Государственный комитет Совета Министров СССР по делам строительства
Госстрой СССР

Типовые конструкции и детали зданий и сооружений

Серия 4.903-10

Изделия и детали трубопроводов для тепловых сетей

Выпуск 2

ДРЕНАЖНЫЕ УЗЛЫ

РАЗРАБОТАНЫ
Ленинградским Филиалом Проектно-технологического института
„Энергомонтажпроект"
Главтеплоэнергомонтажа Минэнерго СССР
с участием института
„Теплоэлектропроект"
Главниипроекта Минэнерго СССР

УТВЕРЖДЕНЫ
и введены в действие
с 1/IX 1972 г.
Приказом Главпромстройпроекта
Госстроя СССР
от 17.VIII-1972 г. № 58

Инв. № подл. | Подпись и дата | Взам. инв. № | Инв. № дубл. | Подпись и дата

gost.e-ecolog.ru

Содержание

Наименование	Обозначение	Стр.
Дренажные узлы		
Пояснительная записка	Т121.00.00.000 ПЗ	3
Дренажные узлы. Сводная таблица	Т121.00.00.000 ТБ	5
Спускник на водяной тепловой сети и конденсатопроводе. Сборочный чертеж	Т121.00.00.000 СБ	9
Спускник на водяной тепловой сети и конденсатопроводе	Т121.00.00.000	15
Патрубок с фланцем. Сборочный чертеж	Т121.00.01.000 СБ	21
Патрубок с фланцем. Сборочный чертеж	Т121.00.02.000 СБ	22
Опора	Т121.00.00.001	23
Пусковой дренаж паропровода. Сборочный чертеж	Т122.00.00.000 СБ	25
Пусковой дренаж паропровода	Т122.00.00.000	31
Труба	Т122.00.00.001	39
Пусковой и постоянный дренаж паропровода. Сборочный чертеж	Т123.00.00.000 СБ	40
Пусковой и постоянный дренаж паропровода.	Т123.00.00.000	49
Карман Сборочный чертеж	Т123.00.01.000 СБ	61
Карман	Т123.00.01.000	69
Корпус	Т123.00.01.001	79
Фланец	Т123.00.00.002	81
Пусковой и постоянный дренаж паропровода (Каскадный дренаж). Сборочный чертеж	Т124.00.00.000 СБ	82

Продолжение

Наименование	Обозначение	Стр.
Пусковой и постоянный дренаж паропровода (Каскадный дренаж)	Т124.00.00.000	86
Карман. Сборочный чертеж	Т124.00.01.000 СБ	99
Карман	Т124.00.01.000	107
Корпус	Т124.00.01.001	108
Воздушник на водяной тепловой сети и конденсатопроводе. Сборочный чертеж	Т125.00.00.000 СБ	110
Воздушник на водяной тепловой сети и конденсатопроводе	Т125.00.00.000	112
Штуцер с вентилем для подключения сжатого воздуха для гидропневматической промывки тепловых сетей. Сборочный чертеж	Т126.00.00.000 СБ	113
Штуцер с вентилем для подключения сжатого воздуха для гидропневматической промывки тепловых сетей	Т126.00.00.000	115
Воздушник на паропроводе. Сборочный чертеж	Т127.00.00.000 СБ	117
Воздушник на паропроводе	Т127.00.00.000	120
Спускник для гидропневматической промывки водяной тепловой сети. Сборочный чертеж	Т128.00.00.000 СБ	124
Спускник для гидропневматической промывки водяной тепловой сети	Т128.00.00.000	127
Дренажные узлы. Технические требования	Т121.00.00.000 ТТ	133
Дренажные узлы. Перечень документов, на которые имеются ссылки в данном выпуске	Т121.00.00.000 ПД	135

Инв.№ подл. | Подпись и дата | Взам.инв.№ | Инв.№ дубл. | Подп. и дата

Копировал Иванова Формат 12

Введение

Рабочие чертежи типовых конструкций дренажных узлов, помещенные в настоящем сборнике, выполнены согласно плану типового проектирования Госстроя СССР по теме № 2851 „Изделия и детали трубопроводов для тепловых сетей" в соответствии с техническим заданием института „Теплоэлектропроект".

Дренажные узлы предусмотрены для трубопроводов водяных, паровых и конденсатных тепловых сетей условных проходов от Dy 50 до Dy 1400 мм (см. сводные таблицы стр. 5÷8). При этом предусмотрены следующие типы дренажных узлов:

пусковой дренаж паропроводов;
постоянный дренаж паропроводов;
узлы для гидропневматической промывки водяных тепловых сетей;
воздушники на водяных и паровых тепловых сетях и конденсатопроводах;
спускники на водяных тепловых сетях и конденсатопроводах.

Пусковой и постоянный дренаж паропроводов

Пусковой дренаж паропроводов служит для прогрева паропровода, запускаемого в работу.

Постоянный дренаж паропроводов служит для отвода конденсата, образующегося в процессе работы паропроводов.

В сборнике разработано несколько вариантов конструкций пускового и постоянного дренажа: имеются отдельные компоновки пускового дренажа, а также компоновки пускового и постоянного дренажа вместе. Кроме того, имеется каскадный вариант пускового и постоянного дренажа. Этот вариант применяется тогда, когда конденсат из паропровода с большими параметрами поступает в паропровод с меньшими параметрами, с целью образования там дополнительного количества пара.

Гидропневматическая промывка водяных тепловых сетей

Гидропневматическая промывка служит для очистки трубопроводов от монтажного мусора и различных отложений, накапливаемых в процессе эксплуатации.

Этот способ предусматривает использование воды и сжатого воздуха, применяемых совместно, с целью получения максимальной турбулентности, улучшающей качество промывки.

Изм.	Лист	№ докум.	Подп.	Дата	Т121.00.00.000 ПЗ			
Разраб.		Бомаков			Дренажные узлы	Лит.	Лист	Листов
Провер.		Левтов			Пояснительная записка		1	2
Рук. гр.		Левтов				Минэнерго СССР Главтеплоэнергомонтаж Энергомонтажпроект Лен. филиал		
Н. контр.		Головина						
Утв.		Фейгин						

Копировала Иванова

Формат 12

Серия 4.903-10 Выпуск 2

Инв. № подл. | Подпись и дата | Взам. инв. № | Инв. № дубл. | Подпись и дата

Спускники и воздушники.

По конструкции спускники и воздушники аналогичны узлам гидропневмопромывки, но служат для выпуска воды и воздуха.

Дренажные устройства спускников могут опираться на подкладные плиты, уложенные на дно камеры, при этом надобность в опорах отпадает. При необходимости один тип опоры может быть заменен другим.

Примененная арматура подобрана в соответствии с проектом плана материально-технического снабжения на 1974 год, сводной заявкой потребности в промышленной трубопроводной арматуре (Разделы IV и VI).

Замена стальной арматуры на чугунную допускается только в соответствии с указаниями таблицы 4 „Правил устройства и безопасной эксплуатации трубопроводов пара и горячей воды."

В дренажных узлах для Ду ≥ 100мм желательно вместо вентилей применять задвижки, так как вентили, как правило, засоряются и требуют периодической очистки.

Длины всех штуцеров и карманов приняты в соответствии с толщинами тепловой изоляции.

При проектировании и строительстве тепловых сетей в первую очередь применять фланцы приварные встык.

Фланцы плоские приварные применять только в тех случаях, когда невозможно обеспечить получение фланцев приваренных встык.

В чертежах учтены требования ЕСКД, „Правил устройства и безопасной эксплуатации трубопроводов пара и горячей воды," государственных стандартов на сталь углеродистую обыкновенного качества ГОСТ 380-71, к крепежным деталям ГОСТ 7798-70, ГОСТ 5915-70, ГОСТ 1759-70 и др. стандартов.

Применение труб из спокойной стали 5 категории допускается при расчетной температуре наружного воздуха не ниже минус 40°С, а из полуспокойной стали 5 категории-не ниже минус 30°С.

Конструкции и детали дренажных узлов допускается применять в районах строительства тепловых сетей с расчетной температурой наружного воздуха не ниже минус 40°С.

Инв.№ подл. | Подпись и дата | Взам.инв.№ | Инв.№ дубл. | Подпись и дата

Размеры в мм

Наименование	Спускник на водяной тепловой сети и конденсатопроводе	Наименование	Пусковой дренаж паропровода
Черт.	Т121.00.00.000 СБ	Черт.	Т122.00.00.000 СБ

Эскиз

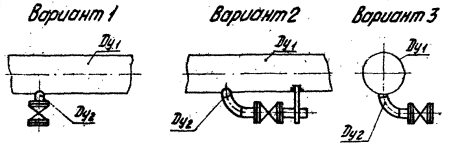

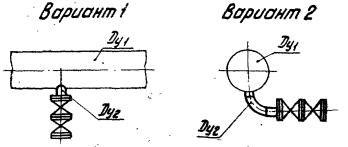

Условный проход основного трубопровода Ду1

	50	65	80	100	125	150	175	200	250	300	350	400	450	500	600	700	800	900	1000	1200	1400
Условный проход штуцера Ду2	25		40		50		80		100		150		200		250		300				
Ус. давление Ру, кгс/см² 10, 16, 25	+		+		+		+		+		+		+		+		+				
Ус. давление Ру, кгс/см² 25 ф.150°	—																				
Ус. давление Ру, кгс/см² 40	—																				
Ус. давление Ру, кгс/см² 64	—																				

Условный проход основного трубопровода Ду1

	65	80	100	125	150	175	200	250	300	350	400	450	500	600	700	800	900	1000
Условный проход штуцера Ду2	25	32		40		50		80		100			125			150		
Ус. давление Ру, кгс/см² 10, 16, 25	+	+	+	+	+	+	+	+	+	+	+	+	+	+	+	+	+	+
Ус. давление Ру, кгс/см² 25 ф.300°	+	+	+	+	+	+	+	+	+	+	+	+	+	+	+	+	+	+
Ус. давление Ру, кгс/см² 40	+	+	+	+	+	+	+	+	+	+	+	+	—	—	—	—	—	—
Ус. давление Ру, кгс/см² 64	+	+	+	+	+	+	+	+	+	+	+	+	—	—	—	—	—	—

Изм.	Лист	№ докум.	Подп.	Дата
Разраб.		Ермаков		
Пров.		Лавтов		
Рук. гр.		Лавтов		
Гл. спец.		Сорокин		
Н. контр.		Голованов		
Утв.		Федин		

Т121.00.00.000 ТБ

Дренажные узлы
Сводная таблица

Лит.	Масса	Масштаб
	—	—
Лист 1	Листов 4	

Минэнерго СССР
Главтеплоэнергомонтаж
Экспериментальный проект
Арх. филиал

Копировала Иванова

Формат 12

Серия 4.903-10 Выпуск 2

Инв. № подл. | Подпись и дата | Взам. инв. № | Инв. № дубл. | Подпись и дата

Т121.00.00.000ТБ

Серия 4.903-10 Выпуск 2

Размеры в мм

Продолжение

Наименование	Пусковой и постоянный дренаж паропровода	Наименование	Пусковой и постоянный дренаж паропровода (каскадный)
Черт	Т123.00.00.000СБ	Черт.	Т124.00.00.000 СБ
Эскиз	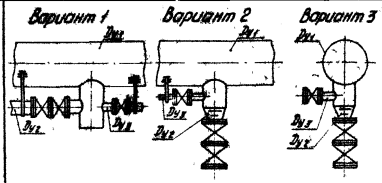	Эскиз	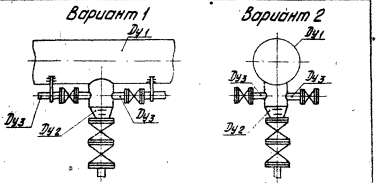

Условный проход основного трубопровода Ду1	100	125	150	175	200	250	300	350	400	450	500	600	700	800	900	1000
Условный проход штуцеров Ду2	32		40		50		80			100			125		150	
Условный проход штуцеров Ду3	15								40							
Условное давление Ду1 10,16,25	+	+	+	+	+	+	+	+	+	+	+	+	+	+	+	+
Условное давление Ду1 25	+	+	+	+	+	+	+	+	+	+	+	+	+	+	+	+
Условное давление Ду1 40	+	+	+	+	+	+	+	+	+	—						
Условное давление Ду1 64	+	+	+	+	+	+	+	+	+	—						

Условный проход основного трубопровода Ду1	100	125	150	175	200	250	300	350	400	450	500	600	700	800	900	1000
Условный проход штуцеров Ду2	32		40		50		80			100			125		150	
Условный проход штуцеров Ду3	15								40							
Условное давление Ду1 10,16,25	+	+	+	+	+	+	+	+	+	+	+	+	+	+	+	+
Условное давление Ду1 25	+	+	+	+	+	+	+	+	+	+	+	+	+	+	+	+
Условное давление Ду1 40	+	+	+	+	+	+	+	+	+	—						
Условное давление Ду1 64	—															

Изм.	Лист	№ докум.	Подп.	Дата	Т121.00.00.000ТБ	Лист 2

Копировала Иванова

Формат 12

Размеры в мм

Наименование	Воздушник на водяной тепловой сети и конденсатопроводе	Наименование	Штуцер с вентилем для подключения сжатого воздуха для гидропневматической промывки водяной тепловой сети
Черт.	Т125 00.00.000 СБ	Черт.	Т126. 00.00.000 СБ
Эскиз	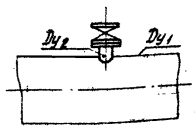	Эскиз	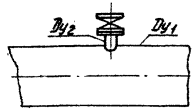

Условный проход основного трубопровода Dy1

	25	32	40	50	65	80	125	150	175	200	250	300	350	400	450	500	600	700	800	900	1000	1200	1400
Условный проход штуцера Dy2	15					20		25			32		40		50		65						
Условное давление Ру, кгс/см² 10, 16, 25	+	+	+	+	+	+	+	+	+	+	+	+	+	+	+	+	+	+	+	+	+	+	+

Условный проход основного трубопровода Dy1

	25	32	40	50	65	80	100	125	150	175	200	250	300	350	400	450	500	600	700	800	900	1000	1200	1400
Условный проход штуцера Dy2	—			25			40							50			80					100		
Условное давление Ру, кгс/см² 10, 16, 25	–	–	–	+	+	+	+	+	+	+	+	+	+	+	+	+	+	+	+	+	+	+	–	+

Изм. Лист № докум. Подп. Дата

Т121.00.00.000ТБ

Лист 3

Копировал Иванова

Формат 12

Инв. № подл. | Подпись и дата | Взам. инв. № | Инв. № дубл. | Подпись и дата

Т121.00.00.000ТБ

Серия 4.903-10 Выпуск 2

Размеры в мм.

Продолжение

Наименование	Воздушник на паропроводе	Наименование	Спускник для гидропневматической промывки водяной тепловой сети
Черт.	Т127.00.00.000СБ	Черт.	Т128.00.00.000СБ
Эскиз	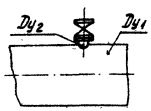	Эскиз	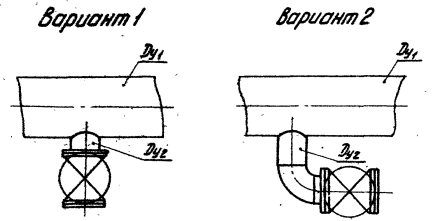

Условный проход основного трубопровода Dу1	25	32	40	50	65	80	100	125	150	175	200	250	300	350	400	450	500	600	700	800	900	1000	1200	1400
Условный проход штуцера Dу2	15				20		25		32		40		50											
Условное давление Ру, кгс/см² — 10, 16, 25	+	+	+	+	+	+	+	+	+	+	+	+	+	+	+	+	+	+	+	+	+	+	+	+
Условное давление Ру, кгс/см² — 25 (t≤350°C)	+	+	+	+	+	+	+	+	+	+	+	+	+	+	+	+	+	+	+	+	+	+	+	+
Условное давление Ру, кгс/см² — 40	+	+	+	+	+	+	+	+	+	+	+	+	+	+	–	–	–	–	–	–	–	–	–	–
Условное давление Ру, кгс/см² — 64	+	+	+	+	+	+	+	+	+	+	+	+	+	+	–	–	–	–	–	–	–	–	–	–

Условный проход основного трубопровода Dу1	25	32	40	50	65	80	100	125	150	175	200	250	300	350	400	450	500	600	700	800	900	1000	1200	1400
Условный проход штуцера Dу2	—		40		80		100		200			250		300		400								
Условное давление Ру, кгс/см² — 10, 16, 25	–	–	–	+	+	+	+	+	+	+	+	+	+	+	+	+	+	+	+	+	+	+	+	+
Условное давление Ру, кгс/см² — 25 (t≤350°C)	—																							
Условное давление Ру, кгс/см² — 40																								
Условное давление Ру, кгс/см² — 64																								

Инв. № подл. | Подпись и дата | Взам. инв. № | Инв. № дубл. | Подпись и дата

Изм.	Лист	№ докум.	Подп.	Дата	Т121.00.00.000ТБ	Лист 4

Копировал Иванова

Формат 12

Т121.00.00.000СБ

Серия 4.903-10 Выпуск 2

Вариант 1

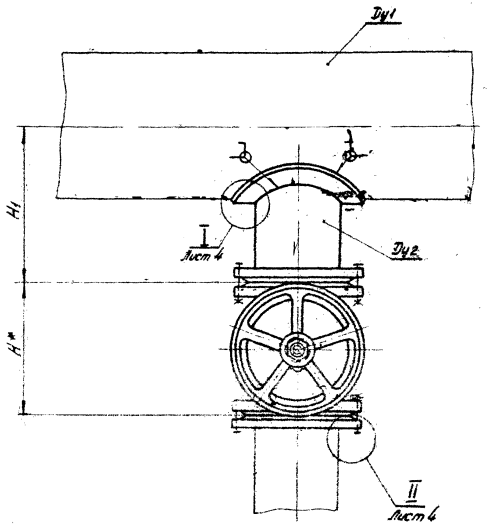

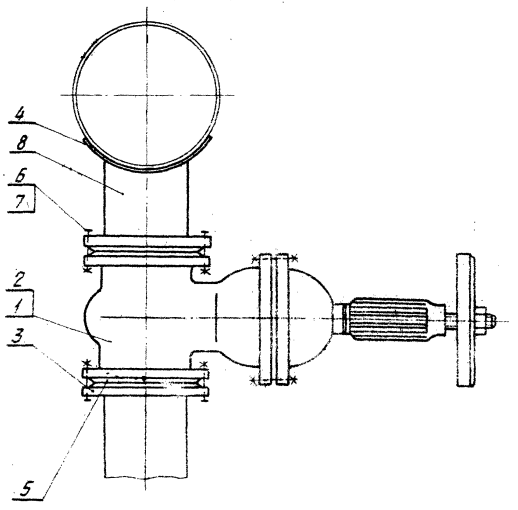

Пределы применения

Давление условное Ру, кгс/см²	Наибольшая температура среды в °С
10	150
16	180
25	

* Размеры для справок

Изм.	Лист	№ докум.	Подп.	Дата
Разраб.		Ермаков		
Пров.		Левтов		
Рук. гр.		Левтов		
Гл. спец.		Сорокин		
Н. контр.		Головина		
Утв.		Фейгин		

Т121.00.00.000СБ

Спускник на водяной тепловой сети и конденсатопроводе
Сборочный чертеж

Лит.	Масса	Масштаб
	См. специф.	—

Лист 1 Листов 6

Минэнерго СССР
Главтеплоэнергомонтаж
Энергомонтажпроект
Лен. филиал

Инв. № подл. | Подп. и дата | Взамен инв. № | Инв. № дубл. | Подп. и дата

Копировала Иванова

Формат 12

Т121.00.00.000СБ

Серия 4.903-10 Выпуск 2

Вариант 2

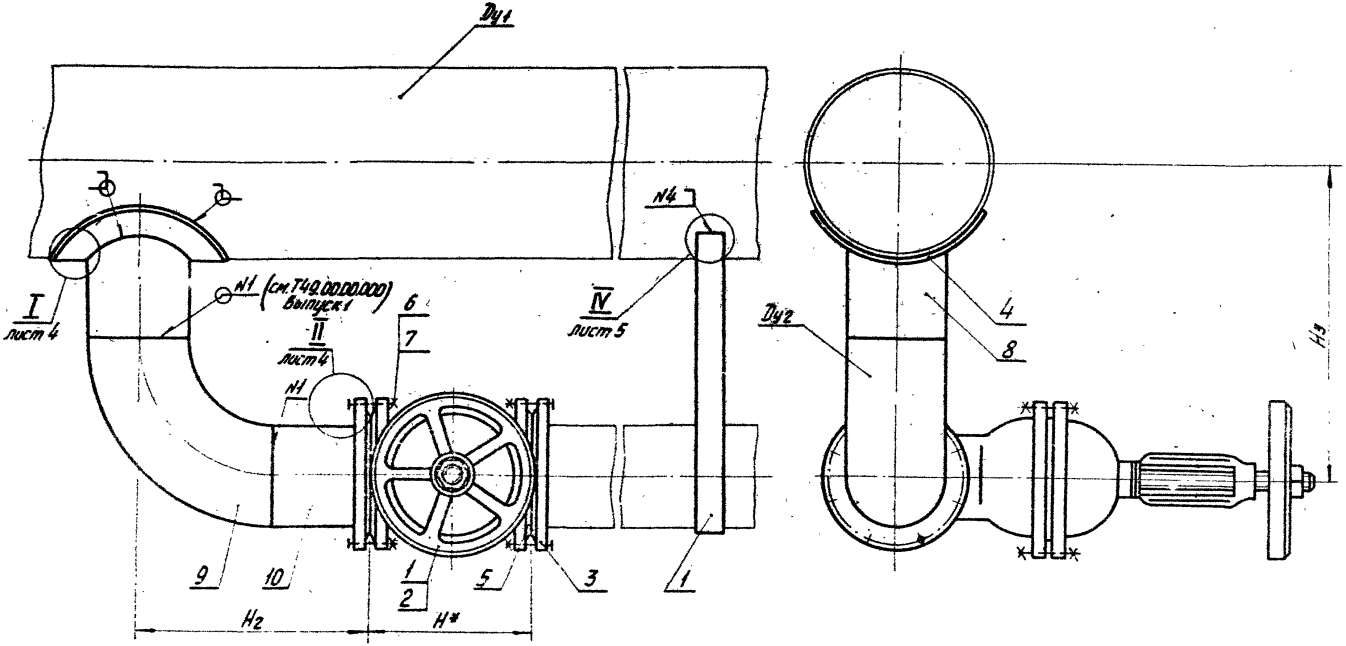

Инв. № подл.	Подп. и дата	Взам. инв. №	Инв. № дубл.	Подп. и дата

Изм.	Лист	№ докум.	Подп.	Дата	Т121.00.00.000СБ.	Лист 2

копировала Иванова

Формат 12

Т121.00.00.000СБ

Серия 4.903-10 Выпуск 2

Инв.№подл. | Подпись и дата | Взам.инв.№ | Инв.№дубл. | Подпись и дата

Вариант 3

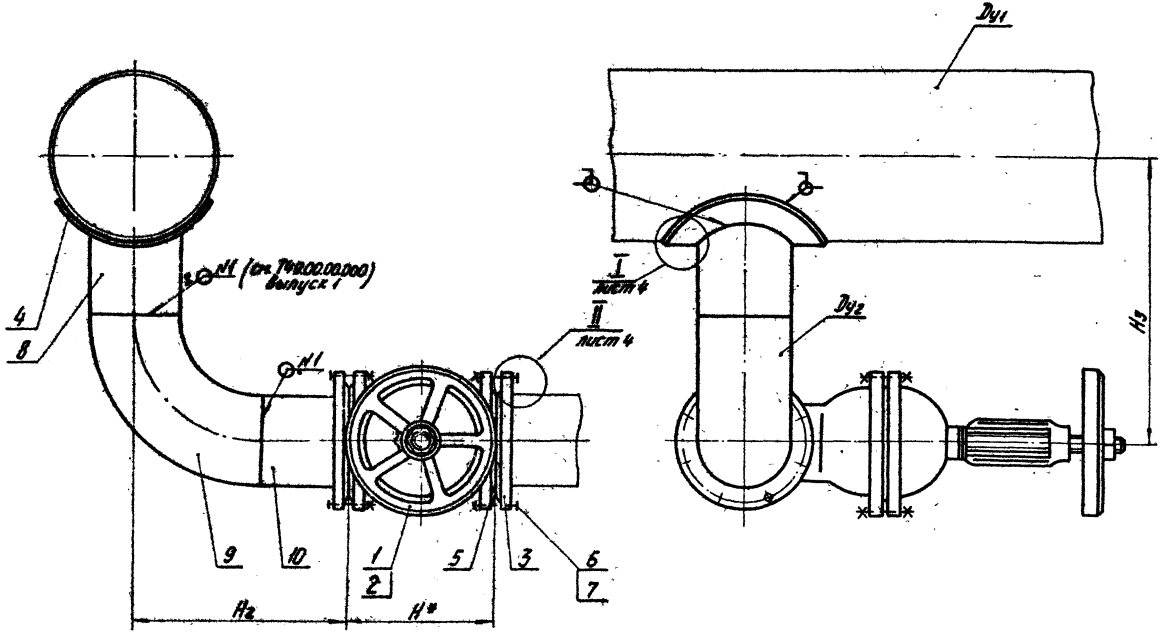

Изм.	Лист	№ докум.	Подп.	Дата	Т121.00.00.000СБ	Лист 3

Копировал Иванова

Формат А2

I

При сварке с накладкой

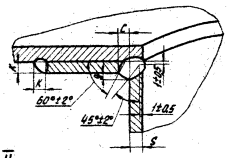

При сварке без накладки

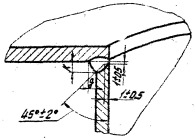

II

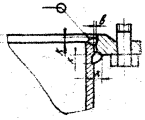

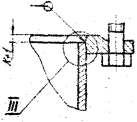

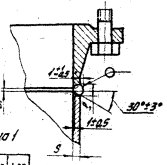

III

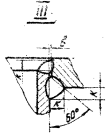

мм

Таблица 1

Dy	15	20	25	32	40	50	65	80	100	125	150	200	250	300	400
S	2	2	2,5	2,5	2,5	3	3	3,5	4	4	4,5	6	8	8	9
K	3	3	4	4	4	4	5	5	5	5	5	7	9	9	10
C	7+2			8+2		9+2		10+3				—	—	—	—
A не более	0,5											1,0			
B1	1±0,5					2±0,5						—	—	—	—
B	2+1					3+2									
C	3+1		3,5+1			4+1	4,5+1	5+2	5,5+2	7+2		9+2			

Т124.00.00.000СБ

Серия 4.903-10 Выпуск 2

Инв.№ подл. | Подпись и дата | Взам.инв.№ | Инв.№ дубл. | Подпись и дата

Таблица 2

Материалы (марки сталей) на фланцы

P_y, кгс/см²	Наибольшая температура среды в °С			
	200	300	350	425
10	Вст3сп5		—	—
16			—	—
25			Сталь 20	—
40	—	Сталь 20	Сталь 20	Сталь 20

Таблица 3

Материалы (марки сталей) на фланцевый крепеж

P_y, кгс/см²	Болты, шпильки				Гайки			
	Наибольшая температура среды в °С							
	200	300	350	425	200	300	350	425
10	Сталь 20		—	—	Сталь 10		—	—
16			—	—			—	—
25				—			Сталь 35	—
40	—		—	Сталь 35	—	Сталь 35	Сталь 35	Сталь 35

IV

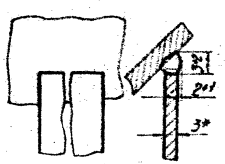

1. Марки сталей на фланцы:
   Вст3сп5 по ГОСТ 380-71,
   сталь 20 по ГОСТ 1050-60.
2. Марки материалов на фланцевый крепеж:
   болты и шпильки — сталь 20 по ГОСТ 1050-60;
   гайки - сталь 10 по ГОСТ 10702-63;
   сталь 35 по ГОСТ 1050-60;
   шайбы - сталь 10 по ГОСТ 10702-63;
   сталь 20 по ГОСТ 1050-60.
3. Допускается замена листовой стали марки Вст3сп3 толщиной более 10мм на полуспокойную - Вст3Гпс по ГОСТ 380-71
4. Последняя строка таблиц 2 и 3 не относится к проектам: Т121.00.00.000СБ, Т125.00.00.000СБ, Т126.00.00.000СБ, Т128.00.00.000СБ.
5. * Размеры для справок.

Размеры в мм

Таблица 4

Обозначение			Условный проход		H	H_1	H_2	H_3
Условное давление P_y, кгс/см²			основного трубопровода	Штуцера				
10	16	25						
Температура °С								
100; 150	150;	200	D_{y1}	D_{y2}				
Т121.01.00.000СБ	Т121.22.00.000СБ	Т121.43.00.000СБ	50	25	200	129	220	180
Т121.02.00.000СБ	Т121.23.00.000СБ	Т121.44.00.000СБ	65			140		200
Т121.03.00.000СБ	Т121.24.00.000СБ	Т121.45.00.000СБ	80	40		145	215	
Т121.04.00.000СБ	Т121.25.00.000СБ	Т121.46.00.000СБ	100			155		210
Т121.05.00.000СБ	Т121.26.00.000СБ	Т121.47.00.000СБ	125			174		225
Т121.06.00.000СБ	Т121.27.00.000СБ	Т121.48.00.000СБ	150	50	230	180	230	250
Т121.07.00.000СБ	Т121.28.00.000СБ	Т121.49.00.000СБ	175			200		270
Т121.08.00.000СБ	Т121.29.00.000СБ	Т121.50.00.000СБ	200	80	310	210	275	325
Т121.09.00.000СБ	Т121.30.00.000СБ	Т121.51.00.000СБ	250			239		350
Т121.10.00.000СБ	Т121.31.00.000СБ	Т121.52.00.000СБ	300	100	300	265	305	410
Т121.11.00.000СБ	Т121.32.00.000СБ	Т121.53.00.000СБ	350			290		435
Т121.12.00.000СБ	Т121.33.00.000СБ	Т121.54.00.000СБ	400			315		460
Т121.13.00.000СБ	Т121.34.00.000СБ	Т121.55.00.000СБ	450	150	350	435	380	655
Т121.14.00.000СБ	Т121.35.00.000СБ	Т121.56.00.000СБ	500			465		684
Т121.15.00.000СБ	Т121.36.00.000СБ	Т121.57.00.000СБ	600	200	400	510	459	800
Т121.16.00.000СБ	Т121.37.00.000СБ	Т121.58.00.000СБ	700			555		848
Т121.17.00.000СБ	Т121.38.00.000СБ	Т121.59.00.000СБ	800	250	450	604	610	969
Т121.18.00.000СБ	Т121.39.00.000СБ	Т121.60.00.000СБ	900			654		1019
Т121.19.00.000СБ	Т121.40.00.000СБ	Т121.61.00.000СБ	1000	300	500	700	685	1139
Т121.20.00.000СБ	Т121.41.00.000СБ	Т121.62.00.000СБ	1200			805		1245
Т121.21.00.000СБ	Т121.42.00.000СБ	Т121.63.00.000СБ	1400			905		1345

Пример условного обозначения спускника, выполняемого по варианту 1, для трубопровода D_{y1} 450 мм; P_y 16 кгс/см²; t 200°С и штуцера D_{y2} 150 мм:

Спускник Т121.34 $\frac{450}{150}$ (16) 200-1

Серия 4.903-10 Выпуск 2

Инв.№ подл. | Подпись и дата | Взам.инв.№ | Инв.№ дубл. | Подпись и дата

Изм.	Лист	№докум.	Подп.	Дата	Т121.00.00.000СБ	Лист 6

Копировал Иванова

Формат 12

Серия 4.903-10 Выпуск 2

Инв.№ подл. | Подпись и дата | Взам.инв.№ | Инв.№ дубл. | Подпись и дата

Спецификация

№ поз.	1	2	3	4	5
Наименование	Вентиль	Задвижка	Фланец	Накладка	Прокладка
Количество	1	1	2	1	2
Материал	—	—	Сталь В ст 3 сп 5 ГОСТ 380-71	См. технич. требов. к черт. Т94 ОС. 00.000	Паронит ГОСТ 481-71
№ чертежа или стандарта	—	—	См. ниже	Т94 00.00.000 (Выпуск 1)	ГОСТ 15180-70

Обозначение	Тип вентиля и условный проход	Масса, кг	Тип задвижки и условный проход	Масса, кг	Обозначение	Масса, кг 1 шт	Масса, кг Общ.	Обозначение	Масса, кг	Обозначение	Масса, кг 1 шт	Масса, кг Общ.
Т121.01.00.000	15с 27 нж 1 Ду 25	13,0	—	—	Т123.03.00.002	1,47	2,94	—	—	Б-25-10	0,008	0,016
Т121.02.00.000												
Т121.03.00.000	15с 22 нж Ду 40	15,5			40-10 ГОСТ 1255-67	1,71	3,42			А-40-10	0,02	0,04
Т121.04.00.000												
Т121.05.00.000												
Т121.06.00.000	15с 22 нж Ду 50	17,4			50-10 ГОСТ 1255-67	2,06	4,12			А-50-10	0,026	0,052
Т121.07.00.000												
Т121.08.00.000	15с 22 нж Ду 80	36,0			80-25 ГОСТ 1255-67	4,06	8,12			А-80-25	0,040	0,080
Т121.09.00.000												
Т121.10.00.000	—	—	ЗЛ 1Н 025 Ду 100 с ручным управлением	74	100-25 ГОСТ 1255-67	5,92	11,84			А-100-25	0,052	0,104
Т121.11.00.000												
Т121.12.00.000												
Т121.13.00.000			ЗЛ 11025 Сп1 Ду 150	140	150-25 ГОСТ 1255-67	10,12	20,24			А-150-25	0,075	0,150
Т121.14.00.000												
Т121.15.00.000			30С 64 нж Ду 200	210	200-25 ГОСТ 1255-67	13,34	26,68			А-200-25	0,105	0,210
Т121.16.00.000												
Т121.17.00.000			ЗЛ 11025 Сп1 Ду 250	250	250-25 ГОСТ 1255-67	18,90	37,80			А-250-25	0,143	0,286
Т121.18.00.000								Т94.223.00.000	5,28			
Т121.19.00.000			30С 564 нж Ду 300	472	300-25 ГОСТ 1255-67	23,95	47,90	Т94.239.00.000	6,14	А-300-25	0,183	0,366
Т121.20.00.000								Т94.240.00.000	6,14			
Т121.21.00.000								Т94.241.00.000	6,14			

1. Толщина прокладки (поз. 5) 1,5; 2,0 мм
2. Технические требования Т121.00.00.000 ТТ
3. Поз. 9÷11 не входят в 1-й вариант
4. Поз. 11 не входит в 3-й вариант

Изм.	Лист	№ докум.	Подп.	Дата
Разраб.		Головина		
Пров.		Ермаков		
Рук. гр.		Левтов		
Н. контр.		Ермаков		
Утв.		Фейгин		

Т121.00.00.000

Спускник на водяной тепловой сети и конденсатопроводе

Лит.	Лист	Листов
	1	6

Энергомонтажпроект Лен. филиал

Копировал Иванова

Формат 12

Серия 4.903-10 Выпуск 2

Подп. и дата | Взам. инв. № | Инв. № подл. | Подп. и дата

Продолжение

Спецификация

№ поз.	1	2	3	4	5
Наименование	Вентиль	Задвижка	Фланец	Накладка	Прокладка
Количество	1	1	2	1	2
Материал	—	—	Сталь В ст.3 сп 5 ГОСТ 380-71	См. технич. требования к черт. Т94.00.00.000	Пароним ГОСТ 481-71
№ чертежа или стандарта	—	—	см. ниже	Т94.00.00.000 (Выпуск 1)	ГОСТ 15180-70

Обозначение	Тип вентиля и условный проход	Масса, кг	Тип задвижки и условный проход	Масса, кг	Обозначение	Масса, кг 1 шт	Масса, кг Общ.	Обозначение	Масса, кг	Обозначение	Масса, кг 1 шт	Масса, кг Общ.
Т121.22.00.000	15с 27 нж1 Ду 25	13,0	—	—	Т123.03.00.002	1,47	2,94	—	—	Б-25-16	0,008	0,016
Т121.23.00.000												
Т121.24.00.000	15с 22 нж Ду 40	15,5			40-15 ГОСТ 1255-67	1,96	3,92			А-40-16	0,020	0,040
Т121.25.00.000												
Т121.26.00.000												
Т121.27.00.000	15с 22 нж Ду 50	17,4			50-16 ГОСТ 1255-67	2,58	5,16			А-50-16	0,026	0,052
Т121.28.00.000												
Т121.29.00.000	15с 22 нж Ду 80	36,0			80-25 ГОСТ 1255-67	4,06	8,12			А-80-25	0,040	0,080
Т121.30.00.000												
Т121.31.00.000	—	—	ЗЛ11025 Ду 100 с ручным управлением	74	100-25 ГОСТ 1255-67	5,92	11,84			А-100-25	0,052	0,104
Т121.32.00.000												
Т121.33.00.000			ЗЛ11025 Сп1 Ду 150	140	150-25 ГОСТ 1255-67	10,12	20,24	Т94.134.00.000	0,88	А-150-25	0,075	0,150
Т121.34.00.000								Т94.135.00.000	1,32			
Т121.35.00.000			30с 64 нж Ду 200	210	200-25 ГОСТ 1255-67	13,34	26,68	Т94.193.00.000	2,40	А-200-25	0,105	0,210
Т121.36.00.000								Т94.194.00.000	2,40			
Т121.37.00.000			ЗЛ 11025 сп1 Ду 250	250	250-25 ГОСТ 1255-67	18,90	37,80	Т94.215.00.000	2,74	А-250-25	0,143	0,286
Т121.38.00.000								Т94.223.00.000	5,28			
Т121.39.00.000			30с 564 нж Ду 300	472	300-25 ГОСТ 1255-67	23,95	47,90	Т94.246.00.000	10,00	А-300-25	0,183	0,366
Т121.40.00.000								Т94.247.00.000	10,00			
Т121.41.00.000								Т94.248.00.000	10,00			
Т121.42.00.000												

Продолжение

Спецификация

№ поз.	1		2		3			4		5		
Наименование	Вентиль		Задвижка		Фланец			Накладка		Прокладка		
Количество	1		1		2			1		2		
Материал	—		—		Сталь 8 сп 3 сп 5 ГОСТ 380-71			См. технич. требования к черт. Т94.00.00.000		Паронит ГОСТ 481-71		
№ чертежа или стандарта	—		—		См. ниже			Т94.00.00.000 (1 выпуск 1)		ГОСТ 15180-70		
Обозначение	Тип вентиля и условный проход	Масса, кг	Тип задвижки и условный проход	Масса, кг	Обозначение	Масса, кг: Чист.	Общ.	Обозначение	Масса, кг	Обозначение	Масса, кг: Чист.	Общ.
Т121.43.00.000	15с27нж1 Ду25	13,0	—	—	Т123.03.00.002	1,47	2,94	—	—	Б-25-25	0,008	0,016
Т121.44.00.000												
Т121.45.00.000	15с22нж Ду40	15,5			40-25 ГОСТ 1255-67	2,18	4,36			А-40-25	0,013	0,026
Т121.46.00.000												
Т121.47.00.000												
Т121.48.00.000	15с22нж Ду50	17,4			50-25 ГОСТ 1255-67	2,71	5,42			А-50-25	0,026	0,052
Т121.49.00.000												
Т121.50.00.000	15с22нж Ду80	36,0			80-25 ГОСТ 1255-67	4,05	8,12			А-80-25	0,040	0,080
Т121.51.00.000												
Т121.52.00.000	—	—	ЗЛ 11025 Ду100 с ручным управлением	74	100-25 ГОСТ 1255-67	5,92	11,84			А-100-25	0,052	0,104
Т121.53.00.000								Т94.087.00.000	1,02			
Т121.54.00.000			ЗЛ 11025 Сл1 Ду150	140	150-25 ГОСТ 1255-67	10,12	20,24	Т94.144.00.000	1,34	А-150-25	0,075	0,150
Т121.55.00.000								Т94.145.00.000	1,34			
Т121.56.00.000			30с64нж Ду200	210	200-25 ГОСТ 1255-67	13,34	26,68	Т94.200.00.000	3,74	А-200-25	0,105	0,210
Т121.57.00.000								Т94.204.00.000	4,24			
Т121.58.00.000			ЗЛ 11025 Сл1 Ду250	250	250-25 ГОСТ 1255-67	18,90	37,80	Т94.222.00.000	5,28	А-250-25	0,143	0,286
Т121.59.00.000								Т94.227.00.000	6,76			
Т121.60.00.000								Т94.245.00.000	11,18			
Т121.61.00.000			30с564нж Ду300	472	300-25 ГОСТ 1255-67	23,95	47,90	Т94.247.00.000	10,00	А-300-25	0,183	0,366
Т121.62.00.000								Т94.250.00.000	9,10			
Т121.63.00.000												

Инв. № подл. | Подп. и дата | Взам. инв. № | Инв. № дубл. | Подп. и дата

Т121.00.00.000

Продолжение

№ поз.	6				7				8		9		10		11		Масса, кг		
Наименование	Болт				Гайка				Штуцер		Отвод крутоизогнутый		Патрубок с фланцем		Опора				
Количество	см. ниже				см. ниже				1		1		1		1				
Материал	Сталь 20 ГОСТ 1050-88				Сталь 10 ГОСТ 10702-63				См. технич. треб. к черт. Т93.00.00.000		Сталь 20 ГОСТ 1050-60		См. технич. треб. к черт. Т105.00.00.000СБ		———				
№ чертежа или стандарта	ГОСТ 7798-70				ГОСТ 5915-70				Т93.00.00.000 (Выпуск 1)		ГОСТ 17375-72		Т105.00.00.000 СБ (Выпуск 1)		Т121.00.00.001				
Обозначение	Обозначен.	Кол.	Масса кг 1 шт	Масса кг общ.	Обозначен.	Кол.	Масса кг 1 шт	Масса кг общ.	Обозначение	Масса кг	Обозначение	Масса, кг	Обозначение Вариант 2	Обозначение Вариант 3	Масса, кг	Обозначение	Масса, кг	Вариант 1	Вариант 3	Вариант 2
Т121.01.00.000	М12×55.58	8	0,068	0,54	М12.6	8	0,017	0,140	Т93 27/160 00.000	0,18	———	—	Т121.02.00.000	Т121.03.01.000	2,06	Т121.09.00.001	0,48	16,8	18,9	19,4
Т121.02.00.000									Т93 58/100 00.000	0,18						Т121.10.00.001	0,49			
Т121.03.00.000	М16×60.58	8	0,125	1,00	М16.6	8	0,033	0,264	Т93 37/100 00.000	0,26	Отвод 90°40 С 60	0,3	Т105.66.00.000		2,20	Т121.15.00.001	0,50	20,5	23,0	23,5
Т121.04.00.000									Т93 36/100 00.000	0,26						Т121.16.00.001	0,53			
Т121.05.00.000																Т121.17.00.001	0,55			
Т121.06.00.000									Т93 44/100 00.000	0,40	Отвод 90°50 С 60	0,5	Т105.67.00.000		2,64	Т121.30.00.001	0,62	23,2	25,4	27,0
Т121.07.00.000																Т121.31.00.001	0,63			
Т121.08.00.000	М16×70.58		0,141	2,26					Т93 53/100 00.000	0,64	Отвод 90°80 С 40	1,4	Т105.129.00.000		5,24	Т121.36.00.001	0,65	47,6	54,3	54,9
Т121.09.00.000									Т95 58/100 00.000	0,64						Т121.37.00.001	0,86			55,1
Т121.10.00.000	М20×75.58	16	0,251	4,18	М20.6	16	0,064	1,024	Т93 69/100 00.000	0,90	Отвод 90°100 С 40	2,4	Т105.130.00.000		7,54	Т121.44.00.001	0,99	92,0	102,0	103,0
Т121.11.00.000																Т121.45.00.001	1,01			
Т121.12.00.000																Т121.46.00.001	1,06			
Т121.13.00.000	М24×90.58	24	0,440	7,36	М24.6	24	0,110	1,760	Т93 85/200 00.000	3,42	Отвод 90°150 С 32	6,1	Т105.132.00.000		12,81	Т121.57.00.001	1,47	172,9	191,8	193,2
Т121.14.00.000									Т93 85/200 00.000							Т121.58.00.001	1,61			193,4
Т121.15.00.000				11,04				2,640	Т93 108/200 00.000	5,28	Отвод 90°200 С 32	17,2	Т105.134.00.000		18,40	Т121.63.00.001	2,59	255,8	291,4	294,0
Т121.16.00.000																Т121.64.00.001	2,67			294,1
Т121.17.00.000	М27×100.58	32	0,675	15,02	М27.6	32	0,166	3,984	Т93 118/200 00.000	9,20	Отвод 90°250 С 25	27,0	Т105.135.00.000		22,92	Т121.65.00.001	3,10	316,2	373,2	376,3
Т121.18.00.000																Т121.66.00.001	3,17	324,5	378,4	381,6
Т121.19.00.000									Т93 127/200 00.000	11,00	Отвод 90°300 С 25	49,5	Т105.136.00.000		38,84	Т121.67.00.001	3,61			
Т121.20.00.000	М27×110.58		0,550	20,80				5,312	Т93 128/200 00.000	11,00						Т121.68.00.001	3,68	563,4	651,7	655,4
Т121.21.00.000																Т121.69.00.001	3,97			655,7

Серия 4.903-10 Выпуск 2

Инв. № подл. | Подпись и дата | Взам. инв. № | Инв. № дубл. | Подпись и дата

Изм.	Лист	№ докум.	Подп.	Дата	Т 121.00.00.000	Лист 4

Копировала Иванова

Формат 12

T121.00.00.000

Серия 4.903-10 Выпуск 2

Продолжение

Спецификация

№ поз.	6				7				8		9		10			11		Масса, кг		
Наименование	Болт				Гайка				Штуцер		Отвод крутоизогнутый		Патрубок с фланцем			Опора				
Количество	См. ниже				См. ниже				1		1		1			1				
Материал	Сталь 20 ГОСТ 1050-60				Сталь 10 ГОСТ 10702-63				См. технич. треб. к черт. Т93.00.00.000		Сталь 20 ГОСТ 1050-60		См. технич. треб. к черт. Т105.00.00.000СБ			—				
№ чертежа или стандарта	ГОСТ 7798-70				ГОСТ 5915-70				Т93.00.00.000 (Выпуск 1)		ГОСТ 17375-72		Т105.00.00.000 СБ (Выпуск 1)			Т121.00.00.001				
Обозначение	Обозначен.	Кол.	Масса, кг 1шт	Масса, кг Общ.	Обозначен.	Кол.	Масса, кг 1шт	Масса, кг Общ.	Обозначение	Масса, кг	Обозначение	Масса, кг	Обозначение Вариант 2	Обозначение Вариант 3	Масса, кг	Обозначение	Масса, кг	Вариант 1	Вариант 3	Вариант 2
Т121.22.00.000	М12×55.58	8	0,068	0,54	М12.6	8	0,017	0,140	Т93 $\frac{22}{100}$ 00.000	0,18	—		Т121.00.02.000	Т121.00.01.000	2,06	Т121.09.00.001	0,48	16,8	18,9	19,4
Т121.23.00.000									Т93 $\frac{38}{100}$ 00.000	0,18						Т121.10.00.001	0,49			
Т121.24.00.000	М16×60.58		0,125	1,00	М16.6		0,033	0,264	Т93 $\frac{37}{100}$ 00.000	0,26	Отвод 90° 40 с 60	0,3	Т105.96.00.000		2,45	Т121.15.00.001	0,50	21,0	23,7	24,2
Т121.25.00.000																Т121.16.00.001	0,53			24,3
Т121.26.00.000									Т93 $\frac{38}{100}$ 00.000	0,26						Т121.17.00.001	0,55			
Т121.27.00.000									Т93 $\frac{44}{100}$ 00.000	0,40	Отвод 90° 50 с 60	0,5	Т105.97.00.000		3,21	Т121.30.00.001	0,62	24,3	28,0	28,6
Т121.28.00.000																Т121.31.00.001	0,63			
Т121.29.00.000	М16×70.58		0,141	2,26				0,528	Т93 $\frac{59}{100}$ 00.000	0,64	Отвод 90° 80 с 40	1,4	Т105.129.00.000		5,24	Т121.36.00.001	0,65	47,0	54,3	54,9
Т121.30.00.000									Т93 $\frac{69}{100}$ 00.000	0,64						Т121.37.00.001	0,86			55,1
Т121.31.00.000	М20×75.58	16	0,251	4,18	М20.6	16	0,064	1,024	Т93 $\frac{69}{100}$ 00.000	0,92	Отвод 90° 100 с 40	2,4	Т105.130.00.000		7,54	Т121.44.00.001	0,99	92,1	102,0	103,0
Т121.32.00.000																Т121.45.00.001	1,01			
Т121.33.00.000																Т121.46.00.001	1,06			
Т121.34.00.000	М24×90.58		0,460	7,36	М24.6		0,110	1,760	Т93 $\frac{86}{200}$ 00.000	3,42	Отвод 90° 150 с 32	6,1	Т105.132.00.000		12,81	Т121.57.00.001	1,47	173,9	192,7	194,2
Т121.35.00.000									Т93 $\frac{87}{200}$ 00.000	3,42						Т121.58.00.001	1,61	174,2	193,1	194,7
Т121.36.00.000		24		11,04		24		2,640	Т93 $\frac{108}{200}$ 00.000	5,28	Отвод 90° 200 с 32	17,2	Т105.134.00.000		18,40	Т121.63.00.001	2,59	258,2	293,8	296,4
Т121.37.00.000																Т121.64.00.001	2,57			296,5
Т121.38.00.000	М27×100.58		0,626	15,02	М27.6		0,166	3,984	Т93 $\frac{118}{200}$ 00.000	9,20	Отвод 90° 250 с 25	27,0	Т105.135.00.000		29,92	Т121.65.00.001	3,10	319,0	375,9	379,0
Т121.39.00.000																Т121.66.00.001	3,17	321,5	378,4	381,6
Т121.40.00.000	М27×110.58	32	0,650	20,80		32		5,312	Т93 $\frac{127}{200}$ 00.000	11,00	Отвод 90° 300 с 25	49,5	Т105.136.00.000		38,84	Т121.67.00.001	3,61	567,3	655,5	659,2
Т121.41.00.000									Т93 $\frac{128}{200}$ 00.000	11,00						Т121.68.00.001	3,68			659,3
Т121.42.00.000																Т121.69.00.001	3,97			659,6

Изм.	Лист	№ докум.	Подп.	Дата	Т121.00.00.000	Лист 5

Копировала Иванова

Формат 12

Инв. № подл. | Подп. и дата | Взамен инв. № | Инв. № дубл. | Подп. и дата

Продолжение

Спецификация

№ поз.	6	7	8	9	10	11	Масса, кг
Наименование	Болт	Гайка	Штуцер	Отвод крутоизогнутый	Патрубок с фланцем	Опора	
Количество	См. ниже	См. ниже	1	1	1	1	
Материал	Сталь 20 ГОСТ 1050-60	Сталь 10 ГОСТ 10702-63	См. технич. треб. к черт. Т93.00.00.000	Сталь 20 ГОСТ 1050-60	См. технич. треб. к черт. Т105.00.00.000СБ	—	
№ чертежа или стандарта	ГОСТ 7798-70	ГОСТ 5915-70	Т93.00.00.000 (Выпуск 1)	ГОСТ 17375-72	Т105.00.00.000СБ (Выпуск 1)	Т121.00.00.001	

Обозначение	Обозначение	К-во	Масса, кг 1 шт.	Масса, кг Общ.	Обозначение	К-во	Масса, кг 1 шт.	Масса, кг Общ.	Обозначение	Масса, кг	Обозначение	Масса, кг	Обозначение	Масса, кг	Обозначение	Масса, кг	Вариант 1	Вариант 3	Вариант 2
Т121.43.00.000	М12×55.58		0,056	0,54	М12.6		0,017	0,145	Т93 17/160 00.000	0,18	—	—	Т121.0002.000 / Т121.0001.000	2,06	Т121.09.00.001	0,48	165	149	192
Т121.44.00.000									Т93 22/160 00.000	0,18					Т121.10.00.001	0,49			
Т121.45.00.000									Т93 37/100 00.000	0,25	Отвод 90° 40 с 60	0,3	Т105.125.00.000	2,67	Т121.15.00.001	0,50			
Т121.46.00.000	М16 60.58	8	0,125	1,00	М16.6	8	0,033	0,264	Т93 38/100 00.000	0,25					Т121.16.00.001	0,53	214	244	249
Т121.47.00.000									Т93 44/100 00.000	0,40					Т121.17.00.001	0,55			
Т121.48.00.000											Отвод 90° 50 с 60	0,5	Т105.127.00.000	3,34	Т121.30.00.001	0,52	245	284	290
Т121.49.00.000															Т121.31.00.001	0,53			
Т121.50.00.000	М16×70.58		0,141	2,26				0,528	Т93 42/160 00.000	0,64	Отвод 90° 80 с 40	1,4	Т105.129.00.000	5,24	Т121.36.00.001	0,65	476	543	549
Т121.51.00.000									Т93 42/160 00.000	0,64					Т121.37.00.001	0,85			551
Т121.52.00.000	М20×75.58	16	0,261	4,18	М20.6	15	0,054	1,024	Т93 59/100 00.000	0,9	Отвод 90° 100 с 40	2,4	Т105.130.00.000	7,54	Т121.44.00.001	0,99	924	1024	1034
Т121.53.00.000															Т121.45.00.001	1,01			
Т121.54.00.000															Т121.45.00.001	1,05	935	1034	1045
Т121.55.00.000	М24×90.58		0,460	7,36	М24.6		0,110	1,760	Т93 88/200 00.000	3,42	Отвод 90° 150 с 32	6,1	Т105.132.00.000	12,81	Т121.57.00.001	1,47	1743	1932	1948
Т121.56.00.000									Т93 88/200 00.000	3,42					Т121.58.00.001	1,61			1948
Т121.57.00.000				11,04		24		2,640	Т93 128/200 00.000	5,28	Отвод 90° 200 с 32	17,2	Т105.134.00.000	18,40	Т121.63.00.001	2,59	2598	2952	2978
Т121.58.00.000		24													Т121.64.00.001	2,57	2601	2957	2984
Т121.59.00.000	М27×100.58		0,626	15,02	М27.6		0,166	3,984	Т93 118/200 00.000	9,20	Отвод 90° 250 с 25	27,0	Т105.135.00.000	29,92	Т121.65.00.001	3,10	3241	3785	3816
Т121.60.00.000															Т121.66.00.001	3,17	3231	3800	3831
Т121.61.00.000	М27×110.58	32	0,650	20,80		32		5,312	Т93 137/200 00.000	11,00	Отвод 90° 300 с 25	49,5	Т105.136.00.000	38,84	Т121.67.00.001	3,61	5681	6569	6605
Т121.62.00.000									Т93 128/200 00.000	11,00					Т121.68.00.001	3,68	5671	6557	5694
Т121.63.00.000															Т121.59.00.001	3,97	5665	6548	6585

Инв. № подл. | Подпись и дата | Взам. инв. № | Инв. № дубл. | Подпись и дата

Изм.	Лист	№ докум.	Подп.	Дата	Т 121.00.00.000	Лист 6

Копировала Иванова

Формат 12

Т121.00.01.000СБ

Серия 4.903-10 Выпуск 2

Инв.№ подлинника | Подпись и дата | Взам.инв.№ | Инв.№ дубл. | Подпись и дата

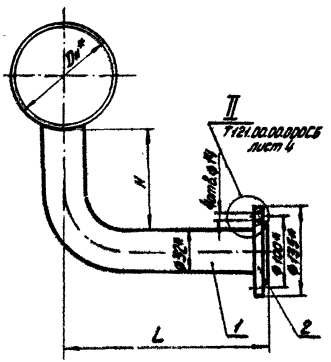

Таблица 1

мм

Обозначение	Ду	Dн	H	L
Т121.01.01.000СБ	50	57	149	220
Т121.02.01.000СБ	65	76	146	220

Таблица 2

Спецификация					
№ поз.	1		2		Масса, кг
Наименование	Труба		Фланец		
Количество	1		1		
Материал	Труба 32×3-10 ГОСТ 8732-78		——		
№ чертежа или стандарта	См. ниже		См. ниже		
Обозначение	Обозначение	Масса, кг	Обозначение	Масса, кг	
Т121.01.01.000 СБ	Т122.01.00.001 ТипБ	0,59	Т123.03.00.002	1,47	2,06
Т121.02.01.000 СБ	Т122.02.00.001 ТипБ				

* Размеры для справок

Пример условного обозначения патрубка с фланцем для трубопровода Ду 50 мм:
Патрубок с фланцем Т121.01.01.

Изм.	Лист	№ докум.	Подп.	Дата
Разраб.		Ермаков		
Пров.		Левтов		
Рук. гр.		Левтов		
Гл. спец.		Сорокин		
Н. контр.		Головина		
Утв.		Федин		

Т121.00.01.000СБ

Патрубок с фланцем
Сборочный чертеж

Лит.	Масса	Масштаб
	См. табл. 2	——

Лист | Листов 1

Минэнерго СССР
Главтеплоэнергомонтаж
Энергомонтажпроект
Лен. филиал

Копировал Иванова

Формат А2

T121.00.02.000СБ

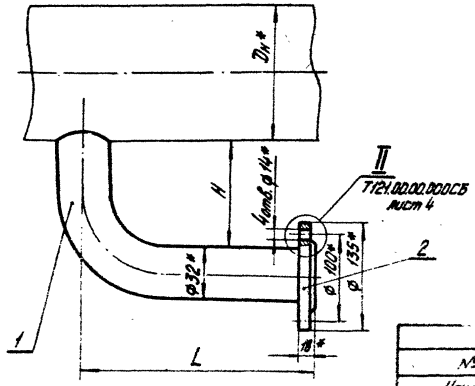

Таблица 1

мм

Обозначение	Dy	Dн	H	L
T121.01.02.000СБ	50	57	145	220
T121.02.02.000СБ	65	76	146	220

Таблица 2

Спецификация					
№ позиции	1		2		Масса, кг
Наименование	Труба		Фланец		
Количество	1		1		
Материал	Труба 32×3-10 ГОСТ 8732-70		—		
№ чертежа или стандарта	См. ниже		См. ниже		
Обозначение	Обозначение	Масса, кг	Обозначение	Масса, кг	
T121.01.02.000СБ	T122.01.00.001 Тип А	0,59	T123.03.00.002	1,47	2,06
T121.02.02.000СБ	T122.02.00.001 Тип А				

* Размеры для справок

Пример условного обозначения патрубка с фланцем для трубопровода Dy 50 мм:
Патрубок с фланцем T121.01.02

Изм.	Лист	№ докум.	Подп.	Дата
Разраб.		Сычева		
Пров.		Ермаков		
Рук. гр.		Левтов		
Гл. спец.		Сорокин		
Н. контр.		Головина		
Утв.		Фейгин		

T121.00.02.000СБ

Патрубок с фланцем
Сборочный чертеж

Лит.	Масса	Масшт.
	См. табл. 2	—

Лист | Листов 1

Минэнерго СССР
Главтеплоэнергомонтаж
Энергомонтажпроект
Лен. филиал

Копировала Иванова

Формат 12

Серия 4.903-10 Выпуск 2

Инв. № подлинника | Подпись и дата | Взамен инв. № | Инв. № дубл. | Подпись и дата

Т 121.00.00.001

Серия 4.903-10 Выпуск 2

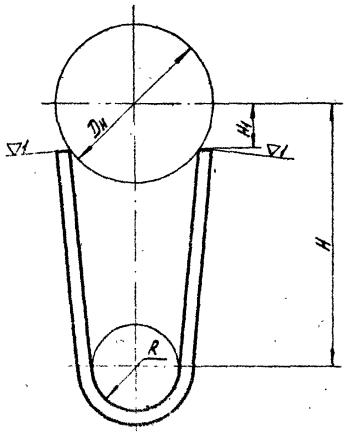

Размеры в мм

Обозначение	H	Dн	H1	R	Развернутая длина L	Масса, кг
Т 121.01.00.001	165	108	27	9	320	0,38
Т 121.02.00.001	190	133	34		360	0,42
Т 121.03.00.001	205	159	40		385	0,45
Т 121.04.00.001	220	194	49		406	0,48
Т 121.05.00.001	240	219	55		442	0,52
Т 121.06.00.001	270	273	68		492	0,57
Т 121.07.00.001	360	325	81		652	0,77
Т 121.08.00.001	385	377	94		695	0,87
Т 121.09.00.001	190	57	14	16	410	0,48
Т 121.10.00.001	200	76	19		420	0,49
Т 121.11.00.001	165	108	27	20	340	0,40
Т 121.12.00.001	180				370	0,43
Т 121.13.00.001	178	133	34		355	0,42
Т 121.14.00.001	190			23	380	0,44
Т 121.15.00.001	200	89	22		430	0,50
Т 121.16.00.001	210	108	27		450	0,53
Т 121.17.00.001	225	133	34		470	0,55
Т 121.18.00.001	190	159	40		375	0,44
Т 121.19.00.001	205				410	0,48
Т 121.20.00.001	208	194	49		400	0,47
Т 121.21.00.001	220				420	0,49

Изм.	Лист	№ докум.	Подп.	Дата
Разраб.		Сычева		
Пров.		Ермаков		
Рук. гр.		Левтов		
Гл. спец.		Сорокин		
Н. контр.		Головина		
Утв.		Фейгин		

Т 121.00.00.001

Опора

Лента 3х50 ГОСТ 6009-57 / Ст3сп2 ГОСТ 535-58

Лит.	Масса	Масштаб
	См. табл.	—

Лист 1 Листов 2

Минэнерго СССР
Главтеплоэнергомонтаж
Энергомонтажпроект
Лен. филиал

Копировала Иванова

Формат 12

Инв. № подлин. | Подпись и дата | Взамен инв. № | Инв. № дубл. | Подпись и дата

Размеры в мм

Продолжение

Обозначение	H	Dн	H1	R	Развернутая длина L	Масса, кг
Т121.22.00.001	410	426	106		761	0,90
Т121.23.00.001	495	480	120		908	1,07
Т121.24.00.001	520	530	132		952	1,12
Т121.25.00.001	570	630	157		1038	1,24
Т121.26.00.001	630	720	180	23	1140	1,35
Т121.27.00.001	680	820	205		1230	1,46
Т121.28.00.001	740	920	230		1308	1,54
Т121.29.00.001	790	1020	255		1432	1,69
Т121.30.00.001	250	159	40		530	0,62
Т121.31.00.001	265	194	49		540	0,63
Т121.32.00.001	240	219	55	29	470	0,55
Т121.33.00.001	220				425	0,50
Т121.34.00.001	270	273	68		505	0,59
Т121.35.00.001	245				450	0,53
Т121.36.00.001	320	219	55		560	0,65
Т121.37.00.001	350	273	68		730	0,86
Т121.38.00.001	272	325	81		530	0,62
Т121.39.00.001	360				710	0,83
Т121.40.00.001	298	377	94	45	555	0,65
Т121.41.00.001	385				735	0,86
Т121.42.00.001	432	426	106		800	0,94
Т121.43.00.001	410				760	0,89
Т121.44.00.001	405	325	81		840	0,99
Т121.45.00.001	430	377	94	54	860	1,01
Т121.46.00.001	456	426	106		900	1,06

Размеры в мм

Продолжение

Обозначение	H	Dн	H1	R	Развернутая длина L	Масса, кг
Т121.47.00.001	495	480	120		935	1,10
Т121.48.00.001	460				860	1,01
Т121.49.00.001	495	530	132		880	1,03
Т121.50.00.001	520			54	960	1,13
Т121.51.00.001	570	630	157		1010	1,18
Т121.52.00.001	535				935	1,10
Т121.53.00.001	630	720	180		1130	1,33
Т121.54.00.001	585				1030	1,21
Т121.55.00.001	680	820	205	67	1180	1,39
Т121.56.00.001	630				1080	1,27
Т121.57.00.001	652	480	120		1340	1,47
Т121.58.00.001	680	530	132		1370	1,61
Т121.59.00.001	680	920	230		1170	1,37
Т121.60.00.001	740			80	1300	1,53
Т121.61.00.001	730	1020	255		1220	1,43
Т121.62.00.001	790				1360	1,60
Т121.63.00.001	800	630	157	105	1650	1,93
Т121.64.00.001	844	720	180		1700	1,99
Т121.65.00.001	966	820	205	140	1980	2,32
Т121.66.00.001	1016	920	230		2020	2,34
Т121.67.00.001	1135	1020	254		2300	2,70
Т121.68.00.001	1240	1220	305	165	2420	2,83
Т121.69.00.001	1340	1420	354		2530	2,96

Инв. № подл. | Подпись и дата | Взам. инв. № | Инв. № дубл. | Подпись и дата

Т122.00.00.000СБ

Серия 4.903-10 Выпуск 2

Вариант 1- для Ру 10; 16; 25 и 40 кгс/см²

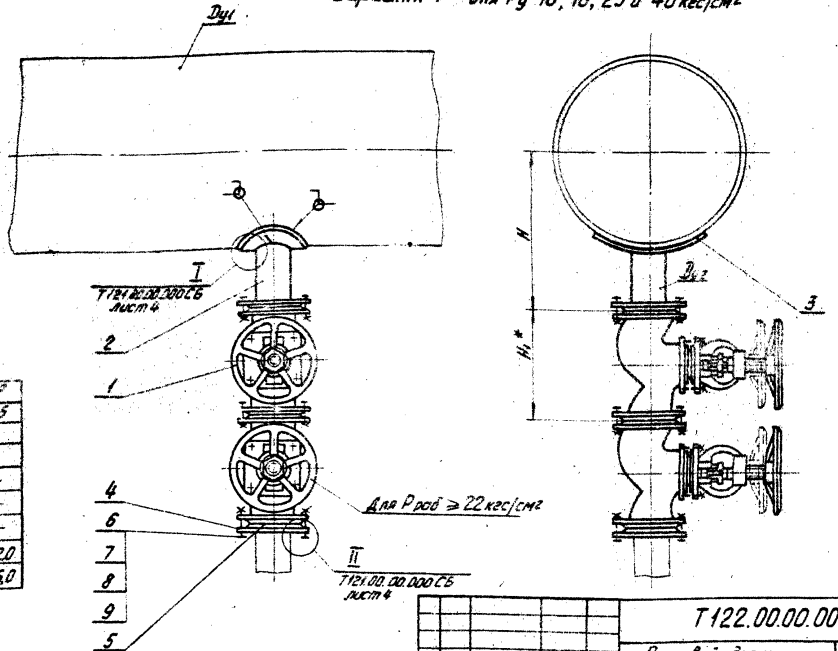

Пределы применения

Давлен. условн. Ру	Наибольшая температура среды в °С			
	200	300	400	425
	Давление рабочее кгс/см²			
10	10	8,0	—	—
16	16	12,5	—	—
25	25	20,0	16,0	—
40	40	32,0	25,0	22,0
64	64	50,0	40,0	36,0

1.* Размер для справок
2. К листам 2, 3 и 4:
а) Т49.00.00.000 - см. выпуск 1,
б) ОСТ 24.030.05 входит в сборник ОСТ 24.030.05 „Трубопроводы тепловых электростанций. Детали и элементы"

Изм.	Лист	№ докум.	Подп.	Дата
Разраб.		Ермаков		
Провер.		Левтов		
Рук. гр.		Левтов		
Гл. спец.		Сорокин		
Н. контр.		Головина		
Утв.		Фейгин		

Т122.00.00.000СБ

Пусковой дренаж паропровода
Сборочный чертеж

Лит.	Масса	Масштаб
	См. спецэф.	—

Лист 1 | Листов 6

Минэнерго СССР
Главтеплоэнергомонтаж
Энергомонтажпроект
Лен. филиал

Копировала Иванова

Формат 12

Инв. № подлинника | Подпись и дата | Взамен инв. № | Инв. № дубл. | Подпись и дата

Вариант 1 - бесфланцевое присоединение арматуры для Ру 40 и Ру 64 кгс/см²

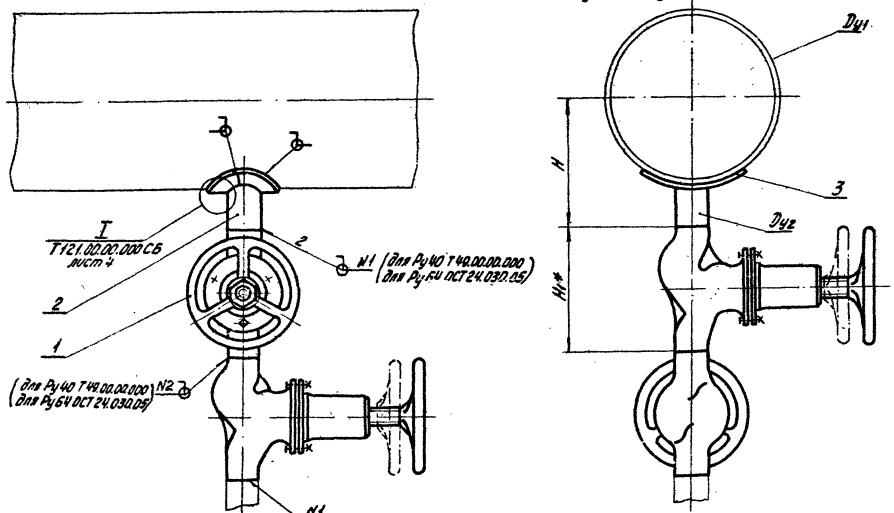

Т122.00.00.000СБ

Серия 4.903-10 Выпуск 2

Инв. № подл. | Подпись и дата | Взам. инв. № | Инв. № дубл. | Подпись и дата

Вариант 2 для Ру 10; 16; 25 и 40 кгс/см²

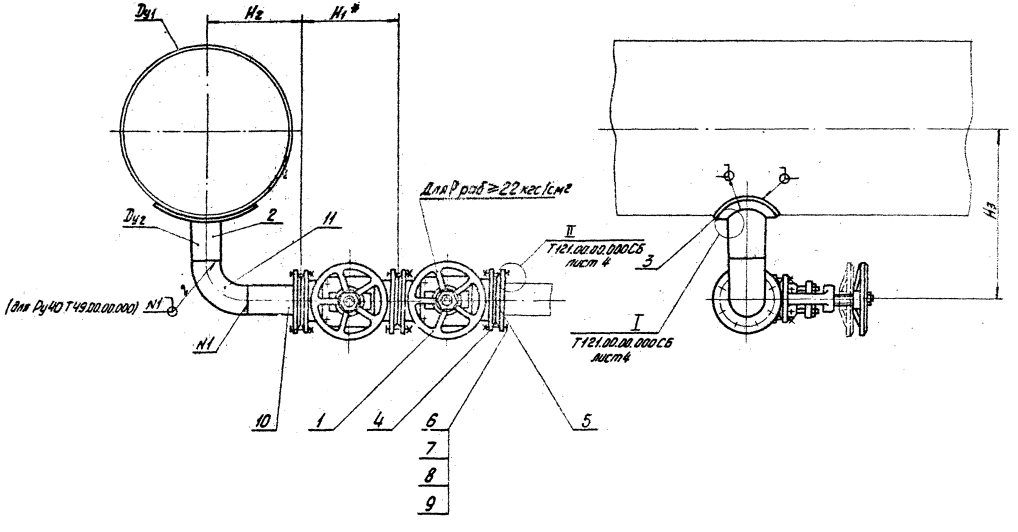

Изм.	Лист	№ докум.	Подп.	Дата	Т122.00.00.000СБ	Лист 3
					Копировал Иванова	Формат А2

Т122.00.00.000СБ

Серия 4.903-10 Выпуск 2

Инв. № подл. | Подпись и дата | Взам. инв. № | Инв. № дубл. | Подпись и дата

Вариант 2 - бесфланцевое присоединение арматуры для Ру 40 и 64 кгс/см².

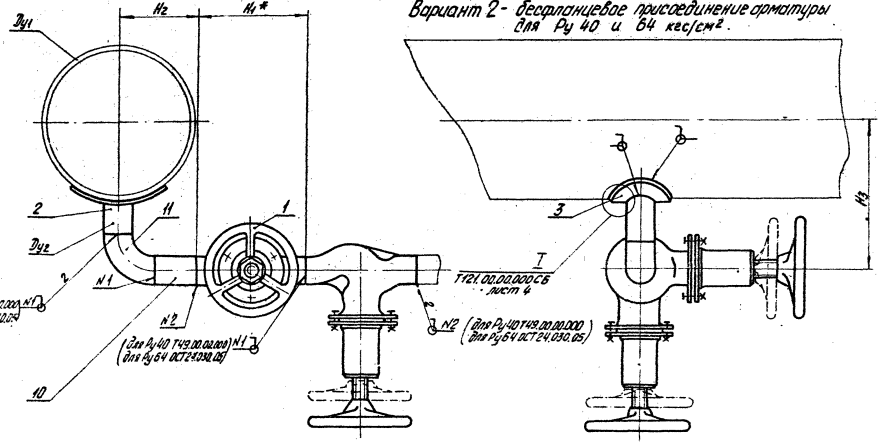

Изм.	Лист	№ докум.	Подп.	Дата	Т122.00.00.000СБ	Лист 4

Копировал Иванова

Формат 12

Размеры в мм

Обозначение			Усл. проход		H	H_1	H_2	H_3
Условное давление Ру, кгс/см²			Основного трубопровода, Ду1	Штуцера Ду2				
10	16	25						
Температура °С								
200 ; 300		300						
Т122.01.00.000СБ			65	25	140	200	200	200
Т122.02.00.000СБ			80	32	145	210	250	225
			100		155			235
			125		170			245
Т122.03.00.000СБ	Т122.09.00.000СБ	Т122.16.00.000СБ	150	40	185	200	165	240
			175		200			255
Т122.04.00.000СБ	Т122.10.00.000СБ	Т122.17.00.000СБ	200	50	215	230	180	285
			250		240			310
Т122.05.00.000СБ			300	80	315	310	225	430
			350		330			455
		Т122.18.00.000СБ	400		368			480
Т122.06.00.000СБ		Т122.19.00.000СБ	450	100	445	350	305	589
		Т122.20.00.000СБ	500		470			615
	Т122.11.00.000СБ	Т122.11.00.000СБ	600		520			665
Т122.07.00.000СБ	Т122.12.00.000СБ	Т122.12.00.000СБ	700	125	565	400	345	750
	Т122.13.00.000СБ	Т122.13.00.000СБ	800		615			800
Т122.08.00.000СБ	Т122.14.00.000СБ	Т122.21.00.000СБ	900	150	660	480	430	880
	Т122.15.00.000СБ	Т122.22.00.000СБ	1000		710			930

Инв.№ подлинника | Подпись и дата | Взам.инв.№ | Инв.№ дубл. | Подпись и дата

Для Ру 25 кгс/см²; t 400°С

мм

Продолжение

Обозначение	Условный проход: основн. трубопр. Ду1	Условный проход: штуцера Ду2	H	H1	H2	H3
Т122.23.00.000СБ	65	25	195	200	255	200
Т122.24.00.000СБ	80	32	205	210	310	225
	100		215			235
	125		227			245
Т122.25.00.000СБ	150	40	280	200	205	290
	175		295			305
Т122.26.00.000СБ	200	50	310	230	220	335
	250		335			360
Т122.05.00.000СБ	300	80	317	310	25	430
	350		330			455
Т122.27.00.000СБ	400		469			530
Т122.19.00.000СБ	450	100	445	350	305	589
Т122.20.00.000СБ	500		470			615
Т122.11.00.000СБ	600		520			665
Т122.28.00.000СБ	700	125	679	400	405	800
Т122.29.00.000СБ	800		729			850
Т122.30.00.000СБ	900	150	780	480	495	930
Т122.31.00.000СБ	1000		830			980

Пример условного обозначения пускового дренажа, выполняемому по варианту 1, для трубопровода Ду 150 мм, Ру 16 кгс/см², t 200°С и штуцера Ду2 40 мм:
Пусковой дренаж Т122.09 $\frac{150}{40}$ (16) 200-1.

Для Ру 40 кгс/см²; t 300, 425°С

мм

Продолжение

Обозначение	Условный проход: основн. трубопр. Ду1	Условный проход: штуцера Ду2	H	H1	H2	H3
Т122.32.00.000СБ	65	25	135	200	200	200
Т122.33.00.000СБ	80	32	140	210	250	225
	100		150			235
Т122.34.00.000СБ	125		215			245
Т122.35.00.000СБ	150	40	280	200	205	290
Т122.36.00.000СБ	175		295			305
Т122.37.00.000СБ	200	50	310	230	220	330
Т122.38.00.000СБ	250		335			360
Т122.39.00.000СБ	300	80	370	310	275	430
Т122.40.00.000СБ	350		395			455
Т122.41.00.000СБ	400		412			530

Для Ру 64 кгс/см²; t 425°С

Продолжение

Т122.32.00.000СБ	65	25	135	200	200	200
Т122.42.00.000СБ	80	32	140	210	250	225
Т122.43.00.000СБ	100		150			235
Т122.44.00.000СБ	125		215			247
Т122.45.00.000СБ	150	40	230	240	160	290
Т122.46.00.000СБ	175		245			305
Т122.47.00.000СБ	200	50	260	340	175	330
Т122.48.00.000СБ	250		285			360
Т122.49.00.000СБ	300	80	310	380	220	430
Т122.50.00.000СБ	350		335			455
Т122.51.00.000СБ	400		410			530

Серия 4.903-10 Выпуск 2

Инв. № подл. | Подпись и дата | Взам. инв. № | Инв. № дубл. | Подпись и дата

Спецификация

№ поз.	1		2		3		4			5		
Наименование	Вентиль		Штуцер		Накладка		Фланец			Прокладка		
Количество	1		1		1		2			2		
Материал	—		См. техническ. требов. к черт. Т93.00.00.000		См. технич. требования к черт. Т94.00.00.000		См. табл. 2 стр. 13			Паронит ГОСТ 481-71		
№ чертежа или стандарта	—		Т93.00.00.000 (Выпуск 1)		Т94.00.00.000 (Выпуск 1)		См. ниже			ГОСТ 15180-70		
Обозначение	Тип вентиля и условный проход	Масса, кг	Обозначение	Масса, кг	Обозначение	Масса, кг	Обозначение	Масса, кг 1шт	Масса, кг Общ.	Обозначение	Масса, кг 1шт	Масса, кг Общ.
Т122.01.00.000	15с 27нж1 Ду 25	13,0	Т93 28/100 00.000	0,18			Т123.03.00.002	1,47	2,94	Б-25-40	0,008	0,016
Т122.02.00.000	15с 27нж1 Ду 32	17,5	Т93 32/100 00.000	0,22			Т123.04.00.002	2,02	4,04	Б-32-40	0,009	0,018
Т122.03.00.000	15с 22нж Ду 40	15,5	Т93 38/100 00.000	0,26			40-10 ГОСТ 1255-67	1,71	3,42	А-40-10	0,020	0,040
Т122.04.00.000	15с 22нж Ду 50	17,4	Т93 45/100 00.000	0,40			50-10 ГОСТ 1255-67	2,06	4,12	А-50-10	0,026	0,052
Т122.05.00.000	15с 22нж Ду 80	36,0	Т93 61/150 00.000	1,30			80-25 ГОСТ 1255-67	4,06	8,12	А-80-25	0,040	0,080
Т122.06.00.000	15с 22нж Ду 100	50,0	Т93 70/200 00.000	1,80			100-25 ГОСТ 1255-67	5,92	11,84	А-100-25	0,052	0,104
Т122.07.00.000	15с 22нж Ду 125	75,0	Т93 79/200 00.000	2,24			125-25 ГОСТ 1255-67	8,26	16,52	А-125-25	0,061	0,122
Т122.08.00.000	15с 22нж Ду 150	102,0	Т93 89/200 00.000	3,42			150-25 ГОСТ 1255-67	10,12	20,24	А-150-25	0,075	0,150
Т122.09.00.000	15с 22нж Ду 40	15,5	Т93 38/100 00.000	0,26			40-16 ГОСТ 1255-67	1,96	3,92	А-40-16	0,020	0,040
Т122.10.00.000	15с 22нж Ду 50	17,4	Т93 45/100 00.000	0,40			50-16 ГОСТ 1255-67	2,58	5,16	А-50-16	0,026	0,052
Т122.11.00.000	15с 22нж Ду 100	50,0	Т93 70/200 00.000	1,80	Т94.096.00.000	0,68	100-25 ГОСТ 1255-67	5,92	11,84	А-100-25	0,052	0,104
Т122.12.00.000	15с 22нж Ду 125	75,0	Т93 79/200 00.000	2,24	Т94.109.00.000	1,18	125-25 ГОСТ 1255-67	8,26	16,52	А-125-25	0,061	0,122
Т122.13.00.000					Т94.110.00.000							
Т122.14.00.000	15с 22нж Ду 150	102,0	Т93 89/200 00.000	3,42	Т94.139.00.000	1,32	150-25 ГОСТ 1255-67	10,12	20,24	А-150-25	0,075	0,150

1. Поз. 10 и 11 входят только во 2ой вариант
2. Толщина прокладки (поз. 5) - 1,5; 2,0 мм
3. Технические требования Т121.00.00.000ТТ

Изм.	Лист	№ докум.	Подп.	Дата
Разраб.		Сычева		
Пров.		Головина		
Рук. гр.		Левтов		
Н. контр.		Ермаков		
Утв.		Фейгин		

Т122.00.00.000

Пусковой дренаж паропровода

Лит.	Лист	Листов
	1	8

Энергомонтажпроект Лен. филиал

Копировала Иванова

Формат 12

Т122.00.00.000

Серия 4.903-10 Выпуск 2

Продолжение

Спецификация

№ поз.	1		2		3		4			5		
Наименование	Вентиль		Штуцер		Накладка		Фланец			Прокладка		
Количество	См. ниже		1		1		2			2		
Материал	—		См. технич. требов. к черт. Т93.00.00.000		См. технич. треб. к черт. Т94.00.00.000		См. табл. 2 стр. 13			Паронит ГОСТ 481-71		
№ чертежа или стандарта	—		Т93.00.00.000 (Выпуск 1)		Т94.00.00.000 (Выпуск 1)		См. ниже			ГОСТ 15180-70		
Обозначение	Тип вентиля и условный проход	Масса, кг	Обозначение	Масса, кг	Обозначение	Масса, кг	Обозначение	Масса, кг 1 шт	Масса, кг Общ.	Обозначение	Масса, кг 1 шт	Масса, кг Общ.
Т122.15.00.000	15с-22нж Ду150	102,0	Т93 89/100 00.000	3,42	Т94.140.00.000	1,32	150-25 ГОСТ 1255-67	10,12	20,24	А-150-25	0,075	0,150
Т122.16.00.000	15с 22нж Ду40	15,5	Т93 38/100 00.000	0,25	—	—	40-25 ГОСТ 1255-67	2,18	4,36	А-40-25	0,020	0,040
Т122.17.00.000	15с 22нж Ду50	17,4	Т93 45/100 00.000	0,42			50-25 ГОСТ 1255-67	2,71	5,42	А-50-25	0,026	0,052
Т122.18.00.000	15с 22нж Ду80	35,0	Т93 61/150 00.000	1,30	Т94.072.00.000	0,68	80-25 ГОСТ 1255-67	4,06	8,12	А-80-25	0,040	0,080
Т122.19.00.000	15с 22нж Ду100	50,0	Т93 70/200 00.000	1,80	Т94.088.00.000	1,02	100-25 ГОСТ 1255-67	5,92	11,84	А-100-25	0,052	0,104
Т122.20.00.000					Т94.089.00.000							
Т122.21.00.000	15с 22нж Ду150	102,0	Т93 89/200 00.000	3,42	Т94.149.00.000	1,34	150-25 ГОСТ 1255-67	10,12	20,24	А-150-25	0,075	0,150
Т122.22.00.000					Т94.150.00.000							
Т122.23.00.000	15с 27нж1 Ду25	13,0	—	—	—	—	1-25-64 ГОСТ 12831-67	2,28	4,56	Б-25-25	0,008	0,016
Т122.24.00.000	15с 27нж1 Ду32	17,5	—	—	—	—	1-32-64 ГОСТ 12831-67	2,94	5,88	Б-32-25	0,007	0,014
Т122.25.00.000	15с 22нж Ду40	15,5	Т93 38/150 00.000	0,39	—	—	40-25 ГОСТ 12830-67	2,18	4,36	А-40-25	0,020	0,040
Т122.26.00.000	15с 22нж Ду50	17,4	Т93 45/150 00.000	0,60			50-25 ГОСТ 12830-67	2,78	5,56	А-50-25	0,025	0,050
Т122.27.00.000	15с 22нж Ду80	35,0	Т93 61/200 00.000	1,70	Т94.072.00.000	0,68	80-25 ГОСТ 12830-67	4,44	8,88	А-80-25	0,040	0,080
Т122.28.00.000	15с 22нж Ду125	75,0	Т93 79/250 00.000	2,8	Т94.109.00.000	1,18	125-25 ГОСТ 12830-67	9,27	18,54	А-125-25	0,061	0,122

Инв.№ подл. | Подпись и дата | Взам. инв.№ | Инв.№ дубл. | Подпись и дата

Изм. | Лист | №док. | Подп. | Дата

Т122.00.00.000

Лист 2

Копировал Иванова

Формат 12

Т122.00.00.000

Продолжение

Спецификация

№ поз.	1			2		3		4			5			
Наименование	Вентиль			Штуцер		Накладка		Фланец			Прокладка			
Количество	См. ниже			1		1		2			См. ниже			
Материал	——			См. технич. треб. к черт. Т93.00.00.000		См. технич. треб. к черт. Т94.00.00.000		См. табл. 2 стр. 13			Паронит ГОСТ 481-71			
№ чертежа или стандарта	——			Т98.00.00.000 (выпуск 1)		Т94.00.00.000 (выпуск 1)		См. ниже			ГОСТ 15180-70			
Обозначение	Тип вентиля и условный проход	Кол.	Масса, кг		Обозначение	Масса, кг	Обозначение	Масса, кг	Обозначение	Масса, кг		Обозначение	Кол.	Масса, кг	
			1 шт	Общ.						1 шт	Общ.			1 шт	Общ.
Т122.29.00.000	15с22нж Ду125	1	75,0	75,0	Т93 79/250 00.000	2,80	Т94.110.00.000	1,18	125-25 ГОСТ 12830-67	9,27	18,54	А-125-25	2	0,061	0,132
Т122.30.00.000	15с22нж Ду150		102,0	102,0	Т93 89/250 00.000	4,27	Т94.149.00.000	1,34	150-25 ГОСТ 12830-67	12,5	25,0	А-150-25		0,075	0,150
Т122.31.00.000							Т94.150.00.000								
Т122.32.00.000	892 Ду25		12,3	24,6	——	——	——	——	——	——	——	——	——	——	——
Т122.33.00.000	893(6-1с-3-3) Ду32		16,2	32,4	——	——									
Т122.34.00.000					——	——									
Т122.35.00.000	15с22нж Ду40	2	15,5	31,0	Т93 38/150 00.000	0,39	Т94.029.00.000	0,10	40-40 ГОСТ 12830-67	2,19	4,38	А-40-40	3	0,020	0,060
Т122.36.00.000							Т94.030.00.000								
Т122.37.00.000	15с22нж Ду50		17,4	34,8	Т93 45/150 00.000	0,60	Т94.045.00.000	0,15	50-40 ГОСТ 12830-67	2,81	5,62	А-50-40		0,025	0,078
Т122.38.00.000							Т94.046.00.000								
Т122.39.00.000	15с22нж Ду80		36,0	72,0	Т93 61/150 00.000	0,96	Т94.070.00.000	0,68	80-40 ГОСТ 12830-67	4,8	9,6	А-80-40		0,040	0,120
Т122.40.00.000							Т94.071.00.000								
Т122.41.00.000					Т93 61/200 00.000	1,48	Т94.072.00.000								
Т122.42.00.000	893(6-1с-3-3) Ду32		16,2	32,4	——	——	Т94.009.00.000	0,14	——	——	——	——	——	——	——

Серия 4.903-10 Выпуск 2

Инв.№ подл. | Подпись и дата | Взам.инв.№ | Инв.№ дубл. | Подпись и дата

Изм.	Лист.	№ дублик.	Подп.	Дата	Т122.00.00.000	Лист 3

Копировала Иванова

Формат 12

Продолжение

Спецификация

№ поз.	1			2		3	
Наименование	Вентиль			Штуцер		Накладка	
Количество	2			1		1	
Материал	——			см. технич. треб. к черт. Т93.00.00.000		См. технич. треб. к черт. Т94.00.00.000	
№ чертежа или стандарта	——			Т93.00.00.000 (выпуск 1)		Т94.00.00.000 (выпуск 1)	
Обозначение	Тип вентиля и условный проход	Масса, кг: 1 шт	Масса, кг: Общ.	Обозначение	Масса, кг	Обозначение	Масса, кг
Т122.43.00.000	893(5-1с-3-3 Ду32	16,2	32,4	——	—	Т94.010.00.000	0,14
Т122.44.00.000				——	—	Т94.011.00.000	
Т122.45.00.000	894 Ду40	16,5	33,0	Т93 38/150 00.000	0,47	Т94.022.00.000	0,20
Т122.46.00.000						Т94.023.00.000	
Т122.47.00.000	Т-78 Ду50	33,4	66,8	Т93 45/160 00.000	0,75	Т94.037.00.000	0,28
Т122.48.00.000						Т94.038.00.000	
Т122.49.00.000	896(5-1с-7-1) Ду80	65,0	130,0	Т93 61/150 00.000	1,30	Т94.078.00.000	1,05
Т122.50.00.000						Т94.079.00.000	
Т122.51.00.000				Т93 61/200 00.000	1,70	Т94.080.00.000	

Серия 4.903-10 Выпуск 2.
Инв. № подл. | Подп. и дата | Взам. инв. №

Т122.00.00.000

Продолжение

Спецификация

№ поз.	6			7			8			9			10		11		Масса, кг	
Наименование	Болт			Шпилька			Гайка			Шайба			Труба		Отвод крутоизогнутый			
Количество	см. ниже			см. ниже			см. ниже			см. ниже			1		1			
Материал	См. табл. 3 стр. 13			См. табл. 3 стр. 13			См. табл. 3 стр. 13			См. техним. треб. стр. 13			Сталь 20 ГОСТ 1050-60		Сталь 20 ГОСТ 1050-60			
№ чертежа или стандарта	ГОСТ 7798-70			ГОСТ 11765-66			ГОСТ 5915-70			ГОСТ 11371-68			См. ниже		ГОСТ 17375-72			
Обозначение	Обозначение	Кол.	Масса, кг 1 шт	Масса, кг Общ.	Обозначение	Кол.	Масса, кг 1 шт	Масса, кг Общ.	Обозначение	Кол.	Масса, кг 1 шт	Масса, кг Общ.	Обозначение (Ди×S×L)	Масса, кг	Обозначение	Масса, кг	1 Вариант	2 Вариант
Т122.01.00.000	М12×55.46	8	0,068	0,54	—	—	—	—	М12.5	8	0,017	0,136	Т122.01.00.001 (поз. 5)	0,59	—	—	16,8	17,4
Т122.02.00.000	М16×55.46		0,141	1,12									Т122.02.00.001 (поз. 5)	0,89			23,2	24,0
Т122.03.00.000	М16×60.46		0,125	1,00					М16.5		0,033	0,264	45×2,5×100	0,26	Отвод 90° 40 с 60	0,3	20,5	21,0
Т122.04.00.000													57×3×100	0,40	Отвод 90° 50 с 60	0,5	23,2	24,1
Т122.05.00.000	М16×70.48		0,141	2,26								0,528	89×3,5×100	0,74	Отвод 90° 80 с 40	1,4	48,3	50,4
Т122.06.00.000	М20×80.46	16	0,260	4,18			М20.5	16	0,064	1,024			108×4×150	1,54	Отвод 90° 100 с 40	2,4	69,0	72,9
Т122.07.00.000	М24×90.46		0,460	7,36			М24.5		0,110	1,760			133×4×150	1,90	Отвод 90° 125 с 32	3,8	103,0	108,7
Т122.08.00.000													159×4,5×200	2,43	Отвод 90° 150 с 32	6,1	134,9	144,5
Т122.09.00.000	М16×65.46	8	0,125	1,00			М16.5	8	0,033	0,264			45×2,5×100	0,26	Отвод 90° 40 с 60	0,3	21,0	21,5
Т122.10.00.000													57×3×100	0,40	Отвод 90° 50 с 60	0,5	24,3	25,2
Т122.11.00.000	М20×80.46		0,260	4,18			М20.5		0,064	1,024			108×4×150	1,54	Отвод 90° 100 с 40	2,4	69,6	73,6
Т122.12.00.000	М24×90.48	16	0,460	7,36			М24.5	16	0,110	1,760			133×4×150	1,90	Отвод 90° 125 с 32	3,8	104,2	109,9
Т122.13.00.000													159×4,5×200	3,43	Отвод 90° 150 с 32	6,1	136,2	145,8
Т122.14.00.000																		

Серия 4.903-10 Выпуск 2

Инв. № подл. | Подпись и дата | Взам. инв. № | Инв. № дубл. | Подпись и дата

Изм.	Лист	№ докум.	Подп.	Дата	Т122.00.00.000	Лист 5
					Копировал Иванова	Формат А2

Т122.00.00.000

Продолжение

Спецификация

№ поз.	6				7				8				9				10		11		Масса, кг	
Наименование	Болт				Шпилька				Гайка				Шайба				Труба		Отвод крутоизогнутый			
Количество	см. ниже				см. ниже				см. ниже				см. ниже				1		1			
Материал	см. табл. 3 стр. 13				см. табл. 3 стр. 13				см. табл. 3 стр. 13				см. техн. треб. стр. 13				Сталь 20 ГОСТ 1050-60		Сталь 20 ГОСТ 1050-60			
№ чертежа или стандарта	ГОСТ 7798-70				ГОСТ 11765-66				ГОСТ 5915-70				ГОСТ 11371-68				64		ГОСТ 17375-72			
Обозначение	Обозначение	Кол.	Масса, кг		Обозначение	Кол.	Масса, кг		Обозначение	Кол.	Масса, кг		Обозначение	Кол.	Масса, кг		Обозначение ($D_н$×S×L)	Масса, кг	Обозначение	Масса, кг	1 вариант	2 вариант
			1 шт	Общ.			1 шт	Общ.			1 шт	Общ.			1 шт	Общ.						
Т122.15.00.000	М24×90.46	16	0,460	7,36					М24.5	16	0,110	1,76					159×4,5×200	3,43	Отвод 90° 150с 32	6,1	136,2	145,8
Т122.16.00.000	М16×65.46	8	0,125	1,00					М16.5	8	0,033	0,26					45×2,5×100	0,26	Отвод 90° 40с 60	0,3	21,4	22,0
Т122.17.00.000																	57×3×100	0,40	Отвод 90° 50с 60	0,5	24,5	25,4
Т122.18.00.000	М16×70.46		0,141	2,26								0,53					89×3,5×100	0,74	Отвод 90° 80с 40	1,4	49,0	51,1
Т122.19.00.000	М20×80.46	16	0,215	4,18					М20.5	16	0,064	1,02					108×4×150	1,54	Отвод 90° 100с 40	2,4	70,0	73,9
Т122.20.00.000																						
Т122.21.00.000	М24×90.46		0,460	7,36	—	—	—	—	М24.5		0,110	1,76	—	—	—	—	159×4,5×200	3,43	Отвод 90° 150с 32	6,1	136,3	145,8
Т122.22.00.000																						
Т122.23.00.000	М16×65.46		0,056	0,56					М12.5		0,011	0,14					Т122.01.00.001 (тип 6)	0,59	—	—	18,3	18,8
Т122.24.00.000	М20×70.46	8	0,141	1,12					М16.5	8	0,033	0,26					Т122.02.00.001 (тип 6)	0,89			24,8	25,7
Т122.25.00.000	М16×65.46		0,125	1,00													45×2,5×100	0,26	Отвод 90° 40с 60	0,3	21,5	22,1
Т122.26.00.000																	57×3×100	0,40	Отвод 90° 50с 60	0,5	24,9	25,8
Т122.27.00.000	М16×70.46	16	0,141	2,26								0,53					89×3,5×100	0,74	Отвод 90° 80с 40	1,4	50,1	52,3
Т122.28.00.000	М24×90.46		0,460	7,36					М24.5	16	0,110	1,76					133×4×150	1,90	Отвод 90° 125с 32	3,8	106,8	112,5

Серия 4.903-10 Выпуск 2

Инв. № подл. | Подпись и дата | Взам. инв. № | Инв. № дубл. | Подпись и дата

Изм.	Лист	№ докум.	Подп.	Дата	Т122.00.00.000	Лист 6

Копировал Иванова

Формат 12

Т122.00.00.000

Серия 4.903-10 Выпуск 2

Продолжение

Спецификация

№ поз.	6				7				8				9				10		11		Масса, кг	
Наименование	Болт				Шпилька				Гайка				Шайба				Труба		Отвод крутоизогнутый			
Количество	см. ниже				см. ниже				см. ниже				см. ниже				1		1			
Материал	См. табл. 3 стр. 13				См. табл. 3 стр. 13				См. табл. 3 стр. 13				См. техн. треб. стр. 13				Сталь 20 ГОСТ 1050-60		Сталь 20 ГОСТ 1050-60			
№ чер. тежа или стандарта	ГОСТ 7798-70				ГОСТ 11765-66				ГОСТ 5915-70				ГОСТ 11371-68				см. ниже		ГОСТ 17375-72			
Обозначение	Обозначение	Кол.	Масса, кг		Обозначение	Кол.	Масса, кг		Обозначение	Кол.	Масса, кг		Обозначение	Кол.	Масса, кг		Обозначение ($D_н \times S \times L$)	Масса кг	Обозначение	Масса кг	1 вариант	2 вариант
			1 шт	Общ.			1 шт	Общ.			1 шт	Общ.			1 шт	Общ.						
Т122.29.00.000	М24×90.46	16	0,46	7,36	—	—	—	—	М24.5	16	0,110	1,76	—	—	—	—	133×4×150	1,90	Отвод 90° 125 с 32	3,8	106,8	112,5
Т122.30.00.000																	159×4,5×200	3,43	Отвод 90° 150 с 32	6,1	141,9	151,4
Т122.31.00.000																	Т122.01.00.001 (тип Б)	0,59			24,6	25,2
Т122.32.00.000	—	—	—	—	—	—	—	—	—	—	—	—	—	—	—	—	Т122.02.00.001 (тип Б)	0,89	—	—	32,4	33,3
Т122.33.00.000																						
Т122.34.00.000																						
Т122.35.00.000					М16×65 (16/38).58	12	0,120	1,44	М16.5	24		0,79	16	24		0,26	45×2,5×100	0,26	Отвод 90° 40 с 60	0,3	38,4	39,0
Т122.36.00.000																	57×3×100	0,40	Отвод 90° 50 с 60	0,5	43,7	44,6
Т122.37.00.000											0,053				0,04							
Т122.38.00.000																						
Т122.39.00.000					М16×70 (16/38).58	24	0,146	3,50		48		1,58		48		0,53	89×3,5×100	0,74	Отвод 90° 80 с 40	1,4	88,9	91,1
Т122.40.00.000																						
Т122.41.00.000																					89,4	91,6
Т122.42.00.000					—	—	—	—	—	—	—	—	—	—	—	—	Т122.02.00.001 (тип Б)	0,89	—	—	32,5	33,4

Инв. № подл. | Подпись и дата | Взам. инв. № | Инв. № дубл. | Подпись и дата

Изм.	Лист	№ докум.	Подп.	Дата	Т122.00.00.000	Лист 7

Копировала Иванова

Формат 12

Т122.00.00.000

Продолжение

Спецификация

№ поз.	6				7				8				9				10		11		Масса, кг	
Наименование	Болт				Шпилька				Гайка				Шайба				Труба		Отвод крутоизогнутый			
Количество	См. ниже				См. ниже				См. ниже				См. ниже				1		1			
Материал	См. табл. 3 стр. 13				См. табл. 3 стр. 13				См. табл. 3 стр. 13				См. техн. тр. стр. 13				Сталь 20 ГОСТ 1050-60		Сталь 20 ГОСТ 1050-60			
№ чертежа или стандарта	ГОСТ 7798-70				ГОСТ 11765-66				ГОСТ 5915-70				ГОСТ 11371-68				См. ниже		ГОСТ 17375-72			
Обозначение	Обозначение	Кол.	Масса, кг		Обозначение	Кол.	Масса, кг		Обозначение	Кол.	Масса, кг		Обозначение	Кол.	Масса, кг		Обозначение	Масса, кг	Обозначение	Масса, кг	1 Вариант	2 Вариант
			1 шт	Общ.			1 шт	Общ.			1 шт	Общ.			1 шт	Общ.						
Т122.43.00.000	—	—	—	—	—	—	—	—	—	—	—	—	—	—	—	—	Т122.02.00.001 (тип 5)	0,89	—	—	32,5	33,4
Т122.44.00.000																						
Т122.45.00.000																	45×2,5×100	0,26	Отвод 90°40С60	0,3	33,7	34,2
Т122.46.00.000																						
Т122.47.00.000																	57×3×100	0,40	Отвод 90°50С60	0,5	67,8	68,7
Т122.48.00.000																						
Т122.49.00.000																	89×3,5×100	0,74	Отвод 90°80С40	1,4	132,4	134,5
Т122.50.00.000																						
Т122.51.00.000																					132,8	134,9

Серия 4.903-10 Выпуск 2

Инв. № подл. | Подпись и дата | Взам. инв. № | Инв. № дубл. | Подпись и дата

Изм.	Лист	№ докум.	Подп.	Дата	Т122.00.00.000	Лист 8

Копировала Иванова Формат 12

Т122.00.00.001

▽2 (▽)

Серия 4.903-10 Выпуск 2

Инв.№ подл. | Подпись и дата | Взам.инв.№ | Инв.№ дубл. | Подпись и дата

Тип А

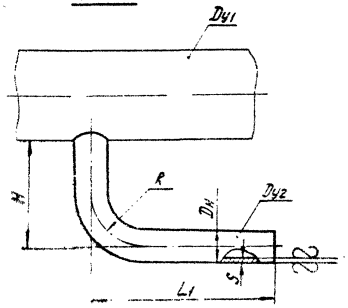

Тип Б

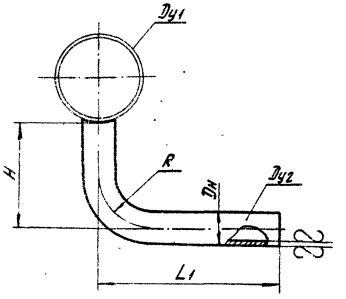

Таблица 1

Размеры в мм

Обозначение	Dу1	Dу2	Размеры трубы Dн × S	R	H	L1	Длина развертки L	Масса, кг
Т122.01.00.001	50; 65	25	32×3	140	160	200	305	0,59
Т122.02.00.001	80; 100; 125	32	38×3		180	250	374	0,89

Развертку шаблона на соответствующие диаметры трубы (Dу2) и основного трубопровода (Dу1) см. черт. Т93.00.00.000 (Выпуск 1)

Таблица 2

Dу2	Материал	
25	Труба 32×3-10	ГОСТ 8732-70
32	Труба 38×3-10	

Изм.	Лист	№ докум.	Подп.	Дата
Разраб.		Сычева		
Провер.		Ермаков		
Гл.спец.		Сафонов		
Рук. гр.		Левтов		
Н.контр.		Голубина		
Утв.		Фейгин		

Т122.00.00.001

Труба

Лит.	Масса	Масштаб
	См. табл. 1	—

Лист | Листов 1

См. табл. 2

Энергомонтажпроект Лен. филиал

Копировал Иванова

Формат 12

Т123.00.00.000СБ

Серия 4.903-10 выпуск 2

Инв.№подл. | Подпись и дата | Взам.инв.№ | Инв.№дубл. | Подпись и дата

Пределы применения

Давл. усл. Ру	Наибольшая температура среды, °С			
	200	300	400	425
	Давление рабочее Рраб кгс/см²			
10	10	8,0	—	—
16	16	12,5	—	—
25	25	20,0	16,0	—
40	40	32,0	25,0	22,0
64	64	50,0	40,0	36,0

Вариант 1 для $P_y \leq 40$ кгс/см²

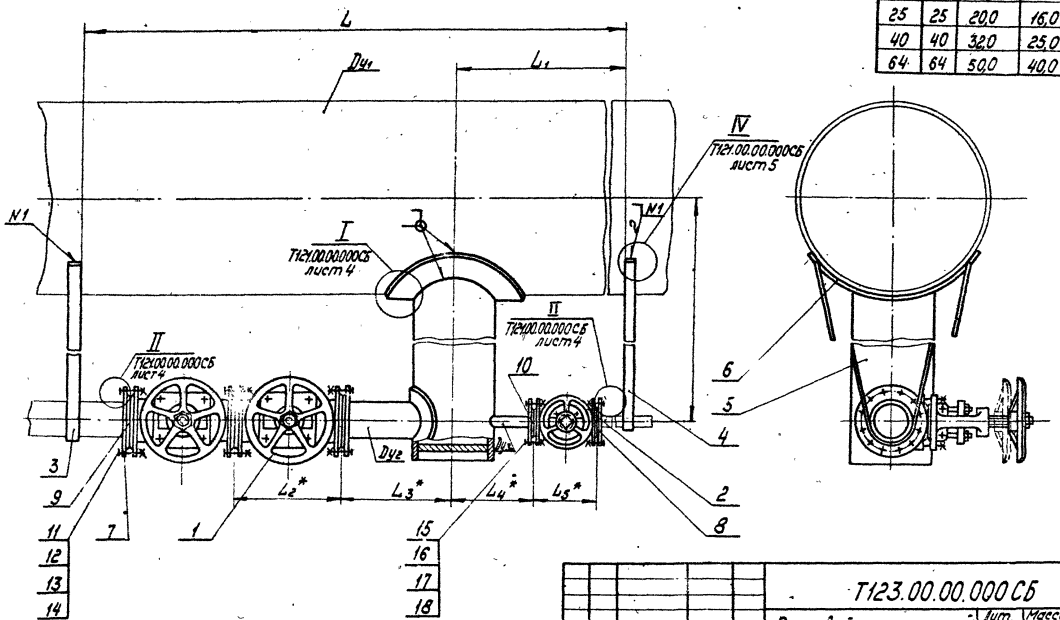

1. * Размеры для справок.
2. ОСТ24.030.05 входит в сборник ОСТ24.03.005 „Трубопроводы тепловых электростанций. Детали и элементы".

Изм.	Лист	№докум.	Подпись	Дата
Разраб.		Ермаков		
Пров.		Лебтов		
Рук.гр.		Лебтов		
Гл.спец.		Сорокин		
Н.контр.		Голубина		
Утв.		Федин		

Т123.00.00.000СБ

Пусковой и постоянный дренаж паропровода. Сборочный чертеж

Лит.	Масса	Масштаб
	см. специф.	—
Лист 1	Листов 9	

Минэнерго СССР Главтехэнергомонтаж Энергомонтажпроект Ленинградский филиал

Копировал: Дегтярева

Формат А2

Т123.00.00.000СБ

Серия 4.903-10 Выпуск 2

Инв.№ подл. | Подпись и дата | Взам.инв.№ | Инв.№ дубл. | Подпись и дата

Вариант 1- бесфланцевое присоединение арматуры для Ру 64 кгс/см²

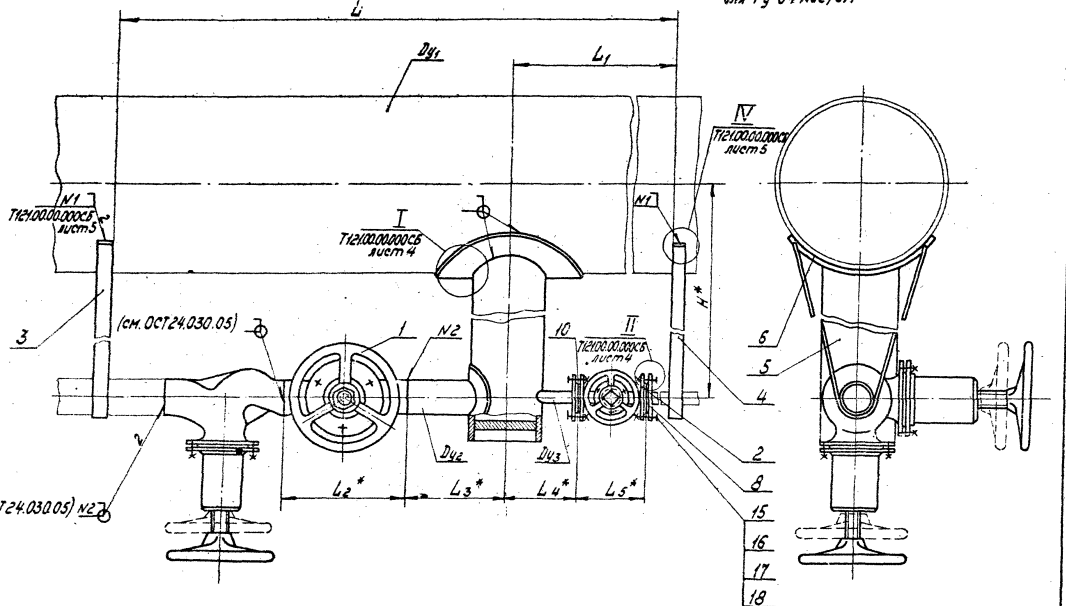

Изм.	Лист	№ докум.	Подпись	Дата	Т123.00.00.000 СБ	Лист 2

Копировал: Дегтярева

Формат 12

Т123.00.00.000СБ

Серия 4.903-10 выпуск 2

Инв. № подл. | Подпись и дата | Взам. инв. № | Инв. № дубл. | Подпись и дата

Вариант 2 для $P_y \leq 40$ кгс/см²

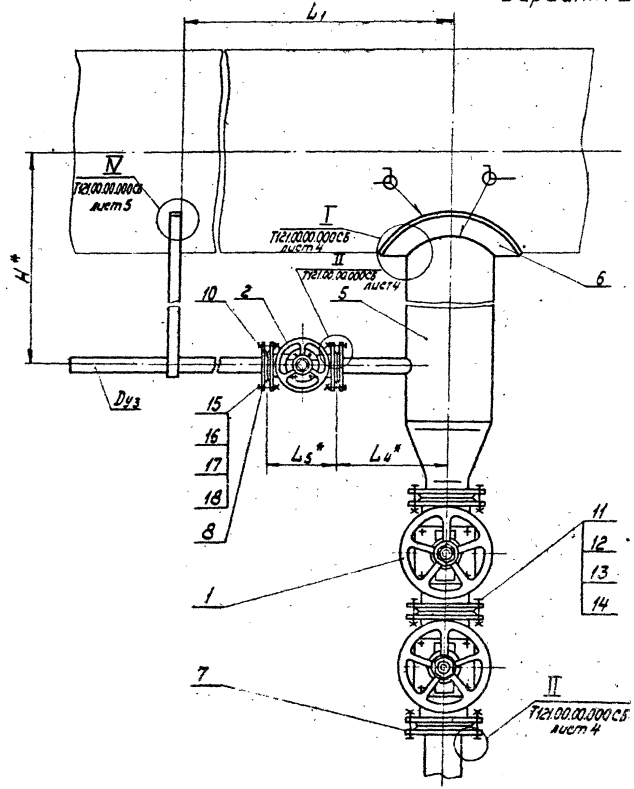

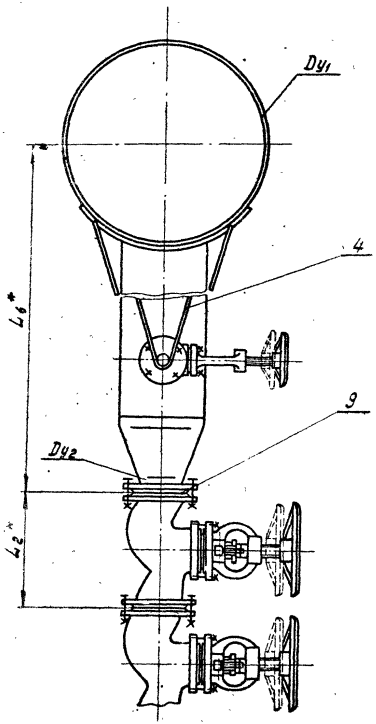

Изм.	Лист	№ докум.	Подпись	Дата	Т123.00.00.000 СБ	Лист 3

Копировал: Дегтярева

Формат 12

Т123.00.00.000 СБ

Серия 4.903-10 Выпуск 2

Инв.№подл. | Подпись и дата | Взам.инв.№ | Инв.№дубл. | Подпись и дата

Вариант 2 - бесфланцевое присоединение арматуры для Ру 64 кгс/см²

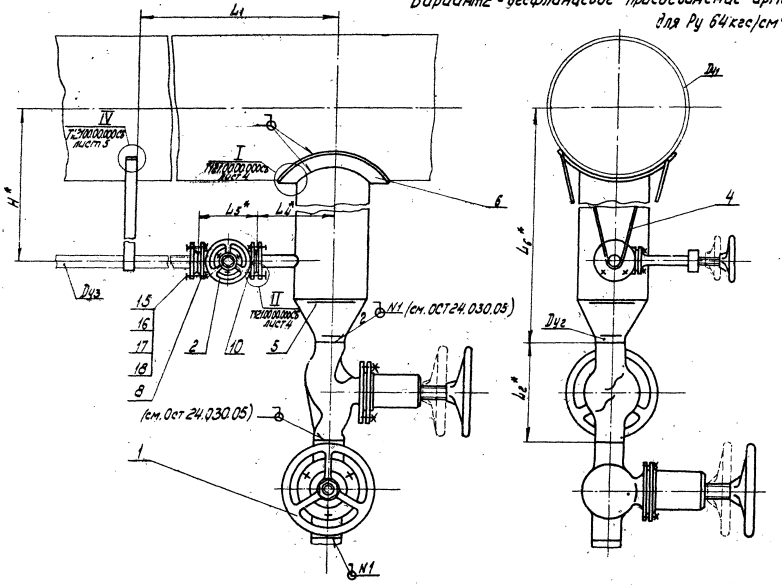

Изм.	Лист	№ докум.	Подпись	Дата	Т123.00.00.000СБ	Лист 4
					копировал Белова	формат 12

Т123.00.00.000СБ

Вариант 3 для $P_3 \leq 40$ кгс/см²

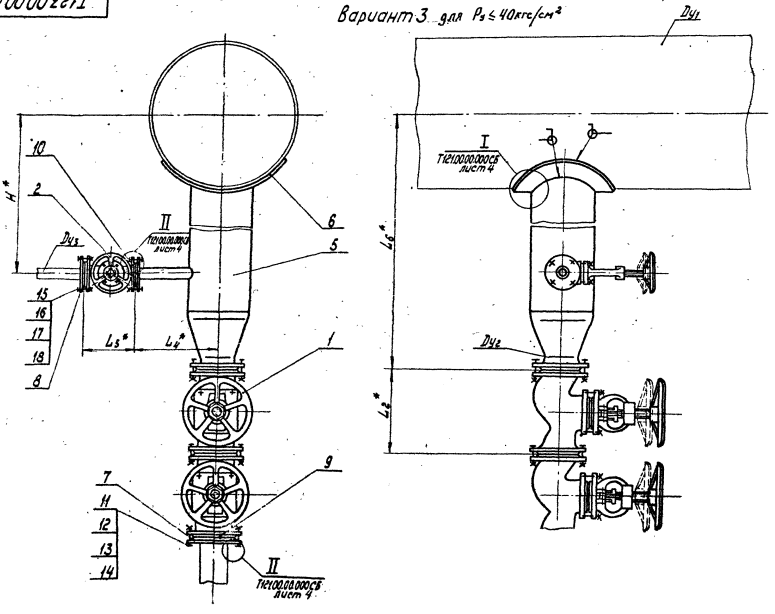

Изм.	Лист	№ докум.	Подпись	Дата	Т123.00.00.000 СБ	Лист 5

копировал: Дегтярева

Формат 12

Серия 4.903-10 Выпуск 2

Инв. № подл.	Подпись и дата	Взам. инв. №	Инв. № дубл.	Подпись и дата

Т123.00.00.000СБ

Серия 4.903-10 выпуск 2

Инв.№ подл. | Подпись и дата | Взам.инв.№ | Инв.№ дубл. | Подпись и дата

Вариант 3 – бесфланцевое присоединение арматуры для Ру 64 кгс/см².

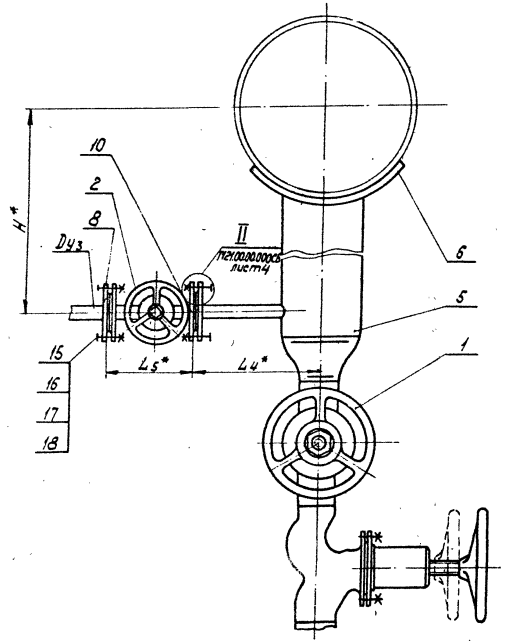

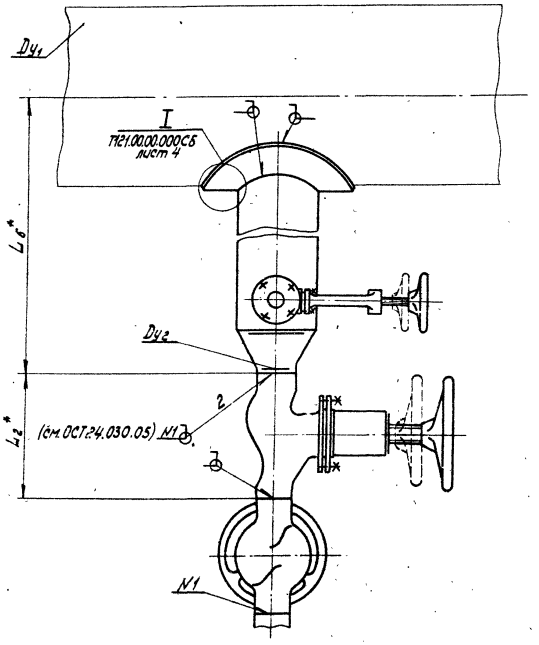

Изм.	Лист	№ докум.	Подпись	Дата	Т123.00.00.000СБ	Лист 6
					Копировал: Дегтярева	Формат 12

Для t 200; 300°С

Размеры в мм

Обозначение			Условный проход			L	L_1	L_2	L_3	L_4	L_5	L_6	H	
Условное давление Ру, кгс/см²			основного трубопровода	штуцеров										
10	16	25	Dy_1	Dy_2	Dy_3								1 бар.	2 и 3 бар.
Т123.01.00.000 СБ	Т123.17.00.000 СБ	Т123.33.00.000 СБ	100	32	15	2470	870	200	193	190	175	325	180	165
Т123.02	Т123.18	Т123.34	125									340	190	179
Т123.03	Т123.19	Т123.35	150	40		2480	880		200	195		380	205	190
Т123.04	Т123.20	Т123.36	175									400	225	208
Т123.05	Т123.21	Т123.37	200	50		2560	890	230	210	204		405	240	220
Т123.06	Т123.22	Т123.38	250									435	270	245
Т123.07	Т123.23	Т123.39	300	80		2770	910	310	236	230		460	360	275
Т123.08	Т123.24	Т123.40	350									490	385	300
Т123.09	Т123.25	Т123.41	400		40	2860	910	350	265	265	200	660	410	435
Т123.10	Т123.26	Т123.42	450	100		2940						690	495	460
Т123.11	Т123.27	Т123.43	500			3000	1000		293	295		735	520	485
Т123.12	Т123.28	Т123.44	600									790	570	535
Т123.13	Т123.29	Т123.45	700	125		3140	1020	400	320	320		830	630	580
Т123.14	Т123.30	Т123.46	800									880	680	630
Т123.15	Т123.31	Т123.47	900	150		3360	1050	480	345	345		940	740	680
Т123.16.00.000 СБ	Т123.32.00.000 СБ	Т123.48.00.000 СБ	1000									990	790	730

Для Ру 25 кгс/см²; t ... 400°С

Продолжение

мм

Обозначение	Условный проход			L	L_1	L_2	L_3	L_4	L_5	L_6	H	
	основного трубопровода	штуцеров									Вариант	
	Dy_1	Dy_2	Dy_3								1	2и3
Т123.49.00.000 СБ	100	32	15	2540	900	200	284	235	175	385	180	165
Т123.50.	125									400	180	178
Т123.51.	150	40		2560	910		290	242		425	205	190
Т123.52.	175									445	225	208
Т123.53.	200	50		2640	920	230	300	250		450	240	220
Т123.54.	250									480	270	245
Т123.55.	300	80		2860	950	310	340	280		515	360	275
Т123.56.	350									540	385	300
Т123.57.	400	100	40	2950	1010	350	368	320	200	710	410	435
Т123.58.	450			3040			383			745	495	460
Т123.59.	500			3090	1040		407	345		790	520	485
Т123.60.	600									845	570	535
Т123.61.	700	125		3260	1070	400	447	370		895	630	580
Т123.62.	800									945	680	630
Т123.63.	900	150		3470	1090	480	445	398		1005	740	680
Т123.64.00.000 СБ	1000									1055	790	730

Т123.00.00.000СБ

Серия 4.903-10 выпуск 2

Для Ру 40кгс/см², t 300; 425°С

Продолжение

Обозначение	Условный проход основного трубопровода Dy_1	Условный проход штуцеров Dy_2	Условный проход штуцеров Dy_3	L (мм)	L_1	L_2	L_3	L_4	L_5	L_6	H вариант 1	H вариант 2 и 3
Т123.65.00.000СБ	100	32	15	2540	900	200	284	235	175	385	180	165
Т123.66.	125									400	190	178
Т123.67.	150	40		2650	910		290	242		425	205	190
Т123.68.	175									445	225	208
Т123.69.	200	50		2640	920	230	300	250		450	240	220
Т123.70.	250									480	270	245
Т123.71.	300	80		2860	950	310	343	280		515	360	275
Т123.72.	350									545	385	300
Т123.73.00.000СБ	400		40	2950	1010		372	320	200	715	410	435

Для Ру 64кгс/см², t 425°С

Т123.74.00.000СБ	100	32	15	2530	920	210	186	235	175	320	180	165
Т123.75.	125									335	190	178
Т123.76.	150	40		2540			192	242		375	205	190
Т123.77.	175									395	225	208
Т123.78.	200	50		2820	930	340	200	250		400	240	220
Т123.79.	250									430	270	245
Т123.80.	300	80		2960	960	380	230	280		455	360	275
Т123.81.	350									485	385	300
Т123.82.00.000СБ	400		40	3060	1030		260	320	200	655	410	435

Пример условного обозначения пускового и постоянного дренажей, выполняемых по варианту 1, для трубопровода Dy_1 150 мм Ру 16 кгс/см²;
с 200°С с пусковым дренажем Dy_2 40 мм и постоянным дренажем Dy_3 15 мм:
Пусковой и постоянный дренаж Т123.19 $\frac{150}{40-15}$(16)200-1.

Изм.	Лист	№ докум.	Подпись	Дата	Т123.00.00.000 СБ	Лист 9

Копировал Дегтярева

Формат 12

Серия 4.903-10 Выпуск 2

Спецификация														
№ позиции	1			2		3		4		5			6	
Наименование	Вентиль			Вентиль		Опора		Опора		Карман			Накладка	
Количество	1			1		1		1		1			1	
Материал	—			—		—		—		—			См. технич. требов. к черт. Т94.00.00.000	
N чертежа или стандарта	—			—		Т121.00.00.001		Т121.00.00.001		Т123.00.01.000 СБ			Т94.00.00.000 (Выпуск 1)	
Обозначение	Тип вентиля и условн. проход	Масса, кг 1 шт.	Масса, кг Общ.	Тип вентиля и условн. проход	Масса кг	Обозначение	Масса кг	Обозначение	Масса кг	Обозначение спецификации	Масса, кг Вариант 1	Масса, кг Вариант 2,3	Обозначение	Масса кг
Т123.01.00.000	15с 27нж Ду32	17,5	17,5	15с 27нж1 Ду 15	7,4	Т121.12.00.001	0,43	Т121.01.00.001	0,38	Т123.01.01.000	4,5	4,3	—	—
Т123.02.						Т121.14.	0,44	Т121.02.	0,42	Т123.02.				
Т123.03.	15с 22нж Ду40	15,5	15,5			Т121.19.	0,48	Т121.03.	0,45	Т123.03.	4,9	4,8		
Т123.04.						Т121.21.	0,49	Т121.04.	0,48	Т123.04.				
Т123.05.	15с 22нж Ду50	17,4	17,4			Т121.32.	0,55	Т121.05.	0,52	Т123.05.	6,3	6,2		
Т123.06.						Т121.34.	0,59	Т121.06	0,57	Т123.06.				
Т123.07.	15с 22нж Ду80	36,0	36,0			Т121.39.	0,83	Т121.07.	0,77	Т123.07.	12,9	10,3		
Т123.08.						Т121.41.	0,86	Т121.08.	0,87	Т123.08				
Т123.09.				15с 22нж Ду40	15,5	Т121.43.	0,89	Т121.22.	0,90	Т123.09.	19,6	21,6		
Т123.10.	15с 22нж Ду100	50,0	50,0			Т121.47.	1,10	Т121.23	1,07	Т123.10.	23,6	21,9		
Т123.11.						Т121.50.	1,13	Т121.24	1,12	Т123.11.	32,2	29,5		
Т123.12.						Т121.51.	1,18	Т121.25.	1,24	Т123.12.		29,3		
Т123.13.	15с 22нж Ду 125	75,0	75,0			Т121.53.	1,33	Т121.26.	1,35	Т123.13.	45,8	41,4	Т94.236.00.000	7,37
Т123.14.						Т121.55.	1,39	Т121.27.	1,46	Т123.14			Т94.237.	6,14
Т123.15.	15с 22нж Ду 150	102,0	102,0			Т121.60.	1,53	Т121.28.	1,54	Т123.15.	60,8	51,4	Т94.257.	13,38
Т123.16						Т121.62.	1,60	Т121.29.	1,69	Т123.16.		51,2	Т94.258.	18,32
Т123.17.	15с 27нж Ду32	17,5	17,5	15с 27нж1 Ду15	7,4	Т121.12.	0,43	Т121.01.	0,38	Т123.17.	4,5	4,3	—	—
Т123.18						Т121.14.	0,44	Т121.02	0,42	Т123.18.				
Т123.19.	15с 22нж Ду40	15,5	15,5			Т121.19.	0,48	Т121.03.	0,45	Т123.19.	5,2	5,0		
Т123.20.00.000						Т121.21.00.001	0,49	Т121.04.00.001	0,48	Т123.20.01.000				

1. Толщина прокладок (поз. 9,10) – 1,5; 2 мм.
2. Деталь поз. 3 не входит во 2ой и 3ий варианты.
3. Деталь поз. 4 не входит в 3ий вариант.
4. Номер варианта кармана соответствует номеру варианта дренажного узла.
5. Технические требования Т121.00.00.000ТТ.

Изм.	Лист	№ докум.	Подпись	Дата
Разраб.		Сычева	Сыч	
Пров.		Ермаков	[illegible]	
Рук. гр.		Левтов	[illegible]	
Н. контр.		Головина	[illegible]	
Утв.		Фейгин	[illegible]	—

Т123.00.00.000

Пусковой и постоянный дренаж паропровода

Лит.	Лист	Листов
	1	12

Энергомонтажпроект Лен. филиал

Инв. № подл. | Подпись и дата | Взам. инв. № | Инв. № дубл. | Подпись | Дата

Копировал Дегтярева

Формат 12

Т123.00.00.000

Продолжение

Спецификация

№ позиции	1			2		3		4		5			6	
Наименование	Вентиль			Вентиль		Опора		Опора		Карман			Накладка	
Количество	1			1		1		1		1			1	
Материал	——			——		——		——		——			См. техн. требов. к черт. Т94.00.00.000	
№ чертежа или стандарта	——			——		Т121.00.00.000		Т121.00.00.001		Т123.00.01.000			Т94.00.00.000 (Выпуск 1)	
Обозначение	Тип вентиля условный проход	Масса, кг 1 шт.	Масса, кг Общ.	Тип вентиля и условный проход	Масса кг	Обозначение	Масса кг	Обозначение	Масса кг	Обозначение спецификации	Масса, кг вариант 1	Масса, кг вариант 2 и 3	Обозначение	Масса кг
Т123.21.00.000	15с22нж Ду 50	17,4	17,4	15с27нж1 Ду 15	7,4	Т121.32.00.001	0,55	Т121.05.00.001	0,52	Т123.21.01.000	6,8	6,7	——	——
Т123.22						Т121.34.	0,59	Т121.06.	0,57	Т123.22.				
Т123.23.	15с22нж Ду 80	36,0	36,0			Т121.39.	0,83	Т121.07.	0,77	Т123.23.	12,9	10,3		
Т123.24						Т121.41.	0,86	Т121.08.	0,81	Т123.24.				
Т123.25				15с22нж Ду 40	15,5	Т121.43.	0,89	Т121.22.	0,90	Т123.25.	20,1	21,8		
Т123.26.	15с22нж Ду 100	50,0	50,0			Т121.47.	1,10	Т121.23.	1,07	Т123.26.	24,2	22,1	Т94.191.00.000	2,40
Т123.27						Т121.50.	1,15	Т121.24.	1,12	Т123.27.	32,5	29,7	Т94.209.	3,46
Т123.28						Т121.51.	1,18	Т121.25.	1,24	Т123.28.		23,5	Т94.213.	2,74
Т123.29.	15с22нж Ду 125	75,0	75,0			Т121.53.	1,33	Т121.26.	1,35	Т123.29.			Т94.234.	2,10
Т123.30.						Т121.55.	1,39	Т121.27.	1,46	Т123.30.	48,2	41,6	Т94.231.	6,14
Т123.31.	15с22нж Ду 150	102,0	102,0			Т121.60.	1,53	Т121.28.	1,54	Т123.31.	64,7	51,7	Т94.257.	13,36
Т123.32						Т121.62.	1,60	Т121.29.	1,69	Т123.32.		51,3	Т94.258.00.000	16,32
Т123.33.	15с27нж Ду 32	17,5	17,5	15с27нж1 Ду 15	7,4	Т121.12.	0,43	Т121.01.	0,38	Т123.33.	4,5	4,3	——	——
Т123.34.						Т121.14.	0,44	Т121.02.	0,42	Т123.34.				
Т123.35.	15с22нж Ду 40	15,5	15,5			Т121.19.	0,46	Т121.03.	0,45	Т123.35.	5,4	5,2		
Т123.36.						Т121.21.	0,49	Т121.04.	0,48	Т123.36.				
Т123.37.	15с22нж Ду 50	17,4	17,4			Т121.32.	0,55	Т121.05.	0,52	Т123.37.	7,0	6,8		
Т123.38.						Т121.34.	0,59	Т121.06.	0,57	Т123.38.				
Т123.39.	15с22нж Ду 80	36,0	36,0			Т121.39.	0,83	Т121.07.	0,77	Т123.39.	13,1	10,3	Т94.131.00.000	0,89
Т123.40.						Т121.41.	0,86	Т121.08.	0,81	Т123.40.			Т94.132.	0,46
Т123.41.00.000				15с22нж Ду 40	15,5	Т121.43.00.001	0,89	Т121.22.00.001	0,90	Т123.41.01.000	20,3	22,0	Т94.189.00.000	3,46

Серия 4.903-10 Выпуск 2

Инв. № подл. | Подпись и дата | Взам. инв. № | Инв. № дубл. | Подпись и дата

Изм. | Лист | № докум. | Подпись | Дата

Т123.00.00.000

Лист 2

Копировал: Дегтярева

Формат 12

Т123.00.00.000

Продолжение

Спецификация

№ позиции	1			2		3		4		5			6	
Наименование	Вентиль			Вентиль		Опора		Опора		Карман			Накладка	
Количество	1			1		1		1		1			1	
Материал	——			——		——		——		——			См. технич. требов. с черт. Т94.00.00.000	
№ чертежа или стандарта	——			——		Т121.00.00.001		Т121.00.00.001		Т123.00.01.000 СБ			Т94.00.00.000 (выпуск 1)	
Обозначение	Тип вентиля и условный проход	Масса, кг шт.	Масса, кг общ.	Тип вентиля и условный проход	Масса кг	Обозначение	Масса кг	Обозначение	Масса кг	Обозначение	Масса, кг Вариант 1	Масса, кг Вариант 2 и 3	Обозначение	Масса кг
Т123.42.00.000	15с22нж Ду100	50,0	50,0	15с22нж Ду40	15,5	Т121.47.00.001	1,10	Т121.23.00.001	1,07	Т123.42.01.000	24,4	22,3	Т94.191.00.000	2,40
Т123.43						Т121.50.	1,13	Т121.24.	1,12	Т123.43	34,1	30,0	Т94.212	5,70
Т123.44						Т121.51.	1,18	Т121.25.	1,24	Т123.44		29,7	Т94.220	5,28
Т123.45	15с22нж Ду125	75,0	75,0			Т121.53.	1,33	Т121.26.	1,35	Т123.45	60,5	41,8	Т94.235	8,64
Т123.46						Т121.55.	1,39	Т121.27.	1,46	Т123.46			Т94.242	8,80
Т123.47	15с22нж Ду150	102,0	102,0			Т121.60.	1,53	Т121.28.	1,54	Т123.47	67,7	51,89	Т94.257	13,38
Т123.48						Т121.62.	1,60	Т121.29.	1,69	Т123.48		51,49	Т94.258.00.000	18,32
Т123.49	15с27нж Ду32	17,5	17,5	15с27нж1 Ду15	7,4	Т121.12.	0,43	Т121.01.	0,36	Т123.49	6,0	5,6	——	——
Т123.50						Т121.14	0,44	Т121.02	0,42	Т123.50				
Т123.51	15с22нж Ду40	15,5	15,5			Т121.19.	0,48	Т121.03.	0,45	Т123.51	6,0	5,6		
Т123.52						Т121.21.	0,49	Т121.04.	0,46	Т123.52				
Т123.53	15с22нж Ду50	17,4	17,4			Т121.32.	0,55	Т121.05.	0,52	Т123.53	7,6	7,3		
Т123.54						Т121.34.	0,59	Т121.06.	0,57	Т123.54				
Т123.55	15с22нж Ду80	36,0	36,0			Т121.39.	0,63	Т121.07.	0,77	Т123.55	14,1	11,0	Т94.131.00.000	0,88
Т123.56						Т121.41.	0,86	Т121.08.	0,87	Т123.56			Т94.132.	0,88
Т123.57	15с22нж Ду100	50,0	50,0	15с22нж Ду40	15,5	Т121.43.	0,89	Т121.22.	0,90	Т123.57	23,6	22,0	Т94.189	3,46
Т123.58						Т121.47	1,10	Т121.23.	1,07	Т123.58	25,6	22,3	Т94.191.	2,40
Т123.59						Т121.50.	1,13	Т121.24.	1,12	Т123.59	35,0	30,5	Т94.212.	6,70
Т123.60						Т121.51.	1,18	Т121.25.	1,24	Т123.60.		30,3	Т94.220	5,28
Т123.61	15с22нж Ду125	75,0	75,0			Т121.53.	1,33	Т121.26.	1,35	Т123.61.	52,8	42,8	Т94.235.	8,64
Т123.62.00.000						Т121.55.00.001	1,39	Т121.27.00.001	1,46	Т123.62.01.000			Т94.242.00.000	8,80

Серия 4.903-10 выпуск 2

Инв. № подл. | Подпись и дата | Взам. инв. № | Инв. № дубл. | Подпись и дата

Изм.	Лист	№ докум.	Подпись	Дата

Т123.00.00.000

Лист 3

Копировал: Легарева

Формат 12

Т123.00.00.000

Продолжение

Спецификация

№ позиции	1			2		3		4		5			6	
Наименование	Вентиль			Вентиль		Опора		Опора		Карман			Накладка	
Количество	См. ниже			1		1		1					1	
Материал	—			—		—		—		—			См. технич. треб. к черт. Т94.00.00.000	
№ чертежа или стандарта	—			—		Т121.00.00.001		Т121.00.00.001		Т123.00.01.000 СБ			Т94.00.00.000 (выпуск 2)	
Обозначение	Тип вентиля и условный проход	Кол.	Масса, кг: 1 шт.	Масса, кг: Общ.	Тип вентиля и условный проход	Масса кг	Обозначение	Масса кг	Обозначение	Масса кг	Обозначение	Масса, кг: вариант 1	Масса, кг: вариант 2,3	Обозначение	Масса кг
Т123.63.00.000	15с22нж Ду150	1	102,0	102,0	15с22нж Ду40	15,5	Т121.50.00.001	1,53	Т121.28.00.001	1,54	Т123.63.01.000	71,6	54,3	Т94.257.00.000	13,36
Т123.64							Т121.62.	1,60	Т121.29.	1,69	Т123.64		53,9	Т94.258.	14,36
Т123.65	15с27нж Ду32		17,5	35,0	15с27нж1 Ду15	7,4	Т121.12.	0,43	Т121.01	0,38	Т123.65.	6,0	5,8	Т94.033.	0,80
Т123.66.							Т121.14.	0,44	Т121.02.	0,42	Т123.66.			Т94.034.	0,84
Т123.67.	15с22нж Ду40		15,5	31,0			Т121.19.	0,46	Т121.03.	0,45	Т123.67.	6,0	5,6	Т94.066.	0,90
Т123.68.							Т121.21.	0,49	Т121.04.	0,48	Т123.68.			Т94.067.	0,90
Т123.69.	15с22нж Ду50		17,4	34,8			Т121.32.	0,55	Т121.05.	0,52	Т123.69.	7,6	7,3	Т94.083.	1,02
Т123.70.							Т121.34.	0,59	Т121.06.	0,57	Т123.70.			Т94.084.	1,06
Т123.71.	15с22нж Ду80		36,0	72,0			Т121.39.	0,83	Т121.07.	0,77	Т123.71.	15,5	11,4	Т94.157.	2,96
Т123.72.							Т121.41.	0,86	Т121.08.	0,87	Т123.72.			Т94.158.	2,96
Т123.73.					15с22нж Ду40	15,5	Т121.43	0,89	Т121.22	0,90	Т123.73.	23,2	21,0	Т94.190.	3,46
Т123.74.	893(5-1с-3-3) Ду32	2	16,2	32,4	15с27нж1 Ду15	7,4	Т121.12.	0,43	Т121.01.	0,38	Т123.74.	3,3	3,1	Т94.033.	0,80
Т123.75.							Т121.14.	0,44	Т121.02.	0,42	Т123.75.			Т94.034.	0,84
Т123.76.	894 Ру40		16,5	33,0			Т121.19.	0,48	Т121.03.	0,45	Т123.76.	4,5	3,7	Т94.066.	0,90
Т123.77.							Т121.21.	0,49	Т121.04.	0,48	Т123.77.			Т94.067.	0,90
Т123.78.	Т-78 Ду50		33,4	66,8			Т121.32.	0,55	Т121.05.	0,52	Т123.78.	6,7	5,4	Т94.091.	1,66
Т123.79.							Т121.34.	0,59	Т121.06.	0,57	Т123.79.			Т94.092.	1,66
Т123.80.	896(5-1с-7-1) Ду80		65,0	130,0			Т121.39.	0,83	Т121.07	0,77	Т123.80.	12,5	7,8	Т94.156.	3,42
Т123.81.							Т121.41.	0,86	Т121.08.	0,87	Т123.81.			Т94.157.	3,42
Т123.82.00.000					15с27нж1 Ду40	21,5	Т121.43.00.001	0,89	Т121.22.00.001	0,90	Т123.82.01.00	25,1	21,6	Т94.190.00.000	3,46

Серия 4.903-10 Выпуск 2

Инв. № подл. | Подпись и дата | Взам. инв. № | Инв. № дубл. | Подпись и дата

Т123.00.00.000

Продолжение

Спецификация

№ позиции	7		8		9			10			11			12		
Наименование	Фланец		Фланец		Прокладка			Прокладка			Болт			Шпилька		
Количество	1		1		См. ниже			2			См. ниже			См. ниже		
Материал	См. табл. 2 стр. 13		См. табл. 2 стр. 13		Паронит ГОСТ 481-71			Паронит ГОСТ 481-71			См. табл. 3 стр. 13			См. табл. 3 стр. 13		
№ чертежа или стандарта	См. ниже		См. ниже		ГОСТ 15180-70			ГОСТ 15180-70			ГОСТ 7798-70			ГОСТ 11765-66		
Обозначение	Обозначение	Масса кг	Обозначение	Масса кг	Обозначение	Кол.	Масса кг 1 шт.	Масса кг Общ.	Обозначение	Масса кг 1 шт.	Масса кг Общ.	Обозначение	Кол.	Масса кг 1 шт.	Масса кг Общ.	Обозначение	Кол.	Масса кг 1 шт.	Масса кг Общ.
Т123.01.00.000 Т123.02	Т123.04.00.002	2,02	Т123.01.00.002	0,76	Б-32-64	2	0,009	0,018	Б-15-64	0,004	0,008	М16х60.58	8	0,129	1,03	—	—	—	—
Т123.03 Т123.04	40-16 ГОСТ 1255-67	1,96			А-40-16		0,020	0,040											
Т123.05 Т123.06	50-10 ГОСТ 1255-67	2,06			А-50-10		0,026	0,052											
Т123.07 Т123.08	80-25 ГОСТ 1255-67	4,06			А-80-25		0,040	0,080				М16х70.58		0,145	1,16				
Т123.09			40-10 ГОСТ 1255-67	1,71															
Т123.10 Т123.11 Т123.12	100-25 ГОСТ 1255-67	5,92			А-100-25		0,052	0,104	А-40-10	0,020	0,040	М16х80.58	16	0,160	2,56				
Т123.13 Т123.14	125-25 ГОСТ 1255-67	8,26			А-125-25		0,061	0,122											
Т123.15 Т123.16	150-25 ГОСТ 1255-67	10,12			А-150-25		0,085	0,170				М20х80.58		0,260	4,16				
Т123.17 Т123.18	Т123.04.00.002	2,02	Т123.01.00.002	0,76	Б-32-64		0,009	0,018	Б-15-64	0,004	0,008	М16х60.58	8	0,129	1,03				
Т123.19 Т123.20.00.000	40-16 ГОСТ 1255-67	1,96			А-40-16		0,020	0,040											

Серия 4.903-10 Выпуск 2

Инв. № подл. | Подпись и дата | Взам. инв. № | Инв. № дубл. | Подпись и дата

Т123.00.00.000

Продолжение

Спецификация

№позиции	7		8		9			10			11			12		
Наименование	Фланец		Фланец		Прокладка			Прокладка			Болт			Шпилька		
Количество	1		1		См. ниже			2			См. ниже			См. ниже		
Материал	См. табл. 2 стр. 13		См. табл. 2 стр. 13		Паронит ГОСТ 481-71			Паронит ГОСТ 481-71			См. табл. 3 стр. 13			См. табл. 3 стр. 13		
№чертежа или стандарта	См. ниже		См. ниже		ГОСТ 15180-70			ГОСТ 15180-70			ГОСТ 7798-70			ГОСТ 11765-66		
Обозначение	Обозначение	Масса, кг	Обозначение	Масса, кг	Обозначение	Кол.	Масса, кг: 1 шт.	Масса, кг: Общ.	Обозначение	Масса, кг: 1 шт.	Масса, кг: Общ.	Обозначение	Кол.	Масса, кг: 1 шт.	Масса, кг: Общ.	Обозначение	Кол.	Масса, кг: 1 шт.	Масса, кг: Общ.
Т123.21.00.000	50-16 ГОСТ 1255-67	2,58	Т123.01.00.002	0,76	А-50-16	2	0,026	0,052	Б-15-64	0,004	0,008	М16×60.58	8	0,129	1,03				
Т123.22																			
Т123.23	80-25 ГОСТ 1255-67	4,06			А-80-25		0,040	0,080				М16×70.58		0,141	1,13				
Т123.24																			
Т123.25			40-16 ГОСТ 1255-67	1,96															
Т123.26	100-25 ГОСТ 1255-67	5,92			А-100-25		0,052	0,104				М16×180.58		0,160	2,56				
Т123.27																			
Т123.28									А-40-16	0,020	0,040								
Т123.29	125-25 ГОСТ 1255-67	6,26			А-125-25		0,061	0,122											
Т123.30													16						
Т123.31	150-25 ГОСТ 1255-67	10,12			А-150-25	2	0,075	0,150				М20×80.58		0,260	4,16				
Т123.32																			
Т123.33	Т123.04.00.002	2,02	Т123.01.00.002	0,76	Б-32-64		0,005	0,010											
Т123.34																			
Т123.35	40-25 ГОСТ 1255-67	2,18			А-40-25		0,020	0,040	Б-15-64	0,004	0,008	М16×60.58	8	0,129	1,03				
Т123.36																			
Т123.37	50-25 ГОСТ 1255-67	2,71			А-50-25		0,026	0,052											
Т123.38																			
Т123.39	80-25 ГОСТ 1255-67	4,06			А-80-25		0,040	0,080				М16×70.58	16	0,141	2,26				
Т123.40																			
Т123.41.00.000			40-25 ГОСТ 1255-67	2,18					А-40-25	0,020	0,040								

Т123.00.00.000

Продолжение

Спецификация

№ позиций	7	8	9	10	11	12
Наименование	Фланец	Фланец	Прокладка	Прокладка	Болт	Шпилька
Количество	1	1	См. ниже	2	См. ниже	См. ниже
Материал	См. табл. 2 стр. 13	См. табл. 2 стр. 13	Паронит ГОСТ 481-71	Паронит ГОСТ 481-71	См. табл. 3 стр. 13	См. табл. 3 стр. 13
№ чертежа или стандарта	См. ниже	См. ниже	ГОСТ 15180-70	ГОСТ 15180-70	ГОСТ 7798-70	ГОСТ 11765-66

Обозначение	Обозначение	Масса, кг	Обозначение	Масса, кг	Обозначение	Кол.	Масса, кг 1 шт.	Масса, кг Общ.	Обозначение	Масса, кг 1 шт.	Масса, кг Общ.	Обозначение	Кол.	Масса, кг 1 шт.	Масса, кг Общ.	Обозначение	Кол.	Масса, кг 1 шт.	Масса, кг Общ.
Т123.42.00.000																			
Т123.43.	100-25 ГОСТ 1255-67	5,92			А-100-25		0,052	0,104				М20×80.58		0,260	4,16				
Т123.44.																			
Т123.45.	125-25 ГОСТ 1255-67	8,26	40-25 ГОСТ 1255-67	2,18	А-125-25		0,061	0,122	А-40-25	0,020	0,040								
Т123.46.												М24×90.58	16	0,425	6,80				
Т123.47.	150-25 ГОСТ 1255-67	10,12			А-150-25		0,075	0,150											
Т123.48.																			
Т123.49.	I-32-64 ГОСТ 12831-67	2,84	I15-64 ГОСТ 12831-67	1,14	Б-32-64	2	0,025	0,049	Б-15-64	0,004	0,008								
Т123.50.																			
Т123.51.	40-25 ГОСТ 12830-67	2,18			А-40-25		0,020	0,040				М16×60.58	8	0,125	1,03				
Т123.52.																			
Т123.53.	50-25 ГОСТ 12830-67	2,78			А-50-25		0,026	0,052											
Т123.54.																			
Т123.55.	80-25 ГОСТ 12830-67	4,44			А-80-25		0,040	0,080				М16×70.58		0,141	2,82				
Т123.56.																			
Т123.57.			40-25 ГОСТ 12830-67	2,18															
Т123.58.	100-25 ГОСТ 12830-67	6,51			А-100-25		0,052	0,104	А-40-25	0,020	0,040	М20×80.58	16	0,260	4,16				
Т123.59.																			
Т123.60.																			
Т123.61.	125-25 ГОСТ 12830-67	9,27			А-125-25		0,061	0,122				М24×90.58		0,425	6,80				
Т123.62.00.000																			

Серия 4.903-10 Выпуск 2

Инв. № подлин. | Подпись и дата | Взам. инв. № | Инв. № дубл. | Подпись и дата

Изм.	Лист	№ докум.	Подпись	Дата	Т123.00.00.000	Лист 7
					Копировал: Дегтярева	Формат 12

T123.00.00.000

Серия 4.903-10 Выпуск 2

Продолжение

Спецификация																				
№ позиции	7		8		9				10			11				12				
Наименование	Фланец		Фланец		Прокладка				Прокладка			Болт				Шпилька				
Количество	1		1		См. ниже				2			См. ниже				См. ниже				
Материал	См. табл. 2 стр. 13		См. табл. 2 стр. 13		Паронит ГОСТ 481-71				Паронит ГОСТ 481-71			См. табл. 3 стр. 13				См. табл. 3 стр. 13				
№ чертежа или стандарта	См. ниже		См. ниже		ГОСТ 15180-71				ГОСТ 15180-70			ГОСТ 7798-70				ГОСТ 11765-66				
Обозначение	Обозначение	Масса, кг	Обозначение	Масса, кг	Обозначение	Кол.	Масса, кг 1шт.	Масса, кг Общ.	Обозначение	Масса, кг 1шт.	Масса, кг Общ.	Обозначение	Кол.	Масса, кг 1шт.	Масса, кг Общ.	Обозначение	Кол.	Масса, кг 1шт.	Масса, кг Общ.	
T123.63.00.000	150-25 ГОСТ 12830-67	12,52	40-25 ГОСТ 12830-67	2,18	А-150-25		0,075	0,150	А-40-25	0,020	0,040	М24×90.58	16	0,425	5,60	—	-	—	—	
T123.64.																				
T123.65.	I-32-64 ГОСТ 12831-67	2,94	I-15-64 ГОСТ 12831-67	1,14	Б-32-64		0,005	0,018	Б-15-64	0,004	0,008					АМ16×70(16/38).58	12	0,120	1,44	
T123.66.																				
T123.67.	40-40 ГОСТ 12830-67	2,19			А-40-40	2	0,020	0,040												
T123.68.																				
T123.69	50-40 ГОСТ 12830-67	2,81			А-50-40		0,026	0,052												
T123.70.																				
T123.71.	80-40 ГОСТ 12830-67	4,80			А-80-40		0,040	0,080								АМ16×85(16/38).58	24	0,145	3,50	
T123.72.																				
T123.73			40-40 ГОСТ 12830-67	2,19					А-40-40	0,020	0,040	—	-	-	-					
T123.74.	—	—	I-15-64 ГОСТ 12831-67	1,14	—	—	—	—	Б-15-64	0,004	0,008					—	-	—	—	
T123.75.																				
T123.76.																				
T123.77.																				
T123.78.																				
T123.79.																				
T123.80.																				
T123.81.																				
T123.82.00.000			40-64 ГОСТ 12830-67	3,75					Б-40-64	0,011	0,022									

Изм.	Лист	№ докум.	Подпись	Дата	T123.00.00.000	Лист 8

Инв. № подл. | Подпись и дата | Взам. инв. № | Инв. № дубл. | Подпись и дата

копировал: Дегтярева

Формат 12

Т123.00.00.000

Продолжение

Спецификация

№ позиции	13			14			15			16			17			18			Масса, кг		
Наименование	Гайка			Шайба			Болт			Шпилька			Гайка			Шайба					
Количество	См. ниже			См. ниже			8			8			См. ниже			16					
Материал	См. табл. 3 стр. 13			Сталь 20 ГОСТ 1050-60			См. табл. 3 стр. 13			См. табл. 3 стр. 13			См. табл. 3 стр. 13			Сталь 20 ГОСТ 1050-60					
№ чертежа или стандарта	ГОСТ 5915-70			ГОСТ 11371-68			ГОСТ 7798-70			ГОСТ 11765-66			ГОСТ 5915-70			ГОСТ 11371-68			Вариант		
Обозначение	Обозначение	Кол.	Масса, кг 1 шт.	Масса, кг Общ.	Обозначение	Кол.	Масса, кг 1 шт.	Масса, кг Общ.	Обозначение	Масса, кг 1 шт.	Масса, кг Общ.	Обозначение	Масса, кг 1 шт.	Масса, кг Общ.	Обозначение	Кол.	Масса, кг 1 шт.	Масса, кг Общ.	Обозначение	Масса, кг 1 шт.	Масса, кг Общ.	1	2	3
Т123.01.00.000	М16.6	8	0,033	0,264	—	—	—	—	М12×40.58	0,05	0,40	—	—	—	М12.6	8	0,017	0,136	—	—	—	34,8	34,2	33,8
Т123.02.																						33,3	32,7	32,3
Т123.03																								
Т123.04																						36,1	36,2	35,7
Т123.05																								
Т123.06																						64,9	61,5	60,6
Т123.07																						81,4	82,5	31,6
Т123.08																						103,3	100,5	99,6
Т123.09																						112,0	106,2	107,1
Т123.10																						112,2	104,1	106,9
Т123.11																						160,8	155,0	153,7
Т123.12									М16×55.58	0,117	0,94				М16.6		0,033	0,264				159,7	153,9	152,5
Т123.13																						213,1	202,2	200,7
Т123.14																						218,3	207,1	205,4
Т123.15	М20.6	16	0,064	1,024																				
Т123.16																								
Т123.17	М16.6	8	0,033	0,264	—	—	—	—	М12×40.58	0,05	0,40				М12.6		0,017	0,136				34,8	34,2	33,8
Т123.18																								
Т123.19																						33,6	32,9	32,5
Т123.20.00.000																								

Серия 4.903-10 Выпуск 2

Инв. № подл. | Подпись и дата | Взам. инв. № | Инв. № дубл. | Подпись и дата

Продолжение

Спецификация

№ позиции	13			14			15			16			17			18			Масса, кг		
Наименование	Гайка			Шайба			Болт			Шпилька			Гайка			Шайба					
Количество	См. ниже			См. ниже			8			8			См. ниже			16					
Материал	См. табл. 3 стр. 13			Сталь 20 ГОСТ 1050-60			См. табл. 3 стр. 13			См. табл. 3 стр. 13			См. табл. 3 стр. 13			сталь 20 ГОСТ 1050-60					
№ чертежа или стандарта	ГОСТ 5915-70			ГОСТ 11371-68			ГОСТ 7798-70			ГОСТ 11765-66			ГОСТ 5915-70			ГОСТ 11371-68			Вариант		
Обозначение	Обозначение	Кол.	Масса, кг: 1 шт.	Масса, кг: Общ.	Обозначение	Кол.	Масса, кг: 1 шт.	Масса, кг: Общ.	Обозначение	Масса, кг: 1 шт.	Масса, кг: Общ.	Обозначение	Масса, кг: 1 шт.	Масса, кг: Общ.	Обозначение	Кол.	Масса, кг: 1 шт.	Масса, кг: Общ.	Обозначение	Масса, кг: 1 шт.	Масса, кг: Общ.	1	2	3
Т123.21.00.000																						37,9	37,3	36,7
Т123.22																						38,0		
Т123.23		8		0,264					М12×40.58	0,05	0,40				М12.6		0,017	0,136				64,7	61,3	60,5
Т123.24																						64,9	61,4	
Т123.25	М16.6		0,033																			82,2	83,0	82,1
Т123.26																						106,6	103,4	102,4
Т123.27																						116,1	112,2	111,0
Т123.28				0,528	—	—	—	—	М16×60.58	0,125	1,00	—	—	—	М16.6	8	0,033	0,264	—	—	—	115,5	111,4	110,1
Т123.29																						162,0	154,1	152,7
Т123.30																						161,2	153,2	151,8
Т123.31	М20.6	16	0,064	1,024																		217,4	202,8	201,3
Т123.32																						222,5	207,5	205,8
Т123.33																						34,9	34,3	33,9
Т123.34																						35,0		
Т123.35																						34,1	33,4	33,0
Т123.36	М16.6	8		0,264	—	—	—	—	М12×30.58	0,033	0,47				М12.6		0,017	0,136				34,2	33,5	
Т123.37																						38,3	37,6	37,0
Т123.38			0,033																			38,4		
Т123.39																						67,3	63,7	62,9
Т123.40		16		0,528					М16×70.018	0,141	1,13				М16.6		0,033	0,264				67,4	63,8	
Т123.41.00.000																						87,6	88,4	87,5

Серия 4.903-10 Выпуск 2

Инв. № подл. | Подпись и дата | Взам. инв. № | Инв. № дубл. | Подпись и дата

Т123.00.00.000

Продолжение

Спецификация

№ позиции	13			14			15			16			17			18			Масса, кг		
Наименование	Гайка			Шайба			Болт			Шпилька			Гайка			Шайба					
Количество	См. ниже			См. ниже			8			8			См. ниже			16					
Материал	См. табл. 3 стр. 13			Сталь 20 ГОСТ 1050-60			См. табл. 3 стр. 13			См. табл. 3 стр. 13			См. табл. 3 стр. 13			Сталь 20 ГОСТ 10.50-60					
№ чертежа или стандарта	ГОСТ 5915-70			ГОСТ 11371-68			ГОСТ 7798-70			ГОСТ 11765-66			ГОСТ 5915-70			ГОСТ 11371-68			Вариант		
Обозначение	Обозначение	Кол.	Масса, кг			Обозначение	Кол.	Масса, кг			Обозначение	Масса, кг			Обозначение	Кол.	Масса, кг			Обозначение	Масса, кг			1	2	3
			1 шт.	Общ.				1 шт.	Общ.			1 шт.	Общ.				1 шт.	Общ.			1 шт.	Общ.				
Т123.42.00.000																								109,3	106,1	105,0
Т123.43	М20.6	16	0,064	1,02	—	—	—	—	М16×70.58	0,141	1,126	—	—	—	М16.6	8	0,033	0,264	—	—	—	—		122,4	117,2	116,0
Т123.44																								122,1	116,5	115,3
Т123.45																								173,1	163,0	161,7
Т123.46	М24.6		0,11	1,76																				173,2	163,1	161,6
Т123.47																								224,1	206,7	205,2
Т123.48																								229,2	211,4	209,7
Т123.49	М16.6	8	0,033	0,26	—	—	—	—	М12×50.58	0,06	0,48	—	—	—	М12.6	8	0,017	0,136	—	—	—	—		37,7	36,9	36,5
Т123.50																								37,6		
Т123.51																								35,1	34,2	33,8
Т123.52																										
Т123.53																								39,4	38,5	38,0
Т123.54																										
Т123.55																								69,1	65,1	64,4
Т123.56				0,53																				70,2	65,2	
Т123.57																								91,1	88,6	87,7
Т123.58		16																						110,9	106,5	105,5
Т123.59	М20.6		0,064	1,02					М16×60.58	0,13	1,00				М16.6		0,033	0,264						123,7	118,1	117,0
Т123.60																								123,5	117,6	116,3
Т123.61	М24.6		0,110	1,76																				176,2	164,9	163,6
Т123.62.00.000																								176,4	165,0	163,5

Серия 4.903-10 Выпуск 2

Инв. № подл. | Подпись и дата | Взам. инв. № | Инв. № дубл. | Подпись и дата

Т123.00.00.000

Лист 11

Т123.00.00.000

Продолжение

Спецификация

№ позиции	13			14			15			16			17			18			Масса, кг		
Наименование	Гайка			Шайба			Болт			Шпилька			Гайка			Шайба					
Количество	См. ниже			См. ниже			8			8			См. ниже			16					
Материал	См. табл. 3 стр. 13			Сталь 20 ГОСТ 1050-60			См. табл. 3 стр. 13			См. табл. 3 стр. 13			См. табл. 3 стр. 13			Сталь 20 ГОСТ 1050-60					
№ чертежа или стандарта	ГОСТ 5915-70			ГОСТ 11371-68			ГОСТ 7798-70			ГОСТ 11765-66			ГОСТ 5915-70			ГОСТ 11371-68			Вариант		
Обозначение	Обозначение	Кол.	Масса, кг 1 шт.	Масса, кг Общ.	Обозначение	Кол.	Масса, кг 1 шт.	Масса, кг Общ.	Обозначение	Масса, кг 1 шт.	Масса, кг Общ.	Обозначение	Масса, кг 1 шт.	Масса, кг Общ.	Обозначение	Кол.	Масса, кг 1 шт.	Масса, кг Общ.	Обозначение	Масса, кг 1 шт.	Масса, кг Общ.	1	2	3
Т123.63.00.000	М24.6	16	0,110	1,76	—	—	—	—	М16×60.58	0,125	1,00	—	—	—	М16.6	8	0,033	0,264	—	—	—	230,3	211,4	209,9
Т123.64.																						235,4	216,1	214,4
Т123.65.	М16.6	24	0,033	0,79	16	24	0,011	0,264	—	—	—	АМ12×60(58/30).58	0,057	0,456	М12.6	12	0,017	0,272	12	0,006	0,096	56,9	56,4	56,0
Т123.66.																						57,0	56,3	55,9
Т123.67.																						52,5	51,6	51,2
Т123.68.																						52,6	51,7	
Т123.69.																						59,2	58,4	57,8
Т127.70.																						59,3		
Т123.71.			0,033				0,011															111,5	106,6	105,8
Т123.72.		48		1,58		48		0,528														111,7	106,7	
Т123.73.									—	—	—	АМ16×70(58/30).58	0,120	0,960	М16.6	16	0,033	0,528	16	0,011	0,176	130,3	127,2	126,3
Т123.74.	—	—	—	—	—	—	—	—														46,2	45,6	45,2
Т123.75.																						48,3	47,1	46,6
Т123.76.																						48,4		
Т123.77.												АМ12×63(58/30).58	0,061	0,488	М12.6	12	0,017	0,272	12	0,006	0,096	85,7	83,6	83,3
Т123.78.																							83,9	
Т123.79.																						156,9	151,4	150,6
Т123.80.																								
Т123.81.																						157,1	151,5	
Т123.82.00.000												АМ20×85(58/36).58	0,228	1,820	М20.6		0,054	1,024	20	0,022	0,352	188,8	184,4	183,5

Серия 4.903-10 Выпуск 2

Инв. № подл. | Подпись и дата | Взам. инв. № | Инв. № дубл. | Подпись и дата

Изм.	Лист	№ докум.	Подпись	Дата	Т123.00.00.000	Лист 12

Копировал: Лагтярева

Формат 12

Т123.00.01.000СБ

Серия 4.903-10 Выпуск 2

Инв.№подл. | Подпись и дата | Взам.инв.№ | Инв.№дубл. | Подпись и дата

Вариант 1

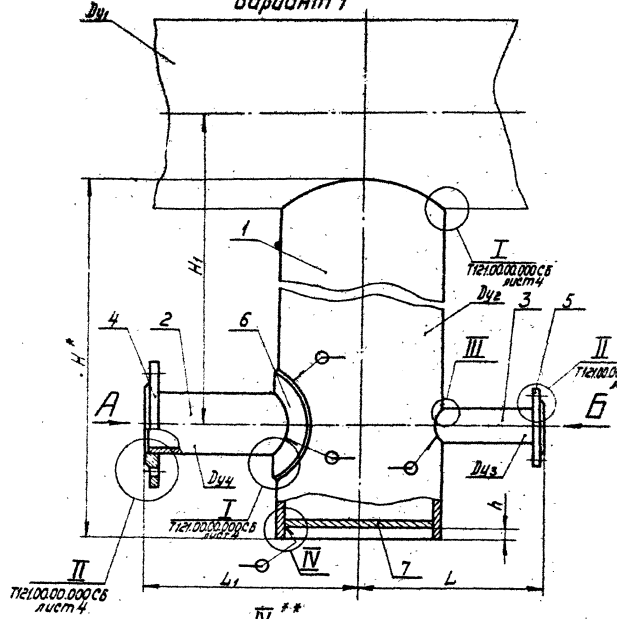

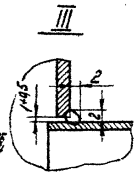

Вид А

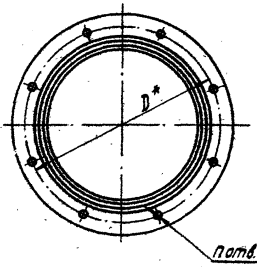

Вид Б

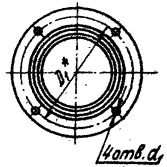

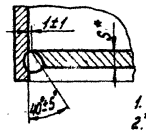

1. *Размеры для справок
2. **См. Т115.00.00.000(Выпуск 1)

Изм.	Лист	N докум.	Подпись	Дата
Разраб.		Головина		
Пров.		Ермаков		
Рук. гр.		Левтов		
Гл. спец.		Сорокин		
Н. контр.		Ермаков		
Утв.		Фейгин		

Т123.00.01.000СБ

Карман
Сборочный чертеж

Лит.	Масса	Масштаб
	См. спецификацию	—

Лист 1	Листов 8

Минэнерго СССР
Главтеплоэнергомонтаж
Энергомонтажпроект
Лен. филиал

Копировал: Дегтярева

Формат А2

Т123.00.01.000СБ

Вариант 2

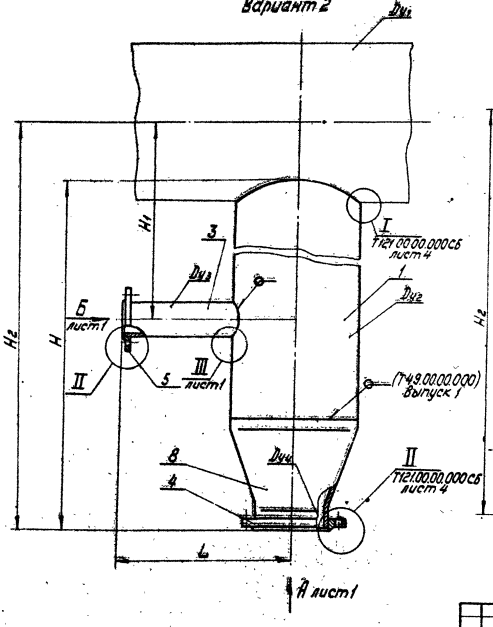

Вариант 3

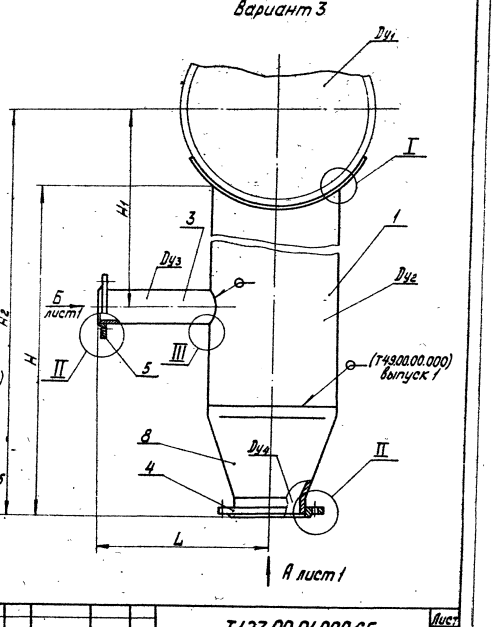

Инв.№подл. | Подпись и дата | Взам.инв.№ | Инв.№дубл. | Подпись и дата

Серия 4.903-10 Выпуск 2

Изм.	Лист	№ докум.	Подпись	Дата	Т123.00.01.000СБ	Лист 2

Копировал: Дегтярева

Формат А2

Варианты кармана для бесфланцевого присоединения арматуры на Ру 64 кгс/см²

Вариант 1

Вариант 2

Вариант 3

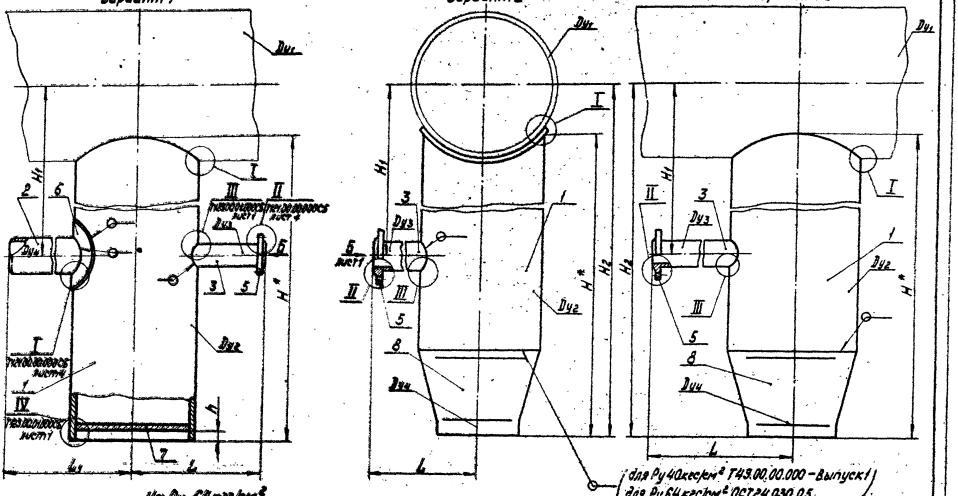

На Ру 64 кгс/см²
(с эллиптическим днищем)

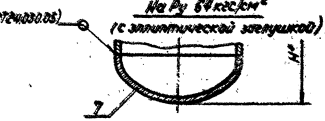

Т123.00.01.000СБ

Серия 4.903-10 Выпуск 2

Инв.№подл. | Подпись и дата | Взам.инв.№ | Инв.№дубл. | Подпись и дата

Условное давление Ру 10 кгс/см²; t 200; 300°С

мм

Обозначение	Условн. проход трубопровода				D	d	n	D_1	d_1	L	L_1	H		H_1		h	H_2
	Dy_1	Dy_2	Dy_3	Dy_4	вариант 1;2;3	вариант 1;2;3	вариант 1;2;3					вариант 1	вариант 2;3	вариант 1	вариант 2;3		
Т123.01.01.000СБ	100	50	15	32	110	18	4	65	14	180	195	270	280	180	165	4	325
Т123.02.	125													190	178		340
Т123.03.	150	80		40						190	200	280	310	205	190		380
Т123.04.	175													225	208		400
Т123.05.	200	100		50	125					205	210	270	305	240	220		405
Т123.06.	250													270	245		435
Т123.07.	300	150		80	160					235	240	360	315	360	275	6	460
Т123.08.	350													385	300		490
Т123.09.	400	200	40	100	180		8	110	18	275	265	435	475	410	435		660
Т123.10.	450													495	460		690
Т123.11.	500	250								300	295		505	520	485		735
Т123.12.	600												500	570	535		790
Т123.13.	700	300		125	210					320	320	470	505	630	580	8	830
Т123.14.	800													680	630		880
Т123.15.	900	350		150	240	23				355	345	495	520	740	680		940
Т123.16.01.000СБ	1000												515	790	730		990

Условное давление Ру 16 кгс/см²; t 200; 300°С

Продолжение

мм

Обозначение	Усл проход трубопровода				D	d	n	D_1	d_1	L	L_1	H		H_1		h	H_2
	Dy_1	Dy_2	Dy_3	Dy_4	вариант	вариант	вариант					вариант		вариант			
					1;2;3	1;2;3	1;2;3					1	2;3	1	2;3		
Т123.17.01.000СБ	100	50	15	32	110	18	4	65	14	180	135	270	280	180	165	4	325
Т123.18.	125													190	178		340
Т123.19.	150	80		40						190	200	260	310	205	190		380
Т123.20.	175													225	208		400
Т123.21	200	100		50	125					205	210	270	305	240	220		405
Т123.22.	250													270	245		435
Т123.23.	300	150		80	160					235	240	360	315	360	275	6	460
Т123.24	350													385	300		490
Т123.25	400	200	40	100	160		8	110	18	275	265	435	475	410	435		660
Т123.26	450													495	460		690
Т123.27.	500	250								300	295		505	520	485		735
Т123.28.	600												500	570	535		790
Т123.29.	700	300		125	210					320	320	470	505	630	580	8	830
Т123.30	800													680	630		880
Т123.31	900	350		150	240	23				355	345	495	520	740	680		940
Т123.32.01.000СБ	1000												515	790	730		990

Серия 4.903-10 Выпуск 2

Инв.№ подл. | Подпись и дата | Взам.инв.№ | Инв.№ дубл. | Подпись и дата

Условное давление Ру 25кгс/см²; t 200;300°С

Продолжение

мм

Обозначение	Усл. прох. трубопровода Ду1	Ду2	Ду3	Ду4	D вариант 1;2;3	d вариант 1;2;3	n вариант 1;2;3	D1	d1	L	L1	H вариант 1	H вариант 2;3	H1 вариант 1	H1 вариант 2;3	h	Hг
Т123.33.01.000СБ	100	50	15	32	110	18	4	65	14	180	195	270	280	180	165	4	325
Т123.34.	125													190	178		340
Т123.35.	150	80		40						190	200	260	310	205	190		360
Т123.36.	175													225	208		400
Т123.37.	200	100		50	125					205	210	270	305	240	220		405
Т123.38.	250													270	245		435
Т123.39.	300	150		80	160		8			235	240	360	315	360	275	6	460
Т123.40.	350													385	300		490
Т123.41.	400	200	40	100	190	23		110	18	275	265	435	475	410	435		660
Т123.42.	450													435	460		690
Т123.43.	500	250								300	295		505	520	485		735
Т123.44.	600												500	570	535		790
Т123.45.	700	300		125	220	27				320	320	470	505	630	580	8	830
Т123.46.	800													680	630		880
Т123.47.	900	350		150	250					355	345	495	520	740	680		940
Т123.48.01.000СБ	1000												515	790	730		990

Инв. № подл. | Подпись и дата | Взам. инв. № | Инв. № дубл. | Подпись и дата

Т123.00.01.000СБ

Серия 4.903-10 выпуск 2

Инв. № подл. | Подпись и дата | Взам. инв. № | Инв. № дубл. | Подпись и дата

Условное давление Ру 25 кгс/см²; t 300; 400°С

мм

Продолжение

Обозначение	Усл. проход трубопровода Ду1	Ду2	Ду3	Ду4	D вариант 1;2;3	d вариант 1;2;3	n вариант 1;2;3	D1	d1	L	L1	H вариант 1	H вариант 2;3	H1 вариант 1	H1 вариант 2;3	h	H2
Т123.49.01.000Сб	110	50	15	32	110	18	4	65	14	230	285	270	345	180	165	4	385
Т123.50.	125													190	175		400
Т123.51	150	80		40						245	290	260	355	205	190		425
Т123.52	175													225	208		445
Т123.53	200	100		50	125					255	300	270	350	240	220		460
Т123.54	250													270	245		480
Т123.55	300	150		80	160		6			280	340	360	365	360	275		515
Т123.56	350													385	300		540
Т123.57 *	400	200	40					110	18	320	370	435	525	410	435	6	710
Т123.58	450			100	190	23	8			345	385		530	495	460		745
Т123.59	500	250									405		560	520	485		790
Т123.60	600												555	570	535		845
Т123.61	700	300		125	220	27				370	445	470	565	630	560	8	895
Т123.62	800													680	630		945
Т123.63	900	350		150	250					398	445	495	585	740	680		1005
Т123.64.01.000Сб	1000												580	790	730		1055

T123.00.01.000СБ

Серия 4.903-10 Выпуск 2

Условное давление Ру 40кгс/см²; t 300; 425°С

мм

Продолжение

Обозначение	Условн. проход трубопровода Dy_1	Dy_2	Dy_3	Dy_4	D вариант 1;2;3	d вариант 1;2;3	n вариант 1;2;3	D_1	d_1	L	L_1	H вариант 1	H вариант 2;3	H_1 вариант 1	H_1 вариант 2;3	h	H_2
T123.65.01.000СБ	100	50	15	32	110	18	4	65	14	230	285	270	345	180	165	4	385
T123.66.	125													190	178		400
T123.67.	150	80		40						245	290	260	355	205	190		425
T123.68.	175													225	208		445
T123.69.	200	100		50	125					255	300	270	350	240	220		450
T123.70.	250													270	245		480
T123.71.	300	150		80	160		8			280	340	360	370	360	275	6	515
T123.72.	350													385	300		545
T123.73.01.000СБ	400	200	40					110	18	320	370		530	410	435		715

Для Ру 64кгс/см²; t 425°С

T123.74.01.000СБ	100	50	15	32	110	23	4	65	14	230	185	300	280	180	165	—	320
T123.75.	125													190	178		335
T123.76.	150	80		40	125					245	190	305	305	205	190		375
T123.77.	175													225	208		395
T123.78.	200	100		50	135					255	200	320	300	240	220		400
T123.79.	250													270	245		430
T123.80.	300	150		80	170		8			280	230	425	310	360	275	—	455
T123.81.	350													385	300		485
T123.82.01.000СБ	400	200	40					110	18	320	260	435	470	410	435		655

Пример условного обозначения кармана для трубопровода, выполняемого по 1^му^ варианту, Dy150мм, Ру 16кгс/см² с пусковым дренажем Dy40мм и постоянным дренажем Dy15мм:

Карман T123.19 $\frac{150}{40-15}$ (16)-1.

Изм.	Лист	№ докум.	Подпись	Дата	T123.00.01.000СБ	Лист 8

Инв. № подл. | Подпись и дата | Взам. инв. № | Инв. № дубл. | Подпись и дата

копировал: Дегтярева

Формат 12

Серия 4.903-10 выпуск 2

Спецификация									
№ позиции	1			2		3		4	
Наименование	Корпус			Штуцер		Штуцер		Фланец	
Количество	1			1		1		1	
Материал	—			См. технич. требования к черт. Т93.00.00.000		См. технич. требования к черт. Т93.00.00.000		См. табл. 2 стр. 13	
№ чертежа или стандарта	Т123.00.01.001			Т93.00.00.000 (выпуск 1)		Т93.00.00.000 (выпуск 1)		См. ниже	
Обозначение	Обозначение	Масса, кг вариант 1	Масса, кг вариант 2;3	Обозначение	Масса, кг	Обозначение	Масса, кг	Обозначение	Масса, кг
Т123.01.01.000	Т123.01.01.001	1,26	1,24	Т93 31/166 00.000	0,35	Т93 22/150 00.000	0,12	Т123.04.00.002	2,02
Т123.02	Т123.02								
Т123.03	Т123.03	1,65	1,69	Т93 37/153	0,41			40-10 ГОСТ 1255-67	1,71
Т123.04	Т123.04								
Т123.05	Т123.05	2,26	2,35	Т93 43/155	0,63			50-10 ГОСТ 1255-67	2,06
Т123.06	Т123.06								
Т123.07	Т123.07	5,05	4,03	Т93 58/165	1,22			80-25 ГОСТ 1255-67	4,06
Т123.08	Т123.08								
Т123.09	Т123.09	9,33	11,60	Т93 39/154	1,18	Т93 39/160.00.000	0,42	100-25 ГОСТ 1255-67	5,92
Т123.10	Т123.10	11,00		Т93 67/162	1,68				
Т123.11	Т123.11	16,50	17,10	Т93 68/162	1,66				
Т123.12	Т123.12		16,90						
Т123.13	Т123.13	23,20	23,30	Т93 76/162	2,10	Т93 40/160.00.000	0,42	125-25 ГОСТ 1255-67	8,26
Т123.14	Т123.14								
Т123.15	Т123.15	31,00	30,90	Т93 84/165 00.000	2,86			150-25 ГОСТ 1255-67	10,12
Т123.16.01.000	Т123.16.01.001		30,50						

1. Номер варианта кармана соответствует номеру варианта корпуса.
2. Поз. 8 не входит в 1ый вариант.
3. Поз. 2 и 7 не входят во 2ой и 3ий варианты.

Изм.	Лист	№ докум.	Подп.	Дата	Т123.00.01.000			
Разраб.		Сычева			Карман	Лит.	Лист 1	Листов 10
Пров.		Ермаков				Энергомонтажпроект Лен. филиал		
Рук. гр.		Левтов						
Н. контр.		Головина						
Утв.		Фейгин						

Копировал: Дегтярева

Формат 12

Инв. № подл. | Подпись и дата | Взам. инв. № | Инв. № дубл. | Подпись и дата

Т123.00.01.000

Продолжение

Спецификация

№ позиции	1			2		3		4	
Наименование	Корпус			Штуцер		Штуцер		Фланец	
Количество	1			1		1		1	
Материал	———			См. техн. треб. к Т93.00.00.000		См. техн. треб. к Т93.00.00.000		См. табл. 2 стр. 13	
№ чертежа или стандарта	Т123.00.01.001			Т93.00.00.000 (Выпуск 1)		Т93.00.00.000 (Выпуск 1)		См. ниже	
Обозначение	Обозначение	Масса, кг вариант 1	Масса, кг вариант 2;3	Обозначение	Масса, кг	Обозначение	Масса, кг	Обозначение	Масса, кг
Т123.17.01.000	Т123.01.01.001	1,26	1,24	Т93 31/166 00.000	0,35	Т93 22/150 00.000	0,12	Т123.04.00.002	2,02
Т123.18.	Т123.02.								
Т123.19.	Т123.03.	1,65	1,63	Т93 37/153	0,41			40-16 ГОСТ 1255-67	1,96
Т123.20.	Т123.04.								
Т123.21.	Т123.05.	2,25	2,35	Т93 43/153	0,63			50-16 ГОСТ 1255-67	2,58
Т123.22.	Т123.06.								
Т123.23.	Т123.07.	5,05	4,03	Т93 58/165	1,22			80-25 ГОСТ 1255-67	4,06
Т123.24.	Т123.08.								
Т123.25.	Т123.09.	9,33	11,60	Т93 57/154	1,18	Т93 39/160	0,42		
Т123.26	Т123.10.	11,00		Т93 67/162	1,68			100-25 ГОСТ 1255-67	5,92
Т123.27.	Т123.11.		11,10	Т93 68/162	1,66				
Т123.28.	Т123.12.	16,50	16,90						
Т123.29.	Т123.13.	23,20	23,30	Т93 76/162	2,10	Т93 40/160 00.000	0,42	125-25 ГОСТ 1255-67	8,26
Т123.30.	Т123.14.								
Т123.31.	Т123.15.	31,00	30,90	Т93 84/163 00.000	2,86			150-25 ГОСТ 1255-67	10,12
Т123.32.01.000	Т123.16.01.001		30,50						

Серия 4.903-10 Выпуск 2.

Инв. № подл. | Подпись и дата | Взам. инв. № | Инв. № дубл. | Подпись и дата

Изм.	Лист	№ докум.	Подпись	Дата	Т123.00.01.000	Лист 2

Копировал: Регтярева Формат А2

Т123.00.01.000

Продолжение

Спецификация

№ позиции	1			2		3		4	
Наименование	Корпус			Штуцер		Штуцер		Фланец	
Количество	1			1		1		1	
Материал	———			См. техниц. требования к черт. Т93.00.00.000		См. техниц. требования к черт. Т93.00.00.000		См. табл. 2 стр. 13	
№ чертежа или стандарта	Т123.00.01.001			Т93.00.00.000 выпуск 1		Т93.00.00.000 выпуск 1		См. ниже	
Обозначение	Обозначение	Масса кг вариант 1	Масса кг вариант 2;3	Обозначение	Масса, кг	Обозначение	Масса, кг	Обозначение	Масса, кг
Т123.33.01.000	Т123.01.01.001	1,2	1,24	Т93 31/166 00.000	0,35	Т93 22/150 00.000	0,12	Т1230400.002	2,02
Т123.34.	Т123.02.							40-25 ГОСТ 1255-67	2,18
Т123.35.	Т123.03.	1,65	1,69	Т93 37/153 00.000	0,41				
Т123.36.	Т123.04.							50-25 ГОСТ 1255-67	2,71
Т123.37.	Т123.05.	2,25	2,35	Т93 43/153 00.000	0,63				
Т123.38.	Т123.06.							80-25 ГОСТ 1255-67	4,06
Т123.39.	Т123.07.	5,05	4,03	Т93 58/165 00.000	1,22				
Т123.40.	Т123.08.								
Т123.41.	Т123.09.	9,33	11,6	Т93 54/149 00.000	1,18	Т93 39/160 00.000	0,42	100-25 ГОСТ 1255-67	5,92
Т123.42.	Т123.10.	11,00		Т93 67/162 00.000	1,68				
Т123.43.	Т123.11.	16,50	17,10 16,90	Т93 68/162 00.000	1,66				
Т123.44.	Т123.12.								
Т123.45.	Т123.13.	23,20	23,30	Т93 76/162 00.000	2,10	40/160 Т93 00.000	0,42	125-25 ГОСТ 1255-67	8,26
Т123.46.	Т123.14.								
Т123.47.	Т123.15.	31,00	30,90 30,50	Т93 84/163 00.000	2,86			150-25 ГОСТ 1255-67	10,12
Т123.48.01.000	Т123.16.01.001								

Серия 4.903-10 Выпуск 2

Инв. № подл. | Подпись и дата | Взам. инв. № | Инв. № дубл. | Подпись и дата

Т123.00.01000

Продолжение

Спецификация

№ позиции	1	2		3		4	
Наименование	Корпус	Штуцер		Штуцер		Фланец	
Количество	1	1		1		1	
Материал	—	См. технич. требования к черт. Т93.00.00.000		См. технич. требования к черт. Т93.00.00.000		См. табл. 2 стр. 13	
№ чертежа или стандарта	Т123.00.01.001	Т93.00.00.000 (Выпуск 1)		Т93.00.00.000 (Выпуск 1)		См. ниже	
Обозначение	Обозначение	Масса, кг вариант 1	Масса, кг вариант 2,3	Обозначение	Масса, кг	Обозначение	Масса, кг
Т123.49.01.000	Т123.01.01.001	1,20	1,24	Т93 31/200 00.000	0,44	Т93 22/150 00.000	0,12	Г-32-64 ГОСТ 12831-67	2,94
Т123.50.	Т123.02.							40-25 ГОСТ 12830-67	2,18
Т123.51.	Т123.03.	1,65	1,69	Т93 37/200	0,53				
Т123.52.	Т123.04.							50-25 ГОСТ 12830-67	2,78
Т123.53.	Т123.05.	2,25	2,35	Т93 43/200	0,80				
Т123.54.	Т123.06.							80-25 ГОСТ 12830-67	4,44
Т123.55.	Т123.07.	5,05	4,03	Т93 58/215	1,38				
Т123.56.	Т123.08.								
Т123.57	Т123.09.	9,33	11,60	Т93 59/270	1,96	Т93 39/160	0,42		
Т123.58	Т123.10.	11,00		Т93 64/223	2,28			100-25 ГОСТ 12830-67	6,51
Т123.59.	Т123.11	16,50	17,10 16,90	Т93 68/215	2,00				
Т123.60.	Т123.12.								
Т123.61.	Т123.13.	23,20	23,30	Т93 76/234	2,60	Т93 40/160 00.000	0,42	125-25 ГОСТ 12830-67	9,27
Т123.62	Т123.14.								
Т123.63.	Т123.15.	30,00	30,10 30,50	Т93 84/205 00.000	3,42			150-25 ГОСТ 12830-67	12,52
Т123.64.01.000	Т123.16.01.001								

Серия 4.903-10 Выпуск 2

Инв. № подл. | Подпись и дата | Взам. инв. № | Инв. № дубл. | Подпись и дата

Изм.	Лист	№ докум.	Подпись	Дата

Т123.00.01.000

Лист 4

Копировал: Дегтярева

Формат 12

Т123.00.01.000

Продолжение

Спецификация

№ позиции	1		2		3		4	
Наименование	Корпус		Штуцер		Штуцер		Фланец	
Количество	1		1		1		1	
Материал	См. технич. требования Т123.00.01.001		См. технич. требования к черт. Т93.00.00.000		См. технич. требования к черт. Т93.00.00.000		См. табл. 2 стр. 13	
№ чертежа или стандарта	Т123.00.01.001		Т93.0000.000 (Выпуск 1)		Т93.00.00.000 (Выпуск 1.)		См. ниже	
Обозначение	Обозначение	Масса, кг вариант 1	Обозначение	Масса, кг	Обозначение	Масса, кг	Обозначение	Масса, кг
Т123.65.01.000	Т123.01.01.001	1,20	Т93 31/200 00.000	0,44	Т93 22/150 00.000	0,12	I-32-64 ГОСТ 12831-67	2,94
Т123.66.	Т123.02.							
Т123.67	Т123.03.	1,65	Т93 37/200	0,53			40-40 ГОСТ 12830-67	2,19
Т123.68.	Т123.04.							
Т123.69.	Т123.05.	2,25	Т93 43/200	0,8			50-40 ГОСТ 12830-67	2,81
Т123.70.	Т123.06.							
Т123.71	Т123.07	5,05	Т93 58/210	1,61			80-40 ГОСТ 12830-67	4,80
Т123.72.	Т123.08.							
Т123.73.	Т123.09.	9,33	Т93 49/208	1,38	Т93 37/160	0,42		
Т123.74.	Т123.17.	1,25	Т93 31/145	0,33	Т93 22/150	0,12	—	—
Т123.75.	Т123.18.							
Т123.76.	Т123.19.	2,20	Т93 37/150	0,4				
Т123.77.	Т123.20.							
Т123.78.	Т123.21.	3,80	Т93 43/150	0,61				
Т123.79.	Т123.22.							
Т123.80.	Т123.23.	7,90	Т93 58/160	1,18				
Т123.81.	Т123.24.							
Т123.82.01.000	Т123.25.01.001	13,20	Т93 59/137 00.000	1,16	Т93 39/160 00.000	0,42		

Серия 4.903-10 Выпуск 2

Инв. № подл. | Подпись и дата | Взам. инв. № | Инв. № дубл. | Подпись и дата

Т123.00.01.000

Продолжение

Спецификация

№ позиции	5		6		7		8		Масса, кг	
Наименование	Фланец		Накладка		Заглушка		Переход концентрич.			
Количество	1		1		1		1			
Материал	См. табл. 2 стр. 13		—		См. технич. требования к черт. Т115.00.00.000		Сталь 20 ГОСТ 1050-60			
№ чертежа или стандарта	См. ниже		—		Т115.00.00.000 (выпуск 1)		Т36.00.00.000 (выпуск 1)		Вариант	
Обозначение	Обозначение	Масса, кг	Обозначение	Масса, кг	Обозначение	Масса, кг	Обозначение	Масса, кг	1	2; 3
Т123.01.01.000	Т123.01.00.002	0,76	—	—	Т115.02.00.000	0,08	К 50×32 с 80	0,80	4,5	4,3
Т123.02.01.000										
Т123.03.01.000					Т115.04.	0,29	К 80×40 с 50	0,49	4,9	4,8
Т123.04.01.000										
Т123.05.01.000					Т115.06.	0,49	К 100×50 с 50	0,88	6,3	6,2
Т123.06.01.000										
Т123.07.01.000										
Т123.08.01.000					Т115.10.	1,27	К 150×80 с 40	1,31	12,9	10,3
Т123.09.01.000	40-10 ГОСТ 1255-67	1,71			Т115.16.	2,80	К 200×80 с 32	1,91	19,6	21,6
Т123.10.01.000							К 200×100 с 32	2,21	23,6	21,9
Т123.11.01.000					Т115.20.	6,02	К 250×100 с 32	4,32	32,2	29,5
Т123.12.01.000										29,3
Т123.13.01.000					Т115.24.	8,86	К 300×125 с 40	7,71	45,8	41,4
Т123.14.01.000										
Т123.15.01.000					Т115.30.00.000	14,68	К 350×150 с 32	8,27	60,8	51,4
Т123.16.01.000										51,2

Серия 4.903-10 Выпуск 2

Инв. № подл. | Подпись и дата | Взам. инв. № | Инв. № дубл. | Подпись и дата

Изм. Лист № докум. Подпись Дата

Т123.00.01.000

Лист 6

Копировал: Петрярева

Формат 12

Т123.00.01.000

Продолжение

Спецификация

N° позиции	5		6		7		8		Масса, кг	
Наименование	Фланец		Накладка		Заглушка		Переход концентр.			
Количество	1		1		1		1			
Материал	См. табл. 2 стр. 13		—		См. техн. треб. на черт. Т115.00.00.000		Сталь 20 ГОСТ 1050-60 ТУ 14-3-00.00.000 (выпуск 1)		вариант	
N° чертежа или стандарта	См. ниже		—		Т115.00.00.000 (выпуск 1)					
Обозначение	Обозначение	Масса, кг	Обозначение	Масса, кг	Обозначение	Масса, кг	Обозначение	Масса, кг	1	2; 3
Т123.17.01.000	Т123.01.00.002	0,76	—	—	Т115.02.00.000	0,08	К 50 × 32 с 80	0,20	4,5	4,3
Т123.18.01.000										
Т123.19.01.000					Т115.04.	0,29	К 80 × 40 с 50	0,49	5,2	5,0
Т123.20.01.000										
Т123.21.01.000					Т115.06.	0,49	К 100 × 50 с 50	0,88	6,8	6,7
Т123.22.01.000										
Т123.23.01.000										
Т123.24.01.000					Т115.10.	1,27	К 150 × 80 с 40	1,31	12,9	10,3
Т123.25.01.000	40-16 ГОСТ 1255-67	1,96			Т115.17.	3,20	К 200 × 80 с 32	1,91	20,1	21,8
Т123.26.01.000							К 200 × 100 с 32	2,21	24,2	22,1
Т123.27.01.000										23,7
Т123.28.01.000					Т115.20.	6,02	К 250 × 100 с 32	4,32	32,5	23,5
Т123.29.01.000										
Т123.30.01.000					Т115.25.	11,00	К 300 × 125 с 40	7,11	48,2	46,6
Т123.31.01.000										
Т123.32.01.000					Т115.31.00.000	18,30	К 350 × 150 с 32	8,27	64,7	51,7 / 51,3

Серия 4.903-10 Выпуск 2

Инв. № подл. | Подпись и дата | Взам. инв. № | Инв. № дубл. | Подпись и дата

Т123.00.01.000

Продолжение

Спецификация

№ позиции	5		6		7		8		Масса, кг	
Наименование	Фланец		Накладка		Заглушка		Переход концентр.			
Количество	1		1		1		1			
Материал	См. табл. 2 стр. 13		См. техн. треб. к черт. Т94.00.00.000		См. техн. треб. к черт. Т115.00.00.000		Сталь 20 ГОСТ 1050-60			
№ чертежа или стандарта	См. ниже		Т94.00.00.000 (выпуск 1)		Т115.00.00.000 (выпуск 1)		Т56.00.00.000 (выпуск 1)		вариант	
Обозначение	Обозначение	Масса, кг	Обозначение	Масса, кг	Обозначение	Масса, кг	Обозначение	Масса, кг	1	2, 3
Т123.33.01.000	Т123.01.00.002	0,76	—	—	Т115.02.00.000	0,08	К 50 × 32 с 80	0,20	4,5	4,3
Т123.34.01.000										
Т123.35.01.000					Т115.04.	0,29	К 80 × 40 с 50	0,49	5,4	5,2
Т123.36.01.000										
Т123.37.01.000					Т115.06.	0,49	К 100 × 50 с 50	0,88	7,0	6,8
Т123.38.01.000										
Т123.39.01.000					Т115.11.	1,49	К 150 × 80 с 40	1,31	13,1	10,3
Т123.40.01.000										
Т123.41.01.000	40-25 ГОСТ 1255-67	2,18			Т115.17.	3,20	К 200 × 80 с 32	1,91	20,3	22,0
Т123.42.01.000							К 200 × 100 с 32	2,21	24,4	22,3
Т123.43.01.000					Т115.21.	7,40	К 250 × 100 с 32	4,32	34,1	30,0
Т123.44.01.000										29,7
Т123.45.01.000			Т94.104.00.000	0,78	Т115.26.	13,14	К 300 125 с 40	7,71	50,5	41,8
Т123.46.01.000										
Т123.47.01.000			Т94.132.00.000	0,88	Т115.32.00.000	21,13	К 350 × 150 с 32	8,27	67,7	51,89
Т123.48.01.000										51,49

Серия 4.903-10 выпуск 2

Инв. № подл. | Подпись и дата | Взам. инв. № | Инв. № дубл. | Подпись и дата

Изм.	Лист	№ докум.	Подпись	Дата	Т123.00.01.000	Лист 8

Копировал: Бестярева

Формат 12

Т123.00.01.000

Продолжение

Спецификация

№позиции	5		6		7		8		Масса, кг	
Наименование	Фланец		Накладка		Заглушка		Переход концентр.			
Количество	1		1		1		1			
Материал	См. табл. 2 стр. 13		См. технич. требования к черт. Т34.00.00.000		См. технич. требования к черт. Т123.00.00.000		Сталь 20 ГОСТ 1050-60			
№чертежа или стандарт	См. ниже		Т34.00.00.000 Выпуск 1		Т115.00.00.000 Выпуск 1		Т56.00.00.000 Выпуск		вариант	
Обозначение	Обозначение	Масса кг	Обозначение	Масса кг	Обозначение	Масса, кг	Обозначение	Масса кг	1	2;3
Т123.49.01.000										
Т123.50.01.000					Т115.02.00.000	0,08	К 50×32 с 80	0,20	6,0	5,6
Т123.51.01.000										
Т123.52.01.000					Т115.04.	0,29	К 80×40 с 50	0,49	6,0	5,6
Т123.53.01.000	I-15-64 ГОСТ 12831-67	1,14	—	—	Т115.06.	0,49	К 100×50 с 50	0,88	7,6	7,3
Т123.54.01.000										
Т123.55.01.000					Т115.11.	1,49	К 150×80 с 40	1,31	14,1	13,8
Т123.56.01.000										
Т123.57.01.000					Т113.17.	3,20	К 200×80 с 32	1,91	23,6	22,0
Т123.58.01.000							К 200×100 с 32	2,21	25,6	22,3
Т123.59.01.000	40-25 ГОСТ 12930-67	2,18			Т115.21.	7,40	К 250×100 с 32	4,32	35,0	30,5
Т123.60.01.000										30,5
Т123.61.01.000			Т34.104.00.000	0,78	Т115.26.	13,14	К 300×125 с 60	7,71	52,8	42,8
Т123.62.01.000										
Т123.63.01.000			Т34.132.00.000	0,88	Т115.32.00.000	21,13	К 350×150 с 32	9,27	71,6	54,3
Т123.64.01.000										53,9

Серия 4.903-10 Выпуск 2

Инв. № подл. | Подпись и дата | Взам. инв. №

Изм. Лист № докум. Подп. Дата

Т123.00.01.000

Лист 9

Т123.00.01.000

Продолжение

Спецификация										
№ позиции	5		6		7		8		Масса, кг	
Наименование	Фланец		Накладка		Заглушка		Переход концентрич.			
Количество	1		1		1		1			
Материал	См. табл. 2 стр. 13		См. технич. требов. к черт. Т94.00.00.000		См. технич. требования к черт. Т115.00.00.000		Сталь 20 ГОСТ 1050-60			
№ чертежа или стандарта	См. ниже		Т94.00.00.000 (выпуск 1)		Т115.00.00.000 (выпуск 1) или ГОСТ 14379-72		Т56.00.00.000 (выпуск 1)		Вариант	
Обозначение	Обозначение	Масса, кг	Обозначение	Масса, кг	Обозначение	Масса, кг	Обозначение	Масса, кг	1	2;3
Т123.65.01.000	I-15-64 ГОСТ 12831-67	1,14	—	—	Т115.03.00.000	0,20	к 65 × 40 с 60	0,4	6,0	5,8
Т123.66.01.000										
Т123.67.01.000					Т115.05.	0,34	к 80 × 40 с 50	0,49	6,0	5,6
Т123.68.01.000										
Т123.69.01.000					Т115.07.	0,52	к 100 × 50 с 50	0,88	7,6	7,3
Т123.70.01.000										
Т123.71.01.000			Т94.066.00.000	0,50	Т115.12.	1,91	к 150 × 80 с 40	1,31	15,5	11,4
Т123.72.01.000										
Т123.73.01.000	40-40 ГОСТ 12830-67	2,19	Т94.068.	0,50	Т115.18.	4,59	к 200 × 80 с 32	1,91	23,2	21,0
Т123.74.01.000	I-15-64 ГОСТ 12831-67	1,14	Т94.008.	0,14	Заглушка 50 с 80	0,30	к 50 × 32 с 80	0,20	3,3	3,1
Т123.75.01.000										
Т123.76.01.000			Т94.019.	0,20	Заглушка 80 с 40	0,40	к 80 × 40 с 50	0,49	4,5	3,7
Т123.77.01.000										
Т123.78.01.000			Т94.033.	0,28	Заглушка 100 с 40	0,70	к 100 × 50 с 50	0,88	6,7	5,4
Т123.79.01.000										
Т123.80.01.000			Т94.066.	0,50	Заглушка 150 с 32	1,30	к 150 × 80 с 40	0,31	12,5	7,8
Т123.81.01.000										
Т123.82.01.000	I-40-64 ГОСТ 12831-67	3,71	Т94.068.00.000	0,50	Заглушка 200 с 32	4,10	к 200 × 80 с 32	1,91	25,1	21,6

Серия 4.903-10 Выпуск 2

Инв. № подл. | Подпись и дата | Взам. инв. № | Инв. № дубл. | Подпись и дата

Изм.	Лист	№ докум.	Подп.	Дата	Т123.00.01.000	Лист 10

Копировал: Лебедева

Формат 12

T123.00.01.001

▽3 (▽)

Вариант 1

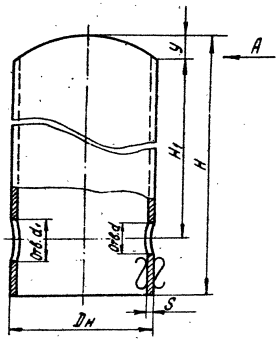

Вариант 2

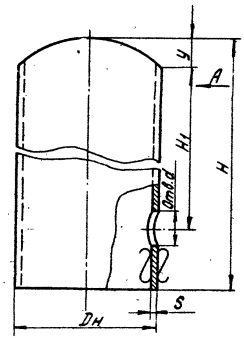

Вариант 3

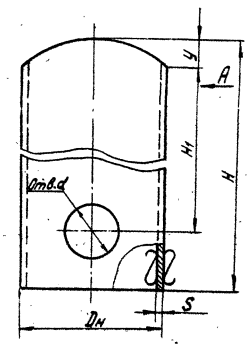

Вид А

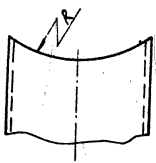

1. Материал:
   а) для Ру≤64кгс/см² t≤425°С, Ду≤400-трубы стальные бесшовные по МРТУ 14-4-21-67 из стали 20;
   б) для Ру≤40кгс/см² t≤300°С, Ду≤400-трубы бесшовные гр. А по ГОСТ 8731-66 из стали ВСт3сп5 по ГОСТ 380-71;
   в) для Ру≤40кгс/см² t≥300°С, Ду≤400-трубы бесшовные гр. А по ГОСТ 8731-66 из стали 20 или 10 по ГОСТ 1050-60;
   г) для Ру≤25кгс/см² t≤300°С-трубы сварные гр. В по ГОСТ 10705-63 и гр. А по ГОСТ 10706-63 из стали ВСт3сп5 по ГОСТ 380-71 и 10Г2С1 по ГОСТ 5058-65.
2. Развертку шаблона на соответствующие диаметры корпуса (Dн) и основного трубопровода (Ду) см. чертеж Т93.00.00.000 (выпуск 1).

Изм.	Лист	№ докум.	Подп.	Дата
Разраб.		Сиротина		
Пров.		Ермаков		
Рук. гр.		Лебтов		
Гл. спец.		Сорокин		
Н. контр.		Головина		
Утв.		Фейгин		

Т123.00.01.001

Корпус

Лит.	Масса	Масштаб
	см. табл.	—

Лист 1 | Листов 2

См. технич. требования п. 1

Минэнерго СССР
Главтеплоэнергомонтаж
Энергомонтажпроект
Лен. филиал

Серия 4.903-10 Выпуск 2

Инв. № подл. | Подпись и дата | Взам. инв. № | Инв. № дубл. | Подпись и дата

копировал: Дегтярева

Формат 12

T123.00.01.001

Размеры в мм

Dy		Наибольшая температура среды в °С; условное давление в кгс/см²				H		H_1		R	y	Dн × S		d	d_1	Масса, кг			
Основного трубопровода	Кармана	300	300;400	300;425	425	вариант		вариант				Ру 40кгс/см²	Ру 64кгс/см²			Ру 40кгс/см² вариант		Ру 64кгс/см² вариант	
		10;16 и 25	25	40	64	1	2;3	1	2;3							1	2;3	1	2;3
100	50	T123.01.01.001	T123.01.01.001		T123.17.01.001	270	230	125	110	54	13,0	57 × 3,0	57 × 3,5	13	38	1,20	1,24	1,25	1,63
125		T123.02.	T123.02.		T123.18.					67	10,0								
150	80	T123.03	T123.03.		T123.19.	260				80	12,0	89 × 3,5	89 × 4,0		45	1,65	1,69	2,20	1,90
175		T123.04.	T123.04.		T123.20.					97	8,5								
200	100	T123.05.	T123.05.		T123.21	270		130		110	12,0	108 × 4,0	108 × 4,5		57	2,25	2,35	3,80	3,21
250		T123.06	T123.06.		T123.22.					137	10,0								
300	150	T123.07.	T123.07.		T123.23.	360	235	195		163	18,0	159 × 4,5	159 × 6,0		89	5,05	4,03	7,90	5,20
350		T123.08.	T123.08.		T123.24.					189	16,0								
400	200	T123.09	T123.09.		T123.25.01.001		370		220	213	25,0	219 × 6,0	219 × 8,0	40		9,33	11,60	15,20	15,60
450		T123.10.	T123.10.			435		255		240	22,0				108	11,00			
500	250	T123.11.	T123.11.				375			260	33,0	273 × 7,0				16,50	17,10		
600		T123.12.	T123.12.				370			310	25,0						16,90		
700	300	T123.13.	T123.13.			470	375	270		360	32,0	325 × 8,0			133	23,20	23,30	—	—
800		T123.14.	T123.14.							410									
900	350	T123.15.	T123.15.			495	380	280		460	37,0	377 × 9,0			159	31,00	30,90		
1000		T123.16.01.001	T123.16.01.001				375			510	33,0						30,50		

Пример условного обозначения корпуса, выполняемого по 1^му варианту, для кармана к трубопроводу 1го варианта Dy 150мм; Ру 16кгс/см²: Корпус T123.03.01.001-150(16)-1.

Серия 4.903-10 Выпуск 2

Инв. № подл.	Подпись и дата	Взам. инв. №	Инв. № дубл.	Подпись и дата

Изм.	Лист	№ докум.	Подпись	Дата	T123.00.01.001	Лист 2

копировал: Дегтярева

Формат 12

Т123.00.00.002

▽1(▽)

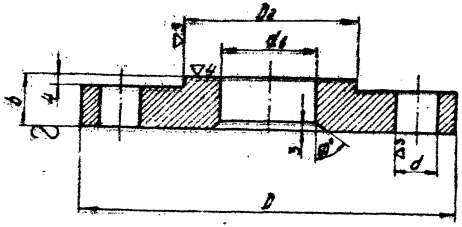

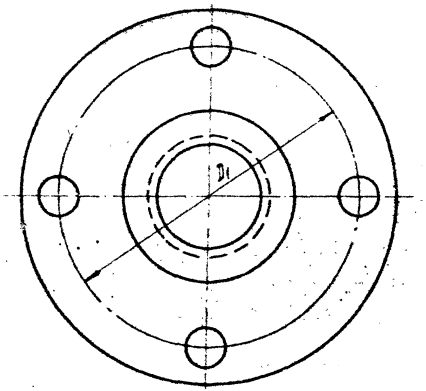

Размеры в мм

Обозначение	Давление условн. Ра, кгс/см²		Приход. условн. Dy	D	D_1	D_2	d	d1	b	Масса, кг
	Присоединит.	Трубопровода								
Т123.01.00.002	≤64	≤25	15	105	75	39	14	19	16	0,76
Т123.02			20	125	90	50		26	18	1,27
Т123.03			25	135	100	57		33		1,47
Т123.04.00.002			32	150	110	65	18	39	20	2,02

1. При изготовлении фланцев гибкой или штамповкой допускается обработка только уплотнительной поверхности.
2. Присоединительные размеры фланцев по ГОСТ 1234-67.
3. Технические требования по ГОСТ 12828-67.

Изм.	Лист	№ докум.	Подп.	Дата
Разраб.		Сычева		
Пров.		Ермаков		
Рук. гр.		Левтов		
Гл. спец.		Сорокин		
Н. контр.		Головина		
Утв.		Фейгин		

Т123.00.00.002

Фланец

Лит.	Масса	Масштаб
	См. табл.	—

Лист | Листов 1

Сталь ВСт3сп5 ГОСТ 380-71

Минэнерго СССР
Главтеплоэнергомонтаж
Энергомонтажпроект
Лен. филиал

Копировал: Дегтярева

Формат 12

Серия 4.903-10 Выпуск 2

Инв. № подл. | Подпись и дата | Взам. инв. № | Инв. № дубл. | Подп. и дата

Т124.00.00.000СБ

Серия 4.903-10 Выпуск 2

Вариант 1

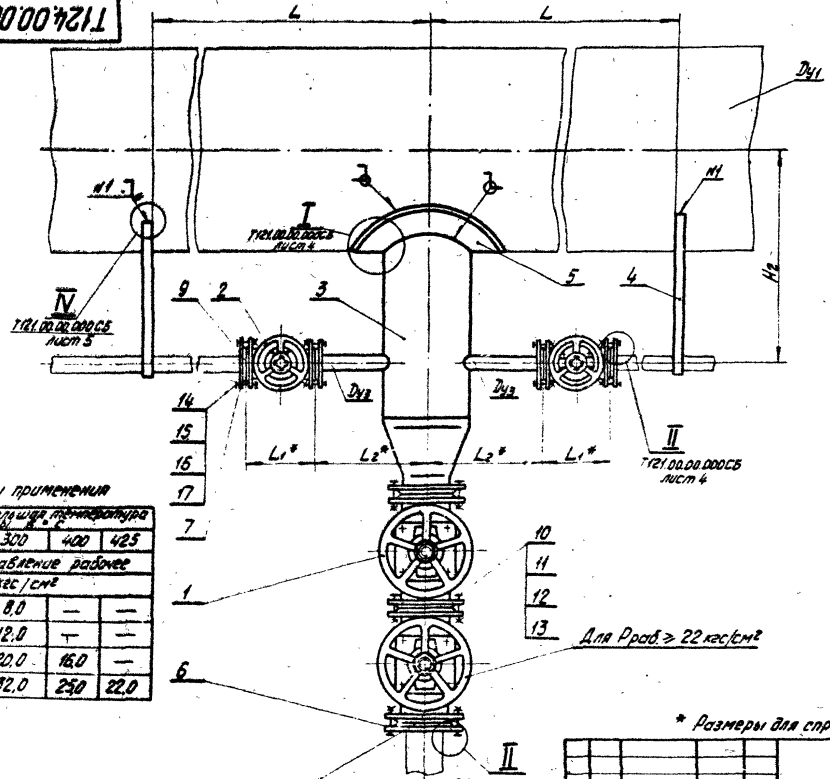

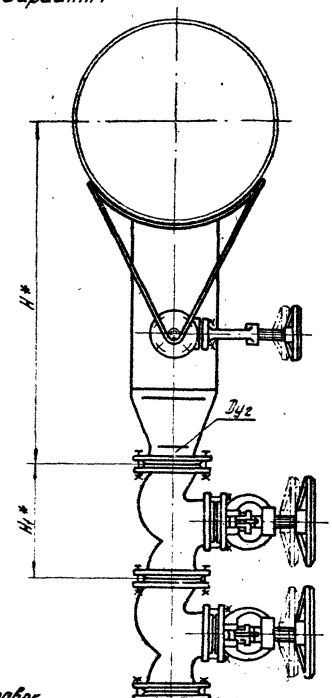

Пределы применения

Доб. условн. Ру	Расчетная температура стенки, °С			
	200	300	400	425
	Давление рабочее кгс/см²			
10	10	8,0	—	—
16	16	12,0	—	—
25	25	20,0	16,0	—
40	40	32,0	25,0	22,0

* Размеры для справок

Изм.	Лист	№ докум.	Подп.	Дата
Разраб.		Ермаков		
Пров.		Левтов		
Нач. гр.		Левтов		
Гл. спец.		Сорокин		
Н. контр.		Головина		
Утв.		Фейгин		

Т124.00.00.000СБ

Пусковой и постоянный дренаж паропров-да (косходный дренаж) Сборочный чертеж

Лит.	Масса	Масштаб
	См. специф.	—
Лист 1	Листов 4	

Минэнерго СССР Главтехэнергомонтаж Энергомонтажпроект Лен. филиал

Копировал Иванова

Формат 12

Инв. № подлинника | Подпись и дата | Взам. инв. № | Инв. № дубл. | Подпись и дата

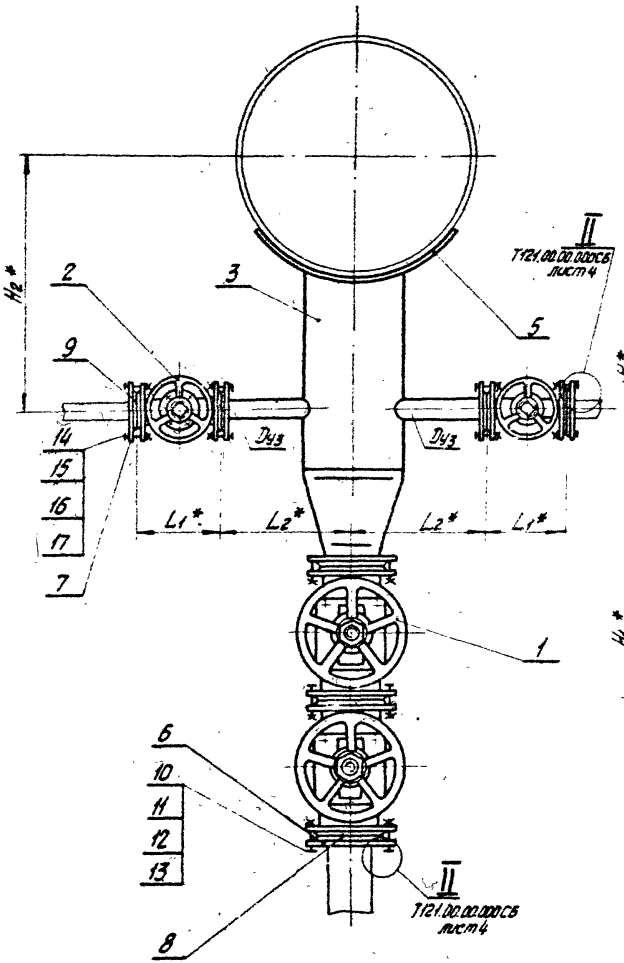

Вариант 2

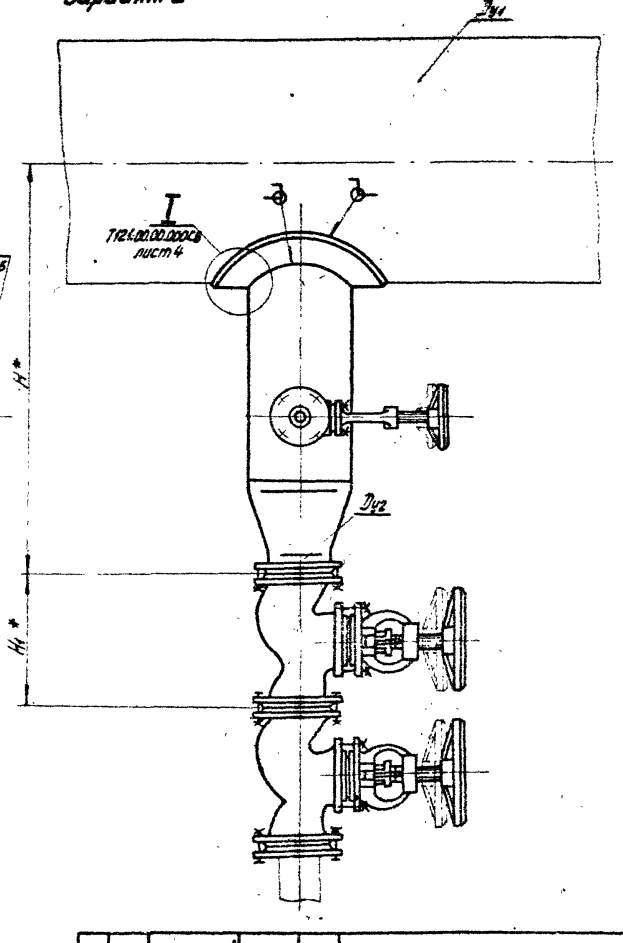

Изм.	Лист	№ докум.	Подп.	Дата	Т124.00.00.000СБ	Лист 2

Копировала Иванова

Формат 12

Для t 200; 300°С

Размеры в мм

Обозначение			Условный проход			L	L_1	L_2	H	H_1	H_2
Условное давление P_{y1} кгс/см²			Условного прохода D_{y1}	штуцеров							
10	16	25		D_{y2}	D_{y3}						
Т124.01.00.000СБ	Т124.17.00.000СБ	Т124.33.00.000СБ	100	32	15	870	175	190	325	200	165
Т124.02.00.000СБ	Т124.18.00.000СБ	Т124.34.00.000СБ	125						340		178
Т124.03.00.000СБ	Т124.19.00.000СБ	Т124.35.00.000СБ	150	40		880		195	380		190
Т124.04.00.000СБ	Т124.20.00.000СБ	Т124.36.00.000СБ	175						400		208
Т124.05.00.000СБ	Т124.21.00.000СБ	Т124.37.00.000СБ	200	50		890		204	410	230	220
Т124.06.00.000СБ	Т124.22.00.000СБ	Т124.38.00.000СБ	250						440		245
Т124.07.00.000СБ	Т124.23.00.000СБ	Т124.39.00.000СБ	300	80		910		230	460	310	272
Т124.08.00.000СБ	Т124.24.00.000СБ	Т124.40.00.000СБ	350						490		298
Т124.09.00.000СБ	Т124.25.00.000СБ	Т124.41.00.000СБ	400		40	970	200	265	665	350	432
Т124.10.00.000СБ	Т124.26.00.000СБ	Т124.42.00.000СБ	450	100					695		460
Т124.11.00.000СБ	Т124.27.00.000СБ	Т124.43.00.000СБ	500			1000		295	740		485
Т124.12.00.000СБ	Т124.28.00.000СБ	Т124.44.00.000СБ	600						790		535
Т124.13.00.000СБ	Т124.29.00.000СБ	Т124.45.00.000СБ	700	125		1020		320	835	400	580
Т124.14.00.000СБ	Т124.30.00.000СБ	Т124.46.00.000СБ	800						885		630
Т124.15.00.000СБ	Т124.31.00.000СБ	Т124.47.00.000СБ	900	150		1050		345	945	480	680
Т124.16.00.000СБ	Т124.32.00.000СБ	Т124.48.00.000СБ	1000						995		730

Т124.00.00.000СБ

Серия 4.903-10 Выпуск 2

Для Ру 25 кгс/см²; t 300, 400°С

Продолжение

мм

Обозначение	Условный проход основного тр-да Ду1	Условный проход штуцеров Ду2	Условный проход штуцеров Ду3	L	L1	L2	H	H1	H2
Т124.49.00.000СБ	100	32	15	900	175	235	390	200	165
Т124.50.00.000СБ	125						400		178
Т124.51.00.000СБ	150	40		910		242	425		190
Т124.52.00.000СБ	175						445		208
Т124.53.00.000СБ	200	50		920		250	450	230	220
Т124.54.00.000СБ	250						480		245
Т124.55.00.000СБ	300	80		950		280	515	310	272
Т124.56.00.000СБ	350						545		298
Т124.57.00.000СБ	400	100	40	1010	200	320	705	350	432
Т124.58.00.000СБ	450						750		460
Т124.59.00.000СБ	500			1040		345	795		485
Т124.60.00.000СБ	600						845		535
Т124.61.00.000СБ	700	125		1070		370	895	400	585
Т124.62.00.000СБ	800						945		630
Т124.63.00.000СБ	900	150		1090		398	1010	480	680
Т124.64.00.000СБ	1000						1055		730

Пример условного обозначения пускового и постоянного дренажа, выполняемого по 1-му варианту, для трубопровода Ду 150 мм; Ру 16 кгс/см²; t 200°С с пусковым дренажом Ду 40 мм и постоянным дренажом Ду 15 мм:

Пусковой и постоянный дренаж Т124.19 $\frac{150}{40\text{-}15}$ (16) 200-1

Для Ру 40 кгс/см²; t 300, 425°С

Продолжение

мм

Обозначение	Условный проход основного тр-да Ду1	Условный проход штуцеров Ду2	Условный проход штуцеров Ду3	L	L1	L2	H	H1	H2
Т124.65.00.000СБ	100	32	15	900	175	235	390	200	165
Т124.66.00.000СБ	125						400		178
Т124.67.00.000СБ	150	40		910		242	425		190
Т124.68.00.000СБ	175						445		208
Т124.69.00.000СБ	200	50		920		250	450	230	220
Т124.70.00.000СБ	250						480		245
Т124.71.00.000СБ	300	80		950		280	520	310	272
Т124.72.00.000СБ	350						550		298
Т124.73.00.000СБ	400	100	40	1010	200	320	720	350	432

Инв. № подл. | Подпись и дата | Взам. инв. № | Инв. № дубл. | Подпись и дата

Изм.	Лист	№ докум.	Подп.	Дата

Т124.00.00.000СБ

Лист 4

Копировал Иванова

Формат 12

Серия 4.903-10 Выпуск 2

Спецификация

№ поз.	1	2	3	4	5	6
Наименование	Вентиль	Вентиль	Карман	Опора	Накладка	Фланец
Количество	1	2	1	2	1	1
Материал	—	—	—	—	См. технич. требов. к черт. Т94.00.00.000	См. табл. 2 стр. 13
№ чертежа или стандарта	—	—	Т124.00.01.000	Т121.00.00.001	Т94.00.00.000 (Выпуск 1)	См. ниже

Обозначение	Тип вентиля и условный проход	Масса, кг	Тип вентиля и условный проход	Масса, кг 1 шт	Масса, кг Общ.	Обозначение	Масса, кг	Обозначение	Масса, кг 1 шт	Масса, кг Общ.	Обозначение	Масса, кг	Обозначение	Масса, кг
Т124.01.00.000	15с 27нж Ду 32	17,5	15с 27нж1 Ду 15	7,4	14,8	Т124.01.01.000	5,22	Т121.01.00.001	0,38	0,76	—	—	Т123.04.00.002	2,02
Т124.02.00.000						Т124.02.01.000		Т121.02.00.001	0,42	0,84				
Т124.03.00.000	15с 22нж Ду 40	15,5				Т124.03.01.000	5,65	Т121.03.00.001	0,45	0,90			40-10 ГОСТ 1255-67	1,71
Т124.04.00.000						Т124.04.01.000		Т121.04.00.001	0,48	0,96				
Т124.05.00.000	15с 22нж Ду 50	17,4				Т124.05.01.000	7,05	Т121.05.00.001	0,52	1,04			50-10 ГОСТ 1255-67	2,06
Т124.06.00.000						Т124.06.01.000		Т121.06.00.001	0,57	1,14				
Т124.07.00.000	15с 22нж Ду 80	36,0				Т124.07.01.000	10,29	Т121.07.00.001	0,77	1,54			80-25 ГОСТ 1255-67	4,06
Т124.08.00.000						Т124.08.01.000		Т121.08.00.001	0,87	1,74				
Т124.09.00.000	15с 22нж Ду 100	50,0	15с 22нж Ду 40	15,5	31,0	Т124.09.01.000	20,96	Т121.22.00.001	0,90	1,80			100-25 ГОСТ 1255-67	5,92
Т124.10.00.000						Т124.10.01.000	22,03	Т121.23.00.001	1,07	2,14				
Т124.11.00.000						Т124.11.01.000	28,64	Т121.24.00.001	1,12	2,24				
Т124.12.00.000						Т124.12.01.000	28,44	Т121.25.00.001	1,24	2,48				
Т124.13.00.000	15с 22нж Ду 125	75,0				Т124.13.01.000	40,67	Т121.26.00.001	1,35	2,70	Т94.236.00.000	7,37	125-25 ГОСТ 1255-67	8,26
Т124.14.00.000						Т124.14.01.000		Т121.27.00.001	1,46	2,92	Т94.237.00.000	6,14		
Т124.15.00.000	15с 22нж Ду 150	102,0				Т124.15.01.000	50,05	Т121.28.00.001	1,54	3,08	Т94.257.00.000	13,38	150-25 ГОСТ 1255-67	10,12
Т124.16.00.000						Т124.16.01.000	49,65	Т121.29.00.001	1,69	3,38	Т94.258.00.000	18,32		
Т124.17.00.000	15с 27нж Ду 32	17,5	15с 27нж1 Ду 15	7,4	14,8	Т124.17.01.000	5,22	Т121.01.00.001	0,38	0,76	—	—	Т123.04.00.002	2,02
Т124.18.00.000						Т124.18.01.000		Т121.02.00.001	0,42	0,84				
Т124.19.00.000	15с 22нж Ду 40	15,5				Т124.19.01.000	5,90	Т121.03.00.001	0,45	0,90			40-16 ГОСТ 1255-67	1,96
Т124.20.00.000						Т124.20.01.000		Т121.04.00.001	0,48	0,96				

1. Номер варианта кармана соответствует номеру варианта дренажа
2. Поз. 4 не входит в вариант 2
3. Толщина прокладки поз. 8 и 9 - 1,5; 2,0 мм
4. Технические требования Т121.00.00.000 ТТ

Инв. № подл. | Подп. и дата | Взам. инв. № | Инв. № дубл. | Подп. и дата

Изм.	Лист	№ докум.	Подп.	Дата
Разраб.		Сычева		
Пров.		Ермаков		
Рук. гр.		Левтов		
Н. контр.		Головина		
Утв.		Фейгин		

Копировала Иванова

Т124.00.00.000

Пусковой и постоянный дренаж паропровода (Каскадный дренаж)

Лит.	Лист	Листов
О	1	13

Энергомонтажпроект Лен. филиал

Формат 12

Т124.00.00.000

Продолжение

Спецификация

№ поз.	1	2	3	4	5	6
Наименование	Вентиль	Вентиль	Карман	Опора	Накладка	Фланец
Количество	1	2	1	2	1	1
Материал	—	—	—	—	См. техническ. треб. к черт. Т94.00.00.000	См. табл. 2 стр. 13
№ чертежа или стандарта	—	—	Т124.00.01.000СБ	Т121.00.00.001	Т94.00.00.000 (8 выпуск 1)	См. ниже

Обозначение	Тип вентиля и условный проход	Масса, кг	Тип вентиля и условный проход	Масса, кг 1 шт	Масса, кг Общ.	Обозначение	Масса, кг	Обозначение	Масса, кг 1 шт	Масса, кг Общ.	Обозначение	Масса, кг	Обозначение	Масса, кг
Т124.21.00.000	15с 22нж Ду 50	17,4	15с 27нж1 Ду 15	7,4	14,8	Т124.21.01.000	7,57	Т121.05.00.001	0,52	1,04	—	—	50-16 ГОСТ 1255-67	2,58
Т124.22.00.000						Т124.22.01.000		Т121.06.00.001	0,57	1,14				
Т124.23.00.000	15с 22нж Ду 80	36,0				Т124.23.01.000	10,81	Т121.07.00.001	0,77	1,54			80-25 ГОСТ 1255-67	4,06
Т124.24.00.000						Т124.24.01.000		Т121.08.00.001	0,87	1,74				
Т124.25.00.000	15с 22нж Ду 100	50,0	15с 22нж Ду 40	15,5	31,0	Т124.25.01.000	21,44	Т121.22.00.001	0,90	1,80	Т94.191.00.000	2,40	100-25 ГОСТ 1255-67	5,92
Т124.26.00.000						Т124.26.01.000	22,76	Т121.23.00.001	1,07	2,14	Т94.209.00.000	3,46		
Т124.27.00.000						Т124.27.01.000	30,91	Т121.24.00.001	1,12	2,24	Т94.213.00.000	2,74		
Т124.28.00.000						Т124.28.01.000	30,71	Т121.25.00.001	1,24	2,48	Т94.234.00.000	7,10	125-25 ГОСТ 1255-67	8,26
Т124.29.00.000	15с 22нж цу 125	75,0				Т124.29.01.000	42,14	Т121.26.00.001	1,35	2,70	Т94.237.00.000	6,14		
Т124.30.00.000						Т124.30.01.000		Т121.27.00.001	1,46	2,92				
Т124.31.00.000	15с 22нж Ду 150	102,0				Т124.31.01.000	51,74	Т121.28.00.001	1,54	3,08	Т94.257.00.000	13,38	150-25 ГОСТ 1255-67	10,12
Т124.32.00.000						Т124.32.01.000	51,34	Т121.29.00.001	1,69	3,38	Т94.258.00.000	18,32		
Т124.33.00.000	15с 27нж Ду 32	17,5	15с 27нж1 Ду 15	7,4	14,8	Т124.33.01.000	5,22	Т121.01.00.001	0,38	0,76	—	—	Т123.04.00.002	2,02
Т124.34.00.000						Т124.34.01.000		Т121.02.00.001	0,42	0,84				
Т124.35.00.000	15с 22нж Ду 40	15,5				Т124.35.01.000	6,12	Т121.03.00.001	0,45	0,90			40-25 ГОСТ 1255-67	2,18
Т124.36.00.000						Т124.36.01.000		Т121.04.00.001	0,48	0,96				
Т124.37.00.000	15с 22нж Ду 50	17,4				Т124.37.01.000	7,70	Т121.05.00.001	0,52	1,04			50-25 ГОСТ 1255-67	2,71
Т124.38.00.000						Т124.38.01.000		Т121.06.00.001	0,57	1,14				
Т124.39.00.000	15с 22нж Ду 80	36,0				Т124.39.01.000	11,16	Т121.07.00.001	0,77	1,54	Т94.131.00.000	0,88	80-25 ГОСТ 1255-67	4,06
Т124.40.00.000						Т124.40.01.000		Т121.08.00.001	0,87	1,74	Т94.132.00.000	0,88		
Т124.41.00.000			15с 22нж цу 40	15,5	31,0	Т124.41.01.000	22,23	Т121.22.00.001	0,90	1,80	Т94.189.00.000	3,46		

Инв. № подл. | Подпись и дата | Взам. инв. № | Инв. № дубл. | Подпись и дата

Серия 4.903-10 Выпуск 2

Продолжение

Спецификация

№ поз.	1	2	3	4	5	6
Наименование	Вентиль	Вентиль	Карман	Опора	Накладка	Фланец
Количество	1	2	1	2	1	1
Материал	—	—	—	—	См. технич. треб. к черт. Т94.00.00.000	См. табл. 2 стр. 13
№ чертежа или стандарта	—	—	Т124.00.01.000СБ	Т121.00.00.301	794.00.00.000 (Выпуск 1)	См. ниже

Обозначение	Тип вентиля и условный проход	Масса, кг	Тип вентиля и условный проход	Масса, кг 1 шт	Масса, кг Общ.	Обозначение	Масса, кг	Обозначение	Масса, кг 1 шт	Масса, кг Общ.	Обозначение	Масса, кг	Обозначение	Масса, кг
Т124.42.00.000	15с 22нж Ду 100	50,0	15с 22нж Ду 40	15,5	31,0	Т124.42.01.000	24,9	Т121.23.00.001	1,07	2,14	Т94.191.00.000	2,40	100-25 ГОСТ 1255-67	5,92
Т124.43.00.000						Т124.43.01.000	32,5	Т121.24.00.001	1,12	2,24	Т94.212.00.000	5,70		
Т124.44.00.000						Т124.44.01.000	32,3	Т121.25.00.001	1,24	2,48	Т94.220.00.000	5,28		
Т124.45.00.000	15с 22нж Ду 125	75,0				Т124.45.01.000	44,5	Т121.26.00.001	1,35	2,70	Т94.235.00.000	8,84	125-25 ГОСТ 1255-67	8,26
Т124.46.00.000						Т124.46.01.000		Т121.27.00.001	1,46	2,92	Т94.243.00.000	8,80		
Т124.47.00.000	15с 22нж Ду 150	102,0				Т124.47.01.000	54,5	Т121.28.00.001	1,54	3,08	Т94.257.00.000	13,38	150-25 ГОСТ 1255-67	10,12
Т124.48.00.000						Т124.48.01.000	54,1	Т121.29.00.001	1,69	3,38	Т94.258.00.000	18,32		
Т124.49.00.000	15с 22нж Ду 32	17,5	15с 22нж1 Ду 15	7,4	14,8	Т124.49.01.000	6,2	Т121.01.00.001	0,38	0,76	—	—	I-32-64 ГОСТ 12831-67	2,94
Т124.50.00.000						Т124.50.01.000		Т121.02.00.001	0,42	0,84				
Т124.51.00.000	15с 22нж Ду 40	15,5				Т124.51.01.000	6,9	Т121.03.00.001	0,45	0,90			40-25 ГОСТ 12830-67	2,18
Т124.52.00.000						Т124.52.01.000		Т121.04.00.001	0,48	0,96				
Т124.53.00.000	15с 22нж Ду 50	17,4				Т124.53.01.000	8,5	Т121.05.00.001	0,52	1,04			50-25 ГОСТ 12830-67	2,78
Т124.54.00.000						Т124.54.01.000		Т121.06.00.001	0,57	1,14				
Т124.55.00.000	15с 22нж Ду 80	36,0				Т124.55.01.000	12,3	Т121.07.00.001	0,77	1,54	Т94.131.00.000	0,88	80-25 ГОСТ 12830-67	4,44
Т124.56.00.000						Т124.56.01.000		Т121.08.00.001	0,87	1,74	Т94.132.00.000	0,88		
Т124.57.00.000			15с 22нж Ду 40	15,5	31,0	Т124.57.01.000	23,1	Т121.22.00.001	0,90	1,80	Т94.189.00.000	3,46		
Т124.58.00.000	15с 22нж Ду 100	50,0				Т124.58.01.000	25,5	Т121.23.00.001	1,07	2,14	Т94.191.00.000	2,40	100-25 ГОСТ 12830-67	6,51
Т124.59.00.000						Т124.59.01.000	33,1	Т121.24.00.001	1,12	2,24	Т94.212.00.000	5,70		
Т124.60.00.000						Т124.60.01.000	32,9	Т121.25.00.001	1,24	2,48	Т94.220.00.000	5,28		

Серия 4.903-10 Выпуск 2

Инв. № подл. | Подпись и дата | Взам. инв. № | Подпись и дата

Т124.00.00.000

Серия 4.903-10 Выпуск 2

Продолжение

Спецификация

№ поз.	1		2		3		4		5		6	
Наименование	Вентиль		Вентиль		Карман		Опора		Накладка		Фланец	
Количество	См. ниже		2		1		2		1		1	
Материал	—		—		—		—		См. техн. требов. к черт. Т94.00.00.000		См. табл. 2 стр. 13	
№ чертежа или стандарта	—		—		Т124.00.01.000СБ		Т121.00.00.001		Т94.00.00.000 (Выпуск 1)		См. ниже	
Обозначение	Тип вентиля и условный проход	Кол.	Масса, кг: 1 шт	Масса, кг: Общ.	Тип вентиля и условный проход	Масса, кг: 1 шт	Масса, кг: Общ.	Обозначение	Масса, кг	Обозначение	Масса, кг: 1 шт	Масса, кг: Общ.	Обозначение	Масса, кг
Т124.61.00.000	15с 22нж Ду125	1	75,0	75,0	15с 22нж Ду40	15,5	31,0	Т124.61.01.000	45,38	Т121.25.00.001	1,35	2,70	Т94.235.00.000	8,84	125-25 ГОСТ 12830-67	9,27
Т124.62.00.000								Т124.62.01.000		Т121.27.00.001	1,46	2,92	Т94.242.00.000	8,80		
Т124.63.00.000	15с-22нж Ду150		102,0	102,0				Т124.63.01.000	56,90	Т121.28.00.001	1,54	3,08	Т94.257.00.000	13,38	150-25 ГОСТ 12830-67	12,50
Т124.64.00.000								Т124.64.01.000		Т121.29.00.001	1,69	3,38	Т94.258.00.000	18,32		
Т124.65.00.000	15с 27нж Ду32	2	17,5	35,0	15с 27нж1 Ду15	7,4	14,8	Т124.65.01.000	6,90	Т121.01.00.001	0,38	0,76	Т94.050.00.000	0,38	I-32-64 ГОСТ 12831-67	2,94
Т124.66.00.000								Т124.66.01.000		Т121.02.00.001	0,42	0,84	Т94.051.00.000	0,44		
Т124.67.00.000	15с 22нж Ду40		15,5	31,0				Т124.67.01.000		Т121.03.00.001	0,45	0,90	Т94.066.00.000	0,50	40-40 ГОСТ 12830-67	2,19
Т124.68.00.000								Т124.68.01.000		Т121.04.00.001	0,48	0,96	Т94.067.00.000	0,50		
Т124.69.00.000	15с 22нж Ду50		17,4	34,8				Т124.69.01.000	8,60	Т121.05.00.001	0,52	1,04	Т94.083.00.000	1,02	50-40 ГОСТ 12830-67	2,81
Т124.70.00.000								Т124.70.01.000		Т121.06.00.001	0,57	1,14	Т94.084.00.000	1,02		
Т124.71.00.000	15с 22нж Ду80		36,0	72,0				Т124.71.01.000	12,66	Т121.07.00.001	0,77	1,54	Т94.151.00.000	2,56	80-40 ГОСТ 12830-67	4,80
Т124.72.00.000								Т124.72.01.000		Т121.08.00.001	0,87	1,74	Т94.152.00.000			
Т124.73.00.000					15с 22нж Ду40	15,5	31,0	Т124.73.01.000	23,50	Т121.22.00.001	0,90	1,80	Т94.190.00.000	3,46		

Инв. № подл. | Подпись и дата | Взам. инв. № | Инв. № дубл. | Подпись и дата

Изм.	Лист	№ докум.	Подп.	Дата	Т124.00.00.000	Лист 4

Копировал Иванова

Формат А2

Продолжение

Спецификация

№ поз.	7			8			9			10				11			
Наименование	Фланец			Прокладка			Прокладка			Болт				Шпилька			
Количество	2			2			4			См. ниже				См. ниже			
Материал	См. табл. 2 стр. 13			Паронит ГОСТ 481-71			Паронит ГОСТ 481-71			См. табл. 2 стр. 13				См. табл. 2 стр. 13			
№ чертежа или стандарта	См. ниже			ГОСТ 15180-70			ГОСТ 15180-70			ГОСТ 7798-70				ГОСТ 11765-66			
Обозначение	Обозначение	Масса, кг 1 шт	Масса, кг общ.	Обозначение	Масса, кг 1 шт	Масса, кг общ.	Обозначение	Масса, кг 1 шт	Масса, кг общ.	Обозначение	Кол.	Масса, кг 1 шт	Масса, кг общ.	Обозначение	Кол.	Масса, кг 1 шт	Масса, кг общ.
Т124.01.00.000	Т123.01.00.002	0,76	1,52	Б-32-64	0,009	0,018	Б-15-64	0,004	0,016	М16×60.58	8	0,125	1,00				
Т124.02.00.000																	
Т124.03.00.000				А-40-10	0,020	0,040											
Т124.04.00.000																	
Т124.05.00.000				А-50-10	0,026	0,052											
Т124.06.00.000																	
Т124.07.00.000				А-80-25	0,040	0,080				М16×70.58		0,141	2,25				
Т124.08.00.000																	
Т124.09.00.000	40-10 ГОСТ 1255-67	1,71	3,42														
Т124.10.00.000				А-100-25	0,057	0,114				М20×80.58	16	0,260	4,16				
Т124.11.00.000																	
Т124.12.00.000																	
Т124.13.00.000				А-125-25	0,051	0,122	А-40-10	0,020	0,080								
Т124.14.00.000																	
Т124.15.00.000				А-150-25	0,075	0,150				М24×90.58		0,461	7,36				
Т124.16.00.000																	
Т124.17.00.000	Т123.04.00.002	0,76	1,52	Б-32-64	0,009	0,018	Б-15-64	0,004	0,016	М16×60.58	8	0,125	1,00				
Т124.18.00.000																	
Т124.19.00.000				А-40-16	0,020	0,040											
Т124.20.00.000																	

Серия 4.903-10 Выпуск 2

Инв.№ подл. | Подпись и дата | Взам.инв.№ | Инв.№ дубл. | Подпись и дата

Продолжение

Спецификация

№ поз.	7			8			9			10				11			
Наименование	Фланец			Прокладка			Прокладка			Болт				Шпилька			
Количество	2			2			4			См. ниже				См. ниже			
Материал	См. табл. 2 стр. 13			Паронит ГОСТ 481-71			Паронит ГОСТ 481-71			См. табл. 3 стр. 13				См. табл. 3 стр. 13			
№ чертежа или стандарта	См. ниже			ГОСТ 15180-70			ГОСТ 15180-70			ГОСТ 7798-70				ГОСТ 11765-56			
Обозначение	Обозначение	Масса, кг		Обозначение	Масса, кг		Обозначение	Масса, кг		Обозначение	Кол.	Масса, кг		Обозначение	Кол.	Масса, кг	
		1 шт	Общ.		1 шт	Общ.		1 шт	Общ.			1 шт	Общ.			1 шт	Общ.
Т124.21.00.000	Т123.01.00.002	0,76	1,52	А-50-16	0,026	0,052	Б-15-64	0,004	0,016	М16х65.58	8	0,12	1,00	—	—	—	—
Т124.22.00.000																	
Т124.23.00.000																	
Т124.24.00.000				А-80-25	0,040	0,080				М16х70.58		0,14	2,24				
Т124.25.00.000	40-16 ГОСТ 1255-67	1,96	3,92				А-40-16	0,020	0,080		16						
Т124.26.00.000				А-100-25	0,052	0,104				М20х80.58		0,26	4,16				
Т124.27.00.000																	
Т124.28.00.000																	
Т124.29.00.000				А-125-25	0,061	0,122											
Т124.30.00.000																	
Т124.31.00.000																	
Т124.32.00.000				А-150-25	0,075	0,150				М24х90.58		0,46	7,36				
Т124.33.00.000	Т123.01.00.002	0,76	1,52	Б-32-64	0,009	0,018	Б-15-64	0,004	0,016	М16х60.58	8	0,12	1,00				
Т124.34.00.000																	
Т124.35.00.000				А-40-25	0,020	0,040											
Т124.36.00.000										М16х70.58		0,14	1,12				
Т124.37.00.000				А-50-25	0,026	0,052											
Т124.38.00.000																	
Т124.39.00.000				А-80-25	0,040	0,080				М16х70.58	16	0,14	2,24				
Т124.40.00.000																	
Т124.41.00.000	40-25 ГОСТ 1255-67	2,16	4,36				А-40-25	0,020	0,080								

Инв. № подл. | Подпись и дата | Взам. инв. № | Инв. № дубл. | Подпись и дата

Серия 4.903-10 Выпуск 2

Изм.	Лист	№ докум.	Подпись	Дата	Т124.00.00.000	Лист 6
					Копировала Иванова	Формат 12

Т124.00.00.000

Продолжение

Спецификация

№ поз.	7			8			9			10				11			
Наименование	Фланец			Прокладка			Прокладка			Болт				Шпилька			
Количество	2			2			4			См. ниже				См. ниже			
Материал	См. табл. 2 стр. 13			Паронит ГОСТ 481-71			Паронит ГОСТ 481-71			См. табл. 3 стр. 13				См. табл. 3 стр. 13			
№ чертежа или стандарта	См. ниже			ГОСТ 15180-70			ГОСТ 15180-70			ГОСТ 7798-70				ГОСТ 11765-66			
Обозначение	Обозначение	Масса, кг		Обозначение	Масса, кг		Обозначение	Масса, кг		Обозначение	Кол.	Масса, кг		Обозначение	Кол.	Масса, кг	
		1 шт	Общ.		1 шт	Общ.		1 шт	Общ.			1 шт	Общ.			1 шт	Общ.
Т124.42.00.000	40-25 ГОСТ 1255-67	2,18	4,36	А-100-25	0,052	0,104	А-40-25	0,013	0,052	М20×80.58	4	0,261	4,18	—	—	—	—
Т124.43.00.000																	
Т124.44.00.000				А-125-25	0,061	0,122											
Т124.45.00.000																	
Т124.46.00.000										М24×90.58	16	0,468	7,36				
Т124.47.00.000				А-150-25	0,075	0,150											
Т124.48.00.000																	
Т124.49.00.000	1-15-64 ГОСТ 12831-67	1,14	2,28	Б-32-64	0,009	0,018	Б-15-64	0,004	0,016	М20×65.58	4	0,231	1,85				
Т124.50.00.000																	
Т124.51.00.000				А-40-25	0,013	0,026				М16×60.58	8	0,125	1,00				
Т124.52.00.000																	
Т124.53.00.000				А-50-25	0,026	0,052											
Т124.54.00.000										М16×70.58		0,141	2,26				
Т124.55.00.000				А-80-25	0,040	0,080											
Т124.56.00.000																	
Т124.57.00.000	40-25 ГОСТ 12830-67	2,18	4,36	А-100-25	0,052	0,104	А-40-25	0,013	0,052	М20×75.58	4	0,261	4,18				
Т124.58.00.000																	
Т124.59.00.000																	
Т124.60.00.000																	

Серия 4.903-10 Выпуск 2

Инв. № подл. | Подпись и дата | Взам. инв. № | Инв. № дубл. | Подпись и дата

Изм. Лист № докум. Подпись Дата

Т124.00.00.000

Конструкция Иванова

Сборник 14

Альбом 4.903-10 Выпуск 2

Продолжение

Спецификация

№ поз.	7			8			9			10			11			
Наименование	Фланец			Прокладка			Прокладка			Болт			Шпилька			
Количество	2			См. ниже			4			16			См. ниже			
Материал	См. табл. 2 стр. 13			Паронит ГОСТ 481-71			Паронит ГОСТ 481-71			См. табл. 3 стр. 13			См. табл. 3 стр. 13			
№ чертежа или стандарта	См. ниже			ГОСТ 15180-70			ГОСТ 15180-70			ГОСТ 7798-70			ГОСТ 11765-66			
Обозначение	Обозначение	Масса, кг		Обозначение	Кол.	Масса, кг		Обозначение	Масса, кг		Обозначение	Масса, кг		Обозначение	Кол.	Масса, кг	
		1 шт	Общ.			1 шт	Общ.		1 шт	Общ.		1 шт	Общ.			1 шт	Общ.
Т124.61.00.000	40-25 ГОСТ 12830-67	2,18	4,36	А-125-25	2	0,061	0,122	А-40-25	0,020	0,080	М24×80.58	0,390	6,24	—	—	—	—
Т124.62.00.000																	
Т124.63.00.000				А-150-25		0,075	0,150				М24×90.58	0,425	6,80				
Т124.64.00.000																	
Т124.65.00.000	I-15-64 ГОСТ 12831-67	1,14	2,28	Б-32-40	3	0,009	0,018	Б-15-64	0,009	0,016	—	—	—	АМ16×75(15/18).58	12	0,130	1,56
Т124.66.00.000																	
Т124.67.00.000				А-40-40		0,020	0,060							АМ16×70(15/18).58		0,120	1,44
Т124.68.00.000																	
Т124.69.00.000				А-50-40		0,026	0,078										
Т124.70.00.000																	
Т124.71.00.000				А-80-40		0,040	0,120							АМ16×75(15/18).58	24	0,13	3,12
Т124.72.00.000																	
Т124.73.00.000	40-40 ГОСТ 12830-67	2,19	4,38					А-40-40	0,020	0,080							

Инв. № подл. | Подп. и дата | Взам. инв. № | Инв. № дубл. | Подп. и дата

Изм.	Лист	№ докум.	Подп.	Дата	Т124.00.00.000	Лист 8

Копировал Юдинова

Формат 12

Продолжение

Спецификация

№ поз.	12			13			14			15			16		
Наименование	Гайка			Шайба			Болт			Шпилька			Гайка		
Количество	См. ниже			См. ниже			16			См. ниже			16		
Материал	См. табл. 3 стр. 13			Сталь 10 ГОСТ 1050-60			См. табл. 3 стр. 13			См. табл. 3 стр. 13			См. табл. 3 стр. 13		
№ чертежа или стандарта	ГОСТ 5915-70			ГОСТ 11371-68			ГОСТ 7798-70			ГОСТ 11765-66			ГОСТ 5915-70		
Обозначение	Обозначение	Кол.	Масса, кг 1 шт	Масса, кг Общ.	Обозначение	Кол.	Масса, кг 1 шт	Масса, кг Общ.	Обозначение	Масса, кг 1 шт.	Масса, кг Общ.	Обозначение	Масса, кг 1 шт	Масса, кг Общ.	Обозначение	Масса, кг 1 шт	Масса, кг Общ.
Т124.01.00.000	М16.6	8	0,033	0,264	—	—	—	—	М12×50.58	0,062	0,992	—	—	—	М12.6	0,017	0,272
Т124.02.00.000																	
Т124.03.00.000																	
Т124.04.00.000																	
Т124.05.00.000																	
Т124.06.00.000																	
Т124.07.00.000		16		0,528													
Т124.08.00.000																	
Т124.09.00.000																	
Т124.10.00.000	М20.6		0,064	1,024					М16×60.58	0,125	2,000				М16.6	0,033	0,528
Т124.11.00.000																	
Т124.12.00.000																	
Т124.13.00.000	М24.6		0,110	1,760													
Т124.14.00.000																	
Т124.15.00.000																	
Т124.16.00.000																	
Т124.17.00.000	М16.6	8	0,033	0,264	—	—	—	—	М12×50.58	0,062	0,992	—	—	—	М12.6	0,017	0,272
Т124.18.00.000																	
Т124.19.00.000																	
Т124.20.00.000																	

Серия 4.903-10 Выпуск 2

Инв. № подл. | Подпись и дата | Взам. инв. № | Инв. № дубл. | Подпись и дата

Т124.00.00.000

Продолжение

Спецификация

№ поз.	12				13				14			15			16		
Наименование	Гайка				Шайба				Болт			Шпилька			Гайка		
Количество	См. ниже				См. ниже				16			См. ниже			16		
Материал	См. табл. 3 стр. 13				Сталь 10 ГОСТ 1050-60				См. табл. 3 стр. 13			См. табл. 3 стр. 13			См. табл. 3 стр. 13		
№ чертежа или стандарта	ГОСТ 5915-70				ГОСТ 11371-68				ГОСТ 7798-70			ГОСТ 11765-66			ГОСТ 5915-70		
Обозначение	Обозначение	Кол.	Масса, кг 1 шт.	Масса, кг Общ.	Обозначение	Кол.	Масса, кг 1 шт.	Масса, кг Общ.	Обозначение	Масса, кг 1 шт.	Масса, кг Общ.	Обозначение	Масса, кг 1 шт.	Масса, кг Общ.	Обозначение	Масса, кг 1 шт.	Масса, кг Общ.
Т124.21.00.000	М16.6	8	0,033	0,264	—	—	—	—	М12×60.58	0,068	1,088	—	—	—	М12.6	0,017	0,272
Т124.22.00.000																	
Т124.23.00.000																	
Т124.24.00.000				0,528													
Т124.25.00.000									М18×60.58	0,125	2,000				М16.6	0,033	0,528
Т124.26.00.000	М20.6	16	0,064	1,024													
Т124.27.00.000																	
Т124.28.00.000																	
Т124.29.00.000	М24.6		0,110	1,760													
Т124.30.00.000																	
Т124.31.00.000																	
Т124.32.00.000																	
Т124.33.00.000	М16.6	8	0,033	0,264	—	—	—	—	М12×60.58	0,068	1,088				М12.6	0,017	0,272
Т124.34.00.000																	
Т124.35.00.000																	
Т124.36.00.000																	
Т124.37.00.000																	
Т124.38.00.000																	
Т124.39.00.000		16		0,528													
Т124.40.00.000																	
Т124.41.00.000																	

Серия 4.903-10 Выпуск 2

Подпись и дата

Инв. № подл.

Подпись и дата

Взам. инв. №

Инв. № дубл.

Подпись и дата

Т124.00.00.000

Лист 10

Копировал

Формат 12

Т124.00.00.000

Продолжение

Спецификация

№ поз.	12			13			14			15			16		
Наименование	Гайка			Шайба			Болт			Шпилька			Гайка		
Количество	См. ниже			См. ниже			16			См. ниже			16		
Материал	См. табл. 3 стр. 13			Сталь 10 ГОСТ 1050-60			См. табл. 3 стр. 13			См. табл. 3 стр. 13			См. табл. 3 стр. 13		
№ чертежа или стандарта	ГОСТ 9915-70			ГОСТ 11371-68			ГОСТ 7798-70			ГОСТ 11765-66			ГОСТ 9915-70		
Обозначение	Обозначение	Кол.	Масса, кг	Обозначение	Кол.	Масса, кг	Обозначение	Масса, кг		Обозначение	Масса, кг		Обозначение	Масса, кг	
			1шт	Общ.		1шт	Общ.		1шт	Общ.		1шт	Общ.		1шт	Общ.
Т124.42.00.000	М20.6	16	0,064	1,024	—	—	—	М16×60.58	0,125	2,000	—			М16.6	0,033	0,528
Т124.43.00.000																
Т124.44.00.000																
Т124.45.00.000	М24.6		0,110	1,760												
Т124.46.00.000																
Т124.47.00.000																
Т124.48.00.000																
Т124.49.00.000	М20.6	8	0,064	0,512	—	—	—	М12×60.58	0,063	1,008	—			М12.6	0,017	0,272
Т124.50.00.000																
Т124.51.00.000	М16.6		0,033	0,264												
Т124.52.00.000																
Т124.53.00.000																
Т124.54.00.000																
Т124.55.00.000																
Т124.56.00.000		16		0,528												
Т124.57.00.000																
Т124.58.00.000	М20.6		0,064	1,024				М16×60.58	0,125	2,000				М16.6	0,033	0,528
Т124.59.00.000																
Т124.60.00.000																

Серия 4.903-10 Выпуск 2

Инв.№ подл. | Подпись и дата | Взам.инв.№ | Инв.№ дубл. | Подпись и дата

Продолжение

Спецификация

№ поз.	12			13			14			15			16			
Наименование	Гайка			Шайба			Болт			Шпилька			Гайка			
Количество	См. ниже			См. ниже			16			16			См. ниже			
Материал	См. табл. 3 стр. 13			Сталь 10 ГОСТ 1050-60			См. табл. 3 стр. 13			См. табл. 3 стр. 13			См. табл. 3 стр. 13			
№ чертежа или стандарта	ГОСТ 5915-70			ГОСТ 11371-68			ГОСТ 7798-70			ГОСТ 11765-66			ГОСТ 5915-70			
Обозначение	Обозначение	Кол.	Масса, кг 1 шт	Масса, кг Общ.	Обозначение	Кол.	Масса, кг 1 шт	Масса, кг Общ.	Обозначение	Масса, кг 1 шт	Масса, кг Общ.	Обозначение	Масса, кг 1 шт	Масса, кг Общ.	Обозначение	Кол.	Масса, кг 1 шт	Масса, кг Общ.
Т124.61.00.000	М24.6	8	0,110	0,880	—	—	—	—	М16×60.58	0,125	2,000	—	—	—	М16.6	16	0,033	0,528
Т124.62.00.000																		
Т124.63.00.000																		
Т124.64.00.000																		
Т124.65.00.000	М16.6	24		0,792	16	24	0,011	0,264	—	—	—	АМ12×60($\frac{12}{30}$).58	0,057	0,912	М12.6	32	0,017	0,544
Т124.66.00.000																		
Т124.67.00.000																		
Т124.68.00.000																		
Т124.69.00.000																		
Т124.70.00.000			0,033															
Т124.71.00.000		48		1,584		48		0,528										
Т124.72.00.000												АМ16×70($\frac{16}{35}$).58	0,120	1,920	М16.6		0,033	1,584
Т124.73.00.000*																		

Серия 4.903-10 Выпуск 2

Инв. № подл. | Подпись и дата | Взам. инв. № | Инв. № дубл. | Подпись и дата

Т124.00.00.000

Серия 4.903-... Выпуск 2

Продолжение

Спецификация						
№ поз.	17				Масса, кг	
Наименование	Шайба					
Количество	См. ниже					
Материал	Сталь 10 ГОСТ 1050-60					
№ чертежа или стандарта	ГОСТ 11371-68					
Обозначение	Обозначение	Масса, кг			Вар. 1	Вар. 2
		1 шт	Общ.			
Т124.01.00.000					44,37	43,61
Т124.02.00.000					44,45	
Т124.03.00.000					42,66	41,76
Т124.04.00.000					42,72	
Т124.05.00.000					46,47	45,43
Т124.06.00.000					46,57	
Т124.07.00.000					72,36	70,82
Т124.08.00.000					72,56	
Т124.09.00.000					102,72	100,92
Т124.10.00.000					122,41	120,27
Т124.11.00.000					129,12	126,83
Т124.12.00.000					129,16	126,68
Т124.13.00.000					180,27	177,57
Т124.14.00.000					179,26	176,34
Т124.15.00.000					224,93	221,85
Т124.16.00.000					229,77	226,39
Т124.17.00.000					44,37	43,61
Т124.18.00.000					44,46	43,61
Т124.19.00.000					43,16	42,26
Т124.20.00.000					43,22	
Т124.21.00.000					47,60	46,56
Т124.22.00.000					47,70	46,66
Т124.23.00.000					72,95	71,42
Т124.24.00.000					73,15	
Т124.25.00.000					103,68	101,88
Т124.26.00.000					126,04	123,90

Продолжение

Спецификация						
№ поз.	17				Масса, кг	
Наименование	Шайба					
Количество	См ниже					
Материал	Сталь 10 ГОСТ 1050-60					
№ чертежа или стандарта	ГОСТ 11371-68					
Обозначение	Обозначен.	Масса, кг			Вар. 1	Вар. 2
		1 шт	Общ.			
Т124.27.00.000					135,35	133,11
Т124.28.00.000					134,67	132,19
Т124.29.00.000					180,77	178,07
Т124.30.00.000					180,03	177,11
Т124.31.00.000					227,12	224,04
Т124.32.00.000					231,96	228,58
Т124.33.00.000					44,47	43,71
Т124.34.00.000					44,55	
Т124.35.00.000					43,70	42,80
Т124.36.00.000					43,76	
Т124.37.00.000					47,98	46,94
Т124.38.00.000					48,08	
Т124.39.00.000					73,83	72,29
Т124.40.00.000					74,03	
Т124.41.00.000					107,20	105,40
Т124.42.00.000					128,61	126,47
Т124.43.00.000					139,61	137,37
Т124.44.00.000					139,23	136,75
Т124.45.00.000					186,48	183,78
Т124.46.00.000					186,66	183,74
Т124.47.00.000					230,29	227,21
Т124.48.00.000					235,13	231,75
Т124.49.00.000					48,24	47,48
Т124.50.00.000					48,32	

Продолжение

Спецификация						
№ поз.	17				Масса, кг	
Наименование	Шайба					
Количество	См. ниже					
Материал	Сталь 10 ГОСТ 1050-60					
№ чертежа или стандарта	ГОСТ 11371-68					
Обозначение	Обозначен.	Масса, кг			Вар. 1	Вар. 2
		1 шт	Общ.			
Т124.51.00.000					45,23	44,33
Т124.52.00.000					45,29	
Т124.53.00.000					49,49	48,45
Т124.54.00.000					49,59	
Т124.55.00.000					76,48	74,94
Т124.56.00.000					76,68	
Т124.57.00.000					109,61	107,81
Т124.58.00.000					129,80	127,65
Т124.59.00.000					140,80	138,55
Т124.60.00.000					140,42	137,94
Т124.61.00.000					186,40	183,70
Т124.62.00.000					186,58	183,66
Т124.63.00.000					233,66	230,58
Т124.64.00.000					238,90	235,52
Т124.65.00.000					67,17	66,41
Т124.66.00.000					67,31	66,47
Т124.67.00.000					62,60	61,70
Т124.68.00.000					62,66	
Т124.69.00.000					69,40	68,36
Т124.70.00.000					69,50	
Т124.71.00.000					117,46	115,92
Т124.72.00.000					117,66	
Т124.73.00.000					149,35	147,55

Инв. № подл. | Подпись и дата | Взам. инв. №

Изм.	Лист	№ докум.	Подп.	Дата	Т124.00.00.000	Лист 13

Копировала Иванова

Формат 12

Т124.00.01.000СБ

Серия 4.903-10 Выпуск 2

Инв.№ подлинника | Подпись и дата | Взам.инв.№ | Инв.№ дубл. | Подпись и дата

Вариант 1

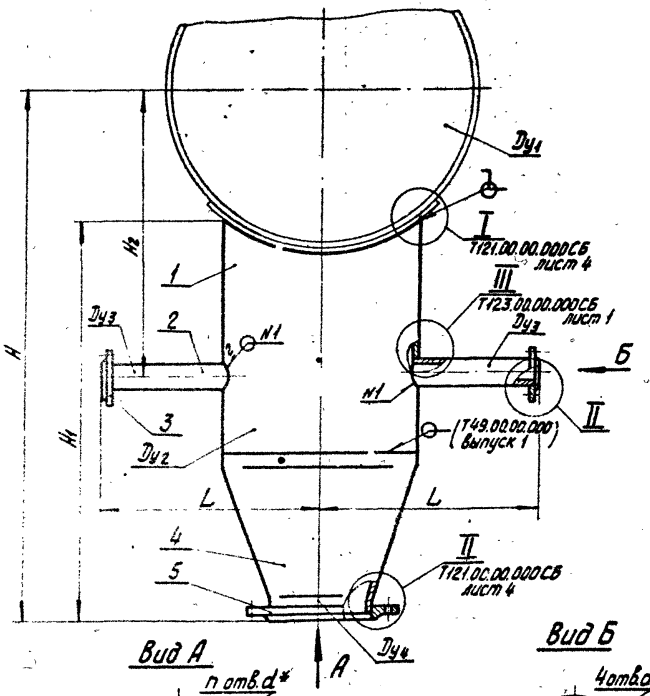

Вариант 2

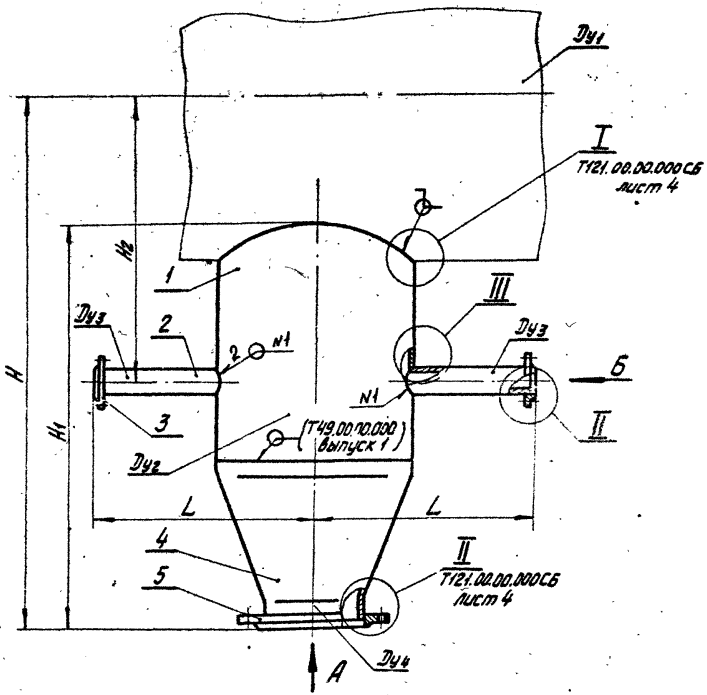

* Размеры для справок

Вид А

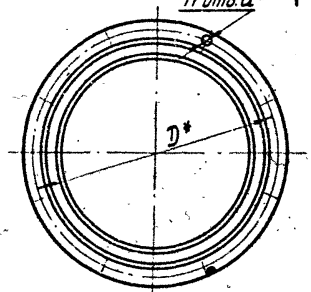

Вид Б

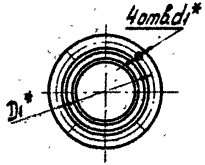

Изм.	Лист	№ докум.	Подп.	Дата
Разраб.		Сиротина		
Пров.		Ермаков		
Рук. гр.		Левтов		
Гл. спец.		Сорокин		
Н. контр.		Ермаков		
Утв.		Фрейгин		

Т124.00.01.000СБ

Карман

Сборочный чертеж

Лит.	Масса	Масштаб
	См. специф.	—

Лист 1 | Листов 5

Минэнерго СССР
Главтеплоэнергомонтаж
Энергомонтажпроект
Лен. филиал

Копировала Иванова

Формат 12

Т124.00.01.000СБ

Серия 4.903-10 Выпуск 2

Условное давление P_y 10 кгс/см² при 200; 300°С

Обозначение	Условный проход				D	D_1	L	H	H_1	H_2	d	d_1	n
	Dy_1	Dy_2	Dy_3	Dy_4									
Т124.01.01.000 СБ	100	50	15	32	110	65	185	325	280	165	18	14	4
Т124.02.01.000 СБ	125							340		178			
Т124.03.01.000 СБ	150	80		40			200	380	310	190			
Т124.04.01.000 СБ	175							400		208			
Т124.05.01.000 СБ	200	100		50	125		209	410	305	220			
Т124.06.01.000 СБ	250							440		245			
Т124.07.01.000 СБ	300	150		80	160		235	460	315	272			
Т124.08.01.000 СБ	350							490		298			
Т124.09.01.000 СБ	400	200	40	100	180	110	265	665	475	432		18	8
Т124.10.01.000 СБ	450							695		460			
Т124.11.01.000 СБ	500	250					293	740	505	485			
Т124.12.01.000 СБ	600							790	500	535			
Т124.13.01.000 СБ	700	300		125	210		318	835	505	580			
Т124.14.01.000 СБ	800							885		630			
Т124.15.01.000 СБ	900	350		150	240		345	945	520	630	23		
Т124.16.01.000 СБ	1000							995	515	730			

Инв.№ подлинника | Подпись и дата | Взам. инв.№ | Инв.№ дубл. | Подпись и дата

Изм.	Лист	№ докум.	Подп.	Дата	Т124.00.01.000СБ	Лист 2

Копировала Иванова Формат 12

Условное давление Ру 16 кгс/см²; t 200; 300°С

Продолжение

мм

Обозначение	Условный проход				D	D_1	L	H	H_1	H_2	d	d_1	n
	Dy_1	Dy_2	Dy_3	Dy_4									
Т124.13.01.000СБ	100	50	15	32	110	65	185	325	280	165	18	14	4
Т124.14.01.000СБ	125							340		178			
Т124.19.01.000СБ	150	80		40			200	375	310	190			
Т124.20.01.000СБ	175							400		208			
Т124.21.01.000СБ	200	100		50	125		209	410	305	220			
Т124.22.01.000СБ	250							440		245			
Т124.23.01.000СБ	300	150		80	150		235	460	315	272			
Т124.24.01.000СБ	350							490		298			
Т124.25.01.000СБ	400	200	40	100	180	110	265	665	475	432		18	8
Т124.26.01.000СБ	450							695		460			
Т124.27.01.000СБ	500	250					293	740	505	485			
Т124.28.01.000СБ	600							790	500	535			
Т124.29.01.000СБ	700	300		125	210		318	835	505	580			
Т124.30.01.000СБ	800							885		630			
Т124.31.01.000СБ	900	350		150	240		345	945	520	680	23		
Т124.32.01.000СБ	1000							995	515	730			

Т124.00.01.000СБ

Условное давление Ру 25 кгс/см², t 200; 300°С

мм

Продолжение

Обозначение	Условный проход				D	D_1	L	H	H_1	H_2	d	d_1	n
	Dy_1	Dy_2	Dy_3	Dy_4									
Т124.33.01.000СБ	100	50	15	32	110	65	185	325	280	165	15	14	4
Т124.34.01.000СБ	125							340		178			
Т124.35.01.000СБ	150	80		40			200	375	310	190			
Т124.36.01.000СБ	175							400		208			
Т124.37.01.000СБ	200	100		50	125		209	410	305	220			
Т124.38.01.000СБ	250							440		245			
Т124.39.01.000СБ	300	150		80	160		235	460	315	272			8
Т124.40.01.000СБ	350							490		298			
Т124.41.01.000СБ	400	200	40	100	190	110	265	655	475	432		18	
Т124.42.01.000СБ	450							695		360	23		
Т124.43.01.000СБ	500	250					293	740	505	485			
Т124.44.01.000СБ	600							790	500	535			
Т124.45.01.000СБ	700	300		125	220		318	835	505	580			
Т124.46.01.000СБ	800							885		630	27		
Т124.47.01.000СБ	900	350		150	250		345	945	520	660			
Т124.48.01.000СБ	1000							995	515	730			

Серия 4.903-10 Выпуск 2

Инв. № подлинника | Подпись и дата | Взам. инв. № | Инв. № дубл. | Подпись и дата

Условное давление Ру 25 кгс/см², t 300; 400°С

Продолжение

мм

Обозначение	Условный проход				D	D1	L	H	H1	H2	d	d1	h
	Ду1	Ду2	Ду3	Ду4									
Т124.49.01.000СБ	100	50	15	32	110	65	230	390	345	165	18	14	4
Т124.50.01.000СБ	125							400		178			
Т124.51.01.000СБ	150	80		40			246	425	355	190			
Т124.52.01.000СБ	175							445		208			
Т124.53.01.000СБ	200	100		50	125		256	450	350	220			
Т124.54.01.000СБ	250							480		245			
Т124.55.01.000СБ	300	150		80	160		280	515	370	272			8
Т124.56.01.000СБ	350							545		298			
Т124.57.01.000СБ	400	200	40	100	190	110	318	715	530	432	23	18	
Т124.58.01.000СБ	450							750		460			
Т124.59.01.000СБ	500	250					345	795	560	485			
Т124.60.01.000СБ	600							845	555	535			
Т124.61.01.000СБ	700	300		125	220		372	895	565	580	27		
Т124.62.01.000СБ	800							945		630			
Т124.63.01.000СБ	900	350		150	250		398	1010	585	680			
Т124.64.01.000СБ	1000							1055	580	730			

Условное давление Ру 40 кгс/см², t 300; 425°С

Продолжение

мм

Обозначение	Условный проход				D	D1	L	H	H1	H2	d	d1	h
	Ду1	Ду2	Ду3	Ду4									
Т124.65.01.000СБ	100	50	15	32	110	65	230	390	345	165	18	14	4
Т124.66.01.000СБ	125							400		178			
Т124.67.01.000СБ	150	80		40			246	425	355	190			
Т124.68.01.000СБ	175							445		208			
Т124.69.01.000СБ	200	100		50	125		256	450	350	220			
Т124.70.01.000СБ	250							480		245			
Т124.71.01.000СБ	300	150		80	160		280	520	375	272			8
Т124.72.01.000СБ	350							550		298			
Т124.73.01.000СБ	400	200	40			110	318	720	530	432		18	

Пример условного обозначения кармана для трубопровода, выполняемого по варианту 1, Ду1 150 мм, Ру 16 кгс/см² с постоянным дренажом Ду3 15 мм:

Карман Т124.19 $\frac{150}{15}$ (16)-1

Инв. № подл. | Подпись и дата | Взам. инв. № | Инв. № дубл. | Подпись и дата

Серия 4.903-10 Выпуск 2

Спецификация

№ поз.	1		2			3			4		5		Масса, кг
Наименование	Корпус		Штуцер			Фланец			Переход концентрич.		Фланец		
Количество	1		2			2			1		1		
Материал	См. технич. треб. к черт. Т124.00.01.001		См. технич. требов. к черт. Т93.00.00.000			См. табл. 2 стр. 13			Сталь 20 ГОСТ 1050-60		См. табл. 2 стр. 13		
№ чертежа или стандарта	Т124.00.01.001		Т93.00.00.000 (Выпуск 1)			См. ниже			Т56.00.00.000 (Выпуск 1)		См. ниже		
Обозначение	Обозначение	Масса, кг	Обозначение	Масса, кг 1 шт	Масса, кг общ.	Обозначение	Масса, кг 1 шт	Масса, кг общ.	Обозначение	Масса, кг	Обозначение	Масса, кг	
Т124.01.01.000	Т124.01.01.001	1,24	Т93 22/150 00.000	0,12	0,24	Т123.04.00.002	0,76	1,52	К 50×32 с 80	0,20	Т123.04.00.002	2,02	5,22
Т124.02.01.000	Т124.02.01.001												
Т124.03.01.000	Т124.03.01.001	1,69							К 80×40 с 50	0,49	40-10 ГОСТ 1255-67	1,71	5,65
Т124.04.01.000	Т124.04.01.001												
Т124.05.01.000	Т124.05.01.001	2,35							К 100×50 с 50	0,88	50-10 ГОСТ 1255-67	2,06	7,05
Т124.06.01.000	Т124.06.01.001												
Т124.07.01.000	Т124.07.01.001	4,03							К 150×80 с 40	1,34	80-10 ГОСТ 1255-67	3,19	10,29
Т124.08.01.000	Т124.08.01.001												20,96
Т124.09.01.000	Т124.09.01.001	11,60	Т93 39/150 00.000	0,42	0,84	40-10 ГОСТ 1255-67	1,71	3,42	К 200×80 с 32	1,91	100-10 ГОСТ 1255-67	3,96	22,03
Т124.10.01.000	Т124.10.01.001								К 200×100 с 32	2,21			23,64
Т124.11.01.000	Т124.11.01.001	17,10							К 250×100 с 32	4,32			29,40
Т124.12.01.000	Т124.12.01.001	16,90											
Т124.13.01.000	Т124.13.01.001	23,30	Т93 40/150 00.000	0,42	0,84				К 300×125 с 40	7,71	125-10 ГОСТ 1255-67	5,40	40,67
Т124.14.01.000	Т124.14.01.001												
Т124.15.01.000	Т124.15.01.001	30,90							К 350×150 с 32	8,27	150-10 ГОСТ 12.55-67	6,62	50,05
Т124.16.01.000	Т124.16.01.001	30,50											49,55
Т124.17.01.000	Т124.01.01.001	1,24	Т93 22/150 00.000	0,12	0,24	Т123.04.00.002	0,76	1,52	К 50×32 с 80	0,20	Т123.04.00.002	2,02	5,22
Т124.18.01.000	Т124.02.01.001												
Т124.19.01.000	Т124.03.01.001	1,69							К 80×40 с 50	0,49	40-16 ГОСТ 1255-67	1,96	5,90
Т124.20.01.000	Т124.04.01.001												

Номер варианта корпуса соответствует номеру варианта кармана

Изм.	Лист	№ докум.	Подп.	Дата
Разраб.		Ермаков		
Гл.св.		Головина		
Рук. гр.		Левтов		
Н. контр.		Ермаков		
Утв.		Федюгин		

Т124.00.01.000

Карман

Лит.	Лист	Листов
	1	4

Энергомонтажпроект Лен. филиал

Копировала Иванова

Формат 12

Инв. № подл. | Подпись и дата | Взам. инв. № | Инв. № дубл. | Подпись и дата

Т124.00.01.000

Продолжение

Серия 4.903-10 Выпуск 2

Спецификация

№ поз.	1			2			3			4		5		Масса, кг
Наименование	Корпус			Штуцер			Фланец			Переход концентр.				
Количество	1			2			2			1				
Материал	См. техниче. треб. к черт. Т124.00.01.001			См. техниче. треб. к черт. Т93.00.00.000			См. табл. 2 стр 13			См. табл. 2 стр 13				
№ чертежа или стандарта	Т124.00.01.001			Т93.00.00.000 (Выпуск 1)			См. ниже			Т93.00.00.000 (Выпуск 1)		См. ниже		
Обозначение	Дополн. данные	Обозначение	Дополн. данные	Масса, кг	Обозначение	Масса, кг 1 шт	Масса, кг Общ.	Обозначение	Масса, кг 1 шт	Масса, кг Общ.	Обозначение	Масса, кг	Обозначение	Масса, кг	
Т124.24.01.000		Т124.05.01.001		2,35	Т93-$\frac{22}{150}$-00.000	0,12	0,24	Т123.01.00.002	0,76	1,52	К 100х50 с 50	0,88	50-16 ГОСТ 12.55-67	2,58	7,57
Т124.25.01.000		Т124.06.01.001									К 150х80 с 40	1,31	80-16 ГОСТ 12.55-67	3,71	10,81
Т124.26.01.000		Т124.07.01.001		4,03											
Т124.27.01.000		Т124.08.01.001									К 200х80 с 32	1,91			21,44
Т124.28.01.000		Т124.09.01.001		11,06	Т93-$\frac{32}{150}$-00.000	0,42	0,84				К 200х100 с 32	2,21	100-16 ГОСТ 12.55-67	4,73	22,76
Т124.29.01.000		Т124.10.01.001													30,01
Т124.30.01.000		Т124.11.01.001		17,17							К 250х100 с 32	4,32			30,71
Т124.31.01.000		Т124.12.01.001		16,90											
Т124.32.01.000		Т124.13.01.001	1,2	23,30	Т93-$\frac{40}{150}$-00.000	0,42	0,84	40-16 ГОСТ 12.55-67	1,96	3,92	К 300х125 с 40	7,71	125-16 ГОСТ 12.55-67	6,40	42,44
		Т124.14.01.001		30,90							К 350х150 с 32	8,27	150-16 ГОСТ 12.55-67	7,81	51,74
		Т124.15.01.001		30,50											51,34
		Т124.16.01.001													
Т124.33.01.000		Т124.01.01.001		1,24	Т93-$\frac{22}{150}$-00.000	0,12	0,24	Т123.01.00.002	0,76	1,52	К 50х32 с 80	0,20	Т123.04.00.002	2,02	5,22
Т124.34.01.000		Т124.02.01.001													
Т124.35.01.000		Т124.03.01.001		1,69							К 80х40 с 50	0,40	40-25 ГОСТ 12.55-67	2,18	6,12
Т124.36.01.000		Т124.04.01.001													
Т124.37.01.000		Т124.05.01.001		2,35							К 100х50 с 50	0,88	50-25 ГОСТ 12.55-67	2,71	7,70
Т124.38.01.000		Т124.06.01.001													
Т124.39.01.000		Т124.07.01.001		4,03							К 150х80 с 40	1,31	80-25 ГОСТ 12.55-67	4,06	11,15
Т124.40.01.000		Т124.08.01.001													
Т124.41.01.000		Т124.09.01.001		11,06	Т93-$\frac{32}{150}$-00.000	0,42	0,84	ГОСТ 12.55-67	2,18	4,36	К 200х80 с 32	1,91			22,23

Инв. № подл. | Подпись и дата | Взам. инв. № | Инв. № дубл. | Подпись и дата

Изм.	Лист	№ докум.	Подп.	Дата

Т124.00.01.000

Лист 2

Копировал

Формат А2

Т124.00.01.000

Продолжение

Спецификация

№ поз.	1		2	3		4		5		Масса, кг
Наименование	Корпус		Штуцер	Фланец		Переход концентрич.		Фланец		
Количество	1		2	2		1		1		
Материал	См. техничч. треб. к черт. Т124.00.01.001		См. техничч. треб. к черт. Т93.00.00.000	См. табл. 2 стр. 13		Сталь 20 ГОСТ 1050-60		См. табл. 2 стр. 13		
№ чертежа или стандарта	Т124.00.01.001		Т93.00.00.000 (выпуск 1)	См. ниже		Т56.00.00.000 (выпуск 1)		См. ниже		
Обозначение	Вариант	Обозначение	Вариант	Масса, кг	Обозначение	Масса, кг 1 шт	Масса, кг Общ.	Обозначение	Масса, кг 1 шт	Масса, кг Общ.	Обозначение	Масса, кг	Обозначение	Масса, кг	
Т124.42.01.000	1;2	Т124.10.01.001	1;2	14,60	39/150 Т93-00.000	0,42	0,84	40-25 ГОСТ 1255-67	2,18	4,36	К200×100 с32	2,21	100-25 ГОСТ 1255-67	5,92	24,93
Т124.43.01.000		Т124.11.01.001		17,10							К250×100 с32	4,32			32,54
Т124.44.01.000		Т124.12.01.001		16,90											32,34
Т124.45.01.000		Т124.13.01.001		23,30	40/125 Т93-00.000	0,42	0,84				К300×125 с40	7,71	125-25 ГОСТ 1255-67	8,30	44,15,1
Т124.46.01.000		Т124.14.01.001													
Т124.47.01.000		Т124.15.01.001		30,90							К350×150 с32	8,27	150-25 ГОСТ 1255-67	10,12	54,49
Т124.48.01.000		Т124.16.01.001		30,50											54,09
Т124.49.01.000		Т124.01.01.001		1,24	22/150 Т93-00.000	0,12	0,24	I 15-64 ГОСТ 12831-67	1,14	2,28	50×32 с80	0,20	I-32-64 ГОСТ 12831-67	2,94	6,90
Т124.50.01.000		Т124.02.01.001													
Т124.51.01.000		Т124.03.01.001		1,69							К80×40 с50	0,49	40-25 ГОСТ 12830-67	2,18	6,88
Т124.52.01.000		Т124.04.01.001													
Т124.53.01.000		Т124.05.01.001		2,35							К100×50 с50	0,88	50-25 ГОСТ 12830-67	2,78	8,53
Т124.54.01.000		Т124.06.01.001													
Т124.55.01.000		Т124.07.01.001		4,03							К150×80 с40	1,31	80-25 ГОСТ 12830-67	4,44	12,30
Т124.56.01.000		Т124.08.01.001									К200×80 с32	1,91			23,14
Т124.57.01.000		Т124.09.01.001		11,60	39/160 Т93-00.000	0,42	0,84	40-25 ГОСТ 12830-67	2,18	4,36	К200×100 с32	2,21	100-25 ГОСТ 12830-67	6,51	25,51
Т124.58.01.000		Т124.10.01.001									К250×100 с32	4,32			33,12
Т124.59.01.000		Т124.11.01.001		17,10											

Серия 4.903-10 Выпуск 2

Инв. № подл. | Подпись и дата | Взам. инв. № | Инв. № дубл. | Подпись и дата

Изм. Лист № докум. Подпись Дата

Т124.00.01.000

Лист 3

Копировала Иванова

Формат 12

Т124.00.01.000

Продолжение

Спецификация

№ поз.	1		2			3			4		5			Масса, кг
Наименование	Корпус		Штуцер			Фланец			Переход концентр.		Фланец			
Количество	1		2			2			1		1			
Материал	См. технич. треб. к черт. Т124.00.01.001		См. технич. треб. к черт. Т93.00.00.000			См. табл. 2 стр. 13			Сталь 20 ГОСТ 1050-60		См. табл. 2 стр. 13			
№ чертежа или стандарта	Т124.00.01.001		Т93.00.00.000 (Выпуск 1)			См. ниже			Т55.00.00.000 (Выпуск 1)		См. ниже			
Обозначение	Обозначение	Масса, кг	Обозначение	Масса, кг 1 шт	Масса, кг общ.	Обозначение	Масса, кг 1 шт	Масса, кг общ.	Обозначение	Масса, кг	Обозначение	Масса, кг		
Т124.60.01.000	Т124.12.01.001	16,90	Т93 39/160 00.000	0,42	0,84	40-25 ГОСТ 12830-67	2,18	4,36	К 250×100 с 32	4,32	100-25 ГОСТ 12830-67	6,51		32,93
Т124.61.01.000	Т124.13.01.001	23,30	Т93 40/160 00.000	0,42	0,84				К 300×125 с 40	7,71	125-25 ГОСТ 12830-67	9,27		45,38
Т124.62.01.000	Т124.14.01.001													
Т124.63.01.000	Т124.15.01.001	30,90							К 350×150 с 32	8,27	150-25 ГОСТ 12830-67	12,52		56,89
Т124.64.01.000	Т124.16.01.001	30,50												56,49
Т124.65.01.000	Т124.01.01.001	1,24	Т93 22/150 00.000	0,12	0,24	I 15-64 ГОСТ 12831-67	1,14	2,28	К 50×32 с 80	0,20	I-32-64 ГОСТ 12831-67	2,96		6,90
Т124.66.01.000	Т124.02.01.001													
Т124.67.01.000	Т124.03.01.001	1,69							К 80×40 с 50	0,49	40-40 ГОСТ 12830-67	2,19		6,89
Т124.68.01.000	Т124.04.01.001													
Т124.69.01.000	Т124.05.01.001	2,35							К 100×50 с 50	0,88	50-40 ГОСТ 12830-67	2,81		8,56
Т124.70.01.000	Т124.06.01.001													
Т124.71.01.000	Т124.07.01.001	4,03							К 150×80 с 40	1,31	80-40 ГОСТ 12830-67	4,80		12,66
Т124.72.01.000	Т124.08.01.001													
Т124.73.01.000	Т124.09.01.001	11,60	Т93 39/160 00.000	0,42	0,84	40-40 ГОСТ 12830-67	2,19	4,38	К 200×80 с 32	1,91				23,53

Инв. № подл. | Подпись и дата | Взам. инв. № | Инв. № дубл. | Подпись и дата

Серия 4.903-10 Выпуск 3

Т124.00.01.001

Серия 4.903-10 Выпуск 2

Вариант 1

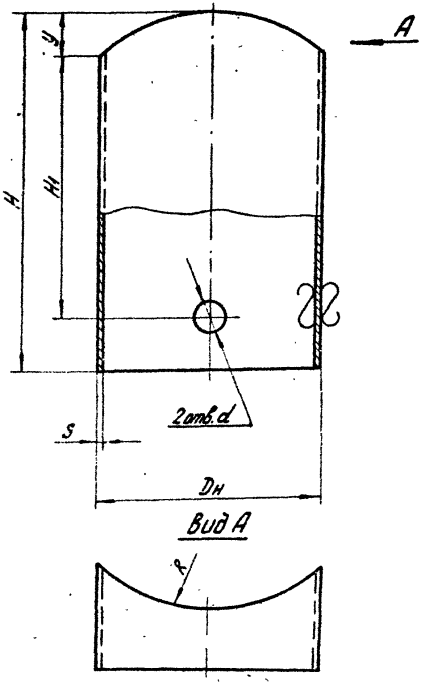

Вариант 2

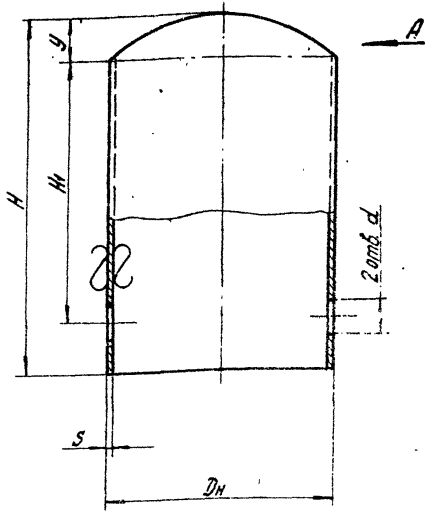

▽3 (▽)

1. Материал:

а) для $P_y \leq 40$ кгс/см², $t \leq 300°C$, $D_y \leq 400$мм – трубы бесшовные гр. В по ГОСТ 8731-66 из стали ВСт.3 сп 5 по ГОСТ 380-71;

б) для $P_y \leq 40$ кгс/см², $t > 300°C$, $D_y \leq 400$мм – трубы бесшовные гр. В по ГОСТ 8731-66 из стали 20 или стали 10 по ГОСТ 1050-60

в) для $P_y \leq 25$ кгс/см², $t \leq 300°C$ – трубы сварные гр. В по ГОСТ 10705-63 и гр. В по ГОСТ 10706-63 из стали ВСт 3 сп 5 по ГОСТ 380-71 и 10Г2С1 по ГОСТ 5058-65

2. Развертку шаблона на соответствующие диаметры корпуса (Dн) и основного трубопровода (Dу) см. чертеж Т93.00.00.000 (выпуск 1)

Изм.	Лист	№ докум.	Подп.	Дата
Разраб.		Сиратинка		
Пров.		Ермолов		
Рук. гр.		Летнев		
Гл. спец.		Сосокин		
Н. контр.		Головина		
Утв.		Фейгич		

Т124.00.01.001

Корпус

Лит.	Масса	Масштаб
	См. табл.	—
Лист 1	Листов 2	

См. ТТ п. 1

Минэнерго СССР Главтехэнергомонтаж Энергомонтажпроект Лен. филиал

Копировал Иванова

Формат А2

Инв. № подл. | Подпись и дата | Взам. инв. № | Инв. № дубл. | Подпись и дата

Размеры в мм

Ду		t 200; 300°С	t 300; 400°С	H	H_1	R	y	Dн × S	d	Масса, кг
Основн. трубопровод	Ответвления трубопр.	Ру 10; 16 и 25 кгс/см²	Ру 25 и 40 кгс/см²							
100	65	Т124.01.01.01	Т124.01.01.01	230	110	51	13	76×3	19	1,24
125		Т124.02.01.01	Т124.02.01.01			67	10			
150	80	Т124.03.01.01	Т124.03.01.01			80	12	89×3,5		1,69
175		Т124.04.01.01	Т124.04.01.01			97	8,5			
200	100	Т124.05.01.01	Т124.05.01.01			110	12	108×4		2,35
250		Т124.06.01.01	Т124.06.01.01			137	10			
300	150	Т124.07.01.01	Т124.07.01.01	235		163	18	159×4,5		4,03
350		Т124.08.01.01	Т124.08.01.01			189	16			
400	200	Т124.09.01.01	Т124.09.01.01	370	220	213	25	219×6	46	11,60
450		Т124.10.01.01	Т124.10.01.01			240	22			
500	250	Т124.11.01.01	Т124.11.01.01	375		260	33	273×7		17,10
600		Т124.12.01.01	Т124.12.01.01	370		310	25			16,90
700	300	Т124.13.01.01	Т124.13.01.01	375		360	32	325×8		23,30
800		Т124.14.01.01	Т124.14.01.01			410				
900	350	Т124.15.01.01	Т124.15.01.01	380		460	37	377×9		30,90
1000		Т124.16.01.01	Т124.16.01.01	375		510	33			30,50

Пример условного обозначения корпуса для кармана к трубопроводу, выполняемого по 1-му варианту, Ду 150 мм, Ру 16 кгс/см²:

Корпус Т124.03.01.001-150(16)-1

Инв. № подл. | Подпись и дата | Взам. инв. № | Инв. № дубл. | Подпись и дата

Т125.00.00.000СБ

Серия 4.903-10 Выпуск 2

Инв. № подл. | Подпись и дата | Взам. инв. № | Инв. № дубл. | Подпись и дата

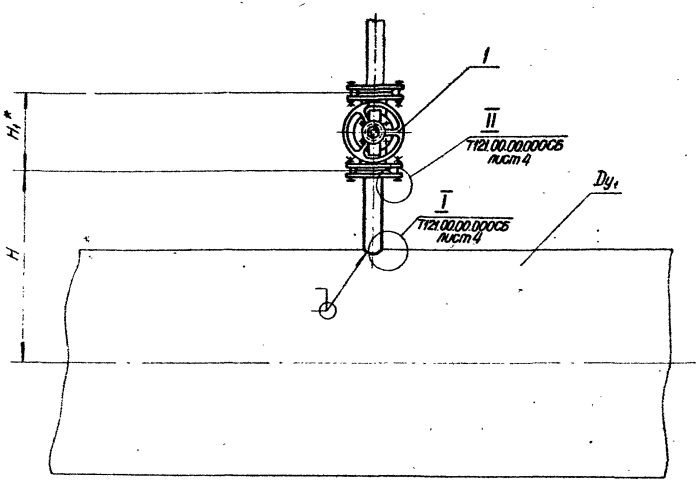

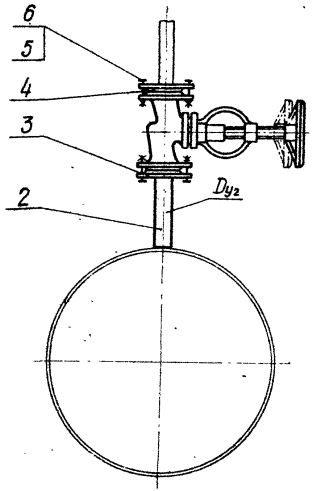

Пределы применения

Давл усл Ру	Наибольшая температура среды, °С			
	100	130	150	180
	Давление рабочее кгс/см²			
10	10	10	—	—
16	16	16	16	16
25	25	25	25	25

*Размер для справок

Изм.	Лист	№ докум.	Подп.	Дата
Разраб.		Сиратина		
Пров.		Ермаков		
Рук. гр.		Лобов		
Гл. спец.		Сорокин		
Н. контр.		Головина		
Утв.		Федюин		

Т125.00.00.000СБ

Воздушник на водяной тепловой сети и конденсатопроводе Сборочный чертеж

Лит.	Масса	Масштаб
	См. спецификацию	— —

Лист 1 | Листов 2

Минэнерго СССР Главтеплоэнергомонтаж Энергомонтажпроект Ленинградский филиал

Копир. Беляева

Формат А2

Размеры в мм

Обозначение			Усл. прох.		H	H_1
Условное давление Ру, кгс/см²			Основного трубопровода Dy_1	Штуцера Dy_2		
10	16	25				
Температура, °С						
100; 130	150; 180					
Т125.01.00.000СБ			25	15	116	175
			32		120	
			40		124	
Т125.02.00.000СБ			65		141	
			80		148	
Т125.03.00.000СБ			100	20	157	190
			125		169	
			150		181	
Т125.04.00.000СБ			175	25	201	200
			200		213	
			250		240	
			300		266	
Т125.05.00.000СБ			350	32	292	200
			400		317	
			450		344	
Т125.06.00.000СБ		Т125.10.00.000СБ	500	40	373	200
			600		423	
			700		468	
Т125.07.00.000СБ	Т125.09.00.000СБ	Т125.11.00.000СБ	800	50	518	230
			900		568	
			1000		618	
			1200		668	
Т125.08.00.000СБ			1400	65	819	290

Пример условного обозначения воздушника для трубопровода Dy_1 150 мм, Ру 10 кгс/см², t 100 °С и штуцера Dy_2 20 мм:

Воздушник Т125.03 $\frac{150}{20}$ (10) 100.

Серия 4.903-10 Выпуск 2

Инв. №

Изм. Лист № докум. Подп. Дата

Т125.00.00.000СБ

Лист 2

Копир Беляева

Формат 12

Серия 4903-10 Выпуск 2

Спецификация																			
№ поз	1		2		3			4			5				6				Масса, кг
Наименование	Вентиль		Штуцер		Фланец			Прокладка			Болт				Гайка				
Количество	1		1		2			2			См. ниже				См. ниже				
Материал	—		См. технич. треб. к черт. Т93.00.00.000		В Ст.3 сп ГОСТ 380-71			Паронит ГОСТ 481-71			Сталь 20 ГОСТ 1050-80				См. стр. 13 табл. 3				
№ чертежа или стандарта	—		Т93.00.00.000 (Выпуск 1)		См. ниже			ГОСТ 15180-70			ГОСТ 7798-70				ГОСТ 5915-70				
Обозначение	Тип вентиля и условный проход	Масса, кг	Обозначение	Масса, кг	Обозначение	Масса, кг 1шт	Масса, кг Общ.	Обозначение	Масса, кг 1шт	Масса, кг Общ.	Обозначение	Кол.	Масса, кг 1шт	Масса, кг Общ.	Обозначение	Кол.	Масса, кг 1шт	Масса, кг Общ.	
Т125.01.00.000	15С27нж1 Dy15	7,4	Т93 21/100 00.000	0,08	Т123.01.00.002	0,76	1,52	Б-15-64	0,004	0,008	М12×60.58	8	0,068	0,55	М12.6	8	0,017	0,136	8,70
Т125.02.00.000			Т93 22/100 00.000																
Т125.03.00.000	15С27нж1 Dy20	10,0	Т93 25/100 00.000	0,11	Т123.02.00.002	1,27	2,54	Б-20-64	0,006	0,012									13,36
Т125.04.00.000	15С27нж1 Dy25	13,0	Т93 29/100 00.000	0,17	Т123.03.00.002	1,47	2,94	Б-25-64	0,008	0,016									16,82
Т125.05.00.000	15С27нж1 Dy32	17,5	Т93 34/100 00.000	0,22	Т123.04.00.002	2,02	4,04	Б-32-64	0,009	0,018	М16×70.58		0,141	1,13					23,17
Т125.06.00.000	15С22нж Dy40	15,5	Т93 40/100 00.000	0,26	40-10 ГОСТ1255-67	1,71	3,42	А-40-16	0,020	0,040	М16×60.58		0,125	1,00				0,264	20,48
Т125.07.00.000	15С22нж Dy50	17,4	Т93 47/100 00.000	0,40	50-10 ГОСТ1255-67	2,06	4,12	А-50-10	0,026	0,052									23,23
Т125.08.00.000	15С22нж Dy65	34,0	Т93 55/100 00.000	0,54	65-25 ГОСТ1255-67	3,22	6,44	А-65-25	0,033	0,066	М16×70.58	16	0,145	2,32	М16.6	16	0,033	0,528	43,89
Т125.09.00.000	15С22нж Dy50	17,4	Т93 47/100 00.000	0,40	50-16 ГОСТ1235-67	2,58	5,16	А-50-16	0,026	0,052	М16×65.58	8	0,125	1,00				0,264	24,28
Т125.10.00.000	15С22нж Dy40	15,5	Т93 40/100 00.000	0,26	40-25 ГОСТ1255-67	2,18	4,36	А-40-25	0,020	0,040									21,42
Т125.11.00.000	15С22нж Dy50	17,4	Т93 47/100 00.000	0,40	50-25 ГОСТ1255-67	2,71	5,42	А-50-25	0,026	0,052	М16×70.58		0,130	1,04					24,57

1. Толщина прокладки (поз.4) 1,5 ; 2,0 мм.
2. Технические требования Т121.00.00.000 ТТ

Изм	Лист	№ докум.	Подп.	Дата
Разраб.		Бубетина		
Пров.		Ермакова		
Рук. гр.		Гостев		
Н. контр.		Ермакова		
Утв.		Фейгин		

Т125.00.00.000

Воздушник на водяной тепловой сети и конденсатопроводе

Лит. | Лист | Листов

Энергоинтехпроект Лен. фил.

Инв. № подлинника | Подпись и дата | Взам. инв. № | Инв. № дубл. | Подп. и дата

Копир. Вельтова

Формат 12

Т126.00.00.000СБ

Серия 4.903-10 Выпуск 2

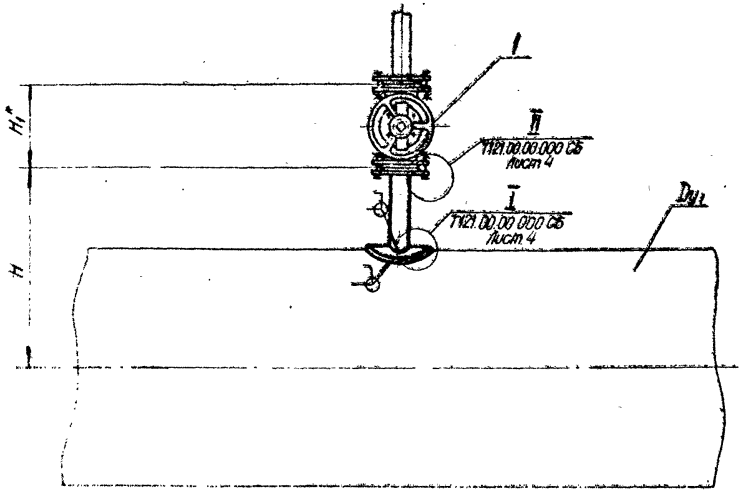

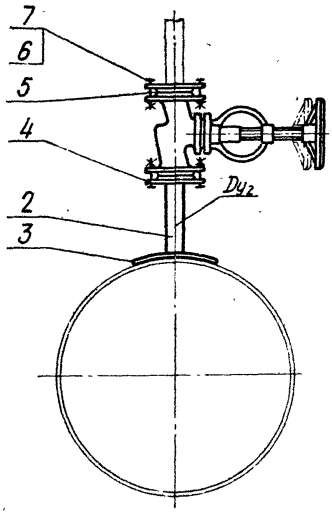

* Размер для справок.

Пределы применения

Давл. усл., Ру	Наибольшая температура среды °С			
	100	130	150	200
	Давление рабочее			
	кгс/см²			
10	10	10	10	—
16	16	16	16	16
25	25	25	25	25

Изм.	Лист	№ докум.	Подп.	Дата
Разраб.		Головина		
Пров.		Ермаков		
Рук. гр.		Невтов		
Гл. спец.		Сорокин		
Н. контр.		Ермаков		
Утв.		Фейгин		

Т126.00.00.000СБ

Штуцер с вентилем для подключения сжатого воздуха для гидропневматической промывки тепловых сетей

Сборочный чертеж

Лит.	Масса	Масштаб
	См. специф.	—

Лист 1 | Листов 2

Минэнерго СССР
Главтеплоэнергомонтаж
Энергомонтажпроект
Лен. филиал

Копир Беляева

Формат 12

Инв. № подлин. | Подпись и дата | Взам. инв. № | Инв. № дубл. | Подпись и дата

Размеры в мм

Обозначение			Усл. прох.		H	H_1
Условное давление P_y, кгс/см²			Основн. трубопровода Dy_1	Штуцера Dy_2		
10	16	25				
Температура °С						
100; 150	150; 200					
Т126.01.00.000 СБ			50	25	133	200
Т126.02.00.000 СБ			65		143	
			80		150	
Т126.03.00.000 СБ	Т126.13.00.000 СБ	Т126.18.00.000 СБ	100	40	155	
Т126.04.00.000 СБ	Т126.14.00.000 СБ	Т126.19.00.000 СБ	125		172	
			150		185	
Т126.05.00.000 СБ	Т126.15.00.000 СБ	Т126.20.00.000 СБ	175		203	
			200		216	
Т126.06.00.000 СБ	Т126.16.00.000 СБ	Т126.21.00.000 СБ	250		243	
			300		270	
Т126.07.00.000 СБ	Т126.17.00.000 СБ	Т126.22.00.000 СБ	350	50	294	230
			400		319	
			450		345	
Т126.08.00.000 СБ		Т126.23.00.000 СБ	500	80	371	310
		Т126.24.00.000 СБ	600		421	
Т126.09.00.000 СБ		Т126.25.00.000 СБ	700		467	
			800		517	
Т126.10.00.000 СБ			900		569	
Т126.11.00.000 СБ			1000	100	616	350
Т126.12.00.000 СБ			1200		717	
			1400		817	

Пример условного обозначения штуцера с вентилем для трубопровода Dy_1 150 мм; P_y 16 кгс/см²; t 200 °С и штуцера Dy_2 40 мм:

Штуцер Т126.14 $\frac{150}{40}$(16)200

Серия 4.903-10 Выпуск 2

Спецификация.

№ поз.	1	2		3		4			5			6			7				Масса, кг
Наименование	Вентиль	Штуцер		Накладка		Фланец			Прокладка			Болт			Гайка				
Количество	1	1		1		2			2			См. ниже			См. ниже				
Материал	—	См. технич. треб. к черт. Т93.00.00.000		См. технич. треб. к черт. Т94.00.00.000		Вст.3 сп.5 ГОСТ 380-71			Паронит ГОСТ 481-71			Сталь 20 ГОСТ 1050-60			Сталь 10 ГОСТ 10702-63				
№ чертежа или стандарта	—	Т93.00.00.000 (Выпуск 1)		Т94.00.00.000 (Выпуск 1)		См. ниже			ГОСТ 15180-70			ГОСТ 7798-70			ГОСТ 5915-70				
Обозначение	Тип вентиля и условн. проход	Масса кг	Обозначение	Масса, кг	Обозначение	Масса, кг	Обозначение	Масса, кг 1 шт.	Масса, кг Общ.	Обозначение	Масса, кг 1 шт.	Масса, кг Общ.	Обозначение	Кол.	Масса, кг 1 шт.	Масса, кг Общ.	Обозначение	Кол.	Масса, кг 1 шт.	Масса, кг Общ.	
Т126.01.00.000	15с 27нж1 Ду 25	13,0	Т93 22/100 00.000	0,18			Т123.03.00.002	1,47	2,94	Б-25-25	0,008	0,016	М12х60.58		0,068	0,564	М12.6		0,017	0,136	16,8
Т126.02.00.000			Т93 24/100 00.000																		
Т126.03.00.000	15с 22нж Ду 40	15,5	Т93 32/100 00.000	0,26			40-10 ГОСТ 1255-67	1,71	3,42	А-40-10	0,020	0,040	М16х60.58	8	0,125	1,000	М16.6	8	0,033	0,264	20,5
Т126.04.00.000			Т93 36/100 00.000																		
Т126.05.00.000			Т93 39/100 00.000																		
Т126.06.00.000			Т93 40/100 00.000																		
Т126.07.00.000	15с 22нж Ду 50	17,4	Т93 46/100 00.000	0,40			50-10 ГОСТ 1255-67	2,06	4,12	А-50-10	0,026	0,052									23,2
Т126.08.00.000	15с 22нж Ду 80	36,0	Т93 62/100 00.000	0,76			80-25 ГОСТ 1255-67	4,06	8,12	А-80-25	0,040	0,080	М16х70.58	16	0,141	2,26		16		0,528	47,7
Т126.09.00.000			Т93 63/100 00.000																		
Т126.10.00.000			Т93 64/100 00.000																		
Т125.11.00.000	15с 22нж Ду 100	50,0	Т93 71/100 00.000	0,92			100-25 ГОСТ 1255-67	5,92	11,84	А-100-25	0,052	0,104	М20х80.58		0,260	4,160	М20.6		0,064	1,024	68,0
Т126.12.00.000			Т93 72/100 00.000																		

Инв. № подлинника | Подпись и дата | Взам. инв. № | Инв. № дубл. | Подп. и дата

Изм.	Лист	№ докум.	Подп.	Дата
Разраб.		Головина		
Пров.		Ермаков		
Рук. гр.		Лебтов		
Н. контр.		Ермаков		
Утв.		Фрейгин		

Т126.00.00.000

Штуцер с вентилем для подключения смотрового воздуха для гидропневматической промывки тепловых сетей

Лит.	Лист	Листов
	1	2

Энергомонтажпроект Ижн. филиал

Копир Беляева

Формат 12

Спецификация

№ поз.	1	2	3	4	5	6	7	Масса, кг
Наименование	Вентиль	Штуцер	Накладка	Фланец	Прокладка	Болт	Гайка	
Количество	1	1	1	2	2	См. ниже	См. ниже	
Материал	—	См. техниче. труб. к черт. Т93.00.00.000	См. техниче. труб. к черт. Т94.00.00.000	Вст.3 сп.5 ГОСТ 380-71	Паронит ГОСТ 481-71	Сталь 20 ГОСТ 1050-60	Сталь 10 ГОСТ 10702-63	
№ чертежа или стандарта	—	Т93.00.00.000 (Выпуск 1)	Т94.00.00.000 (Выпуск 1)	См. ниже	ГОСТ 15180-70	ГОСТ 7798-70	ГОСТ 5915-70	

Обозначение	Тип вентиля условн. прох.	Масса, кг	Обозначение	Масса, кг	Обозначение	Масса, кг	Обозначение	Масса, кг 1 шт.	Масса, кг общ.	Обозначение	Масса, кг 1 шт.	Масса, кг общ.	Обозначение	Кол.	Масса, кг 1 шт.	Масса, кг общ.	Обозначение	Кол.	Масса, кг 1 шт.	Масса, кг общ.	Масса, кг
Т126.01.00.000	15с 27нж1 Ду 25	13,0	Т93 27/100 28/100 00.000	0,18			Т123.03.00.002	1,47	2,94	Б-25-25	0,008	0,016	М12×60.58		0,068	0,544	М12.6		0,017	0,136	16,8
Т126.02.00.000			Т93 28/100 00.000																		
Т126.03.00.000	15с 22нж Ду 40	15,5	Т93 37/100 00.000	0,26			40-10 ГОСТ 1255-67	1,71	3,42	А-40-10	0,020	0,040	М16×60.58	8	0,125	1,000	М16.6	8	0,033	0,264	20,5
Т126.04.00.000			Т93 38/100 00.000																		
Т126.05.00.000			Т93 39/100 00.000																		
Т126.06.00.000			Т93 40/100 00.000																		
Т126.07.00.000	15с 22нж Ду 50	17,4	Т93 46/100 00.000	0,40			50-10 ГОСТ 1255-67	2,06	4,12	А-50-10	0,026	0,052									23,2
Т126.08.00.000	15с 22нж Ду 80	36,0	Т93 62/100 00.000	0,76			80-25 ГОСТ 1255-67	4,06	8,12	А-80-25	0,040	0,080	М16×70.58	16	0,141	2,26		16		0,528	47,7
Т126.09.00.000			Т93 63/100 00.000																		
Т126.10.00.000			Т93 64/100 00.000																		
Т126.11.00.000	15с 22нж Ду 100	50,0	Т93 71/100 00.000	0,92			100-25 ГОСТ 1255-67	5,92	11,84	А-100-25	0,052	0,104	М20×80.58		0,260	4,160	М20.6		0,064	1,024	68,0
Т126.12.00.000			Т93 72/100 00.000																		

Инв. № подлинника | Подпись и дата | Взам. инв. № | Инв. № дубл. | Подп. и дата

Изм.	Лист	№ докум.	Подп.	Дата
Разраб.		Головина		
Пров.		Ермаков		
Рук. гр.		Лебтов		
Н. контр.		Ермаков		
ГИП		Федеин		

Т126.00.00.000

Штуцер с вентилем для подключения смятого воздуха для гидропневматической промывки тепловых сетей

Лит.	Лист	Листов
	1	2

Энергомонтажпроект Лен. филиал

Копир. Беляева

Формат 12

Т127.00.00.000СБ

Серия 4.903-10 Выпуск 2

Инв. № подл. | Подпись и дата | Взам. инв. № | Инв. № дубл. | Подпись и дата

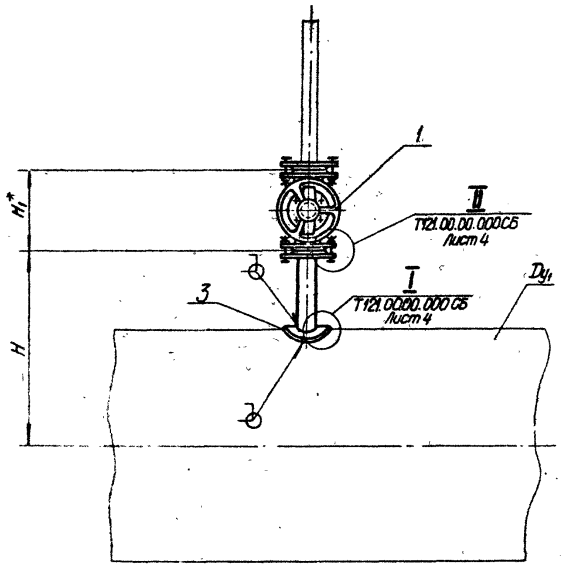

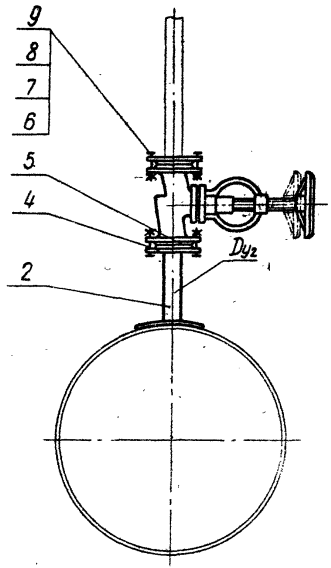

Пределы применения

Добл. усл Ру	Наибольшая температура среды t °C			
	200	300	400	425
	Давление рабочее кгс/см²			
10	10	8,0	—	—
16	16	12,0	—	—
25	25	20,0	16,0	—
40	40	32,0	25,0	22,0
64	64	50,0	40,0	36,0

* Размер для справок.

Изм.	Лист	№ докум.	Подп.	Дата
Разраб.		Сычева		
Пров.		Ермаков		
Рук. гр.		Лебтов		
Гл. спец.		Соркин		
Н. контр.		Головина		
Утв.		Фейгин		

Т127.00.00.000СБ

Воздушник на паропроводе
Сборочный чертеж

Лит.	Масса	Масштаб
	См. спецификацию	—
Лист	Листов 3	

Минэнерго СССР
Главтеплоэнергомонтаж
Энергомонтажпроект
Лен. филиал

Копир. Беляева

Формат 12

Размеры в мм

Обозначение			Усл. прох. основного трубопровода Dy_1	Усл. прох. штуцера Dy_2	H	H_1
Условное давление Ру, кгс/см²						
10	16	25				
Температура, °С						
200; 300		300				
Т127.01.00.000СБ			25	15	159	175
			32		162	
			40		166	
Т127.02.00.000СБ			50		173	
			65		183	
			80		189	
Т127.03.00.000СБ			100	20	229	190
			125		241	
			150		254	
Т127.04.00.000СБ			175	25	293	200
			200		305	
			250		332	
			300		358	
Т127.05.00.000СБ			350	32	432	210
			400		459	
			450		486	
Т127.06.00.000СБ	Т127.08.00.000СБ	Т127.10.00.000СБ	500	40	533	200
			600		583	
			700		628	
Т127.07.00.000СБ	Т127.09.00.000СБ	Т127.11.00.000СБ	800	50	678	230
			900		728	
			1000		778	

Для Ру 25 кгс/см², t 400 °С

Продолжение

Обозначение	Условный проход основного трубопр. Dy_1, мм	Условный проход штуцера Dy_2, мм	H, мм	H_1, мм
Т127.12.00.000СБ	25	15	182	175
	32		185	
	40		190	
Т127.13.00.000СБ	50		195	
	65		204	
	80		210	
Т127.14.00.000СБ	100	20	288	190
	125		300	
	150		315	
Т127.15.00.000СБ	175	25	353	200
	200		366	
	250		393	
	300		420	
Т127.16.00.000СБ	350	32	468	210
	400		493	
	450		520	
Т127.10.00.000СБ	500	40	533	200
	600		583	
	700		628	
Т127.11.00.000СБ	800	50	678	230
	900		728	
	1000		778	

Для Ру 40 кгс/см² t 300, 425 °С

Продолжение

Обозначение	Условный проход основного трубопр. Dy_1, мм	Условный проход штуцера Dy_2, мм	H, мм	H_1, мм
Т127.17.00.000СБ	25	15	182	175
	32		185	
	40		190	
Т127.18.00.000СБ	50		195	
	65		204	
	80		210	
Т127.19.00.000СБ	100	20	288	190
	125		300	
	150		315	
Т127.20.00.000СБ	175	25	353	200
	200		366	
	250		393	
	300		420	
Т127.21.00.000СБ	350	32	468	210
	400		493	

Для Ру 64 кгс/см², t 425 °С

Продолжение

Обозначение	Условный проход основного трубопр. Dy_1, мм	Условный проход штуцера Dy_2, мм	H, мм	H_1, мм
Т127.17.00.000СБ	25	15	182	175
	32		185	
	40		190	
Т127.18.00.000СБ	50		195	
	65		204	
	80		210	
Т127.19.00.000СБ	100	20	288	190
	125		300	
Т127.22.00.000СБ	150		315	
Т127.23.00.000СБ	175	25	353	200
Т127.20.00.000СБ	200		366	
Т127.24.00.000СБ	250		393	
Т127.25.00.000СБ	300		420	
Т127.26.00.000СБ	350	32	468	210
Т127.27.00.000СБ	400		493	

Пример условного обозначения воздушника для трубопровода Dy_1 150 мм; Ру 16 кгс/см², t 300 °С и штуцера Dy_2 20 мм:

Воздушник Т127.03 $\frac{150}{20}$ (16) 300.

Серия 4.903-10 Выпуск 2

Инв. № подл. | Подпись и дата | Взам. инв. № | Инв. № дубл. | Подпись и дата

Т127.00.00.000

Серия 4.903-10 Выпуск 2

Инв. № подлин. | Подпись и дата | Взам. инв. № | Инв. № дубл. | Подп. и дата

Спецификация

№ позиции	1		2		3		4			5		
Наименование	Вентиль		Штуцер		Накладка		Фланец			Прокладка		
Количество	1		1		—		2			2		
Материал	—		См. технич. требов. к черт. Т93.00.00.000		—		См. табл. 2 стр. 13			Паронит ГОСТ 481-71		
№ чертежа или стандарта	—		Т93.00.00.000 (Выпуск 1)		—		См. ниже			ГОСТ 15180-70		
Обозначение	Тип вентиля и условный проход	Масса, кг	Обозначение	Масса, кг	Обозначение	Масса, кг	Обозначение	Масса, кг 1 шт.	Масса, кг Общ.	Обозначение	Масса, кг 1 шт.	Масса, кг Общ.
Т127.01.00.000	15с 27нж1 Ду 15	7,4	Т93 21/140 00.000	0,11	—	—	Т123.01.00.002	0,76	1,52	Б-15-64	0,004	0,008
Т127.02.00.000			Т93 22/140 00.000									
Т127.03.00.000	15с 27нж1 Ду 20	10,0	Т93 25/170 00.000	0,19			Т123.02.00.002	1,27	2,54	Б-20-64	0,006	0,012
Т127.04.00.000	15с 27нж1 Ду 25	13,0	Т93 29/190 00.000	0,33			Т123.03.00.002	1,47	2,94	Б-25-64	0,008	0,016
Т127.05.00.000	15с 27нж1 Ду 32	17,5	Т93 34/240 00.000	0,53			Т123.04.00.002	2,02	4,04	Б-32-64	0,009	0,018
Т127.06.00.000	15с 27нж Ду 40	15,5	Т93 40/260 00.000	0,56			40-10 ГОСТ 1255-67	1,71	3,42	Б-40-64	0,011	0,022
Т127.07.00.000	15с 22нж Ду 50	17,4	Т93 47/260 00.000	1,05			50-10 ГОСТ 1255-67	2,06	4,12	А-50-10	0,026	0,052
Т127.08.00.000	15с 22нж Ду 40	15,5	Т93 40/260 00.000	0,66			40-16 ГОСТ 1255-67	1,96	3,92	А-40-16	0,020	0,040
Т127.09.00.000	15с 22нж Ду 50	17,4	Т93 47/260 00.000	1,05			50-16 ГОСТ 1255-67	2,58	5,16	А-50-16	0,026	0,052
Т127.10.00.000	15с 22нж Ду 40	15,5	Т93 40/260 00.000	0,66			40-25 ГОСТ 1255-67	2,18	4,36	А-40-25	0,020	0,040
Т127.11.00.000	15с 22нж Ду 50	17,4	Т93 47/260 00.000	1,05			50-25 ГОСТ 1255-67	2,71	5,42	А-50-25	0,026	0,052
Т127.12.00.000	15с 27нж1 Ду 15	7,4	Т93 21/120 00.000	0,095			I 15-64 ГОСТ 12831-67	1,14	2,28	Б-15-64	0,004	0,008
Т127.13.00.000			Т93 22/120 00.000									
Т127.14.00.000	15с 27нж1 Ду 20	10,0	Т93 25/180 00.000	0,20			I 20-64 ГОСТ 12831-67	1,81	3,62	Б-20-64	0,006	0,012

1. Толщина прокладки (поз. 5) 1,5; 2,0 мм.
2. Технические требования Т121.00.00.000 ТТ.

Изм.	Лист	№ докум.	Подп.	Дата
Разраб.		Ермаков		
Пров.		Левтов		
Рук. гр.		Левтов		
Н. контр.		Голубина		
Утв.		Фейгин		

Т127.00.00.000

Воздушник на паропроводе

Лит.	Лист	Листов
	1	4

Энергомонтажпроект Ленинградский филиал

Копир. Беляева

Формат 12

Продолжение

Спецификация

№ позиции	1		2		3		4			5		
Наименование	Вентиль		Штуцер		Накладка		Фланец			Прокладка		
Количество	1		1		1		2			2		
Материал	—		См. технич. треб. к черт. Т93.00.00.000		См. техним. треб. к черт. Т94.00.00.000		См. табл. 2 стр. 13			Паронит ГОСТ 481-71		
№ чертежа или стандарта	—		Т93.00.00.000 (Выпуск 1)		Т94.000.00.000 (Выпуск 1)		См. ниже			ГОСТ 15180-70		
Обозначение	Тип вентиля и условный проход	Масса, кг	Обозначение	Масса, кг	Обозначение	Масса, кг	Обозначение	Масса, кг		Обозначение	Масса, кг	
								Чист.	Общ.		Чист.	Общ.
Т127.15.00.000	15с 27нж1 Ду 25	13,0	Т93 29/200 00.000	0,35	—	—	I 25-64 ГОСТ12831-67	2,28	4,56	Б-25-64	0,008	0,016
Т127.16.00.000	15с 27нж1 Ду 32	17,5	Т93 34/220 00.000	0,48			I 32-64 ГОСТ12831-67	2,94	5,88	Б-32-64	0,009	0,018
Т127.17.00.000	15с 27нж1 Ду 15	7,4	Т93 21/120 00.000	0,09			I 15-64 ГОСТ12831-67	1,14	2,28	Б-15-64	0,004	0,008
Т127.18.00.000			Т93 22/120 00.000									
Т127.19.00.000	15с 27нж1 Ду 20	10,0	Т93 25/180 00.000	0,20			I-20-64 ГОСТ12831-67	1,81	3,62	Б-20-64	0,006	0,012
Т127.20.00.000	15с 27нж1 Ду 25	13,0	Т93 29/200 00.000	0,35			I-25-64 ГОСТ12831-67	2,28	4,56	Б-25-64	0,011	0,022
Т127.21.00.000	15с 27нж1 Ду 32	17,5	Т93 34/220 00.000	0,48			I-32-64 ГОСТ12831-67	2,94	5,88	Б-32-64	0,009	0,018
Т127.22.00.000	15с 27нж1 Ду 20	10,0	Т93 25/180 00.000	0,20	Т94.001.00.000	0,07	I-20-64 ГОСТ12831-67	1,81	3,62	Б-20-64	0,006	0,012
Т127.23.00.000	15с 27нж1 Ду 25	13,0	Т93 29/200 00.000	0,35	Т94.005.00.000	0,08	I-25-64 ГОСТ12831-67	2,28	4,56	Б-25-64	0,008	0,016
Т127.24.00.000					Т94.006.00.000							
Т127.25.00.000					Т94.007.00.000							
Т127.26.00.000	15с 27нж1 Ду 32	17,5	Т93 34/220 00.000	0,48	Т94.016.00.000	0,14	I 32-64 ГОСТ12831-67	2,94	5,88	Б-32-64	0,009	0,018
Т127.27.00.000					Т94.017.00.000							

Серия 4.903-10 Выпуск 2

Инв. № подл. | Подпись и дата | Взам. инв. № | Инв. № дубл. | Подп. и дата

Изм.	Лист	№ докум.	Подп.	Дата	Т127.00.00.000	Лист 2

Копир. Беляева

Формат 12

Т127.00.00.000

Серия 4.903-10 выпуск 2

Продолжение

Спецификация

№ позиции	6			7			8			9			Масса, кг
Наименование	Болт			Шпилька			Гайка			Шайба			
Количество	8			——			8			——			
Материал	См. табл. 3 стр. 13			См. табл. 3 стр. 13			См. табл. 3 стр. 13			Сталь 10 ГОСТ 1050-60			
№ чертежа или стандарта	ГОСТ 7798-70			ГОСТ 11765-66			ГОСТ 5915-70			ГОСТ 11371-68			
Обозначение	Обозначение	Масса, кг 1 шт.	Масса, кг Общ.	Обозначение	Масса, кг 1 шт.	Масса, кг Общ.	Обозначение	Масса, кг 1 шт.	Масса, кг Общ.	Обозначение	Масса, кг 1 шт.	Масса, кг Общ.	
Т127.01.00.000	М12×60.46	0,068	0,544	——	——	——	М12.5	0,017	0,136	——	——	——	9,7
Т127.02.00.000													13,4
Т127.03.00.000													17,0
Т127.04.00.000													23,5
Т127.05.00.000	М16×70.46	0,141	1,128				М16.5	0,033	0,264				20,8
Т127.06.00.000	М16×60.46	0,125	1,000										23,9
Т127.07.00.000													21,4
Т127.08.00.000													24,9
Т127.09.00.000	М16×65.46												21,8
Т127.10.00.000													25,1
Т127.11.00.000	М16×70.46												10,5
Т127.12.00.000	М12×60.46	0,068	0,544				М12.5	0,017	0,136				15,1
Т127.13.00.000													19,2
Т127.14.00.000	М16×65.46	0,125	1,000				М16.5	0,033	0,264				26,5
Т127.15.00.000	М16×70.46												
Т127.16.00.000	М20×80.46	0,261	2,088				М20.5	0,064	0,512				

Инв. № подл. | Подпись и дата | Взам. инв. № | Инв. № дубл. | Подп. и дата

Изм.	Лист	№ докум.	Подп.	Дата	Т127.00.00.000С	Лист 3
					Копир. Беляева	Формат 12

Т127.00.00.000

Продолжение

Спецификация

№ позиции	6			7			8			9			Масса, кг
Наименование	Болт			Шпилька			Гайка			Шайба			
Количество	—			8			16			16			
Материал	См. табл. 3 стр. 13			См. табл. 3 стр. 13			См. табл. 3 стр. 13			Сталь 10 ГОСТ 1050-60			
№ чертежа или стандарта	ГОСТ 7798-70			ГОСТ 11765-66			ГОСТ 5915-70			ГОСТ 11371-68			
Обозначение	Обозначение	Масса, кг 1 шт.	Масса, кг общ.	Обозначение	Масса, кг 1 шт.	Масса, кг общ.	Обозначение	Масса, кг 1 шт.	Масса, кг общ.	Обозначение	Масса, кг 1 шт.	Масса, кг общ.	
Т127.17.00.000	—	—	—	АМ12×60($\frac{12}{30}$).46	0,068	0,550	М12.5	0,017	0,272	12	0,006	0,096	10,7
Т127.18.00.000													
Т127.19.00.000				АМ16×60($\frac{16}{38}$).46	0,125	1,000	М16.5	0,033	0,527	16	0,011	0,176	15,5
Т127.20.00.000													19,6
Т127.21.00.000				АМ20×80($\frac{20}{46}$).46	0,261	2,088	М20.5	0,064	1,020	20	0,023	0,368	27,3
Т127.22.00.000				АМ16×60($\frac{16}{38}$).46	0,125	1,000	М16.5	0,033	0,527	16	0,011	0,176	15,6
Т127.23.00.000													19,7
Т127.24.00.000													
Т127.25.00.000													
Т127.26.00.000				АМ20×80($\frac{20}{46}$).46	0,261	2,088	М20.5	0,064	1,020	20	0,023	0,386	27,5
Т127.27.00.000													

Серия 4.903-10 Выпуск 2

Инв. № подлин. | Подпись и дата | Взам. инв. № | Инв. № дубл. | Подп. и дата

Изм.	Лист	№ докум.	Подп.	Дата
Кап. Беляева				

Т127.00.00.000

Лист 4

Формат А2

Т128.00.00.000СБ

Серия 4.903-10 Выпуск 2

Инв.№ подл. | Подп. и дата | Взам.инв.№ | Инв.№ дубл. | Подпись и дата | Инв.№ подл.

Вариант 1

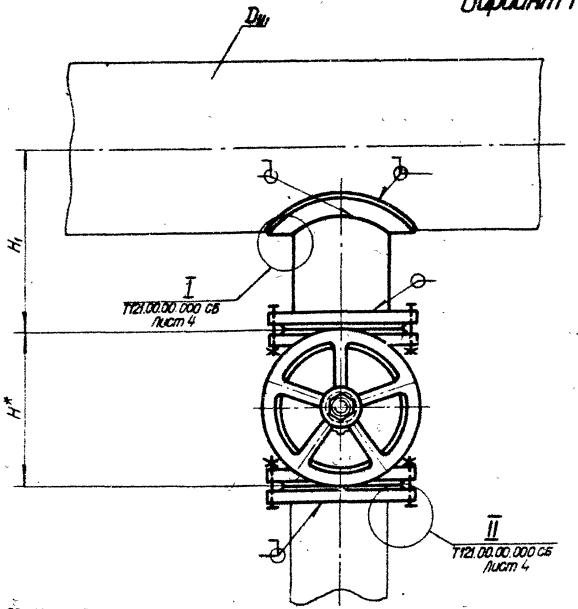

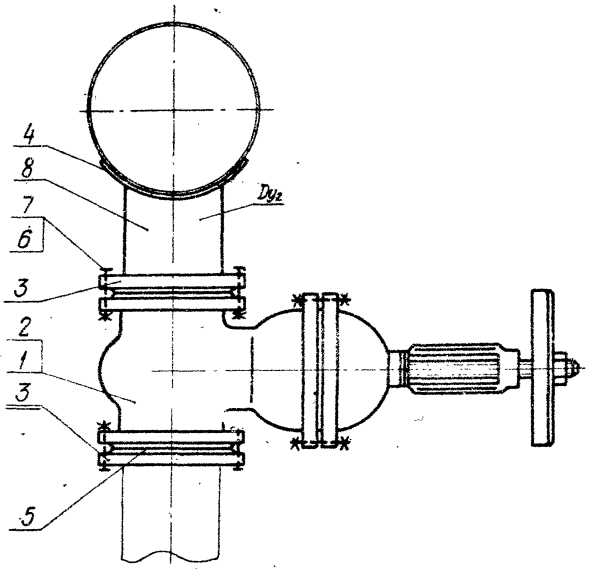

*Размер для справок

Пределы применения

Давл. усл. Ру	Наибольшая температура среды в °С		
	100	150	200
	Давление рабочее кгс/см²		
10	10		—
16	16		
25	25		

Изм.	Лист	№ докум.	Подп.	Дата
Разраб.		Ермотов		
Пров.		Левтов		
Рук.гр.		Левтов		
Гл.спец.		Сорокин		
Н.контр.		Головина		
Утв.		Фейгин		

Копир. Беляева

Т128.00.00.000СБ

Спускник для гидропневматической промывки тепловой водяной сети

Сборочный чертеж

Лит.	Масса	Масштаб
	См. специр.	—

Лист 1 | Листов 3

Минэнерго СССР Главтеплоэнергомонтаж Энергомонтажпроект Лен. филиал

Формат А2

Т128.00.00.000СБ

Серия 4.903-10 Выпуск 2

Инв. № подлин. | Подпись и дата | Взам. инв. № | Инв. № дубл. | Подп. и дата

Вариант 2

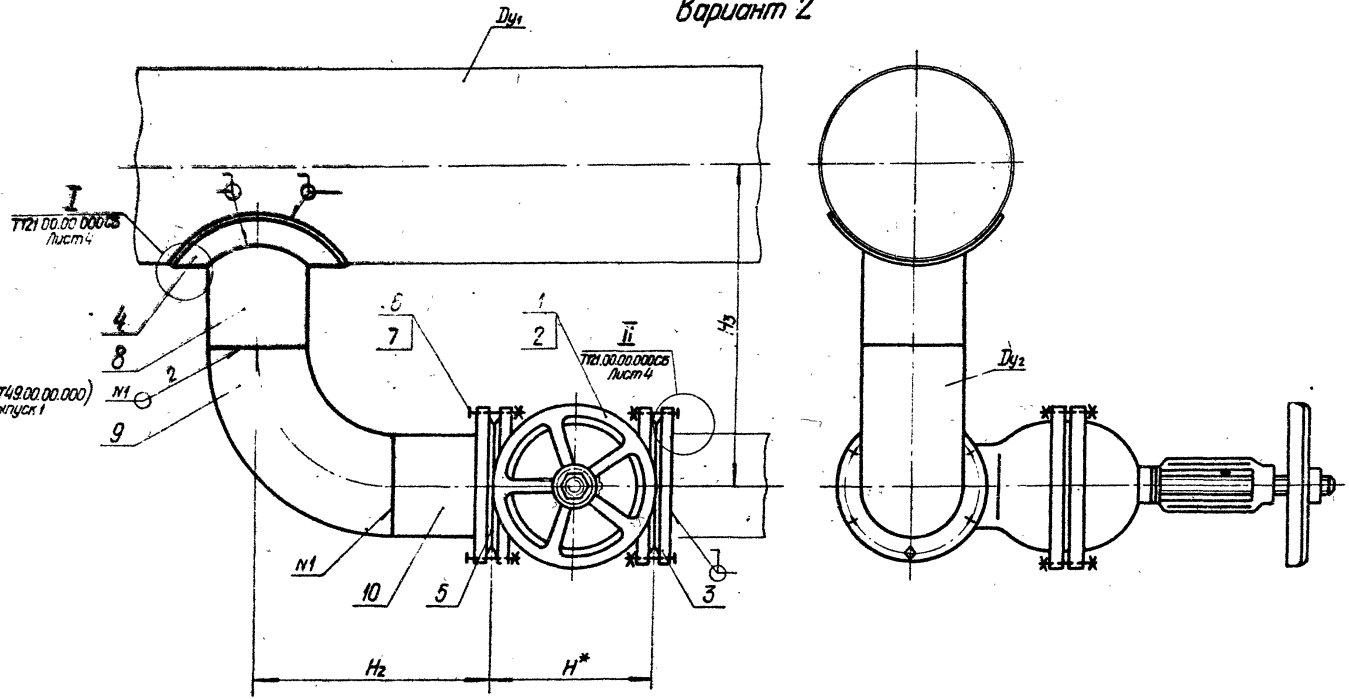

Изм.	Лист	№ докум.	Подп.	Дата	Т128.00.00.000СБ	Лист 2
					Копир. Беляева	Формат 12

Т128.00.00.000СБ

Размеры в мм

Обозначение			Усл. прох.		H	H_1	H_2	H_3
Условное давление Ру кгс/см²			Основного трубопровода Dy_1	Штуцера Dy_2				
10	16	25						
Температура °С								
100 ; 150	150 ; 200							
Т128.01.00.000СБ	Т128.21.00.000СБ	Т128.31.00.000СБ	50	40	200	125	215	180
Т128.02.00.000СБ	Т128.22.00.000СБ	Т128.32.00.000СБ	65			140		195
Т128.03.00.000СБ	Т128.23.00.000СБ	Т128.33.00.000СБ	80			142		205
Т128.04.00.000СБ	Т128.04.00.000СБ	Т128.04.00.000СБ	100	80	310	136	275	255
Т128.05.00.000СБ	Т128.05.00.000СБ	Т128.05.00.000СБ	125			160		275
Т128.06.00.000СБ	Т128.06.00.000СБ	Т128.06.00.000СБ	150			175		290
Т128.07.00.000СБ	Т128.07.00.000СБ	Т128.07.00.000СБ	175	100	300	194	305	340
			200			200		350
Т128.08.00.000СБ	Т128.08.00.000СБ	Т128.08.00.000СБ	250			235		380
Т128.09.00.000СБ	Т128.09.00.000СБ	Т128.09.00.000СБ	300	200	400	326	455	630
Т128.10.00.000СБ	Т128.10.00.000СБ	Т128.34.00.000СБ	350			360		660
Т128.11.00.000СБ	Т128.11.00.000СБ	Т128.35.00.000СБ	400			388		690
Т128.12.00.000СБ	Т128.24.00.000СБ	Т128.24.00.000СБ	450			418		720
Т128.13.00.000СБ	Т128.25.00.000СБ	Т128.36.00.000СБ	500	250	450	432	530	810
Т128.14.00.000СБ	Т128.26.00.000СБ	Т128.37.00.000СБ	600			492		870
Т128.15.00.000СБ	Т128.27.00.000СБ	Т128.38.00.000СБ	700	300	500	530	685	985
Т128.16.00.000СБ	Т128.16.00.000СБ	Т128.39.00.000СБ	800			580		1035
Т128.17.00.000СБ	Т128.17.00.000СБ	Т128.40.00.000СБ	900			638		1090
Т128.18.00.000СБ	Т128.28.00.000СБ	Т128.41.00.000СБ	1000	400	600	668	835	1270
Т128.19.00.000СБ	Т128.29.00.000СБ	Т128.42.00.000СБ	1200			780		1385
Т128.20.00.000СБ	Т128.30.00.000СБ	Т128.43.00.000СБ	1400			880		1485

Пример условного обозначения спускника, выполняемого по 1^му^ варианту, для трубопровода Dy_1 150 мм, Ру 16 кгс/см², t 200°С и штуцера Dy_2 80 мм:

Спускник Т128.06 $\frac{150}{80}$ (16)200-1.

Серия 4.903-10 Выпуск 2

Инв. № подлин.	Подпись и дата	Взам. инв. №	Инв. № дубл.	Подп. и дата

Изм.	Лист	№ докум.	Подп.	Дата	Т128.00.00.000СБ	Лист 3

Копир Беляева

Формат 12

Т128.00.00.000

Спецификация

№ позиции	1	2	3	4	5
Наименование	Вентиль	Задвижка	Фланец	Накладка	Прокладка
Количество	1	1	См. ниже	1	2
Материал	—	—	Сталь В.Ст.3сп5 ГОСТ 380-71	См. технич. треб. к черт. Т94.00.00.000 Т94.00.00.000 (Выпуск 1)	Паронит ГОСТ 481-71
№ чертежа или стандарта	—	—	См. ниже		ГОСТ 15180-70

Обозначение	Тип вентиля и условный проход	Масса, кг	Тип задвижки и условный проход	Масса, кг	Обозначен.	Кол. Вариант 1	Кол. Вариант 2	Масса, кг 1 шт.	Масса, кг Общ.	Обозначение	Масса, кг	Обозначение	Масса. кг 1 шт.	Масса. кг Общ.
Т128.01.00.000	15с 22нж Ду 40	15,5	—	—	40-10 ГОСТ 1255-67	2	1	1,71	3,42	—	—	А-40-10	0,020	0,040
Т128.02.00.000														
Т128.03.00.000														
Т128.04.00.000	15с 22нж Ду 80	36,0			80-25 ГОСТ 1255-67			4,06	8,12			А-80-25	0,040	0,080
Т128.05.00.000														
Т128.06.00.000														
Т128.07.00.000	—	—	31.110.25 Ду 100 с ручным приводом	74	100-25 ГОСТ 1255-67			5,92	11,84			А-100-25	0,052	0,104
Т128.08.00.000														
Т128.09.00.000			30 с64нж Ду 200	210	200-25 ГОСТ 1255-67			13,34	26,68			А-200-25	0,105	0,210
Т128.10.00.000														
Т128.11.00.000														
Т128.12.00.000														
Т128.13.00.000			31.11025 Ст1 Ду 250	250	250-25 ГОСТ 1255-67			18,90	37,80			А-250-25	0,120	0,240
Т128.14.00.000														
Т128.15.00.000			30 с.564 нж Ду 300	472	300-25 ГОСТ 1255-67			23,95	47,90	Т94.236.00.000	7,37	А-300-25	0,183	0,366
Т128.16.00.000										Т94.237.00.000	6,14			
Т128.17.00.000										Т94.238.00.000				

1. Толщина прокладки (поз.5) 1,5 ; 2,0мм
2. Поз. 9 и 10 не входят в I вариант.
3. Технические требования Т121.00.000 Т.Т.

Изм.	Лист.	№ докум.	Подп.	Дата
Разраб.	Головина			
Пров.	Ермаков			
Рук.гр.	Лебедев			
Н.контр.	Ермаков			
Утв.	Рейгин			

Т128.00.00.000

Спускник для гидропневматической промывки водяной тепловой сети

Лит	Лист	Листов
	1	6

Энергомонтажпроект Ленинград

Копир. Беляева

Формат А2

Серия 4.903-10 Выпуск 2

Инв. № подл. | Подпись и дата | Взам. инв. № | Инв. № дубл. | Подпись и дата

Т128.00.00.000

Продолжение

Спецификация

№ позиции	1		2		3					4		5		
Наименование	Вентиль		Задвижка		Фланец					Накладка		Прокладка		
Количество	1		1		См. ниже					1		2		
Материал	—		—		Сталь ВСт3сп5 ГОСТ 380-71					См. техн. требов. к черт. Т94.00.00.000 Т94.00.00.000 (выпуск 1)		Паронит ГОСТ 481-71		
Чертежа или стандарта	—		—		См. ниже							ГОСТ 15180-70		
Обозначение	Тип вентиля и условный проход	Масса, кг	Тип задвижки и условный проход	Масса, кг	Обозначение	Кол. Вариант 1	Кол. Вариант 2	Масса, кг Чист.	Масса, кг Общ.	Обозначение	Масса, кг	Обозначение	Масса, кг Чист.	Масса, кг Общ.
Т128.18.00.000	15с22нж Ду40	15,5	30с572нж Ду400/300	640,0	400-25 ГОСТ1255-67	2	1	44,62	89,24	Т94.274.00.000	7,64	А-400-25	0,282	0,564
Т128.19.00.000										Т94.279.00.000	7,64			
Т128.20.00.000										Т94.286.00.000	13,44			
Т128.21.00.000			—	—	40-15 ГОСТ1255-67			1,96	3,92	—	—	А-40-16	0,020	0,040
Т128.22.00.000														
Т128.23.00.000														
Т128.24.00.000	—	—	30с64нж Ду200	210,0	200-25 ГОСТ1255-67			13,34	26,68	Т94.191.00.000	2,40	А-200-25	0,105	0,210
Т128.25.00.000			3Л110 25 сп1 Ду250	250,0	250-25 ГОСТ1255-67			18,90	37,80	Т94.209.00.000	3,46	А-250-25	0,143	0,285
Т128.26.00.000										Т94.213.00.000	2,74			
Т128.27.00.000			30с564нж Ду300	472,0	300-25 ГОСТ1256-67			23,95	47,90	Т94.234.00.000	7,10	А-300-25	0,183	0,366
Т128.28.00.000			30с572нж Ду400/300	640,0	400-25 ГОСТ1255-67			44,62	89,24	Т94.275.00.000	14,08	А-400-25	0,282	0,564
Т128.29.00.000										Т94.280.00.000	17,32			
Т128.30.00.000										Т94.285.00.000	18,80			
Т128.31.00.000	15с22нж Ду40	15,5	—	—	40-25 ГОСТ1255-67			2,18	4,36	—	—	А-40-25	0,020	0,040
Т128.32.00.000														
Т128.33.00.000														

Серия 4.903-10 выпуск 2

Инв. № подл. | Подпись и дата | Взам. инв. № | Инв. № дубл. | Подп. и дата

Изм. | Лист | № докум. | Подп. | Дата

Т128.00.00.000

Лист 2

Копир. Беляева

Формат А4

T128.00.00.000

Продолжение

Спецификация												
№ позиции	2		3					4		5.		
Наименование	Задвижка		Фланец					Накладка		Прокладка		
Количество	1		См. ниже					1		2		
Материал	—		Сталь ВСт3сп5 ГОСТ 380-71					см. технич. треб. к черт. Т94.00.00.000		Паронит ГОСТ 481-71		
№ чертежа или стандарта	—		См. ниже					Т94.00.00.000 (Выпуск 1.)		ГОСТ 15180-70		
Обозначение	Тип задвижки и условный проход	Масса, кг	Обозначение	Кол. Вариант 1	Кол. Вариант 2	Масса, кг 1шт.	Масса, кг Общ.	Обозначение	Масса, кг	Обозначение	Масса, кг 1шт.	Масса, кг Общ.
Т128.34.00.000	30с 64нж Dy 200	210,0	200-25 ГОСТ1255-67	2	1	13,34	26,68	Т94.132.00.000	0,88	А-200-25	0,105	0,210
Т128.35.00.000								Т94.189.00.000	2,66			
Т128.36.00.000	3Л11025Сп1 Dy 250	250,0	250-25 ГОСТ1255-67			18,90	37,80	Т94.212.00.000	5,70	А-250-25	0,143	0,286
Т128.37.00.000								Т94.220.00.000	5,28			
Т128.38.00.000	30с 564нж Dy 300	472,0	300-25 ГОСТ1255-67			23,95	47,90	Т94.235.00.000	8,84	А-300-25	0,183	0,366
Т128.39.00.000								Т94.242.00.000	8,80			
Т128.40.00.000								Т94.244.00.000	11,18			
Т128.41.00.000	30с 572нж Dy 400/300	640,0	400-25 ГОСТ1255-67			44,62	89,24	Т94.258.00.000	18,32	А-400-25	0,282	0,564
Т128.42.00.000								Т94.281.00.000	19,02			
Т128.43.00.000								Т94.284.00.000	20,60			

Серия 4.903-10 Выпуск 2

Инв. № подлинника | Подпись и дата | Взам. инв. № | Инв. № дубл. | Подп. и дата

Изм.	Лист	№ докум.	Подпись	Дата

T128.00.00.000

Формат 12

Продолжение

Спецификация

№ позиции	6				7				8		9		10		Масса, кг	
Наименование	Болт				Гайка				Штуцер		Отвод крутоизогнутый		Патрубок с фланцем			
Количество	См. ниже				См. ниже				1		1		1			
Материал	Сталь 20 ГОСТ 1050-60				Сталь 10 ГОСТ 10702-63				См. технич. треб. к черт. Т93.00.00.000		Сталь 20 ГОСТ 1050-60		См. технич. треб. к черт. Т105.00.00.000 СБ			
№ чертежа или стандарта	ГОСТ 7798-70				ГОСТ 5915-70				Т93.00.00.000 (Выпуск 1)		ГОСТ 17375-72		Т105.00.00.000 СБ (Выпуск 1)			
Обозначение	Обозначение	Кол.	Масса, кг		Обозначение	Кол.	Масса, кг		Обозначение	Масса, кг	Обозначение	Масса, кг	Обозначение	Масса, кг	Вариант	
			1 шт.	Общ.			1 шт.	Общ.							2	1
Т128.01.00.000	М16×60.58	8	0,125	1,00	М16.6	8	0,033	0,26	Т93 35/100 00.000	0,26	Отвод 90°40 с 60	0,3	Т105.66.00.000	2,20	21,3	20,5
Т128.02.00.000									Т93 36/100 00.000							
Т128.03.00.000									Т93 37/100 00.000							
Т128.04.00.000	М16×70.58	16	0,141	2,26		16		0,53	Т93 56/100 00.000	0,63	Отвод 90°80 с 40	1,4	Т105.129.00.000	5,24	50,2	47,6
Т128.05.00.000									Т93 57/100 00.000							
Т128.06.00.000									Т93 58/100 00.000							
Т128.07.00.000	М20×80.58		0,261	4,18	М20.6		0,064	1,02	Т93 67/100 00.000	0,90	Отвод 90°100 с 40	2,4	Т105.130.00.000	7,54	96,1	92,0
Т128.08.00.000									Т93 68/100 00.000	1,02					96,2	92,2
Т128.09.00.000	М24×100.58	24	0,460	11,04	М24.6	24	0,110	2,64	Т93 103/200 00.000	5,28	Отвод 90°200 с 32	17,2	Т105.133.00.000	15,24	274,9	255,8
Т128.10.00.000									Т93 104/200 00.000							
Т128.11.00.000									Т93 105/200 00.000							
Т128.12.00.000									Т93 106/200 00.000							
Т128.13.00.000	М27×110.58	32	0,650	15,60	М27.6	32	0,165	3,98	Т93 116/200 00.000	9,20	Отвод 90°250 с 25	27,0	Т105.134.00.000	18,40	343,3	316,8
Т128.14.00.000									Т93 117/200 00.000							
Т128.15.00.000				20,80				5,31	Т93 126/200 00.000	12,00	Отвод 90°300 с 25	49,5	Т105.136.00.000	38,84	630,1	565,7
Т128.16.00.000									Т93 127/200 00.000						628,9	564,5
Т128.17.00.000																

Серия 4.903-10 Выпуск 2

Инв. № подл. | Подпись и дата | Взам. инв. № | Инв. № дубл. | Подп. и дата

Т128.00.00.000

Продолжение

Спецификация

№ поз.	6				7				8		9		10		Масса, кг	
Наименование	Болт				Гайка				Штуцер		Отвод крутоизогнутый		Патрубок с фланцем			
Количество	См. ниже				См. ниже				1		1		1			
Материал	Сталь 20 ГОСТ 1050-60				Сталь 10 ГОСТ 10702-63				См. технич. треб. к черт. Т93.00.00.000		Сталь 20 ГОСТ 1050-60		См. технич. треб. к черт. Т105.00.00.000 СБ			
№ чертежа или стандарта	ГОСТ 7798-70				ГОСТ 5915-70				Т93.00.00.000 (Выпуск 1)		ГОСТ 17375-72		Т105.00.00.000 СБ (Выпуск 1)			
Обозначение	Обозначение	Кол.	Масса, кг		Обозначение	Кол.	Масса, кг		Обозначение	Масса кг	Обозначение	Масса кг	Обозначение	Масса, кг	Вариант	
			1 шт.	Общ.			1 шт.	Общ.							2	1
Т128.18.00.000	М30×130.58	32	0,940	30,08	М30.6	32	0,230	1,36	Т93 $\frac{111}{200}$ 00.000	12,43	Отвод 90° 400 с 20	106,1	Т105.137.00.000	53,89	896,7	781,3
Т128.19.00.000									Т93 $\frac{115}{200}$ 00.000							
Т128.20.00.000															902,5	787,1
Т128.21.00.000	М16×60.58	8	0,125	1,00	М16.6	8	0,033	0,26	Т93 $\frac{35}{100}$ 00.000	0,26	Отвод 90° 40 с 60	0,3	Т105.96.00.000	2,45	21,8	21,0
Т128.22.00.000									Т93 $\frac{36}{100}$ 00.000							
Т128.23.00.000									Т93 $\frac{37}{100}$ 00.000							
Т128.24.00.000	М24×100.58	24	0,460	11,04	М24.6	24	0,110	2,64	Т93 $\frac{106}{200}$ 00.000	5,28	Отвод 90° 200 с 32	17,2	Т105.133.00.000	15,24	271,3	258,2
Т128.25.00.000	М27×110.58		0,650	15,60	М27.6		0,166	3,98	Т93 $\frac{116}{200}$ 00.000	9,20	Отвод 90° 250 с 25	27,0	Т105.134.00.000	18,40	346,3	320,3
Т128.26.00.000									Т93 $\frac{117}{200}$ 00.000	9,20					316,1	319,6
Т128.27.00.000				20,80				5,31	Т93 $\frac{126}{200}$ 00.000	12,00	Отвод 90° 300 с 25	49,5	Т105.136.00.000	38,84	629,9	585,5
Т128.28.00.000	М30×130.58	32	0,940	30,08	М30.6	32	0,230	7,36	Т93 $\frac{114}{200}$ 00.000	12,43	Отвод 90° 400 с 20	106,1	Т105.137.00.000	53,89	909,1	793,7
Т128.29.00.000									Т93 $\frac{115}{200}$ 00.000						912,5	797,0
Т128.30.00.000															913,8	798,5
Т128.31.00.000	М16×60.58	8	0,125	1,00	М16.6	8	0,033	0,264	Т93 $\frac{35}{100}$ 00.000	0,26	Отвод 90° 40 с 60	0,3	Т105.126.00.000	2,67	22,2	21,4
Т128.32.00.000									Т93 $\frac{36}{100}$ 00.000							
Т128.33.00.000									Т93 $\frac{37}{100}$ 00.000							

Серия 4.903-10 Выпуск 2

Инв. № подлин. | Подпись и дата | Взам. инв. № | Инв. № дубл. | Подпись и дата

Изм.	Лист	№ докум.	Подп.	Дата	Т128.00.00.000	Лист 5

Копир. Беляева

Формат А2

Т128.00.00.000

Продолжение

Спецификация

№ позиции	6			7			8		9		10		Масса, кг	
Наименование	Болт			Гайка			Штуцер		Отвод крутоизогнутый		Патрубок с фланцем			
Количество	См. ниже			См. ниже			1		1		1			
Материал	Сталь 20 ГОСТ 1050-60			Сталь 10 ГОСТ 10702-63			См. технич. треб. к черт. Т93.00.00.000		Сталь 20 ГОСТ 1050-60		См. технич. треб. к черт. Т105.00.00.000 СБ			
№ чертежа или стандарта	ГОСТ 7798-70			ГОСТ 5915-70			Т93.00.00.000 (Выпуск 1)		ГОСТ 17375-72		Т105.00.00.000 СБ (Выпуск 1)			
Обозначение	Обозначение	Кол.	Масса, кг	Обозначение	Кол.	Масса, кг	Обозначение	Масса, кг	Обозначение	Масса, кг	Обозначение	Масса, кг	Вариант 2	Вариант 1
			1 шт. / Общ.			1 шт. / Общ.								
Т128.34.00.000	М24×100.58	24	0,460 / 11,04	М24.6	24	0,110 / 2,64	Т93 104/200 00.000	5,28	Отвод 90°200 с 32	17,2	Т105.133.00.000	15,24	275,6	256,7
Т128.35.00.000							Т93 105/200 00.000						277,7	258,5
Т128.36.00.000	М27×110.58		0,650 / 15,60	М27.6		0,166 / 3,98	Т93 116/200 00.000	9,20	Отвод 90°250 с 25	27,0	Т105.134.00.000	18,40	349,1	322,6
Т128.37.00.000							Т93 117/200 00.000	9,20					348,6	322,1
Т128.38.00.000			0,650 / 20,80			0,166 / 5,31	Т93 126/200 00.000	12,00	Отвод 90°300 с 25	49,5	Т105.136.00.000	38,84	631,6	567,2
Т128.39.00.000														
Т128.40.00.000		32			32		Т93 127/200 00.000						634,0	569,6
Т128.41.00.000	М30×130.58		0,940 / 30,08	М30.6		0,230 / 7,36	Т93 144/200 00.000	12,43	Отвод 90°400 с 20	106,1	Т105.137.00.000	53,89	913,5	798,0
Т128.42.00.000							Т93 145/200 00.000						914,1	798,7
Т128.43.00.000													915,7	800,3

Серия 4.903-1 Выпуск 2

Инв. № подл. | Подпись и дата | Взам. инв. № | Инв. № дубл. | Подпись и дата | Инв. № подл.

Изм.	Кол.	№ докум.	Подпись	Дата

Т128.00.00.000

Лист 6

Кол. Беляева

Формат А2

Настоящие технические требования распространяются на изготовление и приемку дренажных узлов тепловых сетей и применяются совместно с „Правилами устройства и безопасной эксплуатации трубопроводов пара и горячей воды", утвержденных Госгортехнадзором СССР.

1. ТЕХНИЧЕСКИЕ ТРЕБОВАНИЯ

1.1. Дренажные узлы должны быть изготовлены в соответствии с рабочей документацией типовых конструкций и настоящими техническими требованиями.

1.2. Дренажные узлы должны поставляться комплектно, в собранном виде. Технические требования на фланцы по ГОСТ 1255-67 и ГОСТ 12830-67.

1.3. Качество материалов, их основные характеристики, соответствие требованиям стандартов или технических условий должны быть подтверждены сертификатами заводов-изготовителей этих материалов.

1.4. Полуспокойную и кипящую стали допускается применять в соответствии с правилами Госгортехнадзора (см. табл. 2 „Правил устройства и безопасной эксплуатации трубопроводов пара и горячей воды").

1.5. Химический состав, нормы механических свойств, результаты технологических, металлографических и других испытаний и исследований должны удовлетворять требованиям, оговоренным техническими условиями или стандартами на поставку материалов (труб, проката, поковок).

1.6. Разрезка труб, листового металла и других заготовок может производиться как механическим путем так и газовой резкой.

1.7. Сварка должна производиться дипломированными сварщиками в соответствии с правилами Госгортехнадзора.

1.8. Сварные соединения деталей дренажных узлов должны выполняться полуавтоматической или автоматической сваркой. При применении ручной дуговой сварки, с целью обеспечения соответствующей прочности шва, детали следует варить усиленным швом с катетом $K_1 = 1{,}2\,K$.

1.9. Сварные швы должны быть равнопрочны основному металлу.

1.10. Края швов свариваемых деталей должны плавно сопрягаться с основным металлом, без резких переходов и наплывов. На поверхности сварного шва и в местах перехода не допускаются трещины, подтеки, наздроватость и

Изм.	Лист	№ докум.	Подп.	Дата
Разраб.		Еремеев		
Пров.		Лебедев		
Нач. гр.		Лебедев		
Н. контр.		Головина		
Утв.		Федеин		

Копир. беляева

Т121.00.00.000ТТ

Дренажные узлы

Технические требования

Лит	Лист	Листов
	1	2

Энергомонтажпроект, Лен. филиал

Формат 12

пористость, а также непровары начала и конца сварных швов. Все кратеры сварных швов должны быть тщательно заварены.

1.11. На поверхности деталей дренажных узлов не должны допускаться плены, пузыри, трещины, закаты, задиры, раковины и брызги металла от сварки и огневой резки.

1.12. Накладка для укрепления отверстия корпуса должна плотно прилегать к корпусу по всей поверхности и должна быть приварена сплошным швом к штуцеру и корпусу по всему периметру согласно чертежам типовых конструкций.

1.13. Обечайки, изготавливаемые из листовой стали, должны иметь не более двух продольных швов с обязательной подваркой изнутри. Размеры швов согласно Т49.00.00.000 и ОСТ 24.030.05. Расстояние между швами обечаек должно быть не менее 100 мм.

1.14. Допуски на размеры обрабатываемых поверхностей по 7-му классу, а на остальные размеры по 9-му классу точности ОСТ1010 и ГОСТ 2689-54.

1.15. Каждый дренажный узел в собранном виде должен быть подвергнут гидравлическому испытанию пробным давлением $P_{пр}$ согласно ГОСТ 356-68.

1.16. В процессе испытания не должно быть падения давления, течи и потения.

1.17. Результаты контроля и испытания готовой продукции заносятся в паспорт.

1.18. После проверки ОТК и гидравлического испытания дренажные узлы окрашиваются лаком БТ-577 ГОСТ 5631-70. Концы узлов под сварку шириной 30 мм не окрашиваются. Окончательная окраска (после монтажа) производится краской БТ-177 или лаком БТ-577 по ГОСТ 5631-70 или другой краской, применяемой для основного трубопровода.

2. МАРКИРОВКА, ТРАНСПОРТИРОВАНИЕ И ХРАНЕНИЕ

2.1. Маркировка наносится на наружной поверхности дренажного узла несмываемой краской.

2.2. Высота знаков маркировки должна быть не менее 10 мм.

2.3. Содержание маркировки:

а) товарный знак завода-изготовителя;

б) порядковый номер дренажного узла и год выпуска;

в) обозначение, условный проход, условное давление и масса в кг.

2.4. При транспортировании и хранении дренажные узлы должны быть надежно защищены от механических повреждений и коррозии.

Инв. № подл. | Подпись и дата | Взам. инв. № | Инв. № дубл. | Подп. и дата

Серия 4.903-10 Выпуск 2

Обозначение документа	Наименование	Примечание
ГОСТ 103 - 57	Сталь прокатная полосовая. Сортамент.	
ГОСТ 356 - 68	Давления условные, пробные и рабочие для арматуры и соединительных частей трубопроводов.	
ГОСТ 380 [illegible]91	Сталь углеродистая обыкновенного качества. Марки и общие технические требования.	
ГОСТ 481 - 71	Паронит.	
ГОСТ 535 - 58	Сталь сортовая низколегированная и углеродистая обыкновенного и повышенного качества. Технические требования.	
ГОСТ 1050 - 60	Сталь углеродистая качественная конструкционная. Марки и общие технические требования.	
ГОСТ [illegible]255 - 67	Фланцы с соединительным выступом стальные плоские приварные. Конструкция, размеры и технические требования.	
ГОСТ 2689 - 54	Допуски и посадки размеров свыше 500 до 10000 мм.	
ГОСТ 5631 - 70	Лак БТ-577 и краска БТ-177.	
ГОСТ 5915 - 70	Гайки шестигранные (нормальной точности). Конструкция и размеры.	
ГОСТ 6009 - 57	Лента стальная горячекатаная. Сортамент.	
ГОСТ 7798 - 70	Болты с шестигранной головкой (нормальной точности). Конструкция и размеры.	
ГОСТ 8731 - 66	Трубы стальные бесшовные горячекатаные. Общие технические требования.	
ГОСТ 8732 - 70	Трубы стальные бесшовные горячекатаные. Сортамент.	
ГОСТ 10702 - 63	Сталь для холодной высадки. Марки и технические требования.	
ГОСТ 11371 - 68	Шайбы. Размеры.	
ГОСТ 11765 - 66	Шпильки для деталей с резьбовыми отверстиями с диаметром резьбы от 2 до 48 мм (нормальной точности). Размеры и технические требования.	

Инв. № подлин. | Подпись и дата | Взам. инв. № | Инв. № дубл. | Подп. и дата

Изм.	Лист	№ докум.	Подп.	Дата
Разраб.		Сиратина		
Пров.		Баматов		
Рук. гр.		Левтов		
Н. контр.		Голубина		
Утв.		Федеин		

Т121.00.00.000ПД

Дренажные узлы

Перечень документов, на которые имеются ссылки в данном выпуске

Лит.	Лист	Листов
	1	2

Энергомонтажпроект Лен. филиал

Копир. беляева

Формат 12

Продолжение

Обозначение документа	Наименование	Примечание
ГОСТ 12830-67	Фланцы с соединительным выступом стальные приварные встык. Конструкция, размеры и	
	технические требования.	
ГОСТ 12831-67	Фланцы с выступом или впадиной стальные приварные встык. Конструкция, размеры и	
	технические требования.	
ГОСТ 15180-70	Прокладки плоские эластичные. Размеры.	
ГОСТ 17375-72	Детали трубопроводов. Отводы крутоизогнутые с углами 45°, 60°, 90° из углеродистой	
	стали бесшовные приварные на Ру от 1 до 100 кгс/см². Размеры	Технические требования по ГОСТ 17380-72
ГОСТ 17379-72	Детали трубопроводов. Заглушки из углеродистой стали бесшовные приварные на	
	Ру от 1 до 100 кгс/см². Размеры.	
———	Правила устройства и безопасной эксплуатации трубопроводов пара и горячей воды	Утверждены Госгортехнадзором СССР 10.III.1970 г. Москва 1970 год Издательство „Недра"
ОСТ 24.030.05	Сварные стыковые соединения.	Разработан ЦКТИ им. Ползунова. Москва 1970 г.
ОСТ 1010	Допуски: большие. Классы точности 7-й, 8-й, 9-й	
Т49.00.00.000	Сварные стыковые соединения.	„Изделия и детали
Т56.00.00.000	Переход штампованный.	трубопроводов для
Т93.00.00.000	Труба для ответвления с разделкой концов.	тепловых сетей."
Т94.00.00.000	Накладка.	Выпуск 1.
Т105.00.00.000	Фланец плоский приварной Ру ≤ 25 кгс/см² с патрубком.	Разработан теплоэлектропроектом института „Энергомонтажпроект", 1973 г.
Т115.00.00.000	Заглушка плоская приварная.	
———	Проект плана материально-технического снабжения на 1974 год. Сводная заявка	Разработан Главным управлением по снабжению и сбыту продукции химических и нефтяного машиностроения „Союзглавхимнефтемаш".
	потребности в промышленной трубопроводной арматуре. Раздел IV — Арматура	
	стальная. Раздел VI — Задвижки стальные.	

Подпись и дата | Инв. № подл. | Взам. инв. № | Инв. № дубл. | Подп. и дата

gost.e-ecolog.ru