ТИПОВЫЕ КОНСТРУКЦИИ ИЗДЕЛИЯ И УЗЛЫ
ЗДАНИЙ И СООРУЖЕНИЙ

СЕРИЯ 1.143-5пв

ПАНЕЛИ ПЕРЕКРЫТИЙ

СПЛОШНЫЕ ЖЕЛЕЗОБЕТОННЫЕ
ДЛЯ КРУПНОПАНЕЛЬНЫХ ЖИЛЫХ ЗДАНИЙ С ШАГОМ ПОПЕРЕЧНЫХ СТЕН 2,4-3,6м
И ВЫСОТОЙ ЭТАЖА 2,8 м
УНИФИЦИРОВАННЫЕ ДЛЯ СТРОИТЕЛЬСТВА НА НЕРАВНОМЕРНО СЖИМАЕМЫХ
ГРУНТАХ ПРОСАДОЧНЫХ ГРУНТАХ И ПОДРАБАТЫВАЕМЫХ ТЕРРИТОРИЯХ

ВЫПУСК 1-2

ПАНЕЛИ ПЕРЕКРЫТИИ СПЛОШНЫЕ ЖЕЛЕЗОБЕТОННЫЕ ТОЛЩИНОЙ 160 мм

16671-02
ЦЕНА 4-22

ЧАСТЬ 2

gost.e-ecolog.ru

ЦЕНТРАЛЬНЫЙ ИНСТИТУТ ТИПОВОГО ПРОЕКТИРОВАНИЯ
ГОССТРОЯ СССР

Москва А-445 Смольная ул 22

Сдано в печать VIII 1980 года

Заказ № 1227 Тираж 3600 экз

ФОРМАТ	ЗОНА	ПОЗ	ОБОЗНАЧЕНИЕ	НАИМЕНОВАНИЕ	КОЛ	ПРИМЕЧАНИЕ
				ДОКУМЕНТАЦИЯ:		
12		1	1.143-5ПВ.1-2.Д25СБ	СБОРОЧНЫЙ ЧЕРТЕЖ		
12		2	1.143-5ПВ.1-2.Д48,Л.1	УЗЛЫ 1,2,3		
				СБОРОЧНЫЕ ЕДИНИЦЫ И ДЕТАЛИ:		
				БЛОК АРМАТУРНЫЙ		
11		1	1.143-5ПВ.1-2.Д25-02	АБП 33.45.16-3Т	1	
11		2	1.143-5ПВ.1-2.Д60-06	ИЗДЕЛИЕ ЗАКЛАДНОЕ МПА1	2	
11		3	1.143-5ПВ.1-2.Д60-05	ИЗДЕЛИЕ ЗАКЛАДНОЕ МП1	4	
				МАТЕРИАЛЫ:		
				БЕТОН М200	2.35	М.КУБ
				ПОКАЗАТЕЛИ:		
				МАССА ПАНЕЛИ	5878	КГ
				МАССА СТАЛИ	51.4	КГ
				АРМАТУРНЫХ ИЗДЕЛИЙ	44.0	КГ
				КЛАССА В-I	14.9	КГ
			ГОСТ6727-53*	Ф3 ВI	3.16	КГ
			ГОСТ6727-53*	Ф5 ВI	11.7	КГ
				КЛАССА А-I	9.08	КГ
			ГОСТ5781-75	Ф12 АI	4.01	КГ
			ГОСТ5781-75	Ф14 АI	5.07	КГ
				КЛАССА А-III	23.7	КГ
			ГОСТ5781-75	Ф6 АIII	19.7	КГ
			ГОСТ5781-75	Ф8 АIII	0.41	КГ
				ЗАКЛАДНЫХ ИЗДЕЛИЙ	7.35	КГ
				АРМАТУРНОЙ СТАЛИ	3.62	КГ
			ГОСТ5781-75	Ф12 АIII	3.62	КГ
				ПРОФИЛЬНОЙ СТАЛИ	3.74	КГ
			ГОСТ380-71*	L75*50*5 С38/23	3.74	КГ
				КЛАССА С38/23	3.74	КГ

КиевЗНИИЭП ТПП КОРТ

Гл.инж.АКБ	Шаповал	
Н.контр	Брусан	
Нач.отд	Стукалов	
Гл.арх.отд	Брусан	
Гл.инж.пр	Першко	
Рук.гр	Гончарук	
Проверил	Першко	
Разработ	Шургот	

I.I43-5ПВ.I-2.Д25

ПАНЕЛЬ ПЕРЕКРЫТИЯ
П 33.45.16-3Т

СТАДИЯ	ЛИСТ	ЛИСТОВ
Р	1	1

КиевЗНИИЭП

ФОРМАТ II

КОМЗАРОВА

ЭПВЦ КиевЗНИИЭП ОПЕРАТОР ТПП КОРТ

ФОРМАТ	ЗОНА	ПОЗ	ОБОЗНАЧЕНИЕ	НАИМЕНОВАНИЕ	КОЛ	ПРИМЕЧАНИЕ
				ДОКУМЕНТАЦИЯ:		
12		1	1.143-5ПВ.1-2.Д25СБ	СБОРОЧНЫЙ ЧЕРТЕЖ		
12		2	1.143-5ПВ.1-2.Д48,Л.1	УЗЛЫ 1,2,3		
				СБОРОЧНЫЕ ЕДИНИЦЫ И ДЕТАЛИ:		
				БЛОК АРМАТУРНЫЙ		
11		1	1.143-5ПВ.1-2.Д25-03	АБП 33.48.16-3Т	1	
11		2	1.143-5ПВ.1-2.Д60-06	ИЗДЕЛИЕ ЗАКЛАДНОЕ МПА1	2	
11		3	1.143-5ПВ.1-2.Д60-05	ИЗДЕЛИЕ ЗАКЛАДНОЕ МП1	4	
				МАТЕРИАЛЫ:		
				БЕТОН М200	2.51	М.КУБ
				ПОКАЗАТЕЛИ:		
				МАССА ПАНЕЛИ	6271	КГ
				МАССА СТАЛИ	53.4	КГ
				АРМАТУРНЫХ ИЗДЕЛИЙ	46.1	КГ
				КЛАССА В-I	15.6	КГ
			ГОСТ6727-53*	Ф3 ВI	3.16	КГ
			ГОСТ6727-53*	Ф5 ВI	12.5	КГ
				КЛАССА А-I	9.08	КГ
			ГОСТ5781-75	Ф12 АI	4.01	КГ
			ГОСТ5781-75	Ф14 АI	5.07	КГ
				КЛАССА А-III	25.0	КГ
			ГОСТ5781-75	Ф6 АIII	20.9	КГ
			ГОСТ5781-75	Ф8 АIII	0.41	КГ
				ЗАКЛАДНЫХ ИЗДЕЛИЙ	7.35	КГ
				АРМАТУРНОЙ СТАЛИ	3.62	КГ
			ГОСТ5781-75	Ф12 АIII	3.62	КГ
				ПРОФИЛЬНОЙ СТАЛИ	3.74	КГ
			ГОСТ380-71*	L75*50*5 С38/23	3.74	КГ
				КЛАССА С38/23	3.74	КГ

ВЗАМ.ИНВ.№ | ПОДП. И ДАТА | ИНВ.№ ПОДЛ.

Гл.инж.АКБ	Шаповал	
Н.контр	Брусан	
Нач.отд	Стукалов	
Гл.арх.отд	Брусан	
Гл.инж.пр	Першко	
Рук.гр	Гончарук	
Проверил	Першко	
Разработ	Шургот	

1.143-5ПВ.1-2.Д25-01

ПАНЕЛЬ ПЕРЕКРЫТИЯ
П 33.48.16-3Т

СТАДИЯ	ЛИСТ	ЛИСТОВ
Р	1	1

КиевЗНИИЭП

1671-02

ФОРМАТ	ЗОНА	ПОЗ	ОБОЗНАЧЕНИЕ	НАИМЕНОВАНИЕ	КОЛ	ПРИМЕЧАНИЕ
				ДОКУМЕНТАЦИЯ:		
12		1	1.143-5ПВ.1-2.Д25СБ	СБОРОЧНЫЙ ЧЕРТЕЖ		
12		2	1.143-5ПВ.1-2.Д48,Л.2	УЗЛЫ 4,5,6		
				СБОРОЧНЫЕ ЕДИНИЦЫ И ДЕТАЛИ:		
11		1	1.143-5ПВ.1-2.Д59	КАРКАС ПКП1	5	
11		2	1.143-5ПВ.1-2.Д59-01	КАРКАС ПКП2	5	
11		3	1.143-5ПВ.1-2.Д52-01	СЕТКА СП35-1	1	
11		4	1.143-5ПВ.1-2.Д60-04	АНКЕР АП1	4	
11		5	1.143-5ПВ.1-2.Д60-01	ПЕТЛЯ ПП2	3	
				ПОКАЗАТЕЛИ:		
				МАССА СТАЛИ	44.0	КГ
				КЛАССА В-I	14.9	КГ
			ГОСТ6727-53*	Ф3 ВI	3.16	КГ
			ГОСТ6727-53*	Ф5 ВI	11.7	КГ
				КЛАССА А-I	9.08	КГ
			ГОСТ5781-75	Ф12 АI	4.01	КГ
			ГОСТ5781-75	Ф14 АI	5.07	КГ
				КЛАССА А-III	20.1	КГ
			ГОСТ5781-75	Ф6 АIII	19.7	КГ
			ГОСТ5781-75	Ф8 АIII	0.41	КГ

ЭПВЦ КиевЗНИИЭП | ОПЕРАТОР ГЛП КОРТ | КОМЗАРОВА

ПОДП. И ДАТА | ВЗАМ. ИНВ.№ | ИНВ. № ПОДЛ.

Гл.инж.АКБ	Шаповал	
Н.контр.	Брусан	
Нач.отд.	Стукалов	
Гл.арх.отд.	Брусан	
Гл.инж.пр.	Першко	
Рук.гр.	Гончарук	
Проверил	Першко	
Разработ.	Шургот	

1.143-5ПВ.1-2.Д25-02

БЛОК АРМАТУРНЫЙ
АВП 33.45.16-3Т

СТАДИЯ	ЛИСТ	ЛИСТОВ
Р	1	1

КиевЗНИИЭП

ФОРМАТ II

ФОРМАТ	ЗОНА	ПОЗ	ОБОЗНАЧЕНИЕ	НАИМЕНОВАНИЕ	КОЛ	ПРИМЕЧАНИЕ
				ДОКУМЕНТАЦИЯ:		
12		1	1.143-5ПВ.1-2.Д25СБ	СБОРОЧНЫЙ ЧЕРТЕЖ		
12		2	1.143-5ПВ.1-2.Д48,Л.2	УЗЛЫ 4,5,6		
				СБОРОЧНЫЕ ЕДИНИЦЫ И ДЕТАЛИ:		
11		1	1.143-5ПВ.1-2.Д59	КАРКАС ПКП1	5	
11		2	1.143-5ПВ.1-2.Д59-01	КАРКАС ПКП2	5	
11		3	1.143-5ПВ.1-2.Д52-02	СЕТКА СП36-1	1	
11		4	1.143-5ПВ.1-2.Д60-04	АНКЕР АП1	4	
11		5	1.143-5ПВ.1-2.Д60-01	ПЕТЛЯ ПП2	3	
				ПОКАЗАТЕЛИ:		
				МАССА СТАЛИ	46.1	КГ
				КЛАССА В-I	15.6	КГ
			ГОСТ6727-53*	Ф3 ВI	3.16	КГ
			ГОСТ6727-53*	Ф5 ВI	12.5	КГ
				КЛАССА А-I	9.08	КГ
			ГОСТ5781-75	Ф12 АI	4.01	КГ
			ГОСТ5781-75	Ф14 АI	5.07	КГ
				КЛАССА А-III	21.3	КГ
			ГОСТ5781-75	Ф6 АIII	20.9	КГ
			ГОСТ5781-75	Ф8 АIII	0.41	КГ

ЭПВЦ КиевЗНИИЭП | ОПЕРАТОР ТЛП КОРТ | КОМЗАРОВА

ПОДП. И ДАТА | ВЗАМ. ИНВ.№ | ИНВ. № ПОДЛ.

Гл.инж.АКБ	Шаповал	
Н.контр.	Брусан	
Нач.отд.	Стукалов	
Гл.арх.отд.	Брусан	
Гл.инж.пр.	Першко	
Рук.гр.	Гончарук	
Проверил	Першко	
Разработ.	Шургот	

1.143-5ПВ.1-2.Д25-03

БЛОК АРМАТУРНЫЙ
АВП 33.48.16-3Т

СТАДИЯ	ЛИСТ	ЛИСТОВ
Р	1	1

КиевЗНИИЭП

16671-02 3

РИС. 1

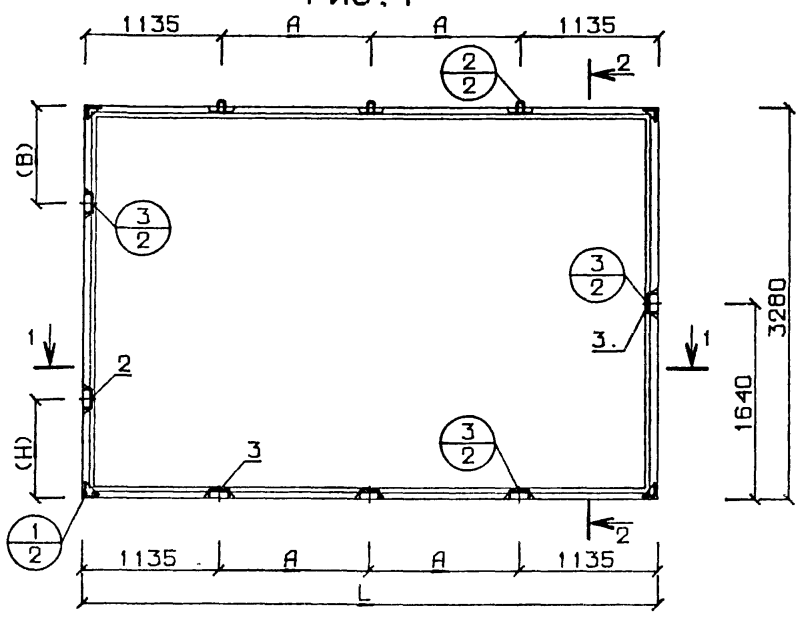

2-2

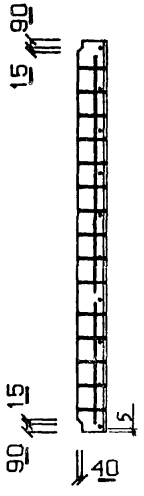

1-1

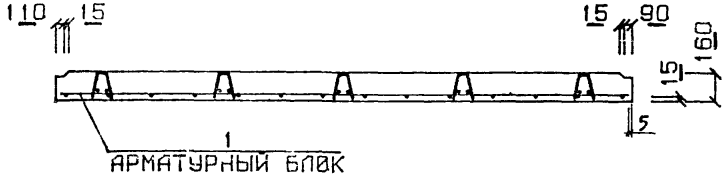

РИС. 2 АРМАТУРНЫЙ БЛОК

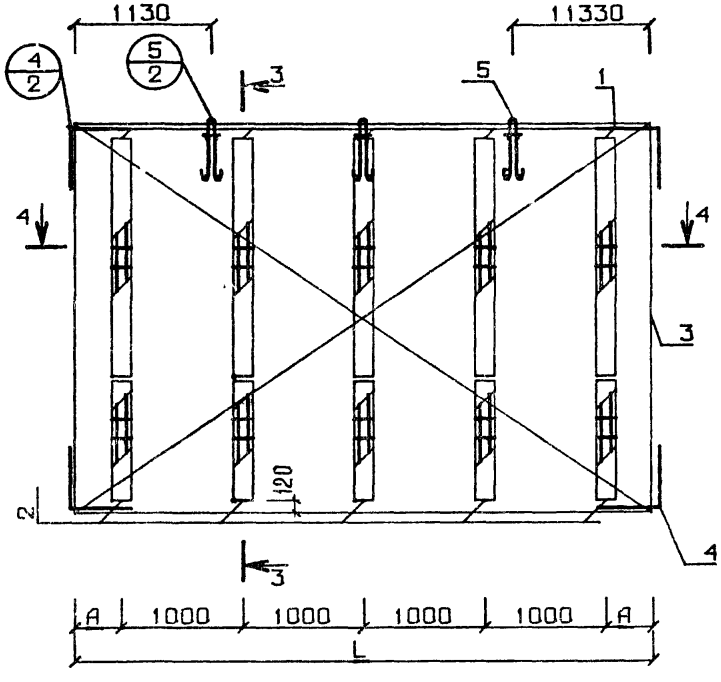

3-3

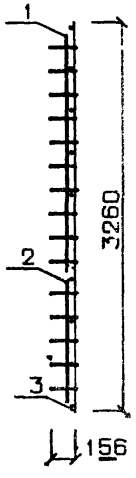

4-4

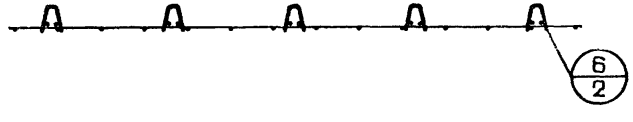

РАЗМЕРЫ (Н) И (В) СМ. ПОЯСНИТЕЛЬНУЮ ЗАПИСКУ

ОБОЗНАЧЕНИЕ	МАРКА	L	А	РИС
1.143-5ПВ.1-2 Д25	П 33.45.16-3Т	4480	1105	1
01	П 33.48.16-3Т	4780	1255	1
-02	АБП 33.45.16-3Т	4470	235	2
-03	АБП 33.48.16-3Т	4770	385	2

Гл.инж.АкБ	Шаповал	
Н.контр.	Брусан	
Нач.отд.	Стукалов	
Гл.арх.отд.	Брусан	
Гл.инж.пр.	Першко	
Рук.гр.	Гончарук	
Проверил	Першко	
Разработ.	Шургот	

1.143-5ПВ.1-2.Д25СБ

ПАНЕЛИ ПЕРЕКРЫТИЯ БЛОКИ АРМАТУРНЫЕ СБОРОЧНЫЙ ЧЕРТЕЖ

СТАДИЯ	МАССА	МАСШТАБ
Р	СМ СПЕЦИФ	1:50
ЛИСТ	ЛИСТОВ	

КиевЗНИИЭП

16671-02 4

ЭПВЦ КиевЗНИИЭП | ОПЕРАТОР ТПП КОРТ | КОМЗАРОВА

ФОРМАТ	ЗОНА	ПОЗ	ОБОЗНАЧЕНИЕ	НАИМЕНОВАНИЕ	КОЛ	ПРИМЕЧАНИЕ
				ДОКУМЕНТАЦИЯ:		
12		1	1.143-5ПВ.1-2.Д26СБ	СБОРОЧНЫЙ ЧЕРТЕЖ		
12		2	1.143-5ПВ.1-2.Д48,Л.1	УЗЛЫ 1,2,3		
				СБОРОЧНЫЕ ЕДИНИЦЫ И ДЕТАЛИ:		
				БЛОК АРМАТУРНЫЙ		
11		1	1.143-5ПВ.1-2.Д26-02	АБП 33.51.16-3Т	1	
11		2	1.143-5ПВ.1-2.Д60-06	ИЗДЕЛИЕ ЗАКЛАДНОЕ МПА1	2	
11		3	1.143-5ПВ.1-2.Д60-05	ИЗДЕЛИЕ ЗАКЛАДНОЕ МП1	4	
				МАТЕРИАЛЫ:		
				БЕТОН М200	2.67	М.КУБ
				ПОКАЗАТЕЛИ:		
				МАССА ПАНЕЛИ	6665	КГ
				МАССА СТАЛИ	55.5	КГ
				АРМАТУРНЫХ ИЗДЕЛИЙ	48.1	КГ
				КЛАССА В-I	16.4	КГ
			ГОСТ6727-53*	Ф3 ВI	3.16	КГ
			ГОСТ6727-53*	Ф5 ВI	13.3	КГ
				КЛАССА А-I	9.08	КГ
			ГОСТ5781-75	Ф12 АI	4.01	КГ
			ГОСТ5781-75	Ф14 АI	5.07	КГ
				КЛАССА А-III	26.2	КГ
			ГОСТ5781-75	Ф6 АIII	22.2	КГ
			ГОСТ5781-75	Ф8 АIII	0.41	КГ
				ЗАКЛАДНЫХ ИЗДЕЛИЙ	7.35	КГ
				АРМАТУРНОЙ СТАЛИ	3.62	КГ
			ГОСТ5781-75	Ф12 АIII	3.62	КГ
				ПРОФИЛЬНОЙ СТАЛИ	3.74	КГ
			ГОСТ380-71*	L75*50*5 С38/23	3.74	КГ
				КЛАССА С38/23	3.74	КГ

Гл.инж.АКБ	Шаповал	
Н.контр	Брусан	
Нач.отд	Стукалов	
Гл.арх.отд	Брусан	
Гл.инж.гр	Першко	
Рук.гр	Гончарук	
Проверил	Першко	
Разработ	Шургот	

1.113-5ПВ.1-2.Д26

ПАНЕЛЬ ПЕРЕКРЫТИЯ П 33.51.16-3Т

СТАДИЯ	ЛИСТ	ЛИСТОВ
Р	1	1

КиевЗНИИЭП

ФОРМАТ II

ПОДП. И ДАТА | ВЗАМ.ИНВ.№ | ИНВ.№ ПОДЛ.

ЭПВЦ КиевЗНИИЭП | ОПЕРАТОР ТПП КОРТ | КОМЗАРОВА

ФОРМАТ	ЗОНА	ПОЗ	ОБОЗНАЧЕНИЕ	НАИМЕНОВАНИЕ	КОЛ	ПРИМЕЧАНИЕ
				ДОКУМЕНТАЦИЯ:		
12		1	1.143-5ПВ.1-2.Д26СБ	СБОРОЧНЫЙ ЧЕРТЕЖ		
12		2	1.143-5ПВ.1-2.Д48,Л.1	УЗЛЫ 1,2,3		
				СБОРОЧНЫЕ ЕДИНИЦЫ И ДЕТАЛИ:		
				БЛОК АРМАТУРНЫЙ		
11		1	1.143-5ПВ.1-2.Д26-03	АБП 33.54.16-3Т	1	
11		2	1.143-5ПВ.1-2.Д60-06	ИЗДЕЛИЕ ЗАКЛАДНОЕ МПА1	2	
11		3	1.143-5ПВ.1-2.Д60-05	ИЗДЕЛИЕ ЗАКЛАДНОЕ МП1	4	
				МАТЕРИАЛЫ:		
				БЕТОН М200	2.82	М.КУБ
				ПОКАЗАТЕЛИ:		
				МАССА ПАНЕЛИ	7058	КГ
				МАССА СТАЛИ	60.0	КГ
				АРМАТУРНЫХ ИЗДЕЛИЙ	52.7	КГ
				КЛАССА В-I	17.2	КГ
			ГОСТ6727-53*	Ф3 ВI	3.16	КГ
			ГОСТ6727-53*	Ф5 ВI	14.1	КГ
				КЛАССА А-I	11.6	КГ
			ГОСТ5781-75	Ф12 АI	4.01	КГ
			ГОСТ5781-75	Ф16 АI	7.57	КГ
				КЛАССА А-III	27.5	КГ
			ГОСТ5781-75	Ф6 АIII	23.5	КГ
			ГОСТ5781-75	Ф8 АIII	0.41	КГ
				ЗАКЛАДНЫХ ИЗДЕЛИЙ	7.35	КГ
				АРМАТУРНОЙ СТАЛИ	3.62	КГ
			ГОСТ5781-75	Ф12 АIII	3.62	КГ
				ПРОФИЛЬНОЙ СТАЛИ	3.74	КГ
			ГОСТ380-71*	L75*50*5 С38/23	3.74	КГ
				КЛАССА С38/23	3.74	КГ

Гл.инж.АКБ	Шаповал	
Н.контр	Брусан	
Нач.отд	Стукалов	
Гл.арх.отд	Брусан	
Гл.инж.гр	Першко	
Рук.гр	Гончарук	
Проверил	Першко	
Разработ	Шургот	

1.143-5ПВ.1-2.Д26-01

ПАНЕЛЬ ПЕРЕКРЫТИЯ П 33.54.16-3Т

СТАДИЯ	ЛИСТ	ЛИСТОВ
Р	1	1

КиевЗНИИЭП

ФОРМАТ II

ПОДП. И ДАТА | ВЗАМ.ИНВ.№ | ИНВ.№ ПОДЛ.

ФОРМАТ	ЗОНА	ПОЗ	ОБОЗНАЧЕНИЕ	НАИМЕНОВАНИЕ	КОЛ	ПРИМЕЧАНИЕ
				ДОКУМЕНТАЦИЯ:		
12		1	1.143-5ПВ.1-2.Д26СБ	СБОРОЧНЫЙ ЧЕРТЕЖ		
12		2	1.143-5ПВ.1-2.Д48,Л.2	УЗЛЫ 4,5,6		
				СБОРОЧНЫЕ ЕДИНИЦЫ И ДЕТАЛИ:		
11		1	1.143-5ПВ.1-2.Д59	КАРКАС ПКП1	5	
11		2	1.143-5ПВ.1-2.Д59-01	КАРКАС ПКП2	5	
11		3	1.143-5ПВ.1-2.Д52-03	СЕТКА СП37-1	1	
11		4	1.143-5ПВ.1-2.Д60-04	АНКЕР АП1	4	
11		5	1.143-5ПВ.1-2.Д60-01	ПЕТЛЯ ПП2	3	
				ПОКАЗАТЕЛИ:		
				МАССА СТАЛИ	48.1	КГ
				КЛАССА В-I	16.4	КГ
			ГОСТ6727-53*	Ф3 ВI	3.16	КГ
			ГОСТ6727-53*	Ф5 ВI	13.3	КГ
				КЛАССА А-I	9.08	КГ
			ГОСТ5781-75	Ф12 АI	4.01	КГ
			ГОСТ5781-75	Ф14 АI	5.07	КГ
				КЛАССА А-III	22.6	КГ
			ГОСТ5781-75	Ф6 АIII	22.2	КГ
			ГОСТ5781-75	Ф8 АIII	0.41	КГ

ЭПВЦ КиевЗНИИЭП | ОПЕРАТОР ТЛП КОРТ | КОЗАРОВА

Гл инж АКБ	Шаповал	
Н контр	Брусан	
Нач отд	Стукалов	
Гл арх отд	Брусан	
Гл инж пр	Першко	
Рук гр	Гончарук	
Проверил	Першко	
Разработ	Гончарук	

1.143-5ПВ.1-2.Д26-02

БЛОК АРМАТУРНЫЙ
АВП 33.51.16-3Т

СТАДИЯ	ЛИСТ	ЛИСТОВ
Р	1	1

КиевЗНИИЭП

ФОРМАТ II

ФОРМАТ	ЗОНА	ПОЗ	ОБОЗНАЧЕНИЕ	НАИМЕНОВАНИЕ	КОЛ	ПРИМЕЧАНИЕ
				ДОКУМЕНТАЦИЯ:		
12		1	1.143-5ПВ.1-2.Д26СБ	СБОРОЧНЫЙ ЧЕРТЕЖ		
12		2	1.143-5ПВ.1-2.Д48,Л.2	УЗЛЫ 4,5,6		
				СБОРОЧНЫЕ ЕДИНИЦЫ И ДЕТАЛИ:		
11		1	1.143-5ПВ.1-2.Д59	КАРКАС ПКП1	5	
11		2	1.143-5ПВ.1-2.Д59-01	КАРКАС ПКП2	5	
11		3	1.143-5ПВ.1-2.Д52-04	СЕТКА СП38-1	1	
11		4	1.143-5ПВ.1-2.Д60-04	АНКЕР АП1	4	
11		5	1.143-5ПВ.1-2.Д60-02	ПЕТЛЯ ПП3	3	
				ПОКАЗАТЕЛИ:		
				МАССА СТАЛИ	52.7	КГ
				КЛАССА В-I	17.2	КГ
			ГОСТ6727-53*	Ф3 ВI	3.16	КГ
			ГОСТ6727-53*	Ф5 ВI	14.1	КГ
				КЛАССА А-I	11.6	КГ
			ГОСТ5781-75	Ф12 АI	4.01	КГ
			ГОСТ5781-75	Ф16 АI	7.57	КГ
				КЛАССА А-III	23.9	КГ
			ГОСТ5781-75	Ф6 АIII	23.5	КГ
			ГОСТ5781-75	Ф8 АIII	0.41	КГ

ЭПВЦ КиевЗНИИЭП | ОПЕРАТОР ТЛП КОРТ | КОЗАРОВА

Гл инж АКБ	Шаповал	
Н контр	Брусан	
Нач отд	Стукалов	
Гл арх отд	Брусан	
Гл инж пр	Першко	
Рук гр	Гончарук	
Проверил	Першко	
Разработ	Гончарук	

1.143-5ПВ.1-2.Д26-03

БЛОК АРМАТУРНЫЙ
АВП 33.54.16-3Т

СТАДИЯ	ЛИСТ	ЛИСТОВ
Р	1	1

КиевЗНИИЭП

ФОРМАТ II

ЭПВЦ КиевЗНИИЭП | ОПЕРАТОР ТПП КОРТ | ОЦИФРОВАЛ

РИС. 1

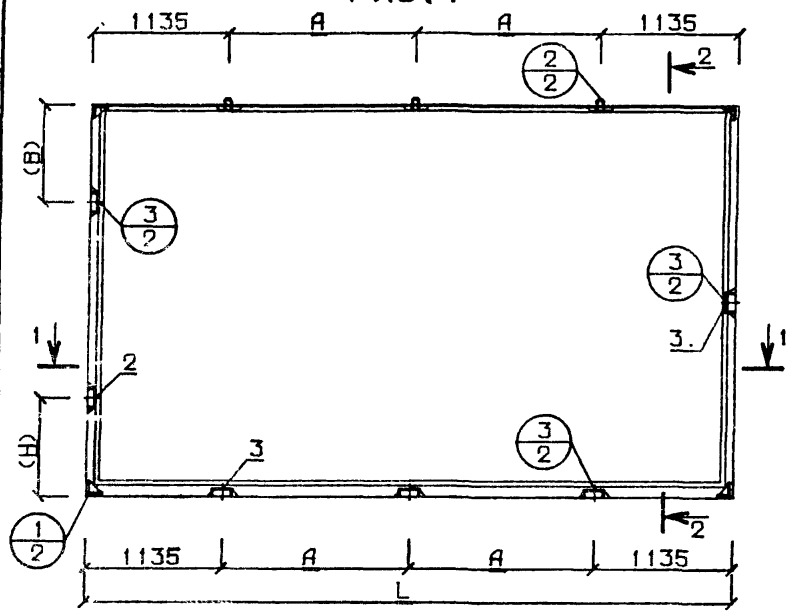

РИС. 2 АРМАТУРНЫЙ БЛОК

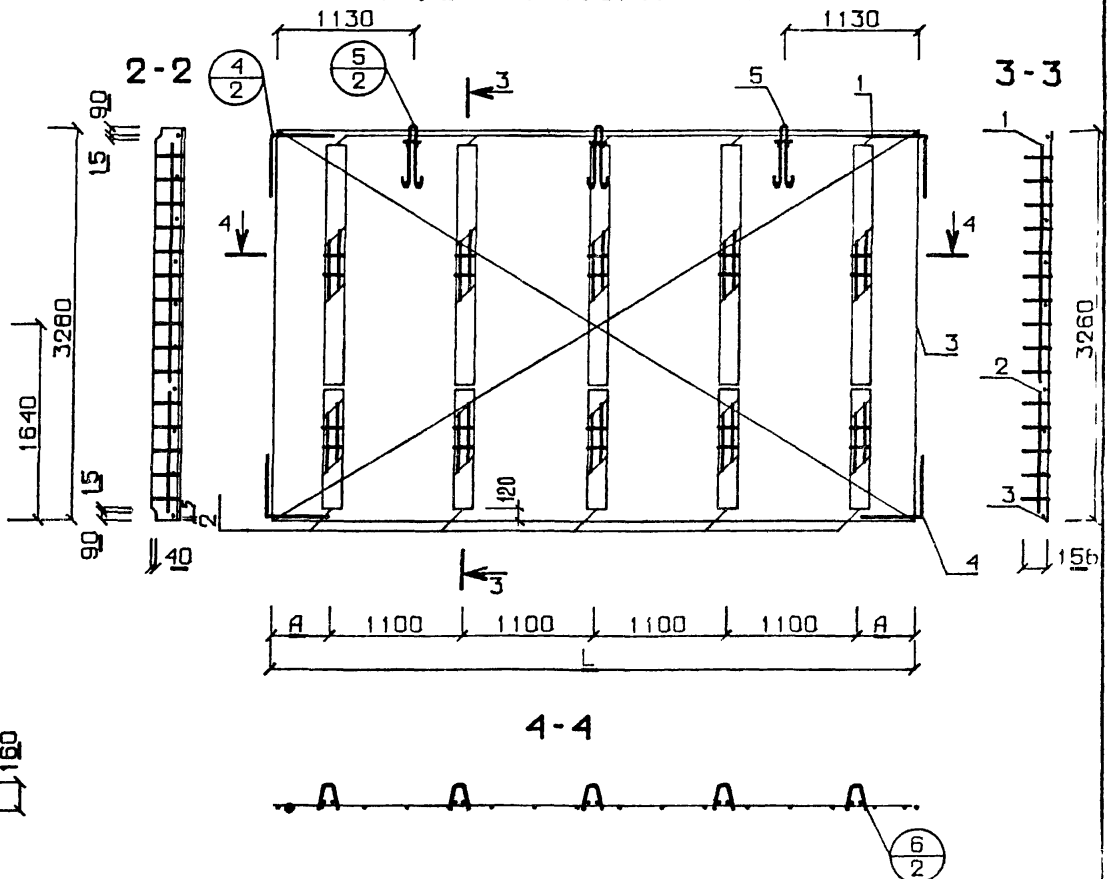

РАЗМЕРЫ (H) И (B) СМ ПОЯСНИТЕЛЬНУЮ ЗАПИСКУ

ОБОЗНАЧЕНИЕ	МАРКА	L	A	РИС
1.143-5ПВ.1-2 Д26	П 33.51.16-3Т	5080	1405	1
-01	П 33.54.16-3Т	5380	1555	1
-02	АБП 33.51.16-3Т	5070	335	2
-03	АБП 33.54.16-3Т	5370	485	2

Гл.инж АКБ	Шаповал	
Н.контр	Брусан	
Нач.отд	Стукалов	
Гл.арх.отд	Брусан	
Гл.инж.пр	Першко	
Рук.гр	Гончарук	
Проверил	Першко	
Разработ	Шургот	

1.143-5ПВ.1-2.Д26СБ

ПАНЕЛИ ПЕРЕКРЫТИЯ
БЛОКИ АРМАТУРНЫЕ
СБОРОЧНЫЙ ЧЕРТЕЖ

СТАДИЯ	МАССА	МАСШТАБ
Р	СМ СПЕЦИФ	1:50
ЛИСТ	ЛИСТОВ	

КиевЗНИИЭП

ИНВ.№ ПОДЛ. | ПОДП. И ДАТА | ВЗАМ. ИНВ. №

КОМЗАРОВА

ТЛП КОРТ

КиевЗНИИЭП

ФОРМАТ	ЗОНА	ПОЗ	ОБОЗНАЧЕНИЕ	НАИМЕНОВАНИЕ	КОЛ	ПРИМЕЧАНИЕ
				ДОКУМЕНТАЦИЯ:		
12		1	1.143-5ПВ.1-2.Д27СБ	СБОРОЧНЫЙ ЧЕРТЕЖ		
12		2	1.143-5ПВ.1-2.Д48,Л.1	УЗЛЫ 1,2,3		
				СБОРОЧНЫЕ ЕДИНИЦЫ И ДЕТАЛИ:		
				БЛОК АРМАТУРНЫЙ		
11		1	1.143-5ПВ.1-2.Д27-02	АБП 33.57.16-3Т	1	
11		2	1.143-5ПВ.1-2.Д60-06	ИЗДЕЛИЕ ЗАКЛАДНОЕ МПА1	2	
11		3	1.143-5ПВ.1-2.Д60-05	ИЗДЕЛИЕ ЗАКЛАДНОЕ МП1	4	
				МАТЕРИАЛЫ:		
				БЕТОН М200	2.98	М.КУБ
				ПОКАЗАТЕЛИ:		
				МАССА ПАНЕЛИ	7452	КГ
				МАССА СТАЛИ	62.7	КГ
				АРМАТУРНЫХ ИЗДЕЛИЙ	55.4	КГ
				КЛАССА В-I	18.6	КГ
			ГОСТ6727-53*	Ф3 ВI	3.79	КГ
			ГОСТ6727-53*	Ф5 ВI	14.8	КГ
				КЛАССА А-I	11.6	КГ
			ГОСТ5781-75	Ф12 АI	4.01	КГ
			ГОСТ5781-75	Ф16 АI	7.57	КГ
				КЛАССА А-Ш	28.8	КГ
			ГОСТ5781-75	Ф6 АШ	24.7	КГ
			ГОСТ5781-75	Ф8 АШ	0.41	КГ
				ЗАКЛАДНЫХ ИЗДЕЛИЙ	7.35	КГ
				АРМАТУРНОЙ СТАЛИ	3.62	КГ
			ГОСТ5781-75	Ф12 АШ	3.62	КГ
				ПРОФИЛЬНОЙ СТАЛИ	3.74	КГ
			ГОСТ380-71*	L75*50*5 С38/23	3.74	КГ
				КЛАССА С38/23	3.74	КГ

Гл инж АКБ	Шаповал	
Н контр	Брусан	
Нач отд	Стукалов	
Гл.арх отд	Брусан	
Гл инж пр	Першко	
Рук гр	Гончарук	
Проверил	Першко	
Разработ	Гончарук	

1.143-5ПВ.1-2.Д27

ПАНЕЛЬ ПЕРЕКРЫТИЯ
П 33.57.16-3Т

СТАДИЯ	ЛИСТ	ЛИСТОВ
Р	1	1

КиевЗНИИЭП

КОМЗАРОВА

ОПЕРАТОР ТЛП КОРТ

ЭПВЦ КиевЗНИИЭП

ФОРМАТ	ЗОНА	ПОЗ	ОБОЗНАЧЕНИЕ	НАИМЕНОВАНИЕ	КОЛ	ПРИМЕЧАНИЕ
				ДОКУМЕНТАЦИЯ:		
12		1	1.143-5ПВ.1-2.Д27СБ	СБОРОЧНЫЙ ЧЕРТЕЖ		
12		2	1.143-5ПВ.1-2.Д48,Л.1	УЗЛЫ 1,2,3		
				СБОРОЧНЫЕ ЕДИНИЦЫ И ДЕТАЛИ:		
				БЛОК АРМАТУРНЫЙ		
11		1	1.143-5ПВ.1-2.Д27-03	АБП 33.60.16-3Т	1	
11		2	1.143-5ПВ.1-2.Д60-06	ИЗДЕЛИЕ ЗАКЛАДНОЕ МПА1	2	
11		3	1.143-5ПВ.1-2.Д60-05	ИЗДЕЛИЕ ЗАКЛАДНОЕ МП1	4	
				МАТЕРИАЛЫ:		
				БЕТОН М200	3.14	М.КУБ
				ПОКАЗАТЕЛИ:		
				МАССА ПАНЕЛИ	7846	КГ
				МАССА СТАЛИ	64.8	КГ
				АРМАТУРНЫХ ИЗДЕЛИЙ	57.4	КГ
				КЛАССА В-I	19.4	КГ
			ГОСТ6727-53*	Ф3 ВI	3.79	КГ
			ГОСТ6727-53*	Ф5 ВI	15.6	КГ
				КЛАССА А-I	11.6	КГ
			ГОСТ5781-75	Ф12 АI	4.01	КГ
			ГОСТ5781-75	Ф16 АI	7.57	КГ
				КЛАССА А-Ш	30.0	КГ
			ГОСТ5781-75	Ф6 АШ	26.0	КГ
			ГОСТ5781-75	Ф8 АШ	0.41	КГ
				ЗАКЛАДНЫХ ИЗДЕЛИЙ	7.35	КГ
				АРМАТУРНОЙ СТАЛИ	3.62	КГ
			ГОСТ5781-75	Ф12 АШ	3.62	КГ
				ПРОФИЛЬНОЙ СТАЛИ	3.74	КГ
			ГОСТ380-71*	L75*50*5 С38/23	3.74	КГ
				КЛАССА С38/23	3.74	КГ

ВЗАМ ИНВ №

ПОДП И ДАТА

ИНВ № ПОДЛ

Гл инж АКБ	Шаповал	
Н контр	Брусан	
Нач отд	Стукалов	
Гл арх отд	Брусан	
Гл инж пр	Першко	
Рук гр	Гончарук	
Проверил	Першко	
Разработ	Гончарук	

1.143-5ПВ.1-2.Д27-01

ПАНЕЛЬ ПЕРЕКРЫТИЯ
П 33.60.16-3Т

СТАДИЯ	ЛИСТ	ЛИСТОВ
Р	1	1

КиевЗНИИЭП

ФОРМАТ	ЗОНА	ПОЗ	ОБОЗНАЧЕНИЕ	НАИМЕНОВАНИЕ	КОЛ	ПРИМЕЧАНИЕ
				ДОКУМЕНТАЦИЯ:		
12		1	1.143-5ПВ.1-2.Д27СБ	СБОРОЧНЫЙ ЧЕРТЕЖ		
12		2	1.143-5ПВ.1-2.Д48,Л.2	УЗЛЫ 4,5,6		
				СБОРОЧНЫЕ ЕДИНИЦЫ И ДЕТАЛИ:		
11		1	1.143-5ПВ.1-2.Д59	КАРКАС ПКП1	6	
11		2	1.143-5ПВ.1-2.Д59-01	КАРКАС ПКП2	6	
11		3	1.143-5ПВ.1-2.Д52-05	СЕТКА СП39-1	1	
11		4	1.143-5ПВ.1-2.Д60-04	АНКЕР АП1	4	
11		5	1.143-5ПВ.1-2.Д60-02	ПЕТЛЯ ПП3	3	
				ПОКАЗАТЕЛИ:		
				МАССА СТАЛИ	55.4	КГ
				КЛАССА В-I	18.6	КГ
			ГОСТ6727-53*	Ф3 ВI	3.79	КГ
			ГОСТ6727-53*	Ф5 ВI	14.8	КГ
				КЛАССА А-I	11.6	КГ
			ГОСТ5781-75	Ф12 АI	4.01	КГ
			ГОСТ5781-75	Ф16 АI	7.57	КГ
				КЛАССА А-III	25.1	КГ
			ГОСТ5781-75	Ф6 АIII	24.7	КГ
			ГОСТ5781-75	Ф8 АIII	0.41	КГ

ЭПВЦ КиевЗНИИЭП | ОПЕРАТОР ТПП КОРТ | КОМЗАРОВА

Гл инж АКБ	Шаповал	
Н контр	Брусан	
Нач отд	Стукалов	
Гл арх отд	Брусан	
Гл инж пр	Першко	
Рук гр	Гончарук	
Проверил	Першко	
Разработ	Гончарук	

1.143-5ПВ.1-2.Д27-02

БЛОК АРМАТУРНЫЙ
АБП 33.57.16-3Т

СТАДИЯ	ЛИСТ	ЛИСТОВ
Р	1	1

КиевЗНИИЭП

ФОРМАТ II

ВЗАМ ИНВ № | ПОДП И ДАТА | ИНВ № ПОДЛ

ФОРМАТ	ЗОНА	ПОЗ	ОБОЗНАЧЕНИЕ	НАИМЕНОВАНИЕ	КОЛ	ПРИМЕЧАНИЕ
				ДОКУМЕНТАЦИЯ:		
12		1	1.143-5ПВ.1-2.Д27СБ	СБОРОЧНЫЙ ЧЕРТЕЖ		
12		2	1.143-5ПВ.1-2.Д48,Л.2	УЗЛЫ 4,5,6		
				СБОРОЧНЫЕ ЕДИНИЦЫ И ДЕТАЛИ:		
11		1	1.143-5ПВ.1-2.Д59	КАРКАС ПКП1	6	
11		2	1.143-5ПВ.1-2.Д59-01	КАРКАС ПКП2	6	
11		3	1.143-5ПВ.1-2.Д52-06	СЕТКА СП40-1	1	
11		4	1.143-5ПВ.1-2.Д60-04	АНКЕР АП1	4	
11		5	1.143-5ПВ.1-2.Д60-02	ПЕТЛЯ ПП3	3	
				ПОКАЗАТЕЛИ:		
				МАССА СТАЛИ	57.4	КГ
				КЛАССА В-I	19.4	КГ
			ГОСТ6727-53*	Ф3 ВI	3.79	КГ
			ГОСТ6727-53*	Ф5 ВI	15.6	КГ
				КЛАССА А-I	11.6	КГ
			ГОСТ5781-75	Ф12 АI	4.01	КГ
			ГОСТ5781-75	Ф16 АI	7.57	КГ
				КЛАССА А-III	26.4	КГ
			ГОСТ5781-75	Ф6 АIII	26.0	КГ
			ГОСТ5781-75	Ф8 АIII	0.41	КГ

ЭПВЦ КиевЗНИИЭП | ОПЕРАТОР ТПП КОРТ | КОМЗАРОВА

Гл инж АКБ	Шаповал	
Н контр	Брусан	
Нач отд	Стукалов	
Гл арх отд	Брусан	
Гл инж пр	Першко	
Рук гр	Гончарук	
Проверил	Першко	
Разработ	Гончарук	

1.143-5ПВ.1-2.Д27-03

БЛОК АРМАТУРНЫЙ
АБП 33.60.16-3Т

СТАДИЯ	ЛИСТ	ЛИСТОВ
Р	1	1

КиевЗНИИЭП

ВЗАМ ИНВ № | ПОДП И ДАТА | ИНВ № ПОДЛ

ФОРМАТ II

ЭПВЦ КиевЗНИИЭП
ОПЕРАТОР ТПП КОРТ
СИТНИК
ИНВ № ПОДЛ
ПОДП И ДАТА
ВЗАМ ИНВ №

РИС. 1

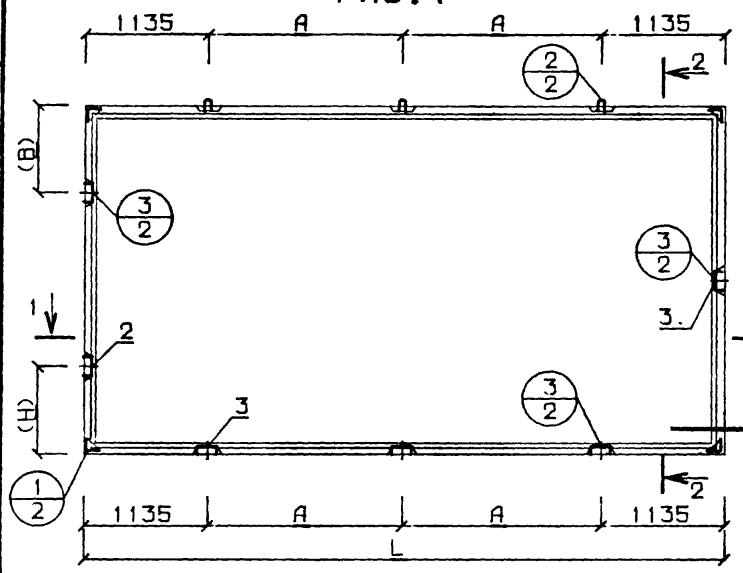

РИС. 2 АРМАТУРНЫЙ БЛОК

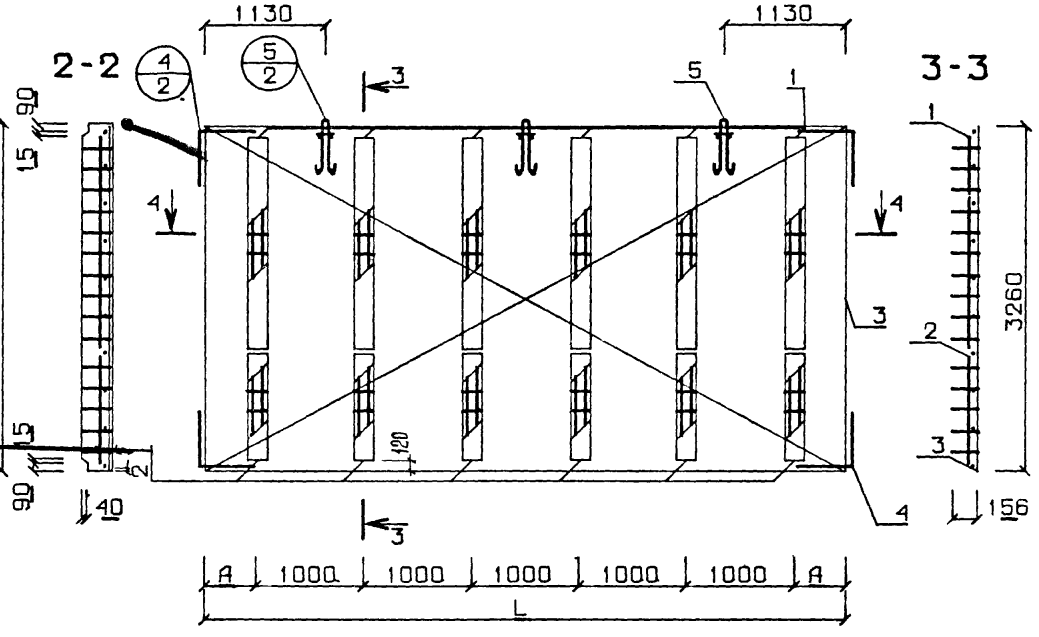

1-1



4-4

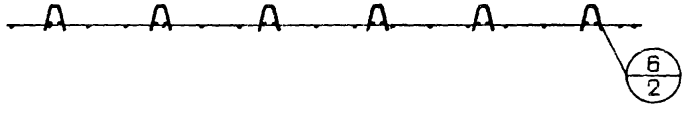

РАЗМЕРЫ (Н) И (В) СМ. ПОЯСНИТЕЛЬНУЮ ЗАПИСКУ

ОБОЗНАЧЕНИЕ	МАРКА	L	А	РИС
1.143-5ПВ 1-2 Д27	П 33.57.16-3Т	5680	1705	1
-01	П 33.60.16-3Т	5980	1855	1
-02	АБП 33.57.16-3Т	5670	335	2
-03	АБП 33.60.16-3Т	5970	485	2

Гл инж АКБ	Шаповал	
Н контр	Брусан	
Нач отд	Стукалов	
Гл инж отд.	Брусан	
Гл инж пр	Першко	
Рук гр	Гончарук	
Проверил	Першко	
Разработ	Шургот	

1.143-5ПВ.1-2.Д27СБ

ПАНЕЛИ ПЕРЕКРЫТИЯ
БЛОКИ АРМАТУРНЫЕ
СБОРОЧНЫЙ ЧЕРТЕЖ

СТАДИЯ	МАССА	МАСШТАБ
Р	СМ СПЕЦИФ	1 50
ЛИСТ	ЛИСТОВ	

КиевЗНИИЭП

Копия бирка рук гр.

ФОРМАТ	ЗОНА	ПОЗ	ОБОЗНАЧЕНИЕ	НАИМЕНОВАНИЕ	КОЛ	ПРИМЕЧАНИЕ
				ДОКУМЕНТАЦИЯ:		
12		1	1.143-5ПВ.1-2.Д28СВ	СБОРОЧНЫЙ ЧЕРТЕЖ		
12		2	1.143-5ПВ.1-2.Д48,Л.1	УЗЛЫ 1,2,3		
				СБОРОЧНЫЕ ЕДИНИЦЫ И ДЕТАЛИ:		
11		1	1.143-5ПВ.1-2.Д28-03	БЛОК АРМАТУРНЫЙ АБП 33.66.16-3Т	1	
11		2	1.143-5ПВ.1-2.Д60-06	ИЗДЕЛИЕ ЗАКЛАДНОЕ МПА1	2	
11		3	1.143-5ПВ.1-2.Д60-05	ИЗДЕЛИЕ ЗАКЛАДНОЕ МП1	4	
				МАТЕРИАЛЫ:		
				БЕТОН М200	3.45	М.КУБ
				ПОКАЗАТЕЛИ:		
				МАССА ПАНЕЛИ	8633	КГ
				МАССА СТАЛИ	69.5	КГ
				АРМАТУРНЫХ ИЗДЕЛИЙ	62.2	КГ
				КЛАССА В-I	21.6	КГ
			ГОСТ6727-53*	Ф3 ВI	4.42	КГ
			ГОСТ6727-53*	Ф5 ВI	17.2	КГ
				КЛАССА А-I	11.6	КГ
			ГОСТ5781-75	Ф12 АI	4.01	КГ
			ГОСТ5781-75	Ф16 АI	7.57	КГ
				КЛАССА А-III	32.6	КГ
			ГОСТ5781-75	Ф6 АIII	28.5	КГ
			ГОСТ5781-75	Ф8 АIII	0.41	КГ
				ЗАКЛАДНЫХ ИЗДЕЛИЙ АРМАТУРНОЙ СТАЛИ	7.35	КГ
			ГОСТ5781-75	Ф12 АIII	3.62	КГ
				ПРОФИЛЬНОЙ СТАЛИ	3.62	КГ
			ГОСТ380-71*	L75*50*5 С38/23	3.74	КГ
				КЛАССА С38/23	3.74	КГ

ЭПВЦ КиевЗНИИЭП

КОМЗАРОВА

ОПЕРАТОР ТЛП КОРТ

ВЗАМ.ИНВ.№

ПОДП. И ДАТА

ИНВ.№ ПОДЛ.

Гл.инж.АКБ	Шаповал	
Н.контр.	Брусан	
Нач.отд.	Стукалов	
Гл.арх.отд.	Брусан	
Гл.инж.пр.	Першко	
Рук.гр.	Гончарук	
Проверил	Першко	
Разработ.	Гончарук	

1.143-5ПВ.1-2.Д28

ПАНЕЛЬ ПЕРЕКРЫТИЯ П 33.66.16-3Т

СТАДИЯ	ЛИСТ	ЛИСТОВ
Р	1	1

КиевЗНИИЭП

ФОРМАТ	ЗОНА	ПОЗ	ОБОЗНАЧЕНИЕ	НАИМЕНОВАНИЕ	КОЛ	ПРИМЕЧАНИЕ
				ДОКУМЕНТАЦИЯ:		
12		1	1.143-5ПВ.1-2.Д28СВ	СБОРОЧНЫЙ ЧЕРТЕЖ		
12		2	1.143-5ПВ.1-2.Д48,Л.1	УЗЛЫ 1,2,3		
				СБОРОЧНЫЕ ЕДИНИЦЫ И ДЕТАЛИ:		
11		1	1.143-5ПВ.1-2.Д28-04	БЛОК АРМАТУРНЫЙ АБП 33.69.16-3Т	1	
11		2	1.143-5ПВ.1-2.Д60-06	ИЗДЕЛИЕ ЗАКЛАДНОЕ МПА1	2	
11		3	1.143-5ПВ.1-2.Д60-05	ИЗДЕЛИЕ ЗАКЛАДНОЕ МП1	4	
				МАТЕРИАЛЫ:		
				БЕТОН М200	3.61	М.КУБ
				ПОКАЗАТЕЛИ:		
				МАССА ПАНЕЛИ	9026	КГ
				МАССА СТАЛИ	74.8	КГ
				АРМАТУРНЫХ ИЗДЕЛИЙ	67.4	КГ
				КЛАССА В-I	22.4	КГ
			ГОСТ6727-53*	Ф3 ВI	4.42	КГ
			ГОСТ6727-53*	Ф5 ВI	18.0	КГ
				КЛАССА А-I	14.8	КГ
			ГОСТ5781-75	Ф12 АI	4.01	КГ
				КЛАССА А-III	33.8	КГ
			ГОСТ5781-75	Ф6 АIII	29.8	КГ
			ГОСТ5781-75	Ф8 АIII	0.41	КГ
				ЗАКЛАДНЫХ ИЗДЕЛИЙ АРМАТУРНОЙ СТАЛИ	7.35	КГ
			ГОСТ5781-75	Ф12 АIII	3.62	КГ
				ПРОФИЛЬНОЙ СТАЛИ	3.62	КГ
			ГОСТ380-71*	L75*50*5 С38/23	3.74	КГ
				КЛАССА С38/23	3.74	КГ
			ГОСТ5781-75	Ф18 АI	10.8	КГ

ЭПВЦ КиевЗНИИЭП

КОМЗАРОВА

ОПЕРАТОР ТЛП КОРТ

ВЗАМ.ИНВ.№

ПОДП. И ДАТА

ИНВ.№ ПОДЛ.

Гл.инж.АКБ	Шаповал	
Н.контр.	Брусан	
Нач.отд.	Стукалов	
Гл.арх.отд.	Брусан	
Гл.инж.пр.	Першко	
Рук.гр.	Гончарук	
Проверил	Першко	
Разработ.	Гончарук	

1.143-5ПВ.1-2.Д28-01

ПАНЕЛЬ ПЕРЕКРЫТИЯ П 33.69.16-3Т

СТАДИЯ	ЛИСТ	ЛИСТОВ
Р	1	1

КиевЗНИИЭП

ФОРМАТ	ЗОНА	ПОЗ	ОБОЗНАЧЕНИЕ	НАИМЕНОВАНИЕ	КОЛ	ПРИМЕЧАНИЕ
				ДОКУМЕНТАЦИЯ:		
12		1	1.143-5ПВ.1-2.Д28СВ	СБОРОЧНЫЙ ЧЕРТЕЖ		
12		2	1.143-5ПВ.1-2.Д48,Л.1	УЗЛЫ 1,2,3		
				СБОРОЧНЫЕ ЕДИНИЦЫ И ДЕТАЛИ:		
11		1	1.143-5ПВ.1-2.Д28-05	БЛОК АРМАТУРНЫЙ АВП 33.72.16-3Т	1	
11		2	1.143-5ПВ.1-2.Д60-06	ИЗДЕЛИЕ ЗАКЛАДНОЕ МПА1	2	
11		3	1.143-5ПВ.1-2.Д60-05	ИЗДЕЛИЕ ЗАКЛАДНОЕ МП1	4	
				МАТЕРИАЛЫ:		
				БЕТОН М200	3.77	М.КУБ
				ПОКАЗАТЕЛИ:		
				МАССА ПАНЕЛИ	9420	КГ
				МАССА СТАЛИ	76.8	КГ
				АРМАТУРНЫХ ИЗДЕЛИЙ	69.5	КГ
				КЛАССА В-I	23.2	КГ
			ГОСТ6727-53*	Ф3 ВI	4.42	КГ
			ГОСТ6727-53*	Ф5 ВI	18.8	КГ
				КЛАССА А-I	14.8	КГ
			ГОСТ5781-75	Ф12 АI	4.01	КГ
				КЛАССА А-III	35.1	КГ
			ГОСТ5781-75	Ф6 АIII	31.1	КГ
			ГОСТ5781-75	Ф8 АIII	0.41	КГ
				ЗАКЛАДНЫХ ИЗДЕЛИЙ	7.35	КГ
				АРМАТУРНОЙ СТАЛИ	3.62	КГ
			ГОСТ5781-75	Ф12 АIII	3.62	КГ
				ПРОФИЛЬНОЙ СТАЛИ	3.74	КГ
			ГОСТ380-71*	L75*50*5 С38/23	3.74	КГ
				КЛАССА С38/23	3.74	КГ
			ГОСТ5781-75	Ф18 АI	10.8	КГ

ЭПВЦ КиевЗНИИЭП | ОПЕРАТОР ТПП КОРТ | КОМЗАРОВА

Гл инж АКБ	Шаповал	
Н контр	Брусан	
Нач отд	Стукалов	
Гл арх отд	Брусан	
Гл инж пр	Першко	
Рук гр	Гончарук	
Проверил	Першко	
Разработ	Гончарук	

1.143-5ПВ.1-2.Д28-02

ПАНЕЛЬ ПЕРЕКРЫТИЯ П 33.72.16-3Т

СТАДИЯ	ЛИСТ	ЛИСТОВ
Р	1	1

КиевЗНИИЭП

ФОРМАТ II

ФОРМАТ	ЗОНА	ПОЗ	ОБОЗНАЧЕНИЕ	НАИМЕНОВАНИЕ	КОЛ	ПРИМЕЧАНИЕ
				ДОКУМЕНТАЦИЯ:		
12		1	1.143-5ПВ.1-2.Д28СВ	СБОРОЧНЫЙ ЧЕРТЕЖ		
12		2	1.143-5ПВ.1-2.Д48,Л.2	УЗЛЫ 4,5,6		
				СБОРОЧНЫЕ ЕДИНИЦЫ И ДЕТАЛИ:		
11		1	1.143-5ПВ.1-2.Д59	КАРКАС ПКП1	7	
11		2	1.143-5ПВ.1-2.Д59-01	КАРКАС ПКП2	7	
11		3	1.143-5ПВ.1-2.Д52-08	СЕТКА СП42-1	1	
11		4	1.143-5ПВ.1-2.Д60-04	АНКЕР АП1	4	
11		5	1.143-5ПВ.1-2.Д60-02	ПЕТЛЯ ПП3	3	
				ПОКАЗАТЕЛИ:		
				МАССА СТАЛИ	62.2	КГ
				КЛАССА В-I	21.6	КГ
			ГОСТ6727-53*	Ф3 ВI	4.42	КГ
			ГОСТ6727-53*	Ф5 ВI	17.2	КГ
				КЛАССА А-I	11.6	КГ
			ГОСТ5781-75	Ф12 АI	4.01	КГ
			ГОСТ5781-75	Ф16 АI	7.57	КГ
				КЛАССА А-III	29.0	КГ
			ГОСТ5781-75	Ф6 АIII	28.5	КГ
			ГОСТ5781-75	Ф8 АIII	0.41	КГ

ЭПВЦ КиевЗНИИЭП | ОПЕРАТОР ТПП КОРТ | КОМЗАРОВА

ВЗАМ ИНВ № | ПОДП И ДАТА | ИНВ № ПОДЛ

Гл инж АКБ	Шаповал	
Н контр	Брусан	
Нач отд	Стукалов	
Гл арх отд	Брусан	
Гл инж пр	Першко	
Рук гр	Гончарук	
Проверил	Першко	
Разработ	Гончарук	

1.143-5ПВ.1-2.Д28-03

БЛОК АРМАТУРНЫЙ АВП 33.66.16-3Т

СТАДИЯ	ЛИСТ	ЛИСТОВ
Р	1	1

КиевЗНИИЭП

ФОРМАТ II

ФОРМАТ	ЗОНА	ПОЗ	ОБОЗНАЧЕНИЕ	НАИМЕНОВАНИЕ	КОЛ	ПРИМЕЧАНИЕ
				ДОКУМЕНТАЦИЯ:		
12		1	1.143-5ПВ.1-2.Д28СВ	СВОРОЧНЫЙ ЧЕРТЕЖ		
12		2	1.143-5ПВ.1-2.Д48,Л.2	УЗЛЫ 4,5,6		
				СВОРОЧНЫЕ ЕДИНИЦЫ И ДЕТАЛИ:		
11		1	1.143-5ПВ.1-2.Д59	КАРКАС ПКП1	7	
11		2	1.143-5ПВ.1-2.Д59-01	КАРКАС ПКП2	7	
11		3	1.143-5ПВ.1-2.Д52-09	СЕТКА СП43-1	1	
11		4	1.143-5ПВ.1-2.Д60-04	АНКЕР АП1	4	
11		5	1.143-5ПВ.1-2.Д60-03	ПЕТЛЯ ПП4	3	
				ПОКАЗАТЕЛИ:		
				МАССА СТАЛИ	67.4	КГ
				КЛАССА В-I	22.4	КГ
			ГОСТ6727-53*	Ф3 ВI	4.42	КГ
			ГОСТ6727-53*	Ф5 ВI	18.0	КГ
				КЛАССА А-I	14.8	КГ
			ГОСТ5781-75	Ф12 АI	4.01	КГ
				КЛАССА А-III	30.2	КГ
			ГОСТ5781-75	Ф6 АIII	29.8	КГ
			ГОСТ5781-75	Ф8 АIII	0.41	КГ
			ГОСТ5781-75	Ф18 АI	10.8	КГ

ЭПВЦ КиевЗНИИЭП | ОПЕРАТОР ТЛП КОРТ | КОМЗАРОВА

Гл инж АКБ	Шаповал		
Н контр	Брусан		
Нач отд	Стукалов		
Гл арх отд	Брусан		
Гл инж пр	Першко		
Рук гр	Гончарук		
Проверил	Першко		
Разработ	Гончарук		

1.143-5ПВ.1-2.Д28-04

БЛОК АРМАТУРНЫЙ
АБП 33.69.16-3Т

СТАДИЯ	ЛИСТ	ЛИСТОВ
Р	1	1

КиевЗНИИЭП

ФОРМАТ II

ВЗАМ ИНВ№ | ПОДП И ДАТА | ИНВ № ПОДЛ

ФОРМАТ	ЗОНА	ПОЗ	ОБОЗНАЧЕНИЕ	НАИМЕНОВАНИЕ	КОЛ	ПРИМЕЧАНИЕ
				ДОКУМЕНТАЦИЯ:		
12		1	1.143-5ПВ.1-2.Д28СВ	СВОРОЧНЫЙ ЧЕРТЕЖ		
12		2	1.143-5ПВ.1-2.Д48,Л.2	УЗЛЫ 4,5,6		
				СВОРОЧНЫЕ ЕДИНИЦЫ И ДЕТАЛИ:		
11		1	1.143-5ПВ.1-2.Д59	КАРКАС ПКП1	7	
11		2	1.143-5ПВ.1-2.Д59-01	КАРКАС ПКП2	7	
11		3	1.143-5ПВ.1-2.Д52-10	СЕТКА СП44-1	1	
11		4	1.143-5ПВ.1-2.Д60-04	АНКЕР АП1	4	
11		5	1.143-5ПВ.1-2.Д60-03	ПЕТЛЯ ПП4	3	
				ПОКАЗАТЕЛИ:		
				МАССА СТАЛИ	69.5	КГ
				КЛАССА В-I	23.2	КГ
			ГОСТ6727-53*	Ф3 ВI	4.42	КГ
			ГОСТ6727-53*	Ф5 ВI	18.8	КГ
				КЛАССА А-I	14.8	КГ
			ГОСТ5781-75	Ф12 АI	4.01	КГ
				КЛАССА А-III	31.5	КГ
			ГОСТ5781-75	Ф6 АIII	31.1	КГ
			ГОСТ5781-75	Ф8 АIII	0.41	КГ
			ГОСТ5781-75	Ф18 АI	10.8	КГ

ЭПВЦ КиевЗНИИЭП | ОПЕРАТОР ТЛП КОРТ | КОМЗАРОВА

Гл инж АКБ	Шаповал		
Н контр	Брусан		
Нач отд	Стукалов		
Гл арх отд	Брусан		
Гл инж пр	Першко		
Рук гр	Гончарук		
Проверил	Першко		
Разработ	Гончарук		

1.143-5ПВ.1-2.Д28-05

БЛОК АРМАТУРНЫЙ
АБП 33.72.16-3Т

СТАДИЯ	ЛИСТ	ЛИСТОВ
Р	1	1

КиевЗНИИЭП

ФОРМАТ II

ВЗАМ ИНВ№ | ПОДП И ДАТА | ИНВ № ПОДЛ

КиевЗНИИЭП | ТПП КОРТ

РИС. 1

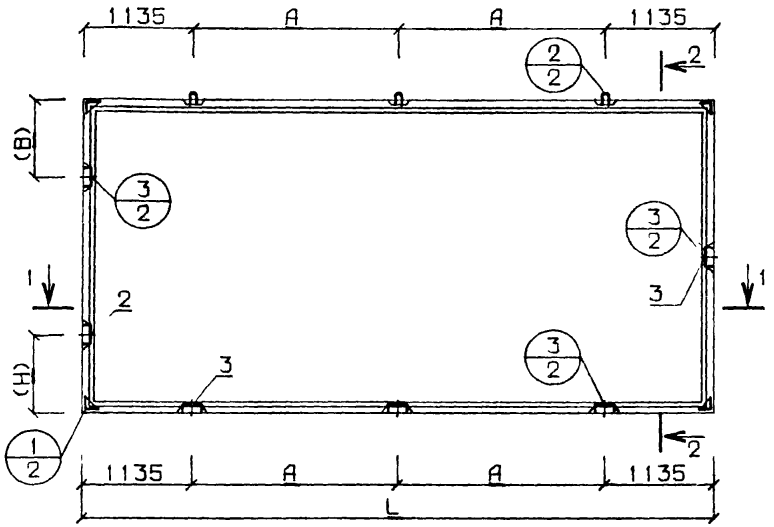

РИС. 2 АРМАТУРНЫЙ БЛОК

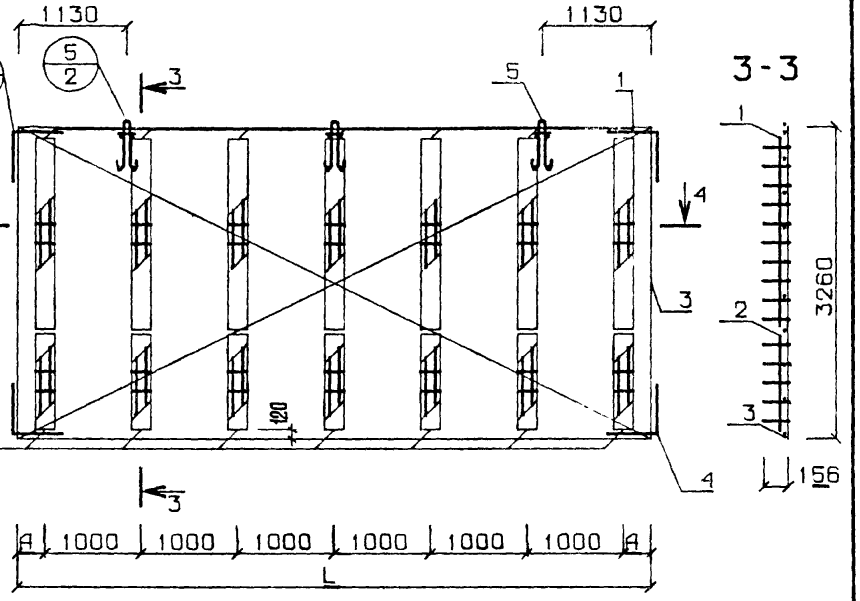

РАЗМЕРЫ (H) И (B) СМ ПОЯСНИТЕЛЬНУЮ ЗАПИСКУ

ОБОЗНАЧЕНИЕ	МАРКА	L	A	РИС
1.143-5ПВ.1-2 Д28	П 33.66.16-3Т	6580	2155	1
-01	П 33.69.16-3Т	6880	2305	1
-02	П 33.72.16-3Т	7180	2455	1
-03	АБП 33.66.16-3Т	6570	285	2
-04	АБП 33 69.16-3Т	6870	435	2
-05	АБП 33.72.16-3Т	7170	285	2

Гл инж АКБ	Шаповал	
Н контр	Брусан	
Нач отд	Стукалов	
Гл инж отд	Брусан	
Гл инж пр	Першко	
Рук гр	Гончарук	
Проверил	Першко	
Разработ	Шургот	

1.143-5ПВ.1-2.Д28СБ

ПАНЕЛИ ПЕРЕКРЫТИЯ БЛОКИ АРМАТУРНЫЕ СБОРОЧНЫЙ ЧЕРТЕЖ

СТАДИЯ	МАССА	МАСШТАБ
Р	см специф	1:50
ЛИСТ	ЛИСТОВ	

КиевЗНИИЭП

ФОРМАТ	ЗОНА	ПОЗ	ОБОЗНАЧЕНИЕ	НАИМЕНОВАНИЕ	КОЛ	ПРИМЕЧАНИЕ
				ДОКУМЕНТАЦИЯ:		
12		1	1.143-5ПВ.1-2.Д29СБ	СВОРОЧНЫЙ ЧЕРТЕЖ		
12		2	1.143-5ПВ.1-2.Д48,Л.1	УЗЛЫ 1,2,3		
				СВОРОЧНЫЕ ЕДИНИЦЫ И ДЕТАЛИ:		
				БЛОК АРМАТУРНЫЙ		
11		1	1.143-5ПВ.1-2.Д29-02	АВП 34.45.16-3Т	1	
11		2	1.143-5ПВ.1-2.Д60-06	ИЗДЕЛИЕ ЗАКЛАДНОЕ МПА1	2	
11		3	1.143-5ПВ.1-2.Д60-05	ИЗДЕЛИЕ ЗАКЛАДНОЕ МП1	4	
				МАТЕРИАЛЫ:		
				БЕТОН М200	2.40	М.КУБ
				ПОКАЗАТЕЛИ:		
				МАССА ПАНЕЛИ	6003	КГ
				МАССА СТАЛИ	52.51	КГ
				АРМАТУРНЫХ ИЗДЕЛИЙ	45.15	КГ
				КЛАССА В-I	15.56	КГ
			ГОСТ6727-53*	Ф3 ВI	3.16	КГ
			ГОСТ6727-53*	Ф5 ВI	12.40	КГ
				КЛАССА А-I	9.08	КГ
			ГОСТ5781-75	Ф12 АI	4.01	КГ
			ГОСТ5781-75	Ф14 АI	5.07	КГ
				КЛАССА А-III	20.51	КГ
			ГОСТ5781-75	Ф6 АIII	20.1	КГ
			ГОСТ5781-75	Ф8 АIII	0.41	КГ
				ЗАКЛАДНЫХ ИЗДЕЛИЙ	7.35	КГ
				АРМАТУРНОЙ СТАЛИ	3.62	КГ
			ГОСТ5781-75	Ф12 АIII	3.62	КГ
				ПРОФИЛЬНОЙ СТАЛИ	3.74	КГ
			ГОСТ380-71*	L75*50*5 С38/23	3.74	КГ
				КЛАССА С38/23	3.74	КГ

ЭПВЦ КиевЗНИИЭП | ОПЕРАТОР ТПП КОРТ | КОМЗАРОВА

Гл.инж.АКБ	Шаповал	
Н.контр	Брусан	
Нач.отд	Стукалов	
Гл.арх.отд	Брусан	
Гл.инж.пр	Першко	
Рук.гр	Гончарук	
Проверил	Першко	
Разработ	Шургот	

1.143-5ПВ.1-2.Д29

ПАНЕЛЬ ПЕРЕКРЫТИЯ
П 34.45.16-3Т

СТАДИЯ	ЛИСТ	ЛИСТОВ
Р	1	1

КиевЗНИИЭП

ФОРМАТ II

ВЗАМ.ИНВ.№ | ПОДП. И ДАТА | ИНВ.№ ПОДЛ.

ФОРМАТ	ЗОНА	ПОЗ	ОБОЗНАЧЕНИЕ	НАИМЕНОВАНИЕ	КОЛ	ПРИМЕЧАНИЕ
				ДОКУМЕНТАЦИЯ:		
12		1	1.143-5ПВ.1-2.Д29СБ	СВОРОЧНЫЙ ЧЕРТЕЖ		
12		2	1.143-5ПВ.1-2.Д48,Л.1	УЗЛЫ 1,2,3		
				СВОРОЧНЫЕ ЕДИНИЦЫ И ДЕТАЛИ:		
				БЛОК АРМАТУРНЫЙ		
11		1	1.143-5ПВ.1-2.Д29-03	АВП 34.48.16-3Т	1	
11		2	1.143-5ПВ.1-2.Д60-06	ИЗДЕЛИЕ ЗАКЛАДНОЕ МПА1	2	
11		3	1.143-5ПВ.1-2.Д60-05	ИЗДЕЛИЕ ЗАКЛАДНОЕ МП1	4	
				МАТЕРИАЛЫ:		
				БЕТОН М200	2.56	М.КУБ
				ПОКАЗАТЕЛИ:		
				МАССА ПАНЕЛИ	6405	КГ
				МАССА СТАЛИ	54.61	КГ
				АРМАТУРНЫХ ИЗДЕЛИЙ	47.25	КГ
				КЛАССА В-I	16.36	КГ
			ГОСТ6727-53*	Ф3 ВI	3.16	КГ
			ГОСТ6727-53*	Ф5 ВI	13.2	КГ
				КЛАССА А-I	9.08	КГ
			ГОСТ5781-75	Ф12 АI	4.01	КГ
			ГОСТ5781-75	Ф14 АI	5.07	КГ
				КЛАССА А-III	21.81	КГ
			ГОСТ5781-75	Ф6 АIII	21.4	КГ
			ГОСТ5781-75	Ф8 АIII	0.41	КГ
				ЗАКЛАДНЫХ ИЗДЕЛИЙ	7.35	КГ
				АРМАТУРНОЙ СТАЛИ	3.62	КГ
			ГОСТ5781-75	Ф12 АIII	3.62	КГ
				ПРОФИЛЬНОЙ СТАЛИ	3.74	КГ
			ГОСТ380-71*	L75*50*5 С38/23	3.74	КГ
				КЛАССА С38/23	3.74	КГ

ЭПВЦ КиевЗНИИЭП | ОПЕРАТОР ТПП КОРТ | КОМЗАРОВА

Гл.инж.АКБ	Шаповал	
Н.контр	Брусан	
Нач.отд	Стукалов	
Гл.арх.отд	Брусан	
Гл.инж.пр	Першко	
Рук.гр	Гончарук	
Проверил	Першко	
Разработ	Шургот	

1.143-5ПВ.1-2.Д29-01

ПАНЕЛЬ ПЕРЕКРЫТИЯ
П 34.48.16-3Т

СТАДИЯ	ЛИСТ	ЛИСТОВ
Р	1	1

КиевЗНИИЭП

ВЗАМ.ИНВ.№ | ПОДП. И ДАТА | ИНВ.№ ПОДЛ.

КиевЗНИИЭП ТЛП КОРТ

ФОРМА	ЗОНА	ПОЗ	ОБОЗНАЧЕНИЕ	НАИМЕНОВАНИЕ	КОЛ	ПРИМЕЧАНИЕ
				ДОКУМЕНТАЦИЯ:		
12		1	1.143-5ПВ.1-2.Д29СБ	СБОРОЧНЫЙ ЧЕРТЕЖ		
12		2	1.143-5ПВ.1-2.Д48,Л.2	УЗЛЫ 4,5,6		
				СБОРОЧНЫЕ ЕДИНИЦЫ И ДЕТАЛИ:		
11		1	1.143-5ПВ.1-2.Д59	КАРКАС ПКП1	5	
11		2	1.143-5ПВ.1-2.Д59-01	КАРКАС ПКП2	5	
11		3	1.143-5ПВ.1-2.Д57-01	СЕТКА СП88-1	1	
11		4	1.143-5ПВ.1-2.Д60-04	АНКЕР АП1	4	
11		5	1.143-5ПВ.1-2.Д60-01	ПЕТЛЯ ПП2	3	
				ПОКАЗАТЕЛИ:		
				МАССА СТАЛИ	45.15	КГ
				КЛАССА В-I	15.56	КГ
			ГОСТ6727-53*	Ф3 ВI	3.16	КГ
			ГОСТ6727-53*	Ф5 ВI	12.40	КГ
				КЛАССА А-I	9.08	КГ
			ГОСТ5781-75	Ф12 АI	4.01	КГ
			ГОСТ5781-75	Ф14 АI	5.07	КГ
				КЛАССА А-III	20.51	КГ
			ГОСТ5781-75	Ф6 АIII	20.1	КГ
			ГОСТ5781-75	Ф8 АIII	0.41	КГ

Гл инж АКБ	Шаповал	
Н контр	Брусан	
Нач отд	Стукалов	
Гл арх отд	Брусан	
Гл инж пр	Першко	
Рук гр	Гончарук	
Проверил	Першко	
Разработ	Шургот	

1.143-5ПВ.1-2.Д29-02

БЛОК АРМАТУРНЫЙ
АБП 34.45.16-3Т

СТАДИЯ	ЛИСТ	ЛИСТОВ
Р	1	1

КиевЗНИИЭП

ЭПВЦ КиевЗНИИЭП КОМЗАРОВА ОПЕРАТОР ТЛП КОРТ

ФОРМА	ЗОНА	ПОЗ	ОБОЗНАЧЕНИЕ	НАИМЕНОВАНИЕ	КОЛ	ПРИМЕЧАНИЕ
				ДОКУМЕНТАЦИЯ:		
12		1	1.143-5ПВ.1-2.Д29СБ	СБОРОЧНЫЙ ЧЕРТЕЖ		
12		2	1.143-5ПВ.1-2.Д48,Л.2	УЗЛЫ 4,5,6		
				СБОРОЧНЫЕ ЕДИНИЦЫ И ДЕТАЛИ:		
11		1	1.143-5ПВ.1-2.Д59	КАРКАС ПКП1	5	
11		2	1.143-5ПВ.1-2.Д59-01	КАРКАС ПКП2	5	
11		3	1.143-5ПВ.1-2.Д57-02	СЕТКА СП89-1	1	
11		4	1.143-5ПВ.1-2.Д60-04	АНКЕР АП1	4	
11		5	1.143-5ПВ.1-2.Д60-01	ПЕТЛЯ ПП2	3	
				ПОКАЗАТЕЛИ:		
				МАССА СТАЛИ	47.25	КГ
				КЛАССА В-I	16.36	КГ
			ГОСТ6727-53*	Ф3 ВI	3.16	КГ
			ГОСТ6727-53*	Ф5 ВI	13.2	КГ
				КЛАССА А-I	9.08	КГ
			ГОСТ5781-75	Ф12 АI	4.01	КГ
			ГОСТ5781-75	Ф14 АI	5.07	КГ
				КЛАССА А-III	21.81	КГ
			ГОСТ5781-75	Ф6 АIII	21.4	КГ
			ГОСТ5781-75	Ф8 АIII	0.41	КГ

ВЗАМ ИНВ № ПОДП И ДАТА ИНВ № ПОДЛ

Гл инж АКБ	Шаповал	
Н контр	Брусан	
Нач отд	Стукалов	
Гл арх отд	Брусан	
Гл инж пр	Першко	
Рук гр	Гончарук	
Проверил	Першко	
Разработ	Шургот	

1.143-5ПВ.1-2.Д29-03

БЛОК АРМАТУРНЫЙ
АБП 34.48.16-3Т

СТАДИЯ	ЛИСТ	ЛИСТОВ
Р	1	1

КиевЗНИИЭП

ЭПВЦ КиевЗНИИЭП
ОПЕРАТОР ТЛП КОРТ
СИТНИК
ВЗАМ ИНВ №
ПОДП И ДАТА
ИНВ №ПОДЛ

РИС. 1

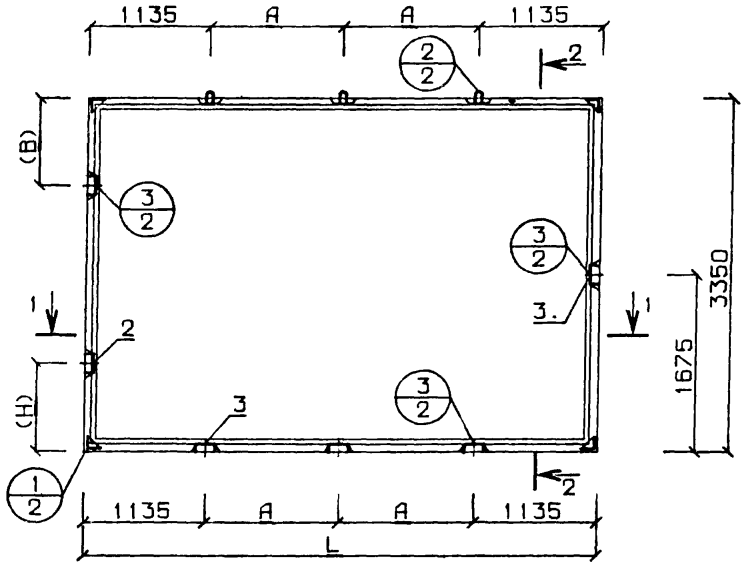

2-2

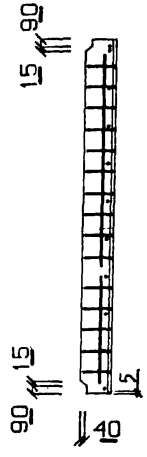

1-1

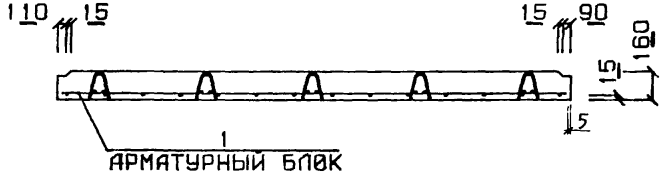

РИС. 2 АРМАТУРНЫЙ БЛОК

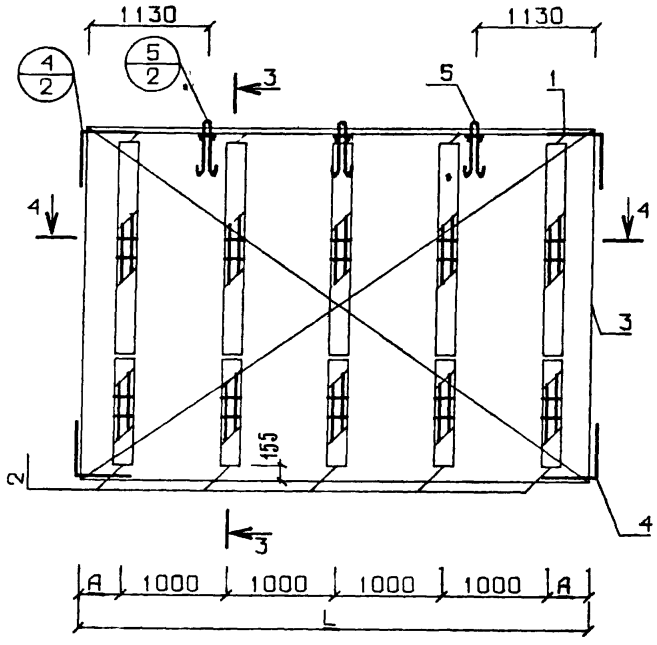

3-3

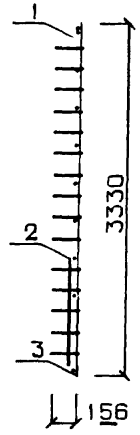

4-4

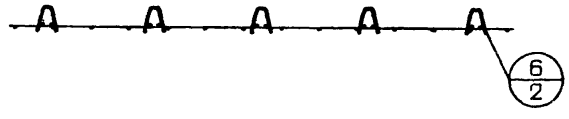

*РАЗМЕРЫ (Н) И (В) СМ. ПОЯСНИТЕЛЬНУЮ ЗАПИСКУ

ОБОЗНАЧЕНИЕ	МАРКА	L	А	РИС
1 143-5ПВ.1-2 Д29	П 34.45.16-3Т	4480	1105	1
-01	П 34.48.16-3Т	4780	1255	1
-02	АБП 34.45.16-3Т	4470	235	2
-03	АБП 34.48.16-3Т	4770	385	2

Гл.инж.АКБ	Шаповал	
Н.контр	Брусан	
Нач.отд	Стукалов	
Гл.инж.отд.	Брусан	
Гл.инж.пр	Першко	
Рук.гр	Гончарук	
Проверил	Першко	
Разработ	Шургот	

1.143-5ПВ.1-2.Д29СБ

ПАНЕЛИ ПЕРЕКРЫТИЯ
БЛОКИ АРМАТУРНЫЕ
СБОРОЧНЫЙ ЧЕРТЕЖ

СТАДИЯ	МАССА	МАСШТАБ
Р	СМ СПЕЦИФ	1:50
ЛИСТ	ЛИСТОВ	

КиевЗНИИЭП

ФОР	ЗО	ПС	ОБОЗНАЧЕНИЕ	НАИМЕНОВАНИЕ	КОЛ	ПРИМЕЧАНИЕ
				ДОКУМЕНТАЦИЯ:		
12		1	1.143-5ПВ.1-2.Д30СБ	СБОРОЧНЫЙ ЧЕРТЕЖ		
12		2	1.143-5ПВ.1-2.Д48,Л.1	УЗЛЫ 1,2,3		
				СБОРОЧНЫЕ ЕДИНИЦЫ И ДЕТАЛИ:		
				БЛОК АРМАТУРНЫЙ		
11		1	1.143-5ПВ.1-2.Д30-02	АБП 34.51.16-3Т	1	
11		2	1.143-5ПВ.1-2.Д60-06	ИЗДЕЛИЕ ЗАКЛАДНОЕ МПА1	2	
11		3	1.143-5ПВ.1-2.Д60-05	ИЗДЕЛИЕ ЗАКЛАДНОЕ МП1	4	
				МАТЕРИАЛЫ:		
				БЕТОН М200	2.72	М.КУБ
				ПОКАЗАТЕЛИ:		
				МАССА ПАНЕЛИ	6807	КГ
				МАССА СТАЛИ	77.0	КГ
				АРМАТУРНЫХ ИЗДЕЛИЙ	69.65	КГ
				КЛАССА В-I	17.2	КГ
			ГОСТ6727-53*	Ф3 ВI	3.16	КГ
			ГОСТ6727-53*	Ф5 ВI	14.1	КГ
				КЛАССА А-I	11.6	КГ
			ГОСТ5781-75	Ф12 АI	4.01	КГ
			ГОСТ5781-75	Ф16 АI	7.57	КГ
				КЛАССА А-III	40.81	КГ
			ГОСТ5781-75	Ф8 АIII	40.81	КГ
				ЗАКЛАДНЫХ ИЗДЕЛИЙ	7.35	КГ
				АРМАТУРНОЙ СТАЛИ	3.62	КГ
			ГОСТ5781-75	Ф12 АIII	3.62	КГ
				ПРОФИЛЬНОЙ СТАЛИ	3.74	КГ
			ГОСТ380-71*	L75*50*5 С38/23	3.74	КГ
				КЛАССА С38/23	3.74	КГ

ЭПВЦ КиевЗНИИЭП
ОПЕРАТОР ТПП КОРТ
КОМЗАРОВА

Гл инж АКБ	Шаповал	
Н контр	Брусан	
Нач отд	Стукалов	
Гл арх отд	Брусан	
Гл инж пр	Першко	
Рук гр	Гончарук	
Проверил	Першко	
Разработ	Шургот	

1.143-5ПВ.1-2.Д30

ПАНЕЛЬ ПЕРЕКРЫТИЯ
П 34.51.16-3Т

СТАДИЯ	ЛИСТ	ЛИСТОВ
Р	1	1

КиевЗНИИЭП

ФОРМАТ	ЗОНА	ПОЗ	ОБОЗНАЧЕНИЕ	НАИМЕНОВАНИЕ	КОЛ	ПРИМЕЧАНИЕ
				ДОКУМЕНТАЦИЯ:		
12		1	1.143-5ПВ.1-2.Д30СБ	СБОРОЧНЫЙ ЧЕРТЕЖ		
12		2	1.143-5ПВ.1-2.Д48,Л.1	УЗЛЫ 1,2,3		
				СБОРОЧНЫЕ ЕДИНИЦЫ И ДЕТАЛИ:		
				БЛОК АРМАТУРНЫЙ		
11		1	1.143-5ПВ.1-2.Д30-03	АБП 34.54.16-3Т	1	
11		2	1.143-5ПВ.1-2.Д60-06	ИЗДЕЛИЕ ЗАКЛАДНОЕ МПА1	2	
11		3	1.143-5ПВ.1-2.Д60-05	ИЗДЕЛИЕ ЗАКЛАДНОЕ МП1	4	
				МАТЕРИАЛЫ:		
				БЕТОН М200	2.88	М.КУБ
				ПОКАЗАТЕЛИ:		
				МАССА ПАНЕЛИ	7209	КГ
				МАССА СТАЛИ	80.1	КГ
				АРМАТУРНЫХ ИЗДЕЛИЙ	72.75	КГ
				КЛАССА В-I	18.0	КГ
			ГОСТ6727-53*	Ф3 ВI	3.16	КГ
			ГОСТ6727-53*	Ф5 ВI	14.9	КГ
				КЛАССА А-I	11.6	КГ
			ГОСТ5781-75	Ф12 АI	4.01	КГ
			ГОСТ5781-75	Ф16 АI	7.57	КГ
				КЛАССА А-III	43.11	КГ
			ГОСТ5781-75	Ф8 АIII	43.11	КГ
				ЗАКЛАДНЫХ ИЗДЕЛИЙ	7.35	КГ
				АРМАТУРНОЙ СТАЛИ	3.62	КГ
			ГОСТ5781-75	Ф12 АIII	3.62	КГ
				ПРОФИЛЬНОЙ СТАЛИ	3.74	КГ
			ГОСТ380-71*	L75*50*5 С38/23	3.74	КГ
				КЛАССА С38/23	3.74	КГ

ЭПВЦ КиевЗНИИЭП
ОПЕРАТОР ТПП КОРТ
КОМЗАРОВА

ВЗАМ ИНВ № | ПОДП И ДАТА | ИНВ № ПОДЛ

Гл инж АКБ	Шаповал	
Н контр	Брусан	
Нач отд	Стукалов	
Гл арх отд	Брусан	
Гл инж пр	Першко	
Рук гр	Гончарук	
Проверил	Першко	
Разработ	Шургот	

1.143-5ПВ.1-2.Д30-01

ПАНЕЛЬ ПЕРЕКРЫТИЯ
П 34.54.16-3Т

СТАДИЯ	ЛИСТ	ЛИСТОВ
Р	1	1

КиевЗНИИЭП

ФОРМАТ	ЗОНА	ПОЗ	ОБОЗНАЧЕНИЕ	НАИМЕНОВАНИЕ	КОЛ	ПРИМЕЧАНИЕ
				ДОКУМЕНТАЦИЯ:		
12		1	1.143-5ПВ.1-2.Д30СВ	СБОРОЧНЫЙ ЧЕРТЕЖ		
12		2	1.143-5ПВ.1-2.Д48,Л.2	УЗЛЫ 4,5,6		
				СБОРОЧНЫЕ ЕДИНИЦЫ И ДЕТАЛИ:		
11		1	1.143-5ПВ.1-2.Д59	КАРКАС ПКП1	5	
11		2	1.143-5ПВ.1-2.Д59-01	КАРКАС ПКП2	5	
11		3	1.143-5ПВ.1-2.Д57-03	СЕТКА СП90-1	1	
11		4	1.143-5ПВ.1-2.Д60-04	АНКЕР АП1	4	
11		5	1.143-5ПВ.1-2.Д60-02	ПЕТЛЯ ПП3	3	
				ПОКАЗАТЕЛИ:		
				МАССА СТАЛИ	69.65	КГ
				КЛАССА В-I	17.2	КГ
			ГОСТ6727-53*	Ф3 ВI	3.16	КГ
			ГОСТ6727-53*	Ф5 ВI	14.1	КГ
				КЛАССА А-I	11.6	КГ
			ГОСТ5781-75	Ф12 АI	4.01	КГ
			ГОСТ5781-75	Ф16 АI	7.57	КГ
				КЛАССА А-III	40.81	КГ
			ГОСТ5781-75	Ф8 АIII	40.81	КГ

КОМЗАРОВА

ОПЕРАТОР ТЛП КОРТ

ЭПВЦ КиевЗНИИЭП

ВЗАМ ИНВ № | ПОДП И ДАТА | ИНВ № ПОДЛ

Гл инж АКБ	Шаповал	
Н контр	Брусан	
Нач отд	Стукалов	
Гл арх отд	Брусан	
Гл инж пр	Першко	
Рук гр	Гончарук	
Проверил	Першко	
Разработ	Шургот	

1.143-5ПВ.1-2.Д30-02

БЛОК АРМАТУРНЫЙ
АВП 34.51.16-3Т

СТАДИЯ	ЛИСТ	ЛИСТОВ
Р	1	1

КиевЗНИИЭП

ФОРМАТ	ЗОНА	ПОЗ	ОБОЗНАЧЕНИЕ	НАИМЕНОВАНИЕ	КОЛ	ПРИМЕЧАНИЕ
				ДОКУМЕНТАЦИЯ:		
12		1	1.143-5ПВ.1-2.Д30СВ	СБОРОЧНЫЙ ЧЕРТЕЖ		
12		2	1.143-5ПВ.1-2.Д48,Л.2	УЗЛЫ 4,5,6		
				СБОРОЧНЫЕ ЕДИНИЦЫ И ДЕТАЛИ:		
11		1	1.143-5ПВ.1-2.Д59	КАРКАС ПКП1	5	
11		2	1.143-5ПВ.1-2.Д59-01	КАРКАС ПКП2	5	
11		3	1.143-5ПВ.1-2.Д57-04	СЕТКА СП91-1	1	
11		4	1.143-5ПВ.1-2.Д60-04	АНКЕР АП1	4	
11		5	1.143-5ПВ.1-2.Д60-02	ПЕТЛЯ ПП3	3	
				ПОКАЗАТЕЛИ:		
				МАССА СТАЛИ	72.75	КГ
				КЛАССА В-I	18.0	КГ
			ГОСТ6727-53*	Ф3 ВI	3.16	КГ
			ГОСТ6727-53*	Ф5 ВI	14.9	КГ
				КЛАССА А-I	11.6	КГ
			ГОСТ5781-75	Ф12 АI	4.01	КГ
			ГОСТ5781-75	Ф16 АI	7.57	КГ
				КЛАССА А-III	43.11	КГ
			ГОСТ5781-75	Ф8 АIII	43.11	КГ

КОМЗАРОВА

ОПЕРАТОР ТЛП КОРТ

ЭПВЦ КиевЗНИИЭП

ВЗАМ ИНВ № | ПОДП И ДАТА | ИНВ № ПОДЛ

Гл инж АКБ	Шаповал	
Н контр	Брусан	
Нач отд	Стукалов	
Гл арх отд	Брусан	
Гл инж пр	Першко	
Рук гр	Гончарук	
Проверил	Першко	
Разработ	Шургот	

1.143-5ПВ.1-2.Д30-03

БЛОК АРМАТУРНЫЙ
АВП 34.54.16-3Т

СТАДИЯ	ЛИСТ	ЛИСТОВ
Р	1	1

КиевЗНИИЭП

ЭПВЦ КиевЗНИИЭП | ОПЕРАТОР ТПП КОРТ | РИТНИК

ИНВ № ПОДЛ | ПОДП И ДАТА | ВЗАМ ИНВ №

РИС. 1

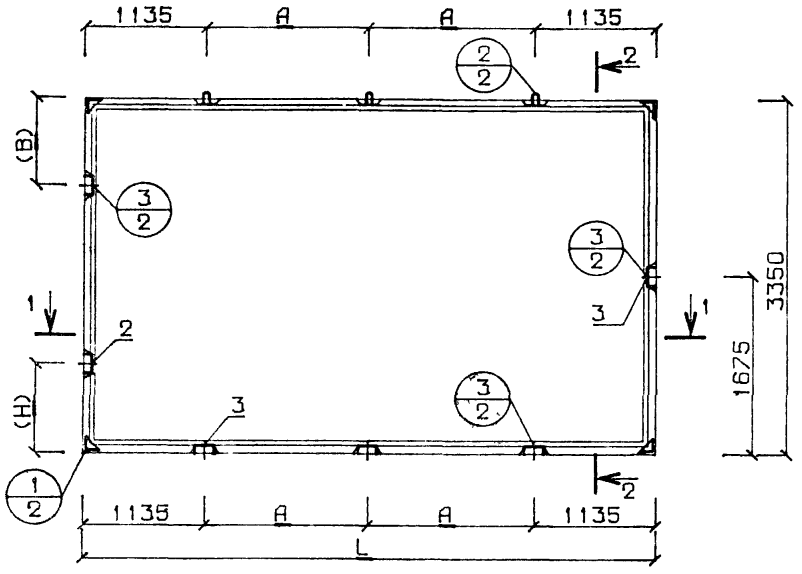

РИС. 2 АРМАТУРНЫЙ БЛОК

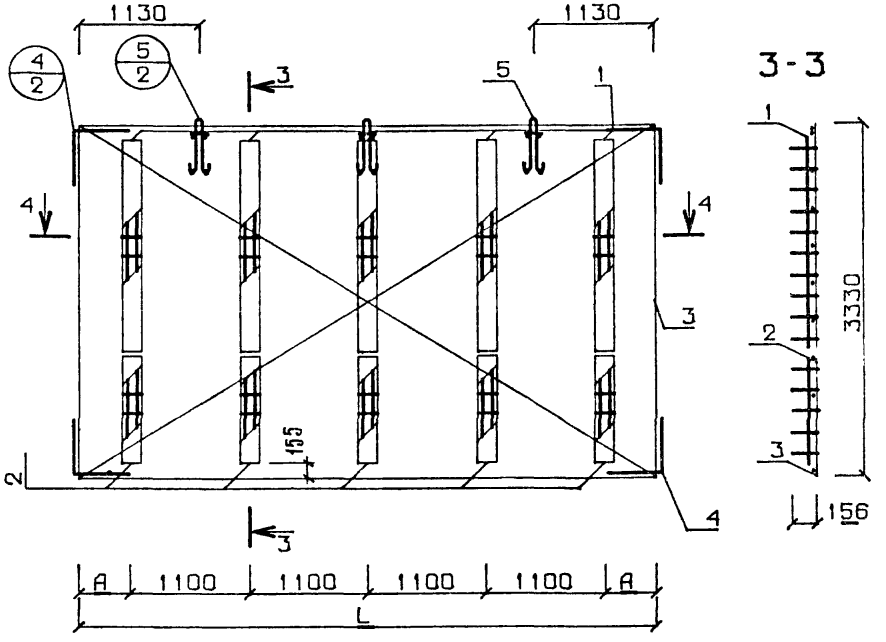

ОБОЗНАЧЕНИЕ	МАРКА	L	A	РИС
1.143-5ПВ 1-2 Д30	П 34.51.16-3Т	5080	1405	1
-01	П 34.54.16-3Т	5380	1555	1
-02	АБП 34.51.16-3Т	5070	335	2
-03	АБП 34.54.16-3Т	5370	485	2

РАЗМЕРЫ (H) И (B) СМ. ПОЯСНИТЕЛЬНУЮ ЗАПИСКУ

Гл инж АКБ	Шаповал	
Н контр	Брусан	
Нач отд	Стукалов	
Гл инж отд	Брусан	
Гл инж пр	Першко	
Рук гр	Гончарук	
Проверил	Першко	
Разработ	Шургот	

1.143-5ПВ.1-2.Д30СБ

ПАНЕЛИ ПЕРЕКРЫТИЯ
БЛОКИ АРМАТУРНЫЕ
СБОРОЧНЫЙ ЧЕРТЕЖ

СТАДИЯ	МАССА	МАСШТАБ
Р	СМ СПЕЦИФ	1:50
ЛИСТ	ЛИСТОВ	

КиевЗНИИЭП

ЭПВЦ КиевЗНИИЭП | ОПЕРАТОР ТПП КОРТ | КОМЗАРОВА

ФОРМАТ	ЗОНА	ПОЗ	ОБОЗНАЧЕНИЕ	НАИМЕНОВАНИЕ	КОЛ	ПРИМЕЧАНИЕ
				ДОКУМЕНТАЦИЯ:		
12		1	1.143-5ПВ.1-2.Д31СБ	СБОРОЧНЫЙ ЧЕРТЕЖ		
12		2	1.143-5ПВ.1-2.Д48,Л.1	УЗЛЫ 1,2,3		
				СБОРОЧНЫЕ ЕДИНИЦЫ И ДЕТАЛИ		
				БЛОК АРМАТУРНЫЙ		
11		1	1.143-5ПВ.1-2.Д31-02	АБП 34.57.16-3Т	1	
11		2	1.143-5ПВ.1-2.Д60-06	ИЗДЕЛИЕ ЗАКЛАДНОЕ МПА1	2	
11		3	1.143-5ПВ.1-2.Д60-05	ИЗДЕЛИЕ ЗАКЛАДНОЕ МП1	4	
				МАТЕРИАЛЫ:		
				БЕТОН М200	3.04	М.КУБ
				ПОКАЗАТЕЛИ:		
				МАССА ПАНЕЛИ	7611	КГ
				МАССА СТАЛИ	83.8	КГ
				АРМАТУРНЫХ ИЗДЕЛИЙ	76.48	КГ
				КЛАССА В-I	19.5	КГ
			ГОСТ6727-53*	Ф3 ВI	3.79	КГ
			ГОСТ6727-53*	Ф5 ВI	15.7	КГ
				КЛАССА А-I	11.6	КГ
			ГОСТ5781-75	Ф12 АI	4.01	КГ
			ГОСТ5781-75	Ф16 АI	7.57	КГ
				КЛАССА А-III	45.41	КГ
			ГОСТ5781-75	Ф8 АIII	45.41	КГ
				ЗАКЛАДНЫХ ИЗДЕЛИЙ	7.35	КГ
				АРМАТУРНОЙ СТАЛИ	3.62	КГ
			ГОСТ5781-75	Ф12 АIII	3.62	КГ
				ПРОФИЛЬНОЙ СТАЛИ	3.74	КГ
			ГОСТ380-71*	L75*50*5 С38/23	3.74	КГ
				КЛАССА С38/23	3.74	КГ

ВЗАМ ИНВ № | ПОДП И ДАТА | ИНВ № ПОДЛ

Гл инж АКБ	Шаповал	
Н контр	Брусан	
Нач отд	Стукалов	
Гл арх отд	Брусан	
Гл инж пр	Першко	
Рук гр	Гончарук	
Проверил	Першко	
Разработ	Шургот	

1.143-5ПВ.1-2.Д31

ПАНЕЛЬ ПЕРЕКРЫТИЯ П 34.57.16-3Т

СТАДИЯ	ЛИСТ	ЛИСТОВ
Р	1	1

КиевЗНИИЭП

ФОРМАТ II

ЭПВЦ КиевЗНИИЭП | ОПЕРАТОР ТПП КОРТ | КОМЗАРОВА

ФОРМАТ	ЗОНА	ПОЗ	ОБОЗНАЧЕНИЕ	НАИМЕНОВАНИЕ	КОЛ	ПРИМЕЧАНИЕ
				ДОКУМЕНТАЦИЯ:		
12		1	1.143-5ПВ.1-2.Д31СБ	СБОРОЧНЫЙ ЧЕРТЕЖ		
12		2	1.143-5ПВ.1-2.Д48,Л.1	УЗЛЫ 1,2,3		
				СБОРОЧНЫЕ ЕДИНИЦЫ И ДЕТАЛИ:		
				БЛОК АРМАТУРНЫЙ		
11		1	1.143-5ПВ.1-2.Д31-03	АБП 34.60.16-3Т	1	
11		2	1.143-5ПВ.1-2.Д60-06	ИЗДЕЛИЕ ЗАКЛАДНОЕ МПА1	2	
11		3	1.143-5ПВ.1-2.Д60-05	ИЗДЕЛИЕ ЗАКЛАДНОЕ МП1	4	
				МАТЕРИАЛЫ:		
				БЕТОН М200	3.21	М.КУВ
				ПОКАЗАТЕЛИ:		
				МАССА ПАНЕЛИ	8013	
				МАССА СТАЛИ	87.03	КГ
				АРМАТУРНЫХ ИЗДЕЛИЙ	79.68	КГ
				КЛАССА В-I	20.3	КГ
			ГОСТ6727-53*	Ф3 ВI	3.79	КГ
			ГОСТ6727-53*	Ф5 ВI	16.6	КГ
				КЛАССА А-I	11.6	КГ
			ГОСТ5781-75	Ф12 АI	4.01	КГ
			ГОСТ5781-75	Ф16 АI	7.57	КГ
				КЛАССА А-III	47.71	КГ
			ГОСТ5781-75	Ф8 АIII	47.71	КГ
				ЗАКЛАДНЫХ ИЗДЕЛИЙ	7.35	КГ
				АРМАТУРНОЙ СТАЛИ	3.62	КГ
			ГОСТ5781-75	Ф12 АIII	3.62	КГ
				ПРОФИЛЬНОЙ СТАЛИ	3.74	КГ
			ГОСТ380-71*	L75*50*5 С38/23	3.74	КГ
				КЛАССА С38/23	3.74	КГ

ВЗАМ ИНВ № | ПОДП И ДАТА | ИНВ № ПОДЛ

Гл инж АКБ	Шаповал	
Н контр	Брусан	
Нач отд	Стукалов	
Гл арх отд	Брусан	
Гл инж пр	Першко	
Рук гр	Гончарук	
Проверил	Першко	
Разработ	Шургот	

1.143-5ПВ.1-2.Д31-01

ПАНЕЛЬ ПЕРЕКРЫТИЯ П 34.60.16-3Т

СТАДИЯ	ЛИСТ	ЛИСТОВ
Р	1	1

КиевЗНИИЭП

ФОРМАТ	ЗОНА	ПОЗ	ОБОЗНАЧЕНИЕ	НАИМЕНОВАНИЕ	КОЛ	ПРИМЕЧАНИЕ
				ДОКУМЕНТАЦИЯ:		
12		1	1.143-5ПВ.1-2.Д31 СБ	СБОРОЧНЫЙ ЧЕРТЕЖ		
12		2	1.143-5ПВ.1-2.Д48,Л.2	УЗЛЫ 4,5,6		
				СБОРОЧНЫЕ ЕДИНИЦЫ И ДЕТАЛИ:		
11		1	1.143-5ПВ.1-2.Д59	КАРКАС ПКП1	6	
11		2	1.143-5ПВ.1-2.Д59-01	КАРКАС ПКП2	6	
11		3	1.143-5ПВ.1-2.Д57-05	СЕТКА СП92-1	1	
11		4	1.143-5ПВ.1-2.Д60-04	АНКЕР АП1	4	
11		5	1.143-5ПВ.1-2.Д60-02	ПЕТЛЯ ПП3	3	
				ПОКАЗАТЕЛИ:		
				МАССА СТАЛИ	76.48	кг
			ГОСТ6727-53*	КЛАССА В-I	19.5	кг
			ГОСТ6727-53*	Ф3 ВI	3.79	кг
				Ф5 ВI	15.7	кг
			ГОСТ5781-75	КЛАССА А-I	11.6	кг
			ГОСТ5781-75	Ф12 АI	4.01	кг
				Ф16 АI	7.57	кг
			ГОСТ5781-75	КЛАССА А-III	45.41	кг
				Ф8 АIII	45.41	кг

Гл инж АКБ	Шаповал	
Н контр	Брусан	
Нач отд	Стукалов	
Гл арх отд	Брусан	
Гл инж пр	Першко	
Рук гр	Гончарук	
Проверил	Першко	
Разработ	Шургот	

1.143-5ПВ.1-2.Д31-02

ВЛОК АРМАТУРНЫЙ
АВП 34.57.16-3Т

СТАДИЯ	ЛИСТ	ЛИСТОВ
Р	1	1

КиевЗНИИЭП

ФОРМАТ II

КОМЗАРОВА
ОПЕРАТОР ТПП КОРТ
ЭПВЦ КиевЗНИИЭП

ФОРМАТ	ЗОНА	ПОЗ	ОБОЗНАЧЕНИЕ	НАИМЕНОВАНИЕ	КОЛ	ПРИМЕЧАНИЕ
				ДОКУМЕНТАЦИЯ:		
12		1	1.143-5ПВ.1-2.Д31 СВ	СБОРОЧНЫЙ ЧЕРТЕЖ		
12		2	1.143-5ПВ.1-2.Д48,Л.2	УЗЛЫ 4,5,6		
				СБОРОЧНЫЕ ЕДИНИЦЫ И ДЕТАЛИ:		
11		1	1.143-5ПВ.1-2.Д59	КАРКАС ПКП1	6	
11		2	1.143-5ПВ.1-2.Д59-01	КАРКАС ПКП2	6	
11		3	1.143-5ПВ.1-2.Д57-06	СЕТКА СП93-1	1	
11		4	1.143-5ПВ.1-2.Д60-04	АНКЕР АП1	4	
11		5	1.143-5ПВ.1-2.Д60-02	ПЕТЛЯ ПП3	3	
				ПОКАЗАТЕЛИ:		
				МАССА СТАЛИ	79.68	кг
			ГОСТ6727-53*	КЛАССА В-I	20.3	кг
			ГОСТ6727-53*	Ф3 ВI	3.79	кг
				Ф5 ВI	16.6	кг
			ГОСТ5781-75	КЛАССА А-I	11.6	кг
			ГОСТ5781-75	Ф12 АI	4.01	кг
				Ф16 АI	7.57	кг
			ГОСТ5781-75	КЛАССА А-III	47.71	кг
				Ф8 АIII	47.71	кг

ВЗАМ ИНВ№
ПОДП И ДАТА
ИНВ № ПОДЛ

Гл инж АКБ	Шаповал	
Н контр	Брусан	
Нач отд	Стукалов	
Гл арх отд	Брусан	
Гл инж пр	Першко	
Рук гр	Гончарук	
Проверил	Першко	
Разработ	Шургот	

1.143-5ПВ.1-2.Д31-03

ВЛОК АРМАТУРНЫЙ
АВП 34.60.16-3Т

СТАДИЯ	ЛИСТ	ЛИСТОВ
Р	1	1

КиевЗНИИЭП

ЭПВЦ КиевЗНИИЭП | ОПЕРАТОР ТПП КОРТ | СИСТЕМА ИК

РИС. 1

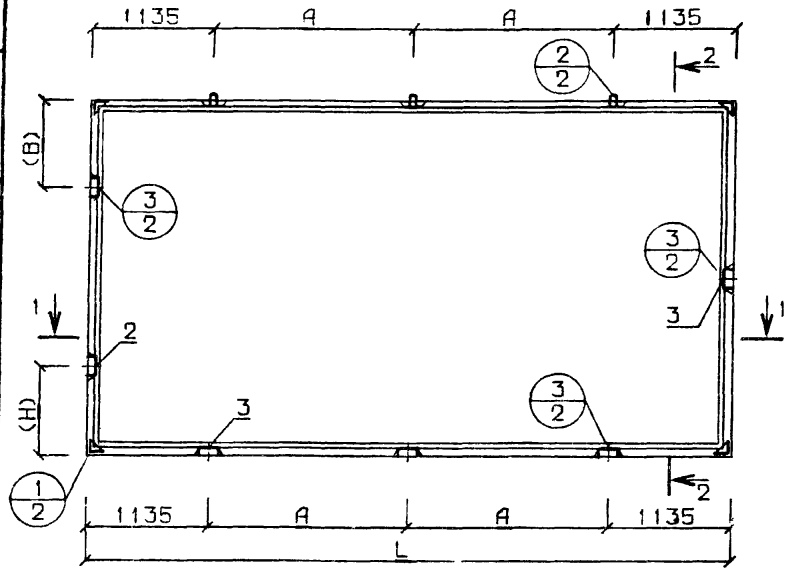

РИС. 2 АРМАТУРНЫЙ БЛОК

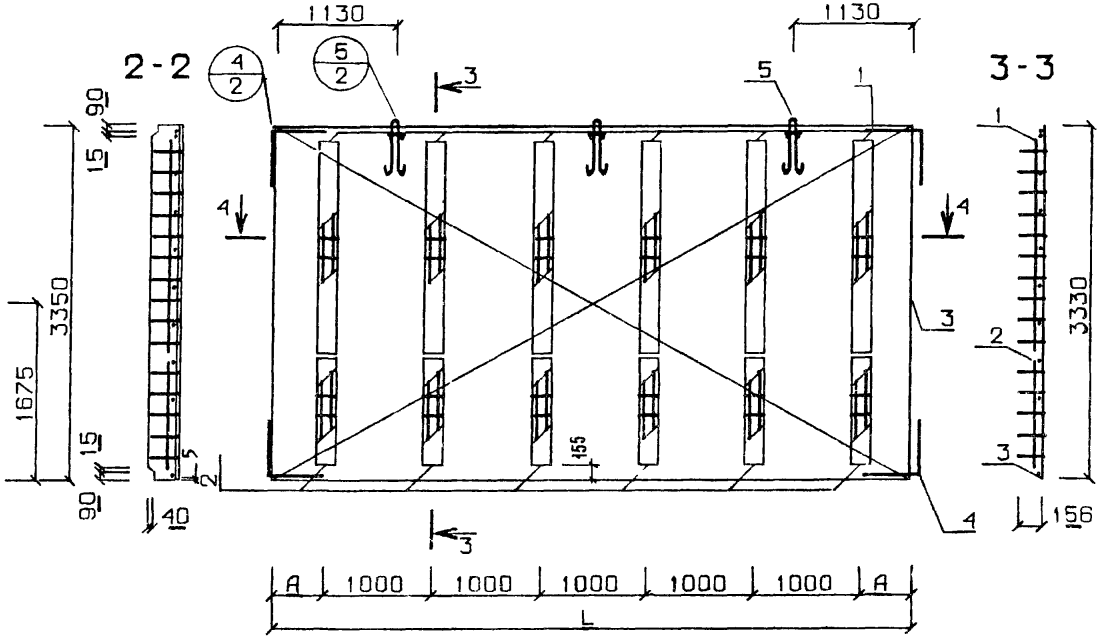

1 - 1

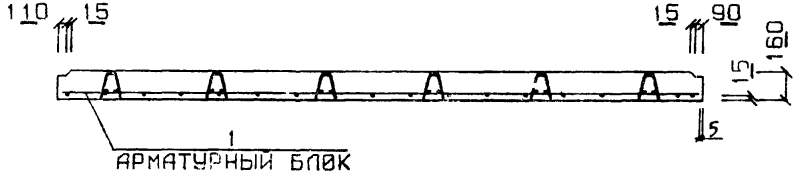

4 - 4

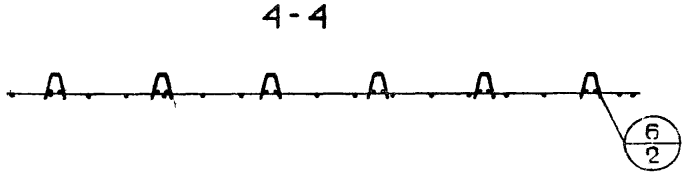

РАЗМЕРЫ (H) И (B) СМ ПОЯСНИТЕЛЬНУЮ ЗАПИСКУ

ОБОЗНАЧЕНИЕ	МАРКА	L	A	РИС
1.143-5ПВ 1-2 Д31	П 34.57.16-3Т	5680	1705	1
-01	П 34.60.16-3Т	5980	1855	1
-02	АБП 34.57.16-3Т	5670	335	2
03	АБП 34.60.16-3Т	5970	485	2

Гл инж АКБ	Шаповал	
Н контр	Брусан	
Нач отд	Стукалов	
Гл инж отд	Брусан	
Гл инж пр	Першко	
Рук гр	Гончарук	
Проверил	Першко	
Разработ	Шургот	

1.143-5ПВ.1-2.Д31СБ

ПАНЕЛИ ПЕРЕКРЫТИЯ
БЛОКИ АРМАТУРНЫЕ
СБОРОЧНЫЙ ЧЕРТЕЖ

СТАДИЯ	МАССА	МАСШТАБ
Р	СМ СПЕЦИФ	1:50
ЛИСТ	ЛИСТОВ	

КиевЗНИИЭП

ВЗАМ.ИНВ № | ПОДП. И ДАТА | ИНВ.№ ПОДЛ.

ФОРМАТ	ЗОНА	ПОЗ	ОБОЗНАЧЕНИЕ	НАИМЕНОВАНИЕ	КОЛ	ПРИМЕЧАНИЕ
				ДОКУМЕНТАЦИЯ:		
12		1	1.143-5ПВ.1-2.Д32СБ	СБОРОЧНЫЙ ЧЕРТЕЖ		
12		2	1.143-5ПВ.1-2.Д48,Л.1	УЗЛЫ 1,2,3		
				СБОРОЧНЫЕ ЕДИНИЦЫ И ДЕТАЛИ:		
				БЛОК АРМАТУРНЫЙ		
11		1	1.143-5ПВ.1-2.Д32-03	АВП 34.66.16-3Т	1	
11		2	1.143-5ПВ.1-2.Д60-06	ИЗДЕЛИЕ ЗАКЛАДНОЕ МПА1	2	
11		3	1.143-5ПВ.1-2.Д60-05	ИЗДЕЛИЕ ЗАКЛАДНОЕ МП1	4	
				МАТЕРИАЛЫ:		
				БЕТОН М200	3.53	М.КУБ
				ПОКАЗАТЕЛИ:		
				МАССА ПАНЕЛИ	8817	КГ
				МАССА СТАЛИ	93.8	КГ
				АРМАТУРНЫХ ИЗДЕЛИЙ	86.41	КГ
				КЛАССА В-I	22.6	КГ
			ГОСТ6727-53*	Ф3 BI	4.42	КГ
			ГОСТ6727-53*	Ф5 BI	18.2	КГ
				КЛАССА А-I	11.6	КГ
			ГОСТ5781-75	Ф12 AI	4.01	КГ
			ГОСТ5781-75	Ф16 AI	7.57	КГ
				КЛАССА А-III	52.21	КГ
			ГОСТ5781-75	Ф8 AIII	52.21	КГ
				ЗАКЛАДНЫХ ИЗДЕЛИЙ	7.35	КГ
				АРМАТУРНОЙ СТАЛИ	3.62	КГ
			ГОСТ5781-75	Ф12 AIII	3.62	КГ
				ПРОФИЛЬНОЙ СТАЛИ	3.74	КГ
			ГОСТ380-71*	L75*50*5 С38/23	3.74	КГ
				КЛАССА С38/23	3.74	КГ

ЭПВЦ КиевЗНИИЭП | ОПЕРАТОР ТЛП КОРТ | КОМЗАРОВА

Гл инж АКБ	Шаповал		
Н контр	Брусан		
Нач отд	Стукалов		
Гл архотд	Брусан		
Гл инж пр	Першко		
Рук гр	Гончарук		
Проверил	Першко		
Разработ	Шургот		

1.143-5ПВ.1-2.Д32

ПАНЕЛЬ ПЕРЕКРЫТИЯ
П 34.66.16-3Т

СТАДИЯ	ЛИСТ	ЛИСТОВ
Р	1	1

КиевЗНИИЭП

ВЗАМ ИНВ № | ПОДП И ДАТА | ИНВ № ПОДЛ

ФОРМАТ	ЗОНА	ПОЗ	ОБОЗНАЧЕНИЕ	НАИМЕНОВАНИЕ	КОЛ	ПРИМЕЧАНИЕ
				ДОКУМЕНТАЦИЯ:		
12		1	1.143-5ПВ.1-2.Д32СБ	СБОРОЧНЫЙ ЧЕРТЕЖ		
12		2	1.143-5ПВ.1-2.Д48,Л.1	УЗЛЫ 1,2,3		
				СБОРОЧНЫЕ ЕДИНИЦЫ И ДЕТАЛИ:		
				БЛОК АРМАТУРНЫЙ		
11		1	1.143-5ПВ.1-2.Д32-04	АБП 34.69.16-3Т	1	
11		2	1.143-5ПВ.1-2.Д60-06	ИЗДЕЛИЕ ЗАКЛАДНОЕ МПА1	2	
11		3	1.143-5ПВ.1-2.Д60-05	ИЗДЕЛИЕ ЗАКЛАДНОЕ МП1	4	
				МАТЕРИАЛЫ:		
				БЕТОН М200	3.69	М.КУБ
				ПОКАЗАТЕЛИ:		
				МАССА ПАНЕЛИ	9219	КГ
				МАССА СТАЛИ	100.2	КГ
				АРМАТУРНЫХ ИЗДЕЛИЙ	92.74	КГ
				КЛАССА В-I	23.5	КГ
			ГОСТ6727-53*	Ф3 BI	4.42	КГ
			ГОСТ6727-53*	Ф5 BI	19.0	КГ
				КЛАССА А-I	14.8	КГ
			ГОСТ5781-75	Ф12 AI	4.01	КГ
				КЛАССА А-III	54.51	КГ
			ГОСТ5781-75	Ф8 AIII	54.51	КГ
				ЗАКЛАДНЫХ ИЗДЕЛИЙ	7.35	КГ
				АРМАТУРНОЙ СТАЛИ	3.62	КГ
			ГОСТ5781-75	Ф12 AIII	3.62	КГ
				ПРОФИЛЬНОЙ СТАЛИ	3.74	КГ
			ГОСТ380-71*	L75*50*5 С38/23	3.74	КГ
				КЛАССА С38/23	3.74	КГ
			ГОСТ5781-75	Ф18 AI	10.8	КГ

ЭПВЦ КиевЗНИИЭП | ОПЕРАТОР ТЛП КОРТ | КОМЗАРОВА

Гл инж АКБ	Шаповал		
Н контр	Брусан		
Нач отд	Стукалов		
Гл архотд	Брусан		
Гл инж пр	Першко		
Рук гр	Гончарук		
Проверил	Першко		
Разработ	Шургот		

1.143-5ПВ.1-2.Д32-01

ПАНЕЛЬ ПЕРЕКРЫТИЯ
П 34.69.16-3Т

СТАДИЯ	ЛИСТ	ЛИСТОВ
Р	1	1

КиевЗНИИЭП

ВЗАМ ИНВ № | ПОДП И ДАТА | ИНВ № ПОДЛ

ФОРМАТ	ЗОНА	ПОЗ	ОБОЗНАЧЕНИЕ	НАИМЕНОВАНИЕ	КОЛ	ПРИМЕЧАНИЕ
				ДОКУМЕНТАЦИЯ:		
12		1	1.143-5ПВ.1-2.Д32СБ	СБОРОЧНЫЙ ЧЕРТЕЖ		
12		2	1.143-5ПВ.1-2.Д48,Л.1	УЗЛЫ 1,2,3		
				СБОРОЧНЫЕ ЕДИНИЦЫ И ДЕТАЛИ:		
11		1	1.143-5ПВ.1-2.Д32-05	БЛОК АРМАТУРНЫЙ АБП 34.72.16-3Т	1	
11		2	1.143-5ПВ.1-2.Д60-06	ИЗДЕЛИЕ ЗАКЛАДНОЕ МПА1	2	
11		3	1.143-5ПВ.1-2.Д60-05	ИЗДЕЛИЕ ЗАКЛАДНОЕ МП1	4	
				МАТЕРИАЛЫ:		
				БЕТОН М200	3.85	М.КУБ
				ПОКАЗАТЕЛИ:		
				МАССА ПАНЕЛИ	9621	КГ
				МАССА СТАЛИ	103.3	КГ
				АРМАТУРНЫХ ИЗДЕЛИЙ	95.94	КГ
				КЛАССА В-I	24.3	КГ
			ГОСТ6727-53*	Ф3 ВI	4.42	КГ
			ГОСТ6727-53*	Ф5 ВI	19.9	КГ
				КЛАССА А-I	14.8	КГ
			ГОСТ5781-75	Ф12 АI	4.01	КГ
				КЛАССА А-III	56.81	КГ
			ГОСТ5781-75	Ф8 АIII	56.81	КГ
				ЗАКЛАДНЫХ ИЗДЕЛИЙ	7.35	КГ
				АРМАТУРНОЙ СТАЛИ	3.62	КГ
			ГОСТ5781-75	Ф12 АIII	3.62	КГ
				ПРОФИЛЬНОЙ СТАЛИ	3.74	КГ
			ГОСТ380-71*	L75*50*5 С38/23	3.74	КГ
				КЛАССА С38/23	3.74	КГ
			ГОСТ5781-75	Ф18 АI	10.8	КГ

ЭПВЦ КиевЗНИИЭП | ОПЕРАТОР ТПП КОРТ | КОМЗАРОВА

Гл.инж.АКБ	Шаповал	
Н.контр	Брусан	
Нач.отд	Стукалов	
Гл.арх.отд	Брусан	
Гл.инж.пр	Першко	
Рук.гр	Гончарук	
Проверил	Першко	
Разработ	Шургот	

1.143-5ПВ.1-2.Д32-02

ПАНЕЛЬ ПЕРЕКРЫТИЯ
П 34.72.16-3Т

СТАДИЯ	ЛИСТ	ЛИСТОВ
Р	1	1

КиевЗНИИЭП

ВЗАМ.ИНВ.№ | ПОДП. И ДАТА | ИНВ.№ ПОДЛ.

ФОРМАТ	ЗОНА	ПОЗ	ОБОЗНАЧЕНИЕ	НАИМЕНОВАНИЕ	КОЛ	ПРИМЕЧАНИЕ
				ДОКУМЕНТАЦИЯ:		
12		1	1.143-5ПВ.1-2.Д32СБ	СБОРОЧНЫЙ ЧЕРТЕЖ		
12		2	1.143-5ПВ.1-2.Д48,Л.2	УЗЛЫ 4,5,6		
				СБОРОЧНЫЕ ЕДИНИЦЫ И ДЕТАЛИ:		
11		1	1.143-5ПВ.1-2.Д59	КАРКАС ПКП1	7	
11		2	1.143-5ПВ.1-2.Д59-01	КАРКАС ПКП2	7	
11		3	1.143-5ПВ.1-2.Д57-08	СЕТКА СП95-1	1	
11		4	1.143-5ПВ.1-2.Д60-04	АНКЕР АП1	4	
11		5	1.143-5ПВ.1-2.Д60-02	ПЕТЛЯ ПП3	3	
				ПОКАЗАТЕЛИ:		
				МАССА СТАЛИ	86.41	КГ
				КЛАССА В-I	22.6	КГ
			ГОСТ6727-53*	Ф3 ВI	4.42	КГ
			ГОСТ6727-53*	Ф5 ВI	18.2	КГ
				КЛАССА А-I	11.6	КГ
			ГОСТ5781-75	Ф12 АI	4.01	КГ
			ГОСТ5781-75	Ф16 АI	7.57	КГ
				КЛАССА А-III	52.21	КГ
			ГОСТ5781-75	Ф8 АIII	52.21	КГ

ЭПВЦ КиевЗНИИЭП | ОПЕРАТОР ТПП КОРТ | КОМЗАРОВА

Гл.инж.АКБ	Шаповал	
Н.контр	Брусан	
Нач.отд	Стукалов	
Гл.арх.отд	Брусан	
Гл.инж.пр	Першко	
Рук.гр	Гончарук	
Проверил	Першко	
Разработ	Шургот	

1.143-5ПВ.1-2.Д32-03

БЛОК АРМАТУРНЫЙ
АВП 34.66.16-3Т

СТАДИЯ	ЛИСТ	ЛИСТОВ
Р	1	1

КиевЗНИИЭП

ВЗАМ.ИНВ.№ | ПОДП. И ДАТА | ИНВ.№ ПОДЛ.

ФОРМАТ	ЗОНА	ПОЗ	ОБОЗНАЧЕНИЕ	НАИМЕНОВАНИЕ	КОЛ	ПРИМЕЧАНИЕ
				ДОКУМЕНТАЦИЯ:		
12		1	1.143-5ПВ.1-2.Д32СВ	СБОРОЧНЫЙ ЧЕРТЕЖ		
12		2	1.143-5ПВ.1-2.Д48,Л.2	УЗЛЫ 4,5,6		
				СБОРОЧНЫЕ ЕДИНИЦЫ И ДЕТАЛИ:		
11		1	1.143-5ПВ.1-2.Д59	КАРКАС ПКП1	7	
11		2	1.143-5ПВ.1-2.Д59-01	КАРКАС ПКП2	7	
11		3	1.143-5ПВ.1-2.Д57-09	СЕТКА СП96-1	1	
11		4	1.143-5ПВ 1-2.Д60-04	АНКЕР АП1	4	
11		5	1.143-5ПВ.1-2.Д60-03	ПЕТЛЯ ПП4	3	
				ПОКАЗАТЕЛИ:		
				МАССА СТАЛИ	92.74	КГ
				КЛАССА В-I	23.5	КГ
			ГОСТ6727-53*	Ф3 ВI	4.42	КГ
			ГОСТ6727-53*	Ф5 ВI	19.0	КГ
				КЛАССА А-I	14.8	КГ
			ГОСТ5781-75	Ф12 АI	4.01	КГ
				КЛАССА А-III	54.51	КГ
			ГОСТ5781-75	Ф6 АIII	54.51	КГ
			ГОСТ5781-75	Ф18 АI	10 8	КГ

ЭПВЦ КиевЗНИИЭП | ОПЕРАТОР ТЛП КОРТ | КОМЗАРОВА

Гл инж АКБ	Шаповал	
Н контр	Брусан	
Нач отд	Стукалов	
Гл арх отд	Брусан	
Гл инж пр	Першко	
Рук гр	Гончарук	
Проверил	Першко	
Разработ	Шургот	

1.143-5ПВ.1-2.Д32-04

БЛОК АРМАТУРНЫЙ
АБП 34.69.16-3Т

СТАДИЯ	ЛИСТ	ЛИСТОВ
Р	1	1

КиевЗНИИЭП

Инв № подл | Подп и дата | Взам инв №

ФОРМАТ	ЗОНА	ПОЗ	ОБОЗНАЧЕНИЕ	НАИМЕНОВАНИЕ	КОЛ	ПРИМЕЧАНИЕ
				ДОКУМЕНТАЦИЯ:		
12		1	1.143-5ПВ.1-2.Д32СВ	СБОРОЧНЫЙ ЧЕРТЕЖ		
12		2	1.143-5ПВ.1-2.Д48,Л.2	УЗЛЫ 4,5,6		
				СБОРОЧНЫЕ ЕДИНИЦЫ И ДЕТАЛИ:		
11		1	1.143-5ПВ.1-2.Д59	КАРКАС ПКП1	7	
11		2	1.143-5ПВ.1-2.Д59-01	КАРКАС ПКП2	7	
11		3	1.143-5ПВ.1-2.Д57-10	СЕТКА СП97-1	1	
11		4	1.143-5ПВ.1-2.Д60-04	АНКЕР АП1	4	
11		5	1.143-5ПВ.1-2.Д60-03	ПЕТЛЯ ПП4	3	
				ПОКАЗАТЕЛИ:		
				МАССА СТАЛИ	95.94	КГ
				КЛАССА В-I	24.3	КГ
			ГОСТ6727-53*	Ф3 ВI	4.42	КГ
			ГОСТ6727-53*	Ф5 ВI	19.9	КГ
				КЛАССА А-I	14.8	КГ
			ГОСТ5781-75	Ф12 АI	4.01	КГ
				КЛАССА А-III	56.81	КГ
			ГОСТ5781-75	Ф6 АIII	56.81	КГ
			ГОСТ5781-75	Ф18 АI	10.8	КГ

ЭПВЦ КиевЗНИИЭП | ОПЕРАТОР ТЛП КОРТ | КОМЗАРОВА

Гл инж АКБ	Шаповал	
Н контр	Брусан	
Нач отд	Стукалов	
Гл арх отд	Брусан	
Гл инж пр	Першко	
Рук гр	Гончарук	
Проверил	Першко	
Разработ	Шургот	

1.143-5ПВ.1-2.Д32-05

БЛОК АРМАТУРНЫЙ
АБП 34.72.16-3Т

СТАДИЯ	ЛИСТ	ЛИСТОВ
Р	1	1

КиевЗНИИЭП

Инв № подл | Подп и дата | Взам инв №

ЭПВЦ КиевЗНИИЭП | ОПЕРАТОР ТПП КОРТ | СИТНИК
ИНВ №ПОДЛ | ПОДП. И ДАТА | ВЗАМ. ИНВ №

РИС. 1

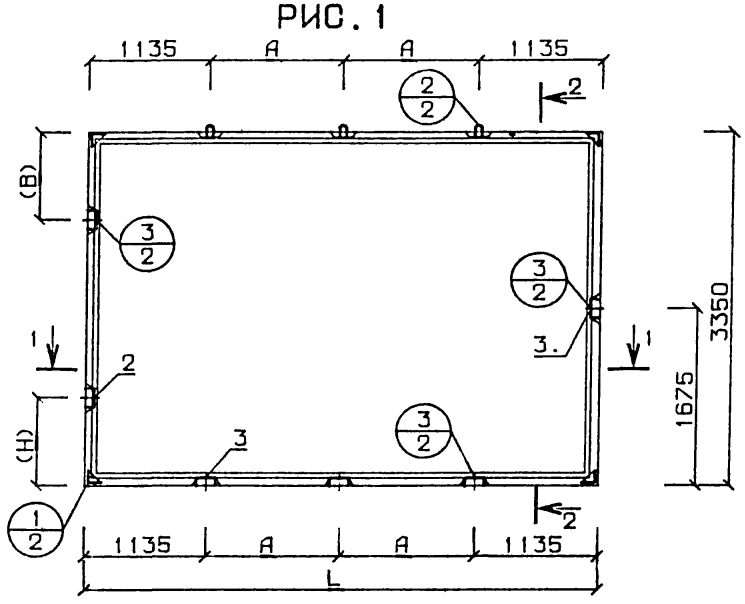

РИС. 2 АРМАТУРНЫЙ БЛОК

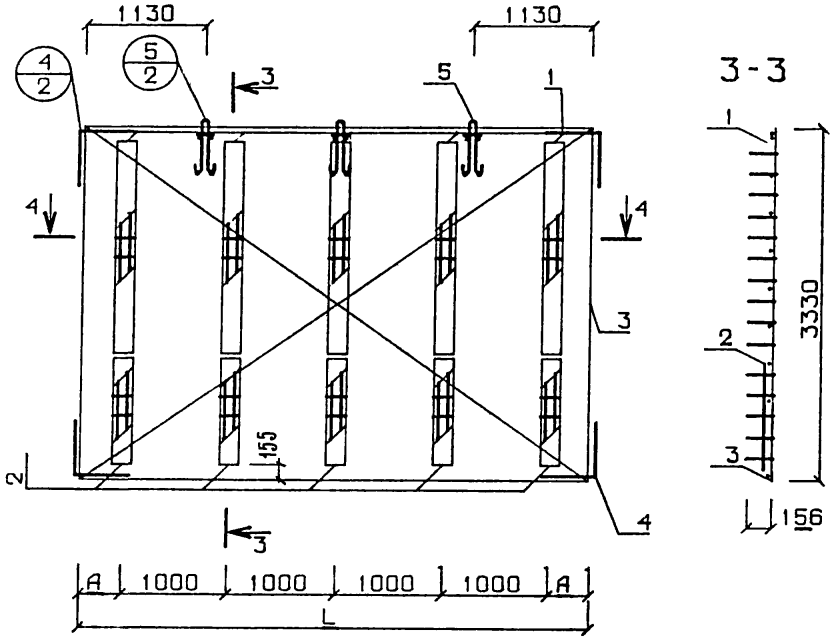

ОБОЗНАЧЕНИЕ	МАРКА	L	А	РИС
1 143-5ПВ.1-2 Д29	П 34.45.16-3Т	4480	1105	1
-01	П 34.48.16-3Т	4780	1255	1
-02	АБП 34.45.16-3Т	4470	235	2
-03	АБП 34.48.16-3Т	4770	385	2

*РАЗМЕРЫ (Н) И (В) СМ. ПОЯСНИТЕЛЬНУЮ ЗАПИСКУ

Гл.инж.АКБ	Шаповал	
Н.контр.	Брусан	
Нач.отд	Стукалов	
Гл.инж.отд.	Брусан	
Гл.инж.пр	Першко	
Рук.гр	Гончарук	
Проверил	Першко	
Разработ	Шургот	

1.143-5ПВ.1-2.Д29СБ

ПАНЕЛИ ПЕРЕКРЫТИЯ БЛОКИ АРМАТУРНЫЕ СБОРОЧНЫЙ ЧЕРТЕЖ

СТАДИЯ	МАССА	МАСШТАБ
Р	см спецификацию	1:50
ЛИСТ	ЛИСТОВ	

КиевЗНИИЭП

ФОРМАТ	ЗОНА	ПОЗ	ОБОЗНАЧЕНИЕ	НАИМЕНОВАНИЕ	КОЛ	ПРИМЕЧАНИЕ
				ДОКУМЕНТАЦИЯ:		
12		1	1.143-5ПВ.1-2.Д33СБ	СБОРОЧНЫЙ ЧЕРТЕЖ		
12		2	1.143-5ПВ.1-2.Д48,Л.1	УЗЛЫ 1,2,3		
				СБОРОЧНЫЕ ЕДИНИЦЫ И ДЕТАЛИ:		
				БЛОК АРМАТУРНЫЙ		
11		1	1.143-5ПВ.1-2.Д33-02	АБП 36.45.16-3Т	1	
11		2	1.143-5ПВ.1-2.Д60-06	ИЗДЕЛИЕ ЗАКЛАДНОЕ МПА1	2	
11		3	1.143-5ПВ.1-2.Д60-05	ИЗДЕЛИЕ ЗАКЛАДНОЕ МП1	4	
				МАТЕРИАЛЫ:		
				БЕТОН М200	2.57	М.КУБ
				ПОКАЗАТЕЛИ:		
				МАССА ПАНЕЛИ	6415	КГ
				МАССА СТАЛИ	54.5	КГ
				АРМАТУРНЫХ ИЗДЕЛИЙ	47.2	КГ
				КЛАССА В-I	16.2	КГ
			ГОСТ6727-53*	Ф3 ВI	3.16	КГ
			ГОСТ6727-53*	Ф5 ВI	13.1	КГ
				КЛАССА А-I	9.08	КГ
			ГОСТ5781-75	Ф12 АI	4.01	КГ
			ГОСТ5781-75	Ф14 АI	5.07	КГ
				КЛАССА А-Ш	25.5	КГ
			ГОСТ5781-75	Ф6 АШ	21.5	КГ
			ГОСТ5781-75	Ф8 АШ	0.41	КГ
				ЗАКЛАДНЫХ ИЗДЕЛИЙ	7.35	КГ
				АРМАТУРНОЙ СТАЛИ	3.62	КГ
			ГОСТ5781-75	Ф12 АШ	3.62	КГ
				ПРОФИЛЬНОЙ СТАЛИ	3.74	КГ
			ГОСТ380-71*	L75*50*5 С38/23	3.74	КГ
				КЛАССА С38/23	3.74	КГ

Гл инж АКБ	Шаповал	
Н контр	Брусан	
Нач отд	Стукалов	
Гл арх отд	Брусан	
Гл инж пр	Першко	
Рук гр	Гончарук	
Проверил	Першко	
Разработ	Гончарук	

1.143-5ПВ.1-2.Д33

ПАНЕЛЬ ПЕРЕКРЫТИЯ П 36.45.16-3Т

СТАДИЯ	ЛИСТ	ЛИСТОВ
Р	1	1

КиевЗНИИЭП

ФОРМАТ II

КиевЗНИИЭП ТЛП КОРТ

ФОРМАТ	ЗОНА	ПОЗ	ОБОЗНАЧЕНИЕ	НАИМЕНОВАНИЕ	КОЛ	ПРИМЕЧАНИЕ
				ДОКУМЕНТАЦИЯ:		
12		1	1.143-5ПВ.1-2.Д33СБ	СБОРОЧНЫЙ ЧЕРТЕЖ		
12		2	1.143-5ПВ.1-2.Д48,Л.1	УЗЛЫ 1,2,3		
				СБОРОЧНЫЕ ЕДИНИЦЫ И ДЕТАЛИ:		
				БЛОК АРМАТУРНЫЙ		
11		1	1.143-5ПВ.1-2.Д33-03	АБП 36.48.16-3Т	1	
11		2	1.143-5ПВ.1-2.Д60-06	ИЗДЕЛИЕ ЗАКЛАДНОЕ МПА1	2	
11		3	1.143-5ПВ.1-2.Д60-05	ИЗДЕЛИЕ ЗАКЛАДНОЕ МП1	4	
				МАТЕРИАЛЫ:		
				БЕТОН М200	2.74	М.КУБ
				ПОКАЗАТЕЛИ:		
				МАССА ПАНЕЛИ	6845	КГ
				МАССА СТАЛИ	59.3	КГ
				АРМАТУРНЫХ ИЗДЕЛИЙ	51.9	КГ
				КЛАССА В-I	17.1	КГ
			ГОСТ6727-53*	Ф3 ВI	3.16	КГ
			ГОСТ6727-53*	Ф5 ВI	14.0	КГ
				КЛАССА А-I	11.6	КГ
			ГОСТ5781-75	Ф12 АI	4.01	КГ
			ГОСТ5781-75	Ф16 АI	7.57	КГ
				КЛАССА А-Ш	26.9	КГ
			ГОСТ5781-75	Ф6 АШ	22.8	КГ
			ГОСТ5781-75	Ф8 АШ	0.41	КГ
				ЗАКЛАДНЫХ ИЗДЕЛИЙ	7.35	КГ
				АРМАТУРНОЙ СТАЛИ	3.62	КГ
			ГОСТ5781-75	Ф12 АШ	3.62	КГ
				ПРОФИЛЬНОЙ СТАЛИ	3.74	КГ
			ГОСТ380-71*	L75*50*5 С38/23	3.74	КГ
				КЛАССА С38/23	3.74	КГ

ЭПВЦ КиевЗНИИЭП

ОПЕРАТОР ТЛП КОРТ

КОМЗАРОВА

ВЗАМ ИНВ №

ПОДП И ДАТА

ИНВ № ПОДЛ

Гл инж АКБ	Шаповал	
Н контр	Брусан	
Нач отд	Стукалов	
Гл арх отд	Брусан	
Гл инж пр	Першко	
Рук гр	Гончарук	
Проверил	Першко	
Разработ	Гончарук	

1.143-5ПВ.1-2.Д33-01

ПАНЕЛЬ ПЕРЕКРЫТИЯ П 36.48.16-3Т

СТАДИЯ	ЛИСТ	ЛИСТОВ
Р	1	1

КиевЗНИИЭП

16671-02 28

ЭПВЦ КиевЗНИИЭП | ОПЕРАТОР ТЛП КОРТ | КОМЗАРОВА

ФОРМАТ	ЗОНА	ПОЗ	ОБОЗНАЧЕНИЕ	НАИМЕНОВАНИЕ	КОЛ	ПРИМЕЧАНИЕ
				ДОКУМЕНТАЦИЯ.		
12		1	1.143-5ПВ.1-2.Д33СБ	СБОРОЧНЫЙ ЧЕРТЕЖ		
12		2	1.143-5ПВ.1-2.Д48,Л.2	УЗЛЫ 4,5,6		
				СБОРОЧНЫЕ ЕДИНИЦЫ И ДЕТАЛИ:		
11		1	1.143-5ПВ.1-2.Д59	КАРКАС ПКП1	5	
11		2	1.143-5ПВ.1-2.Д59-01	КАРКАС ПКП2	5	
11		3	1.143-5ПВ.1-2.Д53-01	СЕТКА СП46-1	1	
11		4	1.143-5ПВ.1-2.Д60-04	АНКЕР АП1	4	
11		5	1.143-5ПВ.1-2.Д60-01	ПЕТЛЯ ПП2	3	
				ПОКАЗАТЕЛИ.		
				МАССА СТАЛИ	47.2	КГ
			ГОСТ6727-53*	КЛАССА В-I	16.2	КГ
			ГОСТ6727-53*	Ф3 BI	3.16	КГ
				Ф5 BI	13.1	КГ
			ГОСТ5781-75	КЛАССА А-I	9.08	КГ
			ГОСТ5781-75	Ф12 AI	4.01	КГ
				Ф14 AI	5.07	КГ
			ГОСТ5781-75	КЛАССА А-Ш	21.9	КГ
			ГОСТ5781-75	Ф6 AШ	21.5	КГ
				Ф8 AШ	0.41	КГ

ВЗАМ ИНВ № | ПОДП И ДАТА | ИНВ № ПОДЛ

Гл инж АКБ	Шаповал	
Н контр	Брусан	
Нач отд	Стукалов	
Гл арх отд	Брусан	
Гл инж пр	Першко	
Рук гр	Гончарук	
Проверил	Першко	
Разработ	Гончарук	

1.143-5ПВ.1-2.Д33-02

БЛОК АРМАТУРНЫЙ АВП 36.45.16-3Т

СТАДИЯ	ЛИСТ	ЛИСТОВ
Р	1	1

КиевЗНИИЭП

ФОРМАТ II

ЭПВЦ КиевЗНИИЭП | ОПЕРАТОР ТЛП КОРТ | КОМЗАРОВА

ФОРМАТ	ЗОНА	ПОЗ	ОБОЗНАЧЕНИЕ	НАИМЕНОВАНИЕ	КОЛ	ПРИМЕЧАНИЕ
				ДОКУМЕНТАЦИЯ		
12		1	1.143-5ПВ.1-2.Д33СБ	СБОРОЧНЫЙ ЧЕРТЕЖ		
12		2	1.143-5ПВ.1-2.Д48,Л.2	УЗЛЫ 4,5,6		
				СБОРОЧНЫЕ ЕДИНИЦЫ И ДЕТАЛИ:		
11		1	1.143-5ПВ.1-2.Д59	КАРКАС ПКП1	5	
11		2	1.143-5ПВ.1-2.Д59-01	КАРКАС ПКП2	5	
11		3	1.143-5ПВ.1-2.Д53-02	СЕТКА СП47-1	1	
11		4	1.143-5ПВ.1-2.Д60-04	АНКЕР АП1	4	
11		5	1.143-5ПВ.1-2.Д60-02	ПЕТЛЯ ПП3	3	
				ПОКАЗАТЕЛИ:		
				МАССА СТАЛИ	51.9	КГ
			ГОСТ6727-53*	КЛАССА В-I	17.1	КГ
			ГОСТ6727-53*	Ф3 BI	3.16	КГ
				Ф5 BI	14.0	КГ
			ГОСТ5781-75	КЛАССА А-I	11.6	КГ
			ГОСТ5781-75	Ф12 AI	4.01	КГ
				Ф16 AI	7.57	КГ
			ГОСТ5781-75	КЛАССА А-Ш	23.2	КГ
			ГОСТ5781-75	Ф6 AШ	22.8	КГ
				Ф8 AШ	0.41	КГ

ВЗАМ ИНВ № | ПОДП И ДАТА | ИНВ № ПОДЛ

Гл инж АКБ	Шаповал	
Н контр	Брусан	
Нач отд	Стукалов	
Гл арх отд	Брусан	
Гл инж пр	Першко	
Рук гр	Гончарук	
Проверил	Першко	
Разработ	Гончарук	

1.143-5ПВ.1-2.Д33-03

БЛОК АРМАТУРНЫЙ АВП 36.48.16-3Т

СТАДИЯ	ЛИСТ	ЛИСТОВ
Р	1	1

КиевЗНИИЭП

ФОРМАТ II

РИС. 1

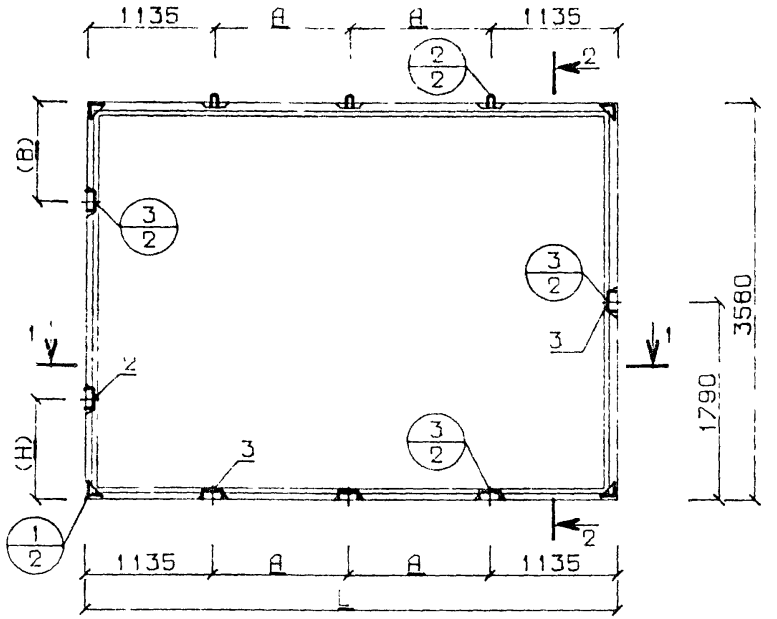

2-2

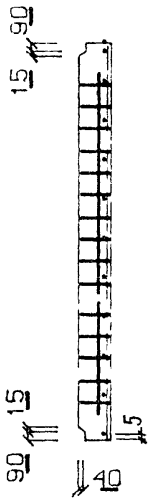

РИС. 2 АРМАТУРНЫЙ БЛОК

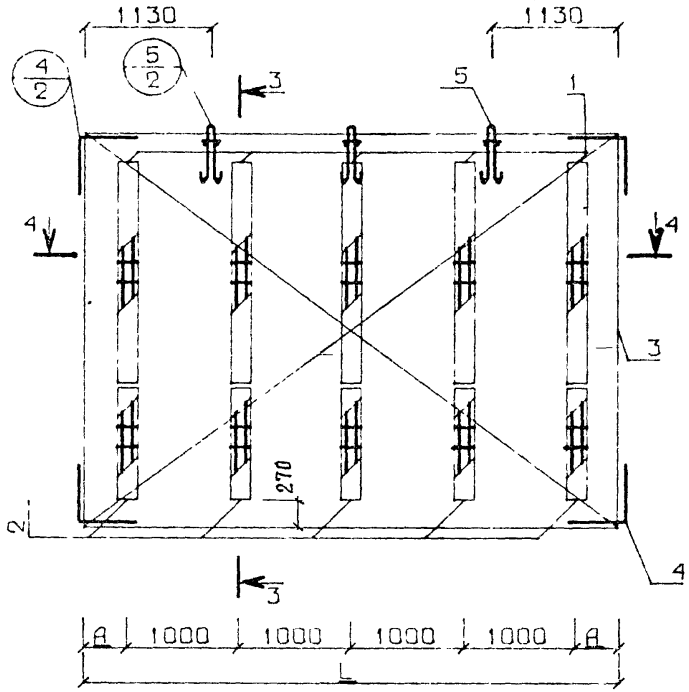

3-3

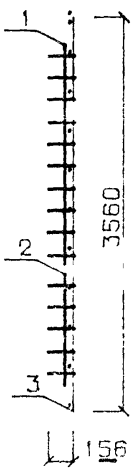

1-1

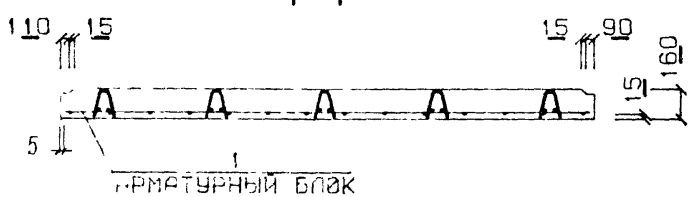

4-4

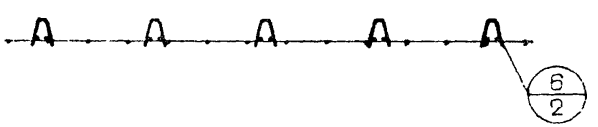

РАЗМЕРЫ (H) И (B) СМ ПОЯСНИТЕЛЬНУЮ ЗАПИСКУ

ОБОЗНАЧЕНИЕ	МАРКА	L	A	РИС
1.143-5ПВ 1-2 Д33	П 36.45.16-3Т	4480	1105	1
-01	П 36.48.16-3Т	4780	1255	1
-02	АБП 36.45.16-3Т	4470	235	2
-03	АБП 36.48.16-3Т	4770	385	2

Гл.инж.АКБ	Шаповал	
Н.контр.	Брусан	
Нач.отд.	Стукалов	
Гл.инж.отд.	Брусан	
Гл.инж.	Першко	
Рук.гр.	Гончарук	
Провер.инж.	Першко	
Разраб.	Шургот	

1.143-5ПВ.1-2.Д33СБ

ПАНЕЛИ ПЕРЕКРЫТИЯ БЛОКИ АРМАТУРНЫЕ СБОРОЧНЫЙ ЧЕРТЕЖ

СТАДИЯ	МАССА	МАСШТАБ
	СМ СПЕЦИФ	1:50
ЛИСТ	ЛИСТОВ	

КиевЗНИИЭП

ЭПВЦ КиевЗНИИЭП | ОПЕРАТОР ТЛП КОРТ | СИТНИК

ИНВ.№ ПОДЛ. | ПОДП. И ДАТА | ВЗАМ.ИНВ.№

ФОРМАТ	ЗОНА	ПОЗ	ОБОЗНАЧЕНИЕ	НАИМЕНОВАНИЕ	КОЛ	ПРИМЕЧАНИЕ
				ДОКУМЕНТАЦИЯ		
12		1	1.143-5ПВ.1-2.Д34СБ	СБОРОЧНЫЙ ЧЕРТЕЖ		
12		2	1.143-5ПВ.1-2.Д48,Л.1	УЗЛЫ 1,2,3		
				СБОРОЧНЫЕ ЕДИНИЦЫ И ДЕТАЛИ.		
				БЛОК АРМАТУРНЫЙ		
11		1	1.143-5ПВ.1-2.Д34-02	АБП 36.51.16-3Т	1	
11		2	1.143-5ПВ.1-2.Д60-06	ИЗДЕЛИЕ ЗАКЛАДНОЕ МПА1	2	
11		3	1.143-5ПВ.1-2.Д60-05	ИЗДЕЛИЕ ЗАКЛАДНОЕ МП1	4	
				МАТЕРИАЛЫ.		
				БЕТОН М200	2.91	М.КУБ
				ПОКАЗАТЕЛИ:		
				МАССА ПАНЕЛИ	7274	КГ
				МАССА СТАЛИ	61.6	КГ
				АРМАТУРНЫХ ИЗДЕЛИЙ	54.2	КГ
				КЛАССА В-I	18.0	КГ
			ГОСТ6727-53*	Ф3 BI	3.16	КГ
			ГОСТ6727-53*	Ф5 BI	14.8	КГ
				КЛАССА А-I	11.6	КГ
			ГОСТ5781-75	Ф12 AI	4.01	КГ
			ГОСТ5781-75	Ф16 AI	7 57	КГ
				КЛАССА А-Ш	28.2	КГ
			ГОСТ5781-75	Ф6 АШ	24.2	КГ
			ГОСТ5781-75	Ф8 АШ	0.41	КГ
				ЗАКЛАДНЫХ ИЗДЕЛИЙ	7.35	КГ
				АРМАТУРНОЙ СТАЛИ	3.62	КГ
			ГОСТ5781-75	Ф12 АШ	3.62	КГ
				ПРОФИЛЬНОЙ СТАЛИ	3.74	КГ
			ГОСТ380-71*	L75*50*5 С38/23	3.74	КГ
				КЛАССА С38/23	3.74	КГ

ЭПВЦ КиевЗНИИЭП
ОПЕРАТОР ТЛП КОРТ
КОМЗАРОВА

Гл.инж.АКБ	Шаповал	
Н.контр	Брусан	
Нач.отд	Стукалов	
Гл.арх.отд	Брусан	
Гл.инж.пр	Першко	
Рук.гр	Гончарук	
Проверил	Першко	
Разработ	Гончарук	

1.143-5ПВ.1-2.Д34

ПАНЕЛЬ ПЕРЕКРЫТИЯ
П 36.51.16-3Т

СТАДИЯ	ЛИСТ	ЛИСТОВ
Р	1	1

КиевЗНИИЭП

ФОРМАТ II

ВЗАМ.ИНВ.№ | ПОДП. И ДАТА | ИНВ.№ ПОДЛ.

ФОРМАТ	ЗОНА	ПОЗ	ОБОЗНАЧЕНИЕ	НАИМЕНОВАНИЕ	КОЛ	ПРИМЕЧАНИЕ
				ДОКУМЕНТАЦИЯ		
12		1	1.143-5ПВ.1-2.Д34СБ	СБОРОЧНЫЙ ЧЕРТЕЖ		
12		2	1.143-5ПВ.1-2.Д48,Л.1	УЗЛЫ 1,2,3		
				СБОРОЧНЫЕ ЕДИНИЦЫ И ДЕТАЛИ		
				БЛОК АРМАТУРНЫЙ		
11		1	1.143-5ПВ.1-2.Д34-03	АБП 36.54.16-3Т	1	
11		2	1.143-5ПВ.1-2.Д60-06	ИЗДЕЛИЕ ЗАКЛАДНОЕ МПА1	2	
11		3	1.143-5ПВ.1-2.Д60-05	ИЗДЕЛИЕ ЗАКЛАДНОЕ МП1	4	
				МАТЕРИАЛЫ		
				БЕТОН М200	3.08	М.КУБ
				ПОКАЗАТЕЛИ		
				МАССА ПАНЕЛИ	7704	КГ
				МАССА СТАЛИ	63.8	КГ
				АРМАТУРНЫХ ИЗДЕЛИЙ	56.5	КГ
				КЛАССА В-I	18.9	КГ
			ГОСТ6727-53*	Ф3 BI	3.16	КГ
			ГОСТ6727-53*	Ф5 BI	15.7	КГ
				КЛАССА А-I	11.6	КГ
			ГОСТ5781-75	Ф12 AI	4.01	КГ
			ГОСТ5781-75	Ф16 AI	7.57	КГ
				КЛАССА А-Ш	29.6	КГ
			ГОСТ5781-75	Ф6 АШ	25.5	КГ
			ГОСТ5781-75	Ф8 АШ	0.41	КГ
				ЗАКЛАДНЫХ ИЗДЕЛИЙ	7.35	КГ
				АРМАТУРНОЙ СТАЛИ	3.62	КГ
			ГОСТ5781-75	Ф12 АШ	3.62	КГ
				ПРОФИЛЬНОЙ СТАЛИ	3.74	КГ
			ГОСТ380-71*	L75*50*5 С38/23	3.74	КГ
				КЛАССА С38/23	3.74	КГ

ЭПВЦ КиевЗНИИЭП
ОПЕРАТОР ТЛП КОРТ
КОМЗАРОВА

Гл.инж.АКБ	Шаповал	
Н.контр	Брусан	
Нач.отд	Стукалов	
Гл.арх.отд	Брусан	
Гл.инж.пр	Першко	
Рук.гр	Гончарук	
Проверил	Першко	
Разработ	Гончарук	

1.143-5ПВ.1-2.Д34-01

ПАНЕЛЬ ПЕРЕКРЫТИЯ
П 36.54.16-3Т

СТАДИЯ	ЛИСТ	ЛИСТОВ
Р	1	1

КиевЗНИИЭП

ВЗАМ.ИНВ.№ | ПОДП. И ДАТА | ИНВ.№ ПОДЛ.

ФОРМАТ I

ЭПВЦ КиевЗНИИЭП | Оператор ТПП КОРТ | КОМЗАРОВА

ФОРМАТ	ЗОНА	ПОЗ	ОБОЗНАЧЕНИЕ	НАИМЕНОВАНИЕ	КОЛ	ПРИМЕЧАНИЕ
				ДОКУМЕНТАЦИЯ:		
12		1	1.143-5ПВ.1-2.Д34СБ	СБОРОЧНЫЙ ЧЕРТЕЖ		
12		2	1.143-5ПВ.1-2.Д48,Л.2	УЗЛЫ 4,5,6		
				СБОРОЧНЫЕ ЕДИНИЦЫ И ДЕТАЛИ:		
11		1	1.143-5ПВ.1-2.Д59	КАРКАС ПКП1	5	
11		2	1.143-5ПВ.1-2.Д59-01	КАРКАС ПКП2	5	
11		3	1.143-5ПВ.1-2.Д53-03	СЕТКА СП48-1	1	
11		4	1.143-5ПВ.1-2.Д60-04	АНКЕР АП1	4	
11		5	1.143-5ПВ.1-2.Д60-02	ПЕТЛЯ ПП3	3	
				ПОКАЗАТЕЛИ:		
				МАССА СТАЛИ	54.2	КГ
				КЛАССА В-I	18.0	КГ
			ГОСТ6727-53*	Ф3 ВI	3.16	КГ
			ГОСТ6727-53*	Ф5 ВI	14.8	КГ
				КЛАССА А-I	11.6	КГ
			ГОСТ5781-75	Ф12 АI	4.01	КГ
			ГОСТ5781-75	Ф16 АI	7.57	КГ
				КЛАССА А-III	24.6	КГ
			ГОСТ5781-75	Ф6 АIII	24.2	КГ
			ГОСТ5781-75	Ф8 АIII	0.41	КГ

Гл инж АКБ	Шаповал	
Н контр	Брусан	
Нач отд	Стукалов	
Гл арх отд	Брусан	
Гл инж пр	Першко	
Рук гр	Гончарук	
Проверил	Першко	
Разработ	Гончарук	

1.143-5ПВ.1-2.Д34-02

БЛОК АРМАТУРНЫЙ
АБП 36.51.16-3Т

СТАДИЯ	ЛИСТ	ЛИСТОВ
Р	1	1

КиевЗНИИЭП

ЭПВЦ КиевЗНИИЭП | Оператор ТПП КОРТ | КОМЗАРОВА

ФОРМ.	ЗОН.	ПОЗ	ОБОЗНАЧЕНИЕ	НАИМЕНОВАНИЕ	КОЛ	ПРИМЕЧАНИЕ
				ДОКУМЕНТАЦИЯ:		
12		1	1.143-5ПВ.1-2.Д34СБ	СБОРОЧНЫЙ ЧЕРТЕЖ		
12		2	1.143-5ПВ.1-2.Д48,Л.2	УЗЛЫ 4,5,6		
				СБОРОЧНЫЕ ЕДИНИЦЫ И ДЕТАЛИ:		
11		1	1.143-5ПВ.1-2.Д59	КАРКАС ПКП1	5	
11		2	1.143-5ПВ.1-2.Д59-01	КАРКАС ПКП2	5	
11		3	1.143-5ПВ.1-2.Д53-04	СЕТКА СП49-1	1	
11		4	1.143-5ПВ.1-2.Д60-04	АНКЕР АП1	4	
11		5	1.143-5ПВ.1-2.Д60-02	ПЕТЛЯ ПП3	3	
				ПОКАЗАТЕЛИ:		
				МАССА СТАЛИ	56.5	КГ
				КЛАССА В-I	18.9	КГ
			ГОСТ6727-53*	Ф3 ВI	3.16	КГ
			ГОСТ6727-53*	Ф5 ВI	15.7	КГ
				КЛАССА А-I	11.6	КГ
			ГОСТ5781-75	Ф12 АI	4.01	КГ
			ГОСТ5781-75	Ф16 АI	7.57	КГ
				КЛАССА А-III	26.0	КГ
			ГОСТ5781-75	Ф6 АIII	25.6	КГ
			ГОСТ5781-75	Ф8 АIII	0.41	КГ

ВЗАМ.ИНВ.№ | ПОДП. И ДАТА | ИНВ.№ ПОДЛ.

Гл инж АКБ	Шаповал	
Н контр	Брусан	
Нач отд	Стукалов	
Гл арх отд	Брусан	
Гл инж пр	Першко	
Рук гр	Гончарук	
Проверил	Першко	
Разработ	Гончарук	

1.143-5ПВ.1-2.Д34-03

БЛОК АРМАТУРНЫЙ
АБП 36.54.16-3Т

СТАДИЯ	ЛИСТ	ЛИСТОВ
Р	1	1

КиевЗНИИЭП

РИС. 1

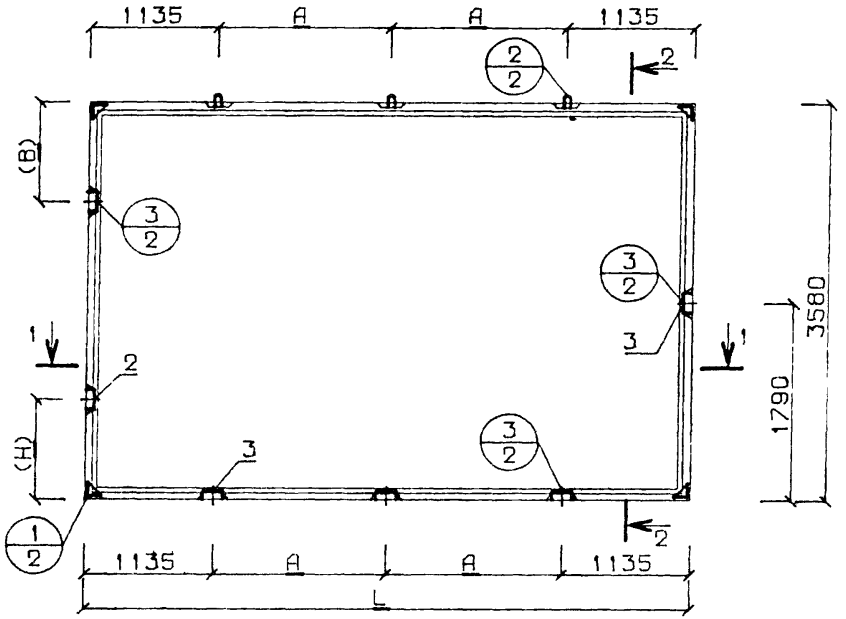

РИС. 2 АРМАТУРНЫЙ БЛОК

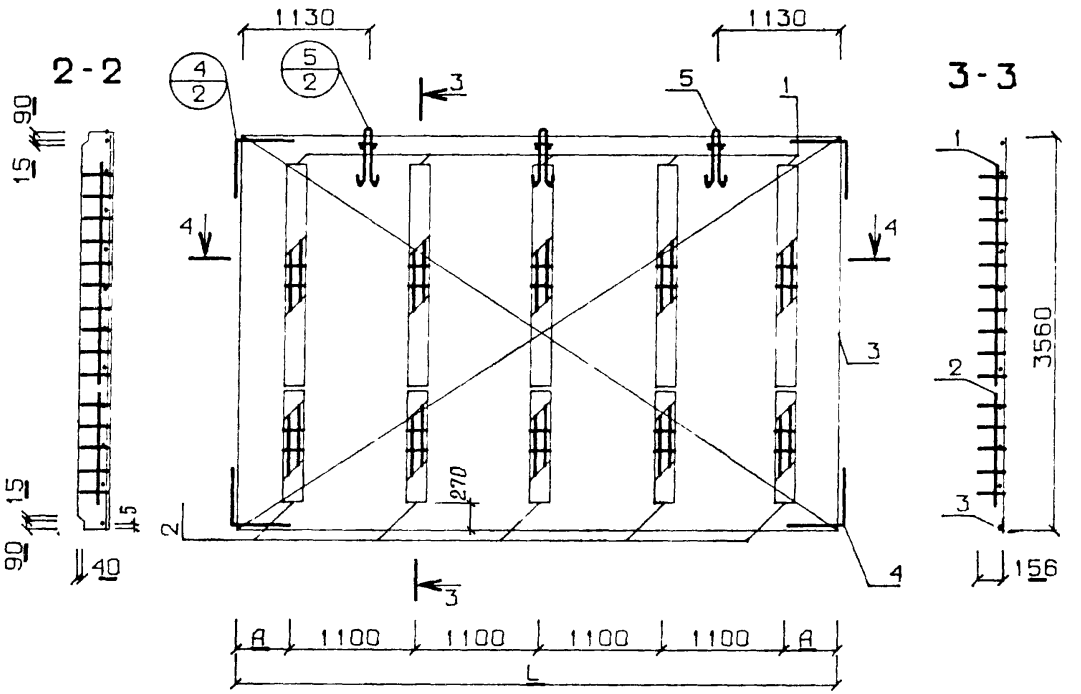

1-1



4-4

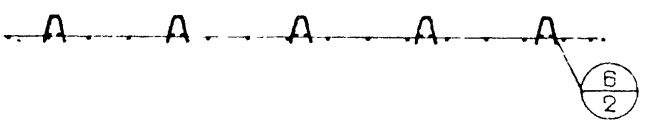

РАЗМЕРЫ (H) И (B) СМ ПОЯСНИТЕЛЬНУЮ ЗАПИСКУ

ОБОЗНАЧЕНИЕ	МАРКА	L	A	РИС
1.143-5ПВ 1-2 Д34	П 36.51.16-3Т	5080	1405	1
-01	П 36.54.16-3Т	5380	1555	1
-02	АБП 36.51.16-3Т	5070	335	2
-03	АБП 36.54.16-3Т	5370	485	2

Гл инж АКБ	Шаповал	
Н контр	Брусан	
Нач отд	Стукалов	
Гл инж отд	Брусан	
Гл инж п	Першко	
Рук гр	Гончарук	
Проверил	Першко	
Разработ	Шургот	

1.143-5ПВ.1-2.Д34СБ

ПАНЕЛИ ПЕРЕКРЫТИЯ
БЛОКИ АРМАТУРНЫЕ
СБОРОЧНЫЙ ЧЕРТЕЖ

СТАДИЯ	МАССА	МАСШТАБ
Р	СМ СПЕЦИФ	1:50

ЛИСТ | ЛИСТОВ

КиевЗНИИЭП

ЭПВЦ КиевЗНИИЭП | ОПЕРАТОР ТЛП КОРТ | СИТНИК

ИНВ № ПОДЛ | ПОДЛ И ДАТА | ВЗАМ ИНВ №

ФОРМАТ	ЗОНА	ПОЗ	ОБОЗНАЧЕНИЕ	НАИМЕНОВАНИЕ	КОЛ	ПРИМЕЧАНИЕ
				ДОКУМЕНТАЦИЯ:		
12		1	1.143-5ПВ.1-2.Д35СБ	СБОРОЧНЫЙ ЧЕРТЕЖ		
12		2	1.143-5ПВ.1-2.Д48,Л.1	УЗЛЫ 1,2,3		
				СБОРОЧНЫЕ ЕДИНИЦЫ И ДЕТАЛИ:		
				БЛОК АРМАТУРНЫЙ		
11		1	1.143-5ПВ.1-2.Д35-02	АБП 36.57.16-3Т	1	
11		2	1.143-5ПВ.1-2.Д60-06	ИЗДЕЛИЕ ЗАКЛАДНОЕ МПА1	2	
11		3	1.143-5ПВ.1-2.Д60-05	ИЗДЕЛИЕ ЗАКЛАДНОЕ МП1	4	
				МАТЕРИАЛЫ.		
				БЕТОН М200	3.25	М.КУБ
				ПОКАЗАТЕЛИ.		
				МАССА ПАНЕЛИ	8134	КГ
				МАССА СТАЛИ	66.7	КГ
				АРМАТУРНЫХ ИЗДЕЛИЙ	59.4	КГ
				КЛАССА В-I	20.4	КГ
			ГОСТ6727-53*	Ф3 ВI	3.79	КГ
			ГОСТ6727-53*	Ф5 ВI	16.6	КГ
				КЛАССА А-I	11.6	КГ
			ГОСТ5781-75	Ф12 АI	4.01	КГ
			ГОСТ5781-75	Ф16 АI	7.57	КГ
				КЛАССА А-Ш	31.0	КГ
			ГОСТ5781-75	Ф6 АШ	27.0	КГ
			ГОСТ5781-75	Ф8 АШ	0.41	КГ
				ЗАКЛАДНЫХ ИЗДЕЛИЙ	7.35	КГ
				АРМАТУРНОЙ СТАЛИ	3.62	КГ
			ГОСТ5781-75	Ф12 АШ	3.62	КГ
				ПРОФИЛЬНОЙ СТАЛИ	3.74	КГ
			ГОСТ380-71*	L75*50*5 С38/23	3.74	КГ
				КЛАССА С38/23	3.74	КГ

ЭПВЦ КиевЗНИИЭП
ОПЕРАТОР ТЛП КОРТ

Гл инж АКБ	Шаповал	
Н контр	Брусан	
Нач отд	Стукалов	
Гл арх отд	Брусан	
Гл инж пр	Першко	
Рук гр	Гончарук	
Проверил	Першко	
Разработ	Гончарук	

1.143-5ПВ.1-2.Д35

ПАНЕЛЬ ПЕРЕКРЫТИЯ
П 36.57.16-3Т

СТАДИЯ	ЛИСТ	ЛИСТОВ
Р	1	1

КиевЗНИИЭП

ФОРМАТ	ЗОНА	ПОЗ	ОБОЗНАЧЕНИЕ	НАИМЕНОВАНИЕ	КОЛ	ПРИМЕЧАНИЕ
				ДОКУМЕНТАЦИЯ:		
12		1	1.143-5ПВ.1-2.Д35СБ	СБОРОЧНЫЙ ЧЕРТЕЖ		
12		2	1.143-5ПВ.1-2.Д48,Л.1	УЗЛЫ 1,2,3		
				СБОРОЧНЫЕ ЕДИНИЦЫ И ДЕТАЛИ:		
				БЛОК АРМАТУРНЫЙ		
11		1	1.143-5ПВ.1-2.Д35-03	АБП 36.60.16-3Т	1	
11		2	1.143-5ПВ.1-2.Д60-06	ИЗДЕЛИЕ ЗАКЛАДНОЕ МПА1	2	
11		3	1.143-5ПВ.1-2.Д60-05	ИЗДЕЛИЕ ЗАКЛАДНОЕ МП1	4	
				МАТЕРИАЛЫ:		
				БЕТОН М200	3.43	М.КУБ
				ПОКАЗАТЕЛИ:		
				МАССА ПАНЕЛИ	8563	КГ
				МАССА СТАЛИ	69.0	КГ
				АРМАТУРНЫХ ИЗДЕЛИЙ	61.6	КГ
				КЛАССА В-I	21.3	КГ
			ГОСТ6727-53*	Ф3 ВI	3.79	КГ
			ГОСТ6727-53*	Ф5 ВI	17.5	КГ
				КЛАССА А-I	11.6	КГ
			ГОСТ5781-75	Ф12 АI	4.01	КГ
			ГОСТ5781-75	Ф16 АI	7.57	КГ
				КЛАССА А-Ш	32.4	КГ
			ГОСТ5781-75	Ф6 АШ	28.4	КГ
			ГОСТ5781-75	Ф8 АШ	0.41	КГ
				ЗАКЛАДНЫХ ИЗДЕЛИЙ	7.35	КГ
				АРМАТУРНОЙ СТАЛИ	3.62	КГ
			ГОСТ5781-75	Ф12 АШ	3.62	КГ
				ПРОФИЛЬНОЙ СТАЛИ	3.74	КГ
			ГОСТ380-71*	L75*50*5 С38/23	3.74	КГ
				КЛАССА С38/23	3.74	КГ

ЭПВЦ КиевЗНИИЭП
ОПЕРАТОР ТЛП КОРТ
КОТЗАРОВА

ВЗАМ. ИНВ. №
ПОДП. И ДАТА
ИНВ. № ПОДЛ.

Гл инж АКБ	Шаповал	
Н контр	Брусан	
Нач отд	Стукалов	
Гл арх отд	Брусан	
Гл инж пр	Першко	
Рук гр	Гончарук	
Проверил	Першко	
Разработ	Гончарук	

1.143-5ПВ.1-2.Д35-01

ПАНЕЛЬ ПЕРЕКРЫТИЯ
П 36.60.16-3Т

СТАДИЯ	ЛИСТ	ЛИСТОВ
Р	1	1

КиевЗНИИЭП

ЭПВЦ КиевЗНИИЭП | ОПЕРАТОР ТПП КОРТ | КОМЗАРОВА

ФОРМАТ	ЗОНА	ПОЗ	ОБОЗНАЧЕНИЕ	НАИМЕНОВАНИЕ	КОЛ	ПРИМЕЧАНИЕ
				ДОКУМЕНТАЦИЯ:		
12		1	1.143-5ПВ.1-2.Д35СБ	СБОРОЧНЫЙ ЧЕРТЕЖ		
12		2	1.143-5ПВ.1-2.Д48,Л.2	УЗЛЫ 4,5,6		
				СБОРОЧНЫЕ ЕДИНИЦЫ И ДЕТАЛИ:		
11		1	1.143-5ПВ.1-2.Д59	КАРКАС ПКП1	6	
11		2	1.143-5ПВ.1-2.Д59-01	КАРКАС ПКП2	6	
11		3	1.143-5ПВ.1-2.Д53-05	СЕТКА СП50-1	1	
11		4	1.143-5ПВ.1-2.Д60-04	АНКЕР АП1	4	
11		5	1.143-5ПВ.1-2.Д60-02	ПЕТЛЯ ПП3	3	
				ПОКАЗАТЕЛИ:		
				МАССА СТАЛИ	59.4	КГ
				КЛАССА В-I	20.4	КГ
			ГОСТ6727-53*	Ф3 ВI	3.79	КГ
			ГОСТ6727-53*	Ф5 ВI	16.6	КГ
				КЛАССА А-I	11.6	КГ
			ГОСТ5781-75	Ф12 АI	4.01	КГ
			ГОСТ5781-75	Ф16 АI	7.57	КГ
				КЛАССА А-III	27.4	КГ
			ГОСТ5781-75	Ф6 АIII	27.0	КГ
			ГОСТ5781-75	Ф8 АIII	0.41	КГ

ВЗАМ ИНВ № | ПОДП И ДАТА | ИНВ № ПОДЛ

Гл инж АКБ	Шаповал	
Н контр	Брусан	
Нач отд	Стукалов	
Гл арх отд	Брусан	
Гл инж пр	Першко	
Рук гр	Гончарук	
Проверил	Першко	
Разработ	Шургот	

1.143-5ПВ.1-2.Д35-02

БЛОК АРМАТУРНЫЙ
АВП 36.57.16-3Т

СТАДИЯ	ЛИСТ	ЛИСТОВ
Р	1	1

КиевЗНИИЭП

ЭПВЦ КиевЗНИИЭП | ОПЕРАТОР ТПП КОРТ | КОЗАРОВА

ФОРМАТ	ЗОНА	ПОЗ	ОБОЗНАЧЕНИЕ	НАИМЕНОВАНИЕ	КОЛ	ПРИМЕЧАНИЕ
				ДОКУМЕНТАЦИЯ:		
12		1	1.143-5ПВ.1-2.Д35СБ	СБОРОЧНЫЙ ЧЕРТЕЖ		
12		2	1.143-5ПВ.1-2.Д48,Л.2	УЗЛЫ 4,5,6		
				СБОРОЧНЫЕ ЕДИНИЦЫ И ДЕТАЛИ:		
11		1	1.143-5ПВ.1-2.Д59	КАРКАС ПКП1	6	
11		2	1.143-5ПВ.1-2.Д59-01	КАРКАС ПКП2	6	
11		3	1.143-5ПВ.1-2.Д53-06	СЕТКА СП51-1	1	
11		4	1.143-5ПВ.1-2.Д60-04	АНКЕР АП1	4	
11		5	1.143-5ПВ.1-2.Д60-02	ПЕТЛЯ ПП3	3	
				ПОКАЗАТЕЛИ:		
				МАССА СТАЛИ	61.6	КГ
				КЛАССА В-I	21.3	КГ
			ГОСТ6727-53*	Ф3 ВI	3.79	КГ
			ГОСТ6727-53*	Ф5 ВI	17.5	КГ
				КЛАССА А-I	11.6	КГ
			ГОСТ5781-75	Ф12 АI	4.01	КГ
			ГОСТ5781-75	Ф16 АI	7.57	КГ
				КЛАССА А-III	28.8	КГ
			ГОСТ5781-75	Ф6 АIII	28.4	КГ
			ГОСТ5781-75	Ф8 АIII	0.41	КГ

ВЗАМ ИНВ № | ПОДП И ДАТА | ИНВ № ПОДЛ

Гл инж АКБ	Шаповал	
Н контр	Брусан	
Нач отд	Стукалов	
Гл арх отд	Брусан	
Гл инж пр	Першко	
Рук гр	Гончарук	
Проверил	Першко	
Разработ	Гончарук	

1.143-5ПВ.1-2.Д35-03

БЛОК АРМАТУРный
АБП 36.60.16-3Т

СТАДИЯ	ЛИСТ	ЛИСТОВ
Р	1	1

КиевЗНИИЭП

РИС. 1

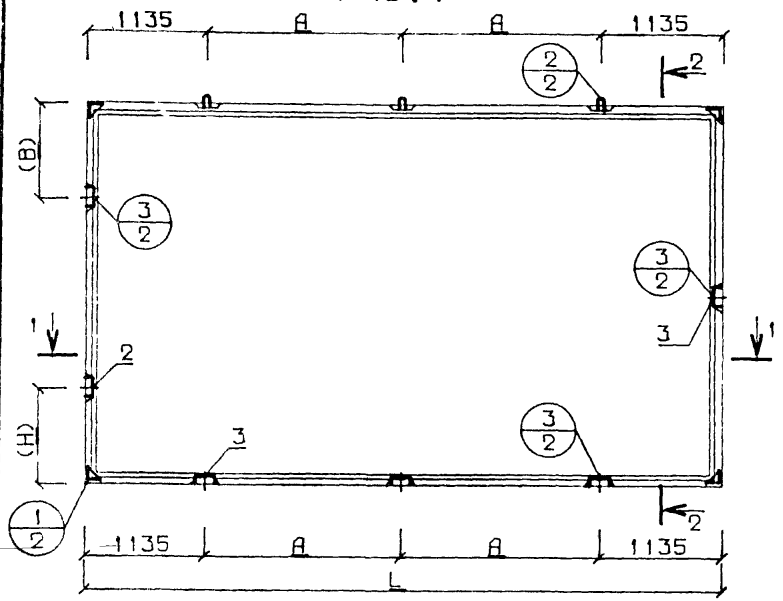

РИС. 2 АРМАТУРНЫЙ БЛОК

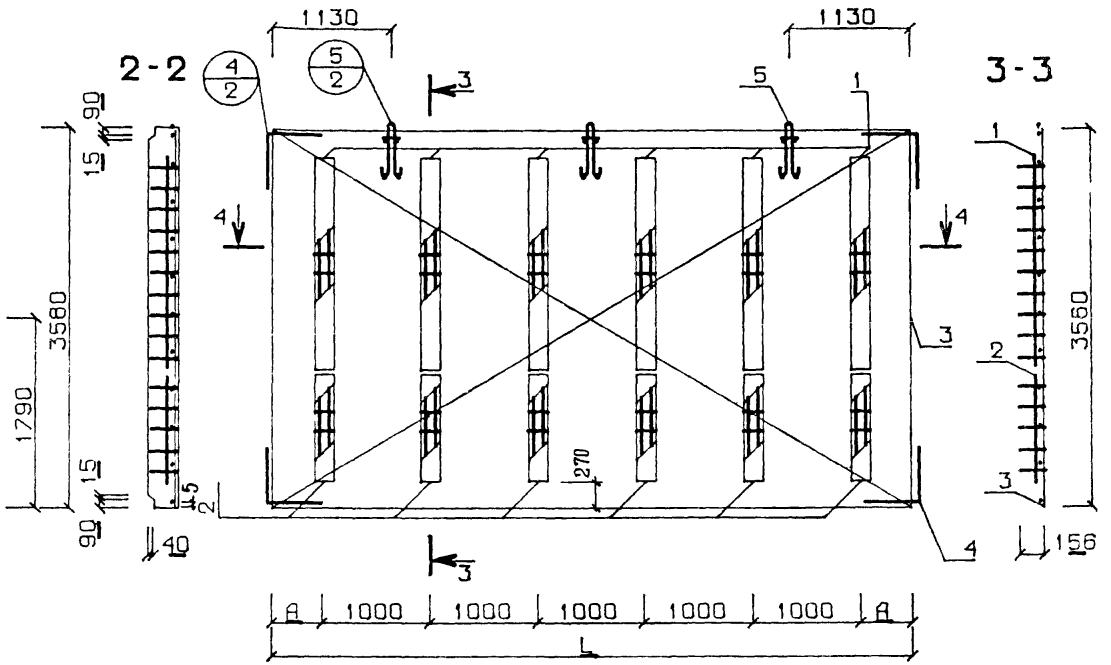

1-1

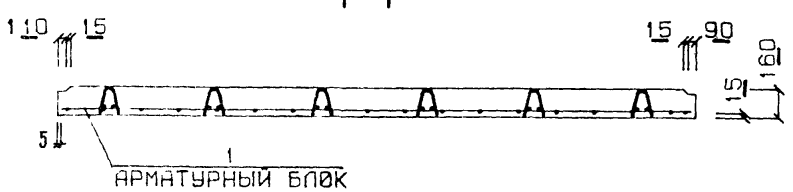

4-4

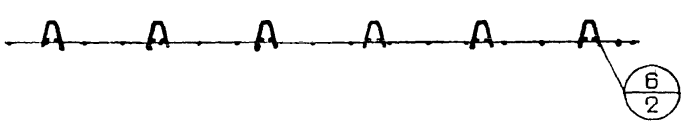

РАЗМЕРЫ (H) И (B) СМ. ПОЯСНИТЕЛЬНУЮ ЗАПИСКУ

ОБОЗНАЧЕНИЕ	МАРКА	L	A	РИС
1 143-5ПВ.1-2 Д35	П 36.57.16-3Т	5680	1705	1
-01	П 36.60.16-3Т	5980	1855	1
-02	АБП 36.57.16-3Т	5670	335	2
-03	АБП 36.60.16-3Т	5970	485	2

Гл инж АКБ	Шаповал	
Н контр	Брусан	
Нач отд	Стукалов	
Гл инж отд	Брусан	
Гл инж пр	Першко	
Рук гр	Гончарук	
Проверил	Першко	
Разработ	Шургот	

1.143-5ПВ.1-2.Д35СБ

ПАНЕЛИ ПЕРЕКРЫТИЯ БЛОКИ АРМАТУРНЫЕ СБОРОЧНЫЙ ЧЕРТЕЖ

СТАДИЯ	МАССА	МАСШТАБ
Р	СМ СПЕЦИФ	1:50

ЛИСТ | ЛИСТОВ

КиевЗНИИЭП

ЭПВЦ КиевЗНИИЭП | ОПЕРАТОР ТПП КОРТ | СИТНИК

ФОРМА	ЗОНА	ПОЗ	ОБОЗНАЧЕНИЕ	НАИМЕНОВАНИЕ	КОЛ	ПРИМЕЧАНИЕ
				ДОКУМЕНТАЦИЯ:		
12		1	1.143-5ПВ.1-2.Д36СБ	СБОРОЧНЫЙ ЧЕРТЕЖ		
12		2	1.143-5ПВ.1-2.Д48,Л.1	УЗЛЫ 1,2,3		
				СБОРОЧНЫЕ ЕДИНИЦЫ И ДЕТАЛИ:		
				БЛОК АРМАТУРНЫЙ		
11		1	1.143-5ПВ.1-2.Д36-02	АБП 37.45.16-3Т	1	
11		2	1.143-5ПВ.1-2.Д60-06	ИЗДЕЛИЕ ЗАКЛАДНОЕ МПА1	2	
11		3	1.143-5ПВ.1-2.Д60-05	ИЗДЕЛИЕ ЗАКЛАДНОЕ МП1	4	
				МАТЕРИАЛЫ:		
				БЕТОН М200	2.62	М.КУБ
				ПОКАЗАТЕЛИ:		
				МАССА ПАНЕЛИ	6541	КГ
				МАССА СТАЛИ	55.0	КГ
				АРМАТУРНЫХ ИЗДЕЛИЙ	47.6	КГ
				КЛАССА В-I	16.2	КГ
			ГОСТ6727-53*	Ф3 ВI	3.16	КГ
			ГОСТ6727-53*	Ф5 ВI	13.1	КГ
				КЛАССА А-I	9.08	КГ
			ГОСТ5781-75	Ф12 АI	4.01	КГ
			ГОСТ5781-75	Ф14 АI	5.07	КГ
				КЛАССА А-III	25.9	КГ
			ГОСТ5781-75	Ф6 АIII	21.9	КГ
			ГОСТ5781-75	Ф8 АIII	0.41	КГ
				ЗАКЛАДНЫХ ИЗДЕЛИЙ	7.35	КГ
				АРМАТУРНОЙ СТАЛИ	3.62	КГ
			ГОСТ5781-75	Ф12 АIII	3.62	КГ
				ПРОФИЛЬНОЙ СТАЛИ	3.74	КГ
			ГОСТ380-71*	L75*50*5 С38/23	3.74	КГ
				КЛАССА С38/23	3.74	КГ

ЭПВЦ КиевЗНИИЭП | ОПЕРАТОР ТЛП КОРТ | КОЗАРОВА

ВЗАМ.ИНВ.№ | ПОДП. И ДАТА | ИНВ.№ ПОДЛ.

Гл.инж.АКБ	Шаповал	
Н.контр	Брусан	
Нач.отд	Стукалов	
Гл.арх.отд	Брусан	
Гл.инж.пр	Першко	
Рук.гр	Гончарук	
Проверил	Першко	
Разработ	Гончарук	

1.143-5ПВ.1-2.Д36

ПАНЕЛЬ ПЕРЕКРЫТИЯ
П 37.45.16-3Т

СТАДИЯ	ЛИСТ	ЛИСТОВ
Р	1	1

КиевЗНИИЭП

ФОРМАТ II

ФОРМА	ЗОНА	ПОЗ	ОБОЗНАЧЕНИЕ	НАИМЕНОВАНИЕ	КОЛ	ПРИМЕЧАНИЕ
				ДОКУМЕНТАЦИЯ:		
12		1	1.143-5ПВ.1-2.Д36СБ	СБОРОЧНЫЙ ЧЕРТЕЖ		
12		2	1.143-5ПВ.1-2.Д48,Л.1	УЗЛЫ 1,2,3		
				СБОРОЧНЫЕ ЕДИНИЦЫ И ДЕТАЛИ:		
				БЛОК АРМАТУРНЫЙ		
11		1	1.143-5ПВ.1-2.Д36-03	АБП 37.48.16-3Т	1	
11		2	1.143-5ПВ.1-2.Д60-06	ИЗДЕЛИЕ ЗАКЛАДНОЕ МПА1	2	
11		3	1.143-5ПВ.1-2.Д60-05	ИЗДЕЛИЕ ЗАКЛАДНОЕ МП1	4	
				МАТЕРИАЛЫ:		
				БЕТОН М200	2.79	М.КУБ
				ПОКАЗАТЕЛИ:		
				МАССА ПАНЕЛИ	6979	КГ
				МАССА СТАЛИ	59.7	КГ
				АРМАТУРНЫХ ИЗДЕЛИЙ	52.4	КГ
				КЛАССА В-I	17.1	КГ
			ГОСТ6727-53*	Ф3 ВI	3.16	КГ
			ГОСТ6727-53*	Ф5 ВI	14.0	КГ
				КЛАССА А-I	11.6	КГ
			ГОСТ5781-75	Ф12 АI	4.01	КГ
			ГОСТ5781-75	Ф16 АI	7.57	КГ
				КЛАССА А-III	27.3	КГ
			ГОСТ5781-75	Ф6 АIII	23.3	КГ
			ГОСТ5781-75	Ф8 АIII	0.41	КГ
				ЗАКЛАДНЫХ ИЗДЕЛИЙ	7.35	КГ
				АРМАТУРНОЙ СТАЛИ	3.62	КГ
			ГОСТ5781-75	Ф12 АIII	3.62	КГ
				ПРОФИЛЬНОЙ СТАЛИ	3.74	КГ
			ГОСТ380-71*	L75*50*5 С38/23	3.74	КГ
				КЛАССА С38/23	3.74	КГ

ЭПВЦ КиевЗНИИЭП | ОПЕРАТОР ТЛП КОРТ | КОЗАРОВА

ВЗАМ.ИНВ.№ | ПОДП. И ДАТА | ИНВ.№ ПОДЛ.

Гл.инж.АКБ	Шаповал	
Н.контр	Брусан	
Нач.отд	Стукалов	
Гл.арх.отд	Брусан	
Гл.инж.пр	Першко	
Рук.гр	Гончарук	
Проверил	Першко	
Разработ	Гончарук	

1.143-5ПВ.1-2.Д36-01

ПАНЕЛЬ ПЕРЕКРЫТИЯ
П 37.48.16-3Т

СТАДИЯ	ЛИСТ	ЛИСТОВ
Р	1	1

КиевЗНИИЭП

ФОРМАТ I

ФОРМАТ	ЗОНА	ПОЗ	ОБОЗНАЧЕНИЕ	НАИМЕНОВАНИЕ	КОЛ	ПРИМЕЧАНИЕ
				ДОКУМЕНТАЦИЯ:		
12		1	1.143-5ПВ.1-2.Д36СБ	СБОРОЧНЫЙ ЧЕРТЕЖ		
12		2	1.143-5ПВ.1-2 Д48,Л.2	УЗЛЫ 4,5,6		
				СБОРОЧНЫЕ ЕДИНИЦЫ И ДЕТАЛИ:		
11		1	1.143-5ПВ.1-2.Д59	КАРКАС ПКП1	5	
11		2	1.143-5ПВ.1-2.Д59-01	КАРКАС ПКП2	5	
11		3	1.143-5ПВ.1-2.Д58-01	СЕТКА СП99-1	1	
11		4	1.143-5ПВ.1-2.Д60-04	АНКЕР АП1	4	
11		5	1.143-5ПВ.1-2 Д60-01	ПЕТЛЯ ПП2	3	
				ПОКАЗАТЕЛИ:		
				МАССА СТАЛИ	47.6	КГ
				КЛАССА В-I	16.2	КГ
			ГОСТ6727-53*	Ф3 ВI	3.16	КГ
			ГОСТ6727-53*	Ф5 ВI	13.1	КГ
				КЛАССА А-I	9.08	КГ
			ГОСТ5781-75	Ф12 АI	4.01	КГ
			ГОСТ5781-75	Ф14 АI	5.07	КГ
				КЛАССА А-III	22.3	КГ
			ГОСТ5781-75	Ф6 АIII	21.9	КГ
			ГОСТ5781-75	Ф8 АIII	0.41	КГ

ЭПВЦ КиевЗНИИЭП | ОПЕРАТОР ТЛП КОРТ

Гл.инж.АКБ	Шаповал	
Н.контр	Брусан	
Нач.отд	Стукалов	
Гл.арх.отд	Брусан	
Гл.инж.пр	Першко	
Рук.гр	Гончарук	
Проверил	Першко	
Разработ	Гончарук	

1.143-5ПВ.1-2.Д36-02

БЛОК АРМАТУРНЫЙ
АБП 37.45.16-3Т

СТАДИЯ	ЛИСТ	ЛИСТОВ
Р	1	1

КиевЗНИИЭП

ФОРМАТ II

ФОРМАТ	ЗОНА	ПОЗ	ОБОЗНАЧЕНИЕ	НАИМЕНОВАНИЕ	КОЛ	ПРИМЕЧАНИЕ
				ДОКУМЕНТАЦИЯ:		
12		1	1.143-5ПВ.1-2.Д36СБ	СБОРОЧНЫЙ ЧЕРТЕЖ		
12		2	1.143-5ПВ.1-2.Д48,Л.2	УЗЛЫ 4,5,6		
				СБОРОЧНЫЕ ЕДИНИЦЫ И ДЕТАЛИ:		
11		1	1.143-5ПВ.1-2.Д59	КАРКАС ПКП1	5	
11		2	1.143-5ПВ.1-2.Д59-01	КАРКАС ПКП2	5	
11		3	1.143-5ПВ.1-2.Д58-02	СЕТКА СП100-1	1	
11		4	1.143-5ПВ.1-2.Д60-04	АНКЕР АП1	4	
11		5	1.143-5ПВ.1-2.Д60-02	ПЕТЛЯ ПП3	3	
				ПОКАЗАТЕЛИ:		
				МАССА СТАЛИ	52.4	КГ
				КЛАССА В-I	17.1	КГ
			ГОСТ6727-53*	Ф3 ВI	3.16	КГ
			ГОСТ6727-53*	Ф5 ВI	14.0	КГ
				КЛАССА А-I	11.6	КГ
			ГОСТ5781-75	Ф12 АI	4.01	КГ
			ГОСТ5781-75	Ф16 АI	7.57	КГ
				КЛАССА А-III	23.7	КГ
			ГОСТ5781-75	Ф6 АIII	23.3	КГ
			ГОСТ5781-75	Ф8 АIII	0.41	КГ

ЭПВЦ КиевЗНИИЭП | ОПЕРАТОР ТЛП КОРТ

ВЗАМ.ИНВ.№ | ПОДП. И ДАТА | ИНВ.№ ПОДЛ.

Гл.инж.АКБ	Шаповал	
Н.контр	Брусан	
Нач.отд	Стукалов	
Гл.арх.отд	Брусан	
Гл.инж.пр	Першко	
Рук.гр	Гончарук	
Проверил	Першко	
Разработ	Гончарук	

1.143-5ПВ.1-2.Д36-03

БЛОК АРМАТУРНЫЙ
АБП 37.48.16-3Т

СТАДИЯ	ЛИСТ	ЛИСТОВ
Р	1	1

КиевЗНИИЭП

ФОРМАТ II

ЭПВЦ КиевЗНИИЭП | ОПЕРАТОР ТПП КОРТ | СИТНИК

ВЗАМ ИНВ № | ПОДП И ДАТА | ИНВ № ПОДЛ

РИС. 1

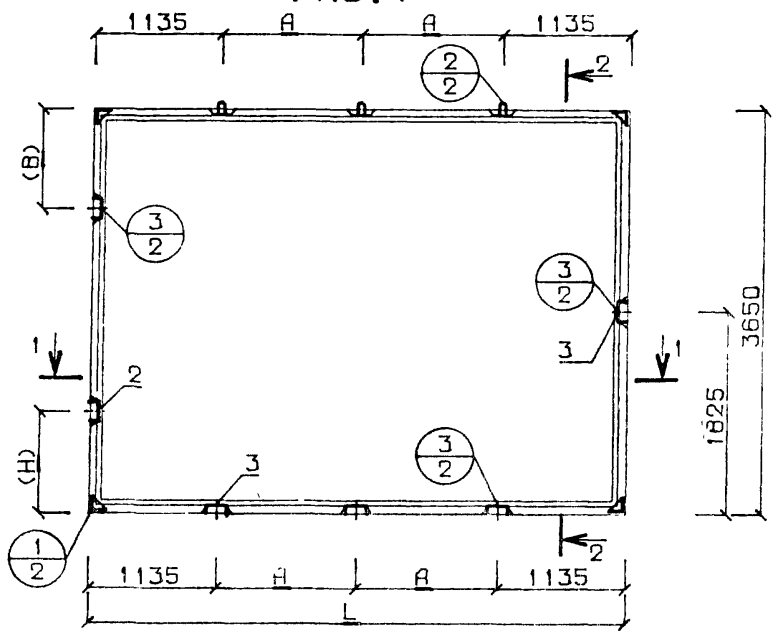

РИС. 2 АРМАТУРНЫЙ БЛОК

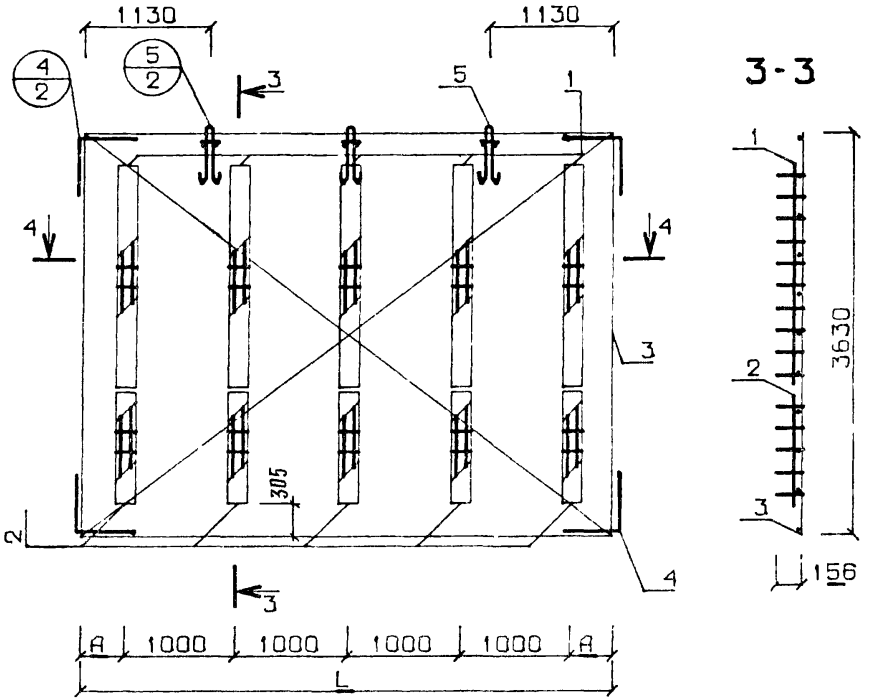

ОБОЗНАЧЕНИЕ	МАРКА	L	А	РИС
1.143-5ПВ.1-2 Д36	П 37.45.16-3Т	4480	1105	1
-01	П 37.48.16-3Т	4780	1255	1
-02	АБП 37.45.16-3Т	4470	235	2
-03	АБП 37.48.16-3Т	4770	385	2

РАЗМЕРЫ (Н) И (В) СМ ПОЯСНИТЕЛЬНУЮ ЗАПИСКУ

Гл инж АКБ	Шаповал	
Н контр	Брусан	
Нач отд	Стукалов	
Гл инж отд	Брусан	
Гл инж пр	Першко	
Рук гр	Гончарук	
Проверил	Першко	
Разработ	Шургот	

1.143-5ПВ.1-2.Д36Об

ПАНЕЛИ ПЕРЕКРЫТИЯ
БЛОКИ АРМАТУРНЫЕ
ОБЪЕДИНЕННЫЙ ЧЕРТЕЖ

СТАДИЯ	МАССА	МАСШТАБ
Р	СМ СПЕЦИФ	1:50
ЛИСТ	ЛИСТОВ	

КиевЗНИИЭП

ФОРМАТ

КОМЗАРОВА

ОПЕРАТОР ТПП КОРТ

ЭПВЦ КиевЗНИИЭП

ФОРМА	ЗОНА	ПОЗ	ОБОЗНАЧЕНИЕ	НАИМЕНОВАНИЕ	КОЛ	ПРИМЕЧАНИЕ
				ДОКУМЕНТАЦИЯ:		
12		1	1.143-5ПВ.1-2.Д37СБ	СБОРОЧНЫЙ ЧЕРТЕЖ		
12		2	1.143-5ПВ.1-2.Д48,Л.1	УЗЛЫ 1,2,3		
				СБОРОЧНЫЕ ЕДИНИЦЫ И ДЕТАЛИ:		
				БЛОК АРМАТУРНЫЙ		
11		1	1.143-5ПВ.1-2.Д37-02	АБП 37.51.16-3Т	1	
11		2	1.143-5ПВ.1-2.Д60-06	ИЗДЕЛИЕ ЗАКЛАДНОЕ МПА1	2	
11		3	1.143-5ПВ.1-2.Д60-05	ИЗДЕЛИЕ ЗАКЛАДНОЕ МП1	4	
				МАТЕРИАЛЫ:		
				БЕТОН М200	2.97	М.КУБ
				ПОКАЗАТЕЛИ:		
				МАССА ПАНЕЛИ	7417	КГ
				МАССА СТАЛИ	62.0	КГ
				АРМАТУРНЫХ ИЗДЕЛИЙ	54.7	КГ
				КЛАССА В-I	18.0	КГ
			ГОСТ6727-53*	Ф3 BI	3.16	КГ
			ГОСТ6727-53*	Ф5 BI	14.8	КГ
				КЛАССА А-I	11.6	КГ
			ГОСТ5781-75	Ф12 AI	4.01	КГ
			ГОСТ5781-75	Ф16 AI	7.57	КГ
				КЛАССА А-Ш	28.7	КГ
			ГОСТ5781-75	Ф6 АШ	24.7	КГ
			ГОСТ5781-75	Ф8 АШ	0.41	КГ
				ЗАКЛАДНЫХ ИЗДЕЛИЙ	7.35	КГ
				АРМАТУРНОЙ СТАЛИ	3.62	КГ
			ГОСТ5781-75	Ф12 АШ	3.62	КГ
				ПРОФИЛЬНОЙ СТАЛИ	3.74	КГ
			ГОСТ380-71*	L75*50*5 С38/23	3.74	КГ
				КЛАССА С38/23	3.74	КГ

Гл инж АКБ	Шаповал	
Н контр	Брусан	
Нач отд	Стукалов	
Гл арх отд	Брусан	
Гл инж пр	Першко	
Рук гр	Гончарук	
Проверил	Першко	
Разработ	Гончарук	

1.143-5ПВ.1-2.Д37

ПАНЕЛЬ ПЕРЕКРЫТИЯ
П 37.51.16-3Т

СТАДИЯ	ЛИСТ	ЛИСТОВ
Р	1	1

КиевЗНИИЭП

ВЗАМ ИНВ № | ПОДП И ДАТА | ИНВ № ПОДЛ

КОМЗАРОВА

ОПЕРАТОР ТПП КОРТ

ЭПВЦ КиевЗНИИЭП

ФОРМАТ	ЗОНА	ПОЗ	ОБОЗНАЧЕНИЕ	НАИМЕНОВАНИЕ	КОЛ	ПРИМЕЧАНИЕ
				ДОКУМЕНТАЦИЯ:		
12		1	1.143-5ПВ.1-2.Д37СБ	СБОРОЧНЫЙ ЧЕРТЕЖ		
12		2	1.143-5ПВ.1-2.Д48,Л.1	УЗЛЫ 1,2,3		
				СБОРОЧНЫЕ ЕДИНИЦЫ И ДЕТАЛИ:		
				БЛОК АРМАТУРНЫЙ		
11		1	1.143-5ПВ.1-2.Д37-03	АБП 37.54.16-3Т	1	
11		2	1.143-5ПВ.1-2.Д60-06	ИЗДЕЛИЕ ЗАКЛАДНОЕ МПА1	2	
11		3	1.143-5ПВ.1-2.Д60-05	ИЗДЕЛИЕ ЗАКЛАДНОЕ МП1	4	
				МАТЕРИАЛЫ:		
				БЕТОН М200	3.14	М.КУБ
				ПОКАЗАТЕЛИ:		
				МАССА ПАНЕЛИ	7855	КГ
				МАССА СТАЛИ	64.3	КГ
				АРМАТУРНЫХ ИЗДЕЛИЙ	57.0	КГ
				КЛАССА В-I	18.9	КГ
			ГОСТ6727-53*	Ф3 BI	3.16	КГ
			ГОСТ6727-53*	Ф5 BI	15.7	КГ
				КЛАССА А-I	11.6	КГ
			ГОСТ5781-75	Ф12 AI	4.01	КГ
			ГОСТ5781-75	Ф16 AI	7.57	КГ
				КЛАССА А-Ш	30.1	КГ
			ГОСТ5781-75	Ф6 АШ	26.1	КГ
			ГОСТ5781-75	Ф8 АШ	0.41	КГ
				ЗАКЛАДНЫХ ИЗДЕЛИЙ	7.35	КГ
				АРМАТУРНОЙ СТАЛИ	3.62	КГ
			ГОСТ5781-75	Ф12 АШ	3.62	КГ
				ПРОФИЛЬНОЙ СТАЛИ	3.74	КГ
			ГОСТ380-71*	L75*50*5 С38/23	3.74	КГ
				КЛАССА С38/23	3.74	КГ

Гл инж АКБ	Шаповал	
Н контр	Брусан	
Нач отд	Стукалов	
Гл арх отд	Брусан	
Гл инж пр	Першко	
Рук гр	Гончарук	
Проверил	Першко	
Разработ	Гончарук	

1.143-5ПВ.1-2.Д37-01

ПАНЕЛЬ ПЕРЕКРЫТИЯ
П 37.54.16-3Т

СТАДИЯ	ЛИСТ	ЛИСТОВ
Р	1	1

КиевЗНИИЭП

ВЗАМ ИНВ № | ПОДП И ДАТА | ИНВ № ПОДЛ

ЭПВЦ КиевЗНИИЭП | ОПЕРАТОР ТПП КОРТ | КОМЗАРОВА

ФОРМАТ	ЗОНА	ПОЗ	ОБОЗНАЧЕНИЕ	НАИМЕНОВАНИЕ	КОЛ	ПРИМЕЧАНИЕ
				ДОКУМЕНТАЦИЯ:		
12		1	1.143-5ПВ.1-2.Д37СБ	СБОРОЧНЫЙ ЧЕРТЕЖ		
12		2	1.143-5ПВ.1-2.Д48,Л.2	УЗЛЫ 4,5,6		
				СБОРОЧНЫЕ ЕДИНИЦЫ И ДЕТАЛИ:		
11		1	1.143-5ПВ.1-2.Д59	КАРКАС ПКП1	5	
11		2	1.143-5ПВ.1-2.Д59-01	КАРКАС ПКП2	5	
11		3	1.143-5ПВ.1-2.Д58-03	СЕТКА СП101-1	1	
11		4	1.143-5ПВ.1-2.Д60-04	АНКЕР АП1	4	
11		5	1.143-5ПВ.1-2.Д60-02	ПЕТЛЯ ПП3	3	
				ПОКАЗАТЕЛИ:		
				МАССА СТАЛИ	54.7	КГ
				КЛАССА В-I	18.0	КГ
			ГОСТ6727-53*	Ф3 ВI	3.16	КГ
			ГОСТ6727-53*	Ф5 ВI	14.8	КГ
				КЛАССА А-I	11.6	КГ
			ГОСТ5781-75	Ф12 АI	4.01	КГ
			ГОСТ5781-75	Ф16 АI	7.57	КГ
				КЛАССА А-Ш	25.1	КГ
			ГОСТ5781-75	Ф6 АШ	24.7	КГ
			ГОСТ5781-75	Ф8 АШ	0.41	КГ

ВЗАМ ИНВ№ | ПОДП И ДАТА | ИНВ № ПОДЛ

Гл инж АКБ	Шаповал	
Н контр	Брусан	
Нач отд	Стукалов	
Гл арх отд	Брусан	
Гл инж пр	Першко	
Рук гр	Гончарук	
Проверил	Першко	
Разработ	Гончарук	

1.143-5ПВ.1-2.Д37-02

БЛОК АРМАТУРНЫЙ
АБП 37.51.16-3Т

СТАДИЯ	ЛИСТ	ЛИСТОВ
Р	1	1

КиевЗНИИЭП

ЭПВЦ КиевЗНИИЭП | ОПЕРАТОР ТПП КОРТ | КОМЗАРОВА

ФОРМАТ	ЗОНА	ПОЗ	ОБОЗНАЧЕНИЕ	НАИМЕНОВАНИЕ	КОЛ	ПРИМЕЧАНИЕ
				ДОКУМЕНТАЦИЯ:		
12		1	1.143-5ПВ.1-2.Д37СБ	СБОРОЧНЫЙ ЧЕРТЕЖ		
12		2	1.143-5ПВ.1-2.Д48,Л.2	УЗЛЫ 4,5,6		
				СБОРОЧНЫЕ ЕДИНИЦЫ И ДЕТАЛИ:		
11		1	1.143-5ПВ.1-2.Д59	КАРКАС ПКП1	5	
11		2	1.143-5ПВ.1-2.Д59-01	КАРКАС ПКП2	5	
11		3	1.143-5ПВ.1-2.Д58-04	СЕТКА СП102-1	1	
11		4	1.143-5ПВ.1-2.Д60-04	АНКЕР АП1	4	
11		5	1.143-5ПВ.1-2.Д60-02	ПЕТЛЯ ПП3	3	
				ПОКАЗАТЕЛИ:		
				МАССА СТАЛИ	57.0	КГ
				КЛАССА В-I	18.9	КГ
			ГОСТ6727-53*	Ф3 ВI	3.16	КГ
			ГОСТ6727-53*	Ф5 ВI	15.7	КГ
				КЛАССА А-I	11.6	КГ
			ГОСТ5781-75	Ф12 АI	4.01	КГ
			ГОСТ5781-75	Ф16 АI	7.57	КГ
				КЛАССА А-Ш	26.5	КГ
			ГОСТ5781-75	Ф6 АШ	26.1	КГ
			ГОСТ5781-75	Ф8 АШ	0.41	КГ

ВЗАМ ИНВ№ | ПОДП И ДАТА | ИНВ № ПОДЛ

Гл инж АКБ	Шаповал	
Н контр	Брусан	
Нач отд	Стукалов	
Гл арх отд	Брусан	
Гл инж пр	Першко	
Рук гр	Гончарук	
Проверил	Першко	
Разработ	Гончарук	

1.143-5ПВ.1-2.Д37-03

БЛОК АРМАТУРНЫЙ
АВП 37.54.16-3Т

СТАДИЯ	ЛИСТ	ЛИСТОВ
Р	1	1

КиевЗНИИЭП

РИС.1

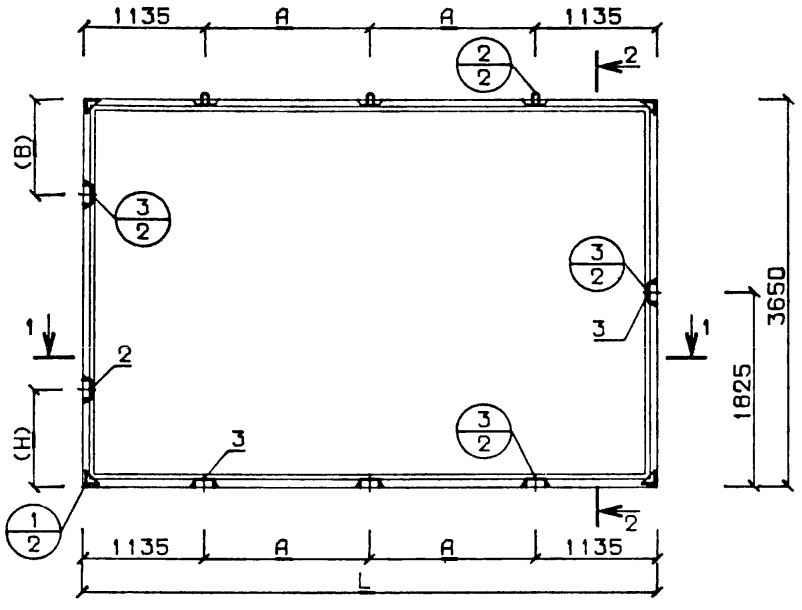

РИС.2 АРМАТУРНЫЙ БЛОК

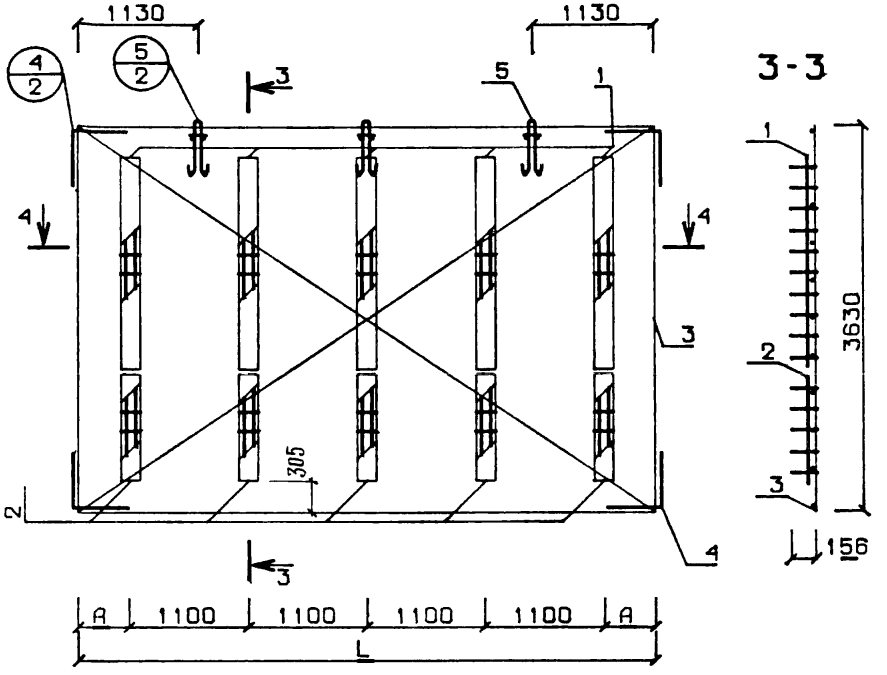

РАЗМЕРЫ (Н) И (В) СМ.ПОЯСНИТЕЛЬНУЮ ЗАПИСКУ

ОБОЗНАЧЕНИЕ	МАРКА	L	А	РИС
1.143-5ПВ.1-2 Д37	П 37.51.16-3Т	5080	1405	1
-01	П 37.54.16-3Т	5380	1555	1
-02	АБП 37.51.16-3Т	5070	335	2
-03	АБП 37.54.16-3Т	5370	485	2

Гл.инж.АКБ	Шаповал	
Н.контр	Брусан	
Нач.отд	Стукалов	
Гл.арх.отд	Брусан	
Гл.инж.пр	Першко	
Рук.гр	Гончарук	
Проверил	Першко	
Разработ	Шургот	

1.143-5ПВ.1-2.Д37СБ

ПАНЕЛИ ПЕРЕКРЫТИЯ БЛОКИ АРМАТУРНЫЕ СБОРОЧНЫЙ ЧЕРТЕЖ

СТАДИЯ	МАССА	МАСШТАБ
Р	СМ СПЕЦИФ	1:50
ЛИСТ	ЛИСТОВ	

КиевЗНИИЭП

ЭПВЦ КиевЗНИИЭП | ОПЕРАТОР ТПП КОРТ | КОМЗАРОВА

ФОРМАТ	ЗОНА	ПОЗ	ОБОЗНАЧЕНИЕ	НАИМЕНОВАНИЕ	КОЛ	ПРИМЕЧАНИЕ
				ДОКУМЕНТАЦИЯ:		
12		1	1.143-5ПВ.1-2.Д38СБ	СБОРОЧНЫЙ ЧЕРТЕЖ		
12		2	1.143-5ПВ.1-2.Д48,Л.1	УЗЛЫ 1,2,3		
				СБОРОЧНЫЕ ЕДИНИЦЫ И ДЕТАЛИ:		
				БЛОК АРМАТУРНЫЙ		
11		1	1.143-5ПВ.1-2.Д38-02	АБП 37.57.16-3Т	1	
11		2	1.143-5ПВ.1-2.Д60-06	ИЗДЕЛИЕ ЗАКЛАДНОЕ МПА1	2	
11		3	1.143-5ПВ.1-2.Д60-05	ИЗДЕЛИЕ ЗАКЛАДНОЕ МП1	4	
				МАТЕРИАЛЫ:		
				БЕТОН М200	3.32	М.КУБ
				ПОКАЗАТЕЛИ:		
				МАССА ПАНЕЛИ	8293	КГ
				МАССА СТАЛИ	67.2	КГ
				АРМАТУРНЫХ ИЗДЕЛИЙ	59.9	КГ
				КЛАССА В-I	20.4	КГ
			ГОСТ6727-53*	Ф3 ВI	3.79	КГ
			ГОСТ6727-53*	Ф5 ВI	16.6	КГ
				КЛАССА А-I	11.6	КГ
			ГОСТ5781-75	Ф12 АI	4.01	КГ
			ГОСТ5781-75	Ф16 АI	7.57	КГ
				КЛАССА А-III	31.5	КГ
			ГОСТ5781-75	Ф6 АIII	27.5	КГ
			ГОСТ5781-75	Ф8 АIII	0.41	КГ
				ЗАКЛАДНЫХ ИЗДЕЛИЙ	7.35	КГ
				АРМАТУРНОЙ СТАЛИ	3.62	КГ
			ГОСТ5781-75	Ф12 АIII	3.62	КГ
				ПРОФИЛЬНОЙ СТАЛИ	3.74	КГ
			ГОСТ380-71*	L75*50*5 С38/23	3.74	КГ
				КЛАССА С38/23	3.74	КГ

Гл инж АКБ	Шаповал	
Н контр	Брусан	
Нач отд	Стукалов	
Гл арх отд	Брусан	
Гл инж пр	Першко	
Рук гр	Гончарук	
Проверил	Першко	
Разработ	Гончарук	

1.143-5ПВ.1-2.Д38

ПАНЕЛЬ ПЕРЕКРЫТИЯ П 37.57.16-3Т

СТАДИЯ	ЛИСТ	ЛИСТОВ
Р	1	1

КиевЗНИИЭП

ФОРМАТ II

ВЗАМ ИНВ№ | ПОДП И ДАТА | ИНВ № ПОДЛ

ЭПВЦ КиевЗНИИЭП | ОПЕРАТОР ТПП КОРТ | КОМЗАРОВА

ФОРМАТ	ЗОНА	ПОЗ	ОБОЗНАЧЕНИЕ	НАИМЕНОВАНИЕ	КОЛ	ПРИМЕЧАНИЕ
				ДОКУМЕНТАЦИЯ.		
12		1	1.143-5ПВ.1-2.Д38СБ	СБОРОЧНЫЙ ЧЕРТЕЖ		
12		2	1.143-5ПВ.1-2.Д48,Л.1	УЗЛЫ 1,2,3		
				СБОРОЧНЫЕ ЕДИНИЦЫ И ДЕТАЛИ:		
				БЛОК АРМАТУРНЫЙ		
11		1	1.143-5ПВ.1-2.Д38-03	АБП 37.60.16-3Т	1	
11		2	1.143-5ПВ.1-2.Д60-06	ИЗДЕЛИЕ ЗАКЛАДНОЕ МПА1	2	
11		3	1.143-5ПВ.1-2.Д60-05	ИЗДЕЛИЕ ЗАКЛАДНОЕ МП1	4	
				МАТЕРИАЛЫ:		
				БЕТОН М200	3.49	М.КУБ
				ПОКАЗАТЕЛИ:		
				МАССА ПАНЕЛИ	8731	КГ
				МАССА СТАЛИ	69.5	КГ
				АРМАТУРНЫХ ИЗДЕЛИЙ	62.2	КГ
				КЛАССА В-I	21.3	КГ
			ГОСТ6727-53*	Ф3 ВI	3.79	КГ
			ГОСТ6727-53*	Ф5 ВI	17.5	КГ
				КЛАССА А-I	11.6	КГ
			ГОСТ5781-75	Ф12 АI	4.01	КГ
			ГОСТ5781-75	Ф16 АI	7.57	КГ
				КЛАССА А-III	32.9	КГ
			ГОСТ5781-75	Ф6 АIII	28.9	КГ
			ГОСТ5781-75	Ф8 АIII	0.41	КГ
				ЗАКЛАДНЫХ ИЗДЕЛИЙ	7.35	КГ
				АРМАТУРНОЙ СТАЛИ	3.62	КГ
			ГОСТ5781-75	Ф12 АIII	3.62	КГ
				ПРОФИЛЬНОЙ СТАЛИ	3.74	КГ
			ГОСТ380-71*	L75*50*5 С38/23	3.74	КГ
				КЛАССА С38/23	3.74	КГ

Гл инж АКБ	Шаповал	
Н контр	Брусан	
Нач отд	Стукалов	
Гл арх отд	Брусан	
Гл инж пр	Першко	
Рук гр	Гончарук	
Проверил	Першко	
Разработ	Гончарук	

1.143-5ПВ.1-2.Д38-01

ПАНЕЛЬ ПЕРЕКРЫТИЯ П 37.60.16-3Т

СТАДИЯ	ЛИСТ	ЛИСТОВ
Р	1	1

КиевЗНИИЭП

ФОРМАТ II

ВЗАМ ИНВ№ | ПОДП И ДАТА | ИНВ № ПОДЛ

ФОРМАТ	ЗОНА	ПОЗ	ОБОЗНАЧЕНИЕ	НАИМЕНОВАНИЕ	КОЛ	ПРИМЕЧАНИЕ
				ДОКУМЕНТАЦИЯ:		
12		1	1.143-5ПВ.1-2.Д38СВ	СБОРОЧНЫЙ ЧЕРТЕЖ		
12		2	1.143-5ПВ.1-2.Д48,Л.2	УЗЛЫ 4,5,6		
				СБОРОЧНЫЕ ЕДИНИЦЫ И ДЕТАЛИ:		
11		1	1.143-5ПВ.1-2.Д59	КАРКАС ПКП1	6	
11		2	1.143-5ПВ.1-2.Д59-01	КАРКАС ПКП2	6	
11		3	1.143-5ПВ.1-2.Д58-05	СЕТКА СП103-1	1	
11		4	1.143-5ПВ.1-2.Д60-04	АНКЕР АП1	4	
11		5	1.143-5ПВ.1-2.Д60-02	ПЕТЛЯ ПП3	3	
				ПОКАЗАТЕЛИ:		
				МАССА СТАЛИ	59.9	КГ
				КЛАССА В-I	20.4	КГ
			ГОСТ6727-53*	Ф3 BI	3.79	КГ
			ГОСТ6727-53*	Ф5 BI	16.6	КГ
				КЛАССА А-I	11.6	КГ
			ГОСТ5781-75	Ф12 AI	4.01	КГ
			ГОСТ5781-75	Ф16 AI	7.57	КГ
				КЛАССА А-III	27.9	КГ
			ГОСТ5781-75	Ф6 AIII	27.5	КГ
			ГОСТ5781-75	Ф8 AIII	0.41	КГ

Гл инж АКБ	Шаповал	
Н контр	Брусан	
Нач отд	Стукалов	
Гл арх отд	Брусан	
Гл инж пр	Першко	
Рук гр	Гончарук	
Проверил	Першко	
Разработ	Гончарук	

1.143-5ПВ.1-2.Д38-02

БЛОК АРМАТУРНЫЙ
АВП 37.57.16-3Т

СТАДИЯ	ЛИСТ	ЛИСТОВ
Р	1	1

КиевЗНИИЭП

ФОРМАТ II

ЭПВЦ КиевЗНИИЭП ОПЕРАТОР ТЛП КОРТ КОМЗАРОВА

ВЗАМ ИНВ № | ПОДП И ДАТА | ИНВ № ПОДЛ

ФОРМАТ	ЗОНА	ПОЗ	ОБОЗНАЧЕНИЕ	НАИМЕНОВАНИЕ	КОЛ	ПРИМЕЧАНИЕ
				ДОКУМЕНТАЦИЯ:		
12		1	1.143-5ПВ.1-2.Д38СВ	СБОРОЧНЫЙ ЧЕРТЕЖ		
12		2	1.143-5ПВ.1-2.Д48,Л.2	УЗЛЫ 4,5,6		
				СБОРОЧНЫЕ ЕДИНИЦЫ И ДЕТАЛИ:		
11		1	1.143-5ПВ.1-2.Д59	КАРКАС ПКП1	6	
11		2	1.143-5ПВ.1-2.Д59-01	КАРКАС ПКП2	6	
11		3	1.143-5ПВ.1-2.Д58-06	СЕТКА СП104-1	1	
11		4	1.143-5ПВ.1-2.Д60-04	АНКЕР АП1	4	
11		5	1.143-5ПВ.1-2.Д60-02	ПЕТЛЯ ПП3	3	
				ПОКАЗАТЕЛИ:		
				МАССА СТАЛИ	62.2	КГ
				КЛАССА В-I	21.3	КГ
			ГОСТ6727-53*	Ф3 BI	3.79	КГ
			ГОСТ6727-53*	Ф5 BI	17.5	КГ
				КЛАССА А-I	11.6	КГ
			ГОСТ5781-75	Ф12 AI	4.01	КГ
			ГОСТ5781-75	Ф16 AI	7.57	КГ
				КЛАССА А-III	29.3	КГ
			ГОСТ5781-75	Ф6 AIII	28.9	КГ
			ГОСТ5781-75	Ф8 AIII	0.41	КГ

Гл инж АКБ	Шаповал	
Н контр	Брусан	
Нач отд	Стукалов	
Гл арх отд	Брусан	
Гл инж пр	Першко	
Рук гр	Гончарук	
Проверил	Першко	
Разработ	Гончарук	

1.143-5ПВ.1-2.Д38-03

БЛОК АРМАТУРНЫЙ
АВП 37.60.16-3Т

СТАДИЯ	ЛИСТ	ЛИСТОВ
Р	1	1

КиевЗНИИЭП

ЭПВЦ КиевЗНИИЭП
ОПЕРАТОР ТПП КОРТ
СИТНИК
ИНВ №/ПОДЛ
ПОДП И ДАТА
ВЗАМ ИНВ №

РИС. 1

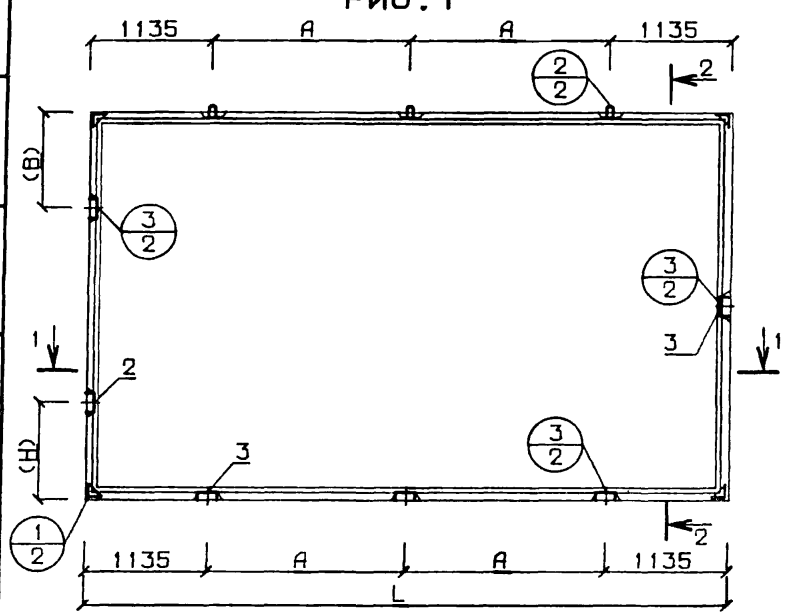

РИС. 2 АРМАТУРНЫЙ БЛОК

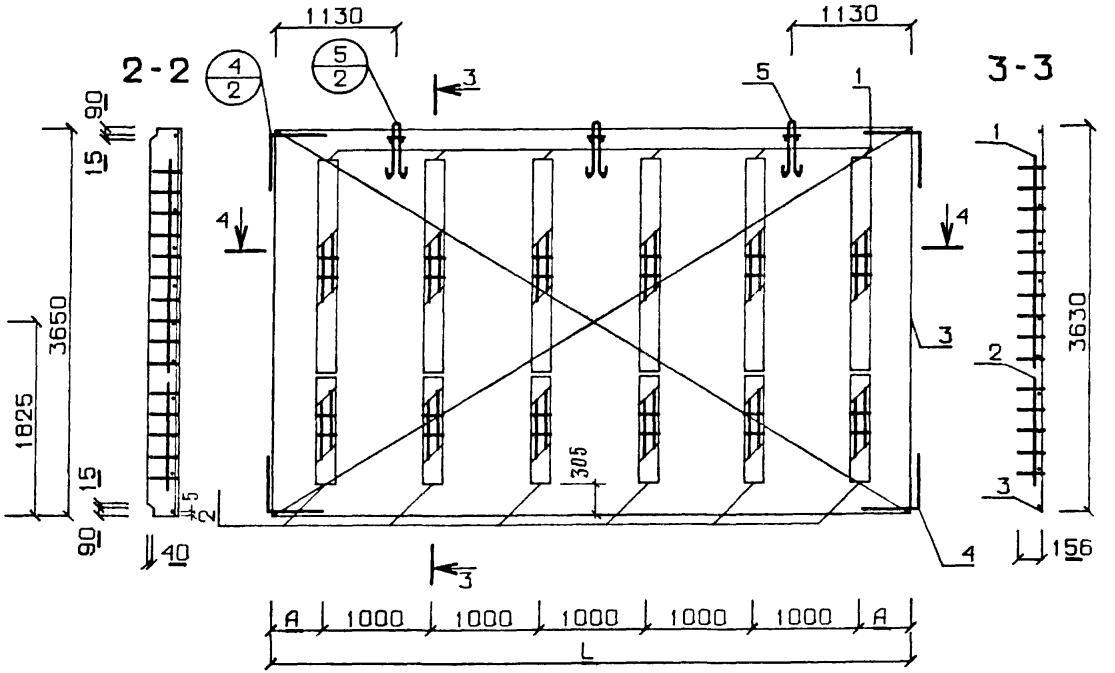

1-1



РАЗМЕРЫ (H) И (B) СМ ПОЯСНИТЕЛЬНУЮ ЗАПИСКУ

ОБОЗНАЧЕНИЕ	МАРКА	L	A	РИС
1.143-5ПВ.1-2 Д38	П 37.57.16-3Т	5680	1705	1
-01	П 37.60.16-3Т	5980	1855	1
-02	АБП 37.57.16-3Т	5670	335	2
-03	АБП 37.60.16-3Т	5970	485	2

Гл.инж.АКБ	Шаповал	
Н.контр	Брусан	
Нач.отд	Стукалов	
Гл.арх.отд	Брусан	
Гл.инж.пр	Першко	
Рук.гр	Гончарук	
Проверил	Першко	
Разработ	Шургот	

1.143-5ПВ.1-2.Д38СБ

ПАНЕЛИ ПЕРЕКРЫТИЯ
БЛОКИ АРМАТУРНЫЕ
СБОРОЧНЫЙ ЧЕРТЕЖ

СТАДИЯ	МАССА	МАСШТАБ
Р	СМ СПЕЦИФ	1:50
ЛИСТ	ЛИСТОВ	

КиевЗНИИЭП

ЭПВЦ КиевЗНИИЭП | ОПЕРАТОР ТПП КОРТ

ФОРМА	ЗОНА	ПОЗ	ОБОЗНАЧЕНИЕ	НАИМЕНОВАНИЕ	КОЛ	ПРИМЕЧАНИЕ
				ДОКУМЕНТАЦИЯ:		
12		1	1.143-5ПВ.1-2.Д39СБ	СБОРОЧНЫЙ ЧЕРТЕЖ		
12		2	1.143-5ПВ.1-2.Д48,Л.1	УЗЛЫ 1,2,3		
				СБОРОЧНЫЕ ЕДИНИЦЫ И ДЕТАЛИ:		
				БЛОК АРМАТУРНЫЙ		
11		1	1.143-5ПВ.1-2.Д39-03	АБП 24.42.16-3Т	1	
11		2	1.143-5ПВ.1-2.Д60-06	ИЗДЕЛИЕ ЗАКЛАДНОЕ МПА1	2	
11		3	1.143-5ПВ.1-2.Д60-05	ИЗДЕЛИЕ ЗАКЛАДНОЕ МП1	4	
				МАТЕРИАЛЫ:		
				БЕТОН М200	1.59	М.КУБ
				ПОКАЗАТЕЛИ:		
				МАССА ПАНЕЛИ	3979	КГ
				МАССА СТАЛИ	34.2	КГ
				АРМАТУРНЫХ ИЗДЕЛИЙ	26.8	КГ
				КЛАССА В-I	19.2	КГ
			ГОСТ6727-53*	Ф3 ВI	1.68	КГ
			ГОСТ6727-53*	Ф5 ВI	17.6	КГ
				КЛАССА А-I	7.20	КГ
			ГОСТ5781-75	Ф12 АI	7.20	КГ
				КЛАССА А-III	4.03	КГ
			ГОСТ5781-75	Ф8 АIII	0.41	КГ
				ЗАКЛАДНЫХ ИЗДЕЛИЙ	7.35	КГ
				АРМАТУРНОЙ СТАЛИ	3.62	КГ
			ГОСТ5781-75	Ф12 АIII	3.62	КГ
				ПРОФИЛЬНОЙ СТАЛИ	3.74	КГ
			ГОСТ380-71*	L75*50*5 С38/23	3.74	КГ
				КЛАССА С38/23	3.74	КГ

ВЗАМ ИНВ № | ПОДП И ДАТА | ИНВ № ПОДЛ

Гл инж АКБ	Шаповал	
Н контр	Брусан	
Нач отд	Стукалов	
Гл арх отд	Брусан	
Гл инж пр	Першко	
Рук гр	Гончарук	
Проверил	Першко	
Разработ	Гончарук	

1.143-5ПВ.1-2.Д39

ПАНЕЛЬ ПЕРЕКРЫТИЯ
П 24.42.16-3Т

СТАДИЯ	ЛИСТ	ЛИСТОВ
Р	1	1

КиевЗНИИЭП

ФОРМАТ II

КОМЗАРОВА

ЭПВЦ КиевЗНИИЭП | ОПЕРАТОР ТПП КОРТ

ФОРМА	ЗОНА	ПОЗ	ОБОЗНАЧЕНИЕ	НАИМЕНОВАНИЕ	КОЛ	ПРИМЕЧАНИЕ
				ДОКУМЕНТАЦИЯ:		
12		1	1.143-5ПВ.1-2.Д39СБ	СБОРОЧНЫЙ ЧЕРТЕЖ		
12		2	1.143-5ПВ.1-2.Д48,Л.1	УЗЛЫ 1,2,3		
				СБОРОЧНЫЕ ЕДИНИЦЫ И ДЕТАЛИ:		
				БЛОК АРМАТУРНЫЙ		
11		1	1.143-5ПВ.1-2.Д39-04	АБП 27.42.16-3Т	1	
11		2	1.143-5ПВ.1-2.Д60-06	ИЗДЕЛИЕ ЗАКЛАДНОЕ МПА1	2	
11		3	1.143-5ПВ.1-2.Д60-05	ИЗДЕЛИЕ ЗАКЛАДНОЕ МП1	4	
				МАТЕРИАЛЫ:		
				БЕТОН М200	1.79	М.КУБ
				ПОКАЗАТЕЛИ:		
				МАССА ПАНЕЛИ	4481	КГ
				МАССА СТАЛИ	40.6	КГ
				АРМАТУРНЫХ ИЗДЕЛИЙ	33.3	КГ
				КЛАССА В-I	10.7	КГ
			ГОСТ6727-53*	Ф3 ВI	1.68	КГ
			ГОСТ6727-53*	Ф5 ВI	8.99	КГ
				КЛАССА А-I	7.20	КГ
			ГОСТ5781-75	Ф12 АI	7.20	КГ
				КЛАССА А-III	19.0	КГ
			ГОСТ5781-75	Ф6 АIII	15.0	КГ
			ГОСТ5781-75	Ф8 АIII	0.41	КГ
				ЗАКЛАДНЫХ ИЗДЕЛИЙ	7.35	КГ
				АРМАТУРНОЙ СТАЛИ	3.62	КГ
			ГОСТ5781-75	Ф12 АIII	3.62	КГ
				ПРОФИЛЬНОЙ СТАЛИ	3.74	КГ
			ГОСТ380-71*	L75*50*5 С38/23	3.74	КГ
				КЛАССА С38/23	3.74	КГ

ВЗАМ ИНВ № | ПОДП И ДАТА | ИНВ № ПОДП

Гл инж АКБ	Шаповал	
Н контр	Брусан	
Нач отд	Стукалов	
Гл арх отд	Брусан	
Гл инж пр	Першко	
Рук гр	Гончарук	
Проверил	Першко	
Разработ	Гончарук	

1.143-5ПВ.1-2.Д39-01

ПАНЕЛЬ ПЕРЕКРЫТИЯ
П 27.42.16-3Т

СТАДИЯ	ЛИСТ	ЛИСТОВ
Р	1	1

КиевЗНИИЭП

ФОРМАТ II

ФОРМАТ	ЗОНА	ПОЗ	ОБОЗНАЧЕНИЕ	НАИМЕНОВАНИЕ	КОЛ	ПРИМЕЧАНИЕ
				ДОКУМЕНТАЦИЯ:		
12		1	1.143-5ПВ.1-2.Д39СБ	СВОРОЧНЫЙ ЧЕРТЕЖ		
12		2	1.143-5ПВ.1-2.Д48,Л.1	УЗЛЫ 1,2,3		
				СВОРОЧНЫЕ ЕДИНИЦЫ И ДЕТАЛИ:		
				БЛОК АРМАТУРНЫЙ АБП 30.42.16-3Т	1	
11		1	1.143-5ПВ.1-2.Д39-05	ИЗДЕЛИЕ ЗАКЛАДНОЕ МПА1	2	
11		2	1.143-5ПВ.1-2.Д60-06	ИЗДЕЛИЕ ЗАКЛАДНОЕ МП1	4	
11		3	1.143-5ПВ.1-2.Д60-05	МАТЕРИАЛЫ:		
				БЕТОН М200	1.99	М.КУБ
				ПОКАЗАТЕЛИ:		
				МАССА ПАНЕЛИ	4982	КГ
				МАССА СТАЛИ	45.5	КГ
				АРМАТУРНЫХ ИЗДЕЛИЙ	38.1	КГ
				КЛАССА В-I	12.0	КГ
			ГОСТ6727-53*	Ф3 ВI	1.68	КГ
			ГОСТ6727-53*	Ф5 ВI	10.3	КГ
				КЛАССА А-I	9.08	КГ
			ГОСТ5781-75	Ф12 АI	4.01	КГ
			ГОСТ5781-75	Ф14 АI	5.07	КГ
				КЛАССА А-III	20.7	КГ
			ГОСТ5781-75	Ф6 АIII	16.7	КГ
			ГОСТ5781-75	Ф8 АIII	0.41	КГ
				ЗАКЛАДНЫХ ИЗДЕЛИЙ	7.35	КГ
				АРМАТУРНОЙ СТАЛИ	3.62	КГ
			ГОСТ5781-75	Ф12 АIII	3.62	КГ
				ПРОФИЛЬНОЙ СТАЛИ	3.74	КГ
			ГОСТ380-71*	L75*50*5 С38/23	3.74	КГ
				КЛАССА С38/23	3.74	КГ

КОМЗАРОВА

ОПЕРАТОР ТПП КОРТ

ЭПВЦ КиевЗНИИЭП

ВЗАМ ИНВ№

ПОДП И ДАТА

ИНВ № ПОДЛ

Гл инж АКБ	Шаповал	
Н контр	Брусан	
Нач отд	Стукалов	
Гл арх отд	Брусан	
Гл инж пр	Першко	
Рук гр	Гончарук	
Проверил	Першко	
Разработ	Гончарук	

1.143-5ПВ.1-2.Д39-02

ПАНЕЛЬ ПЕРЕКРЫТИЯ П 30.42.16-3Т

СТАДИЯ	ЛИСТ	ЛИСТОВ
Р	1	1

КиевЗНИИЭП

ФОРМАТ II

ФОРМАТ	ЗОНА	ПОЗ	ОБОЗНАЧЕНИЕ	НАИМЕНОВАНИЕ	КОЛ	ПРИМЕЧАНИЕ
				ДОКУМЕНТАЦИЯ:		
12		1	1.143-5ПВ.1-2.Д39СБ	СВОРОЧНЫЙ ЧЕРТЕЖ		
12		2	1.143-5ПВ.1-2.Д48,Л.2	УЗЛЫ 4,5,6		
				СВОРОЧНЫЕ ЕДИНИЦЫ И ДЕТАЛИ:		
11		1	1.143-5ПВ.1-2.Д59	КАРКАС ПКП1	4	
11		2	1.143-5ПВ.1-2.Д49	СЕТКА СП1-1	1	
11		3	1.143-5ПВ.1-2.Д60-04	АНКЕР АП1	4	
11		4	1.143-5ПВ.1-2.Д60	ПЕТЛЯ ПП1	3	
				ПОКАЗАТЕЛИ:		
				МАССА СТАЛИ	26.8	КГ
				КЛАССА В-I	19.2	КГ
			ГОСТ6727-53*	Ф3 ВI	1.68	КГ
			ГОСТ6727-53*	Ф5 ВI	17.6	КГ
				КЛАССА А-I	7.20	КГ
			ГОСТ5781-75	Ф12 АI	7.20	КГ
				КЛАССА А-III	0.41	КГ
			ГОСТ5781-75	Ф8 АIII	0.41	КГ

КОМЗАРОВА

ОПЕРАТОР ТПП КОРТ

ЭПВЦ КиевЗНИИЭП

ВЗАМ ИНВ№

ПОДП И ДАТА

ИНВ № ПОДЛ

Гл инж АКБ	Шаповал	
Н контр	Брусан	
Нач отд	Стукалов	
Гл арх отд	Брусан	
Гл инж пр	Першко	
Рук гр	Гончарук	
Проверил	Першко	
Разработ	Гончарук	

1.143-5ПВ.1-2.Д39-03

БЛОК АРМАТУРНЫЙ АВП 24.42.16-3Т

СТАДИЯ	ЛИСТ	ЛИСТОВ
Р	1	1

КиевЗНИИЭП

ФОРМАТ II

ФОРМА	ЗОНА	ПОЗ	ОБОЗНАЧЕНИЕ	НАИМЕНОВАНИЕ	КОЛ	ПРИМЕЧАНИЕ
				ДОКУМЕНТАЦИЯ:		
12		1	1.143-5ПВ.1-2.Д39СБ	СБОРОЧНЫЙ ЧЕРТЕЖ		
12		2	1.143-5ПВ.1-2.Д48,Л.2	УЗЛЫ 4,5,6		
				СБОРОЧНЫЕ ЕДИНИЦЫ И ДЕТАЛИ:		
11		1	1.143-5ПВ.1-2.Д59	КАРКАС ПКП1	4	
11		2	1.143-5ПВ.1-2.Д50	СЕТКА СП12-1	1	
11		3	1.143-5ПВ.1-2.Д60-04	АНКЕР АП1	4	
11		4	1.143-5ПВ.1-2.Д60	ПЕТЛЯ ПП1	3	
				ПОКАЗАТЕЛИ:		
				МАССА СТАЛИ	33.3	КГ
				КЛАССА В-I	10.7	КГ
			ГОСТ6727-53*	Ф3 ВI	1.68	КГ
			ГОСТ6727-53*	Ф5 ВI	8.99	КГ
				КЛАССА А-I	7.20	КГ
			ГОСТ5781-75	Ф12 АI	7.20	КГ
				КЛАССА А-III	15.4	КГ
			ГОСТ5781-75	Ф6 АIII	15.0	КГ
			ГОСТ5781-75	Ф8 АIII	0.41	КГ

КиевЗНИИЭП IIIII КОРТ

Гл инж АКБ	Шаповал	
Н контр	Брусан	
Нач отд	Стукалов	
Гл арх отд	Брусан	
Гл инж пр	Першко	
Рук гр	Гончарук	
Проверил	Першко	
Разработ	Гончарук	

1.143-5ПВ.1-2.Д39-04

ВЛОК АРМАТУРНЫЙ
АВП 27.42.16-3Т

СТАДИЯ	ЛИСТ	ЛИСТОВ
Р	1	1

КиевЗНИИЭП

ФОРМАТ II

ЭПВЦ КиевЗНИИЭП ОПЕРАТОР ТЛП КОРТ ЮЗАРОВА

ФОРМА	ЗОНА	ПОЗ	ОБОЗНАЧЕНИЕ	НАИМЕНОВАНИЕ	КОЛ	ПРИМЕЧАНИЕ
				ДОКУМЕНТАЦИЯ:		
12		1	1.143-5ПВ.1-2.Д39СБ	СБОРОЧНЫЙ ЧЕРТЕЖ		
12		2	1.143-5ПВ.1-2.Д48,Л.2	УЗЛЫ 4,5,6		
				СБОРОЧНЫЕ ЕДИНИЦЫ И ДЕТАЛИ:		
11		1	1.143-5ПВ.1-2.Д59	КАРКАС ПКП1	4	
11		2	1.143-5ПВ.1-2.Д51	СЕТКА СП23-1	1	
11		3	1.143-5ПВ.1-2.Д60-04	АНКЕР АП1	4	
11		4	1.143-5ПВ.1-2.Д60-01	ПЕТЛЯ ПП2	3	
				ПОКАЗАТЕЛИ:		
				МАССА СТАЛИ	38.1	КГ
				КЛАССА В-I	12.0	КГ
			ГОСТ6727-53*	Ф3 ВI	1.68	КГ
			ГОСТ6727-53*	Ф5 ВI	10.3	КГ
				КЛАССА А-I	9.08	КГ
			ГОСТ5781-75	Ф12 АI	4.01	КГ
			ГОСТ5781-75	Ф14 АI	5.07	КГ
				КЛАССА А-III	17.1	КГ
			ГОСТ5781-75	Ф6 АIII	16.7	КГ
			ГОСТ5781-75	Ф8 АIII	0.41	КГ

ВЗАМ ИНВ№ | ПОДП И ДАТА | ИНВ № ПОДЛ

Гл инж АКБ	Шаповал	
Н контр	Брусан	
Нач отд	Стукалов	
Гл арх отд	Брусан	
Гл инж пр	Першко	
Рук гр	Гончарук	
Проверил	Першко	
Разработ	Шургот	

1.143-5ПВ.1-2.Д39-05

ВЛОК АРМАТУРНЫЙ
АВП 30.42.16-3Т

СТАДИЯ	ЛИСТ	ЛИСТОВ
Р	1	1

КиевЗНИИЭП

16671-02 48

ЭПВЦ КиевЗНИИЭП | ОПЕРАТОР ТПП КОРТ | СИТНИК

ВЗАМ ИНВ № | ПОДП И ДАТА | ИНВ № ДУБЛ

РИС. 1

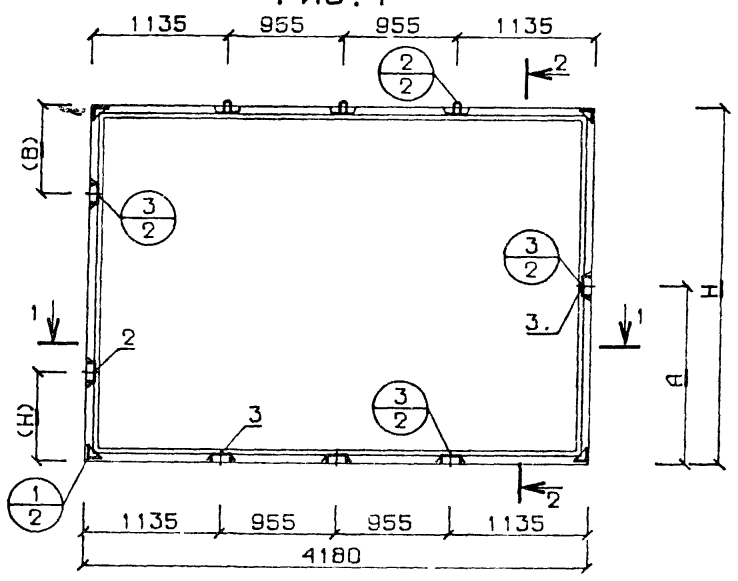

РИС. 2 АРМАТУРНЫЙ БЛОК

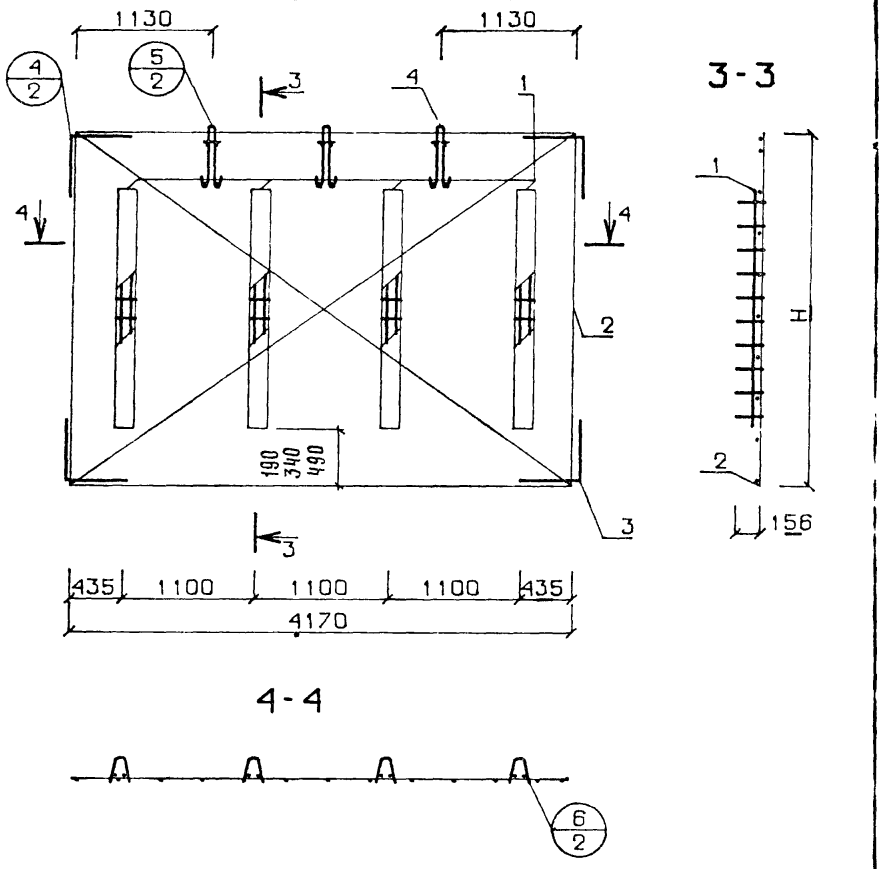

РАЗМЕРЫ (Н) И (В) СМ ПОЯСНИТЕЛЬНУЮ ЗАПИСКУ

ОБОЗНАЧЕНИЕ	МАРКА	Н	А	РИС
1.143-5ПВ.1-2.ДЗЭ	П 24.42.16-3Т	2380	1190	1
-01	П 27.42.16-3Т	2680	1340	1
-02	П 30.42.16-3Т	2980	1490	1
-03	АБП 24.42.16-3Т	2360	-	2
-04	АБП 27.42.16-3Т	2660	-	2
-05	АБП 30.42.16-3Т	2960	-	2

Гл.инж.АКБ	Шаповал	
Н.контр	Брусан	
Нач.отд	Стукалов	
Гл.инж.отд	Брусан	
Гл.инж.пр	Першко	
Рук.гр	Гончарук	
Проверил	Першко	
Разработ	Шургот	

1.143-5ПВ.1-2.ДЗЭСБ

ПАНЕЛИ ПЕРЕКРЫТИЯ БЛОКИ АРМАТУРНЫЕ СБОРОЧНЫЙ ЧЕРТЕЖ

СТАДИЯ	МАССА	МАСШТАБ
Р	СМ СПЕЦИФ	1:5
ЛИСТ	ЛИСТОВ	

КиевЗНИИЭП

КиевЗНИИЭП ТЛП КОРТ

ФОРМ.	ЗОНА	ПОЗ	ОБОЗНАЧЕНИЕ	НАИМЕНОВАНИЕ	КОЛ	ПРИМЕЧАНИЕ
				ДОКУМЕНТАЦИЯ:		
12		1	1.143-5ПВ.1-2.Д40СБ	СБОРОЧНЫЙ ЧЕРТЕЖ		
12		2	1.143-5ПВ.1-2.Д48,Л.1	УЗЛЫ 1,2,3		
				СБОРОЧНЫЕ ЕДИНИЦЫ И ДЕТАЛИ:		
				БЛОК АРМАТУРНЫЙ		
11		1	1.143-5ПВ.1-2.Д40-03	АБП 25.42.16-3Т	1	
11		2	1.143-5ПВ.1-2.Д60-06	ИЗДЕЛИЕ ЗАКЛАДНОЕ МПА1	2	
11		3	1.143-5ПВ.1-2.Д60-05	ИЗДЕЛИЕ ЗАКЛАДНОЕ МП1	4	
				МАТЕРИАЛЫ:		
				БЕТОН М200	1.64	М.КУБ
				ПОКАЗАТЕЛИ:		
				МАССА ПАНЕЛИ	4096	КГ
				МАССА СТАЛИ	34.5	КГ
				АРМАТУРНЫХ ИЗДЕЛИЙ	27.1	КГ
				КЛАССА В-I	19.5	КГ
			ГОСТ6727-53*	Ф3 ВI	1.68	КГ
			ГОСТ6727-53*	Ф5 ВI	17.8	КГ
				КЛАССА А-I	7.20	КГ
			ГОСТ5781-75	Ф12 АI	7.20	КГ
				КЛАССА А-III	4.03	КГ
			ГОСТ5781-75	Ф8 АIII	0.41	КГ
				ЗАКЛАДНЫХ ИЗДЕЛИЙ	7.35	КГ
				АРМАТУРНОЙ СТАЛИ	3.62	КГ
			ГОСТ5781-75	Ф12 АIII	3.62	КГ
				ПРОФИЛЬНОЙ СТАЛИ	3.74	КГ
			ГОСТ380-71*	L75*50*5 С38/23	3.74	КГ
				КЛАССА С38/23	3.74	КГ

Гл инж АКБ	Шаповал		
Н контр	Брусан		
Нач отд	Стукалов		
Гл арх отд	Брусан		
Гл инж пр	Першко		
Рук гр	Гончарук		
Проверил	Першко		
Разработ	Гончарук		

1.143-5ПВ.1-2.Д40

ПАНЕЛЬ ПЕРЕКРЫТИЯ
П 25.42.16-3Т

СТАДИЯ	ЛИСТ	ЛИСТОВ
Р	1	1

КиевЗНИИЭП

ФОРМАТ II

ЭПВЦ КиевЗНИИЭП ОПЕРАТОР ТЛП КОРТ КОЗАРОВА

ФОРМ.	ЗОНА	ПОЗ	ОБОЗНАЧЕНИЕ	НАИМЕНОВАНИЕ	КОЛ	ПРИМЕЧАНИЕ
				ДОКУМЕНТАЦИЯ:		
12		1	1.143-5ПВ.1-2.Д40СБ	СБОРОЧНЫЙ ЧЕРТЕЖ		
12		2	1.143-5ПВ.1-2.Д48,Л.1	УЗЛЫ 1,2,3		
				СБОРОЧНЫЕ ЕДИНИЦЫ И ДЕТАЛИ:		
				БЛОК АРМАТУРНЫЙ		
11		1	1.143-5ПВ.1-2.Д40-04	АБП 28.42.16-3Т	1	
11		2	1.143-5ПВ.1-2.Д60-06	ИЗДЕЛИЕ ЗАКЛАДНОЕ МПА1	2	
11		3	1.143-5ПВ.1-2.Д60-05	ИЗДЕЛИЕ ЗАКЛАДНОЕ МП1	4	
				МАТЕРИАЛЫ:		
				БЕТОН М200	1.84	М.КУБ
				ПОКАЗАТЕЛИ:		
				МАССА ПАНЕЛИ	4598	КГ
				МАССА СТАЛИ	41.7	КГ
				АРМАТУРНЫХ ИЗДЕЛИЙ	34.3	КГ
				КЛАССА В-I	11.3	КГ
			ГОСТ6727-53*	Ф3 ВI	1.68	КГ
			ГОСТ6727-53*	Ф5 ВI	9.64	КГ
				КЛАССА А-I	7.20	КГ
			ГОСТ5781-75	Ф12 АI	7.20	КГ
				КЛАССА А-III	19.4	КГ
			ГОСТ5781-75	Ф6 АIII	15.4	КГ
			ГОСТ5781-75	Ф8 АIII	0.41	КГ
				ЗАКЛАДНЫХ ИЗДЕЛИЙ	7.35	КГ
				АРМАТУРНОЙ СТАЛИ	3.62	КГ
			ГОСТ5781-75	Ф12 АIII	3.62	КГ
				ПРОФИЛЬНОЙ СТАЛИ	3.74	КГ
			ГОСТ380-71*	L75*50*5 С38/23	3.74	КГ
				КЛАССА С38/23	3.74	КГ

ВЗАМ ИНВ № | ПОДП И ДАТА | ИНВ № ПОДЛ

Гл инж АКБ	Шаповал		
Н контр	Брусан		
Нач отд	Стукалов		
Гл арх отд	Брусан		
Гл инж пр	Першко		
Рук гр	Гончарук		
Проверил	Першко		
Разработ	Гончарук		

1.143-5ПВ.1-2.Д40-01

ПАНЕЛЬ ПЕРЕКРЫТИЯ
П 28.42.16-3Т

СТАДИЯ	ЛИСТ	ЛИСТОВ
Р	1	1

КиевЗНИИЭП

16671-02 50

ФОРМАТ	ЗОНА	ПОЗ	ОБОЗНАЧЕНИЕ	НАИМЕНОВАНИЕ	КОЛ	ПРИМЕЧАНИЕ
				ДОКУМЕНТАЦИЯ:		
12		1	1.143-5ПВ.1-2.Д40СБ	СБОРОЧНЫЙ ЧЕРТЕЖ		
12		2	1.143-5ПВ.1-2.Д48,Л.1	УЗЛЫ 1,2,3		
				СБОРОЧНЫЕ ЕДИНИЦЫ И ДЕТАЛИ:		
				БЛОК АРМАТУРНЫЙ		
11		1	1.143-5ПВ.1-2.Д40-05	АБП 31.42.16-3Т	1	
11		2	1.143-5ПВ.1-2.Д60-06	ИЗДЕЛИЕ ЗАКЛАДНОЕ МП1	2	
11		3	1.143-5ПВ.1-2.Д60-05	ИЗДЕЛИЕ ЗАКЛАДНОЕ МП1	4	
				МАТЕРИАЛЫ:		
				БЕТОН М200	2.04	М.КУБ
				ПОКАЗАТЕЛИ:		
				МАССА ПАНЕЛИ	5099	КГ
				МАССА СТАЛИ	45.9	КГ
				АРМАТУРНЫХ ИЗДЕЛИЙ	38.5	КГ
				КЛАССА В-I	12.0	КГ
			ГОСТ6727-53*	Ф3 ВI	1.68	КГ
			ГОСТ6727-53*	Ф5 ВI	10.3	КГ
				КЛАССА А-I	9.08	КГ
			ГОСТ5781-75	Ф12 АI	4.01	КГ
			ГОСТ5781-75	Ф14 АI	5.07	КГ
				КЛАССА А-Ш	21.1	КГ
			ГОСТ5781-75	Ф6 АШ	17.0	КГ
			ГОСТ5781-75	Ф8 АШ	0.41	КГ
				ЗАКЛАДНЫХ ИЗДЕЛИЙ	7.35	КГ
				АРМАТУРНОЙ СТАЛИ	3.62	КГ
			ГОСТ5781-75	Ф12 АШ	3.62	КГ
				ПРОФИЛЬНОЙ СТАЛИ	3.74	КГ
			ГОСТ380-71*	L75*50*5 С38/23	3.74	КГ
				КЛАССА С38/23	3.74	КГ

ЭПВЦ КиевЗНИИЭП
ОПЕРАТОР ТЛП КОРТ
КОМЗАРОВА

Гл инж АКБ	Шаповал	
Н контр	Брусан	
Нач отд	Стукалов	
Гл арх отд	Брусан	
Гл инж пр	Першко	
Рук гр	Гончарук	
Проверил	Першко	
Разработ	Гончарук	

1.143-5ПВ.1-2.Д40-02

ПАНЕЛЬ ПЕРЕКРЫТИЯ
П 31.42.16-3Т

СТАДИЯ	ЛИСТ	ЛИСТОВ
Р	1	1

КиевЗНИИЭП

ФОРМАТ II

ВЗАМ ИНВ № | ПОДП И ДАТА | ИНВ № ПОДЛ

ФОРМАТ	ЗОНА	ПОЗ	ОБОЗНАЧЕНИЕ	НАИМЕНОВАНИЕ	КОЛ	ПРИМЕЧАНИЕ
				ДОКУМЕНТАЦИЯ:		
12		1	1.143-5ПВ.1-2.Д40СБ	СБОРОЧНЫЙ ЧЕРТЕЖ		
12		2	1.143-5ПВ.1-2.Д48,Л.2	УЗЛЫ 4,5,6		
				СБОРОЧНЫЕ ЕДИНИЦЫ И ДЕТАЛИ:		
11		1	1.143-5ПВ.1-2.Д59	КАРКАС ПКП1	4	
11		2	1.143-5ПВ.1-2.Д54	СЕТКА СП54-1	1	
11		3	1.143-5ПВ.1-2.Д60-04	АНКЕР АП1	4	
11		4	1.143-5ПВ.1-2.Д60	ПЕТЛЯ ПП1	3	
				ПОКАЗАТЕЛИ:		
				МАССА СТАЛИ	27.1	КГ
				КЛАССА В-I	19.5	КГ
			ГОСТ6727-53*	Ф3 ВI	1.68	КГ
			ГОСТ6727-53*	Ф5 ВI	17.8	КГ
				КЛАССА А-I	7.20	КГ
			ГОСТ5781-75	Ф12 АI	7.20	КГ
				КЛАССА А-Ш	0.41	КГ
			ГОСТ5781-75	Ф8 АШ	0.41	КГ

ЭПВЦ КиевЗНИИЭП
ОПЕРАТОР ТЛП КОРТ
КОМЗАРОВА

Гл инж АКБ	Шаповал	
Н контр	Брусан	
Нач отд	Стукалов	
Гл арх отд	Брусан	
Гл инж пр	Першко	
Рук гр	Гончарук	
Проверил	Першко	
Разработ	Шургот	

1.143-5ПВ.1-2.Д40-03

БЛОК АРМАТУРНЫЙ
АБП 25.42.16-3Т

СТАДИЯ	ЛИСТ	ЛИСТОВ
Р	1	1

КиевЗНИИЭП

ВЗАМ ИНВ № | ПОДП И ДАТА | ИНВ № ПОДЛ

ФОРМА

ФОРМАТ	ЗОНА	ПОЗ	ОБОЗНАЧЕНИЕ	НАИМЕНОВАНИЕ	КОЛ	ПРИМЕЧАНИЕ
				ДОКУМЕНТАЦИЯ:		
12		1	1.143-5ПВ.1-2.Д40СВ	СБОРОЧНЫЙ ЧЕРТЕЖ		
12		2	1.143-5ПВ.1-2.Д48,Л.2	УЗЛЫ 4,5,6		
				СБОРОЧНЫЕ ЕДИНИЦЫ И ДЕТАЛИ:		
11		1	1.143-5ПВ.1-2.Д59	КАРКАС ПКП1	4	
11		2	1.143-5ПВ.1-2.Д55	СЕТКА СП65-1	1	
11		3	1.143-5ПВ.1-2.Д60-04	АНКЕР АП1	4	
11		4	1.143-5ПВ.1-2.Д60	ПЕТЛЯ ПП1	3	
				ПОКАЗАТЕЛИ:		
				МАССА СТАЛИ	34.3	КГ
				КЛАССА В-I	11.3	КГ
			ГОСТ6727-53*	Ф3 ВI	1.68	КГ
			ГОСТ6727-53*	Ф5 ВI	9.64	КГ
				КЛАССА А-I	7.20	КГ
			ГОСТ5781-75	Ф12 АI	7.20	КГ
				КЛАССА А-III	15.8	КГ
			ГОСТ5781-75	Ф6 АIII	15.4	КГ
			ГОСТ5781-75	Ф8 АIII	0.41	КГ

ЭПВЦ КиевЗНИИЭП | ОПЕРАТОР ТЛП КОРТ | КОЛЯРОВА

Гл инж АКБ	Шаповал	
Н контр	Брусан	
Нач отд	Стукалов	
Гл арх отд	Брусан	
Гл инж пр	Першко	
Рук гр	Гончарук	
Проверил	Першко	
Разработ	Шургот	

1.143-5ПВ.1-2.Д40-04

ВЛОК АРМАТУРНЫЙ
АВП 28.42.16-3Т

СТАДИЯ	ЛИСТ	ЛИСТОВ
Р	1	1

КиевЗНИИЭП

ФОРМАТ II

ФОРМАТ	ЗОНА	ПОЗ	ОБОЗНАЧЕНИЕ	НАИМЕНОВАНИЕ	КОЛ	ПРИМЕЧАНИЕ
				ДОКУМЕНТАЦИЯ:		
12		1	1.143-5ПВ.1-2.Д40СВ	СБОРОЧНЫЙ ЧЕРТЕЖ		
12		2	1.143-5ПВ.1-2.Д48,Л.2	УЗЛЫ 4,5,6		
				СБОРОЧНЫЕ ЕДИНИЦЫ И ДЕТАЛИ:		
11		1	1.143-5ПВ.1-2.Д59	КАРКАС ПКП1	4	
11		2	1.143-5ПВ.1-2.Д56	СЕТКА СП76-1	1	
11		3	1.143-5ПВ.1-2.Д60-04	АНКЕР АП1	4	
11		4	1.143-5ПВ.1-2.Д60-01	ПЕТЛЯ ПП2	3	
				ПОКАЗАТЕЛИ:		
				МАССА СТАЛИ	38.5	КГ
				КЛАССА В-I	12.0	КГ
			ГОСТ6727-53*	Ф3 ВI	1.68	КГ
			ГОСТ6727-53*	Ф5 ВI	10.3	КГ
				КЛАССА А-I	9.08	КГ
			ГОСТ5781-75	Ф12 АI	4.01	КГ
			ГОСТ5781-75	Ф14 АI	5.07	КГ
				КЛАССА А-III	17.5	КГ
			ГОСТ5781-75	Ф6 АIII	17.0	КГ
			ГОСТ5781-75	Ф8 АIII	0.41	КГ

ЭПВЦ КиевЗНИИЭП | ОПЕРАТОР ТЛП КОРТ | КОМЗАРОВА

ВЗАМ ИНВ № | ПОДП И ДАТА | ИНВ № ПОДП

Гл инж АКБ	Шаповал	
Н контр	Брусан	
Нач отд	Стукалов	
Гл арх отд	Брусан	
Гл инж пр	Першко	
Рук гр	Гончарук	
Проверил	Першко	
Разработ	Шургот	

1.143-5ПВ.1-2.Д40-05

ВЛОК АРМАТУРНЫЙ
АВП 31.42.16-3Т

СТАДИЯ	ЛИСТ	ЛИСТОВ
Р	1	1

КиевЗНИИЭП

ФОРМАТ

ЭПВЦ КиевЗНИИЭП | ОПЕРАТОР ТПП КОРТ | ОИТНИК

ВЗАМ.ИНВ.№ | ПОДЛ. И ДАТА | В.№ПОДЛ.

РИС. 1

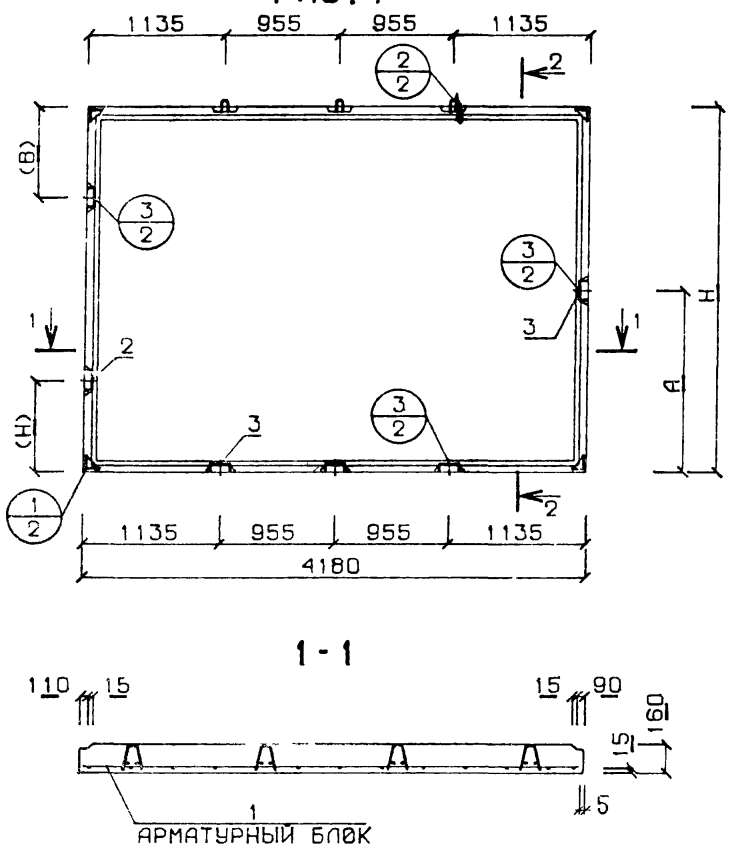

РИС. 2 АРМАТУРНЫЙ БЛОК

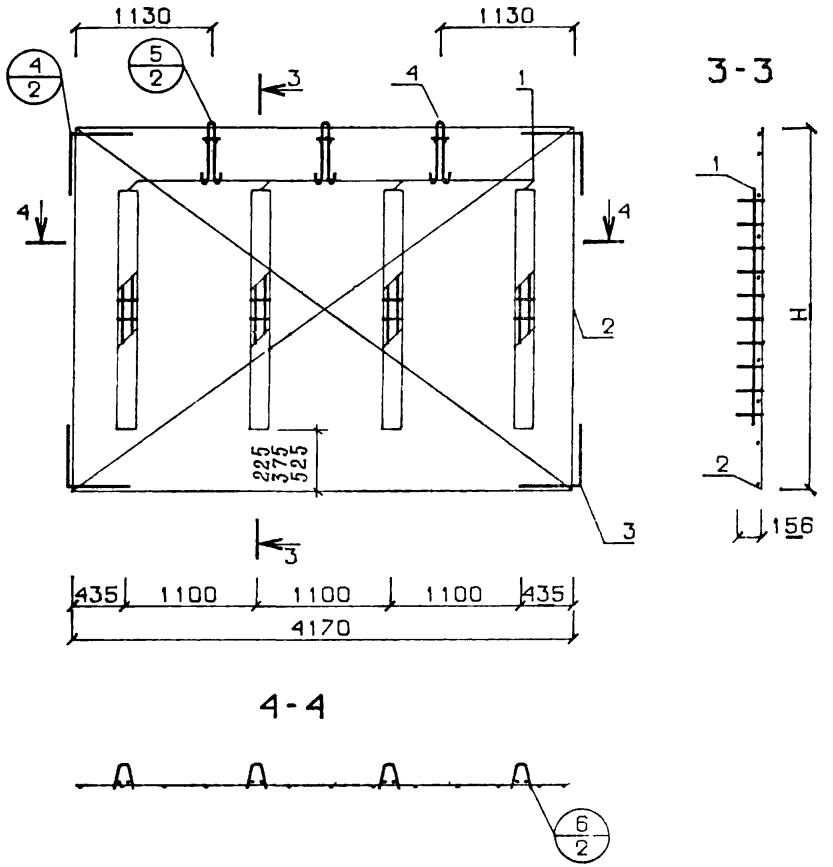

РАЗМЕРЫ (Н) И (В) СМ ПОЯСНИТЕЛЬНУЮ ЗАПИСКУ

ОБОЗНАЧЕНИЕ	МАРКА	Н	А	РИС
1.143-5ПВ.1-2 Д40	П 25.42.16-3Т	2450	1225	1
-01	П 28.42.16-3Т	2750	1375	1
-02	П 31.42.16-3Т	3050	1525	1
-03	АБП 25.42.16-3Т	2430	-	2
-04	АБП 28.42.16-3Т	2730	-	2
-05	АБП 31.42.16-3Т	3030	-	2

Гл.инж.АКБ	Шаповал	
Н.контр	Брусан	
Нач.отд	Стукалов	
Гл.инж.отд	Брусан	
Гл.инж.пр	Першко	
Рук.гр	Гончарук	
Проверил	Першко	
Разработ	Шургот	

1.143-5ПВ.1-2.Д40СБ

ПАНЕЛИ ПЕРЕКРЫТИЯ
БЛОКИ АРМАТУРНЫЕ
ОБОРОЧНЫЙ ЧЕРТЕЖ

СТАДИЯ	МАССА	МАСШТ.
Р	СМ СПЕЦИФ	1:50
ЛИСТ	ЛИСТОВ	

КиевЗНИИЭП

ЭПВЦ КиевЗНИИЭП ТЛП КОРТ

ФОРМАТ	ЗОНА	ПОЗ	ОБОЗНАЧЕНИЕ	НАИМЕНОВАНИЕ	КОЛ	ПРИМЕЧАНИЕ
				ДОКУМЕНТАЦИЯ:		
12		1	1.143-5ПВ.1-2.Д41СБ	СБОРОЧНЫЙ ЧЕРТЕЖ		
12		2	1.143-5ПВ.1-2.Д48,Л.1	УЗЛЫ 1,2,3		
				СБОРОЧНЫЕ ЕДИНИЦЫ И ДЕТАЛИ:		
				БЛОК АРМАТУРНЫЙ		
11		1	1.143-5ПВ.1-2.Д41-02	АБП 33.42.16-3Т	1	
11		2	1.143-5ПВ.1-2.Д60-06	ИЗДЕЛИЕ ЗАКЛАДНОЕ МПА1	2	
11		3	1.143-5ПВ.1-2.Д60-05	ИЗДЕЛИЕ ЗАКЛАДНОЕ МП1	4	
				МАТЕРИАЛЫ:		
				БЕТОН М200	2.19	М.КУБ
				ПОКАЗАТЕЛИ:		
				МАССА ПАНЕЛИ	5484	КГ
				МАССА СТАЛИ	48.7	КГ
				АРМАТУРНЫХ ИЗДЕЛИЙ	41.3	КГ
				КЛАССА В-I	13.4	КГ
			ГОСТ6727-53*	Ф3 ВI	2.53	КГ
			ГОСТ6727-53*	Ф5 ВI	10.9	КГ
				КЛАССА А-I	9.08	КГ
			ГОСТ5781-75	Ф12 АI	4.01	КГ
			ГОСТ5781-75	Ф14 АI	5.07	КГ
				КЛАССА А-III	22.4	КГ
			ГОСТ5781-75	Ф6 АIII	18.4	КГ
			ГОСТ5781-75	Ф8 АIII	0.41	КГ
				ЗАКЛАДНЫХ ИЗДЕЛИЙ	7.35	КГ
				АРМАТУРНОЙ СТАЛИ	3.62	КГ
			ГОСТ5781-75	Ф12 АIII	3.62	КГ
				ПРОФИЛЬНОЙ СТАЛИ	3.74	КГ
			ГОСТ380-71*	L75*50*5 С38/23	3.74	КГ
				КЛАССА С38/23	3.74	КГ

Гл.инж.АКБ	Шаповал	
Н.контр	Брусан	
Нач.отд	Стукалов	
Гл.арх.отд	Брусан	
Гл.инж.пр	Першко	
Рук.гр	Гончарук	
Проверил	Першко	
Разработ	Шургот	

1.143-5ПВ.1-2.Д41

ПАНЕЛЬ ПЕРЕКРЫТИЯ
П 33.42.16-3Т

СТАДИЯ	ЛИСТ	ЛИСТОВ
Р	1	1

КиевЗНИИЭП

ФОРМАТ II

ЭПВЦ КиевЗНИИЭП ОПЕРАТОР ТЛП КОРТ КОМЗАРОВА

ФОРМАТ	ЗОНА	ПОЗ	ОБОЗНАЧЕНИЕ	НАИМЕНОВАНИЕ	КОЛ	ПРИМЕЧАНИЕ
				ДОКУМЕНТАЦИЯ:		
12		1	1.143-5ПВ.1-2.Д41СБ	СБОРОЧНЫЙ ЧЕРТЕЖ		
12		2	1.143-5ПВ.1-2.Д48,Л.1	УЗЛЫ 1,2,3		
				СБОРОЧНЫЕ ЕДИНИЦЫ И ДЕТАЛИ:		
				БЛОК АРМАТУРНЫЙ		
11		1	1.143-5ПВ.1-2.Д41-03	АБП 36.42.16-3Т	1	
11		2	1.143-5ПВ.1-2.Д60-06	ИЗДЕЛИЕ ЗАКЛАДНОЕ МПА1	2	
11		3	1.143-5ПВ.1-2.Д60-05	ИЗДЕЛИЕ ЗАКЛАДНОЕ МП1	4	
				МАТЕРИАЛЫ:		
				БЕТОН М200	2.39	М.КУБ
				ПОКАЗАТЕЛИ:		
				МАССА ПАНЕЛИ	5986	КГ
				МАССА СТАЛИ	51.6	КГ
				АРМАТУРНЫХ ИЗДЕЛИЙ	44.3	КГ
				КЛАССА В-I	14.7	КГ
			ГОСТ6727-53*	Ф3 ВI	2.53	КГ
			ГОСТ6727-53*	Ф5 ВI	12.2	КГ
				КЛАССА А-I	9.08	КГ
			ГОСТ5781-75	Ф12 АI	4.01	КГ
			ГОСТ5781-75	Ф14 АI	5.07	КГ
				КЛАССА А-III	24.1	КГ
			ГОСТ5781-75	Ф6 АIII	20.1	КГ
			ГОСТ5781-75	Ф8 АIII	0.41	КГ
				ЗАКЛАДНЫХ ИЗДЕЛИЙ	7.35	КГ
				АРМАТУРНОЙ СТАЛИ	3.62	КГ
			ГОСТ5781-75	Ф12 АIII	3.62	КГ
				ПРОФИЛЬНОЙ СТАЛИ	3.74	КГ
			ГОСТ380-71*	L75*50*5 С38/23	3.74	КГ
				КЛАССА С38/23	3.74	КГ

Гл.инж.АКБ	Шаповал	
Н.контр	Брусан	
Нач.отд	Стукалов	
Гл.арх.отд	Брусан	
Гл.инж.пр	Першко	
Рук.гр	Гончарук	
Проверил	Першко	
Разработ	Шургот	

1.143-5ПВ.1-2.Д41-01

ПАНЕЛЬ ПЕРЕКРЫТИЯ
П 36.42.16-3Т

СТАДИЯ	ЛИСТ	ЛИСТОВ
Р	1	1

КиевЗНИИЭП

ФОРМА	ЗОНА	ПОЗ	ОБОЗНАЧЕНИЕ	НАИМЕНОВАНИЕ	КОЛ	ПРИМЕЧАНИЕ
				ДОКУМЕНТАЦИЯ:		
12		1	1.143-5ПВ.1-2.Д41СБ	СБОРОЧНЫЙ ЧЕРТЕЖ		
12		2	1.143-5ПВ.1-2.Д48,Л.2	УЗЛЫ 4,5,6		
				СБОРОЧНЫЕ ЕДИНИЦЫ И ДЕТАЛИ:		
11		1	1.143-5ПВ.1-2.Д59	КАРКАС ПКП1	4	
11		2	1.143-5ПВ.1-2.Д59-01	КАРКАС ПКП2	4	
11		3	1.143-5ПВ.1-2.Д52	СЕТКА СП4-1	1	
11		4	1.143-5ПВ.1-2.Д60-04	АНКЕР АП1	4	
11		5	1.143-5ПВ.1-2.Д60-01	ПЕТЛЯ ПП2	3	
				ПОКАЗАТЕЛИ:		
				МАССА СТАЛИ	41.3	КГ
				КЛАССА В-I	13.4	КГ
			ГОСТ6727-53*	Ф3 BI	2.53	КГ
			ГОСТ6727-53*	Ф5 BI	10.9	КГ
				КЛАССА А-I	9.08	КГ
			ГОСТ5781-75	Ф12 AI	4.01	КГ
			ГОСТ5781-75	Ф14 AI	5.07	КГ
				КЛАССА А-III	18.8	КГ
			ГОСТ5781-75	Ф6 AIII	18.4	КГ
			ГОСТ5781-75	Ф8 AIII	0.41	КГ

ЭПВЦ КиевЗНИИЭП | ОПЕРАТОР ТЛП КОРТ | КОМЗАРОВА

Гл инж АКБ	Шаповал		
Н контр	Брусан		
Нач отд	Стукалов		
Гл арх отд	Брусан		
Гл инж пр	Першко		
Рук гр	Гончарук		
Проверил	Першко		
Разработ	Шургот		

1.143-5ПВ.1-2.Д41-02

БЛОК АРМАТУРНЫЙ
АБП 33.42.16-3Т

СТАДИЯ	ЛИСТ	ЛИСТОВ
Р	1	1

КиевЗНИИЭП

ФОРМАТ II

ВЗАМ ИНВ № | ПОДП И ДАТА | ИНВ № ПОДЛ

ФОРМАТ	ЗОНА	ПОЗ	ОБОЗНАЧЕНИЕ	НАИМЕНОВАНИЕ	КОЛ	ПРИМЕЧАНИЕ
				ДОКУМЕНТАЦИЯ:		
12		1	1.143-5ПВ.1-2.Д41СБ	СБОРОЧНЫЙ ЧЕРТЕЖ		
12		2	1.143-5ПВ.1-2.Д48,Л.2	УЗЛЫ 4,5,6		
				СБОРОЧНЫЕ ЕДИНИЦЫ И ДЕТАЛИ:		
11		1	1.143-5ПВ.1-2.Д59	КАРКАС ПКП1	4	
11		2	1.143-5ПВ.1-2.Д59-01	КАРКАС ПКП2	4	
11		3	1.143-5ПВ.1-2.Д53	СЕТКА СП5-1	1	
11		4	1.143-5ПВ.1-2.Д60-04	АНКЕР АП1	4	
11		5	1.143-5ПВ.1-2.Д60-01	ПЕТЛЯ ПП2	3	
				ПОКАЗАТЕЛИ:		
				МАССА СТАЛИ	44.3	КГ
				КЛАССА В-I	14.7	КГ
			ГОСТ6727-53*	Ф3 BI	2.53	КГ
			ГОСТ6727-53*	Ф5 BI	12.2	КГ
				КЛАССА А-I	9.08	КГ
			ГОСТ5781-75	Ф12 AI	4.01	КГ
			ГОСТ5781-75	Ф14 AI	5.07	КГ
				КЛАССА А-III	20.5	КГ
			ГОСТ5781-75	Ф6 AIII	20.1	КГ
			ГОСТ5781-75	Ф8 AIII	0.41	КГ

ЭПВЦ КиевЗНИИЭП | ОПЕРАТОР ТЛП КОРТ | КОМЗАРОВА

Гл инж АКБ	Шаповал		
Н контр	Брусан		
Нач отд	Стукалов		
Гл арх отд	Брусан		
Гл инж пр	Першко		
Рук гр	Гончарук		
Проверил	Першко		
Разработ	Шургот		

1.143-5ПВ.1-2.Д41-03

БЛОК АРМАТУРНЫЙ
АБП 36.42.16-3Т

СТАДИЯ	ЛИСТ	ЛИСТОВ
Р	1	1

КиевЗНИИЭП

ВЗАМ ИНВ № | ПОДП И ДАТА | ИНВ № ПОДЛ

РИС. 1

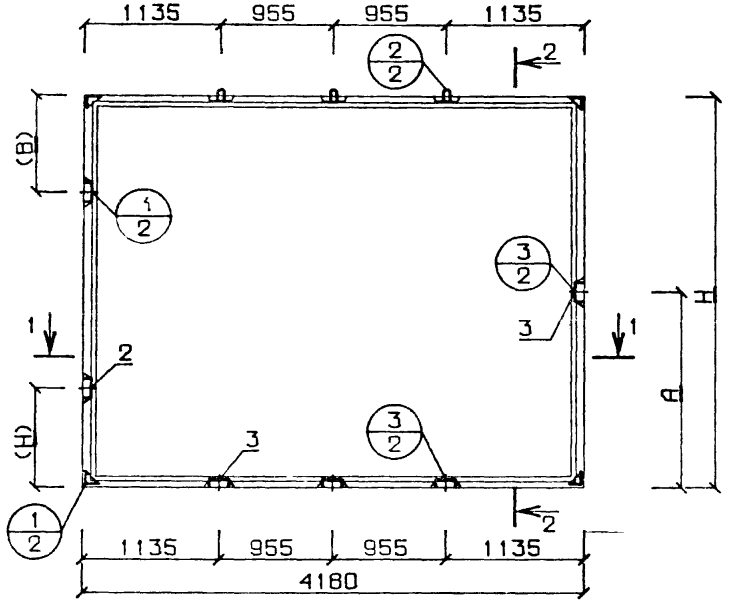

2-2

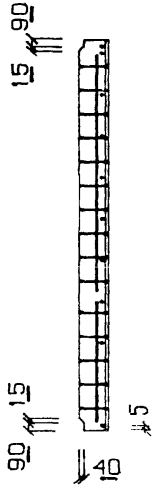

1-1

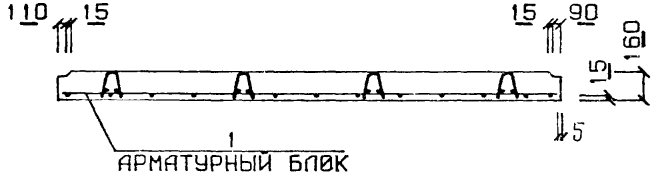

РИС. 2 АРМАТУРНЫЙ БЛОК

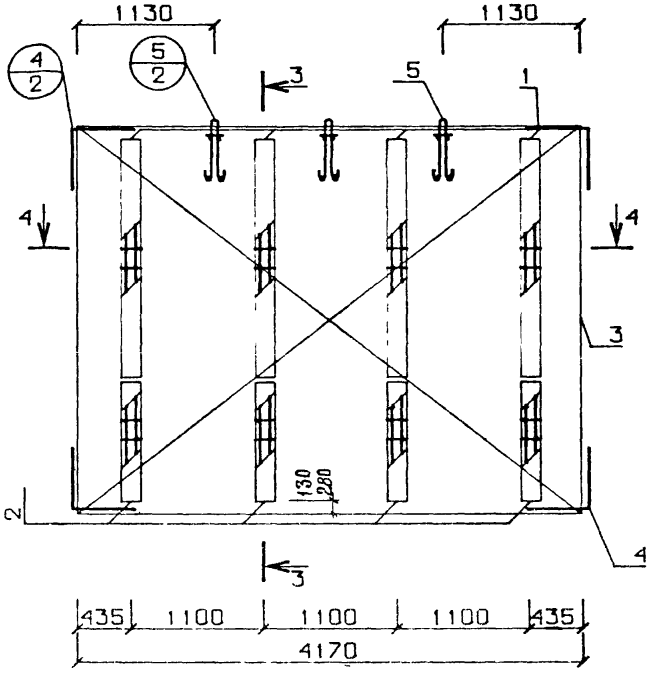

3-3

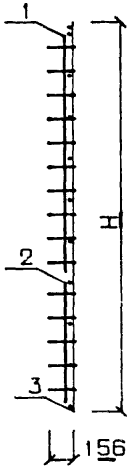

4-4

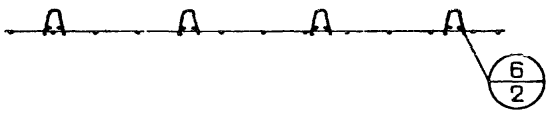

РАЗМЕРЫ (Н) И (В) СМ. ПОЯСНИТЕЛЬНУЮ ЗАПИСКУ

ОБОЗНАЧЕНИЕ	МАРКА	Н	А	РИС
1.143-5ПВ.1-2 Д41	П 33.42.16-3Т	3280	1640	1
-01	П 36.42.16-3Т	3580	1790	1
-02	АБП 33.42.16-3Т	3260	-	2
-03	АБП 36.42.16-3Т	3560	-	2

Гл.инж.АКБ	Шаповал	
Н.контр	Брусан	
Нач.отд	Стукалов	
Гл.инж.отд.	Брусан	
Гл.инж.пр	Першко	
Рук.гр	Гончарук	
Проверил	Першко	
Разработ	Шургот	

1.143-5ПВ.1-2.Д41СБ

ПАНЕЛИ ПЕРЕКРЫТИЯ
БЛОКИ АРМАТУРНЫЕ
СБОРОЧНЫЙ ЧЕРТЕЖ

СТАДИЯ	МАССА	МАСШТАБ
Р	СМ СПЕЦИФ	1:50
ЛИСТ	ЛИСТОВ	

КиевЗНИИЭП

ФОРМАТ	ЗОНА	ПОЗ	ОБОЗНАЧЕНИЕ	НАИМЕНОВАНИЕ	КОЛ	ПРИМЕЧАНИЕ
				ДОКУМЕНТАЦИЯ:		
12		1	1.143-5ПВ.1-2.Д42СБ	СБОРОЧНЫЙ ЧЕРТЕЖ		
12		2	1.143-5ПВ.1-2.Д48,Л.1	УЗЛЫ 1,2,3		
				СБОРОЧНЫЕ ЕДИНИЦЫ И ДЕТАЛИ:		
				БЛОК АРМАТУРНЫЙ		
11		1	1.143-5ПВ.1-2.Д42-02	АБП 34.42.16-3Т	1	
11		2	1.143-5ПВ.1-2.Д60-06	ИЗДЕЛИЕ ЗАКЛАДНОЕ МПА1	2	
11		3	1.143-5ПВ.1-2.Д60-05	ИЗДЕЛИЕ ЗАКЛАДНОЕ МП1	4	
				МАТЕРИАЛЫ:		
				БЕТОН М200	2.24	М.КУБ
				ПОКАЗАТЕЛИ:		
				МАССА ПАНЕЛИ	5601	КГ
				МАССА СТАЛИ	49.7	КГ
				АРМАТУРНЫХ ИЗДЕЛИЙ	42.4	КГ
				КЛАССА В-I	14.1	КГ
			ГОСТ6727-53*	Ф3 ВI	2.53	КГ
			ГОСТ6727-53*	Ф5 ВI	11.6	КГ
				КЛАССА А-I	9.08	КГ
			ГОСТ5781-75	Ф12 АI	4.01	КГ
			ГОСТ5781-75	Ф14 АI	5.07	КГ
				КЛАССА А-III	22.8	КГ
			ГОСТ5781-75	Ф6 АIII	18.8	КГ
			ГОСТ5781-75	Ф8 АIII	0.41	КГ
				ЗАКЛАДНЫХ ИЗДЕЛИЙ	7.35	КГ
				АРМАТУРНОЙ СТАЛИ	3.62	КГ
			ГОСТ5781-75	Ф12 АIII	3.62	КГ
				ПРОФИЛЬНОЙ СТАЛИ	3.74	КГ
			ГОСТ380-71*	L75*50*5 С38/23	3.74	КГ
				КЛАССА С38/23	3.74	КГ

ЭПВЦ КиевЗНИИЭП
Оператор ТПП КОРТ Комзарова

Гл инж АКБ	Шаповал	
Н контр	Брусан	
Нач отд	Стукалов	
Гл арх отд	Брусан	
Гл инж пр	Першко	
Рук гр	Гончарук	
Проверил	Першко	
Разработ	Шургот	

Взам инв № | Подп и дата | Инв № подл

1.143-5ПВ.1-2.Д42

ПАНЕЛЬ ПЕРЕКРЫТИЯ
П 34.42.16-3Т

СТАДИЯ	ЛИСТ	ЛИСТОВ
Р	1	1

КиевЗНИИЭП

ФОРМАТ	ЗОНА	ПОЗ	ОБОЗНАЧЕНИЕ	НАИМЕНОВАНИЕ	КОЛ	ПРИМЕЧАНИЕ
				ДОКУМЕНТАЦИЯ:		
12		1	1.143-5ПВ.1-2.Д42СБ	СБОРОЧНЫЙ ЧЕРТЕЖ		
12		2	1.143-5ПВ.1-2.Д48,Л.1	УЗЛЫ 1,2,3		
				СБОРОЧНЫЕ ЕДИНИЦЫ И ДЕТАЛИ:		
				БЛОК АРМАТУРНЫЙ		
11		1	1.143-5ПВ.1-2.Д42-03	АБП 37.42.16-3Т	1	
11		2	1.143-5ПВ.1-2.Д60-06	ИЗДЕЛИЕ ЗАКЛАДНОЕ МПА1	2	
11		3	1.143-5ПВ.1-2.Д60-05	ИЗДЕЛИЕ ЗАКЛАДНОЕ МП1	4	
				МАТЕРИАЛЫ:		
				БЕТОН М200	2.44	М.КУБ
				ПОКАЗАТЕЛИ:		
				МАССА ПАНЕЛИ	6103	КГ
				МАССА СТАЛИ	52.0	КГ
				АРМАТУРНЫХ ИЗДЕЛИЙ	44.7	КГ
				КЛАССА В-I	14.7	КГ
			ГОСТ6727-53*	Ф3 ВI	2.53	КГ
			ГОСТ6727-53*	Ф5 ВI	12.2	КГ
				КЛАССА А-I	9.08	КГ
			ГОСТ5781-75	Ф12 АI	4.01	КГ
			ГОСТ5781-75	Ф14 АI	5.07	КГ
				КЛАССА А-III	24.5	КГ
			ГОСТ5781-75	Ф6 АIII	20.5	КГ
			ГОСТ5781-75	Ф8 АIII	0.41	КГ
				ЗАКЛАДНЫХ ИЗДЕЛИЙ	7.35	КГ
				АРМАТУРНОЙ СТАЛИ	3.62	КГ
			ГОСТ5781-75	Ф12 АIII	3.62	КГ
				ПРОФИЛЬНОЙ СТАЛИ	3.74	КГ
			ГОСТ380-71*	L75*50*5 С38/23	3.74	КГ
				КЛАССА С38/23	3.74	КГ

ЭПВЦ КиевЗНИИЭП
Оператор ТПП КОРТ Комзарова

Гл инж АКБ	Шаповал	
Н контр	Брусан	
Нач отд	Стукалов	
Гл арх отд	Брусан	
Гл инж пр	Першко	
Рук гр	Гончарук	
Проверил	Першко	
Разработ	Шургот	

Взам инв № | Подп и дата | Инв № подл

1.143-5ПВ.1-2.Д42-01

ПАНЕЛЬ ПЕРЕКРЫТИЯ
П 37.42.16-3Т

СТАДИЯ	ЛИСТ	ЛИСТОВ
Р	1	1

КиевЗНИИЭП

ФОРМАТ	ЗОНА	ПОЗ	ОБОЗНАЧЕНИЕ	НАИМЕНОВАНИЕ	КОЛ	ПРИМЕЧАНИЕ
				ДОКУМЕНТАЦИЯ:		
12		1	1.143-5ПВ.1-2.Д42СБ	СВОРОЧНЫЙ ЧЕРТЕЖ		
12		2	1.143-5ПВ.1-2.Д48,Л.2	УЗЛЫ 4,5,6		
				СБОРОЧНЫЕ ЕДИНИЦЫ И ДЕТАЛИ:		
11		1	1.143-5ПВ.1-2.Д59	КАРКАС ПКП1	4	
11		2	1.143-5ПВ.1-2.Д59-01	КАРКАС ПКП2	4	
11		3	1.143-5ПВ.1-2.Д57	СЕТКА СП87-1	1	
11		4	1.143-5ПВ.1-2.Д60-04	АНКЕР АП1	4	
11		5	1.143-5ПВ.1-2.Д60-01	ПЕТЛЯ ПП2	3	
				ПОКАЗАТЕЛИ:		
				МАССА СТАЛИ	42.4	КГ
				КЛАССА В-I	14.1	КГ
			ГОСТ6727-53*	Ф3 BI	2.53	КГ
			ГОСТ6727-53*	Ф5 BI	11.6	КГ
				КЛАССА А-I	9.08	КГ
			ГОСТ5781-75	Ф12 AI	4.01	КГ
			ГОСТ5781-75	Ф14 AI	5.07	КГ
				КЛАССА А-III	19.2	КГ
			ГОСТ5781-75	Ф6 AIII	18.8	КГ
			ГОСТ5781-75	Ф8 AIII	0.41	КГ

ЭПВЦ КиевЗНИИЭП | ОПЕРАТОР ТПП КОРТ | КОМЗАРОВА

Гл инж АКБ	Шаповал	
Н контр	Брусан	
Нач отд	Стукалов	
Гл арх отд	Брусан	
Гл инж пр	Першко	
Рук гр	Гончарук	
Проверил	Першко	
Разработ	Шургот	

1.143-5ПВ.1-2.Д42-02

БЛОК АРМАТУРНЫЙ
АВП 34.42.16-3Т

СТАДИЯ	ЛИСТ	ЛИСТОВ
Р	1	1

КиевЗНИИЭП

ИНВ № ПОДЛ | ПОДП И ДАТА | ВЗАМ ИНВ №

ФОРМАТ	ЗОНА	ПОЗ	ОБОЗНАЧЕНИЕ	НАИМЕНОВАНИЕ	КОЛ	ПРИМЕЧАНИЕ
				ДОКУМЕНТАЦИЯ:		
12		1	1.143-5ПВ.1-2.Д42СБ	СВОРОЧНЫЙ ЧЕРТЕЖ		
12		2	1.143-5ПВ.1-2.Д48,Л.2	УЗЛЫ 4,5,6		
				СБОРОЧНЫЕ ЕДИНИЦЫ И ДЕТАЛИ:		
11		1	1.143-5ПВ.1-2.Д59	КАРКАС ПКП1	4	
11		2	1.143-5ПВ.1-2.Д59-01	КАРКАС ПКП2	4	
11		3	1.143-5ПВ.1-2.Д58	СЕТКА СП98-1	1	
11		4	1.143-5ПВ.1-2.Д60-04	АНКЕР АП1	4	
11		5	1.143-5ПВ.1-2.Д60-01	ПЕТЛЯ ПП2	3	
				ПОКАЗАТЕЛИ:		
				МАССА СТАЛИ	44.7	КГ
				КЛАССА В-I	14.7	КГ
			ГОСТ6727-53*	Ф3 BI	2.53	КГ
			ГОСТ6727-53*	Ф5 BI	12.2	КГ
				КЛАССА А-I	9.08	КГ
			ГОСТ5781-75	Ф12 AI	4.01	КГ
			ГОСТ5781-75	Ф14 AI	5.07	КГ
				КЛАССА А-III	20.9	КГ
			ГОСТ5781-75	Ф6 AIII	20.5	КГ
			ГОСТ5781-75	Ф8 AIII	0.41	КГ

ЭПВЦ КиевЗНИИЭП | ОПЕРАТОР ТПП КОРТ | КОМЗАРОВА

Гл инж АКБ	Шаповал	
Н контр	Брусан	
Нач отд	Стукалов	
Гл арх отд	Брусан	
Гл инж пр	Першко	
Рук гр	Гончарук	
Проверил	Першко	
Разработ	Шургот	

1.143-5ПВ.1-2.Д42-03

БЛОК АРМАТУРНЫЙ
АВП 37.42.16-3Т

СТАДИЯ	ЛИСТ	ЛИСТОВ
Р	1	1

КиевЗНИИЭП

ИНВ № ПОДЛ | ПОДП И ДАТА | ВЗАМ ИНВ №

ЭПВЦ КиевЗНИИЭП | ОПЕРАТОР ТЛП КОРТ | СИТНИК

ВЗАМ ИНВ № | ПОДП И ДАТА | ИНВ № ПОДЛ

РИС. 1

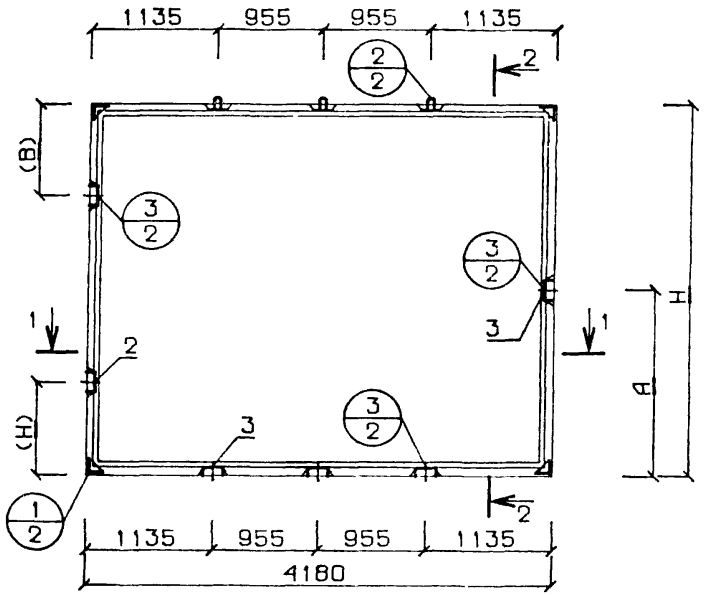

РИС. 2 АРМАТУРНЫЙ БЛОК

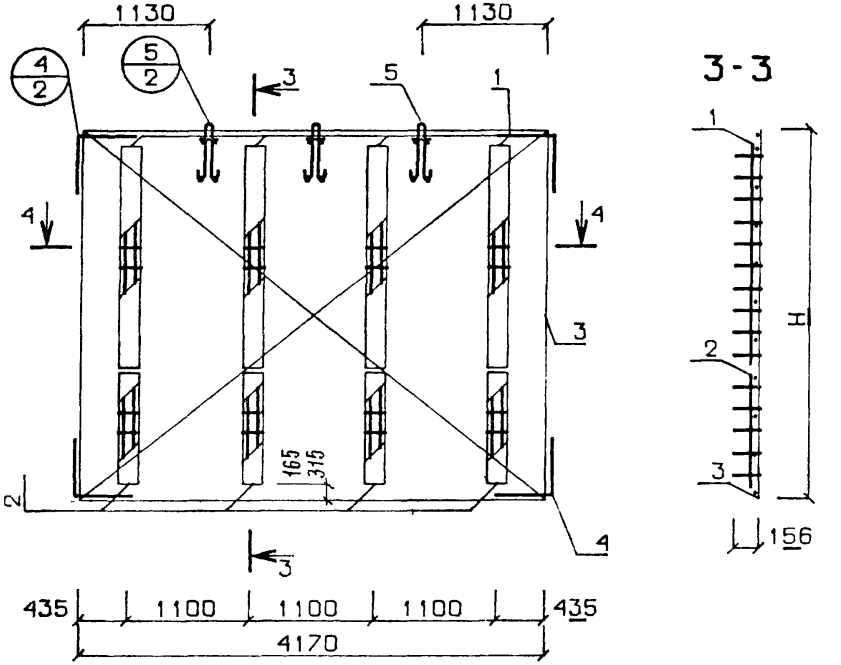

ОБОЗНАЧЕНИЕ	МАРКА	H	A	РИС
1 143-5ПВ 1-2 Д42	П 34.42.16-3Т	3350	1675	1
-01	П 37.42.16-3Т	3650	1825	1
-02	АБП 34.42.16-3Т	3330	-	2
-03	АБП 37.42.16-3Т	3630	-	2

РАЗМЕРЫ (H) И (B) СМ ПОЯСНИТЕЛЬНУЮ ЗАПИСКУ

Гл инж АКБ	Шаповал	
Н контр	Брусан	
Нач отд	Стукалов	
Гл инж отд	Брусан	
Гл инж пр	Першко	
Рук гр	Гончарук	
Проверил	Першко	
Разработ	Шургот	

1.143-5ПВ.1-2.Д42СБ

ПАНЕЛИ ПЕРЕКРЫТИЯ БЛОКИ АРМАТУРНЫЕ СБОРОЧНЫЙ ЧЕРТЕЖ

СТАДИЯ	МАССА	МАСШТАБ
Р	СМ СПЕЦИФ	1 50
ЛИСТ	ЛИСТОВ	

КиевЗНИИЭП

ФОРМА	ЗОНА	ПОЗ	ОБОЗНАЧЕНИЕ	НАИМЕНОВАНИЕ	КОЛ	ПРИМЕЧАНИЕ
				ДОКУМЕНТАЦИЯ:		
12		1	1.143-5ПВ.1-2.Д43СБ	СБОРОЧНЫЙ ЧЕРТЕЖ		
12		2	1.143-5ПВ.1-2.Д48,Л.1	УЗЛЫ 1,2,3		
				СБОРОЧНЫЕ ЕДИНИЦЫ И ДЕТАЛИ:		
				БЛОК АРМАТУРНЫЙ		
11		1	1.143-5ПВ.1-2.Д43-03	АБП 24.63.16-3Т	1	
11		2	1.143-5ПВ.1-2.Д60-06	ИЗДЕЛИЕ ЗАКЛАДНОЕ МПА1	2	
11		3	1.143-5ПВ.1-2.Д60-05	ИЗДЕЛИЕ ЗАКЛАДНОЕ МП1	4	
				МАТЕРИАЛЫ:		
				БЕТОН М200	2.39	М.КУБ
				ПОКАЗАТЕЛИ:		
				МАССА ПАНЕЛИ	5978	КГ
				МАССА СТАЛИ	45.6	КГ
				АРМАТУРНЫХ ИЗДЕЛИЙ	38.2	КГ
				КЛАССА В-I	28.7	КГ
			ГОСТ6727-53*	Ф3 ВI	2.53	КГ
			ГОСТ6727-53*	Ф5 ВI	26.2	КГ
				КЛАССА А-I	9.08	КГ
			ГОСТ5781-75	Ф12 АI	4.01	КГ
			ГОСТ5781-75	Ф14 АI	5.07	КГ
				КЛАССА А-III	4.03	КГ
			ГОСТ5781-75	Ф8 АIII	0.41	КГ
				ЗАКЛАДНЫХ ИЗДЕЛИЙ	7.35	КГ
				АРМАТУРНОЙ СТАЛИ	3.62	КГ
			ГОСТ5781-75	Ф12 АIII	3.62	КГ
				ПРОФИЛЬНОЙ СТАЛИ	3.74	КГ
			ГОСТ380-71*	L75*50*5 С38/23	3.74	КГ
				КЛАССА С38/23	3.74	КГ

ЭПВЦ КиевЗНИИЭП | ОПЕРАТОР ТЛП КОРТ

Гл.инж.АКБ	Шаповал	
Н.контр	Брусан	
Нач.отд	Стукалов	
Гл.арх.отд	Брусан	
Гл.инж.пр	Першко	
Рук.гр	Гончарук	
Проверил	Першко	
Разработ	Шургот	

I.I43-5ПВ.I-2.Д43

ПАНЕЛЬ ПЕРЕКРЫТИЯ П 24.63.16-3Т

СТАДИЯ	ЛИСТ	ЛИСТОВ
Р	1	1

КиевЗНИИЭП

ФОРМАТ II

ФОРМА	ЗОНА	ПОЗ	ОБОЗНАЧЕНИЕ	НАИМЕНОВАНИЕ	КОЛ	ПРИМЕЧАНИЕ
				ДОКУМЕНТАЦИЯ:		
12		1	1.143-5ПВ.1-2.Д43СБ	СБОРОЧНЫЙ ЧЕРТЕЖ		
12		2	1.143-5ПВ.1-2.Д48,Л.1	УЗЛЫ 1,2,3		
				СБОРОЧНЫЕ ЕДИНИЦЫ И ДЕТАЛИ:		
				БЛОК АРМАТУРНЫЙ		
11		1	1.143-5ПВ.1-2.Д43-04	АБП 27.63.16-3Т	1	
11		2	1.143-5ПВ.1-2.Д60-06	ИЗДЕЛИЕ ЗАКЛАДНОЕ МПА1	2	
11		3	1.143-5ПВ.1-2.Д60-05	ИЗДЕЛИЕ ЗАКЛАДНОЕ МП1	4	
				МАТЕРИАЛЫ:		
				БЕТОН М200	2.69	М.КУБ
				ПОКАЗАТЕЛИ:		
				МАССА ПАНЕЛИ	6732	КГ
				МАССА СТАЛИ	55.1	КГ
				АРМАТУРНЫХ ИЗДЕЛИЙ	47.8	КГ
				КЛАССА В-I	16.0	КГ
			ГОСТ6727-53*	Ф3 ВI	2.53	КГ
			ГОСТ6727-53*	Ф5 ВI	13.5	КГ
				КЛАССА А-I	9.08	КГ
			ГОСТ5781-75	Ф12 АI	4.01	КГ
			ГОСТ5781-75	Ф14 АI	5.07	КГ
				КЛАССА А-III	26.3	КГ
			ГОСТ5781-75	Ф6 АIII	22.2	КГ
			ГОСТ5781-75	Ф8 АIII	0.41	КГ
				ЗАКЛАДНЫХ ИЗДЕЛИЙ	7.35	КГ
				АРМАТУРНОЙ СТАЛИ	3.62	КГ
			ГОСТ5781-75	Ф12 АIII	3.62	КГ
				ПРОФИЛЬНОЙ СТАЛИ	3.74	КГ
			ГОСТ380-71*	L75*50*5 С38/23	3.74	КГ
				КЛАССА С38/23	3.74	КГ

КОМЗАРОВА | ЭПВЦ КиевЗНИИЭП | ОПЕРАТОР ТЛП КОРТ

Гл.инж.АКБ	Шаповал	
Н.контр	Брусан	
Нач.отд	Стукалов	
Гл.арх.отд	Брусан	
Гл.инж.пр	Першко	
Рук.гр	Гончарук	
Проверил	Першко	
Разработ	Шургот	

1.143-5ПВ.1-2.Д43-01

ПАНЕЛЬ ПЕРЕКРЫТИЯ П 27.63.16-3Т

СТАДИЯ	ЛИСТ	ЛИСТОВ
Р	1	1

КиевЗНИИЭП

ФОРМАТ	ЗОНА	ПОЗ	ОБОЗНАЧЕНИЕ	НАИМЕНОВАНИЕ	КОЛ	ПРИМЕЧАНИЕ
				ДОКУМЕНТАЦИЯ:		
12		1	1.143-5ПВ.1-2.Д43СБ	СБОРОЧНЫЙ ЧЕРТЕЖ		
12		2	1.143-5ПВ.1-2.Д48,Л.1	УЗЛЫ 1,2,3		
				СБОРОЧНЫЕ ЕДИНИЦЫ И ДЕТАЛИ:		
				БЛОК АРМАТУРНЫЙ		
11		1	1.143-5ПВ.1-2.Д43-05	АБП 30.63.16-3Т	1	
11		2	1.143-5ПВ.1-2.Д60-06	ИЗДЕЛИЕ ЗАКЛАДНОЕ МПА1	2	
11		3	1.143-5ПВ.1-2.Д60-05	ИЗДЕЛИЕ ЗАКЛАДНОЕ МП1	4	
				МАТЕРИАЛЫ:		
				БЕТОН М200	2.99	М.КУБ
				ПОКАЗАТЕЛИ:		
				МАССА ПАНЕЛИ	7486	КГ
				МАССА СТАЛИ	81.3	КГ
				АРМАТУРНЫХ ИЗДЕЛИЙ	74.02	КГ
				КЛАССА В-I	18.0	КГ
			ГОСТ6727-53*	Ф3 ВI	2.53	КГ
			ГОСТ6727-53*	Ф5 ВI	15.5	КГ
				КЛАССА А-I	11.6	КГ
			ГОСТ5781-75	Ф12 АI	4.01	КГ
			ГОСТ5781-75	Ф16 АI	7.57	КГ
				КЛАССА А-III	44.4	КГ
			ГОСТ5781-75	Ф8 АIII	44.4	КГ
				ЗАКЛАДНЫХ ИЗДЕЛИЙ	7.35	КГ
				АРМАТУРНОЙ СТАЛИ	3.62	КГ
			ГОСТ5781-75	Ф12 АIII	3.62	КГ
				ПРОФИЛЬНОЙ СТАЛИ	3.74	КГ
			ГОСТ380-71*	L75*50*5 С38/23	3.74	КГ
				КЛАССА С38/23	3.74	КГ

ЭПВЦ КиевЗНИИЭП
ОПЕРАТОР ТПП КОРТ
КОМЗАРОВА

ВЗАМ ИНВ№
ПОДП И ДАТА
ИНВ № ПОДЛ

Гл инж АКБ	Шаповал	
Н контр	Брусан	
Нач отд	Стукалов	
Гл арх отд	Брусан	
Гл инж пр	Першко	
Рук гр	Гончарук	
Проверил	Першко	
Разработ	Шургот	

1.143-5ПВ.1-2.Д43-02

ПАНЕЛЬ ПЕРЕКРЫТИЯ
П 30.63.16-3Т

СТАДИЯ	ЛИСТ	ЛИСТОВ
Р	1	1

КиевЗНИИЭП

ФОРМАТ II

ФОРМАТ	ЗОНА	ПОЗ	ОБОЗНАЧЕНИЕ	НАИМЕНОВАНИЕ	КОЛ	ПРИМЕЧАНИЕ
				ДОКУМЕНТАЦИЯ:		
12		1	1.143-5ПВ.1-2.Д43СБ	СБОРОЧНЫЙ ЧЕРТЕЖ		
12		2	1.143-5ПВ.1-2.Д48,Л.2	УЗЛЫ 4,5,6		
				СБОРОЧНЫЕ ЕДИНИЦЫ И ДЕТАЛИ:		
11		1	1.143-5ПВ.1-2.Д59	КАРКАС ПКП1	6	
11		2	1.143-5ПВ.1-2.Д49-07	СЕТКА СП8-1	1	
11		3	1.143-5ПВ.1-2.Д60-04	АНКЕР АП1	4	
11		4	1.143-5ПВ.1-2.Д60-01	ПЕТЛЯ ПП2	3	
				ПОКАЗАТЕЛИ:		
				МАССА СТАЛИ	38.2	КГ
				КЛАССА В-I	28.7	КГ
			ГОСТ6727-53*	Ф3 ВI	2.53	КГ
			ГОСТ6727-53*	Ф5 ВI	26.2	КГ
				КЛАССА А-I	9.08	КГ
			ГОСТ5781-75	Ф12 АI	4.01	КГ
			ГОСТ5781-75	Ф14 АI	5.07	КГ
				КЛАССА А-III	0.41	КГ
			ГОСТ5781-75	Ф8 АIII	0.41	КГ

ЭПВЦ КиевЗНИИЭП
ОПЕРАТОР ТПП КОРТ
КОМЗАРОВА

ВЗАМ ИНВ№
ПОДП И ДАТА
ИНВ № ПОДЛ

Гл инж АКБ	Шаповал	
Н контр	Брусан	
Нач отд	Стукалов	
Гл арх отд	Брусан	
Гл инж пр	Першко	
Рук гр	Гончарук	
Проверил	Першко	
Разработ	Шургот	

1.143-5ПВ.1-2.Д43-03

БЛОК АРМАТУРНЫЙ
АБП 24.63.16-3Т

СТАДИЯ	ЛИСТ	ЛИСТОВ
Р	1	1

КиевЗНИИЭП

ФОРМАТ II

ФОРМАТ	ЗОНА	ПОЗ	ОБОЗНАЧЕНИЕ	НАИМЕНОВАНИЕ	КОЛ	ПРИМЕЧАНИЕ
				ДОКУМЕНТАЦИЯ:		
12		1	1.143-5ПВ.1-2.Д43СБ	СВОРОЧНЫЙ ЧЕРТЕЖ		
12		2	1.143-5ПВ.1-2.Д48,Л.2	УЗЛЫ 4,5,6		
				СБОРОЧНЫЕ ЕДИНИЦЫ И ДЕТАЛИ:		
11		1	1.143-5ПВ.1-2.Д59	КАРКАС ПКП1	6	
11		2	1.143-5ПВ.1-2.Д50-07	СЕТКА СП19-1	1	
11		3	1.143-5ПВ.1-2.Д60-04	АНКЕР АП1	4	
11		4	1.143-5ПВ.1-2.Д60-01	ПЕТЛЯ ПП2	3	
				ПОКАЗАТЕЛИ:		
				МАССА СТАЛИ	47.8	КГ
				КЛАССА В-I	16.0	КГ
			ГОСТ6727-53*	Ф3 ВI	2.53	КГ
			ГОСТ6727-53*	Ф5 ВI	13.5	КГ
				КЛАССА А-I	9.08	КГ
			ГОСТ5781-75	Ф12 АI	4.01	КГ
			ГОСТ5781-75	Ф14 АI	5.07	КГ
				КЛАССА А-III	22.6	КГ
			ГОСТ5781-75	Ф6 АIII	22.2	КГ
			ГОСТ5781-75	Ф8 АIII	0.41	КГ

КиевЗНИИЭП

Гл.инж.АКБ	Шаповал	
Н.контр	Брусан	
Нач.отд	Стукалов	
Гл.арх.отд	Брусан	
Гл.инж.пр	Першко	
Рук.гр	Гончарук	
Проверил	Першко	
Разработ	Шургот	

1.143-5ПВ.1-2.Д43-04

БЛОК АРМАТУРНЫЙ
АБП 27.63.16-3Т

СТАДИЯ	ЛИСТ	ЛИСТОВ
Р	1	1

КиевЗНИИЭП

ФОРМАТ II

КОМЗАРОВА

ОПЕРАТОР ТЛП КОРТ

ЭПВЦ КиевЗНИИЭП

ФОРМАТ	ЗОНА	ПОЗ	ОБОЗНАЧЕНИЕ	НАИМЕНОВАНИЕ	КОЛ	ПРИМЕЧАНИЕ
				ДОКУМЕНТАЦИЯ:		
12		1	1.143-5ПВ.1-2.Д43СБ	СВОРОЧНЫЙ ЧЕРТЕЖ		
12		2	1.143-5ПВ.1-2.Д48,Л.2	УЗЛЫ 4,5,6		
				СБОРОЧНЫЕ ЕДИНИЦЫ И ДЕТАЛИ:		
11		1	1.143-5ПВ.1-2.Д59	КАРКАС ПКП1	6	
11		2	1.143-5ПВ.1-2.Д51-07	СЕТКА СП30-1	1	
11		3	1.143-5ПВ.1-2.Д60-04	АНКЕР АП1	4	
11		4	1.143-5ПВ.1-2.Д60-02	ПЕТЛЯ ПП3	3	
				ПОКАЗАТЕЛИ:		
				МАССА СТАЛИ	74.02	КГ
				КЛАССА В-I	18.0	КГ
			ГОСТ6727-53*	Ф3 ВI	2.53	КГ
			ГОСТ6727-53*	Ф5 ВI	15.5	КГ
				КЛАССА А-I	11.6	КГ
			ГОСТ5781-75	Ф12 АI	4.01	КГ
			ГОСТ5781-75	Ф16 АI	7.57	КГ
				КЛАССА А-III	44.4	КГ
			ГОСТ5781-75	Ф8 АIII	44.4	КГ

ВЗАМ.ИНВ.№

ПОДП. И ДАТА

ИНВ.№ ПОДЛ.

Гл.инж.АКБ	Шаповал	
Н.контр	Брусан	
Нач.отд	Стукалов	
Гл.арх.отд	Брусан	
Гл.инж.пр	Першко	
Рук.гр	Гончарук	
Проверил	Першко	
Разработ	Шургот	

1.143-5ПВ.1-2.Д43-05

БЛОК АРМАТУРНЫЙ
АБП 30.63.16-3Т

СТАДИЯ	ЛИСТ	ЛИСТОВ
Р	1	1

КиевЗНИИЭП

16671-02 62

ФОРМАТ II

ЭПВЦ КиевЗНИИЭП
ОПЕРАТОР ТПП КОРТ
ЦИТНИК
ВЗАМ.ИНВ №
ПОДП. И ДАТА
ИНВ №ПОДЛ

РИС. 1

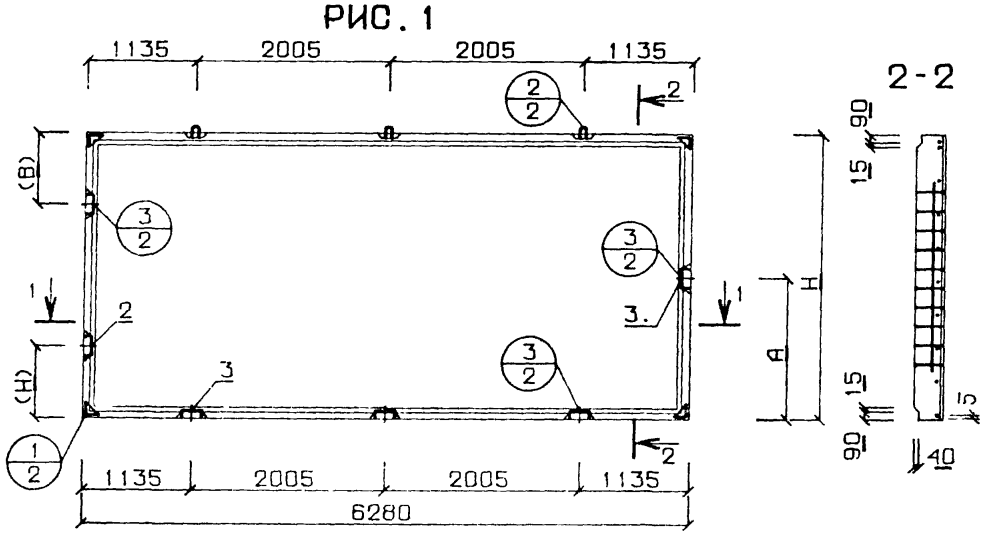

РИС. 2 АРМАТУРНЫЙ БЛОК

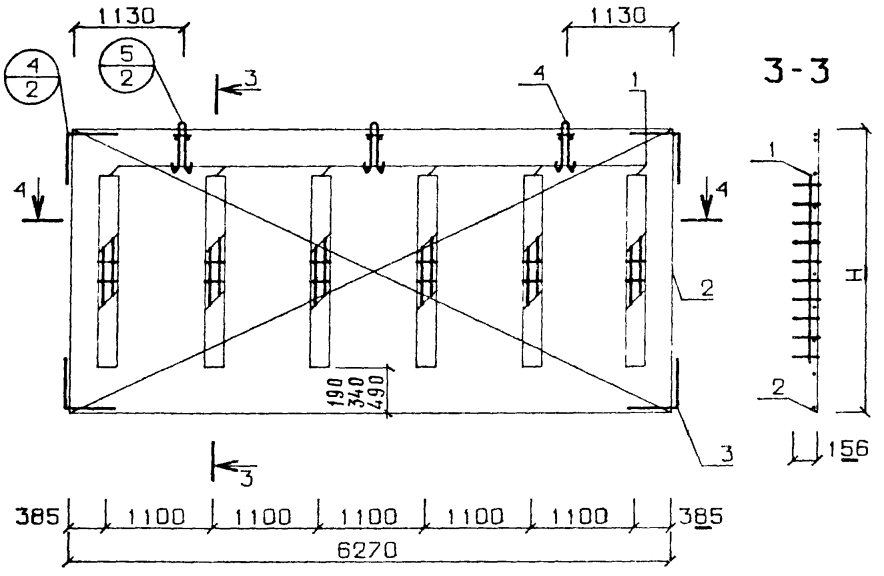

РАЗМЕРЫ (Н) И (В) СМ ПОЯСНИТЕЛЬНУЮ ЗАПИСКУ

ОБОЗНАЧЕНИЕ	МАРКА	Н	А	РИС
1.143-5ПВ 1-2 Д43	П 24.63.16-3Т	2380	1190	1
-01	П 27.63.16-3Т	2680	1340	1
-02	П 30.63.16-3Т	2980	1490	1
-03	АБП 24.63.16-3Т	2360	-	2
-04	АБП 27.63.16-3Т	2660	-	2
-05	АБП 30.63.16-3Т	2960	-	2

Гл.инж АКБ	Шаповал	
Н.контр	Брусан	
Нач.отд	Стукалов	
Гл.инж.отд	Брусан	
Гл.инж.пр	Першко	
Рук.гр	Гончарук	
Проверил	Першко	
Разработ	Шургот	

1.143-5ПВ.1-2.Д43СБ

ПАНЕЛИ ПЕРЕКРЫТИЯ
БЛОКИ АРМАТУРНЫЕ
СБОРОЧНЫЙ ЧЕРТЕЖ

СТАДИЯ	МАССА	МАСШТАБ
Р	СМ СПЕЦИФ	1:50
ЛИСТ	ЛИСТОВ	

КиевЗНИИЭП

ФОРМАТ	ЗОНА	ПОЗ	ОБОЗНАЧЕНИЕ	НАИМЕНОВАНИЕ	КОЛ	ПРИМЕЧАНИЕ
				ДОКУМЕНТАЦИЯ:		
12		1	1.143-5ПВ.1-2.Д44СБ	СБОРОЧНЫЙ ЧЕРТЕЖ		
12		2	1.143-5ПВ.1-2.Д48,Л.1	УЗЛЫ 1,2,3		
				СБОРОЧНЫЕ ЕДИНИЦЫ И ДЕТАЛИ:		
				БЛОК АРМАТУРНЫЙ		
11		1	1.143-5ПВ.1-2.Д44-02	АБП 33.63.16-3Т	1	
11		2	1.143-5ПВ.1-2.Д60-06	ИЗДЕЛИЕ ЗАКЛАДНОЕ МПА1	2	
11		3	1.143-5ПВ.1-2.Д60-05	ИЗДЕЛИЕ ЗАКЛАДНОЕ МП1	4	
				МАТЕРИАЛЫ:		
				БЕТОН М200	3.30	М.КУБ
				ПОКАЗАТЕЛИ:		
				МАССА ПАНЕЛИ	8239	КГ
				МАССА СТАЛИ	66.8	КГ
				АРМАТУРНЫХ ИЗДЕЛИЙ	59.5	КГ
				КЛАССА В-I	20.2	КГ
			ГОСТ6727-53*	Ф3 ВI	3.79	КГ
			ГОСТ6727-53*	Ф5 ВI	16.4	КГ
				КЛАССА А-I	11.6	КГ
			ГОСТ5781-75	Ф12 АI	4.01	КГ
			ГОСТ5781-75	Ф16 АI	7.57	КГ
				КЛАССА А-III	31.3	КГ
			ГОСТ5781-75	Ф6 АIII	27.3	КГ
			ГОСТ5781-75	Ф8 АIII	0.41	КГ
				ЗАКЛАДНЫХ ИЗДЕЛИЙ	7.35	КГ
				АРМАТУРНОЙ СТАЛИ	3.62	КГ
			ГОСТ5781-75	Ф12 АIII	3.62	КГ
				ПРОФИЛЬНОЙ СТАЛИ	3.74	КГ
			ГОСТ380-71*	L75*50*5 С38/23	3.74	КГ
				КЛАССА С38/23	3.74	КГ

ЭПВЦ КиевЗНИИЭП | ОПЕРАТОР ТПП КОРТ | КОМЗАРОВА

Гл инж АКБ	Шаповал	
Н контр	Брусан	
Нач отд	Стукалов	
Гл арх отд	Брусан	
Гл инж пр	Першко	
Рук гр	Гончарук	
Проверил	Першко	
Разработ	Шургот	

1.143-5ПВ.1-2.Д44

ПАНЕЛЬ ПЕРЕКРЫТИЯ П 33.63.16-3Т

СТАДИЯ	ЛИСТ	ЛИСТОВ
Р	1	1

КиевЗНИИЭП

ФОРМАТ II

ФОРМАТ	ЗОНА	ПОЗ	ОБОЗНАЧЕНИЕ	НАИМЕНОВАНИЕ	КОЛ	ПРИМЕЧАНИЕ
				ДОКУМЕНТАЦИЯ:		
12		1	1.143-5ПВ.1-2.Д44СБ	СБОРОЧНЫЙ ЧЕРТЕЖ		
12		2	1.143-5ПВ.1-2.Д48,Л.1	УЗЛЫ 1,2,3		
				СБОРОЧНЫЕ ЕДИНИЦЫ И ДЕТАЛИ:		
				БЛОК АРМАТУРНЫЙ		
11		1	1.143-5ПВ.1-2.Д44-03	АБП 36.63.16-3Т	1	
11		2	1.143-5ПВ.1-2.Д60-06	ИЗДЕЛИЕ ЗАКЛАДНОЕ МПА1	2	
11		3	1.143-5ПВ.1-2.Д60-05	ИЗДЕЛИЕ ЗАКЛАДНОЕ МП1	4	
				МАТЕРИАЛЫ:		
				БЕТОН М200	3.60	М.КУБ
				ПОКАЗАТЕЛИ:		
				МАССА ПАНЕЛИ	8993	КГ
				МАССА СТАЛИ	94.5	КГ
				АРМАТУРНЫХ ИЗДЕЛИЙ	87.18	КГ
				КЛАССА В-I	22.1	КГ
			ГОСТ6727-53*	Ф3 ВI	3.79	КГ
			ГОСТ6727-53*	Ф5 ВI	18.3	КГ
				КЛАССА А-I	11.6	КГ
			ГОСТ5781-75	Ф12 АI	4.01	КГ
			ГОСТ5781-75	Ф16 АI	7.57	КГ
				КЛАССА А-III	53.51	КГ
			ГОСТ5781-75	Ф8 АIII	53.51	КГ
					0.41	КГ
				ЗАКЛАДНЫХ ИЗДЕЛИЙ	7.35	КГ
				АРМАТУРНОЙ СТАЛИ	3.62	КГ
			ГОСТ5781-75	Ф12 АIII	3.62	КГ
				ПРОФИЛЬНОЙ СТАЛИ	3.74	КГ
			ГОСТ380-71*	L75*50*5 С38/23	3.74	КГ
				КЛАССА С38/23	3.74	КГ

ЭПВЦ КиевЗНИИЭП | ОПЕРАТОР ТПП КОРТ | КОМЗАРОВА

ВЗАМ ИНВ№ | ПОДП И ДАТА | ИНВ № ПОДЛ

Гл инж АКБ	Шаповал	
Н контр	Брусан	
Нач отд	Стукалов	
Гл арх отд	Брусан	
Гл инж пр	Першко	
Рук гр	Гончарук	
Проверил	Першко	
Разработ	Гончарук	

1.143-5ПВ.1-2.Д44-01

ПАНЕЛЬ ПЕРЕКРЫТИЯ П 36.63.16-3Т

СТАДИЯ	ЛИСТ	ЛИСТОВ
Р	1	1

КиевЗНИИЭП

ФОРМАТ II

ЭПВЦ КиевЗНИИЭП | ОПЕРАТОР ТПП КОРТ | КОМЗАРОВА

ФОРМАТ	ЗОНА	ПОЗ	ОБОЗНАЧЕНИЕ	НАИМЕНОВАНИЕ	КОЛ	ПРИМЕЧАНИЕ
				ДОКУМЕНТАЦИЯ:		
12		1	1.143-5ПВ.1-2.Д44СБ	СБОРОЧНЫЙ ЧЕРТЕЖ		
12		2	1.143-5ПВ.1-2.Д48,Л.2	УЗЛЫ 4,5,6		
				СБОРОЧНЫЕ ЕДИНИЦЫ И ДЕТАЛИ:		
11		1	1.143-5ПВ.1-2.Д59	КАРКАС ПКП1	6	
11		2	1.143-5ПВ.1-2.Д59-01	КАРКАС ПКП2	6	
11		3	1.143-5ПВ.1-2.Д52-07	СЕТКА СП41-1	1	
11		4	1.143-5ПВ.1-2.Д60-04	АНКЕР АП1	4	
11		5	1.143-5ПВ.1-2.Д60-02	ПЕТЛЯ ПП3	3	
				ПОКАЗАТЕЛИ:		
				МАССА СТАЛИ	59.5	КГ
				КЛАССА В-I	20.2	КГ
			ГОСТ6727-53*	Ф3 ВI	3.79	КГ
			ГОСТ6727-53*	Ф5 ВI	16.4	КГ
				КЛАССА А-I	11.6	КГ
			ГОСТ5781-75	Ф12 АI	4.01	КГ
			ГОСТ5781-75	Ф16 АI	7.57	КГ
				КЛАССА А-III	27.7	КГ
			ГОСТ5781-75	Ф6 АIII	27.3	КГ
			ГОСТ5781-75	Ф8 АIII	0.41	КГ

ВЗАМ ИНВ№ | ПОДП И ДАТА | ИНВ № ПОДЛ

Гл инж АКБ	Шаповал	
Н контр	Брусан	
Нач отд	Стукалов	
Гл арх отд	Брусан	
Гл инж пр	Першко	
Рук гр	Гончарук	
Проверил	Першко	
Разработ	Шургот	

1.143-5ПВ.1-2.Д44-02

БЛОК АРМАТУРНЫЙ
АБП 33.63.16-3Т

СТАДИЯ	ЛИСТ	ЛИСТОВ
Р	1	1

КиевЗНИИЭП

ФОРМАТ II

ЭПВЦ КиевЗНИИЭП | ОПЕРАТОР ТПП КОРТ | КОМЗАРОВА

ФОРМАТ	ЗОНА	ПОЗ	ОБОЗНАЧЕНИЕ	НАИМЕНОВАНИЕ	КОЛ	ПРИМЕ-ЧАНИЕ
				ДОКУМЕНТАЦИЯ:		
12		1	1.143-5ПВ.1-2.Д44СБ	СБОРОЧНЫЙ ЧЕРТЕЖ		
12		2	1.143-5ПВ.1-2.Д48,Л.2	УЗЛЫ 4,5,6		
				СБОРОЧНЫЕ ЕДИНИЦЫ И ДЕТАЛИ:		
11		1	1.143-5ПВ.1-2.Д59	КАРКАС ПКП1	6	
11		2	1.143-5ПВ.1-2.Д59-01	КАРКАС ПКП2	6	
11		3	1.143-5ПВ.1-2.Д53-07	СЕТКА СП52-1	1	
11		4	1.143-5ПВ.1-2.Д60-04	АНКЕР АП1	4	
11		5	1.143-5ПВ.1-2.Д60-02	ПЕТЛЯ ПП3	3	
				ПОКАЗАТЕЛИ:		
				МАССА СТАЛИ	87.18	КГ
				КЛАССА В-I	22.1	КГ
			ГОСТ6727-53*	Ф3 ВI	3.79	КГ
			ГОСТ6727-53*	Ф5 ВI	18.3	КГ
				КЛАССА А-I	11.6	КГ
			ГОСТ5781-75	Ф12 АI	4.01	КГ
			ГОСТ5781-75	Ф16 АI	7.57	КГ
				КЛАССА А-III	53.51	КГ
			ГОСТ5781-75	Ф8 АIII	53.51	КГ

ВЗАМ ИНВ№ | ПОДП И ДАТА | ИНВ № ПОДЛ

Гл инж АКБ	Шаповал	
Н контр	Брусан	
Нач отд	Стукалов	
Гл арх отд	Брусан	
Гл инж пр	Першко	
Рук гр	Гончарук	
Проверил	Першко	
Разработ	Шургот	

1.143-5ПВ.1-2.Д44-03

БЛОК АРМАТУРНЫЙ
АБП 36.63.16-3Т

СТАДИЯ	ЛИСТ	ЛИСТОВ
Р	1	1

КиевЗНИИЭП

ФОРМАТ II

ЭПВЦ КиевЗНИИЭП | ОПЕРАТОР ТПП КОРТ | СИТНИК

ВЗАМ ИНВ № | ПОДП И ДАТА | ИНВ № ПОДЛ

РИС. 1

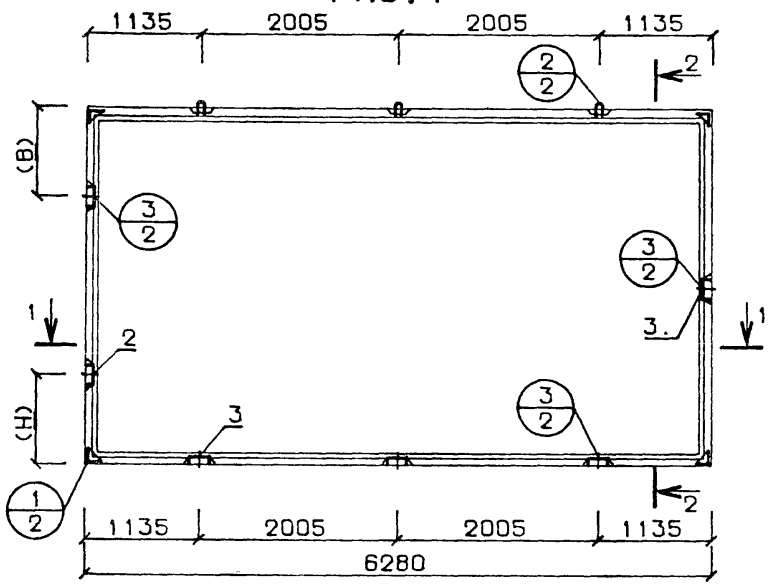

РИС. 2 АРМАТУРНЫЙ БЛОК

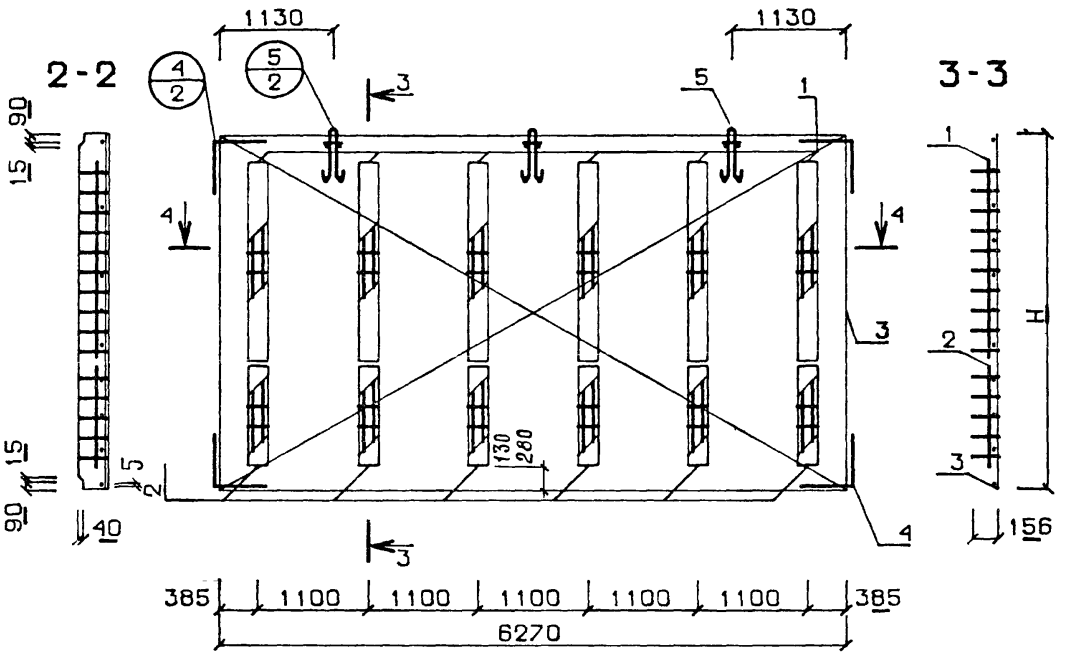

1-1

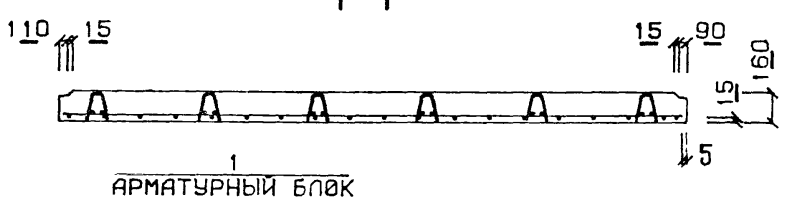

1 АРМАТУРНЫЙ БЛОК

ОБОЗНАЧЕНИЕ	МАРКА	Н	А	РИС
1 143-5ПВ 1-2 Д44	П 33.63.16-3Т	3280	1640	1
-01	П 36.63.16-3Т	3580	1790	1
-02	АБП 33.63.16-3Т	3260	-	2
-03	АБП 36.63.16-3Т	3560	-	2

РАЗМЕРЫ (Н) И (В) СМ ПОЯСНИТЕЛЬНУЮ ЗАПИСКУ

Гл инж АКБ	Шаповал	
Н контр	Брусан	
Нач отд	Стукалов	
Гл инж отд	Брусан	
Гл инж пр	Першко	
Рук гр	Гончарук	
Проверил	Першко	
Разработ	Шургот	

1.143-5ПВ.1-2.Д44СБ

ПАНЕЛИ ПЕРЕКРЫТИЯ БЛОКИ АРМАТУРНЫЕ СБОРОЧНЫЙ ЧЕРТЕЖ

СТАДИЯ	МАССА	МАСШТАБ
Р	СМ СПЕЦИФ	1 50
ЛИСТ	ЛИСТОВ	

КиевЗНИИЭП

ФОРМАТ	ЗОНА	ПОЗ	ОБОЗНАЧЕНИЕ	НАИМЕНОВАНИЕ	КОЛ	ПРИМЕЧАНИЕ
				ДОКУМЕНТАЦИЯ:		
12		1	1.143-5ПВ.1-2.Д45СБ	СБОРОЧНЫЙ ЧЕРТЕЖ		
12		2	1.143-5ПВ.1-2.Д48,Л.1	УЗЛЫ 1,2,3		
				СБОРОЧНЫЕ ЕДИНИЦЫ И ДЕТАЛИ:		
				БЛОК АРМАТУРНЫЙ		
11		1	1.143-5ПВ.1-2.Д45-02	АВП 34.63.16-3Т	1	
11		2	1.143-5ПВ.1-2.Д60-06	ИЗДЕЛИЕ ЗАКЛАДНОЕ МПА1	2	
11		3	1.143-5ПВ.1-2.Д60-05	ИЗДЕЛИЕ ЗАКЛАДНОЕ МП1	4	
				МАТЕРИАЛЫ:		
				БЕТОН М200	3.37	М.КУБ
				ПОКАЗАТЕЛИ:		
				МАССА ПАНЕЛИ	8415	КГ
				МАССА СТАЛИ	90.1	КГ
				АРМАТУРНЫХ ИЗДЕЛИЙ	82.8	КГ
				КЛАССА В-I	21.2	КГ
			ГОСТ6727-53*	Ф3 ВI	3.79	КГ
			ГОСТ6727-53*	Ф5 ВI	17.4	КГ
				КЛАССА А-I	11.6	КГ
			ГОСТ5781-75	Ф12 АI	4.01	КГ
			ГОСТ5781-75	Ф16 АI	7.57	КГ
				КЛАССА А-III	50.01	КГ
			ГОСТ5781-75	Ф8 АIII	50.01	КГ
				ЗАКЛАДНЫХ ИЗДЕЛИЙ	7.35	КГ
				АРМАТУРНОЙ СТАЛИ	3.62	КГ
			ГОСТ5781-75	Ф12 АIII	3.62	КГ
				ПРОФИЛЬНОЙ СТАЛИ	3.74	КГ
			ГОСТ380-71*	L75*50*5 С38/23	3.74	КГ
				КЛАССА С38/23	3.74	КГ

ЭПВЦ КиевЗНИИЭП | ОПЕРАТОР ТЛП КОРТ | КОМЗАРОВА

ВЗАМ ИНВ№ | ПОДП И ДАТА | ИНВ № ПОДЛ

Гл инж АКБ	Шаповал	
Н контр	Брусан	
Нач отд	Стукалов	
Гл арх отд	Брусан	
Гл инж пр	Першко	
Рук гр	Гончарук	
Проверил	Першко	
Разработ	Гончарук	

1.143-5ПВ.1-2.Д45

ПАНЕЛЬ ПЕРЕКРЫТИЯ
П 34.63.16-3Т

СТАДИЯ	ЛИСТ	ЛИСТОВ
Р	1	1

КиевЗНИИЭП

ФОРМАТ II

ФОРМАТ	ЗОНА	ПОЗ	ОБОЗНАЧЕНИЕ	НАИМЕНОВАНИЕ	КОЛ	ПРИМЕЧАНИЕ
				ДОКУМЕНТАЦИЯ:		
12		1	1.143-5ПВ.1-2.Д45СБ	СБОРОЧНЫЙ ЧЕРТЕЖ		
12		2	1.143-5ПВ.1-2.Д48,Л.1	УЗЛЫ 1,2,3		
				СБОРОЧНЫЕ ЕДИНИЦЫ И ДЕТАЛИ:		
				БЛОК АРМАТУРНЫЙ		
11		1	1.143-5ПВ.1-2.Д45-03	АВП 37.63.16-3Т	1	
11		2	1.143-5ПВ.1-2.Д60-06	ИЗДЕЛИЕ ЗАКЛАДНОЕ МПА1	2	
11		3	1.143-5ПВ.1-2.Д60-05	ИЗДЕЛИЕ ЗАКЛАДНОЕ МП1	4	
				МАТЕРИАЛЫ:		
				БЕТОН М200	3.67	М.КУБ
				ПОКАЗАТЕЛИ:		
				МАССА ПАНЕЛИ	9169	КГ
				МАССА СТАЛИ	98.6	КГ
				АРМАТУРНЫХ ИЗДЕЛИЙ	91.21	КГ
				КЛАССА В-I	22.1	КГ
			ГОСТ6727-53*	Ф3 ВI	3.79	КГ
			ГОСТ6727-53*	Ф5 ВI	18.3	КГ
				КЛАССА А-I	14.8	КГ
			ГОСТ5781-75	Ф12 АI	4.01	КГ
				КЛАССА А-III	54.31	КГ
			ГОСТ5781-75	Ф8 АIII	54.31	КГ
				ЗАКЛАДНЫХ ИЗДЕЛИЙ	7.35	КГ
				АРМАТУРНОЙ СТАЛИ	3.62	КГ
			ГОСТ5781-75	Ф12 АIII	3.62	КГ
				ПРОФИЛЬНОЙ СТАЛИ	3.74	КГ
			ГОСТ380-71*	L75*50*5 С38/23	3.74	КГ
				КЛАССА С38/23	3.74	КГ
			ГОСТ5781-75	Ф18 АI	10.8	КГ

ЭПВЦ КиевЗНИИЭП | ОПЕРАТОР ТЛП КОРТ | КОМЗАРОВА

ВЗАМ ИНВ№ | ПОДП И ДАТА | ИНВ № ПОДЛ

Гл инж АКБ	Шаповал	
Н контр	Брусан	
Нач отд	Стукалов	
Гл арх отд	Брусан	
Гл инж пр	Першко	
Рук гр	Гончарук	
Проверил	Першко	
Разработ	Гончарук	

1.143-5ПВ.1-2.Д45-01

ПАНЕЛЬ ПЕРЕКРЫТИЯ
П 37.63.16-3Т

СТАДИЯ	ЛИСТ	ЛИСТОВ
Р	1	1

КиевЗНИИЭП

ФОРМАТ II

ФОРМАТ	ЗОНА	ПОЗ	ОБОЗНАЧЕНИЕ	НАИМЕНОВАНИЕ	КОЛ	ПРИМЕЧАНИЕ
				ДОКУМЕНТАЦИЯ:		
12		1	1.143-5ПВ.1-2.Д45СВ	СБОРОЧНЫЙ ЧЕРТЕЖ		
12		2	1.143-5ПВ.1-2.Д48,Л.2	УЗЛЫ 4,5,6		
				СБОРОЧНЫЕ ЕДИНИЦЫ И ДЕТАЛИ:		
11		1	1.143-5ПВ.1-2.Д59	КАРКАС ПКП1	6	
11		2	1.143-5ПВ.1-2.Д59-01	КАРКАС ПКП2	6	
11		3	1.143-5ПВ.1-2.Д57-07	СЕТКА СП94-1	1	
11		4	1.143-5ПВ.1-2.Д60-04	АНКЕР АП1	4	
11		5	1.143-5ПВ.1-2.Д60-02	ПЕТЛЯ ПП3	3	
				ПОКАЗАТЕЛИ:		
				МАССА СТАЛИ	82.8	КГ
				КЛАССА В-I	21.2	КГ
			ГОСТ6727-53*	Ф3 ВI	3.79	КГ
			ГОСТ6727-53*	Ф5 ВI	17.4	КГ
				КЛАССА А-I	11.6	КГ
			ГОСТ5781-75	Ф12 АI	4.01	КГ
			ГОСТ5781-75	Ф16 АI	7.57	КГ
				КЛАССА А-III	50.01	КГ
			ГОСТ5781-75	Ф8 АIII	50.01	КГ

ЭПВЦ КиевЗНИИЭП | ОПЕРАТОР ТЛП КОРТ | КОМЗАРОВА

Гл инж АКБ	Шаповал	
Н контр	Брусан	
Нач отд	Стукалов	
Гл арх отд	Брусан	
Гл инж пр	Першко	
Рук гр	Гончарук	
Проверил	Першко	
Разработ	Гончарук	

1.143-5ПВ.1-2.Д45-02

БЛОК АРМАТУРНЫЙ
АБП 34.63.16-3Т

СТАДИЯ	ЛИСТ	ЛИСТОВ
Р	1	1

КиевЗНИИЭП

ФОРМАТ II

ВЗАМ ИНВ № | ПОДП И ДАТА | ИНВ № ПОДЛ

ФОРМАТ	ЗОНА	ПОЗ	ОБОЗНАЧЕНИЕ	НАИМЕНОВАНИЕ	КОЛ	ПРИМЕЧАНИЕ
				ДОКУМЕНТАЦИЯ:		
12		1	1.143-5ПВ.1-2.Д45СВ	СБОРОЧНЫЙ ЧЕРТЕЖ		
12		2	1.143-5ПВ.1-2.Д48,Л.2	УЗЛЫ 4,5,6		
				СБОРОЧНЫЕ ЕДИНИЦЫ И ДЕТАЛИ:		
11		1	1.143-5ПВ.1-2.Д59	КАРКАС ПКП1	6	
11		2	1.143-5ПВ.1-2.Д59-01	КАРКАС ПКП2	6	
11		3	1.143-5ПВ.1-2.Д58-07	СЕТКА СП105-1	1	
11		4	1.143-5ПВ.1-2.Д60-04	АНКЕР АП1	4	
11		5	1.143-5ПВ.1-2.Д60-03	ПЕТЛЯ ПП4	3	
				ПОКАЗАТЕЛИ:		
				МАССА СТАЛИ	91.21	КГ
				КЛАССА В-I	22.1	КГ
			ГОСТ6727-53*	Ф3 ВI	3.79	КГ
			ГОСТ6727-53*	Ф5 ВI	18.3	КГ
				КЛАССА А-I	14.8	КГ
			ГОСТ5781-75	Ф12 АI	4.01	КГ
				КЛАССА А-III	54.31	КГ
			ГОСТ5781-75	Ф8 АIII	54.31	КГ
			ГОСТ5781-75	Ф18 АI	10.8	КГ

ЭПВЦ КиевЗНИИЭП | ОПЕРАТОР ТЛП КОРТ | КОМЗАРОВА

Гл инж АКБ	Шаповал	
Н контр	Брусан	
Нач отд	Стукалов	
Гл арх отд	Брусан	
Гл инж пр	Першко	
Рук гр	Гончарук	
Проверил	Першко	
Разработ	Гончарук	

1.143-5ПВ.1-2.Д45-03

БЛОК АРМАТУРНЫЙ
АБП 37.63.16-3Т

СТАДИЯ	ЛИСТ	ЛИСТОВ
Р	1	1

КиевЗНИИЭП

ВЗАМ ИНВ № | ПОДП И ДАТА | ИНВ № ПОДЛ

ЭПВЦ КиевЗНИИЭП | ОПЕРАТОР ТЛП КОРТ | СИТНИК

ИНВ №ПОДЛ | ПОДП И ДАТ | ВЗАМ.ИНВ №

РИС. 1

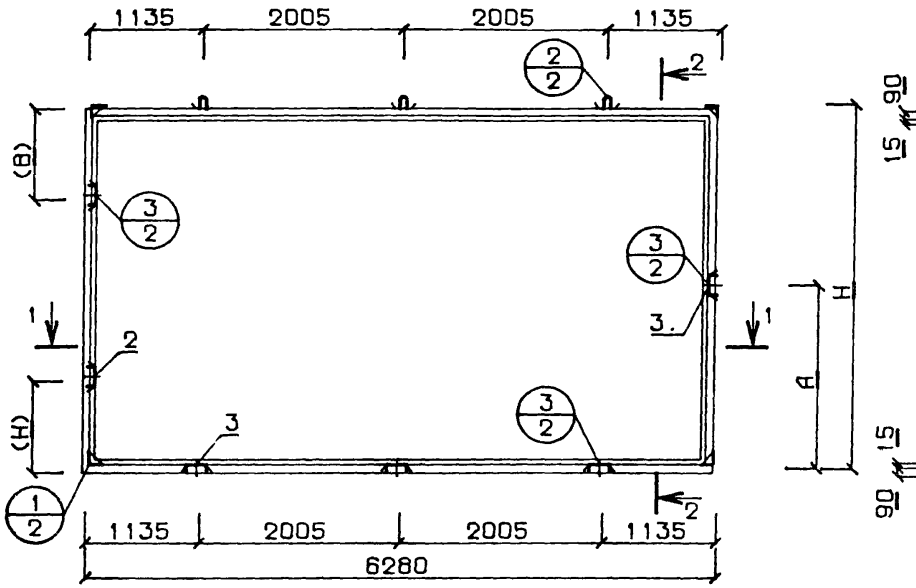

РИС. 2 АРМАТУРНЫЙ БЛОК

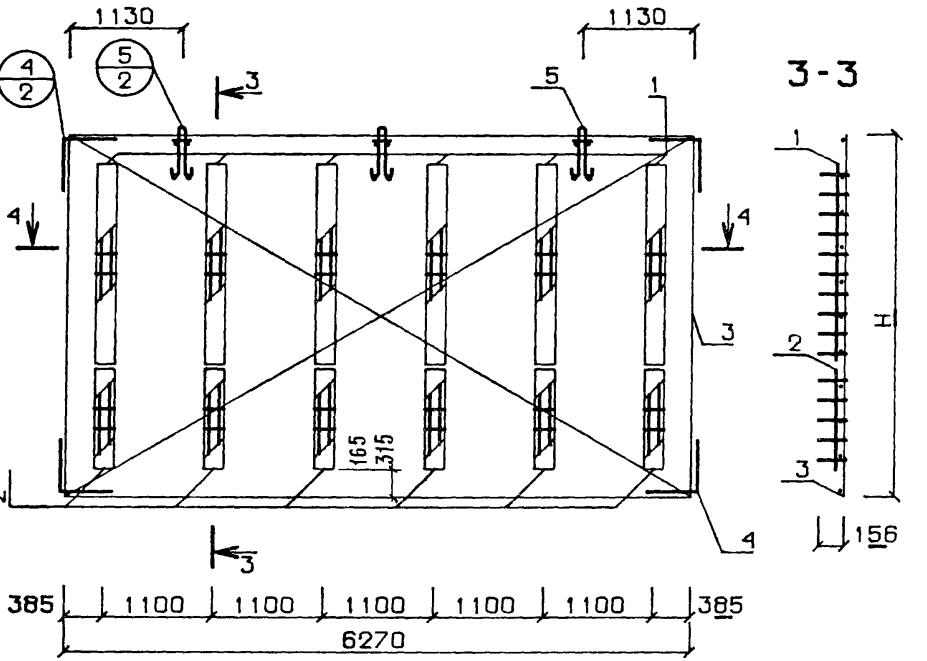

РАЗМЕРЫ (Н) И (В) СМ. ПОЯСНИТЕЛЬНУЮ ЗАПИСКУ

ОБОЗНАЧЕНИЕ	МАРКА	Н	А	РИС
1.143-5ПВ 1-2 Д45	П 34.63.16-3Т	3350	1675	1
-01	П 37.63.16-3Т	3650	1825	1
-02	АБП 34.63.16-3Т	3330	-	2
-03	АБП 37.63.16-3Т	3630	-	2

Гл инж АКБ	Шаповал	
Н контр	Брусан	
Нач отд	Стукалов	
Гл инж отд	Брусан	
Гл инж пр	Першко	
Рук гр	Гончарук	
Проверил	Першко	
Разработ	Шургот	

1.143-5ПВ.1-2.Д45СБ

ПАНЕЛИ ПЕРЕКРЫТИЯ
БЛОКИ АРМАТУРНЫЕ
СБОРОЧНЫЙ ЧЕРТЕЖ

СТАДИЯ	МАССА	МАСШТАБ
Р	СМ СПЕЦИФ	1:50
ЛИСТ	ЛИСТОВ	

КиевЗНИИЭП

ФОРМАТ	ЗОНА	ПОЗ	ОБОЗНАЧЕНИЕ	НАИМЕНОВАНИЕ	КОЛ	ПРИМЕЧАНИЕ
				ДОКУМЕНТАЦИЯ:		
12		1	1.143-5ПВ.1-2.Д46СБ	СБОРОЧНЫЙ ЧЕРТЕЖ		
12		2	1.143-5ПВ.1-2.Д48,Л.1	УЗЛЫ 1,2,3		
				СБОРОЧНЫЕ ЕДИНИЦЫ И ДЕТАЛИ:		
				БЛОК АРМАТУРНЫЙ		
11		1	1.143-5ПВ.1-2.Д46-03	АБП 25.63.16-3Т	1	
11		2	1.143-5ПВ.1-2.Д60-06	ИЗДЕЛИЕ ЗАКЛАДНОЕ МПА1	2	
11		3	1.143-5ПВ.1-2.Д60-05	ИЗДЕЛИЕ ЗАКЛАДНОЕ МП1	4	
				МАТЕРИАЛЫ:		
				БЕТОН М200	2.46	М.КУБ
				ПОКАЗАТЕЛИ:		
				МАССА ПАНЕЛИ	6154	КГ
				МАССА СТАЛИ	46.0	КГ
				АРМАТУРНЫХ ИЗДЕЛИЙ	38.6	КГ
				КЛАССА В-I	29.1	КГ
			ГОСТ6727-53*	Ф3 ВI	2.53	КГ
			ГОСТ6727-53*	Ф5 ВI	26.6	КГ
				КЛАССА А-I	9.08	КГ
			ГОСТ5781-75	Ф12 АI	4.01	КГ
			ГОСТ5781-75	Ф14 АI	5.07	КГ
				КЛАССА А-III	4.03	КГ
			ГОСТ5781-75	Ф8 АIII	0.41	КГ
				ЗАКЛАДНЫХ ИЗДЕЛИЙ	7.35	КГ
				АРМАТУРНОЙ СТАЛИ	3.62	КГ
			ГОСТ5781-75	Ф12 АIII	3.62	КГ
				ПРОФИЛЬНОЙ СТАЛИ	3.74	КГ
			ГОСТ380-71*	L75*50*5 С38/23	3.74	КГ
				КЛАССА С38/23	3.74	КГ

КиевЗНИИЭП ТПП КОРТ

Гл инж АКБ	Шаповал	
Н контр	Брусан	
Нач отд	Стукалов	
Гл арх отд	Брусан	
Гл инж пр	Першко	
Рук гр	Гончарук	
Проверил	Першко	
Разработ	Гончарук	

1.143-5ПВ.1-2.Д46

ПАНЕЛЬ ПЕРЕКРЫТИЯ
П 25.63.16-3Т

СТАДИЯ	ЛИСТ	ЛИСТОВ
Р	1	1

КиевЗНИИЭП

ФОРМАТ II

КОМЗАРОВА

ОПЕРАТОР ТПП КОРТ

ЭПВЦ КиевЗНИИЭП

ФОРМАТ	ЗОНА	ПОЗ	ОБОЗНАЧЕНИЕ	НАИМЕНОВАНИЕ	КОЛ	ПРИМЕЧАНИЕ
				ДОКУМЕНТАЦИЯ:		
12		1	1.143-5ПВ.1-2.Д46СБ	СБОРОЧНЫЙ ЧЕРТЕЖ		
12		2	1.143-5ПВ.1-2.Д48,Л.1	УЗЛЫ 1,2,3		
				СБОРОЧНЫЕ ЕДИНИЦЫ И ДЕТАЛИ.		
				БЛОК АРМАТУРНЫЙ		
11		1	1.143-5ПВ.1-2.Д46-04	АБП 28.63.16-3Т	1	
11		2	1.143-5ПВ.1-2.Д60-06	ИЗДЕЛИЕ ЗАКЛАДНОЕ МПА1	2	
11		3	1.143-5ПВ.1-2.Д60-05	ИЗДЕЛИЕ ЗАКЛАДНОЕ МП1	4	
				МАТЕРИАЛЫ:		
				БЕТОН М200	2.76	М.КУБ
				ПОКАЗАТЕЛИ:		
				МАССА ПАНЕЛИ	6908	КГ
				МАССА СТАЛИ	59.2	КГ
				АРМАТУРНЫХ ИЗДЕЛИЙ	51.8	КГ
				КЛАССА В-I	17.0	КГ
			ГОСТ6727-53*	Ф3 ВI	2.53	КГ
			ГОСТ6727-53*	Ф5 ВI	14.5	КГ
				КЛАССА А-I	11.6	КГ
			ГОСТ5781-75	Ф12 АI	4.01	КГ
			ГОСТ5781-75	Ф16 АI	7.57	КГ
				КЛАССА А-III	26.8	КГ
			ГОСТ5781-75	Ф6 АIII	22.8	КГ
			ГОСТ5781-75	Ф8 АIII	0.41	КГ
				ЗАКЛАДНЫХ ИЗДЕЛИЙ	7.35	КГ
				АРМАТУРНОЙ СТАЛИ	3.62	КГ
			ГОСТ5781-75	Ф12 АIII	3.62	КГ
				ПРОФИЛЬНОЙ СТАЛИ	3.74	КГ
			ГОСТ380-71*	L75*50*5 С38/23	3.74	КГ
				КЛАССА С38/23	3.74	КГ

ВЗАМ ИНВ№

ПОДП И ДАТА

ИНВ № ПОДЛ

Гл инж АКБ	Шаповал	
Н контр	Брусан	
Нач отд	Стукалов	
Гл арх отд	Брусан	
Гл инж пр	Першко	
Рук гр	Гончарук	
Проверил	Першко	
Разработ	Гончарук	

1.143-5ПВ.1-2.Д46-01

ПАНЕЛЬ ПЕРЕКРЫТИЯ
П 28.63.16-3Т

СТАДИЯ	ЛИСТ	ЛИСТОВ
Р		

КиевЗНИИЭП

16671-02

ФОРМАТ	ЗОНА	ПОЗ	ОБОЗНАЧЕНИЕ	НАИМЕНОВАНИЕ	КОЛ	ПРИМЕЧАНИЕ
				ДОКУМЕНТАЦИЯ:		
12		1	1.143-5ПВ.1-2.Д46СБ	СБОРОЧНЫЙ ЧЕРТЕЖ		
12		2	1.143-5ПВ.1-2.Д48,Л.1	УЗЛЫ 1,2,3		
				СБОРОЧНЫЕ ЕДИНИЦЫ И ДЕТАЛИ:		
				БЛОК АРМАТУРНЫЙ		
11		1	1.143-5ПВ.1-2.Д46-05	АБП 31.66.16-3Т	1	
11		2	1.143-5ПВ.1-2.Д60-06	ИЗДЕЛИЕ ЗАКЛАДНОЕ МПА1	2	
11		3	1.143-5ПВ.1-2.Д60-05	ИЗДЕЛИЕ ЗАКЛАДНОЕ МП1	4	
				МАТЕРИАЛЫ:		
				БЕТОН М200	3.06	М.КУБ
				ПОКАЗАТЕЛИ:		
				МАССА ПАНЕЛИ	7661	КГ
				МАССА СТАЛИ	82.3	КГ
				АРМАТУРНЫХ ИЗДЕЛИЙ	75.02	КГ
				КЛАССА В-I	18.0	КГ
			ГОСТ6727-53*	Ф3 ВI	2.53	КГ
			ГОСТ6727-53*	Ф5 ВI	15.5	КГ
				КЛАССА А-I	11.6	КГ
			ГОСТ5781-75	Ф12 АI	4.01	КГ
			ГОСТ5781-75	Ф16 АI	7.57	КГ
				КЛАССА А-III	45.41	КГ
			ГОСТ5781-75	Ф8 АIII	45.41	КГ
				ЗАКЛАДНЫХ ИЗДЕЛИЙ	7.35	КГ
				АРМАТУРНОЙ СТАЛИ	3.62	КГ
			ГОСТ5781-75	Ф12 АIII	3.62	КГ
				ПРОФИЛЬНОЙ СТАЛИ	3.74	КГ
			ГОСТ380-71*	L75*50*5 С38/23	3.74	КГ
				КЛАССА С38/23	3.74	КГ

ЭПВЦ КиевЗНИИЭП | ОПЕРАТОР ТПП КОРТ | КОМЗАРОВА

ИНВ № ПОДЛ | ПОДП И ДАТА | ВЗАМ ИНВ №

Гл инж АКБ	Шаповал	
Н контр	Брусан	
Нач отд	Стукалов	
Гл арх отд	Брусан	
Гл инж пр	Першко	
Рук гр	Гончарук	
Проверил	Першко	
Разработ	Гончарук	

1.143-5ПВ.1-2.Д46-02

ПАНЕЛЬ ПЕРЕКРЫТИЯ
П 31.63.16-3Т

СТАДИЯ	ЛИСТ	ЛИСТОВ
Р	1	1

КиевЗНИИЭП

ФОРМАТ II

ФОРМАТ	ЗОНА	ПОЗ	ОБОЗНАЧЕНИЕ	НАИМЕНОВАНИЕ	КОЛ	ПРИМЕЧАНИЕ
				ДОКУМЕНТАЦИЯ:		
12		1	1.143-5ПВ.1-2.Д46СБ	СБОРОЧНЫЙ ЧЕРТЕЖ		
12		2	1.143-5ПВ.1-2.Д48,Л.2	УЗЛЫ 4,5,6		
				СБОРОЧНЫЕ ЕДИНИЦЫ И ДЕТАЛИ:		
11		1	1.143-5ПВ.1-2.Д59	КАРКАС ПКП1	6	
11		2	1.143-5ПВ.1-2.Д54-07	СЕТКА СП61-1	1	
11		3	1.143-5ПВ.1-2.Д60-04	АНКЕР АП1	4	
11		4	1.143-5ПВ.1-2.Д60-01	ПЕТЛЯ ПП2	3	
				ПОКАЗАТЕЛИ:		
				МАССА СТАЛИ	38.6	КГ
				КЛАССА В-I	29.1	КГ
			ГОСТ6727-53*	Ф3 ВI	2.53	КГ
			ГОСТ6727-53*	Ф5 ВI	26.6	КГ
				КЛАССА А-I	9.08	КГ
			ГОСТ5781-75	Ф12 АI	4.01	КГ
			ГОСТ5781-75	Ф14 АI	5.07	КГ
				КЛАССА А-III	0.41	КГ
			ГОСТ5781-75	Ф8 АIII	0.41	КГ

ЭПВЦ КиевЗНИИЭП | ОПЕРАТОР ТПП КОРТ | КОМЗАРОВА

ИНВ № ПОДЛ | ПОДП И ДАТА | ВЗАМ ИНВ №

Гл инж АКБ	Шаповал	
Н контр	Брусан	
Нач отд	Стукалов	
Гл арх отд	Брусан	
Гл инж пр	Першко	
Рук гр	Гончарук	
Проверил	Першко	
Разработ	Гончарук	

1.143-5ПВ.1-2.Д46-03

ВЛОК АРМАТУРНЫЙ
АБП 25.63.16-3Т

СТАДИЯ	ЛИСТ	ЛИСТОВ
Р	1	1

КиевЗНИИЭП

16671-02 71

ФОРМАТ II

ФОРМАТ	ЗОНА	ПОЗ	ОБОЗНАЧЕНИЕ	НАИМЕНОВАНИЕ	КОЛ	ПРИМЕЧАНИЕ
				ДОКУМЕНТАЦИЯ:		
12		1	1.143-5ПВ.1-2.Д46СБ	СБОРОЧНЫЙ ЧЕРТЕЖ		
12		2	1.143-5ПВ.1-2.Д48,Л.2	УЗЛЫ 4,5,6		
				СБОРОЧНЫЕ ЕДИНИЦЫ И ДЕТАЛИ:		
11		1	1.143-5ПВ.1-2.Д59	КАРКАС ПКП1	6	
11		2	1.143-5ПВ.1-2.Д55-07	СЕТКА СП72-1	1	
11		3	1.143-5ПВ.1-2.Д60-04	АНКЕР АП1	4	
11		4	1.143-5ПВ.1-2.Д60-02	ПЕТЛЯ ПП3	3	
				ПОКАЗАТЕЛИ:		
				МАССА СТАЛИ	51.8	КГ
				КЛАССА В-I	17.0	КГ
			ГОСТ6727-53*	Ф3 ВI	2.53	КГ
			ГОСТ6727-53*	Ф5 ВI	14.5	КГ
				КЛАССА А-I	11.6	КГ
			ГОСТ5781-75	Ф12 АI	4.01	КГ
			ГОСТ5781-75	Ф16 АI	7.57	КГ
				КЛАССА А-III	23.2	КГ
			ГОСТ5781-75	Ф6 АIII	22.8	КГ
			ГОСТ5781-75	Ф8 АIII	0.41	КГ

Гл.инж.АКБ	Шаповал	
Н.контр	Брусан	
Нач.отд	Стукалов	
Гл.арх.отд	Брусан	
Гл.инж.пр	Першко	
Рук.гр	Гончарук	
Провэрил	Першко	
Разработ	Шургот	

1.143-5ПВ.1-2.Д46-04

БЛОК АРМАТУРНЫЙ
АБП 28.63.16-3Т

СТАДИЯ	ЛИСТ	ЛИСТОВ
Р	1	1

КиевЗНИИЭП

КОМЗАРОВА

ОПЕРАТОР ТПП КОРТ

ЭПВЦ КиевЗНИИЭП

ВЗАМ.ИНВ.№

ПОДП. И ДАТА

ИНВ.№ ПОДЛ.

ФОРМАТ	ЗОНА	ПОЗ	ОБОЗНАЧЕНИЕ	НАИМЕНОВАНИЕ	КОЛ	ПРИМЕЧАНИЕ
				ДОКУМЕНТАЦИЯ:		
12		1	1.143-5ПВ.1-2.Д46СБ	СБОРОЧНЫЙ ЧЕРТЕЖ		
12		2	1.143-5ПВ.1-2.Д48,Л.2	УЗЛЫ 4,5,6		
				СБОРОЧНЫЕ ЕДИНИЦЫ И ДЕТАЛИ:		
11		1	1.143-5ПВ.1-2.Д59	КАРКАС ПКП1	6	
11		2	1.143-5ПВ.1-2.Д56-07	СЕТКА СП83-1	1	
11		3	1.143-5ПВ.1-2.Д60-04	АНКЕР АП1	4	
11		4	1.143-5ПВ.1-2.Д60-02	ПЕТЛЯ ПП3	3	
				ПОКАЗАТЕЛИ:		
				МАССА СТАЛИ	75.02	КГ
				КЛАССА В-I	18.0	КГ
			ГОСТ6727-53*	Ф3 ВI	2.53	КГ
			ГОСТ6727-53*	Ф5 ВI	15.5	КГ
				КЛАССА А-I	11.6	КГ
			ГОСТ5781-75	Ф12 АI	4.01	КГ
			ГОСТ5781-75	Ф16 АI	7.57	КГ
				КЛАССА А-III	45.41	КГ
			ГОСТ5781-75	Ф8 АIII	45.41	КГ

Гл.инж.АКБ	Шаповал	
Н.контр	Брусан	
Нач.отд	Стукалов	
Гл.арх.отд	Брусан	
Гл.инж.пр	Першко	
Рук.гр	Гончарук	
Провэрил	Першко	
Разработ	Шургот	

1.143-5ПВ.1-2.Д46-05

БЛОК АРМАТУРНЫЙ
АБП 31.63.16-3Т

СТАДИЯ	ЛИСТ	ЛИСТОВ
Р	1	1

КиевЗНИИЭП

ЭПВЦ КиевЗНИИЭП
ОПЕРАТОР ТПП КОРТ
СИТНИК
ВЗАМ.ИНВ №
ПОДП. И ДАТА
ИНВ.№ПОДЛ.

РИС. 1

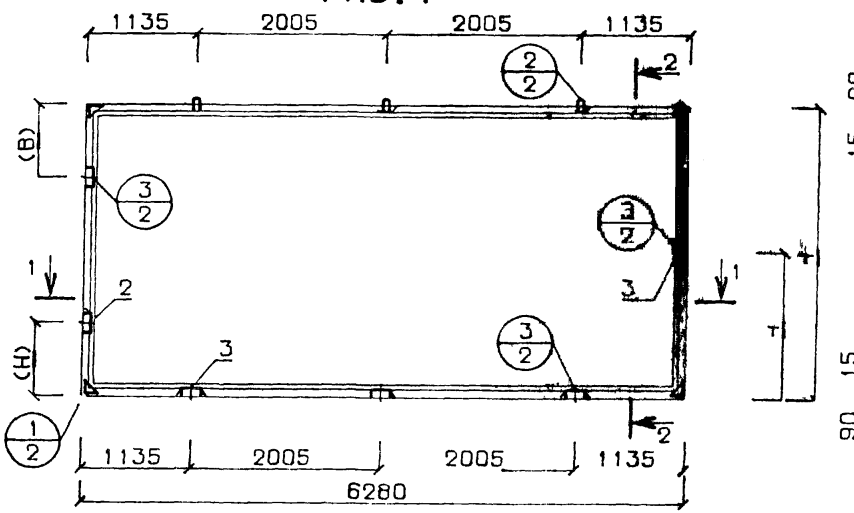

РИС. 2 АРМАТУРНЫЙ БЛОК

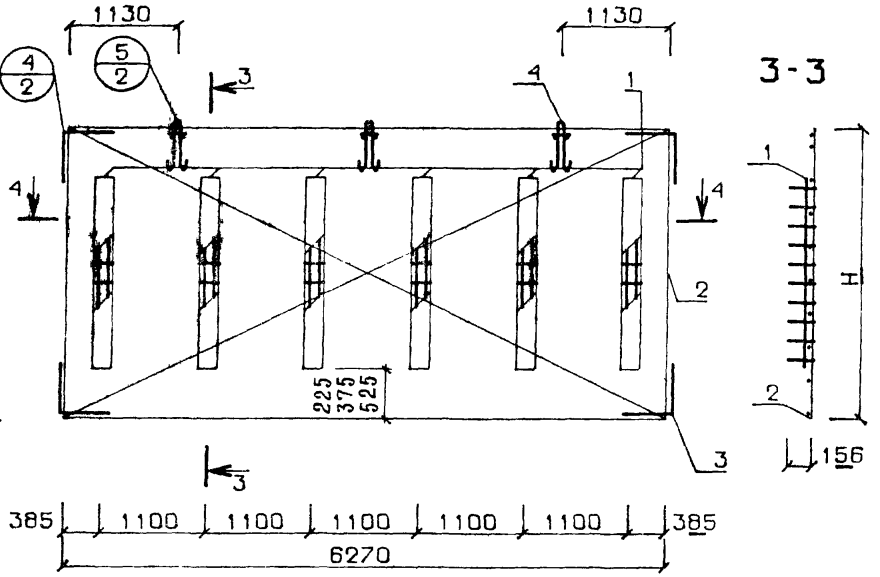

ОБОЗНАЧЕНИЕ	МАРКА	Н	А	РИС
1.143-5ПВ 1-2 Д46	П 25.63.16-3Т	2450	1225	1
-01	П 28.63.16-3Т	2750	1375	1
-02	П 31.63.16-3Т	3050	1525	1
-03	АБП 25.63.16-3Т	2430	-	2
-04	АБП 28.63.16-3Т	2730	-	2
-05	АБП 31.63.16-3Т	3030	-	2

РАЗМЕРЫ (Н) И (В) СМ ПОЯСНИТЕЛЬНУЮ ЗАПИСКУ

Гл.инж.АКГ	Шапошал	
Н.контр	Брусан	
Нач.отд	Стукегог	
Гл.инж.отд	Брусан	
Гл.инж.пр	Першко	
Рук.гр	Гончарук	
Проверил	Першко	
Разработ	Шургот	

1.143-5ПВ.1-2.Д46ОБ

ПАНЕЛИ ПЕРЕКРЫТИЯ
БЛОКИ АРМАТУРНЫЕ
СБОРОЧНЫЙ ЧЕРТЕЖ

СТАДИЯ	МАССА	МАСШТАБ
Р	СМ СПЕЦИФ	1:50
ЛИСТ	ЛИСТОВ	

КиевЗНИИЭП

ФОРМАТ	ЗОНА	ПОЗ	ОБОЗНАЧЕНИЕ	НАИМЕНОВАНИЕ	КОЛ	ПРИМЕЧАНИЕ
				ДОКУМЕНТАЦИЯ:		
12		1	1.143-5ПВ.1-2.Д47СБ	СБОРОЧНЫЙ ЧЕРТЕЖ		
12		2	1.143-5ПВ.1-2.Д48,Л.1	УЗЛЫ 1,2,3		
				СБОРОЧНЫЕ ЕДИНИЦЫ И ДЕТАЛИ:		
				БЛОК АРМАТУРНЫЙ		
11		1	1.143-5ПВ.1-2.Д47-02	АБП 36.66.16-3Т	1	
11		2	1.143-5ПВ.1-2.Д60-06	ИЗДЕЛИЕ ЗАКЛАДНОЕ МПА1	2	
11		3	1.143-5ПВ.1-2.Д60-05	ИЗДЕЛИЕ ЗАКЛАДНОЕ МП1	4	
				МАТЕРИАЛЫ:		
				БЕТОН М200	3.77	М.КУБ
				ПОКАЗАТЕЛИ:		
				МАССА ПАНЕЛИ	9422	КГ
				МАССА СТАЛИ	101.5	КГ
				АРМАТУРНЫХ ИЗДЕЛИЙ	94.14	КГ
				КЛАССА В-I	23.6	КГ
			ГОСТ6727-53*	Ф3 ВI	4.42	КГ
			ГОСТ6727-53*	Ф5 ВI	19.2	КГ
				КЛАССА А-I	14.8	КГ
			ГОСТ5781-75	Ф12 АI	4.01	КГ
				КЛАССА А-III	55.71	КГ
			ГОСТ5781-75	Ф8 АШ	55.71	КГ
				ЗАКЛАДНЫХ ИЗДЕЛИЙ	7.35	КГ
				АРМАТУРНОЙ СТАЛИ	3.62	КГ
			ГОСТ5781-75	Ф12 АШ	3.62	КГ
				ПРОФИЛЬНОЙ СТАЛИ	3.74	КГ
			ГОСТ380-71*	L75*50*5 С38/23	3.74	КГ
				КЛАССА С38/23	3.74	КГ
			ГОСТ5781-75	Ф18 АI	10.8	КГ

ТПП КОРТ КиевЗНИИЭП

Гл инж АКБ	Шаповал
Н контр	Брусан
Нач отд	Стукалов
Гл арх отд	Брусан
Гл инж пр	Першко
Рук гр	Гончарук
Проверил	Першко
Разработ	Шургот

1.143-5ПВ.1-2.Д47

ПАНЕЛЬ ПЕРЕКРЫТИЯ
П 36.66.16-3Т

СТАДИЯ	ЛИСТ	ЛИСТОВ
Р	1	1

КиевЗНИИЭП

ФОРМАТ II

ОПЕРАТОР КОМЗАРОВА

ТПП КОРТ КиевЗНИИЭП

ФОРМАТ	ЗОНА	ПОЗ	ОБОЗНАЧЕНИЕ	НАИМЕНОВАНИЕ	КОЛ	ПРИМЕЧАНИЕ
				ДОКУМЕНТАЦИЯ:		
12		1	1.143-5ПВ.1-2.Д47СБ	СБОРОЧНЫЙ ЧЕРТЕЖ		
12		2	1.143-5ПВ.1-2.Д48,Л.1	УЗЛЫ 1,2,3		
				СБОРОЧНЫЕ ЕДИНИЦЫ И ДЕТАЛИ:		
				БЛОК АРМАТУРНЫЙ		
11		1	1.143-5ПВ.1-2.Д47-03	АВП 37.66.16-3Т	1	
11		2	1.143-5ПВ.1-2.Д60-06	ИЗДЕЛИЕ ЗАКЛАДНОЕ МПА1	2	
11		3	1.143-5ПВ.1-2.Д60-05	ИЗДЕЛИЕ ЗАКЛАДНОЕ МП1	4	
				МАТЕРИАЛЫ:		
				БЕТОН М200	3.84	М.КУБ
				ПОКАЗАТЕЛИ:		
				МАССА ПАНЕЛИ	9607	КГ
				МАССА СТАЛИ	102.6	КГ
				АРМАТУРНЫХ ИЗДЕЛИЙ	95.24	КГ
				КЛАССА В-I	23.6	КГ
			ГОСТ6727-53*	Ф3 ВI	4.42	КГ
			ГОСТ6727-53*	Ф5 ВI	19.2	КГ
				КЛАССА А-I	14.8	КГ
			ГОСТ5781-75	Ф12 АI	4.01	КГ
				КЛАССА А-III	56.81	КГ
			ГОСТ5781-75	Ф8 АШ	56.81	КГ
				ЗАКЛАДНЫХ ИЗДЕЛИЙ	7.35	КГ
				АРМАТУРНОЙ СТАЛИ	3.62	КГ
			ГОСТ5781-75	Ф12 АШ	3.62	КГ
				ПРОФИЛЬНОЙ СТАЛИ	3.74	КГ
			ГОСТ380-71*	L75*50*5 С38/23	3.74	КГ
				КЛАССА С38/23	3.74	КГ
			ГОСТ5781-75	Ф18 АI	10.8	КГ

ЭПВЦ КиевЗНИИЭП

ВЗАМ ИНВ№ | ПОДП И ДАТА | ИНВ № ПОДЛ

Гл инж АКБ	Шаповал
Н контр	Брусан
Нач отд	Стукалов
Гл арх отд	Брусан
Гл инж пр	Першко
Рук гр	Гончарук
Проверил	Першко
Разработ	Шургот

1.143-5ПВ.1-2.Д47-01

ПАНЕЛЬ ПЕРЕКРЫТИЯ
П 37.66.16-3Т

СТАДИЯ	ЛИСТ	ЛИСТОВ
Р	1	1

КиевЗНИИЭП

ФОРМА	ЗОНА	ПОЗ	ОБОЗНАЧЕНИЕ	НАИМЕНОВАНИЕ	КОЛ	ПРИМЕЧАНИЕ
				ДОКУМЕНТАЦИЯ:		
12		1	1.143-5ПВ.1-2.Д47СБ	СБОРОЧНЫЙ ЧЕРТЕЖ		
12		2	1.143-5ПВ.1-2.Д48,Л.2	УЗЛЫ 4,5,6		
				СБОРОЧНЫЕ ЕДИНИЦЫ И ДЕТАЛИ:		
11		1	1.143-5ПВ.1-2.Д59	КАРКАС ПКП1	7	
11		2	1.143-5ПВ.1-2.Д59-01	КАРКАС ПКП2	7	
11		3	1.143-5ПВ.1-2.Д53-08	СЕТКА СП53-1	1	
11		4	1.143-5ПВ.1-2.Д60-04	АНКЕР АП1	4	
11		5	1.143-5ПВ.1-2.Д60-03	ПЕТЛЯ ПП4	3	
				ПОКАЗАТЕЛИ:		
				МАССА СТАЛИ	94.14	кг
				КЛАССА В-I	23.6	кг
			ГОСТ6727-53*	Ф3 ВI	4.42	кг
			ГОСТ6727-53*	Ф5 ВI	19.2	кг
				КЛАССА А-I	14.8	кг
			ГОСТ5781-75	Ф12 АI	4.01	кг
				КЛАССА А-III	55.71	кг
			ГОСТ5781-75	Ф8 АIII	55.71	кг
			ГОСТ5781-75	Ф18 АI	10.8	кг

ЭПВЦ | ОПЕРАТОР ТПП КСЧТ | КОМЗАРОВА

Гл.инж.АКБ	Шаповал	
Н.контр	Брусан	
Нач.отд	Стукалов	
Гл.арх.отд	Брусан	
Гл.инж.пр	Першко	
Рук.гр	Гончарук	
Проверил	Першко	
Разработ	Шургот	

1.143-5ПВ.1-2.Д47-02

БЛОК АРМАТУРНЫЙ
АВП 36.66.16-3Т

СТАДИЯ	ЛИСТ	ЛИСТОВ
Р	1	1

КиевЗНИИЭП

ФОРМАТ А

ИНВ № ПОДЛ | ПОДП И ДАТА | ВЗАМ.ИНВ №

ФОРМА1	ЗОНА	ПОЗ	ОБОЗНАЧЕНИЕ	НАИМЕНОВАНИЕ	КОЛ	ПРИМЕЧАНИЕ
				ДОКУМЕНТАЦИЯ:		
12		1	1.143-5ПВ.1-2.Д47СБ	СБОРОЧНЫЙ ЧЕРТЕЖ		
12		2	1.143-5ПВ.1-2.Д48,Л.2	УЗЛЫ 4,5,6		
				СБОРОЧНЫЕ ЕДИНИЦЫ И ДЕТАЛИ:		
11		1	1.143-5ПВ.1-2.Д59	КАРКАС ПКП1	7	
11		2	1.143-5ПВ.1-2.Д59-01	КАРКАС ПКП2	7	
11		3	1.143-5ПВ.1-2.Д58-08	СЕТКА СП106-1	1	
11		4	1.143-5ПВ.1-2.Д60-04	АНКЕР АП1	4	
11		5	1.143-5ПВ.1-2.Д60-03	ПЕТЛЯ ПП4	3	
				ПОКАЗАТЕЛИ:		
				МАССА СТАЛИ	95.24	кг
				КЛАССА В-I	23.6	кг
			ГОСТ6727-53*	Ф3 ВI	4.42	кг
			ГОСТ6727-53*	Ф5 ВI	19.2	кг
				КЛАССА А-I	14.8	кг
			ГОСТ5781-75	Ф12 АI	4.01	кг
				КЛАССА А-III	56.81	кг
			ГОСТ5781-75	Ф8 АIII	56.81	кг
			ГОСТ5781-75	Ф18 АI	10.8	кг

ЭПВЦ КиевЗНИИЭП | ОПЕРАТОР ТПП КОРТ | КОМЗАРОВА

Гл.инж.АКБ	Шаповал	
Н.контр	Брусан	
Нач.отд	Стукалов	
Гл.арх.отд	Брусан	
Гл.инж.пр	Першко	
Рук.гр	Гончарук	
Проверил	Першко	
Разработ	Шургот	

1.143-5ПВ.1-2.Д47-03

БЛОК АРМАТУРНЫЙ
АВП 37.66.16-3Т

СТАДИЯ	ЛИСТ	ЛИСТОВ
Р	1	1

КиевЗНИИЭП

ИНВ № ПОДЛ | ПОДП И ДАТА | ВЗАМ.ИНВ №

РИС. 1

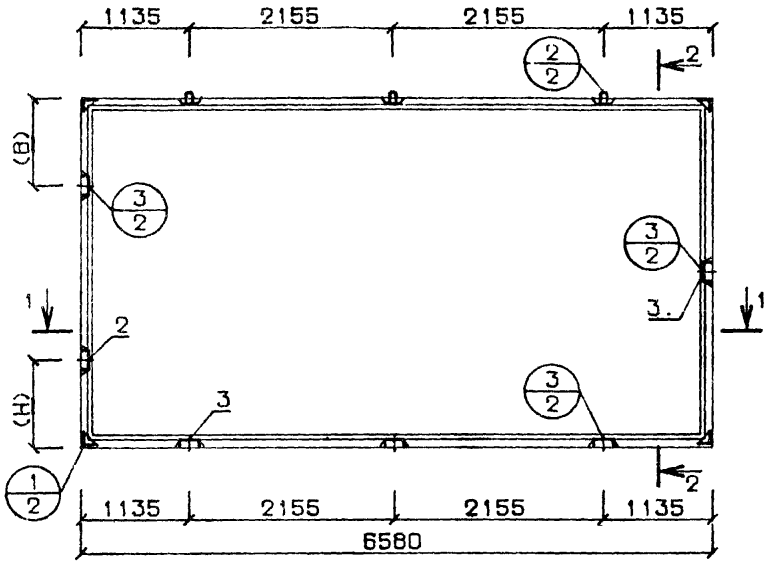

РИС. 2 АРМАТУРНЫЙ БЛОК

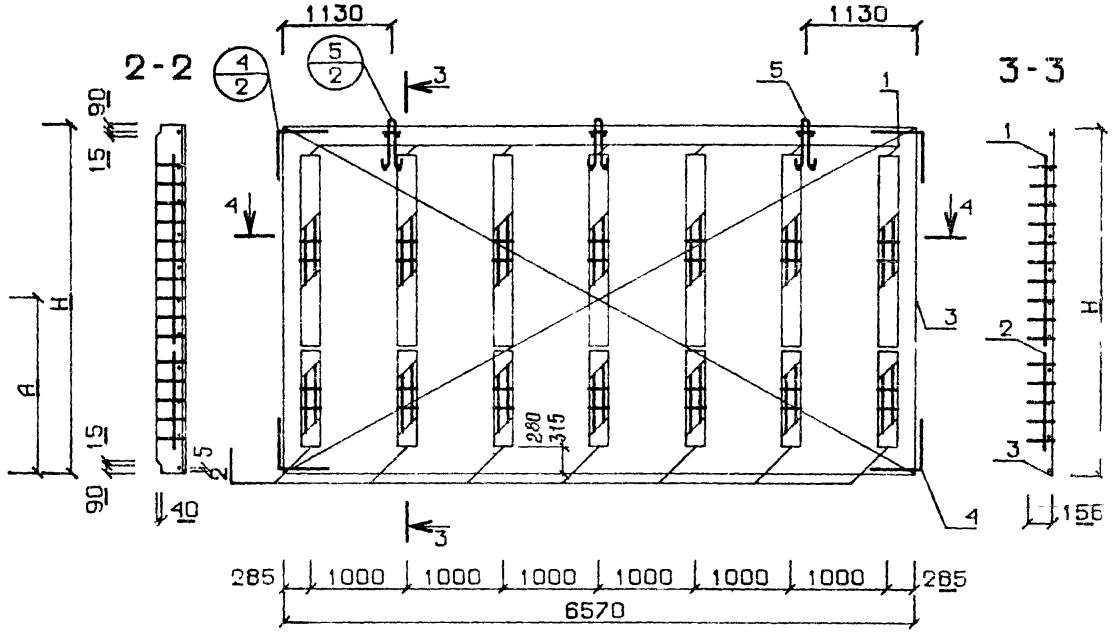

ОБОЗНАЧЕНИЕ	МАРКА	Н	А	РИС
1.143-5ПВ.1-2 Д47	П 36.66.16-3Т	3580	1790	1
-01	П 37.66.16-3Т	3650	1825	1
-02	АБП 36.66.16-3Т	3560	-	2
-03	АБП 37.66.16-3Т	3630	-	2

РАЗМЕРЫ (Н) И (В) СМ. ПОЯСНИТЕЛЬНУЮ ЗАПИСКУ

Гл инж АКБ	Шаповал	
Н контр	Брусан	
Нач отд	Стукалов	
Гл инж отд	Брусан	
Гл инж пр	Першко	
Рук гр	Гончарук	
Проверил	Першко	
Разработ	Шургот	

1.143-5ПВ.1-2.Д47СБ

ПАНЕЛИ ПЕРЕКРЫТИЯ
БЛОКИ АРМАТУРНЫЕ
СБОРОЧНЫЙ ЧЕРТЕЖ

СТАДИЯ	МАССА	МАСШТАБ
Р	СМ СПЕЦИФ	1:50
ЛИСТ	ЛИСТОВ	

КиевЗНИИЭП

ЭПВЦ КиевЗНИИЭП
ОПЕРАТОР ТПП КОРТ
ВЗАМ ИНВ №
ПОДП И ДАТА
ИНВ №ПОДЛ

1

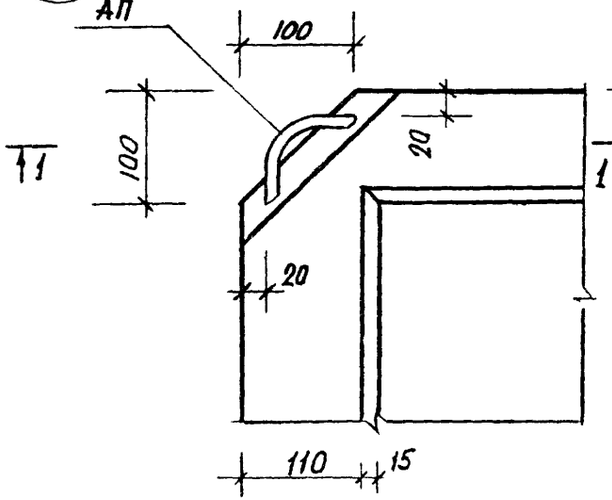

2

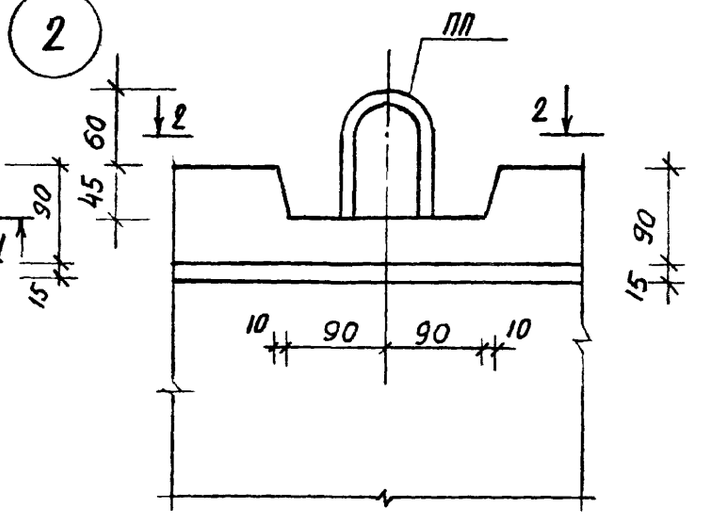

3

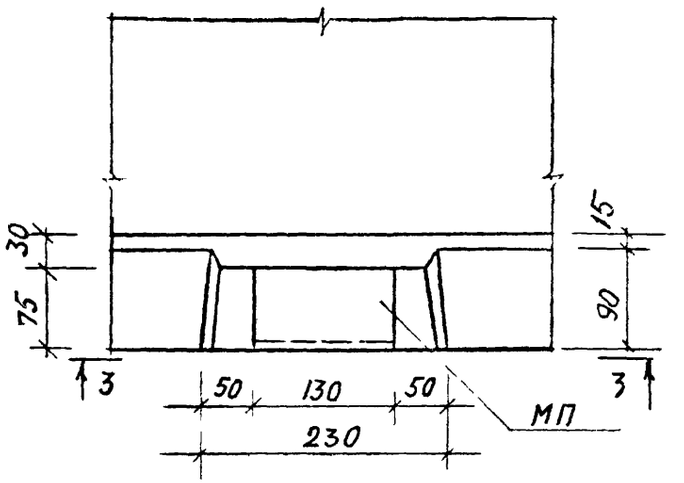

1-1

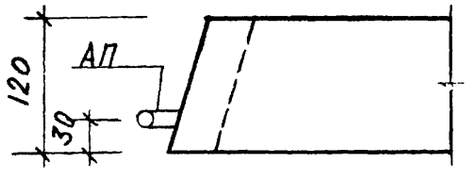

2-2

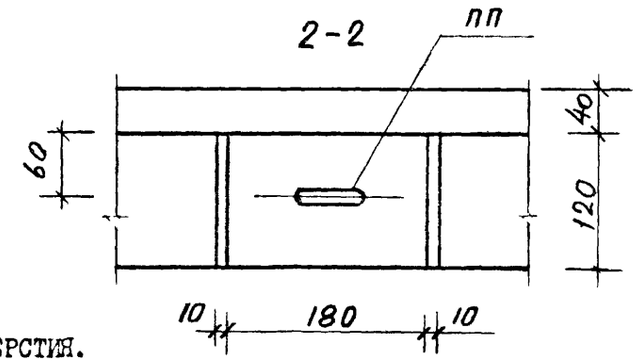

3-3

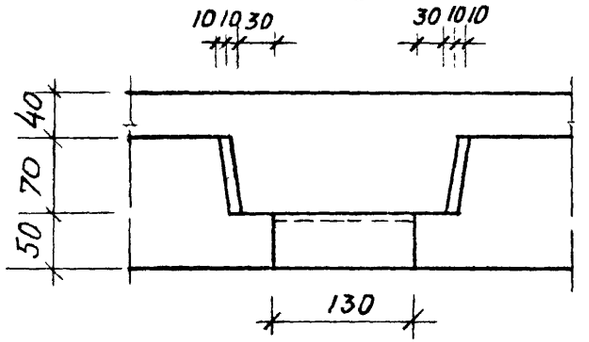

ДЕТАЛЬ МОНТАЖНОГО ОТВЕРСТИЯ.

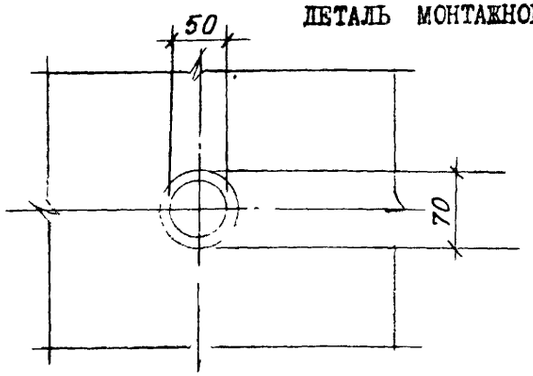

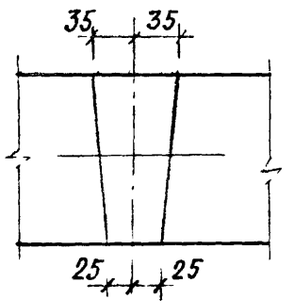

Гл.инж.АКБ	Шаповал		
Н.контр.	Брусан		
Нач.отд.	Стукалов		
Гл.архитектор	Брусан		
Гл.инж.пр.	Першко		
Рук.гр.	Гончарук		
Просверил	Першко		
Разработ.	Гончарук		

1.143-2ПВ.1-2.Д48

СПАЛУБОЧНЫЕ УЗЛЫ. ДЕТАЛИ 1, 2, 3. ДЕТАЛЬ МОНТАЖНОГО ОТВЕРСТИЯ.

СТАДИЯ	МАССА	МАСШ.
Р	СМ. СПЕЦИФ.	1:50
ЛИСТ 1	ЛИСТОВ 2	

КиевЗНИИЭП

ЭПВЦ КиевЗНИИЭП | ОПЕРАТОР ТЛП КОРТ

4

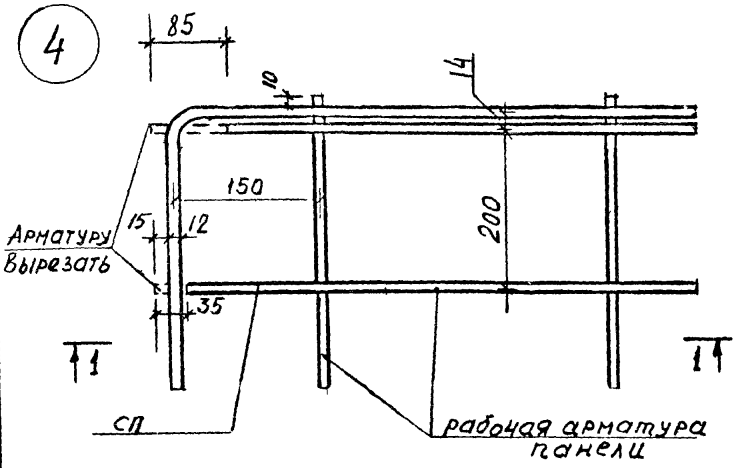

5

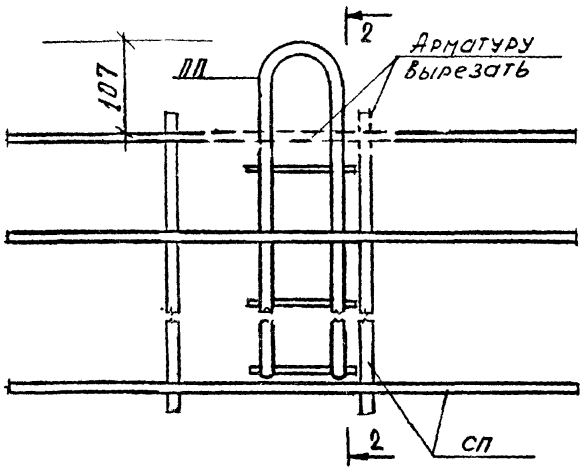

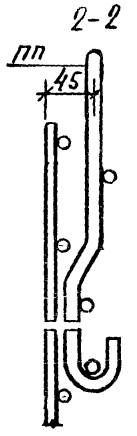

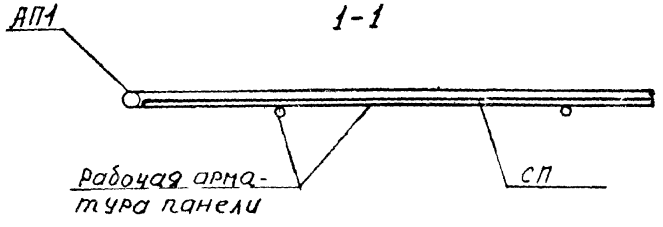

6

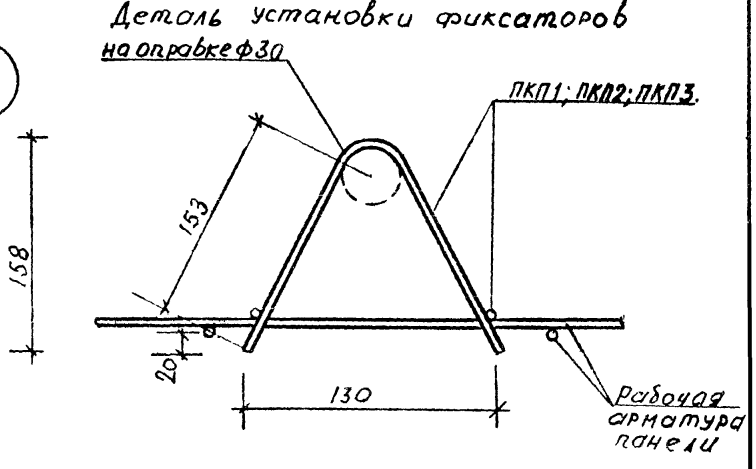

7

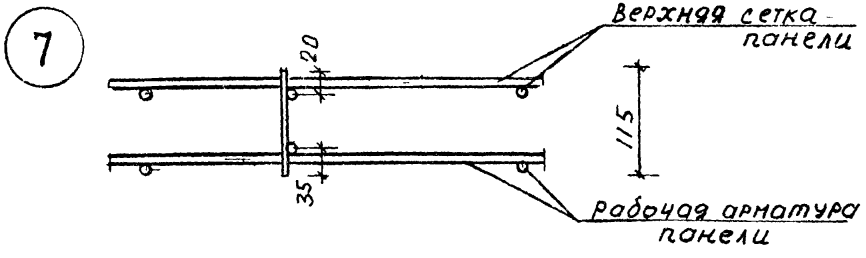

Гл инж АКБ	Шаповал	
Н контр	Брусан	
Нач отд	Стукалов	
Гл арх отд	Брусан	
Гл инж пр	Першко	
Рук гр	Гончарук	
Проверил	Першко	
Разработ	Шургот	

1.143-5ПВ.1-2.Д48

ДЕТАЛИ 4-7.

СТАДИЯ	МАССА	МАСШТАБ
Р	СМ СПЕЦИФ	1:50
ЛИСТ 2	ЛИСТОВ 2	

КиевЗНИИЭП

ФОРМАТ	ЗОНА	ПОЗ	ОБОЗНАЧЕНИЕ	НАИМЕНОВАНИЕ	КОЛ	ПРИМЕЧАНИЕ
11			1.143-5ПВ.1-2.Д49СВ	ДОКУМЕНТАЦИЯ: СБОРОЧНЫЙ ЧЕРТЕЖ		
				ПЕРЕМЕННАЯ ЧАСТЬ		
			1.143-5ПВ.1-2.Д49	СЕТКА СП-1 СБОРОЧНЫЕ ЕДИНИЦЫ И ДЕТАЛИ:		
ВЧ		1	ГОСТ6727-53*	Ф5 ВI L=2060	29	
ВЧ		2	ГОСТ6727-53*	Ф5 ВI L=4170	13	
				ПОКАЗАТЕЛИ:		
				МАССА СТАЛИ	17.6	КГ
				КЛАССА В-I	17.6	КГ
			ГОСТ6727-53*	Ф5 ВI	17.6	КГ
			1.143-5ПВ.1-2.Д49-01	СЕТКА СП2-1 СБОРОЧНЫЕ ЕДИНИЦЫ И ДЕТАЛИ:		
ВЧ		1	ГОСТ6727-53*	Ф5 ВI L=2060	31	
ВЧ		2	ГОСТ6727-53*	Ф5 ВI L=4470	13	
				ПОКАЗАТЕЛИ:		
				МАССА СТАЛИ	18.8	КГ
				КЛАССА В-I	18.8	КГ
			ГОСТ6727-53*	Ф5 ВI	18.8	КГ
			1.143-5ПВ.1-2.Д49-02	СЕТКА СП3-1 СБОРОЧНЫЕ ЕДИНИЦЫ И ДЕТАЛИ:		
ВЧ		1	ГОСТ6727-53*	Ф5 ВI L=2060	33	
ВЧ		2	ГОСТ6727-53*	Ф5 ВI L=4770	13	
				ПОКАЗАТЕЛИ:		
				МАССА СТАЛИ	20.0	КГ
				КЛАССА В-I	20.0	КГ
			ГОСТ6727-53*	Ф5 ВI	20.0	КГ
			1.143-5ПВ.1-2.Д49-03	СЕТКА СП4-1 СБОРОЧНЫЕ ЕДИНИЦЫ И ДЕТАЛИ:		
ВЧ		1	ГОСТ6727-53*	Ф5 ВI L=2060	35	
ВЧ		2	ГОСТ6727-53*	Ф5 ВI L=5070	13	
				ПОКАЗАТЕЛИ:		
				МАССА СТАЛИ	21.3	КГ
				КЛАССА В-I	21.3	КГ

ЭПВЦ КиевЗНИИЭП | ОПЕРАТОР ТПП КОРТ | Сытник

ВЗАМ.ИНВ.№ | ПОДП. И ДАТА | ИНВ.№ ПОДЛ.

Гл.инж.АКБ	Шаповал	
Н.контр.	Брусан	
Нач.отд.	Стукалов	
Гл.арх.отд.	Брусан	
Гл.инж.пр.	Першко	
Рук.гр.	Гончарук	
Проверил	Першко	
Разработ.	Гончарук	

1.143-5ПВ.1-2.Д49

СЕТКИ СП1-1 - СП11-1.

СТАДИЯ	ЛИСТ	ЛИСТОВ
Р	1	3

КиевЗНИИЭП

ФОРМАТ II

ФОРМАТ	ЗОНА	ПОЗ	ОБОЗНАЧЕНИЕ	НАИМЕНОВАНИЕ	КОЛ	ПРИМЕЧАНИЕ
			ГОСТ6727-53*	Ф5 ВI	21.3	КГ
			1.143-5ПВ.1-2.Д49-04	СЕТКА СП5-1 СБОРОЧНЫЕ ЕДИНИЦЫ И ДЕТАЛИ:		
ВЧ		1	ГОСТ6727-53*	Ф5 ВI L=2060	37	
ВЧ		2	ГОСТ6727-53*	Ф5 ВI L=5370	13	
				ПОКАЗАТЕЛИ:		
				МАССА СТАЛИ	22.5	КГ
				КЛАССА В-I	22.5	КГ
			ГОСТ6727-53*	Ф5 ВI	22.5	КГ
			1.143-5ПВ.1-2.Д49-05	СЕТКА СП6-1 СБОРОЧНЫЕ ЕДИНИЦЫ И ДЕТАЛИ:		
ВЧ		1	ГОСТ6727-53*	Ф5 ВI L=2060	39	
ВЧ		2	ГОСТ6727-53*	Ф5 ВI L=5670	13	
				ПОКАЗАТЕЛИ:		
				МАССА СТАЛИ	23.7	КГ
				КЛАССА В-I	23.7	КГ
			ГОСТ6727-53*	Ф5 ВI	23.7	КГ
			1.143-5ПВ.1-2.Д49-06	СЕТКА СП7-1 СБОРОЧНЫЕ ЕДИНИЦЫ И ДЕТАЛИ:		
ВЧ		1	ГОСТ6727-53*	Ф5 ВI L=2060	41	
ВЧ		2	ГОСТ6727-53*	Ф5 ВI L=5970	13	
				ПОКАЗАТЕЛИ:		
				МАССА СТАЛИ	25.0	КГ
				КЛАССА В-I	25.0	КГ
			ГОСТ6727-53*	Ф5 ВI	25.0	КГ
			1.143-5ПВ.1-2.Д49-07	СЕТКА СП8-1 СБОРОЧНЫЕ ЕДИНИЦЫ И ДЕТАЛИ:		
ВЧ		1	ГОСТ6727-53*	Ф5 ВI L=2060	43	
ВЧ		2	ГОСТ6727-53*	Ф5 ВI L=6270	13	
				ПОКАЗАТЕЛИ:		
				МАССА СТАЛИ	26.2	КГ
				КЛАССА В-I	26.2	КГ
			ГОСТ6727-53*	Ф5 ВI	26.2	КГ
			1.143-5ПВ.1-2.Д49-08	СЕТКА СП9-1 СБОРОЧНЫЕ ЕДИНИЦЫ И ДЕТАЛИ:		
ВЧ		1	ГОСТ6727-53*	Ф5 ВI L=2060	45	
ВЧ		2	ГОСТ6727-53*	Ф5 ВI L=6570	13	
				ПОКАЗАТЕЛИ:		
				МАССА СТАЛИ	27.4	КГ
				КЛАССА В-I	27.4	КГ

ЭПВЦ КиевЗНИИЭП | ОПЕРАТОР ТПП КОРТ | Сытник

ПОДП. И ДАТА | ИНВ.№ ПОДЛ.

Изм.	ЛИСТ	№ ДОКУМ.	ПОДП.	ДАТА

1.143-5ПВ.1-2.Д49

ЛИСТ 2

ЗОНА	ПОЗ	ОБОЗНАЧЕНИЕ	НАИМЕНОВАНИЕ	КОЛ	ПРИМЕЧАНИЕ
		ГОСТ6727-53*	Ф5 ВI	27.4	КГ
		1.143-5ПВ.1-2.Д49-09	СЕТКА СП10-1 СБОРОЧНЫЕ ЕДИНИЦЫ И ДЕТАЛИ:		
	1	ГОСТ6727-53*	Ф5 ВI L=2060	47	
	2	ГОСТ6727-53*	Ф5 ВI L=6870	13	
			ПОКАЗАТЕЛИ:		
			МАССА СТАЛИ	28.7	КГ
			КЛАССА Б-I	28.7	КГ
		ГОСТ6727-53*	Ф5 ВI	28.7	КГ
		1.143-5ПВ.1-2.Д49-10	СЕТКА СП11-1 СБОРОЧНЫЕ ЕДИНИЦЫ И ДЕТАЛИ:		
	1	ГОСТ6727-53*	Ф5 ВI L=2060	49	
	2	ГОСТ6727-53*	Ф5 ВI L=7170	13	
			ПОКАЗАТЕЛИ:		
			МАССА СТАЛИ	29.9	КГ
			КЛАССА В-I	29.9	КГ
		ГОСТ6727-53*	Ф5 ВI	29.9	КГ

| | | |

ЗОНА	ПОЗ	ОБОЗНАЧЕНИЕ	НАИМЕНОВАНИЕ	КОЛ	ПРИМЕЧАНИЕ
			И ДЕТАЛИ:		
	1	ГОСТ5781-75	Ф6 АШ L=2330	35	
	2	ГОСТ6727-53*	Ф5 ВI L=5070	14	
			ПОКАЗАТЕЛИ:		
			МАССА СТАЛИ	29.0	КГ
			КЛАССА В-I	10.9	КГ
		ГОСТ6727-53*	Ф5 ВI	10.9	КГ
			КЛАССА А-III	18.1	КГ
		ГОСТ5781-75	Ф6 АШ	18.1	КГ
		1.143-5ПВ.1-2.Д50-04	СЕТКА СП16-1		
			СВОРОЧНЫЕ ЕДИНИЦЫ		
			И ДЕТАЛИ:		
	1	ГОСТ5781-75	Ф6 АШ L=2330	37	
	2	ГОСТ6727-53*	Ф5 ВI L=5370	14	
			ПОКАЗАТЕЛИ:		
			МАССА СТАЛИ	30.7	КГ
			КЛАССА В-I	11.6	КГ
		ГОСТ6727-53*	Ф5 ВI	11.6	КГ
			КЛАССА А-III	19.1	КГ
		ГОСТ5781-75	Ф6 АШ	19.1	КГ
		1.143-5ПВ.1-2.Д50-05	СЕТКА СП17-1		
			СВОРОЧНЫЕ ЕДИНИЦЫ		
			И ДЕТАЛИ.		
	1	ГОСТ5781-75	Ф6 АШ L=2330	39	
	2	ГОСТ6727-53*	Ф5 ВI L=5670	14	
			ПОКАЗАТЕЛИ		
			МАССА СТАЛИ	32.4	КГ
			КЛАССА В-I	12.2	КГ
		ГОСТ6727-53*	Ф5 ВI	12.2	КГ
			КЛАССА А-III	20.2	КГ
		ГОСТ5781-75	Ф6 АШ	20.2	КГ
		1.143-5ПВ.1-2.Д50-06	СЕТКА СП18-1		
			СВОРОЧНЫЕ ЕДИНИЦЫ		
			И ДЕТАЛИ:		
	1	ГОСТ5781-75	Ф6 АШ L=2330	41	
	2	ГОСТ6727-53*	Ф5 ВI L=5970	14	
			ПОКАЗАТЕЛИ:		
			МАССА СТАЛИ	34.1	КГ
			КЛАССА В-I	12.9	КГ
		ГОСТ6727-53*	Ф5 ВI	12.9	КГ
			КЛАССА А-III	21.2	КГ
		ГОСТ5781-75	Ф6 АШ	21.2	КГ
		1.143-5ПВ.1-2.Д50-07	СЕТКА СП19-1		
			СВОРОЧНЫЕ ЕДИНИЦЫ		
			И ДЕТАЛИ:		
	1	ГОСТ5781-75	Ф6 АШ L=2330	43	
	2	ГОСТ6727-53*	Ф5 ВI L=6270	14	

ЭПВЦ КиевЗНИИЭП
Оператор ТПП КОРТ
Ситник

ФОРМАТ	ЗОНА	ПОЗ	ОБОЗНАЧЕНИЕ	НАИМЕНОВАНИЕ	КОЛ	ПРИМЕЧАНИЕ
				ПОКАЗАТЕЛИ:		
				МАССА СТАЛИ	35.7	КГ
				КЛАССА В-I	13.5	КГ
			ГОСТ6727-53*	Ф5 ВI	13.5	КГ
				КЛАССА А-III	22.2	КГ
			ГОСТ5781-75	Ф6 АШ	22.2	КГ
			1.143-5ПВ.1-2.Д50-08	СЕТКА СП20-1		
				СВОРОЧНЫЕ ЕДИНИЦЫ		
				И ДЕТАЛИ:		
	БЧ	1	ГОСТ5781-75	Ф6 АШ L=2330	45	
	БЧ	2	ГОСТ6727-53*	Ф5 ВI L=6570	14	
				ПОКАЗАТЕЛИ:		
				МАССА СТАЛИ	37.4	КГ
				КЛАССА В-I	14.2	КГ
			ГОСТ6727-53*	Ф5 ВI	14.2	КГ
				КЛАССА А-III	23.3	КГ
			ГОСТ5781-75	Ф6 АШ	23.3	КГ
			1.143-5ПВ.1-2.Д50-09	СЕТКА СП21-1		
				СВОРОЧНЫЕ ЕДИНИЦЫ		
				И ДЕТАЛИ		
	БЧ	1	ГОСТ5781-75	Ф6 АШ L=2330	47	
	БЧ	2	ГОСТ6727-53*	Ф5 ВI L=6870	14	
				ПОКАЗАТЕЛИ:		
				МАССА СТАЛИ	39.1	КГ
				КЛАССА В-I	14.8	КГ
			ГОСТ6727-53*	Ф5 ВI	14.8	КГ
				КЛАССА А-III	24.3	КГ
			ГОСТ5781-75	Ф6 АШ	24.3	КГ
			1.143-5ПВ.1-2.Д50-10	СЕТКА СП22-1		
				СВОРОЧНЫЕ ЕДИНИЦЫ		
				И ДЕТАЛИ.		
	БЧ	1	ГОСТ5781-75	Ф6 АШ L=2330	49	
	БЧ	2	ГОСТ6727-53*	Ф5 ВI L=7170	14	
				ПОКАЗАТЕЛИ:		
				МАССА СТАЛИ	40.8	КГ
				КЛАССА В-I	15.5	КГ
			ГОСТ6727-53*	Ф5 ВI	15.5	КГ
				КЛАССА А-III	25.3	КГ
			ГОСТ5781-75	Ф6 АШ	25.3	КГ

Подп. и дата | Инв. № подл.

ЯРЕМЧИШИН
ОПЕРАТОР ТЛП КОРТ
КиевЗНИИЭП

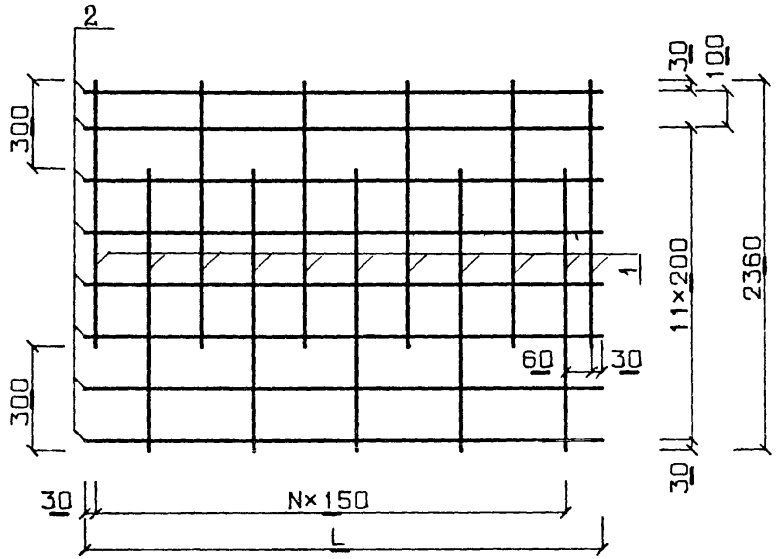

ОБОЗНАЧЕНИЕ	МАРКА	L	N
1.143-5ПВ.1-2.Д49	СП1-1	4170	27
-01	СП2-1	4470	29
-02	СП3-1	4770	31
-03	СП4-1	5070	33
-04	СП5-1	5370	35
-05	СП6-1	5670	37
-06	СП7-1	5970	39
-07	СП8-1	6270	41
-08	СП9-1	6570	43
-09	СП10-1	6870	45
-10	СП11-1	7170	47

Гл инж АКБ	Шаповал	
Н контр	Брусан	
Нач отд	Стукалов	
Гл арх отд	Брусан	
Гл инж пр	Першко	
Рук гр	Гончарук	
Проверил	Першко	
Разработ	Гончарук	

1.143-5ПВ.1-2.Д49СБ

СЕТКИ
СП1-1 - СП11-1

СТАДИЯ	МАССА	МАСШТАБ
Р	СМ СПЕЦИФ	
ЛИСТ 1	ЛИСТОВ 1	

КиевЗНИИЭП

ЯРЕМЧИШИН
ОПЕРАТОР ТЛП КОРТ
ЭПВЦ КиевЗНИИЭП

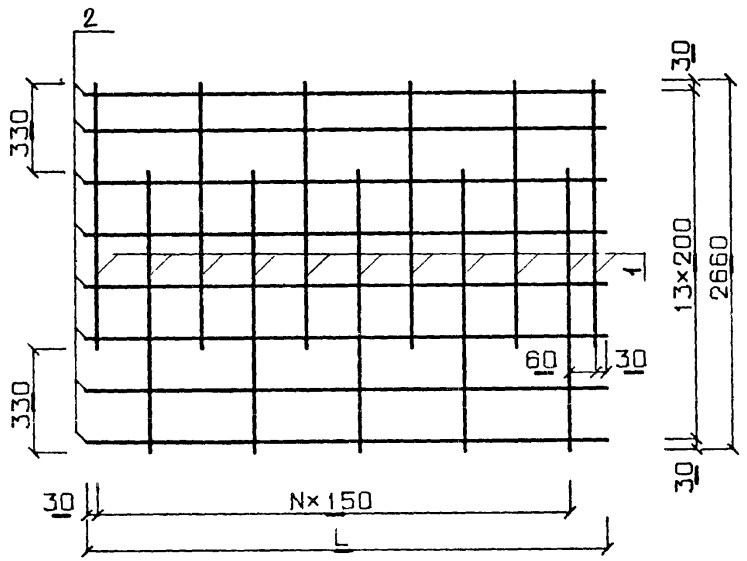

ОБОЗНАЧЕНИЕ	МАРКА	L	N
1.143-5ПВ.1-2 Д50	СП12-1	4170	27
-01	СП13-1	4470	29
-02	СП14-1	4770	31
-03	СП15-1	5070	33
-04	СП16-1	5370	35
-05	СП17-1	5670	37
-06	СП18-1	5970	39
-07	СП19-1	6270	41
-08	СП20-1	6570	43
-09	СП21-1	6870	45
-10	СП22-1	7170	47

ВЗАМ ИНВ №
ПОДП И ДАТА
ИНВ № ПОДЛ

Гл инж АКБ	Шаповал	
Н контр	Брусан	
Нач отд	Стукалов	
Гл арх отд	Брусан	
Гл инж пр	Першко	
Рук гр	Гончарук	
Проверил	Першко	
Разработ	Гончарук	

1.143-5ПВ.1-2.Д50СБ

СЕТКИ
СП12-1 - СП22-1

СТАДИЯ	МАССА	МАСШТАБ
Р	СМ СПЕЦИФ	
ЛИСТ 1	ЛИСТОВ 1	

КиевЗНИИЭП

ФОРМАТ	ЗОНА	ПОЗ	ОБОЗНАЧЕНИЕ	НАИМЕНОВАНИЕ	КОЛ	ПРИМЕЧАНИЕ
				ДОКУМЕНТАЦИЯ:		
11			1.143-5ПВ.1-2.Д51СБ	СБОРОЧНЫЙ ЧЕРТЕЖ		
				ПЕРЕМЕННАЯ ЧАСТЬ		
			1.143-5ПВ.1-2.Д51	СЕТКА СП23-1		
				СБОРОЧНЫЕ ЕДИНИЦЫ		
				И ДЕТАЛИ:		
БЧ		1	ГОСТ5781-75	Ф6 АIII L=2590	29	
БЧ		2	ГОСТ6727-53*	Ф5 ВI L=4170	16	
				ПОКАЗАТЕЛИ:		
				МАССА СТАЛИ	26.9	КГ
				КЛАССА В-I	10.3	КГ
			ГОСТ6727-53*	Ф5 ВI	10.3	КГ
				КЛАССА А-III	16.7	КГ
			ГОСТ5781-75	Ф6 АIII	16.7	КГ
			1.143-5ПВ.1-2.Д51-01	СЕТКА СП24-1		
				СБОРОЧНЫЕ ЕДИНИЦЫ		
				И ДЕТАЛИ:		
БЧ		1	ГОСТ5781-75	Ф6 АIII L=2590	31	
БЧ		2	ГОСТ6727-53*	Ф5 ВI L=4470	16	
				ПОКАЗАТЕЛИ:		
				МАССА СТАЛИ	28.8	КГ
				КЛАССА В-I	11.0	КГ
			ГОСТ6727-53*	Ф5 ВI	11.0	КГ
				КЛАССА А-III	17.8	КГ
			ГОСТ5781-75	Ф6 АIII	17.8	КГ
			1.143-5ПВ.1-2.Д51-02	СЕТКА СП25-1		
				СБОРОЧНЫЕ ЕДИНИЦЫ		
				И ДЕТАЛИ:		
БЧ		1	ГОСТ5781-75	Ф6 АIII L=2590	33	
БЧ		2	ГОСТ6727-53*	Ф5 ВI L=4770	16	
				ПОКАЗАТЕЛИ:		
				МАССА СТАЛИ	30.7	КГ
				КЛАССА В-I	11.8	КГ
			ГОСТ6727-53*	Ф5 ВI	11.8	КГ
				КЛАССА А-III	19.0	КГ
			ГОСТ5781-75	Ф6 АIII	19.0	КГ
			1.143-5ПВ.1-2.Д51-03	СЕТКА СП26-1		
				СБОРОЧНЫЕ ЕДИНИЦЫ		

ЭПВЦ КиевЗНИИЭП | ОПЕРАТОР ТПП КОРТ | Ситник

ВЗАМ ИНВ№ | ПОДП И ДАТА | ИНВ № ПОДЛ

Гл инж АКБ	Шаповал	
Н контр	Брусан	
Нач отд	Стукалов	
Гл арх отд	Брусан	
Гл инж гр	Першко	
Рук гр	Гончарук	
Проверил	Першко	
Разработ	Гончарук	

1.143-5ПВ.1-2.Д51

СЕТКИ СП23-1 - СП33-1

СТАДИЯ	ЛИСТ	ЛИСТОВ
Р	1	3

КиевЗНИИЭП

ФОРМАТ	ЗОНА	ПОЗ	ОБОЗНАЧЕНИЕ	НАИМЕНОВАНИЕ	КОЛ	ПРИМЕЧАНИЕ
				И ДЕТАЛИ:		
БЧ		1	ГОСТ5781-75	Ф6 АIII L=2590	35	
БЧ		2	ГОСТ6727-53*	Ф5 ВI L=5070	16	
				ПОКАЗАТЕЛИ:		
				МАССА СТАЛИ	32.6	КГ
				КЛАССА В-I	12.5	КГ
			ГОСТ6727-53*	Ф5 ВI	12.5	КГ
				КЛАССА А-III	20.1	КГ
			ГОСТ5781-75	Ф6 АIII	20.1	КГ
			1.143-5ПВ.1-2.Д51-04	СЕТКА СП27-1		
				СБОРОЧНЫЕ ЕДИНИЦЫ		
				И ДЕТАЛИ:		
БЧ		1	ГОСТ5781-75	Ф6 АIII L=2590	37	
БЧ		2	ГОСТ6727-53*	Ф5 ВI L=5370	16	
				ПОКАЗАТЕЛИ:		
				МАССА СТАЛИ	34.5	КГ
				КЛАССА В-I	13.2	КГ
			ГОСТ6727-53*	Ф5 ВI	13.2	КГ
				КЛАССА А-III	21.3	КГ
			ГОСТ5781-75	Ф6 АIII	21.3	КГ
			1.143-5ПВ.1-2.Д51-05	СЕТКА СП28-1		
				СБОРОЧНЫЕ ЕДИНИЦЫ		
				И ДЕТАЛИ:		
БЧ		1	ГОСТ5781-75	Ф6 АIII L=2590	39	
БЧ		2	ГОСТ6727-53*	Ф5 ВI L=5670	16	
				ПОКАЗАТЕЛИ:		
				МАССА СТАЛИ	36.4	КГ
				КЛАССА В-I	14.0	КГ
			ГОСТ6727-53*	Ф5 ВI	14.0	КГ
				КЛАССА А-III	22.4	КГ
			ГОСТ5781-75	Ф6 АIII	22.4	КГ
			1.143-5ПВ.1-2.Д51-06	СЕТКА СП29-1		
				СБОРОЧНЫЕ ЕДИНИЦЫ		
				И ДЕТАЛИ:		
БЧ		1	ГОСТ5781-75	Ф8 АIII L=2590	41	
БЧ		2	ГОСТ6727-53*	Ф5 ВI L=5970	16	
				ПОКАЗАТЕЛИ:		
				МАССА СТАЛИ	56.7	КГ
				КЛАССА В-I	14.7	КГ
			ГОСТ6727-53*	Ф5 ВI	14.7	КГ
				КЛАССА А-III	42.0	КГ
			ГОСТ5781-75	Ф8 АIII	42.0	КГ
			1.143-5ПВ.1-2.Д51-07	СЕТКА СП30-1		
				СБОРОЧНЫЕ ЕДИНИЦЫ		
				И ДЕТАЛИ:		
БЧ		1	ГОСТ5781-75	Ф8 АIII L=2590	43	
БЧ		2	ГОСТ6727-53*	Ф5 ВI L=6270	16	

ЭПВЦ КиевЗНИИЭП | ОПЕРАТОР ТПП КОРТ | Ситник

ПОДП И ДАТА | ИНВ № ПОДЛ

Изм	ЛИСТ	№ ДОКУМ	ПОДП	ДАТА

1.143-5ПВ.1-2.Д51

ФОРМА	ЗОНА	ПОЗ	ОБОЗНАЧЕНИЕ	НАИМЕНОВАНИЕ	КОЛ	ПРИМЕЧАНИЕ
				ПОКАЗАТЕЛИ:		
				МАССА СТАЛИ	40.2	КГ
				КЛАССА В-I	15.5	КГ
			ГОСТ6727-53*	Ф5 ВI	15.5	КГ
				КЛАССА А-III	24.7	КГ
			ГОСТ5781-75	Ф6 АIII	24.7	КГ
			1.143-5ПВ.1-2.Д51-08	СЕТКА СП31-1		
				СБОРОЧНЫЕ ЕДИНИЦЫ И ДЕТАЛИ:		
БЧ	1		ГОСТ5781-75	Ф6 АIII L=2590	45	
БЧ	2		ГОСТ6727-53*	Ф5 ВI L=6570	16	
				ПОКАЗАТЕЛИ:		
				МАССА СТАЛИ	42.0	КГ
				КЛАССА В-I	16.2	КГ
			ГОСТ6727-53*	Ф5 ВI	16.2	КГ
				КЛАССА А-III	25.9	КГ
			ГОСТ5781-75	Ф6 АIII	25.9	КГ
			1.143-5ПВ.1-2.Д51-09	СЕТКА СП32-1		
				СБОРОЧНЫЕ ЕДИНИЦЫ И ДЕТАЛИ:		
БЧ	1		ГОСТ5781-75	Ф6 АIII L=2590	47	
БЧ	2		ГОСТ6727-53*	Ф5 ВI L=6870	16	
				ПОКАЗАТЕЛИ:		
				МАССА СТАЛИ	43.9	КГ
				КЛАССА В-I	16.9	КГ
			ГОСТ6727-53*	Ф5 ВI	16.9	КГ
				КЛАССА А-III	27.0	КГ
			ГОСТ5781-75	Ф6 АIII	27.0	КГ
			1.143-5ПВ.1-2.Д51-10	СЕТКА СП33-1		
				СБОРОЧНЫЕ ЕДИНИЦЫ И ДЕТАЛИ:		
БЧ	1		ГОСТ5781-75	Ф6 АIII L=2590	49	
БЧ	2		ГОСТ6727-53*	Ф5 ВI L=7170	16	
				ПОКАЗАТЕЛИ:		
				МАССА СТАЛИ	45.8	КГ
				КЛАССА В-I	17.7	КГ
			ГОСТ6727-53*	Ф5 ВI	17.7	КГ
				КЛАССА А-III	28.2	КГ
			ГОСТ5781-75	Ф6 АIII	28.2	КГ

Изм	Лист	№ докум	Подп	Дата	1.143-5ПВ.1-2.Д51	Лист 3

Формат II

ФОРМАТ	ЗОНА	ПОЗ	ОБОЗНАЧЕНИЕ	НАИМЕНОВАНИЕ	КОЛ	ПРИМЕЧАНИЕ
				ДОКУМЕНТАЦИЯ:		
11			1.143-5ПВ.1-2.Д52СБ	СБОРОЧНЫЙ ЧЕРТЕЖ		
				ПЕРЕМЕННАЯ ЧАСТЬ		
			1.143-5ПВ.1-2.Д52	СЕТКА СП34-1		
				СБОРОЧНЫЕ ЕДИНИЦЫ И ДЕТАЛИ:		
БЧ		1	ГОСТ5781-75	Ф6 АIII L=2860	29	
БЧ		2	ГОСТ6727-53*	Ф5 ВI L=4170	17	
				ПОКАЗАТЕЛИ:		
				МАССА СТАЛИ	29.3	КГ
				КЛАССА В-I	10.9	КГ
			ГОСТ6727-53*	Ф5 ВI	10.9	КГ
				КЛАССА А-III	18.4	КГ
			ГОСТ5781-75	Ф6 АIII	18.4	КГ
			1.143-5ПВ.1-2.Д52-01	СЕТКА СП35-1		
				СБОРОЧНЫЕ ЕДИНИЦЫ И ДЕТАЛИ:		
БЧ		1	ГОСТ5781-75	Ф6 АIII L=2860	31	
БЧ		2	ГОСТ6727-53*	Ф5 ВI L=4470	17	
				ПОКАЗАТЕЛИ:		
				МАССА СТАЛИ	31.4	КГ
				КЛАССА В-I	11.7	КГ
			ГОСТ6727-53*	Ф5 ВI	11.7	КГ
				КЛАССА А-III	19.7	КГ
			ГОСТ5781-75	Ф6 АIII	19.7	КГ
			1.143-5ПВ.1-2.Д52-02	СЕТКА СП36-1		
				СБОРОЧНЫЕ ЕДИНИЦЫ И ДЕТАЛИ:		
БЧ		1	ГОСТ5781-75	Ф6 АIII L=2860	33	
БЧ		2	ГОСТ6727-53*	Ф5 ВI I=4770	17	
				ПОКАЗАТЕЛИ:		
				МАССА СТАЛИ	33.4	КГ
				КЛАССА В-I	12.5	КГ
			ГОСТ6727-53*	Ф5 ВI	12.5	КГ
				КЛАССА А-III	20.9	КГ
			ГОСТ5781-75	Ф6 АIII	20.9	КГ
			1.143-5ПВ.1-2.Д52-03	СЕТКА СП37-1		
				СБОРОЧНЫЕ ЕДИНИЦЫ		

Гл инж АКБ	Шаповал	
Н контр	Брусан	
Нач отд	Стукалов	
Глав отд	Брусан	
Гл инж пр	Першко	
Рук гр	Гончарук	
Проверил	Першко	
Разработ	Гончарук	

1.143-5ПВ.1-2.Д52

СЕТКИ СП34-1 – СП44-1.

Стадия	Лист	Листов
Р	1	3

КиевЗНИИЭП

16671-02 84

ЭПВЦ КиевЗНИИЭП

Оператор ТПП КОРТ

Сигник

Взам инв №

Подп и дата

Инв № подл

ФОРМАТ	ЗОНА	ПОЗ	ОБОЗНАЧЕНИЕ	НАИМЕНОВАНИЕ	КОЛ	ПРИМЕЧАНИЕ
				И ДЕТАЛИ:		
БЧ		1	ГОСТ5781-75	Ф6 AIII L=2860	35	
БЧ		2	ГОСТ6727-53*	Ф5 BI L=5070	17	
				ПОКАЗАТЕЛИ:		
				МАССА СТАЛИ	35.5	КГ
				КЛАССА B-I	13.3	КГ
			ГОСТ6727-53*	Ф5 BI	13.3	КГ
				КЛАССА A-III	22.2	КГ
			ГОСТ5781-75	Ф6 AIII	22.2	КГ
			1.143-5ПВ.1-2.Д52-04	СЕТКА СП38-1		
				СБОРОЧНЫЕ ЕДИНИЦЫ		
				И ДЕТАЛИ:		
БЧ		1	ГОСТ5781-75	Ф6 AIII L=2860	37	
БЧ		2	ГОСТ6727-53*	Ф5 BI L=5370	17	
				ПОКАЗАТЕЛИ:		
				МАССА СТАЛИ	37.5	КГ
				КЛАССА B-I	14.1	КГ
			ГОСТ6727-53*	Ф5 BI	14.1	КГ
				КЛАССА A-III	23.5	КГ
			ГОСТ5781-75	Ф6 AIII	23.5	КГ
			1.143-5ПВ.1-2.Д52-05	СЕТКА СП39-1		
				СБОРОЧНЫЕ ЕДИНИЦЫ		
				И ДЕТАЛИ:		
БЧ		1	ГОСТ5781-75	Ф6 AIII L=2860	39	
БЧ		2	ГОСТ6727-53*	Ф5 BI L=5670	17	
				ПОКАЗАТЕЛИ:		
				МАССА СТАЛИ	39.6	КГ
				КЛАССА B-I	14.8	КГ
			ГОСТ6727-53*	Ф5 BI	14.8	КГ
				КЛАССА A-III	24.7	КГ
			ГОСТ5781-75	Ф6 AIII	24.7	КГ
			1.143-5ПВ.1-2.Д52-06	СЕТКА СП40-1		
				СБОРОЧНЫЕ ЕДИНИЦЫ		
				И ДЕТАЛИ:		
БЧ		1	ГОСТ5781-75	Ф6 AIII L=2860	41	
БЧ		2	ГОСТ6727-53*	Ф5 BI L=5970	17	
				ПОКАЗАТЕЛИ:		
				МАССА СТАЛИ	41.6	КГ
				КЛАССА B-I	15.6	КГ
			ГОСТ6727-53*	Ф5 BI	15.6	КГ
				КЛАССА A-III	26.0	КГ
			ГОСТ5781-75	Ф6 AIII	26.0	КГ
			1.143-5ПВ.1-2.Д52-07	СЕТКА СП41-1		
				СБОРОЧНЫЕ ЕДИНИЦЫ		
				И ДЕТАЛИ:		
БЧ		1	ГОСТ5781-75	Ф6 AIII L=2860	43	
БЧ		2	ГОСТ6727-53*	Ф5 BI L=6270	17	

ЭПВЦ КиевЗНИИЭП
ОПЕРАТОР ТПП КОРТ
Ситник

ПОДП. И ДАТА
ИНВ.№ ПОДЛ.

Изм.	ЛИСТ	№ ДОКУМ.	ПОДП.	ДАТА

1.143-5ПВ.1-2.Д52

ЛИСТ 2

ФОРМАТ II

ФОРМАТ	ЗОНА	ПОЗ	ОБОЗНАЧЕНИЕ	НАИМЕНОВАНИЕ	КОЛ	ПРИМЕЧАНИЕ
				ПОКАЗАТЕЛИ:		
				МАССА СТАЛИ	43.7	КГ
				КЛАССА B-I	16.4	КГ
			ГОСТ6727-53*	Ф5 BI	16.4	КГ
				КЛАССА A-III	27.3	КГ
			ГОСТ5781-75	Ф6 AIII	27.3	КГ
			1.143-5ПВ.1-2.Д52-08	СЕТКА СП42-1		
				СБОРОЧНЫЕ ЕДИНИЦЫ		
				И ДЕТАЛИ:		
БЧ		1	ГОСТ5781-75	Ф6 AIII L=2860	45	
БЧ		2	ГОСТ6727-53*	Ф5 BI L=6570	17	
				ПОКАЗАТЕЛИ:		
				МАССА СТАЛИ	45.8	КГ
				КЛАССА B-I	17.2	КГ
			ГОСТ6727-53*	Ф5 BI	17.2	КГ
				КЛАССА A-III	28.5	КГ
			ГОСТ5781-75	Ф6 AIII	28.5	КГ
			1.143-5ПВ.1-2.Д52-09	СЕТКА СП43-1		
				СБОРОЧНЫЕ ЕДИНИЦЫ		
				И ДЕТАЛИ:		
БЧ		1	ГОСТ5781-75	Ф6 AIII L=2860	47	
БЧ		2	ГОСТ6727-53*	Ф5 BI L=6870	17	
				ПОКАЗАТЕЛИ:		
				МАССА СТАЛИ	47.8	КГ
				КЛАССА B-I	18.0	КГ
			ГОСТ6727-53*	Ф5 BI	18.0	КГ
				КЛАССА A-III	29.8	КГ
			ГОСТ5781-75	Ф6 AIII	29.8	КГ
			1.143-5ПВ.1-2.Д52-10	СЕТКА СП44-1		
				СБОРОЧНЫЕ ЕДИНИЦЫ		
				И ДЕТАЛИ:		
БЧ		1	ГОСТ5781-75	Ф6 AIII L=2860	49	
БЧ		2	ГОСТ6727-53*	Ф5 BI L=7170	17	
				ПОКАЗАТЕЛИ:		
				МАССА СТАЛИ	49.9	КГ
				КЛАССА B-I	18.8	КГ
			ГОСТ6727-53*	Ф5 BI	18.8	КГ
				КЛАССА A-III	31.1	КГ
			ГОСТ5781-75	Ф6 AIII	31.1	КГ

ЭПВЦ КиевЗНИИЭП
ОПЕРАТОР ТПП КОРТ
Ситник

ПОДП. И ДАТА
ИНВ.№ ПОДЛ.

Изм.	ЛИСТ	№ ДОКУМ.	ПОДП.	ДАТА

1.143-5ПВ.1-2.Д52

ЛИС 3

16671-07 85

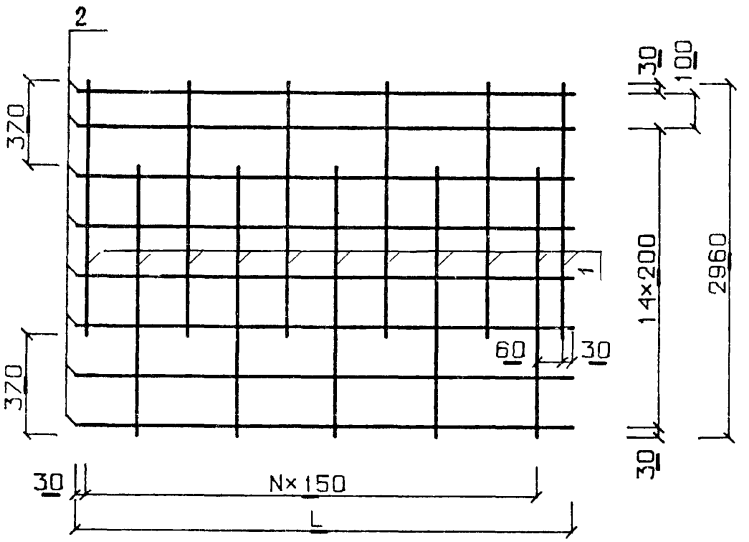

Обозначение	Марка	L	N
1.143-5ПВ.1-2 Д51	СП23-1	4170	27
-01	СП24-1	4470	29
-02	СП25-1	4770	31
-03	СП26-1	5070	33
-04	СП27-1	5370	35
-05	СП28-1	5670	37
-06	СП29-1	5970	39
-07	СП30-1	6270	41
-08	СП31-1	6570	43
-09	СП32-1	6870	45
-10	СП33-1	7170	47

ЭПВЦ КиевЗНИИЭП | Оператор ТЛП КОРТ | Яремчишин

Взам.инв № | Подп. и дата | Инв. № подл.

Гл.инж.АКБ	Шаповал	
Н.контр.	Брусан	
Нач.отд.	Стукалов	
Гл.арх.отд.	Брусан	
Гл.инж.пр.	Першко	
Рук.гр.	Гончарук	
Проверил	Першко	
Разработ.	Гончарук	

1.143-5ПВ.1-2.Д51СБ

СЕТКИ СП23-1 - СП33-1

Стадия	Масса	Масштаб
Р	см спецификацию	
Лист 1	Листов 1	

КиевЗНИИЭП

ФОРМАТ II

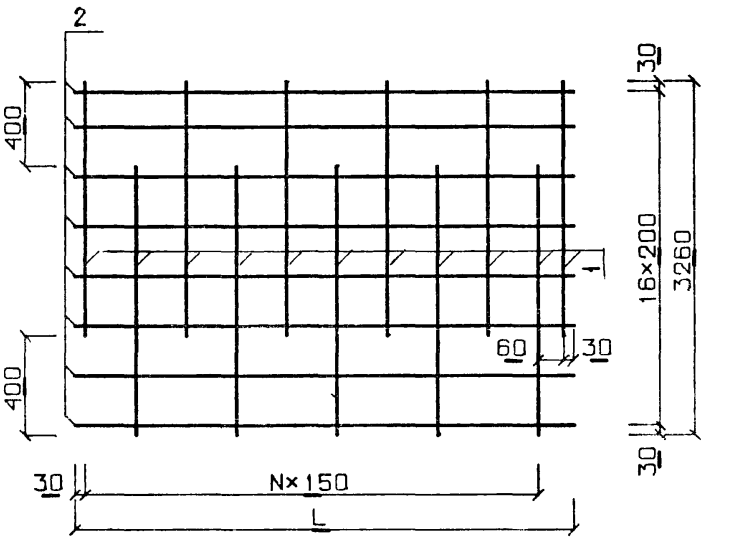

Обозначение	Марка	L	N
1.143-5ПВ.1-2 Д52	СП34-1	4170	27
-01	СП35-1	4470	29
-02	СП36-1	4770	31
-03	СП37-1	5070	33
-04	СП38-1	5370	35
-05	СП39-1	5670	37
-06	СП40-1	5970	39
-07	СП41-1	6270	41
-08	СП42-1	6570	43
-09	СП43-1	6870	45
-10	СП44-1	7170	47

ЭПВЦ КиевЗНИИЭП | Оператор ТЛП КОРТ | Яремчишин

Взам.инв № | Подп. и дата | Инв. № подл.

Гл.инж.АКБ	Шаповал	
Н.контр.		
Нач.отд.	Стукалов	
Гл.арх.отд.	Брусан	
Гл.инж.пр.	Першко	
Рук.гр.	Гончарук	
Проверил	Першко	
Разработ.	Гончарук	

1.143-5ПВ.1-2.Д52СБ

СЕТКИ СП34-1 - СП44-1

Стадия	Масса	Масштаб
Р	см спецификацию	
Лист 1	Листов 1	

КиевЗНИИЭП

ФОРМАТ	ЗОНА	ПОЗ	ОБОЗНАЧЕНИЕ	НАИМЕНОВАНИЕ	КОЛ	ПРИМЕЧАНИЕ
11			1.143-5ПВ.1-2.Д53СБ	ДОКУМЕНТАЦИЯ: СБОРОЧНЫЙ ЧЕРТЕЖ		
				ПЕРЕМЕННАЯ ЧАСТЬ		
			1.143-5ПВ.1-2.Д53	СЕТКА СП45-1 СБОРОЧНЫЕ ЕДИНИЦЫ И ДЕТАЛИ:		
ВЧ		1	ГОСТ5781-75	Ф6 АШ L=3120	29	
ВЧ		2	ГОСТ6727-53*	Ф5 ВI L=4170	19	
				ПОКАЗАТЕЛИ:		
				МАССА СТАЛИ	32.3	КГ
				КЛАССА В-I	12.2	КГ
			ГОСТ6727-53*	Ф5 ВI	12.2	КГ
				КЛАССА А-III	20.1	КГ
			ГОСТ5781-75	Ф6 АШ	20.1	КГ
			1.143-5ПВ.1-2.Д53-01	СЕТКА СП46-1 СБОРОЧНЫЕ ЕДИНИЦЫ И ДЕТАЛИ:		
ВЧ		1	ГОСТ5781-75	Ф6 АШ L=3120	31	
ВЧ		2	ГОСТ6727-53*	Ф5 ВI L=4470	19	
				ПОКАЗАТЕЛИ:		
				МАССА СТАЛИ	34.5	КГ
				КЛАССА В-I	13.1	КГ
			ГОСТ6727-53*	Ф5 ВI	13.1	КГ
				КЛАССА А-III	21.5	КГ
			ГОСТ5781-75	Ф6 АШ	21.5	КГ
			1.143-5ПВ.1-2.Д53-02	СЕТКА СП47-1 СБОРОЧНЫЕ ЕДИНИЦЫ И ДЕТАЛИ:		
ВЧ		1	ГОСТ5781-75	Ф6 АШ L=3120	33	
ВЧ		2	ГОСТ6727-53*	Ф5 ВI L=4770	19	
				ПОКАЗАТЕЛИ:		
				МАССА СТАЛИ	36.8	КГ
				КЛАССА В-I	14.0	КГ
			ГОСТ6727-53*	Ф5 ВI	14.0	КГ
				КЛАССА А-III	22.8	КГ
			ГОСТ5781-75	Ф6 АШ	22.8	КГ
			1.143-5ПВ.1-2.Д53-03	СЕТКА СП48-1 СБОРОЧНЫЕ ЕДИНИЦЫ		

ЭПВЦ КиевЗНИИЭП | ОПЕРАТОР ТЛП КОРТ | СИТНИК

ВЗАМ.ИНВ.№ | ПОДП. И ДАТА | ИНВ.№ ПОДЛ.

Гл.инж.АКБ	Шаповал	
Н.контр.	Брусан	
Нач.отд.	Стукалов	
Гл.арх.отд.	Брусан	
Гл.инж.пр.	Першко	
Рук.гр.	Гончарук	
Проверил	Першко	
Разработ.	Гончарук	

1.143-5ПВ.1-2.Д53

СЕТКИ СП45-1 - СП53-1.

СТАДИЯ	ЛИСТ	ЛИСТОВ
Р	1	3

КиевЗНИИЭП

ФОРМАТ II

ФОРМАТ	ЗОНА	ПОЗ	ОБОЗНАЧЕНИЕ	НАИМЕНОВАНИЕ	КОЛ	ПРИМЕЧАНИЕ
				И ДЕТАЛИ:		
ВЧ		1	ГОСТ5781-75	Ф6 АШ L=3120	35	
ВЧ		2	ГОСТ6727-53*	Ф5 ВI L=5070	19	
				ПОКАЗАТЕЛИ:		
				МАССА СТАЛИ	39.1	КГ
				КЛАССА В-I	14.8	КГ
			ГОСТ6727-53*	Ф5 ВI	14.8	КГ
				КЛАССА А-III	24.2	КГ
			ГОСТ5781-75	Ф6 АШ	24.2	КГ
			1.143-5ПВ.1-2.Д53-04	СЕТКА СП49-1 СБОРОЧНЫЕ ЕДИНИЦЫ И ДЕТАЛИ:		
ВЧ		1	ГОСТ5781-75	Ф6 АШ L=3120	37	
ВЧ		2	ГОСТ6727-53*	Ф5 ВI L=5370	19	
				ПОКАЗАТЕЛИ:		
				МАССА СТАЛИ	41.3	КГ
				КЛАССА В-I	15.7	КГ
			ГОСТ6727-53*	Ф5 ВI	15.7	КГ
				КЛАССА А-III	25.6	КГ
			ГОСТ5781-75	Ф6 АШ	25.6	КГ
			1.143-5ПВ.1-2.Д53-05	СЕТКА СП50-1 СБОРОЧНЫЕ ЕДИНИЦЫ И ДЕТАЛИ:		
ВЧ		1	ГОСТ5781-75	Ф6 АШ L=3120	39	
ВЧ		2	ГОСТ6727-53*	Ф5 ВI L=5670	19	
				ПОКАЗАТЕЛИ:		
				МАССА СТАЛИ	43.6	КГ
				КЛАССА В-I	16.6	КГ
			ГОСТ6727-53*	Ф5 ВI	16.6	КГ
				КЛАССА А-III	27.0	КГ
			ГОСТ5781-75	Ф6 АШ	27.0	КГ
			1.143-5ПВ.1-2.Д53-06	СЕТКА СП51-1 СБОРОЧНЫЕ ЕДИНИЦЫ И ДЕТАЛИ:		
ВЧ		1	ГОСТ5781-75	Ф6 АШ L=3120	41	
ВЧ		2	ГОСТ6727-53*	Ф5 ВI L=5970	19	
				ПОКАЗАТЕЛИ:		
				МАССА СТАЛИ	45.8	КГ
				КЛАССА В-I	17.5	КГ
			ГОСТ6727-53*	Ф5 ВI	17.5	КГ
				КЛАССА А-III	28.4	КГ
			ГОСТ5781-75	Ф6 АШ	28.4	КГ
			1.143-5ПВ.1-2.Д53-07	СЕТКА СП52-1 СБОРОЧНЫЕ ЕДИНИЦЫ И ДЕТАЛИ:		
ВЧ		1	ГОСТ5781-75	Ф8 АШ L=3120	43	
ВЧ		2	ГОСТ6727-53*	Ф5 ВI L=6270	19	

ЭПВЦ КиевЗНИИЭП | ОПЕРАТОР ТЛП КОРТ | СИТНИК

ПОДП. И ДАТА | ИНВ.№ ПОДЛ.

Изм.	ЛИСТ	№ ДОКУМ.	ПОДП.	ДАТА

1.143-5ПВ.1-2.Д53

ЛИСТ 2

ФОРМАТ	ЗОНА	ПОЗ	ОБОЗНАЧЕНИЕ	НАИМЕНОВАНИЕ	КОЛ	ПРИМЕЧАНИЕ
				ПОКАЗАТЕЛИ:		
				МАССА СТАЛИ	71.5	КГ
				КЛАССА В-I	18.4	КГ
			ГОСТ6727-53*	Ф5 ВI	18.4	КГ
				КЛАССА А-III	53.1	КГ
			ГОСТ5781-75	Ф8 АIII	53.1	КГ
			1.143-5ПВ.1-2.Д53-08	СЕТКА СП53-1 СБОРОЧНЫЕ ЕДИНИЦЫ И ДЕТАЛИ:		
БЧ		1	ГОСТ5781-75	Ф8 АIII L=3120	45	
БЧ		2	ГОСТ6727-53*	Ф5 ВI L=6570	19	
				ПОКАЗАТЕЛИ:		
				МАССА СТАЛИ	74.5	КГ
				КЛАССА В-I	19.2	КГ
			ГОСТ6727-53*	Ф5 ВI	19.2	КГ
				КЛАССА А-III	55.3	КГ
			ГОСТ5781-75	Ф8 АIII	55.3	КГ

Изм	Лист	№ докум	Подп	Дата	1.143-5ПВ.1-2.Д53	Лист 3

ЭПВЦ КиевЗНИИЭП

Оператор ТЛП КОРТ Ситник

ФОРМАТ	ЗОНА	ПОЗ	ОБОЗНАЧЕНИЕ	НАИМЕНОВАНИЕ	КОЛ	ПРИМЕЧАНИЕ
				ДОКУМЕНТАЦИЯ:		
11			1.143-5ПВ.1-2.Д54СВ	СБОРОЧНЫЙ ЧЕРТЕЖ		
				ПЕРЕМЕННАЯ ЧАСТЬ		
			1.143-5ПВ.1-2.Д54	СЕТКА СП54-1 СБОРОЧНЫЕ ЕДИНИЦЫ И ДЕТАЛИ:		
ВЧ		1	ГОСТ6727-53*	Ф5 ВI L=2120	29	
ВЧ		2	ГОСТ6727-53*	Ф5 ВI L=4170	13	
				ПОКАЗАТЕЛИ:		
				МАССА СТАЛИ	17.8	КГ
				КЛАССА В-I	17.8	КГ
			ГОСТ6727-53*	Ф5 ВI	17.8	КГ
			1.143-5ПВ.1-2.Д54-01	СЕТКА СП55-1 СБОРОЧНЫЕ ЕДИНИЦЫ И ДЕТАЛИ:		
ВЧ		1	ГОСТ6727-53*	Ф5 ВI L=2120	31	
ВЧ		2	ГОСТ6727-53*	Ф5 ВI L=4470	13	
				ПОКАЗАТЕЛИ:		
				МАССА СТАЛИ	19.1	КГ
				КЛАССА В-I	19.1	КГ
			ГОСТ6727-53*	Ф5 ВI	19.1	КГ
			1.143-5ПВ.1-2.Д54-02	СЕТКА СП56-1 СБОРОЧНЫЕ ЕДИНИЦЫ И ДЕТАЛИ:		
ВЧ		1	ГОСТ6727-53*	Ф5 ВI L=2120	33	
ВЧ		2	ГОСТ6727-53*	Ф5 ВI L=4770	13	
				ПОКАЗАТЕЛИ:		
				МАССА СТАЛИ	20.3	КГ
				КЛАССА В-I	20.3	КГ
			ГОСТ6727-53*	Ф5 ВI	20.3	КГ
			1.143-5ПВ.1-2.Д54-03	СЕТКА СП57-1 СБОРОЧНЫЕ ЕДИНИЦЫ И ДЕТАЛИ:		
ВЧ		1	ГОСТ6727-53*	Ф5 ВI L=2120	35	
ВЧ		2	ГОСТ6727-53*	Ф5 ВI L=5070	13	
				ПОКАЗАТЕЛИ:		
				МАССА СТАЛИ	21.6	КГ
				КЛАССА В-I	21.6	КГ

Взам инв № | Подп и дата | Инв № подл

Гл инж АКБ	Шаповал	
Н контр	Брусан	
Нач отд	Стукалов	
Гл арх отд	Брусан	
Гл инж пр	Першко	
Рук гр	Гончарук	
Проверил	Першко	
Разработ	Гончарук	

1.143-5ПВ.1-2.Д54

СЕТКИ СП54-1 - СП64-1.

СТАДИЯ	ЛИСТ	ЛИСТОВ
Р	1	3

КиевЗНИИЭП

ФОРМАТ	ЗОНА	ПОЗ	ОБОЗНАЧЕНИЕ	НАИМЕНОВАНИЕ	КОЛ	ПРИМЕЧАНИЕ
			ГОСТ6727-53*	Ф5 ВI	21.6	КГ
			1.143-5ПВ.1-2.Д54-04	СЕТКА СП58-1 СБОРОЧНЫЕ ЕДИНИЦЫ И ДЕТАЛИ:		
ВЧ		1	ГОСТ6727-53*	Ф5 ВI L=2120	37	
ВЧ		2	ГОСТ6727-53*	Ф5 ВI L=5370	13	
				ПОКАЗАТЕЛИ:		
				МАССА СТАЛИ	22.8	КГ
				КЛАССА В-I	22.8	КГ
			ГОСТ6727-53*	Ф5 ВI	22.8	КГ
			1.143-5ПВ.1-2.Д54-05	СЕТКА СП59-1 СБОРОЧНЫЕ ЕДИНИЦЫ И ДЕТАЛИ:		
ВЧ		1	ГОСТ6727-53*	Ф5 ВI L=2120	39	
ВЧ		2	ГОСТ6727-53*	Ф5 ВI L=5670	13	
				ПОКАЗАТЕЛИ:		
				МАССА СТАЛИ	24.1	КГ
				КЛАССА В-I	24.1	КГ
			ГОСТ6727-53*	Ф5 ВI	24.1	КГ
			1.143-5ПВ.1-2.Д54-06	СЕТКА СП60-1 СБОРОЧНЫЕ ЕДИНИЦЫ И ДЕТАЛИ:		
ВЧ		1	ГОСТ6727-53*	Ф5 ВI L=2120	41	
ВЧ		2	ГОСТ6727-53*	Ф5 ВI L=5970	13	
				ПОКАЗАТЕЛИ:		
				МАССА СТАЛИ	25.3	КГ
				КЛАССА В-I	25.3	КГ
			ГОСТ6727-53*	Ф5 ВI	25.3	КГ
			1.143-5ПВ.1-2.Д54-07	СЕТКА СП61-1 СБОРОЧНЫЕ ЕДИНИЦЫ И ДЕТАЛИ:		
ВЧ		1	ГОСТ6727-53*	Ф5 ВI L=2120	43	
ВЧ		2	ГОСТ6727-53*	Ф5 ВI L=6270	13	
				ПОКАЗАТЕЛИ:		
				МАССА СТАЛИ	26.6	КГ
				КЛАССА В-I	26.6	КГ
			ГОСТ6727-53*	Ф5 ВI	26.6	КГ
			1.143-5ПВ.1-2.Д54-08	СЕТКА СП62-1 СБОРОЧНЫЕ ЕДИНИЦЫ И ДЕТАЛИ:		
ВЧ		1	ГОСТ6727-53*	Ф5 ВI L=2120	45	
ВЧ		2	ГОСТ6727-53*	Ф5 ВI L=6570	13	
				ПОКАЗАТЕЛИ:		
				МАССА СТАЛИ	27.9	КГ
				КЛАССА В-I	27.9	КГ

ЭПВЦ КиевЗНИИЭП ТПП КОРТ ОПЕРАТОР Сигник

ПОДП И ДАТА

ИНВ №ПОДЛ

Изм | ЛИСТ | № ДОКУМ | ПОДП | ДАТА

1.143-5ПВ.1-2.Д54

ЛИСТ 2

ФОРМАТ А4

ФОРМАТ	ЗОНА	ПОЗ	ОБОЗНАЧЕНИЕ	НАИМЕНОВАНИЕ	КОЛ	ПРИМЕЧАНИЕ
			ГОСТ6727-53*	Ф5 ВI	27.9	КГ
			1.143-5ПВ.1-2.Д54-09	СЕТКА СП63-1 СБОРОЧНЫЕ ЕДИНИЦЫ И ДЕТАЛИ:		
ВЧ		1	ГОСТ6727-53*	Ф5 ВI L=2120	47	
ВЧ		2	ГОСТ6727-53*	Ф5 ВI L=6870	13	
				ПОКАЗАТЕЛИ:		
				МАССА СТАЛИ	29.1	КГ
				КЛАССА В-I	29.1	КГ
			ГОСТ6727-53*	Ф5 ВI	29.1	КГ
			1.143-5ПВ.1-2.Д54-10	СЕТКА СП64-1 СБОРОЧНЫЕ ЕДИНИЦЫ И ДЕТАЛИ:		
ВЧ		1	ГОСТ6727-53*	Ф5 ВI L=2120	49	
ВЧ		2	ГОСТ6727-53*	Ф5 ВI L=7170	13	
				ПОКАЗАТЕЛИ:		
				МАССА СТАЛИ	30.4	КГ
				КЛАССА В-I	30.4	КГ
			ГОСТ6727-53*	Ф5 ВI	30.4	КГ

ЭПВЦ КиевЗНИИЭП ТПП КОРТ ОПЕРАТОР Сигник

ПОДП И ДАТА

ИНВ №ПОДЛ

Изм | ЛИСТ | № ДОКУМ | ПОДП | ДАТА

1.143-5ПВ.1-2.Д54

ЛИСТ 3

ЭПВЦ КиевЗНИИЭП | ОПЕРАТОР ТПП КОРТ | ЯРЕМЧИШИН

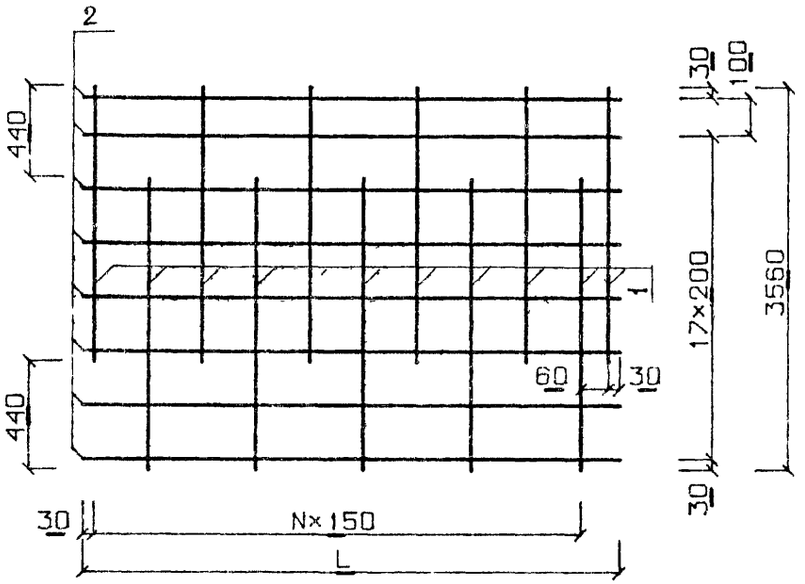

ОБОЗНАЧЕНИЕ	МАРКА	L	N
1.143-5ПВ 1-2 Д53	СП45-1	4170	27
-01	СП46-1	4470	29
-02	СП47-1	4770	31
-03	СП48-1	5070	33
-04	СП49-1	5370	35
-05	СП50-1	5670	37
-06	СП51-1	5970	39
-07	СП52-1	6270	41
-08	СП53-1	6570	43

ВЗАМ ИНВ № | ПОДП И ДАТА | ИНВ № ПОДЛ

Гл инж АКБ	Шаповал	
Н контр	Брусан	
Нач отд	Стукалов	
Гл арх отд	Брусан	
Гл инж пр	Першко	
Рук гр	Гончарук	
Проверил	Першко	
Разработ	Гончарук	

1.143-5ПВ.1-2.Д53СБ

СЕТКИ СП45-1 - СП53-1

СТАДИЯ	МАССА	МАСШТАБ
Р	см СПЕЦИФ	
ЛИСТ 1	ЛИСТОВ 1	

КиевЗНИИЭП

ФОРМАТ II

ЭПВЦ КиевЗНИИЭП | ОПЕРАТОР ТПП КОРТ | ЯРЕМЧИШИН

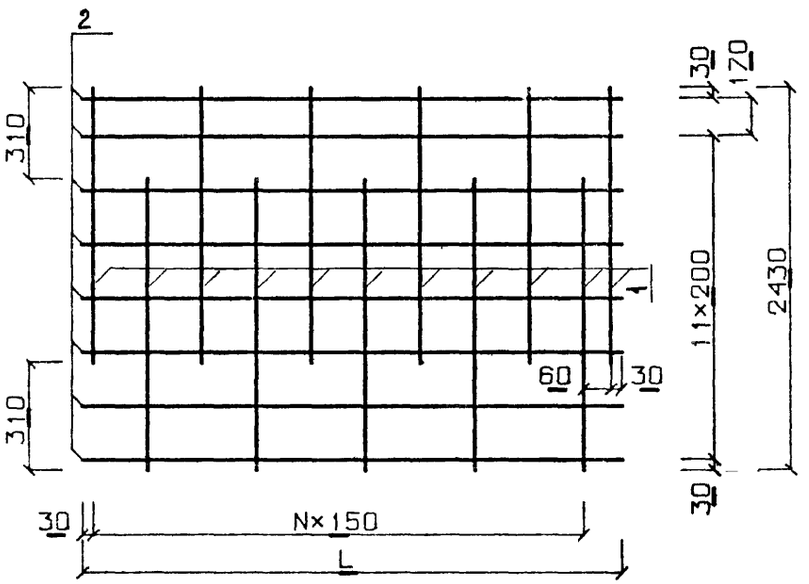

ОБОЗНАЧЕНИЕ	МАРКА	L	N
1.143-5ПВ.1-2.Д54	СП54-1	4170	27
-01	СП55-1	4470	29
-02	СП56-1	4770	31
-03	СП57-1	5070	33
-04	СП58 1	5370	35
-05	СП59-1	5670	37
-06	СП60-1	5970	39
-07	СП61-1	6270	41
-08	СП62-1	6570	43
-09	СП63-1	6870	45
-10	СП64-1	7170	47

ВЗАМ ИНВ № | ПОДП И ДАТА | ИНВ № ПОДЛ

Гл инж АКБ	Шаповал	
Н контр	Брусан	
Нач отд	Стукалов	
Гл арх отд	Брусан	
Гл инж пр	Першко	
Рук гр	Гончарук	
Проверил	Першко	
Разработ	Гончарук	

1.143-5ПВ.1-2.Д54СБ

СЕТКИ СП54-1 - СП64-1

СТАДИЯ	МАССА	МАСШТАБ
Р	см СПЕЦИФ	
ЛИСТ 1	ЛИСТОВ 1	

КиевЗНИИЭП

ФОРМАТ II

ФОРМАТ	ЗОНА	ПОЗ	ОБОЗНАЧЕНИЕ	НАИМЕНОВАНИЕ	КОЛ	ПРИМЕЧАНИЕ
				ДОКУМЕНТАЦИЯ:		
11			1.143-5ПВ.1-2.Д55СБ	СБОРОЧНЫЙ ЧЕРТЕЖ		
				ПЕРЕМЕННАЯ ЧАСТЬ		
			1.143-5ПВ.1-2.Д55	СЕТКА СП65-1		
				СБОРОЧНЫЕ ЕДИНИЦЫ		
				И ДЕТАЛИ:		
ВЧ		1	ГОСТ5781-75	Ф6 АШ L=2390	29	
ВЧ		2	ГОСТ6727-53*	Ф5 ВI L=4170	15	
				ПОКАЗАТЕЛИ:		
				МАССА СТАЛИ	25.0	КГ
				КЛАССА В-I	9.64	КГ
			ГОСТ6727-53*	Ф5 ВI	9.64	КГ
				КЛАССА А-III	15.4	КГ
			ГОСТ5781-75	Ф6 АШ	15.4	КГ
			1.143-5ПВ.1-2.Д55-01	СЕТКА СП66-1		
				СБОРОЧНЫЕ ЕДИНИЦЫ		
				И ДЕТАЛИ:		
ВЧ		1	ГОСТ5781-75	Ф6 АШ L=2390	31	
БЧ		2	ГОСТ6727-53*	Ф5 ВI L=4470	15	
				ПОКАЗАТЕЛИ:		
				МАССА СТАЛИ	26.8	КГ
				КЛАССА В-I	10.3	КГ
			ГОСТ6727-53*	Ф5 ВI	10.3	КГ
				КЛАССА А-III	16.4	КГ
			ГОСТ5781-75	Ф6 АШ	16.4	КГ
			1.143-5ПВ.1-2.Д55-02	СЕТКА СП67-1		
				СБОРОЧНЫЕ ЕДИНИЦЫ		
				И ДЕТАЛИ:		
ВЧ		1	ГОСТ5781-75	Ф6 АШ L=2390	33	
ВЧ		2	ГОСТ6727-53*	Ф5 ВI L=4770	15	
				ПОКАЗАТЕЛИ:		
				МАССА СТАЛИ	28.5	КГ
				КЛАССА В-I	11.0	КГ
			ГОСТ6727-53*	Ф5 ВI	11.0	КГ
				КЛАССА А-III	17.5	КГ
			ГОСТ5781-75	Ф6 АШ	17.5	КГ
			1.143-5ПВ.1-2.Д55-02	СЕТКА СП68-1		
				СБОРОЧНЫЕ ЕДИНИЦЫ		

ЭПВЦ КиевЗНИИЭП | ОПЕРАТОР ТЛП КОРТ | Ситник

ВЗАМ.ИНВ.№ | ПОДП. И ДАТА | ИНВ.№ ПОДЛ.

Гл.инж.АКБ	Шаповал	
Н.контр.	Брусан	
Нач.отд.	Стукалов	
Гл.арх.отд.	Брусан	
Гл.инж.пр.	Першко	
Рук.гр.	Гончарук	
Проверил	Першко	
Разработ.	Гончарук	

1.143-5ПВ.1-2.Д55

СЕТКИ СП65-1 - СП75-1.

СТАДИЯ	ЛИСТ	ЛИСТОВ
Р	1	3

КиевЗНИИЭП

ФОРМАТ	ЗОНА	ПОЗ	ОБОЗНАЧЕНИЕ	НАИМЕНОВАНИЕ	КОЛ	ПРИМЕЧАНИЕ
				И ДЕТАЛИ:		
ВЧ		1	ГОСТ5781-75	Ф6 АШ L=2390	35	
ВЧ		2	ГОСТ6727-53*	Ф5 ВI L=5070	15	
				ПОКАЗАТЕЛИ:		
				МАССА СТАЛИ	30.3	КГ
				КЛАССА В-I	11.7	КГ
			ГОСТ6727-53*	Ф5 ВI	11.7	КГ
				КЛАССА А-III	18.6	КГ
			ГОСТ5781-75	Ф6 АШ	18.6	КГ
			1.143-5ПВ.1-2.Д55-04	СЕТКА СП69-1		
				СБОРОЧНЫЕ ЕДИНИЦЫ		
				И ДЕТАЛИ:		
ВЧ		1	ГОСТ5781-75	Ф6 АШ L=2390	37	
ВЧ		2	ГОСТ6727-53*	Ф5 ВI L=5370	15	
				ПОКАЗАТЕЛИ:		
				МАССА СТАЛИ	32.0	КГ
				КЛАССА В-I	12.4	КГ
			ГОСТ6727-53*	Ф5 ВI	12.4	КГ
				КЛАССА А-III	19.6	КГ
			ГОСТ5781-75	Ф6 АШ	19.6	КГ
			1.143-5ПВ.1-2.Д55-05	СЕТКА СП70-1		
				СБОРОЧНЫЕ ЕДИНИЦЫ		
				И ДЕТАЛИ:		
ВЧ		1	ГОСТ5781-75	Ф6 АШ L=2390	39	
ВЧ		2	ГОСТ6727-53*	Ф5 ВI L=5670	15	
				ПОКАЗАТЕЛИ:		
				МАССА СТАЛИ	33.8	КГ
				КЛАССА В-I	13.1	КГ
			ГОСТ6727-53*	Ф5 ВI	13.1	КГ
				КЛАССА А-III	20.7	КГ
			ГОСТ5781-75	Ф6 АШ	20.7	КГ
			1.143-5ПВ.1-2.Д55-06	СЕТКА СП71-1		
				СБОРОЧНЫЕ ЕДИНИЦЫ		
				И ДЕТАЛИ:		
ВЧ		1	ГОСТ5781-75	Ф6 АШ L=2390	41	
ВЧ		2	ГОСТ6727-53*	Ф5 ВI L=5970	15	
				ПОКАЗАТЕЛИ:		
				МАССА СТАЛИ	35.5	КГ
				КЛАССА В-I	13.8	КГ
			ГОСТ6727-53*	Ф5 ВI	13.8	КГ
				КЛАССА А-III	21.7	КГ
			ГОСТ5781-75	Ф6 АШ	21.7	КГ
			1.143-5ПВ.1-2.Д55-07	СЕТКА СП72-1		
				СБОРОЧНЫЕ ЕДИНИЦЫ		
				И ДЕТАЛИ:		
ВЧ		1	ГОСТ5781-75	Ф6 АШ L=2390	43	
ВЧ		2	ГОСТ6727-53*	Ф5 ВI L=6270	15	

ЭПВЦ КиевЗНИИЭП | ОПЕРАТОР ТЛП КОРТ | Ситник

ПОДП. И ДАТА | ИНВ.№ ПОДЛ.

Изм. | Лист | № докум. | Подп. | Дата

1.143-5ПВ.1-2.Д55

Лист 2

ФОРМАТ	ЗОНА	ПОЗ	ОБОЗНАЧЕНИЕ	НАИМЕНОВАНИЕ	КОЛ	ПРИМЕЧАНИЕ
				ПОКАЗАТЕЛИ:		
				МАССА СТАЛИ	37.3	КГ
				КЛАССА В-I	14.5	КГ
			ГОСТ6727-53*	Ф5 ВI	14.5	КГ
				КЛАССА А-III	22.8	КГ
			ГОСТ5781-75	Ф6 AIII	22.8	КГ
			1.143-5ПВ.1-2.Д55-08	СЕТКА СП73-1 СБОРОЧНЫЕ ЕДИНИЦЫ И ДЕТАЛИ:		
БЧ		1	ГОСТ5781-75	Ф6 AIII L=2390	45	
БЧ		2	ГОСТ6727-53*	Ф5 ВI L=6570	15	
				ПОКАЗАТЕЛИ:		
				МАССА СТАЛИ	39.0	КГ
				КЛАССА В-I	15.2	КГ
			ГОСТ6727-53*	Ф5 ВI	15.2	КГ
				КЛАССА А-III	23.9	КГ
			ГОСТ5781-75	Ф6 AIII	23.9	КГ
			1.143-5ПВ.1-2.Д55-09	СЕТКА СП74-1 СБОРОЧНЫЕ ЕДИНИЦЫ И ДЕТАЛИ:		
БЧ		1	ГОСТ5781-75	Ф6 AIII L=2390	47	
БЧ		2	ГОСТ6727-53*	Ф5 ВI L=6870	15	
				ПОКАЗАТЕЛИ:		
				МАССА СТАЛИ	40.8	КГ
				КЛАССА В-I	15.9	КГ
			ГОСТ6727-53*	Ф5 ВI	15.9	КГ
				КЛАССА А-III	24.9	КГ
			ГОСТ5781-75	Ф6 AIII	24.9	КГ
			1.143-5ПВ.1-2.Д55-10	СЕТКА СП75-1 СБОРОЧНЫЕ ЕДИНИЦЫ И ДЕТАЛИ:		
БЧ		1	ГОСТ5781-75	Ф6 AIII L=2390	49	
БЧ		2	ГОСТ6727-53*	Ф5 ВI L=7170	15	
				ПОКАЗАТЕЛИ:		
				МАССА СТАЛИ	42.5	КГ
				КЛАССА В-I	16.6	КГ
			ГОСТ6727-53*	Ф5 ВI	16.6	КГ
				КЛАССА А-III	26.0	КГ
			ГОСТ5781-75	Ф6 AIII	26.0	КГ

ЭПВЦ КиевЗНИИЭП | ОПЕРАТОР ТПП КОРТ | СИТНИК

Изм | ЛИСТ | № ДОКУМ | ПОДП | ДАТА

1.143-5ПВ.1-2.Д55

ЛИСТ 3

ФОРМАТ II

ФОРМАТ	ЗОНА	ПОЗ	ОБОЗНАЧЕНИЕ	НАИМЕНОВАНИЕ	КОЛ	ПРИМЕЧАНИЕ
				ДОКУМЕНТАЦИЯ:		
11			1.143-5ПВ.1-2.Д56СБ	СБОРОЧНЫЙ ЧЕРТЕЖ		
				ПЕРЕМЕННАЯ ЧАСТЬ		
			1.143-5ПВ.1-2.Д56	СЕТКА СП76-1 СБОРОЧНЫЕ ЕДИНИЦЫ И ДЕТАЛИ:		
БЧ		1	ГОСТ5781-75	Ф6 AIII L=2650	29	
БЧ		2	ГОСТ6727-53*	Ф5 ВI L=4170	16	
				ПОКАЗАТЕЛИ:		
				МАССА СТАЛИ	27.3	КГ
				КЛАССА В-I	10.3	КГ
			ГОСТ6727-53*	Ф5 ВI	10.3	КГ
				КЛАССА А-III	17.0	КГ
			ГОСТ5781-75	Ф6 AIII	17.0	КГ
			1.143-5ПВ.1-2.Д56-01	СЕТКА СП77-1 СБОРОЧНЫЕ ЕДИНИЦЫ И ДЕТАЛИ:		
БЧ		1	ГОСТ5781-75	Ф6 AIII L=2650	31	
БЧ		2	ГОСТ6727-53*	Ф5 ВI L=4470	16	
				ПОКАЗАТЕЛИ:		
				МАССА СТАЛИ	29.2	КГ
				КЛАССА В-I	11.0	КГ
			ГОСТ6727-53*	Ф5 ВI	11.0	КГ
				КЛАССА А-III	18.2	КГ
			ГОСТ5781-75	Ф6 AIII	18.2	КГ
			1.143-5ПВ.1-2.Д56-02	СЕТКА СП78-1 СБОРОЧНЫЕ ЕДИНИЦЫ И ДЕТАЛИ:		
БЧ		1	ГОСТ5781-75	Ф6 AIII L=2650	33	
БЧ		2	ГОСТ6727-53*	Ф5 ВI L=4770	16	
				ПОКАЗАТЕЛИ:		
				МАССА СТАЛИ	31.2	КГ
				КЛАССА В-I	11.8	КГ
			ГОСТ6727-53*	Ф5 ВI	11.8	КГ
				КЛАССА А-III	19.4	КГ
			ГОСТ5781-75	Ф6 AIII	19.4	КГ
			1.143-5ПВ.1-2.Д56-03	СЕТКА СП79-1 СБОРОЧНЫЕ ЕДИНИЦЫ		

ЭПВЦ КиевЗНИИЭП | ОПЕРАТОР ТПП КОРТ | СИТНИК

ВЗАМ.ИНВ№ | ПОДП И ДАТА | ИНВ № ПОДЛ

Гл инж АКБ	Шаповал	
Н контр	Брусан	
Нач отд	Стукалов	
Гл арх стд	Брусан	
Гл инж пр	Першко	
Рук гр	Гончарук	
Проверил	Першко	
Разработ	Гончарук	

1.143-5ПВ.1-2.Д56

СЕТКИ СП76-1 - СП86-1.

СТАДИЯ	ЛИСТ	ЛИСТОВ
Р	1	3

КиевЗНИИЭП

16671-02 92

ФОРМ	ЗОНА	ПОЗ	ОБОЗНАЧЕНИЕ	НАИМЕНОВАНИЕ	КОЛ	ПРИМЕЧАНИЕ
				И ДЕТАЛИ:		
БЧ		1	ГОСТ5781-75	Ф6 АШ L=2650	35	
БЧ		2	ГОСТ6727-53*	Ф5 ВI L=5070	16	
				ПОКАЗАТЕЛИ:		
				МАССА СТАЛИ	33.	КГ
				КЛАССА В-I	12.7	КГ
			ГОСТ6727-53*	Ф5 ВI	12.7	КГ
				КЛАССА А-Ш	20.6	КГ
			ГОСТ5781-75	Ф6 АШ	20.6	КГ
			1.143-5ПВ.1-2.Д56-04	СЕТКА СП80-1		
				СБОРОЧНЫЕ ЕДИНИЦЫ		
				И ДЕТАЛИ:		
БЧ		1	ГОСТ5781-75	Ф6 АШ L=2650	37	
БЧ		2	ГОСТ6727-53*	Ф5 ВI L=5370	16	
				ПОКАЗАТЕЛИ:		
				МАССА СТАЛИ	35.0	КГ
				КЛАССА В-I	13.2	КГ
			ГОСТ6727-53*	Ф5 ВI	13.2	КГ
				КЛАССА А-Ш	21.7	КГ
			ГОСТ5781-75	Ф6 АШ	21.7	КГ
			1.143-5ПВ.1-2.Д56-05	СЕТКА СП81-1		
				СБОРОЧНЫЕ ЕДИНИЦЫ		
				И ДЕТАЛИ:		
БЧ		1	ГОСТ5781-75	Ф6 АШ L=2650	39	
БЧ		2	ГОСТ6727-53*	Ф5 ВI L=5670	16	
				ПОКАЗАТЕЛИ:		
				МАССА СТАЛИ	36.9	КГ
				КЛАССА В-I	14.0	КГ
			ГОСТ6727-53*	Ф5 ВI	14.0	КГ
				КЛАССА А-Ш	22.9	КГ
			ГОСТ5781-75	Ф6 АШ	22.9	КГ
			1.143-5ПВ.1-2.Д56-06	СЕТКА СП82-1		
				СБОРОЧНЫЕ ЕДИНИЦЫ		
				И ДЕТАЛИ:		
БЧ		1	ГОСТ5781-75	Ф6 АШ L=2650	41	
БЧ		2	ГОСТ6727-53*	Ф5 ВI L=5970	16	
				ПОКАЗАТЕЛИ:		
				МАССА СТАЛИ	38.6	КГ
				КЛАССА В-I	14.7	КГ
			ГОСТ6727-53*	Ф5 ВI	14.7	КГ
				КЛАССА А-Ш	24.1	КГ
			ГОСТ5781-75	Ф6 АШ	24.1	КГ
			1.143-5ПВ.1-2.Д56-07	СЕТКА СП83-1		
				СБОРОЧНЫЕ ЕДИНИЦЫ		
				И ДЕТАЛИ:		
БЧ		1	ГОСТ5781-75	Ф6 АШ L=2650	43	
БЧ		2	ГОСТ6727-53*	Ф5 ВI L=6270	16	

ЭПВЦ КиевЗНИИЭП ТПП КОРТ ОПЕРАТОР СИТНИК

ПОДП И ДАТА

ИНВ.№ ПОДЛ

Изм | ЛИСТ | № ДОКУМ | ПОДП | ДАТА

1.143-5ПВ.1-2.Д56

ЛИСТ 2

ФОРМАТ II

ФОРМАТ	ЗОНА	ПОЗ	ОБОЗНАЧЕНИЕ	НАИМЕНОВАНИЕ	КОЛ	ПРИМЕЧАНИЕ
				ПОКАЗАТЕЛИ:		
				МАССА СТАЛИ	70.	КГ
				КЛАССА В-I	15.	КГ
			ГОСТ6727-53*	Ф5 ВI	15.	КГ
				КЛАССА А-Ш	25.	КГ
			ГОСТ5781-75	Ф6 АШ	25.	КГ
			1.143-5ПВ.1-2.Д56-08	СЕТКА СП84-1		
				СБОРОЧНЫЕ ЕДИНИЦЫ		
				И ДЕТАЛИ:		
БЧ		1	ГОСТ5781-75	Ф6 АШ L=2650	45	
БЧ		2	ГОСТ6727-53*	Ф5 ВI L=6570	16	
				ПОКАЗАТЕЛИ:		
				МАССА СТАЛИ	42.6	КГ
				КЛАССА В-I	16.2	КГ
			ГОСТ6727-53*	Ф5 ВI	16.2	КГ
				КЛАССА А-Ш	26.5	КГ
			ГОСТ5781-75	Ф6 АШ	26.5	КГ
			1.143-5ПВ.1-2.Д56-09	СЕТКА СП85-1		
				СБОРОЧНЫЕ ЕДИНИЦЫ		
				И ДЕТАЛИ:		
БЧ		1	ГОСТ5781-75	Ф6 АШ L=2650	47	
БЧ		2	ГОСТ6727-53*	Ф5 ВI L=6870	16	
				ПОКАЗАТЕЛИ:		
				МАССА СТАЛИ	44.6	КГ
				КЛАССА В-I	16.9	КГ
			ГОСТ6727-53*	Ф5 ВI	16.9	КГ
				КЛАССА А-Ш	27.6	КГ
			ГОСТ5781-75	Ф6 АШ	27.6	КГ
			1.143-5ПВ.1-2.Д56-10	СЕТКА СП86-1		
				СБОРОЧНЫЕ ЕДИНИЦЫ		
				И ДЕТАЛИ:		
БЧ		1	ГОСТ5781-75	Ф6 АШ L=2650	49	
БЧ		2	ГОСТ6727-53*	Ф5 ВI L=7170	16	
				ПОКАЗАТЕЛИ:		
				МАССА СТАЛИ	46.5	КГ
				КЛАССА В-I	17.7	КГ
			ГОСТ6727-53*	Ф5 ВI	17.7	КГ
				КЛАССА А-Ш	28.8	КГ
			ГОСТ5781-75	Ф6 АШ	28.8	КГ

ЭПВЦ КиевЗНИИЭП ТПП КОРТ ОПЕРАТОР СИТНИК

ПОДП И ДАТА

ИНВ.№ ПОДЛ

Изм | ЛИСТ | № ДОКУМ | ПОДП | ДАТА

1.143-5ПВ.1-2.Д56

ЛИСТ 3

16671 02 93

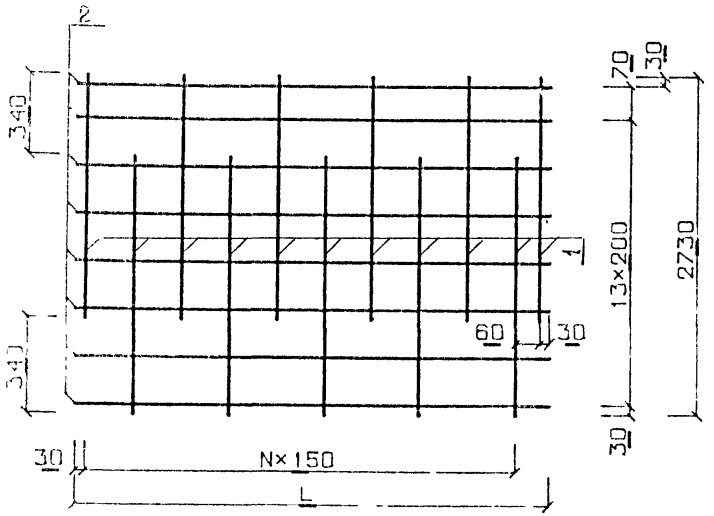

Обозначение	Марка	L	N
1.143-5ПВ.1-2 Д55	СП65-1	4170	27
-01	СП66-1	4470	29
-02	СП67-1	4770	31
-03	СП68-1	5070	33
-04	СП69-1	5370	35
-05	СП70-1	5670	37
-06	СП71-1	5970	39
-07	СП72-1	6270	41
-08	СП73-1	6570	43
-09	СП74-1	6870	45
-10	СП75-1	7170	47

1.143-5ПВ.1-2.Д55СБ

СЕТКИ СП65 1 СП75-1

Стадия	Масса	Масштаб
Р	см спецификацию	

Лист 1 Листов 1

КиевЗНИИЭП

Формат А

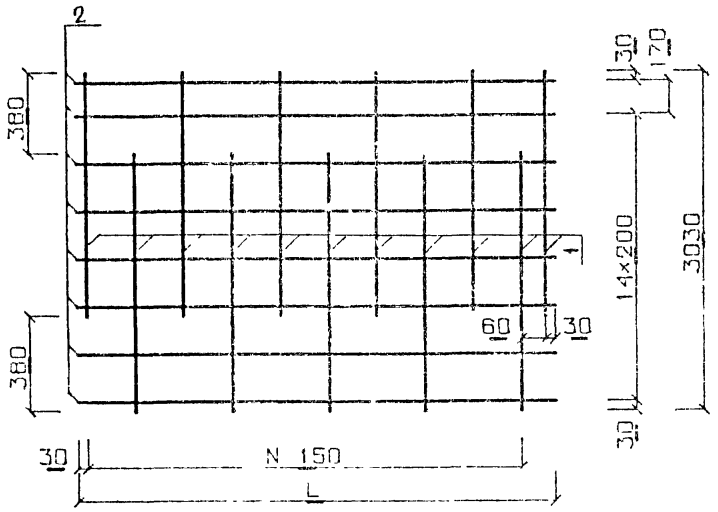

Обозначение	Марка	L	N
1.143-5ПВ.1-2 Д56	СП76-1	4170	27
-01	СП77-1	4470	29
-02	СП78-1	4770	31
-03	СП79-1	5070	33
-04	СП80-1	5370	35
-05	СП81-1	5670	37
-06	СП82-1	5970	39
-07	СП83-1	6270	41
-08	СП84-1	6570	43
-09	СП85-1	6870	45
-10	СП86-1	7170	47

1.143-5ПВ.1-2.Д56СБ

СЕТКИ СП76-1 1 СП86-1

Стадия	Масса	Масштаб
Р	см спецификацию	

Лист 1 Листов 1

КиевЗНИИЭП

Формат А4

16671-02 94

ФОРМАТ	ЗОНА	ПОЗ	ОБОЗНАЧЕНИЕ	НАИМЕНОВАНИЕ	КОЛ	ПРИМЕЧАНИЕ
				ДОКУМЕНТАЦИЯ:		
11			1.143-5ПВ.1-2.Д57СБ	СБОРОЧНЫЙ ЧЕРТЕЖ		
				ПЕРЕМЕННАЯ ЧАСТЬ		
			1.143-5ПВ.1-2.Д57	СЕТКА СП87-1		
				СБОРОЧНЫЕ ЕДИНИЦЫ И ДЕТАЛИ:		
БЧ		1	ГОСТ5781-75	Ф6 АШ L=2920	29	
БЧ		2	ГОСТ6727-53*	Ф5 ВI L=4170	18	
				ПОКАЗАТЕЛИ:		
				МАССА СТАЛИ	30.3	КГ
				КЛАССА В-I	11.6	КГ
			ГОСТ6727-53*	Ф5 ВI	11.6	КГ
				КЛАССА А-III	18.8	КГ
			ГОСТ5781-75	Ф6 АШ	18.8	КГ
			1.143-5ПВ.1-2.Д57-01	СЕТКА СП88-1		
				СБОРОЧНЫЕ ЕДИНИЦЫ И ДЕТАЛИ:		
БЧ		1	ГОСТ5781-75	Ф6 АШ L=2920	31	
БЧ		2	ГОСТ6727-53*	Ф5 ВI L=4470	18	
				ПОКАЗАТЕЛИ:		
				МАССА СТАЛИ	32.5	КГ
				КЛАССА В-I	12.4	КГ
			ГОСТ6727-53*	Ф5 ВI	12.4	КГ
				КЛАССА А-III	20.1	КГ
			ГОСТ5781-75	Ф6 АШ	20.1	КГ
			1.143-5ПВ.1-2.Д57-02	СЕТКА СП89-1		
				СБОРОЧНЫЕ ЕДИНИЦЫ И ДЕТАЛИ:		
БЧ		1	ГОСТ5781-75	Ф6 АШ L=2920	33	
БЧ		2	ГОСТ6727-53*	Ф5 ВI L=4770	18	
				ПОКАЗАТЕЛИ:		
				МАССА СТАЛИ	34.6	КГ
				КЛАССА В-I	13.2	КГ
			ГОСТ6727-53*	Ф5 ВI	13.2	КГ
				КЛАССА А-III	21.4	КГ
			ГОСТ5781-75	Ф6 АШ	21.4	КГ
			1.143-5ПВ.1-2.Д57-03	СЕТКА СП90-1		
				СБОРОЧНЫЕ ЕДИНИЦЫ		

			ОБОЗНАЧЕНИЕ	НАИМЕНОВАНИЕ	КОЛ	ПРИМЕЧАНИЕ
				И ДЕТАЛИ:		
БЧ		1	ГОСТ5781-75	Ф8 АШ L=2920	35	
БЧ		2	ГОСТ6727-53*	Ф5 ВI L=5070	18	
				ПОКАЗАТЕЛИ:		
				МАССА СТАЛИ	55.5	КГ
				КЛАССА В-I	14.1	КГ
			ГОСТ6727-53*	Ф5 ВI	14.1	КГ
				КЛАССА А-III	40.4	КГ
			ГОСТ5781-75	Ф8 АШ	40.4	КГ
			1.143-5ПВ.1-2.Д57-04	СЕТКА СП91-1		
				СБОРОЧНЫЕ ЕДИНИЦЫ И ДЕТАЛИ:		
БЧ		1	ГОСТ5781-75	Ф8 АШ L=2920	37	
БЧ		2	ГОСТ6727-53*	Ф5 ВI L=5370	18	
				ПОКАЗАТЕЛИ:		
				МАССА СТАЛИ	57.6	КГ
				КЛАССА В-I	14.9	КГ
			ГОСТ6727-53*	Ф5 ВI	14.9	КГ
				КЛАССА А-III	42.7	КГ
			ГОСТ5781-75	Ф8 АШ	42.7	КГ
			1.143-5ПВ.1-2.Д57-05	СЕТКА СП92-1		
				СБОРОЧНЫЕ ЕДИНИЦЫ И ДЕТАЛИ:		
БЧ		1	ГОСТ5781-75	Ф8 АШ L=2920	39	
БЧ		2	ГОСТ6727-53*	Ф5 ВI L=5670	18	
				ПОКАЗАТЕЛИ:		
				МАССА СТАЛИ	60.7	КГ
				КЛАССА В-I	15.7	КГ
			ГОСТ6727-53*	Ф5 ВI	15.7	КГ
				КЛАССА А-III	45.0	КГ
			ГОСТ5781-75	Ф8 АШ	45.0	КГ
			1.143-5ПВ.1-2.Д57-06	СЕТКА СП93-1		
				СБОРОЧНЫЕ ЕДИНИЦЫ И ДЕТАЛИ:		
БЧ		1	ГОСТ5781-75	Ф8 АШ L=2920	41	
БЧ		2	ГОСТ6727-53*	Ф5 ВI L=5970	18	
				ПОКАЗАТЕЛИ:		
				МАССА СТАЛИ	63.9	КГ
				КЛАССА В-I	16.6	КГ
			ГОСТ6727-53*	Ф5 ВI	16.6	КГ
				КЛАССА А-III	47.3	КГ
			ГОСТ5781-75	Ф8 АШ	47.3	КГ
			1.143-5ПВ.1-2.Д57-07	СЕТКА СП94-1		
				СБОРОЧНЫЕ ЕДИНИЦЫ И ДЕТАЛИ:		
БЧ		1	ГОСТ5781-75	Ф8 АШ L=2920	43	
БЧ		2	ГОСТ6727-53*	Ф5 ВI L=6270	18	

ЭПВЦ КиевЗНИИЭП — ОПЕРАТОР ТПП КОРТ — Ситник

ВЗАМ ИНВ№ — ПОДП И ДАТА — ИНВ № ПОДЛ

Гл инж АКБ	Шаповал	
Н контр	Брусан	
Нач отд	Стукалов	
Гл арх отд	Брусан	
Гл инж пр	Першко	
Рук гр	Гончарук	
Проверил	Першко	
Разработ	Гончарук	

1.143-5ПВ.1-2.Д57

СЕТКИ СП87-1 - СП97-1.

СТАДИЯ	ЛИСТ	ЛИСТОВ
Р	1	3

КиевЗНИИЭП

ФОРМАТ II

ЭПВЦ КиевЗНИИЭП — ОПЕРАТОР ТПП КОРТ — Ситник

ПОДП И ДАТА — ИНВ № ПОДЛ

Изм	ЛИСТ	№ ДОКУМ	ПОДП	ДАТА

1.143-5ПВ.1-2.Д57

ЛИСТ 2

16671-02 95

ФОРМАТ	ЗОНА	ПОЗ	ОБОЗНАЧЕНИЕ	НАИМЕНОВАНИЕ	КОЛ	ПРИМЕЧАНИЕ
				ПОКАЗАТЕЛИ:		
				МАССА СТАЛИ	67.0	КГ
				КЛАССА В-I	17.4	КГ
			ГОСТ6727-53*	Ф5 ВI	17.4	КГ
				КЛАССА А-III	49.6	КГ
			ГОСТ5781-75	Ф8 AIII	49.6	КГ
			1.143-5ПВ.1-2.Д57-08	СЕТКА СП95-1		
				СБОРОЧНЫЕ ЕДИНИЦЫ И ДЕТАЛИ:		
БЧ		1	ГОСТ5781-75	Ф8 AIII L=2920	45	
БЧ		2	ГОСТ6727-53*	Ф5 ВI L=6570	18	
				ПОКАЗАТЕЛИ:		
				МАССА СТАЛИ	70.0	КГ
				КЛАССА В-I	18.2	КГ
			ГОСТ6727-53*	Ф5 ВI	18.2	КГ
				КЛАССА А-III	51.8	КГ
			ГОСТ5781-75	Ф8 AIII	51.8	КГ
			1.143-5ПВ.1-2.Д57-09	СЕТКА СП96-1		
				СБОРОЧНЫЕ ЕДИНИЦЫ И ДЕТАЛИ:		
БЧ		1	ГОСТ5781-75	Ф8 AIII L=2920	47	
БЧ		2	ГОСТ6727-53*	Ф5 ВI L=6870	18	
				ПОКАЗАТЕЛИ:		
				МАССА СТАЛИ	73.1	КГ
				КЛАССА В-I	19.0	КГ
			ГОСТ6727-53*	Ф5 ВI	19.0	КГ
				КЛАССА А-III	54.1	КГ
			ГОСТ5781-75	Ф8 AIII	54.1	КГ
			1.143-5ПВ.1-2.Д57-10	СЕТКА СП97-1		
				СБОРОЧНЫЕ ЕДИНИЦЫ И ДЕТАЛИ:		
БЧ		1	ГОСТ5781-75	Ф8 AIII L=2920	49	
БЧ		2	ГОСТ6727-53*	Ф5 ВI L=7170	18	
				ПОКАЗАТЕЛИ:		
				МАССА СТАЛИ	76.3	КГ
				КЛАССА В-I	19.9	КГ
			ГОСТ6727-53*	Ф5 ВI	19.9	КГ
				КЛАССА А-III	56.4	КГ
			ГОСТ5781-75	Ф8 AIII	56.4	КГ

ЭПВЦ КиевЗНИИЭП | ОПЕРАТОР ТЛП КОРТ | СИТНИК

ПОДП И ДАТА | ИНВ № ПОДЛ

Изм | ЛИСТ | № ДОКУМ | ПОДП. | ДАТА

1.143-5ПВ.1-2.Д57

ЛИСТ 3

ФОРМАТ	ЗОНА	ПОЗ	ОБОЗНАЧЕНИЕ	НАИМЕНОВАНИЕ	КОЛ	ПРИМЕЧАНИЕ
				ДОКУМЕНТАЦИЯ:		
11			1.143-5ПВ.1-2.Д58СБ	СБОРОЧНЫЙ ЧЕРТЕЖ		
				ПЕРЕМЕННАЯ ЧАСТЬ		
			1.143-5ПВ.1-2.Д58	СЕТКА СП98-1		
				СБОРОЧНЫЕ ЕДИНИЦЫ И ДЕТАЛИ:		
БЧ		1	ГОСТ5781-75	Ф6 AIII L=3180	29	
БЧ		2	ГОСТ6727-53*	Ф5 ВI L=4170	19	
				ПОКАЗАТЕЛИ:		
				МАССА СТАЛИ	32.7	КГ
				КЛАССА В-I	12.2	КГ
			ГОСТ6727-53*	Ф5 ВI	12.2	КГ
				КЛАССА А-III	20.5	КГ
			ГОСТ5781-75	Ф6 AIII	20.5	КГ
			1.143-5ПВ.1-2.Д58-01	СЕТКА СП99-1		
				СБОРОЧНЫЕ ЕДИНИЦЫ И ДЕТАЛИ:		
БЧ		1	ГОСТ5781-75	Ф6 AIII L=3180	31	
БЧ		2	ГОСТ6727-53*	Ф5 ВI L=4470	19	
				ПОКАЗАТЕЛИ:		
				МАССА СТАЛИ	35.0	КГ
				КЛАССА В-I	13.1	КГ
			ГОСТ6727-53*	Ф5 ВI	13.1	КГ
				КЛАССА А-III	21.9	КГ
			ГОСТ5781-75	Ф6 AIII	21.9	КГ
			1.143-5ПВ.1-2.Д58-02	СЕТКА СП100-1		
				СБОРОЧНЫЕ ЕДИНИЦЫ И ДЕТАЛИ:		
БЧ		1	ГОСТ5781-75	Ф6 AIII L=3180	33	
БЧ		2	ГОСТ6727-53*	Ф5 ВI L=4770	19	
				ПОКАЗАТЕЛИ:		
				МАССА СТАЛИ	37.2	КГ
				КЛАССА В-I	14.0	КГ
			ГОСТ6727-53*	Ф5 ВI	14.0	КГ
				КЛАССА А-III	23.3	КГ
			ГОСТ5781-75	Ф6 AIII	23.3	КГ
			1.143-5ПВ.1-2.Д58-03	СЕТКА СП101-1		
				СБОРОЧНЫЕ ЕДИНИЦЫ		

ЭПВЦ КиевЗНИИЭП | ОПЕРАТОР ТЛП КОРТ | СИТНИК

ВЗАМ ИНВ № | ПОДП И ДАТА | ИНВ № ПОДЛ

Гл инж АКБ	Шаповал	
Н контр	Брусан	
Нач отд	Стукалов	
Гл арх отд	Брусан	
Гл инж пр	Першко	
Рук гр	Гончарук	
Проверил	Першко	
Разработ	Гончарук	

1.143-5ПВ.1-2.Д58

СЕТКИ СП98-1 - СП106-1.

СТАДИЯ	ЛИСТ	ЛИСТОВ
Р	1	3

КиевЗНИИЭП

ФОРМАТ	ЗОНА	ПОЗ	ОБОЗНАЧЕНИЕ	НАИМЕНОВАНИЕ	КОЛ	ПРИМЕЧАНИЕ
				И ДЕТАЛИ:		
БЧ		1	ГОСТ5781-75	Ф6 АШ L=3180	35	
БЧ		2	ГОСТ6727-53*	Ф5 ВI L=5070	19	
				ПОКАЗАТЕЛИ:		
				МАССА СТАЛИ	39.5	КГ
				КЛАССА В-I	14.8	КГ
			ГОСТ6727-53*	Ф5 ВI	14.8	КГ
				КЛАССА А-III	24.7	КГ
			ГОСТ5781-75	Ф6 АШ	24.7	КГ
			1.143-5ПВ.1-2.Д58-04	СЕТКА СП102-1		
				СБОРОЧНЫЕ ЕДИНИЦЫ		
				И ДЕТАЛИ:		
БЧ		1	ГОСТ5781-75	Ф6 АШ L=3180	37	
БЧ		2	ГОСТ6727-53*	Ф5 ВI L=5370	19	
				ПОКАЗАТЕЛИ:		
				МАССА СТАЛИ	41.8	КГ
				КЛАССА В-I	15.7	КГ
			ГОСТ6727-53*	Ф5 ВI	15.7	КГ
				КЛАССА А-III	26.1	КГ
			ГОСТ5781-75	Ф6 АШ	26.1	КГ
			1.143-5ПВ.1-2.Д58-05	СЕТКА СП103-1		
				СБОРОЧНЫЕ ЕДИНИЦЫ		
				И ДЕТАЛИ:		
БЧ		1	ГОСТ5781-75	Ф6 АШ L=3180	39	
БЧ		2	ГОСТ6727-53*	Ф5 ВI L=5670	19	
				ПОКАЗАТЕЛИ:		
				МАССА СТАЛИ	44.1	КГ
				КЛАССА В-I	16.6	КГ
			ГОСТ6727-53*	Ф5 ВI	16.6	КГ
				КЛАССА А-III	27.5	КГ
			ГОСТ5781-75	Ф6 АШ	27.5	КГ
			1.143-5ПВ.1-2.Д58-06	СЕТКА СП104-1		
				СБОРОЧНЫЕ ЕДИНИЦЫ		
				И ДЕТАЛИ:		
БЧ		1	ГОСТ5781-75	Ф6 АШ L=3180	41	
БЧ		2	ГОСТ6727-53*	Ф5 ВI L=5970	19	
				ПОКАЗАТЕЛИ:		
				МАССА СТАЛИ	46.4	КГ
				КЛАССА В-I	17.5	КГ
			ГОСТ6727-53*	Ф5 ВI	17.5	КГ
				КЛАССА А-III	28.9	КГ
			ГОСТ5781-75	Ф6 АШ	28.9	КГ
			1.143-5ПВ.1-2.Д58-07	СЕТКА СП105-1		
				СБОРОЧНЫЕ ЕДИНИЦЫ		
				И ДЕТАЛИ:		
БЧ		1	ГОСТ5781-75	Ф8 АШ L=3180	43	
БЧ		2	ГОСТ6727-53*	Ф5 ВI L=6270	19	

ЭПВЦ КиевЗНИИЭП | ОПЕРАТОР ТПП КОРТ | Ситник

ПОДП И ДАТА | ИНВ №ПОДЛ

Изм | ЛИСТ | № ДОКУМ | ПОДП | ДАТА

1.143-5ПВ.1-2.Д58

ЛИСТ 2

ФОРМАТ II

ФОРМАТ	ЗОНА	ПОЗ	ОБОЗНАЧЕНИЕ	НАИМЕНОВАНИЕ	КОЛ	ПРИМЕЧАНИЕ
				ПОКАЗАТЕЛИ:		
				МАССА СТАЛИ	72.3	КГ
				КЛАССА В-I	18.4	КГ
			ГОСТ6727-53*	Ф5 ВI	18.4	КГ
				КЛАССА А-III	53.9	КГ
			ГОСТ5781-75	Ф8 АШ	53.9	КГ
			1.143-5ПВ.1-2.Д58-08	СЕТКА СП106-1		
				СБОРОЧНЫЕ ЕДИНИЦЫ		
				И ДЕТАЛИ:		
БЧ		1	ГОСТ5781-75	Ф8 АШ L=3180	45	
БЧ		2	ГОСТ6727-53*	Ф5 ВI L=6570	19	
				ПОКАЗАТЕЛИ:		
				МАССА СТАЛИ	75.6	КГ
				КЛАССА В-I	19.2	КГ
			ГОСТ6727-53*	Ф5 ВI	19.2	КГ
				КЛАССА А-III	56.4	КГ
			ГОСТ5781-75	Ф8 АШ	56.4	КГ

ЭПВЦ КиевЗНИИЭП | ОПЕРАТОР ТПП КОРТ | Ситник

ПОДП И ДАТА | ИНВ №ПОДЛ

Изм | ЛИСТ | № ДОКУМ | ПОДП | ДАТА

1.143-5ПВ.1-2.Д58

ЛИСТ 3

16671-02 97

ФОРМАТ II

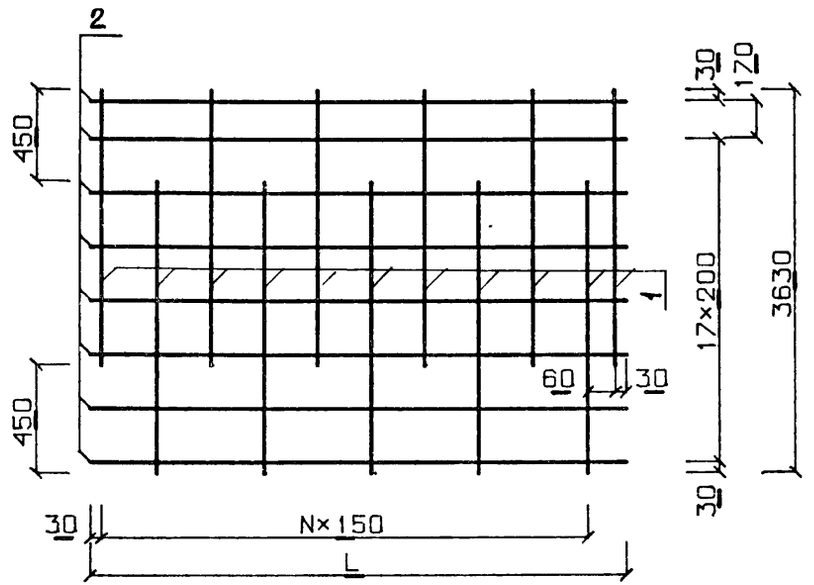

Обозначение	Марка	L	N
1.143-5ПВ.1-2.Д58	СП98-1	4170	27
-01	СП99-1	4470	29
-02	СП100-1	4770	31
-03	СП101-1	5070	33
-04	СП102-1	5370	35
-05	СП103-1	5670	37
-06	СП104-1	5970	39
-07	СП105-1	6270	41
-08	СП106-1	6570	43

Гл инж АКБ	Шаповал	
Н контр	Брусан	
Нач отд	Стукалов	
Гл арх отд	Брусан	
Гл инж пр	Першко	
Рук гр	Гончарук	
Проверил	Першко	
Разработ	Гончарук	

1.143-5ПВ.1-2.Д58СБ

Сетки СП98-1 - СП106-1

Стадия	Масса	Масштаб
Р	см спецификацию	
Лист 1	Листов 1	

КиевЗНИИЭП

Формат II

ЭПВЦ КиевЗНИИЭП
Оператор ТЛП КОРТ
Яремчишин

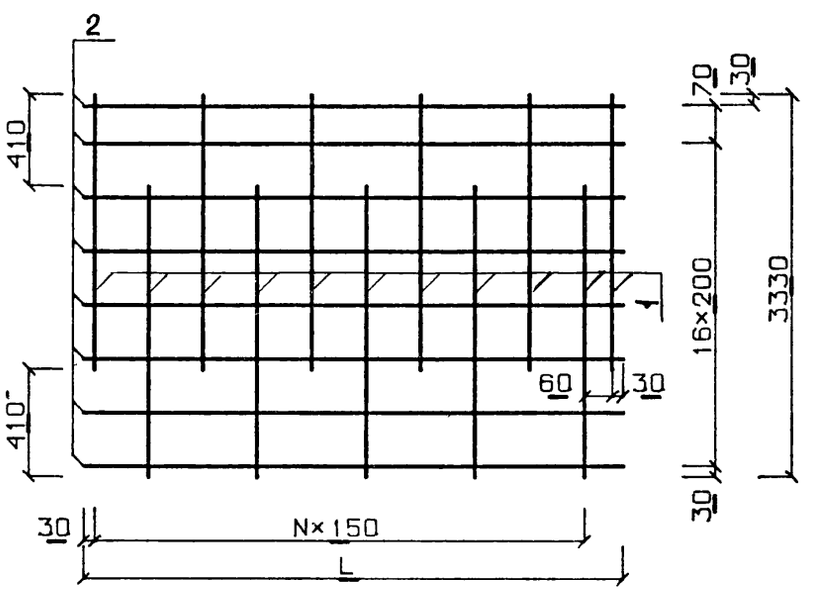

Обозначение	Марка	L	N
1.143-5ПВ.1-2.Д57	СП87-1	4170	27
-01	СП88-1	4470	29
-02	СП89-1	4770	31
-03	СП90-1	5070	33
-04	СП91-1	5370	35
-05	СП92-1	5670	37
-06	СП93-1	5970	39
-07	СП94-1	6270	41
-08	СП95-1	6570	43
-09	СП96-1	6870	45
-10	СП97-1	7170	47

Гл инж АКБ	Шаповал	
Н контр	Брусан	
Нач отд	Стукалов	
Гл арх отд	Брусан	
Гл инж пр	Першко	
Рук гр	Гончарук	
Проверил	Першко	
Разработ	Гончарук	

1.143-5ПВ.1-2.Д57СБ

Сетки СП87-1 СП97-1

Стадия	Масса	Масштаб
Р	см спецификацию	
Лист 1	Листов 1	

КиевЗНИИЭП

Взам инв № | Подп и дата | Инв № подл

16671-02 98

Формат II

ФОРМАТ	ЗОНА	ПОЗ	ОБОЗНАЧЕНИЕ	НАИМЕНОВАНИЕ	КОЛ	ПРИМЕЧАНИЕ

ЭПВЦ Киев ЗНИИЭП | ОПЕРАТОР ТЛП КОРТ

ИНВ №ПОДЛ | ПОДПИСЬ И ДАТА | ВЗАМ ИНВ №

ЛИСТ

ФОРМАТ II

ФОРМАТ	ЗОНА	ПОЗ	ОБОЗНАЧЕНИЕ	НАИМЕНОВАНИЕ	КОЛ	ПРИМЕЧАНИЕ
				ДОКУМЕНТАЦИЯ·		
11			1.143-5ПВ.1-2.Д59СВ	СВОРОЧНЫЙ ЧЕРТЕЖ		
				ПЕРЕМЕННАЯ ЧАСТЬ		
			1.143-5ПВ.1-2.Д59	КАРКАС ПКП1		
				СВОРОЧНЫЕ ЕДИНИЦЫ И ДЕТАЛИ:		
ВЧ		1	ГОСТ6727-53*	Ф3 ВI L=360	10	
ВЧ		2	ГОСТ6727-53*	Ф3 ВI L=2000	2	
				ПОКАЗАТЕЛИ:		
				МАССА СТАЛИ	0.42	КГ
				КЛАССА В-I	0.42	КГ
			ГОСТ6727-53*	Ф3 ВI	0.42	КГ
			1.143-5ПВ.1-2.Д59-01	КАРКАС ПКП2		
				СВОРОЧНЫЕ ЕДИНИЦЫ И ДЕТАЛИ:		
ВЧ		1	ГОСТ6727-53*	Ф3 ВI L=360	5	
ВЧ		2	ГОСТ6727-53*	Ф3 ВI L=1000	2	
				ПОКАЗАТЕЛИ:		
				МАССА СТАЛИ	0.21	КГ
				КЛАССА В-I	0.21	КГ
			ГОСТ6727-53*	Ф3 ВI	0.21	КГ

ЭПВЦ КиевЗНИИЭП | ОПЕРАТОР ТЛП КОРТ

ИНВ № ПОДЛ | ПОДП И ДАТА | ВЗАМ ИНВ №

Гл инж АКБ	Шаповал	
Н контр	Брусан	
Нач отд	Стукалов	
Гл арх отд	Брусан	
Гл инж пр	Першко	
Рук гр	Гончарук	
Проверил	Першко	
Разработ	Гончарук	

1.143-5ПВ.1-2.Д59

КАРКАСЫ ПКП1, ПКП2

СТАДИЯ	ЛИСТ	ЛИСТОВ
Р	1	1

КиевЗНИИЭП

ФОРМАТ II

ФОРМАТ	ЗОНА	ПОЗ	ОБОЗНАЧЕНИЕ	НАИМЕНОВАНИЕ	КОЛ	ПРИМЕЧАНИЕ
12			1.143-5ПВ.1-2.Д60СБ	ДОКУМЕНТАЦИЯ: СБОРОЧНЫЙ ЧЕРТЕЖ		
				ПЕРЕМЕННАЯ ЧАСТЬ		
			1.143-5ПВ.1-2.Д60	ПЕТЛЯ ПП1 СБОРОЧНЫЕ ЕДИНИЦЫ И ДЕТАЛИ:		
БЧ		1	ГОСТ5781-75	Ф12 AI L=1200	1	
БЧ		2	ГОСТ5781-75	Ф8 АШ L=115	3	
				ПОКАЗАТЕЛИ:		
				МАССА СТАЛИ	1.20	КГ
				КЛАССА А-I	1.06	КГ
			ГОСТ5781-75	Ф12 AI	1.06	КГ
				КЛАССА А-III	0.14	КГ
			ГОСТ5781-75	Ф8 АШ	0.14	КГ
			1.143-5ПВ.1-2.Д60-01	ПЕТЛЯ ПП2 СБОРОЧНЫЕ ЕДИНИЦЫ И ДЕТАЛИ:		
БЧ		1	ГОСТ5781-75	Ф14 AI L=1400	1	
БЧ		2	ГОСТ5781-75	Ф8 АШ L=115	3	
				ПОКАЗАТЕЛИ:		
				МАССА СТАЛИ	1.83	КГ
				КЛАССА А-I	1.69	КГ
			ГОСТ5781-75	Ф14 AI	1.69	КГ
				КЛАССА А-III	0.14	КГ
			ГОСТ5781-75	Ф8 АШ	0.14	КГ
			1.143-5ПВ.1-2.Д60-02	ПЕТЛЯ ПП3 СБОРОЧНЫЕ ЕДИНИЦЫ И ДЕТАЛИ:		
БЧ		1	ГОСТ5781-75	Ф16 AI L=1600	1	
БЧ		2	ГОСТ5781-75	Ф8 АШ L=115	3	
				ПОКАЗАТЕЛИ:		
				МАССА СТАЛИ	2.66	КГ
				КЛАССА А-I	2.52	КГ
			ГОСТ5781-75	Ф16 AI	2.52	КГ
				КЛАССА А-III	0.14	КГ
			ГОСТ5781-75	Ф8 АШ	0.14	КГ
			1.143-5ПВ.1-2.Д60-03	ПЕТЛЯ ПП4 СБОРОЧНЫЕ ЕДИНИЦЫ		

Гл.инж.АКБ	Шаповал		1.143-5ПВ.1-2.Д60
Н.контр.	Брусан		
Нач.отд.	Стукалов		
Гл.арх.отд.	Брусан		ПЕТЛИ ПП1ПП5, АНКЕР АП1, ИЗДЕЛИЯ ЗАКЛАДНЫЕ МП1, МПА1.
Гл.инж.пр.	Першко		
Рук.гр.	Гончарук		
Проверил	Першко		
Разработ.	Гончарук		

СТАДИЯ	ЛИСТ	ЛИСТОВ
Р	1	2

КиевЗНИИЭП

ФОРМАТ II

ЭПВЦ КиевЗНИИЭП — ОПЕРАТОР ТПП КОРТ — Ситник

ФОРМАТ	ЗОНА	ПОЗ	ОБОЗНАЧЕНИЕ	НАИМЕНОВАНИЕ	КОЛ	ПРИМЕЧАНИЕ
				И ДЕТАЛИ:		
ВЧ		1	ГОСТ5781-75	Ф18 AI L=1800	1	
ВЧ		2	ГОСТ5781-75	Ф8 АШ L=115	3	
				ПОКАЗАТЕЛИ:		
				МАССА СТАЛИ	3.73	КГ
				КЛАССА А-I	3.59	КГ
			ГОСТ5781-75	Ф18 AI	3.59	КГ
				КЛАССА А-III	0.14	КГ
			ГОСТ5781-75	Ф8 АШ	0.14	КГ
			1.143-5ПВ.1-2.Д60-04	АНКЕР АП1 СБОРОЧНЫЕ ЕДИНИЦЫ И ДЕТАЛИ:		
ВЧ		1	ГОСТ5781-75	Ф12 AI L=1130	1	
				ПОКАЗАТЕЛИ:		
				МАССА СТАЛИ	1.00	КГ
				КЛАССА А-I	1.00	КГ
			ГОСТ5781-75	Ф12 AI	1.00	КГ
			1.143-5ПВ.1-2.Д60-05	ИЗДЕЛИЕ ЗАКЛАДНОЕ МП1 СБОРОЧНЫЕ ЕДИНИЦЫ И ДЕТАЛИ.		
ВЧ		1	ГОСТ5781-75	Ф12 АШ L=340	2	
ВЧ		2	ГОСТ380-71*	L75*50*5 С38/23 L=130	1	
				ПОКАЗАТЕЛИ:		
				МАССА СТАЛИ	1.23	КГ
				АРМАТУРНОЙ СТАЛИ	0.60	КГ
			ГОСТ5781-75	Ф12 АШ	0.60	КГ
				ПРОФИЛЬНОЙ СТАЛИ	0.62	КГ
				КЛАССА С38/23	0.62	КГ
			ГОСТ380-71*	L75*50*5 С38/23	0.62	КГ
				КЛАССА А-III	0.60	КГ
			1.143-5ПВ.1-2.Д60-06	ИЗДЕЛИЕ ЗАКЛАДНОЕ МПА1 СБОРОЧНЫЕ ЕДИНИЦЫ И ДЕТАЛИ:		
БЧ		1	ГОСТ5781-75	Ф12 АШ L=340	2	
ВЧ		2	ГОСТ380-71*	L75*50*5 С38/23 L=130	1	
				ПОКАЗАТЕЛИ:		
				МАССА СТАЛИ	1.23	КГ
				АРМАТУРНОЙ СТАЛИ	0.60	КГ
			ГОСТ5781-75	Ф12 АШ	0.60	КГ
				ПРОФИЛЬНОЙ СТАЛИ	0.62	КГ
				КЛАССА С38/23	0.62	КГ
			ГОСТ380-71*	L75*50*5 С38/23	0.62	КГ
				КЛАССА А-III	0.60	КГ

ПОДП. И ДАТА | ИНВ. № ПОДЛ.

Изм.	ЛИСТ	№ ДОКУМ.	ПОДП.	ДАТА

1.143-5ПВ.1-2.Д60

ЛИСТ 2

ЭПВЦ КиевЗНИИЭП | ОПЕРАТОР ТПП КОРТ | ОАВЧЕНКО

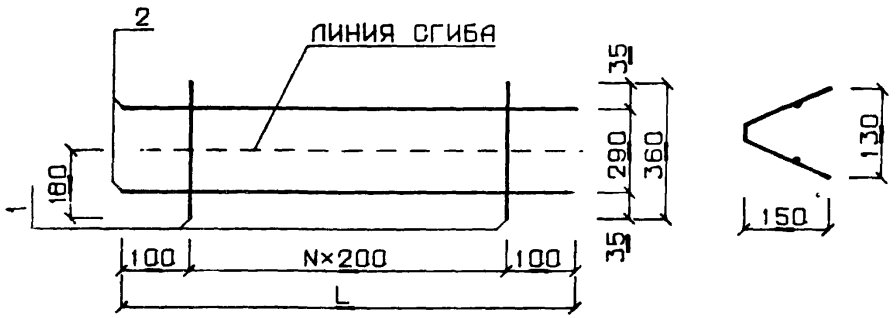

ОБОЗНАЧЕНИЕ	МАРКА	L	N
1.143-5ПВ.1-2 Д61	ПКП1	2000	9
-01	ПКП2	1000	4

ВЗАМ ИНВ № | ПОДП И ДАТА | ИНВ № ПОДЛ

Гл инж АКБ	Шаповал	
Н контр	Брусан	
Нач отд	Стукалов	
Гл арх отд	Брусан	
Гл инж пр	Першко	
Рук гр	Гончарук	
Проверил	Першко	
Разработ	Гончарук	

1.143-5ПВ 1-2.Д59 СБ

КАРКАСЫ ПКП1, ПКП2

СТАДИЯ	МАССА	МАСШТАБ
Р	СМ СПЕЦИФ	
ЛИСТ 1	ЛИСТОВ 2	

КиевЗНИИЭП

ФОРМАТ II

ЭПВЦ КиевЗНИИЭП | ОПЕРАТОР ТПП КОРТ

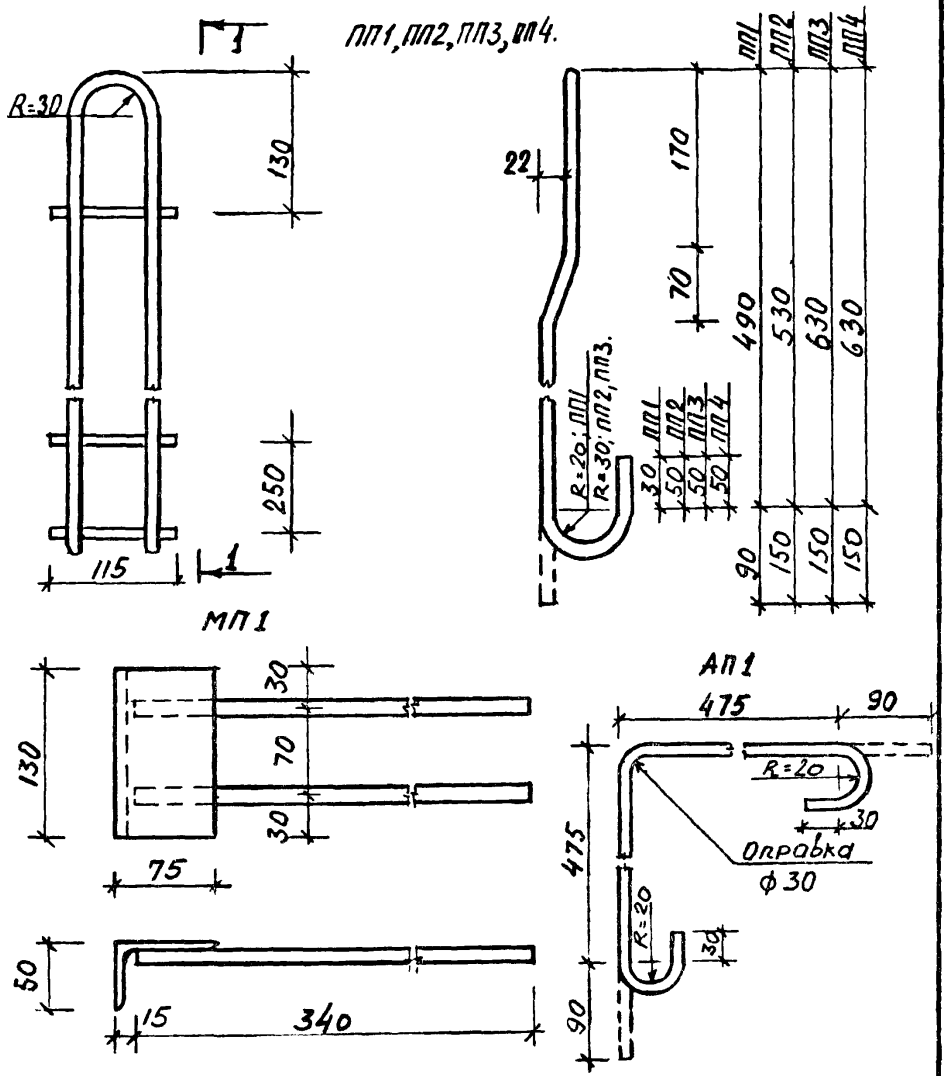

ВЗАМ ИНВ № | ПОДП И ДАТА | ИНВ № ПОДЛ

Гл инж АКБ	Шаповал	
Н контр	Брусан	
Нач отд	Стукалов	
Гл арх отд	Брусан	
Гл инж пр	Першко	
Рук гр	Гончарук	
Проверил	Першко	
Разработ	Гончарук	

1.143-5ПВ.1-2.Д60 СБ

ПАНЕЛИ ПЕРЕКРЫТИЯ. ПОДЪЕМНЫЕ ПЕТЛИ ПП1, ПП2, ПП3, ПП4. ЗАКЛАДНАЯ ДЕТАЛЬ МП1. АНКЕРНЫЙ СТЕРЖЕНЬ АП1.

СТАДИЯ	МАССА	МАСШТАБ
Р	СМ СПЕЦИФ	1 50
ЛИСТ 2	ЛИСТОВ 2	

КиевЗНИИЭП

МАРКА ПАНЕЛИ	ГОСТ / КЛАСС СТАЛИ / ДИАМЕТР	ГОСТ 5781-75 А-I 12	14	16	18	А-III 6	8	ГОСТ 6727-53 В-I 10	12	3	4	5	Закладные детали 380-71 С 38/23 75х50х5	5781-75 А-III 12	Показатели расхода стали, кг На панель	На 1м2 панели	№ документа
															приведен. к кл. А-I	приведен. к кл. А-I	
П24.42.16-3Т	ДЛИНА, М	8,11					1,04			30,6	111	0,78		4,08			
	МАССА, КГ	7,20					0,41			1,68	17,6	3,74		3,62	34,2	3,44	39
П24.45.16-3Т	ДЛИНА, М	8,11					1,04			38,4	123,0	0,78		4,08	42,3	4,24	
	МАССА, КГ	7,20					0,41			2,11	18,8	3,74		3,62	35,5	3,33	1
П24,48.16-3Т	ДЛИНА, М	8,11					1,04			38,4	130,0	0,78		4,08	45,3	4,21	
	МАССА, КГ	7,20					0,41			2,11	20,0	3,74		3,62	37,1	3,26	1-01
П24.51.16-3Т	ДЛИНА, М	8,11					1,04			38,4	138,1	0,78		4,08	47,2	4,14	
	МАССА, КГ	7,20					0,41			2,11	21,3	3,74		3,62	38,3	3,17	2
П24.54.16-3Т	ДЛИНА, М	4,52	4,20				1,04			38,4	146,1	0,78		4,08	49,0	4,06	
	МАССА, КГ	4,01	5,07				0,41			2,11	22,5	3,74		3,62	41,4	3,21	2-01
П24.57.16-3Т	ДЛИНА, М	4,52	4,20				1,04			46,1	154,0	0,78		4,08	52,6	4,03	
	МАССА, КГ	4,01	5,07				0,41			2,53	23,7	3,74		3,62	43,1	3,18	3
П24.60.16-3Т	ДЛИНА, М	4,52	4,20				1,04			46,1	162,1	0,78		4,08	54,8	4,04	
	МАССА, КГ	4,01	5,07				0,41			2,53	25,0	3,74		3,62	44,3	3,11	3-01
П24.63.16-3Т	ДЛИНА, М	4,52	4,20				1,04			46,1	170,0	0,78		4,08	56,5	3,97	
	МАССА, КГ	4,01	5,07				0,41			2,53	26,2	3,74		3,62	45,6	3,05	43
П24.66.16-3Т	ДЛИНА, М	4,52	4,20				1,04			55,7	177,9	0,78		4,08	58,3	3,89	
	МАССА, КГ	4,01	5,07				0,41			2,95	27,4	3,74		3,62	47.2	3,01	4
П24.69.16-3Т	ДЛИНА, М	4,52	4,20				1,04			55,7	189,0	0,78		4,08	60,5	3,86	
	МАССА, КГ	4,01	5,07				0,41			2,95	29,7	3,74		3,62	48,5	2,97	4-01
П24.72.16-3Т	ДЛИНА, М	4,52		4,80			1,04			55,7	196,6	0,78		4,08	62,3	3,81	
	МАССА, КГ	4,01		7,57			0,41			2,95	29,9	3,74		3,62	52,2	3,06	4-02
П27.42.16-3Т	ДЛИНА, М	8,11				67,5	1,04			30,6	58,4	0,78		4,08	66,5	3,89	
	МАССА, КГ	7,20				15,0	0,41			1,68	8,99	3,74		3,62	40,6	3,62	39-01
															52,8	4,71	

Гл инж АКБ	Шаповал	
Н контр	Брусан	
Нач отд	Стукалов	
Гл инж отд	Брусан	
Гл инж пр	Першко	
Рук гр	Гончарук	
Проверил	Першко	
Разработ	Шургот	

1.143-5ПВ.1-2 Д61

ВЕДОМОСТЬ РАСХОДА СТАЛИ

СТАДИЯ	ЛИСТ	ЛИСТОВ
Р	1	9

КиевЗНИИЭП

ЭПВЦ КиевЗНИИЭП ТЛП КОРТ ОПЕРАТОР

ИНВ № | ВЗАМ ИНВ № | ПОДП И ДАТА | ИНВ № ПОДЛ

МАРКА ПАНЕЛИ	ГОСТ	ГОСТ 5781-75							ГОСТ 6727-53				Закладные детали 380-71	Закладные детали 5781-75	Показатели расхода стали, кг		№ документа
	КЛАСС СТАЛИ	A-I				A-III				B-I			С 38/23	A-III	На панель	На 1м2 панели	
	ДИАМЕТР	12	14	16	18	6	8	10	12	3	4	5	75х50х5	12	приведен. к кл. A-I	приведен. к кл. A-I	
П27.45.16-3Т	ДЛИНА,М МАССА, КГ	8,11 7,20				72,2 16,0	1,04 0,41		38,4 2,11	63,4 9,64	0,78 3,74	4,08 3,62			42,7	3,55	9
П27.48.16-3Т	ДЛИНА, М МАССА, КГ	4,52 4,01	4,20 5,07			77,0 17,1	1,04 0,41		38,4 2,11	66,9 10,3	0,78 3,74	4,08 3,62			55,80 46,3	4,64 3,61	9-01
П27.51.16-3Т	ДЛИНА, М МАССА, КГ	4,52 4,01	4,20 5,07			8,16 18,1	1,04 0,41		38,4 2,11	70,7 10,9	0,78 3,74	4,08 3,62			60,16 48,0	4,69 3,53	10
П27.54.16-3Т	ДЛИНА, М МАССА , КГ	4,52 4,01	4,20 5,07			87,5 19,41	1,04 0,41		38,4 2,11	75,4 11,6	0,78 3,74	4,08 3,62			62,41 49,7	4,58 3,44	10-01
П27.57.16-3Т	ДЛИНА, М МАССА, КГ	4,52 4,01	4,20 5,07			90,9 20,2	1,04 0,41		46,1 2,53	79,2 12,2	0,78 3,74	4,08 3,62			65,27 51,8	4,52 3,40	11
П27.60.16-3Т	ДЛИНА, М МАССА, КГ	4,52 4,01	4,20 5,07			95,6 21,2	1,04 0,41		46,1 2,53	83,8 12,9	0,78 3,74	4,08 3,62			67,80 53,4	4,45 3,32	11-01
П27.63.16-3Т	ДЛИНА, М МАССА, КГ	4,52 4,01	4,20 5,07			100,0 22,2	1,04 0,41		46,1 2,53	87,8 13,5	0,78 3,74	4,08 3,62			70,20 55,1	4,38 3,27	43-01
П27.66.16-3Т	ДЛИНА, М МАССА, КГ	4,52 4,01		4,80 7,57		105,0 23,3	1,04 0,41		55,7 2,95	92,3 14,2	0,78 3,74	4,08 3,62			72,63 59,7	4,32 3,39	12
П27.69.16-3Т	ДЛИНА, М МАССА, КГ	4,52 4,01		4,80 7,57		109,6 24,3	1,04 0,41		55,7 2,95	96,1 14,8	0,78 3,74	4,08 3,62			78,25 61,4	4,44 3,33	12-01
П27.72.16-3Т	ДЛИНА, М МАССА, КГ	4,52 4,01		4,80 7,57		114,1 25,3	1,04 0,41		55,7 2,95	100,5 15,5	0,78 3,74	4,08 3,62			80,51 63,1 82,92	4,37 3,28 4,31	12-02
П30.42.16-3Т	ДЛИНА, М МАССА, КГ	4,52 4,01	4,20 5,07			75,1 16,7	1,04 0,41		30,6 1,68	66,9 10,3	0,78 3,74	4,08 3,62			45,5	3,66	39-02
П30.45.16-3Т	ДЛИНА, М МАССА, КГ	4,52 4,01	4,20 5,07			80,4 17,8	1,04 0,41		38,4 2,11	71,4 11,0	0,78 3,74	4,08 3,62			59,13 47,8	4,75 3,58	17
П30.48.16-3Т	ДЛИНА, М МАССА, КГ	4,52 4,01	4,20 5,07			85,6 19,0	1,04 0,41		38,4 2,11	76,6 11,8	0,78 3,74	4,08 3,62			62,26 49,7 65.09	4,66 3,49 4.57	17-01

МАРКА ПАНЕЛИ	ГОСТ	ГОСТ 5781-75								ГОСТ 6727-53			Закладные детали 380-71		Закладные детали 5781-75	Показатели расхода стали, кг		№ документа
	КЛАСС СТАЛИ	A-I				A-III				B-I			С 38/23		A-III	На панель	На 1м2 панели	
	ДИАМЕТР	12	14	16	18	6	8	10	12	3	4	5	75х50х5		12	приведен. к кл. A-I	приведен. к кл. A-I	
П30.51.16-3Т	ДЛИНА, М	4,52	4,20			90,7	1,04			38,4	84,4	0,78		4,08		51,6	3,41	18
	МАССА, КГ	4,01	5,07			20,1	0,41			2,11	12,5	3,74		3,62				
П30.54.16-3Т	ДЛИНА, М	4,52	4,20			95,9	1,04			38,4	86,7	0,78		4,08		67,64	4,47	18-01
	МАССА, КГ	4,01	5,07			21,3	0,41			2,11	13,2	3,74		3,62		53,4	3,32	
П30.57.16-3Т	ДЛИНА, М	4,52		4,80		101,2	1,04			46,1	90,8	0,78		4,08		70,33	4,39	19
	МАССА, КГ	4,01		7,57		22,4	0,41			2,53	14,0	3,74		3,62		58,3	3,44	
П30.60.16-3Т	ДЛИНА, М	4,52		4,80		107,3	4			46,1	95,5	0,78		4,08		76,10	4,49	19-01
	МАССА, КГ	4,01		7,57		42,4	1			2,53	14,7	3,74		3,62		78,5	4,41	
П30.63.16-3Т	ДЛИНА, М	4,52		4,80		112,4	4			46,1	100,5	0,78		4,08		105,10	5,90	43-02
	МАССА, КГ	4,01		7,57		44,4	1			2,53	15,5	3,74		3,62		81,3	4,33	
П30,66.16-3Т	ДЛИНА, М	4,52		4,80		117,6	4			55,7	105,1	0,78		4,08		109,07	5,83	20
	МАССА, КГ	4,01		7,57		46,5	1			29,5	16,2	3,74		3,62		84,5	4,31	
П30.69.16-3Т	ДЛИНА, М	4,52		4,80		122,9	4			55,7	109,7	0,78		4,08		113,63	5,79	20-01
	МАССА, КГ	4,01		7,57		48,5	1			2,95	16,9	3,74		3,62		87,3	4,26	
П30.72.16-3Т	ДЛИНА, М	4,52		4,80		128,0	4			55,7	114,9	0,78		4,08		117,46	5,73	20-02
	МАССА, КГ	4,01		7,57		50,6	1			2,95	17,7	3,74		3,62		90,1	4,21	
																121.57	5,68	
П33.42.16-3Т	ДЛИНА, М	4,52	4,20			83,0	1,04			46,1	71,7	0,78		4,08		48,7	3,54	41
	МАССА, КГ	4,01	5,07			18,4	0,41			2,53	10,9	3,74		3,62				
П33.45.16-3Т	ДЛИНА, М	4,52	4,20			88,7	1,04			57,5	75,9	0,78		4,08		63,57	4,64	25
	МАССА, КГ	4,01	5,07			19,7	0,41			3,16	11,7	3,74		3,62		51,4	3,50	
П33,48.16-3Т	ДЛИНА, М	4,52	4,20			94,5	1,04			57,5	80,9	0,78		4,08		67,42	4,59	25-01
	МАССА, КГ	4,01	5,07			20,9	0,41			3,16	12,5	3,74		3,62		53,4	3,41	
П33.51.16-3Т	ДЛИНА, М	4,52	4,20			100,2	1,04			57,5	85,8	0,78		4,08		70,24	4,48	26
	МАССА, КГ	4,01	5,07			22,2	0,41			3,16	13,3	3,74		3,62		55,5	3,33	
П33.54.16-3Т	ДЛИНА, М	4,52		4,80		106,0	1,04			57,5	91,5	0,78		4,08		73,21	4,39	26-01
	МАССА, КГ	4,01		7,57		23,5	0,41			3,16	14,1	3,74		3,62		60,6	3,43	
																78,68	4,46	

ЭПЗЦ КиевЗНИИЭП | ТЛП КОРТ | ОПЕРАТОР

МАРКА ПАНЕЛИ	ГОСТ	ГОСТ 5781-75								ГОСТ 6727-53			Закладные детали 380-71	5781-75	Показатели расхода стали, кг		№ документа
	КЛАСС СТАЛИ	А-I					А-III				В-I		С 38/23	А-III	На панель	На 1м2 панели	
	ДИАМЕТР	I2	I4	I6	I8	6	8	I0	I2	3	4	5	75х 50х5	I2	приведен. к кл. А-I	приведен. к кл. А-I	
П33.57.I6-3Т	ДЛИНА, М	4,52		4,80		III,4	I,04			69,0		96,I	0,78	4,08			27
	МАССА, КГ	4,0I		7,57		24,7	0,4I			3,79		I4,8	3,74	3,62	62,7	3,36	
															82,25	4,42	
П33.60.I6-3Т	ДЛИНА, М	4,52		4,80		II7,2	I,04			69,0		I0I,2	0,78	4,08			27-0I
	МАССА, КГ	4,0I		7,57		26,0	0,4I			3,79		I5,6	3,74	3,62	64,8	3,30	
															85,40	4,35	
П33.63.I6-3Т	ДЛИНА, М	4,52		4,80		I23,0	I,04			69,0		I06,5	0,78	4,08			44
	МАССА, КГ	4,0I		7,57		27,3	0,4I			3,79		I6,4	3,74	3,62	66,8	3,25	
															88,I9	4,28	
П33.66.I6-3Т	ДЛИНА, М	4,52		4,8		I28,4	I,04			80,4		III,6	0,78	4,08			28
	МАССА, КГ	4,0I		7,57		28,5	0,4I			4,42		I7,2	3,74	3,62	69,5	3,22	
															9I,89	4,26	
П33.69.I6-3Т	ДЛИНА, М	4,52			5,4I	I34,3	I,04			80,4		II5,9	0,78	4,08			28-0I
	МАССА, КГ	4,0I			I0,8	29,8	0,4I			4,42		I8,0	3,74	3,62	74,8	3,3I	
															98,09	4,35	
П33.72.I6-3Т	ДЛИНА, м	4,52			5,4I	I40,I	I,04			80,4		I22,0	0,78	4,08			28-02
	МАССА, КГ	4,0I			I0,8	3I,I	0,4I			4,42		I8,8	3,74	3,62	76,8	3,26	
															I00,80	4,28	
П36.42.I6-3Т	ДЛИНА, М	4,52	4,20			90,5	I,04			46,I		79,I	0,78	4,08			4I-0I
	МАССА, КГ	4,0I	5,07			20,I	0,4I			2,53		I2,2	3,74	3,62	5I,6	3,45	
															67,8I	4,53	
П36.45.I6-3Т	ДЛИНА, М	4,52	4,2			96,8	I,04			57,5		85,I	0,78	4,08			33
	МАССА, КГ	4,0I	5,07			2I,5	0,4I			3,I6		I3,I	3,74	3,62	54,5	3,39	
															7I,94	4,48	
П36.48.I6-3Т	ДЛИНА, М	4,52		4,80		I02,6	I,04			57,5		9I,0	0,78	4,08			33-0I
	МАССА, КГ	4,0I		7,57		22,8	0,4I			3,I6		I4,0	3,74	3,62	59.3	3,46	
															77,54	4,53	
П36.5I.I6-3Т	ДЛИНА, М	4,52		4,80		I08,9	I,04			57,5		96,0	0,78	4,08			34
	МАССА, КГ	4,0I		7,57		24,2	0,4I			3,I6		I4,8	3,74	3,62	6I,6	3,39	
															80,66	4,43	
П36.54.I6-3Т	ДЛИНА, М	4,52		4,80		II5,2	I,04			57,5		I02,0	0,78	4,08			34-0I
	МАССА, КГ	4,0I		7,57		25,6	0,4I			3,I6		I5,7	3,74	3,62	63,8	3,3I	
															84,54	4,38	
П36.57.I6-3Т	ДЛИНА, М	4,52		4,80		I2I,8	I,04			69,0		I07,9	0,78	4,08			35
	МАССА, КГ	4,0I		7,57		27,0	0,4I			3,79		I6,6	3,74	3,62	66,7	3,28	
															88,04	4,33	
П36.60.I6-3Т	ДЛИНА, М	4,52		4,80		I28,0	I,04			69,0		II3,7	0,78	4,08			35-0I
	МАССА, КГ	4,0I		7,57		28,4	0,4I			3,79		I7,5	3,74	3,62	69,0	3,22	
															9I,30	4,26	

ЭПБЦ Киев3ТИЭП
ОПЕРАТОР ТПП КОРТ
ИНВ №ПОДЛ | ПОДП и ДАТА | ВЗАМ ИНВ №

16671 02 105
ФОРМАТ

МАРКА ПАНЕЛИ	ГОСТ	ГОСТ 5781-75								ГОСТ 6727-53			Закладные детали 380-71		Показатели расхода стали, кг		документа
	КЛАСС СТАЛИ	А-I				А-III				В-I			С 38/23	5781-75 А-III	На панель приведен. к кл. А-I	На 1м2 панели приведен. к кл. А-I	
	ДИАМЕТР	I2	I4	I6	I8	6	8	I0	I2	3	4	5	75х 50х5	I2			
П36.63.I6-3Т	ДЛИНА, М	4,52		4,80			I35,34			69,0		II8,9	0,78	4,08	94,5	4,I9	44-0I
	МАССА, КГ	4,0I		7,57			53,5I			3,79		I8,3	3,74	3,62	I27,73	5,68	
П36.66.I6-3Т	ДЛИНА, М	4,52			5,4I		I4I,04			80,4		I24,6	0,78	4,08	I0I,5	4,3I	47
	МАССА, КГ	4,0I			I0,8		55,7I			4,42		I9,2	3,74	3,62	I26,5I	5.36	
П25.42.I6-3Т	ДЛИНА, М	8,II					I,04			30,6		II5,6	0,78	4,08	34,5	3,37	40
	МАССА, КГ	7,20					0,4I			I,68		I7,8	3,74	3,62			
П25.45.I6-3Т	ДЛИНА, М	8,II					I,04			38,38		I22,8	0,78	4,08	43,79	4,27	5
	МАССА, КГ	7,20					0,4I			2,II		I9,I	3,74	3,62	36,I	3,29	
П25.48.I6-3Т	ДЛИНА,М	8,I2					I,04			38,38		I32,0	0,78	4,08	46,I9	4,2I	5-0I
	МАССА, КГ	7,20					0,4I			2,II		20,3	3,74	3,62	37,4	3,20	
П25.5I.I6-3Т	ДЛИНА, М	4,52	4,2				I,04			38,38		I40,0	0,78	4,08	47,86	4,09	6
	МАССА, КГ	4,0I	5,07				0,4I			2,II		2I,6	3,74	3,62	40,5	3,26	
П25.54.I6-3Т	ДЛИНА, М	4,52	4,2				I,04			38,38		I48,0	0,78	4,08	5I,54	4,I4	6-0I
	МАССА, КГ	4,0I	5,07				0,4I			2,II		22,8	3,74	3,62	4I,8	3,I8	
П25.57.I6-3Т	ДЛИНА, М	4,52	4,2				I,04			46,I0		I57,0	0,78	4,08	53,2I	4,04	7
	МАССА, КГ	4,0I	5,07				0,4I			2,53		24,I	3,74	3,62	43,5	3,I3	
П25.60.I6-3Т	ДЛИНА, М	4,52	4,2				I,04			46,I0		I64,5	0,78	4,08	55,6I	4,00	7-0I
	МАССА, КГ	4,0I	5,07				0,4I			2,53		25,3	3,74	3,62	44,7	3,05	
П25.63.I6-3Т	ДЛИНА, М	4,52	4,2				I,04			46,I0		I73,0	0,78	4,08	57,28	3,9I	46
	МАССА, КГ	4,0I	5,07				0,4I			2,53		26,6	3,74	3,62	46,0	3,00	
П25.66.I6-3Т	ДЛИНА, М	4,52	4,2				I,04			53,70		I8I,0	0,78	4,08	59,08	3,84	8
	МАССА, КГ	4,0I	5,07				0,4I			2,95		27,8	3,74	3,62	47,6	2,95	
П25.69.I6-3Т	ДЛИНА, М	4,52	4,2				I,04			53,70		I89,0	0,78	4,08	6I,33	3,80	8-0I
	МАССА, КГ	4,0I	5,07				0,4I			2,95		29,I	3,74	3,62	48,9	2,9I	
П25.72.I6-3Т	ДЛИНА, М	4,52		4,8			I,04			53,70		I98,0	0,78	4,08	63,I4	3,75	8-02
	МАССА, КГ	4,0I		7,57			0,4I			2,95		30,4	3,74	3,62	52,70	3,00	
															67,45	3.83	

МАРКА ПАНЕЛИ	ГОСТ	ГОСТ 5781-75							ГОСТ 6727-53			Закладные детали 380-71		Показатели расхода стали кг		№ документа
	КЛАСС СТАЛИ	А-I				А-III			В-I			С 38/23	А-III	На панель	На 1м2 панели:	
	ДИАМЕТР	12	14	16	18	6	8	10	12	3	4	5	75х50х5	12	приведен. к кл. А-I	приведен. к кл. А-I	
П28.42.16-3Т	ДЛИНА, М	8,12				69,4	1,04			30,60	62,6		0,78	4,08			
	МАССА, КГ	7,20				15,4	0,41			1,68	9,64		3,74	3,62	41,7	3,63	40-01
П28.45.16-3Т	ДЛИНА, М	8,12				74,0	1,04			38,38	67,0		0,78	4,08	54,47	4,74	
	МАССА, КГ	7,20				16,4	0,41			2,11	10,3		3,74	3,62	43,8	3,56	13
П28.48.16-3Т	ДЛИНА, М	4,52	4,2			79,0	1,04			38,38	72,0		0,78	4,08	57,41	4,66	
	МАССА, КГ	4,01	5,07			17,5	0,41			2,11	11,0		3,74	3,62	47,5	3,61	13-01
П28.51.16-3Т	ДЛИНА, М	4,52	4,2			84,0	1,04			38,38	76,0		0,78	4,08	61,83	4,70	
	МАССА, КГ	4,01	5,07			18,6	0,41			2,11	11,7		3,74	3,62	49,2	3,53	14
П28.54.16-3Т	ДЛИНА, М	4,52	4,2			88,5	1,04			38,38	81,0		0,78	4,08	64,38	4,61	
	МАССА, КГ	4,01	5,07			19,6	0,41			2,11	12,4		3,74	3,62	51,0	3,45	14-01
П28.57.16-3Т	ДЛИНА, М	4,52	4,2			93,5	1,04			46,10	85,2		0,78	4,08	66,78	4,51	
	МАССА, КГ	4,01	5,07			20,7	0,41			2,53	13,10		3,74	3,62	53,10	3,40	15
П28.60.16-3Т	ДЛИНА, М	4,52	4,2			97,8	1,04			46,10	90,0		0,78	4,08	69,92	4,48	
	МАССА, КГ	4,01	5,07			21,7	0,41			2,53	13,80		3,74	3,62	54,90	3,34	15-01
П28.63.16-3Т	ДЛИНА, М	4,52		4,8		103,0	1,04			46,10	94,2		0,78	4,08	72,32	4,40	
	МАССА, КГ	4,01		7,57		22,8	0,41			2,53	14,5		3,74	3,62	59,20	3,43	46-01
П28,66.16-3Т	ДЛИНА, М	4,52		4,8		107,7	1,04			53,70	99,0		0,78	4,08	77,36	4,48	
	МАССА, КГ	4,01		7,57		23,9	0,41			2,95	15,2		3,74	3,62	61,30	3,39	16
П28.69.16-3Т	ДЛИНА, М	4,52		4,8		112,2	1,04			53,70	103,3		0,78	4,08	80,49	4,45	
	МАССА, КГ	4,01		7,57		24,9	0,41			2,95	15,9		3,74	3,62	63,1	3,34	16-01
П28.72.16-3Т	ДЛИНА, М	4,52		4,8		117,2	1,04			53,70	108,0		0,78	4,08	82,89	4,38	
	МАССА, КГ	4,01		7,57		26,0	0,41			2,95	16,6		3,74	3,62	64,8	3,28	16-02
															85,44	4.33	
П31.42.16-3Т	ДЛИНА, М	4,52	4,2			76,6	1,04			30,60	67,0		0,78	4,08			
	МАССА, КГ	4,01	5,07			17,0	0,41			1,68	10,3		3.74	3,62	45,9	3,60	40-02
П31.45.16-3Т	ДЛИНА, М	4,52	4,2			82,0	1,04			38,38	72,0		0,78	4,08	59,55	4,67	
	МАССА, КГ	4,01	5,07			18,2	0,41			2,11	11,0		3,74	3,62	48,2	3,53	21
															62,83	4,59	

ЭПВЦ КиевЗНИИЭП | ТПП КОРТ | ОПЕРАТОР

ВЗАМ.ИНВ № | ПОДП. И ДАТА | ИНВ.№ ПОДЛ.

МАРКА ПАНЕЛИ	ГОСТ	ГОСТ 5781-75						ГОСТ 6727-53					Закладные детали 380-71	5781-75	Показатели расхода стали, кг		№ документа
	КЛАСС СТАЛИ	А-I			А-III			В-I					С 38/23	А-III	На панель	На 1м2 панели	
	ДИАМЕТР	I2	I4	I6	I8	6	8	I0	I2	3	4	5	75х50х5	I2	приведен. к кл. А-I	приведен. к кл. А-I	
П3I.48.I6-3Т	ДЛИНА,М	4,52	4,2			87,4	I,04		38,38	77		77	0,78	4,08			
	МАССА,КГ	4,0I	5,07			I9,4	0,4I		2,II			II,8	3,74	3,62	50,I	3,43	2I-0I
П3I.5I.I6-3Т	ДЛИНА,М	4,52	4,2			93,0	I,04		38,38			8I,5	0,78	4,08	65,66	4,50	22
	МАССА,КГ	4,0I	5,07			20,6	0,4I		2,II			I2,5	3,74	3,62	52,0	3,36	
П3I.54.I6-3Т	ДЛИНА,М	4,52	4,2				99,04		38,38			85,70	0,78	4,08	68,35	4,4I	22-0I
	МАССА,КГ	4,0I	5,07				39,0I		2,II			I3,2	3,74	3,62	70,8	4,3I	
П3I.57.I6-3Т	ДЛИНА,М	4,52		4,8			I04,04		46,I0			9I,0	0,78	4,08	95,06	5,79	23
	МАССА,КГ	4,0I		7,57			4I,II		2,53			I4,0	3,74	3,62	76,6	4,42	
П3I.60.I6-3Т	ДЛИНА,М	4,52		4,8			I09,64		46,I0			95,9	0,78	4,08	I02,27	5,40	23-0I
	МАССА,КГ	4,0I		7,57			43,2I		2,53			I4,7	3,74	3,62	79,4	4,34	
П3I.63.I6-3Т	ДЛИНА,М	4,52		4,80			II5,04		46,I			I00,7	0,78	4,08	I06,24	5,83	46-02
	МАССА,КГ	4,0I		7,57			45,4I		2,53			I5,5	3,74	3,62	82,3	4,3I	
П3I.66.I6-3Т	ДЛИНА,М	4,52		4,80			I20,34		55,7			I05,2	0,78	4,08	II0,50	5,78	24
	МАССА,КГ	4,0I		7,57			47,6I		2,95			I6,2	3,74	3,62	85,6	4,25	
П3I.69.I6-3Т	ДЛИНА,М	4,52		4,80			I25,34		55,7			I09,8	0,78	4,08	II5,20	5,74	24-0I
	МАССА,КГ	4,0I		7,57			49,6I		2,95			I6,9	3,74	3,62	88,5	4,22	
П3I.72.I6-3Т	ДЛИНА,М	4,52		4,80			I30,74		55,7			II5,0	0,78	4,08	II9,03	5,67	24-02
	МАССА,КГ	4,0I		7,57			5I,6I		2,95			I7,7	3,74	3,62	9I,2	4,I7	
															I23,00	5,62	
П34.42.I6-3Т	ДЛИНА,М	4,52	4,20		84,6		I,04		46,I				0,78	4,08			42
	МАССА,КГ	4,0I	5,07		I8,8		0,4I		2,53			II,6	3,74	3,62	49,7	3,5	
П34.45.I6-3Т	ДЛИНА,М	4,52	4,20		9I,0		I,04		57,5			80,50	0,78	4,08	65,II	4,65	29
	МАССА,КГ	4,0I	5,07		20,I		0,4I		3,I6			I2,4	3,74	3,62	52,5I	3,49	
П34.48.I6-3Т	ДЛИНА,М	4,52	4,20		9I,90		I,04		57,5			83,70	0,78	4,08	68,96	4,59	29-0I
	МАССА,КГ	4,0I	5,07		2I,4		0,4I		3,I6			I3,2	3,74	3,62	54,6I	4,4I	
П34.5I.I6-3Т	ДЛИНА,М	4,52		4,80			I03,24		57,5			9I,5	0,78	4,08	7I,93	4,49	30
	МАССА,КГ	4,0I		7,57			40,8I		3,I6			I4,I	3,74	3,62	76,9	4,38	
															I0I,95	5,99	

ЭПВЦ КиевЗНИИЭП ОПЕРАТОР ТПП КОРТ

ИНВ № ПОДЛ | ПОДП И ДАТА | ИНВ. №

МАРКИ ПАНЕЛИ	ГОСТ	ГОСТ 5781-75								ГОСТ 6727-53			Закладные детали 380-71	Закладные детали 5781-75	Показатели расхода стали, кг		№ документа
	КЛАСС СТАЛИ	А-I				А-III				В-I			С 38/23	А-III	На панель	На 1м2 панели	
	ДИАМЕТР	I2	I4	I6	I8	6	8	I0	I2	3	4	5	70х 50х5		приведен. к кл. А-I	приведен. к кл. А-I	
П34.54.I6-3Т	ДЛИНА, М	4,52		4,80			I09,I4			57,5		96,8	0,78	4,08			30-0I
	МАССА, КГ	4,0I		7,57			43,8I			3,I6		I4,9	3,74	3,62	80,I	4,44	
П34.57.I6-3Т	ДЛИНА, М	4,52		4,80			II5,04			68,9		I02,0	0,78	4,08	I07,25	5,95	3I
	МАССА, КГ	4,0I		7,57			45,4I			3,79		I5,7	3,74	3,62	83,8	4,4I	
П34.60.I6-3Т	ДЛИНА, М	4,52		4,80			I20,84			69,0		I07,8	0,78	4,08	II2,53	5,9I	3I-0I
	МАССА, кг	4,0I		7,57			47,7I			3,79		I6,6	3,74	3,62	86,9	4,33	
П34.63.I6-3Т	ДЛИНА, М	4,52		4,80			I26,74			69,0		II3,0	0,78	4,08	II7,07	5,84	45
	МАССА, КГ	4,0I		7,57			50,0I			3,79		I7,4	3,74	3,62	90,I	4,28	
П34,66.I6-3Т	ДЛИНА, М	4,52		4,80			I32,I4			80,4		II8,I	0,78	4,08	I2I,46	5,77	32
	МАССА, КГ	4,0I		7,57			52,2I			4,42		I8,2	3,74	3,62	93,8	4,26	
П34.69.I6-3Т	ДЛИНА, М	4,52			5,4I		I37,64			80,4		I23,2	0,78	4,08	I26,60	5,74	32-0I
	МАССА, КГ	4,0I			I0,8		54,5I			4,42		I9,0	3,74	3,62	I00,2	4,34	
П34.72.I6-3Т	ДЛИНА, М	4,52			5,4I		I43,94			80,4		I29,2	0,78	4,08	I34,23	5,82	32-02
	МАССА, КГ	4,0I			I0,8		56,8I			4,42		I9,9	3,74	3,62	I03,3	4,29	
															I38,77	5,77	
П37.42.I6-3Т	ДЛИНА, М	4,52	4,20			92,4	I,04			46,I		79,2	0,78	4,08			42-0I
	МАССА, КГ	4,0I	5,07			20,5	0,4I			2,53		I2,2	3,74	3,62	52,0	3,4I	
П37.45.I6-3Т	ДЛИНА, М	4,52	4,20			98,6	I,04			57,5		85,0	0,78	4,08	68,38	4,48	36
	МАССА, КГ	4,0I	5,07			2I,9	0,4I			3,I6		I3,I	3,74	3,62	55,0	3,37	
П37.48.I6-3Т	ДЛИНА, М	4,52		4,80		I05,0	I,04			57,5		90,9	0,78	4,08	72,50	4,43	36-0I
	МАССА, КГ	4,0I		7,57		23,3	0,4I			3,I6		I4,00	3,74	3,62	59,7	3,42	
П37.5I.I6-3Т	ДЛИНА, М	4,52		4,80		III,2	I,04			57,5		96,I	0,78	4,08	78,26	4,49	37
	МАССА, КГ	4,0I		7,57		24,70	0,4I			3,I6		I4,8	3,74	3,62	62,00	3,34	
П37.54.I6-3Т	ДЛИНА, М	4,52		4,80		II7,6	I,04			57,5		I02,0	0.78	4,08	8I,37	4,39	37-0I
	МАССА, КГ	4,0I		7,57		26,I0	0,4I			3,I6		I5,7	3,74	3,62	64,3	3,28	
П37.57.I6-3Т	ДЛИНА, М	4,52		4,80		I23,8	I,04			69,0		I07,8	0,78	4,08	84,63	4,3I	38
	МАССА, КГ	4,0I		7,57		27,5	0,4I			3,79		I6,6	3,74	3,62	67,2	3,24	
															88,75	4,28	

ЭПИЦ КиевЗНИИЭП ТПП
ВЗАМ ИНВ №
ПОДП И ДАТА
ИНВ № ПОДЛ

МАРКА ПАНЕЛИ	ГОСТ	ГОСТ 5781-75								ГОСТ 6727-53		Закладные детали		Показатели расхода стали, кг		№ документа
	КЛАСС СТАЛИ	A-I		A-III						B-I		380-71 С 38/23	5781-75 A-III	На панель	На 1м2 панели	
	ДИАМЕТР	12	14	16	18	6	8	10	12	3	4	5	75х50х5	12	приведен. к кл. A-I	приведен. к кл. A-I	
П37.60.16-3Т	ДЛИНА, М	4,52		4,80		130,3	1,04			69,0		113,6	0,78	4,08			
	МАССА, КГ	4,01		7,57		28,9	0,41			3,79		17,5	3,74	3,62	69,5	3,18	38-01
П37.63.16-3Т	ДЛИНА, М	4,52			5,41	137,74				69,0		118,9	0,78	4,08	92,0	4,21	
	МАССА, КГ	4,01			10,8	54,31				3,79		18,3	3,74	3,62	98,6	4,37	45-01
П37.66.16-3Т	ДЛИНА, М	4,52			5,41	143,94				80,4		124,6	0,78	4,08	130,54	5,79	
	МАССА, КГ	4,01			10,8	56,81				4,42		19,2	3,74	3,62	102,6	4,27	47-01
															137,80	5,74	

ОПЕРАТОР ТПП КОРТ
ЭПБЦ КиевЗНИИЭП
ИНВ № ПОДЛ
ПОДП И ДАТА
ВЗАМ ИНВ №
ИНВ № ПОДЛ
gost.e-ecolog.ru