ТИПОВАЯ ДОКУМЕНТАЦИЯ НА СТРОИТЕЛЬНЫЕ СИСТЕМЫ И ИЗДЕЛИЯ ЗДАНИЙ И СООРУЖЕНИЙ

СЕРИЯ 1.141-1

ПАНЕЛИ ПЕРЕКРЫТИЙ ЖЕЛЕЗОБЕТОННЫЕ МНОГОПУСТОТНЫЕ

ВЫПУСК 59

ПРЕДВАРИТЕЛЬНО НАПРЯЖЕННЫЕ ПАНЕЛИ С КРУГЛЫМИ ПУСТОТАМИ ДЛИНОЙ 6280, 5980, 5680, 5380, 5080 и 4780 мм, ШИРИНОЙ 1790, 1490, 1190 и 990 мм, АРМИРОВАННЫЕ СТЕРЖНЯМИ ИЗ СТАЛИ КЛАССА А-IV

МЕТОД НАТЯЖЕНИЯ ЭЛЕКТРОТЕРМИЧЕСКИЙ

РАБОЧИЕ ЧЕРТЕЖИ

17482
ЦЕНА 4-77

gost.e-ecolog.ru

ЦЕНТРАЛЬНЫЙ ИНСТИТУТ ТИПОВОГО ПРОЕКТИРОВАНИЯ
ГОССТРОЯ СССР

Москва, А-445, Смольная ул., 22

Сдано в печать III 1984 года

Заказ № 8781 Тираж 1.000 экз.

ТИПОВАЯ ДОКУМЕНТАЦИЯ НА СТРОИТЕЛЬНЫЕ СИСТЕМЫ И ИЗДЕЛИЯ ЗДАНИЙ И СООРУЖЕНИЙ

СЕРИЯ 1.141-1

ПАНЕЛИ ПЕРЕКРЫТИЙ ЖЕЛЕЗОБЕТОННЫЕ МНОГОПУСТОТНЫЕ

ВЫПУСК 59

ПРЕДВАРИТЕЛЬНО НАПРЯЖЕННЫЕ ПАНЕЛИ С КРУГЛЫМИ ПУСТОТАМИ ДЛИНОЙ 6280, 5980, 5680, 5380, 5080 и 4780 мм, ШИРИНОЙ 1790, 1490, 1190 и 990 мм, АРМИРОВАННЫЕ СТЕРЖНЯМИ ИЗ СТАЛИ КЛАССА А-IV

МЕТОД НАТЯЖЕНИЯ ЭЛЕКТРОТЕРМИЧЕСКИЙ

РАБОЧИЕ ЧЕРТЕЖИ

Разработан ЦНИИЭП жилища Государственного комитета по гражданскому строительству и архитектуре при Госстрое СССР совместно с НИИЖБ Госстроя СССР

Утверждены и введены в действие Госгражданстроем с 1 сентября 1981 г. Приказ от 13 августа 1981 г. № 242.

ЦНИИЭП жилища:

Гл. архитектор, руководитель отделения проектных работ — А.И. Криппа

Гл. инженер отделения — Н.А. Дыховичная

Гл. конструктор отделения — Б.Н. Смирнов

Начальник отдела № 24 — Л.Э. Балановский

Гл. инженер проекта — Н.А. Лиханская

НИИЖБ Госстроя СССР:

Зам. директора — Н.Н. Коровин

Рук. лаборатории напряженных конструкций — Г.И. Бердичевский

Ст. научный сотрудник — В.Г. Крамарь

СОДЕРЖАНИЕ АЛЬБОМА

NN п/п	Обозначение	Наименование	Стр.
1		Содержание	2-9
2	1.141-1.59.00 00 00 ТО	Техническое описание	10-57
3	1.141-1.59.00 00 00 ВД	Ведомость ссылочных документов	58
4	1.141-1.59.00 00 00 ВС	Выборка стали	59-64
5	1.141-1.59.01 00 00	Панель перекрытия многопустотная ПК63.18-8АIVТ, ПК60.18-8АIVТ	65
6	1.141-1.59.01 00 00 СБ	Панель перекрытия многопустотная ПК63-18-8АIVТ, ПК60.18-8АIVТ Сборочный чертеж	66-69
7	1.141-1.59.02 00 00	Панель перекрытия многопустотная ПК57.18-8АIVТ	70
8	1.141-1.59.02 00 00 СБ	Панель перекрытия многопустотная ПК57.18-8АIVТ Сборочный чертеж	71
9	1.141-1.59.03 00 00	Панель перекрытия многопустотная ПК54.18-8АIVТ; ПК51.18-8АIVТ	72-73
10	1.141-1.59.03 00 00 СБ	Панель перекрытия многопустотная ПК54.18-8АIVТ; ПК51.18-8АIVТ Сборочный чертеж	74
11	1.141-1.59.04 00 00	Панель перекрытия многопустотная ПК48.18-8АIVТ	75
12	1.141-1.59.04 00 00 СБ	Панель перекрытия многопустотная ПК48.18-8АIVТ Сборочный чертеж	76
13	1.141-1.59.05 00 00	Панель перекрытия многопустотная ПК63.18-6АIVТ; ПК60.18-6АIVТ	77-78
14	1.141-1.59.05 00 00 СБ	Панель перекрытия многопустотная ПК 63.18-6АIVТ; ПК60.18-6АIVТ Сборочный чертеж	79
15	1.141-1.59.06 00 00	Панель перекрытия многопустотная ПК57.18-6АIVТ	80
16	1.141-1.59.06 00 00 СБ	Панель перекрытия многопустотная ПК57.18-6АIVТ Сборочный чертеж	81
17	1.141-1.59.07 00 00	Панель перекрытия многопустотная ПК54.18-6АIVТ	82
18	1.141-1.59.07 00 00 СБ	Панель перекрытия многопустотная ПК 54.18-6АIVТ Сборочный чертеж	83
1	41-1.59.08 00 0	Панель перекрытия многопустотная ПК 51.18-6АIVТ	84
	1-1.59.08	Панель перекрытия многопустотная ПК51.18-6АIVТ Сборочный чертеж	85

NN п/п	Обозначение	Наименование	Стр.
21	1.141-1.59.09 00 00	Панель перекрытия многопустотная ПК48.18-6АIVт	86
22	1.141-1.59.09 00 00 СБ	Панель перекрытия многопустотная ПК48.18-6АIVт Сборочный чертеж	87
23	1.141-1.59.10 00 00	Панель перекрытия многопустотная ПК63 18-4АIVт	88
24	1.141-1.59.10 00 00 СБ	Панель перекрытия многопустотная ПК63.18-4АIVт Сборочный чертеж	89
25	1.141-1.59.11 00 00	Панель перекрытия многопустотная ПК60.18-4АIVт	90
26	1.141-1.59.11 00 00 СБ	Панель перекрытия многопустотная ПК60.18-4АIVт Сборочный чертеж	91
27	1.141-1.59.12 00 00	Панель перекрытия многопустотная ПК57.18-4АIVт	92
28	1.141-1.59.12 00 00 СБ	Панель перекрытия многопустотная ПК57.18-4АIVт Сборочный чертеж	93
29	1.141-1.59.13 00 00	Панель перекрытия многопустотная ПК54.18-4АIVт	94
30	1.141-1.59.13 00 00 СБ	Панель перекрытия многопустотная ПК54.18-4АIVт Сборочный чертеж	95
31	1.141-1.59.14 00 00	Панель перекрытия многопустотная ПК51.18-4АIVт	96
32	1.141-1.59.14 00 00 СБ	Панель перекрытия многопустотная ПК51.18-4АIVт Сборочный чертеж	97
33	1.141-1.59.15 00 00	Панель перекрытия многопустотная ПК48.18-4АIVт	98
34	1.141-1.59.15 00 00 СБ	Панель перекрытия многопустотная ПК48.18-4АIVт Сборочный чертеж	99,100
35	1.141-1.59.16 00 00	Панель перекрытия многопустотная ПК63.18-3АIVт	101
36	1.141-1.59.16 00 00 СБ	Панель перекрытия многопустотная ПК63.18-3АIVт Сборочный чертеж	102
37	1.141-1.59.17 00 00	Панель перекрытия многопустотная ПК60.18-3АIVт	103
38	1.141-1.59.17 00 00 СБ	Панель перекрытия многопустотная ПК60.18-3АIVт Сборочный чертеж	104
39	1.141-1.59.18 00 00	Панель перекрытия многопустотная ПК57.18-3АIVт	105
40	1.141-1.59.18 00 00 СБ	Панель перекрытия многопустотная ПК57.18-3АIVт Сборочный чертеж	106

NN п/п	Обозначение	Наименование	Стр.
41	1.141-1.59.19 00 00	Панель перекрытия многопустотная ПК54.18-3АIVт	107
42	1.141-1.59. 19 00 00 СБ	Панель перекрытия многопустотная ПК54.18-3АIVт Сборочный чертеж	108
43	1.141-1.59. 20 00 00	Панель перекрытия многопустотная ПК51.18-3АIVт	109
44	1.141-1.59. 20 00 00 СБ	Панель перекрытия многопустотная ПК51.18-3АIVт Сборочный чертеж	110
45	1.141-1.59.21 00 00	Панель перекрытия многопустотная ПК48.18-3АIVт	111
46	1.141-1.59. 21 00 00 СБ	Панель перекрытия многопустотная ПК48.18-3АIVт Сборочный чертеж	112
47	1.141-1.59. 22 00 00	Панель перекрытия многопустотная ПК63.15-8АIVт; ПК57.15-8АIVт	113
48	1.141-1.59. 22 00 00 СБ	Панель перекрытия многопустотная ПК63.15-8АIVт; ПК57.15-8АIVт Сборочный чертеж	114,115
49	1.141-1.59.23 00 00	Панель перекрытия многопустотная ПК60.15-8АIVт	116
50	1.141-1.59. 23 00 00 СБ	Панель перекрытия многопустотная ПК60.15-8АIVт Сборочный чертеж	117
51	1.141-1.59. 24 00 00	Панель перекрытия многопустотная ПК54.15-8АIVт	118
52	1.141-1.59. 24 00 00 СБ	Панель перекрытия многопустотная ПК54.15-8АIVт Сборочный чертеж	119
53	1.141-1.59. 25 00 00	Панель перекрытия многопустотная ПК51.15-8АIVт	120
54	1.141-1.59. 25 00 00 СБ	Панель перекрытия многопустотная ПК51.15-8АIVт Сборочный чертеж	121
55	1.141-1.59. 26 00 00	Панель перекрытия многопустотная ПК 48.15-8АIVт	122
56	1.141-1.59. 26 00 00 СБ	Панель перекрытия многопустотная ПК48.15-8АIVт Сборочный чертеж	123
57	1.141-1.59. 27 00 00	Панель перекрытия многопустотная ПК63.15-6АIVт	124
58	1.141-1.59. 27 00 00 СБ	Панель перекрытия многопустотная ПК63.15-6АIVт Сборочный чертеж	125
59	1.141-1.59. 28 00 00	Панель перекрытия многопустотная ПК60.15-6АIVт	126
60	1.141-1.59. 28 00 00 СБ	Панель перекрытия многопустотная ПК60.15-6АIVт Сборочный чертеж	127

NN п/п	Обозначение	Наименование	Стр.
61	1.141-1.59.29 00 00	Панель перекрытия многопустотная ПК57.15-6АIVт	128
62	1.141-1.59.29 00 00 СБ	Панель перекрытия многопустотная ПК57.15-6АIVт Сборочный чертеж	129
63	1.141-1.59.30 00 00	Панель перекрытия многопустотная ПК54.15-6АIVт	130
64	1.141-1.59.30 00 00 СБ	Панель перекрытия многопустотная ПК54.15-6АIVт Сборочный чертеж	131
65	1.141-1.59.31 00 00	Панель перекрытия многопустотная ПК51.15-6АIVт	132
66	1.141-1.59.31 00 00 СБ	Панель перекрытия многопустотная ПК51.15-6АIVт Сборочный чертеж	133
67	1.141-1.59.32 00 00	Панель перекрытия многопустотная ПК48.15-6АIVт	134
68	1.141-1.59.32 00 00 СБ	Панель перекрытия многопустотная ПК48.15-6АIVт Сборочный чертеж	135
69	1.141-1.59.33 00 00	Панель перекрытия многопустотная ПК63.15-4АIVт	136
70	1.141-1.59.33 00 00 СБ	Панель перекрытия многопустотная ПК63.15-4АIVт Сборочный чертеж	137
71	1.141-1.59.34 00 00	Панель перекрытия многопустотная ПК60.15-4АIVт	138
72	1.141-1.59.34 00 00 СБ	Панель перекрытия многопустотная ПК60.15-4АIVт Сборочный чертеж	139
73	1.141-1.59.35 00 00	Панель перекрытия многопустотная ПК57.15-4АIVт	140
74	1.141-1.59.35 00 00 СБ	Панель перекрытия многопустотная ПК57.15-4АIVт Сборочный чертеж	141
75	1.141-1.59.36 00 00	Панель перекрытия многопустотная ПК54.15-4АIVт; ПК51.15-4АIVт	142,143
76	1.141-1.59.36 00 00 СБ	Панель перекрытия многопустотная ПК54.15-4АIVт; ПК51.15-4АIVт Сборочный чертеж	144
77	1.141-1.59.37 00 00	Панель перекрытия многопустотная ПК48.15-4АIVт	145
78	1.141-1.59.37 00 00 СБ	Панель перекрытия многопустотная ПК48.15-4АIVт Сборочный чертеж	146
79	1.141-1.59.38 00 00	Панель перекрытия многопустотная ПК63.15-3АIVт	147
80	1.141-1.59.38 00 00 СБ	Панель перекрытия многопустотная ПК63.15-3АIVт Сборочный чертеж	148

NN п/п	Обозначение	Наименование	Стр.
81	1.141-1.59.39 00 00	Панель перекрытия многопустотная ПК60.15-3АIVТ	149
82	1.141-1.59 39 00 00 СБ	Панель перекрытия многопустотная ПК60.15-3АIVТ Сборочный чертеж	150
83	1.141-1.59 40 00 00	Панель перекрытия многопустотная ПК57.15-3АIVТ	151
84	1.141-1.59. 40 00 00 СБ	Панель перекрытия многопустотная ПК 57.15-3АIVТ Сборочный чертеж	152
85	1.141-1.59.41 00 00	Панель перекрытия многопустотная ПК 54.15-3 АIVТ; ПК51.15-3АIVТ	153
86	1.141-1.59. 41 00 00 СБ	Панель перекрытия многопустотная ПК 54.15-3 АIVТ; ПК51.15-3АIVТ Сборочный чертеж	154
87	1.141-1.59. 42 00 00	Панель перекрытия многопустотная ПК 63.12-8АIVТ	155
88	1.141-1.59 42 00 00 СБ	Панель перекрытия многопустотная ПК 63.12-8 АIVТ Сборочный чертеж	156,157
89	1.141-1 59.43 00 00	Панель перекрытия многопустотная ПК 60.12-8АIVТ	158
90	1.141-1.59. 43 00 00 СБ	Панель перекрытия многопустотная ПК 60.12-8 АIVТ Сборочный чертеж	159
91	1.141-1.59. 44 00 00	Панель перекрытия многопустотная ПК 57.12-8 АIVТ; ПК48.12-8АIVТ	160,161
92	1.141-1.59. 44 00 00 СБ	Панель перекрытия многопустотная ПК 57.12-8АIVТ; ПК48.12-8АIVТ Сборочный чертеж	162
93	1.141-1.59. 45 00 00	Панель перекрытия многопустотная ПК 54.12-8АIVТ	163
94	1.141-1.59. 45 00 00 СБ	Панель перекрытия многопустотная ПК 54.12-8АIVТ Сборочный чертеж	164
95	1.141-1.59. 46 00 00	Панель перекрытия многопустотная ПК 51.12-8 АIVТ	165
96	1.141-1.59. 46 00 00 СБ	Панель перекрытия многопустотная ПК 51.12-8 АIVТ Сборочный чертеж	166
97	1.141-1.59. 47 00 00	Панель перекрытия многопустотная ПК 63.12-6АIVТ	167
98	1.141-1.59. 47 00 00 СБ	Панель перекрытия многопустотная ПК 63.12-6АIVТ Сборочный чертеж	168
99	1.141-1.59. 48 00 00	Панель перекрытия многопустотная ПК 60.12-6АIVТ	169
100	1.141-1.59. 48 00 00 СБ	Панель перекрытия многопустотная ПК 60.12-6 АIVТ Сборочный чертеж	170

NN п/п	Обозначение	Наименование	стр.
101	1.141-1.59.49 00 00	Панель перекрытия многопустотная ПК 57.12-6 АIVТ	171
102	1.141-1.59.49 00 00 СБ	Панель перекрытия многопустотная ПК 57.12-6 АIVТ Сборочный чертеж	172
103	1.141-1.59. 50 00 00	Панель перекрытия многопустотная ПК 54.12-6 АIVТ	173
104	1.141-1.59. 50 00 00 СБ	Панель перекрытия многопустотная ПК 54.12-6 АIVТ Сборочный чертеж	174
105	1.141-1.59. 51 00 00	Панель перекрытия многопустотная ПК 51.12-6 АIVТ	175
106	1.141-1.59. 51 00 00 СБ	Панель перекрытия многопустотная ПК 51.12-6 АIVТ Сборочный чертеж	176
107	1.141-1.59. 52 00 00	Панель перекрытия многопустотная ПК 48.12-6 АIVТ	177
108	1.141-1.59. 52 00 00 СБ	Панель перекрытия многопустотная ПК 48.12-6 АIVТ Сборочный чертеж	178
109	1.141-1.59. 53 00 00	Панель перекрытия многопустотная ПК 63.12-4 АIVТ; ПК 54.12-4 АIVТ	179,180
110	1.141-1.59. 53 00 00 СБ	Панель перекрытия многопустотная ПК 63.12-4 АIVТ; ПК 54.12-4 АIVТ Сборочный чертеж	181
111	1.141-1.59. 54 00 00	Панель перекрытия многопустотная ПК 60. 12-4 АIVТ	182
112	1.141-1.59. 54 00 00 СБ	Панель перекрытия многопустотная ПК 60. 12-4 АIVТ Сборочный чертеж	183
113	1.141-1.59. 55 00 00	Панель перекрытия многопустотная ПК 57.12-4 АIVТ	184
114	1.141-1.59. 55 00 00 СБ	Панель перекрытия многопустотная ПК 57.12-4 АIVТ Сборочный чертеж	185
115	1.141-1.59. 56 00 00	Панель перекрытия многопустотная ПК 51.12-4 АIVТ; ПК 48.12-4 АIVТ.	186,187
116	1.141-1.59. 56 00 00 СБ	Панель перекрытия многопустотная ПК 51.12-4 АIVТ; ПК 48.12-4 АIVТ Сборочный чертеж	188
117	1.141-1.59. 57 00 00	Панель перекрытия многопустотная ПК 63.12-3 АIVТ	189
118	1.141-1.59. 57 00 00 СБ	Панель перекрытия многопустотная ПК 63.12-3 АIVТ Сборочный чертеж	190
119	1.141-1.59. 58 00 00	Панель перекрытия многопустотная ПК 60.12-3 АIVТ	191
120	1.141-1.59. 58 00 00 СБ	Панель перекрытия многопустотная ПК 60.12-3 АIVТ Сборочный чертеж	192

NN п/п	Обозначение	Наименование	стр.
121	1.141-1.59.59 00 00	Панель перекрытия многопустотная ПК 57.12-3АIVт; ПК54.12-3АIVт	193,194
122	1.141-1.59.59 00 00 СБ	Панель перекрытия многопустотная ПК 57.12-3АIVт; ПК54.12-3АIVт Сборочный чертеж	195
123	1.141-1.59.60 00 00	Панель перекрытия многопустотная ПК 51.12-3АIVт; ПК-48.12-3АIVт	196
124	1.141-1.59 60 00 00 СБ	Панель перекрытия многопустотная ПК 51.12-3АIVт; ПК48.12-3АIVт Сборочный чертеж	197
125	1.141-1.59.61 00 00	Панель перекрытия многопустотная ПК 63.10-8АIVт; ПК57.10-8АIVт	198,199
126	1.141-1.59 61 00 00 СБ	Панель перекрытия многопустотная ПК 63.10-8АIVт; ПК57.10-8АIVт Сборочный чертеж	200,201
127	1.141-1.59.62 00 00	Панель перекрытия многопустотная ПК 60.10-8АIVт; ПК54.10-8АIVт	202,203
128	1.141-1.59.62 00 00 СБ	Панель перекрытия многопустотная ПК 60.10-8АIVт; ПК54.10-8АIVт Сборочный чертеж	204
129	1.141-1.59.63 00 00	Панель перекрытия многопустотная ПК 54.10-8АIVт	205
130	1.141-1.59.63 00 00 СБ	Панель перекрытия многопустотная ПК 54.10-8АIVт Сборочный чертеж	206
131	1.141-1.59.64 00 00	Панель перекрытия многопустотная ПК 48.10-8АIVт	207
132	1.141-1.59.64 00 00 СБ	Панель перекрытия многопустотная ПК 48.10-8АIVт Сборочный чертеж	208
133	1.141-1.59.65 00 00	Панель перекрытия многопустотная ПК 63.10-6АIVт	209
134	1.141-1.59.65 00 00 СБ	Панель перекрытия многопустотная ПК 63.10-6АIVт Сборочный чертеж	210
135	1.141-1.59.66 00 00	Панель перекрытия многопустотная ПК 60.10-6АIVт; ПК54.10-6АIVт	211,212
136	1.141-1.59.66 00 00 СБ	Панель перекрытия многопустотная ПК 60.10-6АIVт; ПК54.10-6АIVт Сборочный чертеж	213
137	1.141-1.59.67 00 00	Панель перекрытия многопустотная ПК 57.10-6АIVт	214
138	1.141-1.59.67 00 00 СБ	Панель перекрытия многопустотная ПК 57.12-6АIVт Сборочный чертеж	215
139	1.141-1.59.68 00 00	Панель перекрытия многопустотная ПК 51.10-6АIVт; ПК48.10-6АIVт	216,217
140	1.141-1.59.68 00 00 СБ	Панель перекрытия многопустотная ПК 51.10-6АIVт; ПК48.10-6АIVт Сборочный чертеж	218

NN п/п	Обозначение	Наименование	стр.
141	1.141-1.59. 69 00 00	Панель перекрытия многопустотная ПК 63.10-4АIVт	219
142	1.141-1.59. 69 00 00 СБ	Панель перекрытия многопустотная ПК 63.10-4АIVт Сборочный чертеж	220
143	1.141-1.59. 70 00 00	Панель перекрытия многопустотная ПК 60.10-4АIVт	221
144	1.141-1.59 70 00 00 СБ	Панель перекрытия многопустотная ПК 60.10-4АIVт Сборочный чертеж	222
145	1.141-1.59. 71 00 00	Панель перекрытия многопустотная ПК 57.10-4АIVт; ПК54.10-4АIVт	223,224
146	1.141-1.59. 71 00 00 СБ	Панель перекрытия многопустотная ПК 57.10-4АIVт; ПК54.10-4АIVт Сборочный чертеж	225
147	1.141-1.59. 72 00 00	Панель перекрытия многопустотная ПК 51.10-4АIVт; ПК48.10-4АIVт	226
148	1.141-1.59. 72 00 00 СБ	Панель перекрытия многопустотная ПК 51.10-4АIVт; ПК48.10-4АIVт Сборочный чертеж	227
149	1.141-1.59. 73 00 00	Панель перекрытия многопустотная ПК 63.10-3АIVт; ПК60.10-3АIVт	228,229
150	1.141-1.59. 73 00 00 СБ	Панель перекрытия многопустотная ПК 63.10-3АIVт ; ПК60.10-3АIVт Сборочный чертеж	230
151	1.141-1.59. 74 00 00	Панель перекрытия многопустотная ПК 57.10-3АIVт; ПК54.10-3АIVт	231
152	1.141-1.59. 74 00 00 СБ	Панель перекрытия многопустотная ПК 57.10-3АIVт; ПК54.10-3АIVт Сборочный чертеж	232
153	1.141-1.59. 01 00 01	Стержень напрягаемый Т1÷Т17	233
154	1.141-1.59. 01 01 00	Каркас плоский КР1÷КР8	234,235
155	1.141-1.59. 01 01 00 СБ	Каркас плоский КР1÷КР8. Сборочный чертеж	236
156	1.141-1.59. 06 01 00	Каркас плоский КР9, КР10	237
157	1.141-1.59. 01 02 00	Сетка С1÷С4	238
158	1.141-1.59. 01 02 00 СБ	Сетка С1÷С4. Сборочный чертеж	239
159	1.141-1.59. 01 03 00	Сетка С5	240
160	1.141-1.59. 01 04 00	Сетка С10÷С15	241
161	1.141-1.59. 01 04 00 СБ	Сетка С10÷С15. Сборочный чертеж	242
162	1.141-1.59. 22 01 00	Сетка С16÷С21	243
163	1.141-1.59. 22 01 00 СБ	Сетка С16÷С21. Сборочный чертеж	244
164	1.141-1.59. 42 01 00	Сетка С22÷С27	245
165	1.141-1.59. 42 01 00 СБ	Сетка С22÷С27. Сборочный чертеж	246
166	1.141-1.59. 61 01 00	Сетка С28÷С33	247
167	1.141-1.59. 61 01 00 СБ	Сетка С28÷С33. Сборочный чертеж	248
168	1.141-1.59 01 00 02	Петля П1÷П3	249

1. ОБЩАЯ ЧАСТЬ

В настоящий выпуск включены рабочие чертежи предварительно напряженных панелей с круглыми пустотами, армированных стержнями из стали класса А-IV.

Чертежи разработаны по заданию Госграждансстроя в соответствии с ГОСТ 9561-76, СН и П II-21-75 и с учетом дополнений пунктов 3.36, 5.20 и 5.60 главы СН и П II-21-75 (приложение к Постановлению Госстроя СССР от 28 декабря 1978 г №272).

Чертежи панелей предназначены для применения при проектировании жилых и общественных зданий для строительства в обычных условиях и для производства этих изделий предприятиями строительной промышленности.

Панели перекрытий относятся к 3й категории трещиностойкости, в них допускаются трещины при эксплуатации, при этом ширина раскрытия трещин должна быть не более 0,3мм. В связи с этим панели следует применять для перекрытий жилых и общественных зданий с центральным отоплением, нормально работающей вентиляцией и качественно выполненной гидроизоляцией в санузлах, душевых и ванных комнатах.

Рабочие чертежи разработаны на расчетные нагрузки (без учета собственной массы панели) 300, 450, 600 и 800 кгс/м^2. Состав нагрузок, принятых при расчете панелей перекрытий, приводится на листе 7.

Глубина опирания панелей должна быть не менее 90мм. Места опирания при складировании и транспортировке принимаются на расстоянии 300 мм от торцов.

Для обеспечения распределения нагрузки на смежные панели и улучшения звукоизоляции перекрытий в проектах должны быть даны указания о необходимости тщательного заполнения швов бетоном марки не ниже 150 или раствором марки не ниже 100.

Применение панелей без заделки открытого торца (с отверстием диаметром 159 мм) допускается в тех случаях, когда величина напряжений на уровне поверхности панелей не превышает 17 кгс/см^2.

Взам. инв. №

Подп. и дата

Инв. № подл.

Нач. отд.	Балановский		1.141-1.59.000000 ТО
Гл. инж. пр	Лиханская		
Провер.	Лиханская		Техническое описание
Исполн.	Боброва		

Стадия	Лист	Листов
Р	1	48

ЦНИИЭП жилища

При величинах напряжений более 17 кгс/см² открытые торцы усиливаются в заводских условиях заделкой бетонными вкладышами; эти панели обозначаются аналогичными марками с добавлением индекса „а".

Рабочая арматура в панелях с индексом „а" тождественна арматуре, принятой для панелей, изготовляемых без вкладышей.

Бетонные вкладыши и панели должны быть изготовлены из бетона одинаковой марки.

Заделка вкладышей в торцы выполняется непосредственно после извлечения пуансонов, до пропаривания панелей, при этом должно быть обеспечено плотное примыкание вкладышей. Торцы панелей с выходным отверстием малого диаметра, образуемым при формовании, укладываются на стену, несущую бо́льшую нагрузку.

Допускаемые напряжения от нагрузок на опорные торцы (исходя из прочности бетона марки 200) могут быть приняты:

при глубине опирания 10 см не более 45 кгс/см²,

при глубине опирания 25 см не более 30 кгс/см².

При промежуточных значениях глубины опирания панелей величины напряжений принимаются по интерполяции.

Номенклатура панелей дана на листах 8-18.

Маркировка панелей принята по ГОСТ 23009-78.

Маркировка состоит из буквенно цифровых групп. Так, например, марка панели ПК-63.12-8 АIV т расшифровывается следующим образом:

ПК – панель перекрытия круглопустотная.

63.12 – длиной 628 см, шириной 119 см (размеры с округлением в дм)

8 – под расчетную нагрузку 800 кгс/м² (без учета собственного веса)

AIV – с напрягаемой рабочей арматурой из стали класса A-IV

т – изготавливается из тяжелого бетона.

Расчет панелей по прочности сечений, наклонных к продольной оси элемента, с учетом дополнения пункта 3.36 СНиП II-21-75 дал возможность снять расчетные приопорные каркасы в панелях перекрытий, запроектированных под нагрузку 300, 450 кгс/м², а также в панелях под нагрузку 600 кгс/м² длиной 5680, 5380, 5080 и 4780 мм.

Каркасы КР9 и КР10 длиной 840 мм установлены в выше указанных панелях в качестве рабочего армирования

панели при расчете на изгибающий момент, появляющийся при защемлении торцов.

Все каркасы, имеющие продольные стержни разного диаметра, устанавливаются таким образом, чтобы больший диаметр находился в верхней зоне панели.

Предел огнестойкости панелей 1 час, что соответствует требованиям СНиП II-А. 5-70 для зданий 1 степени огнестойкости.

2. Технические требования

Панели должны изготовляться в соответствии с техническими требованиями ГОСТ 9561-76.

Панели перекрытий армируются стержнями из термически упрочненной стали класса А-IV (ГОСТ 10884-71), $R_a^н$ = 6000 кгс/см² и R_a = 5000 кгс/см². Защитный слой бетона до низа рабочей арматуры принят 20 мм. Отклонение защитного слоя бетона не должно превышать величин, указанных в ГОСТ 13015-75.

Верхние сетки, каркасы и корытообразные сетки изготавливать из арматуры класса Вр-I (ТУ 14-4-659-75).

Монтажные петли изготавливаются из стали класса А-I в соответствии с требованиями ГОСТ 13015-75; СНиП II-21-75 пункт 2.25; ГОСТ 380-71*.

Проектная марка бетона по прочности на сжатие 200, передаточная прочность бетона R_o = 160 кгс/см².

Бетон для панелей должен изготовляться на фракционированном, незагрязненном щебне из скальных пород типа гранита, известняка и др.; применение песчано-гравийной смеси не допускается. Содержание крупного заполнителя должно быть не менее 820 л. на 1 м³ бетона.

Поставка панелей потребителю производится по достижении бетоном отпускной прочности.

Величина отпускной прочности бетона панелей устанавливается предприятием-изготовителем по согласованию с потребителем и проектной организацией. Назначение этой величины должно производиться с учетом условий транспортирования, монтажа и срока загружения панелей, а также с учетом технологии их изготовления и возможности дальнейшего нарастания прочности бетона в панелях в зависимости от климатических условий, района строительства и времени года. При отпускной прочности

бетона панелей ниже его проектной марки, предприятие-изготовитель обязано гарантировать достижение бетоном проектной прочности через 28 суток со дня изготовления. При производстве работ в зимнее время и в других случаях, когда по условиям возведения зданий не может быть обеспечено своевременное приращение прочности бетона, предприятие-изготовитель обязано поставлять панели с прочностью не ниже 100%.

Марка бетона по морозостойкости должна назначаться в зависимости от условий эксплуатации панелей в зданиях и сооружениях и должна быть не менее указанной в табл. 2 ГОСТ 9561-76.

3. Технические требования, предъявляемые при приемке панелей

3.1 Отклонения от размеров панелей не должны превышать: по длине ±6мм, по толщине и ширине ±5мм, по длине вкладышей ±10 мм.

3.2. Панели должны иметь прямолинейные грани; в отдельных панелях допускается искривление нижней или боковой поверхности не более 3мм на длине 2м и не более 8 мм по всей длине панели.

3.3. На поверхности панелей не допускаются:

а) раковины, местные наплывы и впадины, размеры которых превышают указанные в табл. 3 (ГОСТ 9561-76);

б) околы бетона глубиной более 5мм, длиной более 50мм на длине 1м продольных нижних ребер, глубиной более 10мм и длиной более 100 мм на верхних гранях и кромках торцов;

в) трещины в бетоне панелей, за исключением местных поверхностных усадочных шириной не более 0,1 мм;

г) жировые и ржавые пятна на лицевых поверхностях.

3.4. Нижняя потолочная поверхность должна быть гладкая, подготовленная под окраску.

4. Указания по изготовлению

Метод натяжения рабочей арматуры принят электротермический.

При натяжении температура электронагрева стержней должна строго контролироваться и не превышать 400°С, а также должны производиться контрольные испытания образцов стержней после электронагрева. Механические свойства арматуры после электронагрева должны быть не ниже браковочных значений до нагрева. Величина контролируемых предварительных натяжений в арматуре определялись исходя из принятой на заводах поточно-агрегатной или конвейерной технологии с натяжением арматуры на упоры. Длина натягиваемых стержней показана условно равной длине панели. Длину заготовки натягиваемой арматуры следует определять с учетом выпусков для захватных приспособлений, применяемых на заводах, а также в соответствии с указаниями „Руководства по технологии предварительного напряжения стержневой арматуры железобетонных конструкций" (1975г. НИИЖБ Госстроя СССР). Концы напрягаемой арматуры должны быть защищены слоем раствора толщиной не менее 5 мм.

Величина остаточного предварительного напряжения перед бетонированием -4500 кгс/см².

Допустимые отклонения предварительного напряжения приняты:

при длине панели 6280 мм - 870 кгс/см²,
при длине панели 5980 мм - 900 кгс/см²,
при длине панели 5680 мм - 930 кгс/см²,
при длине панели 5380 мм - 955 кгс/см²,
при длине панели 5080 мм - 1005 кгс/см²,
при длине панели 4780 мм - 1050 кгс/см².

Изготовление каркасов и сеток должно производиться контактной точечной электросваркой в соответствии с ГОСТ 10922-75 и ГОСТ 14098-68.

5. Методы контроля и испытаний

Методы испытании и оценки прочности, жесткости и трещиностойкости производить в соответствии с ГОСТ 8829-77.

Данные для испытаний даны на листах 21-48.

6. Технические требования, предъявляемые при хранении и транспортировке панелей

6.1. Панели следует хранить в рабочем положении, между панелями должны быть уложены деревянные прокладки прямоугольного сечения толщиной не менее чем на 20 мм больше выступающей части петель.

6.2. Прокладки под нижний ряд панелей следует укладывать по плотному тщательно выравненному основанию. Прокладки всех вышележащих панелей должны быть расположены по вертикали одна над другой.

6.3. При хранении панели должны быть рассортированы по маркам, прокладки должны укладываться рядом с выступающими петлями.

6.4. При перевозке панели следует укладывать в рабочем положении продольной осью по направлению движения, с деревянными прокладками согласно пункта 1.2.3.

6.5. Все операции, связанные с погрузкой, разгрузкой и складированием панелей, должны производиться с соблюдением мер, исключающих возможность их повреждения.

Инв.№ подл. | Подпись и дата | Взам.инв.№

17482 16

Таблица 1

Вид нагрузки		Величина нагрузки на панели кгс/м²			
		ПК.... -3АIVт	ПК.... -4АIVт	ПК.... -6АIVт	ПК..... -8АIVт
Расчет по предельным состоянию I группы	Расчетная	630 / 300	780 / 450	930 / 600	1130 / 800.
Расчет по предельным состояниям II группы	Полная нормативн.	540 / 240	660 / 360	800 / 500	970 / 670
	Постоянная и длительная	500 / 200	560 / 260	700 / 400	870 / 570
	Кратковременная	40	100	100	100

Нагрузки приняты в соответствии с указаниями СНиП II-6-74 в числителе указаны нагрузки, включающие собственную массу панели, в знаменателе - нагрузки без собственной массы панели.

Инв.№ подл. | Подп. и дата | Взам. инв.№

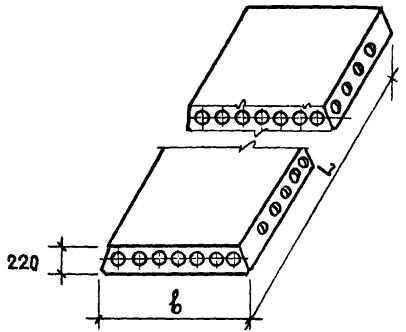

7. Номенклатура панелей

Таблица 2

Марка панели	Размеры, мм L	Размеры, мм в	Объем бетона, м³	Масса, кг	Приведенная толщина бетона, см	Расход стали на изделие, кг: натуральный / приведенный к классу А-I	Расход стали на 1м², кг: натуральный / приведенный к классу А-I	Обозначение
ПК63.18-8АIVТ	6280	1790	1.34	3350	11.90	85.37 / 151.04	7.60 / 13.50	1.141-1.59.010000
ПК60.18-8АIVТ	5980	1790	1.27	3175	11.90	66.03 / 115.88	6.17 / 10.80	1.141-1.59.010000
ПК57.18-8АIVТ	5680	1790	1.21	3025	11.91	59.51 / 103.62	5.85 / 10.20	1.141-1.59.020000
ПК54.18-8АIVТ	5380	1790	1.15	2875	11.91	48.87 / 84.46	5.07 / 8.75	1.141-1.59.030000
ПК51.18-8АIVТ	5080	1790	1.08	2700	11.91	43.43 / 74.20	4.76 / 8.15	1.141-1.59.030000
ПК48.18-8АIVТ	4780	1790	1.02	2550	11.92	37.73 / 63.66	4.41 / 7.45	1.141-1.59.040000
ПК63.18-6АIVТ	6280	1790	1.34	3350	11.90	63.61 / 110.40	5.67 / 9.83	1.141-1.59.050000

ИНВ. № ПОДЛ.	ПОДП. И ДАТА	ВЗАМ. ИНВ. №

МАРКА ПАНЕЛИ	РАЗМЕРЫ, мм		ОБЪЕМ БЕТОНА, $м^3$	МАССА, кг	ПРИВЕДЕН. ТОЛЩИНА БЕТОНА, см	РАСХОД СТАЛИ НА ИЗДЕЛИЕ, кг НАТУРАЛЬНЫЙ / ПРИВЕДЕНН. К КЛАССУ А-I	РАСХОД СТАЛИ НА 1 $м^2$, кг НАТУРАЛЬНЫЙ / ПРИВЕДЕНН. К КЛАССУ А-I	ОБОЗНАЧЕНИЕ
	L	b						
ПК60.18 - 6АIVТ	5980	1790	1.27	3175	11.90	54.91 / 95.85	5.12 / 8.95	1.141-1.59.050000
ПК57.18 - 6АIVТ	5680	1790	1.21	3025	11.91	44.72 / 77.56	4.40 / 7.63	1.141-1.59.060000
ПК54.18 - 6АIVТ	5380	1790	1.15	2875	11.91	39.65 / 67.98	4.12 / 7.04	1.141-1.59.070000
ПК51.18 - 6АIVТ	5080	1790	1.08	2700	11.91	36.16 / 61.34	3.95 / 6.75	1.141-1.59.080000
ПК48.18 - 6АIVТ	4780	1790	1.02	2550	11.92	31.69 / 52.75	3.70 / 6.16	1.141-1.59.090000
ПК63.18 - 4АIVТ	6280	1790	1.34	3350	11.90	52.21 / 89.79	4.66 / 7.97	1.141-1.59.100000
ПК60.18 - 4АIVТ	5980	1790	1.27	3175	11.90	44.85 / 77.70	4.18 / 7.27	1.141-1.59.110000
ПК57.18 - 4АIVТ	5680	1790	1.21	3025	11.91	40.86 / 70.21	4.02 / 6.91	1.141-1.59.120000
ПК54.18 - 4АIVТ	5380	1790	1.15	2875	11.91	36.33 / 61.50	3.77 / 6.39	1.141-1.59.130000
ПК51.18 - 4АIVТ	5080	1790	1.08	2700	11.91	31.39 / 52.17	3.46 / 5.74	1.141-1.59.140000
ПК48.18 - 4АIVТ	4780	1790	1.02	2550	11.92	28.33 / 46.57	3.31 / 5.45	1.141-1.59.150000
ПК63.18 - 3АIVТ	6280	1790	1.34	3350	11.90	44.56 / 75.05	3.96 / 6.69	1.141-1.59.160000
ПК60.18 - 3АIVТ	5980	1790	1.27	3175	11.90	39.18 / 66.80	3.67 / 6.25	1.141-1.59.170000
ПК57.18 - 3АIVТ	5680	1790	1.21	3025	11.91	35.55 / 59.98	3.51 / 5.90	1.141-1.59.180000
ПК54.18 - 3АIVТ	5380	1790	1.15	2875	11.91	30.77 / 51.03	3.19 / 5.29	1.141-1.59.190000
ПК51.18 - 3АIVТ	5080	1790	1.08	2700	11.91	28.11 / 46.02	3.09 / 5.06	1.141-1.59.200000
ПК48.18 - 3АIVТ	4780	1790	1.02	2550	11.92	25.75 / 41.54	3.01 / 4.86	1.141-1.59.210000
ПК63.15 - 8АIVТ	6280	1490	1.18	2950	12.55	65.10 / 115.57	6.95 / 12.36	1.141-1.59.220000

1.141-1.59.000000 ТО

17482 19

ЛИСТ 9

Марка панели	Размеры, мм L	Размеры, мм в	Объем бетона, м³	Масса, кг	Приведен. толщина бетона, см	Расход стали на изделие, кг натуральный	Расход стали на изделие, кг приведенн. к классу А-I	Расход стали на 1 м², кг натуральный	Расход стали на 1 м², кг приведенн. к классу А-I	Обозначение
ПК 60.15-8АIV Т	5980	1490	1.12	2800	12.60	56.34	98.90	6.32	11.08	1.141-1.59.230000
ПК 57.15-8АIV Т	5680	1490	1.07	2675	12.60	48.44	83.78	5.72	9.88	1.141-1.59.220000
ПК 54.15-8АIV Т	5380	1490	1.01	2525	12.60	40.99	70.64	5.12	8.81	1.141-1.59.240000
ПК 51.15-8АIV Т	5080	1490	0.96	2400	12.60	35.81	60.84	4.73	8.04	1.141-1.59.250000
ПК 48.15-8АIV Т	4780	1490	0.90	2250	12.63	30.59	51.23	4.30	7.20	1.141-1.59.260000
ПК 63.15-6АIV Т	6280	1490	1.18	2950	12.55	49.84	87.36	5.32	9.34	1.141-1.59.270000
ПК 60.15-6АIV Т	5980	1490	1.12	2800	12.60	44.31	76.82	4.98	8.60	1.141-1.59.280000
ПК 57.15-6АIV Т	5680	1490	1.07	2675	12.60	38.39	66.58	4.55	7.88	1.141-1.59.290000
ПК 54.15-6АIV Т	5380	1490	1.01	2525	12.60	33.61	57.49	4.17	7.20	1.141-1.59.300000
ПК 51.15-6АIV Т	5080	1490	0.96	2400	12.60	30.38	51.34	4.01	6.79	1.141-1.59.310000
ПК 48.15-6АIV Т	4780	1490	0.90	2250	12.63	26.51	43.90	3.72	6.16	1.141-1.59.320000
ПК 63.15-4АIV Т	6280	1490	1.18	2950	12.55	41.46	72.37	4.42	7.74	1.141-1.59.330000
ПК 60.15-4АIV Т	5980	1490	1.12	2800	12.60	36.66	63.10	4.11	7.10	1.141-1.59.340000
ПК 57.15-4АIV Т	5680	1490	1.07	2675	12.60	33.04	56.29	3.91	6.65	1.141-1.59.350000
ПК 54.15-4АIV Т	5380	1490	1.01	2525	12.60	30.29	51.03	3.78	6.36	1.141-1.59.360000
ПК 51.15-4АIV Т	5080	1490	0.96	2400	12.60	26.24	43.27	3.46	5.71	1.141-1.59.360000
ПК 48.15-4АIV Т	4780	1490	0.90	2250	12.63	23.41	38.10	3.29	5.35	1.141-1.59.370000
ПК 63.15-3АIV Т	6280	1490	1.18	2950	12.55	36.03	61.92	3.84	6.60	1.141-1.59.380000

Взамен л. 10
Тип Н.Лихановская 19.03.82г.

1.141-1.59. 000000 ТО

17482 20

Лист 10и

ИНВ. № ПОДЛ.	ПОДП. И ДАТА	ВЗАМ. ИНВ. №

Марка панели	Размеры, мм L	Размеры, мм b	Объем бетона, м³	Масса, кг	Приведен толщина бетона, см	Расход стали на изделие, кг натуральный	Расход стали на изделие, кг приведенн. к классу А-I	Расход стали на 1 м², кг натуральный	Расход стали на 1 м², кг приведенн. к классу А-I	Обозначение
ПК60.15 - 3АIVТ	5980	1490	1.12	2800	12.60	31.50	53.19	3.53	5.97	1.141-1.59. 390000
ПК57.15 - 3АIVТ	5680	1490	1.07	2675	12.60	28.39	47.22	3.36	5.58	1.141-1.59. 400000
ПК54.15 - 3АIVТ	5380	1490	1.01	2525	12.60	25.91	42.49	3.23	5.30	1.141-1.59. 410000
ПК51.15 - 3АIVТ	5080	1490	0.96	2400	12.60	24.86	40.57	3.29	5.43	1.141-1.59. 410000
ПК63.12 - 8АIVТ	6280	1190	0.88	2200	11.80	52.85	92.96	7.07	12.41	1.141-1.59. 420000
ПК60.12 - 8АIVТ	5980	1190	0.84	2100	11.82	46.63	81.16	6.56	11.42	1.141-1.59. 430000
ПК57.12 - 8АIVТ	5680	1190	0.80	2000	11.85	38.17	66.23	5.65	9.79	1.141-1.59. 440000
ПК54.12 - 8АIVТ	5380	1190	0.76	1900	11.85	32.86	56.99	5.12	8.90	1.141-1.59. 450000
ПК51.12 - 8АIVТ	5080	1190	0.72	1800	11.88	29.58	50.83	4.89	8.40	1.141-1.59. 460000
ПК48.12 - 8АIVТ	4780	1190	0.68	1700	11.92	25.09	42.47	4.41	7.45	1.141-1.59 440000
ПК63.12 - 6АIVТ	6280	1190	0.88	2200	11.80	42.25	73.53	5.66	9.81	1.141-1.59. 470000
ПК60.12 - 6АIVТ	5980	1190	0.80	2100	11.82	37.09	63.[illegible]	5.21	8.94	1.141-1.59. 480000
ПК57.12 - 6АIVТ	5680	1190	0.80	2000	11.85	30.55	53.29	4.52	7.89	1.141-1.59. 490000
ПК54.12 - 6АIVТ	5380	1190	0.76	1900	11.85	26.14	44.88	4.08	7.00	1.141-1.59. 500000
ПК51.12 - 6АIVТ	5080	1190	0.72	1800	11.88	23.23	39.32	3.86	6.50	1.141-1.59. 510000
ПК48.12 - 6АIVТ	4780	1190	0.68	1700	11.92	20.68	34.58	3.65	6.07	1.141-1.59. 520000
ПК63.12 - 4АIVТ	6280	1190	0.88	2200	11.80	34.43	59.35	4.61	7.92	1.141-1.59. 530000
ПК60.12 - 4АIVТ	5980	1190	0.84	2100	11.82	31.56	53.84	4.43	7.56	1.141-1.59. 540000

1.141-1.59. 000000 ТО

Лист 11

17482. 21

2

Марка панели	Размеры, мм L	Размеры, мм б	Объем бетона, м³	Масса, кг	Приведенная толщина бетона, см	Расход стали на изделие, кг: натуральный	Расход стали на изделие, кг: приведенный к классу А-I	Расход стали на 1м², кг: натуральный	Расход стали на 1м², кг: приведенный к классу А-I	Обозначение
ПК57.12-4АIVт	5680	1190	0.80	2000	11.85	27.21	46.26	4.02	6.93	1.141-1.59 55 0000
ПК54.12-4АIVт	5380	1190	0.76	1900	11.85	23.22	39.47	3.63	6.12	1.141-1.59.53 0000
ПК51.12-4АIVт	5080	1190	0.72	1800	11.88	21.58	36.65	3.57	6.00	1.141-1.59.560000
ПК48.12-4АIVт	4780	1190	0.68	1700	11.92	19.39	33.01	3.47	5.65	1.141-1.59.56 0000
ПК63.12-3АIVт	6280	1190	0.88	2200	11.80	30.77	52.33	4.11	7.00	1.141-1.59.57 0000
ПК60.12-3АIVт	5980	1190	0.84	2100	11.82	26.46	44.00	3.73	6.20	1.141-1.59.58 0000
ПК57.12-3АIVт	5680	1190	0.80	2000	11.85	23.45	39.68	3.47	5.89	1.141-1.59.590000
ПК54.12-3АIVт	5380	1190	0.76	1900	11.85	21.10	35.18	3.30	5.50	1.141-1.59.59 0000
ПК51.12-3АIVт	5080	1190	0.72	1800	11.88	18.57	30.49	3.07	5.05	1.141-1.59.600000
ПК48.12-3АIVт	4780	1190	0.68	1700	11.92	17.84	29.16	3.14	5.13	1.141-1.59.600000
ПК63.10-8АIVт	6280	990	0.73	1825	11.72	44.94	79.32	7.23	12.80	1.141-1.59.610000
ПК60.10-8АIVт	5980	990	0.69	1725	11.72	39.01	67.56	6.60	11.43	1.141-1.59.620000
ПК57.10-8АIVт	5680	990	0.66	1650	11.75	33.68	57.89	6.01	10.25	1.141-1.59.610000
ПК54.10-8АIVт	5380	990	0.63	1575	11.75	28.83	49.54	5.41	9.35	1.141-1.59.630000
ПК51.10-8АIVт	5080	990	0.59	1475	11.78	26.01	44.23	5.18	8.83	1.141-1.59.620000
ПК48.10-8АIVт	4780	990	0.56	1400	11.80	21.36	35.57	4.51	7.51	1.141-1.59.640000
ПК63.10-6АIVт	6280	990	0.73	1825	11.72	34.34	59.87	5.53	9.63	1.141-1.59.650000
ПК60.10-6АIVт	5980	990	0.69	1725	11.72	31.25	54.04	5.28	9.15	1.141-1.59.660000

1.141-1.59.000000 ТО

17482 22

Лист 12

121

Инв. № подл.	Подп. и дата	Взам. инв. №

Марка панели	Размеры, мм L	Размеры, мм в	Объем бетона, м³	Масса, кг	Приведен толщина бетона, см	Расход стали на изделие, кг натуральный / приведенный к классу A-I	Расход стали на 1 м² кг натуральный / приведенный к классу A-I	Обозначение
ПК57.10-6АIVТ	5680	990	0.66	1650	11.75	26.58 / 45.97	4.73 / 8.15	1.141-1.59.670000
ПК54.10-6АIVТ	5380	990	0.63	1575	11.75	23.83 / 40.79	4.48 / 7.66	1.141-1.59.660000
ПК51.10-6АIVТ	5080	990	0.59	1475	11.78	21.04 / 35.44	4.21 / 7.05	1.141-1.59.680000
ПК48.10-6АIVТ	4780	990	0.56	1400	11.80	18.87 / 31.29	3.97 / 6.63	1.141-1.59.680000
ПК63.10-4АIVТ	6280	990	0.73	1825	11.72	28.68 / 49.92	4.62 / 8.05	1.141-1.59.690000
ПК60.10-4АIVТ	5980	990	0.69	1725	11.72	25.56 / 43.90	4.31 / 7.40	1.141-1.59.700000
ПК57.10-4АIVТ	5680	990	0.66	1650	11.75	22.84 / 38.79	4.31 / 6.91	1.141-1.59.710000
ПК54.10-4АIVТ	5380	990	0.63	1575	11.75	20.51 / 34.32	3.84 / 6.44	1.141-1.59.710000
ПК51.10-4АIVТ	5080	990	0.59	1475	11.78	17.76 / 29.30	3.53 / 5.83	1.141-1.59.720000
ПК48.10-4АIVТ	4780	990	0.56	1400	11.80	17.06 / 28.01	3.60 / 5.91	1.141-1.59.720000
ПК63.10-3АIVТ	6280	990	0.73	1825	11.72	24.31 / 41.63	3.91 / 6.70	1.141-1.59.730000
ПК60.10-3АIVТ	5980	990	0.69	1725	11.72	21.82 / 36.85	3.69 / 6.25	1.141-1.59.730000
ПК57.10-3АIVТ	5680	990	0.66	1650	11.75	19.48 / 32.36	3.46 / 5.76	1.141-1.59.740000
ПК54.10-3АIVТ	5380	990	0.63	1575	11.75	18.79 / 31.08	3.52 / 5.83	1.141-1.59.740000

1.141-1.59.000000 ТО

17482 23

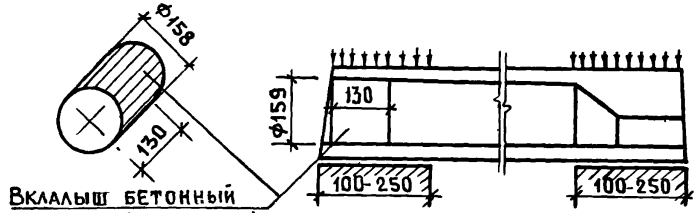

ТАБЛИЦА 3

8. Номенклатура панелей с усиленными торцами

Марка панели	Объем бетона м3	Масса, кг	Приведенная толщина бетона, см	Расход стали на изделие, кг: натуральный	Расход стали на изделие, кг: приведенный к кл. А-I	Расход стали на 1м², кг: натуральный	Расход стали на 1м², кг: приведенный к кл. А-I
ПК63.18 – 8АIVТа	1.36	3400	12.10	85.37	151.04	7.60	13.50
ПК60.18 – 8АIVТа	1.30	3250	12.10	66.03	115.88	6.17	10.80
ПК57.18 – 8АIVТа	1.23	3075	12.12	59.51	103.62	5.85	10.20
ПК54.18 – 8АIVТа	1.17	2925	12.14	48.87	84.46	5.07	8.75
ПК51.18 – 8АIVТа	1.11	2775	12.15	43.43	74.20	4.76	8.15
ПК48.18 – 8АIVТа	1.04	2600	12.20	37.73	63.66	4.41	7.45
ПК63.18 – 6АIVТа	1.36	3400	12.10	63.61	110.40	5.67	9.83
ПК60.18 – 6АIVТа	1.30	3250	12.10	54.91	95.85	5.12	8.95
ПК57.18 – 6АIVТа	1.23	3075	12.12	44.72	77.56	4.40	7.63
ПК54.18 – 6АIVТа	1.17	2925	12.14	39.65	67.98	4.12	7.04
ПК51.18 – 6АIVТа	1.11	2775	12.15	36.16	61.34	3.95	6.75
ПК48.18 – 6АIVТа	1.04	2600	12.20	31.69	52.75	3.70	6.16
ПК63.18 – 4АIVТа	1.36	3400	12.10	52.21	89.79	4.66	7.97
ПК60.18 – 4АIVТа	1.30	3250	12.10	44.85	77.70	4.18	7.27
ПК57.18 – 4АIVТа	1.23	3075	12.12	40.86	70.21	4.02	6.91
ПК54.18 – 4АIVТа	1.17	2925	12.14	36.33	61.50	3.77	6.39

Инв. № подл. | Подпись и дата | Взам. инв. №

17482 24

Продолжение таблицы 3

Марка панели	Объем бетона $м^3$	Масса, кг	Приведенная толщина бетона, см	Расход стали на изделие, кг: натуральный / приведенный к кл. А-I	Расход стали на $1 м^2$, кг: натуральный / приведенный к кл. А-I
ПК51.18-4АIVТа	1.11	2775	12.15	31.39 / 52.17	3.46 / 5.74
ПК48.18-4АIVТа	1.04	2600	12.20	28.33 / 46.57	3.31 / 5.45
ПК63.18-3АIVТа	1.36	3400	12.10	44.56 / 75.05	3.96 / 6.69
ПК60.18-3АIVТа	1.30	3250	12.10	39.18 / 66.80	3.67 / 6.25
ПК57.18-3АIVТа	1.23	3070	12.12	35.55 / 59.98	3.51 / 5.90
ПК54.18-3АIVТа	1.17	2925	12.14	30.77 / 51.03	3.19 / 5.29
ПК51.18-3АIVТа	1.11	2775	12.15	28.11 / 46.02	3.09 / 5.06
ПК48.18-3АIVТа	1.04	2600	12.20	25.75 / 41.54	3.01 / 4.86
ПК63.15-8АIVТа	1.19	2975	12.75	65.10 / 115.57	7.03 / 12.36
ПК60.15-8АIVТа	1.14	2850	12.77	56.34 / 98.90	6.32 / 11.08
ПК57.15-8АIVТа	1.08	2700	12.80	48.44 / 83.78	5.72 / 9.88
ПК54.15-8АIVТа	1.03	2575	12.82	40.99 / 70.64	5.12 / 8.81
ПК51.15-8АIVТа	0.97	2425	12.83	35.81 / 60.84	4.73 / 8.04
ПК48.15-8АIVТа	0.92	2300	12.90	30.59 / 51.23	4.30 / 7.20
ПК63.15-6АIVТа	1.19	2975	12.75	49.84 / 87.36	5.32 / 9.34
ПК60.15-6АIVТа	1.14	2850	12.77	44.31 / 76.82	4.98 / 8.60
ПК57.15-6АIVТа	1.08	2700	12.80	38.39 / 66.58	4.55 / 7.88
ПК54.15-6АIVТа	1.03	2575	12.82	33.61 / 57.49	4.17 / 7.20
ПК51.15-6АIVТа	0.97	2425	12.83	30.38 / 51.34	4.01 / 6.79
ПК48.15-6АIVТа	0.92	2300	12.90	26.51 / 43.90	3.72 / 6.16

Взам. инв. № | Подп. и дата | Инв. № подл.

Продолжение таблицы 3

Марка панели	Объем бетона м³	Масса, кг	Приведенная толщина бетона, см	Расход стали на изделие, кг: натуральный / приведенный к кл. А-I	Расход стали на 1 м², кг: натуральный / приведенный к кл. А-I
ПК63.15-4АIVТα	1.19	2975	12.75	41.46 / 72.37	4.42 / 7.74
ПК60.15-4АIVТα	1.14	2850	12.77	36.66 / 63.10	4.11 / 7.10
ПК57.15-4АIVТα	1.08	2700	12.80	33.04 / 56.29	3.91 / 6.65
ПК54.15-4АIVТα	1.03	2575	12.82	30.29 / 51.03	3.78 / 6.36
ПК51.15-4АIVТα	0.97	2425	12.83	26.24 / 43.27	3.46 / 5.71
ПК48.15-4АIVТα	0.92	2300	12.90	23.41 / 38.10	3.29 / 5.35
ПК63.15-3АIVТα	1.19	2975	12.75	36.03 / 61.92	3.84 / 6.60
ПК60.15-3АIVТα	1.14	2850	12.77	31.50 / 53.19	3.53 / 5.97
ПК57.15-3АIVТα	1.08	2700	12.80	28.39 / 47.22	3.36 / 5.58
ПК54.15-3АIVТα	1.03	2575	12.82	25.91 / 42.49	3.23 / 5.30
ПК51.15-3АIVТα	0.97	2425	12.83	24.86 / 40.57	3.29 / 5.43
ПК63.12-8АIVТα	0.90	2250	12.00	52.85 / 92.96	7.07 / 12.41
ПК60.12-8АIVТα	0.86	2150	12.05	46.63 / 81.16	6.56 / 11.42
ПК57.12-8АIVТα	0.82	2050	12.07	38.17 / 66.23	5.65 / 9.79
ПК54.12-8АIVТα	0.78	1950	12.08	32.86 / 56.99	5.12 / 8.90
ПК51.12-8АIVТα	0.73	1825	12.12	29.58 / 50.83	4.89 / 8.40
ПК48.12-8АIVТα	0.69	1725	12.15	25.09 / 42.47	4.41 / 7.45
ПК63.12-6АIVТα	0.90	2250	12.00	42.25 / 73.53	5.66 / 9.81
ПК60.12-6АIVТα	0.86	2150	12.05	37.09 / 63.66	5.21 / 8.94
ПК57.12-6АIVТα	0.82	2050	12.07	30.55 / 53.29	4.52 / 7.89

Номенклатура панелей с усиленными торцами

Продолжение таблицы 3

Марка панели	Объем бетона $м^3$	Масса, кг	Приведенная толщина бетона, см	Расход стали на изделие, кг: натуральный / приведенный к кл. А-I	Расход стали на $1 м^2$, кг: натуральный / приведенный к кл. А-I
ПК54.12-6АIVТа	0.78	1950	12.08	26.14 / 44.88	4.08 / 7.00
ПК51.12-6АIVТа	0.73	1825	12.12	23.23 / 39.32	3.86 / 6.50
ПК48.12-6АIVТа	0.69	1725	12.15	20.68 / 34.58	3.65 / 6.07
ПК63.12-4АIVТа	0.90	2250	12.00	34.43 / 59.35	4.61 / 7.92
ПК60.12-4АIVТа	0.86	2150	12.05	31.56 / 53.84	4.43 / 7.56
ПК57.12-4АIVТа	0.82	2050	12.07	27.21 / 46.89	4.02 / 6.93
ПК54.12-4АIVТа	0.78	1950	12.08	23.22 / 39.19	3.63 / 6.12
ПК51.12-4АIVТа	0.73	1825	12.12	21.59 / 36.25	3.57 / 6.00
ПК48.12-4АIVТа	0.69	1725	12.15	19.39 / 32.04	3.47 / 5.65
ПК63.12-3АIVТа	0.90	2250	12.00	30.77 / 52.33	4.11 / 7.00
ПК60.12-3АIVТа	0.86	2150	12.05	26.46 / 44.00	3.73 / 6.20
ПК57.12-3АIVТа	0.82	2050	12.07	23.45 / 39.68	3.47 / 5.89
ПК54.12-3АIVТа	0.78	1950	12.08	21.10 / 35.18	3.30 / 5.50
ПК51.12-3АIVТа	0.73	1825	12.12	18.57 / 30.49	3.07 / 5.05
ПК48.12-3АIVТа	0.69	1725	12.15	17.84 / 29.16	3.14 / 5.13
ПК63.10-8АIVТа	0.74	1850	11.93	44.94 / 79.32	7.23 / 12.80
ПК60.10-8АIVТа	0.71	1775	11.96	39.01 / 67.56	6.60 / 11.43
ПК57.10-8АIVТа	0.67	1675	11.98	33.68 / 57.89	6.01 / 10.25
ПК54.10-8АIVТа	0.64	1600	12.00	28.83 / 49.54	5.41 / 9.35
ПК51.10-8АIVТа	0.61	1525	12.04	26.01 / 44.23	5.18 / 8.83

Взамен инв. № | Подп. и дата | Инв. № подл.

Взамен л.17
Гип Н.Лиханская 19.03.82г

1.141-1.59.000000ТО

Лист 17и

Номенклатура панелей с усиленными торцами

Продолжение таблицы 3

Марка панели	Объем бетона, м3	Масса, кг	Приведенная толщина бетона, см	Расход стали на изделие, кг: натуральный	Расход стали на изделие, кг: приведенный кл. А-I	Расход стали на 1 м², кг: натуральный	Расход стали на 1 м², кг: приведенный кл. А-I
ПК48.10 – 8 АIVТа	0.57	1425	12.05	21.36	35.57	4.51	7.51
ПК63.10 – 6 АIVТа	0.74	1850	11.93	34.34	59.87	5.53	9.63
ПК60.10 – 6 АIVТа	0.71	1775	11.96	31.25	54.04	5.28	9.15
ПК57.10 – 6 АIVТа	0.67	1675	11.98	26.58	45.97	4.73	8.15
ПК54.10 – 6 АIVТа	0.64	1600	12.00	23.83	40.79	4.48	7.66
ПК51.10 – 6 АIVТа	0.61	1525	12.04	21.04	35,44	4.21	7.05
ПК48.10 – 6 АIVТа	0.57	1425	12.05	18.87	31.29	3.97	6.63
ПК63.10 – 4 АIVТа	0.74	1850	11.93	28.68	49.92	4.62	8.05
ПК60.10 – 4 АIVТа	0.71	1775	11.96	25.56	43.90	4.31	7.40
ПК57.10 – 4 АIVТа	0.67	1675	11.98	22.84	38.70	4.31	6.91
ПК54.10 – 4 АIVТа	0.64	1600	12.00	20.51	34.32	3.84	6.44
ПК51.10 – 4 АIVТа	0.61	1525	12.04	17.76	29.30	3.53	5.83
ПК48.10 – 4 АIVТа	0.57	1425	12.05	17.06	28.01	3.60	5.91
ПК63.10 – 3 АIVТа	0.74	1850	11.93	24.31	41.63	3.91	6.70
ПК60.10 – 3 АIVТа	0.71	1775	11.96	21.82	36.85	3.69	6.25
ПК57.10 – 3 АIVТа	0.67	1675	11.98	19.48	32.36	3.46	5.76
ПК54.10 – 3 АIVТа	0.64	1600	12.00	18.79	31.08	3.52	5.83

9. Величина расчетного прогиба

Таблица 4

Марка	Расчетн. пролет L_0, мм	Расчетн. прогиб от постоянной и длительной нагрузки, см	Марка	Расчетн. пролет L_0, мм	Расчетн. прогиб от постоянной и длительной нагрузки, см
ПК63.18-8АIVТ	6200	2.98	ПК54.15-8АIVТ	5300	1.98
ПК60.18-8АIVТ	5900	2.90	ПК51.15-8АIVТ	5000	1.71
ПК57.18-8АIVТ	5600	2.38	ПК48.15-8АIVТ	4700	1.44
ПК54.18-8АIVТ	5300	2.05	ПК63.15-6АIVТ	6200	2.92
ПК51.18-8АIVТ	5000	1.64	ПК60.15-6АIVТ	5900	2.53
ПК48.18-8АIVТ	4700	1.36	ПК57.15-6АIVТ	5600	1.96
ПК63.18-6АIVТ	6200	2.84	ПК54.15-6АIVТ	5300	1.55
ПК60.18-6АIVТ	5900	2.38	ПК51.15-6АIVТ	5000	1.37
ПК57.18-6АIVТ	5600	2.12	ПК48.15-6АIVТ	4700	1.18
ПК54.18-6АIVТ	5300	1.74	ПК63.15-4АIVТ	6200	2.33
ПК51.18-6АIVТ	6000	1.40	ПК60.15-4АIVТ	5900	2.08
ПК48.18-6АIVТ	4700	1.21	ПК57.15-4АIVТ	5600	1.76
ПК63.18-4АIVТ	6200	2.35	ПК54.15-4АIVТ	5300	1.70
ПК60.18-4АIVТ	5900	1.99	ПК51.15-4АIVТ	5000	1.24
ПК57.18-4АIVТ	5600	1.62	ПК48.15-4АIVТ	4700	0.31
ПК54.18-4АIVТ	5300	1.39	ПК63.15-3АIVТ	6200	2.45
ПК51.18-4АIVТ	5000	1.25	ПК60.15-3АIVТ	5900	2.25
ПК48.18-4АIVТ	4700	0.31	ПК57.15-3АIVТ	5600	1.96
ПК63.18-3АIVТ	6200	2.56	ПК54.15-3АIVТ	5300	1.38
ПК60.18-3АIVТ	5900	2.10	ПК51.15-3АIVТ	5000	0.35
ПК57.18-3АIVТ	5600	1.77	ПК63.12-8АIVТ	6200	2.90
ПК54.18-3АIVТ	5300	0.45	ПК60.12-8АIVТ	5900	2.46
ПК51.18-3АIVТ	5000	0.38	ПК57.12-8АIVТ	5600	2.61
ПК48.18-3АIVТ	4700	0.29	ПК54.12-8АIVТ	5300	2.03
ПК63.15-8АIVТ	6200	2.67	ПК51.12-8АIVТ	5000	2.17
ПК60.15-8АIVТ	5900	2.92	ПК48.12-8АIVТ	4700	1.35
ПК57.15-8АIVТ	5600	2.43	ПК63.12-6АIVТ	6200	2.83

Инв. № подл. | Подп. и дата | Взам. инв. №

Продолжение таблицы 9

Марка панели	Расчетн. пролет L_o, мм	Расчетн. прогиб от постоян. и длительной нагрузки см	Марка панели	Расчетн. пролет L_o, мм	Расчетн. прогиб от постоян. и длительной нагрузки см
ПК60.12-6АIVт	5900	2.50	ПК54.10-8АIVт	5300	1.97
ПК57.12-6АIVт	5600	2.01	ПК51.10-8АIVт	5000	1.52
ПК54.12-6АIVт	5300	1.79	ПК48.10-8АIVт	4700	1.45
ПК51.12-6АIVт	5000	1.49	ПК63.10-6АIVт	6200	3.03
ПК48.12-6АIVт	4700	1.21	ПК60.10-6АIVт	5900	2.44
ПК63.12-4АIVт	6200	2.27	ПК57.10-6АIVт	5600	1.95
ПК60.12-4АIVт	5900	1.95	ПК54.10-6АIVт	5300	1.52
ПК57.12-4АIVт	5600	1.60	ПК51.10-6АIVт	5000	1.37
ПК54.12-4АIVт	5300	1.48	ПК48.10-6АIVт	4700	1.13
ПК51.12-4АIVт	5000	0.40	ПК63.10-4АIVт	6200	2.35
ПК48.12-4АIVт	4700	0.31	ПК60.10-4АIVт	5900	2.07
ПК63.12-3АIVт	6200	2.37	ПК57.10-4АIVт	5600	1.76
ПК60.12-3АIVт	5900	2.25	ПК54.10-4АIVт	5300	1.48
ПК57.12-3АIVт	5600	1.77	ПК51.10-4АIVт	5000	1.22
ПК54.12-3АIVт	5300	0.48	ПК48.10-4АIVт	4700	0.92
ПК51.12-3АIVт	5000	0.40	ПК63.10-3АIVт	6200	2.55
ПК48.12-3АIVт	4700	0.29	ПК60.10-3АIVт	5900	2.21
ПК63.10-8АIVт	6200	2.93	ПК57.10-3АIVт	5600	1.96
ПК60.10-8АIVт	5900	2.86	ПК54.10-3АIVт	5300	0.48
ПК57.10-8АIVт	5600	2.52			

10. Данные для испытаний

Схема опирания и загружения при испытании

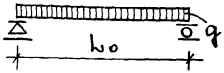

Таблица 5

Расчетные пролеты, площади загружений при испытаний панелей

Марка панели	Расчетный пролет l_o мм	Площадь загружения (размеры в м)	Марка панели	Расчетный пролет l_o мм	Площадь загружения (размеры в м)
ПК63.18-8АIVТ	6200	6.2 × 1.76	ПК48.18-3АIVТ	4700	4.7 ×1.76
ПК60.18-8АIVТ	5900	5.9 × 1.76	ПК63.15-8АIVТ	6200	6.2 ×1.46
ПК57.18-8АIVТ	5600	5.6 × 1.76	ПК60.15-8АIVТ	5900	5.9 ×1.46
ПК54.18-8АIVТ	5300	5.3 × 1.76	ПК57.15-8АIVТ	5600	5.6 ×1.46
ПК51.18-8АIVТ	5000	5.0 × 1.76	ПК5415-8АIVТ	5300	5.3 ×1.46
ПК48.18-8АIVТ	4700	4.7 × 1.76	ПК51.15-8АIVТ	5000	5.0 ×1.46
ПК63.18-6АIVТ	6200	6.2 × 1.76	ПК48.15-8АIVТ	4700	4.7 ×1.46
ПК60.18-6АIVТ	5900	5.9 × 1.76	ПК63.15-6АIVТ	6200	6.2 ×1.46
ПК57.18-6АIVТ	5600	5.6 ×1.76	ПК60.15-6АIVТ	5900	5.9 ×1.46
ПК54.18-6АIVТ	5300	5.3 ×1.76	ПК57.15-6АIVТ	5600	5.6 ×1.46
ПК51.18-6АIVТ	5000	5.0 ×1.76	ПК54.15-6АIVТ	5300	5.3 ×1.46
ПК48.18-6АIVТ	4700	4.7 × 1.76	ПК51.15-6АIVТ	5000	5.0 ×1.46
ПК63.18-4АIVТ	6200	6.2 × 1.76	ПК48.15-6АIVТ	4700	4.7 × 1.46
ПК60.18-4АIVТ	5900	5.9 × 1.76	ПК63.15-4АIVТ	6200	6.2 ×1.46
ПК57.18-4АIVТ	5600	5.6 × 1.76	ПК60.15-4АIVТ	5900	5.9 ×1.46
ПК54.18-4АIVТ	5300	5.3 × 1.76	ПК57.15-4АIVТ	5600	5.6 × 1.46
ПК51.18-4АIVТ	5000	5.0 × 1.76	ПК54.15-4АIVТ	5300	5.3 ×1.46
ПК48.18-4АIVТ	4700	4.7 × 1.76	ПК51.15-4АIVТ	5000	5.0 ×1.46
ПК63.18-3АIVТ	6200	6.2 × 1.76	ПК48.15-4АIVТ	4700	4.7 ×1.46
ПК60.18-3АIVТ	5900	5.9 × 1.76	ПК63.15-3АIVТ	6200	6.2 × 1.46
ПК57.18-3АIVТ	5600	5.6 × 1.76	ПК60.15-3АIVТ	5900	5.9 ×1.46
ПК54.18-3АIVТ	5300	5.3 × 1.76	ПК57.15-3АIVТ	5600	5.6 ×1.46
ПК51.18-3АIVТ	5000	5.0 × 1.76	ПК54.15-3АIVТ	5300	5.3 ×1.46

Инв. № подл. | Подп. и дата | Взам. инв. №

17482 31

Продолжение таблицы 10

Расчетные пролеты, площади загружений при испытании панелей

Марка панели	Расчетный пролет l_0 мм	Площадь загружения, (размеры в м)	Марка панели	Расчетный пролет l_0 мм	Площадь загружения, (размеры в м)
ПК51.15-3АIVТ	5000	5.0 × 1.46	ПК48.12-3АIVТ	4700	4.7 × 1.16
ПК63.12-8АIVТ	6200	6.2 × 1.16	ПК63.10-8АIVТ	6200	6.2 × 0.96
ПК60.12-8АIVТ	5900	5.9 × 1.16	ПК60.10-8АIVТ	5900	5.9 × 0.96
ПК57.12-8АIVТ	5600	5.6 × 1.16	ПК57.10-8АIVТ	5600	5.6 × 0.96
ПК54.12-8АIVТ	5300	5.3 × 1.16	ПК54.10-8АIVТ	5300	5.3 × 0.96
ПК51.12-8АIVТ	5000	5.0 × 1.16	ПК51.10-8АIVТ	5000	5.0 × 0.96
ПК48.12-8АIVТ	4700	4.7 × 1.16	ПК48.10-8АIVТ	4700	4.7 × 0.96
ПК63.12-6АIVТ	6200	6.2 × 1.16	ПК63.10-6АIVТ	6200	6.2 × 0.96
ПК60.12-6АIVТ	5900	5.9 × 1.16	ПК60.10-6АIVТ	5900	5.9 × 0.96
ПК57.12-6АIVТ	5600	5.6 × 1.16	ПК57.10-6АIVТ	5600	5.6 × 0.96
ПК54.12-6АIVТ	5300	5.3 × 1.16	ПК54.10-6АIVТ	5300	5.3 × 0.96
ПК51.12-6АIVТ	5000	5.0 × 1.16	ПК51.10-6АIVТ	5000	5.0 × 0.96
ПК48.12-6АIVТ	4700	4.7 × 1.16	ПК48.10-6АIVТ	4700	4.7 × 0.96
ПК63.12-4АIVТ	6200	6.2 × 1.16	ПК63.10-4АIVТ	6200	6.2 × 0.96
ПК60.12-4АIVТ	5900	5.9 × 1.16	ПК60.10-4АIVТ	5900	5.9 × 0.96
ПК57.12-4АIVТ	5600	5.6 × 1.16	ПК57.10-4АIVТ	5600	5.6 × 0.96
ПК54.12-4АIVТ	5300	5.3 × 1.16	ПК54.10-4АIVТ	5300	5.3 × 0.96
ПК51.12-4АIVТ	5000	5.0 × 1.16	ПК51.10-4АIVТ	5000	5.0 × 0.96
ПК48.12-4АIVТ	4700	4.7 × 1.16	ПК48.10-4АIVТ	4700	4.7 × 0.96
ПК63.12-3АIVТ	6200	6.2 × 1.16	ПК63.10-3АIVТ	6200	6.2 × 0.96
ПК60.12-3АIVТ	5900	5.9 × 1.16	ПК60.10-3АIVТ	5900	5.9 × 0.96
ПК57.12-3АIVТ	5600	5.6 × 1.16	ПК57.10-3АIVТ	5600	5.6 × 0.96
ПК54.12-3АIVТ	5300	5.3 × 1.16	ПК54.10-3АIVТ	5300	5.3 × 0.96
ПК51.12-3АIVТ	5000	5.0 × 1.16			

Данные для испытаний. Проверка прочности

Таблица 6

Марка панели	Виды разрушений и величина коэффициента C по ГОСТ 8829-77	Величина разрушающей нагрузки – q кгс/м²		
	1. Текучесть продольной растянутой арматуры до наступления раздробления бетона сжатой зоны $C = 1.4$	при которой панели признаются годными		при которой требуется повторное испытание
	1. Разрыв продольной растянутой арматуры 2. Раздробление бетона сжатой зоны до наступления текучести продольной растянутой арматуры $C = 1.6$	с учетом собствен. массы панели	за вычетом собствен. массы панели	с учетом собствен. массы панели
ПК63.18-8АIVТ ПК60.18-8АIVТ ПК57.18-8АIVТ	1.4	⩾ 1618	⩾ 1319	< 1618, но ⩾ 1375
ПК54.18-8АIVТ ПК51.18-8АIVТ ПК48.18-8АIVТ	1.6	⩾ 1850	⩾ 1551	< 1850, но ⩾ 1573
ПК63.18-6АIVТ ПК60.18-6АIVТ ПК57.18-6АIVТ	1.4	⩾ 1331	⩾ 1032	< 1331, но ⩾ 1131
ПК54.18-6АIVТ ПК51.18-6АIVТ ПК48.18-6АIVТ	1.6	⩾ 1522	⩾ 1223	< 1522, но ⩾ 1294
ПК63.18-4АIVТ ПК60.18-4АIVТ ПК57.18-4АIVТ	1.4	⩾ 1117	⩾ 818	< 1117, но ⩾ 949
ПК54.18-4АIVТ ПК51.18-4АIVТ ПК48.18 4АIVТ	1.6	⩾ 1277	⩾ 978	< 1277, но ⩾ 1085
ПК63.18-3АIVТ ПК60.18-3АIVТ ПК57.18-3АIVТ	1.4	⩾ 903	⩾ 604	< 903, но ⩾ 767
ПК54.18-3АIVТ ПК51.18-3АIVТ ПК48.18-3АIVТ	1.6	⩾ 1032	⩾ 733	< 1032, но ⩾ 877
ПК63.15-8АIVТ ПК60.15-8АIVТ ПК57.15-8АIVТ	1.4	⩾ 1625	⩾ 1310	< 1625, но ⩾ 1380
ПК54.15-8АIVТ ПК51.15-8АIVТ ПК48.15-8АIVТ	1.6	⩾ 1857	⩾ 1543	< 1857, но ⩾ 1579
ПК63.15-6АIVТ ПК60.15-6АIVТ ПК57.15-6АIVТ	1.4	⩾ 1338	⩾ 1024	< 1338, но ⩾ 1138
ПК54.15-6АIVТ ПК51.15-6АIVТ ПК48.15-6АIVТ	1.6	⩾ 1528	⩾ 1214	< 1528, но ⩾ 1298

Взам. инв. № | Подп. и дата | Инв. № подл.

Данные для испытаний. Проверка прочности

Продолжение таблицы 6

Марка панели	Виды разрушений, величина коэффициента C по ГОСТ 8829-77	Величина разрушающей нагрузки – q кгс/м²		
	1. Текучесть продольной растянутой арматуры до наступления раздробления бетона сжатой зоны C = 1.4	При которой панели признаются годными		При которой требуется повторное испытание
	1. Разрыв продольной растянутой арматуры. 2. Раздробление бетона сжатой зоны до наступления текучести продольной растянутой арматуры C = 1.6	С учетом собствен. массы панели	За вычетом собствен. массы панели	С учетом собствен. массы панели
ПК63.15-4АIVТ ПК60.15-4АIVТ ПК57.15-4АIVТ	1.4	⩾ 1123	⩾ 809	< 1123, но ⩾ 955
ПК54.15-4АIVТ ПК51.15-4АIVТ ПК48.15-4АIVТ	1.6	⩾ 1283	⩾ 969	< 1283, но ⩾ 1090
ПК63.15-3АIVТ ПК60.15-3АIVТ ПК57.15-3АIVТ	1.4	⩾ 906	⩾ 591	< 906, но ⩾ 770
ПК54.15-3АIVТ ПК51.15-3АIVТ	1.6	⩾ 1035	⩾ 720	< 1035, но ⩾ 880
ПК63.12-8АIVТ ПК60.12-8АIVТ ПК57.12-8АIVТ	1.4	⩾ 1637	⩾ 1339	< 1637, но ⩾ 1391
ПК54.12-8АIVТ ПК51.12-8АIVТ ПК48.12-8АIVТ	1.6	⩾ 1870	⩾ 1572	< 1870, но ⩾ 1590
ПК63.12-6АIVТ ПК60.12-6АIVТ ПК57.12-6АIVТ	1.4	⩾ 1347	⩾ 1049	< 1347, но ⩾ 1144
ПК54.12-6АIVТ ПК51.12-6АIVТ ПК48.12-6АIVТ	1.6	⩾ 1540	⩾ 1242	< 1540, но ⩾ 1308
ПК63.12-4АIVТ ПК60.12-4АIVТ ПК57.12-4АIVТ	1.4	⩾ 1130	⩾ 832	< 1130, но ⩾ 961
ПК54.12-4АIVТ ПК51.12-4АIVТ ПК48.12-4АIVТ	1.6	⩾ 1290	⩾ 992	< 1290, но ⩾ 1098
ПК63.12-3АIVТ ПК60.12-3АIVТ ПК57.12-3АIVТ	1.4	⩾ 913	⩾ 615	< 913, но ⩾ 776
ПК54.12-3АIVТ ПК51.12-3АIVТ ПК48.12-3АIVТ	1.6	⩾ 1043	⩾ 745	⩽ 1043, но ⩾ 887

Взам. инв. №

Данные для испытаний. Проверка прочности

Продолжение таблицы 6

Марка панели	Виды разрушений, величина коэффициента C, по ГОСТ 8829-77	Величина разрушающей нагрузки – q кгс/м²		
	1. Текучесть продольной растянутой арматуры до наступления раздробления бетона сжатой зоны C=1.4	При которой панели признаются годными		При которой требуется повторное испытание
	1 Разрыв продольной растянутой арматуры. 2 Раздробление бетона сжатой зоны до наступления текучести продольной растянутой арматуры C=1.6	С учетом собствен массы панели	За вычетом собствен массы панели	С учетом собствен массы панели
ПК63.10-8AIVT ПК60.10-8AIVT ПК57.10-8AIVT	1.4	⩾1646	⩾1349	<1646, но ⩾1400
ПК54.10-8AIVT ПК51.10-8AIVT ПК48.10-8AIVT	1.6	⩾1880	⩾1583	<1880, но ⩾1600
ПК63.10-6AIVT ПК60.10-6AIVT ПК57.10-6AIVT	1.4	⩾1352	⩾1055	<1352, но ⩾1150
ПК54.10-6AIVT ПК51.10-6AIVT ПК48.10-6AIVT	1.6	⩾1548	⩾1251	<1548, но ⩾1315
ПК63.10-4AIVT ПК60.10-4AIVT ПК57.10-4AIVT	1.4	⩾1140	⩾843	<1140, но ⩾969
ПК54.10-4AIVT ПК51.10-4AIVT ПК48.10-4AIVT	1.6	⩾1301	⩾1004	<1301, но ⩾1105
ПК63.10-3AIVT ПК60.10-3AIVT ПК57.10-3AIVT	1.4	⩾918	⩾621	<918, но ⩾780
ПК54.10-3AIVT	1.6	⩾1050	⩾753	<1050, но ⩾893

Инв. № подл. | Подп. и дата | Взам. инв. №

Данные для испытаний Проверка жесткости

Таблица 7

Марка панели	Срок испытания панелей после их изготовления в сутках	Контрольная нагрузка за вычетом собственной массы панели кгс/м²	$f_{доп}/f_{пред}$ %	Прогиб от полной контрольной нагрузки $f_к$ мм	Прогиб f измеренный мм	
					при котором панели признаются годными	при котором требуется повторное испытание
ПК63.18-8АIVТ	3	660	96	16.5	⩽ 18.2	> 18.2 , но ⩽ 19.0
	7	655		14.7	⩽ 16.2	> 16.2 , но ⩽ 17.0
	14	645		13.1	⩽ 14.4	> 14.4 , но ⩽ 15.1
	28	640		10.4	⩽ 11.4	> 11.4 , но ⩽ 12.0
	100	590		7.3	⩽ 8.0	> 8.0 , но ⩽ 8.4
ПК60.18-8АIVТ	3	630	98	15.2	⩽ 16.7	> 16.7 , но ⩽ 17.5
	7	630		14.3	⩽ 15.7	> 15.7 , но ⩽ 16.4
	14	625		13.2	⩽ 14.5	> 14.5 , но ⩽ 15.2
	28	630		11.6	⩽ 12.8	> 12.8 , но ⩽ 13.3
	100	590		9.3	⩽ 10.2	> 10.2 , но ⩽ 10.7
ПК57.18-8АIVТ	3	620	85	11.3	⩽ 12.4	> 12.4 , но ⩽ 13.0
	7	620		10.6	⩽ 11.7	> 11.7 , но ⩽ 12.2
	14	620		9.7	⩽ 10.7	> 10.7 , но ⩽ 11.1
	28	625		8.5	⩽ 9.4	> 9.4 , но ⩽ 9.8
	100	590		6.8	⩽ 7.5	> 7.5 , но ⩽ 7.8
ПК54.18-8АIVТ	3	605	77.5	9.3	⩽ 11.1	> 11.1 , но ⩽ 12.1
	7	612		8.6	⩽ 10.3	> 10.3 , но ⩽ 11.2
	14	612		8.1	⩽ 9.7	> 9.7 , но ⩽ 10.5
	28	623		7.4	⩽ 8.9	> 8.9 , но ⩽ 9.6
	100	590		6.1	⩽ 7.3	> 7.3 , но ⩽ 7.9
ПК51.18-8АIVТ	3	595	65	6.5	⩽ 7.8	> 7.8 , но ⩽ 8.4
	7	615		6.0	⩽ 7.2	> 7.2 , но ⩽ 7.8
	14	615		5.6	⩽ 6.7	> 6.7 , но ⩽ 7.3
	28	620		5.1	⩽ 6.1	> 6.1 , но ⩽ 6.6
	100	590		4.1	⩽ 4.9	> 4.9 , но ⩽ 5.3

Данные для испытаний. Проверка жесткости
Продолжение таблицы 7

Марка панели	Срок испытания панелей после их изготовл. в сутках	Контрольная нагрузка за вычетом собств. массы панели, кгс/м²	f дл. / f пред %	Прогиб от полной контрольной нагрузки f к мм	Прогиб f измеренный мм: при котором панели признаются годными	Прогиб f измеренный мм: при котором требуется повторное испытание
ПК48.18-8AIVT	3	590	57.5	4.8	≤ 5.7	> 5.7 , но ≤ 6.2
	7	590		4.3	≤ 5.2	> 5.2 , но ≤ 5.6
	14	596		4.0	≤ 4.8	> 4.8 , но ≤ 5.2
	28	616		3.5	≤ 4.2	> 4.2 , но ≤ 4.5
	100	590		2.9	≤ 3.5	> 3.5 , но ≤ 3.8
ПК63.18-6AIVT	3	436	91	13.0	≤ 14.3	> 14.3 , но ≤ 15.0
	7	438		12.2	≤ 13.4	> 13.4 , но ≤ 14.0
	14	437		11.4	≤ 12.5	> 12.5 , но ≤ 13.1
	28	442		10.0	≤ 11.0	> 11.0 , но ≤ 11.5
	100	416		8.1	≤ 8.9	> 8.9 , но ≤ 9.3
ПК60.18-6AIVT	3	429	80.5	9.9	≤ 12.4	> 12.4 , но ≤ 12.8
	7	434		9.3	≤ 11.7	> 11.7 , но ≤ 12.1
	14	434		8.6	≤ 10.8	> 10.8 , но ≤ 11.2
	28	442		7.6	≤ 9.1	> 9.1 , но ≤ 9.9
	100	416		6.1	≤ 7.3	> 7.3 , но ≤ 7.9
ПК57.18-6AIVT	3	416	76	8.3	≤ 9.9	> 9.9 , но ≤ 10.8
	7	422		8.0	≤ 9.6	> 9.6 , но ≤ 10.4
	14	426		7.6	≤ 9.1	> 9.1 , но ≤ 9.9
	28	440		7.0	≤ 8.4	> 8.4 , но ≤ 9.1
	100	416		5.8	≤ 7.0	> 7.0 , но ≤ 7.6
ПК54.18-6AIVT	3	416	65.7	6.3	≤ 7.6	> 7.6 , но ≤ 8.2
	7	416		5.7	≤ 6.8	> 6.8 , но ≤ 7.4
	14	420		5.4	≤ 6.5	> 6.5 , но ≤ 7.0
	28	436		4.8	≤ 5.7	> 5.7 , но ≤ 6.2
	100	416		4.1	≤ 4.9	> 4.9 , но ≤ 5.3

Инв. № подл. | Подп. и дата | Взам. инв. №

17482 37

Данные для испытаний Проверка жесткости

Продолжение таблицы 7

Марка панели	Срок испытания панелей после их изготовления в сутках	Контрольная нагрузка за вычетом собств. массы панели, кгс/м²	$f_{доп}$ / $f_{пред}$ %	Прогиб от полной контрольной нагрузки $f_к$ мм	Прогиб f измеренный мм	
					при которой панели признаются годными	при котором требуется повторное испытание
ПК51.18-6АIVт	3	416	56	4.4	$\leqslant$ 5.3	$>$ 5.3 , но $\leqslant$ 5.7
	7	416		3.9	$\leqslant$ 4.7	$>$ 4.7 , но $\leqslant$ 5.1
	14	417		3.5	$\leqslant$ 4.2	$>$ 4.2 , но $\leqslant$ 4.6
	28	436		3.0	$\leqslant$ 3.6	$>$ 3.6 , но $\leqslant$ 3.9
	100	416		2.4	$\leqslant$ 2.9	$>$ 2.9 , но $\leqslant$ 3.1
ПК48.18-6АIVт	3	416	51	3.4	$\leqslant$ 4.1	$>$ 4.1 , но $\leqslant$ 4.4
	7	416		3.0	$\leqslant$ 3.6	$>$ 3.6 , но $\leqslant$ 3.9
	14	416		2.4	$\leqslant$ 2.9	$>$ 2.9 , но $\leqslant$ 3.1
	28	432		1.9	$\leqslant$ 2.3	$>$ 2.3 , но $\leqslant$ 2.5
	100	416		1.5	$\leqslant$ 1.8	$>$ 1.8 , но $\leqslant$ 2.0
ПК63.18-4АIVт	3	274	76	8.3	$\leqslant$ 9.95	$>$ 9.95 , но $\leqslant$ 10.8
	7	281		8.0	$\leqslant$ 9.6	$>$ 9.6 , но $\leqslant$ 10.4
	14	283		7.3	$\leqslant$ 8.75	$>$ 8.75 , но $\leqslant$ 9.5
	28	292		6.7	$\leqslant$ 8.1	$>$ 8.1 , но $\leqslant$ 8.7
	100	274		5.6	$\leqslant$ 6.7	$>$ 6.7 , но $\leqslant$ 7.3
ПК60.18-4АIVт	3	274	67.5	6.0	$\leqslant$ 7.2	$>$ 7.2 , но $\leqslant$ 7.8
	7	274		5.5	$\leqslant$ 6.6	$>$ 6.6 , но $\leqslant$ 7.2
	14	280		5.0	$\leqslant$ 6.0	$>$ 6.0 , но $\leqslant$ 6.5
	28	290		4.6	$\leqslant$ 5.5	$>$ 5.5 , но $\leqslant$ 6.0
	100	274		3.7	$\leqslant$ 4.5	$>$ 4.5 , но $\leqslant$ 4.8
ПК57.18-4АIVт	3	274	58	4.6	$\leqslant$ 5.5	$>$ 5.5 , но $\leqslant$ 6.0
	7	274		4.1	$\leqslant$ 4.9	$>$ 4.9 , но $\leqslant$ 5.3
	14	277		3.6	$\leqslant$ 4.3	$>$ 4.3 , но $\leqslant$ 4.7
	28	290		3.2	$\leqslant$ 3.9	$>$ 3.9 , но $\leqslant$ 4.2
	100	274		2.4	$\leqslant$ 2.9	$>$ 2.9 , но $\leqslant$ 3.1

Данные для испытании. Проверка жесткости

Продолжение таблицы 7

Марка панели	Срок испытания панелей после их изготовления в сутках	Контрольная нагрузка за вычетом собственной массы панели кгс/м²	$\frac{f_{дл}}{f_{пред}}$ %	Прогиб от полной контрольной нагрузки $f_к$ мм	Прогиб f измеренный мм: при котором панели признаются годными	Прогиб f измеренный мм: при котором требуется повторное испытание
ПК54.18-4АIVт	3	274	52.5	3.4	$\leqslant 4.1$	> 4.1, $H0 \leqslant 4.4$
	7	274		3.3	$\leqslant 4.0$	> 4.0, $H0 \leqslant 4.3$
	14	274		3.2	$\leqslant 3.9$	> 3.9, $H0 \leqslant 4.2$
	28	288		3.0	$\leqslant 3.6$	> 3.6, $H0 \leqslant 3.9$
	100	274		2.8	$\leqslant 3.4$	> 3.4, $H0 \leqslant 3.6$
ПК51.18-4АIVт	3	274	50	2.7	$\leqslant 3.2$	> 3.2, $H0 \leqslant 3.5$
	7	274		2.6	$\leqslant 3.1$	> 3.1, $H0 \leqslant 3.3$
	14	274		2.5	$\leqslant 3.0$	> 3.0, $H0 \leqslant 3.2$
	28	285		2.3	$\leqslant 2.8$	> 2.8, $H0 \leqslant 3.0$
	100	274		2.2	$\leqslant 2.6$	> 2.6, $H0 \leqslant 2.8$
ПК48.18-4АIVт	3	274	13	2.2	$\leqslant 2.6$	> 2.6, $H0 \leqslant 2.9$
	7	274		2.1	$\leqslant 2.5$	> 2.5, $H0 \leqslant 2.7$
	14	274		2.0	$\leqslant 2.4$	> 2.4, $H0 \leqslant 2.6$
	28	285		1.8	$\leqslant 2.2$	> 2.2, $H0 \leqslant 2.4$
	100	274		1.8	$\leqslant 2.1$	> 2.1, $H0 \leqslant 2.3$
ПК63.18-3АIVт	3	213	82.5	5.6	$\leqslant 6.7$	> 6.7, $H0 \leqslant 7.3$
	7	213		5.1	$\leqslant 6.1$	> 6.1, $H0 \leqslant 6.6$
	14	213		4.6	$\leqslant 5.5$	> 5.5, $H0 \leqslant 6.0$
	28	226		4.3	$\leqslant 5.2$	> 5.2, $H0 \leqslant 5.6$
	100	213		3.7	$\leqslant 4.4$	> 4.4, $H0 \leqslant 4.8$
ПК60.18-3АIVт	3	213	7.1	3.9	$\leqslant 4.7$	> 4.7, $H0 \leqslant 5.1$
	7	213		3.2	$\leqslant 3.9$	> 3.9, $H0 \leqslant 4.2$
	14	213		3.2	$\leqslant 3.9$	> 3.9, $H0 \leqslant 4.2$
	28	225		3.1	$\leqslant 3.7$	> 3.7, $H0 \leqslant 4.0$
	100	213		2.9	$\leqslant 3.5$	> 3.5, $H0 \leqslant 3.8$

Взам. инв. № | Подп. и дата | Инв. № подл.

1.141-1.59.000000 ТО

Лист 29

Данные для испытаний. Проверка жесткости.
Продолжение таблицы 17

Марка панели	Срок испытания панелей после их изготовления в сутках	Контрольная нагрузка за вычетом собственной массы панели, кгс/м²	$f_{оп}/f_{пред}$ %	Прогиб от полной контрольной нагрузки $f_к$ мм	Прогиб f измеренный мм: при котором панели признаются годными	Прогиб f измеренный мм: при котором требуется повторное испытание
ПК57.18-3АIVТ	3	213	63.5	3.0	≤ 3.6	> 3.6, но ≤ 3.9
	7	213		2.9	≤ 3.5	> 3.5, но ≤ 3.8
	14	213		2.8	≤ 3.4	> 3.4, но ≤ 3.7
	28	224		2.6	≤ 3.1	> 3.1, но ≤ 3.4
	100	213		2.5	≤ 3.0	> 3.0, но ≤ 3.2
ПК54.18-3АIVТ	3	213	17	2.4	≤ 2.9	> 2.9, но ≤ 3.1
	7	213		2.2	≤ 2.6	> 2.6, но ≤ 2.8
	14	213		2.1	≤ 2.5	> 2.5, но ≤ 2.7
	28	222		2.0	≤ 2.4	> 2.4, но ≤ 2.6
	100	213		1.9	≤ 2.3	> 2.3, но ≤ 2.4
ПК51.18-3АIVТ	3	213	15	1.9	≤ 2.3	> 2.3, но ≤ 2.5
	7	213		1.8	≤ 2.1	> 2.1, но ≤ 2.3
	14	213		1.7	≤ 2.0	> 2.0, но ≤ 2.2
	28	224		1.6	≤ 1.9	> 1.9, но ≤ 2.1
	100	213		1.5	≤ 1.8	> 1.8, но ≤ 2.0
ПК48.18-3АIVТ	3	213	12.4	1.5	≤ 1.8	> 1.8, но ≤ 1.9
	7	213		1.4	≤ 1.7	> 1.7, но ≤ 1.8
	14	213		1.3	≤ 1.6	> 1.6, но ≤ 1.7
	28	221		1.2	≤ 1.4	> 1.4, но ≤ 1.5
	100	213		1.2	≤ 1.4	> 1.4, но ≤ 1.5
ПК63.15-8АIVТ	3	644	86	18.2	≤ 20.0	> 20.0, но ≤ 20.9
	7	641		16.9	≤ 18.5	> 18.5, но ≤ 19.5
	14	635		15.2	≤ 16.7	> 16.7, но ≤ 17.5
	28	635		13.4	≤ 14.7	> 14.7, но ≤ 15.4
	100	593		10.7	≤ 11.7	> 11.7, но ≤ 12.3

Данные для испытаний. Проверка жесткости

Продолжение таблицы 7

Марка панели	Срок испытания панелей после их изготовл. в сутках	Контрольн. нагрузка за вычетом собств. вен. массы панели, кгс/м²	$\frac{f_{дл}}{f_{пред}}$ %	Прогиб от полной контрольной нагрузки $f_к$ мм	Прогиб f измеренный мм: При котором панели признаются годными	Прогиб f измеренный мм: При котором требуется повторное испытание
ПК60.15-8 AIVT	3	627	99	15.1	≤ 16.6	> 16.6, но ≤ 17.4
	7	629		14.3	≤ 15.7	> 15.7, но ≤ 16.4
	14	627		13.3	≤ 14.6	> 14.6, но ≤ 15.3
	28	632		11.8	≤ 13.0	> 13.0, но ≤ 13.6
	100	593		9.7	≤ 10.7	> 10.7, но ≤ 11.1
ПК57.15-8 AIVT	3	616	87	11.7	≤ 12.9	> 12.9, но ≤ 13.5
	7	619		11.1	≤ 12.2	> 12.2, но ≤ 12.8
	14	619		10.1	≤ 11.1	> 11.1, но ≤ 11.6
	28	630		9.2	≤ 10.1	> 10.1, но ≤ 10.6
	100	593		7.6	≤ 8.4	> 8.4, но ≤ 8.7
ПК54.15-8 AIVT	3	606	74.5	8.7	≤ 10.4	> 10.4, но ≤ 11.3
	7	611		8.2	≤ 9.9	> 9.9, но ≤ 10.6
	14	614		7.4	≤ 8.9	> 8.9, но ≤ 9.6
	28	626		6.7	≤ 8.1	> 8.1, но ≤ 8.7
	100	593		5.5	≤ 6.6	> 6.6, но ≤ 7.1
ПК51.15-8 AIVT	3	593	68.5	6.7	≤ 8.1	> 8.1, но ≤ 8.7
	7	599		6.1	≤ 7.3	> 7.3, но ≤ 7.9
	14	605		5.8	≤ 7.0	> 7.0, но ≤ 7.5
	28	621		5.2	≤ 6.2	> 6.2, но ≤ 6.8
	100	593		4.3	≤ 5.2	> 5.2, но ≤ 5.6
ПК48.15-8 AIVT	3	593	61.5	5.5	≤ 6.6	> 6.6, но ≤ 7.1
	7	593		5.0	≤ 6.0	> 6.0, но ≤ 6.5
	14	593		4.6	≤ 5.5	> 5.5, но ≤ 6.0
	28	618		4.2	≤ 5.1	> 5.1, но ≤ 5.5
	100	593		3.6	≤ 4.3	> 4.3, но ≤ 4.7

ИНВ. № ПОДЛ. | ПОДП. И ДАТА | ВЗАМ. ИНВ. №

17482 41

Данные для испытаний. Проверка жесткости

Продолжение таблицы 7

Марка панели	Срок испытания панелей после их изготов-в. сутках	Контрольн. нагрузка за вычетом собст-вен. массы панели, кгс/м²	$f_{ДЛ}/f_{ПРЕД}$ %	Прогиб от полной контрольной нагрузки $f_к$ мм	Прогиб f измеренный мм	
					при котором панели признаются годными	при котором требуется повторное испытание
ПК63.15-6АIVТ	3	436	94	13.5	$\leqslant$ 14 8	$>$14.8 , НО $\leqslant$ 15.5
	7	438		12.9	$\leqslant$ 14.2	$>$ 14.2 , НО $\leqslant$ 14.8
	14	438		12.1	$\leqslant$ 13.3	$>$ 13.3 , НО $\leqslant$ 13.9
	28	447		10.8	$\leqslant$ 11.9	$>$ 11.9 , НО $\leqslant$ 12.4
	100	420		9.1	$\leqslant$ 10.0	$>$ 10 0 , НО $\leqslant$ 10.4
ПК60.15-6АIVТ	3	425	86	10.8	$\leqslant$ 11 8	$>$ 11.8 , НО $\leqslant$ 12.4
	7	431		10.5	$\leqslant$ 11.5	$>$ 11.5 , НО $\leqslant$ 12.1
	14	434		9.7	$\leqslant$ 10.7	$>$ 10.7 , НО $\leqslant$ 11.1
	28	444		9 0	$\leqslant$ 9.9	$>$ 9.9 , НО $\leqslant$ 10.3
	100	420		7.7	$\leqslant$ 8.5	$>$ 8.5 , НО $\leqslant$ 8.8
ПК57.15-6АIVТ	3	421	70	7.3	$\leqslant$ 8.7	$>$ 8.7 , НО $\leqslant$ 9.5
	7	427		7.0	$\leqslant$ 8.4	$>$ 8.4 , НО $\leqslant$ 9.1
	14	431		6.3	$\leqslant$ 7.6	$>$ 7.6 , НО $\leqslant$ 8.2
	28	443		5.7	$\leqslant$ 6 8	$>$ 6.8 , НО $\leqslant$ 7.4
	100	420		4.7	$\leqslant$ 5.7	$>$ 5.7 , НО $\leqslant$ 6.1
ПК54.15-6АIVТ	3	420	58.5	5.9	$\leqslant$ 7.1	$>$ 7.1 , НО $\leqslant$ 7.7
	7	420		5.3	$\leqslant$ 6.4	$>$ 6.4 , НО $\leqslant$ 6.9
	14	424		4.9	$\leqslant$ 5.9	$>$ 5.9 , НО $\leqslant$ 6.3
	28	440		4.5	$\leqslant$ 5.4	$>$ 5.4 , НО $\leqslant$ 5.8
	100	420		3.6	$\leqslant$ 4.3	$>$ 4.3 , НО $\leqslant$ 4.7
ПК51.15-6АIVТ	3	420	55	4.1	$\leqslant$ 4.9	$>$ 4.9 , НО $\leqslant$ 5.3
	7	420		3.6	$\leqslant$ 4.3	$>$ 4.3 , НО $\leqslant$ 4.7
	14	420		3.2	$\leqslant$ 3.9	$>$ 3.9 , НО $\leqslant$ 4.2
	28	439		2.8	$\leqslant$ 3.4	$>$ 3.4 , НО $\leqslant$ 3.7
	100	420		2.1	$\leqslant$ 2.5	$>$ 2.5 , НО $\leqslant$ 2.7

Данные для испытаний. Проверка жесткости.

Продолжение таблицы 7

Марка панели	Срок испытания панелей после их изготовления в сутках	Контрольная нагрузка за вычетом собственной массы панели, кгс/м²	$f_{дл}/f_{пред}$ %	Прогиб от полной контрольной нагрузки $f_к$ мм	Прогиб f измеренный мм	
					при котором панели признаются годными	при котором требуется повторное испытание
ПК48.15-6АIVТ	3	420	50	3.2	$\leqslant$ 3.9	> 3.9, но $\leqslant$ 4.2
	7	420		2.6	$\leqslant$ 3.2	> 3.2, но $\leqslant$ 3.4
	14	420		2.6	$\leqslant$ 3.1	> 3.1, но $\leqslant$ 3.4
	28	437		2.5	$\leqslant$ 3.0	> 3.0, но $\leqslant$ 3.2
	100	420		2.4	$\leqslant$ 2.9	> 2.9, но $\leqslant$ 3.1
ПК63.15-4АIVТ	3	275	75	8.2	$\leqslant$ 9.8	> 9.8, но $\leqslant$ 10.6
	7	279		7.8	$\leqslant$ 9.3	> 9.3, но $\leqslant$ 10.1
	14	282		7.4	$\leqslant$ 8.9	> 8.9, но $\leqslant$ 9.6
	28	293		6.7	$\leqslant$ 8.0	> 8.0, но $\leqslant$ 8.7
	100	275		5.6	$\leqslant$ 6.7	> 6.7, но $\leqslant$ 7.2
ПК60.15-4АIVТ	3	275	70	6.5	$\leqslant$ 7.8	> 7.8, но $\leqslant$ 8.4
	7	275		5.9	$\leqslant$ 7.1	> 7.1, но $\leqslant$ 7.6
	14	276		5.5	$\leqslant$ 6.6	> 6.6, но $\leqslant$ 7.1
	28	291		5.1	$\leqslant$ 6.1	> 6.1, но $\leqslant$ 6.6
	100	275		4.3	$\leqslant$ 5.2	> 5.2, но $\leqslant$ 5.6
ПК57.15-4АIVТ	3	275	63	5.2	$\leqslant$ 6.2	> 6.2, но $\leqslant$ 6.8
	7	275		4.7	$\leqslant$ 5.7	> 5.7, но $\leqslant$ 6.1
	14	275		4.2	$\leqslant$ 5.1	> 5.1, но $\leqslant$ 5.5
	28	290		3.9	$\leqslant$ 4.7	> 4.7, но $\leqslant$ 5.1
	100	275		3.2	$\leqslant$ 3.9	> 3.9, но $\leqslant$ 4.2
ПК54.15-4АIVТ	3	275	64	3.3	$\leqslant$ 4.0	> 4.0, но $\leqslant$ 4.3
	7	275		3.3	$\leqslant$ 4.0	> 4.0, но $\leqslant$ 4.3
	14	275		3.1	$\leqslant$ 3.7	> 3.7, но $\leqslant$ 4.0
	28	290		2.9	$\leqslant$ 3.5	> 3.5, но $\leqslant$ 3.8
	100	275		2.8	$\leqslant$ 3.4	> 3.4, но $\leqslant$ 3.6

Инв. № подл. | Подп. и дата | Взам. инв. №

Данные для испытаний. Проверка жесткости

Продолжение таблицы 7

Марка панели	Срок испытания панелей после их изготовления в сутках	Контрольная нагрузка за вычетом собств. массы панели кгс/м²	f доп / f пред %	Прогиб от полной контрольной нагрузки fк мм	Прогиб f измеренный мм: при котором панели признаются годными	Прогиб f измеренный мм: при котором требуется повторное испытание
ПК51.15-4АIVТ	3	275	49,5	2.8	≤ 3.4	> 3.4 , но ≤ 3.6
	7	275		2.6	≤ 3.1	> 3.1 , но ≤ 3.4
	14	275		2.5	≤ 3.0	> 3.0 , но ≤ 3.2
	28	286		2.3	≤ 2.8	> 2.8 , но ≤ 3.0
	100	275		2.2	≤ 2.7	> 2.7 , но ≤ 2.9
ПК48.15-4АIVТ	3	275	13.2	2.2	≤ 2.7	> 2.7 , но ≤ 2.9
	7	275		2.0	≤ 2.4	> 2.4 , но ≤ 2.6
	14	275		1.9	≤ 2.3	> 2.3 , но ≤ 2.5
	28	285		1.8	≤ 2.1	> 2.1 , но ≤ 2.3
	100	275		1.7	≤ 2.0	> 2.0 , но ≤ 2.2
ПК63.15-3АIVТ	3	214	79	4.9	≤ 5.9	> 5.9 , но ≤ 6.4
	7	214		4.4	≤ 5.3	> 5.3 , но ≤ 5.7
	14	214		3.8	≤ 4.5	> 4.5 , но ≤ 4.9
	28	226		3.4	≤ 4.1	> 4.1 , но ≤ 4.4
	100	214		2.8	≤ 3.3	> 3.3 , но ≤ 3.6
ПК60.15-3АIVТ	3	214	76	4.5	≤ 5.4	> 5.4 , но ≤ 5.8
	7	214		4.0	≤ 4.8	> 4.8 , но ≤ 5.2
	14	214		3.4	≤ 4.1	> 4.1 , но ≤ 4.4
	28	225		2.8	≤ 3.3	> 3.3 , но ≤ 3.6
	100	214		2.4	≤ 2.9	> 2.9 , но ≤ 3.1
ПК57.15-3АIVТ	3	214	70	4.1	≤ 4.9	> 4.9 , но ≤ 5.3
	7	214		3.5	≤ 4.2	> 4.2 , но ≤ 4.6
	14	214		2.9	≤ 3.5	> 3.5 , но ≤ 3.8
	28	224		2.6	≤ 3.1	> 3.1 , но ≤ 3.4
	100	214		2.5	≤ 3.0	> 3.0 , но ≤ 3.2

Данные для испытаний. Проверка жесткости
Продолжение таблицы 7

Марка панели	Срок испытания панелей после их изготовления в сутках	Контрольная нагрузка за вычетом собственной массы панели, кгс/м²	f дл / f пред %	Прогиб от полной контрольной нагрузки f к мм	Прогиб f измеренный мм	
					при котором панели признаются годными	при котором требуется повторное испытание
ПК54.15-3АIVт	3	214	52	2.4	≤ 2.9	> 2.9, но ≤ 3.1
	7	214		2.2	≤ 2.6	> 2.6, но ≤ 2.8
	14	214		2.1	≤ 2.5	> 2.5, но ≤ 2.7
	28	223		2.0	≤ 2.4	> 2.4, но ≤ 2.6
	100	214		1.9	≤ 2.3	> 2.3, но ≤ 2.4
ПК51.15-3АIVт	3	214	14	1.9	≤ 2.3	> 2.3, но ≤ 2.5
	7	214		1.7	≤ 2.0	> 2.0, но ≤ 2.2
	14	214		1.7	≤ 2.0	> 2.0, но ≤ 2.2
	28	224		1.5	≤ 1.8	> 1.8, но ≤ 2.0
	100	214		1.5	≤ 1.8	> 1.8, но ≤ 2.0
ПК63.12-8АIVт	3	655	93.5	19.8	≤ 21.8	> 21.8, но ≤ 22.8
	7	651		18.5	≤ 20.4	> 20.4, но ≤ 21.3
	14	645		17.1	≤ 18.8	> 18.8, но ≤ 19.7
	28	645		14.8	≤ 16.3	> 16.3, но ≤ 17.0
	100	600		11.9	≤ 13.0	> 13.0, но ≤ 13.7
ПК60.12-8АIVт	3	640	83.5	15.9	≤ 19.0	> 19.0, но ≤ 20.6
	7	641		14.9	≤ 17.9	> 17.9, но ≤ 19.4
	14	637		13.9	≤ 16.7	> 16.7, но ≤ 18.0
	28	639		12.1	≤ 14.5	> 14.5, но ≤ 13.7
	100	600		9.8	≤ 11.8	> 11.8, но ≤ 12.7
ПК57.12-8АIVт	3	600	9.3	13.2	≤ 14.5	> 14.5, но ≤ 15.2
	7	600		12.3	≤ 13.6	> 13.6, но ≤ 14.1
	14	600		11.4	≤ 12.6	> 12.6, но ≤ 13.1
	28	620		10.4	≤ 11.5	> 11.5, но ≤ 12.0
	100	600		8.8	≤ 9.7	> 9.7, но ≤ 10.2

Взам. инв. № | Подп. и дата | Инв. № подл.

17482 45

Данные для испытаний. Проверка жесткости

Продолжение таблицы 7

Марка панели	Срок испытания панелей после их изготовления в сутках	Контрольная нагрузка за вычетом собственной массы панели, кгс/м²	$f_{дл.}/f_{пред}$ %	Прогиб от полной контрольной нагрузки $f_к$ мм	Прогиб f измеренный мм: при котором панели признаются годными	Прогиб f измеренный мм: при котором требуется повторное испытание
ПК54.12-8АIVТ	3	616	76	9.2	⩽ 11.0	> 11.0, но ⩽ 11.9
	7	622		8.7	⩽ 10.4	> 10.4, но ⩽ 11.3
	14	623		7.9	⩽ 9.5	> 9.5, но ⩽ 10.2
	28	633		7.1	⩽ 8.5	> 8.5, но ⩽ 9.2
	100	600		5.8	⩽ 7.0	> 7.0, но ⩽ 7.5
ПК51.12-8АIVТ	3	611	87	8.5	⩽ 9.3	> 9.3, но ⩽ 9.8
	7	615		7.9	⩽ 8.7	> 8.7, но ⩽ 9.1
	14	620		7.1	⩽ 7.8	> 7.8, но ⩽ 8.2
	28	631		6.2	⩽ 6.8	> 6.8, но ⩽ 7.2
	100	600		4.7	⩽ 5.2	> 5.2, но ⩽ 5.4
ПК48.12-8АIVТ	3	600	57.5	4.8	⩽ 5.8	> 5.8, но ⩽ 6.2
	7	604		4.4	⩽ 5.3	> 5.3, но ⩽ 5.7
	14	610		4.0	⩽ 4.8	> 4.8, но ⩽ 5.2
	28	630		3.5	⩽ 4.2	> 4.2, но ⩽ 4.5
	100	600		2.8	⩽ 3.3	> 3.3, но ⩽ 3.6
ПК63.12-6АIVТ	3	446	91	13.0	⩽ 14.3	> 14.3, но ⩽ 15.0
	7	447		12.2	⩽ 13.4	> 13.4, но ⩽ 14.0
	14	446		11.3	⩽ 12.4	> 12.4, но ⩽ 13.0
	28	451		9.8	⩽ 10.8	> 10.8, но ⩽ 11.3
	100	422		7.8	⩽ 8.6	> 8.6, но ⩽ 9.0
ПК60.12-6АIVТ	3	434	85	12.0	⩽ 14.4	> 14.4, но ⩽ 15.6
	7	439		11.2	⩽ 13.5	> 13.5, но ⩽ 14.6
	14	440		10.5	⩽ 12.6	> 12.6, но ⩽ 13.6
	28	446		9.7	⩽ 11.6	> 11.6, но ⩽ 12.6
	100	422		8.3	⩽ 9.9	> 9.9, но ⩽ 10.8

Взам. инв. №

Подп. и дата

Инв. № подл.

Данные для испытаний. Проверка жесткости

Продолжение таблицы 7

Марка панели	Срок испытания панелей после их изготовления в сутках	Контрольная нагрузка за вычетом собственного массы панели, кгс/м²	f дл. / f пред, %	Прогиб от полной контрольной нагрузки fк мм	Прогиб f измеренный мм	
					при котором панели признаются годными	при котором требуется повторное испытание
ПК57.12-6АIVт	3	426	72	7.9	⩽ 9.5	> 9.5, но ⩽10.3
	7	432		7.5	⩽ 9.0	> 9.0, но < 9.7
	14	435		6.8	⩽ 8.2	> 8.2, но ⩽ 8.8
	28	445		6.2	⩽ 7.4	> 7.4, но ⩽ 8.0
	100	422		5.0	⩽ 6.0	> 6.0, но < 6.5
ПК54.12-6АIVт	3	422	67.5	6.7	⩽ 8.0	> 8.0, но ⩽ 8.7
	7	422		6.1	⩽ 7.3	> 7.3, но ⩽ 7.9
	14	429		5.8	⩽ 7.0	> 7.0, но ⩽ 7.5
	28	442		5.3	⩽ 6.3	> 6.3, но ⩽ 6.9
	100	422		4.4	⩽ 5.3	> 5.3, но ⩽ 5.7
ПК51.12-6АIVт	3	422	60	5.2	⩽ 6.2	> 6.2, но ⩽ 6.7
	7	422		4.7	⩽ 5.7	> 5.7, но ⩽ 6.1
	14	422		4.2	⩽ 5.1	> 5.1, но ⩽ 5.5
	28	442		3.9	⩽ 4.7	> 4.7, но ⩽ 5.1
	100	422		3.2	⩽ 3.8	> 3.8, но ⩽ 4.2
ПК48.12-6АIVт	3	422	51.5	3.5	⩽ 4.2	> 4.2, но ⩽ 4.5
	7	422		3.0	⩽ 3.6	> 3.6, но ⩽ 3.9
	14	422		2.6	⩽ 3.1	> 3.1, но ⩽ 3.4
	28	440		2.1	⩽ 2.5	> 2.5, но ⩽ 2.7
	100	422		1.7	⩽ 2.0	> 2.0, но ⩽ 2.2
ПК63.12-4АIVт	3	282	73	8.8	⩽10.5	> 10.5, но ⩽11.4
	7	286		8.4	⩽ 10.1	> 10.1, но ⩽10.9
	14	289		7.8	⩽ 9.3	> 9.3, но ⩽10.1
	28	299		7.1	⩽ 8.5	> 8.5, но ⩽ 9.2
	100	280		6.0	⩽ 7.2	> 7.2, но ⩽ 7.8

Инв. № подл. | Подп. и дата | Взам. инв. №

Данные для испытаний. Проверка жесткости

Продолжение таблицы 7

Марка панели	Срок испытания панелей после их изготовления в сутках	Контрольная нагрузка за вычетом собственной массы панели кгс/м²	f дл. / пред %	Прогиб от полной контрольной нагрузки fк мм	Прогиб f измеренный мм	
					При котором панели признаются годными	При котором требуется повторное испытание
ПК60.12-4АIVт	3	280	66	5.8	≤ 7.0	> 7.0 , но ≤ 7.5
	7	283		5.5	≤ 6.6	> 6.6 , но ≤ 7.1
	14	286		5.1	≤ 6.1	> 6.1 , но ≤ 6.6
	28	297		4.4	≤ 5.3	> 5.3 , но ≤ 5.7
	100	280		3.4	≤ 4.1	> 4.1 , но ≤ 4.4
ПК57.12-4АIVт	3	280	57	4.5	≤ 5.4	> 5.4 , но ≤ 5.8
	7	280		4.0	≤ 4.8	> 4.8 , но ≤ 5.2
	14	284		3.6	≤ 4.3	> 4.3 , но ≤ 4.7
	28	295		3.1	≤ 3.7	> 3.7 , но ≤ 4.0
	100	280		2.4	≤ 2.9	> 2.9 , но ≤ 3.1
ПК54.12-4АIVт	3	280	56	4.3	≤ 5.2	> 5.2 , но ≤ 5.6
	7	280		3.8	≤ 4.6	> 4.6 , но ≤ 4.9
	14	280		3.3	≤ 4.0	> 4.0 , но ≤ 4.3
	28	294		2.9	≤ 3.5	> 3.5 , но ≤ 3.8
	100	280		2.4	≤ 2.9	> 2.9 , но ≤ 3.1
ПК51.12-4АIVт	3	280	16	2.9	≤ 3.5	> 3.5 , но ≤ 3.8
	7	280		2.7	≤ 3.3	> 3.3 , но ≤ 3.5
	14	280		2.5	≤ 3.0	> 3.0 , но ≤ 3.2
	28	294		2.4	≤ 2.9	> 2.9 , но ≤ 3.1
	100	280		2.3	≤ 2.8	> 2.8 , но ≤ 3.0
ПК48.12-4АIVт	3	280	13.2	2.2	≤ 2.6	> 2.6 , но ≤ 2.9
	7	280		2.1	≤ 2.5	> 2.5 , но ≤ 2.7
	14	280		2.0	≤ 2.4	> 2.4 , но ≤ 2.6
	28	291		1.8	≤ 2.2	> 2.2 , но ≤ 2.3
	100	280		1.8	≤ 2.2	> 2.2 , но ≤ 2.3

Взам. инв. №

Подп. и дата

Инв. № подл.

Данные для испытаний. Проверка жесткости.

Продолжение таблицы 7

Марка панели	Срок испытания панелей после их изготовления в сутках	Контрольная нагрузка за вычетом собственной массы панели, кгс/м²	f дл / f пред %	Прогиб от полной контрольной нагрузки fк мм	Прогиб f измеренный мм: при котором панели признаются годными	Прогиб f измеренный мм: при котором требуется повторное испытание
ПК63.12-3АIVт	3	218	76.5	4.7	≤ 5.7	> 5.7, но ≤ 6.1
	7	218		4.2	≤ 5.0	> 5.0, но ≤ 5.4
	14	220		3.8	≤ 4.5	> 4.5, но ≤ 4.9
	28	231		3.3	≤ 4.0	> 4.0, но ≤ 4.3
	100	218		2.6	≤ 3.1	> 3.1, но ≤ 3.4
ПК60.12-3АIVт	3	218	76	4.8	≤ 5.8	> 5.8, но ≤ 6.2
	7	218		4.2	≤ 5.0	> 5.0, но ≤ 5.4
	14	218		3.8	≤ 4.5	> 4.5, но ≤ 5.0
	28	230		3.4	≤ 4.1	> 4.1, но ≤ 4.4
	100	218		2.9	≤ 3.5	> 3.5, но ≤ 3.8
ПК57.12-3АIVт	3	218	63	3.4	≤ 4.1	> 4.1, но ≤ 4.4
	7	218		3.0	≤ 3.6	> 3.6, но ≤ 3.9
	14	218		2.8	≤ 3.4	> 3.4, но ≤ 3.6
	28	230		2.7	≤ 3.2	> 3.2, но ≤ 3.5
	100	218		2.6	≤ 3.1	> 3.1, но ≤ 3.4
ПК54.12-3АIVт	3	218	18	2.4	≤ 2.9	> 2.9, но ≤ 3.1
	7	218		2.3	≤ 2.8	> 2.8, но ≤ 3.0
	14	218		2.2	≤ 2.7	> 2.7, но ≤ 2.9
	28	229		2.0	≤ 2.4	> 2.4, но ≤ 2.6
	100	218		1.9	≤ 2.3	> 2.3, но ≤ 2.5
ПК51.12-3АIVт	3	218	16	1.9	≤ 2.3	> 2.3, но ≤ 2.5
	7	218		1.8	≤ 2.2	> 2.2, но ≤ 2.3
	14	218		1.7	≤ 2.0	> 2.0, но ≤ 2.2
	28	229		1.6	≤ 1.9	> 1.9, но ≤ 2.1
	100	218		1.5	≤ 1.8	> 1.8, но ≤ 2.0

Взам. инв. № | Подп. и дата | Инв. № подл.

Данные для испытаний. Проверка жесткости

Продолжение таблицы 7

Марка панели	Срок испытания панелей после их изготовления в сутках	Контрольная нагрузка за вычетом собственной массы панели, кгс/м²	$f_{доп}/f_{пред}$ %	Прогиб от полной контрольной нагрузки $f_к$ мм	Прогиб f измеренный мм	
					при котором панели признаются годными	при котором требуется повторное испытание
ПК48.12-3АIVт	3	218	12.4	1.5	≤ 1.8	> 1.8, но ≤ 2.0
	7	218		1.4	≤ 1.7	> 1.7, но ≤ 1.8
	14	218		1.3	≤ 1.6	> 1.6, но ≤ 1.7
	28	228		1.2	≤ 1.5	> 1.5, но ≤ 1.6
	100	218		1.2	≤ 1.4	> 1.4, но ≤ 1.5
ПК63.10-8АIVт	3	661	94	20.0	≤ 22.0	> 22.0, но ≤ 23.0
	7	660		18.7	≤ 20.6	> 20.6, но ≤ 21.5
	14	651		17.3	≤ 19.6	> 19.6, но ≤ 19.9
	28	650		14.9	≤ 16.4	> 16.4, но ≤ 17.1
	100	605		11.9	≤ 13.0	> 13.0, но ≤ 13.7
ПК60.10-8АIVт	3	655	97	14.7	≤ 16.2	> 16.2, но ≤ 16.9
	7	654		13.7	≤ 15.1	> 15.1, но ≤ 15.7
	14	645		12.5	≤ 13.8	> 13.8, но ≤ 14.4
	28	645		10.9	≤ 12.0	> 12.0, но ≤ 12.5
	100	605		8.2	≤ 9.0	> 9.0, но ≤ 9.5
ПК57.10-8АIVт	3	634	90	12.8	≤ 14.1	> 14.1, но ≤ 14.7
	7	636		12.1	≤ 13.3	> 13.3, но ≤ 13.9
	14	634		11.0	≤ 12.1	> 12.1, но ≤ 12.6
	28	643		10.0	≤ 12.0	> 12.0, но ≤ 11.5
	100	605		8.2	≤ 9.1	> 9.1, но ≤ 9.4
ПК54.10-8АIVт	3	627	74	9.0	≤ 10.9	> 10.9, но ≤ 11.7
	7	632		8.4	≤ 10.1	> 10.1, но ≤ 10.9
	14	632		7.6	≤ 9.1	> 9.1, но ≤ 9.8
	28	640		6.7	≤ 8.1	> 8.1, но ≤ 8.8
	100	605		5.3	≤ 6.4	> 6.4, но ≤ 6.9

Инв. № подл. | Подп. и дата | Взам. инв. №

Данные для испытаний. Проверка жесткости.

Продолжение таблицы 7

Марка панели	Срок испытания панелей после их изготов в сутках	Контрольн. нагрузка за вычетом собствен. массы панели, кгс/м²	$f_{пред}$ / $f_{пред}$ %	Прогиб от полной контрольной нагрузки $f_к$ мм	Прогиб f измеренный мм	
					При котором панели признаются годными	При котором требуются повторное испытание
ПК51.10-8АIVт	3	617	61	6.0	⩽ 7.2	> 7.2, но ⩽ 7.8
	7	623		5.5	⩽ 6.7	> 6.7, но ⩽ 7.2
	14	625		5.0	⩽ 6.0	> 6.0, но ⩽ 6.5
	28	636		4.3	⩽ 5.1	> 5.1, но ⩽ 5.5
	100	605		3.2	⩽ 3.8	> 3.8, но ⩽ 4.1
ПК48.10-8АIVт	3	605	61.6	5.7	⩽ 6.9	> 6.9, но ⩽ 7.5
	7	605		5.2	⩽ 6.2	> 6.2, но ⩽ 6.7
	14	610		4.9	⩽ 5.8	> 5.8, но ⩽ 6.3
	28	630		4.4	⩽ 5.3	> 5.3, но ⩽ 5.7
	100	605		3.7	⩽ 4.5	> 4.5, но ⩽ 4.9
ПК63.10-6АIVт	3	450	97	15.0	⩽ 16.5	> 16.5, но ⩽ 17.3
	7	452		14.2	⩽ 15.6	> 15.6, но ⩽ 16.3
	14	451		13.0	⩽ 14.3	> 14.3, но ⩽ 15.0
	28	457		12.0	⩽ 13.2	> 13.2, но ⩽ 13.8
	100	428		10.0	⩽ 11.0	> 11.0, но ⩽ 11.5
ПК60.10-6АIVт	3	444	82.8	10.8	⩽ 12.9	> 12.9, но ⩽ 14.0
	7	446		10.2	⩽ 12.2	> 12.2, но ⩽ 13.3
	14	446		9.3	⩽ 11.1	> 11.1, но ⩽ 12.1
	28	456		8.5	⩽ 10.2	> 10.2, но ⩽ 11.0
	100	428		7.0	⩽ 8.4	> 8.4, но ⩽ 9.1
ПК57.10-6АIVт	3	436	69.5	7.8	⩽ 9.4	> 9.4, но ⩽ 10.1
	7	441		7.3	⩽ 8.8	> 8.8, но ⩽ 9.5
	14	444		6.6	⩽ 7.9	> 7.9, но ⩽ 8.6
	28	445		5.9	⩽ 7.1	> 7.1, но ⩽ 7.7
	100	428		4.7	⩽ 5.6	> 5.6, но ⩽ 6.1

Данные для испытаний. Проверка жесткости

Продолжение таблицы 7

Марка панели	Срок испытания панелей после их изготовления в сутках	Контрольная нагрузка за вычетом собственного веса панели, кгс/м²	f дл. / f пред, %	Прогиб от полной контрольной нагрузки fк, мм	Прогиб f измеренный, мм: при котором панели признаются годными	Прогиб f измеренный, мм: при котором требуются повторное испытание
ПК54.10-6АIVТ	3	431	57	5.4	≤6.5	>6.5, но ≤ 7.1
	7	436		5.1	≤6.0	>6.0, но ≤ 6.6
	14	442		4.5	≤5.5	>5.5, но ≤ 5.9
	28	451		3.9	≤4.7	>4.7, но ≤ 5.1
	100	428		3.0	≤3.6	>3.6, но ≤ 3.9
ПК51.10-6АIVТ	3	428	55	4.3	≤5.2	>5.2, но ≤ 5.6
	7	428		3.7	≤4.5	>4.5, но ≤ 4.9
	14	433		3.4	≤4.1	>4.1, но ≤ 4.4
	28	450		3.0	≤3.6	>3.6, но ≤ 3.9
	100	428		2.3	≤2.7	>2.7, но ≤ 3.0
ПК48.10-6АIVТ	3	428	48	2.9	≤3.6	>3.6, но ≤ 3.8
	7	428		2.9	≤3.5	>3.5, но ≤ 3.7
	14	428		2.8	≤3.3	>3.3, но ≤ 3.6
	28	446		2.6	≤3.1	>3.1, но ≤ 3.4
	100	428		2.5	≤3.0	>3.0, но ≤ 3.2
ПК63.10-4АIVТ	3	285	75.6	8.6	≤10.3	>10.3, но ≤ 11.2
	7	290		8.1	≤9.7	>9.7, но ≤ 10.5
	14	292		7.6	≤9.1	>9.1, но ≤ 9.9
	28	301		6.8	≤8.2	>8.2, но ≤ 9.0
	100	282		5.5	≤6.6	>6.6, но ≤ 7.2
ПК60.10-4АIVТ	3	282	70	6.7	≤8.1	>8.1, но ≤ 8.7
	7	285		6.2	≤7.4	>7.4, но ≤ 8.1
	14	287		5.7	≤6.8	>6.8, но ≤ 7.4
	28	300		5.3	≤6.3	>6.3, но ≤ 6.9
	100	282		4.3	≤5.1	>5.1, но ≤ 5.6

Взам. инв. № | Подп. и дата | Инв. № подл.

17482 52

Данные для испытаний. Проверка жесткости

Продолжение таблицы 7

Марка панели	Срок испытания панелей после их изготов. в сутках	Контрольная нагрузка за вычетом собственного массы панели, кгс/м²	$f_{дл}/f_{пред}$ %	Прогиб от полной контрольной нагрузки $f_к$ мм	Прогиб f измеренный мм	
					при котором панели признаются годными	при котором требуется повторное испытание
ПК57.10-4АIIIт	3	282	63	5.5	≤ 6.6	> 6.6, но ≤ 7.2
	7	282		4.9	≤ 6.0	> 6.0, но ≤ 6.4
	14	283		4.5	≤ 5.4	> 5.4, но ≤ 5.9
	28	296		4.1	≤ 5.0	> 5.0, но ≤ 5.4
	100	282		3.4	≤ 4.1	> 4.1, но ≤ 4.4
ПК54.10-4АIIIт	3	282	58	4.0	≤ 4.8	> 4.8, но ≤ 5.2
	7	282		3.6	≤ 4.3	> 4.3, но ≤ 4.7
	14	282		3.0	≤ 3.6	> 3.6, но ≤ 3.9
	28	296		2.6	≤ 2.7	> 2.7, но ≤ 3.4
	100	282		2.1	≤ 2.4	> 2.4, но ≤ 2.6
ПК51.10-4АIIIт	3	282	48	2.7	≤ 3.3	> 3.3, но ≤ 3.6
	7	282		2.7	≤ 3.2	> 3.2, но ≤ 3.5
	14	282		2.6	≤ 3.1	> 3.1, но ≤ 3.3
	28	296		2.4	≤ 2.9	> 2.9, но ≤ 3.1
	100	282		2.3	≤ 2.8	> 2.8, но ≤ 3.0
ПК48.10-4АIIIт	3	282	20.4	2.7	≤ 2.9	> 2.9, но ≤ 3.2
	7	282		2.7	≤ 2.8	> 2.8, но ≤ 3.0
	14	282		2.6	≤ 2.6	> 2.6, но ≤ 2.8
	28	297		2.4	≤ 2.4	> 2.4, но ≤ 2.6
	100	282		2.3	≤ 2.3	> 2.3, но ≤ 2.7
ПК63.10-3АIIIт	3	220	82	5.8	≤ 7.0	> 7.0, но ≤ 7.5
	7	220		5.2	≤ 6.2	> 6.2, но ≤ 6.7
	14	220		4.7	≤ 5.6	> 5.6, но ≤ 6.1
	28	232		4.5	≤ 5.4	> 5.4, но ≤ 5.8
	100	220		3.8	≤ 4.6	> 4.6, но ≤ 4.9

Данные для испытаний. Проверка жесткости

Продолжение таблицы 7

Марка панели	Срок испытания панелей после их изготовления в сутках	Контрольная нагрузка за вычетом собств. веса панели, кгс/м²	$f_{ал}$ / $f_{пред}$ %	Прогиб от полной контрольной нагрузки $f_к$ мм	Прогиб f измеренный мм	
					при котором панели признаются годными	при котором требуется повторное испытание
ПК60.10-3АIVт	3	220	75	4.6	≤ 5.5	> 5.5, но ≤ 6.0
	7	220		4.0	≤ 4.8	> 4.8, но ≤ 5.2
	14	220		3.6	≤ 4.3	> 4.3, но ≤ 4.7
	28	231		3.2	≤ 3.9	> 3.9, но ≤ 4.2
	100	220		2.7	≤ 3.2	> 3.2, но ≤ 3.5
ПК57.10-3АIVт	3	220	70	3.6	≤ 4.3	> 4.3, но ≤ 4.7
	7	220		2.9	≤ 3.5	> 3.5, но ≤ 3.8
	14	220		2.7	≤ 3.2	> 3.2, но ≤ 3.5
	28	230		2.5	≤ 3.0	> 3.0, но ≤ 3.3
	100	220		2.4	≤ 2.9	> 2.9, но ≤ 3.1
ПК54.10-3АIVт	3	220	18	2.4	≤ 2.9	> 2.9, но ≤ 3.2
	7	220		2.3	≤ 2.8	> 2.8, но ≤ 3.0
	14	220		2.2	≤ 2.6	> 2.6, но ≤ 2.8
	28	230		2.0	≤ 2.4	> 2.4, но ≤ 2.6
	100	220		2.0	≤ 2.3	> 2.3, но ≤ 2.4

Данные для испытаний Проверка трещиностойкости

Таблица 8

Марка панели	Срок испытания панелей после их изготовления в сутках					Контрольная ширина раскрытия трещин мм
	3	7	14	28	100	
	Контрольная нагрузка за вычетом собственной массы панели кгс/м²					
ПК63.18-8АIVТ	770	765	753	748	692	0.25
ПК60.18-8АIVТ	735	735	730	735	692	
ПК57.18-8АIVТ	727	727	727	730	692	
ПК54.18-8АIVТ	710	716	716	729	692	
ПК51.18-8АIVТ	700	710	710	725	692	
ПК48.18-8АIVТ	692	692	698	722	692	
ПК63.18-6АIVТ	543	545	544	550	518	
ПК60.18-6АIVТ	535	540	540	549	518	
ПК57.18-6АIVТ	518	525	531	545	518	
ПК54.18-6АIVТ	518	518	521	541	518	
ПК51.18-6АIVТ	518	518	519	541	518	
ПК48.18-6АIVТ	518	518	518	536	518	
ПК63.18-4АIVТ	375	382	385	396	375	
ПК60.18-4АIVТ	375	375	382	395	375	
ПК57.18-4АIVТ	375	375	377	393	375	
ПК54.18-4АIVТ	375	375	375	393	375	
ПК51.18-4АIVТ	375	375	375	388	375	
ПК48.18-4АIVТ	375	375	375	389	379	
ПК63.18-3АIVТ	253	253	253	267	253	
ПК60.18-3АIVТ	253	253	253	265	253	
ПК57.18-3АIVТ	253	253	253	265	253	
ПК54.18-3АIVТ	253	253	253	264	253	
ПК51.18-3АIVТ	253	253	253	265	253	
ПК48.18-3АIVТ	253	253	253	261	253	
ПК63.15-8АIVТ	752	750	746	746	696	

Данные для испытаний Проверка трещиностойкости

Продолжение таблицы 8

Марка панели	Срок испытания панелей после их изготовления в сутках					Контрольная ширина раскрытия трещин мм
	3	7	14	28	100	
	Контрольная нагрузка за вычетом собственной массы панели кгс/м²					
ПК60.15-8АIVт	735	737	735	740	696	0.25
ПК57.15-8АIVт	720	723	723	735	696	
ПК54.15-8АIVт	710	716	720	731	696	
ПК51.15-8АIVт	696	705	710	729	696	
ПК48.15-8АIVт	696	696	696	721	696	
ПК63.15-6АIVт	537	542	542	551	521	
ПК60.15-6АIVт	529	534	536	549	521	
ПК57.15-6АIVт	522	531	536	548	521	
ПК54.15-6АIVт	521	521	528	545	521	
ПК51.15-6АIVт	521	521	521	543	521	
ПК48.15-6АIVт	521	521	521	540	521	
ПК63.15-4АIVт	377	381	386	398	377	
ПК60.15-4АIVт	377	377	379	395	377	
ПК57.15-4АIVт	377	377	377	395	377	
ПК54.15-4АIVт	377	377	377	393	377	
ПК51.15-4АIVт	377	377	377	390	377	
ПК48.15-4АIVт	377	377	377	389	377	
ПК63.15-3АIVт	255	255	255	268	255	
ПК60.15-3АIVт	255	255	255	266	255	
ПК57.15-3АIVт	255	255	255	265	255	
ПК54.15-3АIVт	255	255	255	265	255	
ПК51.15-3АIVт	255	255	255	266	255	
ПК63.12-8АIVт	761	758	750	750	700	
ПК60.12-8АIVт	746	747	742	745	700	
ПК57.12-8АIVт	700	700	700	722	700	

Взам. инв. №

Подп. и дата

Инв. № подл.

Данные для испытаний. Проверка трещиностойкости
Продолжение таблицы 8

Марка панели	Срок испытания панелей после их изготовления в сутках					Контрольная ширина раскрытия трещин
	3	7	14	28	100	
	Контрольная нагрузка за вычетом собственной массы панели кгс/м²					мм
ПК54.12-8АIVТ	720	725	726	738	700	
ПК51.12-8АIVТ	712	716	720	735	700	
ПК48.12-8АIVТ	700	705	710	730	700	
ПК63.12-6АIVТ	552	556	552	560	526	
ПК60.12-6АIVТ	540	545	546	555	526	
ПК57.12-6АIVТ	532	540	542	554	526	
ПК54.12-6АIVТ	526	526	532	550	526	
ПК51.12-6АIVТ	526	526	526	550	526	
ПК48.12-6АIVТ	526	526	526	545	526	
ПК63.12-4АIVТ	386	392	395	405	384	
ПК60.12-4АIVТ	384	387	393	405	384	
ПК57.12-4АIVТ	384	384	390	404	384	
ПК54.12-4АIVТ	384	384	384	400	384	0.25
ПК51.12-4АIVТ	384	384	384	400	384	
ПК48.12-4АIVТ	384	384	384	397	384	
ПК63.12-3АIVТ	259	259	262	274	259	
ПК60.12-3АIVТ	259	259	259	270	259	
ПК57.12-3АIVТ	259	259	259	271	259	
ПК54.12-3АIVТ	259	259	259	270	259	
ПК51.12-3АIVТ	259	259	259	269	259	
ПК48.12-3АIVТ	259	259	259	270	259	
ПК63.10-8АIVТ	772	770	765	762	710	
ПК60.10-8АIVТ	765	761	755	755	710	
ПК57.10-8АIVТ	741	745	741	751	710	
ПК54.10-8АIVТ	735	739	739	750	710	

Инв.№ подл. | Подп. и дата | Взам.инв.№

Данные для испытаний Проверка трещиностойкости

Продолжение таблицы 8

Марка панели	Срок испытания панелей после их изготовления в сутках					Контрольная ширина раскр трещин
	3	7	14	28	100	
	Контрольная нагрузка за вычетом собственной массы панели кгс/м²					мм
ПК 51.10-8АIVТ	725	731	733	746	710	
ПК 48.10-8АIVТ	710	710	716	740	710	
ПК 63.10-6АIVТ	555	559	558	565	532	
ПК 60.10-6АIVТ	560	565	565	576	532	
ПК 57.10-6АIVТ	541	546	550	561	532	
ПК 54.10-6АIVТ	534	540	545	560	532	
ПК 51.10-6АIVТ	532	532	536	556	532	
ПК 48.10-6АIVТ	532	532	532	551	532	
ПК 63.10-4АIVТ	390	395	397	407	385	0.25
ПК 60.10-4АIVТ	385	389	391	405	385	
ПК 57.10-4АIVТ	385	385	386	404	385	
ПК 54.10-4АIVТ	385	385	385	400	385	
ПК 51.10-4АIVТ	385	385	385	400	385	
ПК 48.10-4АIVТ	385	385	385	402	385	
ПК 63.10-3АIVТ	261	261	261	275	261	
ПК 60.10-3АIVТ	261	261	261	274	261	
ПК 57.10-3АIVТ	261	261	261	272	261	
ПК 54.10-3АIVТ	261	261	261	271	261	

Инв.№ подл. | Подп. и дата | Взам.инв.№

NN п/п	Обозначение	Наименование
		Документы предприятия
1		Руководство по проектированию предварительно напряженных железобетонных конструкций из тяжелого бетона (ЦНИИПромзданий, НИИЖБ 1977 г)
2		Руководство по технологии предварительного напряжения стержневой арматуры железобетонных конструкций (НИИЖБ Госстроя СССР. Стройиздат, 1972 г)
3		Руководство по технологии изготовления предварительно напряженных железобетонных конструкций (НИИЖБ, 1975 г)
4	ТУ 14-4-659-75	Технические условия Проволока стальная низкоуглеродистая периодического профиля для армирования железобетонных конструкций (Обыкновенная арматурная проволока периодического профиля)

Нач. отд.	Балановский		1.141-1.59.000000 ВД
Гл. инж. пр	Лиханская		
Провер.	Лиханская		Ведомость ссылочных документов
Исполнит	Боброва		Стадия Р; Лист; Листов 1
			ЦНИИЭПжилища

Инв. № подл. | Подпись и дата | Взам. инв. №

Нач. отд. Балановский
Гл. инж. пр. Ликанская
Провер. Ликанская
Исполн. Боброва

Выборка стали

1.141-1.59.000000 ВС

ЦНИИЭПжилища

Стадия Р | Лист 1 | Листов 6

Выборка стали на 1 элемент в кг

Марка	Напрягаемая арматура. Арматурная сталь ГОСТ 5781-75. Класс A IV. ф мм				Итого	Арматурные изделия. Арматурная сталь ТУ14-4-659-75. Класс Bp I. ф мм			Итого	Монтажные петли. Арматурная сталь ГОСТ 5781-75. Класс AI. ф мм			Итого	Итого	Всего
	10	12	14	16		3	4	5		10	12	14			
ПК63.18-8AIVт				59.46	59.46	5.92	10.57	3.00	19.47			6.44	6.44	25.91	85.37
ПК60.18-8AIVт			43.32		43.32	5.66	10.09	2.76	18.51		4.20		4.20	22.71	66.03
ПК57.18-8AIVт		10.10	27.44		37.54	5.40	9.73	2.64	17.77		4.20		4.20	21.97	59.51
ПК54.18-8AIVт		23.90	6.50		30.40	8.14	6.13		14.27		4.20		4.20	18.47	48.87
ПК51.18-8AIVт	3.13	22.55			25.68	7.54	6.01		13.55		4.20		4.20	17.75	43.43
ПК48.18-8AIVт		21.20			21.20	7.88	4.45		12.33		4.20		4.20	16.53	37.73
ПК63.18-6AIVт		11.16	30.36		41.52	9.28	6.37		15.65			6.44	6.44	22.09	63.61
ПК60.18-6AIVт		21.24	14.44		35.68	8.78	6.25		15.03		4.20		4.20	19.23	54.91
ПК57.18-6AIVт	3.50	25.25			28.75	6.36	5.41		11.77		4.20		4.20	15.97	44.72
ПК54.18-6AIVт	9.96	14.34			24.30	6.70	4.45		11.15		4.20		4.20	15.35	39.65
ПК51.18-6AIVт	3.13	18.04			21.17	6.34	4.45		10.79		4.20		4.20	14.99	36.16
ПК48.18-6AIVт		16.96			16.96	6.08	4.45		10.53		4.20		4.20	14.73	31.69
ПК63.18-4AIVт		33.48			33.48	6.88	5.41		12.29			6.44	6.44	18.73	52.21
ПК60.18-4AIVт	7.38	21.24			28.62	6.62	5.41		12.03		4.20		4.20	16.23	44.85
ПК57.18-4AIVт		25.25			25.25	6.96	4.45		11.41		4.20		4.20	15.61	40.86
ПК54.18-4AIVт	6.64	14.34			20.98	6.70	4.45		11.15		4.20		4.20	15.35	36.33

174482 60

Выборка стали на 1 элемент в кг

Марка	Напрягаемая арматура, Арматурная сталь ГОСТ 5781-75, Класс AIV, ф мм				Итого	Арматурные изделия, Арматурная сталь ТУ 14-4-659-75, Класс BpI, ф мм			Итого	Монтажные петли, Арматурная сталь ГОСТ 5781-75, Класс AI, ф мм			Итого	Итого	Всего
	10	12	14	16		3	4	5		10	12	14			
ПК51.18-4AIVт	3.13	13.53			16.66	6.08	4.45		10.53		4.20		4.20	14.73	31.39
ПК48.18-4AIVт	5.90	8.48			14.38	5.30	4.45		9.75		4.20		4.20	13.95	28.33
ПК63.18-3AIVт	3.87	22.32			26.19	7.48	4.45		11.93			6.44	6.44	18.37	44.56
ПК60.18-3AIVт	7.38	15.93			23.31	7.22	4.45		11.67		4.20		4.20	15.87	39.18
ПК57.18-3AIVт		20.20			20.20	6.70	4.45		11.15		4.20		4.20	15.35	35.55
ПК54.18-3AIVт	6.64	9.56			16.20	5.92	4.45		10.37		4.20		4.20	14.57	30.77
ПК51.18-3AIVт	9.39	4.51			13.90	5.56	4.45		10.01		4.20		4.20	14.21	28.11
ПК48.18-3AIVт	11.80				11.80	5.30	4.45		9.75		4.20		4.20	13.95	25.75
ПК63.15-8AIVт			45.54		45.54	4.80	8.06	2.50	15.36		4.20		4.20	19.56	65.10
ПК60.15-8AIVт		15.93	21.66		37.59	4.59	7.66	2.30	14.55		4.20		4.20	18.75	56.34
ПК57.15-8AIVт		30.30			30.30	4.38	7.36	2.20	13.94		4.20		4.20	18.14	48.44
ПК54.15-8AIVт	6.64	19.12			25.76	6.67	4.36		11.03		4.20		4.20	15.23	40.99
ПК51.15-8AIVт	3.13	18.04			21.17	6.18	4.26		10.44		4.20		4.20	14.64	35.81
ПК48.15-8AIVт		16.96			16.96	6.47	2.96		9.43		4.20		4.20	13.63	30.59
ПК63.15-6AIVт		33.48			33.48	7.60	4.56		12.16		4.20		4.20	16.36	49.84
ПК60.15-6AIVт		21.24	7.22		28.46	6.09	5.56		11.65		4.20		4.20	15.85	44.31

1.141-1.59. 000008С

17482 61

Лист 2

150

Инв. № подл.	Подп. и дата	Взам. инв. №

Выборка стали на 1 элемент в кг

Марка	Напрягаемая арматура, арматурная сталь ГОСТ 5781-75, класс AIV, ф мм				Итого	Арматурные изделия, арматурная сталь ТУ 14-4-659-75, класс BpI, ф мм			Итого	Монтажные петли, арматурная сталь ГОСТ 5781-75, класс AI, ф мм			Итого	Итого	Всего
	10	12	14	16		3	4	5		10	12	14			
ПК57.15-6AIVт		25.25			25.25	5.18	3.76		8.94		4.20		4.20	13.14	38.39
ПК54.15-6AIVт	6.64	14.34			20.98	5.47	2.96		8.43		4.20		4.20	12.63	33.61
ПК51.15-6AIVт		18.04			18.04	5.18	2.96		8.14		4.20		4.20	12.34	30.38
ПК48.15-6AIVт	5.90	8.48			14.38	4.97	2.96		7.93		4.20		4.20	12.13	26.51
ПК63.15-4AIVт		27.90			27.90	5.60	3.76		9.36		4.20		4.20	13.56	41.46
ПК60.15-4AIVт	7.38	15.93			23.31	5.39	3.76		9.15		4.20		4.20	13.35	36.66
ПК57.15-4AIVт		20.20			20.20	5.68	2.96		8.64		4.20		4.20	12.84	33.04
ПК54.15-4AIVт	3.32	14.34			17.66	5.47	2.96		8.43		4.20		4.20	12.63	30.29
ПК51.15-4AIVт	9.39	4.51			13.90	5.18	2.96		8.14		4.20		4.20	12.34	26.24
ПК48.15-4AIVт	11.80				11.80	4.45	2.96		7.41		4.20		4.20	11.61	23.41
ПК63.15-3AIVт	11.61	11.16			22.77	6.10	2.96		9.06		4.20		4.20	13.26	36.03
ПК60.15-3AIVт	18.45				18.45	5.89	2.96		8.85		4.20		4.20	13.05	31.50
ПК57.15-3AIVт	10.50	5.05			15.55	5.68	2.96		8.64		4.20		4.20	12.84	28.39
ПК54.15-3AIVт	13.28				13.28	5.47	2.96		8.43		4.20		4.20	12.83	25.91
ПК51.15-3AIVт	12.52				12.52	5.18	2.96		8.14		4.20		4.20	12.34	24.86
ПК63.12-8AIVт		5.58	30.36		35.94	4.03	6.68	2.00	12.71		4.20		4.20	16.91	52.85

1.141-1.59.000000 ВС

174 82 62

Выборка стали на 1 элемент в кг

Марка	Напрягаемая арматура				Итого	Арматурные изделия			Итого	Монтажные петли			Итого	Итого	Всего
	Арматурная сталь ГОСТ 5781-75					Арматурная сталь ТУ 14-4-659-75				Арматурная сталь ГОСТ 5781-75					
	Класс AIV					Класс BpI				Класс AI					
	ф мм					ф мм				ф мм					
	10	12	14	16		3	4	5		10	12	14			
ПК60.12-8AIVт		15.93	14.44		30.37	3.86	6.36	1.84	12.06		4.20		4.20	16.26	46.63
ПК57.12-8AIVт		10.10	13.72		23.82	3.67	6.12	1.76	11.55	2.80			2.80	14.35	38.17
ПК54.12-8AIVт		14.34	6.50		20.84	5.50	3.72		9.22	2.80			2.80	12.02	32.86
ПК51.12-8AIVт		18.04			18.04	5.10	3.64		8.74	2.80			2.80	11.54	29.58
ПК48.12-8AIVт	5.90	8.48			14.38	5.31	2.60		7.91	2.80			2.80	10.71	25.09
ПК63.12-6AIVт		27.90			27.90	6.27	3.88		10.15		4.20		4.20	14.35	42.25
ПК60.12-6AIVт		15.93	7.22		23.15	5.94	3.80		9.74		4.20		4.20	13.94	37.09
ПК57.12-6AIVт		20.20			20.20	4.31	3.24		7.55	2.80			2.80	10.35	30.55
ПК54.12-6AIVт	6.64	9.56			16.20	4.54	2.60		7.14	2.80			2.80	9.94	26.14
ПК51.12-6AIVт		13.53			13.53	4.30	2.60		6.90	2.80			2.80	9.70	23.23
ПК48.12-6AIVт	2.95	8.48			11.43	3.85	2.60		6.45	2.80			2.80	9.25	20.68
ПК63.12-4AIVт		22.32			22.32	4.67	3.24		7.91		4.20		4.20	12.11	34.43
ПК60.12-4AIVт	3.69	15.93			19.62	4.50	3.24		7.74		4.20		4.20	11.94	31.56
ПК57.12-4AIVт	7.00	10.10			17.10	4.71	2.60		7.31	2.80			2.80	10.11	27.21
ПК54.12-4AIVт	13.28				13.28	4.54	2.60		7.14	2.80			2.80	9.94	23.22
ПК51.12-4AIVт	3.13	9.02			12.15	4.04	2.60		6.64	2.80			2.80	9.44	21.59

Инв. № подл.	Подп. и дата	Взам. инв. №

Выборка стали на 1 элемент в кг.

Марка	Напрягаемая арматура				Итого	Арматурные изделия			Итого	Монтажные петли			Итого	Итого	Всего
	Арматурная сталь ГОСТ 5781-75					Арматурная сталь ТУ 14-4-659-75				Арматурная сталь ГОСТ 5781-75					
	Класс AIV					Класс BpI				Класс AI					
	ф мм					ф мм				ф мм					
	10	12	14	16		3	4	5		10	12	14			
ПК48.12-4AIVT	5.90	4.24			10.14	3.85	2.60		6.45	2.80			2.80	9.25	19.39
ПК63.12-3AIVT	7.74	11.16			18.90	5.07	2.60		7.67		4.20		4.20	11.87	30.77
ПК60.12-3AIVT	14.76				14.76	4.90	2.60		7.50		4.20		4.20	11.70	26.46
ПК57.12-3AIVT	3.50	10.10			13.60	4.45	2.60		7.05	2.80			2.80	9.85	23.45
ПК54.12-3AIVT	6.64	4.78			11.42	4.28	2.60		6.88	2.80			2.80	9.68	21.10
ПК51.12-3AIVT	9.39				9.39	3.78	2.60		6.38	2.80			2.80	9.18	18.57
ПК48.12-3AIVT	8.85				8.85	3.59	2.60		6.19	2.80			2.80	8.99	17.84
ПК63.10-8AIVT		30.36			30.36	3.40	6.38	2.00	11.78	2.80			2.80	14.58	44.94
ПК60.10-8AIVT		10.62	14.44		25.06	3.25	6.06	1.84	11.15	2.80			2.80	13.95	39.01
ПК57.10-8AIVT		20.20			20.20	3.10	5.82	1.76	10.68	2.80			2.80	13.48	33.68
ПК54.10-8AIVT	3.32	14.34			17.66	4.95	3.42		8.37	2.80			2.80	11.17	28.83
ПК51.10-8AIVT	6.26	9.02			15.28	4.59	3.34		7.93	2.80			2.80	10.73	26.01
ПК48.10-8AIVT	2.95	8.48			11.43	4.83	2.30		7.13	2.80			2.80	9.93	21.36
ПК63.10-6AIVT		22.32			22.32	5.64	3.58		9.22	2.80			2.80	12.02	34.34
ПК60.10-6AIVT	3.69	15.93			19.62	5.33	3.50		8.83	2.80			2.86	11.63	31.25
ПК57.10-6AIVT	7.00	10.10			17.10	3.74	2.94		6.68	2.80			2.80	9.48	26.58

1.141-1.59.000000 ВС

17482 64

Лист 5

Выборка стали на 1 элемент в кг

Марка	Напрягаемая арматура				Итого	Арматурные изделия				Монтажные петли				Итого	Всего
	Арматурная сталь ГОСТ 5781-75					Арматурная сталь ТУ 14-4-659-75				Арматурная сталь ГОСТ 5781-75					
	Класс AIV					Класс BpI				Класс AI					
	ф мм					ф мм				ф мм					
	10	12	14	16		3	4	5		10	12	14			
ПК54.10-6AIVT	9.96	4.78			14.74	3.99	2.30		6.29	2.80			2.80	9.09	23 83
ПК51.10-6AIVT	3.13	9.02			12,15	3. 79	2.30		6.09	2.80			2.80	8. 89	21.04
ПК48.10-6AIVT	5.90	4.24			10.14	3. 63	2.30		5.93	2.80			2.80	8.73	18 87
ПК63.10-4AIVT	7.74	11.16			18.90	4. 04	2.94		6.98	2.80			2.80	9.78	28.68
ПК60.10-4AIVT		15.93			15.93	3. 89	2.94		6. 83	2.80			2.80	9. 63	25.56
ПК57.10-4AIVT	3.50	10.10			13.60	4.14	2 30		6 44	2.80			2.80	9.24	22.84
ПК54.10-4AIVT	6.64	4.78			11.42	3. 99	2.30		6. 29	2 80			2.80	9. 09	20. 51
ПК51.10-4AIVT	9.39				9.39	3.27	2.30		5.57	2.80			2.80	8. 37	17. 76
ПК48.10-4AIVT	8.85				8.85	3. 11	2.30		5. 41	2.80			2.80	8. 21	17. 06
ПК63.10-3AIVT	3.87	11.16			15.03	4. 18	2.30		6.48	2.80			2.80	9. 28	24.31
ПК60.10-3AIVT	7.38	5.31			12.69	4. 03	2.30		6.33	2.80			2.80	9. 13	21. 82
ПК57. 10-3AIVT	10.50				10.50	3.88	2.30		6.18	2.80			2.80	8. 98	19. 48
ПК54.10-3AIVT	9.96				9.96	3.73	2.30		6.03	2.80			2.80	8. 83	18. 79

1.141-1.59. 000000 ВС

174 82 69

Лист 6

Формат	Зона	Прзиц.	Обозначение	Наименование	Кол.	Примечание
				Документация		
			1.141-1.59.000000 ТО	Техническое описание		
			1.141-1.59.000000 ВС	Выборка стали		
			1.141-1.59.010000 СБ	Сборочный чертеж		
				Сборочные единицы		
		4	1.141-1.59.010200	Сетка С1	2	
		5	1.141-1.59.010300	Сетка С5	1	
				Переменные данные для		
				исполнений		
			1.141-1.59.010000	ПК63.18-8АIVт		
				Сборочные единицы и детали		
		1	1.141-1.59.010001	Стержень Т1	6	
		3	1.141-1.59.010100	Каркас КР1	12	
		6	1.141-1.59.010400	Сетка С10	1	
		7	1.141-1.59.010002-02	Петля П3	4	
				Материал		
				Бетон марки М200	1.34	м³
			1.141-1.59.010000-01	ПК60.18-8АIVт		
				Сборочные единицы и детали		
		1	1.141-1.59.010001-04	Стержень Т5	6	
		3	1.141-1.59.010100-02	Каркас КР3	12	
		6	1.141-1.59.010400-01	Сетка С11	1	
		7	1.141-1.59.010002-01	Петля П2	4	
				Материал		
				Бетон марки М200	1.27	м³

Нач.отд.	Балановский	
Гл.инж.пр.	Лиханская	
Провер.	Лиханская	
Исполнил	Боброва	

1.141-1.59.010000

Панель перекрытия многопустотная ПК63.18-8АIVт; ПК60.18-8АIVт

Стадия	Лист	Листов
Р		1

ЦНИИЭП жилища

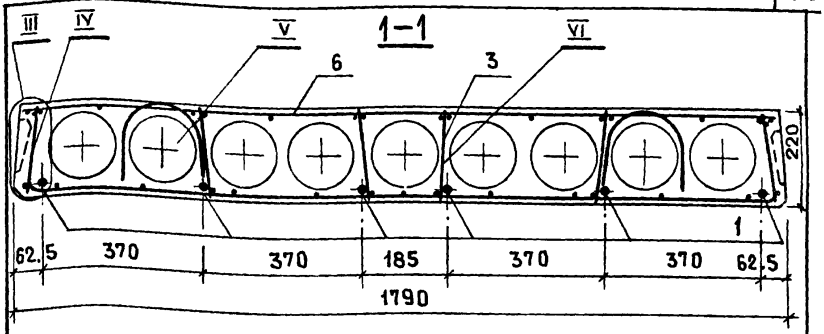

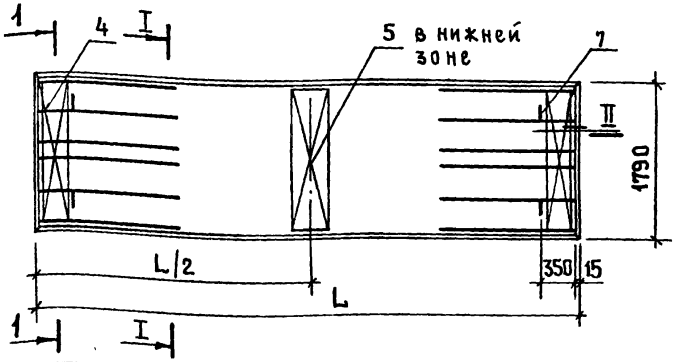

МАРКА	ОБОЗНАЧЕНИЕ	L, мм	L/2, мм	МАССА, кг
ПК63.18-8АIVТ	1.141-1.59. 01 0000	6280	3140	3350
ПК60.18-8АIVТ	1.141-1.59. 010000-01	5980	2990	3175

ВЗАМ. ИНВ. № | ПОДП. И ДАТА | ИНВ. № ПОДЛ.

НАЧ. ОТД.	БАЛАНОВСКИЙ	
ГЛ. ИНЖ. ПР.	ЛИХАНСКАЯ	
ПРОВЕР.	ЛИХАНСКАЯ	
ИСПОЛНИТ.	БОБРОВА	

1.141-1.59. 01 0000 СБ

ПАНЕЛЬ ПЕРЕКРЫТИЯ МНОГОПУСТОТНАЯ ПК63.18-8АIVТ; ПК60.18-8АIVТ

СБОРОЧНЫЙ ЧЕРТЕЖ

СТАДИЯ	МАССА	МАСШТАБ
Р	СМ ТАБЛ.	
ЛИСТ 1	ЛИСТОВ 4	

ЦНИИЭП ЖИЛИЩА

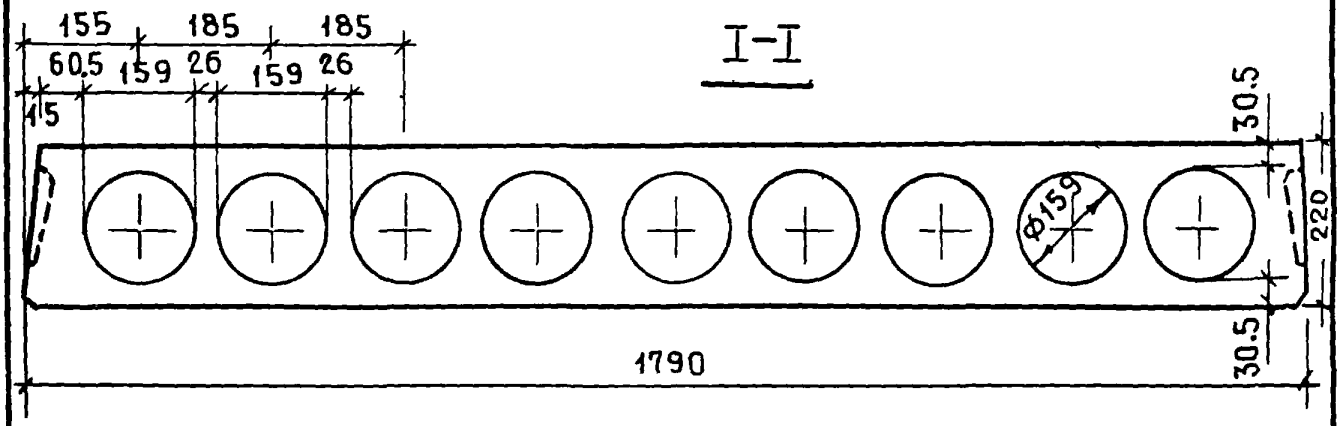
I-I
155
185
185
60.5
159
26
159
26
15
30.5
220
Ø159
30.5
1790

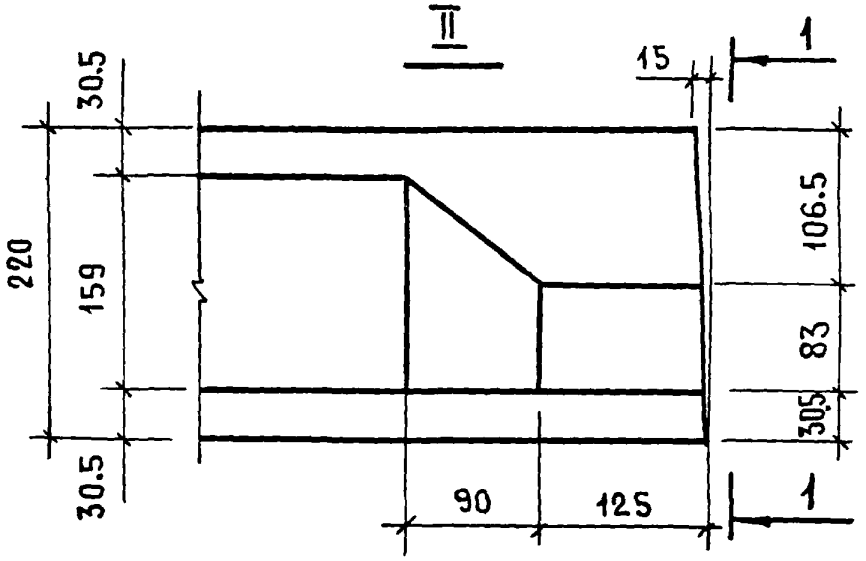
II
15
1
30.5
220
159
106.5
83
30.5
30.5
90
125
1

1-1

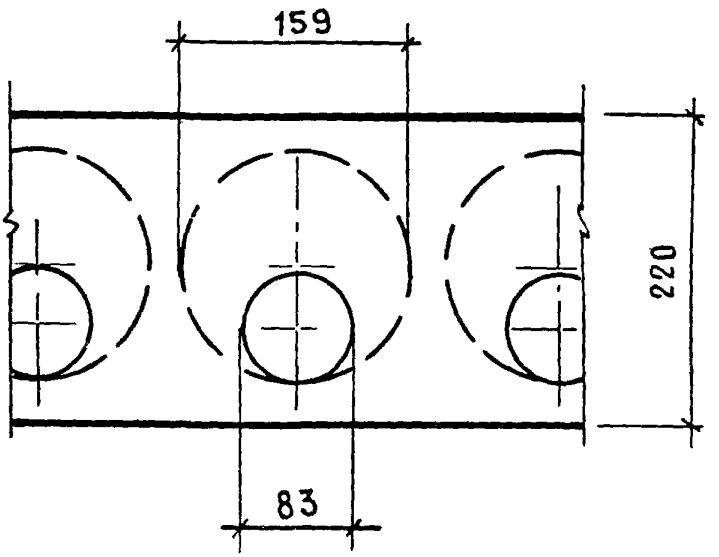
159
220
83

III

1-1

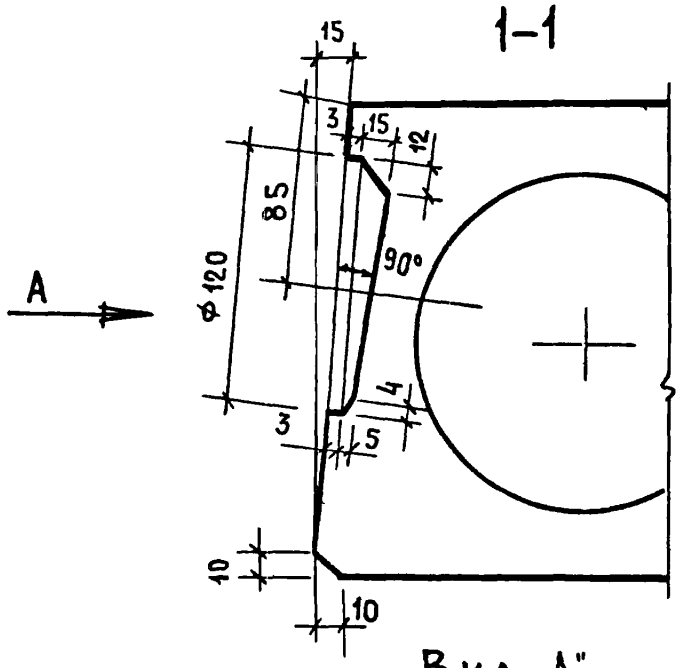

Вид „А"

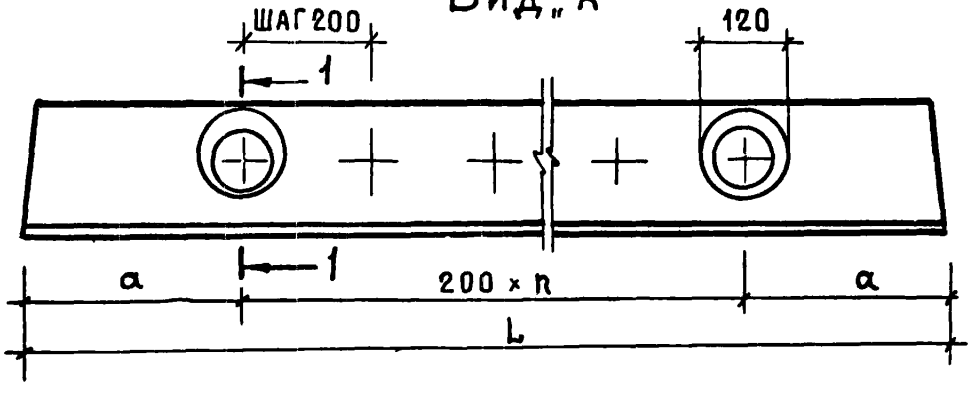

L, мм	n	a, мм
6280	28	340
5980	27	290
* 5680	25	340
* 5380	24	290
* 5080	22	340
* 4780	21	290

* Для последующих страниц выпуска

Взам. инв. №

Подп. и дата

Инв. № подл.

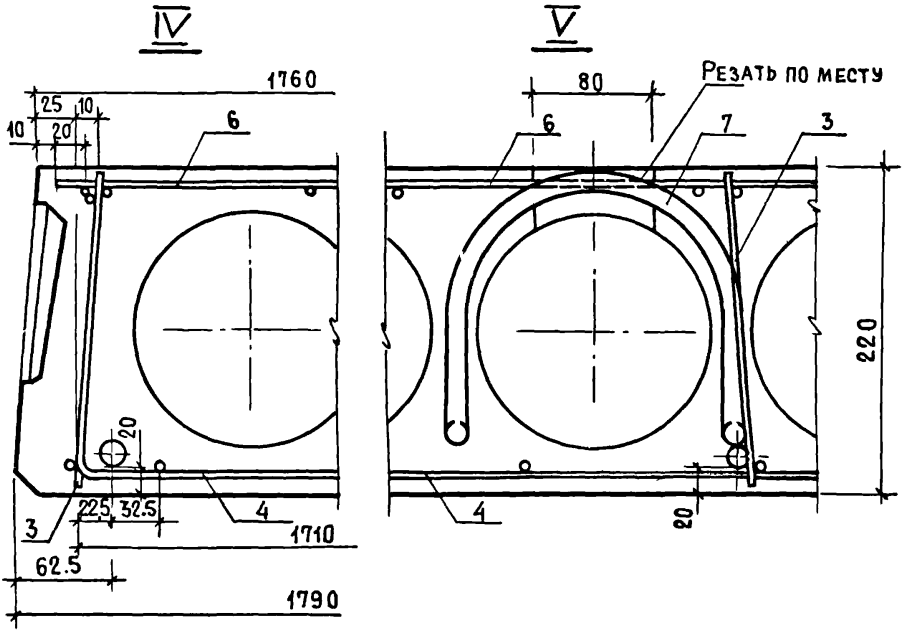

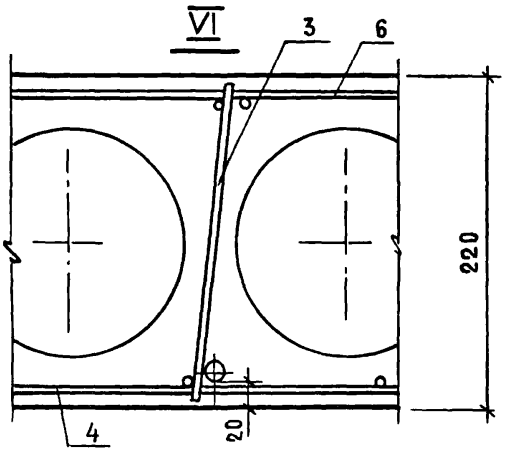

Выемка для монтажной петли размером 80×150 мм устраивается после заглаживания поверхности панели перекрытия до пропаривания. В проекте должно быть указание о заделке выемки для монтажной петли бетоном марки не ниже М150 после установки панели перекрытия

Формат	Зона	Позиц.	Обозначение	Наименование	Кол.	Примечание
				Документация		
			1.141-1.59.000000 ТО	Техническое описание		
			1.141-1.59.000000 ВС	Выборка стали		
			1.141-1.59.020000 СБ	Сборочный чертеж		
			1.141-1.59.010000 СБ	Сборочный чертеж		листы 2-4
				Сборочные единицы и детали		
		1	1.141-1.59.010001-07	Стержень Т8	4	
		2	1.141-1.59.010001-08	Стержень Т9	2	
		3	1.141-1.59.010100-04	Каркас КР5	12	
		4	1.141-1.59.010200	Сетка С1	2	
		5	1.141-1.59.010300	Сетка С5	1	
		6	1.141-1.59.010400-01	Сетка С12	1	
		7	1.141-1.59.010002-01	Петля П2	4	
				Материал		
				Бетон марки М 200	1.21	м³

Инв. № подл. | Подп. и дата | Взам. инв. №

Нач. отд.	Балановский		1.141-1.59.020000
Гл. инж. пр.	Лиханская		Панель перекрытия многопустотная ПК57.18-8 АIVт
Проверил	Лиханская		Стадия: Р; Лист: ; Листов: 1
Исполнил	Боброва		ЦНИИЭП жилища

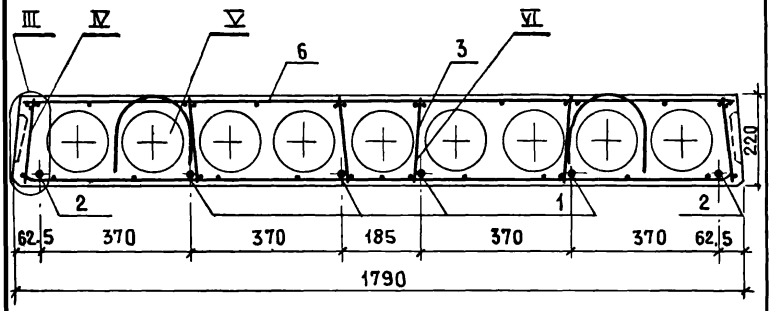

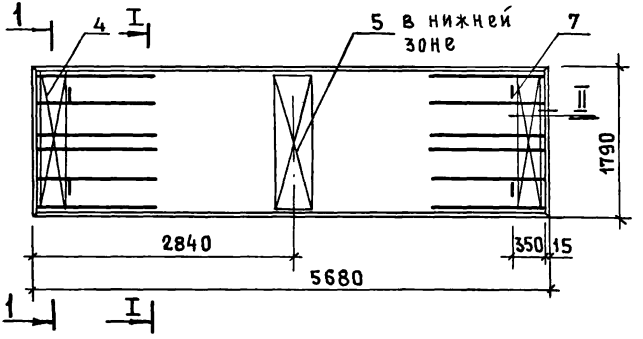

Узлы I–VI см. 1.141-1. 59. 010000 СБ

		1.141-1.59. 020000 СБ	
Гл.отд.	Балановский	Панель перекрытия многопустотная ПК57.18-8АIVТ Сборочный чертеж	Стадия: Р; Масса: 3025; Масштаб:
Инж.	Лиханская		Лист; Листов 1
Повер.	Лиханская		ЦНИИЭПжилища
Пом.	Боброва		

Формат	Зона	Позиц.	Обозначение	Наименование	Кол.	Примечание
				Документация		
			1.141-1.59.000000 ТО	Техническое описание		
			1.141-1.59.000000 ВС	Выборка стали		
			1.141-1.59.030000 СБ	Сборочный чертеж		
			1.141-1.59.010000 СБ	Сборочный чертеж		листы 2-4
				Сборочные единицы и детали		
		4	1.141-1.59.010200	Сетка С1	2	
		5	1.141-1.59.010300	Сетка С5	1	
		7	1.141-1.59.010002-01	Петля П2	4	
				Переменные данные для исполнений		
			1.141-1.59.030000	ПК54.18-8АIVТ		
				Сборочные единицы и детали		
		1	1.141-1.59.010001-10	Стержень Т11	1	
		2	1.141-1.59.010001-11	Стержень Т12	5	
		3	1.141-1.59.010100-05	Каркас КР6	12	
		6	1.141-1.59.010400-03	Сетка С13	1	
				Материал		
				Бетон марки М200	1.15	м³

Нач.отд.	Балдановский	1.141-1.59.030000	
Гл.инж.пр.	Лиханская		
Провер.	Лиханская	Панель перекрытия многопустотная ПК54.18-8АIVТ; ПК51.18-8АIVТ	Стадия: Р; Лист: 1; Листов: 2
Исполн.	Боброва		ЦНИИЭП жилища

Инв.№ подл. | Подп. и дата | Взам.инв.№

Формат	Зона	Позиция	Обозначение	Наименование	Кол.	Примечание
			1.141-1.59.030000-01	ПК51.18-8АIVт		
				Сборочные единицы и детали		
		1	1.141-1.59.010001-13	Стержень Т14	5	
		2	1.141-1.59.010001-14	Стержень Т15	1	
		3	1.141-1.59.010100-06	Каркас КР7	12	
		6	1.141-1.59.010400-04	Сетка С14	1	
				Материал		
				Бетон марки М200	1.08	м³

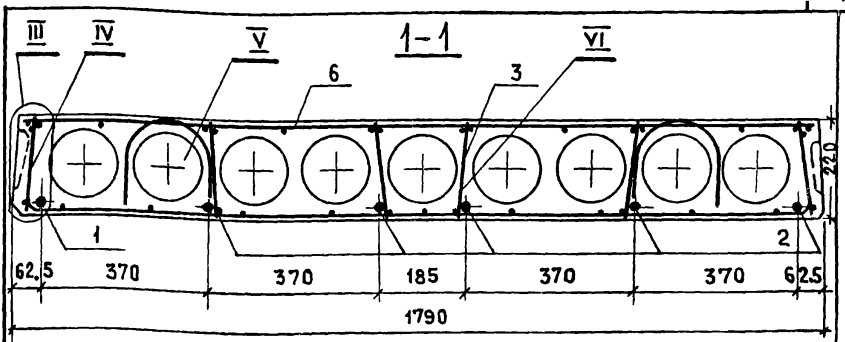

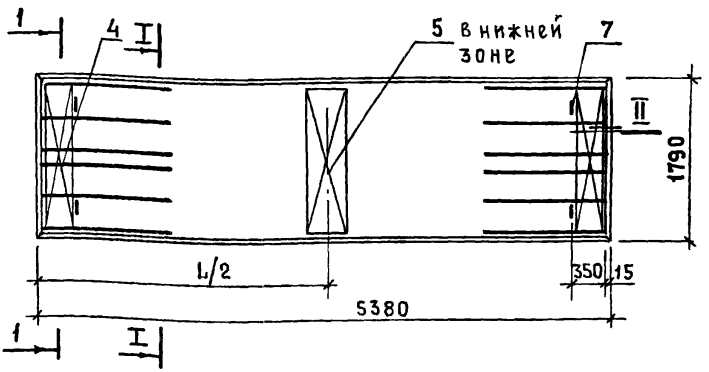

Марка	Обозначение	L, мм	L/2, мм	Масса, кг
ПК54.18-8АIVт	1.141-1.59.030000	5380	2690	2875
ПК51.18-8АIVт	1.141-1.59.030000-01	5080	2540	2700

Узлы I-VI см. 1.141-1.59. 010000 СБ

Нач. отд.	Балановский	
Гл. инж. пр.	Лиханская	
Провер.	Лиханская	
Исполн.	Боброва	

1.141-1.59. 030000 СБ

Панель перекрытия многопустотная ПК54.18-8АIVт; ПК51.18-8АIVт

Сборочный чертеж

Стадия	Масса	Масштаб
Р	См. табл.	
Лист	Листов 1	

ЦНИИЭПжилища

Взам. инв. № | Подп. и дата | Инв. № подл.

Формат.	Зона	Позиц.	Обозначение	Наименование	Кол.	Примечание
				Документация		
			1.141-1.59.000000 ТО	Техническое описание		
			1.141-1.59.000000 ВС	Выборка стали		
			1.141-1.59.040000 СБ	Сборочный чертеж		
			1.141-1.59.010000 СБ	Сборочный чертеж		листы 2-4
				Сборочные единицы и детали		
		1	1.141-1.59.010001-15	Стержень Т16	5	
		3	1.141-1.59.010100-07	Каркас КР8	12	
		4	1.141-1.59.010200	Сетка С1	2	
		5	1.141-1.59.010300	Сетка С5	1	
		6	1.141-1.59.010400-05	Сетка С15	1	
		7	1.141-1.59.010002-01	Петля П2	4	
				Материал		
				Бетон марки М200	1.02	м³

Нач. отд.	Балановский	
Гл. инж. пр.	Лиханская	
Провер.	Лиханская	
Исполн.	Боброва	

1.141-1.59.040000

Панель перекрытия многопустотная ПК48.18-8 АIVт

Стадия	Лист	Листов
Р		1

ЦНИИЭПжилища

17482 76

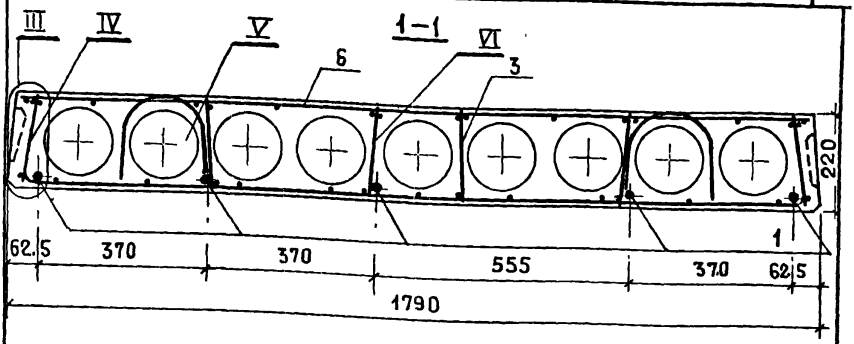

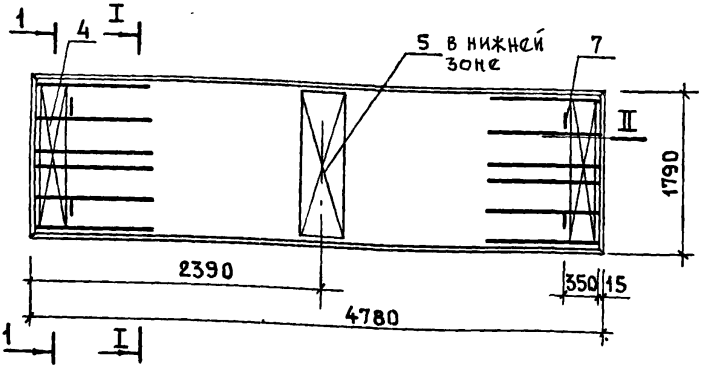

Узлы I–VI см. 1.141-1. 59. 010000 СБ

Нач.отд.	Балановский		
Гл.инж.пр.	Лиханская		
Проверил	Лиханская		
Исполнит.	Боброва		

1.141-1.59. 040000 СБ

Панель перекрытия многопустотная ПК48.18-8АIVТ
Сборочный чертеж

Стадия	Масса	Масштаб
Р	2550	
Лист	Листов 1	

ЦНИИЭПжилищ.

Инв.№подл. | Подп. и дата | Взам.инв.№

Формат	Зона	Позиц.	Обозначение	Наименование	Кол.	Примечание
				Документация		
			1.141-1.59.000000 ТО	Техническое описание		
			1.141-1.59.000000 ВС	Выборка стали		
			1.141-1.59.050000 СБ	Сборочный чертеж		
			1.141-1.59.010000 СБ	Сборочный чертеж		листы 2-4
				Сборочные единицы		
		4	1.141-1.59.010200	Сетка С1	2	
		5	1.141-1.59.010300	Сетка С5	1	
				Переменные данные для исполнений		
			1.141-1.59.050000	ПК63.18-6АIVт		
				Сборочные единицы и детали		
		1	1.141-1.59.010001-02	Стержень Т3	2	
		2	1.141-1.59.010001-01	Стержень Т2	4	
		3	1.141-1.59.010100-01	Каркас КР2	12	
		6	1.141-1.59.010400	Сетка С10	1	
		7	1.141-1.59.010002-02	Петля П3	4	
				Материал		
				Бетон марки М 200	1.34	м³

Инв. № подл. | Подп. и дата | Взам. инв. №

Нач. отдела	Балановский	1.141-1.59.050000	
Гл. инж. пр.	Лиханская	Панель перекрытия многопустотная ПК63.18-6АIVт; ПК60.18-6АIVт	Стадия: Р; Лист: 1; Листов: 2
Провер.	Лиханская		ЦНИИЭП жилища
Исполнил	Боброва		

Формат	Зона	Позиция	Обозначение	Наименование	Кол.	Примечание
			1.141-1.59.050000-01	ПК60.18-6АIVт		
				Сборочные единицы и детали		
		1	1.141-1.59.010001-04	Стержень Т5	2	
		2	1.141-1.59.010001-05	Стержень Т6	4	
		3	1.141-1.59.010100-03	Каркас КР4	12	
		6	1.141-1.59.010400-01	Сетка С11	1	
		7	1.141-1.59.010002-01	Петля П2	4	
				Материал		
				Бетон марки М200	1.27	м³

Инв.№ подл. | Подп. и дата | Взам. инв.№

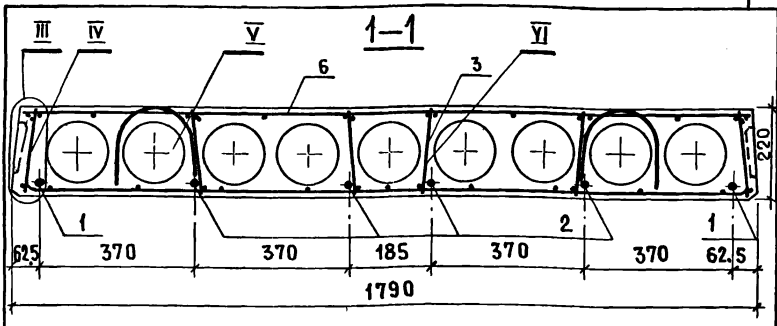

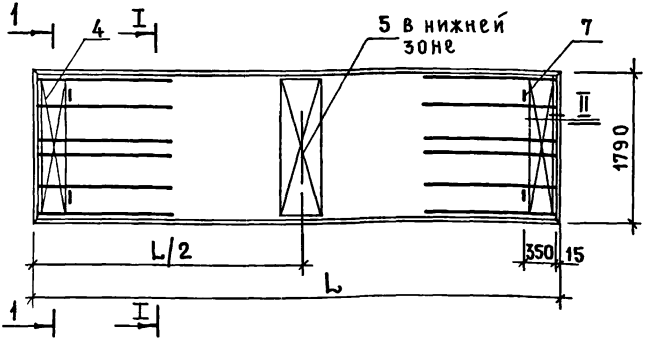

МАРКА	ОБОЗНАЧЕНИЕ	L, мм	L/2, мм	МАССА КГ
ПК63.18-6АIVТ	1.141-1.59.050000	6280	3140	3350
ПК60.18-6АIVТ	1.141-1.59.050000-01	5980	2990	3175

Узлы I-VI см. 1.141-1.59. 010000 СБ

Нач. отд.	Балановский	
Гл. инж. пр	Лиханская	
Провер.	Лиханская	
Исполн.	Боброва	

1.141-1.59. 050000 СБ

Панель перекрытия многопустотная ПК63.18-6АIVТ; ПК60.18-6АIVТ
Сборочный чертеж

СТАДИЯ	МАССА	МАСШТАБ
Р	см. табл	
Лист	Листов 1	

ЦНИИЭПжилища

Инв. № подл. | Подп. и дата | Взам. инв. №

Формат	Зона	Позиц.	Обозначение	Наименование	Кол.	Примечание
				Документация		
			1.141-1.59.000000 ТО	Техническое описание		
			1.141-1.59.000000 ВС	Выборка стали		
			1.141-1.59.060000 СБ	Сборочный чертеж		
			1.141-1.59.010000 СБ	Сборочный чертеж		листы 2-4
				Сборочные единицы и детали		
		1	1.141-1.59.010001-08	Стержень Т9	5	
		2	1.141-1.59.010001-09	Стержень Т10	1	
		3	1.141-1.59.060100	Каркас КР9	12	
		4	1.141-1.59.010200	Сетка С1	2	
		5	1.141-1.59.010300	Сетка С5	1	
		6	1.141-1.59.010400-02	Сетка С12	1	
		7	1.141-1.59.010002-01	Петля П2	4	
				Материал		
				Бетон марки М200	1.21	м³

Нач.отдел	Балановский		1.141-1.59.060000
Гл.инж.пр	Лиханская		
Провер.	Лиханская		Панель перекрытия многопустотная ПК57.18-6АIVТ
Исполнил	Боброва		

Стадия	Лист	Листов
Р		1

ЦНИИЭПжилища

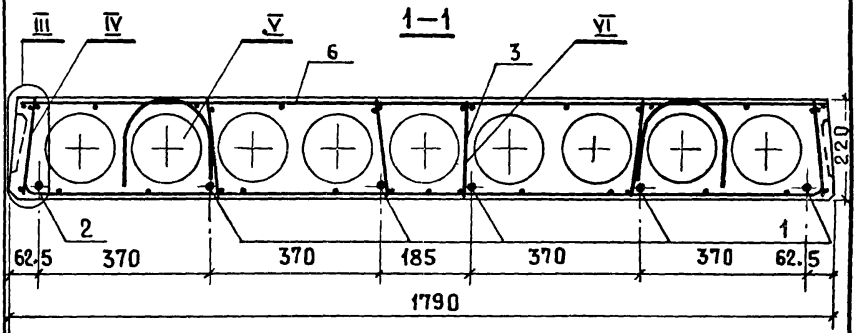

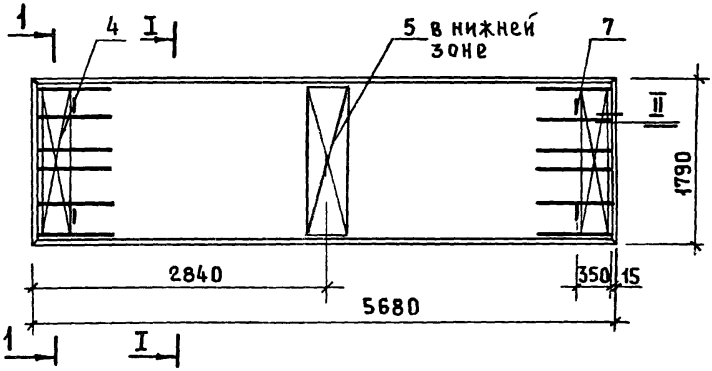

Узлы I—VI см. 1.141-1.59. 010000 СБ

Нач. отд.	Балановский		
Гл. инж. пр.	Лиханская		
Провер.	Лиханская		
Исполн.	Боброва		

1.141-1.59. 060000 СБ

Панель перекрытия многопустотная ПК 57.18-6А IV Т

Сборочный чертеж

Стадия	Масса	Масштаб
Р	3025	
Лист	Листов 1	

ЦНИИЭП жилища

Взам. инв. № | Подп. и дата | Инв. № подл.

Формат	Зона	Позиц.	Обозначение	Наименование	Кол.	Примечание
				Документация		
			1.141-1.59.000000ТО	Техническое описание		
			1.141-1.59.000000 ВС	Выборка стали		
			1.141-1.59.070000 СБ	Сборочный чертеж		
			1.141-1.59.010000 СБ	Сборочный чертеж		листы 2-4
				Сборочные единицы и детали		
		1	1.141-1.59.010001-11	Стержень Т12	3	
		2	1.141-1.59.010001-12	Стержень Т13	3	
		3	1.141-1.59.060100-01	Каркас КР10	12	
		4	1.141-1.59.010200	Сетка С1	2	
		5	1.141-1.59.010300	Сетка С5	1	
		6	1.141-1.59.010400-03	Сетка С13	1	
		7	1.141-1.59.010002-01	Петля П2	4	
				Материал		
				Бетон марки М 200	1.15	$м^3$

Нач.отд.	Балановский	1.141-1.59.070000	
Гл.инж.пр.	Лиханская	Панель перекрытия многопустотная ПК 54.18-6АIV	Стадия Р; Лист; Листов 1
Проверил	Лиханская		ЦНИИЭП жилища
Исполн.	Боброва		

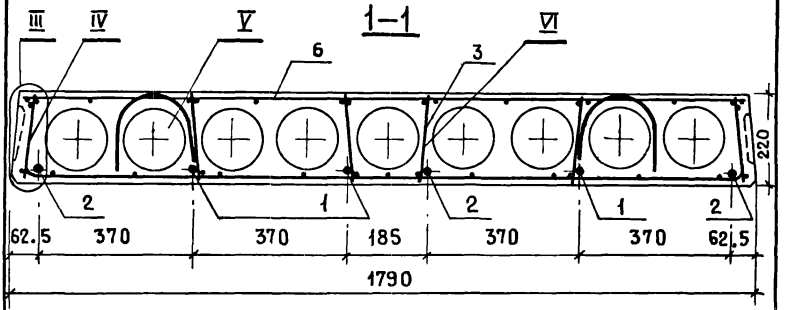

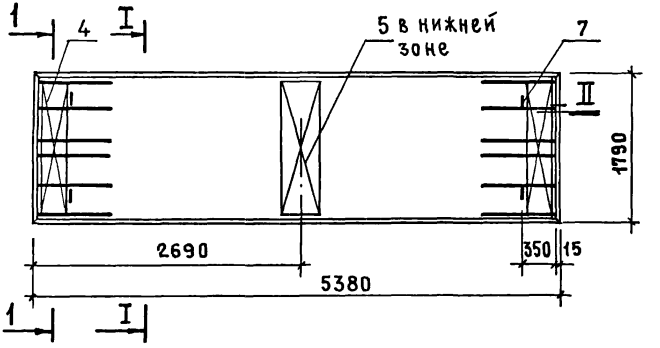

Узлы I–VI см. 1.141-1.59. 010000 СБ

Нач. отд.	Балановский		
Гл. инж. пр.	Лиханская		
Проверил	Лиханская		
Исполнил	Боброва		

1.141-1.59. 070000 СБ

Панель перекрытия многопустотная ПК54.18-6АIV т
Сборочный чертеж

Стадия	Масса	Масштаб
Р	2875	
Лист	Листов 1	

ЦНИИЭП жилища

Инв. № подл. | Подп. и дата | Взам. инв. №

Формат	Зона	Позиц.	Обозначение	Наименование	кол.	Примечание
				Документация		
			1.141-1.59.000000 ТО	Техническое описание		
			1.141-1.59.000000 ВС	Выборка стали		
			1.141-1.59.080000 СБ	Сборочный чертеж		
			1.141-1.59.010000 СБ	Сборочный чертеж		листы 2-4
				Сборочные единицы и детали		
		1	1.141-1.59.010001-13	Стержень Т14	4	
		2	1.141-1.59.010001-14	Стержень Т15	1	
		3	1.141-1.59.060100-01	Каркас КР10	12	
		4	1.141-1.59.010200	Сетка С1	2	
		5	1.141-1.59.010300	Сетка С5	1	
		6	1.141-1.59.010400-04	Сетка С14	1	
		7	1.141-1.59.010002-01	Петля П2	4	
				Материал		
				Бетон марки М200	1.08	м³

Нач. отд.	Балановский	
Гл. инж. пр	Лиханская	
Провер.	Лиханская	
Исполнил	Боброва	

1.141-1.59.080000

Панель перекрытия многопустотная ПК51.18-6АIVТ

Стадия	Лист	Листов
Р		1

ЦНИИЭПжилища

17482 85

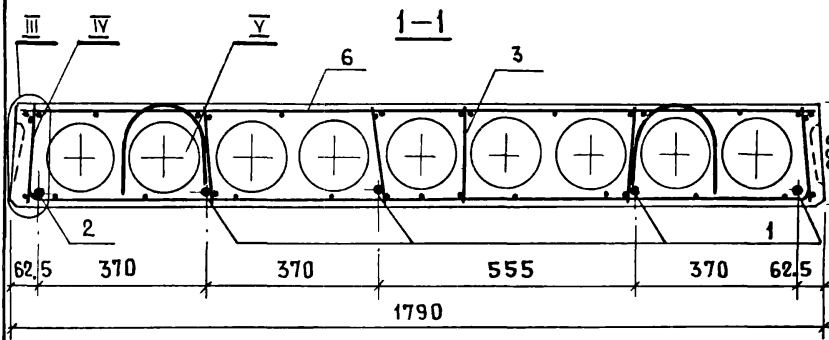

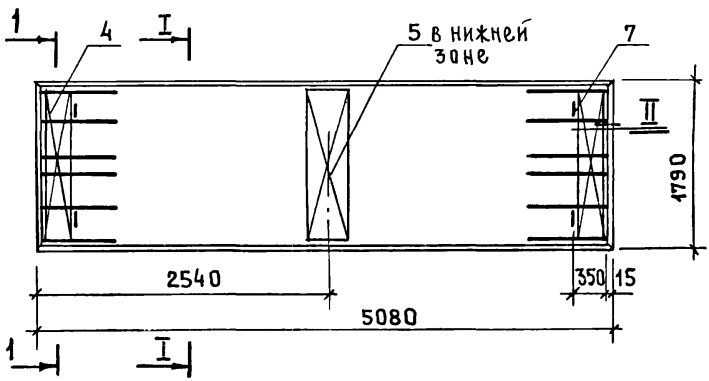

Узлы I–V см. 1.141-1.59. 010000 СБ

1.141-1.59. 080000 СБ

Нач. отд.	Балановский	
Гл. инж. пр	Лиханская	
Проверил	Лиханская	
Исполнит.	Боброва	

Панель перекрытия многопустотная ПК51.18-6АIVт

Рабочий чертеж

Стадия	Масса	Масштаб
Р	2700	
Лист	Листов 1	

ЦНИИЭП жилища

Инв. № подл. | Подп. и дата | Взам. инв. №

Формат	Зона	Позиц.	Обозначение	Наименование	Кол.	Примечание
				Документация		
			1.141-1.59.000000 ТО	Техническое описание		
			1.141-1.59.000000 ВС	Выборка стали		
			1.141-1.59.090000 СБ	Сборочный чертеж		
			1.141-1.59.010000 СБ	Сборочный чертеж		листы 2-4
				Сборочные единицы и детали		
		1	1.141-1.59.010001-15	Стержень Т16	4	
		3	1.141-1.59.060100-01	Каркас КР10	12	
		4	1.141-1.59.010200	Сетка С1	2	
		5	1.141-1.59.010300	Сетка С5	1	
		6	1.141-1.59.010400-05	Сетка С15	1	
		7	1.141-1.59.010002-01	Петля П2	4	
				Материал		
				Бетон марки М 200	1.02	м³

Инв.№ подл. | Подп. и дата | Взам.инв.№

Нач.отд.	Балановский	
Гл.инж.	Ханская	
Пров.	Адская	
Испол.	Яброва	

1.141-1.59.090000

Панель перекрытия многопустотная ПК48.18-6АIVт

Стадия	Лист	Листов
Р		1

ЦНИИЭП жилища

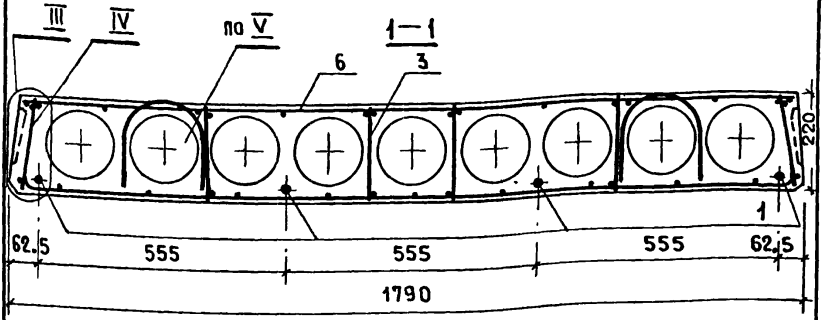

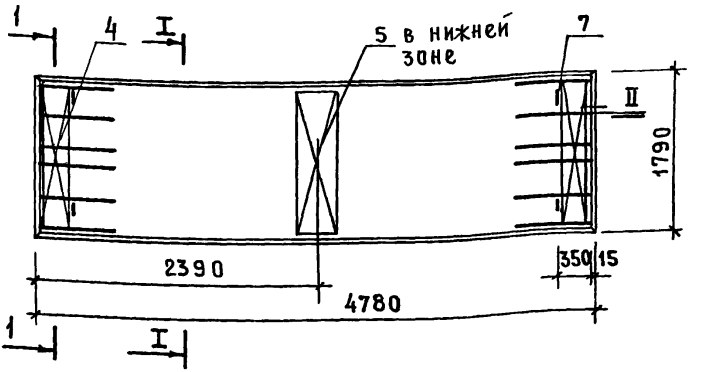

Узлы I-V см. 1.141-1.59. 010000 СБ

		1.141-1.59. 09 0000 СБ	
Нач. отд.	Балановский	Панель перекрытия многопустотная ПК48.18-6 AIVT Сборочный чертеж	Стадия: Р; Масса: 2550; Масштаб:
Гл. инж. пр.	Лиханская		
Проверил	Лиханская		Лист; Листов 1
Исполнил	Боброва		ЦНИИЭП жилища

Инв. № подл. | Подп. и дата | Взам. инв. №

17482 88

Формат	Зона	Позиц.	Обозначение	Наименование	Кол.	Примечание
				Документация		
			1.141_1.59.000000 ТО	Техническое описание		
			1.141-1.59.000000 ВС	Выборка стали		
			1.141-1.59.100000 СБ	Сборочный чертеж		
			1.141-1.59.010000 СБ	Сборочный чертеж		листы 2-4
				Сборочные единицы и детали		
		1	1.141-1.59.010001-02	Стержень Т3	6	
		3	1.141-1.59.060100	Каркас КР9	12	
		4	1.141-1.59.010200	Сетка С1	2	
		5	1.141-1.59.010300	Сетка С5	1	
		6	1.141-1.59.010400	Сетка С10	1	
		7	1.141-1.59.010002-02	Петля П3	4	
				Материал		
				Бетон марки М200	1.34	м³

Нач. отд.	Балановский	1.141-1.59.100000	
Гл. инж. пр.	Лиханская	Панель перекрытия многопустотная ПК63.18-4 АIVт	Стадия: Р; Лист: ; Масштаб: 1
Проверил	Лиханская		ЦНИИЭПжилища
Исполнил	Боброва		

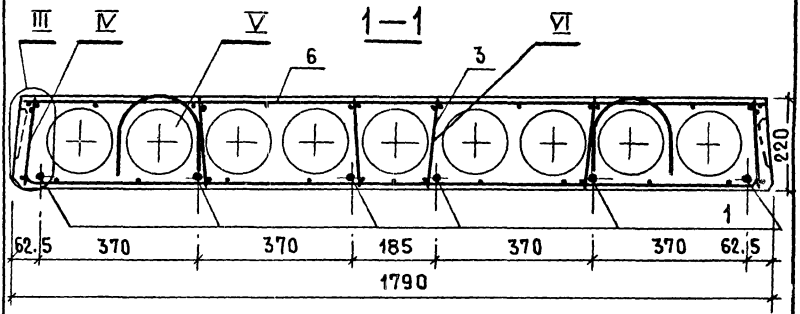

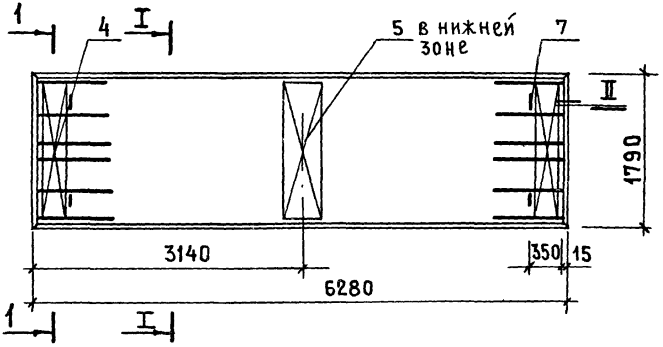

Узлы I - VI см. 1.141-1.59. 010000 СБ

Нач. отд.	Баландовский		
Гл. инж. пр.	Лиханская		
Проверил	Лиханская		
Исполнит.	Боброва		

1.141-1.59. 100000 СБ

Панель перекрытия многопустотная ПК63.18-4АIVТ
Сборочный чертеж

Стадия	Масса	Масштаб
Р	3350	
Лист	Листов 1	

ЦНИИЭПжилища

Инв. № подл. | Подп. и дата | Взам. инв. №

Формат	Зона	Позиц.	Обозначение	Наименование	Кол.	Примечания
				Документация		
			1.141-1.59.000000 ТО	Техническое описание		
			1.141-1.59.000000 ВС	Выборка стали		
			1.141-1.59.110000 СБ	Сборочный чертеж		
			1.141-1.59.010000 СБ	Сборочный чертеж		листы 2-4
				Сборочные единицы и детали		
		1	1.141-1.59.010001-06	Стержень Т7	2	
		2	1.141-1.59.010001-05	Стержень Т6	4	
		3	1.141-1.59.060100	Каркас КР9	12	
		4	1.141-1.59.010200	Сетка С1	2	
		5	1.141-1.59.010300	Сетка С5	1	
		6	1.141-1.59.010400-01	Сетка С11	1	
		7	1.141-1.59.010002-01	Петля П2	4	
				Материал		
				Бетон марки М200	1.27	м³

Нач. отдел	Балановский	1.141-1.59.110000	
Гл. инж. пр	Лиханская	Панель перекрытия многопустотная ПК60.18-4АIVт	Стадия: Р; Лист: ; Листов: 1
Проверил	Лиханская		ЦНИИЭПжилища
Исполнил	Боброва		

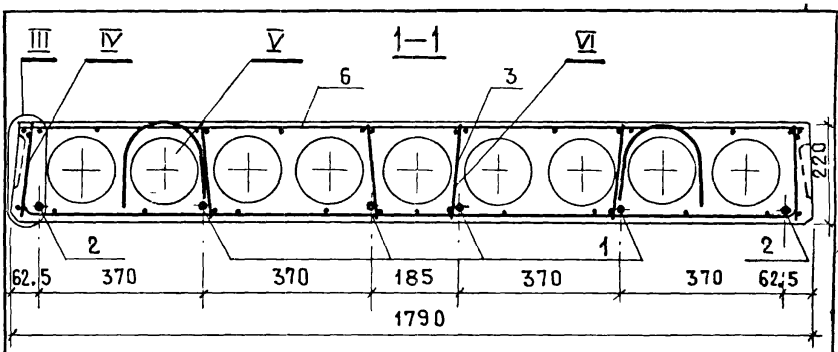

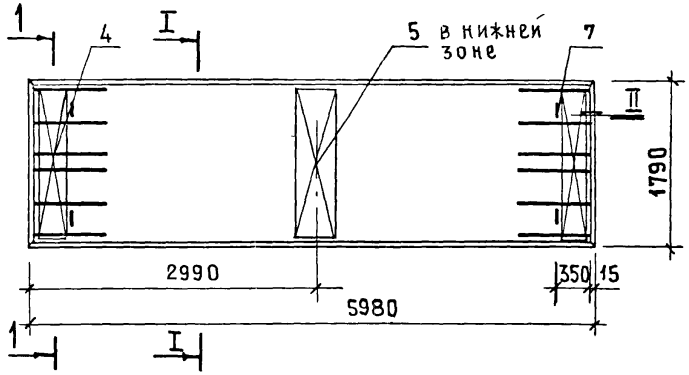

Узлы I – VI см. 1.141-1.59. 010000 СБ

Нач. отд.	Балановский		
Гл. инж. пр.	Лиханская		
Провер.	Лиханская		
Исполн.	Боброва		

1.141-1.59. 110000 СБ

Панель перекрытия многопустотная ПК60.18-4А IVт

Сборочный чертеж

Стадия	Масса	Масштаб
Р	3175	
Лист	Листов 1	

ЦНИИЭП жилища

Инв. № подл. | Подп. и дата | Взам. инв. №

ФОРМАТ	ЗОНА	ПОЗИЦ.	ОБОЗНАЧЕНИЕ	НАИМЕНОВАНИЕ	КОЛ	ПРИМЕЧАНИЕ
				Документация		
			1.141-1.59. 000000 ТО	Техническое описание		
			1.141-1.59. 000000 ВС	Выборка стали		
			1.141-1.59. 120000 СБ	Сборочный чертеж		
			1.141-1.59. 010000 СБ	Сборочный чертеж		листы 2-4
				Сборочные единицы и детали		
		1	1.141-1.59. 010001-08	Стержень Т9	5	
		3	1.141-1.59. 060100-01	Каркас КР10	12	
		4	1.141-1.59. 010200	Сетка С1	2	
		5	1.141-1.59. 010300	Сетка С5	1	
		6	1.141-1.59. 010400-02	Сетка С12	1	
		7	1.141-1.59. 010002-01	Петля П2	4	
				Материал		
				Бетон марки М200	1,21	м³

Нач. отд.	Балановский		1.141-1.59.120000
Гл. инж. пр	Лиханская		
Провер.	Лиханская		Панель перекрытия многопустотная ПК57.18-4АIVТ
Исполнит	Боброва		

Стадия	Лист	Листов
Р		1

ЦНИИЭПжилища

17482 93

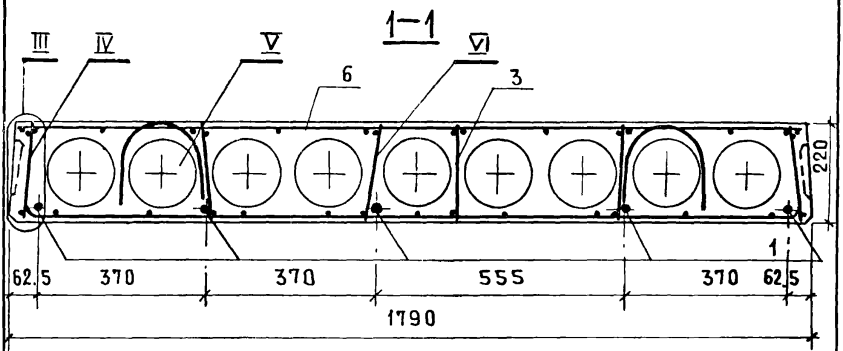

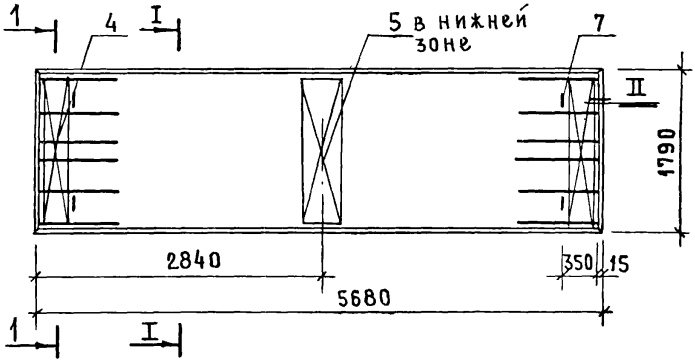

Узлы I – VI см. 1.141-1.59. 010000 СБ

Нач. отд.	Балановский		
Гл. инж. пр.	Лиханская		
Проверил	Лиханская		
Исполнил	Боброва		

1.141-1.59. 120000 СБ

Панель перекрытия многопустотная ПК57.18-4АIVТ

Сборочный чертеж

Стадия	Масса	Масштаб
Р	3025	
Лист	Листов 1	

ЦНИИЭПжилища

Взам. инв. №

Подп. и дата

Инв. № подл.

Формат	Зона	Позиц.	Обозначение	Наименование	Кол.	Примечание
				Документация		
			1.141-1.59.000000 ТО	Техническое описание		
			1.141-1.59.000000 ВС	Выборка стали		
			1.141-1.59.130000 СБ	Сборочный чертеж		
			1.141-1.59.010000 СБ	Сборочный чертеж		листы 2-4
				Сборочные единицы и детали		
		1	1.141-1.59.010001-11	Стержень Т12	3	
		2	1.141-1.59.010001-12	Стержень Т13	2	
		3	1.141-1.59.060100-01	Каркас КР10	12	
		4	1.141-1.59.010200	Сетка С1	2	
		5	1.141-1.59.010300	Сетка С5	1	
		6	1.141-1.59.010400-03	Сетка С13	1	
		7	1.141-1.59.010002-01	Петля П2	4	
				Материал		
				Бетон марки М200	1.15	м³

Нач. отд.	Балановский	
Гл. инж.	Михайская	
Провер.	Михайская	
Исполн.	Оброва	

1.141-1.59.130000

Панель перекрытия многопустотная ПК54.18-4АIVт

Стадия	Лист	Листов
Р		1

ЦНИИЭП жилища

Инв. № подл. | Подп. и дата

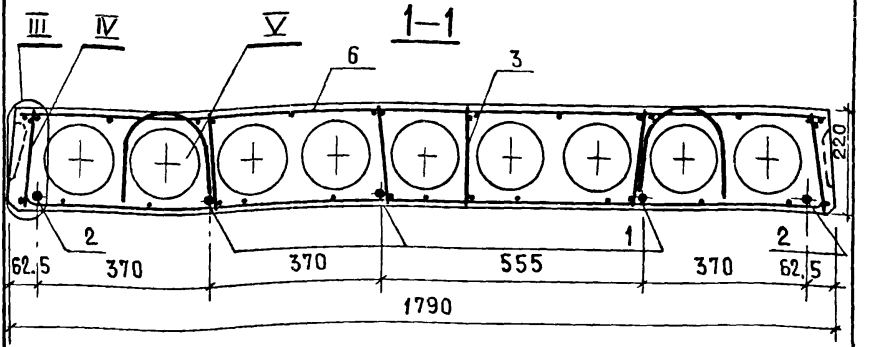

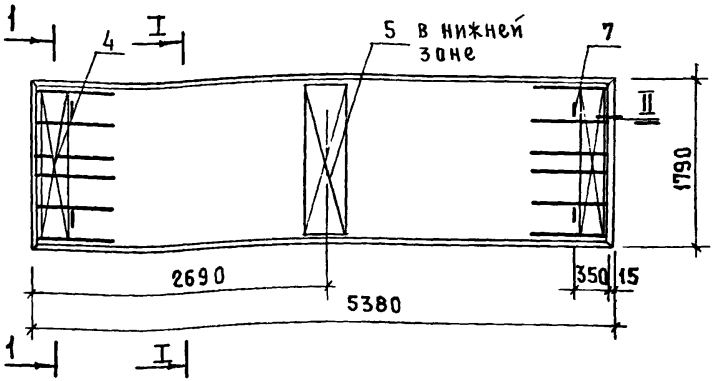

Узлы I–V см. 1.141-1.59. 010000 СБ

Нач. отд.	Балановский		
Гл. инж. пр.	Лиханская		
Провер.	Лиханская		
Исполн.	Боброва		

1.141-1.59. 130000 СБ

Панель перекрытия многопустотная ПК 54.18-4 А IV Т

Сборочный чертеж

Стадия	Масса	Масштаб
Р	2875	
Лист	Листов 1	

ЦНИИЭПжилища

Инв. № подл. | Подп. и дата | Взам. инв. №

Формат	Зона	Позиц.	Обозначение	Наименование	Кол	Примечание
				Документация		
			1.141-1.59.000000 ТО	Техническое описание		
			1.141-1.59.000000 ВС	Выборка стали		
			1.141-1.59.140000 СБ	Сборочный чертеж		
			1.141-1.59.010000 СБ	Сборочный чертеж		листы 2-4
				Сборочные единицы и детали		
		1	1.141-1.59.010001-13	Стержень П14	3	
		2	1.141-1.59.010001-14	Стержень П15	1	
		3	1.141-1.59.060100-01	Каркас КР10	10	
		4	1.141-1.59.010200	Сетка С1	2	
		5	1.141-1.59.010300	Сетка С5	1	
		6	1.141-1.59.010400-04	Сетка С14	1	
		7	1.141-1.59.010002-01	Петля П2	4	
				Материал		
				Бетон марки м 200	1.08	м³

Нач.отд.	Балановский		1.141-1.59.140000
Гл.инж.пр.	Лиханская		
Проверил	Лиханская		Панель перекрытия многопустотная ПК51.18-4АIVт
Исполнил	Боброва		Стадия: Р; Лист: ; Листов: 1
			ЦНИИЭП жилища

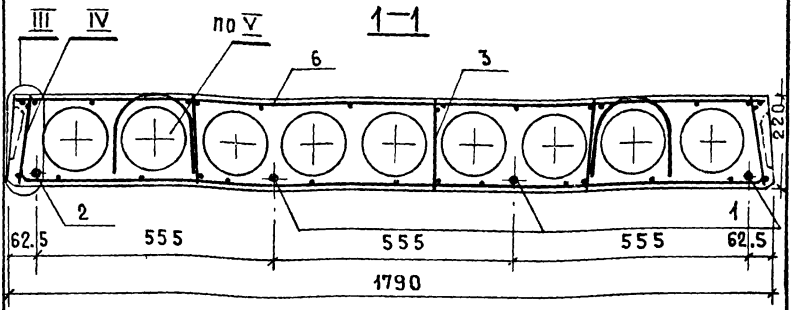

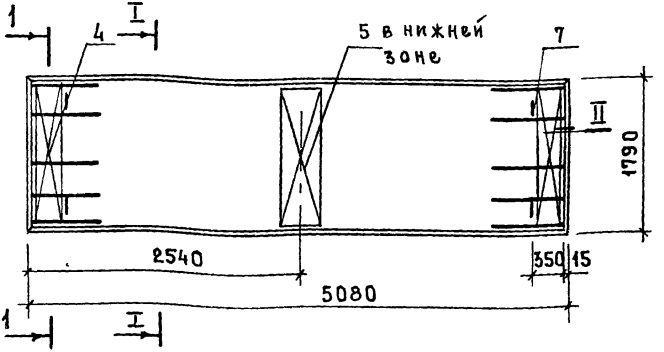

Узлы I-V см. 1.141-1.59.010000 СБ

		1.141-1.59.140000 СБ	
Нач. отд.	Балаховский	Панель перекрытия многопустотная ПК51.18-4АIVТ	Стадия: Р; Масса: 2700; Масштаб:
Гл. инж. пр.	Лиханская		
Проверил	Лиханская	Сборочный чертеж	Лист; Листов 1
Исполн.	Боброва		ЦНИИЭПжилища

Инв. № подл. | Подп. и дата | Взам. инв. №

174 82 98

Формат	Зона	Позиц.	Обозначение	Наименование	Кол.	Примечание
				Документация		
			1.141-1.59.000000 ТО	Техническое описание		
			1.141-1.59.000000 ВС	Выборка стали		
			1.141-1.59.150000 СБ	Сборочный чертеж		
			1.141-1.59.010000 СБ	Сборочный чертеж		листы 2-4
				Сборочные единицы и детали		
		1	1.141-1.59.010001-15	Стержень Т16	2	
		2	1.141-1.59.010001-16	Стержень Т17	2	
		3	1.141-1.59.060100-01	Каркас КР10	6	
		4	1.141-1.59.010200	Сетка С1	2	
		5	1.141-1.59.010300	Сетка С5	1	
		6	1.141-1.59.010400-05	Сетка С15	1	
		7	1.141-1.59.010002-01	Петля П2	4	
				Материал		
				Бетон марки м 200	1.02	м3

Нач. отд.	Балановский	1.141-1.59.150000	
Гл. инж. пр.	Лиханская	Панель перекрытия многопустотная ПК48.18-4АIVт	Стадия: Р; Лист: ; Листов: 1
Провер.	Лиханская		ЦНИИЭП жилища
Исполн.	Боброва		

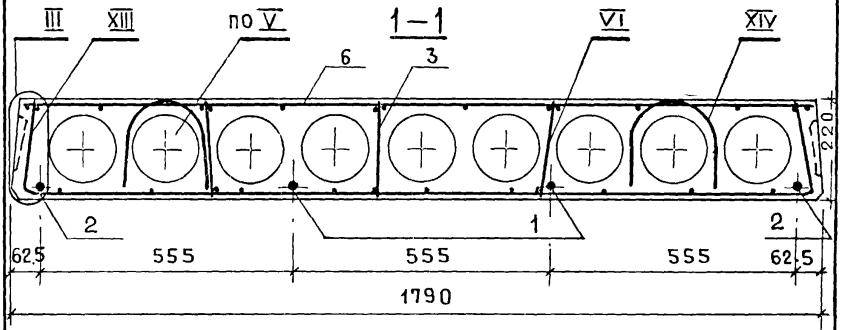

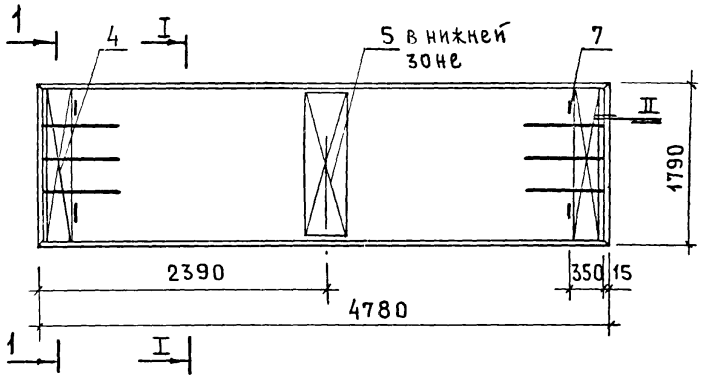

Узлы I–VI см. 1.141-1.59. 01 0000 СБ

Инв. № подл.	Подп. и дата	Взам. инв. №	

Нач. отд.	Балановский		
Гл. инж. пр	Лиханская		
Провер.	Лиханская		
Исполн.	Боброва		

1.141-1.59. 150000 СБ

Панель перекрытия многопустотная ПК48.18-4АIVт

Сборочный чертеж

Стадия	Масса	Масштаб
Р	2550	
Лист 1	Листов 2	

ЦНИИЭПжилищ

17482 100

XIII

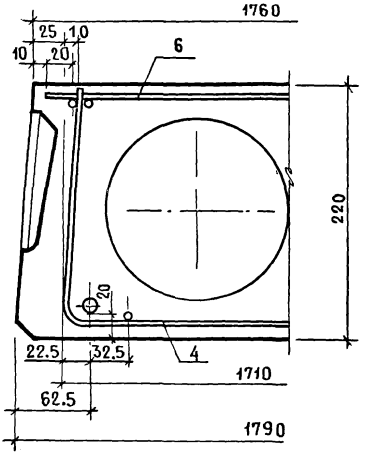

XIV

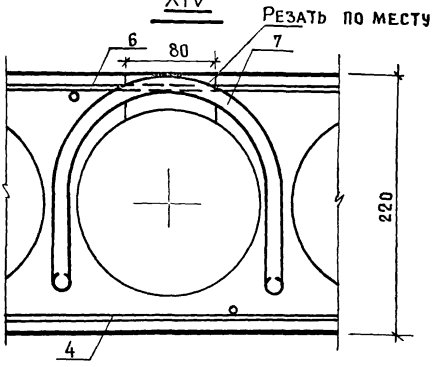

Примечание см. 1.141-1.59.010000 СБ лист 4

17482 101

Формат	Зона	Позиц.	Обозначение	Наименование	Кол.	Примечание
				Документация		
			1.141-1.59.000000 ТО	Техническое описание		
			1.141-1.59.000000 ВС	Выборка стали		
			1.141-1.59.160000 СБ	Сборочный чертеж		
			1.141-1.59.010000 СБ	Сборочный чертеж		Листы 2-4
				Сборочные единицы и детали		
		1	1.141-1.59.010001-02	Стержень Т3	4	
		2	1.141-1.59.010001-03	Стержень Т4	1	
		3	1.141-1.59.060100-01	Каркас КР10	12	
		4	1.141-1.59.010200	Сетка С1	2	
		5	1.141-1.59.010300	Сетка С5	1	
		6	1.141-1.59.010400	Сетка С10	1	
		7	1.141-1.59.010002-02	Петля П3	4	
				Материал		
				Бетон марки М200	1.34	м³

Инв. № подл. | Подп. и дата | Взам. инв. №

Нач. отд.	Балановский	
Гл. инж.	Лиханская	
Провер.	Лиханская	
Исполн.	Боброва	

1.141-1.59.160000

Панель перекрытия многопустотная ПК63.18-3АIVт

Стадия	Лист	Листов
Р		1

ЦНИИЭПжилища

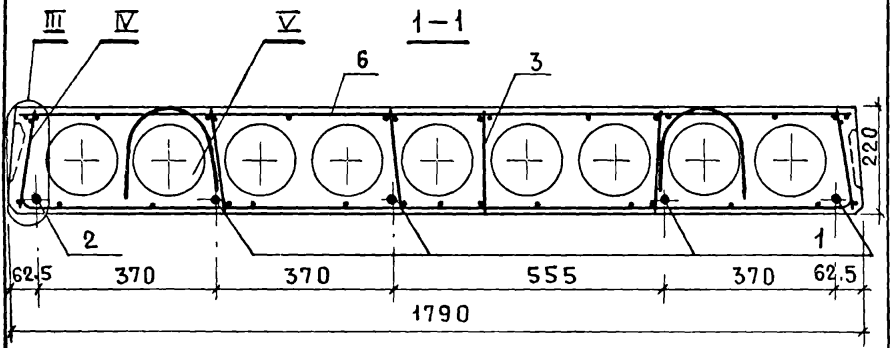

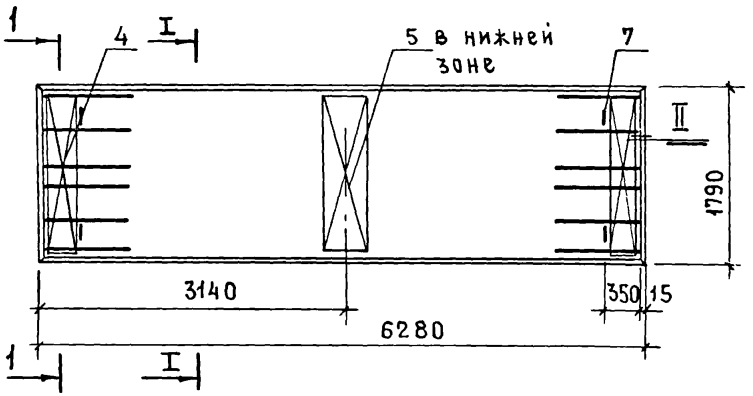

Узлы I–V см. 1.141-1.59. 010000 СБ

Нач.отд.	Балановский		
Гл.инж.пр.	Лиханская		
Провер.	Лиханская		
Исполн.	Боброва		

1.141-1.59. 160000 СБ

Панель перекрытия многопустотная ПК63.18-3AIVT

Сборочный чертеж

Стадия	Масса	Масштаб
Р	3350	
Лист	Листов 1	

ЦНИИЭП жилища

Формат	Зона	Позиц.	Обозначение	Наименование	Кол.	Примечание
				Документация		
			1.141-1.59.000000 ТС	Техническое описание		
			1.141-1.59.000000 ВС	Выборка стали		
			1.141-1.59.170000 СБ	Сборочный чертеж		
			1.141-1.59.010000 СБ	Сборочный чертеж		листы 2-4
				Сборочные единицы и детали		
		1	1.141-1.59.010001-05	Стержень Т6	3	
		2	1.141-1.59.010001-06	Стержень Т7	2	
		3	1.141-1.59.060100-01	Каркас КР10	12	
		4	1.141-1.59.010200	Сетка С1	2	
		5	1.141-1.59.010300	Сетка С5	1	
		6	1.141-1.59.010400-01	Сетка С11	1	
		7	1.141-1.59.010002-01	Петля П2	4	
				Материал		
				Бетон марки М 200	1.27	м³

Взам. инв. №

Подп. и дата

Инв. № подл.

Нач. отд.	Балановский	
Гл. инж. пр.	Лиханская	
Проверил	Лиханская	
Исполн.	Боброва	

1.141-1.59.170000

Панель перекрытия многопустотная ПК 60.18-3АIVт

Стадия	Лист	Листов
Р		1

ЦНИИЭПжилища

1748е 104

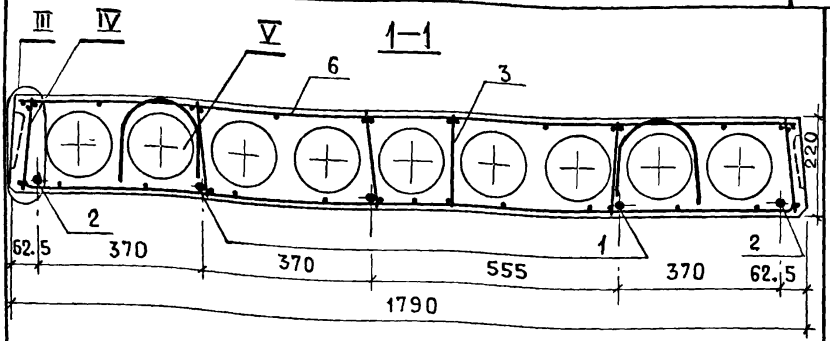

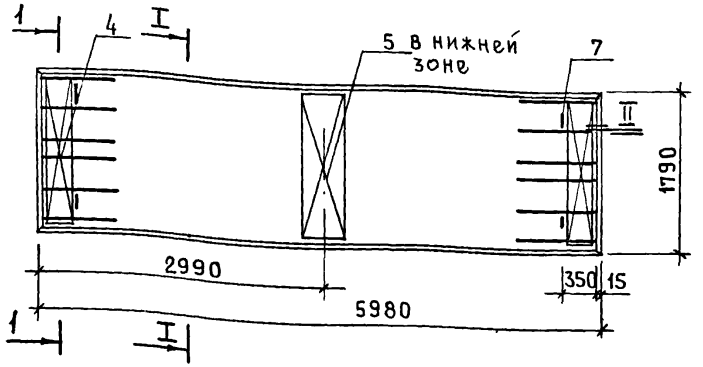

Узлы I – V см. 1.141-1.59. 010000 СБ

			1.141-1.59. 170000 СБ			
Нач. отд	Балановский		Панель перекрытия многопустотная ПК60.18-3АIVт	Стадия	Масса	Масштаб
Гл. инж. пр	Лиханская			Р	3175	
Провер	Лиханская		Сборочный чертеж	Лист	Листов 1	
Исполн.	Боброва			ЦНИИЭП жилища		

Формат	Зона	Позиц.	Обозначение	Наименование	Кол.	Примечание
				Документация		
			1.141-1.59.000000 ТО	Техническое описание		
			1.141-1.59.000000 ВС	Выборка стали		
			1.141-1.59.180000 СБ	Сборочный чертеж		
			1.141-1.59.010000 СБ	Сборочный чертеж		листы 2-4
				Сборочные единицы и детали		
		1	1.141-1.59.010001-08	Стержень Т9	4	
		3	1.141-1.59.060100-01	Каркас КР10	10	
		4	1.141-1.59.010200	Сетка С1	2	
		5	1.141-1.59.010300	Сетка С5	1	
		6	1.141-1.59.010400-02	Сетка С12	1	
		7	1.141-1.59.010002-01	Петля П2	4	
				Материал		
				Бетон марки М200	1,21	$м^3$

Инв.№ подл. | Подп. и дата | Взам.инв.№

Нач. отд.	Балановский	1.141-1.59.180000	
Гл. инж. пр	Лиханская	Панель перекрытия многопустотная ПК57.18-3АIVт	Стадия: Р; Лист: 1; Листов:
Проверил	Лиханская		ЦНИИЭП жилища
Исполнил	Боброва		

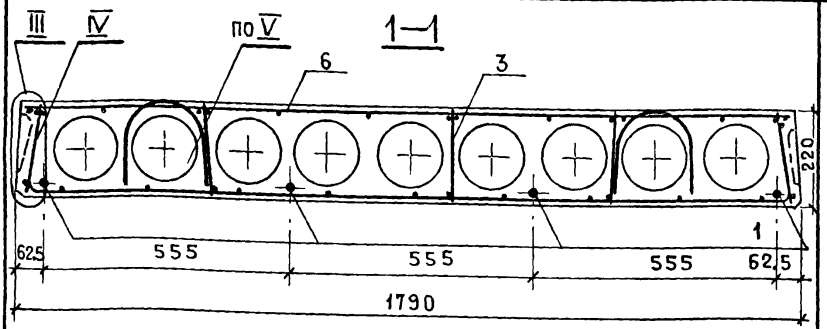

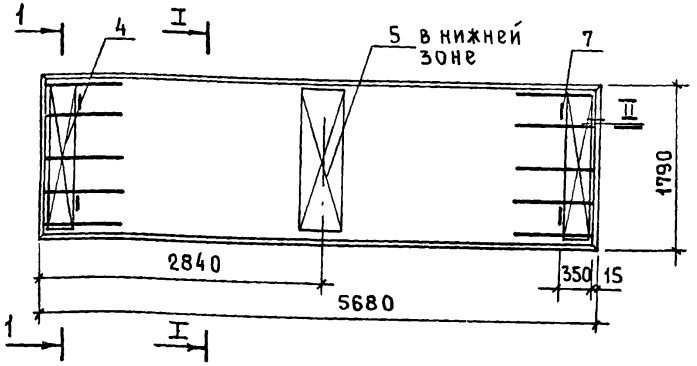

Узлы I—V см. 1.141-1.59. 010000 СБ

		1.141-1.59. 180000 СБ	
Нач. отд.	Балановский	Панель перекрытия многопустотная ПК57.18-3 AIVт	Стадия: Р; Масса: 3025; Масштаб:
Гл. инж. пр.	Лиханская		
Проверил	Лиханская	Сборочный чертеж	Лист; Листов 1
Исполнил	Боброва		ЦНИИЭП жилища

Формат	Зона	Позиц.	Обозначение	Наименование	Кол.	Примечание
				Документация		
			1.141-1.59.000000 ТО	Техническое описание		
			1.141-1.59.000000 ВС	Выборка стали		
			1.141-1.59.190000 СБ	Сборочный чертеж		
			1.141-1.59.010000 СБ	Сборочный чертеж		листы 2-4
				Сборочные единицы и детали		
		1	1.141-1.59.010001-11	Стержень Т12	2	
		2	1.141-1.59.010001-12	Стержень Т13	2	
		3	1.141-1.59.060100-01	Каркас КР10	6	
		4	1.141-1.59.010200	Сетка С1	2	
		5	1.141-1.59.010300	Сетка С5	1	
		6	1.141-1.59.010400-03	Сетка С13	1	
		7	1.141-1.59.010002-01	Петля П2	4	
				Материал		
				Бетон марки М200	1.15	м³

Инв. № подл. | Подп. и дата | Взам. инв. №

Нач. отд.	Балановская		1.141-1.59.190000
Гл. инж. пр.	Лиханская		
Провер.	Лиханская		Панель перекрытия многопустотная ПК54.18-3АIVт
Исполнил	Боброва		

Стадия	Лист	Листов
Р		1

ЦНИИЭПжилища

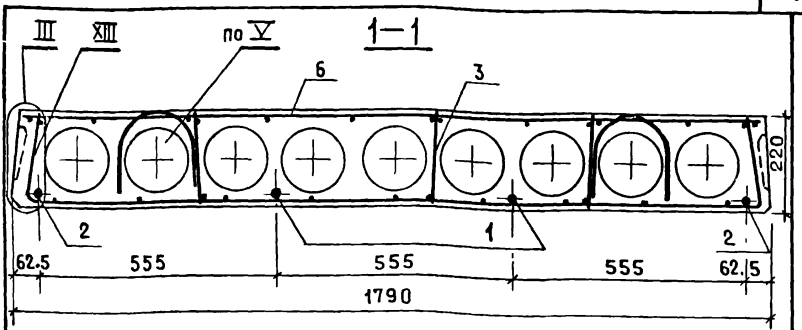

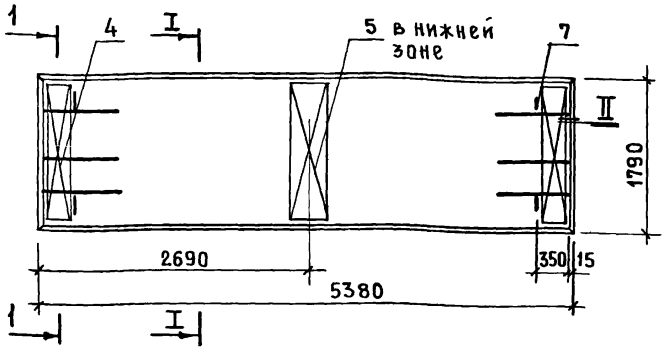

Узлы I-V см. 1.141-1.59. 010000 СБ
Узел XIII см. 1.141-1.59. 150000 СБ

		1.141-1.59. 190000 СБ	
Нач. отд	Балановский	Панель перекрытия многопустотная ПК54.18-3АIVт	Стадия: Р; Масса: 2875; Масштаб:
Гл. инж. пр	Лиханская		
Провер.	Лиханская	Сборочный чертеж	Лист; Листов 1
Исполн.	Боброва		ЦНИИЭПжилища

Формат	Зона	Позиц.	Обозначение	Наименование	Кол.	Примечание
				Документация		
			1.141-1.59.000000 ТО	Техническое описание		
			1.141-1.59.000000 ВС	Выборка стали		
			1.141-1.59.200000 СБ	Сборочный чертеж		
			1.141-1.59.010000 СБ	Сборочный чертеж		листы 2-4
				Сборочные единицы и детали		
		1	1.141-1.59.010001-13	Стержень Т14	1	
		2	1.141-1.59.010001-14	Стержень Т15	3	
		3	1.141-1.59.060100-01	Каркас КР10	6	
		4	1.141-1.59.010200	Сетка С1	2	
		5	1.141-1.59.010300	Сетка С5	1	
		6	1.141-1.59.010400-04	Сетка С14	1	
		7	1.141-1.59.010002-01	Петля П2	4	
				Материал		
				Бетон марки М 200	1.08	м³

Инв. № подл. | Подп. и дата | Взам. инв. №

Нач. отд.	Балановский	
Гл. инж. пр	Лиханская	
Проверил	Лиханская	
Исполнит.	Боброва	

1.141-1.59.200000

Панель перекрытия многопустотная ПК51.18-3АIVт

Стадия	Лист	Листов
Р		1

ЦНИИЭП жилища

17482 110

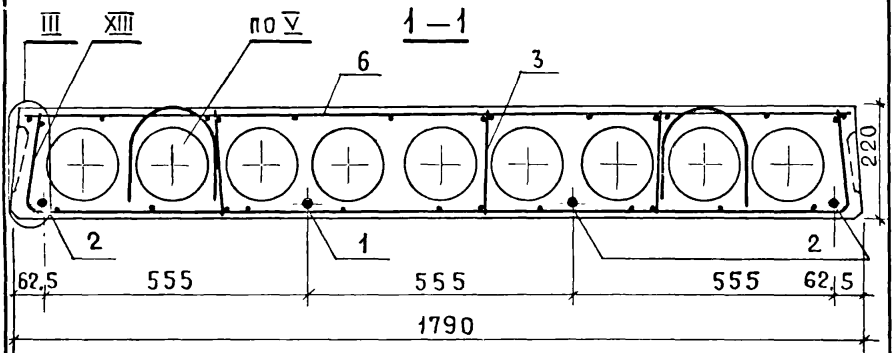

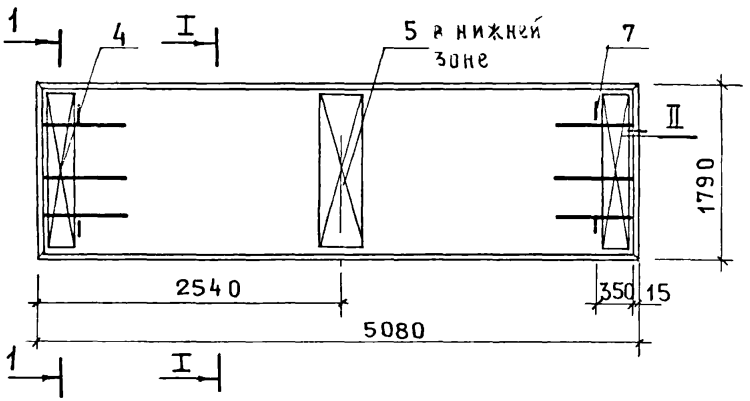

Узлы I-V см. 1.141-1.59. 010000 СБ
Узел XIII см. 1.141-1.59. 150000 СБ

				1.141-1.59. 200000 СБ			
				ПАНЕЛЬ ПЕРЕКРЫТИЯ МНОГОПУСТОТНАЯ ПК51.18-3АIVТ СБОРОЧНЫЙ ЧЕРТЕЖ	СТАДИЯ	МАССА	МАСШТАБ
АЧ.ОТД	БАЛАНОВСКИЙ				Р	2700	
ИНЖ.ПР	ЛИХАНСКАЯ						
ВЕР.	ЛИХАНСКАЯ				ЛИСТ	ЛИСТОВ 1	
ОЛНИТ	БОБРОВА				ЦНИИЭП жилища		

Инв. № подл. | Подп. и дата | Взам. инв. №

17482 111

Формат	Зона	Позиц.	Обозначение	Наименование	Кол.	Примечание
				Документация		
			1.141-1.59.000000 ТО	Техническое описание		
			1.141-1.59.000000 ВС	Выборка стали		
			1.141-1.59.210000 СБ	Сборочный чертеж		
			1.141-1.59.010000 СБ	Сборочный чертеж		листы 2-4
				Сборочные единицы и детали		
		1	1.141-1.59.010001-16	Стержень Т17	4	
		3	1.141-1.59.060100-01	Каркас КР10	6	
		4	1.141-1.59.010200	Сетка С1	2	
		5	1.141-1.59.010300	Сетка С5	1	
		6	1.141-1.59.010400-05	Сетка С15	1	
		7	1.141-1.59.010002-01	Петля П2	4	
				Материал		
				Бетон марки М200	1.08	м³

Инв. № подл. | Подп. и дата | Взам. инв. №

Нач. отд.	Балановский	
Гл. инж. пр.	Лиханская	
Провер.	Лиханская	
Исполн.	Боброва	

1.141-1.59.210000

Панель перекрытия многопустотная ПК 48.18-3АIVт

Стадия	Лист	Листов
Р		1

ЦНИИЭПжилища

17482 112

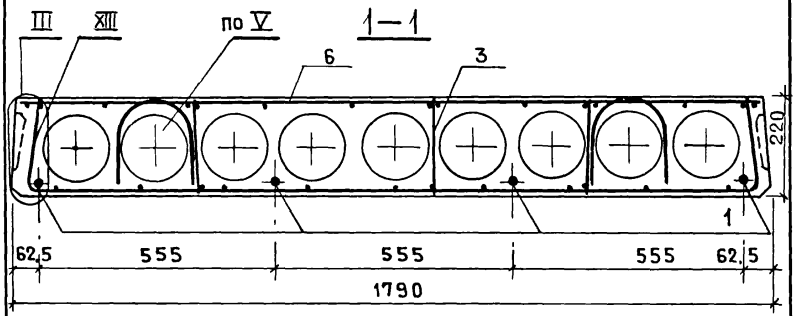

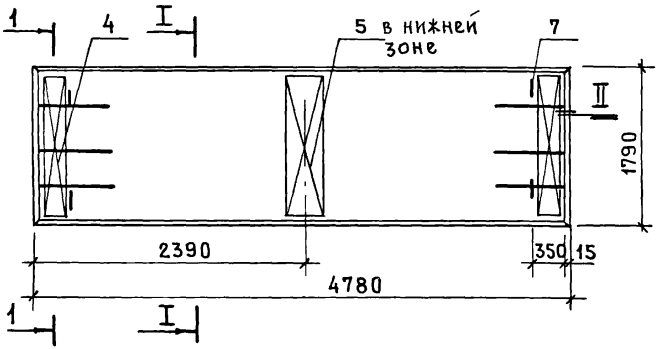

Узлы I-V см. 1.141-1.59. 010000 СБ
Узел XIII см. 1.141-1.59. 150000 СБ

Нач. ОТД	Балановский		
Гл. инж. пр.	Лиханская		
Провер.	Лиханская		
Исполн.	Боброва		

1.141-1.59. 21 0000 СБ

Панель перекрытия многопустотная ПК 48.18-3АIVТ
Сборочный чертеж

Стадия	Масса	Масштаб
Р	2550	
Лист	Листов 1	

ЦНИИЭП жилища

Формат	Зона	Позиц.	Обозначение	Наименование	Кол.	Примечание
				Документация		
			1.141-1.59.000000 ТО	Техническое описание		
			1.141-1.59.000000 ВС	Выборка стали		
			1.141-1.59.220000 СБ	Сборочный чертеж		
			1.141-1.59.010000 СБ	Сборочный чертеж		листы 2-4
				Сборочные единицы и детали		
		4	1.141-1.59.010200-01	Сетка С2	2	
		7	1.141-1.59.010002-01	Петля П2	4	
				Переменные данные		
				для исполнений		
			1.141-1.59.220000	ПК63.15-8АIVт		
				Сборочные единицы и детали		
		1	1.141-1.59.010001-01	Стержень Т2	6	
		3	1.141-1.59.010100	Каркас КР1	10	
		6	1.141-1.59.220100	Сетка С16	1	
				Материал		
				Бетон марки М200	1.18	$м^3$
			1.141-1.59.220000-01	ПК57.15-8АIVт		
				Сборочные единицы и детали		
		1	1.141-1.59.010001-08	Стержень Т9	6	
		3	1.141-1.59.010100-04	Каркас КР5	10	
		6	1.141-1.59.220100-02	Сетка С18	1	
				Материал		
				Бетон марки М200	1.21	$м^3$

Инв. № подл. | Подп. и дата | Взам. инв. №

Нач. отд.	Балановский		1.141-1.59.220000
Гл. инж. пр.	Лиханская		
Провер.	Лиханская		Панель перекрытия многопустотная ПК63.15-8АIVт, ПК57.15-8АIVт
Исполн.	Боброва		Стадия: Р; Лист: ; Листов: 1
			ЦНИИЭП жилища

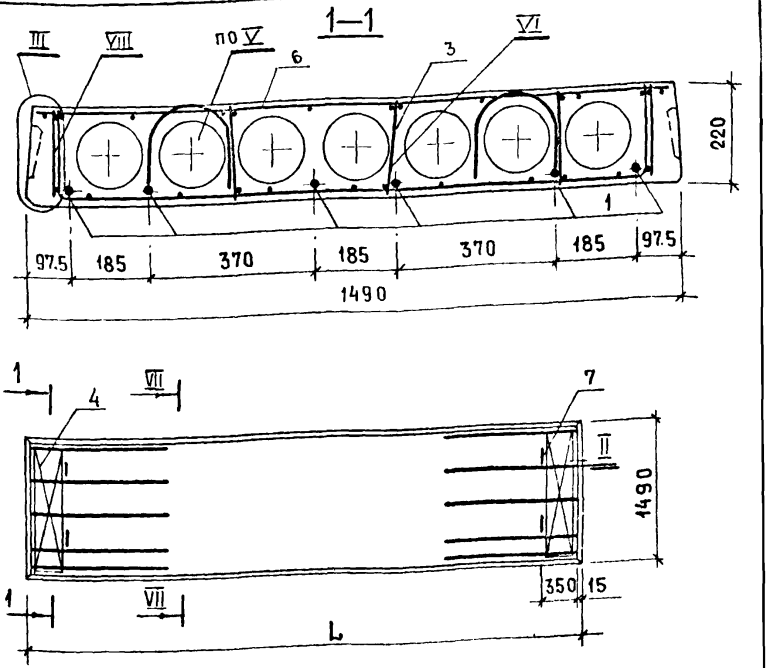

Марка	Обозначение	L, мм	Масса, кг
ПК63.15-8АIVт	1.141-1.59. 220000	6280	2950
ПК57.15-8АIVт	1.141-1.59. 220000-01	5680	2675

Узлы II-VI см. 1.141-1.59. 010000 СБ

Нач. отд.	Балановский	1.141-1.59. 220000 СБ	
Гл. инж. пр.	Лиханская	Панель перекрытия многопустотная ПК63.15-8АIVт, ПК57.15-8АIVт Сборочный чертеж	Стадия: Р; Масса: см. табл.; Масштаб:
Проверил	Лиханская		Лист 1; Листов 2
Исполнил	Боброва		ЦНИИЭПжилища

VII

Арматура условно не показана

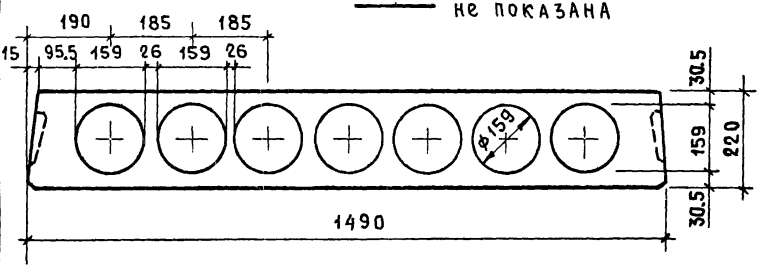

VIII

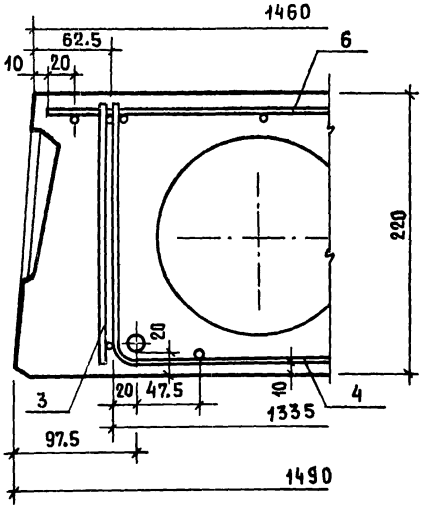

Формат	Зона	Позиц.	Обозначение	Наименование	Кол.	Примечание
				Документация		
			1.141-1.59.000000 ТО	Техническое описание		
			1.141-1.59.000000 ВС	Выборка стали		
			1.141-1.59.230000 СБ	Сборочный чертеж		
			1.141-1.59.220000 СБ	Сборочный чертеж		лист 2
			1.141-1.59.010000 СБ	Сборочный чертеж		листы 2-4
				Сборочные единицы и детали		
		1	1.141-1.59.010001-04	Стержень Т5	3	
		2	1.141-1.59.010001-05	Стержень Т6	3	
		3	1.141-1.59.010100-02	Каркас КР3	10	
		4	1.141-1.59.010200-01	Сетка С2	2	
		6	1.141-1.59.220100-01	Сетка С17	1	
		7	1.141-1.59.010002-01	Петля П2	4	
				Материал		
				Бетон марки М200	1.12	м³

Нач. отд.	Балановский	
Гл. инж. пр.	Лиханская	
Провер.	Лиханская	
Исполн.	Боброва	

1.141-1.59.230000

Панель перекрытия многопустотная ПК60.15-8 АIVт

Стадия	Лист	Листов
Р		1

ЦНИИЭПжилища

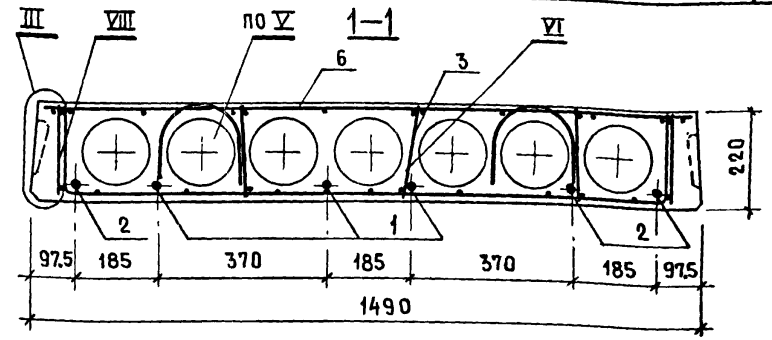

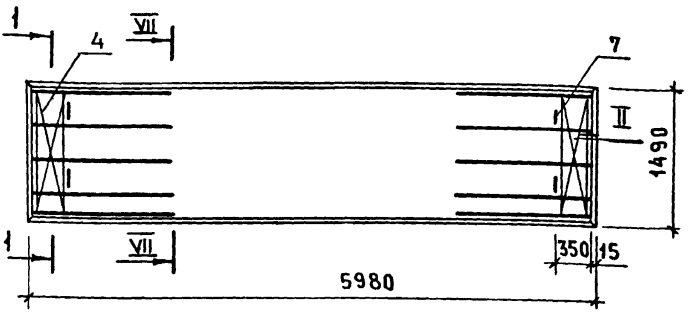

Узлы II–VI см. 1.141-1.59. 010000 СБ

Узлы VII, VIII см. 1.141-1.59. 220000 СБ

Взам. инв. №

Подп. и дата

Инв. № подл.

Нач. отд.	Балановский		
Гл. инж. пр.	Лиханская		
Проверил	Лиханская		
Исполнит.	Боброва		

1.141-1.59. 230000 СБ

Панель перекрытия многопустотная ПК60.15-8АIVТ

Сборочный чертеж

Стадия	Масса	Масштаб
Р	2800	
Лист	Листов 1	

ЦНИИЭП жилища

17482 118

Формат	Зона	Позиц.	Обозначение	Наименование	Кол.	Примечание
				Документация		
			1.141-1.59.000000 ТО	Техническое описание		
			1.141-1.59.000000 ВС	Выборка стали		
			1.141-1.59.240000 СБ	Сборочный чертеж		
			1.141-1.59.220000 СБ	Сборочный чертеж		лист 2
			1.141-1.59.010000 СБ	Сборочный чертеж		листы 2-4
				Сборочные единицы и детали		
		1	1.141-1.59.010001-11	Стержень Т12	4	
		2	1.141-1.59.010001-12	Стержень Т13	2	
		3	1.141-1.59.010100-05	Каркас КР6	10	
		4	1.141-1.59.010200-01	Сетка С2	2	
		6	1.141-1.59.220100-03	Сетка С19	1	
		7	1.141-1.59.010002-01	Петля П2	4	
				Материал		
				Бетон марки М200	1.01	м³

Нач. отд.	Балановский	
Гл. инж. пр.	Лиханская	
Нач. сектора	Лиханская	
Выполнил	Боброва	

1.141-1.59.240000

Панель перекрытия многопустотная ПК54.15-8АIVт

Стадия	Лист	Листов
Р		1

ЦНИИЭП жилища

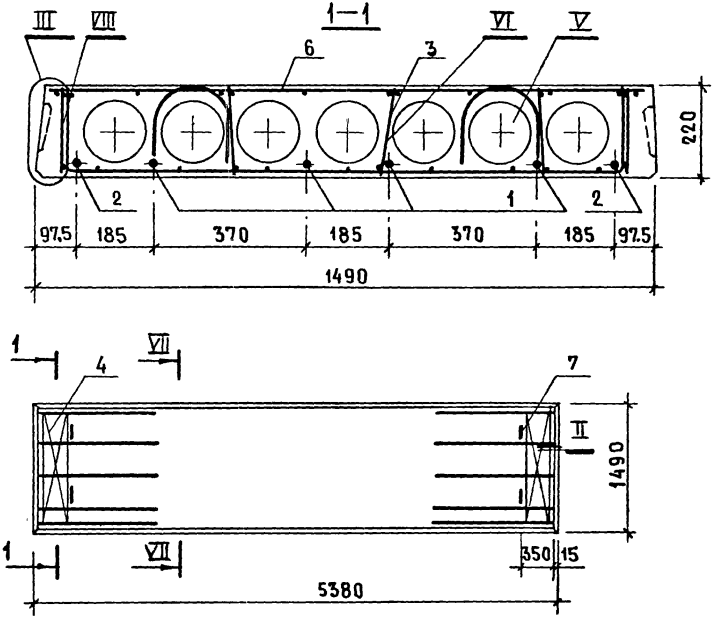

Узлы II – VI см. 1.141-1.59. 010000 СБ

Узлы VII – VIII см. 1.141-1.59. 220000 СБ

Нач. отд.	Балановский		
Гл. инж. пр	Лиханская		
Проверил	Лиханская		
Исполнил	Боброва		

1.141-1.59. 240000 СБ

Панель перекрытия многопустотная ПК54.15-8АIVт

Сборочный чертеж

Стадия	Масса	Масштаб
Р	2525	
Лист	Листов 1	

ЦНИИЭП жилища

Взам. инв. № | Подп. и дата | Инв. № подл.

17482 120

Формат	Зона	Позиц.	Обозначение	Наименование	Кол.	Примечание
				Документация		
			1.141-1.59.000000 ТО	Техническое описание		
			1.141-1.59.000000 ВС	Выборка стали		
			1.141-1.59.250000 СБ	Сборочный чертеж		
			1.141-1.59.220000 СБ	Сборочный чертеж		лист 2
			1.141-1.59.010000 СБ	Сборочный чертеж		листы 2-4
				Сборочные единицы и детали		
		1	1.141-1.59.010001-13	Стержень Т14	4	
		2	1.141-1.59.010001-14	Стержень Т15	1	
		3	1.141-1.59.010100-06	Каркас КР7	10	
		4	1.141-1.59.010200-01	Сетка С2	2	
		6	1.141-1.59.220100-04	Сетка С20	1	
		7	1.141-1.59.010002-01	Петля П2	4	
				Материал		
				Бетон марки М200	0.96	м³

Нач.отд.	Балановский	
Гл.инж.пр.	Лиханская	
Провер.	Лиханская	
Исполн.	Боброва	

1.141-1.59.250000

Панель перекрытия многопустотная ПК51.15-8АIVт

Стадия	Лист	Листов
Р		1

ЦНИИЭПжилища

17482 121

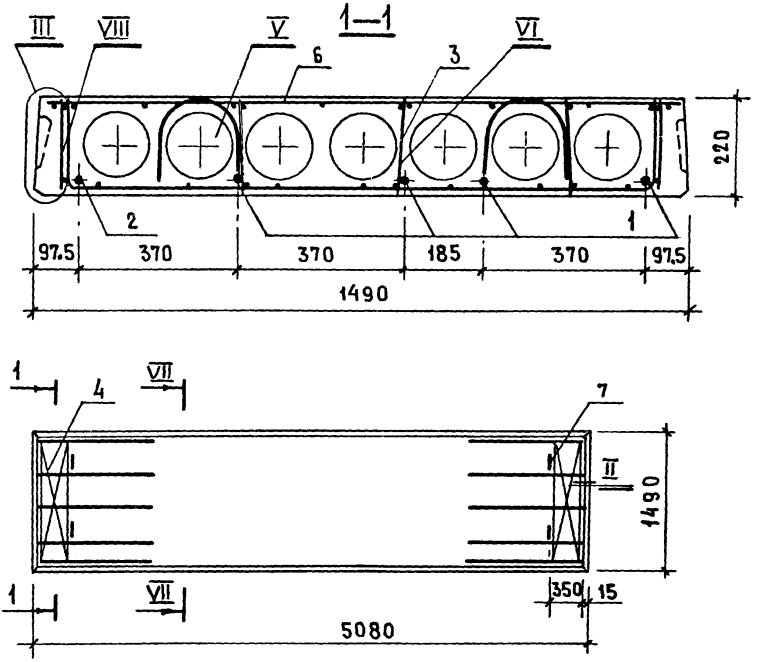

Узлы II – VI см. 1.141-1.59. 010000 СБ
Узлы VII, VIII см. 1.141-1.59. 220000 СБ

Взам. инв. №
Подп. и дата
Инв. № подл.

		1.141-1.59. 250000 СБ	
Нач отд	Балановский	Панель перекрытия многопустотная ПК51.15-8АIVт Сборочный чертеж	Стадия: Р; Масса: 2400; Масштаб:
Гл инж.пр	Лиханская		
Проверил	Лиханская		Лист; Листов 1
Исполнил	Боброва		ЦНИИЭП жилища

Формат	Зона	Позиц.	Обозначение	Наименование	Кол.	Примечание
				Документация		
			1.141-1.59.000000 ТО	Техническое описание		
			1.141-1.59.000000 ВС	Выборка стали		
			1.141-1.59.260000 СБ	Сборочный чертеж		
			1.141-1.59.220000 СБ	Сборочный чертеж		лист 2
			1.141-1.59.010000 СБ	Сборочный чертеж		листы 2-4
				Сборочные единицы и детали		
		1	1.141-1.59.010001-15	Стержень Т16	4	
		3	1.141-1.59.010100-07	Каркас КР8	10	
		4	1.141-1.59.010200-01	Сетка С2	2	
		6	1.141-1.59.220100-05	Сетка С21	1	
		7	1.141-1.59.010002-01	Петля П2	4	
				Материал		
				Бетон марки М200	0,90	м³

Нач.отд.	Балановский	1.141-1.59.260000	
Гл.инж.пр.	Лиханская	Панель перекрытия многопустотная ПК48.15-8АIVт	Стадия: Р; Лист: ; Листов: 1
Провер.	Лиханская		ЦНИИЭПжилища
Исполн.	Боброва		

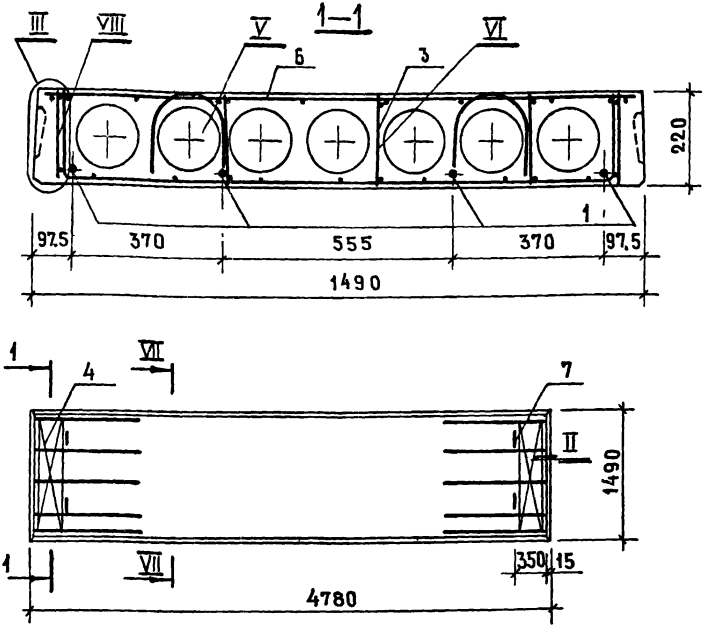

Узлы II—V см. 1.141-1.59. 010000 СБ
Узлы VII, VIII см. 1.141-1.59. 220000 СБ

Взам. инв. №

Инв. № подл. | Подп. и дата

Нач. отд.	Балановский		
Гл. инж. пр.	Лиханская		
Проверил	Лиханская		
Исполнил	Боброва		

1.141-1.59. 260000 СБ

Панель перекрытия многопустотная ПК48.15-8AIVT
Сборочный чертеж

Стадия	Масса	Масштаб
Р	2250	
Лист	Листов 1	

ЦНИИЭП жилища

Формат	Зона	Позиц.	Обозначение	Наименование	Кол.	Примечание
				Документация		
			1.141-1.59.000000 ТО	Техническое описание		
			1.141-1.59.000000 ВС	Выборка стали		
			1.141-1.59.270000 СБ	Сборочный чертеж		
			1.141-1.59.220000 СБ	Сборочный чертеж		лист 2
			1.141-1.59.010000 СБ	Сборочный чертеж		листы 2-4
				Сборочные единицы и детали		
		1	1.141-1.59.010001-02	Стержень Т3	6	
		3	1.141-1.59.010100-01	Каркас КР2	10	
		4	1.141-1.59.010200-01	Сетка С2	2	
		6	1.141-1.59.220100	Сетка С16	1	
		7	1.141-1.59.010002-01	Петля П2	4	
				Материал		
				Бетон марки М 200	1.18	м³

Нач. отд.	Балановский	
Гл. инж. пр.	Лиханская	
Провер.	Лиханская	
Исполн.	Боброва	

1.141-1.59.270000 СБ

Панель перекрытия многопустотная ПК63.15-6АIVт

Стадия	Лист	Листов
Р		1

ЦНИИЭП жилища

Инв. № подл. | Подп. и дата | Взам. инв. №

17482 125

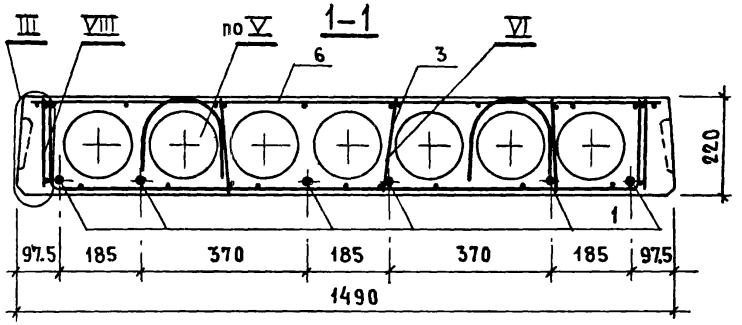

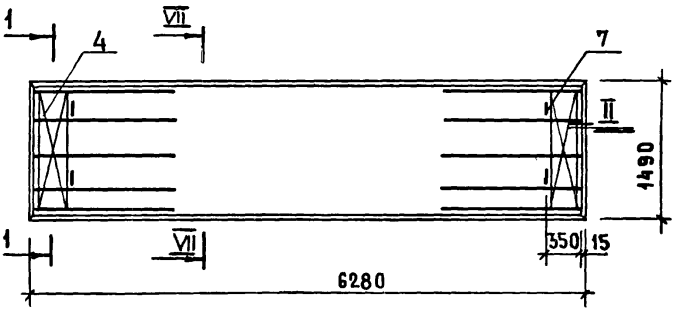

Узлы II-VI см. 1.141-1.59. 010000 СБ

Узлы VII, VIII см. 1.141-1.59. 220000 СБ

Нач. отд.	Балановский		
Гл. инж. пр.	Лиханская		
Проверил	Лиханская		
Исполнил	Боброва		

1.141-1.59. 270000 СБ

Панель перекрытия многопустотная ПК63.15-6 AIVT

Сборочный чертеж

Стадия	Масса	Масштаб
Р	2950	
Лист	Листов 1	

ЦНИИЭПжилища

Инв. № подл. | Подп. и дата | Взам. инв. №

Формат	Зона	Позиц.	Обозначение	Наименование	Кол.	Примечание
				Документация		
			1.141-1.59.000000 ТО	Техническое описание		
			1.141-1.59.000000 ВС	Выборка стали		
			1.141-1.59.280000 СБ	Сборочный чертеж		
			1.141-1.59.220000 СБ	Сборочный чертеж		лист 2
			1.141-1.59.010000 СБ	Сборочный чертеж		листы 2-4
				Сборочные единицы и детали		
		1	1.141-1.59.010001-04	Стержень Т5	1	
		2	1.141-1.59.010001-05	Стержень Т6	4	
		3	1.141-1.59.010100-03	Каркас КР4	10	
		4	1.141-1.59.010200-01	Сетка С2	2	
		6	1.141-1.59.220100-01	Сетка С17	1	
		7	1.141-1.59.010002-01	Петля П2	4	
				Материал		
				Бетон марки М200	1.12	м³

Инв. № подл. | Подп. и дата | Взам. инв. №

Нач. отд.	Балановский	
Гл. инж. пр.	Лиханская	
Провер.	Лиханская	
Испол.	Боброва	

1.141-1.59.280000

Панель перекрытия многопустотная ПК60.15-6АIVТ

Стадия	Лист	Листов
Р		1

ЦНИИЭПжилища

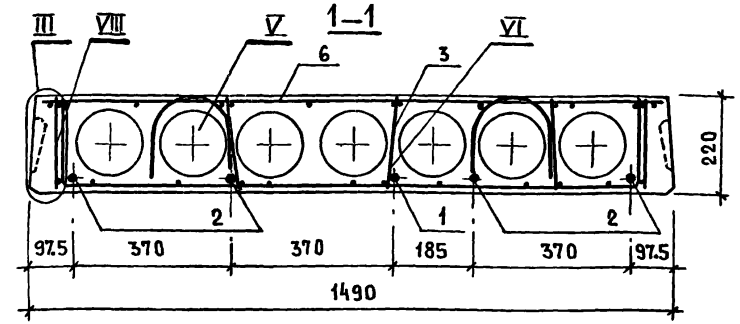

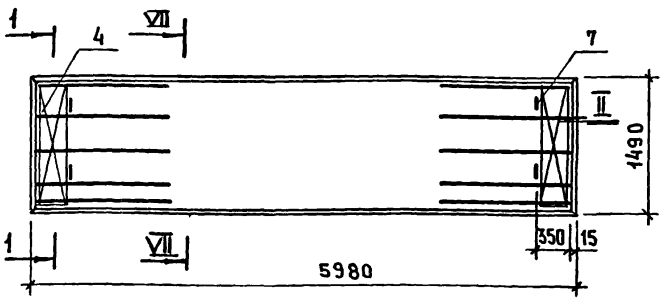

Узлы III–VI см. 1.141-1.59. 010000 СБ

Узлы VII, VIII см. 1.141-1.59. 220000 СБ

Инв.№ подл. | Подп. и дата | Взам.инв.№

Нач.отд.	Балановский		
Гл.инж.пр.	Лиханская		
Проверил	Лиханская		
Исполнил	Боброва		

1.141-1.59. 280000 СБ

Панель перекрытия многопустотная ПК60.15-6АIVТ

Сборочный чертеж

Стадия	Масса	Масштаб
Р	2800	
Лист	Листов 1	

ЦНИИЭПжилища

1748Б 128

Формат	Зона	Позиц.	Обозначение	Наименование	Кол.	Примечание
				Документация		
			1.141-1.59.000000 ТО	Техническое описание		
			1.141-1.59.000000 ВС	Выборка стали		
			1.141-1.59.290000 СБ	Сборочный чертеж		
			1.141-1.59.220000 СБ	Сборочный чертеж		лист 2
			1.141-1.59.010000 СБ	Сборочный чертеж		листы 2-4
				Сборочные единицы и детали		
		1	1.141-1.59.010001-08	Стержень Т9	5	
		3	1.141-1.59.060100	Каркас КР9	10	
		4	1.141-1.59.010200-01	Сетка С2	2	
		6	1.141-1.59.220100-02	Сетка С18	1	
		7	1.141-1.59.010002-01	Петля П2	4	
				Материал		
				Бетон марки М200	1.07	м³

Нач. отд.	Балановский	
Гл. инж. пр.	Лиханская	
Провер.	Лиханская	
Испол.	Боброва	

1.141-1.59.290000

Панель перекрытия многопустотная ПК57.15-6АIVТ

Стадия	Лист	Листов
Р		1

ЦНИИЭП жилища

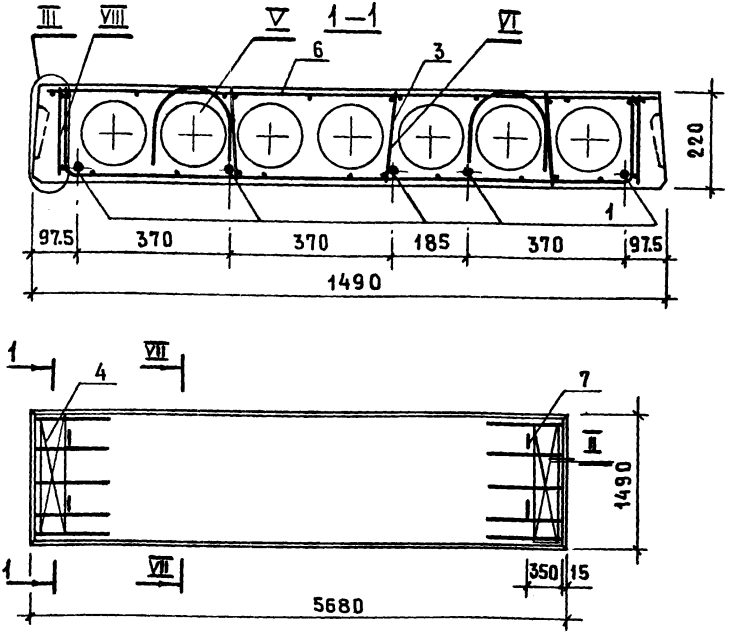

Узлы II–VI см. 1.141-1.59. 010000 СБ
Узлы VII, VIII см. 1.141-1.59. 220000 СБ

				1.141-1.59. 29 0000 СБ		
Нач.отд.	Балановский		Панель перекрытия многопустотная ПК57.15-6АIVт	Стадия	Масса	Масштаб
Гл.инж.пр	Лиханская			Р	2675	1
Провер	Лиханская					
Исполн.	Боброва		Сборочный чертеж	Лист	Листов	
				ЦНИИЭП жилища		

Инв.№ подл. | Подп. и дата | Взам. инв.№

Формат	Зона	Позиц.	Обозначение	Наименование	Кол	Примечание
				Документация		
			1.141-1.59.000000 ТО	Техническое описание		
			1.141-1.59.000000 ВС	Выборка стали		
			1.141-1.59.300000 СБ	Сборочный чертеж		
			1.141-1.59.220000 СБ	Сборочный чертеж		лист 2
			1.141-1.59.010000 СБ	Сборочный чертеж		листы 2-4
				Сборочные единицы и детали		
		1	1.141-1.59.010001-11	Стержень Т12	3	
		2	1.141-1.59.010001-12	Стержень Т13	2	
		3	1.141-1.59.060100-01	Каркас КР10	10	
		4	1.141-1.59.010200-01	Сетка С2	2	
		6	1.141-1.59.220000-03	Сетка С19	1	
		7	1.141-1.59.010002-01	Петля П2	4	
				Материал		
				Бетон марки М200	1.01	м³

Нач.отд.	Балановский	
Гл.инж.пр	Лиханская	
Проверил	Лиханская	
Исполнил	Боброва	

1.141-1.59.300000

Панель перекрытия многопустотная ПК54.15-6АIVт

Стадия	Лист	Листов
Р		1

ЦНИИЭПжилища

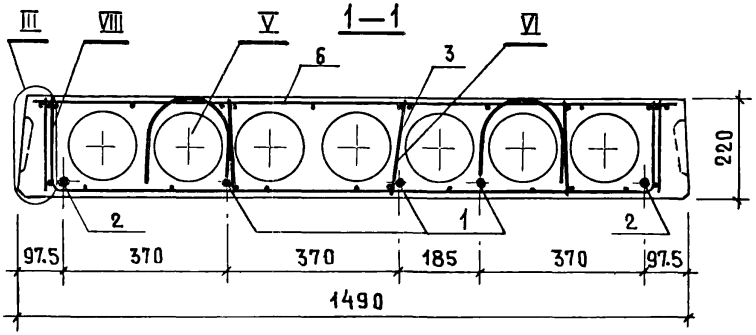

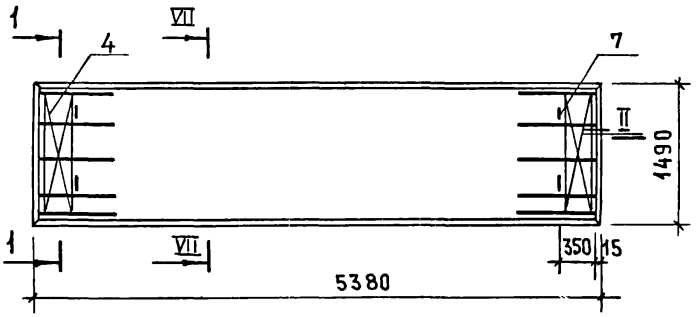

Узлы II – VI см. 1.141-1.59. 010000 СБ
Узлы VII, VIII см. 1.141-1.59. 220000 СБ

Инв. № подл.	Подп. и дата	Взам. инв. №	

Нач. отд.	Балановский		
Гл. инж. пр.	Лиханская		
Проверил	Лиханская		
Исполн.	Боброва		

1.141-1.59. 300000 СБ

Панель перекрытия многопустотная ПК54.15-6АIVТ
Сборочный чертеж

Стадия	Масса	Масштаб
Р	2525	
Лист	Листов 1	

ЦНИИЭПжилища

Формат	Зона	Позиц.	Обозначение	Наименование	Кол.	Примечание
				Документация		
			1.141-1.59.000000 ТО	Техническое описание		
			1.141-1.59.000000 ВС	Выборка стали		
			1.141-1.59.310000 СБ	Сборочный чертеж		
			1.141-1.59.220000 СБ	Сборочный чертеж		лист 2
			1.141-1.59.010000 СБ	Сборочный чертеж		листы 2-4
				Сборочные единицы и детали		
		1	1.141-1.59.010001-13	Стержень Т14	4	
		3	1.141-1.59.060100-01	Каркас КР10	10	
		4	1.141-1.59.010200-01	Сетка С2	2	
		6	1.141-1.59.220100-04	Сетка С20	1	
		7	1.141-1.59.010002-01	Петля П2	4	
				Материал		
				Бетон марки М200	0.96	$м^3$

Нач. отд.	Балановский	1.141-1.59.310000	
Гл. инж. пр.	Лиханская	Панель перекрытия многопустотная ПК51.15-6 АIVт	Стадия: Р; Лист: ; Листов: 1
Провер.	Лиханская		ЦНИИЭП жилища
Исполн.	Боброва		

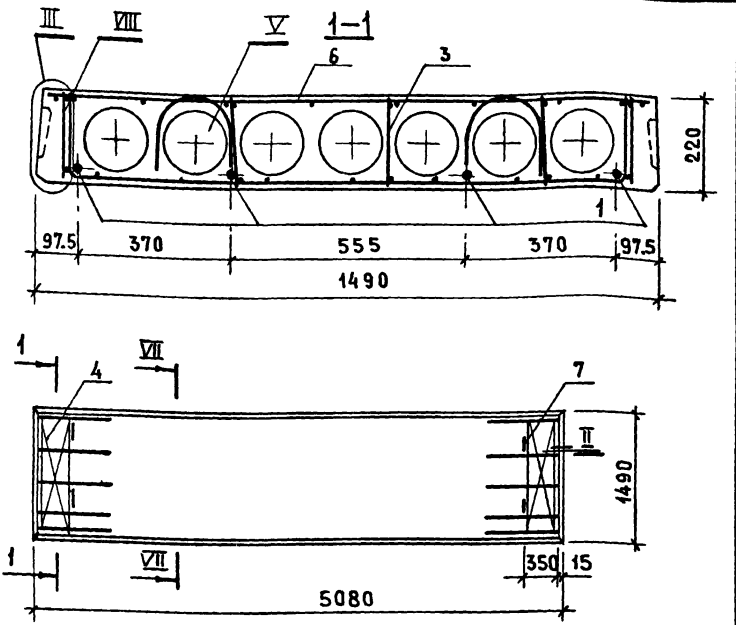

Узлы II – V см. 1.141-1.59. 010000 СБ
Узлы VII, VIII см. 1.141-1.59. 220000 СБ

Инв. № подл. | Подп. и дата | Взам. инв. №

		1.141-1.59.310000 СБ	
Нач. отд.	Балановский	Панель перекрытия многопустотная ПК 51.15-6АIVТ	Стадия: Р; Масса: 2400; Масштаб:
Гл. инж. пр.	Лиханская		
Провер.	Лиханская	Сборочный чертеж	Лист; Листов 1
Исполн.	Боброва		ЦНИИЭП жилища

Формат	Зона	Позиц.	Обозначение	Наименование	Кол.	Примечание
				Документация		
			1.141-1.59.000000 ТО	Техническое описание		
			1.141-1.59.000000 ВС	Выборка стали		
			1.141-1.59.320000 СБ	Сборочный чертеж		
			1.141-1.59.220000 СБ	Сборочный чертеж		лист 2
			1.141-1.59.010000 СБ	Сборочный чертеж		листы 2-4
				Сборочные единицы и детали		
		1	1.141-1.59.010001-15	Стержень Т16	2	
		2	1.141-1.59.010001-16	Стержень Т17	2	
		3	1.141-1.59.060100-01	Каркас КР10	10	
		4	1.141-1.59.010200-01	Сетка С2	2	
		6	1.141-1.59.220100-05	Сетка С21	1	
		7	1.141-1.59.010002-01	Петля П2	4	
				Материал		
				Бетон марки М200	0,90	м³

Инв.№подл. | Подп. и дата | Взам.инв.№

Нач. отд.	Балановский	
Гл. инж. пр.	Лиханская	
Провер.	Лиханская	
Исполн.	Боброва	

1.141-1.59.320000

Панель перекрытия многопустотная ПК48.15-6АIVт

Стадия	Лист	Листов
Р		1

ЦНИИЭПжилища

17482 135

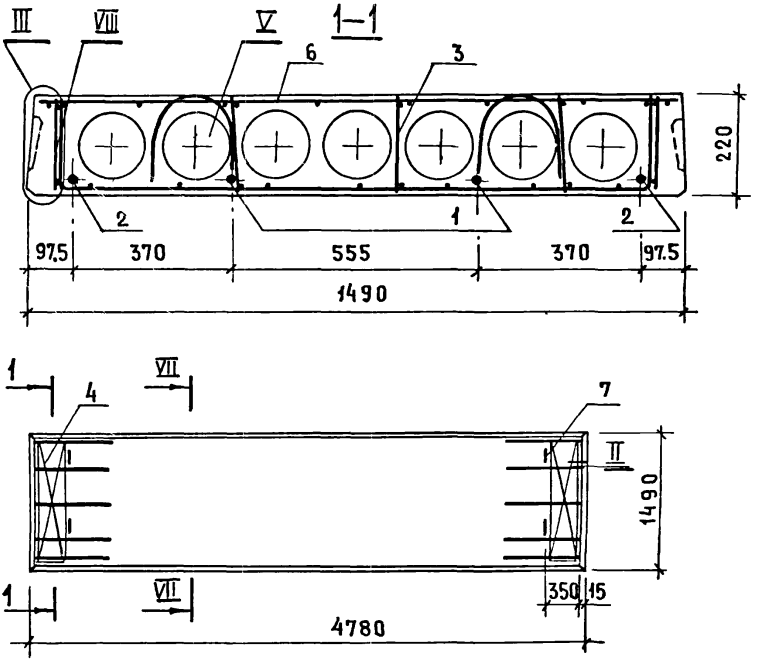

Узлы II–V см. 1.141-1.59. 010000 СБ

Узлы VII, VIII см. 1.141-1.59. 220000 СБ

Инв.№ подл.	Подп. и дата	Взам. инв.№	

				1.141-1.59. 320000 СБ		
Нач.отд	Балановский		Панель перекрытия многопустотная ПК48.15-6 AIVT	Стадия	Масса	Масштаб
Гл.инж.пр	Лиханская			Р	2250	
Проверил	Лиханская		Сборочный чертеж	Лист	Листов 1	
Исполнил	Боброва			ЦНИИЭП жилища		

17482 136

Формат	Зона	Позиц.	Обозначение	Наименование	Кол.	Примечание
				Документация		
			1.141-1.59.000000 ТО	Техническое описание		
			1.141-1.59.000000 ВС	Выборка стали		
			1.141-1.59.330000 СБ	Сборочный чертеж		
			1.141-1.59.220000 СБ	Сборочный чертеж		лист 2
			1.141-1.59.010000 СБ	Сборочный чертеж		листы 2-4
				Сборочные единицы и детали		
		1	1.141-1.59.010001-02	Стержень Т3	5	
		3	1.141-1.59.060100	Каркас КР9	10	
		4	1.141-1.59.010200-01	Сетка С2	2	
		6	1.141-1.59.220100	Сетка С16	1	
		7	1.141-1.59.010002-01	Петля П2	4	
				Материал		
				Бетон марки М 200	1.18	м³

Нач.отд.	Балановский	
Гл.инж.пр.	Лиханская	
Провер.	Лиханская	
Исполн.	Боброва	

1.141-1.59.330000

Панель перекрытия многопустотная ПК 63.15-4 АIVТ

Стадия	Лист	Листов
Р		1

ЦНИИЭПжилища

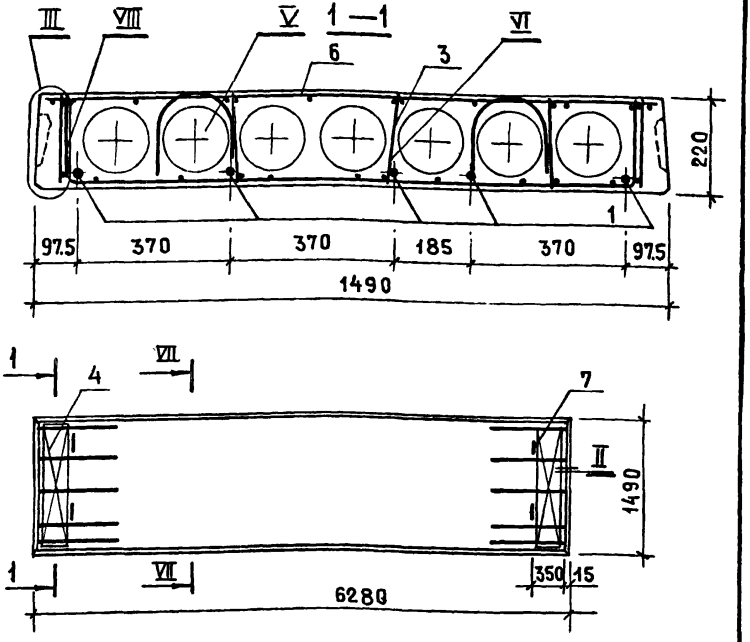

Узлы II-VI см. 1.141-1.59. 010000 СБ
Узлы VII, VIII см. 1.141-1.59. 220000 СБ

Инв.№ подл. | Подп. и дата | Взам. инв.№

Нач. отд.	Балановский		
Гл. инж. пр.	Лиханская		
Проверил	Лиханская		
Исполнил	Боброва		

1.141-1.59. 330000 СБ

Панель перекрытия многопустотная ПК 63.15-4АIV
Сборочный чертеж

Стадия	Масса	Масштаб
Р	2950	
Лист	Листов 1	

ЦНИИЭП жилища

Формат	Зона	Позиц.	Обозначение	Наименование	Кол.	Примечание
				Документация		
			1.141-1.59.000000 ТО	Техническое описание		
			1.141-1.59.000000 ВС	Выборка стали		
			1.141-1.59.340000 СБ	Сборочный чертеж		
			1.141-1.59.220000 СБ	Сборочный чертеж		лист 2
			1.141-1.59.010000 СБ	Сборочный чертеж		листы 2-4
				Сборочные единицы и детали		
		1	1.141-1.59.010001-05	Стержень Т6	3	
		2	1.141-1.59.010001-06	Стержень Т7	2	
		3	1.141-1.59.060100	Каркас КР9	10	
		4	1.141-1.59.010200-01	Сетка С2	2	
		6	1.141-1.59.220100-01	Сетка С17	1	
		7	1.141-1.59.010002-01	Петля П2	4	
				Материал		
				Бетон марки М200	1.12	м³

Нач. отд.	Балановский	
Гл. инж. пр.	Лиханская	
Провер.	Лиханская	
Исполн.	Боброва	

1.141-1.59. 340000

Панель перекрытия многопустотная ПК60.15-4 АIVт

Стадия	Лист	Листов
Р		1

ЦНИИЭП жилища

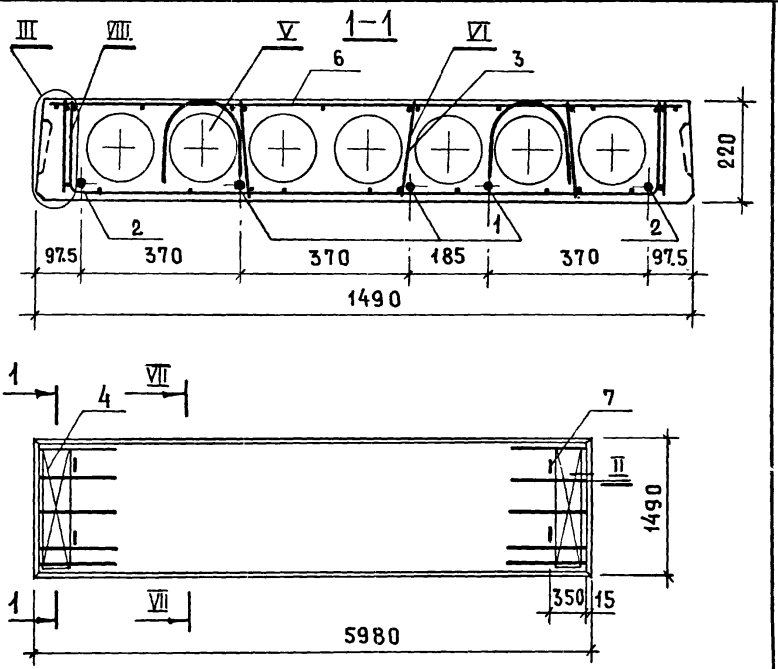

Узлы II-VI см. 1.141-1.59. 01 0000 СБ

Узлы VII, VIII см. 1.141-1.59. 22 0000 СБ

Взам.инв.№

Подп. и дата

Инв.№ подл.

Нач.отд	Балановский		
Гл.инж.пр	Лиханская		
Провер.	Лиханская		
Исполнит	Боброва		

1.141-1.59. 34 0000 СБ

Панель перекрытия многопустотная ПК60.15-4AIVт

Сборочный чертеж

Стадия	Масса	Масштаб
Р	2800	
Лист	Листов 1	

ЦНИИЭП жилища

Формат	Зона	Позиц.	Обозначение	Наименование	Кол	Примечание
				Документация		
			1.141-1.59.000000 ТО	Техническое описание		
			1.141-1.59.000000 ВС	Выборка стали		
			1.141-1.59.350000 СБ	Сборочный чертеж		
			1.141-1.59.220000 СБ	Сборочный чертеж		Лист 2
			1.141-1.59.010000 СБ	Сборочный чертеж		Листы 2-4
				Сборочные единицы и детали		
		1	1.141-1.59.010001-08	Стержень Т9	4	
		3	1.141-1.59.060100-01	Каркас КР10	10	
		4	1.141-1.59.010200-01	Сетка С2	2	
		6	1.141-1.59.220100-02	Сетка С18	1	
		7	1.141-1.59.010002-01	Петля П2	4	
				Материал		
				Бетон марки М200	1.07	м³

Нач. отд.	Балановский	1.141-1.59.350000	
Гл. инж. пр.	Лиханская		
Провер.	Лиханская	Панель перекрытия многопустотная ПК57.15-4 АIVт	Стадия: Р; Лист: ; Листов: 1
Исполн.	Боброва		ЦНИИЭП жилища

Инв. № подл. | Подп. и дата | Взам. инв. №

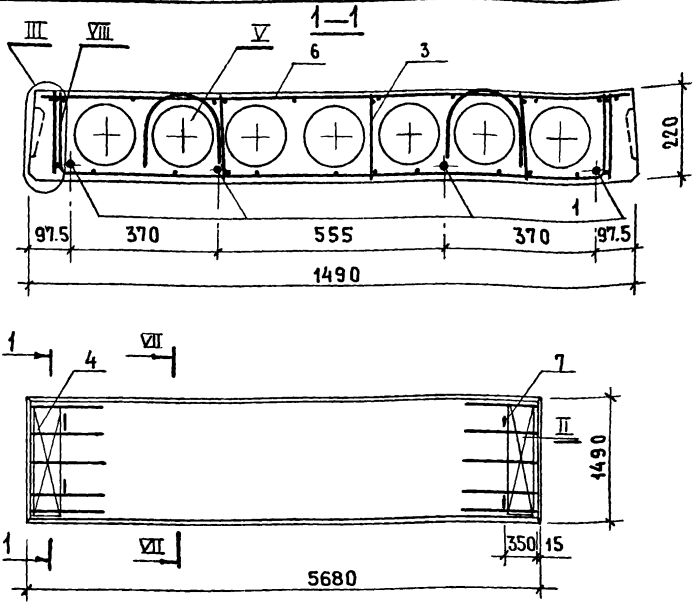

Узлы II-V см. 1.141-1.59. 010000 СБ
Узлы VII, VIII см. 1.141-1.59. 220000 СБ

Инв. № подл. | Подп. и дата | Взам. инв. №

Нач. отдела	Балановский		
Гл. инж. пр.	Лиханская		
Проверил	Лиханская		
Исполнит.	Боброва		

1.141-1.59. 350000 СБ

Панель перекрытия многопустотная ПК57.15-4АIVт
Сборочный чертеж

Стадия	Масса	Масштаб
Р	2675	
Лист	Листов 1	

ЦНИИЭПжилища

17482 142

Формат	Зона	Позиц.	Обозначение	Наименование	Кол.	Примечание
				Документация		
			1.141-1.59. 000000 ТО	Техническое описание		
			1.141-1.59. 000000 ВС	Выборка стали		
			1.141-1.59. 360000 СБ	Сборочный чертеж		
			1.141-1.59. 220000 СБ	Сборочный чертеж		Лист 2
			1.141-1.59. 010000 СБ	Сборочный чертеж		Листы 2-4
				Сборочные единицы и детали		
		3	1.141-1.59. 060100-01	Каркас КР10	10	
		4	1.141-1.59. 010200-01	Сетка С2	2	
		7	1.141-1.59. 010002-01	Петля П2	4	
				Переменные данные		
				для исполнений		
			1.141-1.59. 360000	ПК54.15-4АIVт		
				Сборочные единицы и детали		
		1	1.141-1.59. 010001-11	Стержень Т12	3	
		2	1.141-1.59. 010001-12	Стержень Т13	1	
		6	1.141-1.59. 220100-03	Сетка С19	1	
				Материал		
				Бетон марки М200	1.01	м³

Нач. отд.	Балановский	
Гл. инж. пр.	Лиханская	
Провер.	Лиханская	
Исполн.	Боброва	

1.141-1.59.360000

Панель перекрытия многопустотная ПК54.15-4АIVт; ПК51.15-4АIVт

Стадия	Лист	Листов
Р	1	2

ЦНИИЭП жилища

Инв. № подл. | Подп. и дата | Взам. инв. №

17482 143

Формат	Зона	Позиция	Обозначение	Наименование	Кол.	Примечание
			1.141-1.59.360000-01	ПК51.15 - 4 А IVт		
				Сборочные единицы и детали		
		1	1.141-1.59.010001-13	Стержень Т14	1	
		2	1.141-1.59.010001-14	Стержень Т15	3	
		6	1.141-1.59.220100-04	Сетка С 20	1	
				Материал		
				Бетон марки м 200	0.96	м³

Инв. № подл. | Подп. и дата | Взам. инв. №

17482 144

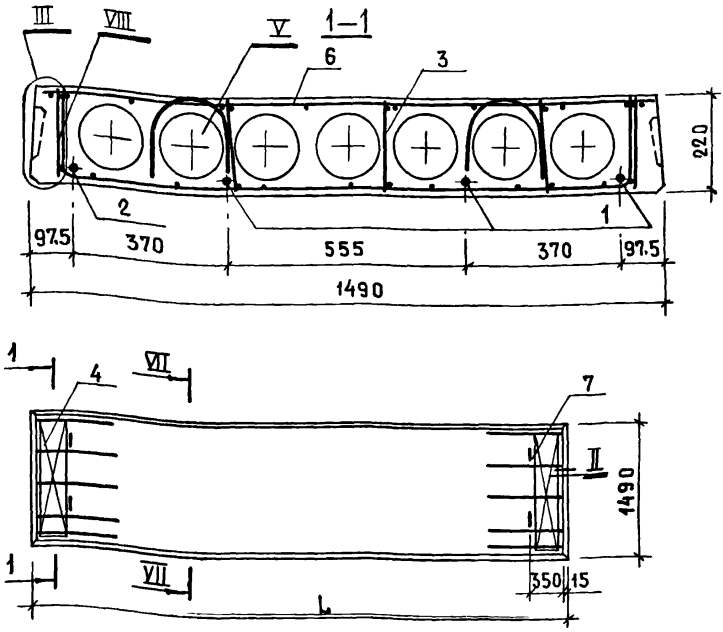

МАРКА	ОБОЗНАЧЕНИЕ	L, мм	Масса, кг
ПК54.15-4АIVт	1.141-1.59.360000	5380	2525
ПК51.15-4АIVт	1.141-1.59.360000-01	5080	2400

Узлы II-V см. 1.141-1.59. 010000 СБ
Узлы VII, VIII см. 1.141-1.59. 220000 СБ

Нач.ОТА	Балановский	
Гл.инж.пр	Лиханская	
Провер.	Лиханская	
Исполнит	Боброва	

1.141-1.59.360000 СБ

Панель перекрытия многопустотная ПК54.15-4АIVт; ПК51.15-4АIVт

Сборочный чертеж

Стадия	Масса	Масштаб
Р	см. табл	
Лист	Листов 1	

ЦНИИЭПжилища

Формат	Зона	Позиц.	Обозначение	Наименование	Кол.	Примечание
				Документация		
			1.141-1.59.000000 ТО	Техническое описание		
			1.141-1.59.000000 ВС	Выборка стали		
			1.141-1.59.370000 СБ	Сборочный чертеж		
			1.141-1.59.220000 СБ	Сборочный чертеж		лист 2
			1.141-1.59.010000 СБ	Сборочный чертеж		листы 2-4
				Сборочные единицы и детали		
		1	1.141-1.59.010001-16	Стержень Т17	4	
		3	1.141-1.59.060100-01	Каркас К10	6	
		4	1.141-1.59.010200-01	Сетка С2	2	
		6	1.141-1.59.220100-05	Сетка С21	1	
		7	1.141-1.59.010002-01	Петля П2	4	
				Материал		
				Бетон марки М200	0,90	м³

Инв.№ подл. | Подп. и дата | Взам. инв.№

Нач.отд.	Балановский		1.141-1.59.370000
Гл.инж.пр	Лиханская		Панель перекрытия многопустотная ПК48.15-4АIVт
Провер.	Лиханская		Стадия: Р; Лист: ; Листов: 1
Исполн.	Боброва		ЦНИИЭПжилища

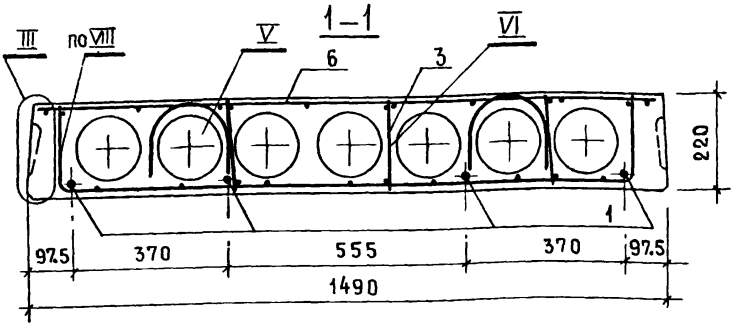

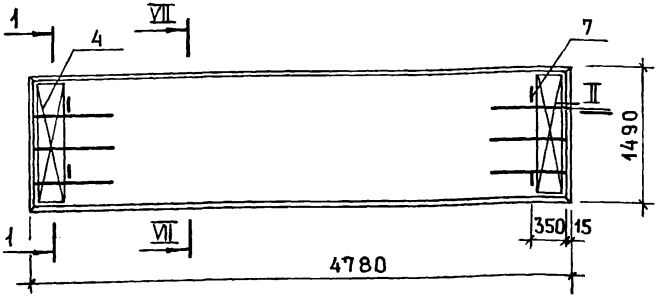

Узлы II – V см. 1.141-1.59. 010000 СБ
Узлы VII, VIII см. 1.141-1.59. 220000 СБ

Нач. отд.	Балановский		
Гл. инж. пр.	Лиханская		
Провер.	Лиханская		
Исполн.	Боброва		

1.141-1.59. 370000 СБ

Панель перекрытия многопустотная ПК48.15-4АIVт

Сборочный чертеж

Стадия	Масса	Масштаб
Р	2250	
Лист	Листов 1	

ЦНИИЭПжилища

Формат	Зона	Позиц.		Наименование	Кол	Примечание
				Документация		
			1.141-1.59.000000 ТО	Техническое описание		
			1.141-1.59.000000 ВС	Выборка стали		
			1.141-1.59.380000 СБ	Сборочный чертеж		
			1.141-1.59.220000 СБ	Сборочный чертеж		лист 2
			1.141-1.59.010000 СБ	Сборочный чертеж		листы 2-4
				Сборочные единицы и детали		
		1	1.141-1.59.010001-02	Стержень Т3	2	
		2	1.141-1.59.010001-03	Стержень Т4	3	
		3	1.141-1.59.060100-01	Каркас КР10	10	
		4	1.141-1.59.010200-01	Сетка С2	2	
		6	1.141-1.59.220100	Сетка С16	1	
		7	1.141-1.59.010002-01	Петля П2	4	
				Материал		
				Бетон марки М200	1.18	м³

Нач. отд.	Балановский	1.141-1.59.380000	
Гл. инж. пр	Лиханская	Панель перекрытия многопустотная ПК63.15-3АIVт	Стадия: Р; Лист: ; Листов: 1
Провер.	Лиханская		ЦНИИЭП жилища
Исполн.	Боброва		

Инв. № подл. | Подпись и дата | Взам. инв. №

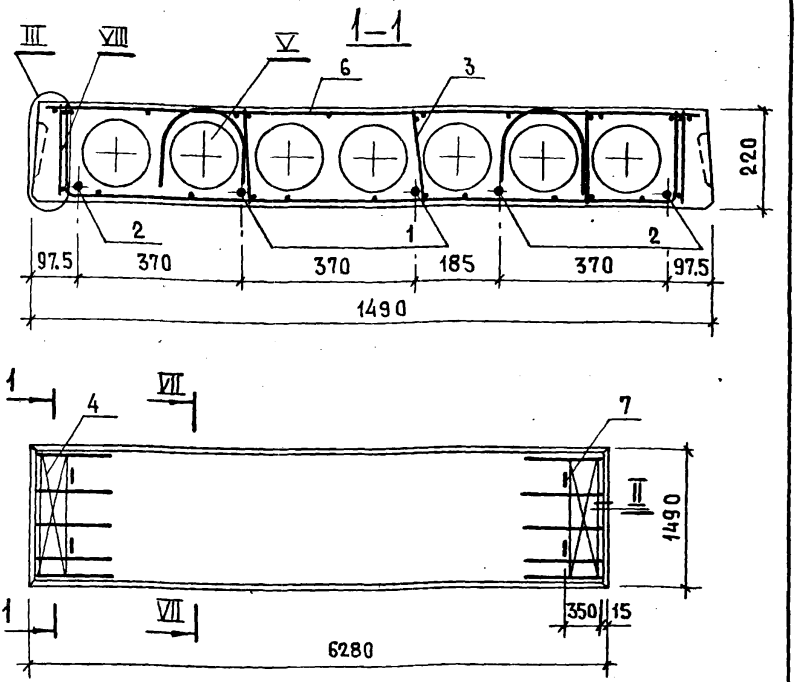

Узлы II–V см. 1.141-1.59. 010000 СБ
Узлы VII, VIII см. 1.141-1.59. 220000 СБ

Инв. № подл. | Подп. и дата | Взам. инв. №

Нач. отд.	Балановский		
Гл. инж. пр.	Лиханская		
Провер.	Лиханская		
Исполнит.	Боброва		

1.141-1.59.38 0000 СБ

Панель перекрытия многопустотная ПК 63.15-3АIVТ
Сборочный чертеж

Стадия	Масса	Масштаб
Р	2950	
Лист	Листов 1	

ЦНИИЭП жилища

Формат	Зона	Позиц.	Обозначение	Наименование	Кол.	Примечание
				Документация		
			1.141-1.59.000000ТО	Техническое описание		
			1.141-1.59.000000ВС	Выборка стали		
			1.141-1.59.390000СБ	Сборочный чертеж		
			1.141-1.59.220000СБ	Сборочный чертеж		лист 2
			1.141-1.59.010000СБ	Сборочный чертеж		листы 2-4
				Сборочные единицы и детали		
		1	1.141-1.59.010001-06	Стержень Т7	5	
		3	1.141-1.59.060100-01	Каркас КР10	10	
		4	1.141-1.59.010200-01	Сетка С2	2	
		6	1.141-1.59.220100-01	Сетка С17	1	
		7	1.141-1.59.010002-01	Петля П2	4	
				Материал		
				Бетон марки М200	1.12	м³

Инв.№ подл. | Подп. и дата | Взам. инв.№

Нач.отдела	Балановский	
Гл.инж.пр.	Лиханская	
Провер.	Лиханская	
Исполн.	Боброва	

1.141-1.59.390000

Панель перекрытия многопустотная ПК60.15-3АIVт

Стадия	Лист	Листов
Р		1

ЦНИИЭПжилища

17482 150

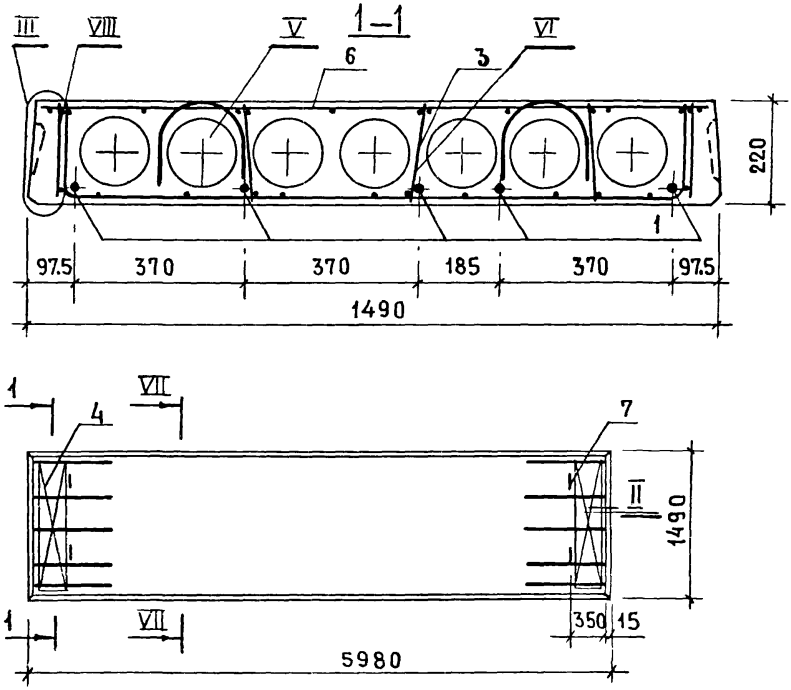

Узлы II-VI см. 1.141-1.59. 010000 СБ
Узлы VII, VIII см. 1.141-1.59. 220000 СБ

Инв. № подл. | Подп. и дата | Взам. инв. №

		1.141-1.59. 390000 СБ	
Нач. отдела	Балановский	Панель перекрытия многопустотная ПК 60.15-3АIVТ Сборочный чертеж	Стадия: Р; Масса: 2800; Масштаб:
Гл. инж. пр.	Лиханская		
Провер.	Лиханская		Лист; Листов 1
Испол.	Боброва		ЦНИИЭП жилища

Формат	Зона	Позиц.	Обозначение	Наименование	Кол.	Примечание
				Документация		
			1.141-1.59.000000 ТО	Техническое описание		
			1.141-1.59.000000 ВС	Выборка стали		
			1.141-1.59.400000 СБ	Сборочный чертеж		
			1.141-1.59.220000 СБ	Сборочный чертеж		лист 2
			1.141-1.59.010000 СБ	Сборочный чертеж		листы 2-4
				Сборочные единицы и детали		
		1	1.141-1.59.010001-08	Стержень Т9	1	
		2	1.141-1.59.010001-09	Стержень Т10	3	
		3	1.141-1.59.060100-01	Каркас КР10	10	
		4	1.141-1.59.010200-01	Сетка С2	2	
		6	1.141-1.59.220100-02	Сетка С18	1	
		7	1.141-1.59.010002-01	Петля П2	4	
				Материал		
				Бетон марки М200	1.07	$м^3$

Инв № подл. | Подп. и дата | Взам. инв. №

Нач. отд	Балановский	
Гл. инж. пр.	Лиханская	
Провер	Лиханская	
Исполнит	Боброва	

1.141-1.59.400000

Панель перекрытия многопустотная ПК57.15-3АIVТ

Стадия	Лист	Листов
Р		1

ЦНИИЭП жилища

17482 152

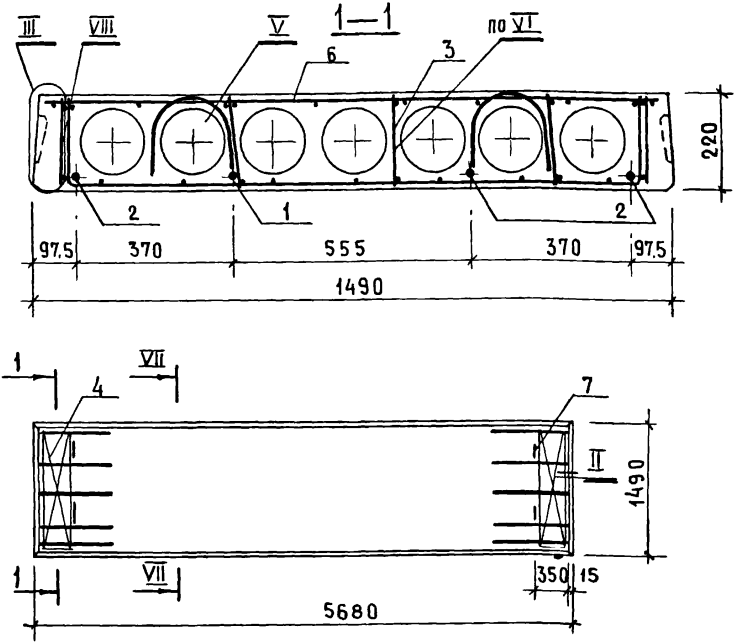

Узлы II – V см. 1.141-1.59. 010000 СБ
Узлы VII, VIII см. 1.141-1.59. 220000 СБ

			1.141-1.59. 400000 СБ		
Нач. отдела	Балановский		Панель перекрытия многопустотная ПК57.15-3АVт сборочный чертеж	Стадия	Масса	Масштаб
Гл. инж. пр.	Лиханская			Р	2675	
Проверил	Лиханская			Лист	Листов 1	
Исполнил	Боброва			ЦНИИЭП жилища		

Формат	Зона	Позиц.	Обозначение	Наименование	Кол.	Примечание
				Документация		
			1.141-1.59.000000 ТО	Техническое описание		
			1.141-1.59.000000 ВС	Выборка стали		
			1.141-1.59.410000 СБ	Сборочный чертеж		
			1.141-1.59.220000 СБ	Сборочный чертеж		лист 2
			1.141-1.59.010000 СБ	Сборочный чертеж		листы 2-4
				Сборочные единицы и детали		
		3	1.141-1.59.060100-01	Каркас КР10	10	
		4	1.141-1.59.010200-01	Сетка С2	2	
		7	1.141-1.59.010002-01	Петля П2	4	
				Переменные данные		
				для исполнений		
			1.141-1.59.410000	ПК54.15-3АIVТ		
				Сборочные единицы и детали		
		1	1.141-1.59.010001-12	Стержень Т13	4	
		6	1.141-1.59.220100-03	Сетка С19	1	
				Материал		
				Бетон марки М200	1.01	м³
			1.141-1.59.410000-01	ПК51.15-3АIVТ		
				Сборочные единицы и детали		
		1	1.141-1.59.010001-14	Стержень Т15	4	
		6	1.141-1.59.220100-04	Сетка С20	1	
				Материал		
				Бетон марки М200	0.96	м³

Инв. № подл. | Подп. и дата | Взам. инв. №

Нач. ОТД	Балановский	
Гл. инж. пр	Лиханская	
Провер.	Лиханская	
Исполн	Боброва	

1.141-1.59.410000

Панель перекрытия многопустотная ПК54.15-3АIVТ; ПК51.15-3АIVТ

Стадия	Лист	Листов
Р		1

ЦНИИЭП жилища

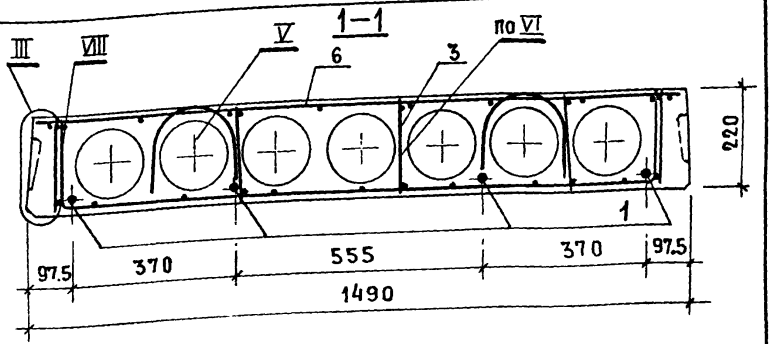

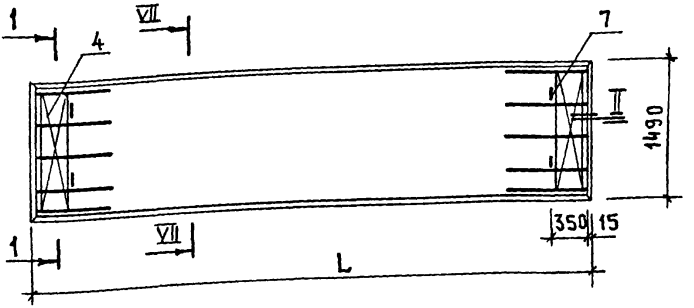

Марка	Обозначение	L, мм	Масса, кг
ПК54.15-3 АIVт	1.141-1.59. 410000	5380	2525
ПК51.15-3 АVт	1.141-1.59. 410000-01	5080	2400

Узлы II – V см. 1.141-1.59. 010000 СБ
Узлы VII, VIII см. 1.141-1.59. 220000 СБ

Нач. отд.	Балановский	
Гл. инж. пр.	Лиханская	
Проверил	Лиханская	
Исполнит.	Боброва	

1.141-1.59. 410000 СБ

Панель перекрытия многопустотная ПК54.15-3АIVт; ПК51.15-3АVт
Сборочный чертеж

Стадия	Масса	Масштаб
Р	См. табл	
Лист	Листов 1	

ЦНИИЭП жилища

Формат	Зона	Позиц.	Обозначение	Наименование	Кол.	Примечание
				Документация		
			1.141-1.59.000000 ТО	Техническое описание		
			1.141-1.59.000000 ВС	Выборка стали		
			1.141-1.59.420000 СБ	Сборочный чертеж		
			1.141-1.59.010000 СБ	Сборочный чертеж		листы 2-4
				Сборочные единицы и детали		
		1	1.141-1.59.010001-01	Стержень Т2	4	
		2	1.141-1.59.010001-02	Стержень Т3	1	
		3	1.141-1.59.010100	Каркас КР1	8	
		4	1.141-1.59.010200-02	Сетка С3	2	
		6	1.141-1.59.420100	Сетка С22	1	
		7	1.141-1.59.010002-01	Петля П2	4	
				Материал		
				Бетон марки М200	0.88	м³

Инв.№ подл. | Подп. и дата | Взам.инв.№

Нач.отд.	Балановский		1.141-1.59.420000
Гл.инж.пр	Лиханская		Панель перекрытия многопустотная ПК63.12-8АIVТ
Провер.	Лиханская		Стадия Р; Лист; Листов 1
Исполн.	Боброва		ЦНИИЭП жилища

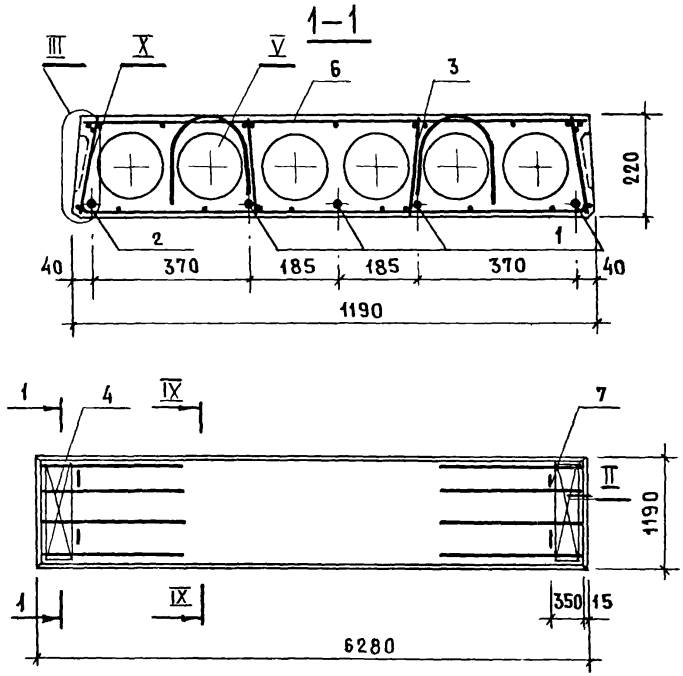

Узлы II-V см. 1.141-1.59. 010000 СБ

				1.141-1.59. 420000 СБ		
Нач. отд	Балановский			Панель перекрытия многопустотная ПК63.12-8 AIVт	Сталия	Масса	Масштаб
Гл. инж. пр	Лиханская				Р	2200	
Провер.	Лиханская			Сборочный чертеж	Лист 1	Листов 2	
Исполнил	Боброва				ЦНИИЭП жилища		

Инв. № подл. | Подп. и дата | Взам. инв. №

IX

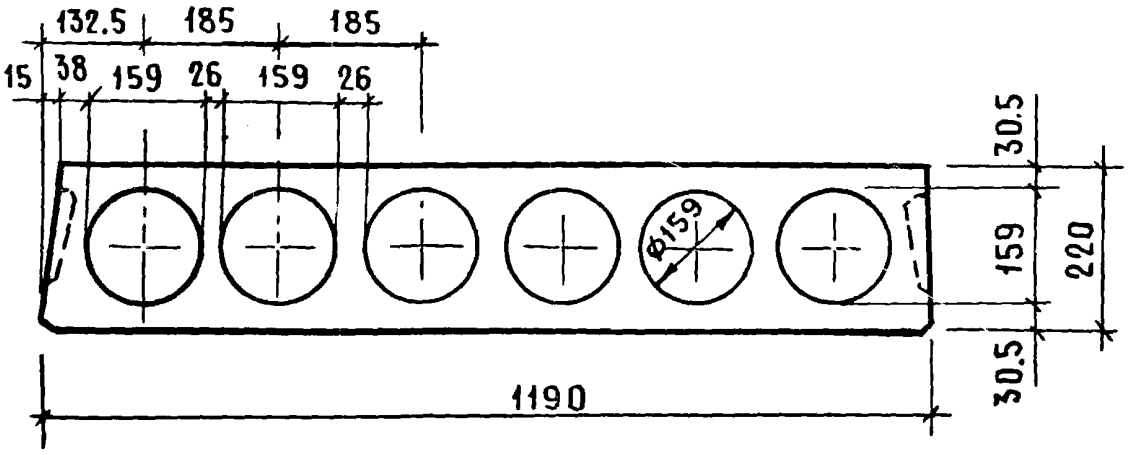

X

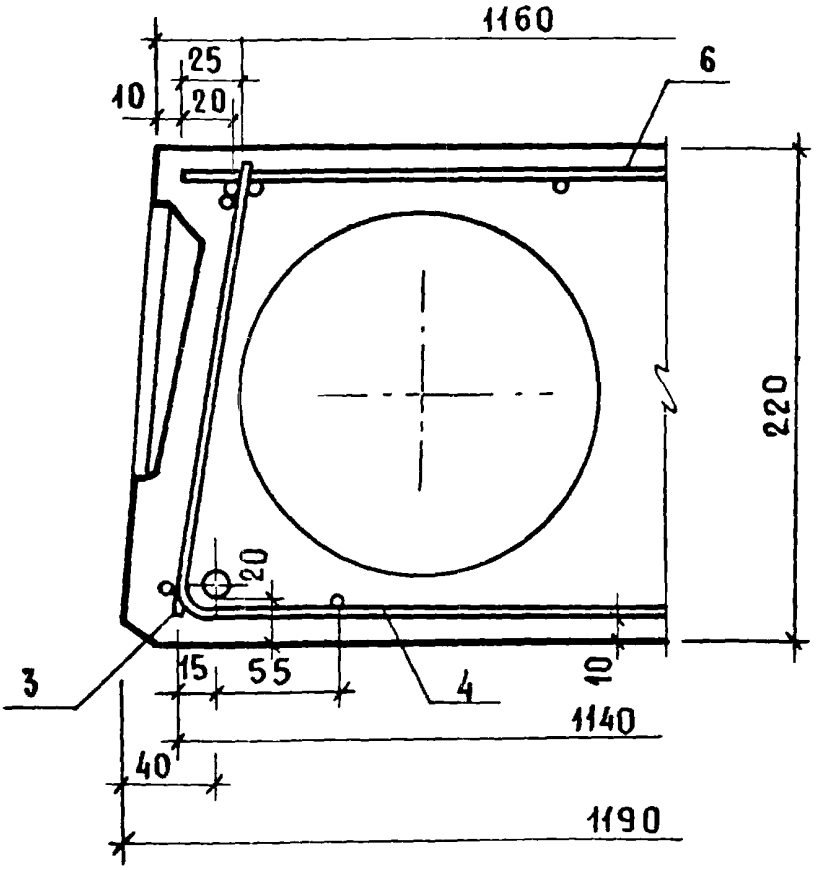

ИНВ № ПОДЛ. | ПОДП. И ДАТА | ВЗАМ. ИНВ. №

1.141-1.59. 420000 СБ	ЛИСТ 2

17482 158

Формат	Зона	Позиц.	Обозначение	Наименование	Кол.	Примечание
				Документация		
			1.141-1.59.000000 ТО	Техническое описание		
			1.141-1.59.000000 ВС	Выборка стали		
			1.141-1.59.430000 СБ	Сборочный чертеж		
			1.141-1.59.420000 СБ	Сборочный чертеж		лист 2
			1.141-1.59.010000 СБ	Сборочный чертеж		листы 2-4
				Сборочные единицы и детали		
		1	1.141-1.59.010001-04	Стержень Т5	2	
		2	1.141-1.59.010001-05	Стержень Т6	3	
		3	1.141-1.59.010100-02	Каркас КР3	8	
		4	1.141-1.59.010200-02	Сетка С3	2	
		6	1.141-1.59.420100-01	Сетка С23	1	
		7	1.141-1.59.010002-01	Петля П2	4	
				Материал		
				Бетон марки М 200	0,84	м³

Инв.№ подл. | Подп. и дата | Взам.инв.№

Нач.отд.	Балановский	1.141-1.59.430000	
Гл.инжен.	Лиханская		
Провер.	Лиханская	Панель перекрытия многопустотная ПК60.12-8 АIVт	Стадия: Р; Лист: ; Листов: 1
Исполн.	Боброва		ЦНИИЭПжилища

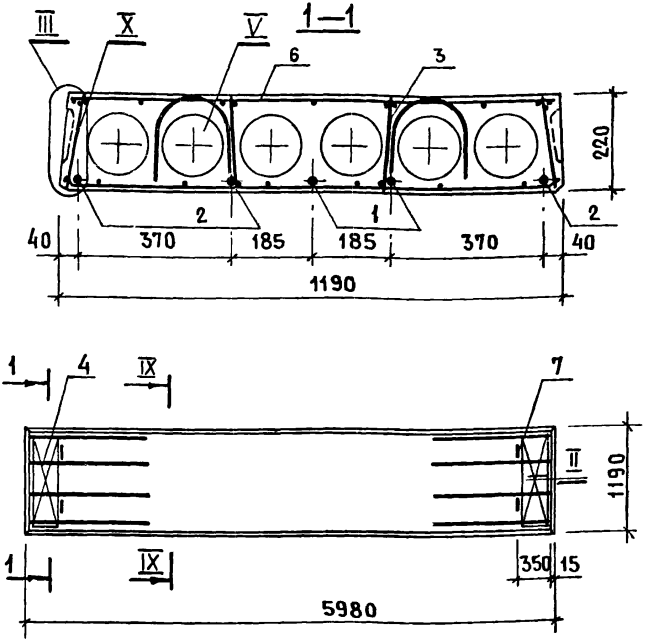

Узлы II-V см. 1.141-1.59.010000 СБ
Узлы IX, X см. 1.141-1.59.420000 СБ

Нач. отд.	Балановски		
Гл. инж. пр.	Лиханская		
Провер.	Лиханская		
Исполн	Боброва		

1.141-1.59.430000 СБ

Панель перекрытия многопустотная ПК60.12-8 AIVт
Сборочный чертеж

Стадия	Масса	Масштаб
Р	2100	
Лист	Листов 1	

ЦНИИЭП жилища

Инв. № подл. | Подп. и дата | Взам. инв. №

Формат	Зона	Позиц.	Обозначение	Наименование	Кол.	Примечание
				Документация		
			1.141-1.59.000000 ТО	Техническое описание		
			1.141-1.59.000000 ВС	Выборка стали		
			1.141-1.59.440000 СБ	Сборочный чертеж		
			1.141-1.59.420000 СБ	Сборочный чертеж		лист 2
			1.141-1.59.010000 СБ	Сборочный чертеж		листы 2-4
				Сборочные единицы и детали		
		4	1.141-1.59.010200-02	Сетка С3	2	
		7	1.141-1.59 010002	Петля П1	4	
				Переменные данные		
				для исполнений		
			1.141-1.59.440000	ПК57.12-8АIVт		
				Сборочные единицы и детали		
		1	1.141-1.59.010001-07	Стержень Т8	2	
		2	1.141-1.59.010001-08	Стержень Т9	2	
		3	1.141-1.59.010100-04	Каркас КР5	8	
		6	1.141-1.59.420100-02	Сетка С24	1	
				Материал		
				Бетон марки М200	0.80	м³

Нач. отд.	Балановский	
Гл. инж. пр	Лиханская	
Провер.	Лиханская	
Исполн	Боброва	

1.141-1.59.440000

Панель перекрытия многопустотная ПК57.12-8АIVт; ПК48.12-8АIVт

Стадия	Лист	Листов
Р	1	2

ЦНИИЭПжилища

17482 161

Формат	Зона	Позиц.	Обозначение	Наименование	Кол.	Примечание
			1.141-1.59.440000-01	ПК48.12-8АIVт		
				Сборочные единицы и детали		
		1	1.141-1.59.010001-15	Стержень Т16	2	
		2	1.141-1.59.010001-16	Стержень Т17	2	
		3	1.141-1.59.010100-07	Каркас КР8	8	
		6	1.141-1.59.420100-05	Сетка С27	1	
				Материал		
				Бетон марки м200	0,68	м³

Инв. № подл. | Подп. и дата | Взам. инв. №

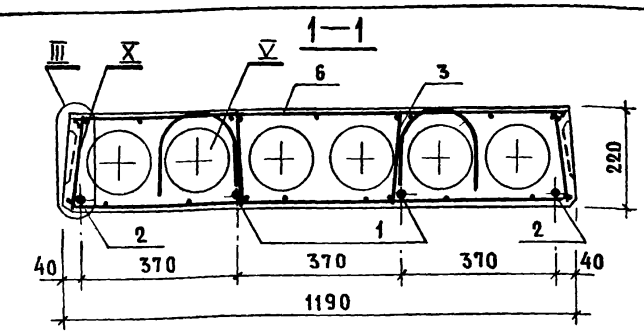

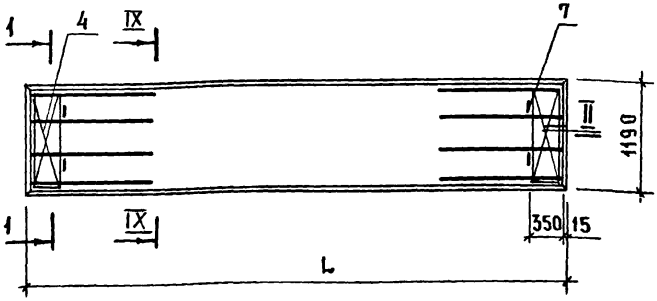

Марка	Обозначение	L, мм	Масса, кг
ПК 57.12-8 AIVт	1.141-1.59. 440000	5680	2000
ПК 48.12-8 AIVт	1.141-1.59. 440000-01	4780	1700

Узлы II-V см. 1.141-1.59. 010000 СБ
Узлы IX, X см. 1.141-1.59. 420000 СБ

Нач.отд. Балановский	1.141-1.59. 440000 СБ	
Гл.инж.пр. Лиханская	Панель перекрытия многопустотная ПК57.12-8AIVт, ПК48.12-8AIVт Сборочный чертеж	Стадия: Р; Масса: см. табл.; Масштаб:
Провери Лиханская		Лист; Листов 1
Исполнит Боброва	ЦНИИЭП жилища	

Формат	Зона	Позиц.	Обозначение	Наименование	Кол.	Примечание
				Документация		
			1.141-1.59.000000 ТО	Техническое описание		
			1.141-1.59.000000 ВС	Выборка стали		
			1.141-1.59.450000 СБ	Сборочный чертеж		
			1.141-1.59.420000 СБ	Сборочный чертеж		лист 2
			1.141-1.59.010000 СБ	Сборочный чертеж		листы 2-4
				Сборочные единицы и детали		
		1	1.141-1.59.010001-10	Стержень Т11	1	
		2	1.141-1.59.010001-11	Стержень Т12	3	
		3	1.141-1.59.010100-05	Каркас КР6	8	
		4	1.141-1.59.010200-02	Сетка С3	2	
		6	1.141-1.59.420100-03	Сетка С25	1	
		7	1.141-1.59.010002	Петля П1	4	
				Материал		
				Бетон марки М200	0.76	$м^3$

Инв. № подл. | Подп. и дата | Взам. инв. №

Нач. отд.	Балановский	
Гл. инж. пр.	Лиханская	
Провер.	Лиханская	
Исполн.	Боброва	

1.141-1.59.450000

Панель перекрытия многопустотная ПК54.12-8АIVт

Стадия	Лист	Листов
Р		1

ЦНИИЭП жилища

17482 164

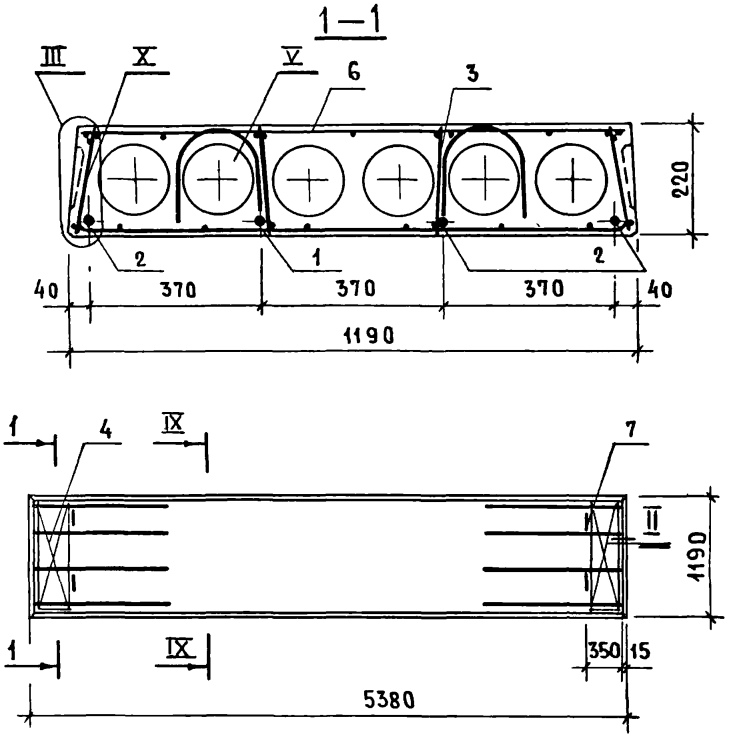

Узлы II-V см. 1.141-1.59. 010000 СБ
Узлы IX, X см. 1.141-1.59. 420000 СБ

Нач.отдела	Балановский		
Гл.инж.пр	Лиханская		
Провер.	Лиханская		
Исполн.	Боброва		

1.141-1.59. 450000 СБ

Панель перекрытия многопустотная ПК54.12-8АIVт
Сборочный чертеж

Стадия	Масса	Масштаб
Р	1900	
Лист	Листов 1	

ЦНИИЭП жилища

Инв. № подл. | Подп. и дата | Взам. инв. №

17482 165

Формат	Зона	Позиц.	Обозначение	Наименование	Кол.	Примечание
				Документация		
			1.141-1.59.000000 ТО	Техническое описание		
			1.141-1.59.000000 ВС	Выборка стали		
			1.141-1.59.460000 СБ	Сборочный чертеж		
			1.141-1.59.420000 СБ	Сборочный чертеж		лист 2
			1.141-1.59.010000 СБ	Сборочный чертеж		листы 2-4
				Сборочные единицы и детали		
		1	1.141-1.59.010001-13	Стержень Т14	4	
		3	1.141-1.59.010100-06	Каркас КР7	8	
		4	1.141-1.59.010200-02	Сетка С3	2	
		6	1.141-1.59.420100-04	Сетка С26	1	
		7	1.141-1.59.010002	Петля П1	4	
				Материал		
				Бетон марки М200	0.72	$м^3$

Инв.№ подл. | Подпись и дата | Взам.инв.№

Нач.отд.	Балановский	
Гл.инж.пр	Лиханская	
Провер.	Лиханская	
Исполн.	Боброва	

1.141-1.59.460000

Панель перекрытия многопустотная ПК51.12-8АIVт

Стадия	Лист	Листов
Р		1

ЦНИИЭПжилища

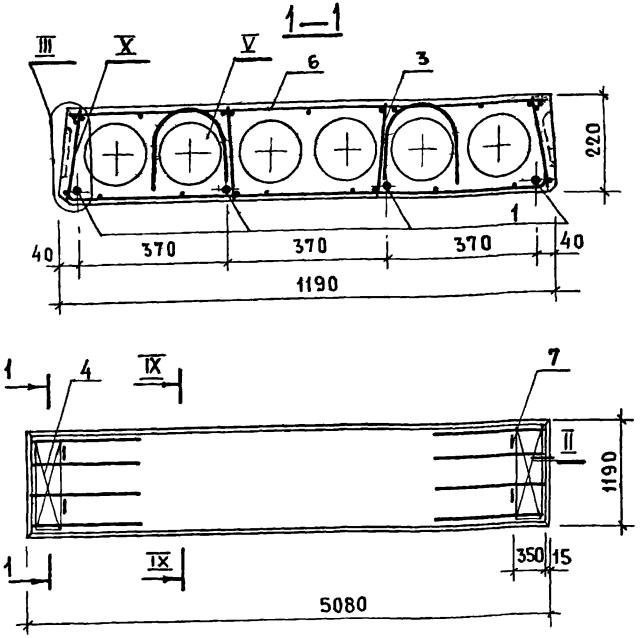

Узлы II-V см. 1.141-1.59. 010000 СБ
Узлы IX, X см. 1.141-1.59. 420000 СБ

Взам. инв. №

Подп. и дата

Инв. № подл.

Нач. отд.	Балановский		
Гл. инж. пр	Лиханская		
Проверил	Лиханская		
Исполнил	Боброва		

1.141-1.59. 460000 СБ

Панель перекрытия многопустотная ПК51.12-8 AIVт
Сборочный чертеж

Стадия	Масса	Масштаб
Р	1800	
Лист	Листов 1	

ЦНИИЭПжилища

Формат	Зона	Позиц.	Обозначение	Наименование	Кол.	Примечание
				Документация		
			1.141-1.59.000000 ТО	Техническое описание		
			1.141-1.59.000000 ВС	Выборка стали		
			1.141-1.59.470000 СБ	Сборочный чертеж		
			1.141-1.59.420000 СБ	Сборочный чертеж		лист 2
			1.141-1.59.010000 СБ	Сборочный чертеж		листы 2-4
				Сборочные единицы и детали		
		1	1.141-1.59.010001-02	Стержень ТЗ	5	
		3	1.141-1.59.010100-01	Каркас КР2	8	
		4	1.141-1.59.010200-02	Сетка С3	2	
		6	1.141-1.59.420100	Сетка С22	1	
		7	1.141-1.59.010002-01	Петля П2	4	
				Материал		
				Бетон марки М 200	0.88	$м^3$

Инв. № подл. | Подп. и дата | Взам. инв. №

Нач. отд.	Балановский		1.141-1.59.470000
Гл. инж. пр.	Лиханская		
Провер.	Лиханская		Панель перекрытия многопустотная ПК63.12-6АIVТ
Исполн.	Боброва		

Стадия	Лист	Листов
Р		1

ЦНИИЭПжилища

17482 168

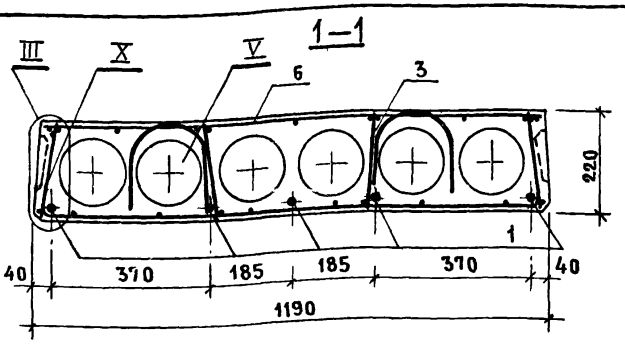

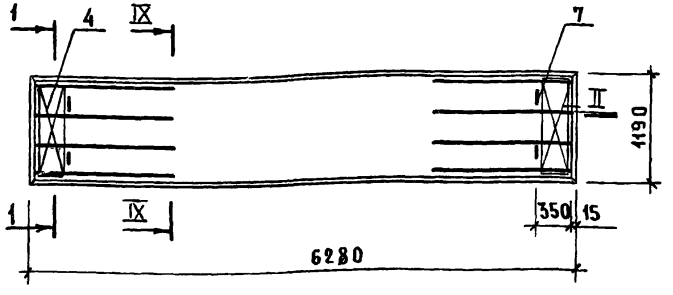

Узлы II–V см. 1.141-1.59. 010000 СБ
Узлы IX–X см. 1.141-1.59. 420000 СБ

		1.141-1.59. 470000 СБ	
Нач.отд.	Балановский	Панель перекрытия многопустотная ПК63.12-6АIVт	Стадия: Р; Масса: 2200; Масштаб:
Гл.инж.пр	Лиханская		
Проверил	Лиханская		
Исполнил	Боброва	Сборочный чертеж	Лист; Листов 1
			ЦНИИЭП жилища

Формат	Зона	Позиц.	Обозначение	Наименование	Кол.	Примечание
				Документация		
			1.141-1.59.000000 ТО	Техническое описание		
			1.141-1.59.000000 ВС	Выборка стали		
			1.141-1.59.480000 СБ	Сборочный чертеж		
			1.141-1.59.420000 СБ	Сборочный чертеж		лист 2
			1.141-1.59.010000 СБ	Сборочный чертеж		листы 2-4
				Сборочные единицы и детали		
		1	1.141-1.59.010001-04	Стержень Т5	1	
		2	1.141-1.59.010001-05	Стержень Т6	3	
		3	1.141-1.59.010100-03	Каркас КР4	8	
		4	1.141-1.59.010200-02	Сетка С3	2	
		6	1.141-1.59.420100-01	Сетка С23	1	
		7	1.141-1.59.010002-01	Петля П2	4	
				Материал		
				Бетон марки М200	0.84	$м^3$

Инв.№ подл. | Подп. и дата | Взам. инв.№

Нач.отд.	Балановский	
Гл.инж.пр.	Лиханская	
Провер.	Лиханская	
Исполнил	Боброва	

1.141-1.59.480000

Панель перекрытия многопустотная ПК60.12-6АIVт

Стадия	Лист	Листов
Р		1

ЦНИИЭП жилища

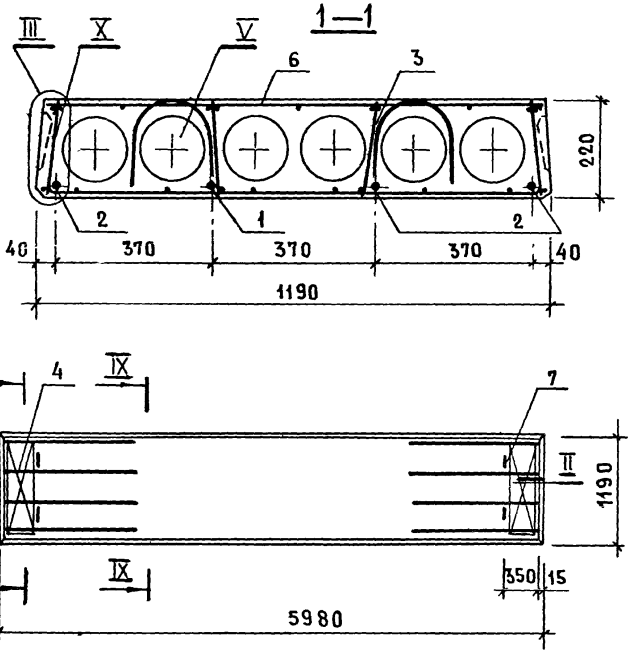

Узлы II-V см. 1.141-1.59. 010000 СБ
Узлы IX, X см. 1.141-1.59. 420000 СБ

Нач. отдела	Балановский		
Гл. инж. пр.	Лиханская		
Провер.	Лиханская		
Исполн.	Боброва		

1.141-1.59. 480000 СБ

Панель перекрытия многопустотная ПК60.12-6 AIVт

Сборочный чертеж

Стадия	Масса	Масштаб
Р	2100	
Лист	Листов 1	

ЦНИИЭП жилища

Формат	Зона	Позиц.	Обозначение	Наименование	Кол.	Примечание
				Документация		
			1.141-1.59.000000 ТО	Техническое описание		
			1.141-1.59.000000 ВС	Выборка стали		
			1.141-1.59.490000 СБ	Сборочный чертеж		
			1.141-1.59.420000 СБ	Сборочный чертеж		лист 2
			1.141-1.59.010000 СБ	Сборочный чертеж		листы 2-4
				Сборочные единицы и детали		
		1	1.141-1.59.010001-08	Стержень Т9	4	
		3	1.141-1.59.060100	Каркас КР9	8	
		4	1.141-1.59.010200-02	Сетка С3	2	
		6	1.141-1.59.420100-02	Сетка С24	1	
		7	1.141-1.59.010002	Петля П1	4	
				Материал		
				Бетон марки М200	0.80	м³

Инв.№подл. | Подп. и дата | Взам.инв.№

Нач.отд.	Балановский	
Гл.инж.пр	Лиханская	
Проверил	Лиханская	
Исполнит	Боброва	

1.141-1.59. 490000

Панель перекрытия многопустотная ПК57.12-6АIVт

Стадия	Лист	Листов
Р		1

ЦНИИЭП жилища

17482 172

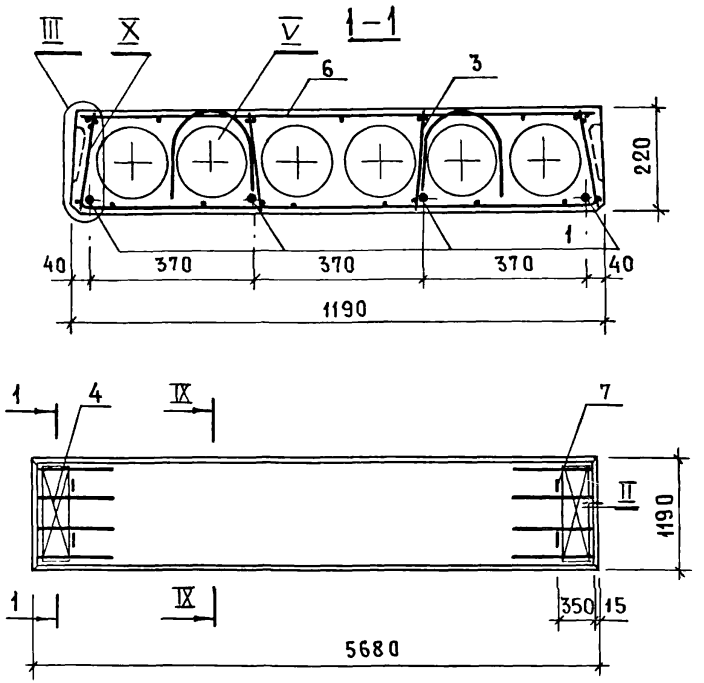

Узлы II-V см. 1.141-1.59. 010000 СБ

Узлы IX, X см. 1.141-1.59. 420000 СБ

Нач.отд.	Балановский		
Гл.инж.пр.	Лиханская		
Проверил	Лиханская		
Исполнил	Боброва		

1.141-1.59. 490000 СБ

Панель перекрытия многопустотная ПК57.12-6 AIVт

Сборочный чертеж

Стадия	Масса	Масштаб
Р	2000	
Лист	Листов 1	

ЦНИИЭПжилища

Инв. № подл. | Подп. и дата | Взам. инв. №

Формат	Зона	Позиц.	Обозначение	Наименование	Кол.	Примечание
				Документация		
			1.141-1.59 000000 ТО	Техническое описание		
			1.141-1.59.000000 ВС	Выборка стали		
			1.141-1.59. 500000 СБ	Сборочный чертеж		
			1.141-1.59. 420000 СБ	Сборочный чертеж		лист 2
			1.141-1.59. 010000 СБ	Сборочный чертеж		листы 2-4
				Сборочные единицы и детали		
		1	1.141-1.59. 010001-11	Стержень Т12	2	
		2	1.141-1.59.010001-12	Стержень Т13	2	
		3	1.141-1.59.060100-01	Каркас КР10	8	
		4	1.141-1.59.010200-02	Сетка С3	2	
		6	1.141-1.59.420100-03	Сетка С25	1	
		7	1.141-1.59.010002	Петля П1	4	
				Материал		
				Бетон марки м200	0.76	$м^3$

Инв. № подл. | Подп. и дата | Взам. инв. №

Нач. отд.	Балановский	
Гл. инж. пр.	Лиханская	
Провер.	Лиханская	
Исполн.	Боброва	

1.141-1.59.500000

Панель перекрытия многопустотная ПК54.12-6 АIVт

Стадия	Лист	Листов
Р		1

ЦНИИЭП жилища

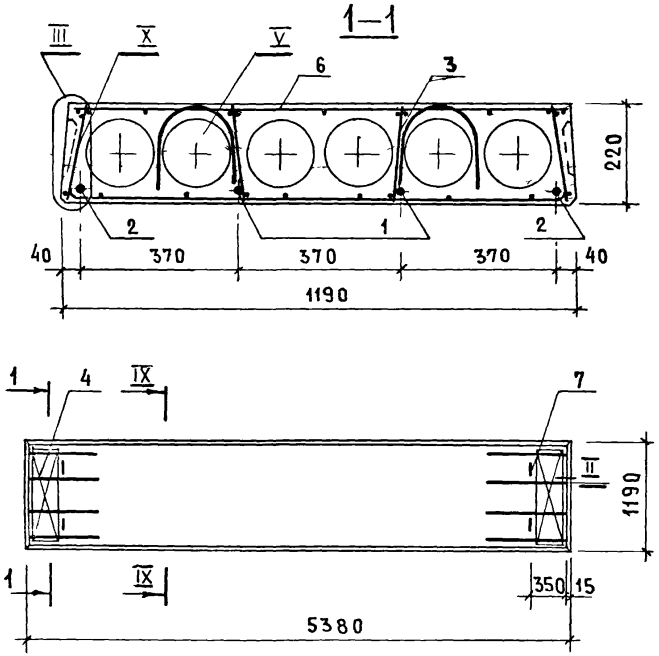

Узлы II–V см. 1.141-1.59. 010000 СБ
Узлы IX,X см. 1.141-1.59. 420000 СБ

Нач.отдел	Балановский		
Гл.инж.пр.	Лиханская		
Провер.	Лиханская		
Исполн.	Боброва		

1.141-1.59. 500000 СБ

Панель перекрытия многопустотная ПК54.12-6АIVт

Сборочный чертеж

Стадия	Масса	Масштаб
Р	1900	
Лист	Листов 1	

ЦНИИЭПжилища

Инв.№ подл. | Подп. и дата | Взам.инв.№

Формат	Зона	Позиц.	Обозначение	Наименование	Кол.	Примечание
				Документация		
			1.141-1.59.000000 ТО	Техническое описание		
			1.141-1.59.000000 ВС	Выборка стали		
			1.141-1.59.510000 СБ	Сборочный чертеж		
			1.141-1.59.420000 СБ	Сборочный чертеж		лист 2
			1.141-1.59.010000 СБ	Сборочный чертеж		листы 2-4
				Сборочные единицы и детали		
		1	1.141-1.59.010001-13	Стержень Т14	3	
		3	1.141-1.59.060100-01	Каркас КР10	8	
		4	1.141-1.59.010200-02	Сетка С3	2	
		6	1.141-1.59.420100-04	Сетка С26	1	
		7	1.141-1.59.010002	Петля П1	4	
				Материал		
				Бетон марки М200	0.72	$м^3$

Инв.№ подл. | Подп. и дата | Взам.инв.№

Нач.отд.	Балановский	
Гл.инж.пр	Лиханская	
Провер.	Лиханская	
Исполн.	Боброва	

1.141-1.59.510000

Панель перекрытия многопустотная ПК 51.12-6 АIVТ

Стадия	Лист	Листов
Р		1

ЦНИИЭПжилища

17482 176

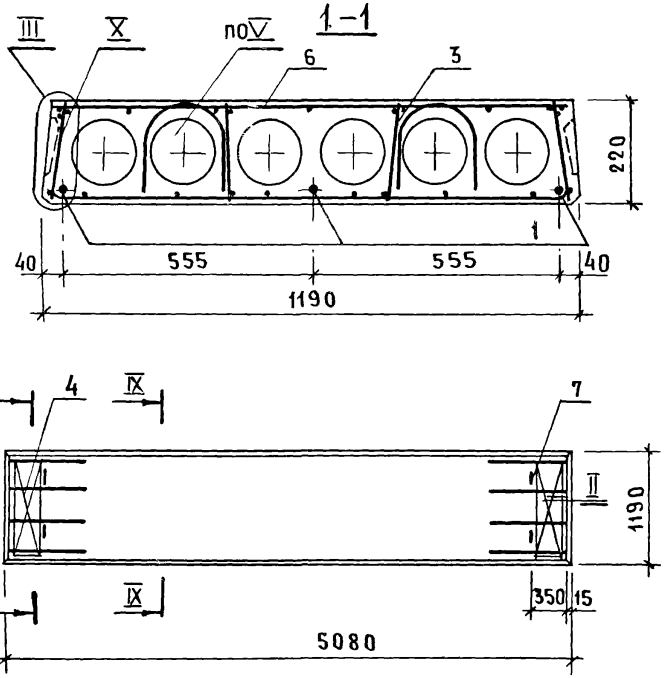

Узлы II — V см. 1.141-1.59. 010000 СБ
Узлы IX, X см. 1.141-1.59. 420000 СБ

		1.141-1.59.510000 СБ	
Нач.отдела	Балановский	Панель перекрытия многопустотная ПК51.12-6АIVт Сборочный чертеж	Стадия: Р; Масса: 1800; Масштаб:
Гл.инж.пр.	Лиханская		Лист; Листов 1
Проверил	Лиханская		ЦНИИЭП жилища
Исполнит.	Боброва		

ФОРМАТ	ЗОНА	ПОЗИЦ.	ОБОЗНАЧЕНИЕ	НАИМЕНОВАНИЕ	КОЛ.	ПРИМЕЧАНИЕ
				ДОКУМЕНТАЦИЯ		
			1.141-1.59.000000 ТО	Техническое описание		
			1.141-1.59.000000 ВС	Выборка стали		
			1.141-1.59.520000 СБ	Сборочный чертеж		
			1.141-1.59.420000 СБ	Сборочный чертеж		лист 2
			1.141-1.59.150000 СБ	Сборочный чертеж		лист 2
			1.141-1.59.010000 СБ	Сборочный чертеж		листы 2-4
				СБОРОЧНЫЕ ЕДИНИЦЫ И ДЕТАЛИ		
		1	1.141-1.59.010001-15	Стержень Т16	2	
		2	1.141-1.59.010001-16	Стержень Т17	1	
		3	1.141-1.59.060100-01	Каркас КР10	6	
		4	1.141-1.59.010200-02	Сетка С3	2	
		6	1.141-1.59.420100-05	Сетка С27	1	
		7	1.141-1.59.010002	Петля П1	4	
				МАТЕРИАЛ		
				Бетон марки м 200	0,68	$м^3$

Инв. № подл. | Подп. и дата | Взам. инв. №

Нач. отдел	Балановский	1.141-1.59.520000	
Гл. инж. пр	Лиханская		
Провер.	Лиханская	Панель перекрытия многопустотная ПК48.12-6 АIVт	Стадия: Р; Лист: ; Листов: 1
Исполн.	Боброва		ЦНИИЭП жилища

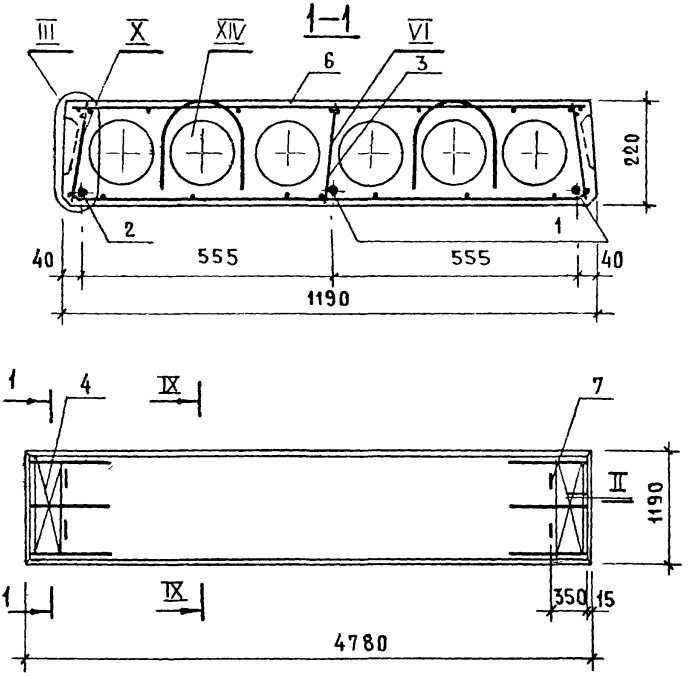

Узлы	II–VI	см. 1.141-1.59.	010000 СБ
Узлы	IX, X	см. 1.141-1.59.	420000 СБ
Узел	XIV	см. 1.141-1.59.	150000 СБ

		1.141-1.59. 520000 СБ
НАЧ. ОТД.	Балановский	Панель перекрытия многопустотная ПК48.12-6АIVт. Сборочный чертеж
ГЛ. ИНЖ. ПР.	Лиханская	
ПРОВЕР.	Лиханская	
ИСПОЛН.	Боброва	

Стадия	Масса	Масштаб
Р	1700	
Лист	Листов 1	

ЦНИИЭП жилища

Формат	Зона	Позиц.	Обозначение	Наименование	Кол.	Примечание
				Документация		
			1.141-1.59.000000 ТО	Техническое описание		
			1.141-1.59.000000 ВС	Выборка стали		
			1.141-1.59.530000 СБ	Сборочный чертеж		
			1.141-1.59.420000 СБ	Сборочный чертеж		лист 2
			1.141-1.59.010000 СБ	Сборочный чертеж		листы 2-4
				Сборочные единицы		
		4	1 141-1 59 010200-02	Сетка С3	2	
				Переменные данные		
				для исполнений		
			1.141-1.59.530000	ПК63.12-4АIVТ		
				Сборочные единицы и детали		
		1	1.141-1.59.010001-02	Стержень Т3	4	
		3	1.141-1.59.060100	Каркас КР9	8	
		6	1.141-1.59.420100	Сетка С22	1	
		7	1.141-1.59.010002-01	Петля П2	4	
				Материал		
				Бетон марки М 200	0.88	$м^3$

Инв. № подл. | Подп. и дата

Нач. отдела	Балановский	
Гл. инж. пр.	Лиханская	
Проверил	Лиханская	
Исполнил	Боброва	

1.141-1.59.530000

Панель перекрытия многопустотная ПК63.12-4АIVТ; ПК54.12-4АIVТ

Стадия	Лист	Листов
Р	1	2

ЦНИИЭПжилища

Формат	Зона	Позиц.	Обозначение	Наименование	Кол	Примечание
			1.141-1.59.530000-01	ПК54.12-4АIVт		
				Сборочные единицы и детали		
		1	1.141-1.59.010001-12	Стержень т13	4	
		3	1.141-1.59.060100-01	Каркас КР 10	8	
		6	1.141-1.59.420100-03	Сетка С25	1	
		7	1.141-1.59.010002	Петля П1	4	
				Материал		
				Бетон марки М200	0.76	м³

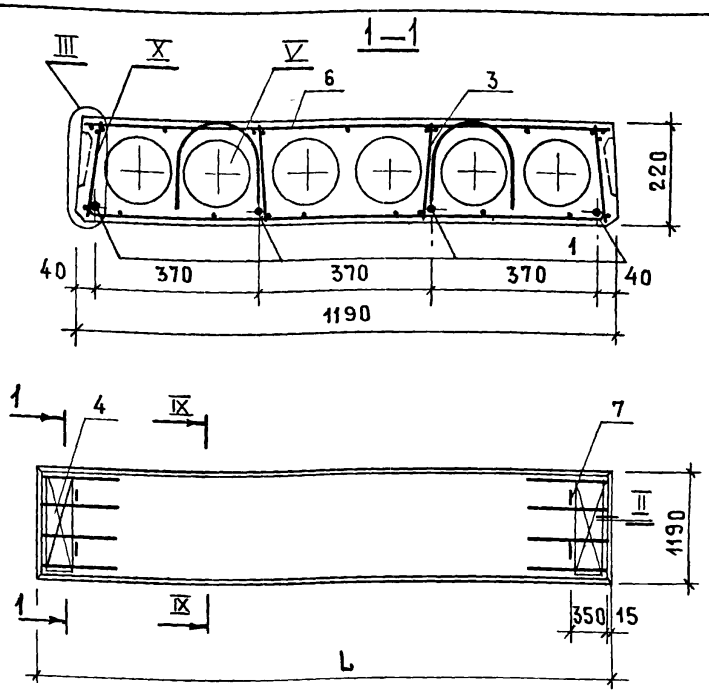

Марка	Обозначение	L, мм	Масса, кг
ПК63.12-4АIVт	1.141-1.59. 530000	3140	2200
ПК54.12-4АIVт	1.141-1.59. 530000-01	2690	1900

Узлы II-V см. 1.141-1.59. 010000 СБ
Узлы IX,X см. 1.141-1.59. 420000 СБ

Взам. инв. № | Подп. и дата | Инв. № подл.

Нач. отд	Балановский		
Гл. инж. пр	Лиханская		
Провер	Лиханская		
Исполнил	Боброва		

1.141-1.59. 530000 СБ

Панель перекрытия многопустотная ПК63.12-4АIVт, ПК54.12-4АIVт
Сборочный чертеж

Стадия	Масса	Масштаб
Р	см таб.	
Лист	Листов 1	

ЦНИИЭП жилища

Формат	Зона	Позиц.	Обозначение	Наименование	Кол.	Примечание
				Документация		
			1.141-1.59.000000 ТО	Техническое описание		
			1.141-1.59.000000 ВС	Выборка стали		
			1.141-1.59.540000 СБ	Сборочный чертеж		
			1.141-1.59.420000 СБ	Сборочный чертеж		лист 2
			1.141-1.59.010000 СБ	Сборочный чертеж		листы 2-4
				Сборочные единицы и детали		
		1	1.141-1.59.010001-05	Стержень т6	3	
		2	1.141-1.59.010001-06	Стержень т7	1	
		3	1.141-1.59.060100	Каркас КР9	8	
		4	1.141-1.59.010200-02	Сетка С3	2	
		6	1.141-1.59.420100-01	Сетка С23	1	
		7	1.141-1.59.010002-01	Петля П2	4	
				Материал		
				Бетон марки М200	0,84	$м^3$

Нач.отд.	Балановский	1.141-1.59.540000	
Гл.инж.пр	Лиханская		
Провер.	Лиханская	Панель перекрытия многопустотная ПК60.12-4АIVт	Стадия Р; Лист; Листов 1
Исполн.	Боброва		ЦНИИЭПжилища

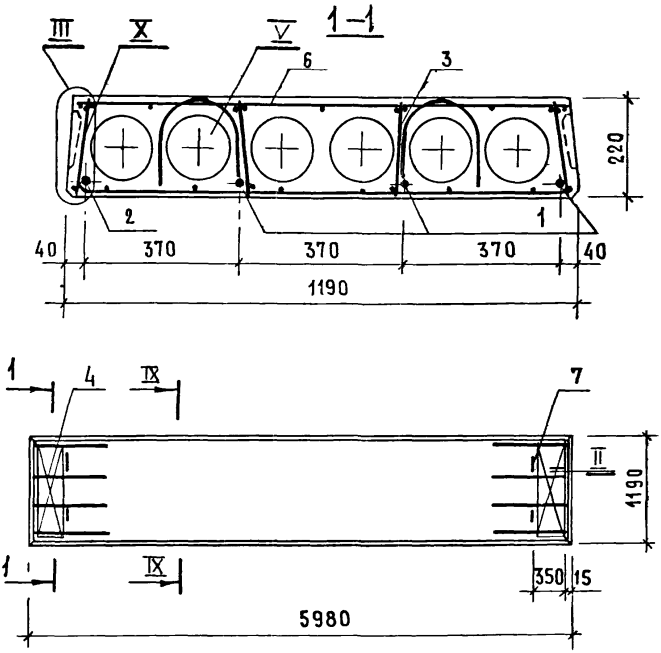

Узлы II-V см. 1.141-1.59. 010000 СБ
Узлы IX, X см. 1.141-1.59. 420000 СБ

Нач.отд.	Балановский	1.141-1.59. 540000 СБ	
Гл.инж.пр.	Лиханская		
Провер.	Лиханская	Панель перекрытия многопустотная ПК60.12-4AIVT	Стадия: Р; Масса: 2100; Масштаб:
Исполн.	Боброва	Сборочный чертеж	Лист; Листов 1
			ЦНИИЭП жилища

Взам. инв. №

Подп. и дата

Инв. № подл.

17482 184

Формат	Зона	Позиц.	Обозначение	Наименование	Кол.	Примечание
				Документация		
			1.141-1.59.000000 ТО	Техническое описание		
			1.141-1.59.000000 ВС	Выборка стали		
			1.141-1.59.550000 СБ	Сборочный чертеж		
			1.141-1.59.420000 СБ	Сборочный чертеж		лист 2
			1.141-1.59.010000 СБ	Сборочный чертеж		листы 2-4
				Сборочные единицы и детали		
		1	1.141-1.59.010001-08	Стержень Т9	2	
		2	1.141-1.59.010001-09	Стержень Т10	2	
		3	1.141-1.59.060100-01	Каркас КР10	8	
		4	1.141-1.59.010200-02	Сетка С3	2	
		6	1.141-1.59.420100-02	Сетка С24	1	
		7	1.141-1.59.010002	Петля П1	4	
				Материал		
				Бетон марки М200	0.80	$м^3$

Нач.отд.	Балановский	1.141-1.59.550000	
Гл.инж.пр.	Лиханская	Панель перекрытия многопустотная ПК57.12-4АIVт	Стадия: Р; Лист: ; Листов: 1
Пр.овер.	Лиханская		ЦНИИЭПжилища
Исполн.	Боброва		

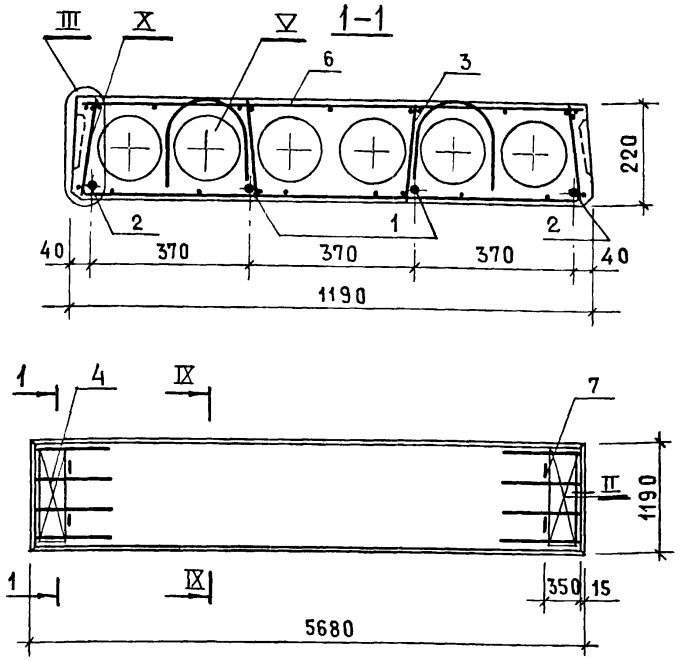

Узлы II–V см. 1.141-1.59. 010000 СБ
Узлы IX, X см. 1.141-1.59. 420000 СБ

Взам. инв. №
Подп. и дата
Инв. № подл.

		1.141-1.59. 550000 СБ	
Нач. отд.	Балановский	Панель перекрытия многопустотная ПК57.12-4АIVТ Сборочный чертеж	Стадия: Р; Масса: 2000; Масштаб:
Гл. инж. пр.	Лиханская		
Провер.	Лиханская		Лист; Листов 1
Исполнит.	Боброва		ЦНИИЭП жилища

Формат	Зона	Позиц.	Обозначение	Наименование	Кол	Примечание
				Документация		
			1.141-1.59.000000 ТО	Техническое описание		
			1.141-1.59.000000 ВС	Выборка стали		
			1.141-1.59.560000 СБ	Сборочный чертеж		
			1.141-1.59.420000 СБ	Сборочный чертеж		лист 2
			1.141-1.59.010000 СБ	Сборочный чертеж		листы 2-4
				Сборочные единицы и детали		
		3	1.141-1.59.060100-01	Каркас КР10	6	
		4	1.141-1.59.010200-02	Сетка С3	2	
		7	1.141-1.59.010002	Петля П1	4	
				Переменные данные		
				для исполнений		
			1.141-1.59.560000	ПК51.12-4АIVТ		
				Сборочные единицы и детали		
		1	1.141-1.59.010001-13	Стержень Т14	2	
		2	1.141-1.59.010001-14	Стержень Т15	1	
		6	1.141-1.59.420100-04	Сетка С26	1	
				Материал		
				Бетон марки М200	0.72	$м^3$

Нач.отд.	Балановский	
Гл.инж.пр	Лиханская	
Проверил	Лиханская	
Исполнил	Боброва	

1.141-1.59.560000

Панель перекрытия многопустотная ПК51.12-4АIVТ; ПК48.12-4АIVТ

Стадия	Лист	Листов
Р	1	2

ЦНИИЭП жилища

Формат	Зона	Позиц.	Обозначение	Наименование	Кол.	Примечание
			1.141-1.59.560000-01	ПК48.12-4АIVт		
				Сборочные единицы и детали		
		1	1.141-1.59.010001-15	Стержень Т16	1	
		2	1.141-1.59.010001-16	Стержень Т17	2	
		6	1.141-1.59.420100-05	Сетка С27	1	
				Материал		
				Бетон марки М200	0.68	$м^3$

Взам. инв. №

Подп. и дата

Инв. № подл.

17482 188

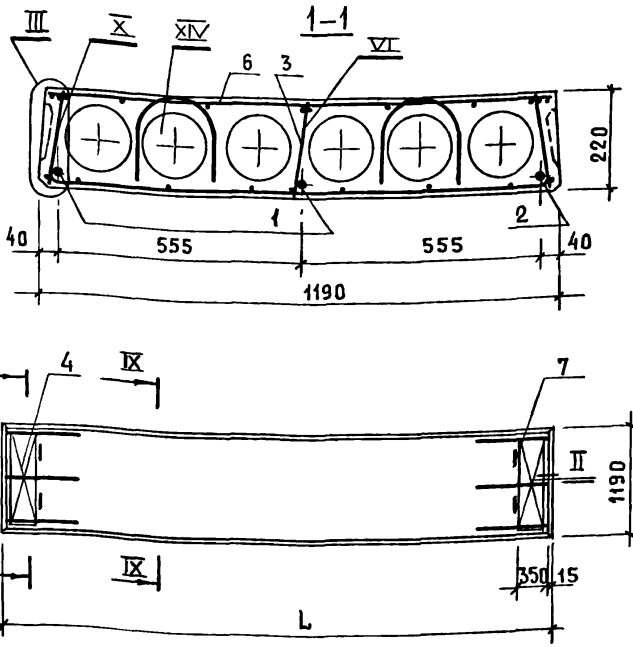

МАРКА	ОБОЗНАЧЕНИЕ	L, мм	МАССА, кг
ПК 51.12 – 4 А IVт	1.141-1.59. 560000	5080	1800
ПК 48.12 – 4 А IVт	1.141-1.59. 560000-01	4780	1700

УЗЛЫ II–VI см. 1.141-1.59. 010000 СБ
УЗЕЛ IX–X см. 1.141-1.59. 420000 СБ
УЗЕЛ XIV см. 1.141-1.59. 150000 СБ

Нач.отд.	Балановский	
Гл.инж.пр	Лиханская	
Провер.	Лиханская	
Исполн	Боброва	

1.141-1.59. 56 0000 СБ

Панель перекрытия многопустотная ПК51.12-4АIV; ПК48.12-4АIVт
Сборочный чертеж

Стадия	Масса	Масштаб
Р	см. табл.	
Лист	Листов 1	

ЦНИИЭП жилища

Формат	Зона	Позиц.	Обозначение	Наименование	Кол.	Примечание
				Документация		
			1.141-1.59.000000 ТО	Техническое описание		
			1.141-1.59.000000 ВС	Выборка стали		
			1.141-1.59.570000 СБ	Сборочный чертеж		
			1.141-1.59.420000 СБ	Сборочный чертеж		лист 2
			1.141-1.59.010000 СБ	Сборочный чертеж		листы 2-4
				Сборочные единицы и детали		
		1	1.141-1.59.010001-02	Стержень Т3	2	
		2	1.141-1.59.010001-03	Стержень Т4	2	
		3	1.141-1.59.060100-01	Каркас КР10	8	
		4	1.141-1.59.010200-02	Сетка С3	2	
		6	1.141-1.59.420100	Сетка С22	1	
		7	1.141-1.59.010002-01	Петля П2	4	
				Материал		
				Бетон марки М200	0.88	$м^3$

Инв.№ подл. | Подп. и дата | Взам.инв.№

Нач.отдела	Балановский		
Гл.инж.пр	Лиханская		
Проверил	Лиханская		
Исполнил	Боброва		

1.141-1.59.570000

Панель перекрытия многопустотная ПК63.12-3АIVт

Стадия	Лист	Листов
Р		1

ЦНИИЭПжилища

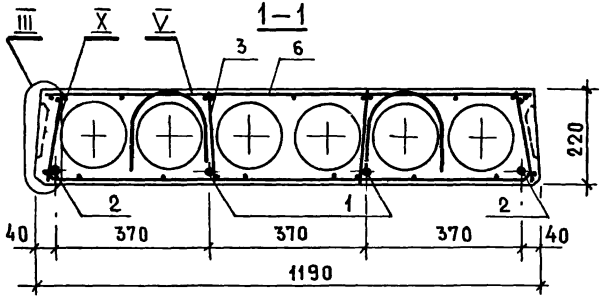

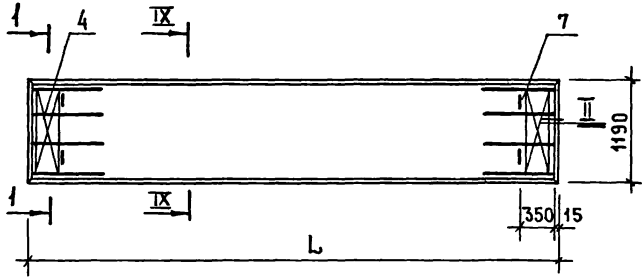

Узлы II-V см. 1.141-1.59. 010000 СБ

Узлы IX, X см. 1.141-1.59. 420000 СБ

				1.141-1.59. 570000 СБ		
Нач. отд.	Балановский		Панель перекрытия многопустотная ПК63.12-3АIVт	Стадия	Масса	Масштаб
Гл. инж. пр	Лиханская					
Проверил	Лиханская			Р	2200	
Исполнил	Боброва		Сборочный чертеж	Лист	Листов 1	
				ЦНИИЭП жилища		

Формат	Зона	Позиц.	Обозначение	Наименование	Кол.	Примечание
				Документация		
			1.141-1.59.000000 ТО	Техническое описание		
			1.141-1.59.000000 ВС	Выборка стали		
			1.141-1.59.580000 СБ	Сборочный чертеж		
			1.141-1.59.420000 СБ	Сборочный чертеж		лист 2
			1.141-1.59.010000 СБ	Сборочный чертеж		листы 2-4
				Сборочные единицы и детали		
		1	1.141-1.59.010001-06	Стержень Т7	4	
		3	1.141-1.59.060100-01	Каркас КР10	8	
		4	1.141-1.59.010200-02	Сетка С3	2	
		6	1.141-1.59.420100-01	Сетка С23	1	
		7	1.141-1.59.010002-01	Петля П2	4	
				Материал		
				Бетон марки М200	0.84	$м^3$

Нач.отдела	Балановский	
Гл.инж.-пр	Лиханская	
Провер.	Лиханская	
Исполнит	Боброва	

1.141-1.59. 580000

Панель перекрытия многопустотная ПК60.12-3АIVт

Стадия	Лист	Листов
Р		1

ЦНИИЭП жилища

Инв.№ подл. | Подпись и дата | Взам.инв.№

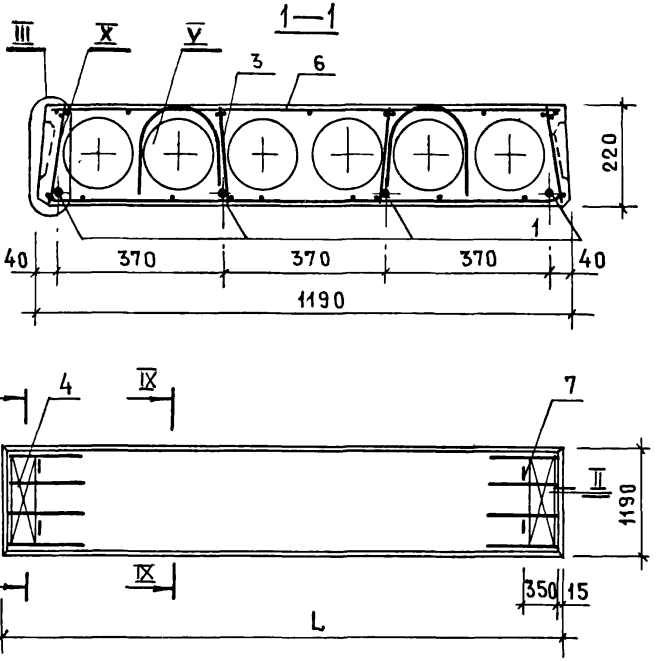

Узлы II-V см. 1.141-1.59. 01 0000 СБ
Узлы IX, X см. 1.141-1.59. 420000 СБ

		1.141-1.59. 58 0000 СБ	
Нач.отдела	Балановский	Панель перекрытия многопустотная ПК60.12-3AIVт Сборочный чертеж	Стадия: Р; Масса: 2100; Масштаб:
Гл.инж.пр	Лиханская		Лист; Листов 1
Проверил	Лиханская		ЦНИИЭП жилища
Исполнил	Боброва		

Формат	Зона	Позиц.	Обозначение	Наименование	Кол.	Примечание
				Документация		
			1.141-1.59.000000 ТО	Техническое описание		
			1.141-1.59.000000 ВС	Выборка стали		
			1.141-1.59.590000 СБ	Сборочный чертеж		
			1.141-1.59.420000 СБ	Сборочный чертеж		лист 2
			1.141-1.59.150000 СБ	Сборочный чертеж		лист 2
			1.141-1.59.010000 СБ	Сборочный чертеж		листы 2-4
				Сборочные единицы и детали		
		3	1.141-1.59.060100-01	Каркас КР10	6	
		4	1.141-1.59.010200-02	Сетка С3	2	
		7	1.141-1.59.010002	Петля П1	4	
				Переменные данные для исполнений		
			1.141-1.59.590000	ПК57.12-3АIVт		
				Сборочные единицы и детали		
		1	1.141-1.59.010001-08	Стержень Т9	2	
		2	1.141-1.59.010001-09	Стержень Т10	1	
		6	1.141-1.59.420100-02	Сетка С24	1	
				Материал		
				Бетон марки М200	0.80	м³

Инв. № подл. | Подп. и дата | Взам. инв. №

		1.141-1.59.590000	
Нач. отд.	Балановский		
Гл. инж. пр.	Лиханская		
Провер.	Лиханская	Панель перекрытия многопустотная ПК57.12-3АIVт; ПК54.12-3АIVт	Стадия: Р; Лист: 1; Листов: 2
Исполн.	Боброва		ЦНИИЭП жилища

Формат	Зона	Позиц.	Обозначение	Наименование	Кол.	Примечание
			1.141-1.59.590000-01	ПК54.12-3АIVт		
				Сборочные единицы и детали		
		1	1.141-1.59.010001-11	Стержень Т12	1	
		2	1.141-1.59.010001-12	Стержень Т13	2	
		6	1.141-1.59.420100-03	Сетка С 25	1	
				Материал		
				Бетон марки М 200	0.76	$м^3$

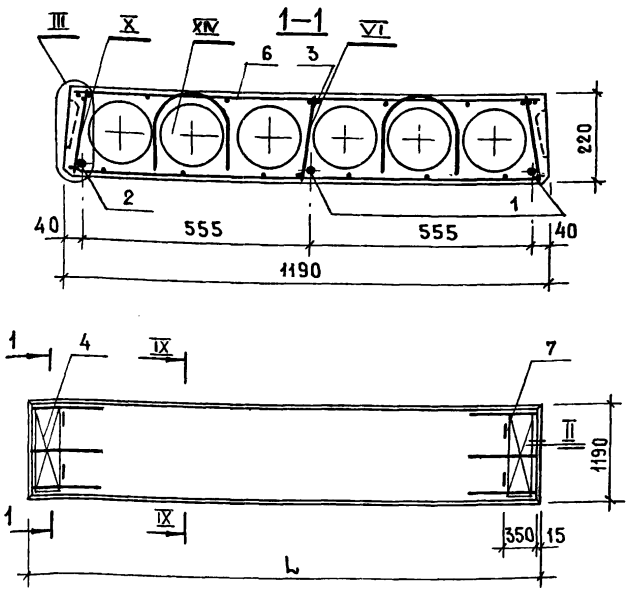

МАРКА	ОБОЗНАЧЕНИЕ	L, мм	МАССА, кг
ПК57.12-3АIVТ	1.141-1.59.590000	5680	2000
ПК54.12-3АIVТ	1.141-1.59.590000-01	5380	1900

Узлы II–VI см. 1.141-1.59.010000 СБ
Узлы IX, X см. 1.141-1.59.420000 СБ
Узел XIV см. 1.141-1.59.150000 СБ

Взам. инв. №

Подп. и дата

Инв. № подл.

Нач. отд.	Балановский	
Гл. инж.	Лиханская	
Провер.	Лиханская	
Исполн.	Боброва	

1.141-1.59.590000 СБ

Панель перекрытия многопустотная ПК57.12-3АIVТ; ПК54.12-3АIVТ

Сборочный чертеж

Стадия	Масса	Масштаб
Р	см табл.	
Лист	Листов 1	

ЦНИИЭП жилищ

17482 196

Формат	Зона	Позиц.	Обозначение	Наименование	Кол.	Примечание
				Документация		
			1.141-1.59.000000 ТО	Техническое описание		
			1.141-1.59.000000 ВС	Выборка стали		
			1.141-1.59.600000 СБ	Сборочный чертеж		
			1.141-1.59.420000 СБ	Сборочный чертеж		лист 2
			1.141-1.59.010000 СБ	Сборочный чертеж		листы 2-4
				Сборочные единицы и детали		
		3	1.141-1.59.060100-01	Каркас КР10	4	
		4	1.141-1.59.010200-02	Сетка С3	2	
		7	1.141-1.59.010002	Петля П1	4	
				Переменные данные		
				для исполнений		
			1.141-1.59.600000	ПК51.12-3АIVТ		
				Сборочные единицы детали		
		1	1.141-1.59.010001-14	Стержень Т15	3	
		6	1.141-1.59.420100-04	Сетка С26	1	
				Материал		
				Бетон марки М200	0.72	м³
			1.141-1.59.600000-01	ПК48.12-3АIVТ		
				Сборочные единицы и детали		
		1	1.141-1.59.010001-16	Стержень Т17	3	
		6	1.141-1.59.420100-05	Сетка С27	1	
				Материал		
				Бетон марки М200	0.68	м³

Инв.№ подл. | Подп. и дата | Взам.инв.№

Нач.отд.	Балановский	1.141-1.59.600000	
Гл.инж.пр.	Лиханская		
Провер.	Лиханская	Панель перекрытия многопустотная ПК51.12-3АIVТ; ПК48.12-3АIVТ	Стадия: Р; Лист: ; Листов: 1
Исполн.	Боброва		ЦНИИЭП жилища

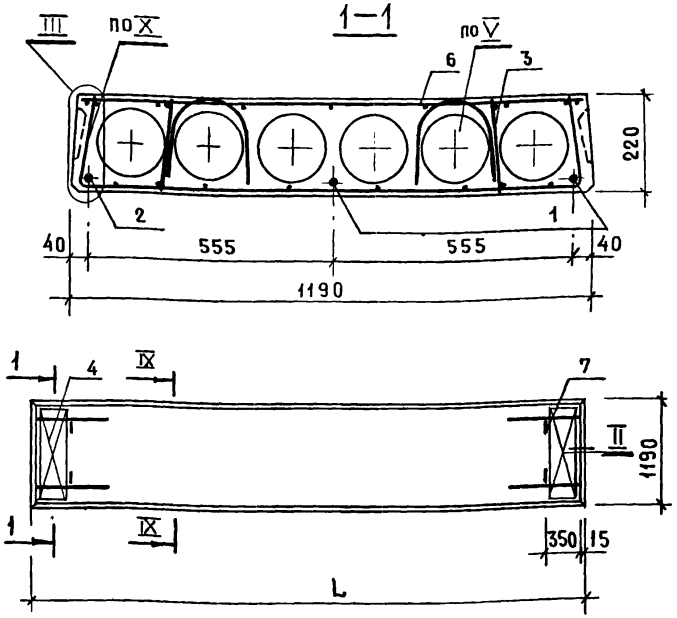

Марка	Обозначение	L, мм	Масса, кг
ПК51.12-3АIVт	1.141-1.59.600000	5080	1800
ПК48.12-3АIVт	1.141-1.59. 600000-01	4780	1700

Узлы II-V см. 1.141-1.59. 010000 СБ
Узлы IX,X см. 1.141-1.59. 420000 СБ

Взам.инв.№ | Подп. и дата | Инв.№ подл.

1.141-1. 59. 60 0000 СБ

Панель перекрытия многопустотная ПК51.12-3АIVт; ПК48.12-3АIVт
Сборочный чертеж

Стадия	Масса	Масштаб
Р	см. табл.	
Лист	Листов 1	

ЦНИИЭП жилища

Нач. отд.	Балановский
Гл. инж. пр	Лиханская
Проверил	Лиханская
Исполнит.	Боброва

Формат	Зона	Позиц.	Обозначение	Наименование	Кол.	Примечание
				Документация		
			1.141-1.59.000000 ТО	Техническое описание		
			1.141-1.59.000000 ВС	Выборка стали		
			1.141-1.59.610000 СБ	Сборочный чертеж		
			1.141-1.59.010000 СБ	Сборочный чертеж		листы 2-4
				Сборочные единицы и детали		
		4	1.141-1.59.010200-03	Сетка С4	2	
		7	1.141-1.59.010002	Петля П1	4	
				Переменные данные для исполнений		
			1.141-1.59.610000	ПК63.10-8АIVт		
				Сборочные единицы и детали		
		1	1.141-1.59.010001-01	Стержень Т2	4	
		3	1.141-1.59.010100	Каркас КР1	8	
		6	1.141-1.59.610100	Сетка С28	1	
				Материал		
				Бетон марки М200	0.73	$м^3$

Гл.отд.	Балановский	
Нач.пр.	Лиханская	
Провер.	Лиханская	
Исполн.	Боброва	

1.141-1.59. 610000

Панель перекрытия многопустотная ПК63.10-8АIVт; ПК57.10-8АIVт

Стадия	Лист	Листов
Р	1	2

ЦНИИЭП жилища

Формат	Зона	Позиц.	Обозначение	Наименование	Кол.	Примечание
			1.141-1.59.610000-01	ПК57.10-8АIVт		
				Сборочные единицы и детали		
	1		1.141-1.59.010001-08	Стержень Ø9	4	
	3		1.141-1.59.010100-04	Каркас КР5	8	
	6		1.141-1.59.610100-02	Сетка С30	1	
				Материал		
				Бетон марки М 200	0.66	$м^3$

Взам. инв.№

Подп. и дата

Инв. № подл.

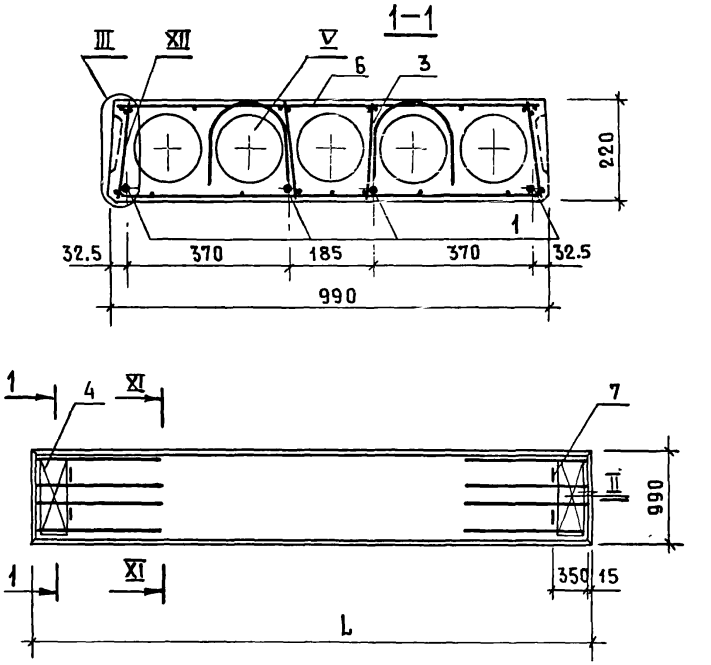

Марка	Обозначение	L, мм	Масса, кг
ПК63.10-8АIVТ	1.141-1.59. 610000	6280	1825
ПК57.10-8АIVТ	1.141-1.59. 610000-01	5680	1650

Узлы II–V см. 1.141-1.59. 010000 СБ

Нач.отд.	Балановский	
Гл.инж.пр.	Лиханская	
Провер.	Лиханская	
Исполн.	Боброва	

1.141-1.59. 610000 СБ

Панель перекрытия многопустотная ПК63.10-8АIVТ; ПК57.10-8АIVТ

Сборочный чертеж

Стадия	Масса	Масштаб
Р	см. табл.	
Лист 1	Листов 2	

ЦНИИЭП жилища

XI

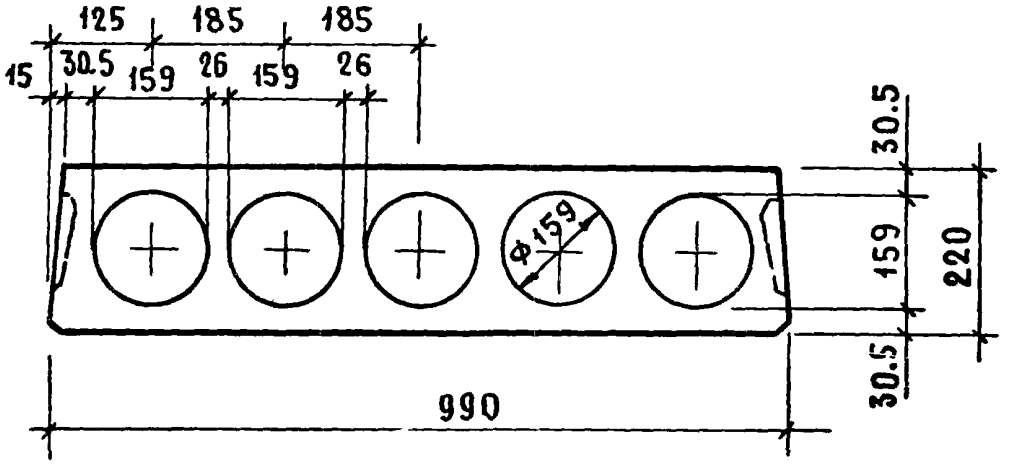

XII

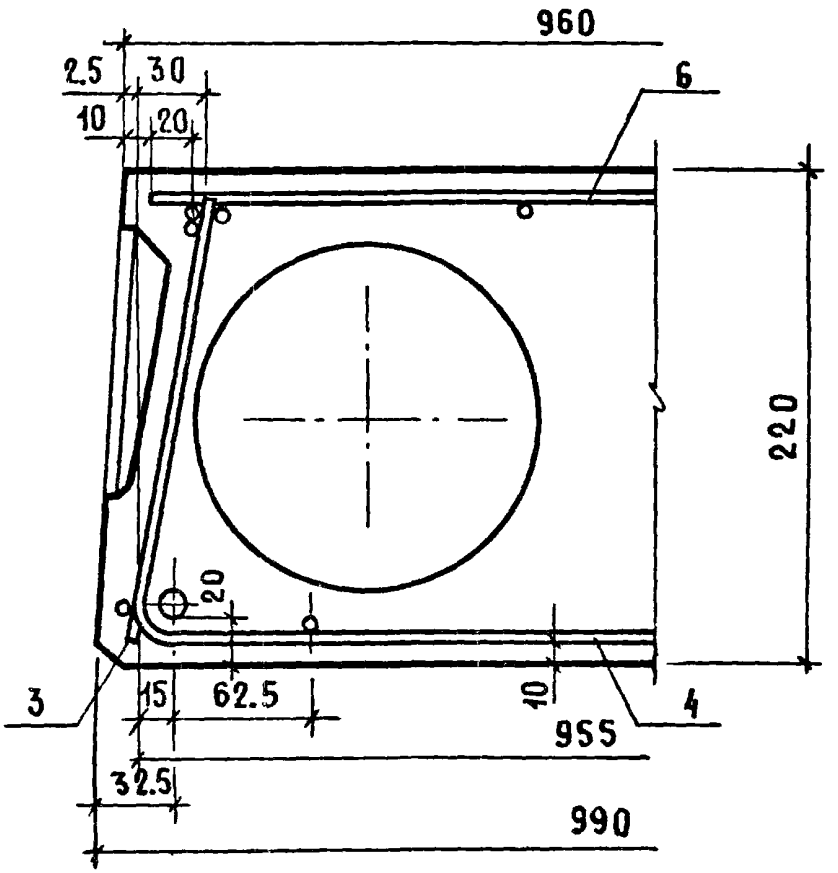

Инв. № подл. | Подп. и дата | Взам. инв. №

17482 202

ФОРМАТ	ЗОНА	ПОЗИЦ.	ОБОЗНАЧЕНИЕ	НАИМЕНОВАНИЕ	КОЛ.	ПРИМЕЧАНИЕ
				ДОКУМЕНТАЦИЯ		
			1.141-1.59.000000 ТО	Техническое описание		
			1.141-1.59.000000 ВС	Выборка стали		
			1.141-1.59.620000 СБ	Сборочный чертеж		
			1.141-1.59.610000 СБ	Сборочный чертеж		лист 2
			1.141-1.59.010000 СБ	Сборочный чертеж		листы 2-4
				Сборочные единицы и детали		
		4	1.141-1.59.010200-03	Сетка С4	2	
		7	1.141-1.59.010002	Петля П1	4	
				Переменные данные		
				для исполнений		
			1.141-1.59.620000	ПК60.10-8АIVт		
				Сборочные единицы и детали		
		1	1.141-1.59.010001-04	Стержень Т5	2	
		2	1.141-1.59.010001-05	Стержень Т6	2	
		3	1.141-1.59.010100-02	Каркас КР3	8	
		6	1.141-1.59.610100-01	Сетка С29	1	
				Материал		
				Бетон марки М200	0,69	м³

Нач.отд.	Балановский		1.141-1.59.620000
Гл.инж.пр.	Лиханская		
Провер	Лиханская		Панель перекрытия многопустотная ПК60.10-8АIVт; ПК51.10-8АIVт
Исполн.	Боброва		

Стадия	Лист	Листов
Р	1	2

ЦНИИЭП жилища

Формат	Зона	Позиц.	Обозначение	Наименование	Кол.	Примечание
			1.141-1.59.620000-01	ПК51.10-8 АIVт		
				Сборочные единицы и детали		
		1	1.141-1.59.010001-13	Стержень Т14	2	
		2	1.141-1.59.010001-14	Стержень Т15	2	
		3	1.141-1.59.010100-06	Каркас КР7	8	
		6	1.141-1.59.610100-04	Сетка С32	1	
				Материал		
				Бетон марки М 200	0,59	$м^3$

Инв. № подл. | Подп. и дата | Взам. инв. №

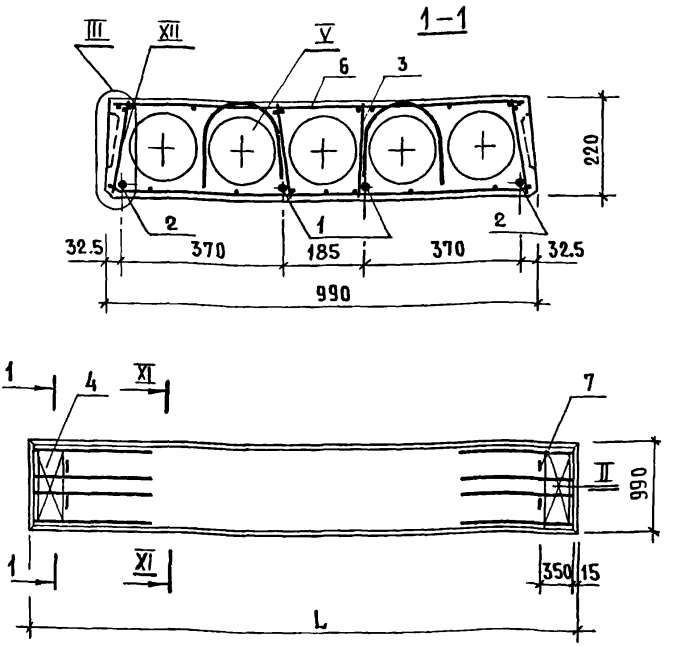

Марка	Обозначение	L, мм	Масса, кг
ПК60.10-8 АIVТ	1.141-1.59. 620000	5980	1725
ПК51.10-8 АIVТ	1.141-1.59. 620000-01	5080	1475

Узлы II–V см. 1.141-1.59. 010000 СБ
Узлы XI, XII см. 1.141-1.59. 610000 СБ

Инв. № подл. | Подп. и дата | Взам. инв. №

1.141-1.59.620000 СБ

Нач. отд	Балановский	
Гл. инж. пр	Лиханская	
Проверил	Лиханская	
Исполнит	Боброва	

Панель перекрытия многопустотная ПК60.10-8АIVТ; ПК51.10-8АIVТ
Сборочный чертеж

Стадия	Масса	Масштаб
Р	см табл.	
Лист	Листов 1	

ЦНИИЭП жилища

Формат	Зона	Позиц.	Обозначение	Наименование	Кол.	Примечание
				Документация		
			1.141-1.59.000000 ТО	Техническое описание		
			1.141-1.59.000000 ВС	Выборка стали		
			1.141-1.59.630000 СБ	Сборочный чертеж		
			1.141-1.59.610000 СБ	Сборочный чертеж		лист 2
			1.141-1.59.010000 СБ	Сборочный чертеж		листы 2-4
				Сборочные единицы и детали		
		1	1.141-1.59.010001-11	Стержень Т12	3	
		2	1.141-1.59.010001-12	Стержень Т13	1	
		3	1.141-1.59.010100-05	Каркас КР6	8	
		4	1.141-1.59.010200-03	Сетка С4	2	
		6	1.141-1.59.610100-03	Сетка С31	1	
		7	1.141-1.59.010002	Петля П1	4	
				Материал		
				Бетон марки М 200	0.63	м³

Взам.инв.№

Подп. и дата

Инв.№ подл.

Нач.отд	Балановский	
Гл.инж.пр	Лиханская	
Провер.	Лиханская	
Исполнит	Боброва	

1.141-1.59. 630000

Панель перекрытия многопустотная ПК54.10-8 АIVт

Стадия	Лист	Листов
Р		1

ЦНИИЭП жилища

17482 206

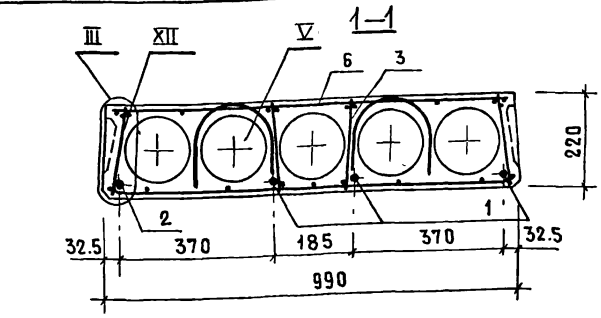

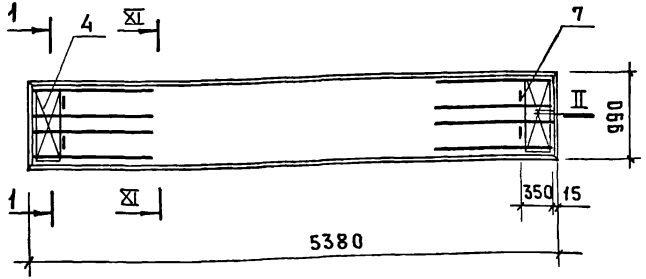

Узлы II – V см. 1.141-1.59. 010000 СБ

Узлы XI, XII см. 1.141-1.59. 610000 СБ

Нач. отд.	Балдановский	1.141-1.59. 63 0000 СБ	
Гл. инж. пр.	Лиханская	Панель перекрытия многопустотная ПК 54.10-8 АIVт. Сборочный чертеж	Стадия: Р; Масса: 1575; Масштаб:
Провер.	Лиханская		Лист; Листов 1
Исполн.	Боброва		ЦНИИЭП жилища

Формат	Зона	Позиц.	Обозначение	Наименование	Кол.	Примечание
				Документация		
			1.141-1.59.000000 ТО	Техническое описание		
			1.141-1.59.000000 ВС	Выборка стали		
			1.141-1.59.640000 СБ	Сборочный чертеж		
			1.141-1.59.610000 СБ	Сборочный чертеж		лист 2
			1.141-1.59.010000 СБ	Сборочный чертеж		листы 2-4
				Сборочные единицы и детали		
		1	1.141-1.59.010001-15	Стержень Т16	2	
		2	1.141-1.59.010001-16	Стержень Т17	1	
		3	1.141-1.59.010100-07	Каркас КР8	8	
		4	1.141-1.59.010200-03	Сетка С4	2	
		6	1.141-1.59.610100-05	Сетка С33	1	
		7	1.141-1.59.010002	Петля П1	4	
				Материал		
				Бетон марки М200	0.56	$м^3$

Инв. № подл. | Подпись и дата | Взам. инв. №

Нач. отд.	Балановский	
Гл. инж. пр.	Лиханская	
Провер.	Лиханская	
Исполн.	Боброва	

1.141-1.59.640000

Панель перекрытия многопустотная ПК48.10-8АIVт

Стадия	Лист	Листов
Р		1

ЦНИИЭП жилища

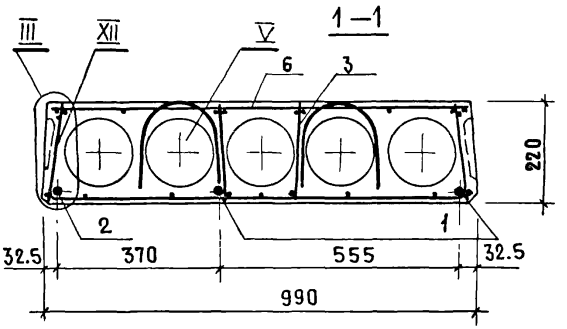

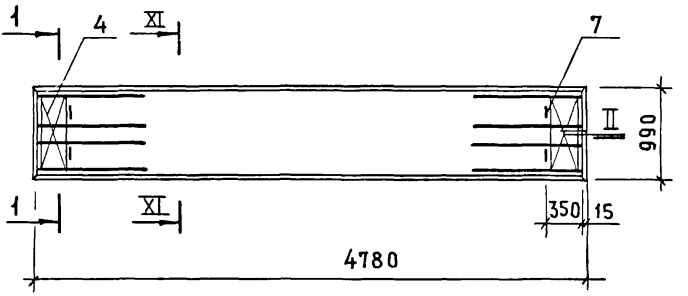

Узлы II—V см. 1.141-1.59. 010000 СБ
Узлы XI, XII см. 1.141-1.59. 610000 СБ

		1.141-1.59. 640000 СБ	
Нач.отдела	Балановский	Панель перекрытия многопустотная ПК48.10-8АIVт	Стадия: Р; Масса: 1400; Масштаб:
Гл.инж.пр	Лиханская		
Провер.	Лиханская		
Исполн	Боброва	Сборочный чертеж	Лист; Листов 1
			ЦНИИЭПжилища

Формат	Зона	Позиц.	Обозначение	Наименование	Кол.	Примечание
				Документация		
			1.141-1.59.000000 ТО	Техническое описание		
			1.141-1.59.000000 ВС	Выборка стали		
			1.141-1.59.650000 СБ	Сборочный чертеж		
			1.141-1.59.610000 СБ	Сборочный чертеж		Лист 2
			1.141-1.59.010000 СБ	Сборочный чертеж		Листы 2-4
				Сборочные единицы и детали		
		1	1.141-1.59.010001-02	Стержень Т3	4	
		3	1.141-1.59.010100-01	Каркас КР2	8	
		4	1.141-1.59.010200-03	Сетка С4	2	
		6	1.141-1.59.610100	Сетка С28	1	
		7	1.141-1.59.010002	Петля П1	4	
				Материал		
				Бетон марки М200	0,73	$м^3$

Взам. инв. №

Подп. и дата

Инв. № подл.

Нач. отд.	Балановский		
Гл. инж. пр.	Лиханская		
Проверил	Лиханская		
Исполнит.	Боброва		

1.141-1.59.650000

Панель перекрытия многопустотная ПК63.10-6АIVт

Стадия	Лист	Листов
Р		1

ЦНИИЭП жилища

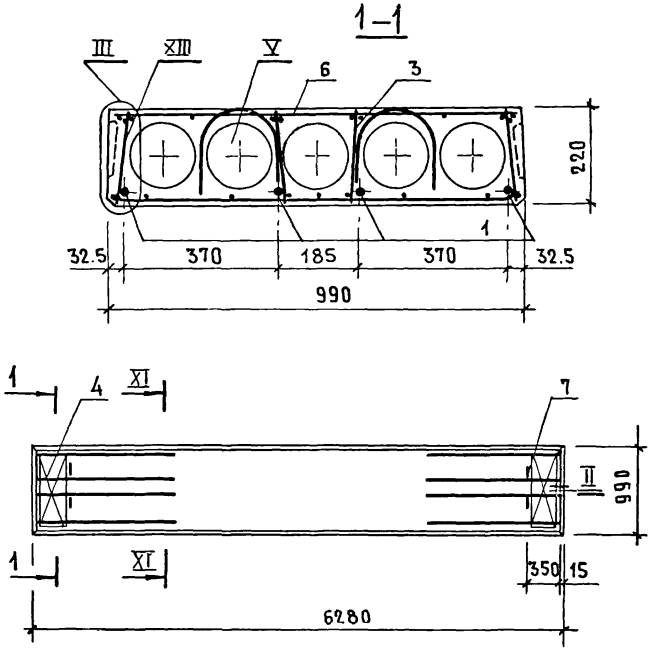

Узлы III – V см. 1.141-1.59. 010000 СБ
Узлы XI, XII см. 1.141-1.59. 610000 СБ

		1.141-1.59. 650000 СБ	
Нач.отд.	Балановский	Панель перекрытия многопустотная ПК 63.10-6АIVт	Стадия: Р; Масса: 1825; Масштаб:
Гл.инж.пр.	Лиханская		
Провер.	Лиханская	Сборочный чертеж	Лист; Листов 1
Исполн.	Боброва		ЦНИИЭП жилища

Формат	Зона	Позиц	Обозначение	Наименование	Кол	Примечание
				Документация		
			1.141-1.59.000000 ТО	Техническое описание		
			1.141-1.59.000000 ВС	Выборка стали		
			1.141-1.59.660000 СБ	Сборочный чертеж		
			1.141-1.59.610000 СБ	Сборочный чертеж		лист 2
			1.141-1.59.010000 СБ	Сборочный чертеж		листы 2-4
				Сборочные единицы и детали		
		4	1.141-1.59.010200-03	Сетка С4	2	
		7	1.141-1.59.010002	Петля П1	4	
				Переменные данные		
				для испытаний		
			1.141-1.59.660000	ПК60.10-6АIVт		
				Сборочные единицы и детали		
		1	1.141-1.59.010001-05	Стержень Т6	3	
		2	1.141-1.59.010001-06	Стержень Т7	1	
		3	1.141-1.59.010100-03	Каркас КР4	8	
		6	1.141-1.59.610100-01	Сетка С29	1	
				Материал		
				Бетон марки м 200	0,69	м³

Инв. № подл. | Подп. и дата | Взам. инв. №

Нач. отд.	Балановский	1.141-1.59.660000	
Гл. инж. пр.	Лиханская	Панель перекрытия многопустотная ПК60.10-6АIVт; ПК54.10-6АIVт	Стадия: Р; Лист: 1; Листов: 2
Провер.	Лиханская		ЦНИИЭП жилища
Исполнил	Боброва		

Формат	Зона	Позиц.	Обозначение	Наименование	Кол.	Примечание
			1.141-1.59.660000-01	ПК54.10-6АIVт		
				Сборочные единицы и детали		
		1	1.141-1.59.010001-11	Стержень Т12	1	
		2	1.141-1.59.010001-12	Стержень Т13	3	
		3	1.141-1.59.060100-01	Каркас КР10	8	
		6	1.141-1.59.610100-03	Сетка С31	1	
				Материал		
				Бетон марки 200	0,63	$м^3$

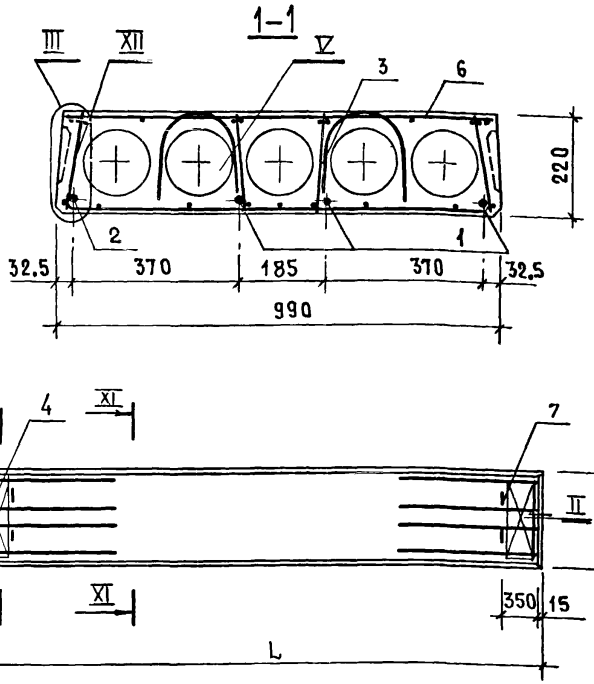

Марка	Обозначение	L, мм	Масса, кг
ПК 60.10-6АIVт	1.141-1.59. 660000	5980	1725
ПК 54.10-6АIVт	1.141-1.59. 660000-01	5380	1575

Узлы II–V см. 1.141-1.59. 010000 СБ
Узлы XI, XII см. 1.141-1.59. 610000 СБ

Нач.отд	Балановский	
Гл.инж.пр	Лиханская	
Проверил	Лиханская	
Исполнил	Боброва	

1.141-1.59. 660000 СБ

Панель перекрытия многопустотная ПК 60.10-6АIVт; ПК 54.10-6АIVт

Сборочный чертеж

Стадия	Масса	Масштаб
Р	см табл	
Лист	Листов 1	

ЦНИИЭПжилища

Инв.№подл. | Подп. и дата | Взам.инв.№

Формат	Зона	Позиц.	Обозначение	Наименование	Кол.	Примечание
				Документация		
			1.141-1.59.000000 ТО	Техническое описание		
			1.141-1.59.000000 ВС	Выборка стали		
			1.141-1.59.670000 СБ	Сборочный чертеж		
			1.141-1.59.610000 СБ	Сборочный чертеж		лист 2
			1.141-1.59.010000 СБ	Сборочный чертеж		листы 2-4
				Сборочные единицы и детали		
		1	1.141-1.59.010001-08	Стержень Т9	2	
		2	1.141-1.59.010001-09	Стержень Т10	2	
		3	1.141-1.59.060100	Каркас КР9	8	
		4	1.141-1.59.010200-03	Сетка С4	2	
		6	1.141-1.59.610100-02	Сетка С30	1	
		7	1.141-1.59.010002	Петля П1	4	
				Материал		
				Бетон марки М200	0.66	$м^3$

Инв. № подл. | Подп. и дата | Взам. инв. №

Нач. отд.	Балановский	
Гл. инж. пр.	Лиханская	
Провер.	Лиханская	
Исполн.	Боброва	

1.141-1.59.670000

Панель перекрытия многопустотная ПК57.10-6АIVт

Стадия	Лист	Листов
Р		1

ЦНИИЭП жилища

1-1

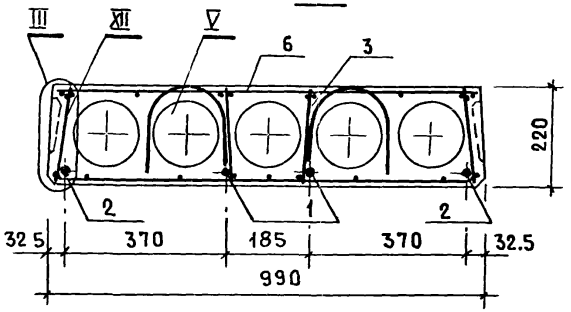

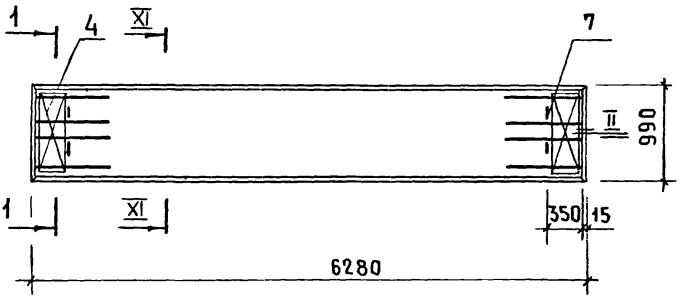

Узлы II–V см. 1.141-1.59. 010000 СБ

Узлы XI, XII см. 1.141-1.59. 610000 СБ

Взам. инв. №

Подп. и дата

Инв. № подл.

			1.141-1.59. 670000 СБ
Нач. отд.	Балановский		Панель перекрытия многопустотная ПК 57.10-6АIVТ Сборочный-чертеж
Гл. инж. пр.	Лиханская		
Провер.	Лиханская		
Исполнит.	Боброва		

Стадия	Масса	Масштаб
Р	1650	
Лист	Листов 1	

ЦНИИЭП жилища

Формат	Зона	Позиц.	Обозначение	Наименование	Кол.	Примечание
				Документация		
			1.141-1.59.000000 ТО	Техническое описание		
			1.141-1.59.000000 ВС	Выборка стали		
			1.141-1.59.680000 СБ	Сборочный чертеж		
			1.141-1.59.610000 СБ	Сборочный чертеж		лист 2
			1.141-1.59.010000 СБ	Сборочный чертеж		листы 2-4
				Сборочные единицы и детали		
		3	1.141-1.59.060100-01	Каркас КР10	8	
		4	1.141-1.59.010200-03	Сетка С4	2	
		7	1141-1.59.010002	Петля П1	4	
				Переменные данные для исполнений		
			1.141-1.59.680000	ПК51.10-6АIVТ		
		1	1.141-1.59.010001-13	Стержень Т14	2	
		2	1.141-1.59.010001-14	Стержень Т15	1	
		6	1.141-1.59.610100-04	Сетка С32	1	
				Материал		
				Бетон марки М200	0.59	$м^3$

Нач.отдела	Балановский	1.141-1.59.680000	
Гл.инж.пр.	Лиханская		
Провер.	Лиханская	Панель перекрытия многопустотная ПК51.10-6АIVТ; ПК48.10-6АIVТ	Стадия: Р; Лист: 1; Листов: 2
Исполнит	Боброва		ЦНИИЭП жилища

Формат	Зона	Позиц.	Обозначение	Наименование	Кол.	Примечание
			1.141-1.59.680000-01	ПК48.10-6 АIVТ		
				Сборочные единицы и детали		
		1	1.141-1.59.010001-15	Стержень Т16	1	
		2	1.141-1.59.010001-16	Стержень Т17	2	
		6	1.141-1.59.610100-05	Сетка С33	1	
				Материал		
				Бетон марки М200	0.56	$м^3$

Инв.№подл. | Подп. и дата | Взам.инв.№

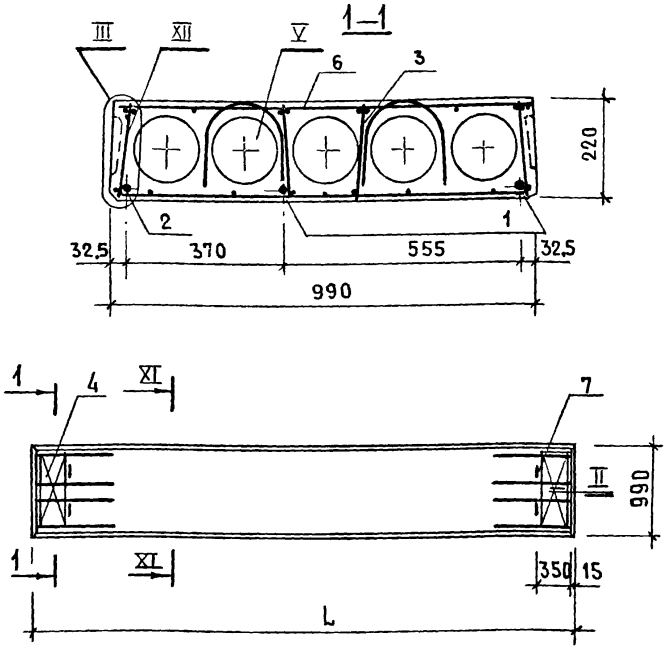

Марка	Обозначение	L, мм	Масса, кг
ПК51.10-6 АIVт	1.141-1.59. 680000	5080	1475
ПК48.10-6 АIVт	1.141-1.59. 680000-01	4780	1400

Узлы II–V см. 1.141-1.59. 010000 СБ
Узлы XI, XII см. 1.141-1.59. 610000 СБ

1.141-1.59. 680000 СБ

Нач. отд.	Балановский	
Гл. инж. пр.	Лиханская	
Проверил	Лиханская	
Исполнил	Боброва	

Панель перекрытия многопустотная ПК51.10-6АIVт, ПК48.10-6АIVт

Сборочный чертеж

Стадия	Масса	Масштаб
Р	см. табл.	
Лист	Листов 1	

ЦНИИЭПжилища

ФОРМАТ	ЗОНА	ПОЗИЦ.	ОБОЗНАЧЕНИЕ	НАИМЕНОВАНИЕ	КОЛ.	ПРИМЕЧАНИЕ
				ДОКУМЕНТАЦИЯ		
			1.141-1.59.000000 ТО	ТЕХНИЧЕСКОЕ ОПИСАНИЕ		
			1.141-1.59.000000 ВС	ВЫБОРКА СТАЛИ		
			1.141-1.59.690000 СБ	СБОРОЧНЫЙ ЧЕРТЕЖ		
			1.141-1.59.610000 СБ	СБОРОЧНЫЙ ЧЕРТЕЖ		ЛИСТ 2
			1141-1.59.010000 СБ	СБОРОЧНЫЙ ЧЕРТЕЖ		ЛИСТЫ 2-4
				СБОРОЧНЫЕ ЕДИНИЦЫ И ДЕТАЛИ		
		1	1.141-1.59. 010001-02	СТЕРЖЕНЬ Т3	2	
		2	1.141-1.59. 010001-03	СТЕРЖЕНЬ Т4	2	
		3	1.141-1.59. 060100	КАРКАС КР9	8	
		4	1.141-1.59. 010200-03	СЕТКА С4	2	
		6	1.141-1.59. 610100	СЕТКА С28	1	
		7	1.141-1.59. 010002	ПЕТЛЯ П1	4	
				МАТЕРИАЛ		
				БЕТОН МАРКИ М 200	0.73	$м^3$

НАЧ.ОТД.	БАЛАНОВСКИЙ	1.141-1.59.690000	
ГЛ.ИНЖ.ПР.	ЛИХАНСКАЯ		
ПРОВЕР.	ЛИХАНСКАЯ	ПАНЕЛЬ ПЕРЕКРЫТИЯ МНОГОПУСТОТНАЯ ПК63.10-4АIVТ	СТАДИЯ Р; ЛИСТ; ЛИСТОВ 1
ИСПОЛНИТ.	БОБРОВА		ЦНИИЭПжилища

Инв.№ подл. | Подп. и дата | Взам.инв.№

17482 220

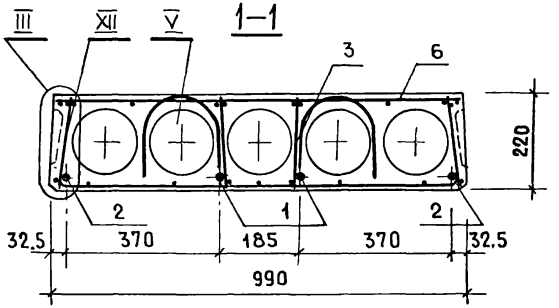

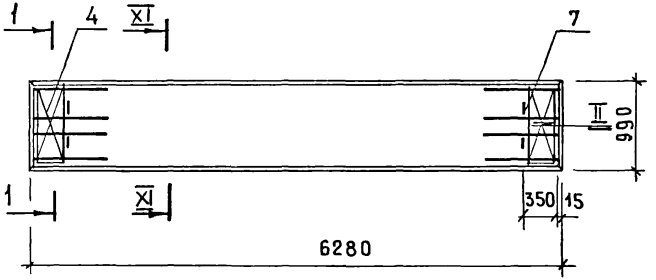

Узлы II – V см. 1.141-1.59. 010000 СБ

Узлы XI, XII см. 1.141-1.59. 610000 СБ

				1.141-1.59. 69 0000 СБ		
НАЧ. ОТДЕЛ	БАЛАНОВСКИЙ			ПАНЕЛЬ ПЕРЕКРЫТИЯ МНОГОПУСТОТНАЯ ПК 63.10-4 А IV Т СБОРОЧНЫЙ ЧЕРТЕЖ	СТАДИЯ	МАССА	МАСШТАБ
ИНЖ. ПР.	ЛИХАНСКАЯ				Р	1825	
ПРОВЕРИЛ	ЛИХАНСКАЯ				ЛИСТ	ЛИСТОВ 1	
ИСПОЛНИТ	БОБРОВА				ЦНИИЭП ЖИЛИЩА		

ИНВ. № ПОДЛ. | ПОДП. И ДАТА | ВЗАМ. ИНВ. №

Формат	Зона	Позиц.	Обозначение	Наименование	Кол.	Примечание
				Документация		
			1.141-1.59.000000 ТО	Техническое описание		
			1.141-1.59.000000 ВС	Выборка стали		
			1.141-1.59.700000 СБ	Сборочный чертеж		
			1.141-1.59.610000 СБ	Сборочный чертеж		лист 2
			1.141-1.59.010000 СБ	Сборочный чертеж		листы 2-4
				Сборочные единицы и детали		
		1	1.141-1.59.010001-05	Стержень Т6	3	
		3	1.141-1.59 060100	Каркас КР9	8	
		4	1.141-1.59.010200-03	Сетка С4	2	
		6	1.141-1.59.610100-01	Сетка С29	1	
		7	1.141-1.59.010002	Петля П1	4	
				Материал		
				Бетон марки м 200	0.69	м³

Взам. инв. № | Подп. и дата | Инв. № подл.

Нач. отд.	Балановский	
Гл. инж. пр	Лиханская	
Провер.	Лиханская	
Исполн.	Боброва	

1.141-1.59.700000

Панель перекрытия многопустотная ПК60.10-4АIVт

Стадия	Лист	Листов
Р		1

ЦНИИЭПжилища

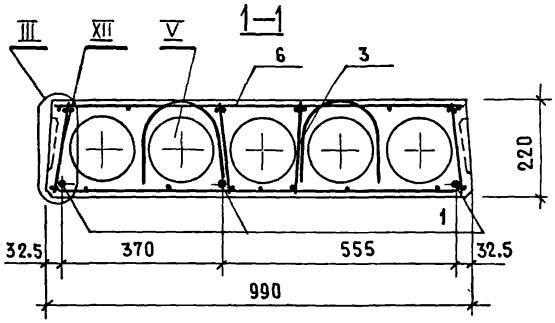

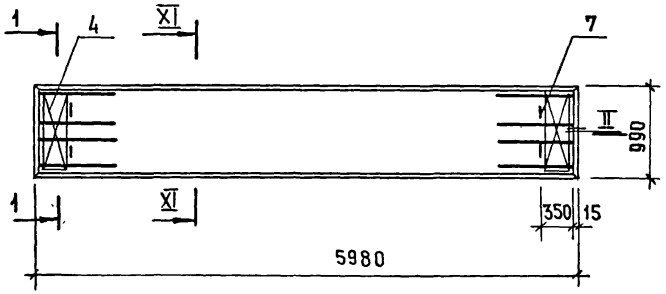

Узлы II–V см. 1.141-1.59. 010000 СБ
Узлы XI, XII см. 1.141-1.59. 610000 СБ

Инв.№ подл. | Подп. и дата | Взам. инв.№

		1.141-1.59. 70 0000 СБ	
Нач.отдела	Балановский	Панель перекрытия многопустотная ПК60.10-4 AIVT	Стадия: Р; Масса: 1725; Масштаб:
Гл.инж.пр	Лиханская		
Проверил	Лиханская		
Исполнит.	Боброва	Сборочный чертеж	Лист; Листов 1
			ЦНИИЭП жилища

Формат	Зона	Позиц.	Обозначение	Наименование	Кол.	Примечание
				Документация		
			1.141-1.59. 000000 ТО	Техническое описание		
			1.141-1.59. 000000 ВС	Выборка стали		
			1.141-1.59. 710000 СБ	Сборочный чертеж		
			1.141-1.59. 610000 СБ	Сборочный чертеж		лист 2
			1.141-1.59. 010000 СБ	Сборочный чертеж		листы 2-4
				Сборочные единицы и детали		
		3	1.141-1.59.060100-01	Каркас КР10	8	
		4	1.141-1.59.010200-03	Сетка С4	2	
		7	1.141-1.59.010002	Петля П1	4	
				Переменные данные		
				для исполнений		
			1.141-1.59. 710000	ПК57.10-4АIVт		
				Сборочные единицы и детали		
		1	1.141-1.59. 010001-08	Стержень Т9	2	
		2	1.141-1.59. 010001-09	Стержень Т10	1	
		6	1.141-1.59. 610100-02	Сетка С30	1	
				Материал		
				Бетон марки М200	0.66	м³

Инв. № подл. | Подп. и дата | Взам. инв. №

Нач. отдела	Балановский	
Гл. инж. пр.	Лиханская	
Провер.	Лиханская	
Исполн.	Боброва	

1.141-1.59. 710000

Панель перекрытия многопустотная ПК57.10-4АIVт; ПК54.10-4АIVт

Стадия	Лист	Листов
Р	1	2

ЦНИИЭП жилища

Формат	Зона	Позиция	Обозначение	Наименование	Кол.	Примечание
			1.141-1.59.710000-01	ПК54.10-4АIVт		
				Сборочные единицы и детали		
		1	1.141-1.59.010001-11	Стержень Т12	1	
		2	1.141-1.59.010001-12	Стержень Т13	2	
		6	1.141-1.59.610100-03	Сетка С31.	1	
				Материал		
				Бетон марки М200	0.63	$м^3$

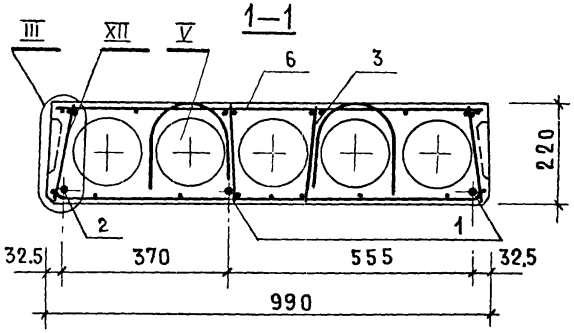

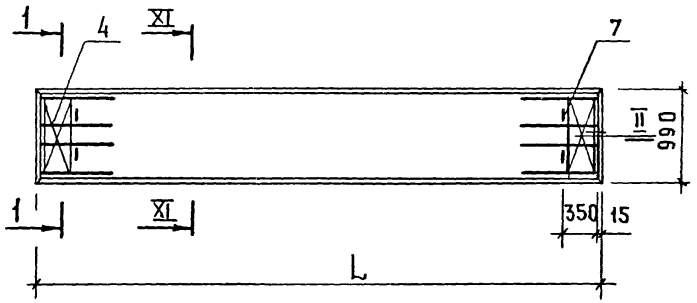

Марка	Обозначение	L, мм	Масса, кг
ПК57.10-4АIVТ	1.141-1.59. 710000	5680	1650
ПК54.10-4АIVТ	1.141-1.59. 710000-01	5380	1575

Узлы II-V см. 1.141-1.59. 010000 СБ
Узлы XI, XII см. 1.141-1.59. 610000 СБ

Нач.отд.	Балановский		
Гл.инж.пр.	Лиханская		
Провер.	Лиханская		
Исполн.	Боброва		

1.141-1.59.710000 СБ

Панель перекрытия многопустотная ПК57.10-4АIV, ПК54.10-4АIV

Сборочный чертеж

Стадия	Масса	Масштаб
Р	см табл	
Лист	Листов 1	

ЦНИИЭП жилища

Инв.№ подл. | Подп. и дата | Взам.инв.№

Формат	Зона	Позиц.	Обозначение	Наименование	Кол.	Прим.
				Документация		
			1.141-1.59.000000 ТО	Техническое описание		
			1.141-1.59.000000 ВС	Выборка стали		
			1.141-1.59.720000 СБ	Сборочный чертеж		
			1.141-1.59.610000 СБ	Сборочный чертеж		лист 2
			1.141-1.59.010000 СБ	Сборочный чертеж		листы 2-4
				Сборочные единицы и детали		
		3	1.141-1.59.060100-01	Каркас КР10	4	
		4	1.141-1.59.010200-03	Сетка С4	2	
		7	1.141-1.59.010002	Петля П1	4	
				Переменные данные для исполнений		
			1.141-1.59.720000	ПК51.10-4АIVТ		
				Сборочные единицы и детали		
		1	1.141-1.59.010001-14	Стержень Т15	3	
		6	1.141-1.59.610100-04	Сетка С32	1	
				Материал		
				Бетон марки м 200	0,59	м³
			1.141-1.59.720000-01	ПК48.10-4АIVТ		
				Сборочные единицы и детали		
		1	1.141-1.59.010001-16	Стержень Т17	3	
		6	1.141-1.59.610100-05	Сетка С33	1	
				Материал		
				Бетон марки м 200	0,56	м³

Нач. отдела	Балановский	
Гл. инж. пр.	Лиханская	
Провер.	Лиханская	
Исполнит.	Боброва	

1.141-1.59. 720000

Панель перекрытия многопустотная ПК51.10-4АIVТ; ПК48.10-4АIVТ

Стадия	Лист	Листов
Р		1

ЦНИИЭПжилища

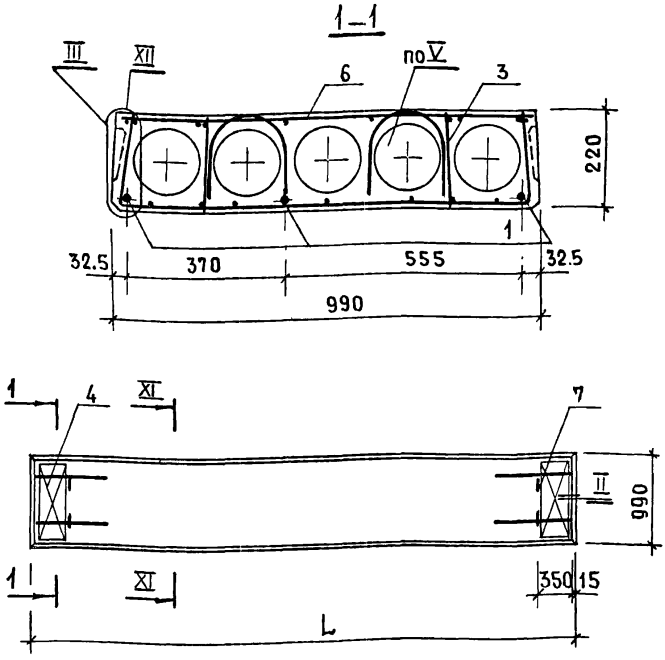

Марка	Обозначение	L, мм	Масса, кг
ПК51.10-4АIVТ	1.141-1.59. 720000	5080	1475
ПК48.10-4АIVТ	1.141-1.59. 720000-01	4780	1400

Узлы II–V см. 1.141-1.59. 010000 СБ
Узлы XI, XII см. 1.141-1.59. 610000 СБ

Взам. инв. №

Подп. и дата

Инв. № подл.

Нач. отд.	Балановский	
Гл. инж. пр.	Лиханская	
Провер.	Лиханская	
Исполн.	Боброва	

1.141-1.59. 720000 СБ

Панель перекрытия многопустотная ПК51.10-4АIVТ; ПК48.10-4АIVТ

Сборочный чертеж

Стадия	Масса	Масштаб
Р	см табл.	
Лист	Листов 1	

ЦНИИЭПжилище

17482 228

Формат	Зона	Позиц.	Обозначение	Наименование	Кол.	Примечание
				Документация		
			1.141-1.59.000000 ТО	Техническое описание		
			1.141-1.59.000000 ВС	Выборка стали		
			1.141-1.59.730000 СБ	Сборочный чертеж		
			1.141-1.59.610000 СБ	Сборочный чертеж		лист 2
			1.141-1.59.150000 СБ	Сборочный чертеж		лист 2
			1.141-1.59.010000 СБ	Сборочный чертеж		листы 2-4
				Сборочные единицы и детали		
		3	1.141-1.59.060100-01	Каркас КР 10	6	
		4	1.141-1.59.010200-03	Сетка С4	2	
		7	1.141-1.59.010002	Петля П1	4	
				Переменные данные		
				для исполнений		
			1.141-1.59.730000	ПК63.10-3АIVТ		
				Сборочные единицы и детали		
		1	1.141-1.59.010001-02	Стержень Т3	2	
		2	1.141-1.59.010001-03	Стержень Т4	1	
		6	1.141-1.59.610100	Сетка С28	1	
				Материал		
				Бетон марки М200	0.73	$м^3$

Нач. отд.	Балановский	1.141-1.59.730000	
Гл. инж. пр.	Лиханская	Панель перекрытия многопустотная ПК63.10-3АIVТ; ПК60.10-3АIVТ	Стадия: Р; Лист: 1; Листов: 2
Провер.	Лиханская		ЦНИИЭП жилища
Исполн.	Боброва		

Формат	Зона	Позиц.	Обозначение	Наименование	Кол.	Примечание
			1.141-1.59.730000-01	ПК60.10-3АIVт		
				Сборочные единицы и детали		
		1	1.141-1.59.010001-05	Стержень Т6	1	
		2	1.141-1.59.010001-06	Стержень Т7	2	
		6	1.141-1.59.610100-01	Сетка С29	1	
				Материал		
				Бетон марки М 200	0,69	м³

Инв. № подл. | Подп. и дата | Взам. инв. №

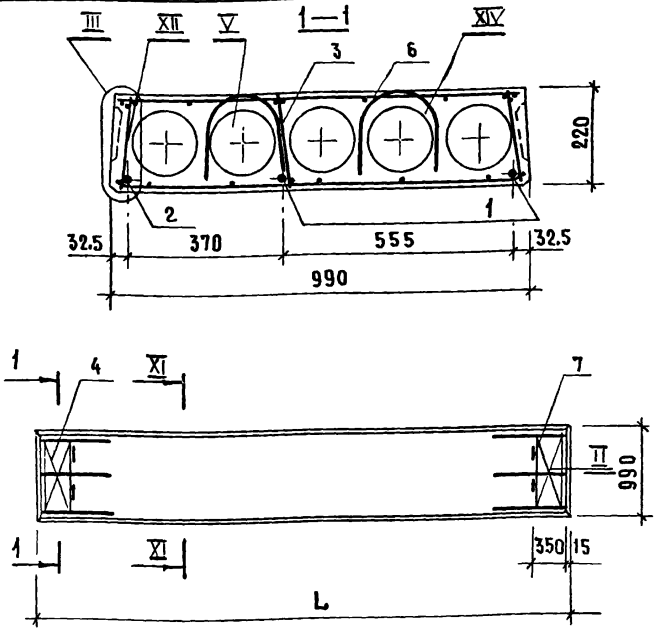

Марка	Обозначение	L, мм	Масса, кг
ПК63.10-3AIVT	1.141-1.59.730000	6280	1825
ПК60.10-3AIVT	1.141-1.59.730000-01	5980	1725

Узлы II-V см. 1.141-1. 59. 010000 СБ
Узлы XI, XII см. 1.141-1. 59. 610000 СБ
Узел XIV см. 1.141-1. 59. 150000 СБ

Гл.отд.	Балановский		
Гл.инж.пр.	Лиханская		
Провер.	Лиханская		
Н.контр.	Боброва		

1.141-1. 59. 730000 СБ

Панель перекрытия многопустотная ПК63.10-3AIVT; ПК60.10-3AIVT
Сборочный чертеж

Стадия	Масса	Масштаб
Р	см. табл	
Лист	Листов 1	

ЦНИИЭП жилища

Инв.№ подл. | Подп. и дата | Взам.инв.№

Формат	Зона	Позиц.	Обозначение	Наименование	Кол.	Примечание
				Документация		
			1.141-1.59.000000 ТО	Техническое описание		
			1.141-1.59.000000 ВС	Выборка стали		
			1.141-1.59.740000 СБ	Сборочный чертеж		
			1.141-1.59.610000 СБ	Сборочный чертеж		лист 2
			1.141-1.59.150000 СБ	Сборочный чертеж		лист 2
			1.141-1.59.010000 СБ	Сборочный чертеж		листы 2-4
				Сборочные единицы и детали		
		3	1.141-1.59.060100-01	Каркас КР10	6	
		4	1.141-1.59.010200-03	Сетка С4	2	
		7	1.141-1.59.010002	Петля П1	4	
				Переменные данные		
				для исполнений		
			1.141-1.59.740000	ПК57.10-3АIVт		
				Сборочные единицы и детали		
		1	1.141-1.59.010001-09	Стержень Т10	3	
		6	1.141-1.59.610100-02	Сетка С30	1	
				Материал		
				Бетон марки М200	0,66	м^3
			1.141-1.59.740000-01	ПК54.10-3АIVт		
				Сборочные единицы и детали		
		1	1.141-1.59.010001-12	Стержень Т13	3	
		6	1.141-1.59.610100-03	Сетка С31	1	
				Материал		
				Бетон марки М200	0,63	м^3

Инв. № подл. | Подп. и дата | Взам. инв. №

Нач. отд.	Баландовский	1.141-1.59.740000	
Гл. инж. пр.	Лиханская	Панель перекрытия многопустотная ПК57.10-3АIVт; ПК54.10-3АIVт	Стадия: Р; Лист: ; Листов: 1
Провер.	Лиханская		ЦНИИЭПжилища
Исполнит	Боброва		

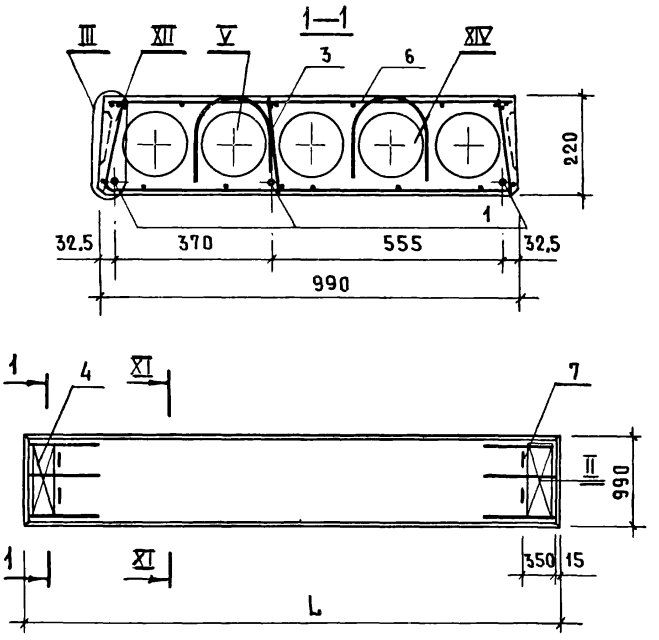

Марка	Обозначение	L, мм	Масса, кг
ПК57.10-3АIVТ	1.141-1.59. 740000	5680	1650
ПК54.10-3АIVТ	1.141-1.59. 740000-01	5380	1575

Узлы II-V см. 1.141-1.59. 010000 СБ
Узлы XI, XI' см. 1.141-1.59. 610000 СБ
Узел XIV См. 1.141-1.59. 150000 СБ

1.141-1.59. 740000 СБ

Нач.отд	Балановский	
Гл.инж.пр	Лиханская	
Провер.	Лиханская	
Исполн	Боброва	

Панель перекрытия многопустотная ПК57.10-3АIVТ; ПК54.10-3АIVТ
Сборочный чертеж

Стадия	Масса	Масштаб
Р	см. табл.	
Лист	Листов 1	

ЦНИИЭПжилища

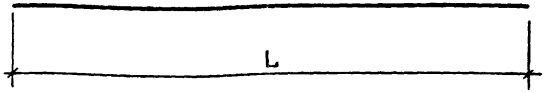

Обозначение	Марка	ф, класс стали, мм	L, мм	Масса, кг	Примечан
1.141-1.59. 010001	Т1	ф16АIV	6280	9.91	ГОСТ 5781-75
1.141-1.59. 010001-01	Т2	ф14АIV	6280	7.59	ГОСТ 5781-75
1.141-1.59. 010001-02	Т3	ф12АIV	6280	5.58	ГОСТ 5781-75
1.141-1.59. 010001-03	Т4	ф10АIV	6280	3.87	ГОСТ 5781-75
1.141-1.59. 010001-04	Т5	ф14АIV	5980	7.22	ГОСТ 5781-75
1.141-1.59. 010001-05	Т6	ф12АIV	5980	5.31	ГОСТ 5781-75
1.141-1.59. 010001-06	Т7	ф10АIV	5980	3.69	ГОСТ 5781-75
1.141-1.59. 010001-07	Т8	ф14АIV	5680	6.86	ГОСТ 5781-75
1.141-1.59. 010001-08	Т9	ф12АIV	5680	5.05	ГОСТ 5781-75
1.141-1.59. 010001-09	Т10	ф10АIV	5680	3.50	ГОСТ 5781-75
1.141-1.59. 010001-10	Т11	ф14АIV	5380	6.50	ГОСТ 5781-75
1.141-1.59. 010001-11	Т12	ф12АIV	5380	4.78	ГОСТ 5781-75
1.141-1.59. 010001-12	Т13	ф10АIV	5380	3.32	ГОСТ 5781-75
1.141-1.59. 010001-13	Т14	ф12АIV	5080	4.51	ГОСТ 5781-75
1.141-1.59. 010001-14	Т15	ф10АIV	5080	3.13	ГОСТ 5781-75
1.141-1.59. 010001-15	Т16	ф12АIV	4780	4.24	ГОСТ 5781-75
1.141-1.59. 010001-16	Т17	ф10АIV	4780	2.95	ГОСТ 5781-75

Взам. инв. №

Подп. и дата

Инв. № подл.

1.141-1.59. 010001

Нач. отд.	Балановский	Стержень напрягаемый Т1 ÷ Т17	Стадия	Масса	Масштаб
Гл. инж. пр.	Лиханская		Р	см. табл	
Провер.	Лиханская		Лист	Листов 1	
Исполнил	Боброва		ЦНИИЭПжилища		

ФОРМАТ	ЗОНА	ПОЗИЦ.	ОБОЗНАЧЕНИЕ	НАИМЕНОВАНИЕ	КОЛ.	ПРИМЕЧ
			1.141-1.59. 010100	КР1		
Б4		1	1.141-1. 59. 010101	Стержень ф5 B_pI ТУ14-4-659-75; ℓ=1620	1	0.25кг
Б4		2	1.141-1. 59. 010102	Стержень ф4 B_pI ТУ14-4-659-75; ℓ=1620	1	0.16кг
Б4		3	1.141-1. 59. 010103	Стержень ф4 B_pI ТУ14-4-659-75; ℓ=205	17	0,02кг
			1.141-1. 59. 010100-01	КР2		
Б4		1	1.141-1. 59. 010102	Стержень ф4 B_pI ТУ14-4-659-75; ℓ=1620	1	0.16кг
Б4		2	1.141-1. 59. 010104	Стержень ф3 B_pI ТУ14-4-659-75; ℓ=1620	1	0,09кг
Б4		3	1.141-1. 59. 010105	Стержень ф3 B_pI ТУ14-4-659-75; ℓ=205	17	0,01кг
			1.141-1. 59. 010100-02	КР3		
Б4		1	1.141-1. 59. 010106	Стержень ф 5 B_pI ТУ14-4-659-75; ℓ=1520	1	0.23кг
Б4		2	1.141-1. 59. 010107	Стержень ф4 B_pI ТУ14-4-659-75; ℓ=1520	1	0,15кг
Б4		3	1.141-1. 59 010103	Стержень ф4 B_pI ТУ14-4-659-75; ℓ=205	16	0,02кг
			1.141-1. 59. 010100-03	КР4		
Б4		1	1.141-1. 59. 010107	Стержень ф4 B_pI ТУ14-4-659-75; ℓ=1520	1	0.15кг
Б4		2	1.141-1. 59. 010108	Стержень ф3 B_pI ТУ14-4-659-75; ℓ=1520	1	0,08кг
Б4		3	1.141-1. 59. 010105	Стержень ф3 B_pI ТУ14-4-659-75; ℓ=205	16	0,01кг
			1.141-1. 59. 010100-04	КР5		
Б4		1	1.141-1. 59 010109	Стержень ф5 B_pI ТУ14-4-659-75; ℓ=1420	1	0,22кг
Б4		2	1.141-1. 59. 010110	Стержень ф4 B_pI ТУ-14-4-659-75; ℓ=1420	1	0,14кг
Б4		3	1.141-1. 59. 010103	Стержень ф4 B_pI ТУ-14-4-659-75; ℓ=205	15	0,02кг

НАЧ.ОТД.	Балановский	1.141-1.59. 010100	
ГЛ.ИНЖ.ПР	Лиханская	КАРКАС ПЛОСКИЙ КР1 ÷ КР8	Стадия: Р; Лист: 1; Листов: 2
ПРОВЕР.	Лиханская		ЦНИИЭП жилища
ИСПОЛН.	Боброва		

ФОРМАТ	ЗОНА	ПОЗИЦИЯ	ОБОЗНАЧЕНИЕ	НАИМЕНОВАНИЕ	КОЛ.	ПРИМ.
			1.141-1.59.010100-05	КР6		
Б4		1	1.141-1.59.010110	Стержень ф4ВрI ТУ14-4-659-75; ℓ=1420	1	0,14кг
Б4		2	1.141-1.59.010111	Стержень ф3ВрI ТУ14-4-659-75; ℓ=1420	1	0,08кг
Б4		3	1.141-1.59.010105	Стержень ф3ВрI ТУ14-4-659-75; ℓ= 205	15	0,01кг
			1.141-1.59.010100-06	КР7		
Б4		1	1.141-1.59.010112	Стержень ф4ВрI ТУ14-4-659-75; ℓ=1320	1	0,13кг
Б4		2	1.141-1.59.010113	Стержень ф3ВрI ТУ14-4-659-75; ℓ=1320	1	0,07кг
Б4		3	1.141-1.59.010105	Стержень ф3ВрI ТУ14-4-659-75; ℓ=205	14	0,01кг
			1.141-1.59.010100-07	КР8		
Б4		1	1.141-1.59.010114	Стержень ф3ВрI ТУ14-4-659-75; ℓ=1220	2	0,07кг
Б4		2	1.141-1.59.010105	Стержень ф3ВрI ТУ14-4-659-75; ℓ=205	13	0,01кг

Рис. 1

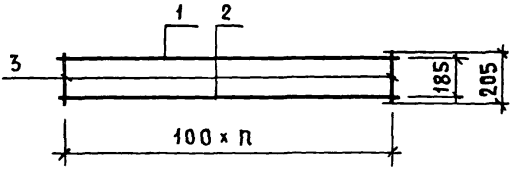

Рис. 2
(остальное см. рис. 1)

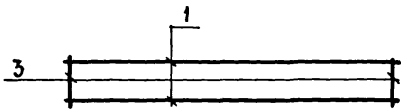

п	Обозначение	Рис	Марка	Масса, кг
16	1.141-1.59.010100	1	КР1	0.76
16	1.141-1.59.010100-01	1	КР2	0.44
15	1.141-1.59.010100-02	1	КР3	0.70
15	1.141-1.59.010100-03	1	КР4	0.41
14	1.141-1.59.010100-04	1	КР5	0.66
14	1.141-1.59.010100-05	1	КР6	0.39
13	1.141-1.59.010100-06	1	КР7	0.36
12	1.141-1.59.010100-07	2	КР8	0.28

Взам. инв. №

Инв. № подл. | Подп. и дата

		1.141-1.59.010100 СБ	
Нач. отд.	Балановский	Каркас плоский КР1 ÷ КР8 Сборочный чертеж	Стадия: Р; Масса: см. табл.; Масштаб:
Гл. инж.	Лиханская		Лист; Листов 1
Провер.	Лиханская		ЦНИИЭП жилища
Исполн.	Боброва		

ФОРМАТ	ЗОНА	ПОЗИЦИЯ	ОБОЗНАЧЕНИЕ	НАИМЕНОВАНИЕ	КОЛ.	ПРИМ
			1.141-1.59.060100	КР9		
Б4		1	1.141-1.59.060101	СТЕРЖЕНЬ ф4 BpI ТУ14-4-659-75, ℓ=840	1	0.08КГ
Б4		2	1.141-1.59.060102	СТЕРЖЕНЬ ф3 BpI ТУ14-4-659-75; ℓ=840	1	0.05КГ
Б4		3	1.141-1.59.010105	СТЕРЖЕНЬ ф3 BpI ТУ14-4-659-75; ℓ=205	3	0.01КГ
			1.141-1.59.060100-01	КР10		
Б4		1	1.141-1.59.060102	СТЕРЖЕНЬ ф3 BpI ТУ14-4-659-75; ℓ=840	2	0.10 КГ
Б4		3	1.141-1.59.010105	СТЕРЖЕНЬ ф3 BpI ТУ14-4-659-75; ℓ=205	3	0.01 КГ

Рис. 1

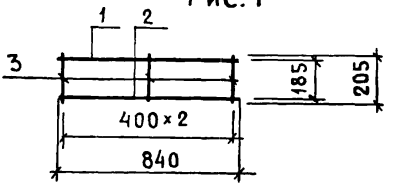

Рис. 2
(ОСТАЛЬНОЕ СМ. РИС. 1)

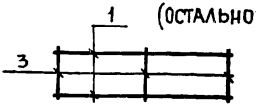

ОБОЗНАЧЕНИЕ	РИС.	МАРКА	МАССА, КГ
1.141-1.59. 060100	1	КР9	0.16
1.141-1.59. 060100-01	2	КР10	0.13

ВЗАМ. ИНВ. №

ПОДП. И ДАТА

ИНВ. № ПОДЛ.

НАЧ. ОТД.	БАЛАНОВСКИЙ	
ГЛ. ИНЖ. ПР.	ЛИХАНСКАЯ	
ПРОВЕР.	ЛИХАНСКАЯ	
ИСПОЛН.	БОБРОВА	

1.141-1.59.060100

Каркас плоский КР9, КР10

СТАДИЯ	МАССА	МАСШТАБ
Р	СМ. ТАБЛ.	
ЛИСТ	ЛИСТОВ 1	

ЦНИИЭП жилища

Формат	Зона	Позиция	Обозначение	Наименование	Кол.	Прим.
			1.141-1.59.010200	С1		
Б4		1	1.141-1.59.010201	Стержень ф4 Вр I ТУ14-4-659-75; ℓ=2100	7	0.21кг
Б4		2	1.141-1.59.010202	Стержень ф4 Вр I ТУ14-4-659-75; ℓ=320	11	0.03кг
			1.141-1.59.010200-01	С2		
Б4		1	1.141-1.59.010203	Стержень ф4 Вр I ТУ14-4-659-75; ℓ=1720	7	0.17кг
Б4		2	1.141-1.59.010202	Стержень ф4 Вр I ТУ14-4-659-75; ℓ=320	9	0.03кг
			1.141-1.59.010200-02	С3		
Б4		1	1.141-1.59.010204	Стержень ф4 Вр I ТУ14-4-659-75; ℓ=1520	7	0.15кг
Б4		2	1.141-1.59.010202	Стержень ф4 Вр I ТУ14-4-659-75; ℓ=320	8	0.03кг
			1.141-1.59.010200-03	С4		
Б4		1	1.141-1.59.010205	Стержень ф4 Вр I ТУ14-4-659-75; ℓ=1340	7	0.13кг
Б4		2	1.141-1.59.010202	Стержень ф4 Вр I ТУ14-4-659-75; ℓ=320	7	0.03кг

Инв. № подл. | Подпись и дата | Взам. инв. №

Нач. отд.	Балановский	
Гл. инж. пр.	Лиханская	
Провер.	Лиханская	
Исполнил	Боброва	

1.141-1.59.010200

Сетка С1÷С4

Стадия	Лист	Листов
Р		1

ЦНИИЭП жилища

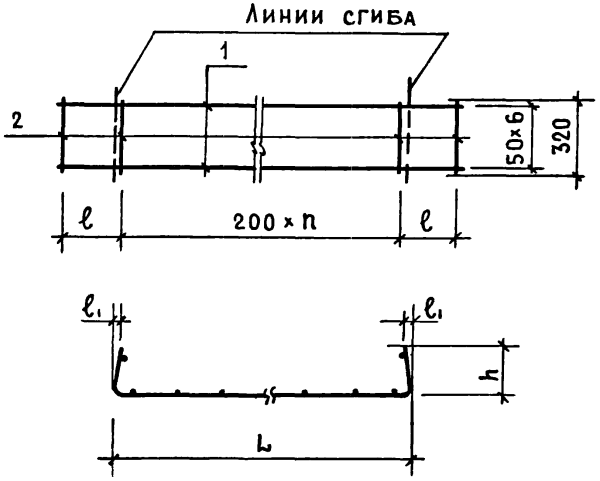

L мм	ℓ мм	ℓ1 мм	n	h мм	Обозначение	Марка	Масса, кг
1710	240	10	8	205	1.141-1.59.010200	С1	1.181
1335	250	—	6	205	1.141-1.59.010200-01	С2	1.48
1140	250	25	5	200	1.141-1.59.010200-02	С3	1.30
955	260	30	4	200	1.141-1.59.010200-03	С4	1.15

Инв.№подл. | Подп. и дата | Взам.инв.№

Нач.отд.	Балановский	
Гл.инж.пр.	Лиханская	
Провер.	Лиханская	
Исполн.	Боброва	

1.141-1.59.010200 СБ

Сетка С1÷С4
Сборочный чертеж

Стадия	Масса	Масштаб
Р	см. табл.	
Лист	Листов 1	

ЦНИИЭП жилища

17482 240

Формат	Зона	Позиц.	Обозначение	Наименование	Кол.	Прим.
			1.141-1.59. 010300	С5		
Б4		1	1.141-1.59. 010301	Стержень ф4 ВрI ТУ14-4-659-75; ℓ=1770	3	0.18 кг
Б4		2	1.141-1.59. 010302	Стержень ф4 ВрI ТУ14-4-659-75; ℓ=440	7	0.04 кг

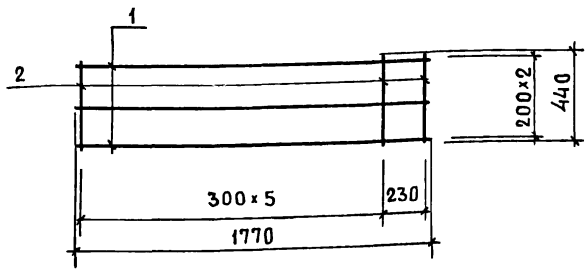

		1.141-1.59. 010300	
Нач.отд	Балановский	Сетка С5	Стадия: Р; Масса: 0.83; Масштаб:
Гл.инж.пр	Лиханская		Лист; Листов 1
Провер.	Лиханская		ЦНИИЭП жилища
Исполн.	Боброва		

Формат	Зона	Позиц.	Обозначение	Наименование	Кол.	Прим.
			1.141-1.59.010400	С10		
Б4		1	1.141-1.59.010401	Стержень ф3 BpI ТУ 14-4-659-75; ℓ=6240	10	0.34кг
Б4		2	1.141-1.59.010402	Стержень ф3 BpI ТУ 14-4-659-75, ℓ=1740	26	0.10кг
			1.141-1.59.010400-01	С11		
Б4		1	1.141-1.59.010403	Стержень ф3 BpI ТУ 14-4-659-75; ℓ=5940	10	0.33кг
Б4		2	1.141-1.59.010402	Стержень ф3 BpI ТУ 14-4-659-75, ℓ=1740	25	0.10кг
			1.141-1.59.010400-02	С12		
Б4		1	1.141-1.59.010404	Стержень ф3 BpI ТУ 14-4-659-75; ℓ=5640	10	0.31кг
Б4		2	1.141-1.59.010402	Стержень ф3 BpI ТУ 14-4-659-75; ℓ=1740	24	0.10 кг
			1.141-1.59.010400-03	С13		
Б4		1	1.141-1.59.010405	Стержень ф3 BpI ТУ 14-4-659-75; ℓ=5340	10	0.29кг
Б4		2	1.141-1.59.010402	Стержень ф3 BpI ТУ 14-4-659-75; ℓ=1740	23	0.10кг
			1.141-1.59.010400-04	С14		
Б4		1	1.141-1.59.010406	Стержень ф3 BpI ТУ 14-4-659-75; ℓ=5040	10	0,28кг
Б4		2	1.141-1.59.010402	Стержень ф3 BpI ТУ 14-4-659-75; ℓ=1740	21	0.10кг
			1.141-1.59.010400-05	С15		
Б4		1	1.141-1.59.010407	Стержень ф3 BpI ТУ 14-4-659-75; ℓ=4740	10	0.26кг
Б4		2	1.141-1.59.010402	Стержень ф3 BpI ТУ 14-4-659-75; ℓ=1740	20	0.10кг

Инв. № подл. | Подп. и дата | Взам. инв. №

Нач. отд.	Балановский	
Гл. инж.-пр	Лиханская	
Провер.	Лиханская	
Исполн.	Боброва	

1.141-1.59.010400

Сетка С10÷С15
Спецификация

Стадия	Лист	Листов
Р		1

ЦНИИЭП жилища

17482 242

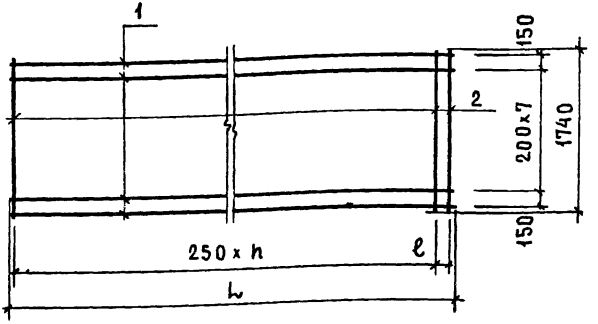

L, мм	ℓ, мм	h	Обозначение	Марка	Масса, кг
6240	200	24	1.141-1.59.010400	С 10	5.92
5940	150	23	1.141-1.59.010400-01	С 11	5.66
5640	100	22	1.141-1.59.010400-02	С 12	5.40
5340	50	21	1.141-1.59.010400-03	С 13	5.14
5040	–	20	1.141-1.59.010400-04	С 14	4.78
4780	200	18	1.141-1.59.010400-05	С 15	4.52

		1.141-1.59.010400 СБ	
Нач.отд.	Балановский	Сетка С10÷С15 Сборочный чертеж	Стадия: Р; Масса: см табл; Масштаб:
Гл.инж.пр	Лиханская		
Провер.	Лиханская		Лист; Листов 1
Исполн.	Боброва		ЦНИИЭПжилища

Формат	Зона	Позиц.	Обозначение	Наименование	Кол.	Прим.
			1.141-1.59.220100	С16		
Б4	1	1	1.141-1.59.010401	Стержень ф3ВрI ТУ14-4-659-75; ℓ=6240	8	0.34кг
Б4	2	2	1.141-1.59.220101	Стержень ф3ВрI ТУ14-4-659-75; ℓ=1440	26	0.08кг
			1.141-1.59.220100-01	С17		
Б4	1	1	1.141-1.59.010403	Стержень ф3ВрI ТУ14-4-659-75; ℓ=5940	8	0.33кг
Б4	2	2	1.141-1.59.220101	Стержень ф3ВрI ТУ14-4-659-75; ℓ=1440	25	0.08кг
			1.141-1.59.220100-02	С18		
Б4	1	1	1.141-1.59.010404	Стержень ф3ВрI ТУ14-4-659-75; ℓ=5640	8	0.31кг
Б4	2	2	1.141-1.59.220101	Стержень ф3ВрI ТУ14-4-659-75; ℓ=1440	24	0.08кг
			1.141-1.59.220100-03	С19		
Б4	1	1	1.141-1.59.010405	Стержень ф3ВрI ТУ14-4-659-75; ℓ=5340	8	0.29кг
Б4	2	2	1.141-1.59.220101	Стержень ф3ВрI ТУ14-4-659-75; ℓ=1440	23	0.08кг
			1.141-1.59.220100-04	С20		
Б4	1	1	1.141-1.59.010406	Стержень ф3ВрI ТУ14-4-659-75; ℓ=5040	8	0.28кг
Б4	2	2	1.141-1.59.220101	Стержень ф3ВрI ТУ14-4-659-75; ℓ=1440	21	0.08кг
			1.141-1.59.220100-05	С21		
Б4	1	1	1.141-1.59.010407	Стержень ф3ВрI ТУ14-4-659-75; ℓ=4740	8	0.26кг
Б4	2	2	1.141-1.59.220101	Стержень ф3ВрI ТУ14-4-659-75; ℓ=1440	20	0.08кг

Взам. инв. №

Подп. и дата

Инв. № подл.

Нач. отд.	Балановский	
Гл. инж. пр	Лиханская	
Провер.	Лиханская	
Исполн.	Боброва	

1.141-1.59. 220100

Сетка С16÷С21

Стадия	Лист	Листов
Р		1

ЦНИИЭПжилища

17482 244

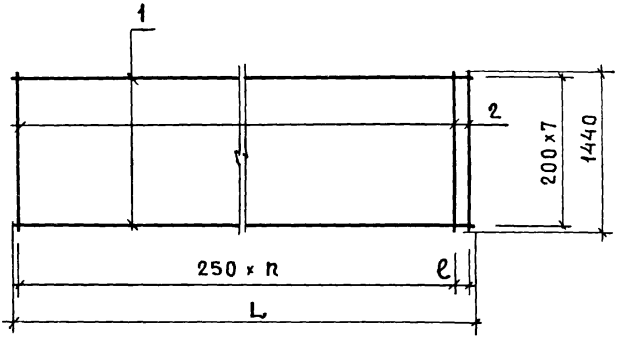

L, мм	e, мм	n	Обозначение	Марка	Масса, кг
6240	200	24	1.141-1.59.220100	С16	4.80
5940	150	23	1.141-1.59.220100-01	С17	4.59
5640	100	22	1.141-1.59.220100-02	С18	4.38
5340	50	21	1.141-1.59.220100-03	С19	4.17
5040	–	20	1.141-1.59.220100-04	С20	3.88
4740	200	18	1.141-1.59.220100-05	С21	3.67

Взам. инв. №

Подп. и дата

Инв. № подл.

			1.141-1.59.220100 СБ
Нач. отд.	Балановский		Сетка С16÷С21 Сборочный чертеж
Гл. инж.	Лиханская		
Провер.	Лиханская		
Исполн.	Боброва		

Стадия	Масса	Масштаб
Р	см. табл.	
Лист	Листов 1	

ЦНИИЭП жилища

ФОРМАТ	ЗОНА	ПОЗИЦ.	ОБОЗНАЧЕНИЕ	НАИМЕНОВАНИЕ	КОЛ	ПРИМ
			1.141-1.59.420100	С 22		
			1.141-1.59.010401	Стержень Ф3ВрI ТУ14-4-659-75; ℓ= 6240	7	0.34кг
Б4		1	1.141-1.59.420101	Стержень Ф3ВрI ТУ14-4-659-75; ℓ= 1140	26	0.06кг
Б4		2				
			1.141-1.59.420100-01	С 23		
			1.141-1.59.010403	Стержень Ф3ВрI ТУ14-4-659-75; ℓ= 5940	7	0.33кг
Б4		1	1.141-1.59.420101	Стержень Ф3ВрI ТУ14-4-659-75; ℓ= 1140	25	0.06кг
Б4		2				
			1.141-1.59.420100-02	С 24		
			1.141-1.59.010404	Стержень Ф3ВрI ТУ14-4-659-75; ℓ=5640	7	0.31кг
Б4		1	1.141-1.59.420101	Стержень Ф3ВрI ТУ14-4-659-75; ℓ= 1140	24	0.06кг
Б4		2				
			1.141-1.59.420100-03	С25		
			1.141-1.59.010405	Стержень Ф3ВрI ТУ14-4-659-75; ℓ=5340	7	0.29кг
Б4		1	1.141-1.59.420101	Стержень Ф3ВрI ТУ14-4-659-75; ℓ=1140	23	0.06кг
Б4		2				
			1.141-1.59.420100-04	С26		
			1.141-1.59.010406	Стержень Ф3ВрI ТУ14-4-659-75; ℓ=5040	7	0.28кг
Б4		1	1.141-1.59.420101	Стержень Ф3ВрI ТУ14-4-659-75; ℓ=1140	21	0.06кг
Б4		2				
			1.141-1.59.420100-05	С27		
			1.141-1.59.010407	Стержень Ф3ВрI ТУ14-4-659-75; ℓ=4740	7	0.26кг
Б4		1	1.141-1.59.420101	Стержень Ф3ВрI ТУ14-4-659-75; ℓ=1140	20	0.06кг
Б4		2				

Инв. № подл. | Подп. и дата | Взам. инв. №

Нач. отд.	Балановский	
Гл. инж. пр.	Лиханская	
Провер.	Лиханская	
Исполн.	Боброва	

1.141-1.59.420100

Сетка С22÷С27

Стадия	Лист	Листов
Р		1

ЦНИИЭПжилища

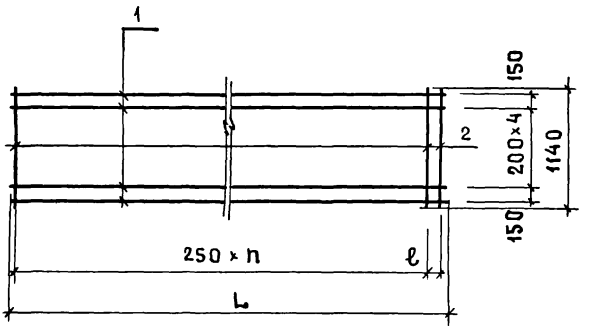

L, мм	ℓ, мм	n	Обозначение	Марка	Масса, кг
6240	200	24	1.141-1.59.420100	С 22	4.03
5940	150	23	1.141-1.59.420100 – 01	С 23	3.86
5640	100	22	1.141-1.59.420100 – 02	С 24	3.67
5340	50	21	1.141-1.59.420100 – 03	С 25	3.50
5040	–	20	1.141-1.59.420100 – 04	С 26	3.26
4740	200	18	1.141-1.59.420100 – 05	С 27	3.07

Инв. № подл. | Подп. и дата | Взам. инв. №

		1.141-1.59.420100 СБ	
Гл. отд.	Балановский	Сетка С22÷С27 Сборочный чертеж	Стадия: Р; Масса: см. табл.; Масштаб:
Гл. инж. пр.	Лиханская		Лист; Листов 1
Разраб.	Лиханская		ЦНИИЭПжилища
Контр.	Боброва		

Формат	Зона	Позиц	Обозначение	Наименование	Кол.	Прим.
			1.141-1.59.610100	С28		
Б4		1	1.141-1.59.010401	Стержень ф3 BpI ТУ14-4-659-75; ℓ=6240	6	0.34кг
Б4		2	1.141-1.59.610101	Стержень ф3 BpI ТУ14-4-659-75; ℓ= 940	26	0.05кг
			1.141-1.59.610100-01	С29		
Б4		1	1.141-1.59.010403	Стержень ф3 BpI ТУ14-4-659-75; ℓ=5940	6	0.33кг
Б4		2	1.141-1.59.610101	Стержень ф3 BpI ТУ14-4-659-75; ℓ= 940	25	0.05кг
			1.141-1.59.610100-02	С30		
Б4		1	1.141-1.59.010404	Стержень ф3 BpI ТУ14-4-659-75; ℓ=5640	6	0.31кг
Б4		2	1.141-1.59.610101	Стержень ф3 BpI ТУ14-4-659-75; ℓ= 940	24	0.05кг
			1.141-1.59.610100-03	С31		
Б4		1	1.141-1.59.010405	Стержень ф3 BpI ТУ14-4-659-75; ℓ=5340	6	0.29кг
Б4		2	1.141-1.59.610101	Стержень ф3 BpI ТУ14-4-659-76; ℓ= 940	23	0.05кг
			1.141-1.59.610100-04	С32		
Б4		1	1.141-1.59.010406	Стержень ф3 BpI ТУ14-4-659-75; ℓ=5040	6	0.28кг
Б4		2	1.141-1.59.610101	Стержень ф3 BpI ТУ14-4-659-75; ℓ= 940	21	0.05кг
			1.141-1.59.610100-05	С33		
Б4		1	1.141-1.59.010407	Стержень ф3 BpI ТУ14-4-659-75; ℓ=4740	6	0.26кг
Б4		2	1.141-1.59.610101	Стержень ф3 BpI ТУ14-4-659-75; ℓ= 940	20	0.05кг

Инв.№ подл. | Подп. и дата | Взам. инв.№

Нач.отд.	Балановский	1.141-1.59.610100	
Гл.инж.пр	Лиханская		
Провер.	Лиханская	Сетка С28÷С33	Стадия: Р; Лист: ; Листов: 1
Исполн.	Боброва		ЦНИИЭПжилища

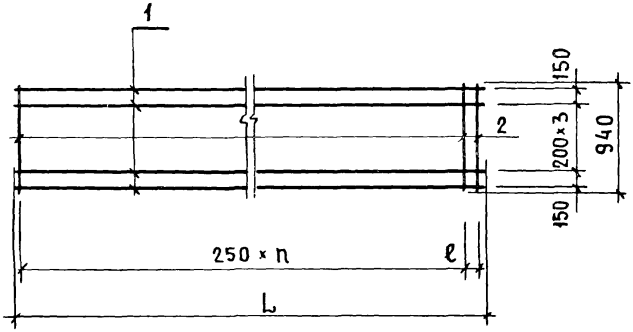

L, мм	ℓ, мм	n	Обозначение	Марка	Масса, кг
6240	200	24	1.141-1.59.610100	С 28	3.40
5940	150	23	1.141-1.59.610100-01	С 29	3.25
5640	100	22	1.141-1.59.610100-02	С 30	3.10
5340	50	21	1.141-1.59.610100-03	С 31	2.95
5040	-	20	1.141-1.59.610100-04	С 32	2.75
4780	200	18	1.141-1.59.610100-05	С 33	2.59

Нач.отд	Балановский	1.141-1.59.610100 СБ	
Гл.инж.пр	Лиханская	Сетка С28÷С33 Сборочный чертеж	Стадия: Р; Масса: см. табл; Масштаб:
Провер.	Лиханская		Лист; Листов 1
Исполн.	Боброва		ЦНИИЭПжилища

ФОРМАТ	ЗОНА	ПОЗИЦИЯ	ОБОЗНАЧЕНИЕ	НАИМЕНОВАНИЕ	КОЛ	ПРИМ.
				П1		
		1	1.141-1.59.010002	Стержень ф10 AI ГОСТ 5781-75; ℓ=1130	1	0.70 кг
				П2		
		1	1.141-1.59.010002-01	Стержень ф12 AI ГОСТ 5781-75; ℓ=1180	1	1.05 кг
				П3		
		1	1.141-1.59.010002-02	Стержень ф14 AI ГОСТ 5781-75; ℓ=1330	1	1.61 кг

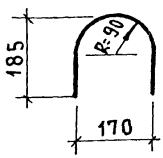

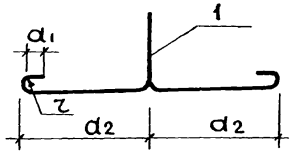

r мм	d1 мм	d2 мм	Обозначение	Марка	Масса, кг
20	30	250	1.141-1.59.010002	П1	0.70
20	30	250	1.141-1.59.010002 - 01	П2	1.05
30	50	300	1.141-1.59.010002 - 02	П3	1.61

Инв.№ подл. | Подп. и дата | Взам. инв. №

1.141-1.59.010002

Нач.отд. Балановский	Петля П1÷П3	Стадия: Р	Масса: см. табл.
Исполн. Боброва		Лист	Листов 1
		ЦНИИЭПжилища	

gost.e-ecolog.ru