ТИПОВЫЕ КОНСТРУКЦИИ, ИЗДЕЛИЯ И УЗЛЫ ЗДАНИЙ И СООРУЖЕНИЙ

СЕРИЯ 1.141-1

ПАНЕЛИ ПЕРЕКРЫТИЙ ЖЕЛЕЗОБЕТОННЫЕ МНОГОПУСТОТНЫЕ

ВЫПУСК 58

ПРЕДВАРИТЕЛЬНО НАПРЯЖЕННЫЕ ПАНЕЛИ С КРУГЛЫМИ ПУСТОТАМИ ДЛИНОЙ 6280, 5980, 5680, 5380, 5080 и 4780 мм, ШИРИНОЙ 1790, 1490, 1190 и 990 мм, АРМИРОВАННЫЕ СТЕРЖНЯМИ ИЗ ТЕРМИЧЕСКИ УПРОЧНЕННОЙ СТАЛИ КЛАССА Ат-V

МЕТОД НАТЯЖЕНИЯ ЭЛЕКТРОТЕРМИЧЕСКИЙ

РАБОЧИЕ ЧЕРТЕЖИ

16514
ЦЕНА 3-93

gost.e-ecolog.ru

ЦЕНТРАЛЬНЫЙ ИНСТИТУТ ТИПОВОГО ПРОЕКТИРОВАНИЯ
ГОССТРОЯ СССР

Москва, А-445, Смольная ул., 22

Сдано в печать VI 1980.

Заказ № 9258 Тираж 4150 экз.

ТИПОВЫЕ КОНСТРУКЦИИ, ИЗДЕЛИЯ И УЗЛЫ ЗДАНИЙ И СООРУЖЕНИЙ

СЕРИЯ 1.141-1

ПАНЕЛИ ПЕРЕКРЫТИЙ ЖЕЛЕЗОБЕТОННЫЕ МНОГОПУСТОТНЫЕ

ВЫПУСК 58

ПРЕДВАРИТЕЛЬНО НАПРЯЖЕННЫЕ ПАНЕЛИ С КРУГЛЫМИ ПУСТОТАМИ ДЛИНОЙ 6280, 5980, 5680, 5380, 5080 и 4780 мм, ШИРИНОЙ 1790, 1490, 1190 и 990 мм, АРМИРОВАННЫЕ СТЕРЖНЯМИ ИЗ ТЕРМИЧЕСКИ УПРОЧНЕННОЙ СТАЛИ КЛАССА Ат-V

МЕТОД НАТЯЖЕНИЯ ЭЛЕКТРОТЕРМИЧЕСКИЙ

РАБОЧИЕ ЧЕРТЕЖИ

Разработан ЦНИИЭП жилища Государственного комитета по гражданскому строительству и архитектуре при Госстрое СССР совместно с НИИЖБ Госстроя СССР

Утвержден и введен в действие Госгражданстроем с 15 января 1980 г
Приказ № 277
от 25 декабря 1979 г.

ЦНИИЭП жилища:

Гл. архитектор, руководитель отделения проектных работ — А.И. Криппа
Гл. инженер отделения — Н.А. Дыховичная
Гл. конструктор отделения — Б.Н. Смирнов
Начальник отдела № 17 — Л.Э. Балановский
Гл. инженер проекта — Н.А. Лиханская

НИИЖБ Госстроя СССР:

Зам. директора — Н.Н. Коровин
Рук. лаборатории напряженных конструкций — Г.И. Бердичевский
Ст. научный сотрудник — В.Г. Крамарь

СОДЕРЖАНИЕ АЛЬБОМА

№№ п/п	Обозначение	Наименование	стр.
1		Содержание	2-4
2	1.141-1.58.000000 ТО	Техническое описание	5-47
3	1.141-1.58.000000 ВД	Ведомость ссылочных документов	48
4	1.141-1.58.000000 ВС	Выборка стали	49-54
5	1.141-1.58.010000	Панели перекрытий многопустотные ПК8-63.18; ПК8-57.18; ПК8-51.18	55-60
6	1.141-1.58.020000	Панель перекрытия многопустотная ПК8-60.18	61,62
7	1.141-1.58.030000	Панель перекрытия многопустотная ПК8-54.18	63,64
8	1.141-1.58.040000	Панель перекрытия многопустотная ПК8-48.18	65,66
9	1.141-1.58.050000	Панели перекрытий многопустотные ПК6-63.18; ПК6-54.18	67,68
10	1.141-1.58.060000	Панель перекрытия многопустотная ПК6-60.18	69,70
11	1.141-1.58.070000	Панель перекрытия многопустотная ПК6-57.18	71,72
12	1.141-1.58.080000	Панели перекрытий многопустотные ПК6-51.18; ПК6-48.18	73-75
13	1.141-1.58.090000	Панель перекрытия многопустотная ПК4-63.18	76,77
14	1.141-1.58.100000	Панель перекрытия многопустотная ПК4-60.18	78,79
15	1.141-1.58.110000	Панель перекрытия многопустотная ПК4-57.18	80,81
16	1.141-1.58.120000	Панель перекрытия многопустотная ПК4-54.18	82,83
17	1.141-1.58.130000	Панель перекрытия многопустотная ПК4-51.18	84,85
18	1.141-1.58.140000	Панель перекрытия многопустотная ПК4-48.18	86-88
19	1.141-1.58.150000	Панель перекрытия многопустотная ПК3-63.18	89,90
20	1.141-1.58.160000	Панель перекрытия многопустотная ПК3-60.18	91,92
21	1.141-1.58.170000	Панель перекрытия многопустотная ПК3-57.18	93,94
22	1.141-1.58.180000	Панели перекрытий многопустотные ПК3-54.18; ПК3-51.18	95,96
23	1.141-1.58.190000	Панели перекрытий многопустотные ПК8-63.15; ПК8-57.15; ПК8-48.15	97-100

NN п/п	Обозначение	Наименование	стр.
24	1.141-1.58.20000	Панель перекрытия многопустотная ПК8-60.15	101,102
25	1.141-1.58.210000	Панель перекрытия многопустотная ПК8-54.15	103,104
26	1.141-1.58.220000	Панель перекрытия многопустотная ПК8-51.15	105,106
27	1.141-1.58.230000	Панели перекрытий многопустотные ПК6-63.15; ПК6-54.15	107,108
28	1.141-1.58.240000	Панели перекрытий многопустотные ПК6-60.15; ПК6-57.15	109-111
29	1.141-1.58.250000	Панель перекрытия многопустотная ПК6-51.15	112,113
30	1.141-1.58.260000	Панель перекрытия многопустотная ПК6-48.15	114,115
31	1.141-1.58.270000	Панели перекрытий многопустотные ПК4-63.15; ПК4-54.15; ПК4-51.15	116-118
32	1.141-1.58.280000	Панель перекрытия многопустотная ПК4-60.15	119,120
33	1.141-1.58.290000	Панель перекрытия многопустотная ПК4-57.15	121,122
34	1.141-1.58.300000	Панель перекрытия многопустотная ПК3-63.15	123,124
35	1.141-1.58.310000	Панели перекрытий многопустотные ПК3-60.15; ПК3-57.15	125,126
36	1.141-1.58.320000	Панели перекрытий многопустотные ПК8-63.12; ПК8-57.12; ПК8-48.12	127-130
37	1.141-1.58.330000	Панели перекрытий многопустотные ПК8-60.12; ПК8-54.12	131-133
38	1.141-1.58.340000	Панель перекрытия многопустотная ПК8-51.12	134,135
39	1.141-1.58.350000	Панели перекрытий многопустотные ПК6-63.12; ПК6-54.12	136-138
40	1.141-1.58.360000	Панель перекрытия многопустотная ПК6-60.12	139,140
41	1.141-1.58.370000	Панель перекрытия многопустотная ПК6-57.12	141,142
42	1.141-1.58.380000	Панель перекрытия многопустотная ПК6-51.12	143,144
43	1.141-1.58.390000	Панель перекрытия многопустотная ПК6-48.12	145,146
44	1.141-1.58.400000	Панель перекрытия многопустотная ПК4-63.12	147,148
45	1.141-1.58.410000	Панель перекрытия многопустотная ПК4-60-12	149,150

NN п/п	Обозначение	Наименование	Стр.
46	1.141-1.58.420000	Панели перекрытий многопустотные ПК4-57.12; ПК4-54.12	151-153
47	1.141-1.58.430000	Панель перекрытия многопустотная ПК4-51.12	154,155
48	1.141-1.58.440000	Панели перекрытий многопустотные ПК3-63.12; ПК3-60 12	156-158
49	1.141-1.58.450000	Панели перекрытий многопустотные ПК3-57.12; ПК3-54.12	159,160
50	1.141-1.58.460000	Панели перекрытий многопустотные ПК8-63.10; ПК8-57.10	161-164
51	1.141-1.58.470000	Панель перекрытия многопустотная ПК8-60.10	165,166
52	1.141-1.58.480000	Панель перекрытия многопустотная ПК8-54.10	167,168
53	1.141-1.58.490000	Панели перекрытий многопустотные ПК8-51.10; ПК8-48.10	169-171
54	1.141-1.58.500000	Панель перекрытия многопустотная ПК6-63.10	172,173
55	1.141-1.58.510000	Панели перекрытий многопустотные ПК6-60.10; ПК6-54.10; ПК6-48.10	174-176
56	1.141-1.58.520000	Панели перекрытий многопустотные ПК6-57.10; ПК6-54.10	177-179
57	1.141-1.58.530000	Панель перекрытия многопустотная ПК4-63.10	180,181
58	1.141-1.58.540000	Панель перекрытия многопустотная ПК4-60.10	182,183
59	1.141-1.58.550000	Панели перекрытий многопустотные ПК4-57.10; ПК4-54.10	184,185
60	1.141-1.58.560000	Панели перекрытий многопустотные ПК3-63.10; ПК3-60.10	186,187 188
61	1.141-1.58.010001	Стержни напрягаемые Т1÷Т14	189-191 192
62	1.141-1.58.010100	Каркас плоский КР1÷КР8	193,194
63	1.141-1.58.050100	Каркас плоский КР9, КР10	195,196
64	1.141-1.58.010200	Сетки С1÷С4	197,198
65	1.141-1.58.010300	Сетки С5÷С8	199,200
66	1.141-1.58.010400	Сетки С10÷С15	201,202
67	1.141-1.58.190100	Сетки С16÷С21	203,204
68	1.141-1.58.320100	Сетки С22÷С27	205
69	1.141-1.58.460100	Сетки С28÷С33	
70	1.141-1.58.010002	Петли П1÷П3	

В НАСТОЯЩИЙ ВЫПУСК ВКЛЮЧЕНЫ РАБОЧИЕ ЧЕРТЕЖИ ПРЕДВАРИТЕЛЬНО НАПРЯЖЕННЫХ ПАНЕЛЕЙ С КРУГЛЫМИ ПУСТОТАМИ, АРМИРОВАННЫХ СТЕРЖНЯМИ ИЗ СТАЛИ КЛАССА Ат-V.

Чертежи разработаны по заданию Госграждансстроя в соответствии с ГОСТ 9561-76, СНиП II-21-75 и с учетом дополнений пунктов 3.36, 5.20 и 5.60 главы СНиП II-21-75 (приложение к Постановлению Госстроя СССР от 28 декабря 1978г. №272).

Чертежи панелей предназначены для применения при проектировании жилых и общественных зданий для строительства в обычных условиях и для производства этих изделий предприятиями строительной промышленности.

Панели перекрытий относятся к 3й категории трещиностойкости, в них допускаются трещины при эксплуатации, при этом ширина раскрытия трещин должна быть не более 0,3мм. В связи с этим панели следует применять для перекрытий жилых и общественных зданий с центральным отоплением, нормально работающей вентиляцией и качественно выполненной гидроизоляцией в санузлах, душевых и ванных комнатах.

Рабочие чертежи разработаны на расчетные нагрузки (без учета собственной массы панели) 300, 450, 600 и 800 кгс/м². Состав нагрузок, принятых при расчете панелей перекрытий, приводится на стр. 11.

Глубина опирания панелей должна быть не менее 90мм. Места опирания при складировании и транспортировке принимаются на расстоянии 300мм от торцов.

Для обеспечения распределения нагрузки на смежные панели и улучшения звукоизоляции перекрытий в проектах должны быть даны указания о необходимости тщательного заполнения швов бетоном марки не ниже 150 или раствором марки не ниже 100.

		1.141-1.58.000000 ТО	
Нач. отдела	Балановский		
Гл. инж. пр.	Лиханская	Техническое описание	Стадия: Р; Лист: 1; Листов: 43
Проверил	Лиханская		
Исполнит.	Боброва		ЦНИИЭП жилища

Применение панелей без заделки открытого торца (с отверстием диаметром 159 мм) допускается в тех случаях, когда величина напряжений на уровне поверхности панелей не превышает 17 кгс/см².

При величинах напряжений более 17 кгс/см² открытые торцы усиливаются в заводских условиях заделкой бетонными вкладышами; эти панели обозначаются аналогичными марками с добавлением индекса „а".

Рабочая арматура в панелях с индексом „а" тождественна арматуре, принятой для панелей, изготовляемых без вкладышей.

Бетонные вкладыши и панели должны быть изготовлены из бетона одинаковой марки.

Заделка вкладышей в торцы выполняется непосредственно после извлечения пуансонов, до пропаривания панелей, при этом должно быть обеспечено плотное примыкание вкладышей. Торцы панелей с выходным отверстием малого диаметра, образуемым при формовании, укладываются на стену, несущую бо́льшую нагрузку.

Допускаемые напряжения от нагрузок на опорные торцы (исходя из прочности бетона марки 200) могут быть приняты:

при глубине опирания 10 см не более 45 кгс/см²;

при глубине опирания 25см не более 30 кгс/см².

При промежуточных значениях глубины опирания панелей величины напряжений принимаются по интерполяции.

Номенклатура панелей дана на стр. 12-19.

Маркировка панелей принята по ГОСТ 9561-76 (пункт 1.8)

Расчет панелей по прочности сечений, наклонных к продольной оси элемента, с учетом дополнения пункта 3.36 СНиП II-21-75 дал возможность снять расчетные приопорные каркасы в панелях перекрытий, запроектированных под нагрузку 300, 450 кгс/м², а также в панелях под нагрузку 600 кгс/м² длиной 5680, 5380, 5080 и 4780 мм.

Каркасы КР9 и КР10 длиной 840 мм установлены в выше указанных панелях в качестве рабочего армирования

| | | |

панели при расчете на изгибающий момент, появляющийся при защемлении торцов.

Все каркасы, имеющие продольные стержни разного диаметра, устанавливаются таким образом, чтобы бо́льший диаметр находился в верхней зоне панели.

Предел огнестойкости панелей 1 час, что соответствует требованиям СНиП II-А.5-70 для зданий 1 степени огнестойкости.

Технические требования

Панели должны изготовляться в соответствии с техническими требованиями ГОСТ 9561-76.

Панели перекрытий армируются стержнями из термически упрочненной стали класса Ат-V (ГОСТ 10884-71), $R_a^н$ = 8000 кгс/см^2 и R_a = 6400 кгс/см^2. Защитный слой бетона до низа рабочей арматуры принят 20 мм. Отклонение защитного слоя бетона не должно превышать величин, указанных в ГОСТ 13015-75.

Верхние сетки и каркасы изготавливаются из арматуры класса В-I (ГОСТ 6727-53*), корытообразные сетки - из арматуры класса Вр-I (ТУ 14-4-659-75).

Монтажные петли изготавливаются из стали класса А-I в соответствии с требованиями ГОСТ 13015-75; СН и П II-21-75 пункт 2.25; ГОСТ 380-71*

Проектная марка бетона по прочности на сжатие 200, передаточная прочность бетона R_o = 160 кгс/см^2.

Бетон для панелей должен изготовляться на фракционированном, незагрязненном щебне из скальных пород типа гранита, известняка и др.; применение песчано-гравийной смеси не допускается. Содержание крупного заполнителя должно быть не более 820 л на 1 м^3 бетона.

Поставка панелей потребителю производится по достижении бетоном отпускной прочности.

Величина отпускной прочности бетона панелей устанавливается предприятием-изготовителем по согласованию

С ПОТРЕБИТЕЛЕМ И ПРОЕКТНОЙ ОРГАНИЗАЦИЕЙ. НАЗНАЧЕНИЕ ЭТОЙ ВЕЛИЧИНЫ ДОЛЖНО ПРОИЗВОДИТЬСЯ С УЧЕТОМ УСЛОВИЙ ТРАНСПОРТИРОВАНИЯ, МОНТАЖА И СРОКА ЗАГРУЖЕНИЯ ПАНЕЛЕЙ, А ТАКЖЕ С УЧЕТОМ ТЕХНОЛОГИИ ИХ ИЗГОТОВЛЕНИЯ И ВОЗМОЖНОСТИ ДАЛЬНЕЙШЕГО НАРАСТАНИЯ ПРОЧНОСТИ БЕТОНА В ПАНЕЛЯХ В ЗАВИСИМОСТИ ОТ КЛИМАТИЧЕСКИХ УСЛОВИЙ РАЙОНА СТРОИТЕЛЬСТВА И ВРЕМЕНИ ГОДА. ПРИ ОТПУСКНОЙ ПРОЧНОСТИ БЕТОНА ПАНЕЛЕЙ НИЖЕ ЕГО ПРОЕКТНОЙ МАРКИ, ПРЕДПРИЯТИЕ-ИЗГОТОВИТЕЛЬ ОБЯЗАНО ГАРАНТИРОВАТЬ ДОСТИЖЕНИЕ БЕТОНОМ ПРОЕКТНОЙ ПРОЧНОСТИ ЧЕРЕЗ 28 СУТОК СО ДНЯ ИЗГОТОВЛЕНИЯ. ПРИ ПРОИЗВОДСТВЕ РАБОТ В ЗИМНЕЕ ВРЕМЯ И В ДРУГИХ СЛУЧАЯХ, КОГДА ПО УСЛОВИЯМ ВОЗВЕДЕНИЯ ЗДАНИЙ НЕ МОЖЕТ БЫТЬ ОБЕСПЕЧЕНО СВОЕВРЕМЕННОЕ ПРИРАЩЕНИЕ ПРОЧНОСТИ БЕТОНА, ПРЕДПРИЯТИЕ-ИЗГОТОВИТЕЛЬ ОБЯЗАНО ПОСТАВЛЯТЬ ПАНЕЛИ С ПРОЧНОСТЬЮ НЕ НИЖЕ 100 %.

МАРКА БЕТОНА ПО МОРОЗОСТОЙКОСТИ ДОЛЖНА НАЗНАЧАТЬСЯ В ЗАВИСИМОСТИ ОТ УСЛОВИЙ ЭКСПЛУАТАЦИИ ПАНЕЛЕЙ В ЗДАНИЯХ И СООРУЖЕНИЯХ И ДОЛЖНА БЫТЬ НЕ МЕНЕЕ УКАЗАННОЙ В ТАБЛИЦЕ 2 ГОСТ 9561-76.

Технические требования, предъявляемые при приемке панелей

1. Отклонения от размеров панелей не должны превышать: по длине ±6 мм, по толщине и ширине ±5 мм, по длине вкладышей ±10 мм.

2. Панели должны иметь прямолинейные грани; в отдельных панелях допускается искривление нижней или боковой поверхности не более 3 мм на длине 2 м и не более 8 мм по всей длине панели.

3. На поверхности панелей не допускаются:

а) раковины, местные наплывы и впадины, размеры которых превышают указанные в табл. 3 (ГОСТ 9561-76);

б) околы бетона глубиной более 5 мм, длиной более 50 мм на длине 1 м продольных нижних ребер, глубиной более 10 мм

и длиной более 100 мм на верхних гранях и кромках торцов;

в) трещины в бетоне панелей, за исключением местных поверхностных усадочных шириной не более 0.1 мм;

г) жировые и ржавые пятна на лицевых поверхностях.

4. Нижняя потолочная поверхность должна быть гладкая, подготовленная под окраску.

Указания по изготовлению

Метод натяжения рабочей арматуры принят электротермический.

При натяжении температура электронагрева стержней должна строго контролироваться и не превышать 400°С, а также должны производиться контрольные испытания образцов стержней после электронагрева. Механические свойства арматуры после электронагрева должны быть не ниже браковочных значений до нагрева. Величина контролируемых предварительных натяжений в арматуре определялись исходя из принятой на заводах поточно-агрегатной или конвейерной технологии с натяжением арматуры на упоры. Длина натягиваемых стержней показана условно равной длине панели. Длину заготовки натягиваемой арматуры следует определять с учетом выпусков для захватных приспособлений, применяемых на заводах, а также в соответствии с указаниями „Руководства по технологии предварительного напряжения стержневой арматуры железобетонных конструкций" (НИИЖБ Госстроя СССР). Концы напрягаемой арматуры должны быть защищены слоем раствора толщиной не менее 5 мм.

Величина остаточного предварительного напряжения перед бетонированием - 5000 кгс/см^2.

Допустимые отклонения предварительного напряжения приняты:

при длине панели 6280 мм - 870 кгс/см^2;

при длине панели 5980 мм - 900 кгс/см^2.

при длине панели 5680 мм — 930 кгс/см²,
при длине панели 5380 мм — 955 кгс/см²,
при длине панели 5080 мм — 1005 кгс/см²,
при длине панели 4780 мм — 1050 кгс/см².

Изготовление каркасов и сеток должно производиться контактной точечной электросваркой в соответствии с ГОСТ 10922-75 и ГОСТ 14098-68.

Методы контроля и испытаний

Методы испытаний и оценки прочности, жесткости и трещиностойкости производить в соответствии с ГОСТ 8829-77.

Данные для испытаний даны на стр. 22-47.

Технические требования, предъявляемые при хранении и транспортировке панелей

1. Панели следует хранить в рабочем положении, между панелями должны быть уложены деревянные прокладки прямоугольного сечения толщиной не менее чем на 20 мм больше выступающей части петель.

2. Прокладки под нижний ряд панелей следует укладывать по плотному тщательно выравненному основанию. Прокладки всех вышележащих панелей должны быть расположены по вертикали одна над другой.

3. При хранении панели должны быть рассортированы по маркам, прокладки должны укладываться рядом с выступающими петлями.

4. При перевозке панели следует укладывать в рабочем положении продольной осью по направлению движения, с деревянными прокладками согласно пункта 1.2.3.

5. Все операции, связанные с погрузкой, разгрузкой и складированием панелей должны производиться соблюдением мер, исключающих возможность их повреждения.

x x x

Расчеты по второй группе предельных состояний выполнены на ЭВМ Минск-32 совместно ПТБ Главмособлстройматериалы.

16514 11

Таблица 1

Вид нагрузки		Величина нагрузки на панели кгс/м²			
		ПК3	ПК4	ПК6	ПК8
Расчет по пред. состоян. I группы	Расчетная	630 / 300	780 / 450	930 / 600	1130 / 800
Расчет по предельным состояниям II группы	Нормативн.	540 / 240	660 / 360	800 / 500	970 / 670
	Постоянная и длительная	500 / 200	560 / 260	700 / 400	870 / 570
	Кратковременная	40	100	100	100

Нагрузки приняты в соответствии с указаниями СНиП II-6-74 в числителе указаны нагрузки, включающие собственную массу панели, в знаменателе - нагрузки без собственной массы панели.

Инв.№ подл. | Подп. и дата

16514 12

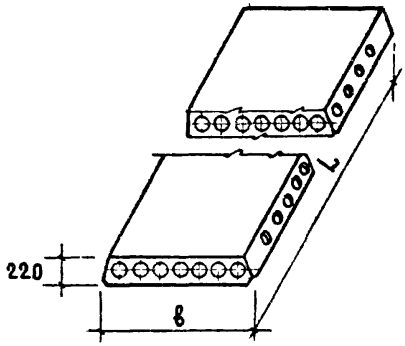

Номенклатура панелей

Марка панели	Размеры, мм L	Размеры, мм в	Объем бетона, м³	Масса, кг	Привед толщина бетона, см	Расход стали на изделие, кг: натуральный / приведенный к кл. А-I	Расход стали на 1 м², кг: натуральный / приведенный к кл. А-I
ПК8-63.18	6280	1790	1.34	3350	11.9	69.46 / 129.65	6.19 / 11.65
ПК8-60.18	5980	1790	1.27	3175	11.9	58.39 / 108.71	5.45 / 10.15
ПК8-57.18	5680	1790	1.21	3025	11.91	50.72 / 92.51	4.99 / 9.10
ПК8-54.18	5380	1790	1.15	2875	11.91	42.77 / 77.81	4.44 / 8.06
ПК8-51.18	5080	1790	1.08	2700	11.91	37.91 / 67.61	4.17 / 7.43
ПК8-48.18	4780	1790	1.02	2550	11.92	33.86 / 59.72	3.95 / 7.00
ПК6-63.18	6280	1790	1.34	3350	11.9	55.57 / 102.09	4.95 / 9.12
ПК6-60.18	5980	1790	1.27	3175	11.9	46.23 / 82.86	4.32 / 7.73
ПК6-57.18	5680	1790	1.21	3025	11.91	40.07 / 73.81	3.93 / 7.28
ПК6-54.18	5380	1790	1.15	2875	11.91	35.27 / 63.76	3.66 / 6.63
ПК6-51.18	5080	1790	1.08	2700	11.91	31.65 / 56.06	3.49 / 6.17
ПК6-48.18	4780	1790	1.02	2550	11.92	27.81 / 47.90	3.26 / 5.60
ПК4-63.18	6280	1790	1.34	3350	11.90	45.37 / 82.4	4.03 / 7.34

Номенклатура панелей

Марка панели	Размеры, мм L	Размеры, мм в	Объем бетона, м	Масса, кг	Приведенная толщина бетона, см	Расход стали на изделие, кг натуральный / приведенный к кл.А-I	Расход стали на 1 м², кг натуральный / приведенный к кл.А-I
ПК4-60.18	5980	1790	1.27	3175	11.9	38.37 / 69.81	3.58 / 6.52
ПК4-57.18	5680	1790	1.21	3025	11.91	34.66 / 62.36	3.41 / 6.15
ПК4-54.18	5380	1790	1.15	2875	11.91	31.55 / 55.61	3.27 / 5.78
ПК4-51.18	5080	1790	1.08	2700	11.91	28.63 / 49.71	3.15 / 5.47
ПК4-48.18	4780	1790	1.02	2550	11.92	25.75 / 44.03	3.01 / 5.15
ПК3-63.18	6280	1790	1.34	3350	11.9	39.43 / 68.65	3.51 / 6.23
ПК3-60.18	5980	1790	1.27	3175	11.9	33.87 / 60.31	3.17 / 5.65
ПК3-57.18	5680	1790	1.21	3025	11.91	30.90 / 54.21	3.04 / 5.33
ПК3-54.18	5380	1790	1.15	2875	11.91	27.85 / 48.11	2.89 / 5.01
ПК3-51.18	5080	1790	1.08	2700	11.91	26.73 / 46.01	2.94 / 5.06
ПК8-63.15	6280	1490	1.18	2950	12.55	58.21 / 110.20	6.21 / 11.05
ПК8-60.15	5980	1490	1.12	2800	12.6	49.82 / 92.25	5.61 / 10.35
ПК8-57.15	5680	1490	1.07	2675	12.6	44.09 / 80.35	5.20 / 9.50
ПК8-54.15	5380	1490	1.01	2525	12.6	35.85 / 64.50	4.47 / 8.05
ПК8-51.15	5080	1490	0.96	2400	12.6	32.37 / 57.35	4.28 / 7.55
ПК8-48.15	4780	1490	0.90	2250	12.63	29.08 / 50.95	4.08 / 7.17
ПК6-63.15	6280	1490	1.18	2950	12.55	44.96 / 83.70	4.81 / 8.96
ПК6-60.15	5980	1490	1.12	2800	12.6	39.86 / 72.85	4.47 / 8.20
ПК6-57.15	5680	1490	1.07	2675	12.6	34.44 / 63.25	4.07 / 7.48
ПК6-54.15	5380	1490	1.01	2525	12.6	29.93 / 53.70	3.73 / 6.70
ПК6-51.15	5080	1490	0.96	2400	12.6	26.94 / 47.43	3.55 / 6.25
ПК6-48.15	4780	1490	0.90	2250	12.63	24.63 / 42.45	3.46 / 5.95
ПК4-63.15	6280	1490	1.18	2950	12.55	36.58 / 67.45	3.91 / 7.22
ПК4-60.15	5980	1490	1.12	2800	12.60	32.5 / 58.75	3.65 / 6.60
ПК4-57.15	5680	1490	1.07	2675	12.60	30.64 / 65.05	3.62 / 6.48

Инв. № подл. | Подп. и дата

Номенклатура панелей

Марка панели	Размеры, мм		Объем бетона, м³	Масса, кг	Приведенная толщина бетона, см	Расход стали на изделие, кг: натуральный / приведенный к кл. А-I	Расход стали на 1 м², кг: натуральный / приведенный к кл. А-I
	L	в					
ПК4-54.15	5380	1490	1.01	2525	12.6	26.61 / 46.40	3.32 / 5.80
ПК4-51.15	5080	1490	0.96	2400	12.6	25.56 / 44.35	3.37 / 5.85
ПК3-63.15	6280	1490	1.18	2950	12.55	31.15 / 55.80	3.33 / 5.95
ПК3-60.15	5980	1490	1.12	2800	12.6	28.51 / 50.20	3.20 / 5.64
ПК3-57.15	5680	1490	1.07	2675	12.6	27.54 / 48.25	3.25 / 5.70
ПК8-63.12	6280	1190	0.88	2200	11.8	47.84 / 89.67	6.40 / 12.0
ПК8-60.12	5980	1190	0.84	2100	11.82	41.89 / 77.07	5.88 / 10.85
ПК8-57.12	5680	1190	0.80	2000	11.85	35.12 / 64.27	5.20 / 9.55
ПК8-54.12	5380	1190	0.76	1900	11.85	28.79 / 52.22	4.48 / 8.17
ПК8-51.12	5080	1190	0.72	1800	11.88	26.01 / 46.57	4.30 / 7.70
ПК8-48.12	4780	1190	0.68	1700	11.92	23.08 / 40.75	4.07 / 7.15
ПК6-63.12	6280	1190	0.88	2200	11.8	37.24 / 68.32	4.99 / 9.15
ПК6-60.12	5980	1190	0.84	2100	11.82	32.96 / 59.32	4.63 / 8.35
ПК6-57.12	5680	1190	0.80	2000	11.85	26.47 / 48.49	3.92 / 7.17
ПК6-54.12	5380	1190	0.76	1900	11.85	23.79 / 43.02	3.72 / 6.72
ПК6-51.12	5080	1190	0.72	1800	11.88	21.04 / 37.08	3.48 / 6.12
ПК6-48.12	4780	1190	0.68	1700	11.92	18.67 / 32.27	3.28 / 5.67
ПК4-63.12	6280	1190	0.88	2200	11.8	29.87 / 53.97	4.00 / 7.22
ПК4-60.12	5980	1190	0.84	2100	11.82	27.27 / 48.37	3.83 / 6.80
ПК4-57.12	5680	1190	0.80	2000	11.85	24.28 / 43.87	3.59 / 6.47
ПК4-54.12	5380	1190	0.76	1900	11.85	21.93 / 38.82	3.43 / 6.06
ПК4-51.12	5080	1190	0.72	1800	11.88	19.40 / 33.67	3.20 / 5.57
ПК3-63.12	6280	1190	0.88	2200	11.80	27.47 / 49.05	3.68 / 6.58
ПК3-60.12	5980	1190	0.84	2100	11.82	24.96 / 43.52	3.50 / 6.13
ПК3-57.12	5680	1190	0.80	2000	11.85	20.92 / 36.69	3.09 / 5.42

Номенклатура панелей

Марка панели	Размеры, мм L	Размеры, мм b	Объем бетона $м^3$	Масса, кг	Привед толщина бетона, см	Расход стали на изделие, кг натуральный / приведенный к кл. А-I	Расход стали на $1 м^2$, кг натуральный / приведенный к кл. А-I
ПК3-54.12	5380	1190	0.76	1900	11.85	20.21 / 35.27	3.14 / 5.51
ПК8-63.10	6280	990	0.73	1825	11.72	41.38 / 77.88	6.65 / 12.50
ПК8-60.10	5980	990	0.69	1725	11.72	34.03 / 62.18	5.75 / 10.50
ПК8-57.10	5680	990	0.66	1650	11.75	30.72 / 56.08	5.48 / 9.97
ПК8-54.10	5380	990	0.63	1575	11.75	24.91 / 44.48	4.68 / 8.35
ПК8-51.10	5080	990	0.59	1475	11.78	23.34 / 41.48	4.64 / 8.25
ПК8-48.10	4780	990	0.56	1400	11.8	20.53 / 35.93	4.35 / 7.60
ПК6-63.10	6280	990	0.73	1825	11.72	31.38 / 58.03	5.04 / 9.35
ПК6-60.10	5980	990	0.69	1725	11.72	28.02 / 50.88	4.74 / 8.60
ПК6-57.10	5680	990	0.66	1650	11.75	23.54 / 42.83	4.18 / 7.62
ПК6-54.10	5380	990	0.63	1575	11.75	20.97 / 37.58	3.94 / 7.07
ПК6-51.10	5080	990	0.59	1475	11.78	18.74 / 32.73	3.74 / 6.52
ПК6-48.10	4780	990	0.56	1400	11.8	18.04 / 31.38	3.81 / 6.62
ПК4-63.10	6280	990	0.73	1825	11.72	25.72 / 47.33	4.14 / 7.62
ПК4-60.10	5980	990	0.69	1725	11.72	22.76 / 41.03	3.84 / 6.95
ПК4-57.10	5680	990	0.66	1650	11.75	20.20 / 35.68	3.60 / 6.40
ПК4-54.10	5380	990	0.63	1575	11.75	19.51 / 34.38	3.64 / 6.45
ПК3-63.10	6280	990	0.73	1825	11.72	21.35 / 38.23	3.42 / 6.15
ПК3-60.10	5980	990	0.69	1725	11.72	20.66 / 36.83	3.49 / 6.23

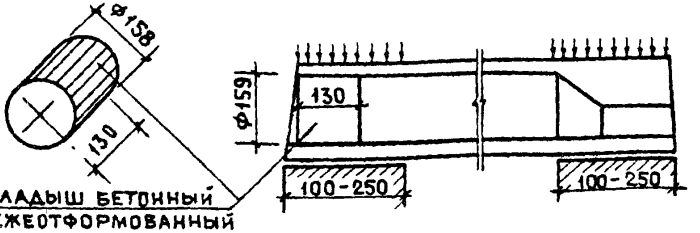

Вкладыш бетонный
свежеотформованный
и отвибрированный

Номенклатура панелей с усиленными торцами

Марка панели	Объем бетона, $м^3$	Масса, кг	Приведенная толщина бетона, см	Расход стали на изделие, кг: натуральный / приведенный к кл. А-I	Расход стали на $1 м^2$, кг: натуральный / приведенный к кл. А-I
ПК8-63.18а	1.36	3400	12.1	69.46 / 129.65	6.19 / 11.65
ПК8-60.18а	1.30	3250	12.1	58.39 / 108.71	5.45 / 10.15
ПК8-57.18а	1.23	3075	12.12	50.72 / 92.51	4.99 / 9.10
ПК8-54.18а	1.17	2925	12.14	42.77 / 77.81	4.44 / 8.06
ПК8-51.18а	1.11	2775	12.15	37.91 / 67.61	4.17 / 7.43
ПК8-48.18а	1.04	2600	12.2	33.86 / 59.72	3.95 / 7.00
ПК6-63.18а	1.36	3400	12.1	55.57 / 102.05	4.95 / 9.12
ПК6-60.18а	1.30	3250	12.1	46.23 / 82.86	4.32 / 7.73
ПК6-57.18а	1.23	3075	12.12	40.07 / 73.81	3.93 / 7.28
ПК6-54.18а	1.17	2925	12.14	35.27 / 63.76	3.66 / 6.63
ПК6-51.18а	1.11	2775	12.15	31.65 / 56.06	3.49 / 6.17
ПК6-48.18а	1.04	2600	12.2	27.82 / 47.90	3.26 / 5.60
ПК4-63.18а	1.36	3400	12.1	45.37 / 8240	4.03 / 7.34
ПК4-60.18а	1.30	3250	12.1	38.37 / 69.81	3.58 / 6.52
ПК4-57.18а	1.23	3075	12.12	34.66 / 62.36	3.41 / 6.15
ПК4-54.18а	1.17	2925	12.14	31.55 / 55.61	3.27 / 5.78

16514 17

НОМЕНКЛАТУРА ПАНЕЛЕЙ С УСИЛЕННЫМИ ТОРЦАМИ

МАРКА ПАНЕЛИ	ОБЪЕМ БЕТОНА, м³	МАССА, КГ	ПРИВЕДЕННАЯ ТОЛЩИНА БЕТОНА, СМ	РАСХОД СТАЛИ НА ИЗДЕЛИЕ, КГ НАТУРАЛЬНЫЙ	РАСХОД СТАЛИ НА ИЗДЕЛИЕ, КГ ПРИВЕДЕННЫЙ К КЛ А-I	РАСХОД СТАЛИ НА 1 м², КГ НАТУРАЛЬНЫЙ	РАСХОД СТАЛИ НА 1 м², КГ ПРИВЕДЕННЫЙ К КЛ А-I
ПК4-51.18ª	1.11	2775	12.15	28.63	49.71	3.15	5.47
ПК4-48.18ª	1.04	2600	12.2	25.75	44.03	3.01	5.15
ПК3-63.18ª	1.36	3400	12.1	39.43	69.65	3.51	6.23
ПК3-60.18ª	1.30	3250	12.1	33.87	60.31	3.17	5.65
ПК3-57.18ª	1.23	3075	12.12	30.90	54.21	3.04	5.33
ПК3-54.18ª	1.17	2925	12.14	27.85	48.11	2.89	5.01
ПК3-51.18ª	1.11	2775	12.15	26.73	46.01	2.94	5.06
ПК8-63.15ª	1.19	2975	12.75	58.21	110.20	6.21	11.05
ПК8-60.15ª	1.14	2850	12.77	49.82	92.25	5.61	10.35
ПК8-57.15ª	1.08	2700	12.8	44.09	80.35	5.20	9.50
ПК8-54.15ª	1.03	2575	12.82	35.85	64.50	4.47	8.05
ПК8-51.15ª	0.97	2425	12.83	32.37	57.35	4.28	7.55
ПК8-48.15ª	0.92	2300	12.9	29.08	50.95	4.08	7.17
ПК6-63.15ª	1.19	2975	12.75	44.96	83.70	4.81	8.96
ПК6-60.15ª	1.14	2850	12.77	39.86	72.85	4.47	8.20
ПК6-57.15ª	1.08	2700	12.8	34.44	63.25	4.07	7.48
ПК6-54.15ª	1.03	2575	12.82	29.93	53.70	3.73	6.70
ПК6-51.15ª	0.97	2425	12.83	26.94	47.43	3.55	6.25
ПК6-48.15ª	0.92	2300	12.9	24.63	42.45	3.46	5.95
ПК4-63.15ª	1.19	2975	12.75	36.58	67.45	3.91	7.22
ПК4-60.15ª	1.14	2850	12.77	32.50	58.75	3.65	6.60
ПК4-57.15ª	1.08	2700	12.8	30.64	55.05	3.62	6.48
ПК4-54.15ª	1.03	2575	12.82	26.61	46.40	3.32	5.80
ПК4-51.15ª	0.97	2425	12.83	25.56	44.35	3.37	5.85
ПК3-63.15ª	1.19	2975	12.75	31.15	55.80	3.33	5.95
ПК3-60.15ª	1.14	2850	12.77	28.51	50.20	3.20	5.64
ПК3-57.15ª	1.08	2700	12.8	27.54	48.25	3.25	5.70

ИНВ. № ПОДЛ. | ПОДП. И ДАТА

16514 1.8

Номенклатура панелей с усиленными торцами

Марка панели	Объем бетона, м³	Масса, кг	Приведенная толщина бетона, см	Расход стали на изделие, кг		Расход стали на 1 м², кг	
				натуральный	приведенный к кл. А-I	натуральный	приведенный к кл. А-I
ПК8-63.12а	0.90	2250	12.0	47.84	89.67	6.40	12.0
ПК8-60.12а	0.86	2150	12.05	41.89	77.07	5.88	10.85
ПК8-57.12а	0.82	2050	12.07	35.12	64.27	5.20	9.55
ПК8-54.12а	0.78	1950	12.08	28.79	52.22	4.48	8.17
ПК8-51.12а	0.73	1825	12.12	26.01	46.57	4.30	7.70
ПК8-48.12а	0.69	1725	12.15	23.08	40.75	4.07	7.15
ПК6-63.12а	0.90	2250	12.0	37.24	68.32	4.98	9.15
ПК6-60.12а	0.86	2150	12.05	32.96	59.32	4.63	8.35
ПК6-57.12а	0.82	2050	12.07	26.47	48.49	3.92	7.17
ПК6-54.12а	0.78	1950	12.08	23.79	43.02	3.72	6.72
ПК6-51.12а	0.73	1825	12.12	21.04	37.08	3.48	6.12
ПК6-48.12а	0.69	1725	12.15	18.67	32.27	3.28	5.67
ПК4-63.12а	0.90	2250	12.0	29.87	53.97	4.00	7.22
ПК4-60.12а	0.86	2150	12.05	27.27	48.37	3.83	6.80
ПК4-57.12а	0.82	2050	12.07	24.28	43.87	3.59	6.47
ПК4-54.12а	0.78	1950	12.08	21.93	38.82	3.43	6.06
ПК4-51.12а	0.73	1825	12.12	19.40	33.67	3.20	5.57
ПК3-63.12а	0.90	2250	12.0	27.47	49.05	3.68	6.58
ПК3-60.12а	0.86	2150	12.05	24.96	43.52	3.50	6.13
ПК3-57.12а	0.82	2050	12.07	20.92	36.69	3.09	5.42
ПК3-54.12а	0.78	1950	12.08	20.21	35.27	3.14	5.51
ПК8-63.10а	0.74	1850	11.93	41.38	77.88	6.65	12.50
ПК8-60.10а	0.71	1775	11.96	34.03	62.18	5.75	10.50
ПК8-57.10а	0.67	1675	11.98	30.72	56.08	5.48	9.97
ПК8-54.10а	0.64	1600	12.0	24.91	44.48	4.68	8.35
ПК8-51.10а	0.61	1525	12.04	23.34	41.48	4.64	8.25
ПК8-48.10а	0.57	1425	12.05	20.53	35.93	4.33	7.60
ПК6-63.10а	0.74	1850	11.93	31.38	58.03	5.04	9.35

Номенклатура панелей с усиленными торцами

Марка панели	Объем бетона, $м^3$	Масса, кг	Приведен. толщина бетона, см	Расход стали на изделие, кг		Расход стали на $1 м^2$, кг	
				натуральный	приведенный к кл. А-I	натуральный	приведенный к кл. А-I
ПК6-60.10а	0.71	1775	11.96	28.02	50.88	4.74	8.60
ПК6-57.10а	0.67	1675	11.98	23.54	42.83	4.18	7.62
ПК6-54.10а	0.64	1600	12.0	20.97	37.58	3.94	7.07
ПК6-51.10а	0.61	1525	12.04	18.74	32.73	3.74	6.52
ПК6-48.10а	0.57	1425	12.05	18.04	31.38	3.81	6.62
ПК4-63.10а	0.74	1850	11.93	23.72	47.33	4.14	7.62
ПК4-60.10а	0.71	1775	11.96	22.78	41.03	3.84	6.95
ПК4-57.10а	0.67	1675	11.98	20.20	35.68	3.60	6.40
ПК4-54.10а	0.64	1600	12.0	19.51	34.38	3.64	6.45
ПК3-63.10а	0.74	1850	11.93	21.35	38.23	3.42	6.15
ПК3-60.10а	0.71	1775	11.96	20.66	36.83	3.49	6.23

16514 20

Марка	Расчетн. пролет l_0, мм	Расчетный прогиб от постоянн. и длительной нагрузки, см	Марка	Расчетн. пролет l_0, мм	Расчетный прогиб от постоянн. и длительной нагрузки, см
ПК8 – 63.18	6200	3.12	ПК8 – 51.15	5000	1.61
ПК8 – 60.18	5900	2.82	ПК8 – 48.15	4700	1.21
ПК8 – 57.18	5600	2.53	ПК6 – 63.15	6200	2.81
ПК8 – 54.18	5300	2.04	ПК6 – 60.15	5900	2.38
ПК8 – 51.18	5000	1.64	ПК6 – 57.15	5600	1.83
ПК8 – 48.18	4700	1.20	ПК6 – 54.15	5300	1.71
ПК6 – 63.18	6200	2.79	ПК6 – 51.15	5000	1.27
ПК6 – 60.18	5900	2.56	ПК6 – 48.15	4700	0.88
ПК6 – 57.18	5600	2.79	ПК4 – 63.15	6200	2.30
ПК6 – 54.18	5300	1.57	ПК4 – 60.15	5900	1.95
ПК6 – 51.18	5000	1.29	ПК4 – 57.15	5600	1.36
ПК6 – 48.18	4700	1.13	ПК4 – 54.15	5300	1.33
ПК4 – 63.18	6200	2.29	ПК4 – 51.15	5000	2.48
ПК4 – 60.18	5900	1.95	ПК3 – 63.15	6200	2.49
ПК4 – 57.18	5600	1.59	ПК3 – 60.15	5900	2.10
ПК4 – 54.18	5300	1.26	ПК3 – 57.15	5600	1.21
ПК4 – 51.18	5000	0.86	ПК8 – 63.12	6200	2.99
ПК4 – 48.18	4700	0.31	ПК8 – 60.12	5900	2.87
ПК3 – 63.18	6200	2.38	ПК8 – 57.12	5600	1.99
ПК3 – 60.18	5900	1.95	ПК8 – 54.12	5300	2.11
ПК3 – 57.18	5600	1.50	ПК8 – 51.12	5000	2.21
ПК3 – 54.18	5300	0.80	ПК8 – 48.12	4700	1.16
ПК3 – 51.18	5000	0.35	ПК6 – 63.12	6200	2.90
ПК8 – 63.15	6200	2.88	ПК6 – 60.12	5900	2.46
ПК8 – 60.15	5900	2.70	ПК6 – 57.12	5600	1.60
ПК8 – 57.15	5600	2.33	ПК6 – 54.12	5300	1.64
ПК8 – 54.15	5300	2.09	ПК6 – 51.12	5000	1.39

16514 21

Марка	Расчетн. пролет l_o, мм	Расчетный прогиб от постоянной и длительной нагрузки см	Марка	Расчетн. пролет l_o, мм	Расчетный прогиб от постоянной и длительной нагрузки см
ПК6-48.12	4700	1.13	ПК8-51.10	5000	1.48
ПК4-63.12	6200	2.31	ПК8-48.10	4700	1.35
ПК4-60.12	5900	2.03	ПК6-63.10	6200	2.81
ПК4-57.12	5600	1.32	ПК6-60.10	5900	2.48
ПК4-54.12	5300	1.12	ПК6-57.10	5600	1.94
ПК4-51.12	5000	0.85	ПК6-54.10	5300	1.51
ПК3-63.12	6200	2.19	ПК6-51.10	5000	1.25
ПК3-60.12	5900	1.82	ПК6-48.10	4700	0.69
ПК3-57.12	5600	1.60	ПК4-63.10	6200	2.90
ПК3-54.12	5300	0.45	ПК4-60.10	5900	1.97
ПК8-63.10	6200	3.74	ПК4-57.10	5600	1.68
ПК8-60.10	5900	2.99	ПК4-54.10	5300	1.02
ПК8-57.10	5600	2.28	ПК3-63.10	6200	2.54
ПК8-54.10	5300	2.18	ПК3-60.10	5900	1.653

16514 22

Схема опирания и загружения при испытании

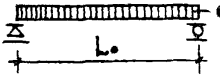

Расчетные пролеты, площади загружения при испытании панелей

Марка панели	Расчетный пролет l_o мм	Площадь загружения м	Марка панели	Расчетный пролет l_o мм	Площадь загружения м
ПК8 – 63.18	6200	6.2 × 1.76	ПК8 – 63.15	6200	6.2 × 1.46
ПК8 – 60.18	5900	5.9 × 1.76	ПК8 – 60.15	5900	5.9 × 1.46
ПК8 – 57.18	5600	5.6 × 1.76	ПК8 – 57.15	5600	5.6 × 1.46
ПК8 – 54.18	5300	5.3 × 1.76	ПК8 – 54.15	5300	5.3 × 1.46
ПК8 – 51.18	5000	5.0 × 1.76	ПК8 – 51.15	5000	5.0 × 1.46
ПК8 – 48.18	4700	4.7 × 1.76	ПК8 – 48.15	4700	4.7 × 1.46
ПК6 – 63.18	6200	6.2 × 1.76	ПК6 – 63.15	6200	6.2 × 1.46
ПК6 – 60.18	5900	5.9 × 1.76	ПК6 – 60.15	5900	5.9 × 1.46
ПК6 – 57.18	5700	5.7 × 1.76	ПК6 – 57.15	5600	5.6 × 1.46
ПК6 – 54.18	5300	5.3 × 1.76	ПК6 – 54.15	5300	5.3 × 1.46
ПК6 – 51.18	5000	5.0 × 1.76	ПК6 – 51.15	5000	5.0 × 1.46
ПК6 – 48.18	4700	4.7 × 1.76	ПК6 – 48.15	4700	4.7 × 1.46
ПК4 – 63.18	6200	6.2 × 1.76	ПК4 – 63.15	6200	6.2 × 1.46
ПК4 – 60.18	5900	5.9 × 1.76	ПК4 – 60.15	5900	5.9 × 1.46
ПК4 – 57.18	5600	5.6 × 1.76	ПК4 – 57.15	5600	5.6 × 1.46
ПК4 – 54.18	5300	5.3 × 1.76	ПК4 – 54.15	5300	5.3 × 1.46
ПК4 – 51.18	5000	5.0 × 1.76	ПК4 – 51.15	5000	5.0 × 1.46
ПК4 – 48.18	4700	4.7 × 1.76	ПК3 – 63.15	6200	6.2 × 1.46
ПК3 – 63.18	6200	6.2 × 1.76	ПК3 – 60.15	5900	5.9 × 1.46
ПК3 – 60.18	5900	5.9 × 1.76	ПК3 – 57.15	5600	5.6 × 1.46
ПК3 – 57.18	5600	5.6 × 1.76	ПК8 – 63.12	6200	6.2 × 1.16
ПК3 – 54.18	5300	5.3 × 1.76	ПК8 – 60.12	5900	5.9 × 1.16
ПК3 – 51.18	5000	5.0 × 1.76	ПК8 – 57.12	5600	5.6 × 1.16

16514 23

Расчетные пролеты, площади загружения при испытании панелей

Марка панели	Расчетный пролет l_0 мм	Площадь загружения м	Марка панели	Расчетный пролет l_0 мм	Площадь загружения м
ПК8-54.12	5300	5.3 × 1.16	ПК8-63.10	6200	6.2 × 0.96
ПК8-51.12	5000	5.1 × 1.16	ПК8-60.10	5900	5.9 × 0.96
ПК8-48.12	4700	4.7 × 1.16	ПК8-57.10	5600	5.6 × 0.96
ПК6-63.12	6200	6.2 × 1.16	ПК8-54.10	5300	5.3 × 0.96
ПК6-60.12	5900	5.9 × 1.16	ПК8-51.10	5000	5.0 × 0.96
ПК5-57.12	5600	5.6 × 1.16	ПК8-48.10	4700	4.7 × 0.96
ПК6-54.12	5300	5.3 × 1.16	ПК6-63.10	6200	6.2 × 0.96
ПК6-51.12	5000	5.0 × 1.16	ПК6-60.10	5900	5.9 × 0.96
ПК6-48.12	4700	4.7 × 1.16	ПК6-57.10	5600	5.6 × 0.96
ПК4-63.12	6200	6.2 × 1.16	ПК6-54.10	5300	5.3 × 0.96
ПК4-60 12	5900	5.9 × 1.16	ПК6-51.10	5000	5.0 × 0.96
ПК4-57.12	5600	5.6 × 1.16	ПК6-48.10	4700	4.7 × 0.96
ПК4-54.12	5300	5.3 × 1.16	ПК4-63.10	6200	6.2 × 0.96
ПК4-51.12	5000	5.0 × 1.16	ПК4-60.10	5900	5.9 × 0.96
ПК3-63.12	6200	6.2 × 1.16	ПК4-57.10	5600	5.6 × 0.96
ПК3-60.12	5900	5.9 × 1.16	ПК4-54.10	5300	5.3 × 0.96
ПК3-57.12	5600	5.6 × 1.16	ПК3-63.10	6200	6.2 × 0.96
ПК3-54.12	5300	5.3 × 1.16	ПК3-60.10	5900	5.9 × 0.96

Данные для испытаний. Проверка прочности

Марка панели	Виды разрушений и величина коэффициента C (см. п.2.4.2 табл.1 ГОСТ)	Величина разрушающей нагрузки - q кгс/м²		
	1. Текучесть продольной растянутой арматуры до наступления раздробления бетона сжатой зоны C = 1.4	при которой панели признаются годными		при которой требуется повторное испытание
	1. Разрыв продольной растянутой арматуры 2. Раздробление бетона сжатой зоны до наступления текучести продольной растянутой арматуры C = 1.6	с учетом собственной массы панели	за вычетом собственной массы панели	с учетом собственной массы панели (см. п.3.3.2 и п.3.3.3 ГОСТ)
ПКВ-63.18 ПКВ-60.18 ПКВ-57.18	1.4	≥ 1618	≥ 1319	< 1618, но ≥ 1375
ПКВ-54.18 ПКВ-51.18 ПКВ-48.18	1.6	≥ 1850	≥ 1551	< 1850, но ≥ 1573
ПК6-63.18 ПК6-60.18 ПК6-57.18	1.4	≥ 1331	≥ 1032	< 1331, но ≥ 1131
ПК6-54.18 ПК6-51.18 ПК6-48.18	1.6	≥ 1522	≥ 1223	< 1522, но ≥ 1294
ПК4-63.18 ПК4-60.18 ПК4-57.18	1.4	≥ 1117	≥ 818	< 1117, но ≥ 949
ПК4-54.18 ПК4-51.18 ПК4-48.18	1.6	≥ 1277	≥ 978	< 1277, но ≥ 1085
ПК3-63.18 ПК3-60.18 ПК3-57.18	1.4	≥ 903	≥ 604	< 903, но ≥ 767
ПК3-54.18 ПК3-51.18	1.6	≥ 1032	≥ 733	< 1032, но ≥ 877
ПК8-63.15 ПК8-60.15 ПК8-57.15	1.4	≥ 1625	≥ 1310	< 1625, но ≥ 1380
ПК8-54.15 ПК8-51.15 ПК8-48.15	1.6	≥ 1857	≥ 1543	< 1857, но ≥ 1579

Данные для испытаний. Проверка прочности

Марка панели	Виды разрушений и величина коэффициента C (см. п. 2.4.2 табл. 1 ГОСТ)	Величина разрушающей нагрузки — q, кгс/м²		
	1. Текучесть продольной растянутой арматуры до наступления раздробления бетона сжатой зоны C = 1.4	При которой панели признаются годными		При которой требуется повторное испытание
	1. Разрыв продольной растянутой арматуры 2. Раздробление бетона сжатой зоны до наступления текучести продольной растянутой арматуры C = 1.6	С учетом собственной массы панели	За вычетом собственной массы панели	С учетом собственной массы панели (см. п. 3.3.2 и п. 3.3.3 ГОСТ)
ПК6-63.15 ПК6-60.15 ПК6-57.15	1.4	≥ 1398	1024	< 1338, но ≥ 1138
ПК6-54.15 ПК6-51.15 ПК6-48.15	1.6	≥ 1528	1214	< 1528, но ≥ 1298
ПК4-63.15 ПК4-60.15	1.4	≥ 1123	≥ 809	< 1123, но ≥ 955
ПК4-57.15 ПК4-54.15 ПК4-51.15	1.6	≥ 1283	≥ 969	< 1283, но ≥ 1090
ПК3-63.15	1.4	≥ 906	≥ 591	< 906, но ≥ 770
ПК3-60.15 ПК3-57.15	1.6	≥ 1035	≥ 720	< 1035, но ≥ 880
ПК8-63.12 ПК8-60.12 ПК8-57.12	1.4	≥ 1637	≥ 1339	< 1637, но ≥ 1391
ПК8-54.12 ПК8-51.12 ПК8-48.12	1.6	≥ 1870	≥ 1572	< 1870, но ≥ 1590
ПК6-63.12 ПК6-60.12 ПК6-57.12	1.4	≥ 1347	≥ 1049	< 1347, но ≥ 1144
ПК6-54.12 ПК6-51.12 ПК6-48.12	1.6	≥ 1540	≥ 1242	< 1540, но ≥ 1308

16514 26

Данные для испытаний. Проверка прочности

Марка панели	Виды разрушений и величина коэффициента C (см. п. 2.4.2 табл. 1 ГОСТ)	Величина разрушающей нагрузки – q кгс/м²		
	1. Текучесть продольной растянутой арматуры до наступления раздробления бетона сжатой зоны C=1.4	при которой панели признаются годными		при которой требуется повторное испытание
	1. Разрыв продольной растянутой арматуры 2. Раздробление бетона сжатой зоны до наступления текучести продольной растянутой арматуры C=1.6	с учетом собственной массы панели	за вычетом собственной массы панели	с учетом собственной массы панели (см. п. 3.3.2 и п. 3.3.3 ГОСТ)
ПК4-63.12 ПК4-60.12 ПК4-57.12	1.4	≥ 1130	> 832	< 1130, но > 961
ПК4-54.12 ПК4-51.12	1.6	≥ 1290	> 992	< 1290, но ≥ 1098
ПК3-63.12 ПК3-60.12	1.4	≥ 913	≥ 615	< 913, но ≥ 776
ПК3-57.12 ПК3-54.12	1.6	≥ 1043	≥ 745	< 1043, но ≥ 887
ПК8-63.10 ПК8-60.10 ПК8-57.10	1.4	≥ 1646	≥ 1349	< 1646, но > 1400
ПК8-54.10 ПК8-51.10 ПК8-48.10	1.6	≥ 1880	≥ 1583	< 1880, но ≥ 1600
ПК6-63.10 ПК6-60.10 ПК6-57.10	1.4	≥ 1352	> 1055	< 1352, но ≥ 1150
ПК6-54.10 ПК6-51.10 ПК6-48.10	1.6	≥ 1548	> 1251	< 1548, но ≥ 1315
ПК4-63.10 ПК4-60.10	1.4	≥ 1140	> 843	< 1140, но ≥ 969
ПК4-57.10 ПК4-54.10	1.6	≥ 1301	≥ 1004	< 1301, но ≥ 1105
ПК3-63.10 ПК3-60.10	1.4	≥ 918	≥ 621	< 918, но ≥ 780
	1.6	≥ 1050	≥ 753	< 1050, но ≥ 893

16514 27

Данные для испытаний. Проверка жесткости

Марка панели	Срок испытания панелей после их изготовления в сутк.	Контрольная нагрузка за вычетом собственной массы панели, кгс/м²	$f_{дл}/f_{пред}$ %	Прогиб от полной контрольной нагрузки $f_к$ мм	Прогиб f измеренный (см. п. 3.3.1 ГОСТ) мм	
					при котором панели признаются годными	при котором требуется повторное испытание
ПК8-63.18	3	625	97	20.9	⩽ 23.0	> 23.0, но ⩽ 24.0
	7	628		19.7	< 21.6	> 21.6, но < 22.6
	14	622		18.0	⩽ 19.8	> 19.8, но ⩽ 20.7
	28	628		16.4	⩽ 18.0	> 18.0, но ⩽ 18.9
	100	590		13.8	⩽ 15.2	> 15.2, но ⩽ 15.8
ПК8-60.18	3	609	95	18.0	⩽ 19.7	> 19.7, но ⩽ 21.0
	7	611		17.2	< 18.9	> 18.9, но ⩽ 19.7
	14	611		16.5	⩽ 18.1	> 18.1, но ⩽ 18.9
	28	624		15.5	⩽ 17.1	> 17.1, но ⩽ 17.8
	100	590		13.6	< 15.0	> 15.0, но < 15.5
ПК8-57.18	3	595	87	16.0	⩽ 17.6	> 17.6, но ⩽ 18.4
	7	598		15.6	⩽ 17.2	> 17.2, но ⩽ 17.9
	14	602		14.7	⩽ 16.2	> 16.2, но ⩽ 16.8
	28	615		14.2	⩽ 15.6	> 15.6, но ⩽ 16.3
	100	590		12.9	⩽ 14.2	> 14.2, но ⩽ 14.8
ПК8-54.18	3	590	77.5	12.6	⩽ 15.1	> 15.1, но ⩽ 16.3
	7	595		11.9	< 14.3	> 14.3, но ⩽ 15.5
	14	600		11.3	⩽ 13.5	> 13.5, но ⩽ 14.7
	28	615		11.0	⩽ 13.2	> 13.2, но ⩽ 14.3
	100	590		10.0	< 12.0	> 12.0, но ⩽ 13.0
ПК8-51.18	3	590	65.6	9.7	⩽ 11.6	> 11.6, но ⩽ 12.6
	7	590		9.0	⩽ 10.8	> 10.8, но ⩽ 11.7
	14	593		8.4	⩽ 10.1	> 10.1, но ⩽ 10.9
	28	611		8.2	⩽ 9.8	> 9.8, но ⩽ 10.6
	100	590		7.5	< 9.0	> 9.0, но ⩽ 9.7

Инв. № подл. | Подп. и дата

16514 28

Данные для испытаний. Проверка жесткости

Марка панели	Срок испытания панелей после их изготовления в сутках	Контрольная нагрузка за вычетом собственной массы панели, кгс/м²	$f_{дл}/f_{пред}$ %	Прогиб от полной контрольной нагрузки $f_к$ мм	Прогиб f измеренный (см. п. 3.3.1 ГОСТ) мм	
					при котором панели признаются годными	при котором требуется повторное испытание
ПК8-48.18	3	590	51	6.7	≤ 8.1	> 8.1, но ≤ 8.7
	7	590		6.1	≤ 7.3	> 7.3, но ≤ 7.9
	14	590		5.6	≤ 6.7	> 6.7, но ≤ 7.3
	28	606		5.3	≤ 6.4	> 6.4, но ≤ 6.9
	100	590		4.7	≤ 5.6	> 5.6, но ≤ 6.1
ПК6-63.18	3	420	90	16.6	≤ 18.3	> 18.3, но ≤ 19.1
	7	423		16.1	≤ 17.7	> 17.7, но ≤ 18.5
	14	426		15.6	≤ 17.2	> 17.2, но ≤ 17.9
	28	436		14.6	≤ 16.1	> 16.1, но ≤ 16.8
	100	416		13.0	≤ 14.3	> 14.3, но ≤ 14.9
ПК6-60.18	3	416	86.6	15.8	≤ 17.4	> 17.4, но ≤ 18.1
	7	416		14.5	≤ 15.9	> 15.9, но ≤ 16.6
	14	420		14.2	≤ 15.6	> 15.6, но ≤ 16.3
	28	434		13.9	≤ 15.3	> 15.3, но ≤ 15.9
	100	416		12.8	≤ 14.1	> 14.1, но ≤ 14.7
ПК6-57.18	3	416	67	11.5	≤ 13.8	> 13.8, но ≤ 14.3
	7	416		10.7	≤ 12.8	> 12.8, но ≤ 13.4
	14	418		9.9	≤ 11.8	> 11.8, но ≤ 12.4
	28	435		9.7	≤ 11.6	> 11.6, но ≤ 12.1
	100	416		8.8	≤ 10.6	> 10.6, но ≤ 11.0
ПК6-54.18	3	416	59.5	8.9	≤ 10.7	> 10.7, но ≤ 11.5
	7	416		8.2	≤ 9.8	> 9.8, но ≤ 10.6
	14	416		7.6	≤ 9.1	> 9.1, но ≤ 9.8
	28	433		7.3	≤ 8.7	> 8.7, но ≤ 9.5
	100	416		6.6	≤ 7.9	> 7.9, но ≤ 8.6

Данные для испытаний Проверка жесткости

Марка панели	Срок испытания панелей после их изготовления в сутках	Контрольная нагрузка за вычетом собственной массы панели, кгс/м²	$f_{доп}/f_{пред}$ %	Прогиб от полной контрольной нагрузки $f_к$ мм	Прогиб f измеренный (см. п. 3.3.1 ГОСТ) мм	
					при котором панели признаются годными	при котором требуется повторное испытание
ПК6-51.18	3	416	52	7.2	⩽ 8.6	> 8.6, но ⩽ 9.3
	7	416		6.5	⩽ 7.8	> 7.8, но ⩽ 8.4
	14	416		5.9	⩽ 7.1	> 7.1, но ⩽ 7.7
	28	431		5.5	⩽ 6.6	> 6.6, но ⩽ 7.2
	100	416		5.0	⩽ 6.0	> 6.0, но ⩽ 6.5
ПК6-48.18	3	416	48	5.8	⩽ 7.0	> 7.0, но ⩽ 7.5
	7	416		5.2	⩽ 6.2	> 6.2, но ⩽ 6.7
	14	416		4.6	⩽ 5.5	> 5.5, но ⩽ 6.1
	28	425		4.0	⩽ 4.8	> 4.8, но ⩽ 5.2
	100	416		3.7	⩽ 4.4	> 4.4, но ⩽ 4.8
ПК4-63.18	3	274	74	13.1	⩽ 15.7	> 15.7, но ⩽ 17.0
	7	274		12.2	⩽ 14.6	> 14.6, но ⩽ 15.9
	14	275		11.2	⩽ 13.4	> 13.4, но ⩽ 14.5
	28	288		11.1	⩽ 13.2	> 13.2, но ⩽ 14.4
	100	274		10.2	⩽ 12.2	> 12.2, но ⩽ 13.3
ПК4-60.18	3	374	66.6	10.4	⩽ 12.5	> 12.5, но ⩽ 13.5
	7	374		9.6	⩽ 11.5	> 11.5, но ⩽ 12.5
	14	374		9.0	⩽ 10.8	> 10.8, но ⩽ 11.7
	28	387		8.7	⩽ 10.4	> 10.4, но ⩽ 11.3
	100	374		8.0	⩽ 9.6	> 9.6, но ⩽ 10.4
ПК4-57.18	3	274	54	8.5	⩽ 10.6	> 10.6, но ⩽ 11.1
	7	274		7.8	⩽ 9.7	> 9.7, но ⩽ 10.1
	14	274		7.1	⩽ 8.8	> 8.8, но ⩽ 9.2
	28	286		6.7	⩽ 8.3	> 8.3, но ⩽ 8.7
	100	274		6.2	⩽ 7.8	> 7.8, но ⩽ 8.1

Инв. № подл. | Подпись и дата

Данные для испытаний. Проверка жесткости

Марка панели	Срок испытания панелей после их изготовления в сутках	Контрольная нагрузка за вычетом собственной массы панели, кгс/м²	$f_{дл}/f_{пред}$ %	Прогиб от полной контрольной нагрузки $f_к$ мм	Прогиб f измеренный (см. п. 3.3.1. ГОСТ) мм: при котором панели признаются годными	При котором требуется повторное испытание
ПК4-54.18	3	274	47.5	6.4	≤ 7.6	> 7.6, но ≤ 8.3
	7	274		5.7	≤ 6.8	> 6.8, но ≤ 7.4
	14	274		5.2	≤ 6.2	> 6.2, но ≤ 6.6
	28	285		4.6	≤ 5.5	> 5.5, но ≤ 6.0
	100	274		4.3	≤ 5.2	> 5.2, но ≤ 5.6
ПК4-51.18	3	274	34	4.1	≤ 4.9	> 4.9, но ≤ 5.3
	7	274		3.5	≤ 4.2	> 4.2, но ≤ 4.6
	14	274		3.0	≤ 3.6	> 3.6, но ≤ 3.9
	28	284		2.1	≤ 2.5	> 2.5, но ≤ 2.7
	100	274		1.8	≤ 2.2	> 2.2, но ≤ 2.3
ПК4-48.18	3	274	13.2	2.0	≤ 2.4	> 2.4, но ≤ 2.6
	7	274		1.9	≤ 2.3	> 2.3, но ≤ 2.5
	14	274		1.8	≤ 2.2	> 2.2, но ≤ 2.3
	28	283		1.7	≤ 2.0	> 2.0, но ≤ 2.2
	100	274		1.6	≤ 1.9	> 1.9, но ≤ 2.1
ПК3-63.18	3	213	76.5	9.4	≤ 11.3	> 11.3, но ≤ 12.2
	7	213		8.6	≤ 10.3	> 10.3, но ≤ 11.2
	14	213		8.0	≤ 9.6	> 9.6, но ≤ 10.4
	28	224		7.5	≤ 9.0	> 9.0, но ≤ 9.4
	100	213		7.0	≤ 8.4	> 8.4, но ≤ 9.1
ПК3-60.18	3	213	66	7.7	≤ 9.2	> 9.2, но ≤ 10.0
	7	213		7.0	≤ 8.4	> 8.4, но ≤ 9.1
	14	213		6.4	≤ 7.7	> 7.7, но ≤ 8.3
	28	223		5.8	≤ 7.0	> 7.0, но ≤ 7.6
	100	213		5.5	≤ 6.6	> 6.6, но ≤ 7.2

16514 31

Данные для испытаний. Проверка жесткости.

Марка панели	Срок испытания панелей после их изготовления в сутках	Контрольная нагрузка за вычетом собств. массы панели, кгс/м²	$f_{дл}/f_{пред}$ %	Прогиб от полной контрольной нагрузки $f_к$ мм	Прогиб f измеренный (см. п.3.3.1 ГОСТ) мм	
					при котором панели признаются годными	при котором требуется повторное испытание
ПК3-57.18	3	213	51.6	6.1	≤ 7.3	> 7.3, но ≤ 7.9
	7	213		5.5	≤ 6.6	> 6.6, но ≤ 7.1
	14	213		4.8	≤ 5.7	> 5.7, но ≤ 6.2
	28	223		4.1	≤ 4.9	> 4.9, но ≤ 5.3
	100	213		3.8	≤ 4.5	> 4.5, но ≤ 4.9
ПК3-54.18	3	213	30.2	3.3	≤ 4.0	> 4.0, но ≤ 4.3
	7	213		2.4	≤ 2.9	> 2.9, но ≤ 3.1
	14	213		1.9	≤ 2.3	> 2.3, но ≤ 2.5
	28	211		1.8	≤ 2.2	> 2.2, но ≤ 2.4
	100	213		1.8	≤ 2.1	> 2.1, но ≤ 2.3
ПК3-51.18	3	213	14	1.7	≤ 2.1	> 2.1, но ≤ 2.3
	7	213		1.6	≤ 1.9	> 1.9, но ≤ 2.1
	14	213		1.5	≤ 1.8	> 1.8, но ≤ 2.0
	28	223		1.4	≤ 1.7	> 1.7, но ≤ 1.9
	100	213		1.4	≤ 1.7	> 1.7, но ≤ 1.8
ПК8-63.15	3	630	93	1.9	≤ 20.8	> 20.8, но ≤ 21.8
	7	631		1.8	≤ 19.8	> 19.8, но ≤ 20.7
	14	626		1.7	≤ 18.5	> 18.5, но ≤ 19.3
	28	633		1.5	≤ 16.4	> 16.4, но ≤ 17.2
	100	593		1.2	≤ 13.6	> 13.6, но ≤ 14.3
ПК8-60.15	3	611	91.5	1.7	≤ 18.9	> 18.9, но ≤ 19.7
	7	614		1.6	≤ 17.7	> 17.7, но ≤ 18.5
	14	616		1.5	≤ 16.8	> 16.8, но ≤ 17.6
	28	626		1.4	≤ 15.8	> 15.8, но ≤ 16.5
	100	593		1.3	≤ 14.0	> 14.0, но ≤ 14.6

Инв. № подл. | Подп. и дата

Данные для испытаний. Проверка жесткости

Марка панели	Срок испытания панелей после их изготовления в сутках	Контрольная нагрузка за вычетом собственной массы панели, кгс/м²	$f_{дл}$ / $f_{пред}$	Прогиб от полной контрольной нагрузки $f_к$ мм	Прогиб f измеренный (см. п. 3.3.1 ГОСТ) мм: при котором панели признаются годными	при котором требуется повторное испытание
ПК8-57.15	3	597	83	13.9	≤ 16.6	> 16.6, но ≤ 18.1
	7	605		13.4	≤ 16.1	> 16.1, но ≤ 17.4
	14	607		12.9	≤ 15.4	> 15.4, но ≤ 16.7
	28	623		12.0	≤ 14.4	> 14.4, но ≤ 15.6
	100	593		10.7	≤ 12.8	> 12.8, но ≤ 13.9
ПК8-54.15	3	593	79	12.8	≤ 15.3	> 15.3, но ≤ 16.6
	7	593		11.8	≤ 14.1	> 14.1, но ≤ 15.3
	14	598		11.4	≤ 13.7	> 13.7, но ≤ 14.8
	28	616		11.1	≤ 13.3	> 13.3, но ≤ 14.4
	100	593		10.2	≤ 12.2	> 12.2, но ≤ 13.3
ПК8-51.15	3	593	64.4	9.3	≤ 11.1	> 11.1, но ≤ 12.1
	7	593		8.5	≤ 10.2	> 10.2, но ≤ 11.0
	14	593		7.9	≤ 9.5	> 9.5, но ≤ 10.3
	28	616		7.7	≤ 9.2	> 9.2, но ≤ 10.0
	100	593		7.0	≤ 8.4	> 8.4, но ≤ 9.1
ПК8-48.15	3	593	51.5	6.7	≤ 8.0	> 8.0, но ≤ 8.7
	7	593		6.1	≤ 7.3	> 7.3, но ≤ 7.9
	14	593		5.6	≤ 6.7	> 6.7, но ≤ 7.3
	28	616		5.3	≤ 6.3	> 6.3, но ≤ 6.9
	100	593		4.7	≤ 5.6	> 5.6, но ≤ 6.1
ПК6-63.15	3	420	90.5	16.3	≤ 17.9	> 17.9, но ≤ 18.7
	7	427		15.8	≤ 17.3	> 17.3, но ≤ 18.2
	14	430		15.3	≤ 16.8	> 16.8, но ≤ 17.6
	28	441		14.5	≤ 15.9	> 15.9, но ≤ 16.7
	100	420		12.9	≤ 14.2	> 14.2, но ≤ 14.8

Данные для испытаний Проверка жесткости

Марка панели	Срок испытания панелей после их изготовления в сутках	Контрольная нагрузка за вычетом собственной массы панели, кгс/м²	$f_{дл}/f_{пред}$	Прогиб от полной, контрольной нагрузки $f_к$ мм	Прогиб f измеренный (см. п. 3.3.1 ГОСТ) мм	
					при котором панели признаются годными	при котором требуется повторное испытание
ПК6-60.15	3	420	80.5	14.0	≤ 16.8	> 16.8, но ≤ 18.2
	7	420		13.2	≤ 15.8	> 15.8, но ≤ 17.2
	14	420		12.8	≤ 15.3	> 15.3, но ≤ 16.6
	28	439		12.2	≤ 14.6	> 14.6, но ≤ 15.8
	100	420		11.2	≤ 13.4	> 13.4, но ≤ 14.6
ПК6-57.15	3	420	65	10.1	≤ 12.1	> 12.1, но ≤ 13.1
	7	420		9.3	≤ 11.2	> 11.2, но ≤ 12.1
	14	423		8.7	≤ 10.4	> 10.4, но ≤ 11.3
	28	440		8.3	≤ 9.9	> 9.9, но ≤ 10.8
	100	420		7.4	≤ 8.9	> 8.9, но ≤ 9.6
ПК6-54.15	3	420	64.5	9.9	≤ 11.9	> 11.9, но ≤ 12.9
	7	420		9.2	≤ 11.1	> 11.1, но ≤ 11.9
	14	420		8.5	≤ 10.2	> 10.2, но ≤ 11.0
	28	435		8.2	≤ 9.8	> 9.8, но ≤ 10.6
	100	420		7.6	≤ 9.1	> 9.1, но ≤ 9.8
ПК6-51.15	3	420	50.8	6.8	≤ 8.1	> 8.1, но ≤ 8.8
	7	420		6.1	≤ 7.3	> 7.3, но ≤ 7.9
	14	420		5.6	≤ 6.7	> 6.7, но ≤ 7.3
	28	435		5.1	≤ 6.1	> 6.1, но ≤ 6.6
	100	420		4.6	≤ 5.5	> 5.5, но ≤ 5.9
ПК6-48.15	3	420	35.4	4.4	≤ 5.3	> 5.3, но ≤ 5.7
	7	420		3.9	≤ 4.6	> 4.6, но ≤ 5.1
	14	420		3.3	≤ 4.0	> 4.0, но ≤ 4.3
	28	434		2.8	≤ 3.3	> 3.3, но ≤ 3.6
	100	420		2.4	≤ 2.9	> 2.9, но ≤ 3.1

Данные для испытаний. Проверка жесткости

Марка панели	Срок испытания панелей после их изготовления в сутках	Контрольная нагрузка за вычетом собственной массы панели, кгс/м²	$f_{доп}$ / $f_{пред}$	Прогиб от полной контрольной нагрузки $f_к$ мм	Прогиб f измеренный (см. п. 3.3.1 ГОСТ) мм	
					при котором панели признаются годн.	при котором требуется повторное испытание
ПК4-63.15	3	275	74	13.2	⩽ 15.8	> 15.8, но ⩽ 17.1
	7	275		12.4	⩽ 14.8	> 14.8, но ⩽ 16.1
	14	275		11.4	⩽ 13.7	> 13.7, но ⩽ 14.8
	28	290		11.2	⩽ 13.4	> 13.4, но ⩽ 14.5
	100	275		10.4	⩽ 12.5	> 12.5, но ⩽ 13.5
ПК4-60.15	3	275	66	10.2	⩽ 12.2	> 12.2, но ⩽ 13.2
	7	275		9.5	⩽ 11.4	> 11.4, но ⩽ 12.3
	14	275		8.7	⩽ 10.4	> 10.4, но ⩽ 11.3
	28	287		8.4	⩽ 10.0	> 10.0, но ⩽ 10.8
	100	275		7.8	⩽ 9.4	> 9.4, но ⩽ 10.1
ПК4-57.15	3	275	48.5	6.6	⩽ 7.9	> 7.9, но ⩽ 8.6
	7	275		6.0	⩽ 7.2	> 7.2, но ⩽ 7.8
	14	275		5.3	⩽ 6.3	> 6.3, но ⩽ 6.9
	28	286		4.9	⩽ 5.9	> 5.9, но ⩽ 6.4
	100	275		4.3	⩽ 5.1	> 5.1, но ⩽ 5.6
ПК4-54.15	3	275	50	6.5	⩽ 7.8	> 7.8, но ⩽ 8.4
	7	275		5.9	⩽ 7.1	> 7.1, но ⩽ 7.6
	14	275		5.3	⩽ 6.3	> 6.3, но ⩽ 6.9
	28	284		4.6	⩽ 5.5	> 5.5, но ⩽ 6.0
	100	275		4.2	⩽ 5.0	> 5.0, но ⩽ 5.4
ПК4-51.15	3	275	27.6	3.3	⩽ 4.0	> 4.0, но ⩽ 4.3
	7	275		2.8	⩽ 3.4	> 3.4, но ⩽ 3.6
	14	275		2.1	⩽ 2.5	> 2.5, но ⩽ 2.7
	28	284		2.3	⩽ 2.7	> 2.7, но ⩽ 3.0
	100	275		2.2	⩽ 2.6	> 2.6, но ⩽ 2.8

Данные для испытаний. Проверка жесткости

Марка панели	Срок испытания панелей после их изготовления в сутках	Контрольная нагрузка за вычетом собственной массы панели, кгс/м²	$f_{доп}$ / $f_{пред}$	Прогиб от полной контрольной нагрузки $f_к$ мм	Прогиб f измеренный (см. п. 3.3.1 ГОСТ) мм	
					при котором панели принимаются годн.	при котором требуется повторное испытание
ПК3-63.15	3	214	80	10.4	≤ 11.4	> 11.4, но ≤ 12.0
	7	214		9.6	≤ 10.6	> 10.6, но ≤ 11.0
	14	214		8.8	≤ 9.6	> 9.6, но ≤ 10.1
	28	224		8.2	≤ 9.0	> 9.0, но ≤ 9.4
	100	214		7.9	≤ 8.7	> 8.7, но ≤ 9.1
ПК3-60.15	3	214	71	7.8	≤ 9.3	> 9.3, но ≤ 10.1
	7	214		7.1	≤ 8.5	> 8.5, но ≤ 9.2
	14	214		6.4	≤ 7.7	> 7.7, но ≤ 8.3
	28	224		5.7	≤ 6.8	> 6.8, но ≤ 7.4
	100	214		5.4	≤ 6.5	> 6.5, но ≤ 7.0
ПК3-57.15	3	214	43.2	4.3	≤ 5.2	> 5.2, но ≤ 5.6
	7	214		3.8	≤ 4.5	> 4.5, но ≤ 4.9
	14	214		3.2	≤ 3.8	> 3.8, но ≤ 4.2
	28	224		2.1	≤ 2.5	> 2.5, но ≤ 2.7
	100	214		1.7	≤ 2.0	> 2.0, но ≤ 2.2
ПК8-63.12	3	640	96.4	20.4	≤ 22.2	> 22.2, но ≤ 23.2
	7	640		19.2	≤ 21.1	> 21.1, но ≤ 22.0
	14	636		17.9	≤ 19.7	> 19.7, но ≤ 20.6
	28	640		15.8	≤ 17.4	> 17.4, но ≤ 18.2
	100	600		13.1	≤ 14.4	> 14.4, но ≤ 15.1
ПК8-60.12	3	626	89.8	18.6	≤ 20.2	> 20.2, но ≤ 21.4
	7	630		16.8	≤ 18.5	> 18.5, но ≤ 19.3
	14	626		15.5	≤ 17.0	> 17.0, но ≤ 17.8
	28	635		14.4	≤ 15.8	> 15.8, но ≤ 16.5
	100	600		12.3	≤ 13.5	> 13.5, но ≤ 14.1

Данные для испытаний. Проверка жесткости

Марка панели	Срок испытания панелей после их изготовления в сутках	Контрольная нагрузка за вычетом собственной массы панели, кгс/м²	$f_{дл.}/f_{пред}$	Прогиб от полной контрольной нагрузки $f_к$ мм	Прогиб f измеренный (см. п.3.3.1 ГОСТ) мм	
					при котором панели признаются годными	при котором требуется повторное испытание
ПК8-57.12	3	616	71	12.3	≤ 14.7	> 14.7, но ≤ 16.0
	7	620		11.7	≤ 14.0	> 14.0, но ≤ 15.2
	14	620		10.9	≤ 13.1	> 13.1, но < 14.2
	28	630		9.8	≤ 11.7	> 11.7, но ≤ 12.7
	100	600		8.1	≤ 9.7	> 9.7, но ≤ 10.5
ПК8-54.12	3	600	79.5	13.2	≤ 15.8	> 15.8, но ≤ 17.1
	7	603		12.2	≤ 14.6	> 14.6, но ≤ 15.8
	14	607		11.9	≤ 14.2	> 14.2, но ≤ 15.5
	28	626		11.5	≤ 13.8	> 13.8, но ≤ 14.9
	100	600		10.5	≤ 12.6	> 12.6, но ≤ 13.6
ПК8-51.12	3	600	88.6	13.0	≤ 14.3	> 14.3, но < 15.0
	7	600		11.8	≤ 13.0	> 13.0, но ≤ 13.5
	14	605		11.2	≤ 12.3	> 12.3, но ≤ 12.9
	28	625		10.9	≤ 12.0	> 12.0, но ≤ 12.5
	100	600		9.7	≤ 10.7	> 10.7, но ≤ 11.2
ПК8-48.12	3	600	49.4	6.6	≤ 7.9	> 7.9, но ≤ 8.6
	7	600		5.9	≤ 7.1	> 7.1, но ≤ 7.6
	14	600		5.3	≤ 6.3	> 6.3, но ≤ 6.9
	28	625		5.1	≤ 6.1	> 6.1, но ≤ 6.6
	100	600		4.5	≤ 5.4	> 5.4, но ≤ 5.8
ПК6-63.12	3	423	93.5	17.5	≤ 19.3	> 19.3, но ≤ 20.1
	7	430		17.1	≤ 18.8	> 18.8, но ≤ 19.6
	14	435		16.5	≤ 18.2	> 18.2, но ≤ 19.0
	28	444		15.4	≤ 17.4	> 17.4, но ≤ 17.7
	100	422		13.8	≤ 15.2	> 15.2, но ≤ 15.9

Данные для испытаний Проверка жесткости

Марка панели	Срок испытания панелей после их изготовления в сутках	Контрольная нагрузка за вычетом собственной массы панели, кгс/м²	$f_{доп}/f_{пред}$	Прогиб от полной контрольной нагрузки $f_к$, мм	Прогиб f измеренный (см. п. 3.3.1 ГОСТ) мм	
					при котором панели принимаются годн.	при котором требуется повторное испытание
ПК6-60.12	3	422	83.5	15.9	≤ 19.1	> 19.1 , но ≤ 20.6
	7	423		15.2	≤ 18.2	> 18.2 , но ≤ 19.7
	14	429		14.4	≤ 17.3	> 17.3 , но ≤ 18.7
	28	442		14.1	≤ 16.9	> 16.9 , но ≤ 18.3
	100	422		12.9	≤ 15.5	> 15.5 , но ≤ 16.8
ПК6-57.12	3	422	57.2	8.7	≤ 10.4	> 10.4 , но ≤ 11.3
	7	425		8.0	≤ 9.6	> 9.6 , но ≤ 10.4
	14	435		7.5	≤ 9.0	> 9.0 , но ≤ 9.7
	28	442		7.0	≤ 8.4	> 8.4 , но ≤ 9.1
	100	422		6.0	≤ 7.2	> 7.2 , но ≤ 7.8
ПК6-54.12	3	422	62	9.5	≤ 11.4	> 11.4 , но ≤ 12.3
	7	422		8.7	≤ 10.4	> 10.4 , но ≤ 11.3
	14	422		8.1	≤ 9.7	> 9.7 , но ≤ 10.5
	28	439		7.9	≤ 9.5	> 9.5 , но ≤ 10.2
	100	422		7.2	≤ 8.6	> 8.6 , но ≤ 9.3
ПК6-51.12	3	422	55.5	8.0	≤ 9.6	> 9.6 , но ≤ 10.4
	7	422		7.3	≤ 8.7	> 8.7 , но ≤ 9.5
	14	422		6.7	≤ 8.0	> 8.0 , но ≤ 8.7
	28	435		6.2	≤ 7.4	> 7.4 , но ≤ 8.1
	100	422		5.7	≤ 6.8	> 6.8 , но ≤ 7.4
ПК6-48.12	3	422	48	5.8	≤ 6.9	> 6.9 , но ≤ 7.4
	7	422		5.2	≤ 6.2	> 6.2 , но ≤ 6.8
	14	422		4.7	≤ 5.6	> 5.6 , но ≤ 6.1
	28	434		4.1	≤ 4.9	> 4.9 , но ≤ 5.3
	100	422		3.7	≤ 4.4	> 4.4 , но ≤ 4.8

Данные для испытаний. Проверка жесткости

Марка панели	Срок испытания панелей после их изготовления в сутках	Контрольная нагрузка за вычетом собственной массы панели, кг/м²	$\frac{f_{дл}}{f_{пред}}$	Прогиб от полной контрольной нагрузки $f_к$ мм	Прогиб f измеренный (см. п.3.3.1 ГОСТ) мм	
					при котором панели признаются годн.	при котором требуется повторное испытание
ПК4-63.12	3	260	74.5	15.1	≤ 16.1	> 16.1, но ≤ 19.6
	7	280		13.9	≤ 16.7	> 16.7, но ≤ 18.0
	14	280		13.1	≤ 15.7	> 15.7, но ≤ 17.0
	28	294		13.1	≤ 15.7	> 15.7, но ≤ 17.0
	100	280		12.2	≤ 14.6	> 14.6, но ≤ 15.8
ПК4-60.12	3	280	68.6	11.0	≤ 13.2	> 13.2, но ≤ 14.3
	7	280		10.2	≤ 12.2	> 12.2, но ≤ 13.2
	14	280		9.5	≤ 11.4	> 11.4, но ≤ 12.3
	28	291		9,2	≤ 11.1	> 11.1, но ≤ 11.9
	100	280		8.6	≤ 10.3	> 10.3, но ≤ 11.1
ПК4-57.12	3	280	47.2	6.2	≤ 7.4	> 7.4, но ≤ 8.0
	7	280		5.6	≤ 6.7	> 6.7, но ≤ 7.2
	14	280		5.1	≤ 6.1	> 6.1, но ≤ 6.6
	28	280		4.6	≤ 5.5	> 5.5, но ≤ 6.0
	100	280		3.9	≤ 4.6	> 4.6, но ≤ 5.1
ПК4-54.12	3	280	42.6	5.5	≤ 6.6	> 6.6, но ≤ 7.1
	7	280		4.8	≤ 5.7	> 5.7, но ≤ 6.2
	14	280		4.3	≤ 5.1	> 5.1, но ≤ 5.6
	28	295		3.9	≤ 4.6	> 4.6, но ≤ 5.1
	100	280		3.4	≤ 4.1	> 4.1, но ≤ 4.4
ПК4-51.12	3	280	32.5	4.0	≤ 4.8	> 4.8, но ≤ 5.2
	7	280		3.5	≤ 4.2	> 4.2, но ≤ 4.5
	14	280		3.0	≤ 3.6	> 3.6, но ≤ 3.9
	28	390		2.2	≤ 2.6	> 2.6, но ≤ 2.8
	100	280		1.9	≤ 2.3	> 2.3, но ≤ 2.5

105-4 3.9

Данные для испытаний. Проверка жесткости.

Марка панели	Срок испытания панелей после их изготовления в сутках	Контрольная нагрузка за вычетом собственной массы панели, кгс/м²	$f_{дл}/f_{пред}$	Прогиб от полной контрольной нагрузки $f_к$ мм	Прогиб f измеренный (см п.3.3.1 ГОСТ) мм	
					при котором панели признаются годными	при котором требуется повторное испытание
ПК3-63.12	3	218	70.5	8.3	≤ 9.9	> 9.9 , но ≤ 10.8
	7	218		7.6	≤ 9.1	> 9.1 , но ≤ 9.8
	14	218		6.8	< 8.1	> 8.1 , но ≤ 8.8
	28	229		6.4	< 7.6	> 7.6 , но ≤ 8.3
	100	218		5.9	< 7.1	> 7.1 , но < 7.6
ПК3-60.12	3	218	61.6	5.7	< 8.0	> 8.0 , но ≤ 8.7
	7	218		6.0	≤ 7.2	> 7.2 , но < 7.8
	14	218		5.5	< 6.6	> 6.6 , но ≤ 7.1
	28	229		5.0	≤ 6.0	> 6.0 , но ≤ 6.5
	100	218		4.5	≤ 5.4	> 5.4 , но < 5.8
ПК3-57.12	3	218	42.1	4.2	≤ 5.0	> 5.0 , но ≤ 5.4
	7	218		3.6	< 4.3	> 4.3 , но ≤ 4.6
	14	218		3.1	< 3.7	> 3.7 , но ≤ 4.0
	28	228		2.4	< 2.9	> 2.9 , но ≤ 3.1
	100	218		2.1	< 2.5	> 2.5 , но < 2.7
ПК3-54.12	3	218	17	2.2	≤ 2.7	> 2.7 , но < 2.9
	7	218		2.1	< 2.5	> 2.5 , но ≤ 2.7
	14	218		2.0	≤ 2.4	> 2.4 , но ≤ 2.6
	28	226		1.9	< 2.2	> 2.2 , но ≤ 2.4
	100	218		1.8	< 2.1	> 2.1 , но ≤ 2.3
ПК8-63.10	3	650	84.5	1.9	< 22.6	> 22.6 , но ≤ 24.4
	7	649		1.7	< 20.4	> 20.4 , но ≤ 22.0
	14	645		1.5	< 18.6	> 18.6 , но ≤ 20.2
	28	641		1.3	< 16.2	> 16.2 , но ≤ 17.5
	100	605		1.1	≤ 12.7	> 12.7 , но ≤ 13.8

Данные для испытаний. Проверка жесткости

Марка панели	Срок испытания панелей после их изготовления в сутках	Контрольная нагрузка за вычетом собственной массы панели, кгс/м²	$f_{дл}/f_{пред}$	Прогиб от полной контрольной нагрузки $f_к$ мм	Прогиб f измеренный (см. п. 3.3.1 ГОСТ) мм	
					при котором панели признаются годными	при котором требуется повторное испытание
ПК8-60.10	3	622	100	19.1	≤ 21.0	> 21.0, но ≤ 22.0
	7	627		18.6	≤ 20.4	> 20.4, но ≤ 21.4
	14	627		17.7	≤ 19.4	> 19.4, но ≤ 20.4
	28	636		16.3	≤ 17.9	> 17.9, но ≤ 18.7
	100	605		14.4	≤ 15.8	> 15.8, но ≤ 16.6
ПК8-57.10	3	616	81.5	14.2	≤ 17.0	> 17.0, но ≤ 18.4
	7	620		13.6	≤ 16.3	> 16.3, но ≤ 17.6
	14	624		13.0	≤ 15.6	> 15.6, но ≤ 16.9
	28	635		12.2	≤ 14.6	> 14.6, но ≤ 15.8
	100	605		10.3	≤ 12.3	> 12.3, но ≤ 13.4
ПК8-54.10	3	605	82.3	13.8	≤ 16.5	> 16.5, но ≤ 17.9
	7	606		12.9	≤ 15.4	> 15.4, но ≤ 16.8
	14	611		12.5	≤ 15.0	> 15.0, но ≤ 16.2
	28	629		12.2	≤ 14.6	> 14.6, но ≤ 15.8
	100	605		11.1	≤ 13.3	> 13.3, но ≤ 14.4
ПК8-51.10	3	605	59	8.5	≤ 10.2	> 10.2, но ≤ 11.0
	7	605		7.9	≤ 9.4	> 9.4, но ≤ 10.2
	14	610		7.5	≤ 8.9	> 8.9, но ≤ 9.7
	28	629		7.0	≤ 8.4	> 8.4, но ≤ 9.1
	100	605		6.1	≤ 7.3	> 7.3, но ≤ 7.9
ПК8-48.10	3	605	46	6.5	≤ 7.8	> 7.8, но ≤ 8.4
	7	605		6.0	≤ 7.2	> 7.2, но ≤ 7.8
	14	605		5.3	≤ 6.3	> 6.3, но ≤ 6.9
	28	621		5.1	≤ 6.1	> 6.1, но ≤ 6.6
	100	605		4.4	≤ 5.2	> 5.2, но ≤ 5.7

Данные для испытаний. Проверка жесткости						
Марка панели	Срок испытания панелей после их изготовления в сутках	Контрольная нагрузка за вычетом собствен. массы панели, кгс/м²	$f_{дл}$ / $f_{пред}$	Прогиб от полной контрольной нагрузки $f_{к}$ мм	Прогиб f измеренный (см. П.3.3.1 ГОСТ) мм: При котором панели признаются годными	При котором требуется повторное испытание
ПК6-63.10	3	433	90.5	17.1	≤ 18.8	> 18.8, НО ≤ 19.7
	7	436		16.6	≤ 18.2	> 18.2, НО ≤ 19.1
	14	440		15.9	≤ 17.5	> 17.5, НО ≤ 18.3
	28	450		15.2	≤ 16.7	> 16.7, НО ≤ 17.5
	100	428		13.1	≤ 14.4	> 14.4, НО ≤ 15.1
ПК6-60.10	3	428	84	14.7	≤ 17.6	> 17.6, НО ≤ 19.1
	7	429		14.0	≤ 16.8	> 16.8, НО ≤ 18.2
	14	435		13.6	≤ 16.3	> 16.3, НО ≤ 17.7
	28	450		12.9	≤ 15.5	> 15.5, НО ≤ 16.7
	100	428		11.7	≤ 14.0	> 14.0, НО ≤ 15.2
ПК6-57.10	3	428	69.6	11.6	≤ 13.9	> 13.9, НО ≤ 15.1
	7	428		10.8	≤ 12.9	> 12.9, НО ≤ 14.0
	14	432		10.1	≤ 12.1	> 12.1, НО ≤ 13.1
	28	447		9.8	≤ 11.8	> 11.8, НО ≤ 12.8
	100	428		8.8	≤ 10.5	> 10.5, НО ≤ 11.4
ПК6-54.10	3	428	57	9.0	≤ 10.8	> 10.8, НО ≤ 11.7
	7	428		8.2	≤ 9.8	> 9.8, НО ≤ 10.7
	14	428		7.6	≤ 9.1	> 9.1, НО ≤ 9.9
	28	446		7.3	≤ 8.7	> 8.7, НО ≤ 9.5
	100	428		6.6	≤ 7.9	> 7.9, НО ≤ 8.6
ПК6-51.10	3	428	50.4	6.9	≤ 8.3	> 8.3, НО ≤ 9.0
	7	428		6.2	≤ 7.4	> 7.4, НО ≤ 8.0
	14	428		5.7	≤ 6.8	> 6.8, НО ≤ 7.4
	28	444		5.3	≤ 6.3	> 6.3, НО ≤ 6.9
	100	428		4.8	≤ 5.7	> 5.7, НО ≤ 6.2

Данные для испытаний — Проверка жесткости

Марка панели	Срок испытания панелей после их изготовления в сутках	Контрольная нагрузка за вычетом собств. вес. массы панели, кгс/м²	$f_{дл}/f_{пред}$	Прогиб от полной контрольной нагрузки $f_к$ мм	Прогиб f измеренный (см. п.3.3.1 ГОСТ) мм	
					При котором панели признаются годными	При котором требуется повторное испытание
ПК6-48.10	3	428	27.6	3.3	⩽ 4.0	> 4.0 , но ⩽ 4.3
	7	428		2.9	⩽ 3.4	> 3.4 , но ⩽ 3.7
	14	428		2.4	⩽ 2.9	> 2.9 , но ⩽ 3.1
	28	445		1.8	⩽ 2.2	> 2.2 , но ⩽ 2.3
	100	428		1.3	⩽ 1.6	> 1.6 , но ⩽ 1.7
ПК4-63.10	3	282	71.3	12.3	⩽ 14.7	> 14.7 , но ⩽ 16.0
	7	282		11.4	⩽ 13.6	> 13.6 , но ⩽ 14.8
	14	282		11.0	⩽ 13.2	> 13.2 , но ⩽ 14.3
	28	295		10.5	⩽ 12.6	> 12.6 , но ⩽ 13.6
	100	282		9.4	⩽ 11.3	> 11.3 , но ⩽ 12.2
ПК4-60.10	3	282	66.6	10.9	⩽ 13.1	> 13.1 , но ⩽ 14.2
	7	282		9.8	⩽ 11.7	> 11.7 , но ⩽ 12.7
	14	282		9.1	⩽ 10.9	> 10.9 , но ⩽ 11.8
	28	294		8.9	⩽ 10.7	> 10.7 , но ⩽ 11.6
	100	282		8.2	⩽ 9.8	> 9.8 , но ⩽ 10.6
ПК4-57.10	3	282	60	9.4	⩽ 11.3	> 11.3 , но ⩽ 12.2
	7	282		8.7	⩽ 10.4	> 10.4 , но ⩽ 11.3
	14	282		8.0	⩽ 9.6	> 9.6 , но ⩽ 10.4
	28	292		7.6	⩽ 9.1	> 9.1 , но ⩽ 9.9
	100	282		7.0	⩽ 8.4	> 8.4 , но ⩽ 9.1
ПК4-54.10	3	282	39	4.7	⩽ 5.6	> 5.6 , но ⩽ 6.1
	7	282		4.2	⩽ 5.0	> 5.0 , но ⩽ 5.4
	14	282		3.6	⩽ 4.3	> 4.3 , но ⩽ 4.7
	28	294		3.2	⩽ 3.8	> 3.8 , но ⩽ 4.2
	100	282		2.6	⩽ 3.1	> 3.1 , но ⩽ 3.4

16514

Данные испытаний Проверка жесткости

Марка панели	Срок испытания панелей после их изготовления в сутках	Контрольная нагрузка за вычетом собственной массы панели, кгс/м²	$f_{дл.}/f_{пред}$	Прогиб от полной контрольной нагрузки $f_к$ мм	Прогиб f измеренный (см. п.3.3.1 ГОСТ) мм	
					при котором панели признаются годными	при котором требуется повторное испытание
ПК3-63.10	3	220	82	10.5	⩽ 12.6	> 12.6, но ⩽ 13.6
	7	220		9.8	⩽ 11.7	> 11.7, но ⩽ 12.7
	14	220		9.0	⩽ 10.8	> 10.8, но ⩽ 11.7
	28	230		8.6	⩽ 10.3	> 10.3, но ⩽ 11.1
	100	220		8.2	⩽ 9.8	> 9.8, но ⩽ 10.7
ПК3-60.10	3	220	55.8	5.7	⩽ 6.8	> 6.8, но ⩽ 7.4
	7	220		5.1	⩽ 6.1	> 6.1, но ⩽ 6.6
	14	220		4.6	⩽ 5.5	> 5.5, но ⩽ 6.0
	28	230		4.1	⩽ 4.9	> 4.9, но ⩽ 5.3
	100	220		3.6	⩽ 4.3	> 4.3, но ⩽ 4.7

Инв. № подл. | Подп. и дата

16514 44

Данные для испытаний. Проверка трещиностойкости

Марка панели	Срок испытания панелей после их изготовления в сутках					Контрольная ширина раскрытия трещин (п.2.4.7 ГОСТ) мм
	3	7	14	28	100	
	Контрольная нагрузка за вычетом собственной массы панели кгс/м²					
ПК8-63.18	730	733	728	733	692	
ПК8-60.18	710	716	716	730	692	
ПК8-57.18	696	700	708	721	692	
ПК8-54.18	692	696	700	720	692	
ПК8-51.18	692	692	694	716	692	
ПК8-48.18	692	692	692	713	692	
ПК6-63.18	521	526	529	543	518	
ПК6-60.18	518	518	521	538	518	
ПК6-57.18	518	518	520	539	518	
ПК6-54.18	518	518	518	536	518	
ПК6-51.18	518	518	518	536	518	
ПК6-48.18	518	518	518	530	518	
ПК4-63.18	375	375	376	394	375	
ПК4-60.18	375	375	375	390	375	
ПК4-57.18	375	375	375	388	375	0.25
ПК4-54.18	375	375	375	386	375	
ПК4-51.18	375	375	375	386	375	
ПК4-48.18	375	375	375	385	375	
ПК3-63.18	253	253	253	265	253	
ПК3-60.18	253	253	253	264	253	
ПК3-57.18	253	253	253	264	253	
ПК3-54.18	253	253	253	261	253	
ПК3-51.18	253	253	253	264	253	

Данные для испытаний. Проверка трещиностойкости

Марка панели	Срок испытания панелей после их изготовления в сутках					Контрольная ширина раскрытия трещин (п. 2.47 ГОСТ) мм
	3	7	14	28	100	
	Контрольная нагрузка за вычетом собственной массы панели кгс/м²					
ПК8-63.15	736	737	730	738	696	0.25
ПК8-60.15	715	719	721	732	696	
ПК8-57.15	700	708	710	730	696	
ПК8-54.15	696	696	698	721	696	
ПК8-51.15	696	696	696	721	696	
ПК8-48.15	696	696	696	721	696	
ПК6-63.15	522	530	534	545	521	
ПК6-60.15	521	521	521	540	521	
ПК6-57.15	521	521	524	543	521	
ПК6-54.15	521	521	521	536	521	
ПК6-51.15	521	521	521	536	521	
ПК6-48.15	521	521	521	535	521	
ПК4-63.15	377	377	377	394	377	
ПК4-60.15	377	377	377	402	377	
ПК4-57.15	377	377	377	390	377	
ПК4-54.15	377	377	377	388	377	
ПК4-51.15	377	377	377	388	377	
ПК3-63.15	255	255	255	266	255	
ПК3-60.15	255	255	255	265	255	
ПК3-57.15	255	255	255	265	255	
ПК8-63.12	745	745	740	745	700	
ПК8-60.12	730	735	730	740	700	
ПК8-57.12	720	725	725	735	700	

16514 46

Данные для испытании Проверка трещиностойкости.

Марка панели	Срок испытания панелей после их изготовления в сутках					Контрольная ширина раскрытия трещин (п.2.4.7 ГОСТ) мм
	3	7	14	28	100	
	Контрольная нагрузка за вычетом собственной массы панели кгс/м²					
ПК8-54.12	700	703	708	728	700	0 25
ПК8-51.12	700	700	705	728	700	
ПК8-48.12	700	700	700	728	700	
ПК6-63.12	527	535	540	550	526	
ПК6-60.12	526	527	535	550	526	
ПК6-57.12	526	531	540	550	526	
ПК6-54.12	526	526	526	545	526	
ПК6-51.12	526	526	526	542	526	
ПК6-48.12	526	526	526	541	526	
ПК4-63.12	384	384	384	400	384	
ПК4-60.12	384	384	384	397	384	
ПК4-57.12	384	384	384	384	384	
ПК4-54.12	384	384	384	400	384	
ПК4-51.12	384	384	384	398	384	
ПК3-63.12	259	259	259	270	259	
ПК3-60.12	259	259	259	270	259	
ПК3-57.12	259	259	259	270	259	
ПК3-54.12	259	259	259	268	259	
ПК8-63.10	760	758	754	750	710	
ПК8-60.10	730	735	735	742	710	
ПК8-57.10	725	728	730	743	710	
ПК8-54.10	710	712	718	738	710	

16516

Данные для испытаний. Проверка трещиностойкости

Марка панели	Срок испытания панелей после их изготовления в сутках					Контрольная ширина раскрытия трещин (п.2.4.7 ГОСТ)
	3	7	14	28	100	
	Контрольная нагрузка за вычетом собственной массы панели кгс/см²					
ПК8-51.10	710	710	718	738	710	0,25
ПК8-48.10	710	710	710	728	710	
ПК6-63.10	539	543	546	556	532	
ПК6-60.10	532	533	540	556	532	
ПК6-57.10	532	532	535	554	532	
ПК6-54.10	532	532	532	552	532	
ПК6-51.10	532	532	532	550	532	
ПК6-48.10	532	532	532	737	532	
ПК4-63.10	385	385	385	402	385	
ПК4-60.10	385	385	385	398	385	
ПК4-57.10	385	385	385	396	385	
ПК4-54.10	385	385	385	400	385	
ПК3-63.10	261	261	261	273	261	
ПК3-60.10	261	261	261	273	261	

Инв.№подл. | Подп. и дата

18514 ГВ

NN п/п	ОБОЗНАЧЕНИЕ	НАИМЕНОВАНИЕ
		Документы предприятия
1		Руководство по проектированию предварительно напряженных железобетонных конструкций из тяжелого бетона (ЦНИИПромзданий, НИИЖБ 1977г)
2		Руководство по технологии предварительного напряжения стержневой арматуры железобетонных конструкций (НИИЖБ Госстроя СССР Стройиздат, 1972г)
3		Руководство по технологии изготовления предварительно напряженных железобетонных конструкций (НИИЖБ, 1975г.)
4	ТУ 14-4-659-75	Технические условия. Проволока стальная низкоуглеродистая периодического профиля для армирования железобетонных конструкций (обыкновенная арматурная проволока периодического профиля)

		1.141-1.58 000000 ВД	
Нач. отд.	Балановский		
Гл. инж. пр.	Лиханская		
Проверил	Лиханская	Ведомость ссылочных документов	Стадия: Р; Лист: 1; Листов:
Исполнил	Боброва		ЦНИИЭП жилища

ИНВ. № ПОДЛ.	ПОДП. И ДАТА

НАЧ. ОТД.	БАЛЯНОВСКИЙ	
ГЛ. ИНЖ. ПР.	ЛИХАНСКАЯ	
ПРОВЕРИЛ	ЛИХАНСКАЯ	
ИСПОЛНИТ.	БОБРОВА	

ВЫБОРКА СТАЛИ НА 1 ЭЛЕМЕНТ В КГ

МАРКА	НАПРЯГАЕМАЯ АРМАТУРА. АРМАТУРНАЯ СТАЛЬ ГОСТ 10884-71. КЛАСС АТV. ⌀ ММ			ИТОГО	АРМАТУРНЫЕ ИЗДЕЛИЯ. АРМАТУРНАЯ СТАЛЬ ГОСТ 6727-53*. КЛАСС ВI. ⌀ ММ			ИТОГО	АРМАТУРНАЯ СТАЛЬ ТУ14-4-659-75. КЛАСС ВрI. ⌀ ММ	ИТОГО	МОНТАЖНЫЕ ПЕТЛИ. АРМАТУРНАЯ СТАЛЬ ГОСТ 5781-75. КЛАСС АI. ⌀ ММ			ИТОГО	ИТОГО	ВСЕГО
	10	12	14		3	4	5		4		10	12	14			
ПК8-63.18		5.58	37.95	43.53	5.92	6.95	3.00	15.87	3.62	3.62			6.44	6.44	25.93	69.46
ПК8-60.18		21.24	14.44	35.68	5.66	6.47	2.76	14.89	3.62	3.62		4.20		4.20	22.71	58.39
ПК8-57.18	3.50	25.25		28.75	5.40	6.11	2.64	14.15	3.62	3.62		4.20		4.20	21.97	50.72
ПК8-54.18	9.96	14.34		24.30	8.14	2.51		10.65	3.62	3.62		4.20		4.20	18.47	42.77
ПК8-51.18	15.65	4.51		20.16	7.54	2.39		9.93	3.62	3.62		4.20		4.20	17.75	37.91
ПК8-48.18	8.85	8.48		17.33	7.88	0.83		8.71	3.62	3.62		4.20		4.20	16.53	33.86
ПК6-63.18		33.48		33.48	9.28	2.75		12.03	3.62	3.62			6.44	6.44	22.09	55.57
ПК6-60.18	11.07	15.93		27.00	8.78	2.63		11.41	3.62	3.62		4.20		4.20	19.23	46.23
ПК6-57.18	14.0	10.1		24.10	6.36	1.79		8.15	3.62	3.62		4.20		4.20	15.97	40.07
ПК6-54.18	19.92			19.92	6.70	0.83		7.53	3.62	3.62		4.20		4.20	15.35	35.27
ПК6-51.18	3.13	13.53		16.66	6.34	0.83		7.17	3.62	3.62		4.20		4.20	14.99	31.65
ПК6-48.18	8.85	4.24		13.09	6.08	0.83		6.91	3.62	3.62		4.20		4.20	14.73	27.82
ПК4-63.18	15.48	11.16		26.64	6.88	1.79		8.67	3.62	3.62			6.44	6.44	18.73	45.37
ПК4-60.18	22.14			22.14	6.62	1.79		8.41	3.62	3.62		4.20		4.20	16.23	38.37
ПК4-57.18	14.0	5.05		19.05	6.96	0.83		7.79	3.62	3.62		4.20		4.20	15.61	34.66
ПК4-54.18	6.64	9.56		16.20	6.70	0.83		7.53	3.62	3.62		4.20		4.20	15.35	31.55

1.141-1.58.000000 ВС

ВЫБОРКА СТАЛИ

СТАДИЯ	ЛИСТ	ЛИСТОВ
Р	1	6

ЦНИИЭП ЖИЛИЩА

16516

СП

Выборка стали на 1 элемент в кг

Марка	Напрягаемая арматура			Итого	Арматурные изделия						Монтажные петли				Итого	Всего
	Арматурная сталь ГОСТ 10884-71				Арматурная сталь ГОСТ 6727-53*				Арматурная сталь ТУ 14-4-659-75		Арматурная сталь ГОСТ 5781-75					
	Класс Ат V				Класс BI				Класс BpI		Класс AI					
	ф мм				ф мм				ф мм		ф мм					
	10	12	14		3	4	5		4		10	12	14			
ПК4-51.18	9.39	4.51		13.90	6.08	0.83		6.91	3.62	3.62		4.20		4.20	14.73	28.63
ПК4-48.18	11.80			11.80	5.30	0.83		6.13	3.62	3.62		4.20		4.20	13.95	25.75
ПК3-63.18	15.48	5.58		21.06	7.48	0.83		8.31	3.62	3.62			6.44	6.44	18.37	39.43
ПК3-60.18	7.38	10.62		18.00	7.22	0.83		8.05	3.62	3.62		4.20		4.20	15.87	33.87
ПК3-57.18	10.50	5.05		15.55	6.70	0.83		7.53	3.62	3.62		4.20		4.20	15.35	30.90
ПК3-54.18	13.28			13.28	5.92	0.83		6.75	3.62	3.62		4.20		4.20	14.57	27.85
ПК3-51.18	12.52			12.52	5.56	0.83		6.39	3.62	3.62		4.20		4.20	14.21	26.73
ПК8-63.15			37.95	37.95	4.80	5.80	2.50	13.10	2.96	2.96		4.20		4.20	20.26	58.21
ПК8-60.15		15.93	14.44	30.37	4.59	5.40	2.30	12.29	2.96	2.96		4.20		4.20	19.45	49.82
ПК8-57.15		25.25		25.25	4.38	5.10	2.20	11.68	2.96	2.96		4.20		4.20	18.84	44.09
ПК8-54.15	19.92			19.92	6.67	2.10		8.77	2.96	2.96		4.20		4 20	15.93	35.85
ПК8-51.15	12.52	4.51		17.03	6.18	2.00		8.18	2.96	2.96		4.20		4.20	15.34	32.37
ПК8-48.15	14.75			14.75	6.47	0.70		7.17	2.96	2.96		4.20		4.20	14.33	29.08
ПК6-63.15		27.90		27.90	7.60	2.30		9.90	2.96	2.96		4.20		4.20	17.06	44.96
ПК6-60.15	7.38	15.93		23.31	7.19	2.20		9.39	2.96	2.96		4.20		4.20	16.55	39.86
ПК6-57.15	10.50	10.10		20.60	5.18	1.50		6.68	2.96	2.96		4 20		4 20	13.84	34.44

1.141-1.58.000000 ВС

Лист 2

Выборка стали на 1 элемент в кг

Марка	Напрягаемая арматура. Арматурная сталь ГОСТ 10884-71. Класс АТ V. ⌀ мм			Итого	Арматурные изделия. Арматурная сталь ГОСТ 6727-53*. Класс ВI. ⌀ мм			Итого	Арматурная сталь ТУ14-4-659-75. Класс ВрI. ⌀ мм	Итого	Монтажные петли. Арматурная сталь ГОСТ 5781-75. Класс АI. ⌀ мм			Итого	Итого	Всего
	10	12	14		3	4	5		4		10	12	14			
ПК6-54.15	16.60			16.60	5.47	0.70		6.17	2.96	2.96		4.20		4.20	13.33	29.93
ПК6-51.15	9.39	4.51		13.90	5.18	0.70		5.88	2.96	2.96		4.20		4.20	13.04	26.94
ПК6-48.15	11.80			11.80	4.97	0.70		5.67	2.96	2.96		4.20		4.20	12.83	24.63
ПК4-63.15		22.32		22.32	5.80	1.50		7.10	2.96	2.96		4.20		4.20	14.26	36.58
ПК4-60.15	18.45			18.45	5.39	1.50		6.89	2.96	2.96		4.20		4.20	14.05	32.50
ПК4-57.15	7.00	10.10		17.10	5.68	0.70		6.38	2.96	2.96		4.20		4.20	13.54	30.64
ПК4-54.15	13.28			13.28	5.47	0.70		6.17	2.96	2.96		4.20		4.20	13.33	26.61
ПК4-51.15	12.52			12.52	5.18	0.70		5.88	2.96	2.96		4.20		4.20	13.04	25.56
ПК3-63.15	11.61	5.58		17.19	6.10	0.70		6.80	2.96	2.96		4.20		4.20	13.96	31.15
ПК3-60.15	14.76			14.76	5.89	0.70		6.59	2.96	2.96		4.20		4.20	13.75	28.51
ПК3-57.15	14.00			14.00	5.68	0.70		6.38	2.96	2.96		4.20		4.20	13.54	27.54
ПК8-63.12			30.36	30.36	4.03	4.65	2.00	10.68	2.60	2.60		4.20		4.20	17.48	47.84
ПК8-60.12		10.62	14.44	25.06	3.86	4.33	1.84	10.03	2.60	2.60		4.20		4.20	16.83	41.89
ПК8-57.12		20.20		20.20	3.67	4.09	1.76	9.52	2.60	2.60	2.80			2.80	14.92	35.12
ПК8-54.12	6.64	9.56		16.20	5.50	1.69		7.19	2.60	2.60	2.80			2.80	12.59	28.79
ПК8-51.12	9.39	4.51		13.90	5.10	1.61		6.71	2.60	2.60	2.80			2.80	12.11	26.01

Выборка стали на 1 элемент в кг

Марка	Напрягаемая арматура			Итого	Арматурные изделия						Монтажные петли				Итого	Всего
	Арматурная сталь ГОСТ 10884-71				Арматурная сталь ГОСТ 6727-53*				Арматурная сталь ТУ14-4-659-75		Арматурная сталь ГОСТ 5781-75					
	Класс Ат V				Класс BI				Класс BpI		Класс AI					
	ф мм				ф мм				ф мм		ф мм					
	10	12	14		3	4	5		4		10	12	14			
ПК8-48.12	11.80			11.80	5.31	0.57		5.88	2.60	2.60	2.80			2.80	11.28	23.08
ПК6-63.12		22.32		22.32	6.27	1.85		8.12	2.60	2.60		4.20		4.20	14.92	37.24
ПК6-60.12	18.45			18.45	5.94	1.77		7.71	2.60	2.60		4.20		4.20	14.51	32.96
ПК6-57.12	10.50	5.05		15.55	4.31	1.21		5.52	2.60	2.60	2.80			2.80	10.92	26.47
ПК6-54.12	13.28			13.28	4.54	0.57		5.11	2.60	2.60	2.80			2.80	10.51	23.79
ПК6-51.12	6.26	4.51		10.77	4.30	0.57		4.87	2.60	2.60	2.80			2.80	10.27	21.04
ПК6-48.12	8.85			8.85	3.85	0.57		4.42	2.60	2.60	2.80			2.80	9.82	18.67
ПК4-63.12	11.61	5.58		17.19	4.67	1.21		5.88	2.60	2.60		4.20		4.20	12.68	29.87
ПК4-60.12	14.76			14.76	4.50	1.21		5.71	2.60	2.60		4.20		4.20	12.51	27.27
ПК4-57.12	3.50	10.10		13.60	4.71	0.57		5.28	2.60	2.60	2.80			2.80	10.68	24.28
ПК4-54.12	6.64	4.78		11.42	4.54	0.57		5.11	2.60	2.60	2.80			2.80	10.51	21.93
ПК4-51.12	9.39			9.39	4.04	0.57		4.61	2.60	2.60	2.80			2.80	10.01	19.40
ПК3-63.12	3.87	11.16		15.03	5.07	0.57		5.64	2.60	2.60		4.20		4.20	12.44	27.47
ПК3-60.12	7.38	5.31		12.69	4.90	0.57		5.47	2.60	2.60		4.20		4.20	12.27	24.96
ПК3-57.12	10.50			10.50	4.45	0.57		5.02	2.60	2.60	2.80			2.80	10.42	20.92
ПК3-54.12	9.96			9.96	4.28	0.57		4.85	2.60	2.60	2.80			2.80	10.25	20.21

1.141-1.58.000080

Лист 4

1954 53

Выборка стали на 1 элемент в кг

Марка	Напрягаемая арматура			Итого	Арматурные изделия						Монтажные петли				Итого	Всего
	Арматурная сталь ГОСТ 10884-71				Арматурная сталь ГОСТ 6727-53*				Арматурная сталь ТУ 14-4-659-75		Арматурная сталь ГОСТ 5781-75					
	Класс Ат V				Класс ВI				Класс ВрI		Класс АI					
	⌀ мм				⌀ мм				⌀ мм		⌀ мм					
	10	12	14		3	4	5		4		10	12	14			
ПК8-63.10		11.16	15.18	26.34	3.40	4.54	2.00	9.94	2.30	2.30	2.80			2.80	15.04	41.38
ПК8-60.10	3.69	15.93		19.62	3.25	4.22	1.84	9.31	2.30	2.30	2.80			2.80	14.41	34.03
ПК8-57.10	7.00	10.10		17.10	3.10	3.98	1.76	8.84	2.30	2.30	2.80			2.80	13.94	30.72
ПК8-54.10	13.28			13.28	4.95	1.58		6.53	2.30	2.30	2.80			2.80	11.63	24.91
ПК8-51.10	3.13	9.02		12.15	4.59	1.50		6.09	2.30	2.30	2.80			2.80	11.19	23.34
ПК8-48.10	5.90	4.24		10.14	4.83	0.46		5.29	2.30	2.30	2.80			2.80	10.39	20.53
ПК6-63.10	7.74	11.16		18.90	5.64	1.74		7.38	2.30	2.30	2.80			2.80	12.48	31.38
ПК6-60.10		15.93		15.93	5.33	1.66		6.99	2.30	2.30	2.80			2.80	12.09	28.02
ПК6-57.10	3.50	10.10		13.60	3.74	1.10		4.84	2.30	2.30	2.80			2.80	9.94	23.54
ПК6-54.10	6.64	4.78		11.42	3.99	0.46		4.45	2.30	2.30	2.80			2.80	9.55	20.97
ПК6-51.10	9.39			9.39	3.79	0.46		4.25	2.30	2.30	2.80			2.80	9.35	18.74
ПК6-48.10	8.85			8.85	3.63	0.46		4.09	2.30	2.30	2.80			2.80	9.19	18.04
ПК4-63.10	15.48			15.48	4.04	1.10		5.14	2.30	2.30	2.80			2.80	10.24	25.72

1.141-1.58.000000 ВС

Лист 5

Выборка стали на 1 элемент в кг

Марка	Напрягаемая арматура			Итого	Арматурные изделия						Монтажные петли				Итого	Всего
	Арматурная сталь ГОСТ 10884-71				Арматурная сталь ГОСТ 6727-53*				Арматурная сталь ТУ 14-4-659-75		Арматурная сталь ГОСТ 5781-75					
	Класс Ат V				Класс В I				Класс В pI		Класс А I					
	ф мм				ф мм				ф мм		ф мм					
	10	12	14		3	4	5		4		10	12	14			
ПК4-60.10	7.38	5.31		12.69	3.89	1.10		4.99	2.30	2.30	2.80			2.80	10.09	22.78
ПК4-57.10	10.50			10.50	4.14	0.46		4.60	2.30	2.30	2.80			2.80	9.70	20.20
ПК4-54.10	9.96			9.96	3.99	0.46		4.45	2.30	2.30	2.80			2.80	9.55	19.51
ПК3-63.10	11.61			11.61	4.18	0.46		4.64	2.30	2.30	2.80			2.80	9.74	21.35
ПК3-60.10	11.07			11.07	4.03	0.46		4.49	2.30	2.30	2.80			2.80	9.59	20.66

1.141-1.58.000000 ВС

Лист 6

Формат	Зона	Позиц.	Обозначение	Наименование	Кол.	Примечание
				Документация		
			1.141 - 1.58.000000 ТО	Техническое описание		
			1.141 - 1.58.000000 ВС	Выборка стали		
			1.141 - 1.58.010000 СБ	Сборочный чертеж		
				Сборочные единицы:		
		4	1.141 - 1.58.010 200	Сетка С1	2	
		5	1.141 - 1.58.010 300	Сетка С5	1	
				Переменные данные для		
				исполнений		
			1.141 - 1.58.010000	ПК8 - 63.18		
				Сборочные единицы и детали:		
		1	1.141 - 1.58.010001	Стержень Т1	5	
		2	1.141 - 1.58.010001-01	Стержень Т2	1	
		3	1.141 - 1.58.010100	Каркас КР1	12	
		6	1.141 - 1.58.010400	Сетка С10	1	
		7	1.141 - 1.58.010002-02	Петля П3	4	
				Материал		
				Бетон марки М200, м³	1.34	

			1.141 - 1.58.010000	
Нач. отдела	Балановск			
Гл. инж. пр.	Лиханская		Панели перекрытий многопустотные ПК8-63.18; ПК8-57.18; ПК8-51.18	Стадия: Р; Лист: 1; Листов: 2
Проверил	Лиханская			
Исполнит.	Боброва		Спецификация	ЦНИИЭП жилища

Формат	Зона	Позиция	Обозначение	Наименование	Кол	Примечание
			1.141-1.58.010000-01	ПК8-57.18		
				Сборочные единицы и детали		
		1	1.141-1.58.010001-06	Стержень Т7	5	
		2	1.141-1.58.010001-07	Стержень Т8	1	
		3	1.141-1.58.010100-04	Каркас КР5	12	
		6	1.141-1.58.010400-02	Сетка С12	1	
		7	1.141-1.58.010002-01	Петля П2	4	
				Материал		
				Бетон марки м200, м³	1.21	
			1.141-1.58.010000-02	ПК8-51.18		
				Сборочные единицы и детали		
		1	1.141-1.58.010001-11	Стержень Т12	5	
		2	1.141-1.58.010001-10	Стержень Т11	1	
		3	1.141-1.58.010100-06	Каркас КР7	12	
		6	1.141-1.58.010400-04	Сетка С14	1	
		7	1.141-1.58.010002-01	Петля П2	4	
				Материал		
				Бетон марки м200, м³	1.08	

165-14

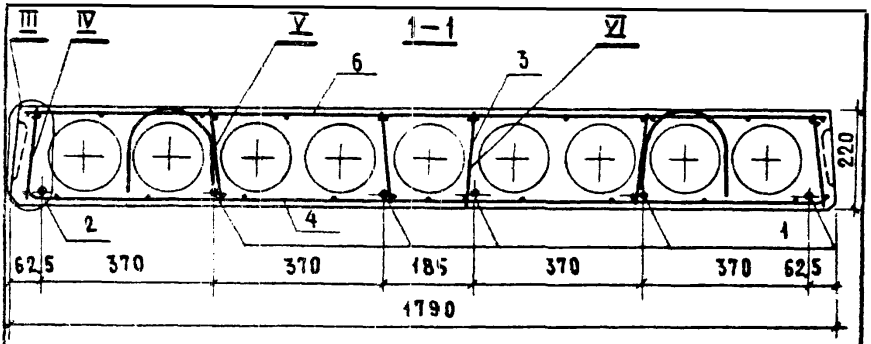

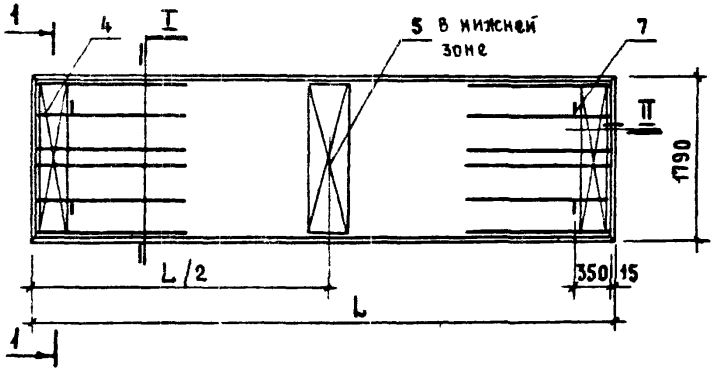

МАРКА	ОБОЗНАЧЕНИЕ	L, мм	L/2, мм	МАССА, кг
ПК8-63.18	1.141-1.58.010000	6280	3140	3350
ПК8-57.18	1.141-1.58.010000-01	5680	2840	3025
ПК8-51.18	1.141-1.58.010000-02	5080	2540	2700

НАЧ. ОТД.	БАЛАНОВСКИЙ	
ГЛ. ИНЖ. ПР.	ЛИХАНСКАЯ	
ПРОВЕР.	ЛИХАНСКАЯ	
ИСПОЛНИТ.	БОБРОВА	

1.141-1.58.010000 СБ

Панели перекрытий многопустотные ПК8-63.18; ПК8-57.18; ПК8-51.18

Сборочный чертеж

СТАДИЯ	МАССА	МАСШТАБ
Р	см. табл.	
ЛИСТ 1	ЛИСТОВ 4	

ЦНИИЭП жилища

16514 58

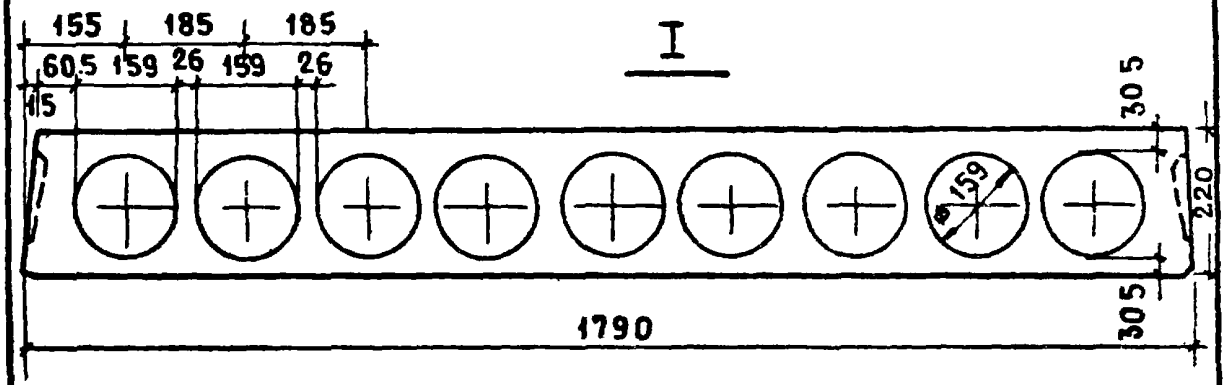

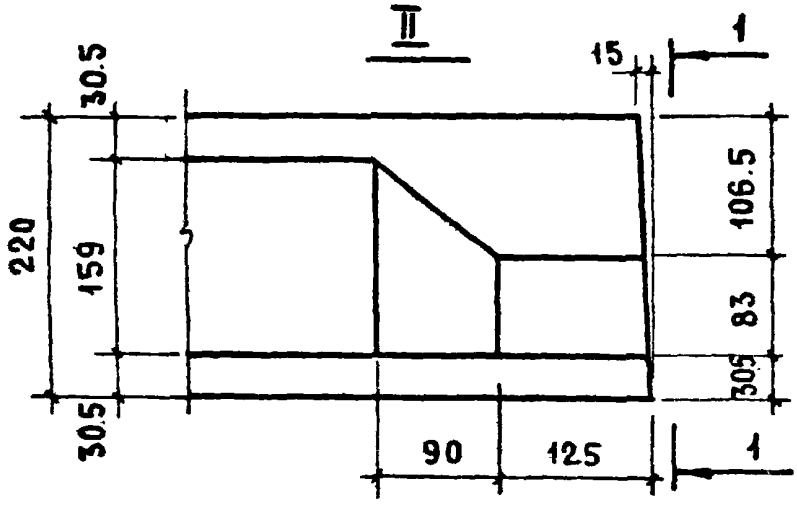

1 - 1

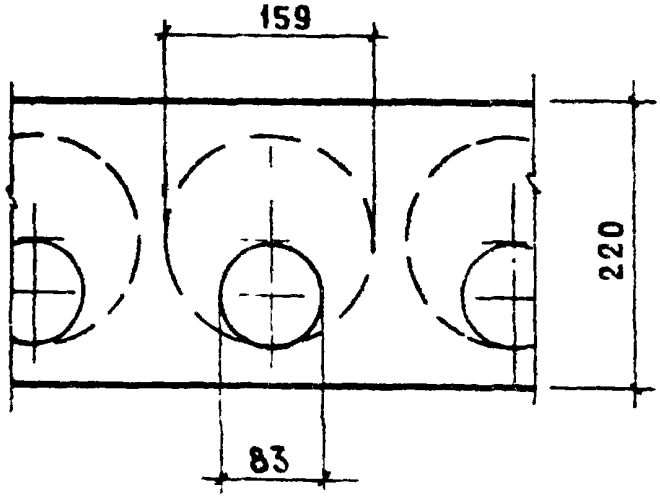

	1.141-1.58.010000 СБ	Лист 2

III

1-1

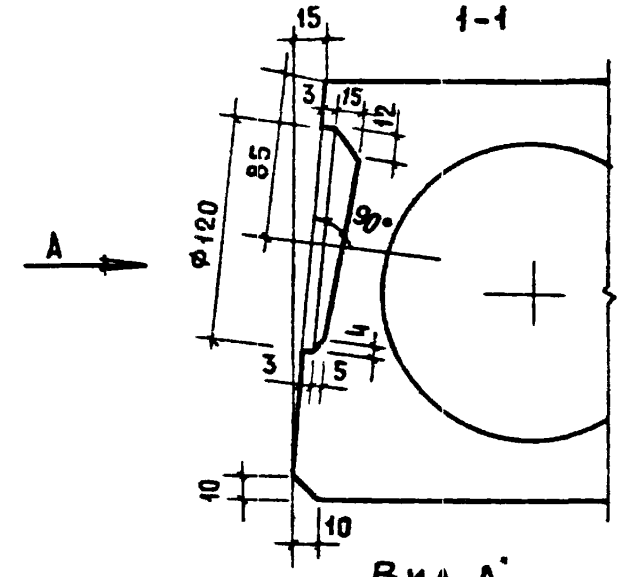

Вид А

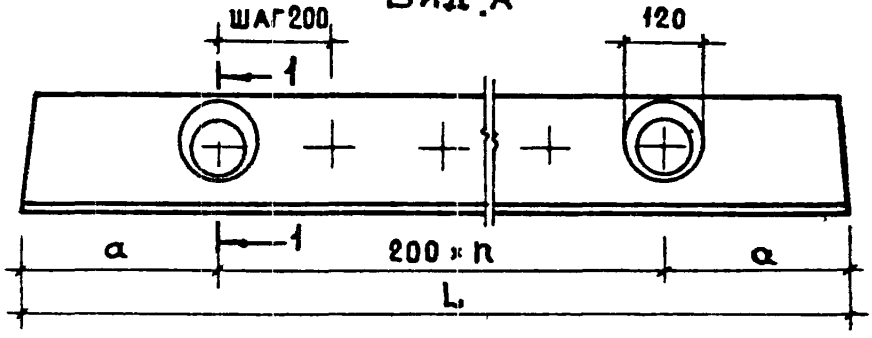

L, мм	n	a, мм
6280	28	340
5980	27	290
5680	25	340
5380	24	290
5080	22	340
4780	21	290

ИНВ № ПОДЛ. ПОДП. И ДАТА

16514 60

IV

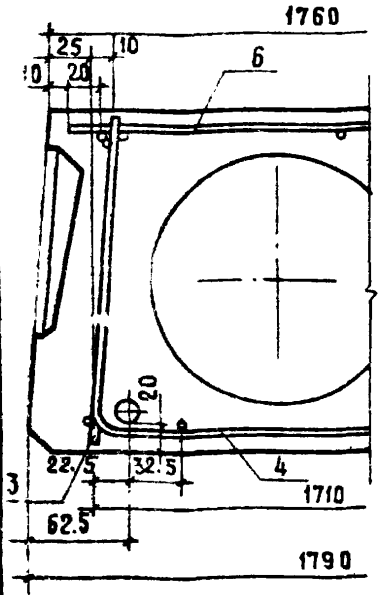

V

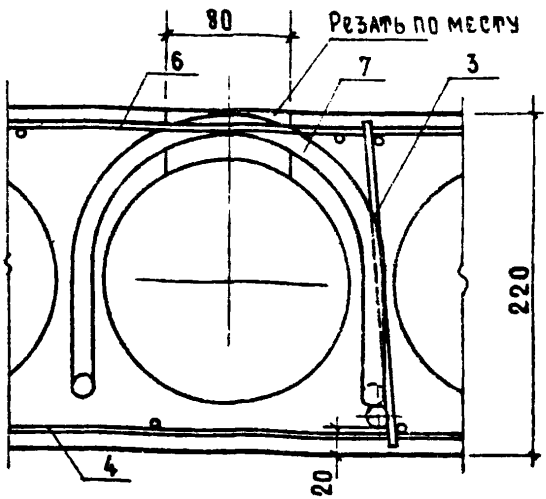

VI

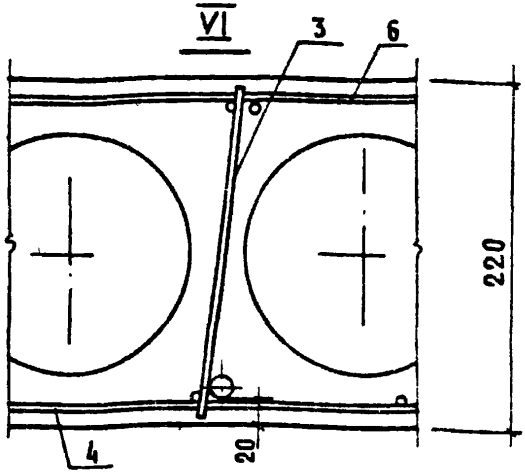

Выемка для монтажной петли размером 80×150 мм устраивается после заглаживания поверхности панели перекрытия до пропаривания.
В проекте должно быть указание о заделке выемки для монтажной петли бетоном марки не ниже М150 после установки панели перекрытия.

16514 61

Формат	Зона	Позиц.	Обозначение	Наименование	Кол.	Примечание
				Документация		
			1.141-1.58.000000 ТО	Техническое описание		
			1.141-1.58.000000 ВС	Выборка стали		
			1.141-1.58.020000 СБ	Сборочный чертеж		
			1.141-1.58.010000 СБ	Сборочный чертеж		Листы 2-7
				Сборочные единицы и детали		
		1	1.141-1.58.010001-03	Стержень Т4	2	
		2	1.141-1.58.010001-04	Стержень Т5	4	
		3	1.141-1.58.010100-02	Каркас КР3	12	
		4	1.141-1.58.010200	Сетка С1	2	
		5	1.141-1.58.010300	Сетка С5	1	
		6	1.141-1.58.010400-01	Сетка С11	1	
		7	1.141-1.58.010002-01	Петля П2	4	
				Материал		
				Бетон марки м200, $м^3$	1.27	

Инв. № подл. | Подпись и дата

Нач. отд.	Балановский	1.141 – 1.58.020000	
Гл. инж. пр.	Лиханская	Панель перекрытия многопустотная ПК8-60.18 Спецификация	Стадия: Р; Лист: 1; Листов:
Проверил	Лиханская		ЦНИИЭП жилища
Исполнит.	Боброва		

16514 62

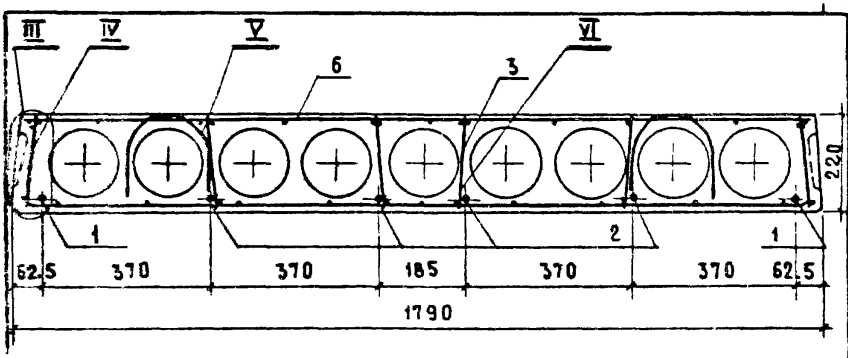

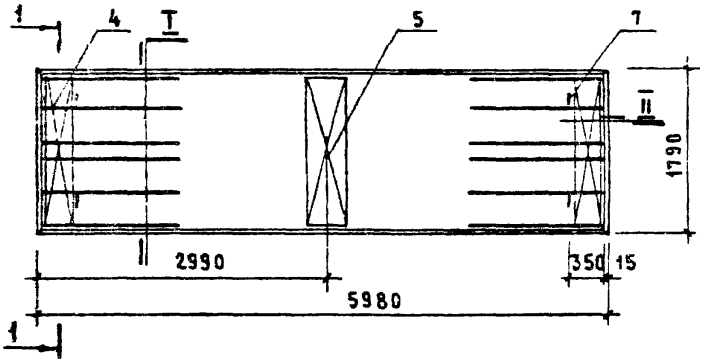

Узлы I–VI см. 1.141-1.58.010000 СБ

				1.141-1.58.020000 СБ		
				Панель перекрытия многопустотная ПК8-60.18 Сборочный чертеж	Стадия: Р	Масса: см. табл.
						Масштаб
Нач. отд.	Балановский				Лист 1	Листов
Гл. инж. пр.	Лиханская				ЦНИИЭП жилища	
Проверил	Лиханская					
Исполнит.	Боброва					

Формат	Зона	Позиц.	Обозначение	Наименование	Кол.	Примечание
				Документация		
			1.141-1.58.000000 ТО	Техническое описание		
			1.141-1.58.000000 ВС	Выборка стали		
			1.141-1.58.030000 СБ	Сборочный чертеж		
			1.141-1.58.010000 СБ	Сборочный чертеж		листы 2-4
				Сборочные единицы и детали		
		1	1.141-1.58.010001-08	Стержень Т9	3	
		2	1.141-1.58.010001-09	Стержень Т10	3	
		3	1.141-1.58.010100-05	Каркас КР6	12	
		4	1.141-1.58.010200	Сетка С1	2	
		5	1.141-1.58.010300	Сетка С5	1	
		6	1.141-1.58.010400-03	Сетка С13	1	
		7	1.141-1.58.010002-01	Петля П2	4	
				Материал		
				Бетон марки м 200, $м^3$	1.15	

Инв. № подл. | Подп. и дата

Нач. отд.	Балановский	
Гл. инж. пр.	Лиханская	
Проверил	Лиханская	
Исполнит.	Боброва	

1.141-1.58.03 00 00

Панель перекрытия многопустотная ПКВ-54.18

Спецификация

Стадия	Лист	Листов
Р	1	

ЦНИИЭП жилища

15514 64

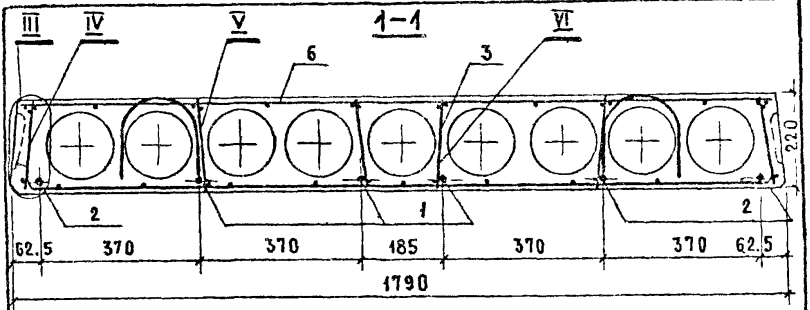

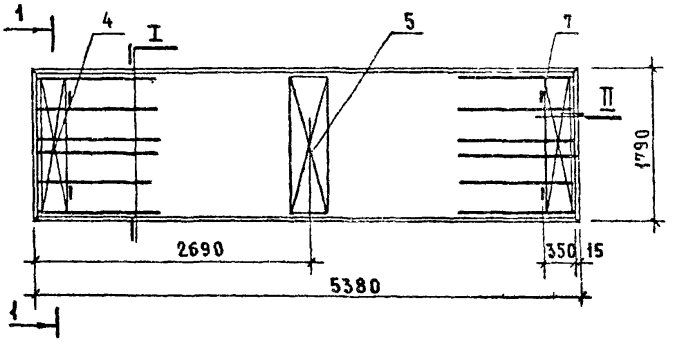

Узлы I-VI см. 1.141-1.58.010000 СБ

		1.141-1 58.03 0000 СБ	
Нач. отд.	Балановский	Панель перекрытия многопустотная. ПК8-54.18	Стадия: Р; Масса: 2875; Масштаб:
Гл. инж. пр.	Лиханская		
Проверил	Лиханская	Сборочный чертеж	Лист 1; Листов
Исполнил	Боброва		ЦНИИЭПжилища

Инв. №

Формат	Зона	Позиц.	Обозначение	Наименование	Кол.	Примечание
				Документация		
			1.141-1.58.000000 ТО	Техническое описание		
			1.141-1.58.000000 ВС	Выборка стали		
			1.141-1.58.040000 СБ	Сборочный чертеж		
			1.141-1.58.010000 СБ	Сборочный чертеж		листы 2-4
				Сборочные единицы и детали		
		1	1.141-1.58.010001-12	Стержень Т13	2	
		2	1.141-1.58.010001-13	Стержень Т14	3	
		3	1.141-1.58.010100-07	Каркас КР8	12	
		4	1.141-1.58.010200	Сетка С1	2	
		5	1.141-1.58.010300	Сетка С5	1	
		6	1.141-1.58.010400-05	Сетка С15	1	
		7	1.141-1.58.010002-01	Петля П2	4	
				Материал		
				Бетон марки М200, м³	1.02	

Инв. № подл. | Подпись и дата

Нач. отдела	Балановский	
Гл. инж. пр.	Лиханская	
Проверил	Лиханская	
Исполнит.	Боброва	

1.141-1.58.04 00 00 СБ

Панель перекрытия многопустотная. ПК8-48.18 Спецификация

Стадия	Лист	Листов
Р	1	

ЦНИИЭП жилища

16514 66

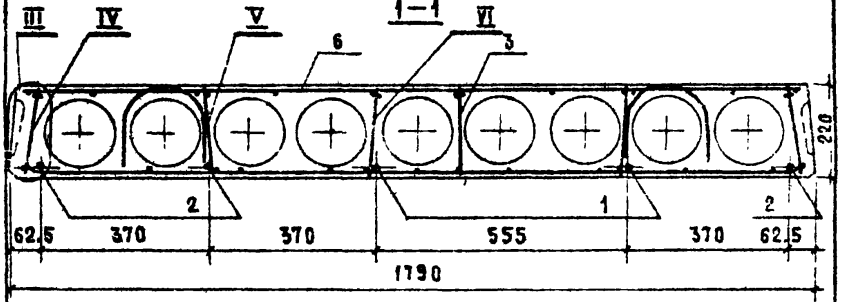

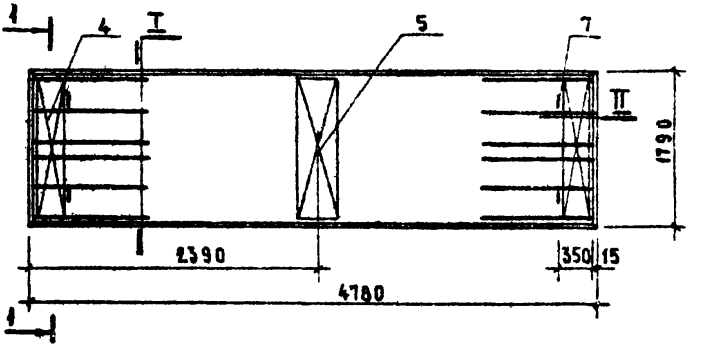

УЗЛЫ I – VI см. 1.141-1.58.010000 СБ

				1.141-1.58.04 0000 СБ			
НАЧ. ОТД.	БЛАНОВСКИЙ			ПАНЕЛЬ ПЕРЕКРЫТИЯ МНОГОПУСТОТНАЯ ПК8-48.18	СТАДИЯ	МАССА	МАСШТАБ
ГЛ. ИНЖ. ПР.	АНХАНСКАЯ				Р	2550	
ПРОВЕРИЛ	АНХАНСКАЯ			СБОРОЧНЫЙ ЧЕРТЕЖ	ЛИСТ 1	ЛИСТОВ	
ИСПОЛНИТ.	БОБРОВА				ЦНИИЭП жилища		

16514 67

Формат	Зона	Позиц.	Обозначение	Наименование	Кол.	Примечание
				Документация		
			1.141-1.58.000000 ТО	Техническое описание		
			1.141-1.58.000000 ВС	Выборка стали		
			1.141-1.58.050000 СБ	Сборочный чертеж		
			1.141-1.58.010000 СБ	Сборочный чертеж		Листы 2-4
				Сборочные единицы		
		4	1.141-1.58.010200	Сетка С1	2	
		5	1.141-1.58.010300	Сетка С5	1	
				Переменные данные для исполнений		
			1.141-1.58.050000	ПК6-63.18		
				Сборочные единицы и детали		
		1	1.141-1.58.010001-01	Стержень Т2	6	
		3	1.141-1.58.010100-01	Каркас КР2	12	
		6	1.141-1.58.010400	Сетка С10	1	
		7	1.141-1.58.010002-02	Петля П3	4	
				Материал		
				Бетон марки М200, м³	1.34	
			1.141-1.58.050000-01	ПК6-54.18		
				Сборочные единицы и детали		
		1	1.141-1.58.010001-09	Стержень Т10	6	
		3	1.141-1.58.050100-01	Каркас КР10	12	
		6	1.141-1.58.010400-03	Сетка С13	1	
		7	1.141-1.58.010002-01	Петля П2	4	
				Материал		
				Бетон марки М200, м³	4.15	

		1.141-1.58.050000	
Нач. отдела	Балановский	Панели перекрытий многопустотные ПК6-63.18; ПК6-54.18 Спецификация	Стадия: Р; Лист: 1; Листов:
Гл. инж. пр.	Лиханская		
Проверил	Лиханская		
Исполнит.	Боброва		ЦНИИЭП жилища

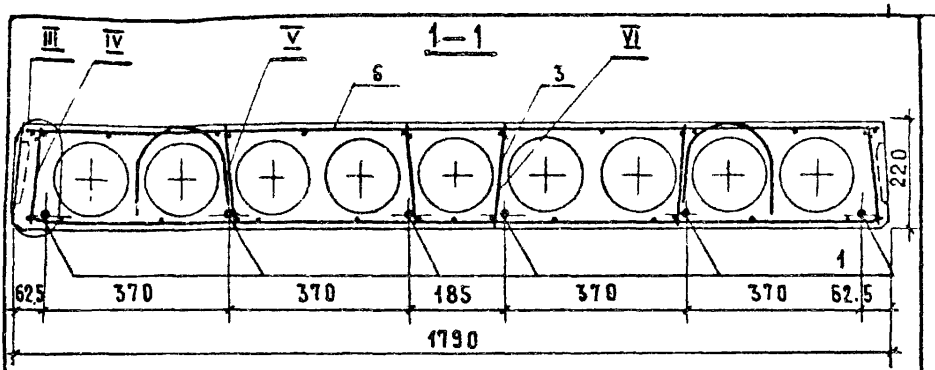

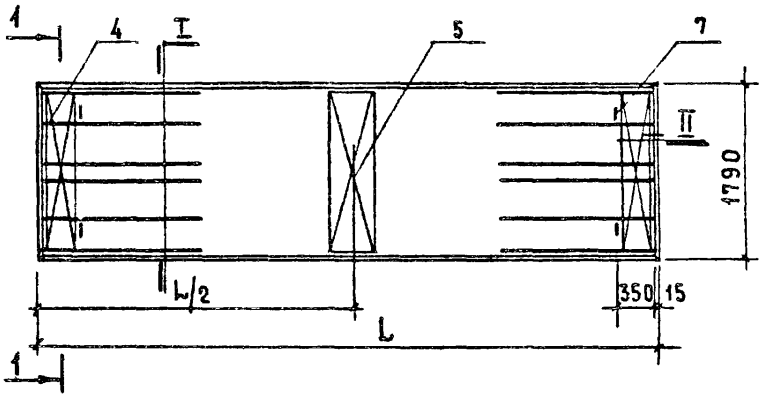

Марка	Обозначение	L, мм	L/2, мм	Масса, кг
ПК6-63.18	1.141-1.58.050000	6280	3140	3350
ПК6-54.18	1.141-1.58.050000-01	5380	2690	2875

Узлы I-VI см. 1.141-1.58.010000 СБ

Нач. отд.	Балановский		
Гл. инж. пр.	Лиханская		
Проверил	Лиханская		
Исполнил	Боброва		

1.141-1.58.050000 СБ

Панели перекрытий многопустотные ПК6-63.18; ПК6-54.18
Сборочный чертеж

Стадия	Масса	Масштаб
Р	См. табл.	

Лист 1 Листов

ЦНИИЭП жилища

16514 69

Формат	Зона	Позиц.	Обозначение	Наименование	Кол.	Примечание
				Документация		
			1.141-1.58.000000 ТО	Техническое описание		
			1.141-1.58.000000 ВС	Выборка стали		
			1.141-1.58.060000 СБ	Сборочный чертеж		
			1.141-1.58.010000 СБ	Сборочный чертеж		Листы 2-4
				Сборочные единицы и детали		
		1	1.141-1.58.010001-04	Стержень Т5	3	
		2	1.141-1.58.010001-05	Стержень Т6	3	
		3	1.141-1.58.010100-03	Каркас КР4	12	
		4	1.141-1.58.010200	Сетка С1	2	
		5	1.141-1.58.010300	Сетка С5	1	
		6	1.141-1.58.010400-01	Сетка С11	1	
		7	1.141-1.58.010002-01	Петля П2	4	
				Материал		
				Бетон марки М200, м³	1.27	

Инв. № подл. | Подп. и дата

Нач. отдела	Балановский	
Гл. инж. пр.	Лиханская	
Проверил	Лиханская	
Исполнит.	Боброва	

1.141-1.58.060000

Панель перекрытия многопустотная ПК6-60.18

Спецификация

Стадия	Лист	Листов
Р	1	

ЦНИИЭП жилища

18514 70

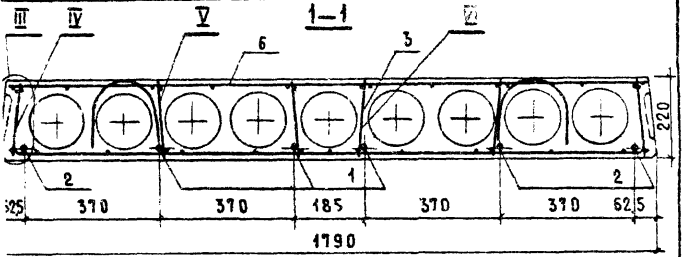

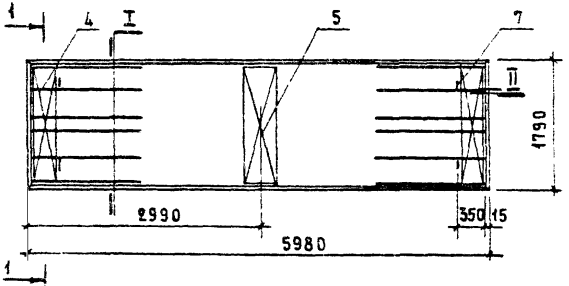

Узлы I – VI см. 1.141-1.58.010000 СБ

	1.141-1.58.06 0000 СБ			
Гл. отд. Балановский	Панель перекрытия многопустотная ПК6-60.18 Сборочный чертеж	Стадия	Масса	Масштаб
Инж. пр. Лиханская		Р	3175	
Проверил Лиханская		Лист 1	Листов	
Т.контр. Боброва		ЦНИИЭП жилища		

Формат	Зона	Позиц.	Обозначение	Наименование	Кол.	Примечание
				Документация		
			1.141-1.58.000000 ТО	Техническое описание		
			1.141-1.58.000000 ВС	Выборка стали		
			1.141-1.58.070000 СБ	Сборочный чертеж		
			1.141-1.58.010000 СБ	Сборочный чертеж		Лист 2
				Сборочные единицы и детали		
		1	1.141-1.58.010001-06	Стержень Т7	2	
		2	1.141-1.58.010001-07	Стержень Т8	4	
		3	1.141-1.58.050100	Каркас КР9	12	
		4	1.141-1.58.010200	Сетка С1	2	
		5	1.141-1.58.010300	Сетка С5	1	
		6	1.141-1.58.010400-02	Сетка С12	1	
		7	1.141-1.58.010002-01	Петля П2	4	
				Материал		
				Бетон марки М200, м³	1.21	

Инв. № подл. | Подп. и дата

Нач. отдела	Балановск		
Гл. инж. пр.	Лиханская		
Проверил	Лиханская		
Исполнит.	Боброва		

1.141-1.58.07.00.00

Панель перекрытия многопустотная ПК6-57.18 Спецификация

Стадия	Лист	Листов
Р	1	

ЦНИИЭП жилища

165 12

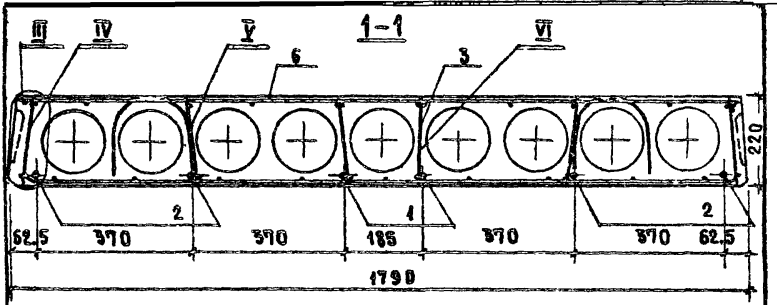

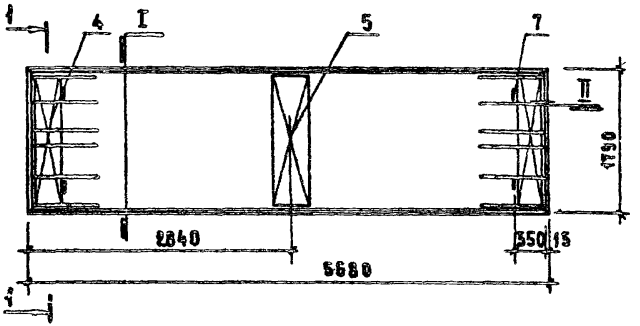

Узлы I - VI см. 1.141-1.58.010000 СБ

				1.141-1.58.070000 СБ			
Нач. отд.	Балановский			Панель перекрытия многопустотная ПК6-57.18	Стадия	Масса	Масштаб
Гл. инж. пр.	Ахманская				Р	3025	
Проверил	Ахманская				Лист 1	Листов	
Исполнит.	Боброва			Сборочный чертеж	ЦНИИЭП жилища		

Формат	Зона	Позиц.	Обозначение	Наименование	Кол.	Примечание
				Документация		
			1.141-1.58.000000 ТО	Техническое описание		
			1.141-1.58.000000 ВС	Выборка стали		
			1.141-1.58.080000 СБ	Сборочный чертеж		
			1.141-1.58.010000 СБ	Сборочный чертеж		листы 2-4
				Сборочные единицы		
		3	1.141-1.58.050100-01	Каркас КР10	12	
		4	1.141-1.58.010200	Сетка С1	2	
		5	1.141-1.58.010300	Сетка С5	1	
		7	1.141-1.58.010002-01	Петля П2	4	
				Переменные данные		
				для исполнений		
			1.141-1.58.080000	ПК6-51.18		
				Сборочные единицы и детали		
		1	1.141-1.58.010001-10	Стержень Т11	3	
		2	1.141-1.58.010001-11	Стержень Т12	1	
		6	1.141-1.58.010400-04	Сетка С14	1	
				Материал		
				Бетон марки М200, м³	1.08	

Инв. № подл. | Подп. и дата

Нач. отдела	Балановский	
Гл. инж. пр.	Лиханская	
Проверил	Лиханская	
Исполнит.	Боброва	

1.141-1.58.080000

Панели перекрытий многопустотные ПК6-51.18; ПК6-48.18
Спецификация

Стадия	Лист	Листов
Р	1	2

ЦНИИЭП жилища

16514 74

Формат	Зона	Позиц	Обозначение	Наименование	Кол	Примечание
			1.141-1.58 080000-01	ПК6-48.18		
				Сборочные единицы и детали		
		1	1.141-158 010001-13	Стержень Т14	3	
		2	1.141-158 010001-12	Стержень Т13	1	
		6	1.141-1.58.010400-05	Сетка С15	1	
				Материал		
				Бетон марки М200, м³	1,02	

16514 75

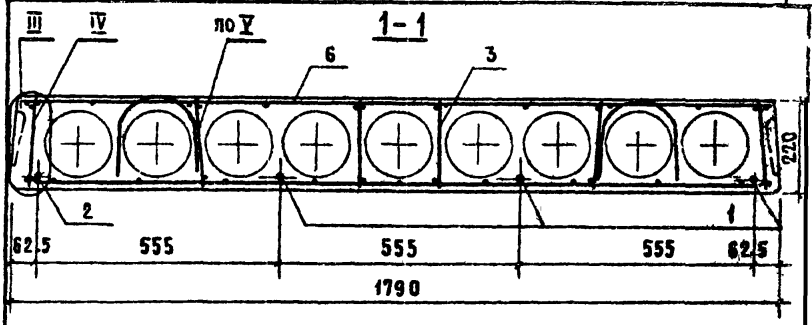

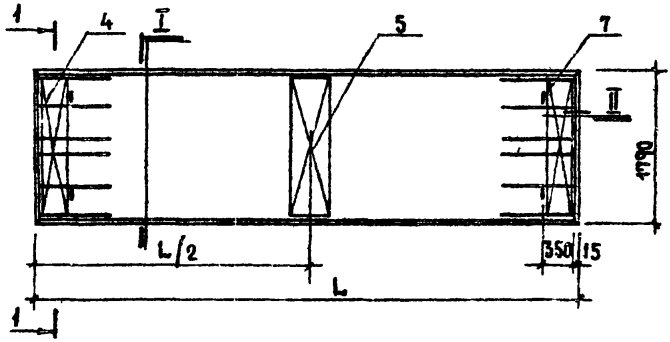

МАРКА	ОБОЗНАЧЕНИЕ	L, мм	L/2, мм	МАССА, кг
ПК6-51.18	1.141-1.58.080000	5080	2540	2700
ПК6-48.18	1.141-1.58.080000-01	4780	2390	2550

Узлы I-V. см. 1.141-1.58.010000 СБ

1.141-1.58.080000 СБ

Панели перекрытий многопустотные ПК6-51.18; ПК6-48.18

Сборочный чертеж

Нач. отд.	Балановский			
Гл. инж. пр.	Лиханская			
Проверил	Лиханская			
Исполнил	Боброва			

СТАДИЯ	МАССА	МАСШТАБ
Р	см. ТАБ.	
ЛИСТ 1	ЛИСТОВ	

ЦНИИЭП жилища

Инв. № подл. | Подп. и дата

Формат	Зона	Позиц.	Обозначение	Наименование	Кол.	Примечание
				Документация		
			1.141-1.58.000000 ТО	Техническое описание		
			1.141-1.58.000000 ВС	Выборка стали		
			1.141-1.58.090000 БС	Сборочный чертеж		
			1.141-1.58.010000 БС	Сборочный чертеж		Листы 2-4
				Сборочные единицы и детали		
		1	1.141-1.58.010001-01	Стержень Т2	2	
		2	1.141-1.58.010001-02	Стержень Т3	4	
		3	1.141-1.58.050100	Каркас КР9	12	
		4	1.141-1.58.010200	Сетка С1	2	
		5	1.141-1.58.010300	Сетка С5	1	
		6	1.141-1.58.010400	Сетка С10	1	
		7	1.141-1.58.010002-02	Петля П3	4	
				Материал		
				Бетон марки М200, м³	1.34	

Нач. отдела	Балановский		
Гл. инж. пр.	Лиханская		
Проверил	Лиханская		
Исполнит.	Боброва		

1.141-1.58.090000

Панель перекрытия многопустотная ПК4-63.18 Спецификация

Стадия	Лист	Масштаб
Р	1	

ЦНИИЭП жилища

16514 77

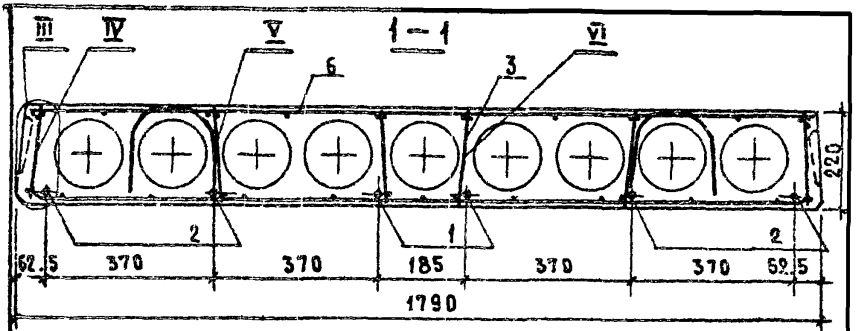

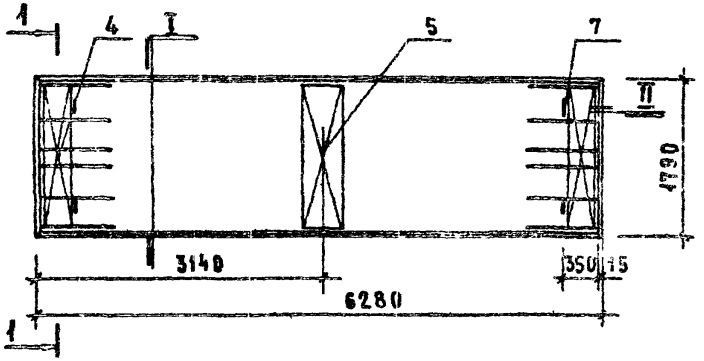

Узлы I–VI см 1.141-1.58.01 0000 СБ

		1.141-1.58.090000 СБ	
Нач. отд.	Балановский	Панель перекрытия многопустотная ПК4-63.18	Стадия: Р; Масса: 3550; Масштаб:
Гл. инж. пр.	Лиханская		
Проверил	Лиханская	Сборочный чертеж	Лист 1; Листов 3
Исполнит.	Боброва		ЦНИИЭП жилища

Инв. № подл. | Подпись и дата

Формат	Зона	Позиц	Обозначение	Наименование	Кол.	Примечания
				Документация		
			1.141-1.58.000000 ТО	Техническое описание		
			1.141-1.58.000000 ВС	Выборка стали		
			1.141-1.58.100000 СБ	Сборочный чертеж		
			1.141-1.58.010000 СБ	Сборочный чертеж		листы 2-4
				Сборочные единицы и детали		
		1	1.141-1.58.010001-05	Стержень Т6	6	
		3	1.141-1.58.010100	Каркас КР9	12	
		4	1.141-1.58.010200	Сетка С1	2	
		5	1.141-1.58.010300	Сетка С5	1	
		6	1.141-1.58.010400-01	Сетка С11	1	
		7	1.141-1.58.010002-01	Петля П2	4	
				Материал		
				Бетон марки М 200, м³	1.27	

1.141-1.58.10 00 00

Панель перекрытия многопустотная ПК4-60 18

Спецификация

Стадия	Лист	Листов
Р	1	

ЦНИИЭП жилища

18514 79

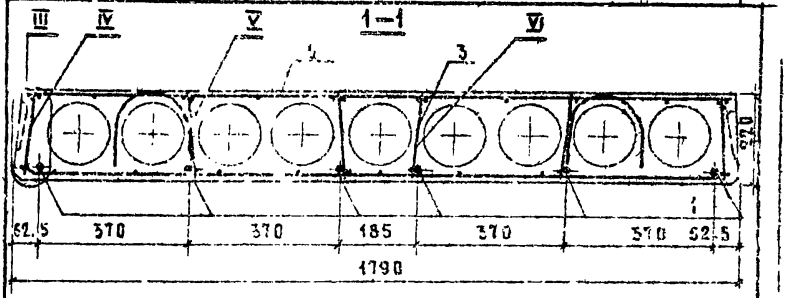

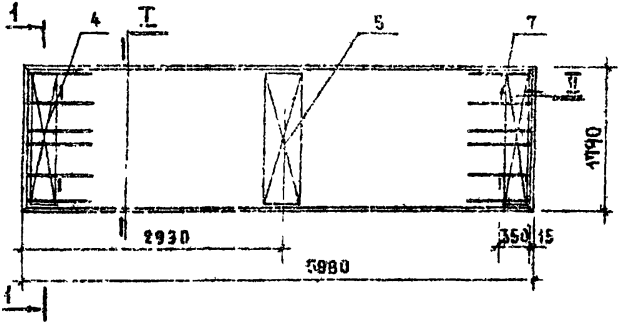

Узлы I – VI см. 1.141-1.58.010000 СБ

				1.141-1.58.100000 СБ			
				ПАНЕЛЬ ПЕРЕКРЫТИЯ МНОГОПУСТОТНАЯ ПК4-60.18	СТАДИЯ	МАССА	МАСШТАБ
					Р	3175	
НАЧ. ОТД.	ЗАЛАНОВСКИЙ			СБОРОЧНЫЙ ЧЕРТЕЖ	ЛИСТ 1	ЛИСТОВ	
ГЛ. ИНЖ. ПР.	ИХАНСКАЯ				ЦНИИЭП жилища		
ПРОВЕРИЛ	ИХАНСКАЯ						
ИСПОЛН.	БОБРОВА						

ИНВ. № ПОДЛ. | ПОДП. И ДАТА

16514 80

Формат	Зона	Позиц	Обозначение	Наименование	Кол.	Примечание
				Документация		
			1.141-1.58.000000 ТО	Техническое описание		
			1.141-1.58.000000 ВС	Выборка стали		
			1.141-1.58.110000 СБ	Сборочный чертеж		
			1.141-1.58.010000 СБ	Сборочный чертеж		листы 2-4
				Сборочные единицы и детали		
		1	1.141-1.58.010001-06	Стержень Т7	1	
		2	1.141-1.58.010001-07	Стержень Т8	4	
		3	1.141-1.58.050100-01	Каркас КР10	12	
		4	1.141-1.58.010200	Сетка С1	2	
		5	1.141-1.58.010300	Сетка С5	1	
		6	1.141-1.58.010400-02	Сетка С12	1	
		7	1.141-1.58.010002-01	Петля П2	4	
				Материал		
				Бетон марки м200, м³	1.21	

Нач.отд.	Балановский	1.141-1.58.110000	
Гл.инж.пр	Лиханская	Панель перекрытия многопустотная ПК4-57.18 Спецификация	Стадия Р; Лист 1; Листов
Проверил	Лиханская		ЦНИИЭП жилища
Исполнит.	Боброва		

16514 81

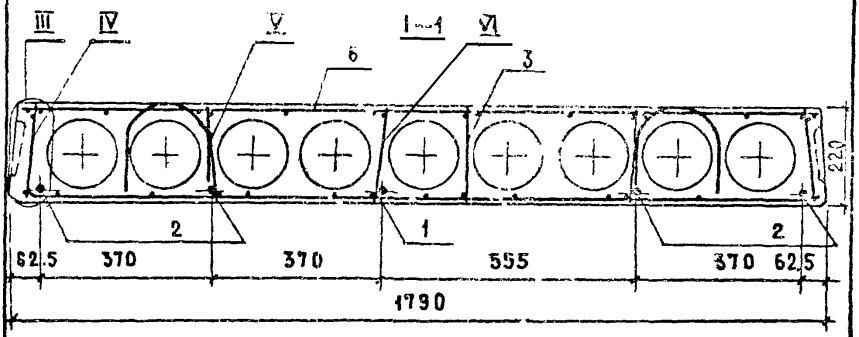

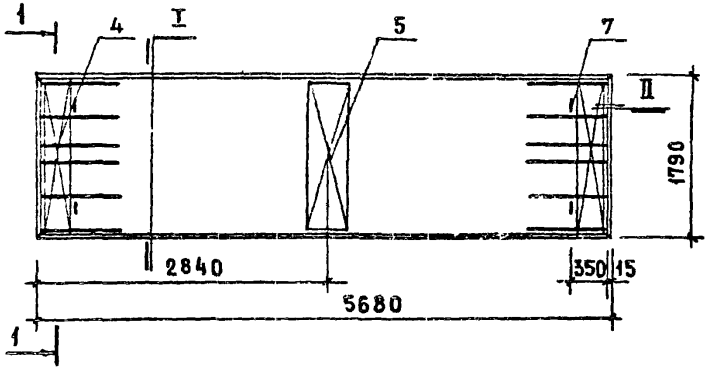

Узлы I–VI см. 1.141-1.58.010000 СБ

				1.141-1.58.110000 СБ	
Нач. отд.	Балановский			Панель перекрытия многопустотная ПК4-57.18	Стадия: Р; Масса: 3025; Масштаб:
Гл. инж. пр.	Лиханская				
Проверил	Лиханская				Лист 1; Листов
Исполнил	Боброва			Сборочный чертеж	ЦНИИЭП жилища

Инв. № подл. | Подпись и дата

18514 82

Формат	Зона	Позиц.	Обозначение	Наименование	Кол.	Примечание
				ДОКУМЕНТАЦИЯ		
			1.141-1.58.000000 ТО	Техническое описание		
			1.141-1.58.000000 ВС	Выборка стали		
			1.141-1.58.120000 СБ	Сборочный чертеж		
			1.141-1.58.010000 СБ	Сборочный чертеж		Листы 2-4
				СБОРОЧНЫЕ ЕДИНИЦЫ И ДЕТАЛИ		
		1	1.141-1.58.010001-08	Стержень Т9	2	
		2	1.141-1.58.010001-09	Стержень Т10	2	
		3	1.141-1.58.050100-01	Каркас КР10	12	
		4	1.141-1.58.010200	Сетка С1	2	
		5	1.141-1.58.010300	Сетка С5	1	
		6	1.141-1.58.010400-03	Сетка С13	1	
		7	1.141-1.58.010002-01	Петля П2	4	
				МАТЕРИАЛ		
				Бетон марки М200, м³	1.15	

Нач. отд.	Балановский	
Гл. инж. пр.	Лиханская	
Проверил	Лиханская	
Исполнит.	Боброва	

1.141-1.58.120000

Панель перекрытия многопустотная ПК4-54.18

Спецификация

Стадия	Лист	Листов
Р	1	

ЦНИИЭП жилища

16514 83

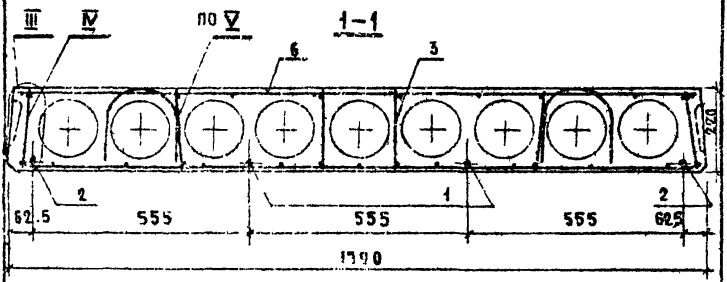

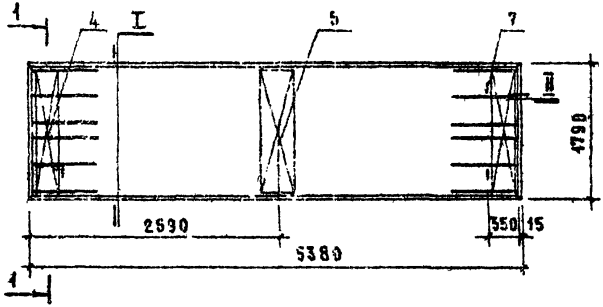

Узлы I–V см. 1.141-1.58.010000 СБ

				1.141-1.58.120000 СБ			
				Панель перекрытия многопустотная ПК4-54.18	Стадия	Масса	Масштаб
					Р	2875	
Нач. отд.	Балановский			Сборочный чертеж	Лист 1	Листов	
Гл. инж. пр.	Лиханская				ЦНИИЭП жилища		
Проверил	Лиханская						
Исполнит.	Боброва						

Инв. № подл. | Подп. и дата

16514 84

Формат	Зона	Позиц.	Обозначение	Наименование	Кол.	Примечание
				Документация		
			1.141-1.58.00 00 00 ТО	Техническое описание		
			1.141-1.58.00 00 00 ВС	Выборка стали		
			1.141-1.58.13 00 00 СБ	Сборочный чертеж		
			1.141-1.58.01 00 00 СБ	Сборочный чертеж		Листы 2-4
				Сборочные единицы и детали		
		1	1.141-1.58.01 00 01-10	Стержень Т11	1	
		2	1.141-1.58.01 00 01-11	Стержень Т12	3	
		3	1.141-1.58.05 01 00-01	Каркас КР10	10	
		4	1.141-1.58.01 02 00	Сетка С1	2	
		5	1.141-1.58.01 03 00	Сетка С5	1	
		6	1.141-1.58.01 04 00-04	Сетка С14	1	
		7	1.141-1.58.00 00 02-01	Петля П2	4	
				Материал		
				Бетон марки М200, м³	1.08	

Нач. отдел.	Балановский	
Гл. инж. пр.	Лиханская	
Проверил	Лиханская	
Исполнит.	Боброва	

1.141-1.58.13 00 00

Панель перекрытия многопустотная ПК4-51.18

Спецификация

Стадия	Лист	Листов
Р	1	

ЦНИИЭП жилища

16514 85

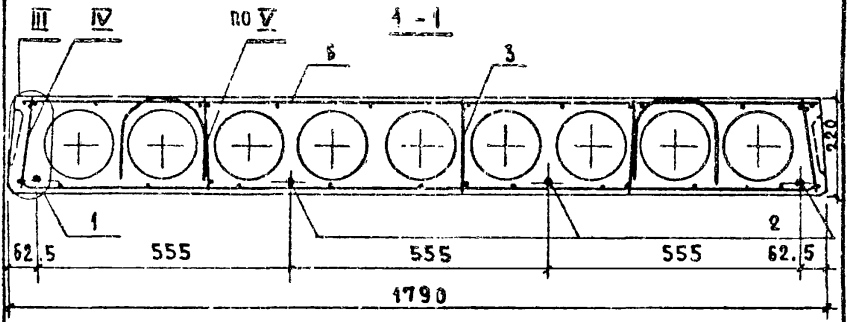

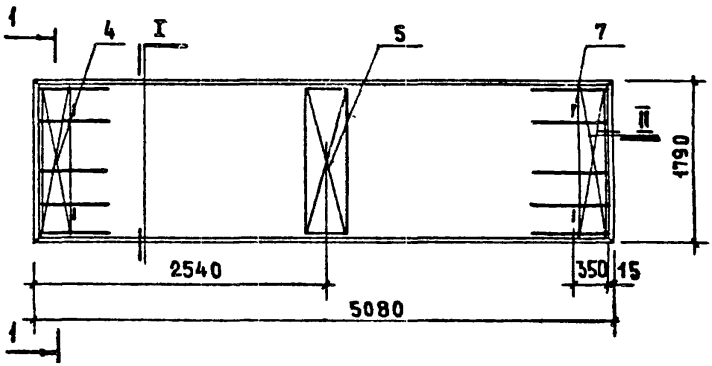

Узлы I-V см. 1.141-1.58.010000 СБ

		1.141-1.58.130000 СБ	
Нач. отд.	Балановский	Панель перекрытия многопустотная ПК4-51.18 Сборочный чертеж	Стадия: Р; Масса: 2700; Масштаб
Гл. инж. пр.	Лиханская		Лист 1; Листов
Проверил	Лиханская		ЦНИИЭП жилища
Исполнит.	Боброва		

Инв. № подл. | Подп. и дата

16514 86

Формат	Зона	Позиция	Обозначение	Наименование	Кол.	Примечание
				Документация		
			1.141-1.58.000000 ТО	Техническое описание		
			1.141-1.58.000000 ВС	Выборка стали		
			1.141-1.58.140000 СБ	Сборочный чертеж		
			1.141-1.58.010000 СБ	Сборочный чертеж		листы 2-4
				Сборочные единицы и детали		
		1	1.141-1.58.010001-13	Стержень Т14	4	
		3	1.141-1.58.050100-01	Каркас КР10	6	
		4	1.141-1.58.010200	Сетка С1	2	
		5	1.141-1.58.010300	Сетка С5	1	
		6	1.141-1.58.010400-05	Сетка С15	1	
		7	1.141-1.58.010002-01	Петля П2	4	
				Материал		
				Бетон марки М200, м³	1.02	

Нач. отдела	Балановский		1.141-1.58.14 ПО ОО
Гл. инж. пр.	Лиханская		
Проверил	Лиханская		Панель перекрытия многопустотная ПК4-48.18 Спецификация
Исполнит.	Боброва		Стадия Р; Лист 1; Листов; ЦНИИЭП жилища

16514 87

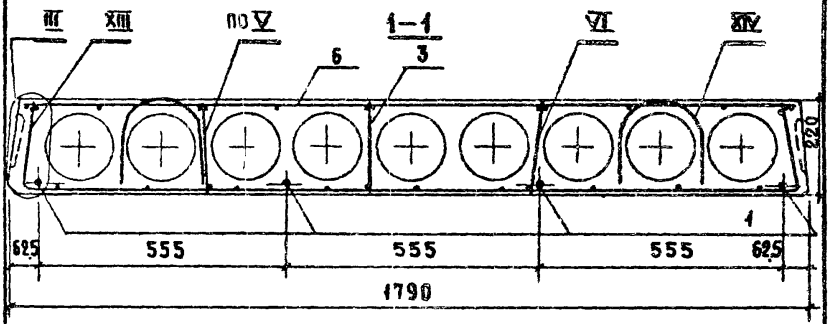

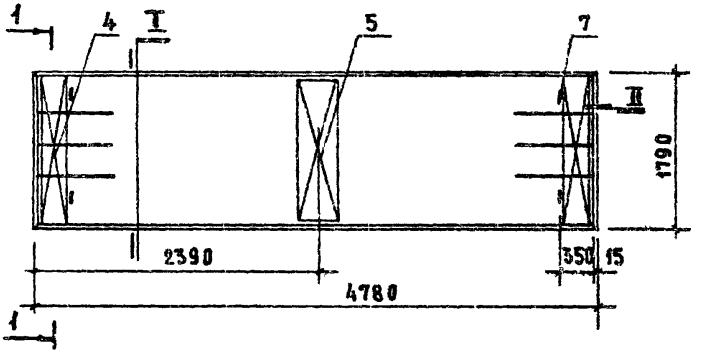

Узлы I – VI см. 1.141-1.58.010000 СБ.

			1.141-1.58.140000 СБ		
Нач. отд.	Балаховский		Панель перекрытия многопустотная ПК4-48.18	Стадия	Масса	Масштаб
Гл. инж. пр.	Ихаинская			Р	2550	
Проверил	Ихаинская			Лист 1	Листов 2	
Исполнит.	Боброва		Сборочный чертеж	ЦНИИЭП жилища		

Инв. № подл. | Подпись и дата | Взам. инв. №

16514 88

XIII

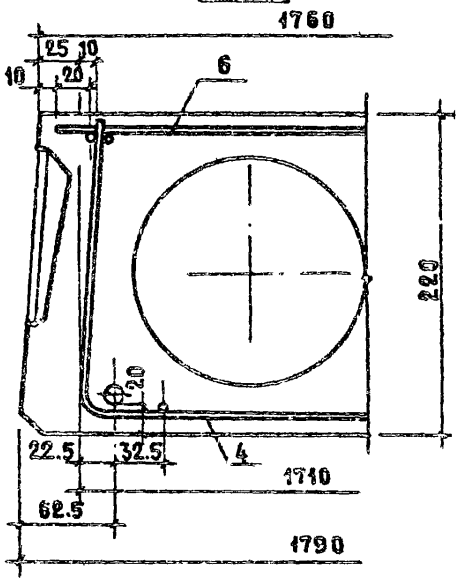

XIV

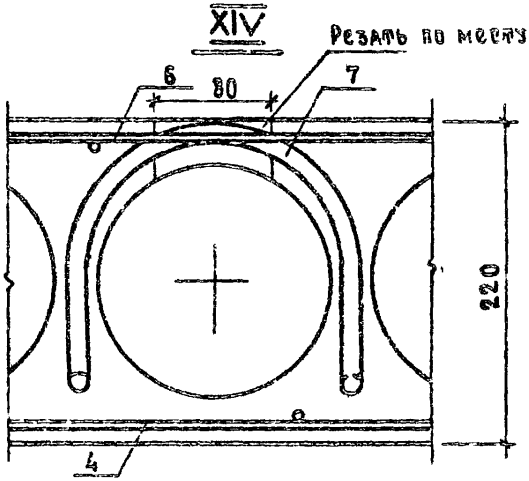

Примечание см. 1.141-1.58.010000 СБ лист 4.

Инв. № подл. | Подп. и дата

| | | |

Формат	Формат	Позиц.	Обозначение	Наименование	Кол.	Примечание
				Документация		
			1.141-1.58.000000 ТО	Техническое описание		
			1.141-1.58.000000 ВС	Выборка стали		
			1.141-1.58.150000 СБ	Сборочный чертеж		
			1.141-1.58.010000 СБ	Сборочный чертеж		листы 2-4
				Сборочные единицы и детали		
		1	1.141-1.58.010001-01	Стержень Т2	1	
		2	1.141-1.58.010001-02	Стержень Т3	4	
		3	1.141-1.58.050100-01	Каркас КР10	12	
		4	1.141-1.58.010200	Сетка С1	2	
		5	1.141-1.58.010300	Сетка С5	1	
		6	1.141-1.58.010400	Сетка С10	1	
		7	1.141-1.58.010002-02	Петля П3	4	
				Материал		
				Бетон марки М200, м³	134	

Инв. № подл. | Подп. и дата

Нач. отд.	Балановский	
Гл. инж. пр.	Лиханская	
Проверил	Лиханская	
Исполнит.	Боброва	

1.141-1.58.150000

Панель перекрытия многопустотная ПК3-63.18

Стадия	Лист	Листов
Р	1	

ЦНИИЭП жилища

16514

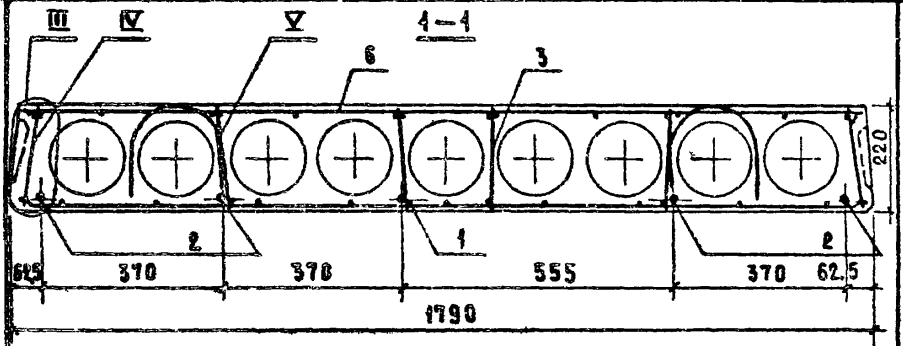

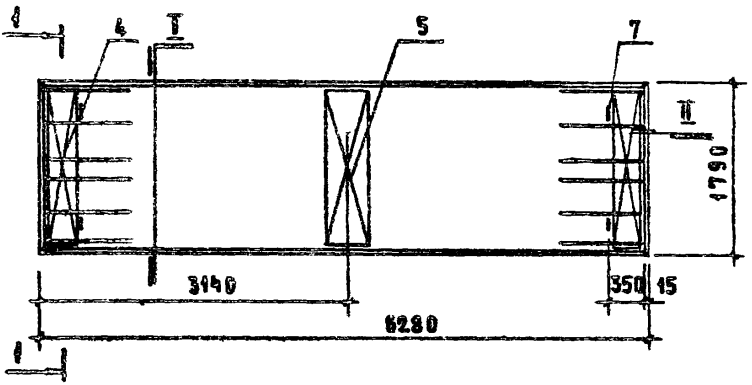

Узлы I-V см. 1.141-1.58.01 0000 СБ

		1.141-1.58.15 0000 СБ	
НАЧ.ОТД.	БАЛАНОВСКИЙ	Панель перекрытия многопустотная ПК3-63.18 Сборочный чертеж	Стадия: Р; Масса: 3350; Масштаб:
ГА.ИНЖ.ПР.	ЛИХАНСКАЯ		Лист 1; Листов
ПРОВЕРИЛ	ЛИХАНСКАЯ		ЦНИИЭП жилища
ИСПОЛНИТ.	БОБРОВА		

Формат	Зона	Позиц.	Обозначение	Наименование	Кол.	Примечание
				Документация		
			1.141-1.58.000000 ТС	Техническое описание		
			1.141-1.58.000000 ВС	Выборка стали		
			1.141-1.58.160000 СБ	Сборочный чертеж		
			1.141-1.58.010000 СБ	Сборочный чертеж		листы 2-4
				Сборочные единицы и детали		
		1	1.141-1.58.010001-04	Стержень Т5	2	
		2	1.141-1.58.010001-05	Стержень Т6	2	
		3	1.141-1.58.050100-01	Каркас КР10	12	
		4	1.141-1.58.010200	Сетка С1	2	
		5	1.141-158.010300	Сетка С5	1	
		6	1.141-1.58.010400-01	Сетка С11	1	
		7	1.141-1.58 010002-01	Петля П2	4	
				Материал		
				Бетон марки М 200, м³	1.27	

Нач. отд.	Балановский	1.141-1.58.16 00 00	
Гл. инж. пр.	Лиханская		
Проверил	Лиханская	Панель перекрытия многопустотная ПК3-60.18 Спецификация	Стадия: Р; Лист: 1; Листов:
Исполнит.	Боброва		ЦНИИЭП жилища

16514 92

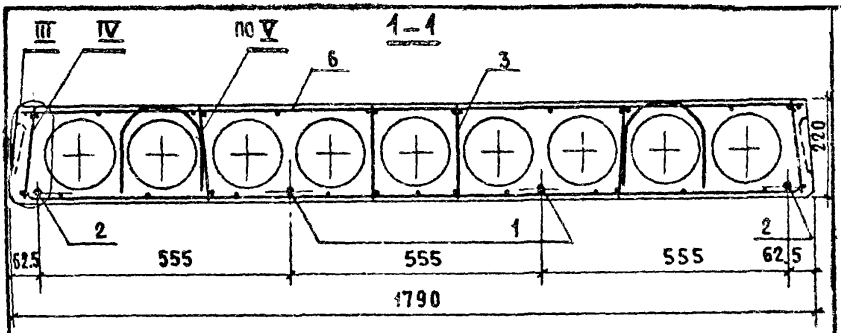

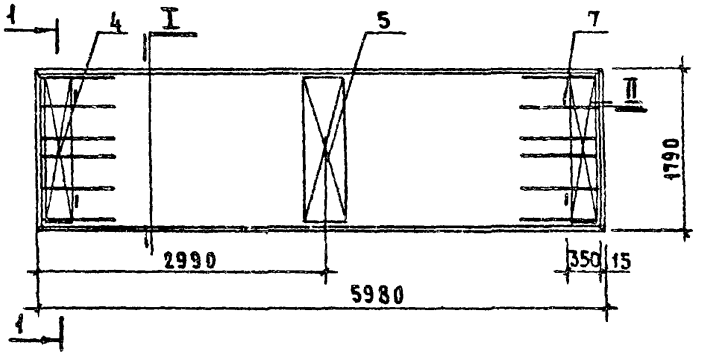

Узлы I–V см. 1.141-1.58.010000 СБ

Нач. отд.	Балановский		
Гл. киж. пр.	Лиханская		
Проверил	Лиханская		
Исполнит.	Боброва		

1.141-1.58.160000 СБ

Панель перекрытия многопустотная ПК3-60.18

Сборочный чертеж

Стадия	Масса	Масштаб
Р	3175	
Лист 1	Листов	

ЦНИИЭП жилища

Инв. № подл. | Подп. и дата

18514 93

Формат	Зона	Позиц.	Обозначение	Наименование	Кол.	Примечание
				Документация		
			1.141-1.58.000000 ТО	Техническое описание		
			1.141-1.58.000000 ВС	Выборка стали		
			1.141-1.58.170000 СБ	Сборочный чертеж		
			1.141-1.58.010000 СБ	Сборочный чертеж		Листы 2-4
				Сборочные единицы и детали		
		1	1.141-1.58.010001-06	Стержень Т7	1	
		2	1.141-1.58.010001-07	Стержень Т8	3	
		3	1.141-1.58.050100-01	Каркас КР10	10	
		4	1.141-1.58.010200	Сетка С1	2	
		5	1.141-1.58.010300	Сетка С5	1	
		6	1.141-1.58.010400-02	Сетка С12	1	
		7	1.141-1.58.010002-01	Петля П2	4	
				Материал		
				Бетон марки м200, м³	1.21	

Нач. отд.	Балановский	
Гл. инж. пр.	Лиханская	
Проверил	Лиханская	
Исполнит.	Боброва	

1.141-1.58.170000

Панель перекрытия многопустотная ПК3-57.18 Спецификация

Стадия	Лист	Листов
Р	1	

ЦНИИЭП жилища

Инв. № подл. | Подп. и дата | Взам. инв. №

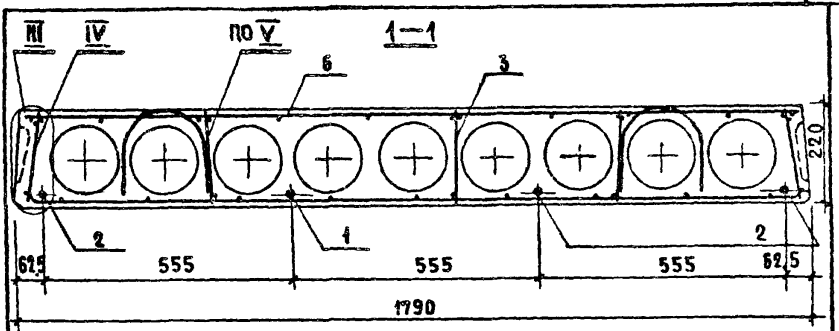

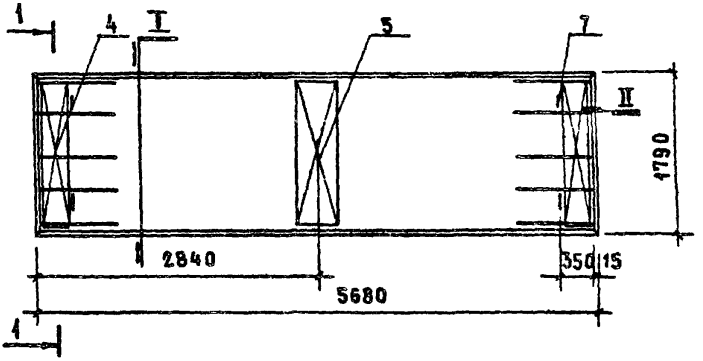

Узлы I–V см. 1.141-1.58.010000 СБ

		1.141-1.58.170000 СБ	
Нач.отд.	Балановский	Панель перекрытия многопустотная ПК3-57.18	Стадия: Р; Масса: 3025; Масштаб:
Гл.инж.пр.	Лиханская		
Проверил	Лиханская		
Исполнит.	Боброва	Сборочный чертеж	Лист 1; Листов
			ЦНИИЭП жилища

Инв. № подл. | Подп. и дата

Формат	Зона	Позиц.	Обозначение	Наименование	Кол.	Примечание
				Документация		
			1.141-1.58.000000 ТО	Техническое описание		
			1.141-1.58.000000 ВС	Выборка стали		
			1.141-1.58.180000 СБ	Сборочный чертеж		
			1.141-1.58.140000 СБ	Сборочный чертеж		лист 2
			1.141-1.58.010000 СБ	Сборочный чертеж		листы 2-4
				Сборочные единицы и детали		
		3	1.141-1.58.050100-01	Каркас КР10	6	
		4	1.141-1.58.010200	Сетка С1	2	
		5	1.141-1.58.010300	Сетка С5	1	
		7	1.141-1.58.010002-01	Петля П2	4	
				Переменные данные для исполнений		
			1.141-1.58.180000	ПК3-54.18		
				Сборочные единицы и детали		
		1	1.141-1.58.010001-09	Стержень Т10	4	
		6	1.141-1.58.010400-03	Сетка С13	1	
				Материал		
				Бетон марки М200, м³	1.15	
			1.141-1.58.180000 -01	ПК3-51.18		
				Сборочные единицы и детали		
		1	1.141-1.58.010001-11	Стержень Т12	4	
		6	1.141-1.58.010400-04	Сетка С14	1	
				Материал		
				Бетон марки М200, м³	1.08	

Инв. № подл. | Подп. и дата

1.141-1.58.18 0000

Нач. отд.	Балановский		
Гл. инж. пр.	Лиханская		
Проверил	Лиханская		
Исполнит.	Боброва		

Панели перекрытий многопустотные ПК3-54 18; ПК3-51.18

Спецификация

Стадия	Лист	Листов
Р	1	

ЦНИИЭП жилища

16514 96

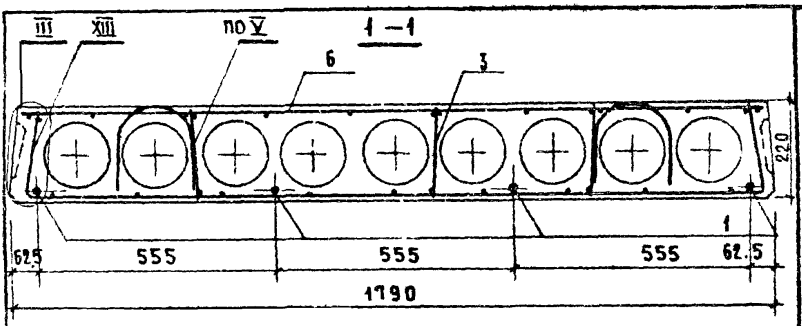

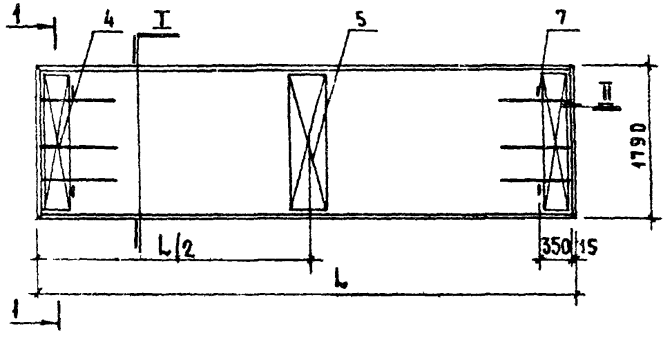

МАРКА	ОБОЗНАЧЕНИЕ	L, мм	L/2, мм	МАССА, кг
ПК3-54.18	1.141-1.58.180000	5380	2690	2875
ПК3-51.18	1.141-1.58.180000-01	5080	2540	2700

УЗЛЫ I–V см. 1.141-1.58.010000 СБ
УЗЕЛ XIII см. 1.141-1.58.140000 СБ

Нач. отд.	Баландюк	
Гл. инж. пр.	Анхальская	
Проверил	Анхальская	
Исполнит	Боброва	

1.141-1.58.18 0000 СБ

Панели перекрытий многопустотные ПК3-54.18; ПК3-51.18

Сборочный чертеж

Стадия	Масса	Масштаб
Р	см. табл.	
Лист 1	Листов	

ЦНИИЭП жилища

Формат	Зона	Позиц.	Обозначение	Наименование	Кол.	Примечание
				Документация		
			1.141-1.58.000000 ТО	Техническое описание		
			1.141-1.58.000000 ВС	Выборка стали		
			1.141-1.58.190000 СБ	Сборочный чертеж		
			1.141-1.58.010000 СБ	Сборочный чертеж		листы 2-4
				Сборочные единицы и детали		
		4	1.141-1.58.010200-01	Сетка С2	2	
		5	1.141-1.58.010300-01	Сетка С6	1	
		7	1.141-1.58.010002-01	Петля П2	4	
				Переменные данные		
				для исполнений		
			1.141-1.58.190000	ПК8-63.15		
				Сборочные единицы и детали		
		1	1.141-1.58.010001	Стержень Т1	5	
		3	1.141-1.58.010100	Каркас КР1	10	
		6	1.141-1.58.190100	Сетка С16	1	
				Материал		
				Бетон марки М200, м³	1.18	

Нач. отдела	Балановский	1.141-1.58.190000	
Гл. инж. пр.	Лиханская	Панели перекрытий многопустотные ПК8-63.15; ПК8-57.15; ПК8-48.15 Спецификация	Стадия: Р; Лист: 1; Листов: 2
Проверил	Лиханская		ЦНИИЭП жилища
Исполнит.	Боброва		

Инв. № подл. | Подп. и дата | Взам. инв. №

Форма	Зона	Позиц	Обозначение	Наименование	Код	Примечание
			1.141-1.58.190000-01	ПК8-57.15		
				Сборочные единицы и детали		
		1	1.141-1.58.010001-06	Стержень Т7	5	
		3	1.141-1.58.010100-04	Каркас КР5	10	
		6	1.141-1.58.190100-02	Сетка С18	1	
				Материал		
				Бетон марки М200, м³	121	
			1.141-1.58.190000-02	ПК8-48.15		
				Сборочные единицы и детали		
		1	1.141-1.58.010001-13	Стержень Т14	5	
		3	1.141-1.58.010100-07	Каркас КР8	10	
		6	1.141-1.58.190100-05	Сетка С21	1	
				Материал		
				Бетон марки М200, м³	0.90	

16514 99

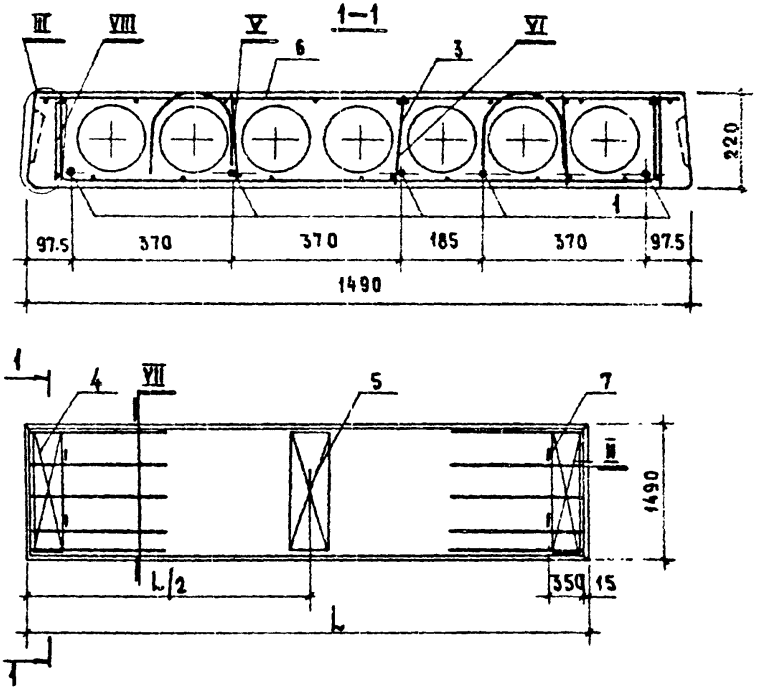

Марка	Обозначение	L, мм	L/2, мм	Масса, кг
ПКВ-63.15	1.141-1.58.190000	6280	3140	2950
ПКВ-57.15	1.141-1.58.190000-01	5680	2840	2675
ПКВ-48.15	1.141-1.58.190000-02	4780	2390	2250

Узлы II–VI см. 1.141-1.58.010000 СБ

			1.141-1.58.190000 СБ
Нач. отд.	Балановский		Панели перекрытий многопустотные ПКВ-63.15; ПКВ-57.15; ПКВ-48.15
Гл. инж. пр.	Лиханская		
Проверил	Лиханская		
Исполнил	Боброва		Сборочный чертеж

Стадия	Масса	Масштаб
Р		
Лист 1		

ЦНИИЭП

105 14 16

VII

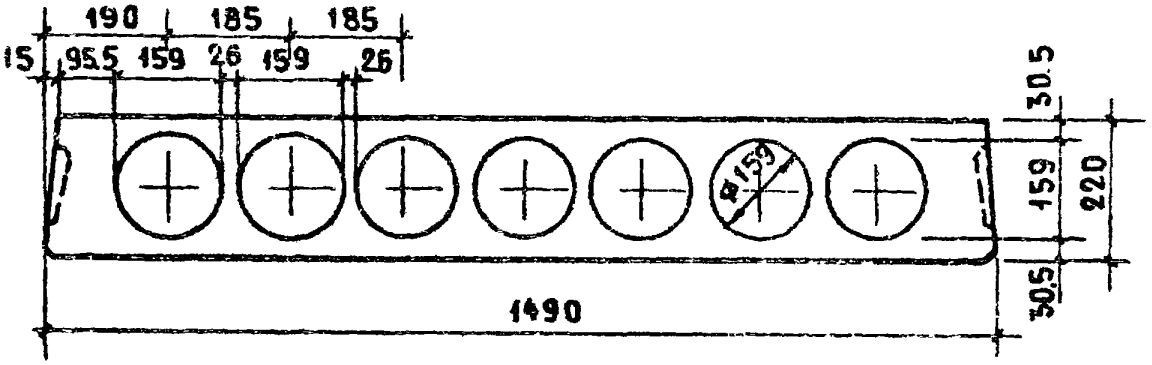

VIII

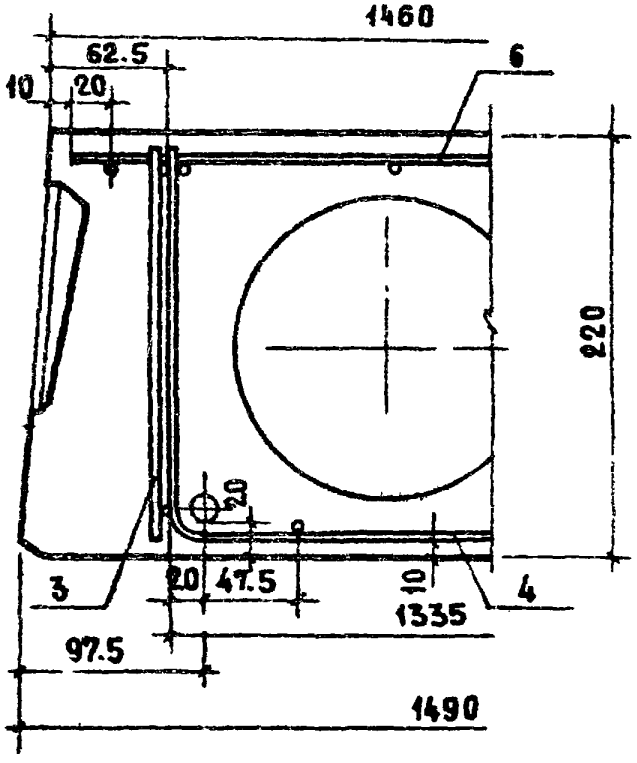

16514 101

Формат	Зона	Позиц.	Обозначение	Наименование	Кол.	Примечание
				Документация		
			1.141-1.58.000000 ТО	Техническое описание		
			1.141-1.58.000000 ВС	Выборка стали		
			1.141-1.58.200000 СБ	Сборочный чертеж		
			1.141-1.58.190000 СБ	Сборочный чертеж		Лист 2
			1.141-1.58.010000 СБ	Сборочный чертеж		Листы 2-4
				Сборочные единицы и детали		
		1	1.141-1.58.010001-03	Стержень Т4	2	
		2	1.141-1.58.010001-04	Стержень Т5	3	
		3	1.141-1.58.010100-02	Каркас КР3	10	
		4	1.141-1.58.010200-01	Сетка С2	2	
		5	1.141-1.58.010300-01	Сетка С6	1	
		6	1.141-1.58.190100-01	Сетка С17	1	
		7	1.141-1.58.010002-01	Петля П2	4	
				Материал		
				Бетон марки м 200, м³	1.12	

Инв. № подл. | Подп. и дата

Нач. отд.	Балаховский	
Гл. инж. пр.	Лиханская	
Проверил	Лиханская	
Исполнит.	Боброва	

1.141-1.58.20 00 00

Панель перекрытия многопустотная ПК8-60.15

Спецификация

Стадия	Лист	Листов
Р	1	

ЦНИИЭП жилища

16514 102

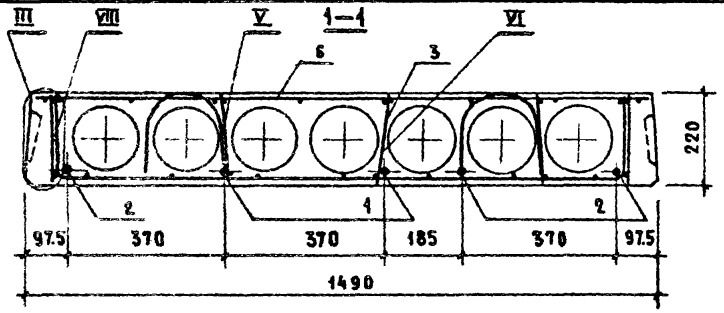

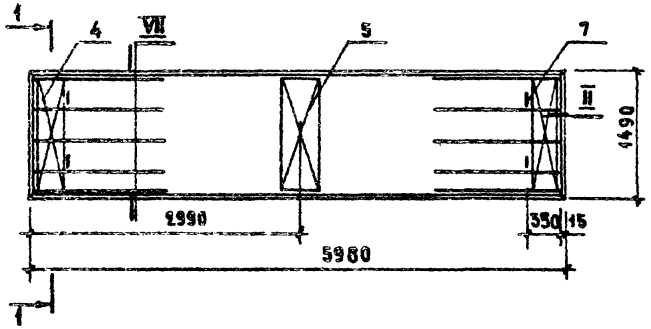

Узлы I – VI см. 1.141-1.58.010000 СБ

Узлы VII, VIII см. 1.141-1.58.190000 СБ

				1.141-1.58.20 0000 СБ		
Нач. отд.	Балановский			Панель перекрытия многопустотная ПК8-60.15	Стадия	Масса	Масштаб
Гл. инж. пр.	Лиханская				Р	2800	
Проверил	Лиханская				Лист 1	Листов 1	
Исполнит.	Боброва			Сборочный чертеж	ЦНИИЭП жилища		

16514 103

Формат	Зона	Позиц.	Обозначение	Наименование	Кол.	Примечание
				Документация		
			1.141-1.58.000000 ТО	Техническое описание		
			1.141-1.58.000000 ВС	Выборка стали		
			1.141-1.58.210000 СБ	Сборочный чертеж		
			1.141-1.58.190000 СБ	Сборочный чертеж		лист 5
			1.141-1.58.010000 СБ	Сборочный чертеж		листы 2-4
				Сборочные единицы и детали		
		1	1.141-1.58.010001-09	Стержень Т10	6	
		3	1.141-1.58.010100-05	Каркас КР5	10	
		4	1.141-1.58.010200-01	Сетка С2	2	
		5	1.141-1.58.010300-01	Сетка С5	1	
		6	1.141-1.58.190100-03	Сетка С19	1	
		7	1.141-1.58.010002-01	Петля П2	4	
				Материал		
				Бетон марки М200, м³	4.01	

Инв. № подл. | Подп. и дата

Нач. отдела	Балановский	
Гл. инж. пр.	Лиханская	
Проверил	Лиханская	
Исполнил	Боброва	

1.141-1.58.21 00 00

Панель перекрытия многопустотная ПК8-54.15

Спецификация

Стадия	Лист	Листов
Р	1	

ЦНИИЭП жилища

16514 104

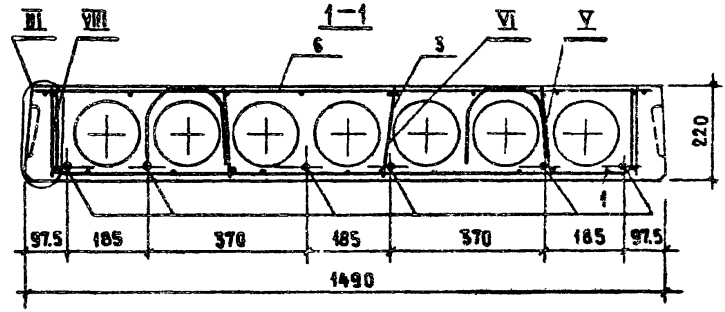

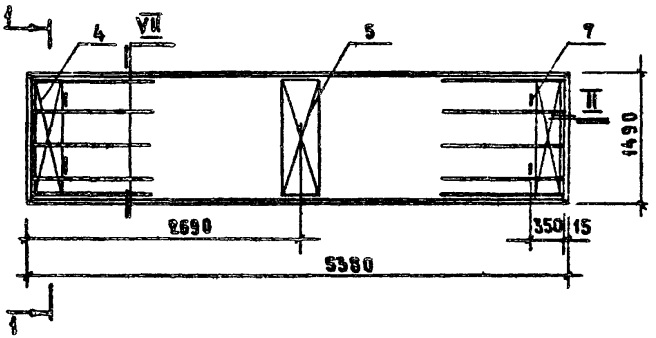

УЗЛЫ III – VI см. 1.141-1.58.010000 СБ

УЗЛЫ VII – VIII см. 1.141-1.58.190000 СБ

		1.141-1.58.210000 СБ	
НАЧ. ОТД.	БАЛАНОВСКИЙ	Панель перекрытия многопустотная ПКВ-54.15	
ГЛ. КНЖ. ПР.	АНГАНЕКАЯ		
ПРОВЕРИЛ	ЛИХАНСКАЯ		
ИСПОЛНИТ.	БОБРОВА	Сборочный чертеж	

СТАДИЯ	МАССА	МАСШТАБ
Р	2525	
ЛИСТ 1	ЛИСТОВ	

ЦНИИЭП жилища

16514 105

Формат	Зона	Позиц.	Обозначение	Наименование	Кол.	Примечание
				Документация		
			1.141-1.58.000000 ТО	Техническое описание		
			1.141-1.58.000000 ВС	Выборка стали		
			1.141-1.58.220000 СБ	Сборочный чертеж		
			1.141-1.58.190000 СБ	Сборочный чертеж		лист 2
			1.141-1.58.010000 СБ	Сборочный чертеж		листы 2-4
				Сборочные единицы и детали		
		1	1.141-1.58.010001-10	Стержень Т10	4	
		2	1.141-1.58.010001-11	Стержень Т12	4	
		3	1.141-1.58.010100-06	Каркас КР7	10	
		4	1.141-1.58.010200-01	Сетка С2	2	
		5	1.141-1.58.010300-01	Сетка С6	1	
		6	1.141-1.58.190100-04	Сетка С20	1	
		7	1.141-1.58.010002-01	Петля П2	4	
				Материал		
				Бетон марки М200, м³	0,96	

Нач. отдела	Баландовский		1.141-1.58.22.00.00
Гл. инж. пр.	Лиханская		Панель перекрытия многопустотная ПК8-51.15 Спецификация
Проверил	Лиханская		Стадия: Р; Лист: 1; Листов:
Исполнит.	Боброва		ЦНИИЭП жилища

Инв. № подл. | Подп. и дата

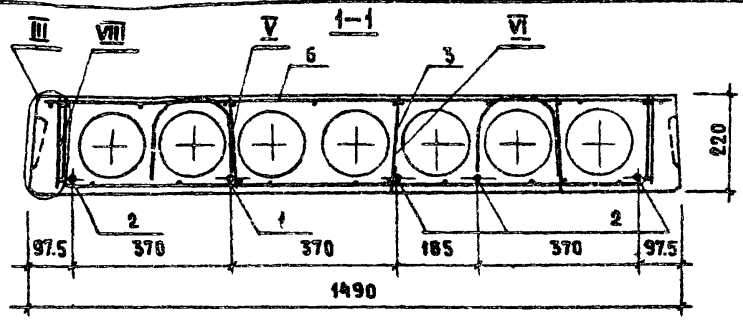

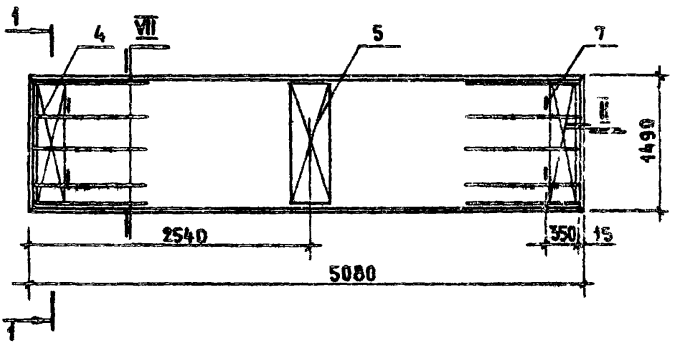

Узлы II – VI см. 1.141-1.58.010000 СБ

Узлы VII, VIII см. 1.141-1.58.190000 СБ

			1.141-1.58.22.0000 СБ			
Нач. отд.	Балаховский		Панель перекрытия многопустотная ПК8-51.15 Сборочный чертеж	Стадия	Масса	Масштаб
Гл. инж. пр.	Лиханская			Р	2400	
Проверил	Лиханская			Лист 1	Листов	
Исполнит.	Бырова			ЦНИИЭПжилища		

ФОРМАТ	ЗОНА	ПОЗИЦ.	ОБОЗНАЧЕНИЕ	НАИМЕНОВАНИЕ	КОЛ.	ПРИМЕЧАНИЕ
				Документация		
			1.141-1.58.000000 ТО	Техническое описание		
			1.141-1.58.000000 ВС	Выборка стали		
			1.141-1.58.230000 СБ	Сборочный чертеж		
			1.141-1.58.190000 СБ	Сборочный чертеж		лист 2
			1.141-1.58.010000 СБ	Сборочный чертеж		листы 2-4
				Сборочные единицы и детали		
		4	1.141-1.58.010200-01	Сетка С2	2	
		5	1.141-1.58.010300-01	Сетка С6	1	
		7	1.141-1.58.010002-01	Петля П2	4	
				Переменные данные		
				для исполнений		
			1.141-1.58.230000	ПК6-63.15		
				Сборочные единицы и детали		
		1	1.141-1.58.010001-01	Стержень Т2	5	
		3	1.141-1.58.010100-01	Каркас КР2	10	
		6	1.141-1.58.190100	Сетка С16	1	
				Материал		
				Бетон марки М200, м³	1.18	
			1.141-1.58.230000-01	ПК6-54.15		
				Сборочные единицы и детали		
		1	1.141-1.58.010001-09	Стержень Т10	5	
		3	1.141-1.58.050100-01	Каркас КР10	10	
		6	1.141-1.58.190100-03	Сетка С19	1	
				Материал		
				Бетон марки М200, м³	1.01	

Инв. № подл. | Подп. и дата

Нач. отдела	Балаховский	
Гл. инж. пр.	Лиханская	
Проверил	Лиханская	
Исполнитель	Боброва	

1.141-1.58.230000

Панели перекрытий многопустотные ПК6-63.15; ПК6-54.15
Спецификация

Стадия	Лист	Листов
Р	1	

ЦНИИЭП жилища

16514 108

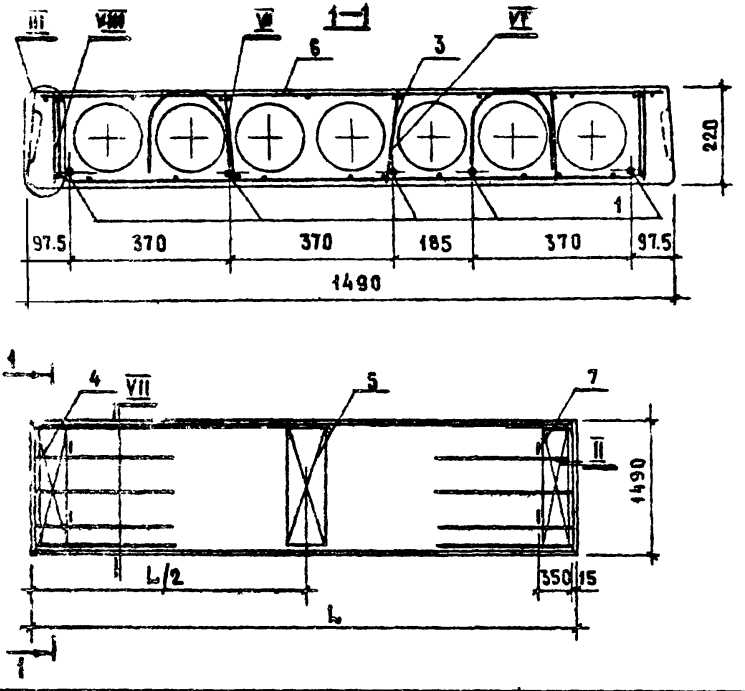

Марка	Обозначение	L, мм	L/2, мм	Масса, кг
ПК6-63.15	1.141-1.58.230000	6280	3140	2950
ПК6-54.15	1.141-1.58.230000-01	5380	2690	2525

Узлы II–VI см. 1.141-1.58.01 0000 СБ
Узлы VII, VIII см. 1.141-1.58.19 0000 СБ

Инв. № подл. | Подп. и дата

Нач. отд.	Балановский	
Гл. инж. пр.	Ляханская	
Проверил	Ляханская	
Исполнит.	Боброва	

1.141-1.58.230000 СБ

Панели перекрытий многопустотные ПК6-63.15; ПК6-54.15

Сборочный чертеж

Стадия	Масса	Масштаб
Р	См. табл.	
Лист 1	Листов	

ЦНИИЭП жилища

16514 109

ФОРМАТ	ЗОНА	ПОЗИЦ.	ОБОЗНАЧЕНИЕ	НАИМЕНОВАНИЕ	КОЛ.	ПРИМЕЧАНИЕ
				Документация		
			1.141-1.58.000000 ТО	Техническое описание		
			1.141-1.58.000000 ВС	Выборка стали		
			1.141-1.58.240000 СБ	Сборочный чертеж		
			1.141-1.58.190000 СБ	Сборочный чертеж		лист 2
			1.141-1.58.010000 СБ	Сборочный чертеж		листы 2-4
				Сборочные единицы и детали		
		4	1.141-1.58.010200-01	Сетка С2	2	
		5	1.141-1.58.010300-01	Сетка С6	1	
		7	1.141-1.58.010002-01	Петля П2	4	
				Переменные данные		
				для исполнений		
			1.141-1.58.240000	ПК6-60.15		
				Сборочные единицы и детали		
		1	1.141-1.58.010001-04	Стержень Т5	3	
		2	1.141-1.58.010001-05	Стержень Т6	2	
		3	1.141-1.58.010100-03	Каркас КР4	10	
		6	1.141-1.58.190100-01	Сетка С17	1	
				Материал		
				Бетон марки М200, м³	1.12	

Инв. № подл. | Подп. и дата | Взам. инв. №

Нач. отдела	Балановский	
Гл. инж. пр.	Лиханская	
Проверил	Лиханская	
Исполнил	Боброва	

1.141-1.58.240000

Панели перекрытий многопустотные ПК6-60.15; ПК6-57.15

Спецификация

Стадия	Лист	Листов
Р	1	2

ЦНИИЭП жилища

16514 110

Формат	Зона	Позиц.	Обозначение	Наименование	Кол	Примечание
			1.141-1.58.240000-01	ПК6-57.15		
				Сборочные единицы и детали		
		1	1.141-1.58.010001-07	Стержень Т8	3	
		2	1.141-1.58.010001-06	Стержень Т7	2	
		5	1.141-1.58.050100	Каркас КР9	10	
		6	1.141-1.58.190100-02	Сетка С18	1	
				Материал		
				Бетон марки М200, м³	1.07	

Инв. № подл. | Подп. и дата

16514 111

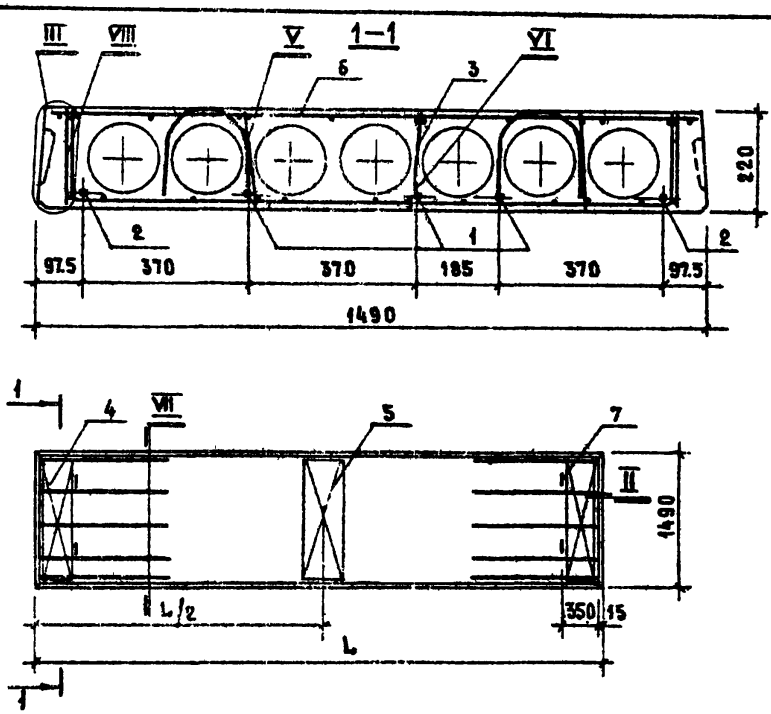

МАРКА	ОБОЗНАЧЕНИЕ	L, мм	L/2, мм	МАССА, кг
ПК6-60.15	1.141-1.58.240000	5980	2990	2800
ПК6-57.15	1.141-1.58.240000-01	5680	2840	2675

УЗЛЫ II-VI см. 1.141-1.58-010000 СБ
УЗЛЫ VII, VIII см. 1.141-1.58.190000 СБ

1.141-1.58.240000 СБ

Нач. отд.	Балановский	
Гл. инж. пр.	Ананская	
Проверил	Ананская	
Исполнит.	Боброва	

Панели перекрытий многопустотные ПК6-60.15; ПК6-57.15
Сборочный чертеж

СТАДИЯ	МАССА	МАСШТАБ
Р	см. табл.	
ЛИСТ 1	ЛИСТОВ	

ЦНИИЭП жилища

16514 112

ФОРМАТ	ЗОНА	ПОЗИЦ.	ОБОЗНАЧЕНИЕ	НАИМЕНОВАНИЕ	КОЛ	ПРИМЕЧАНИЕ
				Документация		
			1.141-1.58.000000 ТО	Техническое описание		
			1.141-1.58.000000 ВС	Выборка стали		
			1.141-1.58.250000 СБ	Сборочный чертеж		
			1.141-1.58.190000 СБ	Сборочный чертеж		лист 2
			1.141-1.58.010000 СБ	Сборочный чертеж		листы 2-4
				Сборочные единицы и детали		
		1	1.141-1.58.010001-10	Стержень Т11	1	
		2	1.141-1.58.010001-11	Стержень Т12	3	
		3	1.141-1.58.050100-01	Каркас КР10	10	
		4	1.141-1.58.010200-01	Сетка С2	2	
		5	1.141-1.58.010300-01	Сетка С6	1	
		6	1.141-1.58.190100-04	Сетка С20	1	
		7	1.141-1.58.010002-01	Петля П2	4	
				Материал.		
				Бетон марки м200, м³	0.96	

Нач. отдела	Балиновский	
Гл. инж. пр.	Шаханская	
Проверил	Ананская	
Исполнит.	Боброва	

1.141-1.58 25 0000

Панель перекрытия многопустотная ПК6-51.15
Спецификация

Стадия	Лист	Листов
Р	1	

ЦНИИЭП жилища

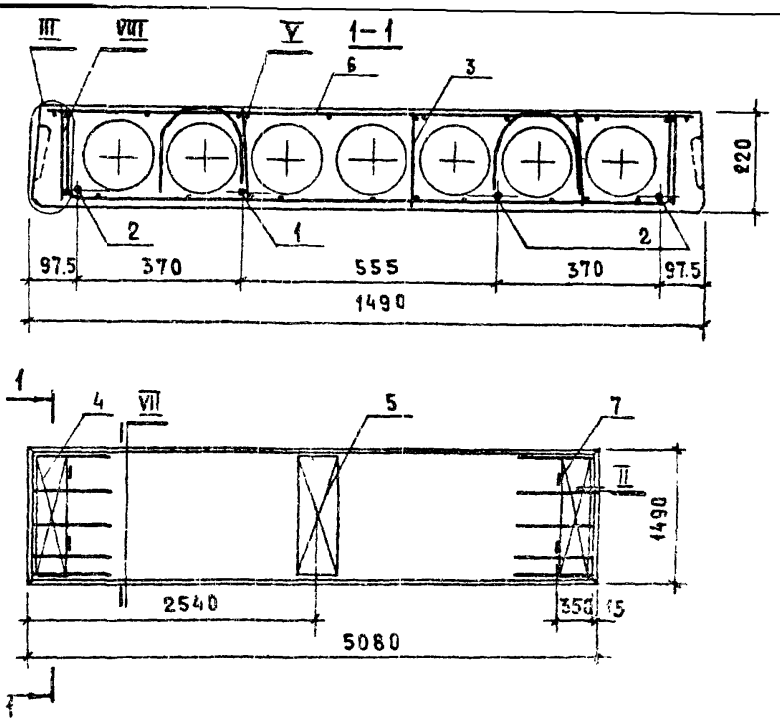

Узлы II – V см. 1.141-1.58.010000 СБ

Узлы VII, VIII см. 1.141-1.58.190000 СБ

Инв. № подл. | Подп. и дата

Нач. отд.	Балановский		
Гл. инж. пр.	Ахманская		
Проверил	Ахманская		
Исполнит.	Боброва		

1.141-1.58.250000 СБ

Панель перекрытия многопустотная ПК6-51.15

Сборочный чертеж

Стадия	Масса	Масштаб
Р	2400	
Лист 1	Листов	

ЦНИИЭП жилища

165 14 115

Формат	Зона	Позиц.	Обозначение	Наименование	Кол.	Примечание
				Документация		
			1.141-1.58.000000 ТО	Техническое описание		
			1.141-1.58.000000 ВС	Выборка стали		
			1.141-1.58.260000 СБ	Сборочный чертеж		
			1.141-1.58.190000 СБ	Сборочный чертеж		Лист 2
			1.141-1.58.010000 СБ	Сборочный чертеж		Листы 2-4
				Сборочные единицы и детали		
		1	1.141-1.58.010001-13	Стержень Т14	4	
		3	1.141-1.58.050100-01	Каркас КР10	10	
		4	1.141-1.58.010200-01	Сетка С2	2	
		5	1.141-1.58.010300-01	Сетка С6	1	
		6	1.141-1.58.190100-05	Сетка С21	1	
		7	1.141-1.58.010002-01	Петля П2	4	
				Материал		
				Бетон марки М200, м³	0.90	

Гл. инж. пр.	Лиханская	
Проверил.	Лиханская	
Исполнит.	Боброва	

1.141-1.58.26 0000

Панель перекрытия многопустотная ПК6-48.15 Спецификация

Стадия	Лист	Листов
	1	

ЦНИИЭП жилища

16514 115

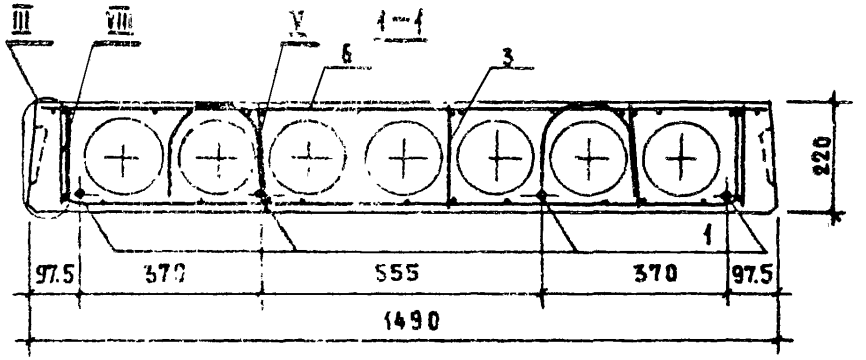

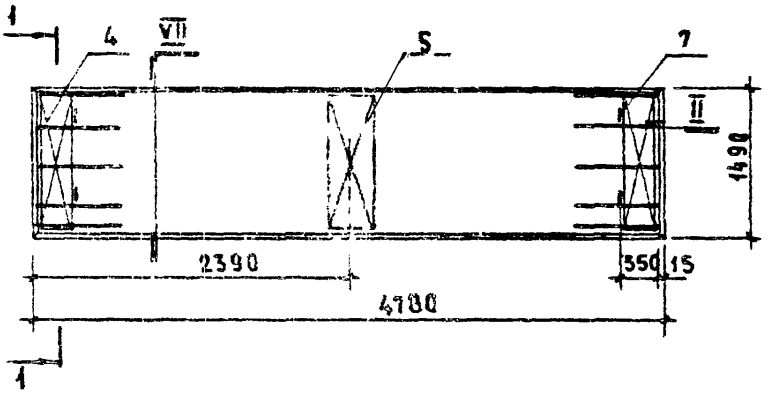

Узлы II ~ V см. 1.141-1.58.01.0000 СБ

Узлы VII, VIII см. 1.141-1.58.19 0000 СБ

				1.141-1.58.260000 СБ			
НАЧ ОТДЕЛА	БАЛАНОВСКИЙ			ПАНЕЛЬ ПЕРЕКРЫТИЯ МНОГОПУСТОТНАЯ ПК6-48.15	СТАДИЯ	МАССА	МАСШТА
ГЛ ИНЖ.ПР.	ЛИХАНСКАЯ				Р	СМ. ТАБЛ.	
ПРОВЕРИЛ	ЛИХАНСКАЯ			СБОРОЧНЫЙ ЧЕРТЕЖ	ЛИСТ 1	ЛИСТОВ	
ИСПОЛНИТ.	БОБРОВА				ЦНИИЭП жилищ		

ИНВ № ПОДЛ | ПОДП. И ДАТА

16514 116

Зона	Позиц.	Обозначение	Наименование	Кол.	Примечание
			Документация		
		1.141-1.58.000000 ТО	Техническое описание		
		1.141-1.58.000000 ВС	Выборка стали		
		1.141-1.58.270000 СБ	Сборочный чертеж		
		1.141-1.58.190000 СБ	Сборочный чертеж		лист 2
		1.141-1.58.010000 СБ	Сборочный чертеж		листы 2-4
			Сборочные единицы и детали		
	4	1.141-1.58.010200-01	Сетка С2	2	
	5	1.141-1.58.010300-01	Сетка С6	1	
	7	1.141-1.58.010002-01	Петля П2	4	
			Переменные данные		
			для исполнений		
		1.141-1.58.270000	ПК4-63.15		
			Сборочные единицы и детали		
	1	1.141-1.58.010001-01	Стержень Т2	4	
	3	1.141-1.58.050100	Каркас КР9	10	
	6	1.141-1.58.190100	Сетка С16	1	
			Материал		
			Бетон марки М200, м³	1.18	

Н. отдела	Балановский		1.141-1.58.270000СБ
Инж. пр.	Лихацкая		Панели перекрытий многопустотные ПК4-63.15; ПК4-54.15; ПК4-51.15 Спецификация
Проверил	Лихацкая		Стадия Р; Лист 1; Листов 2
Нормик.	Боброва		ЦНИИЭП жилища

16514 117

Формат	Зона	Позиц	Обозначение	Наименование	Кол	Прим.
			1.141-1.58.270000-01	ПК4-54.15		
				Сборочные единицы и детали		
		1	1.141-1.58.010001-09	Стержень Т10	4	
		3	1.141-1.58.050100-01	Каркас КР10	10	
		6	1.141-1.58.190100-03	Сетка С19	1	
				Материал		
				Бетон марки М200, м³	1.01	
			1.141-1.58.270000-02	ПК4-51.15		
				Сборочные единицы и детали		
		1	1.141-1.58.010001-11	Стержень Т12	4	
		3	1.141-1.58.050100-01	Каркас КР10	10	
		6	1.141-1.58.190100-04	Сетка С20	1	
				Материал		
				Бетон марки М200, м³	0.96	

Инв. № подл. | Подп. и дата

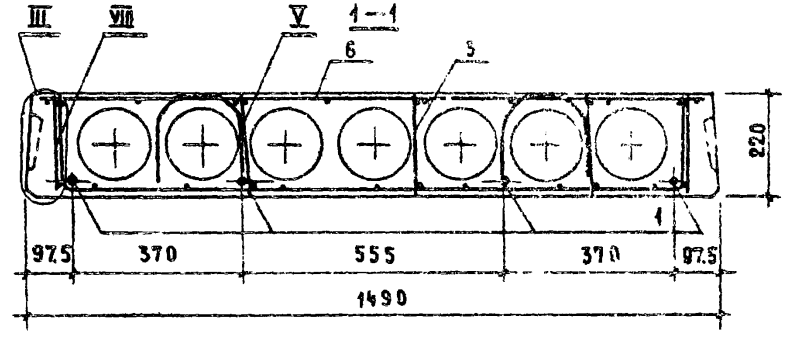

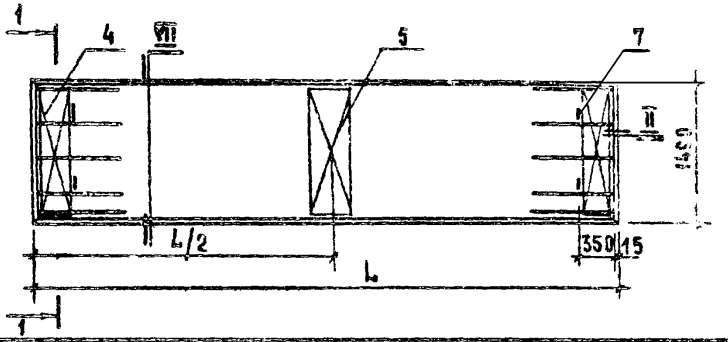

Марка	Обозначение	L, мм	L/2, мм	Масса, кг
ПК4-63.15	1.141-1.58.270000	6280	3140	2930
ПК4-54.15	1.141-1.58.270000-01	5380	2690	2525
ПК4-51.15	1.141-1.58.270000-02	5080	2540	2400

Узлы II-V см. 1.141-1.58.010000 СБ
Узлы VII, VIII см. 1.141-1.58.190000 СБ

Нач. отд.	Балановская	
Гл. инж. пр.	Ахманская	
Проверил	Ахманская	
Исполнит.	Боброва	

1.141-1.58.270000 СБ

Панели перекрытий многопустотные ПК4-63.15; ПК4-54.15; ПК4-51.15

Сборочный чертеж

Стадия	Масса	Масштаб
Р		см. табл.
Лист 1	Листов	

ЦНИИЭП жилища

Формат	Зона	Позиц.	Обозначение	Наименование	Кол.	Примечание
				Документация		
			1.141-1.58.000000 ТО	Техническое описание		
			1.141-1.58.000000 ВС	Выборка стали		
			1.141-1.58.280000 СБ	Сборочный чертеж		
			1.141-1.58.190000 СБ	Сборочный чертеж		лист 2
			1.141-1.58.010000 СБ	Сборочный чертеж		листы 2-4
				Сборочные единицы и детали		
		1	1.141-1.58.010001-05	Стержень Т6	5	
		3	1.141-1.58.050100	Каркас КР9	10	
		4	1.141-1.58.010200-01	Сетка С2	2	
		5	1.141-1.58.010300-01	Сетка С6	1	
		6	1.141-1.58.190100-01	Сетка С17	1	
		7	1.141-1.58.010002-01	Петля П2	4	
				Материал		
				Бетон марки М200, м³	1.12	

Инв. № подл. | Подп. и дата

Нач. отдела	Балановский	
Гл. инж. пр.	Лиханская	
Проверил	Лиханская	
Исполнит.	Боброва	

1.141-1.58.28 00 00

Панель перекрытия многопустотная ПК4-60.15 Спецификация

Стадия	Лист	Листов
Р	1	

ЦНИИЭП жилища

16514 120

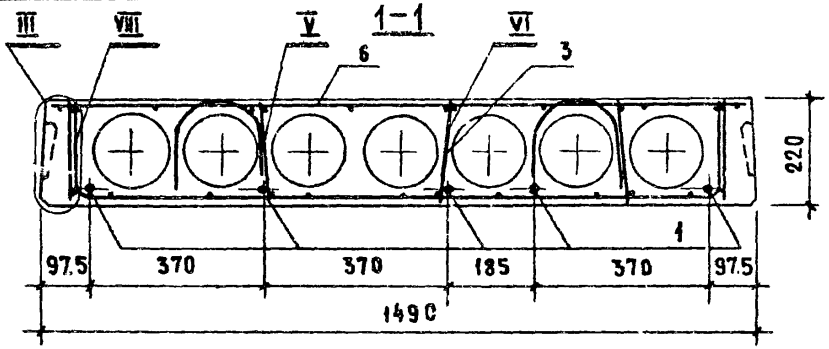

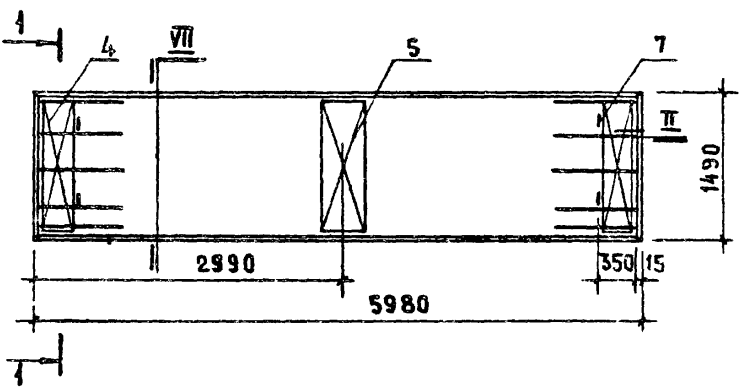

Узлы II–V см. 1.141-1.58.01 00 00 СБ

Узлы VII, VIII см. 1.141-1.58.19 00 00 СБ

		1.141-1.58.28 0000 СБ	
Нач. отдела	Балановский	Панель перекрытия многопустотная ПК4-60.15	Стадия: Р; Масса: 2800; Масштаб:
Гл. инж. пр.	Лиханская		
Проверил	Лиханская	Сборочный чертеж	Лист 1; Листов
Исполнит	Боброва		ЦНИИЭП жилища

ФОРМАТ	ЗОНА	ПОЗИЦ.	ОБОЗНАЧЕНИЕ	НАИМЕНОВАНИЕ	КОЛ	ПРИМЕЧАНИЕ
				Документация		
			1.141-1.58.000000 ТО	Техническое описание		
			1.141-1.58.000000 ВС	Выборка стали		
			1.141-1.58.290000 СБ	Сборочный чертеж		
			1.141-1.58.190000 СБ	Сборочный чертеж		Лист 2
			1.141-1.58.010000 СБ	Сборочный чертеж		Листы 2-4
				Сборочные единицы и детали		
		1	1.141-1.58.010001-06	Стержень Т7	2	
		2	1.141-1.58.010001-07	Стержень Т8	2	
		3	1.141-1.58-050100-01	Каркас КР10	10	
		4	1.141-1.58-010200-01	Сетка С2	2	
		5	1.141-1.58.010300-01	Сетка С6	1	
		6	1.141-1.58.190100-02	Сетка С18	1	
		7	1.141-1.58.010002-01	Петля П2	4	
				Материал		
				Бетон марки М200, м³	1.07	

Инв.№ подл. | Подп. и дата

Нач.отд.	Балановский	
Гл.инж.пр.	Лиханская	
Проверил	Лиханская	
Исполнит.	Боброва	

1.141-1.58.290000

Панель перекрытия многопустотная ПК4-57.15 Спецификация

Стадия	Лист	Листов
Р	1	

ЦНИИЭП жилища

16514 122

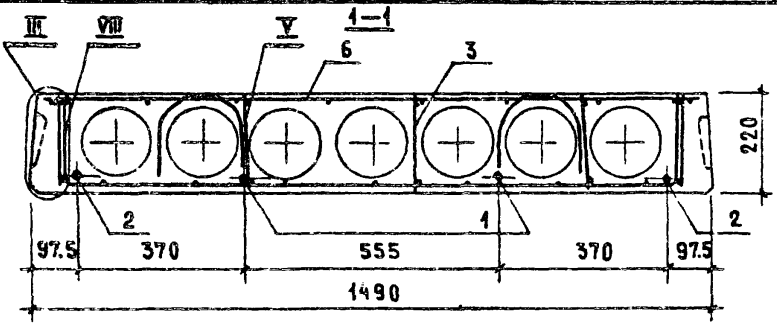

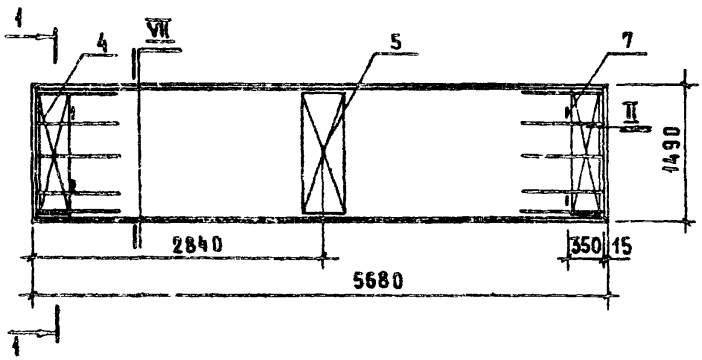

Узлы II–V см. 1.141-1.58.010000 СБ
Узлы VII, VIII см. 1.141-1.58.190000 СБ

		1.141-1.58.290000 СБ	
Нач. отдела	Балановский	Панель перекрытия многопустотная ПК4-57.15	Стадия: Р; Масса: см. табл.; Масштаб:
Гл. инж. пр.	Лиханская		
Проверил	Лиханская		
Исполнит.	Боброва	Сборочный чертеж	Лист 1; Листов
			ЦНИИЭП жилища

Формат	Зона	Позиц	Обозначение	Наименование	Кол.	Примечание
				Документация		
			1.141-1.58.000000 ТО	Техническое описание		
			1.141-1.58.000000 ВС	Выборка стали		
			1.141-1.58.300000 СБ	Сборочный чертеж		
			1.141-1.58.190000 СБ	Сборочный чертеж		лист 2
			1.141-1.58.010000 СБ	Сборочный чертеж		листы 2-4
				Сборочные единицы и детали		
		1	1.141-1.58.010001-01	Стержень Т2	1	
		2	1.141-1.58.010001-02	Стержень Т3	3	
		3	1.141-1.58.050100-01	Каркас КР10	10	
		4	1.141-1.58.010200-01	Сетка С2	2	
		5	1.141-1.58.010300-01	Сетка С6	1	
		6	1.141-1.58.190100	Сетка С16	1	
		7	1.141-1.58.010002-01	Петля П2	4	
				Материал		
				Бетон марки М200, м³	1.18	

Инв. № подл. | Подп. и дата

Нач. отдела	Балаховский	
Гл. инж. пр.	Лиханская	
Проверил	Лиханская	
Исполнит.	Боброва	

1.141-1.58.30 00 00

Панель перекрытия многопустотная ПК3-63.15

Спецификация

Стадия	Лист	Листов
Р	1	

ЦНИИЭП жилища

16514 124

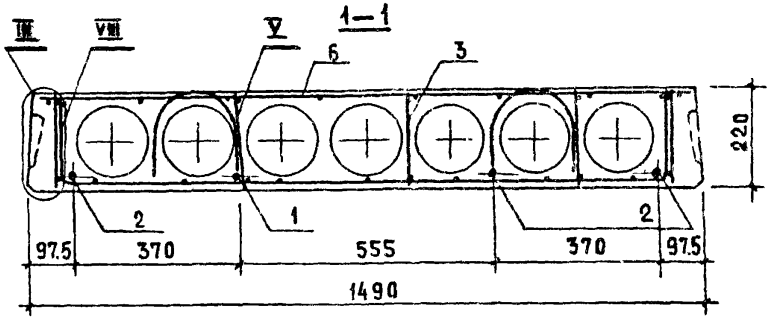

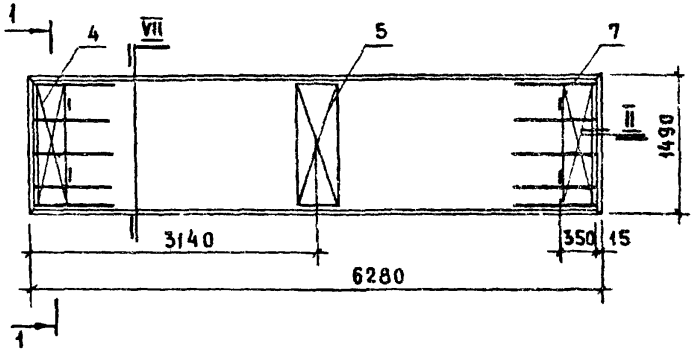

Узлы II–V см. 1.141-1.58.010000 СБ

Узлы VII, VIII см. 1.141-1.58.190000 СБ

Нач. отдела	Балаховский	1.141-1.58.30 0000 СБ	
Гл. инж. пр.	Лиханская	Панель перекрытия многопустотная ПК3-63.15 Сборочный чертеж	Стадия: Р; Масса: 2950; Масштаб:
Проверил	Лиханская		Лист 1; Листов
Исполнит.	Боброва		ЦНИИЭП жилища

18514 125

Формат	Зона	Позиц.	Обозначение	Наименование	Кол.	Примечание
				Документация		
			1.141-1.58.000000 ТО	Техническое описание		
			1.141-1.58.000000 ВС	Выборка стали		
			1.141-1.58.310000 СБ	Сборочный чертеж		
			1.141-1.58.190000 СБ	Сборочный чертеж		лист 2
			1.141-1.58.010000 СБ	Сборочный чертеж		листы 2-4
				Сборочные единицы и детали		
		3	1.141-1.58.050100-01	Каркас КР10	10	
		4	1.141-1.58.010200-01	Сетка С2	2	
		5	1.141-1.58.010300-01	Сетка С6	1	
		7	1.141-1.58.010002-01	Петля П2	4	
				Переменные данные для исполнений		
			1.141-1.58.31 0000	ПК3-60.15		
				Сборочные единицы и детали		
		1	1.141-1.58.010001-05	Стержень Т6	4	
		6	1.141-1.58.190100-01	Сетка С17	1	
				Материал		
				Бетон марки М200, м³	1.12	
			1.141-1.58.310000-01	ПК3-57.15		
				Сборочные единицы и детали:		
		1	1.141-1.58.010001-07	Стержень Т8	4	
		6	1.141-1.58.190100-02	Сетка С18	1	
				Материал		
				Бетон марки М200, м³	1.07	

Инв. № подл. | Подп. и дата

Нач. отдела	Балановский	
Гл. инж. пр.	Лиханская	
Проверил	Лиханская	
Исполнил	Соброва	

1.141-1.58.310000

Панели перекрытий многопустотные ПК3-60.15; ПК3-57.15

Спецификация

Стадия	Лист	Листов
Р	1	

ЦНИИЭП жилища

16514 126

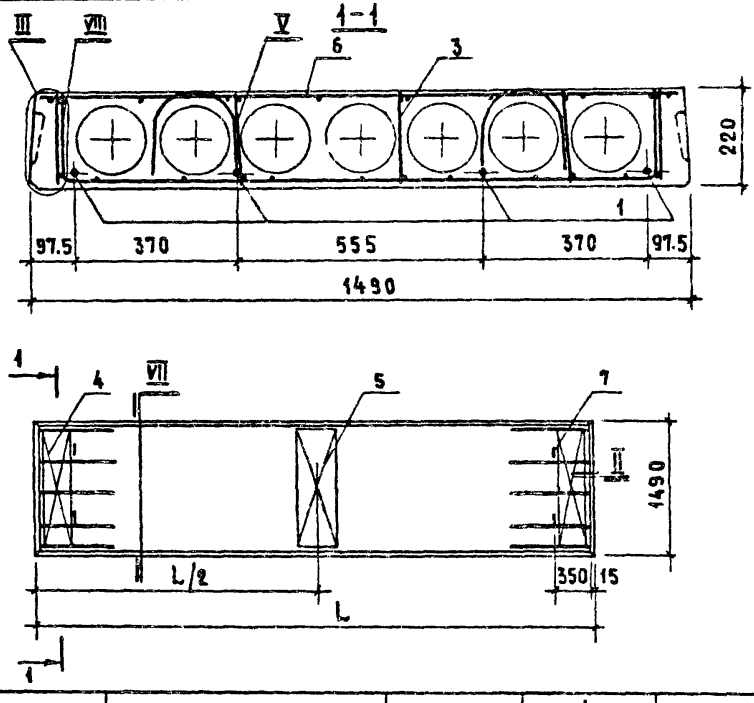

МАРКА	ОБОЗНАЧЕНИЕ	L, мм	L/2, мм	МАССА, КГ
ПК3-60.15	1.141-1.58.310000	5980	2990	2800
ПК3-57.15	1.141-1.58.310000 -01	5680	2840	2675

Узлы II – V см. 1.141-1.58.010000 СБ
Узлы VII, VIII см. 1.141-1.58.190000 СБ

Нач. отд.	Балановская	
Гл. инж. пр.	Лиханская	
Проверил	Лиханская	
Исполнит.	Боброва	

1.141-1.58.310000 СБ

Панели перекрытий многопустотные ПК3-60.15; ПК3-57.15 Сборочный чертеж.

СТАДИЯ	МАССА	МАСШТАБ
Р	см. табл.	
ЛИСТ 1	ЛИСТОВ	

ЦНИИЭП жилища

16314 127

Формат	Зона	Позиц.	Обозначение	Наименование	Кол.	Примечание
				Документация		
			1.141-1.58.000000 ТО	Техническое описание		
			1.141-1.58.000000 ВС	Выборка стали		
			1.141-1.58.320000 СБ	Сборочный чертеж		
			1.141-1.58.010000 СБ	Сборочный чертеж		листы 2-4
				Сборочные единицы		
		4	1.141-1.58.010200-02	Сетка С3	2	
		5	1.141-1.58.010300-02	Сетка С7	1	
				Переменные данные для исполнений		
			1.141-1.58.320000	ПК8-63.12		
				Сборочные единицы и детали		
		1	1.141-1.58.010001	Стержень Т1	4	
		3	1.141-1.58.010100	Каркас КР1	8	
		6	1.141-1.58.320100	Сетка С22	1	
		7	1.141-1.58.010002-01	Петля П2	4	
				Материал		
				Бетон марки М200, $м^3$	0.88	

Инв. № подл. | Подп. и дата

Нач. отд.	Балановск.	
Гл. инж. пр.	Михайская	
Проверил	Михайская	
Исполнил	Боброва	

1.141-1.58.320000

Панели перекрытий многопустотные ПК8-63.12; ПК8-57.12; ПК8-48.12

Спецификация

Стадия	Лист	Листов
Р	1	2

ЦНИИЭП жилища

16514 128

ФОРМАТ	ЗОНА	ПОЗИЦ.	ОБОЗНАЧЕНИЕ	НАИМЕНОВАНИЕ	КОЛ.	ПРИМЕЧАНИЕ
			1.141-1.58.320000-01	ПК8-57.12		
				Сборочные единицы и детали		
		1	1.141-1.58.010001-06	Стержень Т7	4	
		3	1.141-1.58.010100-04	Каркас КР5	8	
		6	1.141-1.58.320100-02	Сетка С24	1	
		7	1.141-1.58.010002	Петля П1	4	
				Материал		
				Бетон марки М200, м³	0.80	
			1.141-1.58.320000-02	ПК8-48.12		
				Сборочные единицы и детали		
		1	1.141-1.58.010001-13	Стержень Т14	4	
		3	1.141-1.58.010100-07	Каркас КР8	8	
		6	1.141-1.58.320100-05	Сетка С27	1	
		7	1.141-1.58.010002	Петля П1	4	
				Материал		
				Бетон марки М200, м³	0.68	

Инв. № подл. | Подп. и дата

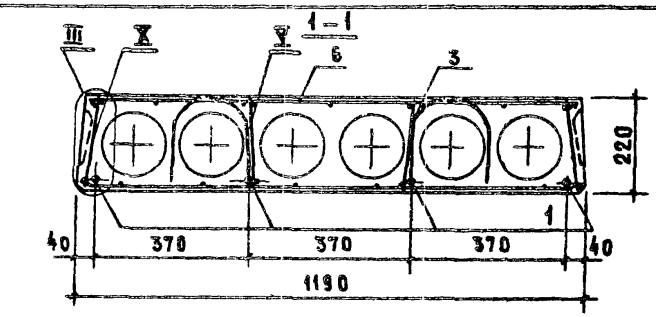

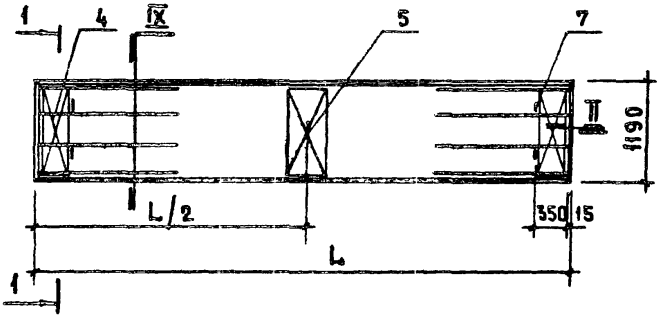

МАРКА	ОБОЗНАЧЕНИЕ	L, мм	L/2, мм	МАССА, кг
ПК8-63.12	1.141-1.58.320000	6280	3140	2200
ПК8-57.12	1.141-1.58.320000-01	5680	2840	2000
ПК8-48.12	1.141-1.58.320000-02	4780	2390	1700

Узлы II–V см. 1.141-1.58.010000 СБ

		1.141-1.58.32 00 00 СБ	
Нач. отдела	Балановский	Панели перекрытий многопустотные ПК8-63.12; ПК8-57.12; ПК8-48.12	Стадия: Р; Масса: см. табл.; Масштаб:
Гл. инж. пр.	Лиханская		
Проверил	Лиханская		
Исполнит.	Боброва	Сборочный чертеж	Лист 1; Листов 2
			ЦНИИЭП жилища

Инв. № подл. | Подп. и дата

16514 130

IX

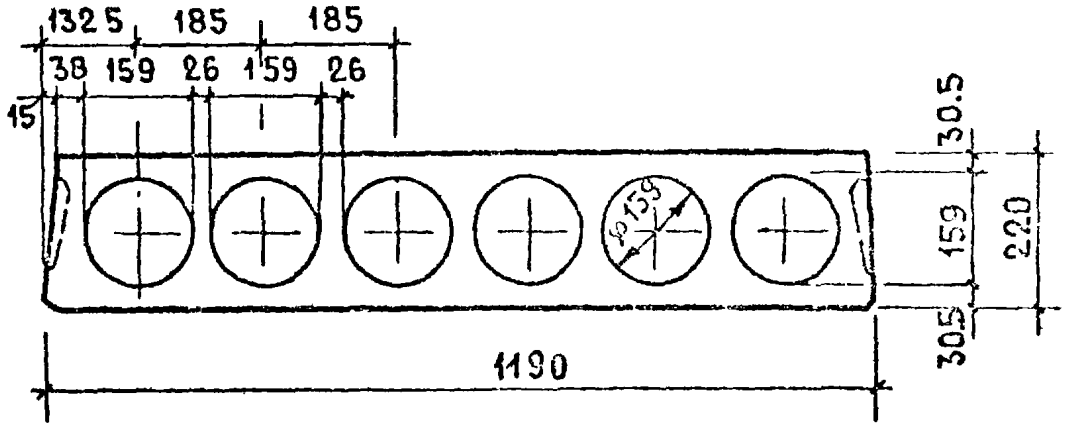

X

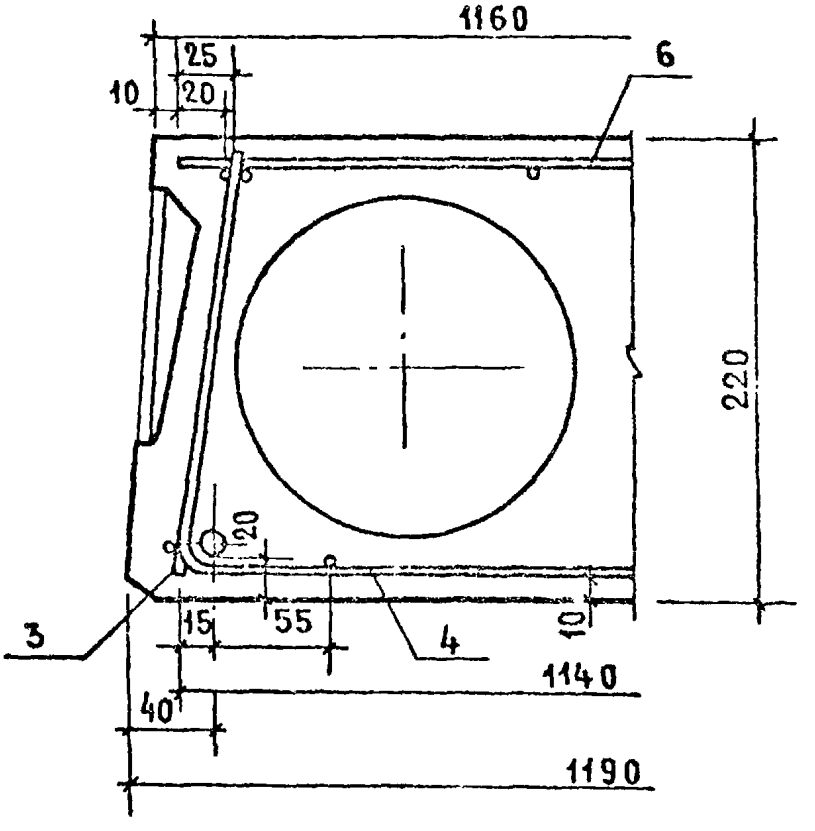

16514 131

Формат	Зона	Позиц.	Обозначение	Наименование	Кол.	Примечание
				Документация		
			1.141-1.58.000000 ТО	Техническое описание		
			1.141-1.58.000000 ВС	Выборка стали		
			1.141-1.58.330000 СБ	Сборочный чертеж		
			1.141-1.58.320000 СБ	Сборочный чертеж		лист 2
			1.141-1.58.010000 СБ	Сборочный чертеж		листы 2-4
				Сборочные единицы и детали		
		4	1.141-1.58.010200-02	Сетка С3	2	
		5	1.141-1.58.010300-02	Сетка С7	1	
				Переменные данные для исполнений		
			1.141-1.58.330000	ПК8-60.12		
				Сборочные единицы и детали		
		1	1.141-1.58.010001-03	Стержень Т4	2	
		2	1.141-1.58.010001-04	Стержень Т5	2	
		3	1.141-158.010100-02	Каркас КР3	8	
		6	1.141-1.58.320100-01	Сетка С23	1	
		7	1.141-1.58.010002-01	Петля П2	4	
				Материал		
				Бетон марки М200, м³	0.84	

Инв. № подл. | Подп. и дата

			1.141-1.58.330000			
Нач. отдела	Балановский		Панели перекрытий многопустотные ПК8-60.12; ПК8-54.12 Спецификация	Стадия	Лист	Листов
Гл. инж. пр.	Лиханская			Р	1	2
Проверил	Лиханская			ЦНИИЭП жилища		
Исполнил	Боброва					

16514 132

ФОРМАТ	ЗОНА	ПОЗИЦ.	ОБОЗНАЧЕНИЕ	НАИМЕНОВАНИЕ	КОЛ.	ПРИМЕЧАНИЕ
			1.141-1.58.330000-01	ПК8-54.12		
				Сборочные единицы и детали		
		1	1.141-1.58.010001-08	Стержень Т9	2	
		2	1.141-1.58.010001-09	Стержень Т10	2	
		3	1.141-1.58.010100-05	Каркас КР6	8	
		6	1.141-1.58.320100-03	Сетка С25	1	
		7	1.141-1.58.010002	Петля П1	4	
				Материал		
				Бетон марки М200, м³	0.76	

Инв. № подл. | Подп. и дата | Взам. инв. №

| | | | | | |

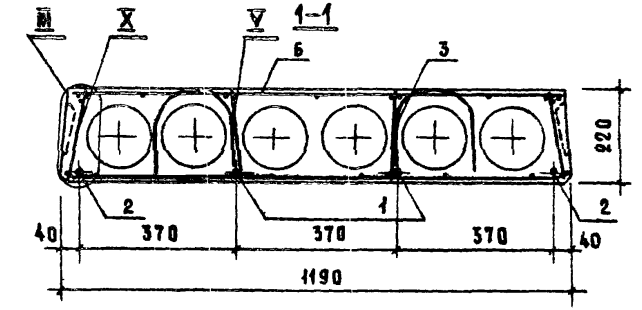

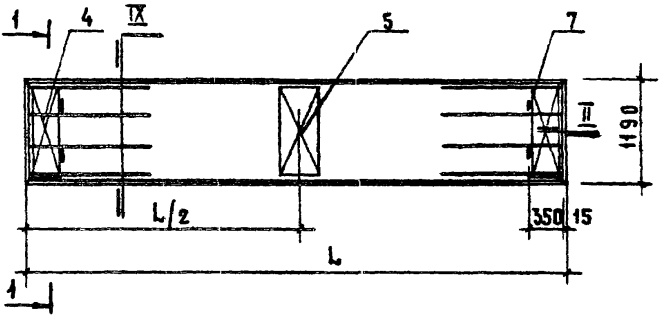

МАРКА	ОБОЗНАЧЕНИЕ	L, мм	L/2, мм	МАССА, кг
ПК8-60.12	1.141-1.58.330000	5980	2990	2100
ПК8-54.12	1.141-1.58.330000-01	5380	2690	1900

Узлы II-V см. 1.141-1.58.010000 СБ

Узлы IX, X см. 1.141-1.58.320000 СБ

Нач. отд.	Балановский		
Гл. инж. пр.	Ихданская		
Проверил	Ихданская		
Исполнит.	Боброва		

1.141-1.58.330000 СБ

Панели перекрытий многопустотные ПК8-60.12 ПК8-54.12 Сборочный чертеж

СТАДИЯ	МАССА	МАСШТАБ
Р		см. табл.
ЛИСТ 1	ЛИСТОВ	

ЦНИИЭП жилища

Инв. № подл. | Подп. и дата

Формат	Зона	Позиц.	Обозначение	Наименование	Кол.	Примечание
				Документация		
			1.141-1.58.000000 ТО	Техническое описание		
			1.141-1.58.000000 ВС	Выборка стали		
			1.141-1.58.340000 СБ	Сборочный чертеж		
			1.141-1.58.320000 СБ	Сборочный чертеж		Лист 2
			1.141-1.58.010000 СБ	Сборочный чертеж		Листы 2-4
				Сборочные единицы и детали		
		1	1.141-1.58.010001-10	Стержень Т11	1	
		2	1.141-1.58.010001-11	Стержень Т12	3	
		3	1.141-1.58.010100-06	Каркас КР7	8	
		4	1.141-1.58.010200-02	Сетка С3	2	
		5	1.141-1.58.010300-02	Сетка С7	1	
		6	1.141-1.58.320100-04	Сетка С26	1	
		7	1.141-1.58.010002	Петля П1	4	
				Материал		
				Бетон марки М 200, м³	0.72	

Нач. отд.	Балановский	1.141-1.58.34 00 00	
Гл. инж. пр.	Лиханская	Панель перекрытия многопустотная ПК 8-51.12 Спецификация	Стадия: Р; Лист: 1; Листов:
Проверил	Лиханская		ЦНИИЭП жилища
Исполнит.	Боброва		

16514 135

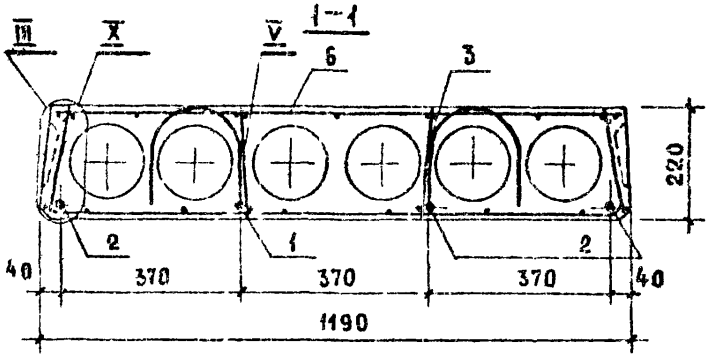

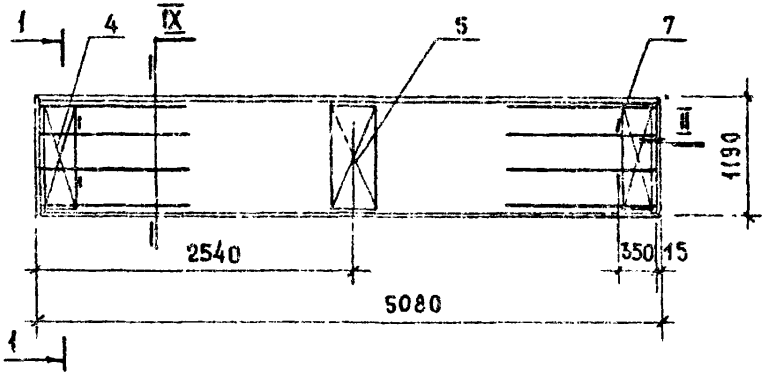

Узлы II-V см. 1.141-1.58.010000 СБ

Узлы IX, X см. 1.141-1.58.320000 СБ

				1.141-1.58.340000 СБ			
НАЧ. ОТДЕЛА	ГАЛАНОВСКИЙ			ПАНЕЛИ ПЕРЕКРЫТИЙ МНОГОПУСТОТНЫЕ ПК8-51.12	СТАДИЯ	МАССА	МАСШТАБ
ГЛ. ИНЖ. ПР.	ЛИХАНСКАЯ				Р	1800	
ПРОВЕРИЛ	ЛИХАНСКАЯ			СБОРОЧНЫЙ ЧЕРТЕЖ	ЛИСТ 1	ЛИСТОВ	
ИСПОЛНИТ	БОБРОВА				ЦНИИЭП жилища		

Инв. № подл. | Подп. и дата

16514 136

Формат	Зона	Позиц.	Обозначение	Наименование	Кол.	Примечание
				Документация		
			1.141-1.58.00 00 00 ТО	Техническое описание		
			1.141-1.58.00 00 00 ВС	Выборка стали		
			1.141-1.58.35 00 00 СБ	Сборочный чертеж		
			1.141-1.58.32 00 00 СБ	Сборочный чертеж		Лист 2
			1.141-1.58-01 00 00 СБ	Сборочный чертеж		Листы 2-4
				Сборочные единицы и детали		
		4	1.141-1.58.01 02 00-02	Сетка С3	2	
		5	1.141-1.58.01 03 00-02	Сетка С7	1	
				Переменные данные		
				для исполнений		
			1.141-1.58.35 00 00	ПК6-63.12		
				Сборочные единицы и детали		
		1	1.141-1.58.01 00 01-01	Стержень Т2	4	
		3	1.141-1.58.01 01 00-01	Каркас КР2	8	
		6	1.141-1.58.32 01 00	Сетка С22	1	
		7	1.141-1.58.01 00 02-01	Петля П2	4	
				Материал		
				Бетон марки М200, м³	0.88	

Нач. отд.	Балановский	1.141-1.58.350000	
Гл. инж. пр.	Лиханская		
Проверил	Лиханская	Панели перекрытий многопустотные ПК6-63.12, ПК6-54.12 Спецификация	Стадия: Р; Лист: 1; Листов: 2
Исполнит.	Боброва		ЦНИИЭП жилища

Формат	Зона	Позиц.	Обозначение	Наименование	Кол.	Примечание
			1.141-1.58.350000-01	ПК6-54.12		
				Сборочные единицы и детали		
		1	1.141-1.58.010001-09	Стержень Т10	4	
		3	1.141-1.58.050100-01	Каркас КР10	8	
		6	1.141-1.58.320100-03	Сетка С25	1	
		7	1.141-1.58.010002	Петля П1	4	
				Материал		
				Бетон марки М200, м³	0.76	

Инв.№ подл. | Подп. и дата

16514 138

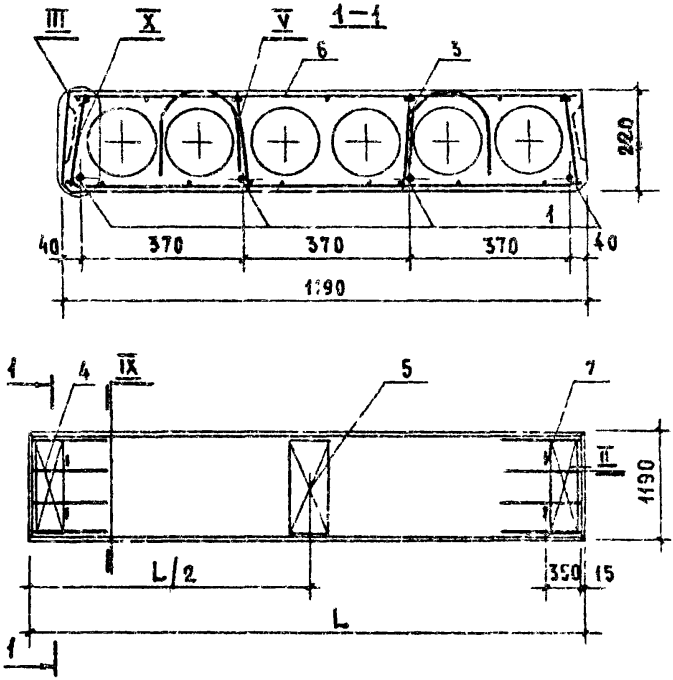

МАРКА	ОБОЗНАЧЕНИЕ	L, мм	L/2, мм	МАССА, кг
ПК6-63.12	1.141-1.58.350000	6280	3140	2200
ПК6-54.12	1.141-1.58.350000-01	5380	2690	1900

Узлы II-V см. 1.141-1.58.010000 СБ
Узлы IX, X см. 1.141-1.58.320000 СБ

1.141-1.58.350000 СБ

НАЧ. ОТДЕЛА	БАЛАНОВСКИЙ	
ГЛ. ИНЖ. ПР.	ЛИХАНСКАЯ	
ПРОВЕРИЛ	ЛИХАНСКАЯ	
ИСПОЛНИТ.	БОБРОВА	

ПАНЕЛИ ПЕРЕКРЫТИЙ МНОГОПУСТОТНЫЕ
ПК6-63.12; ПК6-54.12
СБОРОЧНЫЙ ЧЕРТЕЖ

СТАДИЯ	МАССА	МАСШТАБ
Р	СМ ТАБЛ.	
Лист 1	Листов	

ЦНИИЭП жилища

16514 139

Формат	Зона	Позиц.	Обозначение	Наименование	Кол.	Примечание
				Документация		
			1.141-1.58.000000 ТО	Техническое описание		
			1.141-1.58.000000 ВС	Выборка стали		
			1.141-1.58.360000 СБ	Сборочный чертеж		
			1.141-1.58.320000 СБ	Сборочный чертеж		Лист 2
			1.141-1.58.010000 СБ	Сборочный чертеж		Листы 2-4
				Сборочные единицы и детали		
		1	1.141-1.58.010001-05	Стержень Т6	5	
		3	1.141-1.58.010100-03	Каркас КР4	8	
		4	1.141-1.58.010200-02	Сетка С3	2	
		5	1.141-1.58.010300-02	Сетка С7	1	
		6	1.141-1.58.320100-01	Сетка С23	1	
		7	1.141-1.58.010002-01	Петля П2	4	
				Материал		
				Бетон марки М200, $м^3$	0,84	

Нач. отд.	Балановский		
Гл. инж. пр.	Лиханская		
Проверил	Лиханская		
Исполнит.	Боброва		

1.141-1.58.360000

Панель перекрытия многопустотная ПК6-60.12

Спецификация

Стадия	Лист	Листов
Р	1	

ЦНИИЭП жилища

Инв. № подл. | Подп. и дата

16514 140

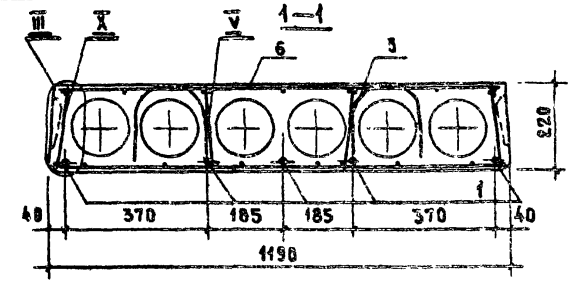

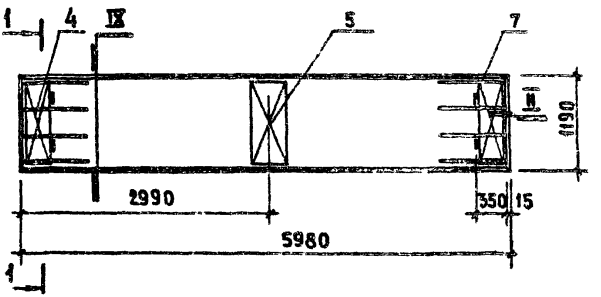

Узлы III-V см. 1.141-1.58.010000 СБ
Узлы IX, X см. 1.141-1.58.320000 СБ

		1.141-1.58.36 0000 СБ	
Нач. отдела	Балановский	Панель перекрытия многопустотная ПК6-60.12	Стадия Р; Масса; Масштаб 2100
Гл. инж. пр.	Лиханская		
Проверил	Лиханская	Сборочный чертеж	Лист 1 Листов
Исполнит.	Боброва		ЦНИИЭП жилища

16514 141

Формат	Зона	Позиц.	Обозначение	Наименование	Кол.	Примечание
				Документация		
			1.141-1.58.000000 ТО	Техническое описание		
			1.141-1.58.000000 ВС	Выборка стали		
			1.141-1.58.370000 СБ	Сборочный чертеж		
			1.141-1.58.320000 СБ	Сборочный чертеж		лист 2
			1.141-1.58.010000 СБ	Сборочный чертеж		листы 2-4
				Сборочные единицы и детали		
		1	1.141-1.58.010001-06	Стержень Т7	1	
		2	1.141-1.58.010001-07	Стержень Т8	3	
		3	1.141-1.58.050100	Каркас КР9	8	
		4	1.141-1.58.010200-02	Сетка С3	2	
		5	1.141-1.58.010300-02	Сетка С7	1	
		6	1.141-1.58.320100-02	Сетка С24	1	
		7	1.141-1.58.010002	Петля П1	4	
				Материал		
				Бетон марки м200, м³	0.80	

Инв. № подл. | Подп. и дата

Нач. отдела	Балановский	
Гл. инж. пр.	Ликанская	
Проверил	Ликанская	
Исполнит.	Боброва	

1.141-1.58.37 00 00

Панель перекрытия многопустотная ПК6-5т.12

Спецификация

Стадия	Лист	Листов
Р	1	

ЦНИИЭП жилища

16514 142

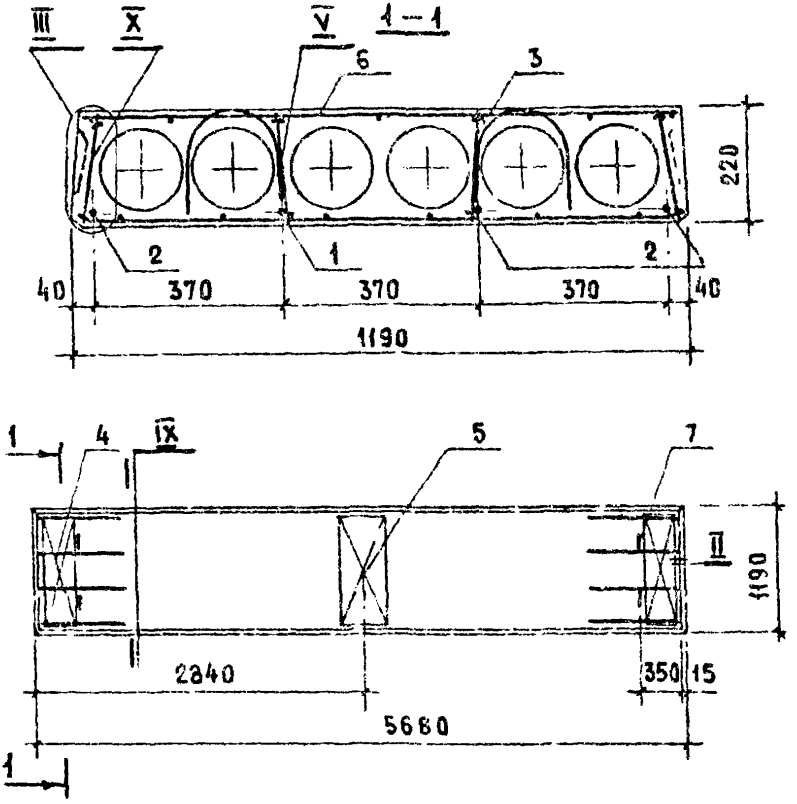

Узлы II – V см. 1.141-1.58.010000 СБ

Узлы IX, X см. 1.141-1.58.320000 СБ

НАЧ. ОТДЕЛА	БАЛАНОВСКИЙ		
ГЛ.ИНЖ. ПР.	ЛИХАНСКАЯ		
ПРОВЕРИЛ	ЛИХАНСКАЯ		
КОПОЛИКТ	БОБРОВА		

1.141-1.58.370000 СБ

ПАНЕЛЬ ПЕРЕКРЫТИЯ МНОГОПУСТОТНАЯ ПКЕ-57.12

СБОРОЧНЫЙ ЧЕРТЕЖ

СТАДИЯ	МАССА	МАСШТАБ
Р	2000	
ЛИСТ	ЛИСТОВ	

ЦНИИЭП жилища

ФОРМАТ	ЗОНА	ПОЗИЦ.	ОБОЗНАЧЕНИЕ	НАИМЕНОВАНИЕ	КОЛ.	ПРИМЕЧАНИЕ
				Документация		
			1.141-1.58.000000 ТО	Техническое описание		
			1.141-1.58.000000 ВС	Выборка стали		
			1.141-1.58.380000 СБ	Сборочный чертеж		
			1.141-1.58.320000 СБ	Сборочный чертеж		лист 2
			1.141-1.58.010000 СБ	Сборочный чертеж		листы 2-4
				Сборочные единицы и детали		
		1	1.141-1.58.010001-10	Стержень Т11	1	
		2	1.141-1.58.010001-11	Стержень Т12	2	
		3	1.141-1.58.050100-01	Каркас КР10	8	
		4	1.141-1.58.010200-02	Сетка С3	2	
		5	1.141-1.58.010300-02	Сетка С7	1	
		6	1.141-1.58.320100-04	Сетка С26	1	
		7	1.141-1.58.010002	Петля П1	4	
				Материал		
				Бетон марки М200, м³	0.72	

Инв. № подл. | Подп. и дата

Нач. отдела	Балановский	
Гл. инж. пр.	Лиханская	
Проверил	Лиханская	
Исполнит.	Боброва	

1.141-1.58.380000

Панель перекрытия многопустотная ПК6-51.12

Спецификация

Стадия	Лист	Листов
Р	1	

ЦНИИЭП жилища

16514 144

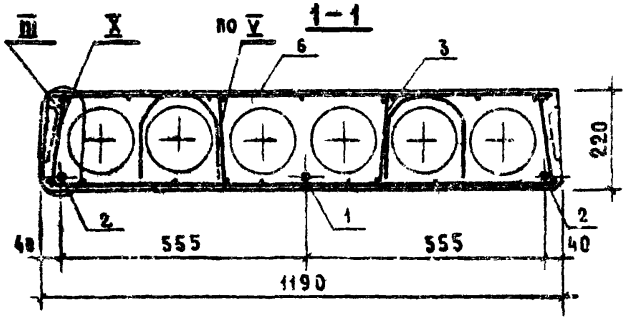

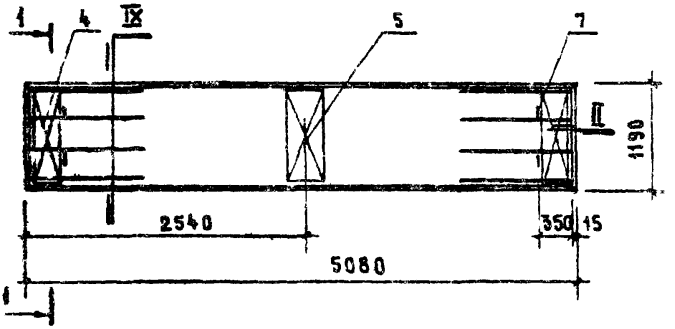

Узлы I – V см. 1.141-1.58.010000 СБ
Узлы IX, X см. 1.141-1.58.320000 СБ

				1.141-1.58.38 00 00 СБ		
Нач. отдела	Балановский			Панель перекрытия многопустотная ПК6-51.12 Сборочный чертеж	Стадия	Масса	Масштаб
Гл. инж. пр.	Лиханская				Р	1800	
Проверил	Лиханская				Лист 1	Листов	
Исполнит.	Боброва				ЦНИИЭП жилища		

Формат	Зона	Позиц.	Обозначение	Наименование	Кол.	Примечание
				Документация		
			1.141-1.58.000000 ТО	Техническое описание		
			1.141-1.58.000000 ВС	Выборка стали		
			1.141-1.58.390000 СБ	Сборочный чертеж		
			1.141-1.58.320000 СБ	Сборочный чертеж		Лист 2
			1.141-1.58.140000 СБ	Сборочный чертеж		Лист 2
			1.141-1.58.010000 СБ	Сборочный чертеж		Листы 2-4
				Сборочные единицы и детали		
		1	1.141-1.58.010001-13	Стержень Т14	3	
		3	1.141-1.58.050100-01	Каркас КР10	6	
		4	1.141-1.58.010200-02	Сетка С3	2	
		5	1.141-1.58.010300-02	Сетка С7	1	
		6	1.141-1.58.320100-05	Сетка С27	1	
		7	1.141-1.58.010001	Петля П1	4	
				Материал		
				Бетон марки М 200, м³	0.68	

Инв. № подл. | Подп. и дата

Нач. отдела	Балановский	
Гл. инж. пр.	Лиханская	
Проверил	Лиханская	
Исполнит.	Боброва	

1.141-1.58.390000

Панель перекрытия многопустотная ПК6-48.12
Спецификация

Стадия	Лист	Листов
Р	1	

ЦНИИЭП жилища

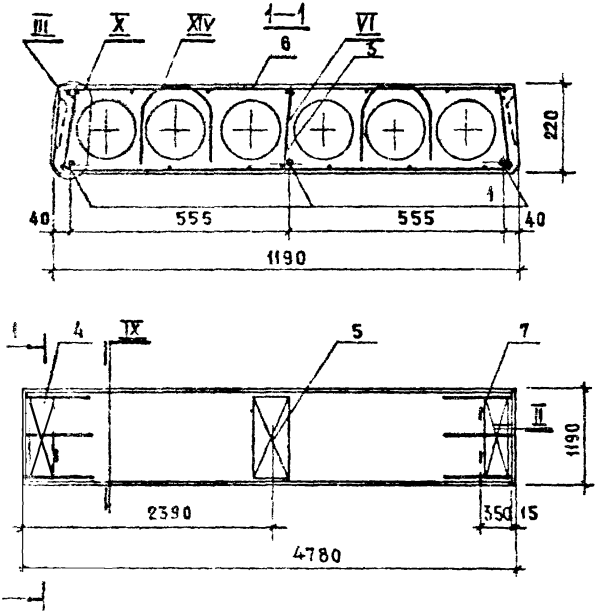

Узлы II–VI см. 1.141-1.58.010000 СБ

Узлы IX, X см. 1.141-1.58.320000 СБ

				1.141-1.58.39 00 00 СБ			
				ПАНЕЛЬ ПЕРЕКРЫТИЯ МНОГОПУСТОТНАЯ ПК6-48.12	СТАДИЯ	МАССА	МАСШТАБ
АЧ. ОТДЕЛА	БАЛАНОВСКИЙ				Р	1700	
ЛИНЖ. ПР.	ЛИХАНСКАЯ						
РОВЕРИЛ	ЛИХАНСКАЯ						
СПОЛНИТ.	БОБРОВА			СБОРОЧНЫЙ ЧЕРТЕЖ	ЛИСТ 1	ЛИСТОВ	
					ЦНИИЭП жилища		

16514 147

ФОРМАТ	ЗОНА	ПОЗИЦ.	ОБОЗНАЧЕНИЕ	НАИМЕНОВАНИЕ	КОЛ	ПРИМЕЧАНИЕ
				Документация		
			1.141-1.58.000000 ТО	Техническое опирание		
			1.141-1.58.000000 ВС	Выборка стали		
			1.141-1.58.400000 СБ	Сборочный чертеж		
			1.141-1.58.320000 СБ	Сборочный чертеж		лист 2
			1.141-1.58.010000 СБ	Сборочный чертеж		листы 2-4
		1	1.141-1.58.010001-01	Стержень Т2	1	
		2	1.141-1.58.010001-02	Стержень Т3	3	
		3	1.141-1.58.050100	Каркас КР9	8	
		4	1.141-1.58.010200-02	Сетка С3	2	
		5	1.141-1.58.010300-02	Сетка С7	1	
		6	1.141-1.58.320100	Сетка С22	1	
		7	1.141-1.58.010002-01	Петля П2	4	
				Материал		
				Бетон марки м200, м³	0.88	

Нач. отд.	Балановский	
Гл. инж. пр	Лиханская	
Проверил	Лиханская	
Исполнит.	Боброва	

1.141-1.58.40 00 00

Панель перекрытия многопустотная ПК4-63.12

Спецификация

Стадия	Лист	Листов
Р	1	

ЦНИИЭП жилища

Инв. № подл. | Подп. и дата

16514 148

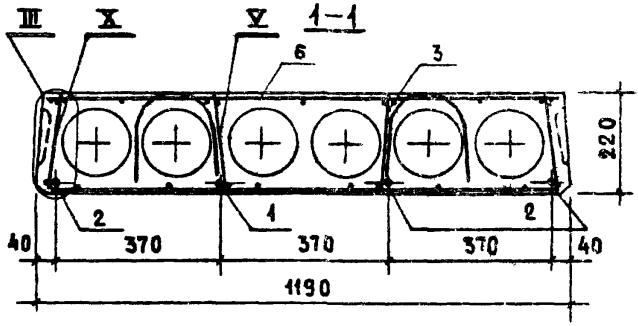

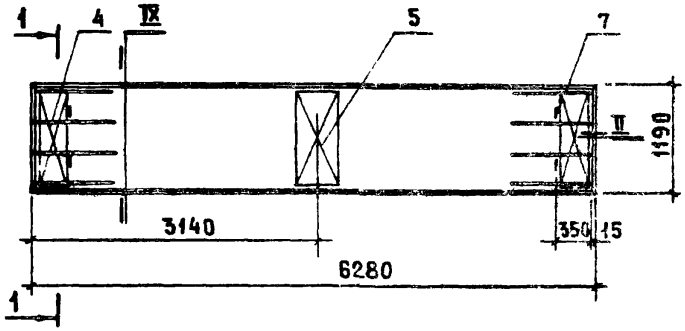

Узлы II – V см. 1.141-1.58.010000 СБ

Узлы IX, X см. 1.141-1.58.320000 СБ

		1.141-1.58.400000 СБ	
Нач. отдела	Балаяовский	Панель перекрытия многопустотная ПК4-63.12 Сборочный чертеж	Стадия: Р; Масса: 2200; Масштаб:
Гл. инж. пр.	Лиханская		
Проверил	Лиханская		Лист 1; Листов 3
Исполнит.	Боброва		ЦНИИЭП жилища

Инв. №

Формат	Зона	Позиц.	Обозначение	Наименование	Кол.	Примечание
				Документация		
			1.141-1.58.000000 ТО	Техническое описание		
			1.141-1.58.000000 ВС	Выборка стали		
			1.141-1.58.410000 СБ	Сборочный чертеж		
			1.141-1.58.320000 СБ	Сборочный чертеж		лист 2
			1.141-1.58.010000 СБ	Сборочный чертеж		листы 2-4
				Сборочные единицы и детали		
		1	1.141-1.58.010001-05	Стержень Т6	4	
		3	1.141-1.58.050100	Каркас КР9	8	
		4	1.141-1.58.010200-02	Сетка С3	2	
		5	1.141-1.58.010300-02	Сетка С7	1	
		6	1.141-1.58.320100-01	Сетка С23	1	
		7	1.141-1.58.010002-01	Петля П2	4	
				Материал		
				Бетон марки М200, м³	0,84	

Нач. отдела	Балановск		1.141-1.58.410000
Гл. инж. пр.	Лиханская		Панель перекрытия многопустотная ПК4-60.12
Проверил	Лиханская		Спецификация
Исполнит.	Боброва		Стадия: Р; Лист: 1; Листов:
			ЦНИИЭП жилища

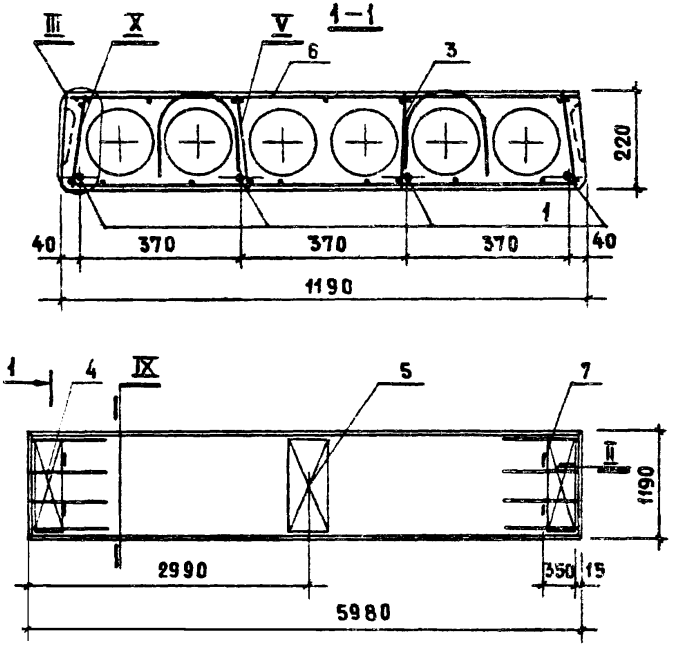

Узлы II – V см. 1.141-1.58.010000 СБ
Узлы IX, X см. 1.141-1.58.320000 СБ

				1.141-1.58.410000 СБ			
Нач. отдела	Балановский			Панель перекрытия многопустотная ПК4-60.12 Сборочный чертеж	Стадия	Масса	Масштаб
Гл. инж. пр.	Аксанская				Р	2100	
Проверил	Аксанская				Лист 1	Листов	
Исполнит.	Боброва				ЦНИИЭП жилища		

ФОРМАТ	ЗОНА	ПОЗИЦ.	ОБОЗНАЧЕНИЕ	НАИМЕНОВАНИЕ	КОЛ.	ПРИМЕЧАНИЕ
				ДОКУМЕНТАЦИЯ		
			1.141-1.58.000000 ТО	Техническое описание		
			1.141-1.58.000000 ВС	Выборка стали		
			1.141-1.58.420000 СБ	Сборочный чертеж		
			1.141-1.58.320000 СБ	Сборочный чертеж		лист 2
			1.141-1.58.010000 СБ	Сборочный чертеж		листы 2-4
				Сборочные единицы и детали		
		3	1.141-1.58.050100-01	Каркас КР10	8	
		4	1.141-1.58.010200-02	Сетка С3	2	
		5	1.141-1.58.010300-02	Сетка С7	1	
		7	1.141-1.58-010002	Петля П1	4	
				Переменные данные		
				для исполнений		
			1.141-1.58.420000	ПК4-57.12		
				Сборочные единицы и детали		
		1	1.141-1.58.010001-07	Стержень Т8	1	
		2	1.141-1.58.010001-06	Стержень Т7	2	
		6	1.141-1.58.320100-02	Сетка С24	1	
				Материал		
				Бетон марки М200, м³	0.80	

Инв. № подл. | Подп. и дата

1.141-1.58.420000

Нач. отд.	Балановский	
Гл. инж. пр.	Лиханская	
Проверил	Лиханская	
Исполнит.	Боброва	

Панели перекрытий многопустотные ПК4-57.12; ПК4-54.12
Спецификация

Стадия	Лист	Листов
Р	1	2

ЦНИИЭП жилища

18514 152

ФОРМАТ	ЗОНА	ПОЗИЦ.	ОБОЗНАЧЕНИЕ	НАИМЕНОВАНИЕ	КОЛ.	ПРИМЕЧАНИЕ
			1.141-1.58.420000-01	ПК4-54.12		
				Сборочные единицы и детали		
		1	1.141-1.58.010001-08	Стержень Т9	1	
		2	1.141-1.58.010001-09	Стержень Т10	2	
		6	1.141-1.58.320100-03	Сетка С25	1	
				Материал		
				Бетон марки М200, м³	0.76	

Инв. № подл. | Подп. и дата

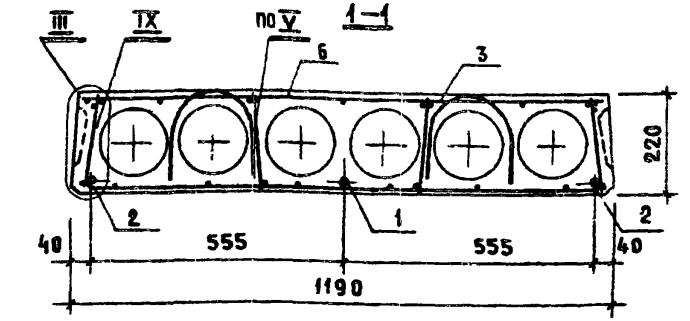

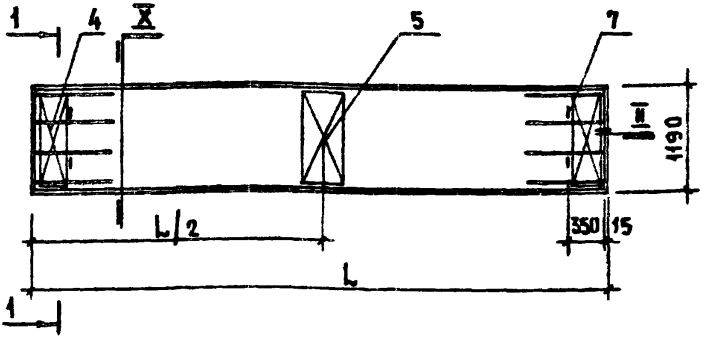

Марка	Обозначение	L, мм	L/2, мм	Масса, кг
ПК4-57.12	1.141-1.58.420000	5680	2840	2000
ПК4-54.12	1.141-1.58.420000-01	5380	2690	1900

Узлы II–V см. 1.141-1.58.010000 СБ
Узлы IX, X см. 1.141-1.58.320000 СБ

Инв. № подл. | Подп. и дата

Нач. отдела	Балановский	
Гл. инж. пр.	Лиханская	
Проверил	Лиханская	
Исполнит.	Боброва	

1.141-1.58.420000СБ

Панели перекрытий многопустотные ПК4-57.12; ПК4-54.12

Сборочный чертеж

Стадия	Масса	Масштаб
Р	см. табл.	
Лист 1	Листов	

ЦНИИЭПжилища

16514 154

Формат	Зона	Позиц.	Обозначение	Наименование	Кол.	Примечание
				Документация		
			1.141-1.58.000000 ТО	Техническое описание		
			1.141-1.58.000000 ВС	Выборка стали		
			1.141-1.58.430000 СБ	Сборочный чертеж		
			1.141-1.58.320000 СБ	Сборочный чертеж		лист 2
			1.141-1.58.140000 СБ	Сборочный чертеж		лист 2
			1.141-1.58.010000 СБ	Сборочный чертеж		листы 2-4
				Сборочные единицы и детали		
		1	1.141-1.58.010001-11	Стержень Т12	3	
		3	1.141-1.58.050100-09	Каркас КР10	6	
		4	1.141-1.58.010200-02	Сетка С3	2	
		5	1.141-1.58.010300-02	Сетка С7	1	
		6	1.141-1.58.320100-04	Сетка С26	1	
		7	1.141-1.58.010002	Петля П1	4	
				Материал		
				Бетон марки м200, м³	0.72	

Нач. отд.	Балановский		1.141-1.58.43.0000
Гл. инж. пр.	Лиханская		Панель перекрытия многопустотная ПК4-51.12 Спецификация
Проверил	Лиханская		Стадия: Р; Лист: 1; Листов:
Исполнит.	Боброва		ЦНИИЭП жилища

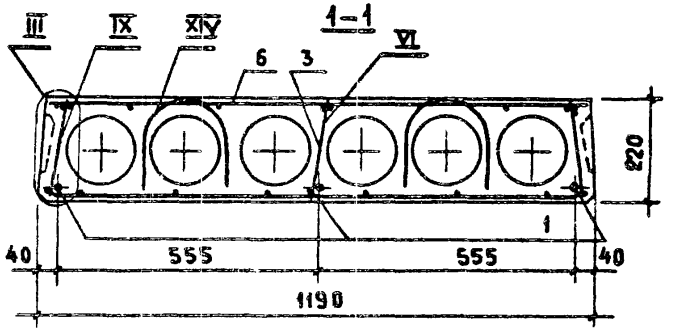

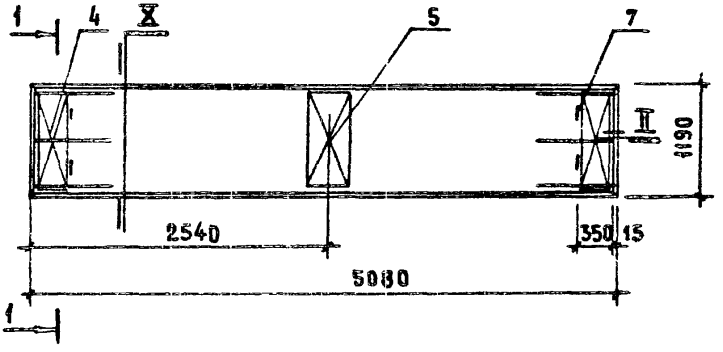

УЗЛЫ II – VI см. 1.141-1.58.010000 СБ
УЗЛЫ IX, X см. 1.141-1.58.320000 СБ
УЗЕЛ XIV см. 1.141-1.58.140000 СБ

Инв. № подл.	Подп. и дата		

Нач. отдела	Балановский	
Гл. инж. пр.	Лиханская	
Проверил	Лиханская	
Исполнит.	Боброва	

1.141-1.58.430000 СБ

Панель перекрытия многопустотная ПК4-51.12

Сборочный чертеж

Стадия	Масса	Масштаб
Р	1800	
Лист 1	Листов	

ЦНИИЭП жилища

16514 156

Формат	Зона	Позиц.	Обозначение	Наименование	Кол.	Примечание
				Документация		
			1.141-1.58. 000000 ТО	Техническое описание		
			1.141-1.58. 000000 ВС	Выборка стали		
			1.141-1.58. 440000 СБ	Сборочный чертеж		
			1.141-1.58. 320000 СБ	Сборочный чертеж		лист 2
			1.141-1.58. 010000 СБ	Сборочный чертеж		листы 2-4
				Сборочные единицы и детали		
		3	1.141-1.58. 050100 -01	Каркас КР10	8	
		4	1.141-1.58. 010200-02	Сетка С3	2	
		5	1.141-1.58. 010300 -02	Сетка С7	1	
		7	1.141-1.58. 010002-01	Петля П2	4	
				Переменные данные		
				для исполнений		
			1.141-1.58.440000	ПКЗ-63.12		
				Сборочные единицы и детали		
		1	1.141-1.58.010001-01	Стержень Т2	2	
		2	1.141-1.58.010001-02	Стержень Т3	1	
		6	1.141-1.58.320100	Сетка С22	1	
				Материал		
				Бетон марки М200, м³	0.88	

Нач. отдела	Балановск	
Гл. инж. пр.	Лиханская	
Проверил	Лиханская	
Исполнит.	Боброва	

1.141-1.58.440000

Панели перекрытий многопустотные ПКЗ-63.12; ПКЗ-60.12

Спецификация

Стадия	Лист	Листов
Р	1	2

ЦНИИЭП жилища

ФОРМАТ	ЗОНА	ПОЗИЦ.	ОБОЗНАЧЕНИЕ	НАИМЕНОВАНИЕ	КОЛ.	ПРИМЕЧАНИЕ
			1.141-1.58.44000000-01	ПК3-60.12		
				Сборочные единицы и детали		
		1	1.141-1.58.010001-05	Стержень Т6	2	
		2	1.141-1.58.010001-04	Стержень Т5	1	
		6	1.141-1.58.320100-01	Сетка С23	1	
				Материал		
				Бетон марки М200, м³	0.84	

Инв. № подл. | Подп. и дата

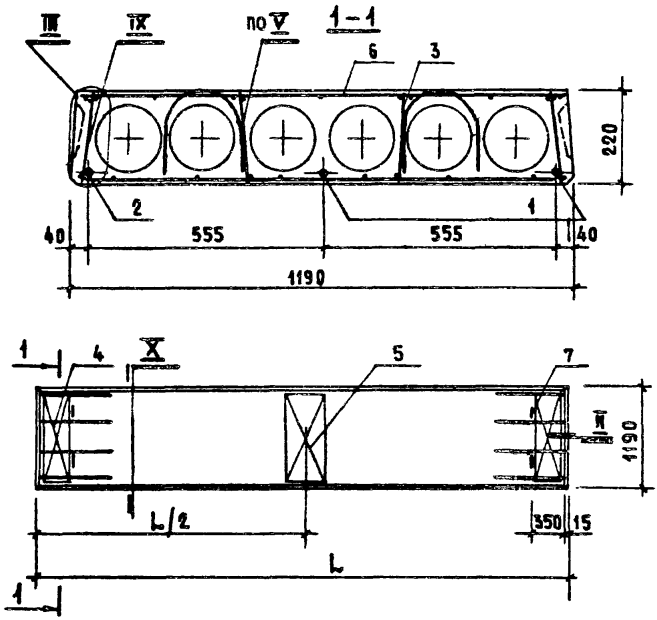

МАРКА	ОБОЗНАЧЕНИЕ	L, мм	L/2, мм	МАССА, кг
ПКЗ-63.12	1.141-1.58.440000	6280	3140	2200
ПКЗ-60.12	1.141-1.58.440000 -01	5980	2990	2100

Узлы II-V см. 1.141-1.58.010000 СБ
Узлы IX, X см. 1.141-1.58.320000 СБ

1.141-1.58.440000 СБ

Нач. отд.	Балановский	
Гл. инж. пр.	Аиханская	
Проверил	Аиханская	
Исполнит.	Боброва	

Панели перекрытий многопустотные ПКЗ-63.12; ПКЗ-60.12

Сборочный чертеж

Стадия	Масса	Масштаб
Р	см. табл.	
Лист 1	Листов	

ЦНИИЭПжилища

15514 158

ФОРМАТ	ЗОНА	ПОЗИЦ.	ОБОЗНАЧЕНИЕ	НАИМЕНОВАНИЕ	КОЛ.	ПРИМЕЧАНИЕ
				Документация		
			1.141-1.58.000000 ТО	Техническое описание		
			1.141-1.58.000000 ВС	Выборка стали		
			1.141-1.58.450000 СБ	Сборочный чертеж		
			1.141-1.58.320000 СБ	Сборочный чертеж		Лист 2
			1.141-1.58.140000 СБ	Сборочный чертеж		Лист 2
			1.141-1.58.010000 СБ	Сборочный чертеж		Листы 2-4
				Сборочные единицы и детали		
		3	1.141-1.58.050100-01	Каркас КР10	6	
		4	1.141-1.58.010200-02	Сетка С3	2	
		5	1.141-1.58.010300-02	Сетка С7	1	
		7	1.141-1.58.010002	Петля П1	4	
				Переменные данные		
				для исполнений		
			1.141-1.58.450000	ПК3-57.12		
				Сборочные единицы и детали		
		1	1.141-1.58.010001-07	Стержень Т8	3	
		6	1.141-1.58.320100-02	Сетка С24	1	
				Материал		
				Бетон марки М200, м³	0.82	
			1.141-1.58.450000-01	ПК3-54.12		
				Сборочные единицы и детали		
		1	1.141-1.58.010001-09	Стержень Т10	3	
		6	1.141-1.58.320100-03	Сетка С25	1	
				Материал		
				Бетон марки М200, м³	0.76	

Инв. № подл. | Подп. и дата

Нач. отд.	Балановский	1.141-1.58.450000	
Гл. инж. пр.	Михайская	Панели перекрытий многопустотные ПК3-57.12; ПК3-54.12 Спецификация	Стадия Р; Лист 1; Листов
Проверил	Михайская		ЦНИИЭП жилища
Исполнил	Боброва		

16514 160

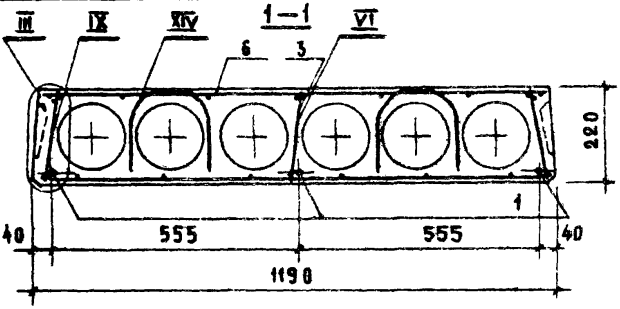

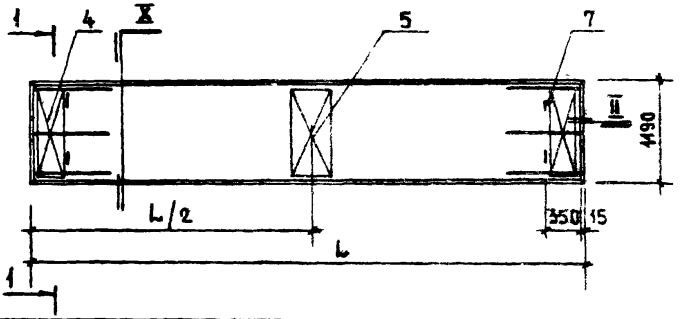

Марка	Обозначение	L, мм	L/2, мм	Масса, кг
ПК3-57.12	1.141-1.58.450000	5680	2840	2000
ПК3-54.12	1.141-1.58.450000-01	5380	2690	1900

Узлы II-VI см. 1.141-1.58.010000 СБ
Узлы IX, X см. 1.141-1.58.320000 СБ
Узел XIV см. 1.141-1.58.140000 СБ

Нач. отд.	Балановский	
Гл. инж. пр.	Лихацкая	
Проверил	Лихацкая	
Исполнит.	Боброва	

1.141-1.58.450000 СБ

Панели перекрытий многопустотные ПК3-57.12; ПК3-54.12

Сборочный чертеж

Стадия	Масса	Масштаб
Р	см. табл.	
Лист 1	Листов	

ЦНИИЭП жилища

Формат	Зона	Позиция	Обозначение	Наименование	Кол.	Примечание
				Документация		
			1.141-1.58.000000 ТО	Техническое описание		
			1.141-1.58.000000 ВС	Выборка стали		
			1.141-1.58.460000 СБ	Сборочный чертеж		
			1.141-1.58.010000 СБ	Сборочный чертеж		Листы 2-4
				Сборочные единицы и детали		
		4	1.141-1.58.010200-03	Сетка С4	2	
		5	1.141-1.58.010300-03	Сетка С8	1	
		7	1.141-1.58.010002	Петля П1	4	
				Переменные данные для исполнений		
			1.141-1.58.460000	ПК8-63.10		
				Сборочные единицы и детали		
		1	1.141-1.58.010001	Стержень Т1	2	
		2	1.141-1.58.010001-01	Стержень Т2	2	
		3	1.141-1.58.010100	Каркас КР1	8	
		6	1.141-1.58.460100	Сетка С28	1	
				Материал		
				Бетон марки М200, м³	0.73	

Инв. № подл. | Подп. и дата

Нач. отд.	Балановский	
Гл. инж. пр.	Лиханская	
Проверил	Лиханская	
Исполн.	Соброва	

1.141-1.58.460000

Панели перекрытий многопустотные ПК8-63.10, ПК8-57.10
Спецификация

Стадия	Лист	Листов
Р	1	2

ЦНИИЭП жилища

16514 162

Формат	Зона	Позиц.	Обозначение	Наименование	Кол.	Примечание
			1.141-1.58.460000-01	ПК8-57-10		
				Сборочные единицы и детали		
		1	1.141-1.58.010001-06	Стержень Т7	2	
		2	1.141-1.58.010001-07	Стержень Т8	2	
		3	1.141-1.58.010100-04	Каркас КР5	8	
		6	1.141-1.58.460100-02	Сетка С30	1	
				Материал		
				Бетон марки М200, м³	0.66	

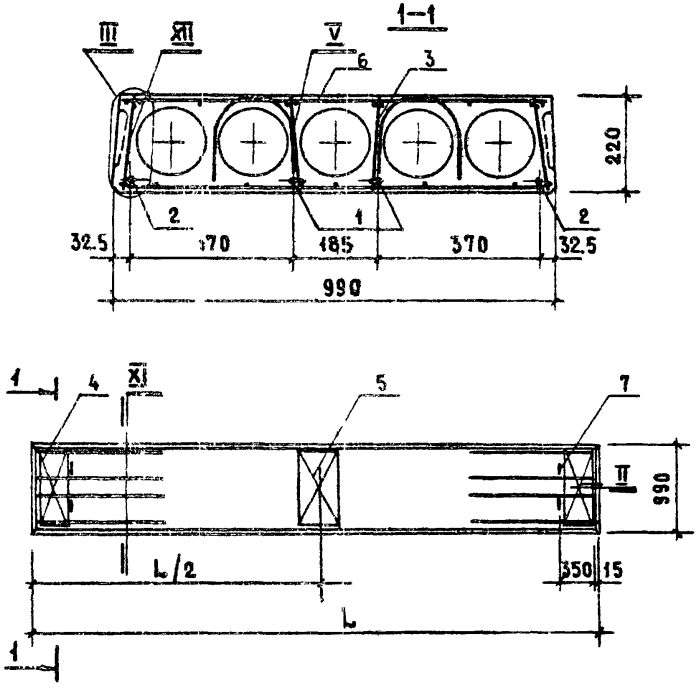

Марка	Обозначение	L, мм	L/2, мм	Масса, кг
ПК8-63.10	1.141-1.58.460000	6280	3140	1825
ПК8-57.10	1.141-1.58.460000-01	5680	2840	1650

Узлы I–V см. 1.141-1.58.010000 СБ

Нач. отд.	Саламовский		
Гл. инж. пр.	Лиханская		
Проверил	Лиханская		
Исполнил	Боброва		

1.141-1.58.460000 СБ

Панели перекрытий многопустотные ПК8-63.10; ПК8-57.10
Сборочный чертеж

Стадия	Масса	Масштаб
Р	см. табл.	
Лист 1	Листов 2	

ЦНИИЭП жилища

16514 184

XI

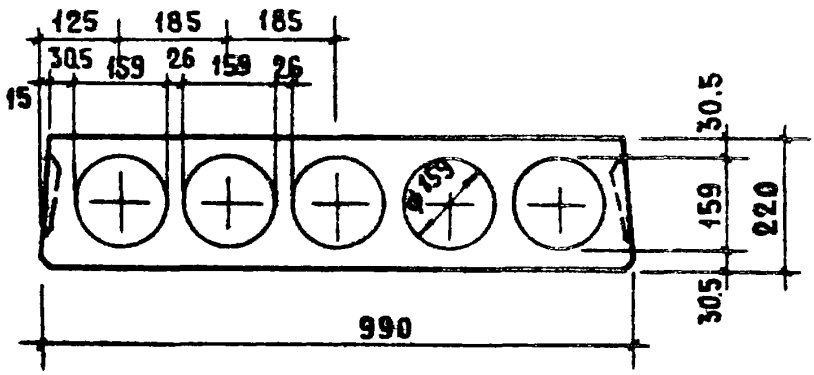

XII

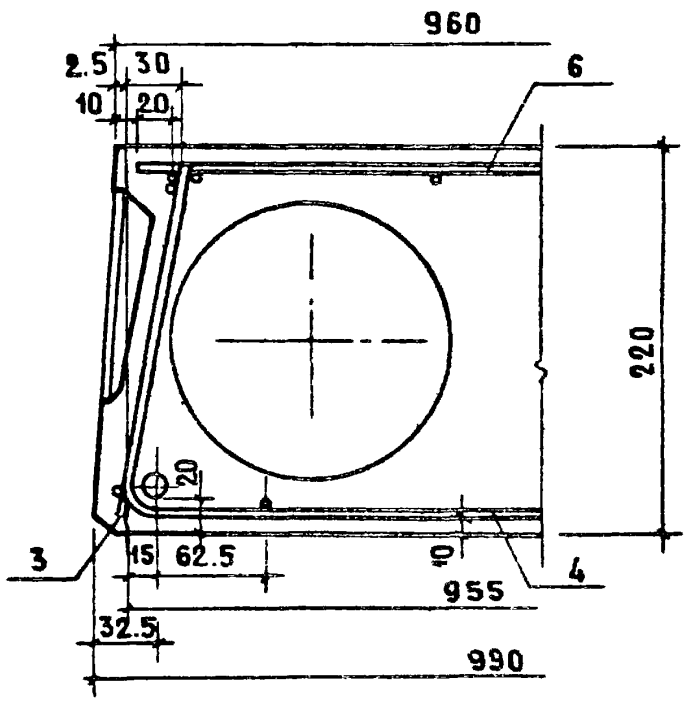

16514 165

Формат	Зона	Позиц.	Обозначение	Наименование	Кол.	Примечание
				Документация		
			1.141-158.000000 ТО	Техническое описание		
			1.141-158.000000 ВС	Выборка стали		
			1.141-1.58.470000 СБ	Сборочный чертеж		
			1.141-1.58.460000 СБ	Сборочный чертеж		лист 2
			1.141-1.58.010000 СБ	Сборочный чертеж		листы 2-4
				Сборочные единицы и детали		
		1	1.141-1.58.010001-04	Стержень Т5	3	
		2	1.141-1.58.010001-05	Стержень Т6	1	
		3	1.141-1.58.010100-02	Каркас КР3	8	
		4	1.141-1.58.010200-03	Сетка С4	2	
		5	1.141-1.58.010300-03	Сетка С8	1	
		6	1.141-1.58.460100-01	Сетка С29	1	
		7	1.141-1.58.010002	Петля П1	4	
				Материал		
				Бетон марки М200, м³	0.69	

Нач. отд.	Балановский	
Гл. инж. пр.	Лиханская	
Проверил	Лиханская	
Исполнит.	Боброва	

1.141-1.58.470000

Панель перекрытия многопустотная ПКВ-60.10
Спецификация

Стадия	Лист	Листов
Р	1	

ЦНИИЭП жилища

16514 166

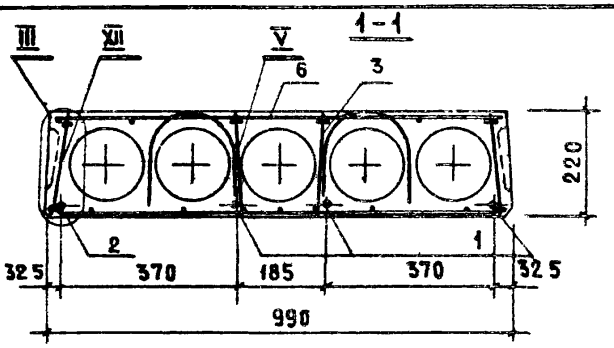

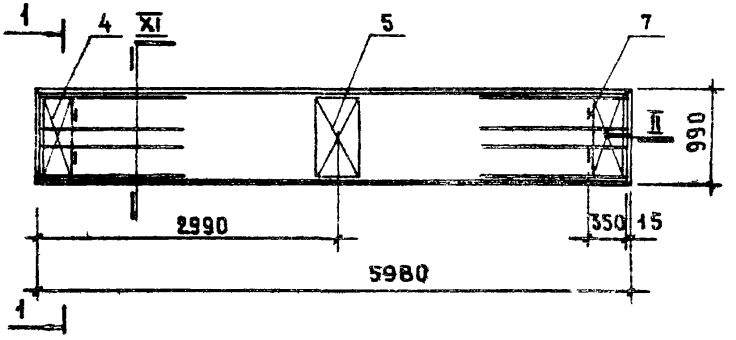

Узлы II-V см. 1.141-1.58.010000 СБ

Узлы XI, XII см. 1.141-1.58.460000 СБ

Нач. отдела	Балановский		
Гл. инж. пр	Лиханская		
Проверил	Лиханская		
Исполнит.	Боброва		

1.141-1.58.470000 СБ

Панель перекрытия многопустотная ПК8-60.10

Сборочный чертеж

Стадия	Масса	Масштаб
Р	1725	
Лист 1	Листов	

ЦНИИЭПжилища

15514 157

Формат	Зона	Позиц.	Обозначение	Наименование	Кол.	Примечание
				Документация		
			1.141-1.58.000000 ТО	Техническое описание		
			1.141-1.58.000000 ВС	Выборка стали		
			1.141-1.58.480000 СБ	Сборочный чертеж		
			1.141-1.58.460000 СБ	Сборочный чертеж		Лист 2
			1.141-1.58.010000 СБ	Сборочный чертеж		Листы 2-4
				Сборочные единицы и детали		
		1	1.141-1.58.010001-09	Стержень Т10	4	
		3	1.141-1.58.010001-05	Каркас КР6	8	
		4	1.141-1.58.010200-03	Сетка С4	2	
		5	1.141-1.58.010300-03	Сетка С8	1	
		6	1.141-1.58.460100-03	Сетка С31	1	
		7	1.141-1.58.010002	Петля П1	4	
				Материал		
				Бетон марки М200, м³	0,63	

Инв. № подл. | Подп. и дата

Нач. отд.	Балановский	
Гл. инж. пр.	Лиханская	
Проверил	Лиханская	
Исполнил	Боброва	

1.141-1.58.480000

Панель перекрытия многопустотная ПК8-54.10
Спецификация

Стадия	Лист	Листов
Р	1	

ЦНИИЭП жилища

16514 168

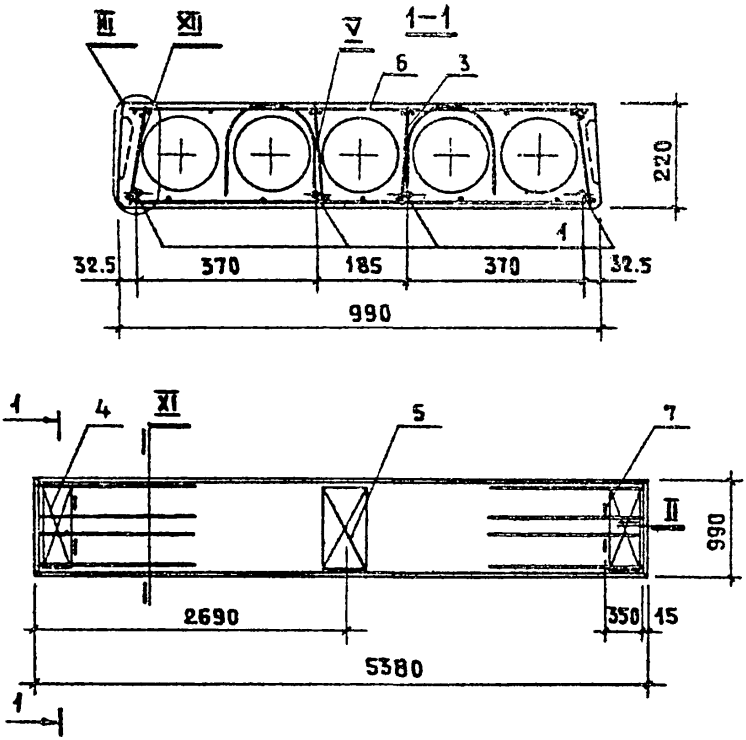

Узлы II – V см. 1.141-1.58.010000 СБ

Узлы XI, XII см. 1.141-1.58.460000 СБ

				1.141-1.58.480000 СБ			
				Панели перекрытий многопустотные ПКВ-54.10 Сборочный чертеж	Стадия	Масса	Масштаб
Нач. отд.	Балановский				Р	1575	
Гл. инж. пр.	Лиханская				Лист 1	Листов	
Проверил	Лиханская				ЦНИИЭП жилища		
Исполнит.	Боброва						

16514 169

ФОРМАТ	ЗОНА	ПОЗИЦ.	ОБОЗНАЧЕНИЕ	НАИМЕНОВАНИЕ	КОЛ.	ПРИМЕЧАНИЕ
				Документация		
			1.141-1.58.000000 ТО	Техническое описание		
			1.141-1.58.000000 ВС	Выборка стали		
			1.141-1.58.490000 СБ	Сборочный чертеж		
			1.141-1.58.460000 СБ	Сборочный чертеж		лист 2
			1.141-1.58.010000 СБ	Сборочный чертеж		листы 2-4
				Сборочные единицы и детали		
		4	1.141-1.58.010200-03	Сетка С4	2	
		5	1.141-1.58.010300-03	Сетка С8	1	
		7	1.141-1.58.010002	Петля П1	4	
				Переменные данные для исполнений		
			1.141-1.58.490000	ПК8-51.10		
				Сборочные единицы и детали		
		1	1.141-1.58.010001-10	Стержень Т11	2	
		2	1.141-1.58.010001-11	Стержень Т12	1	
		3	1.141-1.58.010100-06	Каркас КР7	8	
		6	1.141-1.58.460100-04	Сетка С32	1	
				Материал		
				Бетон марки м200, м³	0.59	

Нач.отд.	Балановский	
Гл.инж.пр.	Лиханская	
Проверил	Лиханская	
Исполнил	Боброва	

1.141-1.58.490000 СБ

Панели перекрытий многопустотные ПК8-51.10; ПК8-48.10
Спецификация

Стадия	Лист	Листов
Р	1	2

ЦНИИЭП жилищ

16514 170

Формат	Зона	Позиц	Обозначение	Наименование	Кол.	Примечание
			1.141-1.58.490000 - 01	ПК8-48.10		
				Сборочные единицы и детали		
		1	1.141-1.58.010001-13	Стержень Т14	2	
		2	1.141-1.58.010001-12	Стержень Т13	1	
		3	1.141-1.58.010100-07	Каркас КР8	8	
		6	1.141-1.58.460100-05	Сетка С33	1	
				Материал		
				Бетон марки М200, м³	0.56	

| | | | | | |

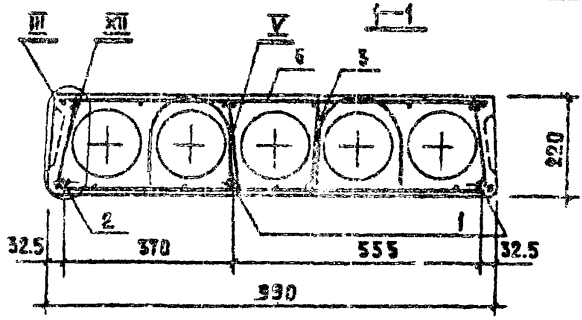

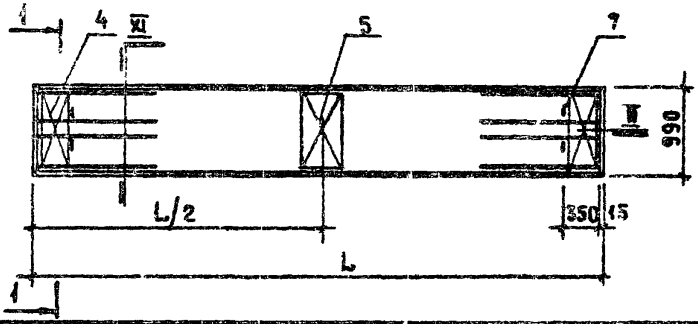

Марка	Обозначение	L, мм	L/2, мм	Масса, кг
ПК8-51.10	1.141-1.58.490000	5080	2540	1475
ПК8-48.10	1.141-1.58.490000-01	4780	2390	1400

Узлы I–V см. 1.141-1.58.01 0000 СБ
Узлы XI, XII см. 1.141-1.58.46 0000 СБ

1.141-1.58.490000 СБ

Нач. отд.	Балановский	Панели перекрытий многопустотные ПК8-51.10; ПК8-48.10 Сборочный чертеж	Стадия: Р; Масса: см. табл.; Масштаб
Гл. инж. пр.	Ихданская		
Проверил	Ихданская		Лист 1; Листов
Исполнит.	Боброва		ЦНИИЭП жилища

Инв. № подл. | Подп. и дата | Взам. инв. №

16514 172

Формат	Зона	Позиц.	Обозначение	Наименование	Кол.	Примечание
				Документация		
			1.141-1.58.000000 ТО	Техническое описание		
			1.141-1.58.000000 ВС	Выборка стали		
			1.141-1.58.500000 СБ	Сборочный чертеж		
			1.141-1.58.460000 СБ	Сборочный чертеж		лист 2
			1.141-1.58.010000 СБ	Сборочный чертеж		листы 2-4
				Сборочные единицы и детали		
		1	1.141-1.58.010001-01	Стержень Т2	2	
		2	1.141-1.58.010001-02	Стержень Т3	2	
		3	1.141-1.58.010100-01	Каркас КР2	8	
		4	1.141-1.58.010200-03	Сетка С4	2	
		5	1.141-1.58.010300-03	Сетка С8	1	
		6	1.141-1.58.460100	Сетка С28	1	
		7	1.141-1.58.010002	Петля П1	4	
				Материал		
				Бетон марки М200, м³	0,73	

Инв. № подл. | Подп. и дата

Нач. отд.	Балановский	
Гл. инж. пр.	Лиханская	
Проверил	Лиханская	
Исполнит.	Боброва	

1.141-1.58.500000

Панель, перекрытия многопустотная ПК6-63.10

Спецификация

Стадия	Лист	Листов
Р	1	

ЦНИИЭП жилища

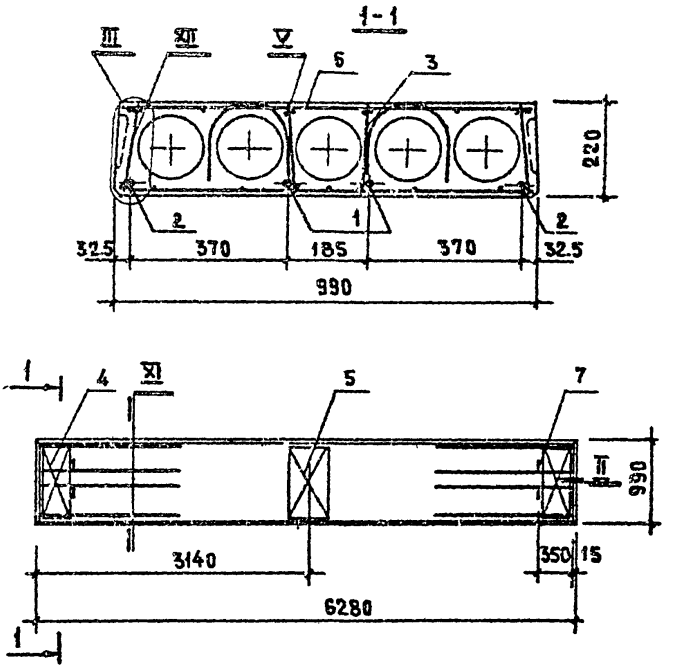

Узлы I – V см. 1.141-1.58.01 0000 СБ
Узлы XI, XII см. 1.141-1.58.46 0000 СБ

				1.141-1.58.50 0000 СБ			
				ПАНЕЛЬ ПЕРЕКРЫТИЯ МНОГОПУСТОТНАЯ ПК6-63.10	СТАДИЯ	МАРКА	МАСШТАБ
НАЧ. ОТДЕЛА	БАЛАНОВСКИЙ				Р	1825	
ГЛ. ИНЖ. ПР.	ЛИХАНСКАЯ						
ПРОВЕРИЛ	ЛИХАНСКАЯ			СБОРОЧНЫЙ ЧЕРТЕЖ	ЛИСТ	ЛИСТОВ	
ИСПОЛНИТ.	БОБРОВА				ЦНИИЭП ЖИЛИЩА		

ИНВ. № ПОДЛ. | ПОДП. И ДАТА

16514 174

Формат	Зона	Позиц.	Обозначение	Наименование	Кол.	Примечание
				Документация		
			1.141-1.58.000000 ТО	Техническое описание		
			1.141-1.58.000000 ВС	Выборка стали		
			1.141-1.58.510000 СБ	Сборочный чертеж		
			1.141-1.58.460000 СБ	Сборочный чертеж		Лист 2
			1.141-1.58.010000 СБ	Сборочный чертеж		Листы 2-4
				Сборочные единицы и детали		
		4	1.141-1.58.010200-03	Сетка С4	2	
		5	1.141-1.58.010300-03	Сетка С8	1	
		7	1.141-1.58.010002	Петля П1	4	
				Переменные данные		
				для исполнений		
			1.141-1.58.510000	ПК6-60.10		
				Сборочные единицы и детали		
		1	1.141-1.58.010001-04	Стержень Т5	3	
		3	1.141-1.58.010100-03	Каркас КР4	8	
		6	1.141-1.58.460100-01	Сетка С29	1	
				Материал		
				Бетон марки М200, м³	0.69	

			1.141-1.58.510000		
Нач. отдела	Балановский		Панели перекрытий многопустотные ПК6-60.10; ПК6-51.10; ПК6-42.10 Спецификация	Стадия	Лист	Листов
Гл. инж. пр.	Лиханская			Р	1	2
Проверил	Лиханская			ЦНИИЭП жилища		
Исполнит.	Боброва					

16514 175

Формат	Зона	Позиц.	Обозначение	Наименование	Кол.	Примечание
			1.141-1.58.51.0000 -01	ПКБ-51 10		
				Сборочные единицы и детали		
		1	1.141-1.58.010001-11	Стержень Т12	3	
		3	1.141-1.58.050100-01	Каркас КР10	8	
		6	1.141-1.58.460100-04	Сетка С32	1	
				Материал		
				Бетон марки М200, м³	0.59	
			1.141-1.58.510000 -02	ПКБ-48 10		
				Сборочные единицы и детали		
		1	1.141-1.58.010001-13	Стержень Т14	3	
		3	1.141-1.58.050100-01	Каркас КР10	8	
		6	1.141-1.58.460100-05	Сетка С33	1	
				Материал		
				Бетон марки М200, м³	0.56	

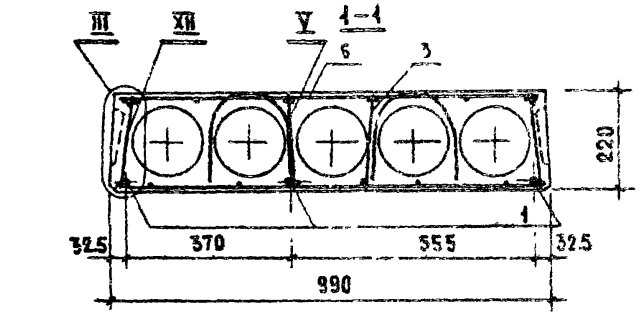

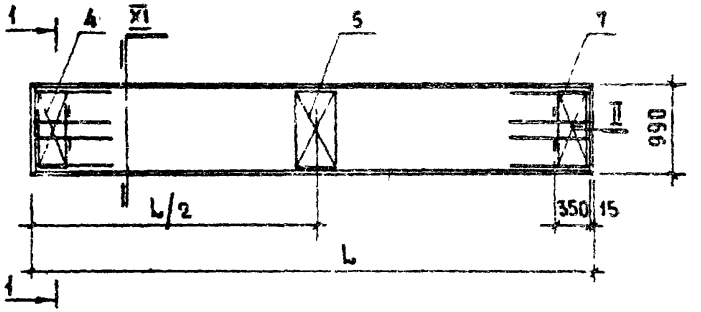

МАРКА	ОБОЗНАЧЕНИЕ	L, мм	L/2, мм	МАССА, кг
ПК6-60.10	1.141-1.58.510000	5980	2990	1725
ПК6-51.10	1.141-1.58.510000-01	5080	2540	1475
ПК6-48.10	1.141-1.58.510000-02	4780	2390	1400

УЗЛЫ I-V см. 1.141-1.58.010000 СБ
УЗЛЫ XI, XII см. 1.141-1.58.460000 СБ

1.141-1.58.510000 СБ

НАЧ. ОТДЕЛА	БАЛАНОВСКИЙ		
ГА. ИНЖ. ПР.	ЛИХАНСКАЯ		
ПРОВЕРИЛ	ЛИХАНСКАЯ		
ИСПОЛНИТ.	БОБРОВА		

ПАНЕЛИ ПЕРЕКРЫТИЙ МНОГОПУСТОТНЫЕ ПК6-60.10; ПК6-51.10; ПК6-48.10
Сборочный чертеж

СТАДИЯ	МАССА	МАСШТАБ
Р	см. табл	
ЛИСТ 1	ЛИСТОВ	

ЦНИИЭПжилища

Формат	Зона	Позиц	Обозначение	Наименование	Кол.	Примечание
				Документация		
			1.141-1.58.000000 ТО	Техническое описание		
			1.141-1.58.000000 ВС	Выборка стали		
			1.141-1.58.520000 СБ	Сборочный чертеж		
			1.141-1.58.460000 СБ	Сборочный чертеж		лист 2
			1.141-1.58.010000 СБ	Сборочный чертеж		листы 2-4
				Сборочные единицы и детали		
		4	1.141-1.58.010200-03	Сетка С4	2	
		5	1.141-1.58.010300-03	Сетка С8	1	
		7	1.141-1.58.010002	Петля П1	4	
				Переменные данные		
				для испытаний		
			1.141-1.58.520000	ПК6-57.10		
				Сборочные единицы и детали		
		1	1.141-1.58.010001-06	Стержень Т7	2	
		2	1.141-1.58.010001-07	Стержень Т8	1	
		3	1.141-1.58.050100	Каркас КР9	8	
		6	1.141-1.58.460100-02	Сетка С30	1	
				Материал		
				Бетон марки М200, $м^3$	0.56	

Инв. № подл. | Подп. и дата

Нач. отд.	Балиновский	
Гл. инж. пр.	Ликанская	
Провер.	Ликанская	
Исполнит.	Боброва	

1.141-1.58.520000

Панели перекрытий многопустотные ПК6-57.10; ПК6-54.10
Спецификация

Стадия	Лист	Листов
Р	1	2

ЦНИИЭП жилища

16514 178

ФОРМАТ	ЗОНА	ПОЗИЦ.	ОБОЗНАЧЕНИЕ	НАИМЕНОВАНИЕ	КОЛ.	ПРИМЕЧАНИЕ
			1.141-1.58.520000 -01	ПК6-54,10		
				Сборочные единицы и детали		
		1	1.141-1.58.010001-09	Стержень Т10	2	
		2	1.141-1.58.010001-08	Стержень Т9	1	
		3	1.141-1.58.050100 01	Каркас КР10	8	
		6	1.141-1.58.460100-03	Сетка С31	1	
				Материал		
				Бетон марки 200, м³	0.63	

16514 179

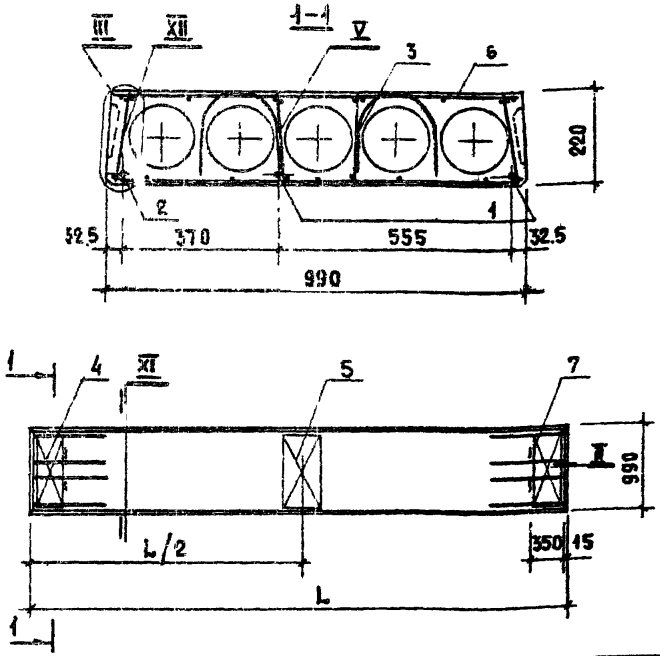

МАРКА	ОБОЗНАЧЕНИЕ	L, мм	L/2, мм	МАССА, кг
ПК6-57.10	1.141-1.58.520000	5680	2840	1650
ПК6-54.10	1.141-1.58.520000-01	5380	2690	1575

УЗЛЫ II-V см. 1.141-1.58.010000 СБ
УЗЛЫ XI, XII см. 1.141-1.58.460000 СБ

1.141-1.58.520000 СБ

НАЧ. ОТДЕЛА	БАЛАНОВСКИЙ	
ГЛ. ИНЖ. ПР.	ЛИХАНСКАЯ	
ПРОВЕРИЛ	ЛИХАНСКАЯ	
ИСПОЛНИТ.	БОБРОВА	

ПАНЕЛИ ПЕРЕКРЫТИЙ МНОГОПУСТОТНЫЕ ПК6-57.10; ПК6-54.10

Сборочный чертеж

СТАДИЯ	МАССА	МАСШТАБ
Р	см. ТАБЛ.	
ЛИСТ 1	ЛИСТОВ	

ЦНИИЭП жилища

16514 180

Формат	Зона	Позиц.	Обозначение	Наименование	Кол	Примечание
				Документация		
			1.141-1.58.000000 ТО	Техническое описание		
			1.141-1.58.000000 ВС	Выборка стали		
			1.141-1.58 530000 СБ	Сборочный чертеж		
			1.141-1.58. 460000 СБ	Сборочный чертеж		лист 2
			1.141-1.58. 010000 СБ	Сборочный чертеж		листы 2-4
				Сборочные единицы и детали		
		1	1.141-1.58. 010001-02	Стержень Т3	4	
		3	1.141-1.58. 050100	Каркас КР9	8	
		4	1.141-1.58 010200-03	Сетка С4	2	
		5	1.141-1.58. 010300-03	Сетка С8	1	
		6	1.141-1.58. 460100	Сетка С28	1	
		7	1.141-1.58 010002	Петля П1	4	
				Материал		
				Бетон марки м 200, $м^3$	0.73	

Нач. отд.	Балановский	1.141-1.58.530000	
Гл. инж. пр.	Лиханская		
Провер.	Лиханская	Панель перекрытия многопустотная ПК4-63.10 Спецификация	Стадия: Р; Лист: 1; Листов:
Исполнил	Боброва		ЦНИИЭП жилища

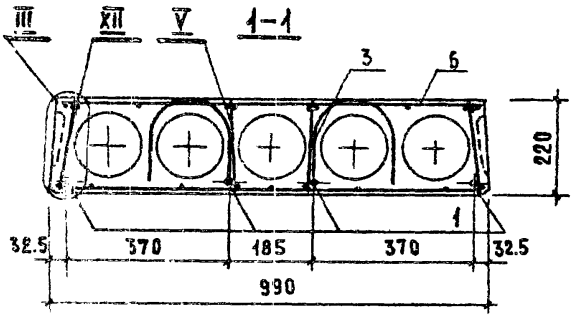

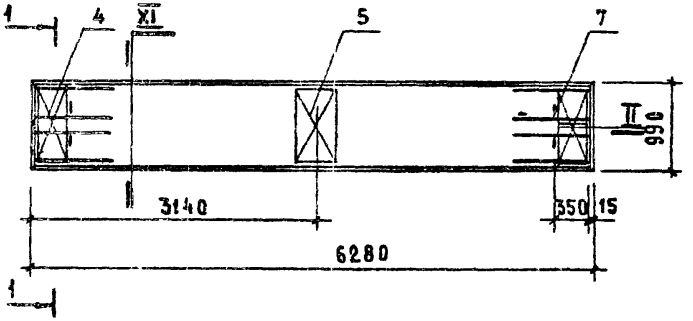

Узлы II – V См. 1.141-1.58.01 0000 СБ

Узлы XI, XII См. 1.141-1.58.46 0000 СБ

		1.141-1.58.53 0000 СБ	
Нач. отдела	Балановский	Панель перекрытия многопустотная ПК4-63.10 Сборочный чертеж	Стадия: Р; Масса: 1825; Масштаб:
Инж. пр.	Михайская		Лист 1 Листов
Проверил	Михайская		ЦНИИЭП жилища
Исполнит.	Боброва		

ФОРМАТ	ЗОНА	ПОЗИЦ.	ОБОЗНАЧЕНИЕ	НАИМЕНОВАНИЕ	КОЛ.	ПРИМЕЧАНИЕ
				Документация		
			1.141-1.58.000000 ТО	Техническое описание		
			1.141-1.58.000000 ВС	Выборка стали		
			1.141-1.58.540000 СБ	Сборочный чертеж		
			1.141-1.58.460000 СБ	Сборочный чертеж		лист 2
			1.141-1.58.010000 СБ	Сборочный чертеж		листы 2-4
				Сборочные единицы и детали		
		1	1.141-1.58.010001-04	Стержень Т5	1	
		2	1.141-1.58.010001-05	Стержень Т6	2	
		3	1.141-1.58.050100	Каркас КР9	8	
		4	1.141-1.58.010200-03	Сетка С4	2	
		5	1.141-1.58.010300-03	Сетка С8	1	
		6	1.141-1.58.460100-01	Сетка С29	1	
		7	1.141-1.58.010002	Петля П1	4	
				Материал		
				Бетон марки М 200, м³	0.69	

Нач. отд.	Балановский		1.141-1.58.540000
Гл. инж. пр.	Лиханская		
Проверил	Лиханская		Панель перекрытия многопустотная ПК4-60.10 Спецификация
Исполнил	Боброва		

Стадия	Лист	Листов
Р	1	

ЦНИИЭП жилища

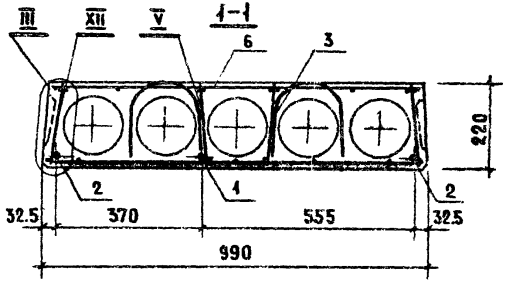

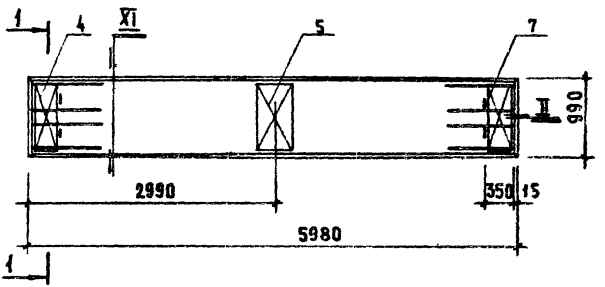

Узлы II-V см. 1.141-1.58.010000 сб
Узлы XI, XII см. 1.141-1.58.460000 сб

нач. отдела	Балановский		
гл. инж. пр.	Лиханская		
проверил	Лиханская		
исполнит.	Боброва		

1.141-1.58.54 0000 сб

Панель перекрытия многопустотная ПК4-60.10

Сборочный чертеж

стадия	масса	масштаб
Р	1725	

лист 1	листов

ЦНИИЭП жилища

16514 184

Формат	Зона	Позиц.	Обозначение	Наименование	Кол.	Примечание
				Документация		
			1.141-1.58.000000 ТО	Техническое описание		
			1.141-1.58.000000 ВС	Выборка стали		
			1.141-1.58.550000 СБ	Сборочный чертеж		
			1.141-1.58.460000 СБ	Сборочный чертеж		лист 2
			1.141-1.58.010000 СБ	Сборочный чертеж		листы 2-4
				Сборочные единицы и детали:		
		3	1.141-1.58.050100-01	Каркас КР10	8	
		4	1.141-1.58.010200-03	Сетка С4	2	
		5	1.141-1.58.010300-03	Сетка С8	1	
		7	1.141-1.58.010002	Петля П1	4	
				Переменные данные		
				для исполнений		
			1.141-1 58 550000	ПК4-57 10		
				Сборочные единицы и детали		
		1	1.141-1.58.010001-07	Стержень Т8	3	
		6	1.141-1.58.460100-02	Сетка С30	1	
				Материал		
				Бетон марки М200, м³	0.66	
			1.141-1.58.550000-01	ПК4-54.10		
				Сборочные единицы и детали		
		1	1.141-1.58.010001-09	Стержень Т10	3	
		6	1.141-1.58.460100-03	Сетка С31	1	
				Материал		
				Бетон марки М200, м³	0.63	

Инв. № подл. | Подп. и дата | Взам. инв. №

Нач. отдела	Балановский	
Гл. инж. пр	Лиханская	
Проверил	Лиханская	
Исполнил	Боброва	

1.141-1.58.550000

Панели перекрытий многопустотные ПК4-57.10; ПК4-54.10
Спецификация

Стадия	Лист	Листов
Р	1	

ЦНИИЭП жилища

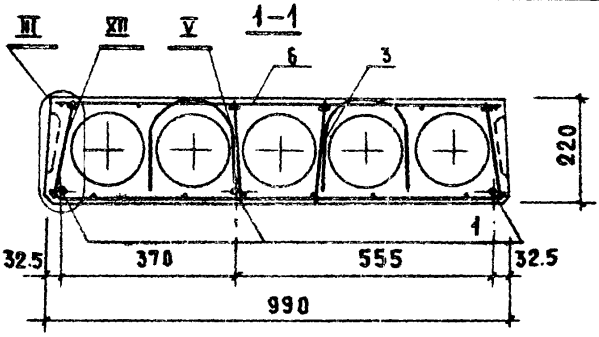

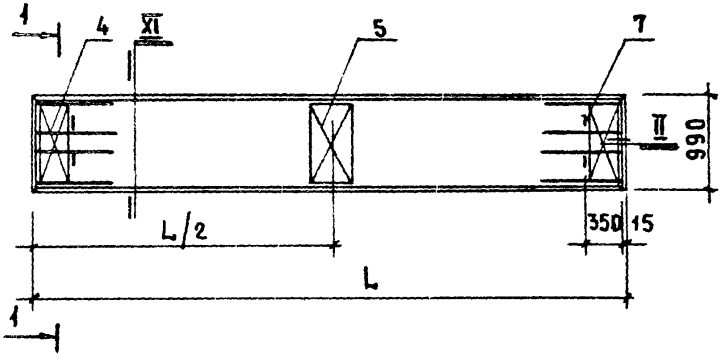

Марка	Обозначение	L, мм	L/2, мм	Масса, кг
ПК4-57.10	1.141-1.58.550000	5680	2840	1650
ПК4-54.10	1.141-1.58.550000-01	5380	2690	1575

Узлы II-V см. 1.141-1.58.010000 СБ
Узлы XI, XII см. 1.141-1.58.460000 СБ

		1.141-1.58.550000 СБ	
Нач. отдела	Балановски	Панели перекрытий многопустотные ПК4-57.10; ПК4-54.10 Сборочный чертеж	Стадия: Р; Масса: см. табл.; Масштаб:
Гл. инж. пр.	Ликанская		Лист 1; Листов
Проверил	Ликанская		ЦНИИЭП жилища
Исполнит.	Боброва		

16514 186

Формат	Зона	Позиц.	Обозначение	Наименование	Кол.	Примечание
				Документация		
			1.141-1.58.000000 ТО	Техническое описание		
			1.141-1.58.000000 ВС	Выборка стали		
			1.141-1.58.560000 СБ	Сборочный чертеж		
			1.141-1.58.460000 СБ	Сборочный чертеж		Лист 2
			1.141-1.58.140000 СБ	Сборочный чертеж		Лист 2
			1.141-1.58.010000 СБ	Сборочный чертеж		Листы 2-4
				Сборочные единицы детали		
		3	1.141-1.58.050100-01	Каркас КР10	6	
		4	1.141-1.58.010200-03	Сетка С4	2	
		5	1.141-1.58.010300-03	Сетка С8	1	
		7	1.141-1.58.010002	Петля П1	4	
				Переменные данные		
				для исполнений		
			1.141-1.58.560000	ПК3-63.10		
				Сборочные единицицы и детали		
		1	1.141-1.58.010001-02	Стержень Т3	3	
		6	1.141-1.58.460100	Сетка С28	1	
				Материал		
				Бетон марки М200, м³	0.73	
			1.141-1.58.560000-01	ПК3-60.10		
				Сборочные единицыи детали		
		1	1.141-1.58.010001-05	Стержень Т6	3	
		6	1.141-1.58.460100-01	Сетка С29	1	
				Материал		
				Бетон марки М200, м³	0.69	

Нач. отд.	Балановский	
Гл. инж. пр.	Лиханская	
Проверил	Лиханская	
Исполнит.	Боброва	

1.141-1.58.560000

Панели перекрытий многопустотные ПК3-63.10; ПК3-60.10 Спецификация.

Стадия	Лист	Листов
Р	1	

ЦНИИЭП жилища

Инв. № подл. | Подп. и дата

16514 187

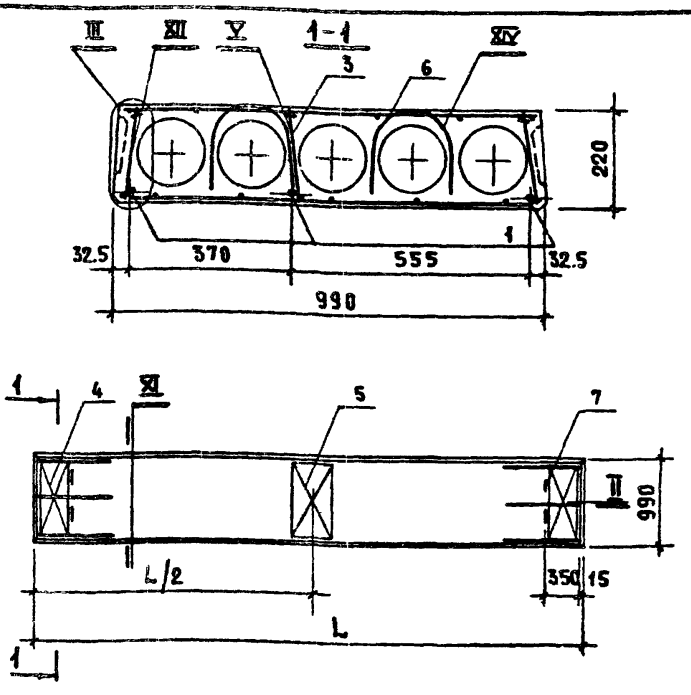

Марка	Обозначение	L, мм	L/2, мм	Масса, кг
ПК3-63.10	1.141-1.58.560000	6280	3140	1825
ПК3-60.10	1.141-1.58.560000-01	5980	2990	1725

Узлы II-V см. 1.141-1.58.010000 СБ
Узлы XI, XII см. 1.141-1.58.460000 СБ
Узел XIV см. 1.141-1.58.140000 СБ

1.141-1.58.560000 СБ

Нач. отдела	Балаховский	
Гл. инж. пр.	Лиханская	
Проверил	Лиханская	
Исполнит.	Боброва	

Панели перекрытий многопустотные ПК3-63.10; ПК3-60.10
Сборочный чертеж

Стадия	Масса	Масштаб
Р	см. табл.	
Лист 1	Листов	

ЦНИИЭП жилища

16514 188

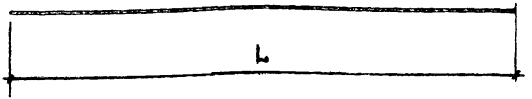

Обозначение	Марка	Ф, класс стали, мм	L, мм	Масса, кг	Примечан.
1.141-1.58.010001	Т1	Ф14АТV	6280	7.59	ГОСТ 10884-71
1.141-1.58.010001-01	Т2	Ф12АТV	6280	5.58	ГОСТ 10884-71
1.141-1.58.010001-02	Т3	Ф10АТV	6280	3.87	ГОСТ 10884-71
1.141-1.58.010001-03	Т4	Ф14АТV	5980	7.22	ГОСТ 10884-71
1.141-1.58.010001-04	Т5	Ф12АТV	5980	5.31	ГОСТ 10884-71
1.141-1.58.010001-05	Т6	Ф10АТV	5980	3.69	ГОСТ 10884-71
1.141-1.58.010001-06	Т7	Ф12АТV	5680	5.05	ГОСТ 10884-71
1.141-1.58.010001-07	Т8	Ф10АТV	5680	3.50	ГОСТ 10884-71
1.141-1.58.010001-08	Т9	Ф12АТV	5380	4.78	ГОСТ 10884-71
1.141-1.58.010001-09	Т10	Ф10АТV	5380	3.32	ГОСТ 10884-71
1.141-1.58.010001-10	Т11	Ф12АТV	5080	4.51	ГОСТ 10884-71
1.141-1.58.010001-11	Т12	Ф10АТV	5080	3.13	ГОСТ 10884-71
1.141-1.58.010001-12	Т13	Ф12АТV	4780	4.24	ГОСТ 10884-71
1.141-1.58.010001-13	Т14	Ф10АТV	4780	2.95	ГОСТ 10884-71

НАЧ. ОТДЕЛА	БАЛАНОВСКИЙ	
ГЛ. ИНЖ. ПР.	ЛИХАНСКАЯ	
ПРОВЕРИЛ	ЛИХАНСКАЯ	
ИСПОЛНИТ.	БОБРОВА	

1.141-1.58.010001

СТЕРЖНИ НАПРЯГАЕМЫЕ Т1 ÷ Т14

СТАДИЯ	МАССА	МАСШТАБ
Р	СМ. ТАБЛ.	
ЛИСТ 1	ЛИСТОВ	

ЦНИИЭП жилища

15514 189

ФОРМАТ	ЗОНА	ПОЗИЦИЯ	ОБОЗНАЧЕНИЕ	НАИМЕНОВАНИЕ	КОЛ.	ПРИМЕЧ.
			1.141-1.58.010100	КР1		
БЧ		1	1.141-1.58.010101	СТЕРЖЕНЬ ф5 ВI ГОСТ 6727-53*, ℓ=1620	1	0.25 кг
БЧ		2	1.141-1.58.010102	СТЕРЖЕНЬ ф4 ВI ГОСТ 6727-53*, ℓ=1620	1	0.16 кг
БЧ		3	1.141-1.58.010103	СТЕРЖЕНЬ ф4 ВI ГОСТ 6727-53*, ℓ=205	17	0.35 кг
			1.141-1.58.010100-01	КР2		
БЧ		1	1.141-1.58.010102	СТЕРЖЕНЬ ф4 ВI ГОСТ 6727-53*, ℓ=1620	1	0.16 кг
БЧ		2	1.141-1.58.010104	СТЕРЖЕНЬ ф3 ВI ГОСТ 6727-53*, ℓ=1620	1	0.09 кг
БЧ		3	1.141-1.58.010105	СТЕРЖЕНЬ ф3 ВI ГОСТ 6727-53*, ℓ=205	17	0.19 кг
			1.141-1.58.010100-02	КР3		
БЧ		1	1.141-1.58.010106	СТЕРЖЕНЬ ф5 ВI ГОСТ 6727-53*, ℓ=1520	1	0.23 кг
БЧ		2	1.141-1.58.010107	СТЕРЖЕНЬ ф4 ВI ГОСТ 6727-53*, ℓ=1520	1	0.15 кг
БЧ		3	1.141-1.58.010103	СТЕРЖЕНЬ ф4 ВI ГОСТ 6727-53*, ℓ=205	16	0.32 кг
			1.141-1.58.010100-03	КР4		
БЧ		1	1.141-1.58.010107	СТЕРЖЕНЬ ф4 ВI ГОСТ 6727-53*, ℓ=1520	1	0.15 кг
БЧ		2	1.141-1.58.010108	СТЕРЖЕНЬ ф3 ВI ГОСТ 6727-53*, ℓ=1520	1	0.08 кг
БЧ		3	1.141-1.58.010105	СТЕРЖЕНЬ ф3 ВI ГОСТ 6727-53*, ℓ=205	16	0.18 кг
			1.141-1.58.010100-04	КР5		
БЧ		1	1.141-1.58.010109	СТЕРЖЕНЬ ф5 ВI ГОСТ 6727-53*, ℓ=1420	1	0.22 кг
БЧ		2	1.141-1.58.010110	СТЕРЖЕНЬ ф4 ВI ГОСТ 6727-53*, ℓ=1420	1	0.14 кг
БЧ		3	1.141-1.58.010103	СТЕРЖЕНЬ ф4 ВI ГОСТ 6727-53*, ℓ=205	15	0.30 кг

Инв. № подл. | Подп. и дата

НАЧ. ОТДЕЛА	БАЛАНОВСКИЙ	
ГЛ. ИНЖ. ПР.	ЛИХАНСКАЯ	
ПРОВЕРИЛ	ЛИХАНСКАЯ	
ИСПОЛНИТ.	БОБРОВА	

1.141-1.58.010100

КАРКАС ПЛОСКИЙ КР1÷КР8
СПЕЦИФИКАЦИЯ

СТАДИЯ	ЛИСТ	ЛИСТОВ
Р	1	2

ЦНИИЭП жилища

16514 190

ФОРМАТ	ЗОНА	ПОЗИЦИЯ	ОБОЗНАЧЕНИЕ	НАИМЕНОВАНИЕ	КОЛ.	ПРИМ
			1.141-1.58.010100-05	КР6		
Б4		1	1.141-1.58.010110	Стержень ф4 ВI ГОСТ 6727-53*, ℓ=1420	1	0.14кг
Б4		2	1.141-1.58.010111	Стержень ф3 ВI ГОСТ 6727-53*, ℓ=1420	1	0.08кг
Б4		3	1.141-1.58.010105	Стержень ф3 ВI ГОСТ 6727-53*, ℓ= 205	15	0.17кг
			1.141-1.58.010100-06	КР7		
Б4		1	1.141-1.58.010112	Стержень ф4 ВI ГОСТ 6727-53*, ℓ=1320	1	0.13кг
Б4		2	1.141-1.58.010113	Стержень ф3 ВI ГОСТ 6727-53*, ℓ=1320	1	0.07кг
Б4		3	1.141-1.58.010105	Стержень ф3 ВI ГОСТ 6727-53*, ℓ= 205	14	0.16кг
			1.141-1.58.010100-07	КР8		
Б4		1	1.141-1.58.010114	Стержень ф3 ВI ГОСТ 6727-53*, ℓ=1220	2	0.13кг
Б4		2	1.141-1.58.010105	Стержень ф3 ВI ГОСТ 6727-53*, ℓ= 205	13	0.15кг

Рис. 1

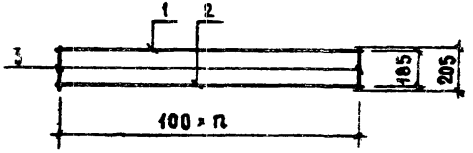

Рис. 2
(остальное см. рис. 1)

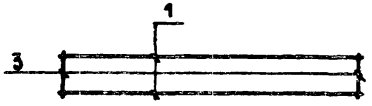

n	Обозначение	Рис	Марка	Масса, кг
16	1.141-1.58.010100	1	КР1	0.76
16	1.141-1.58.010100-01	1	КР2	0.44
15	1.141-1.58.010100-02	1	КР3	0.70
15	1.141-1.58.010100-03	1	КР4	0.41
14	1.141-1.58.010100-04	1	КР5	0.66
14	1.141-1.58.010100-05	1	КР6	0.39
13	1.141-1.58.010100-06	1	КР7	0.36
13	1.141-1.58.010100-07	2	КР8	0.28

Инв. № подл. | Подп. и дата

Нач. отд.	Балановский		
Гл. инж. пр.	Лиханская		
Проверил	Лиханская		
Исполнит.	Боброва		

1.141-1.58.010100 СБ

Каркас плоский КР1 ÷ КР8

Сборочный чертеж

Стадия	Масса	Масштаб
Р	См. табл.	
Лист 1	Листов	

ЦНИИЭП жилища

16514 192

Формат	Зона	Позиция	Обозначение	Наименование	Кол.	Прим.
			1.141-1.58.050100	КР9		
Б4		1	1.141-1.58.050101	Стержень ф4ВI ГОСТ 6727-53*, ℓ=840	1	0.08кг
Б4		2	1.141-1.58.050102	Стержень ф3ВI ГОСТ 6727-53*, ℓ=840	1	0.05кг
Б4		3	1.141-1.58.010105	Стержень ф3ВI ГОСТ 6727-53*, ℓ=205	3	0.03кг
			1.141-1.58.050100-01	КР10		
Б4		1	1.141-1.58.050102	Стержень ф3ВI ГОСТ 6727-53*, ℓ=840	2	0.10кг
Б4		3	1.141-1.58.010105	Стержень ф3ВI ГОСТ 6727-53*, ℓ=205	3	0.03кг

Рис. 1

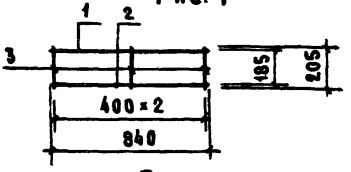

Рис. 2
(остальное см. рис. 1)

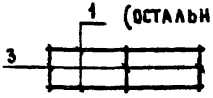

Обозначение	Рис.	Марка	Масса, кг
1.141-1.58.050100	1	КР9	0.16
1.141-1.58.050100-01	2	КР10	0.13

Нач. отд.	Балановский		
Гл. инж. пр.	Лиханская		
Проверил	Лиханская		
Исполнит.	Боброва		

1.141-1.58.050100

Каркас плоский КР9, КР10

Стадия	Масса	Масштаб
Р	См. табл.	

Лист 1 | Листов

ЦНИИЭП жилища

16514 193

ФОРМАТ	ЗОНА	ПОЗИЦИЯ	ОБОЗНАЧЕНИЕ	НАИМЕНОВАНИЕ	КОЛ.	ПРИМ.
			1.141-1.58.010200	С1		
Б4	1	1	1.141-1.58.010201	Стержень ф4 BpI ТУ14-4-659-75 ℓ=2100	7	1.46кг
Б4	2	2	1.141-1.58.010202	Стержень ф4 BpI ТУ14-4-659-75 ℓ=320	11	0.35кг
			1.141-1.58.010200-01	С2		
Б4	1	1	1.141-1.58.010203	Стержень ф4 BpI ТУ14-4-659-75 ℓ=1720	7	1.19кг
Б4	2	2	1.141-1.58.010202	Стержень ф4 BpI ТУ14-4-659-75 ℓ=320	9	0.29кг
			1.141-1.58.010200-02	С3		
Б4	1	1	1.141-1.58.010204	Стержень ф4 BpI ТУ14-4-659-75 ℓ=1520	7	1.05кг
Б4	2	2	1.141-1.58.010202	Стержень ф4 BpI ТУ14-4-659-75 ℓ=320	8	0.25кг
			1.141-1.58.010200-03	С4		
Б4	1	1	1.141-1.58.010205	Стержень ф4 BpI ТУ14-4-659-75 ℓ=1340	7	0.93кг
Б4	2	2	1.141-1.58.010202	Стержень ф4 BpI ТУ14-4-659-75 ℓ=320	7	0.22кг

Инв. № подл. | Подп. и дата

Нач. отд.	Балановская	
Гл. инж. пр.	Лиханская	
Проверил	Лиханская	
Исполнит.	Боброва	

1.141-1.58.010200

Сетки С1÷С4
Спецификация

Стадия	Лист	Листов
Р	1	

ЦНИИЭП жилища

16514 194

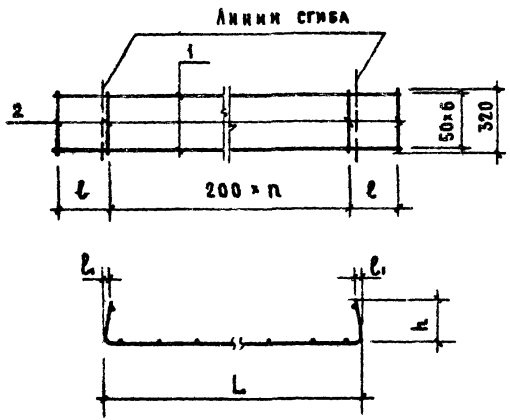

L мм	ℓ мм	ℓ₁ мм	n	h мм	Обозначение	Марка	Масса, кг
1710	240	10	8	205	1.141-1.58.010200	С1	1.81
1335	250	-	6	205	1.141-1.58.010200-01	С2	1.48
1140	250	25	5	200	1.141-1.58.010200-02	С3	1.30
955	260	30	4	200	1.141-1.58.010200-03	С4	1.15

1.141-1.58.010200 СБ

Сетки С1÷С4
Сборочный чертеж

Нач. отд.	Балановский
Гл. инж. пр.	Ахманская
Проверил	Ахманская
Исполнит.	Соброва

Стадия	Масса	Масштаб
Р	См. табл.	
Лист 1	Листов	

ЦНИИЭП жилища

16514 195

ФОРМАТ.	ЗОНА	ПОЗИЦИЯ	ОБОЗНАЧЕНИЕ	НАИМЕНОВАНИЕ	КОЛ.	ПРИМ.
			1.141-1.58.010300	**С5**		
Б4		1	1.141-1.58.010301	Стержень ф 48I ГОСТ 6727-53* ℓ= 1770	3	0,53кг
Б4		2	1.141-1.58.010302	Стержень ф 48I ГОСТ 6727-53* ℓ= 440	7	0.30кг
			1.141-1.58.010300-01	**С6**		
Б4		1	1.141-1.58.010303-	Стержень ф 48I ГОСТ 6727-53* ℓ=1470	3	0.44кг
Б4		2	1.141-1.58.010302	Стержень ф 48I ГОСТ 6727-53* ℓ= 440	6	0.26кг
			1.141-1.58.010300-02	**С7**		
Б4		1	1.141-1.58.010 304	Стержень ф 48I ГОСТ 6727-53* ℓ=1170	3	0.35кг
Б4		2	1.141-1.58.010302	Стержень ф 48I ГОСТ 6727-53* ℓ= 440	5	0.22кг
			1.141-1.58.010300-03	**С8**		
Б4		1	1.141-1.58.010305	Стержень ф 48I ГОСТ 6727-53* ℓ=970	3	0.29кг
Б4		2	1.141-1.58.010302	Стержень ф 48I ГОСТ 6727-53* ℓ=440	4	0.17кг

НАЧ. ОТДЕЛА	БАЛАНОВСКИЙ	
ГА. ИНЖ. ПР.	ЛИХАНСКАЯ	
ПРОВЕРИЛ	ЛИХАНСКАЯ	
ИСПОЛНИТ.	БОБРОВА	

1.141-1.58.010300

СЕТКИ С5÷С8

СПЕЦИФИКАЦИЯ

СТАДИЯ	ЛИСТ	ЛИСТОВ
Р	1	

ЦИЭП ЖИЛИЩА

15514 196

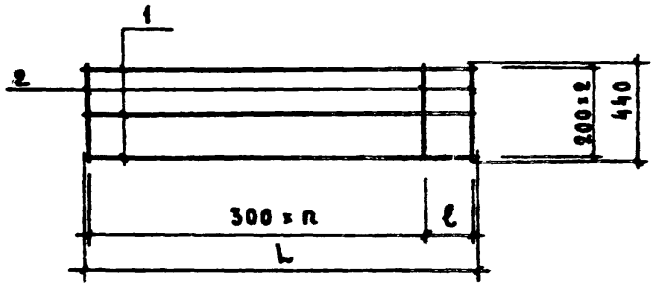

L мм	ℓ мм	n	ОБОЗНАЧЕНИЕ	МАРКА	МАССА, кг
1770	230	5	1.141-1.58.010300	С5	0.83
1470	230	4	1.141-1.58.010300-01	С6	0.70
1170	230	3	1.141-1.58.010300-02	С7	0.57
970	–	3	1.141-1.58.010300-03	С8	0.46

			1.141-1.58.010300 С5
НАЧ. ОТД.	БАЛАНОВСКИЙ		Сетки С5÷С8
ГЛ. КНИЖ. ПР.	АНХАНСКАЯ		Сборочный чертеж
ПРОВЕРИЛ	АНХАНСКАЯ		
ИСПОЛНИТ	БОБРОВА		

СТАДИЯ	МАССА	МАСШТАБ
Р	СМ. ТАБЛ.	
ЛИСТ 1	ЛИСТОВ	

ЦНИИЭП жилища

Инв. № подл. | Подп. и дата | Взам. инв. №

16514 197

ФОРМАТ	ЗОНА	ПОЗИЦИЯ	ОБОЗНАЧЕНИЕ	НАИМЕНОВАНИЕ	КОЛ.	ПРИМ.
			1.141-1.58.010400	С10		
Б4		1	1.141-1.58.010401	СТЕРЖЕНЬ ф3ВI ГОСТ 6727-53* ℓ=6240	10	3.43кг
Б4		2	1.141-1.58.010402	СТЕРЖЕНЬ ф3ВI ГОСТ 6727-53* ℓ=1740	25	2.49кг
			1.141-1.58.010400-01	С11		
Б4		1	1.141-1.58.010403	СТЕРЖЕНЬ ф3ВI ГОСТ 6727-53* ℓ=5940	10	3.27кг
Б4		2	1.141-1.58.010402	СТЕРЖЕНЬ ф3ВI ГОСТ 6727-53* ℓ=1740	25	2.39кг
			1.141-1.58.010400-02	С12		
Б4		1	1.141-1.58.010404	СТЕРЖЕНЬ ф3ВI ГОСТ 6727-53* ℓ=5640	10	3.10кг
Б4		2	1.141-1.58.010402	СТЕРЖЕНЬ ф3ВI ГОСТ 6727-53* ℓ=1740	24	2.30кг
			1.141-1.58.010400-03	С13		
Б4		1	1.141-1.58.010405	СТЕРЖЕНЬ ф3ВI ГОСТ 6727-53* ℓ=5340	10	2.94кг
Б4		2	1.141-1.58.010402	СТЕРЖЕНЬ ф3ВI ГОСТ 6727-53* ℓ=1740	23	2.20кг
			1.141-1.58.010400-04	С14		
Б4		1	1.141-1.58.010406	СТЕРЖЕНЬ ф3ВI ГОСТ 6727-53* ℓ=5040	10	2.77кг
Б4		2	1.141-1.58.010402	СТЕРЖЕНЬ ф3ВI ГОСТ 6727-53* ℓ=1740	21	2.01кг
			1.141-1.58.010400-05	С15		
Б4		1	1.141-1.58.010407	СТЕРЖЕНЬ ф3ВI ГОСТ 6727-53* ℓ=4740	10	2.61кг
Б4		2	1.141-1.58.010402	СТЕРЖЕНЬ ф3ВI ГОСТ 6727-53* ℓ=1740	20	1.91кг

Инв. № подл. | Подп. и дата | Взам. инв. №

		1.141-1.58.01040
НАЧ. ОТД.	БАЛАНОВСКИЙ	
ГЛ. ИНЖ. ПР.	ЛИХАНСКАЯ	
ПРОВЕРИЛ	ЛИХАНСКАЯ	
ИСПОЛНИТ.	БОБРОВА	

СЕТКИ С10÷С15
СПЕЦИФИКАЦИЯ

СТАДИЯ	ЛИСТ	ЛИСТОВ
Р	1	

ЦНИИЭП ЖИЛИЩА

16514 198

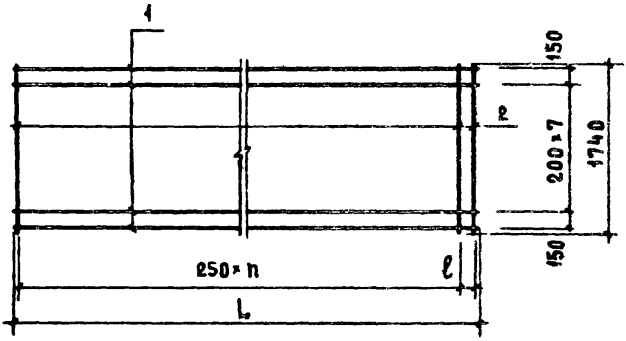

L, мм	ℓ, мм	n	Обозначение	Марка	Масса, кг
6240	200	24	1.141-1.58.010400	С10	5.92
5940	150	23	1.141-1.58.010400-01	С11	5.66
5640	100	22	1.141-1.58.010400-02	С12	5.40
5340	50	21	1.141-1.58.010400-03	С13	5.14
5040	–	20	1.141-1.58.010400-04	С14	4.78
4780	200	18	1.141-1.58.010400-05	С15	4.52

1.141-1.58.010400 СБ

Нач. отд.	Балановский	
Гл. инж. пр.	Ахманская	
Провер.	Ахманская	
Исполнит.	Боброва	

Сетки С10÷С15
Сборочный чертеж

Стадия	Масса	Масштаб
Р	см. табл.	
Лист	Листов	

ЦНИИЭПжилища

Инв. № подл.

16514 199

Формат	Зона	Позиция	Обозначение	Наименование	Кол.	Прим.
			1.141-1.58.190100	С16		
Б4		1	1.141-1.58.010401	Стержень ф36I ГОСТ 6727-53* ℓ=6240	8	2.74 кг
Б4		2	1.141-1.58.190101	Стержень ф36I ГОСТ 6727-53* ℓ=1440	26	2.06 кг
			1.141-1.58.190100-01	С17		
Б4		1	1.141-1.58.010403	Стержень ф36I ГОСТ 6727-53* ℓ=5940	8	2.61 кг
Б4		2	1.141-1.58.190101	Стержень ф36I ГОСТ 6727-53* ℓ=1440	25	1.98 кг
			1.141-1.58.190100 -02	С18		
Б4		1	1.141-1.58.010404	Стержень ф36I ГОСТ 6727-53* ℓ=5640	8	2.48 кг
Б4		2	1.141-1.58.190101	Стержень ф36I ГОСТ 6727-53* ℓ=1440	24	1.90 кг
			1.141-1.58.190100-03	С19		
Б4		1	1.141-1.58.010405	Стержень ф36I ГОСТ 6727-53* ℓ=5340	8	2.35 кг
Б4		2	1.141-1.58.190101	Стержень ф36I ГОСТ 6727-53* ℓ=1440	23	1.82 кг
			1.141-1.58.190100-04	С20		
Б4		1	1.141-1.58.010406	Стержень ф36I ГОСТ 6727-53* ℓ=5040	8	2.22 кг
Б4		2	1.141-1.58.190101	Стержень ф 36I ГОСТ 6727-53* ℓ=1440	21	1.66 кг
			1.141-1.58.190100-05	С21		
Б4		1	1.141-1.58.010407	Стержень ф36I ГОСТ 6727-53* ℓ=4740	8	2.09 кг
Б4		2	1.141-1.58.190101	Стержень ф36I ГОСТ 6727-53* ℓ=1440	20	1.58 кг

Инв. № подл. | Подп. и дата

Нач. отд.	Балановский	
Гл. инж. пр.	Лиханская	
Проверил	Лиханская	
Исполнит.	Боброва	

1.141-1.58.190100

Сетки С16÷С21
Спецификация

Стадия	Лист	Листов
Р	1	

ЦНИИЭП жилища

16514 200

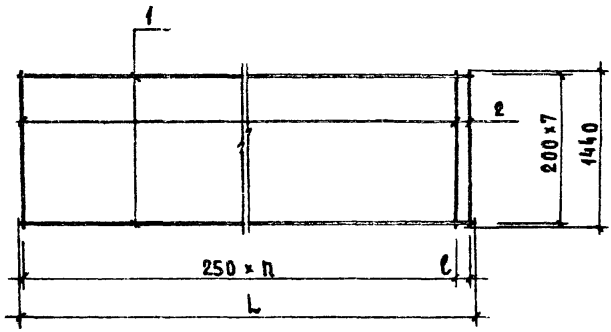

L, мм	ℓ, мм	n	Обозначение	Марка	Масса, кг
6240	200	24	1.141-1.58.190100	С16	4.80
5940	150	23	1.141-1.58.190100 - 01	С17	4.59
5640	100	22	1.141-1.58.190100 - 02	С18	4.38
5340	50	21	1.141-1.58.190100 - 03	С19	4.17
5040	-	20	1.141-1.58.190100 - 04	С20	3.88
4740	200	18	1.141-1.58.190100 - 05	С21	3.67

1.141-1.58.190100 СБ

Нач. отдела	Балановский	
Гл. инж. пр.	Лиханская	
Проверил	Лиханская	
Исполнит.	Боброва	

Сетки С16÷С21
Сборочный чертеж

Стадия	Масса	Масштаб
Р	см. табл.	
Лист 1	Листов	

ЦНИИЭП жилища

16514 201

ФОРМАТ	ЗОНА	ПОЗИЦИЯ	ОБОЗНАЧЕНИЕ	НАИМЕНОВАНИЕ	КОЛ.	ПРИМ.
			1.141-1.58.320100	**С22**		
Б4		1	1.141-1.58.010401	СТЕРЖЕНЬ ф 3ВI ГОСТ 6727-53* ℓ=6240	7	2.4 кг
Б4		2	1.141-1.58.320101	СТЕРЖЕНЬ ф 3ВI ГОСТ 6727-53* ℓ=1140	26	1.63кг
			1.141-1.58.320100-01	**С23**		
Б4		1	1.141-1.58.010403	СТЕРЖЕНЬ ф 3ВI ГОСТ 6727-53* ℓ=5940	7	2.29кг
Б4		2	1.141-1.58.320101	СТЕРЖЕНЬ ф 3ВI ГОСТ 6727-53* ℓ=1140	25	1.57кг
			1.141-1.58.320100-02	**С24**		
Б4		1	1.141-1.58.010404	СТЕРЖЕНЬ ф 3ВI ГОСТ 6727-53* ℓ=5640	7	2.17кг
Б4		2	1.141-1.58.320101	СТЕРЖЕНЬ ф 3ВI ГОСТ 6727-53* ℓ=1140	24	1.50кг
			1.141-1.58.320100-03	**С25**		
Б4		1	1.141-1.58.010405	СТЕРЖЕНЬ ф 3ВI ГОСТ 6727-53* ℓ=5340	7	2.06кг
Б4		2	1.141-1.58.320101	СТЕРЖЕНЬ ф 3ВI ГОСТ 6727-53* ℓ=1140	23	1.44кг
			1.141-1.58.320100-04	**С26**		
Б4		1	1.141-1.58.010406	СТЕРЖЕНЬ ф 3ВI ГОСТ 6727-53* ℓ=5040	7	1.94кг
Б4		2	1.141-1.58.320101	СТЕРЖЕНЬ ф 3ВI ГОСТ 6727-53* ℓ=1140	21	1.32кг
			1.141-1.58.320100-05	**С27**		
Б4		1	1.141-1.58.010407	СТЕРЖЕНЬ ф 3ВI ГОСТ 6727-53* ℓ=4740	7	1.82кг
Б4		2	1.141-1.58.320101	СТЕРЖЕНЬ ф 3ВI ГОСТ 6727-53* ℓ=1140	20	1.25кг

НАЧ. ОТД.	БАЛАНОВСКИЙ	
ГА ИНЖ. ПР.	ЛИХАНСКАЯ	
ПРОВЕРИЛ	ЛИХАНСКАЯ	
ИСПОЛНИТ.	БОБРОВА	

1.141-1.58.320100

СЕТКИ С22÷С27
СПЕЦИФИКАЦИЯ

СТАДИЯ	ЛИСТ	ЛИСТОВ
Р	1	

УНИИЭП ЖИЛИЩА

16514 202

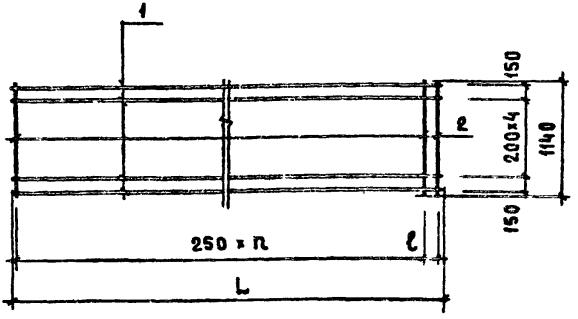

L, мм	ℓ, мм	n	Обозначение	Марка	Масса, кг
6240	200	24	1.141-1.58.320100	С 22	4.03
5940	150	23	1.141-1.58.320100-01	С 23	3.86
5640	100	22	1.141-1.58.320100-02	С 24	3.67
5340	50	21	1.141-1.58.320100-03	С 25	3.50
5040	-	20	1.141-1.58.320100-04	С 26	3.26
4740	200	18	1.141-1.58.320100-05	С 27	3.07

Нач.отд.	Балановский		
Гл.инж.пр	Диханская		
Проверил	Диханская		
Исполнит.	Боброва		

1.141-1.58.320100 СБ

Сетки С22÷С27
Сборочный чертеж

Стадия	Масса	Масштаб
Р	см табл.	
Лист 1	Листов	

ЦНИИЭП жилища

16514 203

ФОРМАТ	ЗОНА	ПОЗИЦИЯ	ОБОЗНАЧЕНИЕ	НАИМЕНОВАНИЕ	КОЛ.	ПРИМ.
			1.141-1.58.460100	С28		
Б4		1	1.141-1.58.010401	Стержень ф 3ВI ГОСТ 6727-53* ℓ=6240	6	2.06 кг
Б4		2	1.141-1.58.460101	Стержень ф 3ВI ГОСТ 6727-53* ℓ=940	26	1.34 кг
			1.141-1.58.460100-01	С29		
Б4		1	1.141-1.58.010403	Стержень ф 3ВI ГОСТ 6727-53* ℓ=5940	6	1.96 кг
Б4		2	1.141-1.58.460101	Стержень ф 3ВI ГОСТ 6727-53* ℓ=940	25	1.29 кг
			1.141-1.58.460100-02	С30		
Б4		1	1.141-1.58.010404	Стержень ф 3ВI ГОСТ 6727-53* ℓ=5640	6	1.86 кг
Б4		2	1.141-1.58.460101	Стержень ф 3ВI ГОСТ 6727-53* ℓ=940	24	1.24 кг
			1.141-1.58.460100-03	С31		
Б4		1	1.141-1.58.010405	Стержень ф 3ВI ГОСТ 6727-53* ℓ=5340	6	1.76 кг
Б4		2	1.141-1.58.460101	Стержень ф 3ВI ГОСТ 6727-53* ℓ=940	23	1.19 кг
			1.141-1.58.460100-04	С32		
Б4		1	1.141-1.58.010406	Стержень ф 3ВI ГОСТ 6727-53* ℓ=5040	6	1.66 кг
Б4		2	1.141-1.58.460101	Стержень ф 3ВI ГОСТ 6727-53* ℓ=940	21	1.09 кг
			1.141-1.58.460100-05	С33		
Б4		1	1.141-1.58.010407	Стержень ф 3ВI ГОСТ 6727-53* ℓ=4740	6	1.56 кг
Б4		2	1.141-1.58.460101	Стержень ф 3ВI ГОСТ 6727-53* ℓ=940	20	1.03 кг

Инв.№подл. | Подп.и дата

1.141-1.58.460100

Нач. отдела	Балановский	Сетка С28÷С33. Спецификация	Стадия: Р; Лист: 1; Листов:
Гл. инж. пр.	Лиханская		ЦНИИЭП жилища
Проверил	Лиханская		
Исполнит.	Боброва		

16514 204

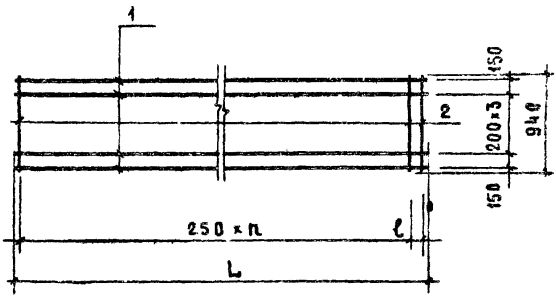

L, мм	ℓ, мм	n	Обозначение	Марка	Масса, кг
6240	200	24	1.141-1.58.460100	С28	3.40
5940	150	23	1.141-1.58.460100 - 01	С29	3.25
5640	100	22	1.141-1.58.460100 - 02	С30	3.10
5340	50	21	1.141-1.58.460100 -03	С31	2.95
5040	-	20	1.141-1.58.460100 -04	С32	2.75
4780	200	18	1.141-1.58.460100 -05	С33	2.59

Инв. № подл. | Подп. и дата | Взам. инв. №

1.141-1.58.460100 СБ

Нач. отд.	Балиновский	
Гл. инж. пр.	Ихланская	
Проверил	Ихланская	
Исполнит.	Боброва	

Сетка С28÷С33
Сборочный чертеж

Стадия	Масса	Масштаб
Р	см. табл	
Лист 1	Листов	

ЦНИИЭП жилища

16514 205

ФОРМАТ	ЗОНА	ПОЗИЦИЯ	ОБОЗНАЧЕНИЕ	НАИМЕНОВАНИЕ	КОЛ.	ПРИМ.
				П1		
		1	1.141-1.58.010002	Стержень ф10АI ГОСТ 5781-75 ℓ=1130	1	0.70кг
				П2		
		1	1.141-1.58.010002-01	Стержень ф12АI ГОСТ 5781-75 ℓ=1180	1	1.05кг
				П3		
		1	1.141-1.58.010002-02	Стержень ф14АI ГОСТ 5781-75 ℓ=1330	1	1.61кг

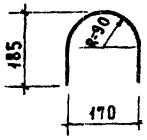

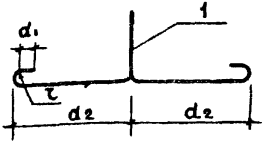

τ мм	d1 мм	d2 мм	Обозначение	Марка	Масса, кг
20	30	250	1.141-1.58.010002	П1	0.70
20	30	250	1.141-1.58.010002-01	П2	1.05
30	50	300	1.141-1.58.010002-02	П3	1.61

			1.141-1.58.010002		
Нач. отд.	Балановский		Петли П1÷П3	Стадия: Р	Масса: см. табл.	Масштаб
Гл. инж. пр.	Лиханская				Лист 1	Листов
Исполнит.	Боброва			ЦНИИЭП жилища		

Инв. № подл. | Подпись и дата

gost.e-ecolog.ru