ГОСУДАРСТВЕННЫЙ КОМИТЕТ ПО ГРАЖДАНСКОМУ СТРОИТЕЛЬСТВУ И АРХИТЕКТУРЕ
ПРИ ГОССТРОЕ СССР

ТИПОВЫЕ КОНСТРУКЦИИ И ДЕТАЛИ ЗДАНИЙ И СООРУЖЕНИЙ

СЕРИЯ 1.141-1

ПАНЕЛИ ПЕРЕКРЫТИЙ ЖЕЛЕЗОБЕТОННЫЕ МНОГОПУСТОТНЫЕ

ВЫПУСК 51

ПАНЕЛИ С КРУГЛЫМИ ПУСТОТАМИ ДЛИНОЙ 388 И 358 СМ, ШИРИНОЙ 179 СМ, АРМИРОВАННЫЕ СЕТКАМИ С РАБОЧЕЙ АРМАТУРОЙ ИЗ СТАЛИ КЛАССА А-III

13799
ЦЕНА 0-57

gost.e-ecolog.ru

ЦЕНТРАЛЬНЫЙ ИНСТИТУТ ТИПОВОГО ПРОЕКТИРОВАНИЯ
ГОССТРОЯ СССР
Москва, А-445, Смольная ул., 22

Сдано в печать 1975 года
Заказ № 6111 Тираж 3500 экз.

ГОСУДАРСТВЕННЫЙ КОМИТЕТ ПО ГРАЖДАНСКОМУ СТРОИТЕЛЬСТВУ И АРХИТЕКТУРЕ
ПРИ ГОССТРОЕ СССР

ТИПОВЫЕ КОНСТРУКЦИИ И ДЕТАЛИ ЗДАНИЙ И СООРУЖЕНИЙ

СЕРИЯ 1.141-1

ПАНЕЛИ ПЕРЕКРЫТИЙ ЖЕЛЕЗОБЕТОННЫЕ МНОГОПУСТОТНЫЕ

ВЫПУСК 51

ПАНЕЛИ С КРУГЛЫМИ ПУСТОТАМИ ДЛИНОЙ 388 И 358 СМ, ШИРИНОЙ 179 СМ, АРМИРОВАННЫЕ СЕТКАМИ С РАБОЧЕЙ АРМАТУРОЙ ИЗ СТАЛИ КЛАССА А-III

Разработаны ЦНИИЭП жилища государственного комитета по гражданскому строительству и архитектуре при Госстрое СССР совместно с НИИЖБ Госстроя СССР

Утверждены и введены в действие Госгражданстроем с 1 июля 1976 г. Приказ N 139 от 16 июня 1976 г.

13799 2

		Лист	Стр.
Содержание		С1	2
Пояснительная записка		П1	3
Номенклатура панелей		Н1	4
Панели, армированные сетками с рабочей арматурой из стали класса А-III			
3880 × 1790 × 220	ПК4-39.18	1	5
3880 × 1790 × 220	ПК6-39.18	2	6
3880 × 1790 × 220	ПК8-39.18	3	7
3580 × 1790 × 220	ПК4-36.18	4	8
3580 × 1790 × 220	ПК6-36.18	5	9
3580 × 1790 × 220	ПК8-36.18	6	10

	Лист	Стр.
Детали 1, 2, 3 и 4	7	11
Панели, армированные сетками с рабочей арматурой из стали класса А-III с заделанными торцами	8	12
Данные для испытаний. Проверка прочности	9	13
Данные для испытаний. Проверка жесткости. Проверка ширины раскрытия трещин	10	14
Сетки: $\frac{200/250/7/4}{1700\times3830}$ (1); $\frac{200/250/7/4}{1700\times3830}$ (2); $\frac{200/250/8/4}{1700\times3830}$ (1)	11	15
Сетки: $\frac{200/250/7/4}{1700\times3530}$; $\frac{200/250/7/4}{1700\times3530}$ (1); $\frac{200/250/8/4}{1700\times3530}$	12	16
Сетки: $\frac{200/250/3/3}{1700\times3800}$; $\frac{200/250/3/3}{1700\times3500}$		
Каркас К9-1. Петли: П10-1; П12-1	13	17

ЦНИИЭП ЖИЛИЩА

ГЛ. ИНЖ. ПР. | Н. КАЛАЧИКОВА | Н. ПРОСТОВА | Д. КАЛАЧИКОВА | В. БОБРОВА | СТ. ИНЖЕНЕР

ИНВ. № | ВЗАМ.

ТК 1975	Содержание	СЕРИЯ 1.141-1	ВЫПУСК 51	ЛИ С

13799 3

Настоящим выпуском следует пользоваться совместно с выпуском 0-3, куда включены: общая пояснительная записка, в которой приводятся исходные нормативные данные, нагрузки для расчета панелей (таблица 1), технические требования по изготовлению, приемке, хранению, транспортировке и рекомендации по применению панелей в проектах.

В выпуск 0-3 включены расчетная схема и величины расчетных прогибов (таблица 2), а также унифицированные детали опалубки.

В настоящий выпуск включены рабочие чертежи панелей перекрытий (без предварительного напряжения) с круглыми пустотами длиной 388 и 358 см, шириной 179 см.

Панели армированы сетками по ГОСТ 8478-66, с рабочей арматурой из стали периодического профиля класса A-III (ГОСТ 5781-61*) $R_a^н$=4000 кгс/см^2 R_a=3400 кгс/см^2.

Проектная марка бетона по прочности на сжатие принята 200. Категория трещиностойкости 3^я.

Глубина опирания панелей должна быть не менее 90 мм.

Нижняя поверхность панелей должна быть подготовлена под покраску.

Верхние сетки приняты по ГОСТ 8478-66 "Сетки сварные для армирования железобетонных конструкций"

Изготовление каркасов и сеток должно производиться контактной точечной электросваркой в соответствии с ГОСТ 10922-75 и СН 393-69.

Для подъемных петель следует применять горячекатаную арматурную сталь класса A-I марок ВСт.3сп2 и ВСт.3пс2 (ГОСТ 380-71*). Сталь марки ВСт.3пс2 в случаях монтажа конструкций при температуре минус 40°С и ниже не применять.

Условные обозначения арматурных сталей в рабочих чертежах приняты по СНиП 1-В.4-62.

Каждой панели присвоена определенная марка, так например, ПК8-39.18 обозначает панель с круглыми пустотами под расчетную нагрузку 800 кгс/м^2 (без учета собственной массы панели), длиной 388 см и шириной 179 см.

ТК 1975	Пояснительная записка	Серия 1.141-1	
		Выпуск 51	Лист П1

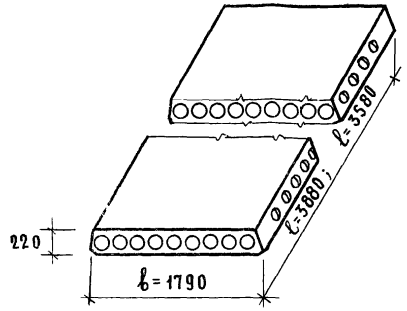

Марка панели	Размеры, мм		Объем бетона, м³	Приведен. толщина, см	Масса панели, кг	Расход стали, кг		NN листов выпуска
	l	b				на панель	на 1 м²	
ПК4 — 39.18	3880	1790	0.831	12.0	2080	27.20	3.92	1
ПК6 — 39.18	3880	1790	0.831	12.0	2080	28.54	4.10	2
ПК8 — 39.18	3880	1790	0.831	12.0	2080	31.42	4.53	3
ПК4 — 36.18	3580	1790	0.768	12.0	1920	22.76	3.55	4
ПК6 — 36.18	3580	1790	0.768	12.0	1920	24.35	3.81	5
ПК8 — 36.18	3580	1790	0.768	12.0	1920	26.08	4.06	6
ПК4 — 39.18^{а}	3880	1790	0.854	12.3	2140	27.20	3.92	8,1
ПК6 — 39.18^{а}	3880	1790	0.854	12.3	2140	28.54	4.10	8,2
ПК8 — 39.18^{а}	3880	1790	0.854	12.3	2140	31.42	4.53	8,3
ПК4 — 36.18^{а}	3580	1790	0.791	12.35	1980	22.76	3.55	8,4
ПК6 — 36.18^{а}	3580	1790	0.791	12.35	1980	24.35	3.81	8,5
ПК8 — 36 18^{а}	3580	1790	0.791	12.35	1980	26.08	4.06	8,6

ТК 1975	Номенклатура панелей	Серия 1.141-1	
		Выпуск 51	Лист Н1

ЦНИИЭП жилища | Ст. инженер | В. Боброва | Взамен

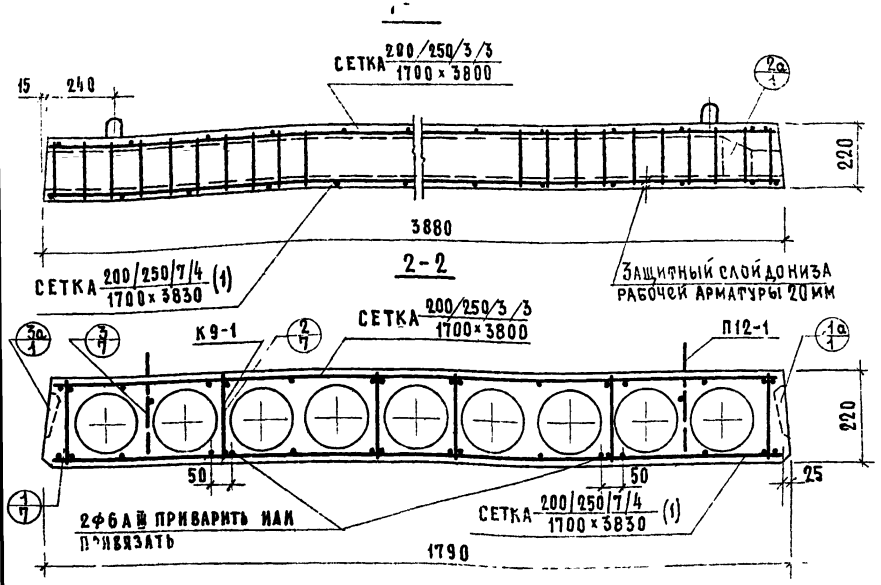

План

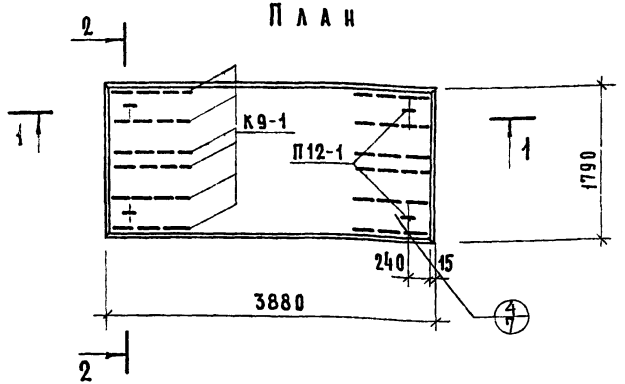

Детали с индексом „а" см. выпуск 0-3.

Характеристика панели	
Масса, кг	2080
Объем бетона, м³	0.831
Приведенная толщина бетона, см	12.0
Расход стали,	27.20
Расход стали на 1 м², кг	3.92
Расход стали на 1 м³ бетона, кг	32.8
Проектная марка бетона по прочности на сжатие	200

Спецификация стальных элементов				
Марка	Кол.	Расход стали, кг		NN листов
		1 элемента	общий	
Сетка 200/250/7/4 / 1700×3830 (1)	1	16.34	16.34	11
Сетка 200/250/3/3 / 1700×3800	1	3.74	3.74	13
К9-1	12	0.21	2.52	13
П12-1	4	1.15	4.60	13
Итого			27.20	

Выборка стали					
Диаметр и класс стали	ф7АIII	ф6АIII	ф4ВI	ф3ВI	ф12АI
Длина, м	38.70	7.74	29.58	114.66	5.20
Расход стали, кг	11.69	1.72	2.93	6.26	4.60
$R_a^н$, кгс/см²	4000		5500		2400
ГОСТ	5781-61*		6727-53*		5781-61*

ТК 1975	Панель ПК4-39.18, армированная сетками с рабочей арматурой из стали класса А-III	Серия 1.141-1	
		Выпуск 51	Лист 1

ЦНИИЭП жилища

ст. инженер

13799 6

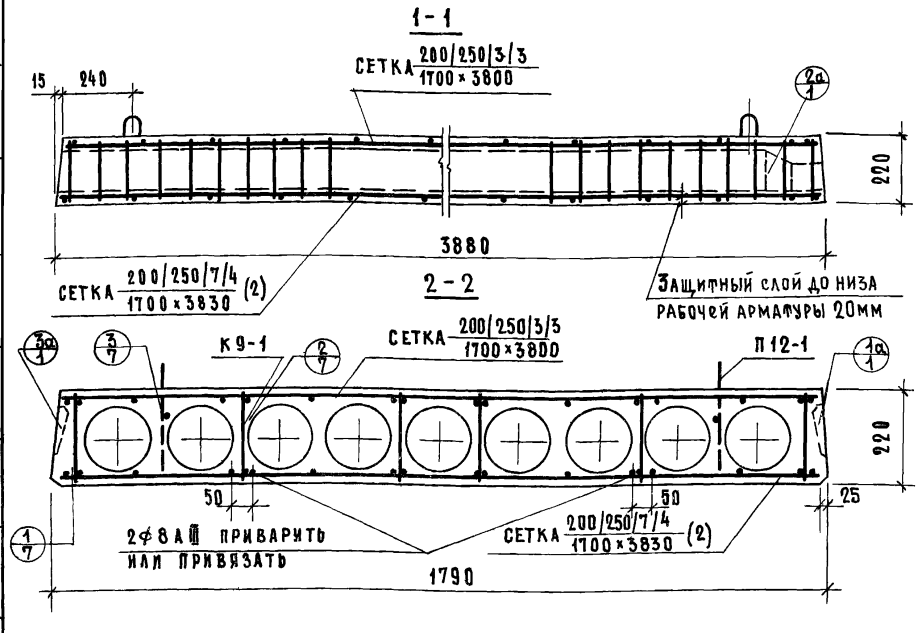

План

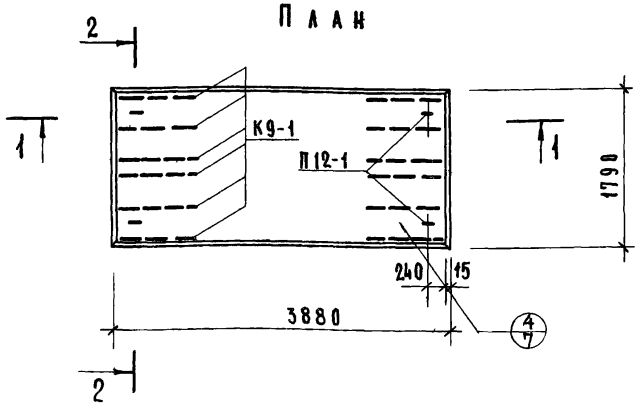

Детали с индексом „а" см. выпуск 0-3

Характеристика панели	
Масса, кг	2080
Объем бетона, м³	0.831
Приведенная толщина бетона, см	12.0
Расход стали, кг	28.54
Расход стали на 1 м², кг	4.10
Расход стали на 1 м³ бетона, кг	34.3
Проектная марка бетона по прочности на сжатие	200

Спецификация стальных элементов

Марка	Кол.	Расход стали, кг: 1 элемента	Расход стали, кг: общий	NN листов
Сетка 200/250/7/4 1700×3830 (2)	1	17.68	17.68	11
Сетка 200/250/3/3 1700×3800	1	3.74	3.74	13
К9-1	12	0.21	2.52	13
П12-1	4	1.15	4.60	13
Итого			28.54	

Выборка стали

Диаметр и класс стали	ф8АIII	ф7АIII	ф4ВI	ф3ВI	ф12АI
Длина, м	7.74	38.70	29.58	114.66	5.20
Расход стали, кг	3.06	11.69	2.93	6.26	4.60
$R_a^н$, кгс/см²	4000		5500		2400
ГОСТ	5781-61*		6727-53*		5781-61*

ТК 1975

Панель ПКБ-3918, армированная сетками с рабочей арматурой из стали класса А-III

Серия 1.141-1

Выпуск 51

Лист 2

13799 7

Гл. инж. НИИ: Ш.Г.Гельфман
Гл. инж. пр: Н.Клачникова
Ст инженер: В.Боброва

ЦНИИЭП жилища

Взамен №

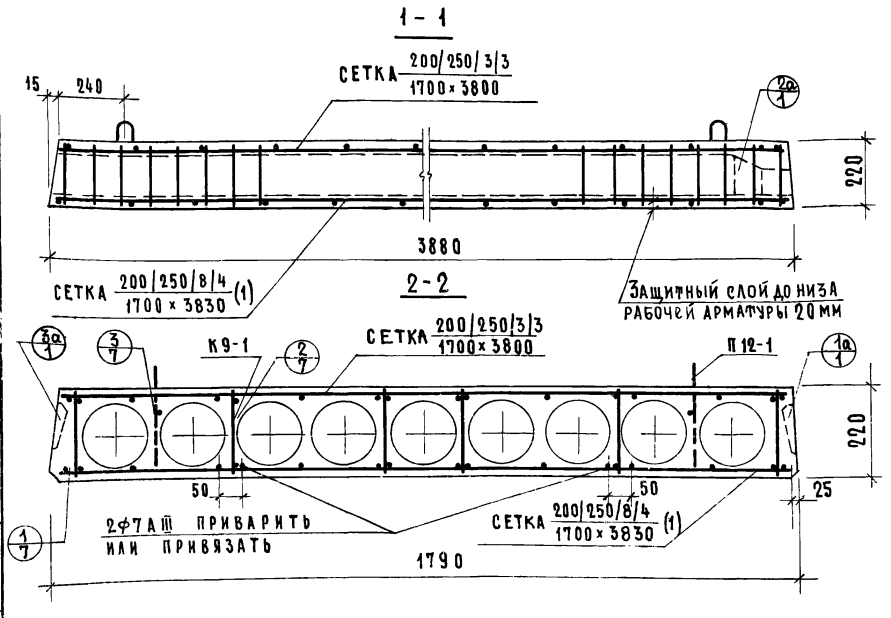

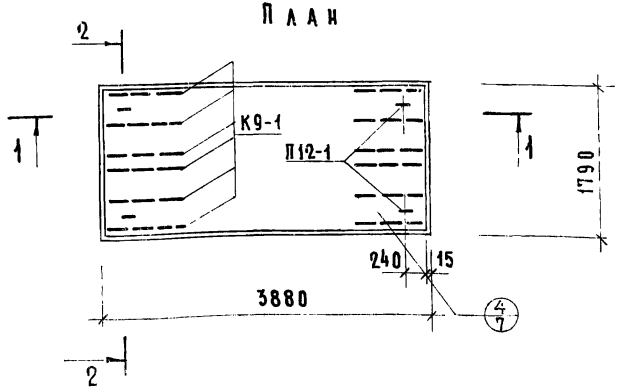

Детали с индексом „а" см. выпуск 0-3.

Характеристика панели	
Масса, кг	2080
Объем бетона, м³	0.831
Приведенная толщина бетона, см	12.0
Расход стали, кг	31.42
Расход стали на 1м², кг	4.53
Расход стали на 1м³ бетона, кг	37.8
Проектная марка бетона по прочности на сжатие	200

Спецификация стальных элементов

Марка	Кол.	Расход стали, кг: 1 элемента	Расход стали, кг: общий	NN листов
Сетка 200/250/8/4 1700×3830 (1)	1	20.56	20.56	11
Сетка 200/250/3/3 1700×3800	1	3.74	3.74	13
К9-1	12	0.21	2.52	13
П12-1	4	1.15	4.60	13
Итого			31.42	

Выборка стали

Диаметр и класс стали	Ф8АIII	Ф7АIII	Ф4ВI	Ф3ВI	Ф12АI
Длина, м	38.70	7.74	29.58	114.56	5.20
Расход стали, кг	15.29	2.34	2.93	6.26	4.60
$R_a^н$, кгс/см²	4000		5500		2400
ГОСТ	5781-61*		6727-53*		5781-61*

ТК 1975

Панель ПК8-39.18, армированная сетками с рабочей арматурой из стали класса А-III

Серия 1.141-1

Выпуск 51 | Лист 3

ВЗАМЕН
ЦНИИЭП жилища
ст. инженер В.Боброва

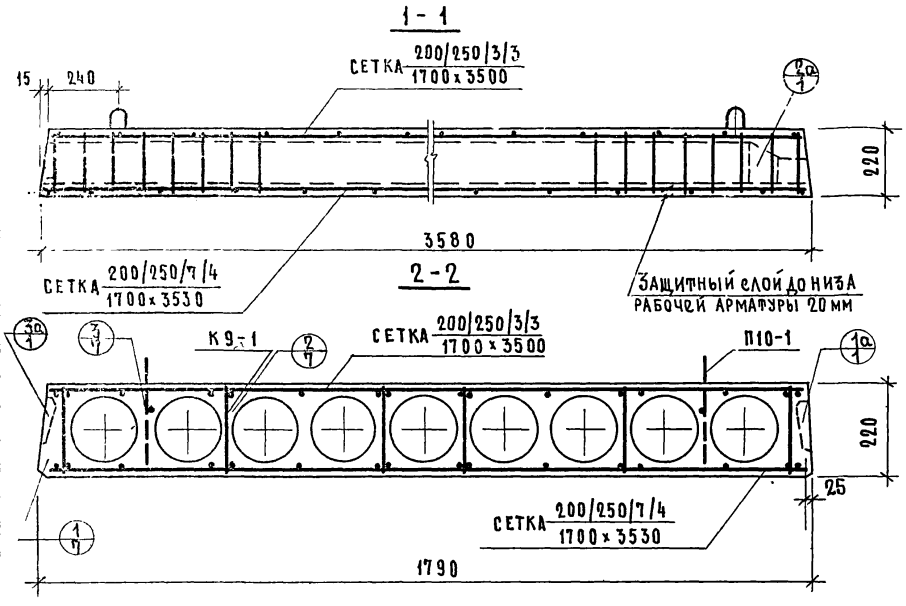

План

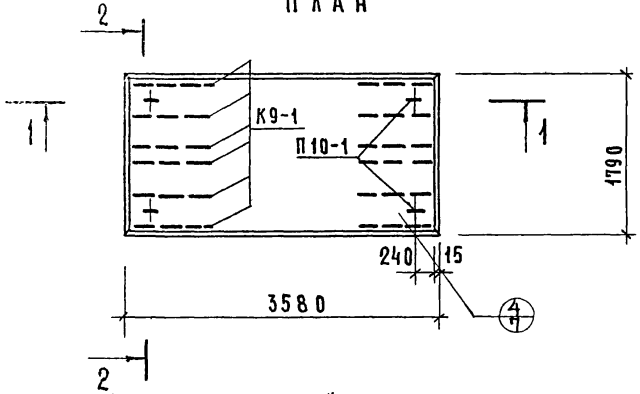

Детали с индексом „а" см. выпуск 0-3.

Характеристика панели	
Масса, кг	1920
Объем бетона, м³	0.768
Приведенная толщина бетона, см	12.0
Расход стали, кг	22.76
Расход стали на 1м², кг	3.55
Расход стали на 1 м³ бетона, кг	29.6
Проектная марка бетона по прочности на сжатие	200

Спецификация стальных элементов

Марка	Кол.	Расход стали, кг: 1 элемента	Расход стали, кг: общий	N N листов
Сетка 200/250/7/4 1700×3530	1	13.54	13.54	12
Сетка 200/250/3/3 1700×3500	1	3.58	3.58	13
К9-1	12	0.21	2.52	13
П10-1	4	0.78	3.12	13
Итого			22.76	

Выборка стали

Диаметр и класс стали	Ф7 А-III	Ф4 В-I	Ф3 В-I	Ф10 А-I
Длина, м	35.70	27.84	111.66	5.04
Расход стали, кг	10.78	2.76	6.1	3.12
$R_a^н$, кгс/см²	4000	5500		2400
ГОСТ	5781-61*	6727-53*		5781-61*

ТК 1975	Панель ПК4-36.18, армированная сетками с рабочей арматурой из стали класса А-III	СЕРИЯ 1.141-1 ВЫПУСК 51

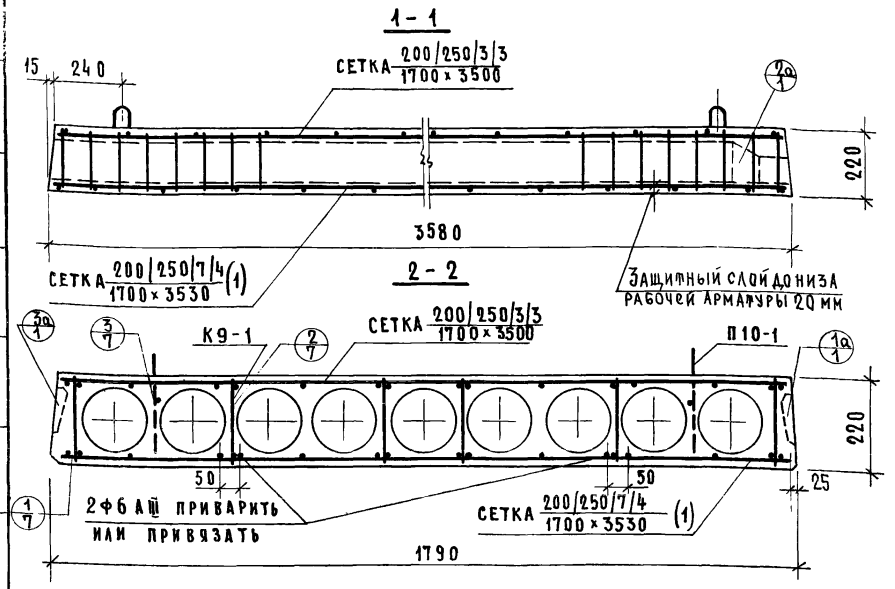

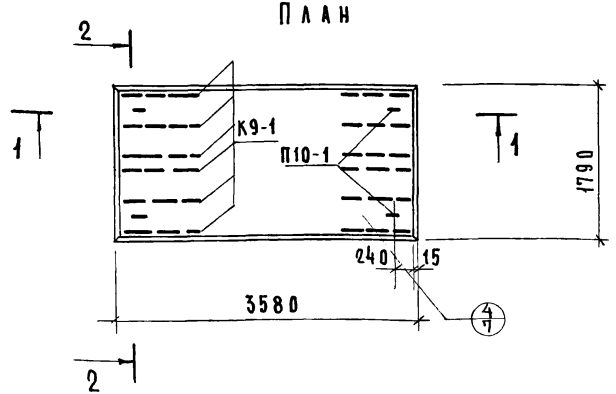

Детали с индексом „а" см. выпуск 0-3.

ХАРАКТЕРИСТИКА ПАНЕЛИ	
МАССА, КГ	1920
ОБЪЕМ БЕТОНА, $м^3$	0.768
ПРИВЕДЕННАЯ ТОЛЩИНА БЕТОНА, СМ	12.0
РАСХОД СТАЛИ, КГ	24.35
РАСХОД СТАЛИ НА 1 $м^2$, КГ	3.81
РАСХОД СТАЛИ НА 1 $м^3$ БЕТОНА, КГ	31.7
ПРОЕКТНАЯ МАРКА БЕТОНА ПО ПРОЧНОСТИ НА СЖАТИЕ	200

СПЕЦИФИКАЦИЯ СТАЛЬНЫХ ЭЛЕМЕНТОВ				
МАРКА	КОЛ.	РАСХОД СТАЛИ, КГ		NN ЛИСТОВ
		1 ЭЛЕМЕНТА	ОБЩИЙ	
СЕТКА 200/250/7/4 / 1700 × 3530 (1)	1	15.13	15.13	12
СЕТКА 200/250/3/3 / 1700 × 3500	1	3.58	3.58	13
К9-1	12	0.21	2.52	13
П10-1	4	0.78	3.12	13
ИТОГО			24.35	

ВЫБОРКА СТАЛИ					
ДИАМЕТР И КЛАСС СТАЛИ	Ф7 АIII	Ф6 АIII	Ф4 ВI	Ф3 ВI	Ф10 АI
ДЛИНА, М	35.70	7.14	27.84	111.66	5.04
РАСХОД СТАЛИ, КГ	10.78	1.59	2.76	6.1	3.12
$R_a^н$, КГС/$см^2$	4000		5500		2400
ГОСТ	5781-61*		6727-53*		5781-61*

ТК 1975	Панель ПК6-36.18, армированная сетками с рабочей арматурой из стали класса А-III	СЕРИЯ 1.141-1	
		ВЫПУСК 51	ЛИСТ 5

ЦНИИЭП жилища

ГАЛИНА ... СТ. ИНЖЕН. ... В. БОБРОВА

13799 10

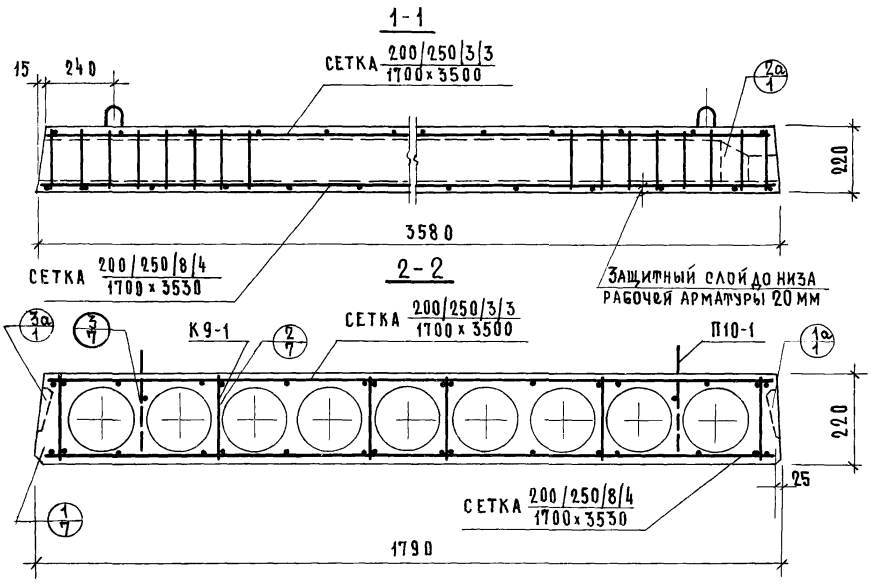

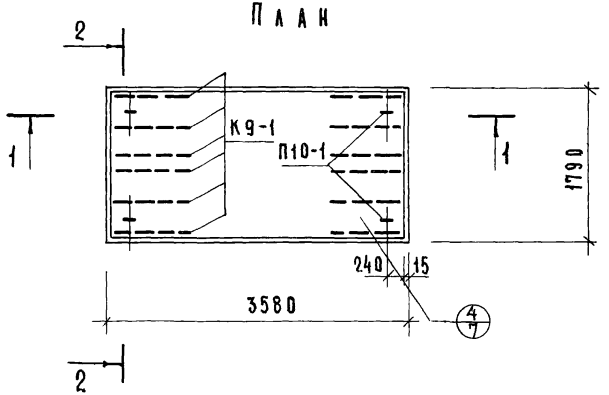

Детали с индексом „а" см. выпуск 0-3.

Характеристика панели	
Масса, кг	1920
Объем бетона, м³	0.768
Приведенная толщина бетона, см	12.0
Расход стали, кг	26.08
Расход стали на 1м², кг	4.06
Расход стали на 1м³ бетона, кг	33.9
Проектная марка бетона по прочности на сжатие	200

Спецификация стальных элементов

Марка	Кол	Расход стали, кг		NN листов
		1 элемента	общий	
Сетка 200/250/8/4 1700×3530	1	16.86	16.86	12
Сетка 200/250/3/3 1700×3500	1	3.58	3.58	13
К9-1	12	0.21	2.52	13
П10-1	4	0.78	3.12	13
Итого			26.08	

Выборка стали

Диаметр и класс стали	ф8 А III	ф4 В I	ф3 В I	ф10 А I
Длина, м	35.70	27.84	111.66	5.04
Расход стали, кг	14.10	2.76	6.1	3.12
$R_a^н$, кгс/см²	4000	5500		2400
ГОСТ	5781-61*	6727-53*		5781-61*

ТК 1975	Панель ПК8-36.18, армированная сетками с рабочей арматурой из стали класса А-III	Серия 1.141-1	
		Выпуск 51	Лист 6

ЦНИИЭП жилища

ГА. ИНЖ. ОТД. — Н. Просикина
ГА. ИНЖ. ПР. — Н. Лапчинкова
СТ. ИНЖЕНЕР — В. Боброва

№ | Взамен

13799 17

1

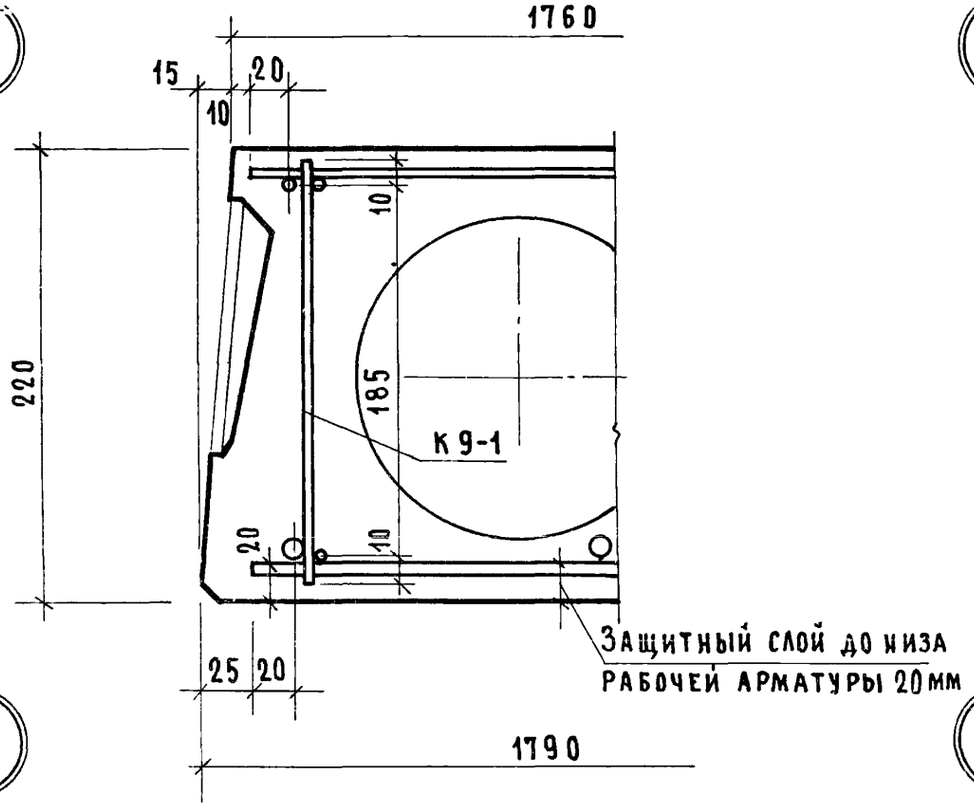

2

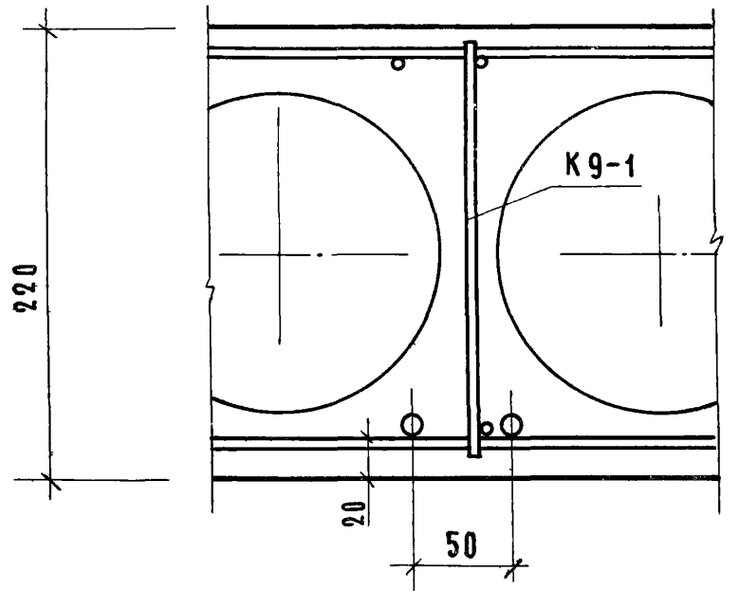

3

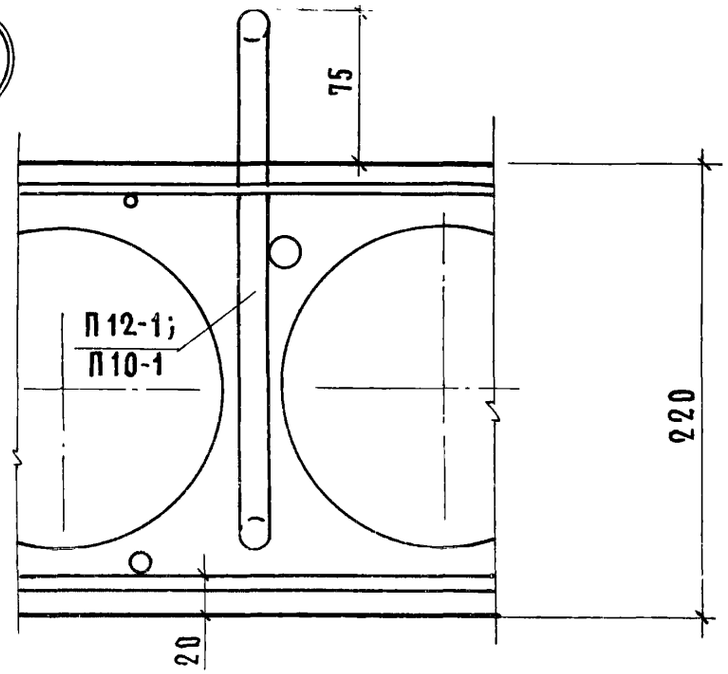

4

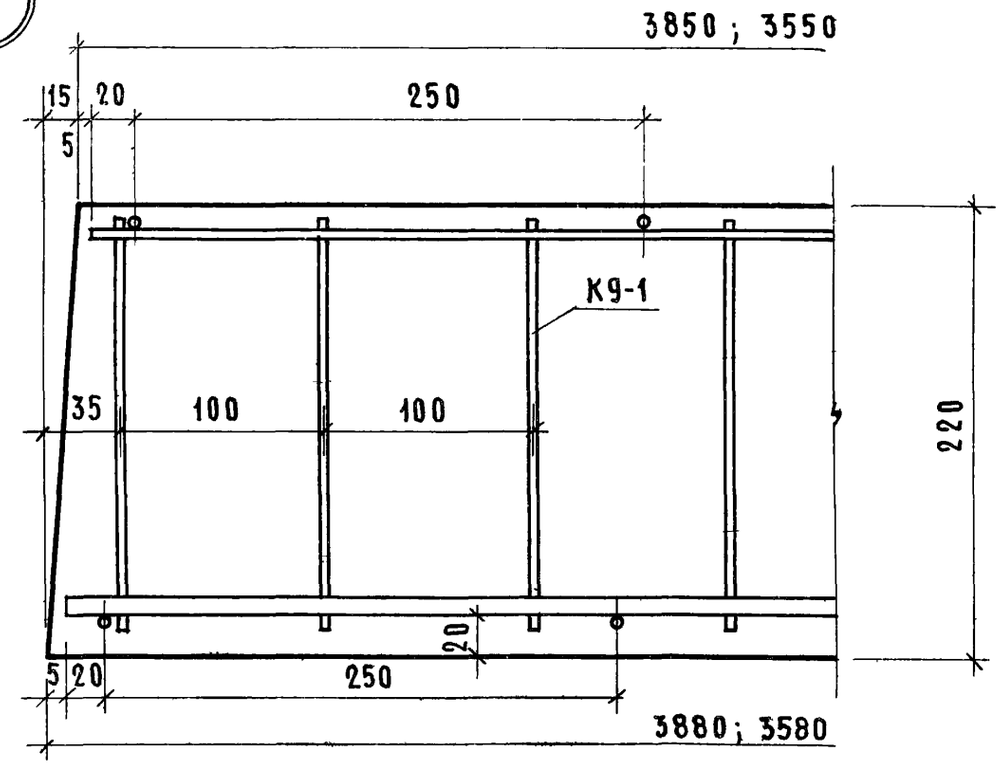

ТК 1975	Детали 1, 2, 3 и 4	Серия 1.141-1	
		Выпуск 51	Лист 7

Деталь заделки торцов панелей

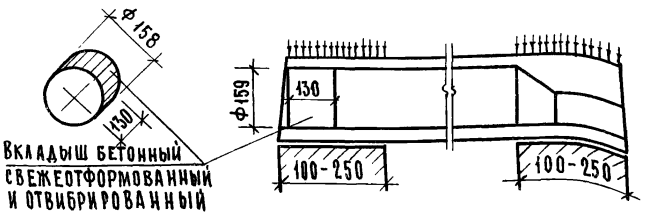

Марка панели	Характеристика панели					
	Масса кг	Объем бетона $м^3$	Приведен. толщ. бет. см	Расход стали, кг	Расход стали на $1м^2$ кг	Расход стали на $1м^3$ бетона кг
ПК4-39.18а	2140	0.854	12.3	27.20	3.92	31.8
ПК6-39.18а	2140	0.854	12.3	28.54	4.10	33.4
ПК8-39.18а	2140	0.854	12.3	31.42	4.53	36.8
ПК4-36.18а	1980	0.791	12.35	22.76	3.55	28.7
ПК6-36.18а	1980	0.791	12.35	24.35	3.81	30.8
ПК8-36.18а	1980	0.791	12.35	26.08	4.06	33.0

Технические указания:

1. Панели, обозначенные марками с индексом „а", отличаются от основных панелей (без индекса) только усилением открытых торцов бетонными вкладышами.
2. В панелях с индексом „а" рабочая и конструктивная арматура тождественна арматуре принятой для панелей, приведенных на листах 1-6, изготовляемых без вкладышей.
3. Бетонные вкладыши и панели должны быть изготовлены из бетона одинаковой марки.
4. Заделка вкладышей в торцы выполняется непосредственно после извлечения пуансонов до пропаривания панелей; при этом должно быть обеспечено плотное примыкание вкладышей.
5. Торцы панелей с выходным отверстием малого диаметра, образуемым при формовании, укладываются на стену, несущую бо́льшую нагрузку.

× × ×

Допускаемые напряжения от нагрузок на опорные концы (исходя из призменной прочности бетона марки 200) могут быть приняты:
при глубине опирания 10 см не более 45 кгс/см²
25 см не более 30 кгс/см²
при промежуточных значениях глубины опирания панелей величины напряжений принимаются по интерполяции.
Разрушающая нагрузка принимается равной расчетной умноженной на коэффициент по ГОСТ 8829-66

ТК 1975	Панели, армированные сетками с рабочей арматурой из стали класса А-III с заделанными торцами	Серия 1.141-1	
		Выпуск 51	Лист 8

ЦНИИЭП жилища
Гл. инж. пр. [illegible] Г.И.Шпиллиной
Ст. инженер [illegible] В.Боброва

Схема опирания и загружения при испытании

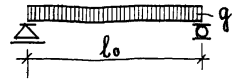

Проверка прочности

Марка панели	Расчетный пролет l_0 мм	Площадь загружения м	Виды разрушений и величина коэффициента C (см. П.2.3.2 табл.2 ГОСТ)		Величина разрушающей нагрузки-q кгс/м² при которой панели признаются годными		при которой требуется повторное испытание
					с учетом собственной массы панели	за вычетом собственной массы панели	с учетом собственной массы панели (см.п.3.2.2 ГОСТ)
ПК4-39.18	3800	3.8×1.76	1. Текучесть продольной растянутой арматуры 2. Раздробление бетона сжатой зоны одновременно с текучестью продольной растянутой арматуры	C=1.4	⩾ 1117	⩾ 818	< 1117, но ⩾ 949
			Другие виды разрушений	C=1.6	⩾ 1277	⩾ 978	< 1277, но ⩾ 1085
ПК6-39.18	3800	3.8×1.76	C=1.4		⩾ 1331	⩾ 1032	< 1331, но ⩾ 1131
			C=1.6		⩾ 1522	⩾ 1223	< 1522, но ⩾ 1294
ПК8-39.18	3800	3.8×1.76	C=1.4		⩾ 1618	⩾ 1319	< 1618, но ⩾ 1375
			C=1.6		⩾ 1850	⩾ 1551	< 1850, но ⩾ 1573
ПК4-36.18	3500	3.5×1.76	C=1.4		⩾ 1117	⩾ 818	< 1117, но ⩾ 949
			C=1.6		⩾ 1277	⩾ 978	< 1277, но ⩾ 1085
ПК6-36.18	3500	3.5×1.76	C=1.4		⩾ 1331	⩾ 1032	< 1331, но ⩾ 1131
			C=1.6		⩾ 1522	⩾ 1223	< 1522, но ⩾ 1294
ПК8-36.18	3500	3.5×1.76	C=1.4		⩾ 1618	⩾ 1319	< 1618, но ⩾ 1375
			C=1.6		⩾ 1850	⩾ 1551	< 1850, но ⩾ 1573

При проведении испытаний следует руководствоваться указаниями ГОСТ 8829-66

ЦНИИЭП жилища Госгражданстроя
Инженер Бобров
Взамен

Проверка жесткости

Марка панели	Контрольная нагрузка за вычетом собст. массы панели кгс/м²	Контрольный прогиб от контрольной нагрузки $f_к$ мм*	Величина измеренного прогиба (см. п. 3.3 ГОСТ) мм, при котором панели признаются годными	при котором требуется повторное испытание
ПК4-39.18	375	2.8	⩽ 3.3	> 3.3, но ⩽ 3.6
ПК6-39.18	518	4.9	⩽ 5.9	> 5.9, но ⩽ 6.4
ПК8-39.18	692	6.9	⩽ 8.3	> 8.3, но ⩽ 8.9
ПК4-36.18	375	2.3	⩽ 2.7	> 2.7, но ⩽ 3.0
ПК6-36.18	518	2.7	⩽ 3.2	> 3.2, но ⩽ 3.5
ПК8-36.18	692	4.2	⩽ 5.0	> 5.0, но ⩽ 5.4

*Контрольный прогиб $f_к$ замеряется от нижней грани панели по состоянию перед её загружением. При проведении испытаний следует руководствоваться указаниями ГОСТ 8829-66

Проверка ширины раскрытия трещин

Марка панели	Контрольная нагрузка за вычетом собственной массы панели кгс/м²	Контрольная ширина раскрытия трещин $a_т$ мм	Максимальное допустимое отклонение от величины $a_т$ (см. п 3.43 ГОСТ)
ПК4-39.18	375	0.2.	+0.1
ПК6-39.18	518	0.2	+0.1
ПК8-39.18	692	0.2	+0.1
ПК4-36.18	375	0.2	+0.1
ПК6-36.18	518	0.2	+0.1
ПК8-36.18	692	0.2	+0.1

ТК 1975	Данные для испытаний. Проверка жесткости Проверка ширины раскрытия трещин	Серия 1.141-1	
		Выпуск 5-1	Лист 10

СЕТКА $\frac{200/250/7/4}{1700\times3830}$ ГОСТ 8478-66(1)

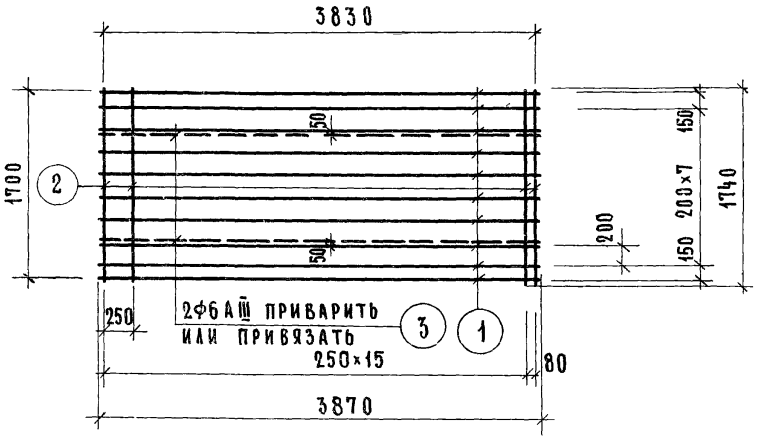

СЕТКА $\frac{200/250/8/4}{1700\times3830}$ ГОСТ 8478-66 (1)

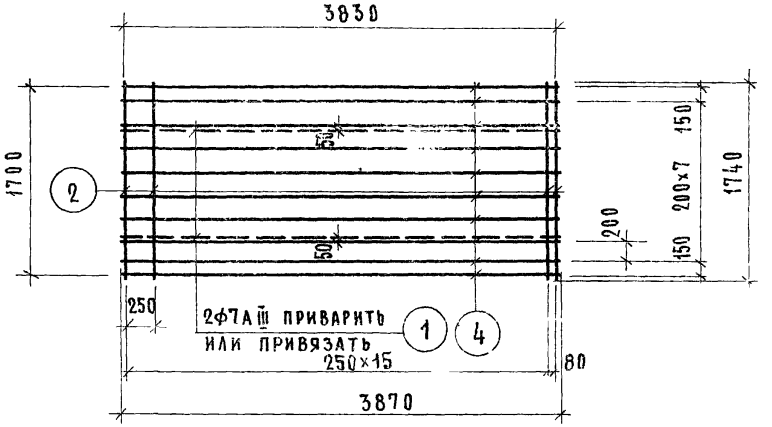

СЕТКА $\frac{200/250/7/4}{1700\times3830}$ ГОСТ 8478-66(2)

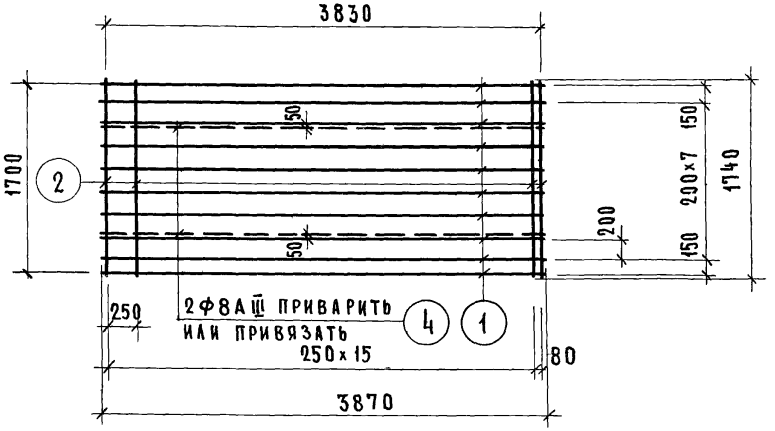

Отдельные стержни, показанные пунктиром, приварить или привязать

МАРКА	ПОЗ.	ДИАМЕТРЫ И КЛАСС СТАЛИ	ДЛИНА, ММ	КОЛ. ШТ.	ОБЩАЯ ДЛИНА, М	РАСХОД СТАЛИ, КГ ОБЩИЙ	ВСЕГО
СЕТКА $\frac{200/250/7/4}{1700\times3830}$(1)	1	Ф7АIII	3870	10	38.70	11.69	16.34
	2	Ф4ВI	1740	17	29.58	2.93	
	3	Ф6АIII	3870	2	7.74	1.72	
СЕТКА $\frac{200/250/7/4}{1700\times3830}$(2)	1	Ф7АIII	3870	10	38.70	11.69	17.68
	2	Ф4ВI	1740	17	29.58	2.93	
	4	Ф8АIII	3870	2	7.74	3.06	
СЕТКА $\frac{200/250/8/4}{1700\times3830}$(1)	4	Ф8АIII	3870	10	38.70	15.29	20.56
	2	Ф4ВI	1740	17	29.58	2.93	
	1	Ф7АIII	3870	2	7.74	2.34	

ТК 1975	Сетки: $\frac{200/250/7/4}{1700\times3830}$(1); $\frac{200/250/7/4}{1700\times3830}$(2); $\frac{200/250/8/4}{1700\times3830}$(1)	СЕРИЯ 1.141-1 ВЫПУСК 51	ЛИСТ 11

ЦНИИЭП ЖИЛИЩА

ГИ ЛИЙ СТ. ИНЖЕНЕР В БОБРОВА

13799 16

Сетка $\frac{200|250|7|4}{1700\times3530}$ ГОСТ 8478-66

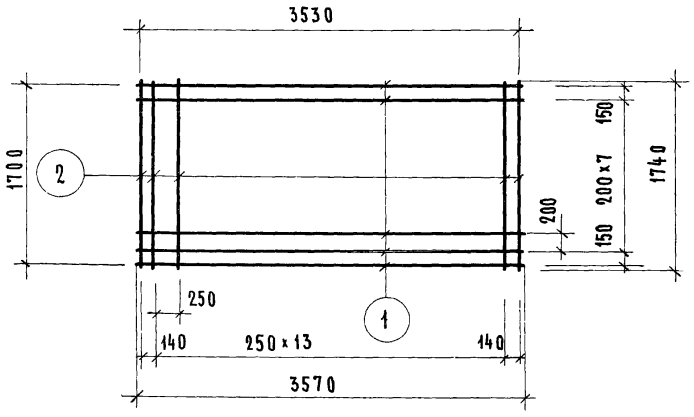

Сетка $\frac{200|250|8|4}{1700\times3530}$ ГОСТ 8478-66

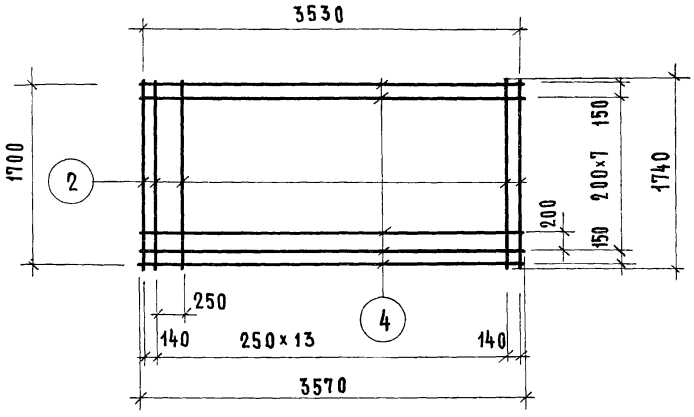

Сетка $\frac{200|250|7|4}{1700\times3530}$ ГОСТ 8478-66(1)

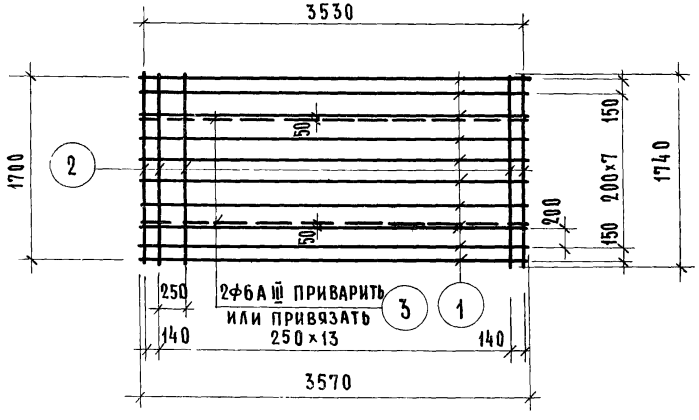

Отдельные стержни, показанные пунктиром, приварить или привязать.

Марка	Поз.	Диаметры и класс стали	Длина, мм	Кол., шт.	Общая длина, м	Расход стали, кг: общий	Расход стали, кг: всего
Сетка $\frac{200|250|7|4}{1700\times3530}$	1	ф 7 AIII	3570	10	35.70	10.78	13.54
	2	ф 4 BI	1740	16	27.84	2.76	
Сетка $\frac{200|250|7|4}{1700\times3530}$(1)	1	ф 7 AIII	3570	10	35.70	10.78	15.13
	2	ф 4 BI	1740	16	27.84	2.76	
	3	ф 6 AIII	3570	2	7.14	1.59	
Сетка $\frac{200|250|8|4}{1700\times3530}$	4	ф 8 AIII	3570	10	35.70	14.10	16.86
	2	ф 4 BI	1740	16	27.84	2.76	

ТК 1975	Сетки: $\frac{200|250|7|4}{1700\times3530}$; $\frac{200|250|7|4}{1700\times3530}$(1); $\frac{200|250|8|4}{1700\times3530}$	Серия 1.141-1	
		Выпуск 51	Лист 12

ЦНИИЭП жилища

13799 17

Сетка $\frac{200/250/3/3}{1700\times3800}$ ГОСТ 8478-66

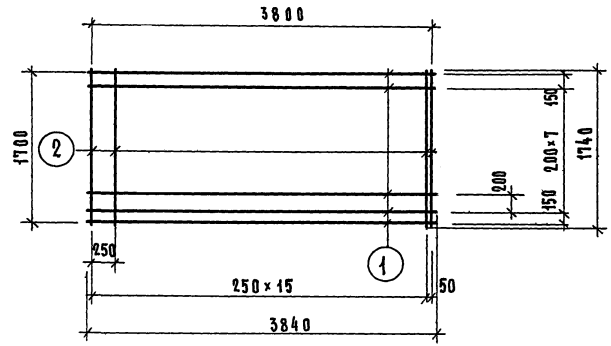

Сетка $\frac{200/250/3/3}{1700\times3500}$ ГОСТ 8478-66

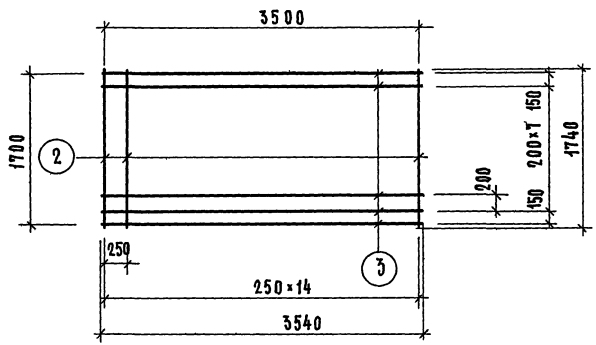

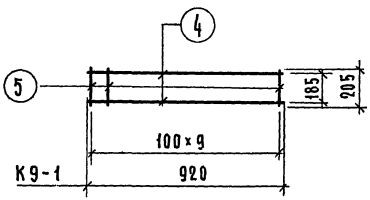

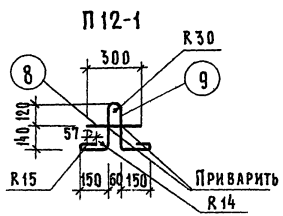

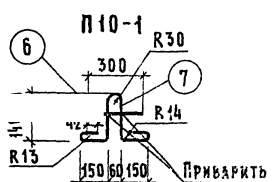

Марка	Поз.	Диаметры и класс стали	Длина, мм	Кол., шт.	Общая длина, м	Расход стали, кг: общий	Расход стали, кг: всего
Сетка $\frac{200/250/3/3}{1700\times3800}$	1	ф3 ВI	3840	10	38.40	2.11	3.74
	2	ф3 ВI	1740	17	29.58	1.63	
Сетка $\frac{200/250/3/3}{1700\times3500}$	3	ф3 ВI	3540	10	35.40	1.95	3.58
	2	ф3 ВI	1740	17	29.58	1.63	
К9-1	4	ф3 ВI	920	2	1.84	0.10	0.21
	5	ф3 ВI	205	10	2.05	0.11	
П10-1	6	ф10 АI	300	1	0.30	0.19	0.78
	7	ф10 АI	960	1	0.96	0.59	
П12-1	8	ф12 АI	300	1	0.30	0.27	1.15
	9	ф12 АI	1000	1	1.00	0.88	

ТК 1975

Сетки: $\frac{200/250/3/3}{1700\times3800}$; $\frac{200/250/3/3}{1700\times3500}$

Каркас К9-1 Петли: П10-1; П12-1

Серия 1.141-1

Выпуск 51 | Лист 13

ЦНИИЭП жилища
ГИП. Гнп. - нач. - Р. ГАЗЕТА
ГЕН. ИНЖЕНЕР
ГЕН. ИНЖЕНЕР К.БОБРОВА
ВЗАМЕН
gost.e-ecolog.ru