ТИПОВАЯ ДОКУМЕНТАЦИЯ НА СТРОИТЕЛЬНЫЕ СИСТЕМЫ И ИЗДЕЛИЯ
ЗДАНИЙ И СООРУЖЕНИЙ

СЕРИЯ 1.133.1-5

БЛОКИ НАРУЖНЫХ СТЕН

ВЫПУСК 1

СТЕНОВЫЕ ЛЕГКОБЕТОННЫЕ БЛОКИ ТОЛЩИНОЙ 40 см ДЛЯ ЖИЛЫХ ЗДАНИЙ ВЫСОТОЙ 5-9 ЭТАЖЕЙ

17398
ЦЕНА 5-09

gost.e-ecolog.ru

ЦЕНТРАЛЬНЫЙ ИНСТИТУТ ТИПОВОГО ПРОЕКТИРОВАНИЯ
ГОССТРОЯ СССР

Москва А-445, Смольная ул 22

Сдано в печать X 1981 года

Заказ № 11001 Тираж 3500 экз

ТИПОВАЯ ДОКУМЕНТАЦИЯ НА СТРОИТЕЛЬНЫЕ СИСТЕМЫ И ИЗДЕЛИЯ ЗДАНИЙ И СООРУЖЕНИЙ

СЕРИЯ 1.133.1-5

БЛОКИ НАРУЖНЫХ СТЕН

ВЫПУСК 1

СТЕНОВЫЕ ЛЕГКОБЕТОННЫЕ БЛОКИ ТОЛЩИНОЙ 40 см ДЛЯ ЖИЛЫХ ЗДАНИЙ ВЫСОТОЙ 5-9 ЭТАЖЕЙ

РАЗРАБОТАНЫ ЦНИИЭП ЖИЛИЩА ГОСУДАРСТВЕННОГО КОМИТЕТА ПО ГРАЖДАНСКОМУ СТРОИТЕЛЬСТВУ И АРХИТЕКТУРЕ ПРИ ГОССТРОЕ СССР

ЦНИИЭП жилища

Рук отделения проектных работ	А Криппа
Гл инженер отделения	Н Дыховичная
Гл конструктор отделения	Б Смирнов
Рук мастерской №5	Л Станишевский
Гл инженер мастерской	Ю Панков
Гл инженер каталога	Н Росинский
Гл инженер проекта	Г Зыкина

УТВЕРЖДЕНЫ И ВВЕДЕНЫ В ДЕЙСТВИЕ с 1.07.81 ГОСУДАРСТВЕННЫМ КОМИТЕТОМ ПО ГРАЖДАНСКОМУ СТРОИТЕЛЬСТВУ И АРХИТЕКТУРЕ ПРИ ГОССТРОЕ СССР ПРИКАЗ № 177 от 4.06.1981 г.

17398

стр	Обозначение	Наименование	Примечание
	Содержание выпуска		
1 – 6	1.133.1-5 вып.1 00.000	Содержание	
7-18	1.133.1-5 вып.1 00.000 ТО	Техническое описание	
19-28	1.133.1-5 вып.1 00.000 ТБ1	Номенклатура	
29-34	1.133.1-5 вып.1 00.000 ТБ2	Выборка стали	
35	1.133.1-5 вып.1 01.000	Блок простеночный	
		СБ1.1 9.22.4-п-1, СБ1.1 12.22.4-п-1,	
		СБ1.1 15.22.4-п-1, СБ1.1 18.22.4-п-1.	
36	1.133.1-5 вып.1 01.000 СБ	Блок простеночный	
		(СБ1.1 9.22.4-п-1, СБ1.1 12.22.4-п-1,	
		СБ1.1 15.22.4-п-1, СБ1.1 18.22.4-п-1)	
		Сборочный чертеж	
37	1.133.1-5 вып.1 02.000	Блок простеночный	
		СБ1.1 15.22.4-п-1.3	
37	1.133.1-5 вып.1 03.000	Блок простеночный	
		СБ1.1 18.22.4-п-1.3	
38	1.133.1-5 вып.1 02.000 СБ	Блок простеночный	
		(СБ1.1 15.22.4-п-1.3)	
		Сборочный чертеж	
39	1.133.1-5 вып.1 03.000 СБ	Блок простеночный	
		(СБ1.1 18.22.4-п-1.3)	
		Сборочный чертеж	

стр.	Обозначение	Наименование	Примечание
40	1.133.1-5 вып.1 04.000	Блок простеночный	
		СБ1.1 12.22.4-п-1.1.2, СБ1.1 15.22.4-п-1.1.1,	
		СБ1.1 15.22.4-п-1.1.3, СБ1.1 18.22.4-п-1.1.4,	
		СБ1.1 18.22.4-п-1.1.3	
41	1.133.1-5 вып.1 04.000 СБ	Блок простеночный	
		(СБ1.1 12.22.4-п-1.1.2, СБ1.1 15.22.4-п-1.1.1,	
		СБ1.1 15.22.4-п-1.1.3, СБ1.1 18.22.4-п-1.1.4,	
		СБ1.1 18.22.4-п-1.1.3)	
		Сборочный чертеж	
42	1.133.1-5 вып.1 05.000	Блок простеночный	
		СБ1.1 12.22.4-п-1.2.2, СБ1.1 15.22.4-п-1.2.1,	
		СБ1.1 15.22.4-п-1.2.3, СБ1.1 18.22.4-п-1.2.4,	
		СБ1.1 18.22.4-п-1.2.3	
43	1.133.1-5 вып.1 05.000 СБ	Блок простеночный	
		(СБ1.1 12.22.4-п-1.2.2, СБ1.1 15.22.4-п-1.2.1,	
		СБ1.1 15.22.4-п-1.2.3, СБ1.1 18.22.4-п-1.2.4,	
		СБ1.1 18.22.4-п-1.2.3)	
		Сборочный чертеж	
44	1.133.1-5 вып.1 06.000	Блок простеночный угловой	
		СБ1.2 10.22.4-п-2, СБ1.2 12.22.4-п-2	
		СБ1.2 15.22.4-п-2	
45	1.133.1-5 вып.1 06.000 СБ	Блок простеночный угловой	
		(СБ1.2 10.22.4-п-2, СБ1.2 12.22.4-п-2,	
		СБ1.2 15.22.4-п-2)	
		Сборочный чертеж	

Стр.	Обозначение	Наименование	Примечание
46	1.133.1-5 вып.1 07.000	Блок простеночный	
		угловой СБ1.2 10.22.4-п-3,	
		СБ1.2 12.22.4-п-3, СБ1.2 15.22.4-п-3	
47	1.133.1-5 вып.1 07.000 СБ	Блок простеночный угловой	
		(СБ1.2 10.22.4-п-3, СБ1.2 12.22.4-п-3,	
		СБ1.2 15.22.4-п-3)	
		Сборочный чертеж	
48	1.133.1-5 вып.1 08.000	Блок простеночный угловой	
		СБ1.3 8.22.4-п-2, СБ1.3 10.22.4-п-2.2	
48	1.133.1-5 вып.1 09.000	Блок простеночный угловой	
		СБ1.3 8.22.4-п-3, СБ1.3 10.22.4-п-3.1	
49	1.133.1-5 вып.1 08.000 СБ	Блок простеночный угловой	
		(СБ1.3 8.22.4-п-2, СБ1.3 10.22.4-п-2.2)	
		Сборочный чертеж	
50	1.133.1-5 вып.1 09.000 СБ	Блок простеночный угловой	
		(СБ1.3 8.22.4-п-3, СБ1.3 10.22.4-п-3.1)	
		Сборочный чертеж	
51	1.133.1-5 вып.1 10.000	Блок простеночный	
		температурного шва	
		СБ1.4 7/6.22.4-п-2.2,	
		СБ1.4 9/6.22.4-п-2.2	
51	1.133.1-5 вып.1 11.000	Блок простеночный	
		температурного шва	
		СБ1.4 7/6 22.4-п-3.1,	
		СБ1.4 9/6.22.4-п-3.1	
52	1.133.1-5 вып.1 10.000 СБ	Блок простеночный	
		температурного шва	
		(СБ1.4 7/6 22.4-п-2.2,	
		СБ1.4 9/6.22 п-2.2)	
		Сборочный чертеж	

Стр.	Обозначение	Наименование	Примечание
53	1.133.1-5 вып.1 11.000 СБ	Блок простеночный	
		температурного шва	
		(СБ1.4 7/6.22.4-п-3.1,	
		СБ1.4 9/6.22.4-п-3.1)	
		Сборочный чертеж	
54	1.133.1-5 вып.1 12.000	Блок простеночный	
		СБ1.1 9.22.4-п-1.0.0.1, СБ1.1 12.22.4-п-1.0.0.1,	
		СБ1.1 15.22.4-п-1.0.0.1, СБ1.1 18.22.4-п-1.0.0.1	
54	1.133.1-5 вып.1 12.000 СБ	Блок простеночный	
		(СБ1.1 9.22.4-п-1.0.0.1, СБ1.1 12.22.4-п-1.0.0.1,	
		СБ1.1 15.22.4-п-1.0.0.1, СБ1.1 18.22.4-п-1.0.0.1)	
		Сборочный чертеж	
55	1.133.1-5 вып.1 13.000	Блок простеночный	
		СБ1.1 15.22.4-п-1.3.0.1	
56	1.133.1-5 вып.1 14.000	Блок простеночный	
		СБ1.1 18.22.4-п-1.3.0.1	
57	1.133.1-5 вып.1 15.000	Блок простеночный	
		СБ1.1 12.22.4-п-1.1.2.1,	
		СБ1.1 15.22.4-п-1.1.1.1, СБ1.1 15.22.4-п-1.1.3.1,	
		СБ1.1 18.22.4-п-1.1.4.1, СБ1.1 18.22.4-п-1.1.3.1	
57	1.133.1-5 вып.1 15.000 СБ	Блок простеночный	
		(СБ1.1 12.22.4-п-1.1.2.1,	
		СБ1.1 15.22.4-п-1.1.1.1, СБ1.1 15.22.4-п-1.1.3.1	
		СБ1.1 18.22.4-п-1.1.4.1, СБ1.1 18.22.4-п-1.1.3.1)	
		Сборочный чертеж	
58	1.133.1-5 вып.1 16.000	Блок простеночный (СБ1.1 12.22.4-п-1.2.2.1,	
		СБ1.1 15.22.4-п-1.2.1.1, СБ1.1 15.22.4-п-1.2.3.1,	
		СБ1.1 18.22.4-п-1.2.4.1, СБ1.1 18.22.4-п-1.2.3.1)	

Инв. № подл. | Подпись и дата | Взам. инв. №

Стр.	Обозначение	Наименование	Примечание
58	1.133.1-5 вып.1 16.000 СБ	Блок простеночный	
		(СБ 1.1 12.22.4-п-1.2.2.1,	
		СБ1.1 15.22.4-п-1.2.1.1, СБ1.1 15.22.4-п-1.2.3.1,	
		СБ1.1 18.22.4-п-1.2.4.1, СБ1.1 18.22.4-п-1.2.3.1)	
		Сборочный чертеж	
59	1.133.1-5 вып.1 17.000	Блок простеночный	
		СБ1.2 10.22.4-п 2.0.0.1, СБ1.2 12.22.4-п-2.0.0.1,	
		СБ1.2 15.22.4-п-2.0.0.1	
59	1.133.1-5 вып.1 17.000 СБ	Блок простеночный	
		(СБ1.2 10.22.4-п-2.0.0.1, СБ1.2 12.22.4-п-2.0.0.1,	
		СБ1.2 15.22.4-п-2.0.0.1)	
		Сборочный чертеж	
60	1.133.1-5 вып.1 18.000	Блок простеночный угловой	
		СБ1.2 10.22.4-п-3.0.0.1, СБ1.2 12.22.4-п-3.0.0.1,	
		СБ1.2 15.22.4-п-3.0.0.1	
60	1.133.1-5 вып.1 18.000 СБ	Блок простеночный угловой	
		(СБ1.2 10.22.4-п-3.0.0.1, СБ1.2 12.22.4-п-3.0.0.1,	
		СБ1.2 15.22.4-п-3.0.0.1)	
		Сборочный чертеж	
61	1.133.1-5 вып.1 19.000	Блок простеночный угловой	
		СБ1.3 8.22.4-п-2.0.0.1, СБ1.3 10.22.4-п-2.2.0.1	
62	1.133.1-5 вып.1 20.000	Блок простеночный угловой	
		(СБ1.3 8.22.4-п-3.0.0.1, СБ1.3 10.22.4-п-3.1.0.1)	
63	1.133.1-5 вып.1 21.000	Блок простеночный	
		температурного шва	
		СБ1.4 7/6.22.4-п-2.2.0.1,	
		СБ1.4 9/6.22.4-п-2.2.0.1	

Стр	Обозначение	Наименование	Примечание
64	1.133.1-5 вып.1 22.000	Блок простеночный	
		температурного шва	
		(СБ1.4 7/6.22.4-п-3.1.0.1, СБ1.4 9/6.22.4-п-3.1.0.1)	
65	1.133.1-5 вып.1 23.000	Блок подоконный	
		СБ2.1 12.8.3-п-1	
65	1.133.1-5 вып.1 23.000 СБ	Блок подоконный	
		(СБ 2.1 12.8.3-п-1)	
		Сборочный чертеж	
66	1.133.1-5 вып.1 24.000	Блок подоконный	
		СБ 2.1 15.11.3-п-1	
66	1.133.1-5 вып.1 24.000 СБ	Блок подоконный	
		(СБ 2.1 15.11.3-п-1)	
		Сборочный чертеж	
67	1.133.1-5 вып.1 25.000	Блок подоконный	
		(СБ2.2 12.8.3-п-2, СБ2.2 12.8.3-п-3)	
68	1.133.1-5 вып.1 26.000	Блок подоконный	
		СБ 2.3 12.11.4-п-1	
68	1.133.1-5 вып.1 26.000 СБ	Блок подоконный	
		(СБ 2.3 12.11.4-п-1)	
		Сборочный чертеж	
69	1.133.1-5 вып.1 27.000	Блок перемычечный	
		СБ3.1 24.6.4-4п-1, СБ3.1 27.6.4-4п-1,	
		СБ3.1 30.6.4-4п-1, СБ3.1 33.6.4-4п-1,	
		СБ3.1 36.6.4-4п-1.	
70	1.133.1-5 вып.1 27.000 СБ	Блок перемычечный (СБ3.1 24.6.4-4п-1,	
		СБ3.1 27.6.4-4п-1, СБ3.1 30.6.4-4п-1,	
		СБ3.1 33.6.4-4п-1, СБ3.1 36.6.4-4п-1)	
		Сборочный чертеж	

Стр.	Обозначение	Наименование	Примечание
71	1.133.1-5 вып.1 28.000	Блок перемычечный СБ3.1 24.6.4-6п-1	
		СБ3.1 27.6.4-6п-1, СБ3.1 30.6.4-6п-1,	
		СБ3.1 33.6.4-6п-1, СБ3.1 36.6.4-6п-1.	
72	1.133.1-5 вып.1 28.000 СБ	Блок перемычечный	
		(СБ3.1 24.6.4-6п-1, СБ3.1 27.6.4-6п-1,	
		СБ3.1 30.6.4-6п-1, СБ3.1 33.6.4-6п-1,	
		СБ3.1 36.6.4-6п-1)	
		Сборочный чертеж	
73	1.133.1-5 вып.1 29.000	Блок перемычечный	
		СБ3.1 24.4.4-4п-1.1, СБ3.1 27.4.4-4п-1.1,	
		СБ3.1 33.4.4-4п-1.1	
74	1.133.1-5 вып.1 29.000 СБ	Блок перемычечный	
		(СБ3.1 24.4.4-4п-1.1, СБ3.1 27.4.4-4п-1.1,	
		СБ3.1 33.4.4-4п-1.1)	
		Сборочный чертеж	
75	1.133.1-5 вып.1 30.000	Блок перемычечный	
		СБ3.1 24.4.4-7п-1.1, СБ3.1 27.4.4-7п-1.1,	
		СБ3.1 33.4.4-7п-1.1.	
76	1.133.1-5 вып.1 30.000 СБ	Блок перемычечный	
		(СБ3.1 24.4.4-7п-1.1, СБ3.1 27.4.4-7п-1.1,	
		СБ3.1 33.4.4-7п-1.1)	
		Сборочный чертеж	
77	1.133.1-5 вып.1 31.000	Блок перемычечный	
		СБ3.1 36.4.4-4п-1.2, СБ3.1 36.4.4-4п-1.3	
77	1.133.1-5 вып.1 32.000	Блок перемычечный	
		СБ3.1 36.4.4-7п-1.2, СБ3.1 36.4.4-7п-1.3	
78	1.133.1-5 вып.1 31.000 СБ	Блок перемычечный	
		(СБ3.1 36.4.4-4п-1.2, СБ3.1 36.4.4-4п-1.3)	
		Сборочный чертеж	
79	1.133.1-5 вып.1 32.000 СБ	Блок перемычечный	
		(СБ3.1 36.4.4-7п-1.2, СБ3.1 36.4.4-7п-1.3)	
		Сборочный чертеж	

Стр	Обозначение	Наименование	Примечание
80	1.133.1-5 вып.1 33.000	Блок лоджий перемычечный	
		СБ3.5 16.6.4-9п-2, СБ3.5 16.6.4-9п-3,	
80	1.133.1-5 вып.1 34.000	Блок перемычечный	
		СБ3.6 19.6.4-9п-2, СБ3.6 19.6.4-9п-3	
81	1.133.1-5 вып 1 33.000 СБ	Блок перемычечный	
		(СБ3.5 16.6.4-9п-2, СБ3.5 16.6.4-9п-3)	
		Сборочный чертеж	
82	1.133.1-5 вып.1 34.000 СБ	Блок перемычечный	
		(СБ3.6 19.6.4-9п-2, СБ3.6 19.6.4-9п-3)	
		Сборочный чертеж	
83	1.133.1-5 вып.1 35.000	Блок поясной	
		СБ4.1 21.6.4-п-1	
83	1.133.1-5 вып 1 35.000 СБ	Блок поясной	
		(СБ4.1 21.6.4-п-1)	
		Сборочный чертеж	
84	1.133.1-5 вып.1 36.000	Блок поясной угловой	
		СБ4 2 12.6.4-п-3, СБ4.2 12.6.4-п-2	
84	1.133.1-5 вып.1 37.000	Блок поясной угловой	
		СБ4.3 28.6.4-п-2, СБ4.3 28.6.4-п-3	
85	1.133.1-5 вып.1 36.000 СБ	Блок поясной угловой	
		(СБ4.2 12.6.4-п-3, СБ4.2 12.6.4-п-2)	
		Сборочный чертеж	
86	1.133.1-5 вып.1 37.000 СБ	Блок поясной угловой	
		(СБ4.3 28.6.4-п-2, СБ4.3 28.6.4-п-3)	
		Сборочный чертеж	
87	1.133.1-5 вып.1 00.000 Д1	Узлы I ... VI	
88	1.133.1-5 вып.1 00.000 Д2	Фрагмент 1, Фрагмент 2,	
89	1.133.1-5 вып.1 01.100	Блок арматурный АБ-1 АБ-4	
90	1.133.1-5 вып.1 12.100	Блок арматурный	
		АБ-5.... АБ-8	

Инв.№ подл. | Подпись и дата | Взам. инв.№

Стр	Обозначение	Наименование	Примечание
91	1.133.1-5 вып.1 01.100 СБ	Блок арматурный	
		(АБ-1 ... АБ-4)	
		Сборочный чертеж	
91	1.133.1-5 вып.1 12100 СБ	Блок арматурный	
		(АБ-5 ... АБ-8)	
		Сборочный чертеж	
92	1.133.1-5 вып 1. 27.100	Блок арматурный	
		АБ-9, АБ-10, АБ-11	
92	1.133.1-5 вып. 1. 27.200	Блок арматурный	
		АБ-12, АБ-13	
93	1.133.1-5 вып.1 27.100 СБ	Блок арматурный	
		(АБ-9, АБ-10, АБ-11)	
		Сборочный чертеж	
94	1.133.1-5 вып.1 27.200 СБ	Блок арматурный	
		(АБ-12, АБ-13)	
		Сборочный чертеж	
95	1.133.1-5 вып. 1 28.100	Блок арматурный	
		АБ-14, АБ-15, АБ-16	
95	1.133.1-5 вып. 1 28.200	Блок арматурный	
		АБ-17, АБ-18	
96	1.133.1-5 вып.1 28100 СБ	Блок арматурный	
		(АБ-14, АБ-15, АБ-16)	
		Сборочный чертеж	
97	1.133.1-5 вып.1 28.200 СБ	Блок арматурный	
		(АБ-17, АБ-18)	
		Сборочный чертеж	
98	1.133.1-5 вып.1 29.100	Блок арматурный	
		АБ-19, АБ-20, АБ-21	
98	1.133.1-5 вып. 1 30.100	Блок арматурный	
		АБ-22, АБ-23, АБ-24	

Стр	Обозначение	Наименование	Примечание
99	1.133.1-5 вып.1 29.100 СБ	Блок арматурный	
		(АБ-19, АБ-20, АБ-21)	
		Сборочный чертеж	
100	1.133.1-5 вып.1 30.000 СБ	Блок арматурный	
		(АБ-22, АБ-23, АБ-24)	
		Сборочный чертеж	
101	1.133.1-5 вып.1 31.100	Блок арматурный	
		АБ-25	
101	1.133.1-5 вып. 1 32100 СБ	Блок арматурный	
		АБ-26	
102	1.133.1-5 вып.1 33.100	Блок арматурный	
		АБ-27л	
102	1.133.1-5 вып.1 33.200	Блок арматурный	
		АБ-27	
103	1.133.1-5 вып 1 34.100	Блок арматурный	
		АБ-28, АБ-28л	
104	1.133.1-5 вып. 1 01.110	Каркас	
		КР-1, КР-2, КР-3	
104	1.133.1-5 вып. 1 33.130	Каркас	
		КР-4, КР-4л	
105	1.133.1-5 вып. 1 34.110	Каркас	
		КР-5, КР-6	
105	1.133.1-5 вып.1 34.120	Каркас КР-7	
106	1.133.1-5 вып.1 27.110	Сетка С-1	
106	1.133.1-5 вып.1 27.120	Сетка С-2	
107	1.133.1-5 вып.1 27.130	Сетка С-3	
107	1.133.1-5 вып.1 27.140	Сетка С-4	
108	1.133.1-5 вып. 1 27.150	Сетка С-5	
108	1.133.1-5 вып.1 27.160	Сетка С-6	
109	1.133.1-5 вып.1 27.210	Сетка С-7	

Стр	Обозначение	Наименование	Примечание
109	1.133.1-5 вып.1 27.220	Сетка С-8	
110	1.133.1-5 вып.1 27.230	Сетка С-9	
110	1.133.1-5 вып.1 27.240	Сетка С-10	
111	1.133.1-5 вып.1 28.110	Сетка С-11	
112	1.133.1-5 вып.1 28.120	Сетка С-12	
112	1.133.1-5 вып.1 28.130	Сетка С-13	
113	1.133.1-5 вып.1 28.140	Сетка С-14	
113	1.133.1-5 вып.1 28.150	Сетка С-15	
114	1.133.1-5 вып.1 28.210	Сетка С-16	
114	1.133.1-5 вып.1 28.220	Сетка С-17	
115	1.133.1-5 вып.1 28.230	Сетка С-18	
115	1.133.1-5 вып.1 28.240	Сетка С-19	
116	1.133.1-5 вып.1 29.110	Сетка С-20	
116	1.133.1-5 вып.1 29.120	Сетка С-21	
117	1.133.1-5 вып.1 29.130	Сетка С-22	
117	1.133.1-5 вып.1 29.140	Сетка С-23	
118	1.133 1-5 вып.1 29.150	Сетка С-24	
118	1.133.1-5 вып.1 29.160	Сетка С-25	
119	1.133.1-5 вып.1 30.110	Сетка С-26	
119	1.133.1-5 вып.1 30.120	Сетка С-27	
120	1.133.1-5 вып.1 30.130	Сетка С-28	
120	1.133.1-5 вып.1 30.140	Сетка С-29	
121	1.133.1-5 вып.1 30.150	Сетка С-30	
121	1.133.1-5 вып.1 30.160	Сетка С-31	
122	1.133.1-5 вып.1 31.110	Сетка С-32	
122	1.133.1-5 вып.1 32.120	Сетка С-33	
123	1.133.1-5 вып.1 32.110	Сетка С-34	
123	1.133.1-5 вып.1 32.120	Сетка С-35	
124	1.133.1-5 вып.1 33.110	Сетка С-36	
124	1.133.1-5 вып.1 33.120	Сетка С-37, С-38	

Стр	Обозначение	Наименование	Примечание
125	1.133.1-5 вып.1 34.130	Сетка С-39	
125	1.133.1-5 вып.1 34.140	Сетка С-40	
126	1.133.1-5 вып.1 35.010	Сетка С-41	
126	1.133.1-5 вып.1 35.020	Сетка С-42	
127	1.133.1-5 вып.1 36.010	Сетка С-43, С-43л	
127	1.133.1-5 вып.1 36.020	Сетка С-44, С-44л	
128	1.133.1-5 вып.1 37.010	Сетка С-45, С-45л	
128	1.133.1-5 вып.1 37.020	Сетка С-46, С-46л	
129	1.133.1-5 вып.1 03.010	Изделие закладное М-1	
129	1.133.1-5 вып.1 29.010	Изделие закладное М-2	
130	1.133.1-5 вып.1 33.010	Изделие закладное М-3	
130	1.133.1-5 вып.1 01.101	Петля строповочная П-1. П-4,П-6	
131	1.133.1-5 вып.1 26.001	Петля строповочная П-7	
131	1.133.1-5 вып.1 12.101	Петля строповочная П-5,П-8,П-9	

Инв.№ подл. | Подпись и дата | Взам. инв.№

Техническое описание

Выпуск 1 серии 1.133.1-5 входит в состав Общесоюзного каталога индустриальных изделий для жилищно-гражданского строительства

Работа выполнена в соответствии с заданием Государственного комитета по гражданскому строительству и архитектуре при Госстрое СССР от 19 II 1980 г

Рабочие чертежи блоков наружных стен, разработанные в настоящем выпуске, предназначены для изготовления блоков предприятиями строительной промышленности и применения в наружных стенах жилых домов с крупноблочными стенами высотой 5-9 этажей

Настоящий выпуск содержит техническое описание, сборочные чертежи блоков наружных стен арматурные изделия, узлы, детали и закладные изделия

Каждому блоку присвоена определенная марка по открытой буквенно-цифровой системе в соответствии с ГОСТ 23009-78* „Конструкции и изделия бетонные и железобетонные сборные Условные обозначения (марки)"

Первые две буквы обозначают тип блока: СБ - стеновые блоки наружных стен Следующая после букв первая цифра обозначает тип блока, вторая цифра, отделенная точкой, обозначает положение блока в плане рядовой, угловой, блок температурного шва, блок лоджий Следующие за ним три числа, разделенные точками, являются определяющими габаритами изделия в дециметрах с округлением - длиной, высотой и толщиной блока

Отделенная тире буква „П" указывает на материал, из которого запроектированы блоки, - легкий бетон на пористых заполнителях

Схема образования последующих цифровых индексов, которые определяют конкретную марку панели, представлена в таблице № 1 на листах 12, 13, 14

Последующие цифры в этой таблице, указывающие на дополнительные факторы, характеризуют блок как симметричный, несимметричный левый или правый

В этой таблице приведены примеры маркировки блоков Например, марка СБ4.1 21.6.4-П-1 - принадлежит поясному блоку - цифра 4, рядовой - - цифра 1 со следующими габаритами: длина 2100 мм, высота 600 мм, толщина 400 мм; буква П - из легкого бетона на пористых заполнителях, цифра 1 после тире говорит о том, что блок симметричный

В связи с тем, что в настоящем выпуске блоки имеют маркировку, отличную от маркировки соответствующих блоков в разработанном ранее выпуске 1 серии 1.133-1, также приводится таблица № 2, устанавливающая соответствие марок в обоих выпусках

Таблица № 2

Тип блока	Марка блока, принятая в выпуске 1 серии 1.133-1	Марка этого же блока, принятая в настоящем выпуске
Простеночные блоки	НБ-9.22.4-1	СБ1.1 9.22.4-П-1
	НБ-12.22.4-1	СБ1.1 12.22.4-П-1
	НБ-15.22.4-1	СБ1.1 15.22.4-П-1
	НБ-18.22.4-1	СБ1.1 18.22.4-П-1
	НБ-15.22.4-3	СБ1.1 15.22.4-П-1.3
	НБ-18.22.4-5А	СБ1.1 18.22.4-П-1.3
	НБ-12.22.4-5	СБ1.1 12.22.4-П-1.1.2
	НБ-15.22.4-5	СБ1.1 15.22.4-П-1.1.1
	НБ-15.22.4-7	СБ1.1 15.22.4-П-1.1.3
	НБ-18.22.4-5	СБ1.1 18.22.4-П-1.1.4
	НБ-18.22.4-7	СБ1.1 18.22.4-П-1.1.3
	НБ-12.22.4-5	СБ1.1 12.22.4-П-1.2.2
	НБ-15.22.4-5	СБ1.1 15.22.4-П-1.2.1
	НБ-15.22.4-7	СБ1.1 15.22.4-П-1.2.3
	НБ-18.22.4-5	СБ1.1 18.22.4-П-1.2.4
	НБ-18.22.4-7	СБ1.1 18.22.4-П-1.2.3
	НБУ-10.22.4	СБ1.2 10.22.4-П-2
	НБУ-12.22.4	СБ1.2 12.22.4-П-2
	НБУ-15.22.4-1	СБ1.2 15.22.4-П-2
	НБУ-10.22.4	СБ1.2 10.22.4-П-3
	НБУ-12.22.4	СБ1.2 12.22.4-П-3
	НБУ-15.22.4-1	СБ1.2 15.22.4-П-3
	НБУ-8.22.4-1	СБ1.3 8.22.4-П-2
	НБУ-10.22.4-1	СБ1.3 10.22.4-П-2.2
	НБУ-8.22.4-1	СБ1.3 8.22.4-П-3
	НБУ-10.22.4-1	СБ1.3 10.22.4-П-3.1
	НБУ-7/6.22.4-3	СБ1.4 7/6.22.4-П-2.2
	НБУ-9/6.22.4-3	СБ1.4 9/6.22.4-П-2.2
	НБУ-7/6.22.4-3	СБ1.4 7/6.22.4-П-3.1
	НБУ-9/6.22.4-3	СБ1.4 9/6.22.4-П-3.1

			1.133.1-5 вып. 1 ОО.ООО ТО	
Рук.мас.5	Станишевский		Техническое описание	Стадия: Р; Лист: 1; Листов: 12
Гл.инж.мас	Панков			
Г.И.П.	Быкина			ЦНИИЭПжилища г. Москва
Проверил	Быкина			

17308 0

Тип блока	Марка блока, принятая в выпуске I серии 1.133-1	Марка этого блока принята в настоящем выпуске
Подоконные блоки	НБО-12.8.3	СБ2.1 12.8 3-П-1
	НБО-15.11.3	СБ2.1 15.11 3-П-1
	НБД-12.8.3	СБ2.2 12.8.3-П-2
	НБД-12.8.3 1	СБ2.2 12.8.3-П-3
	НБО-12.11.4	СБ2.3 12.11.4-П-1
Поясные блоки	НБ-21.6.4	СБ4.1 21.6.4-П-1
	НБУ-12.6.4	СБ4.2 12.6.4-П-2
	НБУ-12.6.4 1	СБ4.2 12.6.4-П-3
	НБУ-28.6.4	СБ4.3 28.6.4-П-2
	НБУ-28.6.4 1	СБ4.3 28.6.4-П-3
Перемычечные блоки	НБ-24.6.4	СБ3.1 24.6.4-4П-1
	НБ-27.6.4	СБ3.1 27.6.4-4П-1
	НБ-30.6.4	СБ3.1 30.6.4-4П-1
	НБ-33.6.4	СБ3.1 33.6.4-4П-1
	НБ-36.6.4	СБ3.1 36.6.4-4П-1
	НБ-24.6.4П	СБ3.1 24.6.4-6П-1
	НБ-27.6.4П	СБ3.1 27.6.4-6П-1
	НБ-30.6.4П	СБ3.1 30.6.4-6П-1
	НБ-33.6.4П	СБ3.1 33.6.4-6П-1
	НБ-36.6.4П	СБ3.1 36.6.4-6П-1
	НБ-24.4.4П	СБ3.1 24.4.4-4П-11
	НБ-27.4.4П	СБ3.1 27.4.4-4П-11
	НБ-33.4.4П	СБ3.1 33.4.4-4П-11
	НБ-36.4.4П	СБ3.1 36.4.4-4П-12
	НБ-36.4.4Л	СБ3.1 36.4.4-4П-13
	НБ-24.4.4П	СБ3.1 24.4.4-7П-11
	НБ-27.4.4П	СБ3.1 27.4.4-7П-11
	НБ-33.4.4П	СБ3.1 33.4.4-7П-11
	НБ-36.4.4П	СБ3.1 36.4.4-7П-12
	НБ-36.4.4ПЛ	СБ3.1 36.4.4-7П-13
	НБХ-16.6.4	СБ3.5 16.6.4-9П-2
	НБЛ-16.6.4Л	СБ3.5 16.6.4-9П-3
	НБЛ-19.6.4	СБ3.6 19.6.4-9П-2
	НБЛ-19.6.4Л	СБ3.6 19.6.4-9П-3

Блоки наружных стен разработаны для применения во II и III климатических районах и 1в подрайоне

При применении изделий каталогов наружных стеновых блоков к конкретным условиям строительства, необходимо учитывать фактическое сопротивление теплопередачи ограждающих конструкций $R_o^{ф}$ и $t_н$ принимать по СН и П II-А. 6-72

Зоны влажности, физические показатели материалов, теплофизические показатели принимать по СН и П II-3-79, с учетом повышения требуемого термического сопротивления ограждающих конструкций $R_o^{тр}$ на 10% согласно письма Госгражданстроя 508.80, рассчитываемого по формуле I СН и П II-3-79 и методических указаний по корректировке типовых проектов жилых домов и блок-секций, направленной на повышение тепловой эффективности зданий"

Таблица допустимых расчетных температур наружного воздуха для выбора толщины наружных стен

Толщина стен в см	Объемный вес материала стен в кг/м³	Шлакобетон на топливных (котельных) шлаках аглопоритобетон			Шлакобетон на гранулированных шлаках и малоклинкерных вяжущих			Керамзитобетон на керамзитовом песке			Шлакопемзобетон (термозитобетон)		
		Зоны влажности											
		сухая	норм	влажн	сухая	норм	влажн	сухая	норм	влажн	сухая	норм	влажн
40	1200	-30.3	-25.8	-25.8	-31.3	-26.6	-26.6	-33.4	-26.6	-26.6	-41.2	-33.1	-33.1
	1400	-22.8	-19.7	-19.7	-26.9	-23.1	-23.1	-24.8	-19.7	-19.7	-33.4	-26.6	-26.6

В таблице приведены допустимые зимние температуры наружного воздуха, вычисленные при $t_в$=18°, принятой по СН и П II-Л 1-71*, что соответствует районам со средней температурой наиболее холодной пятидневки -31°С и выше; при температуре ниже -31°С внутренняя расчетная температура увеличина на 2°С ($t_в$ = 20°)

Расчетные температуры наружного воздуха для стен, имеющих большую инерционность, отмечены —*.

В данном выпуске разработаны блоки простеночные, перемычечные, поясные и подоконные

Перемычечные блоки являются блоками армированными

Перемычечные блоки разработаны для пятиэтажных крупноблочных зданий, имеющих продольные несущие стены и для девятиэтажных зданий, имеющих поперечную схему несущих стен В зданиях с продольными несущими стенами нагрузка от опирания перекрытий учтена с половины пролета между несущими стенами, в зданиях с поперечными несущими стенами — с половины ширины плиты перекрытия.

При расчете перемычечных блоков принято 2 расчетных схемы: блок промежуточных этажей принят защемленным, блок верхних этажей - шарнирно опертым с двумя консолями

Расчет блоков, с округленной несущей способностью 6 тонн, произведен по схеме шарнирно-опертой балки с двумя консолями (расчетная схема и нагрузки указаны на сборочных чертежах)

Расчет блоков с округленной несущей способностью 4 тонны произведен по двум схемам: по схеме шарнирно - опертой балки с двумя консолями расчитывалось по прочности пролетное сечение и производился расчет по деформациям, все нагрузки по этой схеме указаны на сборочном чертеже; по схеме защемленной балки был выполнен расчет опорного сечения по прочности на расчетную нагрузку q=4530кгс/м - для блоков высотой 580мм и q=5350кгс/м - для блоков высотой 420мм

Перемычечные блоки расчитаны на основные сочетания нагрузок, в состав которых входят постоянные, длительные и кратковременные нагрузки.

В тех случаях, когда в расчете на основное сочетание нагрузок учитываются две временные нагрузки одновременно, расчетные величины этих нагрузок умножаются на коэффициент 0.9 согласно СН и П II-6-74.

Так как в состав нагрузок не входят нагрузки малой суммарной длительности, расчетные сопротивления бетона $R_{пр}$ и R_p принимаются с коэффициентом $m_{б_1}$ = 0.85 согласно СН и П II-21-75.

Перемычечные блоки расчитаны по предельным состояниям I и II групп, при расчете по I предельному состоянию произведен расчет на действие крутящего момента

Бетон перемычечных блоков в расчете принят марки „100".

Марка легкого бетона для неармированных блоков принимается 50, 75 или 100 в зависимости от расчетной нагрузки на блоки в конструкции здания (на чертежах условно показана максимальная марка бетона).

Перемычечные блоки армируются объемными арматурными блоками, состоящими из 2-х взаимно пересекающихся сеток. Блоки простеночные поясные и подоконные не имеют расчетной арматуры

Технические требования и требования к изготовлению

Изготовление блоков предусмотрено из легкого конструктивного плотного бетона с объемной массой (в высушенном до постоянного веса состоянии) 1200, 1400 кг/м³ на искуственных пористых заполнителях: песок керамзитовый по ГОСТ 9759-76, песок из вспученного перлита по ГОСТ 10832-74*, песок пористый из металлургического шлака (шлаковая пемза) ГОСТ 9760-75, песок аглопоритовый по ГОСТ 11991-76, гранулированные шлаки и малоклинкерные вяжущие по республиканским и отраслевым стандартам

Допускается применение блоков из легкого бетона с меньшим объемным весом при условии обеспечения заданной марки бетона. Изготовление блоков с большим объемным весом не допускается. Легкие бетоны на пористых заполнителях должны соответствовать СН и П II-21-75.

Марка бетона наружного отделочного фактурного слоя принимается не ниже 100

В блоках из бетона марки 100 фактурный слой выполняется из бетона марки 150. Марка фактурного слоя 100 может быть применена при обосновании климатическими и производственными условиями и при согласовании с проектной организацией, привязывающей типовой проект

Марки по морозостойкости (МРЗ) для бетона блоков и фактурного слоя принимаются по таблице 8 СН и П II-21-75

Наружная поверхность блоков имеет фактурный слой толщиной 30мм, который принят из цементно-песчаного раствора или бетона

Объемная масса материала фактурного слоя 2000 кг/м³

Фактурный слой должен быть прочно связан с бетоном блока

Вид раствора для фактурного слоя принимается заводом-изготовителем по согласованию с проектной организацией, привязывающей типовой проект.

Блоки запроектированы с учетом изготовления их в стальных формах в горизонтальном положении. Распалубка и извлечение из формы может производиться при достижении бетоном прочности не менее 80% от проектной с использованием кантователя с углом наклона формы не менее 70° к горизонтали

Для монтажных петель следует применять горячекатаную арматуру класса Ас-II и класса А-I марок ВСт3сп 2 и ВСт3пс 2 по ГОСТ 380-71* и ГОСТ 5781-75. Сталь ВСт 3пс 2 в случае монтажа конструкций при температуре -40°С и ниже не применять

Петли расчитаны на подъем блоков, изготавливаемых из бетона с объемным весом не более 1400 кг/м³ в высушенном состоянии. Диаметры арматуры для петель определены из условия подъема блоков с наибольшим объемным весом при 12% влажности по весу

Подъемные петли простеночных блоков должны быть приварены к арматурным каркасам контактной точечной сваркой

Изготовление каркасов следует производить контактной точечной электросваркой в соответствии с требованиями ГОСТ 10922-75 и СН 393-78 „Инструкция по сварке соединений арматуры и закладных деталей и железобетонных конструкций". Каркасы могут также применяться вязаные вязальной проволокой

Закладные детали предназначены для восприятия усилий которые могут возникнуть при монтаже здания

Закладные детали разработаны согласно „Каталога унифицированных заготовок элементов сварных закладных деталей для крупнопанельных жилых зданий, строящихся в обычных условиях"

Длина анкеров принята из условия заанкеревания арматуры Соединение пластин с анкерами рекомендуется осуществлять контактной рельефно-точечной сваркой Допускается применение и других видов сварки при соблюдении соответствующих технических условий

Заводу-изготовителю необходимо предусмотреть мероприятия для фиксации закладных деталей при установке их в формы в соответствии с принятой на заводе технологией. Сетки и каркасы могут фиксироваться с помощью фиксаторов и дополнительных стержней, крепящихся к борту оснастки и убираемых после бетонирования

Для предохранения от коррозии на период хранения, транспортирования и эксплуатации лицевые поверхности закладных деталей должны иметь антикоррозийную защиту согласно СН и П II-28-73

Поставка блоков потребителю производится по достижении бетоном отпускной прочности, величина которой устанавливается в соответствии с ГОСТ 13075-67, при этом, отпускная прочность в процентах от проектной марки по прочности на сжатие должна быть не менее 100% проектной.

В тех случаях, когда по условям монтажа здания своевременно обеспечивается необходимое приращение прочности бетона блоков, допускается поставлять блоки с прочностью бетона: 80% - для легкого бетона, 70% - для раствора или бетона отделочного слоя

При монтаже здания в зимнее время отпускная прочность бетона блоков должна соответствовать проектной

Технические требования, предъявляемые при приемке

Лицевые поверхности блоков должны быть гладкими Блоки могут выпускаться без внутреннего отделочного слоя или с внутренним отделочным слоем толщиной не более 15мм из цементного или цементно-известкового раствора на тяжелом или легком песке. Марка раствора внутреннего отделочного слоя по прочности на сжатие должна быть не ниже 50 и не выше марки легкого бетона блоков

На поверхностях блоков не допускаются раковины, наплывы и впадины, трещины и околы.

Допускаемые отклонения от размеров следует принимать в соответствии с ГОСТ 19010-73 и ГОСТ 13015-75

Методы контроля и испытаний

Контроль качества блоков наружных стен должен производиться путем систематического пооперационного контроля при изготовлении изделий прочности бетонных кубов и арматуры, точности укладки арматурных блоков и толщины защитных слоев бетона

При освоении производства блоков или изменении технологии их изготовления следует проводить оценку их прочности неразрушающими методами и в соответствии с требованиями ГОСТ 8829-77„ Изделия железобетонные сборные Методы испытаний и оценки прочности, жесткости и трещиностойкости" Необходимые данные для испытаний сведены в таблицы №3 и №4

Технические требования при хранении и транспортировке

Складирование и транспортировка блоков к месту монтажа должны производиться только в вертикальном (рабочем) положении

Панелевозы должны иметь приспособления, обеспечивающие неподвижность блоков и сохранность их лицевых поверхностей.

Указания по применению блоков

В типовых проектах, должны быть даны указания по применению блоков и способу производства работ, обеспечивающему плотное заполнение раствором швов в местах сопряжения блоков

Поверхности блоков в местах сопряжения должны быть тщательно очищены от мусора, снега и льда Лунки строповочных петель при монтаже должны быть заполнены раствором

В каталоге разработан вариант парапетных блоков, имеющих боковые петли для крепление подкосами при монтаже стен

Наружные стены из блоков, представленных в настоящем выпуске, относятся к несгораемым, предел огнестойкости 11 часов

Перемычечные блоки применяются в зависимости от нагрузки на них в системе здания По несущей способности блоки подразделяются на 2 марки блоки с округленной несущей способностью 4т/погм 6т/погм и 7т/погм Различие в несущей способности отражено в марках блоков, в которых перед буквой „П" между двумя тире

Инв.№ подл. | Подпись и дата | Взам.инв.№

вводится цифра, обозначающая несущую способность перемычечных блоков Например:
СБ 3.1 33 6.4-4П-1 - перемычечный блок, рядовой, длиной 330 см высотой 58см толщиной 40 см округленная несущая способность 4тонны на погм на пористых заполнителях Этот блок расчитан на нагрузку от междуэтажного перекрытия, подоконного блока и столярки и применяется в промежуточных этажах зданий как с продольной так и с поперечной схемой несущих стен и под чердачным перекрытием зданий с поперечной схемой несущих стен

Блок СБ 3.1 33 6.4-6П-1 – перемычечный блок, рядовой длиной 330см, высотой 58см, толщиной 40см, округленная несущая способность 6тонн на погм на пористых заполнителях, симметричный Этот блок расчитан на нагрузку от чердачного перекрытия, покрытия чердачного блока и козырька (для блоков высотой 420мм) и применяются под чердачным перекрытием здания с продольной схемой несущих стен и в торцевых стенах зданий с поперечной схемой несущих стен

Варианты отделки наружных поверхностей блоков

1 При формовании изделия лицом вниз.
- а декоративный бетон с вскрытием фактуры и использованием замедлителей твердения цемента
- б получение рельефной поверхности с помощью матриц

2 При формовании изделия лицом вверх
- а присыпка дробленым материалом (мраморный или гранитный щебень)
- б декоративный бетон с вскрытием фактуры смывом водой
- в. фактурный слой на белом цементе
- г. набрызг полимерцементного раствора до термообработки

3 В построечных условиях:
- а. возможна окраска синтетическими водоэмульсионными, силикатными, перхлорвиниловыми красками
- б. отделка декоративной крошкой на клеющей полимерцементной основе
- в. набрызг полимерцементным раствором

Письмом Госстроя СССР 15 апреля 1980г N 42-Д введен в действие с 1 июля 1980г сокращенный сортамент арматурной стали В данном выпуске применена арматурная проволока марки В-I которая в случае ее отсутствия может быть заменена ф4 ф5 В-I на аналогичные диаметры стали класса Вр-I ф6 и ф8 В-I на аналогичные диаметры стали класса А-III.

ЦИФРЫ, ОПРЕДЕЛЯЮЩИЕ КОНКРЕТНУЮ МАРКУ БЛОКА

Таблица № 1

ЭСКИЗ БЛОКА	ТИП БЛОКА	ПОЛОЖЕНИЕ БЛОКА В ПЛАНЕ	ДОПОЛНИТЕЛЬНЫЕ ФАКТОРЫ											ПРИМЕРЫ МАРКИРОВКИ
			СИММЕТРИЧНЫЙ	НЕСИММЕТРИЧНЫЙ		НАЛИЧИЕ ШПОНКИ			ПРИВЯЗКА ШПОНКИ К ОСИ СИММЕТР				НАЛИЧИЕ МОНТАЖНОЙ ПЕТЛИ	
				ЛЕВЫЙ	ПРАВЫЙ	СЛЕВА	СПРАВА	В СЕРЕДИНЕ	150	170	200	300		
			1	2	3	1	2	3	1	2	3	4	1	
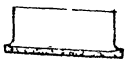	1 ПРОСТЕНОЧНЫЕ БЛОКИ	1 РЯДОВОЙ	1	—	—	1	2	3	1	2	3	4	1	СБ1.1 12.22.4-П-1, СБ1.1 9.22.4-П-1.0.01, СБ1.1 15.22.4-П-1.3, СБ1.1 15.22.4-П-1.2.1 СБ1.1 18.22.4-П-1.1.3
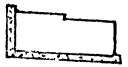		2 УГЛОВОЙ	—	2	3	—	—	—	—	—	—	—	1	СБ1.2 10.22.4-П-2, СБ1.2 10.22.4-П-3, СБ1.2 10.22.4-П-2.0.0.
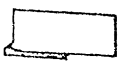		3 УГЛОВОЙ		2	3	1	2	—	—	—	—	—	1	СБ1.3 8.22.4-П СБ1.3 10.22.4-П-3 СБ1.3 8.22.4-П-2.0.0. СБ1.3 10.22.4-П-22.2
		4 ТЕМПЕРАТ	—	2	3	1	2	—	—	—	-	—	1	СБ1.4 9/6.22.4-П-2.2, СБ1.4 9/6.22.4-П-3.1, СБ1.4 7/6.22.4-П-2.2.01, СБ1.4 7/6.22.4-П-3.1.0.1
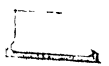		5 ЛОДЖИЯ	—	—	—	—	—	—	—	—	—	—	—	—
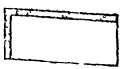		6 ЛОДЖИЯ-	—	—	—	—	—	—	—	—	—	—	—	—
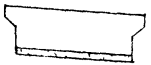	2 ПОДОКОННЫЕ БЛОКИ	1 РЯДОВОЙ	1	—	—	—	—	—	—	—	—	—	—	СБ2.1 12.8.3-П-1 СБ2.1 15.11.3-П-1
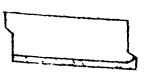		2 УГЛОВОЙ	—	2	3	—	—	—	—	—	—	—		СБ2.2 12.8.3-П-2 СБ2.2 12.8.3-П-3
		3	1	—	—	—	—	—	—	—	—	—	—	СБ2.3 12.11.4-П-1

Примечание Угловой блок в таблице изображен левым по положению на плане

ИНВ. № ПОДЛ. | ВЗАМ. ИНВ. № | ПОДПИСЬ И ДАТА

ЦИФРЫ, ОПРЕДЕЛЯЮЩИЕ КОНКРЕТНУЮ МАРКУ БЛОКА

ЭСКИЗ БЛОКА	ТИП БЛОКА	ПОЛОЖЕН. БЛОКА В ПЛАНЕ	ДОПОЛНИТЕЛЬНЫЕ ФАКТОРЫ										ПРИМЕРЫ МАРКИРОВКИ
			СИММЕТРИЧНЫЙ	НЕСИММЕТРИЧНЫЙ		НАЛИЧИЕ ШПОНКИ			ПРИВЯЗКА ШПОНКИ К ОСИ СИММЕТР				
				ЛЕВЫЙ	ПРАВЫЙ	СЛЕВА	СПРАВА	В СЕРЕДИНЕ	150	170	200	300	
			1	2	3	1	2	3	1	2	3	4	
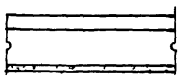	ПОЯСНЫЕ БЛОКИ 4	РЯДОВОЙ 1		—	—	—	—	—	—	—	—	—	СБ 4.1 21.6.4-П-1;
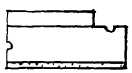		УГЛОВОЙ 2	—	2	3	—	—	—	—	—	—	—	СБ 4.2 12.6.4-П-2; СБ 4.2 12.6.4-П-3;
		УГЛОВОЙ 3	—	2	3	—	—	—	—	—	—	—	СБ4.3 28.6.4-П-2; СБ4.3 28.6.4-П-3;
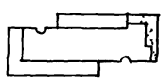		ЛОДЖИЯ 5	—	—	—	—	—	—	—	—	—	—	———
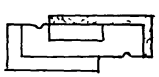		ЛОДЖИЯ 6	—	—	—	—	—	—	—	—	—	—	———

ЦИФРЫ ОПРЕДЕЛЯЮЩИЕ КОНКРЕТНУЮ МАРКУ БЛОКА

ЭСКИЗ БЛОКА	ТИП БЛОКА	ПОЛОЖЕНИЕ БЛОКА В ПЛАНЕ	ДОПОЛНИТЕЛЬНЫЕ ФАКТОРЫ: НАГРУЗКА Т/М. ПОГРУЗ				ПОЛОЖЕНИЕ В ПЛАНЕ			ПОЛОЖЕНИЕ ЗАКЛАДНОЙ В БЛОКЕ ДЛЯ ПРИВАРКИ БАЛКОННОЙ ПЛИТЫ			ПРИМЕРЫ МАРКИРОВКИ
			4	6	7	9	СИММЕТРИЧНЫЙ	НЕСИММЕТРИЧНЫЙ ЛЕВЫЙ	НЕСИММЕТРИЧНЫЙ ПРАВЫЙ	СИММЕТРИЧНЫЙ	НЕСИММЕТРИЧНЫЙ ЛЕВЫЙ	НЕСИММЕТРИЧНЫЙ ПРАВЫЙ	
							1	2	3	1	2	3	
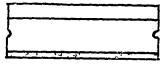	ПЕРЕМЫЧЕЧНЫЕ 3	РЯДОВОЙ 1	5	6	7		1	—	—	—	2	3	СБ 3.1 33.6.4 - 4П - 1, СБ 3.1 36.4.4-4П-1.2, СБ 3.1 33.6.4 - 6П-1, СБ 3,1 36.4.4-4П - 1.3, СБ 3.1 24.4.4 - 7П - 1, СБ 3.1 36.4.4 - 7П - 1.2
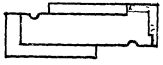		ЛОДЖИИ 5	—	—	—	9	—	2	3	—	—	—	СБ 3.5; 16. 6.4 - 9П - 2, СБ 3.5 16. 6.4 - 9П - 3
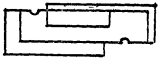		ЛОДЖИИ 6	—	—	—	9	—	2	3	—	—	—	СБ 3.6 19. 6.4 - 9П - 2, СБ 3.6 19. 6.4 - 9П - 3

ИНВ N ПОДЛ | ПОДПИСЬ И ДАТА | ВЗАМ ИНВ N

Основные ситуации расположения наружных стеновых блоков

простеночных



перемычечных (СБ3.1) и поясных (СБ4)

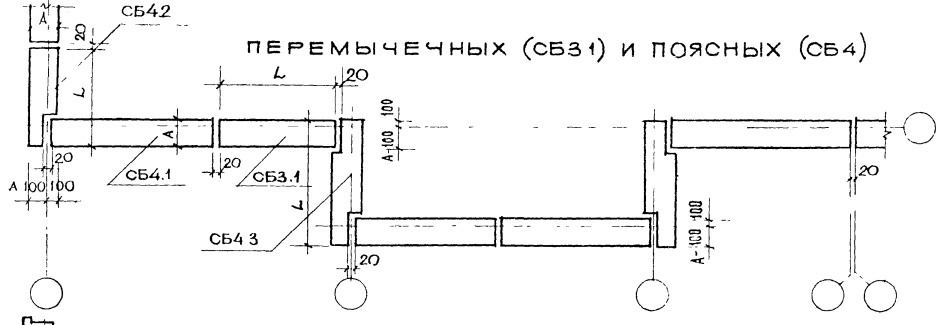

подоконных

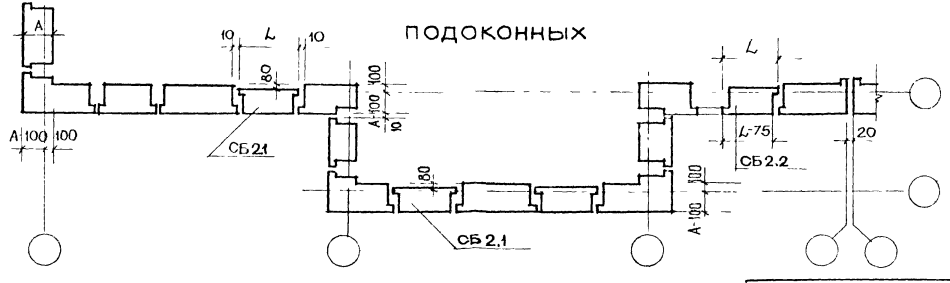

Основные ситуации расположения наружных стеновых блоков лоджии

Простеночных

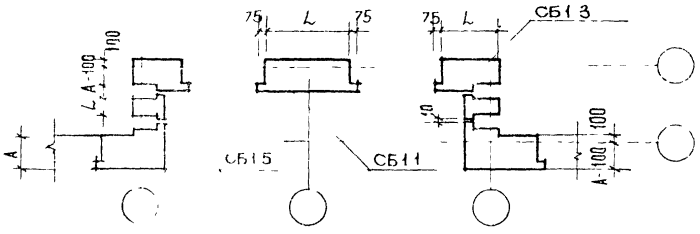

Перемычечных (СБ36) и поясных (СБ46)

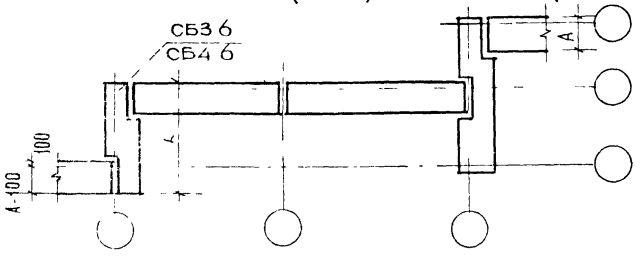

Перемычечных (СБ3) и поясных (СБ4)

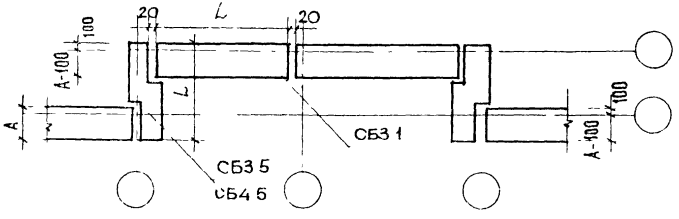

Проверка прочности

Таблица 3

Марка перемычечного блока	Схема опирания и загружения перемычечных блоков при испытаниях		Характер разрушений и величина коэффициента С					
			Текучесть продольной растянутой арматуры до наступления раздробления бетона сжатой зоны С = 1,4			Разрыв продольной растянутой арматуры раздробление бетона сжатой зоны сечения до наступления текучести продольной растянутой арматуры или разрушение по сечениям, наклонным к продольной оси С=1,6		
			Величина полной контрольной нагрузки при которой: (кгс)			Величина полной контрольной нагрузки при которой: (кгс)		
	l_o (мм)	a (мм)	Перемычки признаются годными:		Требуется повторное испытание	Перемычки признаются годными:		Требуется повторное испытание
			с учетом собственного веса $\geq q_{полн}$	за вычетом собственного веса $\geq q_{доп}$	с учетом собственного веса $< q_{полн}$ но $\geq 0{,}85 q_{полн}$	с учетом собственного веса $\geq q_{полн}$	за вычетом собственного веса $\geq q_{доп}$	с учетом собственного веса $< q_{полн}$ но $\geq 0{,}85 q_{доп}$
СБ 3.1 24.6.4 - 4П-1	160	39	3416	2904	3416, но $\geq$ 2904	3904	3371	< 3904, но $\geq$ 3318
СБ 3.1 27.6.4 - 4П-1	190		3738	3272	3738, но $\geq$ 3177	4272	3739	< 4272, но $\geq$ 3631
СБ 3.1 30.6.4 - 4П-1	220		3920	3454	3920, но $\geq$ 3332	4480	3947	< 4480, но $\geq$ 3808
СБ 3.1 33.6.4 - 4П-1	250		4046	3580	4046, но $\geq$ 3439	4624	4091	< 4626, но $\geq$ 3932
СБ 3.1 36.6.4 - 4П-1	280		4144	3678	4144, но $\geq$ 3522	4736	4203	< 4736, но $\geq$ 4026
СБ 3.1 24.6.4 - 6П-1	160		6468	6002	6468, но $\geq$ 5498	7392	6859	< 7392, но $\geq$ 6283
СБ 3.1 27.6.4 - 6П-1	190		6916	6450	6916, но $\geq$ 5879	7904	7371	< 7904, но $\geq$ 6718
СБ 3.1 30.6.4 - 6П-1	220		7312	6846	7312, но $\geq$ 6215	8356	7824	< 8356, но $\geq$ 7103
СБ 3.1 33.6.4 - 6П-1	250		7526	7060	7526, но $\geq$ 6397	8602	8069	< 8602, но $\geq$ 7311
СБ 3.1 36.6.4 - 6П-1	280		7700	7234	7700, но $\geq$ 6545	8800	8267	< 8800, но $\geq$ 7480
СБ 3.1 24.4.4 - 4П-1	160		4144	3742	4144, но $\geq$ 3522	4736	4277	< 4736, но $\geq$ 4026
СБ 3.1 27.4.4 - 4П-1	190		4536	4134	4536, но $\geq$ 3856	5184	4725	< 5184, но $\geq$ 4406
СБ 3.1 33.4.4 - 4П-1	250		4900	4498	4900, но $\geq$ 4165	5600	5141	< 5600, но $\geq$ 4760
СБ 3.1 36.4.4 - 4П-1.2	280		4984	4582	4984, но $\geq$ 4236	5696	5237	< 5696, но $\geq$ 4870
СБ 3.1 24.4.4 - 7П	160		7210	6808	5150, но $\geq$ 4378	8240	7781	< 8240, но $\geq$ 7004
СБ 3.1 27.4.4 - 7П	190		7840	7438	5600, но $\geq$ 4760	8960	8500	< 8960, но $\geq$ 7616
СБ 3.1 33.4.4 - 7П	250		8400	7998	6000, но $\geq$ 5100	9600	9141	< 9600, но $\geq$ 8160
СБ 3.1 36.4.4 - 7П-1,2	280		8610	8208	8601, но $\geq$ 7311	9840	9381	< 9840, но $\geq$ 8364

Проверка жесткости и трещиностойкости

Таблица 4

Марка перемычечного блока	Схема испытания и загружения перемычечных блоков		$q_{полн}$ полная контрольная нагрузка, включая собственный вес перемычки по проверке жесткости	$q_{доп}$ за вычетом собственного веса перемычки для проверки жесткости и трещиностойкости	$f_{длит}$ от полной контрольной нагрузки, принимая ее длительное действие	$f_{кр}$ от полной контрольной нагрузки, принимая её кратковременное действие	$f_{пред}$ предельно допустимый прогиб	$\frac{f_{длит}}{f_{пред}}$	Прогиб при котором		Контрольная ширина раскрытия трещин
	l_0 (мм)	a (мм)	(кгс)	(кгс)	(мм)	(мм)	(мм)	%	перемычки признаются годными (мм)	требуется повторное испытание	(мм)
СБ 3.1 24.6.4-4П-1	160	39	2060	1783	0,0563	0,0267	8,0	0,71	≤0,035	>0,032, Н0≤0,035	0,25
СБ 3.1 27.6.4-4П-1	190		2260	1983	0,110	0,0575	9,5	1,16	≤0,069	>0,059, Н0≤0,077	
СБ 3.1 30.6.4-4П-1	220		2360	2083	0,216	0,110	11,0	1,96	≤0,132	>0,132, Н0≤0,143	
СБ 3.1 33.6.4-4П-1	250		2440	2163	0,372	0,186	12,5	2,98	≤0,223	>0,223, Н0≤0,242	
СБ 3.1 36.6.4-4П-1	280		2500	2223	1,870	0,590	14,0	13,36	≤0,708	>0,708, Н0≤0,767	
СБ 3.1 24.6.4-6П-1	160		3820	3543	0,0975	0,0487	8,0	1,22	≤0,0584	>0,0584, Н0≤0,063	
СБ 3.1 27.6.4-6П-1	190		4140	3883	0,211	0,105	9,5	2,22	≤0,126	>0,126, Н0≤0,136	
СБ 3.1 30.6.4-6П-1	220		4350	4073	1,320	0,450	11,0	12,0	≤0,54	>0,54 Н0≤0,585	
СБ 3.1 33.6.4-6П-1	250		4500	4223	2,770	1,30	12,5	22,16	≤1,56	>1,56, Н0≤1,690	
СБ 3.1 36.6.4-6П-1	280		4560	4283	3,85	1,920	14,0	27,50	≤2,304	>2,304, Н0≤2,496	
СБ 3.1 24.4.4-4П-1	160		2630	2411	0,185	0,0925	8,0	2,31	≤0,111	>0,111, Н0≤0,120	
СБ 3.1 27.4.4-4П-1	190		2870	2631	1,700	0,470	9,5	17,89	≤0,564	>0,564, Н0≤0,611	
СБ 3.1 33.4.4-4П-1	250		3100	2861	5,280	2,520	12,5	42,24	≤3,040	>3,040, Н0≤3,276	
СБ 3.1 36.4.4-4П-1,2	280		3180	2941	11,020	5,320	14,0	78,70	≤6,384	>6,384, Н0≤6,916	
СБ 3.1 24.4.4-7П	160		4700	4461	1,620	0,570	8,0	20,25	≤0,684	>0,684, Н0≤0,741	
СБ 3.1 27.4.4-7П	190		5150	4911	2,860	1430	9,5	30,10	≤1,716	>1,716 Н0≤1,859	
СБ 3.1 33.4.4-7П	250		5600	5361	6,930	3,760	12,5	55,44	≤4,510	>4,510, Н0≤4,888	
СБ 3.1 36.4.4-7П-1,2	280		5700	5461	9,690	5,460	14,0	69,20	≤6,552	>6,552 Н0≤7,098	

Инв. № подл. | Подпись и дата | Взам. инв. №

Марка блока	Эскиз блока	Геометрические характеристики: Длина L мм	Ширина B мм	Высота H мм	Площадь м²	Показатели расхода материалов на блок: Объем бетона м³	Объем фактурн слоя м³	Расход стали натурал / приведен	На 1 м² блока нетто: Объем бетона м³	Объем фактурн слоя м³	Расход стали натурал / приведен	Масса, кг: Объемная масса бетона кг/м³ 1200	1400	№ стр
СБ 1.1 9.22.4-п-1	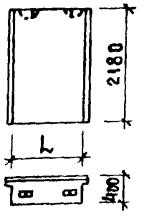	890	400	2180	2.27	0.723	0.088	2.18 / 2.55	0.32	0.04	0.96 / 1.12	1120	1275	35,36
СБ 1.1 12.22.4-п-1		1190	400	2180	2.92	0.965	0.109	2.60 / 3.39	0.33	0.04	0.89 / 1.16	1475	1685	35,36
СБ 1.1 15.22.4-п-1		1490	400	2180	3.58	1.205	0.130	3.40 / 3.93	0.34	0.04	0.95 / 1.10	1830	2090	35,36
СБ 1.1 18.22.4-п-1		1790	400	2180	4.23	1.422	0.150	3.94 / 5.11	0.34	0.04	0.93 / 1.21	2185	2495	35,36
СБ 1.1 15.22.4-п-1.3	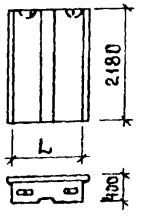	1490	400	2180	3.58	1.196	0.130	3.40 / 3.93	0.33	0.04	0.95 / 1.10	1820	2080	37,38
СБ 1.1 18.22.4-п-1.3		1790	400	2180	4.23	1.433	0.150	7.90 / 9.51	0.34	0.04	1.87 / 2.25	2175	2485	37,39
СБ 1.1 12.22.4-п-1.1.2	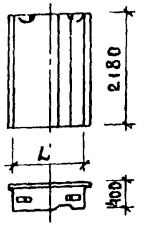	1190	400	2180	2.92	0.955	0.109	2.60 / 3.39	0.33	0.04	0.89 / 1.16	1465	1670	40,41
СБ 1.1 15.22.4-п-1.1.1		1490	400	2180	3.58	1.196	0.130	3.40 / 3.93	0.33	0.04	0.95 / 1.10	1820	2080	40,41
СБ 1.1 15.22.4-п-1.1.3		1490	400	2180	3.58	1.196	0.130	3.40 / 3.93	0.33	0.04	0.95 / 1.10	1820	2080	40,41
СБ 1.1 18.22.4-п-1.1.4		1790	400	2180	4.23	1.433	0.150	3.94 / 5.11	0.34	0.04	0.93 / 1.21	2175	2485	40,41
СБ 1.1 18.22.4-п-1.1.3		1790	400	2180	4.23	1.433	0.150	3.94 / 5.11	0.34	0.04	0.93 / 1.21	2175	2485	40,41
СБ 1.1 12.22.4-п-1.2.2	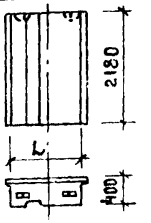	1190	400	2180	2.92	0.955	0.109	2.60 / 3.39	0.33	0.04	0.89 / 1.16	1465	1670	42,43
СБ 1.1 15.22.4-п-1.2.1		1490	400	2180	3.58	1.196	0.130	3.40 / 3.93	0.33	0.04	0.95 / 1.10	1820	2080	42,43
СБ 1.1 15.22.4-п-1.2.3		1490	400	2180	3.58	1.196	0.130	3.40 / 3.93	0.33	0.04	0.95 / 1.10	1820	2080	42,43
СБ 1.1 18.22.4-п-1.2.4		1790	400	2180	4.23	1.433	0.150	3.94 / 5.11	0.34	0.04	0.93 / 1.21	2175	2485	42,43
СБ 1.1 18.22.4-п-1.2.3		1790	400	2180	4.23	1.433	0.150	3.94 / 5.11	0.34	0.04	0.93 / 1.21	2175	2485	42,43

Рук маст 5	Станишевский	
Гл инж мас	Панков	
ГИП	Зыкина	
Рук гр	Мелешкина	
Провер	Зыкина	
Разраб	Куц	

1.133.1-5 вып.1 00.000 ТБ1

Номенклатура

Стадия	Лист	Листов
Р	1	11

ЦНИИЭП жилища г. Москва

Марка блока	Эскиз блока	Геометрические характеристики				Показатели расхода материалов						Масса, кг		№ стр.
						на блок			на 1 м² блока нетто			Объемная масса бетона кг/м³		
		Длина L мм	Ширина B мм	Высота H мм	Площадь м²	Объем бетона м³	Объем фактурн. слоя м³	Расход стали натурал. / приведен.	Объем бетона м³	Объем фактурн. слоя м³	Расход стали натурал. / приведен.	1200	1400	
СБ1.2 10.22.4-п-2	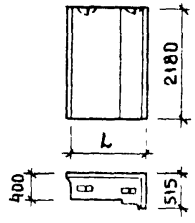	1045	400	2180	2.62	0.853	0.127	2.60 / 3.39	0.33	0.05	0.95 / 1.29	1360	1550	44,45
СБ1.2 12.22.4-п-2		1195	400	2180	2.77	0.968	0.144	3.40 / 3.93	0.35	0.05	1.23 / 1.42	1540	1755	44,45
СБ1.2 15.22.4-п-2		1495	400	2180	3.42	1.214	0.158	3.94 / 5.11	0.35	0.05	1.15 / 1.49	1895	2155	44,45
СБ1.2 10.22.4-п-3	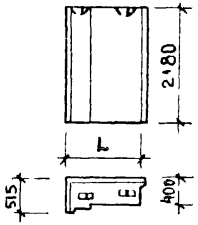	1045	400	2180	2.44	0.853	0.127	2.60 / 3.39	0.35	0.05	1.07 / 1.39	1360	1550	46,47
СБ1.2 12.22.4-п-3		1195	400	2180	2.77	0.968	0.144	3.40 / 3.93	0.35	0.05	1.23 / 1.01	1540	1755	46,47
СБ1.2 15.22.4-п-3		1495	400	2180	3.42	1.214	0.158	3.94 / 5.11	0.35	0.05	1.15 / 1.49	1895	2155	46,47
СБ1.3 8.22.4-п-2	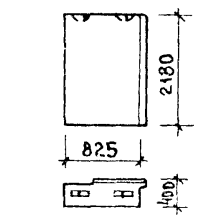	825	400	2180	1.96	0.635	0.050	2.18 / 2.55	0.32	0.03	1.11 / 1.33	930	1065	48,49
СБ1.3 10.22.4-п-22	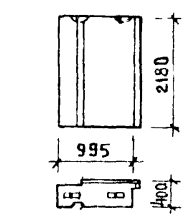	995	400	2180	2.04	0.752	0.070	6.14 / 6.95	0.37	0.03	3.02 / 3.44	1120	1282	48,49

Инв.№ подл. | Подпись и дата | Взам. инв. №

Марка блока	Эскиз блока	Геометрические характеристики				Показатели расхода материалов на блок			Показатели расхода материалов на 1 м² блока нетто			Масса, кг		№ стр
		Длина L мм	Ширина B мм	Высота H мм	Площадь м²	Объем бетона м³	Объем фактурн. слоя м³	Расход стали натурал. / приведен.	Объем бетона м³	Объем фактурн. слоя м³	Расход стали натурал. / приведен.	Объемная масса бетона 1200 кг/м³	Объемная масса бетона 1400 кг/м³	
СБ1.3 8.22.4-П-3	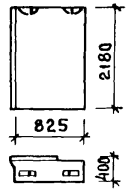	825	400	2180	1.96	0.635	0.05	2.18 / 2.55	0.32	0.03	1.11 / 1.33	930	1065	50
СБ1.3 10.22.4-П-3.1	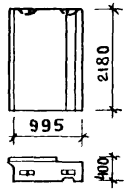	995	400	2180	2.04	0.752	0.07	6.14 / 6.95	0.37	0.03	3.02 / 3.44	1120	1282	50
СБ1.4 7/6.22.4-П-2.2	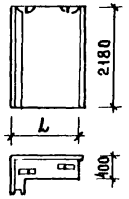	735	400	2180	1.77	0.632	0.101	2.18 / 2.55	0.36	0.06	1.23 / 1.44	1030	1165	51,52
СБ1.4 9/6.22.4-П-2.2		885	400	2180	2.09	0.752	0.112	2.60 / 3.39	0.36	0.05	0.24 / 1.62	1205	1370	51,52
СБ1.4 7/6.22.4-П-3.1	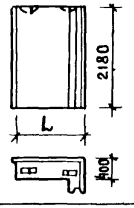	735	400	2180	1.77	0.632	0.101	2.18 / 2.55	0.36	0.06	1.23 / 1.44	1030	1165	51,53
СБ1.4 9/6.22.4-П-3.1		885	400	2180	2.09	0.752	0.112	2.60 / 3.39	0.36	0.05	1.24 / 1.62	1205	1370	51,53

Марка блока	Эскиз блока	Геометрические характеристики				Показатели расхода материалов						Масса, кг		№ стр.
						на блок			на 1 м² блока нетто					
		Длина L мм	Ширина B мм	Высота H мм	Площадь м²	Объем бетона м³	Объем фактурн. слоя м³	Расход стали натурал. / приведен.	Объем бетона м³	Объем фактурн. слоя м³	Расход стали натурал. / приведен.	Объемная масса бетона 1200 кг/м³	Объемная масса бетона 1400 кг/м³	
СБ 1.1 9.22.4-п-1.0.0.1	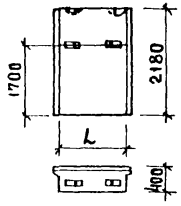	890	400	2180	2.27	0.723	0.088	4.08 / 4.45	0.32	0.04	1.80 / 1.96	1120	1275	54
СБ 1.1 12.22.4-п-1.0.0.1		1190	400	2180	2.92	0.965	0.109	4.50 / 5.29	0.33	0.04	1.54 / 1.81	1475	1685	54
СБ 1.1 15.22.4-п-1.0.0.1		1490	400	2180	3.58	1.205	0.130	5.30 / 5.83	0.34	0.04	1.48 / 1.63	1830	2090	54
СБ 1.1 18.22.4-п-1.0.0.1		1790	400	2180	4.23	1.422	0.15	5.84 / 7.01	0.34	0.04	1.38 / 1.66	2185	2495	54
СБ 1.1 15.22.4-п-1.3.0.1	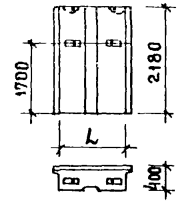	1490	400	2180	3.58	1.196	0.13	5.30 / 5.83	0.33	0.04	1.48 / 1.63	1820	2080	55
СБ 1.1 18.22.4-п-1.3.0.1		1790	400	2180	4.23	1.433	0.15	9.80 / 11.41	0.34	0.04	2.32 / 2.70	2175	2485	56
СБ 1.1 12.22.4-п-1.1.2.1	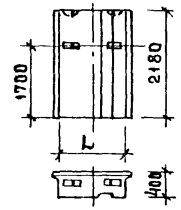	1190	400	2180	2.92	0.955	0.109	4.50 / 5.29	0.33	0.04	1.54 / 1.81	1465	1670	57
СБ 1.1 15.22.4-п-1.1.1.1		1490	400	2180	3.58	1.196	0.13	5.30 / 5.83	0.33	0.04	1.48 / 1.63	1820	2080	57
СБ 1.1 15.22.4-п-1.1.3.1		1490	400	2180	3.58	1.196	0.13	5.30 / 5.83	0.33	0.04	1.48 / 1.63	1820	2080	57
СБ 1.1 18.22.4-п-1.1.4.1		1790	400	2180	4.23	1.433	0.15	5.84 / 7.01	0.34	0.04	1.38 / 1.66	2175	2485	57
СБ 1.1 18.22.4-п-1.1.3.1		1790	400	2180	4.23	1.433	0.15	5.84 / 7.01	0.34	0.04	1.38 / 1.66	2175	2485	57
СБ 1.1 12.22.4-п-1.2.2.1	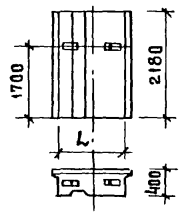	1190	400	2180	2.92	0.955	0.109	4.50 / 5.29	0.33	0.04	1.54 / 1.81	1465	1670	58
СБ 1.1 15.22.4-п-1.2.1.1		1490	400	2180	3.58	1.196	0.13	5.30 / 5.83	0.33	0.04	1.48 / 1.63	1820	2080	58
СБ 1.1 15.22.4-п-1.2.3.1		1490	400	2180	3.58	1.196	0.13	5.30 / 5.83	0.33	0.04	1.48 / 1.63	1820	2080	58
СБ 1.1 18.22.4-п-1.2.4.1		1790	400	2180	4.23	1.433	0.15	5.84 / 7.01	0.34	0.04	1.38 / 1.66	2175	2485	58
СБ 1.1 18.22.4-п-1.2.3.1		1790	400	2180	4.23	1.433	0.15	5.84 / 7.01	0.34	0.04	1.38 / 1.66	2175	2485	58

Инв № подл. | Подпись и дата | Взам. инв. №

17398 24

Марка блока	Эскиз блока	Геометрические характеристики				Показатели расхода материалов						Масса, кг		№ стр.
						на блок			на 1 м² блока нетто					
		Длина L мм	Ширина B мм	Высота H мм	Площадь м²	Объем бетона м³	Объем фактурн. слоя м³	Расход стали натурал. / приведен	Объем бетона м³	Объем фактурн. слоя м³	Расход стали натурал. / приведен	Объемная масса бетона кг/м³ 1200	1400	
СБ1.2 10.22.4-п-2.0.0.1	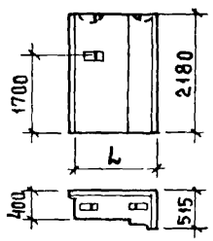	1045	400	2180	2.62	0.853	0.127	3.55 / 4.34	0.33	0.05	0.99 / 1.29	1360	1550	59
СБ1.2 12.22.4-п-2.0.0.1		1195	400	2180	2.77	0.968	0.144	4.35 / 4.88	0.35	0.05	1.23 / 1.42	1540	1755	59
СБ1.2 15.22.4-п-2.0.0.1		1495	400	2180	3.42	1.214	0.158	4.89 / 6.06	0.35	0.05	1.15 / 1.49	1895	2155	59
СБ1.2 10.22.4-п-3.0.0.1	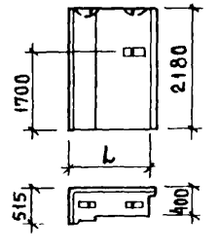	1045	400	2180	2.62	0.853	0.127	3.55 / 4.34	0.33	0.05	1.99 / 1.29	1360	1550	60
СБ1.2 12.22.4-п-3.0.0.1		1195	400	2180	2.77	0.968	0.144	4.35 / 4.88	0.35	0.05	1.23 / 1.42	1540	1755	60
СБ1.2 15.22.4-п-3.0.0.1		1495	400	2180	3.42	1.214	0.158	4.89 / 6.06	0.35	0.05	1.15 / 1.49	1895	2155	60
СБ1.3 10.22.4-п-2.2.0.1	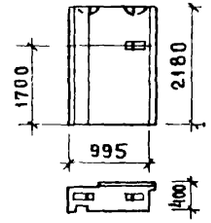	995	400	2180	2.04	0.752	0.07	7.09 / 7.90	0.37	0.03	3.48 / 3.87	1120	1282	61
СБ1.3 8.22.4-п-2.0.0.1	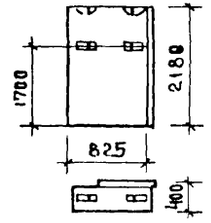	825	400	2180	1.96	0.635	0.05	4.08 / 4.45	0.32	0.03	1.11 / 1.33	930	1065	61

Марка блока	Эскиз блока	Геометрические характеристики: Длина L мм	Ширина B мм	Высота H мм	Площадь м²	Показатели расхода материалов на блок: Объем бетона м³	Объем фактурн. слоя м³	Расход стали натурал / приведен	На 1 м² блока нетто: Объем бетона м³	Объем фактурн. слоя м³	Расход стали натурал. / приведен	Масса, кг: Объемная масса бетона кг/м³ 1200	1400	№ стр.
СБ1.3 8.22.4-п-3.0.0.1	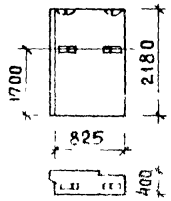	825	400	2180	1.96	0.635	0.05	4.08 / 4.45	0.32	0.03	1.11 / 1.33	930	1065	62
СБ1.3 10.22.4-п-3.1.0.1	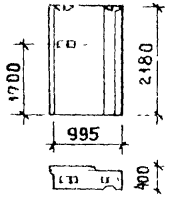	995	400	2180	2.04	0.752	0.07	7.09 / 7.90	0.37	0.03	3.48 / 3.87	1120	1282	62
СБ1.4 7/6.22.4-п-2.2.0.1	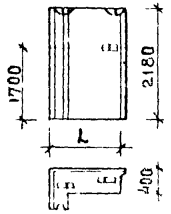	735	400	2180	1.77	0.632	0.101	3.13 / 3.50	0.36	0.06	1.23 / 1.44	1030	1165	63
СБ1.4 9/6.22.4-п-2.2.0.1		885	400	2180	2.09	0.752	0.112	3.55 / 4.34	0.36	0.05	1.24 / 1.62	1205	1370	63
СБ1.4 7/6.22.4-п-3.1.0.1	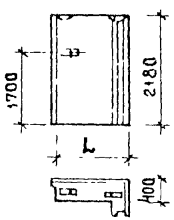	735	400	2180	1.77	0.632	0.101	3.13 / 3.50	0.36	0.05	1.23 / 1.44	1030	1165	64
СБ1.4 9/6.22.4-п-3.1.0.1		885	400	2180	2.09	0.752	0.112	3.55 / 4.34	0.36	0.05	1.24 / 1.62	1205	1370	64

№ подл. | Подпись и дата | Взам. инв. №

Марка блока	Эскиз блока	Геометрические характеристики				Показатели расхода материалов						Масса, кг		№ стр.
						на блок			на 1 м² блока нетто			Объемная масса бетона кг/м³		
		Длина L мм	Ширина B мм	Высота H мм	Площадь м²	Объем бетона м³	Объем фактурн. слоя м³	Расход стали натурал. / приведен.	Объем бетона м³	Объем фактурн. слоя м³	Расход стали натурал. / приведен.	1200	1400	
СБ2.1 12.8.3-П-1	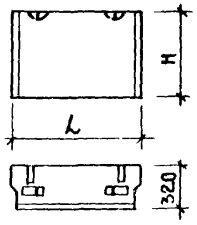	1190	320	760	0.904	0.242	0.027	0.694 / 0.694	0.268	0.03	0.768 / 0.768	370	420	65
СБ2.1 15.11.3-П-1		1490	320	1060	1.580	0.430	0.047	1.24 / 1.24	0.272	0.03	0.785 / 0.785	655	745	66
СБ2.2 12.8.3-П-2	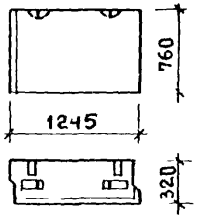	1245	320	760	0.950	0.247	0.034	0.694 / 0.694	0.260	0.035	0.731 / 0.731	385	440	67
СБ2.2 12.8.3-П-3	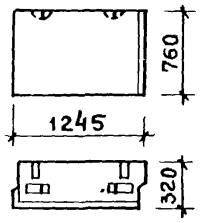	1245	320	760	0.950	0.247	0.034	0.694 / 0.694	0.260	0.035	0.731 / 0.731	385	440	67
СБ2.3 12.11.4-П-1	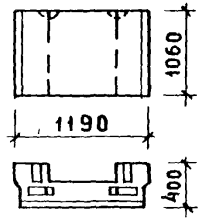	1190	400	1060	1.260	0.258	0.037	0.694 / 0.694	0.205	0.03	0.436 / 0.436	410	465	68

Марка блока	Эскиз блока	Геометрические характеристики				Показатели расхода материалов						Масса, кг		№ стр.
						на блок			на 1 м² блока нетто					
		Длина L мм	Ширина B мм	Высота H мм	Площадь м²	Объем бетона м³	Объем фактурн слоя м³	Расход стали натурал / приведен.	Объем бетона м³	Объем фактурн слоя м³	Расход стали натурал. / приведен.	Объемная масса бетона 1200 кг/м³	Объемная масса бетона 1400 кг/м³	
СБ3.1 24.6.4-4п-1	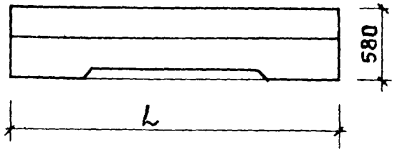	2380	400	580	1.38	0.406	0.048	14.96 / 20.10	0.294	0.0348	10.84 / 14.56	645	730	69,70
СБ3.1 27.6.4-4п-1		2680	400	580	1.55	0.453	0.054	16.65 / 22.47	0.292	0.0348	10.74 / 14.49	725	825	69,70
СБ3.1 30.6.4-4п-1		2980	400	580	1.73	0.502	0.060	21.15 / 28.07	0.290	0.0347	12.23 / 16.23	805	910	9,70
СБ3.1 33.6.4-4п-1		3280	400	580	1.90	0.551	0.066	27.30 / 36.25	0.290	0.0347	14.37 / 19.08	890	1010	69,70
СБ3.1 36.6.4-4п-1		3580	400	580	2.07	0.600	0.072	43.52 / 58.37	0.290	0.0348	21.02 / 28.20	975	1105	69,70
СБ3.1 24.6.4-6п-1	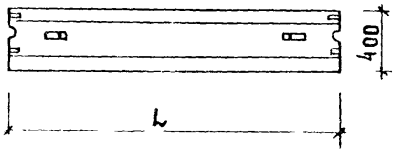	2380	400	580	1.38	0.406	0.048	14.96 / 19.30	0.294	0.0348	10.84 / 13.98	645	730	71,72
СБ3.1 27.6.4-6п-1		2680	400	580	1.55	0.453	0.054	16.32 / 24.09	0.292	0.0348	10.53 / 15.54	725	825	71,72
СБ3.1 30.6.4-6п-1		2980	400	580	1.73	0.502	0.060	21.79 / 27.27	0.290	0.0347	12.59 / 15.76	805	910	71,72
СБ3.1 33.6.4-6п-1		3280	400	580	1.90	0.551	0.066	26.89 / 35.83	0.290	0.0347	14.15 / 18.86	890	1010	71,72
СБ3.1 36.6.4-6п-1		3580	400	580	2.07	0.600	0.072	45.31 / 60.92	0.290	0.0348	21.89 / 29.43	975	1105	71,72
СБ3.1 24.4.4-4п-1.1	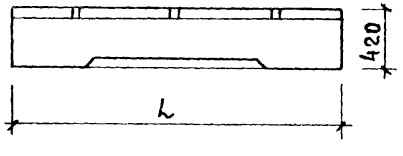	2380	400	420	1.00	0.312	0.036	20.82 / 26.61	0.312	0.0360	20.82 / 26.61	505	570	73,74
СБ3.1 27.4.4-4п-1.1		2680	400	420	1.13	0.348	0.041	25.78 / 33.28	0.308	0.0363	22.81 / 29.45	565	640	73,74
СБ3.1 33.4.4-4п-1.1		3280	400	420	1.38	0.422	0.050	43.94 / 59.88	0.306	0.0362	31.84 / 43.39	705	795	73,74
СБ3.1 24.4.4-7п-1.1		2380	400	420	1.00	0.312	0.036	19.95 / 25.53	0.312	0.0360	19.95 / 25.53	505	570	75,76
СБ3.1 27.4.4-7п-1.1		2680	400	420	1.13	0.348	0.041	25.29 / 32.76	0.308	0.0363	22.38 / 28.99	565	640	75,76
СБ3.1 33.4.4-7п-1.1		3280	400	420	1.38	0.422	0.050	36.76 / 48.89	0.306	0.0362	26.64 / 35.43	705	795	75,76
СБ3.1 36.4.4-4п-1.2	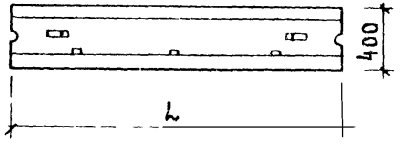	3580	400	420	1.50	0.457	0.054	55.57 / 73.61	0.305	0.0360	37.05 / 49.07	770	870	77,78
СБ3.1 36.4.4-4п-1.3		3580	400	420	1.50	0.457	0.054	55.57 / 73.61	0.305	0.0360	37.05 / 49.07	770	870	77,78
СБ3.1 36.4.4-7п-1.2		3580	400	420	1.50	0.457	0.054	54.94 / 73.80	0.305	0.0360	36.63 / 49.20	770	870	77,79
СБ3.1 36.4.4-7п-1.3		3580	400	420	1.50	0.457	0.054	54.94 / 73.80	0.305	0.0360	36.63 / 49.20	770	870	77,79

Инв.№ подл. | Подпись и дата | Взам. инв. №

Марка блока	Эскиз блока	Геометрические характеристики				Показатели расхода материалов на блок			Показатели расхода материалов на 1 м² блока нетто			Масса кг		№ стр.
		Длина L мм	Ширина B мм	Высота H мм	Площадь м²	Объем бетона м³	Объем фактурн слоя м³	Расход стали натурал / приведен	Объем бетона м³	Объем фактурн слоя м³	Расход стали натурал / приведен	Объемная масса бетона кг/м³ 1200	1400	
СБ3.5 16.6.4-9п-2	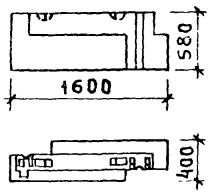	1600	400	580	0.90	0.221	0.01	13.52 / 13.63	0.246	0.011	15.00 / 15.14	320	365	80,81
СБ3.5 16.6.4-9п-3	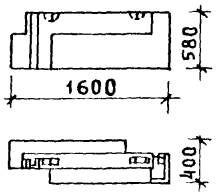	1600	400	580	0.90	0.221	0.01	13.52 / 13.63	0.246	0.011	15.00 / 15.14	320	365	80,81
СБ3.6 19.6.4-9п-2	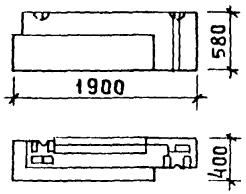	1900	400	580	1.07	0.296	0.023	16.03 / 19.13	0.296	0.021	14.98 / 17.88	401	460	80,82
СБ3.6 19.6.4-9п-3	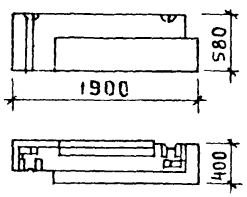	1900	400	580	1.07	0.296	0.023	16.03 / 19.13	0.296	0.021	14.98 / 17.88	401	460	80,82

Марка блока	Эскиз блока	Геометрические характеристики				Показатели расхода материалов						Масса, кг		№ стр.
						на блок			на 1 м² блока нетто					
		Длина L мм	Ширина B мм	Высота H мм	Площадь м²	Объем бетона м³	Объем фактурн. слоя м³	Расход стали натурал. / приведен.	Объем бетона м³	Объем фактурн. слоя м³	Расход стали натурал. / приведен.	Объемная масса бетона 1200 кг/м³	Объемная масса бетона 1400 кг/м³	
СБ4.1 21.6.4-П-1	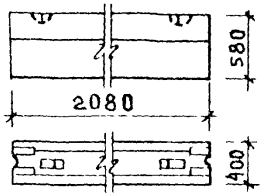	2080	400	580	1.206	0.376	0.042	7.08 / 7.241	0.312	0.035	5.871 / 6.004	580	660	83
СБ4.2 12.6 4-П-3	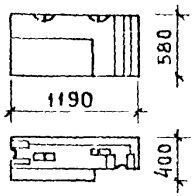	1190	400	580	0.692	0.192	0.029	4.75 / 4.863	0.278	0.044	6.880 / 7.050	315	355	84,85
СБ4.2 12.6.4-П-2	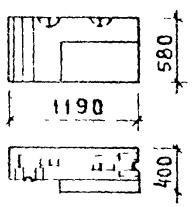	1190	400	580		0.192	0.029	4.75 / 4.863	0.278	0.044	6.880 / 7.050	315	355	84,85
СБ4.3 28.6.4-П-3	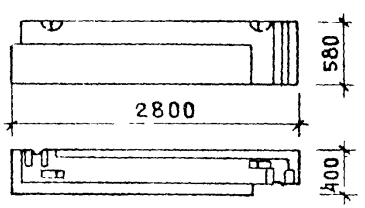	2800	400	580	1.542	0.488	0.053	9.11 / 9.328	0.310	0.034	5.712 / 5.850	750	855	84,86
СБ4.3 28.6.4-П-2	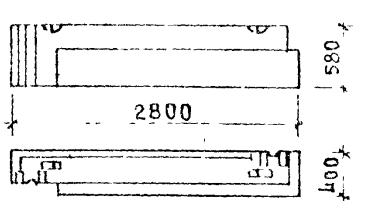	2800	400	580		0.488	0.053	9.11 / 9.328	0.310	0.034	5.712 / 5.850	750	855	84,86

Выборка стали на 1 элемент, в кг

Марка блока	Изделия арматурные ГОСТ 6727-53*				Петли строповочные ГОСТ 5781-75								Всего	Изделия закладные			
	Класс В-I			Итого	Класс А-I			Итого	Класс Ас-II			Итого		Сталь полосовая ГОСТ 103-76	Армат сталь ГОСТ 5781-75	Итого	Всего
	ф мм				ф мм				ф мм					Класс С 38/23	Класс А-II		
	4	5	6		10	12	14		10	12	14			Сечение 100×80×6	ф мм 10		
СБ1.1 9.22.4-П-1	0.94	—	—	0.94	1.24	—	—	1.24	—	—	—	—	2.18	—	—	—	2.18
СБ1.1 12.22.4-П-1	0.16	1.20	—	1.36	—	—	—	—	1.24	—	—	1.24	2.60	—	—	—	2.60
СБ1.1 15.22.4-П-1	0.16	1.20	—	1.36	—	2.04	—	2.04	—	—	—	—	3.40	—	—	—	3.40
СБ1.1 18.22.4-П-1	0.16	—	1.74	1.90	—	—	—	—	—	2.04	—	2.04	3.94	—	—	—	3.94
СБ1.1 15.22.4-П-1.3	0.16	1.20	—	1.36	—	2.04	—	2.04	—	—	—	—	3.40	—	—	—	3.40
СБ1.1 18.22.4-П-1.3	0.16	—	1.74	1.90	—	—	—	—	—	2.04	—	2.04	3.94	1.51	2.45	3.96	7.90
СБ1.1 12.22.4-П-1.1.2	0.16	1.20	—	1.36	—	—	—	—	1.24	—	—	1.24	2.60	—	—	—	2.60
СБ1.1 15.22.4-П-1.1.1	0.16	1.20	—	1.36	—	2.04	—	2.04	—	—	—	—	3.40	—	—	—	3.40
СБ1.1 15.22.4-П-1.1.3	0.16	1.20	—	1.36	—	2.04	—	2.04	—	—	—	—	3.40	—	—	—	3.40
СБ1.1 18.22.4-П-1.1.4	0.16	—	1.74	1.90	—	—	—	—	—	2.04	—	2.04	3.94	—	—	—	3.94
СБ1.1 18.22.4-П-1.1.3	0.16	—	1.74	1.90	—	—	—	—	—	2.04	—	2.04	3.94	—	—	—	3.94
СБ1.1 12.22.4-П-1.2.2	0.16	1.20	—	1.36	—	—	—	—	1.24	—	—	1.24	2.60	—	—	—	2.60
СБ1.1 15.22.4-П-1.2.1	0.16	1.20	—	1.36	—	2.04	—	2.04	—	—	—	—	3.40	—	—	—	3.40
СБ1.1 15.22.4-П-1.2.3	0.16	1.20	—	1.36	—	2.04	—	2.04	—	—	—	—	3.40	—	—	—	3.40
СБ1.1 18.22.4-П-1.2.4	0.16	—	1.74	1.90	—	—	—	—	—	2.04	—	2.04	3.94	—	—	—	3.94
СБ1.1 18.22.4-П-1.2.3	0.16	—	1.74	1.90	—	—	—	—	—	2.04	—	2.04	3.94	—	—	—	3.94

Рук.м.н5	Станишевский	
Гл.инж.м.	Панков	
ГИП	Зыкина	
Рук.гр.	Мелюшкина	
Провер.	Зыкина	
Разраб.	Куц	

1.133.1-5 Вып.1 00.000 ТБ2.

Выборка стали

Стадия	Лист	Листов
Р	1	6

ЦНИИЭП жилища г Москва

ВЫБОРКА СТАЛИ НА 1 ЭЛЕМЕНТ, В КГ

Марка блока	Изделия арматурные ГОСТ 6727-53*				Петли строповочные ГОСТ 5781-75									Всего	Изделия закладные			Всего
	Класс В-I			Итого	Класс А-I			Итого	Класс Ас-II				Итого		Сталь полосовая ГОСТ 103-76 Класс С38/23	Армат. сталь ГОСТ 5781-75 Класс А-II	Итого	
	ф мм				ф мм				ф мм						Сечение	ф мм		
	4	5	6		10	12	14		10	12	14				100×80×6	10		
СБ 1.2 10.22.4-П-2	0.16	1.20	—	1.36	—	—	—	—	1.24	—	—	—	1.24	2.60	—	—	—	2.60
СБ 1.2 12.22.4-П-2	0.16	1.20	—	1.36	—	2.04	—	2.04	—	—	—	—	2.04	3.40	—	—	—	3.40
СБ 1.2 15.22.4-П-2	0.16	—	1.74	1.90	—	—	—	—	—	2.04	—	—	2.04	3.94	—	—	—	3.94
СБ 1.2 10.22.4-П-3	0.16	1.20	—	1.36	—	—	—	—	1.24	—	—	—	1.24	2.60	—	—	—	2.60
СБ 1.2 12.22.4-П-3	0.16	1.20	—	1.36	—	2.04	—	2.04	—	—	—	—	—	3.40	—	—	—	3.40
СБ 1.2 15.22.4-П-3	0.16	—	1.74	1.90	—	—	—	—	—	2.04	—	—	2.04	3.94	—	—	—	3.94
СБ 1.3 8.22.4-П-2	0.94	—	—	0.94	1.24	—	—	1.24	—	—	—	—	—	2.18		—	—	2.18
СБ 1.3 10.22.4-П-2.2	0.94	—	—	0.94	1.24	—	—	1.24	—	—	—	—	—	2.18	1.51	2.45	3.96	6.14
СБ 1.3 8.22.4-П-3	0.94	—	—	0.94	1.24	—	—	1.24	—	—	—	—	—	2.18	—	—	—	2.18
СБ 1.3 10.22.4-П-3.1	0.94	—	—	0.94	1.24	—	—	1.24	—	—	—	—	—	2.18	1.51	2.45	3.96	6.14
СБ 1.4 7/6.22.4-П-2.2	0.94	—	—	0.94	1.24	—	—	1.24	—	—	—	—	—	2.18		—	—	2.18
СБ 1.4 9/6.22.4-П-2.2	0.16	1.20	—	1.36	—	—	—	—	1.24	—	—	—	1.24	2.60	—	—	—	2.60
СБ 1.4 7/6.22.4-П-3.1	0.94	—	—	0.94	1.24	—	—	1.24	—	—	—	—	—	2.18				2.18
СБ 1.4 9/6.22.4-П-3.1	0.16	1.20	—	1.36	—	—	—	—	1.24	—	—	—	1.24	2.60	—	—	—	2.60
СБ 1.1 9.22.4-П-0.0.1	0.94	—	—	0.94	1.24	1.90	—	3.14	—	—	—	—	—	4.08	—		—	4.08
СБ 1.1 12.22.4-П-1.0.0.1	0.16	1.20	—	1.36	—	1.90	—	1.90	1.24	—	—	—	1.24	4.50	—		—	4.50
СБ 1.1 15.22.4-П-1.0.0.1	0.16	1.20	—	1.36	—	3.94	—	3.94	—	—	—	—	—	5.30		—	—	5.30
СБ 1.1 18.22.4-П-1.0.0.1	0.16	—	1.74	1.90	—	1.90	—	1.90	—	2.04	—	—	2.04	5.84	—	—	—	5.84
СБ 1.1 15.22.4-П-1.3.0.1	0.16	1.20	—	1.36	—	3.94	—	3.94	—	—	—	—	—	5.30	—	—	—	5.30

ИНВ № ПОДЛ | ПОДПИСЬ И ДАТА | ВЗАМ ИНВ №

Выборка стали на 1 элемент, в кг

Марка блока	Изделия арматурные ГОСТ 6727-53*				Петли строповочные ГОСТ 5781-75								Всего	Изделия закладные				Всего
	Класс В-I			Итого	Класс А-I			Итого	Класс Ас-II			Итого		Сталь полосовая ГОСТ 103-76	Армат сталь ГОСТ 5781-75	Итого		
	ф мм				ф мм				ф мм					Класс С 38/23	Класса-II			
	4	5	6		8	10	12		10	12	14			Сечение	ф мм			
														100×80×6	10			
СБ 1.1 18.22.4-П-1.3.0.1	0.16	—	1.74	1.90	—	—	1.90	1.90	—	2.04	—	—	2.04	5.84	1.51	2.45	3.96	9.80
СБ 1.1 12.22.4-П-1.1.2.1	0.16	1.20	—	1.36	—	—	1.90	1.90	1.24	—	—	—	1.24	4.50	—	—	—	4.50
СБ 1.1 15.22.4-П-1.1.1.1	0.16	1.20	—	1.36	—	—	3.94	3.94	—	—	—	—	—	5.30	—	—	—	5.30
СБ 1.1 15.22.4-П-1.1.3.1	0.16	1.20	—	1.36	—	—	3.94	3.94	—	—	—	—	—	5.30	—	—	—	5.30
СБ 1.1 18.22.4-П-1.1.4.1	0.16	—	1.74	1.90	—	—	1.90	1.90	—	2.04	—	—	2.04	5.84	—	—	—	5.84
СБ 1.1 18.22.4-П-1.1.3.1	0.16	—	1.74	1.90	—	—	1.90	1.90	—	2.04	—	—	2.04	5.84	—	—	—	5.84
СБ 1.1 12.22.4-П-1.2.2.1	0.16	1.20	—	1.36	—	—	1.90	1.90	1.24	—	—	—	1.24	4.50	—	—	—	4.50
СБ 1.1 15.22.4-П-1.2.1.1	0.16	1.20	—	1.36	—	—	3.94	3.94	—	—	—	—	—	5.30	—	—	—	5.30
СБ 1.1 15.22.4-П-1.2.3.1	0.16	1.20	—	1.36	—	—	3.94	3.94	—	—	—	—	—	5.30	—	—	—	5.30
СБ 1.1 18.22.4-П-1.2.4.1	0.16	—	1.74	1.90	—	—	1.90	1.90	—	2.04	—	—	2.04	5.84	—	—	—	5.84
СБ 1.1 18.22.4-П-1.2.3.1	0.16	—	1.74	1.90	—	—	1.90	1.90	—	2.04	—	—	2.04	5.84	—	—	—	5.84
СБ 1.2 10.22.4-П-2.0.0.1	0.16	1.20	—	1.36	—	—	0.95	0.95	1.24	—	—	—	1.24	3.55	—	—	—	3.55
СБ 1.2 12.22.4-П-2.0.0.1	0.16	1.20	—	1.36	—	—	2.99	2.99	—	—	—	—	—	4.35	—	—	—	4.35
СБ 1.2 15.22.4-П-2.0.0.1	0.16	—	1.74	1.90	—	—	0.95	0.95	—	2.04	—	—	2.04	4.89	—	—	—	4.89
СБ 1.2 10.22.4-П-3.0.0.1	0.16	1.20	—	1.36	—	—	0.95	0.95	1.24	—	—	—	1.24	3.55	—	—	—	3.55

Выборка стали на 1 элемент, в кг

Марка блока	Изделия арматурные ГОСТ 6727-53*				Петли строповочные ГОСТ 5781-75								Всего	Изделия закладные			
	Класс В-I			Итого	Класс А-I			Итого	Класс Ас-II			Итого		Сталь полосовая ГОСТ 103-76 класс С 38/23 сечение 100×80×6	Арматсталь ГОСТ 5781-75 класса-II ф мм 10	Итого	Всего
	ф мм				ф мм				ф мм								
	4	5	6		8	10	12		10	12	14						
СБ 1.2 12.22.4-П-3.0.0.1	0.16	1.20	—	1.36	—	—	2.99	2.99	—	—	—	—	—	4.35	—	—	—	4.35
СБ 1.2 15.22.4-П-3.0.0.1	0.16	—	1.74	1.90	—	—	0.95	0.95	—	2.04	—	—	2.04	4.89	—	—	—	4.89
СБ 1.3 8.22.4-П-2.0.0.1	0.94	—	—	0.94	—	1.24	1.90	3.14	—	—	—	—	—	4.08	—	—	—	4.08
СБ 1.3 10.22.4-П-2.2.0.1	0.94	—	—	0.94	—	1.24	0.95	2.19	—	—	—	—	—	3.13	1.51	2.45	3.96	7.09
СБ 1.3 8.22.4-П-3.0.0.1	0.94	—	—	0.94	—	1.24	1.90	3.14	—	—	—	—	—	4.08	—	—	—	4.08
СБ 1.3 10.22.4-П-3.1.0.1	0.94	—	—	0.94	—	1.24	0.95	2.19	—	—	—	—	—	3.13	1.51	2.45	3.96	7.09
СБ 1.4 7/6.22.4-П-2.2.0.1	0.94	—	—	0.94	—	1.24	0.95	2.19	—	—	—	—	—	3.13	—	—	—	3.13
СБ 1.4 9/6.22.4-П-2.2.0.1	0.16	1.20	—	1.36	—	—	0.95	0.95	1.24	—	—	—	1.24	3.55	—	—	—	3.55
СБ 1.4 7/6.22.4-П-3.1.0.1	0.94	—	—	0.94	—	1.24	0.95	2.19	—	—	—	—	—	3.13	—	—	—	3.13
СБ 1.4 9/6.22.4-П-3.1.0.1	0.16	1.20	—	1.36	—	—	0.95	0.95	1.24	—	—	—	1.24	3.55	—	—	—	3.55
СБ 2.1 12.8.3-П-1	—	—	—	—	0.694	—	—	0.694	—	—	—	—	—	0.694	—	—	—	0.694
СБ 2.1 15.11.3-П-1	—	—	—	—	—	1.24	—	1.24	—	—	—	—	—	1.24	—	—	—	1.24
СБ 2.2 12.8.3-П-2	—	—	—	—	0.694	—	—	0.694	—	—	—	—	—	0.694	—	—	—	0.694
СБ 2.2 12.8.3-П-3	—	—	—	—	0.694	—	—	0.694	—	—	—	—	—	0.694	—	—	—	0.694
СБ 2.3 12.11.4-П-1	—	—	—	—	0.694	—	—	0.694	—	—	—	—	—	0.694	—	—	—	0.694

Инв. № подл. | Подпись и дата | Взам. инв. №

Выборка стали на 1 элемент в кг

Марка блока	Изделия арматурные																			Петля строповочная				Изделие закладное				Всего
	ГОСТ 6727-53*				ГОСТ 5781-75															ГОСТ 5781-75					ГОСТ 5781-75			
	Класс В-I				Класс А-I			Класс А-II				Класс А-III								Класс Ас-II					Класс А-I	Класс А-II		
	ф мм				ф мм			ф мм				ф мм								ф мм					ф мм			
	5	6	8	Итого	8	10	Итого	10	12	14	Итого	6	8	10	12	14	16	Итого	Сечение 100×6	8	10	Итого	100×80×8	10	10	Итого	
СБ 31.1 24.6.4-4П-1	0.36	8.56	—	8.92	—	—	—	—	—	—	—	2.00	1.86	—	—	—	—	3.86	0.94	—	1.24	1.24	—	—	—	—	14.96
СБ 3.1 27.6.4-4П-1	0.41	9.7	—	10.11	—	—	—	—	—	—	—	2.26	2.10	—	—	—	—	4.36	0.94	—	1.24	1.24	—	—	—	—	16.65
СБ 3.1 30.6.4-4П-1	0.45	10.38	—	10.83	—	—	—	3.64	—	—	3.64	—	4.50	—	—	—	—	4.50	0.94	—	1.24	1.24	—	—	—	—	21.15
СБ 3.1 33.6.4-4П-1	0.50	13.87	—	14.37	—	—	—	—	5.77	—	5.77	—	4.98	—	—	—	—	4.98	0.94	—	1.24	1.24	—	—	—	—	27.30
СБ 3.1 36.6.4-4П-1	—	3.09	23.44	26.53	—	—	—	8.51	—	—	8.51	—	—	—	6.30	—	—	6.30	0.94	—	1.24	1.24	—	—	—	—	43.52
СБ 3.1 24.6.4-6П-1	0.36	8.56	—	8.92	1.86	—	1.86	—	—	—	—	2.00	—	—	—	—	—	2.00	0.94	—	1.24	1.24	—	—	—	—	14.96
СБ 3.1 27.6.4-6П-1	0.41	9.70	—	10.11	2.10	—	2.10	—	—	—	—	—	4.03	—	—	—	—	4.03	0.94	—	1.24	1.24	—	—	—	—	16.32
СБ 3.1 30.6.4-6П-1	0.45	9.80	—	10.25	2.33	—	2.33	7.03	—	—	7.03	—	—	—	—	—	—	—	0.94	—	1.24	1.24	—	—	—	—	21.79
СБ 3.1 33.6.4-6П-1	0.50	13.87	—	14.37	2.57	—	2.57	—	—	—	—	—	—	7.77	—	—	—	7.77	0.94	—	1.24	1.24	—	—	—	—	26.89
СБ 3.1 36.6.4-6П-1	—	3.09	23.41	26.50	—	4.38	4.38	—	—	—	—	—	—	—	12.25	—	—	12.25	0.94	—	1.24	1.24	—	—	—	—	45.31
СБ 3.1 24.4.4-4П-1.1	0.35	9.41	—	9.76	—	—	—	4.26	—	—	4.26	2.01	—	—	—	—	—	2.01	—	0.70	—	0.70	1.5	1.48	1.11	4.09	20.82
СБ 3.1 27.4.4-4П-1.1	0.40	11.19	—	11.59	—	—	—	4.81	—	—	4.81	—	4.05	—	—	—	—	4.05	—	—	1.24	1.24	1.5	1.48	1.11	4.09	25.78
СБ 3.1 33.4.4-4П-1.1	0.49	2.1	19.69	22.28	—	—	—	—	—	—	—	—	—	7.80	8.53	—	—	16.33	—	—	1.24	1.24	1.5	1.48	1.11	4.09	43.94
СБ 3.1 24.4.4-7П-1.1	0.37	9.41	—	9.77	1.82	—	1.82	—	—	—	—	—	3.57	—	—	—	—	3.57	—	0.70	—	0.70	1.5	1.48	1.11	4.09	19.95
СБ 3.1 27.4.4-7П-1.1	0.40	11.19	—	11.59	2.05	—	2.05	—	—	—	—	—	—	6.32	—	—	—	6.32	—	—	1.24	1.24	1.5	1.48	1.11	4.09	25.29
СБ 3.1 33.4.4-7П-1.1	0.49	13.17	—	13.66	2.50	—	2.50	—	—	—	—	—	—	—	—	15.27	—	15.27	—	—	1.24	1.24	1.5	1.48	1.11	4.09	36.76
СБ 3.1 36.4.4-4П-1.2	—	0.78	24.49	25.27	—	—	—	—	—	12.68	12.68	—	—	—	12.29	—	—	12.29	—	—	1.24	1.24	1.5	1.48	1.11	4.09	55.57
СБ 3.1 36.4.4-4П-1.3	—	0.78	24.49	25.27	—	—	—	—	—	12.68	12.68	—	—	—	12.29	—	—	12.29	—	—	1.24	1.24	1.5	1.48	1.11	4.09	55.57
СБ 3.1 36.4.4-7П-1.2	—	3.06	20.39	23.45	—	4.32	4.32	—	—	—	—	—	—	—	—	—	21.84	21.84	—	—	1.24	1.24	1.5	1.48	1.11	4.09	54.94
СБ 3.1 36.4.4-7П-1.3	—	3.06	20.39	23.45	—	4.32	4.32	—	—	—	—	—	—	—	—	—	21.84	21.84	—	—	1.24	1.24	1.5	1.48	1.11	4.09	54.94

1770Р 25

Выборка стали на 1 элемент, в кг

Марка блока	Изделия арматурные								Сталь полосовая			Петли строповочные			Изделия закладные			Всего
	ГОСТ 6727-53*			Итого	ГОСТ 5781-75			Итого	ГОСТ 103-76		Итого	ГОСТ 5781-75		Итого	ст полосов. ГОСТ 103-76	Армат. ст. ГОСТ 5781-75	Итого	
	Класс В-I				Класс А-I				Класс $\frac{С\ 38}{23}$			Класс А-I			Класс $\frac{С\ 38}{23}$	Класс А-II		
	⌀ мм				⌀ мм				Сечение			⌀			Сечение	⌀мм		
	4	5	6		6	8	10		100×50×6	125×50×6		8	10		400×100×6	10		
СБ 3.5 16.6.4-9П-2	0.07	—	—	0.07	4.54	4.20	1.76	10.50	—	1.41	1.41	0.7	—	0.7	0.47	0.37	0.84	13.52
СБ 3.5 16.6.4-9П-3	0.07	—	—	0.07	4.54	4.20	1.76	10.50	—	1.41	1.41	0.7	—	0.7	0.47	0.37	0.84	13.52
СБ 3.6 19.6.4-9П-2	—	1.11	4.48	5.59	—	3.58	5.20	8.78	0.96	—	0.96	0.7	—	0.7	—	—	—	16.03
СБ 3.6 19.6.4-9П-3		1.11	4.48	5.59	—	3.58	5.20	8.78	0.96	—	0.96	0.7	—	0.7	—	—	—	16.03
СБ 4.1 21.6.4-П-1	0.59	—	—	0.59	1.78	—	2.53	4.31	0.96	—	0.96	—	1.24	1.24	—	—	—	7.1
СБ 4.2 12.6.4-П-2	0.29	—	—	0.29	0.89	0.79	1.84	3.52	0.96	—	0.96	0.7	—	0.7	—	—	—	5.47
СБ 4.2 12.6.4-П-3	0.29	—	—	0.29	0.89	0.79	1.84	3.52	0.96	—	0.96	0.7	—	0.7	—	—	—	5.47
СБ 4.3 28.6.4-П-2	0.56	—	—	0.56	2.30	—	4.07	6.37	0.96	—	0.96	—	1.24	1.24	—	—	—	9.13
СБ 4.3 28.6.4-П-3	0.56	—	—	0.56	2.30	—	4.07	6.37	0.96	—	0.96	—	1.24	1.24	—	—	—	9.13

Инв. № подл. | Подпись и дата | Взам. инв. №

Форма	Зона	Поз.	Обозначение	Наименование	Кол	Примечание
				Документация		
12			1.133.1-5 вып.1 00.000ТО	Техническое описание		
12			1.133.1-5 вып.1 01.000 СБ	Сборочный чертеж		
12			1.133.1-5 вып 1 00.000 Д1	Узлы I ... VI		
12			1.133.1-5 вып.1 00.000 ТБ2	Выборка стали		
				Детали		
		1		Пробка деревянная		
				ф50 мм, l = 120 мм	8	
			Переменные данные	для исполнений		
			1.333.1-5 вып.1 01.000	СБ1.1 9.22.Ч-П-1		
				Сборочные единицы		
11		2	1.133.1-5 вып.1 01.100	Блок арматурный АБ-1	2	
				Материалы		
		3		Бетон марки 100	0,123	м3
		Ч		Бетон фактурного		
				слоя марки 150	0,088	м3
			1.133.1-5 вып.1 01.000-01	СБ1.1 12.22Ч-П-1		
				Сборочные единицы		
11		5	1.133.1-5 вып.1 01.100-01	Блок арматурный АБ-2	2	

Рук.	Станишевский	
Нач.	Панков	
ГИП	Зыкина	
Ст. тр.	Мелюшкина	
Провер.	Куц	
Азраб.	Мелюшкина	

1.133.1-5 вып.1 01.000

Блок простеночный

СБ1.1 9.22.Ч-П-1, СБ1.1 12.22.Ч-П-1, СБ1.1 15.22.Ч-П-1, СБ1.1 18.22.Ч-П-1

Стадия	Лист	Листов
Р	1	2

ЦНИИЭП жилища г. Москва

Формат	Зона	Поз.	Обозначение	Наименование	Кол	Примечание
				Материалы		
		3		Бетон марки 100	0,965	м3
		Ч		Бетон фактурного		
				слоя марки 150	0,109	м3
			1.133.1-5 вып.1 01.000-02	СБ1.1 15.22.Ч-П-1		
				Сборочные единицы		
11		2	1.133.1-5 вып.1 01.100-02	Блок арматурный АБ-3	2	
				Материалы		
		3		Бетон марки 100	1,205	м3
		Ч		Бетон фактурного		
				слоя марки 150	0,130	м3
			1.133.1-5 вып.1 01.000-03	СБ1.1 18.22.Ч-П-1		
				Сборочные единицы		
11		2	1.133.1-5 вып 101.100-03	Блок арматурный АБ-4	2	
				Материалы		
		3		Бетон марки 100	1,433	м³
		Ч		Бетон фактурного		
				слоя марки 150	0,150	м3

Инв. № подл. | Подпись и дата | Взам. инв. №

1.133.1-5 вып.1 01.000 — Лист 2

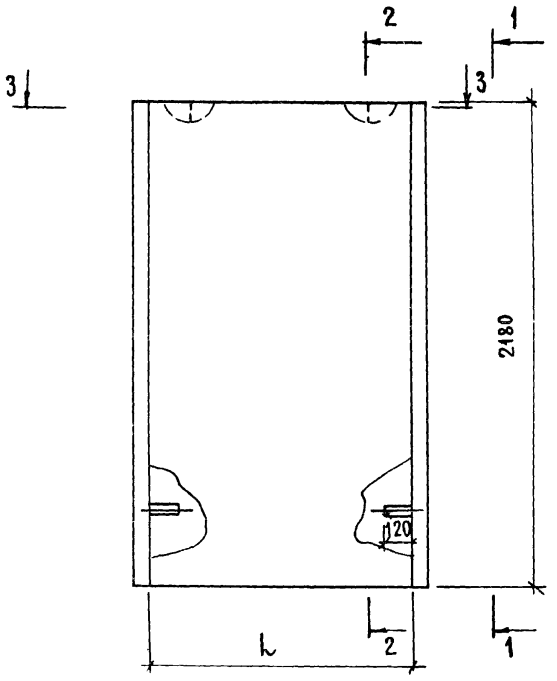

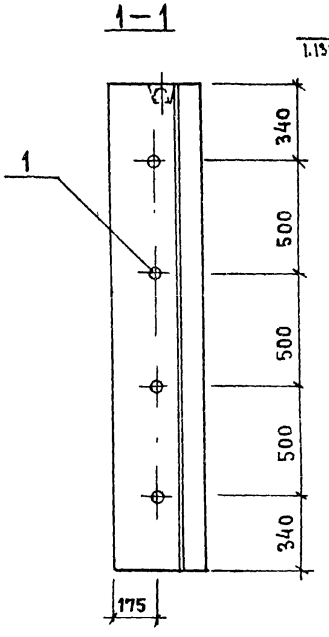

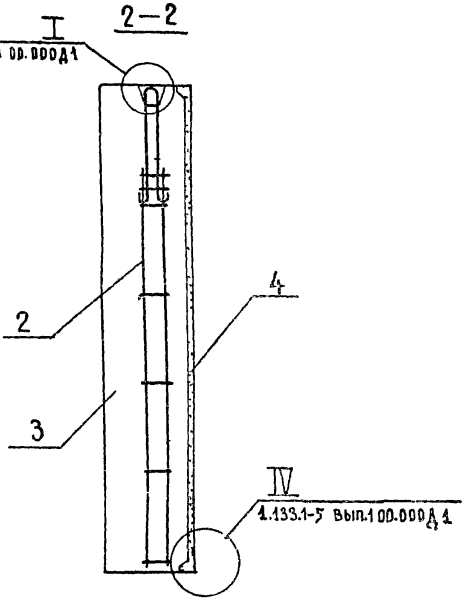

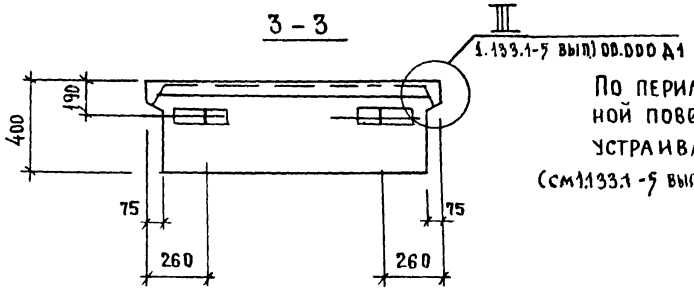

По периметру наружной поверхности блока устраивается фаска (см 1.133.1-5 вып 1 00.000 Д1)

Обозначение	Марка	l	Масса, К2 Объемная масса бетона кг/м³ 1200	1400
1.133.1-5 вып.1 01000	СБ1.9.22.Ч-П-1	890	1120	1215
-01	СБ1.12.22.Ч-П-1	1190	1475	1685
-02	СБ1.15.22.Ч-П-1	1490	1830	2090
-03	СБ1.18.22.Ч-П-1	1790	2175	2495

Рук.мас	Станишевский	
Гл.инж.м.	Панков	
ГИП	Зыкина	
Рук.грин.	Мелюшкина	
Провер.	Мелюшкина	
Разраб.	Петренко	

1.133.1-5 вып.1 01.000 СБ

Блок простеночный СБ1.1 9.22.Ч-П-1, СБ1.112.22Ч-П-1 СБ1.1 15,22.Ч-П-1, СБ1.118.22.Ч-П-1) Сборочный чертеж

Стадия	Масса	Масштаб
Р	см. табл.	1:20
Пист	Листов 1	

ЦНИИЭПжилища

Инв № подл. | Подпись и дата | Взам инв №

Формат	Зона	Поз	Обозначение	Наименование	Кол	Примечание
				Документация		
12			1.133.1-5 вып.1 00.000 ТО	Техническое описание		
12			1.133.1-5 вып.1 02.000 СБ	Сборочный чертеж		
12			1.133.1-5 вып.1 00.000 Д1	Узлы I ... VI		
12			1.133.1-5 вып.1 00.000 Д2	Фрагмент 1, фрагмент 2		
12			1.133.1-5 вып.1 00.000 ТБ2	Выборка стали		
				Сборочные единицы		
11		1	1.133.1-5 вып.1 01.100 - 02	Блок арматурный АБ-3	2	
				Детали		
		2		Пробка деревянная		
				ф50мм l=120 мм	8	
				Материалы		
		3		Бетон марки 100	1.196	м3
		4		Бетон фактурного		
				слоя марки 150	0.130	м3

Рук гр		1.133.1-5 вып.1 02.000	
Гл инж		Блок простеночный СБ1.1 15.22.4-л-1.3	Стадия: Р; Лист: 1; Листов: 2
ГИП			ЦНИИЭП жилища г. Москва
Пр по			
Разраб			

Формат	Зона	Поз.	Обозначение	Наименование	Кол.	Примечание
				Документация		
12			1.133.1-5 вып.1 00.000 ТО	Техническое описание		
12			1.133.1-5 вып.1 03.000 СБ	Сборочный чертеж		
12			1.133.1-5 вып.1 00.000 Д1	Узлы I... VI.		
12			1.133.1-5 вып.1 00.000 Д2	Фрагмент 1, фрагмент 2		
				Сборочные единицы		
11		1	1.133.1-5 вып.1 01.100-03	Блок арматурный АБ-4	2	
11		2	1.133.1-5 вып.1 03 010	Изделие закладное М1	4	
				Детали		
		3		Пробка деревянная		
				ф50мм l=120 мм	8	
				Материалы		
		4		Бетон марки 100	1433	м3
		5		Бетон фактурного		
				слоя марки 150	0.150	м3

Инв. № подл. | Подпись и дата | Взам. инв. №

Рук гр		1.133.1-5 вып.1 03.000	
Гл инж		Блок простеночный СБ1.1 18.22.4-л-1.3	Стадия: Р; Лист: 1; Листов: 2
ГИП			ЦНИИЭП жилища г. Москва
Пр по			
Разраб			

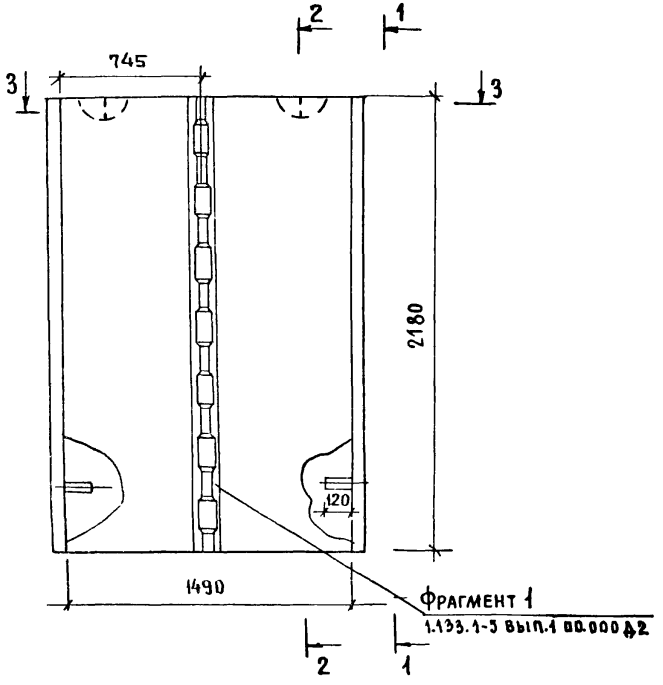

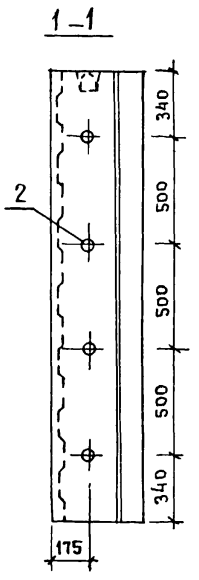

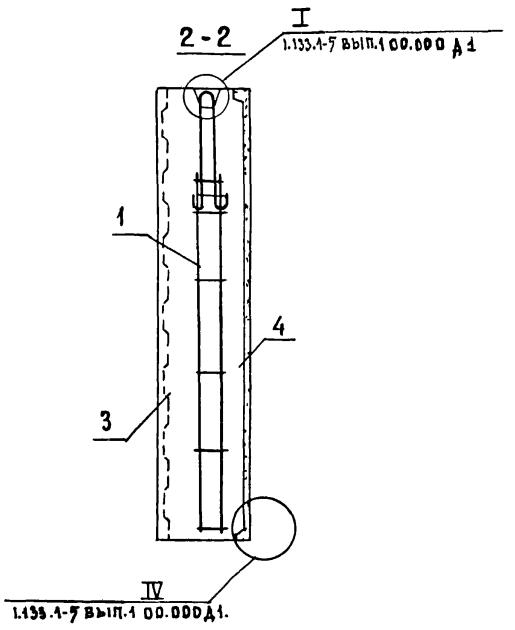

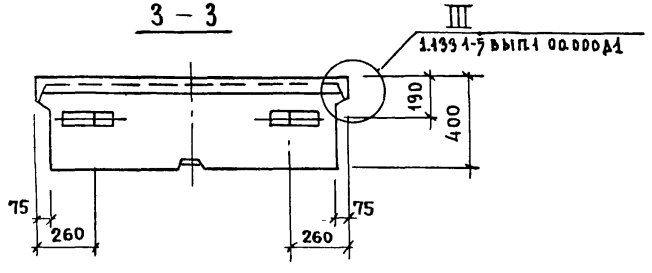

По периметру наружной поверхности блока устраивается фаска. ссм. 1.133.1-5 вып.1 00.000Д1)

Масса кг	
Объемный вес бетона кг/м³	
1200	1400
1820	2080

			1.133.1-5 вып.1 02.000 СБ
Рук.мас.5	Станишевский		Блок простеночный СБ 1.1 15.22.Ч-П-1.3 сборочный чертеж
Инж.мас	Панков		
ГИП	Зыкина		
Рук.гр.	Мелюшкина		
Провер.	Мелюшкина		
Разраб.	Петренко		

Стадия	Масса	Масштаб
Р	см. табл.	1:20
Лист	Листов 1	

ЦНИИЭП жилища г. Москва

Инв.№ подл. | Подпись и дата | Взам. инв.№

17398-40

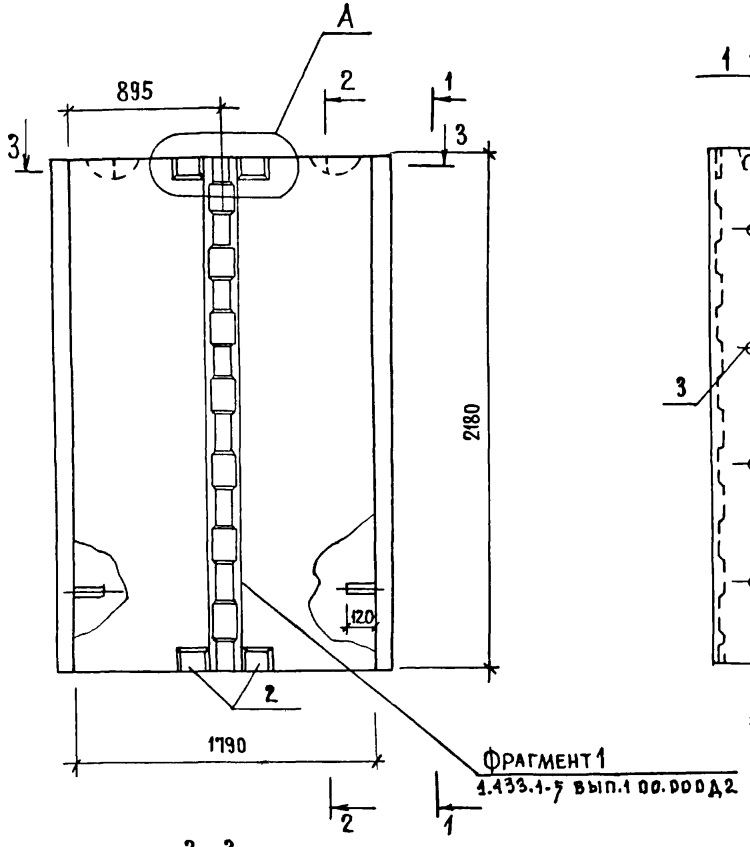

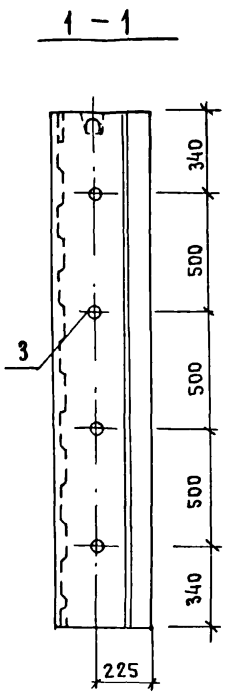

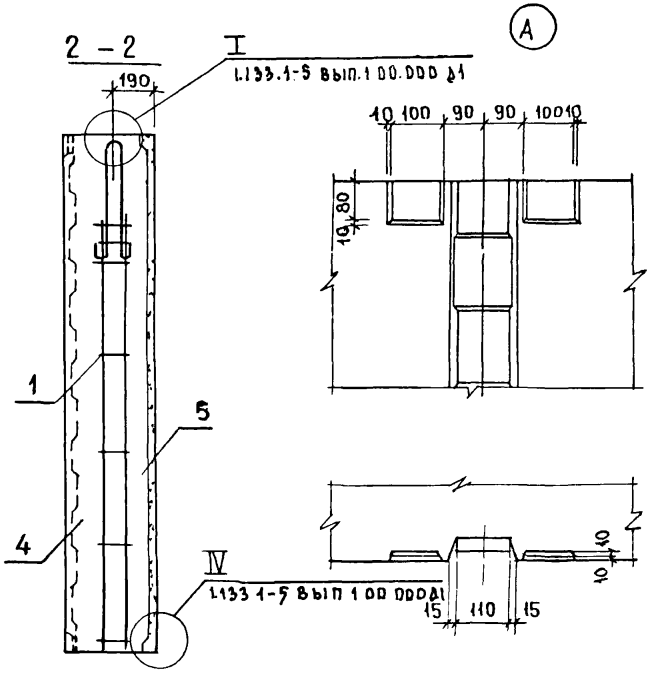

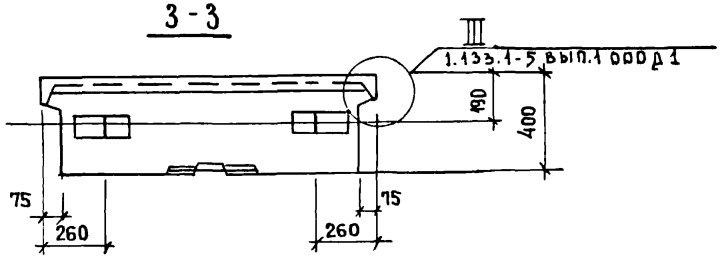

По периметру наружной поверхности блока устраивается фаска (см 1.133.1-5 вып.1 00 000 Д1)

МАССА, КГ	
ОБЪЕМНАЯ МАССА БЕТОНА, КГ/М3	
1200	1400
2175	2485

			1.133.1-5 вып.1 03.000СБ
Рук.мас5	Станишевский		Блок простеночный сб1.1 18.22.4-П-1.3 Сборочный чертеж
Гл.инж.м.	Панков		
ГИП	Зыкина		
Рук.гр.ин	Мелюшкина		
Пров.	Мелюшкина		
Разраб.	Петренко		

Стадия	Масса	Масштаб
Р	см. табл.	1:20
Лист	Листов 1	

ЦНИИЭПжилища г. Москва

Формат	Зона	Поз	Обозначение	Наименование	Кол	Примечание
				Документация		
12			1.133.1-5 Вып.1 ПО.ООО ТО	Техническое описание		
12			1.133.1-5 Вып.1 ОЧ.ООО СБ	Сборочный чертеж		
12			1.133.1-5 Вып.1 ПО.ООО Д1	Узлы I ... VI		
12			1.133.1-5 Вып.1 ПО.ООО Д2	Фрагмент 1, фрагмент 2		
12			1.133.1-5 Вып.1 ПО.ООО ТБ2	Выборка стали		
				Детали		
		1		Пробка деревянная		
				ф50мм, ℓ=120мм	8	
			Переменные данные	для исполнений		
			1.133.1-5 Вып.1 ОЧ.ООО	СБ1.1 12.22.Ч-П-1.1.2		
				Сборочные единицы		
11		2	1.133.1-5 Вып.1 01.100-01	Блок арматурный		
				АБ-2	2	
				Материалы		
		3		Бетон марки 100	0955	м3
		Ч		Бетон фактурного слоя		
				марки 150	0109	м3
			1.133.1-5 Вып.1 ОЧ.ООО-01	СБ1.1 15.22.Ч-П-1.1.1		
				Сборочные единицы		
11		2	1.133.1-5 Вып.1 01.100-02	Блок арматурный		
				АБ-3	2	
				Материалы		
		3		Бетон марки 100	1196	м3
		4		Бетон фактурного слоя		
				марки 150	013	м3

Рук.мас.5	Станишевский		
Гип.мас.	Панков		
Гип	Зыкина		
Рук.грин.	Мелюшкина		
Провер	Куц		
Разраб	Мелюшкина		

1.133.1-5 Вып.1 ОЧ.ООО

Блок простеночный
СБ1.1 12.22Ч-П-1.1.2,
СБ1.1 15.22Ч-П-1.1.1
СБ1.1 15.22Ч-П-1.1.3
СБ1.1 18.22Ч-П-1.1.Ч
СБ1.1 18.22Ч-П-1.1.3

Стадия	Лист	Листов
Р	1	2

ЦНИИЭП жилища г. Москва

Инв.№ подл. | Подпись и дата | Взам.инв.№

Формат	Зона	Поз	Обозначение	Наименование	Кол.	Примечание
			1.133.1-5 Вып.1 ОЧ.ООО-02	СБ1.1 15.22.Ч-П-1.1.3		
				Сборочные единицы		
11		2	1.133.1-5 Вып.1 01.100-02	Блок арматурный		
				АБ-3	2	
				Материалы		
		3		Бетон марки 100	1.196	м3
		Ч		Бетон фактурного слоя		
				марки 150	0.13	м3
			1.133.1-5 Вып.1 ОЧ.ООО-03	СБ1.1 18.22.Ч-П-1.1.Ч		
				Сборочные единицы		
11		2	1.133.1-5 Вып.1 01.100-03	Блок арматурный		
				АБ-4	2	
				Материалы		
		3		Бетон марки 100	1.433	м3
		Ч		Бетон фактурного слоя		
				марки 150	0.150	м3
			1.133.1-5 Вып.1 ОЧ.ООО-04	СБ1.1 18.22.Ч-П-1.1.3		
				Сборочные единицы		
11		2	1.133.1-5 Вып.1 01.100-03	Блок арматурный		
				АБ-4	2	
				Материалы		
		3		Бетон марки 100	1.433	м3
		Ч		Бетон фактурного		
				слоя марки 150	0.15	м3

Инв.№ подл. | Подпись и дата | Взам.инв.№

1.133.1-5 Вып.1 ОЧ.ООО

Лист 2

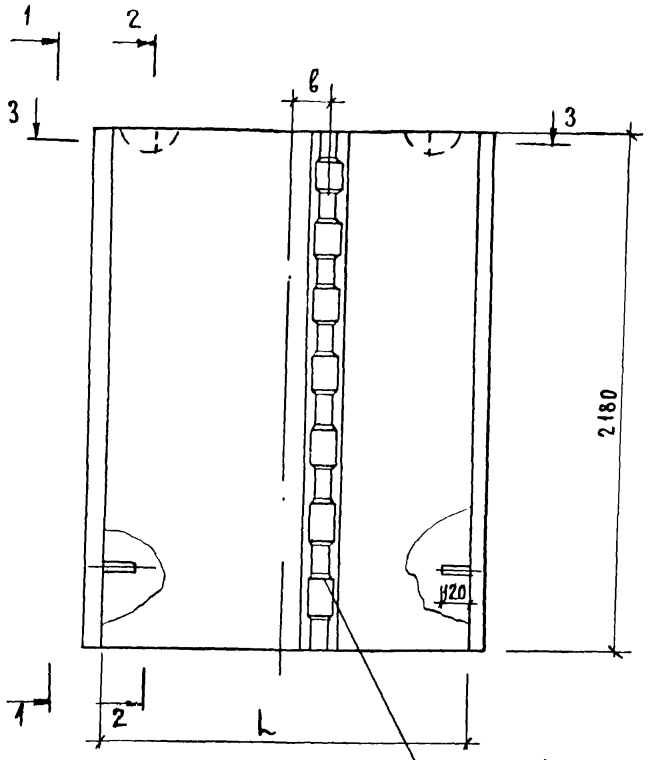

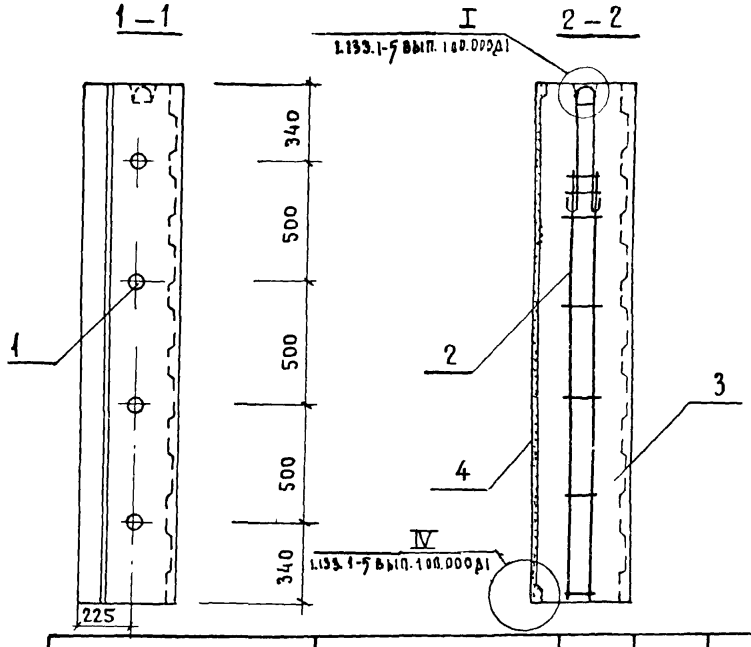

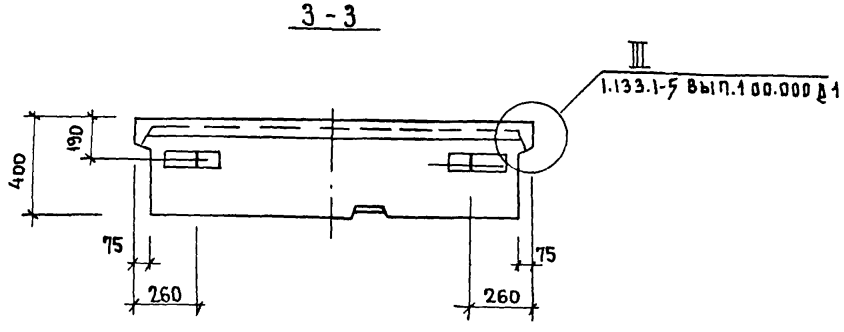

По периметру наружной поверхности блока устраивается фаска.
(см. 1.133.1-5 вып.100.000 д1)

Обозначение	Марка	L	в	Масса, кг Объемная масса бет кг/м3 1200	1400
1 133 1-5 вып 104 000	СБ1.1 12.22.4-П-1.12	1190	170	1465	1670
-01	СБ1.1 15.22.4-П-1.1.1	1490	150	1820	2080
-02	СБ1.1 15.22.4-П-1.1.3	1490	200	1820	2080
-03	СБ1.1 18.22.4-П-1.1.4	1790	300	2175	2485
-04	СБ1.1 18.22.4-П-1.1.3	1790	200	2175	2485

Рук.маст	Станишевский	
Гл.инж.м.	Панков	
ГИП	Зыкина	
Рук.грин.	Мелюшкина	
Провер	Мелюшкина	
Разраб	Петренко	

1.133.1-5 вып.1 0Ч.000 СБ

Блок простеночный (СБ1.1 12.22.4-П-1.1.2 СБ1.1 15.22.4-П-1.1.1, СБ1.1 15.22.4-П-1.1.3 СБ1.1 18.22.4-П-1.1.4, СБ1.1 18.22.4-П-1.1.3) сборочный чертеж

Стадия	Масса	Масштаб
Р	см. табл.	1:20
Лист	Листов 1	

ЦНИИЭП жилища г Москва

Формат	Зона	Поз	Обозначение	Наименование	Кол	Примечание
				Документация		
12			1.133.1-5 вып.1 00.000 ТО	Техническое описание		
12			1.333.1-5 вып.1 05.000 СБ	Сборочный чертеж		
12			1.133.1-5 вып.1 00.000 Д1	Узлы I ... VI		
12			1.133.1-5 вып.1 00.000 Д2	Фрагмент 1, фрагмент 2		
12			1.133.1-5 вып.100.000 ТБ2	Выборка стали		
				Детали		
		1		Пробка деревянная		
				ф50 мм ℓ- 120 мм	8	
			Переменные данные	для исполнений		
			1.133.1-5 вып.1 05.000	СБ1.1 12.22.4-П-1.2.2		
				Сборочные единицы		
11		2	1.133.1-5 вып.1 01.100-01	Блок арматурный		
				АБ-2	2	
				Материалы		
				Бетон марки 100	0,955	м3
				Бетон фактурного		
				слоя марки 150	0,109	м3
			1.133.1-5 вып.1 05.000-01	СБ1.1 15,22.4-П-1.2.1		
				Сборочные единицы		
11		2	1.133.1-5 вып.1 01.100-02	Блок арматурный		
				АБ-3	2	
				Материалы		
		3		Бетон марки 100	1,196	м3
		4		Бетон фактурного		
				слоя марки 150	0,130	м3

Рук.мас.5	Станищевский		
Гл.инж.м	Панков		
ГИП	Зыкина		
Рук.гр.инж	Мелюшкина		
Провер.	Куц.		

1.133.1-5 вып.1 05.000

Блок простеночный
СБ1.1 12.22.4-П-1.2.2, СБ1.1 15,22.4-П-1.2.1, СБ1.1 15,22.4-П-1.2.3, СБ1.1 18.22.4-П-1.2.4, СБ1.1 18.22.4-П-1.2.3

Стадия	Лист	Листов
Р	1	2

ЦНИИЭП

Взам.инв.№ | Подпись и дата | Инв.№ подл.

Формат	Зона	Поз	Обозначение	Наименование	Кол	Примечание
			1.133.1-5 вып.1 05.000-02	СБ1.1 15.22.4-П-1.2.3		
				Сборочные единицы		
11		2	1.133.1-5 вып.1 01.100-02	Блок арматурный		
				АБ 5	2	
				Материалы		
		3		Бетон марки 100	1.196	м3
		4		Бетон фактурного		
				слоя марки 150	0.130	м3
			1.133.1-5 вып.1 05.000-03	СБ1.1 18.22.4-П-1.2.4		
				Сборочные единицы		
11		2	1.133.1-5 вып.1 01.100-03	Блок арматурный		
				АБ-4	2	
				Материалы		
				Бетон марки 100	1.433	м3
				Бетон фактурного		
				слоя марки 150	0.150	м3
			1.133.1-5 вып.1 05.000-04	СБ1.1 18.22.4-П-1.2.3		
				Сборочные единицы		
11		2	1.133.1-5 вып.1 01.100-03	Блок арматурный		
				АБ-4	2	
				Материалы		
		3		Бетон марки 100	1.433	м3
		4		Бетон фактурного		
				слоя марки 150	0.150	м3

1.133.1-5 вып.1 05.000

Лист

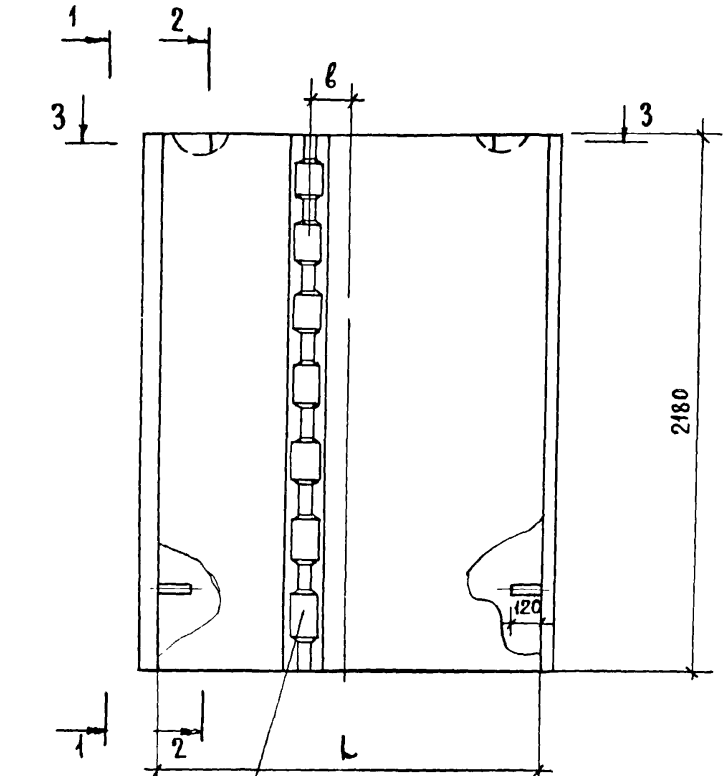

Фрагмент 1
1.133.1-5 вып.1 00.000 Д2

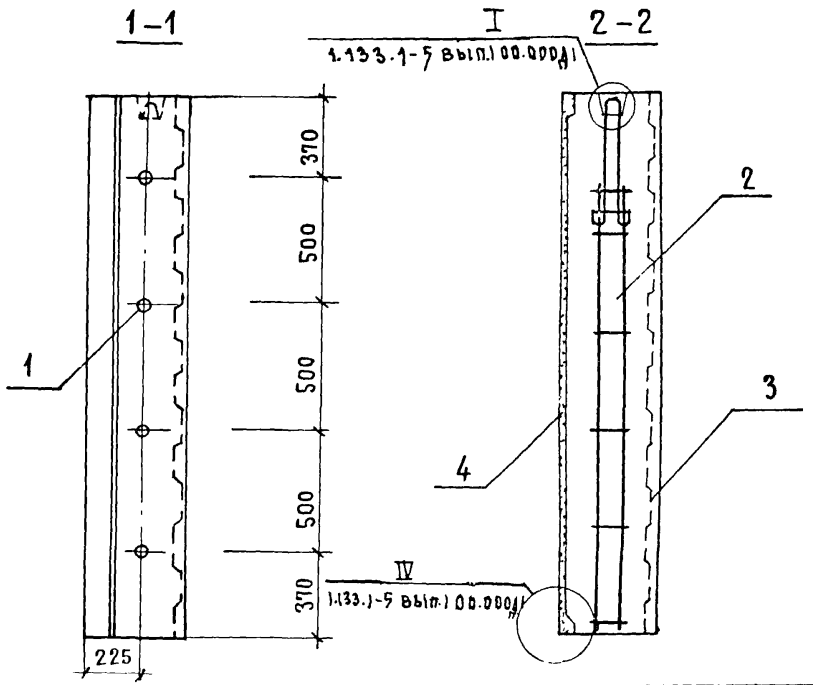

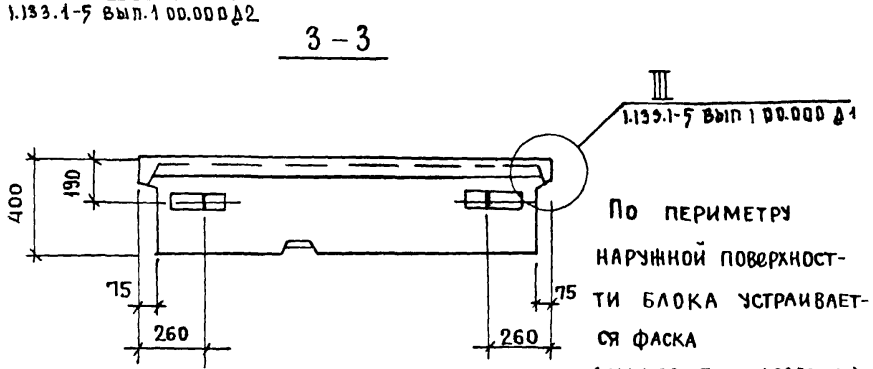

По периметру наружной поверхности блока устраивается фаска (см 1.133.1-5 вып.1 00.000 Д1)

Обозначение	Марка	L	в	Масса, кг: Объемная масса бет кг/м³ 1200	Масса, кг: Объемная масса бет кг/м³ 1400
1.133.1 5 вып.105.000	СБ1.1 12.22.4-П-1.2.2	1190	170	1465	1670
-01	СБ1.1 15.22.4-П-12.1	1490	190	1820	2080
-02	СБ1.1 15.22.4-П-1.2.3	1490	200	1820	2080
-03	СБ1.1. 18.224-П-1.2.4	1790	300	2175	2485
-04	СБ1.1. 18.22.4-П-1.2.3	1790	200	2175	2485

Рук.маст.	Станишевский	
Гл.инж.м.	Панков	
ГИП	Зыкина	
Рук.грин.	Мелюшкина	
Провер.	Куц	
Разраб.	Петренко	

1.133.1-5 вып.1 05.000 СБ

Блок простеночный
СБ1.1 12.22.4-П1.22, СБ1.1 15.22.4-П 1.2.1, СБ1.1 15.22.4 П 1.2.3, СБ1.1 18.22.4-П1.2.4 Сборочный чертеж

Стадия	Масса	Масштаб
Р	см табл.	1:20
Лист	Листов 1	

ЦНИИЭП жилища
г. Москва

Формат	Зона	Поз	Обозначение	Наименование	Кол	Примечание
				Документация		
12			1.133.1-5 вып. 1 00.000 ТО	Техническое описание		
12			1.133.1-5 вып. 1 06.000 СБ	Сборочный чертеж		
12			1.133.1-5 вып. 1 00.000 Д1	Узлы I ... VI		
12			1.133.1-5 вып. 1 00.000 ТБ2	Выборка стали		
				Детали		
		1		Пробка деревянная		
				ф 50 мм, ℓ = 120 мм	4	
			Переменные данные для исполнений			
			1.133.1-5 вып. 1 06.000	СБ 1.2 10.22.4-П-2		
				Сборочные единицы		
11		2	1.133.1-5 вып. 1 01.100-01	Блок арматурный АБ-2	2	
				Материалы		
		3		Бетон марки 100	0.853	м³
		4		Бетон фактурного		
				слоя марки 150	0.127	м³
			1.133.1-5 вып. 1 06.000-01	СБ 1.2 12.22.4-П-2		
				Сборочные единицы		
11		2	1.133.1-5 вып. 1 01.100-02	Блок арматурный АБ-3	2	

Инв. № подл. | Подпись и дата | Взам. инв. №

Рук. нас.	Станишевский	
Гл. инж. м.	Панков	
ГИП	Зыкина	
Рук. гр.	Мелюшкина	
Пров	Зыкина	
Разраб	Мелюшкина	

1.133.1-5 вып. 1 06.000

Блок простеночный угловой СБ 1.2 10.22.4-П-2, СБ 1.2 12.22.4-П-2 СБ 1.2 15.22.4-П-2

Стадия	Лист	Листов
Р	1	2

ЦНИИЭП жилища г. Москва

Формат	Зона	Поз	Обозначение	Наименование	Кол	Примечание
				Материалы		
		3		Бетон марки 100	0,68	м³
		4		Бетон фактурного		
				слоя марки 150	0,144	м³
			1.133.1-5 вып. 1 06.000-02	СБ 1.2 15. 22.4-П-2		
				Сборочные единицы		
11		2	1.133.1-5 вып. 1 01.100-03	Блок арматурный АБ-4	2	
				Материалы		
		3		Бетон марки 100	1.214	м³
		4		Бетон фактурного		
				слоя марки 150	0,158	м³

Инв. № подл. | Подпись и дата | Взам. инв. №

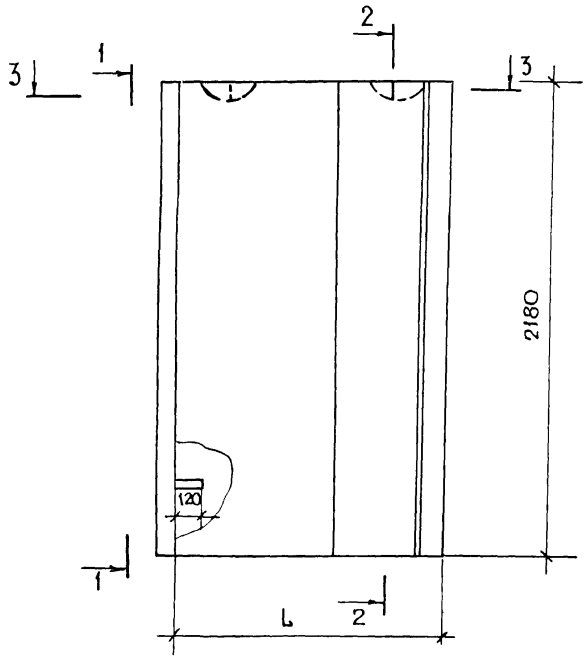

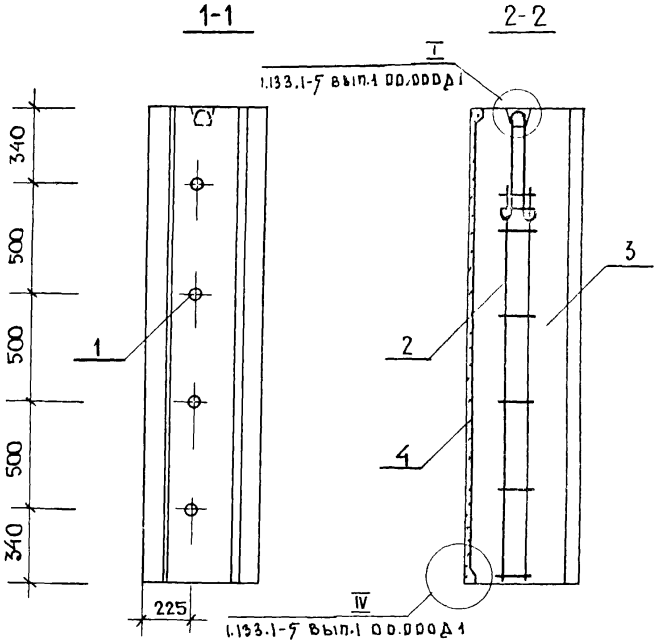

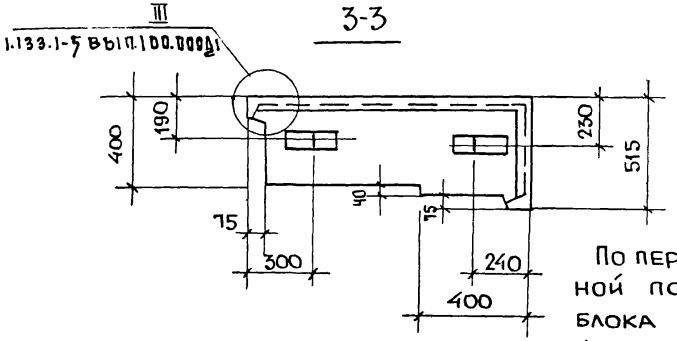

По периметру наружной поверхности блока устраивается фаска (см. 1.133.1-5 вып.1 00.000Д1)

Обозначение	Марка	L	Масса, кг (объемная масса бетона кг/м³)	
			1200	1400
1.133.1-5 вып.1 06.000	СБ 1.2 10.22.4-П-2	1045	1360	1550
-01	СБ 1.2 12.22.4-П-2	1195	1540	1755
-02	СБ 1.2 15.22.4-П-2	1495	1895	2155

Рук.мастер	Станишевский	
Гл.инж.м.	Панков	
ГИП	Зыкина	
Рук.гр.нор.	Мелюшкина	
Пров.	Мелюшкина	
Разработ.	Петренко	

1.133.1-5 вып.1 06.000 СБ

Блок простеночный угловой (СБ 1.2 10.22.4-П-2, СБ 1.2 12.22.4-П-2 СБ 1.2 15.22.4-П-2)
Сборочный чертеж.

Стадия	Масса	Масштаб
Р	См. табл.	1:20
Лист	Листов 1	

ЦНИИЭП жилища г. Москва

Формат	Зона	Поз	Обозначение	Наименование	Кол.	Примечание
				Документация		
12			1.133.1-5 вып.1 00.000 ТО	Техническое описание		
12			1.133.1-5 вып.1 07.000 СБ	Сборочный чертеж		
12			1.133.1-5 вып. 1. 00.000Д1	Узлы I ... VI		
12			1.133.1-5 вып.1 00.000ТБ2	Выборка стали		
				Детали		
		1		Пробка деревянная		
				ф 50 мм, ℓ= 120 мм	4	
			Переменные данные для исполнений			
			1.133.1-5 вып. 1 07.000	СБ 1.2 10.22.4-П-3		
				Сборочные единицы		
11		2	1.133.1-5 вып. 1 01.100-01	Блок арматурный		
				АБ-2	2	
				Материалы		
		3		Бетон марки 100	0.853	м³
		4		Бетон фактурного		
				слоя марки 150	0,127	м³
			1.133.1-5 вып.1 07.000-01	СБ 1.2 12.22.4-П-3		
				Сборочные единицы		
11		2	1.133.1-5 вып.1 01.100-02	Блок арматурный АБ-3	2	

Формат	Зона	Поз.	Обозначение	Наименование		Примечание
				Материалы		
		3		Бетон марки 100	0.968	м³
		4		Бетон фактурного		
				слоя марки 150	0.144	м³
			1.133.1-5 вып. 1 07.000-02	СБ 1.2 15.22.4-П-3		
				Сборочные единицы		
11		2	1.133.1-5 вып. 1 01.100-03	Блок арматурный.		
				АБ-4	2	
				Материалы		
				Бетон марки 100	1.214	м³
				Бетон фактурного		
				слоя марки 150	0.158	м³

Инв.№ подл. | Подпись и дата | Взам.инв.№

Инв.№ подл. | Подпись и дата | Взам.инв.№

Рук.гр.№5	Станишевский	
Гл.инж.пр.	Быкина	
Пров.	КУЦ	
Разраб.	Линк	

1.133.1-5 вып.1 07.000

Блок простеночный угловой
СБ 1.2 10.22.4-П-3,
СБ 1.2 12.22.4-П-3,
СБ 1.2 15.22.4-П-3

Стадия	Лист	Листов
Р	1	2

ЦНИИЭП жилища г. Москва

1.133.1-5 вып. 1 07.000

Лист 2

17209 ИР

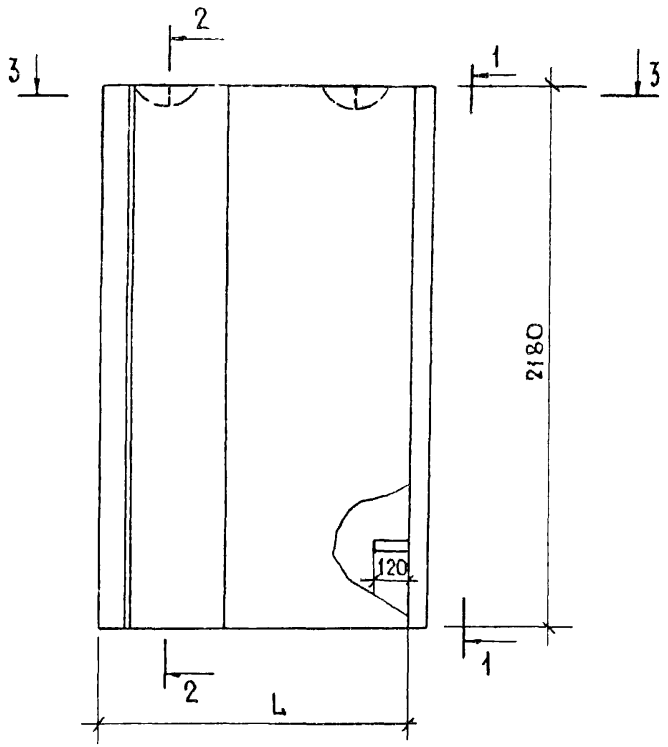

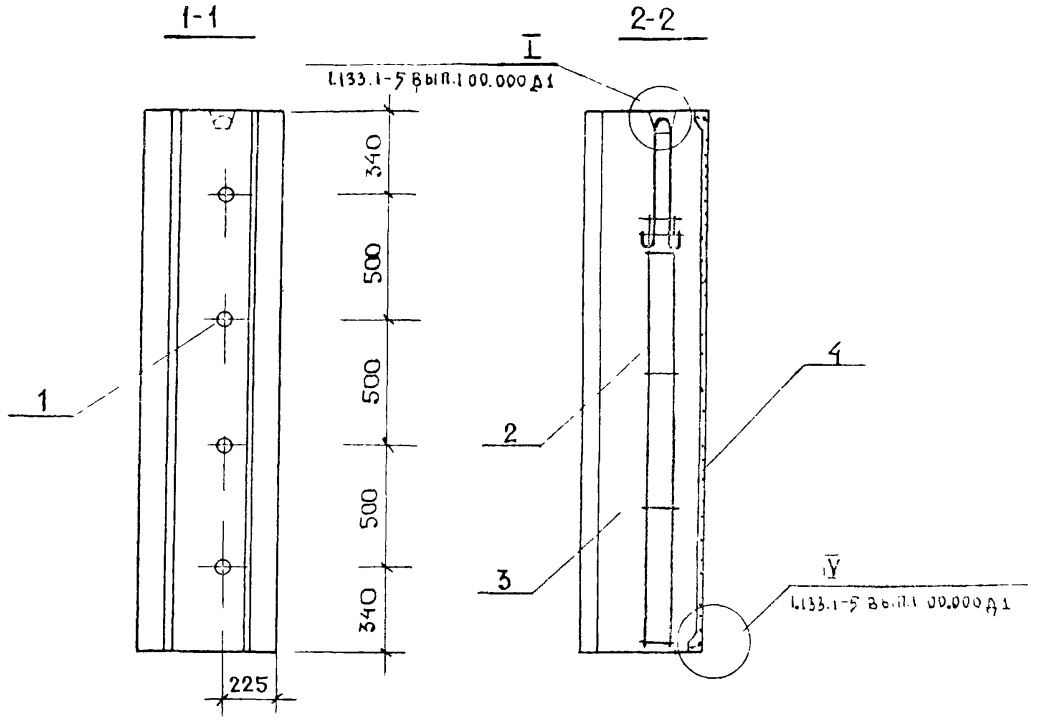

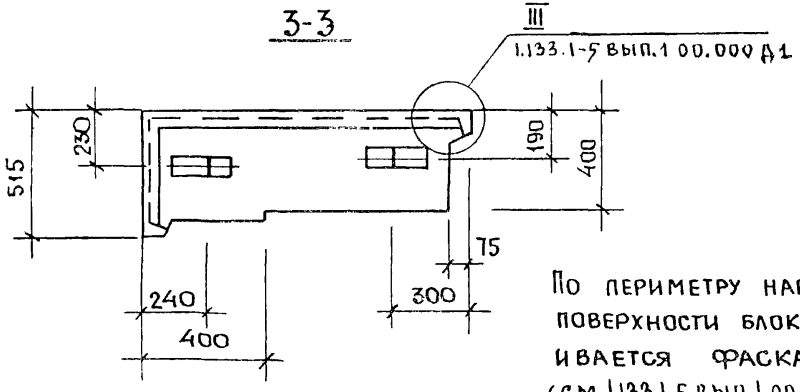

По периметру наружной поверхности блока устраивается фаска (см 1.133.1-5 вып.1 00 000 Д1)

Обозначение	Марка	L	Масса, кг	
			Объемный вес бетона, кг/м³	
			1200	1400
1.133.1-5 вып.107.000	СБ 1 2 10.22.4-11-3	1045	1360	1550
-01	СБ 1 2 12.22.4-П 3	1195	1540	1755
-02	СБ 1 2 15.22.4-П-3	1495	1895	2155

Рук.м N5	Станишевский	
Гл.инж.м	Панков	
ГИП	Зыкина	
Рук.гр.инж.	Мелюшкина	
Пров.	Мелюшкина	
Разраб	Петренко	

1.133.1-5 вып.1 07.000 СБ

Блок простеночный угловой СБ1.2 10.22.4-П-3, СБ1.2 12.22.4-П3 СБ 1.2 15.22.4-П-3)
Сборочный чертеж

Стадия	Масса	Масштаб
Р	СМ ТАБЛ	1:20
Лист	Листов 1	

ЦНИИЭП жилища г. Москва

Формат	Зона	Поз	Обозначение	Наименование	Кол	Примечание
				Документация		
12			1.133.1-5 вып.1 00.000 ТО	Техническое описание		
12			1.133.1-5 вып.1 08.000 СБ	Сборочный чертеж		
12			1.133.1-5 вып.1 00.000 Д1	Узлы I VI		
12			1.133.1-5 вып. 1 00.000 Д2	Фрагмент 1, Фрагмент 2		
12			1.133.1-5 вып 1 00.000 ТБ2	Выборка стали		
				Сборочные единицы		
11		1	1.133.1-5 вып. 1 01.100	Блок арматурный АБ-1	2	
				Детали		
		2		Пробка деревянная ф50 мм, l 120 мм	4	
			Переменные данные для исполнений			
			1.133.1-5 вып.1 08.000	СБ 1.3 8.224-П-2		
				Материалы		
		4		Бетон марки 100	0,635	м³
		5		Бетон фактурного		
				слоя марки 150	0.05	м³
			1.133.1-5 вып.1 08.000-01	СБ 1.3 10.224-П-2.2		
				Детали		
11		3	1.133.1-5 вып.1 03.010	Изделие закладное М-1	4	
				Материалы		
		4		Бетон марки 100	0.152	м³
		5		Бетон фактурного		
				слоя марки 150	0.010	м³

Инв № подл. | Подпись и дата | Взам. инв №

Рук. М. №5	Станишевский	
Гл. инж. М.	Панков	
ГИП	Зыкина	
Рук. гр. ин.	Мелюшкина	
Провер.	Куц	
Разраб.	Мелюшкина	

1.133.1-5 вып. 1 08.000

Блок простеночный угловой СБ 1.3 8.224-П-2, СБ 1.3 10.224-П-2.2

Стадия	Лист	Листов
Р		1

ЦНИИЭП жилища г. Москва

Формат	Зона	Поз	Обозначение	Наименование		Примечание
				Документация		
12			1.133.1-5 вып 1 00.000 ТО	Техническое описание		
12			1.133.1-5 вып.1 09.000 СБ	Сборочный чертеж		
12			1.133.1-5 вып.1 00.000 Д1	Узлы I ... VI		
12			1.133.1-5 вып. 1 00.000 Д2	Фрагмент 1, Фрагмент 2		
12			1.133.1-5 вып. 2 00.000 ТБ2	Выборка стали		
				Сборочные единицы		
11		1	1.133.1-5 вып. 1 01.100	Блок арматурный АБ-1	2	
				Детали		
		2		Пробка деревянная ф50 мм, l 120 мм	4	
			Переменные данные для исполнений			
			1.133.1-5 вып. 1 09.000	СБ 1.3 8.224-П-3		
				Материалы		
		4		Бетон марки 100	0,635	м³
		5		Бетон фактурного слоя марки 150	0.05	м³
			1.133.1-5 вып. 1 09.000-01	СБ 1.3 10.224-П-3.1		
				Детали		
11			1.133.1-5 вып. 1 03.010	Изделие закладное М-1	4	
				Материалы		
		4		Бетон марки 100	0.152	м³
		5		Бетон фактурного		
				слоя марки 150	0.010	м³

Инв № подл. | Подпись и дата | Взам. инв №

Рук. М. №5	Станишевский	
Гл. инж. М.	Панков	
ГИП	Зыкина	
Рук. гр. ин.	Мелюшкина	
Пров.	Куц	
Разраб.	Мелюшкина	

1.133.1-5 вып. 1 09.000

Блок простеночный угловой СБ 1.3 8.224-П-3, СБ 1.3 10.224-П-3.1

Стадия	Лист	Листов
Р		1

ЦНИИЭП жилища г. Москва

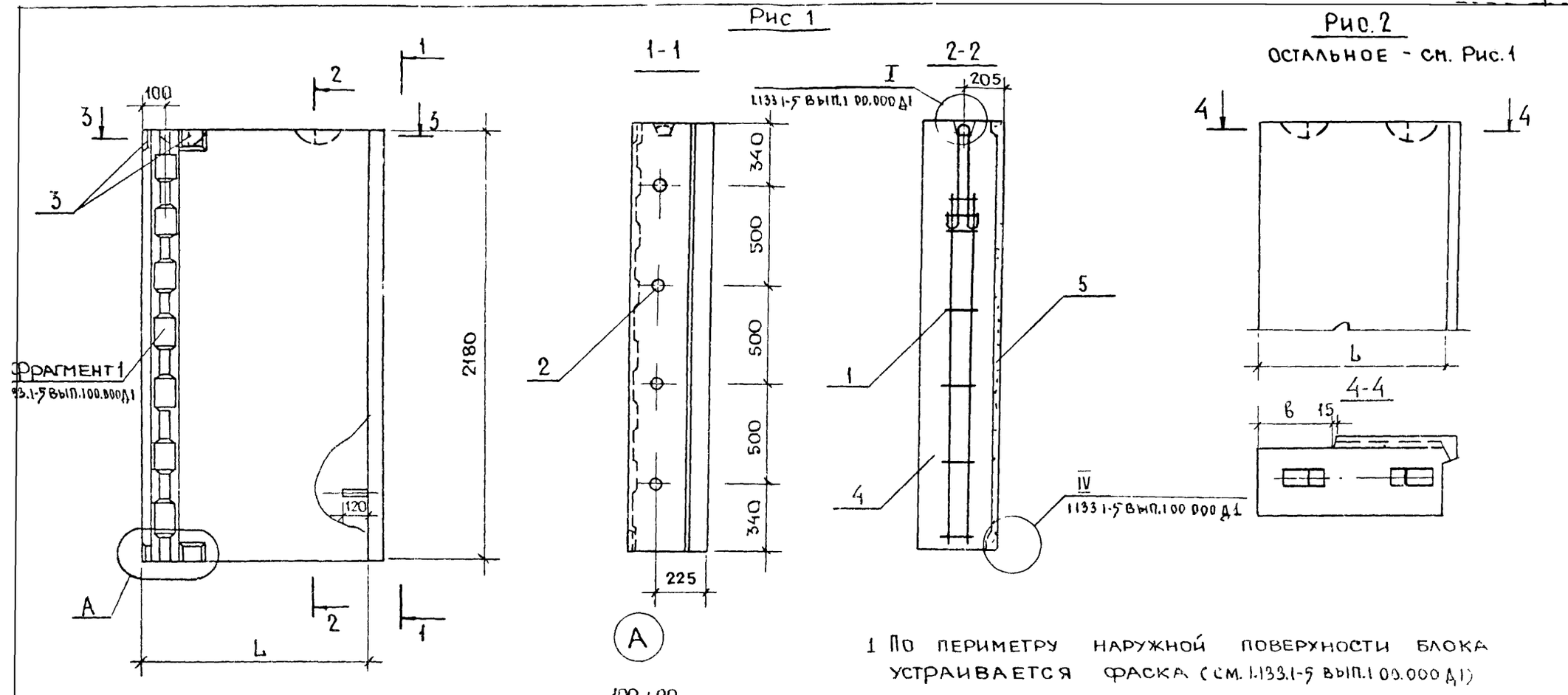

1 По периметру наружной поверхности блока устраивается фаска (см. 1.133.1-5 вып.1 00.000 Д1)

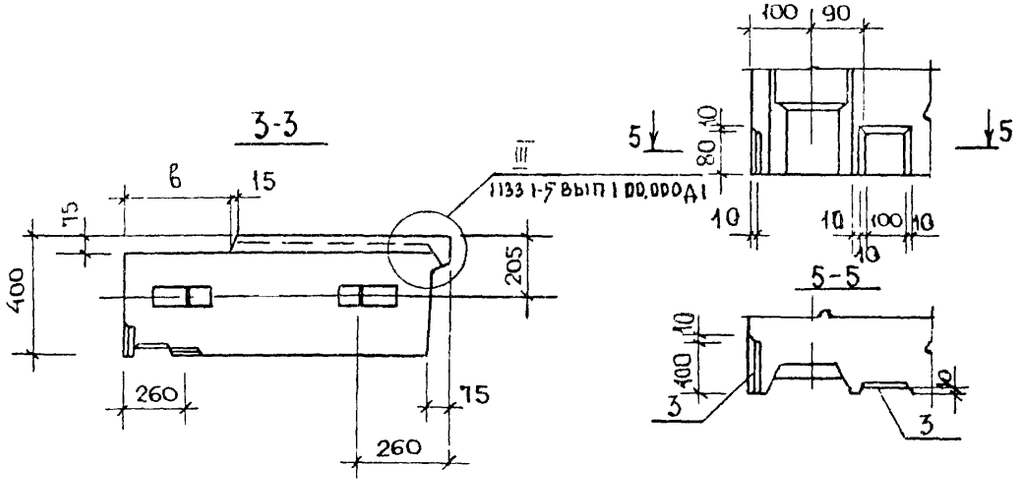

Обозначение	Марка	L	в	Рис.	Масса, кг Объемная масса бетона 1200	1400
1.133.1-5 вып. 1 08.000	СБ 1.3 10.22.4-П-2.2	995	295	1	1120	1282
-01	СБ 1.3 8.22.4-П-2	825	280	2	930	1065

1.133.1-5 вып. 1 08.000 СБ

Блок простеночный угловой (СБ 1.3 8.22.4-П-2, СБ 1.3 10.22.4-П-2.2)

Сборочный чертеж

Рук м N5	Станишевский	
Гл инж м	Панков	
Гип	Зыкина	
Рук.гр.	Мем	
Пров.	Куц	
Разраб.	Петренко	

Стадия	Масса	Масштаб
Р	СМ ТАБЛ	1:20
Лист	Листов 1	

ЦНИИЭП жилища г. Москва

Рис. 1

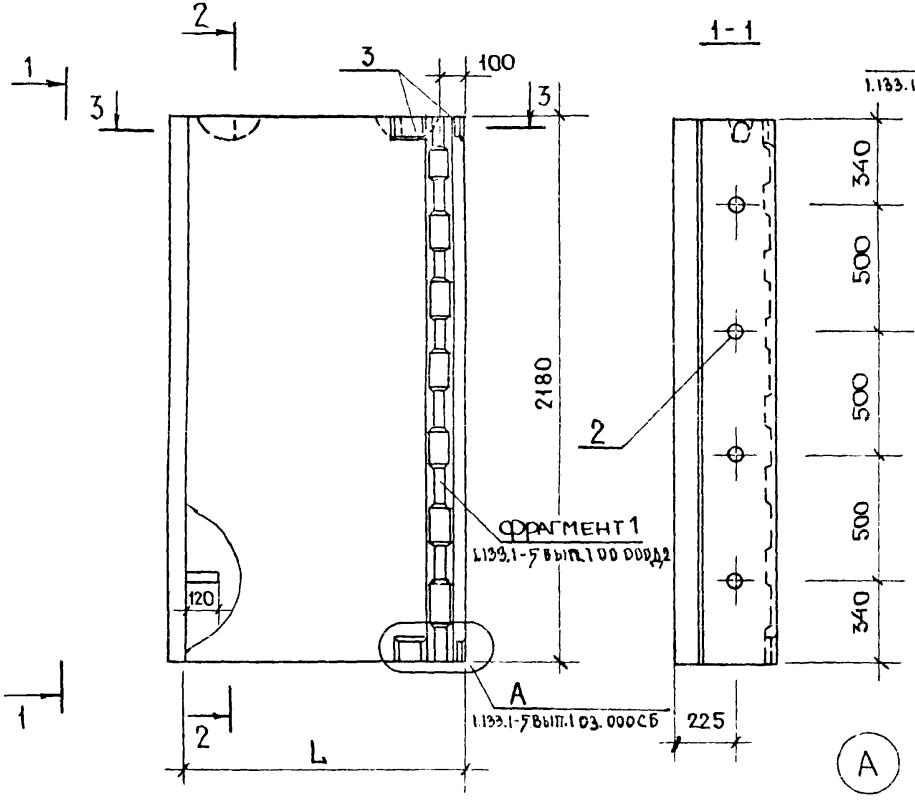

Рис 2

ОСТАЛЬНОЕ - СМ РИС 1

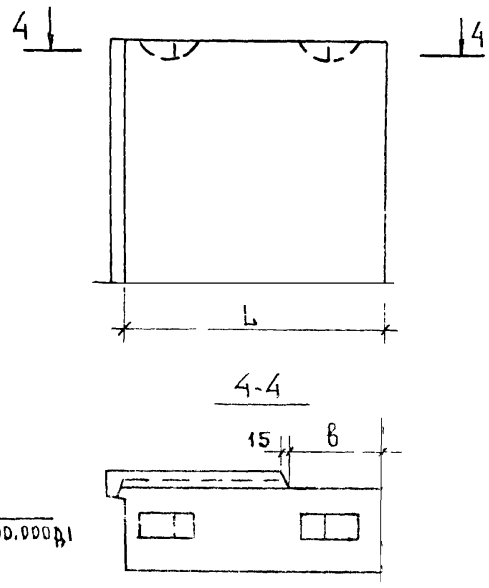

По периметру наружной поверхности блока устраивается фаска (см 1.133.1-5 вып.1 00 000

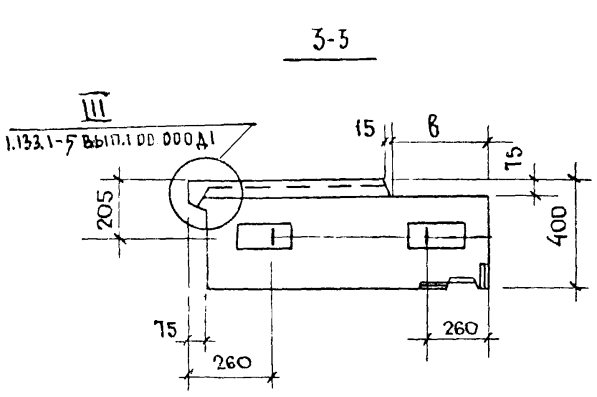

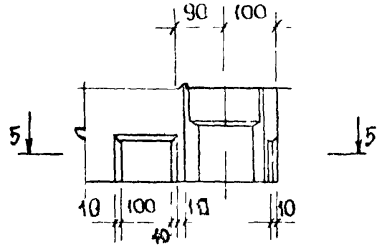

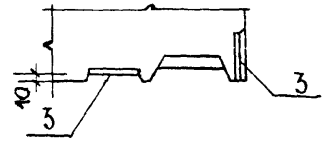

Обозначение	Марка	L	B	Рис.	Масса, кг	
					Обычная	Малая
1.133.1-5 вып.1 09.000	СБ1.3 10.22.4-П-3.1	995	295	1	1120	1282
-01	СБ1.3 8.22.4-П-3	825	280	2	930	1065

Рук.м. 5	Станишевский	
Гл.инж.м.	Панков	
ГИП	Зыкина	
Рук.гр.ин	Мелюшкина	
Пров.	Мелюшкина	
Разраб.	Петренко	

1.133.1-5 вып. 1 09.000 СБ

Блок простеночный угловой (СБ 1.3. 8.22.4-П-3, СБ 1.3 10.22.4-П-3.1)
Сборочный чертеж.

Стадия	Масса	Масшта
Р	см. табл.	1:20
Лист	Листов	

ЦНИИЭП жилища г. Москва

Инв № подл. | Подпись и дата | Взам. инв. №

Зона	Поз	Обозначение	Наименование	Кол	Примечание
			Документация		
2		1.133.1-5 вып.1 00.000 ТО	Техническое описание		
2		1.133.1-5 вып.1 10.000 СБ	Сборочный чертеж		
2		1.133.1-5 вып.1 00.000 Д1	Узлы I ... VI		
2		1.133.1-5 вып.1 00.000 Д2	Фрагмент 1, Фрагмент 2		
2		1.133.1-5 вып.1 00.000 ТБ2	Выборка стали		
			Детали		
			Пробка деревянная		
			ф 50 мм, ℓ = 120 мм	4	
		Переменные данные для исполнений			
		1.133.1-5 вып.1 10.000	СБ 1.4 7/6.224-П-2.2		
			Сборочные единицы		
	2	1.133.1-5 вып.1 01.100	Блок арматурный АБ-1	2	
			Материалы		
	3		Бетон марки 100	0,632	м³
	4		Бетон фактурного слоя марки 150	0.101	м³
		1.133.1-5 вып.1 10.000-01	СБ 1.4 9/6.224-П-2.2		
			Сборочные единицы		
11	2	1.133.1-5 вып.1 01.100-01	Блок арматурный АБ-2	2	
			Материалы		
	3		Бетон марки 100	0.152	м³
	4		Бетон фактурного слоя марки 150	0.112	м³

Нач. м	Станишевский		
Гл. инж. м	Панков		
ГИП	Зыкина		
Рук. гр.	Мелюшкина		
Пров.	Куц		
Разраб.	Мелюшкина		

1.133.1-5 вып. 1 10.000

Блок простеночный температурного шва СБ 1.4 7/6 224-П-2.2, СБ 1.4 9/6 224-П-2.2

Стадия	Лист	Листов
Р		1

ЦНИИЭП жилища г. Москва

Формат	Зона	Поз	Обозначение	Наименование	Кол	Примечание
				Документация		
12			1.133.1-5 вып.1 00.000 ТО	Техническое описание		
12			1.133.1-5 вып.1 11.000 СБ	Сборочный чертеж		
12			1.133.1-5 вып.1 00.000 Д1	Узлы I ... VI		
12			1.133.1-5 вып.1 00.000 Д2	Фрагмент 1, Фрагмент 2		
12			1.133.1-5 вып.1 00.000 ТБ2	Выборка стали		
				Детали		
		1		Пробка деревянная ф 50 мм, ℓ = 120 мм	4	
			Переменные данные для исполнений			
			1.133.1-5 вып.1 11.000	СБ 1.4 7/6.224-П-3.1		
				Сборочные единицы		
11		2	1.133.1-5 вып.1 01.100	Блок арматурный АБ-1	2	
				Материалы		
		3		Бетон марки 100	0.632	м³
		4		Бетон фактурного слоя марки 150	0.101	м³
			1.133.1-5 вып.1 11.000-01	СБ 1.4 9/6.224-П-3.1		
				Сборочные единицы		
11		2	1.133.1-5 вып.1 01.100-01	Блок арматурный АБ 2	2	
				Материалы		
		3		Бетон марки 100	0.152	м³
		4		Бетон фактурного слоя марки 150	0.112	м³

Инв. № подл. | Подпись и дата | Взам. инв. №

Нач. м	Станишевский		
Гл. инж. м	Панков		
ГИП	Зыкина		
Рук. гр.	Мелюшкина		
Пров.	Куц		
Разраб.	Мелюшкина		

1.133.1-5 вып. 1 11.000

Блок простеночный температурного шва СБ 1.4 7/6.224-П-3.1, СБ 1.4 9/6 224-П 3.1

Стадия	Лист	Листов
Р		1

ЦНИИЭП жилища г. Москва

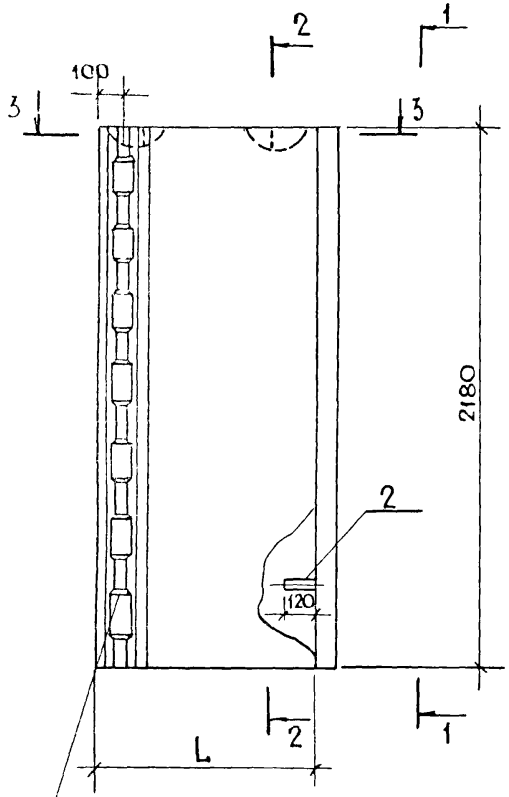

Фрагмент 2

1.133.1-5 вып.1 00.000 Д1

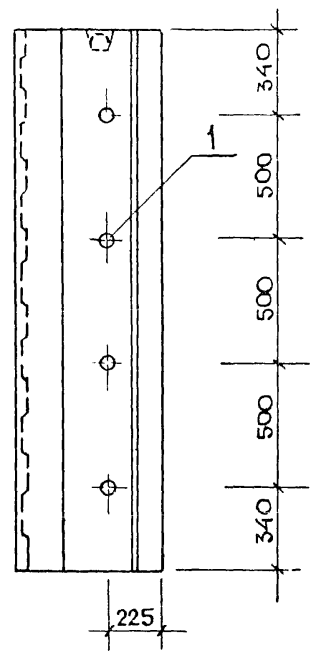

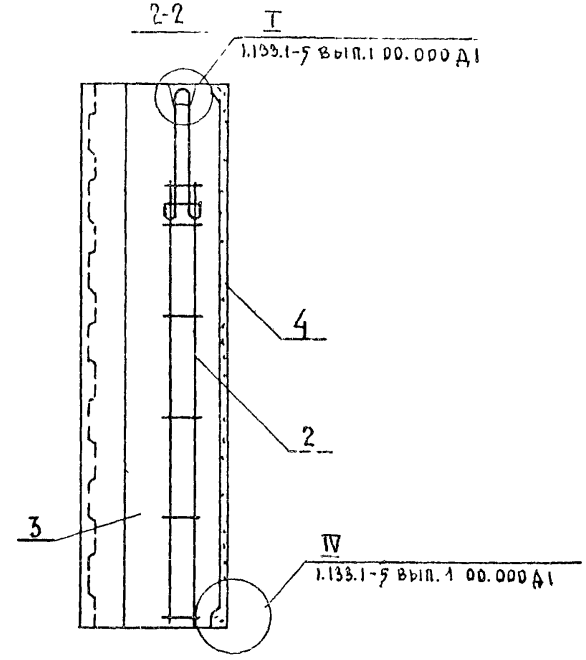

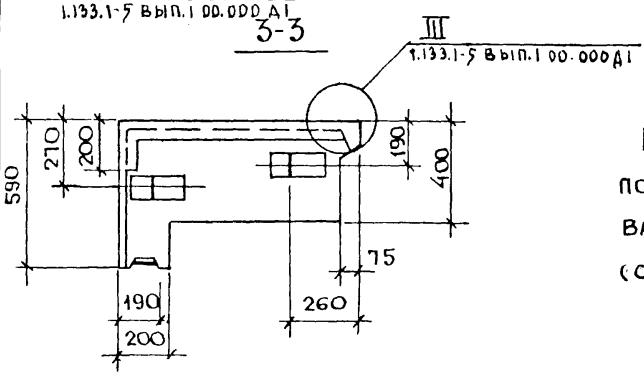

По периметру наружной поверхности блока устраивается фаска (см. 1.133.1-5 вып.1 00.000 Д1)

Обозначение	Марка	L	Масса, кг	
			Объемная масса бетона кг/м³ 1200	1400
1.133.1-5 вып. 1.10.000	СБ 1.4 7/6.224-П-2.2	735	1030	1165
-01	СБ 1.4 9/6.224-П-2.2	885	1205	1370

Рук. маст.	Станишевский	
Гл. инж. п.	Панков	
ГИП	Зыкина	
Рук. гр. инж.	Мелюшкина	
Пров.	Мелюшкина	
Разраб.		

1.133.1-5 вып.1 10.000 СБ

Блок проступочный температурного шва (СБ 1.4 7/6.224-П 22 СБ 1.4 9/6.224-П-2.2) Сборочный чертеж

Стадия	Масса	Масштаб
Р	см табл	1:20
Лист	Листов 1	

ЦНИИЭП жилища г Москва

Инв. N подл. | Подпись и дата | Взам. инв. N

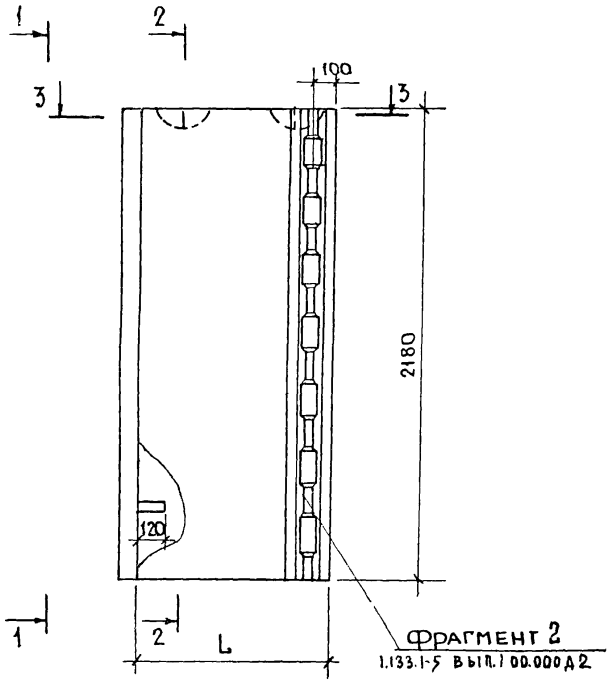

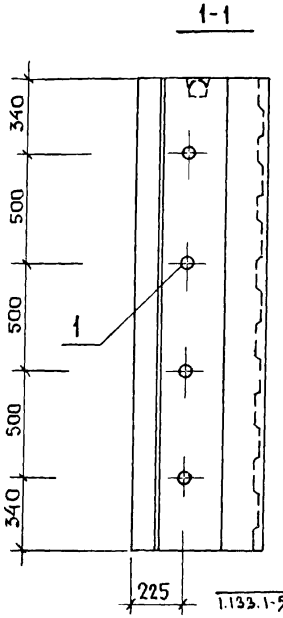

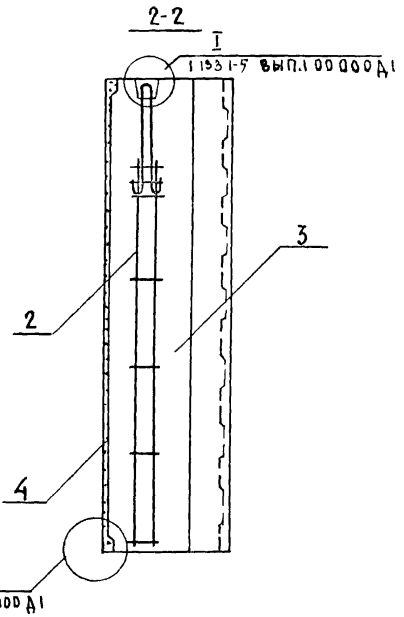

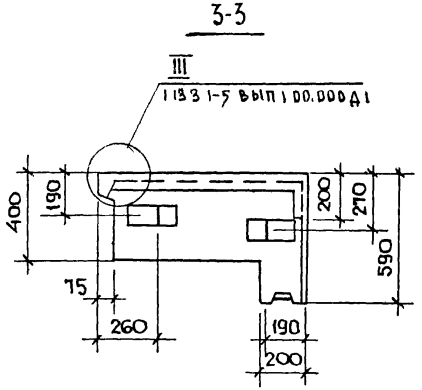

По периметру наружной поверхности блока устраивается фаска (см. 1.133.1-5 вып.1 00.000Д1)

Обозначение	Марка	L	Масса, кг	
			Объемная масса бетона, кг/м³	
			1200	1400
1.133.1-5 вып.1 11.000	СБ 1.4 7/6.224-П-3.1	735	1030	1.165
-01	СБ 1.4 9/6.224-П-3.1	885	1205	1.370

Рук.М. N5	Станишевский	
Гл.инж.М.	Панков	
Тип /	Зыкина	
Рук.гр.ин.	Мелюшкина	
Пров.	Мелюшкина	
Разраб.	Петренко	

1.133.1-5 вып. 1 11.000 СБ

Блок простеночный температурного шва (СБ 1.4 7/6.224-П-3.1 СБ 1.4 9/6.224-П-3.1)
Сборочный чертеж

Стадия	Масса	Масштаб
Р	см. табл.	1:20
Лист	Листов 1	

ЦНИИЭП жилища г. Москва

Инв. № подл.	Подпись и дата	Взам. инв. №

Формат	Зона	Поз.	Обозначение	Наименование	Колич. на испол. 1.133.1-5 Вып.1 12.000-										Примеч.
					-	01	02	03							
				Документация											
12			1.133.1-5 Вып.1 00.000 ТО	Техническое описание	Х	Х	Х	Х							
12			1.133.1-5 Вып.1 12.000 СБ	Сборочный чертеж	Х	Х	Х	Х							
12			1.133.1-5 Вып.1 00.000 Д1	Узлы I ... VI	Х	Х	Х	Х							
12			1.133.1-5 Вып.1 00.000 ТБ2	Выборка стали	Х	Х	Х	Х							
				Сборочные единицы											
11		1	1.133.1-5 Вып.1 12.100	Блок арматурный АБ-5	2										
11		1	1.133.1-5 Вып.1 12.100-01	Блок арматурный АБ-6		2									
11		1	1.133.1-5 Вып.1 12.100-02	Блок арматурный АБ-7			2								
11		1	1.133.1-5 Вып.1 12.100-03	Блок арматурный АБ-8				2							
				Детали											
		2		Пробка деревянная											
				ф50 мм, ℓ=120 мм	8	8	8	8							
				Материалы											
		3		Бетон марки 100	0.723	0.965	1.205	1.433							м³
		4		Бетон фактурного слоя марки 150	0.088	0.109	0.130	0.150							м³

Рук. м. №5	Станишевский	
Гл. инж. м.	Панков	
ГИП	Зыкина	
Рук. гр.	Мелюшкина	
Провер.	Мелюшкина	
Разраб.	Осина	

1.133.1-5 Вып.1 12.000

Блок простеночный
СБ 1.1 9.22.4-П-1.0.0.1;
СБ 1.1 12.22.4-П-1.0.0.1;
СБ 1.1 15.22.4-П-1.0.0.1;
СБ 1.1 18.22.4-П-1.0.0.1.

Стадия	Лист	Листов
Р		1

ЦНИИЭП жилища г. Москва

Инв. № подл.	Подпись и дата	Взам. инв. №

Обозначение	Марка	L	Масса, кг: Объемная масса бетона, кг/м³ 1200	1400
1.133.1-5 Вып.1 12.000	СБ 1.1 9.22.4-П-1.0.0.1	890	1120	1275
-01	СБ 1.1 12.22.4-П-1.0.0.1	1190	1475	1685
-02	СБ 1.1 15.22.4-П-1.0.0.1	1490	1830	2090
-03	СБ 1.1 18.22.4-П-1.0.0.1	1790	2175	2495

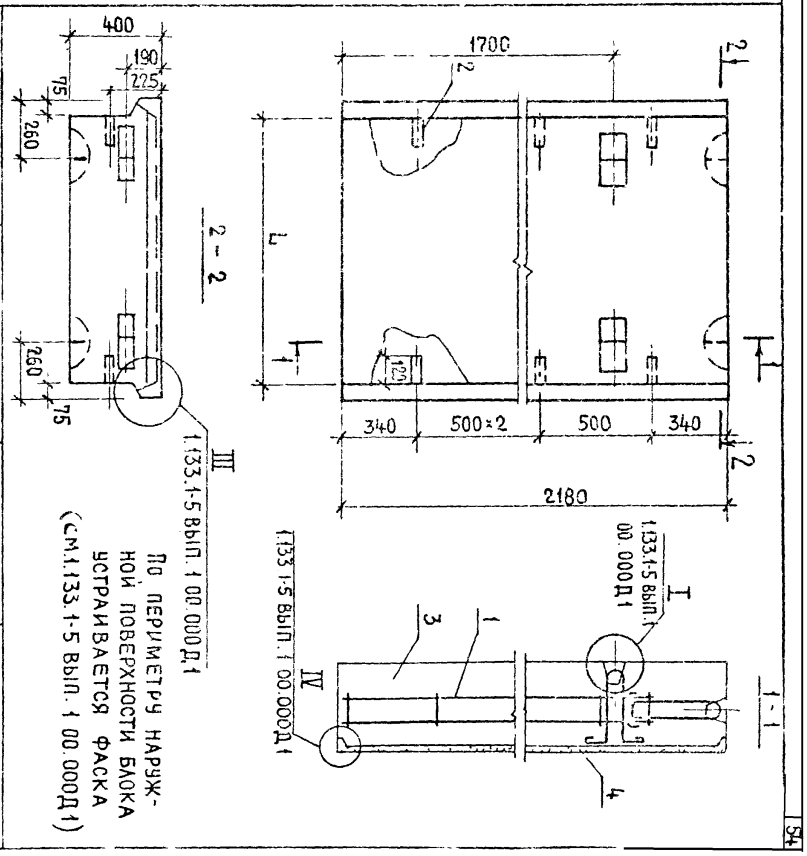

По периметру наружной поверхности блока устраивается фаска (см. 1.133.1-5 Вып.1 00.000Д1)

Блок простеночный

Сборочный чертеж

1.133.1-5 Вып.1 12.000 СБ

Стадия	Масса	Масштаб
Р		1:20

Лист	Листов 1

ЦНИИЭП жилища г. Москва

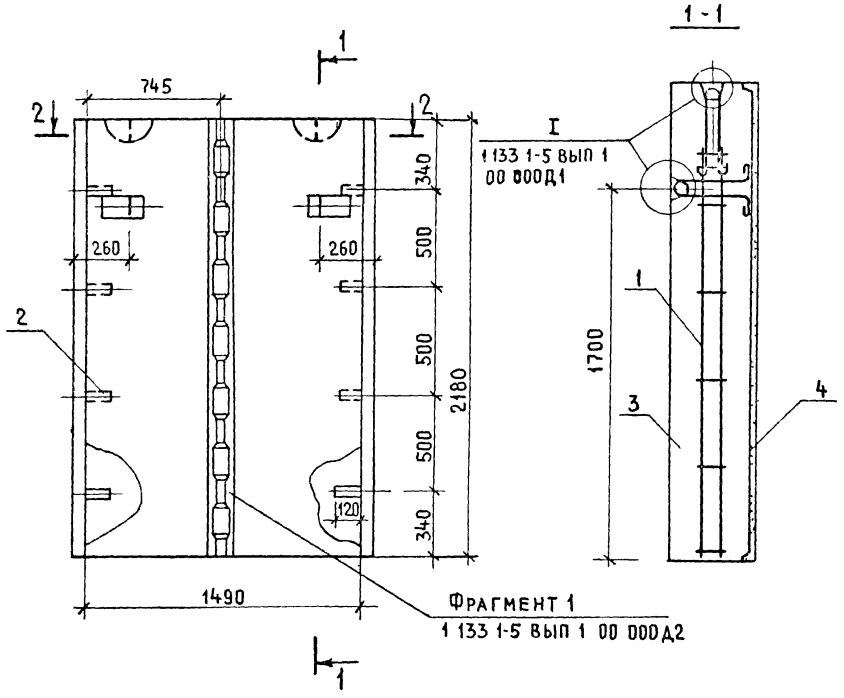

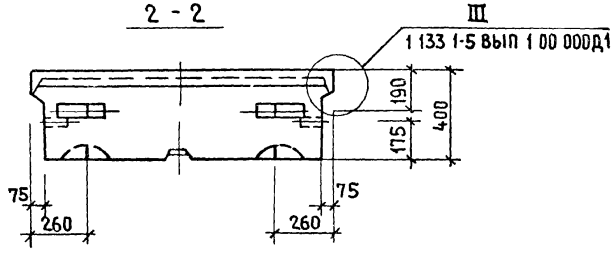

Масса, кг	
Объем	Масса бетона, кг/м³
1200	1400
1820	2080

По периметру наружной поверхности блока устраивается фаска (см 1133.1-5 вып 1 00 000Д1).

Формат	Зона	Поз	Обозначение	Наименование	Кол	Примечание
				Документация		
12			1.133.1-5 ВЫП.1 00.000 ТО	Техническое описание		
12			1.133.1-5 ВЫП.1 00.000 Д1	Узлы I ... VI		
12			1.133.1-5 ВЫП.1 00.000 Д2	Фрагмент 1, фрагмент 2		
12			1.133.1-5 ВЫП.1 00.000 ТБ2	Выборка стали		
				Сборочные единицы		
11		1	1.133.1-5 ВЫП 1 12.100-02	Блок арматурный АБ-7	2	
				Детали		
		2		Пробка деревянная		
				ф50 мм, ℓ=120 мм	8	
				Материалы		
		3		Бетон марки 100	1.196	м³
		4		Бетон фактурного		
				слоя марки 150	0.130	м³

Рук. мас.5	Станишевский	
Гл. инж. м.	Панков	
ГИП	Зыкина	
Рук. гр.	Мелюшкина	
Провер.	Мелюшкина	
Разраб.	Петренко	

1.133.1-5 ВЫП.1 13.000

Блок простеночный
СБ 1.1 15.22.4-П-1.3.0.1

Стадия	Масса	Масштаб
Р	СМ ТАБЛ	1:20
Лист	Листов 1	

ЦНИИЭП жилища г. Москва

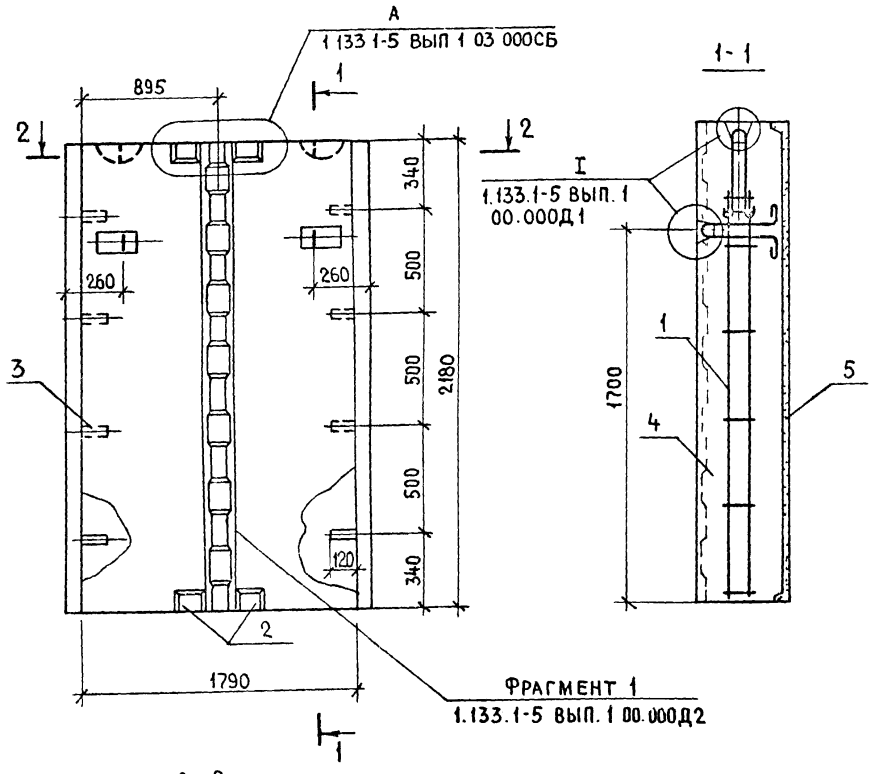

МАССА, кг	
Объемная масса бетона, кг/м³	
1200	1400
2175	2485

По периметру наружной поверхности блока устраивается фаска (см. 1.133.1-5 ВЫП.1 00.000Д1)

Формат	Зона	Поз	Обозначение	Наименование	Кол.	Примечание
				Документация		
12			1.133.1-5 ВЫП.1 00.000ТО	Техническое описание		
12			1.133.1-5 ВЫП.1 00.000Д1	Узлы I ... VI		
12			1.133.1-5 ВЫП.1 00.000Д2	Фрагмент 1, фрагмент 2		
12			1.133.1-5 ВЫП.1 00.000ТБ2	Выборка стали		
				Сборочные единицы		
11		1	1.133.1-5 ВЫП.1 12.100	Блок арматурный АБ-8	2	
11		2	1.133.1-5 ВЫП.1 03.010	Изделие закладное		
				М-1	4	
				Детали		
		3		Пробка деревянная		
				ф50мм, ℓ=120мм	8	
				Материалы		
		4		Бетон марки 100	1.826	м³
		5		Бетон фактурного		
				слоя марки 150	0.15	м³

Рук.м.5	Станиславский	
Гл.инж.м	Панков	
ГИП	Зыкина	
Рук.гр.ин.	Мелюшкина	
Пров.	Мелюшкина	
Разраб	Петренко	

1.133.1-5 ВЫП.1 14.000

Блок простеночный
СБ1.1 18.22.4-П-1.3.0:1

Стадия	Масса	Масштаб
Р	см. табл.	1:20
Лист	Листов 1	

ЦНИИЭП жилища г. Москва

Инв.№ подл. | Подпись и дата | Взам. инв.№

Формат	Зона	Поз.	Обозначение	Наименование	Колич на испол 1.133.1-5 вып.1 15.000 –	01	02	03	04						Примеч
				Документация											
12			1.133.1-5 вып.1 ПЗ.000 ТО	Техническое описание	×	×	×	×	×						
12			1.133.1-5 вып.1 15.000СБ	Сборочный чертеж	×	×	×	×	×						
12			1.133.1-5 вып.1 СО.000 Д1	Узлы I... V	×	×	×	×	×						
12			1.133.1-5 вып.1 ОО.000 Д2	Фрагмент 1, фрагмент 2	×	×	×	×	×						
12			1.133.1-5 вып.1 ОО.000ТБ2	Выборка стали	×	×	×	×	×						
				Сборочные единицы											
11		1	1.133.1-5 вып.1 12.100-01	Блок арматурный АБ-6	2										
11		1	1.133.1-5 вып.1 12.000-02	Блок арматурный АБ-7		2	2								
11		1	1.133.1-5 вып.1 12.000-03	Блок арматурный АБ-8				2	2						
				Детали											
		2		Пробка деревянная											
				ф50 мм, ℓ=120 мм	8	8	8	8							
				Материалы											
		3		Бетон марки 100	0,955	1,196	1,196	1,433	1,433						м³
		4		Бетон фактурного слоя марки 150	0,109	0,13	0,13	0,15	0,15						м³

Рук м N5	Старшевский	
Гл инж м	Панков	
ГИП	Зыкина	
Рук гр	Мелюшкина	
Провер	Мелюшкина	
Разраб	Осина	

1.133.1-5 вып.1 15.000

Блок простеночный СБ1.1 12.22.4-П-1.1.2.1; СБ1.1 15.22.4-П-1.1.1.1; СБ1.1 15.22.4-П-1.1.3.1 СБ1.1 18.22.4-П-1.1.4.1; СБ1.1 18.22.4-П-1.1.3.1

Стадия	Лист	Листов
Р		1

ЦНИИЭП жилища г. Москва

Инв. № подл. | Подпись и дата | Взам. инв. №

Обозначение	Марка	L	B	Масса, кг: Объемная масса бетона 1200	1400
1.133.1-5 вып.1 15.000	СБ1.1 12.22.4-П-1.1.2.1	1190	170	1465	1670
-01	СБ1.1 15.22.4-П-1.1.1.1	1490	150	1820	2080
-02	СБ1.1 15.22.4-П-1.1.3.1	1490	200	1820	2080
-03	СБ1.1 18.22.4-П-1.1.4.1	1790	300	2175	2485
-04	СБ1.1 18.22.4-П-1.1.3.1	1790	200	2175	2485

Блок простеночный (СБ1.1 12.22.4-П-1.1.2.1; СБ1.1 15.22.4-П-1.1.1.1; СБ1.1 15.22.4-П-1.1.3.1; СБ1.1 18.22.4-П-1.1.4.1; СБ1.1 18.22.4-П-1.1.3.1)

Сборочный чертеж

1.133.1-5 вып.1 15.000 СБ

Рук м N5	Старшевский	
Гл инж м	Панков	
ГИП	Зыкина	
Рук гр	Мелюшкина	
Провер	Мелюшкина	
Разраб	Осина	

Стадия	Масса	Масштаб
Р	см табл.	1:20
	Лист	Листов 1

ЦНИИЭП жилища г. Москва

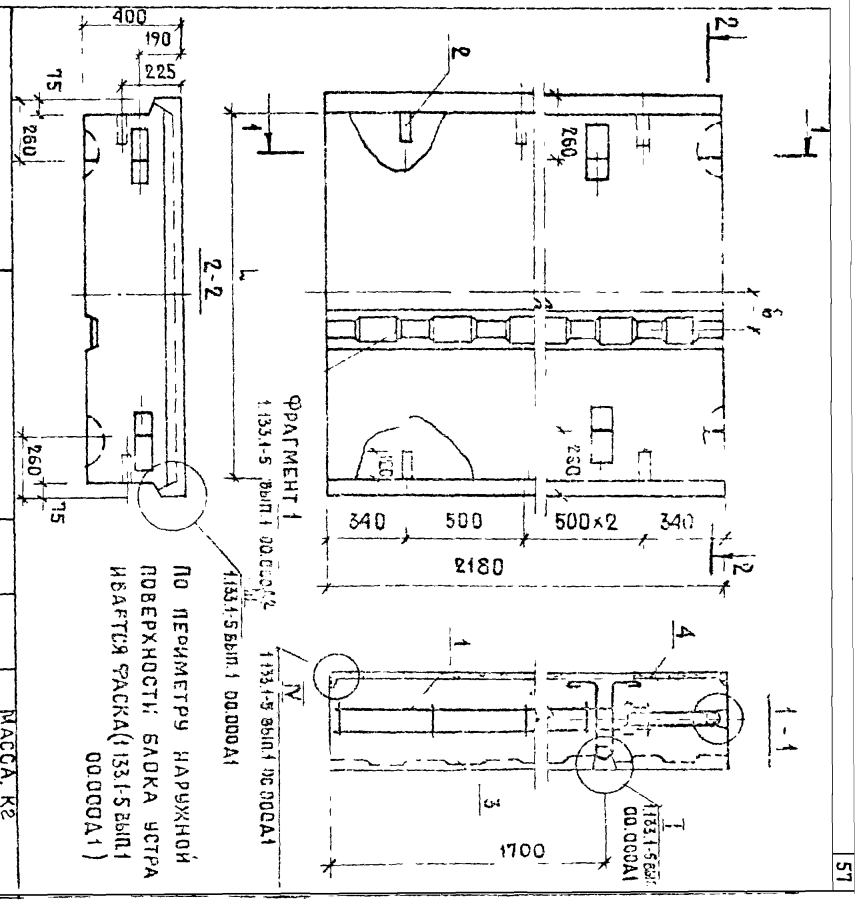

Поз.	Обозначение	Наименование	Колич. на испол. 1.133.1-5 вып.1 16.000				Примеч.
			–	01	02	03	04	
		Документация						
12	1.133.1-5 вып.1 00.000ТО	Техническое описание	Х	Х	/	Х	/	
12	1.133.1-5 вып.1 16.000СБ	Сборочный чертеж	Х	Х	/	Х	/	
12	1.133.1-5 вып.1 00.000А1	Узлы I ... VI	Х	Х	Х	Х	/	
12	1.133.1-5 вып.1 00.000Д2	Фрагмент 1, фрагмент 2	Х	Х	Х	Х	Х	
12	1.133.1-5 вып.1 00.000ТВ2	Выборка стали	Х	/	/	/	/	
		Сборочные единицы						
11	1.133.1-5 вып.1 12.100-01	Арматурный блок АБ-6	2					
11	1.133.1-5 вып.1 12.100-02	Арматурный блок АБ-7		2	2			
11	1.133.1-5 вып.1 12.100-03	Арматурный блок АБ-8				2	2	
		Детали						
2		Пробка деревянная						
		ф50 мм, ℓ=120мм	8	8	8	8	8	
		Материалы						
3		Бетон марки 100	0,955	1,19	1,43	1,43	1,433	м³
4		Бетон фактурного слоя марки 150	0,103	0,130	0,130	0,150	0,150	м³

1.133.1-5 вып.1 16.000

Рук.м.N5	Станишевский		
Гл.инж.м.	Панков		
ГИП	Зыкина		
Рук.гр.	Мелюшкина		
Провер.	Мелюшкина		
Разраб.	Осина		

Блок простеночный
СБ1.1 12.22.4-П-1.2.2.1;
СБ1.1 15.22.4-П-1.2.1.1; СБ1.1 15.22.4-П-1.2.3.1;
СБ1.1 18.22.4-П-1.2.4.1; СБ1.1 18.22.4-П-1.2.3.1

Стадия Р | Листов 1

ЦНИИЭП жилища г. Москва

Инв.№ подл. | Подпись и дата | Взам.инв.№

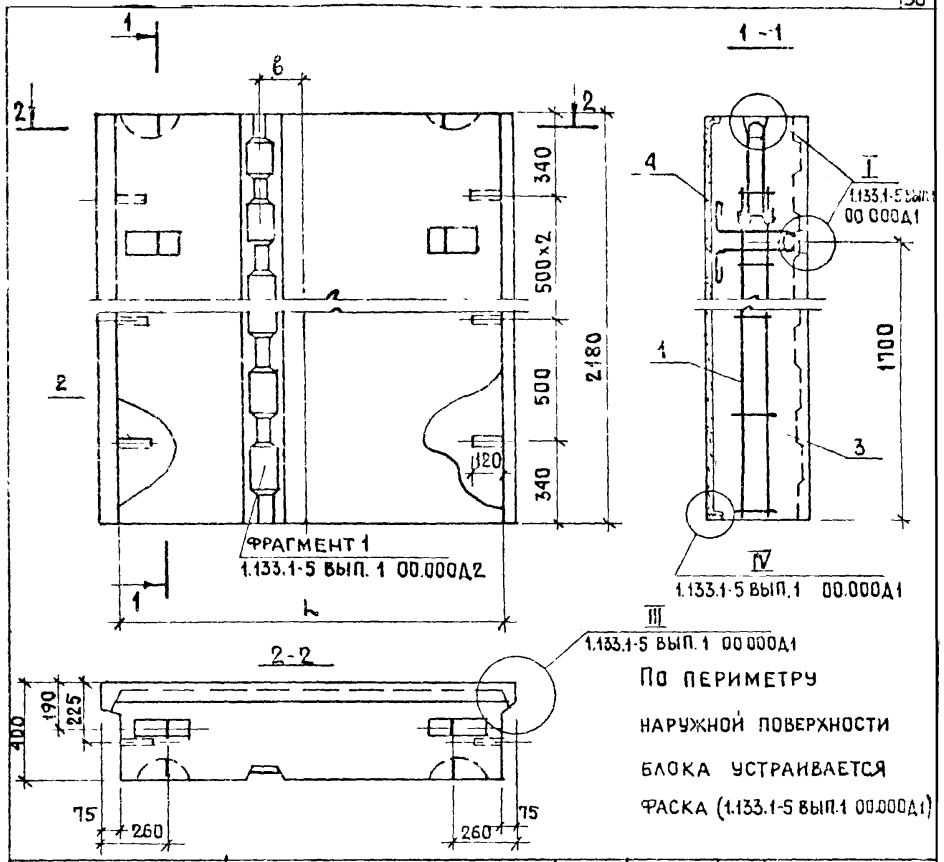

Обозначение	Марка	L	в	Масса, кг: Объемная масса бет., кг/м³ 1200	1400
1.133.1-5 вып.1 16.000	СБ 1.1 12.22.4-П-1.2.2.1	1190	170	1465	1670
-01	СБ 1.1 15.22.4-П-1.2.1.1	1490	150	1820	2080
-02	СБ 1.1 15.22.4-П-1.2.3.1	1490	200	1820	2030
-03	СБ 1.1 18.22.4-П-1.2.4.1	1790	300	2175	2485
-04	СБ 1.1 18.22.4-П-1.2.3.1	1790	200	2175	2485

1.133.1-5 вып.1 16.000 СБ

Блок простеночный
(СБ1.1 12.22.4-П-1.2.2.1;
СБ1.1 15.22.4-П-1.2.1.1; СБ1.1 15.22.4-П-1.2.3.1
СБ1.1 18.22.4-П-1.2.4.1; СБ1.1 18.22.4-П-1.2.3.1)
Сборочный чертеж.

			Стадия	Масса	Масштаб
Рук.м.N5	Станишевский		Р	См.табл	1:20
Гл.инж.м.	Панков		Лист	Листов 1	
ГИП	Зыкина				
Рук.гр.	Мелюшкина		ЦНИИЭП жилища г. Москва		
Провер.	Мелюшкина				
Разраб.	Осина				

Формат	Зона	Поз.	Обозначение	Наименование	Колич. на испол. 1.133.1-5 вып.1 17.000			Примеч
					—	01	02	
				Документация				
12			1.133.1-5 вып.1 00.000 ТО	Техническое описание	×	×	×	
12			1.133.1-5 вып.1 17.000 СБ	Сборочный чертеж	×	×	×	
12			1.133.1-5 вып.1 00.000 Д1	Узлы I ... IV	×	×	×	
12			1.133.1-5 вып.1 00.000 ТБ2	Выборка стали	×	×	×	
				Сборочные единицы				
11		1	1.133.1-5 вып.1 12.100-01	Блок арматурный АБ-6	1			
11		1	1.133.1-5 вып.1 12.100-02	Блок арматурный АБ-7		1		
11		1	1.133.1-5 вып.1 12.100-03	Блок арматурный АБ-8			1	
11		2	1.133.1-5 вып.1 01.100-01	Блок арматурный АБ-2	1			
11		2	1.133.1-5 вып.1 01.100-02	Блок арматурный АБ-3		1		
11		2	1.133.1-5 вып.1 01.100-03	Блок арматурный АБ-4			1	
				Детали				
		3		Пробка деревянная ф50мм, ℓ=20мм	4	4	4	
				Материалы				
		4		Бетон марки 100	0.853	0.988	1.214	м³
		5		Бетон фактурного слоя марки 150	0.127	0.144	0.158	м³

1.133.1-5 вып.1 17.000

Рук. м. №5	Станишевский	
Гл. инж. м.	Панков	
ГИП	Зыкина	
Рук. гр.	Мелюшкина	
Провер.	Мелюшкина	
Разраб.	Осина	

Блок простеночный угловой СБ1.2 10.22.4-П-2.0.0.1; СБ1.2 12.22.4-П-2.0.0.1; СБ1.2 15.22.4-П-2.0.0.1

Стадия	Лист	Листов
Р		1

ЦНИИЭП жилища г. Москва

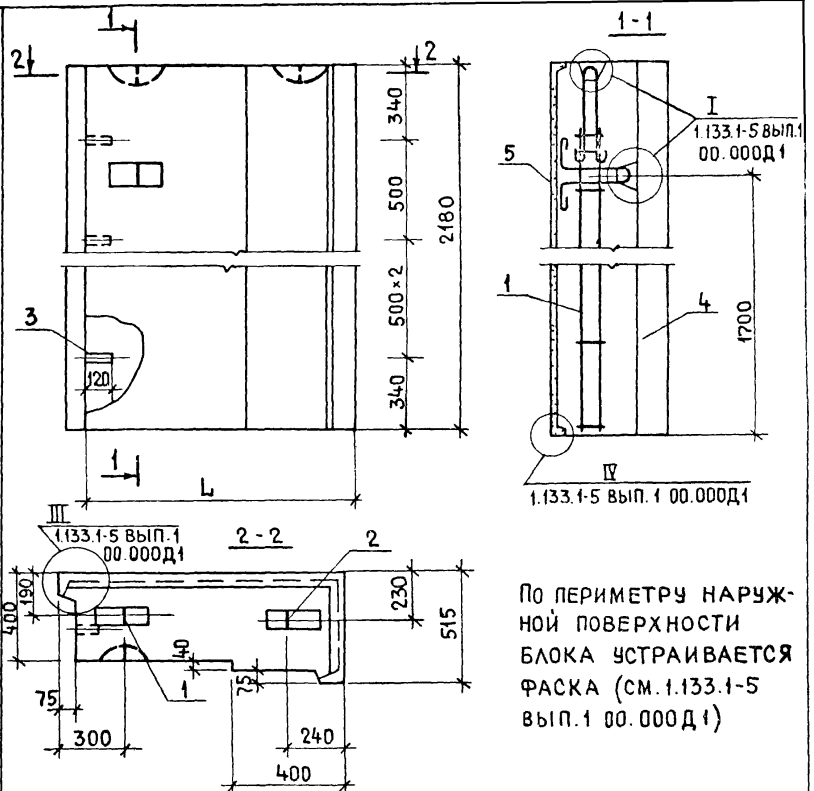

По периметру наружной поверхности блока устраивается фаска (см. 1.133.1-5 вып.1 00.000Д1)

Обозначение	Марка	L	Масса, кг	
			Объемная масса бетона, кг/м³	
			1200	1400
1.133.1-5 вып.1 17.000	СБ1.2 10.22.4-П-2.0.0.1	1045	1360	1550
-01	СБ1.2 12.22.4-П-2.0.0.1	1195	1540	1755
-02	СБ1.2 15.22.4-П-2.0.0.1	1495	1895	2155

Инв. № подл. | Подпись и дата | Взам. инв. №

Рук. м. №5	Станишевский	
Гл. инж. м.	Панков	
ГИП	Зыкина	
Рук. гр.	Мелюшкина	
Провер.	Мелюшкина	
Разраб.	Осина	

1.133.1-5 вып.1 17.000 СБ

Блок простеночный угловой (СБ1.2 10.22.4-П-2.0.0.1; СБ1.2 12.22.4-П-2.0.0.1; СБ1.2 15.22.4-П-2.0.0.1)

Сборочный чертеж

Стадия	Масса	Масштаб
Р	См. табл.	1:20
Лист	Листов 1	

ЦНИИЭП жилища г. Москва

Инв. № подл.	Подпись и дата	Взам. инв. №

Формат	Зона	Поз.	Обозначение	Наименование	Колич на испол 1 1.133.1-5 вып 1 18.000 –	–	01	02	Примеч.
				Документация					
12			1.133.1-5 вып.1. 00.000 ТО	Техническое описание		X	X	X	
12			1.133.1-5 вып.1. 18.000 СБ	Сборочный чертеж		X	X	X	
12			1.133.1-5 вып.1 00.000Д1	Узлы I...IV		X	X	X	
12			1.133.1-5 вып.1 00.000 ТБ2	Выборка стали		X	X	X	
				Сборочные единицы					
11		1	1.133.1-5 вып.1 12.100-01	Блок арматурный АБ-6		1			
11		1	1.133.1-5 вып.1 12.100-02	Блок арматурный АБ-7			1		
11		1	1.133.1-5 вып.1 12.100-03	Блок арматурный АБ-8				1	
11		2	1.133.1-5 вып.1 01.100-01	Блок арматурный АБ-2		1			
11		2	1.133.1-5 вып.1 01.100-02	Блок арматурный АБ-3			1		
11		2	1.133.1-5 вып.1 01.100-03	Блок арматурный АБ-4				1	
				Детали					
		3		Пробка деревянная ф50мм, ℓ-120мм		4	4	4	
				Материалы					
		4		Бетон марки 100		0.852	0.958	1.214	м³
		5		Бетон фактурного слоя марки 150		0.127	0.144	0.158	м³

Рук.м.№5	Станишевский	
Гл.инж.м	Пацков	
ГИП	Зыкина	
Рук. гр.	Мелюшкина	
Провер.	Мелюшкина	
Разраб.	Осина	

1.133.1-5 вып.1 18.000

Блок простеночный угловой
СБ1.2 10.22.4-П-3.0.0.1;
СБ1.2 12.22.4-П-3.0.0.1;
СБ1.2 15.22.4-П-3.0.0.1

Стадия	Лист	Листов
Р		1

ЦНИИЭП жилища г. Москва

Инв № подл.	Подпись и дата	Взам. инв. №

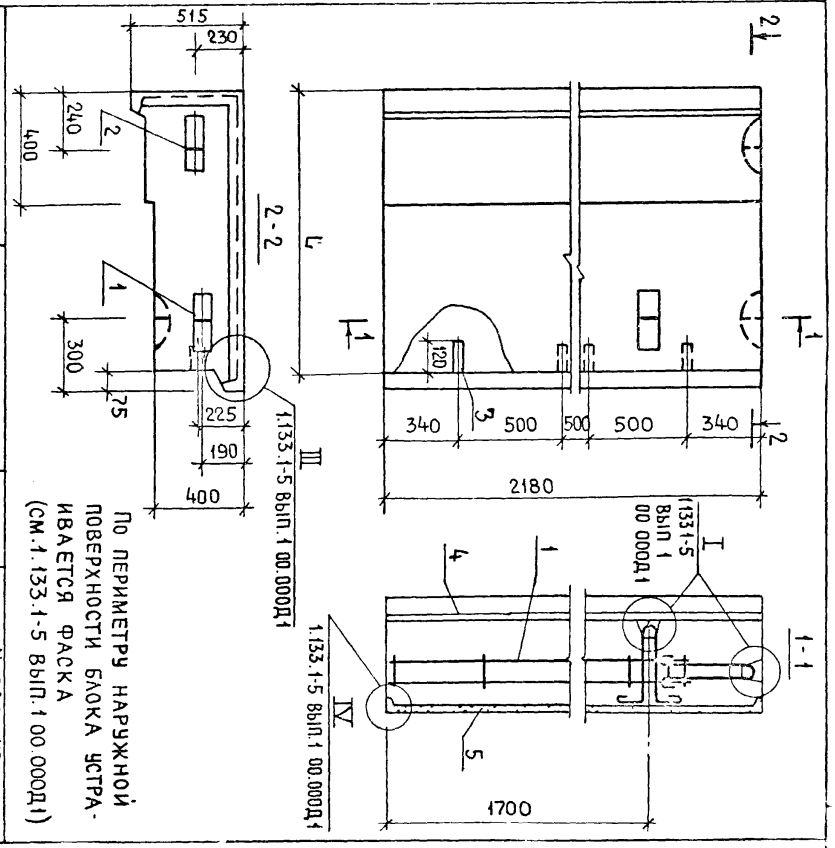

По периметру наружной поверхности блока устраивается фаска (см.1.133.1-5 вып.1 00.000Д1)

Обозначение	Марка	L	Масса, кг: Объемн. масса бетона, кг/м³ 1200	1400	1600
1.133.1-5 вып.1 18.000	СБ1.2 10.22.4-П-3.0.0.1	1045	1360	1550	1755
-01	СБ1.2 12.22.4-П-3.0.0.1	1195	1540	1755	1970
-02	СБ1.2 15.22.4-П-3.0.0.1	1495	1895	2175	2455

Блок простеночный угловой (СБ1.2 10.22.4-П-3.0.0.1; СБ1.2 12.22.4-П-3.0.0.1; СБ1.2 15.22.4-П-3.0.0.1) Сборочный чертеж

1.133.1-5 вып.1 18.000 СБ

Стадия	Масса	Масштаб
Р	см.табл	1:20

Лист	Листов 1

ЦНИИЭП жилища г. Москва

Рис. 1

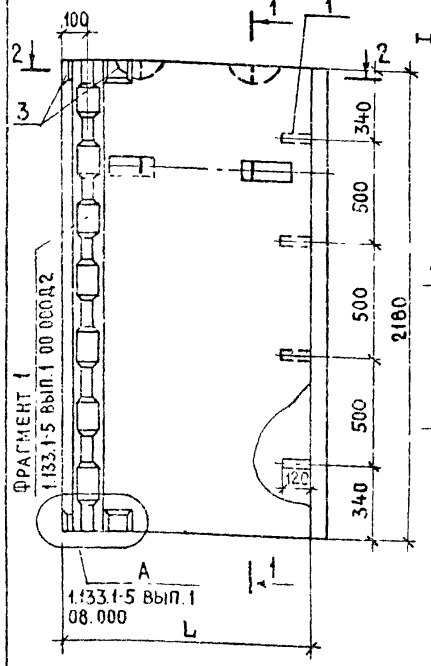

1-1

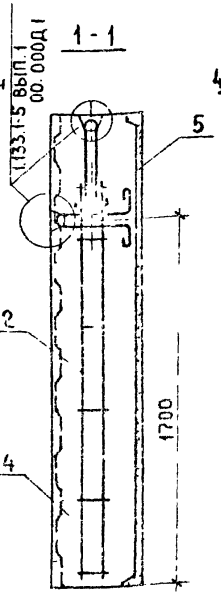

Рис. 2

ОСТАЛЬНОЕ - СМ. РИС. 1

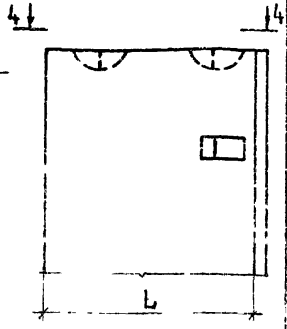

4-4

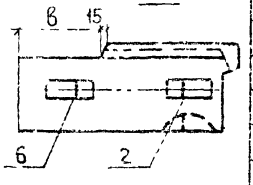

2-2

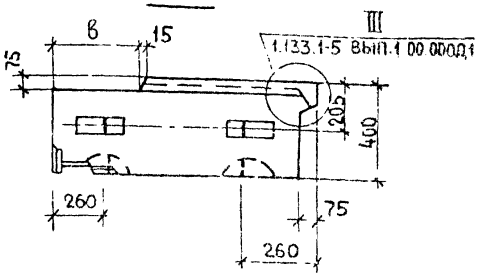

По периметру наружной поверхности блока устраивается фаска (см. 1.133.1-5 вып.1 00.000Д1)

Обозначение	Марка	l,	в	Рис	Масса, кг (объемная масса бетона кг/м³) 1200	1400
1.133.1-5 вып.1 19.000	СБ 1.3 10.22.4-П-2.2.0.1	995	295	1	1120	1282
-01	СБ 1.3 8.22.4-П-2.0.0.1	825	280	2	930	1065

Формат	Зона	Поз.	Обозначение	Наименование	Кол.	Примечание
				Документация		
12			1.133.1-5 вып.1 00.000ТО	Техническое описание		
12			1.133.1-5 вып.1 00.000Д1	Узлы I ... VI		
12			1.133.1-5 вып.1 00.000Д2	Фрагмент 1, фрагмент 2		
12			1.133.1-5 вып.1 00.000ТБ2	Выборка стали		
				Детали		
		1		Пробка деревянная ⌀50 мм, ℓ=125 мм	4	
			Переменные данные	для исполнений		
			1.133.1-5 вып.1 19.000	1 3 10 22 4-П-2 2 0 1		
				Сборочные единицы		
11		2	1.133.1-5 вып.1 12.100	Блок арматурный АБ-5		
				Детали	2	
11		3	1.133.1-5 вып.1 03.010	Изделие закладное М-1	4	
				Материалы		
		4		Бетон марки 100	0.752	м³
		5		Бетон фактурного слоя марки 150	0.070	м³
			1.133.1-5 вып.1 19.000-01	СБ 1.3 8 22.4-П-2.0.0.1		
				Сборочные единицы		
11		2	1.133.1-5 вып.1 12.100	Блок арматурный АБ-5	1	
11		6	1.133.1-5 вып.1 01.100	Блок арматурный АБ-1	1	
				Материалы		
		4		Бетон марки 100	0.782	м³
		5		Бетон фактурного слоя марки 150	0.070	м³

Рук. мас. 5	Станишевский	
Гл. инж. м.	Панков	
ГИП	Зыкина	
Рук. гр.	Мелюшкина	
Проверил	Мелюшкина	
Разработ.	Куц	

1.133.1-5 вып.1 19.000

Блок простеночный угловой
СБ 1.3 8.22.4-П-2.0.0.1;
СБ 1.3 10.22.4-П-2.2.0.1.

Стадия	Масса	Масшт.
Р	см. табл.	1:20
Лист	Листов 1	

ЦНИИЭП жилища г. Москва

Рис.1

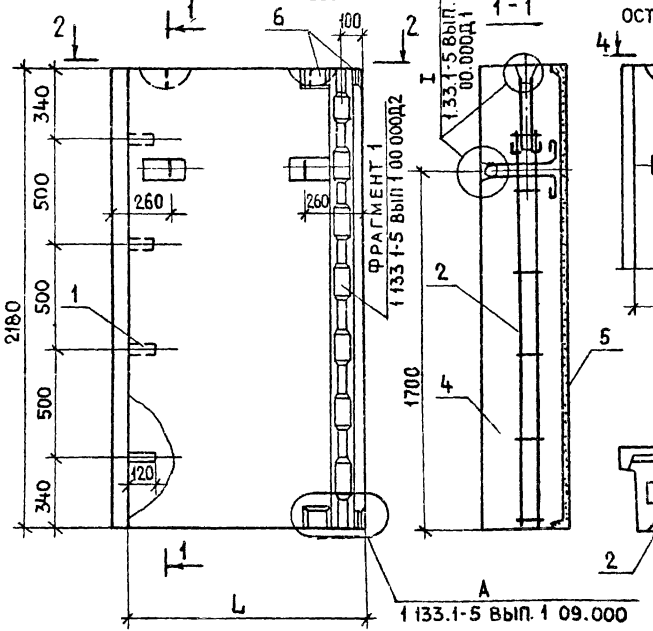

Рис.2

ОСТАЛЬНОЕ - СМ РИС.1

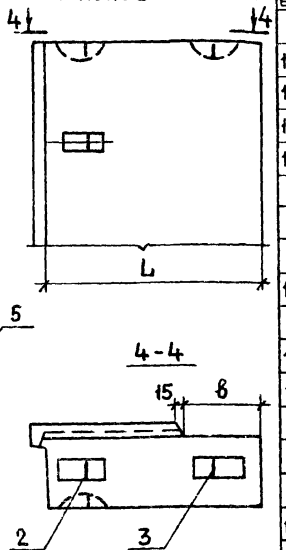

2-2

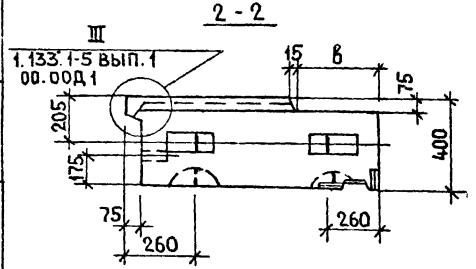

По периметру наружной поверхности блока устраивается фаска (см. 1.133.1-5 вып. 1 00.000Д1)

Обозначение	Марка	L	B	Рис.	Масса, кг: объемная масса бетона 1200	Масса, кг: объемная масса бетона 1400
1 133 1-5 вып.1 20.000	СБ 1.3 10.22.4-П-3.1.0.1	995	295	1	1120	1282
-01	СБ 1.3 8.22.4-П-3.0.0.1	825	280	2	930	1065

Формат	Зона	Поз	Обозначение	Наименование	Кол.	Примечание
				Документация		
12			1.133.1-5 вып.1 00.000ТО	Техническое описание		
12			1.133.1-5 вып.1 00.000Д1	Узлы I ... VI		
12			1.133.1-5 вып.1 00.000Д2	Фрагмент 1, фрагмент 2		
12			1.133.1-5 вып.2 00.000ТБ2	Выборка стали		
				Детали		
		1		Пробка деревянная ⌀50мм ℓ=120 мм		
			Переменные данные для исполнений			
12			1.133.1-5 вып.1 20.000-01	СБ 1.3 8.22.4-П-3.0.0.1		
				Сборочные единицы		
11		2	1.133.1-5 вып.1 12.100	Блок арматурный АБ-5	1	
11		3	1.133.1-5 вып.1 01.100	Блок арматурный АБ-1	1	
				Материалы		
		4		Бетон марки 100	0.635	м³
		5		Бетон фактурного слоя марки 150	0.05	м³
12			1.133.1-5 вып.1 20.000	СБ 1.3 10.22.4-П-3.1.0.1		
				Сборочные единицы		
11			1.133.1-5 вып.1 12.100	Блок арматурный АБ-5	2	
				Детали		
11		6	1.133.1-5 вып.1 03.010	Изделие закладное М-1	4	
				Материалы		
		4		Бетон марки 100	0.752	м³
		5		Бетон фактурного слоя марки 150	0.070	м³

Рук м 5	Станишевский	
Гл инж м	Панков	
ГИП	Зыкина	
Рук гр	Мелюшкина	
Проверил	Мелюшкина	
Разработ	Куц	

1.133.1-5 ВЫП.1 20.000

Блок простеночный угловой СБ 1.3 8.22.4-П-3.0.0.1, СБ 1.3 10.22.4-П-3.1.0.1

Стадия	Масса	Масштаб
Р	см. табл.	1:20
Лист	Листов 1	

ЦНИИЭП жилища г. Москва

Инв. № подл. | Подпись и дата | Взам. инв. №

17200 ЕС

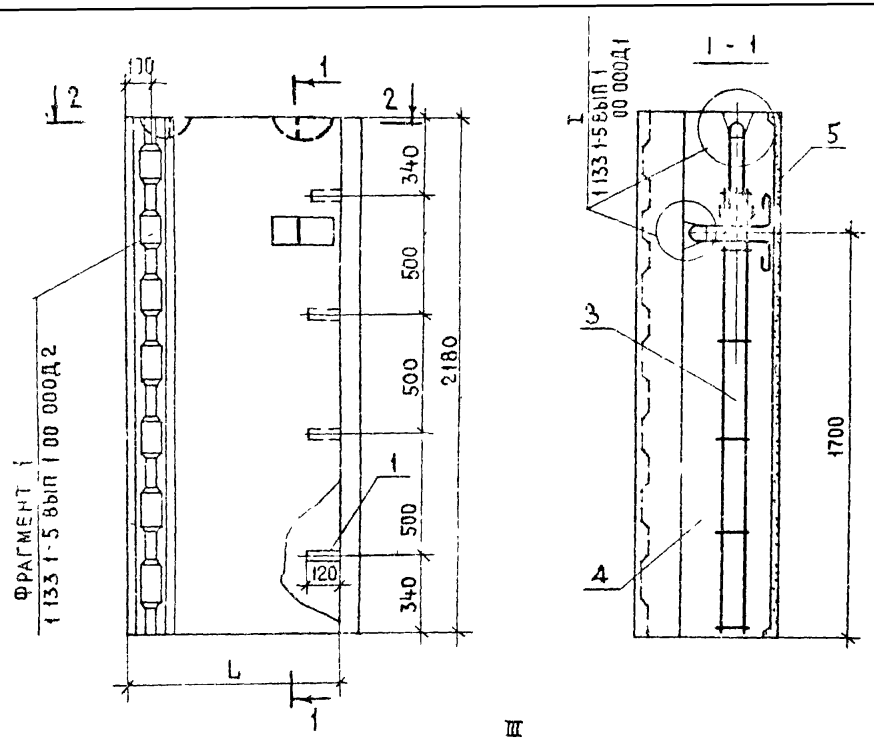

По периметру наружной поверхности блока устраивается фаска (см. 1.133.1-5 вып.1 00.000Д1).

Обозначение	Марка	L	Масса, кг: Объемная масса бетона кг/м³ 1200	1400
1.133.1-5 вып.1 21.000	СБ1.4 7/6 2.2.4-П-2.2.0.1	735	1030	1165
-01	СБ1.4 9/6 2.2.4-П-2.2.0.1	885	1205	1370

Форма	Зона	Поз	Обозначение	Наименование	Кол	Примечание
				Документация		
12			1.133.1-5 вып.1 00 000ТО	Техническое описание		
12			1.133.1-5 вып.1 00 000Д1	Узлы I...VI		
12			1.133.1-5 вып.1 00 000Д1	Фрагмент 1, фрагмент 2		
12			1.133.1-5 вып.1 00 000ТБ2	Выборка стали		
				Детали		
		1		Пробка деревянная		
				ф50мм, ℓ=120мм	4	
			Переменные данные	для исполнений		
			1.133.1-5 вып.1 21.000	СБ1.4 7/6.22.4-П-2.2.0.1		
				Сборочные единицы		
11		2	1.133.1-5 вып.1 01.100	Блок арматурный АБ-1	1	
11		3	1.133.1-5 вып.1 12.100	Блок арматурный АБ-5	1	
				Материалы		
		4		Бетон марки 100	0.632	м³
		5		Бетон фактурного слоя		
				марки 150	0.101	м³
			1.133.1-5 вып.1 21.000-01	СБ1.4 9/6.22.4-П-2.2.0.1		
				Сборочные единицы		
11		2	1.133.1-5 вып.1 01.100-01	Блок арматурный АБ-2	1	
11		3	1.133.1-5 вып.1 12.100-01	Блок арматурный АБ-6	1	
				Материалы		
		4		Бетон марки 100	0.752	м³
		5		Бетон фактурного		
				слоя марки 150	0.112	м³

Рук.м.5	Станишевский	
Гл.инж.м	Панков	
ГИП	Зыкина	
Рук.гр.	Мелюшкина	
Пров	Зыкина	
Разраб.	Осина	

1.133.1-5 вып.1 21.000

Блок простеночный температурного шва СБ1.4 7/6.2.2.4-П-2.2.0.1; СБ1.4 9/6.2.2.4-П-2.2.0.1

Стадия	Масса	Масштаб
Р	См. табл.	1:20
Лист	Листов 1	

ЦНИИЭП жилища г. Москва

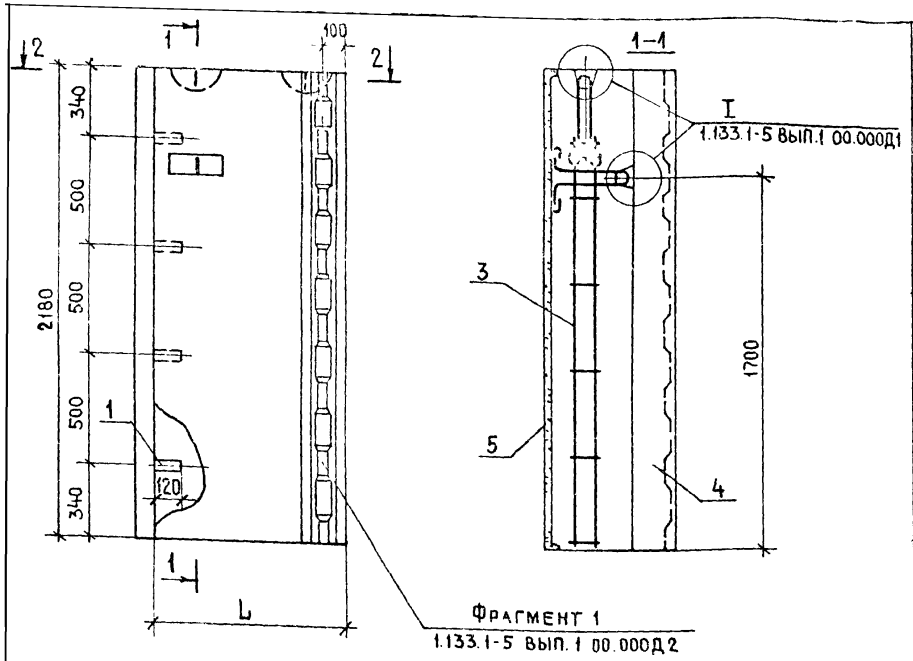

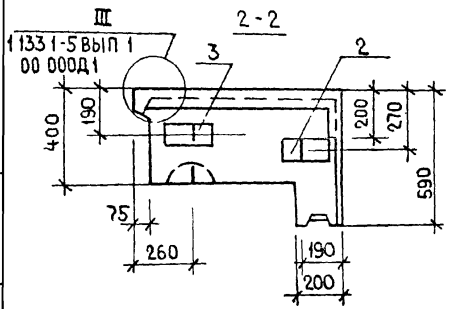

По периметру наружной поверхности блока устраивается фаска (см 1.133.1-5 вып.1 00.000Д1).

Обозначение	Марка	L	Масса, кг (объемная масса бетона, кг/м³)	
			1200	1400
1.133.1-5 вып.1 22.000	СБ1.4 7/6.22.4-П-3.1.0.1	735	1030	1.165
-01	СБ1.4 9/6.22.4-П-3.1.0.1	885	1205	1.370

Формат	Зона	Поз	Обозначение	Наименование	Кол.	Примечание
				Документация		
12			1.133.1-5 вып.1 00.000ТО	Техническое описание		
12			1.133.1-5 вып.1 00.000Д1	Узлы I ... VI		
12			1.133.1-5 вып.1 00.000Д2	Фрагмент 1, фрагмент 2		
12			1.133.1-5 вып.1 00.000ТБ2	Выборка стали		
				Детали		
		1		Пробка деревянная		
				ф50 мм, ℓ=120 мм	4	
			Переменные данные	для исполнений		
			1.133.1-5 вып.1 22 000	СБ1.4 7/6.22.4-П-3.1.0.1		
				Сборочные единицы		
11		2	1.133.1-5 вып.1 01.100	Блок арматурный АБ-1	1	
11		3	1.133.1-5 вып.1 12.100	Блок арматурный АБ 5	1	
				Материалы		
		4		Бетон марки 100	0.632	м³
		5		Бетон фактурного слоя марки 150	0.101	м³
			1.133.1-5 вып.1 21.000-01	СБ1.4 9/6.22.4-П-3.1.0.1		
				Сборочные единицы		
11		2	1.133.1-5 вып.1 01.100-01	Блок арматурный АБ-2	1	
11		3	1.133.1-5 вып.1 12.100-01	Блок арматурный АБ-6	1	
				Материалы		
		4		Бетон марки 100	0.752	м³
		5		Бетон фактурного слоя марки 150	0.112	м³

Рук.м.5	Станишевский	
Гл.инж.м	Панков	
ГИП	Зыкина	
Рук.гр.	Мелюшкина	
Пров.	Зыкина	
Разраб	Осина	

1.133.1-5 вып.1 22.000

Блок простеночный температурного шва СБ1.4 7/6.22.4-П-3.1.0.1, СБ1.4 9/6.22.4-П-3.1.0.1

Стадия	Масса	Масштаб
Р	см. табл.	1:20
Лист	Листов 1	

ЦНИИЭП жилища г. Москва

Инв. № подл. | Подпись и дата | Взам. инв. №

Формат	Зона	Поз	Обозначение	Наименование	Кол	Примечание
				Документация		
12			1.133.1-5 вып.1 00.000ТО	Техническое описание		
12			1.133.1-5 вып.1 23.000 СБ	Сборочный чертеж		
12			1.133.1-5 вып. 1 00.000Д1	Узлы I ... VI		
12			1133.1-5 вып 1 00.000ТВ2	Выборка стали		
				Детали		
11		1	1133.1-5 вып 1 01101-04	Петля строповочная П-6	2	
		2		Пробка деревянная 50×80мм, ℓ=130мм	2	
				Материалы		
		3		Бетон марки 100	0.242	м3
		4		Бетон фактурного слоя марки 150	0.021	м3

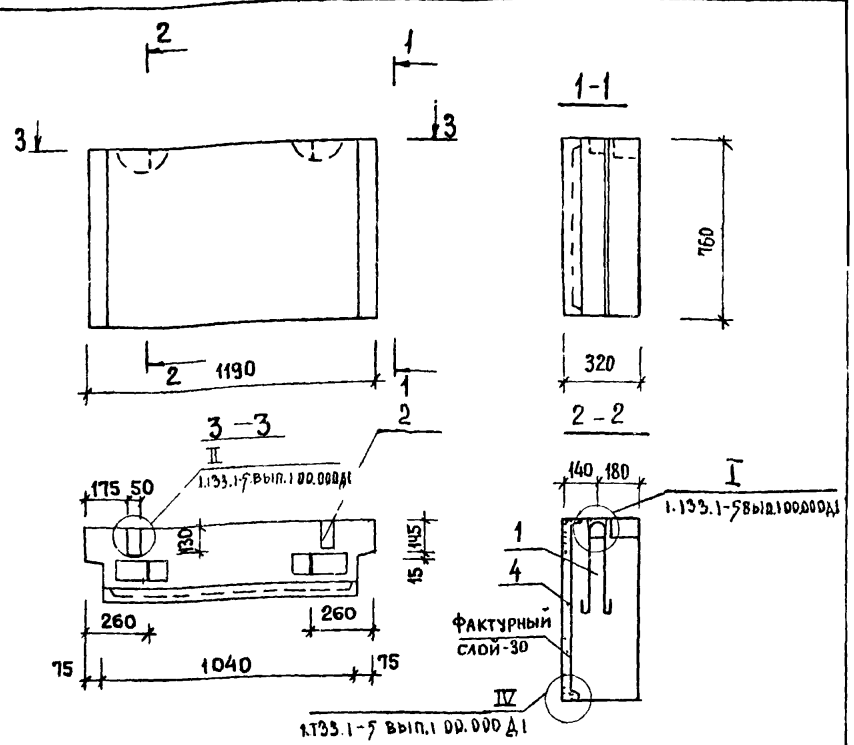

По периметру наружной поверхности блока устраивается фаска.

Масса, кг	
Объемная масса бетона, кг/м3	
1200	1400
370	420

Рук.мас.5	Станишевский		
Гл.инж.мас.	Панков		
ГИП	Зыкина		
Рук.гр.	Мелюшкина		
Провер.	Куц		
Разраб.	Осина		

1.133.1-5 вып. 1 23.000

Блок подоконный
СБ 2.112.8.3 - П-1

Стадия	Лист	Листов
Р		1

ЦНИИЭП жилища г. Москва

Инв.№ подл. | Подпись и дата | Взам. инв. №

Рук.мас.5	Станишевский		
Гл.инж.м.	Панков		
ГИП	Зыкина		
Рук.гр.	Мелюшкина		
Провер.	Мелюшкина		
Разраб.	Осина		

1.133.1-5 вып. 1 23.000 СБ

Блок подоконный
СБ 2.1 12.8.3- П-1
Сборочный чертеж

Стадия	Масса	Масштаб
Р	1.32	1:20
Лист	Листов 1	

ЦНИИЭП жилища г. Москва

Формат	Зона	Поз	Обозначение	Наименование	Кол.	Примечание
				Документация		
12			1.133.1-5 вып. 100.000ТО	Техническое описание		
11			1.133.1-5 вып.1 24.000 СБ	сборочный чертеж		
12			1.133.1-5 вып.1 00.000 Д1	Узлы I ... VI		
12			1.133.1-5 вып.1 00.000ТБ2	Выборка стали		
				Детали		
11		1	1.133.1-5 вып.1 01.101	Петля строповочная П-1	2	
		2		Пробка деревянная 50×80мм ℓ=130 мм	2	
				Материалы		
		3		Бетон марки 100	0,430	м3
		4		Бетон фактурного слоя марки 150	0,047	м3

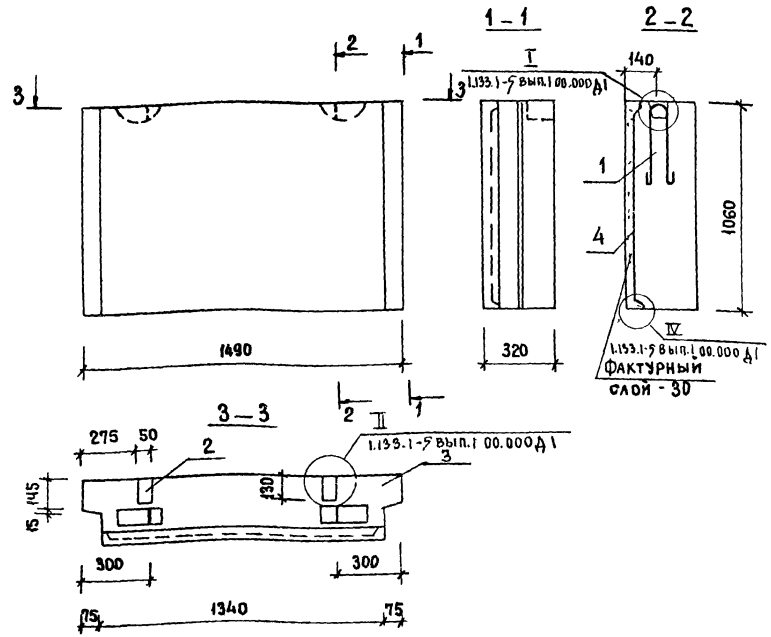

По периметру наружной поверхности блока устраивается фаска

Масса, кг	
Объемная масса бетона, кг/м3	
1200	1400
655	745

Взам. инв. № | Подпись и дата | Инв. № подл.

Рук. мас.	Станишевский	
Гл. инж. мас.	Панков	
ГИП	Зыкина	
Рук. гр.	Мелюшкина	
Провер.	Куц	
Разраб.	Осина	

1.133.1-5 вып.1 24.000

Блок подоконный СБ 2.1 15.11.3-П-1

Стадия	Лист	Листов
Р		1

ЦНИИЭП жилища г. Москва

Взам. инв. № | Подпись и дата | Инв. № подл.

Рук. мас.	Станишевский	
Гл. инж. мас.	Панков	
ГИП	Зыкина	
Рук. гр.	Мелюшкина	
Провер.	Зыкина	
Разраб.	Осина	

1.133.1-5 вып.1 24.000 СБ

Блок подоконный (СБ 2.1 15, 11.3-П-1) сборочный чертеж

Стадия	Масса	Масштаб
Р	2.06	1:20
Лист	Листов 1	

ЦНИИЭП жилища г. Москва

Рис.1

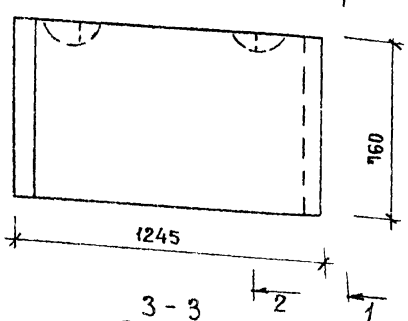

Рис.2

остальное - см. рис.1

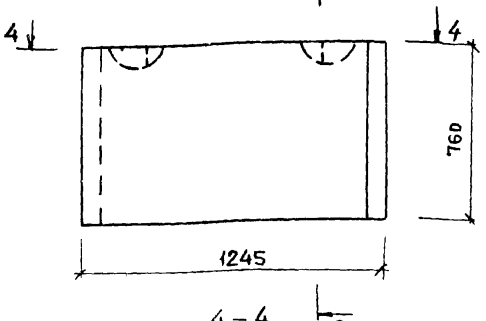

3 - 3

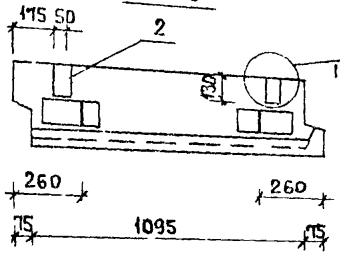

4 - 4

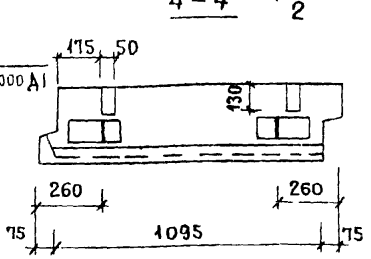

1 - 1

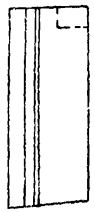

2 - 2

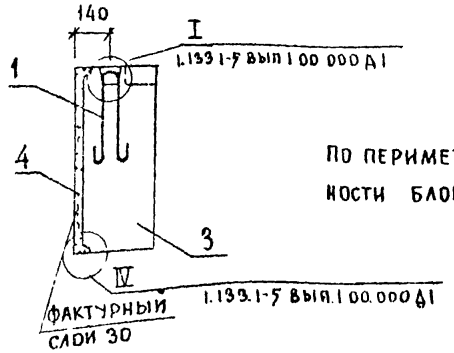

По периметру наружной поверхности блока устраивается фаска

Обозначение	Марка	Рис.	Масса, кг: объемная масса бет. кг/м³ 1200	1400
1.133.1-5 вып.125.000	СБ 2.2 12.8.3-П-2	1	385	440
-01	СБ 2.2. 12.8.3-П-3	2	385	440

Формат	Зона	Поз	Обозначение	Наименование	Кол	Примечание
				Документация		
12			1.133.1-5 вып.1 00.000 ТО	Техническое описание		
11			1.133.1-5 вып.1 25.000 СБ	Сборочный чертеж		
12			1.133.1-5 вып.1 00.000 Д1	Узлы I ... VI		
12			1.133.1-5 вып.1 00.000 ТБ2	Выборка стали		
				Детали		
11		1	1.133.1-5 вып.1 01.101-04	Петля строповочная П-6	2	
		2		Пробка деревянная 50×80мм h-130мм	2	
				Материалы		
		3		Бетон марки 100	0.247	м³
		4		Бетон фактурного слоя марки 150	0.031	м³
			Различия - исполнений	- по сборочному чертежу		

Рук.мас.	Данишевский	
Гл.инж.мас.	Панков	
ГИП	Зыкина	
Рук.гр.	Мелюшкина	
Провер.	Мелюшкина	
Разраб.	Осина	

1.133.1-5 вып.1 25.000

Блок подоконный СБ 2.2 12.8.3-П-2, СБ 2.2 12.83-П-3

Стадия	Масса	Масштаб
Р	1.32	1:20
Лист	Листов 1	

ЦНИИЭП жилища г. Москва

Формат	Зона	Поз	Обозначение	Наименование	Кол	Примечание
				Документация		
12			1.133.1-5 вып.1 00.000ТО	Техническое описание		
11			1.133.1-5 вып.1 26.000 СБ	Сборочный чертеж		
12			1.133.1-5 вып.1 00.000 Д1	Узлы I ... IV		
12			1.133.1-5 вып.1 00.000ТБ2	Выборка стали		
				Детали		
11		1	1.133.1-5 вып.1 26.001	Петля строповочная П-7	2	
		2		Пробка деревянная 50х80мм ℓ=130мм	2	
				Материалы		
		3		Бетон марки 100	0.256	м3
		4		Бетон фактурного слоя марки 150	0.037	м3

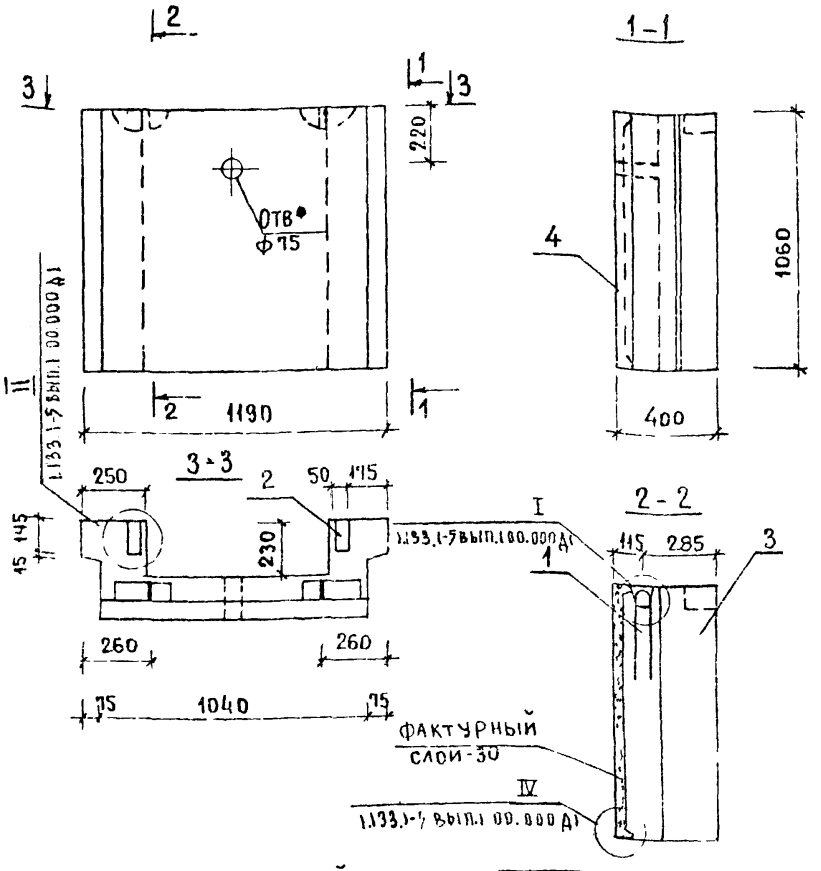

По периметру наружной поверхности блока устраивается фаска.

Масса, кг	
Объемная масса бетона, кг/м3	
1200	1400
410	465

1.133.1-5 вып.1 26.000

Рук.мас.	Данишевский			
Гл.инж.мас.	Панков			
Гип	Зыкина			
Рук.гр.	Мелюшкина			
Провер.	Мелюшкина			
Разраб.	Осина			

Блок подоконный сб 2 3 12.11.4 - П-1

Стадия	Лист	Листов
Р		1

ЦНИИЭП жилища г. Москва

Рук.мас.	Данишевский			
Гл.инж.мас.	Панков			
Гип.	Зыкина			
Рук.гр.	Мелюшкина			
Провер.	Мелюшкина			
Разраб.	Осина			

Блок подоконный сб 2.3 12.11.4 - П-1 сборочный чертеж

Стадия	Масса	Масштаб
Р	1.32	1:20
Лист	Листов 1	

ЦНИИЭП жилища г. Москва

Инв.№ подл. | Подпись и дата | Взам.инв.№

Формат	Зона	Поз	Обозначение	Наименование	Кол	Примечание
				Документация		
12			1.133.1-5 вып.100.000 ТО	Техническое описание		
12			1.133.1-5 вып.1 27.000 СБ	Сборочный чертеж		
12			1.133.1-5 вып.100.000 Д1	Узлы I... VI		
12			1.133.1-5 вып.100.000 ТБ2	Выборка стали		
				Детали		
		1		Пробка деревянная Ф40 мм l=120 мм	2	
11		2	1.133.1-5 вып.1.01.101	Петля строповочная П-1	2	
			Переменные данные	Для исполнении		
			1.133.1-5 вып.1 27.000	СБ3.124.6.Ч - 4 П-1		
				Сборочные единицы		
12		3	1.133.1-5 вып.1 27.100	Блок арматурный АБ-9	1	
				Материалы		
		4		Бетон марки 150	0.406	м3
		5		Бетон фактурного слоя марки 150	0.048	м3
			1.133.1-5 вып.1 27.000-01	СБ3.127.6.Ч-Ч П-1		
				Сборочные единицы		
12		3	1.133.1-5 вып.1 27.100-01	Блок арматурный АБ-10	1	
				Материалы		
		4		Бетон марки 150	0.453	м3
		5		Бетон фактурного слоя марки 150	0.054	м3
			1.133.1-5 вып.1 27.000-02	СБ3 130 6 Ч - Ч П-1		
				Сборочные единицы		
12		3	1.133.1-5 вып.1 27.100-02	Блок арматурный АБ-11	1	
				Материалы		
		4		Бетон марки 150	0.502	м3
		5		Бетон фактурного слоя марки 150	0.060	м3

Рук.маст	Станищевский	
Гл.инж.мас	Панков	
ГИП	Зыкина	
Рук.гр.	Гуткина	
Проверил	Акимова	
Разработ	Шипанова	

1.133.1-5 вып.1 27.000

Блок перемычечный СБ3.124.6.Ч-Ч П-1, СБ3.127.6Ч-ЧП-1 СБ3.130.6Ч-Ч П-1, СБ3.133.6Ч-4П-1 СБ3.136.6.4-4 П-1.

Стадия	Лист	Листов
Р	1	2

ЦНИИЭП жилища г Москва

Формат	Зона	Поз.	Обозначение	Наименование	Кол	Примечание
			1.133.1-5 вып.1 27.000-03	СБ3.133.6.Ч - 4 П-1		
				Сборочные единицы		
12		3	1.133.1-5 вып.1 27.200	Блок арматурный АБ-12	1	
				Материалы		
		4		Бетон марки 150	0.551	м3
		5		Бетон фактурного слоя марки 150	0.066	м3
			1.133.1-5 вып.1 27.000-04	СБ3.136.6.Ч - 4 П-1		
				Сборочные единицы		
12		3	1.133.1-5 вып.1 27.200-01	Блок арматурный АБ-13	1	
				Материалы		
		4		Бетон марки 150	0.600	м3
		5		Бетон фактурного слоя марки 150	0.072	м3

Инв.№ подл. | Подпись и дата | Взам.инв.№

1.133.1-5 вып.1 27.000

Лист 2

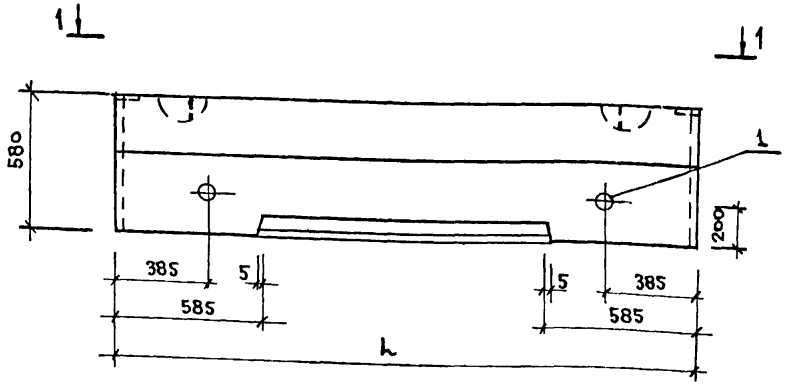

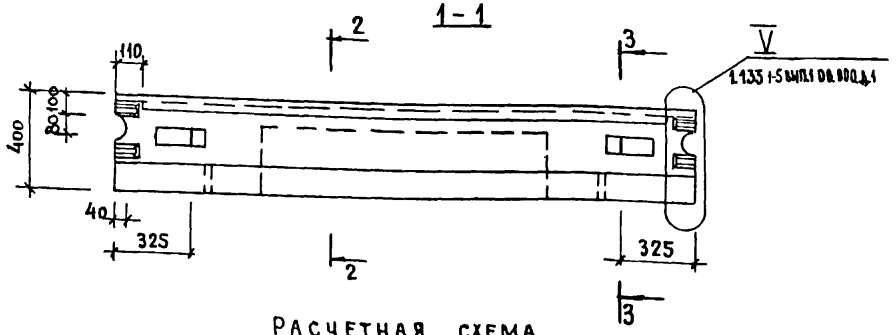

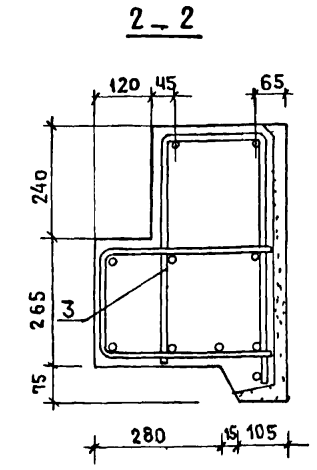

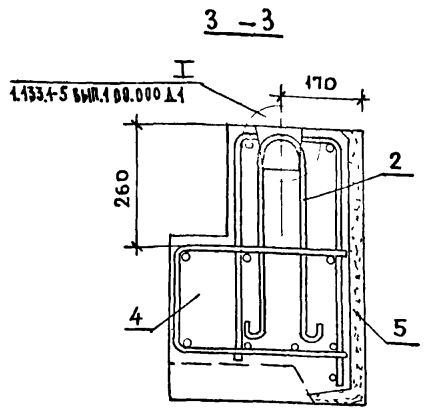

ОБОЗНАЧЕНИЕ	МАРКА	L мм	МАССА КГ ОБЪЕМНАЯ МАССА БЕТОНА КГ/М³ 1200	1400
1.133.1-5 вып.1 27.000	СБ3.1 24.6.4-4П-1	2380	645	730
-01	СБ3.1 27.6.4-4П-1	2680	725	825
-02	СБ3.1 30.6.4-4П-1	2980	805	910
-03	СБ3.1 33.6.4-4П-1	3280	890	1010
-04	СБ3.1 36.6.4-4П-1	3580	975	1105

РАСЧЕТНАЯ СХЕМА

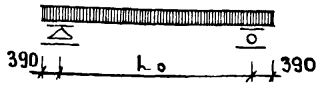

МАРКА	РАСЧЕТНАЯ ДЛИНА L_0 ММ	НАГРУЗКИ КГС/М: РАСЧЕТНАЯ	НОРМАТИВНАЯ: СУММАРНАЯ	ПОСТОЯННАЯ И ДЛИТЕЛЬНАЯ	КРАТКОВРЕМЕННАЯ	РАСЧЕТНЫЙ ПРОГИБ ОТ ПОСТОЯННОЙ И ДЛИТЕЛЬНОЙ НАГРУЗКИ, ММ
СБ3.1 24.6.4-4П-1	1600	3210	2710	2600	110	0.077
СБ3.1 27.6.4-4П-1	1900	3210	2710	2600	110	0.151
СБ3.1 30.6.4-4П-1	2200	3210	2710	2600	110	0.266
СБ3.1 33.6.4-4П-1	2500	3210	2710	2600	110	0.439
СБ3.1 36.6.4-4П-1	2800	3210	2710	2600	110	2.690

1. В МЕСТАХ ОБРАЗОВАНИЯ ЛУНОК ДЛЯ ПОД'ЕМНЫХ ПЕТЕЛЬ ПОПЕРЕЧНЫЕ СТЕРЖНИ ВЫРЕЗАТЬ ПО МЕСТУ
2. ПО ПЕРИМЕТРУ НАРУЖНОЙ ПОВЕРХНОСТИ БЛОКА УСТРАИВАЕТСЯ ФАСКА (СМ 1.133.1-5 ВЫП 1 00.000 Д1.)

Рук. мас 5	СТАНИШЕВСКИЙ	
Гл. инж. м.	ПАНКОВ	
ГИП	ЗЫКИНА	
Рук. гр.	ГУТКИНА	
Провер.	АКИМОВА	
Разработ.	ЩИПАНОВА	

1.133.1-5 ВЫП.1 27.000 СБ

БЛОК ПЕРЕМЫЧЕЧНЫЙ (СБ3.1 24.6.4-4П-1; СБ3.1 27.6.4-4П-1; СБ3.1 30.6.4-4П-1; СБ3.1 33.6.4-4П-1; СБ3.1 36.6.4-4П-1)

СБОРОЧНЫЙ ЧЕРТЕЖ

СТАДИЯ	МАССА	МАСШТАБ
Р	СМ. ТАБЛ	1:20 1:10
ЛИСТ	ЛИСТОВ 1	

ЦНИИЭП ЖИЛИЩА г. МОСКВА

ИНВ № ПОДЛ | ПОДПИСЬ И ДАТА | ВЗАМ. ИНВ. №

17209 72

Формат	Зона	Поз	Обозначение	Наименование	Кол	Примечание
				Документация		
12			1.133.1-5 Вып.1 00.000 ТО	Техническое описание		
12			1.133.1-5 Вып.1 28.000СБ	Сборочный чертеж		
12			1.133.1-5 Вып.1 00.000 Д1	Узлы I ... VI		
12			1.133.1-5 Вып.1 00.000 ТБ2	Выборка стали		
				Детали		
		1		Пробка деревянная ф40мм l=120мм	2	
11		2	1.133.1-5 Вып.1.01.101	Петля строповочная П-1	2	
			Переменные данные	Для исполнений		
			1.133.1-5 Вып.1 28.000	СБ3.124.6.4-6 П-1		
				Сборочные единицы		
12		3	1.133.1-5 Вып.1 28.100	Блок арматурный АБ-14	1	
				Материалы		
		4		Бетон марки 150	0.406	м3
		5		Бетон фактурного слоя марки 150	0.048	м3
			1.133.1-5 Вып.1 28.000-01	СБ3.127.6.4-6 П-1		
				Сборочные единицы		
12		3	1.133.1-5 Вып.1 28.100-01	Блок арматурный АБ-15	1	
				Материалы		
		4		Бетон марки 150	0.453	м3
		5		Бетон фактурного слоя марки 150	0.054	м3
			1.133.1-5 Вып.1 28.000-02	СБ3.130.6.4-6 П-1		
				Сборочные единицы		
12		3	1.133.1-5 Вып.1 28.100-02	Блок арматурный АБ-16	1	
				Материалы		
		4		Бетон марки 150	0.502	м3
		5		Бетон фактурного слоя марки 150	0.060	м3

Рук.мас.	Станишевский	
Гл.инж.м.	Панков	
ГИП	Зыкина	
Рук.гр.	Гуткина	
Провер.	Акимова	
Разраб.	Щипанова	

1.133.1-5 Вып.1 28.000

Блок перемычечный СБ3.124.6.4-6 П-1; СБ3.127.6.4-6 П-1 СБ3.130.6.4-6 П-1; СБ3.133.6.4-6 П-1 СБ3.136.6.4-6 П-1

Стадия	Лист	Листов
Р	1	2

ЦНИИЭП жилища г. Москва

Формат	Зона	Поз	Обозначение	Наименование	Кол	Примечание
			1.133.1-5 Вып.1 28.000-03	СБ3.133.6.4-6 П-1		
				Сборочные единицы		
12		3	1.133.1-5 Вып.1 28.200	Блок арматурный АБ-17	1	
				Материалы		
		4		Бетон марки 150	0.551	м3
		5		Бетон фактурного слоя марки 150	0.066	м3
			1.133.1-5 Вып.1 28.000-04	СБ3.136.6.4-6 П-1		
				Сборочные единицы		
12		3	1.133.1-5 Вып.1 28.200-01	Блок арматурный АБ-18	1	
				Материалы		
		4		Бетон марки 150	0.600	м3
		5		Бетон фактурного слоя марки 150	0.072	м3

Инв.№ подл. | Подпись и дата | Взам.инв.№

1.133.1-5 Вып.1 28.000

Лист 2

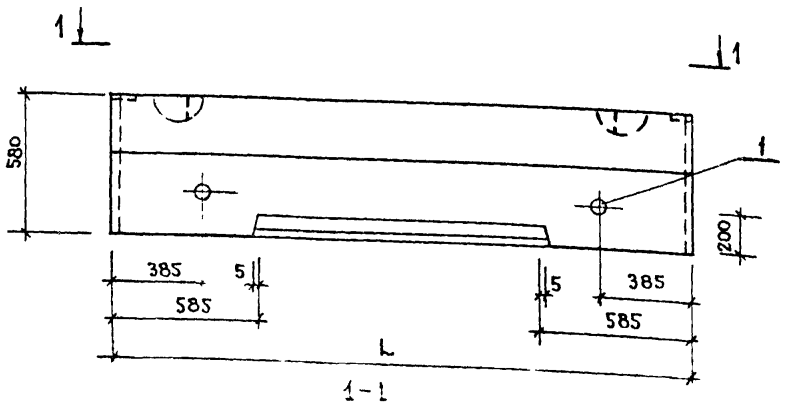

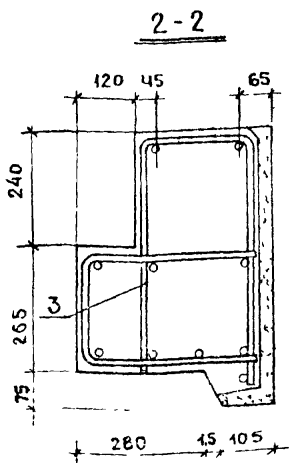

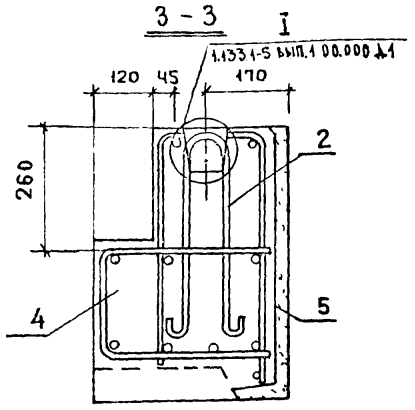

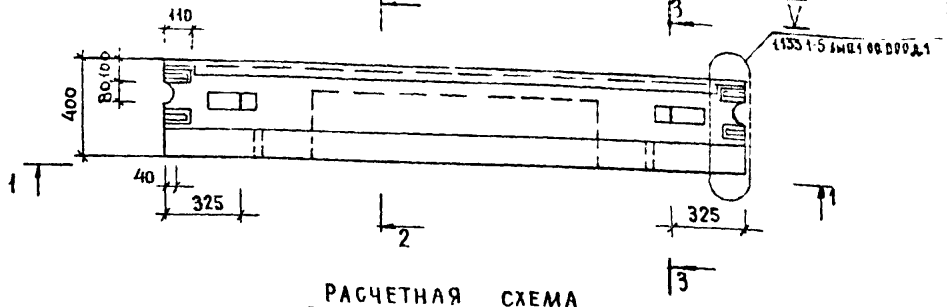

РАСЧЕТНАЯ СХЕМА

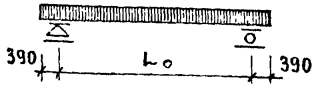

Марка	Расчетная длина по мм	Нагрузки кгс/м				Расчетный прогиб от постоянной и длительной нагрузки, мм
		Расчетная	Нормативная			
			Суммарная	Постоянная и длительная	Кратковременная	
СБ3.12.46Ч-6П-1	1600	5960	4979	4270	709	0.135
СБ3.12.76Ч-6П-1	1900	5960	4979	4270	709	0.262
СБ3.13.06Ч-6П-1	2200	5960	4979	4270	709	2.150
СБ3.13.36Ч-6П-1	2500	5960	4979	4270	709	3.940
СБ3.13.66Ч-6П-1	2800	5960	4979	4270	709	6.830

Обозначение	Марка	L мм	Масса, кг	
			Объемная масса бетона, кг/м3	
			1200	1400
1.133.1-5 Вып.1 28.000	СБ3.12.46Ч-6П-1	2380	645	730
-01	СБ3.12.76Ч-6П-1	2680	725	825
-02	СБ3.13.06Ч-6П-1	2980	805	910
-03	СБ3.13.36Ч-6П-1	3280	890	1010
-04	СБ3.13.66Ч-6П-1	3580	975	1105

1 По периметру наружной поверхности блока устраивается фаска (см. 1.133.1-5 Вып.1 00.000 Д1).
В местах образования лунок для подъемных петель поперечные стержни вырезать по месту.

Рук мас 5	Станишевский	
Ст инж м	Панков	
ГИП	Зыкина	
Рук гр	Гуткина	
Провер	Мелюшкина	
Разработ	Шипанова	

1.133.1-5 ВЫП. 1 28.000 СБ

Блок перемычечный (СБ3.12.46-6П-1, СБ3.12.76-6П-1, СБ3.13.06-6П-1, СБ3.13.36-6П-1, СБ3.13.66-6П-1) Сборочный чертеж.

Стадия	Масса	Масштаб
Р	см. табл.	1:20 1:10
Лист	Листов 1	

ЦНИИЭП жилища г. Москва

Инв. № подл. | Подпись и дата | Взам. инв. №

Формат	Зона	Поз	Обозначение	Наименование	Кол.	Примечание
				Документация		
12			1.133.1-5 вып.1 00.000ТО	Техническое описание		
12			1.133.1-5 вып.1 29.000СБ	Сборочный чертеж		
12			1.133.1-5 вып.1 00.000 Д1	Узлы I .. VI		
12			1.133.1-5 вып.1 00.000ТБ2	Выборка стали		
				Сборочные единицы		
11		1	1.133.1-5 вып.1 29.010	Изделие закладное М-2	3	
				Детали		
		2		Пробка деревянная		
				ф40мм l=120мм	2	
			Переменные данные для исполнений			
			1.133.1-5 вып.1 29.000	СБ3.124.Ч.Ч-Ч П-1.1		
				Сборочные единицы		
12		3	1.133.1-5 вып.1 29.100	Блок арматурный АБ-19	1	
				Детали		
11		Ч	1.133.1-5 вып.1 12.101-01	Петля строповочная П-8	2	
				Материалы		
		5		Бетон марки 150	0,312	м3
		6		Бетон фактурного слоя марки 150	0,036	м3

Рук.маст.	Станищевский	
Гл.инж.мас	Панков	
ГИП	Зыкина	
Рук.гр.	Гуткина	
Провер.	Акимова	
Разработ.	Шипанова	

1.133.1-5 вып.1 29.000

Блок перемычечный
СБ 3.124 Ч.4-4 П-11,
СБ 3.127 Ч.4-4 П-11,
СБ 3.133 4-4 П-1.1

Стадия	Лист	Листов
Р	1	2

ЦНИИЭП жилища г. Москва

Формат	Зона	Поз	Обозначение	Наименование	Кол	Примечание
12			1.133.1-5 вып.1 29.000-01	СБ3.127.Ч.Ч-Ч П-1.1		
				Сборочные единицы		
12		3	1.133.1-5 вып.1 29.100-01	Блок арматурный АБ-20	1	
				Детали		
11		Ч	1.133.1-5 вып.1 12.101-02	Петля строповочная П-9	2	
				Материалы		
		5		Бетон марки 150	0,348	м3
		6		Бетон фактурного слоя марки 150	0,041	м3
			1.133.1-5 вып.1 29.000-02	СБ 3.133.Ч.Ч-Ч П-1.1		
				Сборочные единицы		
12		3	1.133.1-5 вып.1 29.100-02	Блок арматурный АБ-21	1	
				Детали		
11		Ч	1.133.1-5 вып.1 12.101-02	Петля строповочная П-9	2	
				Материалы		
		5		Бетон марки 150	0,422	м3
		6		Бетон фактурного слоя марки 150	0,050	м3

Инв.№ подл. | Подпись и дата | Взам.инв.№

1.133.1-5 вып.1 29.000

Лист 2

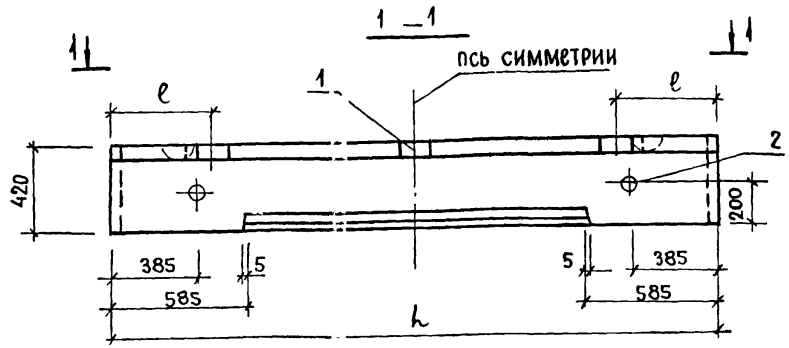

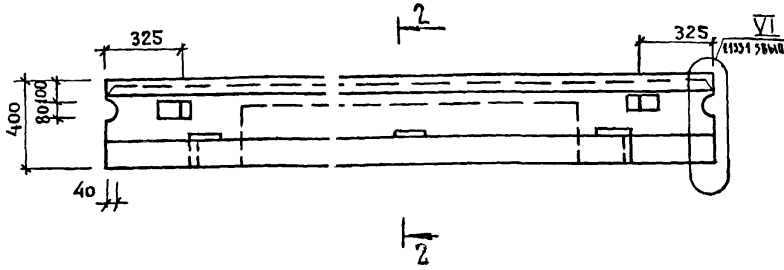

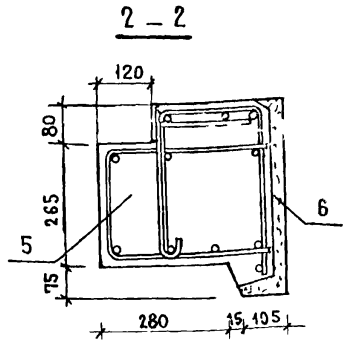

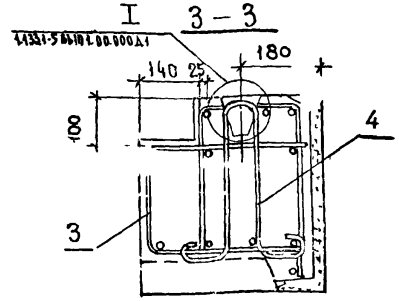

Обозначение	Марка	l мм	ℓ мм	Масса кг	
				Объемная масса бетона кг/м3	
				1200	1400
1.133.1-5 вып.1 29.000	СБ.3.124.Ч.Ч-ЧП-1.1	2380	590	505	570
-01	СБ.3.127.Ч.Ч-ЧП-1.1	2680	440	565	640
-02	СБ.3.133.Ч.Ч-ЧП-1.1	3280	740	705	795

РАСЧЕТНАЯ СХЕМА

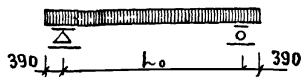

Марка	Расчетная длина l_0 мм	Нагрузки кгс/м				Расчетный прогиб от постоянной и длительной нагрузки
		Расчетная	Нормативная			
			суммарная	постоянная и длительная	кратковременная	
СБ3 124.Ч.Ч-ЧП-1.1	1600	3870	3440	3084	359	0.216
СБ3 127 Ч Ч-ЧП-1.1	1900	3870	3440	3084	359	2.370
СБ3 133 Ч Ч-ЧП-1.1	2200	3870	3440	3084	359	6,430

1. В местах образования лунок для подъемных петель поперечные стержни вырезать по месту
2. По периметру наружной поверхности блока устраивается фаска (см. 1.133.1-5 вып 1 00 000 Д1.)

Рук. мас.5	Станишевский	
Гл.инж. м	Панков	
ГИП	Зыкина	
Рук гр	Гуткина	
Провер	Акимова	
Разраб	Щипанова	

1.133.1-5 ВЫП.1 29.000СБ

Блок перемычечный (СБ 3.1 24.4.4-4П-1.1 СБ 3.1 27.4.4-4П-1.1 СБ 3.133.4.4-4П-1.1) Сборочный чертеж

Стадия	Масса	Масштаб
Р	СМ	1:20
	ТАБЛ	1:10
Лист	Листов 1	

ЦНИИЭП жилища г. Москва

Инв.№ подл. | Подпись и дата | Взам.инв.№

Формат	Зона	Поз	Обозначение	Наименование	Кол	Примечание
				Документация		
12			1.133.1-5 вып.1 00.000 ТО	Техническое описание		
12			1.133.1-5 вып.1 30.000 СБ	Сборочный чертеж		
12			1.1331-5 вып.1 00.000 Д1	Узлы I ... VI		
12			1.133.1-5 вып.1 00.000 ТБ2	Выборка стали		
				Сборочные единицы		
11		1	1.133.1-5 вып.1 29. 010	Изделие закладное М-2	3	
				Детали		
		2		Пробка деревянная		
				ф 40мм l=120мм	2	
			Переменные данные	для исполнений		
			1.133.1-5 вып. 1 30.000	СБ3.12Ч.Ч-7 П-1.1		
				Сборочные единицы		
12		3	1.133.1-5 вып. 1 30.100	Блок арматурный АБ-22	1	
				Детали		
11		4	1.133.1-5 вып.1 12.101-01	Петля строповочная П-8	2	
				Материалы		
		5		Бетон марки 150	0312	м3
		6		Бетон фактурного слоя марки 150	0036	м3

Рук.мас.5	Станишевский	
Гл.инж.мас	Панков	
ГИП	Зыкина	
Рук.гр.	Гуткина	
Провер.	Зыкина	
Разработ.	Панина	

1.133.1-5 вып.1 30.000

Блок перемычечный
СБ3.1 24.4.4-7 П-1.1,
СБ3.1 27.4.4-7 П-1.1,
СБ3.1 33.4.4-7 П-1.1,

Стадия	Лист	Листов
Р	1	2

ЦНИИЭП жилища г Москва

Формат	Зона	Поз	Обозначение	Наименование	Кол	Примечание
			1.133.1-5 вып.1 30.000-01	СБ3.127.Ч.Ч-7 П-1.1		
				Сборочные единицы		
12		3	1.133.1-5 вып.1 30.100-01	Блок арматурный АБ 23	1	
				Детали		
11		4	1133.1-5 вып.1 12.101-02	Петля строповочная П-9	2	
				Материалы		
		5		Бетон марки 150	0348	м3
		6		Бетон фактурного слоя марки 150	0041	м3
			1133.1-5 вып.1 30.000-02	СБ 3 133 Ч Ч-7 П-11		
				Сборочные единицы		
12		3	1.133.1-5 вып.130.100-02	Блок арматурный АБ-2	1	
				Детали		
11		4	1.133.1-5 вып.1 12.101-02	Петля строповочная П-9	2	
				Материалы		
		5		Бетон марки 150	0.422	м3
		6		Бетон фактурного слоя марки 150	0.050	м3

Взам.инв.№ | Подпись и дата | Инв.№ подл.

1.133.1-5 вып.1 30.000

Лист 2

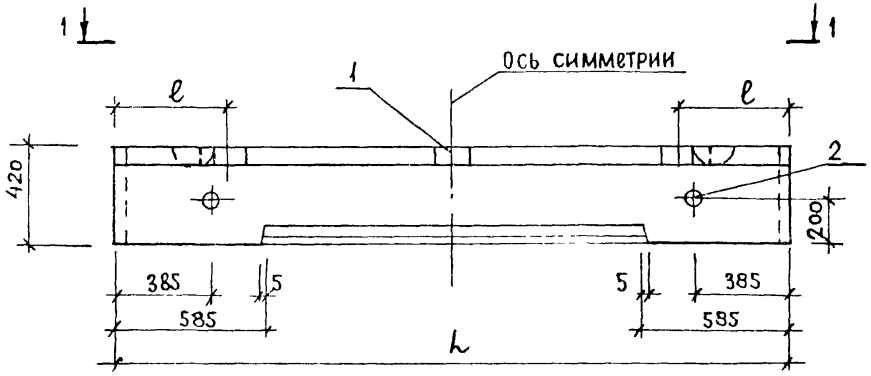

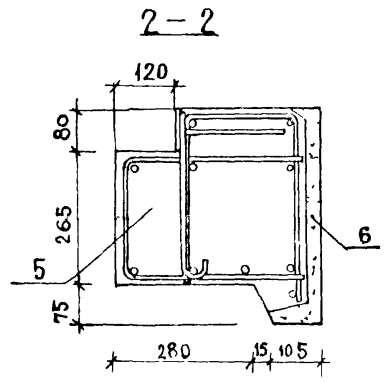

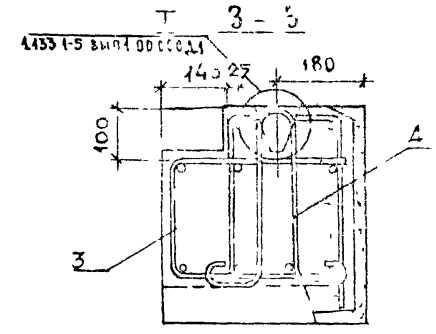

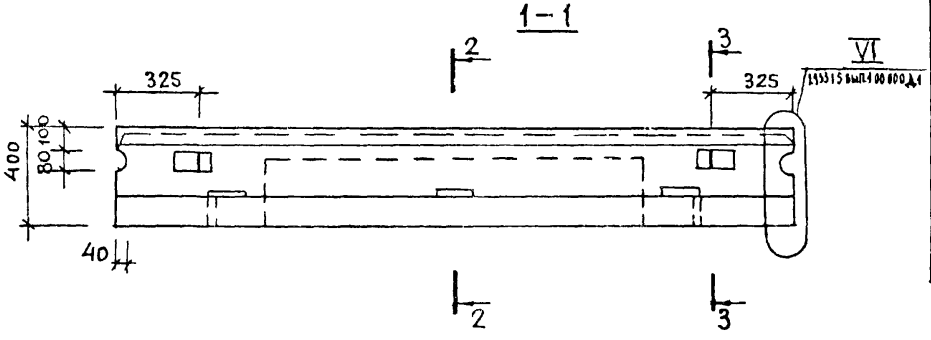

Обозначение	Марка	L мм	ℓ мм	Масса N, объемная масса бетона кг/м3	
				1200	1400
1.133.1-5 вып 1 30 000	СБ.3.124.4.4-7П-1.1	2380	590	505	570
-01	СБ.3.127.4.4-7П-1.1	2680	440	565	640
-02	СБ.3.133.4.4-7П-1.1	3280	740	705	795

Расчетная схема

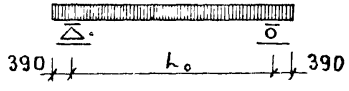

Марка	Расчетная длина L_0 мм	Нагрузки кгс/м: Расчетная	Нормативная: Суммарная	Нормативная: Постоянная и длительная	Нормативная: Кратковременная	Расчетный прогиб от постоянной и длительной нагрузки, мм
СБ.3.124.4.4-7П-1.1	1600	6580	6190	5365	825	2.370
СБ.3.127.4.4-7П-1.1	1900	6580	6190	5365	825	3,940
СБ.3.133.4.4-7П-1.1	2200	6580	6190	5365	825	8,280

1. В местах образования лунок для под'емных петель поперечные стержни вырезать по месту
2. По периметру наружной поверхности блока устраивается фаска (см. 133.1-5 вып. 1 00.000 Д1)

Рук. мас.	Станишевский	
Гл. инж. м.	Панков	
ГИП	Зыкина	
Рук. гр.	Гуткина	
Провер.	Акимова	
Разраб.	Ширанова	

1.133.1-5 вып. 1 30.000 СБ

Блок перемычечный (СБ.3.124.4.4-7П-1.1, СБ.3.127.4.4-7П-1.1, СБ.3.133.4.4-7П-1.1) Сборочный чертеж

Стадия	Масса	Масштаб
Р	СМ ТАБЛ	1:20 1:10
Лист	Листов 1	

ЦНИИЭП жилища г. Москва

Подпись и дата | Взам. инв. №

Формат	Зона	Поз.	Обозначение	Наименование	Кол.	Примечание
				Документация		
12			1.133.1-5 вып.100.000 ТО	Техническое описание		
12			1.133.1-5 вып.1 31.000 СБ	Сборочный чертеж		
12			1.133.1-5 вып.1 00.000 Д1	Узлы I... VI		
12			1.133.1-5 вып.1 00.000 ТБ2	Выборка стали		
				Сборочные единицы		
12		1	1.133.1-5 вып. 1 31.100	Блок арматурный АБ-25	1	
11		2		Изделие закладное М-2	3	
				Детали		
11		3	1.133.1-5 вып.1 12.101-02	Петля строповочная П-9	2	
		4		Пробка деревянная ф40в=120	2	
				Материалы		
		5		Бетон марки 150	0457	м3
		6		Бетон фактурного слоя марки 150	0054	м3
				Различия исполнений по сборочному чертежу		

Рук.мас.S	Станишевский	
Гл.инж.мас	Панков	
Гип	Зыкина	
Рук.гр.	Гуткина	
Провер.	Акимова	
Разработ.	Щипанова	

1.133.1-5 вып.1 31.000

Блок перемычечный
СБ 3.1 36.4.4-4п-1.2
СБ 3.1 36.4.4-4п-1.3

Стадия	Лист	Листов
Р		1

ЦНИИЭП жилища г Москва

Формат	Зона	Поз.	Обозначение	Наименование	Кол	Примечание
				Документация		
12			1.133.1-5 вып.100.000 ТО	Техническое описание		
12			1.133.1-5 вып.1 32.000 СБ	Сборочный чертеж		
12			1.133.1-5 вып.1 00.000 Д1	Узлы I... VI		
12			1.133.1-5 вып.100.000 ТБ2	Выборка стали		
				Сборочные единицы		
12		1	1.133.1-5 вып. 1 32.100	Блок арматурный АБ-26	1	
12		2		Изделие закладное М-2	3	
				Детали		
		3	1.133.1-5 вып1 12.101-02	Петля строповочная П 9	2	
		4		Пробка деревянная ф40в=120	2	
				Материалы		
		5		Бетон марки 150	0457	м3
		6		Бетон фактурного слоя марки 150	0054	м3
				Различная исполнений по сборочному чертежу		

Взам.инв.№ | Подпись и дата | Инв.№подл.

Рук.мас.S	Станишевский	
Гл.инж.мас	Панков	
Гип	Зыкина	
Рук.груп.	Гуткина	
Провер.	Акимова	
Разработ.	Щипанова	

1.133.1-5 Вып.1 32.000

Блок перемычечный
СБ 3.1. 36.44-7п-1.2
СБ 3.1. 36.44-7п-1.3

Стадия	Лист	Листов
Р		1

ЦНИИЭП жилища г Москва

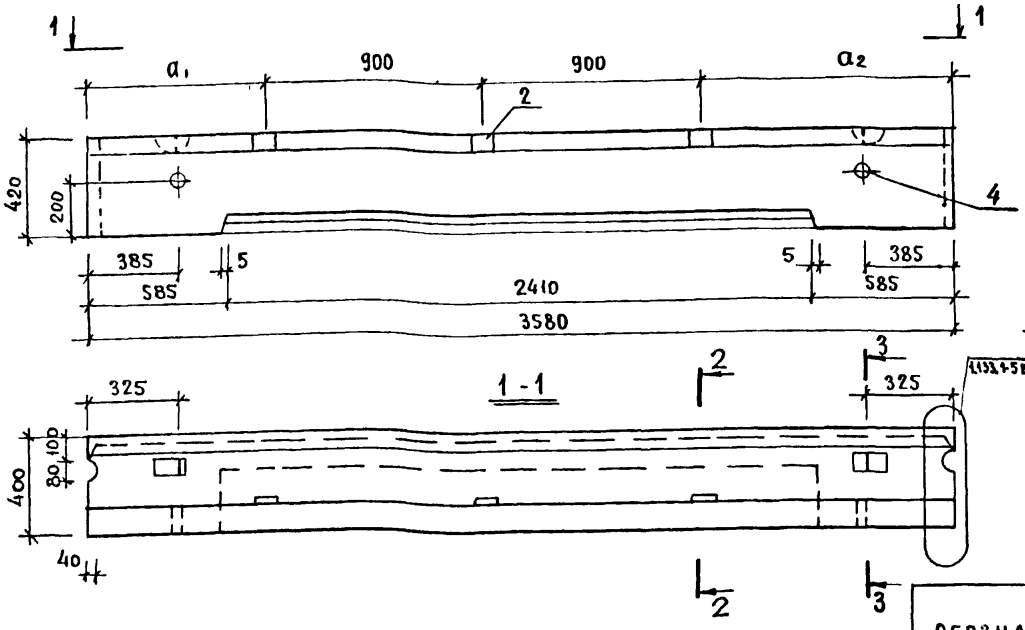

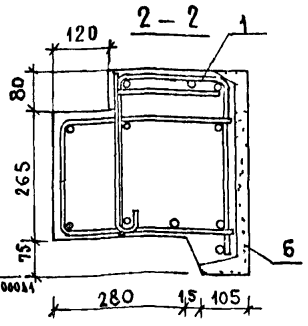

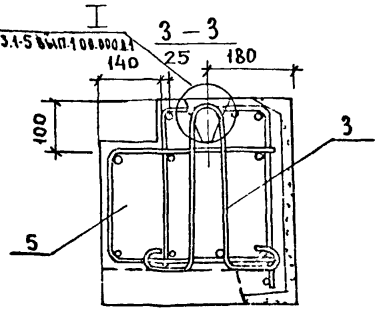

РАСЧЕТНАЯ СХЕМА

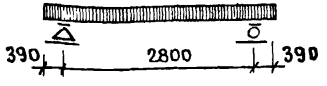

ОБОЗНАЧЕНИЕ	МАРКА	a_1	a_2	МАССА КГ ОБЪЕМНАЯ МАССА БЕТОНА КГ/М³ 1200	1400
1.133.1-5 ВЫП.1 31.000	СБ3.136.Ч.Ч-Ч П-1.2	740	1040	770	870
-01	СБ3 136 Ч.Ч-Ч П-1.3	1040	740	770	870

1 По периметру наружной поверхности блока устраивается фаск (см 1.133.1-5 ВЫП 1.00.000Д.1)

2 В местах образования лунок для подъемных петель поперечные стержни вырезать по месту.

МАРКА	Расчетная длина l_0 мм	НАГРУЗКИ КГ С/М Расчетная	НОРМАТИВНАЯ Суммарная	Постоянная и длительная	Кратковременная	Расчетный прогиб от постоянной и длительной нагрузки мм
СБ3.136 Ч.Ч-4 П-1.2	2800	3870	3440	3084	356	8.420
СБ3 136 Ч.Ч-ЧП-1.3	2800	3870	3440	3084	356	8.420

Рук. мас. 5	Станишевский	
Гл. инж. мас	Панков	
ГИП	Зыкина	
Рук. гр.	Гуткина	
Провер.	Акимова	
Разраб.	Щипанова	

1.133.1-5 ВЫП.1 31.000 СБ

БЛОК ПЕРЕМЫЧЕЧНЫЙ (СБ 3.1.36.4.4-4П-1.2 СБ 3.1.36.4.4-4П-1.3) СБОРОЧНЫЙ ЧЕРТЕЖ.

Стадия	Масса	Масштаб
Р	см. табл.	1:20 1:10
Лист	Листов 1	

ЦНИИЭП жилища г. Москва

17392 80

Инв.№ подл. | Подпись и дата | Взам. инв.№

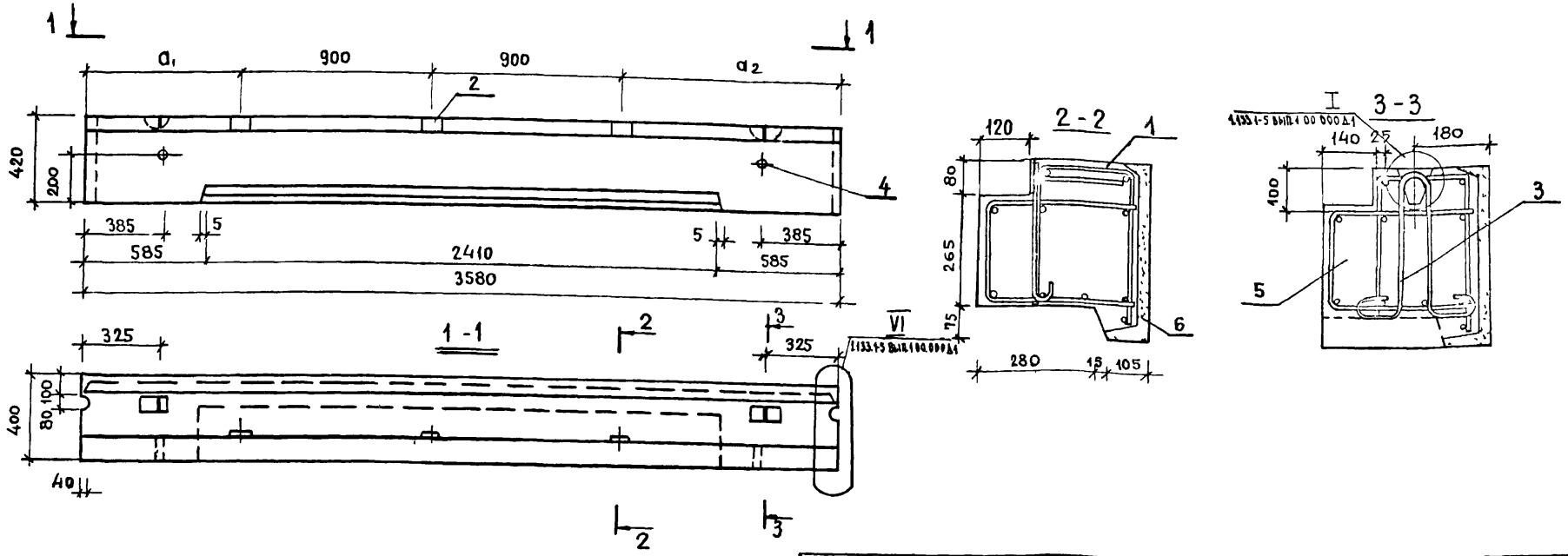

РАСЧЕТНАЯ СХЕМА

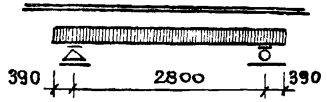

Обозначение	Марка	a_1	a_2	Масса кг. Объемная масса бетона кг/м3 1200	1400
1.133.1-5 вып.1 32.000	СБ3.136.Ч.Ч-7П-1.2	740	1040	770	870
- 01	СБ3.136.Ч.Ч-7П-1.3	1040	740	770	870

1. По периметру наружной поверхности блока устраивается фаска (см. 1.133.1-5 вып. 1 00.000 Д1)
2. В местах образования лунок для подъемных петель поперечные стержни вырезать по месту

Марка	Расчетная длина l_0 мм	Нагрузки кгс/м Расчетная	Нормативная Суммарная	Постоянная длительная	Кратковременная	Расчетный прогиб от постоянной и длительной нагрузки, мм
СБ3.136.Ч.Ч-7П-1.2	2800	6580	6190	5365	825	11.100
СБ3.136.Ч.Ч-7П-1.3	2800	6580	6190	5365	825	11.100

Рук.м. 5	Станишевский	
Гл.инж.м.	Панков	
ГИП	Зыкина	
Рук.гр	Гуткина	
Провер.	Акимова	
Разраб.	Щипанова	

1.133.1-5 вып. 1 32.000 СБ

Блок перемычечный (СБ3.136.4.4-7П-1.2, СБ3.136.4.4-7П-1.3) Сборочный чертеж

Стадия	Масса	Масштаб
Р	см. табл	1:20 1:10
Лист	Листов 1	

ЦНИИЭП жилища г. Москва

17398 Р1

Формат	Зона	Поз	Обозначение	Наименование	Кол.	Примечание
				Документация		
12			1 133 1-5 вып 1 00 000 ТО	Техническое описание		
12			1 133 1-5 вып 1 33 000 СБ	Сборочный чертеж		
12			1 133 1-5 вып 1 00 000 Д1	Узлы I ... VI		
12			1 133 1-5 вып 1 00 000 ТБ2	Выборка стали		
				Сборочные единицы		
11		1	1 133 1-5 вып 1 33 010	Изделие закладное М-3	1	
				Детали		
11		2	1 133 1-5 вып 1 26 001	Петля П-7	2	
				Материалы		
		3		Бетон марки 100	0.221	$м^3$
		4		Бетон фактурного		
				слоя марки 150	0.01	$м^3$
			Переменные данные	для исполнений		
			1 133 1-5 вып 1 33 000	СБ 3 5 1664-9П-2		
				Сборочные единицы		
11		5	1 133 1-5 вып 1 33 100	Блок арматурный АБ-27Л	1	
			1 133 1-5 вып 1 33 000-01	СБ 3 5 1664-9П-3		
				Сборочные единицы		
11		5	1 133 1-5 вып 1 33 200	Блок арматурный		
				АБ 27Л		

Инв № подл. | Подпись и дата | Взам. инв. №

Рук мас 5	Станишевский	
Гл инж м	Панков	
Гип	Зыкина	
Рук гр инж	Мелюшкина	
Проверил	Гуткина	
Разработ	Мелюшкина	

1.133.1-5 вып.1 33.000

Блок лоджии перемычечный
СБ 3 5 1664-9П-2
СБ 3 5 1664-9П-3

Стадия	Лист	Листов
Р		1

ЦНИИЭП жилища г. Москва

Копировал [illegible] Формат 11

Формат	Зона	Поз	Обозначение	Наименование	Кол.	Примечание
				Документация		
12			1.133.1-5 вып.1 00.000 ТО	Техническое описание		
12			1.133.1-5 вып.1 34.000 СБ	Сборочный чертеж		
12			1.133.1-5 вып.1 00.000 Д1	Узлы I ... VI		
12			1.133.1-5 вып.1 00.000 ТБ2	Выборка стали		
				Детали		
11		1	1.133.1-5 вып.1 01.101-04	Петля П-6		
				Материалы		
		2		Бетон марки 100	0.296	$м^3$
		3		Бетон фактурного		
				слоя марки 150	0.023	$м^3$
			Переменные данные	для исполнений		
			1.133.1-5 вып.1 34000	СБ 3.6 19.6.4-9П-2		
				Сборочные единицы		
11		4	1.133.1-5 вып.1 34.100	Блок арматурный		
				АБ-28Л	1	
			1.133.1-5 вып.1 34.000-01	СБ 3.6 19.6.4-9П-3		
				Сборочные единицы		
11		4	1.133.1-5 вып.1 34.100	Блок арматурный		
				АБ-28	1	

Инв № подл. | Подпись и дата | Взам. инв. №

Рук мас 5	Станишевский	
Гл. инж. м.	Панков	
Гип	Зыкина	
Рук. гр. инж.	Мелюшкина	
Проверил	Гуткина	
Разработ.	Мелюшкина	

1.133.1-5 вып.1 34.000

Блок лоджии перемычечный
СБ 3.6 19.6.4-9П-2,
СБ 3.6 19.6.4-9П-3

Стадия	Лист	Листов
Р		1

ЦНИИЭП жилища г. Москва

Копировал [illegible] 17398 82 Формат 11

Рис. 1

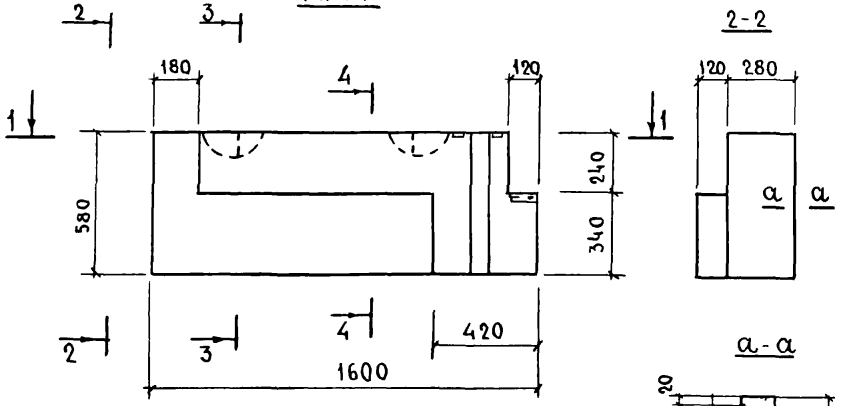

Рис. 2 – зеркальное отражение

остальное – см. рис. 1

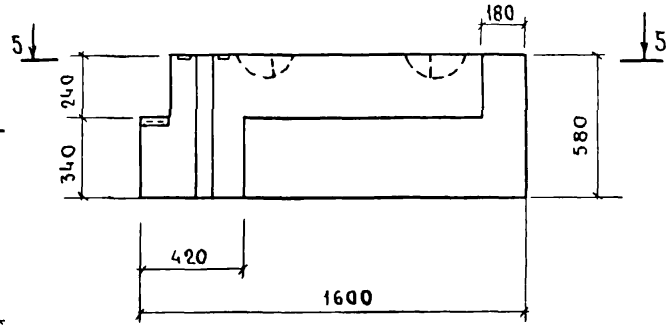

5-5

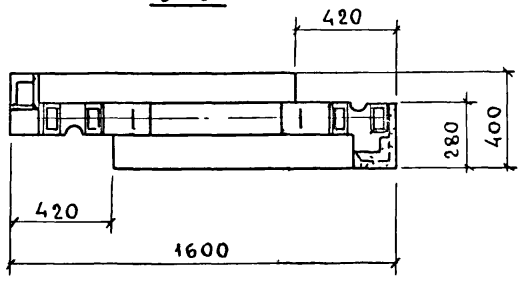

3-3

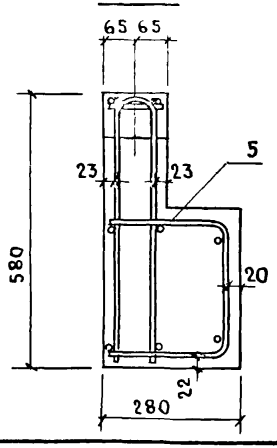

4-4

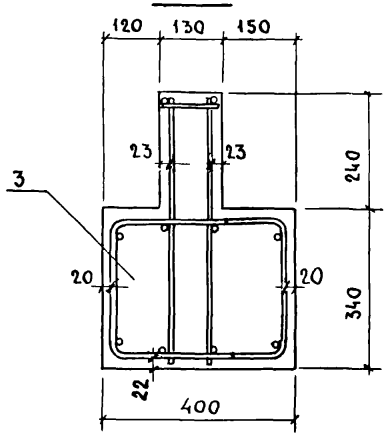

Обозначение	Марка	Рис	Масса, кг (объемн. масса бетона кг/м³)	
			1200	1400
1.133.1-5 вып.1 33.000	СБ 3.5 16.6.4-9П-2	1	320	365
-01	СБ 3.5 16.6.4-9П-3	2	320	365

1.133.1-5 вып.1 33.000 СБ

Блок лоджии перемычечный (СБ 3.5 16.6.4-9П-2, СБ 3.5 16.6.4-9П-3) сборочный чертеж

			Стадия	Масса	Масштаб
			Р	см. табл.	1:20
			Лист	Листов 1	

Рук. маст. 5	Станишевский	
Гл. инж. мас	Панков	
Гип	Зыкина	
Рук. гр. инж.	Мелюшкина	
Провер.	Гуткина	
Разработ.	Мелюшкина	

ЦНИИЭП жилища г. Москва

Копировал Зорина 11398 83

Формат 12

Рис 1

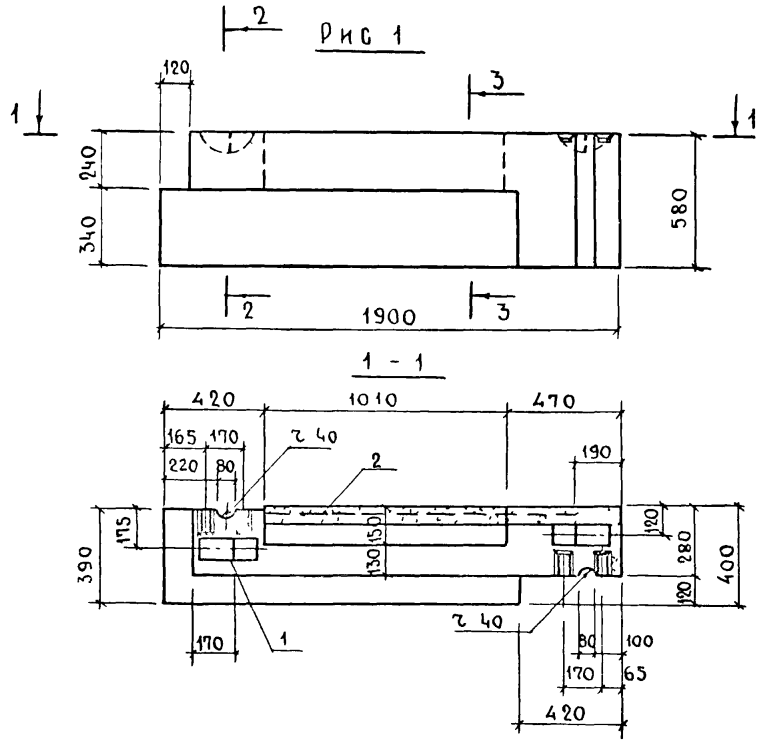

Рис. 2 - ЗЕРКАЛЬНОЕ ОТРАЖЕНИЕ

ОСТАЛЬНОЕ - СМ. РИС. 1

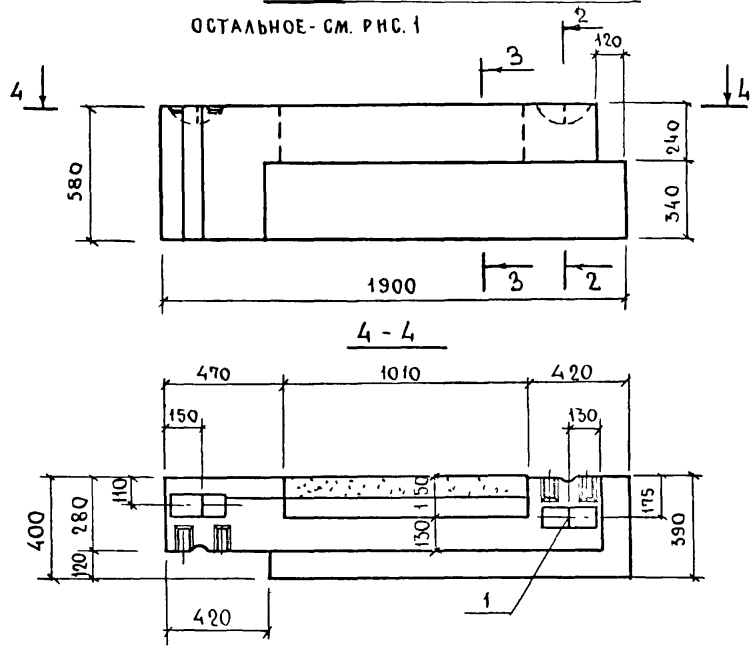

Обозначение	Марка	Рис	Масса, кг	
			Объемн. масса бетона, кг/м³	
			1200	1400
1.133.1-5 вып.1 34.000	СБ 3.6 19.6.4-9П-2	1	401	460
-01	СБ 3.6 19.6.4-9П-3	2	401	460

Рук.маст.	Станишевский	
Гл.инж.маст.	Панков	
ГИП	Зыкина	
Рук.груп.	Мелюшкина	
Проверил	Зыкина	
Разработ.	Линк	

1.133.1-5 вып. 1 34.000 СБ

Блок лоджий перемычечный (СБ 3.6 19.6.4-9П-2, СБ 3.6 19.6.4-9П-3). Сборочный чертеж

Стадия	Масса	Масштаб
Р	см. табл.	1:20
Лист	Листов 1	

ЦНИИЭП жилища г. Москва

Инв. № подл. | Подпись и дата | Взам. инв. №

Формат	Зона	Поз	Обозначение	Наименование	Кол	Примечание
				Документация		
12			1.133.1-5 вып.1 00.000ТО	Техническое описание		
11			1.133.1-5 вып.1 35.000СБ	Сборочный чертеж		
12			1.133.1-5 вып.1 00.000Д1	Узлы I...VI		
12			1.133.1-5 вып.1 00.000ТБ2	Выборка стали		
				Сборочные единицы		
11		1	1.133.1-5 вып.1 35.010	Сетка С-41		
11		2	1.133.1-5 вып.1 35.020	Сетка С-42		
				Детали		
11		3	1.133.1-5 вып.1 01.101	Петля строповочная П-1	2	
				Материалы		
		4		Бетон марки 100	0,376	м³
		5		Бетон фактурного слоя марки 150	0,042	м³

Рук. маст. 5	Станишевский	
Гл. инж. мас.	Панков	
ГИП	Зыкина	
Рук. груп.	Мелюшкина	
Проверил	Куц	
Разработ.	Осина	

1.133.1-5 вып.1 35.000

Блок поясной
СБ 4.1 21.64-П-1

Стадия	Лист	Листов
Р		1

ЦНИИЭП жилища г. Москва

Копировал

Формат 11

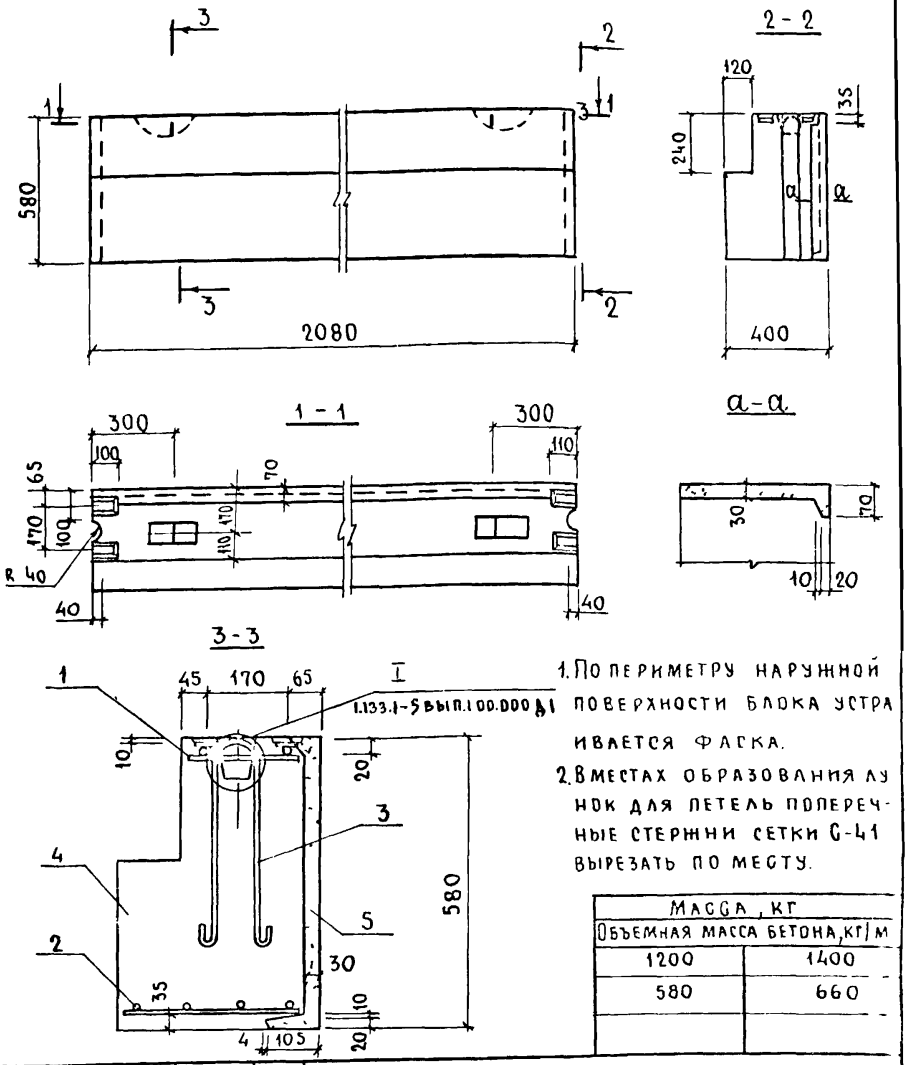

1. По периметру наружной поверхности блока устраивается фаска.
2. В местах образования лунок для петель поперечные стержни сетки С-41 вырезать по месту.

Масса, кг	
Объемная масса бетона, кг/м	
1200	1400
580	660

Взам. инв. №

Подпись и дата

Инв. № подл.

Рук. маст. 5	Станишевский	
Гл. инж. мас	Панков	
ГИП	Зыкина	
Рук. груп.	Мелюшкина	
Проверил	Мелюшкина	
Разработ.	Осина	

1.133.1-5 вып.1 35.000 СБ

Блок поясной
(СБ 4.1 21.6.4-П-1)
Сборочный чертеж

Стадия	Масса	Масштаб
Р	см таб.	1:20
Лист	Листов 1	

ЦНИИЭП жилища г. Москва

Копировал Зарубина

Формат 11

Формат	Зона	Поз	Обозначение	Наименование	Кол.	Примечание
				Документация		
12			1.133.1-5 вып.1 00.000 ТО	Техническое описание		
12			1.133.1-5 вып.1 36.000 СБ	Сборочный чертеж		
12			1.133.1-5 вып.1 00.000 Д1	Узлы I... VI		
12			1.133.1-5 вып.1 00.000 ТБ2	Выборка стали		
				Детали		
11		1	1.133.1-5 вып.1 01.101-04	Петля строповочная П-6	2	
				Материалы		
		2		Бетон марки 100	0.192	м³
		3		Бетон фактурного		
				слоя марки 150	0.029	м³
			Переменные данные	для исполнений		
			1.133.1-5 вып.1 36.000	СБ.4.2 12.6.4-П-3		
				Сборочные единицы		
11		4	1.133.1-5 вып.1 36.010	Сетка С-43	1	
11		5	1.133.1-5 вып.1 36.020	Сетка С-44	1	
			1.133.1-5 вып.1 36.000	СБ.4.2 12.6.4-П-2		
				Сборочные единицы		
11		4	1.133.1-5 вып.1 36.010	Сетка С-43л	1	
11		5	1.133.1-5 вып.1 36.020-01	Сетка С-44л	1	

Взам инв № | Подпись и дата | Инв № подл

Рук маст 5	Станишевский	
Гл инж м	Панков	
Г и п	Зыкина	
Рук груп	Мелюшкина	
Проверил	Куц	
Разработ	Осина	

1.133.1-5 вып.1 36.000

Блок поясной угловой СБ 4 2 12 6 4-П-3, СБ 4 2 12 6 4-П-2

Стадия	Лист	Листов
Р		1

ЦНИИЭП жилища г Москва

Копировал Зарев — Формат 11

Формат	Зона	Поз.	Обозначение	Наименование	Кол.	Примечание
				Документация		
12			1.133.1-5 вып.1 00.000 ТО	Техническое описание		
12			1.133.1-5 вып.1 37.000 СБ	Сборочный чертеж		
12			1.133.1-5 вып.1 00.000 Д1	Узлы I... VI		
12			1.133.1-5 вып.1 00.000 ТБ2	Выборка стали		
				Детали		
11		1	1.133.1-5 вып.1 01.101	Петля строповочная П-1	2	
				Материалы		
		2		Бетон марки 100	0.488	м³
		3		Бетон фактурного		
				слоя марки 150	0.053	м³
			Переменные данные	для исполнений		
			1.133.1-5 вып.1 37.000	СБ 4.3 28.6.4-П-3		
				Сборочные единицы		
11		4	1.133.1-5 вып.1 37.010	Сетка-С-45	1	
11		5	1.133.1-5 вып.1 37.020	Сетка С-46	1	
			1.133.1-5 вып.1 37.000-01	СБ 4.3 28.6.4-П-2		
				Сборочные единицы		
11		4	1.133.1-5 вып.1 37.010-01	Сетка С-45л	1	
11		5	1.133.1-5 вып.1 37.020-01	Сетка С-46л	1	

Взам инв № | Подпись и дата | Инв № подл

Рук маст 5	Станишевский	
Гл инж мас	Панков	
Г и п	Зыкина	
Рук груп	Мелюшкина	
Проверил	Мелюшкина	
Разработ	Осина	

1.133.1-5 вып.1 37.000

Блок поясной угловой СБ 4 3 28 6 4-П-2, СБ 4 3 28 6 4-П-3

Стадия	Лист	Листов
Р		1

ЦНИИЭП жилища г Москва

Копировал Зарев 17398 86 Формат 11

Рис 1

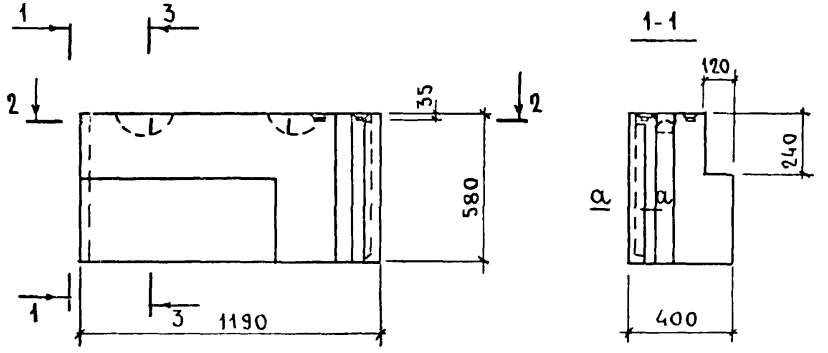

Рис. 2-зеркальное отражение

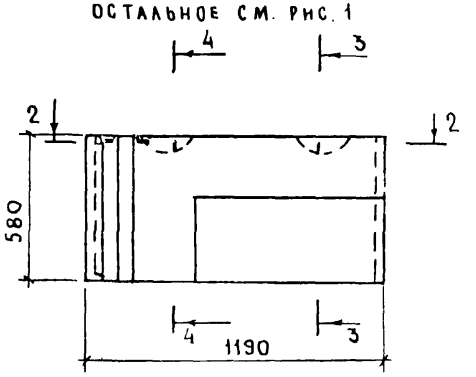

1. По периметру наружной поверхности блока устраивается фаска
2. В местах образования лунок для петель поперечные стержни сетки С-43, С-43л вырезать по месту

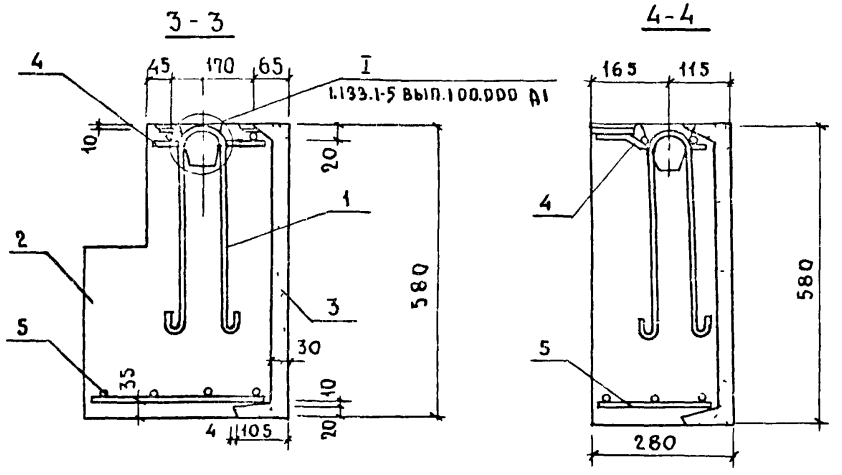

Обозначение	Марка	Рис	Масса, кг (объемная масса бетона, кг/м³)	
			1200	1400
1.133.1-5 вып.1 36.000	СБ 4.2 12.6.4-П-3	1	315	355
-0.1	СБ 4.2 12.6.4-П-2	2	315	355

Рук.маст.5	Станишевский	
Гл.инж.мас.	Панков	
ГИП	Зыкина	
Рук.груп.	Мелюшкина	
Проверил	Зыкина	
Разработ.	Куц	

1.133.1-5 вып 1 36.000 СБ

Блок поясной угловой (СБ 4.2 12.6.4-П-3, СБ 4.2 12.6.4-П-2) сборочный чертеж

Стадия	Масса	Масштаб
Р	см. табл.	1:20
Лист	Листов 1	

ЦНИИЭПжилища г. Москва

Рис 1

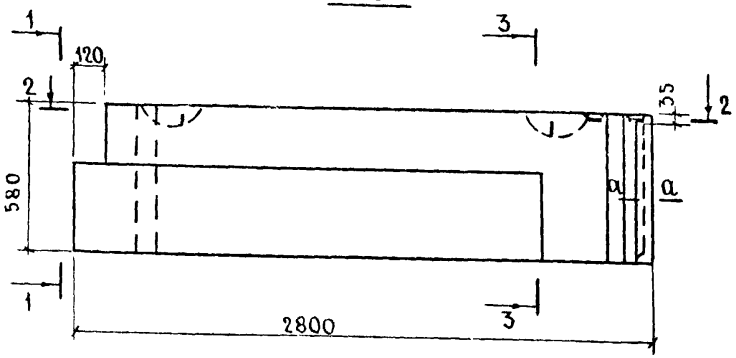

1-1

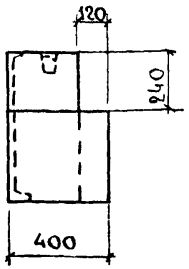

Рис 2 – зеркальное отражение остальное – см рис 1

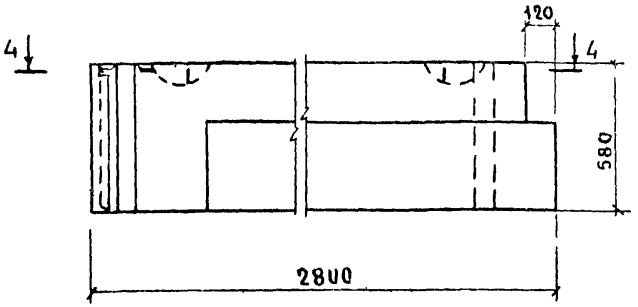

2-2

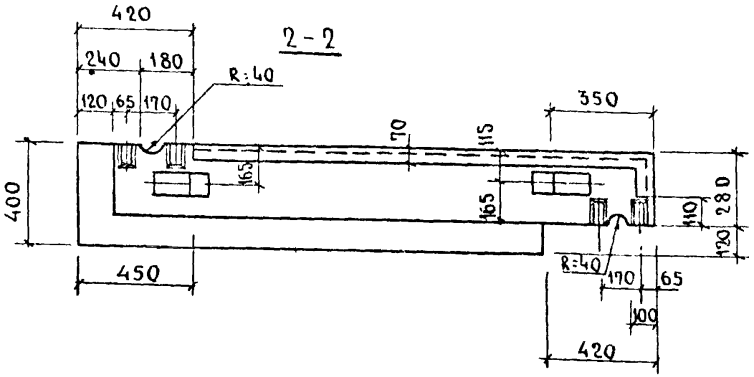

а-а

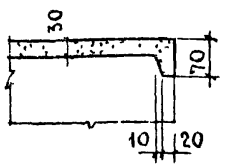

4-4

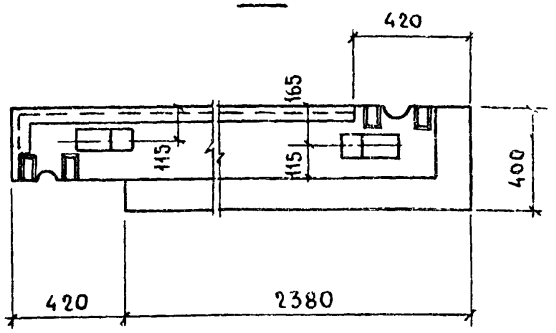

3-3

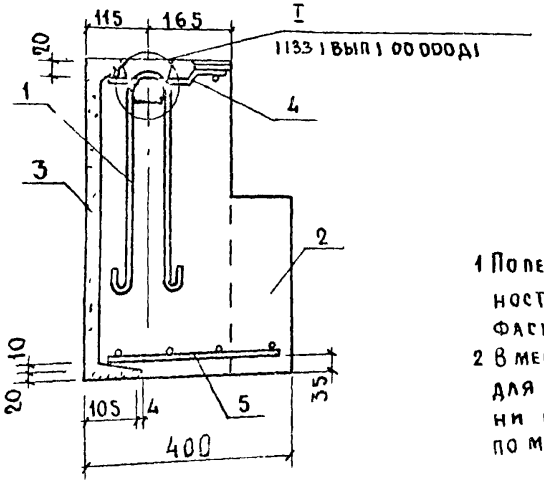

1 По периметру наружной поверхности блока устраивается фаска

2 В местах образования лунок для петель поперечные стержни сетки С-45, С-45л вырезать по месту

Обозначение	Марка	Рис	Масса, кг: Объемная масса бетона, кг/м³ 1200	1400
1.133.1-5 вып.1 37.000	СБ 4.3 28.6.4-П-3	1	750	855
-01	СБ 4.3 28.6-4-П-2	2	750	855

Рук.маст.5	Станишевский	
Гл.инж.маст.	Панков	
Г.и.п.	Зыкина	
Рук.гр.инж.	Мелюшкина	
Проверил	Зыкина	
Разработ.	Куц	

1.133.1-5 вып 1 37.000 СБ

Блок поясной угловой (СБ 4.3 28.6.4-П-3, СБ 4.3 28.6.4-П-2) сборочный чертеж.

Стадия	Масса	Масштаб
Р	см. табл.	1:20
Лист	Листов 1	

ЦНИИЭП жилища г. Москва

Копировал

Инв.№ подл. | Подпись и дата | Взам.инв.№

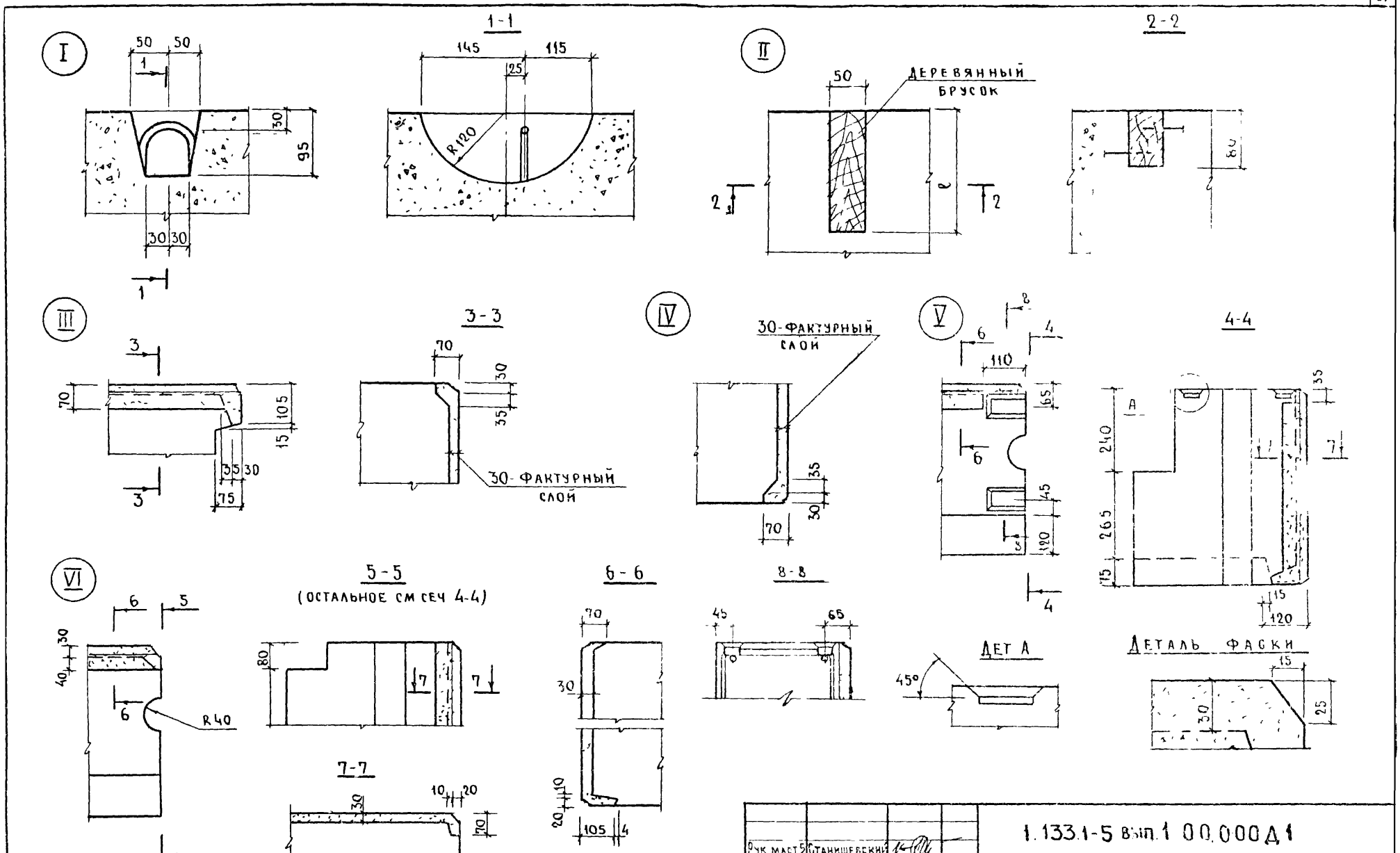

Рук. маст. 5	Станишевский			1.133.1-5 вып.1 00.000Д1
Гл. инж. м.	Панков			
Г и П	Зыкина			Узлы I... VI
Рук. груп.	Мелюшкина			
Проверил	Акимова			
Разработ.	Осина			

Стадия	Лист	Листов
Р		1

ЦНИИЭП жилища г. Москва

Копировал Зарубл-17398 89 Формат 12

Фрагмент 1

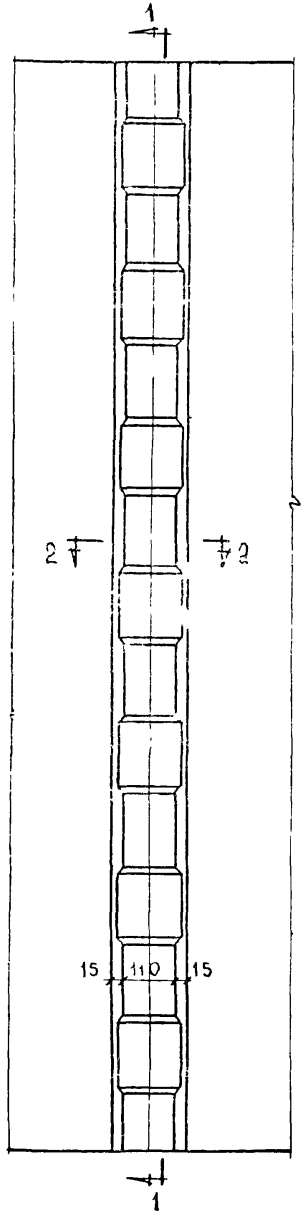

1-1

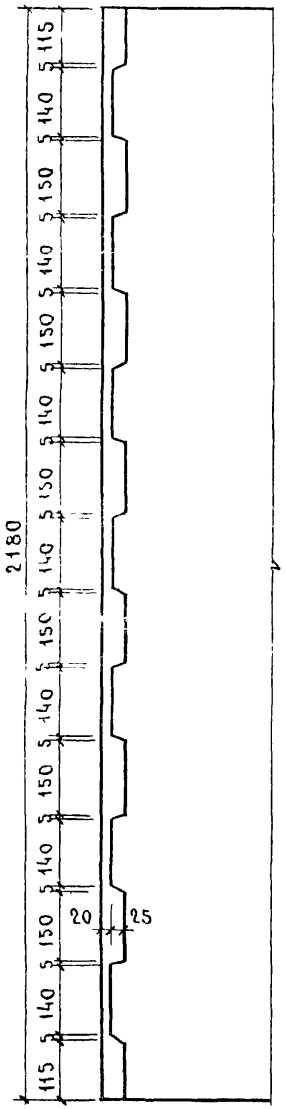

2-2

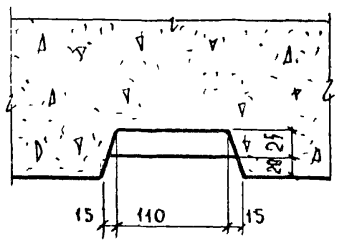

4-4

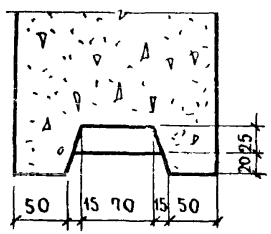

Фрагмент 2

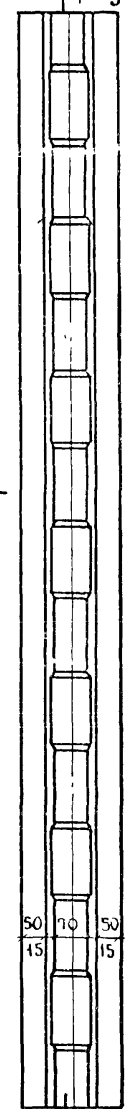

3-3

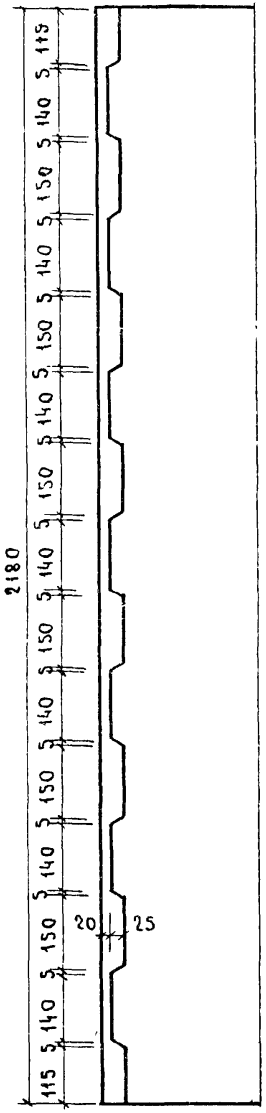

Рук.маст.5	Станишевский		
Гл.инж.м.	Панков		
Гип	Зыкина		
Рук.гр.инж.	Мелюшкина		
Провер.	Мелюшкина		
Разработ	Линк		

1.133.1-5 вып.1 00.000 Д2

Фрагмент 1,
Фрагмент 2

Стадия	Лист	Листов
Р		1

ЦНИИЭП жилища г. Москва

Копировал

Формат 19

Инв.№ подл. | Подпись и дата | Взам.инв.№

Формат	Зона	Поз	Обозначение	Материалы	Кол	Примечание
				Документация		
11			1.133.1-5 вып.1 01.100 СБ	Сборочный чертеж		
			1.133.1-5 вып.1 01.100	АБ-1		
				Сборочные единицы		
11		1	1.133.1-5 вып.1 01.110	Каркас КР-1	1	
				Детали		
11		2	1.133.1-5 вып.1 01.101	Петля П-1	1	
БЧ		3		Ф4 В-I ГОСТ 6727-53* ℓ=160	2	0,03 кг
			1.133.1-5 вып.1 01.100-01	АБ-2		
				Сборочные единицы		
11		1	1.133.1-5 вып.1 01.110-01	Каркас КР-2	1	
				Детали		
11		2	1.133.1-5 вып.1 01.101-01	Петля П-2	1	
БЧ		3		Ф5 В-I ГОСТ 6727-53* ℓ=160	2	0,05 кг
			1.133.1-5 вып.1 01.100-02	АБ-3		
				Сборочные единицы		
11		1	1.133.1-5 вып.1 01.110-01	Каркас КР-2	1	
				Детали		
11		2	1.133.1-5 вып.1 01.101-02	Петля П-3	1	
БЧ		3		Ф5 В-I ГОСТ 6727-53* ℓ-160	2	0,05 кг

Рук.мас.5	Станишевский		1.133.1-5 вып.1 01.100
Гл.инж.м	Панков		
Гип	Зыкина		Блок арматурный АБ-1 ... АБ-4
Рук.гр.инж.	Мелюшкина		Стадия: Р; Лист: 1; Листов: 2
Проверил	Куц		ЦНИИЭП жилища г. Москва
Разработ.	Мелюшкина		

Копировал Зорь- Формат 11

Формат	Зона	Поз.	Обозначение	Наименование	Кол	Примечание
			1.133.1-5 вып.1 01.100-03	АБ-4		
				Сборочные единицы		
11		1	1.133.1-5 вып.1 01.110-03	Каркас КР-3	1	
				Детали		
11		2	1.133.1-5 вып.1 01.101-03	Петля П-4	1	
БЧ		3		Ф6 В-I ℓ=160 ГОСТ 6727-53*	2	0,071 кг

Инв.№ подл. | Подпись и дата | Взам.инв.№

1.133.1-5 вып.1 01.100 Лист 2

Копировал Зорь- 17398 91 Формат 11

Формат	Зона	Поз	Обозначение	Наименование	Кол.	Примечание
				Документация		
11			1.133.1-5 вып.1 12.100 СБ	Сборочный чертеж		
11			1.133.1-5 вып.1 01.100 СБ	Узел А		
				Детали		
11		4	1.133.1-5 вып.1 12.101	Петля П-5	1	
			Переменные данные	для исполнений		
			1.133.1-5 вып.1 12.100	АБ-5		
				Сборочные единицы		
11		1	1.133.1-5 вып.1 01.110	Каркас КР-1	1	
				Детали		
11		2	1.133.1-5 вып.1 01.101	Петля П-1	1	
БЧ		3		Ф4 В-I ГОСТ 6727-53* ℓ=160	2	0,03 кг
			1.133.1-5 вып.1 12.100-01	АБ-6		
				Сборочные единицы		
11		1	1.133.1-5 вып.1 01.110-01	Каркас КР-2	1	
				Детали		
11		2	1.133.1-5 вып.1 01.101-01	Петля П-2	1	
БЧ		3		Ф5 В-I ГОСТ 6727-53* ℓ 160	2	0,05 кг

Инв.№ подл. | Подпись и дата | Взам. инв.№

Рук.мас.5	Станкевский		1.133.1-5 вып. 1 12.100
Н.инж.м.	Панков		Блок арматурный АБ-5 АБ-8
ГИП	Зыкина		Стадия: Р; Лист: 1; Листов: 2
Рук.гр.инж.	Белошкина		ЦНИИЭП жилища г. Москва
Проверил	Мелешкина		
Разработ.	Куц		

Копировал

Формат А4

Формат	Зона	Поз.	Обозначение	Наименование	Кол	Примечание
			1.133.1-5 вып.1 12.100-02	АБ-7		
				Сборочные единицы		
11		1	1.133.1-5 вып.1 01.110-01	Каркас КР-2	1	
				Детали		
11		2	1.133.1-5 вып.1 01.101-02	Петля П 3	1	
БЧ		3		Ф5 В-I ГОСТ 6727-53* ℓ=160	2	0,05 кг
			1.133.1-5 вып.1 12.100-03	АБ-8		
				Сборочные единицы		
11		1	1.133.1-5 вып.1 01.110-03	Каркас КР-3	1	
				Детали		
11		2	1.133.1-5 вып.1 01.101-03	Петля П 4	1	
БЧ		3		Ф6 В-I ГОСТ 6727 53* ℓ-160	2	0,07 кг

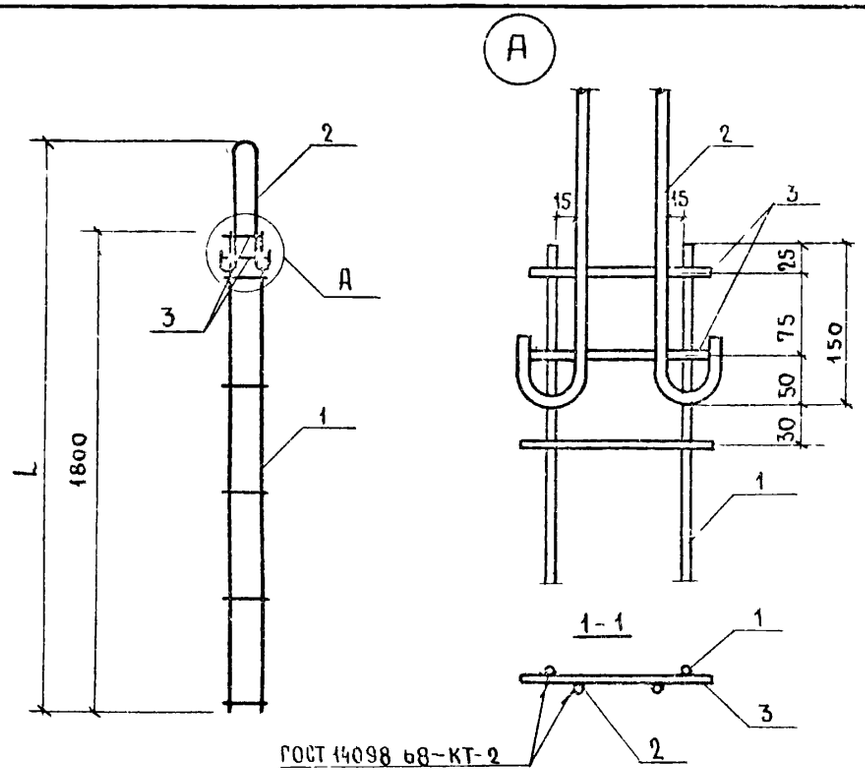

Рис 1

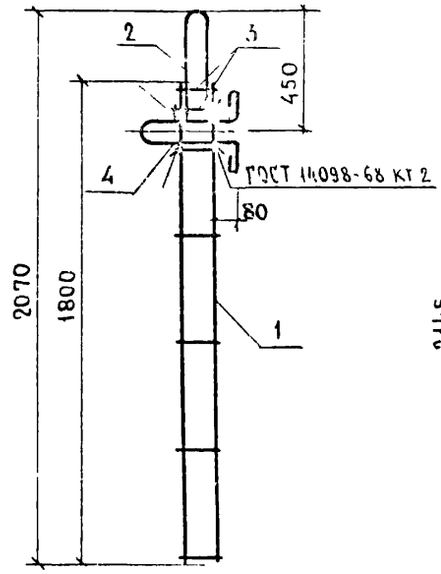

Рис 2

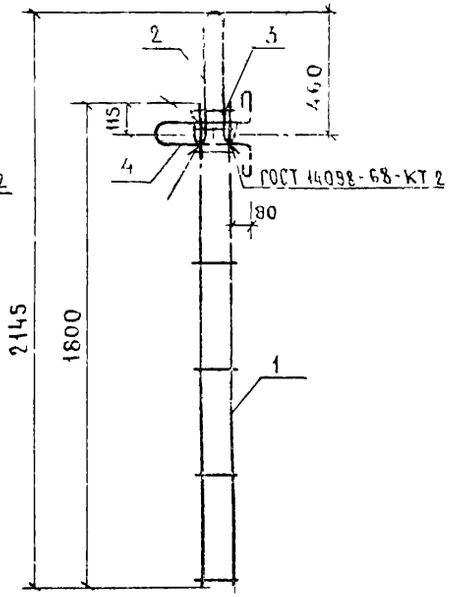

Обозначение	Марка	L, мм.	Масса, кг.
1.133.1-5 вып 1 01.100	АБ-1	2070	1.09
-01	АБ-2	2070	1.30
-02	АБ-3	2145	1.70
-03	АБ-4	2145	1.95

Блок собирается в следующей последовательности к каркасу привариваются или привязываются в 4* точках петля П-5 затем приваривается вертикальная петля по узлу А / 01.100СБ

Обозначение	Марка	Рис	Масса, кг
1.133.1-5 вып 1 12.100	АБ-5	1	2.04
-01	АБ-6	1	2.25
-02	АБ-7	2	2.65
-03	АБ-8	2	2.92

Рук.мас.5	Станишевский	
Гл.инж.м.	Панков	
ГИП	Зыкина	
Рук.груп.	Мелюшкина	
Проверил	Куц	
Разработ.	Мелюшкина	

1.133.1-5 вып.1 01.100 СБ

Блок арматурный (АБ-1 ... АБ-4) Сборочный чертеж

Стадия	Масса	Масштаб
Р	см. табл.	1:20
Лист	Листов 1	

ЦНИИЭП жилища г. Москва

Копировал Зарубина Формат 11

Инв.№ подл. | Подпись и дата | Взам инв.№

Рук.маст 5	Станишевский	
Гл.инж.мас	Панков	
ГИП	Зыкина	
Рук.гр.инж.	Мелюшкина	
Проверил	Куц	
Разработ.	Мелюшкина	

1.133.1-5 вып 1 12.100 СБ

Блок арматурный (АБ-5 ... АБ-8) Сборочный чертеж

Стадия	Масса	Масштаб
Р	см. табл.	1:20
Лист	Листов 1	

ЦНИИЭП жилища г. Москва

Копировал Зарубина Формат 11

Формат	Зона	Поз.	Обозначение	Наименование	Кол.	Примечание
				Документация		
12			1.133.1-5 вып.1 27.100 СБ	Сборочный чертеж		
			1.133.1-5 вып.1 27.100	АБ-9		
				Сборочные единицы		
11		1	1.133.1-5 вып.1 27.110	Сетка С-1	1	
11		2	1.133.1-5 вып.1 27.120	Сетка С-2	1	
			1.133.1-5 вып.1 27.100-01	АБ-10		
				Сборочные единицы		
11		1	1.133.1-5 вып.1 27.130	Сетка С-3	1	
11		2	1.133.1-5 вып.1 27.140	Сетка С-4	1	
			1.133.1-5 вып.1 27.100-02	АБ-11		
				Сборочные единицы		
11		1	1.133.1-5 вып.1 27.150	Сетка С-5	1	
11		2	1.133.1-5 вып.1 27.160	Сетка С-6	1	

Инв.№ подл. | Подпись и дата | Взам. инв.№

Нач.маст.	Станишевский	
Гл.инж.мас	Панков	
ГИП	Зыкина	
Рук.гр.	Гуткина	
Проверил	Акимова	
Разработ.	Гуткина	

1.133.1-5 вып.1 27.100

Блок арматурный АБ-9; АБ-10, АБ-11

Стадия	Лист	Листов
Р		1

ЦНИИЭП жилища г. Москва

Формат	Зона	Поз.	Обозначение	Наименование	Кол.	Примечание
				Документация		
12			1.133.1-5 вып.1 27.200 СБ	Сборочный чертеж		
			1.133.1-5 вып.1 27.200	АБ-12		
				Сборочные единицы		
11		1	1.133.1-5 вып.1 27.210	Сетка С-7	1	
11		2	1.133.1-5 вып.1 27.220	Сетка С-8	1	
			1.133.1-5 вып.1 27.200-01	АБ-13		
				Сборочные единицы		
11		1	1.133.1-5 вып.1 27.230	Сетка С-9	1	
11		2	1.133.1-5 вып.1 27.240	Сетка С-10	1	

Инв.№ подл. | Подпись и дата | Взам. инв.№

Нач.маст.	Станишевский	
Гл.инж.мас	Панков	
ГИП	Зыкина	
Рук.гр.	Гуткина	
Проверил	Акимова	
Разработ.	Гуткина	

1.133.1-5 вып.1 27.200

Блок арматурный АБ-12, АБ-13

Стадия	Лист	Листов
Р		1

ЦНИИЭП жилища г. Москва

Рис. 1

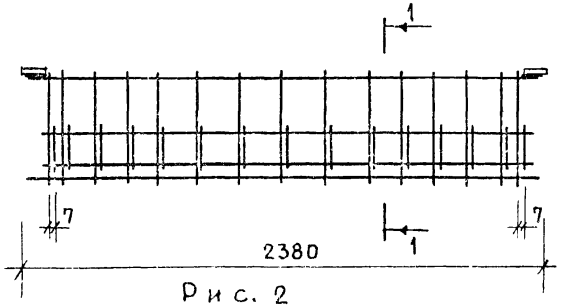

Рис. 2

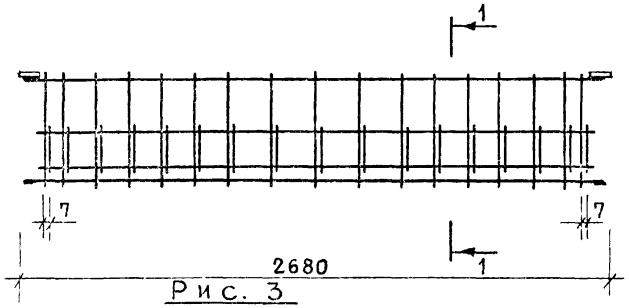

Рис. 3

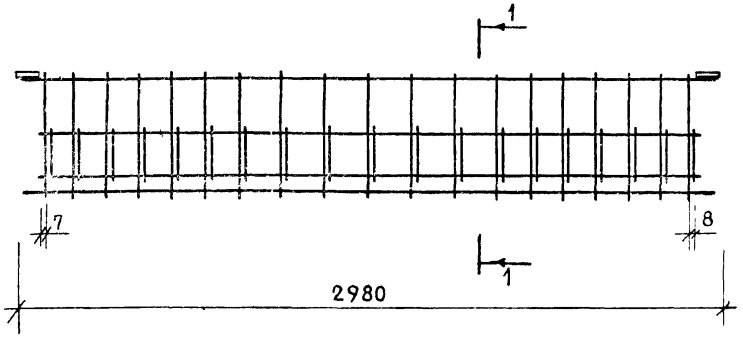

1-1

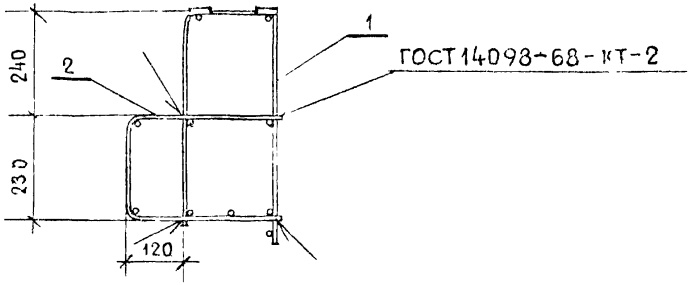

Обозначение	Марка	Рис	Масса, кг
1.133.1-5 вып.1 27.100	АБ-9	1	13.72
-01	АБ-10	2	15.41
-02	АБ-11	3	19.91

Рук.мастер	Станишевский	
Гл.инж.МАС	Панков	
ГИП	Зыкина	
Рук.гр	Гуткина	
Проверил	Акимова	
Разработ	Шипанова	

1.133.1-5 вып.1 27.100СБ

Блок арматурный (АБ-9, АБ-10, АБ-11) Сборочный чертеж

Стадия	Масса	Масштаб
Р	см. табл.	1:20 1:10
Лист	Листов 1	

ЦНИИЭП жилища г Москва

Рис. 1

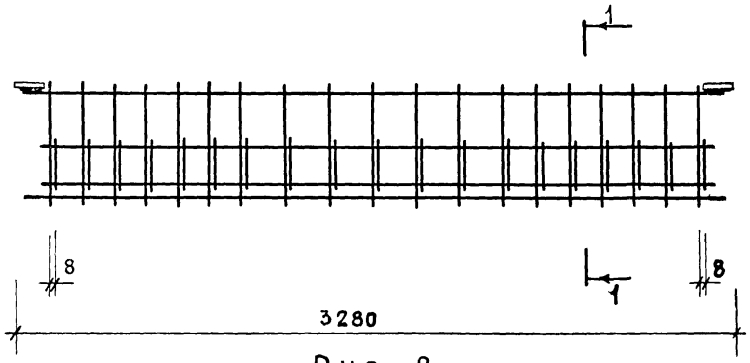

Рис. 2

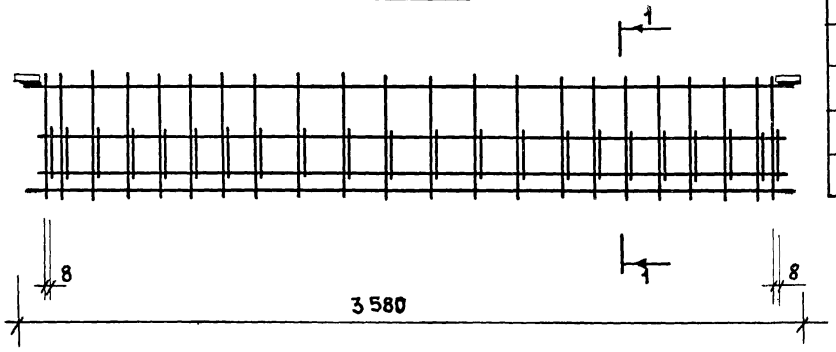

1 - 1

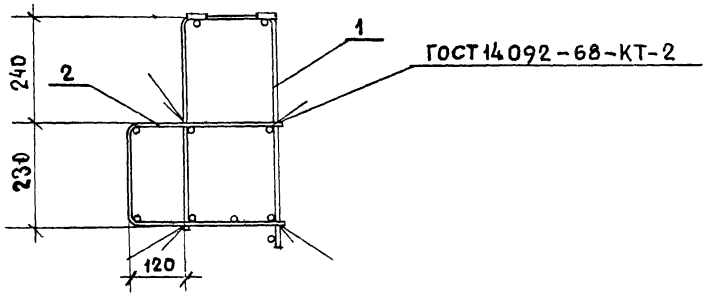

Обозначение	Марка	Рис.	Масса кг
1.133.1-5 вып.1 27.200	АБ-12	1	26.06
-01	АБ-13	2	42.28

Рук.мас.5	Станишевский	
Гл.инж.мс	Панков	
ГИП	Зыкина	
Рук.гр.	Гуткина	
Проверил	Акимова	
Разработ.	Щипанова	

1.133.1-5 вып.1 27.200сб

Блок арматурный (АБ-12, АБ-13) Сборочный чертеж

Стадия	Масса	Масштаб
Р	см. табл.	1:20 1:10
Лист	Листов 1	

ЦНИИЭП жилища г. Москва

Инв.№ подл. | Подпись и дата | Взам. инв.№

Формат	Зона	Поз.	Обозначение	Наименование	Кол.	Примечание
				Документация		
12			1.133.1-5 вып.1 28.100сб	Сборочный чертеж		
			1.133.1-5 вып.1 28.100	АБ-14		
				Сборочные единицы		
12		1	1.133.1-5 вып.1 28.110	Сетка С-11	1	
11		2	1.133.1-5 вып.1 27.120	Сетка С-2	1	
			1.133.1-5 вып.1 28.100-01	АБ-15		
				Сборочные единицы		
11		1	1.133.1-5 вып.1 28.120	Сетка С-12	1	
11		2	1.133.1-5 вып.1 28.130	Сетка С-13	1	
			1.133.1-5 вып.1 28.100-02	АБ-16		
				Сборочные единицы		
11		1	1.133.1-5 вып.1 28.140	Сетка С-14	1	
11		2	1.133.1-5 вып.1 28.150	Сетка С-15	1	

Рук.маст.5	Станишевский	
Гл.инж.мас.	Панков	
ГИП	Зыкина	
Рук. гр.	Гуткина	
Проверил	Акимова	
Разработ.	Гуткина	

1.133.1-5 вып.1 28.100

Блок арматурный АБ-14, АБ-15, АБ-16

Стадия	Лист	Листов
Р		1

ЦНИИЭП жилища г. Москва

Формат	Зона	Поз	Обозначение	Наименование	Кол	Примечание
				Документация		
12			1.133.1-5 вып.1 28.200сб	Сборочный чертеж		
			1.133.1-5 вып.1 28.200	АБ-17		
				Сборочные единицы		
11		1	1.133.1-5 вып.1 28.210	Сетка С-16	1	
11		2	1.133.1-5 вып.1 28.220	Сетка С-17	1	
			1.133.1-5 вып.1 28-200-01	АБ-18		
				Сборочные единицы		
11		1	1.133.1-5 вып.1 28.230	Сетка С-18	1	
11		2	1.133.1-5 вып.1 28.240	Сетка С-19	1	

Инв.№ подл. | Подпись и дата | Взам инв.№

Рук.маст.5	Станишевский	
Гл.инж.мас.	Панков	
ГИП	Зыкина	
Рук. гр.	Гуткина	
Проверил	Акимова	
Разработ.	Гуткина	

1.133.1-5 вып.1 28.200

Блок арматурный АБ-17, АБ-18

Стадия	Лист	Листов
Р		1

ЦНИИЭП жилища г. Москва

Рис. 1

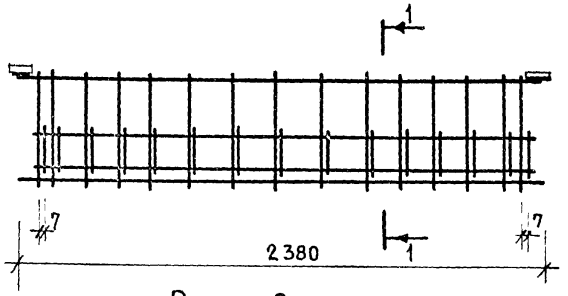

Рис 2

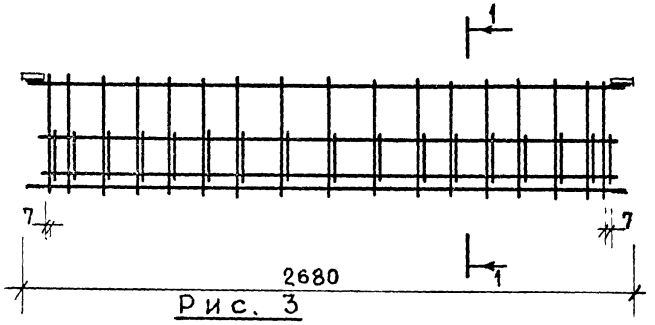

Рис. 3

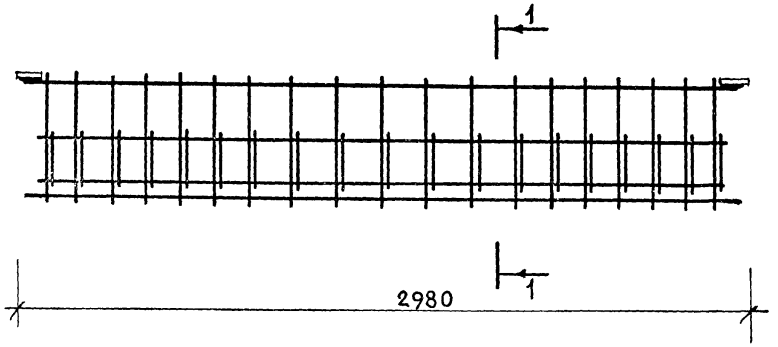

1-1

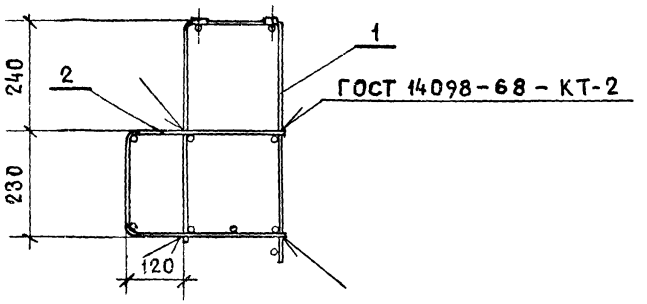

Обозначение	Марка	Рис.	Масса кг
1.133.1-5 вып.1 28.100	АБ-14	1	13.73
-01	АБ-15	2	17.18
-02	АБ-16	3	20.55

Рук. маст.	Станишевский	
Гл. инж. мас	Панков	
ГИП	Зыкина	
Рук. гр.	Гуткина	
Проверил	Акимова	
Разработ.	Щипанова	

1.133.1-5 вып.1 28.100сб

Блок арматурный (АБ-14, АБ-15, АБ-16) Сборочный чертеж

Стадия	Масса	Масштаб
Р	см табл.	1:20 1:10

ЦНИИЭП жилища г. Москва

Инв. № подл. | Подпись и дата | Взам. инв. №

17398 20

Рис. 1

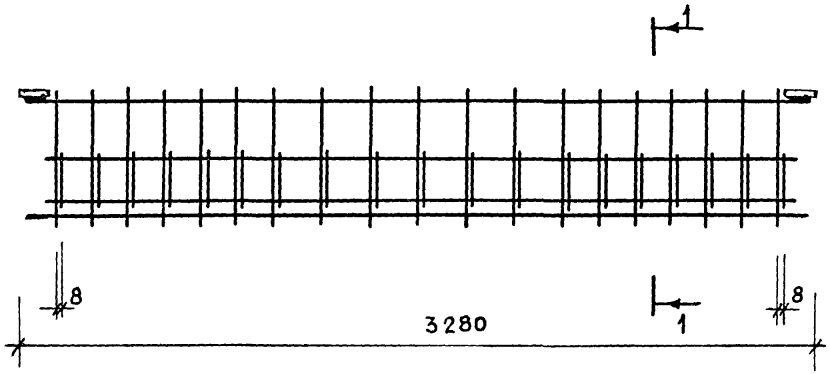

Рис. 2

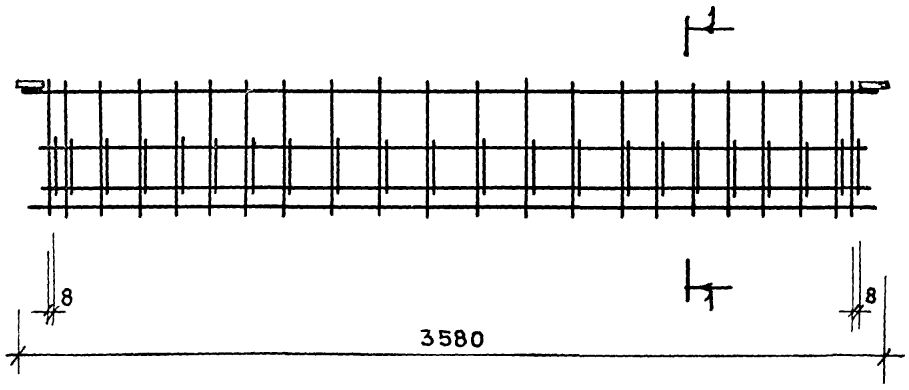

1 - 1

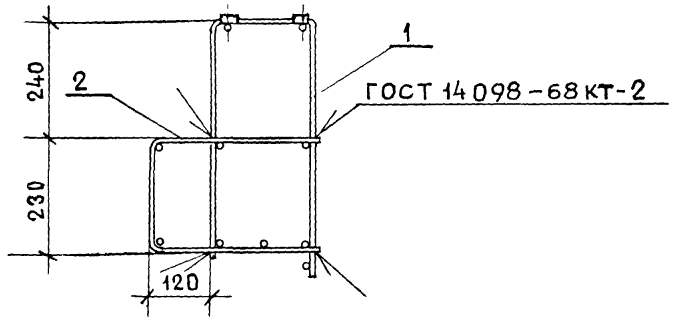

Обозначение	Марка	Рис.	Масса, кг
1.133.1-5 вып.1 28.200	АБ-17	1	25.65
-01	АБ-18	2	44.21

Рук. маст. 5	Станишевский	
Гл. инж. мас	Панков	
ГИП	Зыкина	
Рук. гр.	Гуткина	
Проверил	Акимова	
Разработ	Щипанова	

1.133.1-5 вып 1 28.200 СБ

Блок арматурный (АБ-17, АБ-18) Сборочный чертеж

Стадия	Масса	Масштаб
Р	см. табл.	1:20 1:10
Лист	Листов	

ЦНИИЭП жилища г. Москва

Формат	Зона	Поз	Обозначение	Наименование	Кол.	Примечание
				Документация		
12			1.133.1-5 вып.1 29.100сб	Сборочный чертеж		
			1.133.1-5 вып.1 29.100	АБ-19		
				Сборочные единицы		
11		1	1.133.1-5 вып.1 29.110	Сетка С-20	1	
11		2	1.133.1-5 вып.1 29.120	Сетка С-21	1	
			1.133.1-5 вып.1 29.100-01	АБ-20		
				Сборочные единицы		
11		1	1.133.1-5 вып.1 29.130	Сетка С-22	1	
11		2	1.133.1-5 вып.1 29.140	Сетка С-23	1	
			1.133.1-5 вып.1 29.100-02	АБ-21		
				Сборочные единицы		
11		1	1.133.1-5 вып.1 29.150	Сетка С-24	1	
11		2	1.133.1-5 вып.1 29.160	Сетка С-25	1	

Инв.№ подл. | Подпись и дата | Взам. инв.№

Рук.маст.5	Станишевский		
Гл.инж.мас	Панков		
ГИП	Зыкина		
Рук.гр.	Гуткина		
Проверил	Акимова		
Разработ.	Гуткина		

1.133.1-5 вып.1 29.100

Блок арматурный АБ-19, АБ-20, АБ-21

Стадия	Лист	Листов
Р		1

ЦНИИЭП жилища г. Москва

Формат	Зона	Поз	Обозначение	Наименование	Кол.	Примечание
				Документация		
12			1.133.1-5 вып.1 30.100сб	Сборочный чертеж		
			1.133.1-5 вып.1 30.100	АБ-22		
				Сборочные единицы		
11		1	1.133.1-5 вып.1 30.110	Сетка С-26	1	
11		2	1.133.1-5 вып.1 30.120	Сетка С-27	1	
			1.133.1-5 вып.1 30.100-01	АБ-23		
				Сборочные единицы		
11		1	1.133.1-5 вып.1 30.130	Сетка С-28	1	
11		2	1.133.1-5 вып.1 30.140	Сетка С-29	1	
			1.133.1-5 вып.1 30.100-02	АБ-24		
				Сборочные единицы		
11		1	1.133.1-5 вып.1 30.150	Сетка С-30	1	
11		2	1.133.1-5 вып.1 30.160	Сетка С-31	1	

Инв.№ подл. | Подпись и дата | Взам. инв.№

Рук.маст.5	Станишевский		
Гл.инж.мас	Панков		
ГИП	Зыкина		
Рук.гр.	Гуткина		
Проверил	Акимова		
Разработ.	Гуткина		

1.133.1-5 вып.1 30.100

Блок арматурный АБ-22, АБ-23, АБ-24

Стадия	Лист	Листов
Р		1

ЦНИИЭП жилища г. Москва

Рис. 1

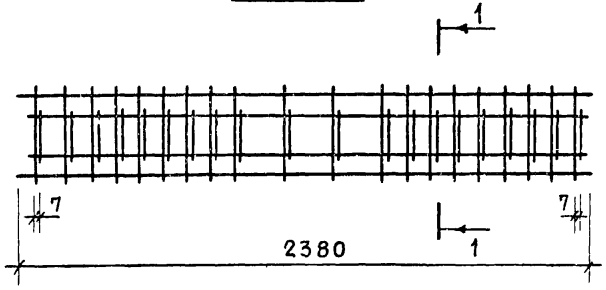

1 - 1

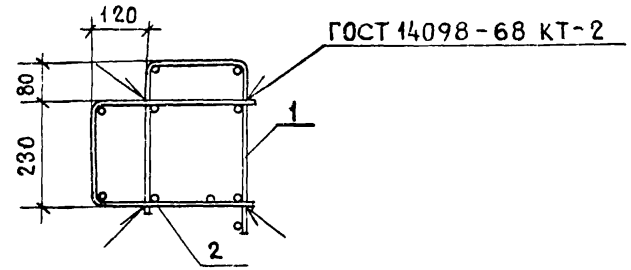

Рис. 2

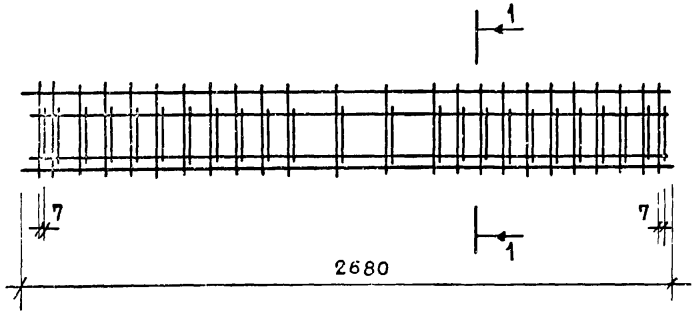

Обозначение	Марка	Рис.	Масса кг
1.133.1-5 вып.1 29.100	АБ-19	1	16.03
-01	АБ-20	2	20.45
-02	АБ-21	3	38.61

Рис 3

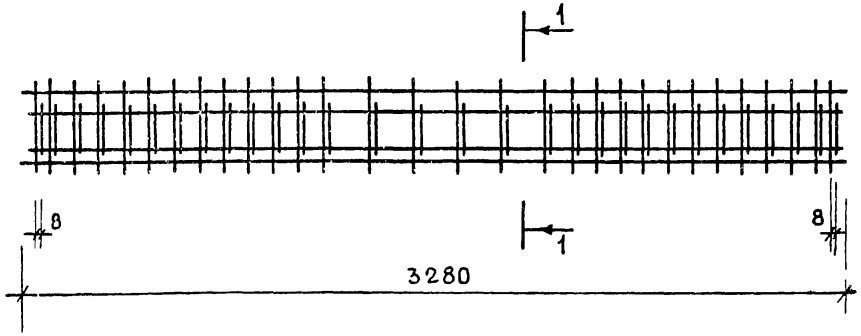

Рук.маст.5	Станишевский		
Гл.инж.мас	Панков		
ГИП	Зыкина		
Рук.гр.	Гуткина		
Проверил	Акимова		
Разработ.	Щипанова		

1.133.1-5 вып.1 29.100сб

Блок арматурный (АБ-19, АБ-20, АБ 21) Сборочный чертеж

Стадия	Масса	Масштаб
Р	СМ.	1:20
	ТАБЛ.	1:10
Лист	Листов 1	

ЦНИИЭП жилища г Москва

17398 101

Рис.1

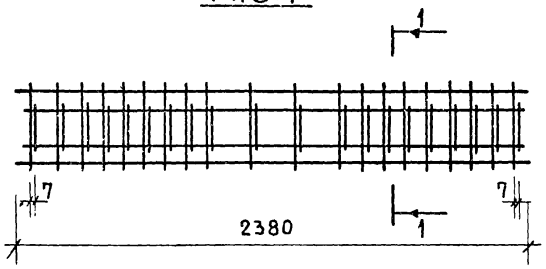

1 - 1

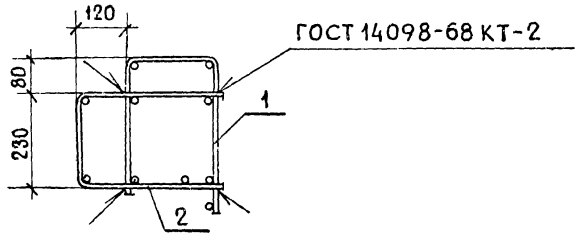

Рис.2

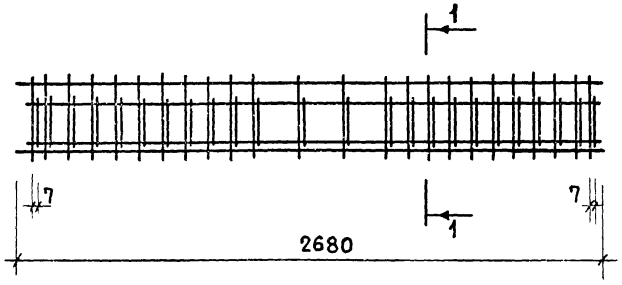

Рис.3

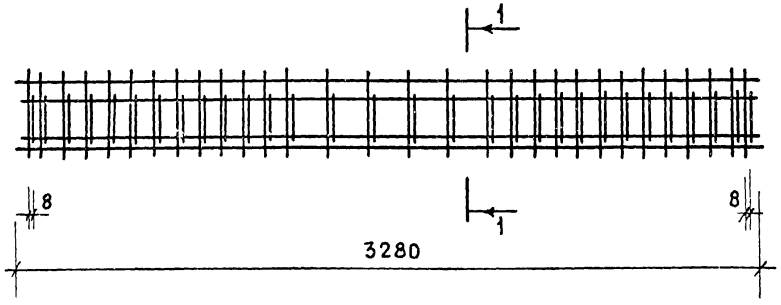

Обозначение	Марка	Рис.	Масса, кг
1.133.1-5 вып.1 30.100	АБ-22	1	15.15
-01	АБ-23	2	19.94
-02	АБ-24	3	31.43

Рук.маст.5	Станишевский	
Гл.инж.маст	Панков	
ГИП	Зыкина	
Рук.гр.	Гуткина	
Проверил	Акимова	
Разработ.	Шипанова	

1.133.1-5 вып.1 30.100сб

Блок арматурный (АБ-22, АБ-23, АБ-24) Сборочный чертеж

Стадия	Масса	Масштаб
Р	см. табл.	1:20 1:10
Лист	Листов 1	

ЦНИИЭП жилища г. Москва

Инв.№ подл. | Подпись и дата | Взам. инв.№

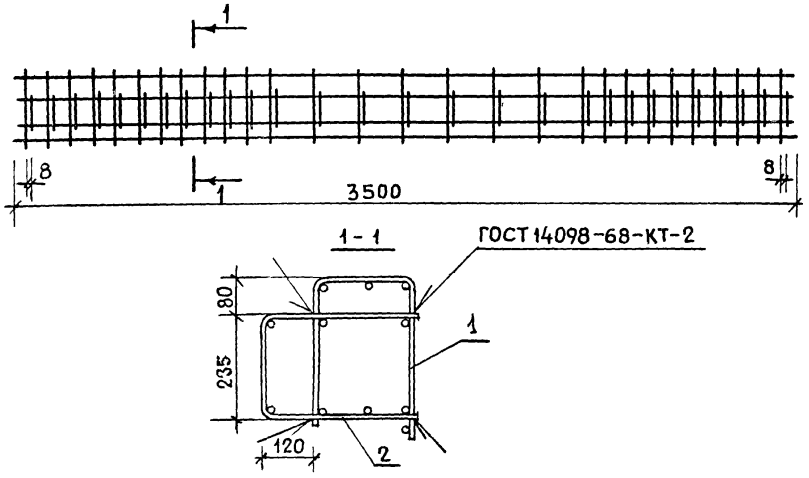

Формат	Зона	Поз	Обозначение	Наименование	Кол.	Примечание
				Сборочные единицы		
11		1	1.133.1-5 вып.1 31.110	С-32	1	
11		2	1.133.1-5 вып.1 31.120	С-33	1	

Рук.маст.5	Станишевский		
Гл.инж.мас	Панков		
ГИП	Зыкина		
Рук.гр.	Гуткина		
Проверил	Акимова		
Разработ.	Шипанова		

1.133.1-5 вып.1 31.100

Блок арматурный АБ-25

Стадия	Масса	Масштаб
Р	50.24	
Лист	Листов 1	

ЦНИИЭП жилища г. Москва

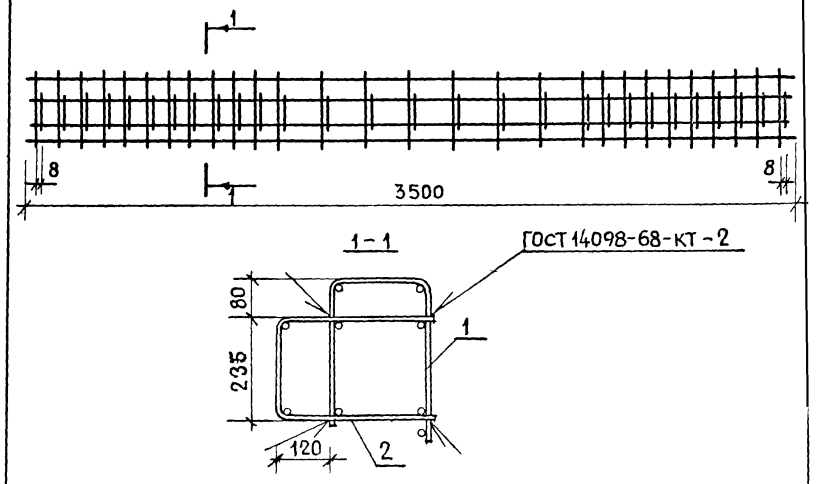

Формат	Зона	Поз.	Обозначение	Наименование	Кол.	Примечание
				Сборочные единицы		
11		1	1.133.1-5 вып.1 32.110	С-34	1	
11		2	1.133.1-5 вып.1 32.120	С-35	1	

Рук.маст.5	Станишевский		
Гл.инж.мас	Панков		
ГИП	Зыкина		
Рук.гр.	Гуткина		
Проверил	Акимова		
Разработ.	Шипанова		

1.133.1-5 вып.1 32.100

Блок арматурный АБ-26

Стадия	Масса	Масштаб
Р	48.93	
Лист	Листов 1	

ЦНИИЭП жилища г. Москва

Инв.№ подл. | Подпись и дата | Взам. инв.№

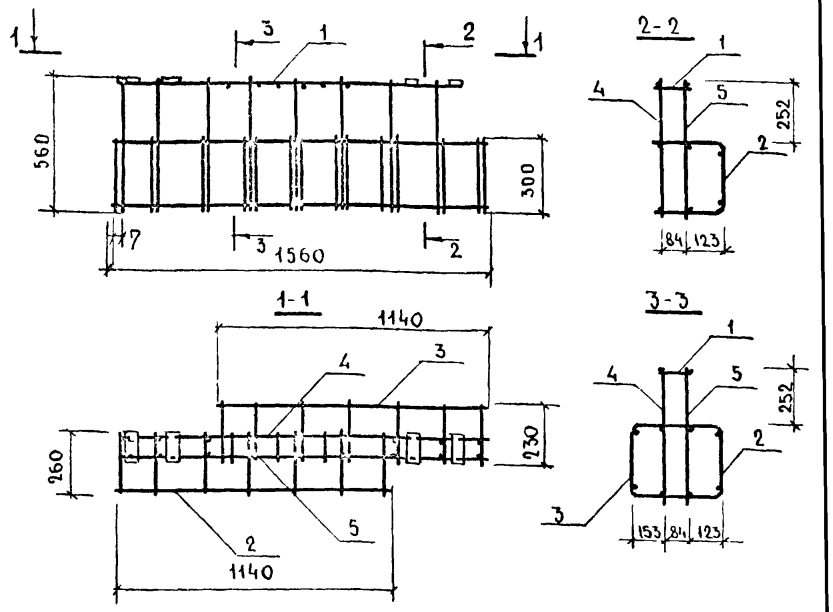

Формат	Зона	Поз	Обозначение	Наименование	Кол	Примечание
				Сборочные единицы		
11		1	1.133.1-5 вып.1 33.110	Сетка С-36	1	
11		2	1.133.1-5 вып.1 33.120	Сетка С-37	1	
11		3	1.133.1-5 вып.1 33.120	Сетка С-38	1	
11		4	1.133.1-5 вып.1 33.130	Каркас КР-4	1	
11		5	1.133.1-5 вып.1 33.130	Каркас КР-4А	1	

1.133.1-5 вып.1 33.100

Блок арматурный АБ-27А

Стадия	Масса	Листов
Р	11.98	
Лист	Листов 1	

ЦНИИЭП жилища г. Москва

Рук.мас.5	Станишевский	
Гл.инж.м.	Панков	
ГИП	Зыкина	
Рук.гр.инж.	Мелюшкина	
Проверил	Гуткина	
Разработ.	Мелюшкина	

Инв.№ подл. | Подпись и дата | Взам.инв.№

Копировал Зая

Формат 11

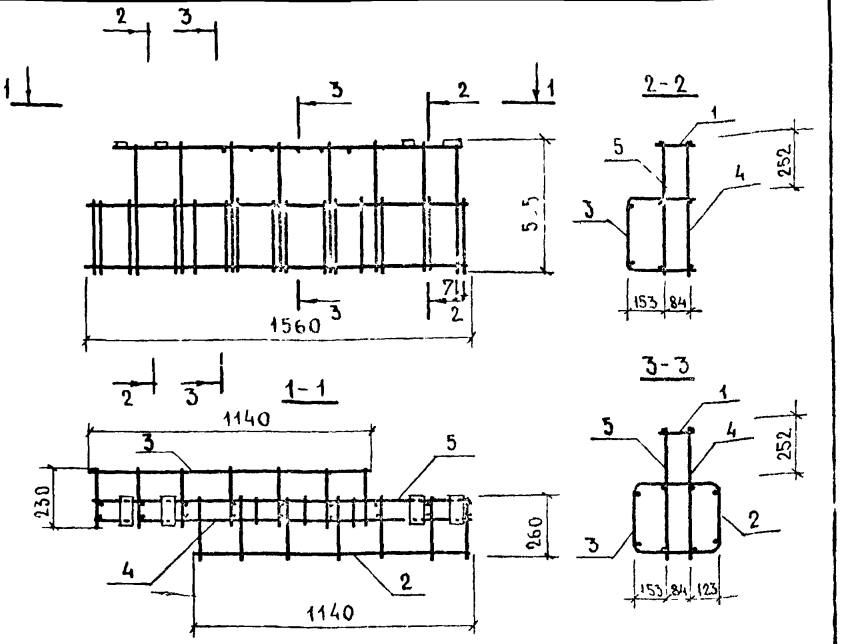

Формат	Зона	Поз	Обозначение	Наименование	Кол	Примечание
				Сборочные единицы		
11		1	1.133.1-5 вып.1 33.110	Сетка С-36	1	
11		2	1.133.1-5 вып.1 33.120	Сетка С-37	1	
11		3	1.133.1-5 вып.1 33.120	Сетка С-38	1	
11		4	1.133.1-5 вып.1 33.130	Каркас КР-4	1	
11		5	1.133.1-5 вып.1 33.130	Каркас КР-4А	1	

1.133.1-5 вып.1 33.200

Блок арматурный АБ-27

Стадия	Масса	Масштаб
Р	11.98	1:20
Лист	Листов 1	

ЦНИИЭП жилища г. Москва

Рук.мас.5	Станишевский	
Гл.инж.м.	Панков	
ГИП	Зыкина	
Рук.гр.инж.	Мелюшкина	
Проверил	Гуткина	
Разработ.	Мелюшкина	

Инв.№ подл. | Подпись и дата | Взам.инв.№

Копировал Зая

Формат 11

1.133.1-5 вып.1 (АБ-28)

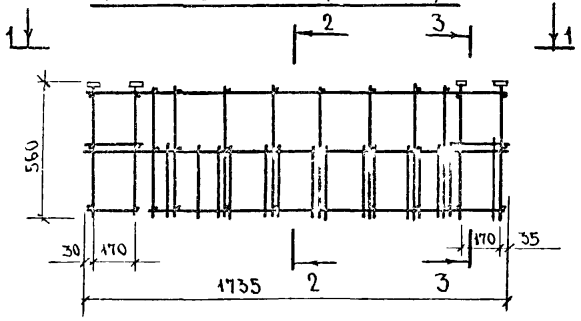

2-2

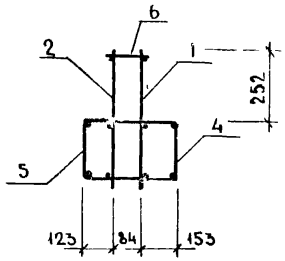

1-1

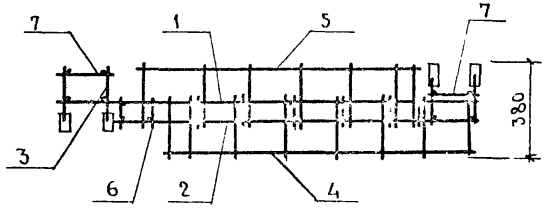

3-3

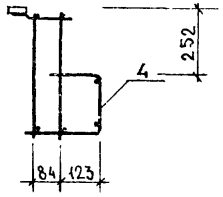

1.133.1-5 вып.1 (АБ-28А)
(остальное - см АБ-28)

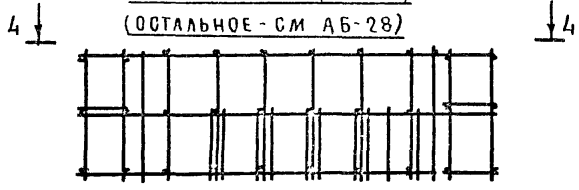

4-4

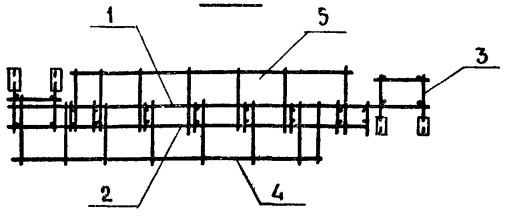

Формат	Зона	Поз.	Обозначение	Наименование	Кол.	Примечание
				Сборочные единицы		
11		1	1.133.1-5 вып.1 34.110	Каркас КР-5	1	
11		2	1.133.1-5 вып.1 34.110	Каркас КР-6	1	
11		3	1.133.1-5 вып.1 34.120	Каркас КР-7	4	
11		4	1.133.1-5 вып.1 34.130	Сетка С-39	1	
11		5	1.133.1-5 вып.1 34.140	Сетка С-40	1	
				Детали		
Б4		6		Ф6 ВI ГОСТ 6727-53* ℓ=120	24	0,64 кг
Б4		7		Ф6 ВI ГОСТ 6727-53* ℓ=220	6	0,29 кг

Рук.маст.5	Станишевский	
Гл.инж.мас.	Панков	
ГИП	Зыкина	
Рук.гр.инж.	Мелюшкина	
Проверил	Зыкина	
Разработ	Мелюшкина	

1.133.1-5 вып.1 34.100

Блок арматурный АБ-28 АБ-28А

Стадия	Масса	Масштаб
Р	15,34	

Лист | Листов 1

ЦНИИЭП жилища г. Москва

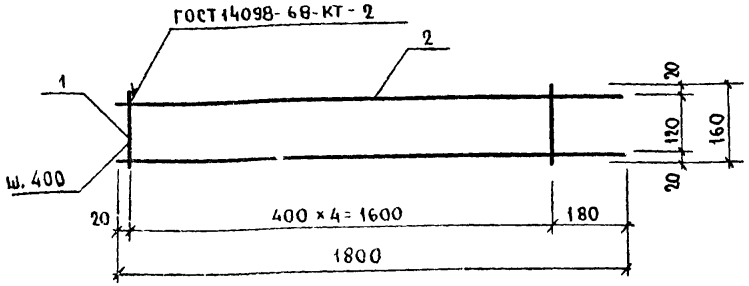

Обозначение	Марка	Масса кг
1.133.1-5 вып.1 01.110	КР-1	0.44
-01	КР-2	0.63
-02	КР-3	0.88

Формат	Зона	Поз	Обозначение	Наименование	Кол	Примечание
				Детали		
Б4		1		Ф4 В-I ГОСТ 6727-53* ℓ = 160	5	0.08 кг
			Переменные данные	для исполнений		
			1.133.1-5 вып.1 01.110	КР-1		
Б4		2		Ф4 В-I ГОСТ 6727-53* ℓ = 1800	2	0.36 кг
			1.133.1-5 вып.1 01.110-01	КР-2		
				Ф5 В-I ГОСТ 6727-53* ℓ = 1800	2	0.55 кг
			1.133.1-5 вып.1 01.110-02	КР-3		
Б4		2		Ф6 В-I ГОСТ 6727-53* ℓ = 1800	2	0.80 кг

Инв. № подл. | Подпись и дата | Взам. инв. №

1.133.1-5 вып.1 01.110

Каркас
КР-1, КР-2, КР-3

Стадия	Масса	Масштаб
Р	см. табл.	
Лист	Листов 1	

Рук. маст.	Станишевский	
Гл. инж. пр.	Панков	
ГИП	Зыкина	
Рук. гр. инж.	Мелюшкина	
Проверил	Куц	
Разработ.	Мелюшкина	

ЦНИИЭП жилища
г. Москва

Рис 1 Рис 2 остальное см. рис 1

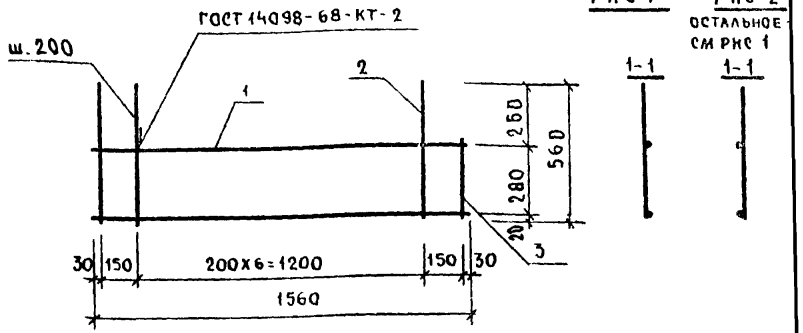

Обозначение	Марка	Рис
1.133.1-5 вып.1 33.130	КР-4	1
-01	КР-4А	2

Формат	Зона	Поз	Обозначение	Наименование	Кол.	Примечание
				Детали		
Б4		1		Ф6А-I ГОСТ 5781-75 ℓ = 1560	2	0.69 кг
Б4		2		Ф6А-I ГОСТ 5781-75 ℓ = 560	8	1.00 кг
Б4		3		Ф6А-I ГОСТ 5781-75 ℓ = 320	1	0.07 кг

Инв. № подл. | Подпись и дата | Взам. инв. №

1.133.1-5 вып 1 33.130

Каркас
КР-4, КР-4А

Стадия	Масса	Масштаб
Р	1.76	
Лист	Листов	

Рук. маст.	Станишевский	
Гл. инж. пр.	Панков	
ГИП	Зыкина	
Рук. гр. инж.	Мелюшкина	
Проверил	Куц	
Разработ.	Мелюшкина	

ЦНИИЭП жилища
г. Москва

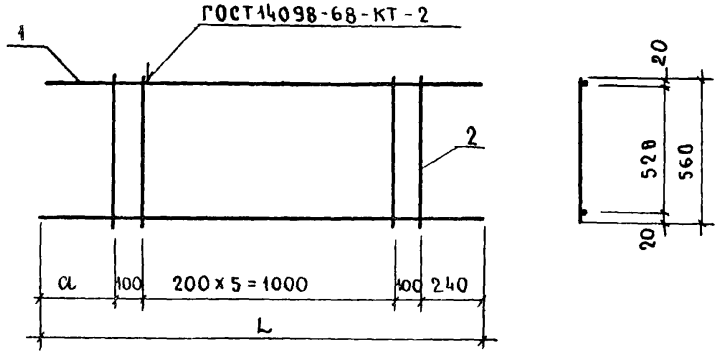

Обозначение	Марка	L	а	Масса кг
1.133.1-5 вып 1 34.110	КР-5	1735	295	3.93
-0.1	КР-6	1500	60	3.64

Формат	Зона	Поз	Обозначение	Наименование	Кол	Примечание
А1			1.133.1-5 вып.1 34.110	КР-5		
				Детали		
Б4		1		Ф10 А-I ГОСТ 5781-75 ℓ=1735	2	2.14 кг
Б4		2		Ф8 А-I ГОСТ 5781-75 ℓ=560	8	1.79 кг
			1.133.1-5 вып.1 34.110-01	КР-6		
				Детали		
Б4		1		Ф10 А-I ГОСТ 5781-75 ℓ=1500	2	1.85 кг
Б4		2		Ф8 А-I ГОСТ 5781-75 ℓ=560	8	1.79 кг

Рук мас 5	Станишевский	
Гл инж м	Панков	
Гип	Зыкина	
Рук гр кчч	Мелюшкина	
Проверил	Гуткина	
Разработ	Мелюшкина	

1.133.1-5 вып.1 34.110

Каркас КР-5, КР-6

Стадия	Масса	Масштаб
Р	см. табл.	
Лист	Листов 1	

ЦНИИЭП жилища г. Москва

Копировал Зарр — Формат 11

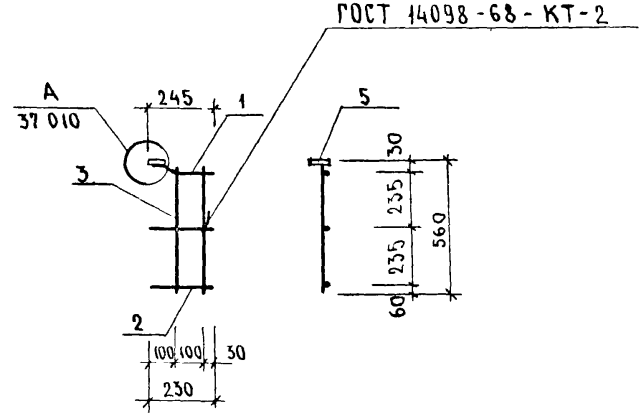

Формат	Зона	Поз	Обозначение	Наименование	Кол	Примечание
				Детали		
Б4		1		Ф10 А-I ГОСТ 5781-75 ℓ=260	1	0.16 кг
Б4		2		Ф10 А-I ГОСТ 5781-75 ℓ=230	1	0.143 кг
Б4		3		Ф6 В-I ГОСТ 6727-53* ℓ=540	2	0.24 кг
Б4		4		Ф6 В-I ГОСТ 6727-53* ℓ=230	1	0.05 кг
Б4		5		-100×6 ГОСТ 103-76 ℓ=50	1	0.237 кг

Взам инв №

Подпись и дата

Инв № подл

Рук маст 5	Станишевский	
Гл инж м	Панков	
Гип	Зыкина	
Рук гр инж	Мелюшкина	
Провер	Куц	
Разработ	Мелюшкина	

1.133.1-5 вып.1 34.120

Каркас КР-7

Стадия	Масса	Масштаб
Р	0.83	
Лист	Листов 1	

ЦНИИЭП жилища г. Москва

Копировал Зарр — 17398 107 Формат 11

Развертка

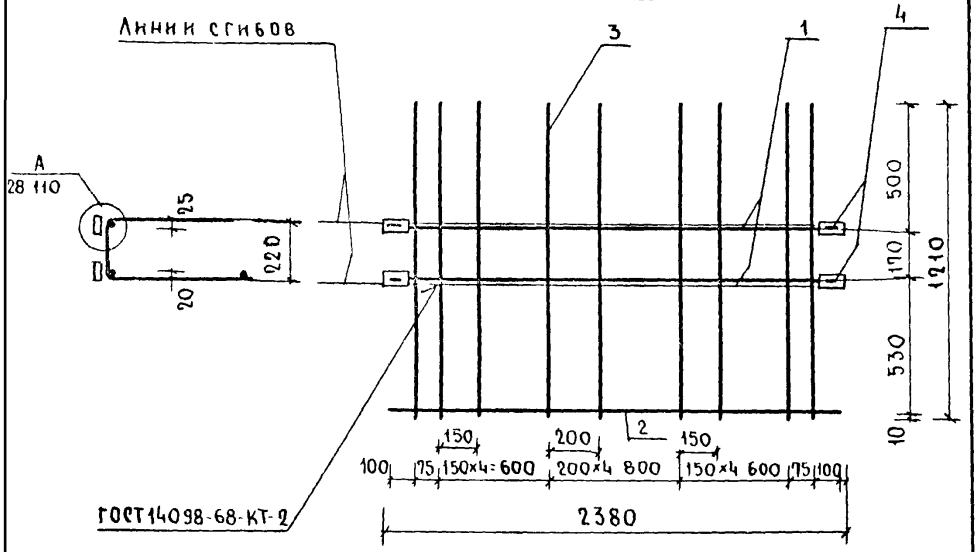

Формат	Зона	Поз	Обозначение	Наименование	Кол	Примечание
				Детали		
Б4		1		Ø8 А-III ГОСТ 5781-75 ℓ=2350	2	1.86 кг
Б4		2		Ø5 В-I ГОСТ 6727-53* ℓ=2350	1	0.36 кг
Б4		3		Ø6 В-I ГОСТ 6727-53* ℓ=1210	15	4.03 кг
Б4		4		-100×6 ГОСТ 103-76 ℓ=50	4	0.94 кг

Рук. маст. 5	Станишевский		
Гл. инж. м.	Панков		
Г. и п.	Зыкина		
Рук. груп.	Гуткина		
Проверил	Акимова		
Разработ.	Гуткина		

1.133.1-5 вып.1 27.110

Сетка С-1

Стадия	Масса	Масштаб
Р	7.19	
Лист	Листов 1	

ЦНИИЭП жилища г. Москва

Инв. № подл. | Подпись и дата | Взам. инв. №

Развертка

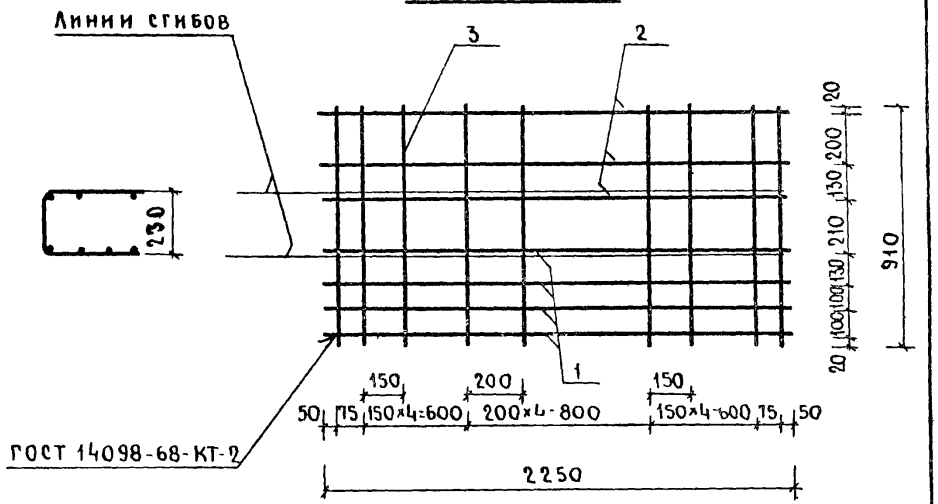

Формат	Зона	Поз	Обозначение	Наименование	Кол	Примечание
				Детали		
Б4		1		Ø6 А-III ГОСТ 5781-75 ℓ=2250	4	2.0 кг
Б4		2		Ø6 В-I ГОСТ 6727-53* ℓ=2250	3	1.5 кг
Б4		3		Ø6 В-I ГОСТ 6727-53* ℓ=910	15	3.03 кг

Рук. маст. 5	Станишевский		
Гл. инж. м.	Панков		
Г. и п.	Зыкина		
Рук. груп.	Гуткина		
Проверил	Акимова		
Разработ.	Гуткина		

1.133.1-5 вып.1 27.120

Сетка С-2

Стадия	Масса	Масштаб
Р	6.53	
Лист	Листов 1	

ЦНИИЭП жилища

Инв. № подл. | Подпись и дата | Взам. инв. №

Развертка

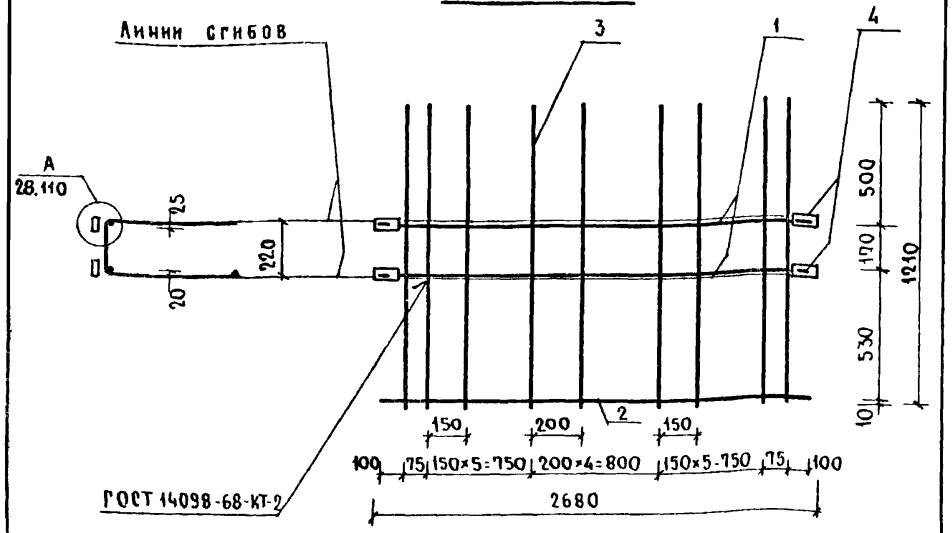

Формат	Зона	Поз	Обозначение	Наименование	Кол	Примечание
				Детали		
Б4		1		Ф8А-III ГОСТ 5781-75 ℓ=2650	2	2.1 кг
Б4		2		Ф5В-I ГОСТ 6727-53* ℓ=2650	1	0.41 кг
Б4		3		Ф6В-I ГОСТ 6727-53* ℓ=1210	17	4.57 кг
Б4		4		100×6 ГОСТ 103-76 ℓ=50	4	0.94 кг

Рук. [illegible]	Станишевский		
Гл. инж. м.	Панков		
Г и п	Зыкина		
Рук. груп.	Гуткина		
Проверил	Акимова		
Разработ.	Гуткина		

1.133.1-5 вып. 1 27.130

Сетка С-3

Стадия	Масса	Масштаб
Р	8.02	

Лист | Листов 1

ЦНИИЭП жилища г Москва

Копировал [illegible]

Инв № подл | Подпись и дата | Взам инв №

Развертка

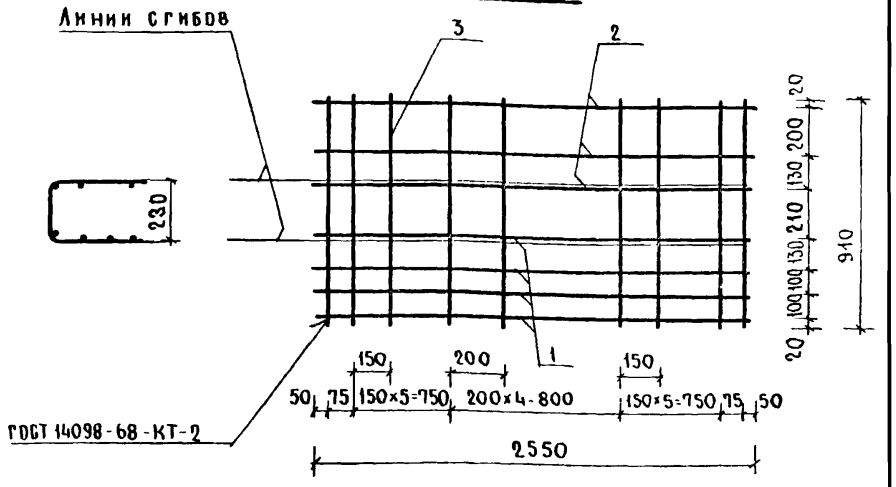

Формат	Зона	Поз	Обозначение	Наименование	Кол	Примечание
				Детали		
Б4		1		Ф6А-III ГОСТ 5781-75 ℓ=2550	4	2.26 кг
Б4		2		Ф6В-I ГОСТ 6727-53* ℓ=2550	3	1.70 кг
Б4		3		Ф6В-I ГОСТ 6727-53* ℓ=910	17	3.43 кг

Рук. маст. 5	Станишевский		
Гл. инж. м.	Панков		
Г и п	Зыкина		
Рук. груп.	Гуткина		
Проверил	Акимова		
Разработ.	Гуткина		

1.133.1-5 вып. 1 27.140

Сетка С-4

Стадия	Масса	Масштаб
Р	7.39	

Лист | Листов 1

ЦНИИЭП жилища г Москва

Копир

Развертка

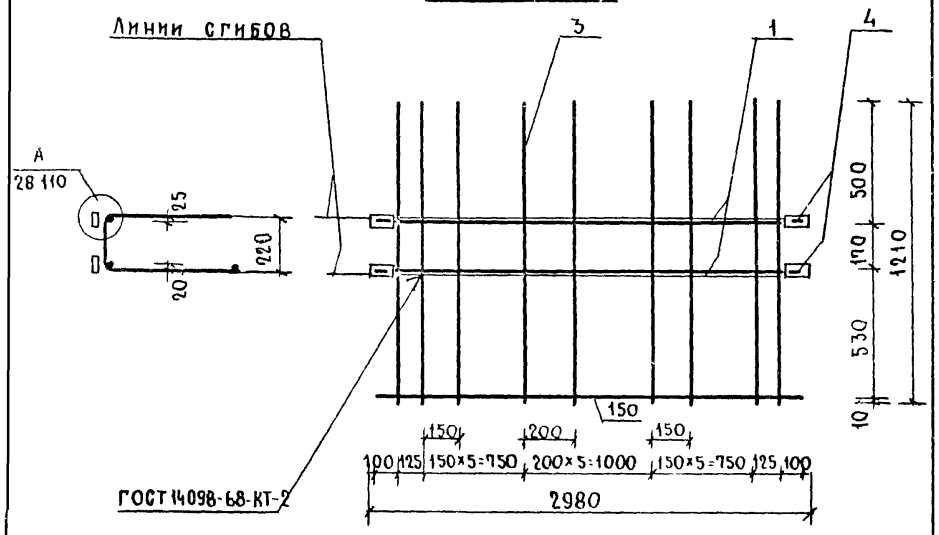

Формат	Зона	Поз	Обозначение	Наименование	Кол	Примечание
				Детали		
Б4		1		Ф10А-III ГОСТ 5781-75 ℓ=2950	2	3.64кг
Б4		2		Ф5 В-I ГОСТ 6727-53* ℓ=2950	1	0.45кг
Б4		3		Ф6В-I ГОСТ 6727-53* ℓ=1210	18	4.84кг
Б4		4		-100×6 ГОСТ 103-76 ℓ=50	4	0.94кг

Рук.маст.5	Станишевский		
Гл.инж.мас	Панков		
ГИП	Зыкина		
Рук.груп.	Гуткина		
Проверил	Акимова		
Разработ	Гуткина		

1.133.1-5 вып.1 27.150

Сетка С-5

Стадия	Масса	Масштаб
Р	9.87	
Лист	Листов 1	

ЦНИИЭП жилища г. Москва

Инв.№ подл. | Подпись и дата | Взам.инв.№

Развертка

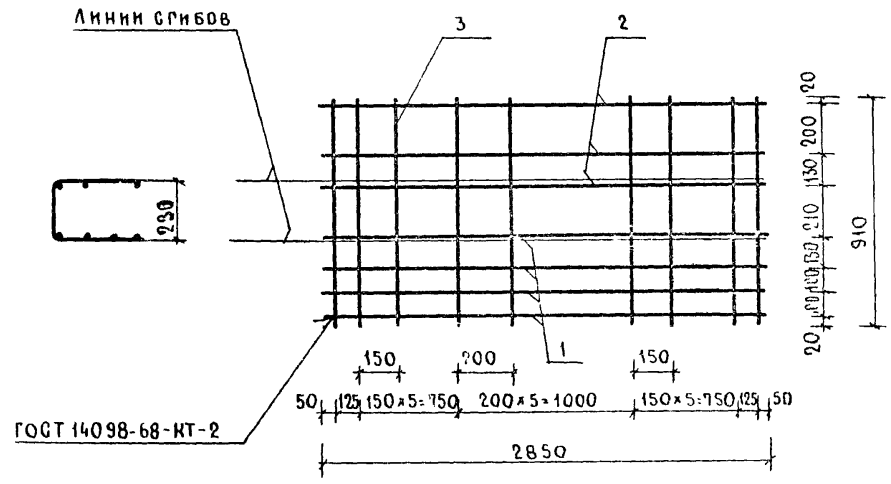

Формат	Зона	Поз	Обозначение	Наименование	Кол	Примечание
				Детали		
Б4		1		Ф8А-III ГОСТ 5781-75 ℓ=2850	4	4.50кг
Б4		2		Ф6В-I ГОСТ 6727-53* ℓ=2850	3	1.90кг
Б4		3		Ф6В-I ГОСТ 6727-53* ℓ=910	18	3.64кг

Рук.маст.5	Станишевский		
Гл.инж.мас	Панков		
ГИП	Зыкина		
Рук.груп.	Гуткина		
Проверил	Акимова		
Разработ			

1.133.1-5 вып.1 27.160

Сетка С-6

Стадия	Масса	Масштаб
Р	10.04	
Лист	Листов 1	

ЦНИИЭП жилища г. Москва

Инв.№ подл. | Подпись и дата | Взам.инв.№

Развертка

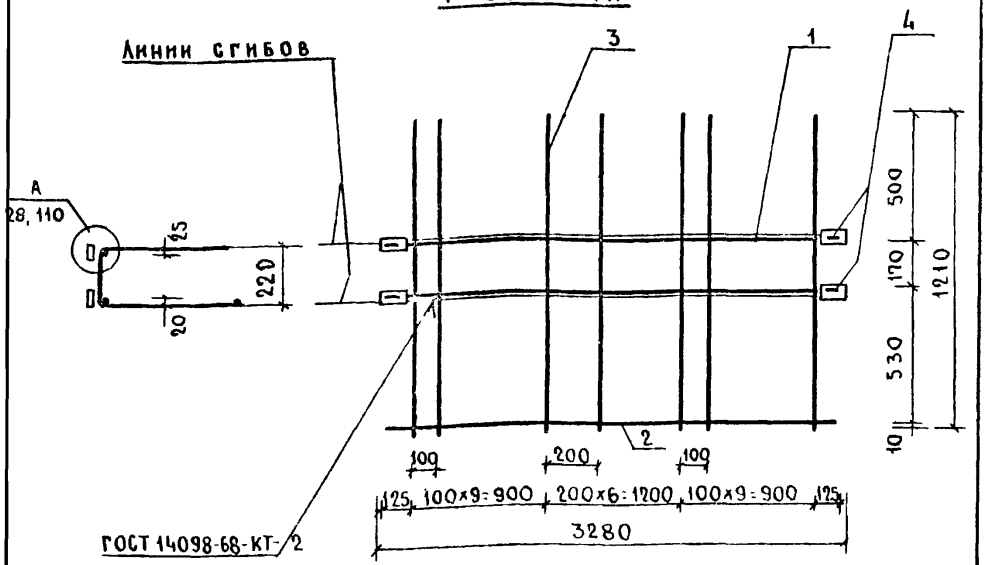

Формат	Зона	Поз	Обозначение	Наименование	Кол	Примечание
				Детали		
Б4		1		Ф12А-II ГОСТ 5781 75 ℓ=3250	2	5.77 кг
Б4		2		Ф5В-I ГОСТ 6727-53* ℓ=3250	1	0.50 кг
Б4		3		Ф6В-I ГОСТ 6727-53* ℓ=1210	25	6.72 кг
Б4		4		-100×6 ГОСТ 103-76 ℓ=50	4	0.94 кг

Рук. маст. 5	Станишевский	
Гл. инж. м.	Панков	
ГИП	Зыкина	
Рук. груп.	Гуткина	

1.133.1-5 вып 1 27 210

Сетка С-7

Стадия	Масса	Масштаб
Р	13.93	

Лист | Листов 1

ЦНИИЭП жилища г. Москва

Развертка

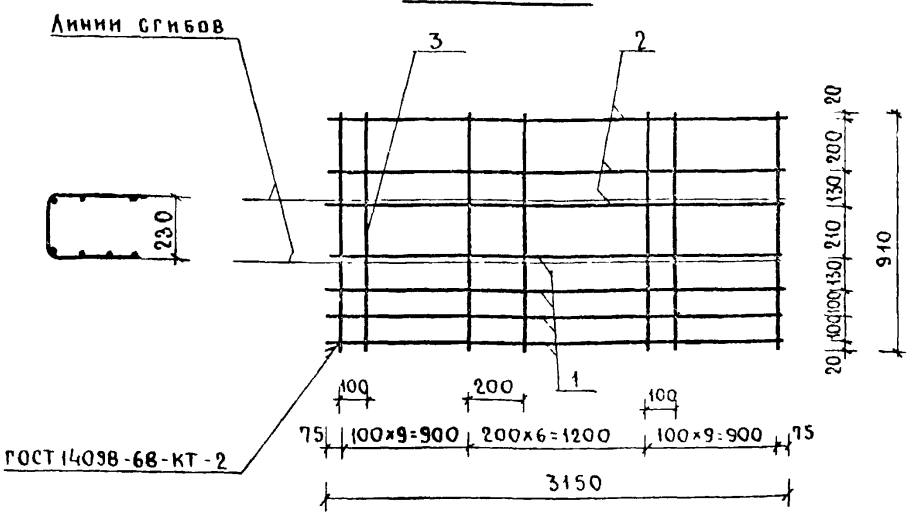

Формат	Зона	Поз	Обозначение	Наименование	Кол	Примечание
				Детали		
Б4		1		Ф8 А-III ГОСТ 5781 75 ℓ=3150	4	4.98 кг
Б4		2		Ф6 В-I ГОСТ 6727-53* ℓ=3150	3	2.10 кг
Б4		3		Ф6 В-I ГОСТ 6727-53* ℓ=910	25	5.05 кг

Рук. маст. 5	Станишевский	
Гл. инж. м.	Панков	
ГИП	Зыкина	
Рук. груп.	Гуткина	
Проверил	Акимова	

1.133.1-5 вып 1 27 220

Сетка С-8

Стадия	Масса	Масштаб
Р	12.13	

Лист | Листов 1

ЦНИИЭП жилища г. Москва

Подпись и дата | Взам. инв. №

Инв. № подл.

Развертка

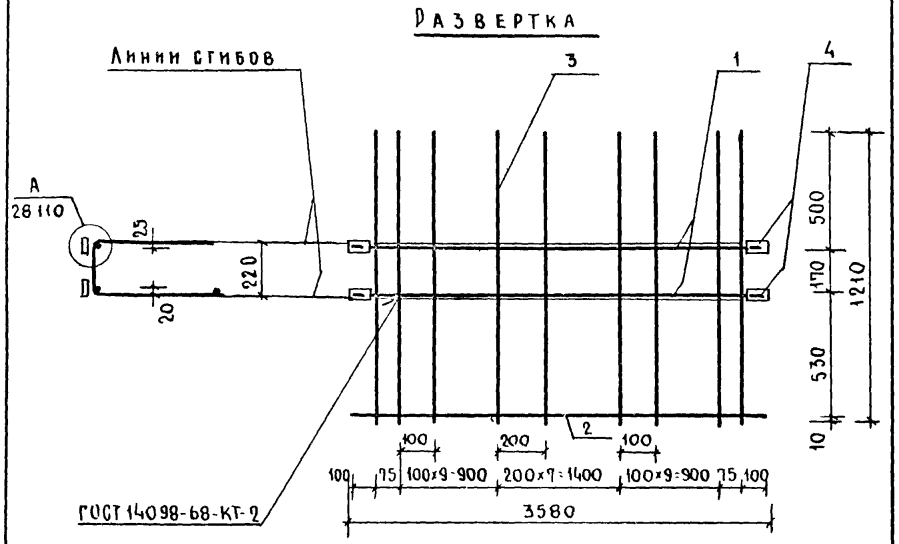

Формат	Зона	Поз	Обозначение	Наименование	Кол	Примечание
				Детали	2	
Б4		1		Ф12А-III ГОСТ 5781-75 ℓ=3550	2	6.30 кг
Б4		2		Ф6В-I ГОСТ 6727-53* ℓ=3550	1	0.79 кг
Б4		3		Ф8В-I ГОСТ 6727-53* ℓ=1210	28	13.38 кг
Б4		4		-100×6 ГОСТ 103-76 ℓ=50	4	0.94 кг

Рук.мас.5	Станишевский		
Гл.инж.м.	Панков		
Г и п	Зыкина		
Рук.груп.	Гуткина		
Проверил	Акимова		
Разработ.	Гуткина		

1.133.1-5 вып 1 27.230

Сетка С-9

Стадия	Масса	Масштаб
Р	21.41	

Лист | Листов 1

ЦНИИЭП жилища г. Москва

Инв № подл. | Подпись и дата | Взам инв №

Копировал Загубы- Формат 11

Развертка

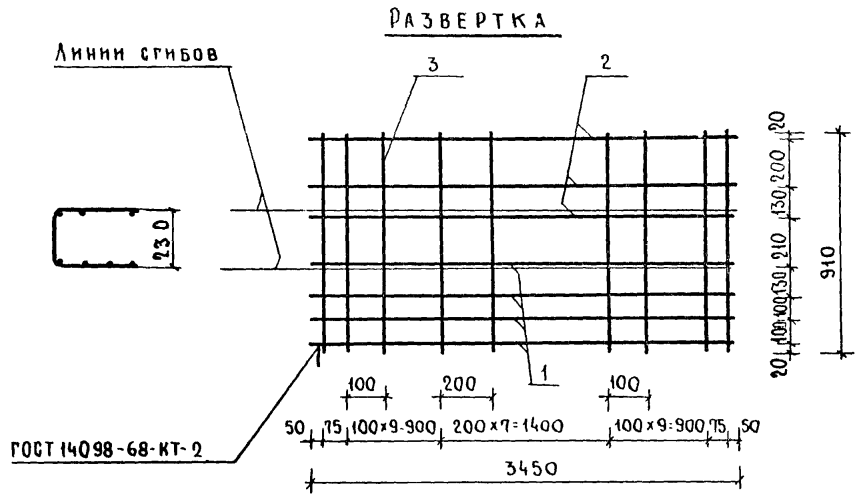

Формат	Зона	Поз	Обозначение	Наименование	Кол	Примечание
				Детали		
Б4		1		Ф10А-II ГОСТ 5781-71 ℓ=3450	4	8.51 кг
Б4		2		Ф6В-I ГОСТ 6727-53* ℓ=3450	3	2.30 кг
Б4		3		Ф8В-I ГОСТ 6727-53* ℓ=910	28	10.06 кг

Рук.мас.5	Станишевский		
Гл.инж.м.	Панков		
Г и п	Зыкина		
Рук.груп.	Гуткина		
Проверил	Акимова		
Разработ.	Гуткина		

1.133.1-5 вып. 1 27.240

Сетка С-10

Стадия	Масса	Масштаб
Р	20.87	

Лист | Листов 1

ЦНИИЭП жилища г. Москва

Инв. № подл. | Подпись и дата | Взамен инв №

Копирова Загубы- Формат 11

Развертка

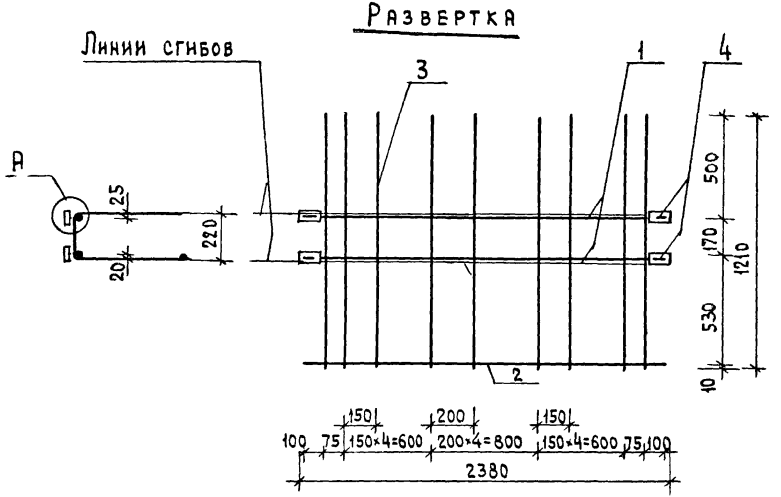

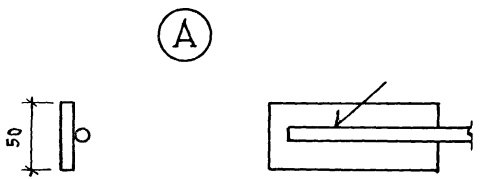

Сварка ручная дуговая L=75, K=6 мм

Формат	Зона	Поз	Обозначение	Наименование	Кол	Приме-чание
				Детали		
БЧ		1		ф8 А-I ГОСТ 5781-75 ℓ=2350	2	1.86кг
БЧ		2		ф5 В-I ГОСТ 6727-53* ℓ=2350	1	0.36кг
БЧ		3		ф6 В-I ГОСТ 6727-53* ℓ=1210	15	4.03кг
БЧ		4		-100×6 ГОСТ 103-76 ℓ=50	4	0.94кг

Рук маст	Станишевский	
Гл инж маст	Панков	
ГИП	Зыкина	
Рук груп	Гуткина	
Проверил	Акимова	
Разработал	Гуткина	

1.133.1-5 вып. 1 28.110

Сетка С-11

Стадия	Масса	Масштаб
Р	7.20	
Лист	Листов 1	

ЦНИИЭП жилища г Москва

Развертка

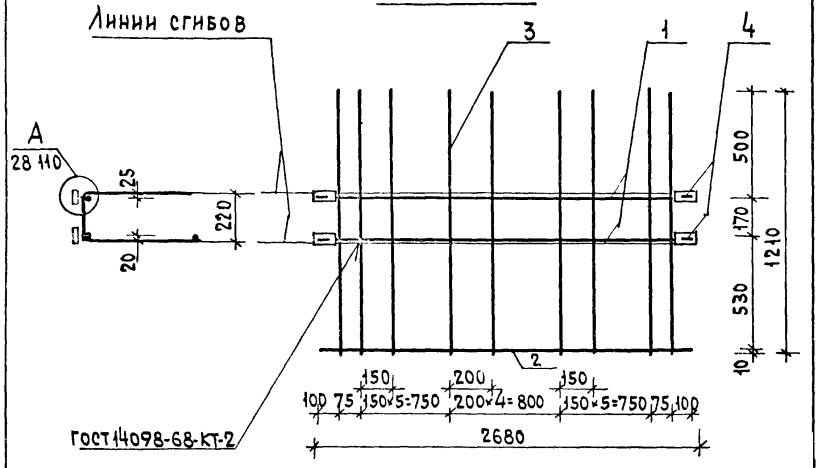

Формат	Зона	Поз	Обозначение	Наименование	Кол.	Примечание
				Детали		
Бч		1		ф 8 А-I ГОСТ 5781-75 ℓ=2650	2	2.10 кг
Бч		2		ф 5 В-I ГОСТ 6727-53* ℓ=2650	1	0.41 кг
Бч		3		ф 6 В-I ГОСТ 6727-53* ℓ=1210	17	4.57 кг
Бч		4		-100×6 ГОСТ 103-76 ℓ=50	4	0.94 кг

Рук маст	Станишевский	
Инж мас	Панков	
ГИП	Зыкина	
Рук гр	Гуткина	
Проверил	Акимова	
Разработ	Гуткина	

1.133.1-5 вып 1 28.120

Сетка С-12

Стадия	Масса	Масштаб
Р	8.02	
Лист	Листов 1	

ЦНИИЭП жилища г. Москва

Инв № подл | Подпись и дата | Взамен инв №

Развертка

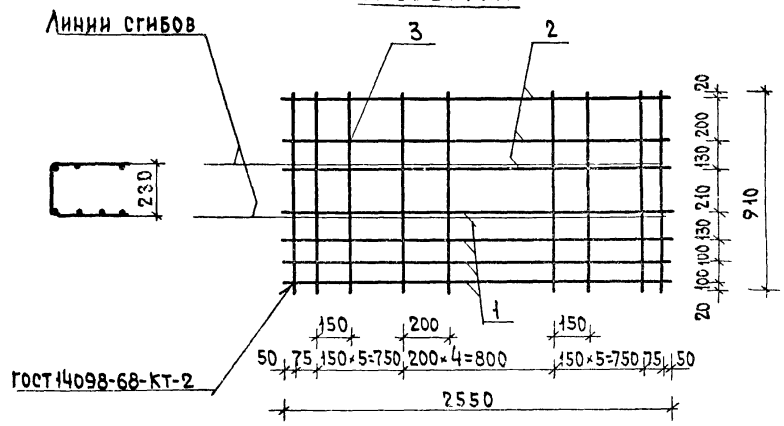

Формат	Зона	Поз	Обозначение	Наименование	Кол.	Примечание
				Детали		
Бч		1		ф 8 А-III ГОСТ 5781-75 ℓ=2550	4	4.03 кг
Бч		2		ф 6 В-I ГОСТ 6727-53* ℓ=2550	3	1.70 кг
Бч		3		ф 6 В-I ГОСТ 6727-53* ℓ=910	17	3.43 кг

Рук маст	Станишевский	
Инж маст	Панков	
ГИП	Зыкина	
Рук гр-пы	Гуткина	
Проверил	Акимова	
Разработ	Гуткина	

1.133.1-5 вып.1 28.130

Сетка С-13

Стадия	Масса	Масштаб
Р	9.16	
Лист	Листов 1	

ЦНИИЭП жилища г. Москва

Инв № подл | Подпись и дата | Взамен инв №

Развертка

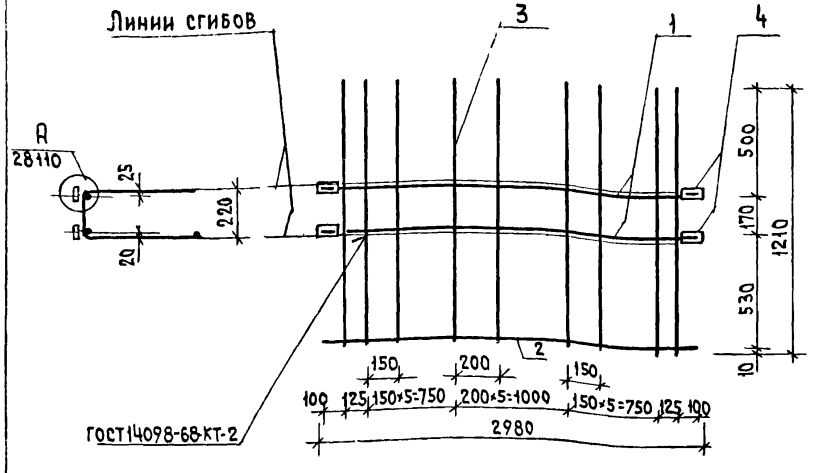

Формат	Зона	Поз	Обозначение	Наименование	Кол.	Примечание
				Детали		
Б4		1		ф8 AI ГОСТ 5781-75 ℓ=2950	2	2.33кг
Б4		2		ф5 BI ГОСТ 6727-53* ℓ=2950	1	0.45кг
Б4		3		ф6 BI ГОСТ 6727-53* ℓ=1210	18	4.84кг
Б4		4		-100×6 ГОСТ 103-76 ℓ=50	4	0.94кг

Рук.маст.	Станишевский	
Гл.инж.м.	Панков	
ГИП	Зыкина	
Рук.гр.	Гуткина	
Проверил	Акимова	
Разработ.	Гуткина	

1.133.1-5 вып.1 28.140

Сетка С-14

Стадия	Масса	Масштаб
Р	8.56	

Лист | Листов 1

ЦНИИЭП жилища г. Москва

Развертка

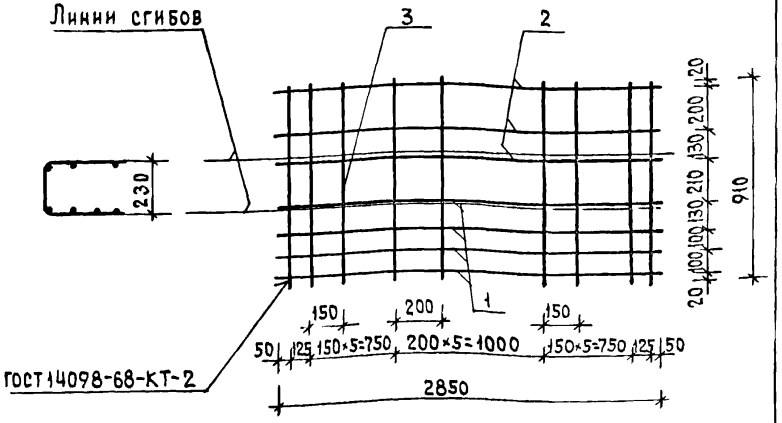

Формат	Зона	Поз	Обозначение	Наименование	Кол.	Примечание
				Детали		
Б4		1		ф10 AII ГОСТ 5781-75 ℓ=2850	4	7.03кг
Б4		2		ф6 BI ГОСТ 6727-53* ℓ=2850	3	1.32кг
Б4		3		ф6 BI ГОСТ 6727-53* ℓ=910	18	3.64кг

Инв.№ подл. | Подпись и дата | Взамен инв.№

Рук.маст.	Станишевский	
Гл.инж.м.	Панков	
ГИП	Зыкина	
Рук.гр-пы	Гуткина	
Проверил	Акимова	
Разработ.	Гуткина	

1.133.1-5 вып.1 28.150

Сетка С-15

Стадия	Масса	Масштаб
Р	11.99	

Лист | Листов 1

ЦНИИЭП жилища г. Москва

Развертка

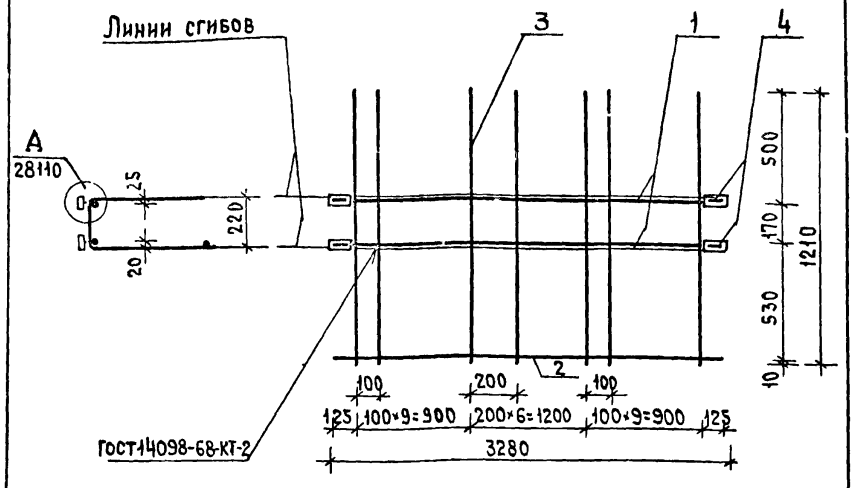

Формат	Зона	Поз	Обозначение	Наименование	Кол	Примечание
				Детали		
Бч		1		ф 8 А-I ГОСТ 5781-75 ℓ=3250	2	2,57 кг
Бч		2		ф 5 В-I ГОСТ 6727-53* ℓ=3250	1	0,50 кг
Бч		3		ф 6 В-I ГОСТ 6727-53* ℓ=1210	25	6,72 кг
Бч		4		-100×6 ГОСТ 103-76 ℓ=50	4	0,94 кг

1.133.1-5 вып. 1 28.210

Сетка С-16

Стадия	Масса	Масштаб
Р	10,73	
Лист	Листов 1	

ЦНИИЭП жилища г. Москва

Рук маст	Станишевский	
Ст инж мас	Панков	
ГИП	Зыкина	
Рук гр	Гуткина	
Проверил	Акимова	
Разработ	Гуткина	

Инв № подл. | Подпись и дата | Взаимен. инв. №

Развертка

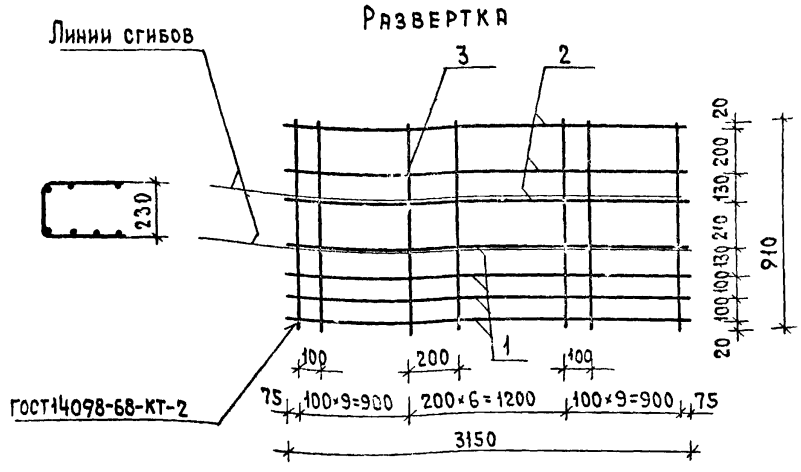

Формат	Зона	Поз	Обозначение	Наименование	Кол	Примечание
				Детали		
Бч		1		ф 10 А-III ГОСТ 5781-75 ℓ=3150	4	7,77
Бч		2		ф 6 В-I ГОСТ 6727-53* ℓ=3150	3	2,10
Бч		3		ф 6 В-I ГОСТ 6727-53* ℓ=910	25	5,05

1.133.1-5 вып. 1 28.220

Сетка С-17

Стадия	Масса	Масштаб
Р	14,92	
Лист	Листов 1	

ЦНИИЭП жилища г. Москва

Рук маст	Станишевский	
Ст инж мас	Панков	
ГИП	Зыкина	
Рук гр-пы	Гуткина	
Проверил	Акимова	
Разработ	Гуткина	

Инв № подл. | Подпись и дата | Взаимен. инв. №

Развертка

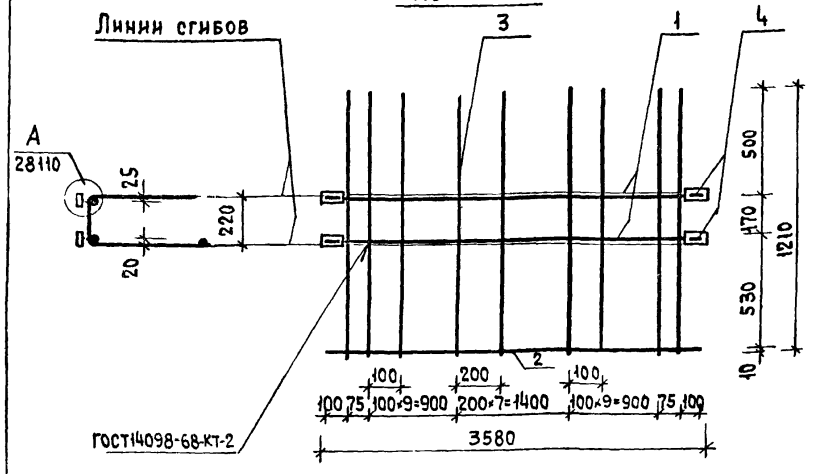

Формат	Зона	Поз	Обозначение	Наименование	Кол	Примечание
				Детали		
БЧ		1		ф10AI ГОСТ5781-75 ℓ=3550	2	4,38 кг
БЧ		2		ф6 BI ГОСТ6727-53* ℓ=3550	1	0,79 кг
БЧ		3		ф8 BI ГОСТ6727-53* ℓ=1210	28	13,38 кг
БЧ		4		-100×6 ГОСТ103-76 ℓ=50	4	0,94 кг

Рук маст	Станишевский	
Инж мас	Ланков	
ГИП	Зыкина	
Рук гр	Гуткина	
Проверил	Акимова	
Разработ	Гуткина	

1.133.1-5 вып. 1 28.230

Сетка С-18

Стадия	Масса	Масштаб
Р	19.60	

Лист | Листов 1

ЦНИИЭП жилища г. Москва

Развертка

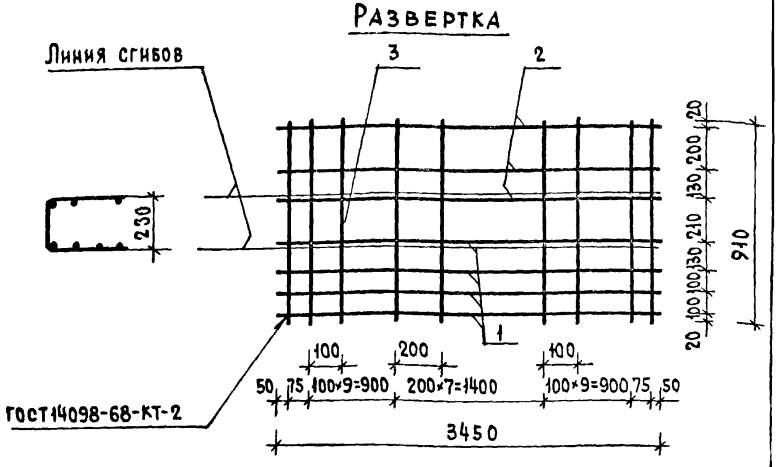

Формат	Зона	Поз.	Обозначение	Наименование	Кол	Примечание
				Детали		
БЧ		1		ф12AIII ГОСТ5781-75 ℓ=3450	4	12,25 кг
БЧ		2		ф6 BI ГОСТ6727-53* ℓ=3450	3	2,30 кг
БЧ		3		ф8 BI ГОСТ6727-53* ℓ=910	28	10,03 кг

Рук маст	Станишевский	
Инж мас	Ланков	
ГИП	Зыкина	
Рук гр-пы	Гуткина	
Проверил	Акимова	
Разработ	Гуткина	

1.133.1-5 вып 1 28.240

Сетка С-19

Стадия	Масса	Масштаб
Р	24.61	

Лист | Листов 1

ЦНИИЭП жилища г. Москва

Инв № подл. | Подпись и дата | Взамен инв №

Развертка

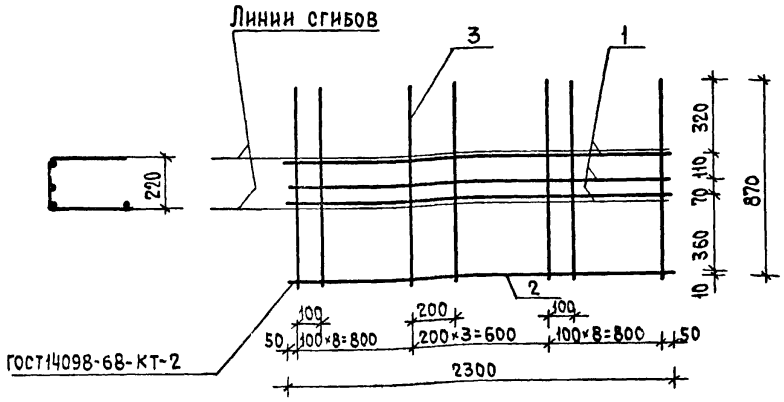

Формат	Зона	Поз	Обозначение	Наименование	Кол	Примечание
				Детали		
БЧ		1		ф10А-III ГОСТ 5781-75 ℓ=2300	3	4.26 кг
БЧ		2		ф5 В-I ГОСТ 6727-53* ℓ=2300	1	0.35 кг
БЧ		3		ф6 В-I ГОСТ 6727-53* ℓ=870	20	3.86 кг

Рук маст	Станишевский	
Н.инж.мас	Панков	
Гип	Зыкина	
Рук гр-пы	Гуткина	
Проверил	Акимова	
Разработ	Гуткина	

1.133.1-5 вып.1 29.110

Сетка С-20

Стадия	Масса	Масштаб
Р	8.47	

Лист | Листов 1

ЦНИИЭП жилища г. Москва

Инв.№ подл. | Подпись и дата | Взамен инв.№

Развертка

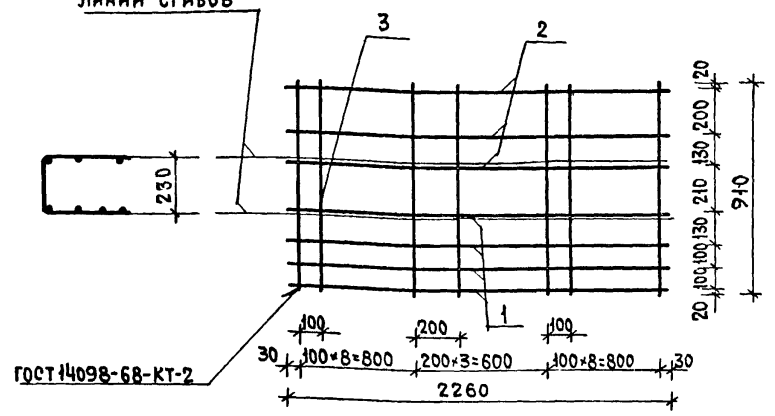

Формат	Зона	Поз	Обозначение	Наименование	Кол	Примечание
				Детали		
БЧ		1		ф6А-III ГОСТ 5781-75 ℓ=2260	4	2.01 кг
БЧ		2		ф6 В-I ГОСТ 6727-53* ℓ=2260	3	1.51 кг
БЧ		3		ф6 В-I ГОСТ 6727-53* ℓ=910	20	4.04 кг

Рук маст	Станишевский	
Н.инж.мас	Панков	
Гип	Зыкина	
Рук гр-пы	Гуткина	
Проверил	Акимова	
Разработ	Гуткина	

1.133.1-5 вып.1 29.120

Сетка С-21

Стадия	Масса	Масштаб
Р	8.47	

Лист | Листов 1

ЦНИИЭП жилища г. Москва

Инв.№ подл. | Подпись и дата | Взамен инв.№

Развертка

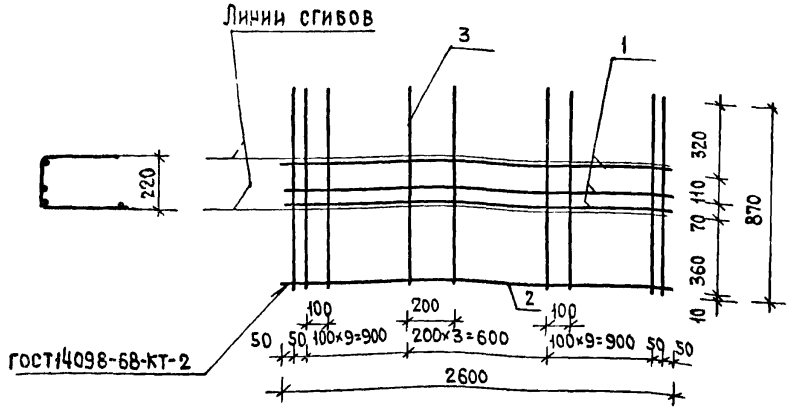

Формат	Зона	Поз	Обозначение	Наименование	Кол	Примечание
				Детали		
БЧ		1		ф10А-II ГОСТ5781-75 ℓ=2600	3	4.81кг
БЧ		2		ф5В-I ГОСТ6727-53* ℓ=2600	1	0.40кг
БЧ		3		ф6В-I ГОСТ6727-53* ℓ=870	24	4.63кг

1.133.1-5 вып 1 29.130

Сетка С-22

Стадия	Масса	Масштаб
Р	9.85	

Лист | Листов 1

ЦНИИЭП жилища г Москва

Рук маст	Станишевский	
Глинж.мас.	Панков	
ГИП	Зыкина	
Рук гр-пы	Гуткина	
Проверил	Акимова	
Разработ	Гуткина	

Развертка

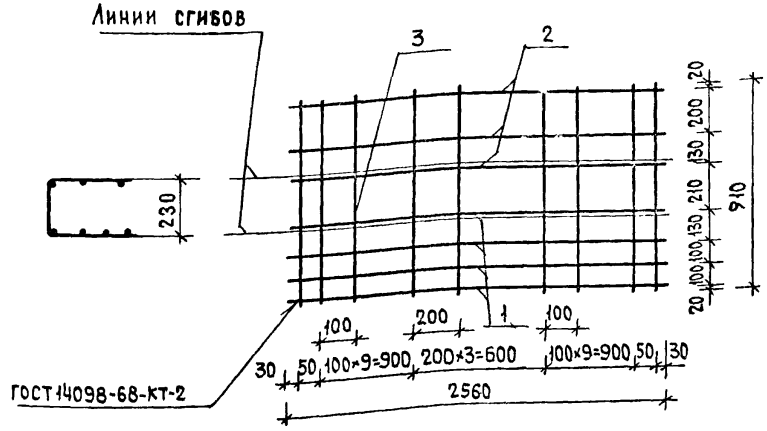

Формат	Зона	Поз	Обозначение	Наименование	Кол	Примечание
				Детали		
БЧ		1		ф8А-III ГОСТ5781-75 ℓ=2560	4	4.05кг
БЧ		2		ф6В-I ГОСТ6727-53* ℓ=2560	3	1.70кг
БЧ		3		ф6В-I ГОСТ6727-53* ℓ=910	24	4.85кг

1.133.1-5 вып 1 29.140

Сетка С-23

Стадия	Масса	Масштаб
Р	10.6	

Лист | Листов 1

ЦНИИЭП жилища г. Москва

Рук маст	Станишевский	
Глинж мас	Панков	
ГИП	Зыкина	
Рук гр-пы	Гуткина	
Проверил	Акимова	
Разработ	Гуткина	

Инв № подл. | Подпись и дата | Взамен инв №

Развертка

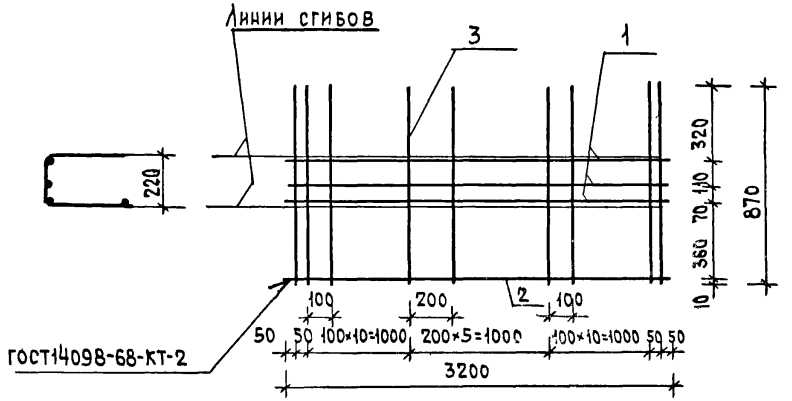

Формат	Зона	Поз	Обозначение	Наименование	Кол.	Примечание
				Детали		
БЧ		1		ф12 AIII ГОСТ5781-75 ℓ=3200	3	8.53кг
БЧ		2		ф5 BI ГОСТ6727-53* ℓ=3200	1	0.49кг
БЧ		3		ф8 BI ГОСТ6727-53* ℓ=870	28	9.62кг

1.133.1-5 вып 1 29.150

Сетка С-24

Стадия	Масса	Масштаб
Р	18.64	
Лист	Листов 1	

Рук маст	Станишевский	
Гл инж мас	Панков	
ГИП	Зыкина	
Рук гр-пы	Гуткина	
Проверил	Акимова	
Разработ	Гуткина	

ЦНИИЭП жилища г. Москва

Инв № подл | Подпись и дата | Взамен инв №

Развертка

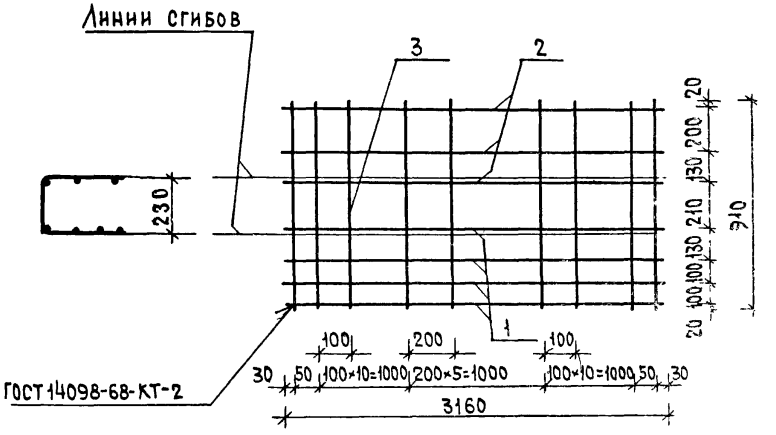

Формат	Зона	Поз	Обозначение	Наименование	Кол	Примечание
				Детали		
БЧ		1		ф10 AIII ГОСТ5781-75 ℓ=3160	4	7.80кг
БЧ		2		ф6 BI ГОСТ6727-53* ℓ=3160	3	2.10кг
БЧ		3		ф8 BI ГОСТ6727-53* ℓ=910	28	10.07кг

1.133.1-5 вып. 1 29.160

Сетка С-25

Стадия	Масса	Масшта
Р	19.97	
Лист	Листов 1	

Рук маст	Станишевский	
Гл инж маст	Панков	
ГИП	Зыкина	
Рук гр-пы	Гуткина	
Проверил	Акимова	
Разработ.	Гуткина	

ЦНИИЭП жилищ г. Москва

Инв № подл | Подпись и дата | Взамен инв №

Развертка

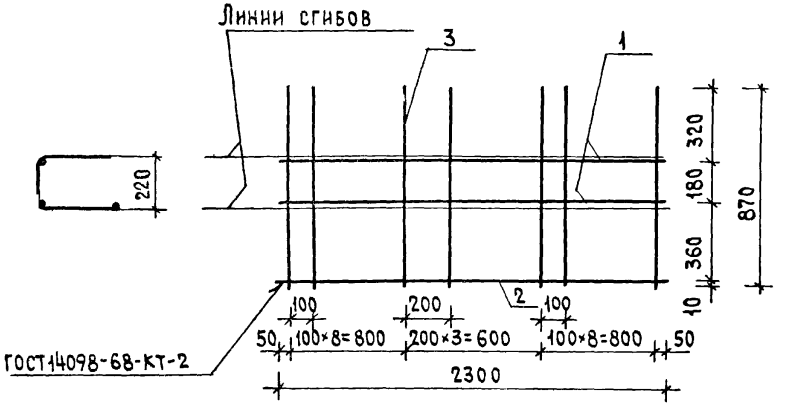

Формат	Зона	Поз	Обозначение	Наименование	Кол	Примечание
				Детали		
БЧ		1		ф8 А-I ГОСТ5781-75 ℓ=2300	2	1.82 кг
БЧ		2		ф5 В-I ГОСТ6727-53* ℓ=2300	1	0.35 кг
БЧ		3		ф6 В-I ГОСТ6727-53* ℓ=870	20	3.86 кг

Рук маст	Станишевский	
Инж/тех	Панков	
ГИП	Зыкина	
Рук гр-пы	Гуткина	
Проверил	Акимова	
Разработ	Гуткина	

1.133.1-5 вып. 1 30.110

Сетка С-26

Стадия	Масса	Масштаб
Р	6.03	
Лист	Листов 1	

ЦНИИЭП жилища г. Москва

Разверка

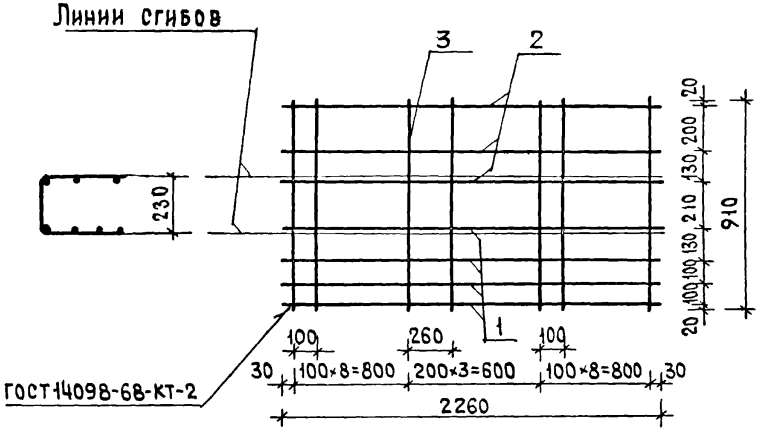

Формат	Зона	Поз	Обозначение	Наименование	Кол	Примечание
				Детали		
БЧ		1		ф8 А-III ГОСТ5781-75 ℓ=2260	4	3.57 кг
БЧ		2		ф6 В-I ГОСТ6727-53* ℓ=2260	3	1.51 кг
БЧ		3		ф6 В-I ГОСТ6727-53* ℓ=910	20	4.04 кг

Взамен инв.№

Подпись и дата

Инв.№ подл.

Рук маст	Станишевский	
Инж/тех	Панков	
ГИП	Зыкина	
Рук гр-пы	Гуткина	
Проверил	Акимова	
Разработ	Гуткина	

1.133.1-5 вып. 1 30.120

Сетка С-27

Стадия	Масса	Масштаб
Р	9.12	
Лист	Листов 1	

ЦНИИЭП жилища г. Москва

Развертка

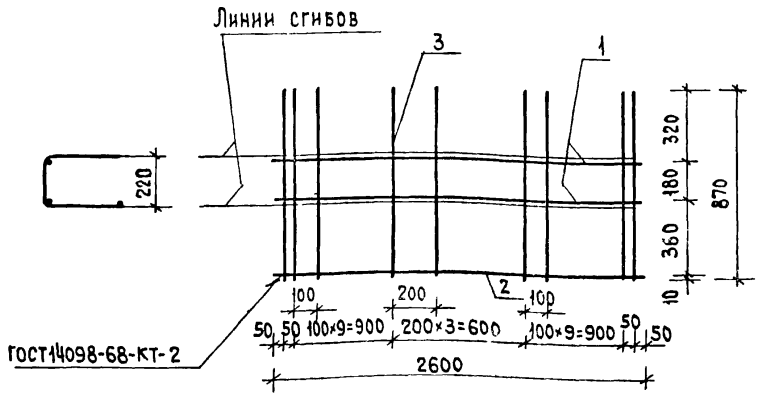

Формат	Зона	Поз	Обозначение	Наименование	Кол	Примечание
				Детали		
БЧ		1		ф8 А-I ГОСТ 5781-75 ℓ=2600	2	2.05 кг
БЧ		2		ф5 В-I ГОСТ 6727-53* ℓ=2600	1	0.40 кг
БЧ		3		ф6 В-I ГОСТ 6727-53* ℓ=870	24	4.64 кг

Рук маст	Станишевский	
Линж маст	Ланков	
ГИП	Зыкина	
Рук гр-пы	Гуткина	
Проверил	Акимова	
Разработ	Гуткина	

1.133.1-5 вып.1 30.130

Сетка С-28

Стадия	Масса	Масштаб
Р	7.10	
Лист	Листов 1	

ЦНИИЭП жилища г. Москва

Инв № подл. | Подпись и дата | Взамен инв. №

Развертка

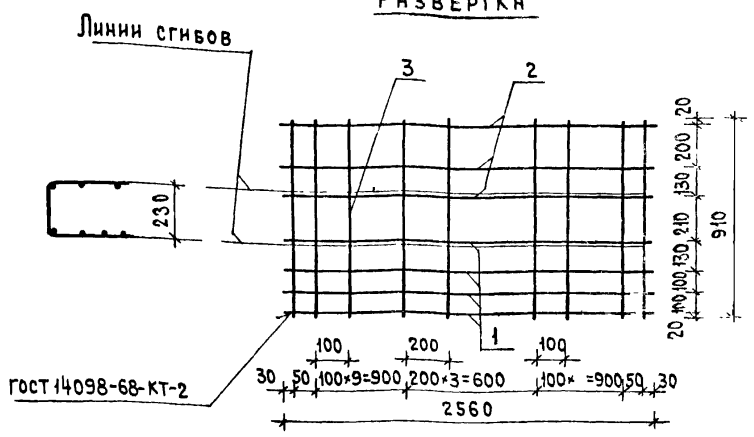

Формат	Зона	Поз	Обозначение	Наименование	Кол	Примечание
				Детали		
БЧ		1		ф10 А-III ГОСТ 5781-75 ℓ=2560	4	6.32 кг
БЧ		2		ф6 В-I ГОСТ 6727-53* ℓ=2560	3	1.70 кг
БЧ		3		ф6 В-I ГОСТ 6727-53* ℓ=910	24	4.35 кг

Рук маст	Станишевский	
Линж мас	Ланков	
ГИП	Зыкина	
Рук гр-пы	Гуткина	
Проверил	Акимова	
Разработ	Гуткина	

1.133.1-5 вып 1 30.140

Сетка С-29

Стадия	Масса	Масштаб
Р	12.84	
Лист	Листов 1	

ЦНИИЭП жилища г. Москва

Инв № подл. | Подпись и дата | Взамен инв. №

Развертка

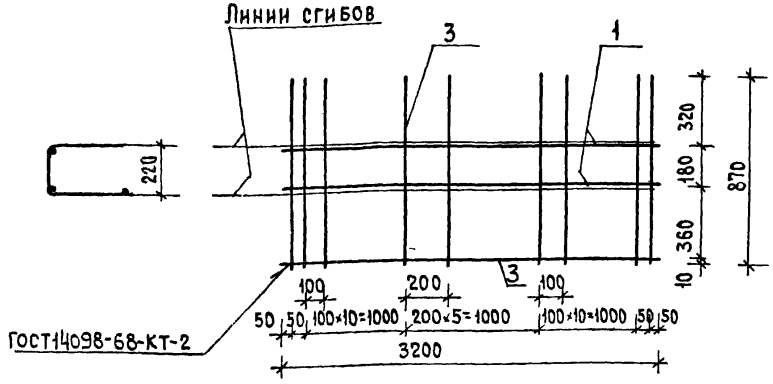

Формат	Зона	Поз	Обозначение	Наименование	Кол	Примечание
				Детали		
Бч		1		ф8 А-I ГОСТ5781-75 ℓ=3200	2	2,5 кг
Бч		2		ф5 В-I ГОСТ6727-53* ℓ=3200	1	0,42 кг
Бч		3		ф6 В-I ГОСТ6727-53* ℓ=870	28	5,41 кг

Рук маст	Станишевский	
Гл инж мас	Панков	
ГИП	Зыкина	
Рук. груп	Гуткина	
Проверил	Акимова	
Разработ	Гуткина	

1.133.1-5 вып.1 30.150

Сетка С-30

Стадия	Масса	Масштаб
Р	8,40	

Лист | Листов 1

ЦНИИЭП жилища г. Москва

Развертка

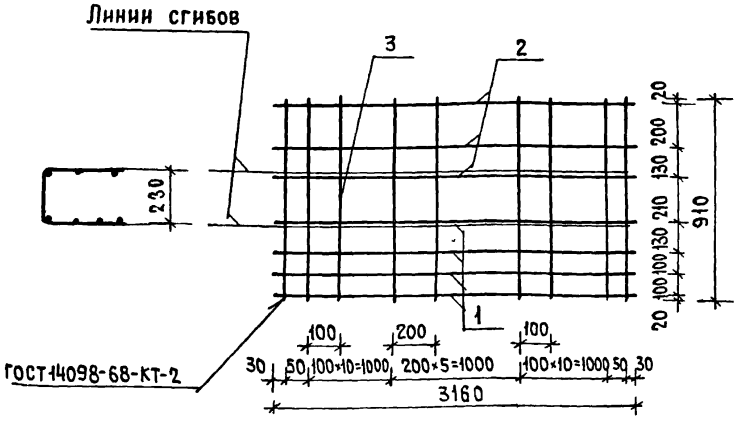

Формат	Зона	Поз	Обозначение	Наименование	Кол	Примечание
				Детали		
Бч		1		ф14 А-III ГОСТ5781-75 ℓ=3160	4	15,27 кг
Бч		2		ф6 В-I ГОСТ6727-53* ℓ=3160	3	2,10 кг
Бч		3		ф6 В-I ГОСТ6727-53* ℓ=910	28	5,66 кг

Рук маст	Станишевский	
Гл инж мас	Панков	
ГИП	Зыкина	
Рук гр пы	Гуткина	
Проверил	Акимова	
Разработ	Гуткина	

Инв № подл | Подпись и дата | Взамен инв №

1.133.1-5 вып.1 30.160

Сетка С-31

Стадия	Масса	Масштаб
Р	23,03	

Лист | Листов 1

ЦНИИЭП жилища г. Москва

Развертка

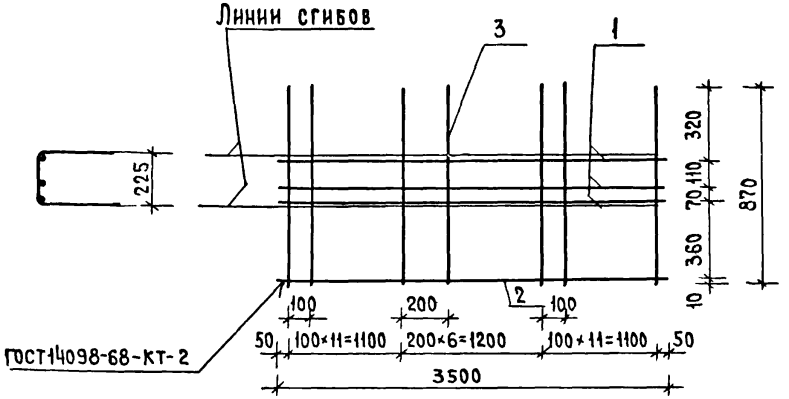

Формат	Зона	Поз	Обозначение	Наименование	Кол.	Примечание
				Детали		
БЧ		1		ф14 AII ГОСТ 5781-75 ℓ=3500	3	12.68 кг
БЧ		2		ф6 BI ГОСТ 6727-53* ℓ=3500	1	0.78 кг
БЧ		3		ф8 B-I ГОСТ 6727-53* ℓ=870	29	9.97 кг

Рук. маст.	Станишевский	
Гл. инж. м.	Панков	
ГИП	Зыкина	
Рук. гр-пы	Гуткина	
Проверил	Акимова	
Разработ.	Гуткина	

1.133.1-5 вып. 1 31.110

Сетка С-32

Стадия	Масса	Масштаб
Р	23.43	
Лист	Листов 1	

Развертка

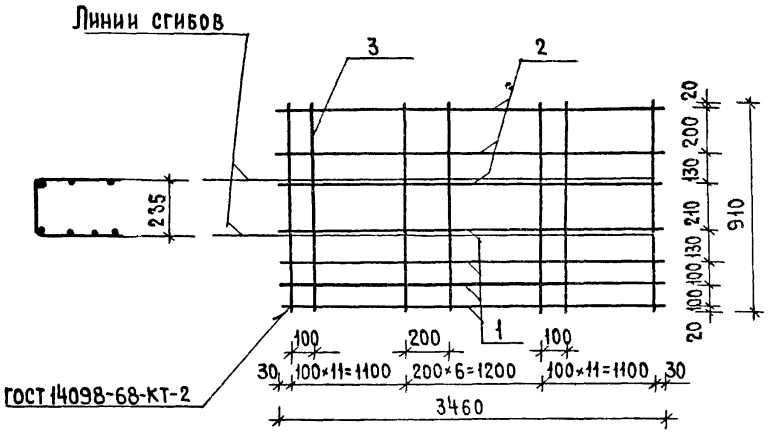

Формат	Зона	Поз.	Обозначение	Наименование	Кол.	Примечание
				Детали		
БЧ		1		ф12 AIII ГОСТ 5781-75 ℓ=3460	4	12.29 кг
БЧ		2		ф8 B-I ГОСТ 6727-53* ℓ=3460	3	4.10 кг
БЧ		3		ф8 B-I ГОСТ 6727-53* ℓ=910	29	10.42 кг

Рук. маст.	Станишевский	
Гл. инж. м.	Панков	
ГИП	Зыкина	
Рук. гр-пы	Гуткина	
Проверил	Акимова	
Разработ.	Гуткина	

1.133.1-5 вып. 1 31.120

Сетка С-33

Стадия	Масса	Масштаб
Р	26.81	
Лист	Листов 1	

ЦНИИЭП жилища г. Москва

Инв. № подл. | Подпись и дата | Взам. инв. №

Развертка

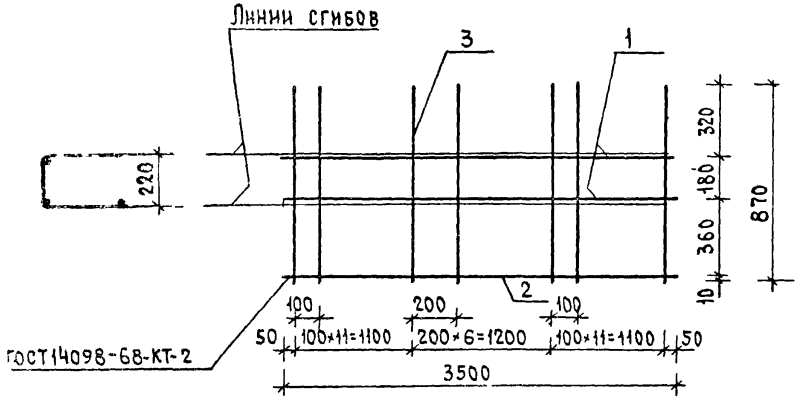

Формат	Зона	Поз	Обозначение	Наименование	Кол	Примечание
				Детали		
Б.Ч		1		ф10А-I ГОСТ5781-75 ℓ=3500	2	4.32 кг
Б.Ч		2		ф6В-I ГОСТ6727-53* ℓ=3500	1	0.78 кг
Б.Ч		3		ф8В-I ГОСТ6727-53* ℓ=870	29	9.97 кг

Рук. маст.	Станишевский		
Гл. инж. мас.	Панков		
Гип	Зыкина		
Рук. гр-пы	Гуткина		
Проверил	Акимова		
Разработ.	Гуткина		

1.133.1-5 вып.1 32.110

Сетка С-34

Стадия	Масса	Масштаб
Р	15.07	

Лист | Листов 1

ЦНИИЭП жилища г. Москва

Развертка

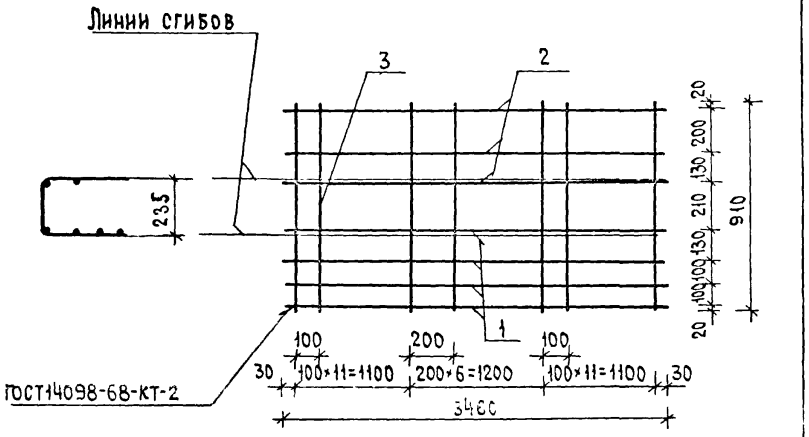

Формат	Зона	Поз	Обозначение	Наименование	Кол	Примечание
				Детали		
Б.Ч		1		ф16А III ГОСТ5781-75 ℓ=3460	4	21.84 кг
Б.Ч		2		ф6В-I ГОСТ6727-53* ℓ=3460	3	1.60 кг
Б.Ч		3		ф8В-I ГОСТ6727-53* ℓ=910	29	10.42 кг

Рук. маст.	Станишевский		
Гл. инж. мас.	Панков		
Гип	Зыкина		
Рук. гр-пы	Гуткина		
Проверил	Акимова		
Разработ.	Гуткина		

Взамен инв № | Подпись и дата | Инв № подл.

1.133.1-5 вып.1 32.120

Сетка С-35

Стадия	Масса	Масштаб
Р	33.86	

Лист | Листов 1

ЦНИИЭП жилища г. Москва

17398 125

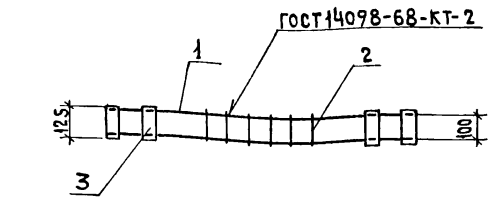

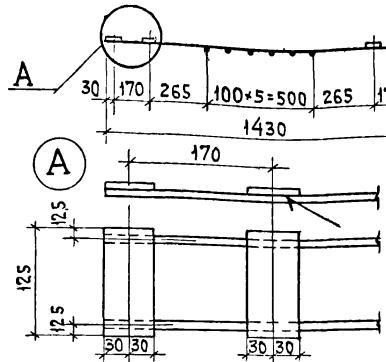

Сварка ручная дуговая L=60, K=6мм

Формат	Зона	Поз.	Обозначение	Наименование	Кол	Примечание
				Детали		
БЧ		1		ф10А-I ГОСТ 5781-75 ℓ=1430	2	1.76 кг
БЧ		2		ф4В-I ГОСТ 6727-53* ℓ=120	6	0.07 кг
БЧ		3		-125×6 ГОСТ 103-57* ℓ=60	4	1.41 кг

Рук.мас.5	Станишевский	
Гл.инж.мас	Панков	
ГИП	Зыкина	
Рук.гринж.	Мелюшкина	
Проверил	Гуткина	
Разработ.	Мелюшкина	

1.133.1-5 вып.1 33.110

Сетка С-36

Стадия	Масса	Масштаб
Р	3.24	1:20
Лист	Листов 1	

ЦНИИЭП жилища г. Москва

Инв.№ подл. | Подпись и дата | Взам.инв.№

Развертка

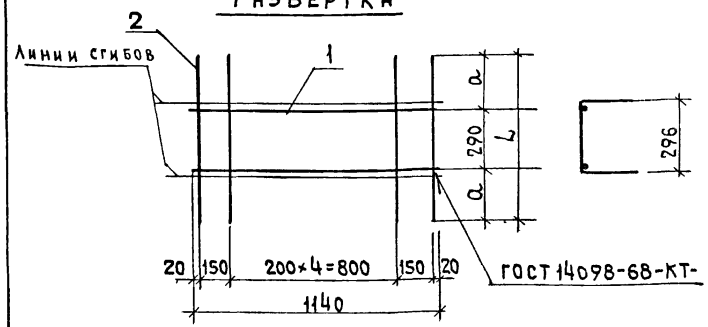

Обозначение	Марка	а	L	Масса кг
1.133.1-5 вып.1 33.120	С-37	250	790	2.69
-01	С-38	220	730	2.53

Формат	Зона	Поз	Обозначение	Наименование	Кол.	Примечание
				Детали		
БЧ		1		ф6А-I ГОСТ 5781-75 ℓ=1140	2	0.51
			Переменные данные для исполнений			
			1.133.1-5 вып.1 33.120	С-37		
БЧ		2		ф8А-I ГОСТ 5781-75 ℓ=790	7	2.18
			1.133.1-5 вып.1 33.120-01	С-38		
БЧ		2		ф8А-I ГОСТ 5781-75 ℓ=730	7	2.02

Рук.мас.5	Станишевский	
Гл.инж.мас	Панков	
ГИП	Зыкина	
Рук.гринж.	Мелюшкина	
Проверил	Гуткина	
Разработ.	Мелюшкина	

1.133.1-5 вып.1 33.120

Сетка С-37, С-38

Стадия	Масса	Масштаб
Р	см. табл.	
Лист	Листов 1	

ЦНИИЭП жилища г. Москва

Развертка

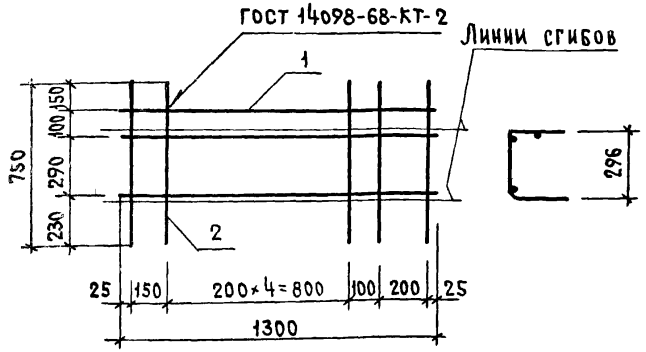

Формат	Зона	Поз	Обозначение	Наименование	Кол	Примечание
				Детали		
БЧ		1		⌀5 В-I ГОСТ 6727-53* ℓ=1300	3	0.6
БЧ		2		⌀6 В-I ГОСТ 6727-53* ℓ=750	8	1.33

Рук.маст.5	Станишевский	
Гл.инж.м.	Панков	
ГИП	Зыкина	
Рук.гр.инж.	Мелюшкина	
Проверил	Куц	
Разработ	Мелюшкина	

1.133.1-5 вып.1 34.130

Сетка С-39

Стадия	Масса	Масштаб
Р	1.93	
Лист	Листов 1	

ЦНИИЭП жилища г. Москва

Развертка

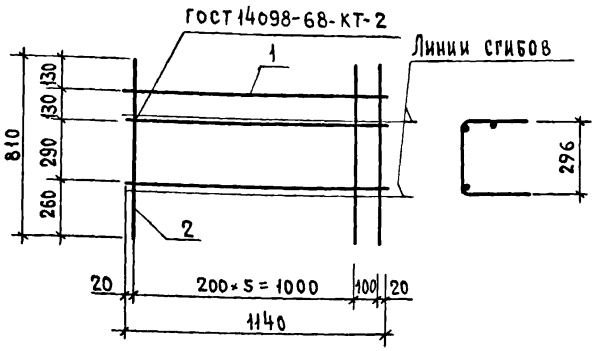

Формат	Зона	Поз	Обозначение	Наименование	Кол	Примечание
				Детали		
БЧ		1		⌀5 В-I ГОСТ 6727-53* ℓ=1140	3	0.51
БЧ		2		⌀6 В-I ГОСТ 6727-53* ℓ=810	7	1.08

Инв.№ подл. | Подпись и дата | Взамен инв.№

Рук.маст.5	Станишевский	
Гл.инж.мас	Панков	
ГИП	Зыкина	
Рук.гр.инж.	Мелюшкина	
Проверил	Куц	
Разработал	Мелюшкина	

1.133.1-5 вып.1 34.140

Сетка С-40

Стадия	Масса	Масштаб
Р	1.59	
Лист	Листов 1	

ЦНИИЭП жилища г. Москва

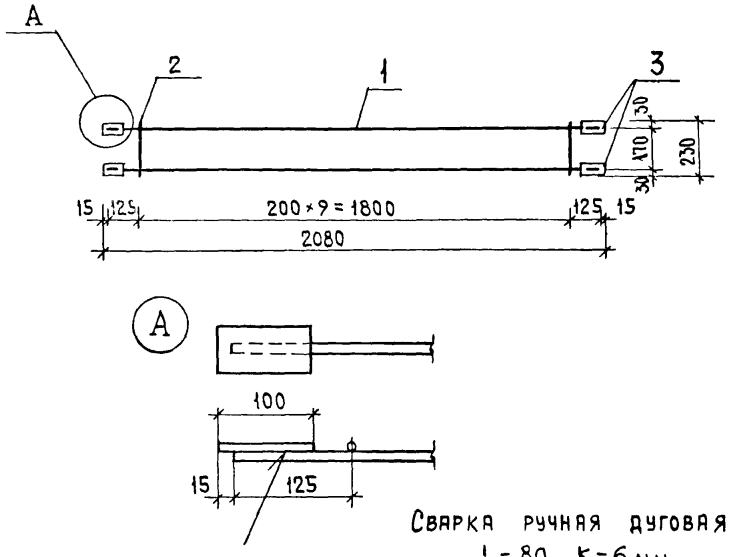

Сварка ручная дуговая
L=80, K=6мм

Формат	Зона	Поз	Обозначение	Наименование	Кол	Примечание
				Детали		
Бч		1		ф10А-I ГОСТ 5781-75 ℓ=2050	2	2,53кг
Бч		2		ф4В-I ГОСТ 6727-53* ℓ=230	10	0,24кг
Бч		3		-100×6 ГОСТ 103-76 ℓ=50	4	0,94кг

Инв.№ подл. | Подпись и дата | Взам.инв.№

Рук.маст.5	Станишевский	
Инж.маст.	Панков	
ГИП	Зыкина	
Рук.груп.	Мелюшкина	
Проверил	Мелюшкина	
Разработал	Осина	

1.133.1-5 вып.1 35.010

Сетка С-41

Стадия	Масса	Масштаб
Р	3,71	1:20
Лист	Листов 1	

ЦНИИЭП жилища г. Москва

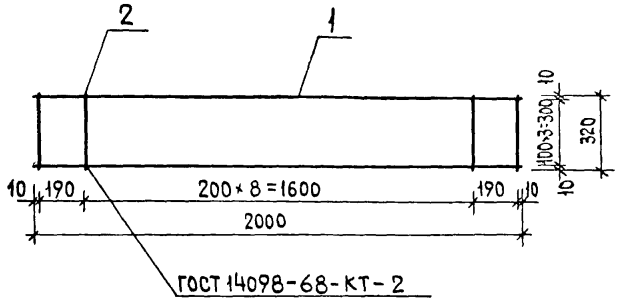

Формат	Зона	Поз	Обозначение	Наименование	Кол	Примечание
				Детали		
Бч		1		ф6А-I ГОСТ 5781-75 ℓ=2000	4	1,78кг
Бч		2		ф4В-I ГОСТ 6727-53* ℓ=320	11	0,35кг

Инв.№ подл. | Подпись и дата | Взам.инв.№

Рук.маст.5	Станишевский	
Инж.маст.	Панков	
ГИП	Зыкина	
Рук.груп.	Мелюшкина	
Проверил	Мелюшкина	
Разработ.	Осина	

1.1331-5 вып.1 35.020

Сетка С-42

Стадия	Масса	Масштаб
Р	2,13	1:20
Лист	Листов 1	

ЦНИИЭП жилища г. Москва

1.133.1-5 вып.1 36.010 (С-43)

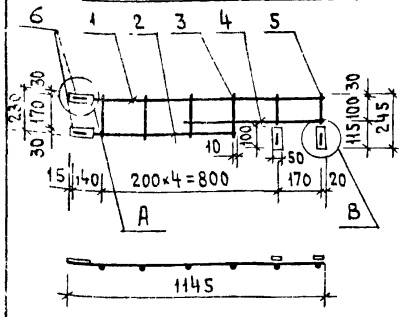

1.133.1-5 вып.1 36.010 (С-43л)

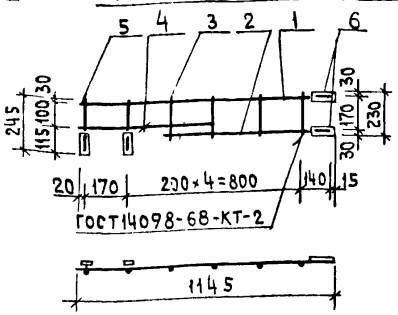

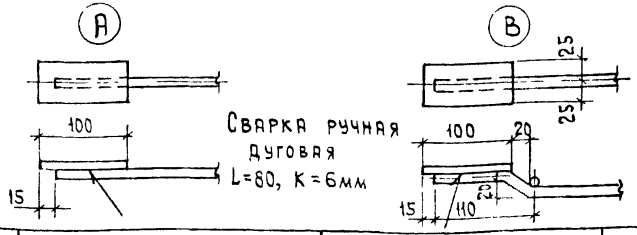

Формат	Зона	Поз.	Обозначение	Наименование	Кол.	Примечание
				Детали		
БЧ		1		ф10 А-I ГОСТ 5781-75 ℓ=1130	1	0.70 кг
БЧ		2		ф10 А-I ГОСТ 5781-75 ℓ=750	1	0.46 кг
БЧ		3		ф4 В-I ГОСТ 6727-53* ℓ=230	4	0.09 кг
БЧ		4		ф10 А-I ГОСТ 5781-75 ℓ=620	1	0.38 кг
БЧ		5		ф10 А-I ГОСТ 5781-75 ℓ=240	2	0.30 кг
БЧ		6		−100×6 ГОСТ 103-76 ℓ=50	4	0.94
			Различия исполнений – по сборочному чертежу			

Рук.мастер	Станишевский	
Гл.инж.м.	Панков	
ГИП	Зыкина	
Рук.гр.инж.	Мелюшкина	
Проверил	Мелюшкина	
Разработ.	Осина	

1.133.1-5 вып.1 36.010

Сетка
С-43, С-43л

Стадия	Масса	Масштаб
Р	2.87	1:20
Лист	Листов 1	

ЦНИИЭП жилища
г. Москва

Рис 1

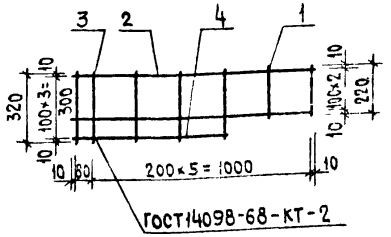

Рис 2

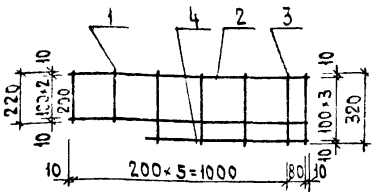

Обозначение	Марка	Рис
1.133.1-5 вып.1 36.020	С-44	1
−01	С-44л	2

Формат	Зона	Поз	Обозначение	Наименование	Кол	Примечание
				Детали		
БЧ		1		ф4 В-I ГОСТ 6727-53* ℓ=220	2	0.04 кг
БЧ		2		ф6 А-I ГОСТ 5781-75 ℓ=1100	3	0.73 кг
БЧ		3		ф4 В-I ГОСТ 6727-53* ℓ=320	5	0.16 кг
БЧ		4		ф6 А-I ГОСТ 5781-75 ℓ=700	1	0.16 кг
			Различия исполнений – по сборочному чертежу			

Взамен инв.№ | Подпись и дата | Инв.№ подл.

Рук.мастер	Станишевский	
Гл.инж.м.	Панков	
ГИП	Зыкина	
Рук.гр.инж.	Мелюшкина	
Проверил	Мелюшкина	
Разработ.	Осина	

1.133.1-5 вып.1 36.020

Сетки
С-44, С-44л

Стадия	Масса	Масштаб
Р	1.09	1:20
Лист	Листов 1	

ЦНИИЭП жилища
г. Москва

Рис.1

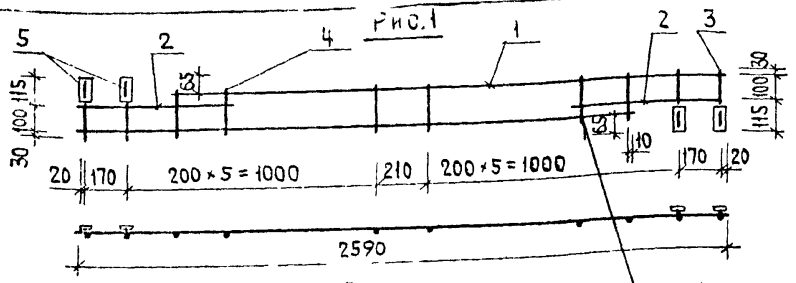

ГОСТ 14098-68-КТ-2

Рис.2 (остальное - см рис 1)

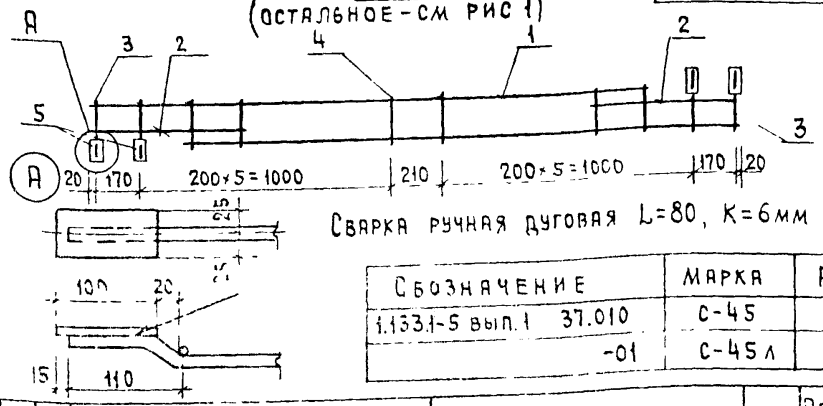

Сварка ручная дуговая L=80, K=6мм

Обозначение	Марка	Рис
1.133.1-5 вып.1 37.010	С-45	1
-01	С-45л	2

Формат	Зона	Поз	Обозначение	Наименование	Кол	Примечание
				Детали		
Б4		1		ф10 А-I ГОСТ 5781-75 ℓ=2210	2	2.73 кг
Б4		2		ф10 А-I ГОСТ 5781-75 ℓ=610	2	0.75 кг
Б4		3		ф10 А-I ГОСТ 5781-75 ℓ=240	4	0.59 кг
Б4		4		ф4 В-I ГОСТ 6727-53* ℓ=210	10	0.11 кг
Б4		5		-100×6 ГОСТ 103-76 ℓ=50	4	0.94 кг

Различия исполнений - по сборочному чертежу

Взамен инв.№ | Подпись и дата | Инв.№ подл.

Рук.маст.5	Станишевский	
Гл.инж.мас	Панков	
ГИП	Зыкина	
Проверил	Мелюшкина	
Разработал	Осина	

1.133.1-5 вып.1 37.010

Сетка С-45, С-45л

Стадия	Масса	Масштаб
Р	5.12	1:20
Лист	Листов 1	

ЦНИИЭП жилища г. Москва

Рис.1

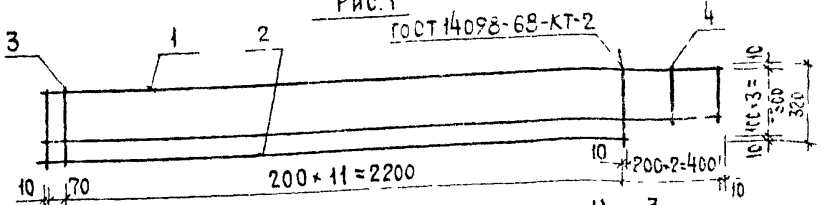

Рис.2 (остальное - см рис 1)

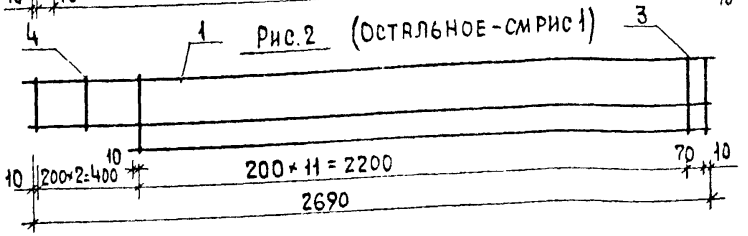

Обозначение	Марка	Рис
1.133.1-5 вып.1 37.020	С-46	1
-01	С-46л	2

Формат	Зона	Поз	Обозначение	Наименование	Кол	Примечание
				Детали		
Б4		1		ф6 А-I ГОСТ 5781-75 ℓ=2690	3	1.79 кг
Б4		2		ф6 А-I ГОСТ 5781-75 ℓ=2290	1	0.51 кг
Б4		3		ф4 В-I ГОСТ 6727-53* ℓ=320	13	0.41 кг
Б4		4		ф4 В-I ГОСТ 6727-53* ℓ=220	2	0.04 кг

Различия исполнений - по сборочному чертежу

Взамен инв.№ | Подпись и дата | Инв.№ подл.

Рук.маст.5	Станишевский	
Гл.инж.мас	Панков	
ГИП	Зыкина	
Рук.гр.инж.	Мелюшкина	
Проверил	Мелюшкина	
Разработ.	Осина	

1.133.1-5 вып.1 37.020

Сетка С-46, С-46л

Стадия	Масса	Масштаб
Р	2.75	1:20
Лист	Листов 1	

ЦНИИЭП жилища г. Москва

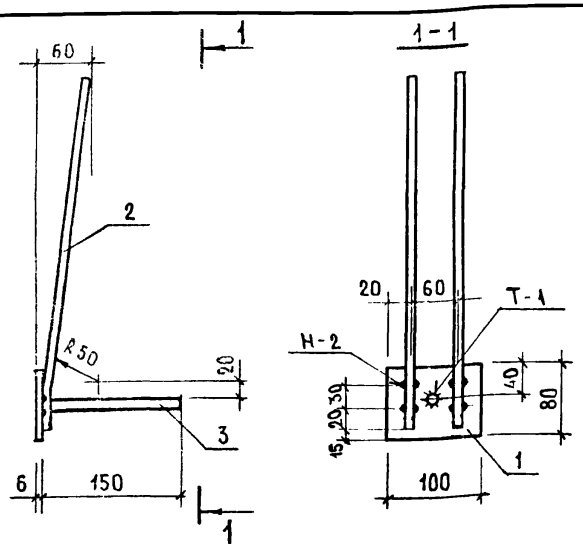

Сварные швы по ГОСТ 19292-73

Формат	Зона	Поз.	Обозначение	Наименование	Кол	Примечание
				Детали		
БЧ		1		-100×80×6 ГОСТ 103-76	1	0.377
БЧ		2		⌀10 А-II ГОСТ 5781-75 ℓ=420	2	0.52
БЧ		3		⌀10 А-II ГОСТ 5781-75 ℓ=150	1	0.093

1.133.1-5 вып.1 03.010

Рук.маст.	Станишевский	
Гл.инж.пр.	Ланков	
ГИП	Зыкина	
Рук.гр.	Мелюшкина	
Провер.	Гуткина	
Разраб.	Осина	

Изделие закладное М-1

Стадия	Масса	Масштаб
Р	0.99	1:5
Лист	Листов 1	

ЦНИИЭП жилища г. Москва

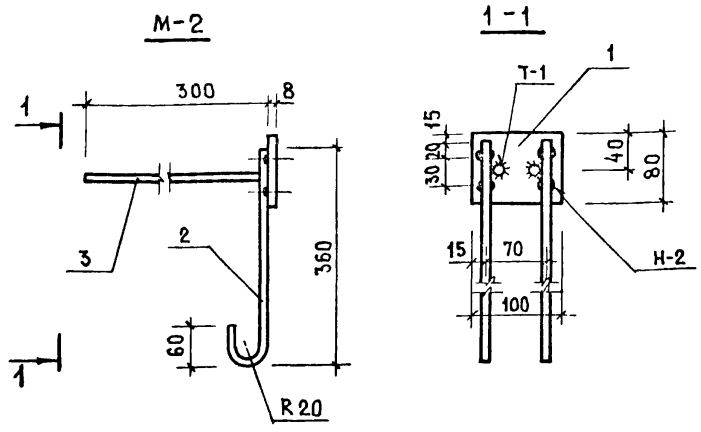

Сварные швы по ГОСТ 19292-73

Формат	Зона	Поз	Обозначение	Наименование		Примечание
				Детали		
БЧ		1		-100×8 ГОСТ 103-76 ℓ=80	1	0.50
БЧ		2		⌀10 А-I ГОСТ 5781-75 ℓ=400	2	0.49
БЧ		3		⌀10 А-II ГОСТ 5781-75 ℓ=300	2	0.37

Взамен инв.№ | Подпись и дата | Инв.№ подл.

1.133 1-5 вып.1 29.010

Рук.маст.	Станишевский	
Гл.инж.пр.	Ланков	
ГИП	Зыкина	
Рук.гр.	Мелюшкина	
Провер.	Гуткина	
Разраб.	Осина	

Изделие закладное М-2

Стадия	Масса	Масштаб
Р	1.36	1:5
Лист 1	Листов 1	

ЦНИИЭП жилища г. Москва

3-8 191

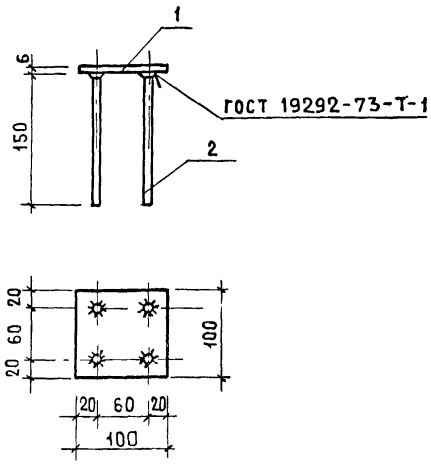

Формат	Зона	Поз	Обозначение	Наименование	Кол.	Примечание
				Детали		
БЧ		1		-100×6 ГОСТ 103-76 ℓ=100	1	0.47
БЧ		2		ф10 А II ГОСТ 5781-75 ℓ=150	4	0.37

Рук. маст.	Станишевский	
Гл. инж. мас.	Панков	
ГИП	Зыкина	
Рук. гр. инж.	Мелюшкина	
Провер.	Мелюшкина	
Разраб.	Коротков	

1.133.1-5 вып.1 33.010

Изделие закладное М-3

Стадия	Масса	Масштаб
Р	0.84	
Лист	Листов 1	

ЦНИИЭП жилища г. Москва

Инв. № подл. | Подпись и дата | Взам. инв. №

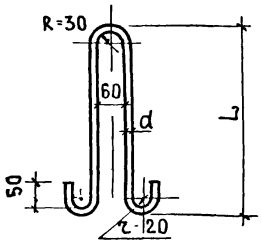

Обозначение	Марка	Диаметр, класс стали	L, мм	Развернутая длина, мм	Масса кг
1.133.1-5 вып 1 01 101	П-1	ф 10 А-I	430	1010	0.62
-01	П-2	ф 10 Ас-II	430	1010	0.62
-02	П-3	ф 12 А-I	500	1150	1.02
-03	П-4	ф 12 Ас-II	500	1150	1.02
-04	П-6	ф 8 А-I	360	880	0.347

Рук. маст.	Станишевский	
Гл. инж. мас.	Панков	
ГИП	Зыкина	
Рук. гр. инж.	Мелюшкина	
Пров.	Куц	
Разраб.	Мелюшкина	

1.133.1-5 вып.1 01.101

Петля строповочная П-1.. П-4, П-6

Стадия	Масса	Масштаб
Р	см. табл.	1:10
Лист	Листов 1	

Арматурная сталь ГОСТ 5781-75 кл. Ас-II марки 10ГТ и кл. А-I марок Вст.3сп2 и Вст.3пс2

ЦНИИЭП жилища г. Москва

Инв. № подл. | Подпись и дата | Взам. инв. №

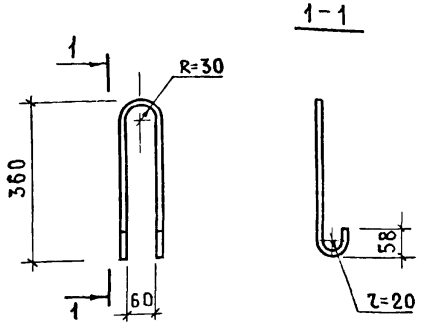

ДЛИНА РАЗВЕРНУТАЯ – 880 ММ

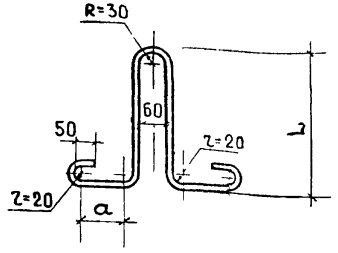

Обозначение	Марка	Диаметр класс стали	L мм	a мм	Развернутая длина, мм	Масса, кг
1 1331-5 вып 1 12 101	П-5	⌀ 12 А-I	350	103	1150	0.95
-01	П-8	⌀ 8 А-I	310	60	1010	0.35
-02	П-9	⌀ 10 А-I	310	60	1010	0.62

Рук МЛС №5	Станишевский		
Гл инж М	Панков		
ГИП	Зыкина		
Рук гр инж	Мелюшкина		
Пров	Мелюшкина		
Разраб	Куц		

1.133.1-5 вып.1 26.001

Петля строповочная П-7

Стадия	Масса	Масштаб
Р	0.347	1:10

Лист | Листов 1

Арматурная сталь ГОСТ 5781-75 и ГОСТ 380-71* марки ВСТ 3 ПС2

ЦНИИЭП жилища г. Москва

Рук МЛС №5	Станишевский		
Гл инж М	Панков		
ГИП	Зыкина		
Рук гр инж	Мелюшкина		
Пров	Мелюшкина		
Разраб	Куц		

1.133.1-5 вып.1 12.101

Петля строповочная П-5, П-8, П-9

Стадия	Масса	Масштаб
Р	см табл.	1:10

Лист | Листов 1

Арматурная сталь ГОСТ 5781-75 марки ВСТ 3 СП2 и ВСТ 3 ПС2

ЦНИИЭП жилища г. Москва

Инв № подл. | Подпись и дата | Взамен инв. №

gost.e-ecolog.ru