ЧАСТЬ 3

Раздел I
Подгруппа I.132

ПАНЕЛИ НАРУЖНЫХ СТЕН

ЛЕГКОБЕТОННЫЕ ОДНОСЛОЙНЫЕ ОДНОРЯДНОЙ РАЗРЕЗКИ ДЛЯ КРУПНОПАНЕЛЬНЫХ ЖИЛЫХ ЗДАНИЙ С ШАГОМ ПОПЕРЕЧНЫХ СТЕН 2,4-6,6 м И ВЫСОТОЙ ЭТАЖА 2,8 м (большой и смешанный шаг)

ВЫПУСК 0-I - общие материалы и унифицированные детали панелей толщиной 300 мм

ОБЛАСТЬ ПРИМЕНЕНИЯ: II и III климатические районы с обычными геологическими условиями.

ПАСПОРТ
ТИПОВЫЕ КОНСТРУКЦИИ
Серия I.I32-2.Выпуск 0-I
УДК 691.032-413

Разработаны ЦНИИЭП жилища, Москва,И-434,Дмитровское шоссе,дом 9,корп.Б. при участии ЦНИИСК им. Кучеренко,Москва Е-389, 2-я Институтская ул., д.6,
Утверждены и введены в действие Госгражданстроем с I/XII-1973г.
Приказ №246 от I9/X-1973г.

Гл.инженер проекта П.Росинский

Зам.директора института руководитель отделения проектных работ А.Криппа

Материалы выпуска предназначены для применения при проектировании и изготовлении наружных легкобетонных однослойных стен однорядной разрезки для крупнопанельных жилых зданий с шагом поперечных несущих стен 2,4 - 6,6 м, строящихся в обычных условиях.

В состав выпуска входят пояснительная записка и рабочие чертежи деталей панелей.

Пояснительная записка включает в себя перечень альбомов серии панелей, описание конструкции панелей и указания по их применению, характеристики применяемых материалов, указания по изготовлению, складированию, транспортированию, монтажу и маркировке панелей, требования к качеству изделий.

Рабочие чертежи содержат схемы различных групп панелей и их опалубочные и арматурные детали,панелей с оконными проемами и панелей, к которым примыкают балконы или лоджии, а также детали заполнения проемов в двух вариантах /со спаренными и раздельными переплетами/.

Набор деталей обеспечивает возможность изготовления изделий, приведенных в выпусках с I-I по I-I6 настоящей серии и оснастки для их формования.

Объем проектных материалов 134 форматки

Чертежи распространяет: Центральный институт типового проектирования, I07066,Москва, 66, Спартаковская ул.,д.2а, корпус В

Инв.№ I262I
Пасп.№ 031370

ТИПОВЫЕ КОНСТРУКЦИИ Серия I.[redacted]-2.Выпуск 0-I

На одной странице,

gost.e-ecolog.ru

ЧАСТЬ 3

Раздел I
Подгруппа I.I32

ПАНЕЛИ НАРУЖНЫХ СТЕН ЛЕГКОБЕТОННЫЕ ОДНОСЛОЙНЫЕ ОДНОРЯДНОЙ РАЗРЕЗКИ ДЛЯ КРУПНОПАНЕЛЬНЫХ ЖИЛЫХ ЗДАНИЙ С ШАГОМ ПОПЕРЕЧНЫХ СТЕН 2,4-6,6 м И ВЫСОТОЙ ЭТАЖА 2,8 м

(большой и смешанный шаг)

ВЫПУСК 0-2 – общие материалы и унифицированные детали панелей толщиной 350 мм

ОБЛАСТЬ ПРИМЕНЕНИЯ: II и III климатические районы с обычными геологическими условиями.

ПАСПОРТ
ТИПОВЫЕ КОНСТРУКЦИИ
Серия I.I32-2,выпуск0-2

УДК 691.022-413

Разработаны ЦНИИЭП жилища, Москва,И-434,Дмитровское шоссе, дом 9, корп.Б, при участии ЦНИИСК им. Кучеренко,Москва,Ж-389, 2-я Институтская ул., д.6,

Утверждены и введены в действие Госграждан-отроем с I/XII-1973г.

Приказ № 246 от I9/X-1973г

Гл.инженер проекта Н.Росинский

Зам.директора института, руководитель отделения проектных работ А.Криппа

Материалы выпуска предназначены для применения при проектировании и изготовлении наружных легкобетонных однослойных стен однорядной разрезки для крупнопанельных жилых зданий с шагом поперечных несущих стен 2,4 - 6,6 м, строящихся в обычных условиях.

В состав выпуска входят пояснительная записка и рабочие чертежи деталей панелей.

Пояснительная записка включает в себя перечень альбомов серии панелей, описание конструкции панелей и указания по их применению, характеристики применяемых материалов, указания по изготовлению, складированию, транспортированию, монтажу и маркировке панелей, требования к качеству изделий.

Рабочие чертежи содержат схемы различных групп панелей и их опалубочные и арматурные детали, панелей с оконными проемами и панелей, к которым примыкают балконы или лоджии, а также детали заполнения проемов в двух вариантах /со спаренными и раздельными переплетами/.

Набор деталей обеспечивает возможность изготовления изделий, приведенных в выпусках с I-I по I-I6 настоящей серии и оснастки для их формования.

Объем проектных материалов I3Ч форматки

Чертежи распространяет: Центральный институт типового проектирования, I07066, Москва, Спартаковская ул., д.2а, корпус В

Инв.№ I2622
Пасп.№ 03I37I

ТИПОВЫЕ КОНСТРУКЦИИ Серия I.I32-2 Выпуск 0-2

На одной странице

ЧАСТЬ 3
Раздел I
Подгруппа I.132

ПАНЕЛИ НАРУЖНЫХ СТЕН

ЛЕГКОБЕТОННЫЕ ОДНОСЛОЙНЫЕ ОДНОРЯДНОЙ РАЗРЕЗКИ ДЛЯ КРУПНОПАНЕЛЬНЫХ ЖИЛЫХ ЗДАНИЙ С ШАГОМ ПОПЕРЕЧНЫХ СТЕН 2.4 - 6.6 м И ВЫСОТОЙ ЭТАЖА 2,8 м (большой и смешанный шаг)

ВЫПУСК 0-3. Общие материалы и унифицированные детали панелей толщиной 400 мм.

ОБЛАСТЬ ПРИМЕНЕНИЯ: II и III климатические районы с обычными геологическими условиями.

ПАСПОРТ
ТИПОВЫЕ КОНСТРУКЦИИ
Серия I.I32-2.Выпуск 0-3
УДК 691.022-413

Разработаны ЦНИИЭП жилища, Москва,И-434,Дмитровское шоссе,дом 9,корп.Б при участии ЦНИИСК им. Кучеренко,Москва,Ж-389 2-я Институтская ул., д.6,
Утверждены и введены в действие Госгражданстроем с I/XII-1973г.
Приказ № 246 от I9/X-1973г

Гл.инженер проекта Н.Рооляский

Зам.директора института рук.отделения проектных работ

Материалы выпуска предназначены для применения при проектировании и изготовлении наружных легкобетонных однослойных стен однорядной разрезки для крупнопанельных жилых зданий с шагом поперечных несущих стен 2,4-6,6 м, строящихся в обычных условиях. В состав выпуска входят пояснительная записка и рабочие чертежи деталей панелей.

Пояснительная записка включает в себя перечень альбомов серии, панелей, описание конструкции панелей и указания по их применению, характеристики применяемых материалов, указания по изготовлению, складированию, транспортированию, монтажу и маркировке панелей, требования к качеству изделий.

Рабочие чертежи содержат схемы различных групп панелей и их опалубочные и арматурные детали,панелей с оконными проемами и панелей, к которым примыкают балконы или лоджии, а также детали заполнения проемов в двух вариантах /со спаренными и раздельными переплетами/.

Набор деталей обеспечивает возможность изготовления изделий, приведенных в выпусках с I-I по I-I6 настоящей серии, и оснастки для их формования.

Объем проектных материалов 134 форматки

Чертежи распространяет: Центральный институт типового проектирования, I07066, Москва, 66, Спартаковская ул.,д.2а, корпус В

Инв.№ I2623
Пасп.№ 031372

ТИПОВЫЕ КОНСТРУКЦИИ Серия I.I32-2.Вы 0-3
На одной странице

ЧАСТЬ

3

Раздел I
Подгруппа
I.I32

ПАНЕЛИ НАРУЖНЫХ СТЕН ЛЕГКОБЕТОННЫЕ ОДНОСЛОЙНЫЕ ОДНОРЯДНОЙ РАЗРЕЗКИ ДЛЯ КРУПНОПАНЕЛЬНЫХ ЖИЛЫХ ЗДАНИЙ С ШАГОМ ПОПЕРЕЧНЫХ СТЕН - 2,4 - 6,6 м И ВЫСОТОЙ ЭТАЖА 2,8 м

(большой и смешанный шаг)

ВЫПУСК I-I - панели группы НРI толщиной 300, 350 и 400 мм

ОБЛАСТЬ ПРИМЕНЕНИЯ: П и Ш климатические районы с обычными геологическими условиями.

ПАСПОРТ
ТИПОВЫЕ КОНСТРУКЦИИ
Серия I.I32-2.Выпуск I-I
УДК 69I.022-4I3

Разработаны ЦНИИЭП жилища, Москва,И-434,Дмитровское шоссе ,дом 9, корпус Б, при участии ЦНИИСК им. Кучеренко, Москва,Ж-389, 2-я Институтская ул.,д.6

Утверждены и введены в действие Госгражданстроем с I/XII-I973г. Приказ № 246 от I9/X-I973г.

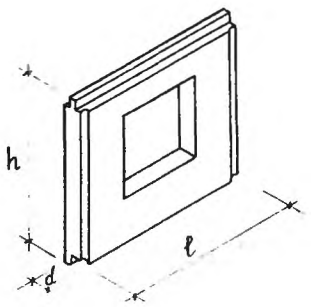

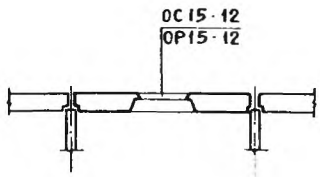

Марка изделия	Размеры, мм ℓ	h	d	Марка бетона	Объем бетона м³: легкого на изделие / на Iм2	фактурного на изделие / на Iм2	Расход стали кг: на изделие / на Iм2	Масса изделия кг: γ=900 кг/м3 / γ=I300 кг/м3	№№ листов выпуска
НРI - 24.29.3-2	2390	2900	300	50/75	I.I90 / 0,222	0,I6I / 0,030	29,32 / 5,50	I700 - 2250	I
НРI - 24.29.35 - 2	2390	2900	350	50/75	I,402 / 0,262	0,I6I / 0,030	3I,54 / 5,90	I950 - 2550	I
НРI - 24.29.4 - 2	2390	2900	400	50/75	I,644 / 0,307	0,I6I / 0,030	32,08 / 6,00	2200 - 2900	I
НРI - 27.29.3 - 2	2690	2900	300	50/75	I,4I2 / 0,227	0,I82 / 0,029	32,29 / 5,20	2000 - 2600	6
НРI - 27.29.35 - 2	2690	2900	350	50/75	I,666 / 0,268	0,I82 / 0,029	33,I3 / 5,35	2250 - 3000	6
НРI- 27.29.4 - 2	2690	2900	400	50/75	I,950 / 0,3I3	0,I82 / 0,029	33,66 / 5,40	2550 - 3400	6
НРI - 30.29.3 - 2	2990	2900	300	50/75	I,633 / 0,23I	0,204 / 0,029	33,93 / 4,80	2250 - 2950	I2

На I9 страницах, страница I

Марка изделия	Размеры, мм			Марка бетона	Объем бетона, м³: легкого на изделие / на Iм²	Объем бетона, м³: фактурн. на изделие / на Iм²	Расход стали кг: на изделие / на Iм²	Масса изделия кг, γ=900 кг/м³ / γ=I300 кг/м³	№№ листов выпуска
	ℓ	h	d						
HPI - 30.29.35 - 2	2990	2900	350	50/75	I,93I / 0,272	0,204 / 0,029	34,79 / 4,92	2550 - -3400	I2
HPI - 30.29.4 - 2	2990	2900	400	50/75	2,256 / 0,3I8	0,204 / 0,029	37,28 / 5,28	2900 - -3900	I2
HPI - 33.29.3 - 2	3290	2900	300	50/75	I,857 / 0,233	0,226 / 0,028	35,44 / 4,45	2550 - -3350	2I
HPI - 33.29.35-2	3290	2900	350	50/75	2,I95 / 0,276	0,226 / 0,028	38,27 / 4,80	2900 - -3800	2I
HPI - 33.29.4 - 2	3290	2900	400	50/75	2,562 / 0,322	0,226 / 0,028	38,86 / 4,90	3250 - -4350	2I
HPI - 36.29.3 - 2	3590	2900	300	50/75	2,080 / 0,236	0,248 / 0,028	38,97 / 4,42	2800 - -3700	3I
HPI - 36.29.35-2	3590	2900	350	50/75	2,459 / 0,278	0,248 / 0,028	39,94 / 4,53	3200 - -4250	3I
HPI - 36.29.4 - 2	3590	2900	400	50/75	2,868 / 0,325	0,248 / 0,028	42,56 / 4,82	3600 - -4850	3I

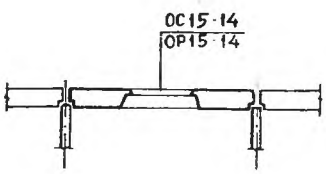

HPI - 27.29.3 - 3	2690	2900	300	50/75	I,342 / 0,224	0,I78 / 0,030	32,55 / 5,45	I950 - -2500	8
HPI - 27.29.35 - 3	2690	2900	350	50/75	I,60I / 0,267	0,I78 / 0,030	33,40 / 5,57	2200 - -2900	8
HPI - 27.29.4 - 3	2690	2900	400	50/75	I,865 / 0,3II	0,I78 / 0,030	33,94 / 5,65	2460 - -3260	8

ЦНИИЭП жилища	Панели толщиной 300,350 и 400 мм	Типовые конструкции Серия I.I32-2, выпуск I-I	Паспорт Лист 2

Марка изделия	Размеры, мм			Марка бетона	Объем бетона м³: легкого на изделие / на 1м2	Объем бетона м³: фактурного на изделие / на 1м2	Расход стали, кг: на изделие / на 1м2	Масса изделия кг, γ=900 кг/м³ – γ=1300 кг/м³	№№ листов выпуска
	ℓ	h	d						
НРI - 30.29.3 - 3	2990	2900	300	50/75	1,564 / 0,228	0,200 / 0,029	34,II / 4,96	2200 – 2860	I4
НРI - 30.29.35 - 3	2990	2900	350	50/75	I,865 / 0,27I	0,200 / 0,029	34,98 / 5,I0	2500 – 3300	I4
НРI - 30.29.4 - 3	2990	2900	400	50/75	2,I70 / 0,3I6	0,200 / 0,029	37,48 / 5,45	2800 – 3750	I4
НРI - 33.29.3 - 3	3290	2900	300	50/75	I,787 / 0,23I	0,22I / 0,029	35,70 / 4,63	2460 – 3250	23
НРI - 33.29.35- 3	3290	2900	350	50/75	2,I29 / 0,275	0,22I / 0,029	38,54 / 5,00	28I0 – 3750	23
НРI - 33.29.4 - 3	3290	2900	400	50/75	2,476 / 0,320	0,22I / 0,029	39,I4 / 5,07	3200 – 4250	23
НРI - 36.29.3 - 3	3590	2900	300	50/75	2,009 / 0,233	0,243 / 0,028	39,I5 / 4,55	2750 – 3600	33
НРI - 36.29.35 - 3	3590	2900	350	50/75	2,39I / 0,278	0,243 / 0,028	40,I3 / 4,65	3200 – 4200	33
НРI - 36.29.4 - 3	3590	2900	400	50/75	2,782 / 0,323	0,243 / 0,028	42,76 / 4,95	3550 – 4750	33

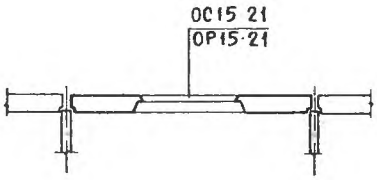

НРI - 33.29.3 - 6	3290	2900	300	50/75	I,463 / 0,2I9	0,20I / 0,030	40,I5 / 6,05	2I50 – 2800	25
НРI - 33.29.35 - 6	3290	2900	350	50/75	I,727 / 0,258	0,20I / 0,030	42,I4 / 6,34	2500 – 3250	25

Марка изделия	Размеры, мм			Марка бетона	Объем бетона м³ легкого на изделие / на Iм2	Объем бетона м³ фактурного на изделие / на Iм2	Расход стали кг на изделие / на Iм2	Масса изделия кг γ=900 кг/м³ / γ=I500 кг/м³	№№ листов выпуска
	ℓ	h	d						
HPI - 33.29.4 - 6	3290	2900	400	50 / 75	2,032 / 0,304	0,20I / 0,030	44,64 / 6,70	2750 - -3600	25
HPI - 36.29.3 - 6	3590	2900	300	50 / 75	I,685 / 0,223	0,222 / 0,029	42,76 / 5,65	2450- -3I50	35
HPI - 36.29.35 - 6	3590	2900	350	50 / 75	2,0I4 / 0,266	0,222 / 0,029	45,63 / 6,05	2750 - -3650	35
HPI - 36.29.4 - 6	3590	2900	400	50 / 75	2,358 / 0,309	0,222 / 0,029	46,26 / 6,II	3I00 - -4I00	35
HPI -45.29.3 - 6	4490	2900	300	50 / 75	2,352 / 0,23I	0,288 / 0,028	49,45 / 4,85	3250- -4250	4I
HPI - 45.29.35- 6	4490	2900	350	50 / 75	2,807 / 0,276	0,288 / 0,028	52,57 / 5,I6	3700 - -4900	4I
HPI - 45.29.4 - 6	4490	2900	400	50 / 75	3,256 / 0,320	0,288 / 0,028	53,24 / 5,2I	4I50 - -5600	4I
HPI - 48.29.3 - 6	4790	2900	300	50 / 75	2,575 / 0,233	0,309 / 0,028	50,3I / 4,60	3500 - -4650	49
HPI - 48.29.35 - 6	4790	2900	350	50 / 75	3,07I / 0,278	0,309 / 0,028	5I,49 / 4,68	4050 - -5350	49
HPI - 48.29.4 -6	4790	2900	400	50 / 75	3,562 / 0,323	0,309 / 0,028	55,05 / 5,00	4550 - -6I00	49

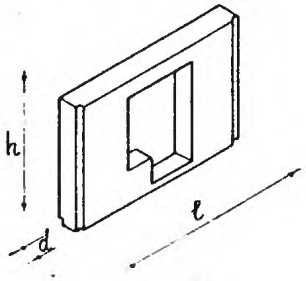

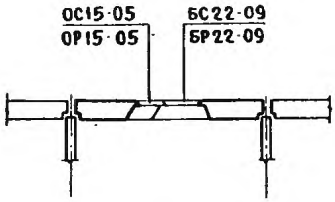

HPI - 27.26.3 - 36 HPI - 27.26.3 - 36л	2690	2610	300	50 / 75	I,I52 / 0,2I2	0,I68 / 0,03I	33,83 / 6,25	I750 - -2250	I0

К3	ЦНИИЭП жилища	Панели толщиной 300,350 и 400 мм	Типовые конструкции Серия I.I32-2, выпуск I-I	Паспорт Лист 3

Марка изделия	Размеры, мм			Марка бетона	Объем бетона м³ легкого на изделие / на Iм2	Объем бетона м³ фактурного на изделие / на Iм2	Расход стали, кг на изделие / на Iм2	Масса изделия кг γ=900 кг/м3 / γ=I300 кг/м3	№№ листов выпуска
	ℓ	h	d						
НРI - 27.26.35 - 3б НРI - 27.26.35 - 3бл	2690	26I0	350	50 75	I,54I 0,284	0,I68 0,03I	34,52 6,33	2I50 - -2850	I0
НРI - 27.26.4 - 3б НРI - 27.26.4 - 3бл	2690	26I0	400	50 75	2,03I 0,374	0,I68 0,03I	36,I8 6,68	2650- -3550	I0
НРI - 30.26.3 - 3б НРI - 30.26.3 - 3бл	2990	26I0	300	50 75	I,374 0,2I8	0,I90 0,030	34,89 5,55	20I0- -26I0	I6
НРI - 30.26.35 - 3б НРI - 30.26.35 - 3бл	2990	26I0	350	50 75	I,448 0,230	0,I90 0,030	36,8I 5,85	2I00- -2750	I6
НРI - 30.26.4 - 3б НРI - 30.26.4 - 3бл	2990	26I0	400	50 75	I,7I5 0,272	0,I90 0,030	37,26 5,93	2350- -3I50	I6
НРI - 33.26.3 - 3б НРI - 33.26.3 - 3бл	3290	26I0	300	50 75	I,597 0,223	0,2I2 0,029	37,48 5,25	2300- -3000	27
НРI - 33.26.35 - 3б НРI - 33.26.35 - 3бл	3290	26I0	350	50 75	I,687 0,235	0,2I2 0,029	37,98 5,30	2350- -3I50	27
НРI - 33.26.4 - 3б НРI - 33.26.4 - 3бл	3290	26I0	400	50 75	2,0I2 0,280	0,2I2 0,029	38,42 5,35	2700- -3600	27
НРI - 36.26.3 - 3б НРI - 36.26.3 - 3бл	3590	26I0	300	50 75	I,8I9 0,226	0,233 0,029	38,53 4,80	2600- -3350	37
НРI - 36.26.35 - 3б НРI - 36.26.35 - 3бл	3590	26I0	350	50 75	I,936 0,242	0,233 0,029	39,64 4,85	2650- -3550	37
НРI - 36.26.4 - 3б НРI - 36.26.4 - 3бл	3590	26I0	400	50 75	2,299 0,284	0,233 0,029	4I,40 5,I5	3250- -4050	37

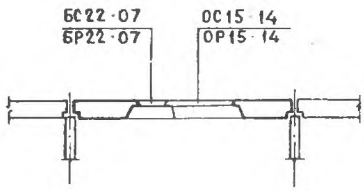

Марка изделия	Размеры, мм			Марка бетона	Объем бетона м³		Расход стали, кг	Масса* изделия, кг	№ листов выпуска
					легкого	фактурного		γ=900 кг/м³	
	ℓ	h	d		на изделие / на Iм2	на изделие / на Iм2	на изделие / на Iм2	γ=I300 кг/м³	
НРI - 33.26.3 - 6б НРI - 33.26.3 - 6бл	3290	26I0	300	50 / 75	I,3I6 / 0,2II	0,I95 / 0,03I	43,03 / 6,90	2050-2600	29
НРI - 33.26.35 - 6б НРI - 33.26.35 - 6бл	3290	26I0	350	50 / 75	I,574 / 0,252	0,I95 / 0,03I	43,53 / 6,97	2300-3000	29
НРI - 33.26.4 - 6б НРI - 33.26.4 - 6бл	3290	26I0	400	50 / 75	I,83I / 0,293	0,I95 / 0,03I	44,07 / 7,05	2600-3400	29
НРI - 36.26.3 - 6б НРI - 36.26.3 - 6бл	3590	26I0	300	50 / 75	I,539 / 0,2I6	0,2I7 / 0,030	45,I6 / 6,35	2300-3000	39
НРI - 36.26.35 - 6б НРI - 36.26.35 - 6бл	3590	26I0	350	50 / 75	I,839 / 0,259	0,2I7 / 0,030	47,66 / 6,70	2650-3450	39
НРI - 36.26.4 - 6б НРI - 36.26.4 - 6бл	3590	26I0	400	50 / 75	2,I37 / 0,300	0,2I7 / 0,030	47,97 / 6,75	2950-3850	39
НРI - 45.26.3 - 6б НРI - 45.26.3 - 6бл	4490	26I0	300	50 / 75	2,206 / 0,227	0,282 / 0,029	49,4I / 5,I0	3I50-4I00	43
НРI - 45.26.35 - 6б НРI - 45.26.35 - 6бл	4490	26I0	350	50 / 75	2,63I / 0,27I	0,282 / 0,029	52,03 / 5,35	3600-4700	43
НРI - 45.26.4 - 6б НРI - 45.26.4 - 6бл	4490	26I0	400	50 / 75	3,054 / 0,3I4	0,282 / 0,029	52,44 / 5,40	4000-5300	43
НРI - 48.26.3 - 6б НРI - 48.26.3 - 6бл	4790	26I0	300	50 / 75	2,428 / 0,229	0,304 / 0,029	50,45 / 4,77	3400-4450	5I
НРI - 48.26.35 - 6б НРI - 48.26.35 - 6бл	4790	26I0	350	50 / 75	2,895 / 0,273	0,304 / 0,029	53,30 / 5,04	3900-5200	5I
НРI - 48.26.4 - 6б НРI - 48.26.4 - 6бл	4790	26I0	400	50 / 75	3,360 / 0,3I7	0,304 / 0,029	53,58 / 5,07	4350-5800	5I

СК3	ЦНИИЭП жилища	Панели толщиной 300,350 и 400 мм	Типовые конструкции Серия I.I32-2 выпуск I-I	Паспорт Лист 4

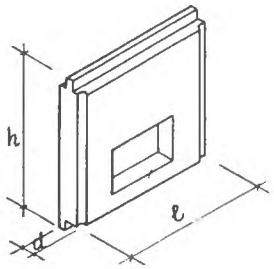

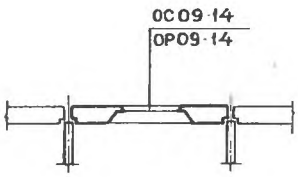

Марка изделия	Размеры, мм ℓ	h	d	Марка бетона	Объем бетона м³ легкого на изделие / на 1м2	фактурного на изделие / на 1м2	Расход стали, кг на изделие / на 1м2	Масса изделия, кг γ=900 кг/м³ / γ=1500 кг/м³	№№ листов выпуска
НРI - 24.29.3 - 7	2390	2900	300	50/75	I,345 / 0,227	0,I7I / 0,029	27,55 / 4,67	I900 - - 2500	3
НРI - 24.29.35-7	2390	2900	350	50/75	I,6I0 / 0,27I	0,I7I / 0,029	29,77 / 5,05	2I50 - -2900	3
НРI - 24.29.4 - 7	2390	2900	400	50/75	I,868 / 0,3I5	0,I7I / 0,029	30,34 / 5,I5	2400 - -3250	3
НРI - 30.29.3 - 7	2990	2900	300	50/75	I,789 / 0,234	0,2I4 / 0,028	3I,34 / 4,I0	2450 - -3250	I8
НРI - 30.29.35-7	2990	2900	350	50/75	2,I40 / 0,280	0,2I4 / 0,028	34,I2 / 4,45	2800 - -3800	I8
НРI - 30.29.4 - 7	2990	2900	400	50/75	2,573 / 0,336	0,2I4 / 0,028	34,74 / 4,56	3250 - -4400	I8
НРI - 24.29.3 -7 - I	2390	2900	300	50/75	I,339 / 0,228	0,I7I / 0,029	27,55 / 4,67	I850 - -2450	4
НРI - 24.29.35 -7-I	2390	2900	350	50/75	I,604 / 0,273	0,I7I / 0,029	29,77 / 5,05	2I00 - -2850	4
НРI- 24.29.4 - 7- I	2390	2900	400	50/75	I,86I / 0,3I6	0,I7I / 0,029	30,34 / 5,I5	2350 - -3200	4
НРI - 30.29.3-7-I	2990	2900	300	50/75	I,783 / 0,234	0,2I4 / 0,028	3I,34 / 4,I0	2400 - -3200	I9
НРI - 30.29.35-7-I	2990	2900	350	50/75	2,I34 / 0,280	0,2I4 / 0,028	34,I2 / 4,45	2750 - -3750	I9

Марка изделия	Размеры, мм			Марка бетона	Объем бетона м³: легкого, на изделие / на Iм2	Объем бетона м³: фактурного, на изделие / на Iм2	Расход стали, кг: на изделие / на Iм2	Масса изделия кг: γ=900 кг/м³ / γ=I300 кг/м³	№ листов выпуска
	ℓ	h	d						
HPI - 30.29.4 - 7-I	2990	2900	400	50 / 75	2,566 / 0,337	0,2I4 / 0,028	34,74 / 4,56	3200 - -4350	I9

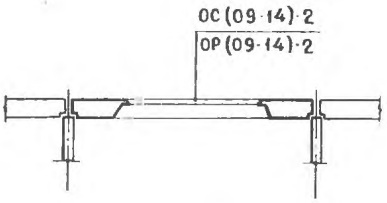

HPI - 45.29.3 - 9	4490	2900	300	50 / 75	2,896 / 0,262	0,323 / 0,030	40,84 / 3,72	3850 - -5I50	46
HPI - 45.29.35 - 9	4490	2900	350	50 / 75	3,458 / 0,3I4	0,323 / 0,030	44,03 / 4,00	4000 - -5950	46
HPI - 45.29.4 - 9	4490	2900	400	50 / 75	4,003 / 0,364	0,323 / 0,030	44,78 / 4,07	5000- -6530	46
HPI - 48.29.3 - 9	4790	2900	300	50 / 75	2,766 / 0,234	0,332 / 0,028	4I,34 / 3,50	3750- -4950	54
HPI - 48.29.35 - 9	4790	2900	350	50 / 75	3,296 / 0,278	0,332 / 0,028	42,60 / 3,60	4250- -5750	54
HPI - 48.29.4 - 9	4790	2900	400	50 / 75	3,8I7 / 0,322	0,332 / 0,028	46,27 / 3,90	4800 - -6500	54
HPI - 45.29.3 - 9 - I	4490	2900	300	50 / 75	2,890 / 0,264	0,323 / 0,030	40,84 / 3,72	3800 - -5I00	47
HPI - 45.29.35 - 9 -I	4490	2900	350	50 / 75	3,452 / 0,3I6	0,323 / 0,030	44,03 / 4,00	4350 - -5900	47
HPI - 45.29.4 - 9 -I	4490	2900	400	50 / 75	3,996 / 0,368	0,323 / 0,030	44,78 / 4,07	4950 - -6500	47
HPI - 48.29.3 -9-I	4790	2900	300	50 / 75	2,760 / 0,236	0,332 / 0,028	4I,34 / 3,50	3700 - -4900	55
HPI - 48.29.35-9 - I	4790	2900	350	50 / 75	3,290 / 0,280	0,332 / 0,028	42,60 / 3,60	4200- -5700	55
HPI - 48.29.4 - 9-I	4790	2900	400	50 / 75	3,8I0 / 0,324	0,332 / 0,028	46,27 / 3,90	4750 - -6450	55

К-3	ЦНИИЭП жилища	Панели толщиной 300,350 и 400 мм	Типовые конструкции Серия I.I32-2, выпуск I-I	Паспорт Лист 5

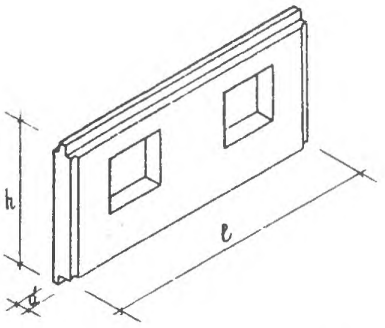

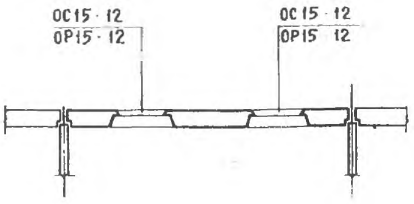

Марка изделия	Размеры, мм ℓ	h	d	Марка бетона	Объем бетона м³ легкого на изделие / на I м2	фактурного на изделие / на Iм2	Расход стали, кг на изделие / на I м2	Масса изделия, кг γ=900 кг/м³ / γ=I300 кг/м³	№№ листов выпуска
НРI - 60.29.3 - 22	5990	2900	300	50 / 75	3,347 / 0,236	0,399 / 0,028	63,37 / 4,45	4550- -6000	57
НРI - 60.29.35 - 22	5990	2900	350	50 / 75	3,940 / 0,277	0,399 / 0,028	68,69 / 4,84	5I50 - -6850	57
НРI - 60.29.4 - 22	5990	2900	400	50 / 75	4,592 / 0,323	0,399 / 0,028	69,65 / 4,90	5800- -7300	57

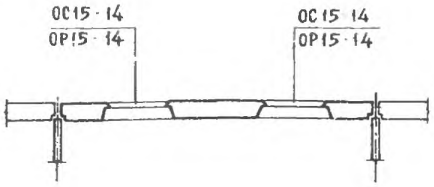

НРI - 60.29.3 - 23	5990	2900	300	50 / 75	3,206 / 0,233	0,390 / 0,028	63,73 / 4,65	4450 - -5800	59
НРI - 60.29.35 - 23	5990	2900	350	50 / 75	3,809 / 0,277	0,390 / 0,028	65,27 / 4,76	5000- -6700	59
НРI - 60.29.4 - 23	5990	2900	400	50 / 75	4,42I / 0,32I	0,390 / 0,028	70,05 / 5,I0	5650 - -7500	59
НРI - 63.29.3 - 23	6290	2900	300	50 / 75	3,429 / 0,234	0,4I2 / 0,028	65,30 / 4,45	4700- -6I50	90
НРI - 63.29.35 - 23	6290	2900	350	50 / 75	4,073 / 0,278	0,4I2 / 0,028	70,70 / 4,82	5350- -7I00	90
НРI - 63.29.4 - 23	6290	2900	400	50 / 75	4,727 / 0,323	0,4I2 / 0,028	7I,69 / 4,86	6050- - 8050	90

Марка изделия	Размеры, мм			Марка бетона	Объем бетона м³ легкого на изделие / на Iм2	Объем бетона м³ фактурного на изделие / на Iм2	Расход стали, кг на изделие / на Iм2	Масса изделия, кг γ·900 кг/м³ / γ·I300 кг/м³	№№ листов выпуска
	ℓ	h	d						
HPI - 66.29.3 - 23	6590	2900	300	50 / 75	3,65I / 0,235	0,433 / 0,028	66,93 / 4,33	4980 - -6530	I2I
HPI - 66.29.35 - 23	6590	2900	350	50 / 75	4,337 / 0,280	0,433 / 0,028	72,3I / 4,66	5680 - -7030	I2I
HPI - 66.29.4 - 23	6590	2900	400	50 / 75	5,033 / 0,324	0,433 / 0,028	73,38 / 4,75	6400 - -7450	I2I

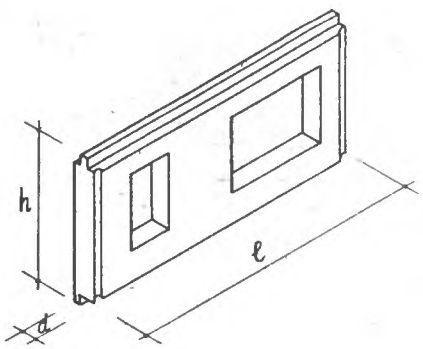

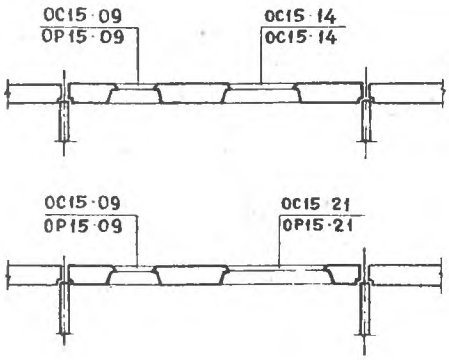

HPI - 60.29.3 - 2I HPI - 60.29.3 - 2Iл	5990	2900	300	50 / 75	3,333 / 0,249	0,399 / 0,030	63,89 / 4,42	4600 - 5990	I40
HPI - 60.29.35 - 2I HPI - 60.29.35 - 2Iл	5990	2900	350	50 / 75	3,958 / 0,296	0,399 / 0,030	65,43 / 4,52	5I50- -6920	I40
HPI - 60.29.4 - 2I HPI - 60.29.4 - 2Iл	5990	2900	400	50 / 75	4,593 / 0,344	0,399 / 0,030	70,2I / 4,86	5820- -6900	I40
HPI - 60.29.3 - 3I HPI - 60.29.3 - 3Iл	5990	2900	300	50 / 75	3,079 / 0,230	0,383 / 0,029	69,06 / 5,16	4300- -5800	6I
HPI - 60.29.35 - 3I HPI - 60.29.35 - 3Iл	5990	2900	350	50 / 75	3,644 / 0,272	0,383 / 0,029	70,58 / 5,28	4700 - -6050	6I
HPI - 60.29.4 - 3I HPI - 60.29.4 - 3Iл	5990	2900	400	50 / 75	4,235 / 0,3I6	0,383 / 0,029	75,35 / 5,64	5I50 - -6350	6I
HPI - 63.29.3 - 3I HPI - 63.29.3 - 3Iл	6290	2900	300	50 / 75	3,302 / 0,232	0,404 / 0,029	70,63 / 4,96	4550 - -6000	92
HPI - 63.29.35 - 3I HPI - 63.29.35 - 3Iл	6290	2900	350	50 / 75	3,908 / 0,274	0,404 / 0,029	76,0I / 5,33	5I50 - -6850	92
HPI - 63.29.4 - 3I HPI - 63.29.4 - 3Iл	6290	2900	350	50 / 75	4,54I / 0,3I8	0,404 / 0,029	77,00 / 5,40	5800 - -7250	92

К-3	ЦНИИЭП жилища	Панели толщиной 300,350 и 400 мм	Типовые конструкции Серия I.I32-2 выпуск I-I	Паспорт Лист 6

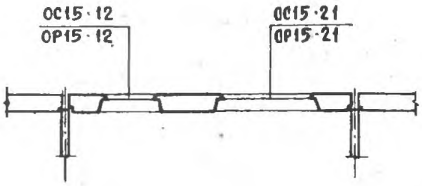

Марка изделия	Размеры, мм ℓ	h	d	Марка бетона	Объем бетона м³ легкого на изделие / на 1м2	фактурного на изделие / на 1м2	Расход стали, кг на изделие / на 1м2	Масса изделия, кг γ-900 кг/м³ / γ-1300 кг/м³	№ листов выпуска
НРI - 60.29.3 - 32 НРI - 60.29.3 - 32л	5990	2900	300	50 75	2,952 0,228	0,374 0,029	69,06 5,35	4150 - -5450	64
НРI - 60.29.35 - 32 НРI - 60.29.35 - 32л	5990	2900	350	50 75	3,495 0,270	0,374 0,029	70,58 5,46	4750 - -6250	64
НРI - 60.29.4 - 32 НРI - 60.29.4 - 32л	5990	2900	400	50 75	4,063 0,314	0,374 0,029	75,35 5,80	5300 - -7050	64
НРI - 63.29.3 - 32 НРI - 63.29.3 - 32л	5290	2900	300	50 75	3,175 0,230	0,395 0,029	70,63 5,13	4450 - -5800	95
НРI - 63.29.35 - 32 НРI - 63.29.35 - 32л	5290	2900	350	50 75	3,759 0,272	0,395 0,029	76,01 5,44	5050 - -6650	95
НРI - 63.29.4 - 32 НРI - 63.29.4 - 32л	5290	2900	400	50 75	4,369 0,316	0,395 0,029	77,00 5,60	5650 - -7100	95

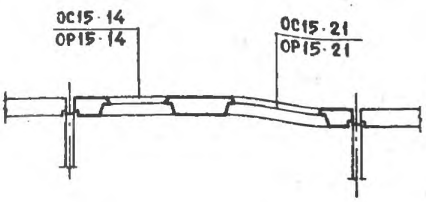

НРI - 60.29.3 - 33 НРI - 60.29.3 - 33л	5990	2900	300	50 75	2,882 0,227	0,369 0,029	69,28 5,44	4100 - -5350	67
НРI - 60.29.35 - 33 НРI - 60.29.35 - 33л	5990	2900	350	50 75	3,430 0,270	0,369 0,029	70,81 5,56	4650 - -6150	67

Марка изделия	Размеры, мм ℓ	h	d	Марка бетона	Объем бетона м³ легкого на изделие / на Iм2	фактурного на изделие / на Iм2	Расход стали, кг на изделие / на Iм2	Масса изделия, кг γ-900 кг/м³ / γ-1300 кг/м³	№№ листов выпуска
НРI - 60.29.4 - 33 НРI - 60.29.4 - 33л	5990	2900	400	50 75	3,977 0,3I3	0,369 0,029	75,59 6,95	5250 - -6950	67
НРI - 63.29.3 - 33 НРI - 63.29.3 - 33л	6290	2900	300	50 75	3,I04 0,228	0,39I 0,029	70,85 5,20	4400 - -5750	98
НРI - 63.29.35 - 33 НРI - 63.29.35 - 33л	6290	2900	350	50 75	3,694 0,272	0,39I 0,029	72,44 5,34	5000 - -6600	98
НРI - 63.29.4 - 33 НРI - 63.29.4 - 33л	6290	2900	400	50 75	4,283 0,3I5	0,39I 0,029	77,23 5,70	5600 - -7450	98
НРI - 66.29.3 - 33 НРI - 66.29.3 - 33л	6590	2900	300	50 75	3,327 0,230	0,4I3 0,029	72,40 5,00	4670 - -6I20	123
НРI - 66.29.35 - 33 НРI - 66.29.35 - 33л	6590	2900	350	50 75	3,958 0,274	0,4I3 0,029	77,77 5,37	5320 - -7020	123
НРI - 66.29.4 - 33 НРI - 66.29.4 - 33л	6590	2900	400	50 75	4,589 0,3I7	0,4I3 0,029	78,84 5,45	5970 - -7420	123

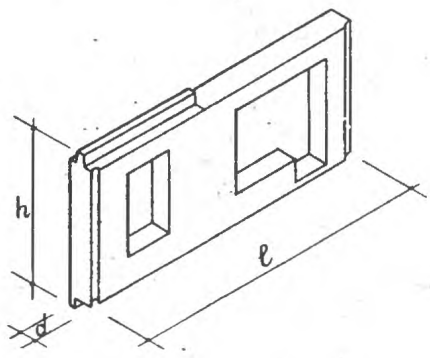

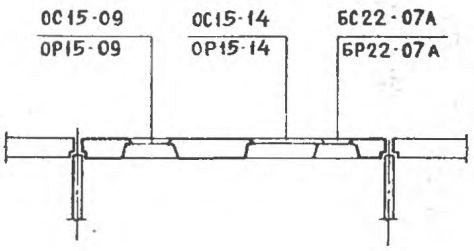

НРI - 60.29.3 - 3Iб НРI - 60.29.3 - 3Iбл	5990	2900	300	50 75	2,842 0,248	0,340 0,030	69,06 6,03	4000- -5250	72
НРI - 60.29.35- 3Iб НРI - 60.29.35- 3Iбл	5990	2900	350	50 75	3,338 0,296	0,340 0,030	70,58 6,20	4500 - -5950	72
НРI - 60.29.4 - 3Iб НРI -60.29.4 - 3Iбл	5990	2900	400	50 75	3,864 0,338	0,340 0,030	75,35 6,64	5050- -6700	72

К3	ЦНИИЭП жилища	Панели толщиной 300,350 и 400 мм	Типовые конструкции Серия I.I32-2, выпуск I-I	Паспорт Лист 7

Марка изделия	Размеры, мм			Марка бетона	Объем бетона м³ легкого на изделие	Объем бетона м³ фактурного на изделие	Расход стали, кг на изделие	Масса изделия, кг γ=900 кг/м³ γ=I300 кг/м³	№№ листов выпуска
	ℓ	h	d		на Iм2	на Iм2	на Iм2		
НРI - 63.29.3 - 3Iб НРI - 63.29.3 - 3Iбл	6290	2900	300	50 75	3,059 0,249	0,359 0,030	70,63 5,77	4250 - -5600	I03
НРI - 63.29.35 - 3Iб НРI - 63.29.35 - 3Iбл	6290	2900	350	50 75	3,596 0,294	0,359 0,030	76,0I 6,20	4850 - -6350	I03
НРI - 63.29.4 - 3Iб НРI - 63.29.4 - 3Iбл	6290	2900	400	50 75	4,I6I 0,34I	0,359 0,030	77,00 6,30	5400 - -7200	I03

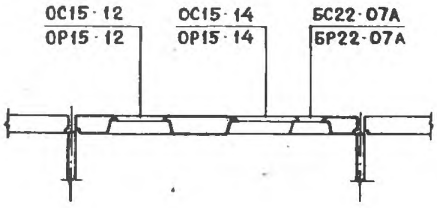

НРI - 60.29.3 - 32б НРI - 60.29.3 - 32бл	5990	2900	300	50 75	2,7I8 0,238	0,328 0,030	70,50 6,4I	4I00 - -5300	75
НРI - 60.29.35 - 32б НРI - 60.29.35 - 32бл	5990	2900	350	50 75	3,I96 0,280	0,328 0,030	7I,56 6,52	4600 - -6I00	75
НРI - 60.29.4 - 32б НРI - 60.29.4 - 32бл	5990	2900	400	50 75	3,7I2 0,324	0,328 0,030	76,20 6,93	5000 - -6600	75
НРI - 63.29.3 - 32б НРI - 63.29.3 - 32бл	6290	2900	300	50 75	2,94I 0,240	0,347 0,028	70,63 5,I3	4400 - -5550	I06
НРI - 63.29.35 - 32б НРI - 63.29.35 - 32бл	6290	2900	350	50 75	3,464 0,282	0,347 0,028	76,0I 5,44	4800 - -6300	I06
НРI - 63.29.4 - 32б НРI - 63.29.4 - 32бл	6290	2900	400	50 75	4,0I9 0,326	0,347 0,028	77,00 5,60	5500 - -7000	I06

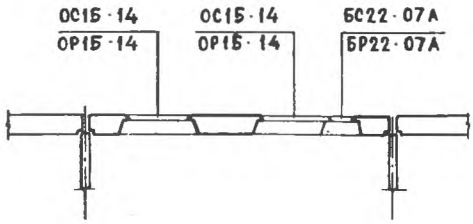

Марка изделия	Размеры, мм			Марка бетона	Объем бетона м³ легкого на изделие / на 1м2	Объем бетона м³ фактурного на изделие / на 1м2	Расход стали, кг на изделие / на 1м2	Масса изделия, кг γ=900 кг/м³ / γ=1300 кг/м³	№№ листов выпуска
	ℓ	h	d						
НРI - 60.29.3 - 33б НРI - 60.29.3 - 33бл	5990	2900	300	50 75	2,647 0,236	0,323 0,029	69,70 6,40	4050 - -6050	78
НРI - 60.29.35 - 33б НРI - 60.29.35 - 33бл	5990	2900	350	50 75	3,134 0,280	0,323 0,029	70,72 6,59	4550 - -6330	78
НРI - 60.29.4 - 33б НРI - 60.29.4 - 33бл	5990	2900	400	50 75	3,627 0,324	0,323 0,029	75,33 7,12	5000 - -6500	78
НРI - 63.29.3 - 33б НРI - 63.29.3 - 33бл	6290	2900	300	50 75	2,871 0,238	0,343 0,029	72,45 6,26	4250 - -5650	I09
НРI - 63.29.35 - 33б НРI - 63.29.35 - 33бл	6290	2900	350	50 75	3,399 0,280	0,343 0,029	73,57 6,34	4750 - -6250	I09
НРI - 63.29.4 - 33б НРI - 63.29.4 - 33бл	6290	2900	400	50 75	3,933 0,326	0,343 0,029	78,22 6,75	5400 - -6900	I09
НРI - 66.29.3 - 33б НРI - 66.29.3 - 33бл	6590	2900	300	50 75	3,094 0,238	0,362 0,028	73,76 6,12	4550 - -5850	I28
НРI - 66.29.35 - 33б НРI - 66.29.35 - 33бл	6590	2900	350	50 75	3,664 0,282	0,362 0,028	74,92 6,17	5I00 - -6600	I28
НРI - 66.29.4 - 33б НРI - 66.29.4 - 33бл	6590	2900	400	50 75	4,240 0,328	0,362 0,028	79,60 6,57	5650 - -7350	I28

К3	ЦНИИЭП жилища	Панели толщиной 300,350 и 400 мм	Типовые конструкции Серия I.I32-2 выпуск I-1	Паспорт Лист 8

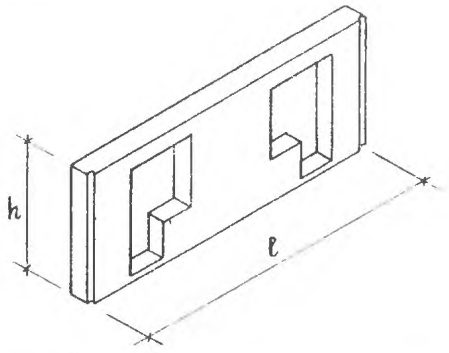

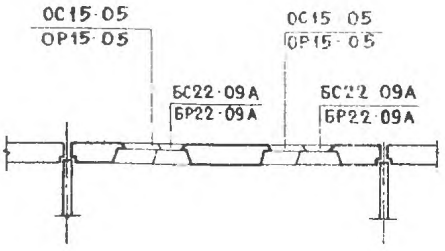

Марка изделия	Размеры, мм ℓ	h	d	Марка бетона	Объем бетона м³ легкого на изделие / на Iм2	фактурного на изделие / на Iм2	Расход стали, кг на изделие / на Iм2	Масса изделия, кг γ=900 кг/м³ / γ=I300 кг/м³	№№ листов выпуска
НРI - 60.26.3 - 23б	5990	26I0	300	50	2,668	0,327	66,36	3850 -	70
				75	0,245	0,030	5,96	-5000	
НРI - 60.26.35 - 23б	5990	26I0	350	50	3,I40	0,327	67,23	4300 -	70
				75	0,288	0,030	6,06	-5650	
НРI - 60.26.4 - 23б	5990	26I0	400	50	3,652	0,327	67,95	4850 -	70
				75	0,335	0,030	6,II	-6400	
НРI - 63.26.3 - 23б	6290	26I0	300	50	2,883	0,346	67,46	4I00 -	I0I
				75	0,247	0,030	5,78	-5350	
НРI - 63.26.35 - 23б	6290	26I0	350	50	3,394	0,346	72,00	4600 -	I0I
				75	0,29I	0,030	6,I8	-6I00	
НРI - 63.26.4 - 23б	6290	26I0	400	50	3,945	0,346	72,72	5200 -	I0I
				75	0,338	0,030	6,24	-6900	
НРI - 66.26.3 - 23б	6590	26I0	300	50	3,093	0,366	68,59	4350 -	I26
				75	0,249	0,029	5,49	-5700	
НРI - 66.26.35 - 23б	6590	26I0	350	50	3,648	0,366	72,98	4900 -	I26
				75	0,293	0,029	5,85	-6500	
НРI - 66.26.4 - 23б	6590	26I0	400	50	4,238	0,366	73,89	5500 -	I26
				75	0,340	0,029	5,92	-7350	

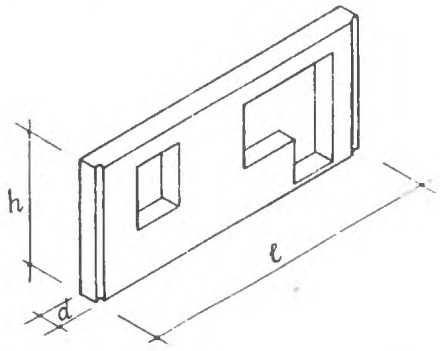

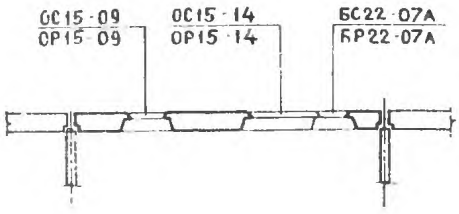

Марка изделия	Размеры, мм			Марка бетона	Объем бетона м³ легкого на изделие	Объем бетона м³ легкого на 1м2	Объем бетона м³ фактурного на изделие	Объем бетона м³ фактурного на 1м2	Расход стали, кг на изделие	Расход стали, кг на 1м2	Масса изделия, кг γ-900 кг/м³ γ-1300 кг/м³	№№ листов выпуска
	ℓ	h	d									
НРI - 60.26.3 - 3Iб НРI - 60.26.3 - 3Iбл	5990	26I0	300	50 75	2,776 0,248		0,334 0,030		67,39 6,00		3950 - -5200	8I
НРI - 60.26.35 - 3Iб НРI - 60.26.35 - 3Iбл	5990	26I0	350	50 75	3,260 0,290		0,334 0,030		68,I4 6,I0		4450 - -6000	8I
НРI - 60.26.4 - 3Iб НРI - 60.26.4 - 3Iбл	5990	26I0	400	50 75	3,774 0,337		0,334 0,030		68,90 6,I5		4950 - -6600	8I
НРI - 63.26.3 - 3Iб НРI - 63.26.3 - 3Iбл	6290	26I0	300	50 75	2,990 0,249		0,353 0,030		68,70 5,73		4250 - -5500	II2
НРI - 63.26.35 - 3Iб НРI - 63.26.35 - 3Iбл	6290	26I0	350	50 75	3,5I4 0,292		0,353 0,030		69,25 5,78		4750 - -6250	II2
НРI - 63.26.4 - 3Iб НРI - 63.26.4 - 3Iбл	6290	26I0	400	50 75	4,067 0,338		0,353 0,030		73,8I 6,I5		5400 - -6950	II2

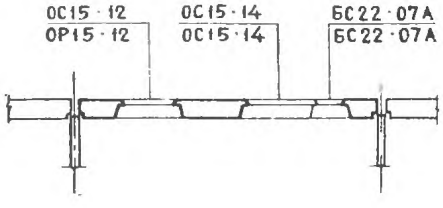

НРI - 60.26.3 - 32б НРI - 60.26.3 - 32бл	5990	26I0	300	50 75	2,649 0,246		0,325 0,030		67,39 6,I2		3800 - -5000	84
НРI - 60.26.35 - 32б НРI - 60.26.35 - 32бл	5990	26I0	350	50 75	3,III 0,289		0,325 0,030		68,I4 6,22		4300- -5800	84

К3	ЦНИИЭП жилища	Панели толщиной 300,350 и 400 мм	Типовые конструкции Серия I.I32-2, выпуск I-I	Паспорт Лист 9

Марка изделия	Размеры, мм			Марка бетона	Объем бетона, м³: легкого на изделие / легкого на Iм2	Объем бетона, м³: фактурного на изделие / фактурного на Iм2	Расход стали, кг: на изделие / на Iм2	Масса изделия, кг: γ=900 кг/м³	Масса изделия, кг: γ=I300 кг/м³	№№ листов выпуска
	ℓ	h	d							
НРI - 60.26.4 - 32б НРI - 60.26.4 - 32бл	5990	26I0	400	50 75	3,602 0,335	0,325 0,030	68,90 6,29	4800 -	-6350	84
НРI - 63.26.3 - 32б НРI - 63.26.3 - 32бл	6290	26I0	300	50 75	2,863 0,248	0,344 0,030	68,70 5,80	4I00 -	-5300	II5
НРI - 63.26.35 - 32б НРI - 63.26.35 - 32бл	6290	26I0	350	50 75	3,365 0,292	0,344 0,030	69,25 5,88	4600 -	-6I00	II5
НРI - 63.26.4 - 32б НРI - 63.26.4 - 32бл	6290	26I0	400	50 75	3,895 0,338	0,344 0,030	73,8I 6,28	5250 -	-6800	II5

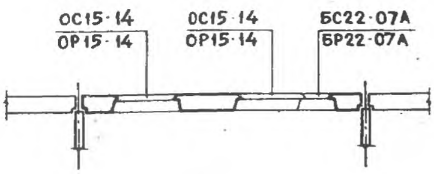

НРI - 60.26.3 - 33б НРI - 60.26.3 - 33бл	5990	26I0	300	50 75	2,578 0,245	0,320 0,030	67,6I 6,3I	3750	-4850	87
НРI - 60.26.35 - 33б НРI - 60.26.35 - 33бл	5990	26I0	350	50 75	3,046 0,289	0,320 0,030	68,97 6,37	4250 -	-5600	87
НРI - 60.26.4 - 33б НРI - 60.26.4 - 33бл	5990	26I0	400	50 75	3,5I7 0,334	0,320 0,030	69,I4 6,44	4750-	-6200	87
НРI - 63.26.3 - 33б НРI - 63.26.3 - 33бл	6290	26I0	300	50 75	2,798 0,247	0,340 0,030	68,95 5,93	4050 -	-5450	II8
НРI - 63.26.35 - 33б НРI - 63.26.35 - 33бл	6290	26I0	350	50 75	3,300 0,292	0,340 0,030	69,72 6,04	4500 -	-6000	II8
НРI - 63.26.4 - 33б НРI - 63.26.4 - 33бл	6290	26I0	400	50 75	3,809 0,337	0,340 0,030	74,29 6,4I	5I00 -	-6600	II8
НРI - 66.26.3 - 33б НРI - 66.26.3 - 33бл	6590	26I0	300	50 75	3,007 0,249	0,359 0,030	69,86 5,77	4270 -	-5570	I3I

Марка изделия	Размеры, мм			Марка бетона	Объем бетона $м^3$: легкого на изделие / на 1м2	Объем бетона $м^3$: фактурного на изделие / на 1м2	Расход стали, кг: на изделие / на 1м2	Масса изделия, кг: γ=900 кг/м³ / γ=1300 кг/м³	№ листов выпуска
	ℓ	h	d						
НРI - 66.26.35 - 3Зб	6590	26I0	350	50	3,553	0,359	70,64	4820	I3I
НРI - 66.26.35 - 3Збл				75	0,294	0,030	5,75	6370	
НРI - 66.26.4 - 3Зб	6590	26I0	400	50	4,I02	0,359	75,22	5420	I3I
НРI - 66.26.4 - 3Збл				75	0,339	0,030	6,22	7I70	

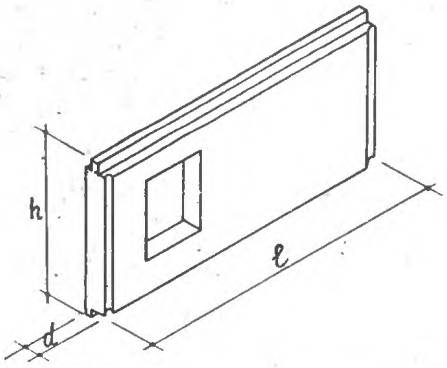



НРI - 60.29.3 - 3 НРI - 60.29.3 - 3л	5990	2900	300	50 75	3,8I6 0,245	0,4I2 0,026	67,45 4,32	5050- 6640	I34
НРI - 60.29.35 - 3 НРI - 60.29.35 - 3л	5990	2900	350	50 75	4,534 0,29I	0,4I2 0,026	69,87 4,48	5670- -7220	I34
НРI - 60.29.4 - 3 НРI - 60.29.4 - 3л	5990	2900	400	50 75	6,256 0,40I	0,4I2 0,026	70,65 4,54	6460 - -7I00	I34
НРI - 63.29.3 - 3л НРI - 63.29.3 - 3л	6290	2900	300	50 75	4,039 0,246	0,434 0,026	69,70 4,24	5300- -7000	I37
НРI - 63.29.35 - 3 НРI - 63.29.35 - 3л	6290	2900	350	50 75	4,798 0,292	0,434 0,026	75,30 4,57	6050- -7I00	I37
НРI - 63.29.4 - 3 НРI - 63.29.4 - 3л	6290	2900	400	50 75	5,562 0;338	0,434 0,026	76,29 4,64	6850- -7430	I37

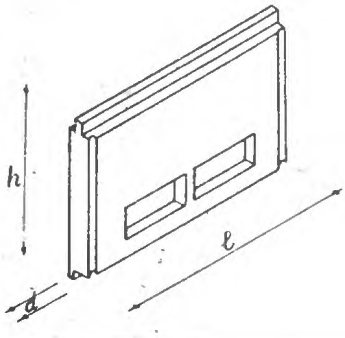

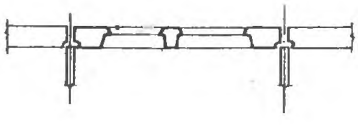

НРI - 48.29.3 - 27	4790	2900	300	50 75	2,769 0,234	0,332 0,028	49,23 4,I6	3700 - -4900	I43

К3	ЦНИИЭП жилища	Панели толщиной 300,350 и 400 мм	Типовые конструкции Серия I-I32-2, выпуск I-I	Паспорт Лист I0

Марка бетона	Размеры, мм			Марка бетона	Объем бетона, м³ легкого на изделие	Объем бетона, м³ легкого на 1м2	Объем бетона, м³ фактурного на изделие	Объем бетона, м³ фактурного на 1м2	Расход стали, кг на изделие	Масса изделия, кг γ-900 кг/м³ γ-1300 кг/м³	№№ листов выпуска
	l	h	d								
НРI - 48.29.35 - 27	4790	2900	350	50	3,299		0,332		50,54	4200-	I43
				75	0,278		0,028		4,27	-5700	
НРI - 48.29.4 - 27	4790	2900	400	50	3,8I9		0,332		53,29	4750-	I43
				75	0,322		0,028		4,50	-6450	
НРI - 48.29.3 - 27-I	4790	2900	300	50	2,775		0,332		49,23	3750-	I44
				75	0,234		0,028		4,I9	-4950	
НРI - 48.29.35 - 27-I	4790	2900	350	50	3,305		0,332		50,54	4250-	I44
				75	0,279		0,028		4,3I	-5750	
НРI - 48.29.4 - 27-I	4790	2900	400	50	3,826		0,332		53,29	4800-	I44
				75	0,323		0,028		4,54	-6500	

Главный инженер проекта Н.Росинский

Зам.директора института рук.отделения проектных работ

ТЕХНИЧЕСКАЯ ХАРАКТЕРИСТИКА И УКАЗАНИЯ ПО ПРИМЕНЕНИЮ

Габариты панелей установлены исходя из условия применения их в проектах, разрабатываемых с размерами планировочной сетки, кратными 300 мм, при высоте этажа 2800 мм. Панели выполняются из легких теплоизоляционно-конструктивных плотных бетонов слитной структуры на пористых заполнителях (керамзите, перлите, шлаковой пемзе, аглопорите) марки по прочности на сжатие 50 и 75.

Армирование панелей производится пространственными арматурными блоками. Наружные поверхности панелей имеют отделочный слой толщиной не менее 20 мм. Материал, цвет и фактура отделочного слоя назначаются при разработке конкретного проекта здания. Внутренние поверхности панелей должны быть гладкими, подготовленными под окраску или оклейку обоями.

Объем проектных материалов 372 форматки

ТИПОВЫЕ КОНСТРУКЦИИ Серия I.I32-2. выпуск I-I

ЦНИИЭП жилища

Рабочие чертежи изделий распространяет: Центральный институт типового проектирования, I07066, г.Москва, Спартаковская ул.,2А,корп.В

Инв.№ I3624
Засп.№ I3I373

ЧАСТЬ 3

Раздел I
Подгруппа I.I32

ПАНЕЛИ НАРУЖНЫХ СТЕН ЛЕГКОБЕТОННЫЕ ОДНОСЛОЙНЫЕ ОДНОРЯДНОЙ РАЗРЕЗКИ ДЛЯ КРУПНОПАНЕЛЬНЫХ ЖИЛЫХ ЗДАНИЙ С ШАГОМ ПОПЕРЕЧНЫХ СТЕН 2,4 - 6,6 м И ВЫСОТОЙ ЭТАЖА 2,8 м

(большой и смешанный шаг)

ВЫПУСК I-2. Панели группы НР2 длиной до 6,0 м и толщиной 300 мм

ОБЛАСТЬ ПРИМЕНЕНИЯ: II и III климатические районы с обычными геологическими условиями.

ПАСПОРТ
ТИПОВЫЕ КОНСТРУКЦИИ
Серия I.I32-2 выпуск I-2
УДК 691.022-413

Разработаны ЦНИИЭП жилища Москва, И-434, Дмитровское шоссе, дом 9, корп. Б при участии ЦНИИСК им. Кучеренко, Москва Ж-389, 2-ая Институтская ул., д.6
Утвержден и введен в действие Госгражданстроем с I/XII-1973г.
Приказ № 246 от I9/X-1973г.

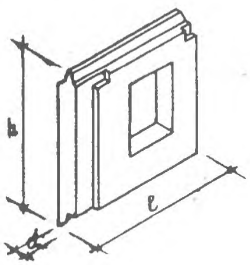

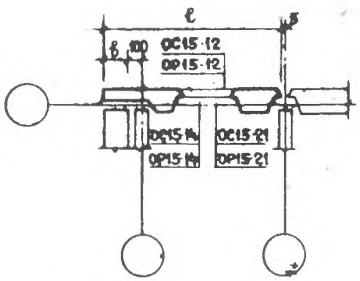

Марка изделия	Размеры, мм ℓ	h	d	Марка бетона	Объем бетона, м³ легкого на изделие / на 1м2	фактурного на изделие / на 1м2	Расход стали, кг на изделие / на 1м2	Масса изделия, кг γ=900кг/м³ / γ=1300кг/м³	№ листов выпуска
НР2 - 34.29.3-2 НР2л- 34.29.3-2	3395	2900	300	50/75	I,787 / 0,2I6	0,245 / 0,030	39,70 / 4,80	2450 / 3300	I
НР2 - 37.29.3-2 НР2л- 37.29.3-2	3695	2900	300	50/75	2,009 / 0,220	0,266 / 0,029	43,08 / 4,73	2700 / 3600	9
НР2 - 40.29.3-2 НР2л- 40.29.3-2	3995	2900	300	50/75	2,232 / 0,223	0,288 / 0,029	44,65 / 4,46	3000 / 4000	I9
НР2 - 34.29.3-3 НР2л- 34.29.3-3	3395	2900	300	50/75	I,7I6 / 0,2I8	0,240 / 0,030	40,84 / 5,08	2400 / 3200	3
НР2 - 37.29.3-3 НР2л- 37.29.3-3	3695	2900	300	50/75	I,939 / 0,2I7	0,262 / 0,029	43,30 / 4,86	2700 / 3550	II
НР2 - 40.29.3-3 НР2л- 40.29.3-3	3995	2900	300	50/75	2,I6I / 0,22I	0,284 / 0,029	44,79 / 4,58	3000 / 3900	2I
НР2 - 37.29.3-6 НР2л- 37.29.3-6	3695	2900	300	50/75	I,6I5 / 0,205	0,24I / 0,03I	46,85 / 5,95	2400 / 3I00	I3
НР2 - 40.29.3-6 НР2л- 40.29.3-6	3995	2900	300	50/75	I,837 / 0,2I0	0,263 / 0,030	50,20 / 5,77	2700 / 3450	23
НР2 - 49.29.3 -6 НР2л- 49.29.3-6	4895	2900	300	50/75	2,504 / 0,22I	0,328 / 0,029	54,47 / 4,78	3450 / 4550	29
НР2 - 52.29.3-6 НР2л- 52.29.3-6	5I95	2900	300	50/75	2,727 / 0,223	0,350 / 0,029	59,63 / 4,87	4200 / 5000	38

На 3-х страницах, страница I

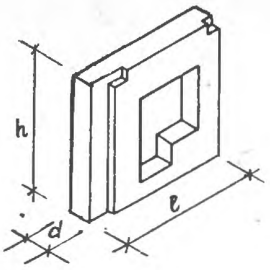

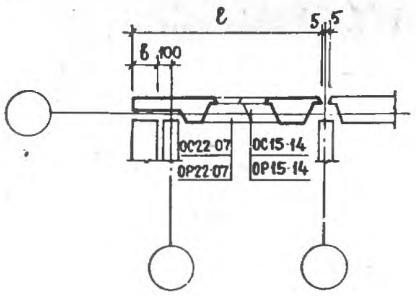

Марка изделия	Размеры, мм ℓ	h	d	Марка бетона	Объем бетона, м³ легкого на изделие / на 1м2	фактурного на изделие / на 1м2	Расход стали, кг на изделие / на 1м2	Масса изделия, кг γ 900 кг/м³ / γ 1300 кг/м³	№ № листов выпуска
НР2 - 34.26.3-3бл НР2л- 34.26.3-3б	3395	26I0	300	50 75	1,437 0,22I	0,206 0,032	40,48 6,20	2I00 2750	5
НР2 - 37.26.3-3бл НР2л- 37.26.3-3б	3695	26I0	300	50 75	1,652 0,227	0,225 0,03I	4I,59 5,73	2350 3100	I5
НР2 - 40.26.3-3бл НР2л- 40.26.3-3б	3995	26I0	300	50 75	I,866 0,232	0,245 0,030	40,78 5,30	2600 3450	25
НР2 - 37.26.3-6бл НР2л- 37.26.3-6б	3695	26I0	300	50 75	I,37I 0,2I6	0,209 0,033	47,28 7,45	2I50 2800	I7
НР2 - 40.26.3-6бл НР2л- 40.26.3-6б	3995	26I0	300	50 75	I,586 0,222	0,228 0,032	48,35 6,80	2350 3I00	27
НР2 - 49.26.3-6бл НР2л- 49.26.3-6б	4895	26I0	300	50 75	2,229 0,235	0,287 0,030	53,85 5,70	3000 4000	32
НР2 - 52.26.3-6бл НР2л-52.26.3 -6б	5I95	26I0	300	50 75	2,444 0,238	0,307 0,030	54,I4 5,30	3400 4500	4I

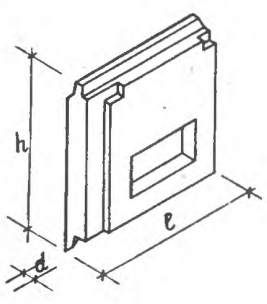

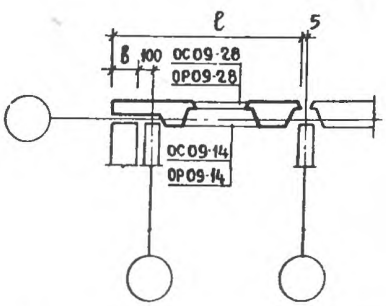

НР2 - 34.29.3- 7 НР2 - 34.29.3- 7	3395	2900	300	50 75	I,987 0,225	0,255 0,029	4I,I8 4,67	2700 3550	7
НР2 - 49.29.3 - 9 НР2 - 49.29.3 - 9	4895	2900	300	50 75	2,78I 0,23I	0,346 0,029	49,37 4,07	3700 4950	35
НР2 - 52.29.3 - 9 НР2 - 52.29.3 - 9	5I95	2900	300	50 75	3,0I0 0,233	0,368 0,028	58,7I 4,I6	4000 5350	44

ТИПОВЫЕ КОНСТРУКЦИИ
Серия I.I32-2, выпуск I-2

ЦНИИЭП жилища

ТЕХНИЧЕСКАЯ ХАРАКТЕРИСТИКА И УКАЗАНИЯ ПО ПРИМЕНЕНИЮ

Габариты панелей установлены исходя из условия применения их в проектах, разрабатываемых с размерами планировочной сетки, кратными 300 мм, при высоте этажа 2800 мм. Панели выполняются из легких теплоизоляционно-конструктивных плотных бетонов слитной структуры на пористых заполнителях /керамзите, перлите, шлаковой пемзе, аглопорите/ марки по прочности на сжатие 50 и 75.

Армирование панелей производится пространственными арматурными блоками. Наружные поверхности панелей имеют отделочный слой толщиной не менее 20 мм. Материал, цвет и фактура отделочного слоя назначаются при разработке конкретного проекта здания. Внутренние поверхности панелей должны быть гладкими, подготовленными под окраску или оклейку обоями.

Объем проектных материалов 114 форматок

Рабочие чертежи изделий распространяет Центральный инотитут типового проектирования, 107056, г. Москва, Спартаковская ул. 2а, корп. В

Инв.№ 12625
Пасп.№ 031374

ЧАСТЬ **3** Раздел I Подгруппа I.I32

ПАНЕЛИ НАРУЖНЫХ СТЕН ЛЕГКОБЕТОННЫЕ ОДНОСЛОЙНЫЕ ОДНОРЯДНОЙ РАЗРЕЗКИ ДЛЯ КРУПНОПАНЕЛЬНЫХ ЖИЛЫХ ЗДАНИЙ С ШАГОМ ПОПЕРЕЧНЫХ СТЕН 2,4 - 6,6 м И ВЫСОТОЙ ЭТАЖА 2,8 м

(большой и смешанный шаг)

ВЫПУСК I-3. Панели группы НР2 длиной 6,0 м и более и толщиной 300 мм.

ОБЛАСТЬ ПРИМЕНЕНИЯ: II и III климатические районы с обычными геологическими условиями.

ПАСПОРТ
ТИПОВЫЕ КОНСТРУКЦИИ
Серия I.I32-2, выпуск I-3
УДК 691.022-413

Разработан ЦНИИЭП жилища Москва,И-434,Дмитровское шоссе, дом 9,корпус Б при участии ЦНИИСК им. Кучеренко, Москва, Е-389, 2-ая Институтская ул., д.6

Утверждены и введены в действие Госгражданстроем с I/XII-1973г. Приказ № 246 от I9/X-73г

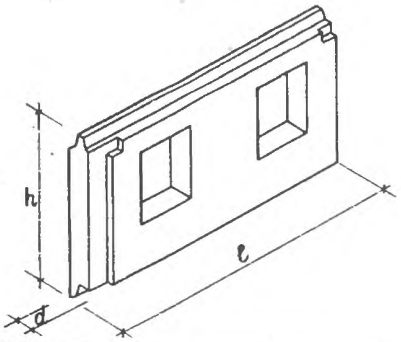

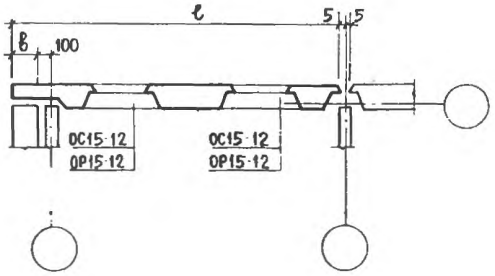

Марка изделия	Размеры, мм ℓ	h	d	Марка бетона	Объем бетона: легкого на изделие / на 1м2	фактурного на изделие / на 1 м2	Расход стали; кг на изделие / на 1 м2	Масса изделия, кг γ=900 кг/м³ / γ=1300кг/м³	№№ листов выпуска
НР2 - 64.29.3 - 22	6395	2900	300	50	3,499	0,439	69,09	4750	I
НР2л- 64.29.3 -22				75	0,227	0,029	4,50	6300	

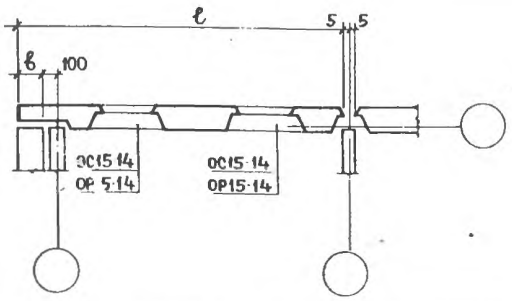

НР2 - 64.29.3 -23	6395	2900	300	50	3,358	0,430	69,37	4650	4
НР2л- 64.29.3- 23				75	0,224	0,029	4,65	6I00	
НР2 - 67.29.3-23	6695	2900	300	50	3,58I	0,452	7I,00	4950	46
НР2л- 67.29.3-23				75	0,227	0,029	4,49	6450	
НР2 - 70.29.3-23	699	2900	300	50	3,803	0,474	76,46	5300	88
НР2л- 70.29.3-23				75	0,228	0,029	4,57	6850	

На 5 страницах, страница I

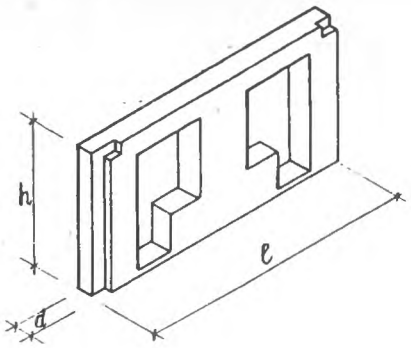

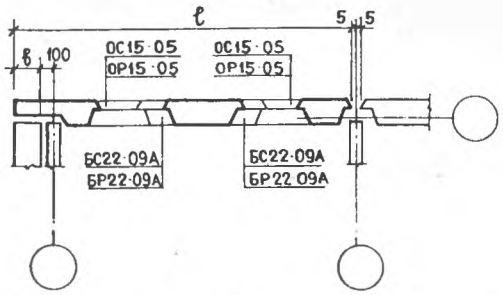

Марка изделия	Размеры, мм			Марка бетона	Объем бетона, м³		Расход стали, кг	Масса изделия, кг	№№ листов выпуска
	ℓ	h	d		легкого	фактурного		γ=900 кг/м³ / γ=1300 кг/м³	
					на изделие / на 1м2	на изделие / на 1м2	на изделие / на 1м2		
НР2 - 64.26.3- 236	6395	2610	300	50	2,810	0,365	70,32	4050	19
НР2л- 64.26.3- 236				75	0,234	0,030	5,88	5250	
НР2 - 67.26.3 -236	6695	2610	300	50	3,024	0,384	71,53	4300	61
НР2л- 67.26.3- 236				75	0,237	0,030	5,01	5600	
НР2 - 70.26.3- 236	6995	2610	300	50	3,239	0,404	72,64	4550	97
НР2л- 70.26.3- 236				75	0,236	0,030	5,36	5950	

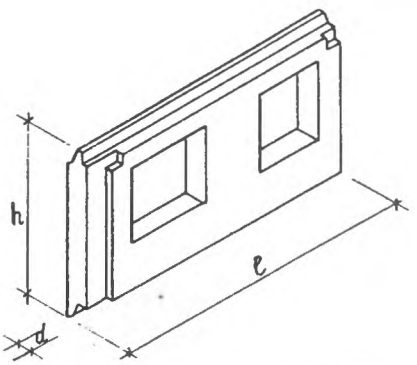

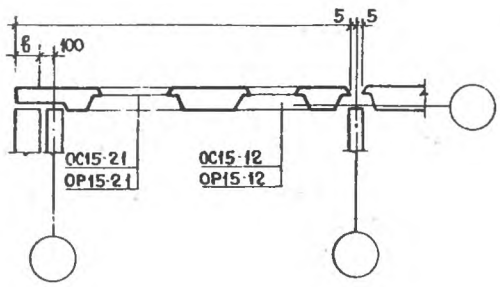

НР2 - 64.29.3 - 32 НР2л- 64.29.3 - 32л НР2 - 64.29.3- 32л НР2л- 64.29.3- 32	6395	2900	300	50 75	3,104 0,220	0,414 0,030	74,66 5,30	4400 5750	7, 10
НР2 - 67.29.3 -32 НР2л- 67.29.3- 32л НР2 - 67.29.3- 32л НР2л -67.29.3 -32	6695	2900	300	50 75	3,327 0,220	0,436 0,029	76,29 5,10	4650 6100	49, 52

СК3	ЦНИИЭП жилища	Панели толщиной 300 мм	Типовые конструкции Серия I.I32-2,вып.I-3	Паспорт Лист 2

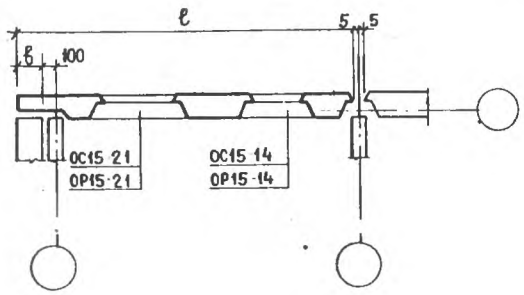

Марка изделия	Размеры, мм ℓ	h	d	Марка бетона	Объем бетона, м³ легкого на изделие / на I м2	фактурного на изделие / на I м2	Расход стали, кг на изделие / на Iм2	Масса изделия, кг γ=900 кг/м³ / γ=I300 кг/м³	№ № листов выпуска
НР2 - 64.29.3-33 НР2л- 64.29.3-33л НР2 - 64.29.3-33л НР2л- 64.29.3-33	6395	2900	300	50 75	3,034 0,2I6	0,4I0 0,03	74,84 5,39	4350 5650	I3, I6
НР2 - 67.29.3-33 НР2л- 67.29.3-33л НР2 - 67.29.3-33л НР2л- 67.29.3-33	6695	2900	300	50 75	3,256 0,220	0,43I 0,03	76,47 5,I8	4600 6050	55, 58
НР2 - 70.29.3 -33 НР2л- 70.29.3-33л НР2 - 70.29.3-33л НР2л -70.29.3-33	6995	2900	300	50 75	3,332 0,2I0	0,448 0,03	78,06 4,99	4800 6200	9I, 94

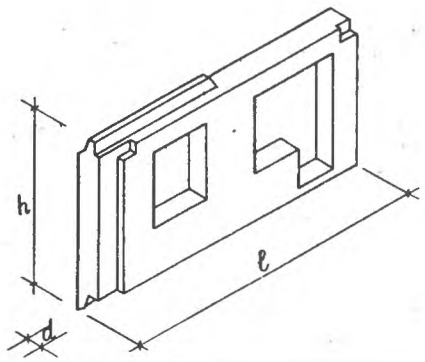

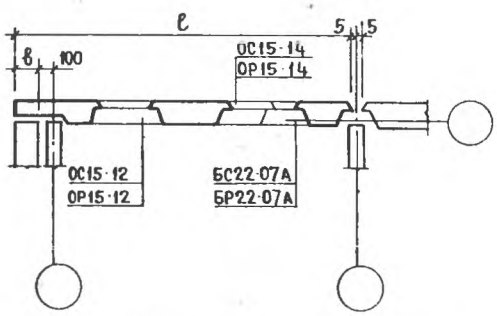

НР2 - 64.29.3-32б НР2л- 64.29.3-32бл НР2 - 64.29.3-32бл НР2л- 64.29.3-32б	6395	2900	300	50 75	2,990 0,235	0,387 0,03	76,27 6,03	4350 5550	22, 25
НР2 - 67.29.3-32б НР2л- 67.29.3-32бл НР2 - 67.29.3-32бл НР2л- 67.29.3-32б	6695	2900	300	50 75	3,205 0,238	0,407 0,03	77,4I 5,74	4600 5850	64, 67

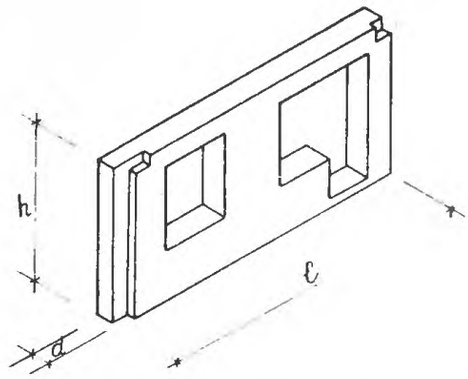

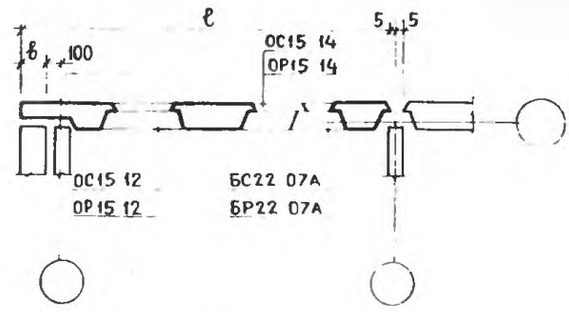

Марка изделия	Размеры, мм			Марка бетона	Объем бетона, м³		Расход стали, кг	Масса изделия, кг	№ листов выпуска
	ℓ	h	d		легкого	фактурного			
					на изделие / на 1м2	на изделие / на 1м2	на изделие / на 1м2	γ=900кг/м³ / γ=1300 кг/м³	
НР2 - 64.26.3 - 32б НР2л- 64.26.3 - 32бл НР2 - 64.26.3 - 32бл НР2л- 64.26.3 - 32б	6395	2610	300	50	2,790	0,362	71,68	4050	29,
				75	0,236	0,03	6,05	5250	31
НР2 - 67.26.3 - 32б НР2л- 67.26.3 - 32бл НР2 - 67.26.3 - 32бл НР2л- 67.26.3 - 32б	6695	2610	300	50	3,005	0,382	72,82	4300	70,
				75	0,239	0,03	5,79	5550	73

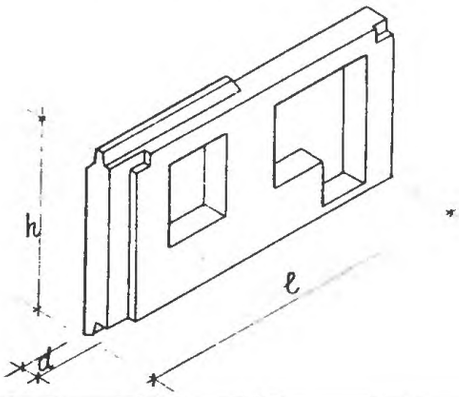

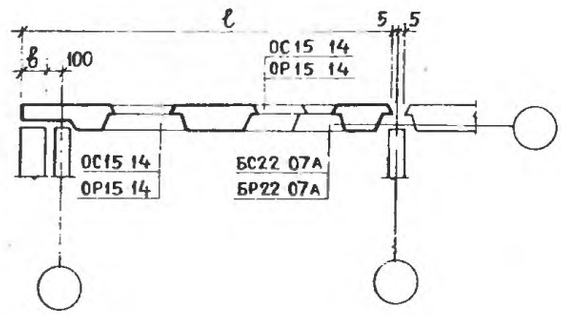

НР2 - 64.29.3 - 33б НР2л- 64.29.3 - 33бл НР2 - 64.29.3 - 33бл НР2л- 64.29.3 - 33б	6395	2900	300	50	2,92	0,383	76,45	4250	34,
				75	0,234	0,03	6,13	5450	37
НР2 - 67.29.3 - 33б НР2л- 67.29.3 - 33бл НР2 - 67.29.3 - 33бл НР2л- 67.29.3 - 33б	6695	2900	300	50	3,134	0,402	78,05	4550	76,
				75	0,236	0,03	5,67	5800	79
НР2 - 70.29.3 - 33б НР2л- 70.29.3 - 33бл НР2 - 70.29.3 - 33бл НР2л -70.29.3-3 33б	6995	2900	300	50	3,349	0,422	82,59	4800	I00,
				75	0,238	0,03	5,87	6150	I03

КЗ	ЦНИИЭП жилища	Панели толщиной 300 мм	Типовые конструкции Серия I.I32 выпуск I-3	Паспорт Лист 3

Главный инженер проекта Ю.Терман

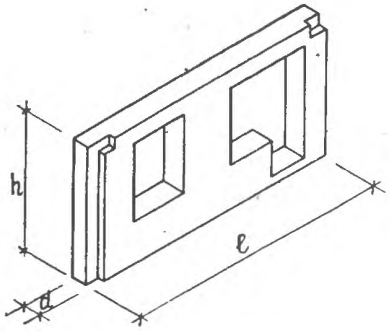

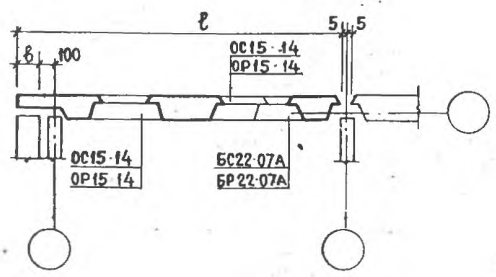

Марка изделия	Размеры, мм ℓ	h	d	Марка бетона	Объем бетона, м³ легкого на изделие	легкого на Iм2	фактурного на изделие	фактурного на Iм2	Расход стали, кг на изделие	на Iм2	Масса изделия, кг γ=900кг/м³	γ=I300 кг/м³	№№ листов выпуска
НР2 - 64.26.3 - 336 НР2л -64.26.3 - 336л НР2 - 64.26.3 - 336л НР2л- 64.26.3 - 336	6395	26I0	300	50 75	2,720 0,234		0,358 0,03		7I,86 6,20		3950 6I50		40,
НР2 - 67.26.3 - 336 НР2л -67.26.3 - 336л НР2 - 67.26.3 - 336л НР2л- 67.26.3 - 336	6695	26I0	300	50 75	2,934 0,237		0,377 0,03		72,96 5,90		4250 5500		82, 85
НР2 - 70.26.3 - 336 НР2л -70.26.3 - 336л НР2 - 70.26.3 - 336л НР2л- 70.26.3 - 336	6995	26I0	300	50 75	3,I49 0,240		0,397 0,03		74,20 5,63		4500 5850		I06, I09

ТЕХНИЧЕСКАЯ ХАРАКТЕРИСТИКА И УКАЗАНИЯ ПО ПРИМЕНЕНИЮ

Габариты панелей установлены исходя из условия применения их в проектах, разрабатываемых с размерами планировочной сетки, кратными300 мм, при высоте этажа 2800 мм. Панели выполняются из легких теплоизоляционно-конструктивных плотных бетонов слитной структуры на пористых заполнителях (керамзите, перлите, шлаковой пемзе, аглопорите) марки по прочности на сжатие 50 и 75.

Армирование панелей производится пространственными арматурными блоками. Наружные поверхности панелей имеют отделочный слой толщиной не менее 20 мм. Материал, цвет и фактура отделочного слоя назначаются при разработке конкретного проекта здания. Внутренние поверхности панелей должны быть гладкими, подготовленными под окраску или оклейку обоями.

Объем проектных материалов 248 форматок

Инв.№ I2626
Пасп.№ 03I375

ЧАСТЬ 3
Раздел I
Подгруппа I.132

ПАНЕЛИ НАРУЖНЫХ СТЕН ЛЕГКОБЕТОННЫЕ ОДНОСЛОЙНЫЕ ОДНОРЯДНОЙ РАЗРЕЗКИ ДЛЯ КРУПНОПАНЕЛЬНЫХ ЖИЛЫХ ЗДАНИЙ С ШАГОМ ПОПЕРЕЧНЫХ СТЕН 2,4 - 6,6 м И ВЫСОТОЙ ЭТАЖА 2,8 м (большой и смешанный шаг)

Выпуск I-4. Панели группы НР2 длиной до 6,0 м и толщиной 350 мм

ОБЛАСТЬ ПРИМЕНЕНИЯ: II и III климатические районы с обычными геологическими условиями.

ПАСПОРТ
ТИПОВЫЕ КОНСТРУКЦИИ
Серия I.I32-2 выпуск I-4

УДК 69I.022-4I3

Разработаны ЦНИИЭП жилища Москва, И-434, Дмитровское шоссе, дом 9, корпус Б. при участии ЦНИИСК им. Кучеренко, Москва, Ж-389, 2-ая Институтская ул. д.6

Утверждены и введены в действие Госгражданстроем с I/XII-I973г. Приказ № 246 от I9/X-I973г.

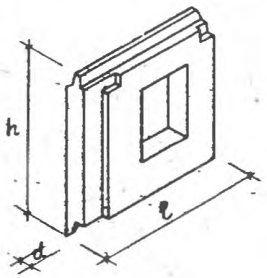

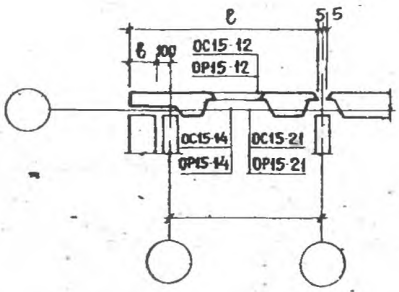

Марка изделия	Размеры мм ℓ	h	d	Марка бетона	Объем бетона м³ легкого на изделие / на 1м2	фактурного на изделие / на 1м2	Расход стали кг на изделие / на 1м2	Масса изделия кг при γ=900 кг/м3 / при γ=1300кг/м3	№ листов выпуска
НР2 - 34.29.35-2 НР2л- 34.29.35-2	3445	2900	350	50	2,163 / 0,257	0,252 / 0,03	4I,4I / 4,93	2900 / 3850	I,2
НР2 - 37.29.35-2 НР2л- 37.29.35-2	3745	2900	350	50	2,427 / 0,262	0,274 / 0,029	44,62 / 4,80	3200 / 4250	9,I0
НР2 - 40.29.35-2 НР2л- 40.29.35-2	4045	2900	350	50	2,69I / 0,265	0,296 / 0,029	46,05 / 4,55	3550 / 4700	I9,20
НР2 - 34.29.35-3 НР2л- 34.29.35-3	3445	2900	350	50	2,098 / 0,256	0,248 / 0,03	4I,27 / 5,07	2850 / 3750	3,4
НР2 - 37.29.35-3 НР2л- 37.29.35-3	3745	2900	350	50	2,362 / 0,26I	0,269 / 0,03	42,84 / 4,72	3I00 / 4250	II,I2
НР2 - 40.29.35-3 НР2л- 40.29.35-3	4045	2900	350	50	2,626 / 0,264	0,29I / 0,029	46,I9 / 4,67	3500 / 4600	2I,22
НР2 - 37.29.35-6 НР2л- 37.29.35-6	3745	2900	350	50	I,983 / 0,247	0,249 / 0,03I	47,83 / 6,00	2800 / 3650	I3,I4
НР2 - 40.29.35-6 НР2л - 40.29.35-6	4045	2900	350	50	2,247 / 0,253	0,27 / 0,03	52,2I / 5,83	3I00 / 4I00	23,24
НР2 - 49.29.35-6 НР2л- 49.29.35-6	4945	2900	350	50	3,039 / 0,264	0,336 / 0,029	55,93 / 4,86	4050 / 5360	29-3I
НР2 - 52.29.35-6 НР2 - 52.29.35-6	5245	2900	350	50	3,303 / 0,267	0,357 / 0,029	57,39 / 4,60	4350 / 5800	38-40

На 3-х страницах, страница I

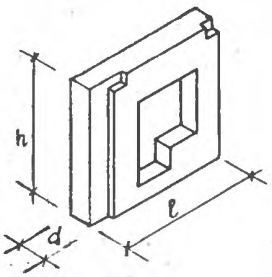

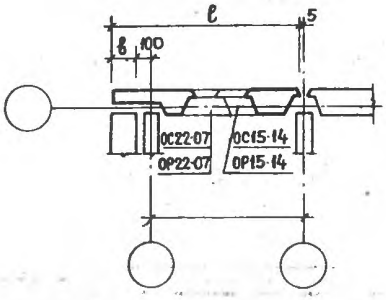

Марка изделия	Размеры мм ℓ	h	d	Марка бетона	Объем бетона м³ легкого на изделие / на 1м2	фактурного на изделие / на 1м2	Расход отали кг на изделие / на 1м2	Масса изделия кг =900 кг/м3 / =I300 кг/м3	№ № листов выпуска
НР2-34.26.35-3б НР2л-34.26.35-3б	3445	26I0	350	50	I,996 / 0,3I9	0,226 / 0,03	43,20 / 6,53	2800 / 3700	5,6
НР2-37.26.35-3б НР2л-37.26.35-3б	3745	26I0	350	50	2,480 / 0,335	0,252 / 0,034	44,24 / 6,00	3I50 / 4250	I5,I6
НР2 -40.26.35-3б НР2л-40.26.35-3б	4045	26I0	350	50	2,563 / 0,3I4	0,254 / 0,03	45,39 / 5,53	3350 / 4450	25,26
НР2 -37.26.35-6б НР2л-37.26.35-6б	3745	26I0	350	50	I,677 / 0,259	0,2I6 / 0,033	48,02 / 7,45	2450 / 3200	I7,I8
НР2 -40.26.35-6б НР2л-40.26.35-6б	4045	26I0	350	50	I,93I / 0,266	0,235 / 0,032	50,52 / 7,88	2750 / 3600	27,28
НР2 -49.26.35-6б НР2л-49.26.35-6б	4095	26I0	350	50	2,692 / 0,280	0,294 / 0,03I	56,48 / 6,20	3650 / 4850	32-34
НР2 -52.26.35-6б НР2л-52.26.35-6б	5245	26I0	350	50	2,946 / 0,284	0,3I4 / 0,03	57,49 / 5,56	3950 / 5250	4I-43

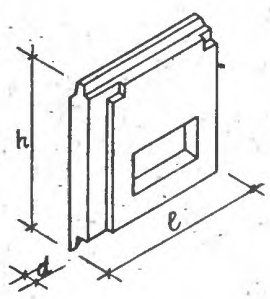

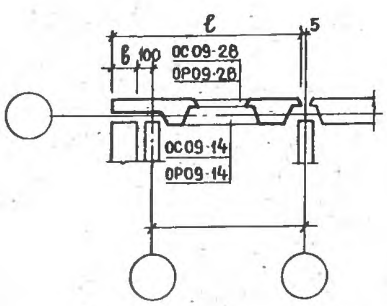

НР2 - 34.29.35-7 НР2л-34.29.35-7	3445	2900	350	50	2,629 / 0,293	0,242 / 0,027	39,8I / 4,43	3350 / 4450	7,8
НР2- 49.29.35-9 НР2л-49.29.35-9	4945	2900	350	50	3,3I7 / 0,292	0,364 / 0,027	46,48 / 3,8I	4200 / 5750	35-37
НР2 -52.29.35-9 НР2л 52.29.35-9	5245	2900	350	50	3,56I / 0,272	0,406 / 0,03I	47,47 / 3,64	4750 / 6300	44-46

ЦНИИЭП жилища

Гл.инженер проекта Н.Росинский

ТЕХНИЧЕСКАЯ ХАРАКТЕРИСТИКА И УКАЗАНИЯ ПО ПРИМЕНЕНИЮ

Габариты панелей уотановлены исходя из условия применения их в проектах, разрабатываемых с размерами планировочной сетки, кратными 300 мм, при высоте этажа 2800 мм. Панели выполняются из легких теплоизоляционно-конструктивных плотных бетонов слитной структуры на пористых заполнителях /керамзите, перлите, шлаковой пемзе, аглопорите/ марки по прочности на сжатие 50 и 75.

Армирование панелей производится пространственными арматурными блоками. Наружные поверхности панелей имеют отделочный слой толщиной не менее 20 мм. Материал, цвет и фактура отделочного слоя назначаются при разработке конкретного проекта здания. Внутренние поверхности панелей должны быть гладкими, подготовленными под окраску или оклейку обоями.

Объем проектных материалов 1I4 форматок

Рабочие чертежи изделий распространяет: Центральный институт типового проектирования, 107066, г.Москва,Спартаковская ул.,д.2а,корп.В

Инв.№ I2627
Пасп.№ 031376

ЧАСТЬ **3** Раздел I Подгруппа I.I32

ПАНЕЛИ НАРУЖНЫХ СТЕН ЛЕГКОБЕТОННЫЕ ОДНОСЛОЙНЫЕ ОДНОРЯДНОЙ РАЗРЕЗКИ ДЛЯ КРУПНОПАНЕЛЬНЫХ ЖИЛЫХ ЗДАНИЙ С ШАГОМ ПОПЕРЕЧНЫХ СТЕН 2,4 - 6,6 м И ВЫСОТОЙ ЭТАЖА 2,8 м
(большой и смешанный шаг)

ВЫПУСК I-5. Панели группы НР2 длиной 6,0 м и более и толщиной 350 мм

ОБЛАСТЬ ПРИМЕНЕНИЯ: II и III климатические районы с обычными геологическими условиями.

ПАСПОРТ
ТИПОВЫЕ КОНСТРУКЦИИ
Серия I.I32-2, выпуск I-5
УДК 691.022-413

Разработан ЦНИИЭП жилища Москва, И-434, Дмитровское шоссе, дом 9, корп. Б при участии ЦНИИСК им. Кучеренко, Москва, Ж-389, 2-ая Институтская ул., д.6

Утверждены и введены в действие Госгражданстроем с I/XII-1973г. Приказ № 246 от I9/X-1973г.

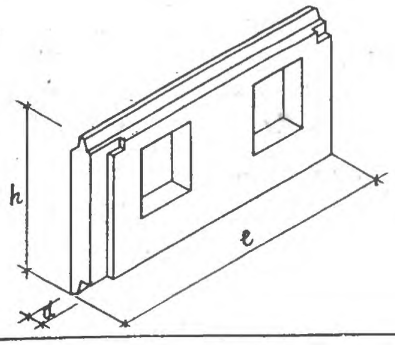

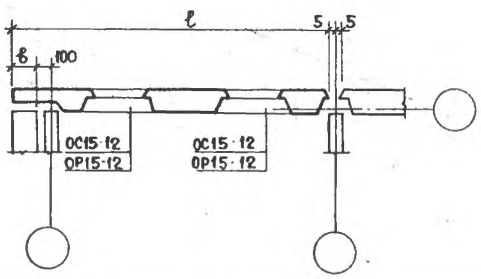

Марка изделия	Размеры, мм ℓ	h	d	Марка бетона	Объем бетона, м³: легкого на изделие / на 1м2	фактурного на изделие / на 1м2	Расход стали, кг: на изделие / на 1м2	Масса изделия, кг: γ=900кг/м³ / γ=1300 кг/м³	№№ листов выпуска
НР2 - 64.29.35-22	6445	2900	350	50	4,172	0,447	74,69	5500	I
НР2л- 64.29.35-22				75	0,269	0,029	4,8I	7300	

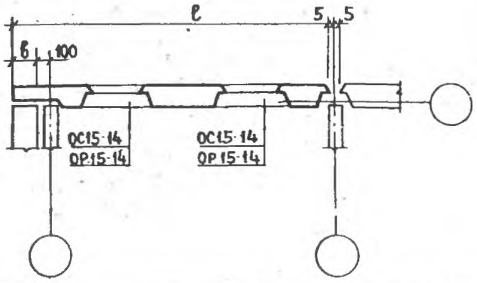

НР2 - 64.29.35-23	6445	2900	350	50	4,04I	0,438	74,97	5400	4
НР2л- 64.29.35-23				75	0,268	0,029	4,97	7I50	
НР2 - 67.29.35-23	6745	2900	350	50	4,306	0,460	72,87	5700	46
НР2л- 67.29.35-23				75	0,270	0,029	4,54	7I00	
НР2 - 70.29.35-23	7045	2900	350	50	4,570	0,48I	78,38	6000	88
НР2л- 70.29.35-23				75	0,272	0,029	4,65	7300	

На 5 страницах, страница I

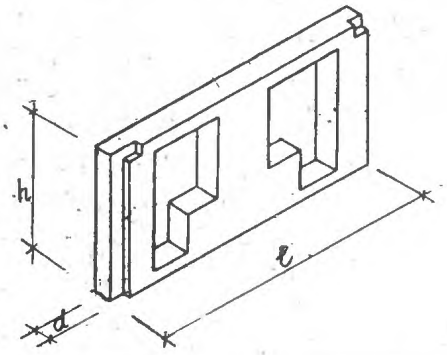

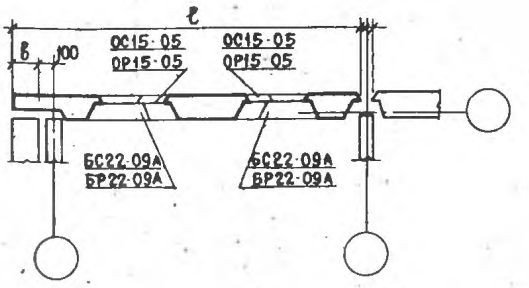

Марка изделия	Размеры, мм ℓ	h	d	Марка бетона	Объем бетона, м³ легкого на изделие	легкого на Iм2	фактурного на изделие	фактурного на Iм2	Расход стали, кг на изделие	на Iм2	Масса изделия, кг γ=900 кг/м³	γ=I300 кг/м³	№ листов выпуска
НР2 - 64.26.35-23б НР2л- 64.26.35-23б	6445	26I0	350	50 75	3,357 0,278		0,372 0,03I		67,77 3,38		4650 6000		I9
НР2 - 67.26.35-23б НР2л- 67.26.35-23б	6745	26I0	350	50 75	3,6II 0,28I		0,39I 0,030		72,38 5,62		4900 6500		6I
НР2 - 70.26.35-23б НР2л-70.26.35 -23б	7045	26I0	350	50 75	3,864 0,283		0,4II 0,030		73,5I 5,39		5250 6900		97

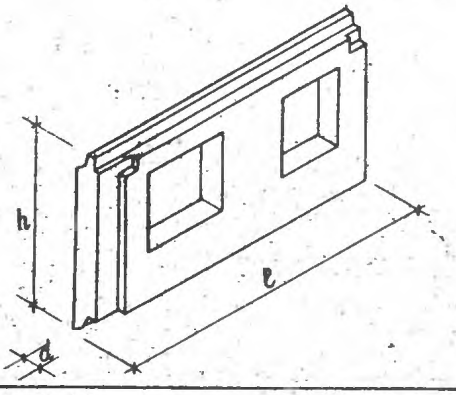

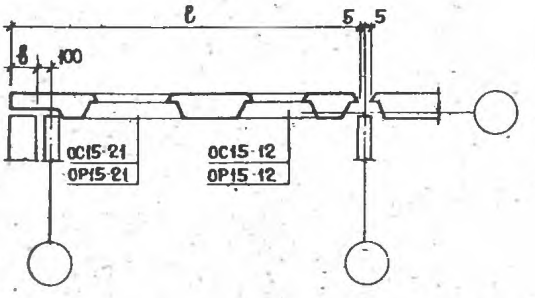

НР2 - 64.29.35-32 НР2л- 64.29.35-32л НР2 - 64.29.35-32л НР2 - 64.29.35-32	6445	2900	350	50 75	3,728 0,26I		0,422 0,030		76,35 5,77		5050 6650		7,I0
НР2 - 67.29.35-32 НР2л- 67.29.35-32л НР2 - 67.29.35-32л НР2л- 67.29.35-32	6745	2900	350	50 75	3,992 0,264		0,443 0,029		78,I3 5,I6		5350 7I00		49,52

К3	ЦНИИЭП жилища	Панели толщиной 350 мм	Типовые конструкции Серия 1.I32-2, выпуск I-5	Паспорт Лист 2

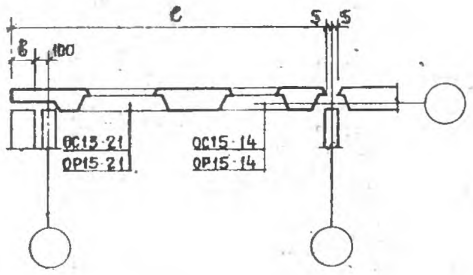

Марка изделия	Размеры, мм ℓ	h	d	Марка бетона	Объем бетона, м³ легкого на изделие	на 1м2	фактурного на изделие	на 1м2	Расход стали, кг на изделие	на 1м2	Масса изделия, кг γ=900 кг/м³	γ=1300 кг/м³	№№ листов выпуска
НР2 - 64.29.35 - 33 НР2л- 64.29.35 - 33л НР2 - 64.29.35 - 33л НР2л- 64.29.35 - 33	6445	2900	350	50 75	3,662 0,26I		0,4I7 0,030		76,6I 5,45		5000 6600		I3, I6
НР2 - 67.29.35 - 33 НР2л- 67.29.35 - 33л НР2 - 67.29.35 - 33л НР2л -67.29.35 - 33	6745	2900	350	50 75	3,926 0,263		0,439 0,030		78,3I 5,56		5300 7000		55, 58

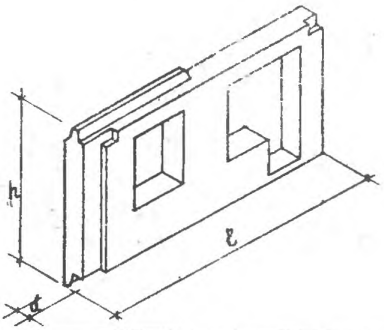

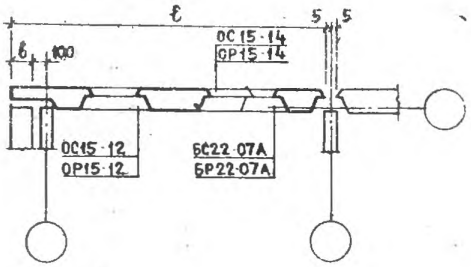

НР2 - 64.29.35 - 32б НР2л- 64.29.35 - 32бл НР2 - 64.29.35 - 32бл НР2л- 64.29.35 - 32б	6445	2900	350	50 75	3,504 0,282		0,37I 0,030	77,02 5,94		4900 6350		22, 25
НР2 - 67.29.35 - 32б НР2л- 67.29.35 - 32бл НР2 - 67.29.35 - 32бл НР2л- 67.29.35 - 32б	6745	2900	350	50 75	3,758 0,284		0,390 0,030	78,48 5,87		5200 6750		64, 67

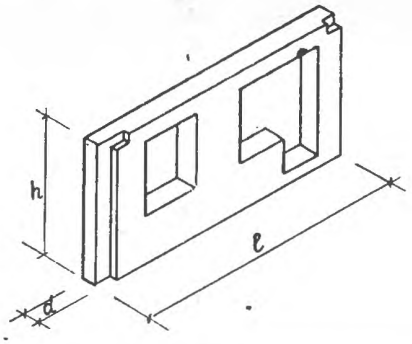

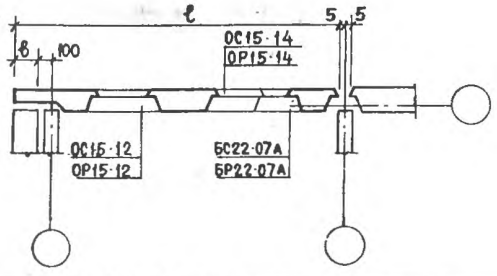

Марка изделия	Размеры, мм ℓ	h	d	Марка бетона	Объем бетона м³ легкого на изделие / на 1м2	фактурного на изделие / на 1м2	Расход стали, кг на изделие / на 1м2	Масса изделия, кг γ=900 кг/м³ / γ=1300 кг/м³	№№ листов выпуска
НР2 - 64.26.35-32б НР2л- 64.26.35-32бл НР2 - 64.26.35-32бл НР2л- 64.26.35-32б	6445	26I0	350	50/75	3,328 / 0,279	0,369 / 0,030	72,50 / 6,06	4600 / 6050	28, 3I
НР2 - 67.26.35-32б НР2л- 67.26.35-32бл НР2 - 67.26.35-32бл НР2л- 67.26.35-32б	6745	26I0	350	50/75	3,582 / 0,282	0,389 / 0,030	73,54 / 5,78	4900 / 6450	70, 73

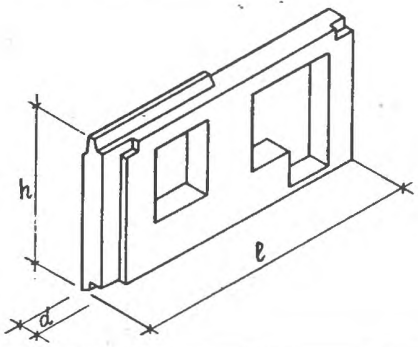

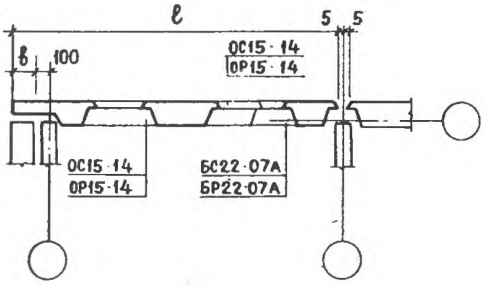

НР2 - 64.29.35-33б НР2л- 64.29.35-33бл НР2 - 64.29.35-33бл НР2л- 64.29.35-33б	6445	2900	350	50/75	3,440 / 0,282	0,367 / 0,030	77,I0 / 6,26	4850 / 6250	34, 37
НР2 - 67.29.35-33б НР2л- 67.29.35-33бл НР2 - 67.29.35-33бл НР2л- 67.29.35-33б	6745	2900	350	50/75	3,680 / 0,284	0,384 / 0,030	78,78 / 6,03	5I50 / 6650	76, 79
НР2 - 70.29.35-33б НР2л- 70.29.35-33бл НР2 - 70.29.35-33бл НР2л -70.29.35-33б	7045	2900	350	50/75	3,950 / 0,292	0,404 / 0,030	79,46 / 5,85	5450 / 7050	I00, I03

КЗ	ЦНИИЭП жилища	Панели толщиной 350 мм	Типовые конструкции Серия I.I32-2 выпуск I-5	Паспорт Лист 3

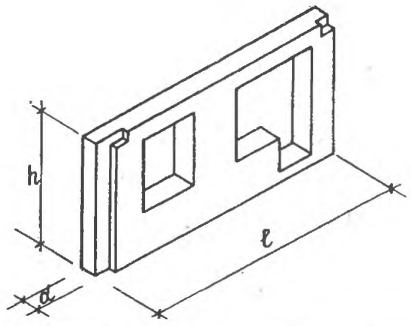

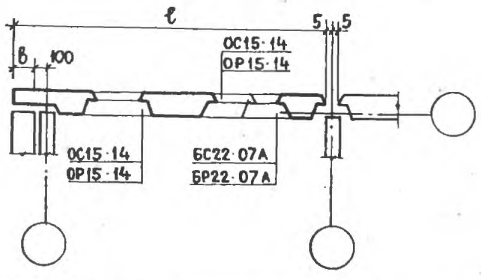

Марка изделия	Размеры, мм ℓ	h	d	Марка бетона	Объем бетона, м³ легкого на изделие / на 1м2	фактурного на изделие / на 1м2	Расход стали, кг на изделие / на 1м2	Масса изделия, кг γ=900 кг/м³ / γ=1300 кг/м³	№№ листов выпуска
НР2 - 64.26.35-33б НР2л- 64.26.35-33бл НР2 - 64.26.35-33бл НР2л- 64.26.35-33б	6445	2610	350	50 75	3,263 0,278	0,365 0,030	72,68 6,20	4550 5950	40, 43
НР2 - 67.26.35-33б НР2л- 67.26.35-33бл НР2 - 67.26.35-33б НР2л - 67.26.35-33б	6745	2610	350	50 75	3,516 0,281	0,384 0,030	73,80 5,87	4850 6350	82, 85
НР2 - 70.26.35-33б НР2л- 70.26.35-33бл НР2 - 70.26.35-33б НР2л- 70.26.35-33бл	7045	2610	350	50 75	3,770 0,284	0,404 0,030	75,07 5,65	5150 6750	106, 109

Гл.инженер проекта Ю.Герман

Зам.директора института - руководитель отделения проектных работ

ТИПОВЫЕ КОНСТРУКЦИИ Серия I.I32-2, выпуск I-5

ЦНИИЭП жилища

ТЕХНИЧЕСКАЯ ХАРАКТЕРИСТИКА И УКАЗАНИЯ ПО ПРИМЕНЕНИЮ.

Габариты панелей установлены исходя из условия применения их в проектах, разрабатываемых с размерами планировочной сетки, кратными 300 мм, при высоте этажа 2800 мм. Панели выполняются из легких теплоизоляционно-конструктивных плотных бетонов слитной структуры на пористых заполнителях (керамзите, перлите, шлаковой пемзе, аглопорите) марки по прочности на сжатие 50 и 75

Армирование панелей производится пространственными арматурными блоками. Наружные поверхности панелей имеют отделочный слой толщиной не менее 20 мм. Материал, цвет и фактура отделочного слоя назначаются при разработке конкретного проекта здания. Внутренние поверхности панелей должны быть гладкими, подготовленными под окраску или склейку обоями .

Объем проектных материалов 248 форматок

Инв.№ I2628
Пасп.№ 031377

ЧАСТЬ 3

Раздел I
Подгруппа I.I32

ПАНЕЛИ НАРУЖНЫХ СТЕН ЛЕГКОБЕТОННЫЕ ОДНОСЛОЙНЫЕ ОДНОРЯДНОЙ РАЗРЕЗКИ ДЛЯ КРУПНОПАНЕЛЬНЫХ ЖИЛЫХ ЗДАНИЙ С ШАГОМ ПОПЕРЕЧНЫХ СТЕН 2,4-6,6 м И ВЫСОТОЙ ЭТАЖА 2.8 м
(большой и смешанный шаг)
ВЫПУСК I-6. Панели группы НР2 длиной до 6,0 м и толщиной 400 мм

ОБЛАСТЬ ПРИМЕНЕНИЯ: П и Ш климатические районы с обычными геологическими условиями.

ПАСПОРТ
ТИПОВЫЕ КОНСТРУКЦИИ
Серия I.I32-2 выпуск I-6
УДК 691.022-413

Разработаны ЦНИИЭП жилища Москва, И-434, Дмитровское шоссе, дом 9, корпус Б при участии ЦНИИСК им. Кучеренко, Москва, д-389, 2-ая Институтская ул. д.6
Утверждены и введены в действие Госгражданстроем с I/XII-1973г.
Приказ № 246
от I9/X-1973г.

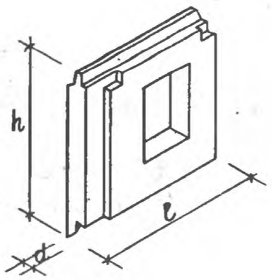

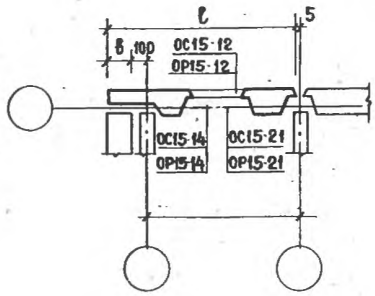

Марка изделия	Размеры, мм ℓ	h	d	Марка бетона	Объем бетона, м³ легкого на изделие / на 1м²	фактурного на изделие / на 1м²	Расход стали, кг на изделие / на 1м²	Масса изделия, кг ∫-900кг/м³ / ∫-1300кг/м³	№ № листов выпуска
НР2-35.29.4-2	3495	2900	400	50	2,583	0,259	43,89	3350	I
НР2л-35.29.4-2				75	0,302	0,030	5,I3	4450	
НР2-38.29.4-2	3795	2900	400	50	2,889	0,28I	45,4I	3700	9
НР2л-38.29.4-2				75	0,307	0,030	4,82	4950	
НР2-4I.29.4-2	4095	2900	400	50	3,I95	0,303	49,04	4050	I9
НР2л-4I.29.4-2				75	0,3I0	0,029	4,76	5450	
НР2-35.29.4-3	3495	2900	400	50	2,498	0,255	44,03	3250	3
НР2л-35.29.4-3				75	0,300	0,030	5,29	4350	
НР2-38.29.4-3	3795	2900	400	50	2,804	0,277	48,65	3600	II
НР2л-38.29.4-3				75	0,305	0,030	5,28	4850	
НР2-4I.29.4-3	4095	2900	400	50	3,I09	0,298	49,I8	4000	2I
НР2л-4I.29.4-3				75	0,309	0,030	4,89	5350	
НР2-38.29.4-6	3795	2900	400	50	2,359	0,256	50,33	3200	I3
НР2л-38.29.4-6				75	0,289	0,03I	6,I7	4200	
НР2-4I.29.4-6	4095	2900	400	50	2,665	0,278	54,65	3550	23
НР2л-4I.29.4-6				75	0,295	0,030	6,06	4700	
НР2-50.29.4-6	4995	2900	400	50	3,583	0,343	60,02	4600	29
НР2л-50.29.4-6				75	0,308	0,029	5,I6	6I50	
НР2-53.29.4-6	5295	2900	400	50	3,889	0,365	6I,47	4950	38
НР2л-53.29.4-6				75	0,3II	0,029	4,90	6650	

На 3-х страницах, страница I

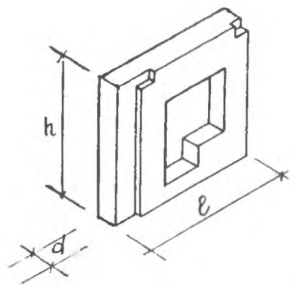

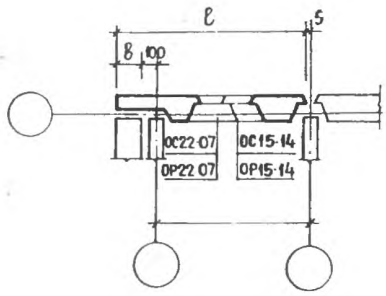

Марка изделия	Размеры, мм			Марка бетона	Объем бетона, м³ легкого фактурного		Расход стали, кг	Масса изделия, кг	№ № листов выпуска
	ℓ	h	d		на изделие / на 1м²	на изделие / на 1 м²	на изделие / на 1м²	γ=900кг/м³ / γ=1300кг/м³	
НР2-35.26.4-3бл НР2л-35.26.4-3б	3495	2610	400	50 75	2,046 0,345	0,227 0,028	44,89 6,91	2750 3700	5
НР2-38.26.4-3бл НР2л-38.26.4-3б	3795	2610	400	50 75	2,338 0,347	0,246 0,028	45,69 6,08	3100 4150	15
НР2-41.26.4-3бл НР2л-41.26.4-3б	4095	2610	400	50 75	2,640 0,350	0,266 0,028	47,99 5,75	3450 4600	25
НР2-38.26.4-6бл НР2л-38.26.4-6б	3795	2610	400	50 75	1,984 0,300	0,223 0,034	50,40 7,62	2800 3650	17
НР2-41.26.4-6бл НР2л-41.26.4-6б	4095	2610	400	50 75	2,287 0,310	0,242 0,033	50,97 6,91	3150 4150	27
НР2-50.26.4-6бл НР2л-50.26.4-6б	4995	2610	400	50 75	3,165 0,325	0,301 0,031	54,27 5,58	4150 5550	32
НР2-53.26.4-6бл НР2л-53.26.4-6б	5295	2610	400	50 75	3,458 0,329	0,321 0,030	55,36 5,24	4500 6000	41

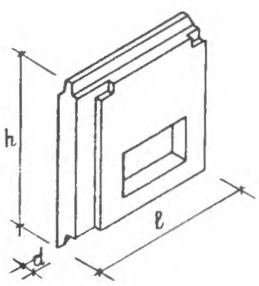

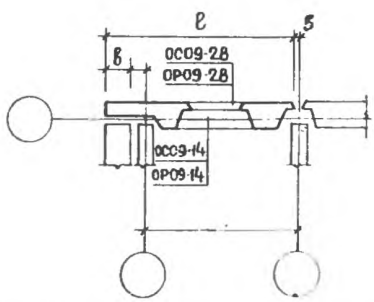

НР2-35.29.4-7 НР2л-35.29.4-7	3495	2900	400	50 75	2,755 0,303	0,270 0,030	45,35 4,97	3500 4700	7
НР2-50.29.4-9 НР2л-50.29.4-9	4995	2900	400	50 75	3,915 0,317	0,361 0,029	54,86 4,44	4950 6650	35
НР2-53.29.4-9 НР2л-53.29.4-9	5295	2900	400	50 75	4,227 0,320	0,383 0,029	59,68 4,52	5350 7150	44

К3	ЦНИИЭП жилища	ПАНЕЛИ ТОЛЩИНОЙ 400 мм	ТИПОВЫЕ КОНСТРУКЦИИ Серия I.I32-2 выпуск I-6	Паспорт Лист 2

Стран. 3

Гл.инженер проекта Н.Росинский

Зам.директора института руководитель отделения проектных работ

ТИПОВЫЕ КОНСТРУКЦИИ Серия I.I32-2 Выпуск I-6

ЦНИИЭП жилища

ТЕХНИЧЕСКАЯ ХАРАКТЕРИСТИКА И УКАЗАНИЯ ПО ПРИМЕНЕНИЮ

Габариты панелей установлены исходя из условия применения их в проектах, разрабатываемых с размерами планировочной сетки, кратными 300 мм , при высоте этажа 2800 мм. Панели выполняются из легких теплоизоляционно-конструктивных плотных бетонов слитной структуры на пористых заполнителях (керамзите, перлите, шлаковой пемзе, аглопорите) марки по прочности на сжатие 50 и 75.

Армирование панелей производится пространственными арматурными блоками. Наружные поверхности панелей имеют отделочный слой толщиной не менее 20 мм. Материал, цвет и фактура отделочного слоя назначаются при разработке конкретного проекта здания. Внутренние поверхности панелей должны быть гладкими, подготовленными под окраску или оклейку обоями.

Объем проектных материалов 1I4 форматок

Рабочие чертежи изделий распространяет: Центральный институт типового проектирования, I07066, г. Москва, Спартаковская ул.,д.2в,корп.В

Инв.№ I2629
Пасп.№ 031378

ЧАСТЬ **3**

Раздел I
Подгруппа I.I32

ПАНЕЛИ НАРУЖНЫХ СТЕН ЛЕГКОБЕТОННЫЕ ОДНОСЛОЙНЫЕ ОДНОРЯДНОЙ РАЗРЕЗКИ ДЛЯ КРУПНОПАНЕЛЬНЫХ ЖИЛЫХ ЗДАНИЙ С ШАГОМ ПОПЕРЕЧНЫХ СТЕН 2,4 - 6,6 м И ВЫСОТОЙ ЭТАЖА 2,8 м.

(большой и смешанный шаг)

ВЫПУСК I-7. Панели группы НР2 длиной 6,0 м и более и толщиной 400 мм.

ОБЛАСТЬ ПРИМЕНЕНИЯ: II и III климатические районы с обычными геологическими условиями.

ПАСПОРТ
ТИПОВЫЕ КОНСТРУКЦИИ
Серия I.I32-2, выпуск I-7
УДК 69I.022-4I3

Разработаны ЦНИИЭП жилища Москва, И-434, Дмитровское шоссе, дом 9, корпус Б при участии ЦНИИСК им. Кучеренко, Москва Ж-389 2-ая Институтская ул. д.6

Утверждены и введены в действие Госгражданстроем с I/XI-I973г. Приказ № 246 от I9/X-I973г.

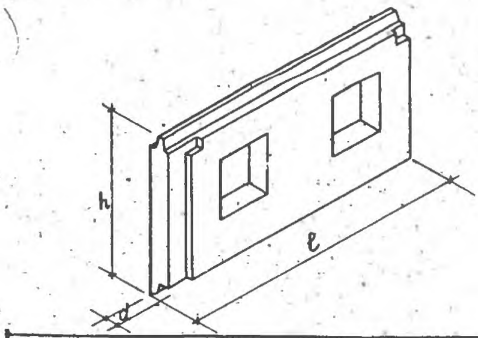

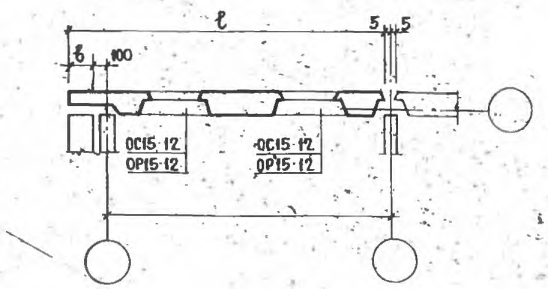

Марка изделия	Размеры, мм ℓ	h	d	Марка бетона	Объем бетона, м³: легкого на изделие / на Iм2	фактурного на изделие / на Iм2	Расход стали, кг: на изделие / на Iм2	Масса изделия, кг: γ 900 кг/м³	γ I300 кг/м³	№№ листов выпуска
НР2 - 65.29.4-22 НР2л- 65.29.4-22	6495	2900	400	50 75	4,920 0,3I4	0,454 0,029	80,00 5,II	6200 7250		I

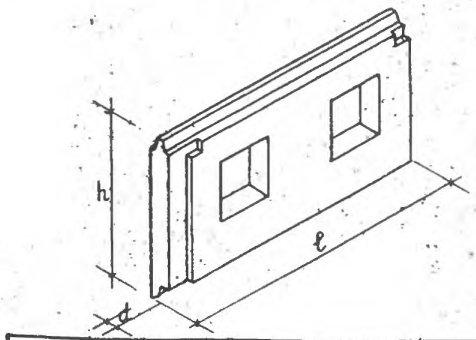

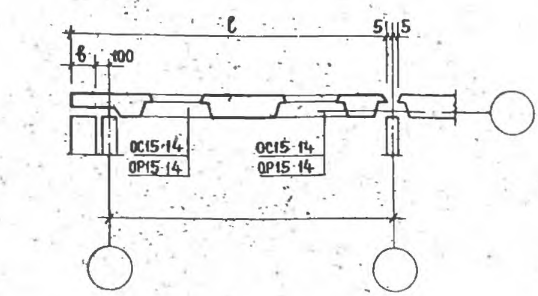

НР2 - 65.29.4-23 НР2л- 65.29.4-23	6495	2900	400	50 75	4,749 0,3I2	0,445 0,029	76,28 5,00	6050 7050		4
НР2 - 68.29.4-23 НР2л- 68.29.4-23	6795	2900	400	50 75	5,054 0,3I4	0,467 0,029	78,18 4,85	6400 7450		46
НР2 - 7I.29.4 -23 НР2л- 7I.29.4-23	7095	2900	400	50 75	5,36 0,3I6	0,489 0,029	79,93 4,70	6700 7300		88

На 5 страницах, страница I

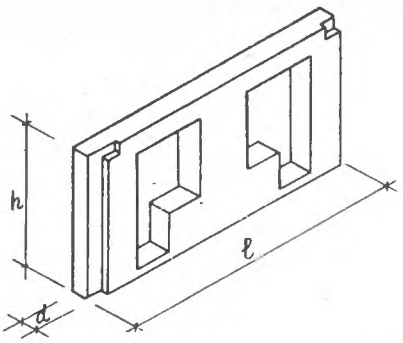

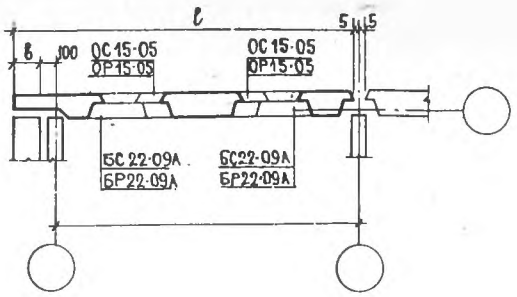

Марка изделия	Размеры, мм			Марка бетона	Объем бетона, м³		Расход стали, кг	Масса изделия, кг	№№ листов выпуска
	ℓ	h	d		легкого на изделие / на Iм2	фактурного на изделие / на Iм2	на изделие / на Iм2	γ 900 кг/м³ / γ I300 кг/м³	
НР2 - 65.26.4-23б НР2л- 65.26.4-23б	6495	26I0	400	50 75	3,957 0,324	0,379 0,03I	76,24 6,22	5200 6900	I9
НР2 - 68.26.4-23б НР2л- 68.26.4-23б	6795	26I0	400	50 75	4,250 0,327	0,398 0,03I	77,29 5,95	5550 7400	6I
НР2 - 7I.26.4-23б НР2л- 7I.26.4-23б	7095	26I0	400	50 75	4,543 0,330	0,4I8 0,030	78,44 5,70	5850 7350	97

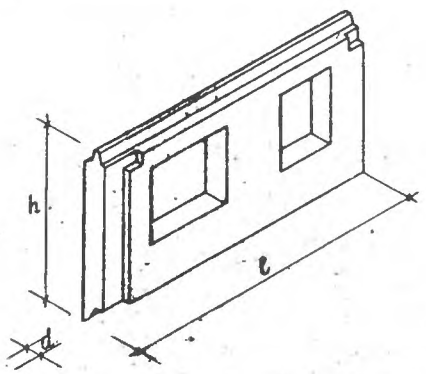

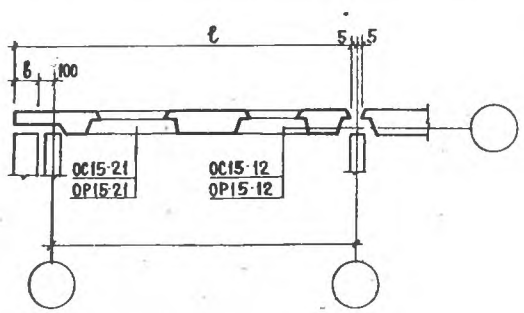

НР2 - 65.29.4-32 НР2л- 65.29.4-32л НР2 - 65.29.4-32л НР2л- 65.29.4-32	6495	2900	400	50 75	4,390 0,305	0,429 0,030	83,02 5,75	5700 6650	7, I0
НР2 - 68.29.4-32 НР2л- 68.29.4-32л НР2 - 68.29.4-32л НР2л- 68.29.4-32	6795	2900	400	50 75	4,696 0,307	0,45I 0,030	87,42 5,72	6050 7050	49, 52

К3	ЦНИИЭП жилища	Панели толщиной 400 мм	Типовые конструкции Серия I.I32-2, выпуск I-7	Паспорт Лист 2

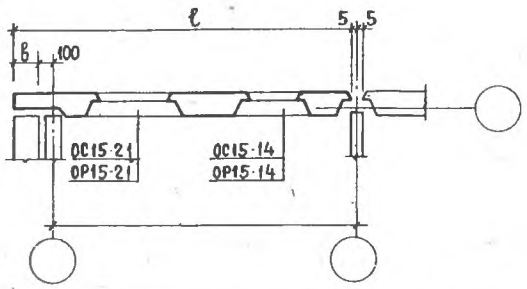

Марка изделия	Размеры, мм ℓ	h	d	Марка бетона	Объем бетона, м³ легкого на изделие / на 1м2	фактурного на изделие / на 1м2	Расход стали, кг на изделие / на 1м2	Масса изделия, кг γ=900 кг/м³ / γ=1300 кг/м³	№№ листов выпуска
НР2 - 65.29.4 - 33 НР2л- 65.29.4 - 33л НР2 - 65.29.4 - 33л НР2л -65.29.4 - 33	6495	2900	400	50 75	4,304 0,303	0,424 0,030	85,70 6,06	5600 7000	I3, I6
НР2 - 68.29.4 - 33 НР2л- 68.29.4 - 33л НР2 - 68.29.4 - 33л НР2л- 68.29.4 - 33	6795	2900	400	50 75	4,6I0 0,306	0,446 0,030	87,60 5,82	5950 7450	55, 58
НР2 - 7I.29.4 - 33 НР2л- 7I.29.4 - 33л НР2 - 7I.29.4 - 33л НР2л- 7I.29.4 - 33	7095	2900	400	50 75	4,7I5 0,305	0,462 0,030	82,92 5,36	6I50 7I50	9I, 94

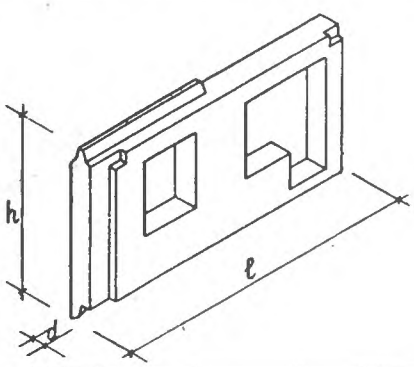

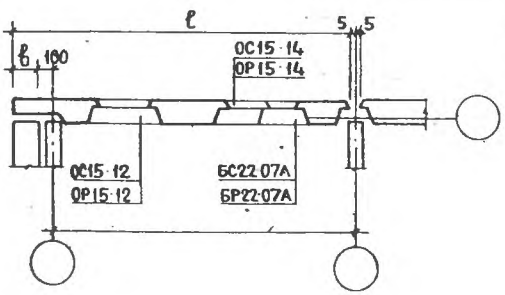

НР2 - 65.29.4 - 32б НР2л- 65.29.4 - 32бл НР2 - 65.29.4 - 32бл НР2л- 65.29.4 - 32б	6495	2900	400	50 75	4,I07 0,3I8	0,400 0,03I	8I,26 6,73	5450 7I50	22, 25
НР2 - 68.29.4 - 32б НР2л- 68.29.4 - 32бл НР2 - 68.29.4 - 32бл НР2л- 68.29.4 - 32б	6795	2900	400	50 75	4,400 0,3I9	0,42I 0,030	87,80 6,84	5800 7I50	64, 67

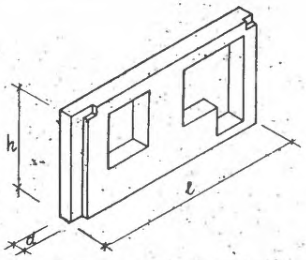

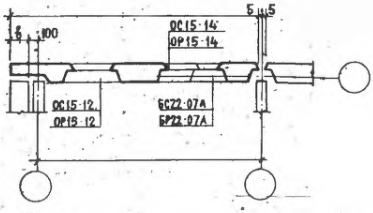

Марка изделия	Размеры, мм ℓ	h	d	Марка бетона	Объем бетона, м³ легкого на изделие / на 1м2	фактурного на изделие / на 1м2	Расход стали, кг на изделие / на 1м2	Масса изделия, кг ≤900 кг/м³ / ≤1300 кг/м³	№№ листов выпуска
НР2 - 65.26.4 - 32б НР2л -65.26.4 - 32бл НР2 - 65.26.4 - 32бл НР2л- 65.26.4 - 32б	6495	2610	400	50 75	3,907 0,324	0,376 0,031	77,47 6,41	5150 6850	28, 31
НР2 - 68.26.4 - 32б НР2л- 68.26.4 - 32бл НР2 - 68.26.4 - 32бл НР2л- 68.26.4 - 32б	6795	2610	400	50 75	4,200 0,327	0,396 0,031	78,64 6,12	5500 7300	70, 73

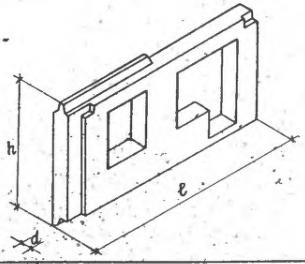

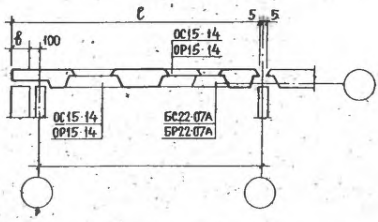

НР2 - 65.29.4 - 33б НР2л- 65.29.4 - 33бл НР2 - 65.29.4 - 33бл НР2л- 65.29.4 - 33б	6495	2900	400	50 75	4,122 0,319	0,400 0,030	82,38 6,94	5400 7200	34, 37
НР2 - 68.29.4 - 33б НР2л- 68.29.4 - 33бл НР2 - 68.29.4 - 33бл НР2л- 68.29.4 - 33б	6795	2900	400	50 75	4,315 0,314	0,416 0,030	83,98 6,64	5700 7500	76, 79
НР2 - 71.29.4 - 33б НР2л- 71.29.4 - 33бл НР2 - 71.29.4 - 33бл НР2л- 71.29.4 - 33б	7095	2900	400	50 75	4,608 0,320	0,436 0,030	83,30 6,20	6050 7500	100, 103

К-3	ЦНИИЭП жилища	Панели толщиной 400 мм	Типовые конструкции Серия I.I32-2 выпуск I-7	Паспорт Лист 3

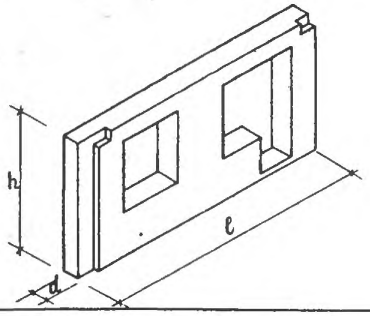

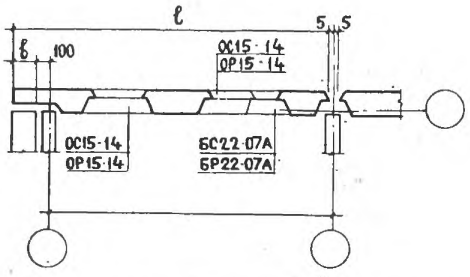

Марка изделия	Размеры, мм ℓ	h	d	Марка бетона	Объем бетона, м³ легкого на изделие / на 1м2	фактурного на изделие / на 1м2	Расход стали, кг на изделие / на 1м2	Масса изделия, кг γ-900 кг/м³	γ-1300 кг/м³	№№ листов выпуска
НР2 - 65.26.4-33б НР2л- 65.26.4-33бл НР2 - 65.26.4-33бл НР2л- 65.26.4-33б	6495	2610	400	50 75	3,822 0,322	0,372 0,031	79,07 5,26	5100 6750		40, 43
НР2 - 68.26.4-33б НР2л- 68.26.4-33бл НР2 - 68.26.4-33бл НР2л- 68.26.4-33б	6795	2610	400	50 75	4,115 0,326	0,391 0,031	78,82 6,15	5400 7200		82, 85
НР2 - 71.26.4-33б НР2л- 71.26.4-33бл НР2 - 71.26.4-33бл НР2л- 71.26.4-33б	7095	2610	400	50 75	4,408 0,328	0,411 0,031	84,05 6,25	5750 7200		106, 109

Гл.инженер проекта Ю.Герман

Зам.директора института руководитель отделения проектных работ

ТЕХНИЧЕСКАЯ ХАРАКТЕРИСТИКА И УКАЗАНИЯ ПО ПРИМЕНЕНИЮ.

Габариты панелей установлены исходя из условия применения их в проектах, разрабатываемых с размерами планировочной сетки, кратным 300 мм, при высоте этажа 2800 мм. Панели выполняются из легких теплоизоляционно-конструктивных плотных бетонов слитной структуры на пористых заполнителях (керамзите, перлите, шлаковой пемзе, аглопорите) марки по прочности на сжатие 50 и 75.

Армирование панелей производится пространственными арматурными блоками. Наружные поверхности панелей имеют отделочный слой толщиной не менее 20 мм. Материал, цвет и фактура отделочного слоя назначаются при разработке конкретного проекта здания. Внутренние поверхности панелей должны быть гладкими, подготовленными под окраску или оклейку обоями.

Объем проектных материалов 248 форматок

Инв.№ I2630
Пасп.№ 03137

ЧАСТЬ 3

Раздел I
Подгруппа I.I32

ПАНЕЛИ НАРУЖНЫХ СТЕН ЛЕГКОБЕТОННЫЕ ОДНОСЛОЙНЫЕ ОДНОРЯДНОЙ РАЗРЕЗКИ ДЛЯ КРУПНОПАНЕЛЬНЫХ ЖИЛЫХ ЗДАНИЙ С ШАГОМ ПОПЕРЕЧНЫХ СТЕН 2.4 - 6,6 м И ВЫСОТОЙ ЭТАЖА 2,8 м (большой и смешанный шаг) ВЫПУСК I-8. Панели группы НР4 длиной до 6,0 м и толщиной 300, 350 и 400 мм

ОБЛАСТЬ ПРИМЕНЕНИЯ: II и III климатические районы с обычными геологическими условиями.

ПАСПОРТ
ТИПОВЫЕ КОНСТРУКЦИИ
Серия I.I32-2 выпуск I-8
УДК 691.022-413

Разработаны ЦНИИЭП жилища Москва,И-434,Дмитровское шоссе,дом 9,корпус Б при участии ЦНИИСК им.Кучеренко, Москва,Ж-389, 2-ая Институтская уд.д.6
Утверждены и введены в действие Госгражданстроем с I/XII-1973г. Приказ № 246
от I9/X-I973г.

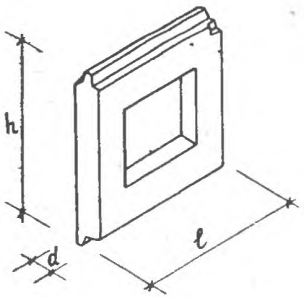

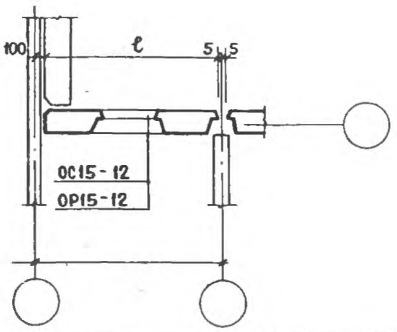

Марка изделия	Размеры, мм ℓ	h	d	Марка бетона	Объем бетона, м³: легкого на изделие / на 1м²	фактурного на изделие / на 1м²	Расход стали, кг: на изделие / на 1м²	Масса изделия, кг: 900кг/м³ / 1300кг/м³	№ № листов выпуска
НР4-29.29.3-2 НР4л-29.29.3-2	2895	2900	300	50 75	I,598 0,300	0,I88 0,030	33,70 4,94	2200 2850	I
НР4-29.29.35-2 НР4л-29.29.35-2	2895	2900	350	50 75	I,88I 0,276	0,I88 0,030	34,56 5,07	2450 3300	I
НР4-29.29.4-2 НР4л-29.29.4-2	2895	2900	400	50 75	2,I93 0,299	0,I88 0,030	37,05 5,43	2800 3750	I
НР4-32.29.3-2 НР4л-32.29.3-2	3I95	2900	300	50 75	I,82I 0,236	0,2I0 0,027	35,2I 4,59	2450 3250	9
НР4-32.29.35-2 НР4л-32.29.35-2	3I95	2900	350	50 75	2,I45 0,280	0,2I0 0,027	38,04 4,96	2800 3700	9
НР4-32.29.4-2 НР4л-32.29.4-2	3I95	2900	400	50 75	2,499 0,326	0,2I0 0,027	38,65 5,04	3I50 4200	9
НР4-35.29.3-2 НР4л-35.29.3-2	3495	2900	300	50 75	2,043 0,240	0,232 0,027	38,74 4,53	2700 3600	I9
НР4-35-29.35-2 НР4л-35.29.35-2	3495	2900	350	50 75	2,409 0,280	0,232 0,027	39,7I 4,64	3I00 4I50	I9
НР4-35.29.4-2 НР4л-35.29.4-2	3495	2900	400	50 75	2,805 0,330	0,232 0,027	42,33 4,94	3500 4700	I9

На 9 страницах, страница I

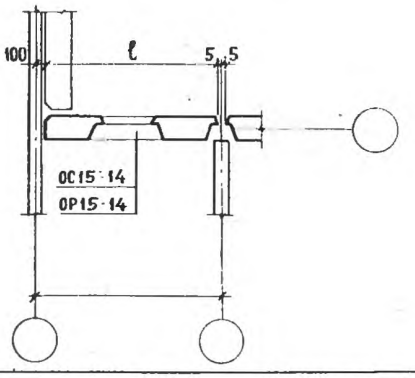

Марка изделия	Размеры, мм			Марка бетона	Объем бетона, м³		Расход стали, кг	Масса изделия, кг	№ № листов выпуска
					легкого	фактурного			
	ℓ	h	d		на изделие / на 1м²	на изделие / на 1м²	на изделие / на 1м²	≤900кг/м³ / ≤1300кг/м³	
НР4-29.29.3-3 НР4л-29.29.3-3	2895	2900	300	50 75	I,528 0,232	0,I84 0,028	33,88 5,I5	2I00 2800	3
НР4-29.29.35-3 НР4л-29.29.35-3	2895	2900	350	50 75	I,8I5 0,276	0,I84 0,028	34,65 5,27	2400 3000	3
НР4-29.29.4-3 НР4л-29.29.4-3	2895	2900	400	50 75	2,I08 0,305	0,I84 0,028	37,25 5,66	2700 3650	3
НР4-32.29.3-3 НР4л-32.29.3-3	3I95	2900	300	50 75	I,750 0,234	0,206 0,027	35,47 4,76	2400 3I50	II
НР4-32.29.35-3 НР4л-32.29.35-3	3I95	2900	350	50 75	2,079 0,280	0,206 0,027	38,3I 5,I3	2250 3600	II
НР4-32.29.4-3 НР4л-32.29.4-3	3I95	2900	400	50 75	2,4I3 0,323	0,206 0,027	38,9I 5,2I	3050 4I00	II
НР4-35.29.3-3 НР4л-35.29.3-3	3495	2900	300	50 75	I,973 0,236	0,227 0,027	38,92 4,67	2650 3500	2I
НР4-35.29.35-3 НР4л-35.29.35-3	3495	2900	350	50 75	2,343 0,282	0,227 0,027	40,04 4,82	3050 4050	2I
НР4-35.29.4-3 НР4л-35.29.4-3	3495	2900	400	50 75	2,7I9 0,326	0,227 0,027	42,53 5,II	3450 4600	2I

СК3	ЦНИИЭП химпрома	Панели толщиной 300, 350 и 400 мм	Типовые конструкции Серия I.I32-2 выпуск I-8	Паспорт Лист 2

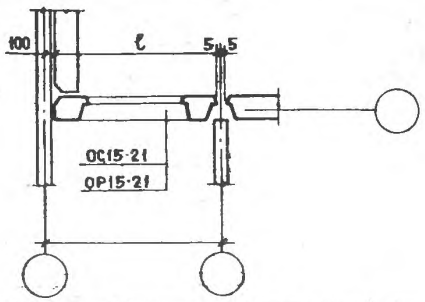

Марка изделия	Размеры, мм ℓ	h	d	Марка бетона	Объем бетона, м³: легкого на изделие / на 1м²	фактурного на изделие / на 1м²	Расход стали, кг: на изделие / на 1м²	Масса изделия, кг: при γ=900кг/м³ / при γ=1300кг/м³	№ листов выпуска
НР4-32.29.3-6 НР4л-32.29.3-6	3195	2900	300	50 75	1,426 0,222	0,185 0,028	40,02 6,25	2100 2700	18
НР4-32.29.35-6 НР4л-32.29.35-6	3195	2900	350	50 75	1,700 0,265	0,185 0,028	43,81 6,84	2350 3100	13
НР4-32.29.4-6 НР4л-32.29.4-6	3195	2900	400	50 75	1,969 0,307	0,185 0,028	44,41 6,90	2650 3500	18
НР4-35.29.3-6 НР4л-35.29.3-6	3495	2900	300	50 75	1,648 0,226	0,207 0,028	42,53 5,85	2850 3150	28
НР4-35.29.35-6 НР4л-35.29.35-6	3495	2900	350	50 75	1,964 0,270	0,207 0,028	45,40 6,24	2700 3500	29
НР4-35.29.4-6 НР4л-35.29.4-6	3495	2900	400	50 75	2,275 0,313	0,207 0,028	46,03 6,34	3000 4000	28
НР4-44.29.3-6 НР4л-44.29.3-6	4395	2900	300	50 75	2,316 0,234	0,272 0,028	49,22 4,97	3150 4150	29
НР4-44.29.35-6 НР4л-44.29.35-6	4395	2900	350	50 75	2,757 0,280	0,272 0,028	52,34 5,29	3600 4850	29
НР4-44.29.4-6 НР4л-44.29.4-6	4395	2900	400	50 75	3,198 0,323	0,272 0,028	53,01 5,36	4050 5450	29
НР4-47.29.3-6 НР4л-47.29.3-6	4695	2900	300	50 75	2,588 0,235	0,294 0,028	41,34 3,82	3450 4550	35
НР4-47.29.35-6 НР4л-47.29.35-6	4695	2900	350	50 75	3,021 0,280	0,294 0,028	54,14 5,03	3950 5250	35
НР4-47.29.4-6 НР4л-47.29.4-6	4695	2900	400	50 75	3,498 0,325	0,294 0,028	54,96 5,10	4400 6000	35

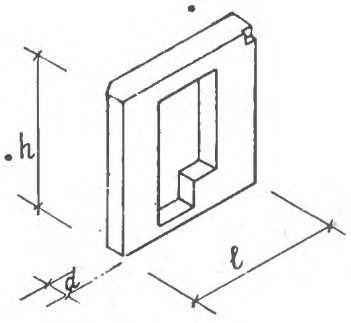

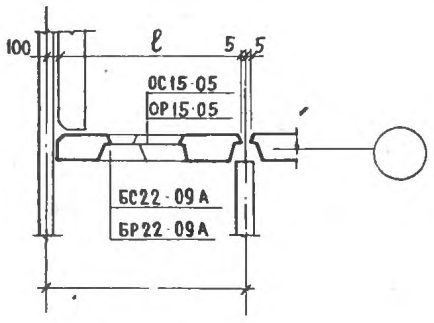

Марка изделия	Размеры, мм			Марка бетона	Объем бетона, м³		Расход стали, кг	Масса изделия, кг	№ № листов выпуска
					легкого	фактурного			
	ℓ	h	d		на изделия / на 1 м²	на изделия / на 1 м²	на изделия / на 1 м²	900кг/м³ / 1300кг/м³	
НР4-29.26.3-3бл НР4л-29.26.3-3б	2895	2610	300	50 75	1,261 0,244	0,153 0,029	33,76 6,50	1850 2400	5
НР4-29.26.35-3бл НР4л-29.26.35-3б	2895	2610	350	50 75	1,484 0,283	0,153 0,029	36,81 7,11	2050 2700	5
НР4-29.26.4-3бл НР4л-29.26.4-3б	2895	2610	400	50 75	1,727 0,333	0,153 0,029	37,26 7,20	2300 3050	5
НР4-32.26.3-3бл НР4л-32.26.3-3б	3195	2610	300	50 75	1,476 0,248	0,173 0,029	36,35 6,07	2100 2750	15
НР4-32.26.35-3бл НР4л-32.26.35-3б	3195	2610	350	50 75	1,738 0,292	0,173 0,029	37,96 6,35	2350 3100	15
НР4-32.26.4-3бл НР4л-32.26.4-3б	3195	2610	400	50 75	2,020 0,340	0,173 0,029	42,33 7,09	2650 3500	15
НР4-35.26.3-3бл НР4л-35.26.3-3б	3495	2610	300	50 75	1,691 0,250	0,192 0,029	38,54 5,70	2350 3050	25
НР4-35.26.35-3бл НР4л-35.26.35-3б	3495	2610	350	50 75	1,992 0,295	0,192 0,029	40,94 6,04	2650 3500	25
НР4-35.26.4-3бл НР4л-35.26.4-3б	3495	2610	400	50 75	2,313 0,345	0,192 0,029	46,95 6,93	2950 3950	25

К3	ЦНИИЭП жилища	Панели толщиной 300,350 и 400 мм	ТИПОВЫЕ КОНСТРУКЦИИ Серия I.I32-2 выпуск I-8	Паспорт Лист 3

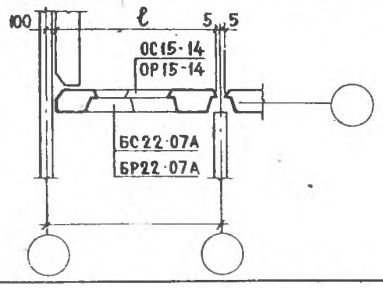

Марка изделия	Размеры, мм ℓ	h	d	Марка бетона	Объем бетона, м³ легкого на изделие / на 1м²	фактурного на изделие / на 1м²	Расход стали, кг на изделие / на 1м²	Масса изделия, кг ≈900кг/м³ / ≈1300кг/м³	№№ листов выпуска
НР4-32.26.3-6бл НР4л-32.26.3-6б	3I95	26I0	300	50 75	I,200 0,238	0,I52 0,030	43,03 8,53	I800 2400	I7
НР4-32.26.35-6бл НР4л-32.26.35-6б	3I95	26I0	350	50 75	I,4I7 0,282	0,I52 0,030	43,53 8,65	2200 2700	I7
НР4-32.26.4-6бл НР4л-32.26.4-6б	3I95	26I0	400	50 75	I,632 0,325	0,I52 0,030	44,07 8,75	2500 3I50	I7
НР4-35.26.3-6бл НР4л-35.26.3-6б	3495	26I0	300	50 75	I,4I0 0,242	0,I76 0,030	45,I9 7,77	2I00 2700	27
НР4-35.26.35-6бл НР4л-35.26.35-6б	3495	26I0	350	50 75	I,667 0,287	0,I76 0,030	45,75 7,86	2350 3I00	27
НР4-35.26.4-6бл НР4л-35.26.4-6б	3495	26I0	400	50 75	I,922 0,330	0,I76 0,030	49,97 8,56	2600 3450	27
НР4-44.26.3-6бл НР4л-44.26.3-6б	4395	26I0	300	50 75	2,054 0,25I	0,235 0,030	48,27 5,90	2850 3750	3I
НР4-44.26.35-6бл НР4л-44.26.35-6б	4395	26I0	350	50 75	2,428 0,298	0,235 0,030	52,03 6,37	3250 4350	3I
НР4-44.26.4-6бл НР4-44.26.4-6б	4395	26I0	400	50 75	2,80I 0,342	0,235 0,030	52,44 6,40	3650 4850	3I
НР4-47.26.3-6бл НР4л-47.26.3-6б	4695	26I0	300	50 75	2,268 0,254	0,254 0,028	50,40 5,63	3I50 4I50	37
НР4-47.26.35-6бл НР4л-47.26.35-6б	4695	26I0	350	50 75	2,682 0,300	0,254 0,028	52,72 5,89	3550 4750	37
НР4-47.26.4-6бл НР4л-47.26.4-6б	4695	26I0	400	50 75	3,094 0,346	0,254 0,028	53,58 5,99	3950 5300	37

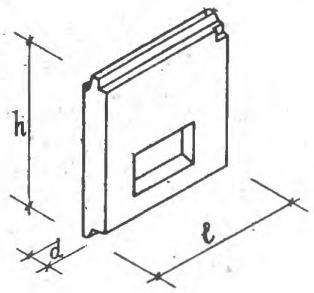

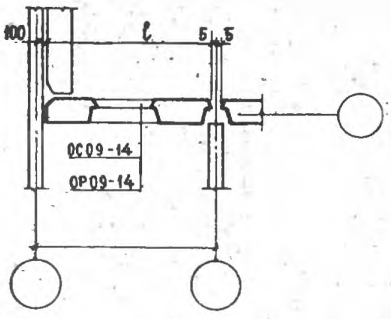

Марка изделия	Размеры, мм			Марка бетона	Объем бетона, м³ легкого на изделия	Объем бетона, м³ легкого на 1 м²	Объем бетона, м³ фактурного на изделия	Объем бетона, м³ фактурного на 1 м²	Расход стали, кг на изделие	Масса изделия, кг ρ=900кг/м³	Масса изделия, кг ρ=1300кг/м³	№ № листов выпуска
	ℓ	h	d									
НРЧ-29.29.3-7 НРЧл-29.29.3-7	2895	2900	300	50 75	I,80I 0,245	0,245	0,I99 0,028	0,028	3I,II 4,22	2400 3I50		7
НРЧ-29.29.35-7 НРЧл-29.29.35-7	2895	2900	350	50 75	2,I32 0,290	0,290	0,I99 0,028	0,028	33,90 4,60	2700 3650		7
НРЧ-29.29.4-7 НРЧл-29.29.4-7	2895	2900	400	50 75	2,466 0,335	0,335	0,I99 0,028	0,028	34,5I 4,69	3050 4I00		7

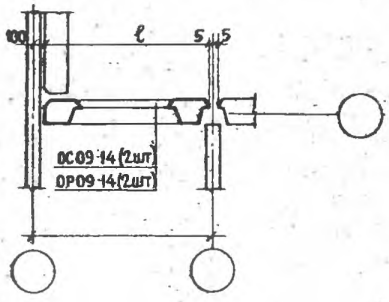

НРЧ-44.29.3-9 НРЧл-44.29.3-9	4395	2900	300	50 75	2,245 0,240	0,240	0,258 0,028	0,028	40,6I 4,36	3050 4000		
НРЧ-44.29.35-9 НРЧл-44.29.35-9	4395	2900	350	50 75	2,652 0,284	0,284	0,258 0,028	0,028	4I,80 4,49	3450 4600		
НРЧ-44.29.4-9 НРЧл-44.29.4-9	4395	2900	400	50 75	3,049 0,327	0,327	0,258 0,028	0,028	44,55 4,78	3850 5I50		

КЗ	ЦНИИЭП жилища	Панели толщиной 300,350 и 400 мм	ТИПОВЫЕ КОНСТРУКЦИИ Серия I.I32-2 выпуск I-8	Паспорт Лист 4

Марка изделия	Размеры, мм			Марка бетона	Объем бетона, м³ легкого на изделие	Объем бетона, м³ легкого на 1 м²	Объем бетона, м³ фактурного на изделие	Объем бетона, м³ фактурного на 1м²	Расход стали, кг на изделие	Расход стали, кг на 1м²	Масса изделия, кг 900кг/м³	Масса изделия, кг 1300кг/м³	№ № листов выпуска
	ℓ	h	d										
НР4-47.29.3-9 НР4л-47.29.3-9	4695	2900	300	50 75	2,824 0,246		0,312 0,027		43,99 3,72		3750 5000		39
НР4-47.29.35-9 НР4л-47.29.35-9	4695	2900	350	50 75	3,337 0,290		0,312 0,027		45,25 3,98		4250 5700		39
НР4-47.29.4-9 НР4л-47.29.4-9	4695	2900	400	50 75	3,839 0,335		0,312 0,027		46,04 4,03		4750 6400		39

ТЕХНИЧЕСКАЯ ХАРАКТЕРИСТИКА И УКАЗАНИЯ ПО ПРИМЕНЕНИЮ

Габариты панелей установлены исходя из условия применения их в проектах, разрабатываемых с размерами планировочной сетки, кратными 300 мм, при высоте этажа 2800 мм. Панели выполняются из легких теплоизоляционно-конструктивных плотных бетонов слитной структуры на пористых заполнителях (керамзите, перлите, шлаковой пемзе, аглопорите) марки по прочности на сжатие 50 и 75.

Армирование панелей производится пространственными арматурными блоками. Наружные поверхности панелей имеют отделочный слой толщиной не менее 20 мм. Материал, цвет и фактура отделочного слоя назначаются при разработке конкретного проекта здания. Внутренние поверхности панелей должны быть гладкими, подготовленными под окраску или оклейку обоями.

Объем проектных материалов – 116 форматок

Рабочие чертежи изделий распространяет: Центральный институт типового проектирования 107066, г.Москва, Спартаковская ул., д.2в, корп.В.

Инв.№ 12631
Пасп.№ 031380

ЧАСТЬ **3**

Раздел I
Подгруппа I.I32

ПАНЕЛИ НАРУЖНЫХ СТЕН ЛЕГКОБЕТОННЫЕ ОДНОСЛОЙНЫЕ ОДНОРЯДНОЙ РАЗРЕЗКИ ДЛЯ КРУПНОПАНЕЛЬНЫХ ЖИЛЫХ ЗДАНИЙ С ШАГОМ ПОПЕРЕЧНЫХ СТЕН 2,4 - 6,6 м И ВЫСОТОЙ ЭТАЖА 2,8 м.
(большой и смешанный шаг)

ВЫПУСК I 9. Панели группы НР4 длиной 6,0 м и более и толщиной 300, 350 и 400 мм

ОБЛАСТЬ ПРИМЕНЕНИЯ: II и III климатические районы с обычными геологическими условиями.

ПАСПОРТ
ТИПОВЫЕ КОНСТРУКЦИИ
Серия I.I32-2, выпуск I-9
УДК 691.022-413

Разработаны ЦНИИЭП жилища Москва, И-434, Дмитровское шоссе, дом 9, корпус Б при участии ЦНИИСК им. Кучеренко, Москва, Ж-389, 2-ая Институтская ул., д.6

Утверждены и введены в действие Госгражданстроем с I/XII-1973г. Приказ № 246 от I9/X-1973г.

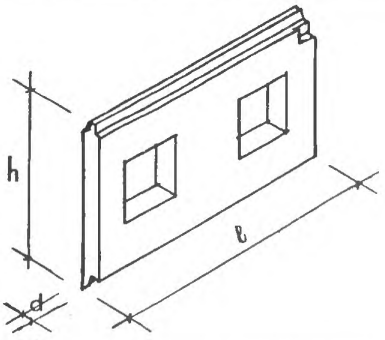

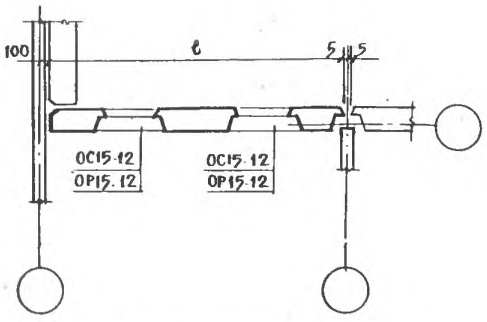

Марка изделия	Размеры, мм ℓ	h	d	Марка бетона	Объем бетона, м³ легкого на изделие	фактурного на изделие	Расход стали, кг на изделие	Масса изделия, кг γ=900 кг/м³ γ=1300 кг/м³	№ листов выпуска
					на 1м2	на 1м2	на 1м2		
НР4-59.29.3-22	5895	2900	300	50	3,310	0,383	63,16	4500	I,2
НР4л-59.29.3-22				75	0,237	0,028	4,54	5900	
НР4 - 59.29.35-22	5895	2900	350	50	3,890	0,383	68,48	5050	I,2
НР4л- 59.29.35-22				75	0,280	0,028	4,90	6750	
НР4 - 59.29.4 - 22	5895	2900	400	50	4,529	0,383	69,44	5700	I,2
НР4л- 59.29.4 - 22				75	0,325	0,028	4,97	7200	

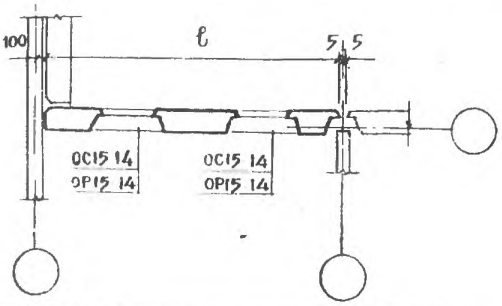

НР4 - 59.29.3-23	5895	2900	300	50	3,169	0,374	63,52	4350	3,4
НР4л- 59.29.3-23				75	0,225	0,028	4,77	5700	
НР4 - 59.29.35-23	5895	2900	350	50	3,759	0,374	65,06	4950	3,4
НР4л- 59.29.35-23				75	0,277	0,028	4,83	6600	
НР4 - 59.29.4-23	5895	2900	400	50	4,358	0,374	69,84	5600	3,4
НР4л- 59.29.4-23				75	0,323	0,028	5,18	7080	

На II странице, страница I

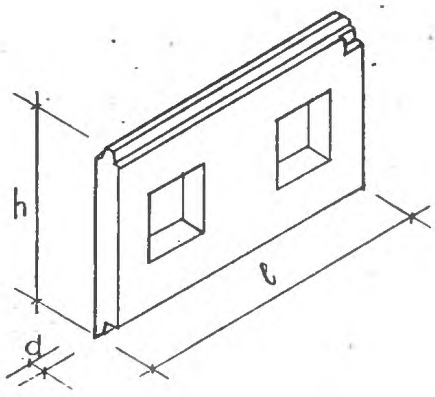

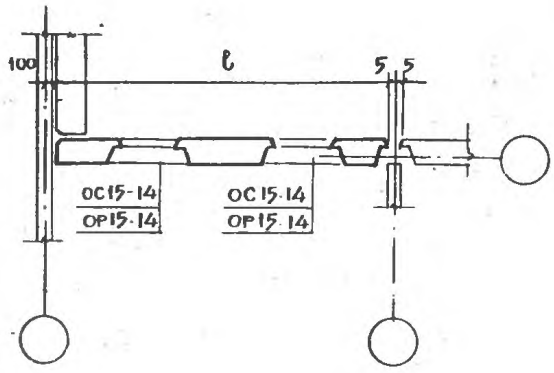

Марка изделия	Размеры, мм			Марка бетона	Объем бетона, м³ легкого		фактурного		Расход стали, кг	Масса изделия, кг при γ=900 кг/м³ / при γ=1300 кг/м³	№№ листов выпуска
	ℓ	h	d		на изделие	на 1м2	на изделие	на 1м2	на изделие	на 1м2	
НР4 - 62.29.3-23 НР4л- 62.29.3-23	6I95	2900	300	50/75	3,392/0,237		0,396/0,028		65,I2/4,54	4600/6I00	3I,32
НР4 - 62.29.35-23 НР4л -62.29.35-23	6I95	2900	350	50/75	4,023/0,280		0,396/0,028		70,52/4,92	5200/6950	3I,32
НР4 - 62.29.4-23 НР4л- 62.29.4-23	6I95	2900	400	50/75	4,664/0,325		0,396/0,028		7I,50/4,98	5950/7450	3I,32
НР4 - 65.29.3-23 НР4л-65. 29.3-23	6495	2900	300	50/75	3,6I4/0,237		0,4I8/0,028		66,73/4,37	4900/6450	59,60
НР4 - 65.29.35-23 НР4л- 65.29.35-23	6495	2900	350	50/75	4,287/0,280		0,4I8/0,028		72,II/4,73	5550/7450	59,60
НР4 - 65.29.4-23 НР4л- 65.29.4-23	6495	2900	400	50/75	4,970/0,326		0,4I8/0,028		73,I8/4,8I	6300/7350	59,60

К3	ЦНИИЭП жилища	Панели толщиной 300, 350 и 400 мм	Типовые конструкции Серия I.I32-2, выпуск I-9	Паспорт Лист 2

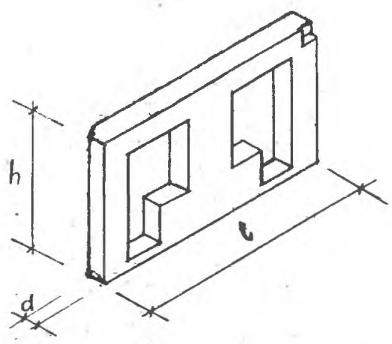

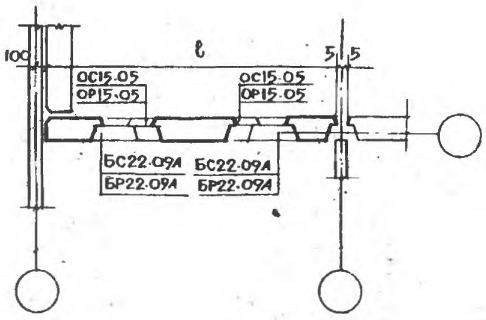

Марка изделия	Размеры, мм ℓ	h	d	Марка бетона	Объем бетона, м³ легкого на изделие / на 1м2	фактурного на изделие / на 1м2	Расход стали, кг на изделие / на 1м2	Масса изделия, кг γ=900кг/м³, γ=1300 кг/м³	№ листов выпуска
НР4 - 59.26.3 - 23б НР4к- 59.26.3 - 23б	5895	26I0	300	50 75	2,634 0,242	0,3I2 0,029	66,30 6,22	3750 4900	I3,I4
НР4 - 59.26.35 -23б НР4к- 59.26.35 -23б	5895	26I0	350	50 75	3,094 0,284	0,3I2 0,029	67,23 6,30	4250 5650	I3,I4
НР4 - 59.26.4 - 23б НР4к- 59.26.4 - 23б	5895	26I0	400	50 75	3,593 0,330	0,3I2 0,029	67,95 6,37	4750 6300	I3,I4
НР4 - 62.26.3- 23б НР4к- 62.26.3- 23б	6I95	26I0	300	50 75	2,849 0,249	0,33I 0,029	67,45 5,90	4000 5250	4I,42
НР4 - 62.26.35-23б НР4к- 62.26.35-23б	6I95	26I0	350	50 75	3,347 0,292	0,33I 0,029	72,00 6,28	4530 6000	4I,42
НР4 - 62.26.4- 23б НР4к- 62.26.4- 23б	6I95	26I0	400	50 75	3,886 0,340	0,33I 0,029	72,72 6,36	5050 6700	4I,42
НР4 - 65.26.3- 23б НР4к- 65.26.3- 23б	6495	26I0	300	50 75	3,068 0,250	0,35I 0,029	68,59 5,62	4300 5600	65,66
НР4 - 65.26.35-23б НР4к- 65.26.35-23б	6495	26I0	350	50 75	3,60I 0,294	0,35I 0,029	78,I4 5,99	4850 6400	65,66
НР4 - 65.26.4-23б НР4к- 65.26.4-23б	6495	26I0	400	50 75	4,I79 0,342	0,35I 0,029	79,89 64,04	5450 7200	65,66

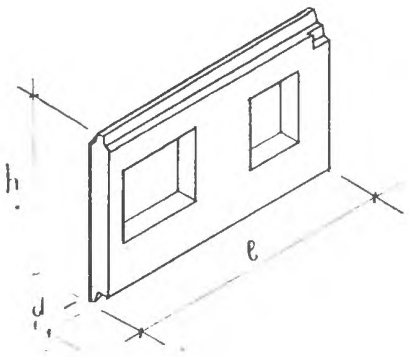

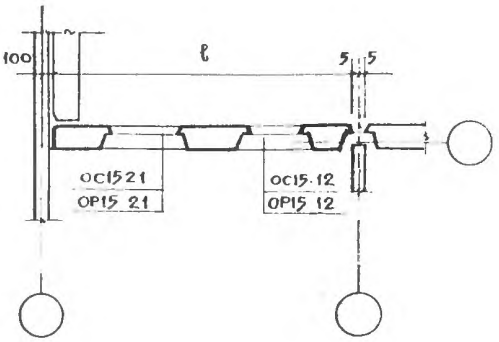

Марка изделия	Размеры, мм			Марка бетона	объем бетона, м³ легкого		Расход стали, кг	Масса изделия, кг	№ листов выпуска
	ℓ	h	d		на изделие / на 1м2	фактурного на изделие / на1м2	на изделие / на I м2	γ=900кг/м³ / γ=1300 кг/м³	
НР4 - 59.29.3 - 32 НР4л- 59.29.3- 32 НР4 - 59.29.3- 32л НР4л- 59.29.3 -32л	5895	2900	300	50 75	2,916 0,235	0,358 0,028	68,85 5,43	4100 5350	5, 6 7, 8
НР4 - 59.29.35 - 32 НР4л- 59.29.35 - 32 НР4 - 59.29.35 - 32л НР4л- 59.29.35 - 32л	5895	2900	350	50 75	3,445 0,272	0,358 0,028	70,37 5,56	4650 6150	5,6 7,8
НР4 - 59.29.4 - 32 НР4л- 59.29.4 - 32 НР4 - 59.29.4 - 32л НР4л - 59.29.4 - 32л	5895	2900	400	50 75	4,000 0,315	0,358 0,028	75,14 5,94	5200 6950	5,6 7,8
НР4 - 62.29.3 - 32 НР4л- 62.29.3 - 32 НР4 - 62.29.3 - 32л НР4л- 62.29.3- 32л	6195	2900	300	50 75	3,138 0,232	0,380 0,028	70,45 5,20	4400 5750	33,34, 35,36
НР4 - 62.29.35 - 32 НР4л- 62.29.35 - 32 НР4 - 62.29.35 - 32л НР4л- 62.29.35 - 32л	6195	2900	350	50 75	3,709 0,273	0,380 0,028	75,83 5,60	5050 6550	33,34, 35,36
НР4 - 62.29.4 - 32 НР4л- 62.29.4 - 32 НР4 - 62.29.4 - 32л НР4л- 62.29.4 - 32л	6195	2900	400	50 75	4,305 0,317	0,380 0,028	76,81 5,77	5550 6950	33,34, 35,36

К3	ЦНИИЭП жилища	Панели толщиной 300, 350 и 400 мм	Типовые конструкции Серия I.I32-2 выпуск I-9	Паспорт Лист 3

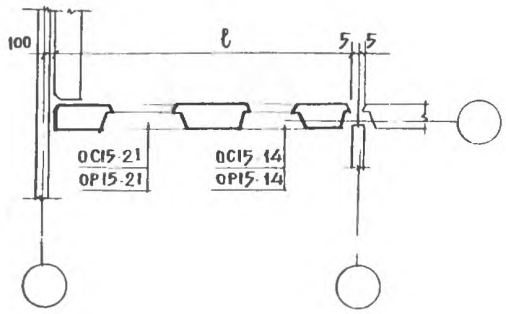

Марка изделия	Размеры, мм ℓ	h	d	Марка бетона	Объем бетона, м³ легкого на изделие / на 1м2	фактурного на изделие / на 1м2	Расход стали, кг на изделие / на 1м2	Масса изделия, кг γ=900 кг/м³ / γ=1300 кг/м³	№№ листов выпуска
НР4 - 59.29.3 - 33 НР4л- 59.29.3 - 33 НР4 - 59.29.3 - 33л НР4л- 59.29.3 - 33л	5895	2900	300	50 / 75	2,845 / 0,229	0,353 / 0,029	69,07 / 5,56	4050 / 5300	9,I0, II,I2
НР4 - 59.29.35 - 33 НР4л- 59.29.35- 33 НР4 - 59.29.35 -33л НР4л -59.29.35 -33л	5895	2900	350	50 / 75	3,380 / 0,272	0,353 / 0,029	70,60 / 5,64	4600 / 6050	9,I0, II,I2
НР4 - 59.29.4 - 33 НР4л- 59.29.4 - 33 НР4 - 59.29.4 - 33л НР4л- 59.29.4 - 33л	5895	2900	400	50 / 75	3,9I4 / 0,3I4	0,353 / 0,029	75,38 / 6,05	5I50 / 6850	9,I0, II,I2
НР4 - 62.29.3 - 33 НР4л- 62.29.3 - 33 НР4 - 62.29.3 - 33л НР4л- 62.29.3 - 33л	6I95	2900	300	50 / 75	3,068 / 0,230	0,375 / 0,028	70,67 / 5,30	4500 / 5650	37,38, 39,40
НР4 - 62.29.35- 33 НР4л- 62.29.35- 33 НР4 - 62.29.35 -33л НР4л- 62.29.35 -33л	6I95	2900	350	50 / 75	3,644 / 0,274	0,375 / 0,028	72,26 / 5,42	4900 / 6500	37,38, 39,40
НР4 - 62.29.4 - 33 НР4л- 62.29.4 - 33 НР4 - 62.29.4 - 33л НР4л- 62.29.4 - 33л	6I95	2900	400	50 / 75	4,220 / 0,3I7	0,375 / 0,028	77,05 / 5,78	5500 / 7350	37,38, 39,40
НР4 - 65.29.3 - 33 НР4л- 65.29.3 - 33 НР4 - 65.29.3 - 33л НР4л- 65.29.3 - 33л	6495	2900	300	50 / 75	3,I44 / 0,222	0,39I / 0,028	72,20 / 5,26	4500 / 5850	6I,62 63,64
НР4 - 65.29.35- 33 НР4л- 65.29.35- 33 НР4 - 65.29.35- 33л НР4л -65.29.35- 33л	6495	2900	350	50 / 75	3,732 / 0,263	0,39I / 0,028	77,57 / 5,65	5000 / 6700	6I,62 63,64
НР4 - 65.29.4 - 33 НР4л- 65.29.4 - 33 НР4 - 65.29.4 - 33л НР4л- 65.29.4 - 33л	6495	2900	400	50 / 75	4,324 / 0,305	0,39I / 0,028	78,64 / 5,73	5700 / 7I00	6I,62, 63,64

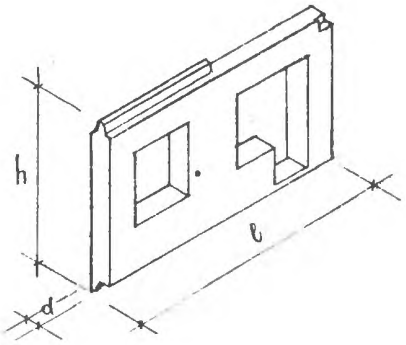

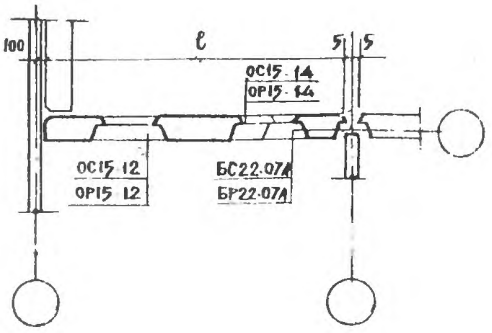

Марка изделия	Размеры, мм ℓ	h	d	Марка бетона	Объем бетона, м³ легкого на изделие / на 1м2	фактурного на изделие / на 1м2	Расход стали, кг на изделие / на 1м2	Масса изделия, кг при 1900 кг/м³ / при 1300 кг/м³	№№ листов выпуска
НР4 - 59.29.3 - 32б НР4л- 59.29.3 - 32бл НР4 - 59.29.3 - 32ол НР4л -59.29.3 - 32б	5895	2900	300	50 75	2,814 0,251	0,333 0,030	67,23 6,30	4050 5200	I5,I6, 2I,22
НР4 - 59.29.35 - 32б НР4л- 59.29.35 - 32бл НР4 - 59.29.35 - 32бл НР4л- 59.29.35 - 32б	5895	2900	350	50 75	3,265 0,289	0,333 0,030	67,95 6,37	4500 5850	I5,I6, 2I,22
НР4 - 59.29.4 - 32б НР4л- 59.29.4 - 32бл НР4 - 59.29.4 - 32бл НР4л- 59.29.4 - 32б	5895	2900	400	50 75	3,743 0,330	0,333 0,030	70,50 6,69	5000 6550	I5,I6, 2I,22
НР4 - 62.29.3 - 32б НР4л- 62.29.3 - 32бл НР4 - 62.29.3 - 32бл НР4л- 62.29.3 - 32б	6I95	2900	300	50 75	3,029 0,252	0,352 0,030	7I,99 6,38	4300 5550	43,44, 45,46
НР4 - 62.29.35- 32б НР4л- 62.29.35 -32бл НР4 - 62.29.35 -32бл НР4л- 62.29.35- 32б	6I95	2900	350	50 75	3,5I9 0,292	0,352 0,030	73,I0 6,49	4800 6250	43,44, 45,46
НР4 - 62.29.4 - 32б НР4л- 62.29.4 - 32бл НР4 - 62.29.4 - 32бл НР4л- 62.29.4 - 32б	6I95	2900	400	50 75	4,036 0,334	0,352 0,030	77,74 6,89	5350 7000	43,44, 45,46

К3	ЦНИИЭП жилища	Панели толщиной 300, 350 и 400 мм	Типовые конструкции Серия I.I32-2 выпуск I-9	Паспорт Лист 4

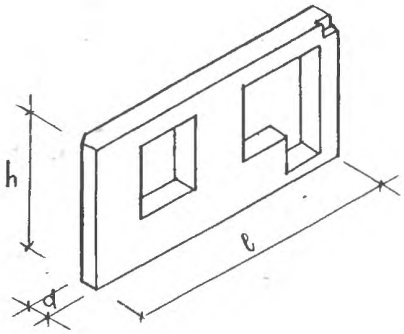

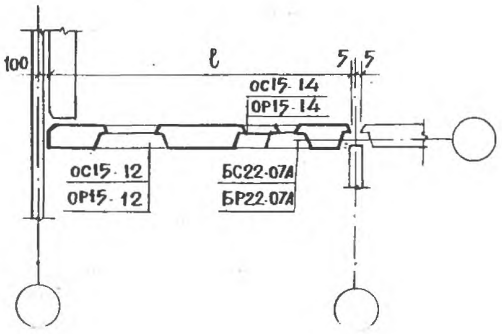

Марка изделия	Размеры, мм ℓ	h	d	Марка бетона	Объем бетона, м³ легкого на изделие / на 1м2	фактурного на изделие / на 1м2	Расход стали, кг на изделие / на 1м2	Масса изделия, кг γ=900кг/м³ / γ=1300 кг/м³	№№ листов выпуска
НР4 - 59.26.3 - 32б НР4л -59.26.3 - 32б НР4 - 59.26.3 - 32бл НР4л- 59.29.3 - 32бл	5895	26I0	300	50 75	2,6I4 0,250	0,3I0 0,029	67,39 6,38	3750 4900	I7,I8, I9,20
НР4 - 59.26.35- 32б НР4л- 59.26.35- 32б НР4 - 59.26.35- 32бл НР4л- 59.26.35 -32бл	5895	26I0	350	50 75	3,065 0,292	0,3I0 0,029	68,I4 6,46	4200 5550	I7,I8, I9,20
НР4 - 59.26.4 - 32б НР4л- 59.26.4 - 32б НР4 - 59.26.4 - 32бл НР4л- 59.26.4 - 32бл	5895	26I0	400	50 75	3,543 0,337	0,3I0 0,029	68,90 6,53	4700 6250	I7,I8, I9,20
НР4 - 62.26.3 - 32б НР4л- 62.26.3 - 32б НР4 - 62.26.3 - 32бл НР4л- 62.26.3 - 32бл	6I95	26I0	300	50 75	2,829 0,250	0,329 0,029	68,49 6,06	4000 5250	47,48, 49,50
НР4 - 62.26.35 -32б НР4л- 62,26.35 - 32б НР4 - 62.26.35 - 32бл НР4л -62.26.35 -32бл	6I95	26I0	350	50 75	3,3I9 0,283	0,329 0,029	69,25 6,I4	4500 5950	47,48, 49,50
НР4 - 62.26.4 - 32б НР4л- 62.26.4 - 32б НР4 - 62.26.4 - 32бл НР4л- 62.26.4 - 32бл	6I95	26I0	400	50 75	3,836 0,340	0,329 0,029	73,8I 6,54	5050 6700	47,48, 49,50

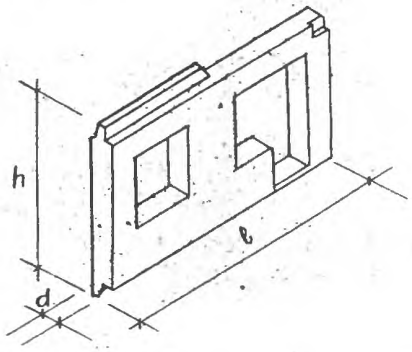

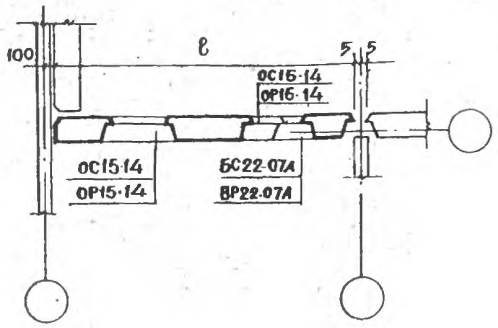

Марка изделия	Размеры, мм ℓ	h	d	Марка бетона	Объем бетона, м³ легкого на изделие / на 1м2	фактурного на изделие / на 1м2	Расход стали, кг на изделие / на I м2	Масса изделия, кг γ=900 кг/м³ / γ=1300 кг/м³	№№ листов выпуска
НР4 - 59.29.3 - 33б НР4л- 59.29.3 - 33бл НР4 - 59.29.3 - 33бл НР4л- 59.29.3 - 33б	5895	2900	300	50 75	2,744 0,250	0,328 0,030	70,72 6,87	4000 5100	23,24 25,26
НР4 - 59.29.35 -33б НР4л- 59.29.35- 33бл НР4 - 59.29.35 -33бл НР4л- 59.29.35 -33б	5895	2900	350	50 75	3,199 0,290	0,328 0,030	71,79 7,00	4450 5750	23,24, 25,26
НР4 - 59.29.4 - 33б НР4л- 59.29.4 - 33бл НР4 - 59.29.4 - 33бл НР4л- 59.29.4 - 33б	5895	2900	400	50 75	3,658 0,333	0,328 0,030	76,44 7,43	4950 6400	23,24, 25,26
НР4 - 62.29.3 - 33б НР4л- 62.29.3 - 33бл НР4 - 62.29.3 - 33бл НР4л- 62.29.3 - 33б	6195	2900	300	50 75	2,978 0,296	0,374 0,033	71,99 6,49	4300 5500	51,52, 53,54
НР4 - 62.29.35 -33б НР4л- 62.29.35 -33бл НР4 - 62.29.35 -33бл НР4л- 62.29.35- 33б	6195	2900	350	50 75	3,473 0,313	0,374 0,033	73,57 6,66	4750 6150	51,52, 53,54
НР4 - 62.29.4 - 33б НР4л- 62.29.4 - 33бл НР4 - 62.29.4 - 33бл НР4л- 62.29.4 - 33б	6195	2900	400	50 75	3,972 0,360	0,374 0,033	78,22 7,08	5300 6900	51,52, 53,54
НР4 - 65.29.3 - 33б НР4л- 65.29.3 - 33бл НР4 - 65.29.3 - 33бл НР4л- 65.29.3 - 33б	6495	2900	300	50 75	3,173 0,254	0,367 0,030	73,76 5,90	4500 5800	67,68, 69,70
НР4 - 65.29.35 -33б НР4л- 65.29.35 -33бл НР4 - 65.29.35 -33бл НР4л- 65.29.35 -33б	6495	2900	350	50 75	3,707 0,300	0,367 0,030	74,92 6,00	5050 6550	67,68, 69,70
НР4 - 65.29.4 - 33б НР4л- 65.29.4 - 33бл НР4 - 65.29.4 - 33бл НР4л- 65.29.4- 33б	6495	2900	400	50 75	4,243 0,338	0,367 0,030	79,60 6,35	5550 7300	67,68, 69,70

СК3	ЦНИИЭП жилища	Панели толщиной 300, 350 и 400 мм	Типовые конструкции Серия I.I32-2 выпуск I-9	Паспорт Лист 5

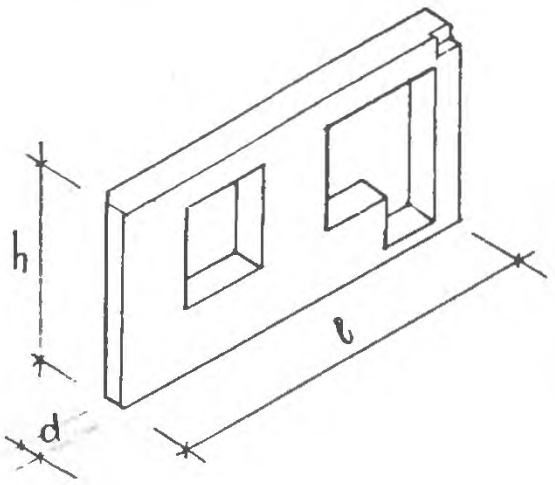

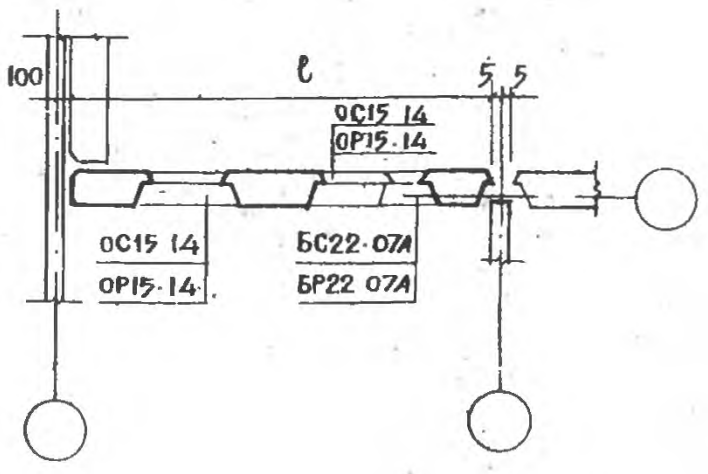

Марка изделия	Размеры, мм ℓ	h	d	Марка бетона	Объем бетона, м³ легкого: на изделие / на 1м2	фактурного: на изделие / на 1м2	Расход стали, кг: на изделие / на 1м2	Масса изделия, кг: γ=900 кг/м³ / γ=1300 кг/м³	№№ листов выпуска
НР4 - 59.26.3 - 33б НР4л- 59.26.3 - 33б НР4 - 59.26.3 - 33бл НР4л -59.26.3 - 33бл	5895	26I0	300	50 75	2,544 0,246	0,305 0,030	67,6I 6,58	3700 4800	27,28, 29,30
НР4 - 59.26.35 - 33б НР4л- 59.26.35 - 33б НР4 - 59.26.35 - 33бл НР4л- 59.26.35 - 33бл	5895	26I0	350	50 75	2,999 0,290	0,305 0,030	68,37 6,66	4I50 5450	27,28, 29,30
НР4 - 59.26.4 - 33б НР4л -59.26.4 - 33б НР4 - 59.26.4 - 33бл НР4л- 59.26.4 - 33бл	5895	26I0	400	50 75	3,458 0,335	0,305 0,030	69,I4 6,74	4650 6I00	27,28, 29,30
НР4 -62.26.3 - 33б НР4л- 62.26.3 -33б НР4 - 62.26.3 -33бл НР4л- 62.26.3 -33бл	6I95	26I0	300	50 75	2,778 0,250	0,35I 0,032	68,95 6,24	4000 5200	55,56, 57,58
НР4 - 62.26.35 - 33б НР4л- 62.26.35 - 33бл НР4 - 62.26.35 - 33бл НР4л- 62.26.35 - 33б	6I95	26I0	350	50 75	3,273 0,296	0,35I 0,032	69,72 6,32	4450 5850	55,56, 57,58
НР4 - 62.26.4 - 33б НР4л- 62.26.4 - 33б НР4 - 62.26.4 - 33бл НР4л- 62.26.4 - 33бл	6I95	26I0	400	50 75	3,772 0,340	0,35I 0,032	74,29 6,72	5000 6600	55,56. 57,58
НР4 - 65.26.3 - 33б НР4л- 65.26.3 - 33б НР4 - 65.26.3 - 33бл НР4л- 65.26.3 - 33бл	6495	26I0	300	50 75	2,973 0,250	0,344 0,030	69,86 5,89	4200 5500	7I,72, 73,74
НР4 - 65.26.35 -33б НР4л- 65.26.35 -33б НР4 - 65.26.35 -33бл НР4л- 65.26.35 -33бл	6495	26I0	350	50 75	3,507 0,296	0,344 0,030	70,64 5,96	4750 6250	7I,72, 73,74
НР4 - 65.26.4 - 33б НР4л- 65.26.4 - 33б НР4 - 65.26.4 - 33бл НР4л- 65.26.4 - 33бл	6495	26I0	400	50 75	4,043 0,342	0,344 0,030	75,22 6,34	5250 7000	7I,72. 73.74

Справочный

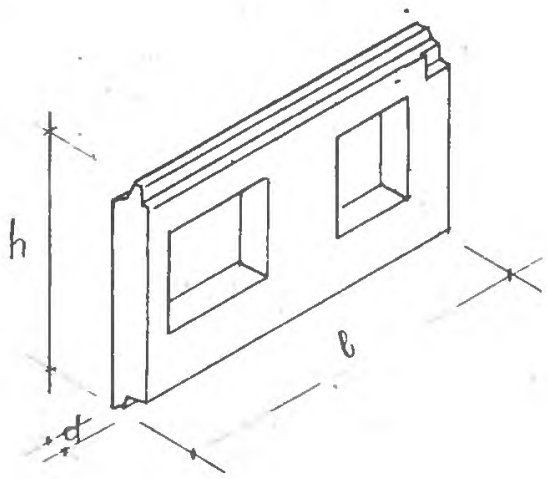

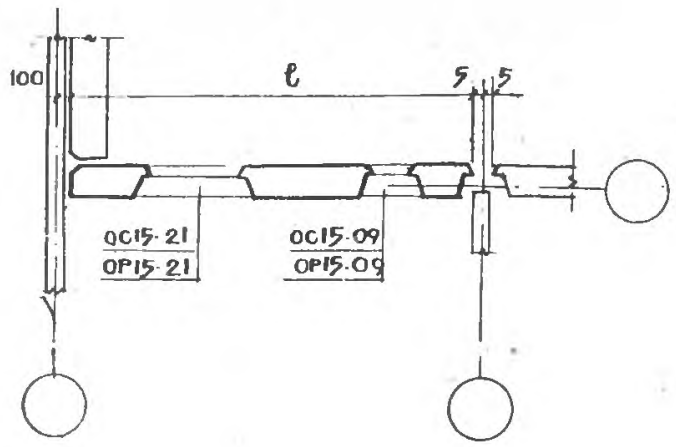

Марка изделия	Размеры, мм ℓ	h	d	Марка бетона	Объем бетона, м³ легкого на изделие / на 1м2	фактурного на изделие / на 1м2	Расход стали, кг на изделие / на 1м2	Масса изделия, кг γ=900кг/м³ γ=1300 кг/м³	№№ листов выпуска
НР4 - 59.29.3 - 3I НР4л- 59.29.3 - 3I НР4 - 59.29.3 - 3Iл НР4л- 59.29.3 - 3Iл	5895	2900	300	50 / 75	3,043 / 0,225	0,367 / 0,027	69,06 / 5,10	4250 / 5550	75,76, 77,78
НР4 - 59.29.35 - 3I НР4л- 59.29.35 - 3I НР4 - 59.29.35 - 3Iл НР4л- 59.29.35 - 3Iл	5895	2900	350	50 / 75	3,594 / 0,265	0,367 / 0,027	70,58 / 5,23	4800 / 6350	75,76, 77,78
НР4 - 59.29.4 - 3I НР4л- 59.29.4 - 3I НР4 - 59.29.4 - 3Iл НР4л- 59.29.4 - 3Iл	5895	2900	400	50 / 75	4,172 / 0,308	0,367 / 0,027	75,36 / 5,55	5350 / 7200	75,76 77,78

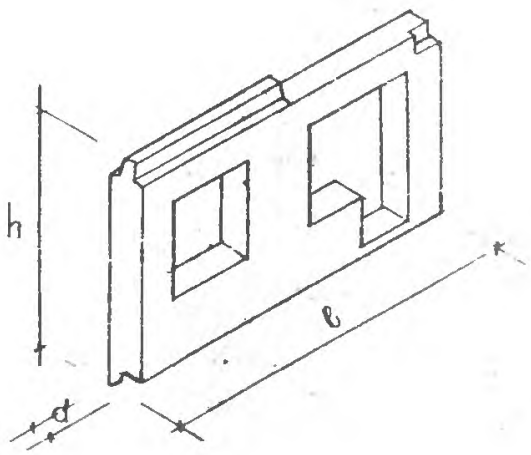

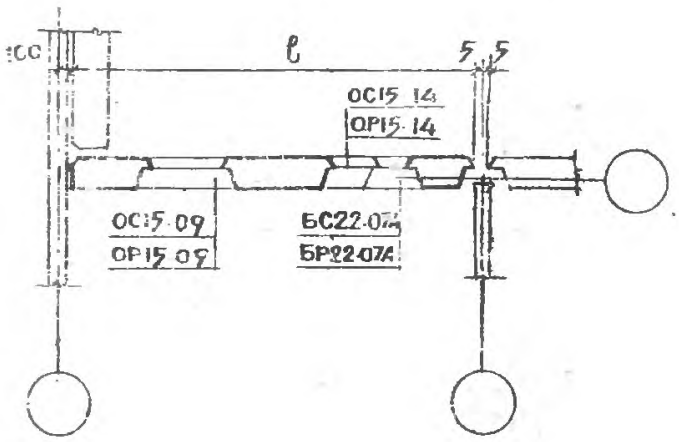

НР4 - 59.29.3 - 3Iб НР4л- 59.29.3 - 3Iб НР4 - 59.29.3 - 3Iбл НР4л -59.29.3 - 3Iбл	5895	2900	300	50 / 75	2,341 / 0,244	0,342 / 0,026	70,50 / 5,83	4200 / 5400	79,80, 81,82
НР4 - 59.29.35 - 3Iб НР4л- 59.29.35 - 3Iб НР4 - 59.29.35 - 3Iбл НР4л- 59.29.35 - 3Iбл	5895	2900	350	50 / 75	3,414 / 0,282	0,342 / 0,028	71,56 / 5,94	4650 / 6050	79,80, 81,82
НР4 - 59.29.4 - 3Iб НР4л- 59.29.4 - 3Iб НР4 - 59.29.4 - 3Iбл НР4л- 59.29.4 - 3Iбл	5895	2900	400	50 / 75	3,915 / 0,324	0,342 / 0,025	76,20 / 6,30	5150 / 6800	79,80, 81,82

К3	ЦНИИЭП жилища	Панели толщиной 300, 350 и 400 мм	Типовые конструкции Серия I.I32-2, выпуск I-9	Паспорт Лист 6

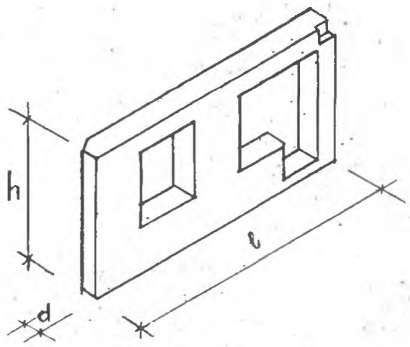

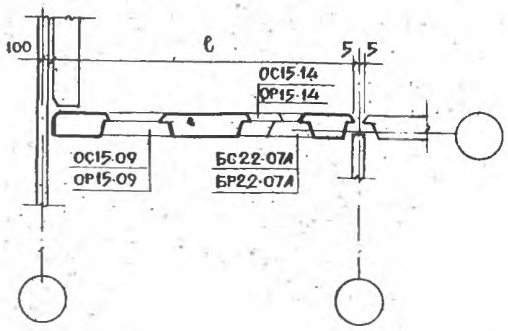

Марка изделия	Размеры, мм ℓ	h	d	Марка бетона	Объем бетона, м³ легкого на изделие / на 1м2	фактурного на изделие / на 1м2	Расход стали, кг на изделие / на 1м2	Масса изделия, кг γ=900 кг/м³ / γ=1300 кг/м³	№№ листов выпуска
НР4 - 59.26.3 - 3Iб НР4л -59.26.3 - 3Iб НР4 - 59.26.3 - 3Iбл НР4л -59.26.3 - 3Iбл	5895	26I0	300	50 75	2,74I 0,226	0,3I9 0,026	66,36 5,44	3900 5I00	83,34, 85,86
НР4 - 59.26.35 - 3Iб НР4л- 59.26.35 - 3Iб НР4 - 59.26.35 - 3Iбл НР4л- 59.26.35 - 3Iбл	5895	26I0	350	50 75	3,2I4 0,263	0,3I9 0,026	67,II 5,5I	4350 5750	83,84, 85,86
НР4 - 59.26.4 - 3Iб НР4л- 59.26.4 - 3Iб НР4 - 59.26.4 - 3Iбл НР4л- 59.26.4 - 3Iбл	5895	26I0	400	50 75	3,7I5 0,304	0,3I9 0,026	7I,67 5,89	4850 6500	83,84, 85,86

ТЕХНИЧЕСКАЯ ХАРАКТЕРИСТИКА И УКАЗАНИЯ ПО ПРИМЕНЕНИЮ.

Габариты панелей установлены исходя из условия применения их в проектах, разрабатываемых с размерами планировочной сетки, кратными 300 мм, при высоте этажа 2800 мм. Панели выполняются из легких теплоизоляционно-конструктивных плотных бетонов слитной структуры на пористых заполнителях (керамзите, перлите, шлаковой пемзе, аглопорите) марки по прочности на сжатие 50 и 75.

Армирование панелей производится пространственными арматурными блоками. Наружные поверхности панелей имеют отделочный слой толщиной не менее 20 мм. Материал, цвет и фактура отделочного слоя назначаются при разработке конкретного проекта здания. Внутренние поверхности панелей должны быть гладкими, подготовленными под окраску или оклейку обоями.

Объем проектных материалов 248 форматок

Инв.№ I2632
Пасп.№03138I

Страница II

Главный инженер проекта Ю.Герман

Зам.директора института - руководитель отделения проектных работ

ТИПОВЫЕ КОНСТРУКЦИИ Серия I.I32-2, выпуск I-9

ЦНИИЭП жилища

ЧАСТЬ 3
Раздел I
Подгруппа I.132

ПАНЕЛИ НАРУЖНЫХ СТЕН
ЛЕГКОБЕТОННЫЕ ОДНОСЛОЙНЫЕ ОДНОРЯДНОЙ РАЗРЕЗКИ
ДЛЯ КРУПНОПАНЕЛЬНЫХ ЖИЛЫХ ЗДАНИЙ С ШАГОМ
ПОПЕРЕЧНЫХ СТЕН 2,4 - 6,6 м И ВЫСОТОЙ ЭТАЖА 2,8 м
(большой и смешанный шаг)

ВЫПУСК I-I0 - панели группы НР5 толщиной 300, 350, 400 мм

ОБЛАСТЬ ПРИМЕНЕНИЯ: II и III климатические районы с обычными геологическими условиями.

ПАСПОРТ
ТИПОВЫЕ КОНСТРУКЦИИ
Серия I.I32-2. Выпуск I-I0
УДК 691.022-413
Разработаны ЦНИИЭП жилища, Москва,И-434,Дмитровское шоссе,дом 9,корпус Б, при участии ЦНИИСК им. Кучеренко, Москва,Ж-389, 2-я Институтская ул.,д.6
Утверждены и введены в действие Госгражданстроем с I/XII-I973г.
Приказ № 246 от I9/X-I973г.

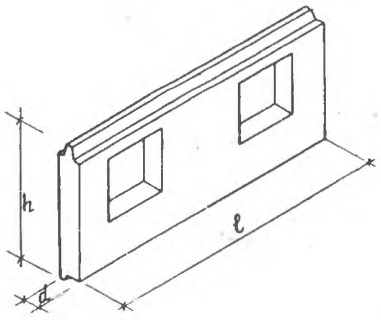

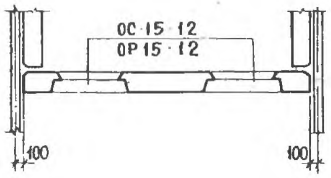

Марка изделия	Размеры, мм ℓ	h	d	Марка бетона	Объем бетона, м³: легкого на изделие / на 1м2	фактурного на изделие / на 1м2	Расход стали, кг: на изделие / на 1м2	Масса изделия, кг: γ=900 кг/м³ / γ=1300 кг/м³	№№ листов выпуска
НР5 - 58.29.3 - 22	5800	2900	300	50 / 75	3,235 / 0,238	0,282 / 0,02I	62,9I / 4,60	3700 - -5200	I
НР5 - 58.29.35 - 22	5800	2900	350	50 / 75	3,790 / 0,278	0,282 / 0,02I	68,29 / 5,00	4300 - -5950	I
НР5 - 58.29.4 - 22	5800	2900	400	50 / 75	4,426 / 0,324	0,282 / 0,02I	69,25 / 5,I0	4950 - -6900	I

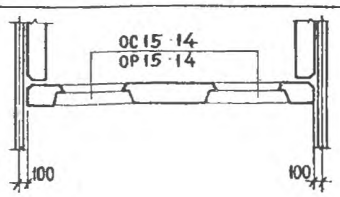

НР5 - 58.29.3 - 23	5800	2900	300	50 / 75	3,094 / 0,234	0,273 / 0,02I	63,33 / 4,80	3550 - -4900	3
НР5 - 58.29.35 - 23	5800	2900	350	50 / 75	3,659 / 0,278	0,273 / 0,02I	64,87 / 4,90	4200- -5800	3

На I0 страницах, страница I

Марка изделия	Размеры, мм			Марка бетона	Объем бетона м³ легкого на изделие / на Iм2	Объем бетона м³ фактурного на изделие / на Iм2	Расход стали, кг на изделие / на Iм2	Масса изделий, кг γ=900 кг/м³ γ=I300 кг/м³	№№ листов выпуска
	ℓ	h	d						
НР5 - 58.29.4 - 23	5800	2900	400	50 / 75	4,255 / 0,322	0,273 / 0,02I	69,65 / 5,30	4800 - -6700	3
НР5 - 6I.29.3 - 23	6I00	2900	300	50 / 75	3,3I7 / 0,236	0,295 / 0,02I	64,90 / 4,60	3850 - -5300	34
НР5 - 6I.29.35 - 23	6I00	2900	350	50 / 75	3,923 / 0,279	0,295 / 0,02I	70,30 / 5,00	4500 - -6250	34
НР5 - 6I.29.4 - 23	6I00	2900	400	50 / 75	4,56I / 0,324	0,295 / 0,02I	7I,29 / 5,05	5200 - -7200	34
НР5 - 64.29.3 - 23	6400	2900	300	50 / 75	3,539 / 0,236	0,3I7 / 0,02I	66,53 / 4,45	4I00 - -5650	65
НР5 - 64.29.35 - 23	6400	2900	350	50 / 75	4,I87 / 0,280	0,3I7 / 0,02I	7I,9I / 4,80	4850 - -6650	65
НР5 - 64.29.4 - 23	6400	2900	400	50 / 75	4,866 / 0,326	0,3I7 / 0,02I	72,98 / 4,87	5550 - -7500	65

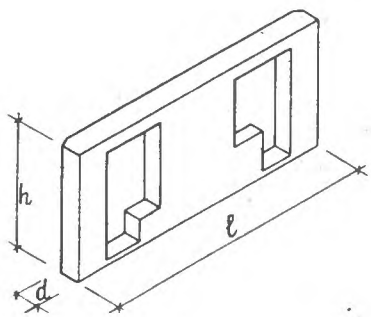

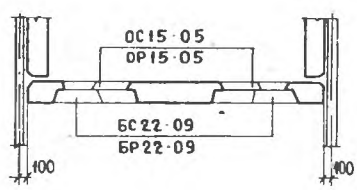

НР5 - 58.26.3 - 23б	5800	26I0	300	50 / 75	2,562 / 0,246	0,2II / 0,020	66,36 / 6,40	3000 - -4I00	5
НР5 - 58.26.35 - 23б	5800	26I0	350	50 / 75	2,997 / 0,288	0,2II / 0,020	67,23 / 6,48	3450 - -4800	5
НР5 - 58.26.4 - 23б	5800	26I0	400	50 / 75	3,493 / 0,336	0,2II / 0,020	67,95 / 6,53	4000 - -5550	5

КЗ	ЦНИИЭП жилища	Панели толщиной 300, 350, 400 мм	Типовые конструкции Серии I.I32-2 выпуск I-I0	Паспорт Лист 2

Марка изделия	Размеры, мм			Марка бетона	Объем бетона м³ легкого на изделие / на Iм2	Объем бетона м³ фактурного на изделие / на Iм2	Расход стали, кг на изделие / на Iм2	Масса изделия, кг γ=900 кг/м³ / γ=I300 кг/м³	№ листов выпуска
	ℓ	h	d						
НР5 - 6I.26.3.- 23б	6I00	26I0	300	50 75	2,776 0,384	0,23I 0,02I	67,46 6,04	3250 - -4450	36
НР5 - 6I.26.35 - 25б	6I00	26I0	350	50 75	3,25I 0,292	0,23I 0,02I	72,00 6,43	3750 - -5200	36
НР5 - 6I.26.4 - 23б	6I00	26I0	400	50 75	3,786 0,340	0,23I 0,02I	72,72 6,52	4350 - -6000	36
НР5 - 64.26.3 - 23б	6400	26I0	300	50 75	2,99I 0,25I	0,25I 0,02I	68,59 5,74	3500 - -4800	67
НР5 - 64.26.35 - 23б	6400	26I0	350	50 75	3,504 0,293	0,25I 0,02I	73,I4 6,I2	4050 - -5600	67
НР5 - 64.26.4 - 23б	6400	26I0	400	50 75	4,079 0,340	0,25I 0,02I	73,89 6,I6	4700- -6500	67

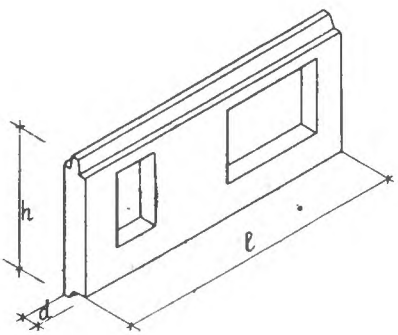

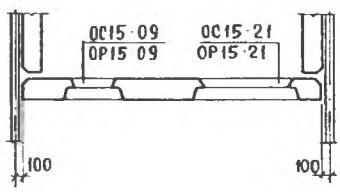

НР5 - 58.29.3 - 3I НР5 - 58.29.3 - 3Iл	5800	2900	300	50 75	2,968 0,233	0,266 0,02I	68,66 5,40	3450- -4750	7
НР5 - 58.29.35 - 3I НР5 - 58.29.35 - 3Iл	5800	2900	350	50 75	3,494 0,274	0,266 0,02I	70,I8 5,50	4050 - -5550	7
НР5 - 58.29.4 - 3I НР5 - 58.29.4 - 3Iл	5800	2900	400	50 75	4,068 0,320	0,266 0,02I	74,95 5,88	4600 - -6450	7

Марка изделия	Размеры, мм			Марка бетона	Объем бетона м³: легкого на изделие / на Iм2	Объем бетона м³: фактурного на изделие / на Iм2	Расход стали, кг: на изделие / на Iм2	Масса изделия, кг: γ=900 кг/м³ / γ=I300 кг/м³	№№ листов выпуска
	ℓ	h	d						
НР5 - 6I.29.3 - 3I НР5 - 6I.29.3 - 3Iл	6I00	2900	300	50 75	3,I90 0,229	0,288 0,02I	70,23 5,I4	3750 - -5150	38
НР5 - 6I.29.35 - 3I НР5 - 6I.29.35 - 3Iл	6I00	2900	350	50 75	3,758 0,276	0,288 0,02I	75,6I 5,55	4350 - -6000	38
НР5 - 6I.29.4 - 3I НР5 - 6I.29.4 - 3Iл	6I00	2900	400	50 75	4,374 0,322	0,288 0,02I	76,60 5,63	4950 - -6950	38

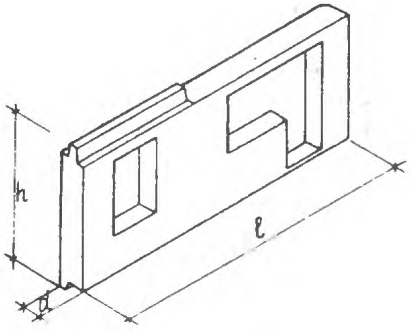

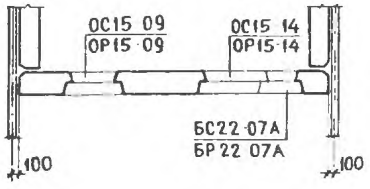

НР5 - 58.29.3 - 3Iб НР5 - 58.29.3 - 3Iбл	5800	2900	300	50 75	2,736 0,242	0,22I 0,020	70,42 6,23	3200 - -4400	I0
НР5 - 58.29.35 - 3Iб НР5 - 58.29.35 - 3Iбл	5800	2900	350	50 75	3,I74 0,28I	0,22I 0,020	7I,48 6,34	3700 - -5I00	I0
НР5 - 58.29.4 - 3Iб НР5 - 58.29.4 - 3Iбл	5800	2900	400	50 75	3,722 0,330	0,22I 0,020	76,I2 6,73	4250 - -5900	I0
НР5 - 6I.29.3 - 3Iб НР5 - 6I.29.3 - 3Iбл	6I00	2900	300	50 75	2,958 0,244	0,23I 0,020	7I,9I 5,90	3450- -4800	4I
НР5 - 6I.29.35 - 3Iб НР5 - 6I.29.35 - 3Iбл	6I00	2900	350	50 75	3,467 0,286	0,23I 0,020	73,02 6,03	4000 - -5500	4I
НР5 - 6I.29.4 - 3Iб НР5 - 6I.29.4 - 3Iбл	6I00	2900	400	50 75	4,629 0,382	0,23I 0,020	77,66 6,40	4600 - -6400	4I

К3	ЦНИИЭП жилища	Панели толщиной 300, 350, 400 мм	Типовые конструкции Серии I.I32-2 выпуск.I-I0	Паспорт Лист 3

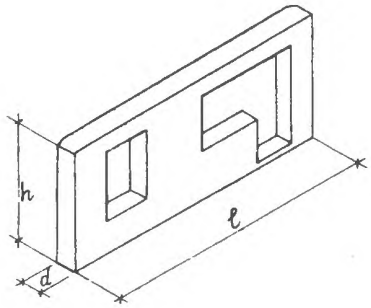

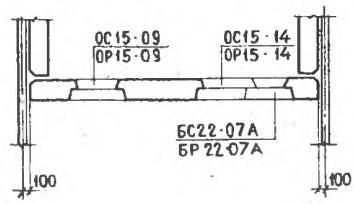

Марка изделия	Размеры, мм ℓ	h	d	Марка бетона	Объем бетона, м³ легкого на изделие / на Iм2	фактурного на изделие / на Iм2	Расход стали, кг на изделие / на Iм2	Масса изделия, кг γ=900 кг/м³ γ=I300 кг/м³	№№ листов выпуска
НР5 - 58.26.3 - 3Iб	5800	26I0	300	50	2,669	0,2I8	67,39	3I00 -	I3
НР5 - 58.26.3 - 3Iбл				75	0,250	0,02I	6,35	-4300	
НР5 - 58.26.35 - 3Iб	5800	26I0	350	50	3,I07	0,2I8	68,I4	3600 -	I3
НР5 - 58.26.35 - 3Iбл				75	0,292	0,02I	6,44	-4950	
НР5 - 58.26.4 - 3Iб	5800	26I0	400	50	3,6I6	0,2I5	68,90	4I00 -	I3
НР5 - 58.26.4 - 3Iбл				75	0,340	0,02I	6,50	-5650	
НР5 - 6I.26.3 - 3Iб	6I00	26I0	300	50	2,883	0,238	68,49	3350	44
НР5 - 6I.26.3 - 3Iбл				75	0,252	0,02I	6,03	-4650	
НР5 - 6I.26.35- 3Iб	6I00	26I0	350	50	3,37I	0,238	69,25	3900 -	44
НР5 - 6I.26.35- 3Iбл				75	0,294	0,02I	6,08	-5350	
НР5 - 6I.26.4 - 3Iб	6I00	26I0	400	50	3,909	0,238	73,8I	4450 -	44
НР5 - 6I.26.4 - 3Iбл				75	0,342	0,02I	6,50	-6200	

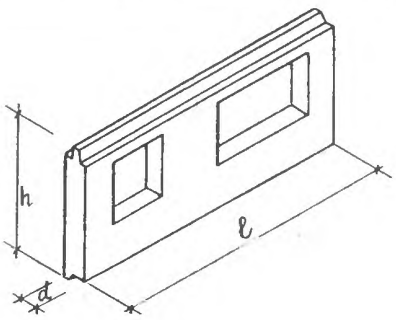

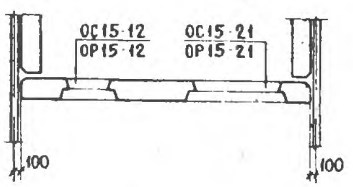

НР5 - 58.29.3 - 32	5800	2900	300	50	2,84I	0,257	68,66	3300 -	I6
НР5 - 58.29.3 - 32л				75	0,229	0,02I	5,55	-4550	

Марка изделия	Размеры, мм			Марка бетона	Объем бетона, м³ легкого на изделие / на 1м2	Объем бетона, м³ фактурного на изделие / на 1м2	Расход стали, кг на изделие / на 1м2	Масса изделия, кг γ=900 кг/м³ / γ=1500 кг/м³	№№ листов выпуска
	ℓ	h	d						
НР5 - 58.29.35 - 32 НР5 - 58.29.35 - 32л	5800	2900	350	50 75	3,345 0,279	0,257 0,02I	70,I8 5,66	3900 - -5350	I6
НР5 - 58.29.4 - 32 НР5 - 58.29.4 - 32л	5800	2900	400	50 75	3,896 0,3I4	0,257 0,02I	74,95 6,04	4450 - -6200	I6
НР5 - 6I.29.3 - 32 НР5 - 6I.29.3 - 32л	6I00	2900	300	50 75	3,063 0,23I	0,279 0,02I	70,23 5,30	3600 - -4950	47
НР5 - 6I.29.35 - 32 НР5 - 6I.29.35 - 32л	6I00	2900	350	50 75	3,609 0,27I	0,279 0,02I	75,6I 5,70	4200 - -5800	47
НР5 - 6I.29.4 - 32 НР5 - 6I.29.4 - 32л	6I00	2900	400	50 75	4,202 0,3I8	0,279 0,02I	76,60 5,78	4800 - -6700	47

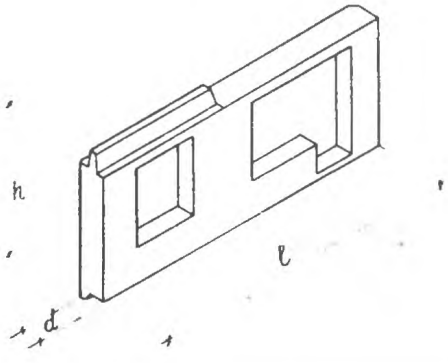

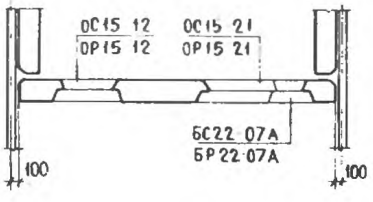

НР5 - 58.29.3 - 32б НР5 - 58.29.3 - 32бл	5800	2900	300	50 75	2,609 0,254	0,2I2 0,02I	70,42 6,47	3050 - -4200	I9
НР5 - 58.29.35 - 32б НР5 - 58.29.35 - 32бл	5800	2900	350	50 75	3,053 0,297	0,2I2 0,02I	7I,48 6,56	3550 - -4900	I9
НР5 - 58.29.4 - 32б НР5 - 58.29.4 - 32бл	5800	2900	400	50 75	3,550 0,345	0,2I2 0,02I	76,I2 6,96	4I00 - -5650	I9
НР5 - 6I.29.3 - 32б НР5 - 6I.29.3 - 32бл	6I00	2900	300	50 75	2,83I 0,256	0,232 0,02I	7I,9I 6,I3	3300 - -4600	50
НР5 - 6I.29.35 - 32б НР5 - 6I.29.35 - 32бл	6I00	2900	350	50 75	3,308 0,300	0,232 0,02I	73,02 6,20	3850- -5300	50
НР5 - 6I.29.4 - 32б НР5 - 6I.29.4 - 32бл	6I00	2900	400	50 75	3,857 0,350	0,232 0,02I	77,66 6,60	4450- -6I50	50

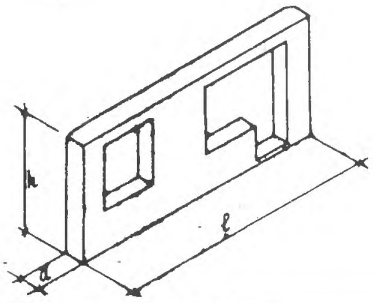

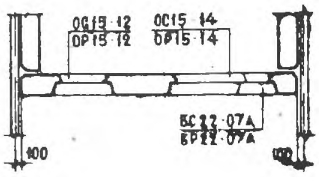

Марка изделия	Размеры, мм ℓ	h	d	Марка бетона	Объем бетона м³ легкого на изделие / на 1м2	фактурного на изделие / на 1м2	Расход стали, кг на изделие / на 1м2	Масса изделия, кг γ=900 кг/м³ / γ=1300 кг/м³	№ листов выпуска
НР5 - 58.26.3 - 32б НР5 - 58.26.3 - 32бл	5800	2610	300	50/75	2,542 / 0,246	0,209 / 0,020	67,39 / 6,55	2950 - -4100	22
НР5 - 58.26.35 - 32б НР5 - 58.26.35 - 32бл	5800	2610	350	50/75	2,958 / 0,288	0,209 / 0,020	68,14 / 6,62	3450 - -4780	22
НР5 - 58.26.4 - 32б НР5 - 58.26.4 - 32бл	5800	2610	400	50/75	3,444 / 0,336	0,209 / 0,020	68,90 / 6,70	3950 - -5500	22
НР5 - 6I.26.3 - 32б НР5 - 6I.26.3 - 32бл	6100	2610	300	50/75	2,756 / 0,250	0,229 / 0,02I	68,49 / 6,22	3200 - -4450	53
НР5 - 6I.26.35 - 32б НР5 - 6I.26.35 - 32бл	6100	2610	350	50/75	3,222 / 0,292	0,229 / 0,02I	69,25 / 6,30	3750 - -5150	53
НР5 - 6I.26.4 - 32б НР5 - 6I.26.4 - 32бл	6100	2610	400	50/75	3,737 / 0,338	0,229 / 0,02I	73,8I / 6,72	4300 - -5950	53

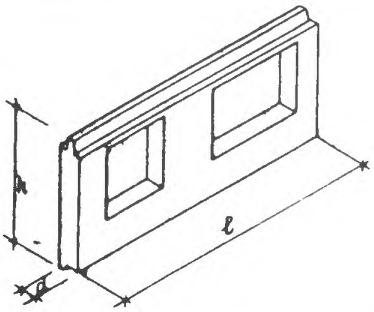

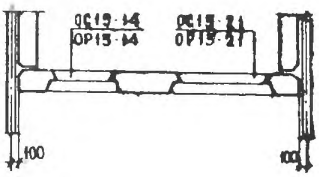

НР5 - 58.29.3 - 33 НР5 - 58.29.3 - 33л	5800	2900	300	50/75	2,770 / 0,228	0,252 / 0,02I	68,88 / 5,65	3250 - -4500	25

Серия 7

Марка изделия	Размеры, мм ℓ	h	d	Марка бетона	Объем бетона, м³ легкого на изделие / на Iм2	фактурного на изделие / на Iм2	Расход стали, изделия, кг на изделие / на Iм2	Масса кг при γ=900 кг/м³ – при γ=I300 кг/м³	№№ листов выпуска
НР5 - 58.29.35 - 33 НР5 - 58.29.35 - 33л	5800	2900	350	50 75	3,280 0,270	0,252 0,02I	70,4I 5,77	3800 – –5250	25
НР5 - 58.29.4 - 33 НР5 - 58.29.4 - 33л	5800	2900	400	50 75	3,8I0 0,3I4	0,252 0,02I	75,I9 6,I6	4350 – –6050	25
НР5 - 6I.29.3 - 33 НР5 - 6I.29.3 - 33л	6I00	2900	300	50 75	2,992 0,230	0,274 0,02I	70,45 5,43	3550 – –4850	56
НР5 - 6I.29.35 - 33 НР5 - 6I.29.35 - 33л	6I00	2900	350	50 75	3,544 0,272	0,274 0,02I	72,04 5,54	4I50 – –5700	56
НР5 - 6I.29.4 - 33 НР5 - 6I.29.4 - 33л	6I00	2900	400	50 75	4,II6 0,3I6	0,274 0,02I	76,83 5,90	4750 – –6550	56
НР5 - 64.29.3 - 33 НР5 - 64.29.3 - 33л	6400	2900	300	50 75	3,2I5 0,232	0,296 0,02I	72,00 5,I8	3800 – –5200	69
НР5 - 64.29.35- 33 НР5 - 64.29.35 - 33л	6400	2900	350	50 75	3,308 0,248	0,296 0,02I	77,37 5,56	4450 – –6I50	69
НР5 - 64.29.4 - 33 НР5 - 64.29.4 - 33л	6400	2900	400	50 75	4,422 0,3I8	0,296 0,02I	78,44 5,65	5I00 – –7050	69

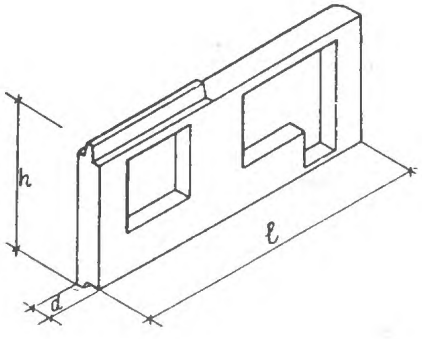

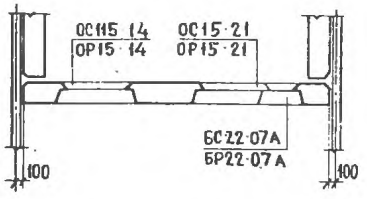

НР5 - 58.29.3 - 33б НР5 - 58.29.3 - 33бл	5800	2900	300	50 75	2,538 0,238	0,208 0,020	70,64 6,60	3000 – –4I00	28
НР5 - 58.29.35 - 33б НР5 - 58.29.35 - 33бл	5800	2900	350	50 75	2,988 0,280	0,208 0,020	7I,7I 6,72	3500 – –4850	28

К3	ЦНИИЭП жилища	Панели толщиной 300, 350, 400 мм	Типовые конструкции Серии 1.132-2 выпуск I-10	Паспорт Лист 5

Марка изделия	Размеры, мм			Марка бетона	Объем бетона, м³		Расход стали, кг	Масса изделия, кг	№ листов выпуска
					легкого	фактурного			
	ℓ	h	d		на изделие / на 1м2	на изделие / на 1м2	на изделие / на 1 м2	γ=900 кг/м³ / γ=1300 кг/м³	
НР5 - 58.29.4 - 33б НР5 - 58.29.4 - 33бл	5800	2900	400	50 75	3,464 0,326	0,208 0,020	76,36 7,12	4000 - -5500	28
НР5 - 61.29.3 - 33б НР5 - 61.29.3 - 33бл	6100	2900	300	50 75	2,761 0,240	0,227 0,020	72,37 6,26	3250 - -4500	59
НР5 - 61.29.35 - 33б НР5 - 61.29.35 - 33бл	6100	2900	350	50 75	3,252 0,282	0,227 0,020	73,49 6,38	3800 - -5250	59
НР5 - 61.29.4 - 33б НР5 - 61.29.4 - 33бл	6100	2900	400	50 75	3,771 0,327	0,227 0,020	78,14 6,78	4350 - -6050	59
НР5 - 64.29.3 - 33б НР5 - 64.29.3 - 33бл	6400	2900	300	50 75	2,984 0,240	0,247 0,020	73,68 5,95	3550 - -4850	72
НР5 - 64.29.35 - 33б НР5 - 64.29.35 - 33бл	6400	2900	350	50 75	3,517 0,284	0,247 0,020	74,84 6,05	4150 - -5700	72
НР5 - 64.29.4 - 33б НР5 - 64.29.4 - 33бл	6400	2900	400	50 75	4,077 0,328	0,247 0,020	79,52 6,43	4700 - -6500	72

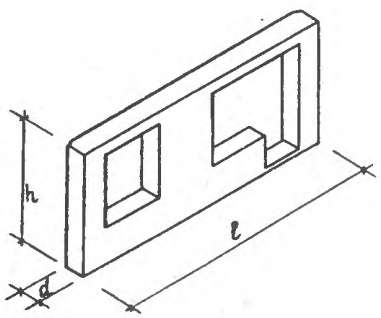

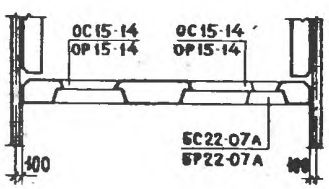

НР5 - 58.26.3 - 33б НР5 - 58.26.3 - 33бл	5800	2610	300	50 75	2,471 0,245	0,205 0,021	67,61 6,70	2900 - -4000	31
НР5 - 58.26.35 - 33б НР5 - 58.26.35 - 33бл	5800	2610	350	50 75	2,903 0,288	0,205 0,021	68,37 6,78	3400 - -4700	31
НР5 - 58.26.4 - 33б НР5 - 58.26.4 - 33бл	5800	2610	400	50 75	3,358 0,334	0,205 0,021	69,14 6,88	3850 - -5350	31

Марка изделия	Размеры, мм l	h	d	Марка бетона	Объем бетона м³ легкого на изделие на 1м2	фактурного на изделие на 1м2	Расход стали, кг на изделие на 1м2	Масса изделия, кг 900 кг/м³ 1300 кг/м³	№ листов выпуска
НР5 - 6I.26.3 - 33б НР6 - 6I.26.3 - 33бл	6I00	26I0	300	50 75	2,686 0,248	0,224 0,02I	68,95 6,38	3I50 - -4350	62
НР5 - 6I.26.35 - 33б НР6 - 6I.26.35 - 33бл	6I00	26I0	350	50 75	3,I56 0,292	0,224 0,02I	69,72 6,47	3700 - -5I00	62
НР5 - 6I.26.4 - 33б НР5 - 6I.26.4 - 33бл	6I00	26I0	400	50 75	3,65I 0,338	0,224 0,02I	74,29 6,90	4200 - -5850	62
НР6 - 64.26.3 - 33б НР5 - 64.26.3 - 33бл	6400	26I0	300	50 75	2,900 0,2I2	0,244 0,02I	69,86 6,00	3450 - -4700	75
НР5 - 64.26.35 - 33б НР5 - 64.26.35 - 33бл	6400	26I0	350	50 75	3,4I0 0,294	0,244 0,02I	70,64 6,I2	4000 - -5500	75
НР5 - 64.26.4 - 33б НР5 - 64.26.4 - 33бл	6400	26I0	400	50 75	3,944 0,340	0,244 0,02I	75,22 6,50	4550 - -6300	75

ТЕХНИЧЕСКАЯ ХАРАКТЕРИСТИКА И УКАЗАНИЯ ПО ПРИМЕНЕНИЮ

Габариты панелей установлены исходя из условия применения их в проектах, разрабатываемых с размерами планировочной сетки, кратными 300 мм, при высоте этажа 2800 мм. Панели выполняются из легких теплоизоляционно-конструктивных плотных бетонов слитной структуры на пористых заполнителях /керамзите, перлите, шлаковой пемзе, аглопорите/ марки по прочности на сжатие 50 и 75.

Армирование панелей производится пространственными арматурными блоками. Наружные поверхности панелей имеют отделочный слой толщиной не менее 20 мм. Материал, цвет и фактура отделочного слоя назначаются при разработке конкретного проекта здания. Внутренние поверхности панелей должны быть гладкими, подготовленными под окраску или оклейку обоями.

Объем проектных материалов 200 форматок

Рабочие чертежи изделий распространяет Центральный институт типового проектирования, I07056, г.Москва, Спартаковская ул.,2а,корп.В

Инв.№ I2633
Пасп.№ 031382

Руководитель
Главный инженер проекта Н.Розовский
Зам.директора института по вопросам проектных работ А.Крылов
ТИПОВЫЕ КОНСТРУКЦИИ Серия I.I82-2. Выпуск I-I0
Привязан

ЧАСТЬ 3

Раздел I
Подгруппа I.I32

ПАНЕЛИ НАРУЖНЫХ СТЕН ЛЕГКОБЕТОННЫЕ ОДНОСЛОЙНЫЕ ОДНОРЯДНОЙ РАЗРЕЗКИ ДЛЯ КРУПНОПАНЕЛЬНЫХ ЖИЛЫХ ЗДАНИЙ С ШАГОМ ПОПЕРЕЧНЫХ СТЕН 2,4 - 6,6 м И ВЫСОТОЙ ЭТАЖА 2,8 м
(большой и смешанный шаг)

ВЫПУСК I-II. Панели группы НТ2 толщиной 300 мм.

ОБЛАСТЬ ПРИМЕНЕНИЯ: II и III климатические районы с обычными геологическими условиями.

ПАСПОРТ
ТИПОВЫЕ КОНСТРУКЦИИ
Серия I.I32-2.Выпуск I-II

УДК 69I.022-4I3

Разработаны ЦНИИЭП жилища Москва,И-434,Дмитровское шоссе,дом 9,корпус Б, при участии ЦНИИСК им. В.А.Кучеренко, Москва, Ж-389,2-ая Институтская ул., дом 6

Утверждены и введены в действие Госгражданстроем с I/XII-1978г.

Приказ № 246
от I9/X-1978г

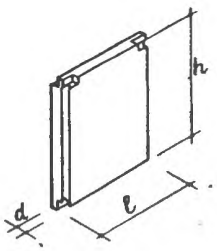

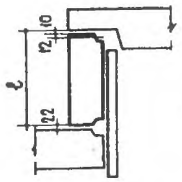

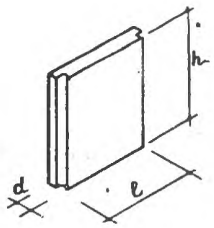

Марка бетона	Размеры, мм ℓ	h	d	Марка бетона	Объем бетона м³ легкого на изделие / на Iм2	фактурного на изделие / на Iм2	Расход стали кг на изделие / на Iм2	Масса изделия кг I-900 кг/м² / I-I300 кг/м³	№ листов чертежей
НТ2 - 7.29.3	690	2900	300	50	0,505 / 0,253	0,060 / 0,030	9,75 / 5,48	640 / 860	I
НТ2 - I0.29.3	990	2900	300	50	0,734 / 0,256	0,082 / 0,028	I0,94 / 3,82	920 / I290	2
НТ2 - I3.29.3	I290	2900	300	50	0,962 / 0,257	0,I04 / 0,028	II,80 / 3,I6	II90 / I6I0	3
НТ2 - I6.29.3	I590	2900	300	50	I,I9I / 0,258	0,I25 / 0,027	I5,77 / 3,42	I470 / 2000	4
НТ2 - I9.29.3	I890	2900	300	50	I4,I9 / 0,259	0,I47 / 0,027	I6,64 / 3,04	I750 / 2360	5
НТ2- 22.29.3	2I90	2900	300	50	I,650 / 0,259	0,I69 / 0,027	I8,83 / 2,97	2050 / 2750	6
НТ2 - 7.26.3	690	26I0	300	50	0,474 / 0,263	0,055 / 0,03I	9,78 / 5,43	600 / 800	7
НТ2 - I0.26.3	990	26I0	300	50	0,688 / 0,266	0,075 / 0,029	I0,66 / 4,I4	850 / II50	8
НТ2 - I3.26.3	I290	26I0	300	50	0,903 / 0,268	0,094 / 0,028	II,I4 / 3,3I	III0 / I5I0	9

На 2-х страницах, страница I

Марка бетона	Размеры, мм			Марка бетона	Объем бетона м³ легкого на изделие / на Iм2	Объем бетона м³ фактурного на изделие / на Iм2	Расход стали кг на изделие / на Iм2	Масса изделия кг I900 кг/м2 / I300 кг/м2	№№ листов выпуска
	ℓ	h	d						
НТ2 - I6.26.3	I590	26I0	300	50	I,II7 / 0,269	0,II4 / 0,027	I4,7I / 3,55	I370 / I850	I0
НТ2 - I9.26.3	I890	26I0	300	50	I,352 / 0,270	0,I35 / 0,027	I5,I9 / 3,08	I630 / 22I0	II
НТ2 - 22.26.3	2I90	26I0	300	50	I,546 / 0,27I	0,I53 / 0,027	I6,99 / 2,98	I880 / 2540	I2

Страница 2

Главный инженер проекта Н.Росинский

Зам.директора института рук.отделения проектных работ

ТЕХНИЧЕСКАЯ ХАРАКТЕРИСТИКА И УКАЗАНИЯ ПО ПРИМЕНЕНИЮ

Габариты панелей установлены исходя из условия применения их в проектах, разрабатываемых с размерами планировочной сетки, кратными 300 мм, при высоте этажа 2800 мм. Панели выполняются из легких теплоизоляционно-конструктивных плотных бетонов слитной структуры на пористых заполнителях /керамзите, перлите, шлаковой пемзе, аглопорите/ марки по прочности на сжатие 50

Армирование панелей производится пространственными арматурными блоками. Наружные поверхности панелей имеют отделочный слой толщиной не менее 20 мм. Материал, цвет и фактура отделочного слоя назначаются при разработке конкретного проекта здания. Внутренние поверхности панелей должны быть гладкими, подготовленными под окраску или оклейку обоями.

Объем проектных материалов 36 форматок

Рабочие чертежи изделий распространяет Центральный институт типового проектирования, I07066, г.Москва, Спартаковская ул., д.2а, корп.В

инв.№ I2634
Пасп.№ 031383

ЧАСТЬ 3
Раздел I
Подгруппа I.I32

ПАНЕЛИ НАРУЖНЫХ СТЕН ЛЕГКОБЕТОННЫЕ ОДНОСЛОЙНЫЕ ОДНОРЯДНОЙ РАЗРЕЗКИ ДЛЯ КРУПНОПАНЕЛЬНЫХ ЖИЛЫХ ЗДАНИЙ С ШАГОМ ПОПЕРЕЧНЫХ СТЕН 2,4 - 6,6 м И ВЫСОТОЙ ЭТАЖА 2,8 м
(большой и смешанный шаг)

ВЫПУСК I-I2 Панели группы НТ2 толщиной 350 мм

ОБЛАСТЬ ПРИМЕНЕНИЯ: II и III климатические районы с обычными геологическими условиями.

ПАСПОРТ
ТИПОВЫЕ КОНСТРУКЦИИ
Серия I.I32-2. Выпуск I-I2

УДК 691.022-41:

Разработаны ЦНИИЭП жилища Москва,И-434,Дмитровское шоссе,дом 9,корпус Б при участии ЦНИИСК им. Кучеренко, Москва, Ж-389, 2-ая Институтская ул.дом 6

Утверждены и введены в действие Госгражданстроем с I/XI-1973г.
Приказ № 246 от19/..-1973г

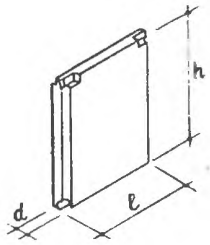

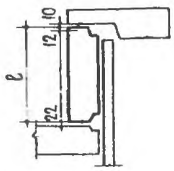

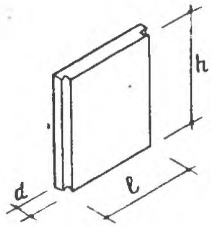

Марка изделия	Размеры, мм ℓ	h	d	Марка бетона	Объем бетона м³ легкого на изделие	легкого на Iм2	фактурного на изделие	фактурного на Iм2	Расход стали кг на изделие	на Iм2	Масса изделия кг γ=900 кг/м3	γ=I300 кг/м3	№ № листов выпуск
НТ2-7.29.35	640	2900	350	50	0,556	0,300	0,056	0,030	9,84	5,30	690	930	I
НТ2-I0.29.35	940	2900	350	50	0,826	0,303	0,078	0,029	II,05	4,05	I020	I370	2
НТ2-I3.29.35	I240	2900	350	50	I,097	0,305	0,I00	0,028	II,98	3,34	I320	I800	3
НТ2-I6.29.35	I540	2900	350	50	I,367	0,306	0,I22	0,027	I5,95	3,58	I650	2240	4
НТ2-I9.29.35	I840	2900	350	50	I,637	0,307	0,I43	0,027	I6,89	3,17	I970	2680	5
НТ2-2I.29.35	2I40	2900	350	50	I,907	0,307	0,I65	0,027	I9,25	3,10	2280	3I00	6
НТ2-7.26.35	640	26I0	350	50	0,52I	0,3I2	0,056	0,03I	9,93	5,93	640	870	7
НТ2-I0.26.35	940	26I0	350	50	0,775	0,3I6	0,07I	0,029	I0,79	I,42	940	I260	8
НТ2-I3.26.35	I240	26I0	350	50	I,029	0,3I8	0,09I	0,029	II,29	3,49	I240	I690	9

2 страницах, страница I

Масса изделия —	Размеры, мм			Марка бетона	Объем бетона м³ легкого на изделие / на 1м2	Объем бетона м³ фактурного на изделие / на 1м2	Расход стали кг на изделие / на 1м2	Масса изделия кг γ=900 кг/м3 / γ=1300 кг/м3	№ № листов выпуска
	ℓ	h	d						
НТ2-16.26.35	1540	2610	350	50	1,282 / 0,319	0,110 / 0,027	14,84 / 3,70	1540 / 2090	10
НТ2-19.26.35	1840	2610	350	50	1,536 / 0,320	0,130 / 0,027	15,34 / 3,20	1830 / 2500	11
НТ2-22.26.35	2140	2610	350	50	1,790 / 0,320	0,150 / 0,027	17,28 / 3,10	2130 / 2900	12

Главный инженер проекта Н.Росинский

Страница 2

ТЕХНИЧЕСКАЯ ХАРАКТЕРИСТИКА И УКАЗАНИЯ ПО ПРИМЕНЕНИЮ

Габариты панелей установлены исходя из условия применения их в проектах, разрабатываемых с размерами планировочной сетки, кратными 300 мм, при высоте этажа 2800 мм. Панели выполняются из легких теплоизоляционно-конструктивных плотных бетонов слитной структуры на пористых заполнителях /керамзите, перлите, шлаковой пемзе, аглопорите/ марки по прочности на сжатие 50.

Армирование панелей производится пространственными арматурными блоками. Наружные поверхности панелей имеют отделочный слой толщиной не менее 20 мм. Материал, цвет и фактура отделочного слоя назначаются при разработке конкретного проекта здания. Внутренние поверхности панелей должны быть гладкими, подготовленными под окраску или оклейку обоями.

Объем проектных материалов 36 форматок

Рабочие чертежи изделий распространяет Центральный институт типового проектирования, 107066, г.Москва, Спартаковская ул., д.2а, корп.В

Инв.№ 12635
Пасп.№ 031384

ЧАСТЬ 3

Раздел I
Подгруппа I.I32

ПАНЕЛИ НАРУЖНЫХ СТЕН ЛЕГКОБЕТОННЫЕ ОДНОСЛОЙНЫЕ ОДНОРЯДНОЙ РАЗРЕЗКИ ДЛЯ КРУПНОПАНЕЛЬНЫХ ЖИЛЫХ ЗДАНИЙ С ШАГОМ ПОПЕРЕЧНЫХ СТЕН 2,4 - 6,6 м И ВЫСОТОЙ ЭТАЖА 2,8 м

(большой и смешанный шаг)

Выпуск I-I3: Панели группы НТ2 толщиной 400 мм

ОБЛАСТЬ ПРИМЕНЕНИЯ: II и III климатические районы с обычными геологическими условиями.

ПАСПОРТ
ТИПОВЫЕ КОНСТРУКЦИИ
Серия I.I32-2. Выпуск I-I3
УДК 691.022-413

Разработаны ЦНИИЭП жилища Москва, И-434, Дмитровское шоссе, дом 9, корпус Б, при участии ЦНИИСК им. В.А.Кучеренко, Москва, Ж-389, 2-ая Институтская ул., дом 6

Утверждены и введены в действие Госгражданстроем с I/XII-1978г.
Приказ № 246 от I9/X-1978г

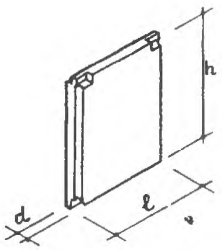

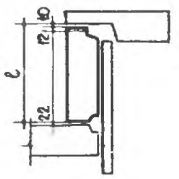

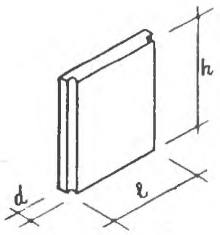

Марка бетона	Размеры, мм			Марка бетона	Объем бетона $м^3$ легкого фактурного на изделие	Объем бетона $м^3$ легкого фактурного на изделие	Расход стали кг на изделие	Масса изделия кг γ=900кг/$м^3$ γ=1300 кг/$м^3$	№ № листов выпуска
	ℓ	h	d		на 1м2	на 1м2	на 1м2		
НТ2 - 6.29.4	590	2900	400	50	0,593 / 0,347	0,053 / 0,031	9,92 / 5,80	720 / 980	I
НТ2 - 9.29.4	890	2900	400	50	0,905 / 0,351	0,075 / 0,029	II,26 / 4,37	I090 / I480	2
НТ2-I2.29.4	II90	2900	400	50	I,2I7 / 0,353	0,096 / 0,028	I2,98 / 3,76	I450 / I970	3
НТ2 - I5.29.4	I490	2900	400	50	I,529 / 0,354	0,II8 / 0,027	I5,28 / 3,78	I820 / 2480	4
НТ2 - I8.29.4	I790	2900	400	50	I,84I / 0,355	0,I40 / 0,027	I8,67 / 3,64	2I70 / 2960	5
НТ2 - 2I.29.4	2080	2900	400	50	2,I53 / 0,355	0,I62 / 0,027	I9,46 / 3,2I	2540 / 3470	6
НТ2 - 6.26.4	590	26I0	400	50	0,556 / 0,36I	0,048 / 0,03I	I0,0I / 6,58	680 / 920	7
НТ2 - 9.26.4	890	26I0	400	50	0,849 / 0,365	0,068 / 0,029	I0,97 / 4,75	I020 / I390	8
НТ2 - I2.26.4	II90	26I0	400	50	I,I42 / 0,368	0,088 / 0,028	I2,27 / 4,08	I360 / I850	9

На 2-х страницах, страница I

Марка бетона	Размеры, мм			Марка бетона	Объем бетона м³		Расход стали	Масса изделия	№№ листов выпуска
					легкого	фактурного	кг	кг	
					на изделие	на изделие	на изделие	γ=900кг/м³ γ=1300 кг/м³	
	ℓ	h	d		на 1м2	на 1м2	на 1 м2		
НТ2 - I5.26.4	I490	26I0	400	50	I,435 / 0,369	0,I07 / 0,028	I5,I4 / 3,90	I690 / 2300	I0
НТ2 - I8.26.4	I790	26I0	400	50	I,728 / 0,370	0,I27 / 0,028	I7,08 / 3,66	2040 / 2780	II
НТ2 - 2I.26.4	2090	26I0	400	50	2,020 / 0,370	0,I46 / 0,027	I7,44 / 3,20	2370 / 3250	I2

ТЕХНИЧЕСКАЯ ХАРАКТЕРИСТИКА И УКАЗАНИЯ ПО ПРИМЕНЕНИЮ

Габариты панелей установлены исходя из условия применения их в проектах, разрабатываемых с размерами планировочной сетки, кратными 300 мм, при высоте этажа 2800 мм. Панели выполняются из легких теплоизоляционно-конструктивных плотных бетонов слитной структуры на пористых заполнителях /керамзите, перлите, шлаковой пемзе, аглопорите/ марки по прочности на сжатие 50.

Армирование панелей производится пространственными арматурными блоками. Наружные поверхности панелей имеют отделочный слой толщиной не менее 20 мм. Материал, цвет и фактура отделочного слоя назначаются при разработке конкретного проекта здания. Внутренние поверхности панелей должны быть гладкими, подготовленными под окраску или оклейку обоями.

Объем проектных материалов 3 6 форматок

Рабочие чертежи изделий распространяет Центральный институт типового проектирования, I07056, г.Москва, Спартаковская ул., 2а, корп.В

Инв.№ I2636
Пасп.№ 031385

Стр. 2

Главный инженер проекта Н.Росинский

Зам.директора института рук.отделения проектных работ А.Крипша

ТИПОВЫЕ КОНСТРУКЦИИ Серия I.I32-2. Выпуск I-I3

ЦНИИЭП жилища

ЧАСТЬ 3

Раздел I
Подгруппа I.I32

ПАНЕЛИ НАРУЖНЫХ СТЕН ЛЕГКОБЕТОННЫЕ ОДНОСЛОЙНЫЕ ОДНОРЯДНОЙ РАЗРЕЗКИ ДЛЯ КРУПНОПАНЕЛЬНЫХ ЖИЛЫХ ЗДАНИЙ С ШАГОМ ПОПЕРЕЧНЫХ СТЕН 2,4 - 6,6 м И ВЫСОТОЙ ЭТАЖА 2,8 м

(большой и смешанный шаг)

ВЫПУСК I-I4. Панели группы НТ4 толщиной 300 мм

ОБЛАСТЬ ПРИМЕНЕНИЯ: II и III климатические районы с обычными геологическими условиями.

ПАСПОРТ
ТИПОВЫЕ КОНСТРУКЦИИ
Серия I.I32-2.Выпуск I-I4

УДК 691.022-413

Разработаны ЦНИИЭП жилища Москва,И-434,Дмитровское шоссе,дом 9,корпус Б, при участии ЦНИИСК им. В.А.Кучеренко, Москва, Ж-389,2-ая Институтская ул.,дом 6

Утверждены и введены в действие Госгражданстроем с I/XII-1973г.
Приказ № 246 от19/X-1973г

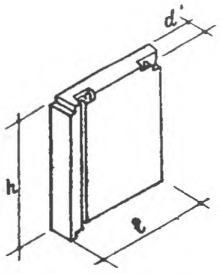

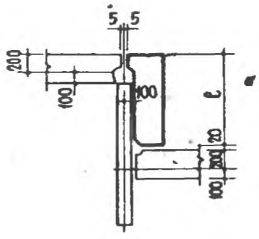

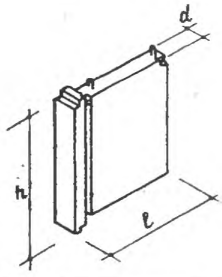

Марка изделия	Размеры, мм ℓ	h	d	Марка бетона	Объем бетона м³: легкого на изделие / на 1м2	фактурного на изделие / на 1м2	Расход стали кг на изделие / на 1м2	Масса изделия кг γ=900кг/м³ / γ=1300 кг/м³	№№ листов выпуска
НТ4- 9.29.3 НТ4л-9.29.3	880	2900	300	50	0,679 0,263	0,I05 0,040	II.77 4,57	9I0 I2[illegible]	I
НТ4 - I2.29.3 НТ4л- I2.29.3	II80	2900	300	50	0,898 0,263	0,I25 0,037	I4,30 4,I8	I200 I580	2
НТ4 - I5.29.3 НТл4- I5.29.3	I480	2900	300	50	I,I36 0,263	0,I48 0,034	I5,05 3,49	I460 I950	3
НТ4 - I8.29.3 НТ4л- I8.29.3	I780	2900	300	50	I,364 0,263	0,I70 0,033	I9,76 3,82	I740 2330	4
НТ4 - 2I.29.3 НТ4л- 2I.29.3	2080	2900	300	50	I,593 0,263	0,I92 0,032	20,63 3,4I	20I0 2700	5
НТ4 - 24.29.3 НТ4л- 24.29.3	2380	2900	300	50	I,82I 0,263	0,2I3 0,03I	2I,39 3,08	2300 3080	6
НТ4 - 9.29.3-0-2 НТ4л- 9.29.3-0-2	880	2900	300	50	0,638 0,274	0,098 0,042	I2,35 5,33	860 II60	7
НТ4 - I2.29.3-0-2 НТ4л -I2,29.3-0-2	II80	2900	300	50	0,852 0,274	0,II8 0,038	I4,48 4,67	II00 I480	8
НТ4 - I5.29.3-0-2 НТ4л- I5.29.3-0-2	I480	2900	300	50	I,067 0,274	0,I37 0,035	I4,96 3,85	I370 I850	9

На 2 страницах, страница I

Марка изделия	Размеры, мм			Марка бетона	Объем бетона м³ легкого на изделие / на Iм2	Объем бетона м³ фактурного на изделие / на Iм2	Расход стали кг на изделие / на Iм2	Масса изделия кг γ=900 кг/м³ / γ=I300 кг/м³	№ листов выпуска
	ℓ	h	d						
НТ4 - I8.29.3-0-2 НТ4л-I8.29.3-0-2	I780	2900	300	50	I,28I 0,274	0,I57 0,034	I9,I7 4,I2	I650 2300	I0
НТ4 - 2I.29.3-0-2 НТ4л- 2I.29.3-0-2	2080	2900	300	50	I,496 0,274	0,I76 0,032	I9,65 3,60	I900 2550	II
НТ4 - 24.29.3-0-2 НТ4л- 24.29.3-0-2	2380	2900	300	50	I,7I0 0,274	0,I96 0,03I	20,0I 3,2I	2I50 2900	I2

2

Гл.инженер проекта Н.Рос

Зам.директора института, руководитель отделения проектных работ А.Крупна

ТЕХНИЧЕСКАЯ ХАРАКТЕРИСТИКА И УКАЗАНИЯ ПО ПРИМЕНЕНИЮ

Габариты панелей установлены исходя из условия применения их в проектах, разрабатываемых с размерами планировочной сетки, кратными 300 мм, при высоте этажа 2800 мм. Панели выполняются из легких теплоизоляционно-конструктивных плотных бетонов слитной структуры на пористых заполнителях /керамзите, перлите, шлаковой пемзе, аглопорите/ марки по прочности на сжатие 50.

Армирование панелей производится пространственными арматурными блоками. Наружные поверхности панелей имеют отделочный слой толщиной не менее 20 мм. Материал, цвет и фактура отделочного слоя назначаются при разработке конкретного проекта здания. Внутренние поверхности панелей должны быть гладкими, подготовленными под окраску или оклейку обоями.

Объем проектных материалов 36 форматок

Рабочие чертежи изделий распространяет Центральный институт типового проектирования
I07056, г.Москва, Спартаковская ул., д.2а, корп.В

Инв.№I2637
Пасп.№ 03I386

ЧАСТЬ

3

Раздел I
Подгруппа I.I32

ПАНЕЛИ НАРУЖНЫХ СТЕН ЛЕГКОБЕТОННЫЕ ОДНОСЛОЙНЫЕ ОДНОРЯДНОЙ РАЗРЕЗКИ ДЛЯ КРУПНОПАНЕЛЬНЫХ ЖИЛЫХ ЗДАНИЙ С ШАГОМ ПОПЕРЕЧНЫХ СТЕН 2,4 - 6,6 м И ВЫСОТОЙ ЭТАЖА 2,8 м

(большой и смешанный шаг)

Выпуск I-I5. Панели группы НТ4 толщиной 350 мм

ОБЛАСТЬ ПРИМЕНЕНИЯ: II и III климатические районы с обычными геологическими условиями.

ПАСПОРТ
ТИПОВЫЕ КОНСТРУКЦИИ
Серия I.I32-2. Выпуск I-I5

УДК 691.022-413

Разработаны ЦНИИЭП жилища Москва,И-434,Дмитровское шоссе,дом 9, корпус Б. при участии ЦНИИСК им. Кучеренко, Москва, Ж-389, 2-ая Институтская ул. дом 6

Утверждены и введены в действие Госгражданстроем с I/XII-1973г. Приказ №246 отI9/X-1973г

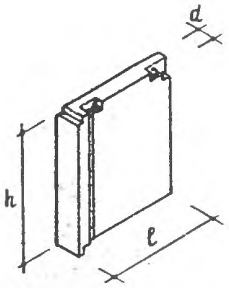

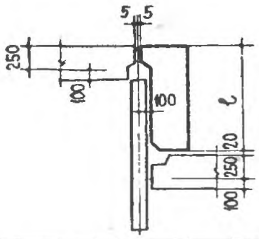

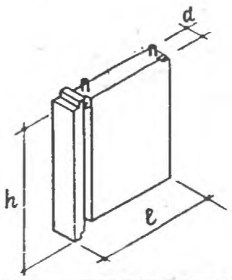

Марка изделия	Размеры, мм ℓ	h	d	Марка бетона	Объем бетона м³ легкого на изделие	на 1 м2	фактурного на изделие	на 1 м2	Расход стали кг на изделие	Масса изделия кг при γ=900кг/м³ при γ=1300 кг/м³	№ листов выпуска
НТ4-9.29.35 НТ4л-9.29.35	880	2900	350	50	0,811 0,314		0,108 0,042		I2,09 4,70	I050 I400	I
НТ4-I2.29.35 НТ4л-I2.29.35	II80	2900	350	50	I,074 0,314		0,I29 0,038		I4,63 4,28	I340 I850	2
НТ4-I5.29.35 НТ4л-I5.29.35	I480	2900	350	50	I,35I 0,3I3		0,I52 0,035		I6,99 3,94	I690 2270	3
НТ4-I8.29.35 НТ4л-I8.29.35	I780	2900	350	50	I,62I 0,3I2		0,I74 0,033		20,23 3,90	2020 2700	4
НТ4-2I.29.35 НТ4л-2I.29.35	2080	2900	350	50	I,89I 0,3I2		0,I95 0,032		23,06 3,82	2330 3I40	5
НТ4-24.29.35 НТ4л-24.29.35	2380	2900	350	50	2,I6I 0,3I2		0,2I7 0,03I		24,00 3,47	2650 3580	6
НТ4-9.29.35-0-2 НТ4л-9.29.35-0-2	880	2900	350	50	0,762 0,328		0,I02 0,044		I2,44 5,37	990 I320	7
НТ4-I2.29.35-02 НТ4л-I2.29.35-0-2	II80	2900	350	50	I,0I6 0,327		0,I2I 0,039		I4,55 4,70	I280 I720	8
НТ4-I5.29.35-0-2 НТ4л-I5.29.35-0-2	I480	2900	350	50	I,269 0,326		0,I4I 0,036		I6,49 4,23	I590 2I30	9

На 2 странице, страница I

Марка изделия	Размеры, мм			Марка бетона	Объем бетона м³ легкого на изделие на Iм2	Объем бетона м³ фактурного на изделие на Iм2	Расход стали кг на изделие	Масса изделия кг при γ=900кг/м³	Масса изделия кг при γ=I300 кг/м³	№№ листов выпуска
	ℓ	h	d							
НТ4-I8.29.35-0-2 НТ4л-I9.29.35-0-2	I780	2900	350	50	I,523 0,326	0,I6I 0,034	I9.30 4.I3	I880 2540		I0
НТ4-2I.29.35-0-2 НТ4л-2I.29.35-0-2	2080	2900	350	50	I,777 0,326	0,I80 0,033	2I,70 4,00	2I80 2950		II
НТ4-24.29.35-0-2 НТ4л-24.29.35-0-2	203I	2900	350	50	2,03I 0,326	0,200 0,032	22,20 3,57	2480 3350		I2

ТЕХНИЧЕСКАЯ ХАРАКТЕРИСТИКА И УКАЗАНИЯ ПО ПРИМЕНЕНИЮ

Габариты панелей установлены исходя из условия применения их в проектах, разрабатываемых с размерами планировочной сетки, кратными 300 мм, при высоте этажа 2800 мм. Панели выполняются из легких теплоизоляционно-конструктивных плотных бетонов слитной структуры на пористых заполнителях (керамзите, перлите, шлаковой пемзе, аглопорите) марки по прочности на сжатие 50.

Армирование панелей производится пространственными арматурными блоками. Наружные поверхности панелей имеют отделочный слой толщиной не менее 20 мм. Материал, цвет и фактура отделочного слоя назначаются при разработке конкретного проекта здания. Внутренние поверхности панелей должны быть гладкими, подготовленными под окраску или оклейку обоями.

Объем проектных материалов 36 форматок

Рабочие чертежи изделий распространяет Центральный институт типового проектирования, I07056, г.Москва, Спартаковская ул., д.2а, корп.В

Инв.№ I2638
Пасп.№ 031387

Главный инженер проекта Н.Росинский
Зам.директора института рук.отделения проектных работ А.Крипна

ТИПОВЫЕ КОНСТРУКЦИИ
Серия I.I32-2. Выпуск I-I5
ЦНИИЭП жилища

ЧАСТЬ 3

Раздел I
Подгруппа I.132

ПАНЕЛИ НАРУЖНЫХ СТЕН ЛЕГКОБЕТОННЫЕ ОДНОСЛОЙНЫЕ ОДНОРЯДНОЙ РАЗРЕЗКИ ДЛЯ КРУПНОПАНЕЛЬНЫХ ЖИЛЫХ ЗДАНИЙ С ШАГОМ ПОПЕРЕЧНЫХ СТЕН 2,4 - 6,6 м И ВЫСОТОЙ ЭТАЖА 2,8 м

(большой и смешанный шаг)

ВЫПУСК I-I6. Панели группы НТЧ толщиной 400 мм.

ОБЛАСТЬ ПРИМЕНЕНИЯ: II и III климатические районы с обычными геологическими условиями.

ПАСПОРТ
ТИПОВЫЕ КОНСТРУКЦИИ
Серия I.I32-2.Выпуск I-I6

УДК 691.022-413

Разработаны ЦНИИЭП жилища Москва,И-434,Дмитровское шоссе,дом 9,корпус Б, при участии ЦНИИСК им. В.А.Кучеренко, Москва, Ж-389, 2-ая Институтская ул., дом 6
Утверждены и введены в действие Госгражданстроем с I/XII-1973г.
Приказ № 246 от I9/X-1973г.

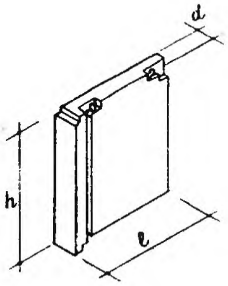

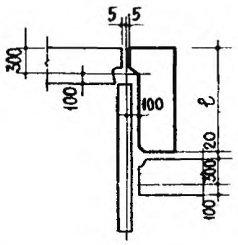

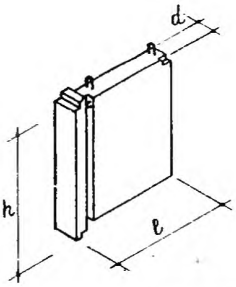

Марка бетона	Размеры, мм ℓ	h	d	Марка бетона	Объем бетона м³ легкого на изделие / на Iм2	фактурного на изделие / на Iм2	Расход стали кг на изделие / на Iм2	Масса изделия кг γ=900кг/м³ / γ=I300 кг/м³	№ № листов выпуска
НТ4 - 9.29.4 НТ4л- 9.29.4	880	2900	400	50	0,943 / 0,365	0,II2 / 0,043	I3,08 / 5,06	II90 / I600	I
НТ4 - I2.29.4 НТ4л- I2.29.4	II80	2900	400	50	I,240 / 0,364	0,I33 / 0,039	I6,87 / 4,95	I630 / 2I00	2
НТ4 - I5.29.4 НТ4л- I5.29.4	I480	2900	400	50	I,566 / 0,363	0,I56 / 0,036	I7,3I / 4,02	I920 / 2590	3
НТ4 - I8.29.4 НТ4л- I8.29.4	I780	2900	400	50	I,878 / 0,362	0,I77 / 0,034	22,53 / 4,34	2280 / 3090	4
НТ4 - 2I.29.4 НТ4л- 2I.29.4	2080	2900	400	50	2,I90 / 0,36I	0,I99 / 0,033	23,46 / 3,88	2640 / 3580	5
НТ4 - 24.29.4 НТ4л -24.29.4	2380	2900	400	50	2,502 / 0,360	0,22I / 0,032	24,27 / 3,55	3000 / 4080	6
НТ4 - 9.29.4-0-2 НТ4л- 9.29.4-0-2	880	2900	400	50	0,886 / 0,382	0,I06 / 0,045	I3,35 / 5,77	II20 / I520	7
НТ4 - I2.29.4-0-2 НТ4л- I2.29.4-0-2	II80	2900	400	50	I,I79 / 0,380	0,I25 / 0,040	I6,26 / 5,42	I460 / I970	8
НТ4 - I5.29.4-0-2 НТ4л- I5.29.4-0-2	I480	2900	400	50	I,472 / 0,379	0,I45 / 0,037	I6,76 / 4,32	I800 / 2440	9

На 2 страницах, страница I

Марка бетона	Размеры, мм			Марка бетона	Объем бетона м³ легкого фактурного		Расход стали кг	Масса изделия кг	№ листов выпуска
					на изделие / на Iм2	на изделие / на Iм2	на изделие / на Iм2	γ=900 кг/м³ / γ=I300 кг/м³	
НТ4 - I8.29.4-0-2 НТ4л- I8.29.4-0-2	I780	2900	400	50	I,765 / 0,378	0,I64 / 0,035	2I,53 / 4,62	2I40 / 2900	I0
НТ4 - 2I.29.4-0-2 НТ4л- 2I.29.4-0-2	2080	2900	400	50	2,058 / 0,377	0,I84 / 0,034	22,03 / 4,04	2470 / 3360	II
НТ4 - 24.29.4-0-2 НТ4л- 24.29.4-0-2	2380	2900	400	50	2,35I / 0,337	0,203 / 0,033	22,39 / 3,59	28I0 / 3830	I2

Страна 2

Гл.инженер проекта Н.Росинский

Зам.директора института руководитель отделения проектных работ А.Крипна

ТЕХНИЧЕСКАЯ ХАРАКТЕРИСТИКА И УКАЗАНИЯ ПО ПРИМЕНЕНИЮ

Габариты панелей установлены исходя из условия применения их в проектах, разрабатываемых с размерами планировочной сетки, кратными 300 мм, при высоте этажа 2800 мм. Панели выполняются из легких теплоизоляционно-конструктивных плотных бетонов слитной структуры на пористых заполнителях /керамзите, перлите, шлаковой пемзе, аглопорите/ марки по прочности на сжатие 50.

Армирование панелей производится пространственными арматурными блоками. Наружные поверхности панелей имеют отделочный слой толщиной не менее 20 мм. Материал, цвет и фактура отделочного слоя назначаются при разработке конкретного проекта здания. Внутренние поверхности панелей должны быть гладкими, подготовленными под окраску или оклейку обоями.

Объем проектных материалов 3б форматов

Рабочие чертежи изделий распространяет Центральный институт типового проектирования
I07056, г.Москва, Спартаковская ул., д.2а, корп.В

Инв.№ I2639
Пасп.№ 031388

ТИПОВЫЕ КОНСТРУКЦИИ Серия I.I32-2.Выпуск I-I6

ЦНИИЭП жилища

ЧАСТЬ 3
Раздел I
Подгруппа I.I32

ПАНЕЛИ НАРУЖНЫХ СТЕН
ЛЕГКОБЕТОННЫЕ ОДНОСЛОЙНЫЕ ОДНОРЯДНОЙ РАЗРЕЗКИ
ДЛЯ КРУПНОПАНЕЛЬНЫХ ЖИЛЫХ ЗДАНИЙ С ШАГОМ
ПОПЕРЕЧНЫХ СТЕН 2.4 - 6.6 м И ВЫСОТОЙ ЭТАЖА 2,8м
(большой и смешанный шаг)

ВЫПУСК 2-I - арматурные изделия и закладные детали панелей толщиной 300 мм

ОБЛАСТЬ ПРИМЕНЕНИЯ: II и III климатические районы с обычными геологическими условиями.

ПАСПОРТ
ТИПОВЫЕ КОНСТРУКЦИИ
Серия I.I32-2.Выпуск 2-I
УДК 691.022-413

Разработаны ЦНИИЭП жилища, Москва,И-434,Дмитровское шоссе,дом 9,корпус Б при участии ЦНИИСК им. Кучеренко,Москва,Ж-389, 2-я Институтская ул., дом 6
Утверждены и введены в действие Госгражданстроем с I/XII-I973г. Приказ № 246 от I9/X-I973г.

Гл.инженер проекта П.Росинский

Зам.директора института, - руководитель отделения проектных работ А.Крипша

Материалы выпуска предназначены для применения при изготовлении арматуры наружных легкобетонных однослойных стен однорядной разрезки для крупнопанельных жилых зданий с шагом поперечных несущих стен 2,4 - 6,6 м, строящихся в обычных условиях.

В состав выпуска входят пояснительная записка и рабочие чертежи арматурных изделий.

Пояснительная записка включает в себя описание арматурных изделий, указания по применяемым материалам, методам изготовления и маркировке.

Рабочие чертежи содержат эскизы изделий, спецификации и выборки каркасов, сеток, гнутых и прямых стержней и закладных деталей.

Набор арматурных изделий обеспечивает возможность изготовления арматурных блоков всех панелей, разработанных в выпусках с I-I по I-I6 настоящей серии.

Объем проектных материалов 34 форматки

Чертежи распространяет: Центральный институт типового проектирования, I07066, Москва,66, Спартаковская ул., д.2а, корпус В

Инв.№ I2640
Пасп.№ 031389

На следующей странице

ЧАСТЬ 3
Раздел I
Подгруппа I.I32

ПАНЕЛИ НАРУЖНЫХ СТЕН ЛЕГКОБЕТОННЫЕ ОДНОСЛОЙНЫЕ ОДНОРЯДНОЙ РАЗРЕЗКИ ДЛЯ КРУПНОПАНЕЛЬНЫХ ЖИЛЫХ ЗДАНИЙ С ШАГОМ ПОПЕРЕЧНЫХ СТЕН 2,4 - 6,6 м И ВЫСОТОЙ ЭТАЖА 2,8 м

(большой и смешанный шаг)

ВЫПУСК 2-2 - арматурные изделия и закладные детали панелей толщиной 350 мм

ОБЛАСТЬ ПРИМЕНЕНИЯ: II и III климатические районы с обычными геологическими условиями.

ПАСПОРТ
ТИПОВЫЕ КОНСТРУКЦИИ
Серия I.I32-2 выпуск 2-2
УДК 691.022-413

Разработаны ЦНИИЭП жилища Москва И-434, Дмитровское шоссе, дом 9, корпус Б при участии ЦНИИСК им. Кучеренко, Москва, Ж-389, 2-я Институтская ул. д.6
Утверждены и введены в действие Госгражданстроем о I/XII-I973г.
Приказ №246 от I9/X-I973г.

Гл.инженер проекта Ю.Терман

Материалы выпуска предназначены для изготовления арматуры наружных легкобетонных однослойных стен однорядной разрезки для крупнопанельных жилых зданий с шагом поперечных несущих стен 2,4 - 6,6 м, строящихся в обычных условиях.

В состав выпуска входят пояснительная записка и рабочие чертежи арматурных изделий.

Пояснительная записка включает в себя описание арматурных изделий, указания по применяемым материалам, методам изготовления и маркировке.

Рабочие чертежи содержат эскизы изделия, спецификации и выборки каркасов, сеток, гнутых и прямых стержней и закладных деталей.

Набор арматурных изделий обеспечивает возможность изготовления арматурных блоков всех панелей, разработанных в выпусках с I-I по I-I6 настоящей серии.

Объем проектных материалов 36 форматок

Инв.№ I264I
Пасп.№ 03I390

На одной странице

ЧАСТЬ 3
Раздел I
Подгруппа I.132

ПАНЕЛИ НАРУЖНЫХ СТЕН
ЛЕГКОБЕТОННЫЕ ОДНОСЛОЙНЫЕ ОДНОРЯДНОЙ РАЗРЕЗКИ ДЛЯ КРУПНОПАНЕЛЬНЫХ ЖИЛЫХ ЗДАНИЙ С ШАГОМ ПОПЕРЕЧНЫХ СТЕН 2,4-6,6м И ВЫСОТОЙ ЭТАЖА 2,8м.
(большой и смешанный шаг)
ВЫПУСК 2-3 - арматурные изделия и закладные детали панелей толщиной 400 мм.

ОБЛАСТЬ ПРИМЕНЕНИЯ: II и III климатические районы с обычными геологическими условиями.

ПАСПОРТ
ТИПОВЫЕ КОНСТРУКЦИИ
Серия I.I32-2.Выпуск 2-3.
УДК 691.022-413

Разработаны ЦНИИЭПжилища, Москва,И-434,Дмитровское шоссе, дом 9, корпус Б, при участии ЦНИИСК им.Кучеренко, Москва, А-389, 2-я Институтская ул.,д.6.
Утверждены и введены в действие Госгражданстроем с I/XII-1973г.Приказ №246 от I9/X- 1973г.

Материалы выпуска предназначены для применения при изготовлении арматуры наружных легкобетонных однослойных стен однорядной разрезки для крупнопанельных жилых зданий с шагом поперечных несущих стен 2,4-6,6 м, строящихся в обычных условиях.

В состав выпуска входят пояснительная записка и рабочие чертежи арматурных изделий.

Пояснительная записка включает в себя описание арматурных изделий, указания по применяемым материалам, методам изготовления и маркировке.

Рабочие чертежи содержат эскизы изделий, спецификации и выборки каркасов, сеток, гнутых и прямых стержней и закладных деталей.

Набор арматурных изделий обеспечивает возможность изготовления арматурных блоков всех панелей, разработанных в выпусках с I-I по I-I6 настоящей серии.

Объем проектных материалов: 34 форматки

Чертежи распространяет: Центральный институт типового проектирования, I07066, Москва, 66, Спартаковская ул., д.2в, корпус Б.

Инв. № I2642
Пасп.№ 03139I

ТИПОВЫЕ КОНСТРУКЦИИ
На 1-ой странице Серия I.I32-2. Выпуск 2

gost.e-ecolog.ru