ГОСУДАРСТВЕННЫЙ КОМИТЕТ ПО ГРАЖДАНСКОМУ СТРОИТЕЛЬСТВУ И АРХИТЕКТУРЕ
ПРИ ГОССТРОЕ СССР

ТИПОВЫЕ КОНСТРУКЦИИ И ДЕТАЛИ ЗДАНИЙ И СООРУЖЕНИЙ

СЕРИЯ 1.132-1

ПАНЕЛИ НАРУЖНЫХ СТЕН

ЛЕГКОБЕТОННЫЕ ОДНОСЛОЙНЫЕ ОДНОРЯДНОЙ РАЗРЕЗКИ ДЛЯ КРУПНОПАНЕЛЬНЫХ ЖИЛЫХ ЗДАНИЙ С ШАГОМ ПОПЕРЕЧНЫХ СТЕН 2.4 – 3.6 И ВЫСОТОЙ ЭТАЖА 2.8м

ВЫПУСК 1-1

ПАНЕЛИ ГРУППЫ НР1 ОДНОШАГОВЫЕ ТОЛЩИНОЙ 300, 350, 400 мм

11909 – 04
ЦЕНА 1-35

gost.e-ecolog.ru

Центральный институт типового проектирования просит дать Ваши замечания и предложения по улучшению качества направляемого Вам проекта

ТИПОВОЙ ПРОЕКТ _____
(номер проекта)

Наименование проекта _____

_____

_____

Проектная организация—автор проекта _____

Замечания о недостатках в проекте (нерациональные объемно-планировочные и конструктивные решения, ошибки, опечатки, полиграфические дефекты и т. п.) и предложения по их устранению _____

_____

_____

Подпись должностного лица, наименование организации и ее адрес

_____

_____

ЦЕНТРАЛЬНЫЙ ИНСТИТУТ ТИПОВОГО ПРОЕКТИРОВАНИЯ
ГОССТРОЯ СССР

Москва, Б-66, Спартаковская ул., 2а, корпус В

Сдано в печать 1972 года

Заказ № 02021 Тираж 4000 экз.

ГОСУДАРСТВЕННЫЙ КОМИТЕТ ПО ГРАЖДАНСКОМУ СТРОИТЕЛЬСТВУ И АРХИТЕКТУРЕ ПРИ ГОССТРОЕ СССР

ТИПОВЫЕ КОНСТРУКЦИИ И ДЕТАЛИ ЗДАНИЙ И СООРУЖЕНИЙ

СЕРИЯ 1.132-1

ПАНЕЛИ НАРУЖНЫХ СТЕН

ЛЕГКОБЕТОННЫЕ ОДНОСЛОЙНЫЕ ОДНОРЯДНОЙ РАЗРЕЗКИ ДЛЯ КРУПНОПАНЕЛЬНЫХ ЖИЛЫХ ЗДАНИЙ С ШАГОМ ПОПЕРЕЧНЫХ СТЕН 2.4 – 3.6 И ВЫСОТОЙ ЭТАЖА 2.8 м

ВЫПУСК 1-1

ПАНЕЛИ ГРУППЫ НР1 ОДНОШАГОВЫЕ ТОЛЩИНОЙ 300, 350, 400 мм

РАЗРАБОТАНЫ ЦНИИЭП ЖИЛИЩА ГОСУДАРСТВЕННОГО КОМИТЕТА ПО ГРАЖДАНСКОМУ СТРОИТЕЛЬСТВУ И АРХИТЕКТУРЕ ПРИ ГОССТРОЕ СССР ПРИ УЧАСТИИ ЦНИИСК ИМ. В.А. КУЧЕРЕНКО

УТВЕРЖДЕНЫ И ВВЕДЕНЫ В ДЕЙСТВИЕ ГОСУДАРСТВЕННЫМ КОМИТЕТОМ ПО ГРАЖДАНСКОМУ СТРОИТЕЛЬСТВУ И АРХИТЕКТУРЕ ПРИ ГОССТРОЕ СССР С 1 ЯНВАРЯ 1972 г ПРИКАЗОМ № 190 ОТ 26 ОКТЯБРЯ 1971 г

ЦНИИЭП ЖИЛИЩА

ПРОВЕРЕНО ПРОЕКТ РАБОТ: Гл. инженер отделения — Н. Дыховичная; Гл. инженер отдела — Н. Росинский; Гл. конструк отделения — Б. Смирнов; Гл. инженер проекта — Г. Бабынин

ЗАВ. ЛАБОРАТОРИЕЙ — В. Камейко; Гл. инж. ин-та гипростроммаш — Н. Гузенко; Согласовано — В.А. Кучеренко

11909-04 2

Наименование чертежей	№№ листов	№№ страниц
Содержание	Iп-2п	2-3
Пояснительная записка	3п	4
Номенклатура изделий альбома	4п-7п	5-8
Расчетные схемы панелей, схемы испытаний	8п-I0п	9-II
Фасады и схемы армирования панелей НРI-27.29.3-2; НРI-27.29.35-2; НРI-27.29.4-2	I	I2
Арматурный блок АБНРI-27-2	2	I3
Фасады и схемы армирования панелей НРI-30.29.3-2; НРI-30.29-35-2; НРI-30.29-4 -2	3	I4
Арматурный блок АБ НРI-30-2	4	I5
Фасады и схемы армирования панелей НРI-33.29.3-2; НРI-33.29.35-2; НРI-33.29.4-2	5	I6
Арматурный блок АБ НРI-33-2	6	I7
Фасады и схемы армирования панелей НРI-36.29.3-2; НРI-36.29.35-2; НРI-36.29.4-2	7	I8
Арматурный блок АБ НРI-36-2	8	I9
Фасады и схемы армирования панелей НРI-33.29.3-3; НРI-33.29.35-3; НРI-33.29.4-3	9	20
Арматурный блок АБ НРI-33-3	I0	2I
Фасады и схемы армирования панелей НРI-36.29.3-3; НРI-36.29.35-3; НРI-36.29.4-3	II	22
Арматурный блок АБ НРI-36.3	I2	23
Фасады и схемы армирования панелей НРI-27.29.3-4; НРI-27.29.35-4; НРI-27.29.4-4	I3	24
Фасады и схемы армирования панелей НРI-27.29.3-4-I; НРI-27.29.35-4-I; НРI-27.29.4-4-I	I4	25
Арматурный блок АБ НРI-27-4	I5	26
Фасады и схемы армирования панелей НРI-30.29.3-4; НРI-30.29.35-4; НРI-30.29.4-4	I6	27
Фасады и схемы армирования панелей НРI-30.29.3-4-I; НРI-30.29.35-4-I; НРI-30.29.4-4-I	I7	28
Арматурный блок АБНРI-30-4	I8	29
Фасады и схемы армирования панелей НРI-42.29.3-5; НРI-42.29.35-5; НРI-42.29.4-5	I9	30
Фасады и схемы армирования панелей НРI-42.29.3-5-I; НРI-42.29.35-5-I; НРI-42.29.4-5-I	20	3I
Арматурный блок АБ НРI-42-5	2I	32
Фасады и схемы армирования панелей НРI-30.27.3-Iб; НРI-30.27.35-Iб; НРI-30.27.4-Iб; НРI-30.27.3-Iбл; НРI-30.27.35-Iбл; НРI-30.27.4-Iбл	22	33
Арматурный блок АБНРI-30-Iб, АБ НРI-30-Iбл	23	34

ЦНИИЭП ЖИЛИЩА

Гл. инж. отд. Н.Росинский
Гл. инж. пр. Г. Бабынин
Рук. группы Р. Долмацина

Инвент. № | Взамен

ТК	Панели группы НРI, одношаговые, толщиной 300; 350; 400 мм	Серия 1.132-1	
1971	Содержание	Выпуск 1-1	Лист 1п

Наименование чертежей	№ № листов	№ № страниц
Фасады и схемы армирования панелей НРI-33.27.3-Iб; НРI-33.27.35-Iб; НРI-33-27.4-Iб, НРI-33.27.3-Iбл; НРI-33.27.35-Iбл; НРI-33.27.4-Iбл	24	35
Арматурный блок АБНРI-33-Iб; АБНРI-33-Iбл	25	36
Фасады и схемы армирования панелей НРI-33.27.3-Iб, НРI-36.27.35-Iб, НРI-36.27.4-Iб, НРI-36.27.3-Iбл; НРI-36.27.35-Iбл; НРI-36.27.4-Iбл	26	37
Арматурный блок АБНРI-36-Iб; АБНРI-36-Iбл	27	38
Фасады и схемы армирования панелей НРI-33.27.3-2б; НРI-33.27.35-2б; НРI-33.27.4-2б; НРI-33.27.3-2бл; НРI-33.27.35-2бл; НРI-33.27.4-2бл	28	39
Арматурный блок АБНРI-33-2б АБНРI-33-2бл	29	40
Фасады и схемы армирования панелей НРI-36.27.3-2б; НРI-36.27.35-2б; НРI-36.27.4-2б; НРI-36.27.3-2бл; НРI-36.27.35-2бл; НРI-36.27.4-2бл	30	41
Арматурный блок АБНРI-36-2б; АБНРI-36-2бл	31	42
Схемы заполнения оконных и балконных проемов. Спецификация, маркировка деталей	32	43

В альбоме серии 1.132-1 выпуск 1-1 представлены рабочие чертежи наружных стеновых панелей группы НР1 одношаговые толщиной 300, 350, 400 мм; альбомом следует пользоваться совместно с выпусками 0-1; 0-2; 0-3 и 2-1; 2-2; 2-3 настоящей серии.

В выпуске 0-1, 0-2, 0-3, приведены опалубочные и арматурные детали, область применения и основные положения, принятые при разработке панелей, сведения по конструкции панелей, применяемым материалам и допускам, указания по маркировке, складированию, транспортированию и монтажу панелей.

В выпуске 2-1; 2-2 и 2-3 приведены арматурные изделия (сетки, каркасы и закладные детали), указания по их изготовлению и маркировке.

УКАЗАНИЯ ПО ПРИМЕНЕНИЮ ПРИ ПРОЕКТИРОВАНИИ, ИЗГОТОВЛЕНИИ И СТРОИТЕЛЬСТВЕ

При использовании альбомов рабочих чертежей Каталога в проектах жилых зданий следует указать:

1. Вид и маркировку легкого бетона по прочности на сжатие и его объемный вес, устанавливаемые, соответственно, на основании статического и теплотехнического расчетов здания. Объемный вес должен указываться в спецификациях к проекту и оговариваться в заказных спецификациях, передаваемых заводу-изготовителю, а марка бетона по прочности, кроме того, проставляться несмываемой краской на изделиях рядом с маркой изделия. В проектах может быть дано указание, что на изделиях проставляется только марка "75" или выше, имея в виду, что в остальных случаях, когда это особо не оговорено, изделия должны изготовляться из бетона марки 50.

2. Характер отделки фасадной поверхности панелей, что особо оговаривается при заказе панелей на заводе-изготовителе.

3. Вид и количество анкерных выпусков по верхнему поясу панелей для 5-этажных домов (исключить выпуск АНа1 и АНа3), имея в виду, что в Каталоге разработаны чертежи панелей для 9-этажных домов.

4. Вес панелей, в соответствии с объемными весами примененных материалов. В таблицах характеристик панелей Каталога приведены объемные веса легких бетонов в высушенном до настоящего веса состояния; веса панелей определены с коэффициентом 1,08 к объемному весу легкого бетона, учитывающим его влажность; фактурный слой принят с объемным весом 2000 кг/м3; учтены веса арматурного блока и столярных изделий.

5. Марки строповочных петель в случае их замены, имея в виду, что в рабочих чертежах Каталога петли подобраны и размещены исходя из следующих условий:

а) вес изделий принят для случая применения легкого бетона с объемным весом 1100 кг/м3 (в высушенном до постоянного веса состоянии);

б) в панелях с двумя петлями принято, что на каждую из петель приходится половина веса; петли подобраны с незначительным запасом, компенсирующим несимметричность изделий;

<u>При разработке проектов допускается</u>:

1. Изменять длину верхнего и нижнего гребней в зависимости от размеров плит балконов и лоджий, а также от положения панели в стене здания. Например, при размещении балконов или лоджий начиная со второго этажа, панели первого этажа должны делаться без верхнего гребня на длину панели балкона или лоджий; при этом армирование перемычек над оконными проемами на участках, где исключен гребень, должно быть скорректировано с учетом увеличения нагрузки на перемычку.

2. Изменять в отдельных случаях положение оконных и балконных проемов в плане в пределах, допускаемых несущей способностью простенков.

3. Применять оконные и балконные блоки, не предусмотренные в рабочих чертежах Каталога, если это оправдано архитектурными или иными соображениями (при этом необходимым условием является проверка расчетом перемычек и простенков панели). Применение индивидуальных столярных изделий должно быть согласовано с утверждающей инстанцией при рассмотрении технического проекта.

4. Изменять количество и положение закладных деталей для крепления ограждений балконов и лоджий.

ЦНИИЭП ЖИЛИЩА
Нач. отд. №17 Б. Шляпин
Гл. инж. отд. Я. Росинский
Гл. инж. пр. Г. Бабынин
Рук. группы Р. Домацина

Марка изделия	Эскиз изделия	Габариты изделий мм: длина ℓ	Габариты изделий мм: высота h	Габариты изделий мм: толщина d	Марка легкого бетона	Объем легкого бетона, $м^3$	Объем фактурного слоя, $м^3$	Расход стали, кг	Вес изделия при легком бетоне с объемным весом 900 - 1300 кг/$м^3$	Показатели на 1 $м^2$ изделия: легкого бетона $м^3$	Показатели на 1 $м^2$ изделия: декорат. бетона фактурн. слоя $м^3$	Показатели на 1 $м^2$ изделия: стали кг	NN листов альбома
НР1-27.29.3-2	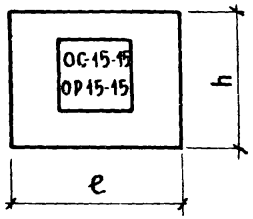	2690	2900	300	50/75	1.281	0.164	35.57	1750 - 2230	0.221	0.028	6.45	1
НР1-27.29.35-2				350		1.531		36.35	1995 - 2655	0.264		6.58	
НР1-27.29.4-2				400		1.780		38.30	2240 - 3010	0.307		6.95	2
НР1-30.29.3-2		2990		300		1.504	0.186	37.73	2000 - 2660	0.225	0.028	5.57	3
НР1-30.29.35-2				350		1.796		38.92	2300 - 3080	0.269		5.84	
НР1-30.29.4-2				400		2.087		41.90	2580 - 3490	0.313		6.30	4
НР1-33.29.3-2		3290		300		1.727	0.207	39.82	2280 - 3020	0.229	0.028	5.28	5
НР1-33.29.35-2				350		2.061		42.59	2600 - 3490	0.273		5.62	
НР1-33.29.4-2				400		2.394		43.46	2930 - 3960	0.317		5,76	6
НР1-36.29.3-2		3590		300		1.950	0.229	41.29	2540 - 3380	0.232	0.027	4.92	7
НР1-36.29.35-2				350		2.326		44.13	2905 - 3910	0.277		5.26	
НР1-36.29.4-2				400		2.700		45.03	3270 - 4440	0.321		5.36	8
НР1-33.29.3-3	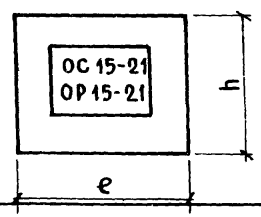	3290	2900	300	50/75	1.469	0.191	40.00	2040 - 2675	0.219	0.028	5.98	9
НР1-33.29.35-3				350		1.758		43.53	2325 - 3085	0.263		6.50	
НР1-33.29.4-3				400		2.040		44.44	2600 - 3480	0.305		6.63	10
НР1-36.29.3-3		3590		300		1.691	0.212	44.37	2300 - 3035	0.224	0.028	5.86	11
НР1-36.29.35-3				350		2.023		45.08	2630 - 3500	0.268		5.97	
НР1-36.29.4-3				400		2.347		46.01	2945 - 3960	0.310		6.10	12

ТК | ПАНЕЛИ ГРУППЫ НР1, ОДНОШАГОВЫЕ ТОЛЩИНОЙ 300, 350, 400 мм | СЕРИЯ 1.132-1

НОМЕНКЛАТУРА ИЗДЕЛИЙ АЛЬБОМА | Выпуск 1-1 | Лист

Инженер | Л. Бордах | Рук. группы | Долмацина

11909-04

МАРКА ИЗДЕЛИЯ	ЭСКИЗ ИЗДЕЛИЯ	ГАБАРИТЫ ИЗДЕЛИЙ ММ: ДЛИНА l	ВЫСОТА h	ТОЛЩИНА d	МАРКА ЛЕГКОГО БЕТОНА	ОБЪЕМ ЛЕГКОГО БЕТОНА, $м^3$	ОБЪЕМ ФАКТУРНОГО СЛОЯ, $м^3$	РАСХОД СТАЛИ, КГ	ВЕС ИЗДЕЛИЯ ПРИ ЛЁГКОМ БЕТОНЕ С ОБЪЕМНЫМ ВЕСОМ 900 - 1300 КГ/$м^3$	ПОКАЗАТЕЛИ НА 1 $м^2$ ИЗДЕЛИЯ: ЛЕГКОГО БЕТОНА $м^3$	ДЕКОРАТ. БЕТОНА ФАКТУРН. СЛОЯ $м^3$	СТАЛИ КГ	NN ЛИСТОВ АЛЬБОМА
НР1-27.29.3-5	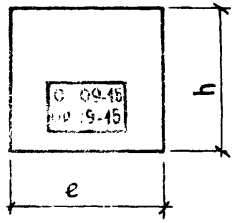	2690	2900	300	50/75	1.571	0.181	34.18	1925 - 2605	0.238	0.029	5.18	13 15
НР1-27.29.35-5				350		1.867		34.90	2220 - 3025	0.283		5.30	
НР1-27.29.4-5				400		2.166		35.50	2505 - 3440	0.328		5.38	
НР1-27.29.3-5-1				300		1.529	0.181	34.18	1885 - 2545	0.232		5.18	14 15
НР1-27.29.35-5-1				350		1.825		34.90	2180 - 2965	0.276		5.30	
НР1-27.29.4-5-1				400		2.124		35.50	2465 - 3380	0.322		5.38	
НР1-30.29.3-5		2990	2900	300	50/75	1.731	0.196	35.07	2110 - 2860	0.240	0.027	4.87	16 18
НР1-30.29.35-5				350		2.056		38.04	2430 - 3320	0.285		5.27	
НР1-30.29.4-5				400		2.384		38,82	2750 - 3780	0.331		5.38	
НР1-30.29.3-5-1				300		1.685	0.196	35,07	2065 - 2795	0.234		4.87	17 18
НР1-30.29.35-5-1				350		2.010		38.04	2385 - 3250	0.279		5.27	
НР1-30.29.4-5-1				400		2.338		38.82	2705 - 3715	0.324		5.38	
НР1-42.29.3-6	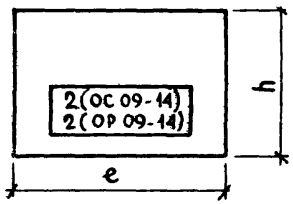	4190	2900	300	50/75	2.403	0.274	41.26	2930 - 3965	0.240	0.027	4.13	19 21
НР1-42.29.35-6				350		2.848		43.14	3370 - 4600	0.285		4.32	
НР1-42.29.4-6				400		3.280		44.06	3790 - 5205	0.328		4.41	
НР1-42.29.3-6-1				300		2.338	0.274	41.26	2993 - 4028	0.234		4.13	20 21
НР1-42.29.35-6-1				350		2.783		43.14	3433 - 4663	0.278		4.32	
НР1-42.29.4-6-1				400		3.215		44.06	3853 - 5268	0.322		4.41	

НАЧ. ОТД. №17		Б.	
ГЛ. ИНЖ. ОТД.		К. РОСИНСКИЙ	
ГЛ. ИНЖ. ПР.		Г. БАБЫНИН	
РУК. ГРУППЫ		Р. ДОЛМАЦИНА	
ИНЖЕНЕР		Л. БОРДАХ	

ПРОВЕРИЛ: РУК. ГРУППЫ Р. ДОЛМАЦИНА

ЖИЛИЩА

ТК	ПАНЕЛИ ГРУППЫ НР1, ОДНОШАГОВЫ ТОЛЩИНОЙ 300, 350, 400 ММ	СЕРИЯ 1.132-1	
1971	НОМЕНКЛАТУРА ИЗДЕЛИЙ АЛЬБОМА	ВЫПУСК 1-1	ЛИСТ 5п

11909-04 7

Марка изделия	Эскиз изделия	Габариты изделий мм: длина ℓ	высота h	толщина d	Марка легкого бетона	Объем легкого бетона, м³	Объем фактурного слоя, м³	Расход стали, кг	Вес изделия при легком бетоне с объемным весом 900 - 1300 кг/м³	Показатели на 1 м² изделия: легкого бетона м³	декорат. бетона фактурн. слоя м³	стали кг	№ листов альбома
НР1-30.27.3-1б	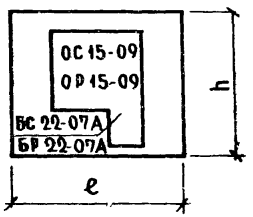	2990	2650	300	50/75	1.219	0.159	38.65	1730 - 2260	0.227	0.030	7.22	22, 23
НР1-30.27.35-1б				350		1.427		40.39	1940 - 2555	0.266		7.50	
НР1-30.27.4-1б				400		1.628		41.10	2134 - 2840	0.304		7.67	
НР1-30.27.3-1бл		2990		300		1.219	0.159	38.65	1730 - 2260	0.227	0.030	7.22	22, 23
НР1-30.27.35-1бл				350		1.427		40.39	1940 - 2555	0.266		7.50	
НР1-30.27.4-1бл				400		1.628		41.10	2134 - 2840	0.304		7.67	
НР1-33.27.3-1б		3290		300		1.437	0.179	37.21	1985 - 2606	0.233	0.029	6.05	24, 25
НР1-33.27.35-1б				350		1.685		38.69	2230 - 2960	0.274		6.30	
НР1-33.27.4-1б				400		1.926		39.42	2465 - 3295	0.313		6.42	
НР1-33.27.3-1бл		3290		300		1.437	0.179	37.21	1985 - 2606	0.233	0.029	6.05	24, 25
НР1-33.27.35-1бл				350		1.685		38.69	2230 - 2960	0.274		6.30	
НР1-33.27.4-1бл				400		1.926		39.42	2465 - 3295	0.313		6.42	
НР1-36.27.3-1б		3590		300		1.655	0.199	42.67	2240 - 2955	0.238	0.029	6.14	26, 27
НР1-36.27.35-1б				350		1.942		43.23	2520 - 3360	0.279		6.22	
НР1-36.27.4-1б				400		2.223		46.12	2795 - 3755	0.320		6.65	
НР1-36.27.3-1бл		3590		300		1.655	0.199	42.67	2240 - 2955	0.238	0.029	6.14	26, 27
НР1-36.27.35-1бл				350		1.942		43.23	2520 - 3360	0.279		6.22	
НР1-36.27.4-1бл				400		2.223		46.12	2795 - 3755	0.320		6.65	

ТК 1971

Панели группы НР1, одношаговые толщиной 300, 350, 400 мм

Номенклатура изделий альбома

Серия 1.132-1
Выпуск 1-1
Лист 6п

Марка изделия	Эскиз изделия	Габариты изделий мм: Длина ℓ	Высота h	Толщина d	Марка легкого бетона	Объем легкого бетона, м³	Объем фактурного слоя, м³	Расход стали, кг	Вес изделия при легком бетоне с объемным весом 900-1300 кг/м³	Показатели на 1 м² изделия: Легкого бетона м³	Декорат. бетона фактурн. слоя м³	Стали кг	NN листов альбома
НР1-33.27.3-2б		3290	2650	300	50/75	1.266	0.164	45.62	1850-2395	0.234	0.030	8.42	28 29
НР1-33.27.35-2б				350		1.503		48.31	2080-2730	0.277		8.92	
НР1-33.27.4-2б				400		1.738		49.10	2310-3060	0.321		9.10	
НР1-33.27.3-2бл		3290		300		1.266	0.164	45.62	1850-2395	0.234	0.030	8.42	28 29
НР1-33.27.35-2бл				350		1.503		48.31	2080-2730	0.277		8.92	
НР1-33.27.4-2бл				400		1.738		49.10	2310-3060	0.321		9.10	
НР1-36.27.3-2б		3590		300		1.484	0.184	48.32	2100-2740	0.239	0.030	7.80	30 31
НР1-36.27.35-2б				350		1.760		50.33	2370-3140	0.283		8.12	
НР1-36.27.4-2б				400		2.035		53.30	2640-3520	0.328		8.60	
НР1-36.27.3-2бл		3590		300		1.484	0.184	48.32	2100-2740	0.239	0.030	7.80	30 31
НР1-36.27.35-2бл				350		1.760		50.33	2370-3140	0.283		8.12	
НР1-36.27.4-2бл				400		2.035		53.30	2640-3520	0.328		8.60	

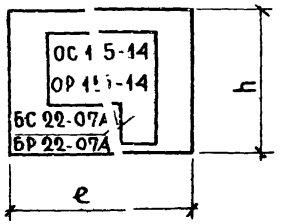

ТК	ПАНЕЛИ ГРУППЫ НР1, ОДНОШАГОВЫЕ ТОЛЩИНОЙ 300, 350, 400 мм	Серия 1.132-1	
1971	НОМЕНКЛАТУРА ИЗДЕЛИЙ АЛЬБОМА	Выпуск 1-1	Лист 7п

ЦНИИЭП ЖИЛИЩА

Гл. инж. отд.		Н. Росинский
Гл. инж. пр.		Г. Базынин
Рук. группы		Р. Долмацина
Инженер		Л. Бордах
Рук. группы		Р. Долмацина

ПРОВЕРИЛ

Инвен. № | Взамен

СХЕМА ПРИЛОЖЕНИЯ РАСЧЕТНЫХ НАГРУЗОК НА ПАНЕЛЬ

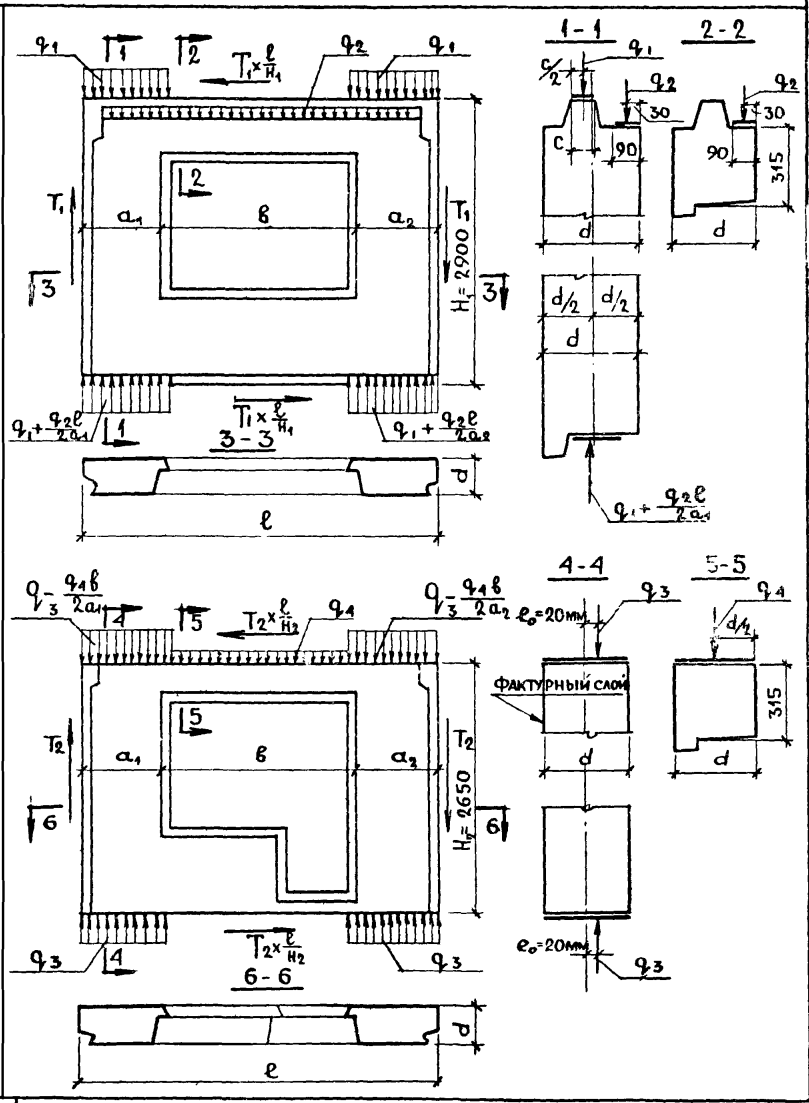

I. Расчет панелей выполнен:
   а) На вертикальные равномерно-распределенные нагрузки, приложенные:
      - для панелей с верхним "гребнем" по верху "гребня" над простенком (q_1) и по перемычке (q_2); для среднего сечения ($_3$) при =20 мм;
      - для панелей без "гребня" по верху панели над простенком с учетом случайного эксцентриситета e_0=20 мм (q_3) и по перемычки (q_4);
   б) На сдвигающие силы, приложенные к торцевым граням панели T_I и T_2.
2. В случае другого соотношения нагрузок или приложения их с эксцентриситетами, отличающимися от принятых в расчетных схемах, панели должны быть проверены расчетом.
3. Для панелей без "гребня" несущая способность определена для среднего сечения. Проверка прочности опорных сечений должна проводиться при привязке с учетом фактического приложения нагрузок и марок растворов.
4. Расчеты прочности выполнены по Указаниям по проектированию конструкций крупнопанельных жилых домов СН 32I-65.

Значение расчетных нагрузок

Нагрузки		d = 300 мм Марка бетона		d = 350 мм Марка бетона		d = 400 мм Марка бетона	
		50	75	50	75	50	75
q_1 = в т/п.м		7,80	II,50	I9,5	29,40	28,50	42.50
q_2 - в т/п.м	при в =I,5I м	I.00	I.00	I.00	I.00	I.00	I.00
	при в =2,II м	0.90	0.90	0.90	0.90	0.90	0.90
q_3 - в т/п.м		4I.70	63.00	54.00	8I.00	6I.00	9I.00
q_4 - в т/п.м	при в =I.6I м	2.00	2.00	2.00	2.00	2.00	2.00
	при в =2.II м	I.90	I.90	I.90	I.90	I.90	I.90
T_I - в т	при в =I.5I м	3.00	4.00	3.I0	4.50	3.90	5.00
	при в =2.II м	2.00	2.50	2.40	3.00	2.60	3.40
T_2 - в т	при в =I.6I м	0.60	0.80	0.60	0.80	0.55	0.75
	при в =2.II м	0.50	0.65	0.50	0,70	0.40	0.70

ПРИМЕЧАНИЕ: I. В таблице значение нагрузки q_1 приведено без учета возможных местных ослаблений сечения верхнего гребня.
2. Значения нагрузок q_2 и q_4 даны без учета собственного веса перемычки.
3. В величину q_3 входит нагрузка q_4 с половины длины панели и вес перемычки. Для панелей с верхним "гребнем" значения q_3 при e_0= 20 мм для простенков те же, что и для панелей без верхнего "гребня".

РУК. ЛАБ. | РУК. ГРУППЫ | В. ЛИШАК | И. ДРАГИЛЕВ | ГЛ. ИНЖ. ПР.

Схема загружения перемычки

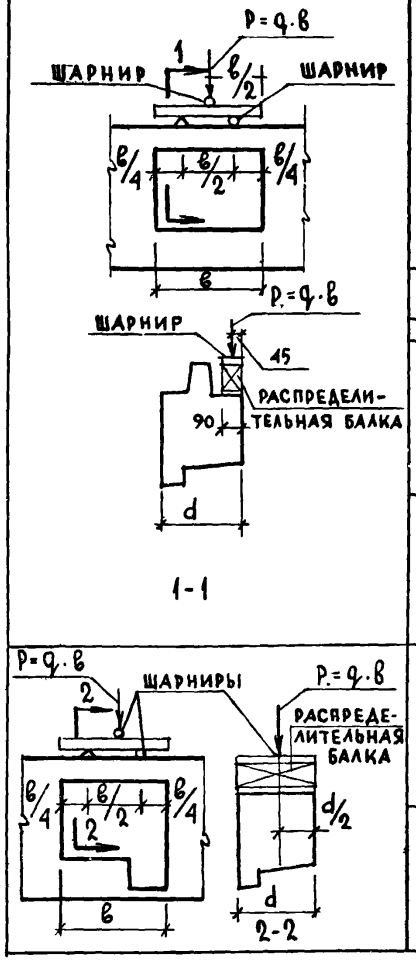

Длина перемычки в	Толщина панели d	Проверка прочности при испытании. Вид разрушения: Текучесть продольной растянутой арматуры. Раздробление бетона сжатой зоны одновременно с текучестью продольной растянутой арматуры: q'полн-суммарная контрольная разрушающая нагрузка включающая собственный вес перемычки	q'доп-дополнит прикладываемая контрольная нагрузка за вычетом собственного веса перемычки	Максимальное допускаемое отклонение действительной разрушающей нагрузки от контрольной	Разрыв продольной арматуры. Раздробление бетона сжатой зоны или разрушение по косым трещинам до достижения текучести продольной растянутой ар-ры: q'полн суммарная контрольная разрушающая нагрузка, включающая собственный вес перемычки	q'доп-дополнит прикладываем контрольная нагрузка за вычетом собственного веса перемычки	Максимальное допускаемое отклонение действительной разрушающей нагрузки от контрольной	Проверка ширины раскрытия трещины: qдоп-дополнит контрольная нагрузка за вычетом собственного веса перемычки	Контрольная ширина раскрытия трещин
мм	мм	кг/пм	кг/пм	кг/пм	кг/пм	кг/пм	кг/п.м	кг/пм	мм
1510	300	1545	1400	230	1745	1600	260	840	0.2
	350	1580	1400	235	1780	1600	265	840	0.2
	400	1610	1400	240	1810	1600	270	840	0.2
2110	300	1405	1260	210	1585	1440	235	770	0.2
	350	1440	1260	215	1620	1440	240	770	0.2
	400	1470	1260	220	1650	1440	245	770	0.2
1610	300	2945	2800	445	3345	3200	500	1800	0.2
	350	2980	2800	450	3380	3200	505	1800	0.2
	400	3010	2800	455	3410	3200	510	1800	0.2
2110	300	2805	2660	420	3185	3040	475	1600	0.2
	350	2840	2660	425	3220	3040	480	1600	0.2
	400	2870	2660	430	3250	3040	485	1600	0.2

Примечания:

1. Испытания перемычек производить в соответствии с ГОСТ 8829-66.
2. Контрольные нагрузки включают вес загрузочных устройств.
3. Если разрушение произошло при нагрузках меньше контрольных и отклонения их не превосходят указанные максимальные величины, требуется повторное испытание /см. п. 3.2.2 ГОСТ 8829-66/
4. Изделие признается годным, если измеренная ширина раскрытия трещин, превышает контрольную величину не более чем на 50% /см. п. 3.4.3 ГОСТ 8829-66/
5. Если после разрушения перемычки, испытанной на изгиб, простенки и гребень на участках простенков панели не разрушились, то допускается повторное испытание той же панели для проверки прочности простенков и верхнего гребня по схемам 1,2 на листе 10п.

ТК	Панели группы НР 1, одношаговые, толщиной 300; 350 и 400 мм	Серия 1.132-1	
1971	Схемы испытаний панелей	Выпуск 1-1	Лист 9п

11909-04 11

ЖИЛИЩА ЦЕНТРИНТ
Нач. отд. №7 Б. Шляпин
Гл. инж. отд. Н. Росинский
Гл. инж. пр. Г. Бабынин
Рук. лаб. В. Лишак
Рук. группы И. Драгилев
Гл. инж. пр. Г. Бабынин
Проверил
Согласовано
Инвен. №
Взамен

Схемы загружения простенков

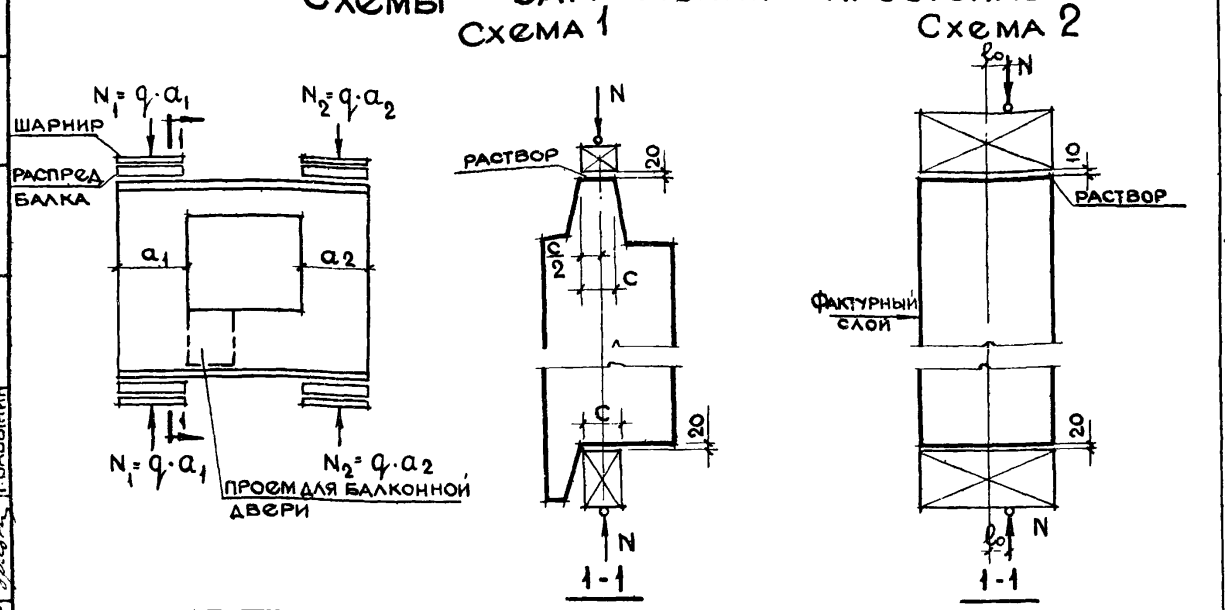

Примечания.

1. Испытание панелей производить в соответствии с ГОСТ 8829-66
2. Контрольная нагрузка включает вес загрузочных устройств
3. Контрольные разрушающие нагрузки, приведенные в таблице, определены для панелей, в которых прочность бетона достигла проектной марки
4. Если разрушение произошло при нагрузке меньше контрольной, и отклонения их не превосходят указанных максимальных величин, требуется повторное испытание (по указаниям п. 3,2,2 ГОСТА 8829-66)
5. Испытания панелей с верхним гребнем производятся по двум приведенным схемам.
   Панели без верхнего гребня испытываются по схеме N2.
6. В таблице приведены нагрузки на 1 п.м. простенка
   Полная нагрузка на простенок определяется по формуле $N = q\,a$, где „a" - ширина простенка
   Собственный вес простенка определен при объемном весе легкого бетона $\gamma = 1100$ кг/м³ и фактурного слоя $\gamma = 2000$ кг/м³
7. Прочность раствора в швах при испытании должна быть не менее 50% марки бетона панели.
8. Перед испытанием местные ослабления гребня в зоне петли торцевых граней и среднего простенка панелей должны быть заполнены бетоном до полного восстановления сечения гребня и толщины панели Марка бетона к моменту испытания должно быть не ниже марки бетона панели.
9. Для испытания простенков панелей с гребнями по схеме 2 необходимо предварительно обетонить верхнюю и нижнюю опорные зоны панели бетоном марки „200" с армированием.
   К моменту испытания бетон должен иметь прочность не менее марки бетона испытываемой панели.

Марка бетона	Толщина панели	Эксцентриситет e_0		Проверка прочности при испытании. Вид разрушения. Раздробление или раскалывание бетона от сжатия, раскрытие трещин на величину 1 мм и более					
				q - суммарная контрольная разрушающая нагрузка, включающая собственный вес простенка		q доп дополнительная контрольная нагрузка за вычетом собственного веса простенка		максимальное допускаемое отклонение действительной разрушающей нагрузки от контрольной	
	мм	мм		т/пм		т/пм		т/пм	
		схема загружения 1	2	схема загружения 1	2	схема загружения 1	2	схема загружения 1	2
50	300	0.0	20.0	12.4	66.5	12.4	64.5	1,8	10.0
	350	0.0	20.0	31.2	86.5	31.2	85.4	4.7	13.0
	400	0.0	20.0	45.5	97.5	45.5	96.2	6.8	14,5
75	300	0.0	20.0	18.5	100.0	18.5	99.0	2.7	15.0
	350	0.0	20.0	47.0	129.5	47.0	128.3	7.0	19.5
	400	0.0	20.0	68.0	145.5	68.0	144,2	10.2	21.8

ТК 1971

Панели группы НР1, одношаговые, толщиной 300, 350, 400 мм

Схемы испытаний панелей

Серия 1.132-1 | Выпуск 1-1 | Лист 10п

Гл. инж. пр. Рук. лаб. Рук. груп. Жилища | Гл. инж. пр. В. Лишак И. Драгилев | Проверил Г. Бабынин | Взамен

Фасад

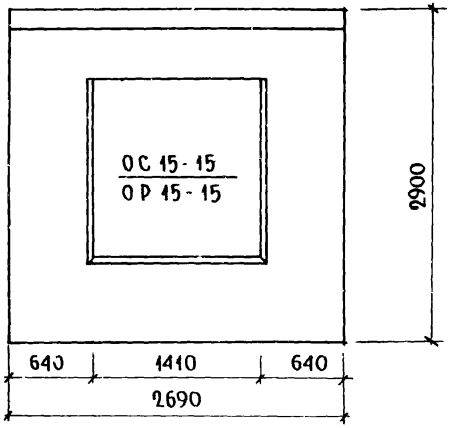

Вид с внутренней стороны

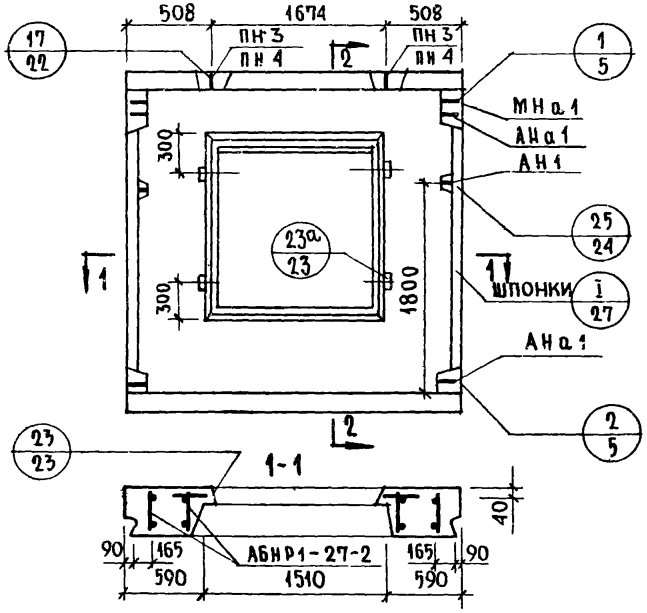

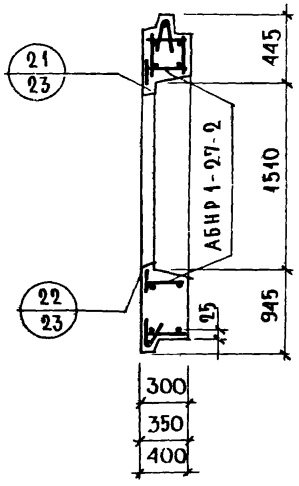

Характеристика изделия

Толщина панели		мм	300	350	400
Объем легкого бетона		$м^3$	1.281	1.531	1.780
тоже на $1 м^2$ панели			0.221	0.264	0.307
Объем фактурного слоя			0.164	0.164	0.164
тоже на $1 м^2$ панели			0.028	0.028	0.028
Вес при легком бетоне с объемным весом	900	кг	1750	1995	2240
	1000		1860	2160	2430
	1100		2025	2325	2620
	1200		2165	2490	2815
	1300		2230	2655	3010
Площадь панели брутто		$м^2$	7.801	7.801	7.801
Площадь проемов			2.00	2.00	2.00
Площадь панели нетто			5.801	5.801	5.801

Примечания:

1. Арматурный блок см. лист N 2
2. Детали опалубки и армирования см. выпуски О-1; О-2; О-3. „Общие материалы и унифицированные детали панелей толщиной 300; 350; 400 мм".
3. Узлы 1, 2, 25 и I для левого торца - зеркальны правому.
4. Привязка петель дана по ПН 3
5. Заполнение проемов столяркой см. лист 32

ТК	Панели группы НР1, одношаговые, толщиной 300; 350; 400 мм	Серия 1.132-1
1971	Фасады и схемы армирования панелей НР1-27.29.3-2; НР1-27.29.35-2; НР1-27.29.4-2	Выпуск 1-1 / Лист 1

Цниипжилища

Инв. N 11909-04 Взамен

Гл. инж. проекта Н. Т. Хиноагг

Нач. отд. № 17 Д. Земнухова

Гл. инж. отд. Н. Росинский

Рук. группы Г. Бабинин

Ст. техник Р. Долмацина

Проверил Р. Долмацина

Техник Б. Шляпин

Рук. группы В. Останесова

АБНР1-27-2

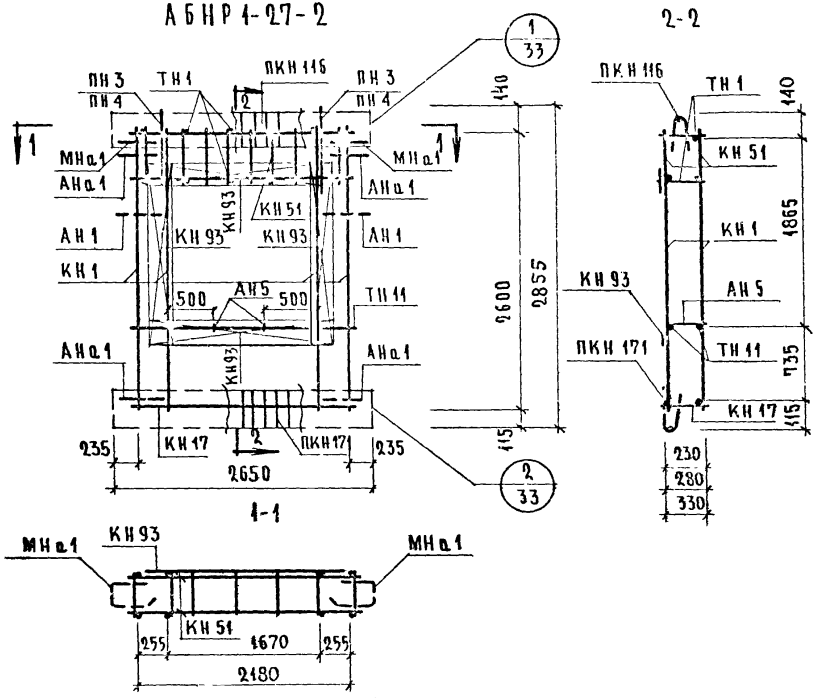

Спецификация арматурных и закладных деталей на блок

Марка детали	Кол-во шт.	№ листа	№ альбома
КН1	4	1	Выпуск 2-1; 2-2; 2-3
КН17	1	2	
КН51	2	10	
КН93	4	14	
ПКН116	1	16	
ПКН171	1	20	
ТН1	16	36	
ТН11	2	36	
АН1	2	32	
АН5	2	33	
АНа1	4	32	
МНа1	2	34	
ПН3* или ПН4	2	31	

Выборка стали на изделие

Класс или марка стали			А-III		А-I			В-I		Вст.3кп	На изделие кг			На 1 м² изделия кг.		
Диаметр, профиль			⌀6	⌀8	⌀12	⌀14	⌀16	⌀4	⌀5	-30×6	Армат. дет.	Закл. дет.	Всего	Армат. дет.	Закл. дет.	Всего
Толщина	300	М	4.44	34,44	12.20	—	—	61.55	23.22	0.12	33.11	2.20	35,31	5.72	0.40	6.10
		КГ	0.99	13,64	10.82	—	—	6.11	3.59	0.16						
	350	М	4.44	34,44	12.60	—	—	67.20	23.72	0.12	34.06	2.29	36.35	5,90	0.42	6.28
		КГ	0.99	13.64	11.22	—	—	6.65	3.69	0.16						
	400	М	4.44	34.44	10.00	3.20	—	70,20	24.22	0.12	35.92	2.38	38.30	6,20	0.43	6.60
		КГ	0.99	13.64	8.88	3.88	—	6.94	3.81	0.16						

* ПН3 для панелей толщиной 300, 350 мм
ПН4 для панели толщиной 400мм

Примечание.

Прерывистой линией показаны детали, фиксируемые в проектном положении после установки арматурного блока в форму

Фасад

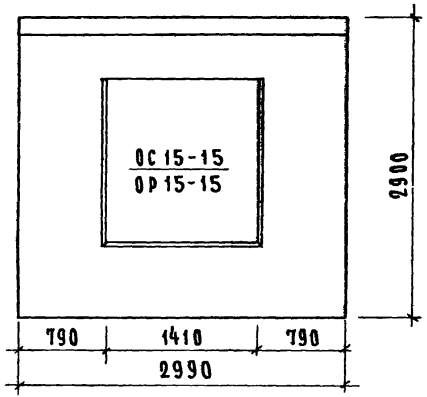

Вид с внутренней стороны.

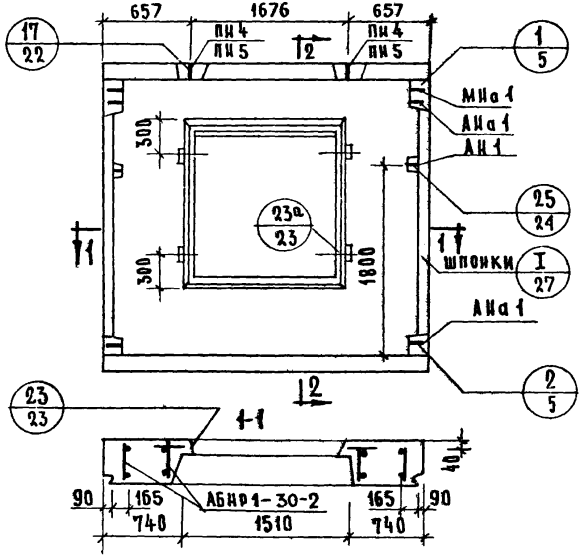

2-2

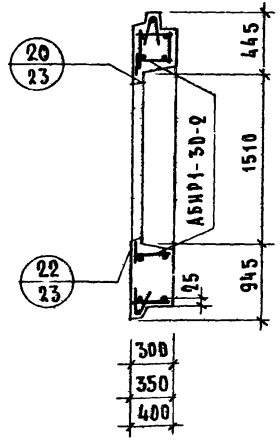

Характеристика изделия

		мм	300	350	400
Толщина панели					
Объем легкого бетона		м³	1.504	1.796	2.087
То же на 1 м² панели			0.225	0.269	0.313
Объем фактурного слоя			0.186	0.186	0.186
То же на 1 м² панели			0.028	0.28	0.28
Вес при легком бетоне с объемным весом	900	кг	2000	2300	2580
	1000		2175	2490	2810
	1100		2335	2690	3030
	1200		2500	2890	3260
	1300		2660	3080	3490
Площадь: панели брутто		м²	8.671	8.671	8.671
Площадь: проемов			2.000	2.000	2.000
Площадь: панели нетто			6.671	6.671	6.671

Примечания:

1. Арматурный блок см. лист N 4
2. Детали опалубки и армирования см. выпуски 0-1; 0-2; 0-3. Общие материалы и унифицированные детали панелей толщиной 300; 350; 400 мм"
3. Узлы 1.2.25 и I для левого торца - зеркальны правому.
4. Привязка петель дана по ПН 4
5. Заполнение проёмов столяркой см. лист N 32

ГИПРОНИИСЕЛЬМАШ

Нач. отд.		Д. Шмаков	
Гл. инж. отд.		И. Российский	
Гл. инж. пр.		Г. Бабынин	
Рук. группы		Р. Домашина	Проверил Р. Домашина
Ст. техник		В. Останесова	Рук. груп.
Гл. технолог			Взамен

ТК 1971

Панели группы НР1. одношаговые, толщиной 300; 350, 400 мм

Фасады и схемы армирования панелей НР1-30.29.3-2; НР1-30.29.35-2; НР1-30.29.4-2

Серия 1.132-1

Выпуск 1-1 | Лист 3

11909-04 15

АБН Р1-30-2

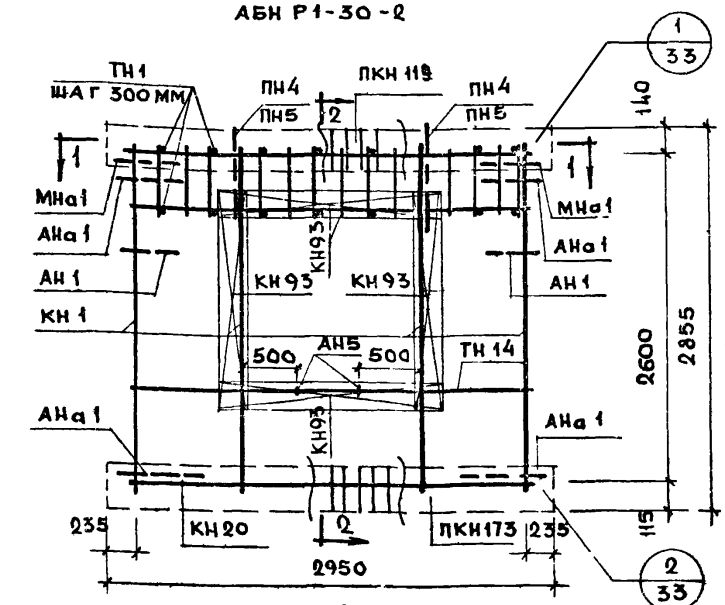

1-1

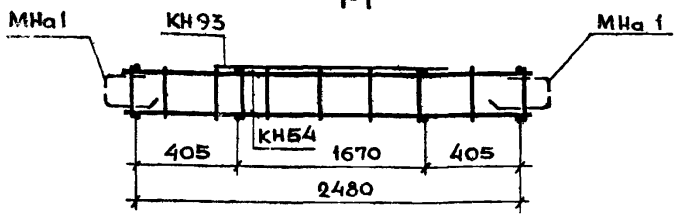

2-2

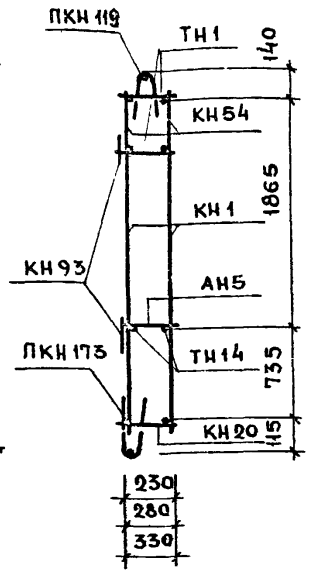

Спецификация арматурных и закладных деталей на блок

Марка детали	К-во шт.	№ листа	№ альбома
КН1	4	1	Выпуск 2-1; 2-2; 2-3.
КН20	1	3	
КН54	2	10	
КН93	4	14	
ПКН119	1	16	
ПКН173	1	21	
ТН1	18	36	
ТН14	2	36	
АН1	2	32	
АН5	2	33	
АНа1	4	32	
МНа1	2	34	
ПН4* или ПН5	2	31 31	

*ПН4 для панели толщиной 300; 350 мм
ПН5 для панели толщиной 400 мм.

Выборка стали на изделие

Класс или марка стали			А-III		А-I			В-I		Вст3кп	На изделие кг			На 1м² изделия кг		
Диаметр, профиль			ф6	ф8	ф12	ф14	ф16	ф4	ф5	-30х6	Армат. дет.	Закл. дет.	Всего	Армат. дет	Закл. дет.	Всего
Толщина	300	М	5.04	36.24	9.20	3.20	—	63.61	25.80	0.12	35.24	2.20	37.44	5.33	0.33	5.57
		Кг	1.12	14.34	8.16	3.88	—	5.77	4.01	0.16						
	350	М	5.04	36.24	9.60	3.20	—	69.81	26.59	0.12	36.63	2.29	38.92	5.50	0.34	5.84
		Кг	1.12	14.34	8.53	3.87	—	6.84	4.10	0.16						
	400	М	5.04	36.24	10.00	—	3.80	72.96	27.14	0.12	39.52	2.38	41.90	5.92	0.36	6.30
		Кг	1.12	14.34	8.88	—	6.00	7.13	4.27	0.16						

Примечание:

Прерывистой линией показаны деталей, фиксируемые в проектном положении после установки арматурного блока в форму.

ТК 1971

Панели группы НР1, одношаговые, толщиной 300; 350; 400 мм

Арматурные блоки АБНР1-30-2

Серия 1.132-1
Выпуск 1-1 | Лист 4

ЦНИИЭП жилища
Рук. груп. Рук. груп. Гл. инженер проекта Н. контроль Разработал Р. Долманский

ФАСАД

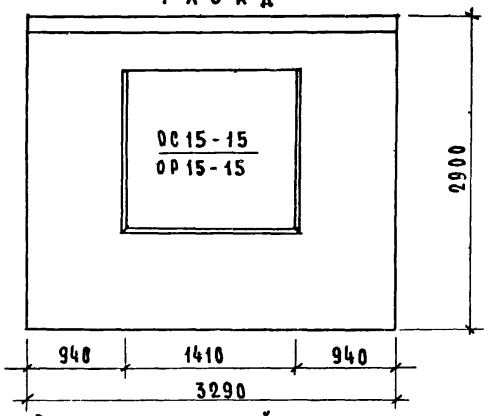

Вид с внутренней стороны.

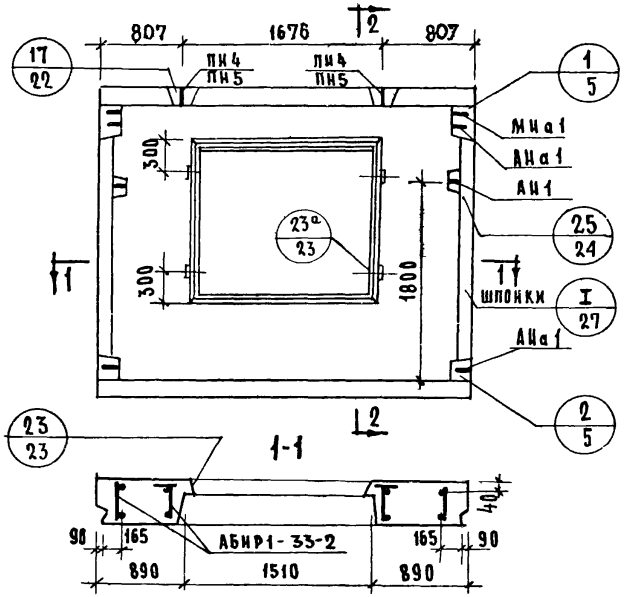

2-2

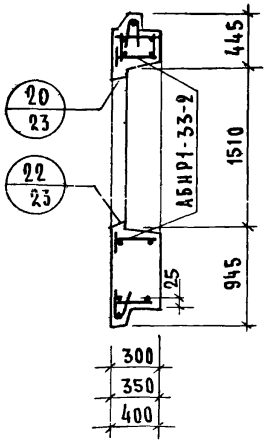

Характеристика изделия.

Толщина панели		мм	300	350	400
Объем легкого бетона		м³	1.727	2.061	2.394
то же на 1 м² панели		м³	0.229	0.273	0.317
Объем фактурного слоя		м³	0.207	0.207	0.207
тоже на 1 м² панели.		м³	0.028	0.028	0.028
Вес при легком бетоне с объемным весом	900	кг	2280	2600	2930
	1000	кг	2460	2830	3190
	1100	кг	2650	3050	3450
	1200	кг	2840	3270	3700
	1300	кг	3020	3490	3960
Площадь: Панели брутто		м²	9.541	9.541	9.541
Площадь: проемов		м²	2.000	2.000	2.000
Площадь: Панели нетто		м²	7.541	7.541	7.541

Примечания:

1. Арматурный блок см лист N 6
2. Детали опалубки и армирования см выпуски 0-1; 0-2; 0-3. „Общие материалы и унифицированные детали панелей толщиной 300; 350; 400 мм."
3. Узлы 1, 2, 25 и I для левого торца — зеркальны правому.
4. Привязка петель дана по пн 4
5. Заполнение проёмов столяркой см. лист N 32

ТК	Панели группы НР1, одношаговые, толщиной 300; 350; 400 мм.	Серия 1.132-1
1971	Фасады и схемы армирования панелей НР1-33.29.3-2; НР1-33.29.35-2; НР1-33.29.4-2	Выпуск 1-1 / Лист 5

11909-04

Взамен

Проверил

Б. Шаляпин, Н. Россинский, Г. Бабынин, Ю. Герман, Р. Долмацина, Рук. груп., Р. Долмацина, Рук. группы, Рук. группы, Гл. инж. пр., Гл. инж. отд.

АБНР1-33-2

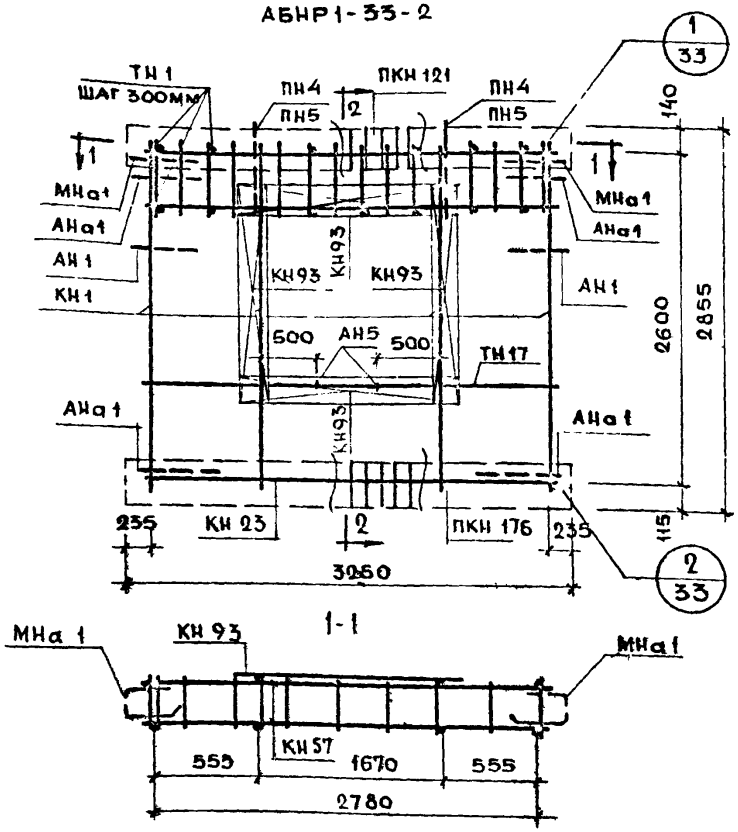

2-2

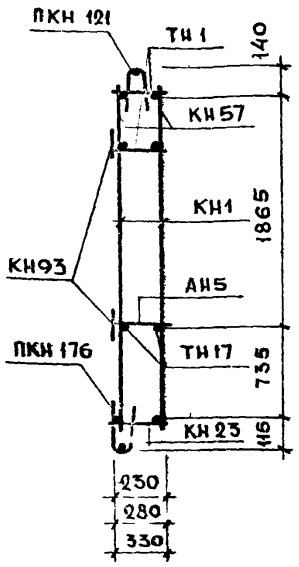

1-1

Спецификация арматурных и закладных деталей на блок

Марка детали	К-во шт.	№ листа	№ альбома
КН1	4	1	выпуск 2-1; 2-2; 2-3
КН23	1	3	
КН57	2	10	
КН93	4	14	
ПКН121	1	16	
ПКН176	1	21	
ТН1	20	36	
ТН17	2	36	
АН1	2	32	
АН5	2	33	
АНа1	4	32	
МНа1	2	34	
ПН4* или ПН5	2	31	

* ПН4 для панели толщиной 300мм
ПН5 для панелей толщиной 350; 400 мм

Примечание.

Прерывистой линией показаны детали, фиксируемые в проектном положении после установки арматурного блока в форму.

Выборка стали на изделие

Класс или марка стали			A III		A-I			B-I		Вст.3кп	На изделие кг			На 1 м² изделия кг		
Диаметр, профиль			Ф6	Ф8	Ф12	Ф14	Ф16	Ф4	Ф5	-30х6	Армат. дет.	Закл. дет.	Всего	Армат. дет.	Закл. дет.	Всего
Толщина	300	м	5.64	38.04	9.20	3.20	—	65.77	28.86	0.12						
		кг	1.25	15.06	8.16	3.88	—	6.53	4.46	0.16	37.30	2.20	39.50	5.00	0.29	5.28
	350	м	5.64	38.04	9.60	—	3.80	72.42	29.47	0.12						
		кг	1.25	15.03	8.53	—	6.00	7.10	4.54	0.16	40.30	2.29	42.59	5.35	0.30	5.62
	400	м	5.64	38.04	10.00	—	3.80	75.72	30.10	0.12						
		кг	1.25	15.04	8.88	—	6.00	7.40	4.73	0.16	41.08	2.38	43.46	5.45	0.32	5.76

ГК 971 — Панели группы, одношаговые, толщиной 300; 350; 400 мм
Арматурные блоки АБНР1-33-2

Серия 1.132-1
Выпуск

Фасад

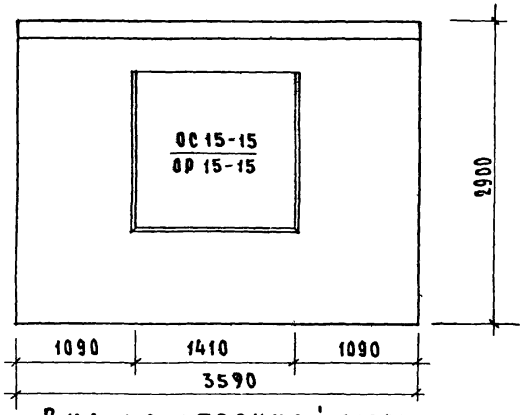

Вид с внутренней стороны.

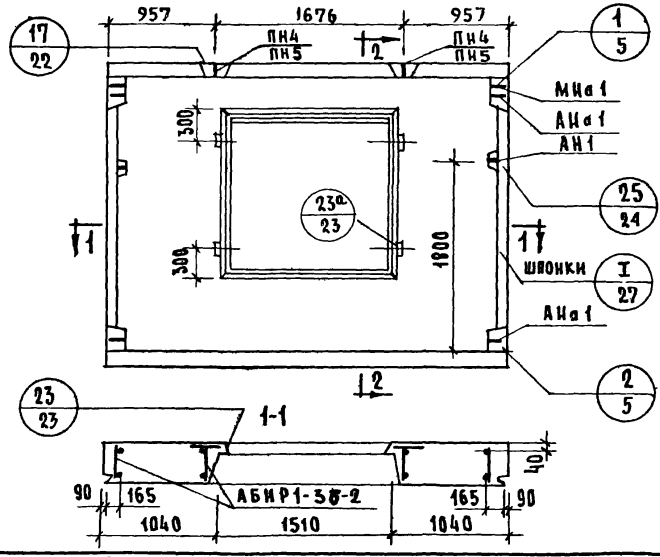

2-2

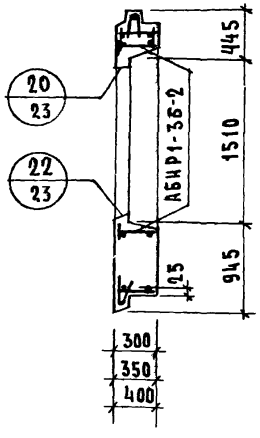

Характеристика изделия

Толщина панели		мм	300	350	400
Объем легкого бетона		м³	1.950	2.326	2.700
То же на 1м² панели			0.232	0.277	0.321
Объем фактурного слоя			0.229	0.229	0.229
То же на 1м² панели			0.027	0.027	0.027
Вес при легком бетоне с объемным весом.	900	кг	2540	2905	3270
	1000		2745	3155	3560
	1100		2960	3410	3855
	1200		3170	3660	4145
	1300		3380	3910	4440
Площадь: панели брутто		м²	10.411	10.411	10.411
Площадь: проемов			2.000	2.00	2.00
Площадь: панели нетто			8.411	8.411	8.411

Примечания:

1. Арматурный блок см. лист № 8
2. Детали опалубки и армирования см выпуски 0-1; 0-2; 0-3. Общие материалы и унифицированные детали панелей толщиной 300; 350; 400 мм.
3. Узлы 1, 2, 25 и I для левого торца - зеркальны правому.
4. Привязка петель дана по ПН 4.
5. Заполнение проёмов столяркой см. лист N 32

Т.К 1971	Панели группы НР1, одношаговые, толщиной 300; 350; 400 мм. Фасады и схемы армирования панелей НР1-36.29.3-2; НР1-36.29.35-2; НР1-36.29.4-2	Серия 1.132-1, Выпуск 1-1, Лист 7

Согласовано: Госстроя СССР, Гл. технолог

Нач. отдела Б. Шляпин; Гл. инж. отд. Н. Рогинский; Гл. инж. пр. Г. Бабынин; Рук. груп. Р. Домбицкий; Ст. техник В. Останков; Проверил Р. Домбицкий; Рук. груп. Ю. Сагер; Дата; Инв. №; Взамен.

Жилища

АБНР 1-36-2

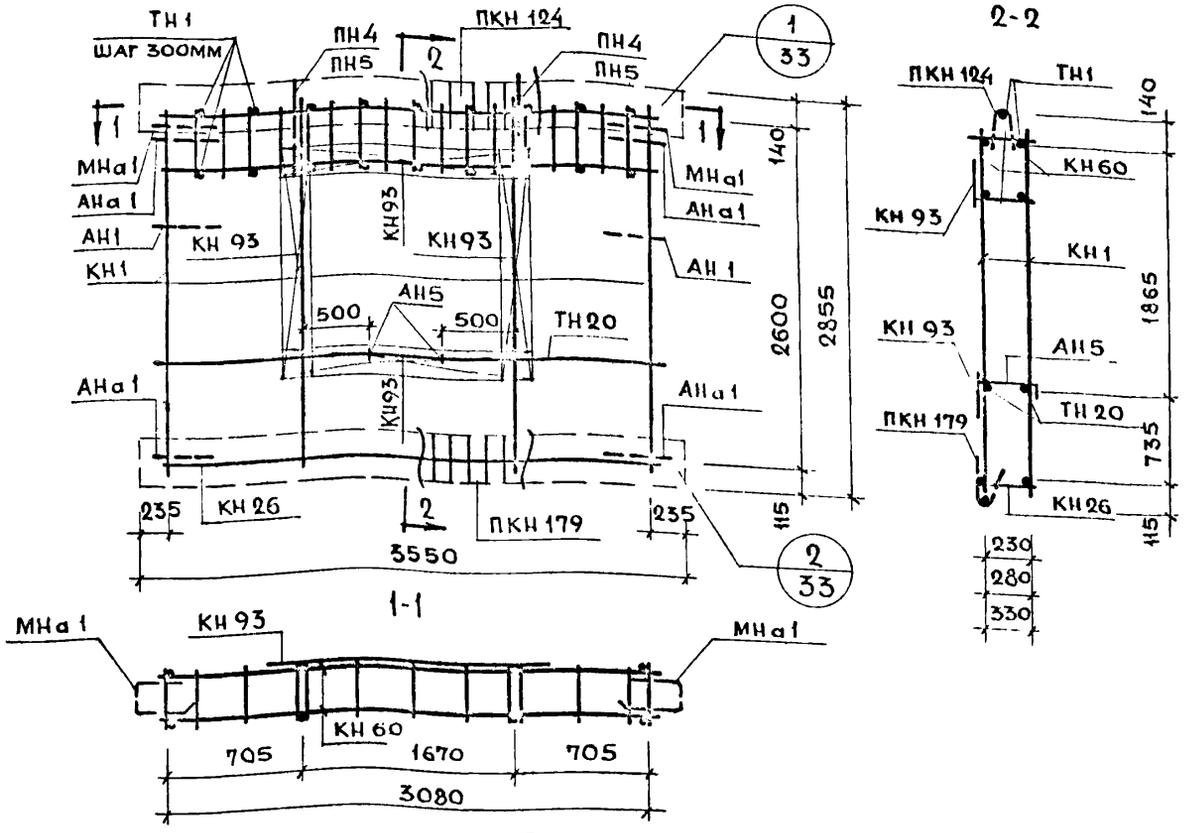

Спецификация арматурных и закладных деталей на блок

Марка детали	К-во шт.	№ листа	№ альбома
КН1	4	1	Выпуск 2-1; 2-2; 2-3
КН26	1	3	
КН60	2	11	
КН93	4	14	
ПКН124	1	16	
ПКН179	1	21	
ТН1	22	36	
ТН20	2	36	
АН1	2	32	
АН5	2	33	
АНа1	4	32	
МНа1	2	34	
ПН4* или ПН5	2	31 31	

* ПН4 для панели толщиной 300мм
ПН5 для панелей толщиной 350; 400 мм

Примечание

Прерывистой линией показаны детали, фиксируемые в проектном положении после установки арматурного блока в форму.

Выборка стали на изделие

Класс или марка стали			AIII		A-I			B-I		Вст.3кп	На изделие кг			На 1м² изделия кг		
Диаметр, профиль			ф6	ф8	ф12	ф14	ф16	ф4	ф5	-30х6	Армат. дет.	Закл. дет.	Всего	Армат. дет.	Закл. дет.	Всего
Толщина	300	м	6.24	39.84	9.20	3.20	—	67.93	31.68	0.12	38.74	2.20	40.94	4.65	0.26	4.92
		кг	1.39	15.76	8.16	3.88	—	6.73	4.86	0.16						
	350	м	6.24	39.84	9.60	—	3.80	75.03	32.35	0.12	41.85	2.29	44.13	4.98	0.27	5.26
		кг	1.39	15.73	8.52	—	6.00	7.35	4.98	0.16						
	400	м	6.24	31.84	10.00	—	3.80	78.48	33.04	0.12	42.65	2.38	45.03	5.07	0.28	5.36
		кп	1.39	15.73	8.88	—	6.00	7.68	5.18	0.16						

ТК 1971

Панели группы НР1, одношаговые, толщиной 300; 350; 400 мм.

Арматурные блоки АБНР 1-36-2

Серия 1.132-1
Выпуск 1-1
Лист 8

ФАСАД

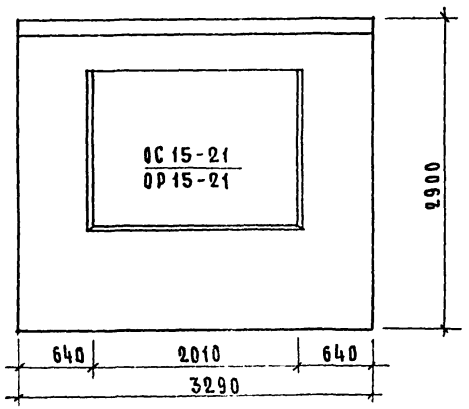

Вид с внутренней стороны

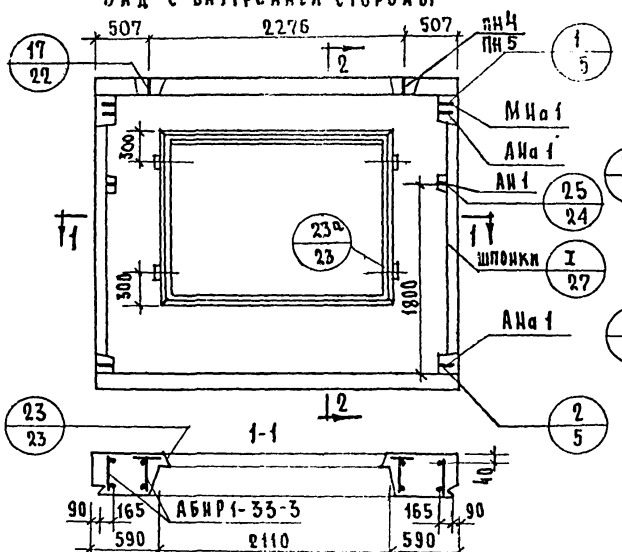

2-2

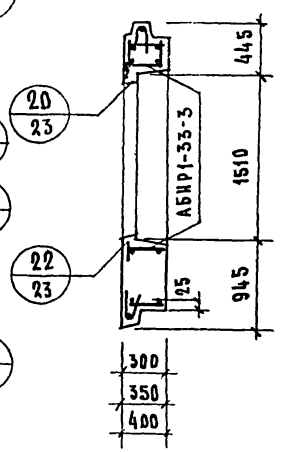

Характеристика изделий

Толщина панели		мм	300	350	400
Объем легкого бетона		$м^3$	1.469	1.758	2.040
То же на 1м² панели		$м^3$	0.219	0.263	0.305
Объем фактурного слоя		$м^3$	0.191	0.191	0.191
То же на 1м² панели		$м^3$	0.028	0.028	0.028
Вес при легком бетоне с объемным весом	900	кг	2040	2325	2600
	1000	кг	2200	2515	2820
	1100	кг	2360	2705	3040
	1200	кг	2520	2895	3260
	1300	кг	2675	3085	3480
Площадь: Панели брутто		$м^2$	9.541	9.541	9.541
Площадь: Проемов		$м^2$	2.850	2.850	2.850
Площадь: Панели нетто		$м^2$	6.691	6.691	6.691

Примечания:

1. Арматурный блок см. лист N 10
2. Детали опалубки и армирования см. выпуски 0-1; 0-2; 0-3 „Общие материалы и унифицированные детали панелей толщиной 300; 350; 400 мм."
3. Узлы 1, 2, 25 и I для левого торца — зеркальны правому.
4. Привязка петель дана по ПН 4.
5. Заполнение проёмов столяркой см. лист N 32

Панели [illegible] ПР1 одношаговые толщиной 300; 350; 400 мм	Серия 1.132
Фасады и схемы [illegible] панелей [illegible] 33. [illegible] 3-3, ПР1-33 29 35-3; ПР1-33.29.4-3	Выпуск 1-1

11909-04

ЖИЛИЩА

Б. Шлапин, И. Рогинский, Г. Бабынин, Ю. Герман, Р. Долмацина

Проверил: Р. Долмацина

Рук. группы: В. Осипов

Рук. группы: В. Осипов

Рук. груп.: Р. Долмацина

Взам.

АБНР1-33-3

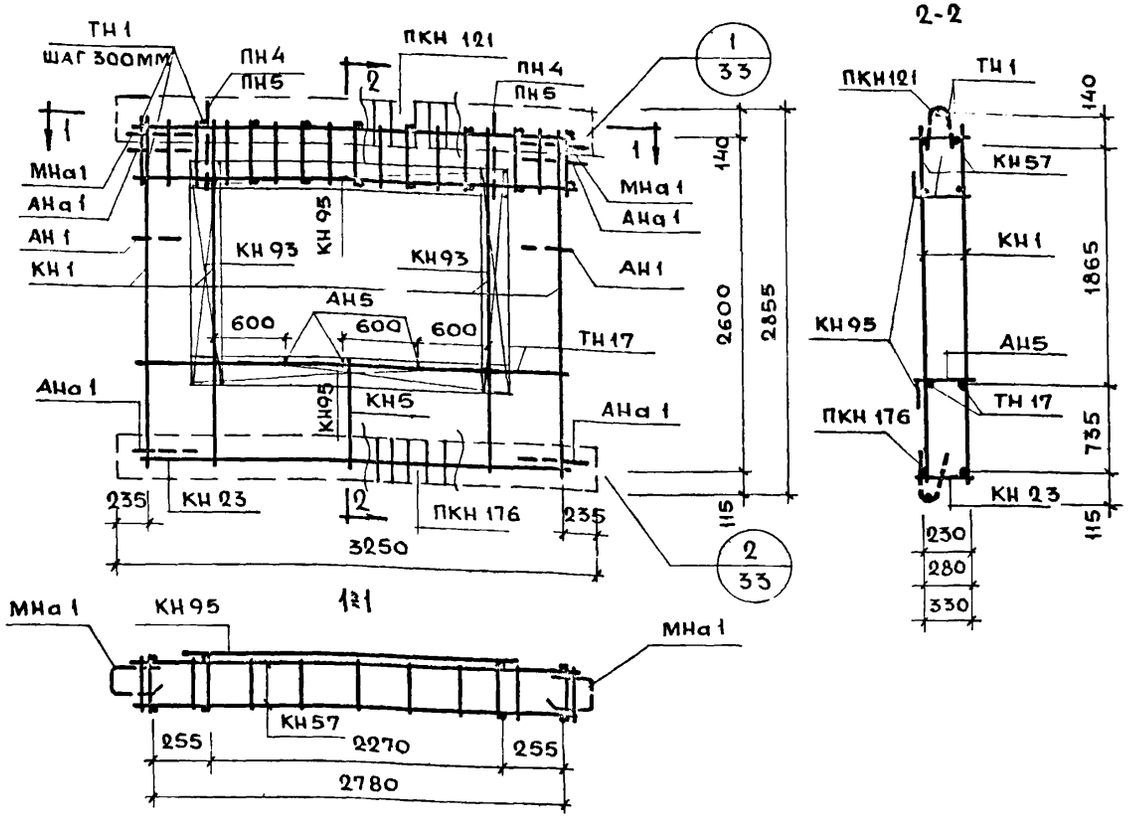

Спецификация арматурных и закладных деталей на блок

Марка детали	К-во шт.	№ листа	№ альбома
КН1	4	1	Выпуск 2-1; 2-2; 2-3.
КН5	1	1	
КН23	1	3	
КН57	2	10	
КН93	2	14	
КН95	2	14	
ПКН121	1	16	
ПКН176	1	21	
ТН1	20	36	
ТН17	2	36	
АН1	2	32	
АН5	3	33	
АНа1	4	32	
МНа1	2	34	
ПН4 * или ПН5	2	31 31	

Выборка стали на изделие

Класс или марка стали			A III		A-I			B-I		Вст3кп	На изделие кг			На 1м² изделия кг		
Диаметр, профиль			ф6	ф8	ф12	ф14	ф16	ф4	ф5	-30х6	Армат. дет.	Закл. дет.	Всего	Армат. дет.	Закл. дет.	Всего
Толщина	300	м	7.20	38.04	9.20	3.20	—	71.35	28.86	0.12	37.48	2.20	39.68	5.65	0.33	5.98
		кг	1.60	15.03	8.16	3.88	—	7.07	3.74	0.16						
	350	м	7.20	38.04	9.60	—	3.80	78.50	29.47	0.12	41.25	2.29	43.53	6.17	0.34	6.50
		кг	1.60	15.03	8.53	—	6.00	7.70	4.54	0.16						
	400	м	7.20	38.04	10.00	—	3.80	82.00	30.10	0.12	42.06	2.38	44.44	6.30	0.36	6.63
		кг	1.60	15.04	8.88	—	6.00	8.03	4.73	0.16						

* ПН4 для панели толщ. 300 мм ПН5 для панелей толщиной 350; 400 мм.

Примечание:
Прерывистой линией показаны детали, фиксируемые в проектном положении после установки арматурного блока в форму.

ТК	Панели группы НР1, одношаговые, толщиной 300; 350; 400 мм	Серия 1.132-1	
1971	Арматурные блоки АБНР1-33-3;	Выпуск 1-1	Лист 10

Фасад

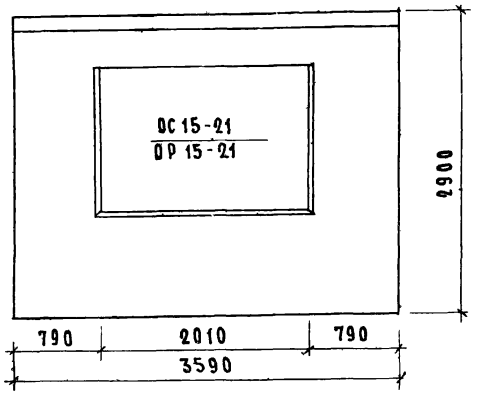

Вид с внутренней стороны

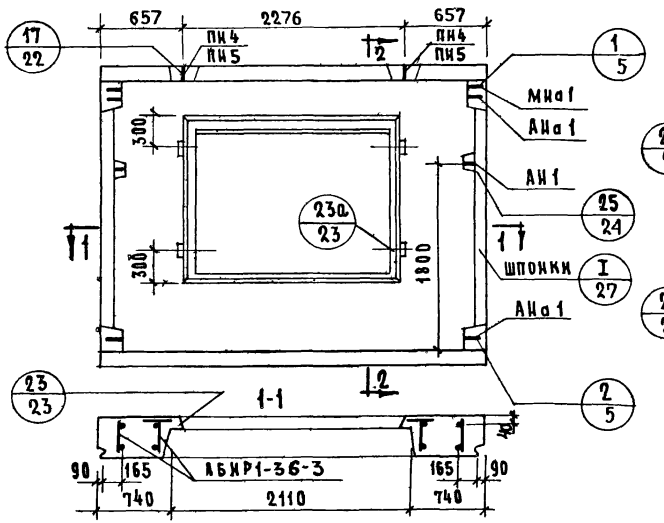

2-2

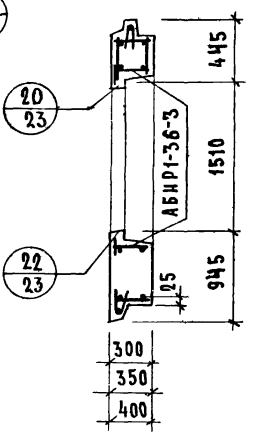

Характеристика изделия

Толщина панели		мм.	300	350	400
Объем легкого бетона		$м^3$	1.691	2.023	2.347
То же на 1 $м^2$ панели		$м^3$	0.224	0.268	0.310
Объем фактурного слоя		$м^3$	0.212	0.212	0.212
То же на 1 $м^2$ панели		$м^3$	0.028	0.028	0.028
Вес при легком бетоне с объемным весом	900	кг	2300	2630	2945
	1000	кг	2485	2845	3200
	1100	кг	2670	3065	3450
	1200	кг	2850	3280	3710
	1300	кг	3035	3500	3960
Площадь: панели брутто		$м^2$	10.411	10.411	10.411
Площадь: проемов		$м^2$	2.850	2.850	2.850
Площадь: панели нетто		$м^2$	7.561	7.561	7.561

Примечания

1. Арматурный блок см. лист N 12
2. Детали опалубки и армирования см выпуски 0-1, 0-2; 0-3 „Общие материалы и унифицированные детали панелей толщиной 300; 350; 400 мм".
3. Узлы 1, 2, 25 и I для левого торца — зеркальны правому.
4. Привязка петель дана по ПН 4.
5. Заполнение проёмов столяркой см. лист N 32

Т.К.	Панели группы НР1, одношаговые, толщиной 300; 350; 400 мм.	Серия 1.132-1
1971	Фасады и схемы армирования панелей НР1-36.29.3-3 НР1-36.29.35-3 ; НР1-36.29.4-3	Выпуск 1-1 / Лист 11

Жилища

Нач. отд. 17 — В. Шляпин
Гл. инж. отд. — Ц. Россинский
Гл. инж. пр. — Г. Бабынин
Рук. группы — Р. Долмацкий
Ст. техник — В. Оганесова
Проверил — Р. Долмацкий
Рук. груп.
Согласовано — Гл. технолог — Н. Гайсинский
Дата — Инвент. № 140608 — Взамен

АБНР 6-3

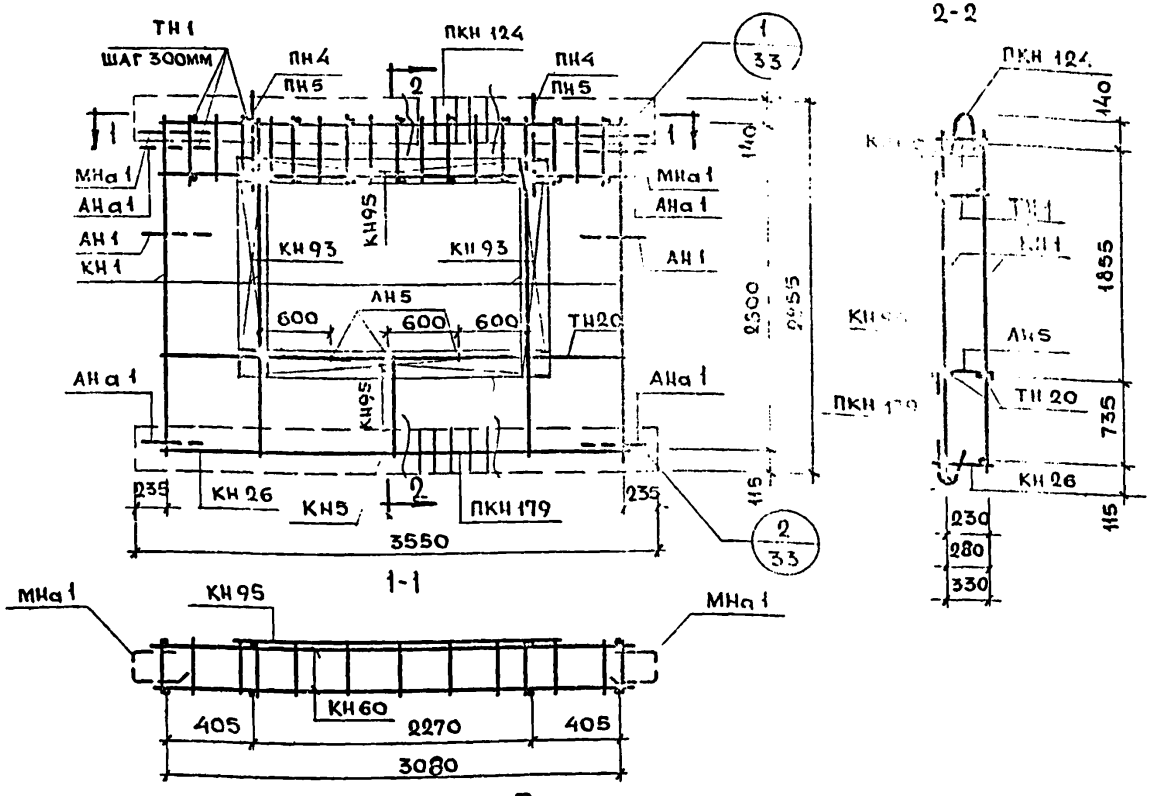

Спецификация арматурных и закладных деталей на блок

Марка стали	К-во шт	№ листа	№ альбома
КН1	4	1	выпуск 2-1; 2-2; 2-3.
КН5	1	1	
КН26	1	3	
ТН20	2	11	
КН93	2	14	
КН95	2	14	
ПКН124	1	16	
ПКН179	1	21	
ТН1	22	36	
ТН20	2	36	
АН1	2	32	
АН5	3	33	
АНа1	4	32	
МНа1	2	34	
ПН4* или ПН5	2	31	

* ПН4 для панели толщиной 300 мм
ПН5 для панелей толщиной 350; 400 мм.

Выборка стали на изделие

Класс или марка стали			А III		А-I			В-I		Вст3кп	На изделие кг			На 1 м² изделия кг		
Диаметр, профиль			ф6	ф8	ф12	ф14	ф16	ф4	ф5	-30×6	Армат. дет.	Закл. дет.	Всего	Армат. дет.	Закл. дет.	Всего
Толщина	300	М	7.80	39.84	9.20	3.20	—	73.51	31.58	0.12	41.82	2.20	44.02	5.57	0.29	5.86
		Кг	1.74	15.76	8.16	3.88	—	7.31	7.01	0.16						
	350	М	7.80	39.84	9.60	—	3.80	81.11	32.35	0.12	42.79	2.29	45.08	5.66	0.30	5.97
		Кг	1.73	15.74	8.53	—	3.80	7.95	4.98	0.16						
	400	М	7.80	39.84	10.00	—	5.80	84.76	33.04	0.12	43.63	2.38	46.01	5.78	0.31	6.10
		Кг	1.74	15.74	8.88	—	6.00	8.31	5.18	0.16						

Примечание:

Прерывистой линией показаны детали, фиксируемые в проектном положении после установки арматурного блока в форму.

Панели группы НР1, одношаговые, толщиной 300; 350; 400 мм

Арматурные блоки АБНР1-36-3

Сер. 1.132
Вып. 1-1

Фасад

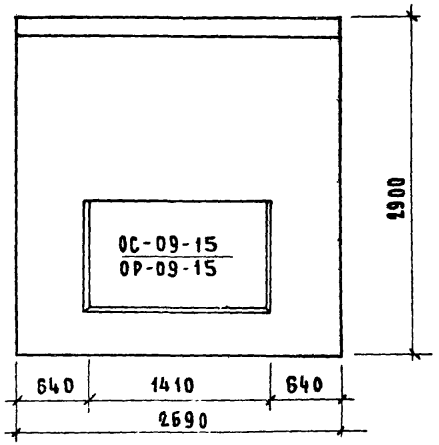

Вид с внутренней стороны

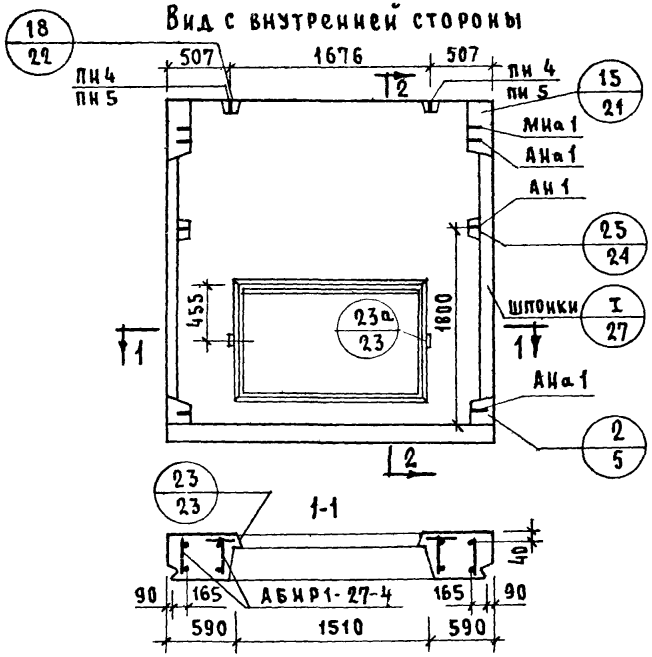

2-2

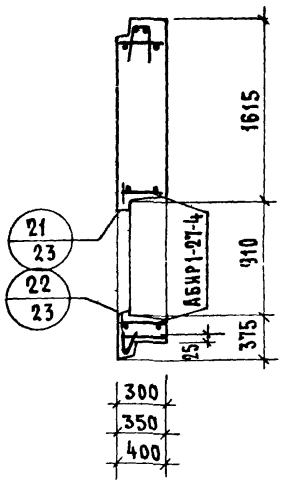

Характеристика изделия

Толщина панели		мм	300	350	400
Объем легкого бетона		м³	1.571	1.867	2.166
То же на 1м² панели			0.238	0.283	0.328
Объем фактурного слоя			0.181	0.181	0.181
То же на 1м² панели			0.027	0.027	0.027
Вес при легком бетоне с объемным весом	900	кг	1925	2220	2505
	1000		2095	2420	2740
	1100		2265	2620	2975
	1200		2435	2830	3210
	1300		2605	3025	3440
Площадь: панели брутто		м²	7.801	7.801	7.801
Площадь: проемов			1.200	1.200	1.200
Площадь: панели нетто			6.601	6.601	6.601

Примечания:

1. Арматурный блок см. лист 15
2. Детали опалубки и армирования см. выпуски 0-1; 0-2; 0-3 „общие материалы и унифицированные детали панелей толщиной 300; 350; 400 мм."
3. Узлы 2, 15, 25 и I для левого торца-зеркальны правому.
4. Привязка петель дана по ПН4.
5. Заполнение проемов столярной см. лист N 32

ТК	Панели группы НР1 одношаговые толщиной 300; 350; 400 мм	Серия 1.132-1	
1971	Фасады и схемы армирования панелей НР1-27,29.3-4; НР1-27,29,35-4; НР1-27,29,4-4	Выпуск 1-1	Лист 13

Жилища

Согласовано: Гл. технолог Шаинский

Проверил: Рук. группы Долмацкий; Ст. техник Власенкова; Гл. инж. пр. Бабынин; Гл. инж. ОТА Росинский; Нач. ОТД № 17 Шляпин

Взамен. Инвент. № Дата

Фасад

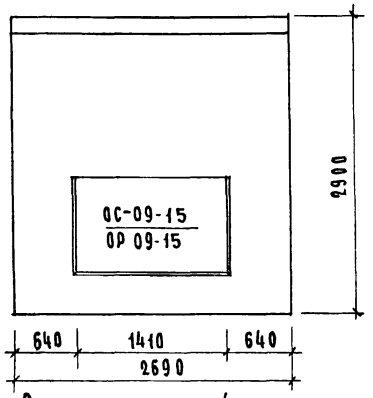

Вид с внутренней стороны

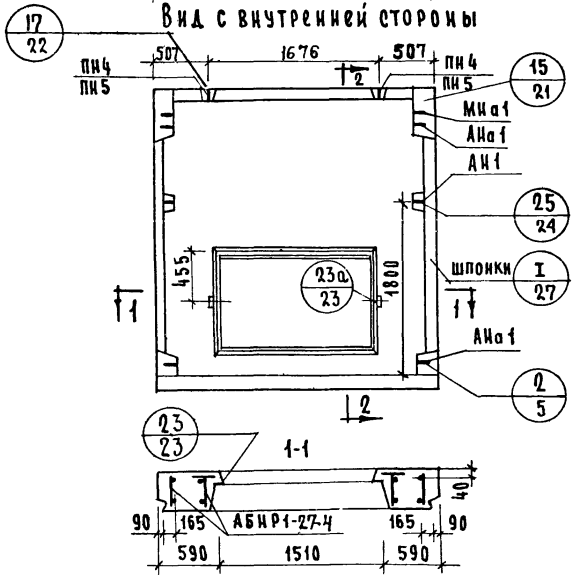

2-2

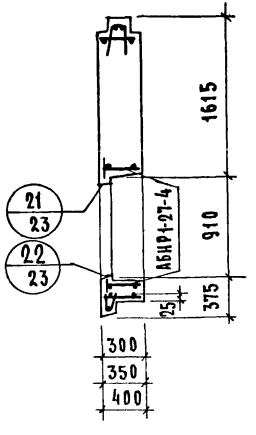

Характеристика изделия

Толщина панели		мм	300	350	400
Объем легкого бетона		м³	1.529	1.825	2.124
то же на 1м² панели			0.232	0.276	0.322
объем фактурного слоя			0.181	0.181	0.181
то же на 1м² панели			0.027	0.027	0.027
вес при легком бетоне с объемным весов	900	кг	1885	2180	2465
	1000		2050	2375	2690
	1100		2210	2570	2920
	1200		2380	2660	3150
	1300		2545	2965	3380
площадь панели брутто		м²	7.801	7.801	7.801
площадь проемов			1.200	1.200	1.200
площадь панели нетто			6.601	6.601	6.601

Примечания:

1. Арматурный блок см. лист 15
2. Детали опалубки и армирования см. выпуски 0-1; 0-2; 0-3 „Общие материалы и унифицированные детали панелей толщиной 300; 350; 400 мм."
3. Узлы 2, 15, 25 и I для левого торца - зеркальны правому.
4. Привязка петель дана по ПН4.
5. Заполнение проёмов столяркой см. лист N 32.

Т.К.	Панели группы НР1 одношаговые толщиной 300; 350; 400 мм.	серия 1.132-1	
1971	Фасады и схемы армирования панелей НР1-27.29.3-4-1; НР1-27.29.35-4-1; НР1-27.29.4-4-1	Выпуск 1-1	Лист 14

11909-04 26

Ст. техник В. Оганесова Рук. группы Демянчук

АБНР 1-27-4

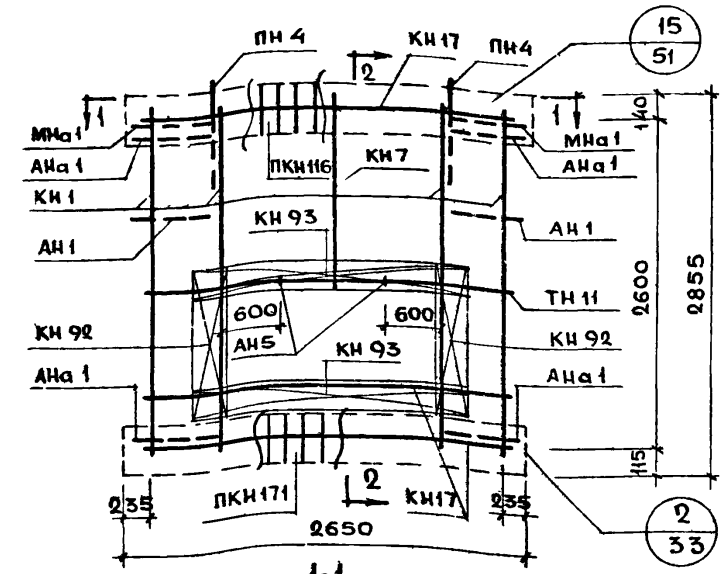

2-2

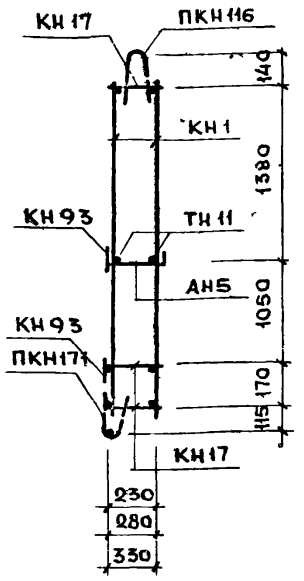

1-1

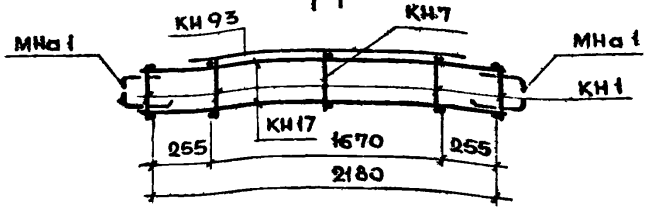

Спецификация арматурных и закладных деталей на блок

Марка детали	К-во шт.	№ листа	№ альбома
КН 1	4	1	Выпуск 2-1; 2-2; 2-3
КН 7	1	1	
КН 17	3	2	
КН 92	2	14	
КН 93	2	14	
ПКН 116	1	16	
ПКН 171	1	20	
ТН 11	2	36	
АН 1	2	32	
АН 5	2	35	
АНа 1	4	32	
МНа 1	2	34	
ПН 4	2	31	

Выборка стали на изделие

Класс или марка стали			А-III		А-I			В-I		Вст.3кп	На изделие кг			На 1 м² изделия кг		
Диаметр, профиль			ф6	ф8	ф12	ф14	ф16	ф4	ф5	-30х6	Армат. дет.	Закл. дет	Всего	Армат. дет.	Закл. дет.	Всего
Толщина	300	м	16.33	25.56	9.20	3.20	—	63.27	10.80	0.12	31.72	2.20	33.92	4.85	0.33	5.18
		кг	3.64	10.12	8.16	3.88	—	6.29	1.67	0.16						
	350	м	16.30	25.56	9.60	3.20	—	69.71	10.80	0.12	32.61	2.29	34.90	4.94	0.35	5.30
		кг	3.68	10.12	8.53	3.87	—	6.88	1.67	0.16						
	400	м	16.10	25.56	10.00	3.20	—	73.76	10.80	0.12	33.12	2.38	35.50	5.02	0.36	5.38
		кг	3.59	10.12	8.88	3.87	—	7.20	1.67	0.16						

Примечание:
Прерывистой линией показаны детали, фиксируемые в проектном положении после установки арматурного блока в форму.

Согласовано: Госгражданпроект, Ст. научн. сотр. В. Королев

Проверил: Ст. техник Б. Шляпин, Гл. инж. отд. И. Россинский, Гл. инж. пр. Г. Бабынин, Рук. груп. Ю. Герман, Рук. груп. Р. Долмацкий

Разработали: Рук. груп. Р. Долмацкий, Ст. инж. Г. Ольшанская

Инв. № | Взам. инв. № | Дата

ЦНИИЭП жилища

ТК 1971	Панели группы НР1, одношаговые, толщиной 300; 350; 400 мм Арматурные блоки АБНР 1-27-4	Серия 1.132-1 Выпуск 1-1 | Лист 15

Фасад

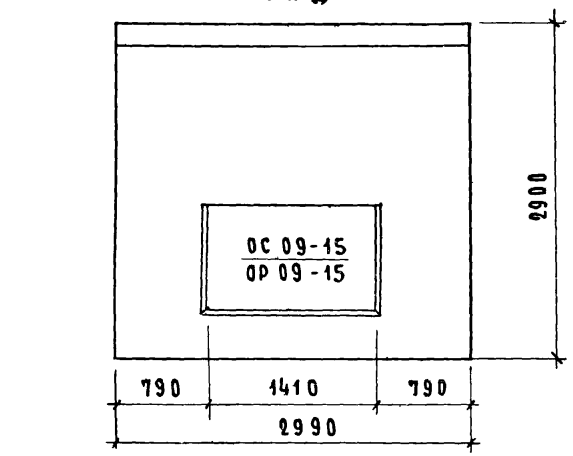

Вид с внутренней стороны.

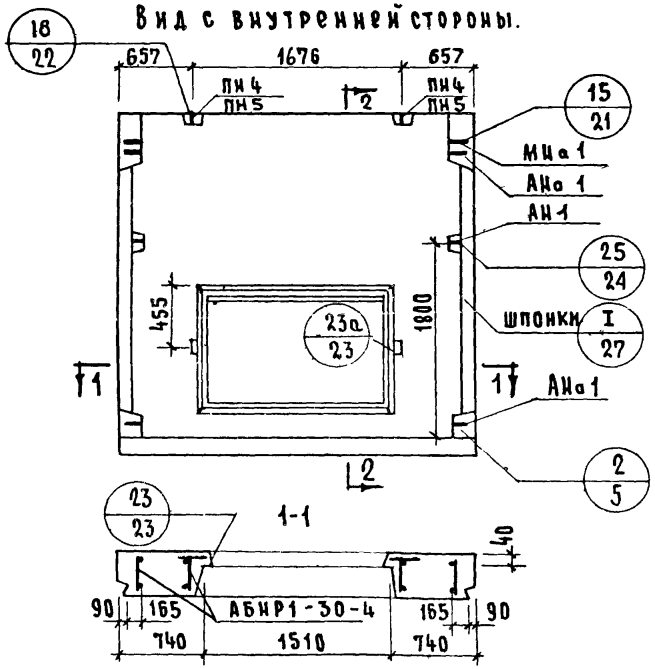

2-2

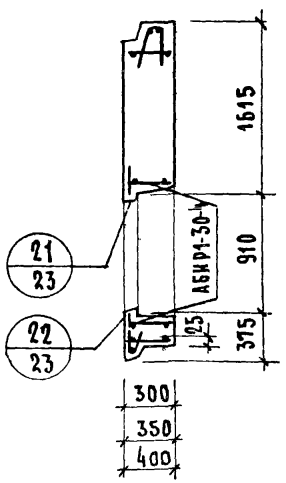

Характеристика изделия.

			мм.	300	350	400
Толщина панели						
Объем легкого бетона			м³	1.731	2.056	2.384
то же на 1м² панели				0.240	0.285	0.331
Объем фактурного слоя				0.196	0.196	0.196
то же на 1м² панели				0.027	0.027	0.027
Вес при легком бетоне с объемным весом		900	кг	2110	2430	2750
		1000		2300	2650	3005
		1100		2485	2875	3265
		1200		2670	3095	3520
		1300		2860	3320	3780
Площадь	Панели брутто		м²	8.410	8.410	8.410
	Проемов			1.200	1.200	1.200
	Панели нетто			7.210	7.210	7.210

Примечания:

1. Арматурный блок см. лист 18
2. Детали опалубки и армирования см. выпуски 0-1; 0-2; 0-3, Общие материалы и унифицированные детали панелей толщиной 300; 350; 400 мм.
3. Узлы 2; 15; 25 и I для левого торца - зеркальны правому.
4. Привязка петель дана по ПН4
5. Заполнение проёмов столяркой см. лист № 32.

ТК	Панели группы НР1, одношаговые, толщиной 300, 350, 400 мм.	Серия 1.132-1	
1971	Фасады и схемы армирования панелей НР1-30.29.3-4; НР1-30.29.35-4; НР1-30.29.4-4	Выпуск 1-1	Лист 16

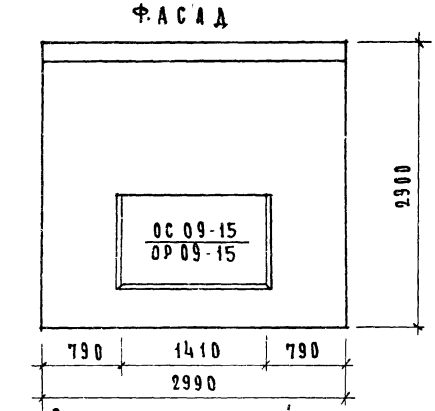

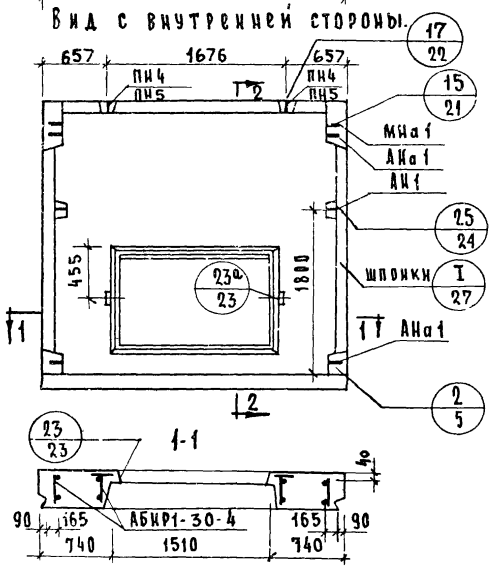

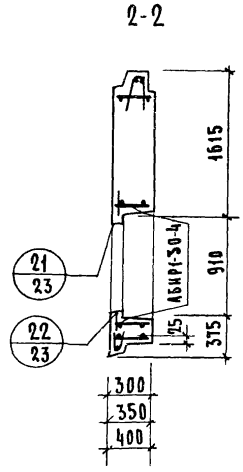

Характеристика изделия

		мм.	300	350	400
Толщина панели					
Объем легкого бетона.		$м^3$	1.685	2.010	2.338
То же на $1м^2$ панели			0.234	0.279	0.324
Объем фактурного слоя			0.196	0.196	0.196
То же на $1м^2$ панели			0.027	0.027	0.027
Вес при легком бетоне с объемным весом.	900	кг	2065	2385	2705
	1000		2247	2600	2960
	1100		2430	2820	3210
	1200		2610	3035	3465
	1300		2795	3250	3715
Площадь панели брутто		$м^2$	8.410	8.410	8.410
Площадь проемов			1.200	1.200	1.200
Площадь панели нетто			7.210	7.210	7.210

Примечания:

1. Арматурный баск см лист 18
2. Детали опалубки и армирования см. выпуски 0-1; 0-2; 0-3 „Общие материалы и унифицированные детали панелей толщиной 300; 350; 400 мм."
3. Узлы 2; 15; 25 и I для левого торца - зеркальны правому.
4. Привязка петель дана по ПН 4.
5. Заполнение проемов столярной см. лист N 32

ТК	Панели группы НР1, одношаговые, толщиной 300; 350; 400мм.		Серия 1.132-1
1971	Фасады и схемы армирования панелей НР1-30.29.3-4-1; НР1-30.29.35-4-1; НР1-30.29.4-4-1.	Выпуск 1-1	Лист 17

АБНР 1-30-4

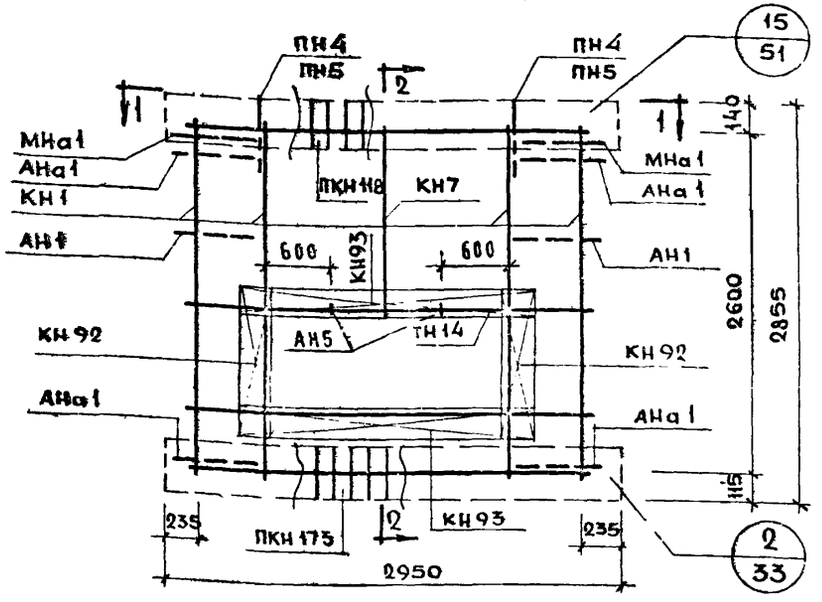

2-2

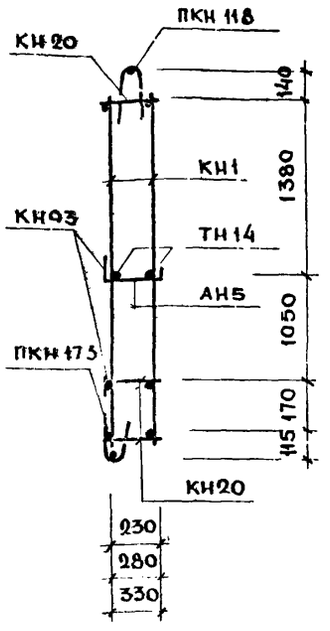

1-1

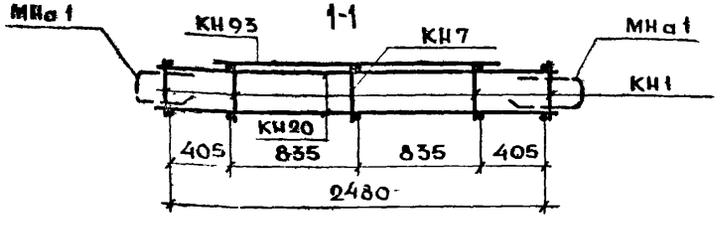

Спецификация арматурных и закладных деталей на блок

Марка детали	К-во шт.	№ листа	№ альбома
КН1	4	1	Выпуск 2-1; 2-2; 2-3
КН7	1	1	
КН20	3	3	
КН92	2	14	
КН93	2	14	
ПКН118	1	16	
ПКН173	1	21	
ТН14	2	36	
АН1	2	32	
АН5	2	33	
АНа1	4	32	
МНа1	2	34	
ПН4* или ПН5	2	31	

* ПН4 для панели толщ. 300 мм
ПН5 для панелей толщ. 350, 400 мм

Выборка стали на изделие

Класс или марка стали			А-III		А-I			В-I		Вст 3кп	На изделие кг			На 1 м² изделия кг		
Диаметр, профиль			ф6	ф8	ф12	ф14	ф16	ф4	ф5	-30х6	Армат. дет.	Закл. дет.	Всего	Армат. дет.	Закл. дет.	Всего
Толщина	300	м	17.99	26.16	9.20	3.20	—	65.85	12.00	0.12	32.57	2.20	34.77	4.57	0.31	4.87
		кг	4.00	10.36	8.16	3.88	—	6.59	1.85	0.16						
	350	м	17.96	26.16	9.60	—	3.80	72.94	12.00	0.12	35.75	2.29	38.04	4.96	0.32	5.27
		кг	3.99	10.36	8.53	—	6.00	7.14	1.85	0.16						
	400	м	17.96	26.16	10.00	—	3.80	77.24	12.00	0.12	36.44	2.38	38.82	5.06	0.33	5.38
		кг	3.99	10.36	8.88	—	6.00	7.57	1.85	0.16						

Примечание:

Прерывистой линией показаны детали, фиксируемые в проектном положении, после установки арматурного блока в форму.

ГК 971

Панели группы НР1, одношаговые, толщиной 300; 350; 400 мм

Арматурные блоки АБНР 1-30-4

Серия 1.132-1
Выпуск 1-1
Лист 18

1909-04 30

Фасад

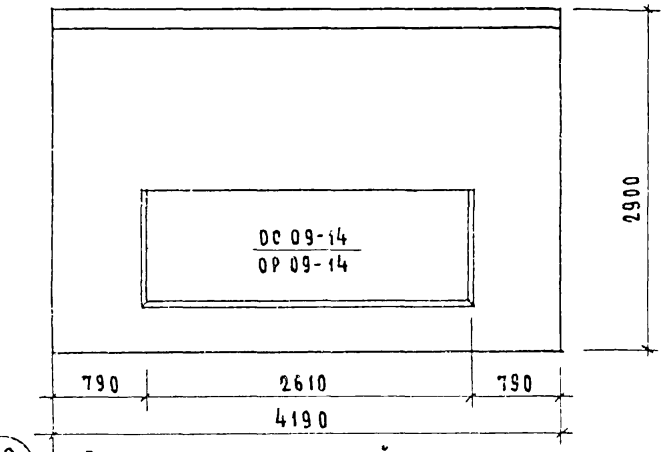

Вид с внутренней стороны.

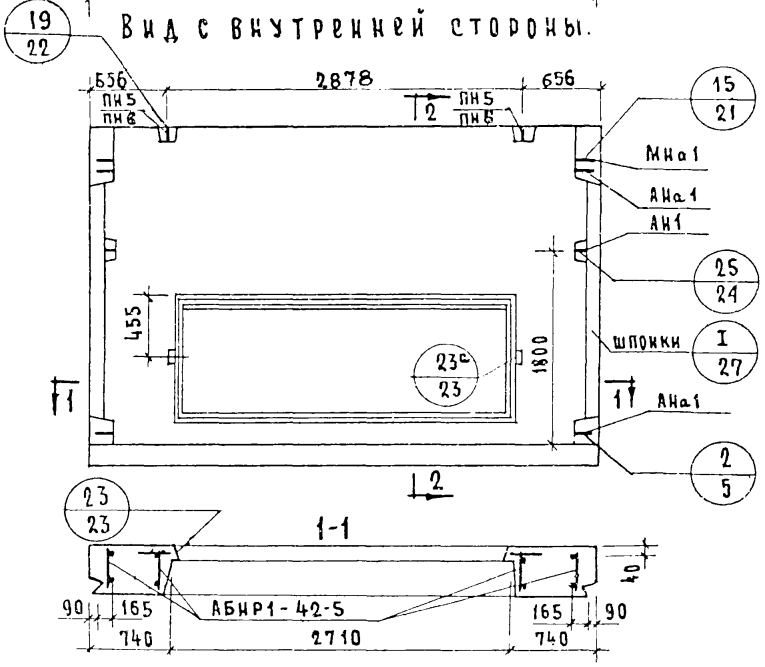

2-2

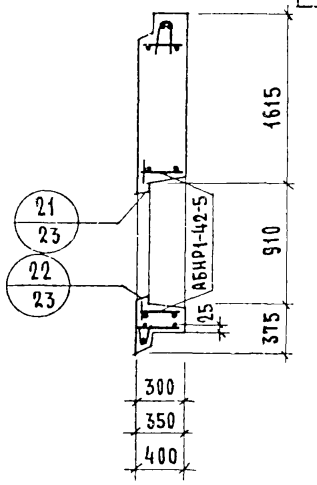

Характеристика изделия

Толщина панели		мм	300	350	400
Объем легкого бетона		м³	2.403	2.848	3.280
То же на 1м² панели		м³	0.240	0.285	0.328
Объем фактурного слоя		м³	0.274	0.274	0.274
То же на 1м² панели.		м³	0.027	0.027	0.027
Вес при легком бетоне с объемным весом	900	кг	2930	3370	3790
	1000	кг	3187	3675	4145
	1100	кг	3446	3980	4600
	1200	кг	3705	4290	4850
	1300	кг	3965	4600	5205
Площадь: панели брутто		м²	12.151	12.151	12.15
Площадь: проемов		м²	2.150	2.150	2.150
Площадь: панели нетто		м²	10.001	10.001	10.001

Примечания:

1. Арматурный блок см лист 21
2. Детали опалубки и армирования см. выпуски 0-1; 0-2; 0-3 „Общие материалы и унифицированные детали панелей толщиной 300, 350, 400 мм."
3. Узлы 2, 15, 25 и I для левого торца - зеркальны правому.
4. Привязка петель дана по ПН 5
5. Заполнение проемов столяркой см. лист А 32

Т.К.	Панели группы НР1, одношаговые, толщиной 300, 350, 400 мм.	Серия 1.132-1	
1971	Фасады и схемы армирования панелей НР1-42.29.3-6; НР1-42.29.35-6; НР1-42.29.-6	Выпуск 1-1	Лист 19

Согласовано: Гл. технолог; Цайсинский

Дата; Инвент. № 110516; Взамен

Проверил: Рук. группы; Р. Долмацина

Нач. отд. № 17; Гл. инж. отд.; Гл. инж. пр.; Рук. группы; Ст. техник

Б. Шляпин; И. Росинский; Г. Бабынин; Р. Долмацина; В. Оганесова

Жилища

Фасад

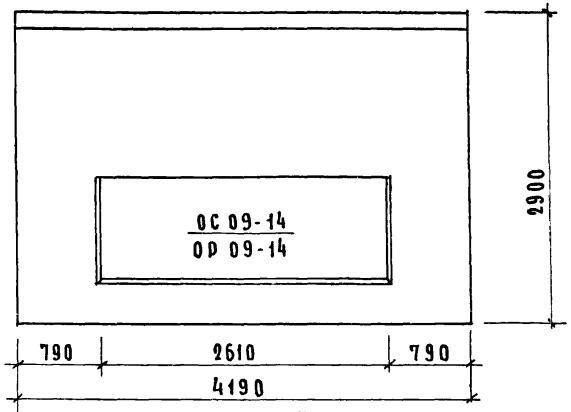

Вид с внутренней стороны

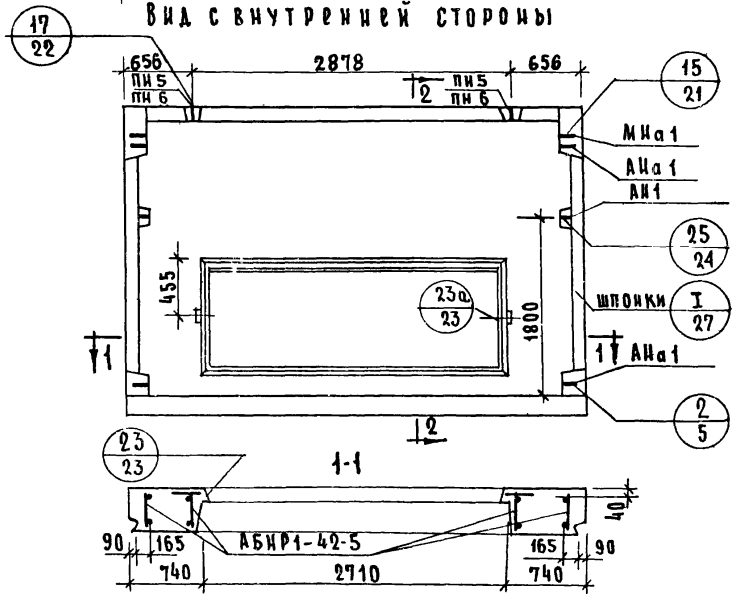

2-2

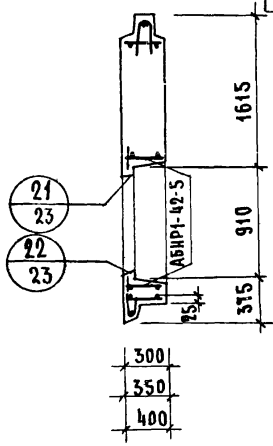

Характеристика изделия

Толщина панели		мм	300	350	400
Объем легкого бетона		м³	2.338	2.783	3.215
то же на 1м² панели			0.234	0.278	0.322
Объем фактурного слоя			0.274	0.274	0.274
то же на 1м² панели			0.027	0.027	0.027
Вес при легком бетоне с объемным весом	900	кг.	2993	3433	3853
	1000		3250	3738	4208
	1100		3509	4043	4663
	1200		3768	4353	4913
	1300		4028	4663	5268
Площадь: Панели брутто		м²	12.151	12.151	12.151
проемов			2.15	2.15	2.15
панели нетто			10.001	10.001	10.001

Примечания:

1. Арматурный блок см. лист 21
2. Детали опалубки и армирования см выпуски 0-1; 0-2; 0-3 „Общие материалы и унифицирование детали панелей толщиной 300,350,400мм"
3. Узлы 2,15,25, и I для левого торца - зеркальны правому.
4. Привязка петель дана по ПН5
5. Заполнение проемов столяркой см. лист №32.

Т.К.	Панели группы НР1, одношаговые, толщиной 300, 350, 400 мм.	Серия 1.132-1	
19**	Фасады и схемы армирования панелей НР1-42.29.3-Б1, НР1-42.29.35-Б-1, НР1-42.29.4-Б-1	Выпуск 1-1	Лист 20

АБНР1-42-6

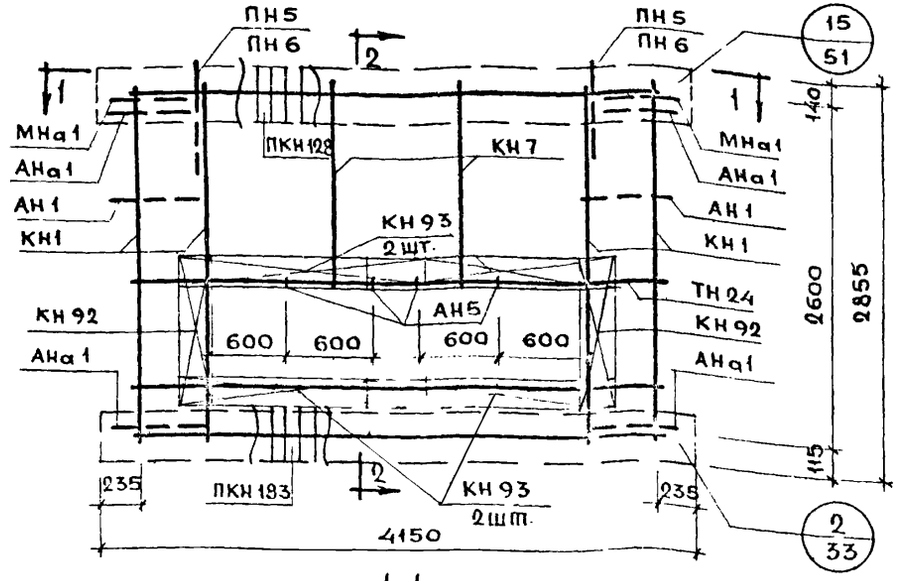

2-2

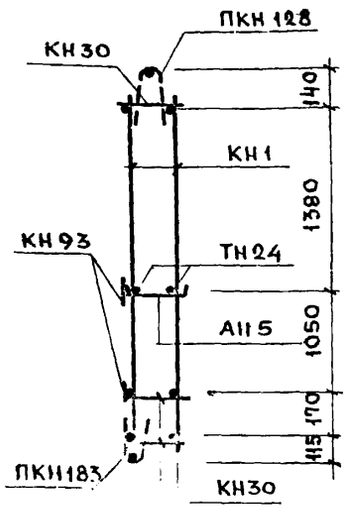

1-1

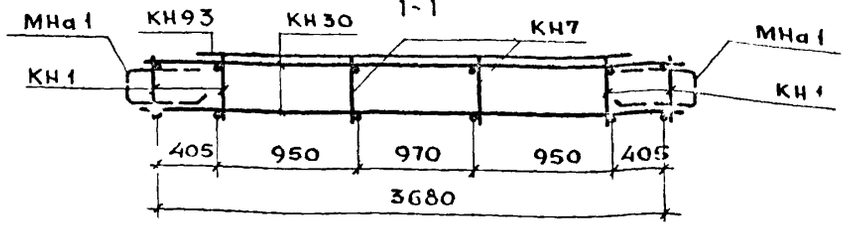

Спецификация арматурных и закладных деталей на блок

Марка детали	К-во шт.	№ листа	№ альбома
КН1	4	1	Выпуск 2-1; 2-2; 2-3.
КН7	2	1	
КН30	3	4	
КН92	2	14	
КН93	4	14	
ПКН128	1	17	
ПКН183	1	22	
ТН24	2	36	
АН1	2	32	
АН5	4	33	
АНа1	4	32	
МНа1	2	34	
ПН5* или ПН6	2	31	

* ПН5 для панели толщ. 300мм ПН6 для панелей толщиной 350; 400 мм.

Выборка стали на изделие

Класс или марка стали			AIII		A-I			B-I		Вст.3кп	На изделие кг			На 1м² изделия кг		
Диаметр, профиль			Ф6	Ф8	Ф12	Ф16	Ф18	Ф4	Ф5	-30х6	Армат. дет.	Закл. дет.	Всего	Армат. дет.	Закл. дет.	Всего
Толщина	300	М	28.34	24.84	9.20	3.80	—	78.83	16.80	0.12	38.66	2.20	40.86	3.91	0.22	4.13
		кг	6.29	9.83	8.16	6.00	—	7.84	2.59	0.16						
	350	М	28.00	20.52	9.60	—	4.00	108.63	9.64	0.12	40.85	2.29	43.14	4.09	0.23	4.32
		кг	6.22	8.10	8.53	—	8.00	10.64	1.49	0.16						
	400	М	27.88	20.52	10.00	—	4.00	114.28	9.91	0.12	41.68	2.38	44.06	4.17	0.24	4.41
		кг	6.19	8.10	8.88	—	8.00	11.18	1.53	0.16						

Примечание:
Прерывистой линией показаны детали, фиксируемые в проектном положении после установки арматурного блока в форму.

ТК 1971

Панели группы КР1, одношаговые, толщиной 300; 350; 400 мм

Арматурные блоки АБНР 1-42-6

Серия 1.132-1
Выпуск 1-1 | Лист 21

Щ ЦНИИЭП жилища

Согласовано: Станесова, Ст. научн. сотр. Б. Ковалев

Гл. инж. отд. Б. Шабунин, Гл. инж. пр. И. Росовский, Рук. груп. Г. Бабынин, Рук. груп. Ю. Герман, Гл. техник Р. Домашина, Проверил Р. Домашина, Рук. груп. Р. Домашина

Инв. № | Взамен | Дата

НР1-30.27.3-1б; НР1-30.27.35-1б; НР1-30.27.4-1б

ФАСАД

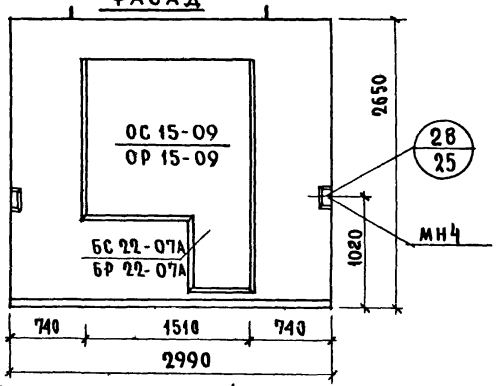

ВИД С ВНУТРЕННЕЙ СТОРОНЫ

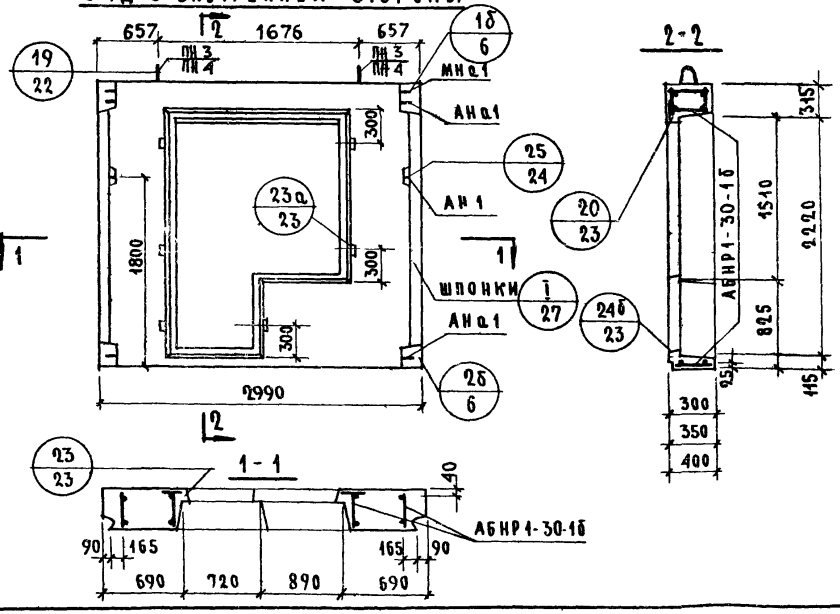

НР1-30.27.3-1бА; НР1-30.27.35-1бА; НР1-30.27.4-1бА

СХЕМА ФАСАДА

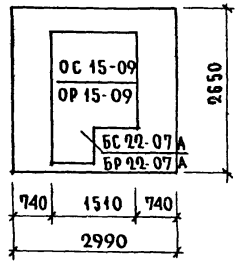

ХАРАКТЕРИСТИКА ИЗДЕЛИЯ

ТОЛЩИНА ИЗДЕЛИЯ		мм	300	350	400
ОБЪЕМ ЛЕГКОГО БЕТОНА		$м^3$	1.219	1.427	1.628
ТОЖЕ НА 1 $м^2$ ИЗДЕЛИЯ			0.227	0.266	0.304
ОБЪЕМ ФАКТУРНОГО СЛОЯ			0.159	0.159	0.159
ТОЖЕ НА 1 $м^2$ ИЗДЕЛИЯ			0.030	0.030	0.030
ВЕС ПРИ ЛЕГКОМ БЕТОНЕ С ОБЪЕМНЫМ ВЕСОМ	900	кг	1730	1940	2134
	1000		1865	2090	2310
	1100		1995	2245	2485
	1200		2130	2400	2660
	1300		2260	2555	2840
ПЛОЩАДЬ ПАНЕЛИ БРУТТО		$м^2$	7.923	7.923	7.923
ПЛОЩАДЬ ПРОЕМОВ			2.560	2.560	2.560
ПЛОЩАДЬ ПАНЕЛИ			5.363	5.363	5.363

ПРИМЕЧАНИЯ:

1. Арматурный блок см. лист 23
2. Детали опалубки и армирования см. выпуски 0-1; 0-2; 0-3 „Общие материалы и унифицированные детали панелей толщиной 300, 350, 400 мм"
3. Узлы 1б, 2б, 25 и 1 для левого торца - зеркальны правому
4. Привязка петель дана по ПК4
5. Заполнение проемов столярной см. лист № 32

ТК	ПАНЕЛИ ГРУППЫ НР1, ОДНОШАГОВЫЕ, ТОЛЩИНОЙ 300, 350, 400 мм	СЕРИЯ 1.132-1	
1971	ФАСАДЫ И СХЕМЫ АРМИРОВАНИЯ ПАНЕЛЕЙ НР1-30.27.3-1б; НР1-30.27.35-1б; НР1-30.27.4-1б; НР1-30.27.3-1бА; НР1-30.27.35-1бА; НР1-30.27.4-1бА	Выпуск 1-1	Лист 22

11909-04

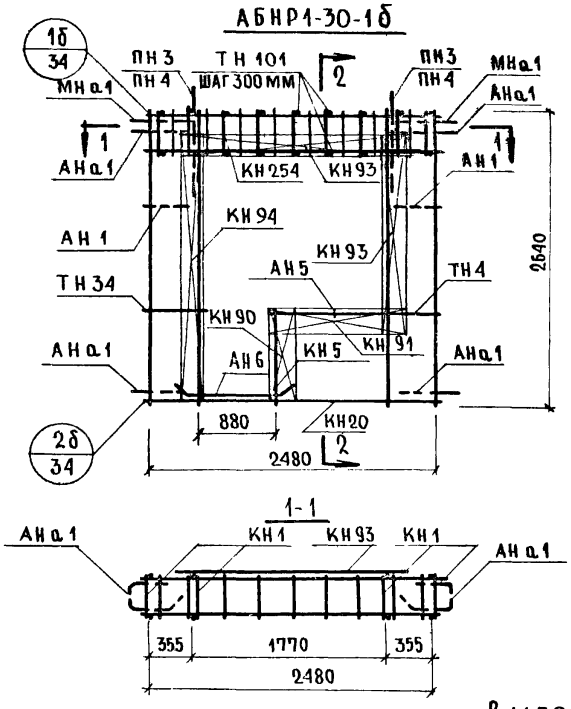

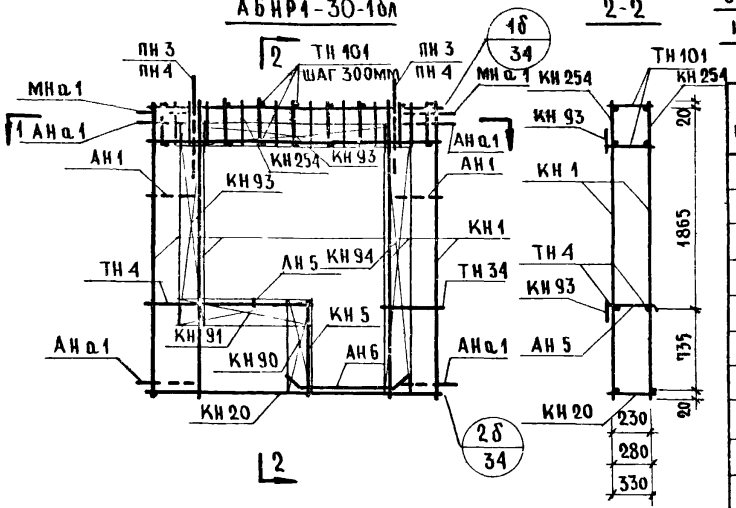

Спецификация арматурных и закладных деталей на блок

Марка изделия	К-во шт.	№ листа	№ альбома
КН 1	4	1	выпуск 2-1; 2-2, 2-3
КН 5	1	1	
КН 20	1	3	
КН 254	2	25	
КН 90	1	14	
КН 91	1	14	
КН 93	2	14	
КН 94	1	14	
ТН 101	18	38	
ТН 4	2	36	
ТН 34	2	37	
АН 1	2	32	
АН 5	1	33	
АН 6	2	33	
АНа1	4	32	
МНа1	2	34	
МН 4	2	35	
ПН 3* или ПН 4	2	31	

Выборка стали на изделие

Класс или марка стали			А-III			А-II	А-I			В-I	Вст. 3 кп		На изделие кг			На 1 м² изделия кг		
Диаметр, профиль			ф6	ф8	ф10	ф10	ф12	ф14		ф4	-30×6	-80×6	Армат. дет.	Закл. дет.	Всего	Армат. дет.	Закл. дет.	Всего
Толщина	300	М	20.64	26.30	10.08	1.00	12.20	—		46.56	0.12	0.30	34.70	3.95	38.65	6.48	0.74	7.22
		КГ	4.63	10.44	6.22	0.62	10.82	—		4.63	0.16	1.13						
	350	М	21.19	26.30	10.08	1.00	9.60	3.20		48.81	0.12	0.30	36.36	4.04	40.39	6.78	0.75	7.50
		КГ	4.71	10.39	6.22	0.62	8.53	3.87		4.79	0.16	1.13						
	400	М	21.74	26.30	10.08	1.00	10.00	3.20		51.06	0.12	0.30	36.96	4.14	41.10	6.90	0.77	7.67
		КГ	4.83	10.40	6.22	0.62	8.88	3.86		4.99	0.16	1.14						

* ПН3 для панели толщиной 300 мм
ПН4 для панелей толщиной 350; 400 мм

Примечание
Прерывистой линией показаны детали, фиксируемые в проектном положении после установки арматурного блока в форму.

** Установку закладных деталей МН4 производить по опалубочному чертежу фасада лист 22.

ТК	Панели группы НР1, одношаговые, толщиной 300, 350, 400 мм	Серия 1.132-1	
1971	Арматурные блоки АБНР1-30-1б, АБНР1-30-1бл	Выпуск 1-1	Лист 23

Инвент. № | Взамен | В. Корсаев | Ст. научн. сотр. | Н. Росинский | Г. Бабынин | Ю. Герман | Р. Долмацина | Р. Долмацина | Гл. инж. отд. | Гл. инж. пр. | Рук. группы | Рук. группы | Жилища

НР1-33.27.3-1б; НР1-33.27.35-1б; НР1-33.27.4-1б

ФАСАД

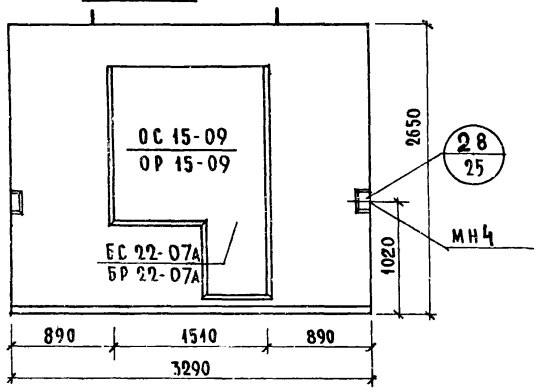

ВИД С ВНУТРЕННЕЙ СТОРОНЫ

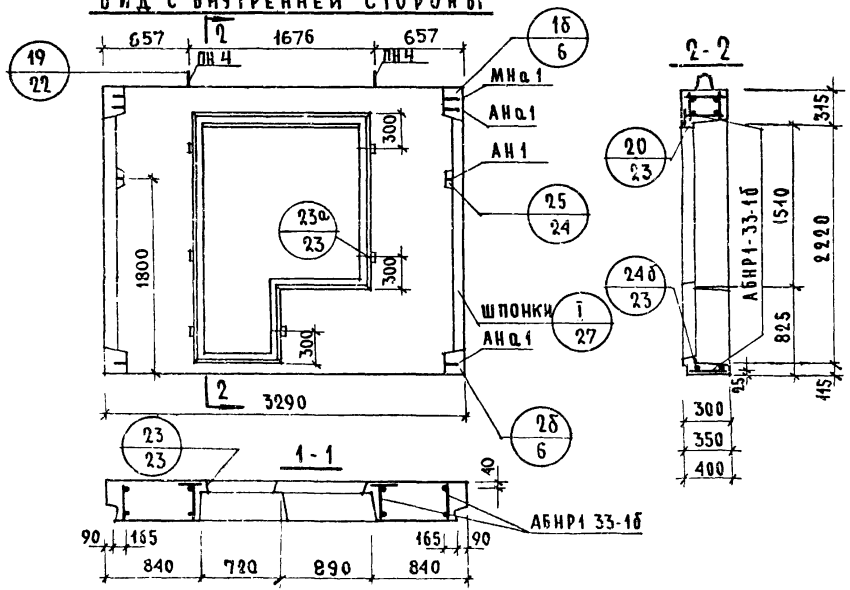

2-2

НР1-33.27.3-1б.л; НР1-33.27.35-1б.л; НР1-33.27.4-1б.л

СХЕМА ФАСАДА

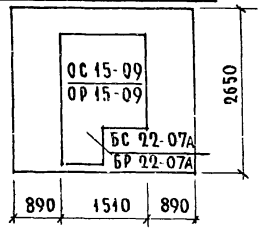

ХАРАКТЕРИСТИКА ИЗДЕЛИЯ

ТОЛЩИНА ИЗДЕЛИЯ		мм	300	350	400
ОБЪЕМ ЛЕГКОГО БЕТОНА		м³	1.437	1.685	1.926
ТОЖЕ НА 1 м² ИЗДЕЛИЯ			0.233	0.274	0.313
ОБЪЕМ ФАКТУРНОГО СЛОЯ			0.179	0.179	0.179
ТОЖЕ НА 1 м² ИЗДЕЛИЯ			0.029	0.029	0.029
ВЕС ПРИ ЛЕГКОМ БЕТОНЕ С ОБЪЕМНЫМ ВЕСОМ	900	кг	1985	2230	2465
	1000		2140	2410	2675
	1100		2296	2595	2880
	1200		2450	2775	3090
	1300		2606	2960	3295
ПЛОЩАДЬ ПАНЕЛИ БРУТТО		м²	8.718	8.718	8.718
ПЛОЩАДЬ ПРОЕМОВ			2.560	2.560	2.560
ПЛОЩАДЬ ПАНЕЛИ			6.158	6.158	6.158

ПРИМЕЧАНИЯ:

1. Арматурный блок см. лист 25
2. Детали опалубки и армирования см. выпуски 0-1; 0-2; 0-3 „Общие материалы и унифицированные детали панелей толщиной 300, 350, 400 мм"
3. Узлы 1б, 2б, 25 и 1 для левого торца - зеркальны правому.
4. Привязка петель дана по ПН 4
5. Заполнение проёмов столярной см. лист № 32

ГК

ПАНЕЛИ ГРУППЫ НР1, СДНОШАГОВЫЕ ТОЛЩИНОЙ 300, 350, 400 мм

СЕРИЯ 1.132-1

71 ФАСАДЫ И СХЕМЫ АРМИРОВАНИЯ ПАНЕЛЕЙ НР1-33.27.3-1б; НР1-33.27.35-1б; НР1-33.27.4-1б; НР1-33.27.3-1б.л; НР1-33.27.35-1б.л; НР1-33.27.4-1б.л

ВЫПУСК 1

11909-04 3

ВЗАМЕН

ИНВ. № ПОДЛ. | ПОДПИСЬ И ДАТА | ВЗАМ. ИНВ. № | ИНВ. № ДУБЛ. | ПОДПИСЬ И ДАТА

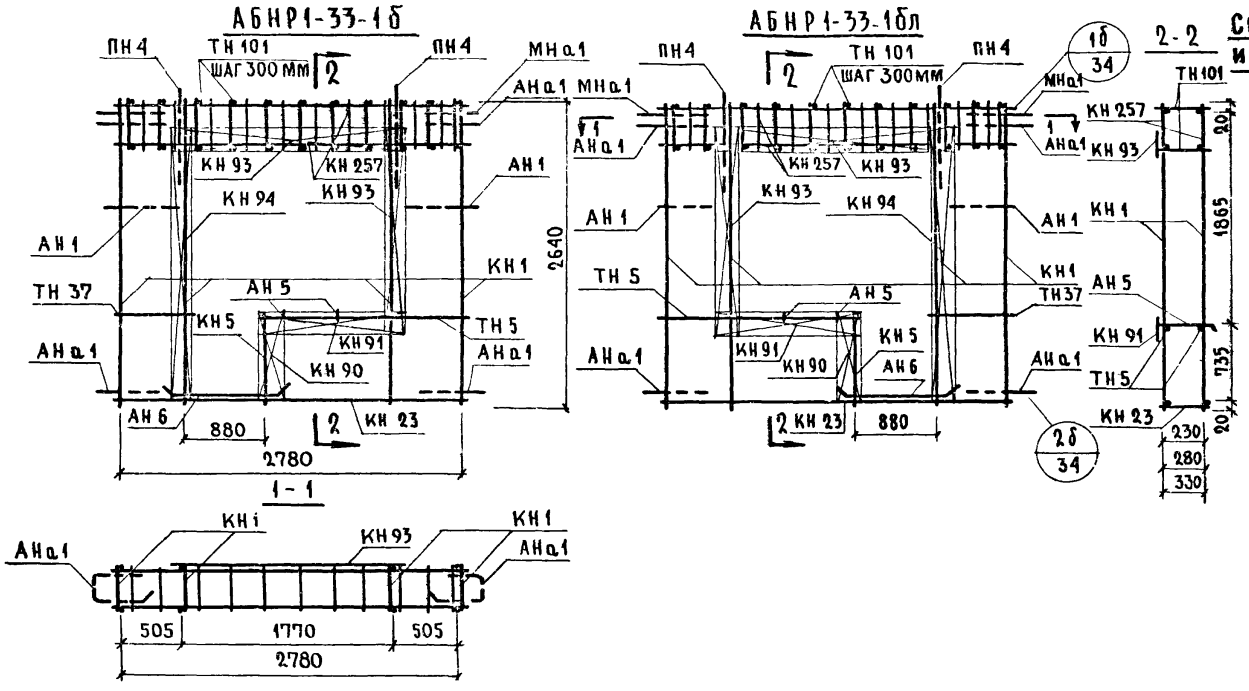

Спецификация арматурных и закладных деталей на блок

Марка изделия	К-во шт.	№ листа	№ альбома
КН1	4	1	выпуск 2-1; 2-2; 2-3
КН5	1	1	
КН23	1	3	
КН57	2	10	
КН90	1	14	
КН91	1	14	
КН93	2	14	
КН94	1	14	
ТН101	20	38	
ТН5	2	36	
ТН37	2	37	
АН1	2	32	
АН5	2	33	
АН6	2	33	
АНа1	4	32	
МНа1	2	34	
МН4	2	35	
ПН4	2	31	

Выборка стали на изделие

Класс или марка стали			А-III		А-II	А-I			В-I		Вст3кп		На изделие кг			На 1 м² изделия кг		
Диаметр, профиль			⌀6	⌀8	⌀10	⌀12	⌀14	⌀16	⌀4	⌀5	-30×6	-80×6	Армат. дет.	Закл. дет.	Всего	Армат. дет.	Закл. дет.	Всего
Толщина	300	м	12.40	39.00	1.00	9.20	3.20	—	46.34	10.46	0.12	0.30	33.26	3.95	37.21	5.43	0.64	6.05
		кг	2.80	15.22	0.62	8.16	3.88	—	4.62	1.62	0.16	1.13						
	350	м	13.40	37.86	1.00	9.60	3.20	—	49.77	10.07	0.12	0.30	34.65	4.04	38.69	5.63	0.66	6.30
		кг	2.98	14.96	0.62	8.53	3.88	—	4.88	1.55	0.16	1.13						
	400	м	14.40	37.86	1.00	10.00	3.20	—	52.12	9.70	0.12	0.30	35.28	4.14	39.42	5.74	0.67	6.42
		кг	3.20	14.96	0.62	8.88	3.88	—	5.08	1.50	0.16	1.14						

Примечание.

Прерывистой линией показаны детали, фиксируемые в проектном положении после установки арматурного блока в форму.

** Установку закладной детали МН4 производить по опалубочному чертежу фасада лист 24

ТК	Панели группы НР1, одношаговые, толщиной 300, 350, 400 мм	Серия 1.432-1
1971	Арматурные блоки АБНР1-33-1б, АБНР1-33-1бл	Выпуск 1-1 / Лист 25

ФАСАД

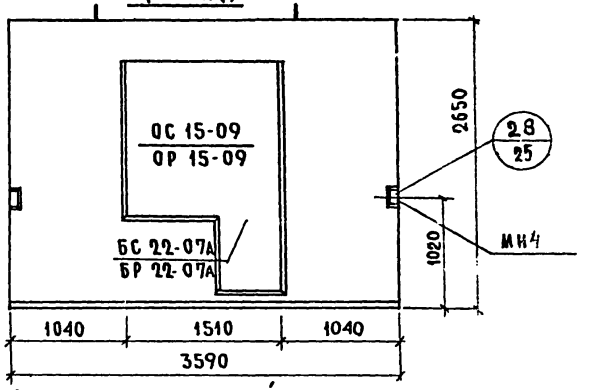

ВИД С ВНУТРЕННЕЙ СТОРОНЫ

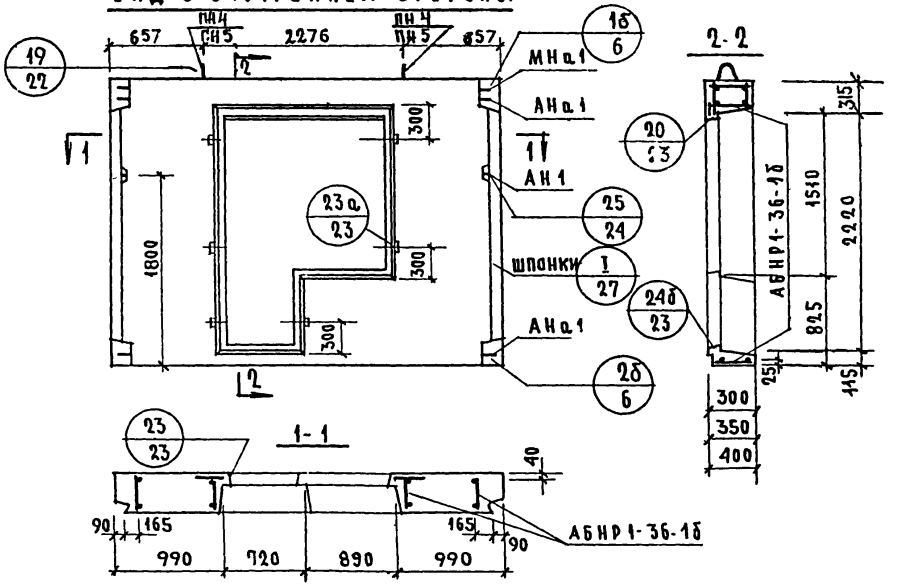

СХЕМА ФАСАДА

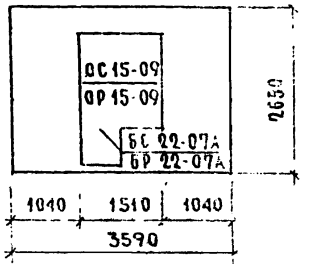

ХАРАКТЕРИСТИКА ИЗДЕЛИЯ

ТОЛЩИНА ИЗДЕЛИЯ		мм	300	350	400
ОБЪЕМ ЛЕГКОГО БЕТОНА		м³	1.655	1.942	2.223
ТОЖЕ НА 1 м² ИЗДЕЛИЯ			0.238	0.279	0.320
ОБЪЕМ ФАКТУРНОГО СЛОЯ			0.199	0.499	0.199
ТОЖЕ НА 1 м² ИЗДЕЛИЯ			0.029	0.029	0.029
ВЕС ПРИ ЛЕГКОМ БЕТОНЕ С ОБЪЕМНЫМ ВЕСОМ	900	кг	2240	2520	2795
	1000		2420	2730	3035
	1100		2595	2940	3275
	1200		2775	3150	3515
	1300		2955	3360	3755
ПЛОЩАДЬ ПАНЕЛИ БРУТТО		м²	9.513	9.513	9.513
ПЛОЩАДЬ ПРОЕМОВ			2.560	2.560	2.560
ПЛОЩАДЬ ПАНЕЛИ НЕТТО			6.953	6.953	6.953

ПРИМЕЧАНИЯ:

1. Арматурный блок см. лист N 27
2. Детали опалубки и армирования см. выпуски 0-1; 0-2; 0-3 „Общие материалы и унифицированные детали панелей толщиной 300, 350, 400 мм"
3. Узлы 1б, 2б, 25 и 1 для левого торца - зеркальны правому
4. Привязка петель дана по ПН4
5. Заполнение проемов столяркой см. лист N 32

Спецификация арматурных и закладных деталей

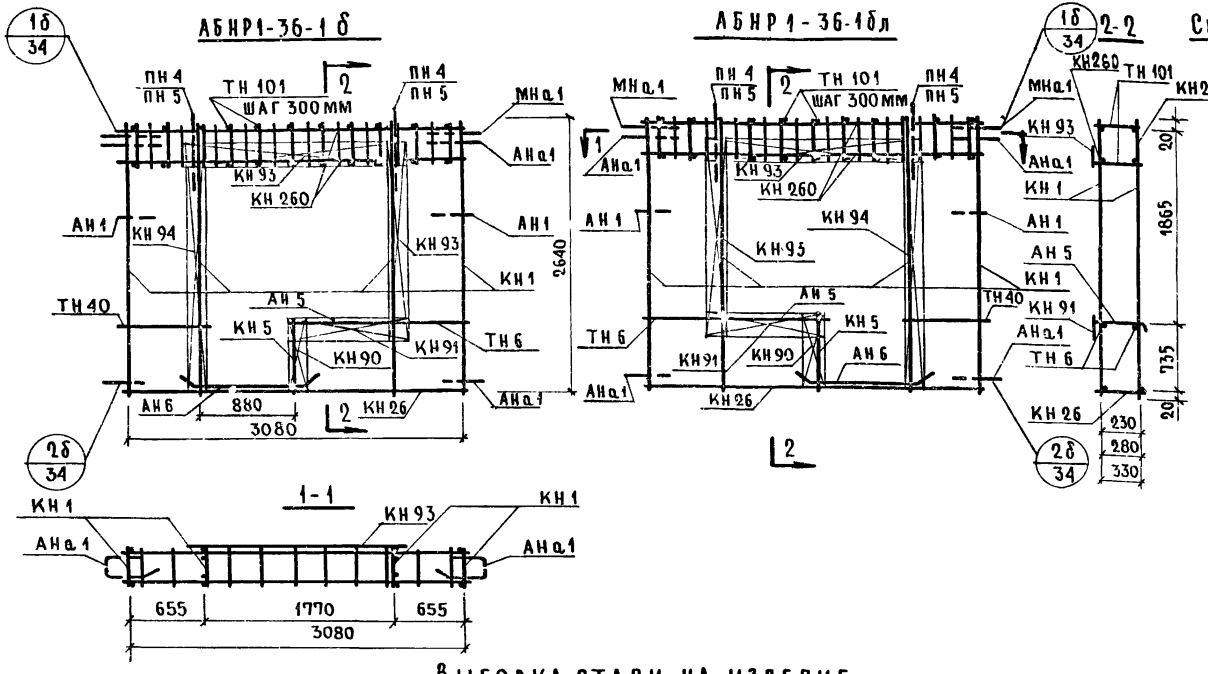

На блок

Марка изделия	К-во шт.	N листа	N альбома
КН1	4	1	выпуск 2-1; 2-2; 2-3
КН5	1	1	
КН26	1	3	
КН260	2	26	
КН90	1	14	
КН91	1	14	
КН93	2	14	
КН94	1	14	
ТН101	22	38	
ТН6	2	36	
ТН40	2	37	
АН1	2	32	
АН5	1	33	
АН6	2	33	
АНа1	4	32	
МНа1	2	34	
МН4	2	35	
ПН4* или ПН5	2	31	

Выборка стали на изделие

Класс или марка стали			А-III			А-II	А-I			В-I	Вст.3кп		На изделие кг			На 1м² изделия кг		
Диаметр, профиль			⌀6	⌀8	⌀10	⌀10	⌀12	⌀14	⌀16	⌀4	-30×6	80×6	Армат. дет.	Закл. дет.	Всего	Армат дет	Закл дет	Всего
Толщина	300	М	25.02	26,86	12.48	1.00	9.20	3.20	—	47.68	0.12	0.30	38.72	3.95	42.67	5.56	0.57	6.14
		КГ	5.62	10,66	7.70	0.62	8.16	3.88	—	4.74	0.16	1.13						
	350	М	25.75	26.86	12.48	1.00	9.60	3.20	—	50.03	0.12	0.30	39.19	4.04	43.23	5.64	0.58	6.22
		КГ	5.72	10.61	7.70	0.617	8.53	3.87	—	4.91	0.16	1.13						
	400	М	26.44	26.86	12.48	1.00	10.00	—	3.80	52.38	0.12	0.30	41.98	4.14	46.12	6.05	0.60	6.65
		КГ	5.88	10.62	7.70	0.62	8.88	—	6.00	5.12	0.16	1.14						

* ПН4 для панели толщиной 300, 350
ПН5 для панели толщиной 400

Примечание.

Прерывистой линией показаны детали, фиксируемые в проектном положении после установки арматурного блока в форму.

** Установку закладной детали МН4 производить по опалубочному чертежу фасада лист 26

ТК 0071

Панели группы НР1, одношаговые, толщиной 300, 350, 400мм

Арматурные блоки АБНР1-36-1б, АБНР1-36-1бл

Серия 1.132-1

Выпуск 1-1 | Лист 27

НР1-33.27.3-2б; НР1-33.27.35-2б; НР1-33.27.4-2б

ФАСАД

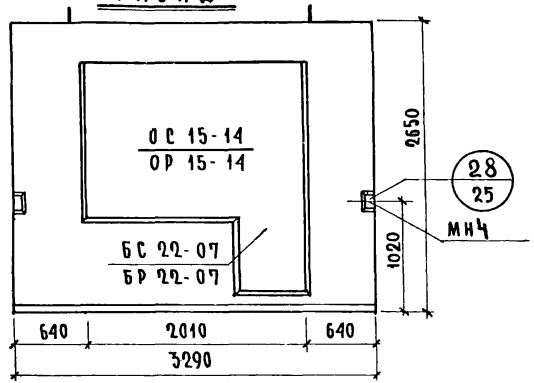

ВИД С ВНУТРЕННЕЙ СТОРОНЫ

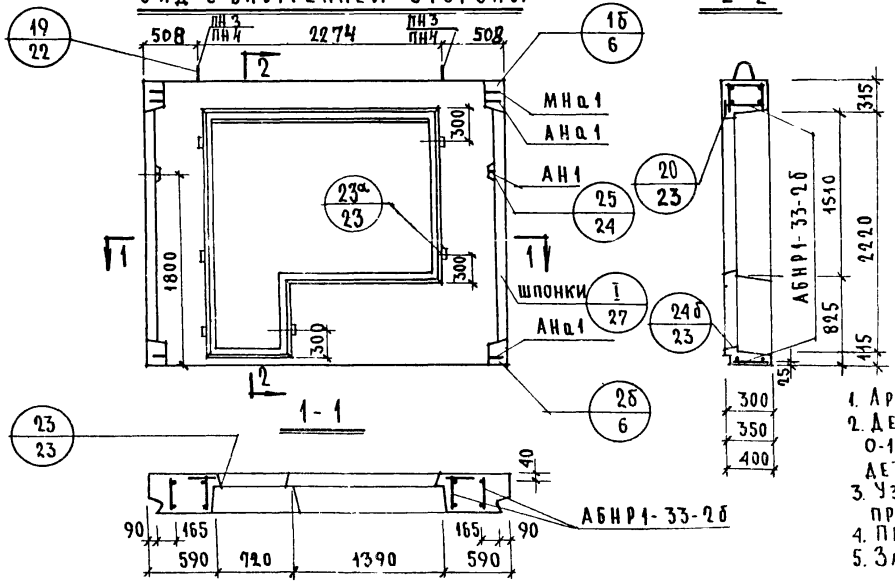

НР1-33.27.3-2бл.; НР1-33.27.35-2бл.; НР1-33.27.4-2бл

СХЕМА ФАСАДА

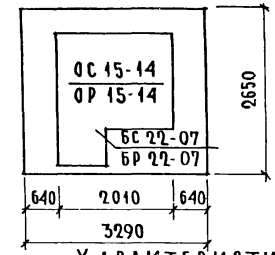

ХАРАКТЕРИСТИКА ИЗДЕЛИЯ

Толщина изделия		мм	300	350	400
Объем легкого бетона		м³	1.266	1.503	1.738
Тоже на 1м² изделия			0.234	0.277	0.321
Объем фактурного слоя			0.164	0.164	0.164
Тоже на 1м² изделия			0.030	0.030	0.030
Вес при легком бетоне с объемным весом	900	кг	1850	2080	2310
	1000		1985	2245	2500
	1100		2120	2405	2685
	1200		2260	2570	2870
	1300		2395	2730	3060
Площадь	Панели брутто	м²	8.718	8.718	8.718
	Проемов		3.300	3.30	3.30
	Панели нетто		5.418	5.418	5.418

Примечания:

1. Арматурный блок см. лист 29
2. Детали опалубки и армирования см выпуски 0-1; 0-2; 0-3 „Общие материалы и унифицированные детали панелей толщиной 300, 350, 400 мм"
3. Узлы 1б, 2б, 25 и I для левого торца - зеркальны правому
4. Привязка петель дана по ПН3
5. Заполнение проемов столяркой см. лист N 32

ТК 1371

Панели группы НР1, одношаговые толщиной 300, 350, 400 мм

Фасады и схемы армирования панелей НР1-33.27.3-2б; НР1-33.27.35-2б; НР1-33.27.4-2б; НР1-33.27.3-2бл; НР1-33.27.35-2бл; НР1-33.27.4-2бл

Серия 1.132-1 | Выпуск 1-1 | Лист 28

ЦНИИЭП жилища

Взамен | Проверил Ю. Герман | Рук. группы | Гл. инженер проекта Домашкина | Рук. группы | Нач. сектора Р. Домашкина | Гл. специалист

11909-26

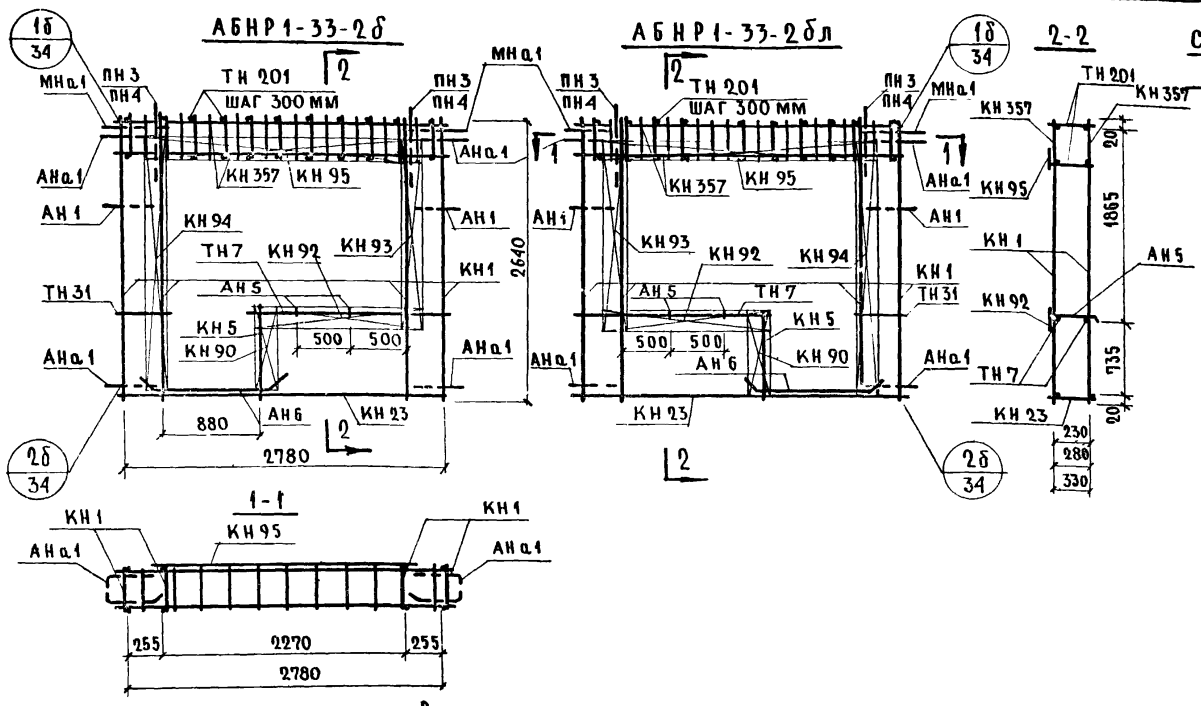

Спецификация арматурных и закладных деталей на блок

Марка изделия	К-во шт.	N листа	N альбома
КН 1	4	1	выпуск 2-1; 2-2, 2-3
КН 5	1	1	
КН 23	1	3	
КН 357	2	28	
КН 90	1	14	
КН 92	1	14	
КН 93	1	14	
КН 94	1	14	
КН 95	1	14	
ТН 201	20	38	
ТН 7	2	36	
ТН 31	2	37	
АН 1	2	32	
АН 5	2	33	
АН 6	2	33	
АНа1	4	32	
МНа1	2	34	
МН 4	2	35	
ПН3* или ПН4	2	31	

Выборка стали на изделие

Класс или марка стали			А-III			А-II	А-I			В-I	В ст.3 кп		На изделие кг			На 1м² изделия кг		
Диаметр, профиль			ф6	ф8	ф12	ф10	ф12	ф14		ф4	-30×6	-80×6	Армат. дет.	Закл. дет.	Всего	Армат. дет.	Закл. дет.	Всего
Толщина	300	М	7.20	40.18	11.28	1.00	12.20	–		44.80	0.12	0.30	41.67	3.95	45.62	7.70	0.73	8.42
		КГ	1.60	16.04	10.02	0.62	10.82	–		5.23	0.16	1.13						
	350	М	7.20	43.39	11.28	1.00	9.60	3.20		53.65	0.12	0.30	44.27	4.04	48.31	8.18	0.75	8.92
		КГ	1.60	17.14	10.02	0.62	8.53	3.87		5.26	0.16	1.14						
	400	М	7.20	44.02	11.28	1.00	10.00	3.20		56.00	0.12	0.30	44.96	4.14	49,10	8,30	0.77	9.10
		КГ	1.60	17.34	10.02	0.62	8.88	3.86		5.48	0.16	1.14						

* ПН3 для панели толщиной 300мм
ПН4 для панелей толщиной 350 ; 400 мм

Примечание.
Прерывистой линией показаны детали, фиксируемые в проектном положении после установки арматурного блока в форму.
**Установку закладной детали МН4 производить по опалубочному чертежу фасада лист 28.

ТК 1971	Панели группы НР1, одношаговые, толщиной 300, 350, 400 мм	Серия 1.132-1
	Арматурные блоки АБНР1-33-2б, АБНР1-33-2б.л	Выпуск 1-1 Лист 29

Жилища

Нач. отд. №17 | Гл. инж. отд. | Гл. инж. пр. | Рук. группы | Рук. группы | Б. Шляпин | Н. Росинский | Г. Бабынин | Ю. Герман | Р. Долмацина | Ст. инженер | Маликович | Ст. науч. сотр. | В. Королев | Согласовано | Инвент. № | Взамен | Дата

11909-04 41

НР1-36.27.3-2б; НР1-36.27.35-2б; НР1-36.27.4-2б

ФАСАД

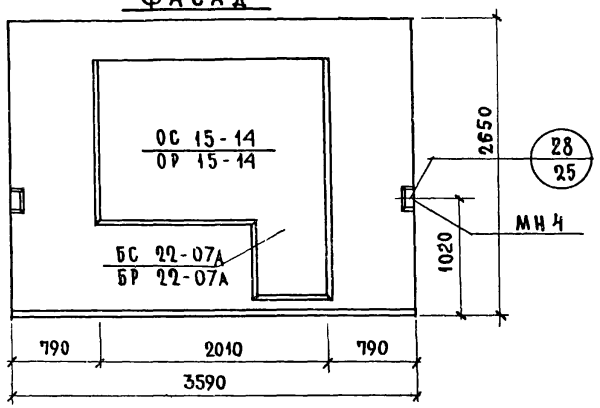

ВИД С ВНУТРЕННЕЙ СТОРОНЫ

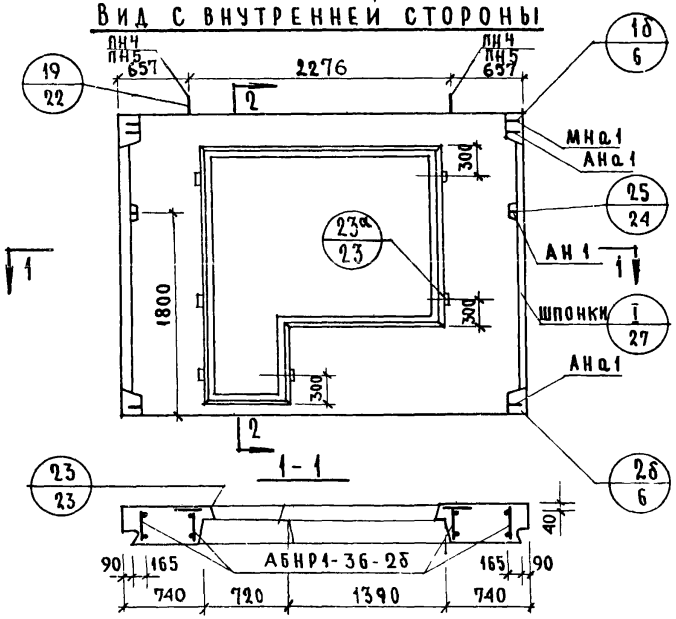

2-2

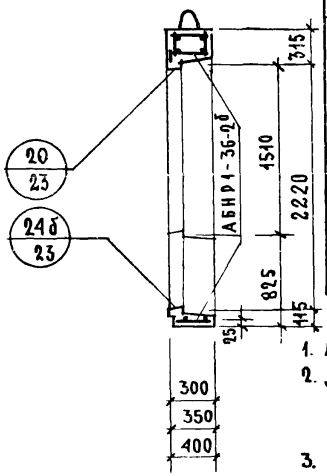

НР1-36.27.3-2бл; НР1-36.27.35-2бл; НР1-36.27.4-2бл

СХЕМА ФАСАДА

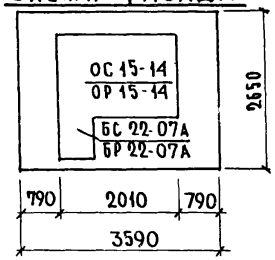

ХАРАКТЕРИСТИКА ИЗДЕЛИЙ

ТОЛЩИНА ИЗДЕЛИЯ		ММ	300	350	400
ОБЪЕМ ЛЕГКОГО БЕТОНА		$м^3$	1.484	1.760	2.035
ТОЖЕ НА 1 $м^2$ ИЗДЕЛИЯ		$м^3$	0.239	0.283	0.328
ОБЪЕМ ФАКТУРНОГО СЛОЯ		$м^3$	0.184	0.184	0.184
ТОЖЕ НА 1 $м^2$ ИЗДЕЛИЯ		$м^3$	0.030	0.030	0.030
ВЕС ПРИ ЛЕГКОМ БЕТОНЕ С ОБЪЕМНЫМ ВЕСОМ	900	КГ	2100	2370	2640
	1000	КГ	2250	2570	2860
	1100	КГ	2420	2760	3080
	1200	КГ	2580	2950	3300
	1300	КГ	2740	3140	3520
ПЛОЩАДЬ: ПАНЕЛИ БРУТТО		$м^2$	9.513	9.513	9.513
ПЛОЩАДЬ: ПРОЕМОВ		$м^2$	3.300	3.300	3.300
ПЛОЩАДЬ: ПАНЕЛИ НЕТТО		$м^2$	6.213	6.213	6.213

ПРИМЕЧАНИЯ

1. АРМАТУРНЫЙ БЛОК СМ. ЛИСТ 31
2. ДЕТАЛИ ОПАЛУБКИ И АРМИРОВАНИЯ СМ. ВЫПУСКИ 0-1; 0-2; 0-3 „ОБЩИЕ МАТЕРИАЛЫ И УНИФИЦИРОВАННЫЕ ДЕТАЛИ ПАНЕЛЕЙ ТОЛЩИНОЙ 300, 350, 400 ММ"
3. УЗЛЫ 1б, 2б, 25 И I ДЛЯ ЛЕВОГО ТОРЦА - ЗЕРКАЛЬНЫ ПРАВОМУ.
4. ПРИВЯЗКА ПЕТЕЛЬ ДАНА ПО ПН4
5. ЗАПОЛНЕНИЕ ПРОЁМОВ СТОЛЯРКОЙ СМ. ЛИСТ [illegible]

ТК	ПАНЕЛИ ГРУППЫ НР1, ОДНОШАГОВЫЕ, ТОЛЩИНОЙ 300; 350; 400 ММ	СЕРИЯ 1.132-1	
1971	ОПАЛУБКА И СХЕМЫ АРМИРОВАНИЯ ПАНЕЛЕЙ НР1-36.27.3-2б; НР1-36.27.35-2б; НР1-36.27.4-2б; НР1-36.27.3-2бл; НР1-36.27.35-2бл; НР1-36.27.4-2бл	ВЫПУСК 1-1	ЛИСТ 30

ЦНИИЭП ЖИЛИЩА

ГЛ. ИНЖ. ПР. | РУК. ГРУППЫ | РУК. ГРУППЫ | Т. БАБЫНИН | Ю. ГЕРМАН | Р. ДОЛМАЦИНА | ПРОВЕРИЛ | РУК. ГРУППЫ | Р. ДОЛМАЦИНА | № | ВЗАМЕН

11909-04 42

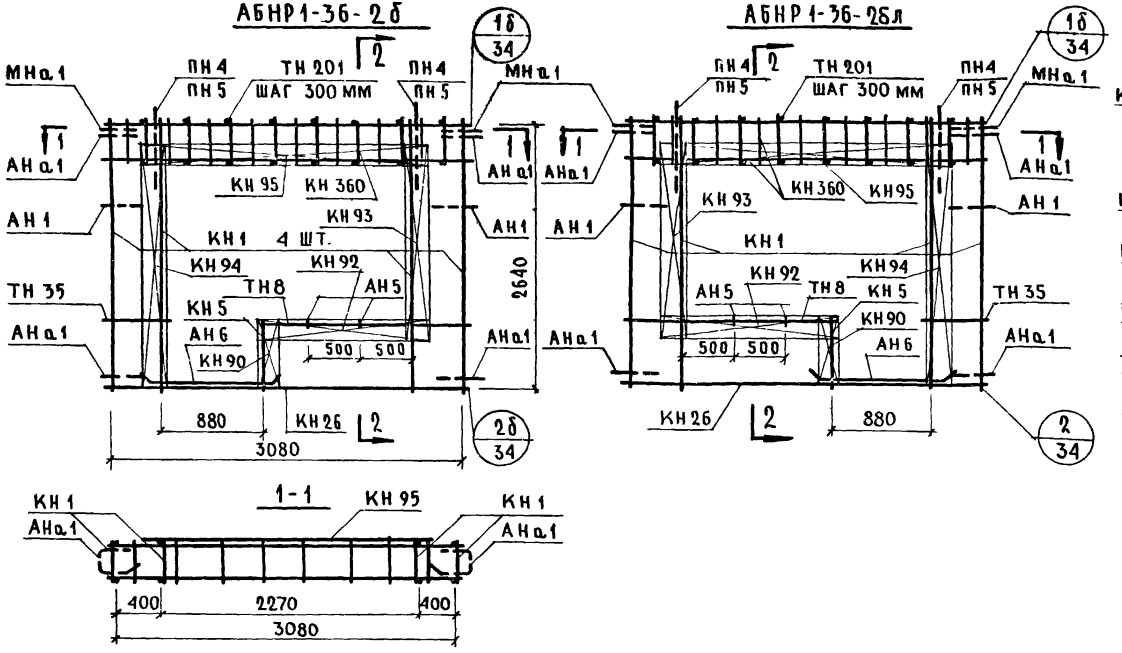

МАРКА ДЕТАЛИ	Кол-во ШТ.	N° ЛИСТА	N° АЛЬБОМА
КН 1	4	1	выпуск 2-1; 2-2; 2-3
КН 5	1	1	
КН 26	1	3	
КН 360	2	28	
КН 90	1	14	
КН 92	1	14	
КН 93	1	14	
КН 94	1	14	
КН 95	1	14	
ТН 201	22	38	
ТН 8	2	36	
ТН 35	2	37	
АН 1	2	32	
АН 5	2	33	
АН 6	2	33	
АНа1	4	32	
МНа1	2	34	
МН4	2	35	
ПН4* или ПН5	2	31	

ВЫБОРКА СТАЛИ НА ИЗДЕЛИЕ

КЛАСС ИЛИ МАРКА СТАЛИ			А-III			А-II	А-I			В-I	ВСТ3КП		НА ИЗДЕЛИЕ КГ			НА 1м² ИЗДЕЛИЯ		
ДИАМЕТР, ИЛИ ПРОФИЛЬ			ф6	ф8	ф12	ф10	ф12	ф14	ф16	ф4	-30×6	-80×6	Армат. дет.	Закл. дет.	Всего	Армат. дет.	Закл. дет.	Всего
Толщина	300	м	7.80	44.66	12.48	1.00	9.20	3.20	—	51.86	0.12	0.30	44.37	3.95	48.32	7.15	0.64	7.80
		кг	1.74	16.38	11.08	0.62	8.16	3.87	—	5.17	0.16	1.13						
	350	м	7.80	45.33	12.48	1.00	9.60	3.20		54.26	0.12	0.30	46.30	4.04	50.33	7.50	0.65	8.12
		кг	1.73	17.91	11.08	0.62	8.53	3.87		5.32	0.16	1.14						
	400	м	7.80	46.02	12.48	1.00	10.00	—	380	56.66	0.12	0.30	49.16	4.14	53.30	7.95	0.68	8.60
		кг	1.74	18.14	11.08	0.62	8.38	—	6.00	5.54	0.16	1.14						

* ПН4 ДЛЯ ПАНЕЛЕЙ ТОЛЩИНОЙ 300,350
ПН5 ДЛЯ ПАНЕЛИ ТОЛЩИНОЙ 400мм

ПРИМЕЧАНИЕ.

ПРЕРЫВИСТОЙ ЛИНИЕЙ ПОКАЗАНЫ ДЕТАЛИ, ФИКСИРУЕМЫЕ В ПРОЕКТНОМ ПОЛОЖЕНИИ ПОСЛЕ УСТАНОВКИ АРМАТУРНОГО БЛОКА В ФОРМУ.

** УСТАНОВКУ ЗАКЛАДНОЙ ДЕТАЛИ МН4 ПРОИЗВОДИТЬ ПО ОПАЛУБОЧНОМУ ЧЕРТЕЖУ ФАСАДА ЛИСТ 30

ТК 1971

ПАНЕЛИ ГРУППЫ НР1, ОДНОШАГОВЫЕ, ТОЛЩИНОЙ 300, 350, 400 мм

АРМАТУРНЫЕ БЛОКИ АБНР1-36-2б, АБНР1-36-2бл

СЕРИЯ 1.132-1

ВЫПУСК 1-1 ЛИСТ 31

ЦНИИЭП ЖИЛИЩА

ГИП Н.РОСИНСКИЙ
ГЛ.ИНЖ.ОТД. Г.БАБЫНИН
ГЛ.ИНЖ.ПР. Ю.ГЕРМАН
РУК.ГРУППЫ Р.ДОЛМАЦКИНА
РУК.ГРУППЫ Р.ДОЛМАЦКИНА
ПРОВЕРИЛ Р.ДОЛМАЦКИНА

ИНВ.№ ПОДЛ. | ВЗАМЕН ИНВ.№

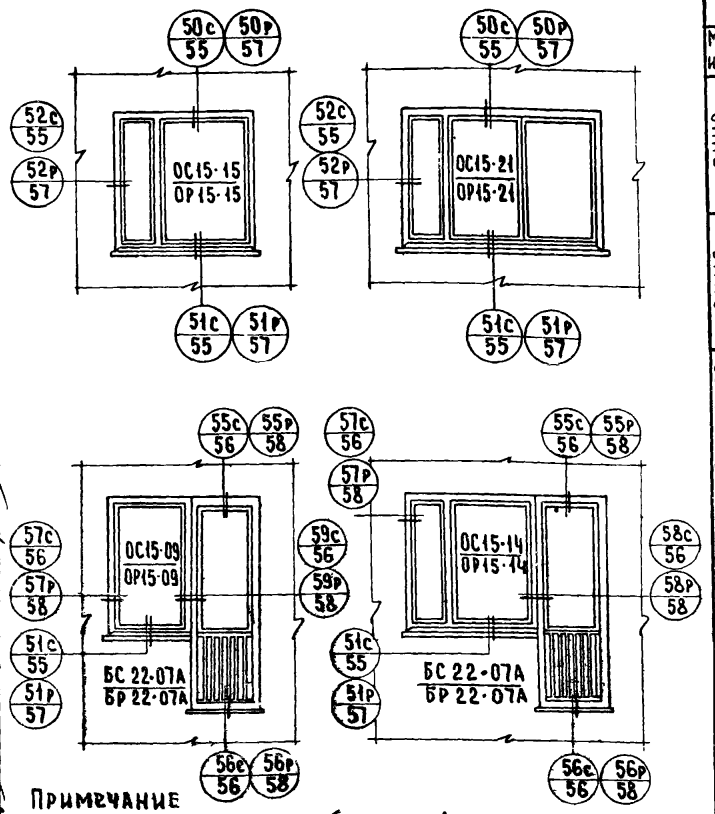

Примечание

При лоджиях глубиной более 1 метра сливы не делаются, вместо детали 51с 51р см. детали 60с и 60р

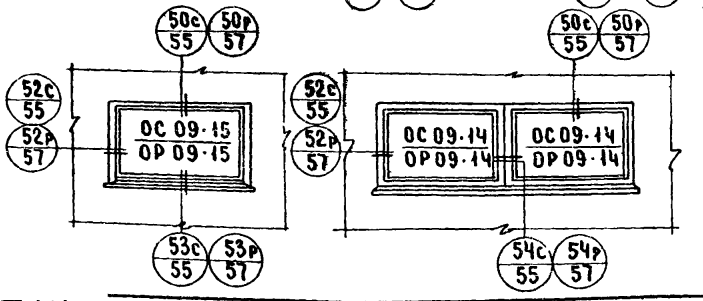

Спецификация элементов окон и балконных дверей

Марка издел.	Наименование элементов	Марка элемента	Един. изм.	К-во	Вес кг	ГОСТ N черт.
Окно ОС15-15	Оконный блок	ОС15-15	шт	1	75.5	11214-65
	Подоконная доска	ПДС-3	"	1	11	
	Наличник	3	пм	4.5	2	8242-63
	Металлический слив		"	1.45	1.2	
	Стекло		м²	3.11	24.8	
	Итого				114.5	
Окно ОС15-21	Оконный блок	ОС15-21	шт	1	112	11214-65
	Подоконная доска	ПДС-1	"	1	15	
	Наличник	3	п.м.	5.1	2	8242-63
	Металлический слив		"	2.05	1.5	
	Стекло		м²	4.47	35.8	
	Итого				166.5	
Блок ОС15-09 БС22-07А	Оконный блок	ОС15-09	шт	1	45	11214-65
	Дверной балкон. блок	БС22-07А	"	1	74	
	Подоконная доска	ПДС-5	"	1	6	
	Наличник	2	пм	1.4	1	8242-63
	Наличник	3	"	6.4	3	
	Плинтус		"	0.75	0.5	
	Металлический слив		"	1.2	1	
	Стекло		м²	3.25	26.0	11214-65
	Итого				156.5	
Блок ОС15-14 БС22-07А	Оконный блок	ОС15-14	шт	1	75	11214-65
	Дверной балкон блок	БС22-07А	"	1	74	
	Подоконная доска	ПДС-4	"	1	10	
	Наличник	1	пм	3.0	2.4	8242-63
	Наличник	3	"	6.4	3	
	Брусок	5	пм	1.5	3	
	Плинтус		"	0.75	0.5	
	Металлический слив		"	1.70	1.5	
	Стекло		м²	4.16	33.3	
	Итого				202.7	
Окно ОС09-15	Оконный блок	ОС09-15	шт	1	44	11214-65
	Наличник	3	пм	3.4	1.4	8242-63
	Плинтус		"	1.55	1.1	
	Металлический слив		"	1.45	1.3	
	Стекло		м²	1.84	14.7	
	Итого				625	
Блок ОС09-14 ОС09-14	Оконный блок	ОС09-14	шт	1	40	11214-65
	Оконный блок	ОС09-14	"	1	40	
	Наличник	2	п.м	1.8	1.1	8242-63
	Наличник	3	"	4.7	2	
	Плинтус		"	2.8	2	
	Металлический слив		"	2.9	2.4	
	Стекло		м²	3.33	26.7	
	Итого				114.2	

Спецификация элементов окон и балконных дверей

Марка издел.	Наименование элементов	Марка элемента	Един. изм.	Кол-во	Вес кг	ГОСТ N черт
Окно ОР15-15	Оконный блок	ОР15-15	шт	1	103	11214-65
	Подоконная доска	ПД-3	"	1	11	
	Наличник	3	п.м.	4.5	2	8242-63
	Металлический слив		"	1.45	1.2	
	Стекло		м²	2.87	21.8	
	Итого				139	
Окно ОР15-21	Оконный блок	ОР15-21	шт	1	140	11214-65
	Подоконная доска	ПД-1	"	1	15	
	Наличник	3	п.м.	5.1	2	8242-63
	Металлический слив		"	2.05	1.6	
	Стекло		м²	4.21	33.4	
	Итого				192	
Блок ОР15-09 БР22-07А	Оконный блок	ОР15-09	шт	1	64	11214-65
	Дверной балконный блок	БР22-07А	"	1	90	
	Подоконная доска	ПД-5	"	1	6	
	Наличник	2	пм	1.4	1	8242-63
	Наличник	3	"	6.4	3	
	Плинтус		"	0.75	0.5	
	Металлический слив		"	1.2	1	
	Стекло		м²	3.39	25.5	
	Итого				191	
Блок ОР15-14 БР22-07А	Оконный блок	ОР15-14	шт	1	97	11214-65
	Дверной балконный блок	БР22-07А	"	1	90	
	Подоконная доска	ПД-14	"	1	10	
	Наличник	1	пм	1.5	1.2	8242-63
	Наличник	2	"	1.50	1	
	Наличник	3	"	6.4	3	
	Плинтус		"	0.75	0.5	
	Металлический слив		"	1.70	1.5	
	Стекло		м²	4.20	31.8	
	Брусок	4	п.м.	1.5	3	
	Итого				239	
Окно ОР09-15	Оконный блок	ОР09-15	шт	1	62	11214-65
	Наличник	3	пм	3.4	1.4	8242-63
	Плинтус		"	1.55	1.1	
	Металлический слив		"	1.45	1.3	
	Стекло		м²	1.75	13.2	
	Итого				79	
Блок ОР09-14 ОР09-14	Оконный блок	ОР09-14	шт	1	60	11214-65
	Оконный блок	ОР09-14	"	1	60	
	Наличник	2	пм	1.8	1.1	8242-63
	Наличник	3	"	4.7	2	
	Плинтус		"	2.0	2	
	Металлический слив		"	2.9	2.4	
	Стекло		м²	3.15	24.5	
	Итого				152	

Согласовано

Дата | Инвент. № | Взамен

Проверил: Гл. инж. пр. Г. Бабынин

Б. Шляпин | Н. Росинский | Г. Бабынин | Ю. Герман | А. Голубева

Нач. отд. № 17 | Гл. инж. отд. | Гл. инж. пр. | Гл. инж. пр. | Ст. инж.

ЖИЛИЩА

ТК 1971

Панели группы НР1, одношаговые, толщиной 300; 350; 400 мм

Схемы заполнения оконных и балконных проемов. Спецификация, маркировка деталей

Серия 1.132-1

Выпуск 1-1 | Лист 32

11909-04 (44)

gost.e-ecolog.ru