ГОСУДАРСТВЕННЫЙ КОМИТЕТ ПО ГРАЖДАНСКОМУ СТРОИТЕЛЬСТВУ И АРХИТЕКТУРЕ
ПРИ ГОССТРОЕ СССР

ТИПОВЫЕ КОНСТРУКЦИИ И ДЕТАЛИ ЗДАНИЙ И СООРУЖЕНИЙ

СЕРИЯ 1.131-1

ПАНЕЛИ ВНУТРЕННИХ ПРОДОЛЬНЫХ СТЕН

ИЗ ТЯЖЕЛОГО БЕТОНА ДЛЯ ЖИЛЫХ ЗДАНИЙ
С ШАГОМ ПОПЕРЕЧНЫХ СТЕН 2.4 - 3.6 М
И ВЫСОТОЙ ЭТАЖА 2.8 М

ВЫПУСК 1 - 2

ПАНЕЛИ ТОЛЩИНОЙ 160 ММ

11770 - 03
ЦЕНА 7-72

gost.e-ecolog.ru

Центральный инст..гут типового проектирования просит дать Ваши замечания и предложения по улучшению качества направляемого Вам проекта

ТИПОВОЙ ПРОЕКТ _____
(номер проекта)

Наименование проекта _____

_____

_____

Проектная организация—автор проекта _____

Замечания о недостатках в проекте (нерациональные объемно-планировочные и конструктивные решения, ошибки, опечатки, полиграфические дефекты и т. п.) и предложения по их устранению _____

_____

_____

_____

Подпись должностного лица, наименование организации и ее адрес

_____

_____

_____

ЦЕНТРАЛЬНЫЙ ИНСТИТУТ ТИПОВОГО ПРОЕКТИРОВАНИЯ ГОССТРОЯ СССР

Москва, Б-66, Спартаковская ул., 2а, корпус В

Сдано в печать 30·X 1972 года

Заказ № 1085 Тираж 5000 экз.

ГОСУДАРСТВЕННЫЙ КОМИТЕТ ПО ГРАЖДАНСКОМУ СТРОИТЕЛЬСТВУ И АРХИТЕКТУРЕ ПРИ ГОССТРОЕ СССР

ТИПОВЫЕ КОНСТРУКЦИИ И ДЕТАЛИ ЗДАНИЙ И СООРУЖЕНИЙ

СЕРИЯ 1.131-1

ПАНЕЛИ ВНУТРЕННИХ ПРОДОЛЬНЫХ СТЕН

ИЗ ТЯЖЕЛОГО БЕТОНА ДЛЯ ЖИЛЫХ ЗДАНИЙ С ШАГОМ ПОПЕРЕЧНЫХ СТЕН 2.4 - 3.6 м И ВЫСОТОЙ ЭТАЖА 2.8 м

ВЫПУСК 1 - 2

панели толщиной 160 мм

РАЗРАБОТАНЫ ЦНИИЭП ЖИЛИЩА ГОСУДАРСТВЕННОГО КОМИТЕТА ПО ГРАЖДАНСКОМУ СТРОИТЕЛЬСТВУ И АРХИТЕКТУРЕ ПРИ ГОССТРОЕ СССР ПРИ УЧАСТИИ ЦНИИСК ИМ. В.А. КУЧЕРЕНКО

УТВЕРЖДЕНЫ И ВВЕДЕНЫ В ДЕЙСТВИЕ ГОСУДАРСТВЕННЫМ КОМИТЕТОМ ПО ГРАЖДАНСКОМУ СТРОИТЕЛЬСТВУ И АРХИТЕКТУРЕ ПРИ ГОССТРОЕ СССР С 5 АПРЕЛЯ 1972. ПРИКАЗ N5 ОТ 24 ЯНВАРЯ 1972 г

ЦНИИЭП ЖИЛИЩА

Зам. директора рук. отделения проект. работ		А. КРИППА	Рук. отд. конструкц.		Б. ШЛЯПИН	ЦНИИСК имени В.А. Кучеренко	Зав. отделением		Н. Морозов
Гл. инженер отделения		Н. Быховичная	Гл. инжен. отдела		Н. Росинский		Зав. лабораторией		В. Камейко
Гл. констр. отделения		Б. Смирнов	Гл. инжен. проекта		Н. Росинский	Согласовано	Гл. инж. ин-та Гипростроммаш		Н. Гузенко

11770 03 2

Наименование чертежей	№ № листов	№ № стр.
Содержание	Ic-4c	2-5
Пояснительная записка	Iп	6
Номенклатура изделий альбома	2п-IIп	7-I6
Расчетные схемы панелей	I2п	I7
Схемы испытания панелей	I3п	I8
Панель BI.5-23.27.I6-I Арматурный блок АБВI.5-23-I	I	I9
Панель BI.5-26.27.I6-I: Арматурный блок АБВI.5-26-I	2	20
Панель BI.5-29.27.I6-I Арматурный блок ALBI.5-29-I	3	2I
Панель BI.5-32.27.I6-I Арматурный блок АБВI.5-32-I	4	22
Панель BI.5-35.27.I6-I Арматурный блок АБВI.5-35-I	5	23
Панель BI.5-47.27.I6-I Арматурный блок АБВI.5-47-I	6	24
Панель BI.5-50.27.I6-I Арматурный блок АБВI.5-50-I	7	25
Панель BI.5-53.27.I6-I Арматурный блок АБВI.5-53-I	8	26
Панель BI.5-56.27.I6-I Арматурный блок АБВI.5-56-I	9	27
Панель BI.5-59.27.I6-I Арматурный блок АБВI.5-59-I	I0	28
Панель BI.5-62.27.I6-I Арматурный блок АБВI.5-62-I	II	29
Панель BI.5-65.27.I6-I Арматурный блок АБВI.5-65-I	I2	30
Панель BI.5-68.27.I6-I Арматурный блок АБВI.5-68-I	I3	3I
Панель BI.5-7I.27.I6-I Арматурный блок АБВI.5-7I-I	I4	32
Панели BI.5-23.27.I6-2.I; BI.5-23.27.I6-2.Iл Арматурный блок АБВI.5-23-2.I	I5	33
Панели BI.5-23.27.I6-2.2; BI.5-23.27.I6-2.2л Арматурный блок АБВI.5-23-2.2	I6	34
Панели BI.5-23.27.I6-2.3; BI.5-23.27.I6-2.3л Арматурный блок АБВI.5-23-2.3	I7	35
Панели BI.5-26.27.I6-2.I; BI.5-26.27.I6-2.Iл Арматурный блок АБВI.5-26-2.I	I8	36
Панели BI.5-26.27.I6-2.2; BI.5-26.27.I6-2.2л Арматурный блок АБВI.5-26-2.2	I9	37
Панели BI.5-26.27.I6-2.3; BI.5-26.27.I6-2.3л Арматурный блок АБВI.5-26-2.3	20	38
Панели BI.5-26.27.I6-2.4; BI.5-26.27.I6-2.4л Арматурный блок АБВI.5-26-2.4	2I	39
Панели BI.5-29.27.I6-2.I; BI.5-29.27.I6-2.Iл Арматурный блок АБВI.5-27-2.I	22	40
Панели BI.5-29.27.I6-2.2; BI.5-29.27.I6-2.2л Арматурный блок АБВI.5-27-2.2	23	4I
Панели BI.5-29.27.I6-2.3; BI.5-29.27.I6-2.3л Арматурный блок АБВI.5-27-2.3	24	42
Панели BI.5-29.27.I6-2.4; BI.5-29.27.I6-2.4л Арматурный блок АБВI.5-27-2.4	25	43
Панели BI.5-29.27.I6-2.5; BI.5-29.27.I6-2.5л Арматурный блок АБВI.5-27-2.5	26	44
Панели BI.5-29.27.I6-2.6; BI.5-29.27.I6-2.6л Арматурный блок АБВI.5-27-2.6	27	45
Панели BI.5-32.27.I6-2.I; BI.5-32.27.I6-2.Iл Арматурный блок АБВI.5-32-2.I	28	46
Панели BI.5-32.27.I6-2.2; BI.5-32.27.I6-2.2л Арматурный блок АБВI.5-32-2.2	29	47

Наименование чертежей	№№ листов	№№ стр.
Панели ВI.5-32.27.I6-2.3; ВI.5-32.27.I6-2.3л Арматурный блок АБВI.5-32-2.3	30	48
Панели ВI.5-32.27.I6-2.4; ВI.5-32.27.I6-2.4л Арматурный блок АБВI.5-32-2.4	3I	49
Панели ВI.5-32.27.I6-2.5; ВI.5-32.27.I6-2.5л Арматурный блок АБВI.5-32-2.5	32	50
Панели ВI.5-32.27.I6-2.6; ВI.5-32.27.I6-2.6л Арматурный блок АБВI.5-32-2.6	33	5I
Панели ВI.5-32.27.I6-2.7; ВI.5-32.27.I6-2.7л Арматурный блок АБВI.5-32-2.7	34	52
Панели ВI.5-35.27.I6-2.I; ВI.5-35.27.I6-2.Iл Арматурный блок АБВI.5-35-2.I	35	53
Панели ВI.5-35.27.I6-2.2; ВI.5-35.27.I6-2.2л Арматурный блок АБВI.5-35-2.2	36	54
Панели ВI.5-35.27.I6-2.3; ВI.5-35.27.I6-2.3л Арматурный блок АБВI.5-35-2.3	37	55
Панели ВI.5-35.27.I6-2.4; ВI.5-35.27.I6-2.4л Арматурный блок АБВI.5-35-2.4	38	56
Панели ВI.5-35.27.I6-2.5; ВI.5-35.27.I6-2.5л Арматурный блок АБВI.5-35-2.5	39	57
Панели ВI.5-35.27.I6-2.6; ВI.5-35.27.I6-2.6л Арматурный блок АБВI.5-35-2.6	40	58
Панели ВI.5-35.27.I6-2.7; ВI.5-35.27.I6-2.7л Арматурный блок АБВI.5-35-2.7	4I	59
Панели ВI.5-47.27.I6-2.I; ВI.5-47.27.I6-2.Iл Арматурный блок АБВI.5-47-2.I	42	60
Панели ВI.5-47.27.I6-2.2; ВI.5-47.27.I6-2.2л Арматурный блок АБВI.5-47-2.2	43	6I
Панели ВI.5-47.27.I6-2.3; ВI.5-47.27.I6-2.3л Арматурный блок АБВI.5-47-2.3	44	62
Панели ВI.5-47.27.I6-2.4; ВI.5-47.27.I6-2.4л Арматурный блок АБВI.5-47-2.4	45	63
Панели ВI.5-47.27.I6-2.5; ВI.5-47.27.I6-2.5л Арматурный блок АБВI.5-47-2.5	46	64
Панели ВI.5-47.27.I6-2.6; ВI.5-47.27.I6-2.6л Арматурный блок АБВI.5-47-2.6	47	65
Панели ВI.5-47-27.I6-2.7; ВI.5-47.27.I6-2.7л Арматурный блок АБВI.5-47-2.7	48	66
Панели ВI.5-50.27.I6-2.I; ВI.5-50.27.I6-2.Iл Арматурный блок АБВI.5-50-2.I	49	67
Панели ВI.5-50.27.I6-2.2; ВI.5-50.27.I6-2.2л Арматурный блок АБВI.5-50-2.2	50	68
Панели ВI.5-50.27.I6-2.3; ВI.5-50.27.I6-2.3л Арматурный блок АБВI.5-50-2.3	5I	69
Панели ВI.5-50.27.I6-2.4; ВI.5-50.27.I6-2.4л Арматурный блок АБВI.5-50-2.4	52	70
Панели ВI.5-50.27.I6-2.5; ВI.5-50.27.I6-2.5л Арматурный блок АБВI.5-50-2.5	53	7I
Панели ВI.5-50.27.I6-2.6; ВI.5-50.27.I6-2.6л Арматурный блок АIВI.5-50-2.6	54	72
Панели ВI.5-50.27.I6-2.7; ВI.5-50.27.I6-2.7л Арматурный блок АБВI.5-50-2.7	55	73
Панели ВI.5-53.27.I6-2.I; ВI.5-53.27.I6-2.Iл Арматурный блок АБВI.5-53-2.I	56	74
Панели ВI.5-53.27.I6-2.2;ВI.5-53.27.I6-2.2л Арматурный блок АБВI.5-53-2.2	57	75
Панели ВI.5-53.27.I6-2.3; ВI.5-53.27.I6-2.3л Арматурный блок АБВI.5-53-2.3	58	76
Панели ВI.5-53.27.I6-2.4; ВI.5-53.27.I6-2.4л Арматурный блок АБВI.5-53-2.4	59	77

СОГЛАСОВАНО

ПРОВЕРИЛ

НАЧ. ОТД. N17	Б. Шляпин	
ГЛ. ИНЖ. ОТД.	Н. Росинский	
ГЛ. ИНЖ. ПР.	Н. Росинский	
РУК ГРУП.	М. Бурова	

ЦНИИЭП ЖИЛИЩА

ТК 1971

Панели толщиной 160 мм

Содержание

Серия 1.132-1

Выпуск 1-2

Лист 2с

Наименование чертежей	№ № листов	№ № стр.
Панели ВI.5-53.27.I6-2.5; ВI.5-53.27.I6-2.5л Арматурный блок АБВI.5-53-2.5	60	78
Панели ВI.5-53.27.I6-2.6; ВI.5-53.27.I6-2.6л Арматурный блок АБВI.5-53-2.6	6I	79
Панели ВI.5-53.27.I6-2.7; ВI.5-53.27.I6-2.7л Арматурный блок АБВI.5-53-2.7	62	80
Панели ВI.5-56.27.I6-2.I; ВI.5-56.27.I6-2.Iл Арматурный блок АБВI.5-56-2.I	63	8I
Панели ВI.5-56.27.I6-2.2; ВI.5-56.27.I6-2.2л Арматурный блок АБВI.5-56-2.2	64	82
Панели ВI.5-56.27.I6-2.3; ВI.5-56.27.I6-2.3л Арматурный блок АБВI.5-56-2.3	65	83
Панели ВI.5-56.27.I6-2.4; ВI.5-56.27.I6-2.4л Арматурный блок АБВI.5-56-2.4	66	84
Панели ВI.5-56.27.I6-2.5; ВI.5-56.27.I6-2.5л Арматурный блок АБВI.5-56-2.5	67	85
Панели ВI.5-56.27.I6-2.6; ВI.5-56.27.I6-2.6л Арматурный блок АБВI.5-56-2.6	68	86
Панели ВI.5-56.27.I6-2.7; ВI.5-56.27.I6-2.7л Арматурный блок АБВI.5-56-2.7	69	87
Панели ВI.5-59.27.I6-2.I; ВI.5-59.27.I6-2.Iл Арматурный блок АБВI.5-59-2.I	70	88
Панели ВI.5-59.27.I6-2.2; ВI.5-59.27.I6-2.2л Арматурный блок АБВI.5-59-2.2	7I	89
Панели ВI.5-59.27.I6-2.3; ВI.5-59.27.I6-2.3л Арматурный блок АБВI.5-59-2.3	72	90
Панели ВI.5-59.27.I6-2.4; ВI.5-59.27.I6-2.4л Арматурный блок АБВI.5-59-2.4	73	9I
Панели ВI.5-59.27.I6-2.5; ВI.5-59.27.I6-2.5л Арматурный блок АБВI.5-59-2.5	74	92
Панели ВI.5-59.27.I6-2.6; ВI.5-59.27.I6-2.6л Арматурный блок АБВI.5-59-2.6	75	93
Панели ВI.5-59.27.I6-2.7; ВI.5-59.27.I6-2.7л Арматурный блок АБВI.5-59-2.7	76	94
Панели ВI.5-62.27.I6-2.I; ВI.5-62.27.I6-2.Iл Арматурный блок АБВI.5-62-2.I	77	95
Панели ВI.5-62.27.I6-2.2; ВI.5-62.27.I6-2.2л Арматурный блок АБВI.5-62-2.2	78	96
Панели ВI.5-62.27.I6-2.3; ВI.5-62.27.I6-2.3л Арматурный блок АБВI.5-62-2.3	79	97
Панели ВI.5-62.27.I6-2.4; ВI.5-62.27.I6-2.4л Арматурный блок АБВI.5-62-2.4	80	98
Панели ВI.5-62.27.I6-2.5; ВI.5-62.27.I6-2.5л Арматурный блок АБВI.5-62-2.5	8I	99
Панели ВI.5-62.27.I6-2.6; ВI.5-62.27.I6-2.6л Арматурный блок АБВI.5-62-2.6	82	I00
Панели ВI.I-62.27.I6-2.7; ВI.5-62.27.I6-2.7л Арматурный блок АБВI.5-62-2.7	83	I0I
Панели ВI.I-65.27.I6-2.I; ВI.5-65.27.I6-2.Iл Арматурный блок АБВI.5-65-2.I	84	I02
Панели ВI.5-65.27.I6-2.2; ВI.5-65.27.I6-2.2л Арматурный блок АБВI.5-65-2.2	85	I03

Наименование чертежей	№№ листов	№№ стр.
Панели ВI.5-65.27.I6-2.3; ВI.5-65.27.I6-2.3л Арматурный блок АБВI.5-65-2.3	86	I04
Панели ВI.5-65.27.I6-2.4; ВI.5-65.27.I6-2.4л Арматурный блок АБВI.5-65-2.4	87	I05
Панели ВI.5-65.27.I6-2.5; ВI.5-65.27.I6-2.5л Арматурный блок АБВI.5-65-2.5	88	I06
Панели ВI.5-65.27.I6-2.6; ВI.5-65.27.I6-2.6л Арматурный блок АБВI.5-65-2.6	89	I07
Панели ВI.5-65.27.I6-2.7; ВI.5-65.27.I6-2.7л Арматурный блок АБВI.5-65-2.7	90	I08
Панели ВI.5-68.27.I6-2.I; ВI.5-68.27.I6-2.Iл Арматурный блок АБВI.5-68-2.I	9I	I09
Панели ВI.5-68.27.I6-2.2; ВI.5-68.27.I6-2.2л Арматурный блок АБВI.5-68-2.2	92	II0
Панели ВI.5-68.27.I6-2.3; ВI.5-68.27.I6-2.3л Арматурный блок АБВI.5-68-2.3	93	III
Панели ВI.5-68.27.I6-2.4; ВI.5-68.27.I6-2.4л Арматурный блок АБВI.5-68-2.4	94	II2
Панели ВI.5-68.27.I6-2.5; ВI.5-68.27.I6-2.5л Арматурный блок АБВI.5-68-2.5	95	II3
Панели ВI.5-68.27.I6-2.6; ВI.5-68.27.I6-2.6л Арматурный блок АБВI.5-68-2.6	96	II4
Панели ВI.5-68.27.I6-2.7; ВI.5-68.27.I6-2.7л Арматурный блок АБВI.5-68-2.7	97	II5
Панели ВI.5-7I.27.I6-2.I; ВI.5-7I.27 I6-2.Iл Арматурный блок АБВI.5-7I-2.I	98	II6
Панели ВI.5-7I.27.I6-2.2; ВI.5-7I.27 I6-2.2л Арматурный блок АБВI.5-7I-2.2	99	II7
Панели ВI.5-7I.27.I6-2.3; ВI.5-7I.27.I6-2.3л Арматурный блок АБВI.5-7I-2.3	I00	II8
Панели ВI.5-7I.27.I6-2.4; ВI.5-7I.27.I6-2.4л Арматурный блок АБВI.5-7I-2.4	I0I	II9
Панели ВI.5-7I.27.I6-2.5; ВI.5-7I.27.I6-2.5л Арматурный блок АБВI.5-7I-2.5	I02	I20
Панели ВI.5-7I.27.I6-2.6; ВI.5-7I.27.I6-2.6л Арматурный блок АБВI.5-7I-2.6	I03	I2I
Панели ВI.5-7I.27.I6-2.7; ВI.5-7I.27.I6-2.7л Арматурный блок АБВI.5-7I-2.7	I04	I22

СОГЛАСОВ

ПРОВЕРИЛ

	В.Шляпин	М.Бурова
нач.отд.№17		
гл.инж.отд.	И.Росинский	И.Росинский
гл.инж.пр.		
рук.груп.		

ЦНИИЭП жилища

ТК 1971

Панели толщиной 160 мм

Содержание

Серия 1.131-1

выпуск 1-2 | лист 4с

В альбоме серии I.I3I-I выпуск I-2 представлены рабочие чертежи несущих панелей внутренних продольных стен толщиной I60 мм из тяжелого бетона для домов с шагом поперечных несущих стен 2,4-3,6 м.

Настоящим альбомом надо пользоваться совместно с выпусками 0-I и 2-I данной серии.

В выпуске 0-I приведены опалубочные и арматурные детали, область применения и основные положения, принятые при разработке панелей серии, сведения по конструкции панелей, применяемым материалам и допускам, указания по складированию, транспортированию и монтажу панелей.

В выпуске 2-I приведены арматурные изделия (каркасы и закладные детали) и указания по их изготовлению и маркировке.

Указания по применению при проектировании, изготовлении и строительстве

При использовании альбома рабочих чертежей Каталога в проектах жилых зданий следует указать:

I. Местоположение каналов распаячных коробок, розеток и выключателей.

2. Марку перемычечного каркаса КВ46 вместо КВ45 при расположении распаячной коробки над перемычечным каркасом.

При разработке проектов допускается:

I. Изменять в отдельных случаях положение дверных проемов в плане.

2. Применять дверные блоки, не предусмотренные в рабочих чертежах Каталога, если это оправдано архитектурными или иными соображениями (при этом необходимым условием является проверка расчетом перемычек и диаметра строительных петель). Применение индивидуальных столярных изделий должно быть согласовано с утверждающей инстанцией при рассмотрении технического проекта.

3. Скорректировать армирование перемычки в случае увеличения расчетных нагрузок по сравнению с приведенными в номенклатуре изделий альбома.

Изменения и дополнения к рабочим чертежам Каталога приводятся в пояснительной записке к проекту и, в случае необходимости, на специальных схематических чертежах панелей с приложением измененных спецификаций арматурных изделий и выборок стали.

Марка изделия	Эскиз изделия	Габариты изделий мм: l	h	d	Проектом мм: a	Марка тяжелого бетона	Объем бетона, м³	Расход стали, кг: на изделие	на 1 м² изделия	Вес изделия, т	Расчетные нагрузки: q max / q min т/м	M верхн. тм	M нижн. тм	№ листов альбома
В1.5-23.27.16-1	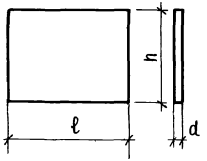	2320	2650	160	—	150	0.968	9.97	1.62	2.43	57.5 / 49.0	—	—	1
В1.5-26.27.16-1		2620					1.098	11.24	1.62	2.750				2
В1.5-29.27.16-1		2920					1.228	11.55	1.49	3.07				3
В1.5-32.27.16-1		3220					1.348	14.09	1.64	3.37				4
В1.5-35.27.16-1		3520					1.478	14.40	1.54	3.70				5
В1.5-47.27.16-1		4720					1.988	18.77	1.51	4.96				6
В1.5-50.27.16-1		5020					2.118	19.08	1.43	5.30				7
В1.5-53.27.16-1		5320					2.238	20.28	1.43	5.60				8
В1.5-56.27.16-1		5620					2.368	20.40	1.37	5.94	55.0 / 46.5	—	—	9
В1.5-59.27.16-1		5920					2.498	22.75	1.44	6.24				10
В1.5-62.27.16-1		6220					2.628	23.95	1.45	6.57				11
В1.5-65.27.16-1		6520					2.748	24.26	1.40	6.87				12
В1.5-68.27.16-1		6820					2.888	25.46	1.41	7.24				13
В1.5-71.27.16-1		7120					3.000	25.90	1.37	7.50				14
В1.5-23.27.16-2.1	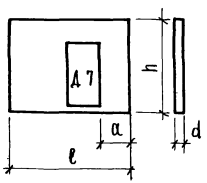	2320	2650	160	400	150	0.706	27.95	6.23	1.77	57.5 / 49.0	3.6 / 3.0	4.8 / 4.0	15
В1.5-23.27.16-2.1л														
В1.5-23.27.16-2.2					500			27.08	6.05					16
В1.5-23.27.16-2.2л														
В1.5-23.27.16-2.3					650			27.08	6.05					17
В1.5-23.27.16-2.3л														
В1.5-26.27.16-2.1					400		0.832	24.86	4.72	2.08	57.5 / 49	3.6 / 3.0	3.3 / 2.8	18

Нач. отд. арх. Шляпин; Гл. инж. отд. Юдинский; Гл. инж. пр. Юдинский; Рук. группы Бурова; Техник Зимнухова; Рук. группы Кузнецов

Согласовано

Инв. № подл. | Подпись и дата | Взам. инв. №

ТК 1971

Панели толщиной 160

Номенклатура изделий альбома

Серия 1.131-1, выпуск 1-2, лист 2 п

7

Марка изделия	Эскиз изделия	Габариты изделий, мм: l	h	d	Пристенок, мм: a	Марка тяжелого бетона	Объем бетона, м³	Расход стали, кг: на изделие	на 1 м² изделия	Вес изделия, т	Расчетные нагрузки: q max / q min т/м	Mверхн тм	Mнижн тм	№ листов альбома
В1.5-26.27.16-2.1А	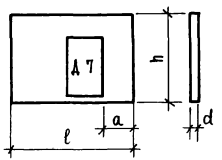	2620	2650	160	400	150	0.832	24.86	4.70	2.08	57.5 / 49.0	3.6 / 3.0	4.8 / 4.0	18
В1.5-26.27.16-2.2					500			28.23	5.34					19
В1.5-26.27.16-2.2А														
В1.5-26.27.16-2.3					650			28.23	5.34					20
В1.5-26.27.16-2.3А														
В1.5-26.27.16-2.4					800			28.23	5.34					21
В1.5-26.27.16-2.4А														
В1.5-29.27.16-2.1		2920	2650	160	400	150	0.962	29.88	4.90	2.40	57.5 / 49.0	3.6 / 3.0	4.8 / 4.0	22
В1.5-29.27.16-2.1А														
В1.5-29.27.16-2.2					500			28.54	4.70					23
В1.5-29.27.16-2.2А														
В1.5-29.27.16-2.3					650			28.54	4.70					24
В1.5-29.27.16-2.3А														
В1.5-29.27.16-2.4					800			29.88	4.90					25
В1.5-29.27.16-2.4А														
В1.5-29.27.16-2.5					950			28.54	4.70					26
В1.5-29.27.16-2.5А														
В1.5-29.27.16-2.6					1250			28.54	4.70					27
В1.5-29.27.16-2.6А														
В1.5-32.27.16-2.1		3220	2650	160	400	150	1.082	31.08	4.52	2.72	57.5 / 49.0			28
В1.5-32.27.16-2.1А														

Марка изделия	Эскиз изделия	Габариты изделий, мм: l	h	d	Простенок, мм: a	Марка тяжелого бетона	Объем бетона, м³	Расход стали, кг: на изделие	на 1 м² изделия	Вес изделия, т	Расчетные нагрузки: qmax/qmin т/м	Мверхн тм	Мнижн тм	№ листов альбома
В1.5-32.27.16-2.2	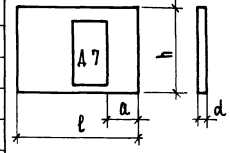	3220	2650	160	500	150	1.082	29.71	4.32	2.72	57.5/49.0	3.6/3.0	4.8/4.0	29
В1.5-32.27.16-2.2 л														
В1.5-32.27.16-2.3					650			29.71	4.32					30
В1.5-32.27.16-2.3														
В1.5-32.27.16-2.4					800			28.84	4.20					31
В1.5-32.27.16-2.4 л														
В1.5-32.27.16-2.5					950			28.84	4.20					32
В1.5-32.27.16-2.5 л														
В1.5-32.27.16-2.6					1250			29.74	4.32					33
В1.5-32.27.16-2.6 л														
В1.5-32.27.16-2.7					1700			28.84	4.20					34
В1.5-32.27.16-2.7 л														
В1.5-35.27.16-2.1		3520	2650	160	400	150	1.212	31.39	4.10	3.03	57.5/49.0	3.6/3.0	4.8/4.0	35
В1.5-35.27.16-2.1 л														
В1.5-35.27.16-2.2					500			31.39	4.10					36
В1.5-35.27.16-2.2 л														
В1.5-35.27.16-2.3					650			31.39	4.10					37
В1.5-35.27.16-2.3 л														
В1.5-35.27.16-2.4					800			31.39	4.10					38
В1.5-35.27.16-2.4 л														

Согласовано: Инв. № | Взамен | Дата

Проверил: Б. Шлянин, Н. Росинский, М. Бурова, Д. Умедман

Нач. отд. № 19 | Гл. инж. отд. | Гл. инж. пр. | Рук. группы | Техник

ЦНИИЭП жилища

ТК 1971

Панели толщиной 160 мм

Номенклатура изделий альбома

Серия 1.131-1 | Выпуск 1-2 | Лист 4 п

11770-03 10

Марка изделия	Эскиз изделия	Габариты изделий, мм: l	h	d	Проектное a, мм	Марка тяжелого бетона	Объем бетона, м³	Расход стали, кг: на изделие	на 1 м² изделия	Вес изделия, т	Расчетные нагрузки: qmax / qmin т/м	Mверхн. тм	Mнижн. тм	№ листов альбома
В1.5-35.27.16-2.5	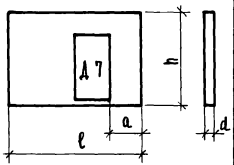	3520	2650	160	950	150	1.212	31.39	4.10	3.03	57.5 / 49.0	3.6 / 3.0	4.8 / 4.0	39
В1.5-35.27.16-2.5л														
В1.5-35.27.16-2.6					1250			31.39	4.10					40
В1.5-35.27.16-2.6л														
В1.5-35.27.16-2.7					1700			30.50	4.01					41
В1.5-35.27.16-2.7л														
В1.5-47.27.16-2.1		4720	2650	160	400	150	1.722	34.40	3.18	4.31	57.5 / 49.0	3.6 / 3.0	4.8 / 4.0	42
В1.5-47.27.16-2.1л														
В1.5-47.27.16-2.2					500			35.75	3.28					43
В1.5-47.27.16-2.2л														
В1.5-47.27.16-2.3					650			35.75	3.28					44
В1.5-47.27.16-2.3л														
В1.5-47.27.16-2.4					800			33.51	3.08					45
В1.5-47.27.16-2.4л														
В1.5-47.27.16-2.5					950			33.51	3.08					46
В1.5-47.27.16-2.5л														
В1.5-47.27.16-2.6					1250			34.40	3.18					47
В1.5-47.27.16-2.6л														
В1.5-47.27.16-2.7					1700			33.51	3.08					48
В1.5-47.27.16-2.7л														
В1.5-50.27.16-2.1		5020	2650	160	400	150	1.852	36.06	3.10	4.69	57.5/49	3.6/3.0	3.3/2.8	49

Марка изделия	Эскиз изделия	Габариты изделий, мм: l	h	d	Простенок мм: a	Марка тяжелого бетона	Объем бетона $м^3$	Расход стали, кг: на изделие	на 1 $м^2$ изделия	Вес изделия т	Расчетные нагрузки: q_{max} / q_{min} т/м	$M_{верхн}$ тм	$M_{нижн}$ тм	№№ листов альбома
В1.5-50.27.26-2.1л	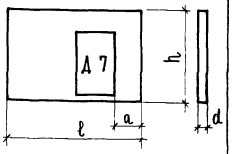	5020	2650	160	400	150	1.852	36.06	3.10	4.69	57.5/49.0	3.6/3.0	4.8/4.0	49
В1.5-50.27.26-2.2					500			36.06	3.10					50
В1.5-50.27.26-2.2л														
В1.5-50.27.26-2.3					650			36.06	3.10					51
В1.5-50.27.26-2.3л														
В1.5-50.27.26-2.4					800			36.06	3.10					52
В1.5-50.27.26-2.4л														
В1.5-50.27.26-2.5					950			36.06	3.10					53
В1.5-50.27.26-2.5л														
В1.5-50.27.26-2.6					1250			36.06	3.10					54
В1.5-50.27.26-2.6л														
В1.5-50.27.26-2.7					1700			35.11	3.00					55
В1.5-50.27.26-2.7л														
В1.5-53.27.26-2.1		5320	2650	160	400	150	1.972	37.26	2.98	4.93	57.5/49.0	3.6/3.0	4.8/4.0	56
В1.5-53.27.26-2.1л														
В1.5-53.27.26-2.2					500			37.26	2.98					57
В1.5-53.27.26-2.2л														
В1.5-53.27.26-2.3					650			37.26	2.98					58
В1.5-53.27.26-2.3л														
В1.5-53.27.26-2.4					800			36.37	2.91					59

ТК	Панели толщиной 160 мм	Серия 1.131-1	
1971	Номенклатура изделий альбома	Выпуск 1-2	Лист 6п

ЦНИИЭП ЖИЛИЩА

Нач. отд. | Гл. инж. отд. | Гл. инж. пр. | Рук. группы | Техник | Б. Шлапин | Н. Росинский | Н. Росинский | М. Бурова | Л. Земмухова | Рук. группы | Д. Умедман | Проверил | Согласовано | Дата | Инвен. № | Взамен

11

11770-03 12

Марка изделия	Эскиз изделия	Габариты изделий, мм: l	h	d	Проёмность, мм: a	Марка тяжёлого бетона	Объём бетона, м³	Расход стали, кг: на изделие	на 1 м² изделия	Вес изделия, т	Расчётные нагрузки: qmax / qmin т/м	Mверхн. тм	Mминн. тм	№ листов альбома
51.5-53.27.16-2.4 л	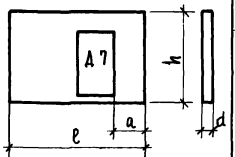	5320	2650	160	800	150	1.972	36.37	2.91	4.93	57.5 / 49.0	3.6 / 3.0	4.8 / 4.0	59
51.5-53.27.16-2.5					950			36.37	2.91					60
51.5-53.27.16-2.5 л														
51.5-53.27.16-2.6					1250			37.26	2.98					61
51.5-53.27.16-2.6 л														
51.5-53.27.16-2.7					1700			37.26	2.98					62
51.5-53.27.16-2.7 л														
51.5-56.27.16-2.1		5620	2650	160	400	150	2.102	37.57	2.85	5.25	55.0 / 46.5	3.6 / 3.0	4.8 / 4.0	63
51.5-56.27.16-2.1 л														
51.5-56.27.16-2.2					500			37.57	2.85					64
51.5-56.27.16-2.2 л														
51.5-56.27.16-2.3					650			37.57	2.85					65
51.5-56.27.16-2.3 л														
51.5-56.27.16-2.4					800			37.57	2.85					66
51.5-56.27.16-2.4 л														
51.5-56.27.16-2.5					950			37.57	2.85					67
51.5-56.27.16-2.5 л														
51.5-56.27.16-2.6					1250			37.57	2.85					68
51.5-56.27.16-2.6 л														
51.5-56.27.16-2.7					1700			36.68	2.77					69

ТК 1971

Панели толщиной 160 мм

Номенклатура изделий альбома

Серия 1.131-1

Выпуск 1-2 | Лист 7п

11770-03

Марка изделия	Эскиз изделия	Габариты изделий, мм l	h	d	Проем, мм a	Марка тяжелого бетона	Объем бетона, м³	Расход стали, кг на изделие	на 1 м² изделия	Вес изделия, т	Расчетные нагрузки qmax / qmin т/м	Mверх тм	Mниж тм	№ листов альбома
В1.5-56.27.16-27л	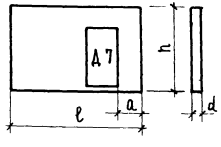	5620	2650	160	1700	150	2.102	36.68	2.77	5.25	55.0 / 46.5	3		69
В1.5-59.27.16-21		5920	2650	160	400	150	2.212	38.77	2.75	5.56	55.0 / 46.5	3.6 / 3.0	4.8 / 4.0	70
В1.5-59.27.16-21л														
В1.5-59.27.16-22					500			38.77	2.75					71
В1.5-59.27.16-22л														
В1.5-59.27.16-23					650			37.88	2.75					72
В1.5-59.27.16-23л														
В1.5-59.27.16-24					800			37.88	2.75					73
В1.5-59.27.16-24л														
В1.5-59.27.16-25					950			37.88	2.75					74
В1.5-59.27.16-25л														
В1.5-59.27.16-26					1250			38.77	2.75					75
В1.5-59.27.16-26л														
В1.5-59.27.16-27					1700			37.88	2.70					76
В1.5-59.27.16-27л														
В1.5-62.27.16-21		6220	2650	160	400	150	2.362	39.08	2.62	5.90	55.0 / 46.5	3.6 / 3.0	4.8 / 4.0	77
В1.5-62.27.16-21л														
В1.5-62.27.16-22					500			39.08	2.62					78
В1.5-62.27.16-22л														

Альбом 13

Инв. № | Взамен | Дата

Гл. инж. пр. — Н. Расинский
Рук. группы — М. Бурова
Рук. группы — Л. Земцова
Нач. отд. — Е. Шкалин
Гл. инж. отд. — Н. Расинский
Инженер — Л. Умедман

ЦНИИЭП жилища

ТК 1971

Панели толщиной 160 мм.

Номенклатура изделий альбома

Серия 1.131-1
Выпуск 1-2 | Лист 8п

Марка изделия	Эскиз изделия	Габариты изделий, мм			Проектная марка тяжелого бетона	Объем бетона, м³	Расход стали, кг		Вес изделия, т	Расчетные нагрузки			№ листов альбома
		l	h	d	a		на изделие	на 1 м² изделия		q max / q min т/м	Mверхн. тм	Mнижн. тм	
В1.5-62.27.16-2.3	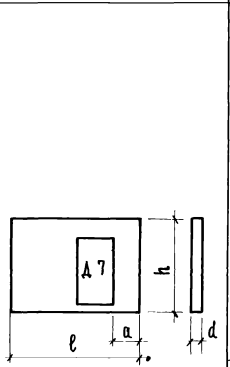	6220	2650	160	650	150	2.362	39.08	2.62	5.90	55.0 / 46.5	3.6 / 3.0	4.8 / 4.0	79
В1.5-62.27.16-2.3А														
В1.5-62.27.16-2.4					800			39.08	2.62					80
В1.5-62.27.16-2.4А														
В1.5-62.27.16-2.5					950			38.19	2.56					81
В1.5-62.27.16-2.5А														
В1.5-62.27.16-2.6					1250			39.08	2.62					82
В1.5-62.27.16-2.6А														
В1.5-62.27.16-2.7					1700			38.19	2.56					83
В1.5-62.27.16-2.7А														
В1.5-65.27.16-2.1		6520	2650	160	400	150	2.482	42.14	2.55	6.21	55.0 / 46.5	3.6 / 3.0	4.8 / 4.0	84
В1.5-65.27.16-2.1А														
В1.5-65.27.16-2.2					500			41.25	2.60					85
В1.5-65.27.16-2.2А														
В1.5-65.27.16-2.3					650			41.25	2.60					86
В1.5-65.27.16-2.3А														
В1.5-65.27.16-2.4					800			41.25	2.60					87
В1.5-65.27.16-2.4А														
В1.5-65.27.16-2.5					950			41.25	2.60					88

Марка изделия	Эскиз изделия	Габариты изделий, мм: l	h	d	Простенок, мм: a	Марка тяжелого бетона	Объем бетона, м³	Расход стали, кг: на изделие	на 1 м² изделия	Вес изделия, т	Расчетные нагрузки: q_{max}/q_{min} тм	Мверхн тм	Мнижн тм	№ листов альбома
В1.5-65.27.16-2.5л		6520	2650	160	950	150	2.482	41.25	2.60	6.21	55.0/46.5	3.6/3.0	4.8/4.0	88
В1.5-65.27.16-2.6					1250			41.25	2.60					89
В1.5-65.27.16-2.6л														
В1.5-65.27.16-2.7					1700			41.25	2.60					90
В1.5-65.27.16-2.7л														
В1.5-68.27.16-2.1		6820	2650	160	400	150	2.622	42.45	2.58	6.52	55.0/46.5	3.6/3.0	4.8/4.0	91
В1.5-68.27.16-2.1л														
В1.5-68.27.16-2.2					500			42.45	2.58					92
В1.5-68.27.16-2.2л														
В1.5-68.27.16-2.3					650			42.45	2.58					93
В1.5-68.27.16-2.3л														
В1.5-68.27.16-2.4					800			41.56	2.52					94
В1.5-68.27.16-2.4л														
В1.5-68.27.16-2.5					950			41.56	2.52					95
В1.5-68.27.16-2.5л														
В1.5-68.27.16-2.6					1250			42.45	2.58					96
В1.5-68.27.16-2.6л														
В1.5-68.27.16-2.7					1700			41.56	2.52					97
В1.5-68.27.16-2.7л														

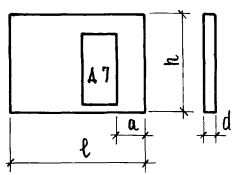

ТК	Панели толщиной 160 мм	Серия 1.131-1	
1971	Номенклатура изделий альбома	Выпуск 1-2	Лист 10п

Шилиэл Жилища

Нач. отд. № 17 — Б. Шляпин; Гл. инж. отд. — Н. Росинский; Гл. инж. пр. — Н. Росинский; Рук. группы — М. Бурова; Техник — Л. Земнухов; Проверил: Рук. группы — Д. Умедман

Согласовано

Дата | Инвен. № | Взамен

Марка изделия	Эскиз изделия	Габариты изделий, мм: l	h	d	Простенок, мм: a	Марка тяжелого бетона	Объем бетона, м³	Расход стали, кг: на изделие	на 1 м² изделия	Вес изделия, т.	Расчетные нагрузки: q max / q min, т/м	М. верхн., тм	М. нижн., тм	NN листов альбома
В1.5-71.27.16-2.1	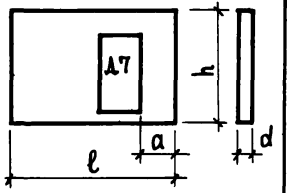	7120	2650	160	400	150	2.742	42.76	2.48	6.85	55.0 / 46.5	3.6 / 3.0	4.8 / 4.00	98
В1.5-71.27.16-2.1А														
В1.5-71.27.16-2.2					500			42.76	2.48					99
В1.5-71.27.16-2.2А														
В1.5-71.27.16-2.3					650			42.76	2.48					100
В1.5-71.27.16-2.3А														
В1.5-71.27.16-2.4					800			42.76	2.48					101
В1.5-71.27.16-2.4А														
В1.5-71.27.16-2.5					950			42.76	2.48					102
В1.5-71.27.16-2.5А														
В1.5-71.27.16-2.6					1250			42.76	2.48					103
В1.5-71.27.16-2.6А														
В1.5-71.27.16-2.7					1700			42.76	2.48					104
В1.5-71.27.16-2.7А														

Примечание. Сечение нижней продольной арматуры (КВ45; КВ46) в надпроемных перемычках панелей подобрано по Мнижней = 4.8/4.0 (тм). При уменьшении нагрузки на перемычку [М. нижн. = 3.3/2.8 (тм)] каркасы КВ45; КВ46 соответственно заменяются каркасами КВ47; КВ48 (см. стр. 8 выпуск 2-1 данной серии)

Расчетные схемы

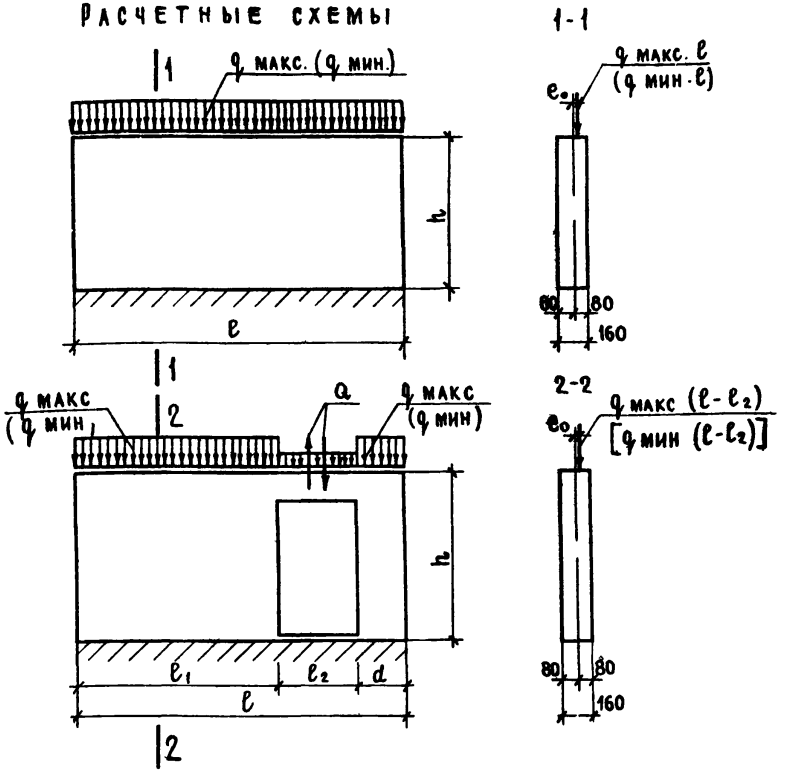

В расчетных схемах и номенклатуре изделий приняты следующие условные обозначения:

q макс., q мин., - расчетные нагрузки в т/пм;
Q - расчётная сдвигающая сила в т;
e_0 - случайный эксцентриситет;

M верхн. - момент по верхней грани перемычки в тм;
M ниж. - момент по нижней грани перемычки в тм.

Величины расчётных нагрузок определены при следующих граничных условиях: расчётная высота ℓ_0 при определении коэффициента продольного изгиба принята равной 0,9Н опирание панели по четырем сторонам и если $B \leq 2H$).
В остальных случаях расчётная высота ℓ принимается равной Н.

Величина случайного эксцентриситета принята при определении макс. - I см., при определении q мин. - 2 см.

Величину случайного эксцентриситета допускается принимать равной 1 см в случае, если неточность монтажа, разбивка осей стеновых панелей, смещение осей панелей по этажам не превышает I см.

При привязке проекта к конкретным условиям необходимо определить величину приведенной силы на I пм длины с учетом длительного приложения части нагрузки по формуле СН 321-65: $N_n = \frac{N_{дл}}{m_{дл}} + N_к \leq \Phi_1 R_{пр} \cdot F \psi$

Полученное значение N_n не должно превышать величин расчётных нагрузок q макс или q мин.

Сечение верхней и нижней продольной арматуры в надпроемных перемычках подбирается по величинам моментов, определяемых по формулам СН 321-65:

$$M_{\text{верхн.}} = \frac{q_1 \ell_2^2}{12} + \frac{Q \ell_2}{2};$$

$$M_{\text{ниж.}} = \frac{q_1 \ell_2^2}{12} \quad \text{и} \quad M_{\text{ниж.}} = \frac{Q \ell_2}{2};$$

причем сечение нижней продольной арматуры принимается по наибольшему из значений моментов.

Величины моментов, указанные в номенклатуре в знаменателе, определены при пониженном расположении перемычечного каркаса (в случае необходимости расположения ответвительной коробки для электропроводки над перемычечным каркасом).

Полученные расчетом значения M верх. и M ниж. не должны превышать значений, приведенных в номенклатуре изделий.

При монтаже стен в зимних условиях необходимо проверить прочность опорных сечений, примыкающих к горизонтальным растворным монтажным швам и, в случае необходимости, принять конструктивные мероприятия по их усилению.

Согласовано: Рук. лаборат. В. Лишак; Дата; Инвент. №; Взамен

Проверил: Рук. группы М. Бурова; Рук. группы Д. Умедман; Гл. инж. пр. Н. Росинский; Гл. инж. отд. Н. Росинский; Нач. отд. №17 Б. Шляпин

ЦНИИЭП жилища

ТК 1971

Панели толщиной 160 мм

Расчетные схемы панелей

Серия 1.131-1

Выпуск 1-2 | Лист 12п.

СХЕМЫ ЗАГРУЖЕНИЯ

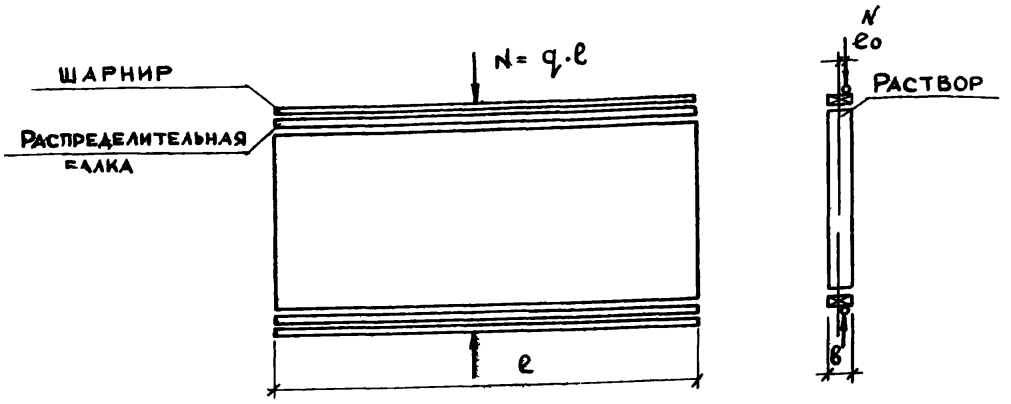

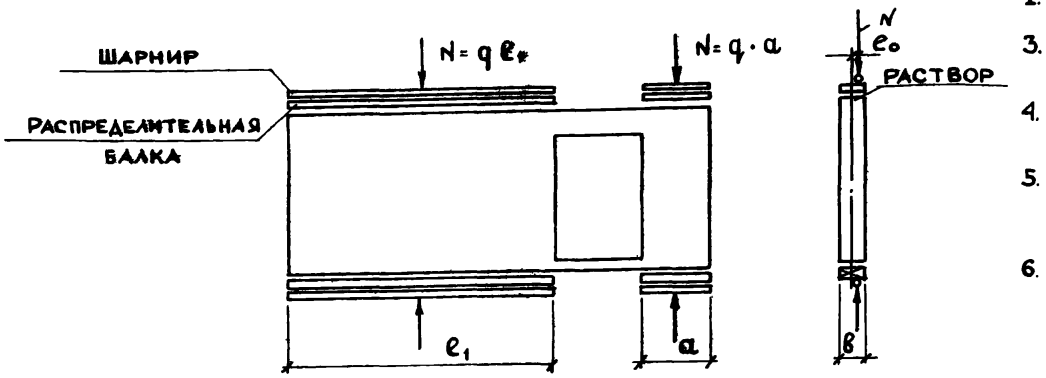

Эксцентриситет e_0	Оценка прочности при испытании. Вид разрушения: раздробление или раскалывание бетона от сжатия, раскрытие трещин на величину 1 мм и более	
	q - полн. суммарная контрольная разрушающая нагрузка, включающая собственный вес панели	q - доп. - дополнительно прикладываемая контрольная нагрузка за вычетом собственного веса панели
мм	кг/пм	кг/пм
10	89000	87940
20	76100	75040

Примечания:

1. Испытания панелей производить в соответствии с ГОСТ 8829-66 и СН 321-65.
2. Контрольные нагрузки включают вес загрузочных устройств.
3. Контрольные разрушающие нагрузки, приведенные в таблице определены для панелей, в которых прочность бетона достигла проектной марки.
4. Длина фрагмента панели при испытании изделия принимается в зависимости от имеющегося заводского оборудования.
5. На схемах загружения показан общий случай приложения нагрузке N распределение ее в зависимости от жесткости балки осуществляется в соответствии с п. 2.2.11, черт. 7.
6. Если разрушение произошло при нагрузках меньше контрольных, требуется повторное испытание (см. п. 3.2.2 ГОСТ 8829-66).

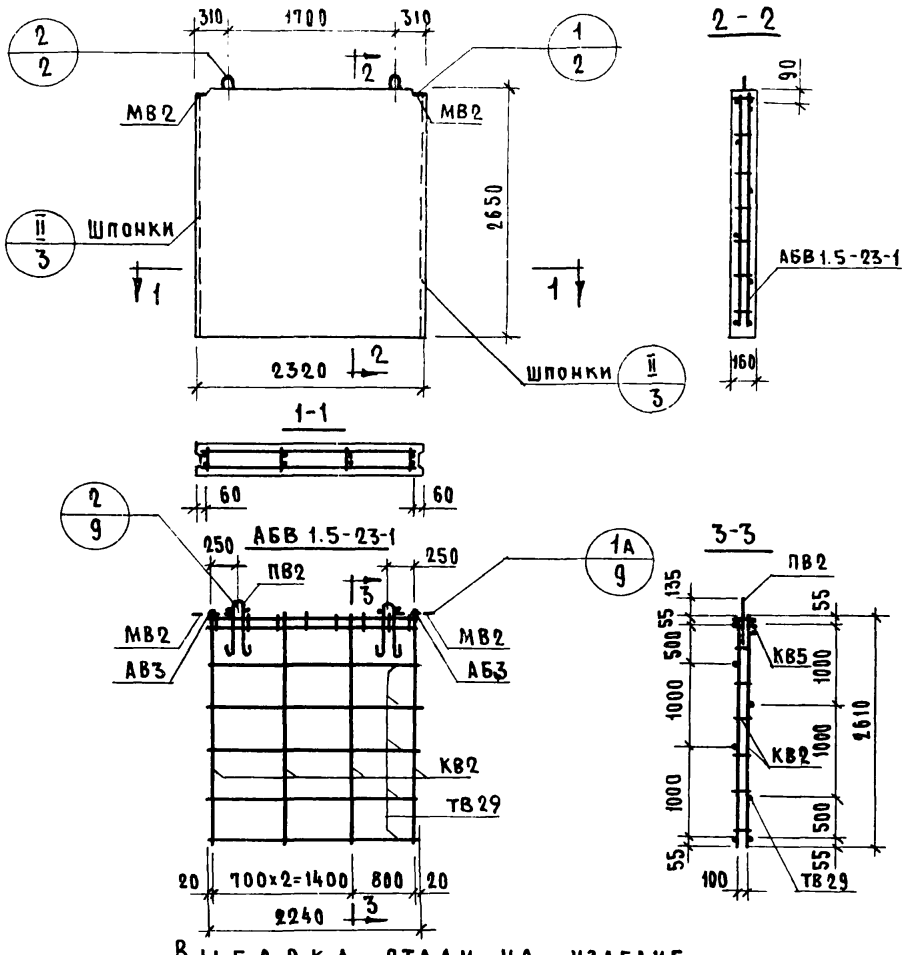

Характеристика изделия

Объем бетона	$м^3$	0.968
То же на $1м^2$ изделия		0.160
Вес	кг	2430
Площадь изделия	$м^2$	6.15
Марка бетона		150

Спецификация арматурных и закладных деталей на блок

Марка детали	К-во шт.	№ листа	№ альбома
КВ2	4	1	Выпуск 2-1
КВ5	1	1	
ТВ29	7	5	
АВ3	6	4	
МВ2	2	8	
ПВ2	2	4	

Примечание

Детали опалубки и армирования см. выпуск 0-1 данной серии

Выборка стали на изделие

Класс или марка стали	АII		АI		ВI		В ст. 3 кп		На изделие кг			На $1м^2$ изделия кг		
Диаметр, профиль	ф10		ф12		ф4	ф5	-60×8		Армат. дет.	Закл. дет.	Всего	Армат. дет.	Закл. дет.	Всего
Длина, м	1.57		2.30		19.28	28.00	0.20							
Вес, кг	0.97		2.04		1.89	4.31	0.76		8.25	1.72	9.97	1.34	0.28	1.62

ТК	Панели толщиной 160 мм.	Серия 1.131-1	
1971	Панель В15-23 27 16-1 Арматурный блок АБВ1.5-23-1	Выпуск 1-2	Лист 1

Жилища

Инженер: Н.Ч. Отд. № 17; Гл. инж. отд.; Гл. инж. пр.; Рук. гр.; Инженер: Б. Шляпин; Н. Росинский; Н. Росинский; М. Бурова; Е. Чукавина; Рук. гр.; Д. Умедман

Проверил

Согласовано: Ст. науч. сотр.; Гл. технолог; В. Королев; Гайсинский

Дата; Инвен. №; Взамен

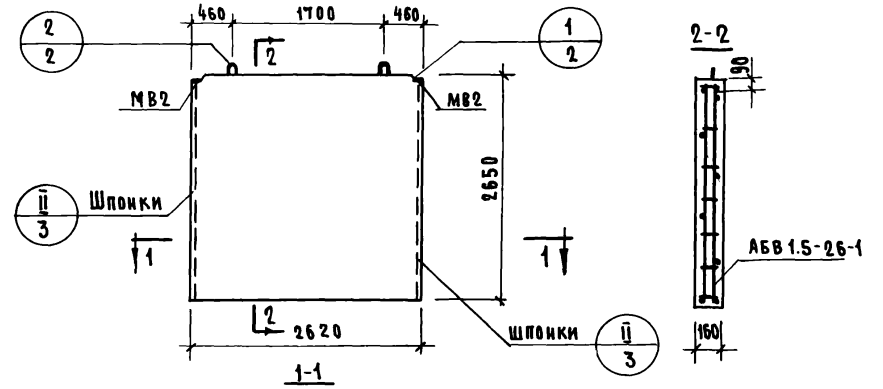

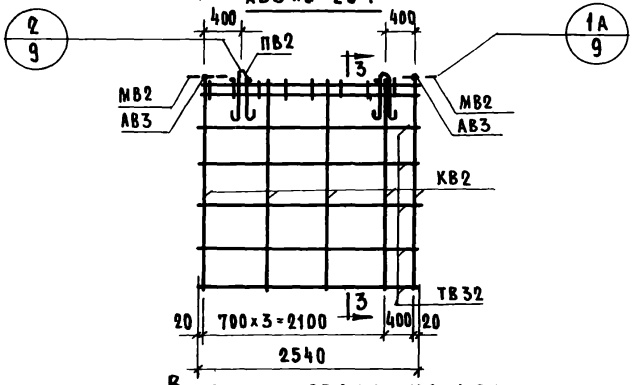

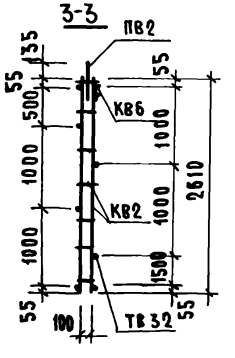

Характеристика изделия

Объем бетона	$м^3$	1.098
То же на $1 м^2$ изделия	$м^3$	0.160
Вес	кг	2750
Площадь изделия	$м^2$	6.95
Марка бетона		150

Спецификация арматурных и закладных деталей на изделие

Марка детали	К-во шт.	№ листа	№ альбома
КВ2	5	1	
КВ6	1	1	
ТВ32	7	6	
АВ3	6	4	
МВ2	2	8	
ПВ2	2	4	

Выпуск 2-1

Примечание

Детали опалубки и армирования см. выпуск 0-1 данной серии

Выборка стали на изделие

Класс или марка стали	A II		A I		B I		B ст.3 кп		На изделие кг.			На $1 м^2$ изделия кг.		
Диаметр, профиль	ф10		ф12		ф4	ф5	-60х8		Армат. дет.	Закл. дет.	Всего	Армат. дет.	Закл. дет.	Всего
Длина, м	1.57		2.30		23.23	33.74	0.20							
Вес, кг	0.97		2.04		2.28	5.20	0.76		9.52	1.72	11.24	1.37	0.25	1.62

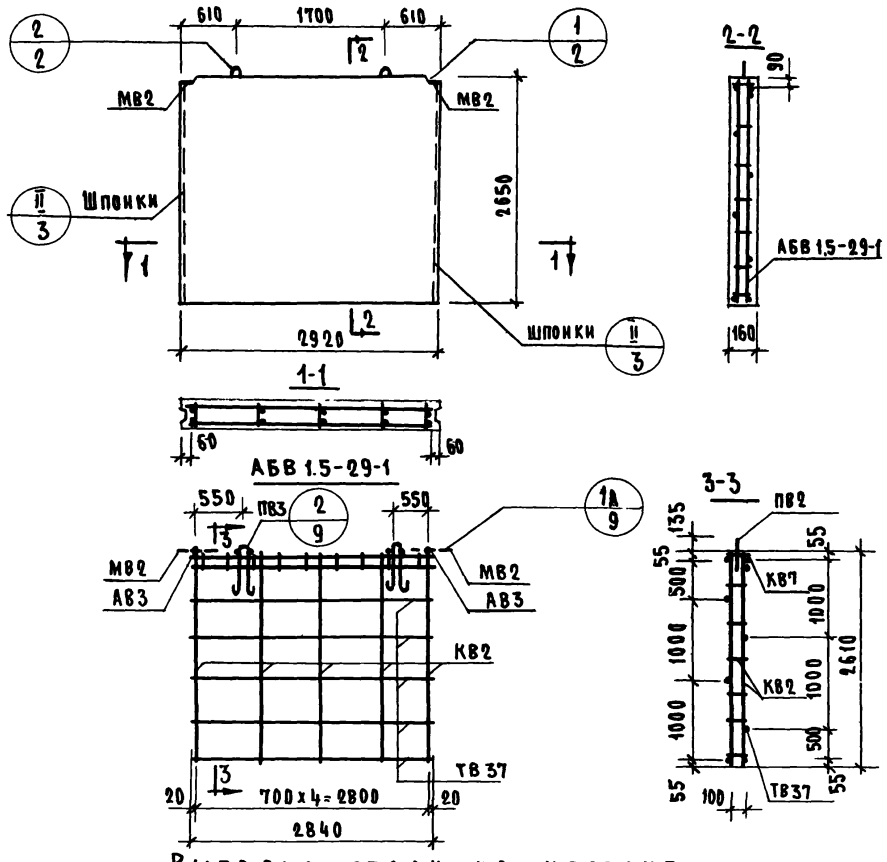

Характеристика изделия

Объем бетона	$м^3$	1.228
То же на $1м^2$ изделия		0.160
Вес	кг	3070
Площадь изделия	$м^2$	7.75
Марка бетона		150

Спецификация арматурных и закладных деталей на изделие

Марка детали	К-во шт.	№ листа	№ альбома
КВ2	5	1	Выпуск 2-1
КВ7	1	1	
ТВ37	7	6	
АВ3	6	4	
МВ2	2	8	
ПВ3	2	4	

Примечание

Детали опалубки и армирования см. выпуск 0-1 данной серии

Выборка стали на изделие

Класс или марка стали	А II		А I		В I		В ст. 3 кп		На изделие кг			На $1м^2$ изделия кг		
Диаметр, профиль	Ф10		Ф12		Ф4	Ф5	-60x8		Армат. дет.	Закл. дет.	Всего	Армат. дет.	Закл. дет.	Всего
Длина, м	1.57		2.30		25.43	34.34	0.20							
Вес, кг	0.97		2.04		2.50	5.29	0.76		9.83	1.73	11.55	1.26	0.23	1.49

Т.К.	Панели толщиной 160 мм	Серия 1.131-1	
1971	Панель В 1.5-29.27.16-1. Арматурный блок АБВ 1.5-29-1	Выпуск 1-2	Лист 3

Жилища

Нач. отд. № 17 | Гл. инж. отд. | Гл. инж. пр. | Рук. гр. | Инженер | Б. Шляпин | Н. Росинский | Н. Росинский | М. Бурова | Е. Чукавина | Рук. гр. | Д. Умедман | Проверил | Ст. научн. сотр. | П. Технолог | В. Королев | Гайсинский | Согласовано | Инвен. № | Взамен | Дата

Н770-03 22

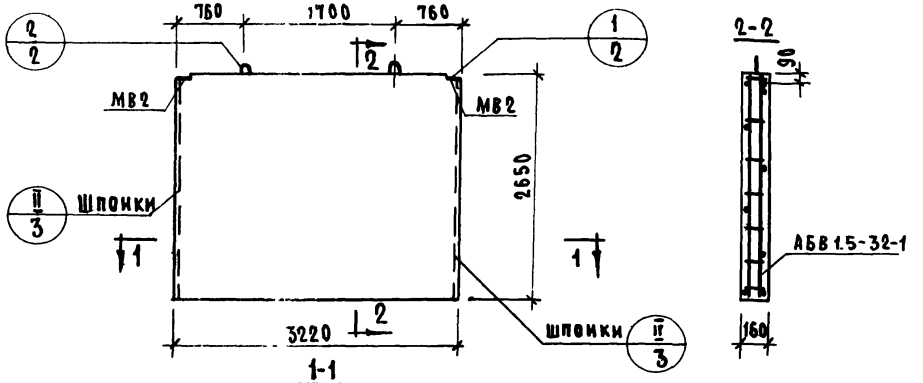

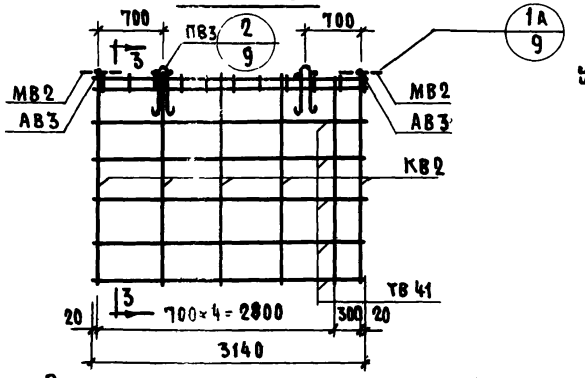

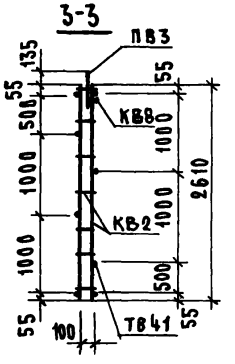

Характеристика изделия

Объем бетона	$м^3$	1.348
То же на $1м^2$ изделия	$м^3$	0.160
Вес	кг	3370
Площадь изделия	$м^2$	8.55
Марка бетона		150

Спецификация арматурных и закладных деталей на изделие

Марка детали	К-во шт.	№ листа	№ альбома
КВ2	6	1	Выпуск 2-1
КВ8	1	1	
ТВ41	7	3	
АВ3	6	4	
МВ2	2	8	
ПВ3	2	4	

Выборка стали на изделие.

Класс или марка стали	AII	AI		BI		В ст. 3кп	На изделие кг			На $1м^2$ изделия кг		
Диаметр, профиль	ф10	ф14		ф4	ф5	-60×8	Армат. дет.	Закл. дет.	Всего	Армат. дет	Закл. дет.	Всего
Длина, м	1.57	2.80		28.54	40.16	0.20						
Вес, кг	0.9	3.38		2.80	6.19	0.76	12.37	1.72	14.09	1.43	0.21	1.64

Примечание

Детали опалубки и армирования см. выпуск 0-1 данной серии

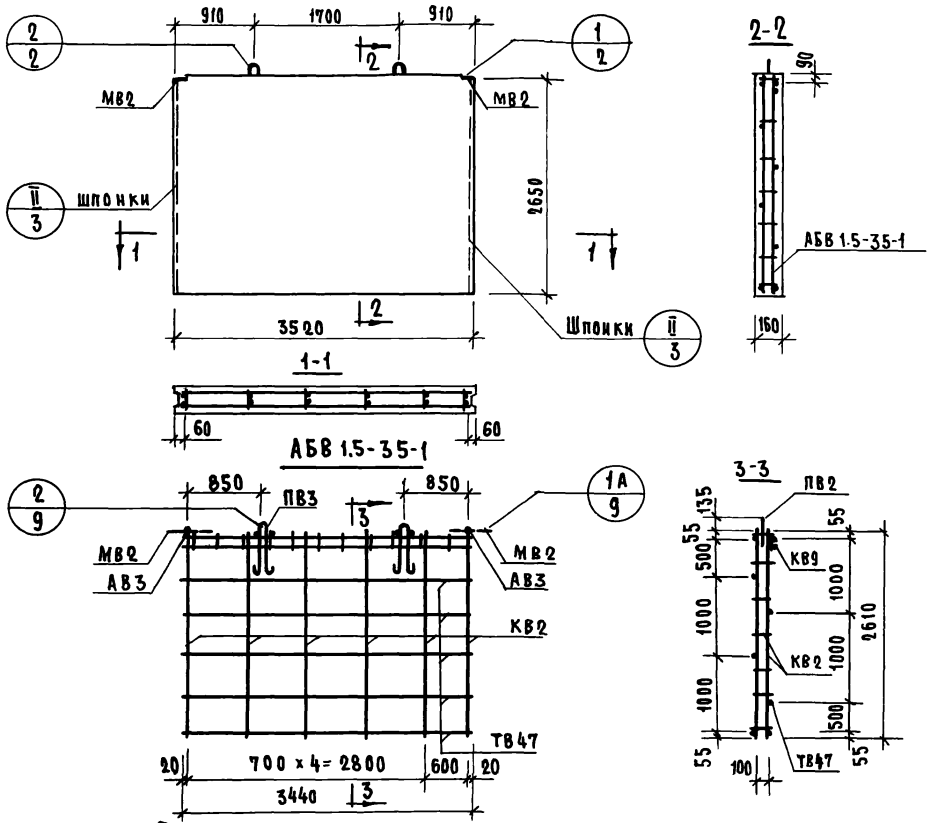

Характеристика изделия

Объем бетона	$м^3$	1.478
То же на $1м^2$ изделия		0.160
Вес	кг	3700
Площадь изделия	$м^2$	9.35
Марка бетона		150

Спецификация арматурных и закладных деталей на изделие

Марка детали	К-во шт.	№ листа	№ альбома
КВ2	6	1	Выпуск 2-1
КВ9	1	1	
ТВ47	7	6	
АВ3	6	4	
МВ2	2	8	
ПВ3	2	4	

Примечание

Детали опалубки и армирования см. выпуск 0-1 данной серии

Выборка стали на изделие

Класс или марка стали	А II		А I		В I		В ст. 3 кп		На изделие кг			На $1м^2$ изделия кг.		
Диаметр, профиль	ф10		ф14		ф4	ф5	-60x8		Армат. дет.	Закл. дет.	Всего	Армат. дет.	Закл. дет.	Всего
Длина, м	1.57		2.80		30.74	40.76	0.20							
Вес, кг	0.97		3.39		3.02	6.28	0.76		12.67	1.73	14.40	1.35	0.19	1.54

ТК	Панели толщиной 160 мм	Серия 1.131-1	
1971	Панель В1.5-35.27.16-1. Арматурный блок АБВ 1.5-35-1	Выпуск 1-2	Лист 5

Жилища ЦЕПИНО

Нач. отд. 17 | Гл. инж. отд. | Гл. инж. пр. | Рук. пр. | Инженер | Б. Шляпин | Н. Ровинский | Н. Росинский | М. Бурова | Е. Чукавина | Рук. гр. | Д. Умедман | Согласовано: Ст. науч. сотр. | Гл. технолог | В. Королев | Гайдинский | Дата | Инвен. № | Взамен

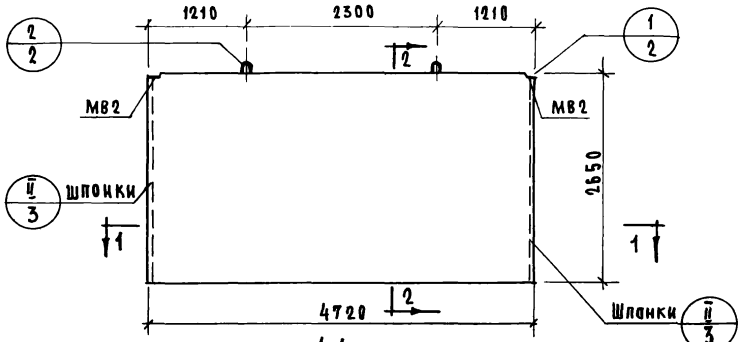

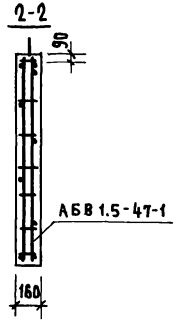

Характеристика изделия

Объем бетона	$м^3$	1.988
То же на $1м^2$ изделия	$м^3$	0.160
Вес	кг	4960
Площадь изделия		12.5
Марка бетона		150

АБВ 1.5-47-1

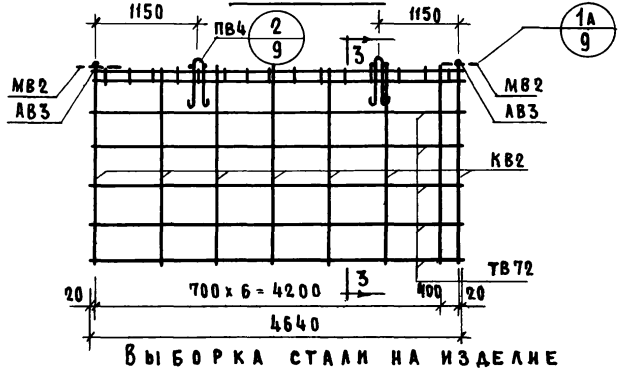

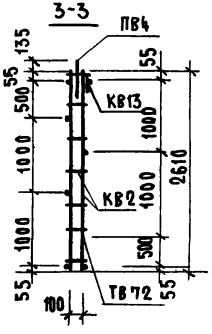

Спецификация арматурных и закладных деталей на изделие

Марка детали	К-во шт.	№ листа	№ альбома
КВ 2	8	1	Выпуск 2-1
КВ 13	1	2	
ТВ 72	7	6	
АВ 3	6	4	
МВ 2	2	8	
ПВ 4	2	4	

Выборка стали на изделие

Класс или марка стали	A II		A I		B I		В ст.3кп		На изделие кг			На $1м^2$ изделия кг		
Диаметр, профиль	Ф10		Ф16		Ф4	Ф5	-60х8		Армат. дет.	Закл. дет.	Всего	Армат. дет.	Закл. дет.	Всего
Длина, м	1.57		3.00		41.36	53.60	0.20							
Вес, кг	0.97		4.74		4.06	8.26	0.76		17.04	1.73	18.77	1.37	0.14	1.51

Примечание

Детали опалубки и армирования см. выпуск данной серии 0-1.

Панели толщиной 160 мм

Панель В 1.5-47.27.16-1. Арматурный блок АБВ 1.5-47-1

Серия 1.131-1

Выпуск 1-2 | Лист 6

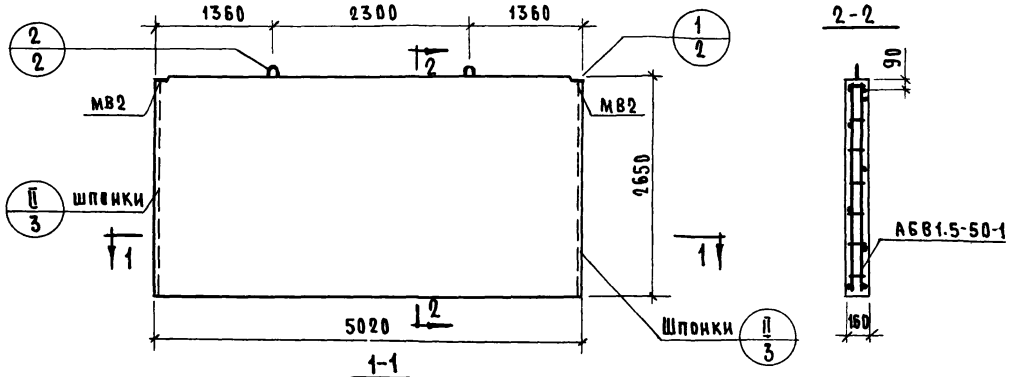

АБВ 1.5-50-1

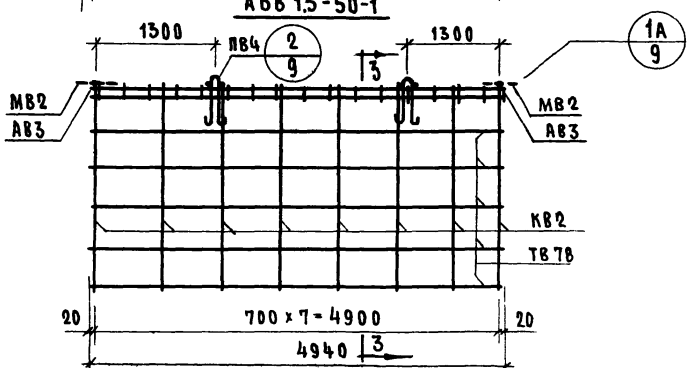

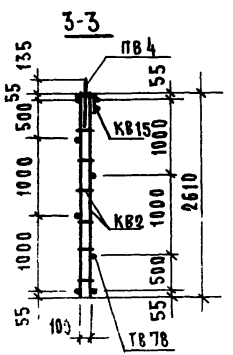

Выборка стали на изделие

Класс или марка стали	AII		AI		BI		Вст3кп		На изделие кг			На 1м² изделия кг		
Диаметр, профиль	Ф10		Ф16		Ф4	Ф5	-60х8		Армат. дет.	Закл. дет.	Всего	Армат. дет.	Закл. дет.	Всего
Длина, м	1.57		3.00		43.56	54.20	0.20							
Вес, кг	0.97		4.74		4.27	8.35	0.76		17.35	1.73	19.08	1.30	0.13	1.43

Характеристика изделия

Объем бетона	м³	2.118
То же на 1м² изделия		0.160
Вес	кг	5300
Площадь изделия	м²	13.3
Марка бетона		150

Спецификация арматурных и закладных деталей на блок

Марка детали	К-во шт.	№ листа	№ альбома
КВ2	8	1	Выпуск 0-1
КВ15	1	2	
ТВ78	7	6	
АВ3	6	4	
МВ2	2	8	
ПВ4	2	4	

Примечание

Детали опалубки и армирования см. выпуск 0-1 данной серии

ТК 1971	Панели толщиной 160 мм.	Серия 1.131-1
	Панель В 1.5-50.27.16-1. Арматурный блок АБВ 1.5-50-1	Выпуск 1-2, Лист 7

Согласовано: Ст. науч. сотр. В. Королев; Гл. технолог Пасинский. Инвен. №. Взамен.

Проверил: Н. Бурова, Рук. гр. Е. Чукавина, Д. Умедман

Инж. отд. №17 Б. Шляпин; Гл. инж. отд. Ю. Росинский; Инж.-пр. И. Росинский; Рук. гр. Н. Бурова; Инженер Е. Чукавина

ЦНИИЭП жилища

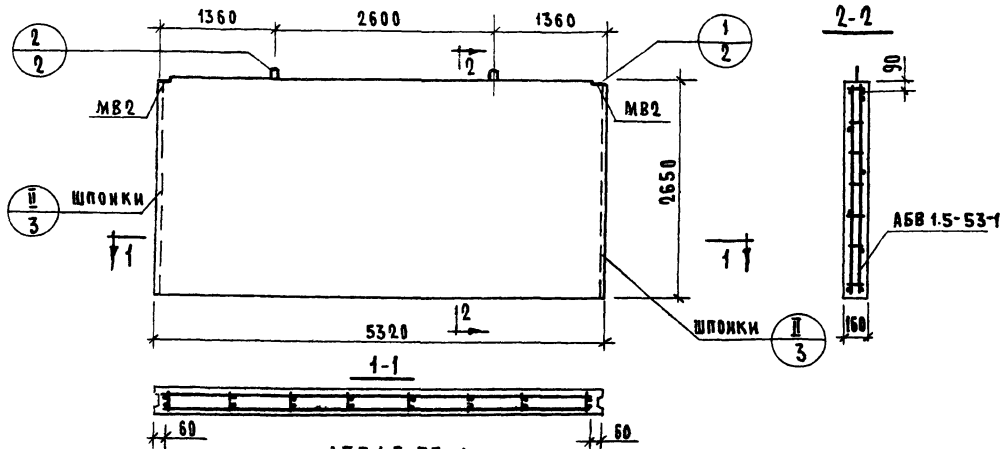

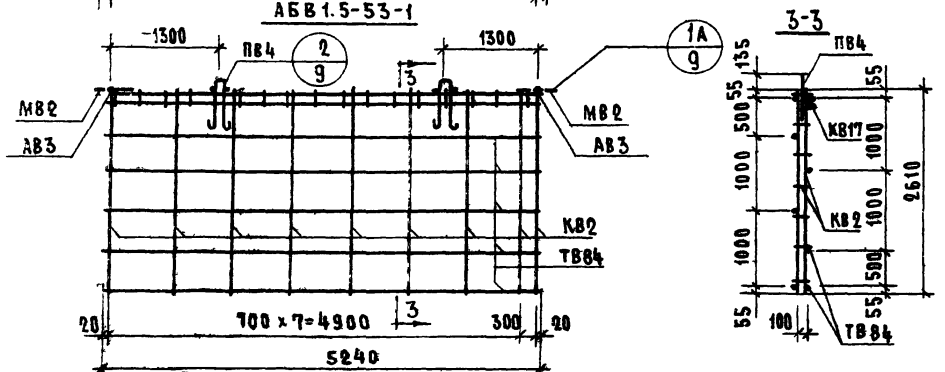

Характеристика изделия

Объем бетона	$м^3$	2.238
То же на $1 м^2$ изделия	$м^3$	0.160
Вес	кг	5600
Площадь изделия.	$м^2$	14.1
Марка бетона		150

Спецификация арматурных и закладных деталей на блок

Марка детали	К-во шт.	№ листа	№ альбома
КВ2	9	1	Выпуск 2-1
КВ17	1	2	
ТВ84	7	7	
АВ3	1	4	
МВ2	2	8	
ПВ4	2	4	

Примечание

Деталн опалубки и армирования см. выпуск 0-1 данной серии

Выборка стали на изделие

Класс или марка стали	AII	AI	BI		Вст. 3 кп	На изделие кг			На $1 м^2$ изделия кг		
Диаметр, профиль	ф10	ф16	ф4	ф5	-60x8	Армат. дет.	Закл. дет	Всего	Армат. дет.	Закл. дет	Всего
Длина, м	1.57	3.00	46.67	60.02	0.20						
Вес, кг	3.97	4.74	4.58	9.25	0.76	18.55	1.73	20.28	1.31	0.12	1.43

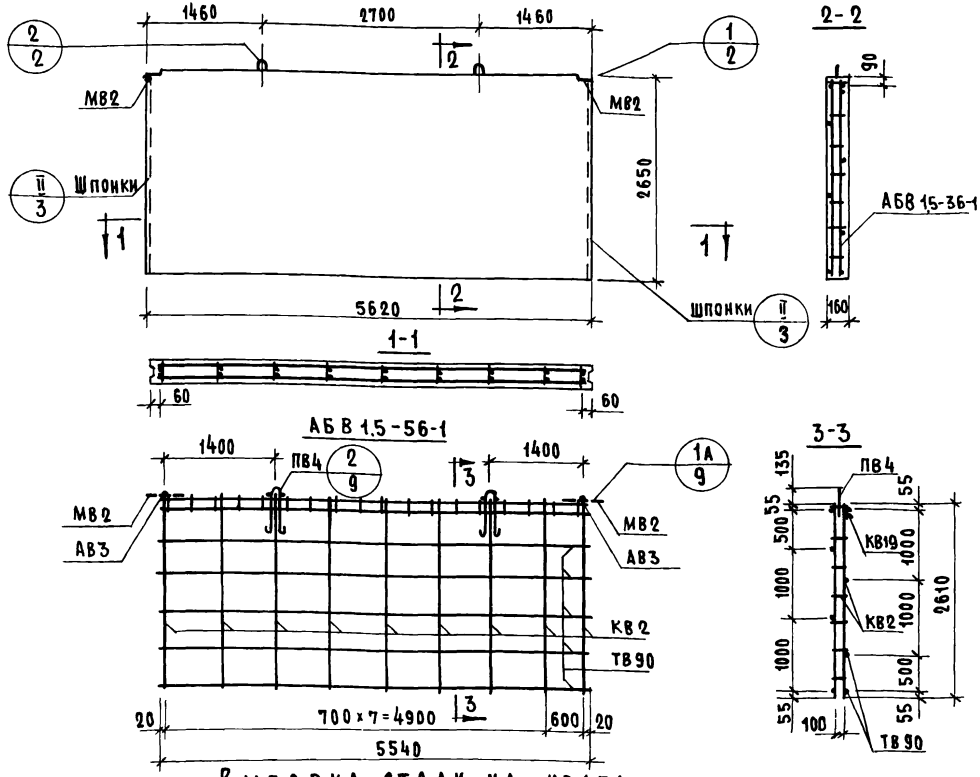

Характеристика изделия

Объем бетона	м³	2.368
То же на 1м² изделия	м³	0.160
Вес	кг	5940
Площадь изделия	м²	14.9
Марка бетона		150

Спецификация арматурных и закладных деталей на блок

Марка детали	К-во шт.	№ листа	№ альбома
КВ2	9	1	Выпуск 2-1
КВ19	1	2	
ТВ90	7	7	
АВ3	8	4	
МВ2	2	8	
ПВ4	2	4	

Примечание

Детали опалубки и армирования см выпуск 0-1 данной серии

Выборка стали на изделие.

Класс или марка стали	А II		А I		В I		В ст. 3 кп		На изделие кг			На 1м² изделия кг		
Диаметр, профиль	ф10		ф16		ф4	ф5	-60х8		Армат. дет.	Закл. дет	Всего	Армат. дет.	Закл. дет	Всего
Длина, м	1.57		3.00		46.98	60.62	0.20							
Вес, кг	0.97		4.74		4.61	9.34	0.76		18.68	1.72	20.40	1.25	0.12	1.37

Панели толщиной 160 мм

Панель В 1.5-56.27.16-1. Арматурный блок АБВ 1.5-56-1

Серия 1.131-1		
Выпуск 1-2	Лист 9	

ТК 1971

Жилища

Нач. отд. 17 | Гл. инж. отд. | Гл. инж. пр. | Рук. гр. | Инженер

Б. Шляпин | И. Росинский | Н. Росинский | М. Бурова | Е. Чукавина

Проверил: Рук. гр. | Д. Умедман

Согласовано: Ст. науч. сотр. | В. Королев | Гл. технолог | И. Гришинский

Дата | Инвен. № | Взамен

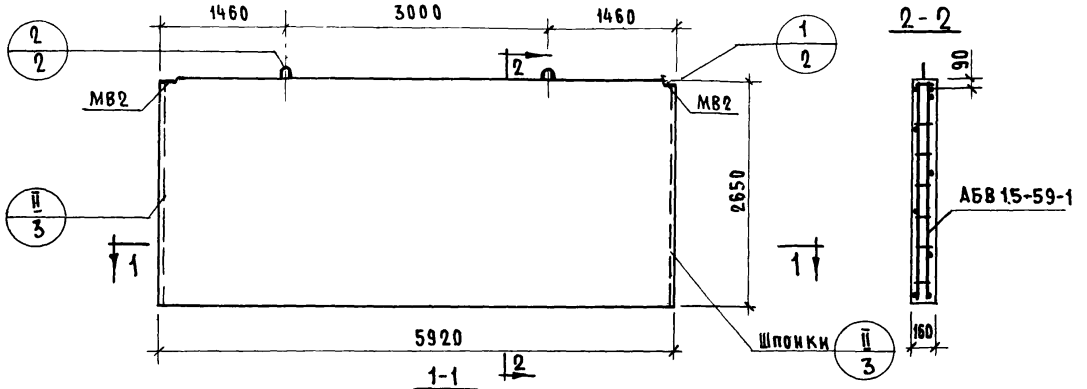

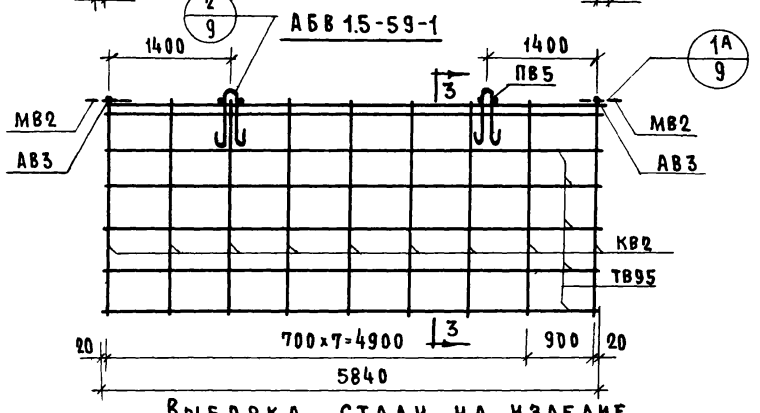

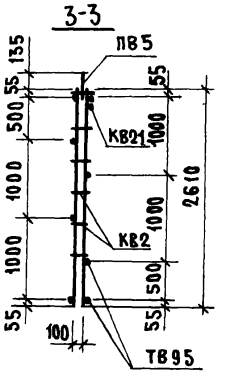

Характеристика изделия

Объем бетона	$м^3$	2.498
То же на $1м^2$ изделия	$м^3$	0.160
Вес	кг	6240
Площадь изделия	$м^2$	15.7
Марка бетона		150

Спецификация арматурных и закладных деталей на блок

Марка детали	К-во шт.	№ листа	№ альбома
КВ 2	9	1	Выпуск 2-1
КВ 21	1	2	
ТВ95	7	7	
АВ 3	8	4	
МВ2	2	8	
ПВ5	2	4	

Примечание

Детали опалубки и армирования см выпуск 0-1 данной серии

Выборка стали на изделие

Класс или марка стали	AII		AI		BI		В ст. 3кп		На изделие кг			На $1м^2$ изделия кг		
Диаметр, профиль	ф10		ф18		ф4	ф5	-60×8		Армат. дет.	Закл. дет.	Всего	Армат дет.	Закл. дет.	Всего
Длина, м	1.57		3.30		51.07	61.22	0.20							
Вес, кг	0.97		6.60		5.01	9.43	0.76		21.03	1.72	22.75	1.33	0.11	1.44

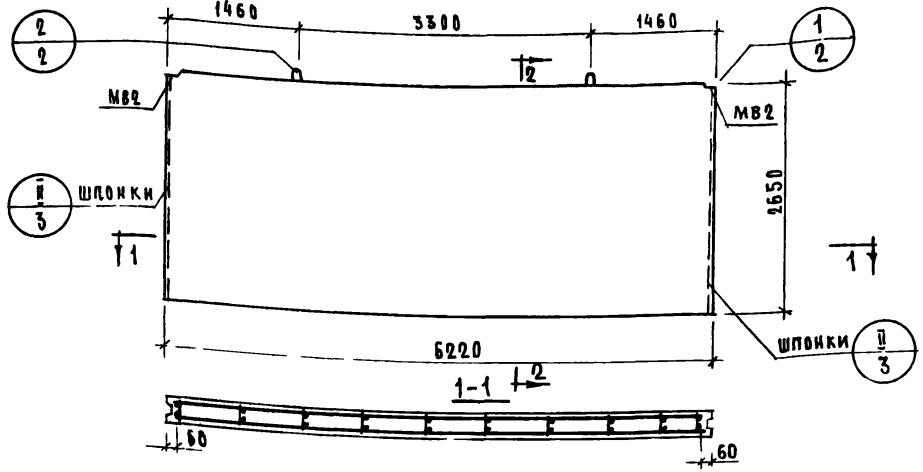

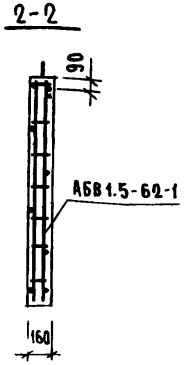

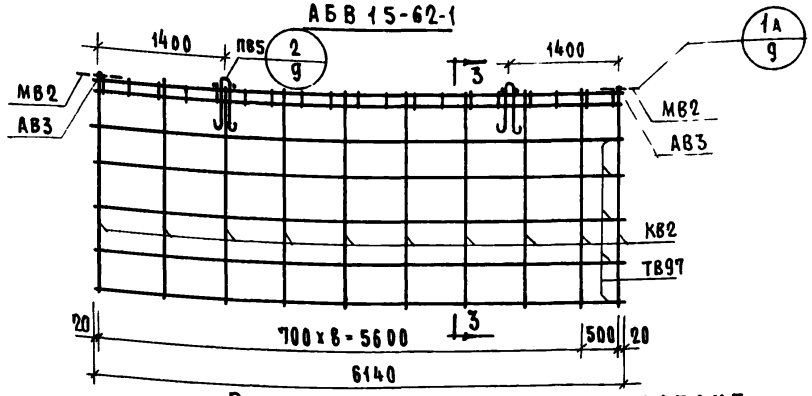

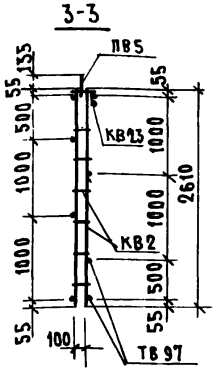

Характеристика изделия

Объем бетона	$м^3$	2.628
То же на $1 м^2$ изделия	$м^3$	0.160
Вес	кг	6570
Площадь изделия	$м^2$	16.5
Марка бетона		150

Спецификация арматурных и закладных деталей на блок

Марка детали	К-во шт.	№ листа	№ альбома
КВ2	10	1	Выпуск 0-1
КВ23	1	2	
ТВ97	7	7	
АВ3	8	4	
МВ2	2	8	
ПВ5	2	4	

Примечание

Детали опалубки и армирования см Выпуск 0-1 данной серии

Выборка стали на изделие

Класс или марка стали	AII	AI	BI		В ст. 3кп	На изделие кг			На $1 м^2$ изделия кг		
Диаметр, профиль	ф10	ф18	ф4	ф5	-60х8	Армат. дет.	Закл. дет.	Всего	Армат. дет.	Закл. дет.	Всего
Длина, м	1.57	3.30	5.31	10.33	0.76	22.23	1.72	23.95	1.34	0.14	1.45
Вес, кг	0.97	6.60	54.18	67.04	0.20						

Панели толщиной 160 мм.

Панель В15-62.27.16-1. Арматурный блок АБВ 15-62-1

Серия 1.131-1 | Выпуск 1-2 | Лист 11

ТК 1971

Жилища

Сдано: Ст. науч. сотр. В. Кордер; Гл. технолог Ржаницкий; Взамен

Нач. отд. 17 Б. Шляпин; Гл. инж. отд. Росинский; Гл. инж. пр. Росинский; Рук. пр. М. Бурова; Инженер Е. Чукавин

Проверил: Рук. гр. Д. Умедман

11770-03

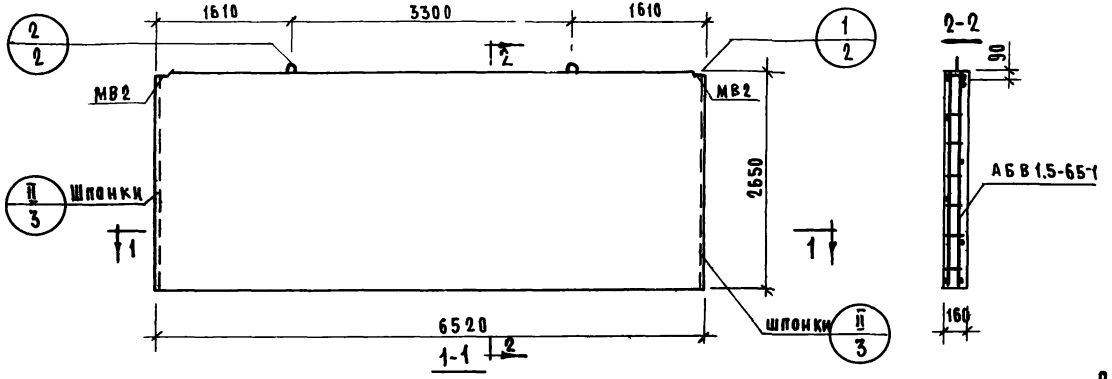

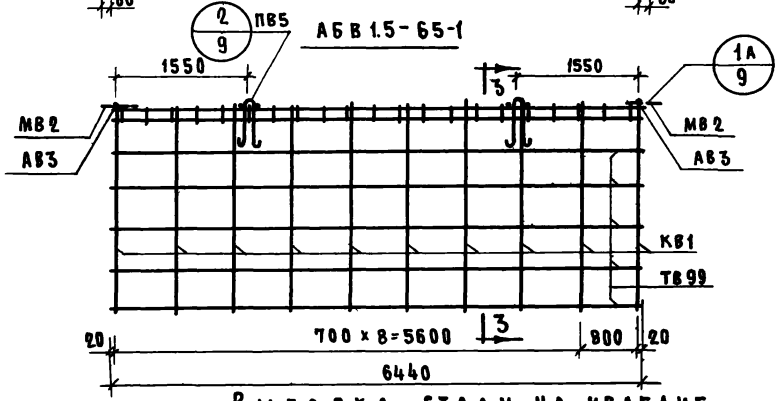

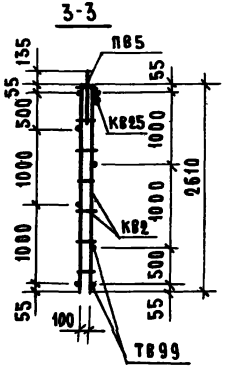

Характеристика изделия

Объем бетона	$м^3$	0.748
То же на $1м^2$ изделия	$м^3$	0.160
Вес	кг	6870
Площадь изделия	$м^2$	17.3
Марка бетона		150

Спецификация арматурных и закладных деталей на блок

Марка детали	К-во шт.	№ листа	№ альбома
КВ2	10	1	Выпуск 2-1
КВ25	1	2	
ТВ99	7	7	
АВ3	6	4	
МВ2	2	8	
ПВ5	2	4	

Выборка стали на изделие.

Класс или марка стали	AII		AI		BI		Вст.3кп		На изделие кг			На $1м^2$ изделия кг		
Диаметр, профиль	ф10		ф18		ф4	ф5	-60x6		Армат. дет.	Закл. дет.	Всего	Армат. дет.	Закл. дет.	Всего
Длина, м	1.57		3.30		56.38	67.64	0.20							
Вес, кг	0.97		6.60		5.55	10.42	0.76		22.54	1.72	24.26	1.30	0.10	1.40

Примечание

Детали опалубки и армирования см. выпуск 0-1. данной серии

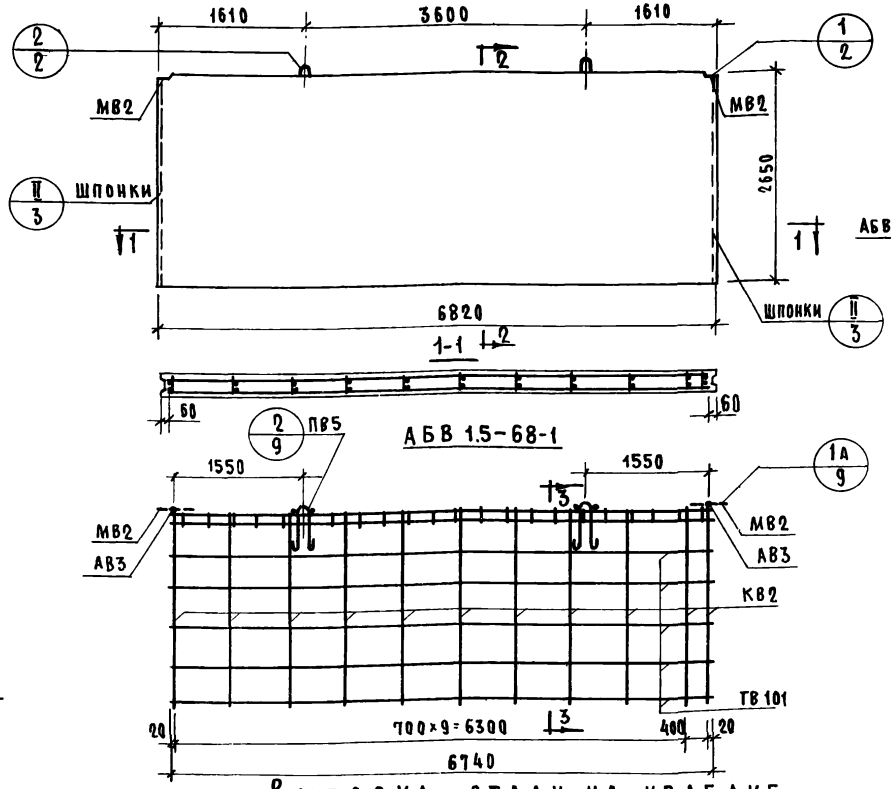

Характеристика изделия

Объем бетона	$м^3$	2.888
То же на $1м^2$ изделия	$м^3$	0.160
Вес	кг	7240
Площадь изделия	$м^2$	18.1
Марка бетона		150

Спецификация арматурных и закладных деталей на изделие

Марка детали	К-во шт.	N листа	N альбома
КВ2	11	1	Выпуск 2-1
КВ27	1	2	
ТВ101	7	7	
АВ3	6	4	
МВ2	2	8	
ПВ5	2	4	

Примечание

Детали опалубки и армирования см. выпуск 0-1 данной серии

Выборка стали на изделие

Класс или марка стали	AII		AI		BI		В ст. 3 кп.		На изделие кг.			На $1м^2$ изделия кг.		
Диаметр, профиль	ф10		ф18		ф4	ф5	-60×8		Армат. дет.	Закл. дет.	Всего	Армат. дет.	Закл. дет.	Всего
Длина, м	1.57		3.30		59.49	73.46	0.20							
Вес, кг	0.97		6.60		5.83	11.32	0.76		23.74	1.72	25.46	1.31	0.10	1.41

Жилищ. ЦИИЭП

Нач. отд. —
Гл. инж. отд. —
Гл. инж. пр. —
Рук. гр. —
Инженер Е. Чукавина

Б. Шпякин
Н. Росинский
Н. Росинский
М. Бурова
Рук. гр. —

Согласовано

Ст. науч. сотр. —
Гл. технол. —

В. Кордаев
Росинский

Проверил Д. Умедмин

Дата
Инвен. №
Взамен

ТК 1971

Панели толщиной 160 мм

Панель В1.5-68.27.16-1. Арматурный блок АБВ1.5-68-1.

Серия 1.131-1
Выпуск 1-2
Лист 13

11770-03 3

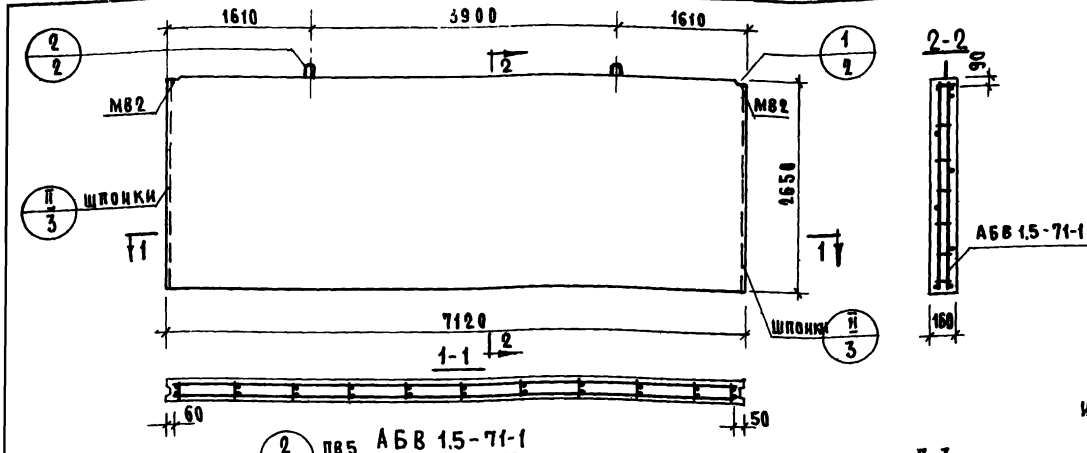

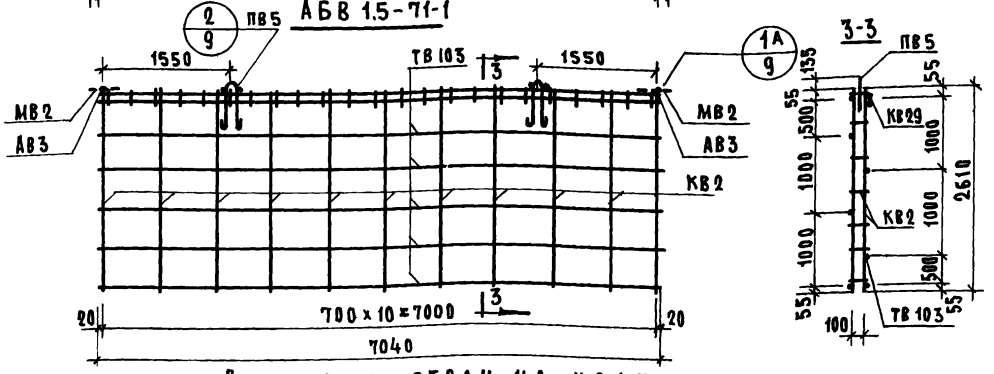

Характеристика изделия

Объем бетона	$м^3$	3.008
То же на $1 м^2$ изделия	$м^3$	0.160
Вес	кг	7500
Площадь изделия	$м^2$	18.9
Марка бетона		150

Спецификация арматурных и закладных деталей на изделие

Марка детали	К-во шт.	№ листа	№ альбома
КВ2	11	1	Выпуск 0-1
КВ29	1	2	
ТВ103	7	7	
АВ3	6	4	
МВ2	2	8	
ПВ5	2	4	

Примечание

Детали опалубки и армирования см. выпуск 0-1 данной серии

Выборка стали на изделие

Класс или марка стали	AII		AI		BI		Вст. 3кп	На изделие кг			На $1 м^2$ изделия кг		
Диаметр, профиль	Ф10		Ф18		Ф4	Ф5	-60х8	Армат. дет.	Закл. дет.	Всего	Армат. дет.	Закл. дет.	Всего
Длина, м	1.57		6.30		61.69	74.92	0.20						
Вес, кг	0.97		6.60		6.05	11.54	0.76	24.18	1.72	25.90	1.28	0.09	1.37

ТК	Панели толщиной 160 мм	Серия 1.131-1	
1971	Панель 1.5-71.27.16-1. Арматурный блок АБВ 1.5-71-1	Выпуск 1-2	Лист 14

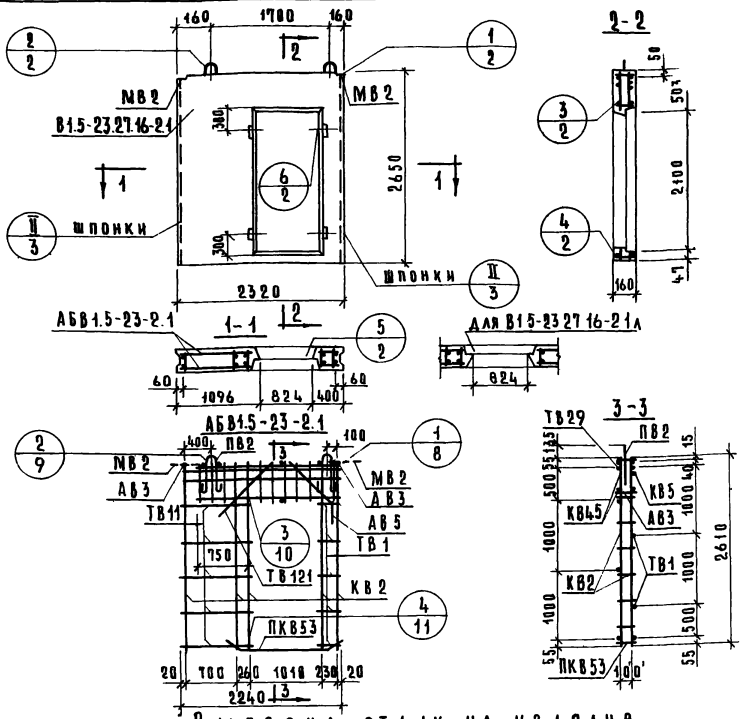

Характеристика изделия

Объем бетона		$м^3$	0.708
То же на $1м^2$ изделия		$м^3$	0.168
Вес		кг	1770
Площадь	Панели брутто	$м^2$	6.15
	Проема	$м^2$	1.66
	Панели, нетто	$м^2$	4.49
Марка бетона			150

Спецификация арматурных и закладных деталей на блок

Марка детали	К-во шт	№ листа	№ альбома
КВ2	5	1	Выпуск 2-1
КВ5	1	1	
КВ45	2	3	
ПКВ53	1	4	
ТВ1	6	5	
ТВ11	6	5	
ТВ29	1	5	
ТВ121	2	7	
АВ3	8	4	
АВ5	2	4	
МВ2	2	8	
ПВ2	2	4	

Выборка стали на изделие

Класс или марка стали	AIII		AII		AI		BI		ВСт.3кп	На изделие кг			На $1м^2$ изделия кг		
Диаметр профиль	ф8	ф12	ф10		ф12		ф4	ф5	-60×8	Армат. дет.	Закл. дет.	Всего	Армат. дет.	Закл. дет.	всего
Длина м	4.80	15.20	1.57		2.30		15.21	47.20	0.20						
Вес кг	1.90	13.50	0.97		2.04		1.50	7.27	0.76	26.29	1.73	27.95	5.84	0.39	6.23

Примечание

Детали опалубки и армирования см. выпуск 0-1 данной серии

ТК 1971	Панели толщиной 160 мм	Серия 1.131-1	
	Панели В1.5-23.27.16-2.1 В1.5-23.27.16-2.1а. Арматурный блок АБВ1.5-23-2.1	Выпуск 1-2	Лист 15

11770-03

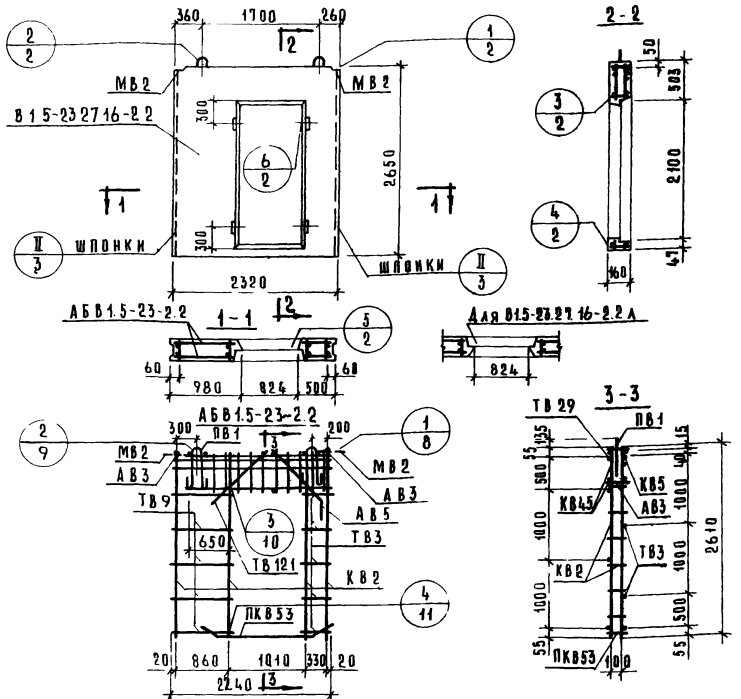

Характеристика изделия

Объем бетона		$м^3$	0706
Тоще на $1 м^2$ изделия		$м^3$	0160
Вес		кг	1770
Площадь	Панели брутто	$м^2$	615
	Проема	$м^2$	166
	Панели нетто	$м^2$	449
Марка бетона			150

Спецификация арматурных и закладных деталей на блок

Марка детали	К-во шт.	№ листа	№ альбома
КВ2	5	1	Выпуск 0-1
КВ5	1	1	
КВ45	2	3	
ПКВ53	1	4	
ТВ3	6	5	
ТВ9	6	5	
ТВ29	1	5	
ТВ121	2	7	
АВ3	8	4	
АВ5	2	4	
МВ2	2	8	
ПВ1	2	4	

Выборка стали на изделие

Класс или марка стали	AIII		AII	AI		BI		Вст.3кп	На изделие кг			На $1 м^2$ изделия кг		
Диаметр, профиль	ф8	ф12	ф10	ф10		ф4	ф5	-60×8	Армат. дет.	Закл. дет.	Всего	Армат. дет.	Закл. дет.	Всего
Длина м	4.80	15.20	1.57	1.90		15.21	47.20	0.20						
Вес кг	1.90	13.50	0.97	1.17		1.50	7.27	0.76	25.33	1.73	27.05	5.66	0.39	6.05

Примечание

Детали опалубки и армирования см выпуск 0-1 данной серии

ТК 1971	Панели толщиной 160 мм	Серия 1.131-1
	Панели В1.5-23.27.16-2.2; В1.5-23.27.16-2.2л. Арматурный блок АБВ1.5-23-2.2	Выпуск 1-2 / Лист 16

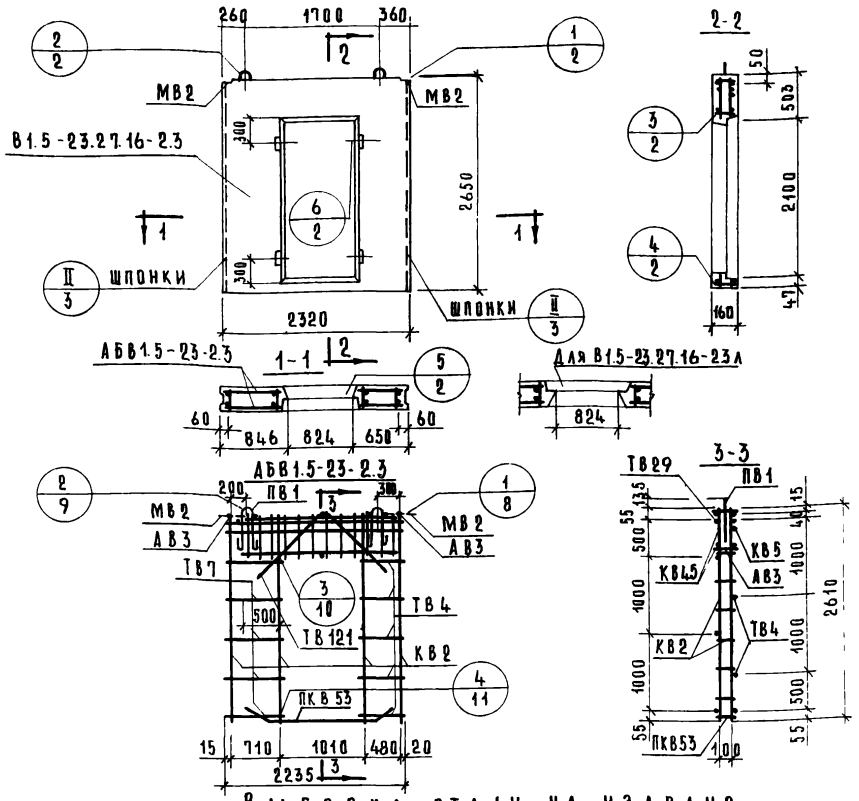

Характеристика изделия

Объем бетона	$м^3$	0.706
То же на 1 $м^2$ изделия	$м^3$	0.160
Вес	кг	1770
Площадь: Панели брутто	$м^2$	6.15
Площадь: Проема	$м^2$	1.66
Площадь: Панели нетто	$м^2$	4.49
Марка бетона		150

Спецификация арматурных и закладных деталей на блок

Марка детали	К-во шт.	№ листа	№ альбома
КВ2	5	1	Выпуск 2-1
КВ5	1	1	
КВ45	2	3	
ПКВ53	1	4	
ТВ4	6	5	
ТВ7	6	5	
ТВ29	1	5	
ТВ121	4	7	
АВ3	8	4	
МВ2	2	8	
ПВ1	2	4	

Выборка стали на изделие

Класс или марка стали	AIII		AII		AI		BI		В Ст. 3кп	На изделие кг			На 1 $м^2$ изделия кг.		
Диаметр, профиль	ф8	ф12	ф10		ф10		ф4	ф5	-60×8	Армат. дет.	Закл. дет.	Всего	Армат. дет.	Закл. дет.	Всего
Длина, м	4.80	15.20	1.57		1.90		15.21	47.20	0.20						
Вес, кг	1.90	13.50	0.97		1.17		1.50	7.27	0.76	25.33	1.73	27.05	5.66	0.39	6.05

Примечание

Детали опалубки и армирования см. выпуск 0-1 данной серии

ТК 1971

Панели толщиной 160 мм

Панели В1.5-23.27.16-2.3; В1.5-23.27.16-2.3л. Арматурный блок АБВ1.5-23-2.3

Серия 1.131-1 | Выпуск 1-2 | Лист 17

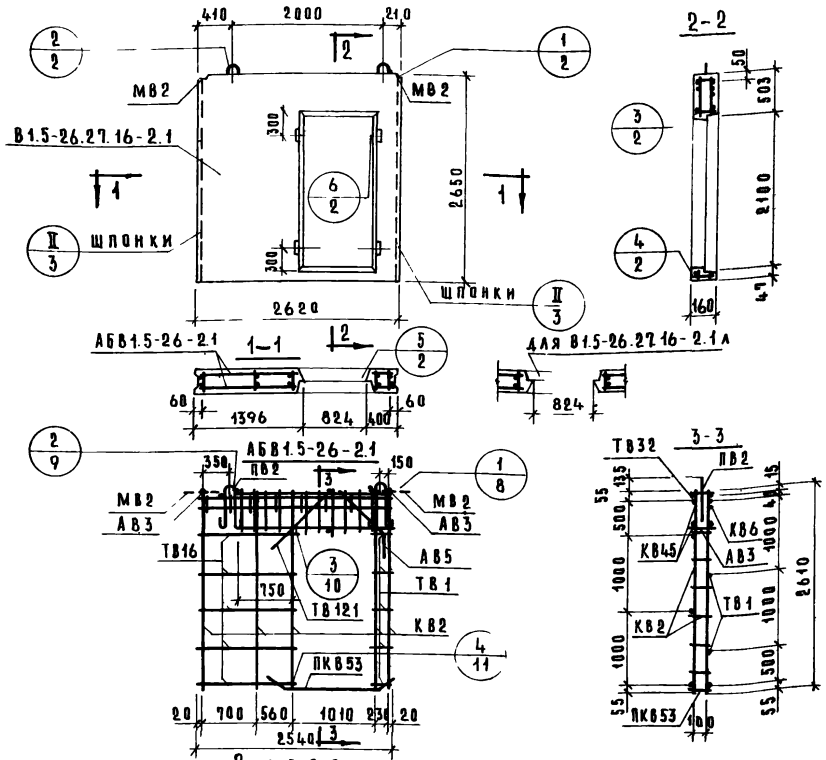

Характеристика изделия

Объем бетона		$м^3$	0.832
То же на $1 м^2$ изделия		$м^3$	0.160
Вес		кг	2080
Площадь	Панели брутто	$м^2$	6.95
	Проема	$м^2$	1.66
	Панели нетто	$м^2$	5.29
Марка бетона			150

Спецификация арматурных и закладных деталей на блок

Марка детали	К-во шт.	№ листа	№ альбома
КВ2	5	1	Выпуск 0-1
КВ6	1	1	
КВ45	2	3	
ЛКВ53	1	4	
ТВ1	6	5	
ТВ16	6	5	
ТВ32	1	6	
ТВ121	2	7	
АВ3	8	4	
АВ5	2	4	
МВ2	2	8	
ПВ2	2	4	

Выборка стали на изделие

Класс или марка стали	AIII		AII		AI		BI		Вст.3кп		На изделие кг			На $1 м^2$ изделия кг		
Диаметр, профиль	ф6	ф12	ф10		ф12		ф4	ф5	-60×8		Армат. дет.	Закл. дет.	Всего	Армат. дет.	Закл. дет.	Всего
Длина, м	4.80	12.40	1.57		2.30		17.41	42.10	0.20							
Вес, кг	1.90	11.01	0.97		2.04		1.71	6.49	0.75		23.14	1.73	24.86	4.37	0.33	4.70

Примечание

Детали опалубки и армирования см. выпуск 0-1 данной серии

ТК 1971	Панели толщиной 160 мм	Серия 1.131-1	
	Панели В1.5-26.27.16-2.1; В1.5-26.27.16-2.1л Арматурный блок АБВ1.5-26-2.1	Выпуск 1-2	Лист 18

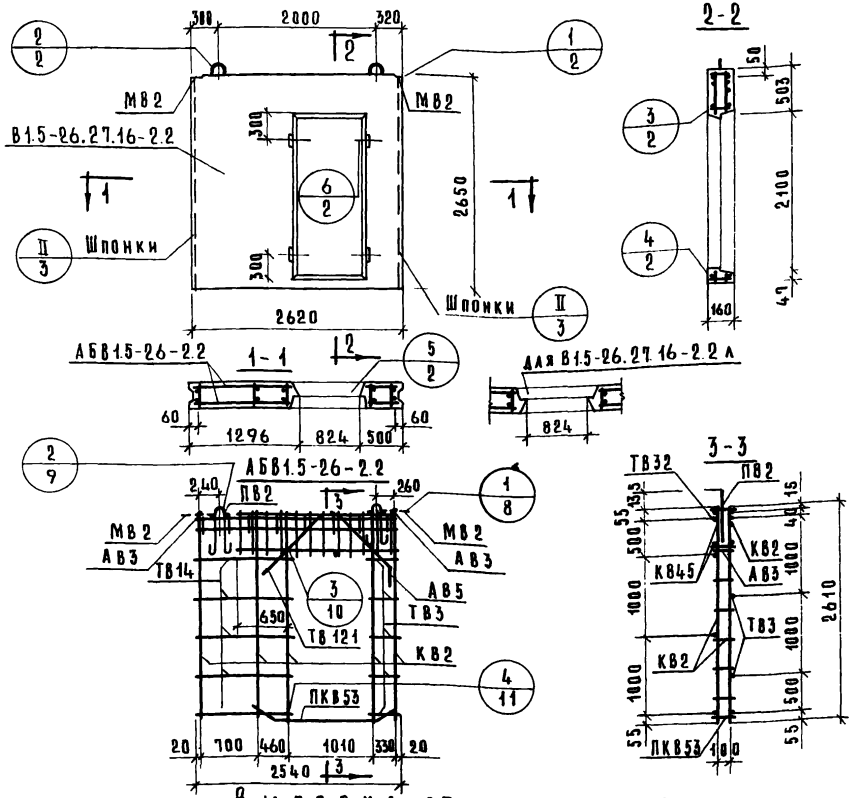

Характеристика изделия

Объем бетона		$м^3$	0.832
То же на $1 м^2$ изделия		$м^3$	0.160
Вес		кг	2080
Площадь	Панели брутто	$м^2$	6.95
	Проема	$м^2$	1.66
	Панели нетто	$м^2$	5.29
Марка бетона			150

Спецификация арматурных и закладных деталей на блок

Марка детали	К-во шт.	№ листа	№ альбома
КВ2	5	1	Выпуск 2-1
КВ6	1	1	
КВ45	2	3	
ПКВ53	1	4	
ТВ3	6	5	
ТВ14	6	5	
ТВ32	1	6	
ТВ121	2	7	
АВ3	8	4	
АВ5	2	4	
МВ2	2	8	
ПВ2	2	4	

Выборка стали на изделие

Класс или марка стали	AIII		AII		AI		BI		Вст.3 кп1		На изделие кг			На $1 м^2$ изделия кг		
Диаметр, профиль	ф8	ф12	ф10		ф12		ф4	ф5	-60×8		Армат. дет.	Закл. дет.	Всего	Армат. дет.	Закл. дет.	Всего
Длина, м	4.80	15.20	1.57		2.30		17.41	47.80	0.20							
Вес, кг	1.90	13.50	0.97		2.04		1.71	7.36	0.75		26.51	1.73	28.23	5.01	0.33	5.34

Примечание

Детали опалубки и армирования см. выпуск 0-1 данной серии

ТК 1971

Панели толщиной 160 мм

Панели В1.5-26.27.16-2.2; В1.5-26.27.16-2.2л. Арматурный блок АБВ1.5-26-2.2

Серия 1.131-1 | Выпуск 1-2 | Лист 19

ГПИИС Челябинский филиал
Инв. № подл. | Подп. и дата | Взам. инв. №
Согласовано: Гл. инж. проекта В. Королев; Гл. технолог Н. Гайсинский; Гл. научн. сотр. Б. Шаянин
Гл. инж. отд. Ю. Росинский
Гл. инж. пр. Ю. Росинский
Рук. группы М. Бурова
Инженер Е. Чукавина
Проверил А. Умеданан
Рук. группы

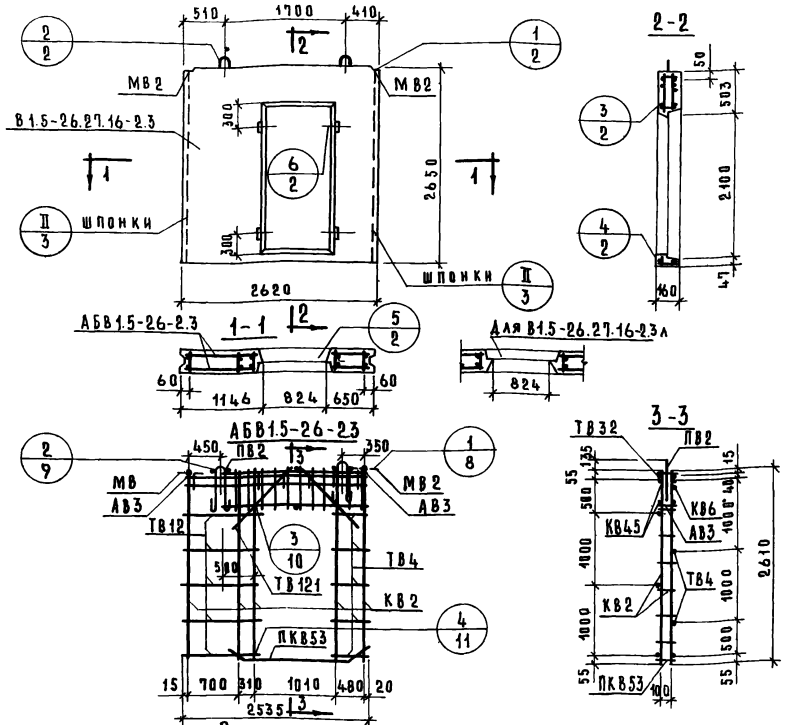

Характеристика изделия

Объем бетона		$м^3$	0.832
То же на $1м^2$ изделия		$м^3$	0.160
Вес		кг	2080
Площадь	Панели брутто	$м^2$	6.95
	Проема	$м^2$	1.66
	Панели нетто	$м^2$	5.29
Марка бетона			150

Спецификация арматурных и закладных деталей на блок

Марка детали	К-во шт.	№ листа	№ альбома
КВ2	5	1	Выпуск 2-1
КВ6	1	1	
КВ45	2	3	
ПКВ53	1	4	
ТВ4	6	5	
ТВ12	6	5	
ТВ32	1	6	
ТВ121	4	7	
АВ3	8	4	
МВ2	2	8	
ПВ2	2	4	

Выборка стали на изделие

Класс или марка стали	AIII		AII	AI		BI		Вст.3 кпI	На изделие кг			На $1м^2$ изделия кг		
Диаметр, профиль	ф8	ф12	ф10	ф12		ф4	ф5	-60×8	Армат. дет.	Закл. дет.	Всего	Армат. дет.	Закл. дет.	Всего
Длина, м	4.80	15.20	1.57	2.30		17.41	47.80	0.20						
Вес, кг	1.90	13.50	0.97	2.04		1.71	7.36	0.75	26.51	1.73	28.23	5.01	0.33	5.34

Примечание

Детали опалубки и армирования см выпуск 0-1 данной серии

ТК 1971	Панели толщиной 160 мм	Серия 1.131-1
	Панели В1.5-26.27.16-23. В1.5-26.27.16-23л Арматурный блок АБВ1.5-26-23	Выпуск 1-2 / Лист 20

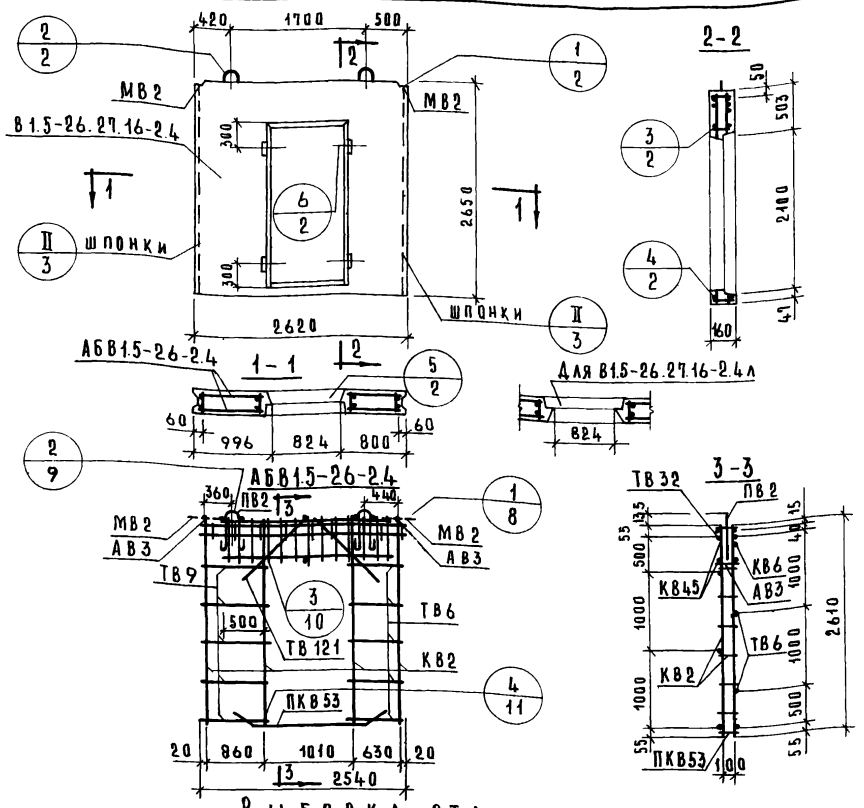

Характеристика изделия

Объем бетона		$м^3$	0.832
То же на $1 м^2$ изделия			0.160
Вес		кг	2080
Площадь	Панели брутто	$м^2$	6.95
	Проема		1.66
	Панели нетто		5.29
Марка бетона			150

Спецификация арматурных и закладных деталей на блок

Марка детали	К-во шт.	№ листа	№ альбома
КВ2	5	1	Выпуск 2-1
КВ6	1	1	
КВ45	2	3	
ПКВ53	1	4	
ТВ6	6	5	
ТВ9	6	5	
ТВ32	1	6	
ТВ121	4	7	
АВ3	8	4	
МВ2	2	8	
ПВ2	2	4	

Выборка стали на изделие

Класс или марка стали	AIII		AII		AI	BI		Вст.3 кп1	На изделие кг			На $1 м^2$ изделия кг		
Диаметр, профиль	ф8	ф12	ф10		ф12	ф4	ф5	-60×8	Армат. дет.	Закл. дет.	Всего	Армат. дет.	Закл. дет.	Всего
Длина, м	4.80	15.20	1.57		2.30	17.41	47.80	0.20						
Вес, кг	1.90	13.50	0.97		2.04	1.71	7.36	0.75	26.51	1.73	28.23	5.01	0.33	5.34

Примечание

Детали опалубки и армирования см. выпуск 0-1 данной серии

ТК 1971

Панели толщиной 160 мм

Панели В1.5-26.27.16-2.4, В1.5-26.27.16-2.4л. Арматурный блок АБВ1.5-26-2.4

Серия 1.131-1

Выпуск 1-2 Лист 21

ЦНИИЭП жилища

Согласовано: Ст. науч. сотр. В. Королев; Гл. технолог Ж. Лайсинский; Рук. группы М. Бурова; Гл. инж. отд. Н. Росинский; Гл. инж. пр. И. Росинский; Инженер Е. Чухавина; Рук. группы А. Умедман; Б. Шляпин

Изм. 3 Дата и инв. № Взамен

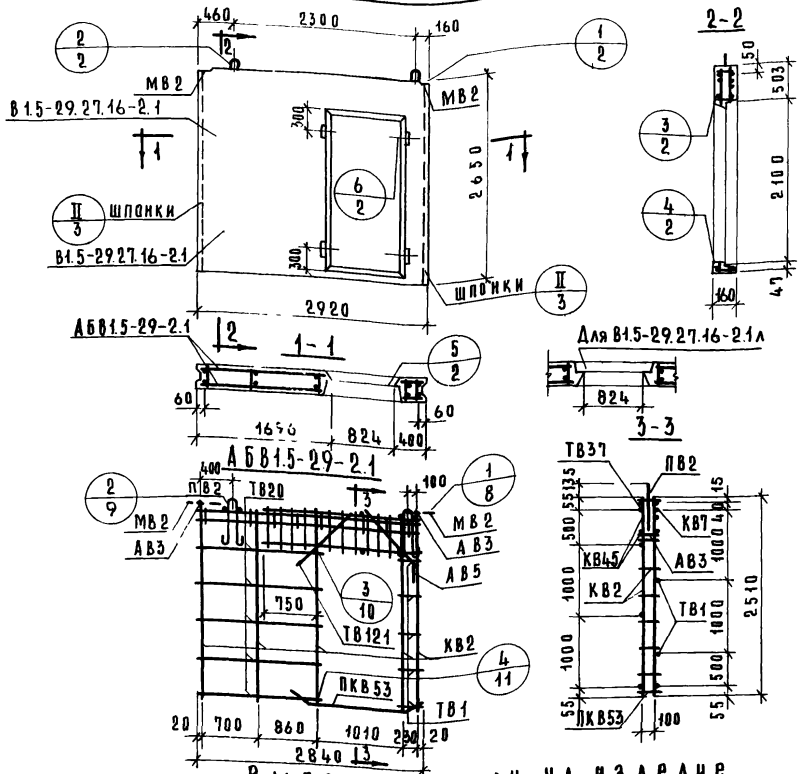

Характеристика изделия

Объем бетона		$м^3$	0.962
То же на 1 $м^2$ изделия			0.160
Вес		кг	2400
Площадь	Панели брутто	$м^2$	7.75
	Проема		1.66
	Панели нетто		6.09
Марка бетона			150

Спецификация арматурных и закладных деталей на блок

Марка детали	К-во шт.	№ листа	№ альбома
КВ2	5	1	Выпуск 2-1
КВ7	1	1	
КВ45	2	3	
ПКВ53	1	4	
ТВ1	6	5	
ТВ20	6	5	
ТВ37	1	6	
ТВ121	2	7	
АВ3	8	4	
АВ5	2	4	
МВ2	2	8	
ПВ2	2	4	

Выборка стали на изделие

Класс или марка стали	AIII		AII		AI		BI		Вст.3кп	На изделие кг			На 1 $м^2$ изделия кг		
Диаметр, профиль	ф8	ф12	ф10		ф12		ф4	ф5	-60×8	Армат. дет.	Закл. дет.	Всего	Армат. дет.	Закл. дет.	Всего
Длина, м	4.80	15.20	1.57		2.30		19.61	48.20	0.2	26.81	1.73	28.54	4.42	0.18	4.60
Вес, кг	1.90	13.50	0.97		2.04		1.92	7.46	0.76						

Примечание

Детали опалубки и армирования см. выпуск 0-1 данной серии

ТК 1971	Панели толщиной 160 мм	серия 1.131-1	
	Панели В1.5-29.27.16-2.1, В1.5-29.27.16-2.1л. Арматурный блок АБВ1.5-29-2.1	выпуск 1-2	лист 22

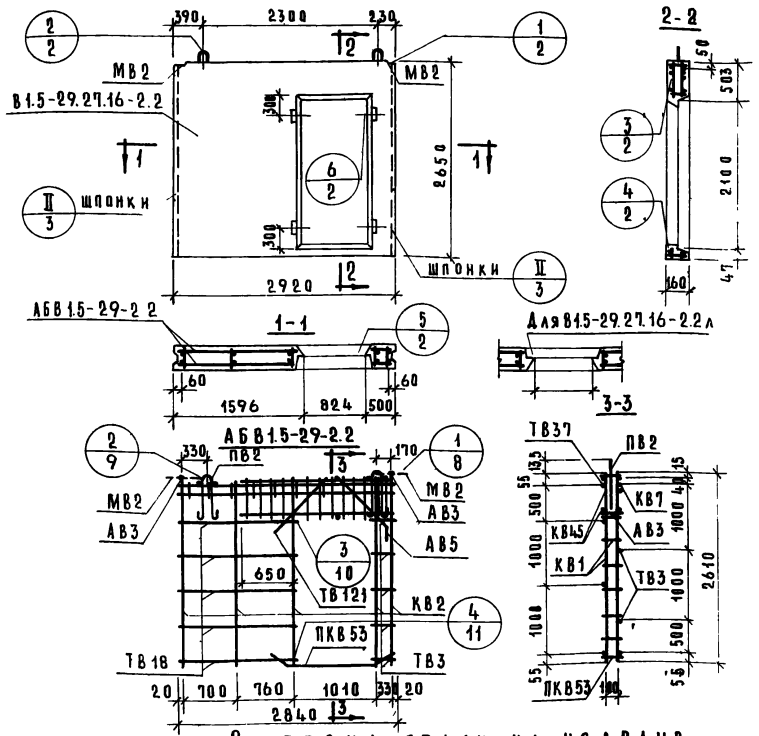

Характеристика изделия

Объем бетона	$м^3$	0.962
То же на $1 м^2$ изделия	$м^3$	0.168
В.г.в.	кг	2400
Площадь: Панели брутто	$м^2$	7.75
Проема	$м^2$	1.66
Панели нетто	$м^2$	6.09
Марка бетона		150

Спецификация арматурных и закладных деталей на блок

Марка детали	К-во шт.	№ листа	№ альбома
КВ2	5	1	Выпуск 2-1
КВ7	1	1	
КВ45	2	3	
ПКВ53	1	4	
ТВ3	6	5	
ТВ18	6	5	
ТВ37	1	6	
ТВ121	2	7	
АВ3	8	4	
АВ5	2	4	
МВ2	2	8	
ПВ2	2	4	

Выборка стали на изделие.

Класс или марка стали	AIII		AII		AI		BI		Вст.3кп	На изделие кг			На $1 м^2$ изделия кг		
Диаметр, профиль	ф8	ф12	ф10		ф12		ф4	ф5	-60×8	Армат. дет.	Закл. дет.	Всего	Армат. дет.	Закл. дет.	Всего
Длина, м	4.80	15.20	1.57		2.30		19.61	48.40	0.2						
Вес, кг	1.90	13.50	0.97		2.04		1.92	7.46	0.75	26.81	1.73	28.54	4.42	0.28	4.70

Примечание

Детали опалубки и армирования см. выпуск 0-1 данной серии

ТК 1971	Панели толщиной 160 мм		
	Панели В1.5-29.27.16-2.2; В1.5-29.27.16-2.2л. Арматурный блок АБВ1.5-29-2.2	Серия 1.131-1	
		Выпуск 1-2	Лист 23

ЦНИЭП жилища

Согласовано: Ст. научсотр. В. Королев; Гл. технолог Н. Лясинский

Проверил: Гл. инж. отд. Б. Шляпин; Гл. инж. пр. Н. Росинский; Рук. гр. М. Бурова; Инженер Е. Чукавина

Разработали: Научсотр. К. Уфаман

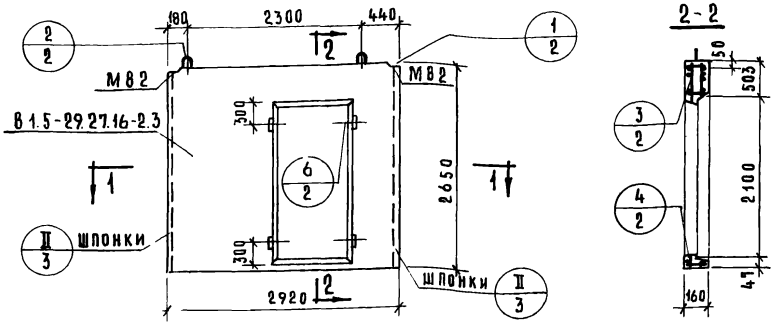

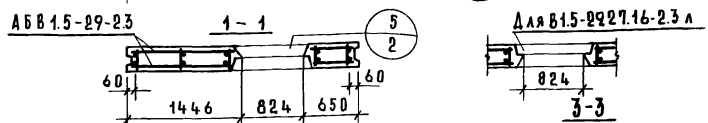

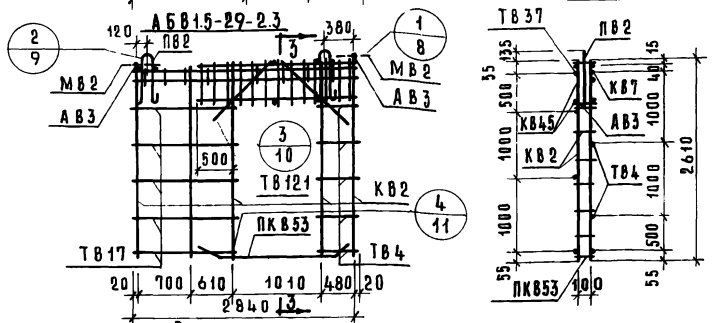

Характеристика изделия

Объем бетона		$м^3$	0.962
То же на $1 м^2$ изделия		$м^3$	0.160
Вес		кг	2400
Площадь	Панели брутто	$м^2$	7.75
	Проема	$м^2$	1.66
	Панели нетто	$м^2$	6.09
Марка бетона			150

Спецификация арматурных и закладных деталей на блок

Марка детали	К-во шт.	№ листа	№ альбома
КВ2	5	1	Выпуск 2-1
КВ7	1	1	
КВ45	2	3	
ПКВ53	1	4	
ТВ4	6	5	
ТВ17	6	5	
ТВ37	1	6	
ТВ121	4	7	
АВ3	8	4	
МВ2	2	8	
ПВ2	2	4	

Выборка стали на изделие

Класс или марка стали	AIII		AII		AI		BI		ВСт3кп		На изделие кг			На $1 м^2$ изделия кг		
Диаметр, профиль	ф8	ф12	ф10		ф12		ф4	ф5	-60×8		Армат. дет.	Закл. дет.	Всего	Армат. дет.	Закл. дет.	Всего
Длина, м	4.80	15.20	1.57		2.30		19.61	48.40	0.20							
Вес, кг	1.96	13.50	0.97		2.04		1.92	7.45	0.75		26.81	1.73	28.54	4.42	0.28	4.70

Примечание

Детали опалубки и армирования см. выпуск 0-1 данной серии.

ТК	Панели толщиной 160 мм	Серия 1.131-1	
1971	Панели в 29.27.16-2.3; В1.5-29.27.16-2.3 л. Арматурный блок АБВ1.5-29-2.3	Выпуск 1-2	Лист 24

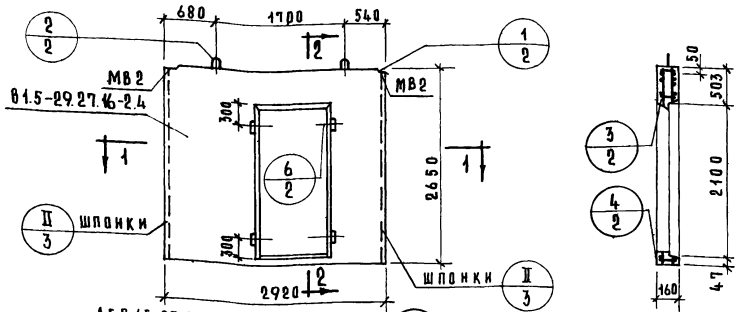

Характеристика изделия

Объем бетона		$м^3$	0.962
То же на $1м^2$ изделия		$м^3$	0.160
Вес		кг	2400
Площадь	Панели брутто	$м^2$	7.75
	Проема	$м^2$	1.66
	Панели нетто	$м^2$	6.09
Марка бетона			150

Спецификация арматурных и закладных деталей на блок

Марка детали	К-во шт	№ листа	№ альбома
КВ2	5	1	Выпуск 2-1
КВ7	1	1	
КВ45	2	3	
ПКВ53	1	4	
ТВ6	6	5	
ТВ14	6	5	
ТВ37	1	6	
ТВ121	4	7	
АВ3	8	4	
МВ2	2	8	
ПВ2	2	4	

Выборка стали на изделие

Класс или марка стали	AIII		AII		AI		BI		Ст.3 кп	На изделие кг			На $1м^2$ изделия кг		
Диаметр профиль	ф8	ф12	ф10		ф12		ф4	ф5	-60×8	Армат. дет.	Закл. дет.	Всего	Армат. дет.	Закл. дет.	Всего
Длина, м	4.80	15.20	1.57		2.30		19.61	48.40	0.2						
Вес, кг	1.90	13.50	0.97		2.04		1.92	7.46	0.75	26.81	1.73	28.54	4.42	0.28	4.70

Примечание

Детали опалубки и армирования см. выпуск 0-1 данной серии

ТК	Панели толщиной 160 мм	Серия 1.131-1	
1971	Панели Б1.5-29.27.16-2.4; Б1.5-29.27.16-2.4л. Арматурный блок АБВ1.5-29-2.4	Выпуск 1-2	Лист 25

11770-03

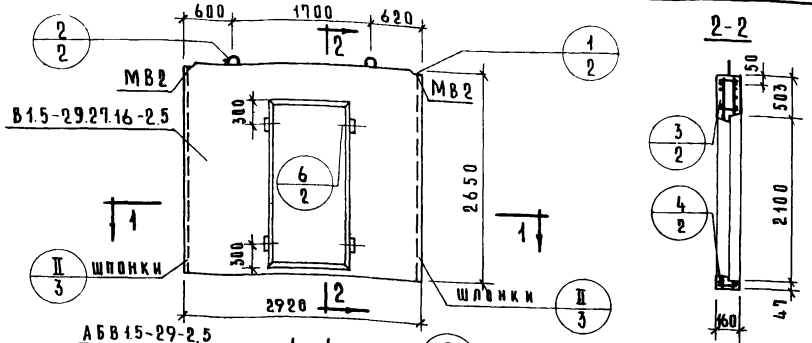

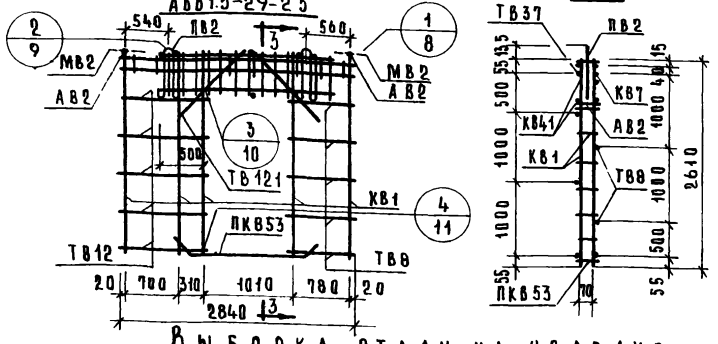

Характеристика изделия

Объем бетона		$м^3$	0.962
То же на 1 $м^2$ изделия		$м^3$	0.160
Вес		кг	2400
Площадь	Панели брутто	$м^2$	7.75
	Проема	$м^2$	1.66
	Панели нетто	$м^2$	6.09
Марка бетона			150

Спецификация арматурных и закладных деталей на блок

Марка детали	К-во шт.	№ листа	№ альбома
КВ1	5	1	Выпуск 2-1
КВ7	1	1	
КВ41	1	3	
ПКВ53	1	4	
ТВ8	6	5	
ТВ12	6	5	
ТВ37	1	6	
ТВ121	4	7	
АВ2	8	4	
МВ2	2	8	
ПВ2	2	4	

Выборка стали на изделие

Класс или марка стали	AIII		AII		AI		BI		ВСт3кп	На изделие кг			На 1 $м^2$ изделия кг		
Диаметр, профиль	ф8	ф12	ф10		ф12		ф4	ф5	-60×8	Армат. дет.	Закл. дет.	Всего	Армат. дет.	Закл. дет.	Всего
Длина, м	4.80	15.20	1.57		2.30		19.61	48.40	0.2						
Вес, кг	1.90	13.50	0.97		2.04		1.92	7.46	0.75	26.84	1.73	28.54	4.42	0.28	4.70

Примечание.
Детали опалубки и армирования см выпуск 0-1 данной серии

ТК 1971

Панели толщиной 160 мм

Панели В1.5-2927.16-2.5, В1.5-2927.16-2.5л; Арматурный блок АБВ1.5-29-2.5

Серия 1.131-1
Выпуск 1-2 Лист 26

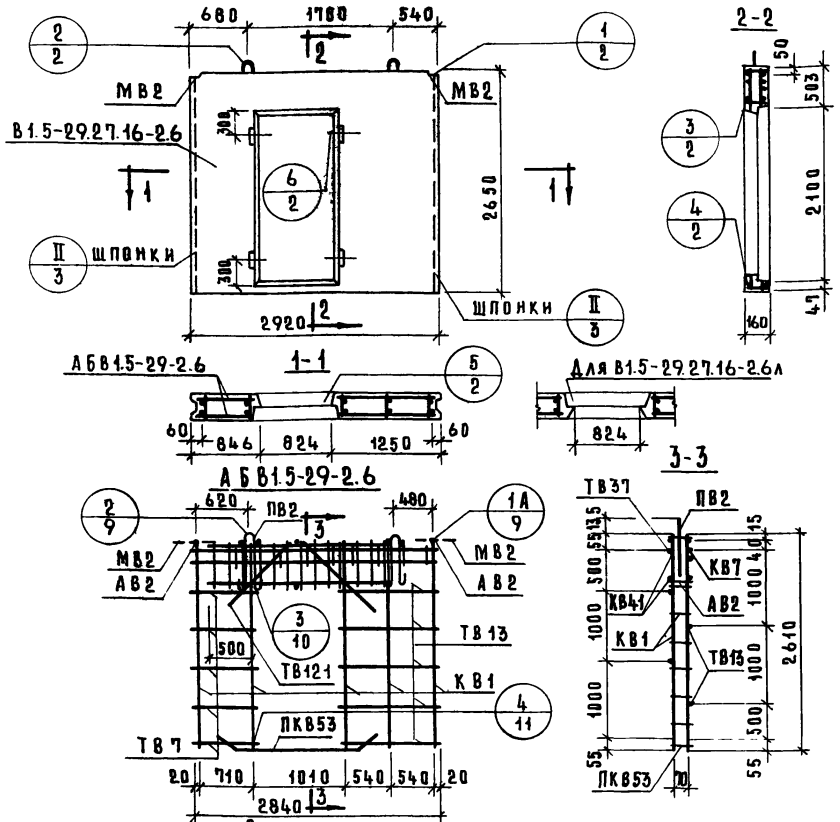

Характеристика изделия

Объем бетона		м³	0.962
То же на 1м² изделия			0.160
Вес		кг	2400
Площадь	Панели брутто	м²	7.75
	Проема		1.66
	Панели нетто		6.09
Марка бетона			150

Спецификация арматурных и закладных деталей на блок

Марка детали	К-во ш.	№ листа	№ альбома
КВ1	5	1	Выпуск 2-1
КВ7	1	1	
КВ41	1	3	
ПКВ53	1	4	
ТВ7	6	5	
ТВ13	6	5	
ТВ37	1	6	
ТВ121	4	7	
АВ2	8	4	
МВ2	2	8	
ПВ2	2	4	

Выборка стали на изделие

Класс или марка стали	АIII		АII		АI		ВI		ВСт.3кп		На изделие кг			На 1м² изделия кг		
Диаметр, профиль	ф8	ф12	ф10		ф12		ф4	ф5	-60×8		Армат. дет.	Закл. дет.	Всего	Армат. дет.	Закл. дет.	Всего
Длина, м	4.80	15.20	1.57		230		19.61	48.40	0.20							
Вес, кг	1.90	13.50	0.97		204		1.92	7.46	0.76		26.81	1.73	28.54	4.42	0.28	4.70

Примечание

Детали опалубки и армирования см. выпуск 0-1 данной серии

ТК 1971	Панели толщиной 160 мм	Серия 1.131-1
	Панели В1.5-29.27.16-2.6; В1.5-29.27.16-2.6л. Арматурный блок АБВ1.5-29-2.6	Выпуск 1-2 / Лист 27

Согласовано: Ст. наук. сотр. В. Королев; Гл. технолог Н. Гайсинский

Проверил: Рук. гр. Д. Умедман

Нач. отд. Б. Шляпин; Гл. инж. отд. Н. Росинский; Гл. инж. пр. Н. Росинский; Рук. гр. М. Бурова; Инженер Е. Чукавина

ЦЕНИНТ ЖИЛИЩА

11770-03 46

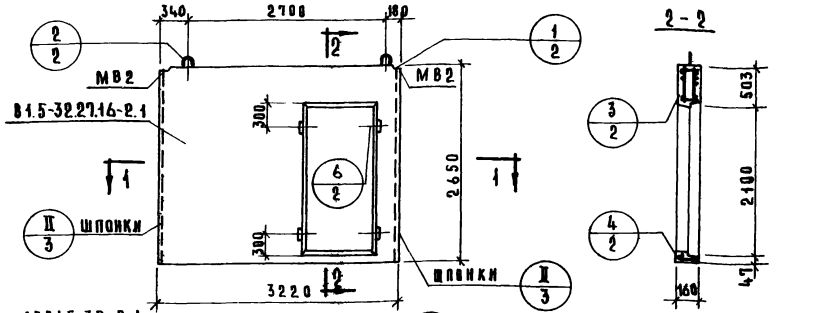

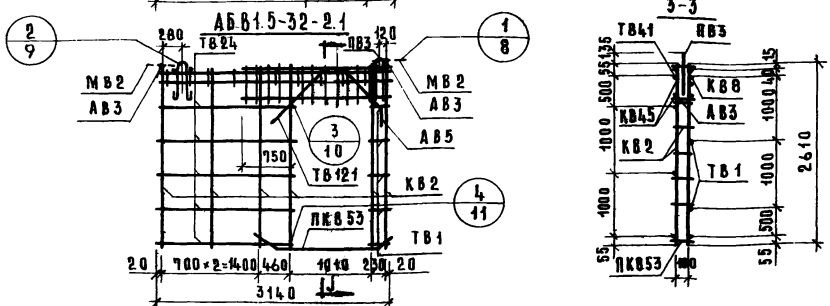

Характеристика изделия

Объем бетона		$м^3$	1.082
То же на $1 м^2$ изделия		$м^3$	0.160
Вес		кг	2720
Площадь	Панели брутто	$м^2$	8.55
	Проема	$м^2$	1.66
	Панели нетто	$м^2$	6.89
Марка бетона			150

Спецификация арматурных и закладных деталей на блок

Марка детали	К-во шт.	№ листа	№ альбома
КВ2	4	1	Выпуск 2-1
КВ8	1	1	
КВ45	2	3	
ПКВ53	1	4	
ТВ1	6	5	
Т824	6	5	
Т841	1	6	
Т8121	2	7	
АВ3	8	4	
АВ5	2	4	
МВ2	2	8	
ПВ3	2	4	

Выборка стали на изделие

Класс или марка стали	AIII		AII	AI		BI		BCт.3кп	На изделие кг			На $1 м^2$ изделия кг		
Диаметр, профиль	ф8	ф12	ф10	ф14		ф4	ф5	-60×8	Армат. дет.	Закл. дет.	Всего	Армат. дет.	Закл. дет.	Всего
Длина, м	4.80	15.20	1.57	2.80		22.72	54.22	0.20						
Вес, кг	1.90	13.50	0.97	3.38		2.23	8.35	0.16	29.36	1.73	31.08	4.27	0.25	4.52

Примечание

Детали опалубки и армирования см выпуск 0-1 данной серии

ТК 1971	Панели толщиной 160 мм.	серия 1.131-1	
	Панели В1.5-32.27.16-2.1; В1.5-32.27.16-2.1л. Арматурный блок АБВ1.5-32-2.1	выпуск 1-2	лист 28

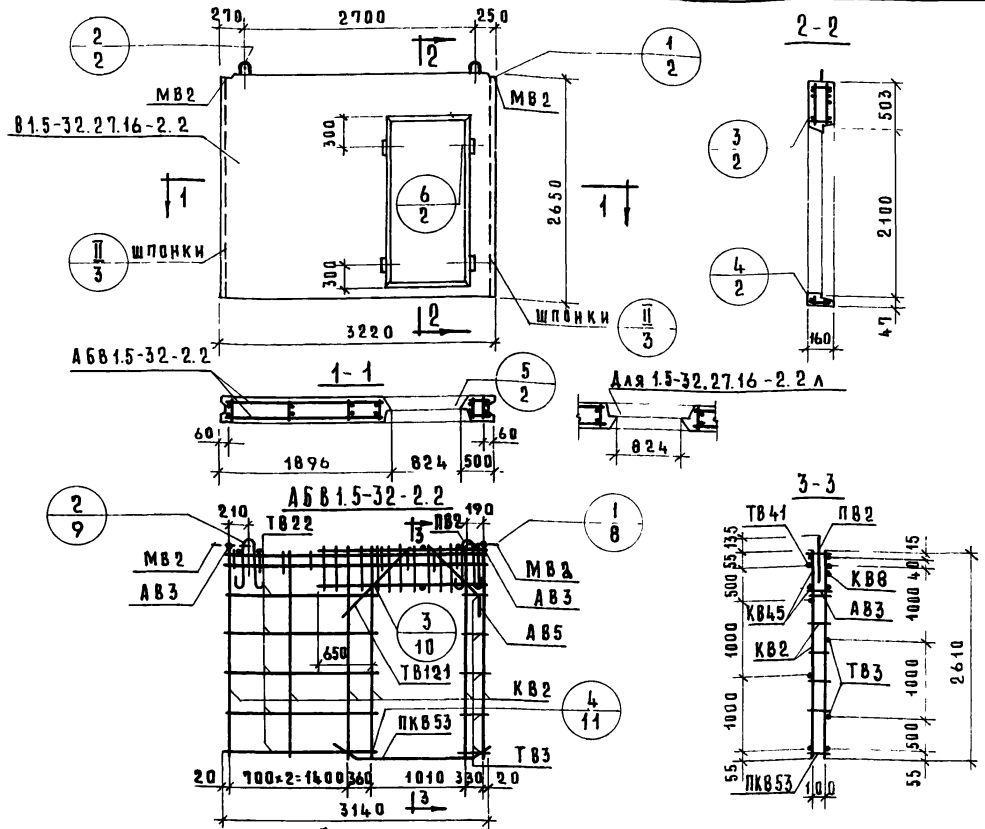

Характеристика изделия

Объем бетона		$м^3$	1.082
То же на $1 м^2$ изделия		$м^3$	0.160
Вес		кг	2720
Площадь	Панели брутто	$м^2$	8.55
	Проема	$м^2$	1.66
	Панели нетто	$м^2$	6.89
Марка бетона			150

Спецификация арматурных и закладных деталей на блок

Марка детали	К-во шт.	№ листа	№ альбома
КВ2	6	1	Выпуск 2-1
КВ8	1	1	
КВ45	2	3	
ПКВ53	1	4	
ТВ3	6	5	
ТВ22	6	5	
ТВ41	1	6	
ТВ121	2	7	
АВ3	8	4	
МВ2	2	8	
ПВ2	2	4	

Выборка стали на изделие

Класс или марка стали	AIII		AII		AI		BI		ВСт3кп		На изделие кг			На $1 м^2$ изделия кг		
Диаметр, профиль	ф8	ф12	ф10		ф12		ф4	ф5	-60×8		Армат. дет.	Закл. дет.	Всего	Армат. дет.	Закл. дет.	Всего
Длина, м	4.80	15.20	1.57		2.30		22.72	54.22	0.20							
Вес, кг	1.90	13.50	0.97		2.04		2.23	8.35	0.76		28.01	1.73	29.71	4.07	0.25	4.32

Примечание

Детали опалубки и армирования см выпуск 0-1 данной серии

ТК	Панели толщиной 160 мм	Серия 1.131-1	
1971	Панели В1.5-32.27.16-2.2; В1.5-32.27.16-2.2л. Арматурный блок АБВ1.5-32-2.2	Выпуск 1-2	Лист 29

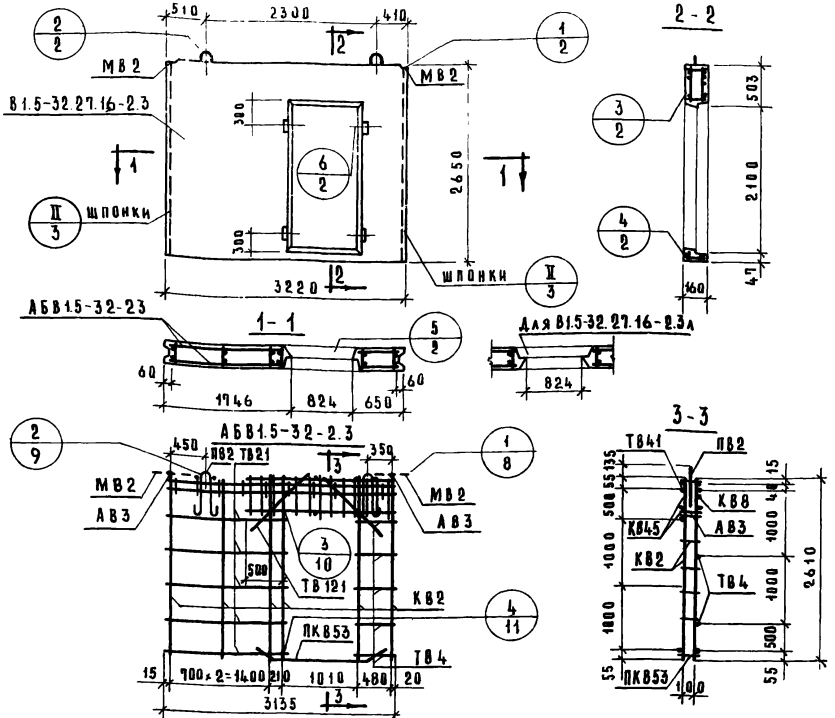

Характеристика изделия

Объем бетона		$м^3$	1.082
То же на $1 м^2$ изделия		$м^3$	0.160
Вес		кг	2720
Площадь	Панели брутто	$м^2$	8.55
	Проема	$м^2$	1.66
	Панели нетто	$м^2$	6.89
Марка бетона			150

Спецификация арматурных и закладных деталей на блок

Марка детали	К-во шт.	№ листа	№ альбома
КВ2	6	1	Выпуск 2-1
КВ8	1	1	
КВ45	2	3	
ПКВ53	1	4	
ТВ4	6	5	
ТВ21	6	5	
ТВ41	1	6	
ТВ121	4	7	
АВ3	8	4	
МВ2	2	8	
ПВ2	2	4	

Выборка стали на изделие

Класс или марка стали	AIII		AII	AI		BI		Вст.3кп	На изделие кг			На $1 м^2$ изделия кг		
Диаметр профиль	ф8	ф12	ф10	ф12		ф4	ф5	-60×8	Армат. дет.	Закл. дет.	Всего	Армат. дет.	Закл. дет.	Всего
Длина, м	4.80	15.20	1.57	2.30		22.72	54.22	0.20						
Вес, кг	1.90	13.50	0.97	2.04		2.23	8.35	0.76	28.81	1.73	29.71	4.07	0.25	4.32

Примечание

Детали опалубки и армирования см выпуск 0-1 данной серии

ТК 1971	Панели толщиной 160 мм	Серия 1.131-1
	Панели В1.5-32.27.16-2.3; В1.5-32.27.16-2.3л. Арматурный блок АБВ1.5-32-2.3	Выпуск 1-2 Лист 30

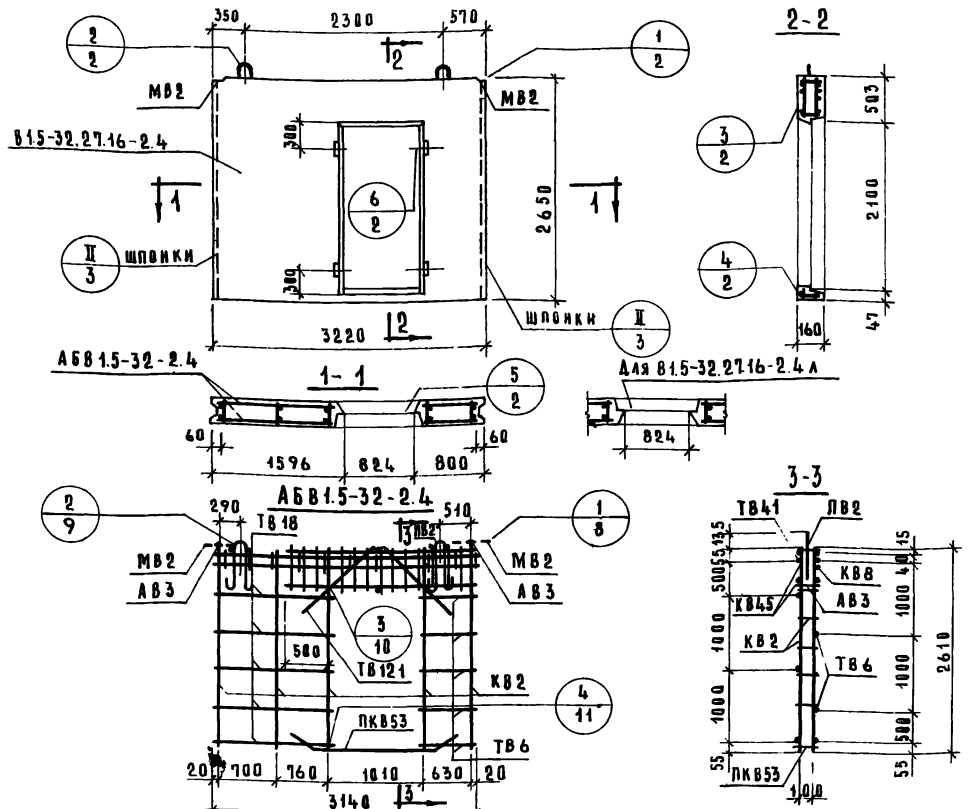

Характеристика изделия

Объем бетона		$м^3$	1.082
То же на $1м^2$ изделия			0.160
Вес		кг	2720
Площадь	Панели брутто	$м^2$	8.55
	Проема		1.66
	Панели нетто		6.89
Марка бетона			150

Спецификация арматурных и закладных деталей на блок

Марка детали	К-во шт.	№ листа	№ альбома
КВ2	5	1	Выпуск 2-1
КВ8	1	1	
КВ45	2	2	
ПКВ53	1	4	
ТВ6	6	5	
ТВ18	6	5	
ТВ41	1	6	
ТВ121	4	7	
АВ3	8	4	
МВ2	2	8	
ПВ2	2	4	

Выборка стали на изделие

Класс или марка стали	AIII		AII		AI		BI		В Ст.3кп		На изделие кг			На $1м^2$ изделия кг		
Диаметр, профиль	ф8	ф12	ф10		ф12		ф4	ф5	-60×8		Армат. дет.	Закл. дет.	Всего	Армат. дет.	Закл. дет.	Всего
Длина, м	4.80	15.20	1.57		2.30		21.81	49.00	0.20							
Вес, кг	1.90	13.50	0.97		2.04		2.14	7.55	0.76		24.14	1.73	28.84	3.95	0.25	4.20

Примечание

Детали опалубки и армирования см. выпуск 0-1 данной серии

ТК 1971	Панели толщиной 160 мм		
	Панели В1.5-32.27.16-2.4; В1.5-32.27.16-2.4л. Арматурный блок АБВ 5-32-2.4	серия 1.131-1	
		выпуск 1-2	лист 31

ЦНИЭП жилища

Согласовано: Гл.инж.отд. Б.Шляпин; Гл.инж.пр. Ю.Росинский; Рук.гр. Ю.Росинский; Инженер М.Зурова; Гл.технолог Е.Чухванцев; Стн.научн.сотр. В.Королев; Нарук.гр. М.Зимдман; Инв.№ М.Айзинский; Взамен; Дата

Проверил: А.Зимдман

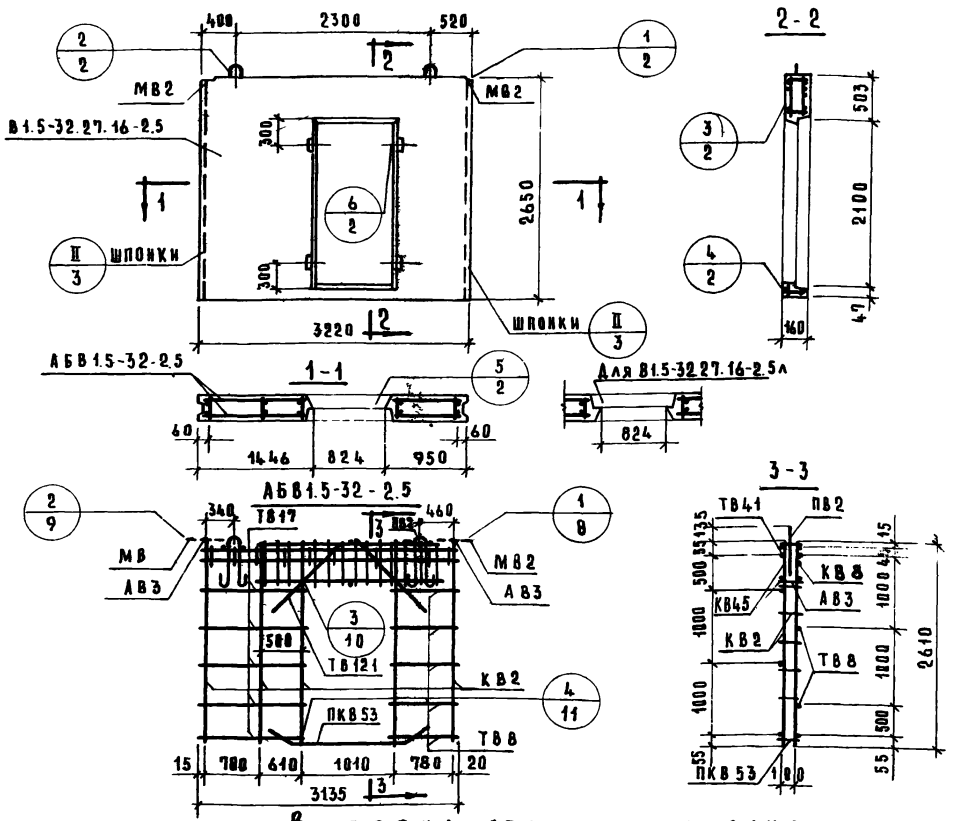

Характеристика изделия

Объем бетона		$м^3$	1.082
то же на $1 м^2$ изделия		$м^3$	0.160
Вес		кг	2720
Площадь	Панели брутто	$м^2$	8.55
	Проема	$м^2$	1.66
	Панели нетто	$м^2$	6.89
Марка бетона			150

Спецификация арматурных и закладных деталей на блок

Марка детали	К-во шт.	№ листа	№ альбома
КВ2	5	1	Выпуск 2-1
КВ8	1	1	
КВ45	2	3	
ПКВ53	1	4	
ТВ8	6	5	
ТВ17	6	5	
ТВ41	1	6	
ТВ121	4	7	
АВ3	8	4	
МВ2	2	8	
ДВ2	2	4	

Выборка стали на изделие

Класс или марка стали	AIII		AII	AI		BI		ВСт.3кп	На изделие кг			На $1 м^2$ изделия кг		
Диаметр, профиль	ф 8	ф 12	ф 10	ф 12		ф 4	ф 5	-60×8	Армат. дет.	Закл. дет.	Всего	Армат. дет.	Закл. дет.	Всего
Длина, м	4.80	15.28	0.57	2.30		21.81	49.00	0.20						
Вес, кг	1.96	13.50	0.97	2.04		2.14	7.55	0.76	27.11	1.73	28.84	3.95	0.25	4.20

Примечание

Детали опалубки и армирования см. выпуск 0-1 данной серии

ТК 1971	Панели толщиной 160 мм	Серия 1.131-1	
	Панели В1.5-32.27.16-2.5; В1.5-32.27.16-2.5л. Арматурный блок АБВ1.5-32-2.5	Выпуск 1-2	Лист 32

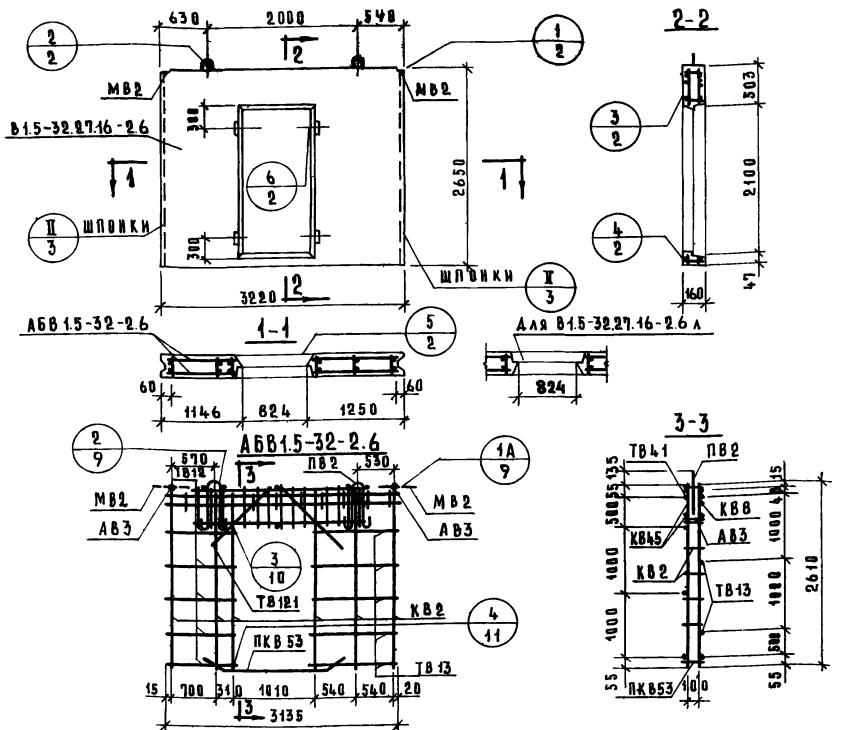

Характеристика изделия

Объем бетона		$м^3$	1.082
То же на $1 м^2$ изделия			0.160
Вес		кг	2720
Площадь	Панели брутто	$м^2$	8.55
	Проема		1.66
	Панели нетто		6.89
Марка бетона			150

Спецификация арматурных и закладных деталей на блок

Марка детали	К-во шт.	№ листа	№ альбома
КВ2	6	1	Выпуск 2-1
КВ8	1	1	
КВ45	2	3	
ПКВ53	1	4	
ТВ12	6	5	
ТВ13	6	5	
ТВ41	1	6	
ТВ121	4	7	
АВ3	8	4	
МВ2	2	8	
ПВ2	2	4	

Выборка стали на изделие

Класс или марка стали	AIII		AII	AI		BI		ВСт3кп	На изделие кг			На $1 м^2$ изделия кг		
Диаметр, профиль	ф8	ф12	ф10	ф12		ф4	ф5	-60×8	Армат. дет.	Закл. дет.	Всего	Армат. дет.	Закл. дет.	Всего
Длина, м	4.80	15.20	1.57	2.30		22.72	54.22	0.20						
Вес, кг	1.90	13.50	0.97	2.04		2.23	8.35	0.16	28.01	1.73	29.74	4.07	0.25	4.32

Примечание

Детали опалубки и армирования см выпуск 0-1 данной серии

ТК 1971	Панели толщиной 160 мм		
	Панели В1.5-32.27.16-2.6; В1.5-32.27.16-2.6 л. Арматурный блок АБВ1.5-32-2.6	серия 1.131-1	
		выпуск 1-2	лист 33

ЦНИИЭП жилища

Нач. отдела Шляпин; Гл. инж. пр. Розенский; Рук. гр. Розенский; Инженер Чухлявина; Рук. гр. Зуброва; Гл. архитектор Гаткевадзе; Гл. конструктор Гаинский; Согласовано: Карулев, Гаинский

11770-03 52

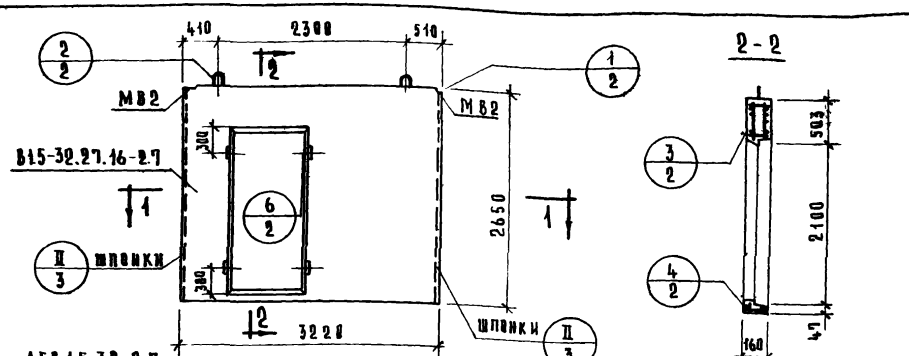

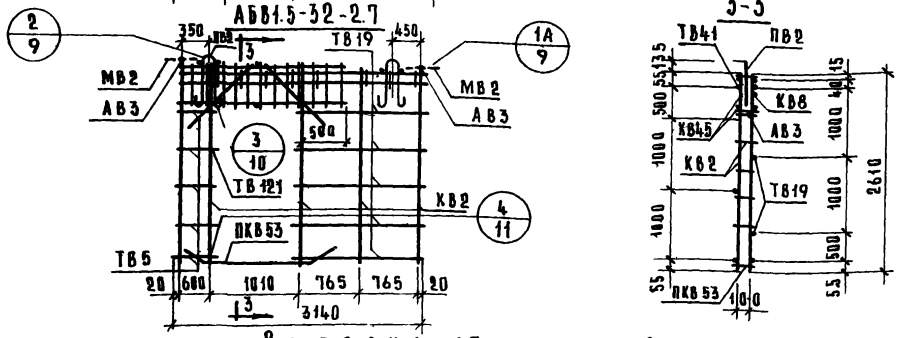

Характеристика изделия

Объем бетона		$м^3$	1.082
То же на $1 м^2$ изделия		$м^3$	0.168
Вес		кг	2720
Площадь	Панели брутто	$м^2$	6.55
	Проема	$м^2$	1.66
	Панели нетто	$м^2$	6.89
Марка бетона			150

Спецификация арматурных и закладных деталей на блок

Марка детали	К-во шт.	№ листа	№ альбома
КВ2	5	1	Выпуск 0-1
КВ6	1	1	
КВ45	2	3	
ПКВ53	1	4	
ТВ5	6	5	
ТВ19	6	5	
ТВ41	1	6	
ТВ121	4	7	
АВ3	8	4	
МВ2	2	8	
ПВ2	2	4	

Выборка стали на изделие

Класс или марка стали	AIII		AII		AI		BI		Вст.3кп	На изделие кг			На $1 м^2$ изделия кг		
Диаметр профиль	ф6	ф12	ф10		ф12		ф4	ф5	-60×6	Армат. дет.	Закл. дет.	Всего	Армат. дет.	Закл. дет.	Всего
Длина, м	4.80	15.20	1.57		2.30		21.81	49.00	0.20						
Вес, кг	1.90	13.50	0.97		2.04		2.14	7.55	0.76	27.12	1.73	28.84	3.95	0.25	4.20

Примечание

Детали опалубки и армирования см. выпуск 0-1 данной серии

ТК 1971	Панели толщиной 160 мм	Серия 1.131-1
	Панели В15-32.27.16-2.7, В15-32.27.16-2.7л. Арматурный блок АБВ1.5-32-2.7	Выпуск 1-2, Лист 34

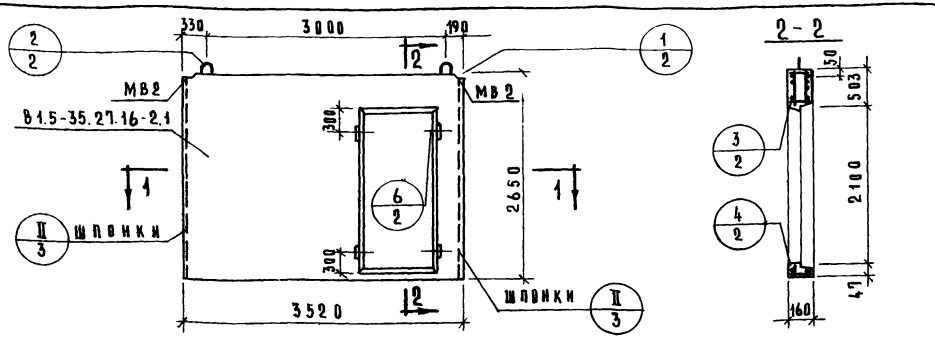

Выборка стали на изделие

Класс или марка стали	AIII		AII		AI		BI		BCт.3кп1		На изделие кг			На 1м² изделия кг		
Диаметр, профиль	ф8	ф12	ф10		ф14		ф4	ф5	-60×8		Армат. дет.	Закл. дет.	Всего	Армат. дет.	Закл. дет.	Всего
Длина, м	4.80	15.20	1.57		2.80		24.92	54.82	0.20							
Вес кг	1.90	13.50	0.97		3.38		2.44	8.44	0.76		29.66	1.73	31.39	3.84	0.26	4.10

Характеристика изделия

Объем бетона		м³	1.212
Тоже на 1м² изделия			0.160
Вес		кг	3030
Площадь	Панели брутто	м³	9.33
	Проема		1.66
	Панели нетто		7.67
Марка бетона			150

Спецификация арматурных и закладных деталей на блок

Марка детали	К-во шт.	№ листа	№ альбома
КВ2	6	1	Выпуск 2-1
КВ9	1	1	
КВ45	2	3	
ПКВ53	1	4	
ТВ1	6	5	
ТВ28	6	5	
ТВ47	1	6	
ТВ121	2	7	
АВ3	8	4	
АВ5	2	4	
МВ2	2	8	
ПВ3	2	4	

Примечание

Детали опалубки и армирования см. выпуск 0-1 данной серии

ТК 1971	Панели толщиной 160 мм	Серия 1.131-1	
	Панели В1.5-35.27.16-2.1. В1.5-32.27.16-2.1л. Арматурный блок АБВ1.5-35-2.1	Выпуск 1-2	Лист 35

Согласовано: Госстрой СССР, Гл. технолог В.Корнаев; Госстрой СССР, Гл. инж. отд. Н.Власенский; Госстрой СССР, Ст. научсотр. Н.Власенский

Начальник ГПИ и НИИ Б.Шляхин; Гл. инж. пр. Н.Росинский; Рук. гр. М.Бутрова; Инженер Е.Чукавина; Проверил Г.Цимбалюк; Рук. гр. И.Цимбалюк

ГПИ и НИИ Госстроя Литовской ССР

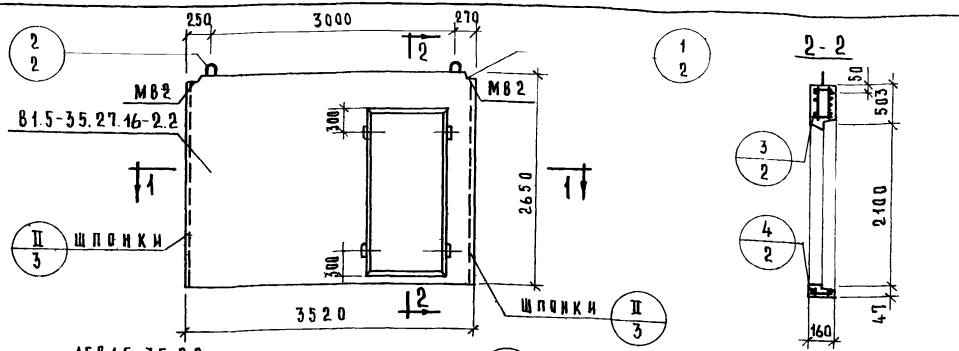

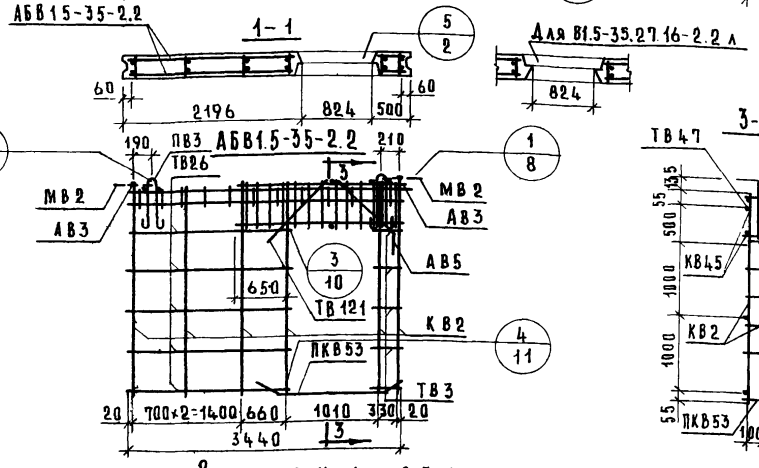

Характеристика изделия

Объем бетона		$м^3$	1.212
То же на 1 $м^2$ изделия			0.160
Вес		кг	3030
Площадь	Панели брутто	$м^3$	9.33
	Проема		1.66
	Панели нетто		7.67
Марка бетона			150

Спецификация арматурных и закладных деталей на блок

Марка детали	К-во шт	№ листа	№ альбома
КВ2	6	1	Выпуск 2-1
КВ9	1	1	
КВ45	2	3	
ПКВ53	1	4	
ТВ3	6	5	
ТВ26	6	5	
ТВ47	1	6	
ТВ121	2	7	
АВ3	8	4	
АВ5	2	4	
МВ2	2	8	
ПВ3	2	4	

Выборка стали на изделие

Класс или марка стали	AIII		AII	AI		BI		Вст.3 кп 1	На изделие кг			На 1 $м^2$ изделия кг		
Диаметр, профиль	ф8	ф12	ф10	ф14		ф4	ф5	-60×8	Армат. дет.	Закл. дет.	Всего	Армат. дет.	Закл. дет.	Всего
Длина, м	4.80	15.20	1.57	2.80		24.92	54.82	0.20						
Вес, кг	1.90	13.50	0.97	3.38		2.44	8.44	0.76	29.66	1.73	31.39	3.84	0.26	4.10

Примечание

Детали опалубки и армирования см. выпуск 0-1 данной серии

ТК 1971

Панели толщиной 160 мм

Панели В1.5-35.27.16-2.2; В1.5-35.27.16-2.2 л. Арматурный блок АБВ1.5-35-2.2

Серия 1.131-1

Выпуск 1-2 | Лист 36

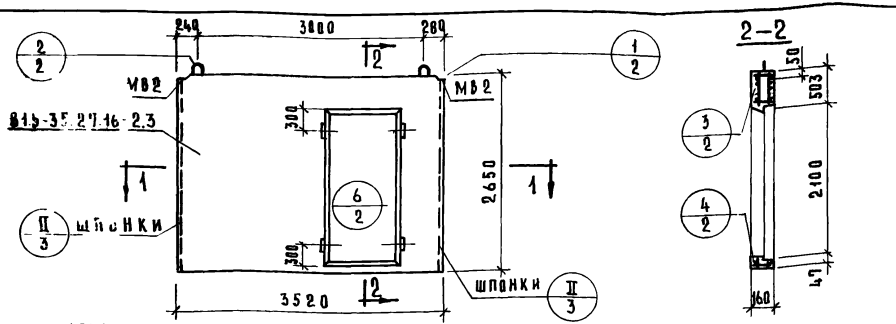

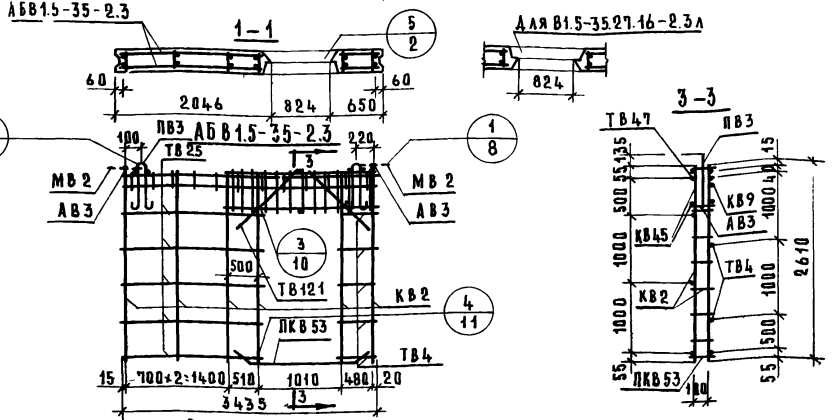

Характеристика изделия

Объем бетона		м³	1.212
То же на 1 м² изделия			0.160
Вес		кг	3030
Площадь	Панели брутто	м³	9.33
	Проема		1.66
	Панели нетто		7.67
Марка бетона			150

Спецификация арматурных и закладных деталей на блок

Марка детали	К-во шт.	№ листа	№ альбома
КВ2	6	1	Выпуск 2-1
КВ9	1	1	
КВ45	2	3	
ПКВ53	1	4	
ТВ4	6	5	
ТВ25	6	5	
ТВ47	1	6	
ТВ121	4	7	
АВ3	8	4	
МВ2	2	8	
ПВ3	2	4	

Выборка стали на изделие

Класс или марка стали	AIII		AII		AI		BI		Вст3кп1		На изделие кг			На 1 м² изделия кг		
Диаметр, профиль	ф8	ф12	ф10		ф14		ф4	ф5	-60×8		Армат. дет.	Закл. дет.	Всего	Армат. дет.	Закл. дет.	Всего
Длина, м	4.80	15.20	1.57		2.80		2492	54.82	0.20							
Вес, кг	1.90	13.50	0.97		3.38		2.44	8.44	0.76		29.66	1.73	31.39	3.84	0.26	4.10

Примечание

Детали опалубки и армирования см. выпуск 0-1 данной серии

ТК 1971	Панели толщиной 160 мм.	Серия 1.131-1	
	Панели В1.5-35.27.16-2.3; В1.5-35.27.16-2.3л. Арматурный блок АБВ1.5-35-2.3	Выпуск 1-2	Лист 37

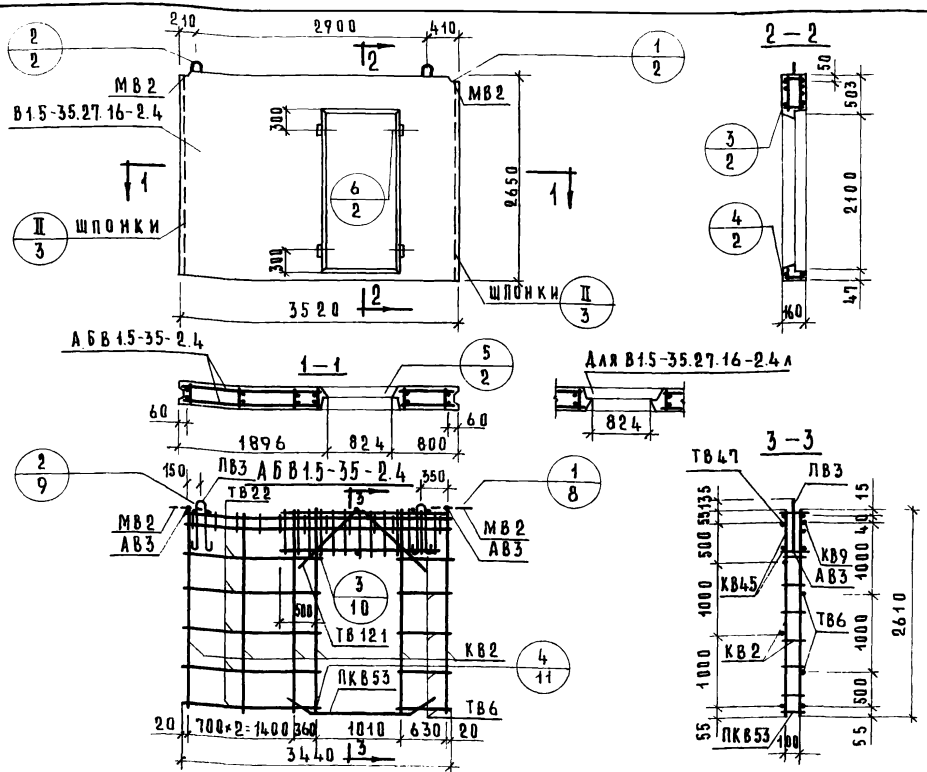

Характеристика изделия

Объем бетона		$м^3$	1.212
То же на $1 м^2$ изделия			0.160
Вес		кг	3030
Площадь	Панели брутто	$м^3$	9.33
	Проема		1.66
	Панели нетто		7.67
Марка бетона			150

Спецификация арматурных и закладных деталей на блок

Марка детали	К-во шт.	№ листа	№ альбома
КВ2	6	1	Выпуск 2-1
КВ9	1	1	
КВ45	2	3	
ПКВ53	1	4	
ТВ6	6	5	
ТВ22	6	5	
ТВ47	1	6	
ТВ121	4	7	
АВ3	8	4	
МВ2	2	8	
ПВ3	2	4	

Выборка стали на изделие

Класс или марка стали	AIII	AII	AI		BI		Вст3кп1	На изделие кг			На $1 м^2$ изделия кг		
Диаметр, профиль	ф8	ф12	ф10	ф14	ф4	ф5	-60×8	Армат. дет.	Закл. дет.	Всего	Армат. дет.	Закл. дет.	Всего
Длина, м	4.80	15.20	1.57	2.80	24.92	54.82	0.20						
Вес, кг	1.90	13.50	0.97	3.38	2.44	8.44	0.76	29.66	1.73	31.39	3.84	0.26	4.10

Примечание

Детали опалубки и армирования см. выпуск 0-1 данной серии

ТК 1971	Панели толщиной 160 мм Панели В1.5-35.27.16-2.4; В1.5-16-2.4л. Арматурный блок АБВ1.5-35-2.4	серия 1.131-1	
		выпуск 1-2	лист 38

1770-03

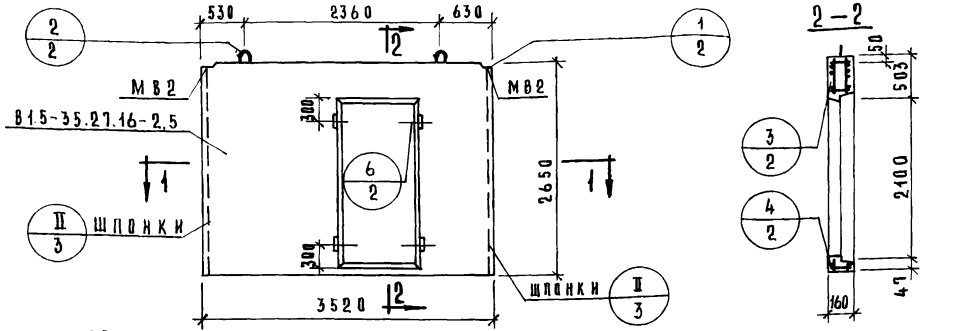

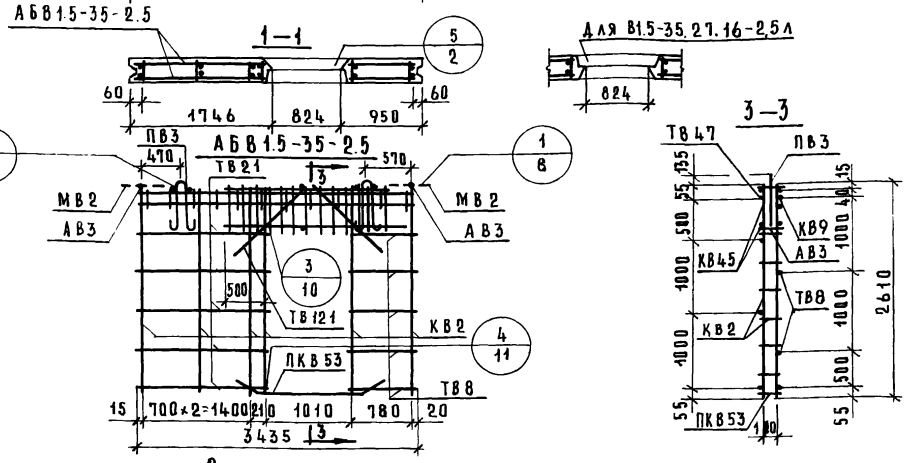

Характеристика изделия

Объем бетона		$м^3$	1.212
То же на $1 м^2$ изделия			0.160
Вес		кг	3030
Площадь	Панели брутто	$м^3$	9.33
	Проема		1.66
	Панели нетто		7.67
Марка бетона			150

Спецификация арматурных и закладных деталей на блок

Марка детали	К-во шт.	№ листа	№ альбома
КВ2	6	1	Выпуск 0-1
КВ9	1	1	
КВ45	2	3	
ПКВ53	1	4	
ТВ8	6	5	
ТВ21	6	5	
ТВ47	1	6	
ТВ121	4	7	
АВ3	8	4	
МВ2	2	8	
ПВ3	2	4	

Выборка стали на изделие

Класс или марка стали	AIII		AII		AI		BI		Вст3кп1		На изделие кг			На $1 м^2$ изделия кг		
Диаметр, профиль	ф8	ф12	ф10		ф14		ф4	ф5	-60×8		Армат. дет.	Закл. дет.	Всего	Армат. дет.	Закл. дет.	Всего
Длина, м	4.80	15.20	1.57		2.80		24.92	5.482	0.20							
Вес, кг	1.90	13.50	0.97		3.38		2.44	8.44	0.76		29.66	1.73	31.39	31.39	0.26	4.10

Примечание

Детали опалубки и армирования см. выпуск 0-1 данной серии

ТК 971	Панели толщиной 160 мм	серия 1.131-1	
	Панели В1.5-35.27.16-2.5; В1.5-35.27.16-2.5л. Арматурный блок АБВ1.5-35-2.5	Выпуск 1-2	Лист 39

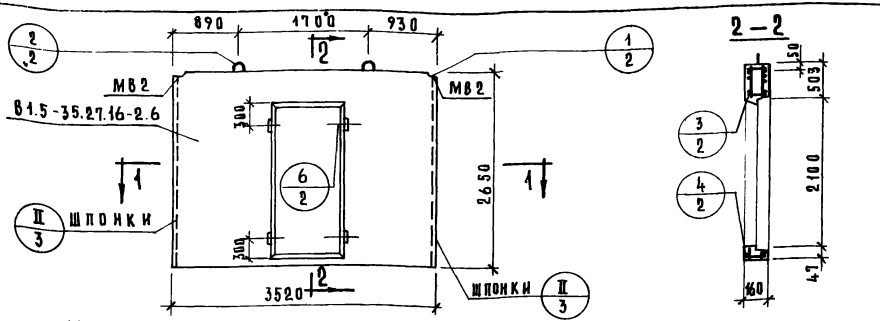

Характеристика изделия

Объем бетона		$м^3$	0.212
То же на $1м^2$ изделия			0.160
Вес		кг	3030
Площадь	Панели брутто	$м^3$	9.33
	Проема		1.66
	Панели нетто		7.67
Марка бетона			150

Спецификация арматурных и закладных деталей на блок

Марка детали	К-во шт.	№ листа	№ альбома
КВ2	6	1	Выпуск 2-1
КВ9	1	1	
КВ45	2	3	
ПКВ53	1	4	
ТВ13	6	5	
ТВ17	6	5	
ТВ47	1	6	
ТВ121	4	7	
АВ3	8	4	
МВ2	2	8	
ПВ3	2	4	

Выборка стали на изделие

Класс или марка стали	AIII		AII		AI		BI		Вст.3 кп 1	На изделие кг			На $1м^2$ изделия кг		
Диаметр, профиль	ф8	ф12	ф10		ф14		ф4	ф5	-60×8	Армат. дет.	Закл. дет.	Всего	Армат. дет.	Закл. дет.	Всего
Длина, м	4.80	15.20	1.57		2.80		24.92	54.92	0.20						
Вес, кг	1.90	13.50	0.97		3.38		2.44	8.44	0.76	29.66	1.73	31.39	3.84	0.26	4.10

Примечание

Детали опалубки и армирования см выпуск 0-1 данной серии

ТК 1971	Панели толщиной 160 мм	серия 1.131-1
	Панели В1.5-35.27.16-2.6; В1.5-35.27.16-2.6л. Арматурный блок А6В1.5-35-2.6	выпуск 1-2 / лист 40

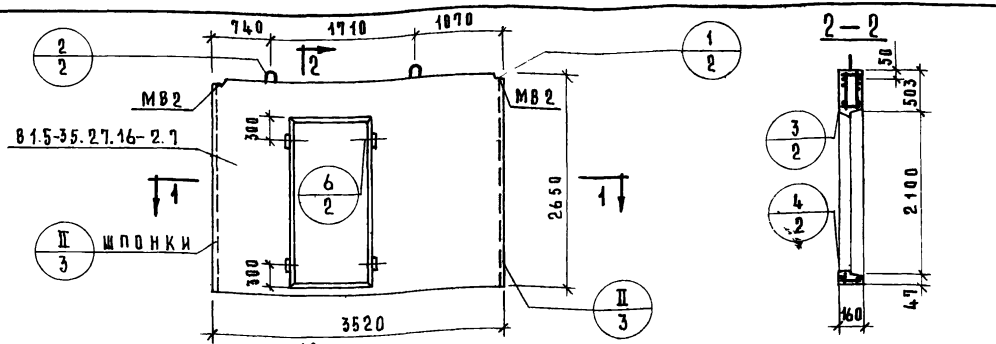

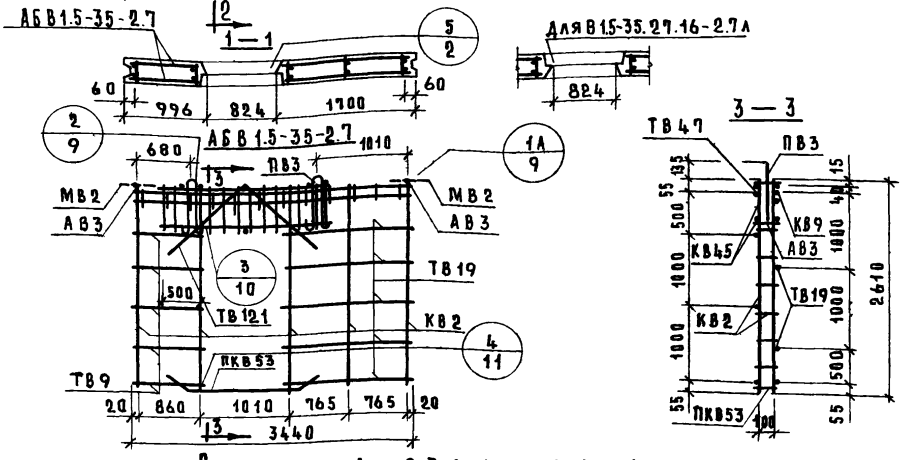

Характеристика изделия

Объем бетона		м³	1.212
То же на 1м² изделия			0.160
Вес		кг	3030
Площадь	Панели брутто	м³	9.33
	Проема		1.66
	Панели нетто		7.67
Марка бетона			150

Спецификация арматурных и закладных деталей на блок

Марка детали	К-во шт.	№ листа	№ альбома
КВ2	5	1	Выпуск 2-1
КВ9	1	1	
КВ45	2	3	
ПКВ53	1	4	
ТВ9	6	5	
ТВ19	6	5	
ТВ47	1	4	
ТВ121	4	7	
АВ3	8	4	
МВ2	2	8	
ПВ3	2	4	

Выборка стали на изделие

Класс или марка стали	AIII		AII		AI		BI		Вст3кп1	На изделие кг			На 1м² изделия кг		
Диаметр, профиль	ф8	ф12	ф10		ф14		ф4	ф5	-60×8	Армат. дет.	Закл. дет	Всего	Армат. дет.	Закл. дет.	Всего
Длина, м	4.80	15.20	1.57		2.80		24.01	49.60	0.20						
Вес, кг	1.90	13.50	0.97		3.38		2.38	7.64	0.76	26.77	1.73	30.50	3.75	0.26	4.01

Примечание

Детали вплалубки и армирования см. выпуск 0-1 данной серии

ТК 1971

Панели толщиной 160 мм

Панели В1.5-35.27.16-2.7; В1.5-35.27.16-2.7л. Арматурный блок АБВ1.5-35-2.7

Серия 1.131-1 | Выпуск 1-2 | Лист 41

Согласовано
Инв. №
Взамен
Гл. технолог М. Гавриленкий
Гл. инж. проекта Н. Иоселевский
Рук. гр. Е. Чукавина
Нач. отд. АПТ Б. Шляпник
Гл. инж. проекта Н. Иоселевский
Гл. арх. проекта Ю. Родионский
Рук. гр. М. Бурова
Инженер
Ст. науч. сотр. В. Кондратьев
Рук. гр. Д. Умедман
Проверил
ЦНИИЭП жилища

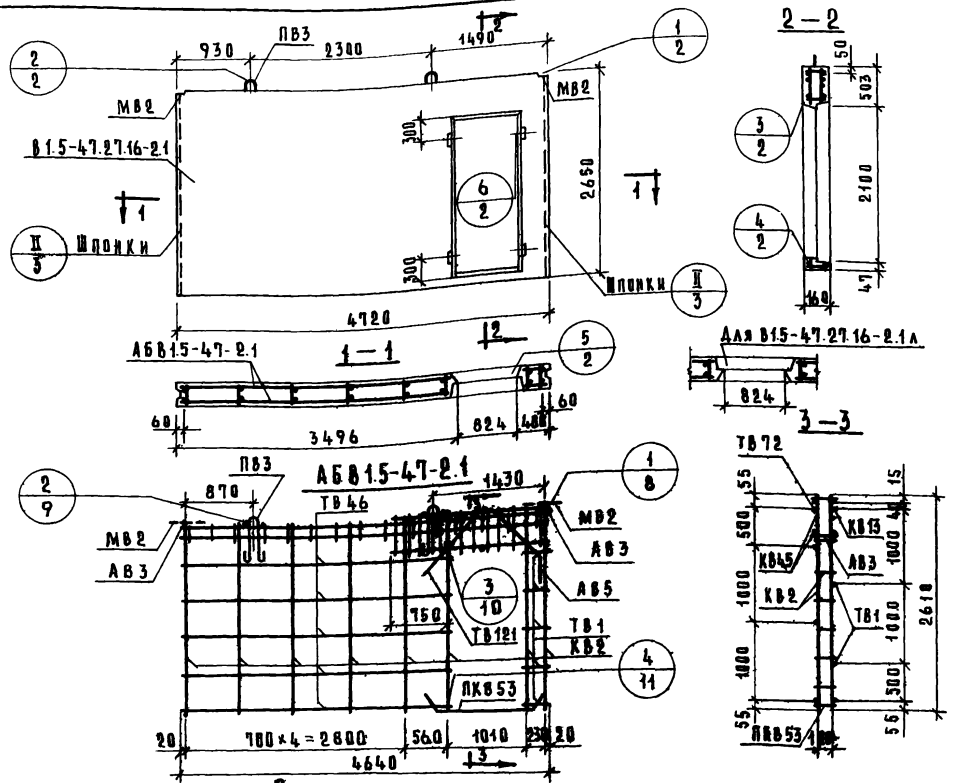

Характеристика изделия

Объем бетона		$м^3$	1.722
То же на 1 $м^2$ изделия		$м^3$	0.160
Вес		кг	4310
Площадь	Панели брутто	$м^2$	12.5
	Проема	$м^2$	1.66
	Панели нетто	$м^2$	10.84
Марка бетона			150

Спецификация арматурных и закладных деталей на блок

Марка детали	К-во шт	№ листа	№ альбома
КВ2	8	1	Выпуск 2-1
КВ13	1	2	
КВ45	2	3	
ПКВ53	1	4	
ТВ1	6	5	
ТВ46	6	6	
ТВ72	1	6	
ТВ121	2	7	
АВ3	8	4	
АВ5	2	4	
МВ2	2	8	
ПВ3	2	4	

Выборка стали на изделие

Класс или марка стали	AIII		AII		AI		BI		ВСт3кп	На изделие кг			На 1 $м^2$ изделия кг		
Диаметр, профиль	ф8	ф12	ф10		ф14		ф4	ф5	-60×8	Армат. дет.	Закл. дет.	Всего	Армат. дет.	Закл. дет.	Всего
Длина, м	4.80	15.20	1.57		2.80		35.54	67.66	0.2						
Вес, кг	1.90	13.50	0.97		3.38		3.49	10.42	0.76	32.68	1.73	34.40	3.02	0.16	3.18

Примечание

Детали опалубки и армирования см. выпуск 0-1 данной серии

ТК 1971	Панели толщиной 160 мм	Серия 1.131-1
	Панели В1.5-47.27.16-2.1; В1.5-47.27.16-2.1л. Арматурный блок АБВ1.5-47-2.1	Выпуск 1-2 / Лист 42

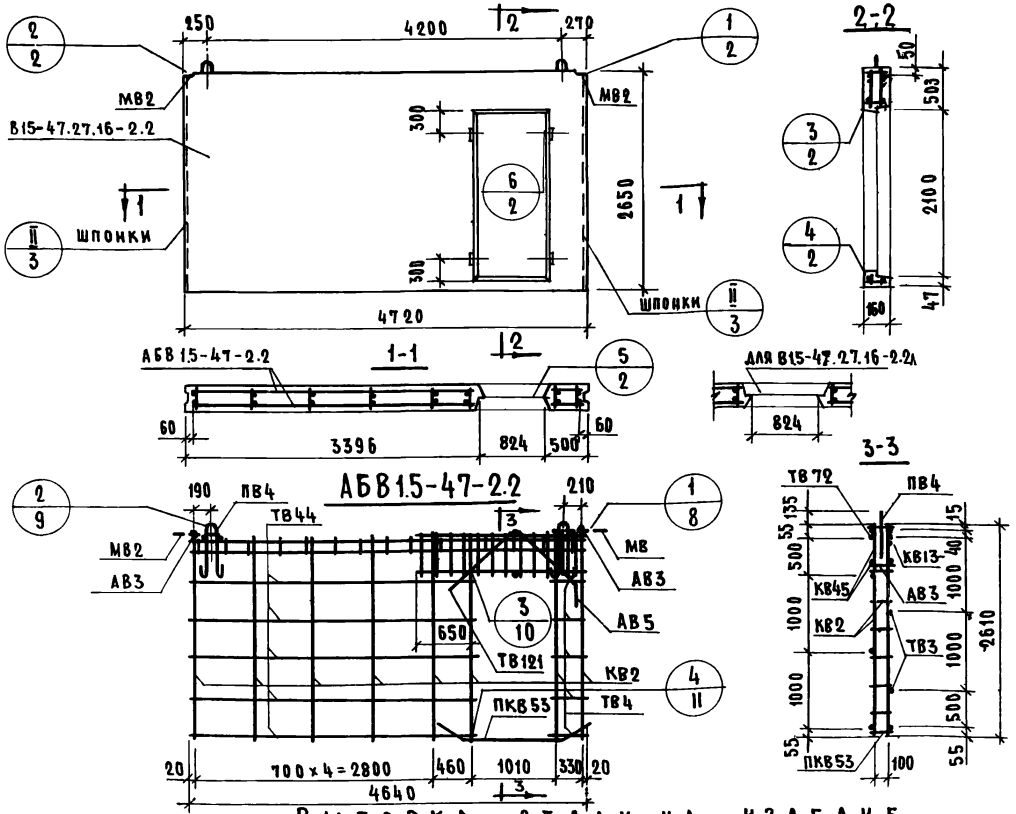

Характеристика изделия

Объем бетона		$м^3$	1.722
То же на $1 м^2$ изделия		$м^3$	0.160
Вес		кг	4310
Площадь	Панели брутто	$м^2$	12.5
	Проема	$м^2$	1.66
	Панели нетто	$м^2$	10.84
Марка бетона			150

Спецификация арматурных и закладных деталей на блок

Марка детали	К-во шт.	№ листа	№ альбома
КВ2	8	1	Выпуск 2-1
КВ13	1	2	
КВ45	2	3	
ПКВ53	1	4	
ТВ3	6	5	
ТВ44	6	6	
ТВ72	1	6	
ТВ121	2	7	
АВ3	8	4	
АВ5	2	4	
МВ2	2	8	
ПВ4	2	4	

Выборка стали на изделие

Класс или марка стали	А III		А II		А I		В I		Вст3кп		На изделие кг			На $1 м^2$ изделия кг		
Диаметр, профиль	ф8	ф12	ф10		ф16		ф4	ф5	-60×8		Армат. дет.	Закл. дет.	Всего	Армат. дет.	Закл. дет.	Всего
Длина, м	4.80	15.20	1.57		3.00		35.54	67.66	0.20							
Вес, кг	1.90	13.50	0.97		4.74		3.49	10.42	0.76		34.03	1.73	35.75	3.12	0.16	3.28

Примечание

Детали опалубки и армирования см. выпуск 0-1 данной серии

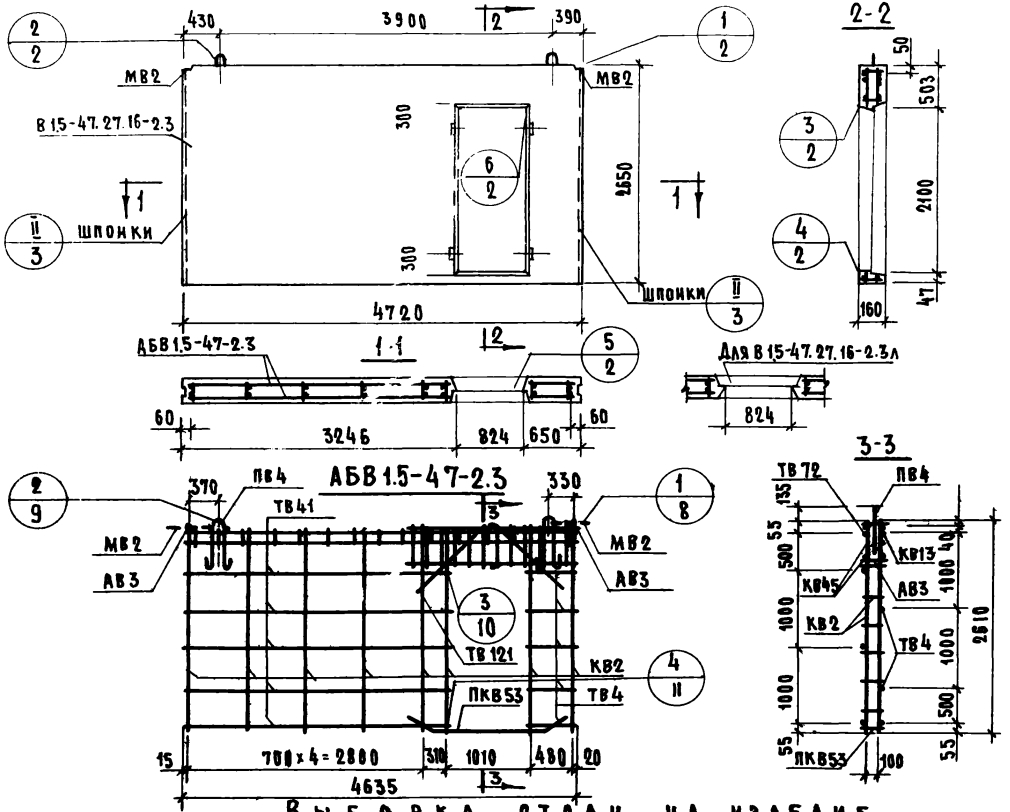

Характеристика изделия

Объем бетона		$м^3$	1.722
То же на $1м^2$ изделия		$м^3$	0.158
Вес		кг	4310
Площадь	Панели брутто	$м^2$	12.5
	Проема	$м^2$	1.66
	Панели нетто	$м^2$	10.84
Марка бетона			150

Спецификация арматурных и закладных деталей на блок

Марка детали	К-во шт.	№ листа	№ альбом
КВ2	8	1	Выпуск 2-1
КВ13	1	2	
КВ45	2	3	
ПКВ53	1	4	
ТВ4	6	5	
ТВ41	6	6	
ТВ72	1	6	
ТВ121	4	7	
АВ3	8	4	
МВ2	2	8	
ПВ4	2	4	

Выборка стали на изделие

Класс или марка стали	AIII		AII	AI		BI		Bст.3кп	На изделие кг			На $1м^2$ изделия кг		
Диаметр, профиль	⌀8	ф12	ф10	ф16		ф4	ф5	-60х8	Армат. дет.	Закл. дет.	Всего	Армат. дет.	Закл. дет.	Всего
Длина, м	4.80	15.26	1.57	3.00		35.48	67.66	0.2						
Вес, кг	1.90	13.50	0.97	4.74		3.48	10.42	3.76	34.03	1.73	35.75	3.12	0.16	3.28

Примечание

Детали вставки и армирования см. выпуск 0-1 данной серии

ТК	Панели толщиной 160 мм	Серия 1.131-1
1971	Панели В15-47.27.16-2.3, В15-47.27.16-2.3л. Арматурный блок АБВ15 47-23	Выпуск 1-2, Лист 44

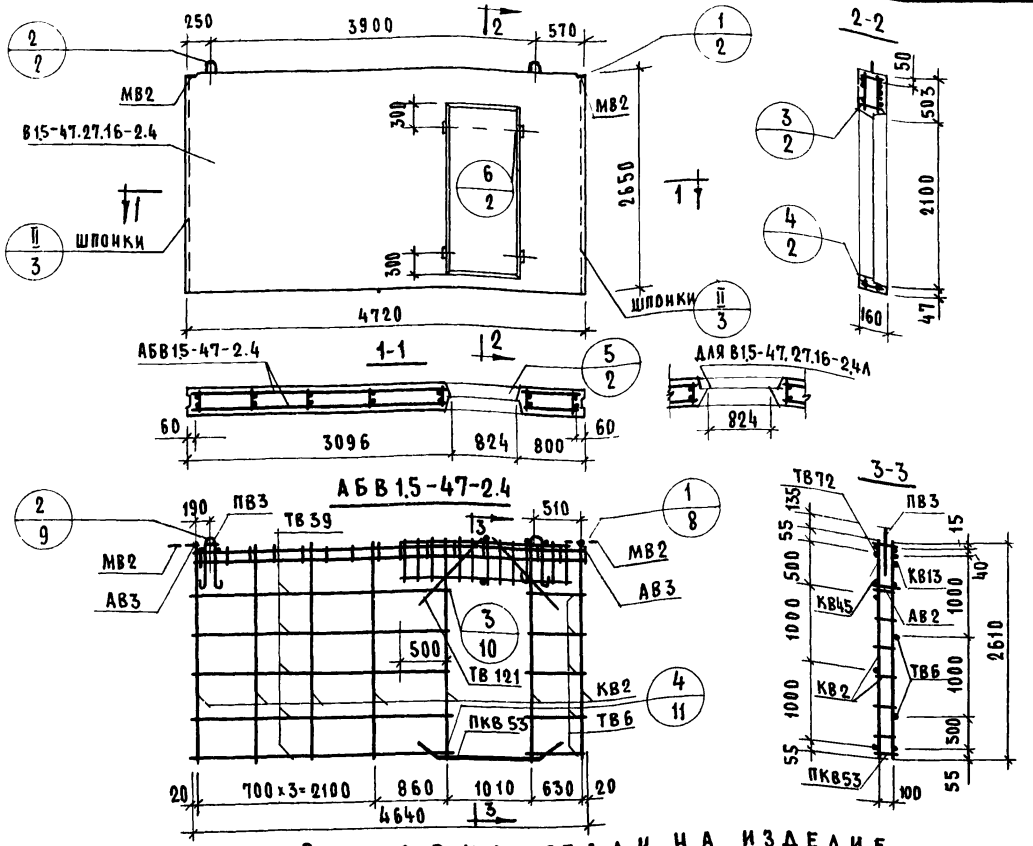

Характеристика изделия

Объем бетона		м³	1.722
То же на 1м² изделия		м³	0.160
Вес		кг	4310
Площадь	Панели брутто	м²	12.5
	Проема	м²	1.66
	Панели нетто	м²	10.84
Марка бетона			150

Спецификация арматурных и закладных деталей на блок

Марка детали	К-во шт	№ листа	№ альбома
КВ2	7	1	Выпуск 2-1
КВ13	1	2	
КВ45	2	3	
ПКВ53	1	4	
ТВ6	6	5	
ТВ39	6	6	
ТВ72	1	6	
ТВ121	4	7	
АВ3	8	4	
МВ2	2	8	
ПВ3	2	4	

Выборка стали на изделие

Класс или марка стали	А III		А II		А I		В I		В ст 3кп	На изделие кг			На 1м² изделия кг		
Диаметр, профиль	ф8	ф12	ф10		ф14		ф4	ф5	-60х8	Армат дет.	Закл. дет.	Всего	Армат дет	Закл. дет.	Всего
Длина, м	4.80	15.20	1.57		2.80		34.63	62.44	0.20						
Вес, кг	1.90	13.50	0.97		3.38		3.40	9.62	0.76	31.79	1.73	33.51	2.92	0.16	3.08

Примечание

Детали опалубки и армирования см. выпуск 0-1 данной серии

ТК 1971	Панели толщиной 160 мм		Серия 1.131-1
	Панели В 1.5-47.27.16-2.4; В 1.5-47.27.16-2.4 л. Арматурный блок АБВ 15-47-24		Выпуск 1-2 / Лист 45

11770-03

ЦНИИЭП жилища

Согласовано: Ст. инж. отд. В. Королев; Гл. технолог Н. Гинсинский

Проверил: Гл. инж. отд. Б. Шапкин; Гл. инж. пр. Н. Рюминский; Рук. гр. Н. Рюминский; Инженер М. Бурова; Рук. гр. Е. Чукавина; Д. Умедман

Нач. отд. Т. Гл. инж. отд. Рук. гр. Инженер

Дата, инвен. №, Взамен

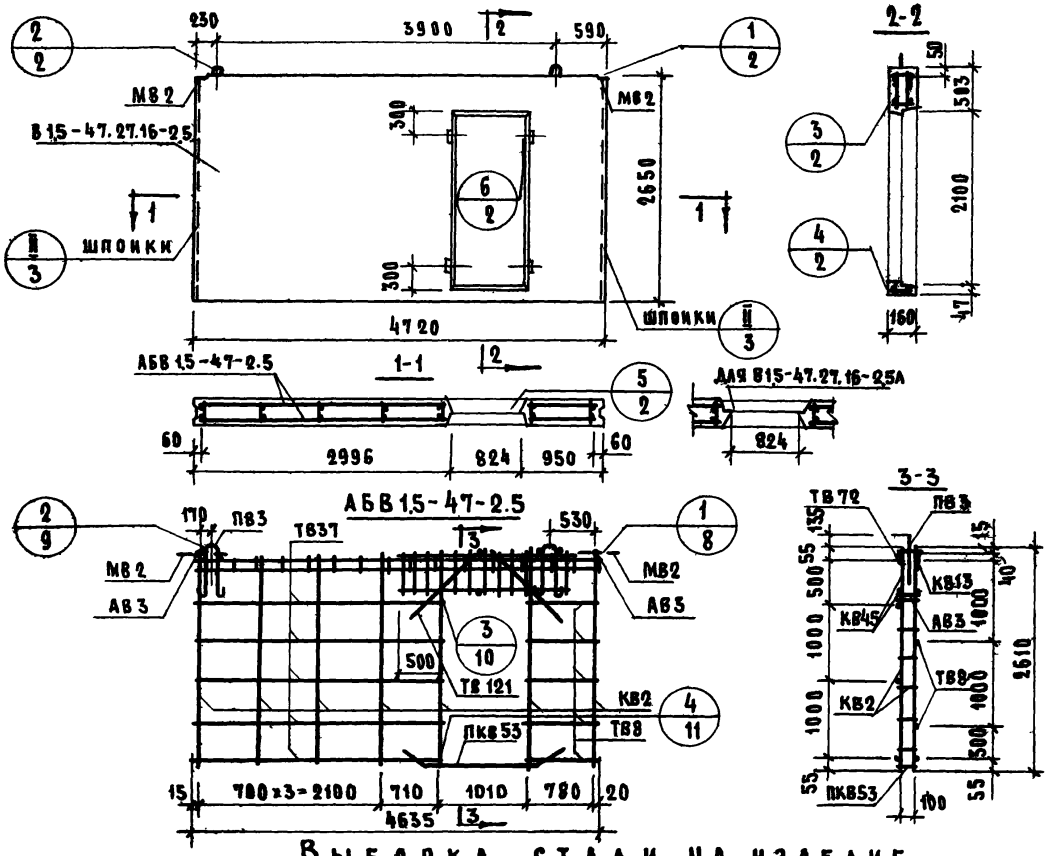

Характеристика изделия

Объем бетона		м³	1.722
То же на 1м² изделия		м³	0.160
Вес		кг	4310
Площадь	Панели брутто	м²	12.5
	Проема	м²	1.66
	Панели нетто	м²	10.84
Марка бетона			150

Спецификация арматурных и закладных деталей на блок

Марка детали	К-во шт.	№ листа	№ альбома
КВ2	7	1	Выпуск 2-1
КВ13	1	2	
КВ45	2	3	
ПКВ53	1	4	
ТВ8	6	5	
ТВ37	6	6	
ТВ72	1	6	
ТВ121	4	7	
АВ3	8	4	
МВ2	2	8	
ПВ3	2	4	

Выборка стали на изделие

Класс или марка стали	AIII		AII	AI	BI		Вст.3кп	На изделие кг			На 1м² изделия кг		
Диаметр, профиль	ф8	ф12	ф10	ф14	ф4	ф5	-60х8	Армат. дет.	Закл. дет.	Всего	Армат. дет.	Закл. дет.	Всего
Длина, м	4.80	15.20	1.57	2.80	34.57	62.44	0.20						
Вес, кг	1.90	13.50	0.97	3.38	3.39	9.62	0.76	31.78	1.73	33.50	2.92	0.16	3.08

Примечание

Детали опалубки и армирования см. выпуск 0-1 данной серии

ТК 1971	Панели толщиной 160 мм	Серия 1.131-1	
	В1.5-47.27.16-2.5 л. Арматурный блок АБВ 1.5-47-2.5	Выпуск 1-2	Лист 46

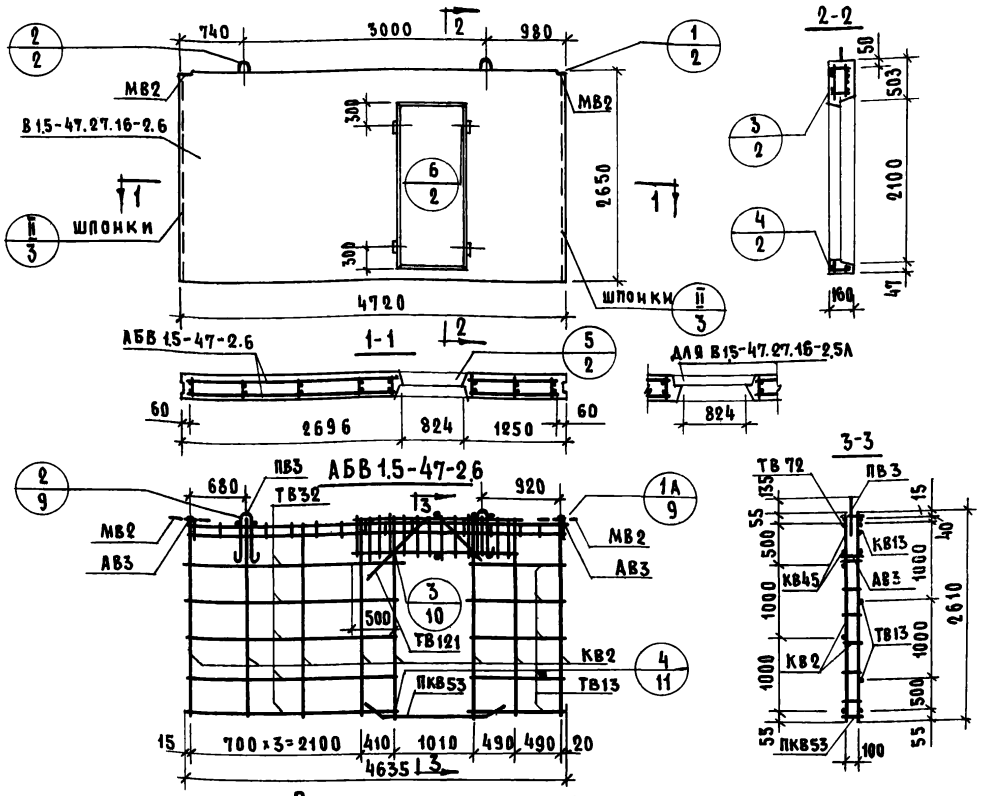

Характеристика изделия

Объем бетона		$м^3$	1.722
То же на $1м^2$ изделия		$м^3$	0.160
Вес		кг	4310
Площадь	панели брутто	$м^2$	12.5
	проема	$м^2$	1.66
	панели нетто	$м^2$	10.84
Марка бетона			150

Спецификация арматурных и закладных деталей на блок

Марка детали	К-во шт.	№ листа	№ альбома
КВ2	8	1	Выпуск 0-1
КВ13	1	2	
КВ45	2	3	
ПКВ53	1	4	
ТВ13	6	5	
ТВ32	6	6	
ТВ72	1	6	
ТВ121	4	7	
АВ3	8	4	
МВ2	2	8	
ПВ8	2	4	

Выборка стали на изделие

Класс или марка стали	A III		A II		AI		BI		В ст.3кп	На изделие кг			На $1м^2$ изделия кг		
Диаметр, профиль	ф8	ф12	ф10		ф14		ф4	ф5	-60×8	Армат. дет.	Закл. дет.	Всего	Армат. дет.	Закл. дет.	Всего
Длина, м	4.80	15.20	1.57		2.80		35.48	67.66	0.20						
Вес, кг	1.90	13.50	0.97		3.38		3.48	10.42	0.76	32.67	1.73	34.40	3.02	0.16	3.18

Примечание

Детали опалубки и армирования см. выпуск 0-1 данной серии

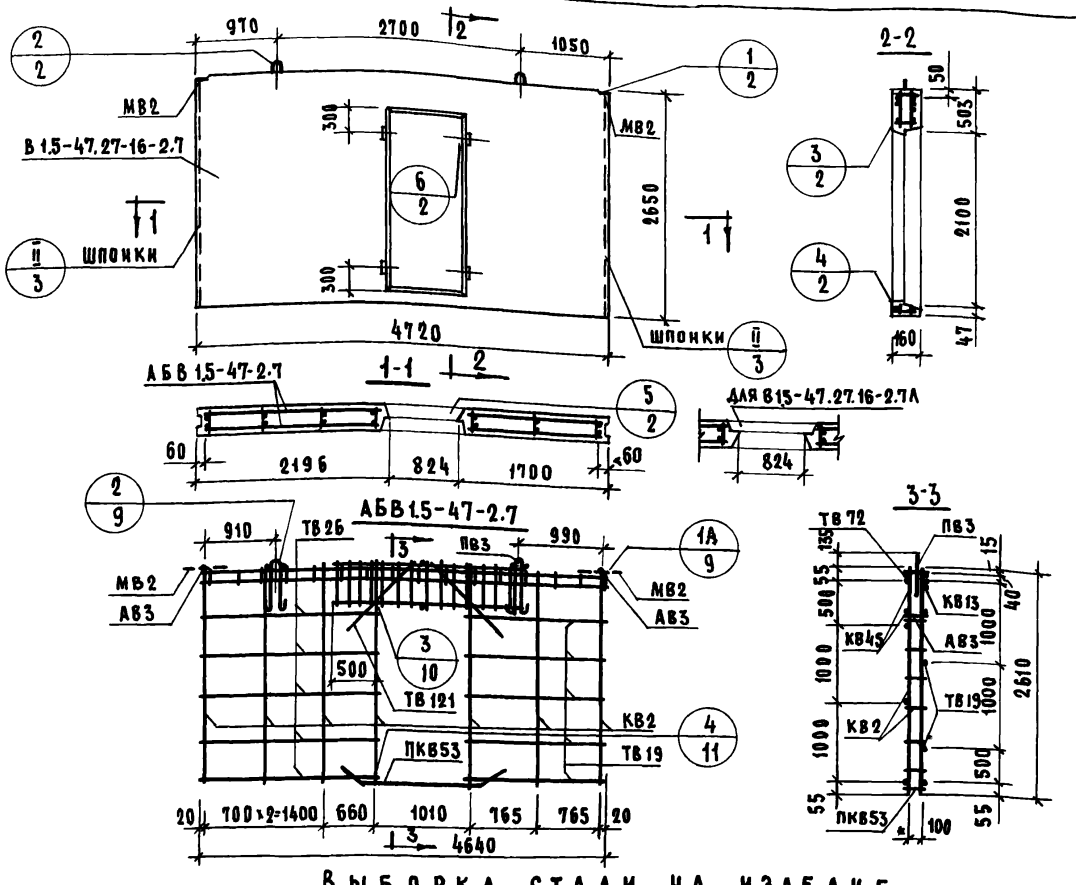

Характеристика изделия

Объем бетона		$м^3$	1.722
То же на $1м^2$ изделия		$м^3$	0.160
Вес		кг	4310
Площадь	Панели брутто	$м^2$	12.5
	Проема	$м^2$	1.66
	Панели нетто	$м^2$	10.84
Марка бетона			150

Спецификация арматурных и закладных деталей на блок

Марка детали	К-во шт.	№ листа	№ альбома
КВ2	7	1	Выпуск 2-1
КВ13	1	2	
КВ45	2	3	
ПКВ53	1	4	
ТВ 19	6	5	
ТВ 26	6	5	
ТВ 72	1	6	
ТВ 121	4	7	
АВ3	8	4	
МВ2	2	8	
ПВ3	2	4	

Выборка стали на изделие

Класс или марка стали	А III		А II		А I		В I		В ст.3кп		На изделие кг			На $1м^2$ изделия кг		
Диаметр, профиль	ф 8	ф 12	ф 10		ф 14		ф 4	ф 5	-60×8		Армат. дет.	Закл. дет.	Всего	Армат. дет.	Закл. дет	Всего
Длина, м	4.80	15.20	1.57		2.80		34.63	62.44	0.20							
Вес, кг	1.90	13.50	0.97		3.38		3.40	9.62	0.76		31.79	1.73	33.51	2.92	0.16	3.08

Примечание
Детали опалубки и армирования см. выпуск 0-1 данной серии

ТК	Панели толщиной 160 мм	Серия 1.131-1	
1971	Панели В1.5-47.27.16-2.7; В1.5-47.27.16-2.7А. Арматурный блок АБВ1.5-47-2.7	Выпуск 1-2	Лист 48

Жилища

Согласовано

Инв. №

Взамен

Дата

Нач. отд. Т. Шляпин
Гл. инж. отд. Росинский
Гл. инж. пр. Росинский
Рук. гр. М. Бурова
Инженер Е. Чукавин
Ст. науч. сотр. В. Королев
Гл. технолог Н. Росинский
Проверил А. Умедмин
Рук. гр.

11770-03 67

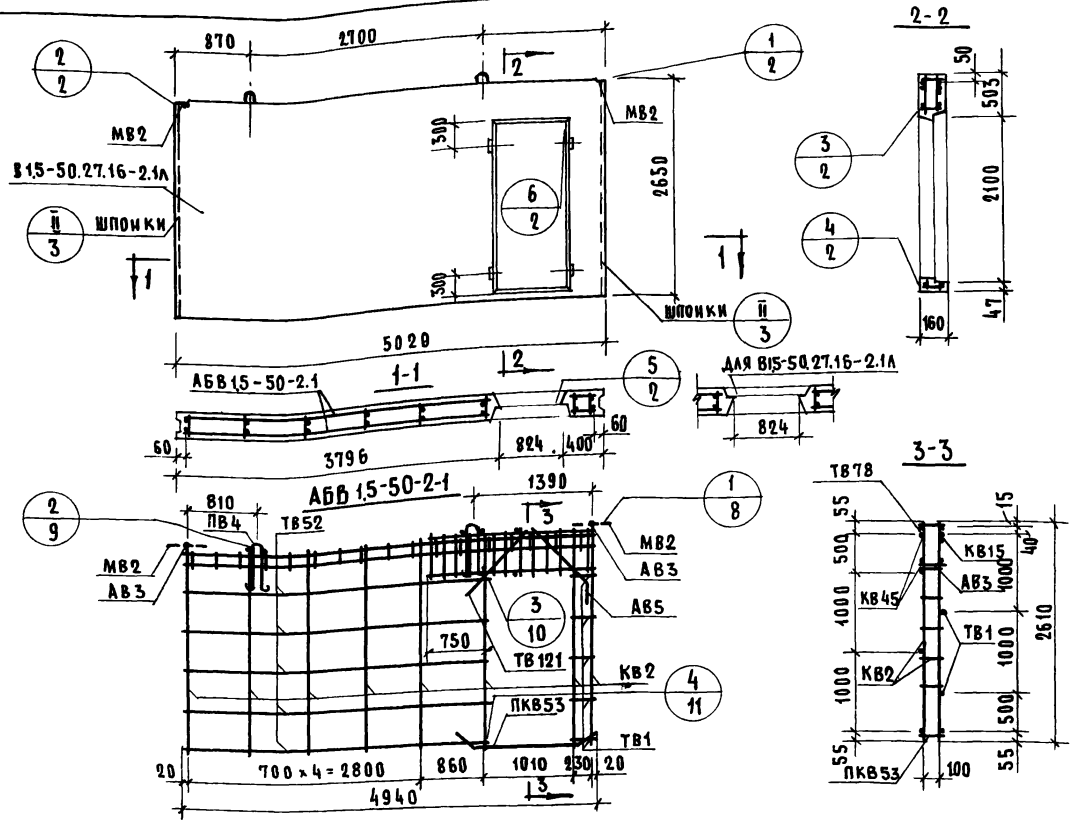

Характеристика изделия

Объем бетона		м³	1.852
То же на 1м² изделия			0.160
Вес		кг	4690
Площадь	Панели брутто	м²	13.3
	Проема		1.66
	Панели нетто		11.64
Марка бетона			150

Спецификация арматурных и закладных деталей на блок

Марка детали	К-во шт.	№ листа	№ альбома
КВ2	8	1	Выпуск 0-1
КВ15	1	2	
КВ45	2	3	
ПКВ53	1	4	
ТВ1	6	5	
ТВ52	6	6	
ТВ78	1	6	
ТВ121	2	7	
АВ3	8	4	
АВ5	2	4	
МВ2	2	8	
ПВ4	2	4	

Выборка стали на изделие

Класс или марка стали	A III		A II		A I		B I		В ст. 3кп	На изделие кг			На 1м² изделия кг		
Диаметр, профиль	ф8	ф12	ф10		ф16		ф4	ф5	-60х8	Армат. дет.	Закл. дет.	Всего	Армат. дет.	Закл. дет.	Всего
Длина, м	4.80	15.20	1.57		3.00		37.74	68.26	0.20						
Вес, кг	1.90	13.50	0.97		4.74		3.70	10.51	0.76	34.34	1.73	36.06	2.95	0.15	3.10

Примечание

Детали опалубки и армирования см. выпуск 0-1 данной серии

ТК 1971	Панели толщиной 160 мм	Серия 1.131-1	
	Панели В15-50-27.16-2.1; В15-50.27.16-2.1л. Арматурный блок АБВ 15-50-2.1	Выпуск 1-2	Лист 49

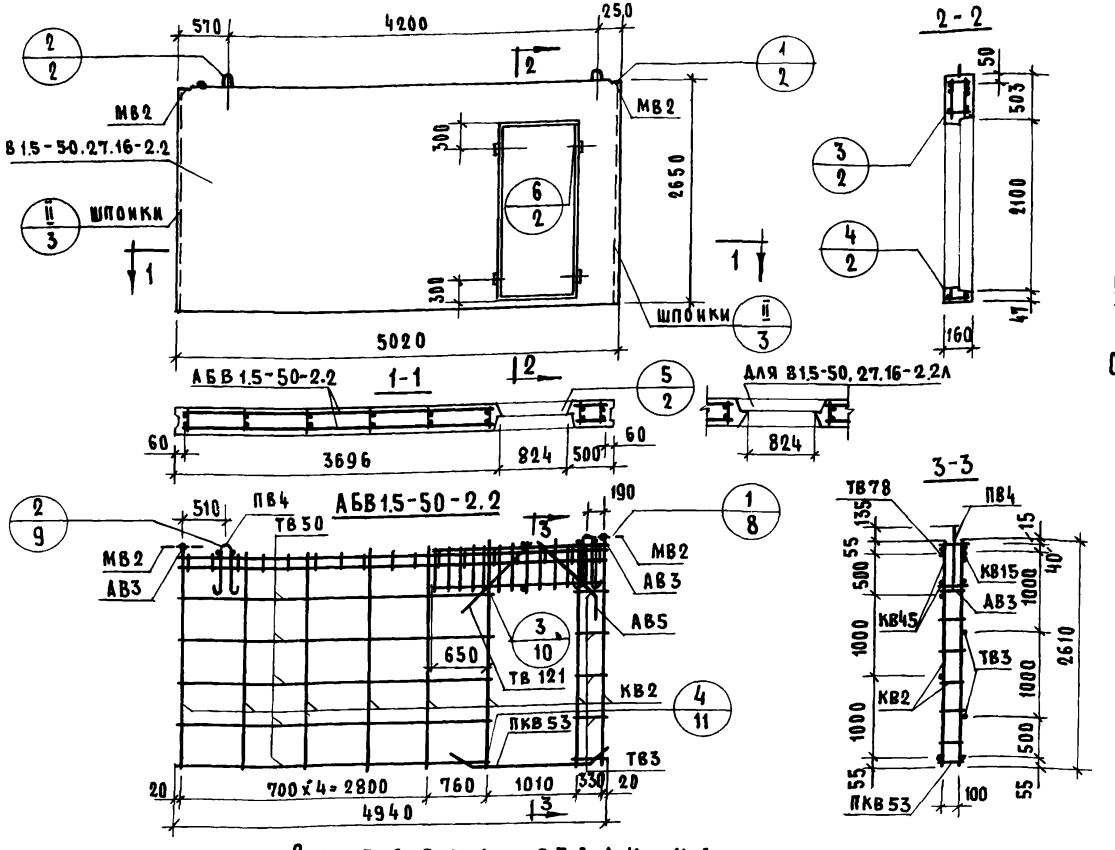

Характеристика изделия

Объем бетона		$м^3$	1.852
То же на $1м^2$ изделия			0.160
Вес		кг	4690
Площадь	Панели брутто	$м^2$	13.3
	Проема		1.66
	Панели нетто		11.64
Марка бетона			150

Спецификация арматурных и закладных деталей на блок

Марка детали	К-во шт.	№ листа	№ альбома
КВ2	8	1	Выпуск 2-1
КВ15	1	2	
КВ45	2	3	
ПКВ53	1	4	
ТВ3	6	5	
ТВ50	6	6	
ТВ78	1	6	
ТВ121	2	7	
АВ3	8	4	
АВ5	2	4	
МВ2	2	8	
ПВ4	2	4	

Выборка стали на изделие

Класс или марка стали	А III		А II		А I		В I		В ст. 3кп	На изделие кг			На $1м^2$ изделия кг		
Диаметр, профиль	ф 8	ф 12	ф 10		ф 16		ф 4	ф 5	-60х8	Армат. дет.	Закл. дет.	Всего	Армат. дет.	Закл. дет.	Всего
Длина, м	4.80	15.20	1.57		3.00		37.74	68.26	0.20						
Вес, кг	1.90	13.55	0.97		4.74		3.70	10.51	0.76	34.34	1.73	36.06	2.95	0.15	3.10

Примечание

Детали опалубки и армирования см. выпуск 0-1 данной серии

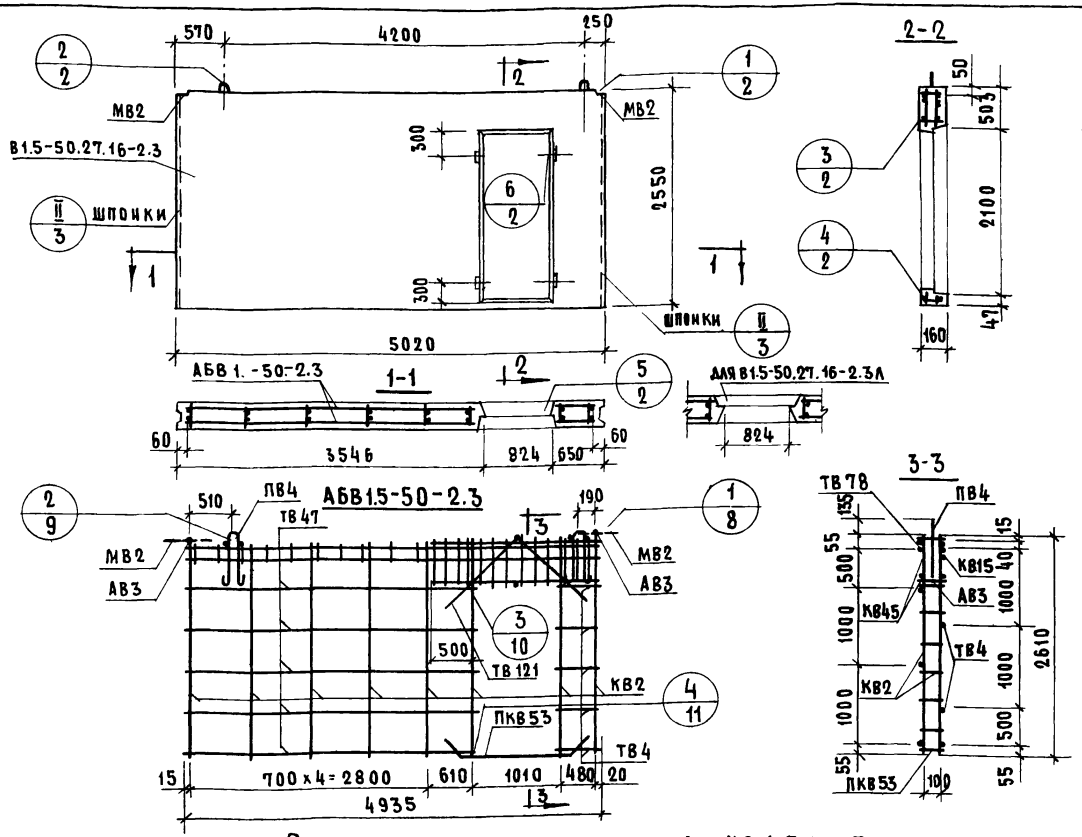

Характеристика изделия

Объем бетона		м³	1.852
То же на 1м² изделия		м³	0.160
Вес		кг	4690
Площадь	Панели брутто	м²	13.3
	Проема	м²	1.66
	Панели нетто	м²	11.64
Марка бетона			150

Спецификация арматурных и закладных деталей на блок

Марка детали	К-во шт.	№ листа	№ альбома
КВ2	8	1	Выпуск 2-1
КВ15	1	2	
КВ45	2	3	
ПКВ53	1	4	
ТВ4	6	5	
ТВ47	6	6	
ТВ78	1	6	
ТВ121	4	7	
АВ3	8	4	
МВ2	2	8	
ПВ4	2	4	

Выборка стали на изделие:

Класс или марка стали	А III		А II		А I		В I		В ст. 3кп		На изделие кг			На 1м² изделия кг		
Диаметр, профиль	ф8	ф12	ф10		ф16		ф4	ф5	-60×8		Армат. дет.	Закл. дет.	Всего	Армат. дет.	Закл. дет.	Всего
Длина, м	4.80	15.20	1.57		3.00		37.68	68.26	0.2							
Вес, кг	1.90	13.50	0.97		4.74		3.70	10.51	0.76		34.34	1.72	36.06	2.95	0.15	3.10

Примечание:
Детали опалубки и армирования см. выпуск 0-1 данной серии

ТК	Панели толщиной 160 мм	Серия 1.131-1	
1971	Панели В1.5-50.27.16-2.3; В1.5-50.27.16-2.3Л. Арматурный блок АБВ1.5-50-2.3	Выпуск 1-2	Лист 51

Согласовано: Ст. науч. сотр. Гл. технолог — В. Королев, И. Гайсинский
Дата, Инвен. №, Взамен
Проверил: Рук. гр. — Д. Умедман
Нач. отд. №17 — Б. Шлапин
Гл. инж. отд. — Н. Росинский
Гл. инж. пр. — Н. Росинский
Рук. гр. — М. Бурова
Инженер — Е. Чукавина
Жилища

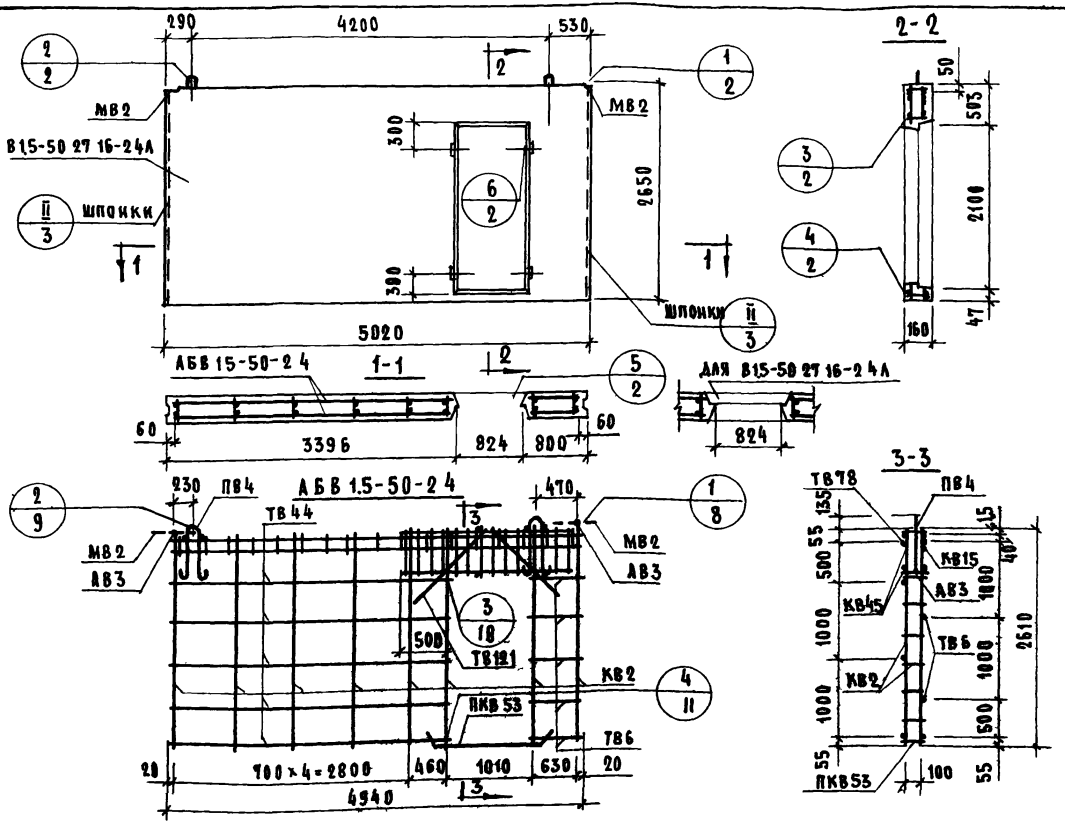

Характеристика изделия

Объем бетона		$м^3$	1.852
То же на $1м^2$ изделия		$м^3$	0.160
Вес		Кг	4690
Площадь	Панели брутто	$м^2$	13.3
	Проема	$м^2$	1.66
	Панели нетто	$м^2$	11.64
Марка бетона			150

Спецификация арматурных и закладных деталей на блок

Марка детали	К-во шт	№ листа	№ альбома
КВ2	8	1	Выпуск К 2-1
КВ15	1	2	
КВ45	2	3	
ПКВ53	1	4	
ТВ6	6	5	
ТВ44	6	6	
ТВ78	1	6	
ТВ121	4	7	
АВ3	8	4	
МВ2	2	8	
ПВ4	2	4	

Выборка стали на изделие

Класс или марка стали	A III		A II	AI		BI		В ст.3кп		На изделие кг			На $1м^2$ изделия кг		
Диаметр, профиль	Ф8	Ф12	Ф10	Ф16		Ф4	Ф5	-50×8		Армат дет.	Закл. дет.	Всего	Армат дет.	Закл. дет.	Всего
Длина, м	4.80	15.20	1.57	3.00		37.74	68.26	0.20							
Вес, кг	1.90	13.50	0.97	4.74		3.70	10.51	0.76		34.34	1.73	36.06	2.95	0.15	3.10

Примечание

Детали опалубки и армирования см. выпуск 0-1 данной серии

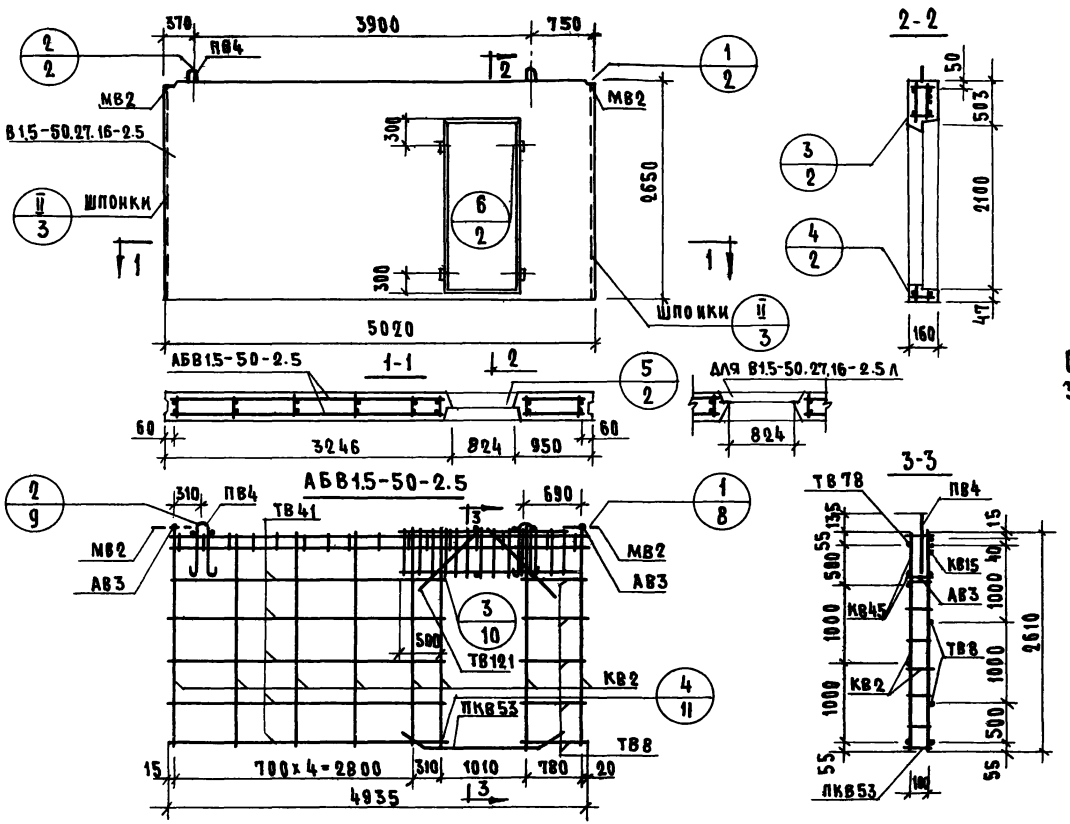

Характеристика изделия

Объем бетона		м³	1.852
То же на 1м² изделия			0.160
Вес		кг	4690
Площадь	Панели брутто	м²	13.3
	Проема		1.66
	Панели нетто		11.64
Марка бетона			150

Спецификация арматурных и закладных деталей на блок

Марка детали	К-во шт.	№ листа	№ альбома
КВ2	8	1	Выпуск 2-1
КВ15	1	2	
КВ45	2	3	
ПКВ53	1	4	
ТВ8	6	5	
ТВ41	6	6	
ТВ78	1	6	
ТВ121	4	7	
АВ3	8	4	
МВ2	2	8	
ПВ4	2	4	

Выборка стали на изделие

Класс или марка стали	А III		А II		А I		В I		В ст. 3 кп		На изделие кг			На 1м² изделия кг		
Диаметр, профиль	ф 8	ф 12	ф 10		ф 16		ф 4	ф 5	-60×8		Армат. дет	Закл. дет	Всего	Армат. дет.	Закл. дет.	Всего
Длина, м	4.80	15.20	1.57		3.00		37.68	68.26	0.20							
Вес, кг	1.90	13.50	0.97		47.4		3.70	10.51	0.76		34.33	1.73	36.06	2.95	0.15	3.10

Примечание:

Детали опалубки и армирования см. выпуск 0-1 данной серии

ТК	Панели толщиной 160 мм	Серия 1.131-1	
1971	Панели 1.5-50.27.16-2.5; В1.5-50.27.16-2.5л. Арматурный блок АБВ1.5-50-2.5	Выпуск 1-2	Лист 53

Жилища

Нач. отд. 17 | Гл. инж. отд. | Гл. инж. пр. | Рук. гр. | Инженер | Б. Шляпин | Росинский | Росинский | М. Бурова | Е. Чукавина | Рук. гр. | А. Умедман | Проверил | Согласовано | Ст. науч. сотр. | Гл. технолог | В. Королев | Н. Гансинский | Дата | Инвен. № | Взамен

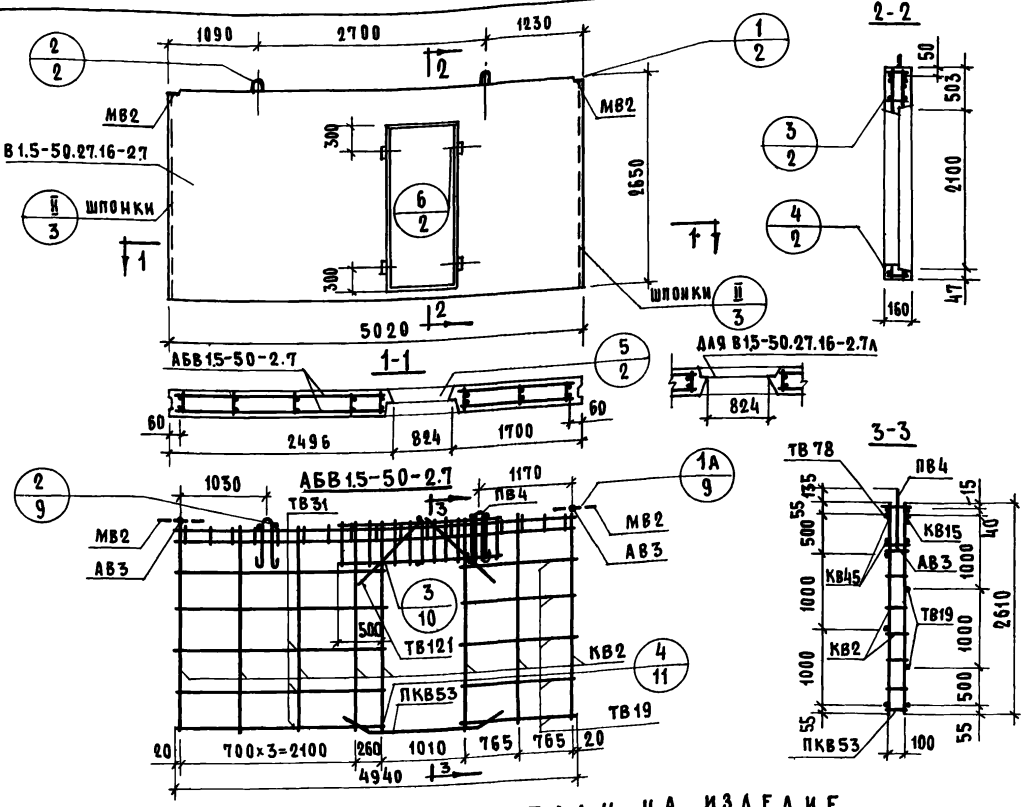

Характеристика изделия

Объем бетона		м³	1.862
то же на 1м² изделия		м³	0.160
Вес		кг	4690
Площадь	Панели брутто	м²	13.3
	Проема	м²	1.66
	Панели нетто	м²	11.64
Марка бетона			150

Спецификация арматурных и закладных деталей на блок

Марка детали	К-во шт.	№ листа	№ альбома
КВ2	8	1	Выпуск 2-1
КВ15	1	2	
КВ45	2	3	
ПКВ53	1	4	
ТВ19	6	5	
ТВ31	6	6	
ТВ78	1	6	
ТВ121	2	7	
АВ3	8	4	
МВ2	2	8	
ПВ4	2	4	

Выборка стали на изделие

Класс или марка стали	А III		А II		А I		В I		В ст. 3 кп		На изделие кг.			На 1м² изделия кг.		
Диаметр, профиль	ф8	ф12	ф10		ф16		ф4	ф5	-60×8		Армат. дет.	Закл. дет.	Всего	Армат. дет.	Закл. дет.	Всего
Длина, м	2.40	15.20	1.57		3.00		37.74	68.26	0.20							
Вес, кг	1.00	13.50	0.97		4.74		3.70	10.51	0.76		35.39	1.73	35.11	2.85	0.15	3.00

Примечание

Детали опалубки и армирования см. выпуск 0-1 данной серии

ТК 1971	Панели толщиной 160 мм	Серия 1.131-1	
	Панели В1.5-50.27.16-2.7; В1.5-50.27.16-2.7Л. Арматурный блок АБВ1.5-50-2.7	Выпуск 1-2	Лист 55

Согласовано: Ст. науч. сотр. Гл. технолог — В. Королев, Н. Пансинский. Дата, Инвен. №, Взамен

Проверил: Рук. гр. — Д. Умедман

Нач. отд. № 17 — Б. Шляпин; Гл. инж. отд. — Д. Росинский; Гл. инж. пр. — Н. Росинский; Рук. гр. — М. Бурова; Инженер — Е. Чукавина

Жилища

11770-03 74

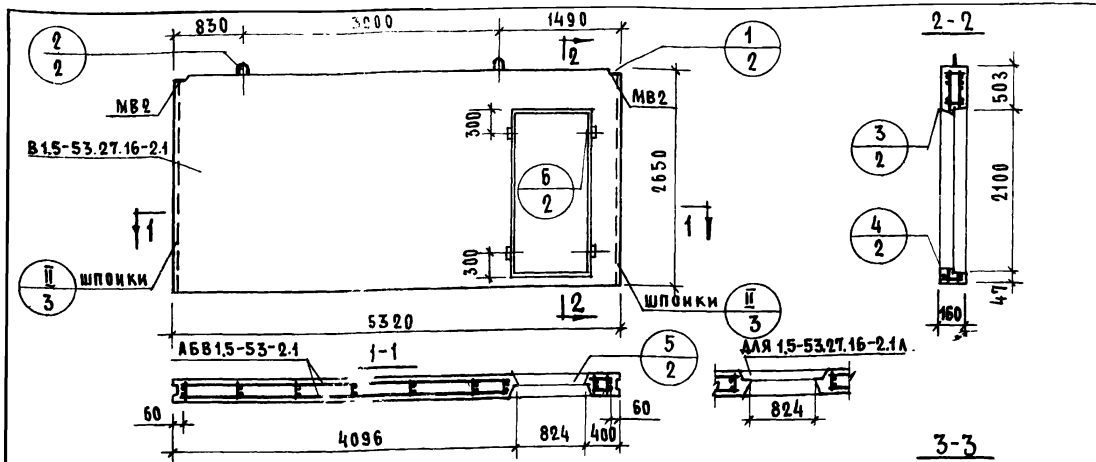

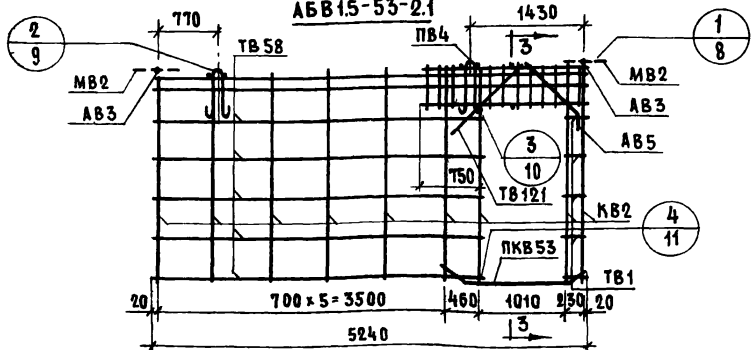

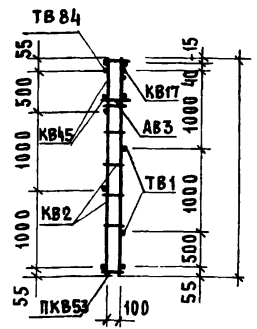

Характеристика изделия

Объем бетона		$м^3$	1.972
То же на $1 м^2$ изделия		$м^3$	0.160
Вес		кг	4930
Площадь	Панели брутто	$м^2$	14.1
	Проемов	$м^2$	1.66
	Панели нетто	$м^2$	12.44
Марка бетона			150

Спецификация арматурных и закладных деталей на блок

Марка детали	К-во шт.	№ листа	№ альбома
КВ2	9	1	Выпуск 0-1
КВ17	1	2	
КВ45	2	3	
ПКВ53	1	4	
ТВ1	6	5	
ТВ58	6	6	
ТВ84	1	7	
ТВ121	2	7	
АВ3	8	4	
АВ5	2	4	
МВ2	2	8	
ПВ4	2	4	

Выборка стали на изделие

Класс или марка стали	A III		A II		A I		B I		Вст 3 кп		На изделие кг.			На $1 м^2$ изделия кг.		
Диаметр, профиль	ф8	ф12	ф10		ф16		ф4	ф5	-60×8		Армат. дет.	Закл. дет.	Всего	Армат. дет.	Закл. дет.	Всего
Длина, м	4.80	15.20	1.57		3.00		40.85	74.08	0.20							
Вес, кг	1.90	13.50	0.97		4.74		4.01	11.41	0.76		35.54	1.73	37.26	2.84	0.14	2.98

Примечание

Детали опалубки и армирования см. Выпуск 0-1 данной серии

ТК 1971	Панели толщиной 160 мм	Серия 1.131-1	
	Панель 27.16-2.1; В1.5-53.27.16-2.1А. Арматурный блок АБВ 1.5-53-2.1	Выпуск 1-2	Лист 56

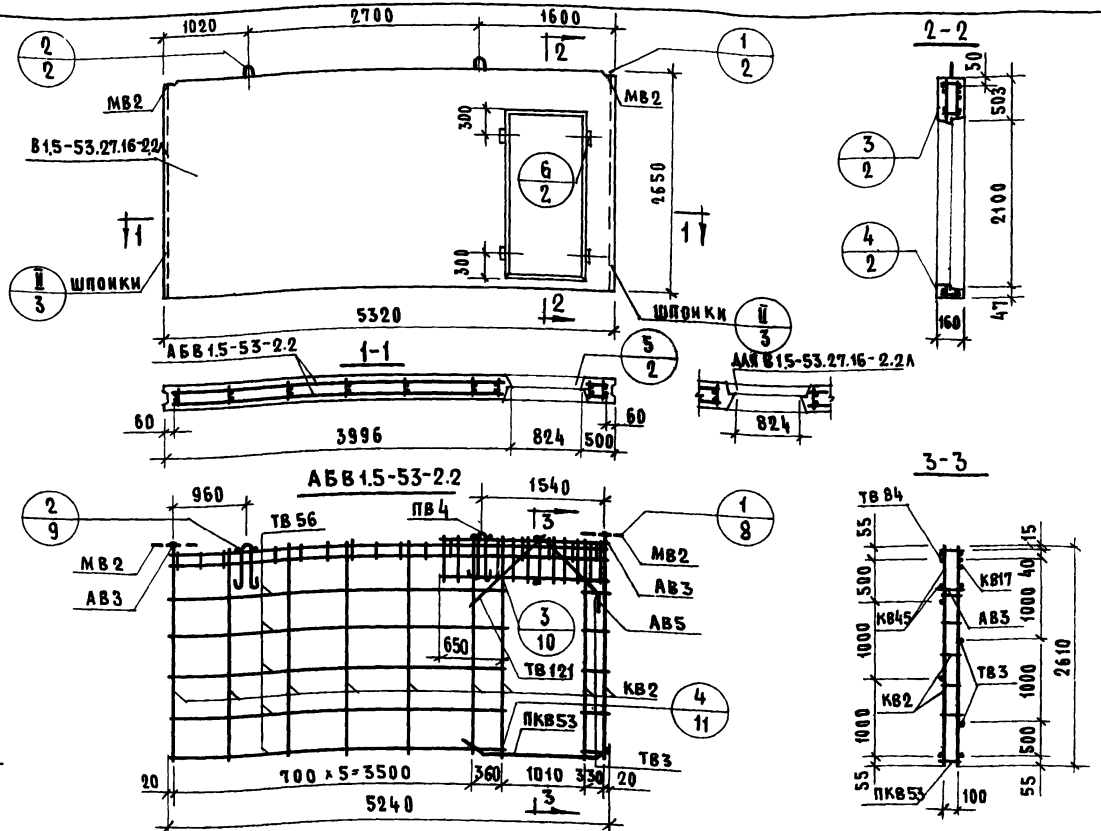

ХАРАКТЕРИСТИКА ИЗДЕЛИЯ

Объем бетона		$м^3$	1.972
То же на 1 $м^2$ изделия		$м^3$	0.160
Вес		кг	4930
Площадь	Панели брутто	$м^2$	14.1
	Проемов	$м^2$	1.66
	Панели нетто	$м^2$	12.44
Марка бетона			150

Спецификация арматурных и закладных деталей на блок

Марка детали	К-во шт.	№ листа	№ альбома
КВ2	9	1	Выпуск 2-1
КВ17	1	2	
КВ45	2	3	
ПКВ53	1	4	
ТВ3	6	5	
ТВ56	6	6	
ТВ84	1	7	
ТВ121	2	7	
АВ3	8	4	
АВ5	2	4	
МВ2	2	8	
ПВ4	2	4	

Выборка стали на изделие.

Класс или марка стали	А III		А II		А I		В I		В ст. 3 кп		На изделие кг			На 1 $м^2$ изделия кг.		
Диаметр, профиль	Ф8	Ф12	Ф10		Ф16		Ф4	Ф5	-60×8		Армат. дет.	Закл. дет	Всего	Армат. дет.	Закл. дет.	Всего
Длина, м	4.80	15.20	1.57		3.00		40.85	74.08	0.20							
Вес, кг	1.90	13.50	0.97		4.74		4.01	11.41	0.76		35.54	1.73	37.26	2.84	0.14	2.98

Примечание

Детали опалубки и армирования см. выпуск 0-1 данной серии

ТК 1971	Панели толщиной 160 мм	Серия 1.131-1
	Панели В1.5-53.27.16-2.2; В1.5-53.27.16-2.2Л. Арматурный блок АБВ1.5-53-2.2	Выпуск 1-2 / Лист 57

Жилища ЛЕНИНГ

Нач. отд. НТ — Б. Шляпин; Гл. инж. отд. — И. Росинский; Гл. инж. пр. — И. Росинский; Рук. гр. — М. Бурова; Инженер — Е. Чукавина; Рук. гр. — Д. Умедман

Согласовано: Ст. науч. сотр. — В. Королев; Гл. технолог — И. Гайсинский

Дата; Инвент. №; Взамен

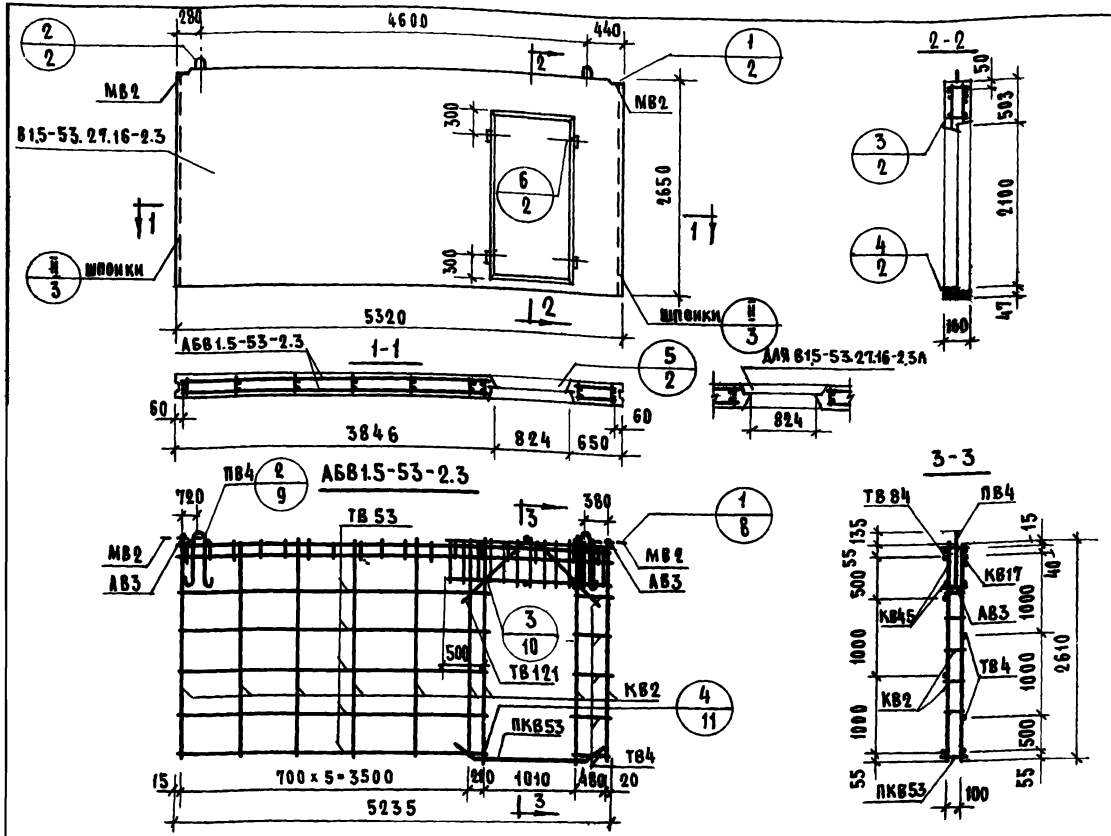

Характеристика изделия

Объем бетона		$м^3$	1.972
То же на $1 м^2$ изделия		$м^3$	0.160
Вес		кг	4930
Площадь	Панели брутто	$м^2$	14.1
	проемов	$м^2$	1.66
	Панели нетто	$м^2$	12.44
Марка бетона			150

Спецификация арматурных и закладных деталей на блок

Марка детали	К-во шт	№ листа	№ альбома
КВ2	9	1	Выпуск 0-1
КВ17	1	2	
КВ45	2	3	
ПКВ53	1	4	
ТВ4	6	5	
ТВ53	6	6	
ТВ84	1	7	
ТВ121	4	7	
АВ3	8	4	
МВ2	2	8	
ПВ4	2	4	

Выборка стали на изделие

Класс или марка стали	AIII		AII		AI		BI		Ст3кп		На изделие кг			На $1 м^2$ изделия кг		
Диаметр, профиль	ф8	ф12	ф10		ф16		ф4	ф5	-60x8		Армат. дет.	Закл. дет.	Всего	Армат. дет.	Закл. дет.	Всего
Длина, м	4.60	15.20	1.57		3.00		4085	68.86	0.20							
Вес, кг	1.90	13.50	0.97		4.74		4.01	11.41	0.76		35.54	1.73	37.26	2.84	0.14	2.98

Примечание

Детали опалубки и армирования см. выпуск 0-1 данной серии.

ТК 1971	Панели толщиной 160 мм.		Серия 1.131-1
	Панели В1.5-53.27.16-2.3; В1.5-53.27.16-2.3л. Арматурный блок АБВ1.5-53-2.3	Выпуск 1-2	Лист 58

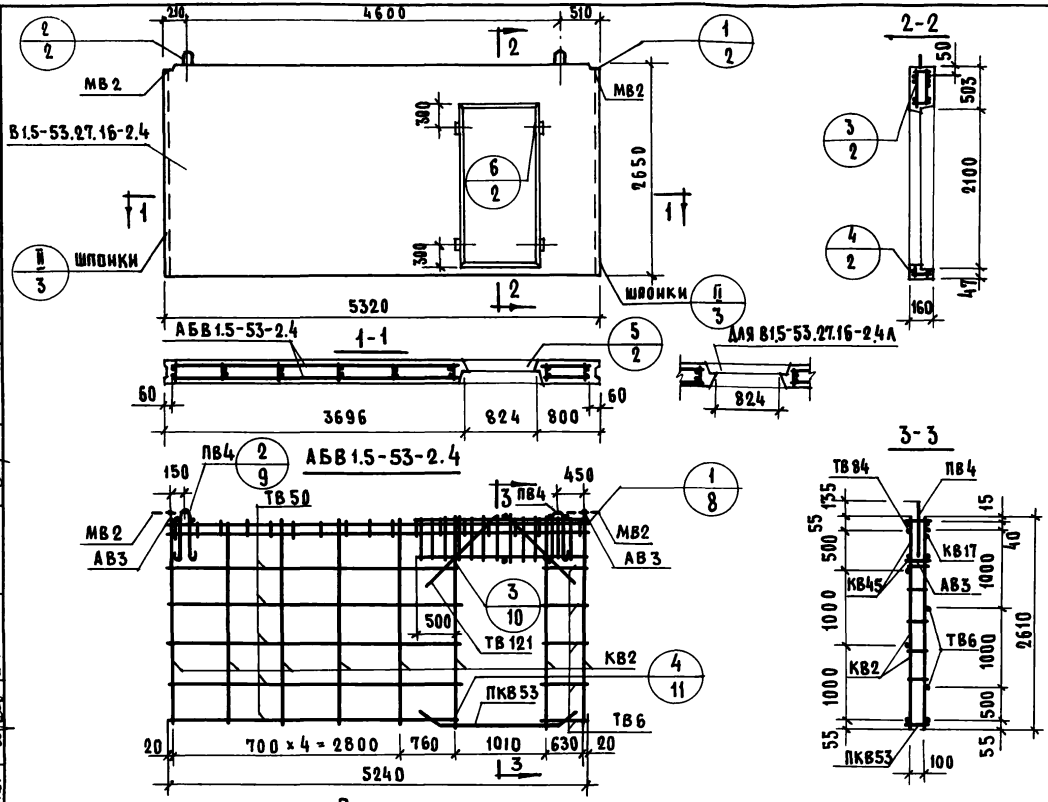

Характеристика изделия

Объем бетона		м³	1.972
То же на 1м² изделия			0.160
Вес		кг	4930
Площадь	панели брутто	м²	14.1
	проемов		1.66
	панели нетто		12.44
Марка бетона			150

Спецификация арматурных и закладных деталей на блок

Марка детали	К-во шт.	№ листа	№ альбома
КВ2	8	1	Выпуск 2-1
КВ17	1	2	
КВ45	2	3	
ПКВ53	1	4	
ТВ6	6	5	
ТВ50	6	6	
ТВ84	1	7	
ТВ121	4	7	
АВ3	8	4	
МВ2	2	8	
ПВ4	2	4	

Выборка стали на изделие

Класс или марка стали	AIII		AII		AI		BI		В ст. 3 кп		На изделие кг			На 1 м² изделия кг		
Диаметр, профиль	ф8	ф12	ф10		ф16		ф4	ф5	-60×8		Армат. дет.	Закл. дет	Всего	Армат. дет.	Закл. дет.	Всего
Длина, м	4.80	15.20	1.57		3.00		39.94	68.86	0.20							
Вес, кг	1.90	13.50	0.97		4.74		3.92	10.61	0.76		34.65	1.73	36.37	2.84	0.14	2.91

Примечание

Детали опалубки и армирования см. выпуск 0-1 данной серии

ТК 1971	Панели толщиной 160 мм		Серия 1.131-1
	Панели В1.5-53.27.16-2.4; В1.5-53.27.16-24л. Арматурный блок АБВ1.5-53-2.4	Выпуск 1-2	Лист 59

Жилищ. пром-ть

Согласовано: Гл. инж. отд. Б. Шапкин; Гл. инж. пр. Н. Росинский; Рук. гр. М. Янчинский; Инженер М. Бутрова; Ст. науч. сотр. В. Корольев; Гл. технолог И. Лисинский; Проверил Рук. гр. Д. Умелман; Рук. гр. Е. Чукавкина; Взамен; Инвен. №; Дата

11770-03 78

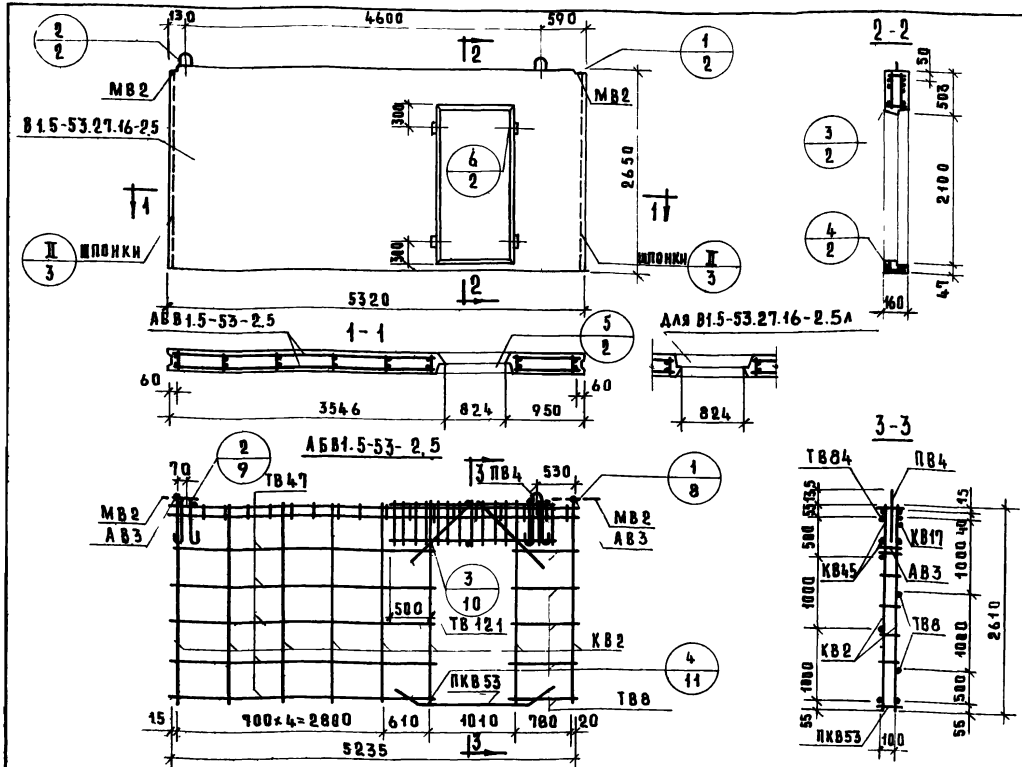

Характеристика изделия

Объем бетона		$м^3$	1.972
То же на $1 м^2$ изделия			0.160
Вес		кг	4930
Площадь	Панели брутто	$м^2$	14.1
	Проемов		1.66
	Панели нетто		12.44
Марка бетона			150

Спецификация арматурных и закладных деталей на блок

Марка детали	К-во шт.	№ листа	№ альбома
КВ2	8	1	Выпуск 2-1
КВ17	1	2	
КВ45	2	3	
ПКВ53	1	4	
ТВ8	6	5	
ТВ47	6	6	
ТВ84	1	7	
ТВ121	4	7	
АВ3	8	4	
МВ2	2	8	
ПВ4	2	4	

Выборка стали на изделие

Класс или марка стали	AIII		AII		AI		BI		Вст.3кп	На изделие кг			На $1 м^2$ изделия кг		
Диаметр, профиль	ф8	ф12	ф10		ф16		ф4	ф5	-60×8	Армат. дет.	Закл. дет.	Всего	Армат. дет.	Закл. дет.	Всего
Длина, м	4.80	15.20	1.57		3.00		39.88	68.86	0.20						
Вес, кг.	1.90	13.50	0.97		4.74		3.91	10.61	0.76	34.64	1.72	36.36	2.77	0.14	2.91

Примечание

Детали опалубки и армирования см. выпуск 0-1 данной серии

ТК	Панели толщиной 160 мм	серия 1.131-1	
1971	Панели В1.5-53.27.16-2.5; В1.5-53.27.16-2.5л. Арматурный блок АБВ1.5-53-2.5	Выпуск 1-2	Лист 60

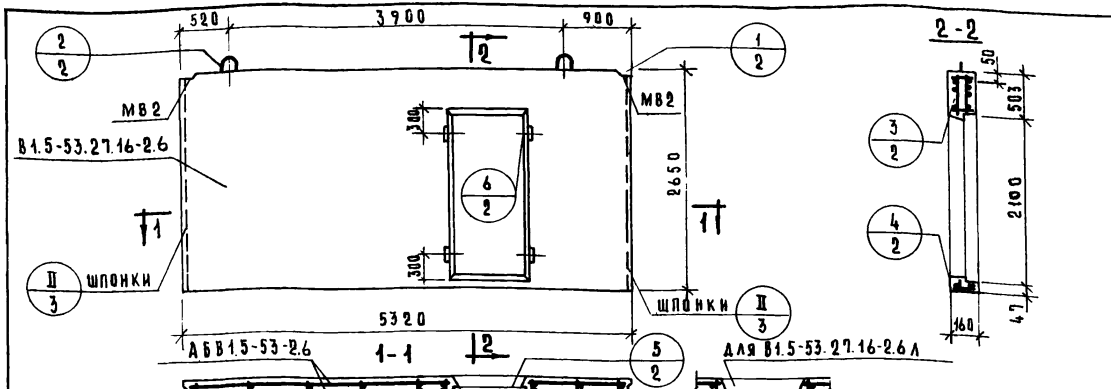

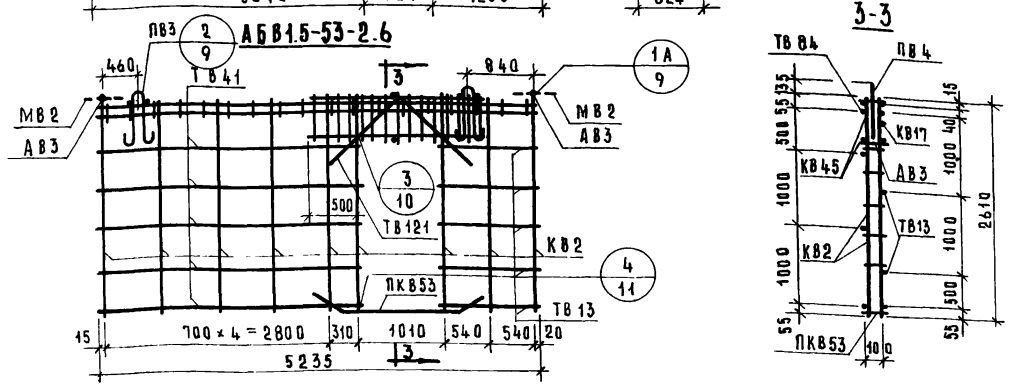

Характеристика изделия

Объем бетона		$м^3$	1.972
То же на $1 м^2$ изделия			0.160
Вес		кг	4930
Площадь	Панели брутто	$м^2$	14.1
	Проемов		1.66
	Панели нетто		12.44
Марка бетона			150

Спецификация арматурных и закладных деталей на блок

Марка детали	К-во шт	№ листа	№ альбома
КВ2	9	1	Выпуск 2-1
КВ17	1	2	
КВ45	2	3	
ПКВ53	1	4	
ТВ13	6	5	
ТВ41	6	6	
ТВ84	1	7	
ТВ121	4	7	
АВ3	3	4	
МВ2	2	8	
ПВ4	2	4	

Выборка стали на изделие

Класс или марка стали	AIII		AII		AI		BI		Вст.3кп	На изделие кг			На $1 м^2$ изделия кг		
Диаметр, профиль	ф8	ф12	ф10		ф16		ф4	ф5	-60×8	Армат. дет.	Закл. дет.	Всего	Армат дет	Закл дет	Всего
Длина, м	4.80	35.20	1.57		3.00		40.79	74.08	0.20						
Вес, кг.	1.91	13.50	0.97		4.74		4.00	11.41	0.76	35.54	1.72	37.26	2.84	0.14	2.98

Примечание

Детали опалубки и армирования см. выпуск 0-1 данной серии.

ТК	Панели толщиной 160 мм	Серия 1.131-1
1971	Панели В1.5-53.27.16-2.6; В1.5-53.27.16-2.6л. Арматурный блок АБВ1.5-53-2.6	Выпуск 1-2 / Лист 61

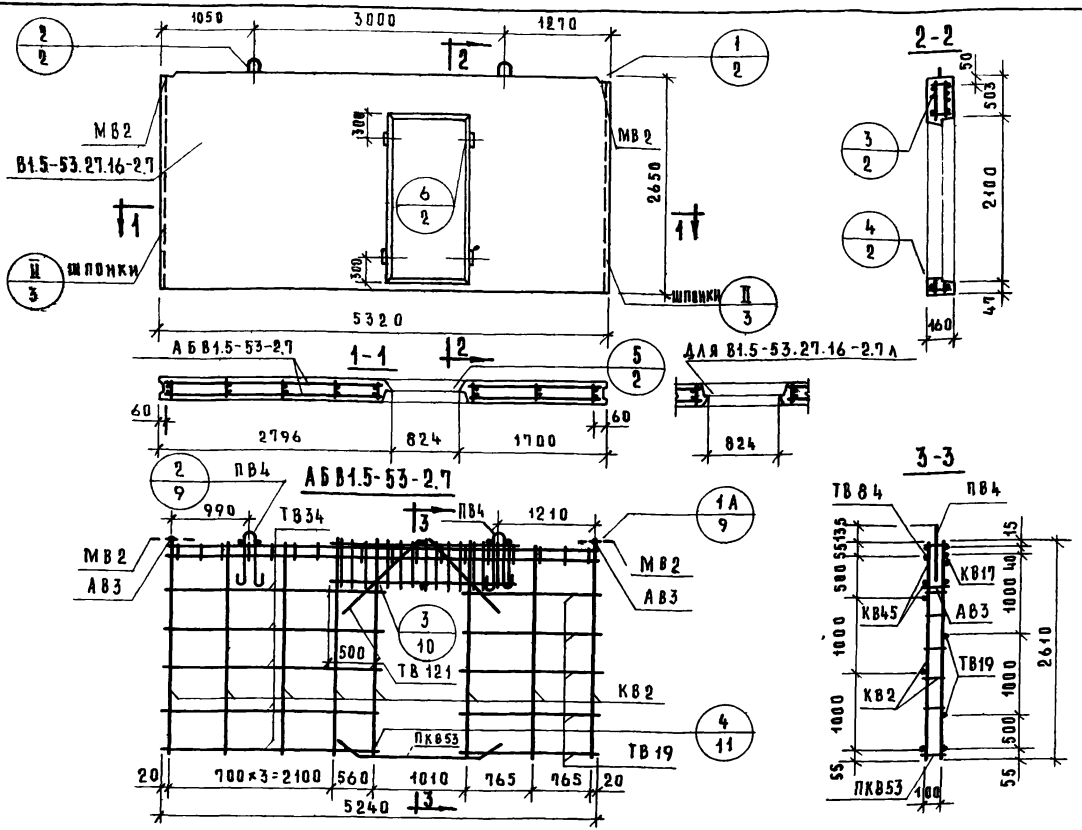

Характеристика изделия

Объем бетона		$м^3$	1.972
То же на 1 $м^2$ изделия			0.160
Вес		кг	4930
Площадь	Панели брутто	$м^2$	14.1
	Проемов		1.66
	Панели нетто		12.44
Марка бетона			150

Спецификация арматурных и закладных деталей на блок

Марка детали	К-во шт.	№ листа	№ альбома
КВ2	8	1	Выпуск 2-1
КВ17	1	2	
КВ45	2	3	
ПКВ53	1	4	
ТВ19	6	5	
ТВ34	6	6	
ТВ84	1	7	
ТВ121	4	7	
АВ3	8	4	
МВ2	2	8	
ПВ4	2	4	

Выборка стали на изделие

Класс или марка стали	AIII		AII		AI		BI		Вст3кп	На изделие кг			На 1 $м^2$ изделия кг		
Диаметр, профиль	ф8	ф12	ф10		ф16		ф4	ф5	-60×8	Армат. дет.	Закл. дет.	Всего	Армат. дет.	Закл. дет.	Всего
Длина, м	4.88	15.20	1.57		3.00		40.79	74.08	0.20						
Вес, кг	1.90	13.50	0.97		4.74		4.00	11.41	0.76	35.54	1.72	37.26	2.84	0.14	2.98

Примечание

Детали опалубки и армирования см выпуск 0-1 данной серии

ТК	Панели толщиной 160 мм	серия 1.131-1	
1971	Панели В1.5-53.27.16-2.7; В1.5-53.27.16-2.7л. Арматурный блок АБВ1.5-53-2.7	выпуск 1-2	лист 62

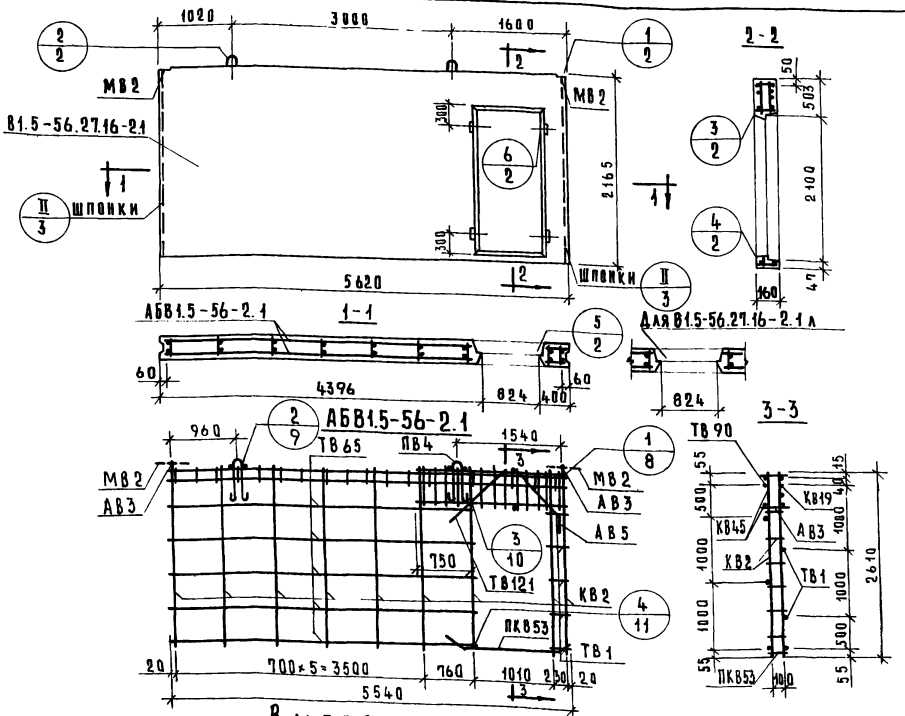

Характеристика изделия

Объем бетона	$м^3$	2.102
То же на $1 м^2$ изделия		0.160
Вес	кг	5250
Площадь: Панели брутто	$м^2$	14.9
Площадь: Проема		1.66
Площадь: Панели нетто		13.24
Марка бетона		150

Спецификация арматурных и закладных деталей на блок

Марка детали	К-во шт.	№ листа	№ альбома
КВ2	9	1	Выпуск 2-1
КВ19	1	2	
КВ45	2	3	
ПКВ53	1	4	
ТВ1	6	5	
ТВ65	6	6	
ТВ90	1	7	
ТВ121	2	7	
АВ3	8	4	
АВ5	2	4	
МВ2	2	8	
ПВ4	2	4	

Выборка стали на изделие

Класс или марка стали	AIII		AII	AI		BI		Вес 3 кп	На изделие кг			На $1 м^2$ изделия кг		
Диаметр, профиль	ф8	ф12	ф10	ф16		ф4	ф5	-60×8	Армат. дет.	Закл. дет.	Всего	Армат. дет.	Закл. дет.	Всего
Длина, м	4.80	15.20	1.57	3.00		43.05	74.68	0.20						
Вес, кг	1.90	13.50	0.97	4.74		4.22	11.50	0.16	35.85	1.72	37.57	2.72	0.13	2.85

Примечание

Детали опалубки и армирования см. выпуск 0-1 данной серии

ТК	Панели толщиной 160 мм	Серия 1.131-1	
1971	Панели В1.5-56.27.16-2.1; В1.5-56.27.16-2.1а. Арматурный блок АБВ1.5-56-2.1	Выпуск 1-2	Лист 63

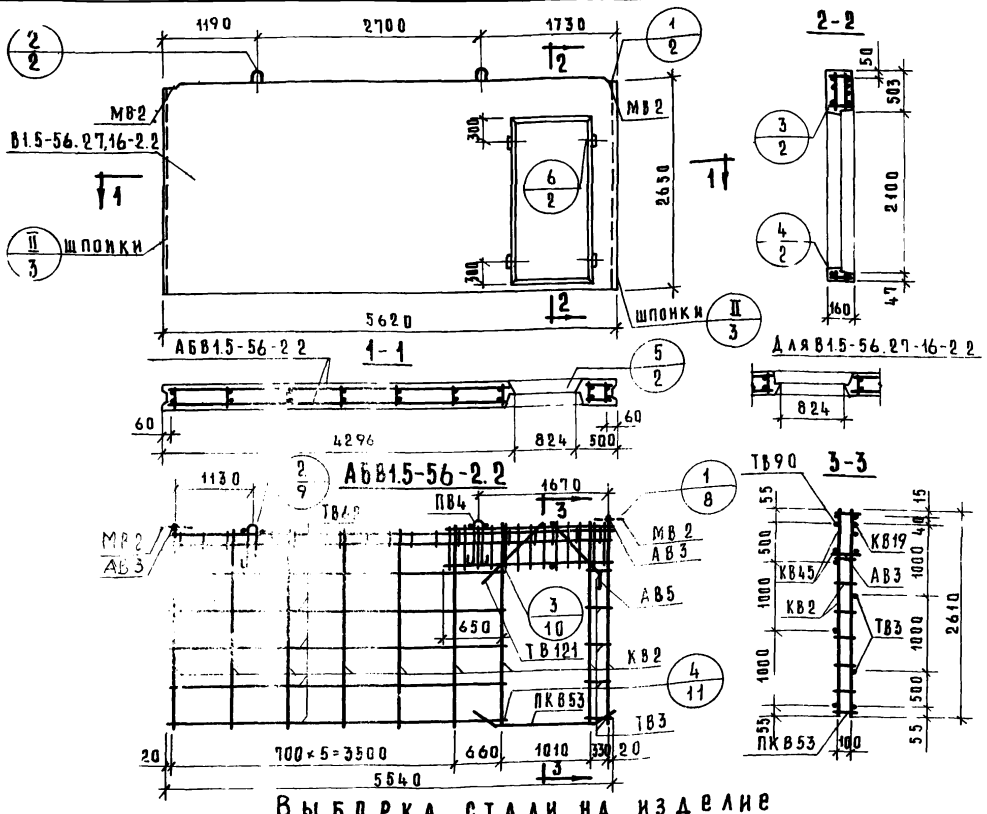

Характеристика изделия

Объем бетона		$м^3$	2.182
То же на $1м^2$ изделия			0.160
Вес		кг	5250
Площадь	Панели брутто	$м^2$	14.9
	Проема		1.66
	Панели нетто		13.24
Марка бетона			150

Спецификация арматурных и закладных деталей на блок

Марка детали	К-во шт.	№ листа	№ альбома
КВ2	9	1	Выпуск 2-1
КВ19	1	2	
КВ45	2	3	
ПКВ53	1	4	
ТВ3	6	5	
ТВ62	6	6	
ТВ90	1	7	
ТВ121	2	7	
АВ3	8	4	
АВ5	2	4	
МВ2	2	8	
ПВ4	2	4	

Выборка стали на изделие

Класс или марка стали	AIII		AII		AI		BI		Вст.3КП	На изделие кг			На $1м^2$ изделия кг		
Диаметр, профиль	ф8	ф12	ф10		ф16		ф4	ф5	-60×8	Армат. дет.	Закл. дет.	Всего	Армат. дет.	Закл. дет.	Всего
Длина, м	4.80	15.20	1.57		3.00		43.05	74.68	0.20						
Вес, кг	1.90	13.50	0.97		4.74		4.22	11.50	0.76	35.85	1.72	37.57	2.72	0.13	2.85

Примечание

Детали опалубки и армирования см. выпуск 0-1 данной серии

ТК 1971	Панели толщиной 160 мм	серия 1.131-1	
	Панели В1.5-56.27.16-2.2; В1.5-56.27.16-2.2л. Арматурный блок АБВ1.5-56-2.2	Выпуск 1-2	Лист 64

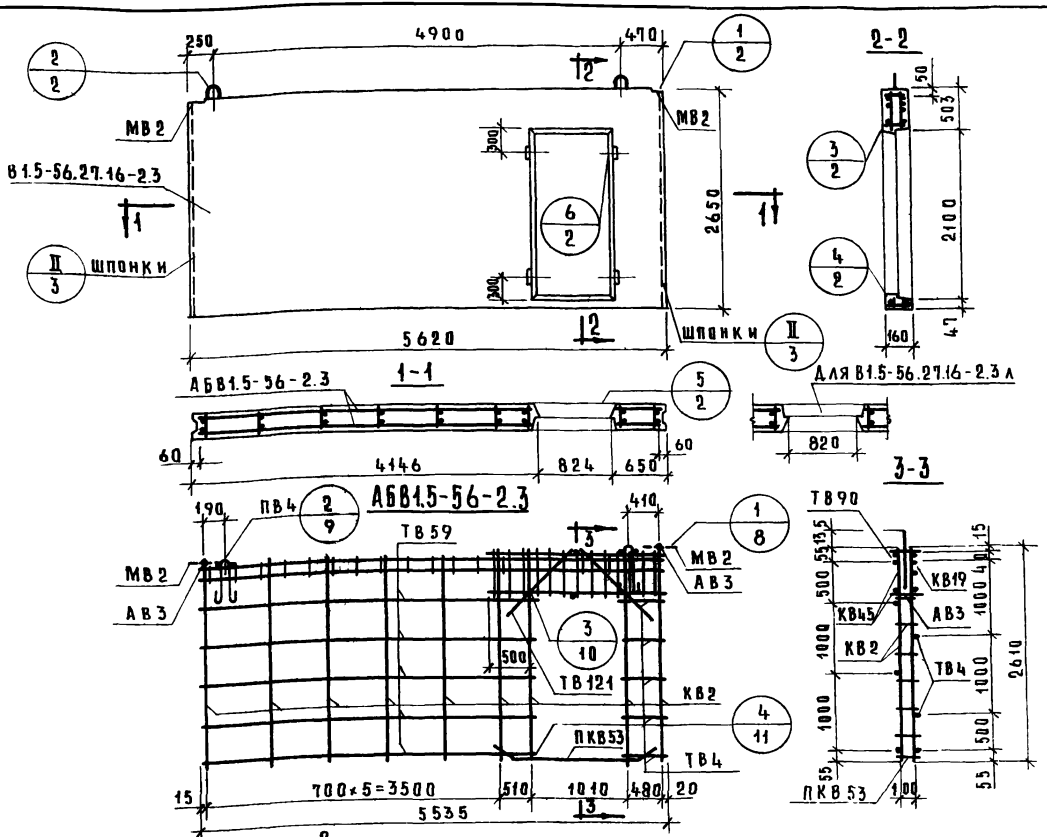

Характеристика изделия

Объем бетона		$м^3$	2.102
То же на $1 м^2$ изделия		$м^3$	0.160
Вес		кг	5250
Площадь	Панели брутто	$м^2$	14.9
	Проема	$м^2$	1.66
	Панели нетто	$м^2$	13.24
Марка бетона			150

Спецификация арматурных и закладных деталей на блок

Марка детали	К-во шт.	№ листа	№ альбома
КВ2	9	1	Выпуск 2-1
КВ19	1	2	
КВ45	2	3	
ПКВ53	1	4	
ТВ4	6	5	
ТВ59	6	6	
ТВ90	1	7	
ТВ121	4	7	
АВ3	8	4	
МВ2	2	8	
ПВ4	2	4	

Выборка стали на изделие

Класс или марка стали	AIII		AII		AI		BI		Вст.3кп		На изделие кг			На $1 м^2$ изделия кг		
Диаметр, профиль	ф8	ф12	ф10		ф16		ф4	ф5	-60×8		Армат. дет.	Закл. дет.	Всего	Армат. дет.	Закл. дет.	Всего
Длина, м	4.80	15.20	1.57		3.00		43.05	74.68	0.20							
Вес, кг	1.90	13.50	0.97		4.74		4.22	11.50	0.76		35.85	1.72	37.57	2.72	0.13	2.85

Примечание

Детали опалубки и армирования см. выпуск 0-1 данной серии

ТК	Панели толщиной 160 мм	серия 1.131-1	
1971	Панели В1.5-56.27.16-2.3; В1.5-56.27.16-2.3л. Арматурный блок АБВ1.5-56-2.3	Выпуск 1-2	Лист 65

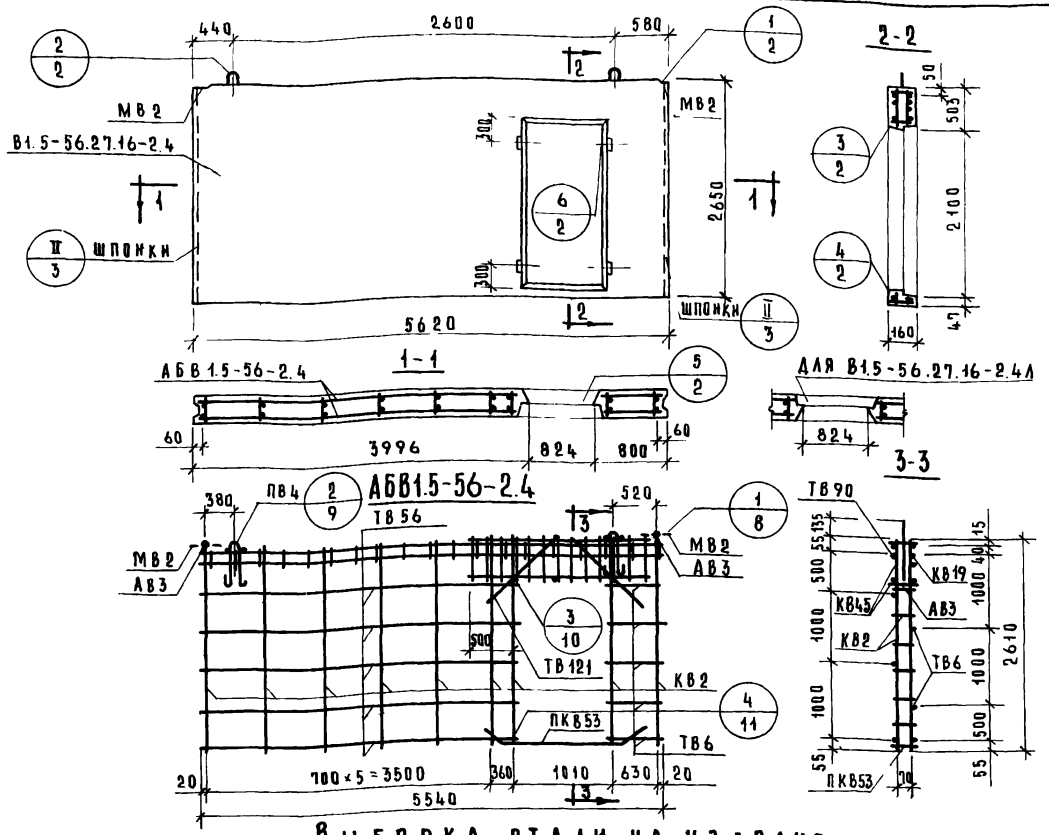

Характеристика изделия

Объем бетона		$м^3$	2.102
То же на $1 м^2$ изделия		$м^3$	0.160
Вес		кг	5250
Площадь	Панели брутто	$м^2$	14.9
	Проема	$м^2$	1.66
	Панели нетто	$м^2$	13.24
Марка бетона			150

Спецификация арматурных и закладных деталей на блок

Марка детали	К-во шт	№ листа	№ альбома
КВ2	9	1	Выпуск 2-1
КВ19	1	2	
КВ45	2	3	
ПКВ53	1	4	
ТВ6	6	5	
ТВ56	6	6	
ТВ90	1	7	
ТВ121	4	7	
АВ3	8	4	
МВ2	2	8	
ПВ4	2	4	

Выборка стали на изделие

Класс или марка стали	AIII		AII		AI		BI		Вст.3кп		На изделие кг			На $1 м^2$ изделия кг		
Диаметр, профиль	ф8	ф12	ф10		ф16		ф4	ф5	-60×8		Армат. дет.	Закл. дет.	Всего	Армат. дет.	Закл. дет.	Всего
Длина, м	4.80	15.20	1.57		3.00		43.05	74.68	0.20							
Вес, кг.	1.90	13.50	0.97		4.74		4.22	11.50	0.76		35.85	1.72	37.57	2.72	0.13	2.85

Примечание

Детали опалубки и армирования см выпуск 0-1 данной серии

ТК	Панели толщиной 160 мм	серия 1.131-1	
971	Панели В1.5-56.27.16 2л В1.5-56-27.16-2.4 Арматурный блок АБВ1.5-56-2.4	выпуск 1-2	лист 66

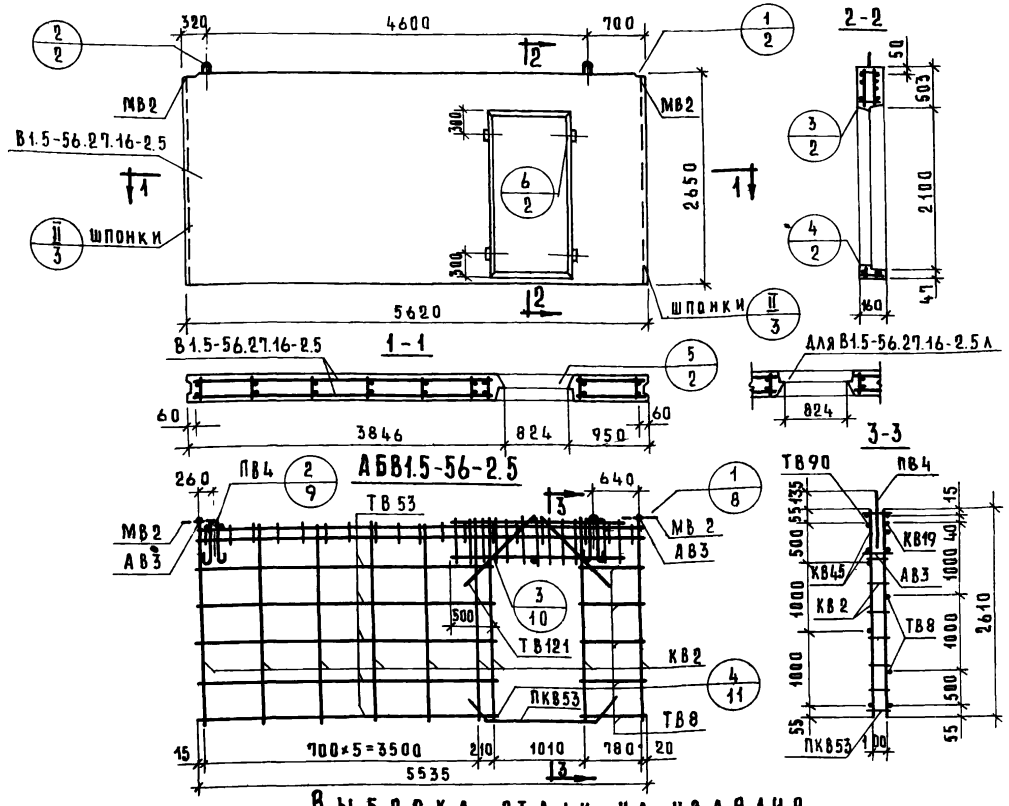

Характеристика изделия

Объем бетона		$м^3$	2.102
То же на $1 м^2$ изделия		$м^3$	0.160
Вес		кг	5250
Площадь	Панели брутто	$м^2$	14.9
	Проема	$м^2$	1.66
	Панели нетто	$м^2$	13.24
Марка бетона			150

Спецификация арматурных и закладных деталей на блок

Марка детали	К-во шт.	№ листа	№ альбома
КВ2	9	1	Выпуск 2-1
КВ19	1	2	
КВ45	2	3	
ПКВ53	1	4	
ТВ8	6	5	
ТВ53	6	6	
ТВ90	1	7	
ТВ121	4	7	
АВ3	8	4	
МВ2	2	8	
ПВ4	2	4	

Выборка стали на изделие

Класс или марка стали	AIII		AII		AI		BI		Вст.3кп	На изделие кг			На $1 м^2$ изделия кг		
Диаметр, профиль	ф8	ф12	ф10		ф16		ф4	ф5	-60×8	Армат. дет.	Закл. дет.	Всего	Армат. дет.	Закл. дет.	Всего
Длина, м	4.80	15.20	1.57		3.00		43.05	74.68	0.20						
Вес, кг	1.90	13.50	0.97		4.74		4.22	11.50	0.76	35.85	1.72	37.57	2.72	0.13	2.85

Примечание

Детали опалубки и армирования см. выпуск 0-1 данной серии

ТК	Панели толщиной 160 мм	Серия 1.131-1	
1971	Панели В1.5-56.27.16-2.5; В1.5-56.27.16-2.5л. Арматурный блок АБВ1.5-56-2.5	Выпуск 1-2	Лист 61

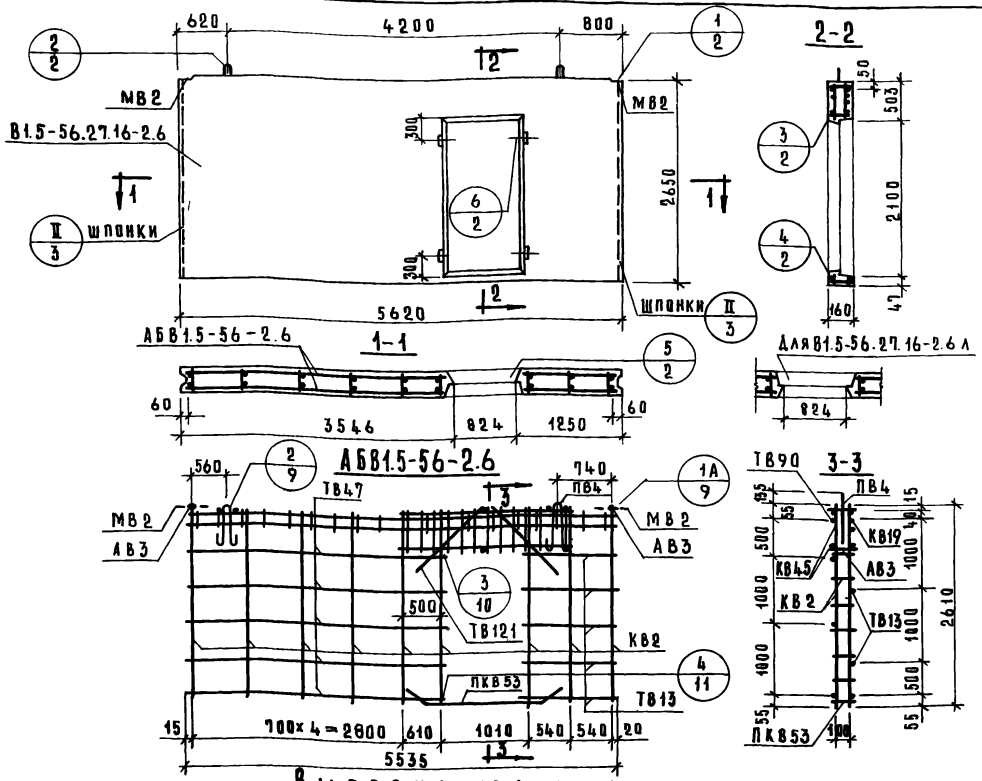

Характеристика изделия

Объем бетона		м³	2.102
То же на 1 м² изделия			0.160
Вес		кг	5250
Площадь	Панели брутто	м²	14.9
	Проема		1.66
	Панели нетто		13.24
Марка бетона			150

Спецификация арматурных и закладных деталей на блок

Марка детали	К-во шт.	№ листа	№ альбома
КВ2	9	1	Выпуск 2-1
КВ19	1	2	
КВ45	2	3	
ПКВ53	1	4	
ТВ13	6	5	
ТВ47	6	6	
ТВ90	1	7	
ТВ121	4	7	
АВ3	8	4	
МВ2	2	8	
ПВ4	2	4	

Выборка стали на изделие

Класс или марка стали	AIII		AII	AI		BI		BCT	На изделие кг			На 1 м² изделия кг		
Диаметр, профиль	ф8	ф12	ф10	ф16		ф4	ф5	-60×8	Армат дет.	Закл дет.	Всего	Армат дет.	Закл дет.	Всего
Длина, м	4.80	15.20	1.57	3.00		42.99	74.68	0.20						
Вес, кг	1.90	13.50	0.97	4.74		4.22	11.50	0.76	35.84	1.73	37.57	2.72	0.13	2.85

Примечание

Детали опалубки и армирования см выпуск 0-1 данной серии

ТК 1971	Панели толщиной 160 мм	Серия 1.131-1	
	Панели В1.5-56.27.16-2.6; В1.5-56.27.16-2.6л. Арматурный блок АБВ1.5-56-2.6	Выпуск 1-2	Лист 68

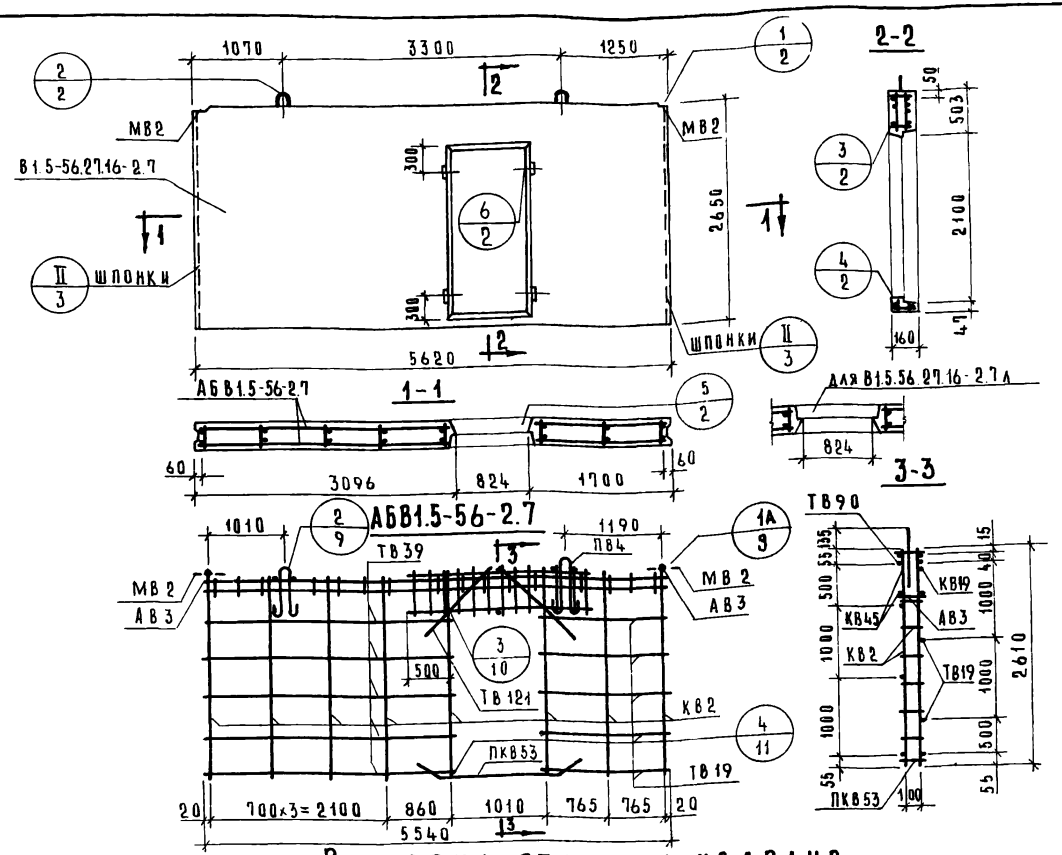

Характеристика изделия

Объем бетона		$м^3$	2.102
То же на $1 м^2$ изделия			0.160
Вес		кг	5250
Площадь	Панели брутто	$м^2$	14.9
	Проема		1.66
	Панели нетто		13.24
Марка бетона			150

Спецификация арматурных и закладных деталей на блок

Марка детали	К-во шт	№ листа	№ альбома
КВ2	8	1	Выпуск 2-1
КВ19	1	2	
КВ45	2	3	
ПКВ53	1	4	
ТВ19	6	5	
ТВ39	6	6	
ТВ90	1	7	
ТВ121	4	7	
АВ3	8	4	
МВ2	2	8	
ПВ4	2	4	

Выборка стали на изделие

Класс или марка стали	AIII		AII		AI		BI		Вст3кп	На изделие кг			На $1 м^2$ изделия кг		
Диаметр профиль	ф8	ф12	ф10		ф16		ф4	ф5	-60×8	Армат. дет.	Закл. дет.	Всего	Армат. дет	Закл. дет	Всего
Длина, м	4.80	15.20	1.57		3.00		42.14	69.46	0.20						
Вес, кг	1.90	13.50	0.97		4.74		4.13	10.70	0.76	34.96	1.72	36.68	2.64	0.13	2.77

Примечание

Детали опалубки и армирования см. выпуск 0-1 данной серии

ТК 1971	Панели толщиной 160 мм		
	Панели В1.5-56.27.16-2.7; В1.5-56.27.16-2.7л. Арматурный блок АБВ1.5-56-2.7	серия 1.131-1	
		Выпуск 1-2	Лист 69

Гипрониисельстрой

Согласовано: Ст. науч. сотр. В. Королев; Гл. технолог Н. Гайкинский; Инв. № ; Взамен

Проверил: Д. Умаман; Рук. гр. Е. Чукавина; Гл. инж. пр. М. Бурова; Гл. инж. отд. Н. Росинский; Нач. отдела Б. Шлапин

1770-03 Е

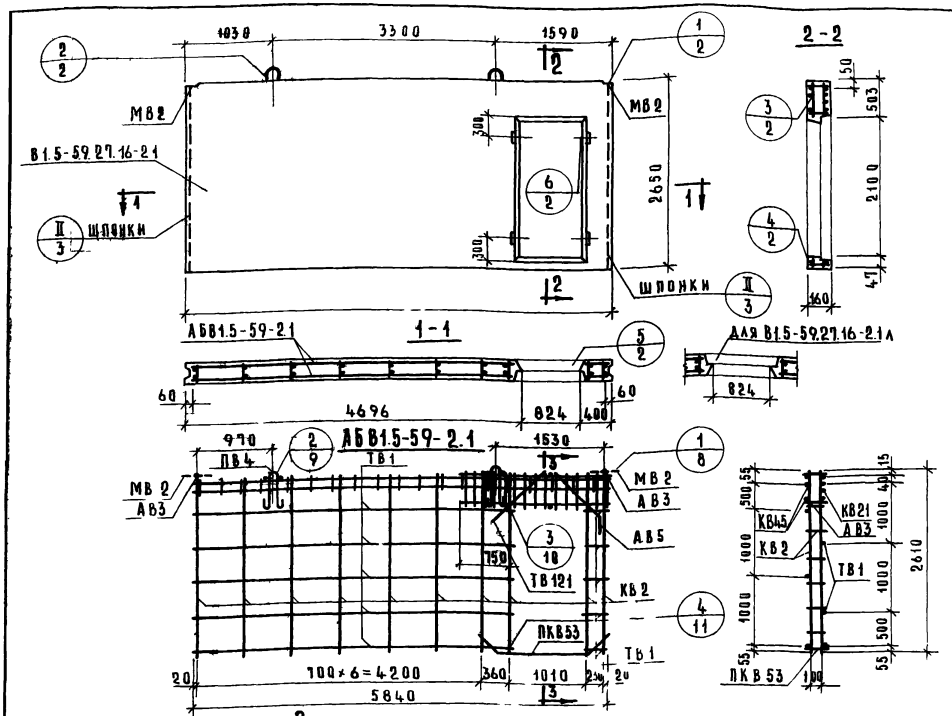

Характеристика изделия

Объем бетона		$м^3$	2.212
Тоже на $1м^2$ изделия		$м^3$	0.160
Вес		кг	5560
Площадь	Панели брутто	$м^2$	15.7
	Проема	$м^2$	1.66
	Панели нетто	$м^2$	14.04
Марка бетона			150

Спецификация арматурных и закладных деталей на блок

Марка детали	К-во шт.	№ листа	№ альбома
КВ2	10	1	Выпуск 2-1
КВ21	1	2	
КВ45	2	3	
ПКВ53	1	4	
ТВ1	6	5	
ТВ71	6	6	
ТВ95	1	7	
ТВ121	2	7	
АВ3	8	4	
АВ5	2	4	
МВ2	2	8	
ПВ4	2	4	

Выборка стали на изделие

Класс или марка стали	AIII		AII		AI		BI		Вст.3кп	На изделие кг			На $1м^2$ изделия кг		
Диаметр, профиль	ф8	ф12	ф10		ф16	ф4	ф5	-60×8		Армат. дет.	Закл. дет.	Всего	Армат. дет.	Закл. дет.	Всего
Длина, м	4.80	15.20	1.57		3.00	46.16	80.50	0.20							
Вес, кг	1.90	13.50	0.97		4.74	4.53	12.40	0.76		37.05	1.72	38.77	2.63	0.12	2.76

Примечание

Детали опалубки и армирования см выпуск 0-1 данной серии

ТК	Панели толщиной 160 мм		серия 1.131-1
1971	Панели В1.5-59.27.16-2 В1.5-59.27.16-2.1л. Арматурный блок АБВ1.5-59-2.1		Выпуск 1-2 / Лист 10

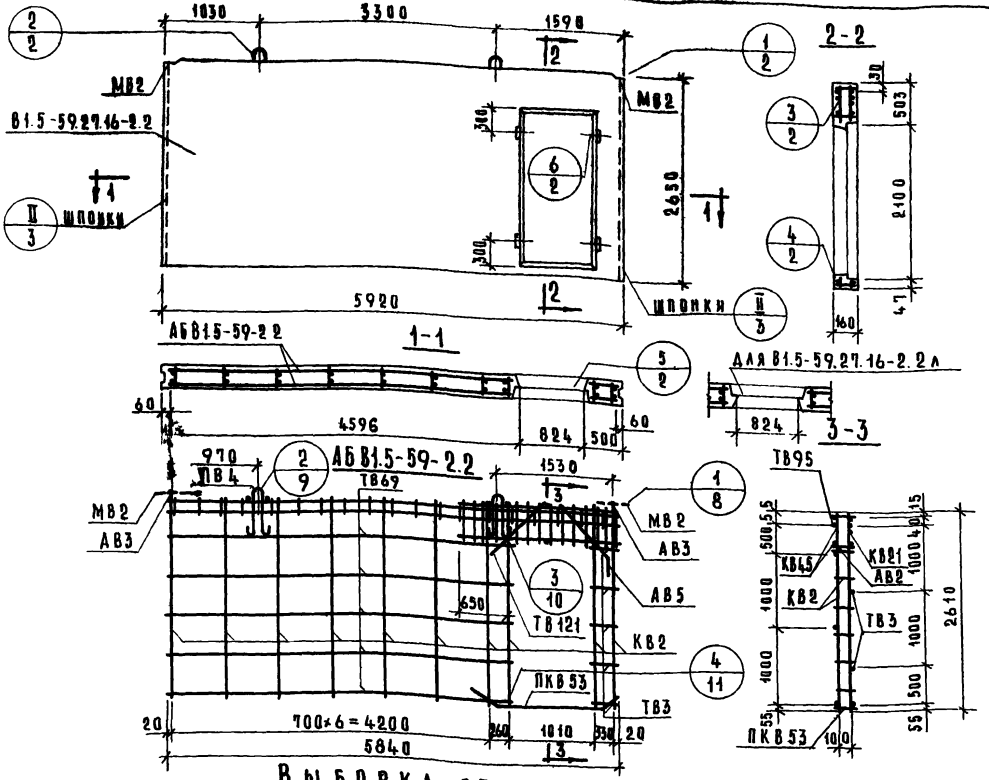

Характеристика изделия

Объем бетона		$м^3$	2.212
То же на $1 м^2$ изделия		$м^3$	0.160
Вес		кг	5560
Площадь	Панели брутто	$м^2$	15.7
	Проема	$м^2$	1.66
	Панели нетто	$м^2$	14.04
Марка бетона			150

Спецификация арматурных и закладных деталей на блок

Марка детали	К-во шт.	№ листа	№ альбома
КВ2	10	1	Выпуск 2-1
КВ21	1	2	
КВ45	2	3	
ПКВ53	1	4	
ТВ3	6	5	
Т869	6	6	
Т895	1	7	
Т8121	2	7	
АВ3	8	4	
АВ5	2	4	
МВ2	2	8	
ПВ4	2	4	

Выборка стали на изделие

Класс или марка стали	AIII		AII		AI	BI		В.Ст.3кп	На изделие кг			На $1 м^2$ изделия кг		
Диаметр, профиль	ф8	ф12	ф10		ф16	ф4	ф5	-60×8	Армат. дет.	Закл. дет.	Всего	Армат. дет.	Закл. дет.	Всего
Длина, м	4.80	15.20	1.57		3.00	46.16	80.50	0.20						
Вес, кг	1.90	13.50	0.97		4.70	4.53	12.40	0.76	37.05	1.72	38.77	2.63	0.12	2.75

Примечание

Детали опалубки и армирования см. выпуск 0-1 данной серии

ТК	Панели толщиной 160 мм	Серия 1.131-1	
1971	Панели В1.5-59.27.16-2.2; В1.5-59.27.16-2.2л. Арматурный блок АБВ1.5-59-2.2	Выпуск 1-2	Лист 71

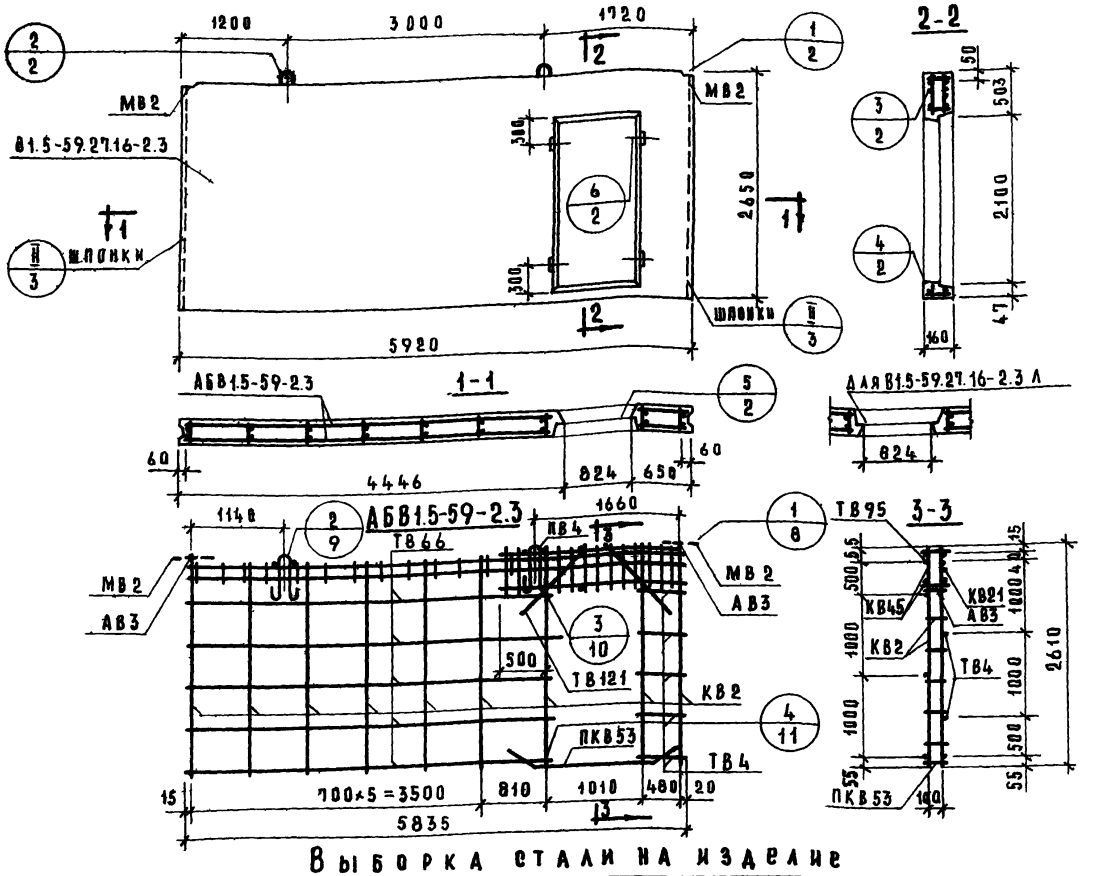

Характеристика изделия

Объем бетона		$м^3$	2.212
То же на $1 м^2$ изделия			0.160
Вес		кг	5560
Площадь	Панели брутто	$м^2$	15.7
	Проема		1.66
	Панели нетто		14.04
Марка бетона			150

Спецификация арматурных и закладных деталей на блок

Марка детали	К-во шт.	№ листа	№ альбома
КВ2	9	1	Выпуск 2-1
КВ21	1	2	
КВ45	1	3	
ПКВ53	1	4	
ТВ4	6	5	
ТВ66	6	6	
ТВ95	1	7	
ТВ121	4	8	
АВ3	8	4	
МВ2	2	8	
ПВ4	2	4	

Выборка стали на изделие

Класс или марка стали	AIII		AII		AI		BI		В Ст.3кп		На изделие кг.			На $1 м^2$ изделия кг.		
Диаметр, профиль	ф8	ф12	ф10			ф16	ф4	ф5	-60×8		Армат. дет.	Закл. дет.	Всего	Армат. дет.	Закл. дет.	Всего
Длина, м	4.80	15.20	1.57			3.00	45.25	75.28	0.20							
Вес, кг.	1.98	13.50	0.97			4.74	4.44	11.60	0.76		36.16	1.72	37.88	2.63	0.12	2.75

Примечание

Детали опалубки и армирования см выпуск 0-1 данной серии

ТК	Панели толщиной 160 мм	серия 1.131-1	
1971	Панели В1.5-59.27.16-2.3, В1.5-59.27.16-2.3л. Арматурный блок АБВ1.5-59-2.3	выпуск 1-2	лист 72

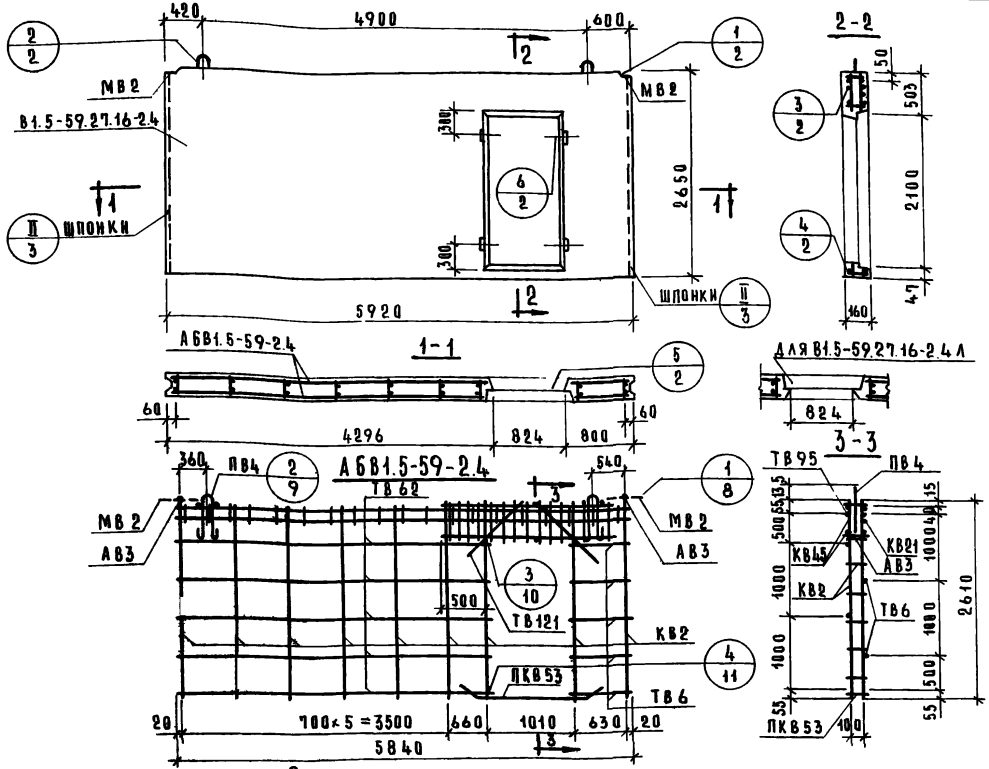

Характеристика изделия

Объем бетона		$м^3$	2.212
То же на $1м^2$ изделия		$м^3$	0.160
Вес		кг	5560
Площадь	Панели брутто	$м^2$	15.7
	Проема	$м^2$	1.66
	Панели нетто	$м^2$	14.04
Марка бетона			150

Спецификация арматурных и закладных деталей на блок

Марка детали	К-во шт.	№ листа	№ альбома
КВ2	9	1	Выпуск 2-1
КВ21	1	2	
КВ45	2	3	
ПКВ53	1	4	
ТВ6	6	5	
ТВ62	6	6	
ТВ95	1	7	
ТВ121	4	8	
АВ3	8	4	
МВ2	2	8	
ПВ4	2	4	

Выборка стали на изделие

Класс или марка стали	AIII		AII		AI		BI		ВСт3кп	На изделие кг			На $1м^2$ изделия кг		
Диаметр, профиль	ф8	ф12	ф10		ф16		ф4	ф5	-60×8	Армат. дет.	Закл. дет.	Всего	Армат. дет.	Закл. дет.	Всего
Длина, м	4.80	15.20	1.57		3.00		45.25	75.28	0.20						
Вес, кг	1.90	13.50	0.97		4.74		4.44	11.60	0.76	36.16	1.72	37.88	2.63	0.12	2.75

Примечание

Детали опалубки и армирования см. выпуск 0-1 данной серии

ТК	Панели толщиной 160 мм.	серия 1.131-1	
1971	Панели В1.5-59.27.16-2.4; В1.5-59.27.16-2.4Л. Арматурный блок АБВ1.5-59-2.4	Выпуск 1	Лист 73

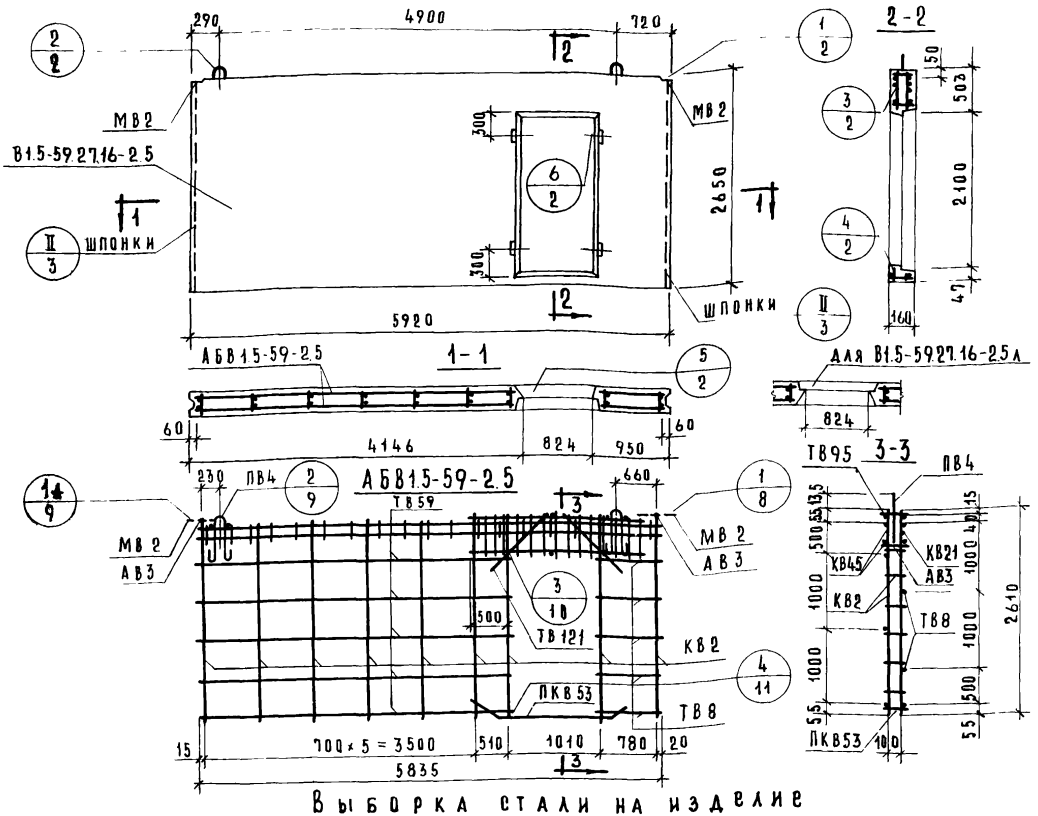

Характеристика изделия

Объем бетона		$м^3$	2.212
То же на $1 м^2$ изделия		$м^3$	0.160
Вес		кг	5560
Площадь	Панели брутто	$м^2$	15.7
	Проема	$м^2$	1.66
	Панели нетто	$м^2$	14.04
Марка бетона			150

Спецификация арматурных и закладных деталей на блок

Марка детали	К-во шт.	№ листа	№ альбома
КВ2	9	1	Выпуск 2-1
КВ21	1	2	
КВ45	2	3	
ПКВ53	1	4	
ТВ8	6	5	
ТВ59	6	6	
ТВ95	1	7	
ТВ121	4	8	
АВ3	8	4	
МВ2	2	8	
ПВ4	2	4	

Выборка стали на изделие

Класс или марка стали	AIII		AII		AI		BI		Вст.3кп		На изделие кг			На $1 м^2$ изделия кг		
Диаметр, профиль	ф8	ф12	ф10			ф16	ф4	ф5	-60×8		Армат. дет.	Закл. дет.	Всего	Армат. дет.	Закл. дет.	Всего
Длина, м	4.80	15.20	1.57			3.00	45.25	75.29	0.20							
Вес, кг	1.90	13.50	0.97			4.74	4.34	11.60	0.76		36.16	1.72	37.88	2.63	0.12	2.75

Примечание

Детали опалубки и армирования см. выпуск 0-1 данной серии

ТК	Панели толщиной 160 мм	серия 1.131-1	
1971	Панели В1.5-59.27.16-2.5; В1.5-59.27.16-2.5л. Арматурный блок АБВ15-59-2.5	выпуск 1-2	лист 74

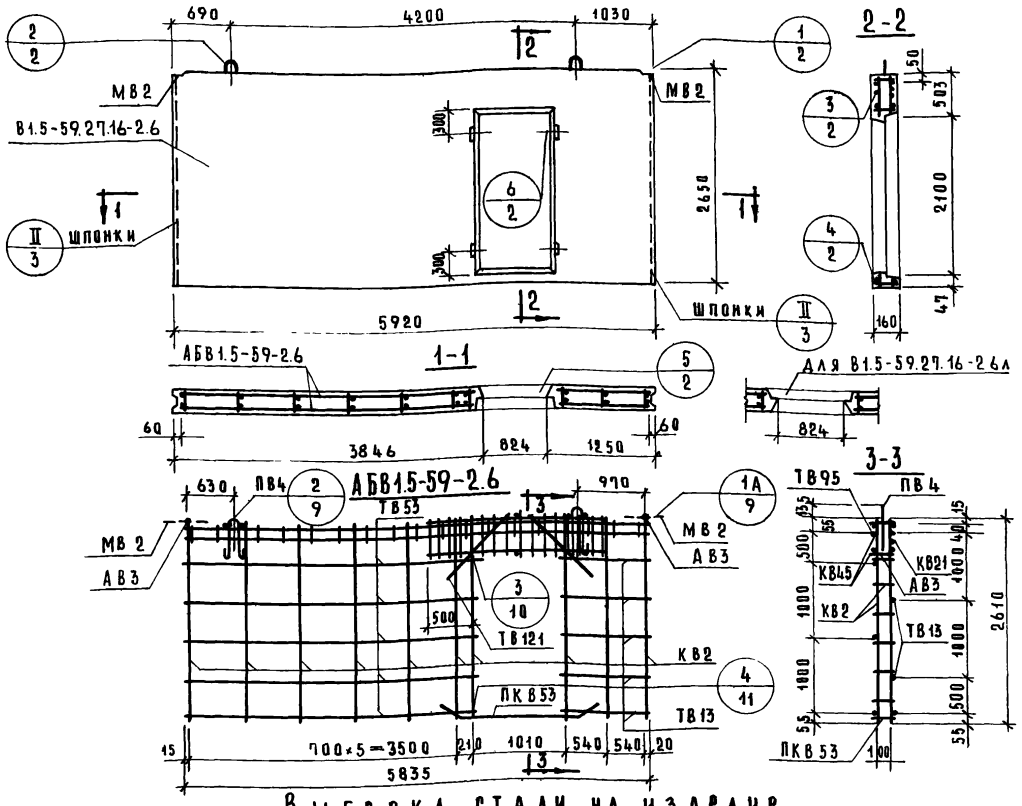

Характеристика изделия

Объем бетона		$м^3$	1.212
То же на $1 м^2$ изделия			0.160
Вес		кг	5560
Площадь	Панели брутто	$м^2$	15.7
	Проема		1.66
	Панели нетто		14.04
Марка бетона			150

Спецификация арматурных и закладных деталей на блок

Марка детали	К-во шт.	№ листа	№ альбома
КВ2	10	1	Выпуск 2-1
КВ21	1	2	
КВ45	2	3	
ПКВ53	1	4	
ТВ13	6	5	
ТВ53	6	6	
ТВ95	1	7	
ТВ121	4	8	
АВ3	8	4	
МВ2	2	8	
ПВ4	2	4	

Выборка стали на изделие

Класс или марка стали	AIII		AII		AI	BI		BCт.3кп	На изделие кг			На $1 м^2$ изделия кг		
Диаметр, профиль	ф8	ф12	ф10		ф16	ф4	ф5	-60×8	Армат. дет.	Закл. дет.	Всего	Армат. дет.	Закл. дет.	Всего
Длина, м	4.80	15.20	1.57		3.00	46.16	80.50	0.2						
Вес, кг	1.90	13.50	0.97		4.74	4.53	12.40	0.76	37.05	1.72	38.77	2.63	0.12	2.75

Примечание

Детали опалубки и армирования см. выпуск 0-1 данной серии

ТК	Панели толщиной 160 мм	серия 1.131-1	
1971	Панели В1.5-59.27.16-2.6; В1.5-59.27.16-2.6л. Арматурный блок АБВ1.5-59-2.6	выпуск 1-2	лист 75

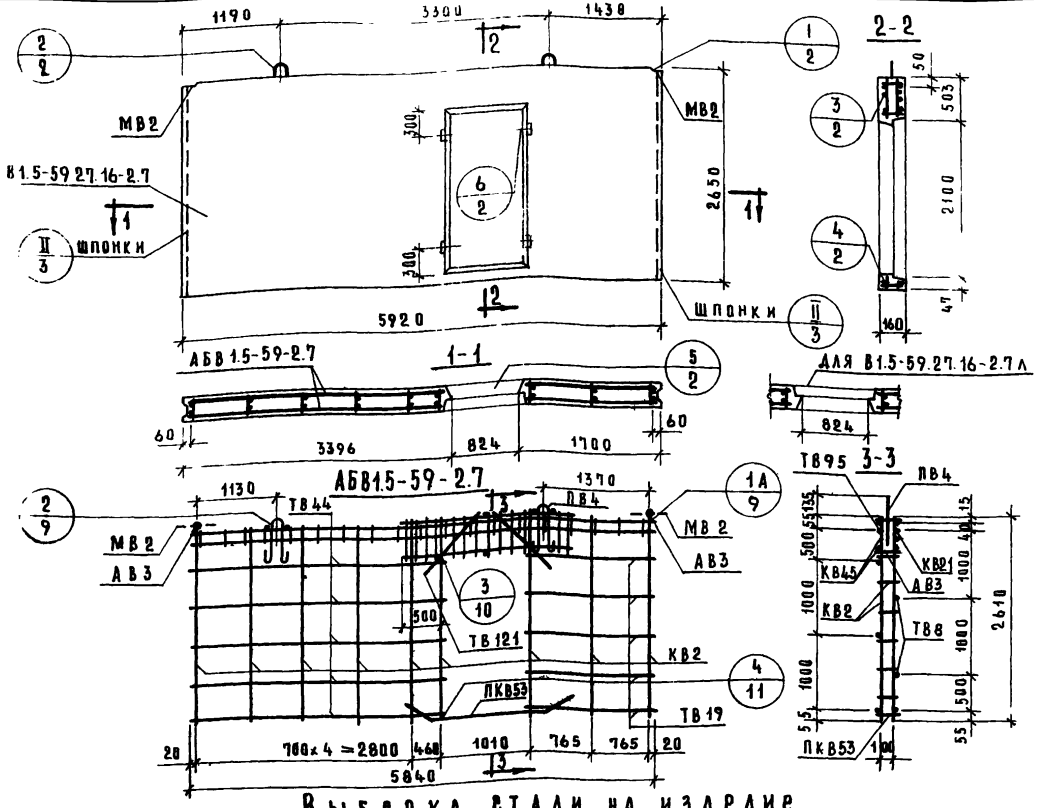

Характеристика изделия

Объем бетона		$м^3$	2.212
То же на $1 м^2$ изделия			0.160
Вес		кг	5560
Площадь	Панели брутто	$м^2$	15.7
	Проема		1.66
	Панели нетто		14.04
Марка бетона			150

Спецификация арматурных и закладных деталей на блок

Марка детали	К-во шт.	№ листа	№ альбома
КВ2	9	1	Выпуск 2-1
КВ21	1	2	
КВ45	2	3	
ПКВ53	1	4	
ТВ19	6	5	
ТВ44	6	6	
ТВ95	1	7	
ТВ121	4	8	
АВ3	8	4	
МВ2	2	8	
ПВ4	2	4	

Выборка стали на изделие

Класс или марка стали	AIII		AII		AI		BI		ВСт.3кп	На изделие кг.			На $1 м^2$ изделия кг		
Диаметр, профиль	ф8	ф12	ф10			ф16	ф4	ф5	-60×8	Армат. дет.	Закл. дет.	Всего	Армат. дет.	Закл. дет.	Всего
Длина, м	4.80	15.20	1.57			3.00	45.25	75.20	0.2	36.16					
Вес, кг	1.90	13.50	0.97			4.74	4.44	11.60	0.76	36.76	1.72	37.88	2.58	0.12	2.70

Примечание

Детали опалубки и армирования см выпуск 0-1 данной серии

Панели толщиной 160 мм

Панели В1.5-59.27.16-2.7, В1.5-59.27.16-2.7л. Арматурный блок АБВ1.5-59-2.7

Серия	Выпуск	Лист
1.131-1	1-2	76

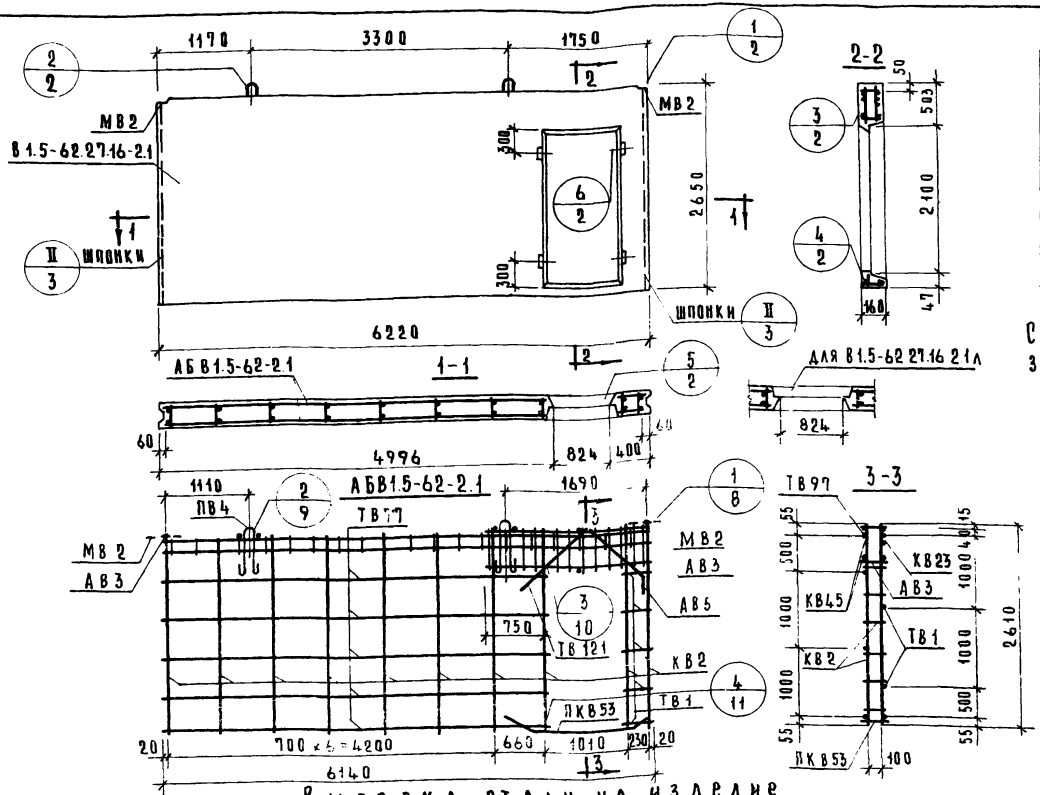

Характеристика изделия

Объем бетона		м³	2.362
То же на 1м² изделия			0.160
Вес		кг	5900
Площадь	Панели брутто	м²	16.5
	Проема		1.66
	Панели нетто		14.84
Марка бетона			150

Спецификация арматурных и закладных деталей на блок

Марка детали	К-во шт	№ листа	№ альбома
КВ2	10	1	Выпуск 21
КВ23	1	2	
КВ45	2	3	
ПКВ53	1	4	
ТВ1	6	5	
ТВ77	6	6	
ТВ97	1	7	
ТВ121	2	8	
АВ3	8	7	
АВ5	2	4	
МВ2	2	8	
ПВ4	2	4	

Выборка стали на изделие

Класс или марка стали	АIII		АII		АI		ВI		В Ст. 3 кп		На изделие кг			На 1м² изделия кг		
Диаметр профиль	ф8	ф12	ф10			ф16	ф4	ф5	-60×8		Армат. дет.	Закл. дет.	Всего	Армат. дет.	Закл. дет.	Всего
Длина, м	4.80	15.20	1.57			3.00	48.36	81.10	0.20							
Вес, кг	1.90	13.50	0.97			4.74	4.74	12.49	0.75	37.36	37.36	1.72	39.08	2.50	0.12	2.62

Примечание

Детали опалубки и армирования см. выпуск 0-1 данной серии

ТК	Панели толщиной 160 мм	Серия 1.131-1	
1971	Панели В1.5-62.27.16-2.1; В1.5-62.27.16-2.1л. Арматурный блок АБВ1.5-62-2.1	Выпуск 1-2	Лист 77

Согласовано: Ст. науч. сотр. В. Королев; Гл. технолог Н. Гайсинский; Проверил: Рук. гр. Д. Умедман; Нач. отд. 17 Б. Шляпин; Гл. инж. отд. Н. Росинский; Гл. инж. пр. Н. Росинский; Рук. гр. М. Бурова; Инженер Е. Чукавина; Дата; Инвен. №; Взамен

ЦНИИЭП жилища

11770-03 96

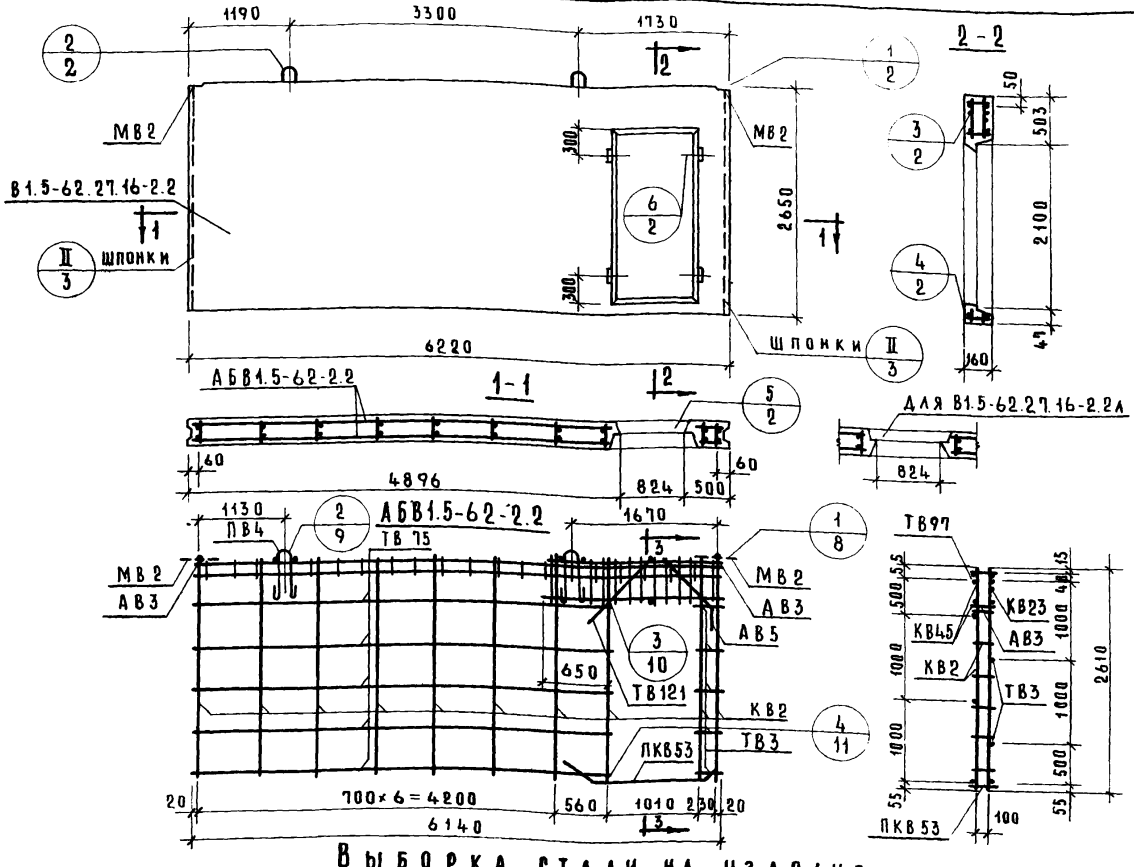

Характеристика изделия

Объем бетона		$м^3$	2.362
То же на $1 м^2$ изделия		$м^3$	0.160
Вес		кг	5900
Площадь	Панели брутто	$м^2$	16.5
	Проема	$м^2$	1.66
	Панели нетто	$м^2$	14.84
Марка бетона			150

Спецификация арматурных и закладных деталей на блок

Марка детали	К-во шт.	№ листа	№ альбома
КВ2	10	1	Выпуск 2-1
КВ23	1	2	
КВ45	2	3	
ПКВ53	1	4	
ТВ3	6	5	
ТВ75	6	6	
ТВ97	1	7	
ТВ121	2	7	
АВ3	8	4	
АВ5	2	4	
МВ2	2	8	
ПВ4	2	4	

Выборка стали на изделие

Класс или марка стали	AIII		AII		AI	BI		BCт.3кп	На изделие кг			На $1 м^2$ изделия кг		
Диаметр, профиль	ф8	ф12	ф10		ф16	ф4	ф5	-60×8	Армат. дет.	Закл. дет.	Всего	Армат. дет.	Закл. дет.	Всего
Длина, м	4.80	15.20	1.57		3.00	48.36	81.10	0.20						
Вес, кг	1.90	13.50	0.97		4.74	4.74	12.50	0.76	37.36	1.72	39.08	2.50	0.12	2.62

Примечание
Детали опалубки и армирования см. выпуск 0-1 данной серии

ТК 1971	Панели толщиной 160 мм	Серия 1.131-1	
	Панели В1.5-62.27.16-2.2, В1.5-62.27.16-2.2л. Арматурный блок АБВ1.5-62-2.2	Выпуск 1-2	Лист 78

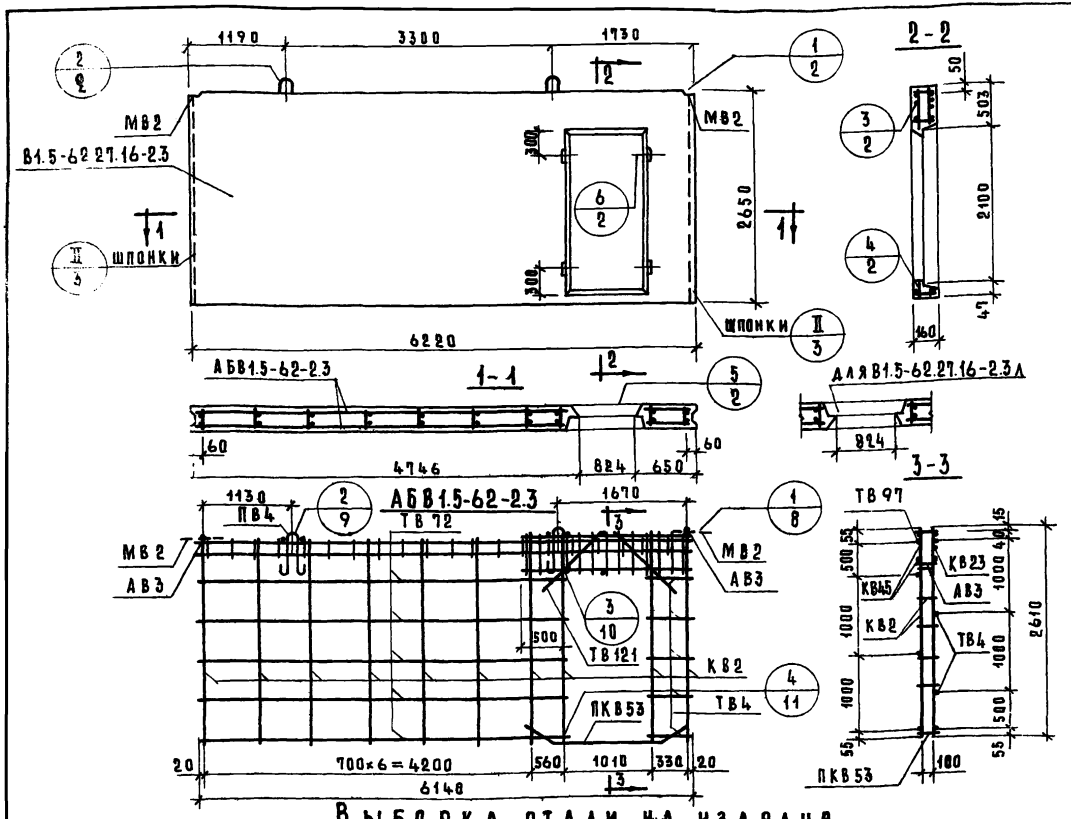

Характеристика изделия

Объем бетона		$м^3$	2.362
То же на 1 $м^2$ изделия		$м^3$	0.160
Вес		кг	5900
Площадь	Панели брутто	$м^2$	16.5
	Проема	$м^2$	1.66
	Панели нетто	$м^2$	14.84
Марка бетона			150

Спецификация арматурных и закладных деталей на блок

Марка детали	К-во шт.	№ листа	№ альбома
К82	10	1	Выпуск 0-1
К823	1	2	
К845	2	3	
ПКВ53	1	4	
ТВ4	6	5	
ТВ72	6	6	
ТВ97	1	7	
ТВ121	4	7	
АВ3	8	4	
МВ2	2	8	
ПВ4	2	4	

Выборка стали на изделие

Класс или марка стали	AIII		AII		AI		BI		ВСт.3кп	На изделие кг			На 1 $м^2$ изделия кг		
Диаметр, профиль	ф8	ф12	ф10		ф16		ф4	ф5	-60×8	Армат. дет.	Закл. дет.	Всего	Армат. дет.	Закл. дет.	Всего
Длина, м	4.80	15.20	1.57		3.00		48.30	81.10	0.20						
Вес, кг	1.90	13.50	0.97		4.74		4.74	12.50	0.75	37.35	1.72	39.07	2.50	0.12	2.62

Примечание

Детали опалубки и армирования см. выпуск 0-1 данной серии

ТК 1971	Панели толщиной 160 мм	Серия 1.131-1
	Панели В1.5-62.27.16-2.3; В1.5-62.27.16-2.3Л. Арматурный блок АБВ1.5-62-2.3.	Выпуск 1-2 / Лист 79

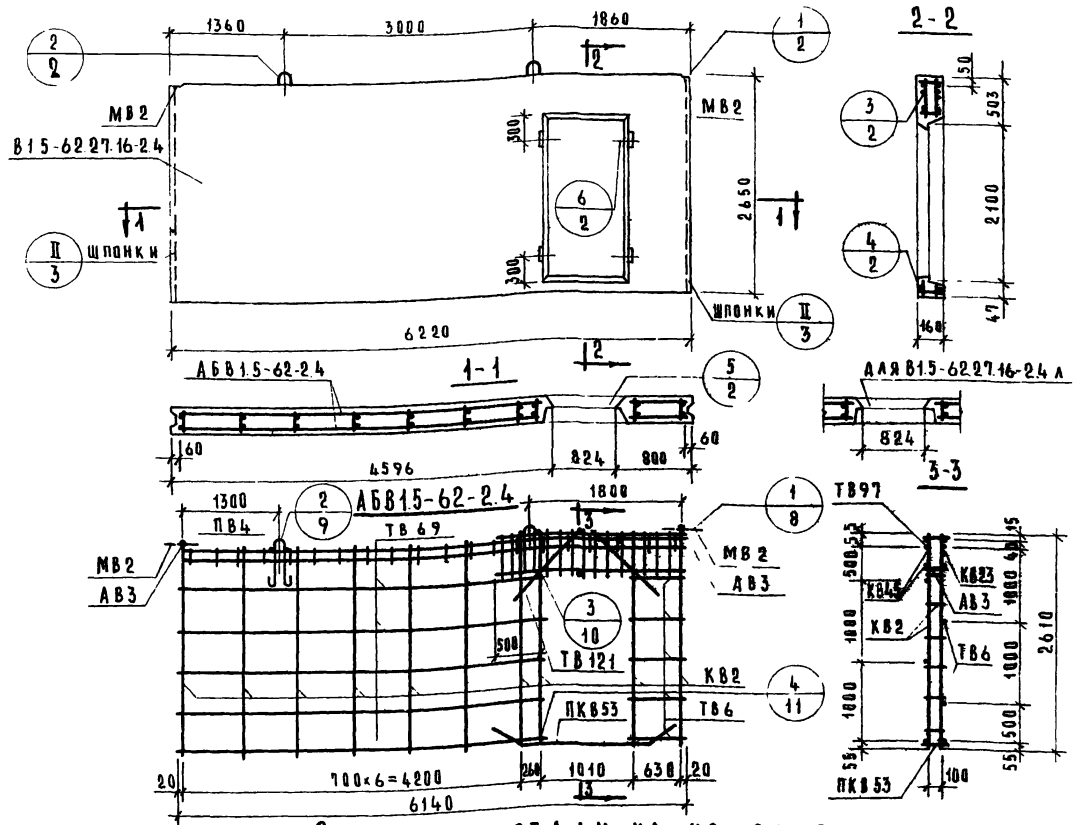

Характеристика изделия

Объем бетона		$м^3$	2.362
То же на 1 $м^2$ изделия		$м^3$	0.160
Вес		кг	5900
Площадь	Панели брутто	$м^2$	16.5
	Проема	$м^2$	1.66
	Панели нетто	$м^2$	14.84
Марка бетона			150

Спецификация арматурных и закладных деталей на блок

Марка детали	К-во шт.	№ листа	№ альбома
КВ2	10	1	Выпуск 2-1
КВ23	1	2	
КВ45	2	3	
ПКВ53	1	4	
ТВ6	6	5	
ТВ69	6	6	
ТВ97	1	7	
ТВ121	4	7	
АВ3	8	4	
МВ2	2	8	
ПВ4	2	4	

Выборка стали на изделие

Класс, или марка стали	AIII		AII		AI		BI		ВСт.3кп	На изделие кг			На 1 $м^2$ изделия кг		
Диаметр, профиль	ф8	ф12	ф10			ф16	ф4	ф5	-60×8	Армат. дет.	Закл. дет.	Всего	Армат. дет.	Закл. дет.	Всего
Длина, м	4.80	15.20	1.57			3.00	48.36	81.10	0.20						
Вес, кг	1.90	13.50	0.97			4.74	4.74	12.49	0.75	37.36	1.72	39.08	2.50	0.12	2.62

Примечание

Детали опалубки и армирования см. выпуск 0-1 данной серии

ТК 1971	Панели толщиной 160 мм		серия 1.131-1
	Панели В15-62.27.16-2.4; В15-62.27.16-2.4л. Арматурный блок АБВ15-62-2.4	Выпуск 1-2	Лист 80

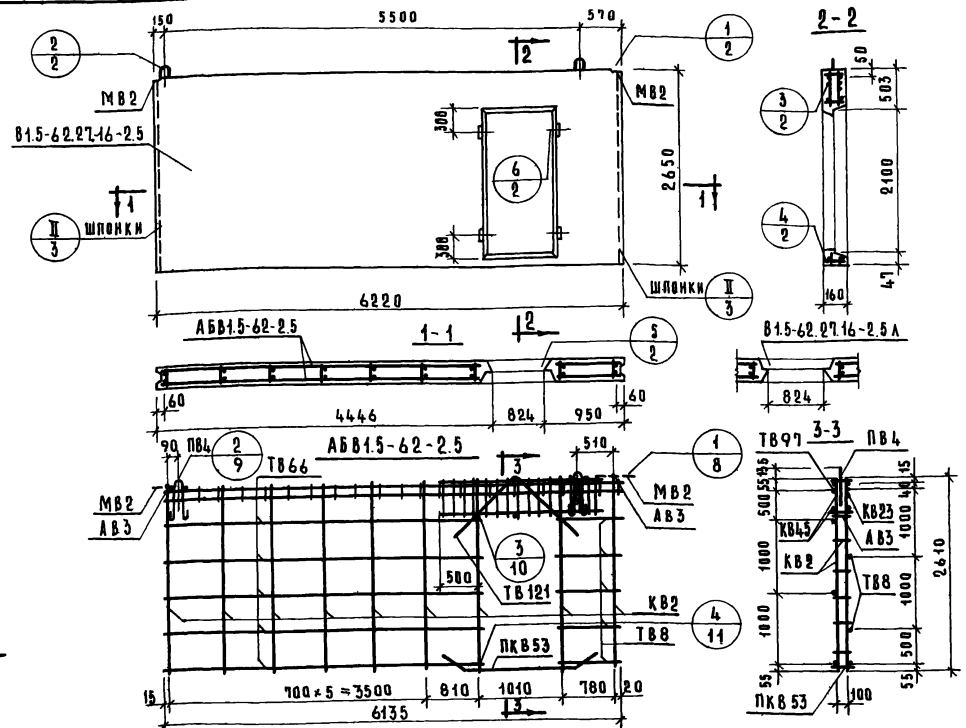

Характеристика изделия

Объем бетона		$м^3$	2.362
То же на $1 м^2$ изделия		$м^3$	0.160
Вес		кг	5900
Площадь	Панели брутто	$м^2$	16.5
	Проема	$м^2$	1.66
	Панели нетто	$м^2$	14.84
Марка бетона			150

Спецификация арматурных и закладных деталей на блок

Марка детали	К-во шт.	№ листа	№ альбома
КВ2	9	1	Выпуск 2-1
КВ23	1	2	
КВ45	2	3	
ПКВ53	1	4	
ТВ8	6	5	
ТВ66	6	6	
ТВ97	1	7	
ТВ121	4	7	
АВ3	8	4	
МВ2	2	8	
ПВ4	2	4	

Выборка стали на изделие

Класс или марка стали	AIII		AII	AI		BI		ВСт3кп	На изделие кг			На $1 м^2$ изделия кг		
Диаметр, профиль	ф8	ф12	ф10	ф16		ф4	ф5	-60×8	Армат. дет.	Закл. дет.	Всего	Армат. дет.	Закл. дет.	Всего
Длина, м	4.80	15.20	1.57	3.00		47.45	75.88	0.20						
Вес, кг	1.90	13.50	0.97	4.74		4.65	11.69	0.75	36.47	1.72	38.19	2.44	0.12	2.56

Примечание

Детали опалубки и армирования см. выпуск 0-1 данной серии

ТК 1971	Панели толщиной 160 мм		Серия 1.131-1
	Панели В1.5-62.27.16-2.5; В1.5-62.27.16-2.5л. Арматурный блок АБВ1.5-62-2.5	Выпуск 1-2	Лист 81

Согласовано: Дата; Инв. №; Взамен

Нач. отд. Шилаяня; Гл. инж. отд. Ярославский; Гл. инж. пр. Ярославский; Рук. гр. Мурова; Инженер Ухавкина

Ст. научн. сотр. Корчагин; Гл. технолог Ладыженский

Проверил: Рук. гр. Ухавкина; Гл. инж. пр. Ярославский; Гл. инж. отд. Шилаяня

Н. Умдалай

ЦНИИЭП типовой

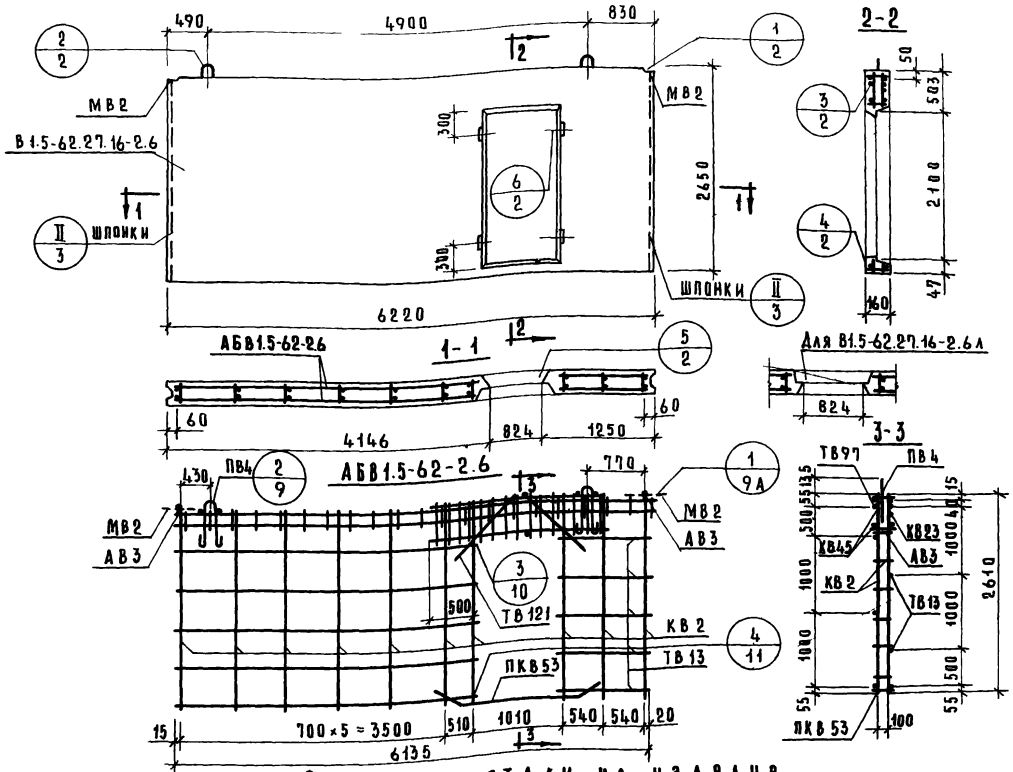

Характеристика изделия

Объем бетона		$м^3$	2.362
То же на 1 $м^2$ изделия		$м^3$	0.160
Вес		кг	5900
Площадь	Панели брутто	$м^2$	16.5
	Проема	$м^2$	1.66
	Панели нетто	$м^2$	14.84
Марка бетона			150

Спецификация арматурных и закладных деталей на блок

Марка детали	К-во шт.	№ листа	№ альбома
КВ2	10	1	Выпуск 2-1
КВ23	1	2	
КВ45	2	3	
ПКВ53	1	4	
ТВ13	6	5	
ТВ59	6	6	
ТВ97	1	7	
ТВ121	4	7	
АВ3	8	4	
МВ2	2	8	
ПВ4	2	4	

Выборка стали на изделие

Класс или марка стали	AIII		AII		AI	BI		BCт.3кп		На изделие кг			На 1 $м^2$ изделия кг		
Диаметр, профиль	ф8	ф12	ф10		ф16	ф4	ф5	-60×8		Армат. дет.	Закл. дет.	Всего	Армат. дет.	Закл. дет.	Всего
Длина, м	4.80	15.20	1.57		3.00	48.36	81.10	0.20							
					4.74	4.74	12.49	0.75							
Вес, кг	1.90	13.50	0.97							37.36	1.72	39.08	2.50	0.12	2.62

Примечание

Детали опалубки и армирования см. выпуск 0-1 данной серии

ТК		Серия 1.131-1	
971	Панели В1.5-62.27.16-2.6. В1.5-62.27.16-2.6л. Арматурный блок АБВ1.5-62-2.6	Выпуск 1-2	Лист 82

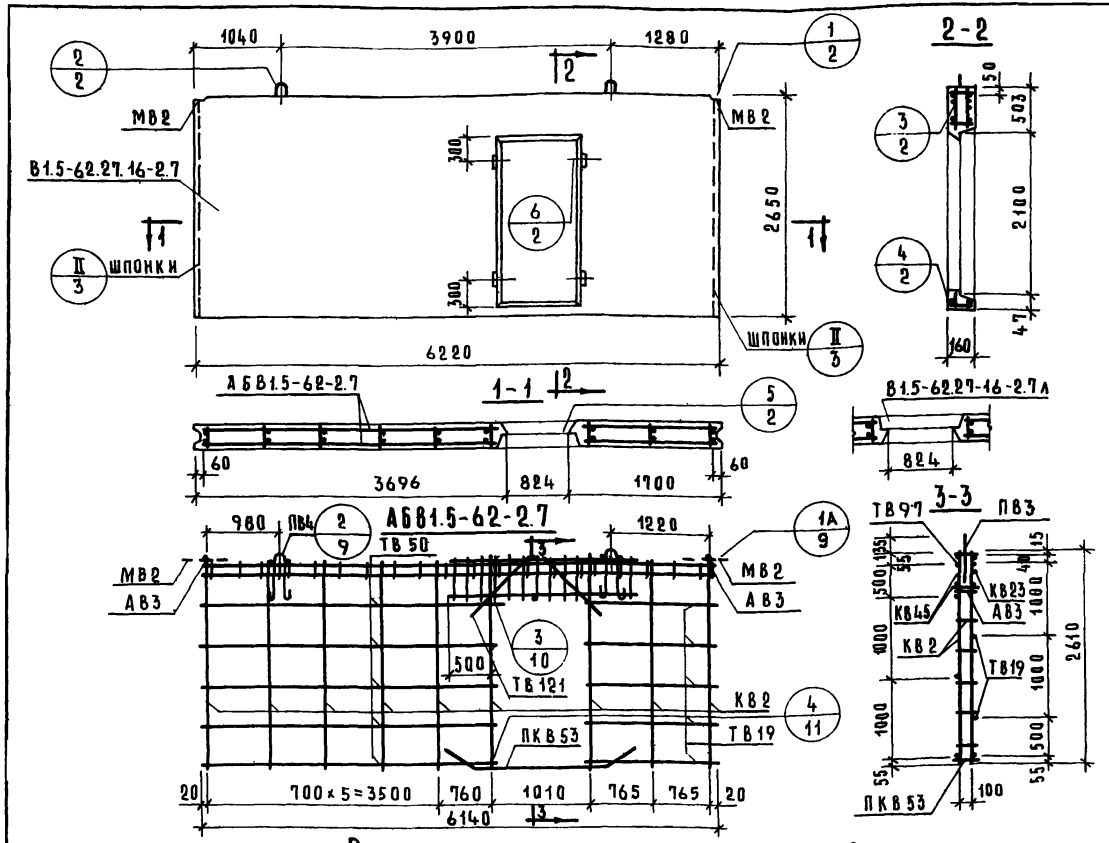

Характеристика изделия

Объем бетона		$м^3$	2.362
То же на $1м^2$ изделия		$м^3$	0.160
Вес		кг	5900
Площадь	Панели брутто	$м^2$	16.5
	Проема	$м^2$	1.66
	Панели нетто	$м^2$	14.84
Марка бетона			150

Спецификация арматурных и закладных деталей на блок

Марка детали	К-во шт	№ листа	№ альбома
КВ2	9	1	Выпуск 0-1
КВ23	1	2	
КВ45	2	3	
ПКВ53	1	4	
ТВ19	6	5	
ТВ50	6	6	
ТВ97	1	7	
ТВ121	4	7	
АВ3	8	4	
МВ2	2	8	
ПВ4	2	4	

Выборка стали на изделие

Класс или марка стали	AIII		AII		AI		BI		Вст.3КП	На изделие кг			На $1м^2$ изделия кг		
Диаметр, профиль	ф8	ф12	ф10		ф16		ф4	ф5	-60×8	Армат. дет.	Закл. дет.	Всего	Армат. дет.	Закл. дет.	Всего
Длина, м	4.80	15.20	1.57		3.00		47.45	75.88	0.20						
Вес, кг	1.90	13.50	0.97		4.74		4.65	11.69	0.76	36.47	1.72	38.19	2.44	0.12	2.56

Примечание

Детали опалубки и армирования см. выпуск 0-1 данной серии

ТК	Панели толщиной 160 мм	серия 1.131-1	
1971	Панели В1.5-62.27.16-2.7; В1.5-62.27.16-2.7л. Арматурный блок АБВ1.5-62-2.7	выпуск 1-2	лист 83

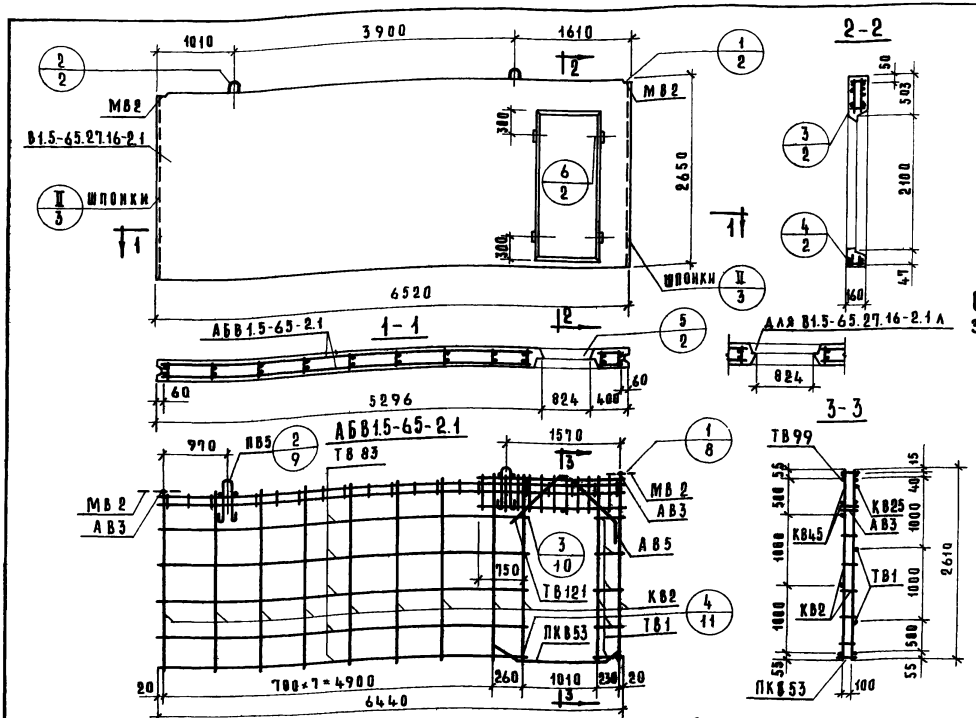

Характеристика изделия

Объем бетона		$м^3$	2.482
То же на $1 м^2$ изделия		$м^3$	0.160
Вес		кг	6810
Площадь	Панели брутто	$м^2$	17.3
	Проема	$м^2$	1.66
	Панели нетто	$м^2$	15.84
Марка бетона			150

Спецификация арматурных и закладных деталей на блок

Марка детали	К-во шт.	№ листа	№ альбома
КВ2	11	1	Выпуск 2-1
КВ25	1	2	
КВ45	2	3	
ПКВ53	1	4	
ТВ1	6	5	
ТВ83	6	7	
ТВ99	1	7	
ТВ121	2	7	
АВ3	8	4	
АВ5	2	4	
МВ2	2	8	
ПВ5	2	4	

Выборка стали на изделие

Класс или марка стали	AIII		AII	AI		BI		Вст.3кп	На изделие кг			На $1 м^2$ изделия кг		
Диаметр, профиль	ф8	ф12	ф10	ф18		ф4	ф5	-60×8	Армат. дет.	Закл. дет.	Всего	Армат. дет.	Закл. дет.	Всего
Длина, м	4.80	15.20	1.57	3.30		51.47	86.92	0.20						
Вес, кг	1.90	13.30	0.97	6.60		5.85	13.39	0.76	48.42	1.72	42.14	2.44	0.11	2.55

Примечание

Детали опалубки и армирования см. выпуск 0-1 данной серии.

ТК 1971	Панели толщиной 160 мм	Серия 1.131-1
	Панели В1.5-65.27.16-2.1; В1.5-65.27.16-2.1л Арматурный блок АБВ1.5-65-2.1	Выпуск 1-2 / Лист 84

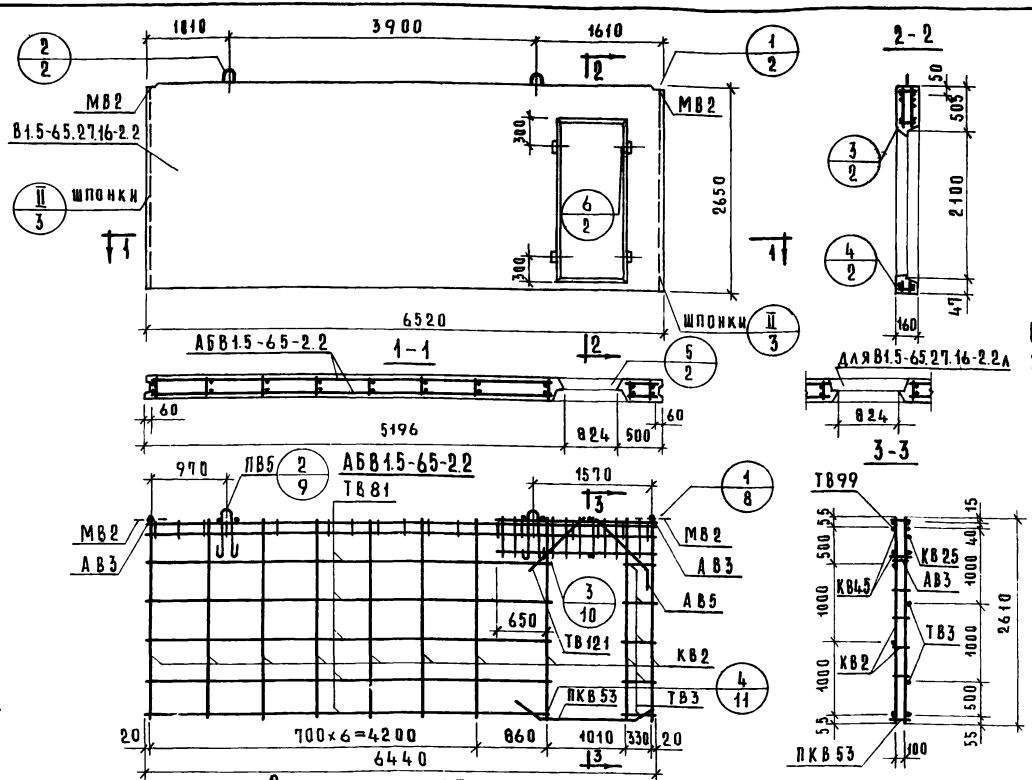

Характеристика изделия

Объем бетона		$м^3$	2.482
То же на 1 $м^2$ изделия			0.168
Вес		кг	6210
Площадь	Панели брутто	$м^2$	17.3
	Проема		1.66
	Панели нетто		15.84
Марка бетона			150

Спецификация арматурных и закладных деталей на блок

Марка детали	К-во шт	№ листа	№ альбома
КВ2	10	1	Выпуск 2-1
КВ25	1	2	
КВ45	2	3	
ПКВ53	1	4	
ТВ3	6	5	
ТВ81	6	7	
ТВ99	1	7	
ТВ121	2	7	
АВ3	8	4	
АВ5	2	4	
МВ2	2	8	
ПВ5	2	4	

Выборка стали на изделие

Класс или марка стали	AIII		AII		AI		BI		Вст.3кп	На изделие кг.			На 1 $м^2$ изделия кг		
Диаметр, профиль	ф8	ф12	ф10		ф18		ф4	ф5	-60×8	Армат. дет.	Закл. дет.	Всего	Армат. дет.	Закл. дет.	Всего
Длина, м	4.80	15.20	1.57		3.30		50.56	81.70	0.20						
Вес, кг	1.90	13.50	0.97		6.60		4.96	12.58	0.76	39.53	1.72	41.25	2.49	0.11	2.60

Примечание

Детали опалубки и армирования см выпуск 0-1 данной серии

ТК 1971

Панели толщиной 160 мм

Панели В1.5-65.27.16-2.2; В1.5-65.27.16-2.2л. Арматурный блок АБВ1.5-65-2.2

Серия 1.131-1, выпуск 1-2, лист 85

11770-03

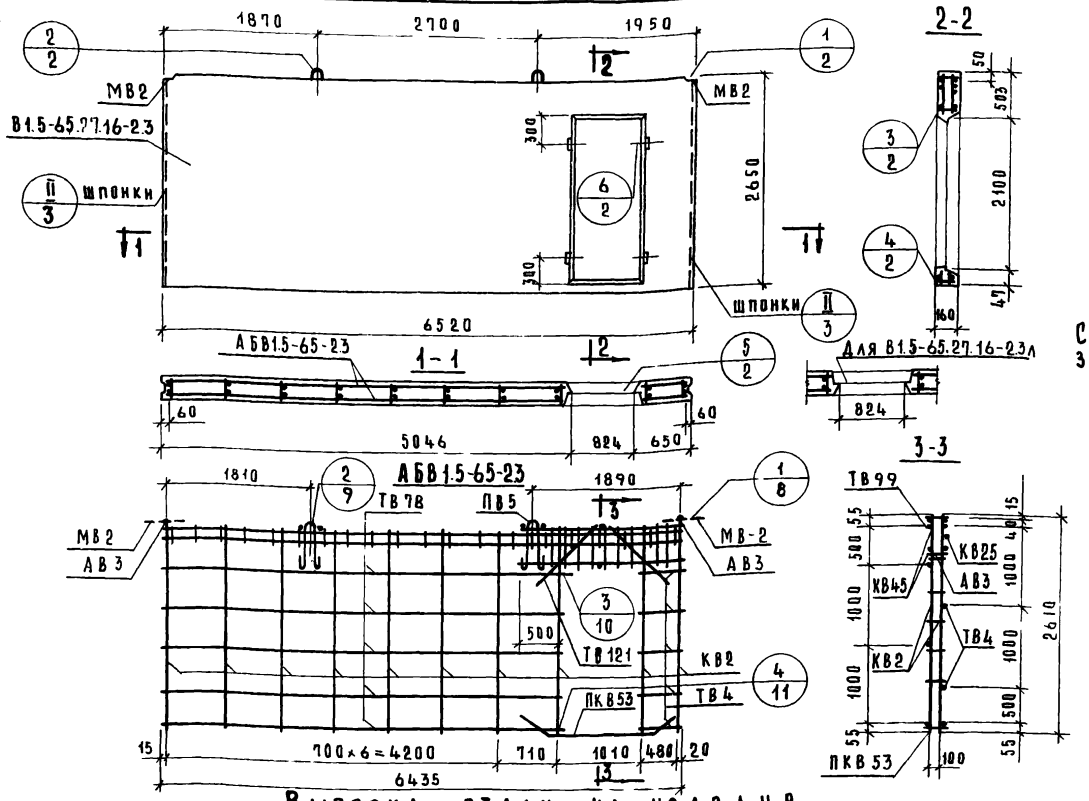

Характеристика изделия

Объем бетона		$м^3$	2.482
Тоже на $1 м^2$ изделия		$м^3$	0.160
Вес		кг	6210
Площадь	Панели брутто	$м^2$	17.3
	Проема	$м^2$	1.66
	Панели нетто	$м^2$	15.84
Марка бетона			150

Спецификация арматурных и закладных деталей на блок

Марка детали	К-во шт.	№ листа	№ альбома
КВ2	10	1	Выпуск 0-1
КВ25	1	2	
КВ45	2	3	
ПКВ53	1	4	
ТВ4	6	5	
ТВ78	6	6	
ТВ99	1	7	
ТВ121	4	7	
АВ3	8	4	
МВ2	2	8	
ПВ5	2	4	

Выборка стали на изделие

Класс или марка стали	AIII		AII		AI		BI		Вст.3кп		На изделие кг			На $1 м^2$ изделия кг		
Диаметр, профиль	ф8	ф12	ф10		ф18		ф4	ф5	-60×8		Армат. дет.	Закл. дет.	Всего	Армат. дет.	Закл. дет.	Всего
Длина, м	4.80	15.20	1.57		3.30		50.50	81.70	0.20							
Вес, кг	1.90	13.50	0.97		6.60		4.95	12.58	0.76		39.52	1.73	41.25	2.49	0.11	2.60

Примечание

Детали опалубки и армирования см. выпуск 0-1 данной серии

ТК	Панели толщиной 160 мм	серия	1.131-1
1971	Панели В1.5-65.27.16-2.3 В1.5-65.27.16-2.3л. Арматурный блок АБВ1.5-65-23	выпуск 1-2	лист 86

11770-03 105

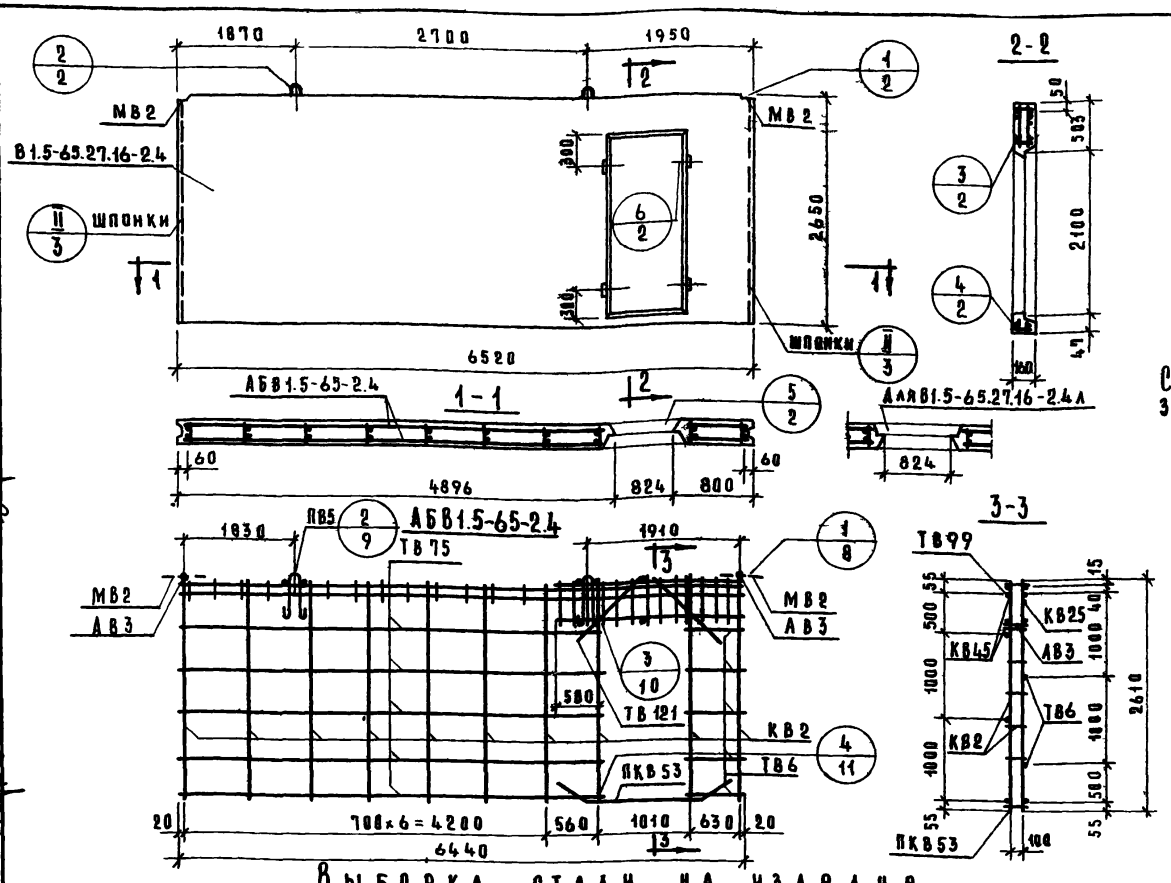

Характеристика изделия

Объем бетона		$м^3$	2.482
То же на $1м^2$ изделия			0.160
Вес		кг	6210
Площадь	Панели брутто	$м^2$	17.3
	Проема		1.66
	Панели нетто		15.84
Марка бетона			150

Спецификация арматурных и закладных деталей на блок

Марка детали	К-во, шт	№ листа	№ альбома
КВ2	10	1	Выпуск 0-1
КВ25	1	2	
КВ45	2	3	
ПКВ53	1	4	
ТВ6	4	5	
ТВ75	4	6	
ТВ99	1	7	
ТВ121	4	7	
АВ3	8	4	
МВ2	2	8	
ПВ5	2	4	

Выборка стали на изделие

Класс или марка стали	AIII		AII		AI		BI		Вст.3кп	На изделие, кг			На $1м^2$ изделия, кг		
Диаметр, профиль	ф8	ф12	ф10		ф18		ф4	ф5	-60×8	Армат. дет.	Закл. дет.	Всего	Армат. дет.	Закл. дет.	Всего
Длина, м	4.80	15.20	1.57		3.30		50.56	81.70	0.20						
Вес, кг	1.90	13.50	8.97		6.60		4.96	12.58	0.76	39.53	1.72	41.25	2.49	0.11	2.60

Примечание

Детали опалубки и армирования см. выпуск 0-1 данной серии

ТК 1971	Панели толщиной 160 мм		Серия 1.131.-1
	Панели В1.5-65.27.16-2.4; В1.5-65.27.16-2.4л. Арматурный блок АБВ1.5-65-2.4	Выпуск 1-2	Лист 87

Н770-03

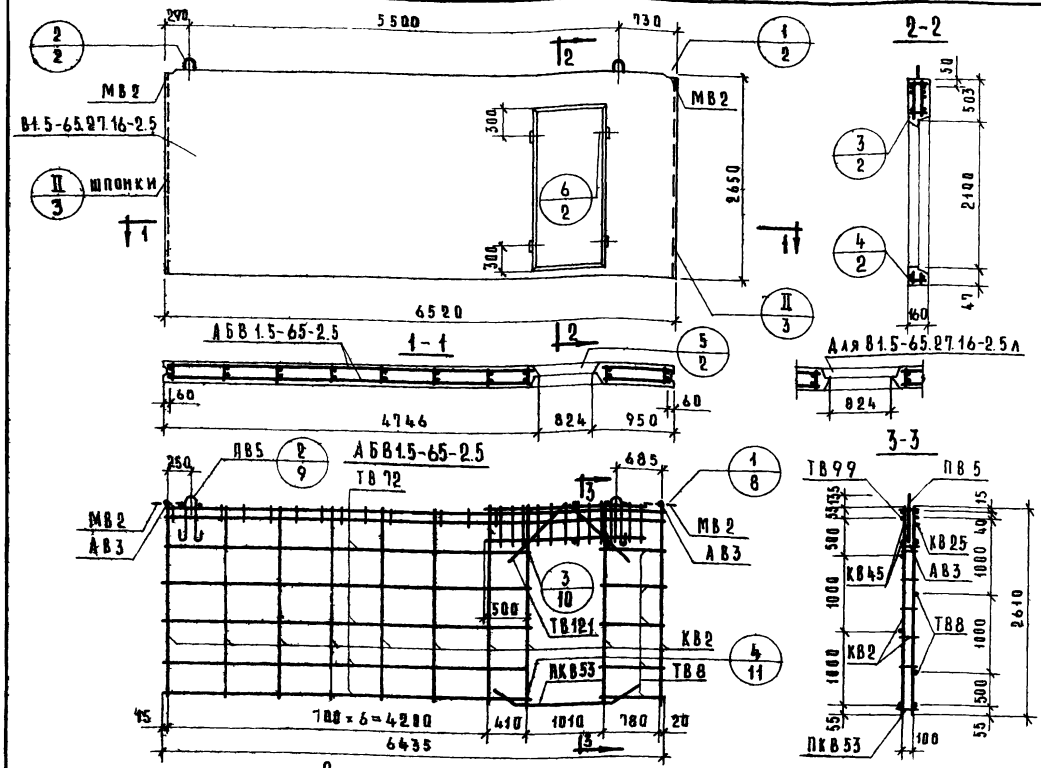

Характеристика изделия

Объем бетона		$м^3$	2.482
То же на $1 м^2$ изделия			0.160
Вес		кг	6210
Площадь	Панели брутто	$м^2$	17.3
	Проема		1.66
	Панели нетто		15.64
Марка бетона			150

Спецификация арматурных и закладных деталей на блок

Марка детали	К-во шт.	№ листа	№ альбома
КВ2	10	1	Выпуск 2-1
КВ25	1	2	
КВ45	2	3	
ПКВ53	1	4	
ТВ8	6	5	
ТВ72	6	6	
ТВ99	1	7	
ТВ121	4	7	
АВ3	8	4	
МВ2	2	8	
ПВ5	2	4	

Выборка стали на изделие

Класс или марка стали	AIII		AII	AI		BI		Вст.3кп	На изделие кг			На $1 м^2$ изделия кг		
Диаметр, профиль	ф8	ф12	ф10	ф18		ф4	ф5	-60×8	Армат. дет.	Закл. дет.	Всего	Армат. дет.	Закл. дет.	Всего
Длина, м	4.80	13.20	1.57	3.30		50.50	81.70	0.20						
Вес, кг	1.90	13.50	0.97	6.60		4.95	12.58	0.76	39.52	1.73	41.25	2.49	0.11	2.60

Примечание

Детали опалубки и армирования см. выпуск 0-1 данной серии.

ТК 1971

Панели толщиной 160 мм

Панели В1.5-65.27.16-2.5, В1.5-65.27.16-2.5л. Арматурный блок АБВ1.5-65-2.5

серия 1.131-1

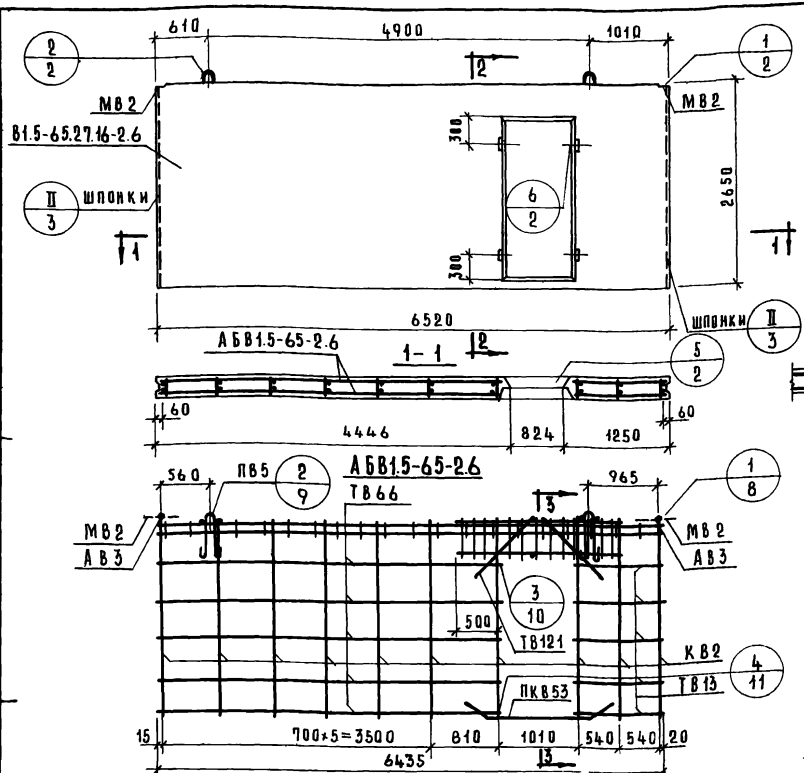

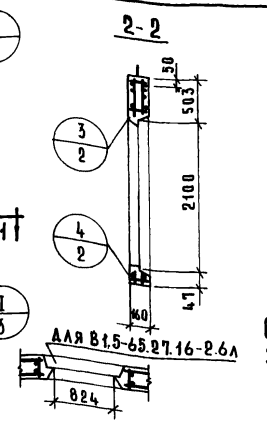

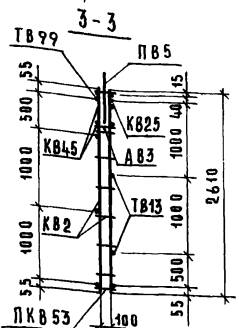

Характеристика изделия

Объем бетона		м³	2.482
То же на 1м² изделия			0.160
Вес		кг	6210
Площадь	Панели брутто	м²	17.3
	Проема		1.66
	Панели нетто		15.64
Марка бетона			150

Спецификация арматурных и закладных деталей на блок

Марка детали	К-во шт.	№ листа	№ альбома
КВ2	10	1	Выпуск 2-1
К825	1	2	
КВ45	2	3	
ПКВ53	1	4	
ТВ13	6	5	
ТВ66	6	6	
ТВ99	1	7	
ТВ121	4	7	
АВ3	8	4	
МВ2	2	8	
ПВ5	2	4	

Выборка стали на изделие

Класс или марка стали	AIII		AII		AI		BI		Bст3кп		На изделие кг			На 1м² изделия кг		
Диаметр, профиль	ф8	ф12	ф10		ф18		ф4	ф5	-60×8		Армат. дет.	Закл. дет.	Всего	Армат. дет.	Закл. дет.	Всего
Длина, м	4.80	15.20	1.57		3.30		50.56	81.70	0.20							
Вес, кг.	1.90	13.50	0.97		6.60		4.96	12.58	8.76		39.53	1.72	41.25	2.49	0.11	2.60

Примечание

Детали опалубки и армирования см. Выпуск 0-1 данной серии

ТК 1971	Панели толщиной 160 мм		
	Панели В1.5-65.27.16-2.6; В1.5-65.27.16-2.6л. Арматурный блок АБВ1.5-65-2.6.	серия 1.131-1	
		Выпуск 1-2	Лист 89

Типовой проект

Гл. инж. проекта: Б. Шапиро
Гл. инж. пр.: Н. Лосинский
Рук. группы: М. Зуева
Инженер: Е. Чукавина

Рук. гр.: И. Умедман

Ст. науч. сотр.: В. Кирилов
Гл. технолог: Н. Ланский

Изм. Кол. Лист № док. Подп. Дата

Взамен инв. №

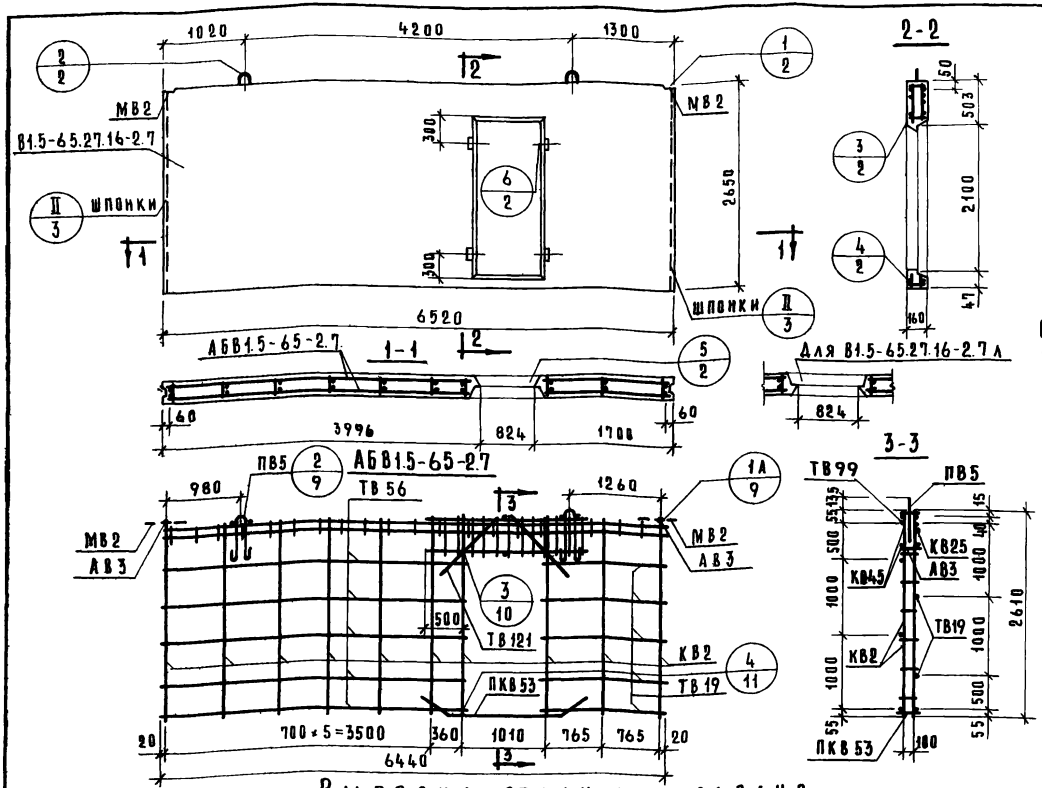

Характеристика изделия

Объем бетона		$м^3$	2.482
То же на $1м^2$ изделия			0.160
Вес		кг	6210
Площадь	Панели брутто	$м^2$	17.3
	Проема		1.66
	Панели нетто		15.64
Марка бетона			150

Спецификация арматурных и закладных деталей на блок

Марка детали	К-во шт.	№ листа	№ альбома
КВ2	10	1	Выпуск 0-1
КВ25	1	2	
КВ45	2	3	
ПКВ53	1	4	
ТВ19	6	5	
ТВ56	6	6	
ТВ99	1	7	
ТВ121	4	7	
АВ3	8	4	
МВ2	2	8	
ПВ5	2	4	

Выборка стали на изделие

Класс или марка стали	AIII		AII		AI		BI		Ст.3кп		На изделие кг			На $1м^2$ изделия кг		
Диаметр, профиль	ф8	ф12	ф10		ф18		ф4	ф5	-60×8		Армат. дет.	Закл. дет.	Всего	Армат. дет.	Закл. дет.	Всего
Длина, м	4.80	15.20	1.57		3.30		50.56	81.70	0.20							
Вес, кг	1.90	13.50	0.97		6.60		4.96	12.58	0.76		39.53	1.72	41.25	2.49	0.11	2.60

Примечание.

Детали опалубки и армирования см. выпуск 0-1 данной серии

ТК 1971	Панели толщиной 160 мм.	серия 1.131-1	
	Панели В1.5-65.27.16-2.7; В1.5-65.27.16-2.7л. Арматурный блок АБВ1.5-65-2.7	выпуск 1-2	лист 90

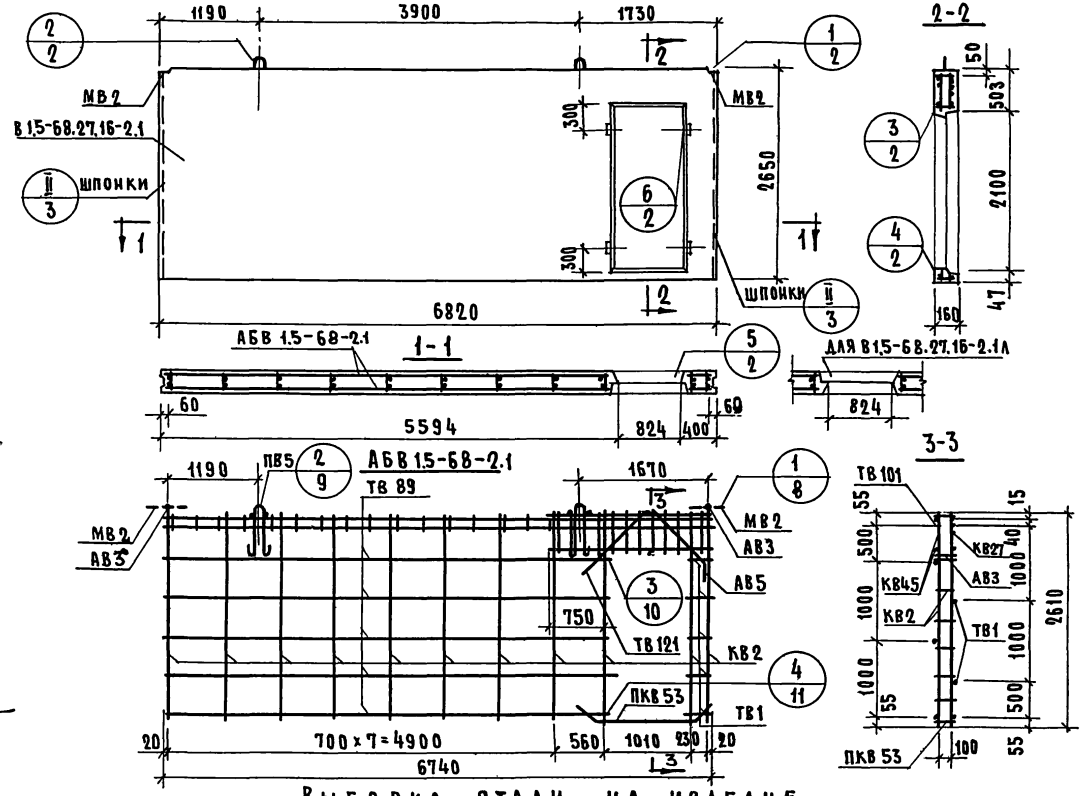

Характеристика изделия

Объем бетона		м³	2.622
То же на 1м² изделия		м³	0.160
Вес		кг	6520
Площадь	Панели брутто	м²	18.1
	Проема	м²	1.66
	Панели нетто	м²	16.44
Марка бетона			150

Спецификация арматурных и закладных деталей на блок

Марка детали	К-во шт.	№ листа	№ альбома
КВ2	11	1	Выпуск 0-1
КВ27	1	2	
КВ45	2	3	
ПКВ53	1	4	
ТВ1	6	5	
ТВ 89	6	7	
ТВ 101	1	7	
ТВ 121	2	7	
АВ3	8	4	
АВ5	2	4	
МВ2	2	8	
ПВ5	2	4	

Выборка стали на изделие.

Класс или марка стали	A III		A II		AI		BI		В ст. 3кп		На изделие кг.			На 1м² изделия кг.		
Диаметр, профиль	Ф8	Ф12	Ф10			Ф18	Ф4	Ф5	-60×8		Армат. дет.	Закл. дет.	Всего	Армат. дет.	Закл. дет.	Всего
Длина, м	4.80	15.20	1.57			3.30	53.67	87.52	0.20							
Вес, кг	1.90	13.50	0.97			6.60	5.26	13.48	0.76		40.73	1.72	42.45	2.48	0.10	2.58

Примечание

Детали опалубки и армирования см. выпуск 0-1 данной серии

Согласовано: Гл. технолог Н. Гайсинский; Ст. научн. сотр. В. Кордлев; Инвент. №; Взамен

Жилищ. пром-ть

Нач. отд.	П. Книжник	
Гл. инж. пр.	П. Книжник	
Рук. группы	Н. Росинский	
Инженер	Н. Роенкевич	
Проверил	М. Бурова, Е. Чукавина	
Рук. группы	Д. Умедман	
	Б. Шляпин	

ТК 1971

Панели толщиной 160 мм

Панели В1.5-68.27.16-2.1; В1.5-68.27.16-2.1А. Арматурный блок АБВ 1.5-68-2.1

Серия 1.131-1

Выпуск 1-2 | Лист 91

11770-03

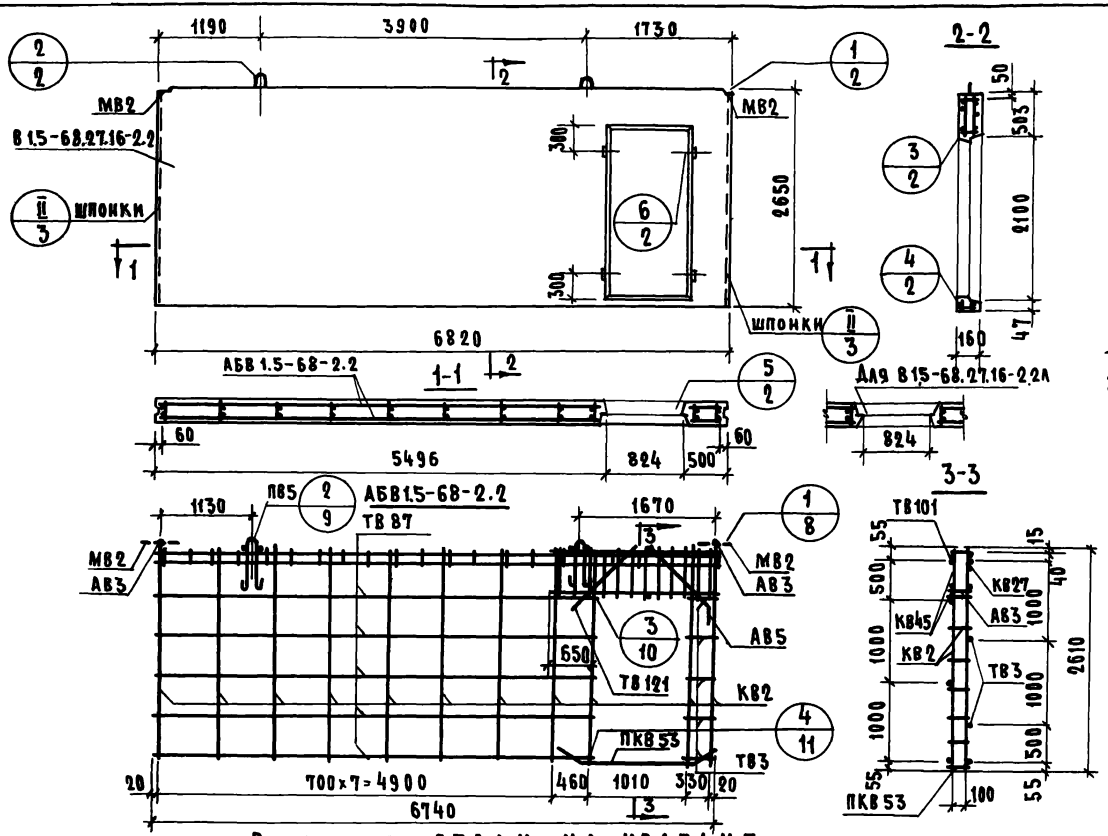

Характеристика изделия

Объем бетона		м³	2.622
то же на 1м² изделия			0.160
Вес		кг	6520
Площадь	Панели брутто	м²	18.1
	Проема		1.66
	Панели нетто		16.44
Марка бетона			150

Спецификация арматурных и закладных деталей на блок

Марка детали	К-во шт.	№ листа	№ альбома
КВ2	11	1	Выпуск 0-1
КВ27	1	2	
КВ45	2	3	
ПКВ53	1	4	
ТВ3	6	5	
ТВ87	6	7	
ТВ101	1	7	
ТВ121	2	7	
АВ3	8	4	
АВ5	2	4	
МВ2	2	8	
ПВ5	2	4	

Выборка стали на изделие

Класс или марка стали	AIII		AII		AI		BI		В ст.3кп		На изделие кг			На 1м² изделия кг		
Диаметр, профиль	ф8	ф12	ф10			ф18	ф4	ф5	-60×8		Армат. дет.	Закл. дет.	Всего	Армат дет	Закл. дет.	Всего
Длина, м	4.80	15.20	1.57			3.30	53.67	87.52	0.20							
Вес, кг	1.90	13.50	0.97			6.60	5.26	13.48	0.76		40.73	1.72	42.45	2.48	0.10	2.58

Примечание
Детали опалубки и армирования см. выпуск 0-1 данной серии

ТК	Плита толщиной 160 мм	Серия 1.131-1	
1971	Панели В1.5-68.27.16-2.2, В1.5-68.27.16-2.2л. Арматурный блок АБВ1.5-68-2.2	Выпуск 1-2	Лист 92

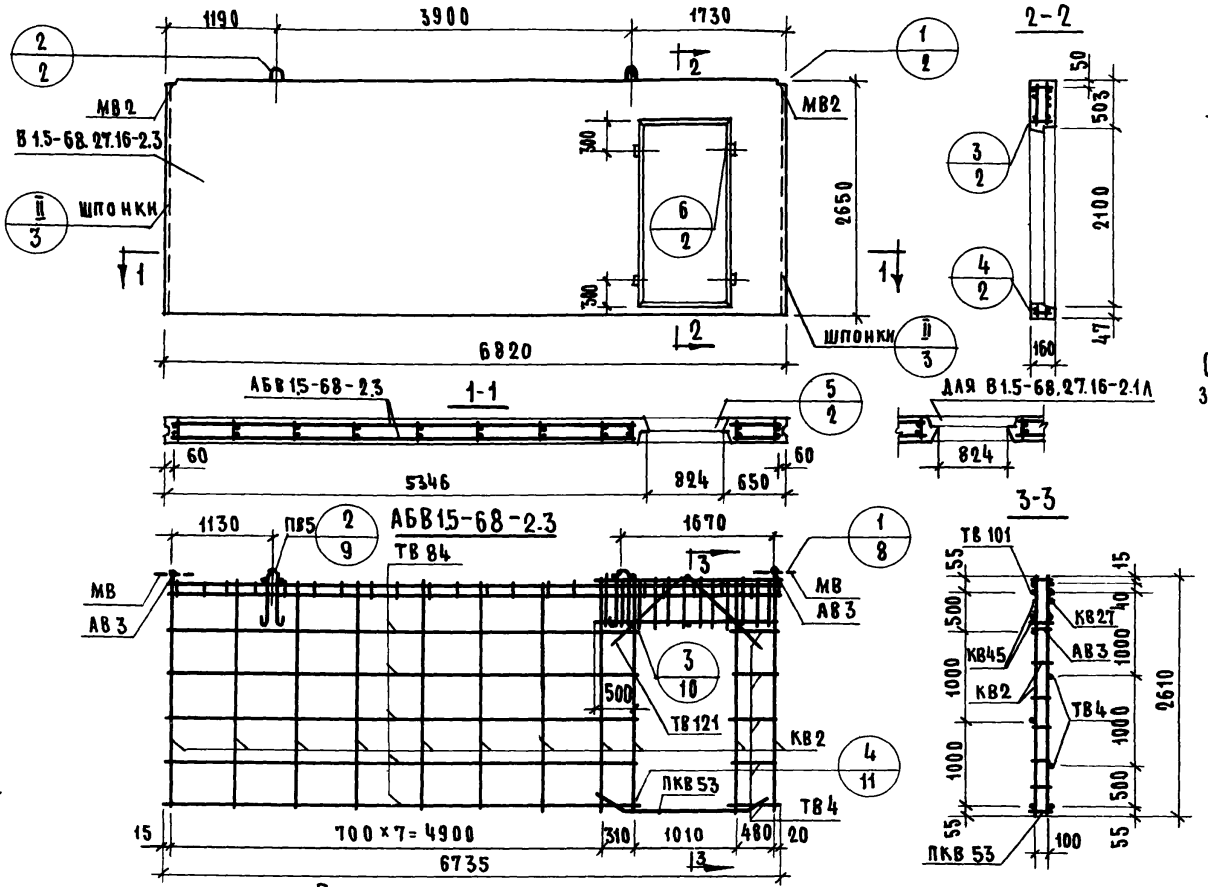

Характеристика изделия

Объем бетона		м³	2.622
То же на 1м² изделия		м³	0.160
Вес		кг	6520
Площадь	Панели брутто	м²	18.1
	Проема	м²	1.66
	Панели нетто	м²	16.44
Марка бетона			150

Спецификация арматурных и закладных деталей на блок

Марка детали	К-во шт.	№ листа	№ альбома
КВ2	1	1	Выпуск 2-1
КВ27	1	2	
КВ45	2	3	
ПК8	1	4	
ТВ4	6	5	
ТВ84	6	7	
ТВ101	1	7	
ТВ121	4	7	
АВ3	8	4	
МВ2	2	8	
ПВ5	2	4	

Выборка стали на изделие

Класс или марка стали	А III		А II		А I		В I		В ст. 3 кп		На изделие кг			На 1м² изделия кг		
Диаметр, профиль	Ф8	Ф12	Ф10			Ф18	Ф4	Ф5	-60×8		Армат. дет.	Закл. дет.	Всего	Армат дет.	Закл. дет.	Всего
Длина, м	4.80	15.20	1.57			3.30	53.61	87.52	0.20							
Вес, кг	1.90	13.50	0.97			6.60	5.26	13.48	0.76		40.72	1.72	42.44	2.48	0.10	2.58

Примечание

Детали опалубки и армирования см. выпуск 0-1 данной серии

ТК	Панели толщиной 160 мм	Серия 1.131-1	
1971	Панели В1.5-68.27.16-2.3; В1.5-68.27.16-2.3л. Арматурный блок АБВ 1.5-68-2.3	Выпуск 1-2	Лист 93

Жилища

Согласовано: Ст. науч. сотр. В. Королев; Гл. технолог Ланинский

Проверил: Б. Шаяпин; Н. Росинский; Н. Росинский; М. Бурова; Е. Чукавина; Рук. группы Д. Умедман

Нач. отд. № 17; Гл. инж. отд.; Гл. инж. пр.; Рук. группы; Инженер

Дата №; Инвент. №; Взамен

11770-03

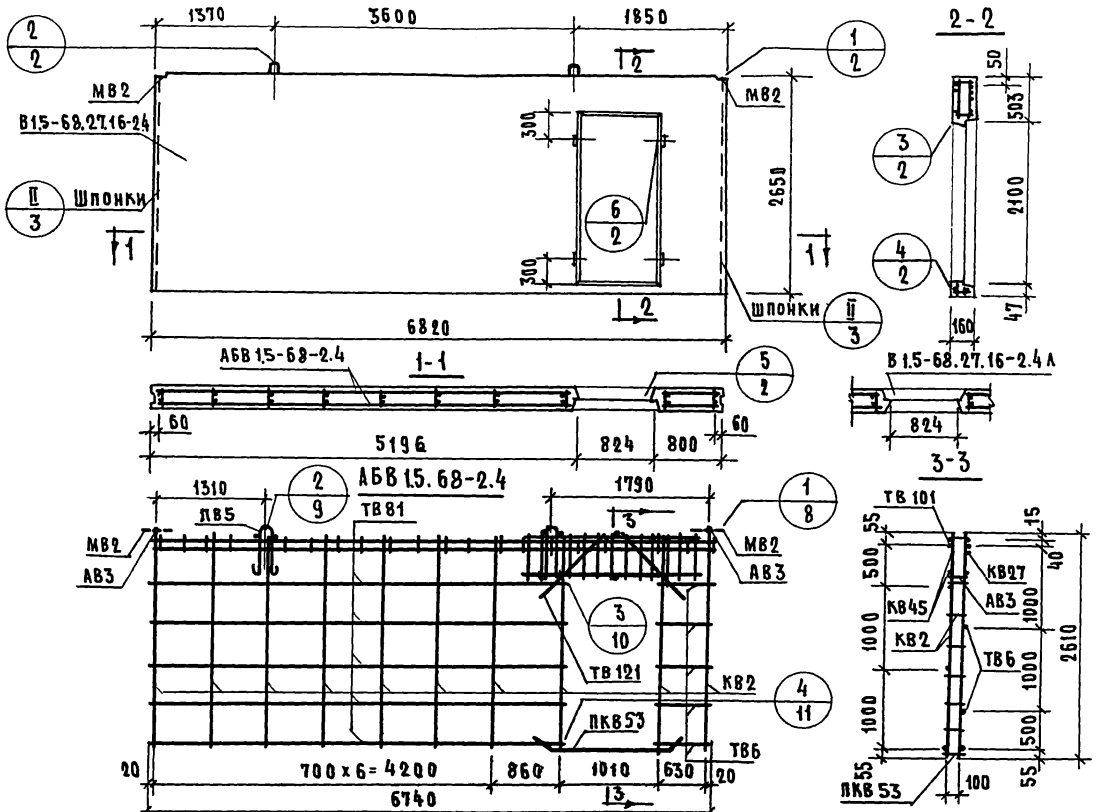

Характеристика изделия

Объем бетона		м³	2.622
То же на 1м² изделия		м³	0.160
Вес		кг	6520
Площадь	Панели брутто	м²	1.81
	Проема	м²	1.66
	Панели нетто	м²	16.44
Марка бетона			150

Спецификация арматурных и закладных деталей на блок

Марка детали	К-во шт.	№ листа	№ альбома
КВ2	10	1	Выпуск 2-1
КВ27	1	2	
КВ45	2	3	
ПКВ53	1	4	
ТВ6	6	5	
ТВ81	6	7	
ТВ101	1	7	
ТВ121	4	7	
АВ3	8	4	
МВ2	2	8	
ПВ5	2	4	

Выборка стали на изделие

Класс или марка стали	А III		А II		А I		В I		В ст.3 кп		На изделие кг.			На 1м² изделия кг.		
Диаметр, профиль	ф8	ф12	ф10			ф18	ф4	ф5	-60х8		Армат. дет.	Закл. дет.	Всего	Армат. дет.	Закл. дет	Всего
Длина, м	4.80	15.20	1.57			3.30	52.76		0.20							
Вес, кг	1.90	13.50	0.97			6.60	5.17		0.76		39.83	1.73	41.56	2.42	0.10	2.52

Примечание

Детали опалубки и армирования см. выпуск 0-1 данной серии

ТК 1971	Панели толщиной 160 мм	Серия 1.131-1
	Панели В1.5-68.27.16-2.4; В1.5-68.27.16-2.4л. Арматурный блок АБВ1.5-68-2.4	Выпуск 1-2 Лист 94

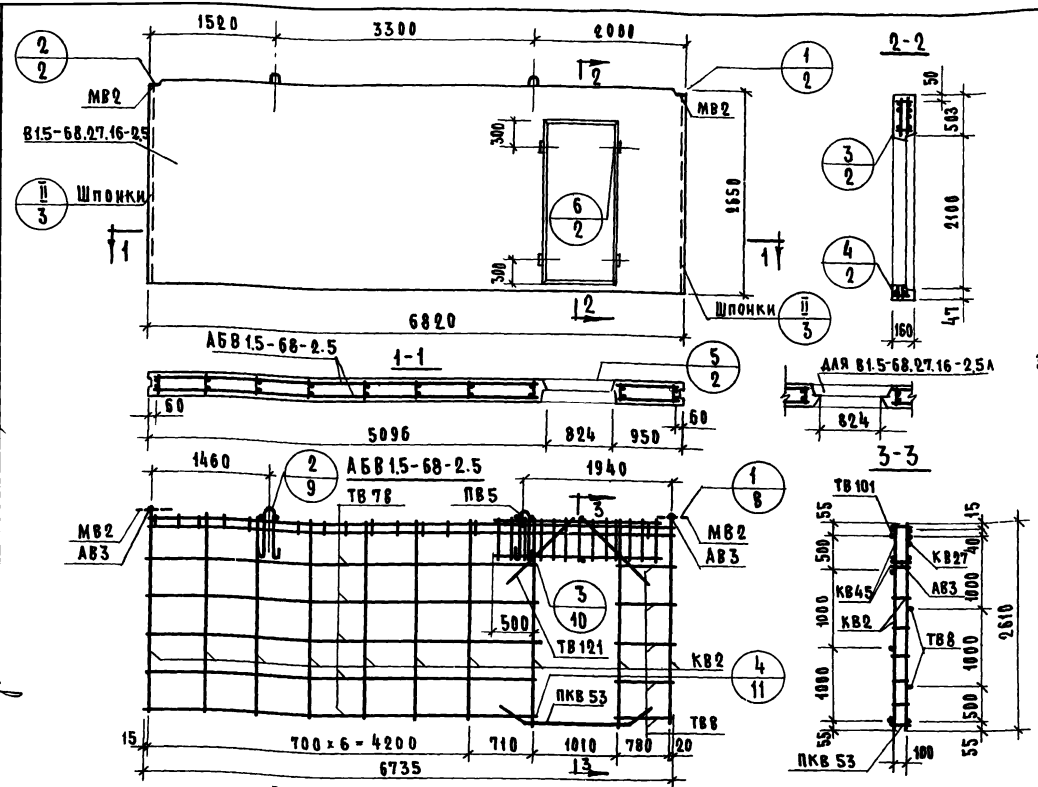

Характеристика изделия

Объем бетона		м³	2.622
То же на 1м² изделия			0.160
Вес		кг	6528
Площадь	Панели брутто	м²	18.1
	Проема		1.66
	Панели нетто		16.44
Марка бетона			150

Спецификация арматурных закладных деталей на блок

Марка детали	К-во шт.	№ листа	№ альбома
КВ2	10	1	Выпуск 2-1
КВ27	1	2	
КВ45	2	3	
ПКВ53	1	4	
ТВ8	6	5	
ТВ78	6	6	
ТВ101	1	7	
ТВ121	4	7	
АВ3	8	4	
МВ 2	2	8	
ПВ5	2	4	

Выборка стали на изделие

Класс или марка стали	AIII		AII		AI		BI		Вст.3кп		На изделие кг			На 1м² изделия кг		
Диаметр, профиль	ф8	ф12	ф10			ф18	ф4	ф5	-60×8		Армат. дет.	Закл. дет.	Всего	Армат. дет.	Закл. дет.	Всего
Длина, м	4.80	15.20	1.57			3.30	52.70	82.30	0.20							
Вес, кг	1.98	13.50	0.97			5.60	5.17	12.68	0.76		39.83	1.72	41.55	2.42	0.10	2.52

Примечание

Детали опалубки и армирования см. выпуск 0- данной серии

ТК 1971	Панели толщиной 160 мм.		Серия 1.131-1
	Панели В1.5-68.27.16-2.5; В1.5-68.27.16-2.5А. Арматурный блок АБВ1.5-68-2.5	Выпуск 1-2	Лист 95

11770-03

Согласовано: Гл. инж. отд. Б. Шаляпин; Гл. инж. пр. П. Росинский; Рук. группы А. Росинский; Инженер М. Бурова; Проверил Рук. группы Е. Чукавина; Ст. науч. сотр. Гл. технолог И. Шмельман; Дата; Инв. № подл.; Взам. инв. №

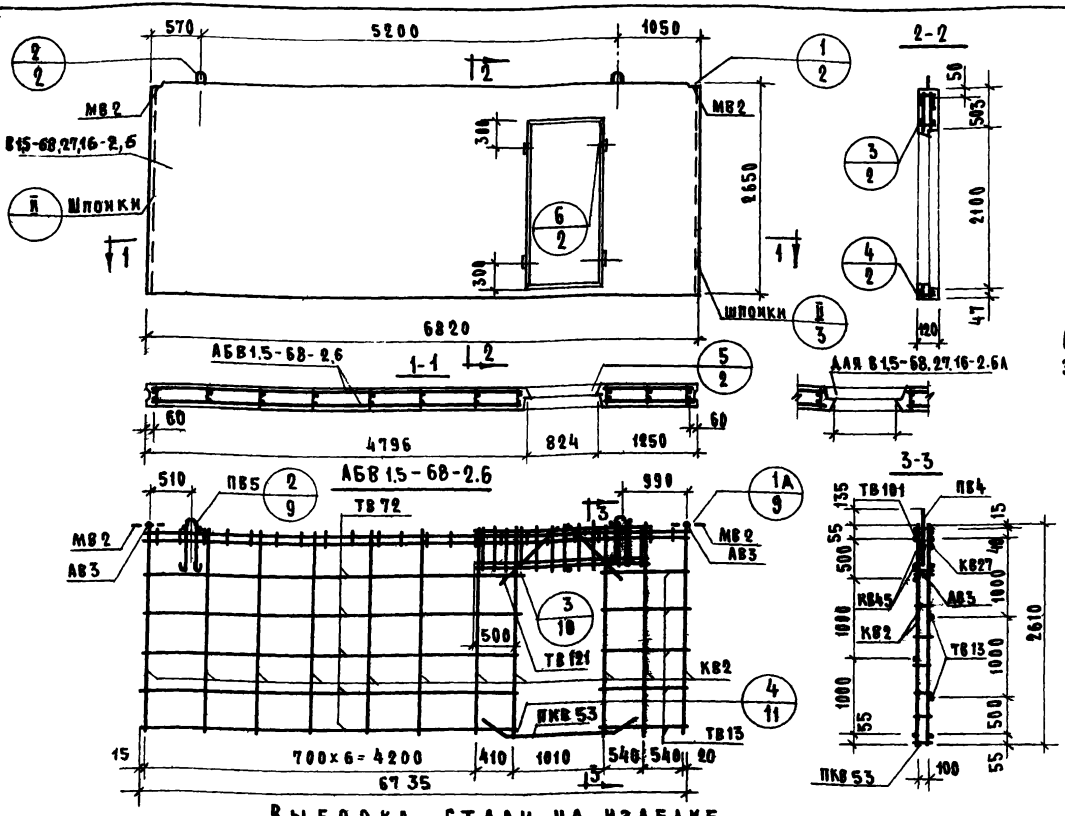

Характеристика изделия

Объем бетона		м³	2.622
То же на 1м² изделия			0.160
Вес		кг	6520
Площадь	Панели брутто	м²	18.1
	Проема		1.66
	Панели нетто		16.44
Марка бетона			150

Спецификация арматурных и закладных деталей на блок

Марка детали	К-во шт.	№ листа	№ альбома
КВ2	11	1	В выпуск 0-1
КВ27	1	2	
КВ45	2	3	
ПКВ53	1	4	
ТВ13	6	5	
ТВ72	6	6	
ТВ101	1	7	
ТВ121	4	7	
АВ3	8	4	
МВ2	2	8	
ПВ5	2	4	

Выборка стали на изделие

Класс или марка стали	AIII		AII	AI	BI		Вст.3кп	На изделие кг			На 1м² изделия кг		
Диаметр, профиль	ф8	ф12	ф10	ф18	ф4	ф5	-60×8	Армат. дет.	Закл. дет.	Всего	Армат. дет.	Закл. дет.	Всего
Длина, м	4.80	15.20	1.57	3.30	53.61	87.52	0.20						
Вес, кг	1.90	13.50	0.97	6.60	5.26	13.48	0.76	40.72	1.73	42.44	2.48	0.10	2.58

Примечание

Детали опалубки и армирования см. выпуск 0-1 данной серии

ТК 1971	Панели толщиной 160 мм.	Серия 1.131-1	
	Панели В1.5-68.27.16-2.5; В1.5-68.27.16-2.6А. Арматурный блок АБВ1.5-68-2.6	Выпуск 1-2	Лист 96

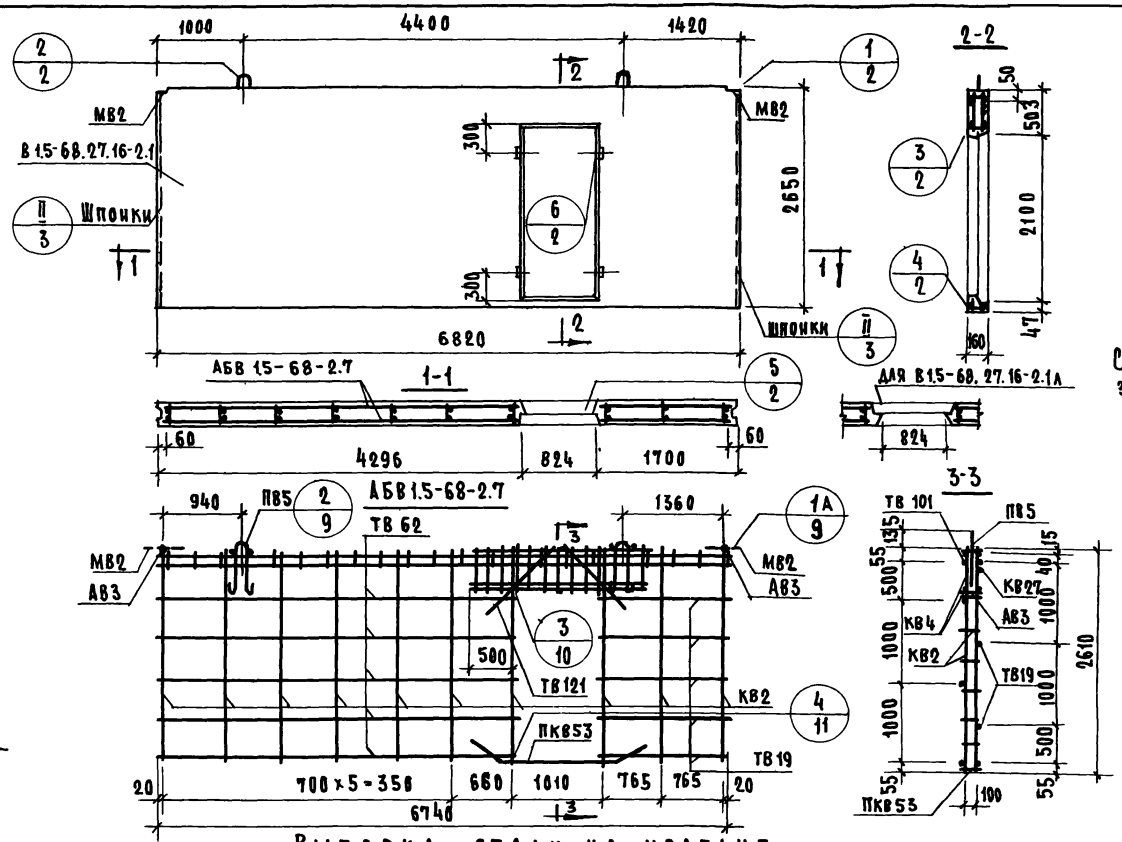

Характеристика изделия.

Объем бетона		$м^3$	2.622
То же на 1 $м^2$ изделия		$м^3$	0.10
Вес		кг	6520
Площадь	Панели брутто	$м^2$	18.1
	Проема	$м^2$	1.66
	Панели нетто	$м^2$	16.44
Марка бетона			150

Спецификация арматурных и закладных деталей на блок

Марка детали	К-во шт.	№ листа	№ альбома
КВ2	10	1	Выпуск 0-1
КВ27	1	2	
КВ45	2	3	
ПКВ53	1	4	
ТВ19	6	5	
ТВ62	6	6	
ТВ101	1	7	
ТВ121	4	4	
АВ3	8	4	
МВ2	2	8	
ПВ5	2	4	

Выборка стали на изделие

Класс или марка стали	AIII		AII		AI		BI		Ст3кп		На изделие кг			На 1 $м^2$ изделия кг		
Диаметр, профиль	ф8	ф12	ф10			ф18	ф4	ф5	-60×8		Армат. дет.	Закл. дет.	Всего	Армат. дет	Закл. дет	Всего
Длина, м	4.80	15.20	1.57			3.30	52.76	82.30	0.20							
Вес кг	1.90	13.50	0.97			6.60	5.47	12.68	0.76		39.83	1.73	41.56	2.42	0.10	2.52

Примечание

Детали опалубки и армирования см. выпуск 0-1 данной серии

ТК 1971	Панели толщиной 160 мм		Серия 1.131-1
	Панели В1.5-68.27.16-2.7; В1.5-68.27.16-2.7л. Арматурный блок АБВ1.5-68-27		Выпуск 1-2 / Лист 97

Жилища

Согласовано

Нач. отд. Б. Шляпин
Гл. инж. отд. Росинский
Гл. инж. пр. Росинский
Рук. гр. М. Бурова
Инженер Е. Чукавина

Ст. нач. сектора В. Корольев
Гл. технолог Ланский

Проверил Д. Умелман

Инв. № / Взам. инв. №
Подпись и дата

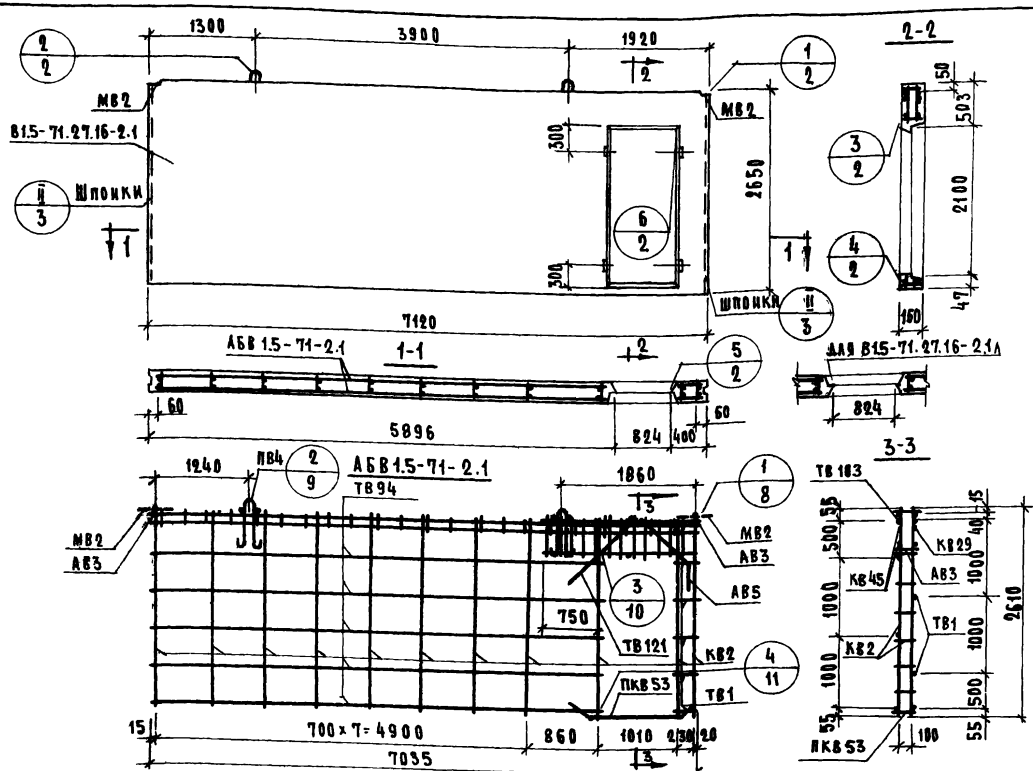

Характеристика изделия

Объем бетона		$м^3$	2.742
То же на $1м^2$ изделия		$м^3$	0.160
Вес		кг	6850
Площадь	Панели брутто	$м^2$	18.9
	Проема	$м^2$	1.66
	Панели нетто	$м^2$	17.24
Марка бетона			150

Спецификация арматурных и закладных деталей на блок

Марка детали	К-во шт.	№ листа	№ альбома
КВ2	11	1	выпуск 2-1
КВ29	1	2	
КВ45	2	3	
ПКВ53	1	4	
ТВ1	6	5	
ТВ94	6	7	
ТВ103	1	7	
ТВ121	2	7	
АВ3	8	4	
АВ5	2	4	
МВ2	2	8	
ПВ4	2	4	

Выборка стали на изделие.

Класс или марка стали	А III		А II		А I	В I		В ст. 3кп	На изделие кг			На $1м^2$ изделия кг		
Диаметр, профиль	ф8	ф12	ф10		ф18	ф4	ф5	-50×8	Армат. дет.	Закл. дет.	Всего	Армат. дет.	Закл. дет.	Всего
Длина, м	4.90	15.20	1.57		3.30	55.87	88.12	0.20						
Вес, кг	1.90	13.50	0.97		6.60	5.48	13.57	0.75	41.03	1.73	42.76	2.38	0.10	2.48

Примечание

Детали опалубки и армирования см. выпуск 0-1 данной серии

ТК 1971	Панели толщиной 150 мм	Серия 1.131-1	
	Панели В1.5-71.27.16-2.1; В1.5-71.27.16-2.1а. Арматурный блок АБВ1.5-71-2.1	Выпуск 1-2	Лист 98

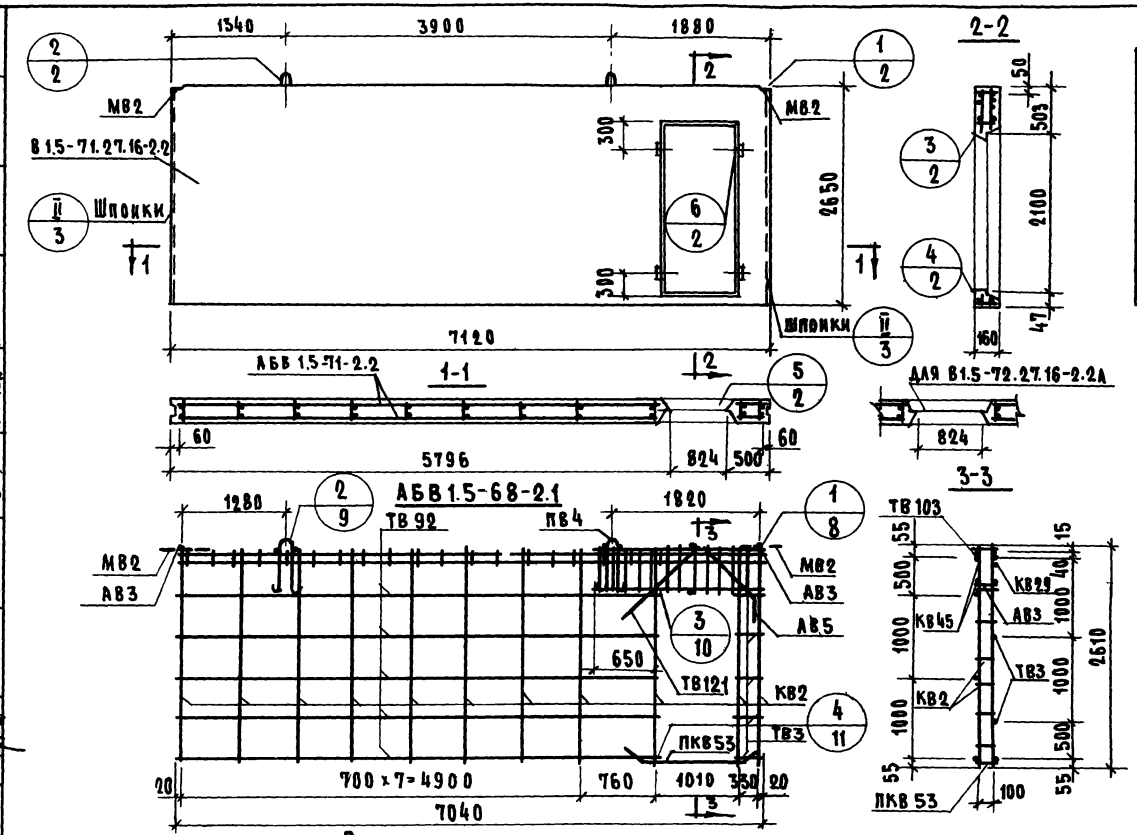

Характеристика изделия

Объем бетона		$м^3$	2.742
То же на $1м^2$ изделия		$м^3$	0.160
Вес		кг	6850
Площадь	Панели брутто	$м^2$	18.9
	Проема	$м^2$	1.66
	Панели нетто	$м^2$	17.24
Марка бетона			150

Спецификация арматурных и закладных деталей на блок

Марка детали	К-во шт	№ листа	№ альбома
КВ2	11	1	Выпуск 2-1
КВ29	1	2	
КВ45	2	3	
ПКВ53	1	4	
ТВ3	6	5	
ТВ92	6	7	
ТВ103	1	7	
ТВ121	2	7	
АВ3	8	4	
АВ5	2	4	
МВ2	2	8	
ПВ4	2	4	

Выборка стали на изделие

Класс или марка стали	А III		А II		А I		В I		В ст. 3 кп		На изделие кг.			На $1м^2$ изделия кг.		
Диаметр, профиль	ф8	ф12	ф10			ф18	ф4	ф5	-60×8		Армат. дет.	Закл. дет.	Всего	Армат. дет.	Закл. дет.	Всего
Длина, м	4.80	15.20	1.57			3.30	55.87	88.12	0.20							
Вес, кг	1.90	13.50	0.97			6.60	5.48	13.57	0.75		41.03	1.73	42.76	2.38	0.10	2.48

Примечание

Деталии опалубки и армирования см. выпуск 0-1 данной серии

ТК 1971	Панели толщиной 160 мм	Серия 1.131-1	
	Панели В 1.5-71.27.16-2.2; В1.5-71.27.16-2.2л. Арматурный блок АБВ 1.5-71-2.2	Выпуск 1-2	Лист 99

Жилища

Согласовано: Дата; Инв. №; Взамен

Гл. технолог Ласинский; Ст. науч.-сотр. В. Корнаев

Проверил: Д. Умедман; Рук. гр. Е. Чукавин; Инженер М. Бурова; Гл. инж. пр. Росинский; Гл. инж. отд. Росинский; Нач. отд. Б. Шляпин

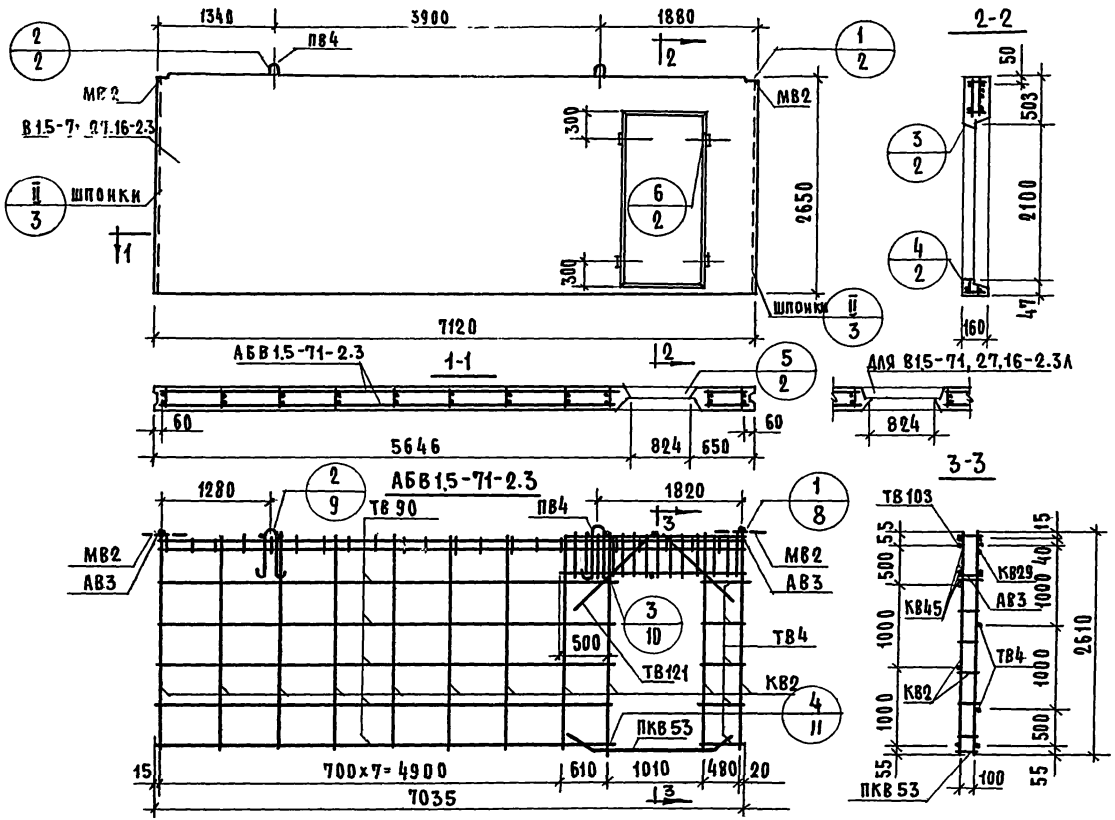

Характеристика изделия

Объем бетона		м³	2.742
То же на 1м² изделия		м³	0.160
Вес		кг	6850
Площадь	Панели брутто	м²	18.9
	Проема	м²	1.66
	Панели нетто	м²	17.24
Марка бетона			150

Спецификация арматурных и закладных деталей на блок

Марка детали	К-во шт.	№ листа	№ альбома
КВ2	11	1	Выпуск 0-1
КВ29	1	2	
КВ45	2	3	
ПКВ53	1	4	
ТВ4	6	5	
ТВ90	6	7	
ТВ103	1	7	
ТВ121	4	7	
АВ3	8	4	
МВ2	2	8	
ПВ4	2	4	

Выборка стали на изделие

Класс или марка стали	AIII		AII		AI		BI		В Ст. 3кп		На изделие кг			На 1м² изделия кг.		
Диаметр, профиль	ф8	ф12	ф10			ф18	ф4	ф5	-60х8		Армат. дет.	Закл. дет	Всего	Армат. дет.	Закл. дет.	Всего
Длина, м	4.80	15.20	1.57			3.30	55.87	88.12	0.20							
Вес, кг	1.90	13.50	0.97			6.60	5.48	13.57	0.75		41.03	1.73	42.76	2.38	0.10	2.48

Примечание

Детали опалубки и армирования см. выпуск 0.1 данной серии

ТК 1971	Панели толщиной 160 мм	Серия 1.131-1
	Панели В15-71.27.16-2.3; В15-71.27.16-2.3А. Арматурный блок АБВ15-71-2.3	Выпуск 1-2 / Лист 100

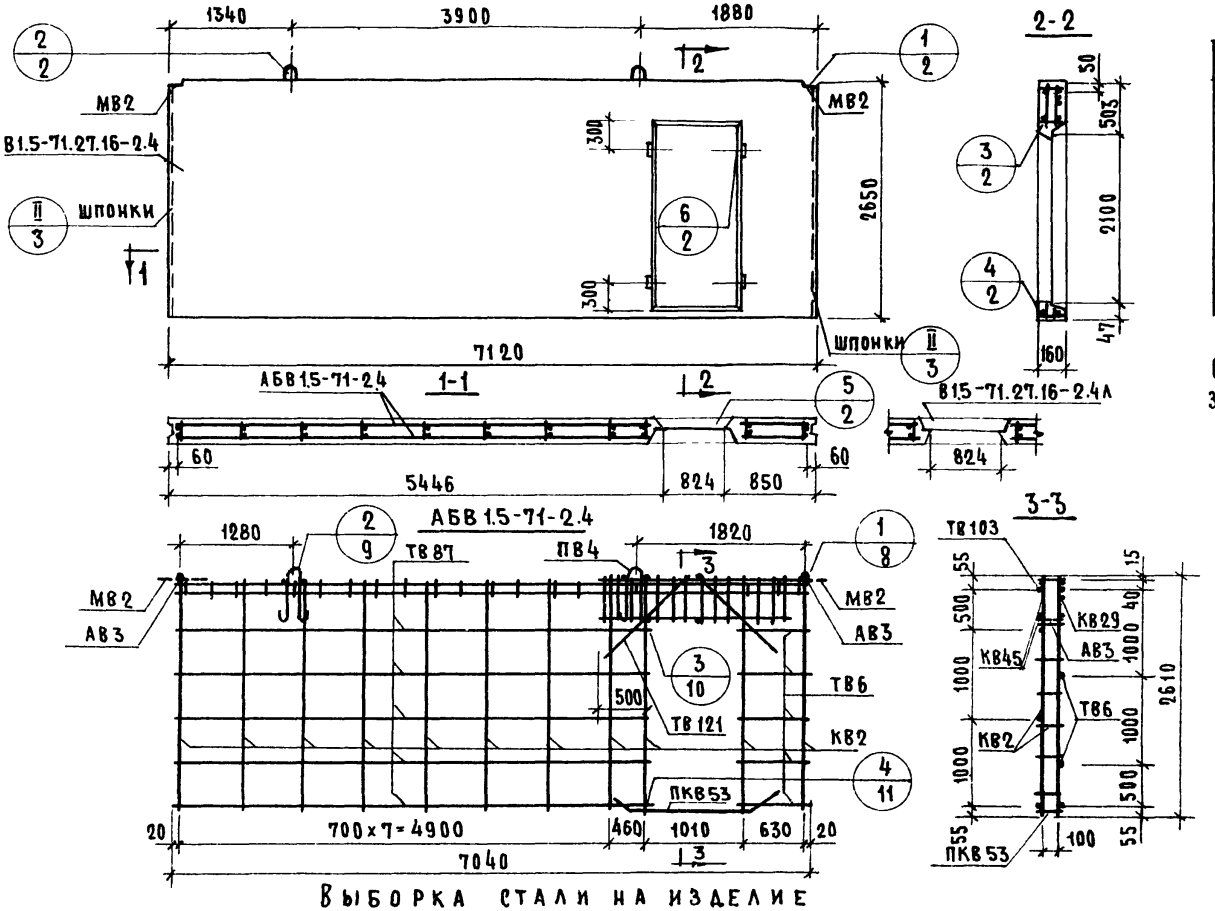

Характеристика изделия

Объем бетона		$м^3$	2.742
То же на $1м^2$ изделия		$м^3$	0.160
Вес		кг	6850
Площадь	Панели брутто	$м^2$	18.9
	Проема	$м^2$	1.66
	Панели нетто	$м^2$	17.24
Марка бетона			150

Спецификация арматурных и закладных деталей на блок

Марка детали	К-во шт.	№ листа	№ альбома
КВ2	11	1	Выпуск 2-1
КВ29	1	2	
КВ45	2	3	
ПКВ53	1	4	
ТВ6	6	5	
ТВ87	6	7	
ТВ103	1	7	
ТВ121	4	7	
АВ3	8	4	
МВ2	2	8	
ПВ4	2	4	

Выборка стали на изделие

Класс или марка стали	AIII		AII		AI		BI		Вст3кп	На изделие кг			На $1м^2$ изделия кг		
Диаметр, профиль	ф8	ф12	ф10		ф18		ф4	ф5	-60×8	Армат. дет.	Закл. дет.	Всего	Армат. дет.	Закл. дет.	Всего
Длина, м	4.80	15.20	1.57		3.30		55.87	88.12	0.20						
Вес, кг	1.90	13.50	0.97		6.50		5.48	13.57	0.75	41.03	1.73	42.76	2.38	0.10	2.48

Примечание

Детали опалубки и армирования см. выпуск 0-1 данной серии

ТК	Панели толщиной 160 мм		Серия 1.131-1
1971	Панели В1.5-71.27.16-2.4 В1.5-71.27.16-2.4л. Арматурный блок АБВ1.5-71-2.4	Выпуск 1-2	Лист 101

Согласовано

Инв. № | Взамен | Дата

Ст. науч. сотр. В. Городаев
Гл. техноло Лайсинский

Проверил
Б. Шляпин
Гл. инж. отд. Н. Росинский
Гл. инж. пр. Н. Росинский
Рук. гр. М. Бурова
Инженер Е. Чукавина
Рук. гр. Д. Умельман

Инв. № подл. | Подп. и дата | Взам. инв. №

Жилища

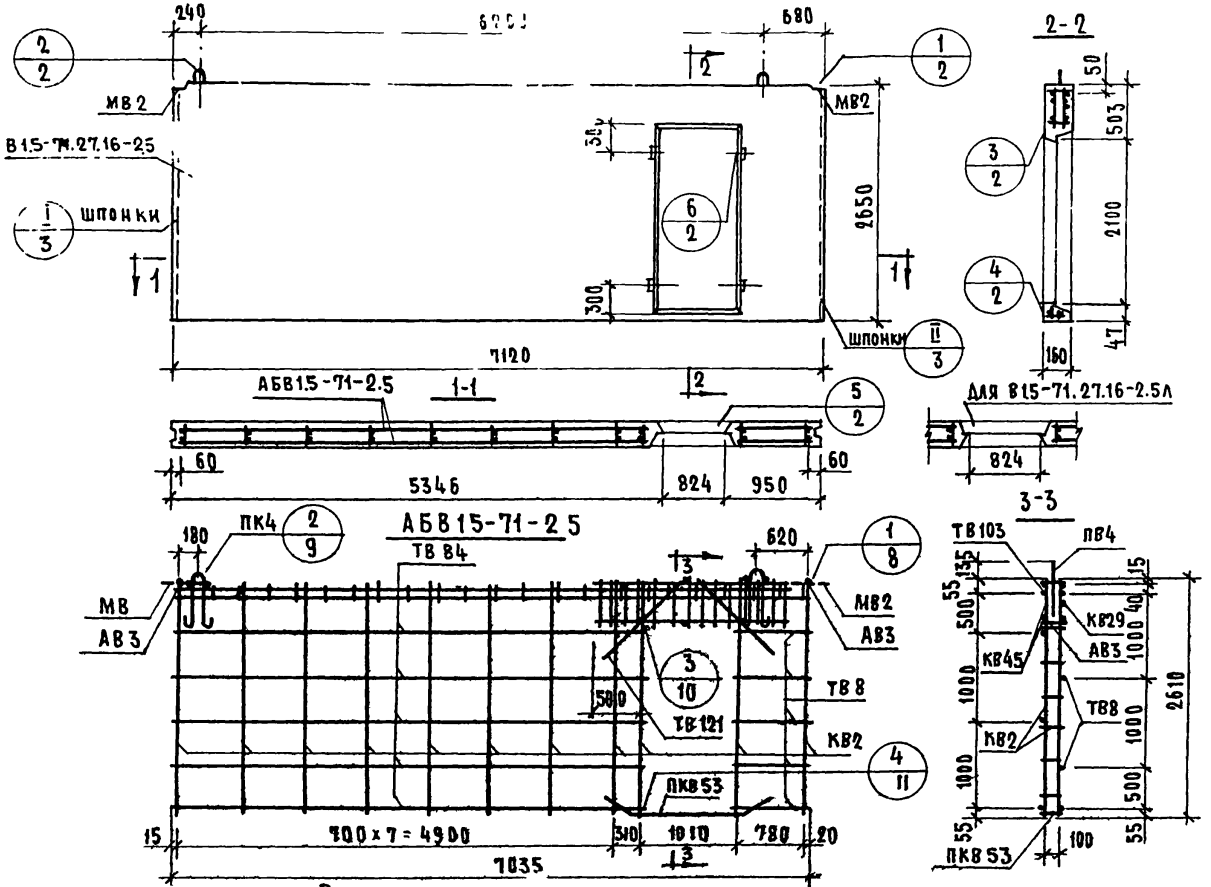

Характеристика изделия

Объем бетона		м³	2.742
То же на 1м² изделия		м³	0.160
Вес		кг	6850
Площадь	Панели брутто	м²	18.9
	Проема	м²	1.66
	Панели нетто	м²	17.24
Марка бетона			150

Спецификация арматурных и закладных деталей на блок

Марка детали	К-во шт.	№ листа	№ альбома
КВ2	11	1	Выпуск 2-1
КВ29	1	2	
КВ45	2	3	
ПКВ53	1	4	
ТВ8	6	5	
ТВ84	6	7	
ТВ103	1	7	
ТВ121	4	7	
АВ3	8	4	
МВ2	2	8	
ПВ4	2	4	

Выборка стали на изделие

Класс или марка стали	AIII		AII		AI		BI		Вст3кп		На изделие кг			На 1м² изделия кг		
Диаметр, профиль	ф8	ф12	ф10			ф18	ф4	ф5	-60х8		Армат. дет.	Закл. дет.	Всего	Армат. дет	Закл. дет.	Всего
Длина, м	4.80	15.20	1.57			3.30	55.81	88.12	0.25							
Вес, кг	1.90	13.50	0.97			6.60	5.50	13.57	0.75		41.03	1.72	42.75	2.38	0.10	2.48

Примечание

Детали опалубки и армирования см. выпуск 0-1 данной серии

Панели толщиной 160 мм

Панели В15-71.27.16-25; В15-71.27.16-25л. Арматурный блок АБВ15-71-2.5

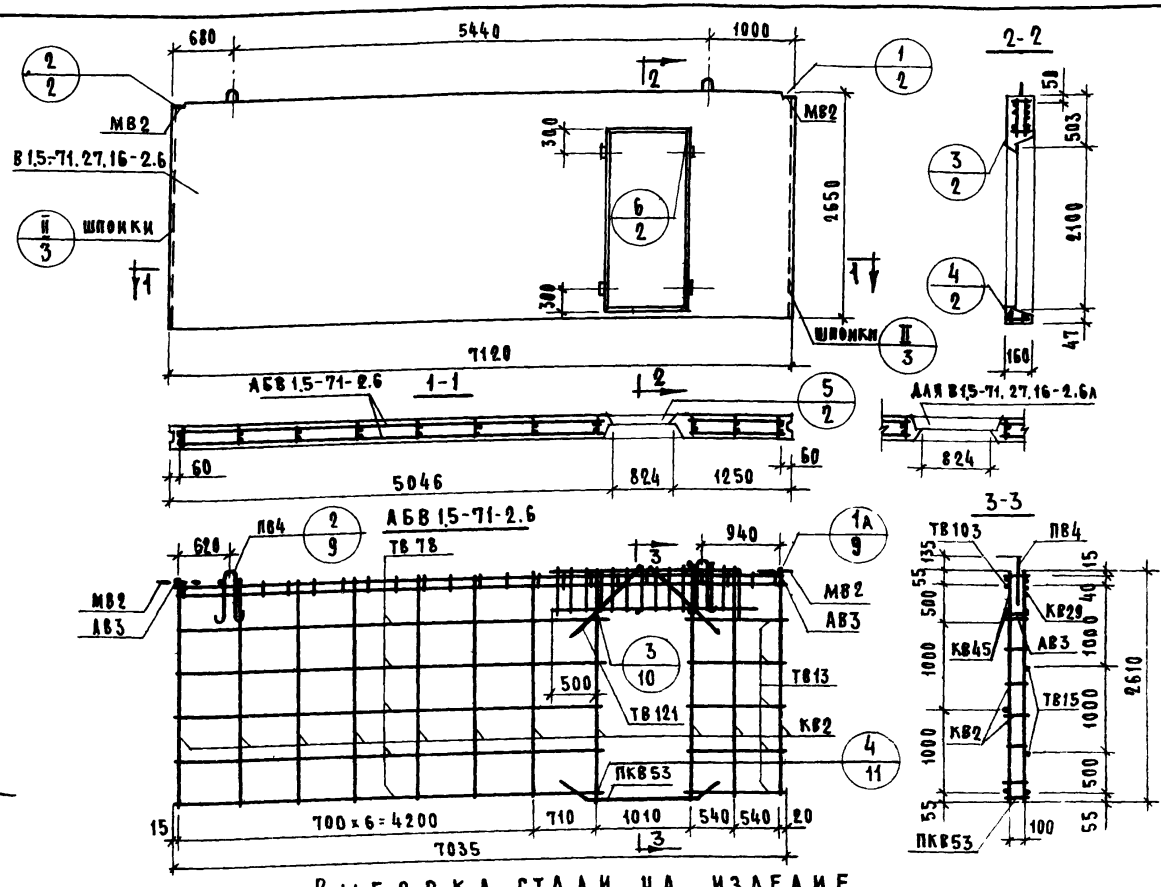

Характеристика изделия

Объем бетона		$м^3$	2.742
То же на $1 м^2$ изделия		$м^3$	0.160
Вес		кг	6850
Площадь	Панели брутто	$м^2$	18.9
	Проема	$м^2$	1.66
	Панели нетто	$м^2$	17.24
Марка бетона			150

Спецификация арматурных и закладных деталей на блок

Марка детали	К-во шт.	№ листа	№ альбома
КВ2	11	1	Выпуск 2-1
КВ29	1	2	
КВ45	2	3	
ПКВ53	1	4	
ТВ13	6	5	
ТВ78	6	6	
ТВ103	1	7	
ТВ121	4	7	
АВ3	8	4	
МВ2	2	8	
ПВ4	2	4	

Выборка стали на изделие

Класс или марка стали	AIII		AII		AI	BI		Вст3кп	На изделие кг			На $1 м^2$ изделия кг.		
Диаметр, профиль	ф8	ф12	ф10		ф18	ф4	ф5	-60х8	Армат. дет.	Закл. дет.	Всего	Армат. дет.	Закл. дет.	Всего
Длина, м	4.80	15.20	1.57		3.30	55.81	88.12	0.20						
Вес, кг	1.90	13.50	0.97		6.60	5.50	13.57	0.75	41.03	1.72	42.75	2.38	0.10	2.48

Примечание

Детали опалубки и армирования см. выпуск 0-1 данной серии

Панели толщиной 160 мм

Панели В1,5-71.27.16-2.6; В1,5-71.27.16-2.6л. Арматурный блок АБВ1,5-71-2.6

ТК 1971

Серия 1.131-1 | Выпуск 1-2 | Лист 103

Жилищ

Согласовано | Инв. № | Взамен

Гл. инж. отд. Б. Шаяпин; Гл. инж. пр. Ровенский; Рук. гр. Ровенский; Инженер М. Бурова; Гл. технолог Г. Чукавина; Рук. гр. Е. Чукавина; Ст. инж. констр. В. Кораблев; Гл. технолог Ржесинский; Проверил А. Умедмин

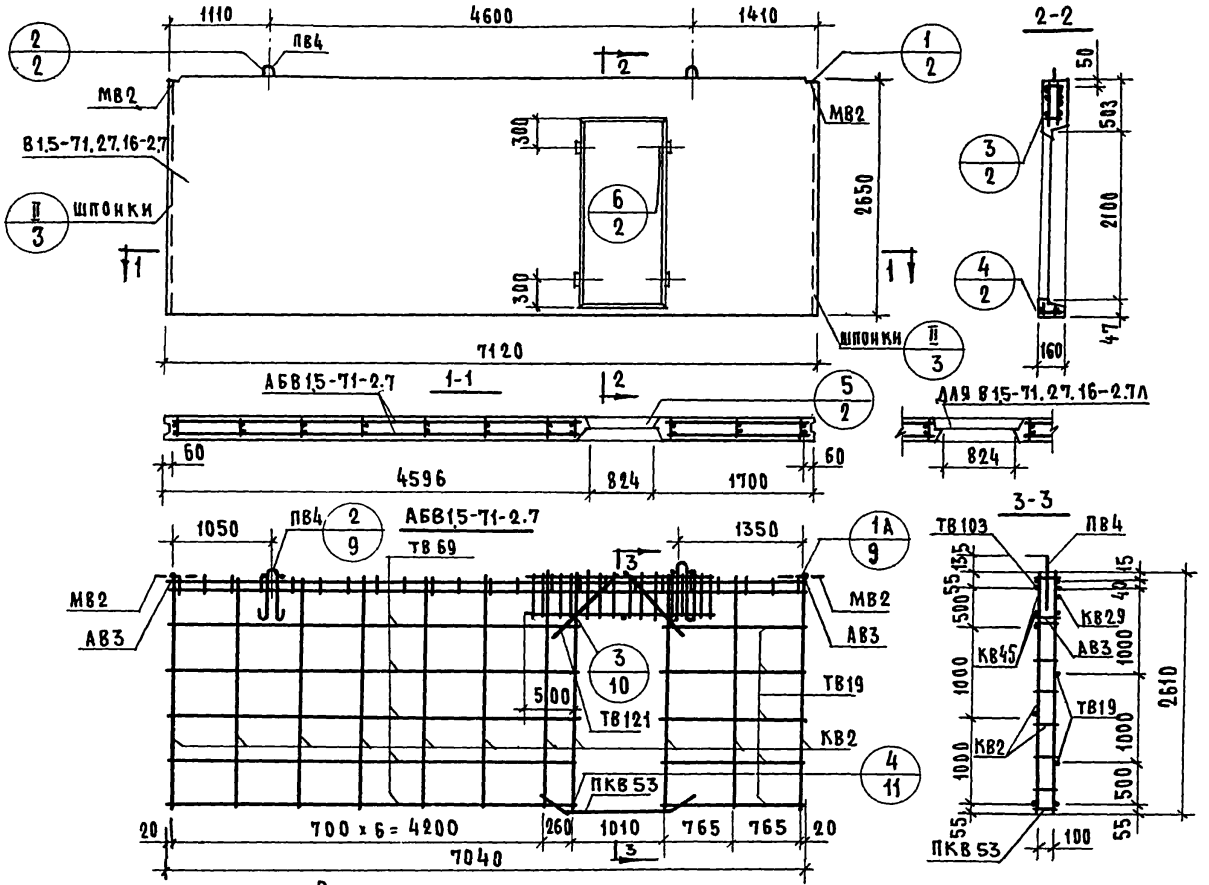

Характеристика изделия

Объем бетона	м³	2.742
То же на 1м² изделия	м³	0.160
Вес	кг	6850
Площадь: Панели брутто	м²	18.9
Площадь: Проема	м²	1.66
Площадь: Панели нетто	м²	17.24
Марка бетона		150

Спецификация арматурных и закладных деталей на блок

Марка детали	К-во шт.	№ листа	№ альбома
КВ2	11	1	Выпуск 0-1
КВ29	1	2	
КВ45	2	3	
ПКВ53	1	4	
ТВ19	6	5	
ТВ69	6	6	
ТВ103	1	7	
ТВ121	4	7	
АВ3	8	4	
МВ2	2	8	
ПВ4	2	4	

Выборка стали на изделие

Класс или марка стали	AIII		AII		AI	BI		В ст.3кп	На изделие кг			На 1м² изделия кг		
Диаметр, профиль	ф8	ф12	ф10		ф18	ф4	ф5	-60х8	Армат. дет.	Закл. дет.	Всего	Армат. дет.	Закл. дет.	Всего
Длина, м	4.80	15.20	1.57		3.30	55.87	88.12	0.20						
Вес, кг	1.90	13.50	0.97		6.60	5.48	13.57	0.75	41.03	1.73	42.76	2.38	0.10	2.48

Примечание

Детали опалубки и армирования см. выпуск 0-1 данной серии

gost.e-ecolog.ru

ПК 1971	Панели толщиной 160 мм	Серия 1.131-1
	Панели В1.5-71.27.16-2.7; В1.5-71.27.16-2.7Л. Арматурный блок АБВ1.5-71-2.7	Выпуск 1-2 / Лист 104