ГОСУДАРСТВЕННЫЙ КОМИТЕТ ПО ГРАЖДАНСКОМУ СТРОИТЕЛЬСТВУ И АРХИТЕКТУРЕ
ПРИ ГОССТРОЕ СССР

ТИПОВЫЕ КОНСТРУКЦИИ И ДЕТАЛИ ЗДАНИЙ И СООРУЖЕНИЙ

СЕРИЯ 1.131-1

ПАНЕЛИ ВНУТРЕННИХ ПРОДОЛЬНЫХ СТЕН

ИЗ ТЯЖЕЛОГО БЕТОНА ДЛЯ ЖИЛЫХ ЗДАНИЙ
С ШАГОМ ПОПЕРЕЧНЫХ СТЕН 2.4 - 3.6 М
И ВЫСОТОЙ ЭТАЖА 2.8 М

ВЫПУСК 1 - 1

ПАНЕЛИ ТОЛЩИНОЙ 120 ММ

11770-02
ЦЕНА 3-60

gost.e-ecolog.ru

Центральный институт типового проектирования просит дать Ваши замечания и предложения по улучшению качества направляемого Вам проекта

ТИПОВОЙ ПРОЕКТ _____
(номер проекта)

Наименование проекта _____

_____

_____

Проектная организация—автор проекта _____

Замечания о недостатках в проекте (нерациональные объемно-планировочные и конструктивные решения, ошибки, опечатки, полиграфические дефекты и т. п.) и предложения по их устранению _____

_____

Подпись должностного лица, наименование организации и ее адрес

_____

_____

ЦЕНТРАЛЬНЫЙ ИНСТИТУТ ТИПОВОГО ПРОЕКТИРОВАНИЯ ГОССТРОЯ СССР

Москва, Б-66, Спартаковская ул., 2а, корпус В

Слано в печать 30 V 1972 года

Заказ № 1084 Тираж 5000 экз.

ГОСУДАРСТВЕННЫЙ КОМИТЕТ ПО ГРАЖДАНСКОМУ СТРОИТЕЛЬСТВУ И АРХИТЕКТУРЕ
ПРИ ГОССТРОЕ СССР

ТИПОВЫЕ КОНСТРУКЦИИ И ДЕТАЛИ ЗДАНИЙ И СООРУЖЕНИЙ

СЕРИЯ 1.131-1

ПАНЕЛИ ВНУТРЕННИХ ПРОДОЛЬНЫХ СТЕН

ИЗ ТЯЖЕЛОГО БЕТОНА ДЛЯ ЖИЛЫХ ЗДАНИЙ С ШАГОМ ПОПЕРЕЧНЫХ СТЕН 2.4 - 3.6 м И ВЫСОТОЙ ЭТАЖА 2.8 м

ВЫПУСК 1 - 1

панели толщиной 120 мм

РАЗРАБОТАН ЦНИИЭП ЖИЛИЩА
ГОСУДАРСТВЕННОГО КОМИТЕТА
ПО ГРАЖДАНСКОМУ СТРОИТЕЛЬСТВУ
И АРХИТЕКТУРЕ ПРИ ГОССТРОЕ СССР
ПРИ УЧАСТИИ ЦНИИСК им. В.А.КУЧЕРЕНКО

УТВЕРЖДЕНЫ
И ВВЕДЕНЫ В ДЕЙСТВИЕ ГОСУДАРСТВЕННЫМ КОМИТЕТОМ
ПО ГРАЖДАНСКОМУ СТРОИТЕЛЬСТВУ И АРХИТЕКТУРЕ
ПРИ ГОССТРОЕ СССР С 1 ЯНВАРЯ 1972 Г.
ПРИКАЗОМ N 190 ОТ 26 ОКТЯБРЯ 1971 Г.

ЦНИИЭП ЖИЛИЩА
Гл. инженер отделения
Гл. констр. отделения
Н. Дыховичная
Б. Смирнов
Гл. инжен. отдела
Гл. инжен. проекта
Н. Росинский
Н. Росинский
имени В.А.Кучеренко
СОГЛАСОВАНО
ЗАВ. ЛАБОРАТОРИЕЙ
Гл. инж. ин-та Гипростроммаш
В. Каменев
Н. Гузенко

Наименование чертежей	№ № листов	№ № стр.
1	2	3
Содержание	Ic - 4c	2 - 5
Пояснительная записка	Iп - 3п	6 - 8
Номенклатура изделий	4п - 9п	9 -I4
Панель BI.3-23.27.I2-I Арматурный блок АБВI.3-23-I	I	I5
Панель BI.3-26.27.I2-I Арматурный блок АБВI.3-26.I	2	I6
Панель BI.3-29.27.I2-I Арматурный блок АБВI.3-29-I	3	I7
Панель BI.3-32.27.I2-I Арматурный блок АБВI.3-32-I	4	I8
Панель BI.3-35.27.I2-I Арматурный блок АБВI.3-35-I	5	I9
Панель BI.3-47.27.I2-I Арматурный блок АБВI.3-47-I	6	20
Панель BI.3-50.27.I2-I Арматурный блок АБВI.3-50-I	7	2I
Панель BI.3-53.27.I2-I Арматурный блок АБВI.3-53-I	8	22
Панель BI.3-56.27.I2-I Арматурный блок АБВI.3-56-I	9	23
Панель BI.3-59.27.I2-I Арматурный блок АЬВI.3-59-I	I0	24
Панель BI.3-62.27.I2-I Арматурный блок АБВI.3-62-I	II	25
Панель BI.3-65.27.I2-I Арматурный блок АБВI.3-65-I	I2	26
Панель BI.3-68.27.I2-I Арматурный блок АБВI.3-68-I	I3	27
Панель BI.3-7I.27.I2-I Арматурный блок АБВI.3-7I-I	I4	28
Панель BI.3-23.27.I2-2.I Арматурный блок АБВI.3-23-2.I	I5	29
Панель BI.3-23.27.I2-2.2 Арматурный блок АБВI.3-23-2.2	I6	30
Панель BI.3-23.27.I2-2.3 Арматурный блок АБВI.3-23-2.3	I7	3I
Панель BI.3-26,27.I2-2.I Арматурный блок АБВI.3-26-2.I	I8	32
Панель BI.3-26.27.I2-2.2 Арматурный блок АБВI.3-26-2.2	I9	33
Панель BI.3-26.27.I2-2.3 Арматурный блок АБВI.3-26-2.3	20	34
Панель BI.3-26.27.I2-2.4 Арматурный блок АБВI.3-26-2.4	2I	35
Панель BI.3-29.27.I2-2.I Арматурный блок АБВI.3-29-2.I	22	36
Панель BI.3-29.27.I2-2.2 Арматурный блок АБВI.3-29-2.2	23	37
Панель BI.3-29.27.I2-2.3 Арматурный блок АБВI.3-29-2.3	24	38
Панель BI.3-29.27.I2-2.4 Арматурный блок АБВI.3-29-2.4	25	39
Панель BI.3-29.27.I2-2.5 Арматурный блок АБВI.3-29-2.5	26	40
Панель BI.3-29.27.I2-2.6 Арматурный блок АБВI.3-29-2.6	27	4I
Панель BI.3-32.27.I2-2.I Арматурный блок АБВI.3-32-2.I	28	42

1	2	3
Панель ВІ.3-32.27.І2-2.2 Арматурный блок АБВІ.3-32-2.2	29	43
Панель ВІ.3-32.27.І2-2.3 Арматурный блок АБВІ.3-32-2.3	30	44
Панель ВІ.3-32.27.І2-2.4 Арматурный блок АБВІ.3-32-2.4	3І	45
Панель ВІ.3-32.27.І2-2.5 Арматурный блок АБВІ.3-32-2.5	32	46
Панель ВІ.3-32.27.І2-2.6 Арматурный блок АБВІ.3-32-2.6	33	47
Панель ВІ.3-32.27.І2-2.7 Арматурный блок АБВІ.3-32-2.7	34	48
Панель ВІ.3-35.27.І2-2.І Арматурный блок АБВІ.3-35-2.І	35	49
Панель ВІ.3-35.27.І2-2.2 Арматурный блок АБВІ.3-35-2.2	36	50
Панель ВІ.3-35.27.І2-2.3 Арматурный блок АБВІ.3-35-2.3	37	5І
Панель ВІ.3-35.27.І2-2.4 Арматурный блок АБВІ.3-35-2.4	38	52
Панель ВІ.3-35.27.І2-2.5 Арматурный блок АБВІ.3-35-2.5	39	53
Панель ВІ.3-35.27.І2-2.6 Арматурный блок АБВІ.3-35-2.6	40	54
Панель ВІ.3-35.27.І2-2.7 Арматурный блок АБВІ.3-35-2.7	4І	55
Панель ВІ.3-47.27.І2-2.І Арматурный блок АБВІ.3-47-2.І	42	56
Панель ВІ.3-47.27.І2-2.2 Арматурный блок АБВІ.3-47-2.2	43	57
Панель ВІ.3-47.27.І2-2.3 Арматурный блок АБВІ.3-47-2.3	44	58
Панель ВІ.3-47.27.І2-2.4 Арматурный блок АБВІ.3-47.2.4	45	59
Панель ВІ.3-47.27.І2-2.5 Арматурный блок АБВІ.3-47-2.5	46	60
Панель ВІ.3-47.27.І2-2.6 Арматурный блок АБВІ.3-47-2.6	47	6І
Панель ВІ.3-47.27.І2-2.7 Арматурный блок АБВІ.3-47-2.7	48	62
Панель ВІ.3-50.27.І2-2.І Арматурный блок АБВІ.3-50-2.І	49	63
Панель ВІ.3-50.27.І2-2.2 Арматурный блок АБВІ.3-50-2.2	50	64
Панель ВІ.3-50.27.І2-2.3 Арматурный блок АБВІ.3-50-2.3	5І	65
Панель ВІ.3-50.27.І2-2.4 Арматурный блок АБВІ.3-50-2.4	52	66
Панель ВІ.3-50.27.І2-2.5 Арматурный блок АБВІ.3-50-2.5	53	67
Панель ВІ.3-50.27.І2-2.6 Арматурный блок АБВІ.3-50-2.6	54	68
Панель ВІ.3-50.27.І2-2.7 Арматурный блок АБВІ.3-50-2.7	55	69
Панель ВІ.3-53.27.І2-2.І Арматурный блок АБВІ.3-53-2.І	56	70
Панель ВІ.3-53.27.І2-2.2 Арматурный блок АБВІ.3-53-2.2	57	7І
Панель ВІ.3-53.27.І2-2.3 Арматурный блок АБВІ.3-53-2.3	58	72
Панель ВІ.3-53.27.І2-2.4 Арматурный блок АБВІ.3-53-2.4	59	73
Панель ВІ.3-53.27.І2-2.5 Арматурный блок АБВІ.3-53-2.5	60	74
Панель ВІ.3-53.27.І2-2.6 Арматурный блок АБВІ.3-53-2.6	6І	75
Панель ВІ.3-53.27.І2-2.7 Арматурный блок АБВІ.3-53-2.7	62	76

1	2	3
Панель ВI.3-56.27.I2-2.I Арматурный блок АБВI.3-56.2.I	63	77
Панель ВI.3-56.27.I2-2.2 Арматурный блок АБВI.3-56-2.2	64	78
Панель ВI.3-56.27.I2-2.3 Арматурный блок АБВI.3-56-2.3	65	79
Панель ВI.3-56.27.I2-2.4 Арматурный блок АБВI.3-56-2.4	66	80
Панель ВI.3-56.27.I2-2.5 Арматурный блок АБВI.3-56-2.5	67	8I
Панель ВI.3-56.27.I2-2.6 Арматурный блок АБВI.3-56-2.6	68	82
Панель ВI.3-56.27.I2-2.7 Арматурный блок АБВI.3-56-2.7	69	83
Панель ВI.3-59.27.I2-2.I Арматурный блок АБВI.3-59-2.I	70	84
Панель ВI.3-59.27.I2-2.2 Арматурный блок АБВI.3-59-2.2	7I	85
Панель ВI.3-59.27.I2-2.3 Арматурный блок АБВI.3-59-2.3	72	86
Панель ВI.3-59.27.I2-2.4 Арматурный блок АБВI.3-59-2.4	73	87
Панель ВI.3-59.27.I2-2.5 Арматурный блок АБВI.3-59-2.5	74	88
Панель ВI.3-59.27.I2-2.6 Арматурный блок АБВI.3-59-2.6	75	89
Панель ВI.3-59.27.I2-2.7 Арматурный блок АБВI.3-59-2.7	76	90
Панель ВI.3-62.27.I2-2.I Арматурный блок АБВI.3-62-2.I	77	9I
Панель ВI.3-62.27.I2-2.2 Арматурный блок АБВI.3-62-2.2	78	92
Панель ВI.3-62.27.I2-2.3 Арматурный блок АБВI.3-62-2.3	79	93
Панель ВI.3-62.27.I2-2.4 Арматурный блок АБВI.3-62-2.4	80	94
Панель ВI.3-62.27.I2-2.5 Арматурный блок АБВI.3-62-2.5	8I	95
Панель ВI.3-62.27.I2-2.6 Арматурный блок АБВI.3-62-2.6	82	96
Панель ВI.3-62.27.I2-2.7 Арматурный блок АБВI. 3-62-2.7	83	97
Панель ВI.3-65.27.I2-2.I Арматурный блок АБВI.3-65-2.I	84	98
Панель ВI.3-65.27.I2-2.2 Арматурный блок АБВI.3-65-2.2	85	99
Панель ВI.3-65.27.I2-2.3 Арматурный блок АБВI.3-65-2.3	86	I00
Панель ВI.3-65.27.I2-2.4 Арматурный блок АБВI.3-65-2.4	87	I0I
Панель ВI.3-65.27.I2-2.5 Арматурный блок АБВI.3-65-2.5	88	I02
Панель ВI.3-65.27.I2-2.6 Арматурный блок АБВI.3-65-2.6	89	I03
Панель ВI.3-65.27.I2-2.7 Арматурный блок АБВI.3-65-2.7	90	I04
Панель ВI.3-68.27.I2-2.I Арматурный блок АБВI.3-68-2.I	9I	I05
Панель ВI.3-68.27.I2-2.2 Арматурный блок АБВI.3-68-2.2	92	I06
Панель ВI.3-68.27.I2-2.3 Арматурный блок АБВI.3-68-2.3	93	I07
Панель ВI.3-68.27.I2-2.4 Арматурный блок АБВI.3-68-2.4	94	I08
Панель ВI.3-68.27.I2-2.5 Арматурный блок АБВI.3-68-2.5	95	I09
Панель ВI.3-68.27.I2-2.6 Арматурный блок АБВI.3-68-2.6	96	II0

14770-02 5

Наименование чертежей	№№ стр.	№№ стр.
Панель BI.3-68.27.I2-2.7 Арматурный блок АБBI.3-68-2.7	97	III
Панель BI.3-7I.27.I2-2.I Арматурный блок АБBI.3-7I-2.I	98	II2
Панель BI,3-7I.27.I2-2.2 Арматурный блок АБBI.3-7I-2.2	99	II3
Панель BI.3-7I.27.I2-2.3 Арматурный блок АБBI.3-7I-2.3	I00	II4
Панель BI.3-7I.27.I2-2.4 Арматурный блок АБBI.3-7I-2.4	I0I	II5
Панель BI.3-7I.27.I2-2.5 Арматурный блок АБBI.3-7I-2.5	I02	II6
Панель BI.3-7I.27.I2-2.6 Арматурный блок АБBI.3-7I-2.6	I03	II7
Панель BI.3-7I.27.I2-2.7 Арматурный блок АБBI.3-7I-2.7	I04	II8

Нач. отд. №17		Б. Шляпин	
Гл. инж. отд.		Н. Росинский	
Гл. инж. пр.		Н. Росинский	
Рук. груп.		М. Бурова	

ЦНИИЭП ЖИЛИЩА

ТК	Панели толщиной 120 мм	Серия 1.131-1	
1971	Содержание	Выпуск 1-1	Лист 4с

11770-02 6

В альбоме серии I.I3I-I выпуск I-I представлены рабочие чертежи несущих панелей внутренних продольных стен толщиной I20 мм из тяжелого бетона для домов с шагом поперечных несущих стен 2,4-3,6 м.

Настоящим альбомом надо пользоваться совместно с выпусками 0-I и 2-I данной серии.

В выпуске 0-I приведены опалубочные и арматурные детали, область применения и основные положения, принятые при разработке панелей серии, сведения по конструкции панелей, применяемым материалам и допускам, указания по складированию, транспортированию и монтажу панелей.

В выпуске 2-I приведены арматурные изделия (каркасы и закладные детали) и указания по их изготовлению и маркировке.

Указания по применению при проектировании, изготовлении и строительстве

При использовании альбома рабочих чертежей Каталога в проектах жилых зданий следует указать:

I. Местоположение каналов распаячных коробок, розеток и выключателей.

2. Марку перемычечного каркаса КВ43 вместо КВ4I при расположении распаячной коробки под перемычечным каркасом.

При разработке проектов допускается:

I. Изменять в отдельных случаях положение дверных проемов в плане.

2. Применять дверные блоки, не предусмотренные в рабочих чертежах Каталога, если это оправдано архитектурными или иными соображениями (при этом необходимым условием является проверка расчетом перемычек и диаметра строповочных петель). Применение индивидуальных столярных изделий должно быть согласовано с утверждающей инстанцией при рассмотрении технического проекта.

3. Скорректировать армирование перемычки в случае увеличения расчетных нагрузок по сравнению с приведенными в номенклатуре изделий альбома.

Изменения и дополнения к рабочим чертежам Каталога приводятся в пояснительной записке к проекту и, в случае необходимости, на специальных схематических чертежах панелей с приложением измененных спецификаций арматурных изделий и выборок стали.

Расчетные схемы

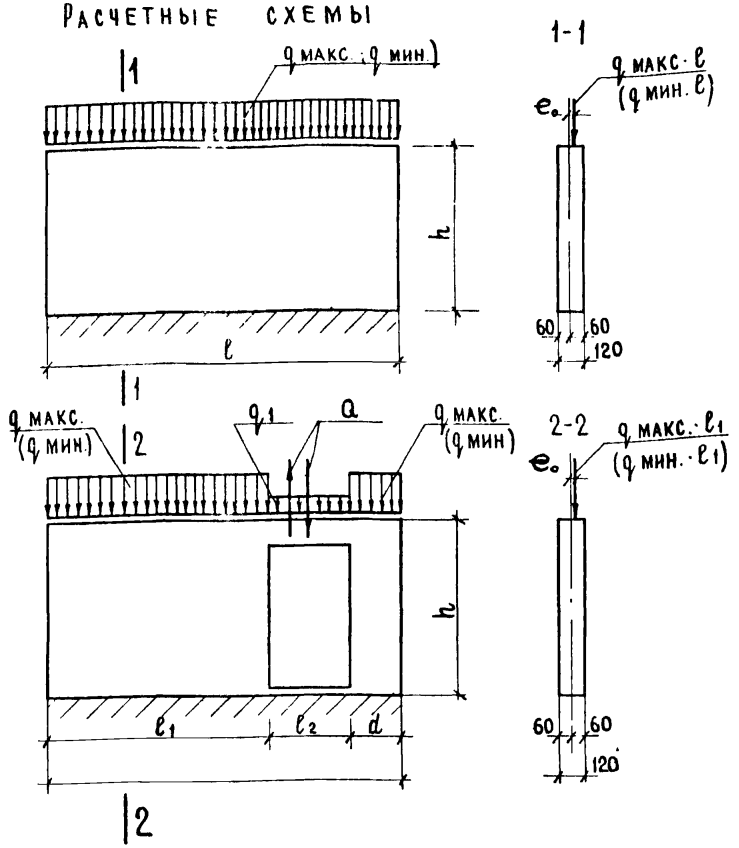

В расчетных схемах и номенклатуре изделий приняты следующие условные обозначения:

q макс., q мин., – расчетные нагрузки в т/м

Q – расчетная сдвигающая сила в т

e_0 – случайный эксцентриситет.

M верхн. – момент по верхней грани перемычки в тм

M ниж. – момент по нижней грани перемычки в тм

Величины расчетных нагрузок определены при следующих граничных условиях: расчетная высота l_0 при определении коэффициента продольного изгиба принята равной 0,9Н (опирание панели по четырем сторонам, если $B \leqslant 2H$). В случае, если конструктивная схема здания не обеспечивает возможность опирания панели по четырем сторонам, расчетная высота l_0 принимается равной Н.

Величина случайного эксцентриситета при определении q макс. равна I см, при определении q мин. – 2 см.

Величину случайного эксцентриситета допускается принимать равной I см в случае, если неточность монтажа, разбивка осей стеновых панелей, смещение осей панелей по этажам не превышает I см.

При привязке проекта к конкретным условиям необходимо определить величину продольной силы с учетом длительного приложения части нагрузки, сравнить с расчетными нагрузками q макс. и q мин. в зависимости от принятого , приведенными в номенклатуре изделий согласно формулы СН 32I-65.

$$N_п = \frac{N_{дл}}{m_{дл.}} + N_к \leq \varphi_1 R_{пр} F \psi$$

Сечение верхней и нижней продольной арматуры в надпроемных перемычках подбирается по величинам моментов, определяемых по формулам СН 32I-65

$$M_{верх.} = \frac{q_1 l_2^2}{12} + \frac{Q \cdot l_2}{2}$$

$$M_{ниж.} = \frac{q_1 l_2^2}{12} \quad и \quad ниж. = \frac{Q \cdot l_2}{2};$$

причем сечение нижней продольной арматуры принимается по наибольшему из значений моментов.

Величины моментов, указанные в номенклатуре в знаменателе, определены при пониженном расположении перемычечного каркаса (в случае необходимости расположения ответвительной коробки над перемычечным каркасом).

Полученные расчетом значения M верх. и M ниж. сравниваются с приведенными в номенклатуре изделий.

При монтаже стен в зимних условиях необходимо принимать конструктивные мероприятия по усилению горизонтальных растворных швов.

ТК	Панели толщиной 120 мм	Серия 1.131-1
1971	Расчетные схемы панелей	Выпуск 1-1 / Лист 2п

ЦНИИЭП ХИЛИЩА

Гл. инж. отд. / Гл. инж. пр. / Рук. груп. / Н. Росинский / Д. Умедман / Проверил / Рук. группы / М. Бурова / Согласно / Рук. лаборат. / В. Рищак / Дата / Инвент. № / Взамен

11770-02

Схемы загружения

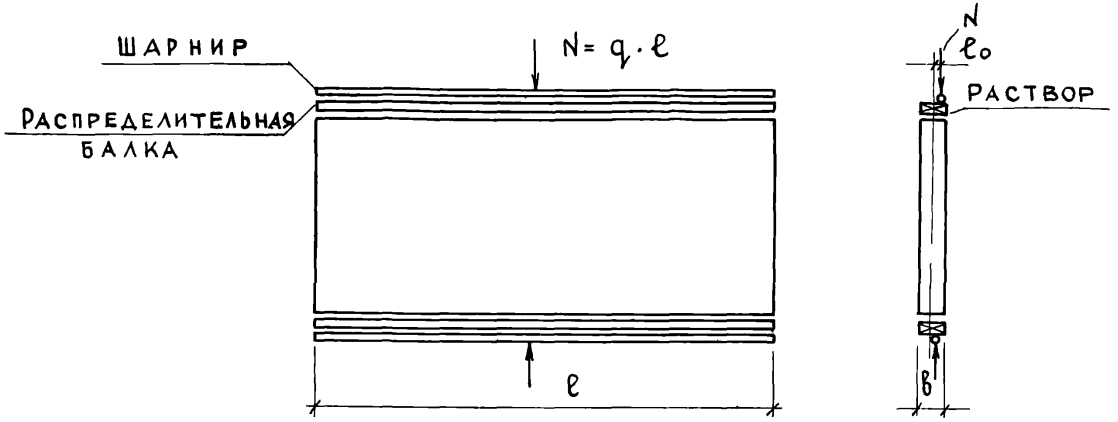

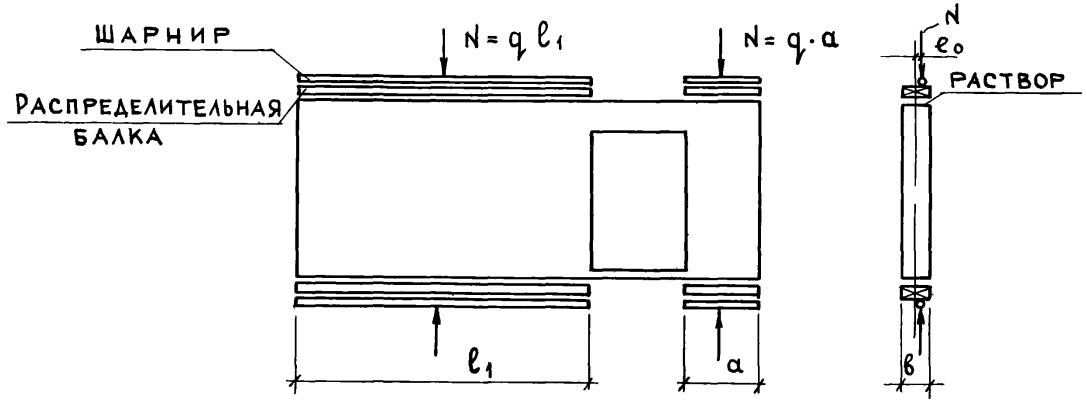

Эксцентриситет e_0	Оценка прочности при испытании	
	Вид разрушения	
	Раздробление или раскалывание бетона от сжатия, раскрытие трещин на величину 1 мм и более	
	$q_{полн}$ - суммарная контрольная разрушающая нагрузка, включающая собственный вес панели	$q_{доп}$ - дополнительно прикладываемая контрольная нагрузка за вычетом собственного веса панели
мм	кг/пм	кг/пм
10	53300	52500
20	42000	41200

Примечания:

1. Испытание панелей производить в соответствии с ГОСТ 8829-66 и СН 321-65.
2. Контрольные нагрузки включают вес загрузочных устройств.
3. Контрольные разрушающие нагрузки, приведенные в таблице определены для панелей, в которых прочность бетона достигла проектной марки.
4. Длина фрагмента панели при испытании изделия принимается в зависимости от имеющегося заводского оборудования.
5. На схемах загружения показан общий случай приложения нагрузке N ; распределение ее в зависимости от жесткости балки осуществляется в соответствии с п. 2.2.11, черт. 7.
6. Если разрушение произошло при нагрузках меньше контрольных, требуется повторное испытание (см. п. 3.2.2 ГОСТ 8829-66).

Марка изделия	Эскиз изделия	Габариты изделий мм: l	h	d	Простенок мм: d	Марка тяжелого бетона	Объем бетона, м³	Расход стали кг: на изделие	на 1 м² изделия	Вес изделия т	Расчетные нагрузки: q_{max}/q_{min} т.м.	M верхн. т.м.	M нижн. т.м.	№№ листов альбома
В1.3-23.27.12-1	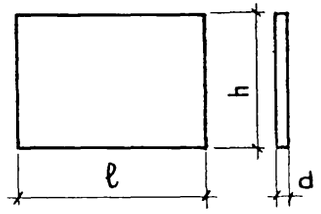	2320	2650	120	—	1.50	0.726	8.99	1.46	1.82	35.0/28.0	—	—	1
В1.3-26.27.12-1		2620					0.822	10.19	1.63	2.06				2
В1.3-29.27.12-1		2920					0.918	10.49	1.35	2.30				3
В1.3-32.27.12-1		3220					1.014	12.55	1.46	2.54				4
В1.3-35.27.12-1		3520					1.110	12.85	1.30	2.78				5
В1.3-47.27.12-1		4720					1.488	17.17	1.37	3.72				6
В1.3-50.27.12-1		5020					1.584	17.48	1.32	3.96				7
В1.3-53.27.12-1		5320					1.680	18.66	1.33	4.20				8
В1.3-56.27.12-1		5620					1.776	18.97	1.28	4.44	32.5/25.5	—	—	9
В1.3-59.27.12-1		5920					1.872	20.63	1.31	4.68				10
В1.3-62.27.12-1		6220					1.968	21.82	1.33	4.92				11
В1.3-65.27.12-1		6520					2.064	22.12	1.28	5.16				12
В1.3-68.27.12-1		6820					2.160	23.31	1.28	5.40				13
В1.3-71.27.12-1		7120					2.256	23.61	1.24	5.64				14
В1.3-23.27.12-2.1	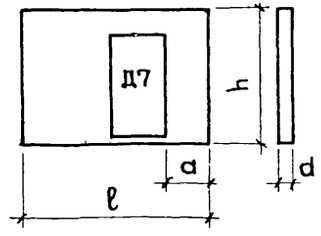	2320	2650	120	350	150		20.82	4.87		35.0/28.0	2.0/1.7	2.7/2.3	15
В1.3-23.27.12-2.2					450		0.501	20.82	4.87	1.26				16
В1.3-23.27.12-2.3					600			20.77	4.87					17
В1.3-26.27.12-2.1		2620	2650	120	350	150	0.597	22.00	4.34	1.50				18
В1.3-26.27.12-2.2					450			21.13	4.16					19

ТК	Панели толщиной 120 мм	Серия 1.131-1	
1971	Номенклатура изделий альбома	Выпуск 1-1	Лист 4П

Согласовано: Дата; Инвент. №; Взамен

Проверил: Рук. гр. Умедман

Б. Шляпин; Н. Росинский; Н. Росинский; М. Бурова; Л. Земнухова

Нач. отд. 17; Гл. инж. отд.; Гл. инж. пр.; Рук. груп.; Техник

ЦНИИЭП жилища

11770-02 10

Марка изделия	Эскиз изделия	Габариты изделий мм: l	h	d	Простенок мм: d	Марка тяжелого бетона	Объем бетона, м³	Расход стали кг: на изделие	на 1 м² изделия	Вес изделия т	Расчетные нагрузки: q_{max}/q_{min} т/м	M верхн. т/м	M нижн. т/м	NN листов альбома
В1.3-26.27.12-2.3	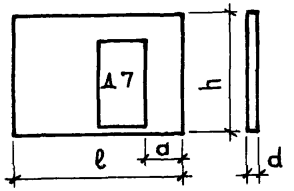	2620	2650	120	600	150	0597	21.13	4.16	1.50	35.0/28.0	2.0/1.7	2.7/2.3	20
В1.3-26.27.12-2.4					750			21.13	4.16					21
В1.3-29.27.12-2.1		2920	2650	120	350	150	0693	22.41	3.82	1.74	35.0/23.0	2.0/1.7	2.7/2.3	22
В1.3-29.27.12-2.2					450			22.41	3.82					23
В1.3-29.27.12.2.3					600			22.41	3.82					24
В1.3-29.27.12-2.4					750			22.41	3.82					25
В1.3-29.27.12-2.5					900			21.54	3.67					26
В1.3-29.27.12-2.6					1200			21.54	3.67					27
В1.3-32.27.12-2.1		3220	2650	120	350	150	0.789	23.59	3.54	1.98	35.0/28.0	2.0/1.7	2.7/2.3	28
В1.3-32.27.12-2.2					450			22.64	3.38					29
В1.3-32.27.12-2.3					600			23.59	3.54					30
В1.3-32.27.12-2.4					750			21.85	3.31					31
В1.3-32.27.12-2.5					900			21.85	3.31					32
В1.3-32.27.12-2.6					1200			22.72	3.40					33
В1.3-32.27.12-2.7					1650			22.72	3.40					34
В1.3-35.27.12-2.1		3520	2650	120	350	150	0.885	25.23	3.38	2.22	35.0/28.0	2.0/1.7	2.7/2.3	35
В1.3-35.27.12-2.2					450			23.89	3.20					36
В1.3-35.27.12-2.3					600			23.89	3.20					37
В1.3-35.27.12-2.4					750			23.89	3.20					38

Д7

ЖИЛИЩА

Гл. инж. отд.	Н. Росинский	Гл. инж. пр.	Н. Росинский
Рук. груп.	М. Бурова	Техник	Л. Земнухова
Проверил	Умедман	Рук. гр.	

Согласовано: Дата, Инвент. N, Взамен

ТК 1971

Панели толщиной 120 мм

Номенклатура изделий альбома

Серия 1.131-1

Выпуск 1-1 Лист 5П

11770-02 11

Марка изделия	Эскиз изделия	Габариты изделий мм l	h	d	Простен. мм a	Марка тяжелого бетона	Объем бетона, м³	Расход стали кг на изделие	на 1 м² изделия	Вес изделия т	Расчетные нагрузки q_{max}/q_{min} т/м	$M_{верхн.}$ тм	$M_{нижн.}$ тм	№ листов альбома
В1.3-35.27.12-2.5	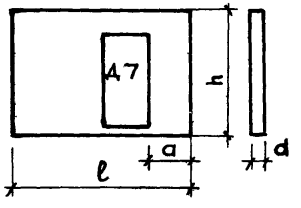	3520	2650	120	900	150	0.885	23.89	3.20	2.22	35/28	2.0/1.7	2.7/2.3	39
В1.3-35.27.12-2.6					1200			23.89	3.20					40
В1.3-35.27.12-2.7					1650			24.36	3.27					41
В1.3-47.27.12-2.1		4720	2650	120	350	150	1.263	26.87	3.99	3.16	35/28	20/1.7	27/2.3	42
В1.3-47.27.12-2.2					450			28.21	2.92					43
В1.3-47.27.12-2.3					600			28.21	2.92					44
В1.3-47.27.12-2.4					750			26.00	2.44					45
В1.3-47.27.12-2.5					900			26.00	2.44					46
В1.3-47.27.12-2.6					1200			26.86	2.52					47
В1.3-47.27.12-2.7					1650			26.00	2.44					48
В1.3-50.27.12-2.1		5020	2650	120	350	150	1.359	28.52	2.49	3.40	35/28	2.0/1.7	2.7/2.3	49
В1.3-50.27.12-2.2					450			29.88	2.51					50
В1.3-50.27.12-2.3					600			29.88	2.51					51
В1.3-50.27.12-2.4					750			28.52	2.49					52
В1.3-50.27.12-2.5					900			28.52	2.49					53
В1.3-50.27.12-2.6					1200			28.52	2.49					54
В1.3-50.27.12-2.7					1650			28.62	2.49					55
В1.3-53.27.12-2.1		5320	2650	120	350	150	1.455	29.70	2.41	3.64	35/28	2.0/1.7	2.7/2.3	56
В1.3-53.27.12-2.2					450			29.70	2.41					57

Согласовано

	Дата	Инв. №	Взамен

Нач. отд. 17	Б.Щлянин		
Гл. инж. отд.	Н.Росинский		
Гл. инж. пр.	Н.Росинский	Проверил	Д.Умедмин
Рук. груп.	М.Бурова		
Техник	Л.Земнухова	Рук. гр.	

ЦНИИЭП жилища

ТК 1971

Панели толщиной 120 мм

Номенклатура изделий альбома

Серия 1.131-1

Выпуск 1-1 Лист 6Л

11770-02 12

Марка изделия	Эскиз изделия	Габариты изделий мм l	h	B	Простенок мм a	Марка тяжелого бетона	Объем бетона м³	Расход стали, кг на изделие	на 1 м² изделия	Вес изделия, т	Расчетные нагрузки q_{max}/q_{min} т.м.	M верхн. т.м.	M нижн. т.м.	№№ листов альбома
В1.3-53.27.12-2.3	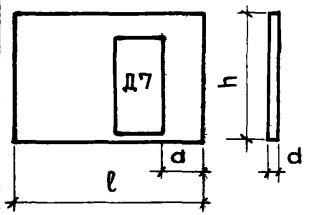	5320	2650	120	600	150	1.465	29.70	2.41	3.64	35/28	2.0/1.7	2.7/2.3	58
В1.3-53.27.12-2.4					750			28.83	2.35					59
В1.3-53.27.12-2.5					900			28.83	2.35					60
В1.3-53.27.12-2.6					1200			29.69	2.41					61
В1.3-53.27.12-2.7					1650			28.52	2.32					62
В1.3-56.27.12-2.1		5620	2650	120	350	150	1.554	30.01	2.29	3.88	32.5/25.5	2.0/1.7	2.7/2.3	63
В1.3-56.27.12-2.2					450			30.01	2.29					64
В1.3-56.27.12-2.3					600			30.01	2.29					65
В1.3-56.27.12-2.4					750			30.01	2.29					66
В1.3-56.27.12-2.5					900			30.01	2.29					67
В1.3-56.27.12-2.6					1200			30.01	2.29					68
В1.3-56.27.12-2.7					1650			29.14	2.23					69
В1.3-59.27.12-2.1		5920	2650	120	350	150	1.647	31.19	2.26	4.12	32.5/25.5	2.0/1.7	2.7/2.3	70
В1.3-59.27.12-2.2					450			31.19	2.26					71
В1.3-59.27.12-2.3					600			30.32	2.20					72
В1.3-59.27.12-2.4					750			30.32	2.20					73
В1.3-59.27.12-2.5					900			30.32	2.20					74
В1.3-59.27.12-2.6					1200			31.19	2.26					75
В1.3-59.27.12-2.7					1650			30.32	2.20					76

ЦНИИЭП жилища

Взамен		
Проверил	Умфаман	
Рук. гр.		
М. Бурова	Л. Земнухова	
Рук. груп		
техник		

ТК 1971

Панели толщиной 120 мм

Номенклатура изделий альбома

Серия 1.131-1

Выпуск 1-1 | Лист ТП

Марка изделия	Эскиз изделия	Габариты изделий мм ℓ	h	d	Простенок мм a	Марка тяжелого бетона	Объем бетона м³	Расход стали кг на изделие	на 1 м² изделия	Вес изделия т	Расчетные нагрузки q_{max}/q_{min} т.м.	M верхн. т.м.	M нижн. т.м.	№ листов альбома
В1.3-62.27.12-2.1	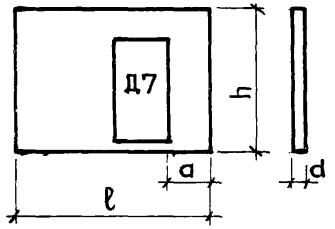	6220	2650	120	350	150	1.743	31.50	2.15	4.36	32.5/25.5	2.0/1.7	2.7/2.3	77
В1.3-62.27.12-2.2					450			31.50	2.15					78
В1.3-62.27.12-2.3					600			31.50	2.15					79
В1.3-62.27.12-2.4					750			31.50	2.15					80
В1.3-62.27.12-2.5					900			30.63	2.09					81
В1.3-62.27.12-2.6					1200			31.50	2.15					82
В1.3-62.27.12-2.7					1650			30.63	2.09					83
В1.3-65.27.12-2.1		6520	2650	120	350	150	1.839	34.04	2.19	4.60	32.5/25.5	2.0/1.7	2.7/2.3	84
В1.3-65.27.12-2.2					450			33.16	2.15					85
В1.3-65.27.12-2.3					600			33.16	2.15					86
В1.3-65.27.12-2.4					750			33.16	2.15					87
В1.3-65.27.12-2.5					900			33.16	2.15					88
В1.3-65.27.12-2.6					1200			33.16	2.15					89
В1.3-65.27.12-2.7					1650			33.16	2.15					90
В1.3-68.27.12-2.1		6820	2650	120	350	150	1.935	34.33	2.10	4.84	32.5/25.5	2.0/1.7	2.7/2.3	91
В1.3-68.27.12-2.2					450			34.33	2.10					92
В1.3-68.27.12-2.3					600			34.34	2.11					93
В1.3-68.27.12-2.4					750			33.48	2.06					94
В1.3-68.27.12-2.5					900			33.48	2.06					95

Согласовано: Дата; Инв. №; Взамен

Проверил: Рук. гр. Д. Уманин; Земнухова; Рук. группы; М. Бурова; Гл. инж. пр.; Гл. инж. отд.; Н. Рощинский; Нач. отд. 17; Б. Шляпин; Техник

ТК 1971

Панели жилища

Панели толщиной 120 мм

Номенклатура изделий альбома

Серия 1.131.1

Выпуск 1-1 Лист 8П

Марка изделия	Эскиз изделия	Габариты изделий мм: l	h	d	Простенок мм: a	Марка тяжелого бетона	Объем бетона $м^3$	Расход стали кг: на изделие	на 1 $м^2$ изделия	Вес изделия т	Расчетные нагрузки: q_{max}/q_{min} т.м.	M верхн. т.м.	M нижн. т.м.	NN листов альбома
В1.3-68.27.12-2.6					1200			34.34	2.06					96
В1.3-68.27.12-2.7					1650	150	1.935	33.48	2.06	4.84	32.5/25.5	2.0/1.7	2.7/2.3	97
В1.3-71.27.12-2.1					350		2.03	34.64	2.03	5.08				98
В1.3-71.27.12-2.2					450			34.64	2.03					99
В1.3-71.27.12-2.3					600			34.64	2.03					100
В1.3-71.27.12-2.4					750	150	2.031	34.64	2.03					101
В1.3-71.27.12-2.5					900			34.64	2.03	5.08	32.5/25.5	2.0/1.7	2.7/2.3	102
В1.3-71.27.12-2.6					1200			34.64	2.03					103
В1.3-71.27.12-2.7					1650			34.64	2.03					104

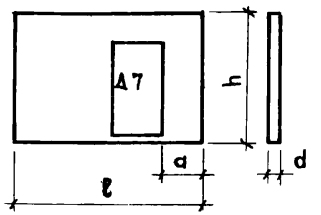

ТК	ПАНЕЛИ ТОЛЩИНОЙ 120 мм	серия 1.131.
1971	НОМЕНКЛАТУРА ИЗДЕЛИЙ АЛЬБОМА	выпуск 1-1 лист 9П

Техник Л. Земнухова Рук. груп. Умедман

11770-02 15

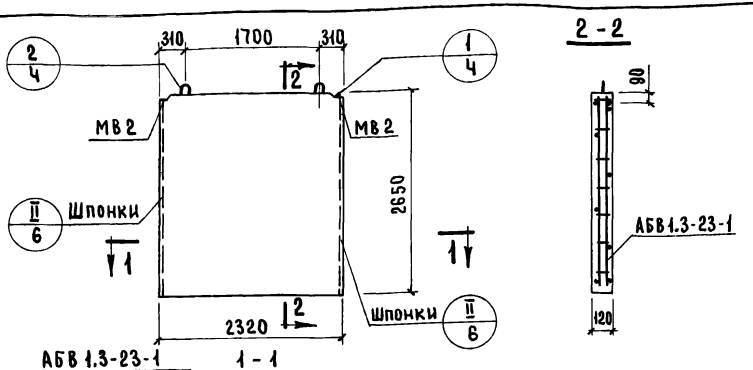

Характеристика изделия

Объем бетона	$м^3$	0.726
То же на 1 $м^2$ изделия	$м^3$	0.120
Вес	кг.	1820
Площадь изделия	$м^2$	6.15
Марка бетона		150

Спецификация арматурных и закладных деталей на блок

Марка детали	К-во шт.	№ листа	№ альбома
КВ1	4	1	выпуск 2-1
КВ5	1	1	
ТВ29	7	5	
АВ2	6	4	
МВ2	2	8	
ПВ1	2	4	

Выборка стали на изделие

Класс или марка стали	AII		AI		BI		Вст.3кп		На изделие кг			На 1 $м^2$ изделия кг		
Диаметр, профиль	ф10		ф10		ф4	ф5	-60×8		Армат. дет.	Закл. дет.	Всего	Армат. дет.	Закл. дет.	Всего
Длина, м	1.57		1.90		19.30	27.34	0.20							
Вес, кг	0.97		1.17		1.90	4.19	0.76		7.26	1.73	8.99	1.18	0.28	1.46

Примечание

Детали опалубки и армирования см. выпуск 0-1 данной серии

ТК	Панели толщиной 120 мм	Серия 1.131-1	
1971	Панель В1.3-23.27.12-1. Арматурный блок АБВ1.3-23-1	Выпуск 1-1	Лист 1

Типовые конструкции и детали жилища

Согласовано

Начотд.МТ Б.Шляпин; Гл.инж.отд. Н.Родинский; Гл.инж.пр. Н.Родинский; Рук.гр. М.Бурова; Инженер Е.Чукавина

Гл.инж.пр. Н.Родинский; Рук.гр. Е.Чукавина

Сг.научн.сотр. В.Королев; Гл.технолог Н.Гаисинский

Дата; Инв.№; Взамен

Проверил Д.Умедман

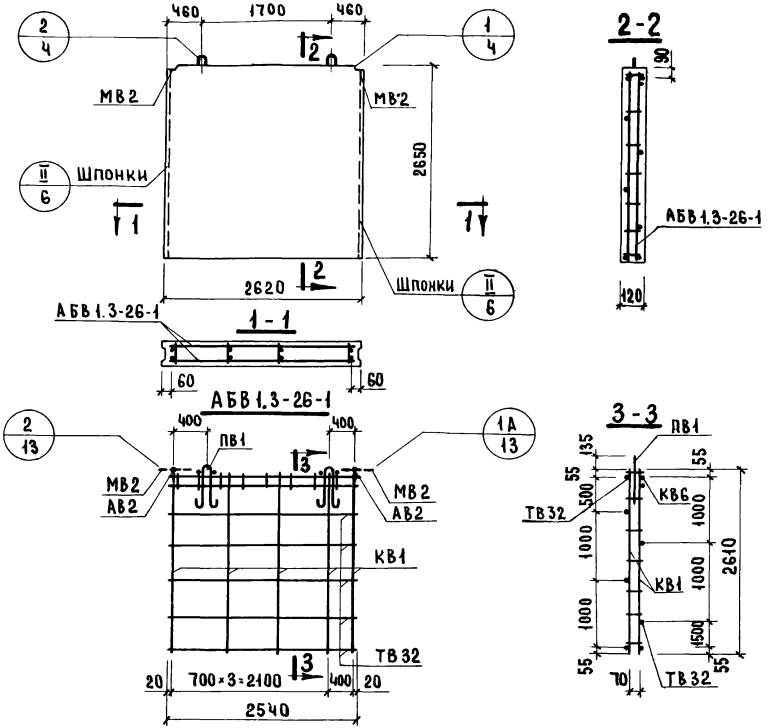

Характеристика изделия

Объем бетона	$м^3$	0.822
То же на $1 м^2$ изделия	$м^3$	0.120
Вес	кг	2060
Площадь изделия	$м^2$	6.95
Марка бетона		150

Спецификация арматурных и закладных деталей на изделие

Марка детали	К-во шт.	№ листа	№ альбома
КВ1	5	1	Выпуск 2-1
КВ6	1	1	
ТВ32	7	6	
АВ2	6	4	
МВ2	2	8	
ПВ1	2	4	

Примечание

Детали опалубки и армирования см. выпуск 0-1 данной серии

Выборка стали на изделие

Класс или марка стали	AII		AI		BI		Вст 3 кп		На изделие кг			На $1 м^2$ изделия кг		
Диаметр, профиль	ф10		ф10		ф4	ф5	-60×8		Армат. дет.	Закл. дет.	Всего	Армат. дет.	Закл. дет.	Всего
Длина, м	1.57		1.90		22.18	33.16	0.20							
Вес, кг	0.97		1.17		2.18	5.11	0.76		8.46	1.73	10.19	1.38	0.25	1.63

Т.К	Панели толщиной 120 мм	Серия 1.131-1	
1971	Панель В1.3-26.27.12-1. Арматурный блок АБВ1.3-26-1	Выпуск 1-1	Лист 2

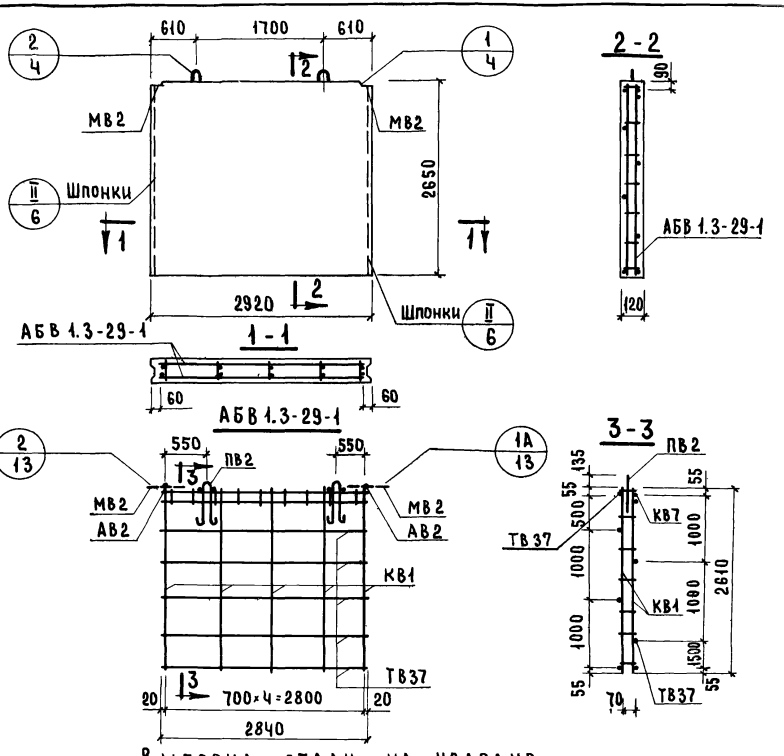

Характеристика изделия

Объем бетона	$м^3$	0.918
То же на $1 м^2$ изделия		0.120
Вес	кг	2300
Площадь изделия	$м^2$	7.75
Марка бетона		150

Спецификация арматурных и закладных деталей на изделие

Марка детали	К-во шт	№ листа	№ альбома
КВ1	5	1	Выпуск 2-1
КВ7	1	1	
ТВ37	7	6	
АВ2	6	4	
МВ2	2	8	
ПВ2	2	4	

Примечание.

Детали опалубки и армирования см. выпуск 0-1 данной серии.

Выборка стали на изделие

Класс или марка стали	AII		AI		BI		Вст 3кп		На изделие кг			На $1 м^2$ изделия кг		
Диаметр, профиль	⌀10		⌀12		⌀4	⌀5	-60×8		Армат. дет.	Закл. дет.	Всего	Армат. дет.	Закл. дет.	Всего
Длина, м	1.57		2.90		24.38	33.79	0.20							
Вес, кг	0.97		2.04		2.39	5.20	0.76		9.63	1.73	11.36	1.25	0.22	1.47

Согласовано: Ст. инженер-констр. В. Королев; Гл. технолог Н. Гайсинский

Проверил: Руководитель группы Д. Умрадин; Руководитель группы М. Бурова; Руководитель группы Е. Чукавина

Нач. отд. КТ Б. Шляпин; Гл. инж. отд. Н. Росинский; Гл. инж. пр. Н. Росинский; Рук. гр. М. Бурова; Инженер Е. Чукавина

ЦНИИЭП жилища

ТК 1971	Панели толщиной 120 мм	Серия 1.131-1
	Панель В1.3-29.27.12-1 Арматурный блок АБВ1.3-29-1	Выпуск 1-1 Лист 3

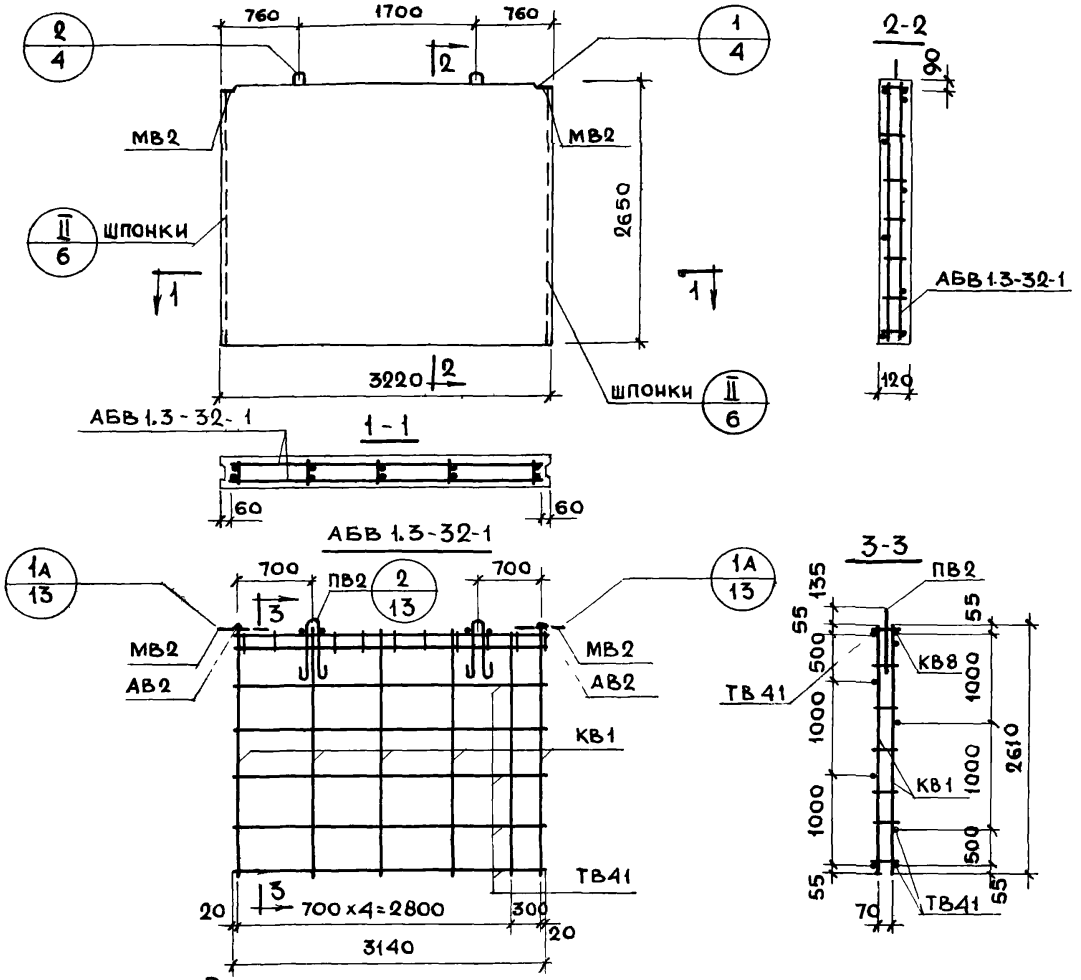

Характеристика изделия

Объем бетона	$м^3$	1.014
То же на $1м^2$ изделия		0.120
Вес	кг	2540
Площадь изделия	$м^2$	8.55
Марка бетона		150

Спецификация арматурных и закладных деталей на изделие

Марка детали	К-во шт.	№ листа	№ альбома
КВ1	6	1	Выпуск 2-1
КВ8	1	1	
ТВ41	7	3	
АВ2	6	4	
МВ2	2	8	
ПВ2	2	4	

Выборка стали на изделие

Класс или марка стали	АII		АI		ВI		Вст 3 кп		На изделие кг			На $1м^2$ изделия кг		
Диаметр, профиль	ф10		ф12		ф4	ф5	-60×8		Армат. дет.	Закл. дет.	Всего	Армат. дет.	Закл. дет.	Всего
Длина, м	1.57		2.30		27.28	39.58	0.20							
Вес, кг	0.97		2.04		2.67	6.10	0.76		1082	1.78	12.55	1.26	0.20	1.46

Примечание

Детали опалубки и армирования см. выпуск 0-1 данной серии

ТК	Панели толщиной 120 мм.	Серия 1.131-1	
1971	Панель В1.3-32.27.12-1 Арматурный блок АБВ 1.3-32-1	Выпуск 1-1	Лист 4

Инженер | Ечукавина | Рук гр | Умедман

11770-02 19

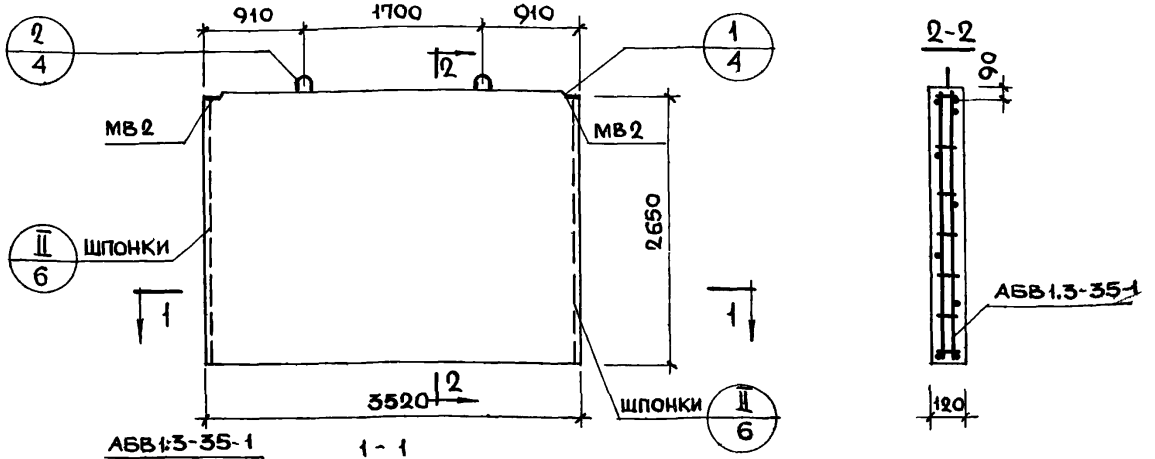

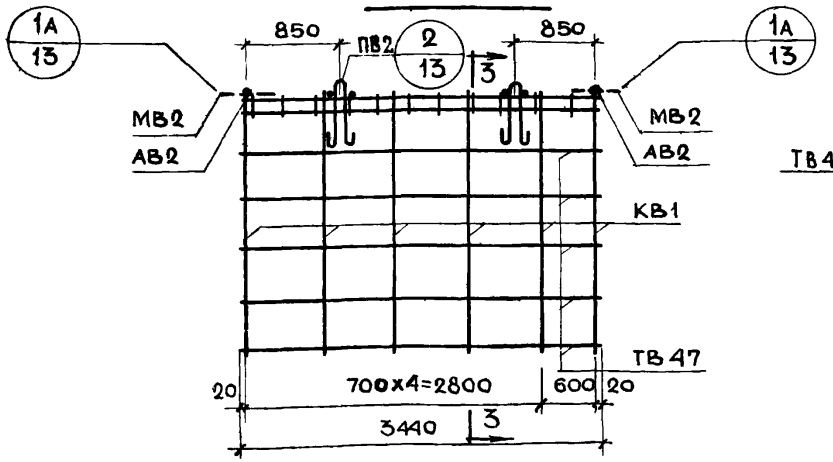

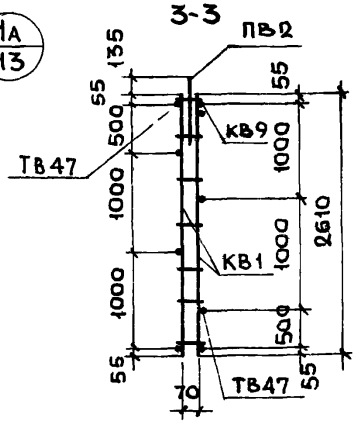

Характеристика изделия

Объем бетона	$м^3$	1.110
То же на $1м^2$ изделия	$м^3$	0.120
Вес	кг	2780
Площадь изделия	$м^2$	9.35
Марка бетона		150

Спецификация арматурных и закладных деталей на изделие

Марка детали	К-во шт.	№ листа	№ альбома
КВ1	6	1	Выпуск 2-1
КВ9	1	1	
ТВ47	7	6	
АВ2	6	4	
МВ2	2	8	
ПВ2	2	4	

Выборка стали на изделие

Класс или марка стали	А II		А I		В I		Вст 3 кп		На изделие кг			На $1м^2$ изделия кг		
Диаметр, профиль	ф 10		ф 12		ф 4	ф 5	- 60х8		Армат. дет.	Закл. дет.	Всего	Армат. дет.	Закл. дет.	Всего
Длина, м	1.57		2.30		29.48	40.18	0.20							
Вес, кг	0.97		2.04		2.89	6.19	0.76		11.12	1.73	12.85	1.12	0.18	1.30

Примечание

Детали опалубки и армирования см. выпуск 0-1 данной серии

Панели толщиной 120 мм

Панель В1.3-35.27.12-1. Арматурный блок АБВ1.3-35-1.

ТК 1971

Серия 1.131-1

Выпуск 1-1 Лист 5

11770.02 2с

Согласовано: Дата; Инв. №; Взамен

Нач. отд. Шляпин; Гл. инж. отд. Н. Росинский; Гл. инж. пр. Н. Росинский; Рук. гр. М. Бурова; Инженер Е. Чукавина

Проверил: Рук. гр. А. Уневдман

Гл. технол. Гайсинский; Гл. конструктор В. Корчалев; Ст. науч. сотр. Жуков

ЦНИИЭП жилища

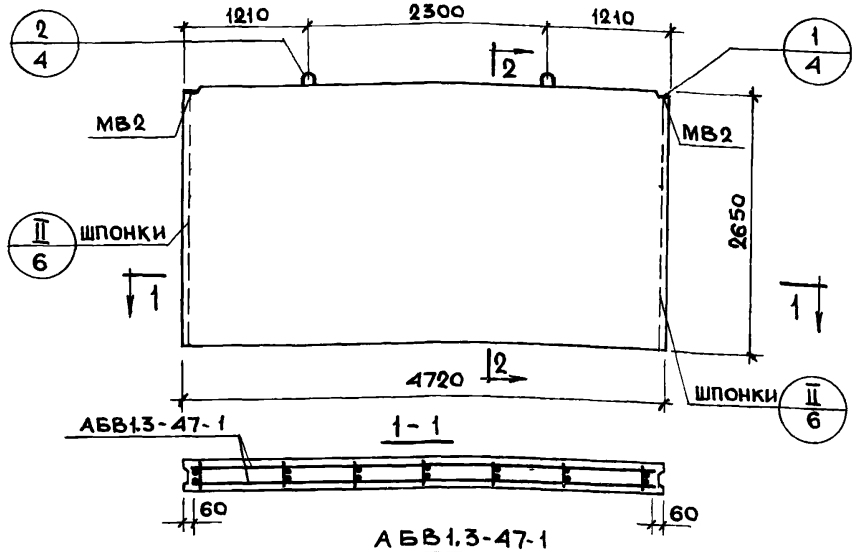

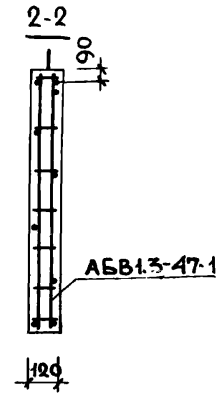

АБВ1.3-47-1

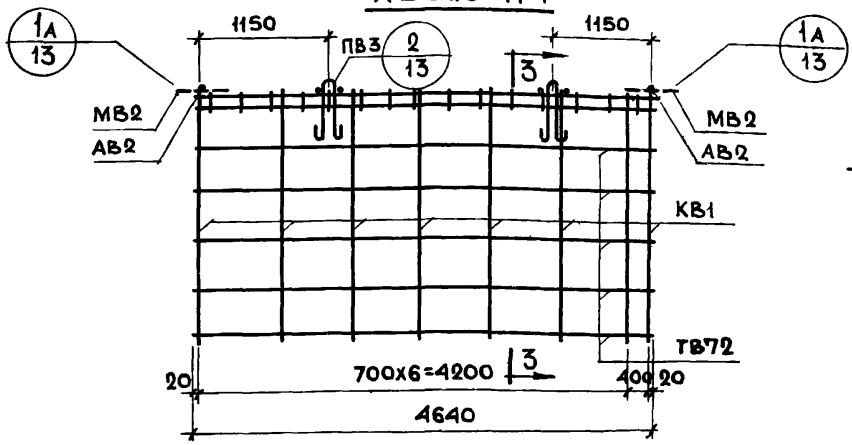

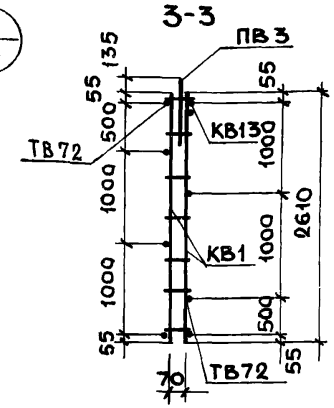

Характеристика изделия

Объем бетона	$м^3$	1.488
То же на $1м^2$ изделия		0.120
Вес	кг	3720
Площадь изделия		12.5
Марка бетона		150

Спецификация арматурных и закладных деталей на изделие

Марка детали	К-во шт.	№ листа	№ альбома
КВ1	8	1	Выпуск 2-1
КВ13	1	2	
ТВ72	7	6	
АВ2	6	4	
МВ2	2	8	
ПВ3	2	4	

Выборка стали на изделие

Класс или марка стали	AII		AI		BI		ВСт3кп		На изделие кг			На $1м^2$ изделия кг		
Диаметр, профиль	ф10		ф14		ф4	ф5	-60х8		Армат. дет.	Закл. дет.	Всего	Армат. дет.	Закл. дет.	Всего
Длина, м	1.57		2.80		44.78	59.44	0.20							
Вес, кг	0.97		3.82		4.39	9.16	0.76		16.93	1.73	18.66	1.21	0.12	1.33

Примечание

Детали опалубки и армирования см. выпуск 0-1 данной серии

ТК 1971	Панели толщиной 120 мм	Серия 1.131-1	
	Панель В1.3-47.27.12-1. Арматурный блок АБВ1.3-47-1	Выпуск 1-1	Лист 6

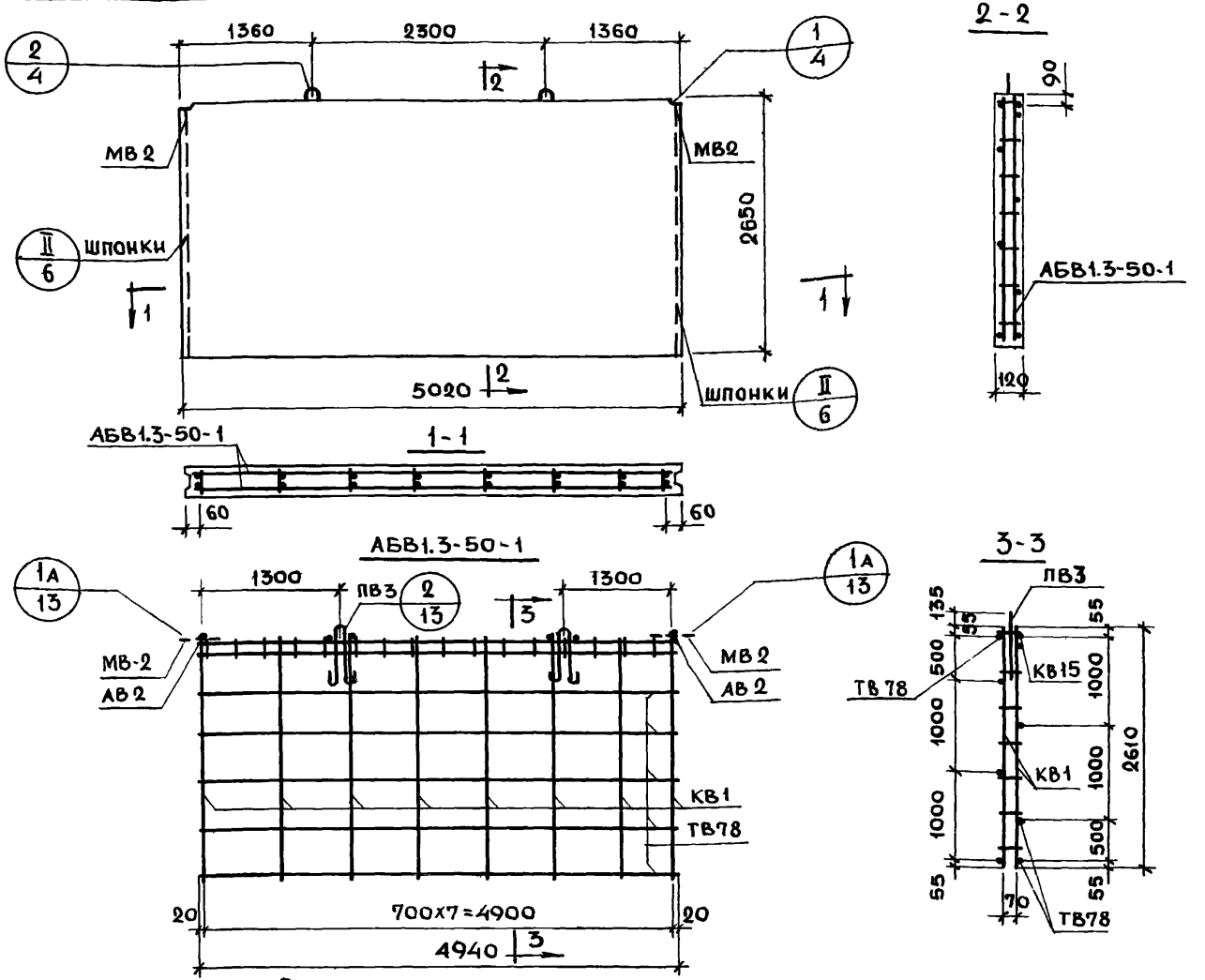

Характеристика изделия

Объем бетона	$м^3$	1.584
То же на $1м^2$ изделия		0.120
Вес	кг	3960
Площадь изделия		13.3
Марка бетона		150

Спецификация арматурных и закладных деталей на блок

Марка детали	К-во шт.	№ листа	№ альбома
КВ1	8	1	Выпуск 2-1
КВ15	1	2	
ТВ78	7	6	
АВ2	6	4	
МВ2	2	8	
ПВ3	2	4	

Примечание

Детали опалубки и армирования см. выпуск 0-1 данной серии

Выборка стали на изделие

Класс или марка стали	АII		АI		ВI		Вст. 3 кп		На изделие кг			На $1м^2$ изделия кг		
Диаметр, профиль	ф10		ф14		ф4	ф5	-60x8		Армат. дет.	Закл. дет.	Всего	Армат. дет.	Закл. дет.	Всего
Длина, м	1.57		2.80		41.88	53.62	0.20							
Вес, кг	0.97		3.38		4.11	8.26	0.76		15.75	1.73	17.48	1.19	0.13	1.32

ТК	Панели толщиной 120 мм	Серия 1.131-1
1971	Панель В1.3-50.27.12-1. Арматурный блок АБВ1.3-50-1	Выпуск 1-1 / Лист 7

Согласовано: Дата; Инвент. №; Взамен; Ст. науч. сотр. В. Королев; Гл. технол. Н. Гайсинский; Проверил; Рук. гр. Д. Умедман; Б. Шляпин; Н. Росинский; Н. Росинский; М. Бурова; Е. Чукавина; Нач. отд. 17; Гл. инж. отд.; Гл. инж. пр.; Рук. гр.; Инженер

ЖИЛИЩА ЦЕЛИНИНТ

11770-02 2

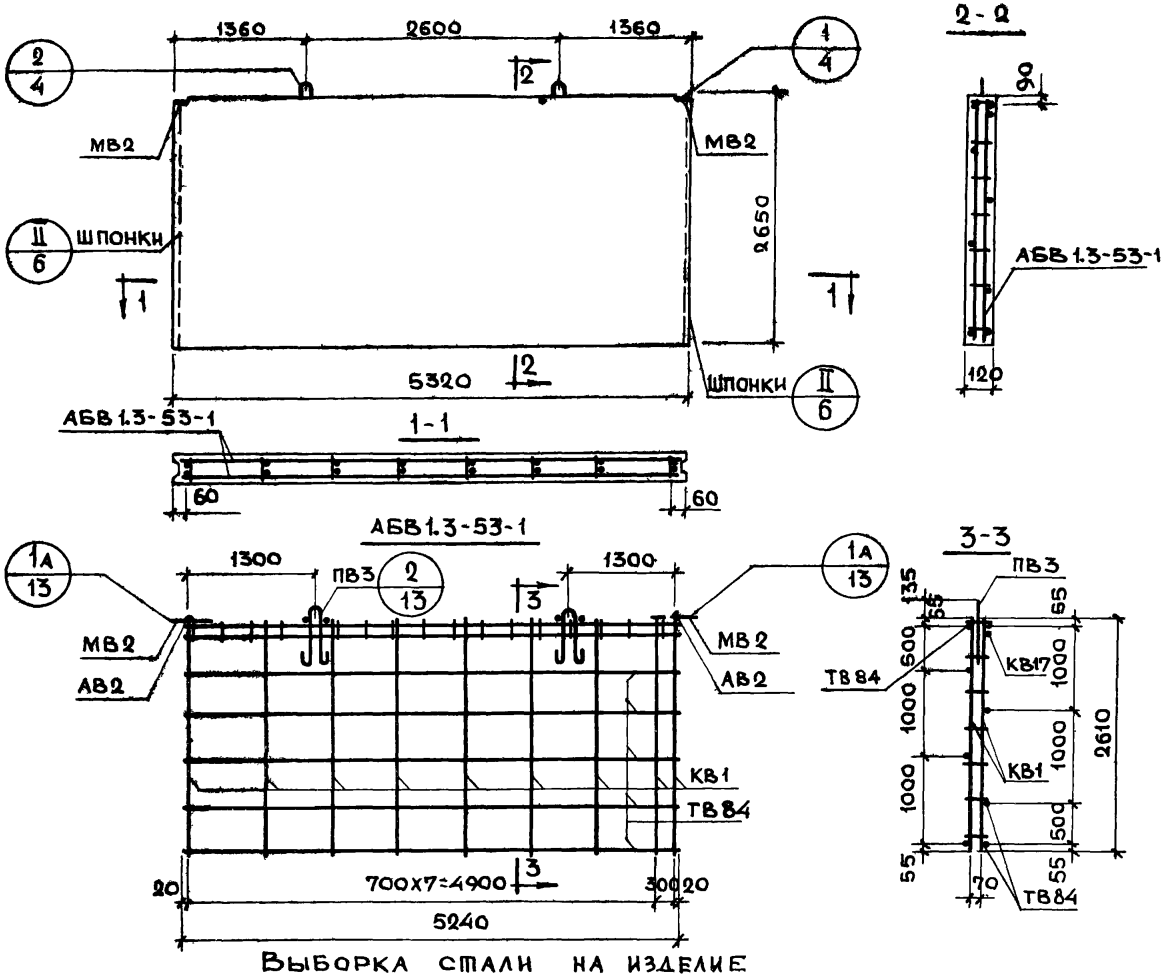

Характеристика изделия

Объем бетона	$м^3$	1.680
То же на $1 м^2$ изделия	$м^3$	0.120
Вес	кг	4200
Площадь изделия	$м^2$	14.1
Марка бетона		150

Спецификация арматурных и закладных деталей на блок

Марка детали	К-во шт.	№ листа	№ альбома
КВ1	9	1	Выпуск 2-1
КВ17	1	2	
ТВ84	7	7	
АВ2	6	4	
МВ2	2	8	
ПВ3	2	4	

Примечание

Детали опалубки и армирования см. выпуск 0-1 данной серии

Выборка стали на изделие

Класс или марка стали	AII		AI		BI		Ст. 3. кп		На изделие кг			На $1 м^2$ изделия кг		
Диаметр, профиль	ф10		ф14		ф4	ф5	-60х8		Армат. дет.	Закл. дет.	Всего	Армат. дет.	Закл. дет.	Всего
Длина, м	1.57		2.80		44.78	59.44	0.20							
Вес, кг	0.97		3.38		4.39	9.16	0.76		16.93	1.73	18.66	1.21	0.12	1.33

ТК 1971

Панели толщиной 120 мм

Панель В13-53.27.12-1. Арматурный блок АБВ1.3-53-1

Серия 1.131-1 | Выпуск 1-1 | Лист 8

11770-02 23

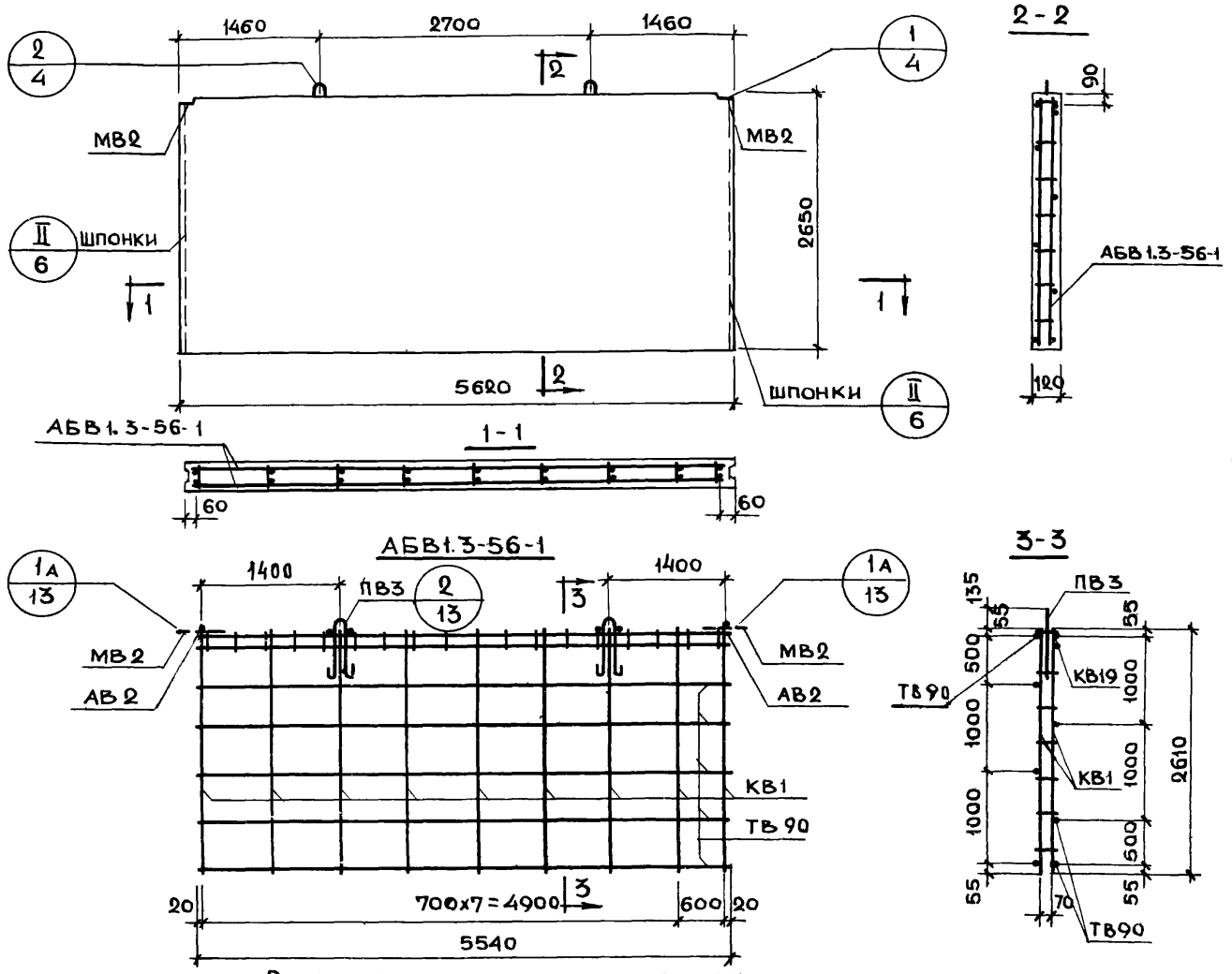

Характеристика изделия

Объем бетона	$м^3$	1.776
То же на $1 м^2$ изделия		0.120
Вес	кг	4440
Площадь изделия	$м^2$	14.9
Марка бетона		150

Спецификация арматурных и закладных деталей на блок

Марка детали	К-во шт.	№ листа	№ альбома
КВ1	9	1	Выпуск 2-1
КВ19	1	2	
ТВ90	7	7	
АВ2	6	4	
МВ2	2	8	
ПВ3	2	4	

Примечание

Детали опалубки и армирования см выпуск 0-1 данной серии

Выборка стали на изделие

Класс или марка стали	АII		АI		ВI		В Ст.3 кп		На изделие кг			На $1 м^2$ изделия кг		
Диаметр, профиль	ф10		ф14		ф4	ф5	-60x8		Армат. дет.	Закл. дет.	Всего	Армат. дет.	Закл. дет.	Всего
Длина, м	1.57		2.80		46.98	60.04	0.20							
Вес, кг	0.97		3.38		4.61	9.25	0.76		17.24	1.73	18.97	1.16	0.12	1.28

ТК	Панели толщиной 120 мм	Серия 1.131-1	
1971	Панель В1.3-56.27.12-1. Арматурный блок АБВ1.3-56-1	Выпуск 1-1	Лист 9

Согласовано: Ст. научн. сотр. В. Королев; Гл. технолог Н. Тайсинский

Дата | Инвен. № | Взамен

Проверил: Рук. груп. Д. Умедман

Б. Шляпин; Н. Росинский; Н. Росинский; М. Бурова; Е. Чукавина

Нач. отд. 17; Гл. инж. отд.; Гл. инж. пр.; Рук. гр.; Инженер

Жилища

11770-02 24

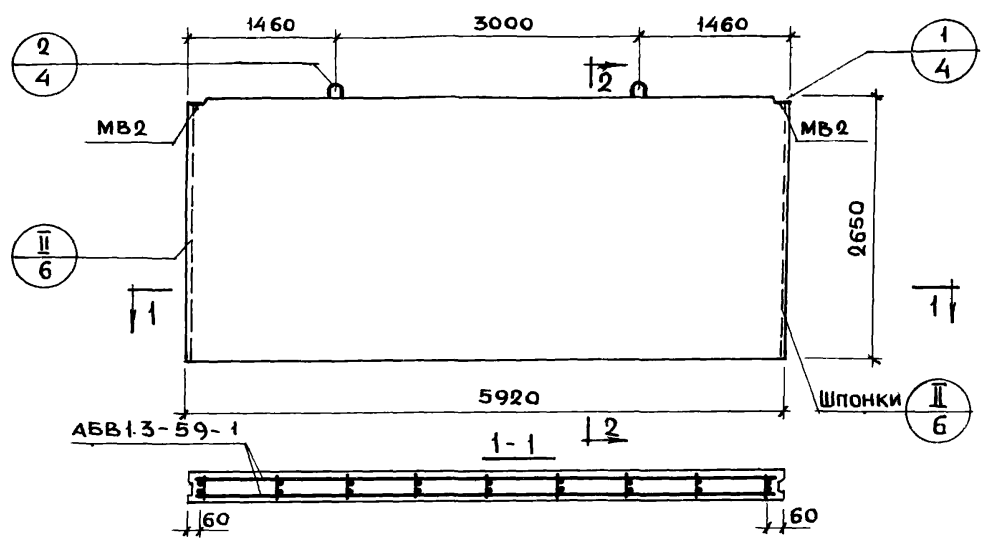

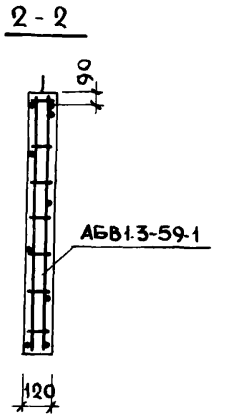

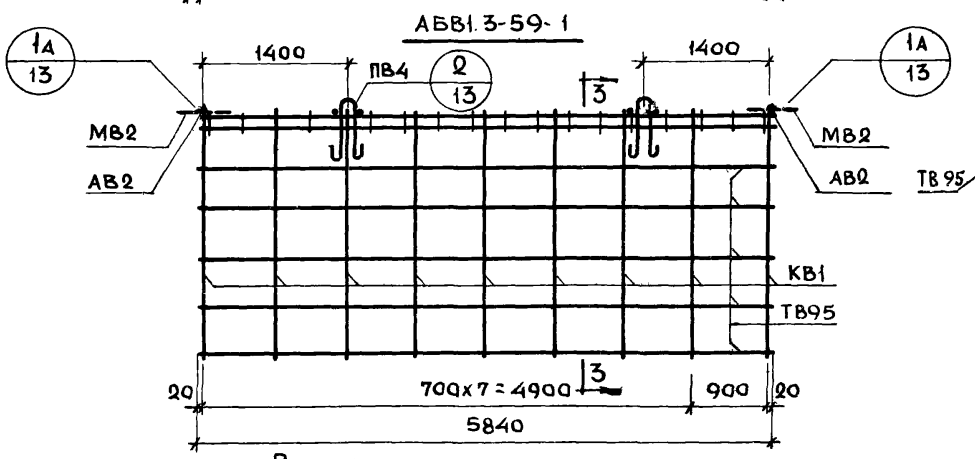

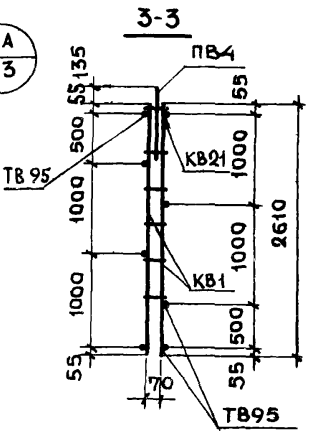

Характеристика изделия

Объем бетона	$м^3$	1.812
То же на $1м^2$ изделия	$м^3$	0.120
Вес	кг	4680
Площадь изделия	$м^2$	15.7
Марка бетона		150

Спецификация арматурных и закладных деталей на блок

Марка детали	К-во шт.	№ листа	№ альбома
КВ1	9	1	Выпуск 2-1
КВ21	1	2	
ТВ95	7	7	
АВ2	6	4	
МВ2	2	8	
ПВ4	2	4	

Примечание

Детали опалубки и армирования см. выпуск 0-1 данной серии

Выборка стали на изделие

Класс или марка стали	AII		AI		BI		Вст.3кп		На изделие кг			На $1м^2$ изделия кг		
Диаметр, профиль	ф10		ф16		ф4	ф5	-60х8		Армат. дет.	Закл. дет.	Всего	Армат. дет.	Закл. дет.	Всего
Длина, м	1.57		3.00		49.18	60.64	0.20							
Вес, кг	0.97		4.74		4.82	9.34	0.76		18.90	1.73	20.63	1.20	0.11	1.31

ТК 1971	Панели толщиной 120 мм.	Серия 1.131-1	
	Панель В1.3-59.27.12-1. Арматурный блок АБВ1.3-59-1	Выпуск 1-1	Лист 10

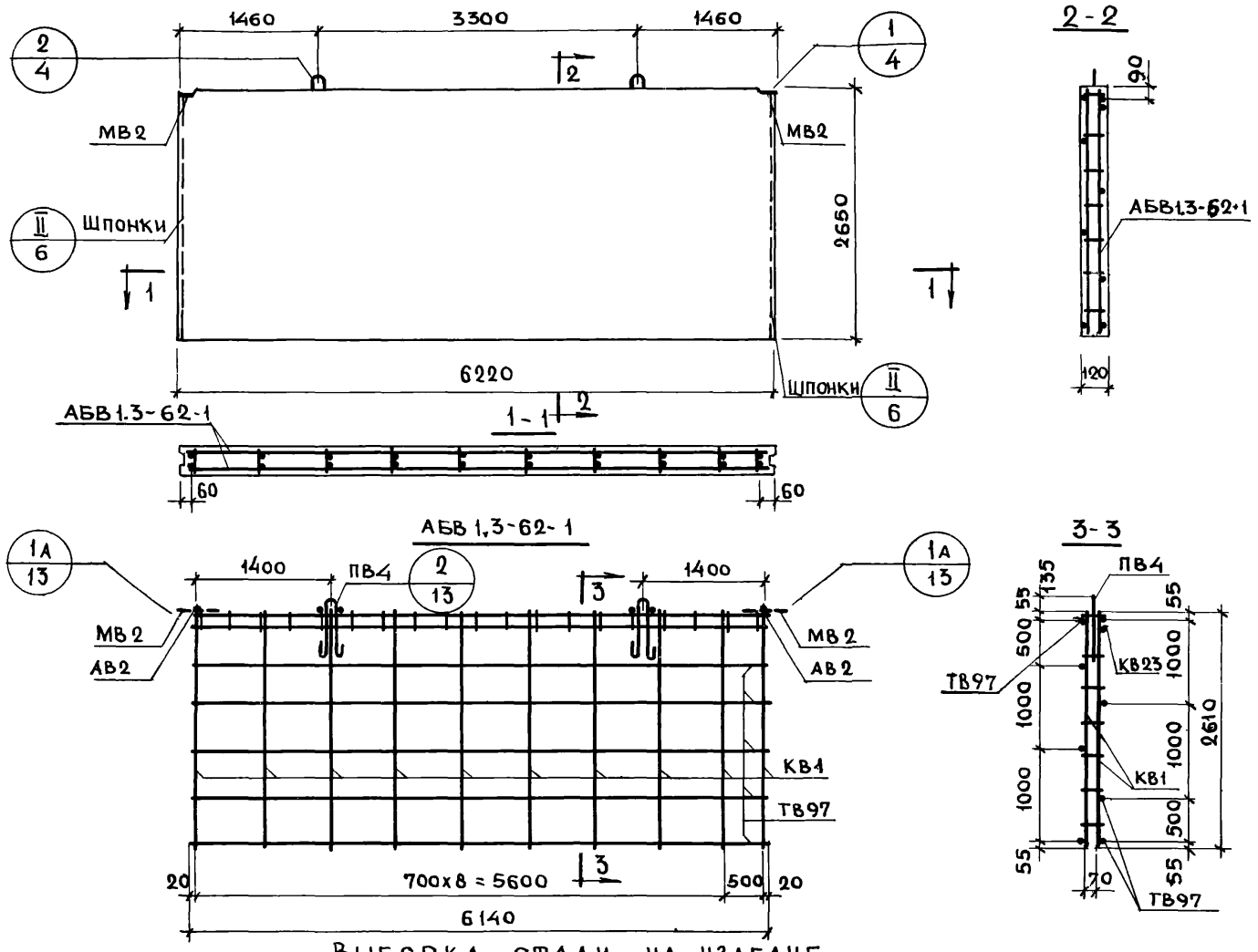

Характеристика изделия

Объем бетона п.	$м^3$	1.968
То же на 1 $м^2$ изделия		0.120
Вес	кг	4920
Площадь изделия	$м^2$	16.5
Марка бетона		150

Спецификация арматурных и закладных деталей на блок

Марка детали	К-во шт.	№ листа	№ альбома
КВ1	10	1	Выпуск 2-1
КВ23	1	2	
ТВ97	7	7	
АВ2	6	4	
МВ2	2	8	
ПВ4	2	4	

Примечание

Детали опалубки и армирования см. выпуск 0-1 данной серии

Выборка стали на изделие

Класс или марка стали	АII		АI		ВI		Вст.3 кп		На изделие кг			На 1 $м^2$ изделия кг		
Диаметр, профиль	ф10		ф16		ф4	ф5	-60x8		Армат. дет.	Закл. дет.	Всего	Армат. дет.	Закл. дет.	Всего
Длина, м	1.57		3.00		52.08	66.46	0.20							
Вес, кг	0.97		4.74		5.11	10.24	0.76		20.09	1.73	21.82	1.22	0.11	1.33

ТК	Панели толщиной 120 мм	Серия 1.131-1
1971	Панель В1.3-62.27.12-1. Арматурный блок АБВ1.3-62-1	Выпуск 1-1 / Лис 11

Согласовано: Дата; Инвен. №; Взамен; В. Королев; Гайсинский; Ст. науч. сотр.; Гл. технол.; Б. Шляпин; Н. Росинский; Н. Росинский; М. Бурова; Е. Чукавина; Рук. гр.; Д. Умедман; Нач. отд. 17; Гл. инж. отд.; Гл. инж. пр.; Рук. груп.; Инженер; Жилища

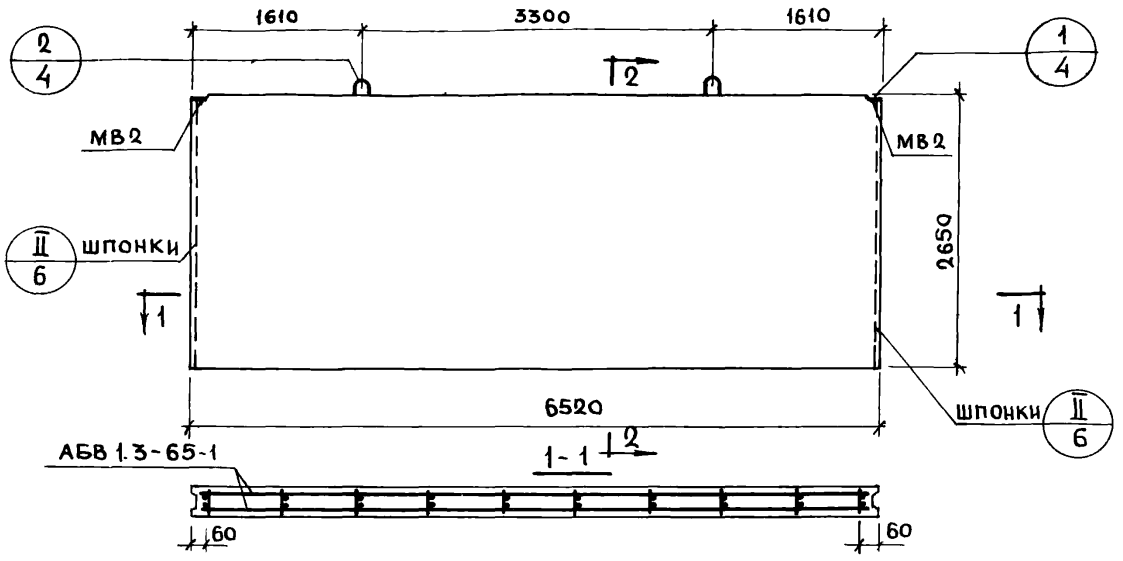

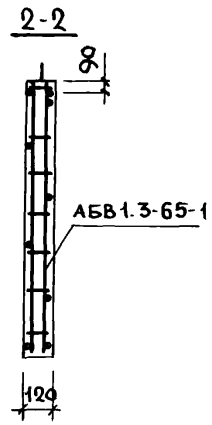

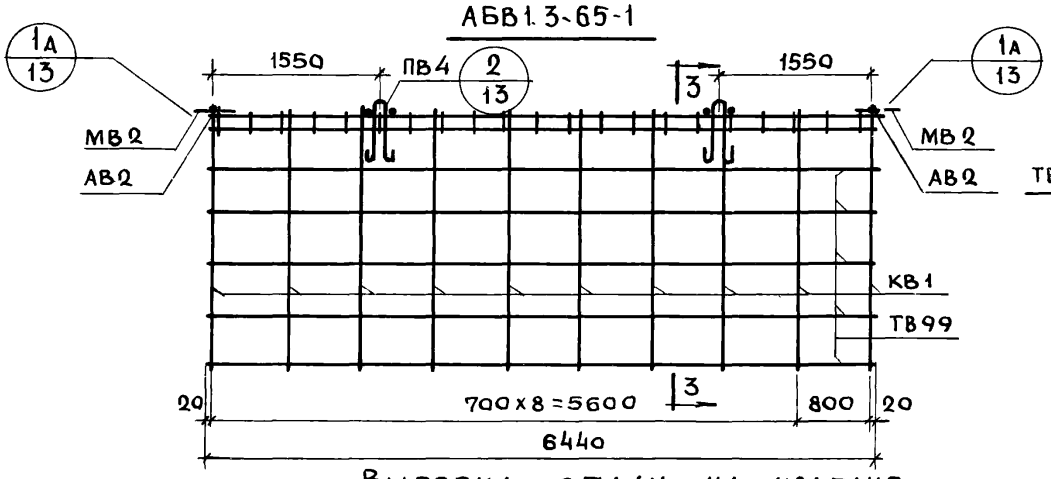

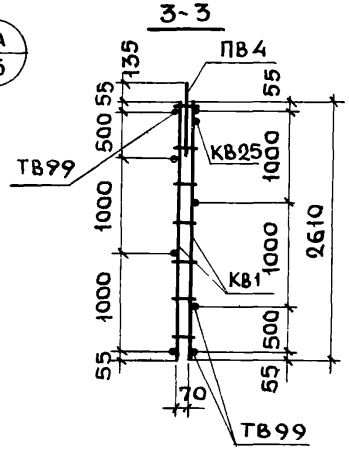

Выборка стали на изделие

Класс или марка стали	AII		AI		BI		В.Ст.3 кп		На изделие кг			На 1м² изделия кг		
Диаметр, профиль	ф10		ф16		ф4	ф5	-60х8		Армат. дет.	Закл. дет.	Всего	Армат. дет.	Закл. дет.	Всего
Длина, м	1.57		3.00		54.28	67.06	0.20							
Вес, кг	0.97		4.74		5.32	10.33	0.76		20.38	1.73	22.12	1.18	0.10	1.28

Характеристика изделия

Объем бетона	м³	2.064
Тоже на 1м² изделия		0.120
Вес	кг	5160
Площадь изделия	м²	17.3
Марка бетона		150

Спецификация арматурных и закладных деталей на блок

Марка детали	К-во шт.	№ листа	№ альбома
КВ1	10	1	Выпуск 2-1
КВ25	1	2	
ТВ99	7	7	
АВ2	6	4	
МВ2	2	8	
ПВ4	2	4	

Примечание

Детали опалубки и армирования см. выпуск 0-1 данной серии

ТК 1971	Панели толщиной 120 мм	Серия 1.131-1	
	Панель В13-65.27 19-1. Арматурный блок АБВ1.3-65-1	Выпуск 1-1	Лист 12

1170 0-27

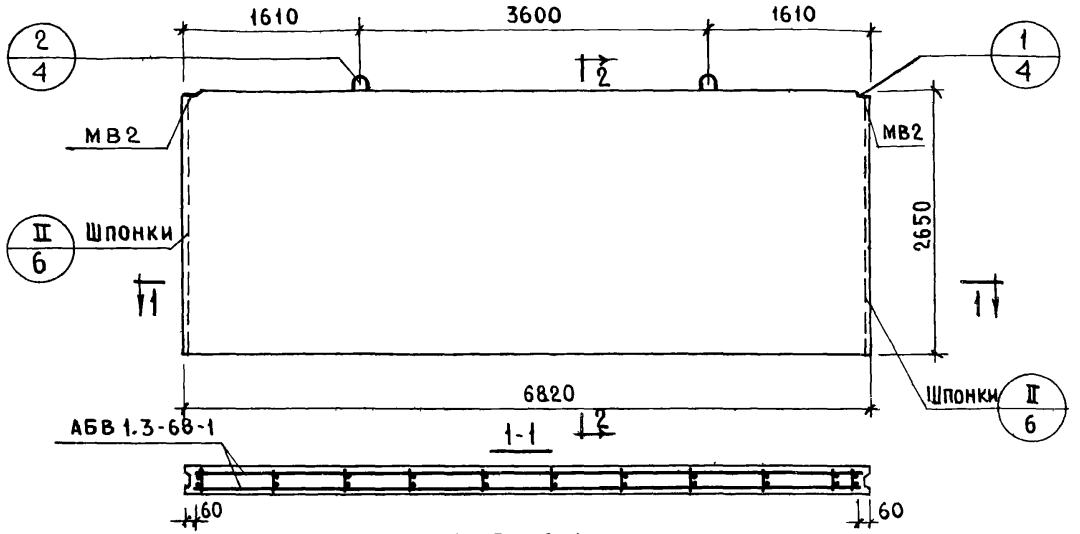

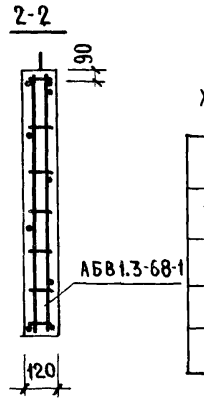

Характеристика изделия

Объем бетона	$м^3$	2.160
То же на 1 $м^2$ изделия	$м^3$	0.120
Вес	кг	5400
Площадь изделия	$м^2$	18
Марка бетона		150

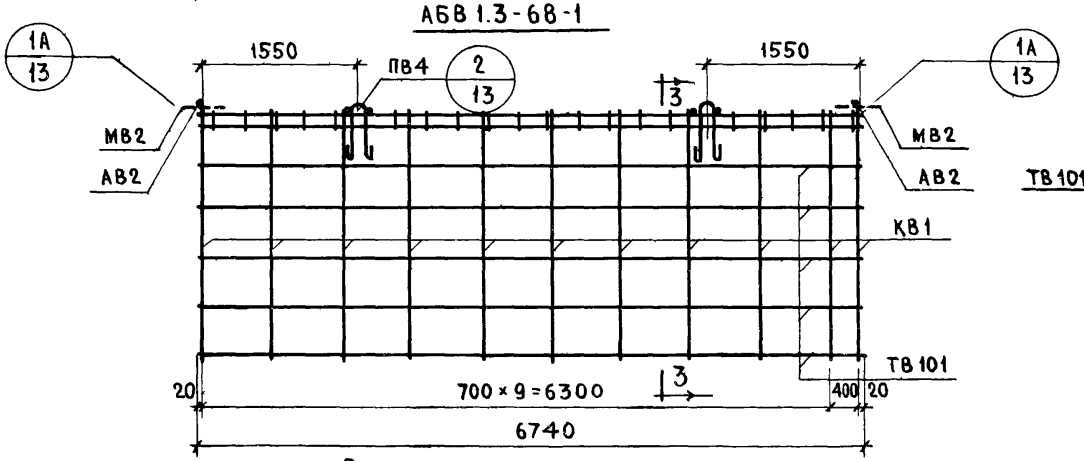

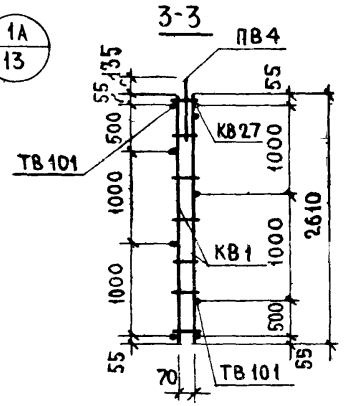

Спецификация арматурных и закладных деталей на изделие

Марка детали	К-во шт.	N листа	N альбома
КВ1	11	1	Выпуск 2-1
КВ27	1	2	
ТВ101	7	7	
АВ2	6	4	
МВ2	2	8	
ПВ4	2	4	

Примечание

Детали опалубки и армирования см. выпуск 0-1 данной серии

Выборка стали на изделие

Класс или марка стали	AII		AI		BI		Вст. 3кп		На изделие кг			На 1 $м^2$ изделия кг		
Диаметр, профиль	⌀10		⌀16		⌀4	⌀5	-60×8		Армат. дет.	Закл. дет.	Всего	Армат. дет.	Закл. дет.	Всего
Длина, м	1.57		3.00		57.18	72.88	0.20							
Вес, кг	0.97		4.74		5.61	11.23	0.76		21.58	1.73	23.31	1.19	0.09	1.28

ТК

Панели толщиной 120 мм

Панель В1.3-68.27.12-1. Арматурный блок АБВ 1.3-68-1

Серия 1.131-1

Выпуск 1-1 | Лист 13

Нач. ОТА №17 | Гл. инж. ОТА | Гл. инж. пр. | Рук. гр. | Инженер

Б. Шляпин | Н. Росинский | Н. Росинский | М. Бурова | Е. Чукавина

Согласовано: Дата | Инвен. № | Взамен

Ст. науч. сотр. В. Королев | Гл. технол. Гайсинский

Проверил Рук. гр. Д. Умедман

ЦНИИЭП жилища

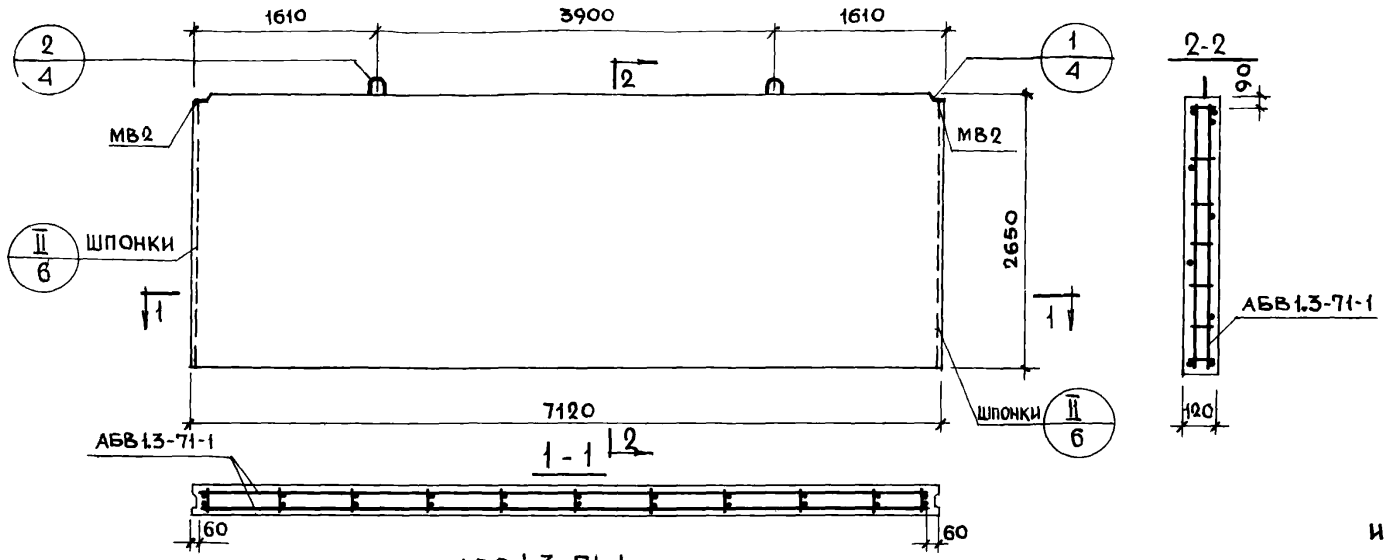

АБВ1.3-71-1

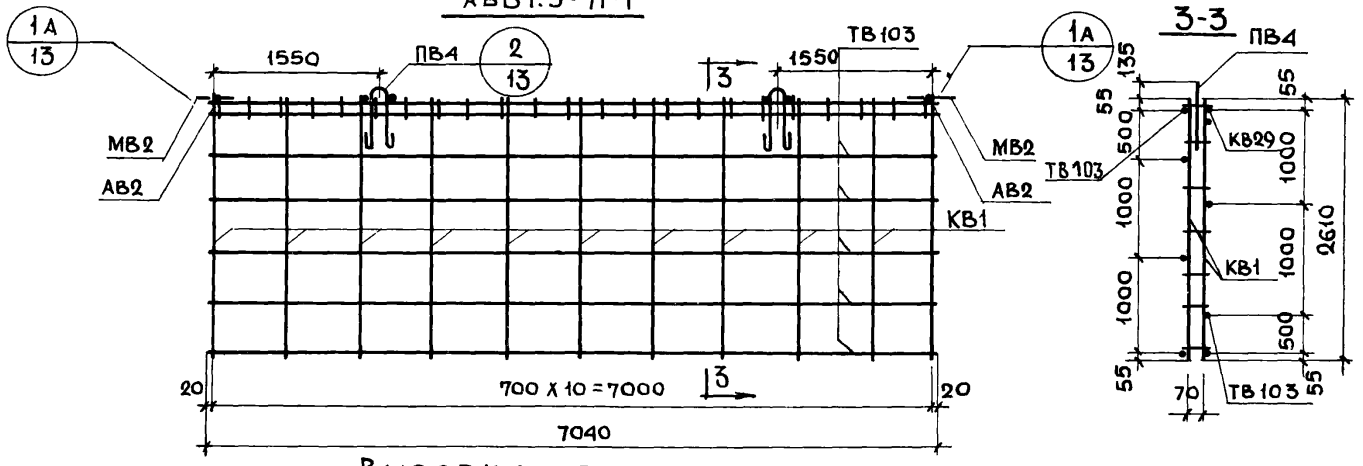

Характеристика изделия

Объем бетона	$м^3$	2.256
То же на $1 м^2$ изделия	$м^3$	0.120
Вес	кг	5640
Площадь изделия	$м^2$	18.9
Марка бетона		150

Спецификация арматурных и закладных деталей на изделие

Марка детали	К-во шт.	№ листа	№ альбома
КВ1	11	1	Выпуск 2-1
КВ29	1	2	
ТВ103	7	7	
АВ2	6	4	
МВ2	2	8	
ПВ4	2	4	

Выборка стали на изделие

Класс или марка стали	AII		AI		BI		Вст.3кп		На изделие кг			На $1 м^2$ изделия кг		
Диаметр, профиль	ф10		ф16		ф4	ф5	-60х8		Армат. дет.	Закл. дет.	Всего	Армат. дет.	Закл. дет.	Всего
Длина, м	1.57		3.00		59.38	73.48	0.20							
Вес, кг	0.97		4.74		5.82	11.32	0.76		21.88	1.73	23.61	1.15	0.09	1.24

Примечание

Детали опалубки и армирования см. выпуск 0-1 данной серии

ТК 971	Панели толщиной 120 мм	Серия 1.131-1	
	Панель В1.3-71.27.12-1. Арматурный блок АБВ1.3-71-1	Выпуск 1-1	Лист 14

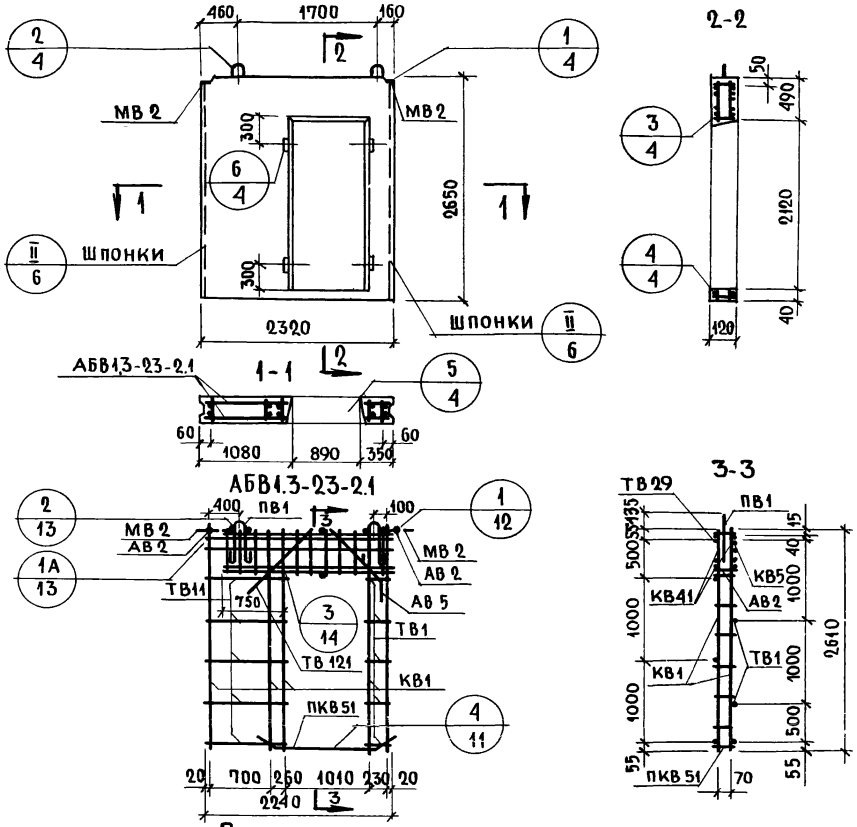

Характеристика изделия

Объем бетона		$м^3$	0.501
То же на 1 $м^2$ изделия			0.120
Вес		кг	1.254
Площадь	Панели брутто	$м^2$	6.15
	Проема		1.87
	Панели нетто		4.28
Марка бетона			150

Спецификация арматурных и закладных деталей на блок

Марка детали	К-во шт.	№ листа	№ альбома
КВ 1	5	1	Выпуск 2-1
КВ 5	1	1	
КВ 41	2	3	
ПКВ 51	1	4	
ТВ 1	6	5	
ТВ 11	6	5	
ТВ 29	1	5	
ТВ 121	2	7	
АВ 2	8	4	
АВ 5	2	4	
МВ 2	2	8	
ПВ 1	2	4	

Примечание

Детали опалубки и армирования см. выпуск О-1 данной серии

Выборка стали на изделие

Класс или марка стали	А III		А II		А I		В I		В Ст.3 кп		На изделие кг			На 1 $м^2$ изделия кг		
Диаметр, профиль	ф 8	ф 12	ф 10		ф 10		ф 4	ф 5	-60×8		Армат. дет.	Закл. дет.	Всего	Армат. дет.	Закл. дет.	Всего
Длина, м	16.80	3.20	1.57		1.9		14.16	45.76	0.2							
Вес, кг	6.64	2.84	0.97		1.17		1.39	7.05	0.76		19.09	1.73	20.82	4.46	0.41	4.87

ТК	Панели толщиной 120 мм	Серия 1.131-1	
1971	Панель В1.3-23-27.12-2.1. Арматурный блок АБВ1.3-23-2.1	Выпуск 1-1	Лист 15

Согласовано: Ст. науч. сотр. В. Королев; Гл. технолог Н. Гайсинский. Проверил: Рук. группы Д. Умедман. Нач. отд. № 17 Б. Шляпин; Гл. инж. отд. Н. Росинский; Гл. инж. пр. Н. Росинский; Рук. группы М. Бурова; Инженер Е. Чукавина. Инвен. № Взамен. Дата

ЦНИИЭП жилища

11770-02 30

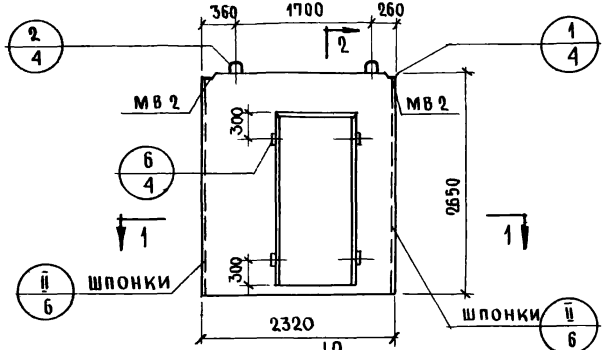

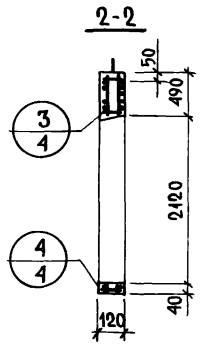

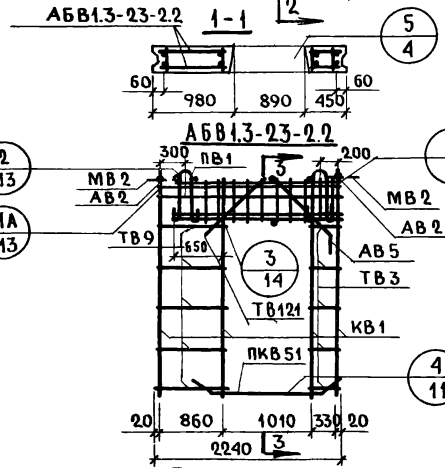

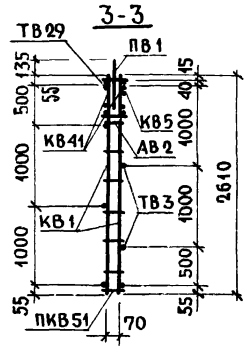

Характеристика изделия

Объем бетона		$м^3$	0.501
То же на 1 $м^2$ изделия		$м^3$	0.120
Вес		кг	1254
Площадь	Панели брутто	$м^2$	6.15
	Проема	$м^2$	1.87
	Панели нетто	$м^2$	4.28
Марка бетона			150

Спецификация арматурных и закладных деталей на блок

Марка детали	К-во шт.	№ листа	№ альбома
КВ1	5	1	Выпуск 2-1
КВ5	1	1	
КВ41	2	3	
ПКВ51	1	4	
ТВ3	6	5	
ТВ9	6	5	
ТВ29	1	5	
ТВ121	2	7	
АВ2	8	4	
АВ5	2	4	
МВ2	2	8	
ПВ1	2	4	

Выборка стали на изделие

Класс или марка стали	A III		A II		A I		B I		B Ст.3кп		На изделие кг			На 1 $м^2$ изделия кг		
Диаметр, профиль	ф8	ф12	ф10		ф10		ф4	ф5	-60×8		Армат. дет.	Закл. дет.	Всего	Армат. дет.	Закл. дет.	Всего
Длина, м	16.80	3.2	1.57		1.9		14.16	45.76	0.2							
Вес, кг	6.64	2.84	0.97		1.17		1.39	7.05	0.76		19.09	1.73	20.77	4.46	0.41	4.87

Примечание

Детали опалубки и армирования см. выпуск 0-1 данной серии.

ТК 1971	Панели толщиной 120 мм	Серия 1.131-1	
	Панель В1.3-23-27.12-2.2. Арматурный блок АБВ1.3-23-2.2	Выпуск 1-1	Лист 16

1770-02 31

Типовой инженер Е.Чукавина Рук.группы Д.Умедман Сдача Проверил Взамен

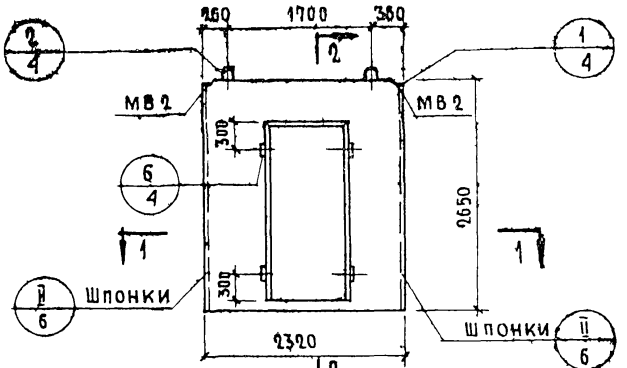

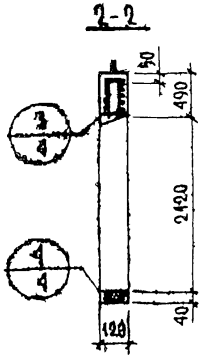

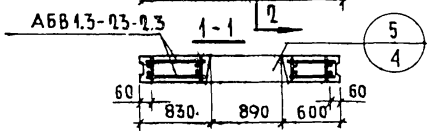

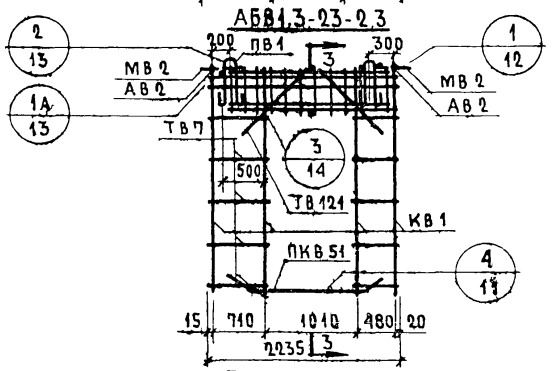

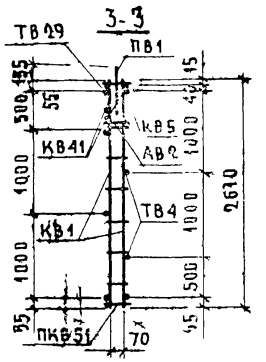

Характеристика изделия

Объем бетона		$м^3$	0.501
То же на $1 м^2$ изделия			0.120
Вес		кг	1254
Площадь	Панели брутто	$м^2$	6.15
	Проема		1.87
	Панели нетто		4.28
Марка бетона			150

Спецификация арматурных и закладных деталей на блок

Марка детали	К-во шт.	№ листа	№ альбома
КВ1	5	1	Выпуск О-1
КВ5	1	1	
КВ41	2	3	
ПКВ51	1	4	
ТВ4	6	5	
ТВ7	6	5	
ТВ29	1	5	
ТВ121	4	7	
АВ2	8	4	
МВ2	2	8	
ПВ1	2	4	

Выборка стали на изделие

Класс или марка стали	AIII		AII		AI		BI		ВСТ3КП		На изделие кг			На $1 м^2$ изделия кг		
Диаметр, профиль	ф8	ф12	ф10		ф10		ф4	ф5	-60×8		Армат. дет.	Закл. дет.	Всего	Армат. дет.	Закл. дет.	Всего
Длина, м	16.80	3.2	1.57		1.9		14.16	45.76	0.2							
Вес, кг	6.64	2.84	0.97		1.17		1.34	7.05	0.76		19.04	1.73	20.77	4.46	0.41	4.87

Примечание

Детали опалубки и армирования см. выпуск О-1 данной серии

ТК 1971	Панели толщиной 120 мм	Серия 1.141-1	
	Панель В1.3-23-27.12-2.3. Арматурный блок АБВ1.3-23-2.3	Выпуск 1-1	Лист 17

1070-02-32

Согласовано: Гл. технолог Гл. инж. пр. Рук. группы Инженер; Нач. отд. Гл. инж. отд. Гл. инж. пр. Рук. группы; Б. Шляпин, Н. Росинский, Н. Росинский, М. Бурова, Е. Чувашина; Проверил: Рук. группы А. Умедмаа; Инв. № подл. | Взам. инв. №; Дата

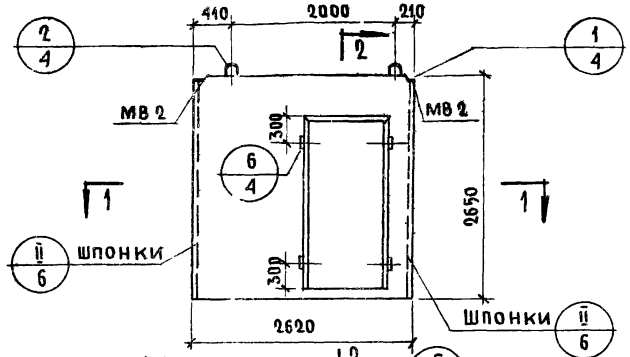

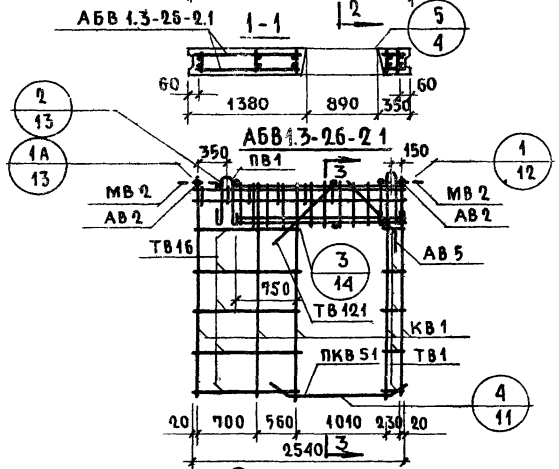

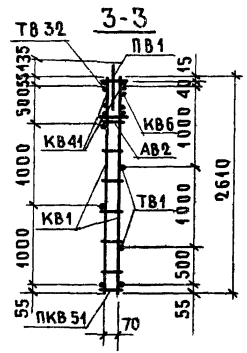

ХАРАКТЕРИСТИКА ИЗДЕЛИЯ

Объем бетона		м³	0.597
То же на 1 м² изделия			0.120
Вес		кг	1494
Площадь	Панели брутто	м²	6.95
	Проема		1.87
	Панели нетто		5.08
Марка бетона			150

СПЕЦИФИКАЦИЯ АРМАТУРНЫХ И ЗАКЛАДНЫХ ДЕТАЛЕЙ НА БЛОК

Марка детали	К-во шт.	N° листа	N° альбома
КВ1	5	1	Выпуск 0-1
КВ6	1	1	
КВ41	2	3	
ПКВ51	1	4	
ТВ1	6	5	
ТВ16	6	5	
ТВ32	1	6	
ТВ121	2	7	
АВ2	8	4	
АВ5	2	4	
МВ2	2	8	
ПВ2	2	4	

ВЫБОРКА СТАЛИ НА ИЗДЕЛИЕ

Класс или марка стали	A III		A II		A I		B I		Вст.3кп	На изделие кг			На 1 м² изделия кг		
Диаметр, профиль	ф8	ф12	ф10		ф12		ф4	ф5	-60×8	Армат. дет.	Закл. дет.	Всего	Армат. дет.	Закл. дет.	Всего
Длина, м	16.80	3.20	1.57		2.30		16.36	46.36	0.20						
Вес, кг	6.64	2.84	0.97		2.04		1.61	7.14	0.76	20.27	1.73	22.00	4.00	0.34	4.34

ПРИМЕЧАНИЕ.

Детали опалубки и армирования см. выпуск 0-1 данной серии.

ТК 1971 — ПАНЕЛИ ТОЛЩИНОЙ 120 мм

Панель В 1.3-26-27.12-2.1 — АРМАТУРНЫЙ БЛОК АБВ1.3-26-2.1

Серия 1.131-1 | Выпуск 1-1 | Лист 18

11770-02 33

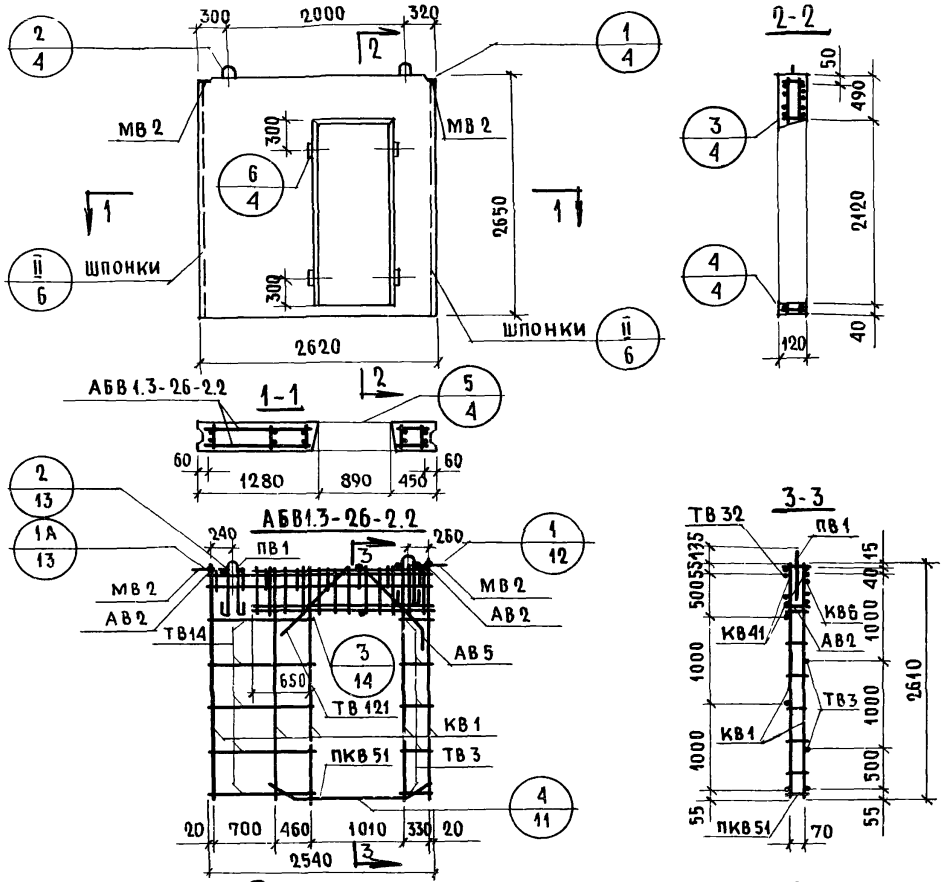

Характеристика изделия

Объем бетона		$м^3$	0.597
То же на 1 $м^2$ изделия		$м^3$	0.120
Вес		кг	1494
Площадь	панели брутто	$м^2$	6.95
	проема	$м^2$	1.87
	панели нетто	$м^2$	5.08
Марка бетона			150

Спецификация арматурных и закладных деталей на блок

Марка детали	К-во шт.	№ листа	№ альбома
КВ1	5	1	Выпуск 2-1
КВ6	1	1	
КВ41	2	3	
ПКВ51	1	4	
ТВ3	6	5	
ТВ14	6	5	
ТВ32	1	6	
ТВ121	2	7	
АВ2	8	4	
АВ5	2	4	
МВ2	2	8	
ПВ1	2	4	

Выборка стали на изделие

Класс или марка стали	А III		А II		А I		В I		В ст.3 кп1		На изделие кг			На 1 $м^2$ изделия кг		
Диаметр, профиль	ф8	ф12	ф10		ф10		ф4	ф5	-60×8		Армат. дет.	Закл. дет.	Всего	Армат. дет.	Закл. дет.	Всего
Длина, м	16.80	3.20	1.57		1.90		16.36	46.36	0.20							
Вес, кг	6.64	2.84	0.97		1.17		1.60	7.14	0.76		19.40	1.73	21.13	3.82	0.34	4.16

Примечание

Детали опалубки и армирования см. выпуск 0-1 данной серии.

ТК 1971	Панели толщиной 120 мм	Серия 1.131-1	
	Панель В1.3-26-27.12-2.2. Арматурный блок АБВ1.3-26-2.2	Выпуск 1-1	Лист 19

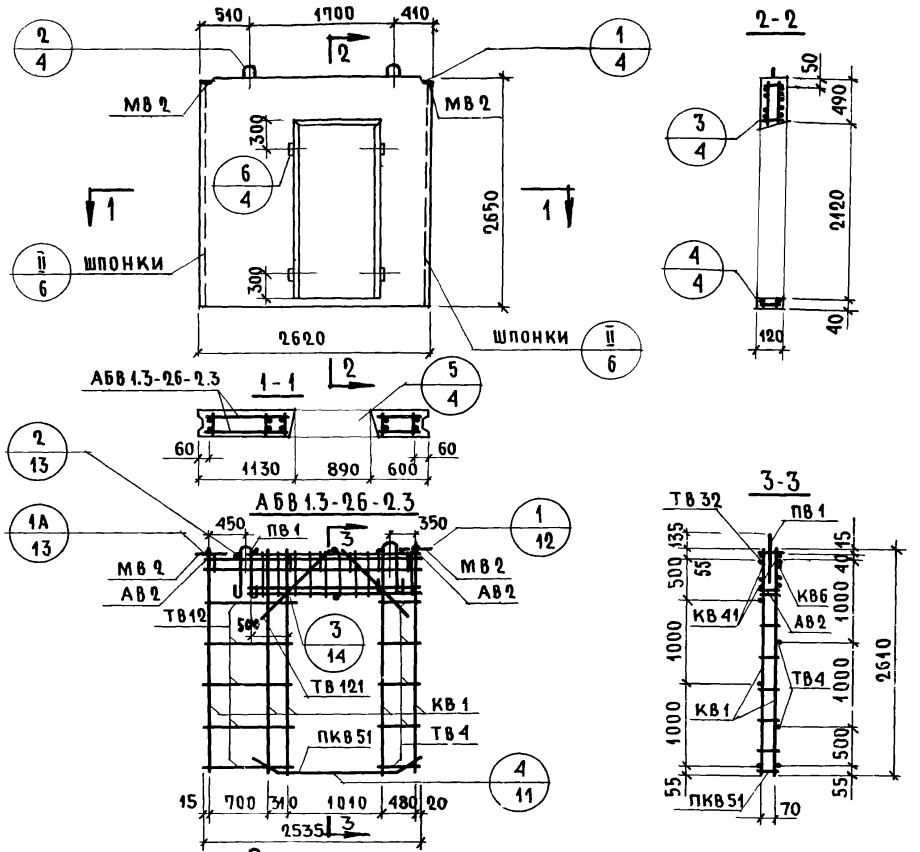

Характеристика изделия

Объем бетона		$м^3$	0.597
То же на $1 м^2$ изделия			0.120
Вес		кг	1494
Площадь	панели брутто	$м^2$	6.95
	проема		1.87
	панели нетто		5.08
Марка бетона			150

Спецификация арматурных и закладных деталей на блок

Марка детали	К-во шт.	№ листа	№ альбома
КВ1	5	1	Выпуск 2-1
КВ6	1	1	
КВ41	2	3	
ПКВ51	1	4	
ТВ4	6	5	
ТВ12	6	5	
ТВ32	1	6	
ТВ121	4	7	
АВ2	8	4	
МВ2	2	8	
ПВ1	2	4	

Примечание

Детали опалубки и армирования см. выпуск О-1 данной серии

Выборка стали на изделие

Класс или марка стали	А III		А II		А I		В I		В ст.3 кп		На изделие кг			На $1 м^2$ изделия кг		
Диаметр, профиль	ф 8	ф 12	ф 10		ф 10		ф 4	ф 5	-60×8		Армат. дет.	Закл. дет.	Всего	Армат. дет.	Закл. дет.	Всего
Длина, м	16.80	3.20	1.57		1.90		16.36	46.36	0.20							
Вес, кг	6.64	2.84	0.97		1.17		1.61	7.14	0.76		19.40	1.73	21.13	3.82	0.34	4.16

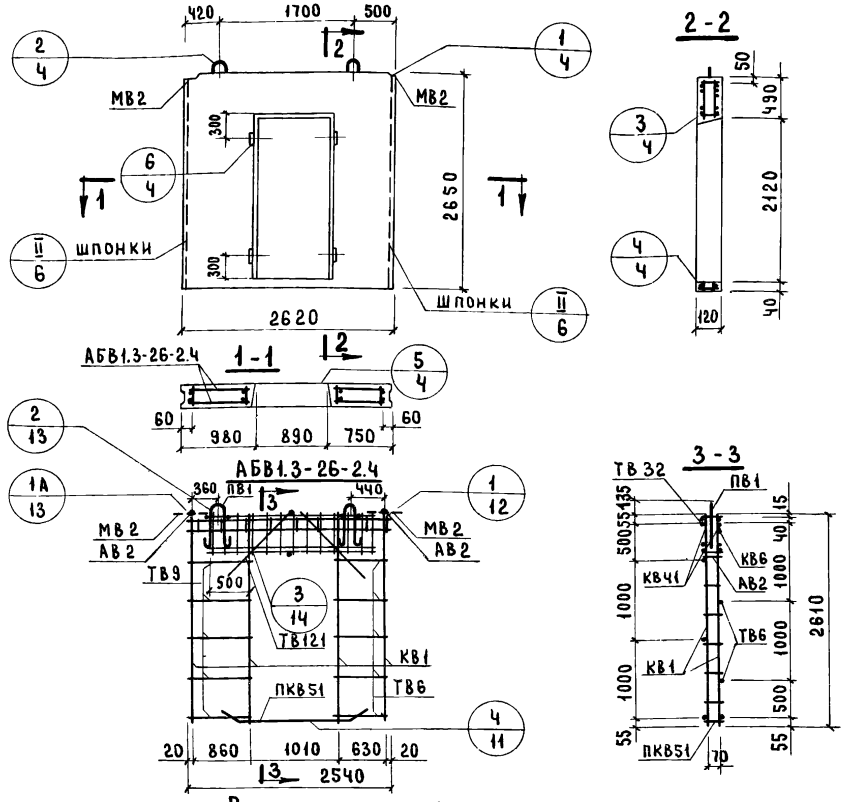

Характеристика изделия

Объем бетона		$м^3$	0.597
То же на $1 м^2$ изделия		$м^3$	0.120
Вес		кг	1494
Площадь	Панели брутто	$м^2$	6.95
	Проема	$м^2$	1.87
	Панели нетто	$м^2$	5.08
Марка бетона			150

Спецификация арматурных и закладных деталей на блок

Марка детали	К-во шт.	№ листа	№ альбома
КВ1	5	1	Выпуск 2-1
КВ6	1	1	
КВ41	2	3	
ПКВ51	1	4	
ТВ6	6	5	
ТВ9	6	5	
ТВ32	1	6	
ТВ121	4	7	
АВ2	8	4	
МВ2	2	8	
ПВ2	2	4	

Выборка стали на изделие

Класс или марка стали	AIII		AII		AI		BI		Вст 3 кп1	На изделие кг			На $1 м^2$ изделия кг		
Диаметр, профиль	ф8	ф12	ф10		ф10		ф4	ф5	-60×8	Армат. дет.	Закл. дет.	Всего	Армат. дет.	Закл. дет.	Всего
Длина, м	16.80	3.20	1.57		1.90		16.38	46.36	0.20						
Вес, кг	6.64	2.84	0.97		1.17		1.61	7.14	0.76	19.40	1.73	21.13	3.82	0.34	4.16

Примечание

Детали опалубки и армирования см. выпуск 0-1 данной серии.

ТК 1971	Панели толщиной 120 мм Панель В1.3-26-27.12-2.4. Арматурный блок АБВ 1.3-26-2.4	Серия 1.131-1	Выпуск 1-1 / Лист 21

Согласовано: Ст. научн. сотр. В. Королев; Гл. технолог Н. Гайсинский

Проверил: Рук. группы Е. Чукавина; Инженер Д. Умедман

Разработали: Рук. группы М. Бурова; Гл. инж. пр. Н. Росинский; Гл. инж. отд. Н. Росинский; Нач. отд. № 41 Б. Шляпин

ЦНИИЭП жилища

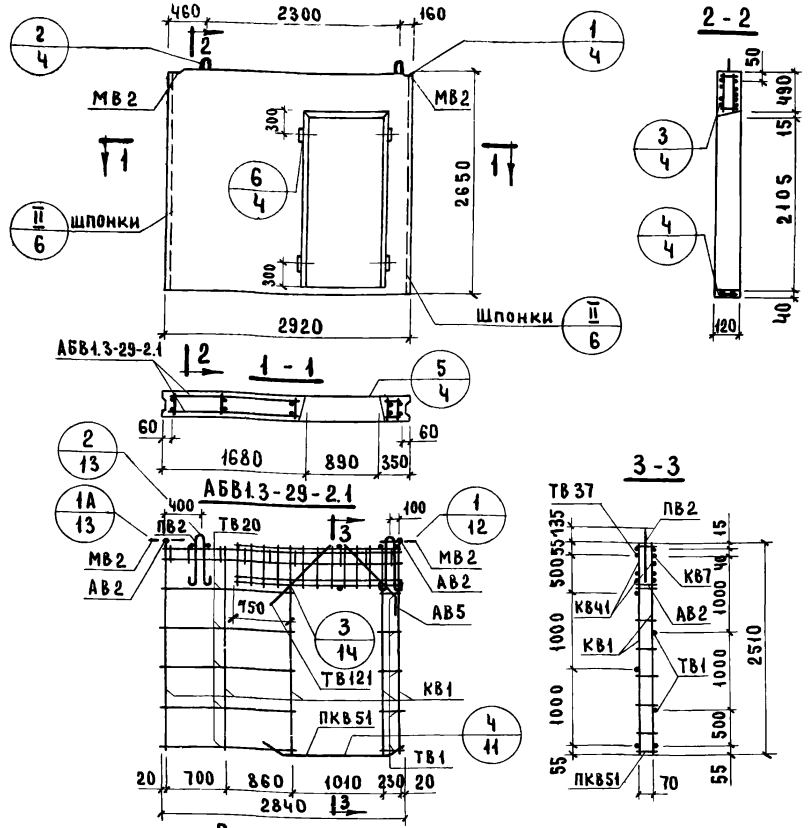

Характеристика изделия

Объем бетона		$м^3$	0.693
То же на $1 м^2$ изделия		$м^3$	0.120
Вес		кг	1734
Площадь	Панели брутто	$м^2$	7.75
	Проема	$м^2$	1.87
	Панели нетто	$м^2$	5.88
Марка бетона			150

Спецификация арматурных и закладных деталей на блок.

Марка детали	К-во шт	№ листа	№ альбома
КВ1	5	1	Выпуск 2-1
КВ7	1	1	
КВ41	2	3	
ПКВ51	1	4	
ТВ1	6	5	
ТВ20	6	5	
ТВ37	1	6	
ТВ121	2	7	
АВ2	8	4	
АВ5	2	4	
МВ2	2	8	
ПВ2	2	4	

Выборка стали на изделие

Класс или марка стали	A III		A II		A I		B I		B Ст. 3кп		На изделие кг			На $1 м^2$ изделия кг		
Диаметр, профиль	8	12	10		12		4	5	-60×8		Армат. дет.	Закл. дет.	Всего	Армат. дет.	Закл. дет.	Всего
Длина, м	16.80	3.2	1.57		2.30		18.56	47.62	0.2							
Вес, кг	6.64	2.84	0.97		2.04		1.82	7.34	0.76		20.68	1.73	22.41	3.63	0.29	3.82

Примечания

Детали опалубки и армирования см. выпуск 0-1 данной серии

ЦНИИЭП жилища — ТК 1971

Панели толщиной 120 мм

Панель В1.3-29.27.12-21 — Арматурный блок АБВ1.3-29-21

Серия 1.131-1, Выпуск 1-1, Лист 22

11770-02 37

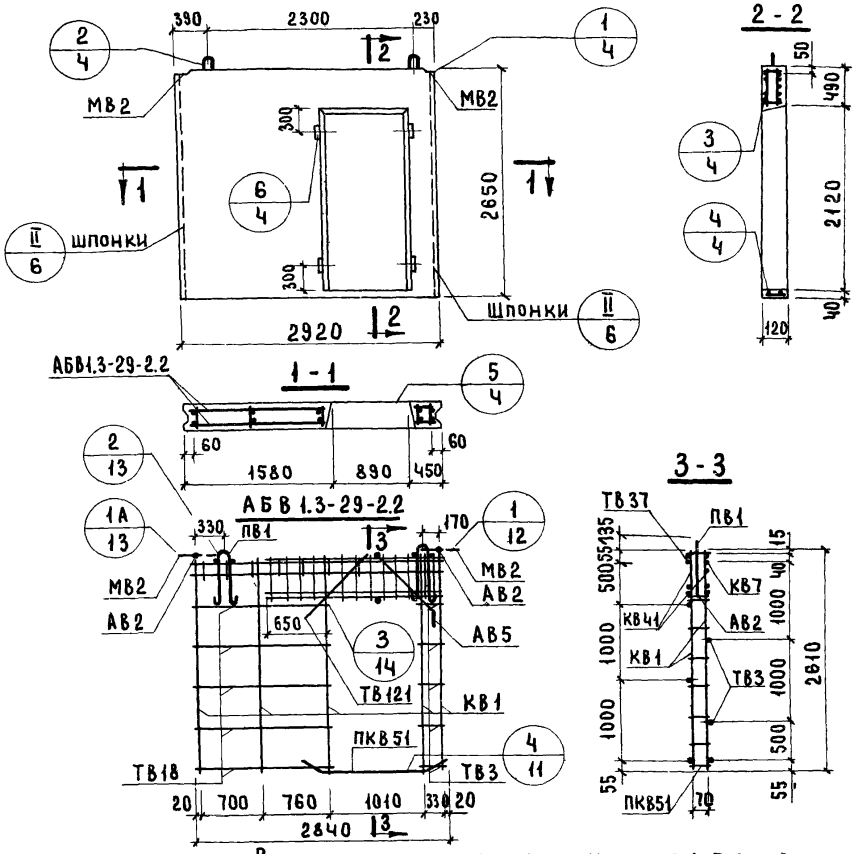

Характеристика изделия

Объем бетона		$м^3$	0.693
То же на 1 $м^2$ изделия			0.120
Вес		кг	1734
Площадь	Панели брутто	$м^2$	7.75
	Проема		1.87
	Панели нетто		5.88
Марка бетона			150

Спецификация арматурных и закладных деталей на блок

Марка детали	К-во шт	№ листа	№ альбома
КВ1	5	1	Выпуск 2-1
КВ7	1	1	
КВ41	2	3	
ПКВ51	1	4	
ТВ3	6	5	
ТВ18	6	5	
ТВ37	1	6	
ТВ121	2	7	
АВ2	8	4	
АВ5	2	4	
МВ2	2	8	
ПВ1	2	4	

Выборка стали на изделие

Класс или марка стали	А III		А II		А I		В I		В Ст. 3кп		На изделие кг			На 1 $м^2$ изделия кг		
Диаметр, профиль	8	12	10		12		4	5	-60×8		Армат. дет.	Закл. дет.	Всего	Армат. дет.	Закл. дет.	Всего
Длина, м	16.80	3.2	1.57		2.30		18.56	47.62	0.2							
Вес, кг	6.64	2.84	0.97		2.04		1.82	7.34	0.76		20.68	1.73	22.41	3.53	0.29	3.82

Примечание.

Детали опалубки и армирования см. выпуск 0-1 данной серии

ТК	Панели толщиной 120 мм.	Серия 1.131-1	
1971	Панель В1.3-29.27.12-2.2. Арматурный блок АБВ 1.3-29-2.2	Выпуск 1-1	Лист 23

Согласовано: Ст. научн. сотр. В. Королев; Гл. технолог Н. Тайсинский

Проверил: Рук. гр. Д. Умедман

Нач. отд. № 17 Б. Шляпин; Гл. инж. отд. Н. Росинский; Гл. инж. пр. Н. Росинский; Рук. гр. М. Бурова; Инженер Е. Чукавина

ЖИЛИЩА ЦЕНИНГ

1177П-02 38

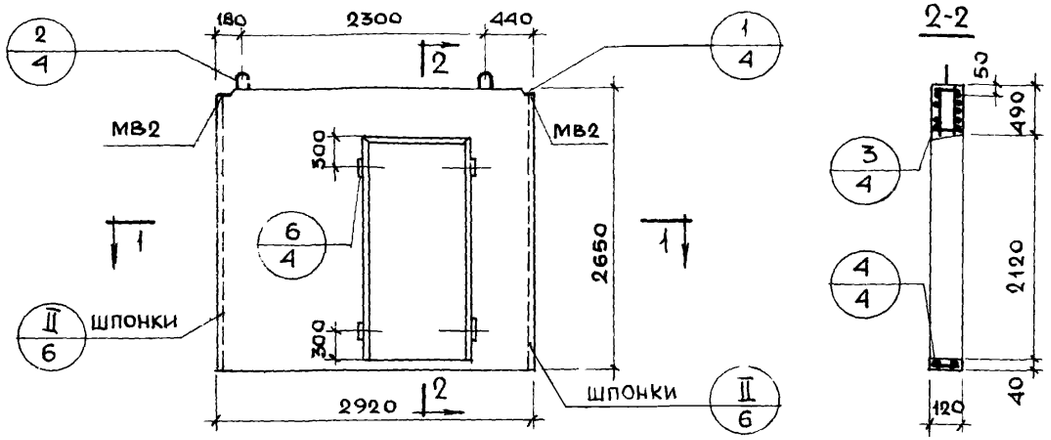

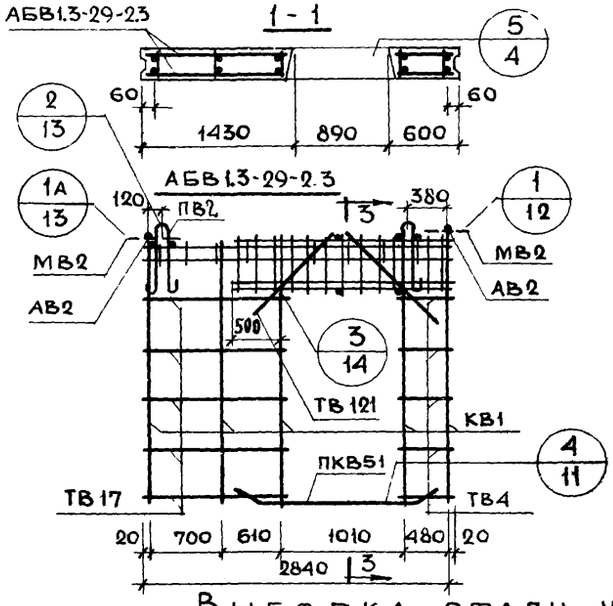

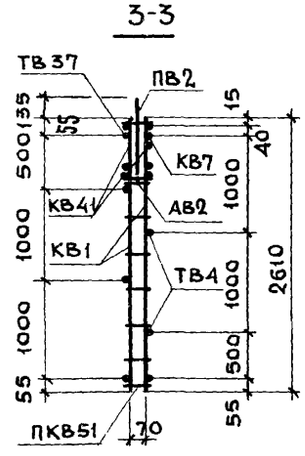

Характеристика изделия

Объем бетона		$м^3$	0.693
То же на 1 $м^2$ изделия		$м^3$	0.120
Вес		кг	1734
Площадь	Панели брутто	$м^2$	7.75
	Проема	$м^2$	1.87
	Панели нетто	$м^2$	5.88
Марка бетона			150

Спецификация арматурных и закладных деталей на блок

Марка детали	К-во шт.	№ листа	№ альбома
КВ1	5	1	Выпуск 2-1
КВ7	1	1	
КВ41	2	3	
ПКВ51	1	4	
ТВ4	6	5	
ТВ17	6	5	
ТВ37	1	6	
ТВ121	4	7	
АВ2	8	4	
МВ2	2	8	
ПВ2	2	4	

Выборка стали на изделие

Класс или марка стали	AIII		AII		AI		BI		Вст. 3 кп		На изделие кг			На 1 $м^2$ изделия кг		
Диаметр, профиль	ф8	ф12	ф10		ф12		ф4	ф5	-60х8		Армат. дет.	Закл. дет.	Всего	Армат. дет.	Закл. дет.	Всего
Длина, м	16.80	3.20	1.57		2.30		18.56	47.62	0.20							
Вес, кг	6.64	2.84	0.97		2.04		1.82	7.34	0.76		20.68	1.73	22.41	3.53	0.29	3.82

Примечание

Детали опалубки и армирования см. выпуск 0-1 данной серии

ТК 1971	Панели толщиной 120 мм	Серия 1.131-1	
	Панель В1.3-29.27.12-2.3. Арматурный блок АБВ1.3-29-2.3	Выпуск 1-1	Лист 24

Проектная мастерская ГПИ Промстройпроект
Инженер Зуб
Рук. гр. Шурова
Рук. гр. Ечукавина
Умедман

11770-02 39

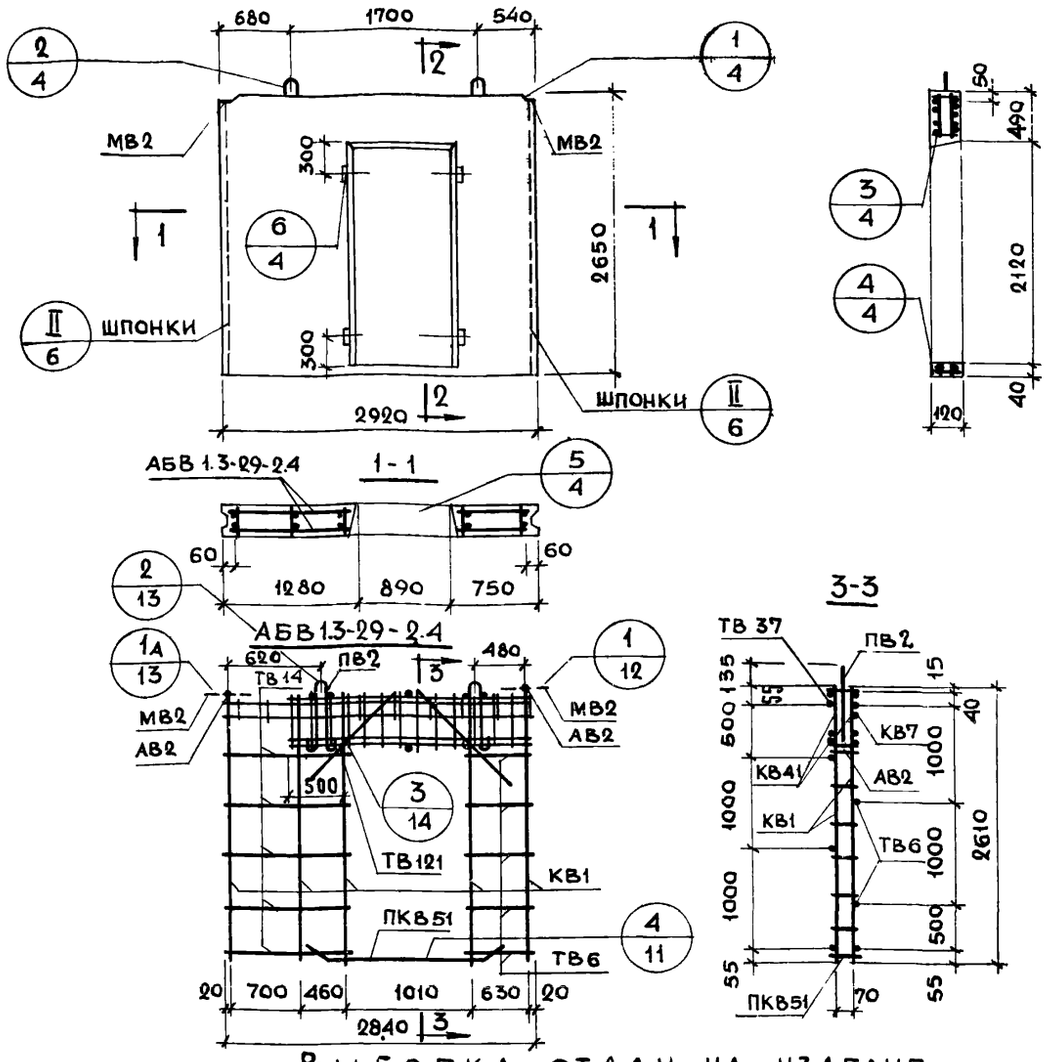

Характеристика изделия

Объем бетона		$м^3$	0.693
То же на 1 $м^2$ изделия			0.120
Вес		кг	1734
Площадь	Панели брутто	$м^2$	7.75
	Проема		1.87
	Панели нетто		5.88
Марка бетона			1,50

Спецификация арматурных и закладных деталей на блок

Марка детали	К-во шт.	№ листа	№ альбома
КВ1	5	1	Выпуск 2-1
КВ7	1	1	
КВ41	2	3	
ПКВ51	1	4	
ТВ6	6	5	
ТВ14	6	5	
ТВ37	1	6	
ТВ121	4	7	
АВ2	8	4	
МВ2	2	8	
ПВ2	2	4	

Выборка стали на изделие

Класс или марка стали	АIII		АII		АI		ВI		ВСт 3кп		На изделие кг			На 1 $м^2$ изделия кг		
Диаметр, профиль	ф8	ф12	ф10		ф12		ф4	ф5	-60х8		Армат. дет.	Закл. дет.	Всего	Армат. дет.	Закл. дет.	Всего
Длина, м	16.80	3.20	1.57		2.30		18.56	47.62	0.20							
Вес, кг	6.64	2.84	0.97		2.04		1.82	7.34	0.76		20.68	1.73	22.41	3.51	0.29	3.82

Примечание

Детали опалубки и армирования см. выпуск 01 данной серии

ТК 1971	Панели толщиной 120 мм	Серия 1.131-1
	Панель В1.3-29.27.12-2.4. Арматурный блок АБВ1.3-29-2.4	Выпуск 1-1 Лист 25

Согласовано: Ст. науч. сотр. В. Королев; Гл. технол. Н. Гайсинский

Дата; Инвент. №; Взамен

Проверил: Рук. груп. Умедман

Нач. отд. 17 Б. Шляпин; Гл. инж. отд. Н. Росинский; Гл. инж. пр. Н. Росинский; Рук. груп. М. Бурова; Инженер Е. Чукавина

ЦНИИЭП жилища

11770-02 4с

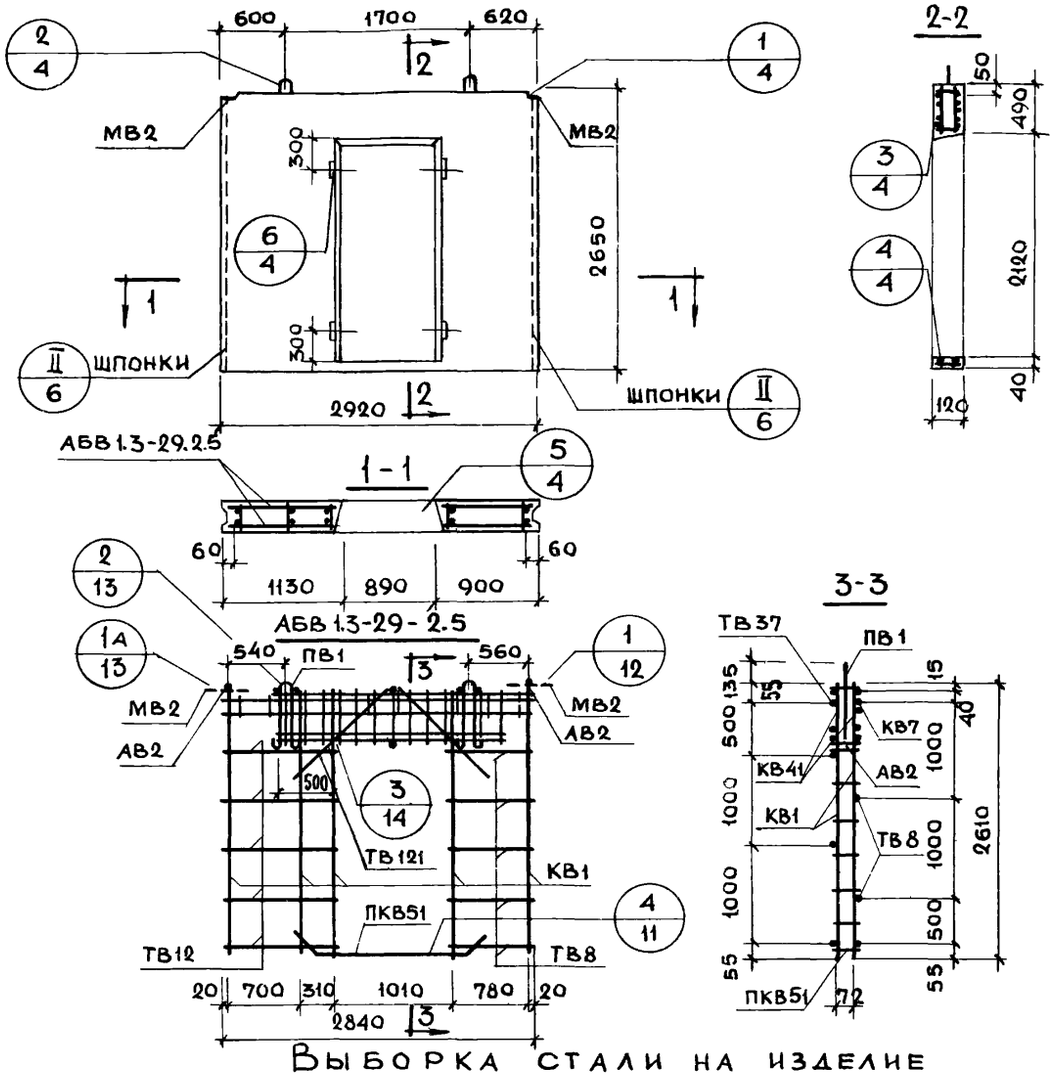

Характеристика изделия

Объем бетона		$м^3$	0.693
То же на $1 м^2$ изделия		$м^3$	0.120
Вес		кг	1734
Площадь	Панели брутто	$м^2$	7.75
	Проема	$м^2$	1.87
	Панели нетто	$м^2$	5.88
Марка бетона			150

Спецификация арматурных и закладных деталей на блок

Марка детали	К-во шт.	№ листа	№ альбома
КВ1	5	1	Выпуск 2-1
КВ7	1	1	
КВ41	2	3	
ПКВ51	1	4	
ТВ8	6	5	
ТВ12	6	5	
ТВ37	1	6	
ТВ121	4	7	
АВ2	8	4	
МВ2	2	8	
ЛВ1	2	4	

Выборка стали на изделие

Класс или марка стали	AIII		AII		AI		BI		ВСт.3кп		На изделие кг			На $1 м^2$ изделия кг		
Диаметр профиль	ф8	ф12	ф10		ф10		ф4	ф5	-60х8		Армат. дет.	Закл. дет.	Всего	Армат. дет.	Закл. дет.	Всего
Длина, м	16.80	3.20	1.57		1.9		18.56	47.62	0.20							
Вес, кг	6.64	2.84	0.97		1.17		1.82	7.34	0.76		19.81	1.73	21.54	3.38	0.29	3.67

Примечание

Детали опалубки и армирования см. выпуск 0-1 данной серии

ТК 1971	Панели толщиной 120 мм	Серия 1.131-1	
	Панель В1.3-29.27.12-2.5. Арматурный блок АБВ1.3-29-2.5	Выпуск 1-1	Лист 26

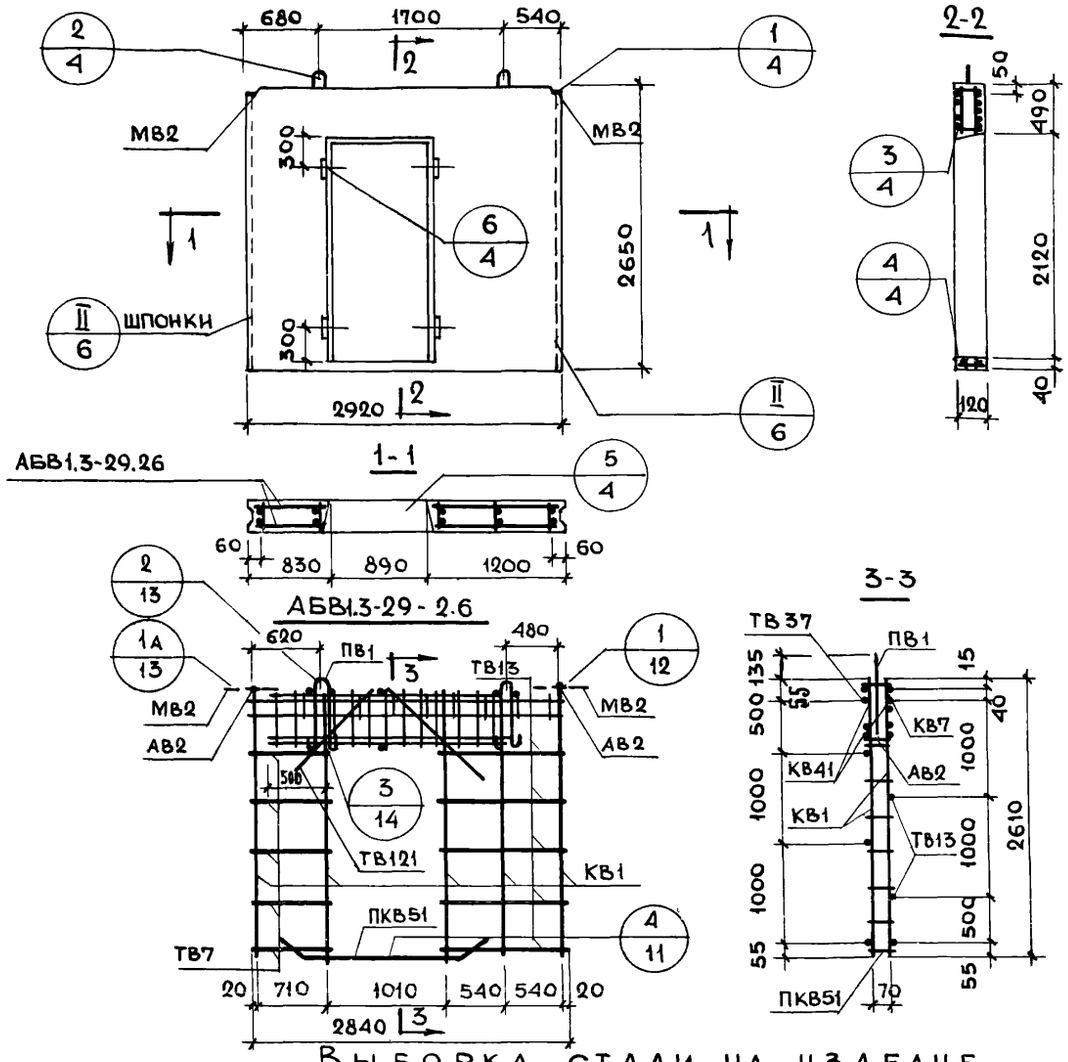

Характеристика изделия

Объем бетона		$м^3$	0.693
То же на $1 м^2$ изделия			0.120
Вес		кг	1734
Площадь	Панели брутто	$м^2$	7.75
	Проема		1.87
	Панели нетто		5.88
Марка бетона			150

Спецификация арматурных и закладных деталей на блок

Марка детали	К-во шт.	№ листа	№ альбома
КВ1	5	1	Выпуск 2-1
КВ7	1	1	
КВ41	2	3	
ПКВ51	1	4	
ТВ7	6	5	
ТВ13	6	5	
ТВ37	1	6	
ТВ121	4	7	
АВ2	8	4	
МВ2	2	8	
ПВ1	2	4	

Выборка стали на изделие

Класс или марка стали	А III		А II		А I		В I		В Ст. 3 кп		На изделие кг			На $1 м^2$ изделия кг		
Диаметр, профиль	ф8	ф12	ф10		ф10		ф4	ф5	-60х8		Армат. дет.	Закл. дет.	Всего	Армат. дет.	Закл. дет.	Всего
Длина, м	16.80	3.20	1.57		1.90		18.56	47.62	0.20							
Вес, кг	6.64	2.84	0.97		1.17		1.82	7.34	0.76		19.81	1.73	21.54	3.38	0.29	3.67

Примечание

Детали опалубки и армирования см. выпуск 0-1 данной серии

ТК	Панели толщиной 120 мм	Серия 1.131-1	
1971	Панель В1.3-29.27.12-2.6. Арматурный блок АБВ1.3-29-2.6	Выпуск 1-1	Лист 27

Согласовано: Ст. науч. сотр. В. Королев; Гл. технол. Н. Гайсинский. Проверил: Рук. гр. Умедман. Нач. отд. 17 Б. Шляпин; Гл. инж. отд. Н. Росинский; Гл. инж. пр. Н. Росинский; Рук. груп. М. Бурова; Инженер Е. Чукавина. Инвен. № Взамен. Дата

ЦНИИЭП жилища

11770-02 42

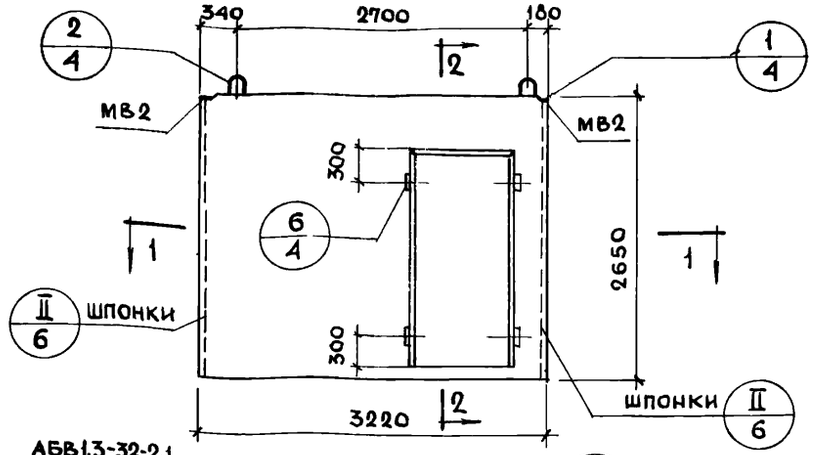

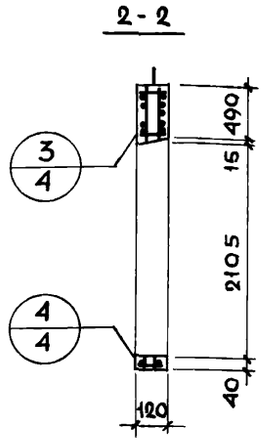

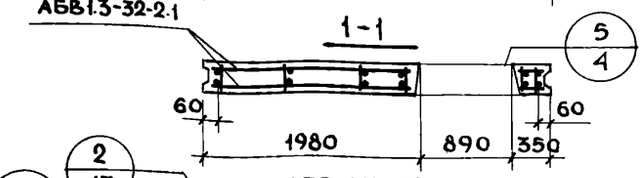

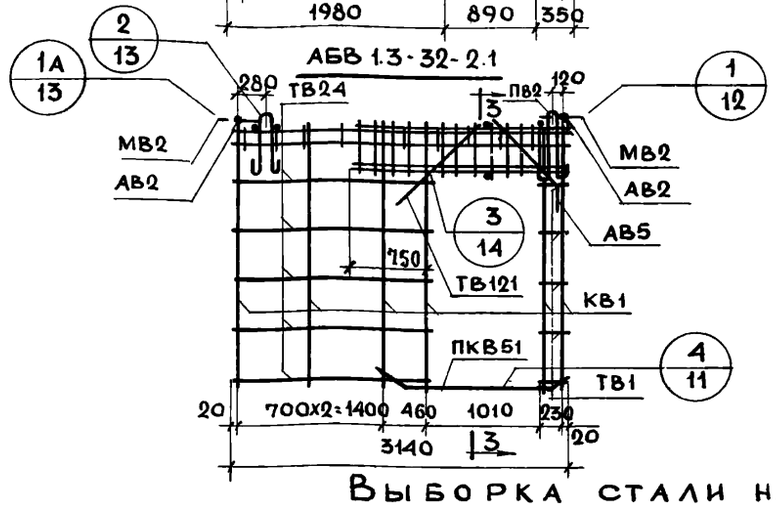

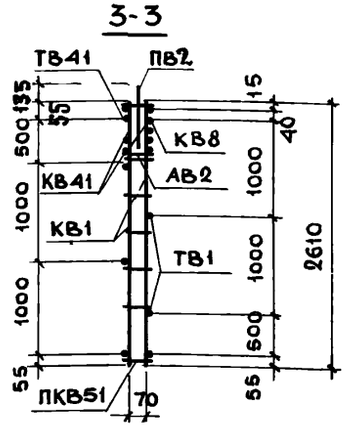

Характеристика изделия

Объем бетона		м³	0.789
То же на 1м² изделия		м³	0.120
Вес		кг	1974
Площадь	Панели брутто	м²	8.55
	Проема	м²	1.87
	Панели нетто	м²	6.68
Марка бетона			150

Спецификация арматурных и закладных деталей на блок

Марка детали	К-во шт.	N листа	N альбома
КВ1	6	1	Выпуск 2-1
КВ8	1	1	
КВ41	2	3	
ПКВ51	1	4	
ТВ1	6	5	
ТВ24	6	5	
ТВ41	1	6	
ТВ121	2	7	
АВ2	8	4	
АВ5	2	4	
МВ2	2	8	
ПВ2	2	4	

Выборка стали на изделие

Класс или марка стали	AIII		AII		AI		BI		Вст 3кп		На изделие кг			На 1м² изделия кг		
Диаметр, профиль	ф8	ф12	ф10		ф12		ф4	ф5	-60х8		Армат. дет.	Закл. дет.	Всего	Армат. дет.	Закл. дет.	Всего
Длина, м	16.80	3.20	1.57		2.30		21.46	53.44	0.20							
Вес, кг	6.64	2.84	0.97		2.04		2.11	8.23	0.76		21.86	1.73	23.59	3.28	0.26	3.54

Примечание

Детали опалубки и армирования см. выпуск 0-1 данной серии

ТК 1971	Панели толщиной 120 мм	Серия 1.131.-1	
	Панель В1.3-32.27.12-2.1 Арматурный блок АБВ1.3-32-2.1	Выпуск 1-1	Лист 28

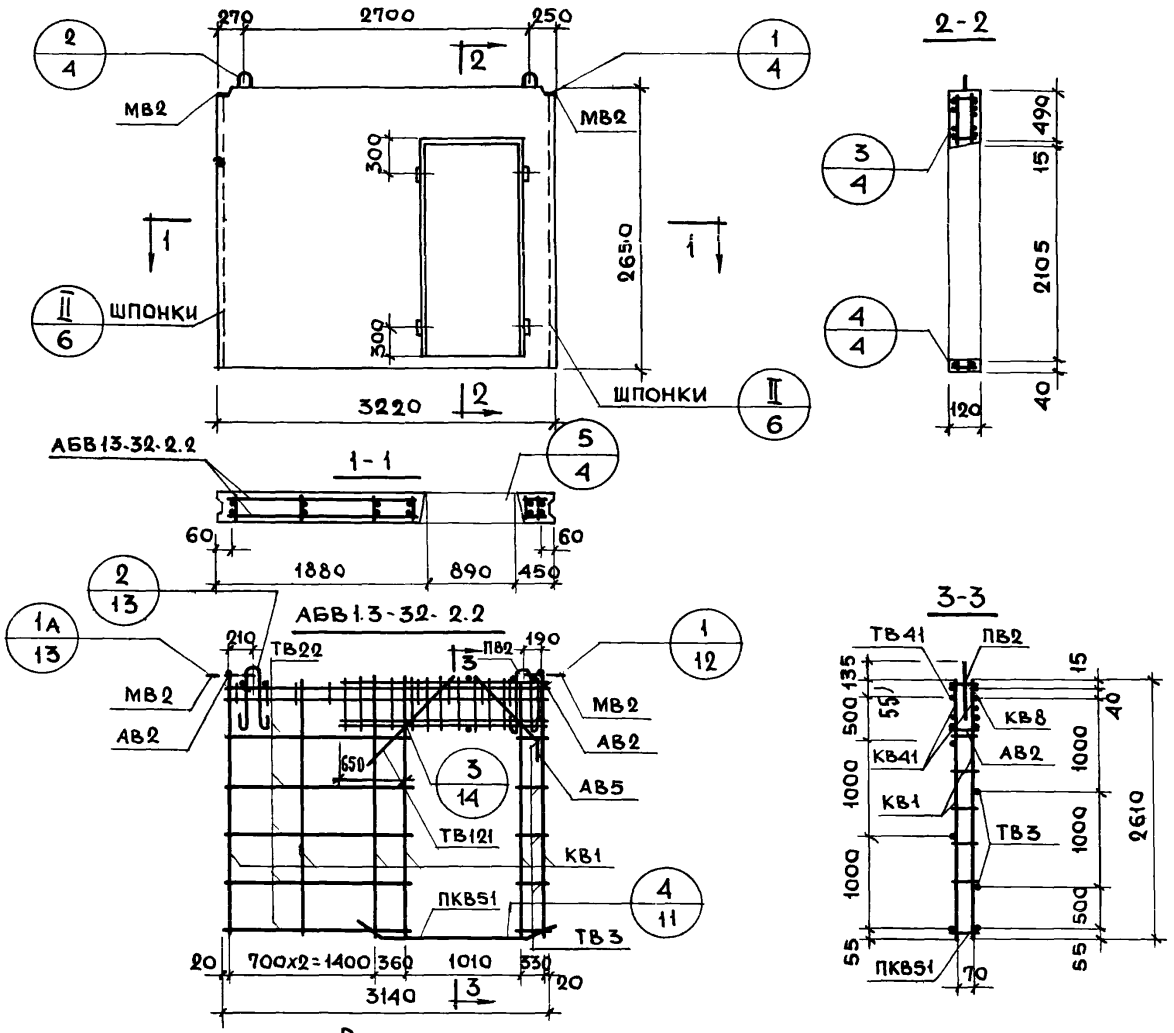

Характеристика изделия

Объем бетона			0.789
То же на 1 м² изделия		м³	0.120
Вес		кг	1974
Площадь	Панели брутто	м²	8.55
	Проема		1.87
	Панели нетто		6.68
Марка бетона			150

Спецификация арматурных и закладных деталей на блок

Марка детали	К-во шт.	№ листа	№ альбома
КВ1	6	1	Выпуск 2-1
КВ8	1	1	
КВ41	2	3	
ПКВ51	1	4	
ТВ3	6	5	
ТВ22	6	5	
ТВ41	1	6	
ТВ121	4	7	
АВ2	8	4	
МВ2	2	8	
ПВ2	2	4	

Выборка стали на изделие

Класс или марка стали	А III		А II		А I		В I		Вст 3 кп		На изделие кг			На 1 м² изделия кг		
Диаметр, профиль	ф8	ф12	ф10		ф12		ф4	ф5	-60х8		Армат. дет.	Закл. дет.	Всего	Армат. дет.	Закл. дет.	Всего
Длина, м	16.80	3.20	1.57		2.30		21.46	53.44	0.20							
Вес, кг	6.64	2.84	0.97		2.04		2.11	8.23	0.76		21.86	1.73	23.59	3.28	0.26	3.54

Примечание

Детали опалубки и армирования см. выпуск 0-1 данной серии

ТК	Панели толщиной 120 мм	Серия 1.131-1	
1971	Панель В1.3-32.27.12-2.2. Арматурный блок АБВ1.3-32-2.2	Выпуск 1-1	Лист 29

Согласовано: Ст. науч. сотр. В. Королев; Гл. технол. Н. Гайсинский; Дата; Инвен. №; Взамен

Проверил: Б. Шляпин; Н. Росинский; Н. Росинский; М. Бурова; Е. Чукавина; Рук. груп. Умедман

Нач. отд. 17; Гл. инж. отд.; Гл. инж. пр.; Рук. груп.; Инженер

Жилища

ЦНИИЭП

11770-02 44

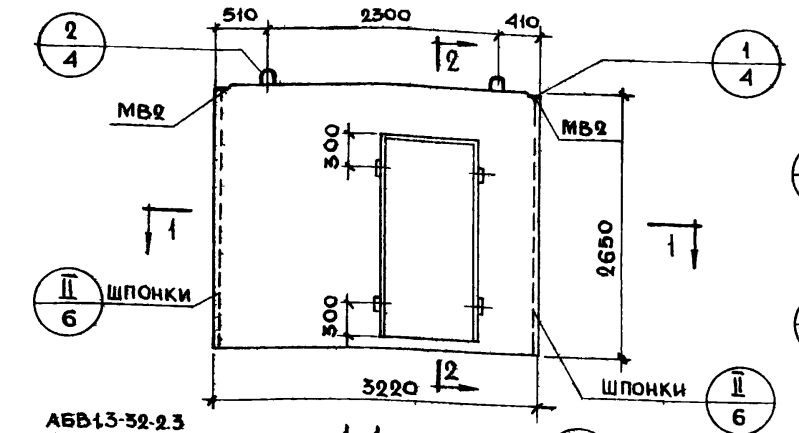

Характеристика изделия

Объем бетона		$м^3$	0.789
То же на $1 м^2$ изделия		$м^3$	0.120
Вес		кг	1974
Площадь	Панели брутто	$м^2$	8.55
	Проема	$м^2$	1.87
	Панели нетто	$м^2$	6.68
Марка бетона			150

Спецификация арматурных и закладных деталей на блок

Марка детали	К-во шт.	N° листа	N° альбома
КВ1	6	1	Выпуск 2-1
КВ8	1	1	
КВ41	2	3	
ПКВ51	1	4	
ТВ4	6	5	
ТВ21	6	5	
ТВ41	1	6	
ТВ121	4	7	
АВ2	8	4	
МВ2	2	8	
ПВ2	2	4	

Выборка стали на изделие

Класс или марка стали	A III		A II		A I		B I		Вст. 3 кп		На изделие кг			На $1 м^2$ изделия кг		
Диаметр, профиль	ф8	ф12	ф10		ф12		ф4	ф5	-60х8		Армат. дет.	Закл. дет.	Всего	Армат. дет.	Закл. дет.	Всего
Длина, м	16.80	3.20	1.57		2.30		21.46	53.44	0.20							
Вес, кг	6.64	2.84	0.97		2.04		2.11	8.23	0.76		21.86	1.73	23.59	3.28	0.26	3.54

Примечание:

Детали опалубки и армирования см. выпуск 0-1 данной серии

ТК 1971

Панели толщиной 120 мм

Панель В1.3-32.27.12-2.3. Арматурный блок АБВ1.3-32-2.3

Серия 1.131-1, выпуск 1-1, лист 30

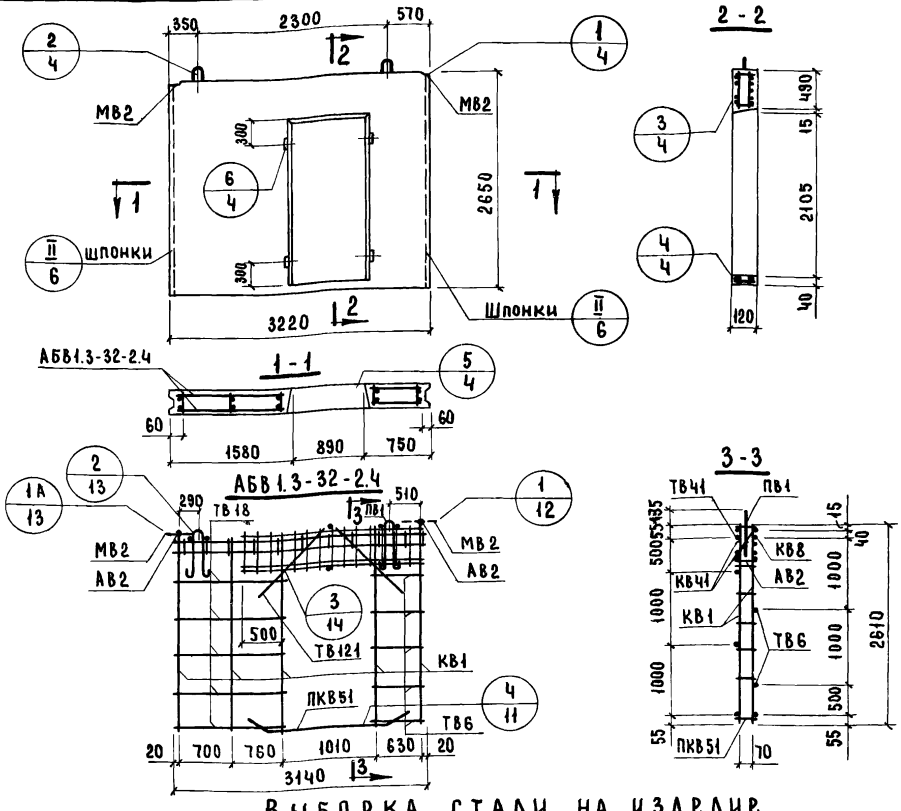

Характеристика изделия

Объем бетона		м³	0.789
То же на 1 м² изделия			0.120
Вес		кг	1974
Площадь	Панели брутто	м²	8.55
	Проема		1.87
	Панели нетто		6.68
Марка бетона			150

Спецификация арматурных и закладных деталей на блок

Марка детали	К-во шт.	№ листа	№ альбома
КВ1	5	1	Выпуск 2-1
КВ8	1	1	
КВ41	2	3	
ПКВ51	1	4	
ТВ6	6	5	
ТВ18	6	5	
ТВ41	1	6	
ТВ121	4	7	
АВ2	8	4	
МВ2	2	8	
ПВ1	2	4	

Выборка стали на изделие

Класс или марка стали	А III		А II		А I		В I		В Ст. 3кп		На изделие кг			На 1 м² изделия кг		
Диаметр, профиль	ф 8	ф 12	ф 10		ф 10		ф 4	ф 5	-60×8		Армат. дет.	Закл. дет.	Всего	Армат. дет.	Закл. дет.	Всего
Длина, м	16.80	3.20	1.57		1.9		20.76	48.22	0.2							
Вес, кг	6.64	2.84	0.97		1.17		2.04	7.43	0.76		20.12	1.73	21.85	3.05	0.26	3.31

Примечание.

Детали опалубки и армирования см. выпуск 0-1 данной серии.

ТК	Панели толщиной 120 мм.	Серия 1.131-1	
1971	Панель В 1.3-32.27.12-2.4 Арматурный блок АБВ 1.3-32-2.4	Выпуск 1-1	Лист 31

ЦНИИЭП жилища

Нач. отд. №17	Б. Шляпин	Согласовано	Дата
Гл. инж. отд.	Н. Росинский	Ст. научн. сотр. В. Королев	Инвент. №
Гл. инж. пр.	Н. Росинский	Гл. технолог Н. Гайсинский	Взамен
Рук. гр.	М. Бурова	Проверил	
Инженер	Е. Чукавина	Рук. гр. Д. Умедман	

11770-02 46

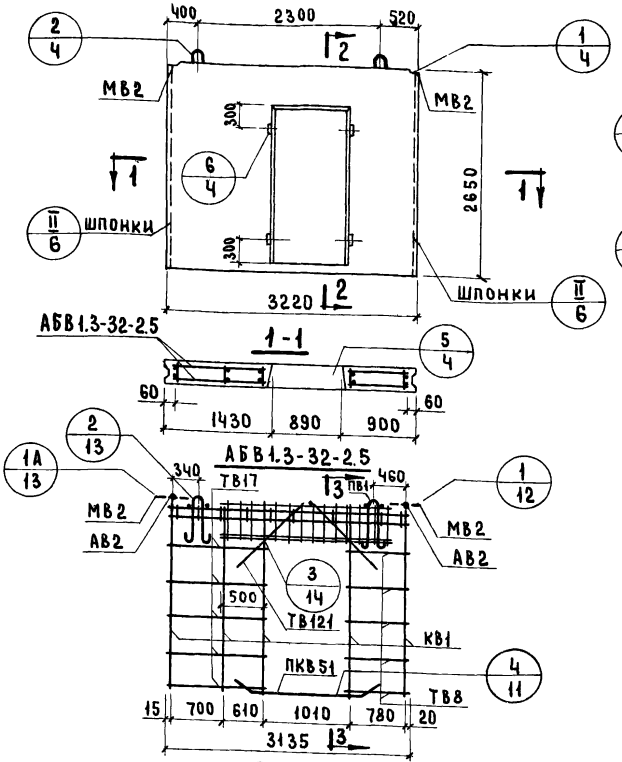

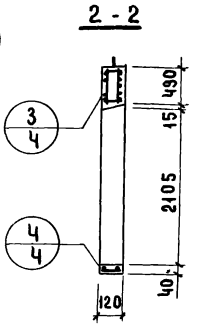

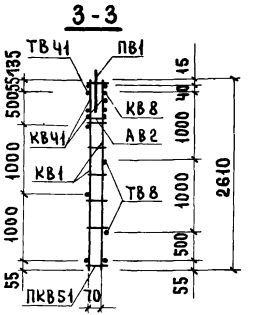

Характеристика изделия

Объем бетона		$м^3$	0.789
То же на 1 $м^2$ изделия		$м^3$	0.120
Вес		кг	1974
Площадь	Панели брутто	$м^2$	8.55
	Проема	$м^2$	1.87
	Панели нетто	$м^2$	6.68
Марка бетона			150

Спецификация арматурных и закладных деталей на блок

Марка детали	К-во шт.	№ листа	№ альбома
КВ1	5	1	Выпуск 2-1
КВ8	1	1	
КВ41	2	3	
ПКВ51	1	4	
ТВ8	6	5	
ТВ17	6	5	
ТВ41	1	6	
ТВ121	4	7	
АВ2	8	4	
МВ2	2	8	
ПВ1	2	4	

Выборка стали на изделие

Класс или марка стали	AIII		AII		AI		BI		Ст.3кп	На изделие кг			На 1 $м^2$ изделия кг		
Диаметр, профиль	ф8	ф12	ф10		ф10		ф4	ф5	-60×8	Армат. дет.	Закл. дет.	Всего	Армат. дет.	Закл. дет.	Всего
Длина, м	16.80	3.20	1.57		1.9		20.76	48.22	0.2						
Вес, кг	6.64	2.84	0.97		1.17		2.04	7.43	0.76	20.12	1.73	21.85	3.05	0.26	3.31

Примечание.

Детали опалубки и армирования см. выпуск 0-1 данной серии.

ТК	Панели толщиной 120 мм.	Серия 1.131-1	
1971	Панель В1.3-32.27.12-2.5. Арматурный блок АБВ1.3-32-2.5	Выпуск 1-1	Лист 32

Инженер Е.Чукавина Рук. гр. Д.Умедман

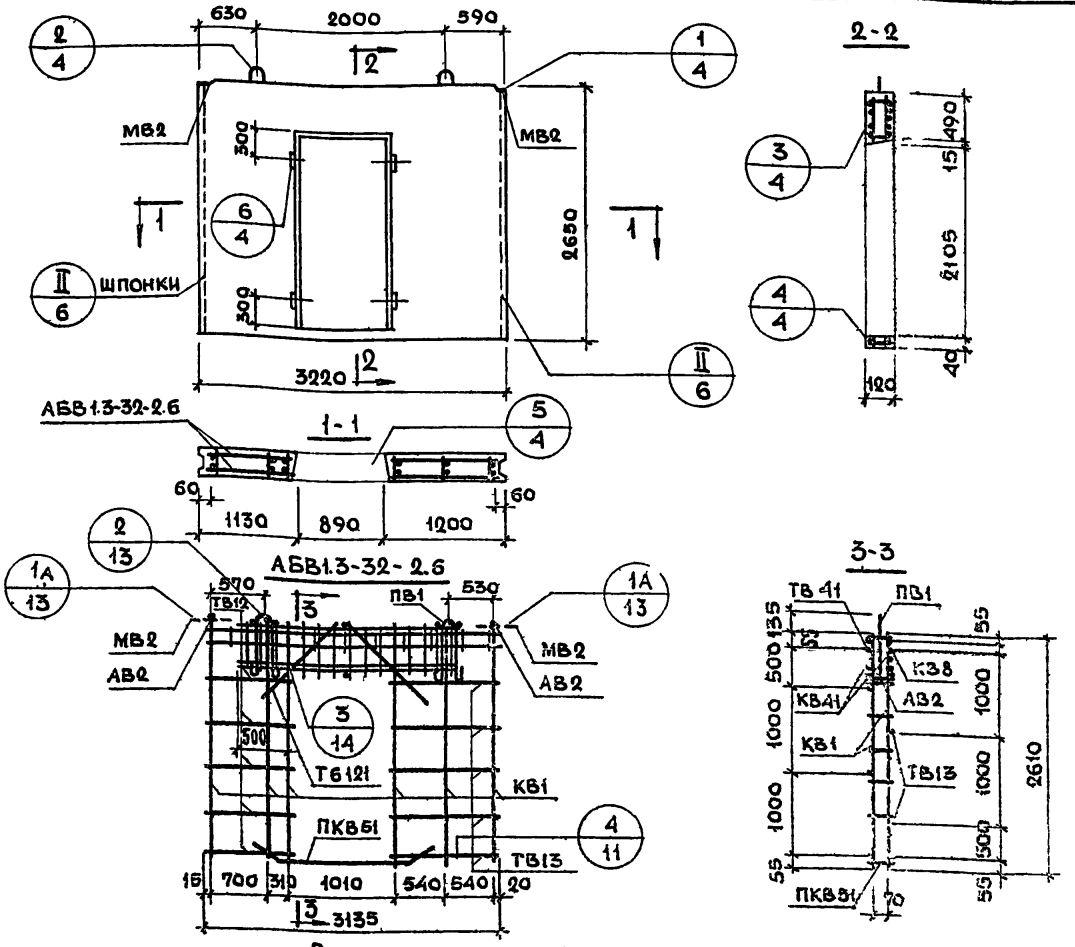

Характеристика изделия

Объем бетона		$м^3$	0.789
То же на $1 м^2$ изделия		$м^3$	0.120
Вес		кг	1974
Площадь	Панели брутто	$м^2$	8.55
	Проема	$м^2$	1.87
	Панели нетто	$м^2$	6.68
Марка бетона			150

Спецификация арматурных и закладных деталей на блок

Марка детали	К-во шт.	№ листа	№ альбома
КВ1	6	1	Выпуск 2-1
КВ8	1	1	
КВ41	2	3	
ПКВ51	1	4	
ТВ12	6	5	
ТВ13	6	5	
ТВ41	1	6	
ТВ121	4	7	
АВ2	8	4	
МВ2	2	3	
ПВ1	2	4	

Выборка стали на изделие

Класс или марка стали	А III		А II		А I		В I		Вст 3 кп		На изделие кг			На $1 м^2$ изделия кг		
Диаметр, профиль	ф8	ф12	ф10		ф10		ф4	ф5	-60х8		Армат. дет.	Закл. дет.	Всего	Армат. дет.	Закл. дет.	Всего
Длина, м	16.80	3.20	1.57		1.90		21.46	53.44	0.20							
Вес, кг	6.64	2.84	0.97		1.17		2.11	8.23	0.76		20.99	1.73	22.72	3.14	0.26	3.40

Примечание

Детали опалубки и армирования см. выпуск 0-1 данной серии

ТК	Панели толщиной 120 мм.	Серия 1.131-1	
1971	Панель В1.3-32.27.12-2.6. Арматурный блок АБВ1.3-32-2.6	Выпуск 1-1	Лист 33

Согласовано: Ст. науч. сотр. В. Королев; Гл. технол. Н. Гайсинский; Проверил: Рук. гр. Умедман; Нач. отд. 17 Б. Шляпин; Гл. инж. отд. Н. Росинский; Гл. инж. пр. Н. Росинский; Рук. гр. М. Бурова; Инженер Е. Чукавина; Жилища Ленинград

11770-02 48

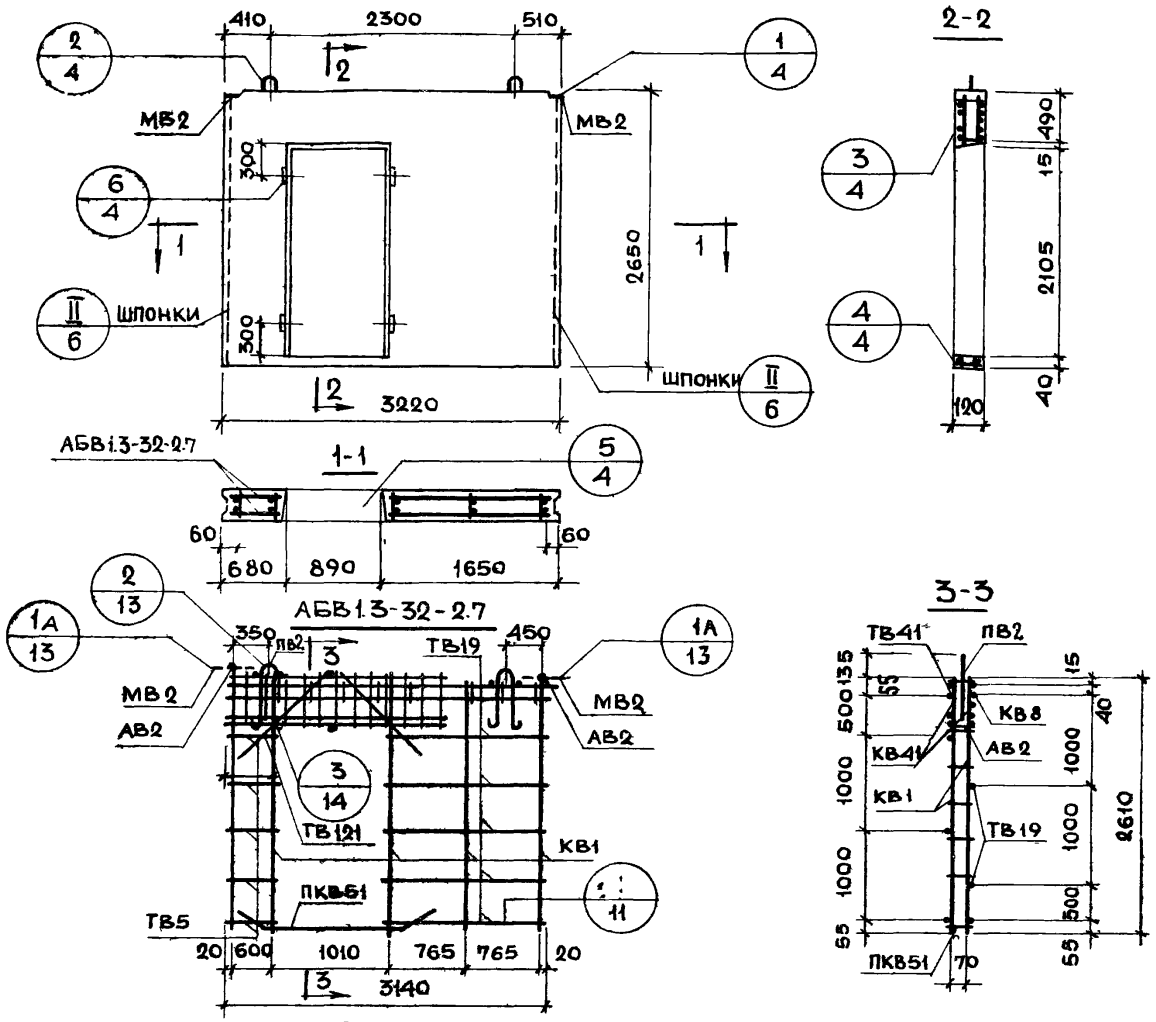

Характеристика изделия

Объем бетона		$м^3$	0.789
То же на $1 м^2$ изделия		$м^3$	0.120
Вес		кг	1974
Площадь	Панели брутто	$м^2$	8.55
	Проема	$м^2$	1.87
	Панели нетто	$м^2$	6.68
Марка бетона			150

Спецификация арматурных и закладных деталей на блок

Марка детали	К-во шт.	№ листа	№ альбома
КВ1	5	1	Выпуск 2-1
КВ8	1	1	
КВ41	2	3	
ПКВ51	1	4	
ТВ5	6	5	
ТВ19	6	5	
ТВ41	1	6	
ТВ121	4	7	
АВ2	8	4	
МВ2	2	8	
ПВ2	2	4	

Выборка стали на изделие

Класс или марка стали	AIII		AII		AI		BI		Вст 3 кп		На изделие кг			На $1 м^2$ изделия кг		
Диаметр, профиль	ф8	ф12	ф10		ф12		ф4	ф5	-60х8		Армат. дет.	Закл. дет.	Всего	Армат. дет.	Закл. дет.	Всего
Длина, м	16.80	3.20	1.57		2.30		20.76	48.22	0.2							
Вес, кг	6.64	2.84	0.97		2.04		2.04	7.43	0.76		20.99	1.73	22.72	3.14	0.26	3.40

Примечание

Детали опалубки и армирования см. выпуск О-1 данной серии

ТК 1971

Панели толщиной 120 мм

Панель В1.3-32.27 12-27. Арматурный блок АБВ 1.3-32-2.7

Серия 1.131-1

Выпуск 1-1 | Лист 34

11770-02 49

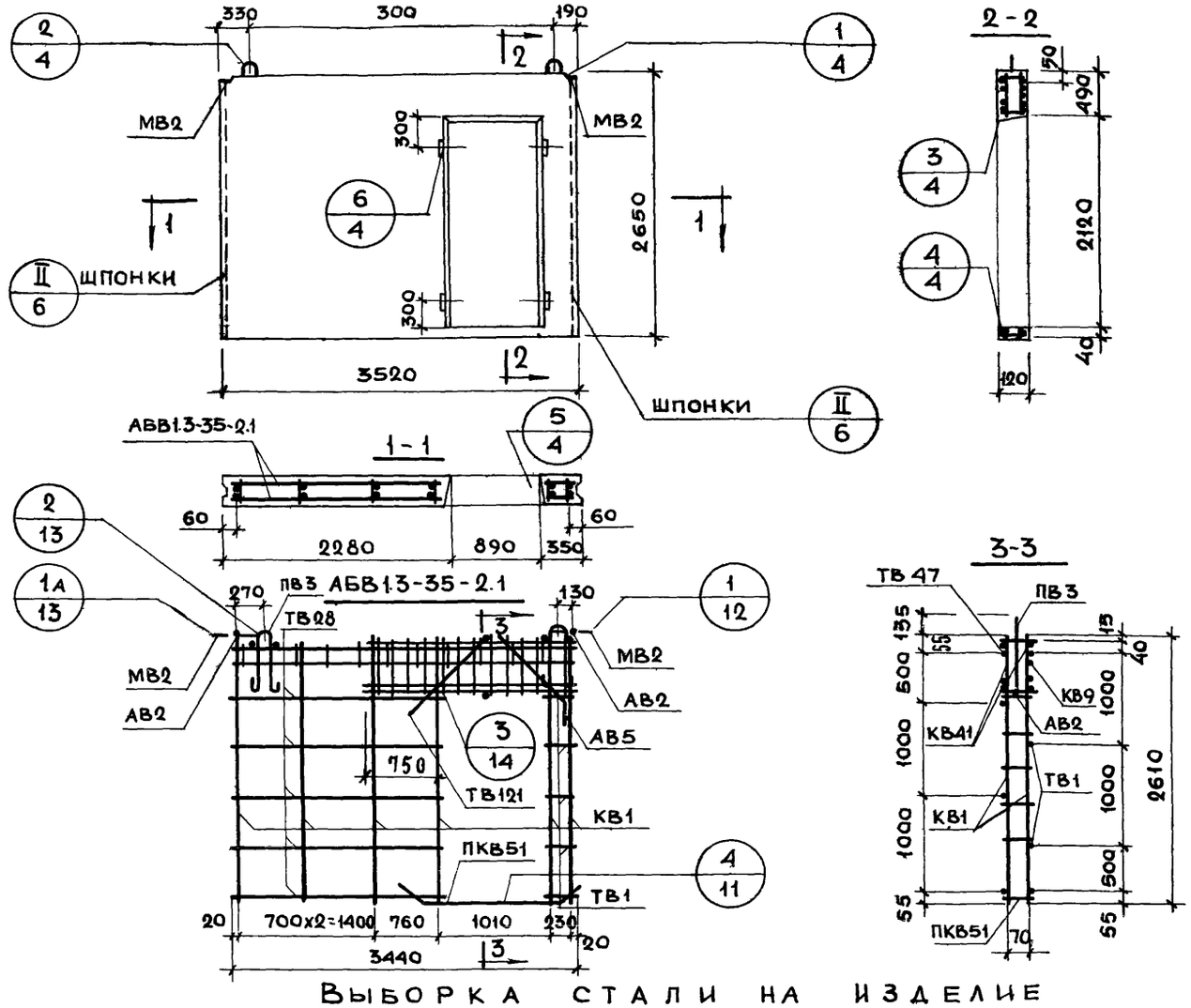

Характеристика изделия

Объем бетона		м³	0.885
То же на 1 м² изделия			0.120
Вес		кг	2214
Площадь	Панели брутто	м³	9.33
	Проема		1.87
	Панели нетто		7.46
Марка бетона			150

Спецификация арматурных и закладных деталей на блок

Марка детали	К-во шт.	№ листа	№ альбома
КВ1	6	1	Выпуск 2-1
КВ9	1	1	
КВ41	2	3	
ПКВ51	1	4	
ТВ1	6	5	
ТВ28	6	5	
ТВ47	1	6	
ТВ121	2	7	
АВ2	8	4	
АВ5	2	4	
МВ2	2	8	
ПВ3	2	4	

Выборка стали на изделие

Класс или марка стали	А III		А II		А I		В I		Вст.3кп1		На изделие кг			На 1 м² изделия кг		
Диаметр, профиль	ф8	ф12	ф10		ф14		ф4	ф5	-60x8		Армат. дет.	Закл. дет.	Всего	Армат. дет.	Закл. дет.	Всего
Длина, м	16.80	3.20	1.57		2.80		23.66	54.04	0.20							
Вес, кг	6.64	2.84	0.97		3.38		2.32	8.32	0.76		23.50	1.73	25.23	3.15	0.23	3.38

Примечание

Детали опалубки и армирования см. выпуск 0-1 данной серии

ТК	Панели толщиной 120 мм	Серия 1.131-1
1971	Панель В1.3-35.27.12-2.1. Арматурный блок АБВ1.3-35-2.1	Выпуск 1-1 Лист 35

Согласовано: Ст. науч. сотр. Гл. технол. В. Королев. Н. Гайсинский. Дата. Инвент. № Взамен

Проверил: Рук. гр. Умедман

Б. Шляпин, Н. Росинский, Н. Росинский, М. Бурова, Е. Чукавина

Нач. отд. 17, Гл. инж. отд., Гл. инж. пр., Рук. груп., Инженер

ЦЕПИНИЦ ЖИЛИЩА

11770-02 50

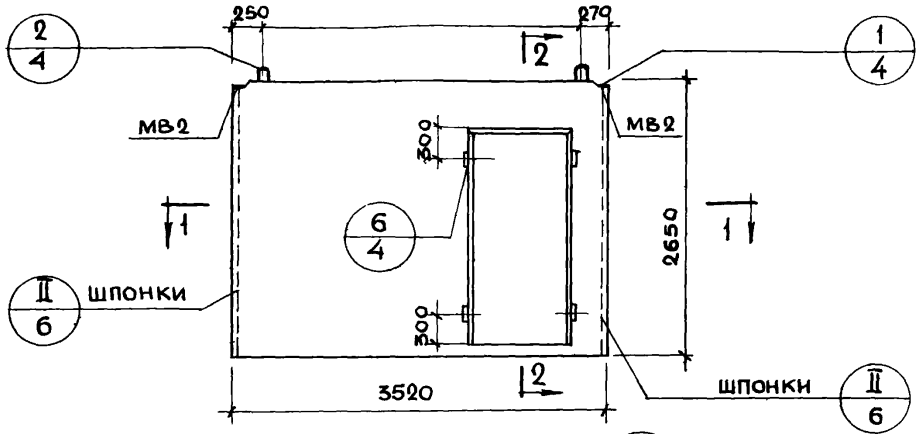

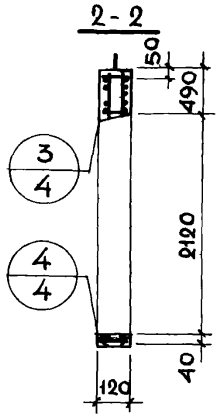

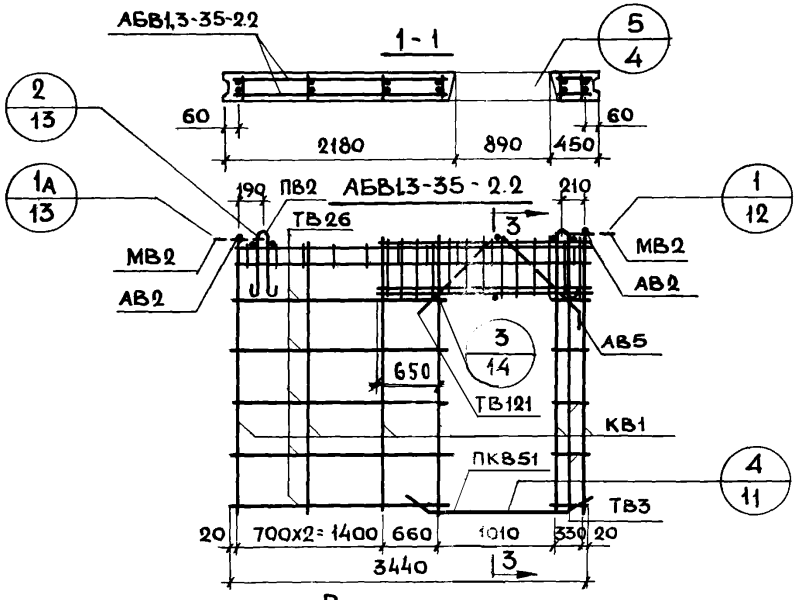

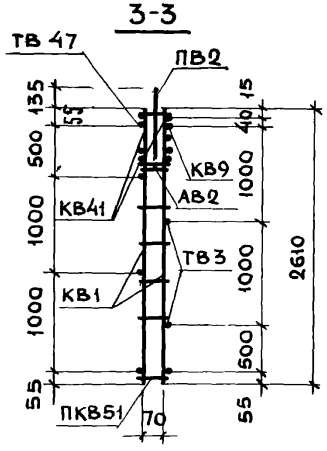

Характеристика изделия

Объем бетона		$м^3$	0.885
То же на 1 $м^2$ изделия			0.120
Вес		кг	2214
Площадь	Панели брутто	$м^3$	9.33
	Проема		1.87
	Панели нетто		7.46
Марка бетона			150

Спецификация арматурных и закладных деталей на блок

Марка детали	К-во шт.	№ листа	№ альбома
КВ1	6	1	Выпуск 2-1
КВ9	1	1	
КВ41	2	3	
ПКВ51	1	4	
ТВ3	6	5	
ТВ26	6	5	
ТВ47	1	6	
ТВ121	2	7	
АВ2	8	4	
АВ5	2	4	
МВ2	2	8	
ПВ2	2	4	

Выборка стали на изделие

Класс или марка стали	А III		А II		А I		В I		Вст. 3 кп 1		На изделие кг			На 1 $м^2$ изделия кг		
Диаметр, профиль	ф 8	ф 12	ф 10		ф 12		ф 4	ф 5	-60х8		Армат. дет.	Закл. дет.	Всего	Армат. дет.	Закл. дет.	Всего
Длина, м	16.80	3.20	1.57		2.30		23.66	54.04	0.20							
Вес, кг	6.64	2.84	0.97		2.04		2.32	8.32	0.76		22.16	1.73	23.89	2.97	0.23	3.20

Примечание

Детали опалубки и армирования см. выпуск 0-1 данной серии

ТК	Панели толщиной 120 мм	Серия 1.131-1
1971	Панель В1.3-35.27.12-2.2. Арматурный блок АБВ1.3-35-2.2	Выпуск 1-1 / Лист 36

Инженер Е. Чукавина | Рук гр | Умедман

11770-02 51

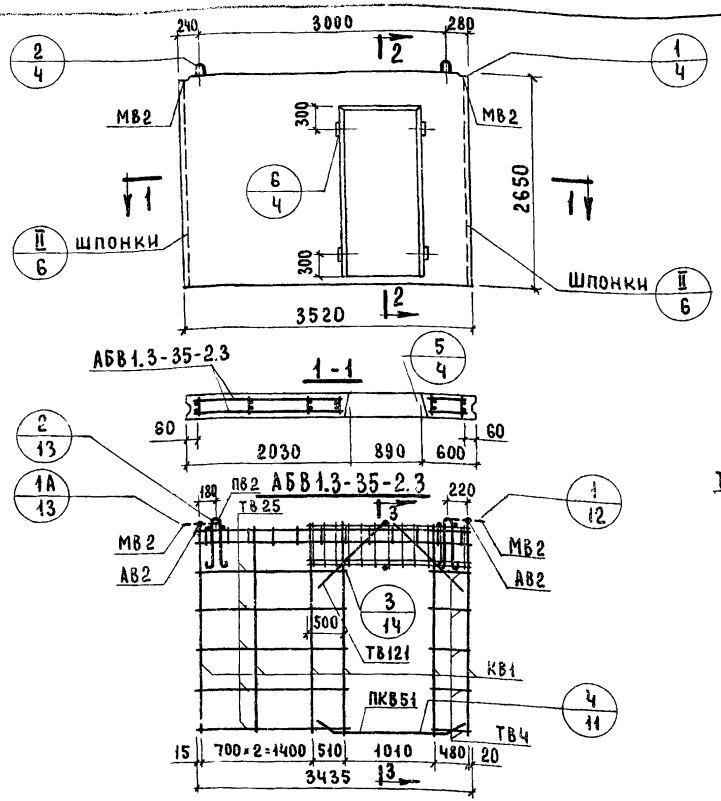

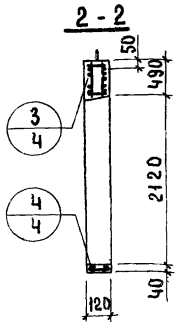

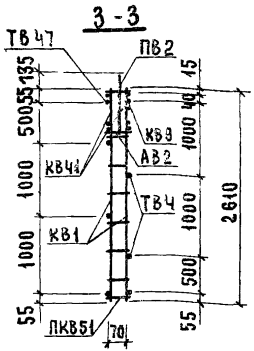

Характеристика изделия

Объем бетона		м³	0.885
То же на 1м² изделия			0.120
Вес		кг	2214
Площадь	Панели брутто	м³	9.33
	Проема		1.87
	Паели нетто		7.46
Марка бетона			150

Спецификация арматурных и закладных деталей на блок

Марка детали	К-во шт.	№ листа	№ альбома
КВ1	6	1	Выпуск 2-1
КВ9	1	1	
КВ41	2	3	
ПКВ51	1	4	
ТВ4	6	5	
ТВ25	6	5	
ТВ47	1	6	
ТВ121	4	7	
АВ2	8	4	
МВ2	2	8	
ПВ2	2	4	

Выборка стали на изделие

Класс или марка стали	А III		А II		А I		В I		Вст 3 кп 1		На изделие кг			На 1м² изделия кг		
Диаметр, профиль	8	12	10		12		4	5	-60×8		Армат. дет.	Закл. дет.	Всего	Армат. дет.	Закл. дет.	Всего
Длина, м	16.80	3.20	1.57		2.30		23.66	54.04	0.20							
Вес, кг	6.64	2.84	0.97		2.04		2.32	8.32	0.76		2216	1.73	23.89	2.97	0.23	3.20

Примечание

Детали опалубки и армирования см. выпуск 0-1 данной серии

ТК 1971	Панели толщиной 120 мм	Серия 1.131-1
	Панель В1.3-35.27.12-2.3. Арматурный блок АБВ1.3-35-2.3	Выпуск 1-1 / Лист 37

ЖИЛИЩА ЛЕНИНГ

Нач. отд. №17	Б. Шляпин	Согласовано	Дата
Гл. инж. отд.	Н. Росинский	Ст. научн. сотр.	Инвент. №
Гл. инж. пр.	Н. Росинский	Гл. технолог	Взамен
Рук. гр.	М. Бурова	Проверил	
Инженер	Е. Чукавина	Рук. гр.	Д. Умедман

Н770-02 3

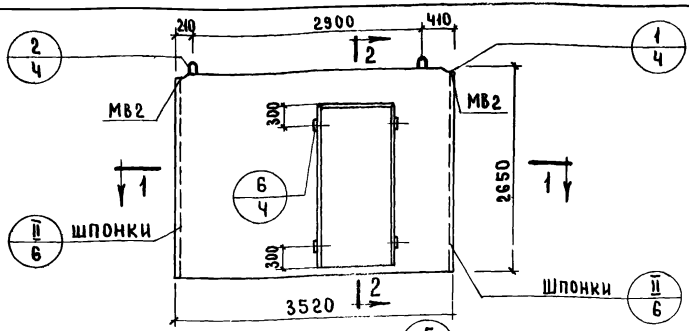

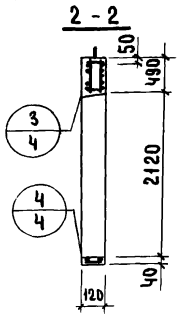

Характеристика изделия

Объем бетона		$м^3$	0.885
То же на $1 м^2$ изделия			0.120
Вес		кг	2214
Площадь	Панели брутто	$м^3$	9.33
	Проема		1.87
	Панели нетто		7.46
Марка бетона			150

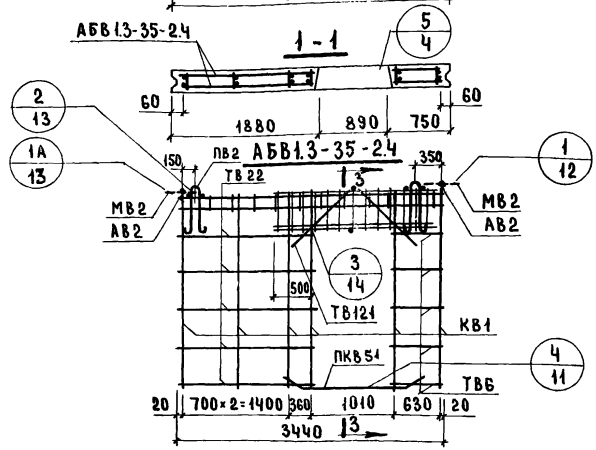

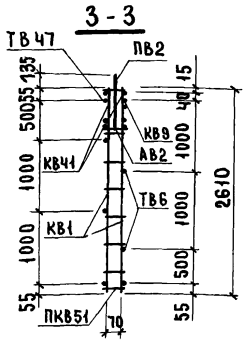

Спецификация арматурных и закладных деталей на блок

Марка детали	К-во шт.	№ листа	№ альбома
КВ1	6	1	Выпуск 2-1
КВ9	1	1	
КВ41	2	3	
ПКВ51	1	4	
ТВ6	6	5	
ТВ22	6	5	
ТВ47	1	6	
ТВ121	4	7	
АВ2	8	4	
МВ2	2	8	
ПВ2	2	4	

Выборка стали на изделие

Класс или марка стали	AIII		AII		AI		BI		Вст3кп1		На изделие кг			На $1 м^2$ изделия кг		
Диаметр, профиль	8	12	10		12		4	5	-60×8		Армат. дет.	Закл. дет.	Всего	Армат. дет.	Закл. дет.	Всего
Длина, м	16.80	3.20	1.57		2.30		23.66	54.04	0.20							
Вес, кг	6.64	2.84	0.97		2.04		2.32	8.32	0.76		22.16	1.73	23.89	2.97	0.23	3.20

Примечание

Детали опалубки и армирования см. выпуск 0-1 данной серии

ТК 371	Панели толщиной 120 мм	Серия 1.131-1	
	Панель В1.3-35.27.12-2.4 Арматурный блок АБВ1.3-35-2.4	Выпуск 1-1	Лист 38

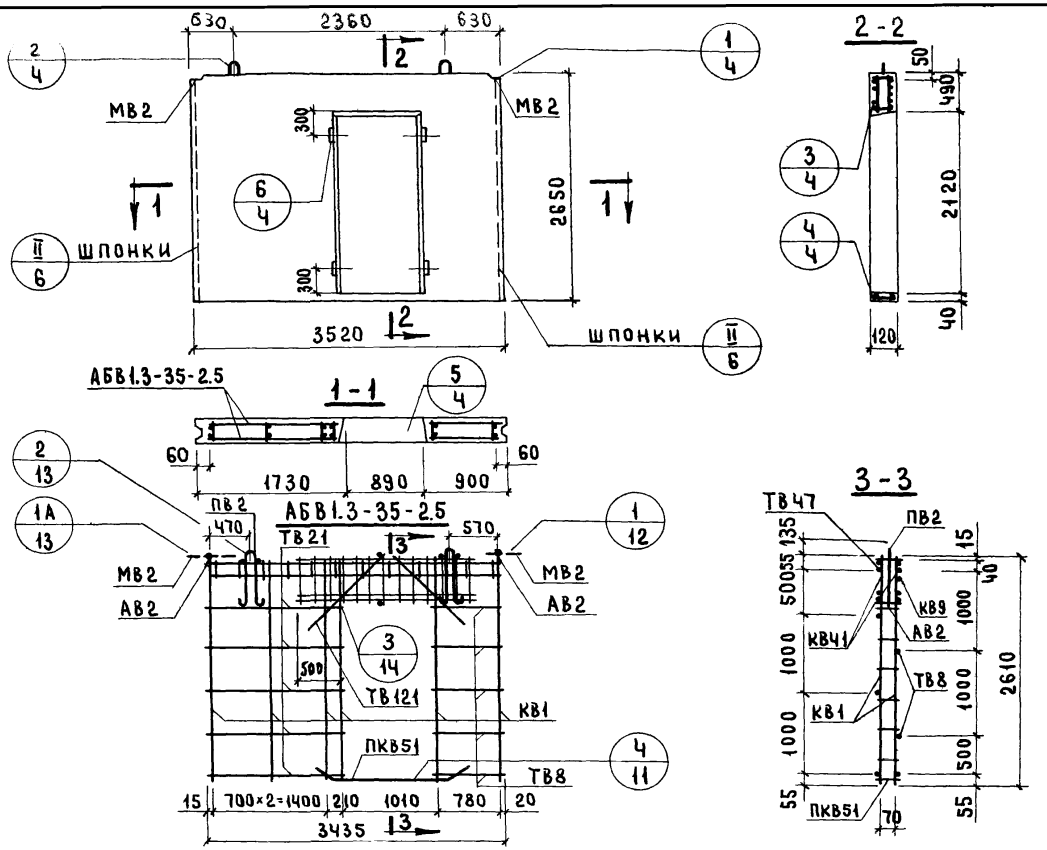

Характеристика изделия

Объем бетона		м³	0.885
То же на 1 м² изделия			0.120
Вес		кг	2214
Площадь	Панели брутто	м³	9.33
	Проема		1.87
	Панели нетто		7.46
Марка бетона			150

Спецификация арматурных и закладных деталей на блок

Марка детали	К-во шт.	№ листа	№ альбома
КВ1	6	1	Выпуск 2-1
КВ9	1	1	
КВ41	2	3	
ПКВ51	1	4	
ТВ8	6	5	
ТВ21	6	5	
ТВ47	1	6	
ТВ121	4	7	
АВ2	8	4	
МВ2	2	8	
ПВ2	2	4	

Выборка стали на изделие

Класс или марка стали	А III		А II		А I		В I		В ст3 кп1		На изделие кг			На 1 м² изделия кг		
Диаметр, профиль	8	12	10		12		4	5	-60×8		Армат. дет.	Закл. дет.	Всего	Армат. дет.	Закл. дет.	Всего
Длина, м	16.80	3.20	1.57		2.30		23.66	54.04	0.20							
Вес, кг	6.64	2.84	0.97		2.04		2.32	8.32	0.76		22.16	1.73	23.89	2.97	0.23	3.20

Примечание.

Детали опалубки и армирования см. выпуск 0-1 данной серии.

ТК	Панели толщиной 120 мм	Серия 1.131-1	
1971	Панель В1.3-35.27.12-2.5. Арматурный блок АБВ1.3-35-2.5	Выпуск 1-1	Лис 39

11770-02

Согласовано: Ст. научн. сотр. В. Королев; Гл. технолог Н. Гайсинский; Проверил: Рук. гр. Д. Умедман; Б. Шляпин; Н. Росинский; Н. Росинский; М. Бурова; Е. Чукавина; Нач. отд. №17; Гл. инж. отд.; Гл. инж. пр.; Рук. гр.; Инженер

ЖИЛИЩА

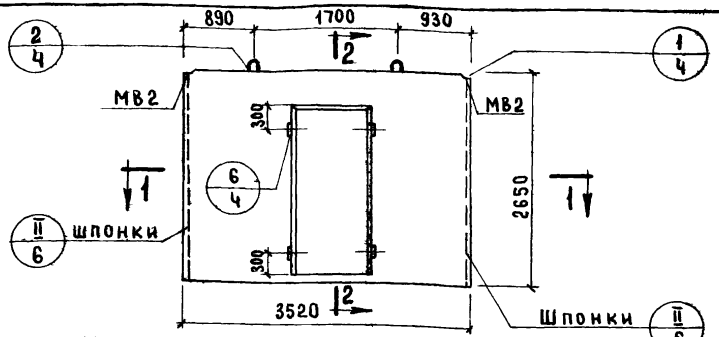

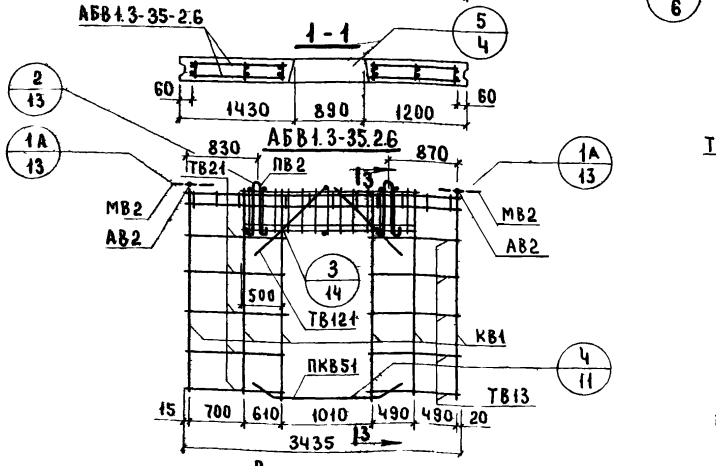

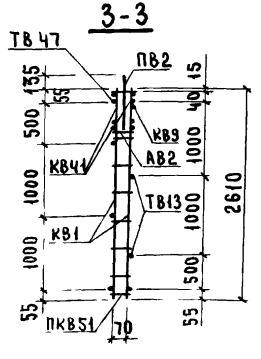

Характеристика изделия

Объем бетона		м³	0.885
То же на 1 м² изделия			0.120
Вес		кг	2214
Площадь	Панели брутто	м³	9.33
	Проема		1.87
	Панели нетто		7.46
Марка бетона			150

Спецификация арматурных и закладных деталей на блок

Марка детали	К-во шт.	№ листа	№ альбома
КВ1	6	1	Выпуск 2-1
КВ9	1	1	
КВ41	2	3	
ПКВ51	1	4	
ТВ13	6	5	
ТВ17	6	5	
ТВ47	1	6	
ТВ121	4	7	
АВ2	8	4	
МВ2	2	8	
ПВ2	2	4	

Выборка стали на изделие

Класс или марка стали	AIII		AII		AI		BI		Вст.3кп1	На изделие кг			На 1 м² изделия кг		
Диаметр, профиль	ф8	ф12	ф10		ф12		ф4	ф5	-60×8	Армат. дет.	Закл. дет.	Всего	Армат. дет	Закл. дет.	Всего
Длина, м	16.80	3.20	1.57		2.30		23.66	54.04	0.20						
Вес, кг	6.64	2.84	0.97		2.04		2.32	8.32	0.76	22.16	1.73	23.89	2.97	0.23	3.20

Примечание

Детали опалубки и армирования см. выпуск 0-1 данной серии

ТК 1971

Панели толщиной 120 мм

Панель В1.3-35.27.12-2.6. Арматурный блок АБВ1.3-35-2.6

Серия 1.131-1

Выпуск 1-1 | Лист 40

11770.02 55

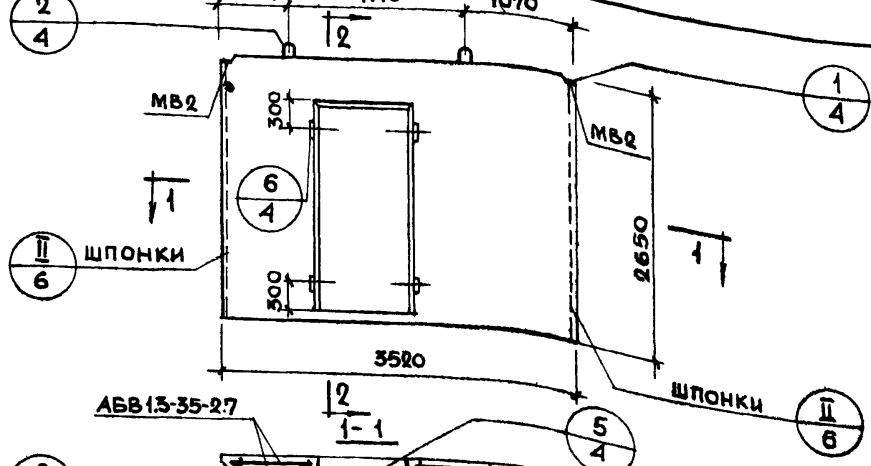

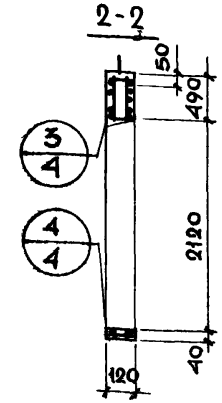

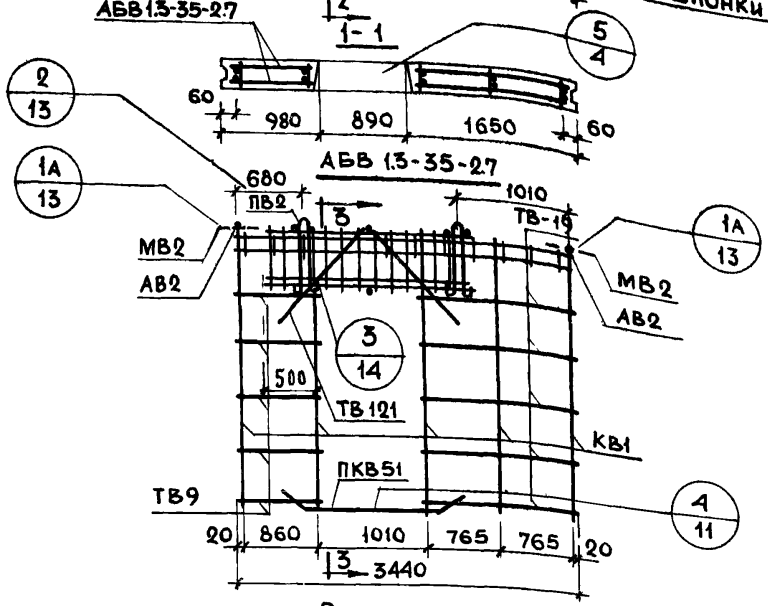

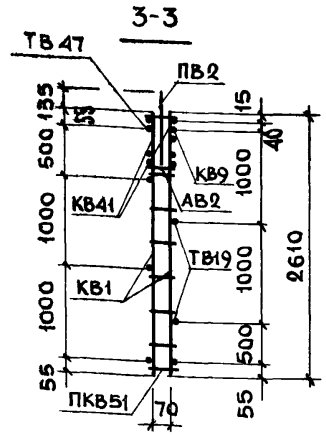

Характеристика изделия

Объем бетона		м³	0.885
То же на 1 м² изделия		м³	0.120
Вес		кг	2214
Площадь	Панели брутто	м³	9.33
	Проема	м³	1.87
	Панели нетто	м³	7.46
Марка бетона			150

Спецификация арматурных и закладных деталей на блок

Марка детали	К-во шт	№ листа	№ альбома
КВ1	5	1	Выпуск 2-1
КВ9	1	1	
КВ41	2	3	
ПКВ51	1	4	
ТВ9	6	5	
ТВ19	6	5	
ТВ47	1	6	
ТВ121	4	7	
АВ2	8	4	
МВ2	2	8	
ПВ2	2	4	

Выборка стали на изделие

Класс или марка стали	АIII		АII		АI		ВI		Вст. 3 кп1		На изделие кг			На 1 м² изделия кг		
Диаметр, профиль	ф8	ф12	ф10		ф14		ф4	ф5	~60х8		Армат. дет.	Закл. дет.	Всего	Армат. дет.	Закл. дет.	Всего
Длина, м	16.80	3.20	1.57		2.80		22.96	48.82	0.20							
Вес, кг	6.64	2.84	0.97		3.38		2.25	7.52	0.76		22.63	1.73	24.36	3.04	0.23	3.27

ТК 1971	Панели толщиной 120 мм	Серия 1.131-1
	Панель В1.3-35.27 12-2.7. Арматурный блок АБВ1.3-35-2.7	Выпуск 1-1 Лист 41

Жилища ЦЕНИНЦ

Нач. отд. 17 | Гл. инж. отд. | Гл. инж. пр. | Рук. груп. | Инженер | Б. Шляпин | Н. Росинский | Н. Росинский | М. Бурова | Е. Чукавина | Рук. гр. | Умедман | Согласовано: Ст. науч. сотр. | Гл. технол. | В. Королев | Н. Гайсинский | Инв. № | Взам.

11770-02 56

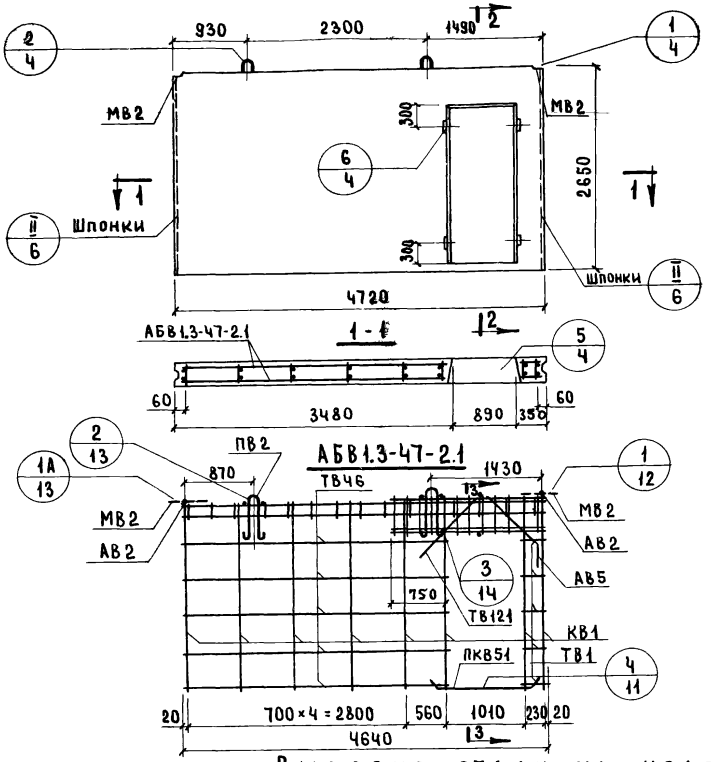

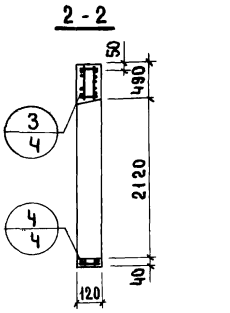

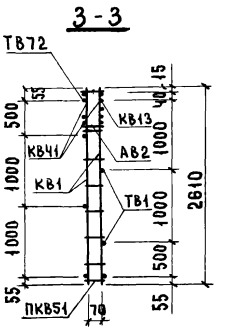

Характеристика изделия

Объем бетона		$м^3$	1.263
То же на $1 м^2$ изделия		$м^3$	0.120
Вес		кг	3160
Площадь	Панели брутто	$м^2$	12.5
	Проема	$м^2$	1.87
	Панели нетто	$м^2$	10.63
Марка бетона			150

Спецификация арматурных и закладных деталей на блок

Марка детали	К-во шт.	№ листа	№ альбома
КВ1	8	1	Выпуск 2-1
КВ13	1	2	
КВ41	2	3	
ПКВ51	1	4	
ТВ1	6	5	
ТВ46	6	6	
ТВ72	1	6	
ТВ121	2	7	
АВ2	8	4	
АВ5	2	4	
МВ2	2	8	
ПВ2	2	4	

Выборка стали на изделие

Класс или марка стали	AIII		AII		AI		BI		BCт.3кп	На изделие кг			На $1 м^2$ изделия кг		
Диаметр, профиль	ф8	ф12	ф10		ф12		ф4	ф5	-60×8	Армат. дет.	Закл. дет.	Всего	Армат. дет.	Закл. дет.	Всего
Длина, м	16.80	3.20	1.57		2.30		33.86	66.88	0.20						
Вес, кг	6.64	2.84	0.97		2.04		3.32	10.30	0.76	25.14	1.73	26.87	2.36	0.17	3.99

Примечание

Детали опалубки и армирования см. выпуск 0-1 данной серии

ТК	Панели толщиной 120 мм	Серия 1.131-1	
1971	Панель В1.3-47-27.12-2.1. Арматурный блок АБВ1.3-47-2.1	Выпуск 1-1	Лист 42

11770-02 57

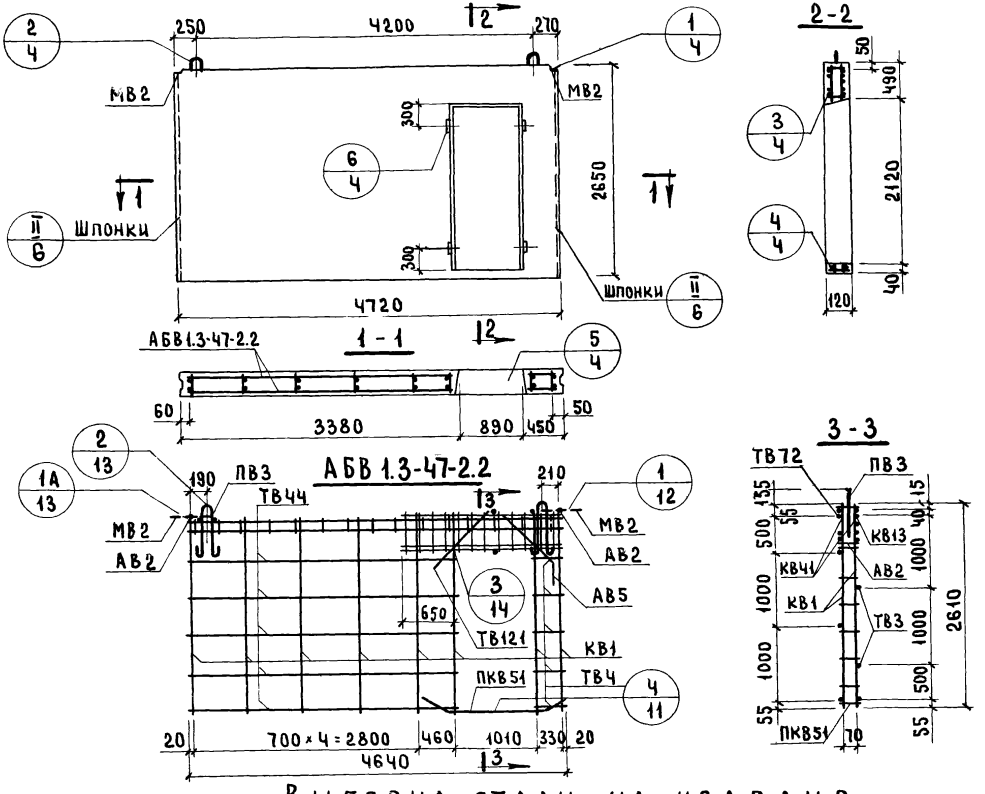

Характеристика изделия

Объем бетона		$м^3$	1.263
То же на $1 м^2$ изделия			0.120
Вес		кг	3160
Площадь	Панели брутто	$м^2$	12.5
	Проема		1.87
	Панели нетто		10.63
Марка бетона			150

Спецификация арматурных и закладных деталей на блок

Марка детали	К-во шт.	№ листа	№ альбома
КВ1	8	1	Выпуск 2-1
КВ13	1	2	
КВ41	2	3	
ПКВ51	1	4	
ТВ3	6	5	
ТВ44	6	6	
ТВ72	1	6	
ТВ121	2	7	
АВ2	8	4	
АВ5	2	4	
МВ2	2	8	
ПВ3	2	4	

Выборка стали на изделие

Класс или марка стали	А III		А II		А I		В I		В Ст. 3кп		На изделие кг			На $1 м^2$ изделия кг		
Диаметр, профиль	ф8	ф12	ф10		ф14		ф4	ф5	-60×8		Армат. дет.	Закл. дет.	Всего	Армат. дет.	Закл. дет.	Всего
Длина, м	16.80	3.2	1.57		2.80		33.86	66.88	0.20							
Вес, кг	6.64	2.84	0.97		3.38		3.32	10.30	0.76		26.48	1.73	28.21	2.75	0.17	2.92

Примечание

Детали опалубки и армирования см. выпуск 0-1 данной серии

ТК	Панели толщиной 120 мм	Серия 1.131-1	
1971	Панель В1.3-47-27.12-2.2. Арматурный блок АБВ1.3-47-2.2	Выпуск 1-1	Лист 43

Инвент. № | Взамен | В. Королев | Н. Гайсинский | Ст. научн. сотр. | Гл. технолог | Б. Шляпин | Н. Росинский | М. Бурова | Е. Чукавина | Рук. гр. | Д. Умедман | Нач. отд. №17 | Гл. инж. отд. | Гл. инж. пр. | Рук. гр. | Инженер

ПРОВЕРИЛ

ЖИЛИЩА

11770-02 58

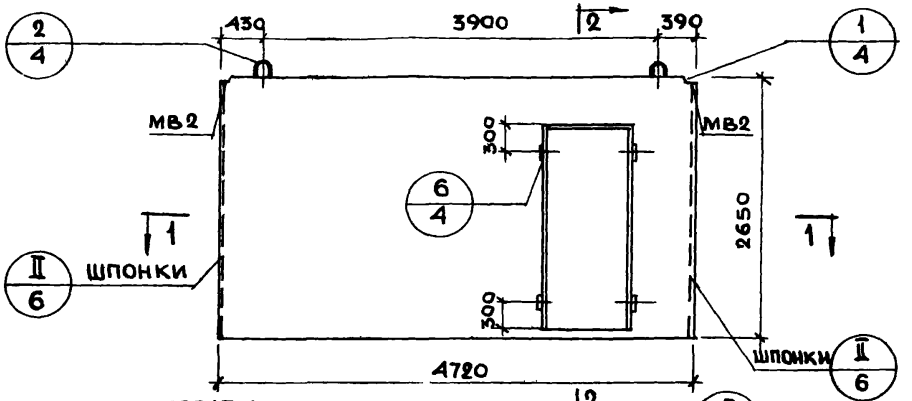

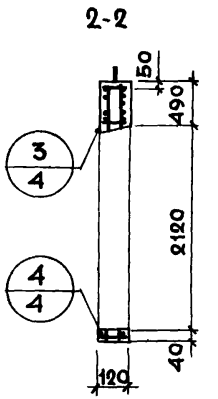

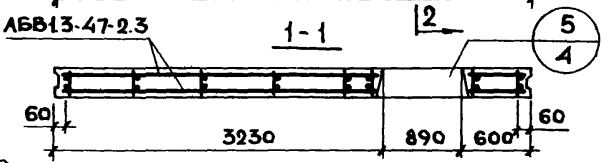

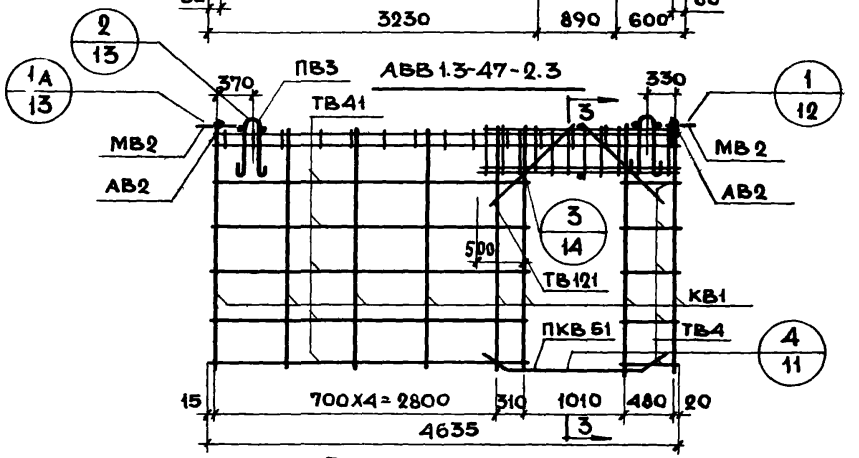

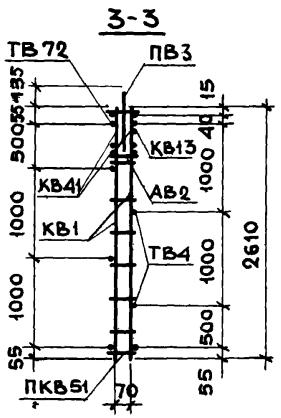

Характеристика изделия

Объем бетона		$м^3$	1.263
То же на $1 м^2$ изделия		$м^3$	0.120
Вес		кг	3160
Площадь	Панели брутто	$м^2$	12.5
	Проема	$м^2$	1.87
	Панели нетто	$м^2$	10.63
Марка бетона			150

Спецификация арматурных и закладных деталей на блок

Марка детали	К-во шт.	№ листа	№ альбома
КВ1	8	1	Выпуск 2-1
КВ13	1	2	
КВ41	2	3	
ПКВ51	1	4	
ТВ4	6	5	
ТВ41	6	6	
ТВ72	1	6	
ТВ121	4	7	
АВ2	8	4	
МВ2	2	8	
ПВ3	2	4	

Выборка стали на изделие

Класс или марка стали	A III		A II		A I		B I		Вст. 3 кп		На изделие кг			На $1 м^2$ изделия кг		
Диаметр, профиль	ф8	ф12	ф10		ф14		ф4	ф5	-60х8		Армат. дет.	Закл. дет.	Всего	Армат. дет.	Закл. дет.	Всего
Длина, м	16.80	3.20	1.57		2.80		33.8	66.88	0.20							
Вес, кг	6.64	2.84	0.97		3.38		3.31	10.30	0.76		26.48	1.73	28.21	2.75	0.17	2.92

Примечание

Детали опалубки и армирования см. выпуск О-1 данной серии

ТК 1971

Панели толщиной 120 мм

Серия 1.131-1

Панель В13-47-27.12-2.3. Арматурный блок АВВ13-47-2.3

Выпуск 1-1 Лист 44

11770-02 59

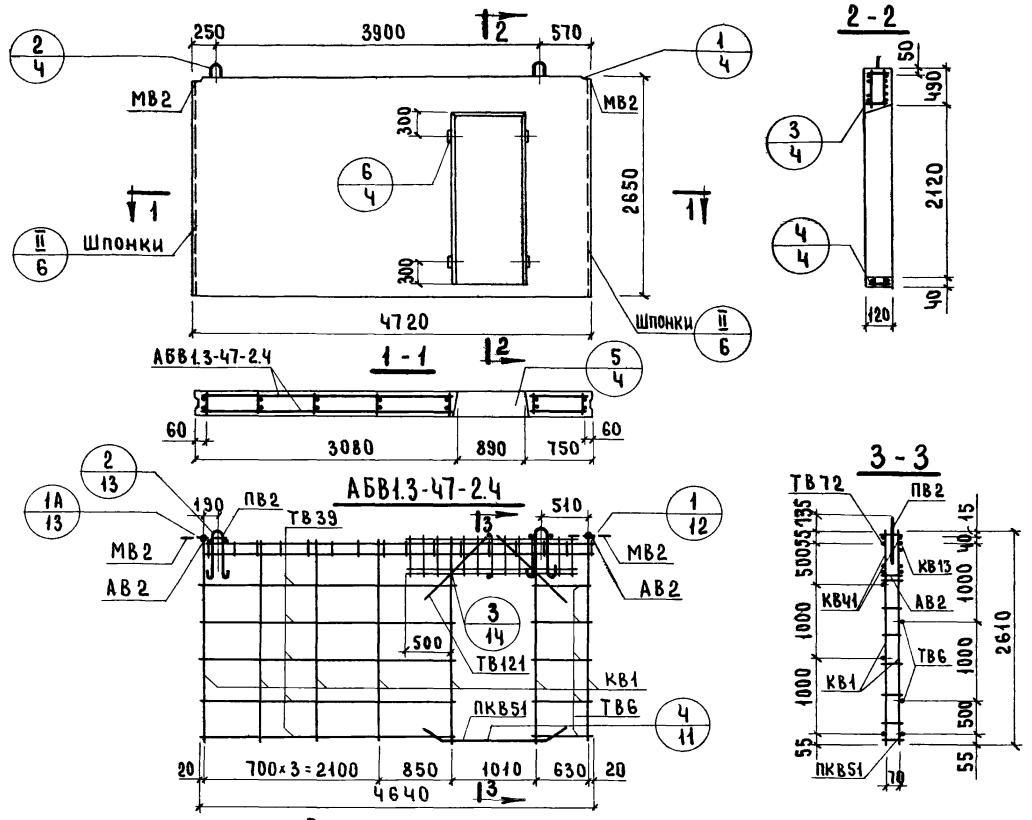

Характеристика изделия

Объем бетона		$м^3$	1.263
То же на 1 $м^2$ изделия			0.120
Вес		кг	3160
Площадь	Панели брутто	$м^2$	12.5
	Проема		1.87
	Панели нетто		10.83
Марка бетона			150

Спецификация арматурных и закладных деталей на блок

Марка детали	К-30 шт	№ листа	№ альбома
КВ1	7	1	Выпуск 2-1
КВ13	1	2	
КВ41	2	3	
ПКВ51	1	4	
ТВ6	6	5	
ТВ39	6	6	
ТВ72	1	6	
ТВ121	4	7	
АВ2	8	4	
МВ2	2	8	
ПВ2	2	4	

Примечание

Детали опалубки и армирования см. выпуск 0-1 данной серии

Выборка стали на изделие

Класс или марка стали	А III		А II		А I		В I		В. Ст. 3кп		На изделие кг			На 1 $м^2$ изделия кг		
Диаметр, профиль	ф8	ф12	ф10		ф12		ф4	ф5	-60×8		Армат. дет.	Закл. дет.	Всего	Армат. дет.	Закл. дет.	Всего
Длина, м	16.80	3.20	1.57		2.30		33,16	61.66	0.20							
Вес, кг	6.64	2.84	0.97		2.04		3.25	9.50	0.76		24.27	1.73	26.00	2.27	0.17	2.44

ТК	Панели толщиной 120 мм	Серия 1.131-1	
1971	Панель В1.3-47-27.12-24. Арматурный блок АБВ1.3-47-2.4	Выпуск 1-1	Лист 45

Согласовано: Ст. научн. сотр. Гл. технолог — В. Королев, Н. Гайсинский. Дата, Инвент. №, Взамен

Проверил: Рук. гр. — Д. Умедман

Нач. отд. №17 — Б. Шляпин; Гл. инж. отд. — Н. Росинский; Гл. инж. пр. — Н. Росинский; Рук. гр. — М. Бурова; Инженер — Е. Чукавина

ЦНИИЭП жилища

11770-02 66

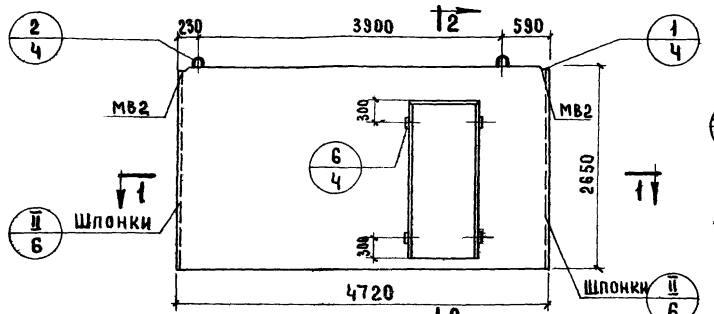

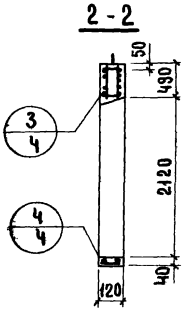

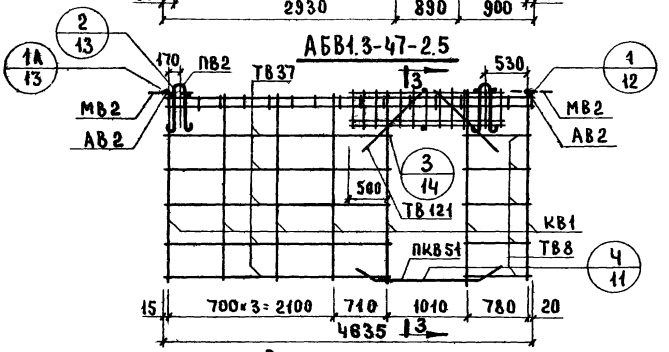

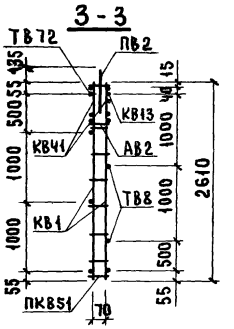

Характеристика изделия

Объем бетона		$м^3$	1.263
То же на $1 м^2$ изделия			0.120
Вес		кг	3160
Площадь	Панели брутто	$м^2$	12.5
	Проема		1.87
	Панели нетто		10.63
Марка бетона			150

Спецификация арматурных и закладных деталей на блок

Марка детали	К-во шт.	№ листа	№ альбома
КВ1	7	1	Выпуск 2-1
КВ13	1	2	
КВ41	2	3	
ПКВ51	1	4	
ТВ8	6	5	
ТВ37	6	6	
ТВ72	1	6	
ТВ121	4	7	
АВ2	8	4	
МВ2	2	8	
ПВ2	2	4	

Примечание

Детали опалубки и армирования см. выпуск 0-1 данной серии.

Выборка стали на изделие

Класс или марка стали	А III		А II		А I		В I		В Ст.3кп		На изделие кг			На $1 м^2$ изделия кг		
Диаметр, профиль	ф8	ф12	ф10		ф12		ф4	ф5	-60×8		Армат. дет.	Закл. дет.	Всего	Армат. дет.	Закл. дет.	Всего
Длина, м	16.80	3.20	1.57		2.30		33.1	61.66	0.20							
Вес, кг	6.64	2.84	0.97		2.04		3.24	9.50	0.76		24.27	1.73	26.00	2.27	0.17	2.44

ТК 1971	Панели толщиной 120 мм	Серия 1.131-1	
	Панель В1.3-47-27.12-2.5 Арматурный блок АБВ1.3-47-2.5	Выпуск 1-1	Лист 46

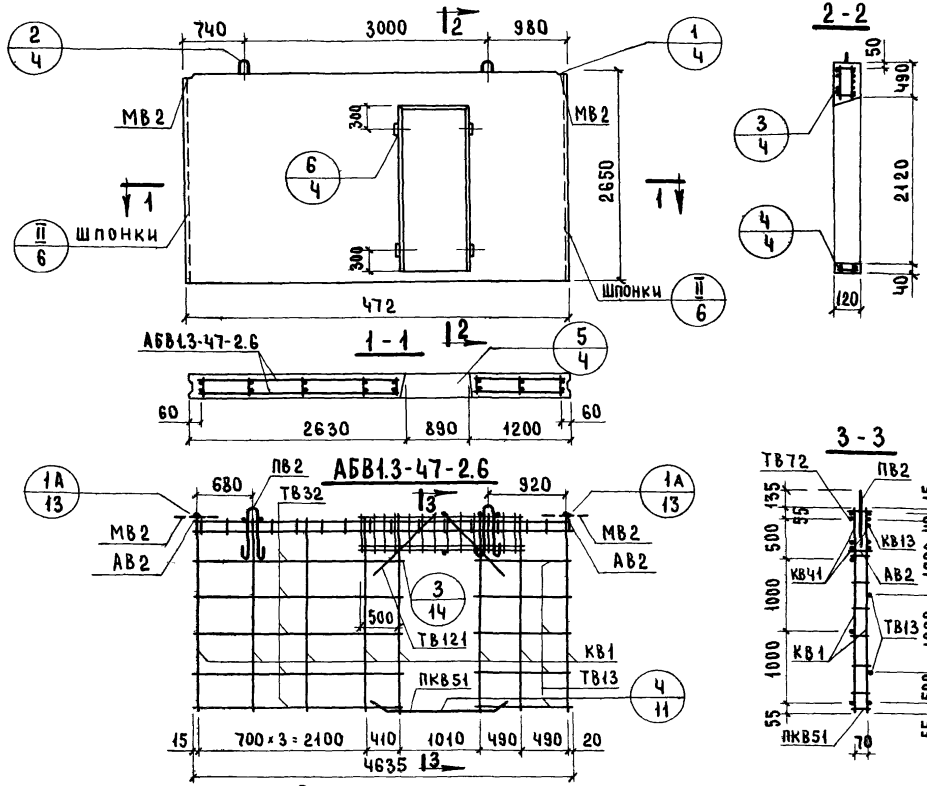

Характеристика изделия

Объем бетона		$м^3$	1.263
То же на 1 $м^2$ изделия			0.120
Вес		кг	3160
Площадь	Панели брутто	$м^2$	12.5
	Проема		1.87
	Панели нетто		10.63
Марка бетона			150

Спецификация арматурных и закладных деталей на блок

Марка детали	К-во шт.	№ листа	№ альбома
КВ1	8	1	Выпуск 2-1
КВ13	1	2	
КВ41	2	3	
ПКВ51	1	4	
ТВ13	6	5	
ТВ32	6	6	
ТВ72	1	6	
ТВ121	4	7	
АВ2	8	4	
МВ2	2	8	
ПВ2	2	4	

Примечание

Детали опалубки и армирования см. выпуск 0-1 данной серии

Выборка стали на изделие

Класс или марка стали	А III		А II		А I		В I		В Ст 3 кп		На изделие кг			На 1 $м^2$ изделия кг		
Диаметр, профиль	ф8	ф12	ф10		ф12		ф4	ф5	-60×8		Армат. дет.	Закл. дет.	Всего	Армат. дет.	Закл. дет.	Всего
Длина, м	16.80	3.2	1.57		2.30		33.8	66.88	0.20							
Вес, кг	6.64	2.84	0.97		2.04		3.31	10.30	0.76		25.13	1.73	26.86	2.35	0.17	2.52

ТК	Панели толщиной 120 мм	Серия 1.131-1	
1971	Панель В1.3-47-27.12-2.6. Арматурный блок АБВ1.3-47-2.6	Выпуск 1-1	Лист 47

Согласовано: Ст. научн. сотр. Гл. технолог; В. Королев, Н. Гайсинский; Б. Шляпин, Н. Росинский, М. Бурова, Е. Чукавина; Рук. гр.; Д. Умедман

Проверил

Нач. отд. №17, Гл. инж. отд., Гл. инж. пр., Рук. гр., Инженер

Дата, Инвент. №, Взамен

ЦНИИЭП жилища

11770-02 62

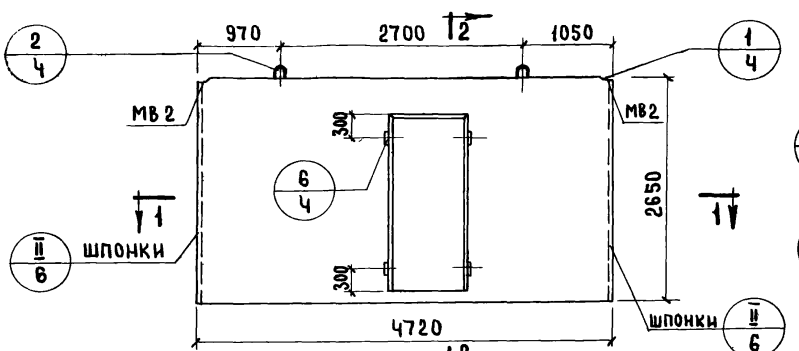

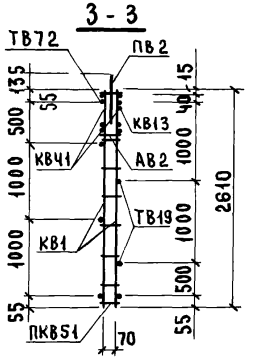

Характеристика изделия

Объем бетона		$м^3$	1.263
То же на $1 м^2$ изделия			0.120
Вес		кг	3160
Площадь	Панели брутто	$м^2$	12.5
	Проема		1.87
	Панели нетто		10.63
Марка бетона			150

Спецификация арматурных и закладных деталей на блок

Марка детали	К-во шт.	№ листа	№ альбома
КВ1	7	1	Выпуск 2-1
КВ13	1	2	
КВЧ1	2	3	
ПКВ51	1	4	
ТВ19	6	5	
ТВ26	6	5	
ТВ72	1	6	
ТВ121	4	7	
АВ2	8	4	
МВ2	2	8	
ПВ2	2	4	

Выборка стали на изделие

Класс или марка стали	AIII		AII		AI		BI		BCт3кп		На изделие кг			На $1 м^2$ изделия кг		
Диаметр, профиль	ф8	ф12	ф10		ф12		ф4	ф5	-60×8		Армат. дет.	Закл. дет.	Всего	Армат. дет.	Закл. дет.	Всего
Длина, м	16.80	3.20	1.57		2.30		33.16	61.66	0.20							
Вес, кг	6.64	2.84	0.97		2.04		3.25	9.50	0.76		24.27	1.73	26.00	2.27	0.17	2.44

Примечание

Детали опалубки и армирования см. выпуск 0-1 данной серии

ЦНИИЭП жилища

Рук. гр. инженер — Т. Тихова; Рук. гр. — М. Бурова, Е. Чукавина; Н. контр. — Т. Шор; Гл. спец. — Д. Умедман; Проверил — Т. Тихова; Взамен

ТК 1971

Панели толщиной 120 мм

Панель 31.3-47-27.12-2.7. Арматурный блок АБВ1.3-47-2.7

Серия 1.131-1

Выпуск 1-1 | Лист 48

11770-02 63

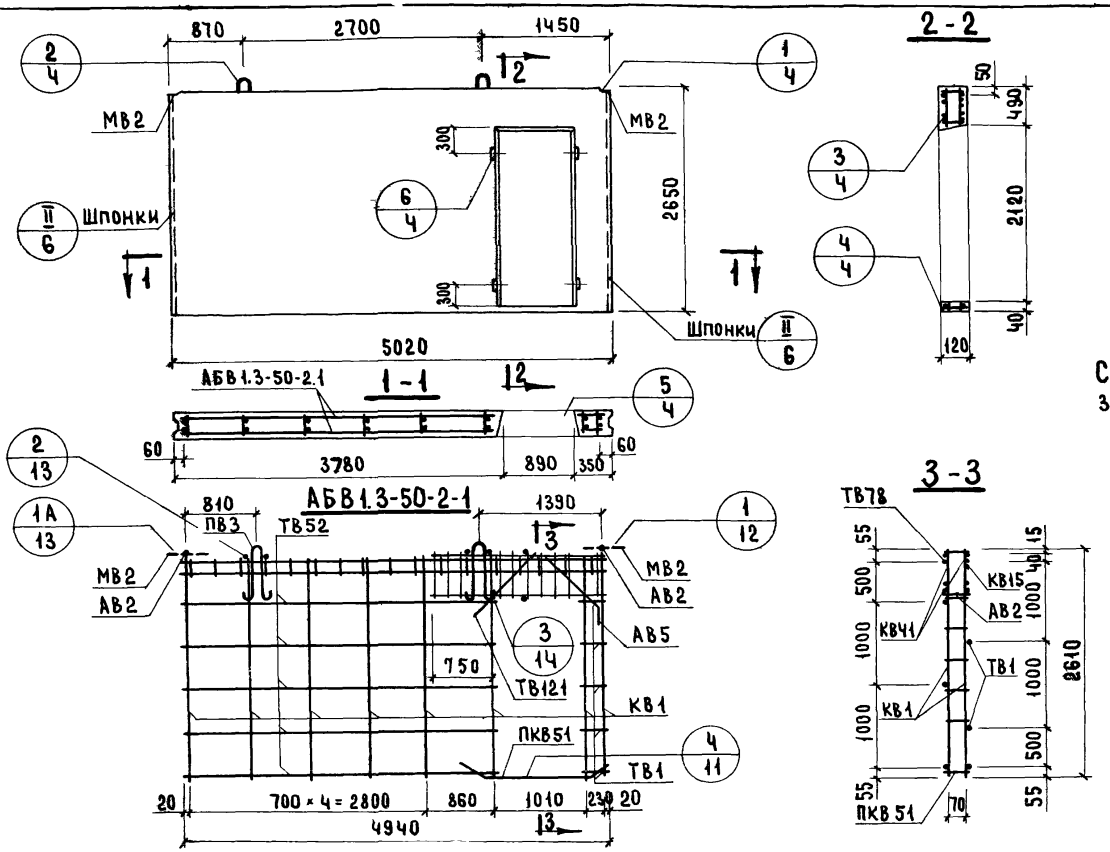

Характеристика изделия

Объем бетона		$м^3$	1.359
То же на 1 $м^2$ изделия			0.120
Вес		кг	3400
Площадь	Панели брутто	$м^2$	13.3
	Проема		1.87
	Панели нетто		11.43
Марка бетона			150

Спецификация арматурных и закладных деталей на блок

Марка детали	К-во шт.	№ листа	№ альбома
КВ1	8	1	Выпуск 2-1
КВ15	1	2	
КВЧ1	2	3	
ПКВ51	1	4	
ТВ1	6	5	
ТВ52	6	6	
ТВ78	1	7	
ТВ121	2	7	
АВ2	8	4	
АВ5	2	4	
МВ2	2	8	
ПВ3	2	4	

Выборка стали на изделие

Класс или марка стали	AIII		AII		AI		BI		BCт.3кп	На изделие кг			На 1 $м^2$ изделия кг		
Диаметр, профиль	ф8	ф12	ф10		ф14		ф4	ф5	-60×8	Армат. дет.	Закл. дет.	Всего	Армат. дет.	Закл. дет.	Всего
Длина, м	16.80	3.20	1.57		2.80		36.06	67.48	0.20						
Вес, кг	6.64	2.84	0.97		3.38		3.54	10.39	0.76	26.79	1.73	28.52	2.34	0.15	2.49

Примечание.
Детали опалубки и армирования см. выпуск 0-1 данной серии.

ТК	Панели толщиной 120 мм	Серия 1.131-1	
1971	Панель В1.3-50.27.12-2.1. Арматурный блок АБВ1.3-50-2.1	Выпуск 1-1	Лист 49

ЦНИЭП жилища

Согласовано: Ст. научн. сотр. В. Королев; Гл. технолог Н. Гайсинский; Провери л: Д. Умедман; Б. Шлапгин; Н. Росинский; Н. Росинский; М. Бурова; Е. Чукавина; Нач. отд. №1; Гл. инж. отд.; Гл. инж. пр.; Рук. гр.; Инженер

Дата | Инвент. № | Взамен

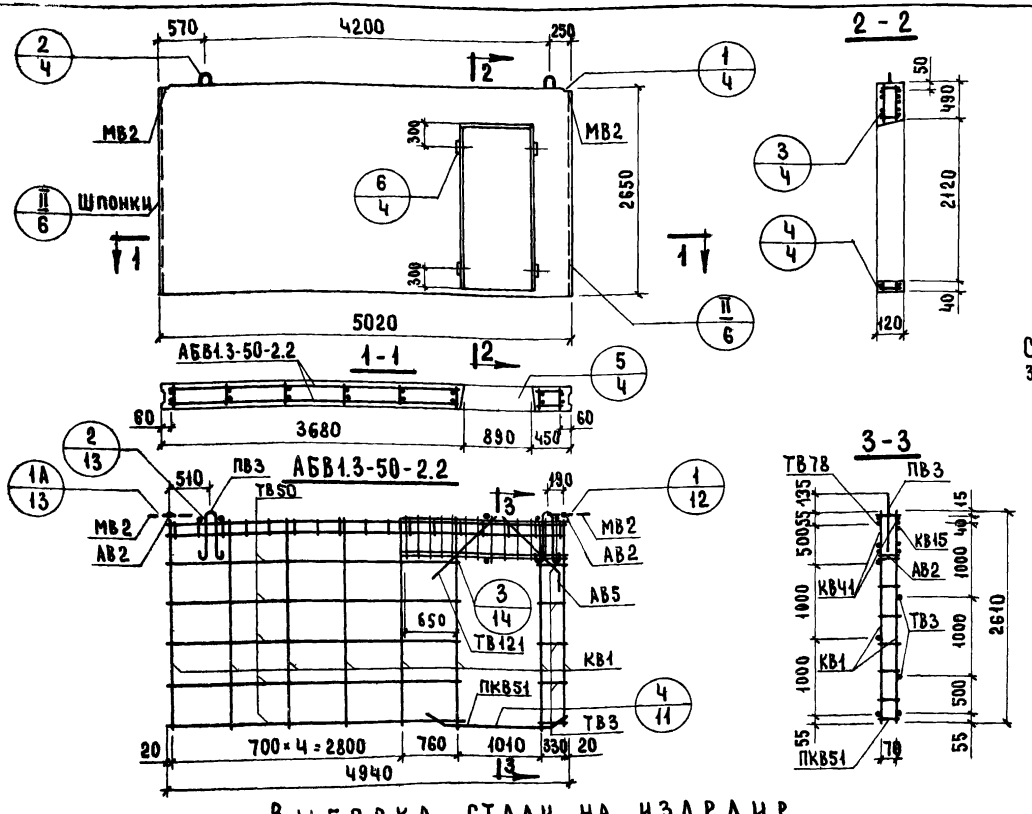

Характеристика изделия

Объем бетона		$м^3$	1.359
То же на $1 м^2$ изделия		$м^3$	0.120
Вес		кг	3400
Площадь	Панели брутто	$м^2$	13.3
	Проема	$м^2$	1.87
	Панели нетто	$м^2$	11.43
Марка бетона			150

Спецификация арматурных и закладных деталей на блок

Марка детали	К-во шт.	№ листа	№ альбома
КВ1	8	1	Выпуск 2-1
КВ15	1	2	
КВ41	2	3	
ПКВ51	1	4	
ТВ3	6	5	
ТВ50	6	6	
ТВ78	1	6	
ТВ121	2	7	
АВ2	8	4	
АВ5	2	4	
МВ2	2	8	
ПВ3	2	4	

Выборка стали на изделие

Класс или марка стали	AIII		AII		AI		BI		Вст 3кп		На изделие кг			На $1 м^2$ изделия кг		
Диаметр, профиль	ф8	ф12	ф10		ф16		ф4	ф5	-60×8		Армат. дет.	Закл. дет.	Всего	Армат. дет.	Закл. дет.	Всего
Длина, м	16.80	3.20	1.57		3.00		36.05	67.48	0.20							
Вес, кг	6.64	2.84	0.97		4.74		3.54	10.39	0.76		28.15	1.73	29.88	2.36	0.15	2.51

Примечание

Детали опалубки и армирования см. выпуск 0-1 данной серии

ТК 1971 — Панели толщиной 120 мм.

Панель В 1.3-50.27.12-2.2. Арматурный блок АБВ 1.3-50-2.2

Серия 1.131-1. Выпуск 1-1. Лист 50

11770-02 65

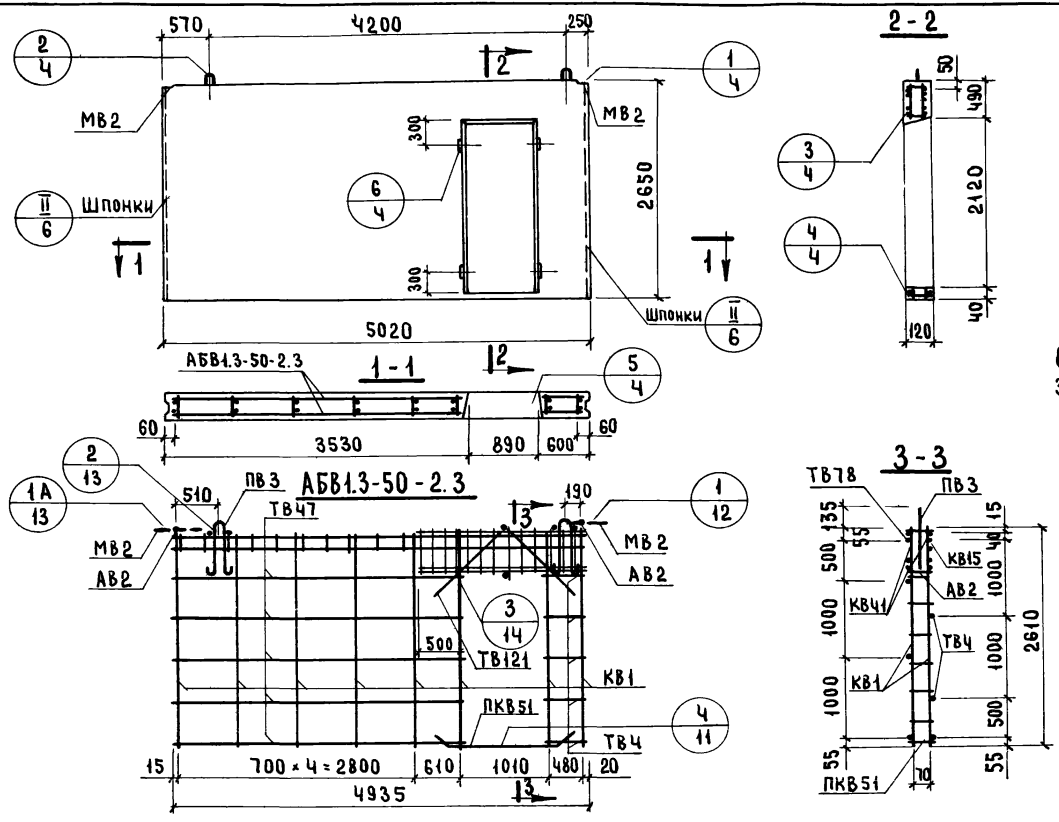

Характеристика изделия

Объем бетона		$м^3$	1.359
То же на $1 м^2$ изделия			0.120
Вес		кг	3400
Площадь	Панели брутто	$м^2$	13.3
	Проема		1.87
	Панели нетто		11.49
Марка бетона			150

Спецификация арматурных и закладных деталей на блок

Марка детали	К-во шт.	№ листа	№ альбома
КВ1	8	1	Выпуск 2-1
КВ15	1	2	
КВ41	2	3	
ПКВ51	1	4	
ТВ4	6	5	
ТВ47	6	6	
ТВ78	1	6	
ТВ121	4	7	
АВ2	8	4	
МВ2	2	8	
ПВ3	2	4	

Выборка стали на изделие

Класс или марка стали	А III		А II		А I		В I		В Ст. 3 кп		На изделие кг			На $1 м^2$ изделия кг		
Диаметр, профиль	ф8	ф12	ф10		ф16		ф4	ф5	-60×8		Армат. дет.	Закл. дет.	Всего	Армат. дет.	Закл. дет.	Всего
Длина, м	16.80	3.20	1.57		3.00		36.0	67.48	0.20							
Вес, кг	6.64	2.84	0.97		4.74		3.53	10.39	0.76		28.15	1.73	29.88	2.36	0.15	2.51

Примечание

Детали опалубки и армирования см. выпуск 0-1 данной серии

ТК	Панели толщиной 120 мм	Серия 1.131-1	
1971	Панель В1.3-50.27.12-2.3. Арматурный блок АБВ1.3-50-2.3	Выпуск 1-1	Лист 51

ЖИЛИЩА ЛЕНИНГ

Нач. отд. №17	Б. Шляпин	Согласовано	Дата
Гл. инж. отд.	Н. Росинский	Ст. научн. сотр.	В. Королев
Гл. инж. пр.	Н. Росинский	Гл. технолог	Н. Гайсинский
Рук. гр.	М. Бурова	Проверил	Взамен
Инженер	Е. Чукавина	Рук. гр.	Д. Умедман

11770-02 66

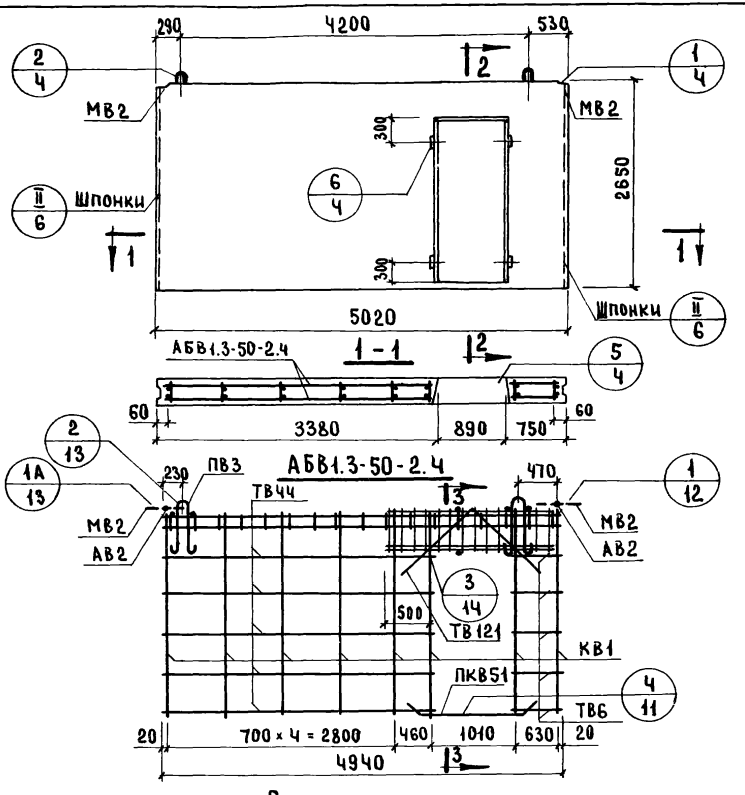

Характеристика изделия

Объем бетона		$м^3$	1359
То же на 1 $м^2$ изделия		$м^3$	0.120
Вес		кг	3400
Площадь	Панели брутто	$м^2$	13.3
	Проема	$м^2$	1.87
	Панели нетто	$м^2$	11.43
Марка бетона			150

Спецификация арматурных и закладных деталей на блок

Марка детали	К-во шт.	№ листа	№ альбома
КВ1	8	1	Выпуск 2-1
КВ15	1	2	
КВ41	2	3	
ПКВ51	1	4	
ТВ6	6	5	
ТВ44	6	6	
ТВ78	1	6	
ТВ121	4	7	
АВ2	8	4	
МВ2	2	8	
ПВ3	2	4	

Выборка стали на изделие

Класс или марка стали	A III		A II		A I		B I		В Ст. 3кп		На изделие кг			На 1 $м^2$ изделия кг		
Диаметр, профиль	ф8	ф12	ф10		ф14		ф4	ф5	-60×8		Армат. дет.	Закл. дет.	Всего	Армат. дет.	Закл. дет.	Всего
Длина, м	16.80	3.20	1.57		2.80		36.0	67.48	0.20							
Вес, кг	6.64	2.84	0.97		3.38		3.53	10.39	0.76		26.79	1.73	28.52	2.34	0.15	2.49

Примечание

Детали опалубки и армирования см. выпуск 0-1 данной серии.

ТК	Панели толщиной 120 мм	Серия 1.131-1	
1971	Панель В1.3-50.27.12-2.4. Арматурный блок АБВ 1.3-50-2.4	Выпуск 1-1	Лист 52

11770-02 67

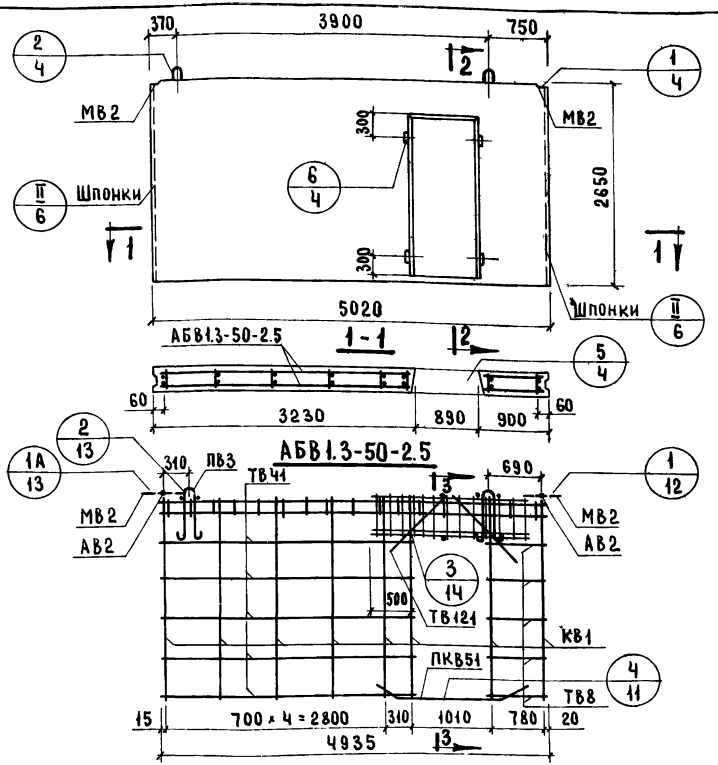

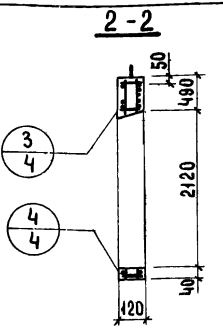

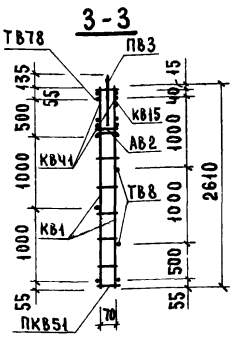

Характеристика изделия

Объем бетона		$м^3$	1.359
То же на 1 $м^2$ изделия		$м^3$	0.120
Вес		кг	3400
Площадь	Панели брутто	$м^2$	13.3
	Проема	$м^2$	1.87
	Панели нетто	$м^2$	11.43
Марка бетона			150

Спецификация арматурных и закладных деталей на блок

Марка детали	К-во шт.	№ листа	№ альбома
КВ1	8	1	Выпуск 2-1
КВ15	1	2	
КВ41	2	3	
ПКВ51	1	4	
ТВ8	6	5	
ТВ41	6	6	
ТВ78	1	6	
ТВ121	4	7	
АВ2	8	4	
МВ2	2	8	
ПВ3	2	4	

Выборка стали на изделие

Класс или марка стали	A III		A II		A I		B I		B Ст. 3кп	На изделие кг			На 1 $м^2$ изделия кг		
Диаметр, профиль	ф8	ф12	ф10		ф14		ф4	ф5	-60×8	Армат. дет.	Закл. дет.	Всего	Армат. дет.	Закл. дет.	Всего
Длина, м	16.80	3.20	1.57		2.80		36.0	67.48	0.20						
Вес, кг	6.64	2.84	0.97		3.38		3.53	10.39	0.76	26.79	1.73	28.52	2.34	0.15	2.49

Примечание

Детали опалубки и армирования см. выпуск 0-1 данной серии

ЦНИЭП жилища

ТК 1971

Панели толщиной 120 мм

Панель В1.3-50.27.12-2.5. Арматурный блок АБВ1.3-50-2.5

Серия 1.131-1

Выпуск 1-1 | Лист 53

11770-02

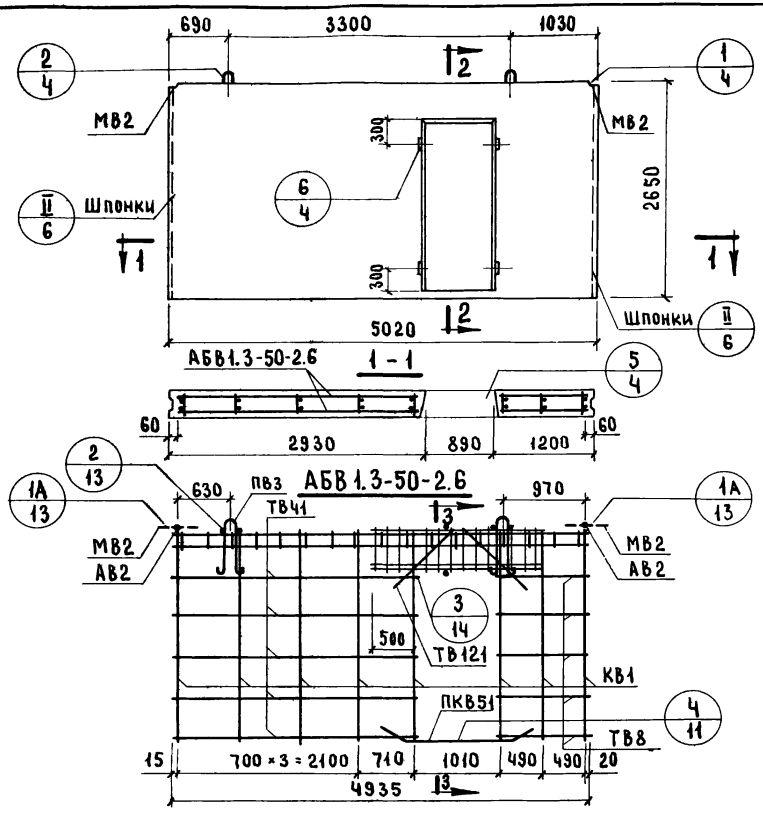

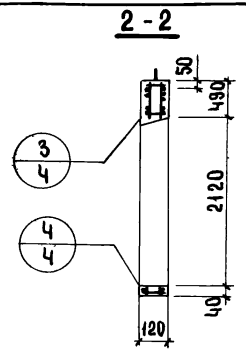

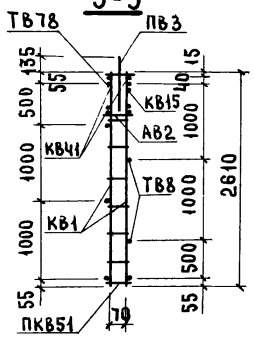

Характеристика изделия

Объем бетона		$м^3$	1.359
То же на 1 $м^2$ изделия		$м^3$	0.120
Вес		кг	3400
Площадь	Панели брутто	$м^2$	13.3
	Проема	$м^2$	1.87
	Панели нетто	$м^2$	11.43
Марка бетона			150

Спецификация арматурных и закладных деталей на блок

Марка детали	К-во шт.	№ листа	№ альбома
КВ1	8	1	Выпуск 2-1
КВ15	1	2	
КВ41	2	3	
ПКВ51	1	4	
ТВ8	6	5	
ТВ41	6	6	
ТВ78	1	6	
ТВ121	4	7	
АВ2	8	4	
МВ2	2	8	
ПВ3	2	4	

Выборка стали на изделие

Класс или марка стали	A III		A II		A I		B I		ВСт3кп		На изделие кг			На 1 $м^2$ изделия кг		
Диаметр, профиль	ф8	ф12	ф10		ф14		ф4	ф5	-60×8		Армат. дет.	Закл. дет.	Всего	Армат. дет.	Закл. дет.	Всего
Длина, м	16.80	3.20	1.57		2.8		36.0	67.48	0.2							
Вес, кг	6.64	2.84	0.97		3.38		3.53	10.39	0.76		26.79	1.73	28.52	2.34	0.15	2.49

Примечание

Детали опалубки и армирования см. выпуск 0-1 данной серии.

ТК	Панели толщиной 120 мм	Серия 1.131-1	
1971	Панель В 1.3-50.27.12-2.6 Арматурный блок АБВ 1.3-50-2.6	Выпуск 1-1	Лист 54

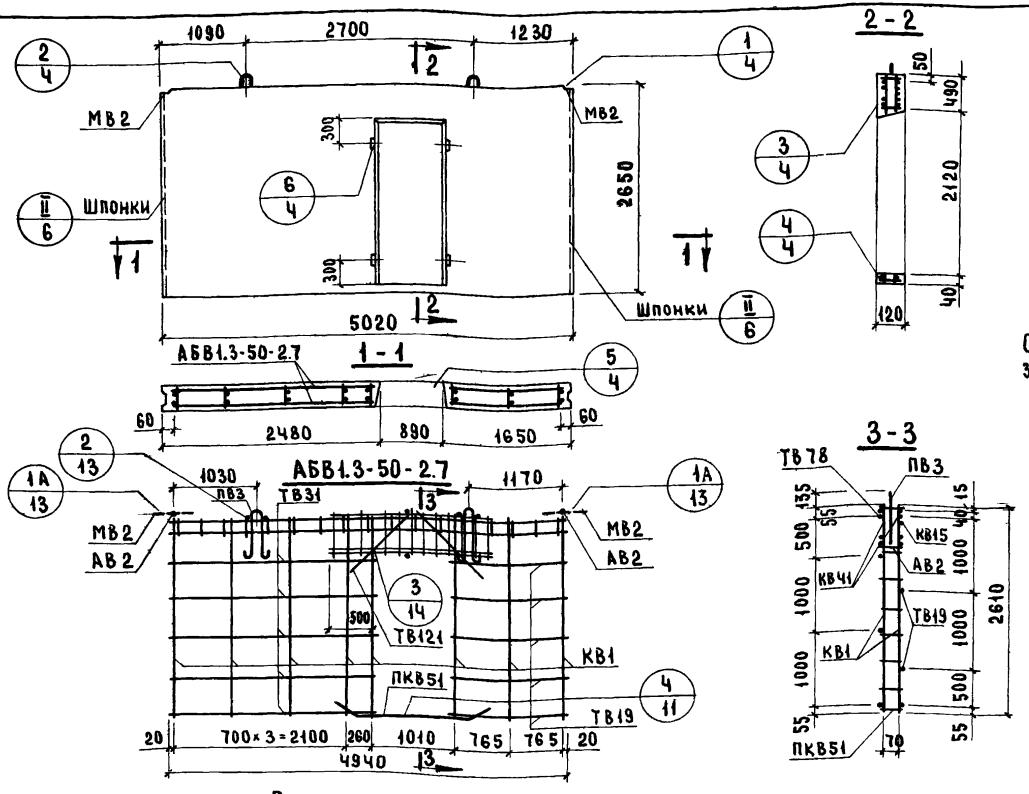

Характеристика изделия

Объем бетона		$м^3$	1.359
То же на 1 $м^2$ изделия			0.120
Вес		кг	3400
Площадь	Панели брутто	$м^2$	13.3
	Проема		1.87
	Панели нетто		11.43
Марка бетона			150

Спецификация арматурных и закладных деталей на блок

Марка детали	К-во шт.	№ листа	№ альбома
КВ1	8	1	Выпуск 2-1
КВ15	1	2	
КВ41	2	3	
ПКВ51	1	4	
ТВ19	6	5	
ТВ31	6	6	
ТВ78	1	6	
ТВ121	4	7	
АВ2	8	4	
МВ2	2	8	
ПВ3	2	4	

Выборка стали на изделие

Класс или марка стали	A III		A II		A I		B I		B Ст. 3кп		На изделие кг			На 1 $м^2$ изделия кг		
Диаметр, профиль	ф8	ф12	ф10		ф14		ф4	ф5	-60×8		Армат. дет.	Закл. дет.	Всего	Армат. дет.	Закл. дет.	Всего
Длина, м	16.80	3.20	1.57		2.80		36.06	67.48	0.20							
Вес, кг	6.64	2.84	0.97		3.38		3.54	10.39	0.76		26.79	1.73	28.52	2.34	0.15	2.49

Примечание

Детали опалубки и армирования см. выпуск 0-1 данной серии

ТК 1971	Панели толщиной 120 мм Панель В1.3-50.27.12-2.7. Арматурный блок АБВ 1.3-50-2.7	Серия 1.131-1	Выпуск 1-1 / Лист 55

11770-02

Согласовано: Ст. научн. сотр. Б. Королев; Гл. технолог Н. Галесинский; Инвент. №; Взамен

Проверил: Д. Умаханов; Рук. гр. Е. Чукавина; М. Бурова; Н. Росинский; Н. Росинский; Б. Шляпин

Нач. отд. №1; Гл. инж. отд.; Рук. гр.; Инженер

ЦНИИЭП жилища

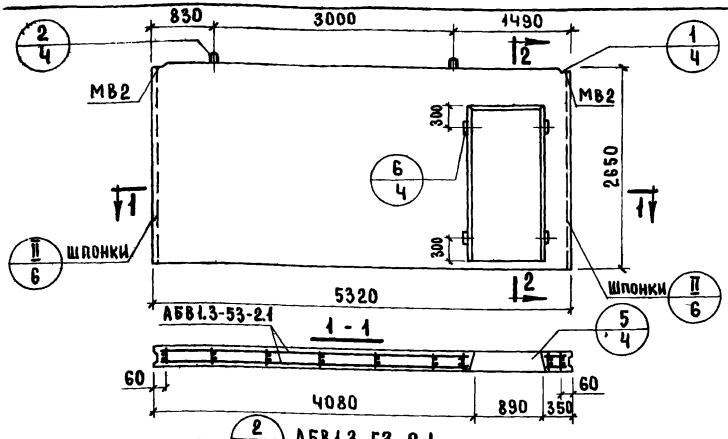

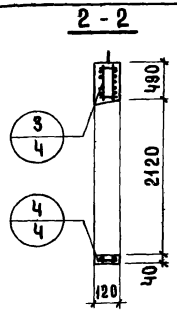

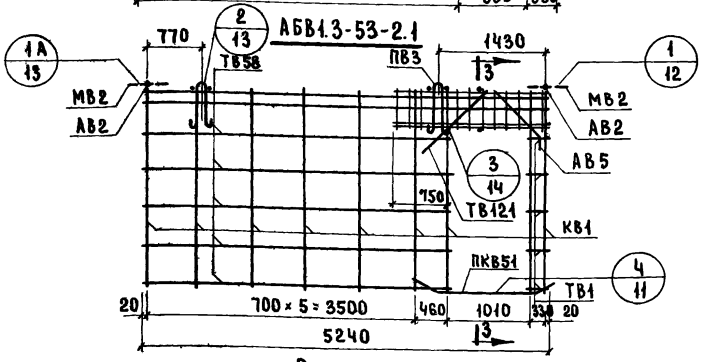

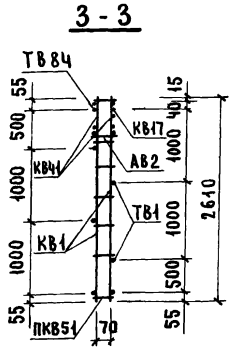

Характеристика изделия

Объем бетона		$м^3$	1.455
То же на 1 $м^2$ изделия		$м^3$	0.120
Вес		кг	3640
Площадь	Панели брутто	$м^2$	14.1
	Проемов	$м^2$	1.87
	Панели нетто	$м^2$	12.23
Марка бетона			150

Спецификация арматурных и закладных деталей на блок

Марка детали	К-во шт.	№ листа	№ альбома
КВ1	9	1	Выпуск 2-1
КВ17	1	2	
КВ41	2	3	
ПКВ51	1	4	
ТВ1	6	5	
ТВ58	6	6	
ТВ84	1	7	
ТВ121	2	7	
АВ2	8	4	
АВ5	2	4	
МВ2	2	8	
ПВ3	2	4	

Выборка стали на изделие

Класс или марка стали	AIII		AII		AI		BI		Вст.Зкп		На изделие кг			На 1 $м^2$ изделия кг		
Диаметр, профиль	ф8	ф12	ф10		ф14		ф4	ф5	-60×8		Армат. дет.	Закл. дет.	Всего	Армат. дет.	Закл. дет.	Всего
Длина, м	16.80	3.20	1.57		2.80		38.96	73.30	0.20							
Вес, кг	6.64	2.84	0.97		3.38		3.82	11.29	0.76		27.97	1.73	29.70	2.27	0.14	2.41

Примечание

Детали опалубки и армирования см. выпуск 0-1 данной серии

ТК	Панели толщиной 120 мм		Серия 1.131-1
1971	Панель В1.3-53-27.12-2.1. Арматурный блок АБВ 1.3-53-2.1	Выпуск 1-1	Лист 56

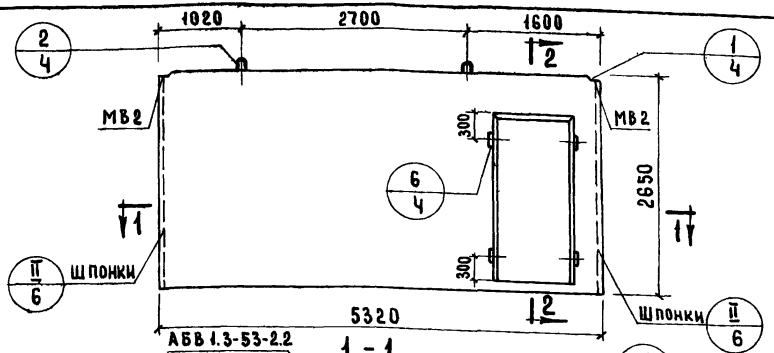

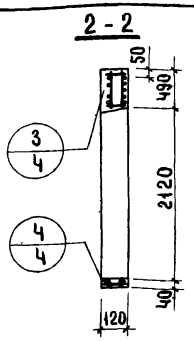

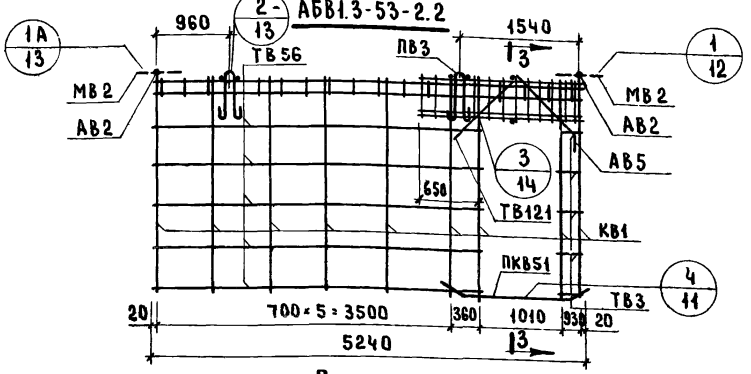

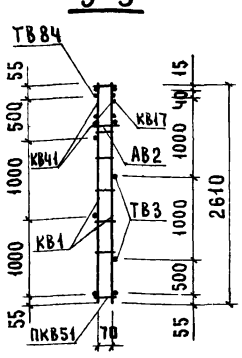

Характеристика изделия

Объем бетона		$м^3$	1.455
То же на 1 $м^2$ изделия			0.120
Вес		кг	3640
Площадь	Панели брутто	$м^2$	14.1
	Проемов		1.87
	Панели нетто		12.23
Марка бетона			150

Спецификация арматурных и закладных деталей на блок

Марка детали	К-во шт.	№ листа	№ альбома
КВ1	9	1	В выпуск 2-1
КВ17	1	2	
КВ11	2	3	
ПКВ51	1	4	
ТВ3	6	5	
ТВ56	6	6	
ТВ84	1	7	
ТВ121	2	7	
АВ2	8	4	
АВ5	2	4	
МВ2	2	8	
ПВ3	2	4	

Выборка стали на изделие

Класс или марка стали	AIII		AII		AI		BI		Вст. 3кп	На изделие кг			На 1 $м^2$ изделия кг		
Диаметр, профиль	ф8	ф12	ф10		ф14		ф4	ф5	-60×8	Армат. дет.	Закл. дет.	Всего	Армат. дет.	Закл. дет.	Всего
Длина, м	16.80	3.20	1.57		2.80		38.96	73.30	0.20						
Вес, кг	6.64	2.84	0.97		3.38		3.82	11.29	0.76	27.97	1.73	29.70	2.27	0.14	2.41

Примечание

Детали опалубки и армирования см. выпуск 0-1 данной серии

ТК 1971	Панели толщиной 120 мм		Серия 1.131-1
	Панель В1.3-53-27.12-2.2 Арматурный блок АБВ 1.3-53-2.2	Выпуск 1-1	Лист 57

11770-02 7

Ст. инженер Шапкин; Гл. технолог Гаджинский; Гл. инж. пр. Росинский; Нач. отд. Шляпин; Гл. инж. отд. Росинский; Руководитель группы Бурова; Руководитель группы Чукавина; Инженер Еуда; Проверил Умеданан; Разработал Королев; Инвент. № ; Взамен

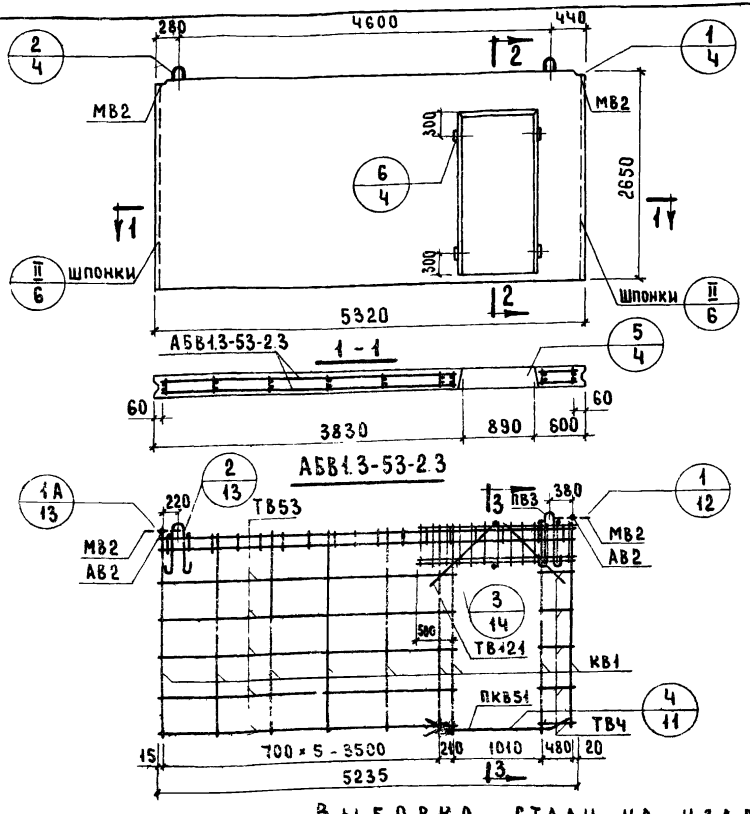

Характеристика изделия

Объем бетона		$м^3$	1.455
То же на $1 м^2$ изделия			0.120
Вес		кг	3640
Площадь	Панели брутто	$м^2$	14.1
	Проемов		1.87
	Панели нетто		12.23
Марка бетона			150

Спецификация арматурных и закладных деталей на блок

Марка детали	К-во шт.	№ листа	№ альбома
КВ1	9	1	В выпуск 2-1
КВ17	1	2	
КВ41	2	3	
ПКВ51	1	4	
ТВ4	6	5	
ТВ53	6	6	
ТВ84	1	7	
ТВ121	4	7	
АВ2	8	4	
МВ2	2	8	
ПВ3	2	4	

Выборка стали на изделие

Класс или марка стали	AIII		AII		AI		BI		Вст.3кп	На изделие кг			На $1 м^2$ изделия кг		
Диаметр, профиль	ф8	ф12	ф10		ф14		ф4	ф5	-60×8	Армат. дет.	Закл. дет.	Всего	Армат. дет.	Закл. дет.	Всего
Длина, м	16.80	3.20	1.57		2.80		38.96	73.30	0.20						
Вес, кг	6.64	2.84	0.97		3.38		3.82	11.29	0.76	27.97	1.73	29.70	2.27	0.14	2.41

Примечание

Детали опалубки и армирования см. выпуск 0-1 данной серии.

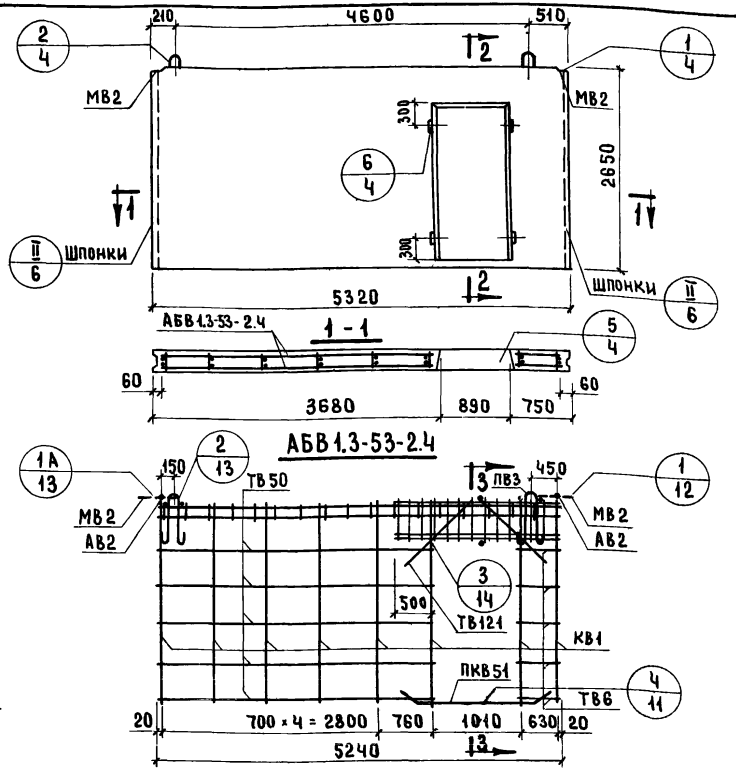

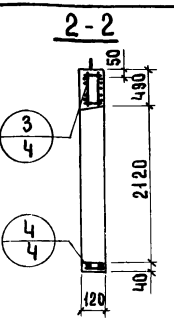

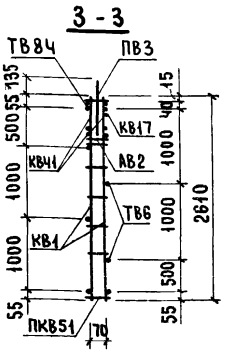

Характеристика изделия

Объем бетона		$м^3$	1.455
То же на 1 $м^2$ изделия			0.120
Вес		кг	3640
Площадь	Панели брутто	$м^2$	14.1
	Проемов		1.87
	Панели нетто		12.23
Марка бетона			150

Спецификация арматурных и закладных деталей на блок

Марка детали	К-во шт.	№ листа	№ альбома
КВ1	8	1	Выпуск 2-1
КВ17	1	2	
КВ41	2	3	
ПКВ51	1	4	
ТВ6	6	5	
ТВ50	6	6	
ТВ84	1	7	
ТВ121	4	7	
АВ2	8	4	
МВ2	2	8	
ПВ3	2	4	

Примечание

Детали опалубки и армирования см. выпуск 0-1 данной серии.

Выборка стали на изделие

Класс или марка стали	А III		А II		А I		В I		В ст 3 кп		На изделие кг			На 1 $м^2$ изделия кг		
Диаметр, профиль	ф8	ф12	ф10		ф14		ф4	ф5	-60×8		Армат. дет.	Закл. дет.	Всего	Армат. дет.	Закл. дет.	Всего
Длина, м	16.80	3.20	1.57		2.80		38.26	68.08	0.20							
Вес, кг	6.64	2.84	0.97		3.38		3.75	10.49	0.76		27.10	1.73	28.83	2.21	0.14	3.35

ТК	Панели толщиной 120 мм	Серия 1.131-1	
1971	Панель В1.3-53-27.12-2.4. Арматурный блок АБВ 1.3-53-2.4	Выпуск 1-1	Лист 59

ЖИЛИЩА ЦЕНИНО

Нач. отд. № 1					
Гл. инж. отд.		Н. Росинский		С.Т. научн. сотр.	
Гл. инж. пр.		Н. Росинский		Гл. технолог	
Рук. гр.		М. Бурова	Проверил		
Инженер		Е. Чукавина	Рук. гр.		Д. Умедман
Инсент. №		Б. Корсаев			
Взамен		Н. Гайсинский			

11770-02 74

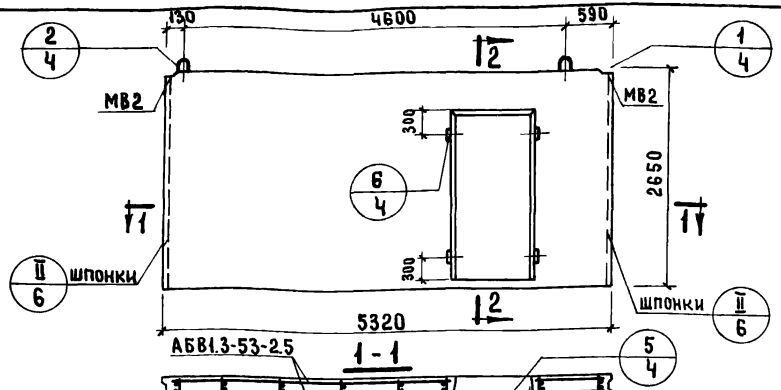

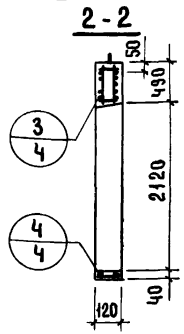

Характеристика изделия

Объем бетона		$м^3$	1.455
То же на $1 м^2$ изделия		$м^3$	0.120
Вес		кг	3640
Площадь	Панели брутто	$м^2$	14.1
	Проемов	$м^2$	1.87
	Панели нетто	$м^2$	12.23
Марка бетона			150

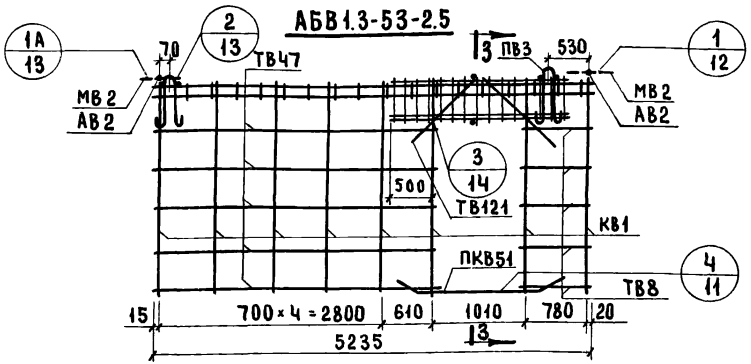

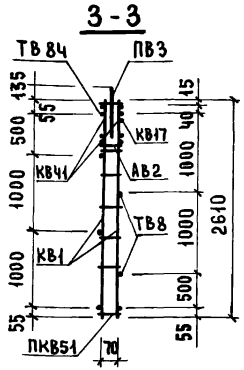

Спецификация арматурных и закладных деталей на блок

Марка детали	К-во шт.	№ листа	№ альбома
КВ1	8	1	выпуск 2-1
КВ17	1	2	
КВ41	2	3	
ПКВ51	1	4	
ТВ8	6	5	
ТВ47	6	6	
ТВ84	1	7	
ТВ121	4	7	
АВ2	8	4	
МВ2	2	8	
ПВ3	2	4	

Выборка стали на изделие

Класс или марка стали	AIII		AII		AI		BI		Вст.3кп		На изделие кг			На $1 м^2$ изделия кг		
Диаметр, профиль	ф8	ф12	ф10		ф14		ф4	ф5	-60×8		Армат. дет.	Закл. дет.	Всего	Армат. дет.	Закл. дет.	Всего
Длина, м	16.80	3.20	1.57		2.80		38.20	68.08	0.20							
Вес, кг	6.64	2.84	0.97		3.38		3.75	10.49	0.76		27.10	1.73	28.83	2.21	0.14	2.35

Примечание

Детали опалубки и армирования см. выпуск 0-1 данной серии.

ТК 971	Панели толщиной 120 мм	Серия 1.131-1	
	Панель В1.3-53-27.12-2.5. Арматурный блок АБВ1.3-53-2.5	Выпуск 1-1	Лист 60

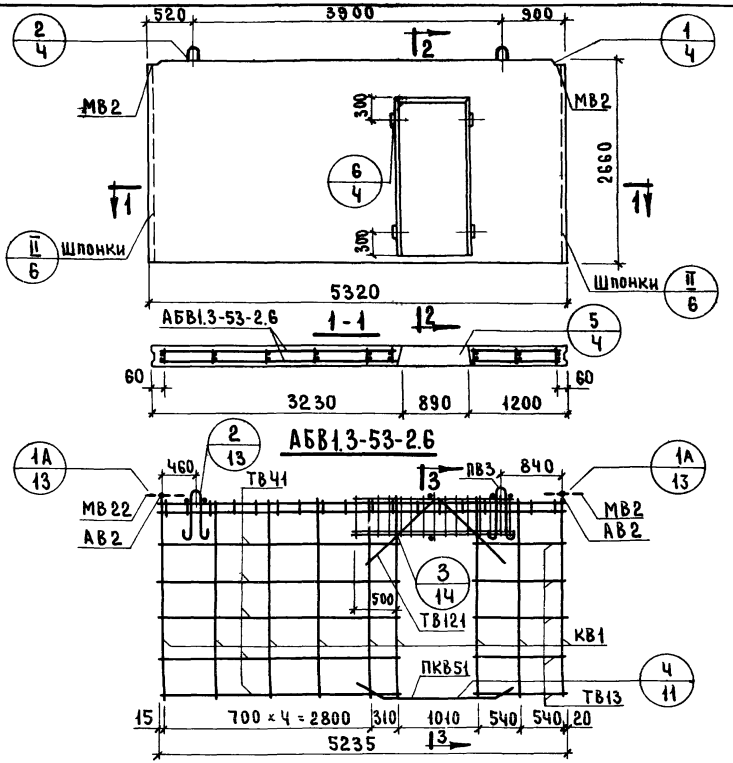

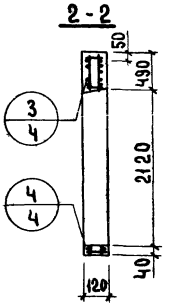

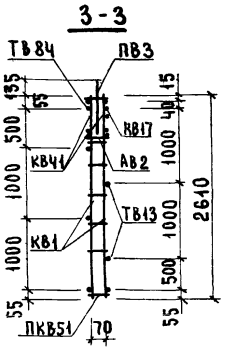

Характеристика изделия

Объем бетона		$м^3$	1.455
То же на 1 $м^2$ изделия			0.120
Вес		кг	3640
Площадь	Панели брутто	$м^2$	14.1
	Проемов		1.87
	Панели нетто		12.23
Марка бетона			150

Спецификация арматурных и закладных деталей на блок

Марка детали	К-во шт.	№ листа	№ альбома
КВ1	9	1	Выпуск 2-1
КВ17	1	2	
КВ41	2	3	
ПКВ51	1	4	
ТВ13	6	5	
ТВ41	6	6	
ТВ84	1	7	
ТВ121	4	7	
АВ2	8	4	
МВ2	2	8	
ПВ3	2	4	

Выборка стали на изделие

Класс или марка стали	А III		А II		А I		В I		Вст 3кп		На изделие кг			На 1 $м^2$ изделия кг		
Диаметр, профиль	ф8	ф12	ф10		ф14		ф4	ф5	-60×8		Армат. дет.	Закл. дет.	Всего	Армат. дет.	Закл. дет.	Всего
Длина, м	16.80	3.20	1.57		2.80		38.90	73.30	0.20							
Вес, кг	6.64	2.84	0.97		3.38		3.81	11.29	0.76		27.96	1.73	29.69	2.27	0.14	2.41

Примечание

Детали опалубки и армирования см. выпуск 0-1 данной серии.

ТК	Панели толщиной 120 мм.	Серия 1.131-1	
1971	Панель В1.3-53-27.12-2 6. Арматурный блок АБВ1.3-53-2.6	Выпуск 1-1	Лист 61

ЦЕНИНГ ЖИЛИЩА

Нач. отд. №17 Б. Шляпин
Гл. инж. отд. Н. Росинский
Гл. инж. пр. Н. Росинский
Рук. гр. М. Бурова
Инженер Е. Чукавина
Проверил
Рук. гр.
Взамен

11770-02 76

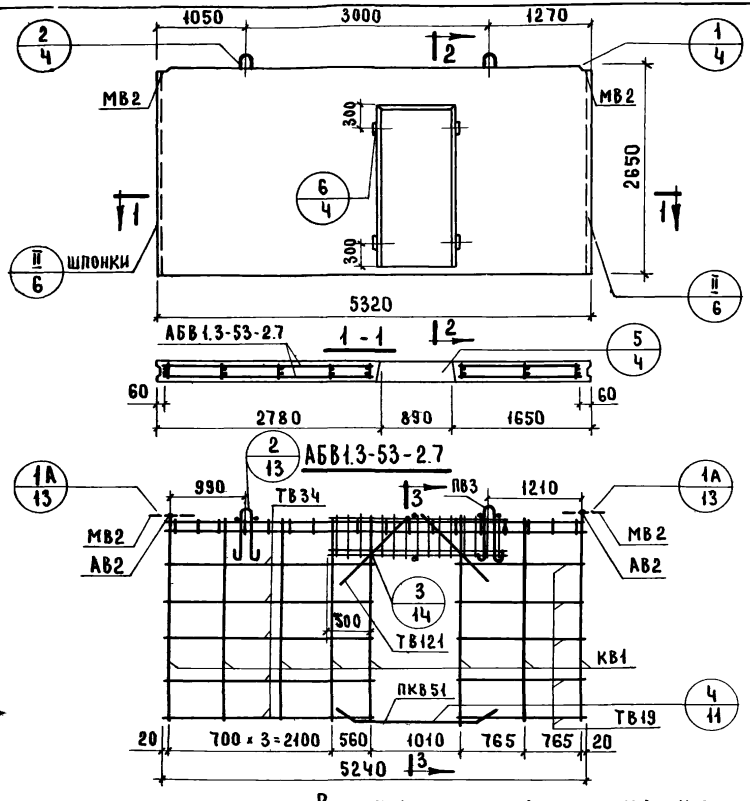

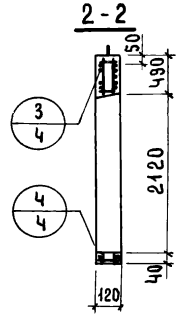

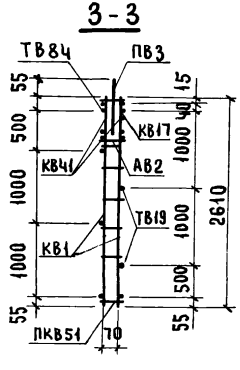

Характеристика изделия

Объем бетона		$м^3$	1.455
То же на 1 $м^2$ изделия			0.120
Вес		кг	3640
Площадь	Панели брутто	$м^2$	14.1
	Проемов		1.87
	Панели нетто		12.23
Марка бетона			150

Спецификация арматурных и закладных деталей на блок

Марка детали	К-во шт.	№ листа	№ альбома
КВ1	8	1	В выпуск 2-1
КВ17	1	2	
КВ41	2	3	
ПКВ51	1	4	
ТВ19	6	5	
ТВ34	6	6	
ТВ84	1	7	
ТВ121	4	7	
АВ2	2	4	
МВ2	2	8	
ПВ3	2	4	

Выборка стали на изделие

Класс или марка стали	A III		A II		A I		B I		Вст.3кп		На изделие кг			На 1 $м^2$ изделия кг		
Диаметр, профиль	ф8	ф12	ф10		ф14		ф4	ф5	-60×8		Армат. дет.	Закл. дет.	Всего	Армат. дет.	Закл. дет.	Всего
Длина, м	16.80	3.20	1.57		2.80		38.26	66.10	0.20							
Вес, кг	6.64	2.84	0.97		3.38		3.75	10.18	0.76		26.79	1.73	28.52	2.18	0.14	2.32

Примечание.

Детали опалубки и армирования см. выпуск 0-1 данной серии.

ТК	Панели толщиной 120 мм	Серия 1.131-1	
1971	Панель В1.3-53-27.12-2.7. Арматурный блок АБВ1.3-53-2.7	Выпуск 1-1	Лист 62

ЦНИИЭП жилища

Рук.группы Инженер

Рук.гр. Н.контр. ГИП

Разраб. М.Бурова Провер. Е.Чукавина

Н.контр. ГИП А.Умедман

Взамен

11770-02 77

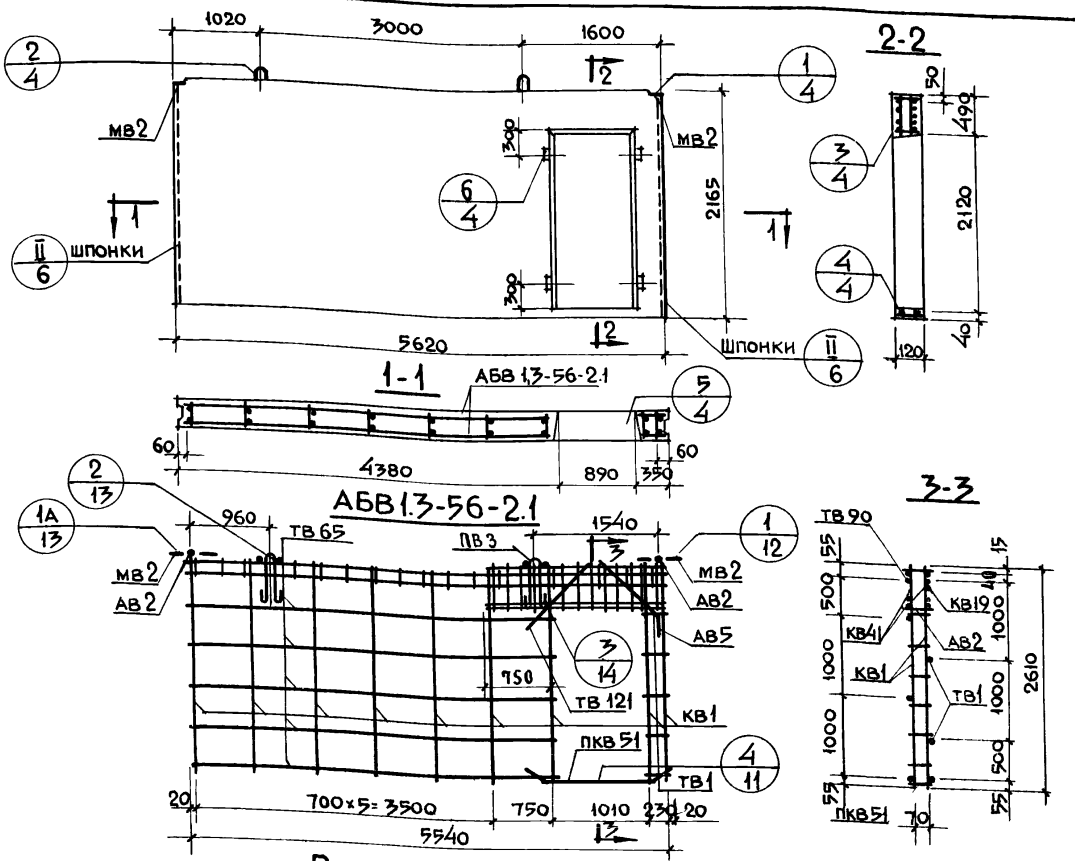

Характеристика изделия

Объем бетона		$м^3$	1.554
То же на $1 м^2$ изделия			0.120
Вес		кг	3880
Площадь	Панели брутто	$м^2$	14.9
	Проема		1.87
	Панели нетто		13.03
Марка бетона			150

Спецификация арматурных и закладных деталей на блок

Марка детали	К-во шт.	№ листа	№ альбома
КВ1	9	1	Выпуск 2-1
КВ19	1	2	
КВ41	2	3	
ПКВ51	1	4	
ТВ1	6	5	
ТВ65	6	6	
ТВ90	1	7	
ТВ121	2	7	
АВ2	8	4	
АВ5	2	4	
МВ2	2	8	
ПВ3	2	4	

Выборка стали на изделие

Класс или марка стали	AIII		AII		AI		BI		Вст.3кп		На изделие кг			На $1 м^2$ изделия кг		
Диаметр, профиль	ф8	ф12	ф10		ф14		ф4	ф5	-60×8		Армат. дет.	Закл. дет.	Всего	Армат. дет.	Закл. дет.	Всего
Длина, м	16.80	3.20	1.57		2.80		41.16	73.90	0.20							
Вес, кг	6.64	2.84	0.97		3.38		4.04	11.38	0.76		28.28	1.73	30.01	2.16	0.13	2.29

Примечание

Детали опалубки и армирования см. выпуск 0-1 данной серии

ТК 1971	Панели толщиной 120 мм	Серия 1.131-1	
	Панель В1.3-56.27.12-2.1. Арматурный блок АБВ1.3-56-2.1	Выпуск 1-1	Лист 63

Согласовано: Ст. науч. сотр. В. Королёв; Гл. технолог Н. Гайсинский; Дата; Инв. N; Взамен

Проверил: Рук. гр. Д. Умедман

Нач. отд. 17: Б. Шляпин; Гл. инж. отд. Н. Росинский; Гл. инж. пр. Н. Росинский; Рук. гр. М. Бурова; Инженер Е. Чукавина

ЦНИИЭП жилища

11770-02 78

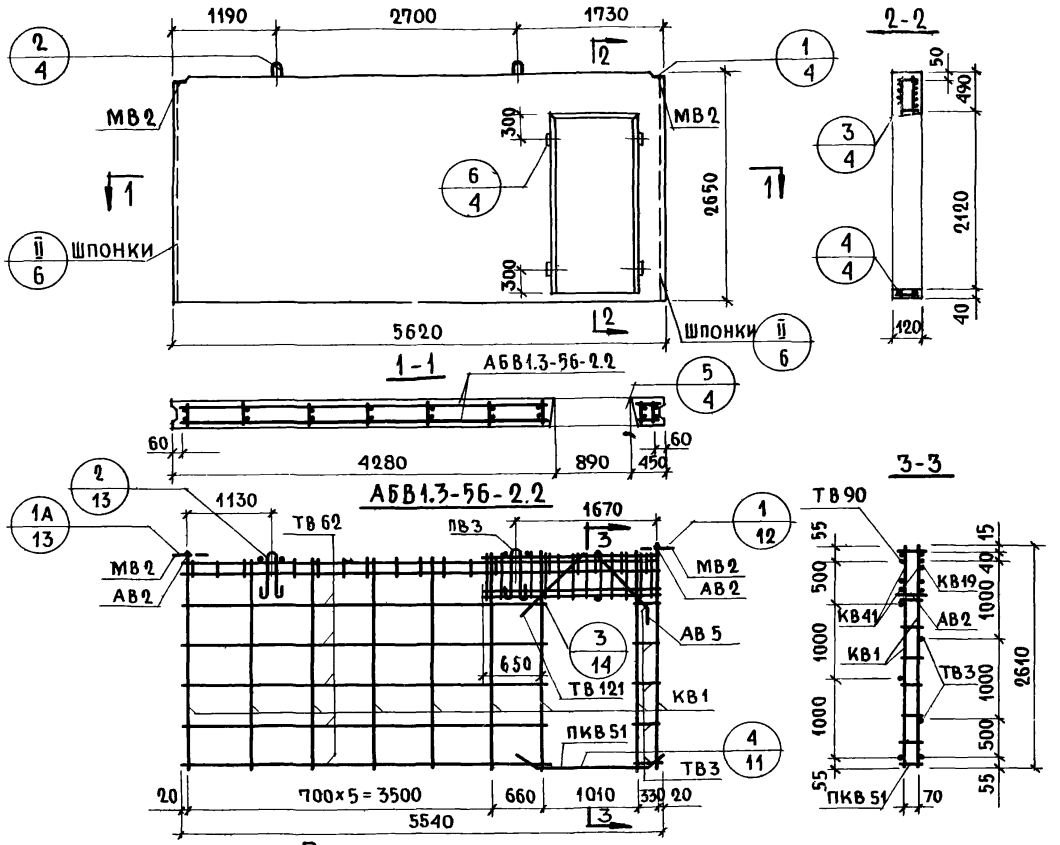

Характеристика изделия

Объем бетона		$м^3$	1.554
То же на $1 м^2$ изделия		$м^3$	0.120
Вес		кг	3880
Площадь	панели брутто	$м^2$	14.9
	проема	$м^2$	1.87
	панели нетто	$м^2$	13.03
Марка бетона			150

Спецификация арматурных и закладных деталей на блок

Марка детали	К-во шт.	№ листа	№ альбома
КВ1	9	1	Выпуск 2-1
КВ19	1	2	
КВ41	2	3	
ПКВ51	1	4	
ТВ3	6	5	
ТВ62	6	6	
ТВ90	1	7	
ТВ121	2	7	
АВ2	8	4	
АВ5	2	4	
МВ2	2	8	
ПВ3	2	4	

Выборка стали на изделие

Класс или марка стали	AIII		AII		AI		BI		Вст3кп		На изделие кг			На $1 м^2$ изделия кг		
Диаметр, профиль	ф8	ф12	ф10		ф14		ф4	ф5	-60×8		Армат. дет.	Закл. дет.	Всего	Армат. дет.	Закл. дет.	Всего
Длина, м	16.80	3.20	1.57		2.80		41.16	73.90	0.20							
Вес, кг	6.64	2.84	0.97		3.38		4.04	11.38	0.76		28.28	1.73	30.01	2.76	0.13	2.29

Примечание.

Детали опалубки и армирования см. выпуск 0-1 данной серии.

11770-02 79

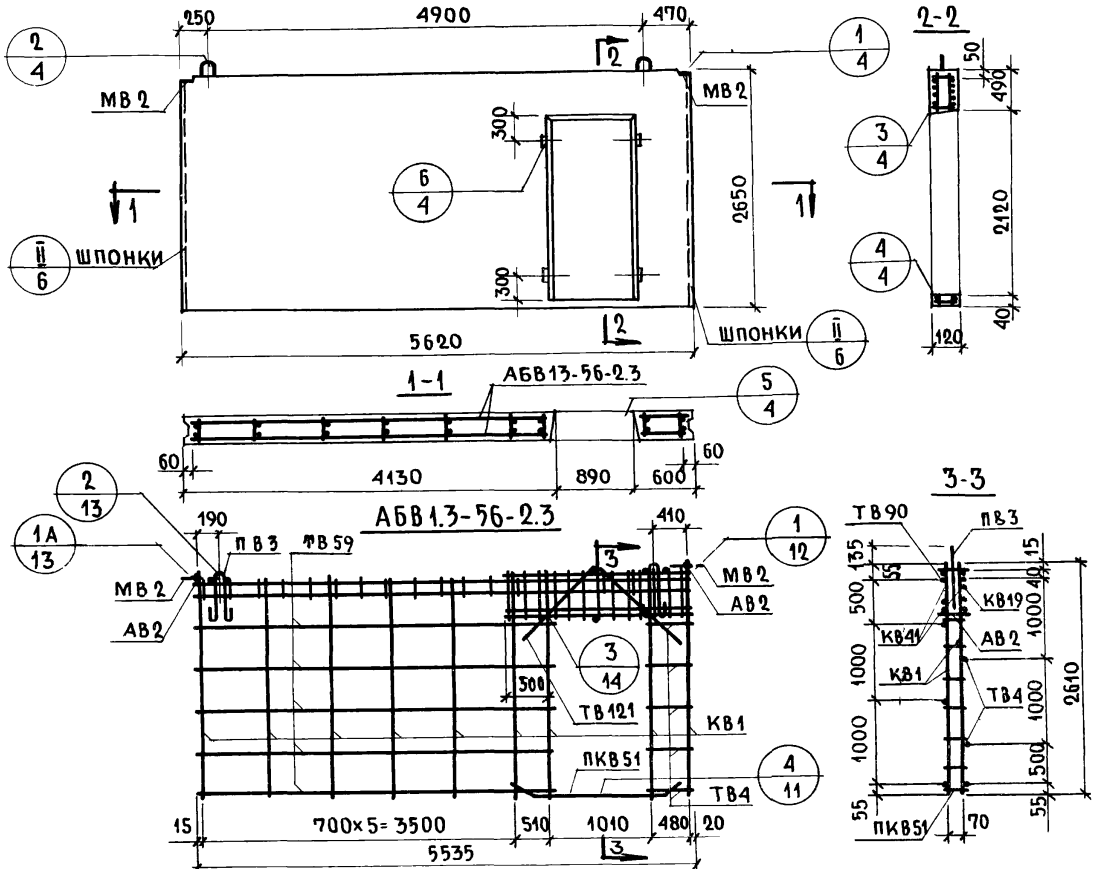

Характеристика изделия

Объем бетона		$м^3$	1.554
То же на $1 м^2$ изделия		$м^3$	0.120
Вес		кг	3880
Площадь	Панели брутто	$м^2$	14.9
	Проема	$м^2$	1.87
	Панели нетто	$м^2$	13.03
Марка бетона			150

Спецификация арматурных и закладных деталей на блок

Марка детали	К-во шт.	№ листа	№ альбома
КВ1	9	1	Выпуск 2-1
КВ19	1	2	
КВ41	2	3	
ПКВ51	1	4	
ТВ4	6	5	
ТВ59	6	6	
ТВ90	1	7	
ТВ121	4	7	
АВ2	8	4	
МВ2	2	8	
ПВ3	2	4	

Примечание.

Детали опалубки и армирования см. выпуск 0-1 данной серии.

Выборка стали на изделие

Класс или марка стали	AIII		AII		AI		BI		ВСт3кп		На изделие кг			На $1 м^2$ изделия кг		
Диаметр, профиль	ф8	ф12	ф10		ф14		ф4	ф5	-60×8		Армат. дет.	Закл. дет.	Всего	Армат. дет.	Закл. дет.	Всего
Длина, м	16.80	3.20	1.57		2.80		41.16	73.90	0.20							
Вес, кг	6.64	2.84	0.97		3.38		4.04	11.38	0.76		28.28	1.73	30.01	2.16	0.13	2.29

Согласовано: Дата; Инвен. №; Взамен

Ст. научн. сотр. Б. Кострелев; Гл. технолог Н. Гайсинский

Нач. отд. №17 Б. Шляпин; Гл. инж. отд. Н. Росинский; Гл. инж. пр. Н. Росинский; Рук. группы М. Бурова; Инженер Е. Чукавина

Щитцелижища

Проверил: Рук. группы Д. Умедман

ТК 1971	Панели толщиной 120 мм Панель В1.3-56.27.12-2.3. Арматурный блок АБВ1.3-56-23	Серия 1.131-1 Выпуск 1-1 Лист 65

11770-02 ВС

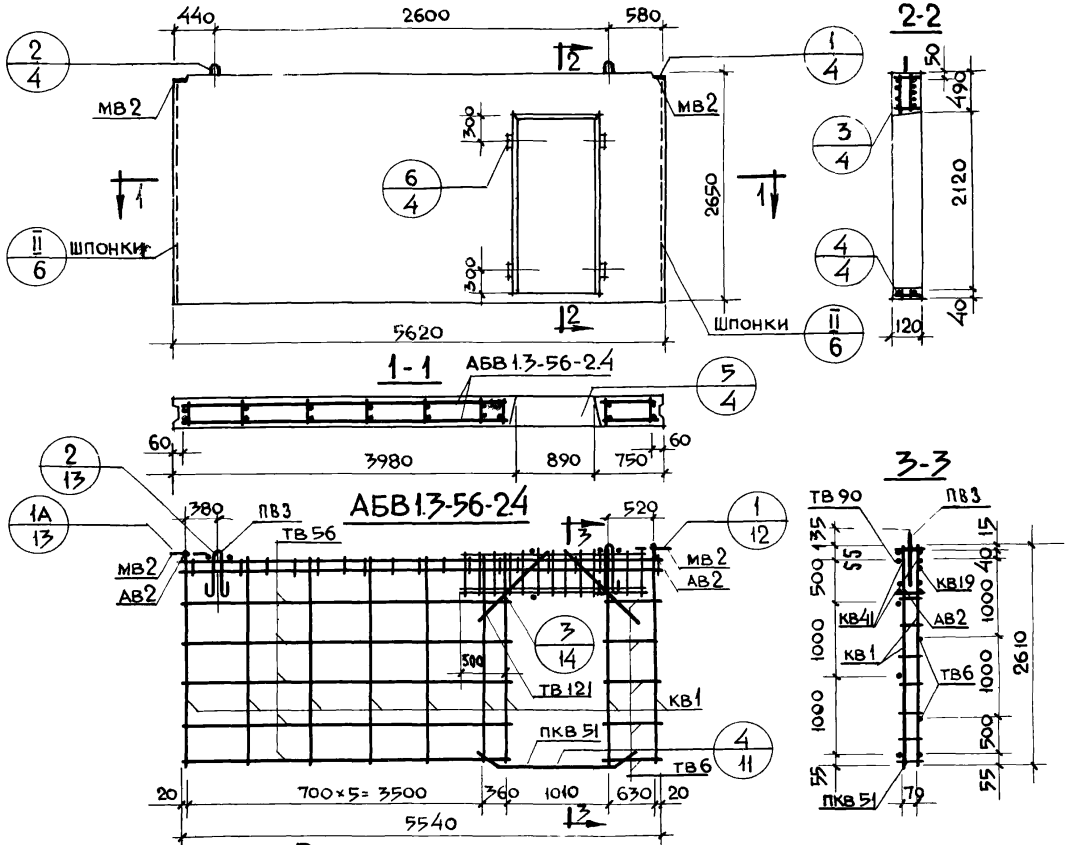

Характеристика изделия

Объем бетона		$м^3$	1.584
То же на $1 м^2$ изделия		$м^3$	0.120
Вес		кг	3880
Площадь	Панели брутто	$м^2$	14.9
	Проема	$м^2$	1.87
	Панели нетто	$м^2$	13.03
Марка бетона			150

Спецификация арматурных и закладных деталей на блок

Марка детали	К-во шт.	№ листа	№ альбома
КВ1	9	1	Выпуск 2-1
КВ19	1	2	
КВ41	2	3	
ПКВ51	1	4	
ТВ6	6	5	
ТВ56	6	6	
ТВ90	1	7	
ТВ121	4	7	
АВ2	8	4	
МВ2	2	8	
ПВ3	2	4	

Выборка стали на изделие

Класс или марка стали	AIII		AII		AI		BI		Вст.3кп	На изделие кг			На $1 м^2$ изделия кг		
Диаметр, профиль	ф8	ф12	ф10		ф14		ф4	ф5	-60×8	Армат. дет.	Закл. дет.	Всего	Армат. дет	Закл. дет.	Всего
Длина, м	16.80	3.20	1,57		2.80		41.16	73.90	0.20						
Вес, кг	6.64	2.84	0,97		3.38		4.04	11,38	0,76	28.28	1.73	30.01	2.16	0,13	2.29

Примечание

Детали опалубки и армирования см. выпуск 0-1 данной серии

ТК 1971	Панели толщиной 120 мм	Серия 1.131-1
	Панель В1.3-56.27.12-2.4. Арматурный блок АБВ1.3-56-2.4	Выпуск 1-1 / Лист 66

11770-02 81

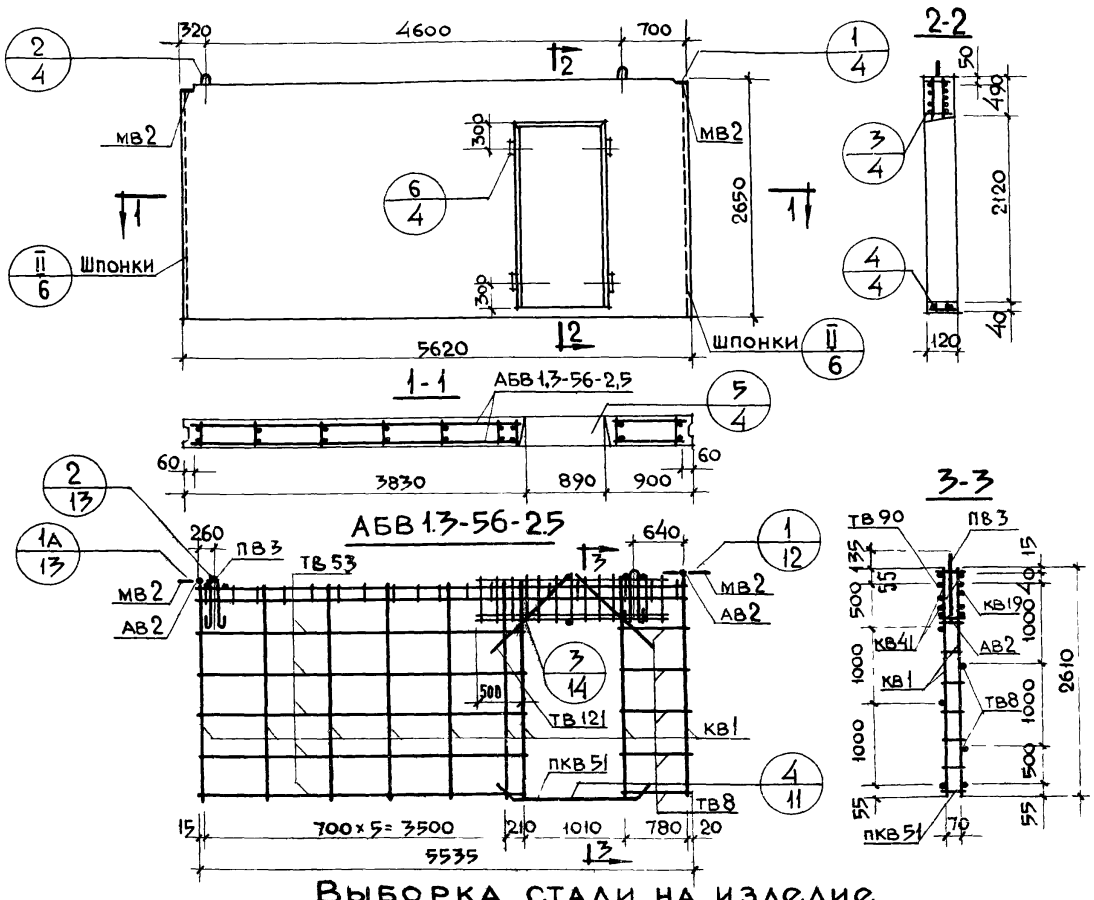

Характеристика изделия

Объем бетона		$м^3$	1.554
То же на $1 м^2$ изделия		$м^3$	0.120
Вес		кг	3880
Площадь	Панели брутто	$м^2$	14.9
	Проема	$м^2$	1.87
	Панели нетто	$м^2$	13.03
Марка бетона			150

Спецификация арматурных и закладных деталей на блок

Марка детали	К-во шт.	№ листа	№ альбома
КВ1	9	1	В выпуск 2-1
КВ19	1	2	
КВ41	2	3	
ПКВ51	1	4	
ТВ8	6	5	
ТВ53	6	6	
ТВ90	1	7	
ТВ121	4	7	
АВ2	8	4	
МВ2	2	8	
ПВ3	2	4	

Выборка стали на изделие

Класс или марка стали	AIII		AII	AI		BI		ВСт.3КП	На изделие кг			На $1 м^2$ изделия кг		
Диаметр, профиль	ф8	ф12	ф10	ф14		ф4	ф5	-60×8	Армат. дет.	Закл. дет.	Всего	Армат. дет.	Закл. дет.	Всего
Длина, м	16.80	3.20	1.57	2.80		41.16	73.90	0.20						
Вес, кг	6.64	2.84	0.97	3.38		4.04	11.38	0.76	28.28	1.73	30.01	2.16	0.13	2.29

Примечание
Детали опалубки и армирования см. выпуск 0-1 данной серии

ЦНИИЭП жилища

Нач. отд.		Б. Шляпин	
Гл. инж. от.		И. Росинский	
Гл. инж. пр.		И. Росинский	
Рук. гр.		М. Бурова	
Инженер		Е. Чукавина	
Рук. гр.		А. Умедман	

Согласовано: Госстрой (главное управление) — В. Королев, Н. Гайсинский

Взамен инв. № — Дата

ТК 1971

Панели толщиной 120 мм

Панель В1.3-56.27.12-25. Арматурный блок АБВ 1.3-56-25

Серия 1.131-1
Выпуск 1-1
Лист 67

11770-02 82

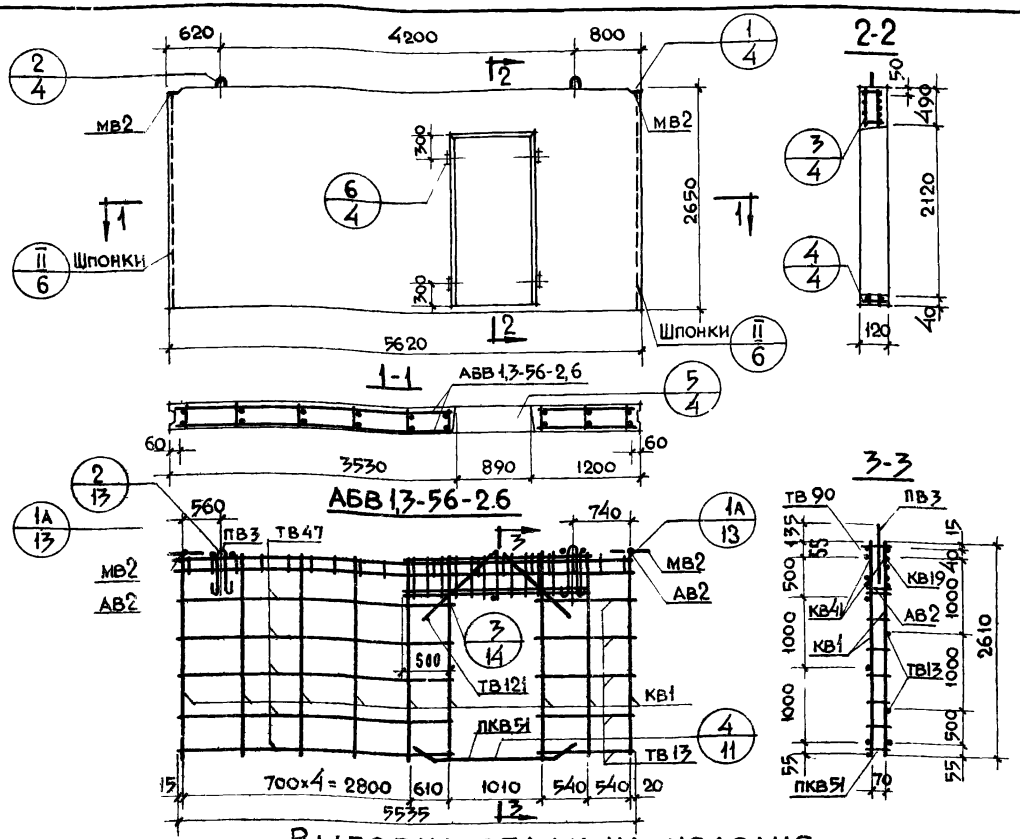

Характеристика изделия

Объем бетона		$м^3$	1,554
Тоже на $1 м^2$ изделия			0,120
Вес		кг	3880
Площадь	Панели брутто	$м^2$	14,9
	Проема		1,87
	Панели нетто		13,03
Марка бетона			150

Спецификация арматурных и закладных деталей на блок

Марка детали	К-во шт.	№ листа	№ альбома
КВ1	9	1	выпуск 2-1
КВ19	1	2	
КВ41	2	3	
ПКВ51	1	4	
ТВ13	6	5	
ТВ47	6	6	
ТВ90	1	7	
ТВ121	4	7	
АВ2	8	4	
МВ2	2	8	
ПВ3	2	4	

Выборка стали на изделие

Класс или марка стали	AIII		AII		AI		BI		Вст.3кп		На изделие кг			На $1 м^2$ изделия кг		
Диаметр, профиль	ф8	ф12	ф10		ф14		ф4	ф5	-60×8		Армат. дет.	Закл. дет.	Всего	Армат. дет.	Закл. дет.	Всего
Длина, м	16.80	3.20	1,57		2.80		41.10	73.90	0,20							
Вес, кг	6.64	2.84	0,97		3,38		4.03	11,38	0,76		28.28	1,72	30,00	2,16	0,13	2,29

Примечание

Детали опалубки и армирования см. выпуск 0-1 данной серии

ТК	Панели толщиной 120 мм	Серия 1.131-1	
971	Панель В1.3-56.27.12-2.6. Арматурный блок АБВ 1.3-56-2.6	Выпуск 1-1	Лист 68

Инженер Е.Чукавина Рук. гр. Думедман

1177Р·02 83

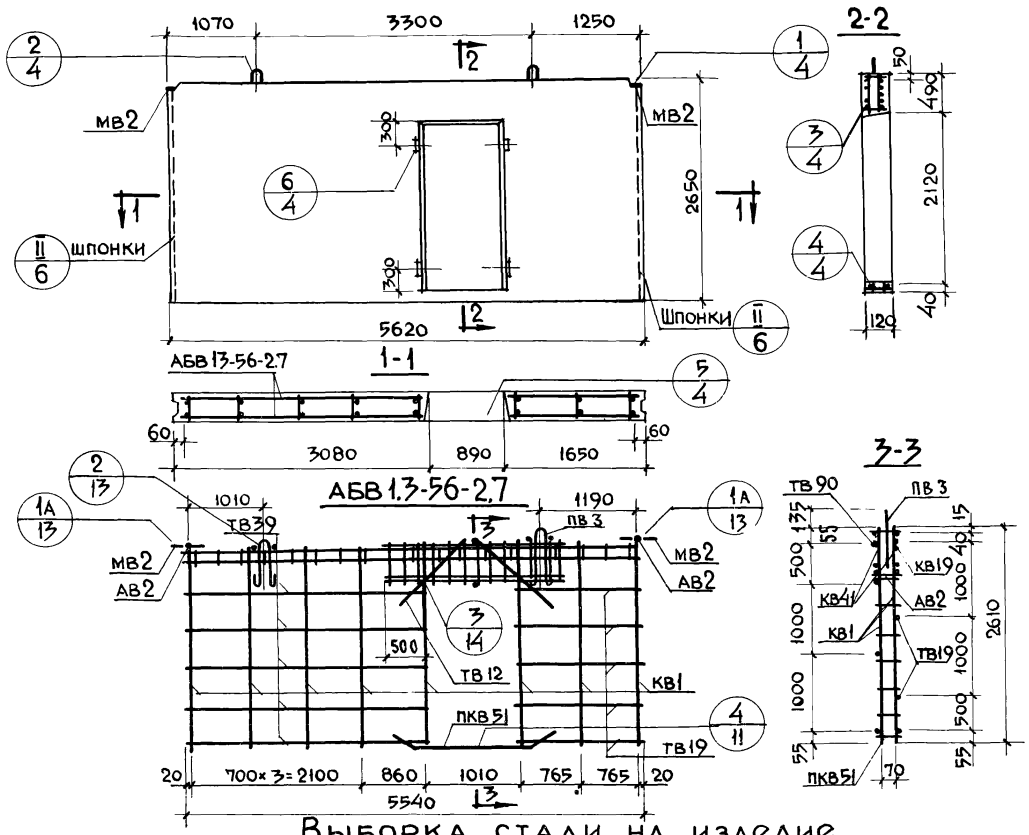

Характеристика изделия

Объем бетона		$м^3$	1,554
То же на 1 $м^2$ изделия			0,120
Вес		кг	3880
Площадь	Панели брутто	$м^2$	14.9
	Проема		1.87
	Панели нетто		13.03
Марка бетона			150

Спецификация арматурных и закладных деталей на блок

Марка детали	К-во шт.	N листа	N альбома
КВ 1	8	1	Выпуск 2-1
КВ 19	1	2	
КВ 41	2	3	
ПКВ 51	1	4	
ТВ 19	6	5	
ТВ 39	6	6	
ТВ 90	1	7	
ТВ 121	4	7	
АВ 2	8	4	
МВ 2	2	8	
ПВ 3	2	4	

Выборка стали на изделие

Класс или марка стали	AIII		AII		AI		BI		Вст.3кп		На изделие кг			На 1 $м^2$ изделия кг		
Диаметр, профиль	ф8	ф12	ф10		ф14		ф4	ф5	-60×8		Армат. дет.	Закл. дет.	Всего	Армат. дет.	Закл. дет.	Всего
Длина, м	16.80	3.20	1.57		2.80		40.46	68.68	0.20							
Вес, кг	6.64	2.84	0.97		3.38		3.97	10.58	0.76		27.41	1.73	29.14	2.10	0.13	2.23

Примечание

Детали опалубки и армирования см. выпуск 0-1 данной серии

ТК	Панели толщиной 120 мм	Серия 1.131-1	
1971	Панель В1.3-56.27.12-2.7. Арматурный блок АБВ 1.3-56-2.7	Выпуск 1-1	Лист 69

Согласовано: Ст. науч. сотр. В. Королёв; Гл. технолог Н. Гайсинский

Нач. отд. № 1 Б. Шляпин; Гл. инж. отд. Н. Росинский; Гл. инж. пр. Н. Росинский; Рук. гр. М. Бурова; Инженер Е. Чукавина; Проверил Рук. гр. Д. Умедман

Дата; Инв. N; Взамен

ЦНИИЭП ЖИЛИЩА

11770-02 84

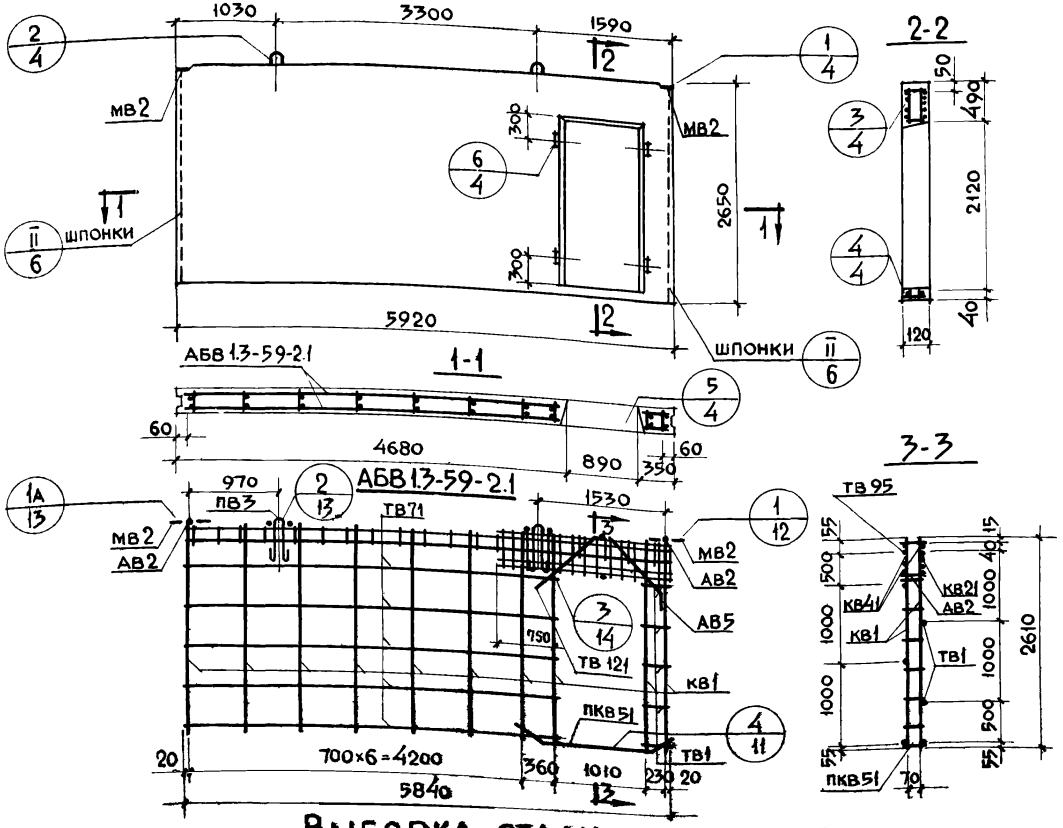

Характеристика изделия

Объем бетона		$м^3$	1.647
То же на $1 м^2$ изделия			0.120
Вес		кг	4120
Площадь	Панели брутто	$м^2$	15.7
	Проема		1.87
	Панели нетто		13.83
Марка бетона			150

Спецификация арматурных и закладных деталей на блок

Марка детали	К-во шт.	№ листа	№ альбома
КВ1	10	1	В выпуск 2-1
КВ21	1	2	
КВ41	2	3	
ПКВ51	1	4	
ТВ1	6	5	
ТВ71	6	6	
ТВ95	1	7	
ТВ121	2	7	
АВ2	8	4	
АВ5	2	4	
МВ2	2	8	
ПВ3	2	4	

Выборка стали на изделие

Класс или марка стали	AIII	AII		AI		BI		Вст.3кп		На изделие кг			На $1 м^2$ изделия кг		
Диаметр, профиль	ф8	ф12	ф10		ф14		ф4	ф5	-60×8		Армат. дет.	Закл. дет.	Всего	Армат. дет.	Закл. дет.	Всего
Длина, м	16.80	3.20	1.57		2.80		44.06	79.72	0.20							
Вес, кг	6.64	2.84	0.97		3.38		4.32	12.28	0.76		29.46	1.73	31.19	2.13	0.13	2.26

Примечание
Детали опалубки и армирования см. выпуск 0-1 данной серии

ТК 1971

Панели толщиной 120 мм

Панель В 1.3-59.27.12-2.1. Арматурный блок АБВ 1.3-59-2.1

Серия 1.131-1
Выпуск 1-1 Лист 70

11770-02 85

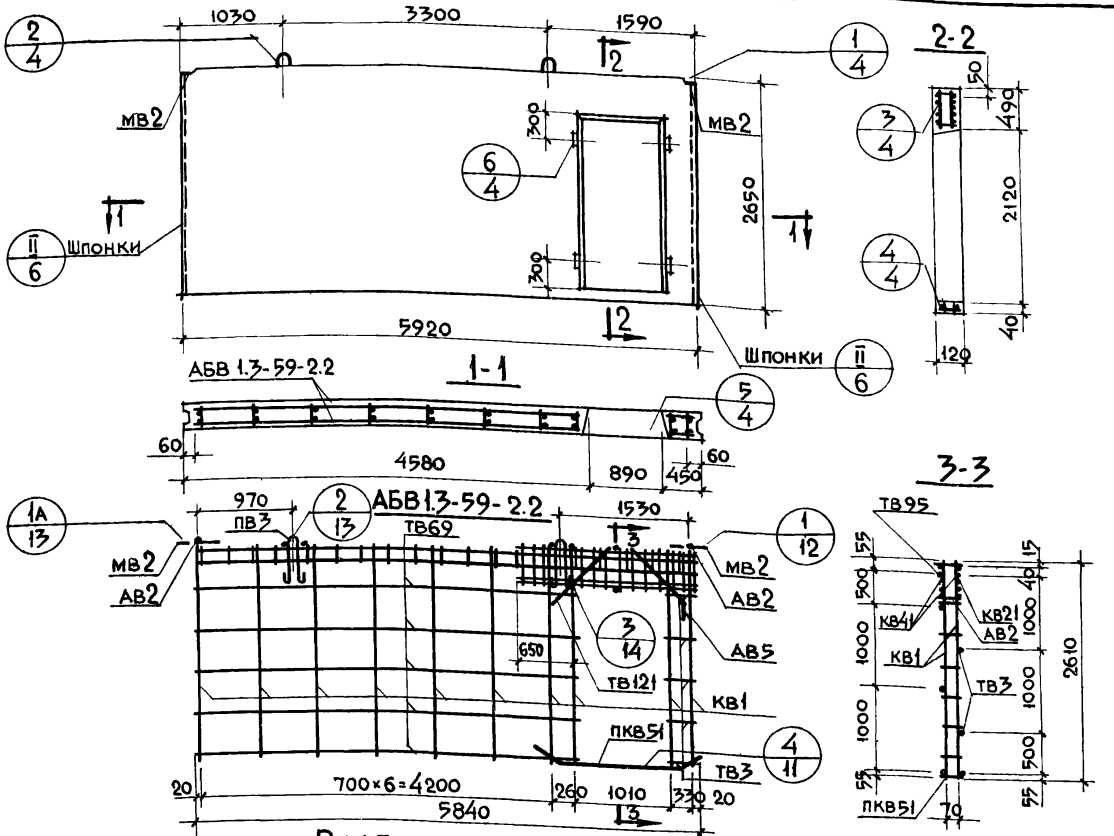

Характеристика изделия

Объем бетона		$м^3$	1.647
То же на $1 м^2$ изделия		$м^3$	0.120
Вес		кг	4120
Площадь	Панели брутто	$м^2$	15.7
	Проема	$м^2$	1.87
	Панели нетто	$м^2$	13.83
Марка бетона			150

Спецификация арматурных и закладных деталей на блок

Марка детали	К-во шт.	№ листа	№ альбома
КВ1	10	1	Выпуск 2-1
КВ21	1	2	
КВ41	1	3	
ПКВ51	1	4	
ТВ3	6	5	
ТВ69	6	6	
ТВ95	1	7	
ТВ121	2	7	
АВ2	8	4	
АВ5	2	4	
МВ2	2	8	
ПВ3	2	4	

Выборка стали на изделие

Класс или марка стали	AIII		AII	AI		BI		Вст.3кп	На изделие кг			На $1 м^2$ изделия кг		
Диаметр, профиль	ф8	ф12	ф10	ф14		ф4	ф5	-60×8	Армат. дет.	Закл. дет.	Всего	Армат. дет.	Закл. дет.	Всего
Длина, м	16.80	3.20	1,57	2.80		44.06	79.72	0.20						
Вес, кг	6.64	2.84	0.97	3.38		4.32	12.28	0.76	29.46	1.73	31.19	2.13	0.13	2.26

Примечание
Детали опалубки и армирования см. выпуск 0-1 данной серии

ТК 1971

Панели толщиной 120 мм

Панель В1.3-59.27.12-2.2. Арматурный блок АБВ 1.3-59-2.2

Серия 1.131-1
Выпуск 1-1 Лист 71

11770-02 8

Согласовано: Ст. науч. сотр. В. Королёв; Гл. технолог Н. Лаисинский
Проверил: Рук. гр. Д. Мединан; Рук. гр. Е. Чукавина; Гл. инж. пр. И. Бурова; Гл. инж. Н. Росинский; Гл. инж. ОТ Н. Росинский
Нач. отд. Т. Инженер Б. Шляпин
ЦНИИЭП жилища

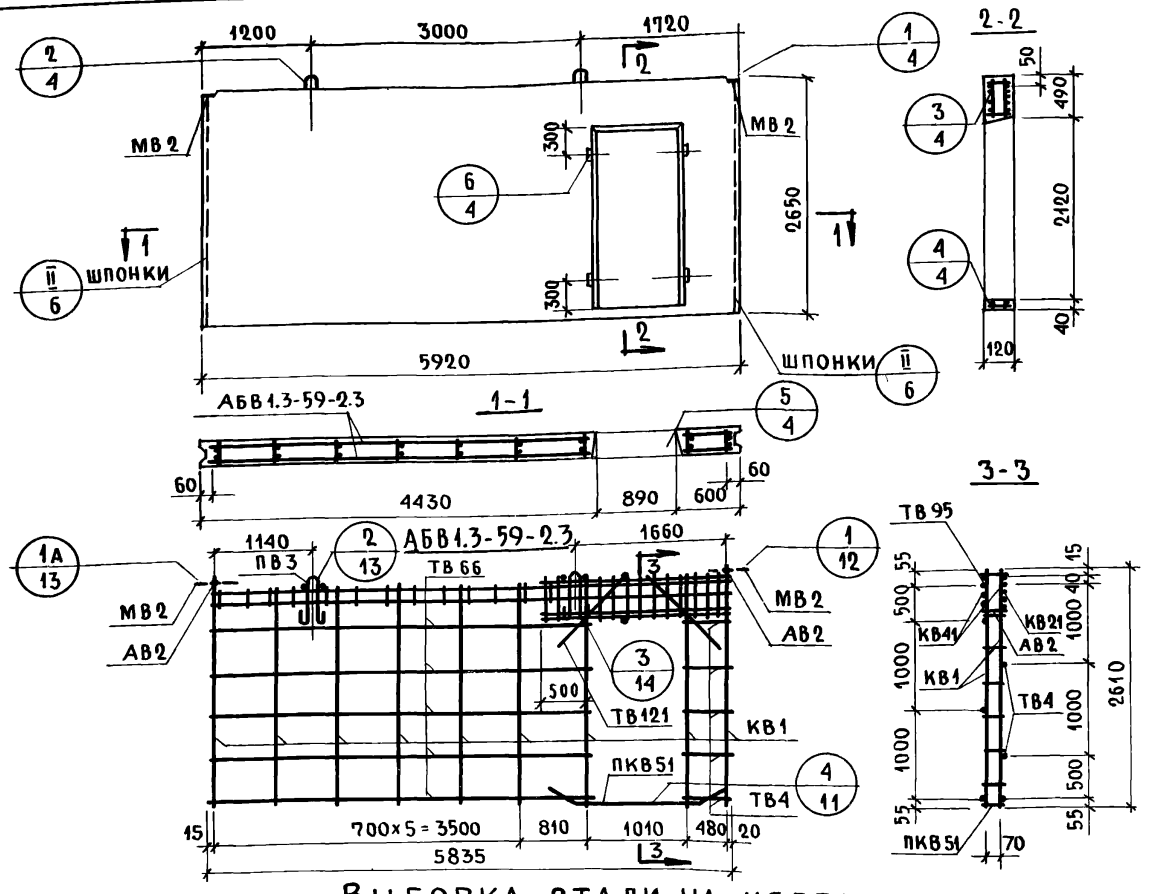

Характеристика изделия

Объем бетона		$м^3$	1.647
То же на $1 м^2$ изделия		$м^3$	0.120
Вес		кг	4120
Площадь	Панели брутто	$м^2$	15.7
	Проема	$м^2$	1.87
	Панели нетто	$м^2$	13.83
Марка бетона			150

Спецификация арматурных и закладных деталей на блок

Марка детали	К-во шт.	№ листа	№ альбома
КВ1	9	1	Выпуск 2-1
КВ21	1	2	
КВ41	2	3	
ПКВ51	1	4	
ТВ4	6	5	
ТВ66	6	6	
ТВ95	1	7	
ТВ121	4	7	
АВ2	8	4	
МВ2	2	8	
ПВ3	2	4	

Выборка стали на изделие

Класс или марка стали	А III		А II		А I		В I		В Ст.3кп		На изделие кг			На $1 м^2$ изделия кг		
Диаметр, профиль	ф 8	ф12	ф10		ф14		ф 4	ф 5	-60×8		Армат. дет.	Закл. дет.	Всего	Армат. дет.	Закл. дет.	Всего
Длина, м	16,80	3,20	1.57		2.80		43.36	74.50	0.20							
Вес, кг	6,64	2.84	0.97		3.38		4.25	11.48	0.76		28.59	1.73	30.32	2.07	0.13	2.20

Примечание

Детали опалубки и армирования см. выпуск 0-1 данной серии

ТК	Панели толщиной 120 мм	Серия 1.131-1	
1971	Панель В13-59.27.12-2.3. Арматурный блок АБВ1.3-59-2.3	Выпуск 1-1	Лист 72

11770-02 87

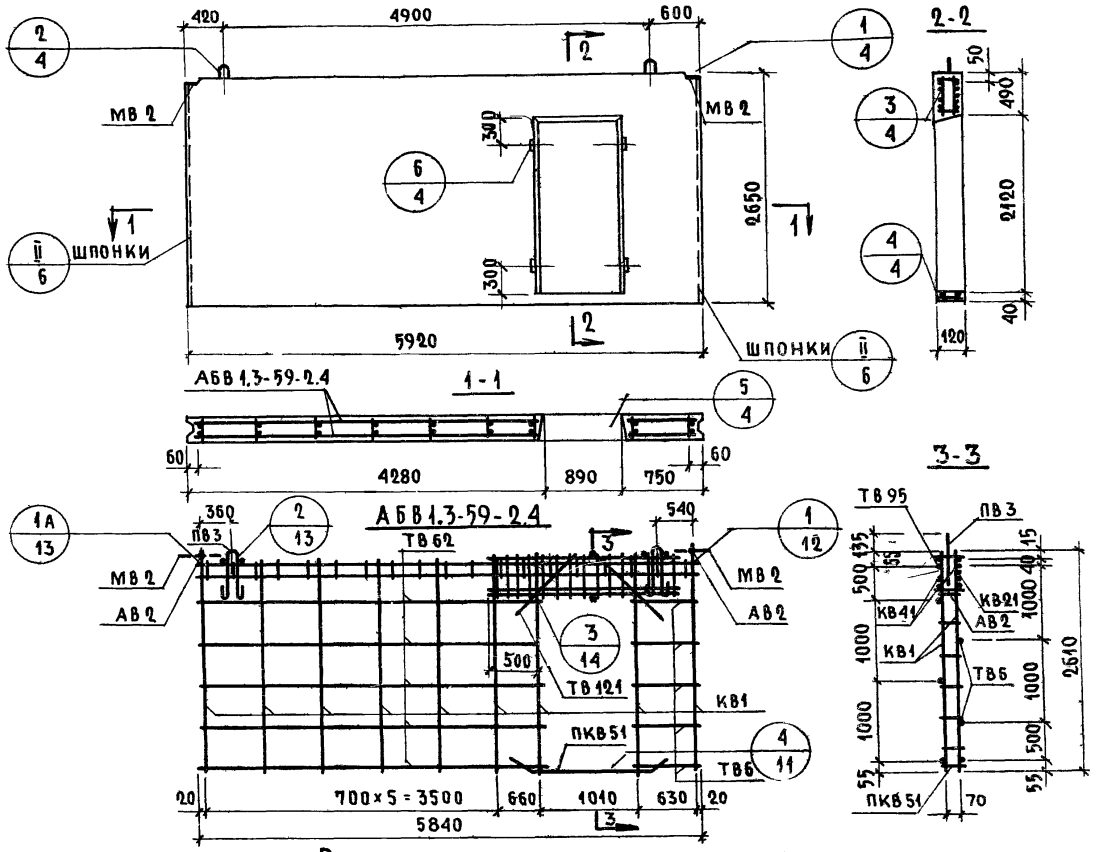

Характеристика изделия

Объем бетона		$м^3$	1.647
То же на $1 м^2$ изделия		$м^3$	0.120
Вес		кг	4120
Площадь	Панели брутто	$м^2$	15.7
	Проема	$м^2$	1.87
	Панели нетто	$м^2$	13.83
Марка бетона			150

Спецификация арматурных и закладных деталей на блок

Марка детали	К-во шт.	№ листа	№ альбома
КВ1	9	1	Выпуск 0-1
КВ21	1	2	
КВ41	2	3	
ПКВ51	1	4	
ТВ6	6	5	
ТВ62	6	6	
ТВ95	1	7	
ТВ121	4	7	
АВ2	8	4	
МВ2	2	8	
ПВ3	2	4	

Примечание.

Детали опалубки и армирования см. выпуск 0-1 данной серии

Выборка стали на изделие

Класс или марка стали	А III		А II		А I		В I		В Ст.3 кп		На изделие кг			На $1 м^2$ изделия кг		
Диаметр, профиль	ф 8	ф12	ф10		ф14		ф4	ф 5	-60×8		Армат. дет.	Закл. дет.	Всего	Армат. дет.	Закл. дет.	Всего
Длина, м	16.80	3.20	1.57		2.80		43.36	74.50	0.20							
Вес, кг	6.64	2.84	0.97		3.38		4.25	11.48	0.76		28.59	1.73	30.32	2.07	0.13	2.20

Согласовано: Ст. мастер Зайцев; Гл. технолог; В. Королев; Н. Гайсинский

Нач. отдела; Гл. инж. отд.; Гл. инж. пр.; Рук. гр.; Инженер — Б. Шляпин; Н. Росинский; Н. Росинский; М. Бурова; Е. Чукавина

Проверил: Рук. гр. Рунин; Д. Умедмян

Взамен инв. №

ТК 1971

Панели толщиной 120 мм

Панель В1.3-59.27.12-24. Арматурный блок АБВ1.3-59-2.4

Щипцы жилища

Серия 1.131-1

Выпуск 1-1 | Лист 73

11770-02 88

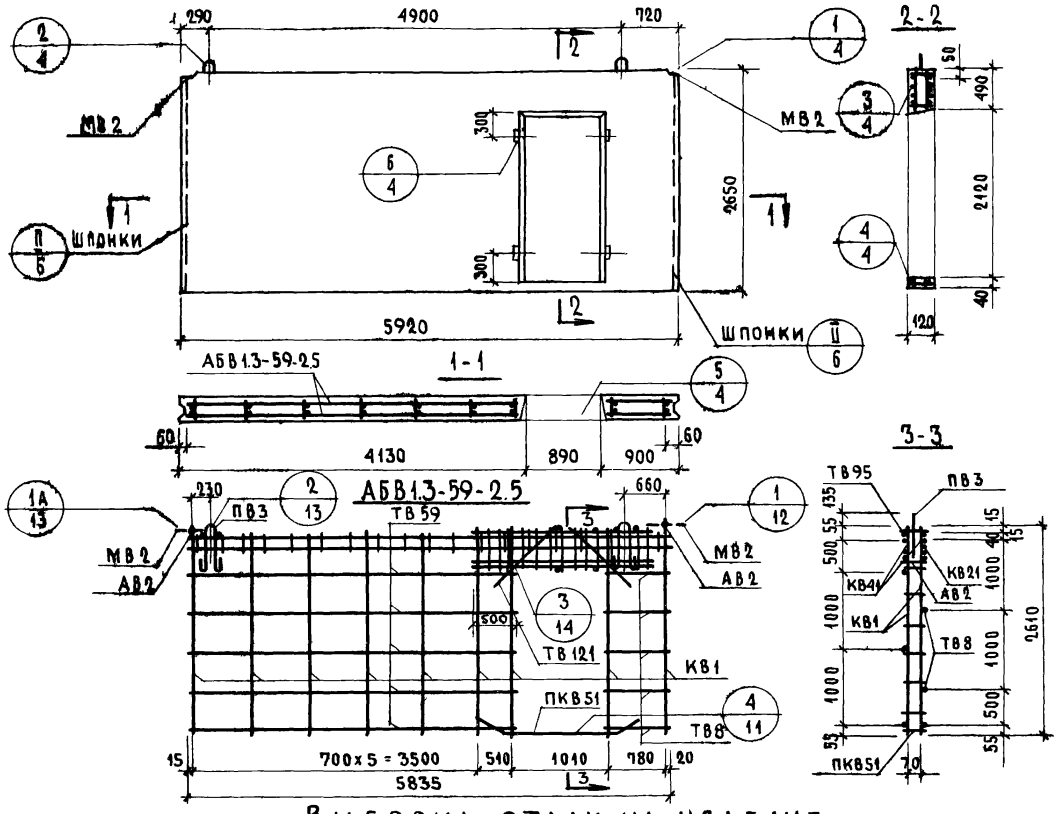

Характеристика изделия

Объем бетона		$м^3$	1.647
То же на $1 м^2$ изделия		$м^3$	0.120
Вес		кг	4120
Площадь	Панели брутто	$м^2$	15.7
	Проема	$м^2$	1.87
	Панели нетто	$м^2$	13.83
Марка бетона			150

Спецификация арматурных и закладных деталей на блок

Марка детали	К-во шт.	№ листа	№ альбома
КВ1	9	1	Выпуск 0-1
КВ21	1	2	
КВ41	2	3	
ПКВ51	1	4	
ТВ8	6	5	
ТВ59	6	6	
ТВ95	1	7	
ТВ121	4	7	
АВ2	8	4	
МВ2	2	8	
ПВ3	2	4	

Выборка стали на изделие

Класс или марка стали	A III		A II		A I		B I		B Ст.3кп		На изделие кг			На $1 м^2$ изделия кг		
Диаметр, профиль	ф8	ф12	ф10		ф14		ф4	ф5	-60х8		Армат. дет.	Закл. дет.	Всего	Армат. дет.	Закл. дет.	Всего
Длина, м	16.80	3.20	1.57		2.80		43.36	74.50	0.20							
Вес, кг	6.64	2.84	0.97		3.38		4.25	11.48	0.76		28.59	1.73	30.32	2.07	0.13	2.20

Примечание

Детали опалубки и армирования см. выпуск 0-1 данной серии

ТК 1971	Панели толщиной 120 мм	Серия 1.131-1	
	Панель В1.3-59.27.12-2.5. Арматурный блок АБВ1.3-59-2.5	Выпуск 1-1	Лист 74

11770-02 89

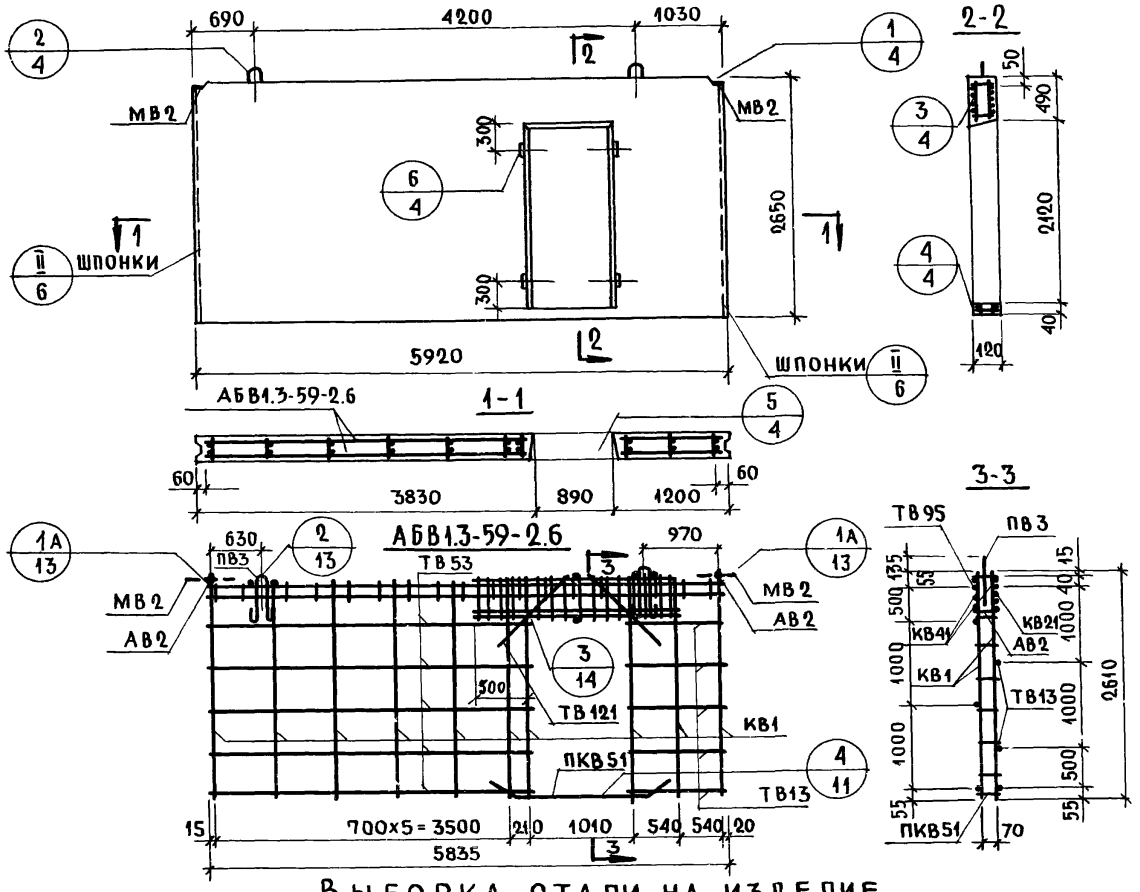

Характеристика изделия

Объем бетона		м³	1.647
То же на 1 м² изделия			0.120
Вес		кг	4120
Площадь	Панели брутто	м²	15.7
	Проема		1.87
	Панели нетто		13.85
Марка бетона			150

Спецификация арматурных и закладных деталей на блок

Марка детали	К-во шт.	№ листа	№ альбома
КВ1	10	1	Выпуск 2-1
КВ21	1	2	
КВ41	2	3	
ПКВ51	1	4	
ТВ13	6	5	
ТВ53	6	6	
ТВ95	1	7	
ТВ121	4	7	
АВ2	8	4	
МВ2	2	8	
ПВ3	2	4	

Выборка стали на изделие

Класс или марка стали	А III		А II		А I		В I		В Ст3кп		На изделие кг			На 1 м² изделия кг		
Диаметр, профиль	ф 8	ф 12	ф 10		ф 14		ф 4	ф 5	-60×8		Армат. дет.	Закл. дет.	Всего	Армат. дет.	Закл. дет.	Всего
Длина, м	16.80	3.20	1.57		2.80		44.06	79.72	0.20							
Вес, кг	6.64	2.84	0.97		3.38		4.32	12.28	0.76		29.46	1.73	31.19	2.13	0.13	2.26

Примечание

Детали опалубки и армирования см. выпуск О-1 данной серии

ТК	Панели толщиной 120 мм	Серия 1.131-1	
1971	Панель В1.3-59.27.12-2.6. Арматурный блок АБВ1.3-59-2.6	Выпуск 1-1	Лист 75

Согласовано: Ст. научн. сотр. — В. Королев; Гл. технолог — Н. Гайсинский

Проверил: Рук группы — Д. Умедман

Нач. отд. № 1 — Б. Шляпин; Гл. инж. отд. — Н. Росинский; Гл. инж. пр. — Н. Росинский; Рук. гр. — М. Бурова; Инженер — Е. Чукавина

ЦНИИЭП жилища

11770-02 90

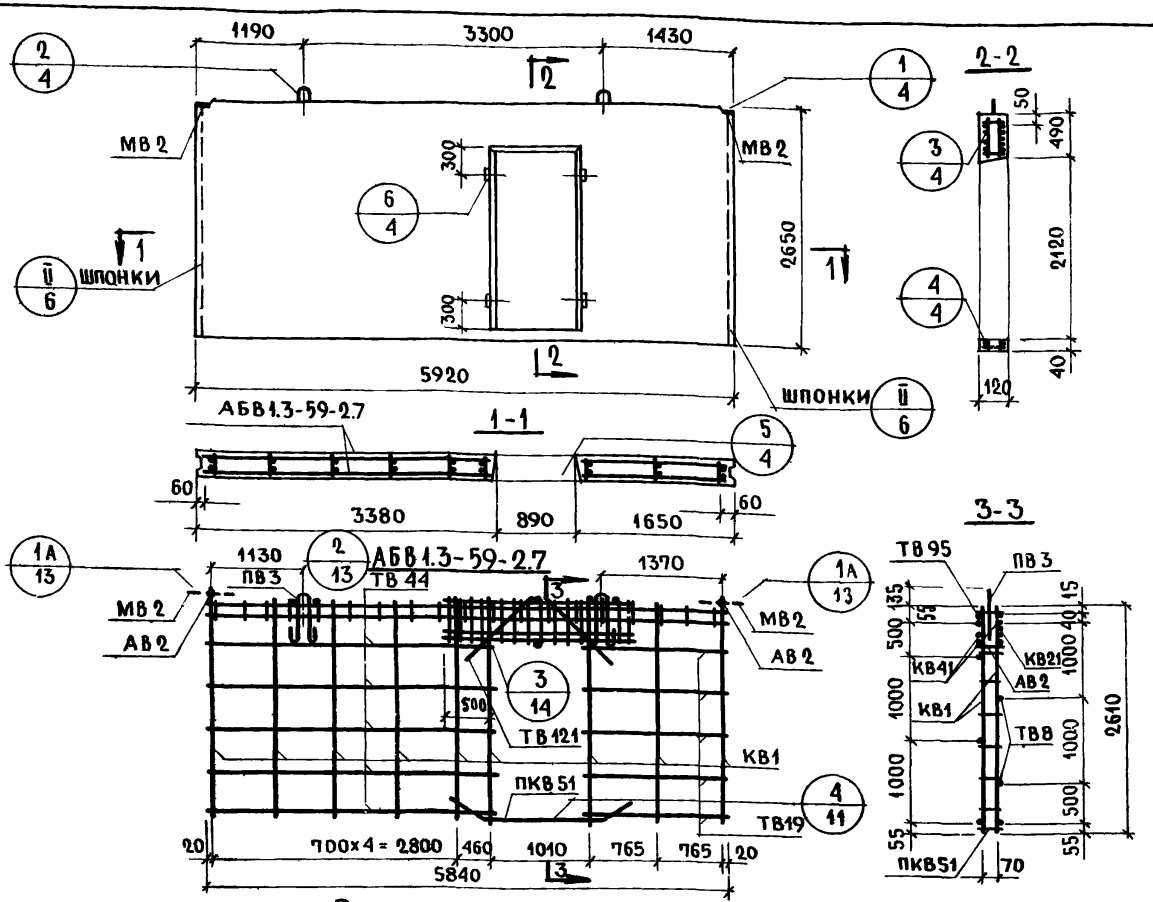

Характеристика изделия

Объем бетона		м³	1.647
То же на 1 м² изделия			0.120
Вес		кг	4120
Площадь	Панели брутто	м²	15.7
	Проема		1.87
	Панели нетто		13.83
Марка бетона			150

Спецификация арматурных и закладных деталей на блок

Марка детали	К-во шт.	№ листа	№ альбома
КВ1	9	1	Выпуск О-1
КВ21	1	2	
КВ41	2	3	
ПКВ51	1	4	
ТВ19	6	5	
ТВ44	6	6	
ТВ95	1	7	
ТВ121	4	7	
АВ2	8	4	
МВ2	2	8	
ПВ3	2	4	

Выборка стали на изделие

Класс или марка стали	AIII		AII		AI		BI		Вст3кп		На изделие кг			На 1 м² изделия кг		
Диаметр, профиль	ф8	ф12	ф10		ф14		ф4	ф5	-60×8		Армат. дет.	Закл. дет.	Всего	Армат. дет.	Закл. дет.	Всего
Длина, м	16.80	3.20	1.57		2.80		43.36	74.50	0.20							
Вес, кг	6.64	2.84	0.97		3.38		4.25	11.48	0.76		28.59	1.73	30.32	2.07	0.13	2.20

Примечание

Детали опалубки и армирования см. выпуск О-1 данной серии.

ТК 1971

Панели толщиной 120 мм

Панель В1.3-59.27.12-2.7. Арматурный блок АБВ1.3-59-2.7

Серия 1.131-1

Выпуск 1-1 | Лист 76

11770-02 91

Типовые конструкции жилища

Инженер Е.Чукавина; Рук. группы М.Бурова; Рук. группы; Проверил Н.Гамбинский; Гл. технолог; Н.Гамбинский; Взамен

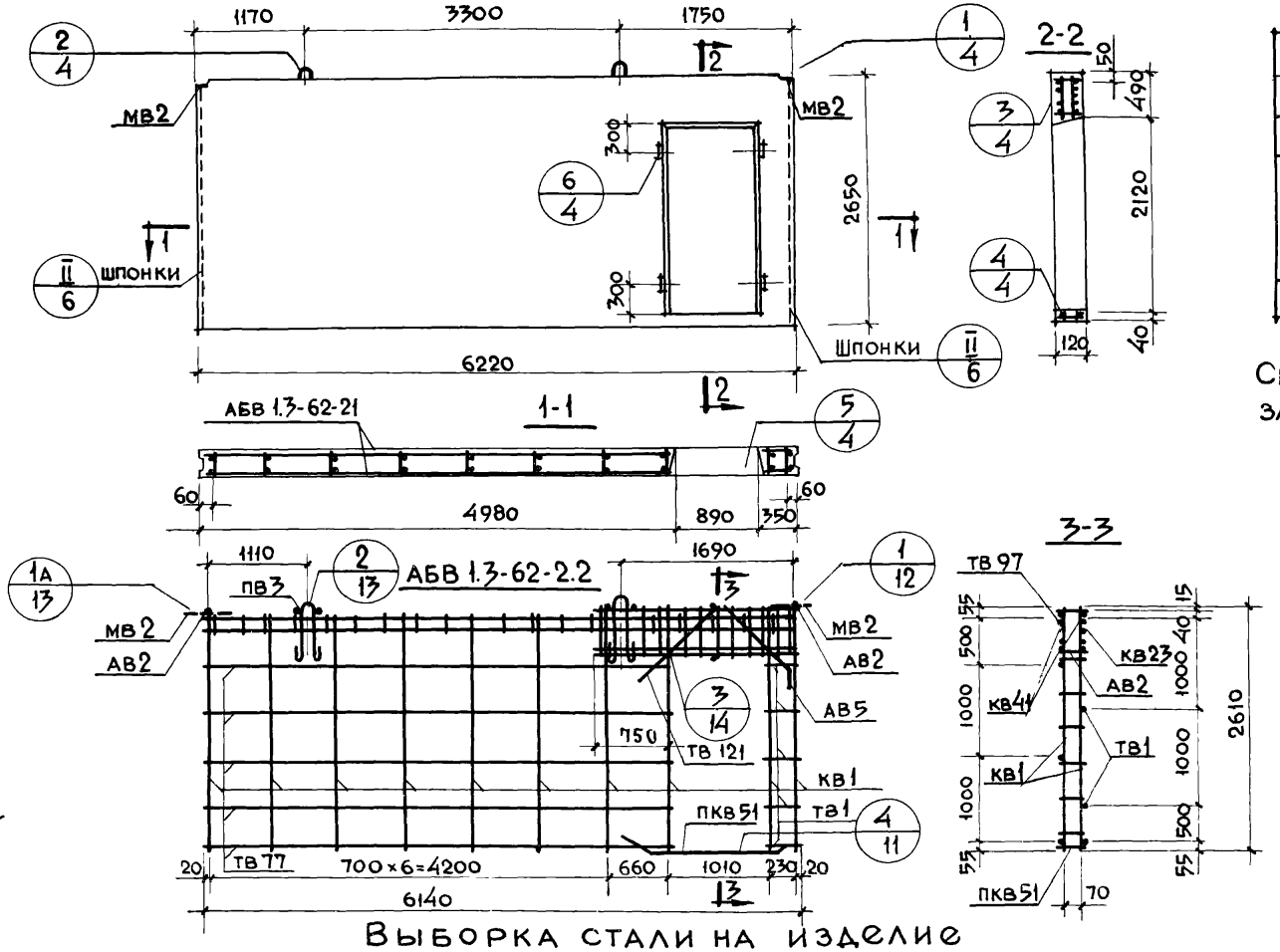

Характеристика изделия

Объем бетона		$м^3$	1.743
Тоже на $1 м^2$ изделия		$м^3$	0.120
Вес		кг	4360
Площадь	Панели брутто	$м^2$	16.5
	Проема	$м^2$	1.87
	Панели нетто	$м^2$	14.63
Марка бетона			150

Спецификация арматурных и закладных деталей на блок

Марка детали	К-во шт.	N листа	N альбома
КВ1	10	1	Выпуск 2-1
КВ23	1	2	
КВ41	2	3	
ПКВ51	1	4	
ТВ1	6	5	
ТВ77	6	6	
ТВ97	1	7	
ТВ121	2	7	
АВ2	8	4	
АВ5	2	4	
МВ2	2	8	
ПВ3	2	4	

Выборка стали на изделие

Класс или марка стали	AIII		AII		AI		BI		Вст3кп		На изделие кг			На $1 м^2$ изделия кг		
Диаметр, профиль	ф8	ф12	ф10		ф14		ф4	ф5	-60×8		Армат. дет.	Закл. дет.	Всего	Армат. дет.	Закл. дет.	Всего
Длина, м	16.80	3.20	1.57		2.80		46.26	80.32	0.20							
Вес, кг	6.64	2.84	0.97		3.38		4.53	12.37	0.76		29.77	1.73	31.50	2.03	0.12	2.15

Примечание

Детали опалубки и армирования см. выпуск 0-1 данной серии

ТК	Панели толщиной 120 мм	Серия 1.131-1	
1971	Панель В1.3-62-27.12-2.1 Арматурный блок АБВ 1.3-62-2.1	Выпуск 1-1	Лист 77

ЦНИИЭП жилища

Согласовано: Ст. науч. сотр. В. Королёв; Гл. технолог Н. Гайсинский; Проверил Д. Умедман; Б. Шляпин; Н. Росинский; Н. Росинский; М. Бурова; Рук. гр. Е. Чукавина; Нач. отд. Гл. инж. отд. Гл. инж. пр. Рук. гр. Инженер

Дата, Инв. N, Взамен

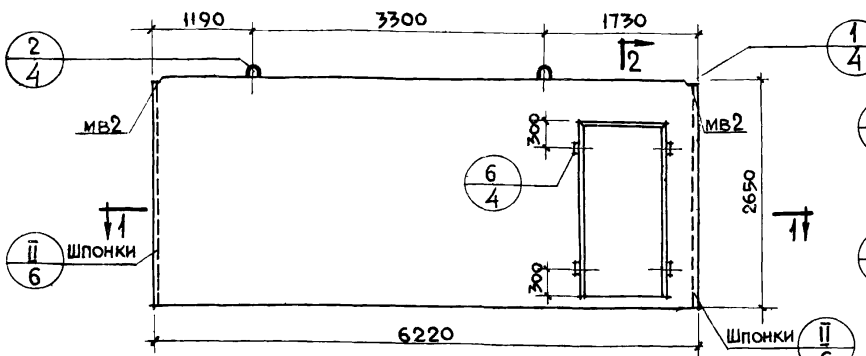

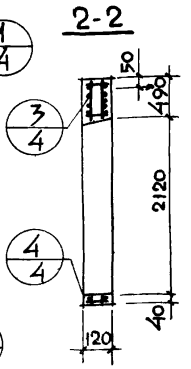

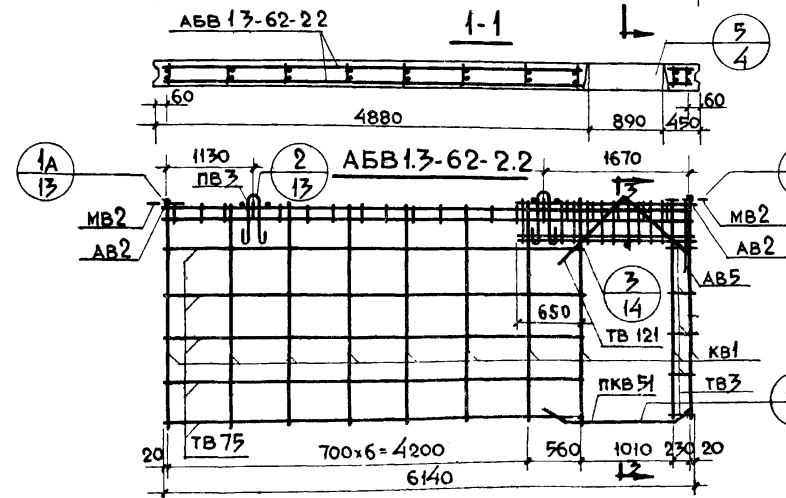

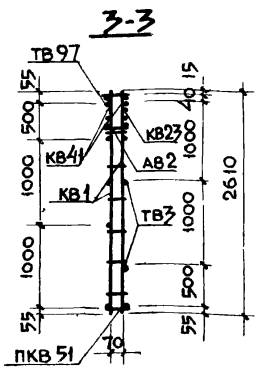

Характеристика изделия

Объем бетона		$м^3$	1.743
То же на $1 м^2$ изделия		$м^3$	0.120
Вес		кг	4360
Площадь	Панели брутто	$м^2$	16.5
	Проема	$м^2$	1.87
	Панели нетто	$м^2$	14.63
Марка бетона			150

Спецификация арматурных и закладных деталей на блок

Марка детали	К-во шт.	№ листа	№ альбома
КВ1	10	1	Выпуск 2-1
КВ23	1	2	
КВ41	2	3	
ПКВ51	1	4	
ТВ3	6	5	
ТВ75	6	6	
ТВ97	1	7	
ТВ121	2	7	
АВ2	8	4	
АВ15	2	4	
мв2	2	8	
ПВ3	2	4	

Выборка стали на изделие

Класс или марка стали	AIII		AII		AI		BI		Вст.3кп	На изделие кг			На $1 м^2$ изделия кг		
Диаметр, профиль	ф8	ф12	ф10		ф14		ф4	ф5	-60×8	Армат. дет.	Закл. дет.	Всего	Армат. дет.	Закл. дет.	Всего
Длина, м	16.80	3.20	1.57		2.80		46.26	88.32	0.20						
Вес, кг	6.64	2.84	0.97		3.38		4.54	12.37	0.76	29.77	1.73	31.50	2.03	0.12	2.15

Примечание

Детали опалубки и армирования см. выпуск 0-1 данной серии

ТК	Панели толщиной 120 мм	Серия 1.131-1	
1971	Панель В1.3-62.27.12-22. Арматурный блок АБВ1.3-62-2.2	Выпуск 1-1	Лист 78

11770-02 93

Инв.№ подл. | Подпись и дата | Взам.инв.№ | Инв.№ дубл. | Подпись и дата

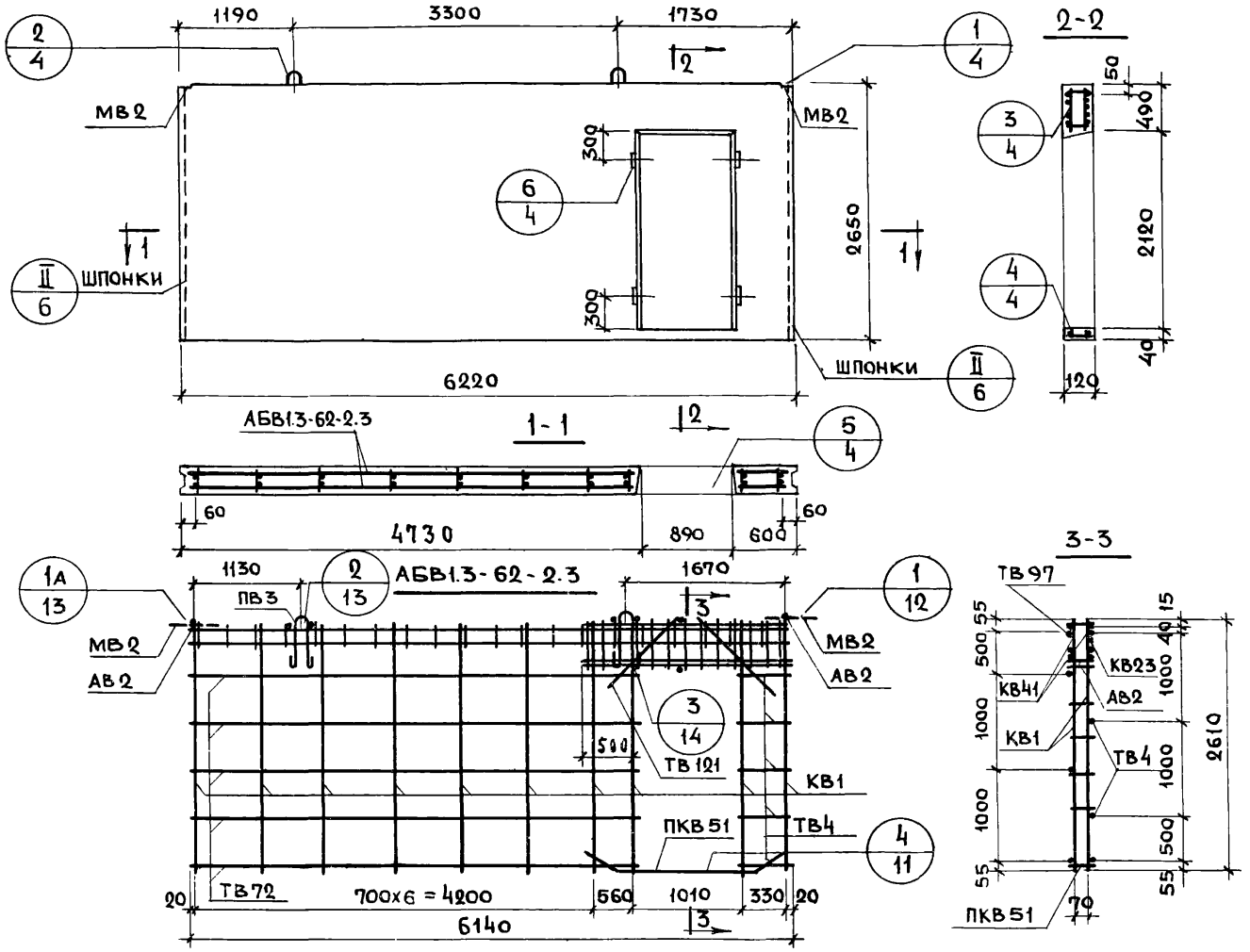

Характеристика изделия

Объем бетона		$м^3$	1.743
То же на $1 м^2$ изделия			0.120
Вес		кг	4360
Площадь	Панели брутто	$м^2$	16.5
	Проема		1.87
	Панели нетто		14.63
Марка бетона			150

Спецификация арматурных и закладных деталей на блок

Марка детали	К-во шт.	№ листа	№ альбома
КВ1	10	1	Выпуск 2-1
КВ23	1	2	
КВ41	2	3	
ПКВ51	1	4	
ТВ4	6	5	
ТВ72	6	6	
ТВ97	1	7	
ТВ121	4	7	
АВ2	8	4	
МВ2	2	8	
ПВ3	2	4	

Примечания

Детали опалубки и армирования см. выпуск 0-1 данной серии

Выборка стали на изделие

Класс или марка стали	А III		А II		А I		В I		В ст. 3 кп		На изделие кг			На $1 м^2$ изделия кг		
Диаметр, профиль	ф8	ф12	ф10		ф14		ф4	ф5	-60x8		Армат. дет.	Закл. дет.	Всего	Армат. дет.	Закл. дет.	Всего
Длина, м	16.80	3.20	1.57		2.80		46.2	80.32	0.20							
Вес, кг	6.64	2.84	0.97		3.38		4.53	12.37	0.76		29.77	1.73	31.50	2.03	0.12	2.15

ТК	Панели толщиной 120 мм	Серия 1.131-1	
1971	Панель В1.3-62.27.12-2.3. Арматурный блок АБВ1.3-62-2.3	Выпуск 1-1	Лист 79

Согласовано: Ст. науч. сотр. В. Королев; Гл. технол. Гайсинский; Дата; Инвен. №; Взамен

Проверил: Рук. гр. Умедман; Б. Шляпин; Н. Росинский; Н. Росинский; М. Бурова; Е. Чукавина; Нач. отд. №17; Гл. инж. отд.; Гл. инж. пр.; Рук. груп.; Инженер

Жилища

11770-02 9

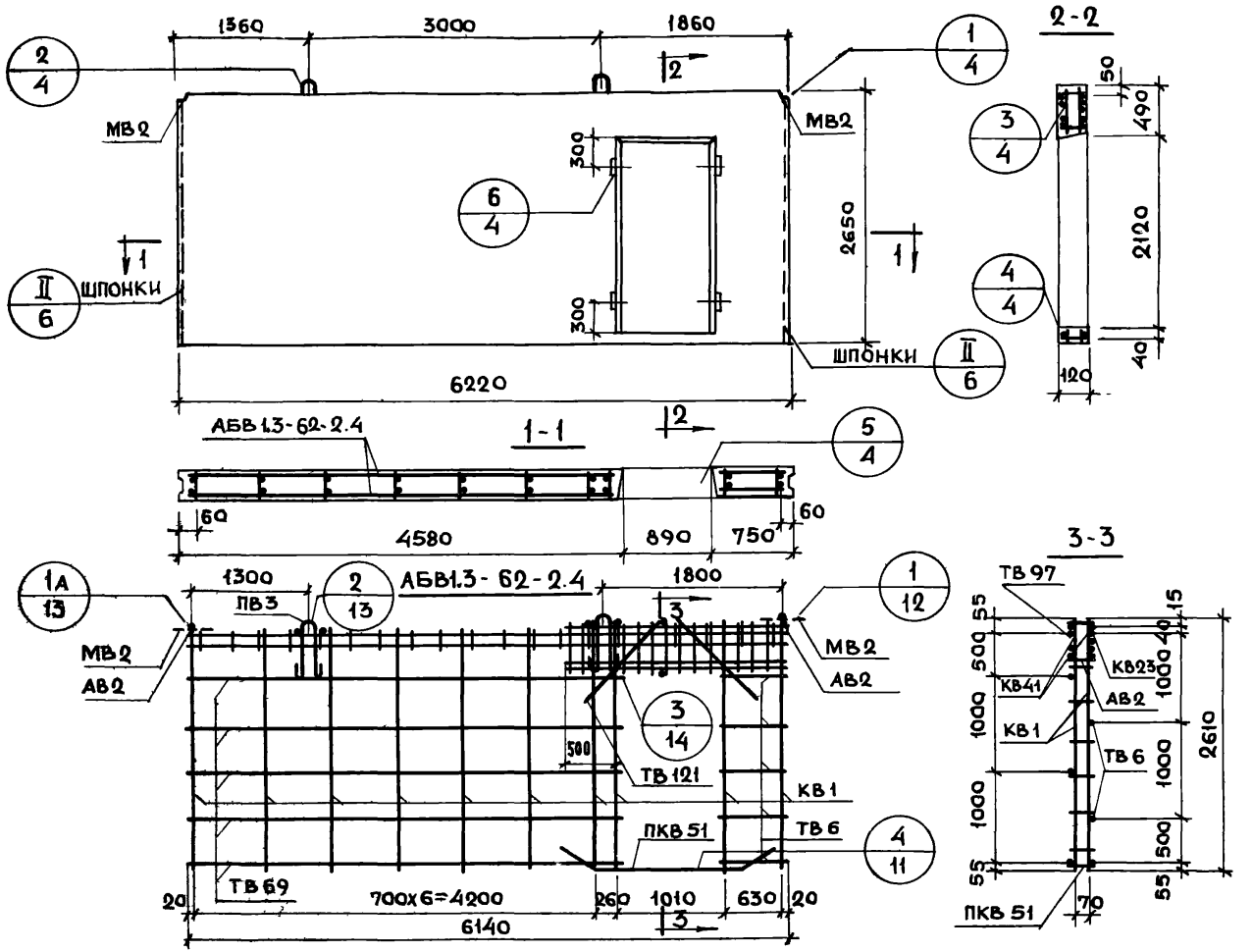

Характеристика изделия

Объем бетона		$м^3$	1.743
То же на $1м^2$ изделия		$м^3$	0.120
Вес		кг	4360
Площадь	Панели брутто	$м^2$	16.5
	Проема	$м^2$	1.87
	Панели нетто	$м^2$	14.63
Марка бетона			150

Спецификация арматурных и закладных деталей на блок

Марка детали	К-во шт.	№ листа	№ альбома
КВ1	10	1	в выпуск 0-1
КВ23	1	2	
КВ41	2	3	
ПКВ51	1	4	
ТВ6	6	5	
ТВ69	6	6	
ТВ97	1	7	
ТВ121	4	7	
АВ2	8	4	
МВ2	2	8	
ПВ3	2	4	

Выборка стали на изделие

Класс или марка стали	A-III		AII		AI		BI		В.Ст.3 кп		На изделие кг			На $1м^2$ изделия кг		
Диаметр, профиль	ф8	ф12	ф10		ф14		ф4	ф5	-60х8		Армат. дет.	Закл. дет.	Всего	Армат. дет.	Закл. дет.	Всего
Длина, м	16.80	3.20	1.57		2.80		46.26	80.32	0.20							
Вес, кг	6.64	2.84	0.97		3.38		4.53	12.37	0.76		29.77	1.73	31.50	2.03	0.12	2.15

Примечание

Детали опалубки и армирования см. выпуск 0-1 данной серии

ТК 1971	Панели толщиной 120 мм	Серия 1.131-1	
	Панель В1.3-62.27.12-2.4. Арматурный блок АБВ1.3-62-2.4	Выпуск 1-1	Лист 80

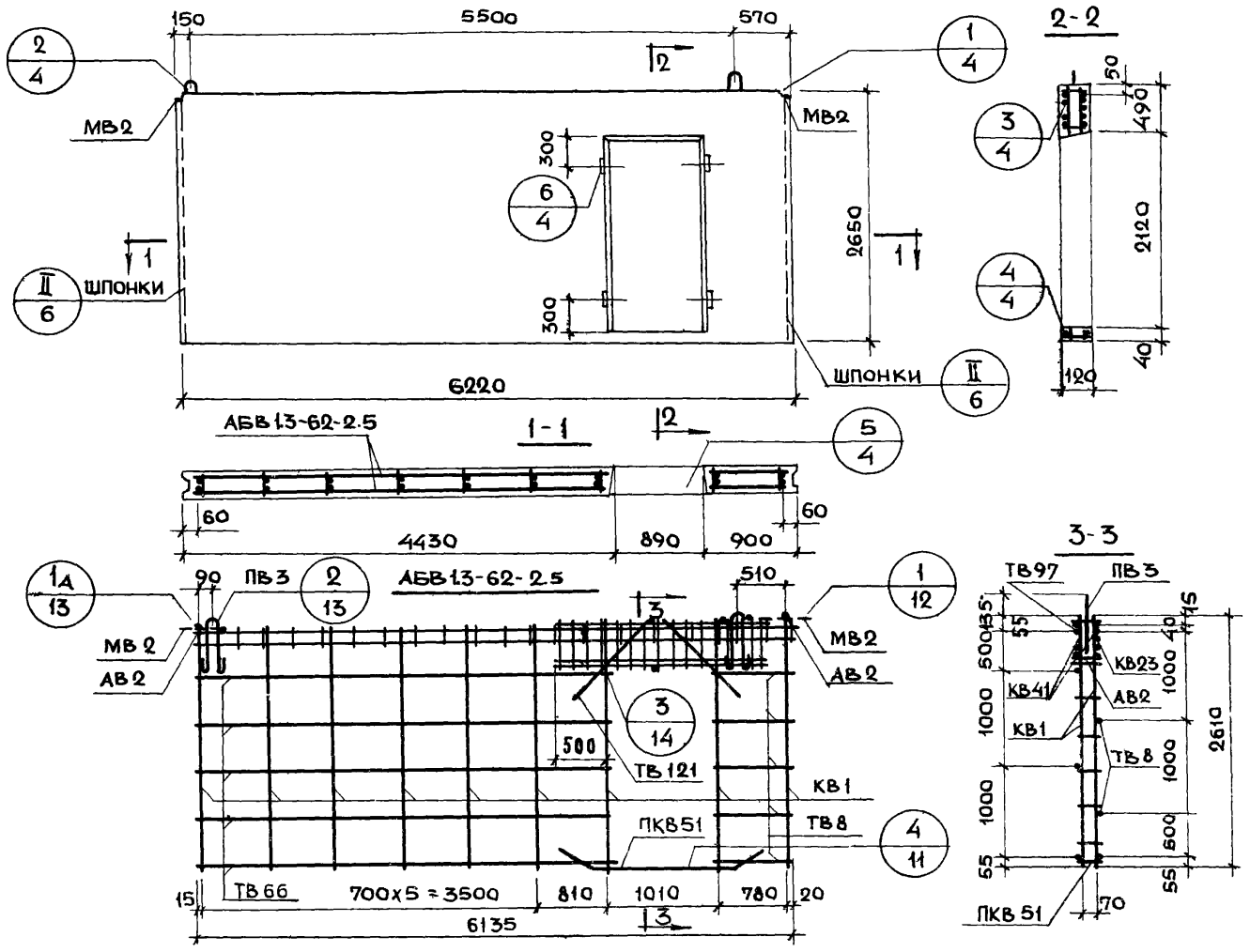

Характеристика изделия

Объем бетона		$м^3$	1.743
То же на $1 м^2$ изделия			0.120
Вес		кг	4360
площадь	Панели брутто	$м^2$	16.5
	Проема		1.87
	Панели нетто		14.63
Марка бетона			150

Спецификация арматурных и закладных деталей на блок

Марка детали	К-во шт.	№ листа	№ альбома
КВ1	9	1	Выпуск 2-1
КВ23	1	2	
КВ41	2	3	
ПКВ51	1	4	
ТВ8	6	5	
ТВ66	6	6	
ТВ97	1	7	
ТВ121	4	7	
АВ2	8	4	
МВ2	2	8	
ПВ3	2	4	

Выборка стали на изделие

Класс или марка стали	А III		А II		А I		В I		В Ст. 3 кп		На изделие кг			На $1 м^2$ изделия кг		
Диаметр, профиль	ф8	ф12	ф10		ф14		ф4	ф5	-60x8		Армат. дет.	Закл. дет.	Всего	Армат. дет.	Закл. дет.	Всего
Длина, м	16.80	3.20	1.57		2.80		45.56	75.10	0.20							
Вес, кг	6.64	2.84	0.97		3.38		4.47	11.57	0.76		28.90	1.73	30.63	1.97	0.12	2.09

Примечание

Детали опалубки и армирования см. выпуск 0-1 данной серии

ТК	Панели толщиной 120 мм	Серия 1.131-1
1971	Панель В1.3-62.27.12-2.5 Арматурный блок АБВ1.3-62-2.5	Выпуск 1-1 Лист 81

Согласовано: Ст. науч. сотр. В. Королев; Гл. технол. Гайсинский; Проверил: Рук. гр. Умедман; Нач. отд. 17 Б. Шляпин; Гл. инж. отд. Н. Росинский; Гл. инж. пр. Н. Росинский; Рук. гр. М. Бурова; Инженер Е. Чукавина; Инвент. № ; Взамен

ЦЕНИНЦ ЖИЛИЩА

11770-02 96

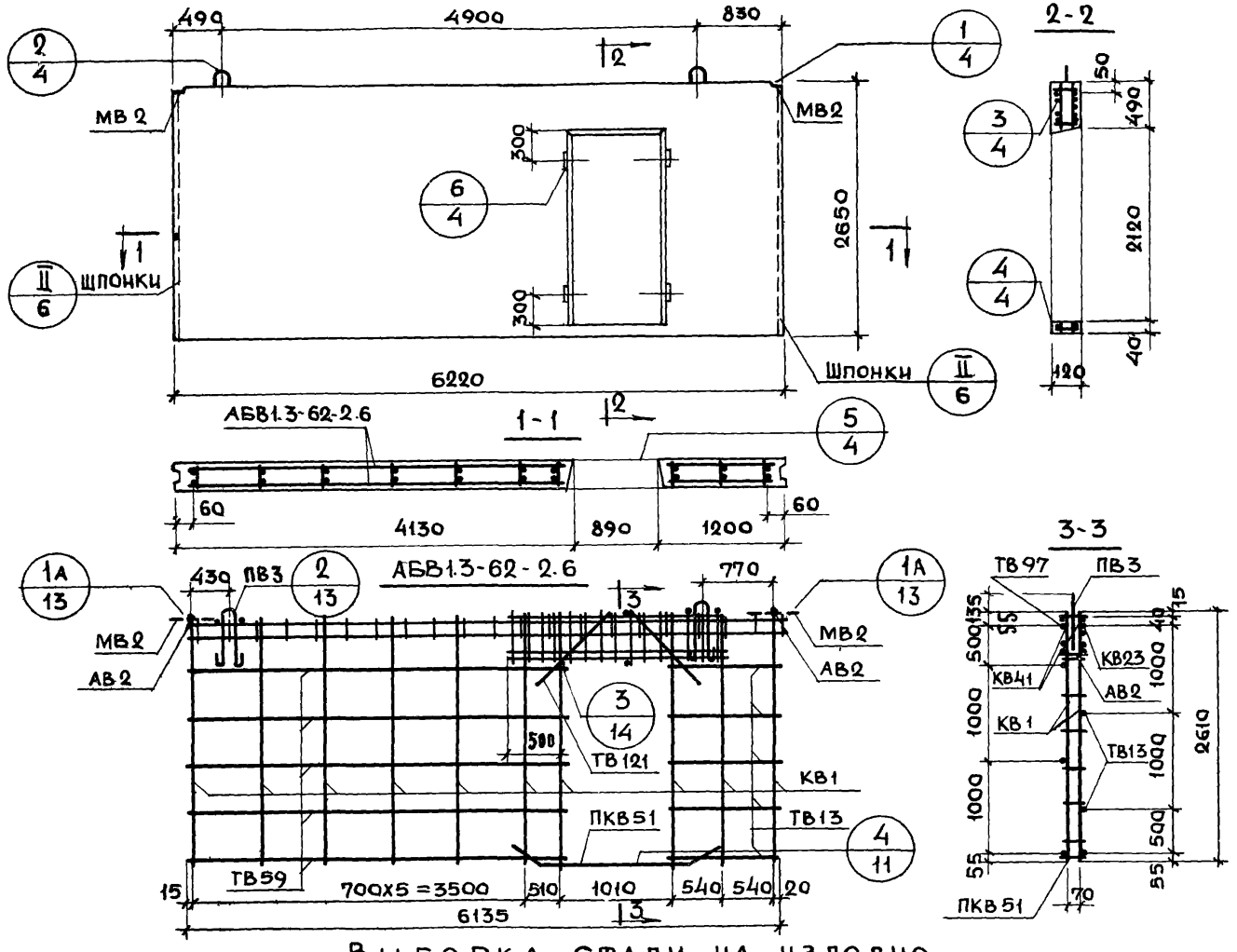

Характеристика изделия

Объем бетона		$м^3$	1.743
То же на $1 м^2$ изделия		$м^3$	0.120
Вес		кг	4360
Площадь	Панели брутто	$м^2$	16.5
	Проема	$м^2$	1.87
	Панели нетто	$м^2$	14.63
Марка бетона			150

Спецификация арматурных и закладных деталей на блок

Марка детали	К-во шт.	№ листа	№ альбома
КВ1	10	1	В выпуск 2-1
КВ23	1	2	
КВ41	2	3	
ПКВ51	1	4	
ТВ13	6	5	
ТВ59	6	6	
ТВ97	1	7	
ТВ121	4	7	
АВ2	8	4	
МВ2	2	8	
ПВ3	2	4	

Выборка стали на изделие

Класс или марка стали	AIII		AII		AI		BI		Вст. 3 кп		На изделие кг			На $1 м^2$ изделия кг		
Диаметр, профиль	ф8	ф12	ф10		ф14		ф4	ф5	-60х8		Армат. дет.	Закл. дет.	Всего	Армат. дет.	Закл. дет.	Всего
Длина, м	16.80	3.20	1.57		2.80		46.26	80.32	0.20							
Вес, кг	6.64	2.84	0.97		3.38		4.54	12.37	0.76		29.77	1.73	31.50	2.03	0.12	2.15

Примечание

Детали опалубки и армирования см. выпуск 0-1 данной серии

ТК 971	Панели толщиной 120 мм	Серия 1.131-1	
	Панель В1.3-62.27.12-2.6. Арматурный блок АБВ1.3-62-2.6	Выпуск 1-1	Лист 82

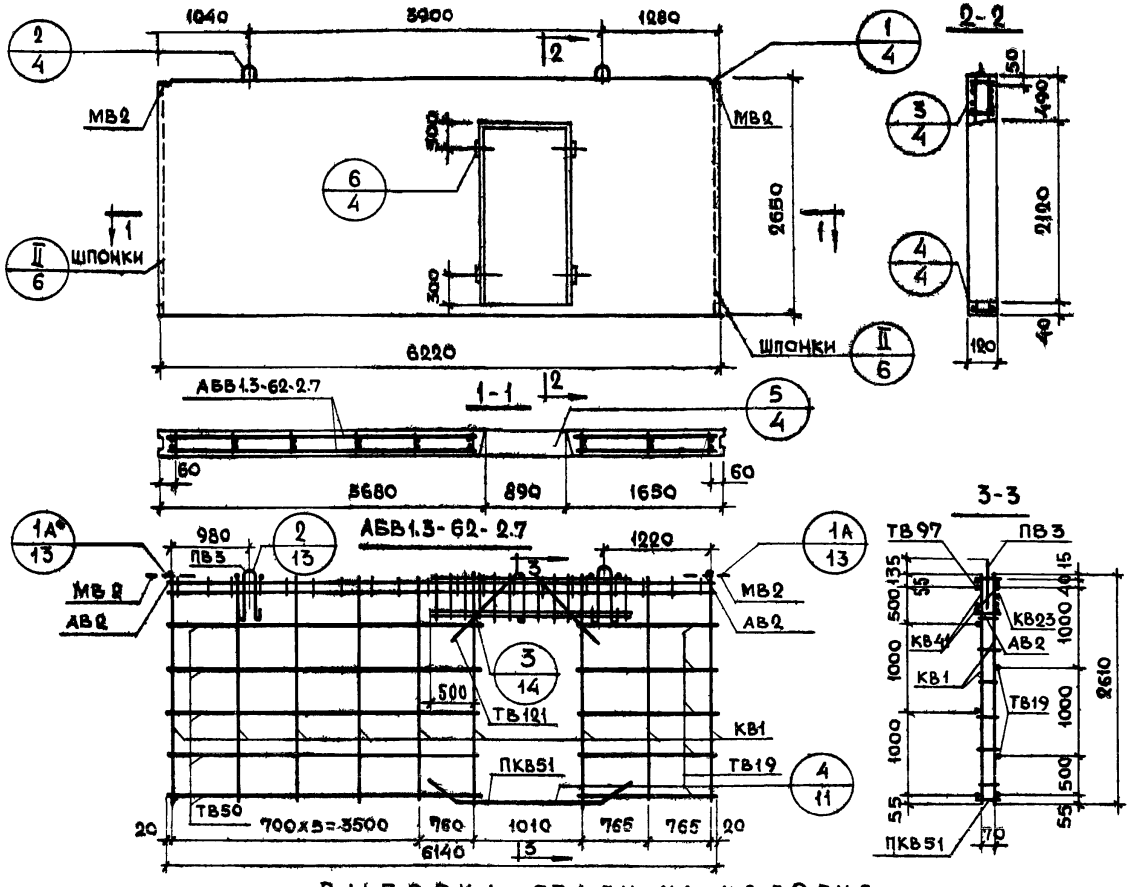

Характеристика изделия

Объем бетона	$м^3$	1.745
То же на $1 м^2$ изделия	$м^3$	0.120
Вес	кг	4360
Площадь: Панели брутто	$м^2$	16.5
Площадь: Проема	$м^2$	1.87
Площадь: Панели нетто	$м^2$	14.63
Марка бетона		150

Спецификация арматурных и закладных деталей на блок

Марка детали	К-во шт.	№ листа	№ альбома
КВ1	9	1	Выпуск 2-1
КВ23	1	2	
КВ41	2	3	
ПКВ51	1	4	
ТВ19	6	5	
ТВ50	6	6	
ТВ97	1	7	
ТВ121	4	7	
АВ2	8	4	
МВ2	2	8	
ПВ3	2	4	

Выборка стали на изделие

Класс или марка стали	AIII		AII		AI		BI		В.ст.3 кп	На изделие кг			На $1 м^2$ изделия кг		
Диаметр, профиль	ф8	ф12	ф10		ф14		ф4	ф5	-60х8	Армат. дет.	Закл. дет.	Всего	Армат. дет.	Закл. дет.	Всего
Длина, м	16.80	3.20	1.57		2.80		45.56	75.10	0.20						
Вес, кг	6.64	2.84	0.97		3.38		4.47	11.57	0.76	28.90	1.73	30.63	1.97	0.12	2.09

Примечание

Детали опалубки и армирования см. выпуск 0-1 данной серии

ТК	Панели толщиной 120 мм		Серия 1.131-1
1971	Панель В1.3-62.27.12-2.7. Арматурный блок АБВ1.3-62-2.7		Выпуск 1-1 / Лист 83

11770-02 98

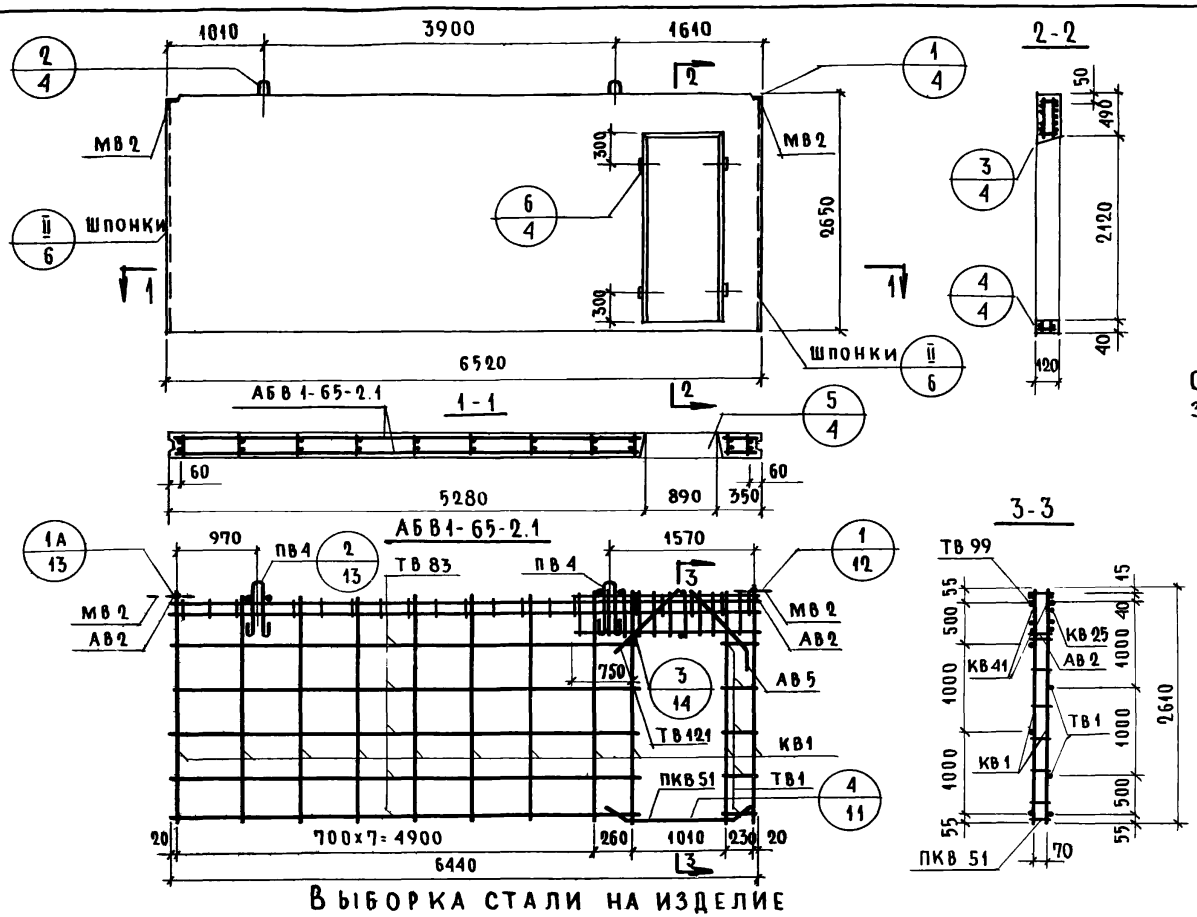

Характеристика изделия

Объем бетона		$м^3$	1.839
То же на 1 $м^2$ изделия		$м^3$	0.120
Вес		кг	4600
Площадь	Панели брутто	$м^2$	17.3
	Проема	$м^2$	1.87
	Панели нетто	$м^2$	15.43
Марка бетона			150

Спецификация арматурных и закладных деталей на блок

Марка детали	К-во шт.	№ листа	№ альбома
КВ1	11	1	Выпуск 0-1
КВ25	1	2	
КВ41	2	3	
ПКВ51	1	4	
ТВ1	6	5	
ТВ83	6	6	
ТВ99	1	7	
ТВ121	2	7	
АВ2	8	4	
АВ5	2	4	
МВ2	2	8	
ПВ4	2	4	

Выборка стали на изделие

Класс или марка стали	А III		А II		А I		В I		Вст.3кп	На изделие кг			На 1 $м^2$ изделия кг		
Диаметр, профиль	ф8	ф12	ф10		ф16		ф4	ф5	-60х8	Армат. дет.	Закл. дет.	Всего	Армат. дет.	Закл. дет.	Всего
Длина, м	16.80	3.20	1.57		3.00		49.16	86.14	0.20						
Вес, кг	6.64	2.84	0.97		4.74		4.82	13.27	0.76	32.21	1.73	34.04	2.08	0.11	2.19

Примечание.

Детали опалубки и армирования см. выпуск 0-1 данной серии.

ТК 1971	Панели толщиной 120 мм	Серия 1.131-1	
	Панель ВІ.3-65.27.12-2.1. Арматурный блок АБВ1-65-2.1	Выпуск 1-1	Лист 84

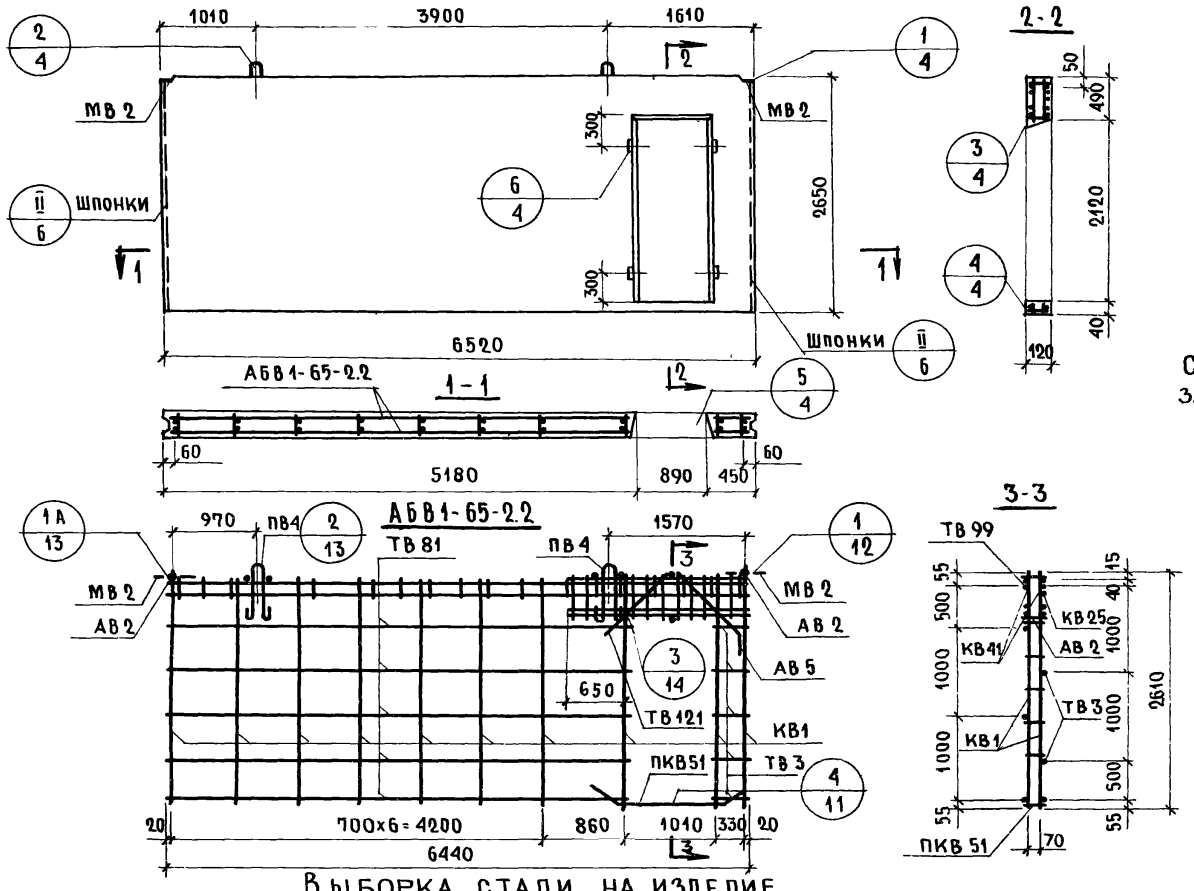

Характеристика изделия

Объем бетона		м³	1.839
То же на 1 м² изделия		м³	0.120
Вес		кг	4600
Площадь	Панели брутто	м²	17.3
	Проема	м²	1.87
	Панели нетто	м²	15.43
Марка бетона			150

Спецификация арматурных и закладных деталей на блок

Марка детали	К-во шт.	№ листа	№ альбома
КВ1	10	1	Выпуск 2-1
КВ25	1	2	
КВ41	2	3	
ПКВ51	1	4	
ТВ3	6	5	
ТВ81	6	7	
ТВ99	1	7	
ТВ121	2	7	
АВ2	8	4	
АВ5	2	4	
МВ2	2	8	
ПВ4	2	4	

Выборка стали на изделие

Класс или марка стали	AIII		AII		AI		BI		Вст.3кп		На изделие кг			На 1 м² изделия кг		
Диаметр, профиль	ф8	ф12	ф10		ф16		ф4	ф5	-60х8		Армат. дет.	Закл. дет.	Всего	Армат. дет.	Закл. дет.	Всего
Длина, м	16.80	3.20	1.57		3.00		48.46	80.92	0.20							
Вес, кг	6.64	2.84	0.97		4.74		4.75	12.46	0.76		31.43	1.73	33.16	2.04	0.11	2.15

Примечание.

Детали опалубки и армирования см. выпуск О-1 данной серии.

Щ Щ Щ ЖИЛИЩА

ТК 1971	Панели толщиной 120 мм		Серия 1.131-1
	Панель В1.3-65.27.12-2.2. Арматурный блок АБВ1-65-2.2	Выпуск 1-1	Лист 85

Согласовано: Ст. научн. сотр. В. Королев; Гл. технолог Н. Гайсинский; Гл. инж. отд. Н. Росинский; Рук. группы М. Бурова; Инженер Е. Чукавина; Проверил Ю. Умеданн; Гл. инж. пр. Н. Росинский; Рук. группы Б. Шляпин

Инв. № подл. | Дата | Взамен

11770-02 100

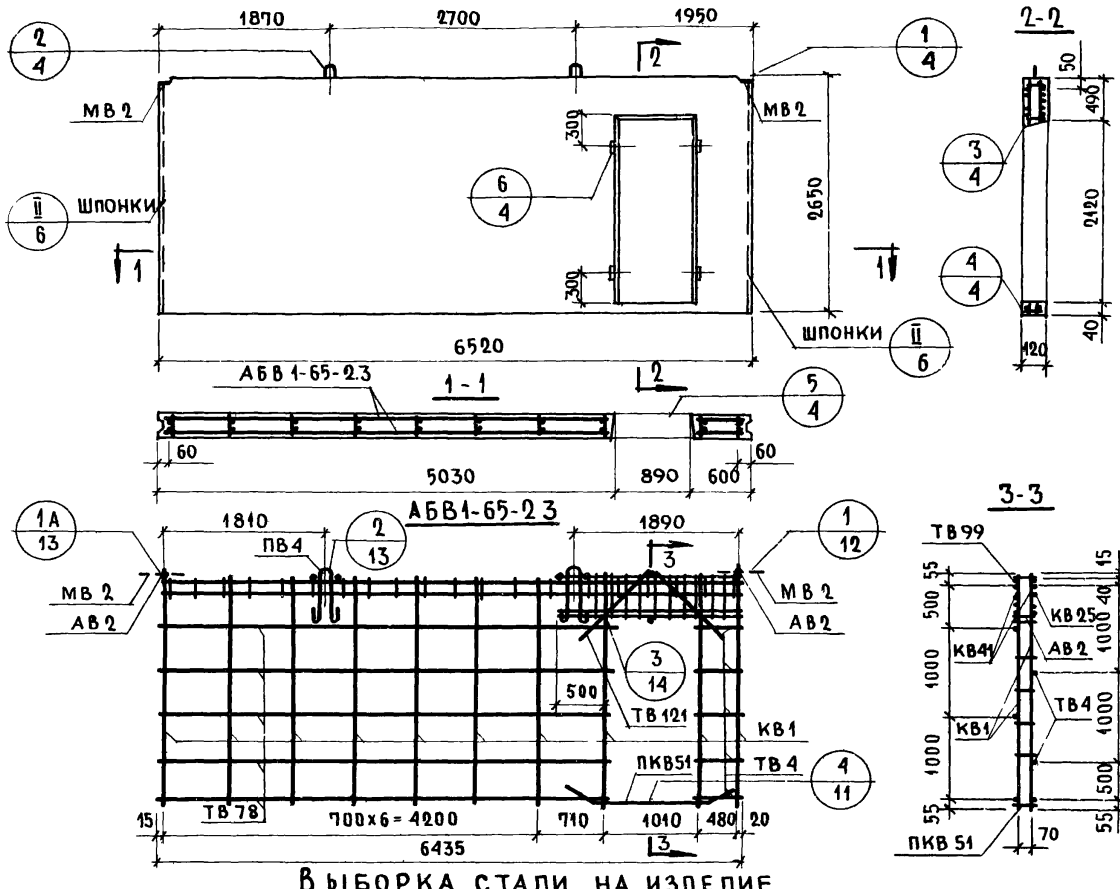

Характеристика изделия

Объем бетона		$м^3$	1.839
То же на $1 м^2$ изделия		$м^3$	0.120
Вес		кг	4600
Площадь	панели брутто	$м^2$	17.3
	проема	$м^2$	1.87
	панели нетто	$м^2$	15.43
Марка бетона			150

Спецификация арматурных и закладных деталей на блок

Марка детали	К-во шт.	№ листа	№ альбома
КВ1	10	1	Выпуск 2-1
КВ25	1	2	
КВ41	2	3	
ПКВ51	1	4	
ТВ4	6	5	
ТВ78	6	6	
ТВ99	1	7	
ТВ121	4	7	
АВ2	8	4	
МВ2	2	8	
ПВ4	2	4	

Выборка стали на изделие

Класс или марка стали	AIII		AII		AI		BI		Вст.3кп	На изделие кг			На $1 м^2$ изделия кг		
Диаметр, профиль	ф8	ф12	ф10		ф16		ф4	ф5	-60х8	Армат. дет.	Закл. дет.	Всего	Армат. дет.	Закл. дет.	Всего
Длина, м	16.80	3.20	1.57		3.00		48.40	80.92	0.20						
Вес, кг	6.64	2.84	0.97		4.74		4.75	12.46	0.76	31.43	1.73	33.16	2.04	0.11	2.15

Примечание.

Детали опалубки и армирования см. выпуск О-1 данной серии.

ТК 1971	Панели толщиной 120мм	Серия 1.131-1
	Панель В1.3-65.27.12-2.3. Арматурный блок АБВ1-65-2.3	Выпуск 1-1 / Лист 86

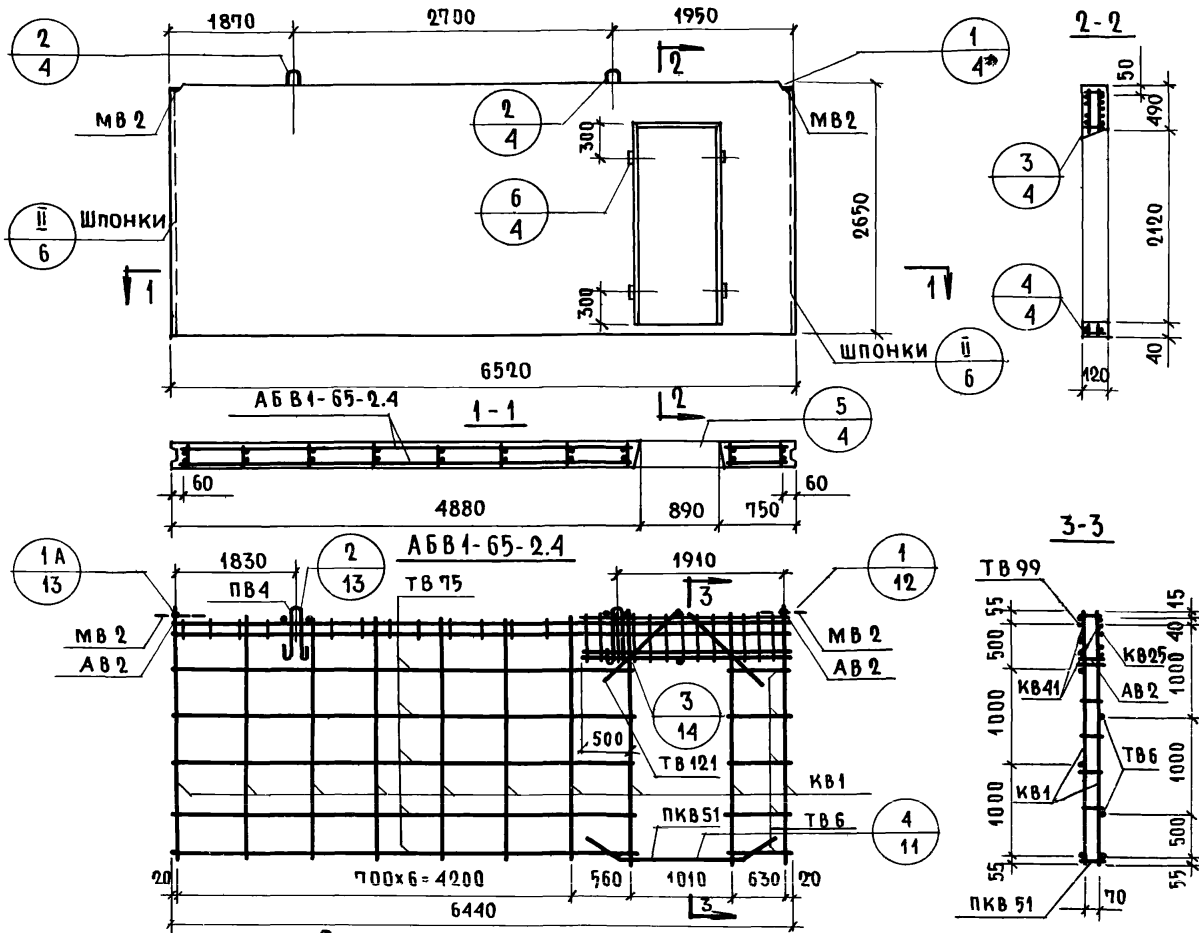

Характеристика изделия

Объем бетона		$м^3$	1.839
То же на 1 $м^2$ изделия		$м^3$	0.120
Вес		кг	4600
Площадь	Панели брутто	$м^2$	17.3
	Проема	$м^2$	1.87
	Панели нетто	$м^2$	15.43
Марка бетона			150

Спецификация арматурных и закладных деталей на блок

Марка детали	К-во шт.	№ листа	№ альбома
КВ 1	10	1	Выпуск 2-1
КВ 25	1	2	
КВ 41	2	3	
ПКВ 51	1	4	
ТВ 6	6	5	
ТВ 75	6	6	
ТВ 99	1	7	
ТВ 121	4	7	
АВ 2	8	4	
МВ 2	2	8	
ПВ 4	2	4	

Примечание

Детали опалубки и армирования см. выпуск О-1 данной серии

Выборка стали на изделие

Класс или марка стали	А III		А II		А I		В I		В ст.3 кп		На изделие кг			На 1 $м^2$ изделия кг		
Диаметр, профиль	ф 8	ф 12	ф 10		ф 16		ф 4	ф 5	-60×8		Армат. дет.	Закл. дет.	Всего	Армат. дет.	Закл. дет.	Всего
Длина, м	16.80	3.20	1.57		3.00		48.46	80.92	0.20							
Вес, кг	6.64	2.84	0.97		4.74		4.75	12.46	0.76		31.43	1.73	33.16	2.04	0.11	2.15

ТК 1971	Панели толщиной 120 мм	Серия 1.131-1	
	Панель В1.3-65.27.12-2.4. Арматурный блок АБВ1-65-2.4	Выпуск 1-1	Лист 87

Согласовано: Ст. науч. сотр. Гл. технолог — В. Королев, Г. Гайсинский. Дата. Инвен. № — Взамен

Проверил: Б. Шляпин, Н. Росинский, Н. Росинский, М. Бурова, Е. Чукавина. Рук. группы — Д. Умедман. Нач. отд. № 17, Гл. инж. отд., Гл. инж. пр., Рук. группы, Инженер

ЦЕНТРЫ ЖИЛИЩА

11770-02 102

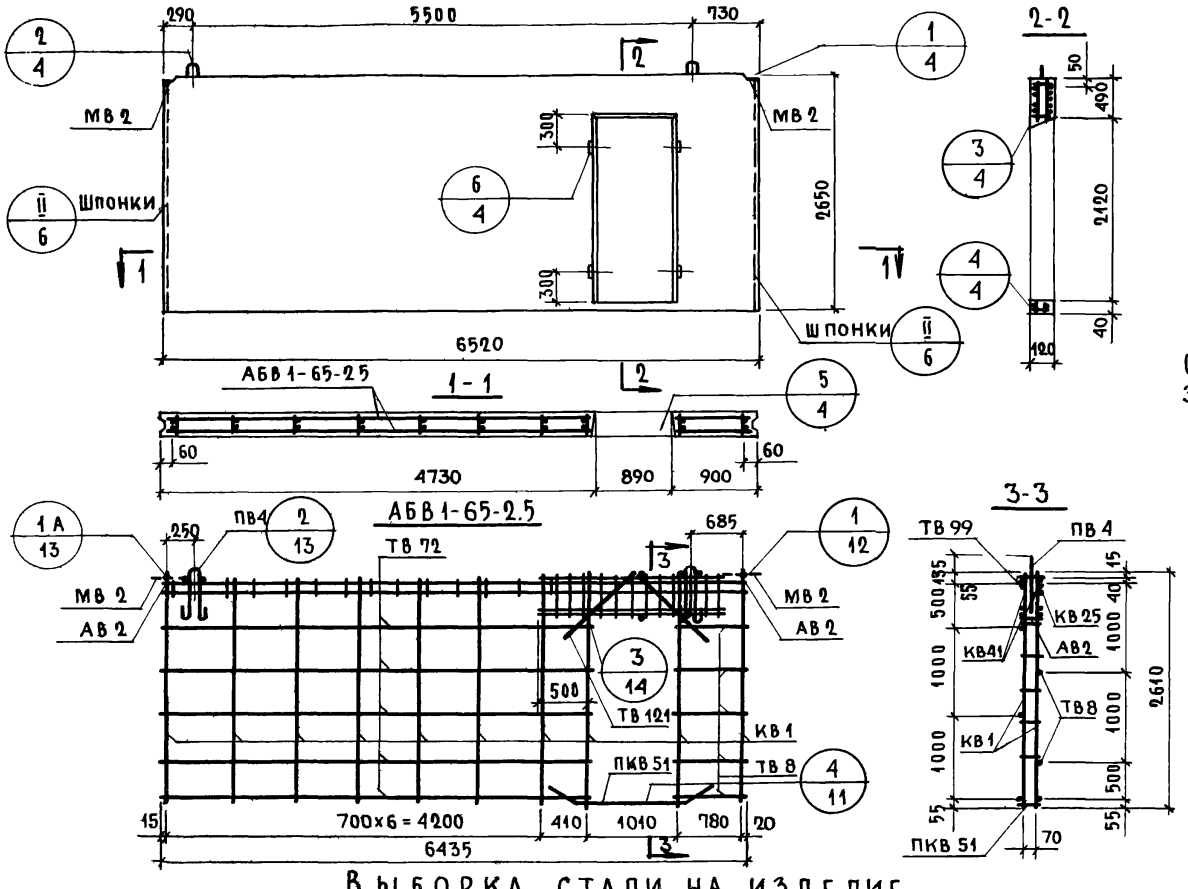

Характеристика изделия

Объем бетона		$м^3$	1.839
То же на 1 $м^2$ изделия		$м^3$	0.120
Вес		кг	4600
Площадь	Панели брутто	$м^2$	17.3
	Проема	$м^2$	1.87
	Панели нетто	$м^2$	15.43
Марка бетона			150

Спецификация арматурных и закладных деталей на блок

Марка детали	К-во шт.	№ листа	№ альбома
КВ 1	10	1	Выпуск 2-1
КВ 25	1	2	
КВ 41	1	3	
ПКВ 51	1	4	
ТВ 8	6	5	
ТВ 72	6	6	
ТВ 99	1	7	
ТВ 121	4	7	
АВ 2	8	4	
МВ 2	2	8	
ПВ 4	2	4	

Выборка стали на изделие

Класс или марка стали	AIII		AII		AI		BI		Вст.3кп		На изделие кг			На 1 $м^2$ изделия кг		
Диаметр, профиль	ф8	ф12	ф10		ф16		ф4	ф5	-60×8		Армат. дет.	Закл. дет.	Всего	Армат. дет.	Закл. дет.	Всего
Длина, м	16.80	3.20	1.57		3.00		48.40	80.92	0.20							
Вес, кг	6.64	2.84	0.97		4.74		4.75	12.46	0.76		31.43	1.73	33.16	2.04	0.11	2.15

Примечание.

Детали опалубки и армирования см. выпуск О-1 данной серии.

ТК 971	Панели толщиной 120 мм	Серия 1.131-1	
	Панель НВ13-65.27.12-2.5. Арматурный блок АБВ1-65-2.5	Выпуск 1-1	Лист 88

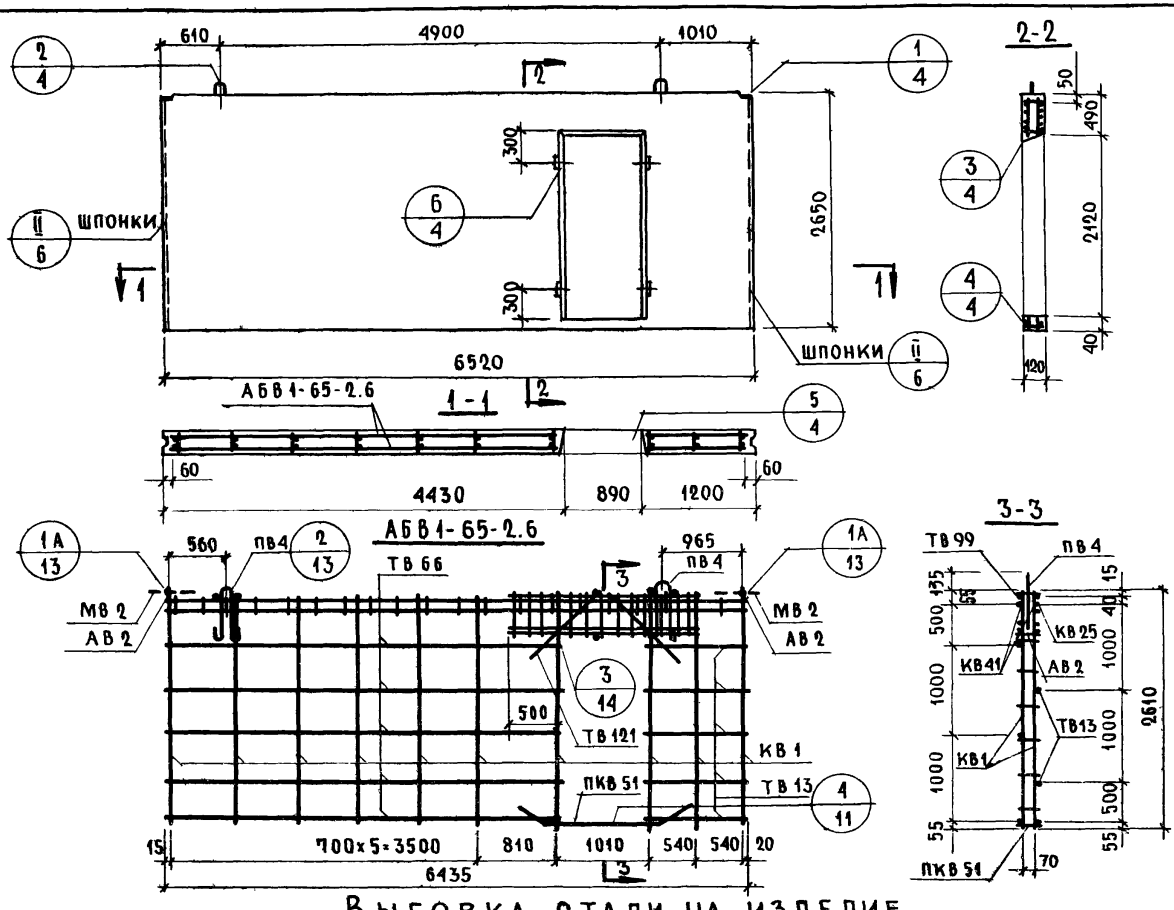

Характеристика изделия

Объем бетона	$м^3$	1.839
То же на $1 м^2$ изделия	$м^3$	0.120
Вес	кг	4600
Площадь панели брутто	$м^2$	17.3
Площадь проема	$м^2$	1.87
Площадь панели нетто	$м^2$	15.48
Марка бетона		150

Спецификация арматурных и закладных деталей на блок

Марка детали	К-во шт.	№ листа	№ альбома
КВ1	10	1	Выпуск 2-1
КВ25	1	2	
КВ41	2	3	
ПКВ51	1	4	
ТВ13	6	5	
ТВ66	6	6	
ТВ99	1	7	
ТВ121	4	7	
АВ2	8	4	
МВ2	2	8	
ПВ4	2	4	

Примечание

Детали опалубки и армирования см. выпуск 0-1 данной серии

Выборка стали на изделие

Класс или марка стали	AIII		AII		AI		BI		Ст3кп		На изделие кг			На $1 м^2$ изделия кг		
Диаметр, профиль	ф8	ф12	ф10		ф16		ф4	ф5	-60х8		Армат. дет.	Закл. дет.	Всего	Армат. дет.	Закл. дет.	Всего
Длина, м	16.80	3.20	1.57		3.00		48.46	80.92	0.20							
Вес, кг	6.64	2.84	0.97		4.74		4.75	12.46	0.76		31.43	1.73	33.16	2.04	0.11	2.15

ТК 1971

Панели толщиной 120 мм

Панель 81.3-65.27.12-2.6. Арматурный блок АБВ1-65-2.6

Серия 1.131-1

Выпуск 1-1 | Лист 89

Щит жилища

Согласовано: Дата; Инв.№; Взамен

Ст. научн. сотр. В. Королев; Гл. технолог Н. Гайсинский

Проверил: Д. Умедман; Ручн. группы Е. Чукавина; М. Бурова; Н. Росинский; Н. Росинский; Гл. инж. пр. Гл. инж. отд. Б. Шляпин

Начотдела; Ручн. группы; Инженер

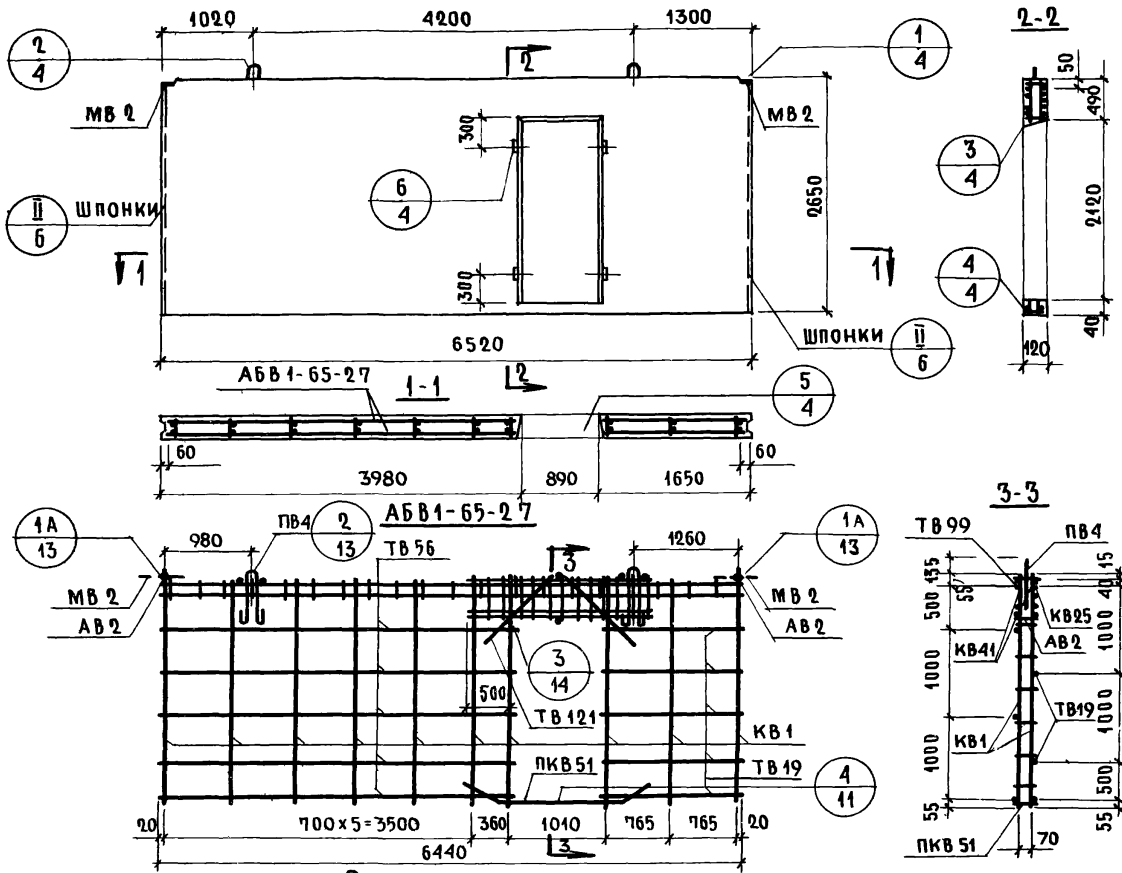

Характеристика изделия

Объем бетона		$м^3$	1.839
То же на 1 $м^2$ изделия		$м^3$	0.120
Вес		кг	4600
Площадь	Панели брутто	$м^2$	17.3
	Проема	$м^2$	1.87
	Панели нетто	$м^2$	15.43
Марка бетона			150

Спецификация арматурных и закладных деталей на блок

Марка детали	К-во шт.	№ листа	№ альбома
КВ1	10	1	Выпуск 2-1
КВ25	1	2	
КВ41	2	3	
ПКВ51	1	4	
ТВ19	6	5	
ТВ56	6	6	
ТВ99	1	7	
ТВ121	4	7	
АВ2	8	4	
МВ2	2	8	
ПВ4	2	4	

Выборка стали на изделие

Класс или марка стали	AIII		AII		AI		BI		Ст3кп		На изделие кг			На 1 $м^2$ изделия кг		
Диаметр, профиль	ф8	ф12	ф10		ф16		ф4	ф5	-60х8		Армат. дет.	Закл. дет.	Всего	Армат. дет.	Закл. дет.	Всего
Длина, м	16.80	3.20	1.57		3.00		48.46	80.92	0.20							
Вес, кг	6.64	2.84	0.97		4.74		4.75	12.47	0.76		31.43	1.73	33.16	2.04	0.11	2.15

Примечание

Детали опалубки и армирования см. выпуск 0-1 данной серии

ТК 1971	Панели толщиной 120 мм	Серия 1.131-1
	Панель ВП3-65.27.12-2.7. Арматурный блок АБВ1-65-2.7	Выпуск 1-1 / Лист 90

11770-02 105

Инженер Ефимкина | Рук. группы Д.Умедман

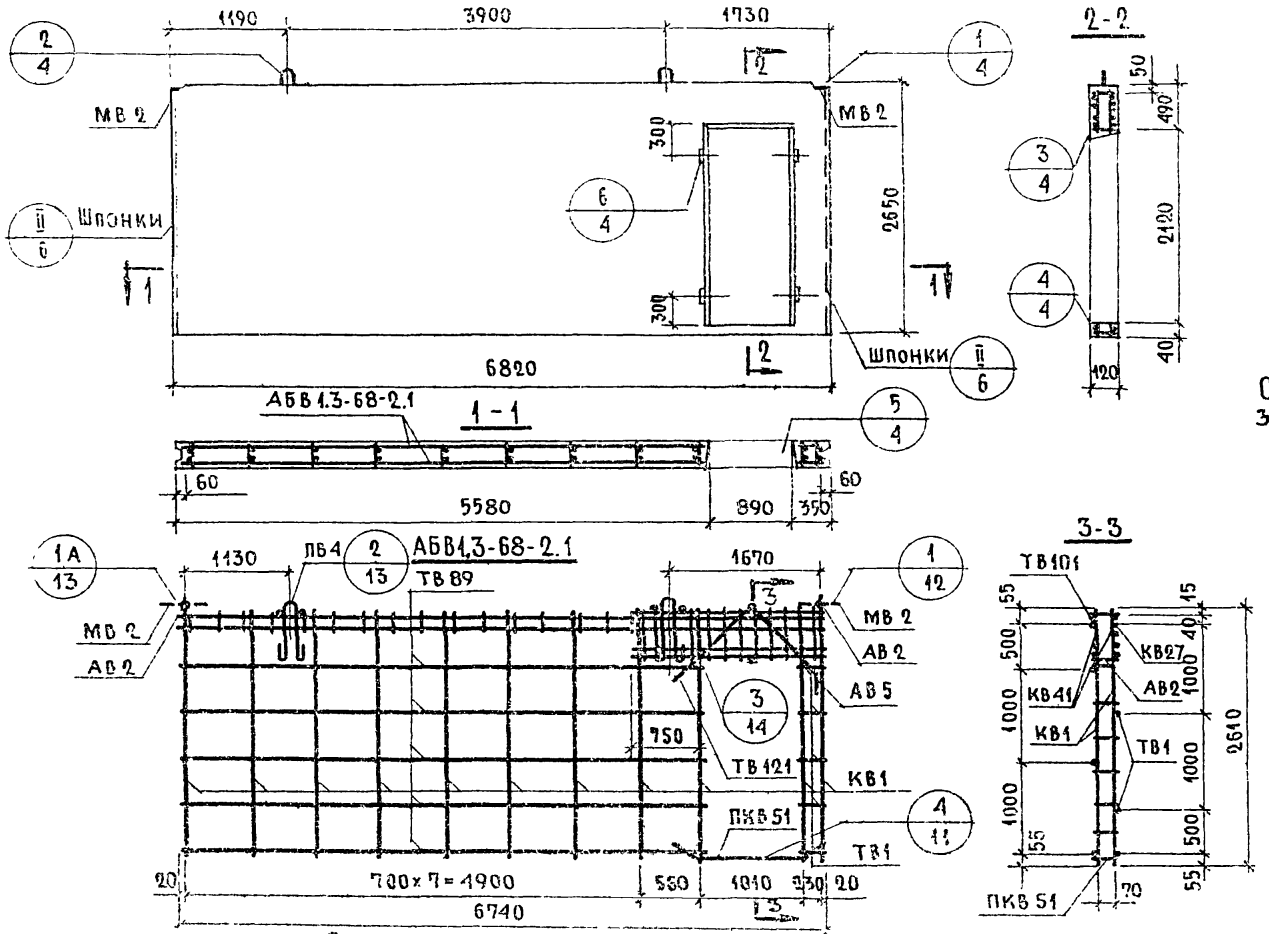

Характеристика изделия

Объем бетона		$м^3$	1.935
То же на $1 м^2$ изделия		$м^3$	0.120
Вес		кг	4840
Площадь	Панели брутто	$м^2$	16.1
	проема	$м^2$	1.87
	панели нетто	$м^2$	16.23
Марка бетона			150

Спецификация арматурных и закладных деталей на блок

Марка детали	К-во шт.	№ листа	№ альбома
КВ1	11	1	Выпуск 2-1
КВ27	1	2	
КВ41	2	3	
ПКВ51	1	4	
ТВ1	6	5	
ТВ89	6	7	
ТВ101	1	7	
ТВ121	2	7	
АВ2	8	4	
АВ5	2	4	
МВ2	2	8	
ПВ4	2	4	

Выборка стали на изделие

Класс или марка стали	AIII		AII		AI		BI		Вст.3кп		На изделие кг			На $1 м^2$ изделия кг		
Диаметр, профиль	ф6	ф12	ф10		ф16		ф4	ф5	-60×8		Армат. дет.	Закл. дет.	Всего	Армат. дет.	Закл. дет.	Всего
Длина, м	16.80	3.20	1.57		3.00		51.36	86.74	0.20							
Вес, кг	6.64	2.84	0.97		4.74		5.04	13.36	0.76		32.60	1.73	34.33	2.00	0.11	2.11

Примечание.

Детали опалубки и армирования см. выпуск 0-1 данной серии.

ТК 1971

Панели толщиной 120 мм

Панель В13-68.27.12-2.1. Арматурный блок АБВ1.3-68-21

Серия 1.131-1

Выпуск 1-1 | Лист 91

1770.02 105

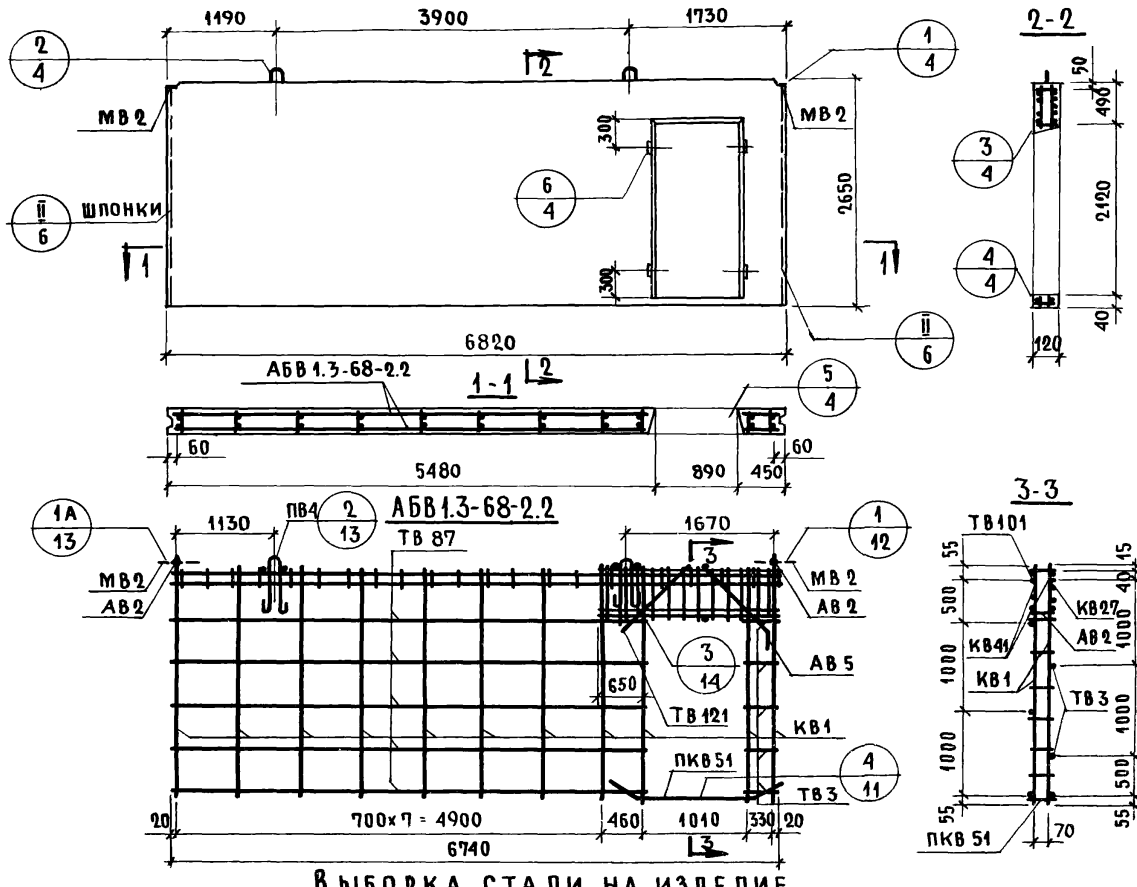

Характеристика изделия

Объем бетона		м³	1.935
То же на 1 м² изделия		м³	0.120
Вес		кг	4840
Площадь	панели брутто	м²	18.1
	проема	м²	1.87
	панели нетто	м²	16.23
Марка бетона			150

Спецификация арматурных и закладных деталей на блок

Марка детали	К-во шт.	№ листа	№ альбома
КВ1	11	1	Выпуск 2-1
КВ27	1	2	
КВ41	2	3	
ПКВ51	1	4	
ТВ3	6	5	
ТВ87	6	7	
ТВ101	1	7	
ТВ121	2	7	
АВ2	8	4	
АВ5	2	4	
МВ2	2	8	
ПВ4	2	4	

Выборка стали на изделие

Класс или марка стали	AIII		AII		AI		BI		ВСт3кп		На изделие кг			На 1 м² изделия кг		
Диаметр, профиль	ф8	ф12	ф10		ф16		ф4	ф5	-60×8		Армат. дет.	Закл. дет.	Всего	Армат. дет.	Закл. дет.	Всего
Длина, м	16.80	3.20	1.57		3.00		51.36	86.74	0.20							
Вес, кг	6.69	2.84	0.97		4.74		5.04	13.36	0.76		32.60	1.72	34.32	2.00	0.11	2.11

Примечание.

Детали опалубки и армирования см. выпуск 0-1 данной серии.

ТК 1971

Панели толщиной 120мм

Панель В1.3-68.27.12-2.2. Арматурный блок АБВ1.3-68-2.2

Серия 1.131-1

Выпуск 1-1 | Лист 92

Цитрин Жилпроект
Инженер Е.Чукавина Рук. группы Д.Умедман

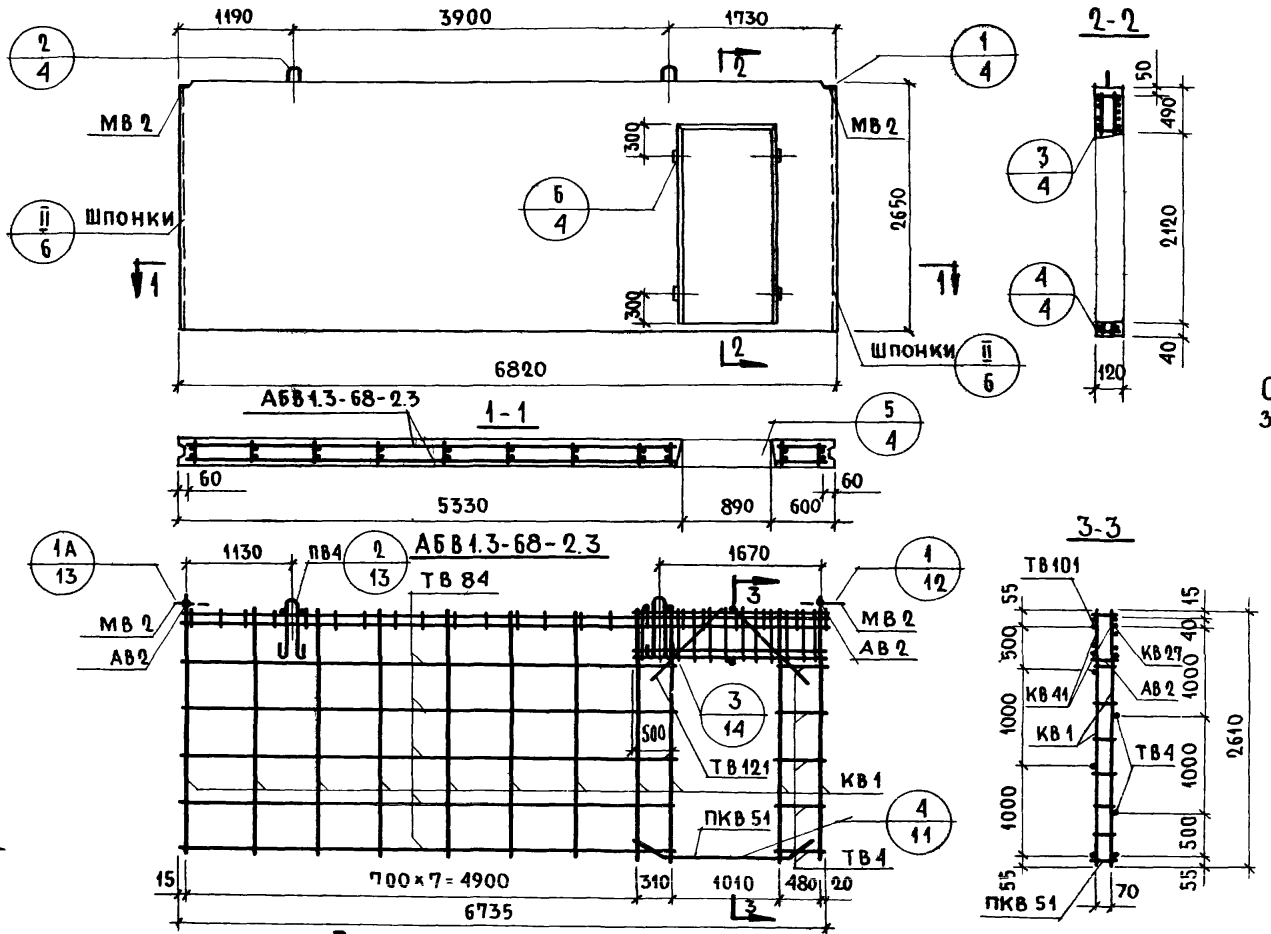

Характеристика изделия

Объем бетона		м³	1.935
То же на 1м² изделия			0.120
Вес		кг	4840
Площадь	Панели брутто	м²	18.1
	Проема		1.87
	Панели нетто		16.23
Марка бетона			150

Спецификация арматурных и закладных деталей на блок

Марка детали	К-во шт.	№ листа	№ альбома
КВ 1	11	1	Выпуск 2-1
КВ 27	1	2	
КВ 41	2	3	
ПКВ 51	1	4	
ТВ 4	6	5	
ТВ 84	6	7	
ТВ 101	1	7	
ТВ 121	4	7	
АВ 2	8	4	
МВ 2	2	8	
ПВ 4	2	4	

Примечание.

Детали опалубки и армирования см. выпуск 0-1 данной серии.

Выборка стали на изделие

Класс или марка стали	А III		А II		А I		В I		В.Ст.3кп		На изделие кг			На 1м² изделия кг		
Диаметр, профиль	ф8	ф12	ф10		ф16		ф4	ф5	-60×8		Армат. дет.	Закл. дет.	Всего	Армат. дет.	Закл. дет.	Всего
Длина, м	16.80	3.20	1.57		3.00		51.30	86.74	0.20							
Вес, кг	6.64	2.84	0.97		4.74		5.03	13.36	0.76		32.61	1.73	34.34	2.00	0.11	2.11

ТК	Панели толщиной 120 мм	Серия 1.131-1	
1971	Панель В1.3-68.27.12-2.3. Арматурный блок АБВ1.3-68-2.3	Выпуск 1-1	Лист 93

Цинизп жилища

Начотд №17 | Гл инж.отд. | Гл инж пр | Рук группы | Инженер | Б Шляпин | Н Росинский | Н Росинский | М Бурова | Е Чукавина | Рук группы | Д.Умедман | Проверил | Согласовано | Ст. науч. сотр. | Гл. технолог | В Королев | Н Гайсинский | Дата | Инвен. № | Взамен

11770-02 108

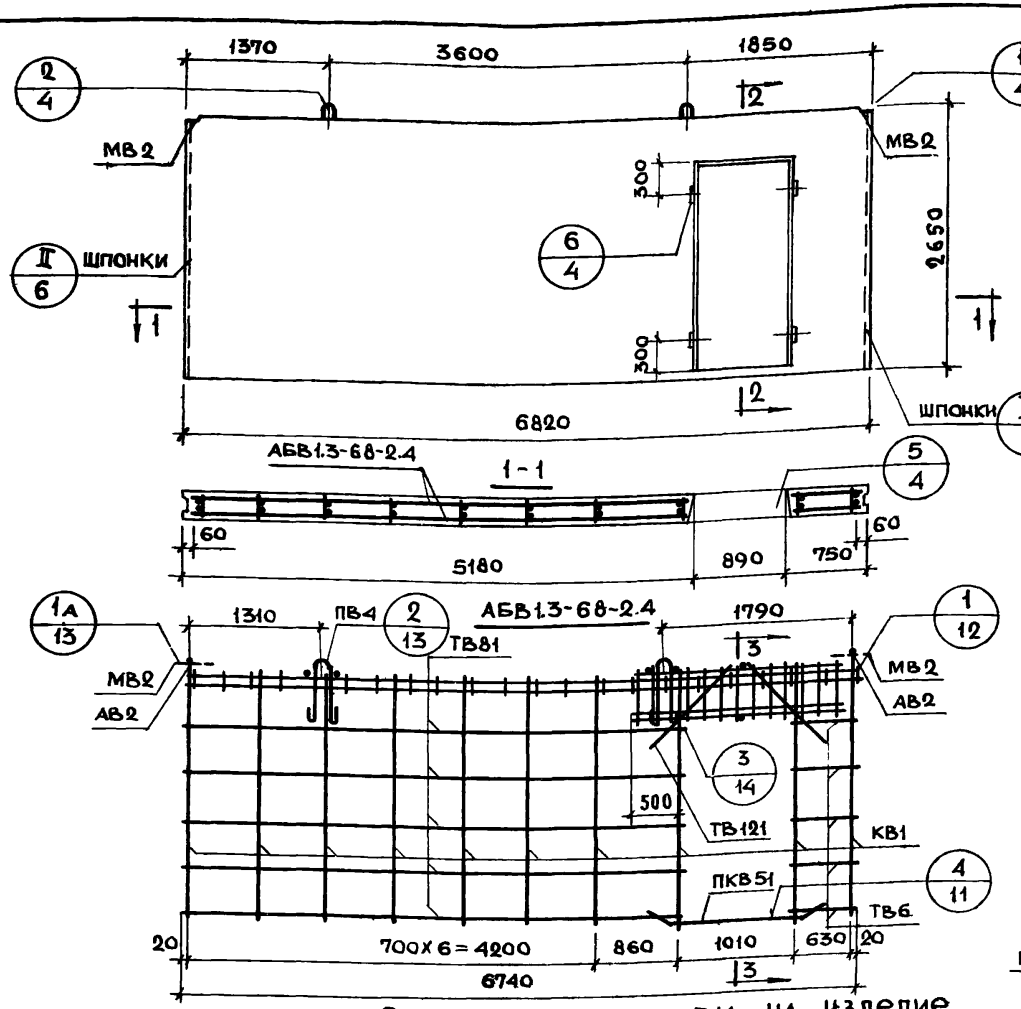

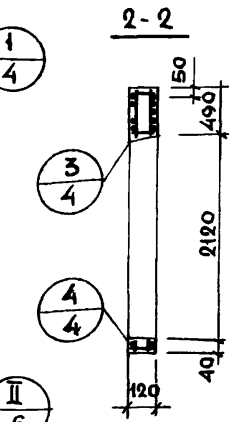

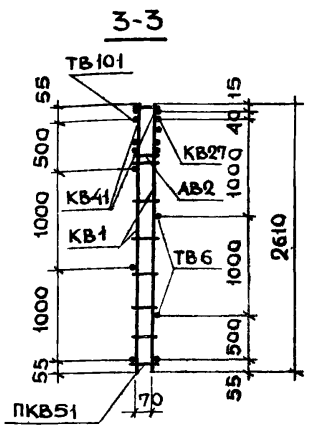

Характеристика изделия

Объем бетона		$м^3$	1.935
Тоже на $1 м^2$ изделия		$м^3$	0.120
Вес		кг	4840
Площадь	Панели брутто	$м^2$	18.1
	Проема	$м^2$	1.87
	Панели нетто	$м^2$	16.23
Марка бетона			150

Спецификация арматурных и закладных деталей на блок

Марка детали	К-во шт.	№ листа	№ альбома
КВ1	10	1	Выпуск 2-1
КВ27	1	2	
КВ41	2	3	
ПКВ51	1	4	
ТВ6	6	5	
ТВ81	6	7	
ТВ101	1	7	
ТВ121	4	7	
АВ2	8	4	
МВ2	2	8	
ПВ4	2	4	

Выборка стали на изделие

Класс или марка стали	AIII		AII		AI		BI		Вст.3кп		На изделие кг			На $1 м^2$ изделия кг		
Диаметр, профиль	ф8	ф12	ф10		ф16		ф4	ф5	-60х8		Армат. дет.	Закл. дет.	всего	Армат. дет.	Закл. дет.	всего
Длина, м	16.80	3.20	1.57		3.00		50.66	81.52	0.20		31.75	1.73	33.48	1.95	0.11	2.06
Вес, кг	6.64	2.84	0.97		4.74		4.97	12.56	0.76							

Примечание

Детали опалубки и армирования см. выпуск 0-1 данной серии

ТК 1971

Панели толщиной 120 мм

Панель В13-68.27.12-2.4 Арматурный блок АБВ13-68-2.4

Серия 1.131-1
Выпуск 1-1 | Лист 94

1770-02 16

Типовой жилищный проект
Инженер
Ечкавина
Рук. груп
Умедман
Взамен

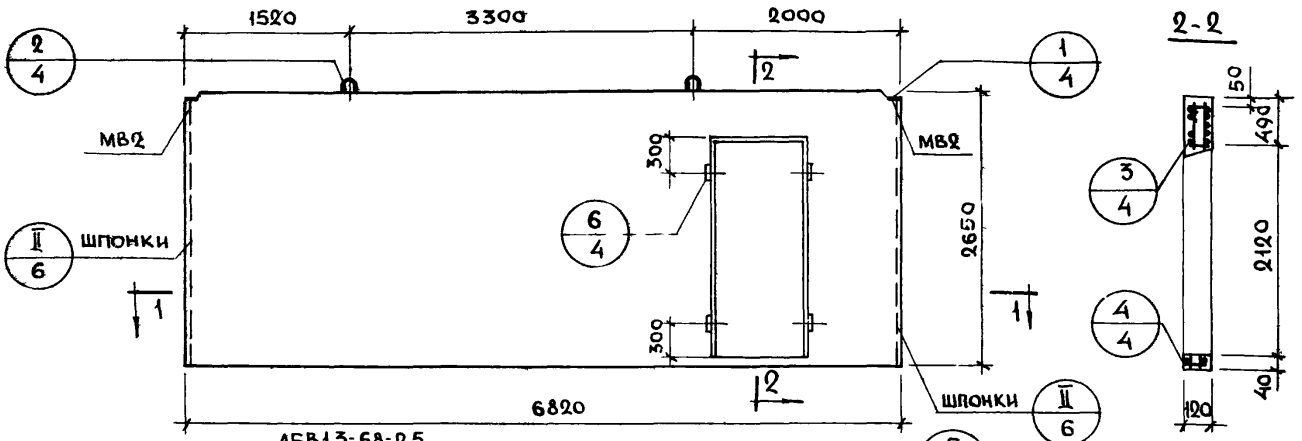

Характеристика изделия

Объем бетона		м³	1.935
Тоже на 1м² изделия			0.120
Вес		кг	4840
Площадь	Панели брутто	м²	18.1
	Проема		1.87
	Панели нетто		16.23
Марка бетона			150

Спецификация арматурных и закладных деталей на блок

Марка детали	К-во шт.	№ листа	№ альбома
КВ1	10	1	Выпуск 0-1
КВ27	1	2	
КВ41	2	3	
ПКВ51	1	4	
ТВ8	6	5	
ТВ78	6	6	
ТВ101	1	7	
ТВ121	4	7	
АВ2	8	4	
МВ2	2	8	
ПВ4	2	4	

Примечание:

Детали опалубки и армирования см. выпуск 0-1 данной серии

Выборка стали на изделие

Класс или марка стали	AIII		AII		AI		BI		Вст.3 кп		На изделие кг			На 1м² изделия кг		
Диаметр или профиль	ф8	ф12	ф10		ф16		ф4	ф5	-60х8		Армат. дет.	Закл. дет.	Всего	Армат. дет.	Закл. дет.	Всего
Длина, м	16.80	3.20	1.57		3.00		50.60	81.52	0.20							
Вес, кг	6.64	2.84	0.97		4.74		4.96	12.56	0.76		31.75	1.73	33.47	1.95	0.11	2.08

ТК 1971

Панели толщиной 120 мм

Панель В1.3-68.27.12-2.5. Арматурный блок АБВ1.3-68-2.5

Серия 1.131-1

Выпуск 1-1 | Лист 95

11770-02 110

Жилища

Инженер | Рук. груп. | Бурова | Ечукавина | Рук. груп. | Проверил | Умеднан | Взамен

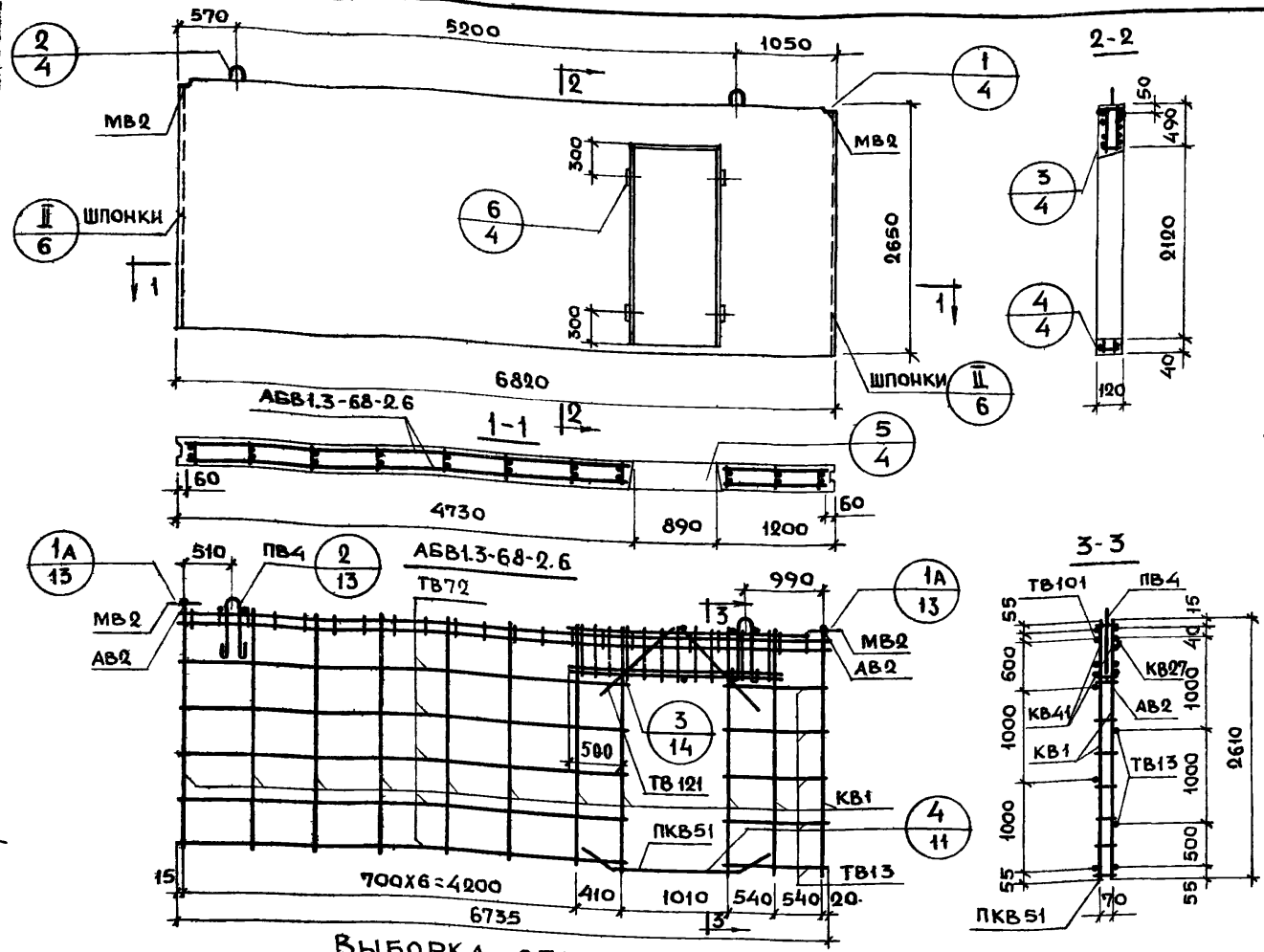

Характеристика изделия

Объем бетона		$м^3$	1.935
То же на $1м^2$ изделия		$м^3$	0.120
Вес		кг	4840
Площадь	Панели брутто	$м^2$	18.1
	Проема	$м^2$	1.87
	Панели нетто	$м^2$	16.23
Марка бетона			150

Спецификация арматурных и закладных деталей на блок

Марка детали	К-во шт.	N° листа	N° альбома
КВ1	11	1	Выпуск 2-1
КВ27	1	2	
КВ41	2	3	
ПКВ51	1	4	
ТВ13	6	5	
ТВ72	6	6	
ТВ101	1	7	
ТВ121	4	7	
АВ2	8	4	
МВ2	2	8	
ПВ4	2	4	

Выборка стали на изделие

Класс или марка стали	AIII		AII		AI		BI		Вст.3 кп		На изделие кг			На $1м^2$ изделия кг		
Диаметр, профиль	ф8	ф12	ф10		ф16		ф4	ф5	-60х8		Армат. дет.	Закл. дет.	Всего	Армат. дет.	Закл. дет.	Всего
Длина, м	16.80	3.20	1.57		3.00		51.30	86.74	0.20							
Вес, кг	6.64	2.84	0.97		4.74		5.03	13.36	0.76		31.61	1.73	34.34	1.95	0.11	2.06

Примечание

Детали опалубки и армирования см. выпуск 0-1 данной серии

ЦНИИЭП жилища Рук. ... Инженер ... Ст.техник ... Е.Чукавина Рук.груп. ... Проверил ... Гендман

ТК 1971

Панели толщиной 120 мм

Панель В13-68.2712-2.6. Арматурный блок АБВ1,3-68-2.6

Серия 1.131-1

Выпуск 1-1 | Лист 96

1770-02-111

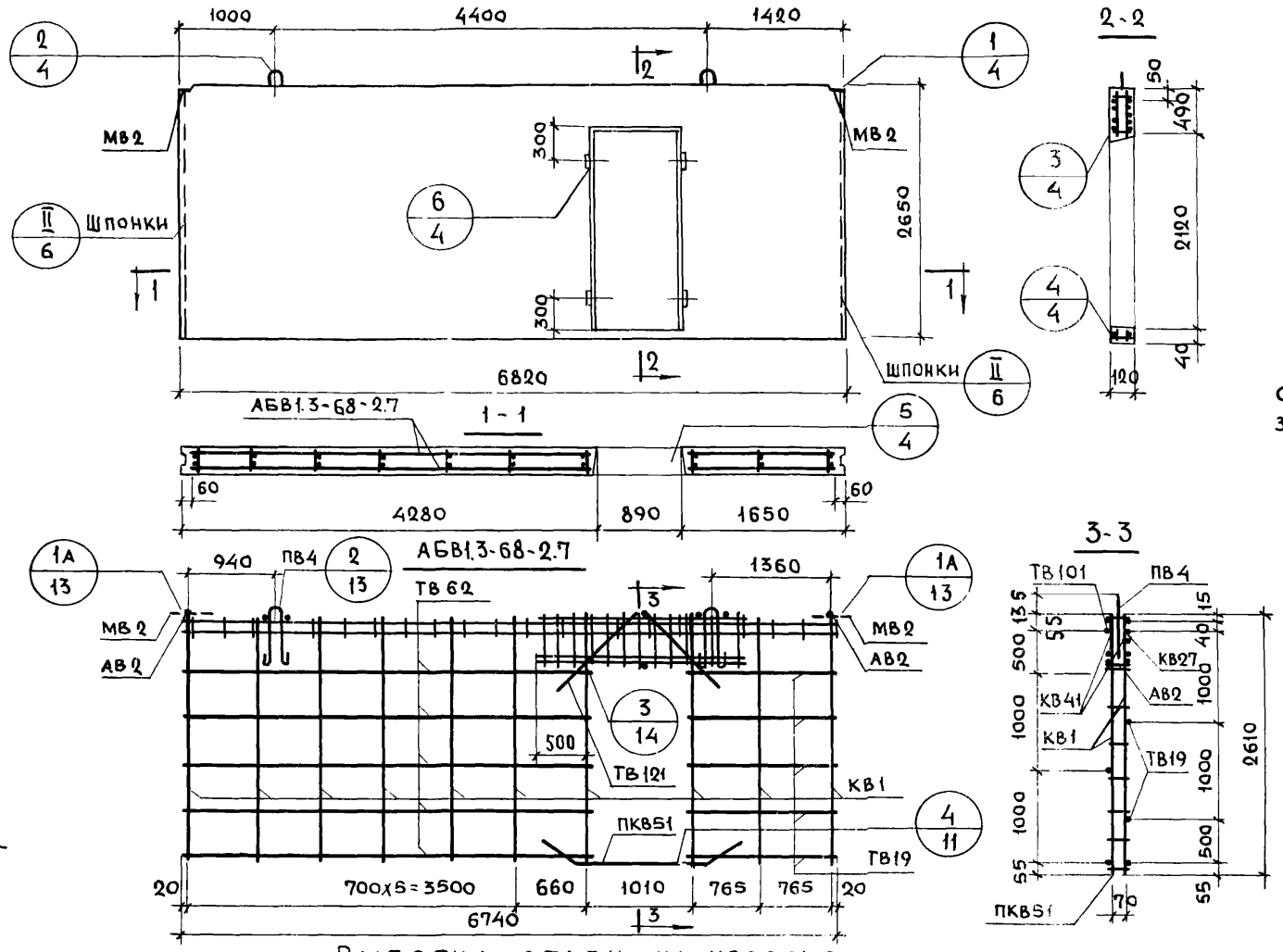

Характеристика изделия

Объем бетона		$м^3$	1.935
То же на 1 $м^2$ изделия			0.120
Вес		кг	4840
площадь	Панели брутто	$м^2$	18.1
	Проема		1.87
	Панели нетто		16.23
Марка бетона			150

Спецификация арматурных и закладных деталей на блок

Марка детали	К-во шт.	№ листа	№ альбома
КВ1	10	1	Выпуск 2-1
КВ27	1	2	
КВ41	2	3	
ПКВ51	1	4	
ТВ19	6	5	
ТВ62	6	6	
ТВ101	1	7	
ТВ121	4	7	
АВ2	8	4	
МВ2	2	8	
ПВ4	2	4	

Выборка стали на изделие

Класс или марка стали	АIII		АII		АI		ВI		ВСТ 3 кп		На изделие кг			На 1 $м^2$ изделия кг		
Диаметр, профиль	ф8	ф12	ф10		ф16		ф4	ф5	-60x8		Армат. дет.	Закл. дет.	Всего	Армат. дет.	Закл. дет.	Всего
Длина, м	16.80	3.20	1.57		3.00		50.66	81.52	0.20							
Вес, кг	6.64	2.84	0.97		4.74		4.97	12.56	0.76		31.75	1.73	33.48	1.95	0.11	2.06

Примечание:

Детали опалубки и армирования см. выпуск 0-1 данной серии

ТК	Панели толщиной 120 мм	Серия 1.131-1	
1971	Панель В1.3-68.27.12-2.7. Арматурный блок АБВ1.3-68-2.7	Выпуск 1-1	Лист 97

Согласовано: Ст. науч. сотр. В. Королев; Гл. технолог Гайсинский; Проверил Умедман; Рук. груп. Е. Чукавина; Нач. отд. 17 Б. Шляпин; Гл. инж. отд. Н. Росинский; Гл. инж. пр. Н. Росинский; Рук. груп. М. Бурова; Инженер Е. Чукавина; Инвент. № ; Взамен

ЦНИИЭП жилища

11770-02

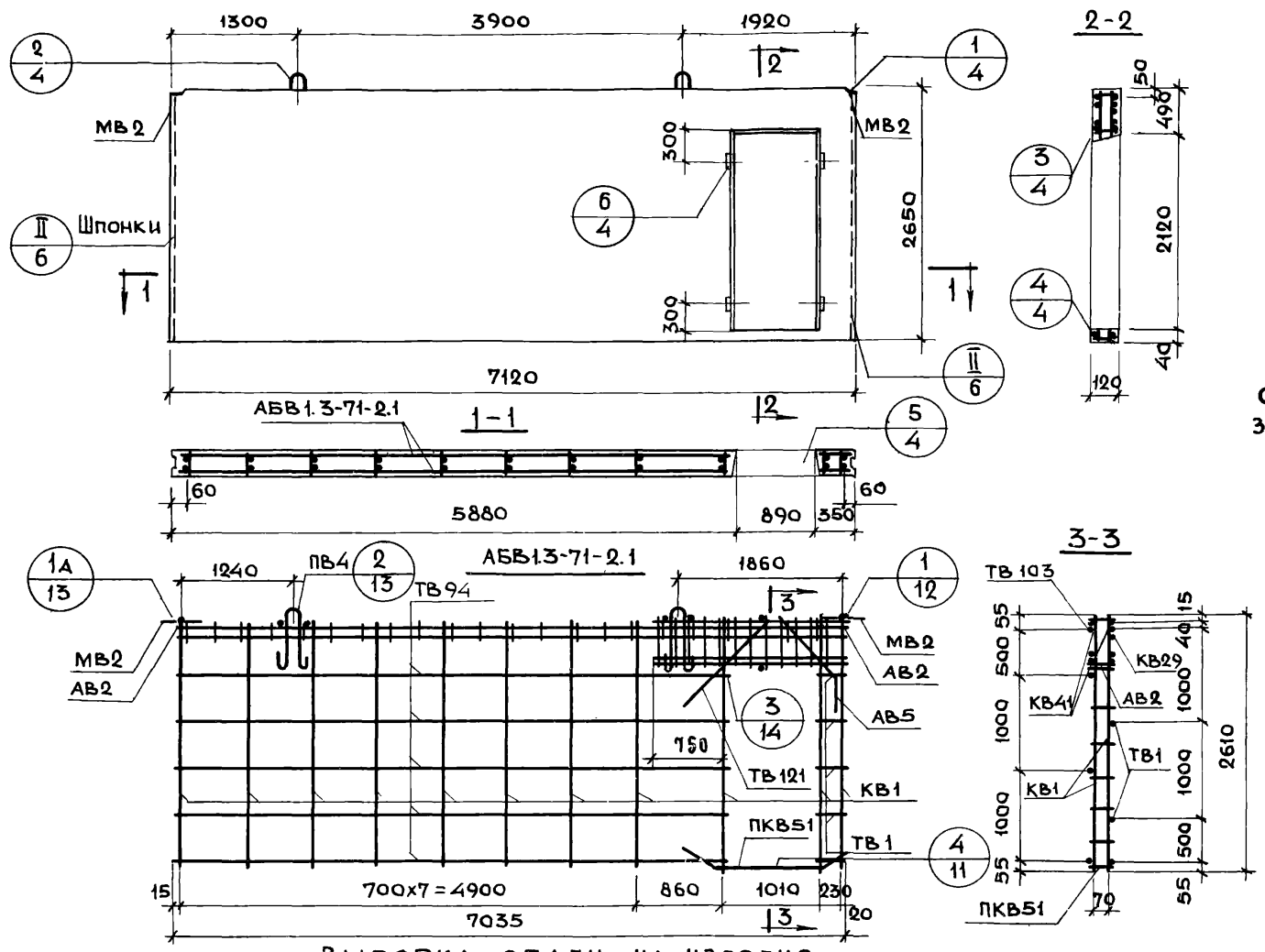

Характеристика изделия

Объем бетона		м³	2.031
То же на 1м² изделия		м³	0.120
Вес		кг	5080
Площадь	Панели брутто	м²	18.9
	Проема	м²	1.87
	Панели нетто	м²	17.03
Марка бетона			150

Спецификация арматурных и закладных деталей на блок

Марка детали	К-во шт.	№ листа	№ альбома
КВ1	11	1	Выпуск 2-1
КВ29	1	2	
КВ41	2	3	
ПКВ51	1	4	
ТВ1	6	5	
ТВ94	6	7	
ТВ103	1	7	
ТВ121	2	7	
АВ2	8	4	
АВ5	2	4	
МВ2	2	8	
ПВ4	2	4	

Выборка стали на изделие

Класс или марка стали	А III		А II		А I		В I		В.Ст. 3кп		На изделие кг			На 1м² изделия кг		
Диаметр, профиль	ф8	ф12	ф10		ф16		ф4	ф5	-60x8		Армат. дет.	Закл. дет.	Всего	Армат. дет.	Закл. дет.	Всего
Длина, м	16.80	3.20	1.57		3.00		53.56	87.34	0.20							
Вес, кг	6.64	2.84	0.97		4.74		5.25	13.45	0.76		32.91	1.73	34.64	1.93	0.10	2.03

Примечание

Детали опалубки и армирования см. выпуск 0-1 данной серии

ТК	Панели толщиной 120 мм	Серия 1.131-1
1971	Панель В1.3-71.27.12-2.1. Арматурный блок АБВ1.3-71-2.1	Выпуск 1-1 Лист 98

Согласовано: Ст. науч. сотр. В. Королев; Гл. технол. Гайсинский; Дата; Инвен. №; Взамен

Проверил: Рук. гр. Умедман

Б. Шляпин; Н. Росинский; Н. Росинский; М. Бурова; Е. Чукавина

Нач. отд. 17; Гл. инж. отд.; Гл. инж. пр.; Рук. груп.; Инженер

ЦНИИЭП жилища

11770-02 11

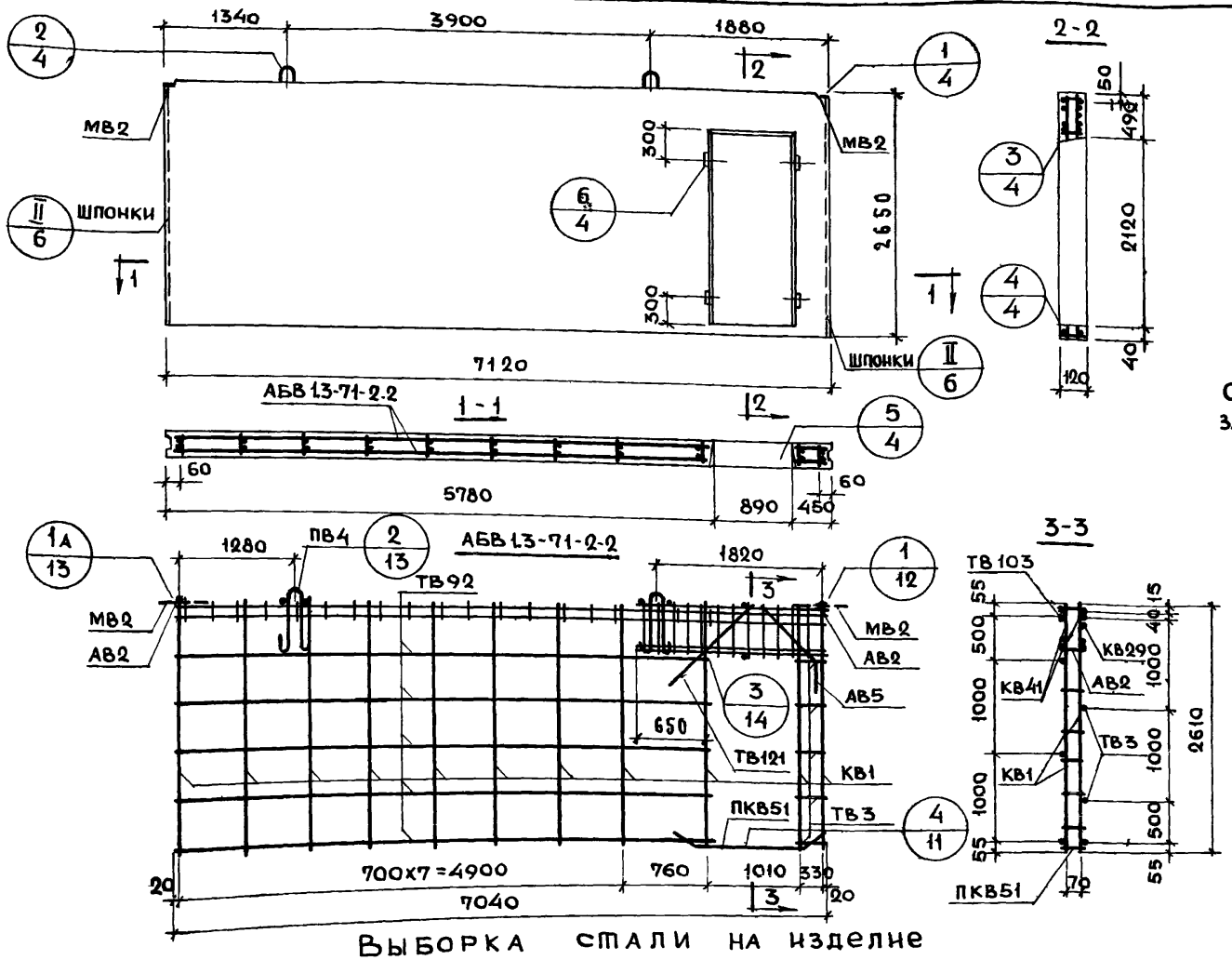

Характеристика изделия

Объем бетона		$м^3$	2.031
То же на $1 м^2$ изделия			0.120
Вес		кг	5080
площадь	Панели брутто	$м^2$	18.9
	Проема		1.87
	Панели нетто		17.03
Марка бетона			150

Спецификация арматурных и закладных деталей на блок

Марка детали	К-во шт.	№ листа	№ альбома
КВ1	11	1	Выпуск 2-1
КВ29	1	2	
КВ41	2	3	
ПКВ51	1	4	
ТВ3	6	5	
ТВ92	6	7	
ТВ103	1	7	
ТВ121	2	7	
АВ2	8	4	
АВ5	2	4	
МВ2	2	8	
ПВ4	2	4	

Выборка стали на изделие

Класс или марка стали	А III		А II		А I		В I		В ст. 3. кп		На изделие кг			На $1 м^2$ изделия кг		
Диаметр, профиль	ф8	ф12	ф10		ф16		ф4	ф5	-60х8		Армат. дет.	Закл. дет.	Всего	Армат. дет.	Закл. дет.	Всего
Длина, м	16.80	3.20	1.57		3.00		53.56	87.34	0.20							
Вес, кг	6.64	2.84	0.97		4.74		5.25	13.45	0.76		32.91	1.73	34.64	1.93	0.10	2.03

Примечание

Детали опалубки и армирования см. выпуск 0-1 данной серии

ПАНЕЛИ ТОЛЩИНОЙ 120 мм

ПАНЕЛЬ В1.3-71.27.12-2.2. АРМАТУРНЫЙ БЛОК АБВ1.3-71-2.2

ТК 1971

СЕРИЯ 1.131-1 | ВЫПУСК 1-1 | ЛИСТ 99

ЖИЛИЩА

НАЧ. ОТД. 17	Б. ШЛЯПИН	СОГЛАСОВАНО	ДАТА
ГЛ. ИНЖ. ОТД.	Н. РОСИНСКИЙ	СТ. НАУЧ. СОТР. В. КОРОЛЕВ	ИНВЕН. №
ГЛ. ИНЖ. ПР.	Н. РОСИНСКИЙ	ГЛ. ТЕХНОЛ. ГАЙСИНСКИЙ	ВЗАМЕН
РУК. ГРУП.	М. БУРОВА	ПРОВЕРИЛ	
ИНЖЕНЕР	Е. ЧУКАВИНА	РУК. ГРУП. УМЕДМАН	

11770-02 114

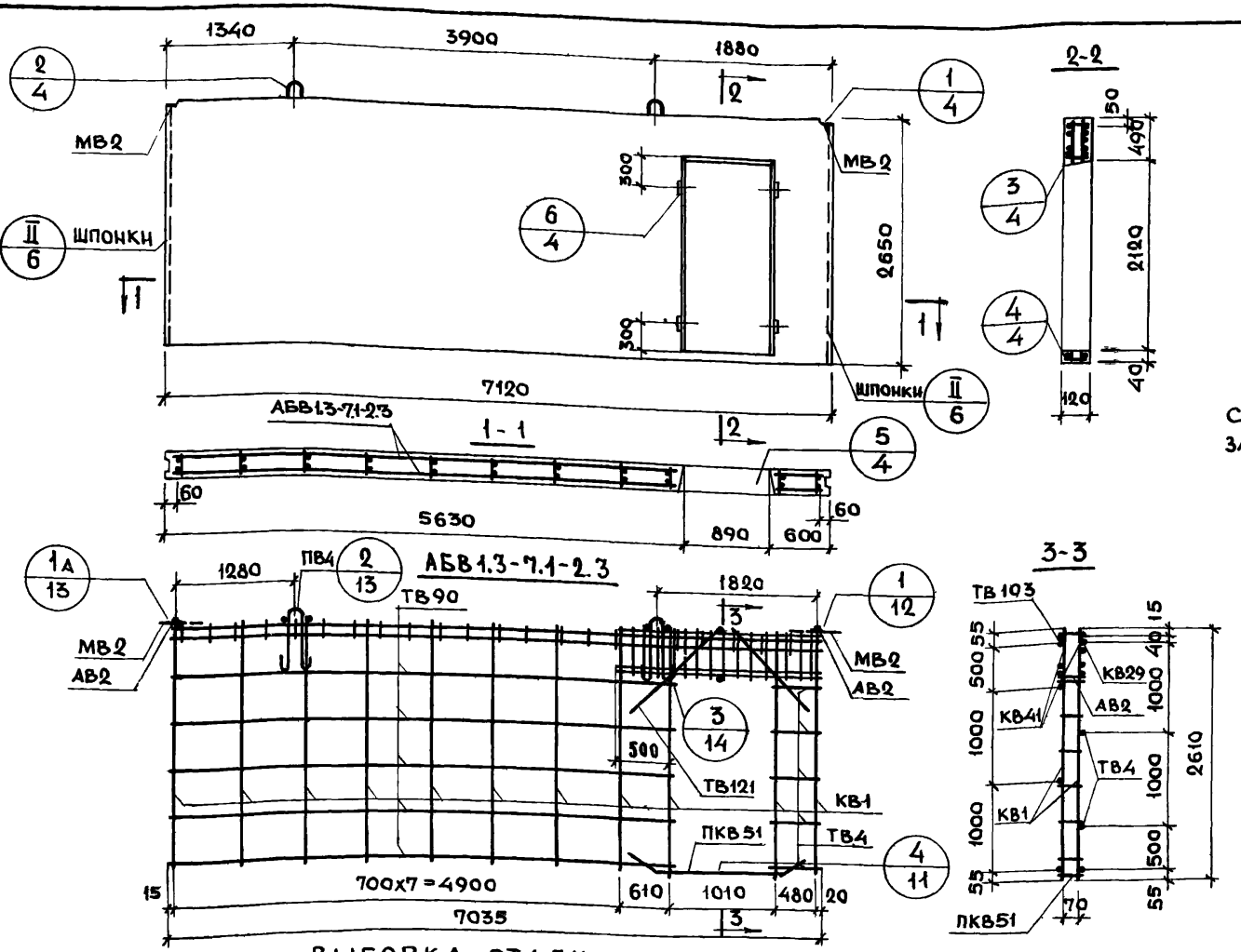

Характеристика изделия

Объем бетона		м³	2.031
То же на 1м² изделия		м³	0.120
Вес		кг	5080
Площадь	Панели брутто	м²	18.9
	Проема	м²	1.87
	Панели нетто	м²	17.03
Марка бетона			150

Спецификация арматурных и закладных деталей на блок

Марка детали	К-во шт.	№ листа	№ альбома
КВ1	11	1	Выпуск 2-1
КВ29	1	2	
КВ41	2	3	
ПКВ51	1	4	
ТВ4	6	5	
ТВ90	6	7	
ТВ103	1	7	
ТВ121	4	7	
АВ2	8	4	
МВ2	2	8	
ПВ4	2	4	

Примечание

Детали опалубки и армирования см. выпуск 0-1 данной серии

Выборка стали на изделие

Класс или марка стали	АIII		АII		АI		ВI		ВСт. 3кп		На изделие кг			На 1м² изделия кг		
Диаметр, профиль	ф8	ф12	ф10		ф16		ф4	ф5	-60x8		Армат. дет.	Закл. дет.	Всего	Армат. дет.	Закл. дет.	Всего
Длина, м	16.80	3.20	1.57		3.00		53.50	87.34	0.20							
Вес, кг	6.64	2.84	0.97		4.74		5.25	13.45	0.76		32.91	1.73	34.64	1.93	0.10	2.03

ЦНИИЭП жилища

ТК	Панели толщиной 120 мм	Серия 1.131-1	
1971	Панель В1.3-71.27.12-2.3. Арматурный блок АБВ1.3-71-2.3	Выпуск 1-1	Лист 100

Проверил: М. Бурова, Е. Чукавина, Рук. груп., Умедман, Рук. груп., Инженер, Взамен

11770-02 115

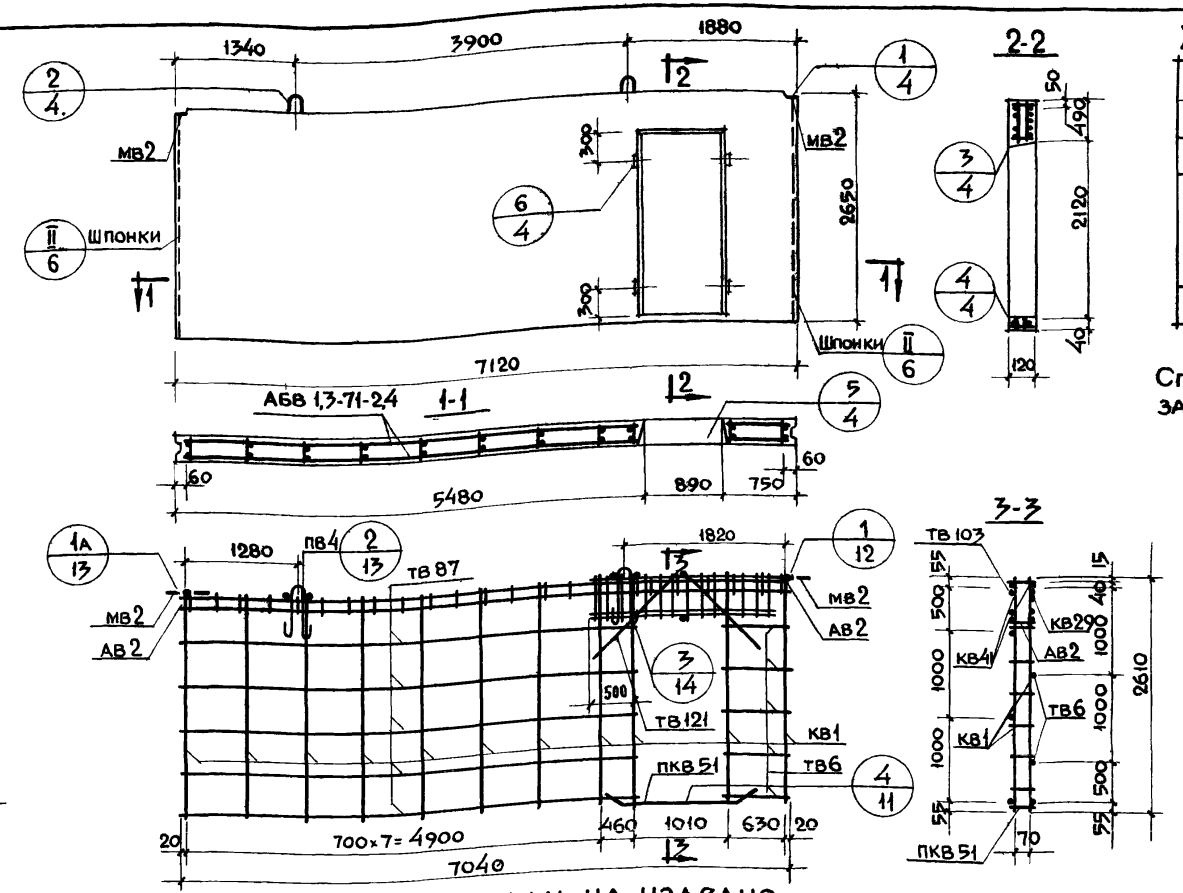

Характеристика изделия

Объем бетона	м³	2.031
То же на 1м² изделия	м³	0.120
Вес	кг	5080
Площадь: Панели брутто	м²	18.9
Площадь: Проема	м²	1.87
Площадь: Панели нетто	м²	17.03
Марка бетона		150

Спецификация арматурных и закладных деталей на блок

Марка детали	К-во шт.	№ листа	№ альбома
КВ1	11	1	Выпуск 2-1
КВ29	1	2	
КВ41	2	3	
ПКВ51	1	4	
ТВ6	6	5	
ТВ87	6	7	
ТВ103	1	7	
ТВ121	4	7	
АВ2	8	4	
МВ2	2	8	
ПВ4	2	4	

Выборка стали на изделие

Класс или марка стали	AIII		AII	AI		BI		Вст 3кп	На изделие кг			На 1м² изделия кг		
Диаметр, профиль	ф8	ф12	ф10	ф16		ф4	ф5	-60×8	Армат. дет.	Закл. дет.	Всего	Армат. дет.	Закл. дет.	Всего
Длина, м	16.80	3.20	1.57	3.00		53.56	87.34	0.20						
Вес, кг	6.64	2.84	0.97	4.73		5.25	13.45	0.76	32.91	1.73	34.64	1.93	0.10	2.03

Примечание

Детали опалубки и армирования см. выпуск 0-1 данной серии

ЦНИЭП жилища

ТК 1971

Панели толщиной 120 мм

Панель В1.3-71.27.12-24. Арматурный блок АБВ1.3-71-24

Серия 1.131-1

Выпуск 1-1 Лист 101

1770-02 11

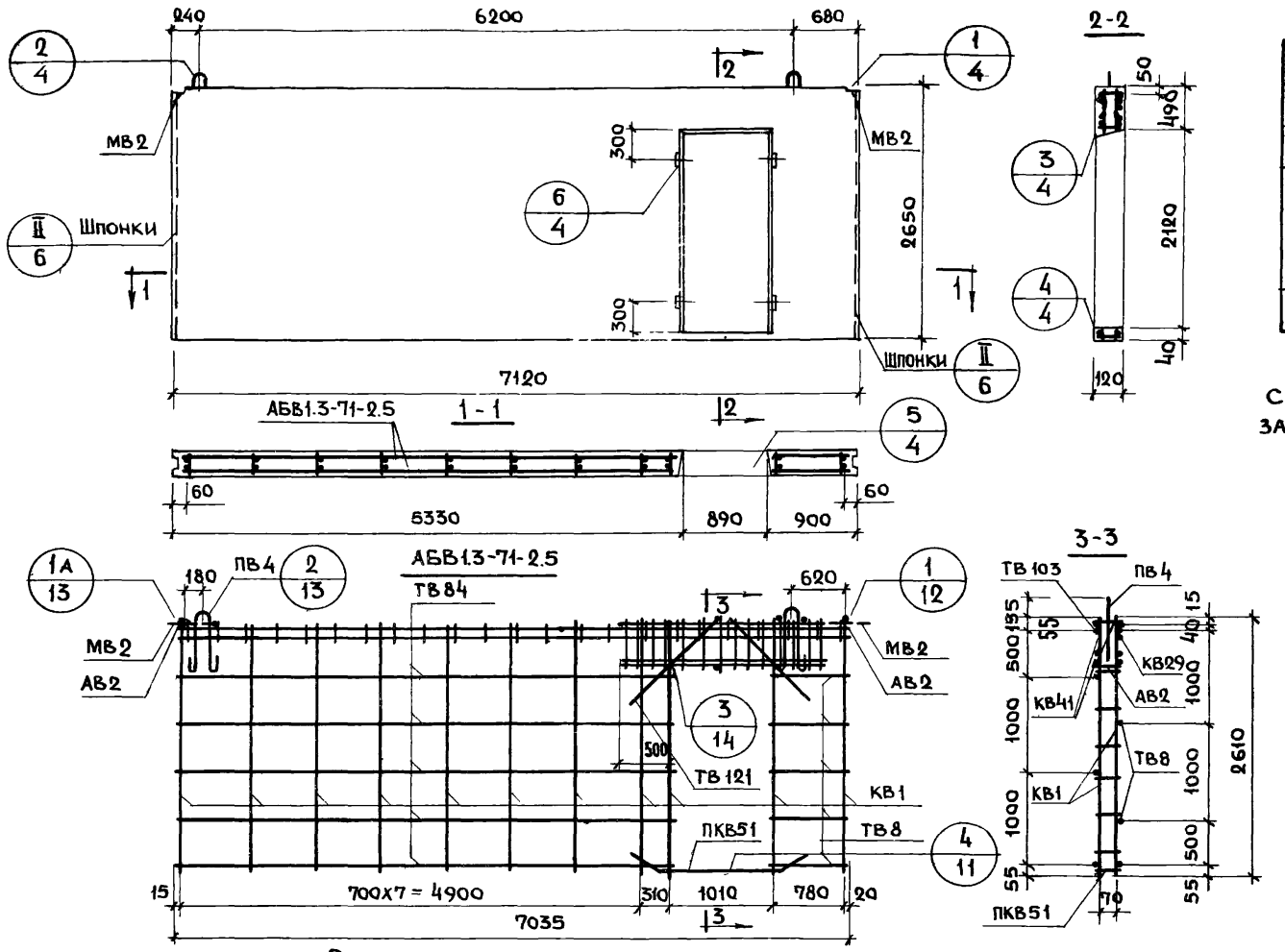

Характеристика изделия

Объем бетона		$м^3$	2.031
Тоже на $1 м^2$ изделия		$м^3$	0.120
Вес		кг	5080
Площадь	Панели брутто	$м^2$	18.9
	Проема	$м^2$	1.87
	Панели нетто	$м^2$	17.03
Марка бетона			150

Спецификация арматурных и закладных деталей на блок

Марка детали	К-во шт.	№ листа	№ альбома
КВ1	11	1	Выпуск 0-1
КВ29	1	2	
КВ41	2	3	
ПКВ51	1	4	
ТВ8	6	5	
ТВ84	6	7	
ТВ103	1	7	
ТВ121	4	7	
АВ2	8	4	
МВ2	2	8	
ПВ4	2	4	

Примечание

Детали опалубки и армирования см выпуск 0-1 данной серии

Выборка стали на изделие

Класс или марка стали	A III		A II		A I		B I		B Ст.3 кп		На изделие кг			На $1 м^2$ изделия кг		
Диаметр, профиль	ф8	ф12	ф10		ф16		ф4	ф5	-60х8		Армат. дет.	Закл. дет.	Всего	Армат. дет.	Закл. дет.	Всего
Длина, м	16.80	3.20	1.57		3.00		53.50	87.34	0.20							
Вес, кг	6.64	2.84	0.97		4.7		5.25	13.45	0.76		32.91	1.73	34.64	1.93	0.10	2.03

ТК 1971	Панели толщиной 120 мм	Серия 1.131-1	
	Панель В13-71.27.12-2.5. Арматурный блок АБВ1.3-71-2.5	Выпуск 1-1	Лист 102

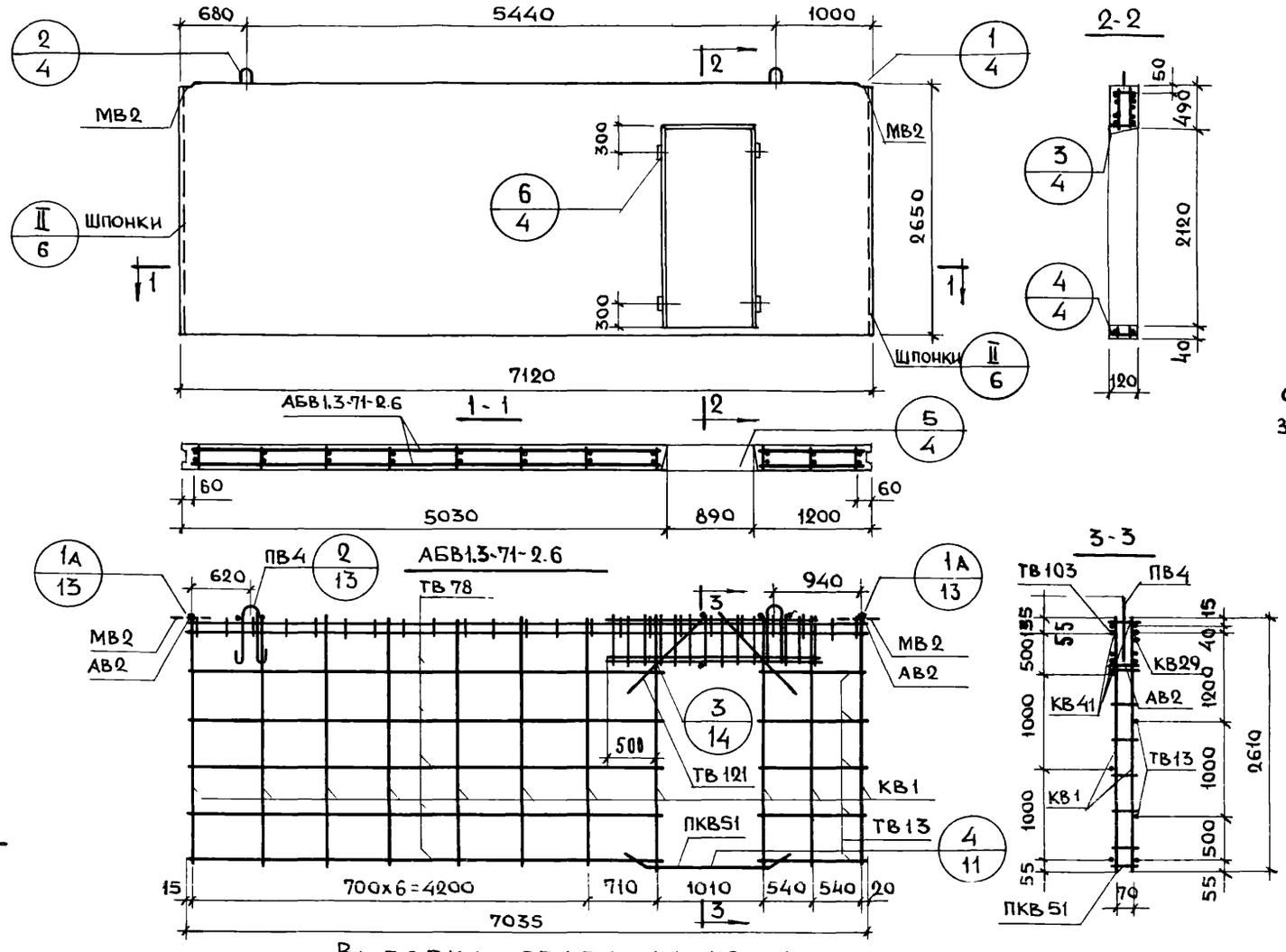

Характеристика изделия

Объем бетона		м³	2.031
То же на 1м² изделия		м³	0.120
Вес		кг	5080
Площадь	Панели брутто	м²	18.9
	Проема	м²	1.87
	Панели нетто	м²	17.03
Марка бетона			150

Спецификация арматурных и закладных деталей на блок

Марка детали	к-во шт.	№ листа	№ альбома
КВ1	11	1	Выпуск 2-1
КВ29	1	2	
КВ41	2	3	
ПКВ51	1	4	
ТВ13	6	5	
ТВ78	6	6	
ТВ103	1	7	
ТВ121	4	7	
АВ2	8	4	
МВ2	2	8	
ПВ4	2	4	

Примечание

Детали опалубки и армирования см. выпуск 0-1 данной серии

Выборка стали на изделие

Класс или марка стали	А III		А II		А I		В I		В Ст.3 кп		На изделие кг			На 1м² изделия кг		
Диаметр, профиль	ф8	ф12	ф10		ф16		ф4	ф5	-60x8		Армат. дет.	Закл. дет.	Всего	Армат. дет.	Закл. дет.	Всего
Длина, м	16.80	3.20	1.57		3.00		53.5	87.34	0.20							
Вес, кг	6.64	2.84	0.97		4.74		5.25	13.45	0.76		32.87	1.73	34.6	1.93	0.10	2.03

ТК	Панели толщиной 120 мм	Серия 1.131-1	
1971	Панель В1.3-71.27.12-2.6. Арматурный блок АБВ1.3-71-2.6	Выпуск 1-1	Лист 103

Согласовано: Дата; Инвен. №; Взамен; Ст. научн. сотр. В. Королев; Гл. технол. Гайсинский; Проверил Умедман; Рук. груп.; Б. Шляпин; Н. Росинский; Н. Росинский; М. Бурова; Е. Чукавина; Нач. отд. 17; Гл. инж. отд.; Гл. инж. пр.; Рук. груп.; Инженер

ЦНИИЭП жилища

11770-02 118

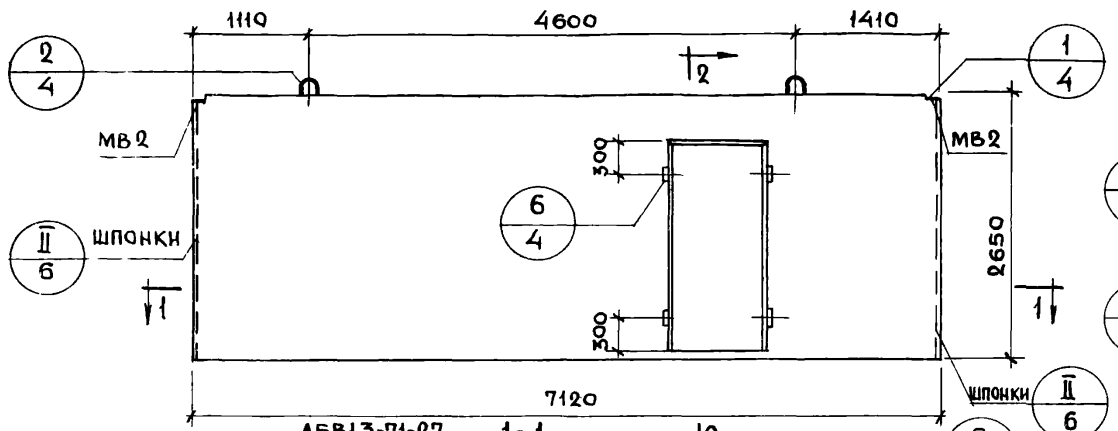

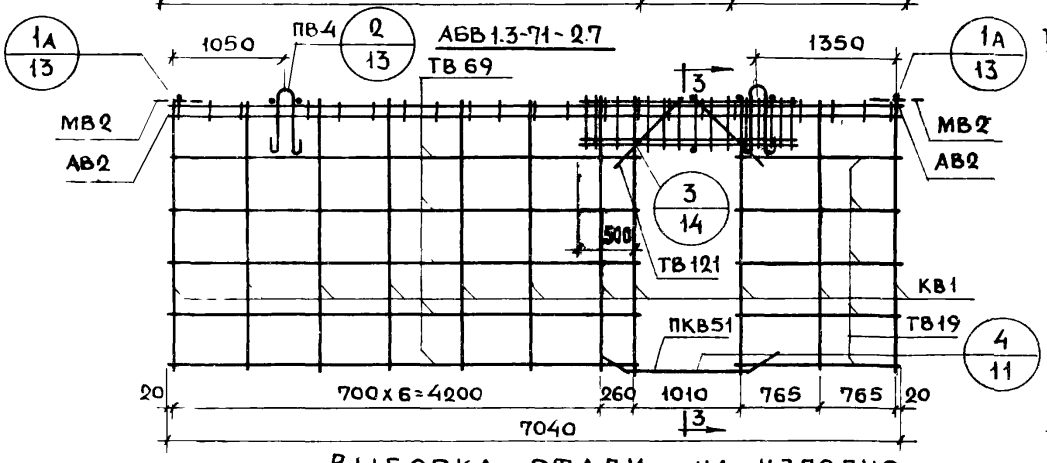

Характеристика изделия

Объем бетона			2.031
То же на 1м² изделия		м	0.120
Вес		кг	5080
Площадь	Панели брутто	м²	18.9
	Проема		1.87
	Панели нетто		17.03
Марка бетона			150

Спецификация арматурных и закладных деталей на блок

Марка детали	К-во шт.	№ листа	№ альбома
КВ1	11	1	Выпуск 2-1
КВ29	1	2	
КВ41	2	3	
ПКВ51	1	4	
ТВ19	6	5	
ТВ69	6	6	
ТВ103	1	7	
ТВ121	4	7	
АВ2	8	4	
МВ2	2	8	
ПВ4	2	4	

Примечание

Детали опалубки и армирования см. выпуск 0-1 данной серии

Выборка стали на изделие

Класс или марка стали	A III		A II		AI		BI		В ст. 3. кп		На изделие кг			На 1м² изделия кг		
Диаметр, профиль	ф8	ф12	ф10		ф16		ф4	ф5	-60х8		Армат. дет.	Закл. дет.	Всего	Армат. дет.	Закл. дет.	Всего
Длина, м	16.80	32	1.57		3.0		53.56	87.34	0.2							
Вес, кг	6.64	2.84	0.97		4.74		5.25	13.45	0.75		32.87	1.73	34.60	1.93	0.10	2.03

ТК

Панели толщиной 120 мм

Панель В13-71.2712-2.7. Арматурный блок АБВ1.3-71-2.7

Серия 1.131-1

Выпуск 1-1 | Лист 104

Инженер Е.Чукавина Рук. гр. Умедман
gost.e-ecolog.ru