ГОСУДАРСТВЕННЫЙ КОМИТЕТ ПО ГРАЖДАНСКОМУ СТРОИТЕЛЬСТВУ И АРХИТЕКТУРЕ
ПРИ ГОССТРОЕ СССР

ТИПОВЫЕ КОНСТРУКЦИИ И ДЕТАЛИ ЗДАНИЙ И СООРУЖЕНИЙ

СЕРИЯ 1.117 - 9

ПАНЕЛИ НАРУЖНЫХ ЦОКОЛЬНЫХ СТЕН

ЖЕЛЕЗОБЕТОННЫЕ ТРЕХСЛОЙНЫЕ С ЭФФЕКТИВНЫМ УТЕПЛИТЕЛЕМ ДЛЯ КРУПНОПАНЕЛЬНЫХ ЖИЛЫХ ЗДАНИЙ НА СВАЙНЫХ ФУНДАМЕНТАХ С ШАГОМ ПОПЕРЕЧНЫХ СТЕН 2.4-3.6м И ВЫСОТОЙ ТЕХПОДПОЛЬЯ 1,6м

ВЫПУСК 2-2

АРМАТУРНЫЕ БЛОКИ ПАНЕЛЕЙ ТОЛЩИНОЙ 250мм

13697
ЦЕНА 0-84

gost.e-ecolog.ru

ЦЕНТРАЛЬНЫЙ ИНСТИТУТ ТИПОВОГО ПРОЕКТИРОВАНИЯ
ГОССТРОЯ СССР

Москва А-445 Смольная ул 22

Сдано в печать 15 I 1976 года

Заказ № 322 Тираж 5000 экз

ГОСУДАРСТВЕННЫЙ КОМИТЕТ ПО ГРАЖДАНСКОМУ СТРОИТЕЛЬСТВУ И АРХИТЕКТУРЕ
ПРИ ГОССТРОЕ СССР

ТИПОВЫЕ КОНСТРУКЦИИ И ДЕТАЛИ ЗДАНИЙ И СООРУЖЕНИЙ

СЕРИЯ 1.117 – 9

ПАНЕЛИ НАРУЖНЫХ ЦОКОЛЬНЫХ СТЕН

ЖЕЛЕЗОБЕТОННЫЕ ТРЕХСЛОЙНЫЕ С ЭФФЕКТИВНЫМ УТЕПЛИТЕЛЕМ ДЛЯ КРУПНОПАНЕЛЬНЫХ ЖИЛЫХ ЗДАНИЙ НА СВАЙНЫХ ФУНДАМЕНТАХ С ШАГОМ ПОПЕРЕЧНЫХ СТЕН 2.4–3.6м И ВЫСОТОЙ ТЕХПОДПОЛЬЯ 1,6м

ВЫПУСК 2-2

АРМАТУРНЫЕ БЛОКИ ПАНЕЛЕЙ ТОЛЩИНОЙ 250мм

Разработаны ЦНИИЭП жилища государственного комитета по гражданскому строительству и архитектуре при Госстрое СССР при участии ЦНИИСКим В.А.Кучеренко

Утверждены и введены в действие государственным комитетом по гражданскому строительству и архитектуре при Госстрое СССР с 30 декабря 1975г, приказ №289 от 16 декабря 1975г

Наименование чертежей	№№ листов	№№ стр.
Содержание	СI	2
Пояснительная записка	III	3
Арматурные блоки АЦР-25; АЦР-28	I	4
Арматурные блоки АЦР-3I; АЦР-34	2	5
Арматурные блоки АЦР-56; АЦР-58	3	6
Арматурные блоки АЦР-62; АЦР-64	4	7
Арматурные блоки АЦР-24; АЦР-24л; АЦР-27; АЦР-27л	5	8
Арматурные блоки АЦР-30; АЦР-30л; АЦР-33; АЦР-33л	6	9
Арматурные блоки АЦР-57; АЦР-57л	7	I0
Арматурные блоки АЦР-63; АЦР-63л	8	II
Арматурные блоки АЦТI-39; АЦТI-42	9	I2
Арматурный блок АЦТI-45	I0	I3
Арматурный блок АЦТI-48	II	I4
Арматурный блок АЦТI-5I	I2	I5
Арматурный блок АЦТI-54	I3	I6
Арматурный блок АЦТI-57	I4	I7
Арматурный блок АЦТI-60	I5	I8
Арматурный блок АЦТI-63	I6	I9
Арматурные блоки АЦТ2-5; АЦТ2-8	I7	20
Арматурные блоки АЦТ2-II; АЦТ2-I4	I8	2I
Детали I, 2	I9	22
Детали 3,4,5	20	23
Ведомость расхода стали на арматурный блок	2I-23	24-26

Чертежи настоящего выпуска входят в состав серии I.II7-9 трехслойных панелей наружных цокольных стен толщиной 250 мм на свайных фундаментах.

Альбомом следует пользоваться совместно с выпуском 2-I.

В выпуске 2-I приведены арматурные изделия: плоские каркасы "КЦ" и сетки "СЦ", пространственные каркасы "ПКЦ", отдельные стержни "ТЦ", закладная деталь МЦ, и строповочные петли ПЦ, а также указания по изготовлению и маркировке.

Арматурные блоки настоящего выпуска предназначены для армирования трехслойных панелей наружных цокольных стен предусмотренных в следующих выпусках:

выпуск I-I "Панели групп ЦРI, ЦР2, ЦР4, ЦР5"

выпуск I-2 "Панели групп ЦТI и ЦТ2"

Панели групп ЦРI, ЦР2, имеющие одинаковый осевой параметр (2,7-6,6 м) между поперечными стенами армируются одинаковыми марками арматурных блоков.

Арматурные блоки для панелей групп ЦР4, и ЦР5, имеющие одинаковый осевой параметр (2,7-6,6 м) с панелями групп ЦРI и ЦР2, имеют тот же шаг вертикальных каркасов, что и блоки для ЦРI и ЦР2 и отличаются только размером нижнего горизонтального каркаса и сетки внутреннего слоя.

Указания по изготовлению арматурных блоков

Сборку арматурных блоков из плоских арматурных элементов рекомендуется производить на специальных кондукторах. Основные элементы арматурного блока: вертикальные и горизонтальные каркасы, сетки внутреннего слоя и отдельные стержни соединяются контактной сваркой. Качество сварки, выполняемой при сборке, должно быть не ниже требований к соединениям с ненормированной прочностью по ГОСТ I0922-64, табл.3.

Все арматурные элементы, выступающие за грани панели, временно крепятся к арматурному блоку вязальной проволокой таким образом, чтобы они не выступали за габарит сваренных между собой каркасов. Это позволяет уложить арматурные блоки в форму с закрытыми бортами.

Окончательная фиксация привязанных деталей осуществляется после установки арматурного блока в форму. Они должны быть приварены к каркасам КЦ1.

Фиксация арматурных блоков в проектном положении в форме должна обеспечиваться при помощи пластмассовых и цементно-песчаных фиксаторов.

Маркировка изделий

Маркировка арматурного блока принята по единой буквенно-цифровой системе. Например АЦР-23

А - арматурный блок
Ц - цокольная панель
Р - группа рядовая
23 - длина арматурного блока в дециметрах с округлением.

13697 4

АЦР-25

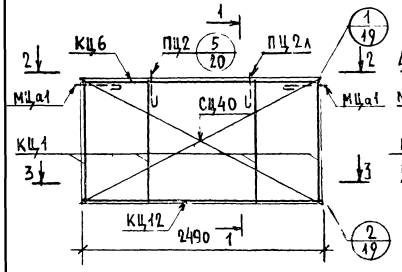

АЦР-28

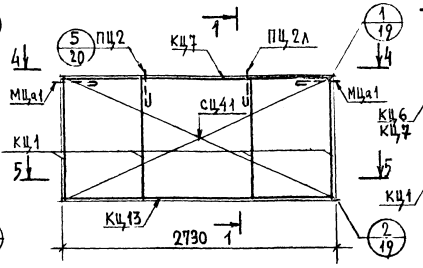

1-1

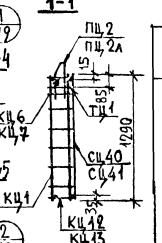

2-2



4-4

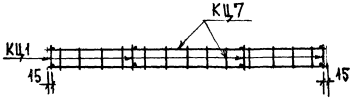

3-3

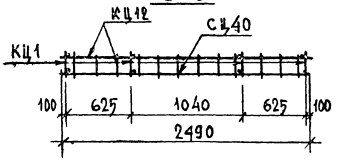

5-5

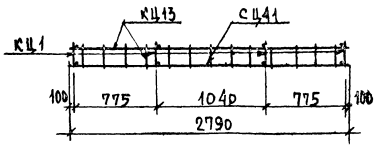

СПЕЦИФИКАЦИЯ ДЕТАЛЕЙ НА БЛОК

Марка блока	Марка изделия	Кол шт	N° листа	N° выпуск
АЦР-25	КЦ1	4	1	2-1
	КЦ6	1	1	
	КЦ12	1	2	
	СЦ40	1	13	
	ПЦ2	1	18	
	ПЦ2л	1	18	
	ТЦ1	2	18	
	МЦа1	2	18	
АЦР-28	КЦ1	4	1	2-1
	КЦ7	1	1	
	КЦ13	1	2	
	СЦ41	1	13	
	ПЦ2	1	18	
	ПЦ2л	1	18	
	ТЦ1	2	18	
	МЦа1	2	18	

Прерывистой линией показаны детали, фиксируемые в проектное положение после установки арматурного блока в форму.

Детали армирования см. листы N° 19, 20 данного выпуска

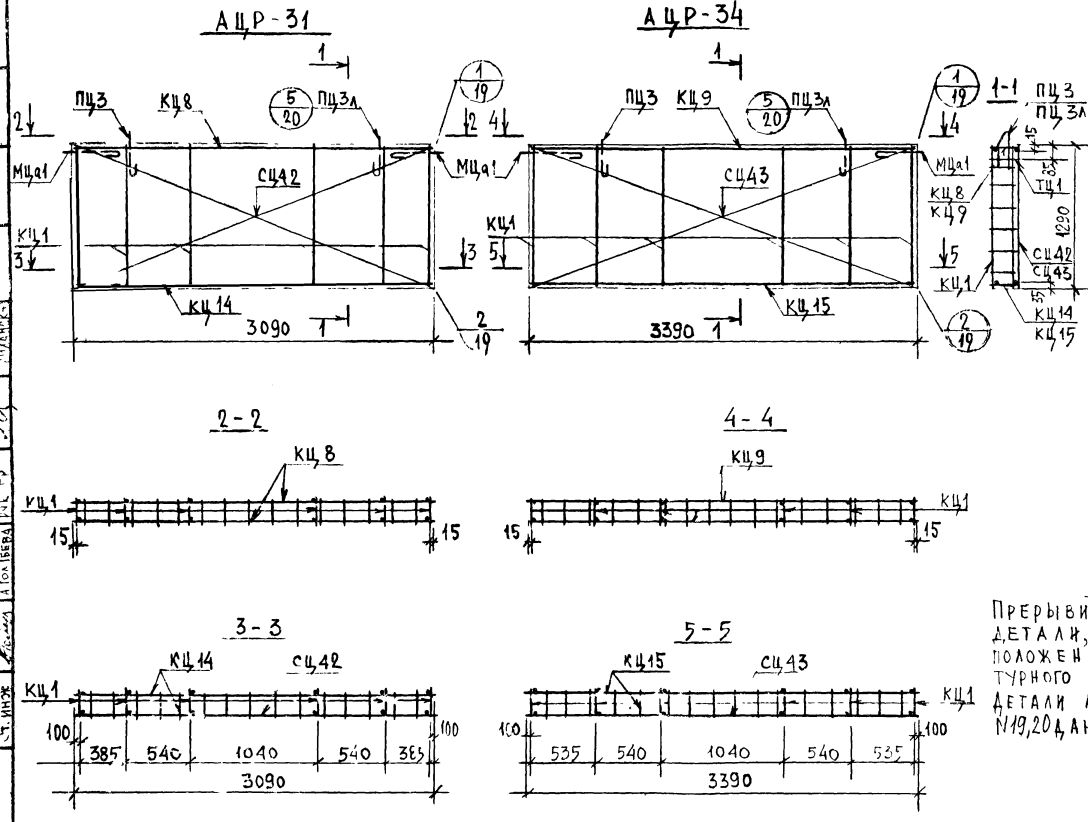

Спецификация деталей на блок

Марка блока	Марка изделия	Кол шт	№ листа	№ выпуск
АЦР-31	КЦ1	6	1	2-1
	КЦ8	1	1	
	КЦ14	1	2	
	СЦ42	1	13	
	ПЦ3	1	18	
	ПЦ3л	1	18	
	ТЦ1	2	18	
	МЦа1	2	18	
АЦР-34	КЦ1	6	1	2-1
	КЦ9	1	1	
	КЦ15	1	2	
	СЦ43	1	13	
	ПЦ3	1	18	
	ПЦ3л	1	18	
	ТЦ1	2	18	
	МЦа1	2	18	

Прерывистой линией показаны детали, фиксируемые в проектное положение после установки арматурного блока в форму.

Детали армирования см. листы N19,20 данного выпуска.

ТК 1975

Арматурные блоки АЦР-31; АЦР-34

Серия 1.117-9 | Выпуск 2-2 | Лист 2

13697 6

ВЗАМЕН | ПРОВЕРИЛ | Гл. инж. пр. | Рук. группы | Ст. инж. | Н. Лиханская | А. Голубева | Рук. гр. | Жилища

АЦР-56 (АЦР-58)

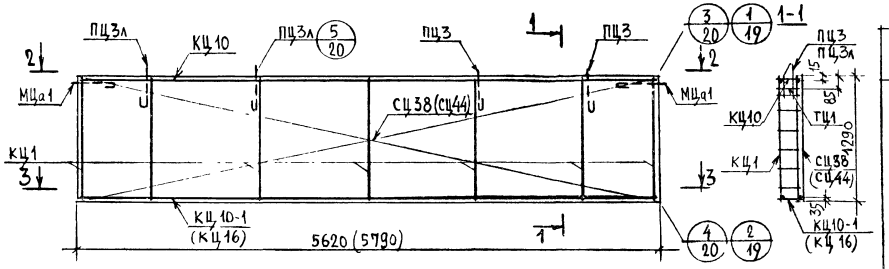

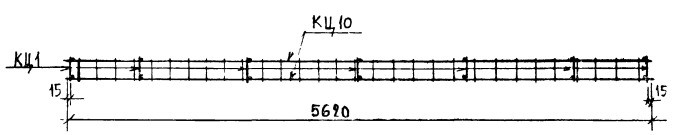

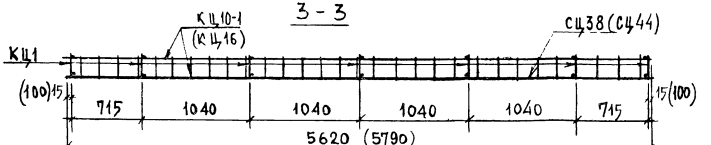

Спецификация деталей на блок

Марка блока	Марка изделия	Кол. шт	№ листа	№ альбома
АЦР-56	КЦ1	7	1	2-1
	КЦ10	1	1	
	КЦ10-1	1	2	
	СЦ38	1	12	
	ПЦ3	2	18	
	ПЦ3л	2	18	
	ТЦ1	2	18	
	МЦа1	2	18	
АЦР-58	КЦ1	7	1	2-1
	КЦ10	1	1	
	КЦ16	1	2	
	СЦ44	1	13	
	ПЦ3	2	18	
	ПЦ3л	2	18	
	ТЦ1	2	18	
	МЦа1	2	18	

1. Прерывистой линией показаны детали, фиксируемые в проектное положение после установки арматурного блока в форму.
   Детали армирования см. листы №19,20 данного выпуска.
2. Размеры в скобках относятся к арматурному блоку АЦР-58

АЦР-62 (АЦР-64)

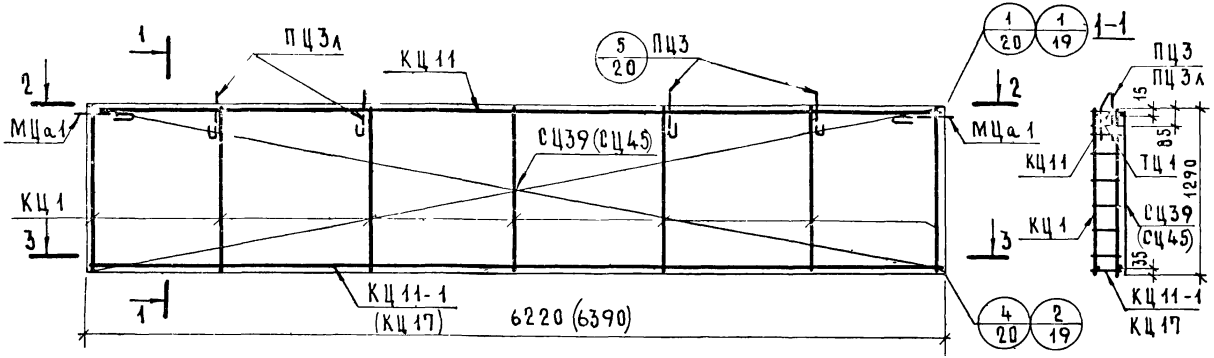

2—2

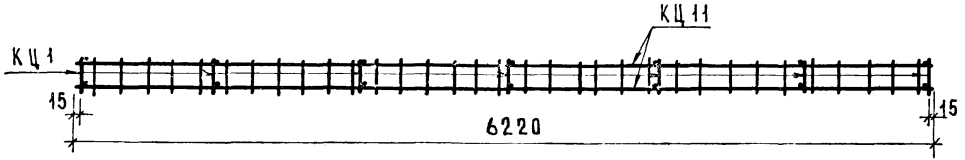

3—3

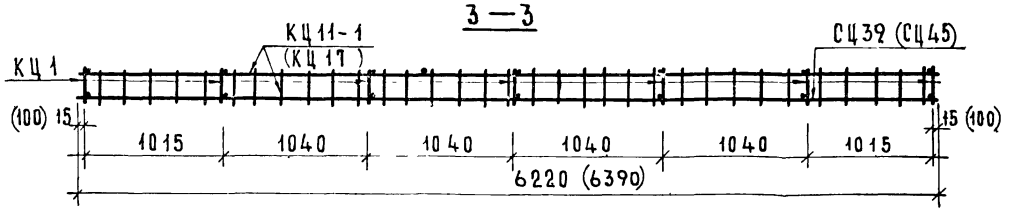

Спецификация деталей на блок

Марка блока	Марка изделия	Кол шт	№ листа	№ альбома
АЦР-62	КЦ1	7	1	2-1
	КЦ11	1	2	
	КЦ11-1	1	2	
	СЦ39	1	12	
	ПЦ3	2	18	
	ПЦ3л	2	18	
	ТЦ1	2	18	
	МЦа1	2	18	
АЦР-64	КЦ1	7	1	
	КЦ11	1	2	
	КЦ17	1	2	
	СЦ45	1	14	
	ПЦ3	2	18	
	ПЦ3л	2	18	
	ТЦ1	2	18	
	МЦа1	2	18	

1. Прерывистой линией показаны детали, фиксируемые в проектное положение после установки арматурного блока в форму.
   Детали армирования см листы №19,20 данного выпуска.
2. Размеры в скобках относятся к арматурному блоку АЦР-64

взамен
проверил Ликанская
рук группы Ликанская
рук группы Голубева
ст инженер Ликанская

АЦР-24 (АЦР-24л)

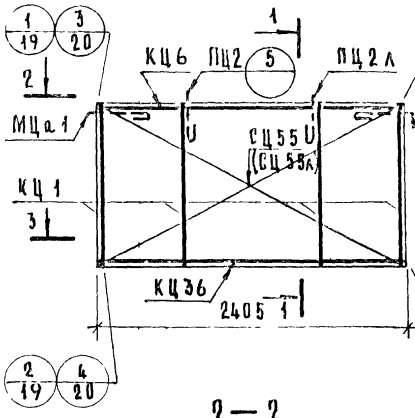

АЦР-27 (АЦР-27л)

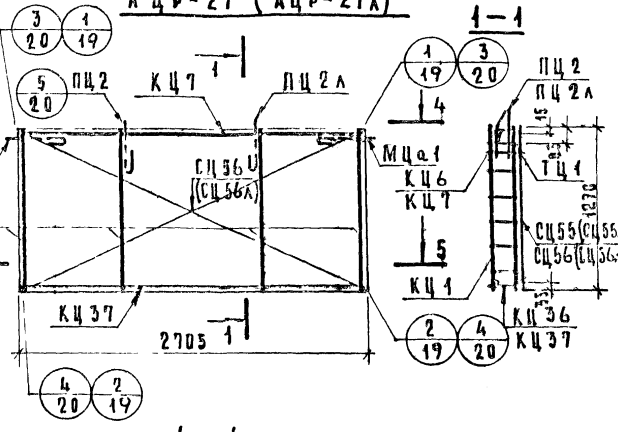

1—1

2—2

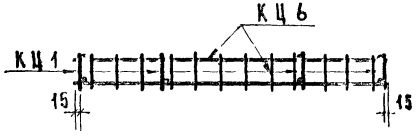

4—4

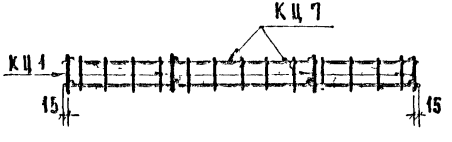

3—3

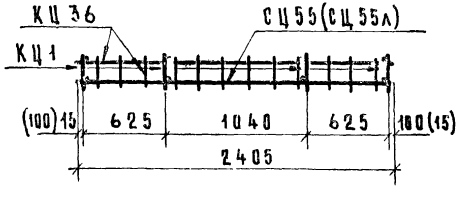

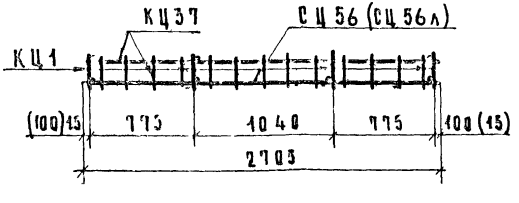

Спецификация деталей на блок

Марка блока	Марка изделия	Кол шт	№ листа	№ выпуска
АЦР-24 (АЦР-24л)	КЦ1	4	1	2-1
	КЦ6	1	1	
	КЦ36	1	4	
	СЦ55(СЦ55л)	1	16	
	ПЦ2	1	18	
	ПЦ2л	1	18	
	ТЦ1	2	18	
	МЦа1	2	18	
АЦР-27 (АЦР-27л)	КЦ1	4	1	2-1
	КЦ7	1	1	
	КЦ37	1	4	
	СЦ56(СЦ56л)	1	17	
	ПЦ2	1	18	
	ПЦ2л	1	18	
	ТЦ1	2	18	
	МЦа1	2	18	

1. Прерывистой линией показаны детали, фиксируемые в проектное положение после установки арматурного блока в форму. Детали армирования см листы № 19,20 данного выпуска
2. Размеры и марки арматурных изделий в скобках относятся к маркам блоков, поставленным в скобки

Типы жилища

Рук группы Штельмах
Стл инженер Ахманская
Рук груп Голубева
Н контр Качарская
Гип

ТК 1975

Арматурные блоки АЦР-24, АЦР-24л; АЦР-27; АЦР-27л

Серия 1.117-9
Выпуск 2-2
Лист 5

АЦР-30 (АЦР-30л)

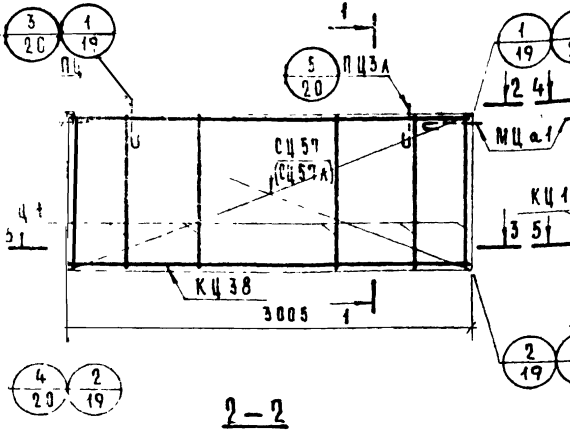

АЦР-33 (АЦР-33л)

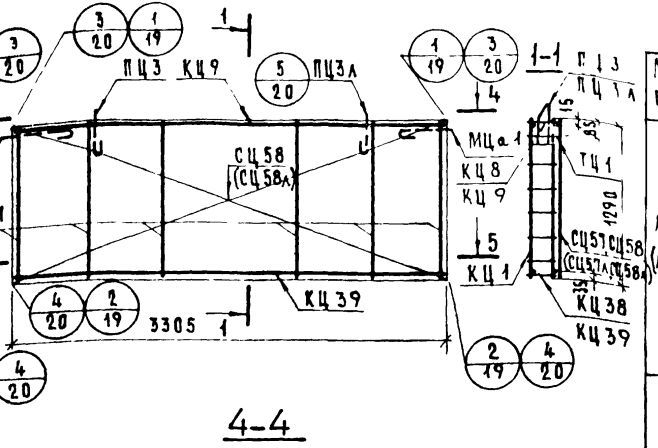

2-2

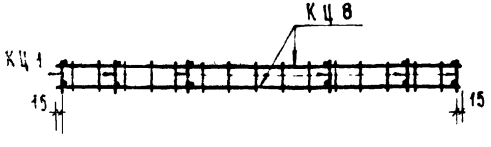

4-4

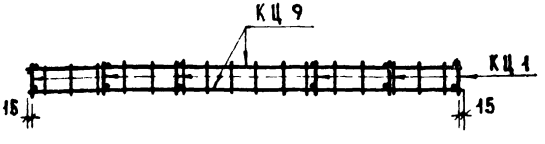

3-3

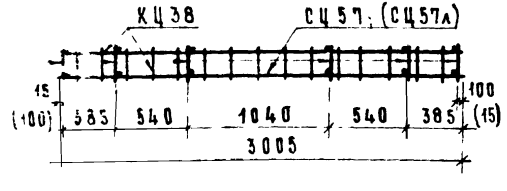

5-5

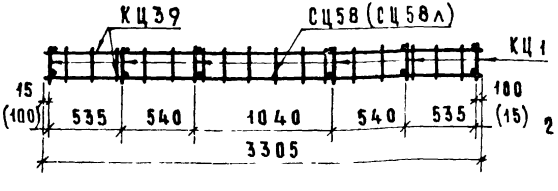

Спецификация деталей на блок

Марка блока	Марка изделия	Кол шт	№ листа	№ выпуска
АЦР 30 (АЦР-30л)	КЦ1	6	1	2-1
	КЦ8	1	1	
	КЦ38	1	4	
	СЦ57 (СЦ57л)	1	16	
	ПЦ3	1	18	
	ПЦ3л	1	18	
	ТЦ1	2	18	
	МЦа1	2	18	
АЦР-33 (АЦР-33л)	КЦ1	6	1	2-1
	КЦ9	1	1	
	КЦ39	1	4	
	СЦ58 (СЦ58л)	1	17	
	ПЦ3	1	18	
	ПЦ3л	1	18	
	ТЦ1	2	18	
	МЦа1	2	18	

1 Прерывистой линией показаны детали, фиксируемые в проектное положение после установки арматурного блока в форму
Детали армирования см листы 19,20 данного выпуска

2 Размеры и марки арматурных изделий в скобках относятся к маркам блоков, поставленным в скобки

ЦНИИЭП жилища
ВЗАМЕН
ПРОВЕРИЛ Жихаревич
Рук.группы Жихаревская
Ст.инженер Гольберг
Гл.инженер

АЦР-57 (АЦР-57л)

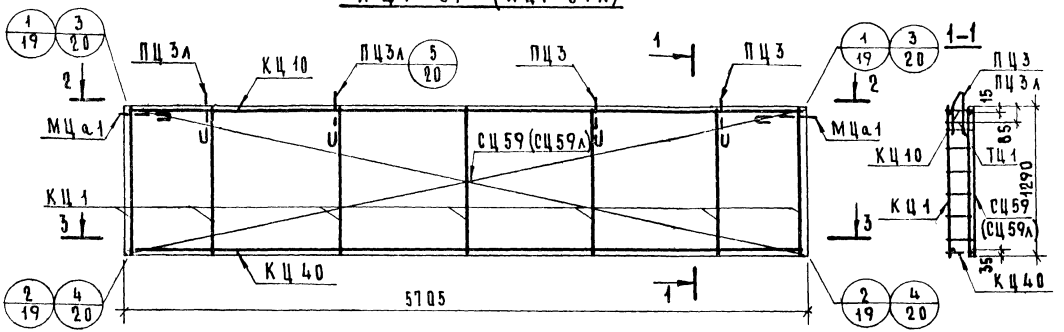

2 — 2

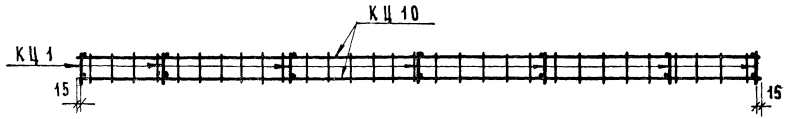

3 — 3

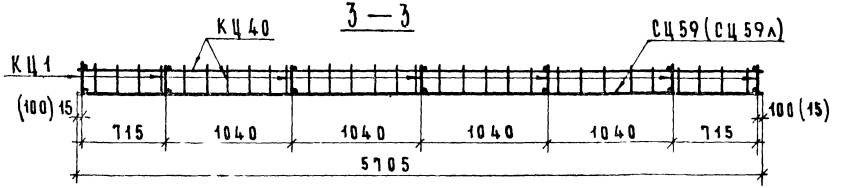

Спецификация деталей на блок

Марка блока	Марка изделия	Кол. шт.	№ листа	№ альбом
АЦР-57	КЦ1	7	1	2-1
	КЦ10	1	1	
	КЦ40	1	4	
	СЦ59	1	17	
	ПЦ3	2	18	
	ПЦ3л	2	18	
	ТЦ1	2	18	
	МЦа1	2	18	
АЦР-57л	КЦ1	7	1	2-1
	КЦ.10	1	1	
	КЦ40	1	4	
	СЦ59л	1	17	
	ПЦ3	2	18	
	ПЦ3л	2	18	
	ТЦ1	2	18	
	МЦа1	2	18	

1. Прерывистой линией показаны детали, фиксируемые в проектное положение после установки арматурного блока в форму.
   Детали армирования см. листы №19, 20 данного выпуска.
2. Размеры в скобках относятся к арматурному блоку АЦР-57л.

Арматурные блоки АЦР-57 ; АЦР-57л

ТК 1975

Серия 1.117-9
Выпуск 2-2 | Лист 7

АЦР-63 (АЦР-63л)

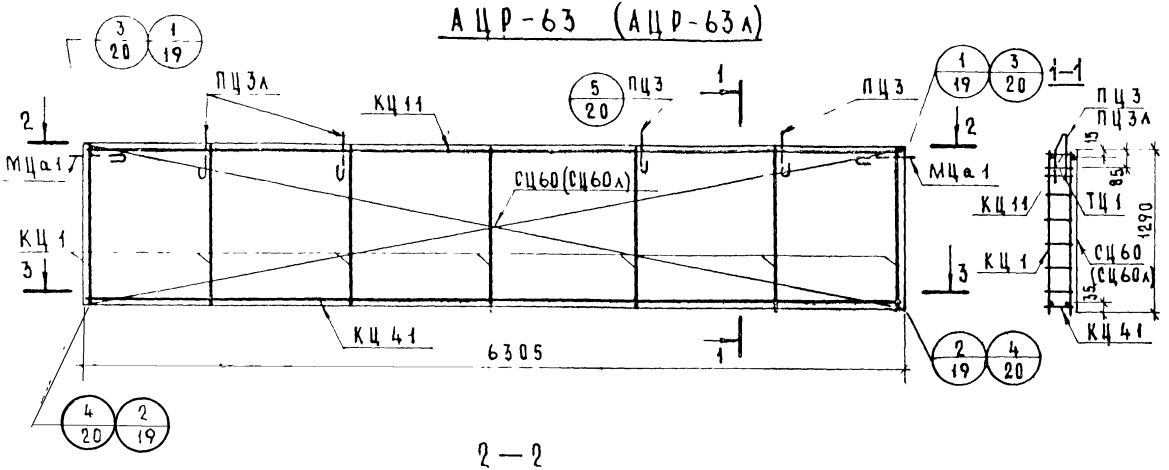

2—2

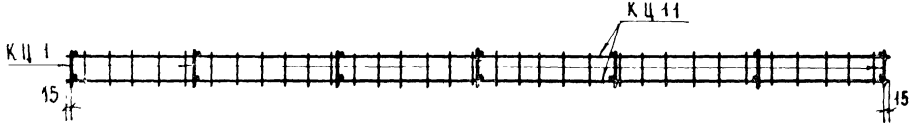

3—3

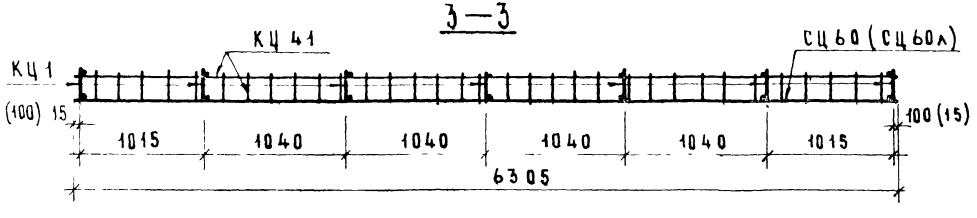

Спецификация деталей на блок

Марка блока	Марка изделия	Кол шт	№ листа	№ альбома
АЦР-63	КЦ1	7	1	2-1
	КЦ11	1	2	
	КЦ41	1	4	
	СЦ60	1	17	
	ПЦ3	2	18	
	ПЦ3л	2	18	
	ТЦ1	2	18	
	МЦа1	2	18	
АЦР-63л	КЦ1	7	1	2-1
	КЦ11	1	2	
	КЦ41	1	4	
	СЦ60л	1	17	
	ПЦ3	2	18	
	ПЦ3л	2	18	
	ТЦ1	2	18	
	МЦа1	2	18	

1. Прерывистой линией показаны детали, фиксируемые в проектное положение после установки арматурного блока в форму.
   Детали армирования см листы № 19, 20 данного выпуска.
2. Размеры в скобках относятся к арматурному блоку АЦР-63л.

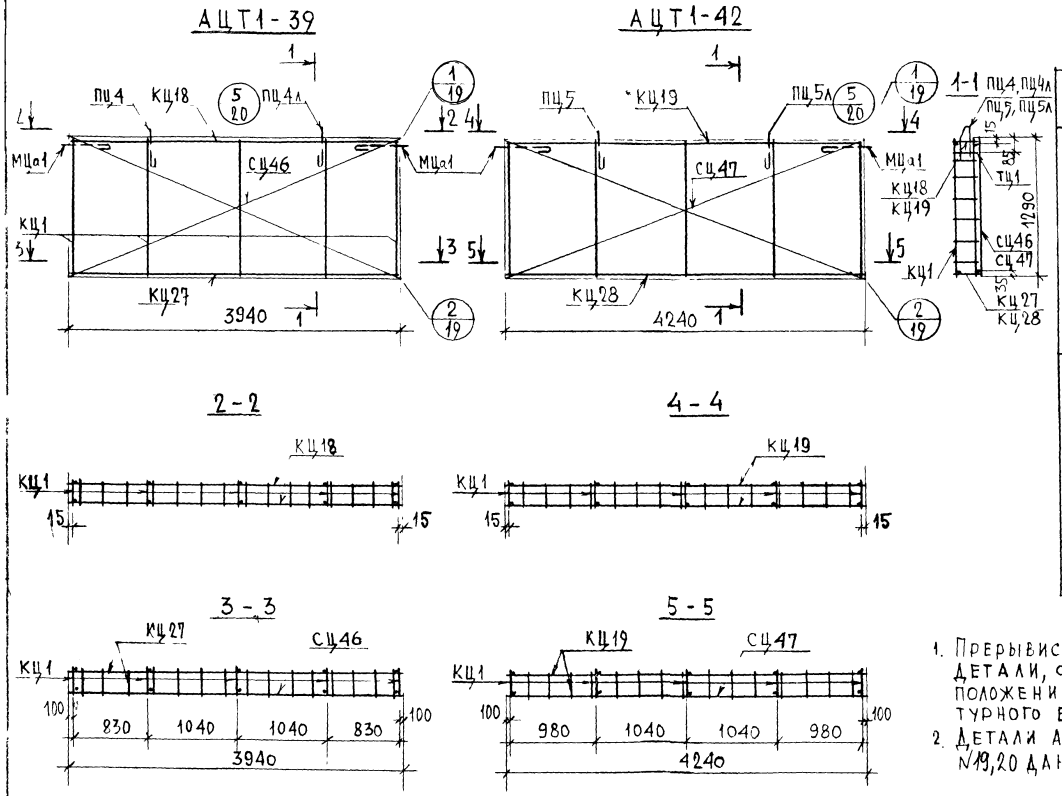

МАРКА БЛОКА	МАРКА ИЗДЕЛИЯ	КОЛ ШТ	№ ЛИСТА	№ ВЫПУСКА
АЦТ1-39	КЦ1	5	1	2-1
	КЦ18	1	2	
	КЦ27	1	3	
	СЦ46	1	14	
	ПЦ4	1	18	
	ПЦ4л	1	18	
	ТЦ1	2	18	
	МЦа1	2	18	
АЦТ1-42	КЦ1	5	1	2-1
	КЦ19	1	3	
	КЦ28	1	3	
	СЦ47	1	14	
	ПЦ5	1	18	
	ПЦ5л	1	18	
	ТЦ1	2	18	
	МЦа1	2	18	

1. Прерывистой линией показаны детали, фиксируемые в проектное положение после установки арматурного блока в форму
2. Детали армирования см. листы №19,20 данного выпуска.

ТК 1975	Арматурные блоки АЦТ1-39 ; АЦТ1-42	Серия 1.117-9	
		Выпуск 2-2	Лист 3

13147

АЦТ1-45

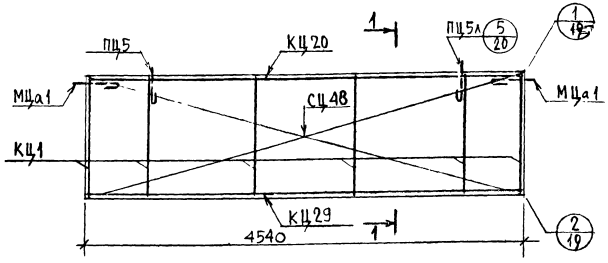

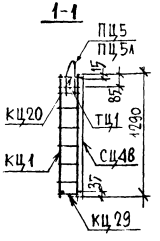

Спецификация деталей на блок

Марка блока	Марка изделия	Кол шт	№ листа	№ выпуска
АЦТ1-45	КЦ1	6	1	2-1
	КЦ20	1	3	
	КЦ29	1	4	
	СЦ48	1	14	
	ПЦ5	1	18	
	ПЦ5л	1	18	
	ТЦ1	2	18	
	МЦа1	2	18	

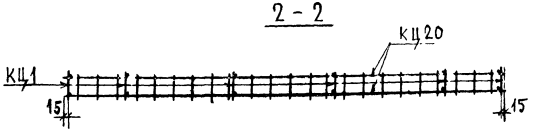

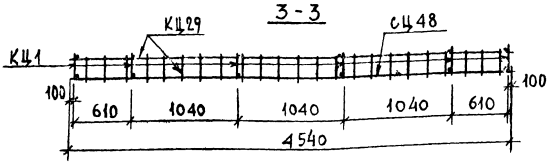

Прерывистой линией показаны детали, фиксируемые в проектное положение после установки арматурного блока в форму.
Детали армирования см листы №19,20 данного выпуска.

ВЗАМЕН

Проверил Н. Лихачева

Н. Лихачева

Рук. гр. Н. Лихачева

Ст. инж. Н. Лихачева

ТК 1975

Арматурный блок АЦТ1-45

Серия 1.117-9

Выпуск 2-2

Лист 10

13697 14

АЦТ1-48

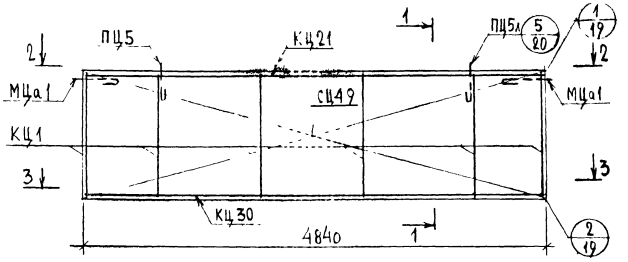

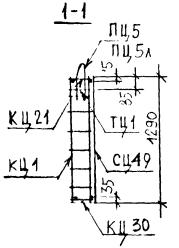

Спецификация деталей на блок

Марка блока	Марка изделия	Кол. шт	№ листа	№ выпуска
АЦТ1-48	КЦ1	6	1	2-1
	КЦ21	1	3	
	КЦ30	1	4	
	СЦ49	1	14	
	ПЦ5	1	18	
	ПЦ5л	1	18	
	ТЦ1	2	18	
	МЦа1	2	18	

2-2

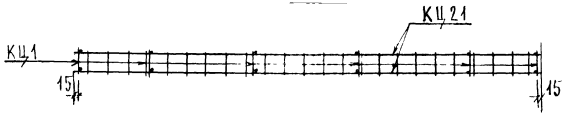

3-3

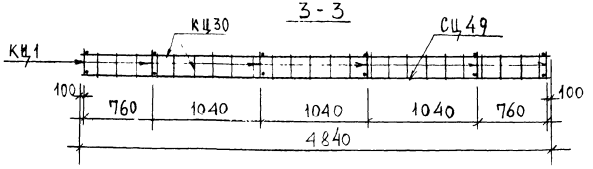

Прерывистой линией показаны детали, фиксируемые в проектное положение после установки арматурного блока в форму

Детали армирования см. листы N 19, 20 данного выпуска

АЦТ1-51

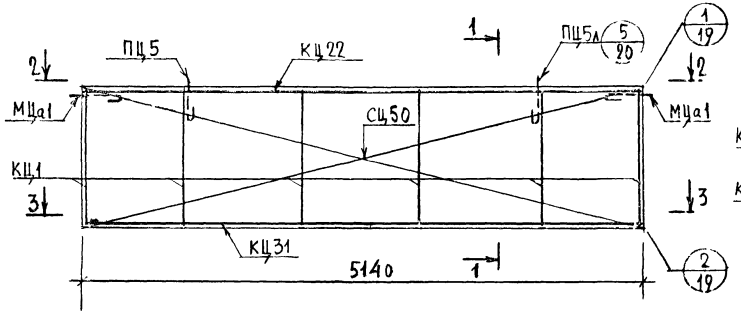

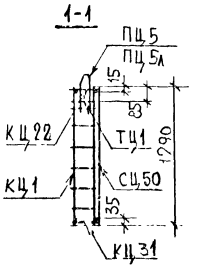

Спецификация деталей на блок

Марка блока	Марка изделия	Кол шт	№ листа	№ выпуска
АЦТ1-51	КЦ1	6	1	2-1
	КЦ22	1	3	
	КЦ31	1	4	
	СЦ50	1	15	
	ПЦ5	1	18	
	ПЦ5л	1	18	
	ТЦ1	2	18	
	МЦа1	2	18	

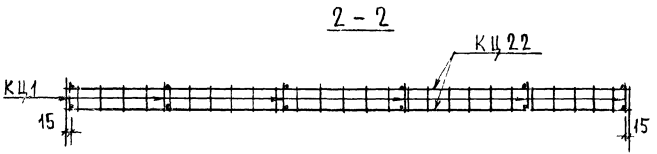

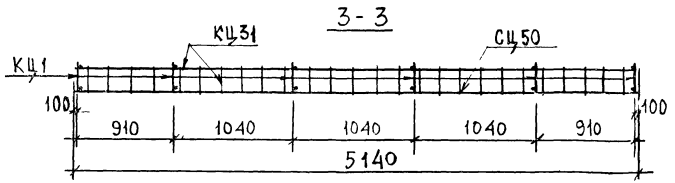

Прерывистой линией показаны детали, фиксируемые в проектное положение после установки арматурного блока в форму

Детали армирования см листы №19,20 данного выпуска.

ТК 1975	Арматурный блок АЦТ1-51	Серия 1.117-9	
		Выпуск 2-2	Лист 12

ЦНИИЭП жилища
Гл. инж. пр. Рук. группы Ст. инж. Н. Лихачева Н. Михайлова А. Голубев
Проверил Рук. гр. Н. Лиханск
Взамен

АЦТ1 - 54

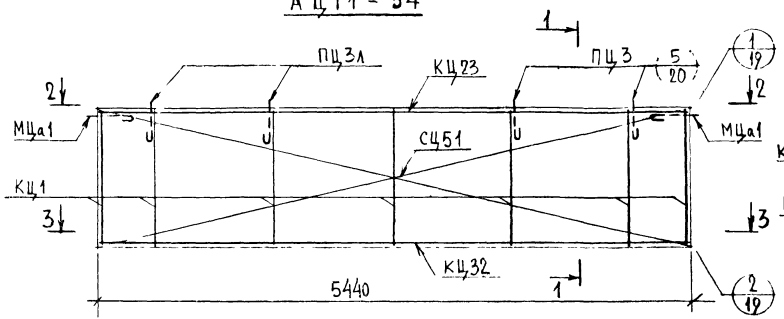

Спецификация деталей на блок

Марка блока	Марка изделия	Кол. шт.	№ листа	№ выпуска
АЦТ1-54	КЦ1	7	1	2-1
	КЦ23	1	3	
	КЦ32	1	4	
	СЦ51	1	15	
	ПЦ3	2	18	
	ПЦ3л	2	18	
	ТЦ1	2	18	
	МЦа1	2	18	

2 - 2



3 - 3

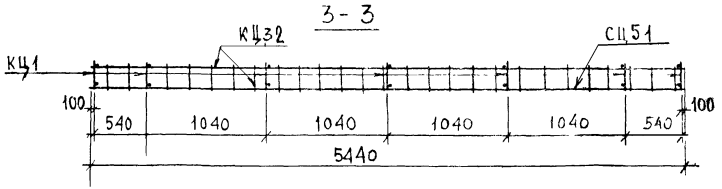

Прерывистой линией показаны детали, фиксируемые в проектное положение после установки арматурного блока в форму

Детали армирования см. листы № 19 20 данному выпуску

АЦТ1-57

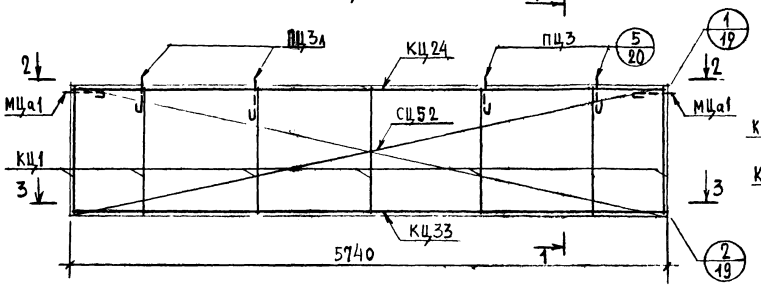

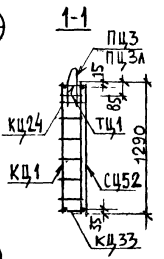

Спецификация деталей на блок

Марка блока	Марка изделия	Код шт	№ листа	№ выпуска
АЦТ1-57	КЦ1	7	1	2-1
	КЦ24	1	3	
	КЦ33	1	4	
	СЦ52	1	15	
	ПЦ3	2	18	
	ПЦ3л	2	18	
	ТЦ1	2	18	
	МЦа1	2	18	

2-2

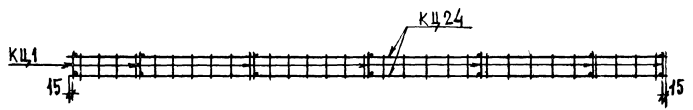

3-3

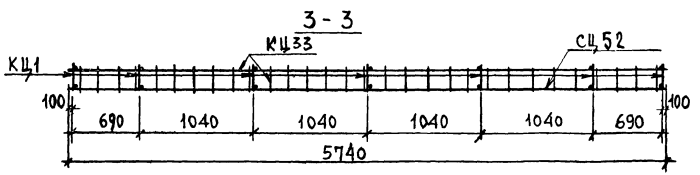

Прерывистой линией показаны детали, фиксируемые в проектном положение после установки арматурного блока в форму

Детали армирования см. листы № 19,20 данного выпуска.

АЦТ1-60

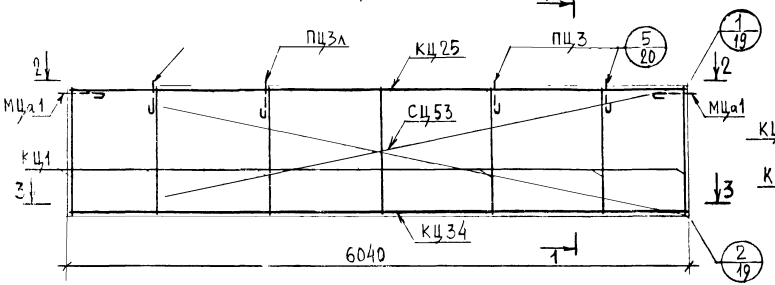

2-2

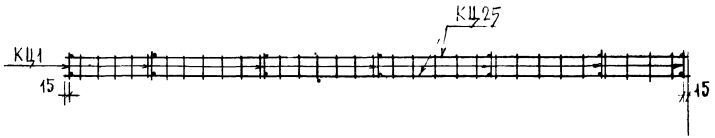

3-3

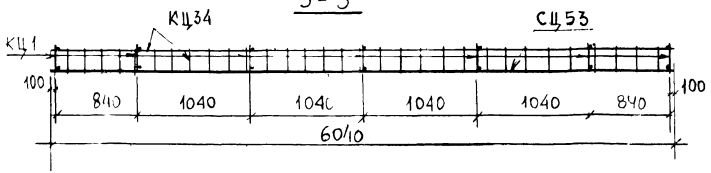

СПЕЦИФИКАЦИЯ ДЕТАЛЕЙ НА БЛОК

Марка блока	Марка изделия	Кол шт	№ листа	№ выпуск
АЦТ1-60	КЦ1	7	1	2-1
	КЦ25	1	3	
	КЦ34	1	4	
	СЦ53	1	15	
	ПЦ3	2	18	
	ПЦ3л	2	18	
	ТЦ1	2	18	
	МЦа1	2	18	

Прерывистой линией показаны детали, фиксируемые в проектное положение после установки арматурного блока в форму

Детали армирования см. листы № 19, 20 данного выпуска

АЦТ1-63

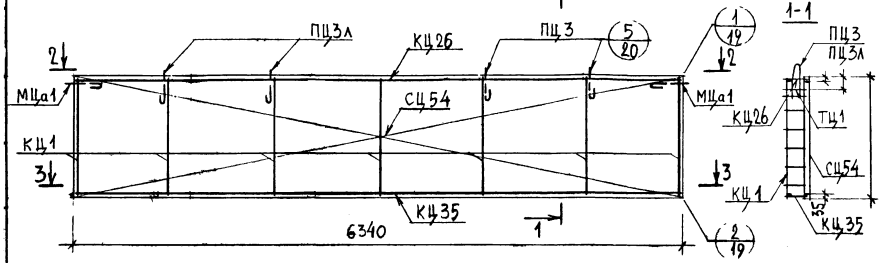

2-2

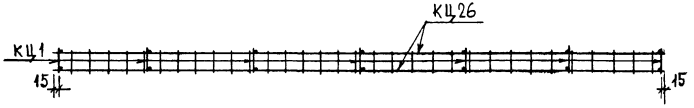

3-3

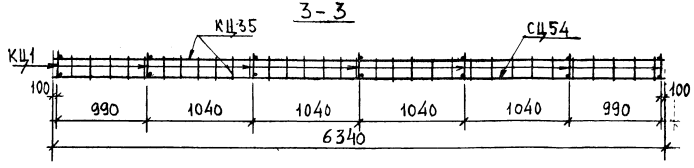

Спецификация деталей на блок

Марка блока	Марка изделия	Кол. шт	№ листа	№ выпуска
АЦТ1-63	КЦ1	7	1	2-1
	КЦ26	1	3	
	КЦ35	1	4	
	СЦ54	1	15	
	ПЦ3	2	18	
	ПЦ3л	2	18	
	ТЦ1	2	18	
	МЦа1	2	18	

Прерывистой линией показаны детали, фиксируемые в проектное положение после установки арматурного блока в форму.
Детали армирования см. листы № 19, 20 данного выпуска

АЦТ2-5

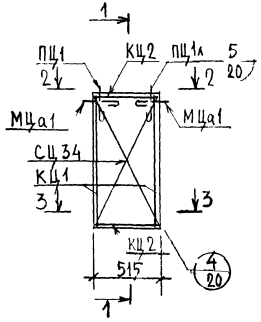

АЦТ2-8

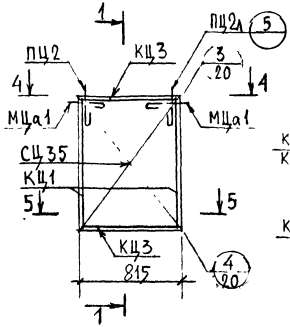

1-1

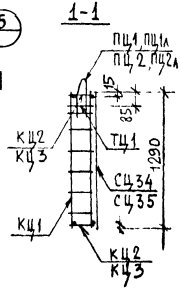

2-2

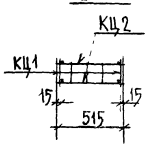

4-4

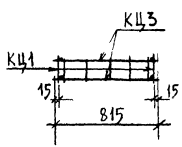

3-3

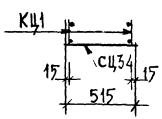

5-5

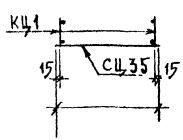

Спецификация деталей на блок

Марка блока	Марка изделия	Кол. шт	№ листа	№ выпуска
АЦТ2-5	КЦ1	2	1	2-1
	КЦ2	2	1	
	СЦ34	1	12	
	ПЦ1	1	18	
	ПЦ1л	1	18	
	ТЦ1	2	18	
	МЦа1	2	18	
АЦТ2-8	КЦ1	2	1	2-1
	КЦ3	2	1	
	СЦ35	1	12	
	ПЦ2	1	18	
	ПЦ2л	1	18	
	ТЦ1	2	18	
	МЦа1	2	18	

Прерывистой линией показаны детали, фиксируемые в проектное положение после установки арматурного блока в форму

Детали армирования см. листы № 19, 20 данного выпуска

АЦТ2-11

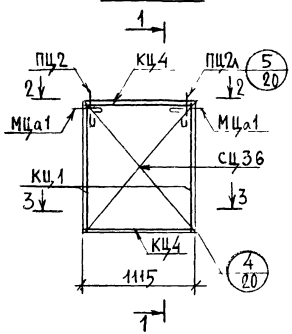

АЦТ2-14

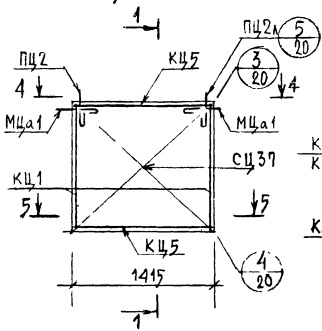

1-1

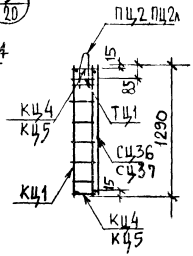

2-2

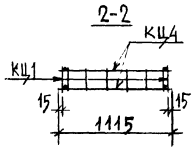

4-4

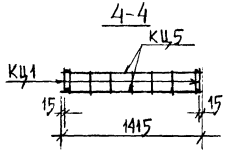

3-3

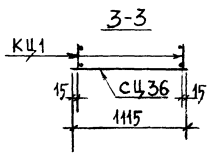

5-5

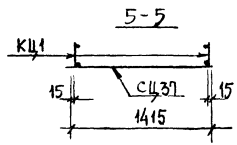

Спецификация деталей на блок

Марка блока	Марка изделия	Кол. шт	№ листа	№ выпуска
АЦТ2-11	КЦ1	2	1	2-1
	КЦ4	2	1	
	СЦ36	1	12	
	ПЦ2	1	18	
	ПЦ2л	1	18	
	ТЦ1	2	18	
	МЦа1	2	18	
АЦТ2-14	КЦ1	2	1	2-1
	КЦ5	2	1	
	СЦ37	1	12	
	ПЦ2	1	18	
	ПЦ2л	1	18	
	ТЦ1	2	18	
	МЦа1	2	18	

Прерывистой линией показаны детали, фиксируемые в проектное положение после установки арматурного блока в форму

Детали армирования см. листы № 19, 20 данного выпуска

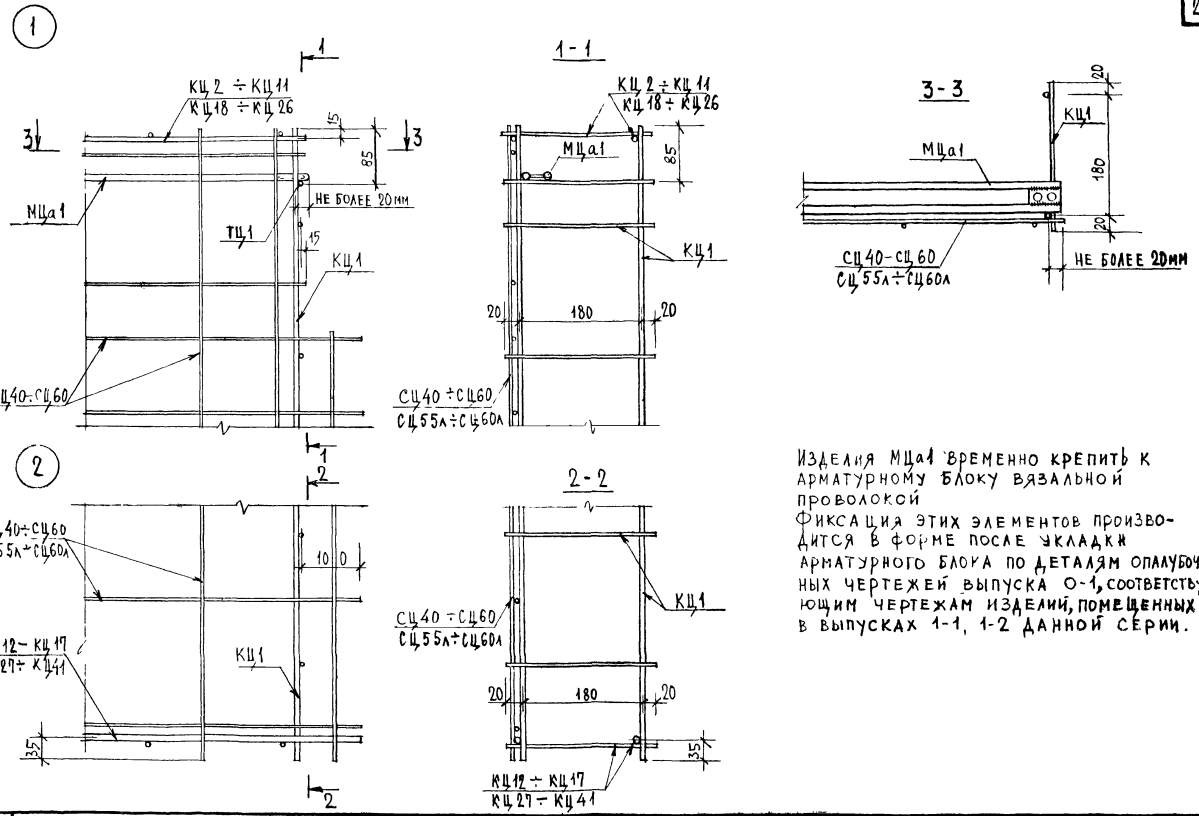

Изделия МЦа1 временно крепить к арматурному блоку вязальной проволокой

Фиксация этих элементов производится в форме после укладки арматурного блока по деталям опалубочных чертежей выпуска 0-1, соответствующим чертежам изделий, помещенных в выпусках 1-1, 1-2 данной серии.

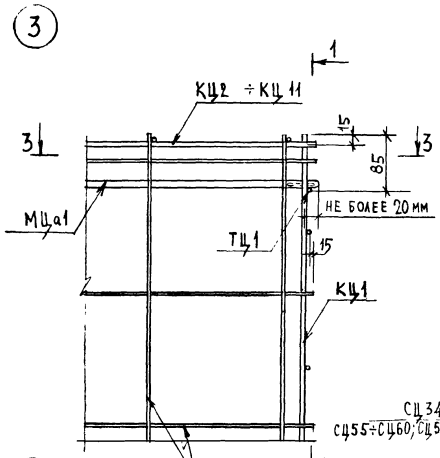

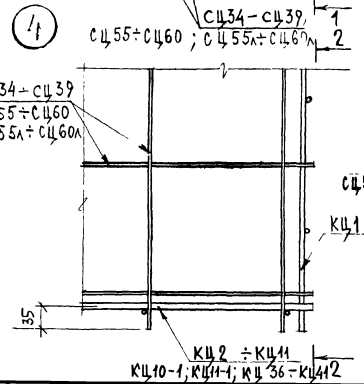

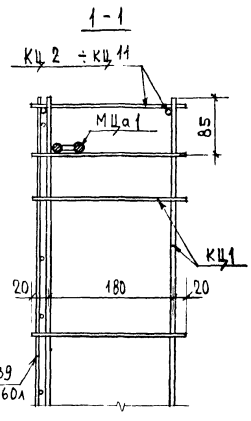

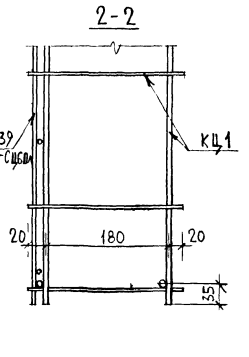

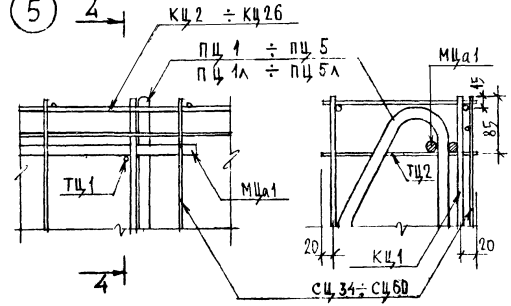

Изделия МЦа1 временно крепить к арматурному блоку вязальной проволокой фиксация этих элементов производится в форме после укладки арматурного блока по деталям опалубочных чертежей выпуска 0-1 соответствующим чертежам изделий помещенных в выпусках 1-1, 1-2 данной серии Изделия ПЦ1 ÷ ПЦ5 временно крепить к арматурному блоку вязальной проволокой фиксация этих элементов производится в форме после укладки арматурного блока по деталям опалубочных чертежей выпуска 0-1, соответствующим чертежам изделий помещенных в выпусках 1-1, 1-2 данной серии

Марка арматурного блока	ГОСТ	5781-61									6727-53		380-71	Показатели расхода стали на арматурный блок в кг			№ листа
	Класс или марка стали	A-III				A-I					B-I		Вст3пс6				
	Диаметр профиля	ф6	ф8	ф12	ф14	ф8	ф10	ф12	ф14	ф16	ф4	ф5	-50×6	Армат изд-ля	Заклад детали	всего	
АЦР-24 (АЦР-24л)	Длина, м	16.77		9.28			2.16	1.96			28.04	10.32	0.06				5
	Масса, кг	3.72		8.39			1.34	1.74			2.77	1.60	0.14	17.82	1.88	19.70	
АЦР-25	Длина, м	18.17		9.62			2.16	1.96			29.03	10.32	0.06				1
	Масса, кг	4.03		8.54			1.34	1.74			2.87	1.60	0.14	18.38	1.88	20.26	
АЦР-27 (АЦР-27л)	Длина, м		18.76	10.65			2.16	1.96			30.90	10.32	0.06				5
	Масса, кг		7.41	9.45			1.34	1.74			3.04	1.60	0.14	22.84	1.88	24.72	
АЦР-28	Длина, м		20.05	10.82			2.16	1.96			31.79	10.32	0.06				1
	Масса, кг		7.92	9.61			1.34	1.74			3.14	1.60	0.14	23.61	1.88	25.49	
АЦР-30 (АЦР-30л)	Длина, м		20.64	5.84	6.01			4.38			32.90	18.78	0.06				6
	Масса, кг		8.15	5.19	7.26			3.90			3.25	2.91	0.14	28.92	1.88	30.80	
АЦР-31	Длина, м		22.14	5.84	6.18			4.38			33.89	18.78	0.06				2
	Масса, кг		8.75	5.19	7.47			3.90			3.35	2.91	0.14	29.83	1.88	31.71	
АЦР-33 (АЦР-33л)	Длина, м		22.63	6.44	6.61			4.38			35.32	19.22	0.06				6
	Масса, кг		8.94	5.71	7.98			3.90			3.49	2.98	0.14	31.26	1.88	33.14	
АЦР-34	Длина, м		23.92	6.44	6.78			4.38			36.21	19.22	0.06				2
	Масса, кг		9.45	5.71	8.19			3.90			3.58	2.98	0.14	32.07	1.88	33.95	
АЦР-56	Длина, м		37.41	11.24	11.24			6.80			55.18	24.22	0.06				3
	Масса, кг		14.78	9.98	13.58			6.06			5.45	3.75	0.14	51.86	1.88	53.74	
АЦР-57 (АЦР-57л)	Длина, м		38.11	11.24	11.41			6.80			56.18	24.44	0.06				7
	Масса, кг		15.05	9.98	13.78			6.06			5.54	3.78	0.14	52.45	1.88	54.33	

ТК 1975

Ведомость расхода стали на арматурный блок

Серия 1.117-9
Выпуск 2-2 Лист 21

Марка арматурного блока	ГОСТ	5781-61									6727-53		380-71	Показатели расхода стали на арматурный блок в кг			№ листа
	Класс или марка стали	A-III				A-I					B-I		Вст3пс6				
	Диаметр профиль	ф6	ф8	ф12	ф14	ф8	ф10	ф12	ф14	ф16	ф4	ф5	-50×6	Армат. издел.	Закл. детали	Всего	
АЦР-58	Длина, м		39.40	11.24	11.58			6.80			56.97	24.44	0.06				3
	Масса, кг		15.56	9.98	13.99			6.06			5.63	3.78	0.14	53.26	1.88	55.14	
АЦР-62	Длина, м		41.28	12.44	12.44			6.80			60.04	24.88	0.06				4
	Масса, кг		16.31	11.05	15.03			6.06			5.94	3.85	0.14	56.50	1.88	58.38	
АЦР-63 (АЦР-63л)	Длина, м		41.98	12.44	12.61			6.80			60.94	25.10	0.06				8
	Масса, кг		16.58	11.05	15.22			6.06			6.03	3.88	0.14	57.08	1.88	58.96	
АЦР-64	Длина, м		43.27	12.44	12.78			6.80			63.01	25.10	0.06				4
	Масса, кг		17.09	11.05	15.44			6.06			6.23	3.88	0.14	57.88	1.88	59.76	
АЦТ1-39	Длина, м		27.79	15.42				1.96	2.82		44.80	12.90	0.06				9
	Масса, кг		10.98	13.70				1.74	3.42		4.33	2.00	0.14	34.43	1.88	36.31	
АЦТ1-42	Длина, м		29.78	16.62				1.96		3.08	46.34	12.90	0.06				9
	Масса, кг		11.76	14.76				1.74		4.86	4.59	2.00	0.14	37.97	1.88	39.85	
АЦТ1-45	Длина, м		31.66	17.82				1.96		3.08	50.20	15.48	0.06				10
	Масса, кг		12.51	15.82				1.74		4.86	5.01	2.40	0.14	40.60	1.88	42.48	
АЦТ1-48	Длина, м		33.65	19.02				1.96		3.08	53.18	15.48	0.06				11
	Масса, кг		13.29	16.89				1.74		4.86	5.25	2.40	0.14	42.69	1.88	44.57	
АЦТ1-51	Длина, м		35.53	20.22				1.96		3.08	56.16	15.48	0.06				12
	Масса, кг		14.03	17.96				1.74		4.86	5.55	2.40	0.14	44.80	1.88	46.68	
АЦТ1-54	Длина, м		37.52	21.42				6.80			60.02	18.06	0.06				13
	Масса, кг		14.82	19.02				6.06			5.94	2.80	0.14	46.90	1.88	48.78	

ТК 1975

Ведомость расхода стали на арматурный блок

Серия 1.117-9
Выпуск 2-2 | Лист 22

Марка арматурного блока	ГОСТ	5781-61									6727-53		380-71	Показатели расхода стали на арматурный блок в кг			Листа
	Класс или марка стали	А-III				А-I					В-I		Вст3пс6				
	Диаметр профиля	ф6	ф8	ф12	ф14	ф8	ф10	ф12	ф14	ф16	ф4	ф5	-50×6	Армат изд-ея	Заклад детали	Всего	
АЦТ1-57	Длина, м		39.40	22.62				6.80			63.00	18.06	0.06				14
	Масса, кг		15.56	20.08				6.06			6.23	2.80	0.14	48.99	1.88	50.87	
АЦТ1-60	Длина, м		41.39	23.82				6.80			65.34	18.06	0.06				15
	Масса, кг		16.35	21.16				6.06			6.48	2.80	0.14	51.11	1.88	52.99	
АЦТ1-63	Длина, м		43.27	25.02				6.80			68.52	18.06	0.06				16
	Масса, кг		17.09	22.22				6.06			6.78	2.80	0.14	53.21	1.88	55.09	
АЦТ2-5	Длина, м	5.93				1.90		1.96			8.01	5.16	0.06				17
	Масса, кг	1.32				0.76		1.74			0.80	0.80	0.14	3.68	1.88	5.56	
АЦТ2-8	Длина, м	9.71					2.16	1.96			10.55	5.16	0.06				17
	Масса, кг	2.15					1.34	1.74			1.05	0.80	0.14	5.34	1.88	7.22	
АЦТ2-11	Длина, м	12.20					2.16	1.96			13.53	5.16	0.06				18
	Масса, кг	2.72					1.34	1.74			1.33	0.80	0.14	6.19	1.88	8.07	
АЦТ2-14	Длина, м	15.98					2.13	1.96			16.07	5.16	0.06				18
	Масса, кг	3.55					1.34	1.74			1.58	0.80	0.14	7.27	1.88	9.15	

gost.e-ecolog.ru