ГОСУДАРСТВЕННЫЙ КОМИТЕТ ПО ГРАЖДАНСКОМУ СТРОИТЕЛЬСТВУ И АРХИТЕКТУРЕ
ПРИ ГОССТРОЕ СССР

ТИПОВЫЕ КОНСТРУКЦИИ И ДЕТАЛИ ЗДАНИЙ И СООРУЖЕНИЙ

СЕРИЯ 1.117-9

ПАНЕЛИ НАРУЖНЫХ ЦОКОЛЬНЫХ СТЕН

ЖЕЛЕЗОБЕТОННЫЕ ТРЕХСЛОЙНЫЕ С ЭФФЕКТИВНЫМ УТЕПЛИТЕЛЕМ ДЛЯ КРУПНОПАНЕЛЬНЫХ ЖИЛЫХ ЗДАНИЙ НА СВАЙНЫХ ФУНДАМЕНТАХ С ШАГОМ ПОПЕРЕЧНЫХ СТЕН 2.4-3.6 М. И ВЫСОТОЙ ТЕХПОДПОЛЬЯ 1.6 М

ВЫПУСК 1-1

Панели групп ЦР1,ЦР2,ЦР4,ЦР5 толщиной 250 мм.

13694
ЦЕНА 2-61

gost.e-ecolog.ru

ЦЕНТРАЛЬНЫЙ ИНСТИТУТ ТИПОВОГО ПРОЕКТИРОВАНИЯ
ГОССТРОЯ СССР

Москва А-445, Смольная ул., 22

Сдано в печать 1976 года

Заказ № 319 Тираж 5000 экз.

ГОСУДАРСТВЕННЫЙ КОМИТЕТ ПО ГРАЖДАНСКОМУ СТРОИТЕЛЬСТВУ И АРХИТЕКТУРЕ ПРИ ГОССТРОЕ СССР

ТИПОВЫЕ КОНСТРУКЦИИ И ДЕТАЛИ ЗДАНИЙ И СООРУЖЕНИЙ

СЕРИЯ 1.117 - 9

ПАНЕЛИ НАРУЖНЫХ ЦОКОЛЬНЫХ СТЕН

ЖЕЛЕЗОБЕТОННЫЕ ТРЕХСЛОЙНЫЕ С ЭФФЕКТИВНЫМ УТЕПЛИТЕЛЕМ ДЛЯ КРУПНОПАНЕЛЬНЫХ ЖИЛЫХ ЗДАНИЙ НА СВАЙНЫХ ФУНДАМЕНТАХ С ШАГОМ ПОПЕРЕЧНЫХ СТЕН 2.4-3.6 М. И ВЫСОТОЙ ТЕХПОДПОЛЬЯ 1.6 М

ВЫПУСК 1-1

ПАНЕЛИ ГРУПП ЦР1, ЦР2, ЦР4, ЦР5 ТОЛЩИНОЙ 250 ММ.

РАЗРАБОТАНЫ ЦНИИЭП ЖИЛИЩА ГОСУДАРСТВЕННОГО КОМИТЕТА ПО ГРАЖДАНСКОМ СТРОИТЕЛЬСТВУ И АРХИТЕКТУРЕ ПРИ ГОССТРОЕ СССР ПРИ УЧАСТИИ ЦНИИСКИМ В.А. КУЧЕРЕНКО

УТВЕРЖДЕНЫ И ВВЕДЕНЫ В ДЕЙСТВИЕ ГОСУДАРСТВЕННЫМ КОМИТЕТОМ ПО ГРАЖДАНСКОМУ СТРОИТЕЛЬСТВУ И АРХИТЕКТУРЕ ПРИ ГОССТРОЕ СССР.
С 30 ДЕКАБРЯ 1975г, ПРИКАЗ N 289 ОТ 16 ДЕКАБРЯ 1975г.

13694 2

Наименование чертежей	№ № листов	№№ стр.
Содержание	С1-С3	2÷4
Пояснительная записка	П-1	5
Номенклатура изделий	1-8	6-13
Цокольные панели ЦРI-27.I4.25, ЦРI-27.I3.25	9	I4
" " " " Схемы армирования	I0	I5
Цокольные панели ЦРI-30.I4.25, ЦРI-30.I3.25	II	I6
" " " " Схемы армирования	I2	I7
Цокольные панели ЦРI-33.I4.25, ЦРI-33.I3.25	I3	I8
" " " " Схемы армирования	I4	I9
Цокольные панели ЦРI-36.I4.25, ЦРI-36.I3.25	I5	20
" " " " Схемы армирования	I6	2I
Цокольные панели ЦРI-60.I4.25, ЦРI-60.I3.25	I7	22
" " " " Схемы армирования	I8	23
Цокольные панели ЦРI-60.I4.25-I, ЦРI-60.I4.25-2, ЦРI-60.I4.25-3, ЦРI-60.I4.25-Iл, ЦРI-60.I4.25-2л, ЦРI-60.I4.25-3л	I9	24
" " " " " " Схемы армирования	20	25
Цокольные панели ЦРI-66.I4.25, ЦРI-66.I3.25	2I	26
" " " " Схемы армирования	22	27
Цокольные панели ЦРI-66.I4.25-2, ЦРI-66.I4.25-3, ЦРI-66.I4.25-4, ЦРI-66.I4.25-2л, ЦРI-66.I4.25-3л; ЦРI-66.I4.25-4л	23	28
" " " " " " Схемы армирования	24	29
Цокольные панели ЦР2-30.I4.25, ЦР2л-30.I4.25, ЦР2-30.I3.25, ЦР2л-30.I3.25	25	30
" " " " " " Схемы армирования	26	3I
Цокольные панели ЦР2-33.I4.25, ЦР2Л-33.I4.25, ЦР2-33.I3.25, ЦР2л-33.I3.25	27	32
" " " " " " Схемы армирования	28	33

Наименование чертежей	№ листов	№ стр.
Цокольные панели ЦР2-36.I4.25, ЦР2л-36.I4.25, ЦР2-36.I3.25, ЦР2л-36.I3.25	29	34
" " " " " " Схемы армирования	30	35
Цокольные панели ЦР2-39.I4.25, ЦР2л-39.I4.25, ЦР2-39.I3.25, ЦР2л-39.I3.25	3I	36
" " " " " " Схемы армирования	32	37
Цокольные панели ЦР2-63.I4.25, ЦР2л-63.I4.25, ЦР2-63.I3.25, ЦР2л-63.I3.25	33	38
" " " " " " Схемы армирования	34	39
Цокольные панели ЦР2-69.I4.25, ЦР2л-69.I4.25, ЦР2-69.I3.25, ЦР2л-69.I3.25	35	40
" " " " " " Схемы армирования	36	4I
Цокольные панели ЦР2-63.I4.25-I, ЦР2-63.I4.25-2, ЦР2-63.I4.25-3, ЦР2л-63.I4.25-Iл, ЦР2л-63.I4.25-2л, ЦР2л-63.I4.25-3л	37	42
" " " " " " Схемы армирования	38	43
Цокольные панели ЦР2-63.I4.25-Iл, ЦР2л-63.I4.25-I, ЦР2-63.I4.25-2I, ЦР2л-63.I4.25-3л, ЦР2-63.I4.25-3л, ЦР2л-63.I4.25-3	39	44
" " " " " " Схемы армирования	40	45
Цокольные панели ЦР2-69.I4.25-2, ЦР2-69.I4.25-3, ЦР2-69.I4.25-4, ЦР2л-69.I4.25-2л, ЦР2л-69.I4.25-3, ЦР2л-69.I4.24-4л	4I	46
" " " " " " Схемы армирования	42	47
Цокольные панели ЦР2-69.I4.25-2л, ЦР2-69.I4.25-3л, ЦР2-69.I4.25-4л, ЦР2л-69.I4.25-2, ЦР2л-69.I4.25-3, ЦР2л-69.I4.25-4	43	48
" " " " " " Схемы армирования	44	49
Цокольные панели ЦР4-26.I4.25, ЦР4л-26.I4.25, ЦР4-26.I3.25, ЦР4л-26.I3.25	45	50
" " " " " " Схемы армирования	46	5I
Цокольные панели ЦР4-29.I4.25, ЦР4л-29.I4.25, ЦР4-29.I3.25, ЦР4л-29.I3.25	47	52
" " " " " " Схемы армирования	48	53
Цокольные панели ЦР4-32.I4.25, ЦР4л-32.I4.25, ЦР4-32,I3.25, ЦР4л-32.I3.25	49	54
" " " " " " Схемы армирования	50	55

ЦНИИЭП жилища

Гл. инженер Ю. Ляховский
Проверил Н. Михайлова
Рук. группы
Рук. группы

ТК 1975

Содержание

Серия 1.117-9
Выпуск 1-1
Лист 02

13694 4

Наименование чертежей	№ листов	№ стр.
Цокольные панели ЦР4-35.I4.25, ЦР4л-35.I4.25, ЦР4-35.I3.25, ЦР4л-35.I3.25	5I	56
" " " " " " Схемы армирования	52	57
Цокольные панели ЦР4-59.I4.25, ЦР4л-59.I4.25, ЦР4-59.I3.25, ЦР4л-59.I3.25	53	58
" " " " " " Схемы армирования	54	59
Цокольные панели ЦР4-65,I4.25, ЦР4л-65.I4.25, ЦР4-65.I3.25, ЦР4л-65.I3.25	55	60
" " " " " " Схемы армирования	56	6I
Цокольные панели ЦР4-59.I4.25-I, ЦР4-59.I4.25-2, ЦР4-59.I4.25-3 , ЦР4л-59.I4.25-Iл, ЦР4л-59.I4.25-2л, ЦР4л-59.I4.25-3л	57	62
" " " " " " Схемы армирования	58	63
Цокольные панели ЦР4-59.I4.25-Iл, ЦР4-59.I4.25-2л, ЦР4-59.25-3л, ЦР4л-59.I4.25-I, ЦР4л-59.I4.25-2, ЦР4л-59.I4.25-3	59	64
" " " " " " Схемы армирования	60	65
Цокольные панели ЦР4-65.I4.25-2, ЦР4-65.I4.25-3, ЦР4-65.I4.25-4, ЦР4л-65.I4.25_2л, ЦР4л-65.I4.25-3л, ЦР4л-65.I4.25-4л	6I	66
" " " " " " Схемы армирования	62	67
Цокольные панели ЦР4-65.I4.25-2л, ЦР4-65.I4.25-3л, ЦР4-65.I4.25-4л, ЦР4л-65.I4.25-2, ЦР4л-65.I4.25-3, ЦР4л-65.I4.25-4	63	68
" " " " " " Схемы армирования	64	69
Цокольные панели ЦР5-58.I4.25, ЦР5-58.I3.25	65	70
" " " " Схемы армирования	66	7I
Цокольные панели ЦР5-64.I4.25, ЦР5-64.I3.25	67	72
" " " " Схемы армирования	68	73
Цокольные панели ЦР5-58.I4.25-I, ЦР5-58.I4.25-2, ЦР5-58.I4.25-3, ЦР5-58.I4.25-Iл, ЦР5-58.I4.25-2л, ЦР5-58.I4.25-3л	69	74
" " " " " " Схемы армирования	70	75
Цокольные панели ЦР5-64.I4.25-2, ЦР5-64,I4.25-2л, ЦР5-64.I4.25-3, ЦР5-64.I4.25-3л,		
" " ЦР5-64.I4.25-4, ЦР5-64.I4.25-4л " "	7I	76
	72	77
Ведомость расхода стали на панель	73-80	78-85

ВЗАМЕН

Гл. инженер проекта Н. Ахманская

Рук. группы Н. Ахманская

Н. контролер Н. Ахманская

Рук. группы

ЦНИИЭП жилища

ТК 1975

Содержание

Серия 1.117-9

Выпуск 1-1 | Лист С3

13694 5

Серия I.II7-9 в ходит в состав строительного каталога унифицированных индустриальных изделий.

В альбоме серии I.II7-9 выпуск I-I представлены рабочие чертежи наружных трехслойных стеновых цокольных панелей групп ЦР1, ЦР2, ЦР4 и ЦР5.

Альбомом следует пользоваться совместно с выпусками 0-I; 2-I и 2-2 настоящей серии.

В выпуске 0-I приведены детали опалубки и армирования, область применения и основные положения, принятые при разработке панелей, сведения по конструкции панелей, применяемым материалам и допускам, указаниям по испытаниям, маркировке, хранению, транспортированию и монтажу панелей. В выпуске 2-I приведены арматурные изделия (каркасы, сетки, отдельные прямые и гнутые стержни и закладные детали), указания по их изготовлению и маркировке.

В выпуске 2-2 приведены арматурные блоки для различных видов панелей, изготовленные при помощи сварки из отдельных плоских элементов, помещенных в выпуске 2-I. Ведомости с показателями расхода стали на панели помещены в конце настоящего выпуска.

Указания по применению при проектировании и строительстве

При пользовании альбомом рабочих чертежей каталога в проектах жилых зданий следует указать:

I. Марку бетона по прочности на сжатие, которая при изготовлении панели на заводе должна быть проставлена несмываемой краской на изделиях рядом с маркой изделия.

2. Вид утеплителя, который оговаривается в заказных спецификациях, передаваемых заводу-изготовителю.

3. Характер отделки фасадной поверхности панелей, что особо оговаривается при заказе панелей заводу-изготовителю.

4. Вес панелей, в соответствии с объемными массами примененных материалов.

5. Марки строповочных петель в случае их замены, имея в виду, что в рабочих чертежах каталога петли подобраны, исходя из следующих условий:

а) Вес изделия принят для случая применения тяжелого бетона и бетона фактурного слоя 2500 кгс/м^3, утеплитель 400 кго/м^3.

б) Применение траверс, обеспечивающих равномерную нагрузку на все петли при вертикальном расположении строп (отклонение от вертикали не более I5^0).

При применении траверс, не обеспечивающих приведенного выше условия, необходим перерасчет петель.

При привязке чертежей Каталога в проектах допускается изменять длину верхнего гребня в зависимости от размеров балконов или лоджий.

Изменения и дополнения к рабочим чертежам Каталога приводятся в пояснительной записке к проекту и в случае необходимости, на специальных схематических чертежах панелей с приложением измененных показателей по расходу стали.

Шаг L м	Марка панели	Эскиз панели	Геометрические характеристики: a мм	Длина (ℓ) мм	Площадь панели нетто м²	Показатели расхода материалов на панель: объем м³ тяжелого бетона	утеплителя	фактурного слоя	Масса стали кг	На 1м² панели нетто: объем м³ тяжелого бетона	утеплителя	фактурного слоя	Масса стали кг	Масса панели (кг) с фактурным слоем объемной массы кг/м³: 2500 при утеплителе объемной массы кг/м³ 40	400	1800 при утеплителе объемной массы кг/м³ 40	400	№ № листа
2.7	ЦР1-27.14.25	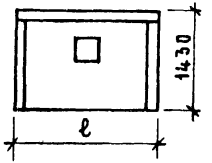		2690	3.71	0.595	0.180	0.052	26.15	0.160	0.048	0.014	7.21	1630	1695	1590	1660	9
3.0	ЦР1-30.14.25			2990	4.13	0.664	0.205	0.058	30.46	0.161	0.050	0.014	7.36	1815	1890	1775	1850	11
3.3	ЦР1-33.14.25			3290	4.57	0.740	0.223	0.064	37.19	0.162	0.049	0.014	8.12	2020	2100	1975	2055	13
3.6	ЦР1-36.14.25			3590	5.00	0.809	0.248	0.070	39.59	0.162	0.050	0.014	7.92	2195	2285	2150	2240	15
6.0	ЦР1-60.14.25	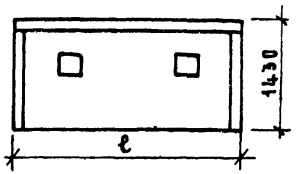		5990	8.30	1.352	0.435	0.117	65.10	0.163	0.053	0.014	7.85	3690	3850	3610	3765	17
6.6	ЦР1-66.14.25			6590	9.15	1.495	0.483	0.128	70.11	0.164	0.053	0.014	7.72	4080	4255	3990	4165	21
2.7	ЦР1-27.13.25	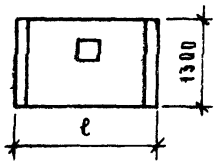		2690	3.36	0.571	0.180	0.052	23.26	0.170	0.054	0.015	6.92	1570	1635	1530	1600	9
3.0	ЦР1-30.13.25			2990	3.85	0.637	0.205	0.058	28.83	0.166	0.054	0.015	7.51	1745	1820	1705	1780	11
3.3	ЦР1-33.13.25			3290	4.15	0.711	0.223	0.064	35.39	0.171	0.054	0.016	8.51	1950	2030	1905	1985	13
3.6	ЦР1-36.13.25			3590	4.53	0.777	0.248	0.070	37.63	0.172	0.055	0.016	8.30	2125	2215	2080	2170	15

Номенклатура изделий

Взамен

Инв. № подл. | Подпись и дата | Взам. инв. №

Разработан Г. Лиханская

Рук. группы Н. Лиханская

Рук. сектора Н. Российский

ГПИ Жилпроект

ТК 4075

Серия 1.117-9

Выпуск 1-1

Лист 1

6

Шаг L м	Марка панели	Эскиз панели	Геометрические характеристики: a мм	Длина (ℓ) мм	Площадь панели нетто м²	Показатели расхода материалов на панель: объем м³ тяжелого бетона	утеплителя	фактурного слоя	Масса стали кг	На 1 м² панели нетто: объем м³ тяжелого бетона	утеплителя	фактурного слоя	Масса стали кг	Масса панели (кг) с фактурным слоем объемной массы кг/м³: 2500 при утеплителе объемной массы кг/м³ 40	400	1800 при утеплителе объемной массы кг/м³ 40	400	N° N° листа
6 0	ЦР1 - 60.13.25	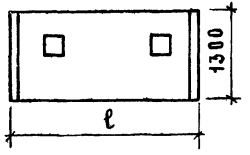		5990	7.65	1.298	0.435	0.117	58.40	0.170	0.057	0.015	7.64	3550	3705	3470	3615	17
6 6	ЦР1 - 66.13.25			6590	8.42	1.435	0.483	0.128	67.12	0.170	0.057	0.015	7.97	3930	4105	3860	4015	21
6 0	ЦР1 - 60.14.25-1	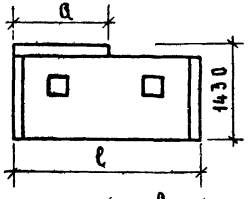	2695	5990	8.00	1.322	0.435	0.117	59.87	0.165	0.055	0.015	7.48	3620	3770	3530	3685	19
	ЦР1 - 60.14.25-1А																	
	ЦР1 - 60.14.25-2		2995		8.04	1.325			60.03	0.165	0.054	0.015	7.45	3630	3780	3540	3695	
	ЦР1 - 60.14.25-2А																	
	ЦР1 - 60.14.25-3		3295		8.08	1.328			60.20	0.165	0.054	0.015	7.43	3640	3790	3550	3705	
	ЦР1 - 60.14.25-3А																	
6 6	ЦР1 - 66.14.25-2		2995	6590	8.81	1.462	0.483	0.128	68.15	0.166	0.055	0.014	7.80	3990	4165	3900	4075	23
	ЦР1 - 66.14.25-2А																	
	ЦР1 - 66.14.25-3		3295		8.85	1.465			68.92	0.166	0.055	0.014	7.80	4000	4175	3910	4085	
	ЦР1 - 66.14.25-3А																	
	ЦР1 - 66.14.25-4		3595		8.89	1.468			69.08	0.166	0.055	0.014	7.79	4010	4185	3920	4095	
	ЦР1 - 66.14.25-4А																	
2.7	ЦР2 - 30.14.25			3045	4.22	0.636	0.208	0.062	26.31	0.151	0.050	0.015	6.22	1745	1820	1700	1775	25
	ЦР2А-30.14.25																	
3 0	ЦР2 - 33.14.25			3345	4.64	0.705	0.233	0.068	32.04	0.152	0.050	0.015	6.90	1940	2025	1895	1980	27
	ЦР2А-33.14.25																	

Взамен

Проверил Рук.груп. Нижанская

Нач.сект. Нижанская

Рук.группы

ЦНИИЭП жилища

ТК 1975

Номенклатура изделий

Серия 1.117-9 Выпуск 1-1 Лист 2

Шаг L м	Марка панели	Эскиз панели	Геометрические характеристики: a мм	Длина (ℓ) мм	Площадь панели нетто м²	Показатели расхода материалов на панель: объем м³ тяжелого бетона	утеплителя	фактурного слоя	Масса стали кг	на 1м² панели нетто: объем м³ тяжелого бетона	утеплителя	фактурного слоя	Масса стали кг	Масса панели (кг) с фактурным слоем объемной массы кг/м³: 2500 при утеплителе объемной массы кг/м³ 40	400	1800 при утеплителе объемной массы кг/м³ 40	400	№ листа
3.3	ЦР2-36.14.25	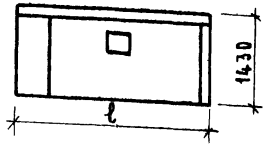		3645	5.05	0.781	0.251	0.074	38.76	0.155	0.050	0.015	7.65	2155	2245	2105	2195	29
	ЦР2л-36.14.25																	
3.6	ЦР2-39.14.25			3945	5.47	0.851	0.276	0.080	41.55	0.155	0.050	0.015	7.60	2340	2440	2285	2385	31
	ЦР2л-39.14.25																	
6.0	ЦР2-63.14.25			6345	8.74	1.394	0.463	0.127	66.67	0.160	0.053	0.015	7.63	3830	4000	3745	3900	33
	ЦР2л-63.14.25																	
6.6	ЦР2-69.14.25			6945	9.63	1.536	0.510	0.138	72.29	0.160	0.053	0.014	7.50	4210	4395	4110	4295	35
	ЦР2л-69.14.25																	
2.7	ЦР2-30.13.25	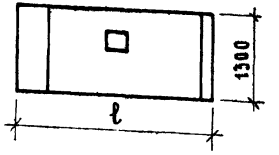		3045	3.83	0.609	0.208	0.062	24.68	0.159	0.054	0.016	6.44	1685	1760	1640	1715	25
	ЦР2л-30.13.25																	
3.0	ЦР2-33.13.25			3345	4.22	0.675	0.233	0.068	30.24	0.160	0.053	0.016	7.15	1870	1955	1825	1910	27
	ЦР2л-33.13.25																	
3.3	ЦР2-36.13.25			3645	4.61	0.749	0.251	0.074	36.80	0.162	0.054	0.016	8.00	2065	2155	2015	2105	29
	ЦР2л-36.13.25																	
3.6	ЦР2-39.13.25			3945	5.00	0.815	0.276	0.080	39.43	0.163	0.054	0.016	7.89	2250	2350	2195	2295	31
	ЦР2л-39.13.25																	
6.0	ЦР2-63.13.25			6345	8.00	1.340	0.463	0.127	63.25	0.167	0.057	0.016	7.89	3690	3860	3605	3755	33
	ЦР2л-63.13.25																	
6.6	ЦР2-69.13.25			6945	8.77	1.473	0.510	0.138	68.54	0.168	0.058	0.016	7.82	4160	4230	3950	4135	35
	ЦР2л-69.13.25																	

ТК 1975
ЦНИИЭП жилища
Инв. № подл. | Подпись и дата | Взам. инв. №
Гипрогражданпроект
Н. Косинский
Н. Ахманская
Рук. группы
Проверил
Н. Ахманская
Рук. группы

Номенклатура изделий

Серия 1.117-9
Выпуск 1-1
Лист 3
13694 9

Шаг L м	Марка панели	Эскиз панели	Геометрические характеристики: a мм	Длина (ℓ) мм	Площадь панели нетто м²	Показатели расхода материалов на панель: объем м³ тяжелого бетона	утеплителя	фактурного слоя	Масса стали кг	на 1 м² панели нетто: объем м³ тяжелого бетона	утеплителя	фактурного слоя	Масса стали кг	Масса панели (кг) с фактурным слоем объемной массы кг/м³: 2500 при утеплителе объемной массы кг/м³ 40	2500 400	1800 40	1800 400	№№ листа
6.0	ЦР2-63.14.25-1	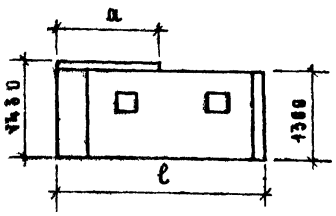	3050	6345	8.40	1.364	0.463	0.127	64.88	0.162	0.055	0.015	7.72	3750	3910	3655	3820	37
	ЦР2А-63.14.25-1А																	
	ЦР2-63.14.25-2		3350		8.44	1.366			65.05	0.162	0.055	0.015	7.72	3755	3915	3660	3825	
	ЦР2А-63.14.25-2А																	
	ЦР2-63.14.25-3		3650		8.48	1.369			65.21	0.161	0.055	0.015	7.69	3765	3925	3670	3835	
	ЦР2А-63.14.25-3А																	
6.6	ЦР2-69.14.25-2	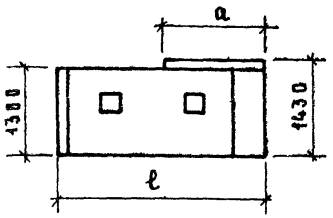	3350	6945	9.20	1.503	0.510	0.138	70.34	0.163	0.054	0.015	7.65	4120	4295	4030	4200	41
	ЦР2А-69.14.25-2А																	
	ЦР2-69.14.25-3		3650		9.24	1.506			70.50	0.163	0.054	0.015	7.62	4130	4305	4040	4210	
	ЦР2А-69.14.25-3А																	
	ЦР2-69.14.25-4		3950		9.28	1.509			70.66	0.163	0.054	0.015	7.62	4140	4315	4050	4220	
	ЦР2А-69.14.25-4А																	
6.0	ЦР2-63.14.25-1А	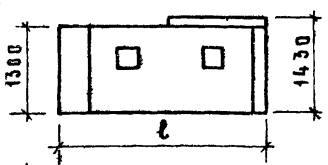	2695	6345	8.35	1.360	0.463	0.127	64.72	0.163	0.056	0.015	7.73	3740	3910	3645	3810	39
	ЦР2А-63.14.25-1																	
	ЦР2-63.14.25-2А		2995		8.39	1.363			64.88	0.163	0.056	0.015	7.72	3750	3920	3655	3820	
	ЦР2А-63.14.25-2																	
	ЦР2-63.14.25-3А	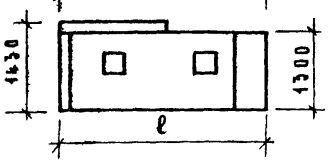	3295		8.43	1.366			65.05	0.163	0.056	0.015	7.71	3760	3930	3665	3830	
	ЦР2А-63.14.25-3																	
6.6	ЦР2-69.14.25-2А		2995	6945	9.16	1.500	0.510	0.138	70.17	0.164	0.056	0.015	7.66	4115	4300	4020	4205	43
	ЦР2А-69.14.25-2																	

ЦПИИЭП жилища

Гл. инж. пр. Н. Росинский
Рук. группы Н. Лихановская
Проверил
Рук. груп.

ТК 1975

Номенклатура изделий

Серия 1.117-9
Выпуск 1-1
Лист 4

13694 10

Шаг L м	Марка панели	Эскиз панели	Геометрические характеристики: а мм	Длина (ℓ) мм	Площадь панели нетто м²	Показатели расхода материалов на панель: объем тяжелого бетона м³	объем утеплителя м³	объем фактурного слоя м³	масса стали кг	на 1 м² панели нетто: объем тяжелого бетона м³	объем утеплителя м³	объем фактурного слоя м³	масса стали кг	Масса панели (кг) с фактурным слоем объемной массы кг/м³: 2500 при утеплителе объемной массы кг/м³ 40	400	1800 при утеплителе объемной массы кг/м³ 40	400	Н.Н. листа
6.6	ЦР2 - 69.14.25-3л	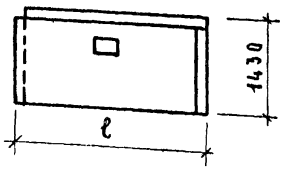	3295	6945	9.20	1.503	0.510	0.138	70.34	0.164	0.056	0.015	7.70	4125	4310	4030	4215	43
	ЦР2л-69.14.25-3																	
	ЦР2 - 69.14.25-4л		3595		9.24	1.506			70.50	0.164	0.056	0.015	7.70	4130	4315	4035	4220	
	ЦР2л-69.14.25-4																	
2.7	ЦР4 - 26.14.25																	
	ЦР4л-26.14.25		2595		3.58	0.574	0.177	0.049	23.95	0.160	0.050	0.014	6.69	1570	1635	1535	1600	45
3.0	ЦР4 - 29.14.25																	
	ЦР4л-29.14.25		2895		4.03	0.643	0.201	0.055	27.93	0.161	0.050	0.014	6.92	1760	1830	1720	1790	47
3.3	ЦР4 - 32.14.25																	
	ЦР4л-32.14.25		3195		4.41	0.720	0.219	0.061	36.03	0.163	0.050	0.014	8.17	1960	2040	1920	2000	49
3.6	ЦР4 - 35.14.25																	
	ЦР4л-35.14.25		3495		4.86	0.789	0.243	0.067	39.46	0.162	0.050	0.014	8.11	2150	2235	2100	2195	51
6.0	ЦР4 - 59.14.25																	
	ЦР4л-59.14.25		5895		8.33	1.332	0.432	0.113	63.86	0.160	0.052	0.014	7.68	3640	3795	3560	3715	53
6.6	ЦР4 - 65.14.25																	
	ЦР4л-65.14.25		6495		9.18	1.474	0.478	0.125	69.69	0.161	0.052	0.014	7.58	4015	4185	3925	4100	55
2.7	ЦР4 - 26.13.25																	
	ЦР4л-26.13.25		2595		3.25	0.551	0.177	0.049	22.58	0.169	0.055	0.015	6.94	1510	1575	1505	1540	45
3.0	ЦР4 - 29.13.25																	
	ЦР4л-29.13.25		2895		3.63	0.618	0.201	0.055	29.49	0.170	0.055	0.015	8.12	1700	1770	1660	1735	47

ТК 1975

Номенклатура изделий

Типпи жилища

Взамен

Рук. группы Ильиханская

Рук. груп Ильиханская

Проверил Ильиханская

10

Серия 1.117-9

Выпуск 1-1

Лист 5

15694 11

Шаг L м	Марка панели	Эскиз панели	Геометрические характеристики: a мм	Длина (ℓ) мм	Площадь панели нетто м²	Показатели расхода материалов на панель: объем м³ тяжелого бетона	утеплителя	фактурного слоя	Масса стали кг	на 1м² панели нетто: объем м³ тяжелого бетона	утеплителя	фактурного слоя	Масса стали кг	Масса панели (кг) с фактурным слоем объемной массы кг/м³: 2500 при утеплителе объемной массы кг/м³ 40	400	1800 при утеплителе объемной массы кг/м³ 40	400	N-N листа
3.3	ЦР4-32.13.25	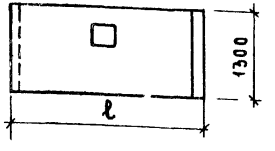		3195	4.03	0.690	0.219	0.061	34.35	0.171	0.054	0.015	8.49	1880	1960	1840	1920	49
	ЦР4л-32.13.25																	
3.6	ЦР4-35.13.25			3495	4.41	0.758	0.243	0.067	37.61	0.171	0.055	0.015	8.52	2070	2155	2020	2120	51
	ЦР4л-35.13.25																	
6.0	ЦР4-59.13.25			5895	7.40	1.280	0.432	0.113	60.90	0.173	0.058	0.015	8.21	3500	3685	3420	3575	53
	ЦР4л-59.13.25																	
6.6	ЦР4-65.13.25			6495	8.20	1.416	0.478	0.125	66.20	0.173	0.058	0.015	8.07	3865	4035	3775	3950	55
	ЦР4л-65.13.25																	
6.0	ЦР4-59.14.25-1	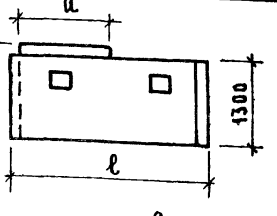	2515		7.13	1.303	0.432	0.113	62.27	0.169	0.056	0.015	8.04	3560	3715	3480	3635	57
	ЦР4л-59.14.25-1л																	
	ЦР4-59.14.25-2		2815	5895	7.77	1.306			62.42	0.169	0.056	0.015	8.00	3570	3725	3490	3645	
	ЦР4л-59.14.25-2л																	
	ЦР4-59.14.25-3		3115		7.81	1.308			62.58	0.169	0.056	0.015	8.00	3575	3730	3495	3650	
	ЦР4л-59.14.25-3л																	
6.6	ЦР4-65.14.25-2		2815	6495	8.57	1.442	0.478	0.125	67.72	0.168	0.056	0.015	7.90	3935	4100	3845	4015	61
	ЦР4л-65.14.25-2л																	
	ЦР4-65.14.25-3		3115		8.61	1.444			67.88	0.168	0.056	0.015	7.89	3940	4105	3860	4020	
	ЦР4л-65.14.25-3л																	
	ЦР4-65.14.25-4		3415		8.65	1.447			68.05	0.168	0.056	0.015	7.89	3950	4115	3860	4030	
	ЦР4л-65.14.25-4л																	

11

Инв. № взамен

Н.Ликанская

Рук. гр. п.

ТК 1975

Номенклатура изделий

Серия 1.111-9 Выпуск 1-1 Лист 6

Шаг L м	Марка панели	Эскиз панели	Геометрические характеристики: a мм	Длина (ℓ) мм	Площадь панели нетто м²	Показатели расхода материалов на панель: объем м³ тяжелого бетона	утеплителя	фактурного слоя	Масса стали кг	на 1 м² панели нетто: объем м³ тяжелого бетона	утеплителя	фактурного слоя	Масса стали кг	Масса панели (кг) с фактурным слоем объемной массы кг/м³: 2500 при утеплителе 40	400	1800 при утеплителе 40	400	12 N листа
6.0	ЦР4-59.14.25-1л	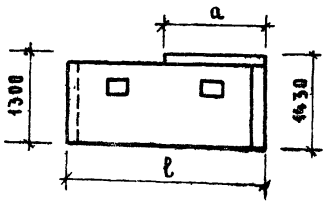	2695		7.15	13.01			62.37	0.168	0.057	0.015	8.03	3570	3725	3490	3645	
	ЦР4л-59.14.25-1																	
	ЦР4-59.14.25-2л		2995	5895	7.79	13.04	0.432	0.113	62.53	0.168	0.057	0.015	8.02	3580	3735	3500	3655	59
	ЦР4л-59.14.25-2																	
	ЦР4-59.14.25-3л		3295		7.83	13.07			62.70	0.167	0.056	0.014	8.00	3590	3745	3510	3665	
	ЦР4л-59.14.25-3																	
6.6	ЦР4-65.14.25-2л	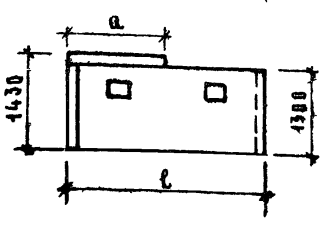	2995		8.59	1.443			67.83	0.167	0.056	0.015	7.90	3935	4105	3845	4016	
	ЦР4л-65.14.25-2																	
	ЦР4-65.14.25-3л		3295	6495	8.63	1.447	0.478	0.125	68.00	0.167	0.056	0.015	7.88	3945	4115	3855	4026	63
	ЦР4л-65.14.25-3																	
	ЦР4-65.14.25-4л		3595		8.67	1.450			68.16	0.167	0.055	0.014	7.87	3955	4125	3865	4036	
	ЦР4л-65.14.25-4																	
6.0	ЦР5-58.14.25	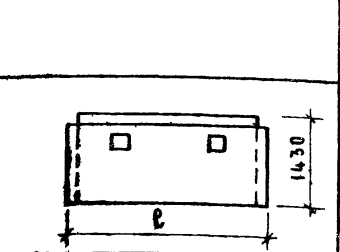		5800	8.00	1.305	0.427	0.110	63.15	0.163	0.054	0.014	7.89	3655	3710	3475	3620	65
6.6	ЦР5-64.14.25			6400	8.85	1.456	0.474	0.120	68.78	0.164	0.054	0.014	7.78	3980	4150	3900	4070	67
6.0	ЦР5-58.13.25	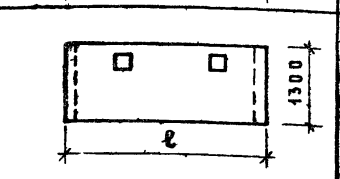		5800	7.40	1.260	0.427	0.110	60.06	0.170	0.058	0.015	8.11	3545	3600	3365	3520	65
6.6	ЦР5-64.13.25			6400	8.10	1.398	0.474	0.120	65.37	0.172	0.059	0.015	8.05	3820	3990	3740	4000	67

ТК 1975

Номенклатура изделий

Серия 1.417-9
Выпуск 1-1 Лист 7

Шаг L м	Марка панели	Эскиз панели	Геометрические характеристики: a мм	Длина (ℓ) мм	Площадь панели нетто м²	Показатели расхода материалов на панель: объем м³ тяжелого бетона	утеплителя	фактурного слоя	Масса стали кг	На 1м² панели нетто: объем м³ тяжелого бетона	утеплителя	фактурного слоя	Масса стали кг	Масса панели (кг) с фактурным слоем объемной массы кг/м³: 2500 при утеплителе 40	2500 при утеплителе 400	1800 при утеплителе 40	1800 при утеплителе 400	Н-н° листа
6.0	ЦР5-58.14.25-1	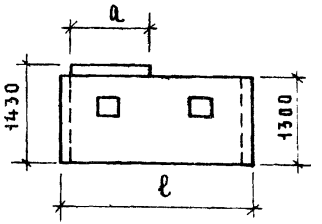	2515	5800	7.73	1.283	0.427	0.110	61.43	0.166	0.055	0.014	7.93	3495	3645	3420	3570	69
	ЦР5-58.14.25-1л																	
	ЦР5-58.14.25-2		2815		7.17	1.286			61.58	0.165	0.055	0.014	7.94	3500	3650	3425	3575	
	ЦР5-58.14.25-2л																	
	ЦР5-58.14.25-3		3115		7.81	1.288			61.74	0.165	0.055	0.014	7.89	3505	3660	3430	3580	
	ЦР5-58.14.25-3л																	
6.6	ЦР5-64.14.25-2	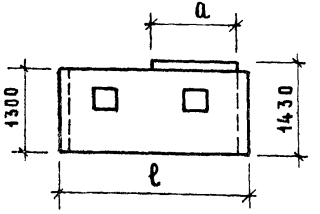	2815	6400	8.47	1.424	0.474	0.120	66.89	0.168	0.056	0.014	7.88	3830	4050	3795	3965	71
	ЦР5-64.14.25-2л																	
	ЦР5-64.14.25-3		3115		8.51	1.426			67.05	0.168	0.056	0.014	7.88	3835	4055	3805	3970	
	ЦР5-64.14.25-3л																	
	ЦР5-64.14.25-4		3415		8.55	1.429			67.22	0.167	0.055	0.014	7.87	3845	4065	3810	3980	
	ЦР5-64.14.25-4л																	

Типы изделия рук. группы ... рук. группы ... Планировка

ТК 1975

Номенклатура изделий

ЦР1-27.14.25
Вид с внутренней стороны

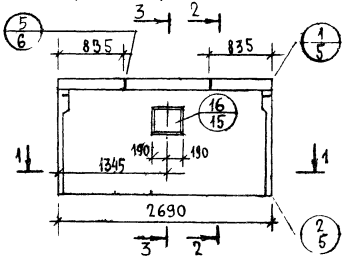

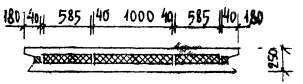

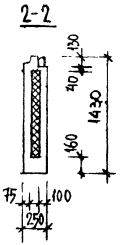

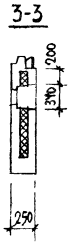

ЦР1-27.13.25
Вид с внутренней стороны

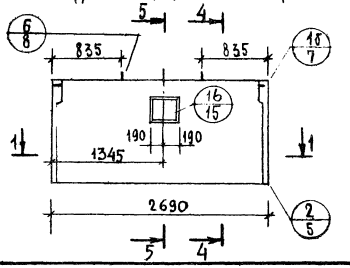

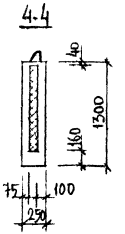

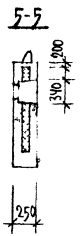

Показатели на изделие

Марка панели	Объем м³			Расход стали кг	Масса панели при утеплителе	
	бетона	фактур. слоя	утеплителя		$\gamma=40$	$\gamma=400$
ЦР1-27.14.25	0.595	0.052	0.180	24.73	15.90	1660
ЦР1-27.13.25	0.571	0.052	0.180	23.26	1530	1600

1. Детали опалубки см выпуск 0-1 данной серии
2. Армирование панелей см. на листе 10

ТК 1975	Цокольные панели ЦР1-27.14.25, ЦР1-27.13.25	Серия 1.117-9	
		Выпуск 1-1	Лист 9

Взамен

Рук. группы | Ст. инж. | Н. Жданова | А. Голубева

Гражданская

ЦР1-27.14.25

Схема армирования

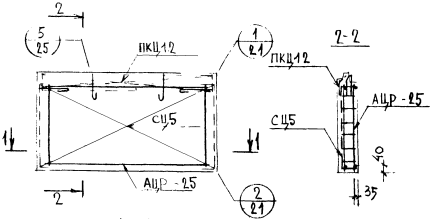

ЦР1-27.13.25

Схема армирования

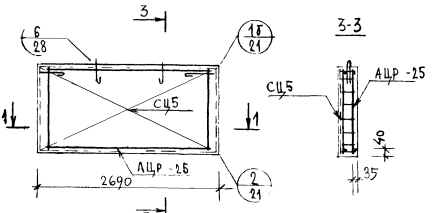

Марка панели	Арматурное изделие	Кол.	Лист	Выпуск
ЦР1-27.14.25	АЦР-25	1	1	2-2
	СЦ5	1	9	2-1
	ПКЦ12	1	6	2-1
ЦР1-27.13.25	АЦР-25	1	1	2-2
	СЦ5	1	9	2-1

Детали армирования см. выпуск 0-1 данной серии

ЦР1-30.14.25

Вид с внутренней стороны

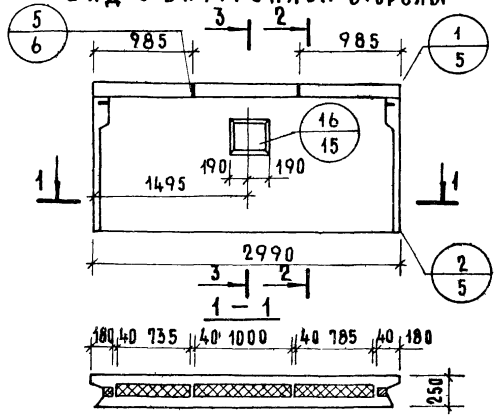

2 – 2

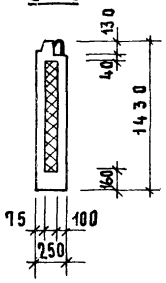

3 – 3

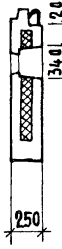

Показатели на изделие

Марка панели	Объем м³ бетона	Объем м³ фактурного слоя	Объем м³ утеплителя	Расход стали кг	Масса панели при утеплителе γ=40	Масса панели при утеплителе γ=400
ЦР1-30.14.25	0.664	0.058	0.205	30.46	1775	1850
ЦР1-30.13.25	0.637	0.058	0.205	28.83	1705	1780

ЦР1-30.13.25

Вид с внутренней стороны

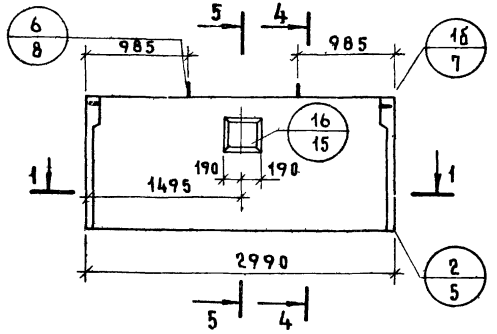

4 – 4

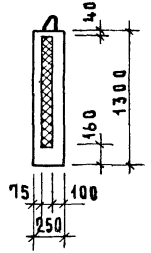

5 – 5

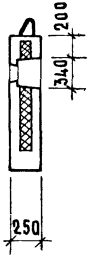

1. Детали опалубки см. выпуск 8-1 данной серии.
2. Армирование панелей см. на листе 12.

ТК 1975

Цокольные панели ЦР1-30.14.25, ЦР1-30.13.25.

серия 1.117-
выпуск 1-1 | лист 11

136.94 17

ЦР1-30.14.25
СХЕМА АРМИРОВАНИЯ

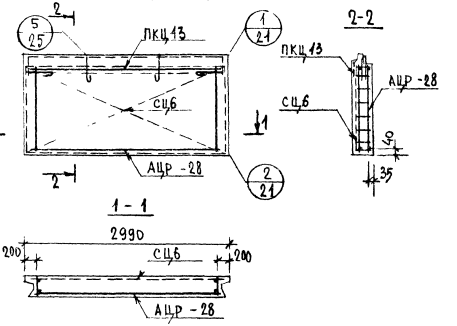

Марка панели	Арматурное изделие	Кол.	Лист	Выпуск
ЦР1-30.14.25	АЦР-28	1	1	2-2
	СЦ6	1	9	2-1
	ПКЦ13	1	6	2-1
ЦР1-30.13.25	АЦР-28	1	1	2-2
	СЦ6	1	9	2-1

ЦР1-30.13.25
СХЕМА АРМИРОВАНИЯ

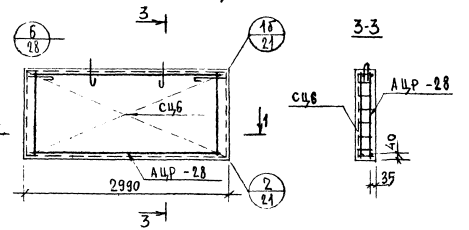

ДЕТАЛИ АРМИРОВАНИЯ СМ. ВЫПУСК 0-1 ДАННОЙ СЕРИИ

ЦР1-33.14.25

ВИД С ВНУТРЕННЕЙ СТОРОНЫ

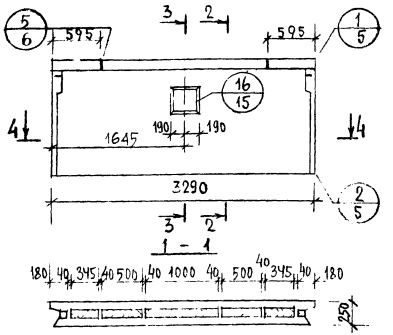

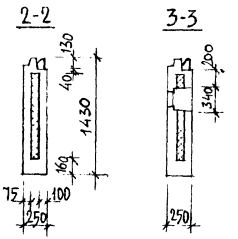

ЦР1-33.13.25

ВИД С ВНУТРЕННЕЙ СТОРОНЫ

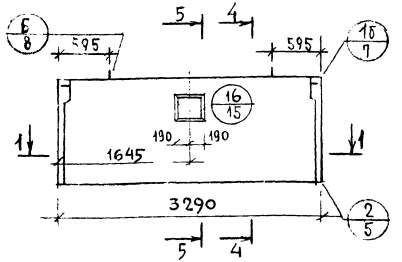

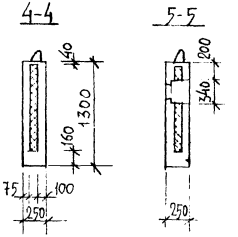

ПОКАЗАТЕЛИ НА ИЗДЕЛИЕ

Марка панели	Объем из бетона	Объем из фактурного слоя	Объем из утеплителя	Расход стали кг	Масса панели при утеплителе γ=40	Масса панели при утеплителе γ=400
ЦР1-33.14.25	0.740	0.064	0.223	37.19	1975	2055
ЦР1-33.13.25	0.711	0.064	0.223	35.39	1905	1985

1. Детали опалубки см. выпуск 0-1 данной серии.
2. Армирование панелей см. на листе 14

ЦР1-33.14.25
Схема армирования

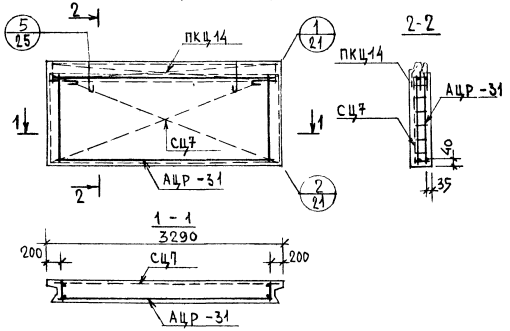

ЦР1-33.13.25
Схема армирования

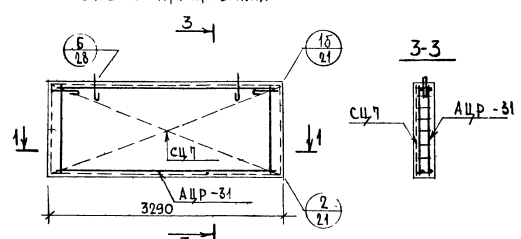

Марка панели	Арматурное изделие	Кол	Лист	Выпуск
ЦР1-33.14.25	АЦР-31	1	2	2-2
	СЦ7	1	9	2-1
	ПКЦ14	1	6	2-1
ЦР1-33.13.25	АЦР-31	1	2	2-2
	СЦ7	1	9	2-1
		1		

Детали армирования см. выпуск 0-1 данной серии

ЦР1-36.14.25

Вид с внутренней стороны

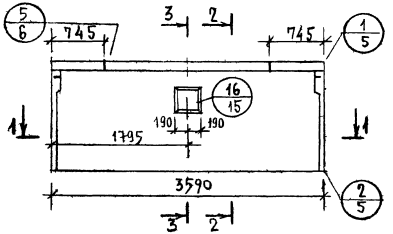

2-2

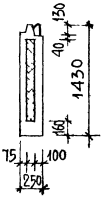

3-3

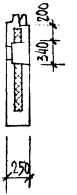

1 - 1

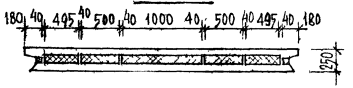

ЦР1-36.13.25

Вид с внутренней стороны

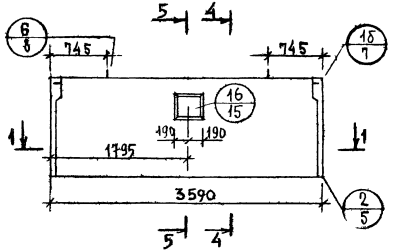

4-4

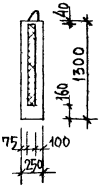

5-5

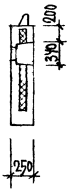

Показатели на изделие

Марка панели	Объем м³ бетона	Объем м³ фактур слоя	Объем м³ утеплителя	Расход стали кг	Масса панели при утеплителе γ=40	Масса панели при утеплителе γ=400
ЦР1-36.14.25	0.809	0.070	0.248	39.59	2150	2240
ЦР1-36.13.25	0.777	0.070	0.248	37.63	2080	2170

1. Детали опалубки см. выпуск 0-1 данной серии
2. Армирование панелей см на листе 16

ЦР1-36.14.25
Схема армирования

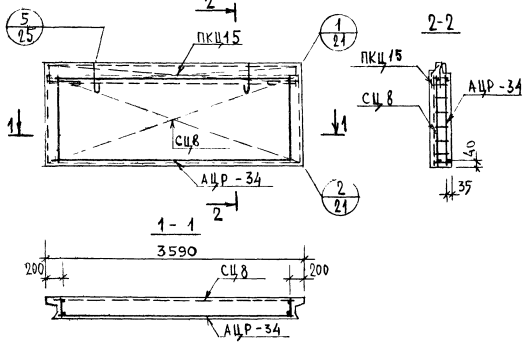

Марка панели	Арматурное изделие	Кол	Лист	Выпуск
ЦР1-36.14.25	АЦР-34	1	2	2-2
	СЦ8	1	9	2-1
	ПКЦ15	1	6	2-1
ЦР1-36.13.25	АЦР-34	1	2	2-2
	СЦ8	1	9	2-1

ЦР1-36.13.25
Схема армирования

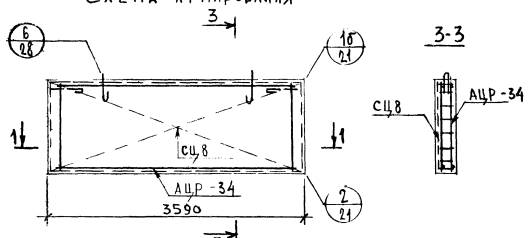

Детали армирования см. выпуск 0-1 данной серии

ЦР1-60.14.25

ВИД С ВНУТРЕННЕЙ СТОРОНЫ

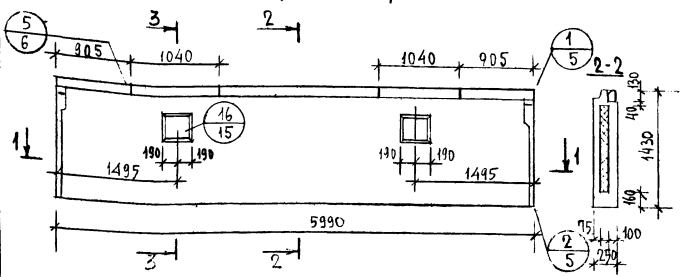

ЦР1-60.13.25

ВИД С ВНУТРЕННЕЙ СТОРОНЫ

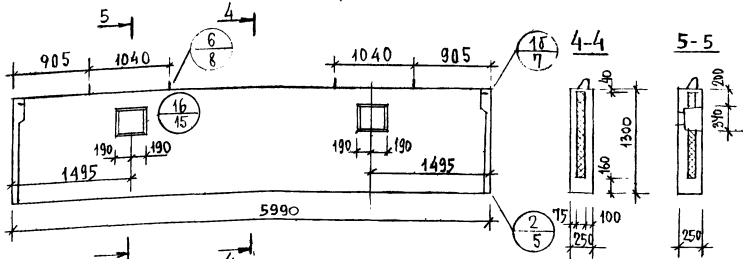

ПОКАЗАТЕЛИ НА ИЗДЕЛИЕ

МАРКА ПАНЕЛИ	ОБЪЕМ м³ БЕТОНА	ОБЪЕМ м³ ФАКТУР СЛОЯ	ОБЪЕМ м³ УТЕПЛИТЕЛЯ	РАСХОД СТАЛИ кг	МАССА ПАНЕЛИ ПРИ УТЕПЛИТЕЛЕ γ=2400	МАССА ПАНЕЛИ ПРИ УТЕПЛИТЕЛЕ γ=1400
ЦР1-60.14.25	1.352	0.117	0.435	65.10	3610	3765
ЦР1-60.13.25	1.298	0.117	0.435	58.40	3470	3615

1. ДЕТАЛИ ОПАЛУБКИ СМ. ВЫПУСК 0-1 ДАННОЙ СЕРИИ
2. АРМИРОВАНИЕ ПАНЕЛЕЙ СМ. НА ЛИСТЕ 18

ТК 1975

ЦОКОЛЬНЫЕ ПАНЕЛИ ЦР1-60.14.25, ЦР1-60.13.25

Серия 1.117-2
Выпуск 1-1 | Лист 17

ЦР1-60.14.25
СХЕМА АРМИРОВАНИЯ

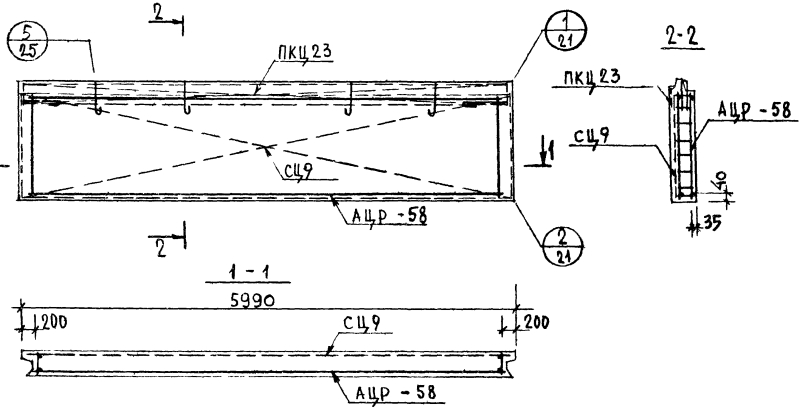

МАРКА ПАНЕЛИ	АРМАТУРНОЕ ИЗДЕЛИЕ	Кол.	Лист	Выпуск
ЦР1-60.14.25	АЦР-58	1	3	2-2
	СЦ9	1	9	2-1
	ПКЦ23	1	7	2-1
ЦР1-60.13.25	АЦР-58	1	3	2-2
	СЦ9	1	9	2-1

ЦР1-60.13.25
СХЕМА АРМИРОВАНИЯ

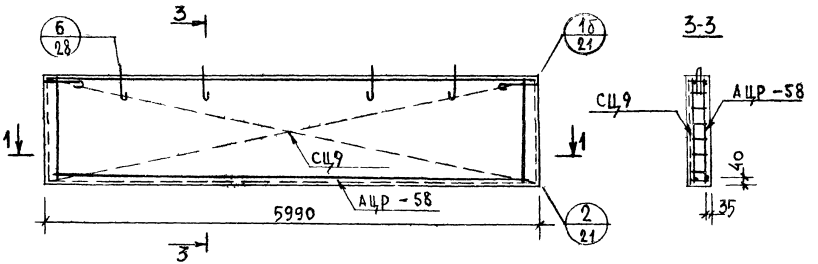

Детали армирования см. выпуск 0-1 данной серии

ТК 1975

ЦОКОЛЬНЫЕ ПАНЕЛИ ЦР1-60.14.25, ЦР1-60.13.25.
СХЕМЫ АРМИРОВАНИЯ

Серия 1.117-9
Выпуск 1-1 Лист 18

ЦР1-60.14.25-1, ЦР1-60.14.25-2, ЦР1-60.14.25-3

Вид с внутренней стороны

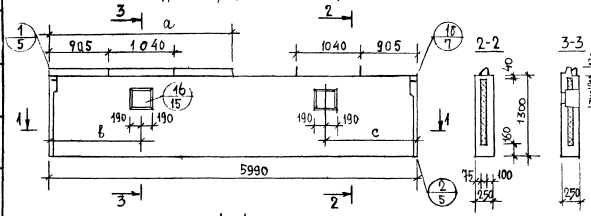

1-1

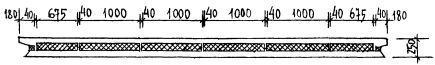

ЦР1-60.14.25-1л, ЦР1-60.14.25-2л, ЦР1-60.14.25-3л

Вид с внутренней стороны

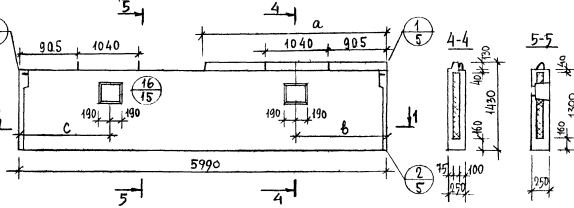

Показатели на изделие

Марка панели	Объем м³			Расход стали кг	Масса панели при утеплителе	
	бетона	фактур слоя	утеплителя		γ=40	γ=400
ЦР1-60.14.25-1 ЦР1-60.14.25-1л	1.322	0.117	0.435	59.87	3530	3685
ЦР1-60.14.25-2 ЦР1-60.14.25-2л	1.325	0.117	0.435	60.03	3540	3695
ЦР1-60.14.25-3 ЦР1-60.14.25-3л	1.328	0.117	0.435	60.20	3550	3705

Марка панели	a (мм)	в (мм)	с (мм)
ЦР1-60.14.25-1 ЦР1-60.14.25-1л	2695	1345	1645
ЦР1-60.14.25-2 ЦР1-60.14.25-2л	2995	1495	1495
ЦР1-60.14.25-3 ЦР1-60.14.25-3л	3295	1645	1345

1. Детали опалубки см. выпуск 0-1 данной серии
2. Армирование панелей см. на листе 20

ТК 1975	Цокольные панели ЦР1-60.14.25-1, ЦР1-60.14.25-2, ЦР1-60.14.25-3, ЦР1-60.14.25-1л, ЦР1-60.14.25-2л, ЦР1-60.14.25-3л	Серия 1.117-9	
		Выпуск 1-1	Лист 19

ЦР1-60.14.25-1, ЦР1-60.14.25-2, ЦР1-60.14.25-3

СХЕМА АРМИРОВАНИЯ

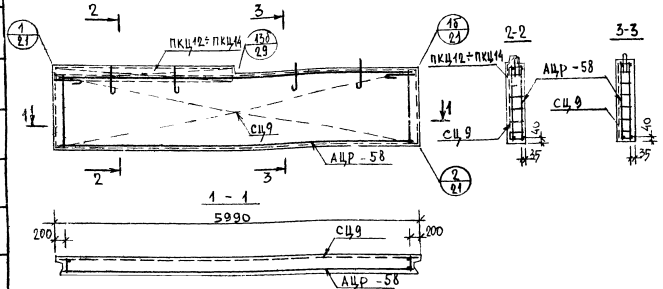

МАРКА ПАНЕЛИ	АРМАТУРНОЕ ИЗДЕЛИЕ	КОЛ.	ЛИСТ	ВЫПУСК
ЦР1-60.14.25-2 ЦР1-60.14.25-2л	АЦР-58	1	3	2-2
	СЦ9	1	9	2-1
	ПКЦ12	1	6	
ЦР1-60.14.25-3 ЦР1-60.14.25-3л	АЦР-58	1	3	2-2
	СЦ9	1	9	2-1
	ПКЦ13	1	6	
ЦР1-60.14.25-4 ЦР1-60.14.25-4л	АЦР-58	1	3	2-2
	СЦ9	1	9	2-1
	ПКЦ14	1	6	

ДЕТАЛИ АРМИРОВАНИЯ СМ. ВЫПУСК 0-1 ДАННОЙ СЕРИИ

ЦР1-60.14.25-1л, ЦР1-60.14.25-2л, ЦР1-60.14.25-3л

СХЕМА АРМИРОВАНИЯ

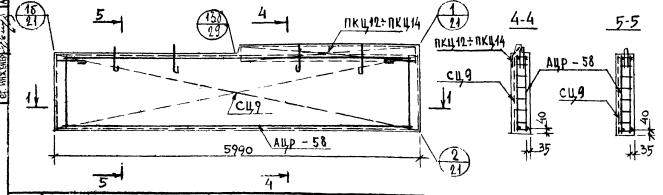

ЦР1-66.14.25
ВИД С ВНУТРЕННЕЙ СТОРОНЫ

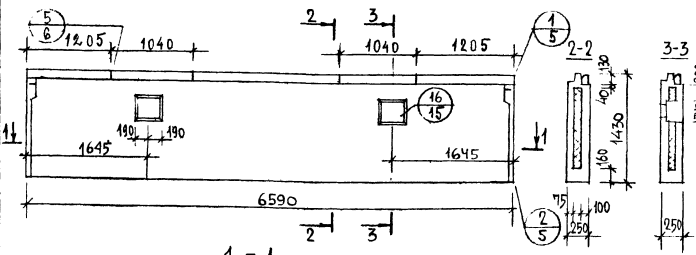

1 - 1

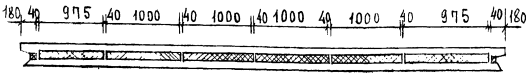

ЦР1-66.13.25
ВИД С ВНУТРЕННЕЙ СТОРОНЫ

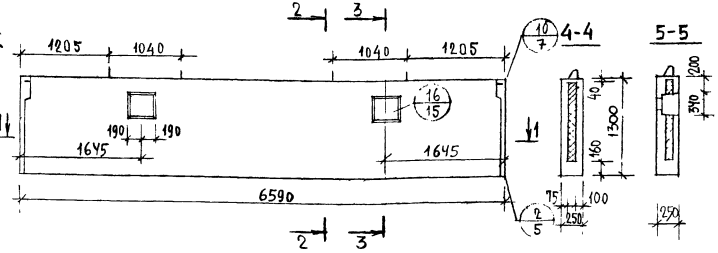

ПОКАЗАТЕЛИ НА ИЗДЕЛИЕ

МАРКА ПАНЕЛИ	ОБЪЕМ м3			РАСХОД СТАЛИ КГ	МАССА ПАНЕЛИ ПРИ УТЕПЛИТЕЛЕ	
	БЕТОНА	ФАКТУР СЛОЯ	УТЕПЛИТЕЛЯ		γ=40	γ=400
ЦР1-66.14.25	1.495	0.128	0.483	70.71	3990	4165
ЦР1-66.13.25	1.435	0.128	0.483	67.12	3860	4015

1. ДЕТАЛИ ОПАЛУБКИ СМ. ВЫПУСК 0-1 ДАННОЙ СЕРИИ
2. АРМИРОВАНИЕ ПАНЕЛЕЙ СМ. НА ЛИСТЕ 22

ЦИВІЛЬНИЙ ЖИЛИЩА

ТК 1975	ЦОКОЛЬНЫЕ ПАНЕЛИ ЦР1-66.14.25, ЦР1-66.13.25	СЕРИЯ 1.117-9	
		ВЫПУСК 1-1	ЛИСТ 21

13694

ЦР1-66.14.25
СХЕМА АРМИРОВАНИЯ

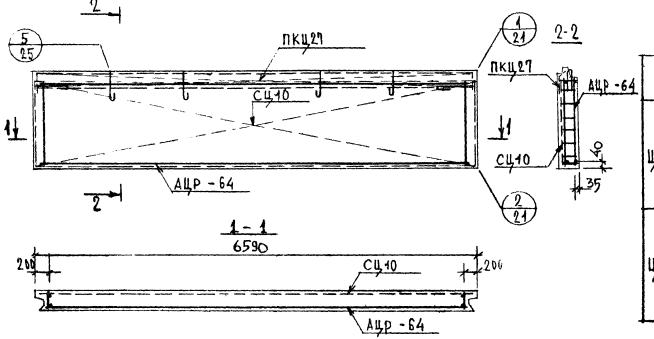

МАРКА ПАНЕЛИ	АРМАТУРНОЕ ИЗДЕЛИЕ	Кол.	Лист	ВЫПУСК
ЦР1-66.14.25	АЦР-64	1	4	2-2
	СЦ10	1	9	2-1
	ПКЦ27	1	8	2-1
ЦР1-66.13.25	АЦР-64	1	4	2-2
	СЦ10	1	9	2-1
		1		

ЦР1-66.13.25
СХЕМА АРМИРОВАНИЯ

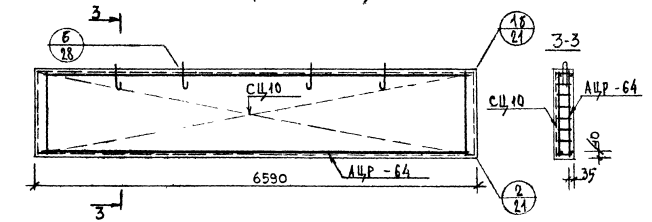

ДЕТАЛИ АРМИРОВАНИЯ см. ВЫПУСК 0-1 ДАННОЙ СЕРИИ

ТК 1975	ЦОКОЛЬНЫЕ ПАНЕЛИ ЦР1-66.14.25, ЦР1-66.13.25 СХЕМЫ АРМИРОВАНИЯ	Серия 1.117-3 Выпуск 1-1 Лист 22

ЦР1-66.14.25-2, ЦР1-66.14.25-3, ЦР1-66.14.25-4

ВИД С ВНУТРЕННЕЙ СТОРОНЫ

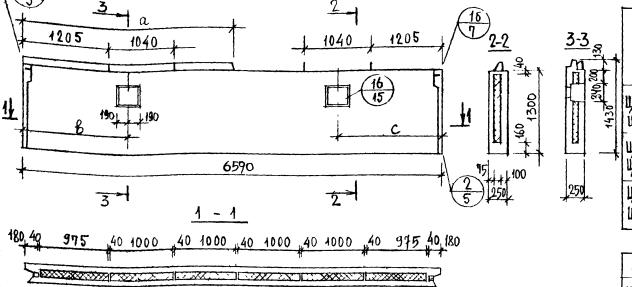

ЦР1-66.14.25-2л, ЦР1-66.14.25-3л, ЦР1-66.14.25-4л

ВИД С ВНУТРЕННЕЙ СТОРОНЫ

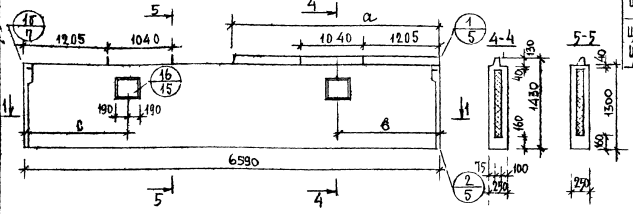

Показатели на изделие

Марка панели	Объем м³ бетона	Объем м³ фактур. слоя	Объем м³ утеплителя	Расход стали кг	Масса панели при утеплителе γ=40	Масса панели при утеплителе γ=400
ЦР1-66.14.25-2 ЦР1-66.14.25-2л	1.462	0.128	0.483	68.75	3900	4075
ЦР1-66.14.25-3 ЦР1-66.14.25-3л	1.465	0.128	0.483	68.92	3910	4085
ЦР1-66.14.25-4 ЦР1-66.14.25-4л	1.468	0.128	0.483	69.08	3920	4095

Марка панели	a (мм)	в (мм)	с (мм)
ЦР1-66.14.25-2 ЦР1-66.14.25-2л	2995	1495	1795
ЦР1-66.14.25-3 ЦР1-66.14.25-3л	3295	1645	1645
ЦР1-66.14.25-4 ЦР1-66.14.25-4л	3595	1795	1495

1. Детали опалубки см. выпуск 0-1 данной серии
2. Армирование панелей см. на листе 24

Инв. № подл. | Подпись и дата | Взам. инв. №

ТК 1975

Цокольные панели ЦР1-66.14.25-2, ЦР1-66.14.25-3, ЦР1-66.14.25-4, ЦР1-66.14.25-2л, ЦР1-66.14.25-3л, ЦР1-66.14.25-4л

Серия 1.141-3
Выпуск 1-1
Лист 23

ЦР1-66.14.25-2, ЦР1-66.14.25-3, ЦР1-66.14.25-4

Схема армирования

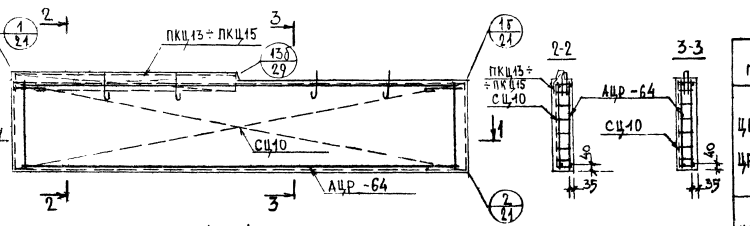

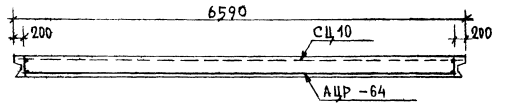

Марка панели	Арматурное изделие	Кол.	Лист	Выпуск
ЦР1-66.14.25-2 ЦР1-66.14.25-2л	АЦР-64	1	4	2-2
	СЦ10	1	9	2-1
	ПКЦ13	1	6	2-1
ЦР1-66.14.25-3 ЦР1-66.14.25-3л	АЦР-64	1	4	2-2
	СЦ10	1	9	2-1
	ПКЦ14	1	6	2-1
ЦР1-66.14.25-4 ЦР1-66.14.25-4л	АЦР-64	1	4	2-2
	СЦ10	1	9	2-1
	ПКЦ15	1	6	2-1

ЦР1-66.14.25-2л, ЦР1-66.14.25-3л, ЦР1-66.14.25-4л

Схема армирования

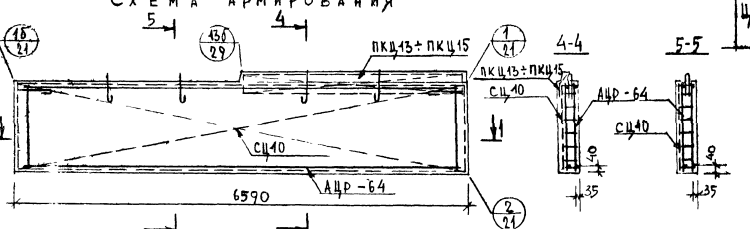

Детали армирования см. выпуск 0-1 данной серии

Типовые проекты ЦНИИЭП жилища Госгражданстроя СССР

ТК 1975

Цокольные панели ЦР1-66.14.25-2, ЦР1-66.14.25-3, ЦР1-66.14.25-4, ЦР1-66.14.25-2л, ЦР1-66.14.25-3, ЦР1-66.14.25-4л

Схемы армирования.

Серия 1.117-9

Выпуск	Лист
1-1	24

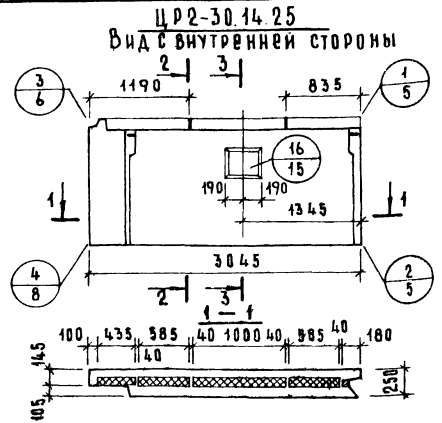

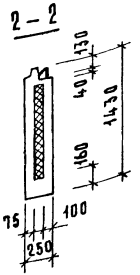

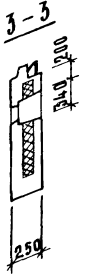

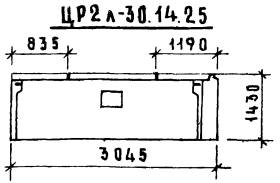

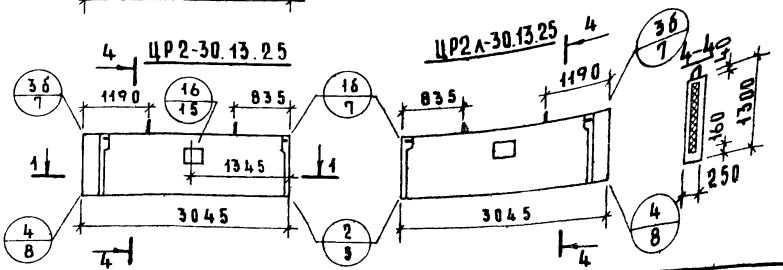

Показатели на изделие

Марка панели	Объем м³			Расход стали кг	Масса панели при утеплителе	
	бетона	фактур слоя	утеплителя		$\gamma = 40$	$\gamma = 400$
ЦР2-30.14.25 ЦР2л-30.14.25	0.636	0.062	0.208	26.31	1700	1775
ЦР2-30.13.25 ЦР2л-30.13.25	0.609	0.062	0.208	24.68	1640	1715

1. Детали опалубки см выпуск 0-1 данной серии.
2. Армирование панелей см. на листе 26.

ТК 1975	Цокольные панели ЦР2-30.14.25; ЦР2л-30.14.25; ЦР2-30.13.25; ЦР2л-30.13.25.	Серия 1.117-9	
		Выпуск 1-1	Лист 25

ЦР2-30.14.25

Схема армирования

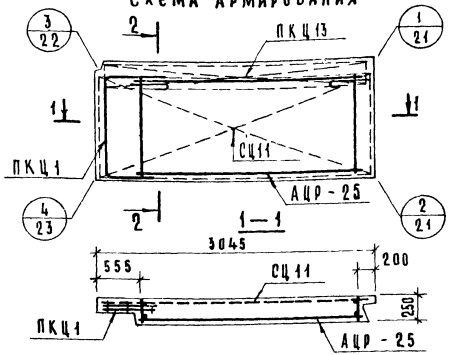

2-2

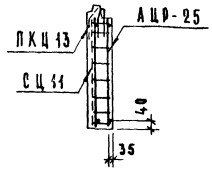

Марка панели	Арматурное изделие	Кол	Лист	Выпуск
ЦР2-30.14.25	АЦР-25	1	1	2-2
	СЦ11	1	18	2-1
ЦР2л-30.14.25	ПКЦ1	1	5	2-1
	ПКЦ13	1	6	2-1
ЦР2-30.13.25	АЦР-25	1	1	2-2
	СЦ11	1	10	2-1
ЦР2л-30.13.25	ПКЦ1	1	5	2-1

Детали армирования см. выпуск 0-1 данной серии.

ЦР2л-30.14.25

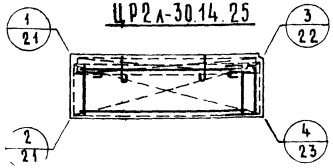

ЦР2-30.13.25

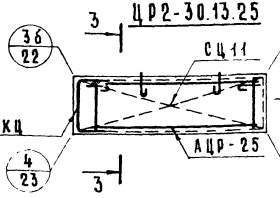

ЦР2л-30.13.25

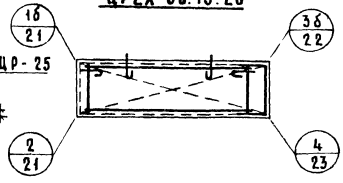

ЦР2-33.14.25

Вид с внутренней стороны

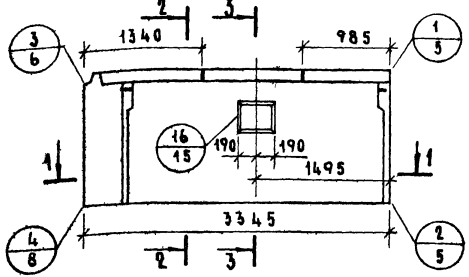

2-2

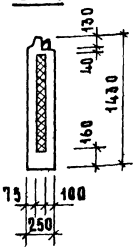

3-3

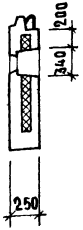

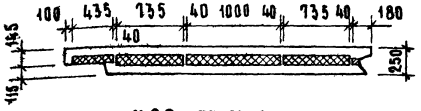

ЦР2А-33.14.25

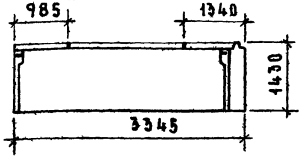

ЦР2-33.14.25

ЦР2А-33.13.25

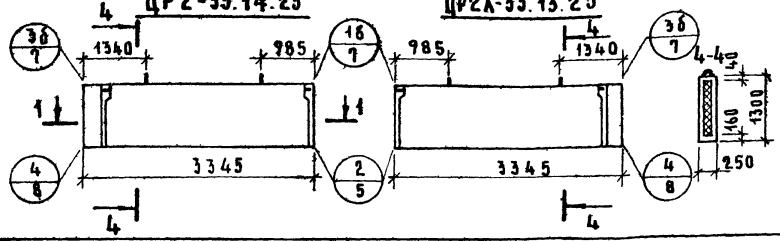

Показатели на изделие.

Марка панели	Объем м³ бетона	Объем м³ фактурного слоя	Объем м³ утеплителя	Расход стали кг	Масса панели при утеплителе γ=40	Масса панели при утеплителе γ=400
ЦР2-33.14.25 ЦР2А-33.14.25	0.705	0.068	0.233	32.04	1895	1980
ЦР2-33.13.25 ЦР2А-33.13.25	0.675	0.068	0.233	30.24	1825	1910

1. Детали опалубки см. выпуск 0-1 данной серии.
2. Армирование панелей см. на листе 28.

Цокольные панели ЦР2-33.14.25, ЦР2А-33.14.25, ЦР2-33.13.25, ЦР2А-33.13.25.

ТК 1975

Серия 1.117-9
Выпуск 1-1 Лист 2

13694

ЦР2-33.14.25
Схема армирования

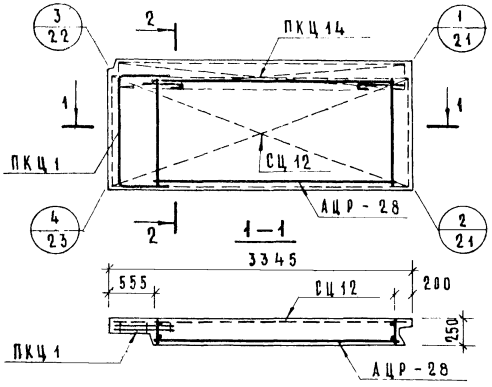

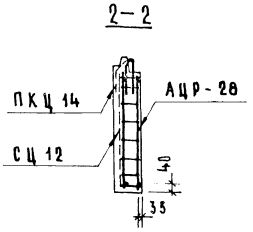

Показатели на изделие

Марка панели	Арматурное изделие	Кол.	Лист	Выпуск
ЦР2-33.14.25 ЦР2л-33.14.25	АЦР-28	1	1	2-2
	СЦ 12	1	10	2-1
	ПКЦ 1	1	5	
	ПКЦ 14	1	6	
ЦР2-33.13.25 ЦР2л-33.13.25	АЦР-28	1	1	2-2
	СЦ 12	1	10	2-1
	ПКЦ 1	1	5	

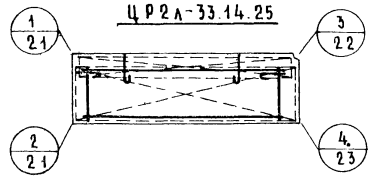

Детали армирования см. выпуск 0-1 данной серии.

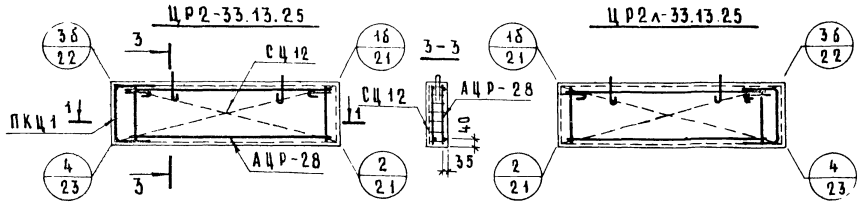

ТК 1975	Цокольные панели ЦР2-33.14.25; ЦР2л-33.14.25; ЦР2-33.13.25; ЦР2л-33.13.25. Схемы армирования.	Серия 1.117-9	
		Выпуск 1-1	Лист 28

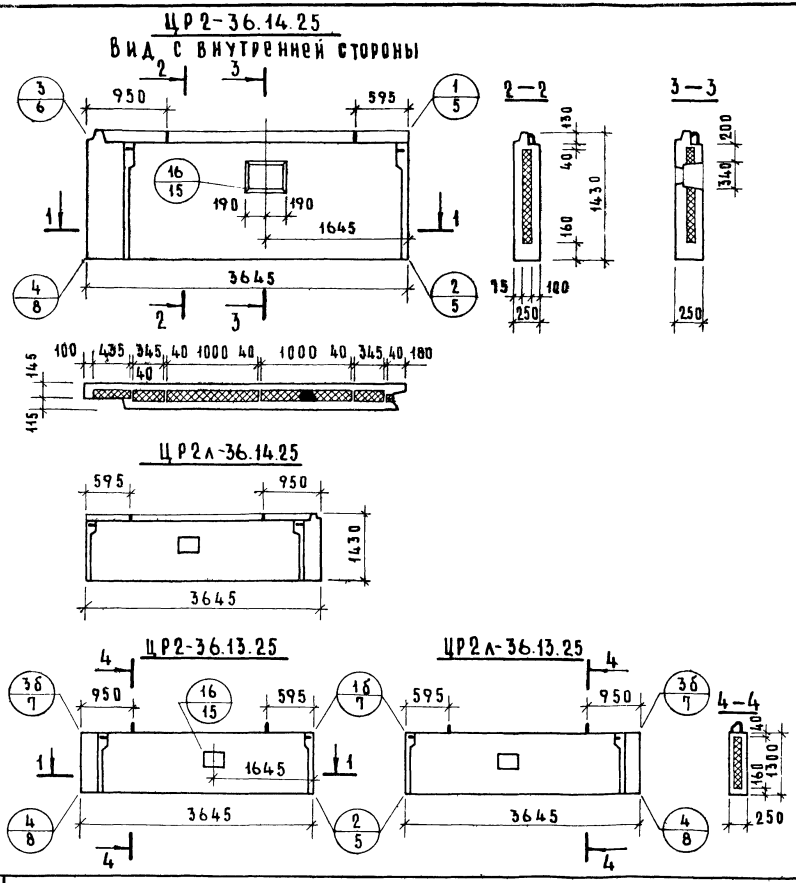

Показатели на изделие

Марка панели	Объем м³			Расход стали кг	Масса панели при утеплителе	
	бетона	фактур слоя	утеплителя		γ=40	γ=400
ЦР2-36.14.25 ЦР2л-36.14.25	0.781	0.074	0.251	38.76	2105	2195
ЦР2-36.13.25 ЦР2л-36.13.25	0.749	0.074	0.251	36.80	2015	2105

1. Детали опалубки см. выпуск 0-1 данной серии.
2. Армирование панелей см на листе 30.

ГЛ. ИНЖ. ОТД.	Н. Росинский	
ГЛ. ИНЖ. ПР.	Н. Росинский	
РУК. ГРУППЫ	Н. Лиханская	
СТ. ИНЖЕНЕР	А. Голубева	

ЦНИИЭП ЖИЛИЩА

ТК 1975

Цокольные панели ЦР2-36.14.25, ЦР2л-36.14.25, ЦР2-36.13.25, ЦР2л-36.13.25

серия	1.117-9
выпуск	1-1
лист	29

73694

ЦР2-36.14.25
Схема армирования

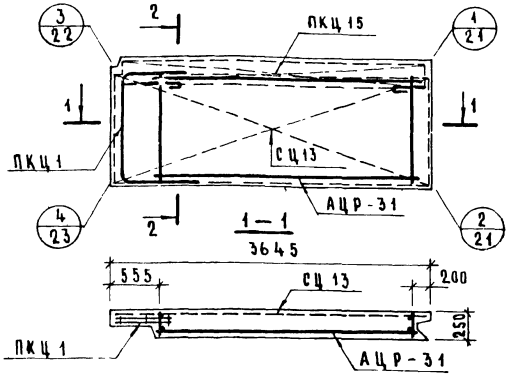

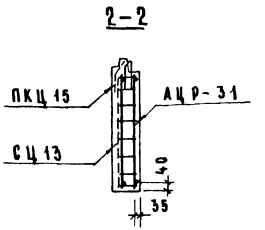

Марка панели	Арматурное изделие	Кол.	Лист	Выпуск
ЦР2-36.14.25 ЦР2л-36.14.25	АЦР-31	1	2	2-2
	СЦ 13	1	10	2-1
	ПКЦ 1	1	5	
	ПКЦ 15	1	6	
ЦР2-36.13.25 ЦР2л-36.13.25	АЦР-31	1	2	2-2
	СЦ 13	1	10	2-1
	ПКЦ 1	1	5	

ЦР2л-36.14.25

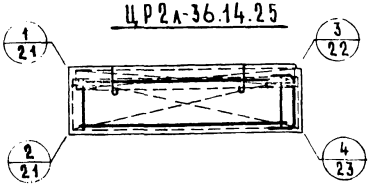

ЦР2-36.13.25

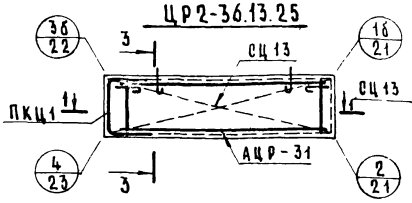

3 — 3



ЦР2л-36.13.25

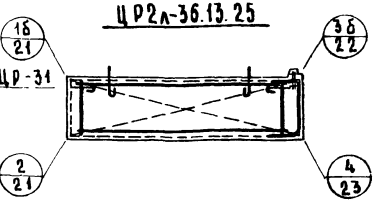

Детали армирования см. выпуск 0-1 данной серии.

ЦР2-39.14.25

Вид с внутренней стороны

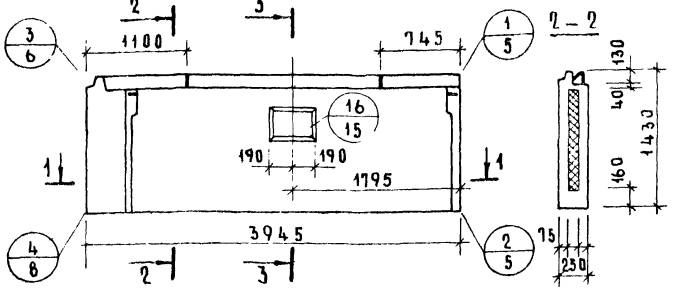

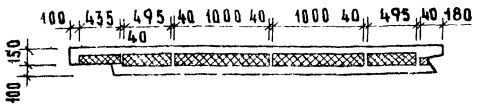

ЦР2л-39.14.25

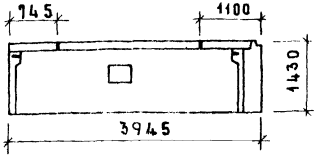

ЦР2-39.13.25

ЦР2л-39.13.25

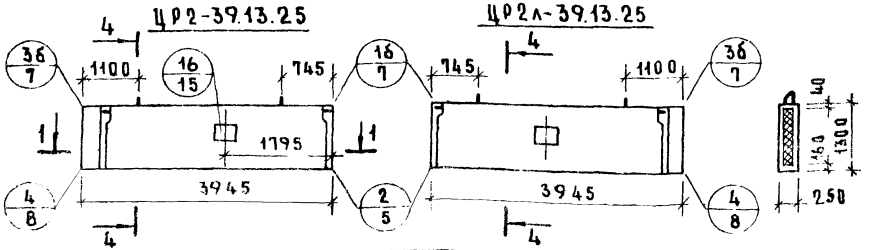

Показатели на изделие

Марка панели	Объем м³ бетона	Объем м³ фактурного слоя	Объем м³ утеплителя	Расход стали кг	Масса панели при утеплителе γ=40	Масса панели при утеплителе γ=400
ЦР2-39.14.25 ЦР2л-39.14.25	0.851	0.080	0.276	41.55	2285	2385
ЦР2-39.13.25 ЦР2л-39.13.25	0.815	0.080	0.276	39.43	2195	2295

1. Детали опалубки см. выпуск 0-1 данной серии.
2. Армирование панелей см. на листе 32

ЦР2-39.14.25

Схема армирования

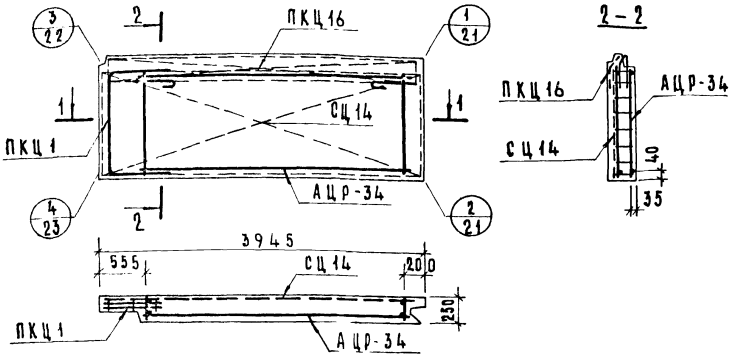

2-2

Марка панели	Арматурное изделие	Кол	Лист	Выпуск
ЦР2-39.14.25 ЦР2л-39.14.25	АЦР-34	1	2	2-2
	СЦ14	1	10	2-1
	ПКЦ1	1	5	
	ПКЦ16	1	7	
ЦР2-39.13.25 ЦР2л-39.13.25	АЦР-34	1	2	2-2
	СЦ14	1	10	2-1
	ПКЦ1	1	5	

ЦР2л-39.14.25

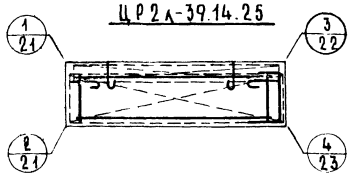

ЦР2-39.13.25

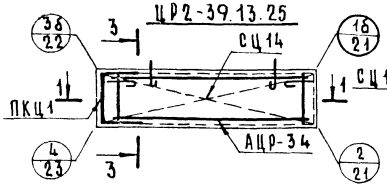

3-3

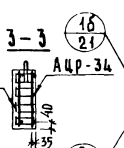

ЦР2л-39.13.25

Детали армирования см. выпуск 0-1 данной серии.

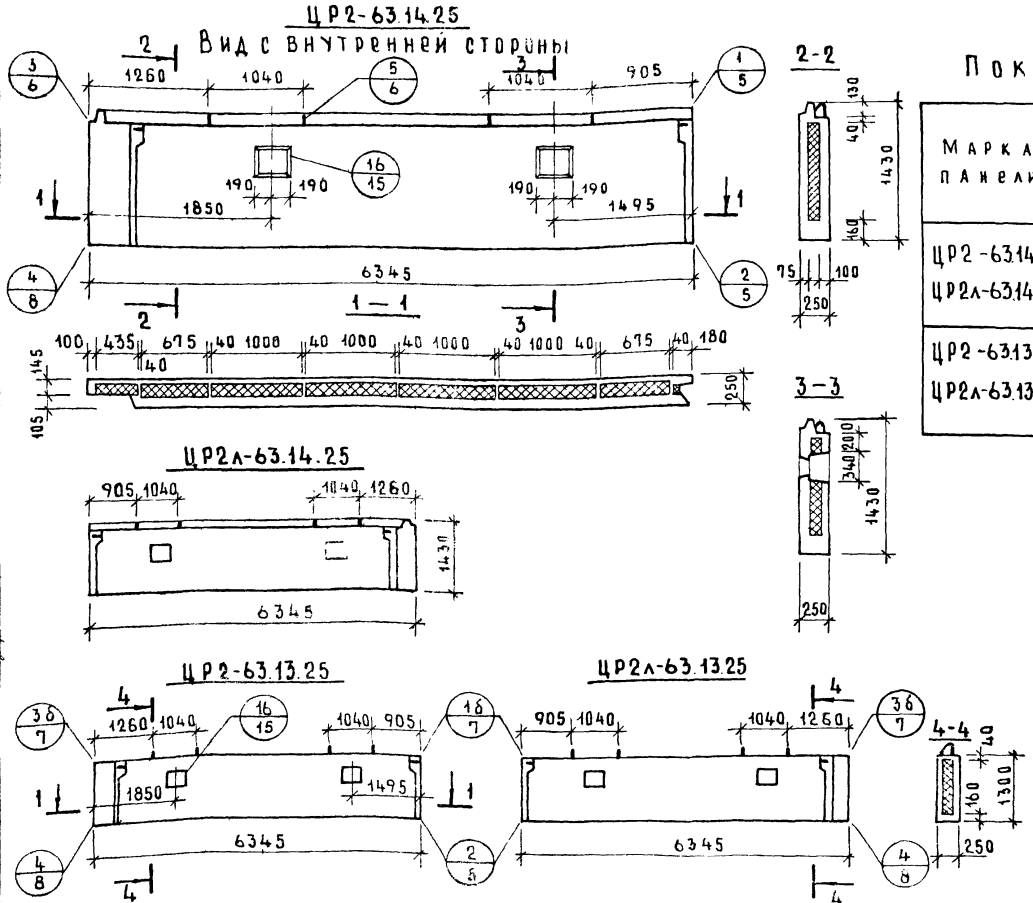

Показатели на изделие

Марка панели	Объем м³			Расход стали кг	Масса панели при утеплителе	
	бетона	фактур слоя	утеплителя		γ=40	γ=400
ЦР2-63.14.25 ЦР2л-63.14.25	1.394	0.127	0.463	66.67	37 45	3900
ЦР2-63.13.25 ЦР2л-63.13.25	1.340	0.127	0.463	63.25	3605	3755

1. Детали опалубки см. выпуск 0-1 данной серии
2. Армирование панелей см. на листе 34.

ТК 1975

Цокольные панели ЦР2-63.14.25; ЦР2л-63.14.25; ЦР2-63.13.25; ЦР2л-63.13.25

Серия 1.117-9
Выпуск 1 Лист 33

ЦР2-63.14.25

Схема армирования

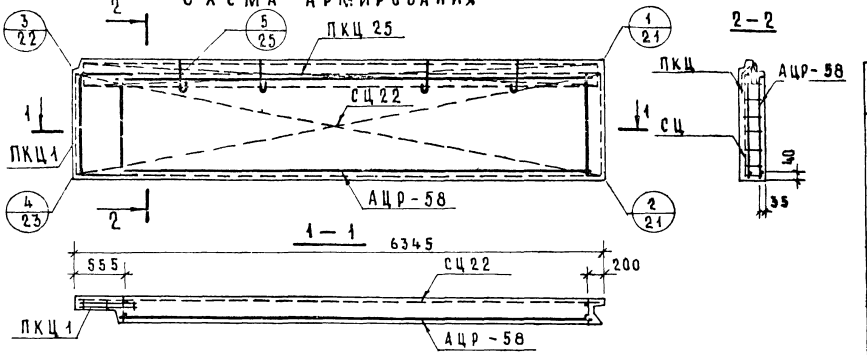

Марка панели	Арматурное изделие	Кол.	Лист	Выпуск
ЦР2-63.14.25 ЦР2л-63.14.25	АЦР-58	1	3	2-2
	СЦ 22	1	11	2-1
	ПКЦ 1	1	5	
	ПКЦ 25	1	7	
ЦР2-63.13.25 ЦР2л-63.13.25	АЦР-58	1	15	2-2
	СЦ 22	1	11	2-1
	ПКЦ 1	1	5	

ЦР2л-63.14.25

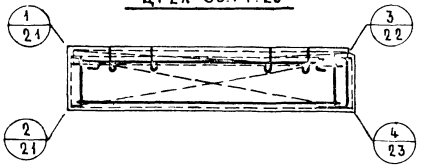

Детали армирования см. выпуск 0-1 данной серии.

ЦР2-63.13.25

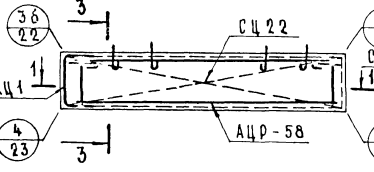

ЦР2л-63.13.25

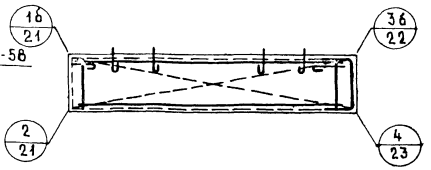

ТК 1975

Цокольные панели ЦР2-63.14.25, ЦР2л-63.14.25, ЦР2-63.13.25, ЦР2л-63.13.25. Схемы армирования

серия 1.117-9
выпуск 1-1
лист 34

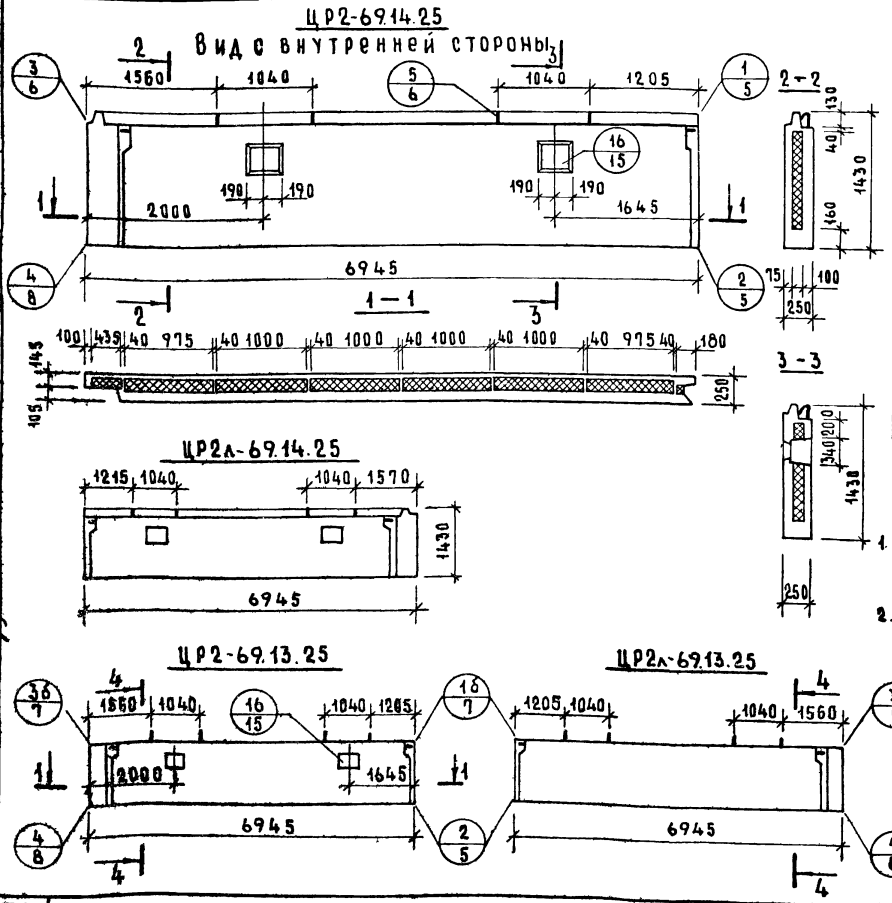

Показатели на изделие

Марка панели	Объем м³			Расход стали кг	Масса панели при утеплителе	
	бетона	фактур слоя	утеплителя		γ=40	γ=400
ЦР2-69.14.25 ЦР2л-69.14.25	1.536	0.138	0.510	72.29	4110	4295
ЦР2-69.13.25 ЦР2л-69.13.25	1.473	0.138	0.510	68.54	3950	4135

1. Детали опалубки см. выпуск 0-1 данной серии.
2. Армирование панелей см. на листе 36.

ЦНИИЭП жилища

ТК 1975	Цокольные панели ЦР2-69.14.25, ЦР2-69.14.25, ЦР2-69.13.25, ЦР2-69.13.25.	Серия 1.117-9	
		Выпуск 1-1	Лист 35

ЦР2-69.14.25
Схема армирования

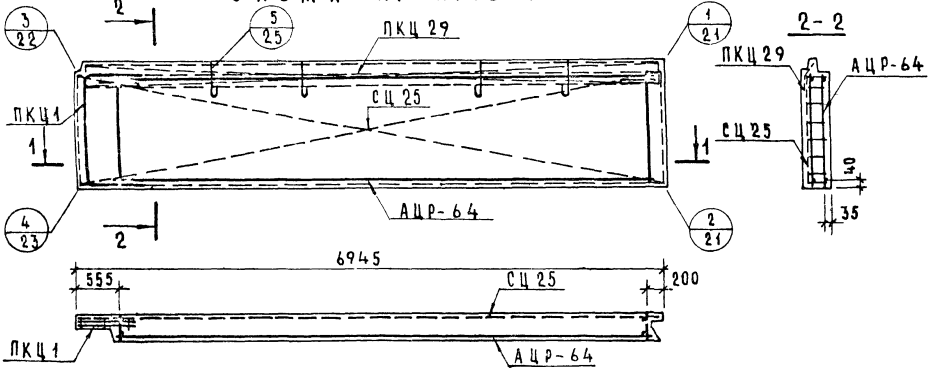

Марка панели	Арматурное изделие	Кол.	Лист	Выпуск
ЦР2-69.14.25	АЦР-64	1	4	2-2
ЦР2л-69.14.25	СЦ25	1	11	2-1
	ПКЦ 29	1	8	2-1
	ПКЦ 1	1	5	2-1
ЦР2-69.13.25	АЦР-64	1	4	2-2
ЦР2л-69.13.25	СЦ25	1	11	2-1
	ПКЦ 1	1	5	2-1

ЦР2л-69.14.25

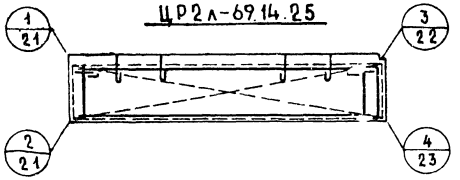

Детали армирования см. выпуск 0-1 данной серии.

ЦР2-69.13.25

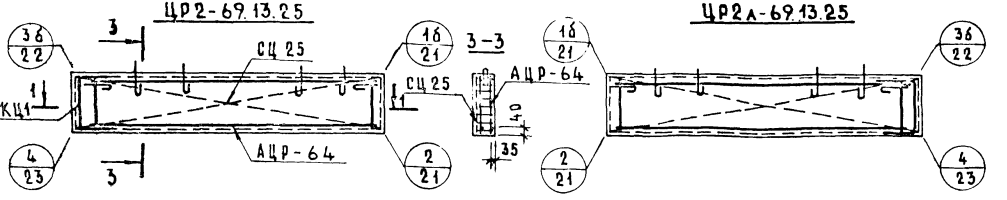

ЦР2л-69.13.25

ЦР2-63.14.25-1, ЦР2-63.14.25-2 ЦР2-63.14.25-3

Вид с внутренней стороны

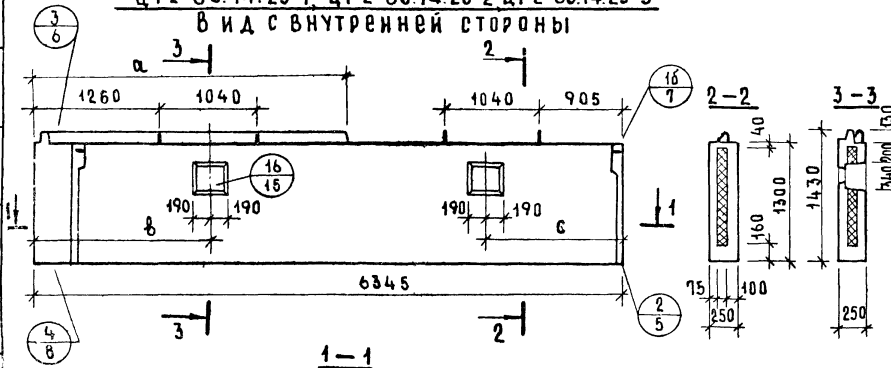

ЦР2л-63.14.25-1л, ЦР2л-63.14.25-2л, ЦР2л-63.14.25-3л

Вид с внутренней стороны

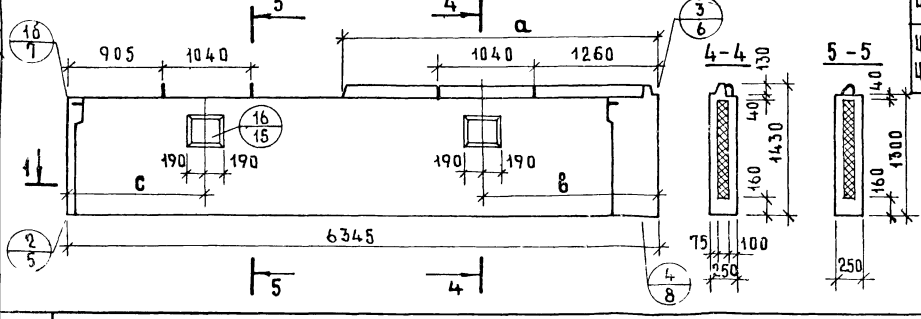

Показатели на изделие

Марка панели	Объем бетона, м³	Расход стали, кг	Масса панели при утеплителе γ=40	Масса панели при утеплителе γ=400
ЦР2-63.14.25-1 ЦР2л-63.14.25-1л	1.364	64.88	3655	3820
ЦР2-63.14.25-2 ЦР2л-63.14.25-2л	1.366	65.05	3660	3825
ЦР2-63.14.25-3 ЦР2л-63.14.25-3л	1.369	65.21	3670	3835

Марка панели	а (мм)	в (мм)	с (мм)
ЦР2-60.14.25-1 ЦР2л-60.14.25-1л	3050	2000	1345
ЦР2-63.14.25-2 ЦР2л-63.14.25-2л	3350	1850	1495
ЦР2-63.14.25-3 ЦР2л-63.14.25-3л	3650	1700	1645

1. Детали опалубки см. выпуск 0-1 данной серии.
2. Армирование панели см. на листе 38

ЦР2-63.14.25-1, ЦР2-63.14.25-2, ЦР2-63.14.25-3
Схема армирования

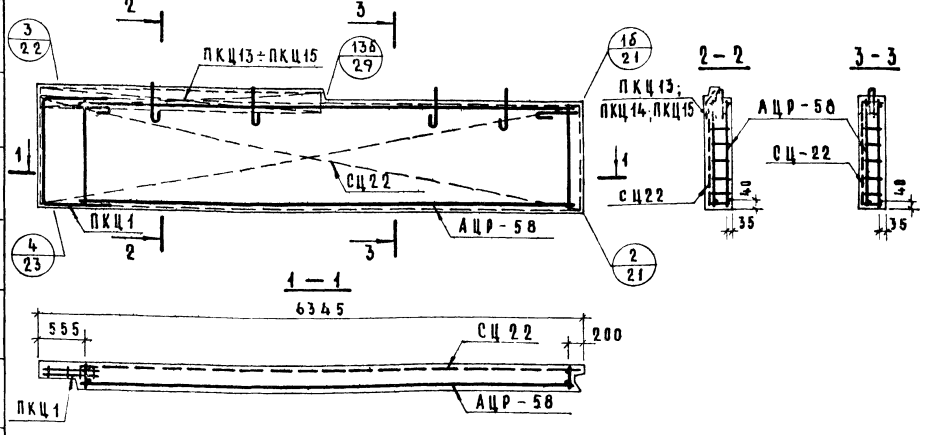

1 — 1

ЦР2л-63.14.25-1л, ЦР2л-63.14.25-2л, ЦР2л-63.14.25-3л
Схема армирования

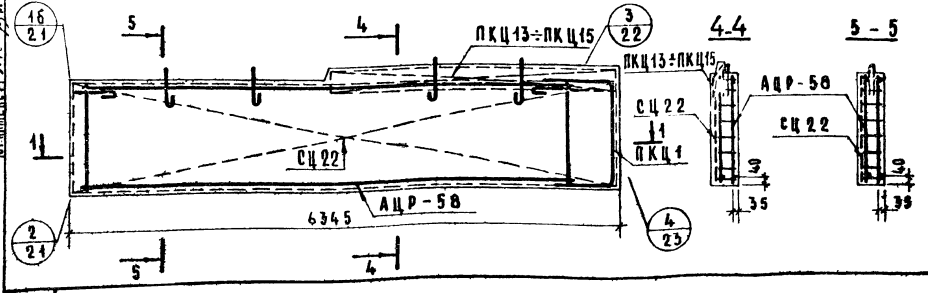

Марка панели	Арматурное изделие	Кол.	Лист	Выпуск
ЦР2-63.14.25-2 ЦР2л-63.14.25-2л	АЦР-58	1	3	2-2
	СЦ 22	1	11	2-1
	ПКЦ 1	1	5	2-1
	ПКЦ 13	1	6	2-1
ЦР2-63.14.25-3 ЦР2л-63.14.25-3л	АЦР-58	1	3	2-2
	СЦ 22	1	11	2-1
	ПКЦ 1	1	5	2-1
	ПКЦ14	1	6	2-1
ЦР2-63.14.25-4 ЦР2л-63.14.25-4л	АЦР-58	1	3	2-2
	СЦ22	1	11	2-1
	ПКЦ 1	1	5	2-1
	ПКЦ15	1	6	2-1

1 Деталй армирования см выпуск 0-1 данной серии.

ЦР2-63.14.25-1А; ЦР2-63.14.25-2А; ЦР2-63.14.25-3А

Вид с внутренней стороны

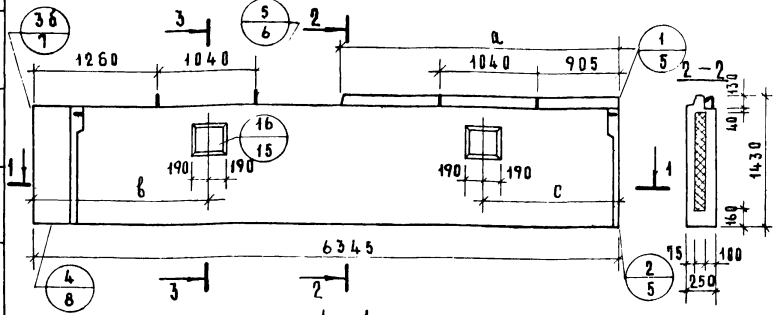

ЦР2А-63.14.25-1; ЦР2А-63.14.25-2; ЦР2А-63.14.25-3

Вид с внутренней стороны

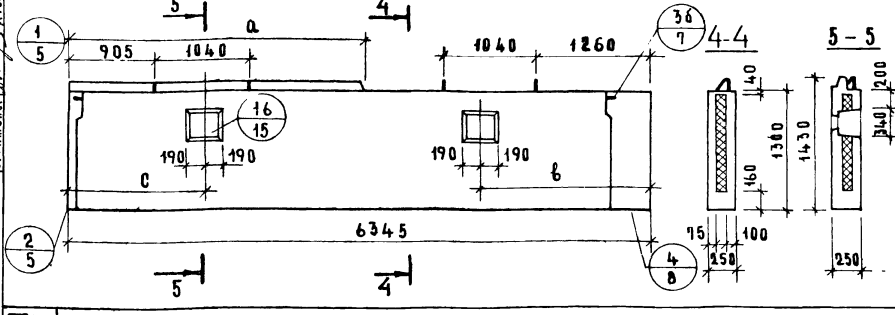

Показатели на изделие

Марка панели	Объем м³ бетона	Объем м³ фактур слоя	Объем м³ утеплителя	Расход стали кг	Масса панели при утеплителе γ=40	Масса панели при утеплителе γ=400
ЦР2-63.14.25-1А ЦР2А-63.14.25-1	1.360	0.127	0.463	64.72	3645	3810
ЦР2-63.14.25-2А ЦР2А-63.14.25-2	1.363	0.127	0.463	64.88	3655	3820
ЦР2-63.14.25-3А ЦР2А-63.14.25-3	1.366	0.127	0.463	65.05	3665	3830

Марка панели	а (мм)	в (мм)	с (мм)
ЦР2-63.14.25-1А ЦР2А-63.14.25-1	2695	2000	1345
ЦР2-63.14.25-2А ЦР2А-63.14.25-2	2995	1850	1495
ЦР2-63.14.25-3А ЦР2А-63.14.25-3	3295	1700	1645

1. Детали опалубки см. выпуск 0-1 данной серии.
2. Армирование панелей см. на листе 40.

ГИП Ю.Росинский
Рук. группы Н.Ахапская
Инженер А.Голубева

ГСА ИНЖ. ПР. ЖИЛИЩА

ТК 1975

Цокольные панели ЦР2-63.14.25-1А; ЦР2А-63.14.25-1; ЦР2-63.14.25-2А; ЦР2А-63.14.25-2; ЦР2-63.14.25-3А; ЦР2А-63.14.25-3

Серия 1.117-9
Выпуск 1-1
Лист 39

ЦР2-63.14.25-1л; ЦР2-63.14.25-2л; ЦР2-63.14.25-3л

Схема армирования

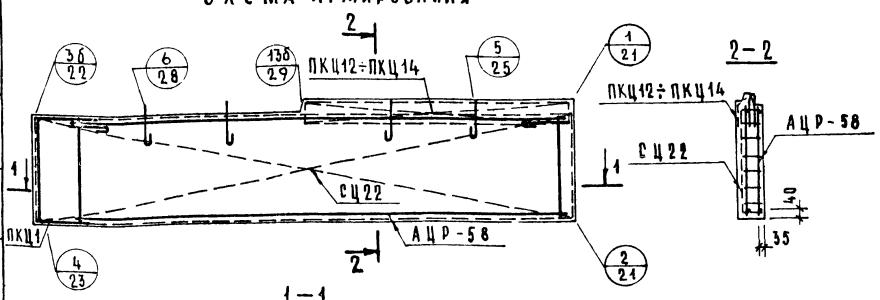

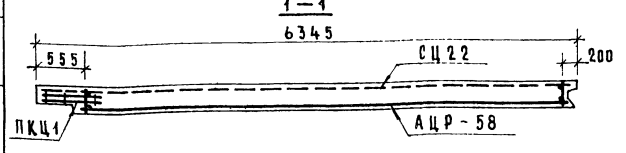

ЦР2л-63.14.25-1; ЦР2л-63.14.25-2; ЦР2л-63.14.25-3

Схема армирования

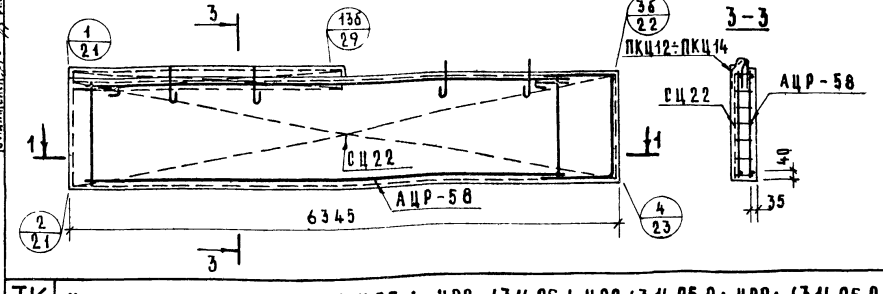

Марка панели	Арматурное изделие	Кол.	Лист	Выпуск
ЦР2-63.14.25-1л ЦР2л-63.14.25-1	АЦР-58	1	3	2-2
	СЦ22	1	11	2-1
	ПКЦ1	1	5	2-1
	ПКЦ12	1	6	2-1
ЦР2-63.14.25-2л ЦР2л-63.14.25-2	АЦР-58	1	3	2-2
	СЦ22	1	11	2-1
	ПКЦ1	1	5	2-1
	ПКЦ13	1	6	2-1
ЦР2-63.14.25-3л ЦР2л-63.14.25-3	АЦР-58	1	3	2-2
	СЦ22	1	11	2-1
	ПКЦ1	1	5	2-1
	ПКЦ14	1	6	2-1

Детали армирования см. выпуск 0-1 данной серии.

ГИП Жилища — Цикинский
Рук. группы — Жиханский
Ст. инженер — Голубева

ТК 1975

Цокольные панели ЦР2-63.14.25-1л; ЦР2л-63.14.25-1; ЦР2-63.14.25-2л; ЦР2л-63.14.25-2; ЦР2-63.14.25-3л; ЦР2л-63.14.25-3
Схемы армирования

Серия 1.117-9
Выпуск 1-1
Лист 40

ЦР2-69.14.25-2, ЦР2-69.14.25-3, ЦР2-69.14.25-4

Вид с внутренней стороны

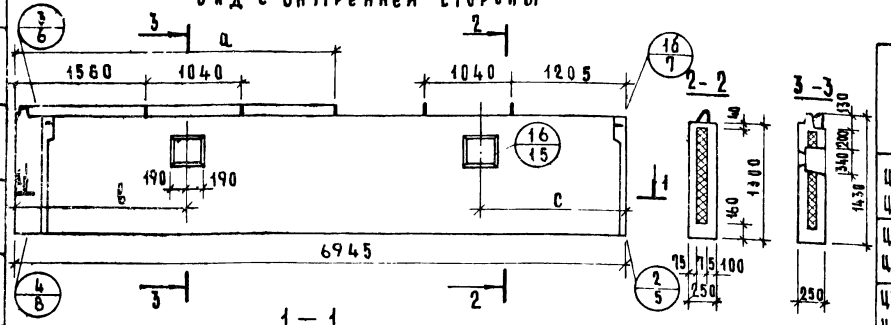

ЦР2л-69.14.25-2л, ЦР2л-69.14.25-3л, ЦР2л-69.14.25-4л

Вид с внутренней стороны

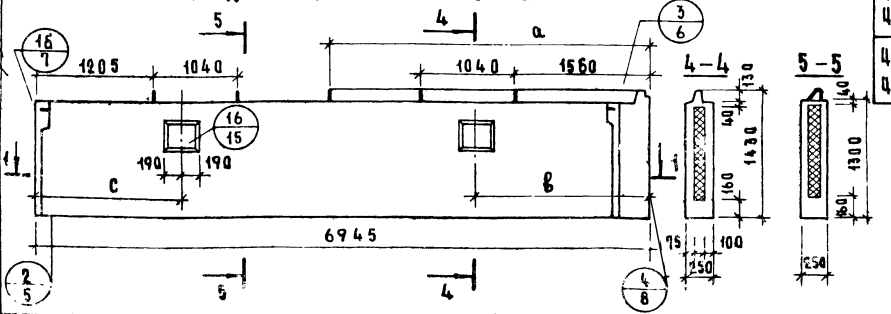

Показатели на изделие

Марка панели	Объем бетона, м³	Расход стали, кг	Масса панели при утеплителе γ=40	Масса панели при утеплителе γ=400
ЦР2-69.14.25-2 ЦР2л-69.14.25-2л	1.503	10.34	4030	4200
ЦР2-69.14.25-3 ЦР2л-69.14.25-3л	1.506	10.50	4040	4210
ЦР2-69.14.25-4 ЦР2л-69.14.25-4л	1.509	10.66	4050	4220

Марка панели	a (мм)	в (мм)	c (мм)
ЦР2-69.14.25-2 ЦР2л-69.14.25-2л	3350	1850	1795
ЦР2-69.14.25-3 ЦР2л-69.14.25-3л	3650	2000	1645
ЦР2-69.14.25-4 ЦР2л-69.14.25-4л	3950	2150	1495

1. Детали опалубки см. выпуск 0-1 данной серии.
2. Армирование панелей см. лист 42

ТК

Цокольные панели ЦР2-69.14.25-2, ЦР2-69.14.25-3, ЦР2-69.14.25-4, ЦР2л-69.14.25-2л, ЦР2л-69.14.25-3, ЦР2л-69.14.25-4л

Серия 1.117-9
Выпуск 1-1
Лист 41

ЦР2-69.14.25-2, ЦР2-69.14.25-3, ЦР2-69.14.25-4
Схема армирования

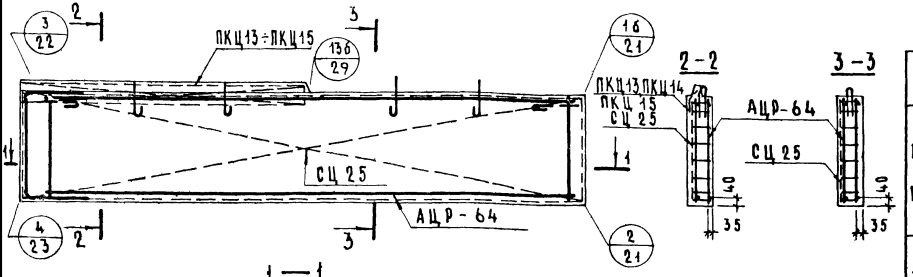

ЦР2л-69.14.25-2л; ЦР2л-69.14.25-3л; ЦР2л-69.14.25-4л
Схема армирования

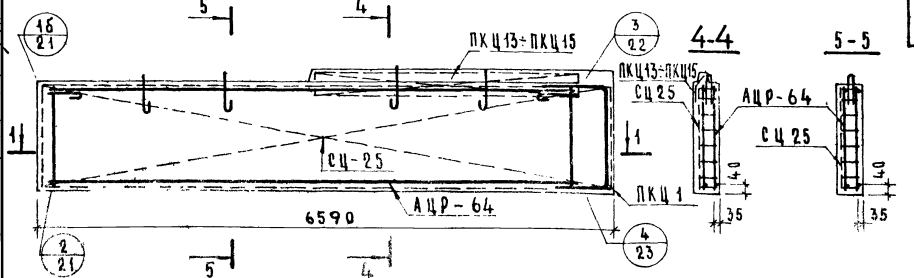

Марка панели	Арматурное изделие	Кол.	Лист	Выпуск
ЦР2-69.14.25-2	АЦР-64	1	4	2-2
	СЦ25	1	11	2-1
ЦР2л-69.14.25-2л	ПКЦ 1	1	5	2-1
	ПКЦ 13	1	6	2-1
ЦР2-69.14.25-3	АЦР-64	1	4	2-2
	СЦ 25	1	11	2-1
ЦР2л-69.14.25-3л	ПКЦ 1	1	5	2-1
	ПКЦ 14	1	6	2-1
ЦР2-69.14.25-4	АЦР-64	1	4	2-2
	СЦ 25	1	11	2-1
ЦР2л-69.14.25-4л	ПКЦ 1	1	5	2-1
	ПКЦ 15	1	6	2-1

Детали армирования см. выпуск 8-1 данной серии.

Гл. инженер Голубева

ЦР2-69.14.25-2л; ЦР2-69.14.25-3л; ЦР2-69.14.25-4л

Вид с внутренней стороны

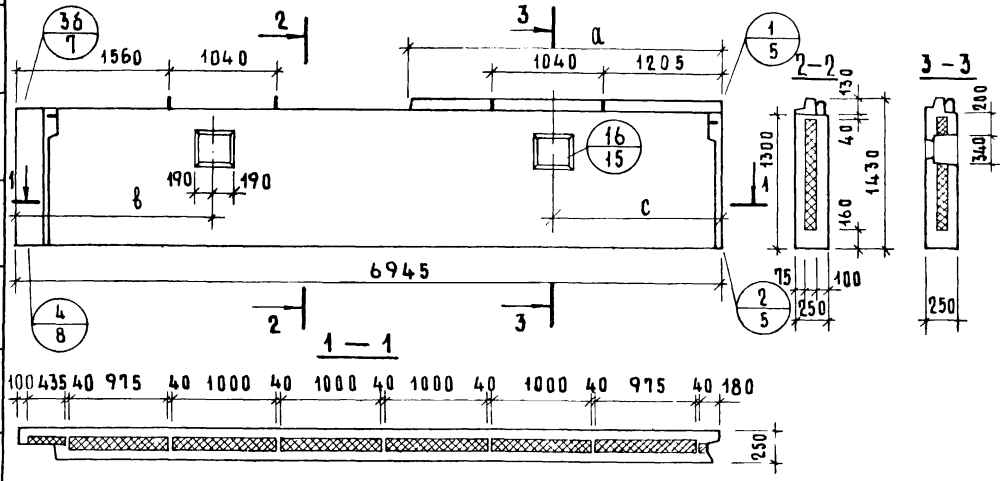

ЦР2л-69.14.25-2; ЦР2л-69.14.25-3; ЦР2л-69.14.25-4

Вид с внутренней стороны

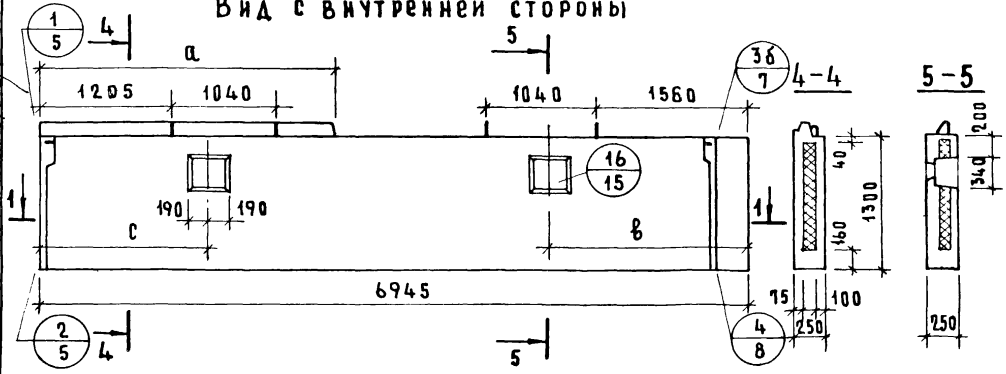

Показатели на изделие

Марка панели	Объем м³ бетона	Объем м³ фактур. слоя	Объем м³ утеплителя	Расход стали кг	Масса панели при утеплителе γ=40	Масса панели при утеплителе γ=400
ЦР2-69.14.25-2л ЦР2л-69.14.25-2	1.500	0.138	0.510	70.17	4020	4205
ЦР2-69.14.25-3л ЦР2л-69.14.25-3	1.503	0.138	0.510	70.34	4030	4215
ЦР2-69.14.25-4л ЦР2л-69.14.25-4	1.506	0.138	0.510	70.50	4035	4220

Марка панели	a (мм)	в (мм)	с (мм)
ЦР2-69.14.25-2л ЦР2л-69.14.25-2	2995	1850	1795
ЦР2-69.14.25-3л ЦР2л-69.14.25-3	3295	2000	1645
ЦР2-69.14.25-4л ЦР2л-69.14.25-4	3595	2150	1495

1. Детали опалубки см. выпуск 0-1 данной серии.
2. Армирование панелей см. лист 44.

ГИП Росинский
Гл. инж. пр. Н. Лиханская
Рук. группы А. Голубева
Ст. инженер

ЦНИИЭП жилища

ТК 1975

Цокольные панели ЦР2-69.14.25-2л; ЦР2-69.14.25-3л; ЦР2-69.14.25-4л; ЦР2л-69.14.25-2; ЦР2л-69.14.25-3; ЦР2л-69.14.25-4

Серия 1.117-
Выпуск 1-1
Лист 43

ЦР2-69.14.25-2л; ЦР2-69.14.25-3л; ЦР2-69.14.25-4л

Схема армирования

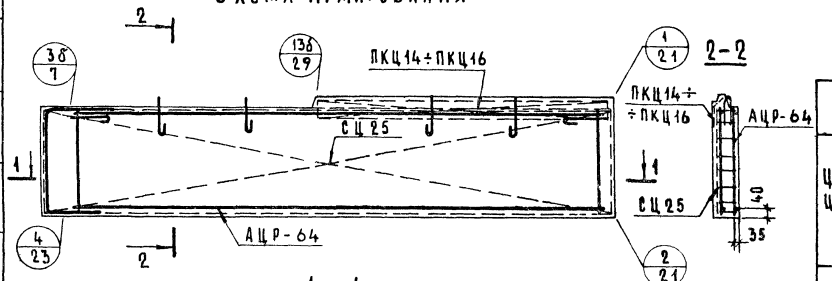

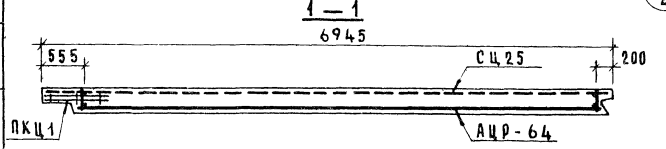

Марка панели	Арматурное изделие	Кол.	Лист	Выпуск
ЦР2-69.14.25-2л ЦР2л-69.14.25-2	АЦР-64	1	4	2-2
	СЦ25	1	11	2-1
	ПКЦ1	1	5	2-1
	ПКЦ14	1	6	2-1
ЦР2-69.14.25-3л ЦР2л-69.14.25-3	АЦР-64	1	4	2-2
	СЦ25	1	11	2-1
	ПКЦ1	1	5	2-1
	ПКЦ15	1	6	2-1
ЦР2-69.14.25-4л ЦР2л-69.14.25-4	АЦР-64	1	4	2-2
	СЦ25	1	11	2-1
	ПКЦ1	1	5	2-1
	ПКЦ16	1	7	2-1

ЦР2л-69.14.25-2; ЦР2л-69.14.25-3; ЦР2л-69.14.25-4

Схема армирования

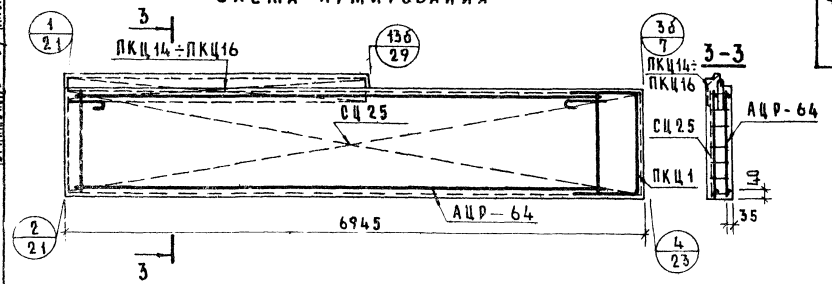

Детали армирования см. выпуск 0-1 данной серии.

ЦР4-26.14.25

Вид с внутренней стороны

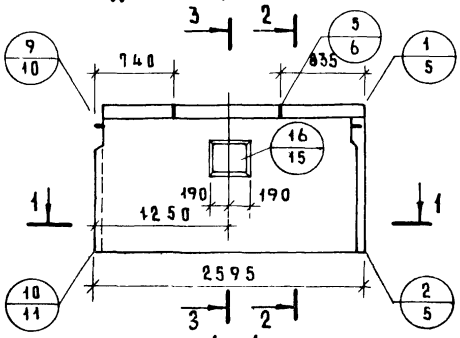

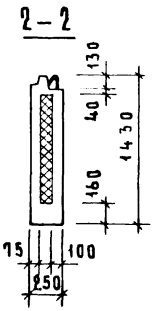

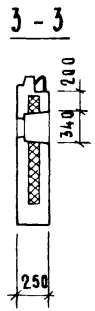

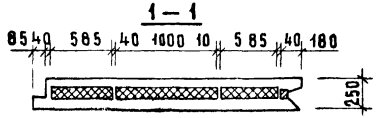

ЦР4л-26.14.25

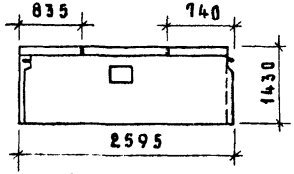

ЦР4-26.13.25

ЦР4л-26.13.25

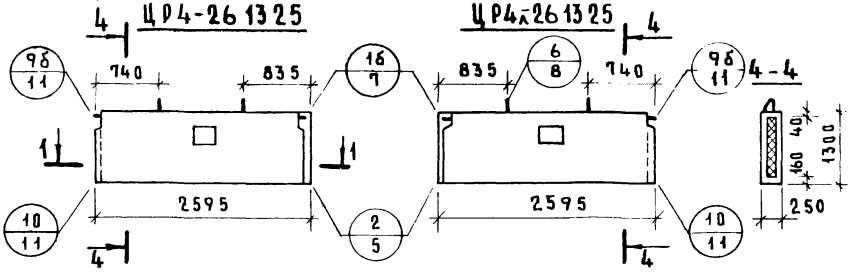

Показатели на изделие

Марка панели	Объем м³ бетона	Объем м³ фактурного слоя	Объем м³ утеплителя	Расход стали кг	Масса панели при утеплителе γ=40	Масса панели при утеплителе γ=400
ЦР4-26.14.25 ЦР4л-26.14.25	0.574	0.049	0.177	23.95	1535	1600
ЦР4-26.13.25 ЦР4л-26.13.25	0.551	0.049	0.177	22.58	1505	1540

1. Детали опалубки см. выпуск 0-1 данной серии.
2. Армирование панелей см. на листе 46.

ТК 1975

Цокольные панели ЦР4-26.14.25; ЦР4л-26.14.25; ЦР4-26.13.25; ЦР4л-26.13.25

Серия 1.111-
Выпуск 1-1
Лист 45

ЦР4-26.14.25
Схема армирования

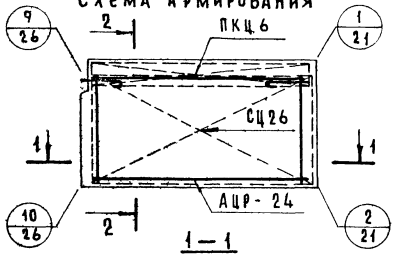

2-2

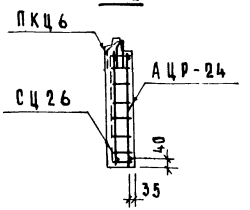

Марка панели	Арматурное изделие	Кол.	Лист	Выпуск
ЦР4-26.14.25	АЦР-24	1	5	2-2
	СЦ26	1	11	2-1
	ПКЦ6	1	6	2-1
ЦР4л-26.14.25	АЦР-24л	1	5	2-2
	СЦ26	1	11	2-1
	ПКЦ6	1	6	2-1
ЦР4-26.13.25	АЦР-24	1	5	2-2
	СЦ26	1	11	2-1
ЦР4л-26.13.25	АЦР-24л	1	5	2-2
	СЦ26	1	11	2-1

Детали армирования см. выпуск 0-1 данной серии.

ЦР4л-26.14.25

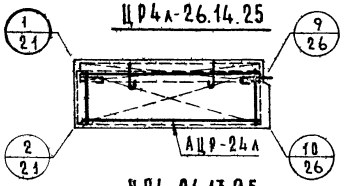

ЦР4-26.13.25

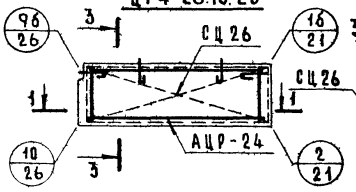

ЦР4л-26.13.25

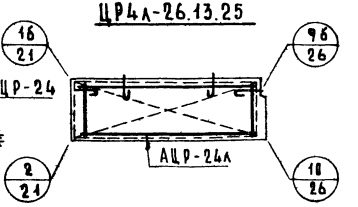

ЦНИИЭП жилища
рук. группы Жилинская
ст. инженер А. Голубева

ТК 1975

Цокольные панели ЦР4-26.14.25, ЦР4л-26.14.25; ЦР4-26.13.25, ЦР4л-26.13.25. Схемы армирования.

Серия 1.117-1
Выпуск 1-1
Лист 46

ЦР4-29.14.25

Вид с внутренней стороны

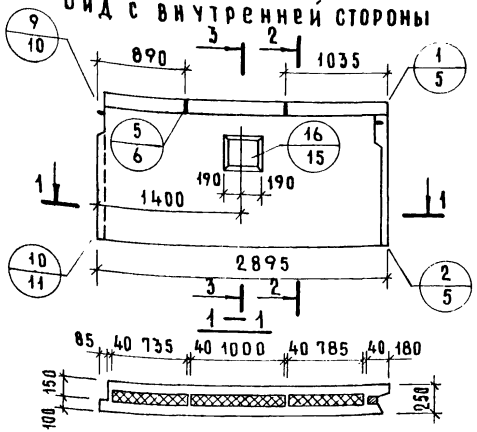

2-2

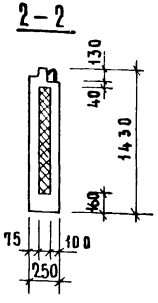

3-3

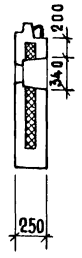

ЦР4л-29.14.25

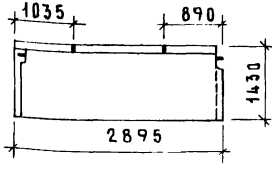

4 ЦР4-29.13.25

ЦР4л-29.13.25

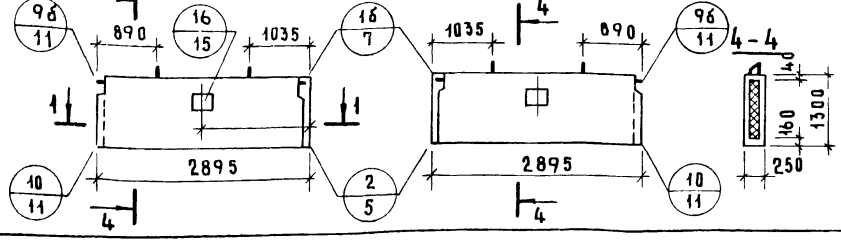

Показатели на изделие

Марка панели	Объем м³ бетона	Объем м³ фактурного слоя	Объем м³ утеплителя	Расход стали кг	Масса панели при утеплителе γ=40	Масса панели при утеплителе γ=400
ЦР4-29.14.25 ЦР4л-29.14.25	0.643	0.055	0.201	27.93	1720	1790
ЦР4-29.13.25 ЦР4л-29.13.25	0.618	0.055	0.201	29.49	1660	1735

1. Детали опалубки см. выпуск 0-1 данной серии.
2. Армирование панелей см. на листе 48

ТК 1975

Цокольные панели ЦР4-29.14.25, ЦР4л-29.14.25; ЦР4-29.13.25, ЦР4л-29.13.25.

Серия 1.117-
Выпуск 1-1 Лист 47

13694 53

ЦР4-29.14.25
Схема армирования

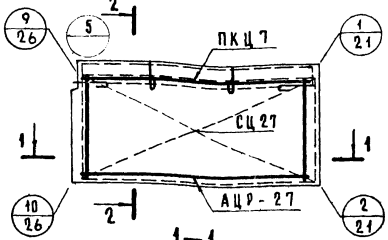

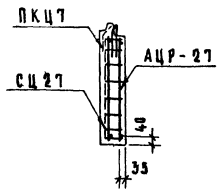

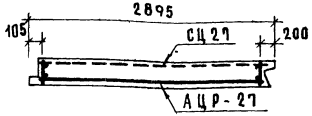

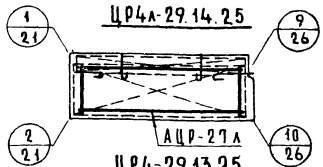

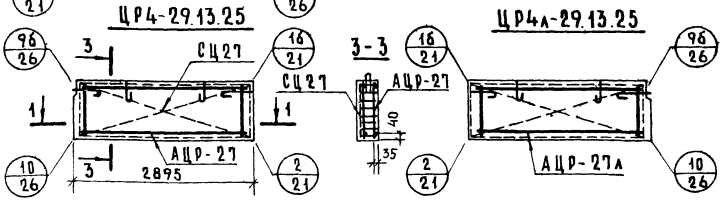

Марка панелей	Арматурное изделие	Кол.	Лист	Выпуск
ЦР4-29.14.25	АЦР-27	1	5	2-2
	СЦ 27	1	11	2-1
	ПКЦ7	1	6	2-1
ЦР4А-29.14.25	АЦР-27А	1	5	2-2
	СЦ27	1	11	2-1
	ПКЦ7	1	6	2-1
ЦР4-29.13.25	АЦР-27	1	5	2-2
	СЦ 27	1	11	2-1
ЦР4А-29.13.25	АЦР-27А	1	5	2-2
	СЦ 27	1	11	2-1

Детали армирования см. выпуск 0-1 данной серии.

ЦР4-32.14.25

Вид с внутренней стороны

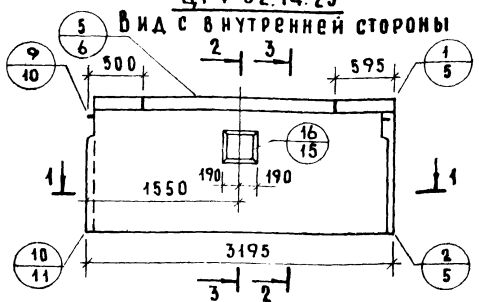

2–2

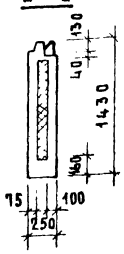

3–3



1 — 1

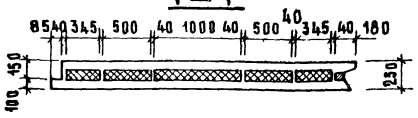

ЦР4А-32.14.25

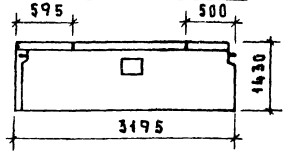

ЦР4-32.13.25

ЦР4А-32.13.25

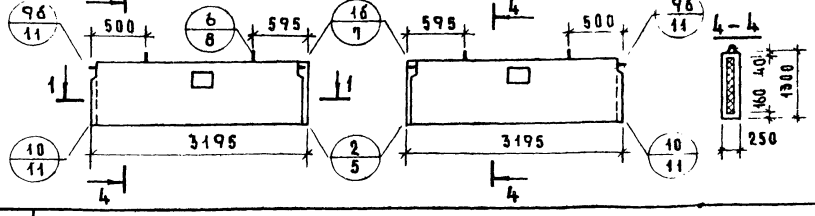

4–4

Показатели на изделие

Марка панели	Объем м³ бетона	Объем м³ фактурного слоя	Объем м³ утеплителя	Расход стали кг	Масса панели при утеплителе γ=40	Масса панели при утеплителе γ=400
ЦР4-32.14.25 ЦР4А-32.14.25	0.720	0.061	0.219	36.03	1920	2000
ЦР4-32.13.25 ЦР4А-32.13.25	0.690	0.061	0.061	34.35	1840	1920

1. Детали опалубки см. выпуск 0-1 данной серии
2. Армирование панелей см. на листе 50

Гл. инж. отд. Н. Рогинский
Гл. инж. пр. Н. Российский
Рук. группы Н. Аникиская
Ст. инженер А. Голубева

ГПИ Жилища

ТК 1975

Цокольные панели ЦР4-32.14.25, ЦР4А-32.14.25; ЦР4-32.13.25, ЦР4А-32.13.25.

Серия 1.117-
Выпуск 1-1
Лист 49

13694 55

ЦР4-32.14.25

Схема армирования

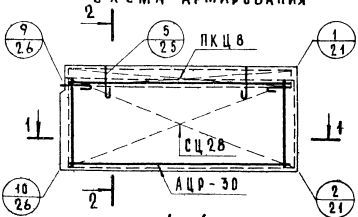

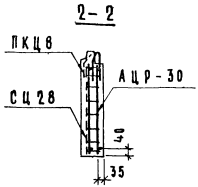

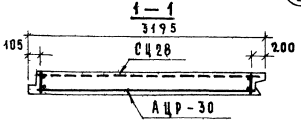

Марка панели	Арматурное изделие	Кол.	Лист	Выпуск
ЦР4-32.14.25	АЦР-30	1	6	2-2
	СЦ28	1	11	2-1
	ПКЦ 8	1	6	2-1
ЦР4А-32.14.25	АЦР-30А	1	6	2-2
	СЦ28	1	11	2-1
	ПКЦ8	1	6	2-1
ЦР4-32.13.25	АЦР-30	1	6	2-2
	СЦ 28	1	11	2-1
ЦР4А-32.13.25	АЦР-30А	1	6	2-2
	СЦ28	1	11	2-1

Детали армирования см. выпуск 0-1 данной серии.

ЦР4А-32.14.25

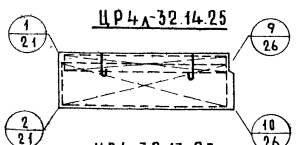

ЦР4-32.13.25

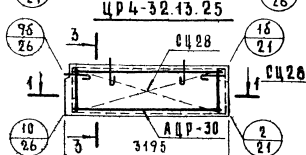



ЦР4А-32.13.25

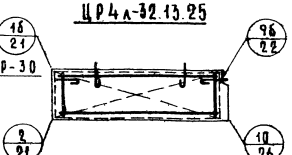

ТК 1975

Цокольные панели ЦР4-32.14.25; ЦР4А-32.14.25; ЦР4-32.13.25; ЦР4А-32.13.25. Схемы армирования

Серия 1.417-9
Выпуск 1-1
Лист 56

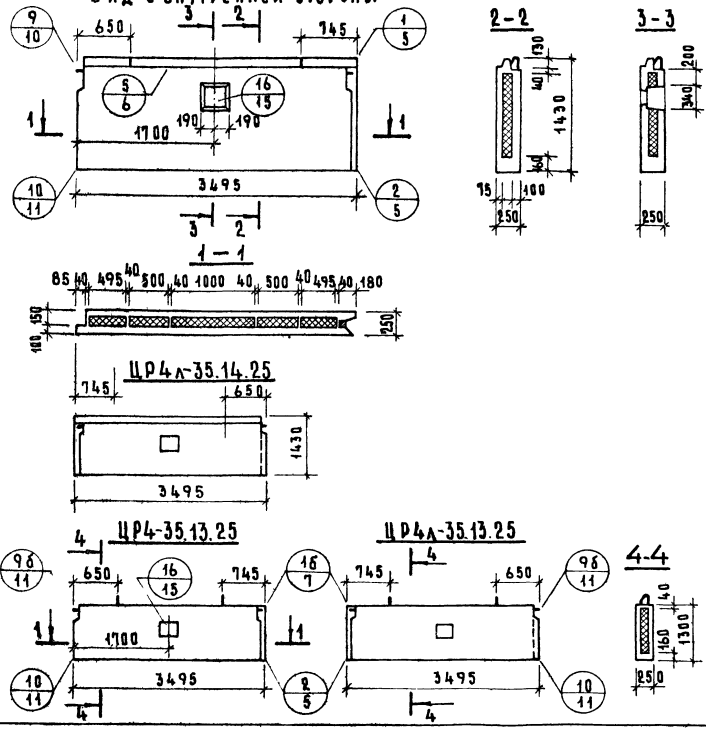

Показатели на изделие

Марка панели	Объем м³			Расход стали кг	Масса панели при утеплителе	
	бетона	фактур. слоя	утеплителя		γ=40	γ=400
ЦР4-35.14.25 ЦР4л-35.14.25	0.789	0.067	0.243	39.46	2100	2195
ЦР4-35.13.25 ЦР4л-35.13.25	0.758	0.067	0.243	37.61	2020	2120

1. Детали опалубки см. выпуск 0-1 данной серии.
2. Армирование панелей см. на листе 52.

ТК 1975	Цокольные панели ЦР4-35.14.25; ЦР4л-35.14.25; ЦР4-35.13.25; ЦР4л-35.13.25.	Серия 1.117-9	
		Выпуск 1-1	Лист 51

ЦР4-35.14.25

Схема армирования

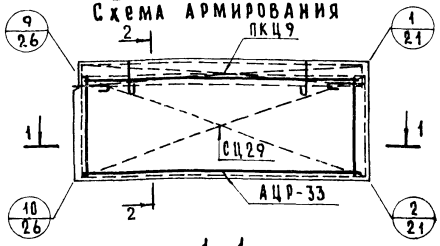

2—2

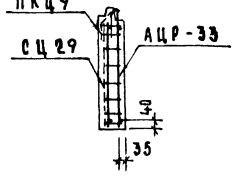

1—1

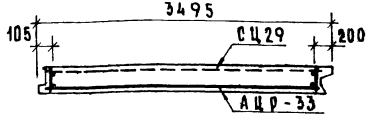

ЦР4А-35.14.25

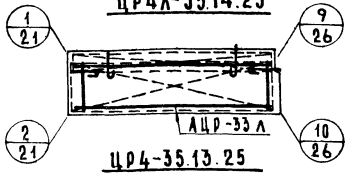

ЦР4-35.13.25

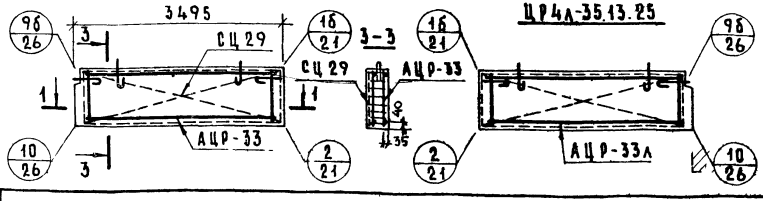

Марка панели	Арматурное изделие	Кол.	Лист	Выпуск
ЦР4-35.14.25	АЦР-33	1	6	2-2
	СЦ29	1	11	2-1
	ПКЦ9	1	6	2-1
ЦР4А-35.14.25	АЦР-33А	1	6	2-2
	СЦ29	1	11	2-1
	ПКЦ9	1	6	2-1
ЦР4-35.13.25	АЦР-33	1	6	2-2
	СЦ29	1	11	2-1
ЦР4А-35.13.25	АЦР-33А	1	6	2-2
	СЦ29	1	11	2-1

Детали армирования см. выпуск 0-1 данной серии.

ЦНИИЭП жилища
Рук. группы Жиликанская
Гл. инженер проекта Ахутова

ТК 1975

Цокольные панели ЦР4-35.14.25; ЦР4А-35.14.25; ЦР4-35.13.25; ЦР4А-35.13.25. Схемы армирования

Серия 1.041-9
Выпуск 0-1
Лист 52

ЦР4-59.14.25
Вид с внутренней стороны

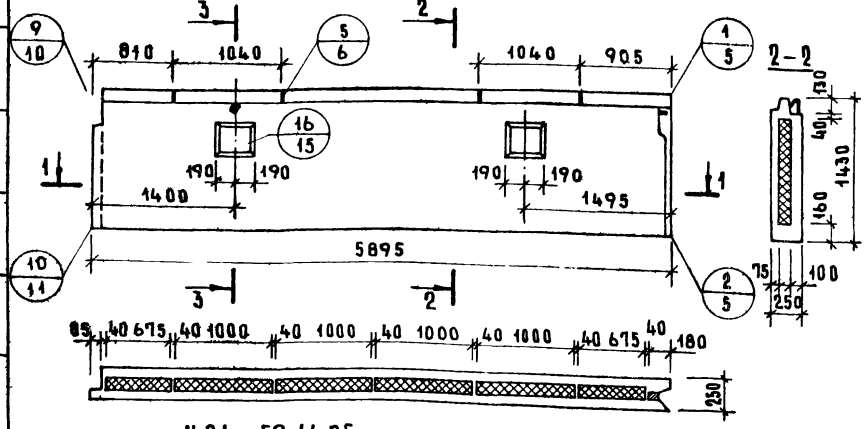

ЦР4А-59.14.25

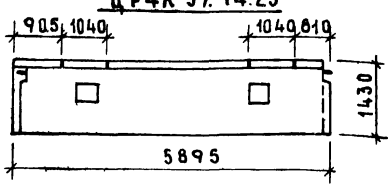

ЦР4-59.13.25

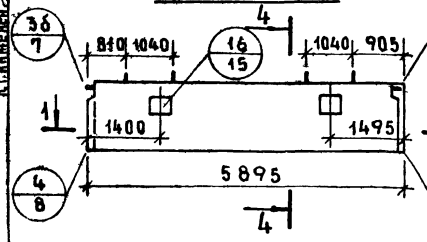

ЦР4А-59.13.25

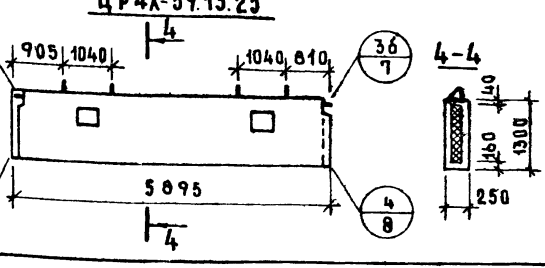

Показатели на изделие

Марка панели	Объем м³ бетона	Объем м³ фактур. слоя	Объем м³ утеплителя	Расход стали кг	Масса панели при утеплителе γ=40	Масса панели при утеплителе γ=400
ЦР4-59.14.25 ЦР4А-59.14.25	1.332	0.113	0.432	63.86	3560	3715
ЦР4-59.13.25 ЦР4А-59.13.25	1.280	0.113	0.432	68.90	3420	3575

1. Детали опалубки см. выпуск 0-1 данной серии.
2. Армирование панелей см. на листе 54

ТК 1975

Цокольные панели ЦР4-59.14.25, ЦР4А-59.14.25, ЦР4-59.13.25, ЦР4А-59.13.25.

Серия 1.117-
Выпуск 1-1 | Лист 53

ЦР4-59.14.25
Схема армирования

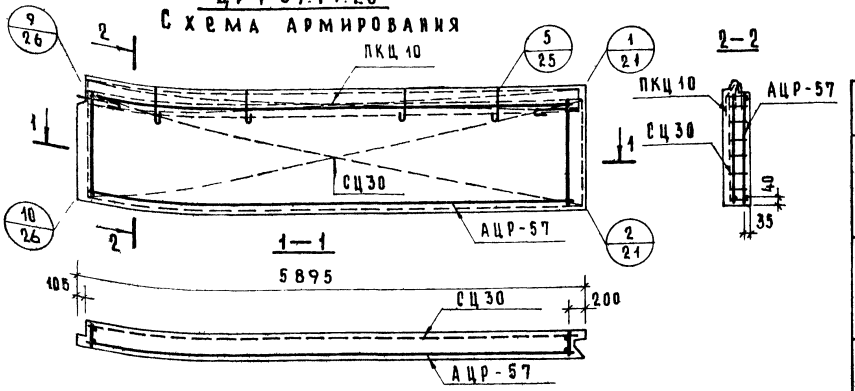

Марка панели	Арматурное изделие	Кол.	Лист	Выпуск
ЦР4-59.14.25	АЦР-57	1	7	2-2
	СЦ30	1	11	
	ПКЦ 10	1	6	2-1
ЦР4л-59.14.25	АЦР-57л	1	7	2-2
	СЦ30	1	11	2-1
	ПКЦ 10	1	11	2-1
ЦР4-59.13.25	АЦР-57	1	7	2-2
	СЦ30	1	11	2-1
ЦР4л-59.13.25	АЦР-57л	1	7	2-2
	СЦ30	1	11	2-1

Детали армирования см. выпуск 0-1 данной серии.

ЦР4л-59.14.25

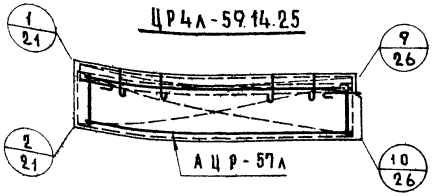

ЦР4-59.13.25

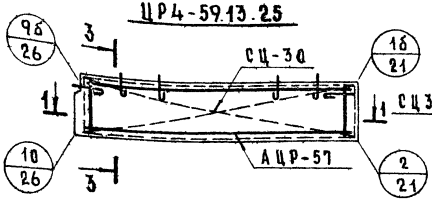

ЦР4л-59.13.25

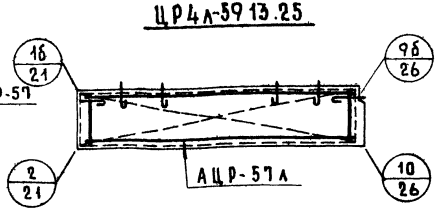

ТК 1975

Цокольные панели ЦР4-59.14.25, ЦР4л-59.14.25, ЦР4-59.13.25, ЦР4л-59.13.25. Схемы армирования.

серия 1.117-1 выпуск 1-1 лист 54

ЦР4-65.14.25

Вид с внутренней стороны

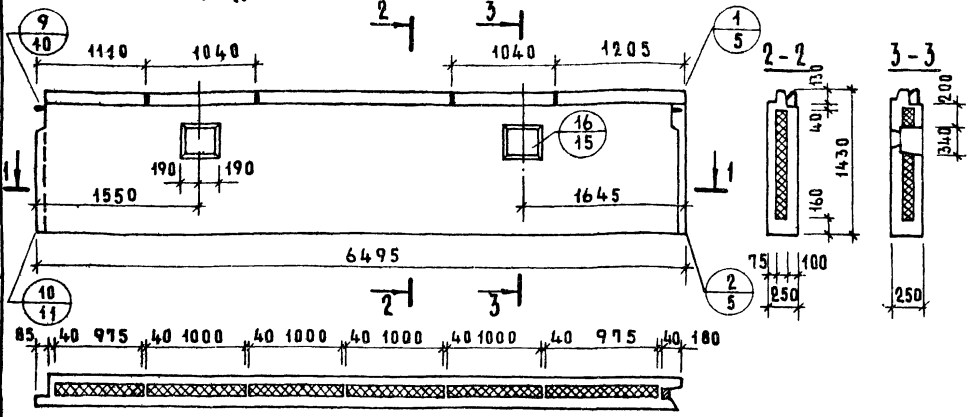

Показатели на изделие

Марка панели	Объем м³ бетона	Объем м³ фактуры слоя	Объем м³ утеплителя	Расход стали кг	Масса панели при утеплителе γ=40	Масса панели при утеплителе γ=400
ЦР4-65.14.25 ЦР4л-65.14.25	1.474	0.125	0.478	69.69	3925	4100
ЦР4-65.13.25 ЦР4л-65.13.25	1.416	0.125	0.478	66.20	37.25	3950

ЦР4л-65.14.25

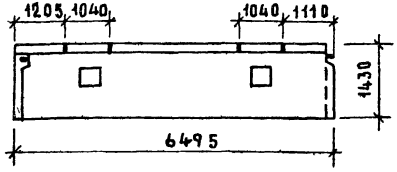

1. Детали опалубки см. выпуск 0-1 данной серии.
2. Армирование панелей см. на листе 56.

ЦР4-65.13.25

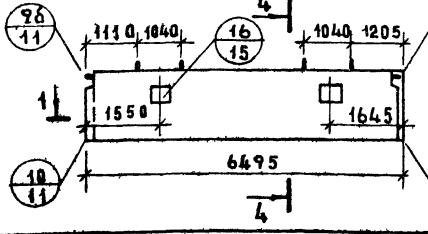

ЦР4л-65.13.25

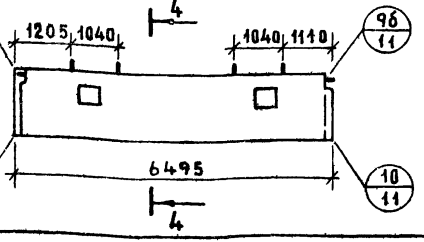

4-4

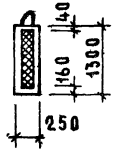

ТК 1975

Цокольные панели ЦР4-65.14.25, ЦР4л-65.14.25, ЦР4-65.13.25, ЦР4л-65.13.25

Серия 1.117-
Выпуск 1-1
Лист 55

ЦР4-65.14.25
Схема армирования

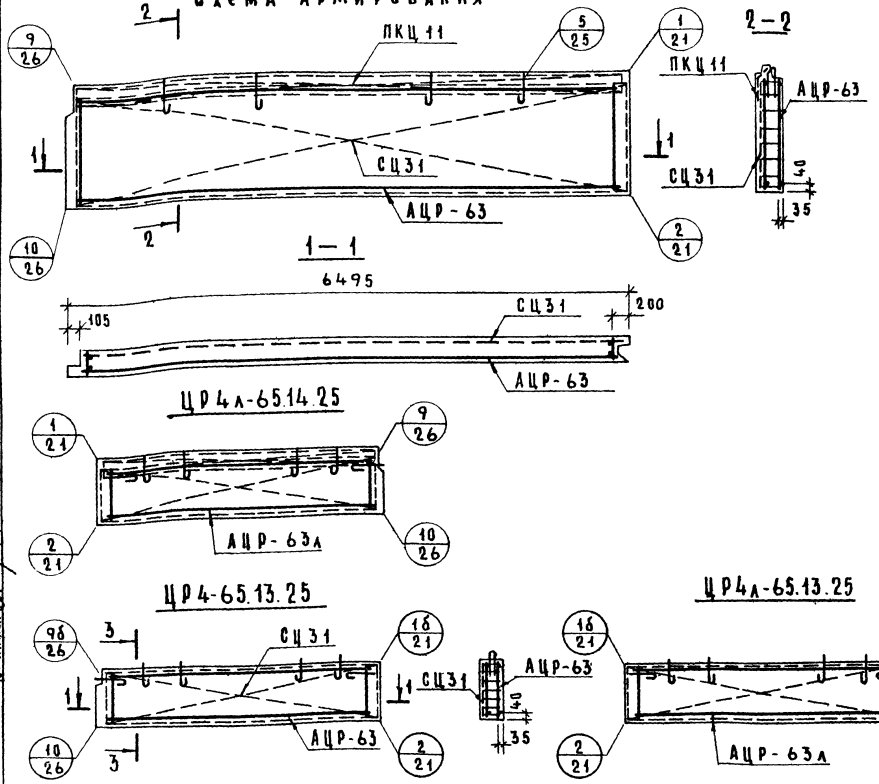

Марка панели	Арматурное изделие	Кол.	Лист	Выпуск
ЦР4-65.14.25	АЦР-63	1	8	2-2
	СЦ31	1	12	2-1
	ПКЦ11	1	6	2-1
ЦР4л-65.14.25	АЦР-63л	1	8	2-2
	СЦ31	1	12	2-1
	ПКЦ11	1	6	2-1
ЦР4-65.13.25	АЦР-63	1	8	2-2
	СЦ31	1	12	2-1
ЦР4л-65.13.25	АЦР-63л	1	8	2-2
	СЦ31	1	12	2-1

Детали армирования см. выпуск 0-1 данной серии.

ЦНИИЭП жилища

Рук. группы Н. Лиханская
Ст. инжен. А. Голубева

ТК 1975	Цокольные панели ЦР4-65.14.25, ЦР4л-65.14.25, ЦР4-65.13.25, ЦР4л-65.13.25. Схемы армирования	Серия 1.1.17- Выпуск 1-1	Лист 56

ЦР4-59.14.25-1; ЦР4-59.14.25-2; ЦР4-59.14.25-3

Вид с внутренней стороны

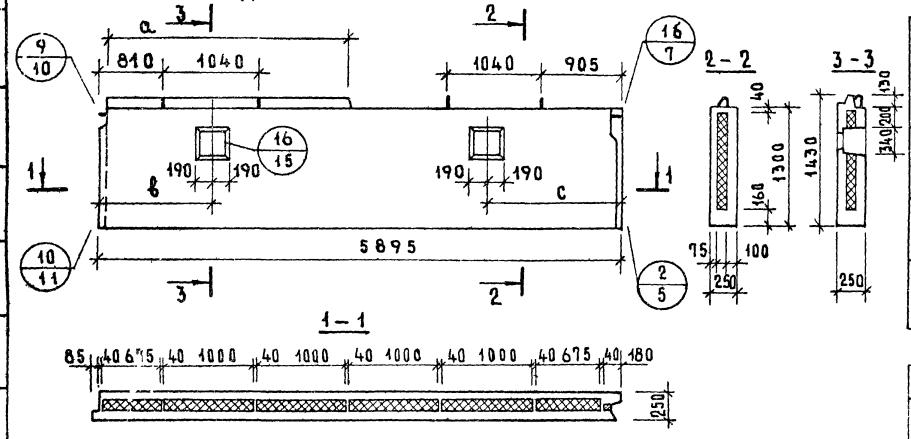

ЦР4л-59.14.25-1л, ЦР4л-59.14.25-2л, ЦР2л-59.14.25-3л

Вид с внутренней стороны

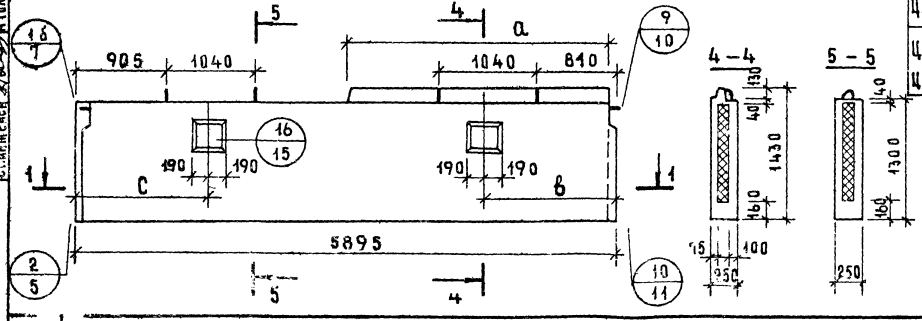

Показатели на изделие

Марка панели	Объем м³			Расход стали кг	Масса панели при утеплителе	
	бетона	фактур. слоя	утеплителя		γ=40	γ=400
ЦР4-59.14.25-1 ЦР4л-59.14.25-1л	1.303	0.113	0.432	62.27	3480	3635
ЦР4-59.14.25-2 ЦР4л-59.14.25-2л	1.306	0.113	0.432	62.42	3490	3645
ЦР4-59.14.25-3 ЦР4л-59.14.25-3л	1.308	0.113	0.432	62.58	3495	3640

Марка панели	a (мм)	в (мм)	с (мм)
ЦР4-59.14.25-1 ЦР4л-59.14.25-1л	2515	1550	1345
ЦР4-59.14.25-2 ЦР4л-59.14.25-2л	2815	1400	1495
ЦР4-59.14.25-3 ЦР4л-59.14.25-3л	3115	1250	1645

1. Детали опалубки см выпуск 0-1 данной серии.
2. Армирование панели см. на листе 56.

ТК 1975

Цокольные панели ЦР4-59.14.25-1; ЦР4-59.14.25-2; ЦР4-59.14.25-3; ЦР4л-59.14.25-1л, ЦР4л-59.14.25-2л, ЦР4л-59.14.25-3л

Серия 1.117-9 | Выпуск 1-1 | Лист 57

ЦР4-59.14.25-1, ЦР4-59.14.25-2, ЦР4-59.14.25-3

Схема армирования

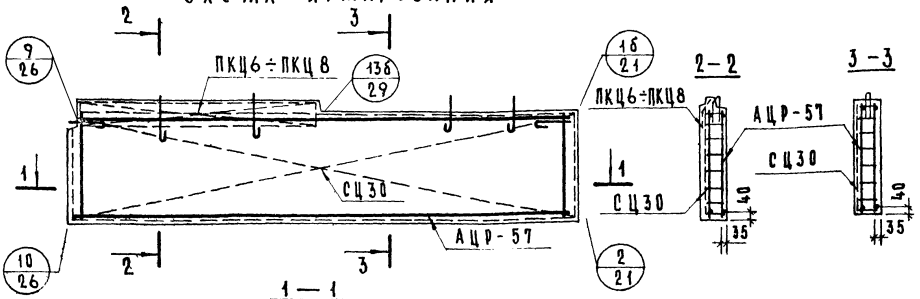

1 — 1

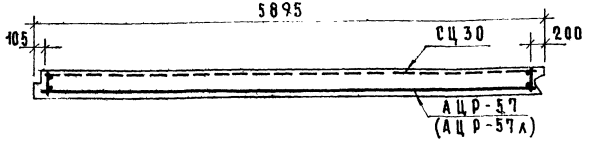

Марка панели	Арматурное изделие	Кол.	Лист	Выпуск
ЦР4-59.14.25-2 (ЦР4л-59.14.25-2л)	АЦР-57 (АЦР-57л)	1		2-2
	СЦ30	1		2-1
	ПКЦ6	1		2-1
ЦР4-59.14.25-3 (ЦР4л-59.14.25-3л)	АЦР-57 (АЦР-57л)	1		2-2
	СЦ30	1		2-1
	ПКЦ7	1		2-1
ЦР4-59.14.25-4 (ЦР4л-59.14.25-4л)	АЦР-57 (АЦР-57л)	1		2-2
	СЦ30	1		2-1
	ПКЦ8	1		2-1

Детали армирования см. выпуск 0-1 данной серии.

ЦР4л-59.14.25-1л, ЦР4л-59.14.25-2л, ЦР4л-59.14.25-3л

Схема армирования

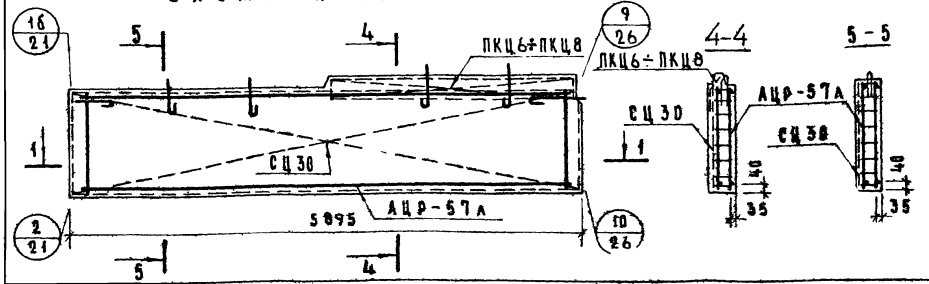

ТК 1975

Цокольные панели ЦР4-59.14.25-1; ЦР4-59.14.25-2; ЦР4-59.14.25-3; ЦР4л-59.14.25-1л; ЦР4л-59.14.25-2л; ЦР4л-59.14.25-3л
Схемы армирования

Серия 1.117-9
Выпуск 1-1
Лист 58

ЦР4-59.14.25-1л; ЦР4-59.14.25-2л; ЦР4-59.14.25-3л

Вид с внутренней стороны

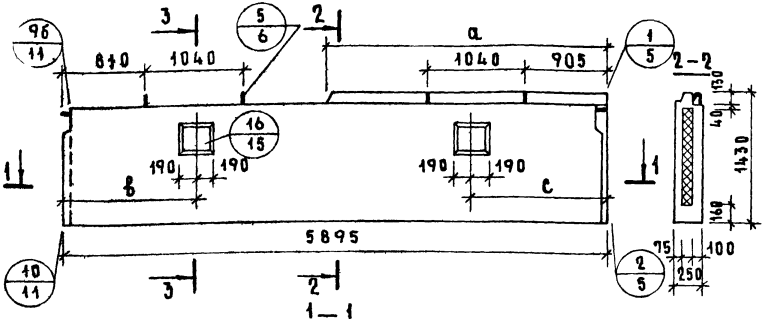

1—1

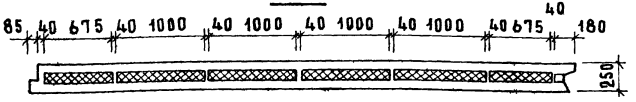

ЦР4л-59.14.25-1; ЦР4л-59.14.25-2; ЦР4л-59.14.25-3

Вид с внутренней стороны

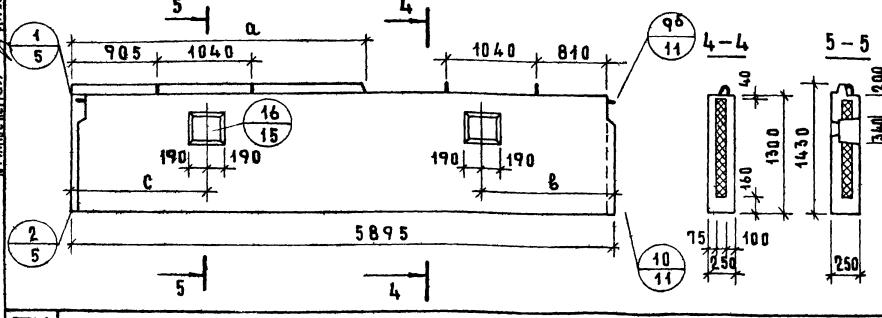

Показатели на изделие

Марка панели	Объем м³ бетона	Объем м³ фактуры слоя	Объем м³ утеплителя	Расход стали кг	Масса панели при утеплителе γ=40	Масса панели при утеплителе γ=400
ЦР4-59.14.25-1л ЦР4л-59.14.25-1	1.301	0.113	0.432	62.37	3490	3645
ЦР4-59.14.25-2л ЦР4л-59.14.25-2	1.304	0.113	0.432	62.53	3500	3655
ЦР4-59.14.25-3л ЦР4л-59.14.25-3	1.307	0.113	0.432	62.70	3510	3665

Марка панели	a (мм)	в (мм)	с (мм)
ЦР4-59.14.25-1л ЦР4л-59.14.25-1	2695	1550	1345
ЦР4-59.14.25-2л ЦР4л-59.14.25-2	2995	1400	1495
ЦР4-59.14.25-3л ЦР4л-59.14.25-3	3295	1250	1645

1. Детали опалубки см. выпуск 0-1 данной серии
2. Армирование панелей см. на листе 60.

ЦР4-59.14.25-1А; ЦР4-59.14.25-2А; ЦР4-59.14.25-3А

Схема армирования

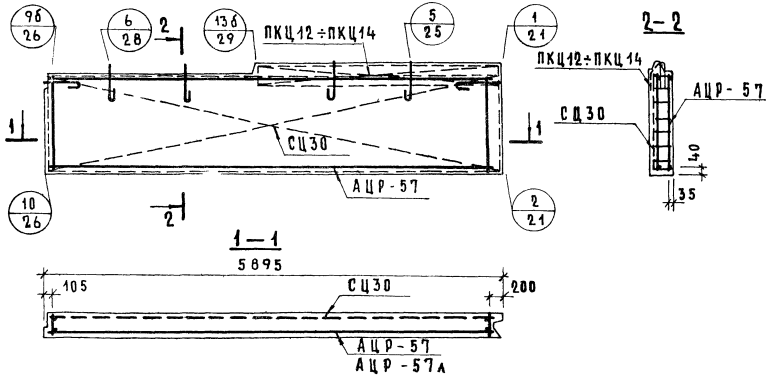

ЦР4А-59.14.25-1; ЦР4А-59.14.25-2; ЦР4А-59.14.25-3

Схема армирования

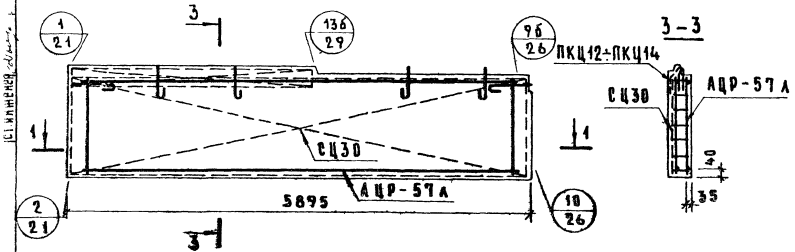

Марка панели	Арматурное изделие	Кол.	Лист	Выпуск
ЦР4-59.14.25-1А (ЦР4А-59.14.25-1)	АЦР-57 (АЦР-57А)	1		2-2
	СЦ30	1		2-1
	ПКЦ12	1	6	2-1
ЦР4-59.14.25-2А (ЦР4А-59.14.25-2)	АЦР-57 (АЦР-57А)	1		2-2
	СЦ30	1		2-1
	ПКЦ13	1	6	2-1
ЦР4-59.14.25-3А (ЦР4А-59.14.25-3)	АЦР-57 (АЦР-57А)	1		2-2
	СЦ30	1		2-1
	ПКЦ14	1	6	2-1

Детали армирования см. выпуск 0-1 данной серии.

ЦР4-65.14.25-2, ЦР4-65.14.25-3, ЦР4-65.14.25-4

ВИД С ВНУТРЕННЕЙ СТОРОНЫ

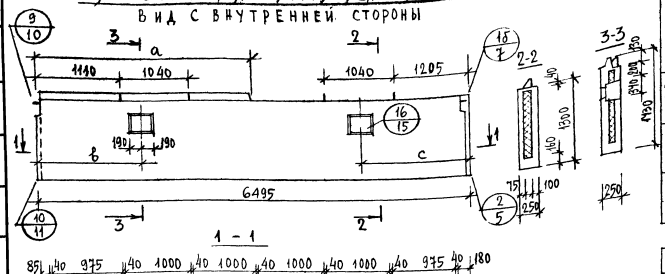

ЦР4к-65.14.25-2л, ЦР4к-65.14.25-3л, ЦР4к-65.14.25-4л

ВИД С ВНУТРЕННЕЙ СТОРОНЫ

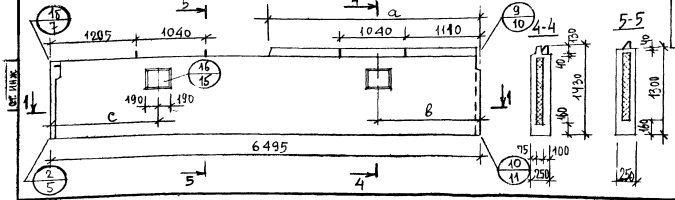

ПОКАЗАТЕЛИ НА ИЗДЕЛИЕ

МАРКА ПАНЕЛИ	ОБЪЕМ м³ БЕТОНА	ОБЪЕМ м³ ФАКТУРНОГО СЛОЯ	ОБЪЕМ м³ УТЕПЛИТЕЛЯ	РАСХОД СТАЛИ кг	МАССА ПАНЕЛИ при γ УТЕПЛИТЕЛЯ γ=40	МАССА ПАНЕЛИ при γ УТЕПЛИТЕЛЯ γ=40
ЦР4-65.14.25-2 ЦР4к-65.14.25-2л	1.442	0.125	0.478	67.72	3845	4015
ЦР4-65.14.25-3 ЦР4к-65.14.25-3л	1.444	0.125	0.478	67.88	3850	4020
ЦР4-65.14.25-4 ЦР4к-65.14.25-4л	1.447	0.125	0.478	68.05	3860	4030

МАРКА ПАНЕЛИ	а (мм)	в (мм)	с (мм)
ЦР4-65.14.25-2 ЦР4к-65.14.25-2л	2815	1400	1795
ЦР4-65.14.25-3 ЦР4к-65.14.25-3л	3115	1550	1645
ЦР4-65.14.25-4 ЦР4к-65.14.25-4л	3415	1700	1495

1. ДЕТАЛИ ОПАЛУБКИ СМ. ВЫПУСК О-1 ДАННОЙ СЕРИИ
2. АРМИРОВАНИЕ ПАНЕЛЕЙ СМ. НА ЛИСТЕ 62.

ТК 1975

ЦОКОЛЬНЫЕ ПАНЕЛИ ЦР4-65.14.25-2, ЦР4-65.14.25-3; ЦР4-65.14.25-4; ЦР4к-65.14.25-2л, ЦР4к-65.14.25-3л, ЦР4к-65.14.25-4л

СЕРИЯ 1.417-9 ВЫПУСК 1-1 ЛИСТ 61

ЦР4-65.14.25-2, ЦР4-65.14.25-3, ЦР4-65.14.25-4

Схема армирования

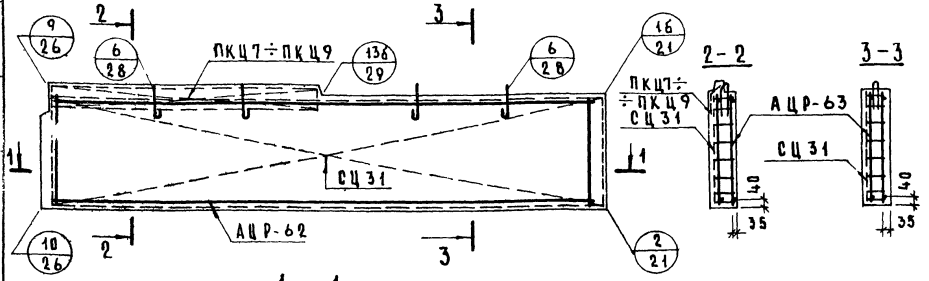

ЦР4л-65.14.25-2л, ЦР4л-65.14.25-3л, ЦР4л-65.14.25-4л

Схема армирования

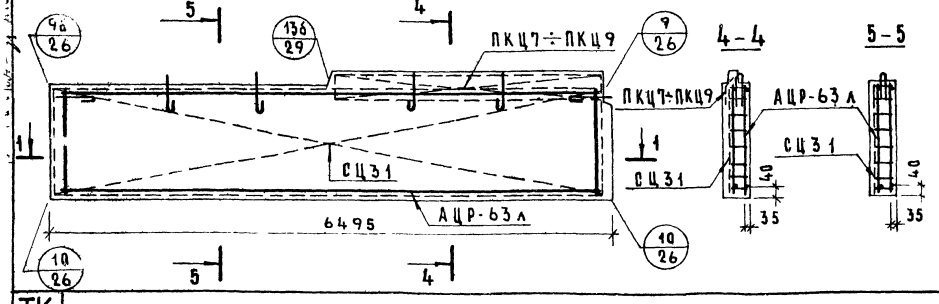

Марка панели	Арматурное изделие	Кол.	Лист	Выпуск
ЦР4-65.14.25-2 (ЦР4л-65.14.25-2л)	АЦР-63 (АЦР-63л)	1	8	2-2
	СЦ31	1	12	2-1
	ПКЦ7	1	6	2-1
ЦР4-65.14.25-3 (ЦР4л-65.14.25-3л)	АЦР-63 (АЦР-63л)	1	8	2-2
	СЦ31	1	12	2-1
	ПКЦ8	1	6	2-1
ЦР4-65.14.25-4 (ЦР4л-65.14.25-4л)	АЦР-63 (АЦР-63л)	1	8	2-2
	СЦ31	1	12	2-1
	ПКЦ9	1	6	2-1

Детали армирования см. выпуск 0-1 данной серии

ЦР4-65.14.25-2л, ЦР4-65.14.25-3л, ЦР4-65.14.25-4л

ВИД С ВНУТРЕННЕЙ СТОРОНЫ

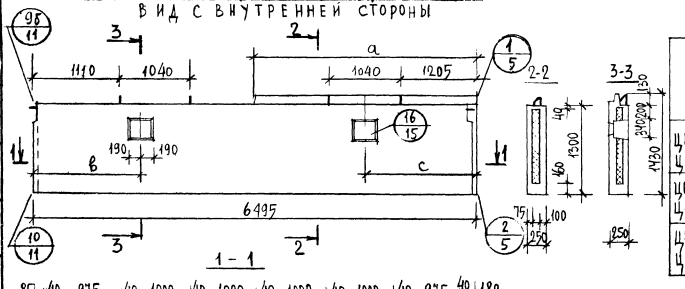

ЦР4л-65.14.25-2, ЦР4л-65.14.25-3, ЦР4л-65.14.25-4

ВИД С ВНУТРЕННЕЙ СТОРОНЫ

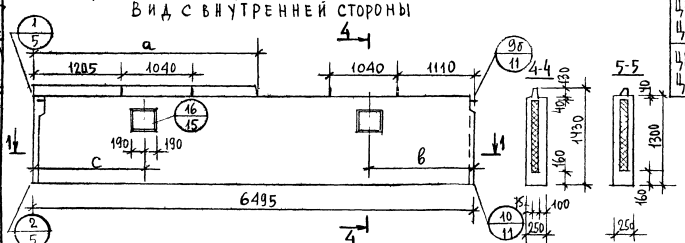

ПОКАЗАТЕЛИ НА ИЗДЕЛИЕ

МАРКА ПАНЕЛИ	ОБЪЕМ м³ БЕТОНА	ОБЪЕМ м³ ФАКТУР СЛОЯ	ОБЪЕМ м³ УТЕПЛИТЕЛЯ	РАСХОД СТАЛИ кг	МАССА ПАНЕЛИ ПРИ УТЕПЛИТЕЛЯ γ=40	МАССА ПАНЕЛИ ПРИ УТЕПЛИТЕЛЯ γ=400
ЦР4-65.14.25-2л ЦР4л-65.14.25-2	1.443	0.125	0.478	67.83	3845	4016
ЦР4-65.14.25-3л ЦР4л-65.14.25-3	1.447	0.125	0.478	68.00	3855	4026
ЦР4-65.14.25-4л ЦР4л-65.14.25-4	1.450	0.125	0.478	68.16	3865	4036

МАРКА ПАНЕЛИ	а (мм)	в (мм)	с (мм)
ЦР4-65.14.25-2л ЦР4л-65.14.25-2	2995	1700	1495
ЦР4-65.14.25-3л ЦР4л-65.14.25-3	3295	1550	1645
ЦР4-65.14.25-4л ЦР4л-65.14.25-4	3595	1400	1795

1 ДЕТАЛИ ОПАЛУБКИ СМ ВЫПУСК 0-1 ДАННОЙ СЕРИИ.

2 АРМИРОВАНИЕ ПАНЕЛЕЙ СМ. НА ЛИСТЕ 64

ТК 1975

ЦОКОЛЬНЫЕ ПАНЕЛИ ЦР4-65.14.25-2л, ЦР4-65.14.25-3л, ЦР4-65.14.25-4л, ЦР4л-65.14.25-2, ЦР4л-65.14.25-3, ЦР4л-65.14.25-4

ЦР4-65.14.25-2л; ЦР4-65.14.25-3л; ЦР4-65.14.25-4л

Схема армирования

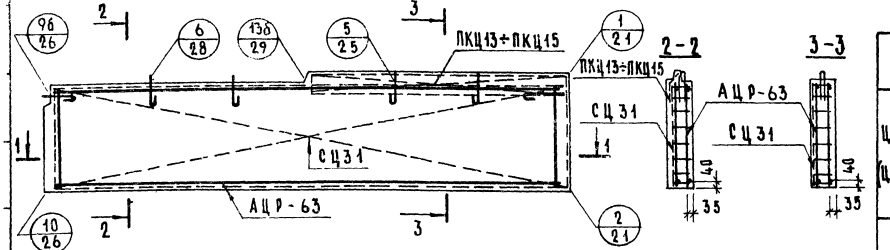

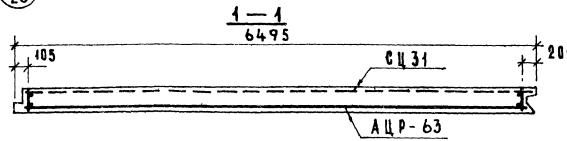

ЦР4л-65.14.25-2; ЦР4л-65.14.25-3; ЦР4л-65.14.25-4

Схема армирования

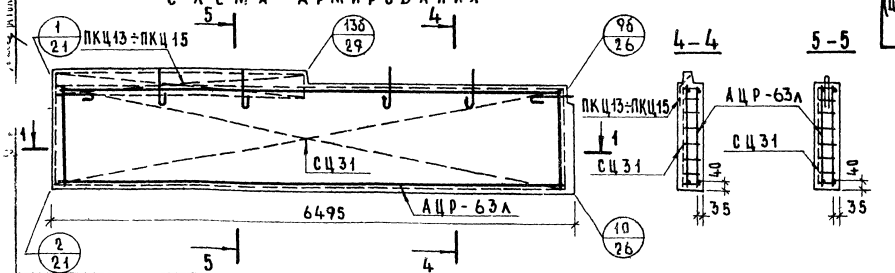

Марка панели	Арматурное изделие	Кол.	Лист	Выпуск
ЦР4-65.14.25-2л (ЦР4л-65.14.25-2)	АЦР-63 (АЦР-63л)	1	8	2-2
	СЦ31	1	12	2-1
	ПКЦ13	1	6	2-1
ЦР4-65.14.25-3л (ЦР4л-65.14.25-3)	АЦР-63 (АЦР-63л)	1	8	2-2
	СЦ31	1	12	2-1
	ПКЦ14	1	6	2-1
ЦР4-65.14.25-4л (ЦР4л-65.14.25-4)	АЦР-63 (АЦР-63л)	1	8	2-2
	СЦ31	1	12	2-1
	ПКЦ15	1	6	2-1

Детали армирования см. выпуск 0-1 данной серии.

ЦР5-58.14.25

ВИД С ВНУТРЕННЕЙ СТОРОНЫ

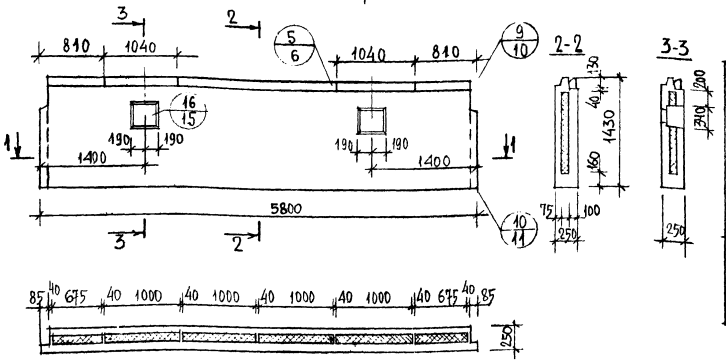

ЦР5-58.13.25

ВИД С ВНУТРЕННЕЙ СТОРОНЫ

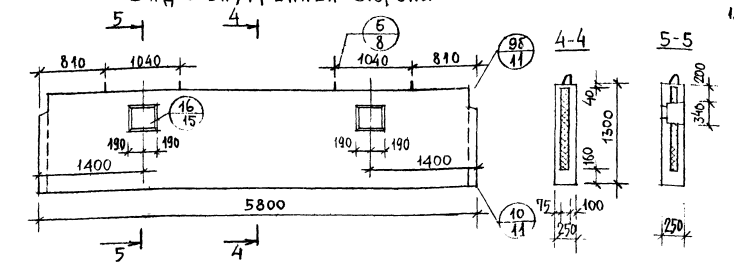

ПОКАЗАТЕЛИ НА ИЗДЕЛИЕ

МАРКА ПАНЕЛИ	ОБЪЕМ $м^3$			РАСХОД СТАЛИ КГ	МАССА ПАНЕЛИ ПРИ УТЕПЛИТЕЛЕ	
	БЕТОНА	ФАКТУР. СЛОЯ	УТЕПЛИТЕЛЯ		$\gamma=40$	$\gamma=400$
ЦР5-58.14.25	1.305	0.110	0.427	63.15	3475	3620
ЦР5-58.13.25	1.260	0.110	0.427	60.06	3365	3520

1. ДЕТАЛИ ОПАЛУБКИ СМ. ВЫПУСК 0-1 ДАННОЙ СЕРИИ
2. АРМИРОВАНИЕ ПАНЕЛЕЙ СМ. НА ЛИСТЕ 66

ТК 1975	ЦОКОЛЬНЫЕ ПАНЕЛИ ЦР5-58.14.25, ЦР5-58.13.25	СЕРИЯ 1.117-9	
		ВЫПУСК 1-1	ЛИСТ 65

ЦР5-58.14.25
Схема армирования

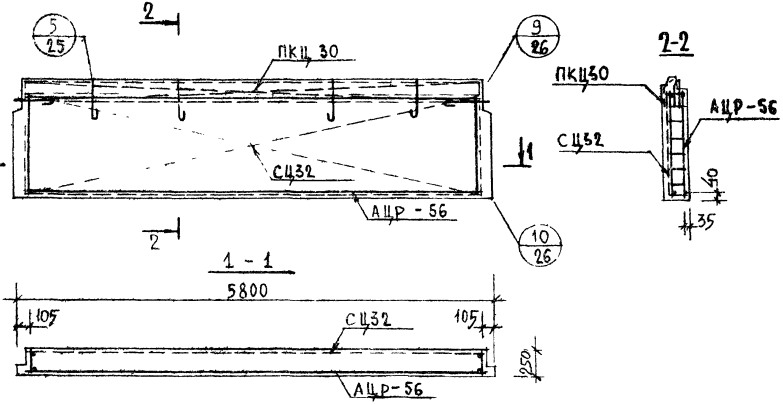

ЦР5-58.13.25
Схема армирования

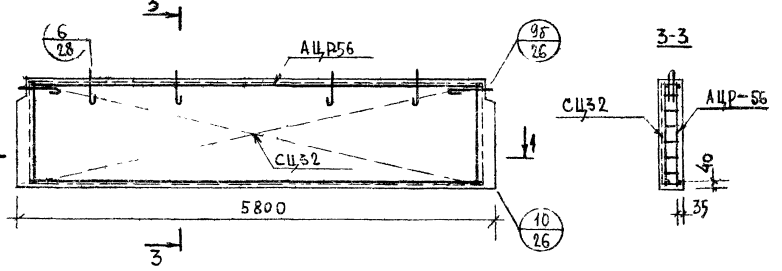

МАРКА ПАНЕЛИ	АРМАТУРНОЕ ИЗДЕЛИЕ	Кол.	Лист	ВЫПУСК
ЦР5-58.14.25	АЦР-56	1	3	2-2
	СЦ 32	1	12	2-1
	ПКЦ 30	1	8	2-1
ЦР5-58.13.25	АЦР-56	1	3	2-2
	СЦ 32	1	12	2-1
		1		

Детали армирования см. выпуск 0-1 данной серии

ЦР5-64.14.25
ВИД С ВНУТРЕННЕЙ СТОРОНЫ

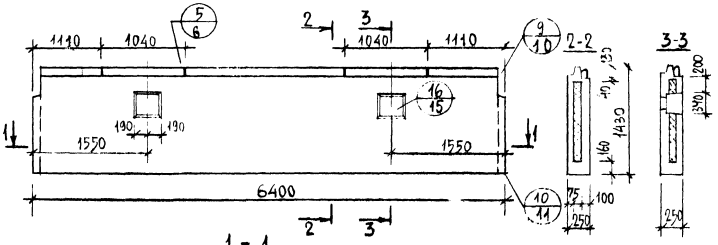

1 - 1

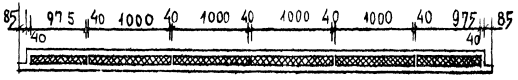

ЦР5-64.13.25
ВИД С ВНУТРЕННЕЙ СТОРОНЫ

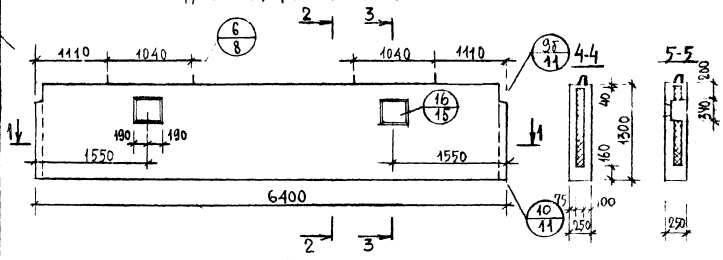

ПОКАЗАТЕЛИ НА ИЗДЕЛИЕ

Марка панели	Объем м³			Расход стали кг	Масса панели при утеплителе	
	Бетона	Фактор. слоя	Утеплителя		γ=40	γ=400
ЦР5-64.14.25	1.456	0.120	0.427	68.78	3365	3520
ЦР5-64.13.25	1.398	0.120	0.427	65.37	3740	4000

1. Детали опалубки см. выпуск 0-1 данной серии
2. Армирование панелей см. на листе 68

ТК 1975

Цокольные панели ЦР5-64.14.25, ЦР5-64.13.25

Серия 1.117-9 Выпуск 1-1 Лист 67

ЦР5-64.14.25

СХЕМА АРМИРОВАНИЯ

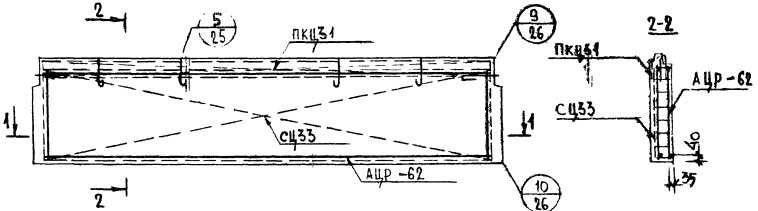

1 – 1

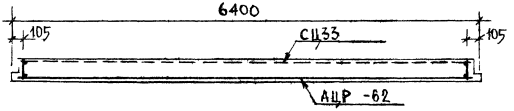

ЦР5-64.13.25

СХЕМА АРМИРОВАНИЯ

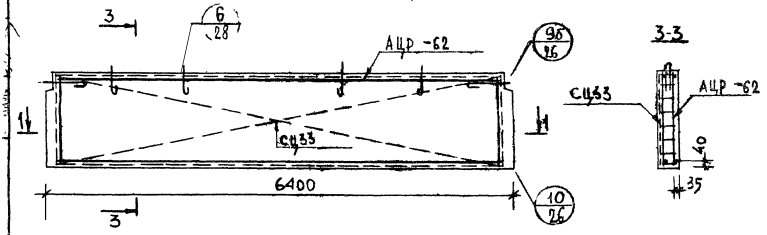

МАРКА ПАНЕЛИ	АРМАТУРНОЕ ИЗДЕЛИЕ	Кол.	Аист	Выпуск
ЦР5-64.14.25	АЦР-62	1	4	2-2
	СЦ33	1	12	2-1
	ПКЦ31	1	8	2-1
ЦР5-64.13.25	АЦР-62	1	4	2-2
	СЦ33	1	12	2-1

ДЕТАЛИ АРМИРОВАНИЯ СМ. ВЫПУСК 0-1 ДАННОЙ СЕРИИ

ЦР5 58.14.25-1; ЦР5-58.14.25-2, ЦР5-58.14.25-3

ВИД С ВНУТРЕННЕЙ СТОРОНЫ

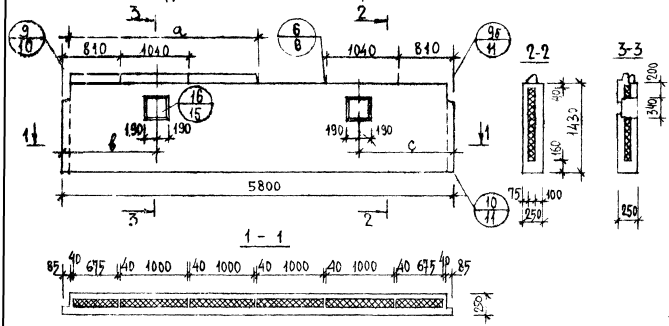

ЦР5-58.14.25-1л, ЦР5-58.14.25-2л, ЦР5-58.14.25-3л

ВИД С ВНУТРЕННЕЙ СТОРОНЫ

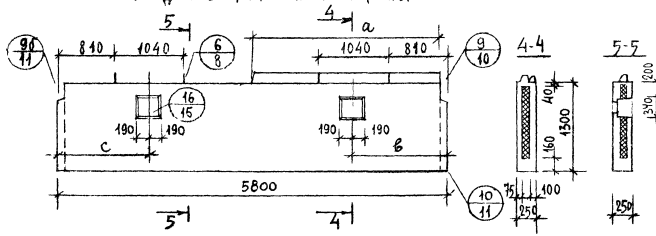

ПОКАЗАТЕЛИ НА ИЗДЕЛИЕ

МАРКА ПАНЕЛИ	ОБЪЕМ м³			РАСХОД СТАЛИ КГ	МАССА ПАНЕЛИ ПРИ УТЕПЛИТЕЛЕ	
	БЕТОНА	ФАКТУР СЛОЯ	УТЕПЛИТЕЛЯ		γ=40	γ=400
ЦР5-58.14.25-1 ЦР5-58.14.25-1л	1.283	0.110	0.427	61.43	3420	3570
ЦР5-58.14.25-2 ЦР5-58.14.25-2л	1.286	0.110	0.427	61.58	3425	3575
ЦР5-58.14.25-3 ЦР5-58.14.25-3л	1.288	0.110	0.427	61.74	3430	3580

МАРКА ПАНЕЛИ	a (мм)	в (мм)	с (мм)
ЦР5-58.14.25-1 ЦР5-58.14.25-1л	2515	1250	1550
ЦР5-58.14.25-2 ЦР5-58.14.25-2л	2815	1400	1400
ЦР5-58.14.25-3 ЦР5-58.14.25-3л	3115	1550	1250

1. ДЕТАЛИ ОПАЛУБКИ СМ. ВЫПУСК 0-1 ДАННОЙ СЕРИИ.
2. АРМИРОВАНИЕ ПАНЕЛЕЙ СМ. НА ЛИСТЕ 70

ТК 1975	ЦОКОЛЬНЫЕ ПАНЕЛИ ЦР5-58.14.25-1, ЦР5-58.14.25-2; ЦР5-58.14.25-3, ЦР5-58.14.25-1л, ЦР5-58.14.25-2л, ЦР5-58.14.25-3л	СЕРИЯ 1.117-9 ВЫПУСК 1-1	ЛИСТ 69

13694 7

ЦР5-58.14.25-1, ЦР5-58.14.25-2, ЦР5-58.14.25-3

СХЕМА АРМИРОВАНИЯ

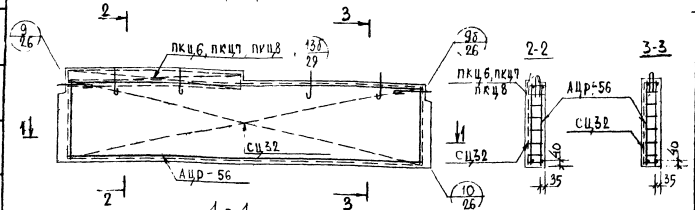

МАРКА ПАНЕЛИ	Арматурное изделие	Кол.	Лист	выпуск
ЦР5-58.14.25-1 ЦР5-58.14.25-1л	АЦР56	1	3	2-2
	СЦ32	1	12	2-1
	ПКЦ6	1	6	
ЦР5-58.14.25-2 ЦР1-58.14.25-2л	АЦР56	1	3	2-2
	СЦ32	1	12	2-1
	ПКЦ7	1	6	
ЦР5-58.14.25-3 ЦР5-58.14.25-3л	АЦР56	1	3	2-2
	СЦ32	1	12	2-1
	ПКЦ8	1	6	

ЦР5-58.14.25-1л, ЦР5-58.14.25-2л, ЦР5-58.14.25-3л

СХЕМА АРМИРОВАНИЯ

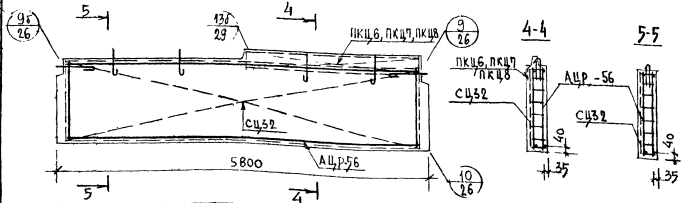

ДЕТАЛИ АРМИРОВАНИЯ СМ. ВЫПУСК 0-1 ДАННОЙ СЕРИИ

ТК 1975

ЦОКОЛЬНЫЕ ПАНЕЛИ ЦР5-58.14.25-1, ЦР5-58.14.25-2, ЦР5-58.14.25-3; ЦР5-58.14.25-1л, ЦР5-58.14.25-2л, ЦР5-58.14.25-3л

СХЕМЫ АРМИРОВАНИЯ

Серия 1.112-9 выпуск 1-1 лист 70

136.84 %6

ГИП Шифр жилища
Рук. группы
Ст. инж.

ЦР5-64.14.25-2, ЦР5-64.14.25-3, ЦР5-64.14.25-4
ВИД С ВНУТРЕННЕЙ СТОРОНЫ

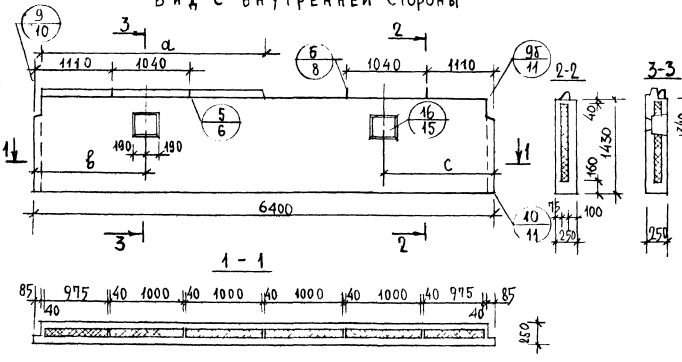

ЦР5-64.14.25-2л, ЦР5-64.14.25-3л, ЦР5-64.14.25-4л
ВИД С ВНУТРЕННЕЙ СТОРОНЫ

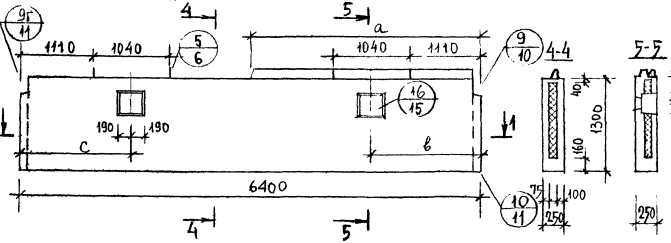

ПОКАЗАТЕЛИ НА ИЗДЕЛИЕ

МАРКА ПАНЕЛИ	ОБЪЕМ м3			РАСХОД СТАЛИ кг	МАССА ПАНЕЛИ ПРИ УТЕПЛИТЕЛЕ	
	БЕТОНА	ФАКТУР. СЛОЯ	УТЕПЛИТЕЛЯ		γ=40	γ=400
ЦР5-64.14.25-2 ЦР5-64.14.25-2л	1.424	0.120	0.474	68.89	3795	3965
ЦР5-64.14.25-3 ЦР5-64.14.25-3л	1.426	0.120	0.474	67.05	3805	3970
ЦР5-64.14.25-4 ЦР5-64.14.25-4л	1.429	0.120	0.474	67.22	3810	3980

МАРКА ПАНЕЛИ	a (мм)	в (мм)	с (мм)
ЦР5-64.14.25-2 ЦР5-64.14.25-2л	2815	1400	1700
ЦР5-64.14.25-3 ЦР5-64.14.25-3л	3115	1550	1550
ЦР5-64.14.25-4 ЦР5-64.14.25-4л	3415	1700	1400

1. ДЕТАЛИ ОПАЛУБКИ СМ. ВЫПУСК 0-1 ДАННОЙ СЕРИИ
2. АРМИРОВАНИЕ ПАНЕЛЕЙ СМ. НА ЛИСТЕ 72

ТК 1975	ЦОКОЛЬНЫЕ ПАНЕЛИ ЦР5-64.14.25-2, ЦР5-64.14.25-2л, ЦР5-64.14.25-3, ЦР5-64.14.25-3л, ЦР5-64.14.25-4, ЦР5-64.14.25-4л	СЕРИЯ 1.117-5	
		ВЫПУСК 1-1	ЛИСТ 71

ЖИЛИЩА

Гл. инж. пр. Н. Михайлов
Рук. группы А. Голубева
Ст. инж.

13694 77

1ЦР5-64.14.25-2, 1ЦР5-64.14.25-3, 1ЦР5-64.14.25-4

СХЕМА АРМИРОВАНИЯ

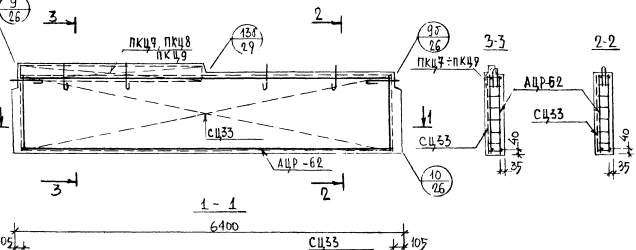

1ЦР5-64.14.25-2л, 1ЦР5-64.14.25-3л, 1ЦР5-64.14.25-4л

СХЕМА АРМИРОВАНИЯ

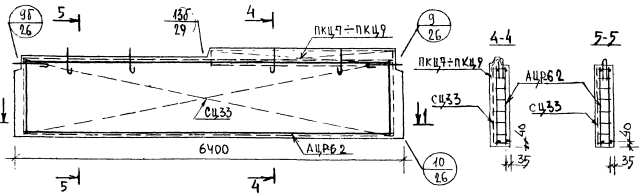

Марка панели	Арматурное изделие	Кол.	Лист	Выпуск
1ЦР5-64.14.25-2 1ЦР5-64.14.25-2л	АЦР-Б2	1	4	2-2
	СЦ33	1	12	2-1
	ПКЦ7	1	6	
1ЦР5-64.14.25-3 1ЦР5-64.14.25-3л	АЦР-Б2	1	4	2-2
	СЦ33	1	12	2-1
	ПКЦ8	1	6	
1ЦР5-64.14.25-4 1ЦР5-64.14.25-4л	АЦР-Б2	1	4	2-2
	СЦ33	1	12	2-1
	ПКЦ9	1	6	

Детали армирования см. выпуск 0-1 данной серии

ТК 1975

Цокольные панели 1ЦР5-64.14.25-2, 1ЦР5-64.14.25-3, 1ЦР5-64.14.25-4, 1ЦР5-64.14.25-2л, 1ЦР5-64.14.25-3л, 1ЦР5-64.14.25-4л

Схемы армирования

Серия 1.111-9
Выпуск 1-1
Лист 72

Марка панели	Марка арматурного блока	ГОСТ класс или марка стали	5781-61							6727-53		380-71	Показатели расхода стали (кг) на панель			на 1 м² панели нетто			№ листа
			А-III				А-I			В-I		Вст3пс6	армат. изд.	закл. дет.	всего	армат. изд.	закл. дет.	всего	
		Диаметр профиль	ф6	ф8	ф12	ф14	ф10	ф12	ф14	ф4	ф5	-50×6							
ЦР1-27.14.25	АЦР-25	Длина, м	18.17		9.62		2.16	1.96		94.50	10.32	0.06							9,10
		Масса, кг	4.03		8.54		1.34	1.74		6.34	1.60	0.14	22.85	1.88	24.73	6.70	0.51	7.21	
ЦР1-30.14.25	АЦР-28	Длина, м		20.05	10.82		2.16	1.96		81.92	10.32	0.06							11,12
		Масса, кг		7.92	9.61		1.34	1.74		8.11	1.60	0.14	28.58	1.88	30.46	6.90	0.46	7.36	
ЦР1-33.14.25	АЦР-31	Длина, м		22.14	5.84	6.18		4.38		89.06	18.78	0.06							13,14
		Масса, кг		8.75	5.19	7.47		3.90		8.83	2.91	0.14	35.31	1.88	37.19	7.71	0.41	8.12	
ЦР1-36.14.25	АЦР-34	Длина, м		23.92	6.44	6.78		4.38		93.03	19.22	0.06							15,16
		Масса, кг		9.45	5.71	8.19		3.90		9.22	2.98	0.14	37.71	1.88	39.59	7.54	0.38	7.92	
ЦР1-60.14.25	АЦР-58	Длина, м		39.40	11.24	11.58		6.80		157.50	24.44	0.06							17,18
		Масса, кг		15.56	9.98	13.99		6.06		15.59	3.75	0.14	63.22	1.88	65.10	7.62	0.23	7.85	
ЦР1-66.14.25	АЦР 64	Длина, м		43.27	12.44	12.78		6.80		172.30	25.10	0.06							21,22
		Масса, кг		17.09	11.05	15.44		6.06		17.05	3.88	0.14	68.83	1.88	70.71	7.51	0.21	7.72	
ЦР1-27.13.25	АЦР-25	Длина, м	18.17		9.62		2.16	1.96		59.32	10.32	0.06							9,10
		Масса, кг	4.03		8.54		1.34	1.74		5.87	1.60	0.14	21.38	1.88	23.26	6.36	0.56	6.92	
ЦР1-30.13.25	АЦР-28	Длина, м		20.05	10.82		2.16	1.96		65.48	10.32	0.06							11,12
		Масса, кг		7.92	9.61		1.34	1.74		6.48	1.60	0.14	26.95	1.88	28.83	6.93	0.48	7.51	
ЦР1-33.13.25	АЦР-31	Длина, м		22.14	5.84	6.18		4.38		70.97	18.78	0.06							13,14
		Масса, кг		8.75	5.19	7.47		3.90		7.03	2.91	0.14	33.51	1.88	35.39	8.06	0.45	8.51	
ЦР1-36.13.25	АЦР-34	Длина, м		23.92	6.44	6.78		4.38		73.29	19.22	0.06							15,16
		Масса, кг		9.45	5.71	8.19		3.90		7.26	2.98	0.14	35.75	1.88	37.63	7.88	0.42	8.30	

ТК 1975

Ведомость расхода стали на панель

Серия 1.417-9
Выпуск 1-1 Лист 73

Инв. № подл. | Подпись и дата | Взам. инв. №
Гл. инженер проекта Маликанская
Рук. группы Кравцов
Н. контр. Маликанский
Гл. специалист Кравцов

Марка панели	Марка арматурного блока	ГОСТ	5781-61							6727-53		380-74	Показатели расхода стали (кг) на панель			на 1 м² панели нетто			№ листа
		Класс или марка стали	А-III				А-I			В-I		Вст3пс6							
		Диаметр профиль	ф6	ф8	ф12	ф14	ф10	ф12	ф14	ф4	ф5	-50×6	Армат. издел.	Закл. дет.	всего	Армат. издел.	Закл. дет.	всего	
ЦР1-60.13.25	АЦР-58	Длина, м		39.40	11.24	11.58		6.80		124.56	24.44	0.06							17,18
		Масса, кг		15.56	9.98	13.99		6.06		12.33	3.78	0.14	56.52	1.88	58.40	7.39	0.25	7.64	
ЦР1-66.13.25	АЦР-64	Длина, м		43.27	12.44	12.78		6.80		136.06	25.10	0.06							21,22
		Масса, кг		17.09	11.05	15.44		6.06		13.46	3.88	0.14	65.24	1.88	67.12	7.75	0.22	7.97	
ЦР1-60.14.25-1 ЦР1-60.14.25-1л	АЦР-58	Длина, м		39.40	11.24	11.58		6.80		139.35	24.44	0.06							19,20
		Масса, кг		15.56	9.98	13.99		6.06		13.80	3.78	0.14	57.99	1.88	59.87	7.24	0.24	7.48	
ЦР1-60.14.25-2 ЦР1-60.14.25-2л	АЦР-58	Длина, м		39.40	11.24	11.58		6.80		141.00	24.44	0.06							"
		Масса, кг		15.56	9.98	13.99		6.06		13.96	3.78	0.14	58.15	1.88	60.03	7.22	0.23	7.45	
ЦР1-60.14.25-3 ЦР1-60.14.25-3л	АЦР-58	Длина, м		39.40	11.24	11.58		6.80		142.65	24.44	0.06							"
		Масса, кг		15.56	9.98	13.99		6.06		14.13	3.78	0.14	58.32	1.88	60.20	7.20	0.23	7.43	
ЦР1-66.14.25-2 ЦР1-66.14.25-2л	АЦР-64	Длина, м		43.27	12.44	12.78		6.80		152.52	25.10	0.06							23,24
		Масса, кг		17.09	11.05	15.44		6.06		15.09	3.88	0.14	66.87	1.88	68.75	7.59	0.21	7.80	
ЦР1-66.14.25-3 ЦР1-66.14.25-3л	АЦР-64	Длина, м		43.27	12.44	12.78		6.80		154.15	25.10	0.06							"
		Масса, кг		17.09	11.05	15.44		6.06		15.26	3.88	0.14	67.04	1.88	68.92	7.59	0.21	7.80	
ЦР1-66.14.25-4 ЦР1-66.14.25-4л	АЦР-64	Длина, м		43.27	12.44	12.78		6.80		155.80	25.10	0.06							"
		Масса, кг		17.09	11.05	15.44		6.06		15.42	3.88	0.14	67.20	1.88	69.08	7.58	0.21	7.79	
ЦР2-30.14.25 ЦР2л-30.14.25	АЦР-25	Длина, м	18.17		9.62		2.16	1.96		82.30	15.32	0.06							25,26
		Масса, кг	4.03		8.54		1.34	1.74		8.15	2.37	0.14	24.43	1.88	26.31	5.77	0.45	6.22	
ЦР2-33.14.25 ЦР2л-33.14.25	АЦР-28	Длина, м		20.05	10.82		2.16	1.96		90.10	15.32	0.06							27,28
		Масса, кг		7.92	9.61		1.34	1.74		8.92	2.37	0.14	30.16	1.88	32.04	6.50	0.40	6.90	

ТК 1975

Ведомость расхода стали на панель

Серия 1.117-9
Выпуск 1-1 Лист 74

Марка панели	Марка арматурного блока	ГОСТ / Класс или марка стали / Диаметр профиль	5781-61 А-III ф6	ф8	ф12	ф14	А-I ф10	ф12	ф14	6727-53 В-I ф4	ф5	380-71 В.Ст3пс6 -50×6	Показатели расхода стали (кг) на панель: армат. издел.	закл. дет.	всего	на 1 м² панели нетто: армат. издел.	закл. дет.	всего	
ЦР2-36.14.25	АЦР-31	Длина, м		22.14	5.84	6.18		4.38		97.24	23.78	0.06							29,30
ЦР2л-36.14.25		Масса, кг		8.75	5.19	7.47		3.90		9.63	3.68	0.14	36.88	1.88	38.76	7.28	0.37	7.65	
ЦР2-39.14.25	АЦР-34	Длина, м		23.92	6.44	6.78		4.38		105.20	24.22	0.06							31,32
ЦР2л-39.14.25		Масса, кг		9.45	5.71	8.19		3.90		10.41	3.75	0.14	39.67	1.88	41.55	7.26	0.34	7.60	
ЦР2-63.14.25	АЦР-58	Длина, м		39.40	11.24	11.58		6.80		165.68	29.44	0.06							33,34
ЦР2л-63.14.25		Масса, кг		15.56	9.98	13.99		6.06		16.39	4.55	0.14	64.79	1.88	66.67	7.41	0.22	7.63	
ЦР2-69.14.25	АЦР-64	Длина, м		43.27	12.44	12.78		6.80		180.48	31.10	0.06							35.36
ЦР2л-69.14.25		Масса, кг		17.09	11.05	15.44		6.06		17.86	4.65	0.14	70.41	1.88	72.29	7.30	0.20	7.50	
ЦР2-30.13.25	АЦР-25	Длина, м	18.17		9.62		2.16	1.96		65.86	15.32	0.06							25,26
ЦР2л-30.13.25		Масса, кг	4.03		8.54		1.34	1.74		6.52	2.37	0.14	22.80	1.88	24.68	5.95	0.49	6.44	
ЦР2-33.13.25	АЦР-28	Длина, м		20.05	10.82		2.16	1.96		72.01	15.32	0.06							27,28
ЦР2л-33.13.25		Масса, кг		7.92	9.61		1.34	1.74		7.12	2.37	0.14	28.36	1.88	30.24	6.70	0.45	7.15	
ЦР2-36.13.25	АЦР-31	Длина, м		22.14	5.84	6.18		4.38		77.50	23.78	0.06							29,30
ЦР2л-36.13.25		Масса, кг		8.75	5.19	7.47		3.90		7.67	3.68	0.14	34.92	1.88	36.80	7.59	0.41	8.00	
ЦР2-39.13.25	АЦР-34	Длина, м		23.92	6.44	6.78		4.38		83.81	24.22	0.06							31,32
ЦР2л-39.13.25		Масса, кг		9.45	5.71	8.19		3.90		8.29	3.75	0.14	37.55	1.88	39.43	7.51	0.38	7.89	
ЦР2-63.13.25	АЦР-58	Длина, м		39.40	11.24	11.58		6.80		131.09	29.44	0.06							33,34
ЦР2л-63.13.25		Масса, кг		15.56	9.98	13.99		6.06		12.97	4.55	0.14	61,37	1.88	63.25	7.65	0.24	7.89	
ЦР2-69.13.25	АЦР-64	Длина, м		43.27	12.44	12.78		6.80		142.59	31.10	0.06							35,36
ЦР2л-69.13.25		Масса, кг		17.09	11.05	15.44		6.06		14.11	4.65	0.14	66.66	1.88	68.54	7.61	0.21	7.82	

Инвент. № | Взамен

Проверил Н. Лиханская | Рук. группы

Н. Росинский | Н. Лиханская

Гл. инж. пр. | Гл. инж. пр. | Рук. группы

ЦНИИЭП жилища

ТК 1975

Ведомость расхода стали на панель

Серия 1.117-9 | Выпуск 1-1 | Лист 15

13694 81

Марка панели	Марка арматурного блока	ГОСТ / Класс или марка стали / Диаметр профиль	5781-61 А-III ф6	ф8	ф12	ф14	А-I ф10	ф12	ф14	6727-53 В-I ф4	ф5	380-71 В.Ст.3пс6 -50×6	Показатели расхода стали (кг) на панель: армат. издел.	закл. дет.	всего	на 1 м² панели нетто: армат. издел.	закл. дет.	всего	№ листа
ЦР2-63.14.25-1	АЦР-58	Длина, м		39.40	11.24	11.58		6.80		147.53	29.44	0.06							37,38
ЦР2л-63.14.25-1л		Масса, кг		15.56	9.98	13.99		6.06		14.60	4.55	0.14	63.00	1.88	64.88	7.50	0.22	7.72	
ЦР2-63.14.25-2	АЦР-58	Длина, м		39.40	11.24	11.58		6.80		149.18	29.44	0.06							"
ЦР2л-63.14.25-2л		Масса, кг		15.56	9.98	13.99		6.06		14.77	4.55	0.14	63.17	1.88	65.05	7.50	0.22	7.72	
ЦР2-63.14.25-3	АЦР-58	Длина, м		39.40	11.24	11.58		6.80		150.83	29.44	0.06							"
ЦР2л-63.14.25-3л		Масса, кг		15.56	9.98	13.99		6.06		14.93	4.55	0.14	63.33	1.88	65.21	7.47	0.22	7.69	
ЦР2-69.14.25-2	АЦР-64	Длина, м		43.27	12.44	12.78		6.80		160.68	31.10	0.06							41,42
ЦР2л-69.14.25-2л		Масса, кг		17.09	11.05	15.44		6.06		15.91	4.65	0.14	68.46	1.88	70.34	7.45	0.20	7.65	
ЦР2-69.14.25-3	АЦР-64	Длина, м		43.27	12.44	12.78		6.80		162.23	31.10	0.06							"
ЦР2л-69.14.25-3л		Масса, кг		17.09	11.05	15.44		6.06		16.07	4.65	0.14	68.62	1.88	70.50	7.42	0.20	7.62	
ЦР2-69.14.25-4	АЦР-64	Длина, м		43.27	12.44	12.78		6.80		163.98	31.10	0.06							"
ЦР2л-69.14.25-4л		Масса, кг		17.09	11.05	15.44		6.06		16.23	4.65	0.14	68.78	1.88	70.66	7.42	0.20	7.62	
ЦР2-63.14.25-1л	АЦР-58	Длина, м		39.40	11.24	11.58		6.80		145.88	29.44	0.06							39,40
ЦР2л-63.14.25-1		Масса, кг		15.56	9.98	13.99		6.06		14.44	4.55	0.14	62.84	1.88	64.72	7.51	0.22	7.73	
ЦР2-63.14.25-2л	АЦР-58	Длина, м		39.40	11.24	11.58		6.80		147.53	29.44	0.06							"
ЦР2л-63.14.25-2		Масса, кг		15.56	9.98	13.99		6.06		14.60	4.55	0.14	63.0	1.88	64.88	7.50	0.22	7.72	
ЦР2-63.14.25-3л	АЦР-58	Длина, м		39.40	11.24	11.58		6.80		149.18	29.44	0.06							"
ЦР2л-63.14.25-3		Масса, кг		15.56	9.98	13.99		6.06		14.77	4.55	0.14	63.17	1.88	65.05	7.49	0.22	7.71	
ЦР2-69.14.25-2л	АЦР-64	Длина, м		43.27	12.44	12.78		6.80		159.03	31.10	0.06							43,44
ЦР2л-69.14.25-2		Масса, кг		17.09	11.05	15.44		6.06		15.74	4.65	0.14	68.29	1.88	70.17	7.45	0.21	7.66	

ТК 1975

Ведомость расхода стали на панель

Серия 1.117-9

Выпуск 1-1 Лист 76

136 82

Марка панели	Марка арматурного блока	ГОСТ / Класс или марка стали / Диаметр профиль	5781-61 А-III ф6	ф8	ф12	ф14	А-I ф10	ф12	ф14	6727-53 В-I ф4	ф5	380-71 В Ст3пс6 -50х6	Показатели расхода стали (кг) на панель: армат. издел.	закл. дет.	всего	на 1 м² панели нетто: армат. издел.	закл. дет.	всего	№ листа
ЦР2-69.14.25-3А	АЦР-64	Длина, м		43.27	12.44	12.78		6.80		160.68	31.10	0.06							43,44
ЦР2А-69.14.25-3		Масса, кг		17.09	11.05	15.44		6.06		15.91	4.65	0.14	68.46	1.88	70.34	7.45	0.20	7.65	
ЦР2-69.14.25-4А	АЦР-64	Длина, м		43.27	12.44	12.78		6.80		162.33	31.10	0.06							"
ЦР2А-69.14.25-4		Масса, кг		17.09	11.05	15.44		6.06		16.07	4.65	0.14	68.62	1.88	70.50	7.45	0.20	7.65	
ЦР4-26.14.25	АЦР-24	Длина, м	16.77		9.28		2.16	1.96		70.71	10.32	0.06							45,46
ЦР4А-26.14.25	АЦР-24А	Масса, кг	3.72		8.39		1.34	1.74		7.02	1.60	0.14	22.07	1.88	23.95	6.16	0.53	6.69	
ЦР4-29.14.25	АЦР-27	Длина, м		18.76	10.65		2.16	1.96		78.71	10.32	0.06							47,48
ЦР4А-29.14.25	АЦР-27А	Масса, кг		7.41	9.45		1.34	1.74		7.81	1.60	0.14	26.05	1.88	27.93	6.45	0.47	6.92	
ЦР4-32.14.25	АЦР-30	Длина, м		20.64	5.84	6.01		4.38		85.75	18.78	0.06							49,50
ЦР4А-32.14.25	АЦР-30А	Масса, кг		8.15	5.19	7.26		3.90		8.48	2.91	0.14	34.15	1.88	36.03	7.74	0.43	8.17	
ЦР4-35.14.25	АЦР-33	Длина, м		22.63	6.44	6.61		4.38		99.21	19.22	0.06							51,52
ЦР4А-35.14.25	АЦР-33А	Масса, кг		8.94	5.71	7.98		3.90		9.81	2.98	0.14	37,58	1.88	39.46	7.72	0.39	8.11	
ЦР4-59.14.25	АЦР-57	Длина, м		38.11	11.24	11.41		6.80		152.39	24.44	0.06							53.54
ЦР4А-59.14.25	АЦР-57А	Масса, кг		15.05	9.98	13.78		6.06		15.07	3.78	0.14	61.98	1.88	63.86	7.45	0.23	7.68	
ЦР4-65.14.25	АЦР-63	Длина, м		41.98	12.44	12.61		6.80		167.91	25.10	0.06							55,56
ЦР4А-65.14.25	АЦР-63А	Масса, кг		16.58	11.05	15.22		6.06		16.63	3.88	0.14	67.81	1.88	69.69	7.37	0.21	7.58	
ЦР4-26.13.25	АЦР-24	Длина, м	16.77		9.28		2.16	1.96		56.98	10.32	0.06							45,46
ЦР4А-26.13.25	АЦР-24А	Масса, кг	3.72		8.39		1.34	1.74		5.65	1.60	0.14	20.70	1.88	22.58	6.36	0.58	6.94	
ЦР4-29.13.25	АЦР-27	Длина, м		18.76	10.65		2.16	1.96		63.33	10.32	0.06							47,48
ЦР4А-29.13.25	АЦР-27А	Масса, кг		7.41	9.45		1.34	1.74		6.25	1.60	0.14	27.61	1.88	29.49	7.60	0.52	8.12	

ТК 1975

Ведомость расхода стали на панель

Серия 1.117-9 Выпуск 1-1 Лист 77

Н. Лиханская

Проверил

Рук. группы

Н. Лиханская

Жилища

Марка панели	Марка арматурного блока	ГОСТ класс или марка стали	5781-61 А-III				5781-61 А-I			6727-53 В-I		380-71	Показатели расхода стали (кг) на панель			на 1 м² панели нетто			К листа
		Диаметр профиль	ф6	ф8	ф12	ф14	ф10	ф12	ф14	ф4	ф5	-50×6	Армат. издел.	Закл.-дет.	Всего	Армат. издел.	Закл. дет.	Всего	
ЦР4-32.13.25	АЦР-30	Длина, м		20.64	5.84	6.01		4.38		68.72	18.78	0.06							49,50
ЦР4л-32.13.25	АЦР-30л	Масса, кг		8.15	5.19	7.26		3.90		6.80	2.91	0.14	32.47	1.88	34.35	8.02	0.47	8.49	
ЦР4-35.13.25	АЦР-33	Длина, м		22.63	6.44	6.61		4.38		80.53	19.22	0.06							51,52
ЦР4л-35.13.25	АЦР-33л	Масса, кг		8.94	5.71	7.98		3.90		7.96	2.98	0.14	35.73	1.88	37.61	8.09	0.43	8.52	
ЦР4-59.13.25	АЦР-57	Длина, м		38.11	11.24	11.41		6.80		122.51	24.44	0.06							53,54
ЦР4л-59.13.25	АЦР-57л	Масса, кг		15.05	9.98	13.78		6.06		12.11	3.78	0.14	59.02	1.88	60.90	7.96	0.25	8.21	
ЦР4-65.13.25	АЦР-63	Длина, м		41.98	12.44	12.61		6.80		134.05	25.10	0.06							55,56
ЦР4л-65.13.25	АЦР-63л	Масса, кг		16.58	11.05	15.22		6.06		13.27	3.88	0.14	64.32	1.88	66.20	7.84	0.23	8.07	
ЦР4-59.14.25-1	АЦР-57	Длина, м		38.11	11.24	11.41		6.80		136.24	24.44	0.06							57,58
ЦР4л-59.14.25-1л	АЦР-57л	Масса, кг		15.05	9.98	13.78		6.06		13.48	3.78	0.14	60.39	1.88	62.27	7.80	0.24	8.04	
ЦР4-59.14.25-2	АЦР-57	Длина, м		38.11	11.24	11.41		6.80		137.89	24.44	0.06							"
ЦР4л-59.14.25-2л	АЦР-57л	Масса, кг		15.05	9.98	13.78		6.06		13.63	3.78	0.14	60.54	1.88	62.42	7.76	0.24	8.00	
ЦР4-59.14.25-3	АЦР-57	Длина, м		38.11	11.24	11.41		6.80		139.54	24.44	0.06							"
ЦР4л-59.14.25-3л	АЦР-57л	Масса, кг		15.05	9.98	13.78		6.06		13.79	3.78	0.14	60.70	1.88	62.58	7.76	0.24	8.00	
ЦР4-65.14.25-2	АЦР-63	Длина, м		41.98	12.44	12.61		6.80		149.43	25.10	0.06							61,62
ЦР4л-65.14.25-2л	АЦР-63л	Масса, кг		16.58	11.05	15.22		6.06		14.79	3.88	0.14	65.84	1.88	67.72	7.68	0.22	7.90	
ЦР4-65.14.25-3	АЦР-63	Длина, м		41.98	12.44	12.61		6.80		151.08	25.10	0.06							"
ЦР4л-65.14.25-3л	АЦР-63л	Масса, кг		16.58	11.05	15.22		6.06		14.95	3.88	0.14	66.00	1.88	67.88	7.67	0.22	7.89	
ЦР4-65.14.25-4	АЦР-63	Длина, м		41.98	12.44	12.61		6.80		152.73	25.10	0.06							"
ЦР4л-65.14.25-4л	АЦР-63л	Масса, кг		16.58	11.05	15.22		6.06		15.12	3.88	0.14	66.17	1.88	68.05	7.67	0.22	7.89	

Инв. № подл. | Подпись и дата | Взам. инв. №

Гл. инженер проекта "Ростовпромстройпроект" Шапиловская

Нач. отд. Шевченко

ТК 1975

Ведомость расхода стали на панель

Серия 1.417-9

Выпуск 1-1 Лист 78

Марка панели	Марка арматурного блока	ГОСТ класс или марка стали	5781-61 А-III				А-I			6727-53 В-I		380-71 ВСт3ПС6	Показатели расхода стали (кг) на панель			на 1м² панели нетто			N листа
		диаметр профиль	ф6	ф8	ф12	ф14	ф10	ф12	ф14	ф4	ф5	-50×6	армат. издел.	закл. дет.	всего	армат. издел.	закл. дет.	всего	
ЦР4-59.14.25-1л	АЦР-57	Длина, м		38.11	11.24	11.41		6.80		137.30	24.44	0.06							59,60
ЦР4л-59.14.25-1	АЦР-57л	Масса, кг		15.05	9.98	13.78		6.06		13.58	3.78	0.14	60.49	1.88	62.37	7.79	0.24	8.03	
ЦР4-59.14.25-2л	АЦР-57	Длина, м		38.11	11.24	11.41		6.80		138.95	24.44	0.06							"
ЦР4л-59.14.25-2	АЦР-57л	Масса, кг		15.05	9.98	13.78		6.06		13.74	3.78	0.14	60.65	1.88	62.53	7.78	0.24	8.02	
ЦР4-59.14.25-3л	АЦР-57	Длина, м		38.11	11.24	11.41		6.80		140.60	24.44	0.06							"
ЦР4л-59.14.25-3	АЦР-57л	Масса, кг		15.05	9.98	13.78		6.06		13.91	3.78	0.14	60.82	1.88	62.70	7.76	0.24	8.00	
ЦР4-65.14.25-2л	АЦР-63	Длина, м		41.98	12.44	12.61		6.80		150.49	25.10	0.06							63,64
ЦР4л-65.14.25-2	АЦР-63л	Масса, кг		16.58	11.05	15.22		6.06		14.90	3.88	0.14	65.95	1.88	67.83	7.68	0.22	7.90	
ЦР4-65.14.25-3л	АЦР-63	Длина, м		41.98	12.44	12.61		6.80		152.14	25.10	0.06							"
ЦР4л-65.14.25-3	АЦР-63л	Масса, кг		16.58	11.05	15.22		6.06		15.07	3.88	0.14	66.12	1.88	68.00	7.66	0.22	7.88	
ЦР4-65.14.25-4л	АЦР-63	Длина, м		41.98	12.44	12.61		6.80		155.11	25.10	0.06							"
ЦР4л-65.14.25-4	АЦР-63л	Масса, кг		16.58	11.05	15.22		6.06		15.36	3.88	0.14	66.28	1.88	68.16	7.65	0.22	7.87	
ЦР5-58.14.25	АЦР-56	Длина, м		37.41	11.24	11.24		6.80		150.22	24.22	0.06							65,66
		Масса, кг		14.78	9.98	13.58		6.06		14.86	3.75	0.14	61.27	1.88	63.15	7.65	0.24	7.89	
ЦР5-64.14.25	АЦР-62	Длина, м		41.28	12.44	12.44		6.80		165.16	24.88	0.06							67,68
		Масса, кг		16.31	11.05	15.03		6.06		16.34	3.85	0.14	66.90	1.88	68.78	7.57	0.21	7.78	
ЦР5-58.13.25	АЦР-56	Длина, м		37.41	11.24	11.24		6.80		119.03	24.22	0.06							65,66
		Масса, кг		14.78	9.98	13.58		6.06		11.77	3.75	0.14	58.18	1.88	60.06	7.86	0.25	8.11	
ЦР5-64.13.25	АЦР-62	Длина, м		41.28	12.44	12.78		6.80		130.67	24.88	0.06							67,68
		Масса, кг		16.31	11.05	15.44		6.06		12.93	3.85	0.14	63.49	1.88	65.37	7.82	0.23	8.05	

РПК ГРУПП

ТК 1975

Ведомость расхода стали на панель

Серия 1.417-9
Выпуск 1-1
Лист 79

Марка панели	Марка арматурного блока	ГОСТ / Класс или марка стали / Диаметр профиль	5781-61 А-III ф6	5781-61 А-III ф8	5781-61 А-III ф12	5781-61 А-III ф14	5781-61 А-I ф10	5781-61 А-I ф12	5781-61 А-I ф14	6727-53 В-I ф4	6727-53 В-I ф5	380-11 Вст3пс6 −50×6	Показатели расхода стали (кг) на панель: Армат. издел.	на панель: Закл. дет.	на панель: всего	на 1 м² панели нетто: Армат. издел.	на 1 м² панели нетто: Закл. дет.	на 1 м² панели нетто: всего	N листа
ЦР5-58.14.25-1 ЦР5-58.14.25-1л	АЦР-56	Длина, м		37.41	11.24	11.24		6.80		13.276	24.22	0.06							69.70
		Масса, кг		14.78	9.98	13.58		6.06		13.14	3.75	0.14	59.55	1.88	61.43	7.69	0.24	7.93	
ЦР5-58.14.25-2 ЦР5-58.14.25-2л	АЦР-56	Длина, м		37.41	11.24	11.24		6.80		134.41	24.22	0.86							"
		Масса, кг		14.78	9.98	13.58		6.06		13.29	3.75	0.14	59.70	1.88	61.58	7.70	0.24	7.94	
ЦР5-58.14.25-3 ЦР5-58.14.25-3л	АЦР-56	Длина, м		37.41	11.24	11.24		6.80		136.06	24.22	0.06							"
		Масса, кг		14.78	9.98	13.58		6.06		13.45	3.75	0.14	59.86	1.88	61.74	7.65	0.24	7.89	
ЦР5-64.14.25-2 ЦР5-64.14.25-2л	АЦР-62	Длина, м		41.28	12.44	12.44		6.80		146.05	24.88	0.6							71.72
		Масса, кг		16.31	11.05	15.03		6.06		14.45	3.85	0.14	65.01	1.88	66.89	7.66	0.22	7.88	
ЦР5-64.14.25-3 ЦР5-64.14.25-3л	АЦР-62	Длина, м		41.28	12.44	12.44		6.80		147.70	24.88	0.06							"
		Масса, кг		46.31	11.05	15.03		6.06		14.61	3.85	0.14	65.17	1.88	67.05	7.66	0.22	7.88	
ЦР5-64.14.25-4 ЦР5-64.14.25-4л	АЦР-62	Длина, м		41.28	12.44	12.44		6.80		149.34	24.88	0.06							"
		Масса, кг		46.31	11.05	15.03		6.06		14.78	3.85	0.14	65.34	1.88	67.22	7.65	0.22	7.87	
		Длина, м																	
		Масса, кг																	
		Длина, м																	
		Масса, кг																	
		Длина, м																	
		Масса, кг																	
		Длина, м																	
		Масса, кг																	

gost.e-ecolog.ru