АЛЬБОМ
ОБОРУДОВАНИЯ И БЛАГОУСТРОЙСТВА УЧАСТКОВ ДЕТСКИХ ЯСЛЕЙ-САДОВ

ШИФР-734

ЧАСТЬ I

7982-01

МОСКВА - 1965г

gost.e-ecolog.ru

АЛЬБОМ
ОБОРУДОВАНИЯ И БЛАГОУСТРОЙСТВА УЧАСТКОВ ДЕТСКИХ ЯСЛЕЙ-САДОВ

ШИФР-734

ЧАСТЬ I

Раздел I — Пояснительная записка
Генеральные планы /примерные решения/
Сооружения и изделия
Благоустройство
Раздел II — Сметы

ЧАСТЬ II

Раздел I — Хозяйственный корпус для детских яслей-садов на 140 и 280 мест
Раздел II — Сметы

ЧАСТЬ III

Раздел I — Конструктор для младших групп
Конструктор для старших групп
Сборный домик

СОСТАВЛЕН
Государственным головным проектным институтом Гипрокоммунстрой Госстроя РСФСР

ЦЕНТРАЛЬНЫЙ ИНСТИТУТ ТИПОВЫХ ПРОЕКТОВ

ВВЕДЕН В ДЕЙСТВИЕ
Приказом по институту
от 20 мая 1963 г
№ 96

МОСКВА - 1965 г.

ОГЛАВЛЕНИЕ

1.	Пояснительная записка	стр. 4-7
2.	Генеральные планы	стр. 8-15
3.	Номенклатура и характеристика изделий	стр. 16-19
4.	Сооружения и изделия	стр. 20-93
5.	Благоустройство	стр. 94-104

Пояснительная записка.

Альбом разработан по проектному заданию, составленному Гипропросом, согласованному с Министерством просвещения РСФСР /дошкольным управлением/, и утвержденному МП РСФСР 14-II-63г. за №20-4-7.

Альбом разработан авторской группой в составе: арх. Ф. Бабушкиной, худ. Я. Кузнецова, худ. Т. Колюшевой инж. И. Глушенко. В разработке альбома принимали участие: архит. екторы З. Чериконер, О. Миронычев, инж. С. Кожевникова, Н. Давидович, Н. Кейлина, З. Холопова и техники Г. Пахомова, И. Сотников, Т. Великова, А. Воропаева.

Альбом составлен на основе изучения и анализа существующих альбомов: оборудования и благоустройства детских учреждений, а также опыта зарубежных стран.

В нем лучшие образцы оборудования, разработанные проектными организациями: „Гипроград" Госстроя УССР, САКБ гор. Москва и „Гипропрос" Госстроя РСФСР.

В основу разработанных схем генеральных планов положены типовые проекты детских яслей-садов, разработанных Гипропросом.

1. Ясли-сад на 50 мест с дневным пребыванием детей.
2. Ясли-сад на 80 мест с дневным пребыванием детей.
3. Ясли-сад на 140 мест с дневным пребыванием детей.
4. Ясли-сад на 140 мест с круглосуточным пребыванием детей.
5. Ясли-сад на 280 мест с дневным пребыванием детей.
6. Ясли-сад на 280 мест с круглосуточным пребыванием детей.

На разработанных схемах определены оптимальные размеры функциональная связь элементов генерального плана и приведен список необходимого оборудования и элементов благоустройства участка с указанием количества их типов.

В альбоме даны схемы групповых площадок всех возрастных групп, общих физкультурных площадок. Звуголка, сада и огорода с размещения на них оборудования.

Зеленые насаждения защищают участок от ветров, дают густую тень в местах расположения групповых физкультурных площадок.

Размещение растений на участке осуществляется по принципу свободной планировки. Группы деревьев в сочетании с кустарниками отделяют друг от друга игровые площадки различных групп.

Для достижения достаточной затененности в первые годы эксплуатации участка рекомендуется посадка групп взрослых деревьев.

Для посадок деревьев рекомендуется: липа, клен остролистный, рябина и др. Особенно рекомендуется такие деревья как черемуха, выделяющая фитонциды, можжевельник и др. Оздоравливающие воздух-растения.

Из кустарников рекомендуются сирень, спирея и др. не рекомендуется посадка кустарников, имеющих ядовитые плоды: волчье лыко, сумах ядовитый, бирюшник, акация и др. Имеющие колючки и шипы.

При посадке деревьев и кустарников следует учитывать наличие на участке подземных коммуникаций.

Особое внимание уделено устройству лужаек для игр, покрытых газоном, устойчивым от вытаптывания, для чего подобраны соответствующие травосмеси.

Плодовые древья и ягодники размещены на специальном участке или на групповых площадках.

В озеленение площадки входят также цветники и огород.

Для удобства пользования альбомом в нем имеются номенклатура сооружений, изделий и благоустройства участка. В номенклатуре указаны: общие виды сооружений и изделий, основные габаритные размеры, материалы для изготовлений, стоимости, а также рекомендации применения типов в оборудования для определенных возрастных групп.

Разработка рабочих чертежей велась с учетом требований унификации элементов, конструктивных деталей и узлов.

Теневые навесы.

В альбоме разработаны навесы в четырех вариантах. Два типа /тип I и тип II/ выполнены в каркасе из стальных труб. Типы III и IV выполнены в дереве /с вариантом стоек из асбестоцементных труб/. Тип IV сваренный навес рассчитан на 2 группы.

Покрытие-волнистая асбофанера или водоотталкивающая ткань, полы-редки или досчатые.

В навесах типы I и II торцовые стороны зашиваются щитами из лакелизированной фанеры.

Беседки.

Беседки разработаны в двух материалах дерево и металл.

Покрытие из волнистой асбофанеры и водоотталкивающей ткани.

Навесы.

Навесы для хранения санок и колясок и для хранения контейнеров с мусором разработаны в дереве (с вариантами стоек из асбестоцементных труб). Покрытия-волнистая асбофанера.

Плескательные бассейны.

Бассейны разработаны 3х типов различной конфигурации. Бассейны при их заполнении водой имеют глубину -20 см. Вода в бассейн поступает из городского водопровода.

Спуск воды производится в ливневую канализационную сеть. Все бортовые элементы бассейнов выполнены из унифицированных бетонных блоков.

Сарай.

Сарай запроектирован одноэтажным с подвалом. В наземной части размещены: склад топлива

Директор	подпись	С. Гринев	Гл. инж. мастер.	подпись	Ю. Левковский	Верно	Ф. Бабушкина	Архивный № 10545
Гл. инженер	подпись	М. Кукин	Рук. проекта	подпись	Ф. Бабушкина	Рук. проекта:		
Зам. гл. инж.	подпись	В. Пухов	Составил	подпись	Ф. Бабушкина			
Руков. мастер.	подпись	А. Крылов	Копировал	Михайлов	О. Михайлова	Копия верна	К. Алексеева	

ГИПРОПРОС
Мастерская №3

Оборудование и благоустройство участков детских яслей-садов.	Часть I Раздел I	Пояснительная записка.	Шифр 734	Лист А	1963г.

Склад игрового инвентаря в подвале овощехранилище, кладовая продуктов и ледник.

Стены сарая выполнены в кирпиче. Покрытие-волнистая асбофанера.

Хозяйственный корпус для детских яслей-сада на 140 и 280 мест состоит из складских помещений, ледника с овощехранилищем, сушилки на чердаке и котельной.

Котельная предназначается для нужд горячего водоснабжения на летний период.

В тех случаях, когда имеется централизованное горячее водоснабжение работающее целый год без перерыва, хозяйственный корпус сооружается без котельной.

Проект хоз. корпуса см. часть II, раздел I. Альбома оборудования и благоустройства участков детских яслей-сада

Душевая

Каркас душевой запроектирован из стальных труб.

Стены-щиты из слоистых пластиков на каркасе

Вода в баке рассчитана на естественный солнечный подогрев, кроме того к баку предусмотрена подводка горячей воды от общей системы горячего водоснабжения

Детские уборные

Уборные приняты 2х видов; на 4 очка и на одно очко и слив. Уборные оборудованы умывальниками. Они запроектированы в кирпиче с покрытием из волнистой асбофанеры

Стенки фасадов ограждены щитами для вьющейся зелени.

Комплект комбинированного оборудования

Оборудование состоит из восьми унифицированных элементов, при группировке которых получается 12 комбинированных снарядов используемых для игр и гимнастических занятий.

Оборудование переносное Все элементы изготовлены из высококачественной воздушно-сухой древесины.

Окраска-высококачественные нитроэмалевые краски.

Горки

Горки разработаны 3х типов: 2 тип в дереве, один тип в металле

Тип I и тип II предназначены для детей старших возрастов, горка тип III разработана для детей ясельного возраста - разборная.

Пирамида

Пирамида служит для лазания детей по дугообразным лесенкам к вершине и спуска по центральной трубе или радиальным дугам. Пирамида разработана в металле

Песочницы.

Песочницы разработаны 3х типов: I и II типы предназначены для старших групп, III тип-для групп ясельного возраста.

Тип III состоит из ящика, изготовленного из хвойных и твердых лиственных пород и металлических дуг для передвижных тканевых тентов.

Песочный ящик закрывается крышкой, служащей в развернутом виде скамьями.

Ограждение песочниц тип I и тип II выполнено в дереве из унифицированных бетонных блоков.

Качалки

Каркас качалок выполнен из стальных труб. Сидения из деревянных реек и доски

Качалку-балансир необходимо устанавливать на площадке с песчаным покрытием для амортизации ударов при качании

Сетка для забрасывания мячей. Кольцеброс. Дуга для прокатывания мячей

Дуги для прокатывания мячей предназначены для младших детей, остальные два изделия для групп старшего возраста.

Качели с люлькой.

Качели предназначены для детей младших групп. Они оборудованы люльками для качания

Бумы.

Выполнены в дереве Все лицевые плоскости тщательно обработаны, углы закруглены и зачищены.

Детские столы, скамьи.

Столы и скамьи разработаны в двух вариантах конструкции. в дереве и металле. В дереве изделия изготовлены из пиломатериалов хвойных и твердых лиственных пород. Металлические изделия выполнены из стальных труб. Столы и скамьи складируются по высоте.

Столы для игр с водой и песком.

Подставки под корыта сделаны в двух вариантах: в дереве и металле, корыто из листовой стали.

Столы закрываются двумя откидными крышками выполненными в дереве, которые служат дополнительным местом для игр. Изделия предназначены для игр с водой или песком.

Стиральное корыто с подставкой.

Изделие предназначено для детей старшего возраста. Прививает трудовые навыки.

Стойка для сушки белья

Стойки для сушки белья может быть использована как подставка для хранения игрового и спортивного инвентаря.

Макет самолета.

Предназначен для детей младшего возраста.

Изделие стационарное

Изготовлено из хвойных пород и клеевой фанеры. Отдельно эмалевыми красками различных цветов.

Щит для метания в цель.

Изделие для детей старшего возраста.

Оборудование и благоустройство участков детских яслей-садов.	Часть I Раздел I	Пояснительная записка	Шифр 734	Лист 5	1963г.

Пров. Тимохович 5/XI-63г. Коп. Смирнова.

Подставка имеет съемный приставной щит, который устанавливается в 3 положениях по высоте в зависимости от различного возраста.

Верстак детский.

Предназначен для детей старшего возраста.

Решен в виде подставки со шкафчиком для хранения инструментов и крышки снабженной винтовым зажимом.

Изготовлено из пиломатериалов хвойных и твердых лиственных пород и клеевой фанеры.

Отделано перхлорвиниловой эмалью, крышка пропитана олифой.

Скамьи для взрослых.

Разработаны в четырех вариантах. Первые два типа на железобетонных ножках, типы III, IV – на ножках из гнутых металлических труб. Сиденья деревянные, реечные. Окрашена в два цвета с чередованием через одну рейку.

Вольеры для животных и птиц.

Подставки металлические унифицированные. Клетки деревянные с металлическими сетками. Предусмотрена возможность чистки клеток. Лицевые поверхности окрашены масляной краской.

Конструктор для младших групп.

Конструктор состоит из шести основных элементов, изготавливаемых из пиломатериалов хвойных пород и клеевой фанеры. Отделка лицевых поверхностей производится перхлорвиниловой эмалью различных цветов.

Дети младших групп совместно с воспитательницей могут составить из отдельных элементов различные игровые комбинации: автомашину, автобус, прицеп, корабль, тележку и т.д.

Чертежи изделий конструктора см. часть III раздел I.

Конструктор для старших групп.

Конструктор состоит из тридцати трех элементов, изготавливаемых из тех же материалов, что и конструктор для младших групп.

Дети старших групп могут составлять из отдельных элементов конструктора различные игровые комбинации: автобус, грузовик, гоночный автомобиль, паровоз, самолет, ракету, трактор, каток и т.д.

Чертежи см. часть III раздел I.

Сборный домик.

Состоит из 4 щитов-стенок, соединяемых между собой на шарнирных съемных петлях.

Стенки снабжены откидными створками крыши. Дверью, оконным проемом, скамьей и прилавком.

Все элементы домика изготовлены из пиломатериалов хвойных пород и клеевой фанеры. Отделка производится перхлорвиниловой эмалью различных цветов.

Вазы для цветов.

Выполнены в железобетоне с фактурным слоем из белого цемента. Лицевая поверхность окрашена казеиновыми красками.

Входной указатель.

Имеет металлический каркас к которому крепятся таблички из листовой стали или пластика с номером группы или названием детского учреждения.

Ограды приняты типовые 1-ым в трех материалах: железобетон, металл, дерево.

Для изгородей рекомендуется: самшит, бирючина и др.

ГИПРОПРОС мастерская №3

Директор Гаврученко
Зам. гл. инж. Буков М. Стес.
Руков. подпись

Гринев
Кукина
Бухов
Кривлов
Гл. инж. проекта
Рук. проекта
Ответ. исполн.
Конструктор
подпись
подпись
подпись
подпись

Шапошникова
Кабушкина
Кабушкина
Михайлова
Н. контроль
Гл. архитектор
Гл. инженер
Нач. отд.
подпись
подпись
подпись
подпись

Верно: Рук. проекта Конар Фрид
Утверждено Ю. Кабушкина
Согласовано Ю. Кабушкина
Согласовано Э. Михайлова

Архивный № 10549

Ф. Кабушкина
К. Алексеева

Оборудование и благоустройство участков детских ясель-садов	Часть I Раздел I	Пояснительная записка.	Шифр 734.	Лист 8	1963 г.

СХЕМА
ГЕНЕРАЛЬНОГО ПЛАНА УЧАСТКА ДЕТСКИХ ЯСЕЙ-САДА НА 50 МЕСТ

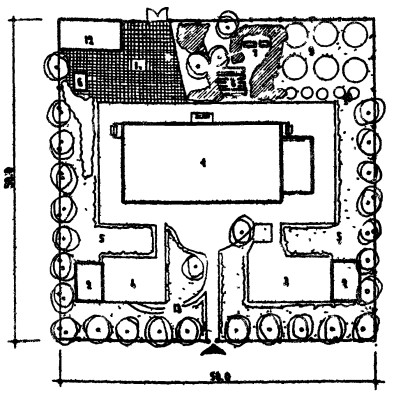

С

Ю

ЭКСПЛИКАЦИЯ

1. Здание детских ясей - сада
2. Навес.
3. Групповая площадка детских ясей
4. Групповая физкультурная площ. детских ясей-сад
5. Площадка для игр
6. Детская уборная
7. Зооуголок
8. Огород
9. Плодовый сад
10. Ягодник
11. Хозяйственный двор
12. Хозяйственный сарай
13. Дорожка для сада на садовых тележках

ОБЩАЯ ПЛОЩАДЬ УЧАСТКА 2500 м²
ПЛОЩАДЬ НА 1 РЕБЕНКА 50.0 м²
СТОИМОСТЬ ОБОРУДОВАНИЯ УЧАСТКА 6452 руб

СХЕМА
ГЕНЕРАЛЬНОГО ПЛАНА УЧАСТКА ДЕТСКИХ ЯСЕЙ- САДА НА 90 МЕСТ

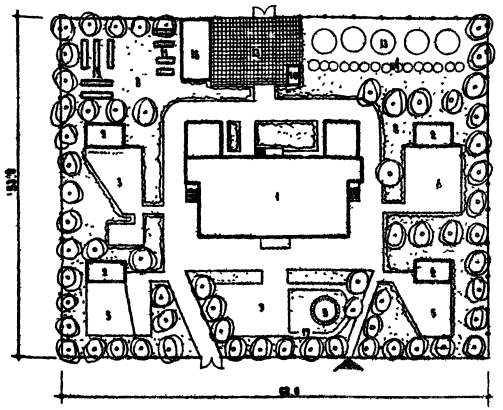

С

Ю

ЭКСПЛИКАЦИЯ

1. Здание детских ясей-сада
2. Навес
3. Групповая площадка ясей/ гридники и малыши/
4. Групповая площадка ясей/младшая и старшая/
5. Групповая площадка детского сада/младш. груп./
6. Групповая площадка детского сада/старш. груп./
7. Физкультурная площадка
8. Площадка для игр
9. Плескательный бассейн
10. Детская уборная
11. Зооуголок
12. Огород
13. Плодовый сад
14. Ягодник
15. Хозяйственный двор
16. Хозяйственный сарай
17. Дорожка для сада на садовых машинах

ОБЩАЯ ПЛОЩАДЬ УЧАСТКА 3604 м²
ПЛОЩАДЬ НА 1 РЕБЕНКА 40.0 м²
СТОИМОСТЬ ОБОРУДОВАНИЯ УЧАСТКА 9788 руб.

КОЛИЧЕСТВО И ТИПЫ ЭЛЕМЕНТОВ ВНЕШНЕГО ОБОРУДОВАНИЯ НА УЧАСТКАХ ДЕТСКИХ ЯСЕЙ-САДОВ НА 50 и 90 МЕСТ

	Наименование	Кол. 50 мест	Кол. 90 мест	Тип
1	Беседка	1	1	I
2	Ворота	1	1	-
3	Калитка	1	1	-
4	Входной указатель	1	1	-
5	Вазон для цветов	2	2	I
6	Вольер для птиц	1	1	-
7	Вольер для животных	1	1	-
8	Мишень	1	1	-
9	Туалетный столик	1	1	-
10	Скамья для взрослых	5	10	II
11	Водопроводный кран	1	1	-
12	Бак для пеньков	1	1	-
13	Горка	-	1	I
14	Горка	1	1	II
15	Горка	1	1	III
16	Качалка одиночная	2	3	-
17	Качалка групповая	1	1	I
18	Качалка - балансир.	1	1	-
19	Качели с люлькой	1	-	-
20	Качели с люлькой	-	1	-
21	Конструктор для младших групп	1	1	-
22	Конструктор для старших групп	-	1	-
23	Песочница	-	1	I
24	Песочница	1	1	II
25	Песочница	1	2	III
26	Столик для игр с водой и песком	2	3	-
27	Стиральная машина с подставкой	-	1	-
28	Стойки для сушки белья	1	1	-
29	Сборный домик	1	1	-
30	Столик с умывальником	-	1	-
31	Конструктор для младших групп	1	1	-
32	Конструктор для старших групп	-	1	-
33	Песочница	-	1	I
34	Песочница	1	1	II
35	Песочница	1	2	III
36	Столик для игр с водой и песком	2	3	-
37	Стиральная машина с подставкой	-	1	-
38	Стойки для сушки белья	1	1	-
39	Сборный домик	1	1	-
40	Столик с умывальником	-	1	-
41	Конструктор для младших групп	1	1	-
42	Конструктор для старших групп	-	1	-
43	Стойка для мишени	-	1	-
44	Верстак детский	-	1	-
45	Щит для метания в цель	1	1	-
46	Сетка для заграждения мячей	1	1	-
47	Пирамида	-	1	-
48	Пирамида малая с лесенкой	1	1	I
49	Бум	2	3	I
50	Бум	-	3	II
51	Диваны	3	5	-
52	Самолёт	-	1	-
53	Качели детские	3	6	I

Оборудование и благоустройство участков детских ясей-садов	Часть I Раздел I	Схемы генеральных планов участков детских ясей-садов на 50 и 90 мест /с дневными группами/	Инф 734	Лист 1	1963г

7982-01 7

ГИПРОПРОС мастерская №3

Рук. мастер. Кобцев
Гл. инж. мастер. Ю. Аксенова
Рук. проекта Аксенова
Н. Кобцев, Разработали
Ю. Аксенова, Копировали
Р. Бакшеева, Проверил
О. Бакшеева
Н. Никольская, Т. Дорофеева, Н. Митрофанова
Архив №

СХЕМА
ГЕНЕРАЛЬНОГО ПЛАНА УЧАСТКА ДЕТСКИХ ЯСЛЕЙ-САДОВ НА 140 МЕСТ
/С КРУГЛОСУТОЧНЫМИ ГРУППАМИ/

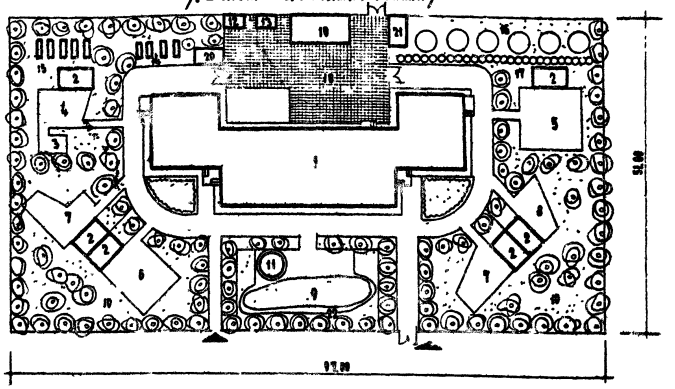



ОБЩАЯ ПЛОЩАДЬ УЧАСТКА 4947 м²
ПЛОЩАДЬ НА 1 РЕБЕНКА 35.2 м²
Стоимость оборудования участка 15666 руб.

СХЕМА
ГЕНЕРАЛЬНОГО ПЛАНА УЧАСТКА ДЕТСКИХ ЯСЛЕЙ-САДОВ НА 140 МЕСТ
/С ДНЕВНЫМИ ГРУППАМИ/

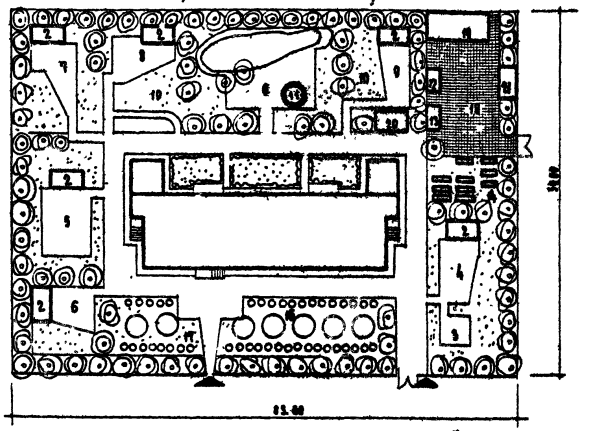

ОБЩАЯ ПЛОЩАДЬ УЧАСТКА 4807 м²
ПЛОЩАДЬ НА 1 РЕБЕНКА 34.9 м²
Стоимость оборудования участка 14812 руб.

ЭКСПЛИКАЦИЯ

1. Здание детских яслей-сада
2. Навес
3. Площадка кормящих матерей
4. Групповая площадка яслей /грудники и ползунки/
5. Групповая площадка яслей /старшая группа/
6. Групповая площадка детсада /младшая группа/
7. Групповая площадка детсада /средняя группа/
8. Групповая площадка детсада /старшая группа/
9. Физкультурная площадка
10. Лужайка для игр
11. Плескательный бассейн
12. Детский дум
13. Детская уборная
14. Зоогуголок
15. Огород
16. Плодовый сад
17. Ягодник
18. Хозяйственный сарай
19. Хозяйственный сарай
20. Навес для хранения колясок
21. Навес для хранения контейнеров с мусором
22. Дорожка для езды на педальных машинах

ЭКСПЛИКАЦИЯ

1. Здание детских яслей-сада
2. Навес
3. Площадка кормящих матерей
4. Групповая площадка яслей /грудники, ползунки/
5. Групповая площадка яслей /старшая группа/
6. Групповая площадка детсада /младшая группа/
7. Групповая площадка детсада /средняя группа/
8. Групповая площадка детсада /старшая группа/
9. Физкультурная площадка
10. Лужайка для игр
11. Плескательный бассейн
12. Детский дум
13. Детская уборная
14. Зоогуголок
15. Огород
16. Плодовый сад
17. Ягодник
18. Хозяйственный двор
19. Хозяйственный двор
20. Навес для хранен. колясок
21. Навес для хранения контейнеров с мусором
22. Дорожка для езды на педальных машинах

КОЛИЧЕСТВО И ТИПЫ ЭЛЕМЕНТОВ ВНЕШНЕГО ОБОРУДОВАНИЯ НА УЧАСТКАХ ДЕТСКИХ ЯСЛЕЙ-САДОВ НА 140 МЕСТ

	Наименование	Кол-во 140 мест	Кол-во 140 мест	Тип
1	Ограда	п.м.	[illegible]	I, II
2	Ворота	4	3	—
3	Калитка	1	1	—
4	Входной указатель	2	2	—
5	Виза для цветов	6	6	II
6	Вольер для птиц	2	2	—
7	Вольер для животных	2	2	—
8	Мфнеж	1	1	—
9	Туалетный столик	1	1	—
10	Скамья для взрослых	11	11	II
11	Водопроводный кран	1	1	—
12	Бак для пеленок	1	1	—
13	Горка	2	2	I
14	Горка	1	1	II
15	Горка	3	3	III
16	Качалка одиночная	3	3	—
17	Качалка групповая	4	4	—
18	Качалка-балансир	3	3	—
19	Качели с лесенкой	1	1	—
20	Качели с лавкой	1	1	—
21	Конструктор для младших групп	2	2	—
22	Конструктор для старших групп	1	1	—
23	Песочница	1	1	I
24	Песочница	3	3	II
25	Песочница	2	2	III
26	Столик для игр с водой и песком	3	3	I
27	Стиральное корыто с подставкой	3	2	—
28	Стойка для сушки белья	3	3	—
29	Сборный домик	5	5	—
30	Столик с рисовоском	2	2	—
31	Диваны	5	5	—
32	Самолет	1	1	—
33	Стойка для прыжков	1	1	—
34	Верстак детский	1	1	—
35	Щит для метания в цель	1	1	—
36	Сетка для забрасывания мячей	9	9	—
37	Пирамида	1	1	—
38	Стол	12	12	II
39	Пирамида малая с лесенкой	3	3	—
40	Бум	3	3	I
41	Бум	3	3	II
42	Скамья детская	24	24	II

Оборудование и благоустройство участков детских яслей-садов	Часть I Раздел I	Схемы генеральных планов участков детских яслей-садов на 140 мест /с дневными и круглосуточными группами/	Инв. № 734	Лист 2	1963 г.

ГИПРОПРОС
МАСТЕРСКАЯ № 3

Рук. мастерск. | Гл. инж. мастер | Рук. проекта | Авто | Архив № 10549

Б. Крылов | Н. Лабовский | Ф. Бабушкина | Разработал | Копировал | Проверил | Копия верна | Б. Мирошников | Г. Ярославская | В. Мирошников | З. Ишина

7-62-01 8

Схема
генерального плана участка детских яслей сада на 280 мест
с дневными группами

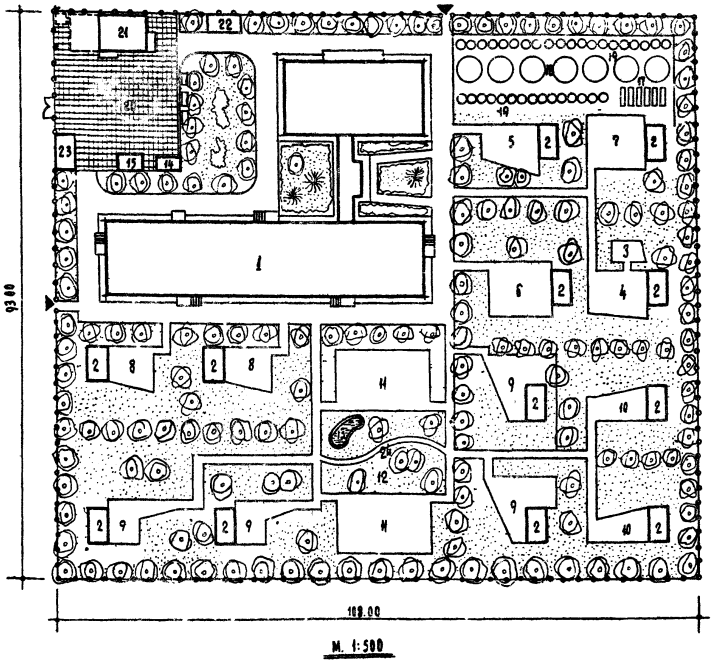

М. 1:500

Экспликация

1	Здание детских яслей сада	13	Плескательный бассейн
2	Навес	14	Детский душ
3	Площадка бочковых матерей	15	Детская уборная
4	Групповая площадка яслей/группки/	16	Зооуголок
5	Групповая площадка яслей/ползунки/	17	Огород
6	Групповая площадка яслей/средняя группа/	18	Плодовый сад
7	Групповая площадка яслей/старшая группа/	19	Ягодник
8	Групповая площадка детского сада/младшая группа/	20	Хозяйственный двор
9	Групповая площадка детского сада/средняя группа/	21	Хозяйственный сарай
10	Групповая площадка детского сада/старшая группа/	22	Навес для хранения колясок
11	Физкультурная площадка	23	Навес для хранения контейнеров с мусором
12	Лужайка для игр	24	Дорожка для езды на педальных машинах

Общая площадь участка – 10.000 м²
Площадь на 1 ребенка – 35.7 м²
Стоимость оборудования участка – 19620 руб.

Количество и типы элементов внешнего оборудования на участок детских яслей-садов на 280 мест

	Наименование	Кол-во	Тип
1	Ограда п.м.	395	—
2	Ворота	1	—
3	Калитка	2	—
4	Входной указатель	2	—
5	Ваза для цветов	10	—
6	Вольер для птиц	2	—
7	Вольер для животных	2	—
8	Манеж	2	—
9	Туалетный столик	2	—
10	Скамья для взрослых	20	—
11	Водопроводный кран	2	—
12	Бак для пеленок	1	—
13	Горка	2	I
14	Горка	3	II
15	Горка	2	III
16	Качалка одиночная	4	—
17	Качалка групповая	4	—
18	Качалка балансир	5	—
19	Качели с лесенкой	2	—
20	Качели с люлькой	1	—
21	Конструктор для младших групп	3	—
22	Конструктор для старших групп	2	—
23	Песочница	2	I
24	Песочница	2	II
25	Песочница	4	III
26	Столик для игр с водой и песком	6	—
27	Стиральное корыто с подставкой	2	—
28	Стойка для сушки белья	5	—
29	Сборный домик	6	—
30	Столик с равновесием	3	—
31	Аналь	5	—
32	Самолет	1	—
33	Стойка для прижков	2	—
34	Верстак детский	1	—
35	Щит для метания в цель	2	—
36	Сетка для забрасывания мячей	6	—
37	Пирамида	1	—
38	Стол	26	I
39	Пирамида малая с лесенкой	5	—
40	Бум	3	I
41	Бум	2	II
42	Скамья детская	43	I

Оборудование и благоустройство участков детских яслей-садов	часть I раздела I	Схема генерального плана участка детских яслей-сада на 280 мест (с дневными группами).	Шифр 734	Лист 3	1963 г.

7982-01 9

Типовой мастерской №3 Гипропрос

Арх. мастерской Г. Кобылов
Рук. мастерской М. Лавровский
Рук. проекта Ф. Безуглова
Инж. конструкт. Е. Кирун

Гл. инженер Г. Кобылов
Гл. архитектор М. Лавровский
Архитектор Ф. Безуглова
Конструктор Е. Кирун

Гл. инженер проекта Л. Михайлова
Гл. архитектор проекта Е. Михайлова
Консультант Конная Л.

Архивный № 10550

СХЕМА
ГЕНЕРАЛЬНОГО ПЛАНА УЧАСТКА ДЕТСКИХ ЯСЛЕЙ-САДА НА 280 МЕСТ
С КРУГЛОСУТОЧНЫМИ ГРУППАМИ

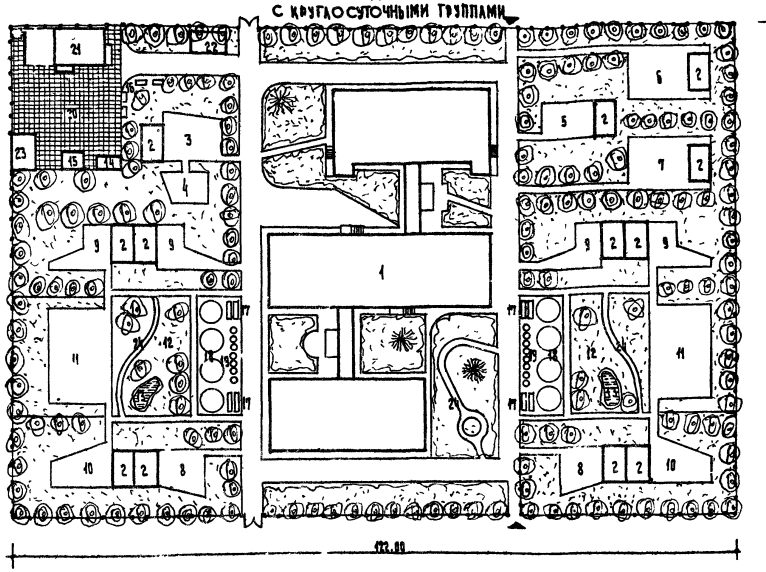

М 1:500



ЭКСПЛИКАЦИЯ

1. Здание детских яслей - сада
2. Навес
3. Групповая площадка яслей /младшая/
4. Площадка кормящих матерей
5. Групповая площадка яслей /ползунки/
6. Групповая площадка яслей/средняя группа/
7. Групповая площадка яслей/старшая группа/
8. Групповая площадка детского сада/младшая группа/
9. Групповая площадка детского сада/средняя группа/
10. Групповая площадка детского сада/старшая группа/
11. Физкультурная площадка
12. Лужайка для игр/
13. Плескательный бассейн
14. Летний душ
15. Детская уборная
16. Зооуголок
17. Огород
18. Плодовый сад
19. Ягодник
20. Хозяйственный двор
21. Хозяйственный сарай
22. Навес для хранения колясок
23. Навес для хранения контейнеров с мусором
24. Дорожка для езды на педальных машинах

Общая площадь участка - 10.800 м² Стоимость оборудования
Площадь на 1 ребенка - 35,7 м² участка - 22397 руб.

КОЛИЧЕСТВО И ТИПЫ ЭЛЕМЕНТОВ ВНЕШНЕГО ОБОРУДОВАНИЯ НА УЧАСТОК ДЕТСКИХ ЯСЛЕЙ-САДОВ НА 280 МЕСТ

	Наименование	Кол-во	Тип
1	Ограда п.м.	394	—
2	Ворота	2	—
3	Калитка	2	—
4	Входной указатель	2	—
5	Ваза для цветов	10	—
6	Вольер для птиц	2	—
7	Вольер для животных	2	—
8	Макет	2	—
9	Туалетный столик	3	—
10	Скамья для взрослых	19	—
11	Водопроводный кран	2	—
12	Бак для пеленок	1	—
13	Горка	2	I
14	Горка	1	II
15	Горка	3	III
16	Качалка одиночная	3	—
17	Качалка групповая	3	—
18	Качалка балансир	2	—
19	Качели с лесенкой	1	—
20	Качели с люлькой	1	—
21	Конструктор для младших групп	2	—
22	Конструктор для старших групп	2	—
23	Песочница	1	I
24	Песочница	3	II
25	Песочница	2	III
26	Столик для игр с водой и песком	4	—
27	Стиральное корыто с подставкой	3	—
28	Стойка для сушки белья	3	—
29	Сборный домик	4	—
30	Столик с равновесием	2	—
31	Диаки	4	—
32	Самолет	1	—
33	Стойка для прыжков	1	—
34	Деготак детский	1	—
35	Щит для метания в цель	1	—
36	Сетка для забрасывания мячей	1	—
37	Пирамида	1	—
38	Стол	24	I
39	Пирамида малая с лесенкой	3	—
40	Бум	4	I
41	Бум	4	II
42	Скамья детская	48	I

Оборудование и благоустройство участков детских яслей-садов	Часть I Раздел I	Схема генерального плана участка детских яслей-садов на 280 мест /с круглосуточными группами/	Шифр 734	Лист 4	1963г.		

ГИПРОПРОС мастерская №3
Гл. инж. мастерской Г.С. Стасюк
Рук. мастерской Н.Н. Мастеров
Инж.-конструктор Н.Н. Чистяков
Разработали: Л. Ковалев, Н. Лавровский, В. Лакубовский, С. Кивелинский
Копировал К. Кононова
Проверил Е. Мирошников, Н. Николаева
Утвердил Ю. Мирошников
Ксения Керре
Архивный № 10551

Планы площадок

А - кормящих матерей
Б - групповая площадка яслей /дети до 9-10 мес. грудники/

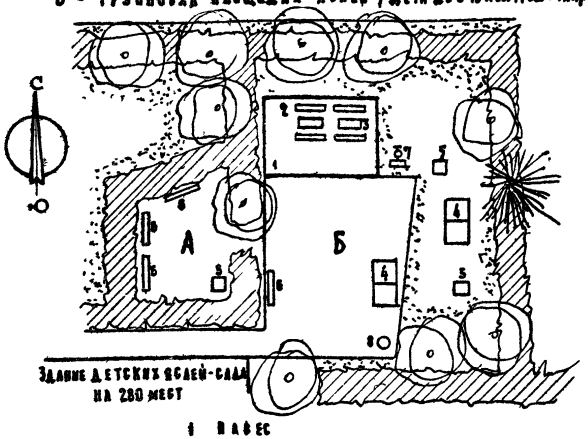

1 Навес
2 Скамья детская
3 Стол
4 Манеж
5 Туалетный столик
6 Скамья для взрослых
7 Водопроводный кран
8 Бак для пеленок

Площадь 160.0 м²
в том числе 30.0 м²
площадка кормящих матерей

План групповой площадки яслей

/ дети возрастом до 14-15 мест ползунки /

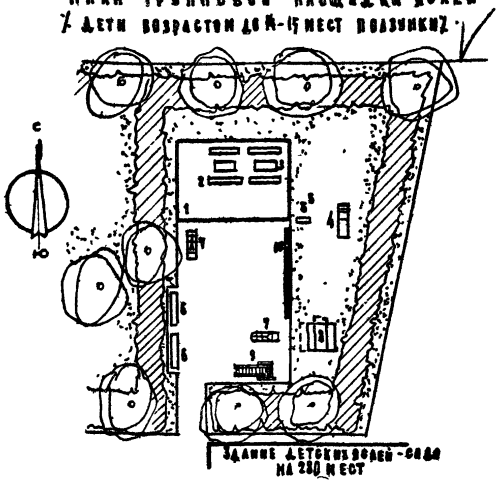

1 Навес
2 Скамья детская
3 Стол
4 Горка тип III
5 Водопроводный кран
6 Скамья для взрослых
7 Качалка одиночная
8 Песочница тип III
9 Пирамида малая с лесенкой
10 Бум тип I

Площадь - 130.0 м²

План групповой площадки яслей

/ дети возрастом до 15 лет / грудники и ползунки

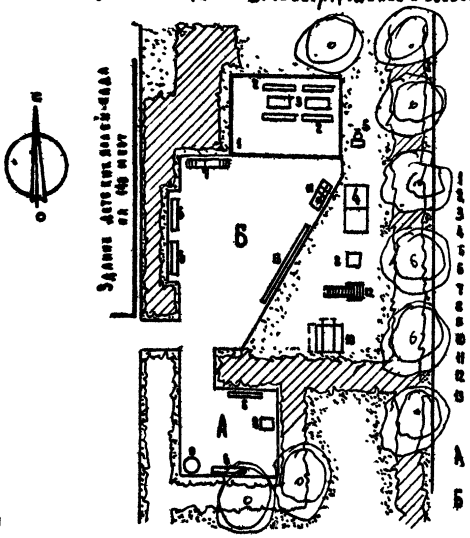

1 Навес
2 Скамья детская
3 Стол
4 Манеж
5 Водопроводный кран
6 Скамья для взрослых
7 Горка тип III
8 Туалетный столик
9 Бак для пеленок
10 Песочница тип III
11 Качалка одиночная
12 Пирамида малая с лесенкой
13 Бум тип I

А - площадка кормящих матерей
Б - групповая площадка яслей

Площадь - 160.0 м²
в том числе 30.0 м² - площадка кормящих матерей

План групповых площадок яслей

А - средняя группа / дети возрастом 13-14 мес. до 2х лет /
Б - старшая группа / дети возрастом от 2х до 3х лет /
Вариант со спаренным теневым навесом

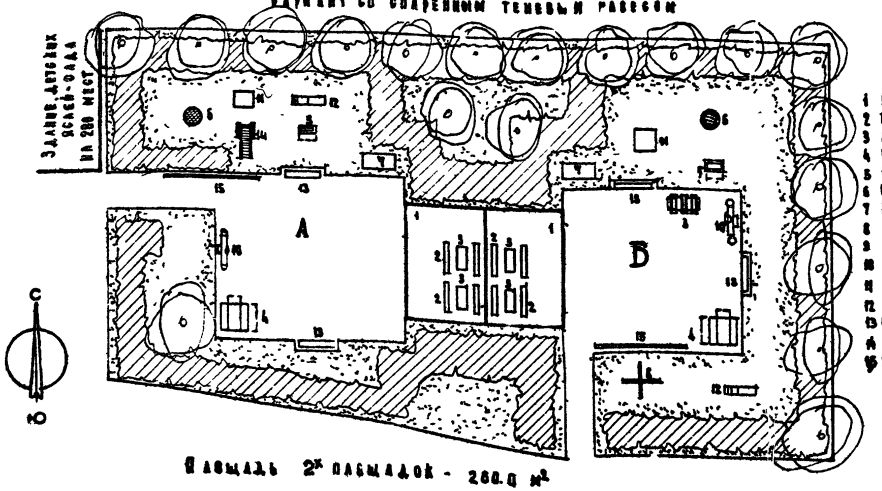

1 Навес
2 Скамья детская
3 Стол
4 Песочница тип
5 Стол для игр с водой и песком
6 Сетка для забрасывания мячей
7 Конструктор для младших групп
8 Лилии
9 Групповая качалка
10 Качалка-балансир.
11 Сборный домик
12 Горка тип III
13 Скамья для взрослых
14 Пирамида малая с лесенкой
15 Бум тип I

Площадь 2х площадок - 260.0 м²

План групповой площадки детских яслей

/ дети от 2х-4х месяцев до 3х лет /
Детские ясли-сад на 50 мест

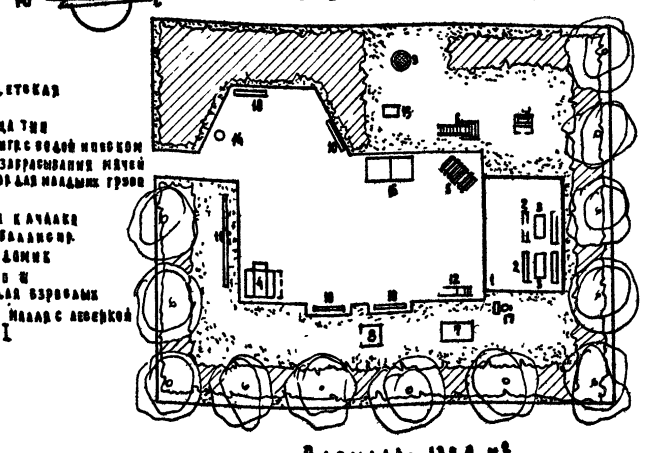

1 Навес
2 Скамья детская
3 Стол
4 Песочница тип I
5 Качалка групповая
6 Пирамида малая с лесенкой
7 Конструктор для младших групп
8 Сборный домик
9 Сетка для забрасыван. мячей
10 Скамья для взрослых
11 Бум тип I
12 Горка тип III
13 Стол для игр с водой и песком
14 Бак для пеленок
15 Туалетный столик
16 Манеж
17 Водопроводный кран

Площадь - 130.0 м²

Обрудование и благоустройство участков детских яслей-садов	Часть I Раздел I	Схемы групповых площадок детских яслей	Шифр 734	Лист 5	1963 г.

ГИПРОПРОС
Мастерская №3

Рук. мастерской — Ю. Львовский
Гл. инж. мастерск. — Ф. Ганчикина
Рукоп. п-о-ект. — С. Кожевников
Инж. конструктор

Разработал — О. Миронычев
Копировал — Г. Клецова
Проверил — О. Миронычев

Архивный № 10652

План групповой площадки детского сада /младшая группа/

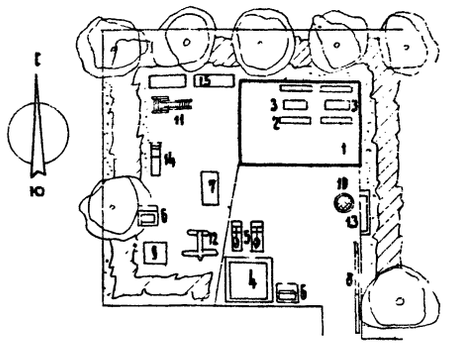

1. Навес
2. Скамья детская
3. Стол
4. Песочница тип II
5. Качалка одиночная
6. Стол для игр с водой и песком
7. Конструктор для млад. групп
8. Бум тип I
9. Сборный домик
10. Сетка для забрасыв. мячей
11. Пирамида малая с лесенкой
12. Макет самолета
13. Скамья для взрослых
14. Горка тип III
15. Грядки с овощными культурами.

Площадь- 110 м²

План групповой площадки детского сада /средняя группа/

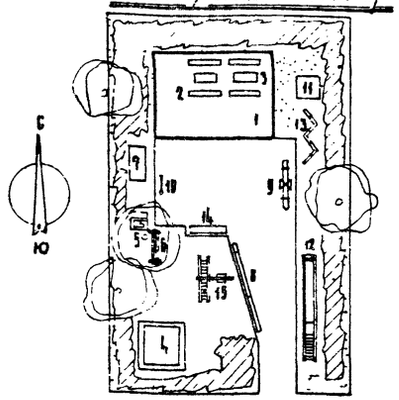

1. Навес
2. Скамья детская
3. Стол
4. Песочница тип II
5. Стол для игр с водой и песком
6. Стойка для сушки белья
7. Конструктор для старших групп
8. Бум тип II
9. Качалка балансир
10. Дуга для прокатывания мячей
11. Сборный домик
12. Горка тип I
13. Ананы
14. Скамья для взрослых
15. Качели с лесенкой
16. Стиральное корыто с подставкой

Площадь- 110 м²

План групповой площадки детского сада /средняя группа/

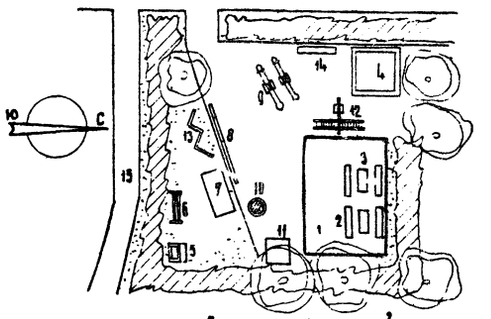

Площадь- 110 м²

1. Навес
2. Скамья детская
3. Стол
4. Песочница тип II
5. Стол для игр с водой и песком
6. Стойка для сушки белья
7. Конструктор для старших групп
8. Бум тип II
9. Качалка-балансир
10. Сетка для забрасывания мяча
11. Сборный домик
12. Качели с лесенкой
13. Ананы
14. Скамья для взрослых
15. Дорожка для езды педальных машин
16. Стиральное корыто с подставкой

План групповых площадок детского сада /старшие группы/. Вариант со спаренным теневым навесом

Площадь 2х площадок 220 м²

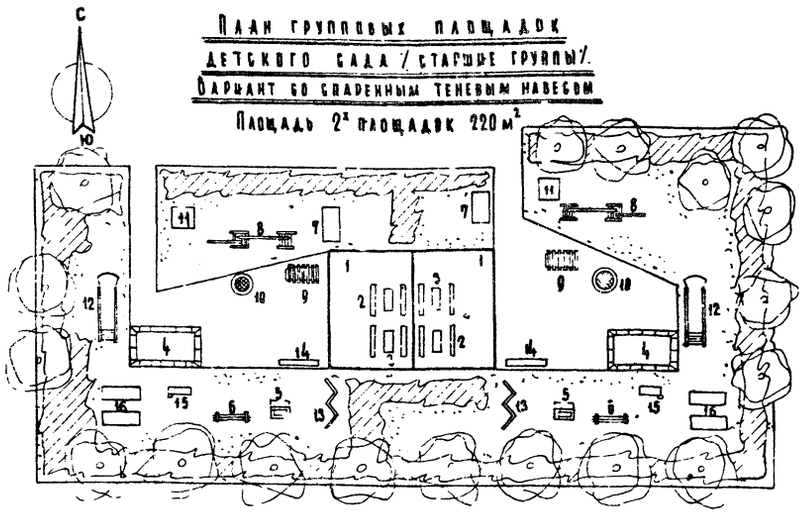

1. Навес
2. Скамья детская
3. Стол
4. Песочница тип I
5. Стол для игр с водой и песком
6. Стойка для сушки белья
7. Конструктор для старших групп
8. Столик с равновесием
9. Групповая качалка
10. Сетка для забрасыван. мячей
11. Сборный домик
12. Горка тип II
13. Ананы
14. Скамья для взрослых
15. Верстак детский
16. Грядки с овощными культурами
17. Стиральное корыто с подставкой

План групповой и физкультурной площадки детских яслей-сада на 50 мест

Площадь- 130 м²

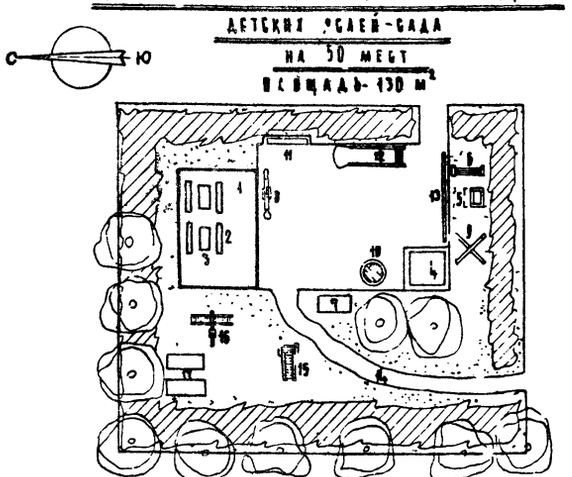

1. Навес
2. Скамья детская
3. Стол
4. Песочница тип II
5. Стол для игр с водой и песком
6. Стойка для сушки белья
7. Конструктор для младш. групп
8. Качалка-балансир
9. Ананы
10. Сетка для попадания в цель
11. Скамья для взрослых
12. Горка тип II
13. Бум тип I
14. Дорожка для езды на педальн. машинах
15. Пирамида малая с лесенкой
16. Качели с лесенкой

План зооплощадки /детсад-ясли на 90 мест/

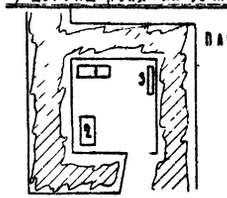

Площадь- 20.0 м²

1. Вольер для птиц
2. Вольер для животных
3. Скамья детская

План зооплощадки /детсад-ясли на 140 мест/

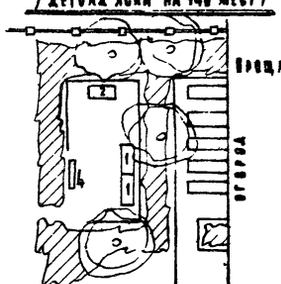

Площадь- 30.0 м²

1. Вольер для птиц
2. Вольер для животных
3. Скамья детская

Оборудование и благоустройство участков детских яслей-садов	Часть I, раздел I	Схемы групповых площадок групп детского сада	Шифр 734	Лист 6	1963

ГИПРОПРОС мастерская №3

Рук. мастерск. / Гл. инж. мастер. / Рук. проекта / Инж. конструк. — А. Крылов, Ю. Львовский, Ф. Бабушкина, С. Кожевникова

Разработал / Копировал / Проверил — В. Миронычев, Г. Юрьевская, Ц. Миронычев

Архивный № 18553

План
физкультурных площадок
на 280 мест
площадь 2-х площадок по 250.0 м²

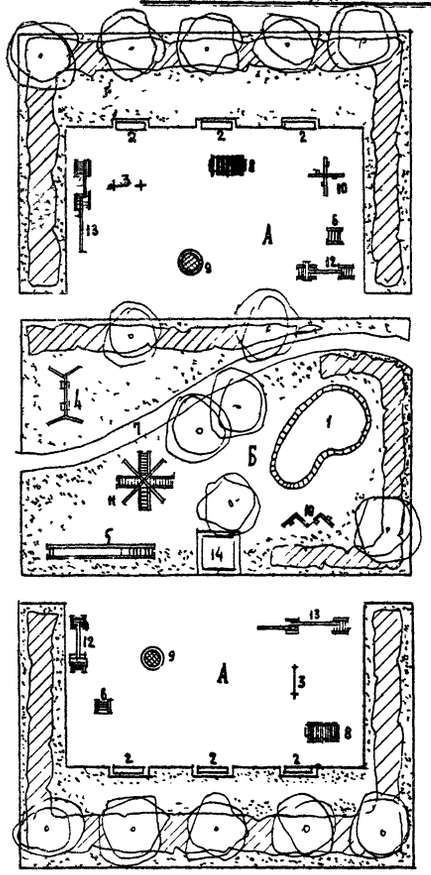

1 Плескательный бассейн
2 Скамьи для взрослых
3 Стойки для прыжков
4 Качели с люлькой
5 Горка тип I
6 Щит для метания в цель
7 Дорожка для езды на педальных машинах
8 Качалка групповая
9 Сетка для забрасывания мячей
10 Ананы
11 Пирамида
12 Стойка с разновесом
13 Разновесие со спуском
14 Песочница тип I

План
физкультурной площадки
на 140 мест
площадь 258.0 м²

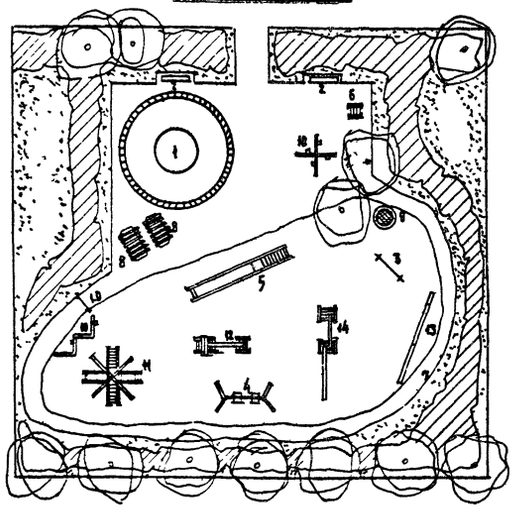

1 Плескательный бассейн
2 Скамьи для взрослых
3 Стойка для прыжков
4 Качели с люлькой
5 Горка тип I
6 Щит для метания в цель
7 Дорожка для езды на педальных машинах
8 Качалка групповая
9 Сетка для забрасывания мячей
10 Ананы
11 Пирамида
12 Стойка с разновесом
13 Раз и тип II
14 Разновесие со спуском.

План
физкультурной площадки
на 90 мест
площадь 158.0 м²

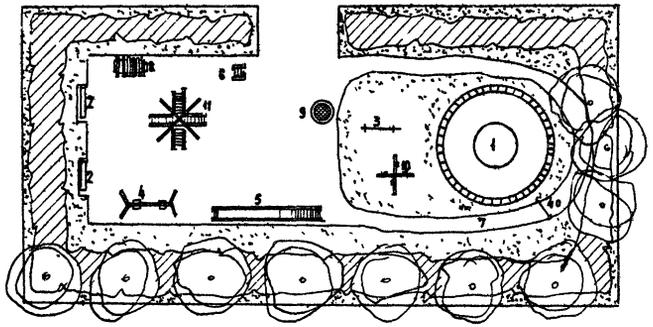

1 Плескательный бассейн
2 Скамьи для взрослых
3 Стойка для прыжков
4 Качели с люлькой
5 Горка тип I
6 Щит для метания в цель
7 Дорожка для езды на педальных машинах
8 Качалка групповая
9 Сетка для забрасывания мячей
10 Ананы
11 Пирамида

План
плодового сада ягодника и огорода на участке
детясадов сада на 280 мест
площадь-80.5 м²

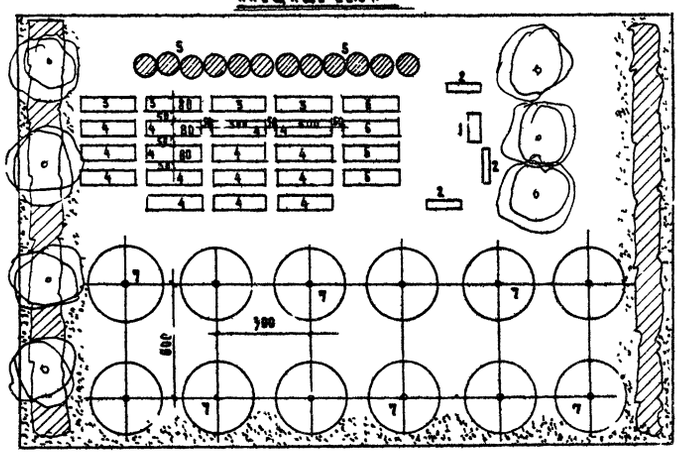

1 Ствол
2 Скамьи детские
3 Клумбы с цветами
4 Грядки с овощными культурами
5 Ягодник
6 Парниковые рамы
7 Фруктовые деревья

Оборудование и благоустройство детских ясель-садов	Часть I Раздел I	Схемы физкультурных площадок, сада, ягодника, огорода.	Шифр 734	Лист 7	1963г

ГИПРОРОС мастерская №3

Рук. мастерск. А. Крылов; Гл. инженер 10. Львовский; Рук. проекта Ф. Барзычкина; Инж.-конструктор Е. Кожевникова

Разработал К. Мирошничев; Конировал Г. Кецова; Проверил О. Мухончев

Инвентарный № 10354

№ стр.	Наименование (№ листов)	Эскиз изделия	Размеры в см: Длина ℓ	Ширина b	Высота h	Материал изделия	Стоимость руб	Назначение
1	2	3	4	5	6	7	8	9
21 22 23 24 25	Навес тип I — 8, 9, 10, 11, 12	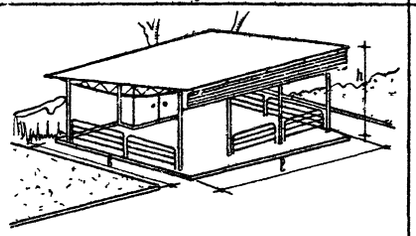	630	499	251	Металл, бакелитовая фанера, бакелитовая ассбофанера	881.75	Для всех грунтов
26 32	Навес тип II — 13, 19	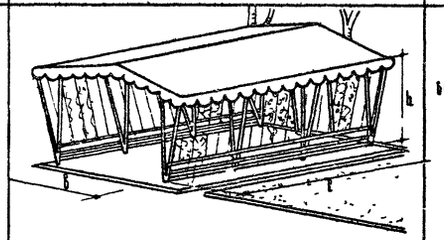	600	338	250	Металл, водоотталкивающая ткань	440.83 / 385.88	Для всех грунтов
24 27 28	Навес тип III — 11, 14, 15	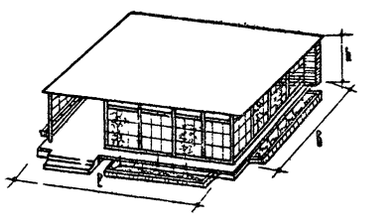	600	484	241	Кирпич, асбестоцемент. трубки, дерево	842.0	Для всех грунтов
24 28 29	Сварной навес тип IV — 11, 15, 16	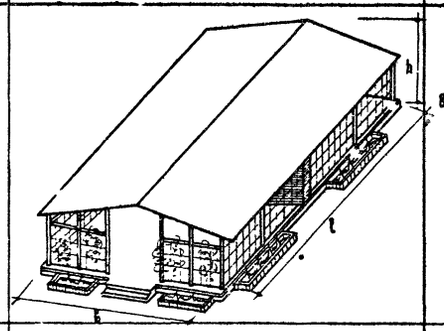	853	588	246	Кирпич, асбестоцемент. трубки, дерево	1135.0	Для всех грунтов
26 30	Беседка тип I — 15, 17	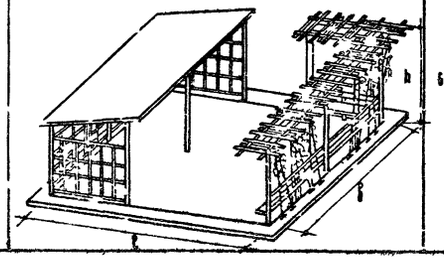	680	422	242	Асбестоцемент. трубки, дерево	367.0	Для всех грунтов

1	2	3	4	5	6	7	8	9
31 32	Беседка тип II — 18 19	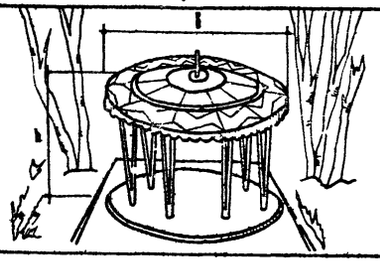		468	380	Металл, водоотталкивающая ткань	238.53	Для всех грунтов
33	Навес для хранения банок и кадок — 20	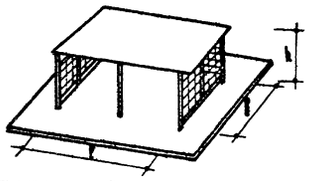	480	210	242	Асбестоцемент. трубки, дерево	258.0	
34 35 57	Плавательный бассейн тип I — 21, 22, 54	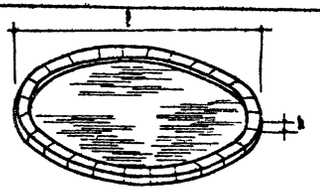	630		16	Железобетон	461.51	ф.в.
36 37 57	Плавательный бассейн тип II — 23, 24, 54	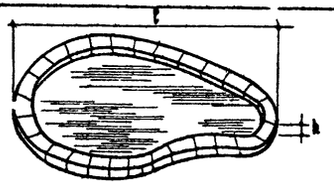	540		12	Железобетон	359.23	ф.в.
38 39 57	Плавательный бассейн тип III — 25, 26, 54	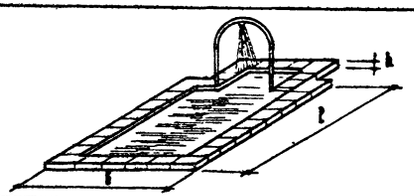	660	472	16	Железобетон, металл	425.32	ф.в.
1-11	Хозяйственный корпус для детских яслей-садов на 140 и 220 мест. Часть II. Раздел I	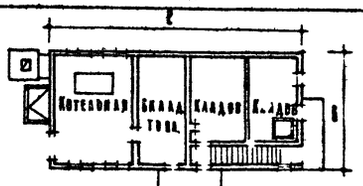 План 1-го этажа. Овощехранилище ледник - в подвале. Кладовая для белья - на чердаке	1338	618	573	Кирпич, дерево	8818	

Условные обозначения:

Зона:
- I-1 - грунты группы IIIа
- I-2 - грунты подзолистые
- II-3 - средняя грунты
- II-4 - старые грунты

Детский сад:
- Д-1 - маловлажные грунты
- Д-2 - средние грунты
- Д-3 - средние грунты
- Д-4 - старые грунты

ф.в. - фильтрующая вставка

Типовой проект № 10555

ГИПРОПРОС Мастерская № 3

Рук. мастерской А. Кулаков
Гл. инж. мастер. Ю. Яворовский
Рук. проекта Ф. Бабушкина
Гл. инж. комб. К. Кожевникова

Разработал Г. Халимова
Исполнил А. Седова
Проверил Ф. Бабушкина
Верф.

1	2	3	4	5	6	7	8	9
40 41	Гараж 27, 28	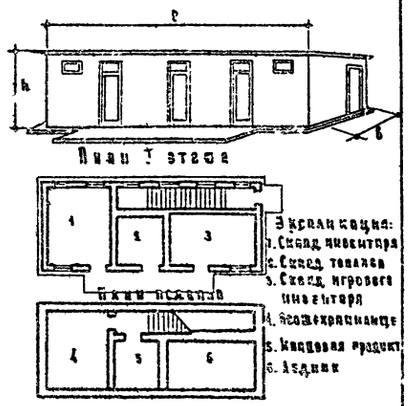	380	460	322	Кирпич	2038.42	
42 43 44	Дужевая 29, 30, 31	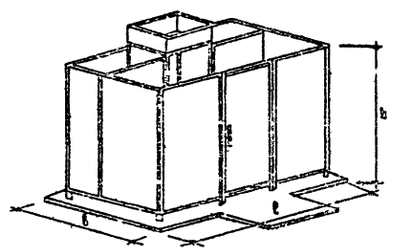	348	212	305	Металл пластик	514.95	
45 46 47	Детская уборная на 4 очка 32, 33, 34	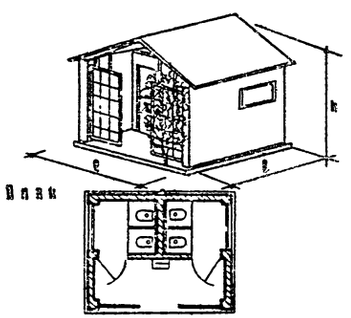	360	296	305	Кирпич	595,61	
48 49	Детская уборная на 2 очка 35, 36	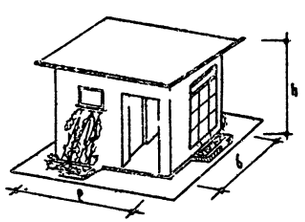	340	204	240	Кирпич	508,8	

1	2	3	4	5	6	7	8	9
50	Навес для хранения контейнеров с мусором 37	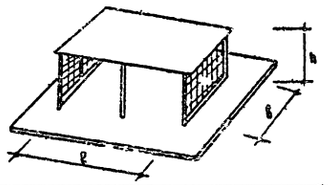	400	240	242	Асбестоцем. трубка, дерево	242.0	
51 52 53 54 55 56 57 58 59	Комплект комбинированного переносного оборудования 38, 39	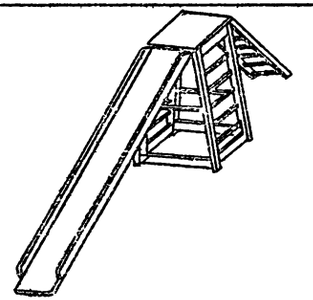	-	-	-	Дерево	См. листы 38, 39	Л-2, Л-3, Л-4, Д-1, Д-2, Д-3, Д-4, Ба
60 61	Горка тип I 47, 48	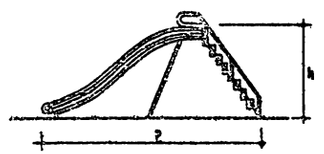	550	52	240	Металл пластик	102.28	Д-1, Д-2, Д-3, Д-4
62 63	Горка тип II 49, 50	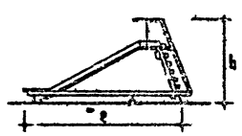	400	120	210	Дерево	26.96	Д-1, Д-2, Д-3, Д-4
64	Горка тип III 51	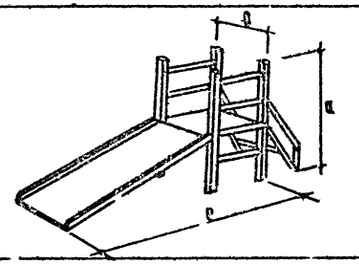	1800	400	900	Дерево	13.53	Л-2, Л-3, Л-4
65 66	Пирамида 52, 53	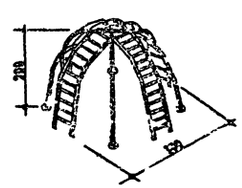	320		200	Металл	26.28	Ба

ГИПРОПРОС
мастерская № 3

Рук. мастерск. Гл. инж. мастер. Рук. проекта инж. конст.
Разработал Контролер Проверил Верил
Г. Вяхомова Т. Дарабеева Ш. Бабушкина З. Шадина
Архив № 10556

1	2	3	4	5	6	7	8	9
67	Песочница тип I 34	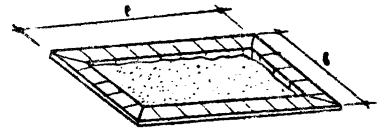	352	315		бетон	88,44	Д-3, Д-4
67	Песочница тип II 34	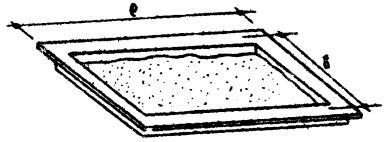	350	260	-	дерево	46,90	Д-1; Д-2
68 69	Песочница тип III 55, 56	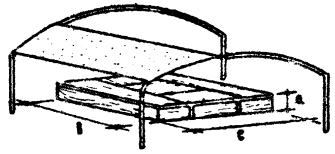	1580	1500	250	дерево металл	73,63	Я-1, Я-3, Я-4.
70 74	Качалка одиночная 57, 58	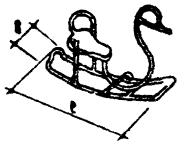	150	55	100	металл	10,20	Я-3, Я-4
72	Качалка групповая 59	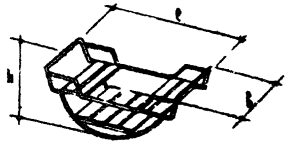	770	90	75	металл дерево	23,93	Д-1, Д-2, Д-3, Д-4.
73	Качалка-балансир (переносная) 60	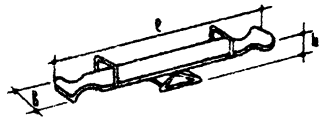	250	22	40	дерево металл	13,65	Я-4, Д-1, Д-2, Д-3 Д-4
73	Кольцеброс 60		-	-	90	металл	0,98	Д-3, Д-4
73	Дуга для проката обручей 60	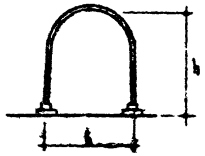	-	70	75	металл	2,19	Я-4, Д-1, Д-2, Д-3, Д-4.

1	2	3	4	5	6	7	8	9
73	Сетка для забрасывания мячей 60		-	80	50	металл	15,61	Д-1, Д-2, Д-3, Д-4.
74	Качели с люлькой 61	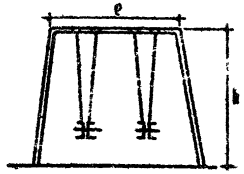	240	-	220	металл	84,20	Ф.Н.
75	Брус тип I 62	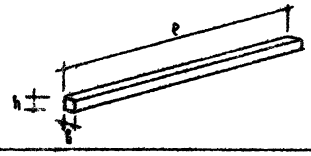	400	18	18	дерево	7,02	Я-2, Я-3, Я-4 Д-4
75	Брус тип II 62	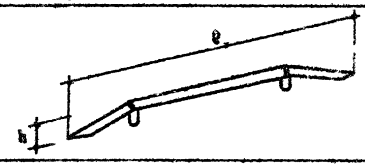	450 550	18	40	дерево	13,31	Д-2, Д-3, Д-4
75	Брус тип III 62	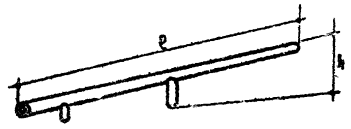	500	18	35	дерево	10,47	Д-2, Д-3, Д-4
76	Стол тип I 63	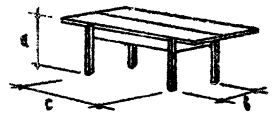	1900	600	405	дерево	18,83	для всех групп
77	Стол тип II 64	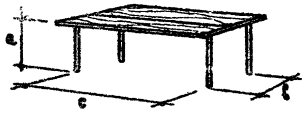	410	600	410	металл	18,3.	для всех групп
78	Скамья детская тип I 65		1200	200	210	дерево	5,09	для всех групп
79	Скамья детская тип II 66	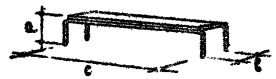	1200	200	210	металл	4,49	для всех групп

ГИПРОПРОС
Мастерская №3

Рук. мастерской
Гл. инж. проекта
Рук. проекта
Нач. комбината

В. Кобзева
Ю. Дворовский
О. Бакшеева
Е. Коневщинин

Разработано
Проверил
Н. контр.

Г. Пахомова
Т. Дворовская
И. Бакшеева
З. Ивина

Ярославль № 10537

7982-01 16

1	2	3	4	5	6	7	8	9
80	Стол для игр с водой и песком тип I 67	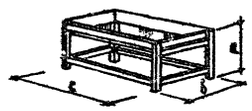	920	600	405	Дерево	42,36	3-3, 3-4, Д-1, Д-2, Д-3, Д-4.
81	Стол для игр с водой и песком тип II 68	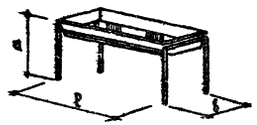	930	600	450	Металл	38,35	3-3, 3-4, Д-1, Д-2, Д-3, Д-4
82	Стиральное корыто с подставкой 69	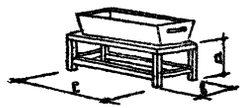	850	250	280	Дерево	13,03	Д-3; Д-4
83	Стойки для сушки белья 78	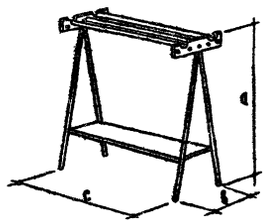	1500	500	1250	Дерево	19,21	Д-2, Д-3, Д-4
84 85	Макет самолета 71 72	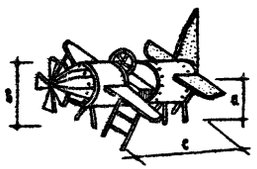	1500	650	350	Дерево	50,81	3-4, Д-1
86	Щит для метания в цель 73	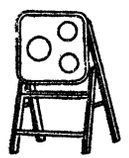				Дерево	27,89	В.В.
87	Стойки для прыжков 74	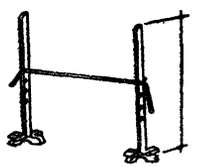	-	-	1900	Дерево	3,65	В.В.
88	Верстак детский 75	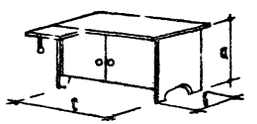	1200	400	550	Дерево	50,45	3-3, 3-4, Д-1, Д-2, Д-3, Д-4

1	2	3	4	5	6	7	8	9
89	Скамья для взрослых тип I 76	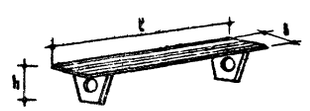	250	40	44	Железобетон Дерево	28,14	для всех групп
90	Скамья для взрослых тип II 77	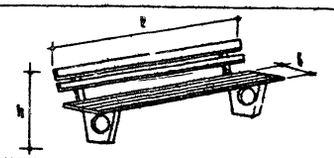	250	38	80	Железобетон Дерево	24,37	для всех групп
91	Скамья для взрослых тип III 78	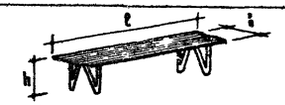	200	40	40	Металл Дерево	14,86	для всех групп
91	Скамья для взрослых тип IV 78	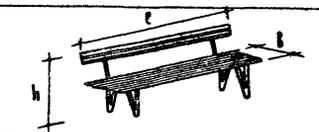	200	40	78	Металл Дерево	22,15	для всех групп
92 93	Вольер для животных 79. 80	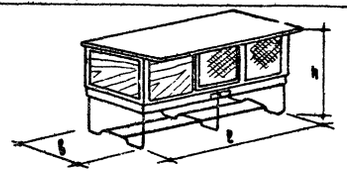	170	70	107	Дерево Металл	39,34	Зоологическая площадка
92 93	Вольер для птиц 79. 80	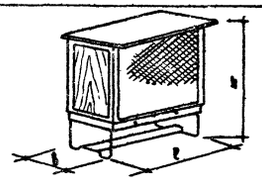	147	70	151	Дерево Металл	29,02	Зоологическая площадка
1-9	Конструктор для младших групп Часть II Раздела I 1-7	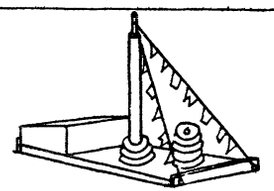	-	-	-	Дерево	72,8	3-3, 3-4, Д-1.
10-26	Конструктор для старших групп Часть II Раздел I 8-27	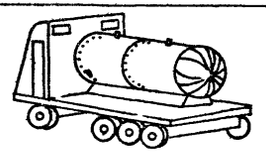	-	-	-	Дерево	530,0	Д-2, Д-3, Д-4.
30 31	Сборный домик Часть 9 Раздел 28. 29	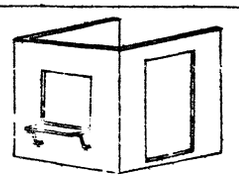	-	-	-	Дерево	130,3	3-3, 3-4, Д-1, Д-2, Д-3, Д-4

ГИПРОПРОС
Мастерская № 3
Рук. мастер. Г. Пахомова
Гл. инж. масте. Т. Дарофеева
Рук. проекта О. Вахрушкина
Инж. констр. З. Ушмина
Разработал Колпакова
Копировал Прокофьева
Копия верна
А. Крылов
Ю. Надовский
О. Вахрушкина
С. Конвишкой
Архивный № 10558

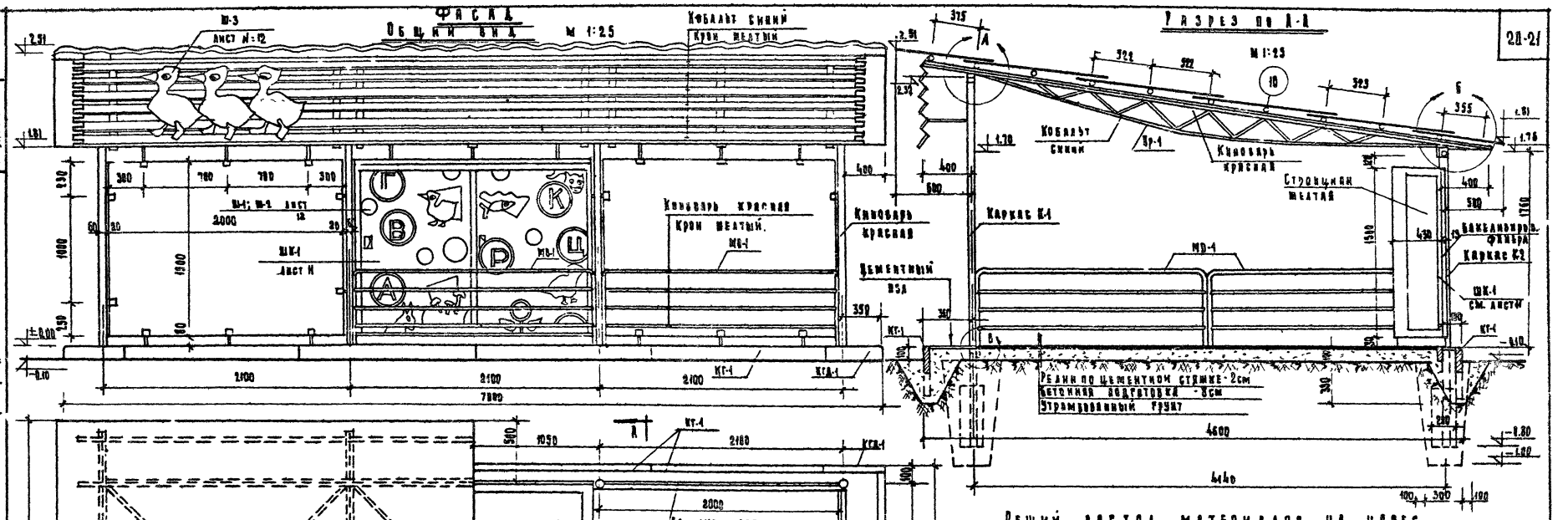

Общий расход материалов на навес

Марка изделия	Наименование	Сечение мм b	Сечение мм h	Длина мм	Кол шт	Объем бетона м³ марки	Объем бетона м³ общий	Вес кг марки	Вес кг общий
КГ-1	Бордюрный камень	50	200	1500	14	0.019	0.266	—	—
КГА-1	—"— —"—	50	200	500	4	0.005	0.052	—	—
—	Бакелизированная фанера	1000	12	1500	3	—	—	—	—
—	Волнистая асбофанера	670	5.5	1200	48	—	—	9	432.0
—	—"— —"—	555	5.5	800	26	—	—	1.2	281.0
ШК-1	Шкаф приставной	430	1500	2000	1	—	—	—	—
						Итого:	0.298 м³		833.0 кг

Общий расход металла на навес

Наименование	Кол. шт	Вес в кг Марки	Вес в кг Общий
Фрунтовый прогон Пр-1	4	33.47	133.88
Связи	—	—	104.66
Каркас навеса К-1	1	98.9	98.9
Каркас навеса К-2	1	84.80	84.80
Перемычка между приставкой	—	—	192.6
Метал. ограждение МФ-1	6	15.29	91.74
Всего стали			736.88
Алюминия			15.3 кг

Расход древесины: доски 13 м³; Р-2480
Объем древесины 0.852 м³

Примечания:

1. Навес состоит из двух каркасов К-1 и К-2 на которые устанавливаются прогонные прогоны Пр-1. Сверху прогонам привариваются трубы, служащие обрешеткой под кровлю.
2. В пределах навеса укладывается пол из резины, за пределами навеса - цементный.
3. В пределах средней панели тыловой стены, к панте пристраивается приставной шкаф ШК-1 (см. лист 14), который крепится к панте уголками (см. деталь на листе №9)
4. Настоящий лист следует рассматривать совместно с листами № 1-12
5. Бакелизированная фанера устанавливается в соответствии с ГОСТом 1855-91

Оборудование и благоустройство участков детских ясель-садов	Часть I Раздел I	Навес типа I	Шифр 734	Лист 8	1963 г.

Гипропрос мастерская №3
Рук. проекта Ф. Бабушкина
Гл. инж. проекта
Использованы материалы альбома У «Оборудование и благоустройство участков дошкольных учреждений, разработанного Гипропросом г. Киев 1964 г.
Архив № 10559

Альбом V. Оборудование и благоустройство участков дошкольных учреждений, разработанного Гипроградом г. Киев 1961г.
Использованы материалы альбома V
Гипропрос мастерская №3
Альбом №10360
Ред. проекта рук. Ф. Вавушкина

Каркас К-1

М 1:50

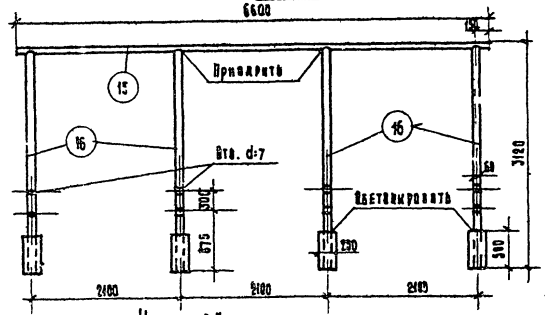

Каркас К-2

М 1:50

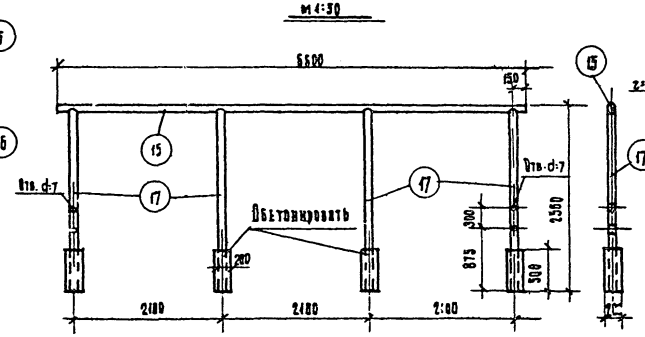

МВ-1

М 1:20

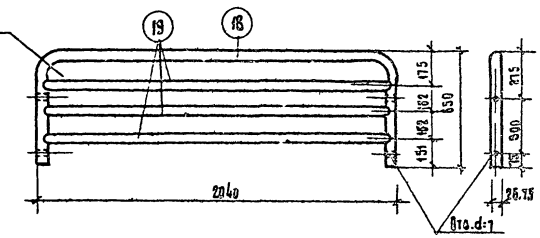

Узел „В"

М 1:5

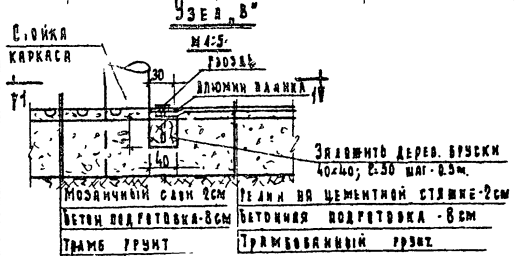

План по 4

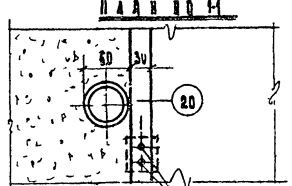

Деталь крепления бакелизированной фанеры

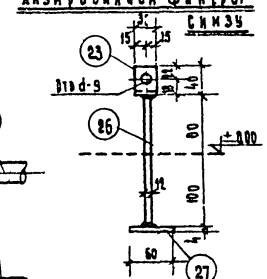

Деталь крепления приставного шкафа со щитом

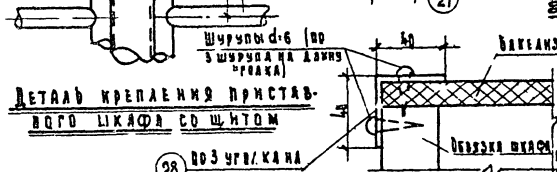

Деталь малюзийной решетки

М 1:5

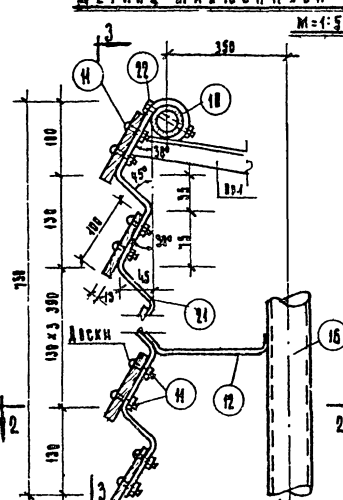

Разрез 3-3

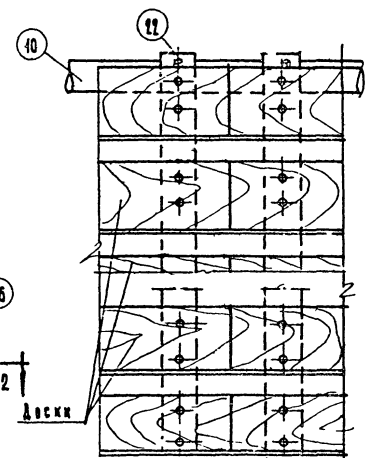

Деталь крепления бакелизированной фанеры поверху и сбоков

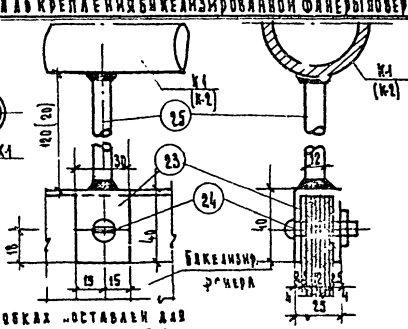

Размеры скобках „оставлен для крепления боковых щитов

Узел „Г"

М 1:5

Спецификация металла

Наименование изделия	№ поз.	Сечение в мм d или b×h	Длина мм	Кол. шт	Вес в кг: Позиция	Вес в кг: Общий	Вес изделия
К-1	15	Труба d=60	6600	1	32.20	32.20	92.20
	16	Труба d=60	3060	4	15.00	60.0	
К-2	1	Труба d=60	6600	1	32.20	32.20	81.00
	17	Труба d=60	2500	4	12.20	48.80	
МВ-1	18	Труба d 26.75	3340	1	5.45	5.45	15.29
	19	Труба d=26.75	2015	3	3.28	9.84	
Решетка и детали	10	Труба d=42.25	6700	11	62.1	2442	Сталь 692.6кг Алюминий 15.5
	11	Болт d=6	50	106	0.092	9.76	
	12	„ φ8	360	6	0.144	0.864	
	13	L 75×50×6	175	8	1.30	10.40	
	14	Болт d=12	120	15	0.171	2.74	
	20	Алюмин. -4×30	2100	-	-	15.5	
	21	-6×50	1100	3	2.60	23.40	
	22	Болт d=10	100	3	0.062	0.86	
	23	-4×30	97	30	0.89	0.27	
	24	Болт d=8	50	30	0.039	0.12	
	25	φ12	120	3	0.12	1.08	
	26	φ12	180	3	0.16	1.44	
	27	-×60	60	3	0.11	0.99	
	28	L 40×4	100	12	0.24	2.88	
	29	Болт d=6	150	14	0.27	0.38	

Примечания:

1. До установки на место, концы стоек каркасов поз. „16" и „17" забетонируется. После установки грунт в зимнее время тщательно уплотнить с росыпной трамбовкой.
2. Планки „21" для крепления малюзи крепятся на болтах „22" к решетке (труба). На каждый пролет (2100мм) устанавливается поз. 3 планки.
3. Планка „20", принимающая рейки в слагающие правую между мозаичным полом и полом из рейки, прибивается гвоздями к деревянным брускам 4×6см, заложенными в бетонную подготовку через 0,5м.
4. Верхнюю обвязку поз. „15" каркасов К-1; К-2 приварить к стойкам на месте.

Оборудование и благоустройство участков детских ясель-садов	Часть I Раздел I	Навес тип I, узлы и детали	Шифр 734	Лист 9	1963

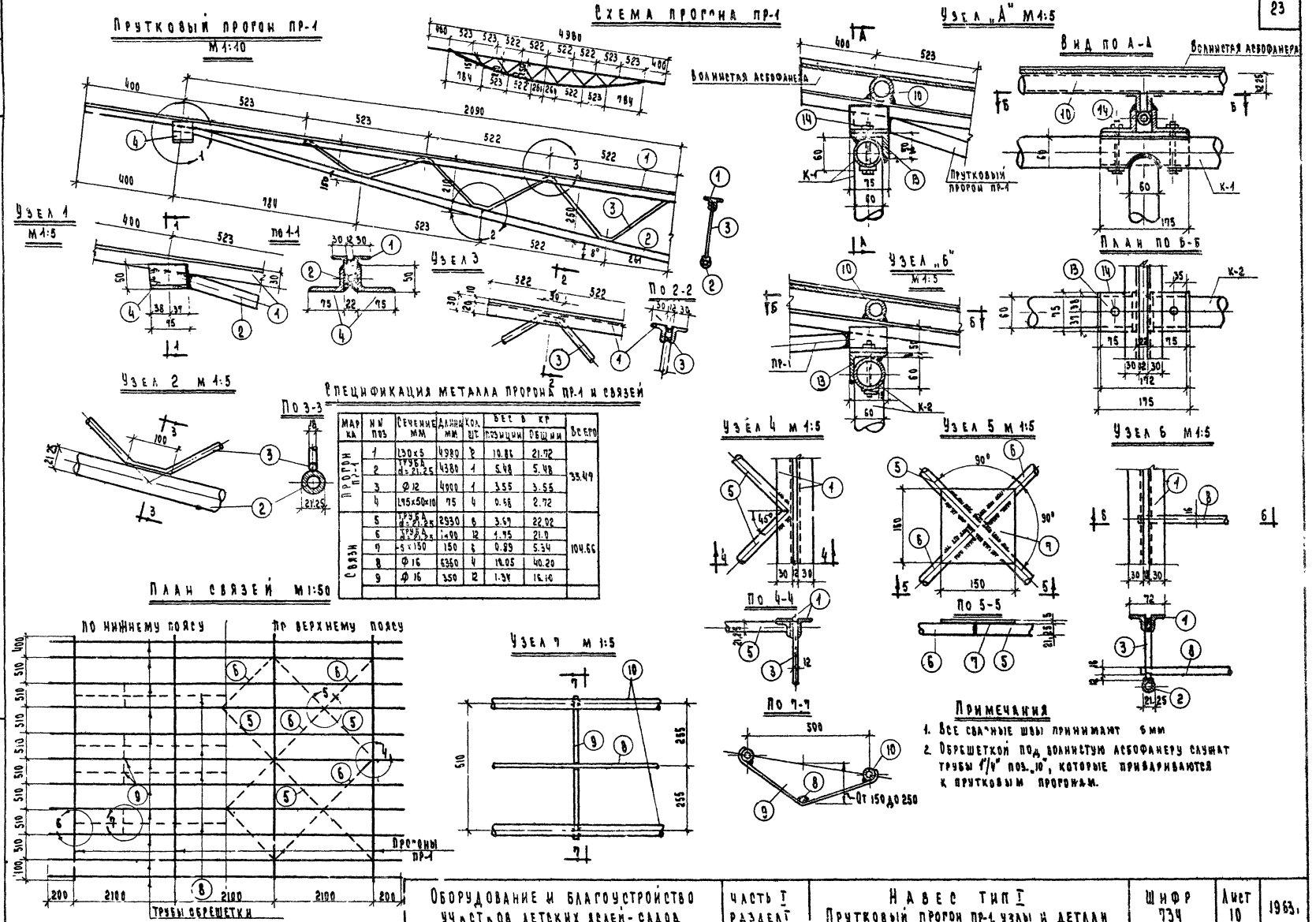

Спецификация металла прогона пр-1 и связей

Марка	Нн поз	Сечение мм	Длина мм	Кол. шт	Вес в кг позиции	Вес в кг общий	Всего
Прогон пр-1	1	L30×5	4980	2	10.86	21.72	33.49
	2	Труба d=21.25	4380	1	5.48	5.48	
	3	Ф12	4000	1	3.55	3.55	
	4	L95×50×10	75	4	0.68	2.72	
Связи	5	Труба d=21.25	2930	6	3.69	22.02	104.66
	6	Труба d=21.25	1400	12	1.75	21.0	
	7	-5×150	150	6	0.89	5.34	
	8	Ф16	6360	4	10.05	40.20	
	9	Ф16	350	12	1.34	16.10	

Примечания

1. Все сварные швы принимают 6 мм
2. Обрешеткой под волнистую асбофанеру служат трубы 1"/4" поз. „10", которые привариваются к прутковым прогонам.

Выкопировано из альбома V „Оборудование и благоустройство участков дошкольных учреждений", разработанного Гипроградом г. Киев 1961 г.

Верно: рук. проекта Ф. Бабушкина

Архивн. № 10561

ГИПРОПРОС мастерская №3

Оборудование и благоустройство участков детских яслей-садов	Часть I раздел I	Навес тип I Прутковый прогон пр-1, узлы и детали	Шифр 734	Лист 10	1963 г.

7982-01 20

Копировала И. Соц. И. Соколова

Архивный № 10592
Верно: гл. проектировщик М. Бабушкина
ГИПРОПРОС мастерская №3
Использованы материалы альбома У "Оборудование и благоустройство участков дошкольных учреждений", разработанного Гипроградом г. Киев 1961 г.

ШКАФ ШК-1 Фасад

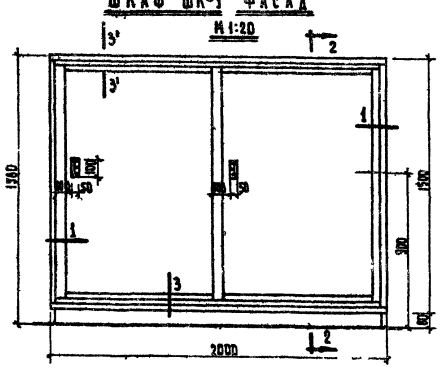

Разрез по 2-2

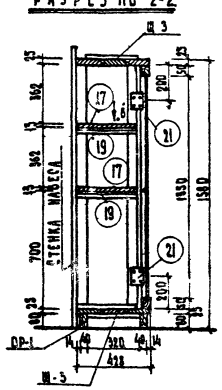

Щит Ш-1 (Ш-1а зеркально Ш-1)

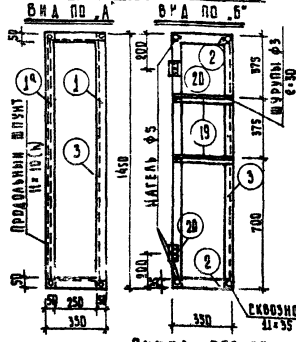

Щит Ш-2 (Ш-2а) М1:20

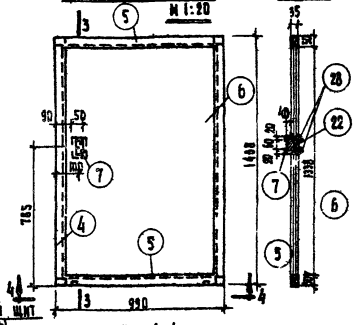

Пв 3-3

Щит Ш-3

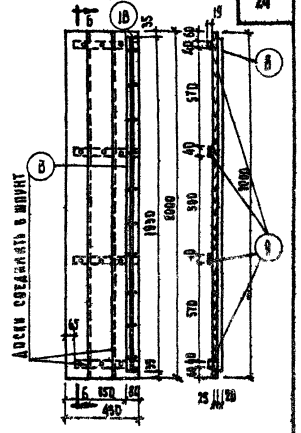

План по 1-1

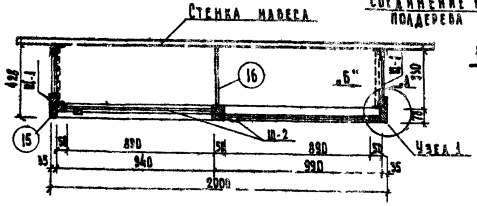

Опорная рама ОР-1

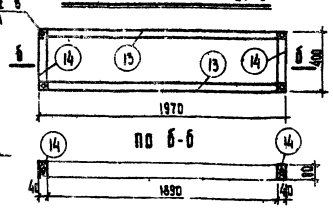

Ручка поз. 7

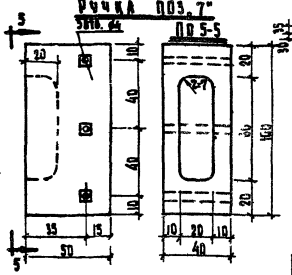

Узел 1 М1:2

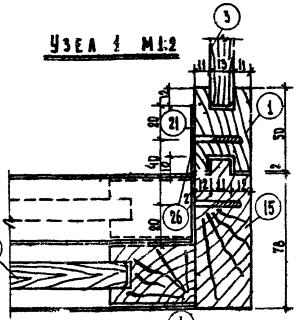

Деталь заделки шарика в нижнюю обвязку щита Ш-2 М1:2

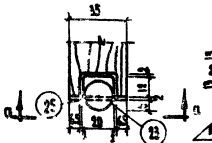

Щит-диафрагма Ш-4

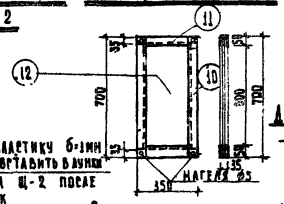

Сечение 1-1 М1:1

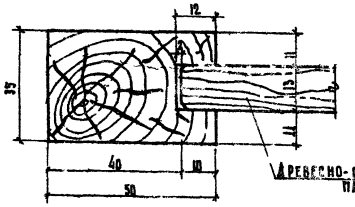

Деталь крепления боковых щитов Ш-1 к верхнему и нижнему щитам Ш-3

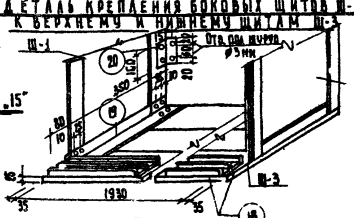

Сечение 3-3 М1:2

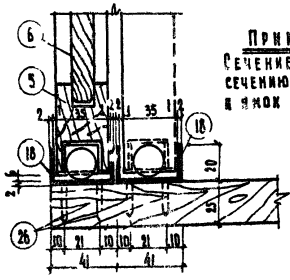

Стопорная планка поз. 15

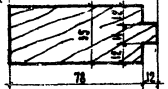

Поз. 16 План и развертка

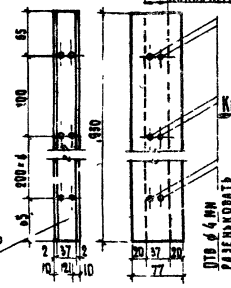

Крепление полки поз. 17 с диафраг. поз. 16

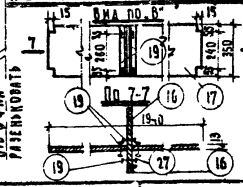

Спецификация древесины

Марки изделий	Поз.	Сечение мм	Длина мм	К-во шт.	Объем древесины 1 поз.	Объем древесины общий	Примечание
ОР-1	1	50×35	1450	2	0.0024	0.0048	
ОР-1а	1а	50×35	1450	2	0.0024	0.0048	
2 шт	2	50×35	1350	4	0.0023	0.0092	0.0215
	3	270×15	1370	2	0.0046	0.0092	
	4	50×35	1438	4	0.0012	0.0048	
Ш-2	5	50×35	990	4	0.0016	0.0064	
2 шт	6	140×15	1960	2	0.0150	0.0300	0.0488
	7	30×60	730	2	0.0028	0.0056	
Ш-3	8	150×25	1900	6	0.0075	0.0450	
2 шт.	9	40×15	320	8	0.0020	0.0020	0.0470
Ш-4	10	50×35	790	2	0.0012	0.0024	
1 шт	11	50×35	350	2	0.0018	0.0018	0.0058
	12	270×15	690	1	0.0028	0.0028	
ОП-1	13	40×60	1970	2	0.0095	0.0190	
1 шт	14	40×80	480	2	0.0026	0.0052	0.0242
	15	90×35	1450	2	0.0043	0.0086	0.0086
	16	350×15	768	2	0.0165	0.0330	0.0330
	17	35×19	1940	2	0.0085	0.0177	0.0177
Отдельн. элементы						итого:	0.165

Спецификация металла

№ поз.	Наименование элементов	Сечение мм	Длина мм	К-во шт.	Вес кг 1 поз.	Вес кг общий
18	Направляющая	-80×2	1930	4	2.42	9.68
19	∠ 30×30×3	-60×2	350	20	0.33	6.60
20	∠ 30×30×3	-60×2	1.0	4	0.094	0.376
21	Соединительная планка	-80×2	100	4	0.094	0.376
22	Прижимная планка	-60×2	120	2	0.113	0.226
23	Шарик ø20			4	0.032	0.128
24	Обкладка нижней обвязки	-45×1	46	4	0.017	0.068
25	Пружина ø3 мм	-35×2	42	4	0.0035	0.140
26	Гвозди ø3 мм		26	200		0.726
27	Болты ø5 мм		30	32		0.896
28	Болты ø3 мм		60	6		0.210
					итого:	17.76

Примечания:

1. Спецификация древесины дана в черновых заготовках.
2. Поз. 1а отличается от поз. 1 продольным шпунтом для соединения с поз. 15.
3. На щите Ш-2а ручка поз. 7 привинчивается к прокладке поз. 27 зеркально щиту Ш-2.
4. Установка и крепление одной из поз. 15 производить после вывинчивания обеих щитов Ш-2.
5. Крепление шкафа ШК-1 к стенке, служащей торцовой стенкой, его выполняется при помощи поз. 20, 21, 6, 12, 16 и 17 запроектированных по вакеанзарованной форме.

Примечание. Сечение 3-3 аналогично сечению 3-3 но без шариков в ямок для них

Направляющие установить на нижнем и верхнем щитах Ш-3 до монтажа шкафа

Металлическую пластику 6×1мм изогнуть под 90° и вставить в пазы нижней обвязки щита Ш-2 после чего удалить шарик

Отв. ø4 мм равномерно

Оборудование и благоустройство участков детских ясель-садов	Часть I Раздел I	Шкаф ШК-1	Шифр 734	Лист 11	1963 г.

7982-01 21

ГИПРОПРОС
Мастерская №3
Использовать материалы альбома V. Оборудование и благоустройство зеленых домиковых учреждений, разработанного Гипроградом г. Киев 1961г
Гл. инж. проекта Ф. Бабушкин
Архив № 10383

Ш-1

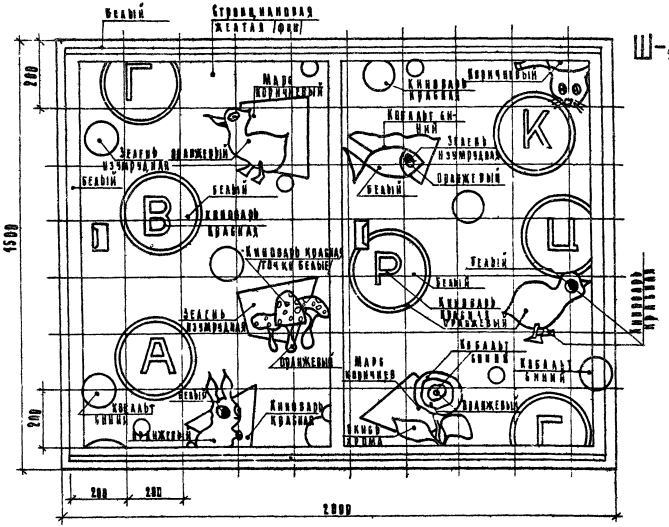
Белый
Стронциановая желтая (фон)
Марс коричневый
Кобальт синий
Изумруд зеленый
Оранжевый
Кадмий красный
Кадмий красный точки белые
Ультрамарин
Охра
Кадмий красный
Кадмий красный
Кадмий красный

Использованы материалы альбома У „Оборудование и благоустройство участков дошкольных учреждений", разработанного Гипропромом г. Киев 1964г.

Гипропрос мастерская №3

Руков. Рук. проекта Архитектор № 10564 Ф. Васушкина

Фасад

М 1:25

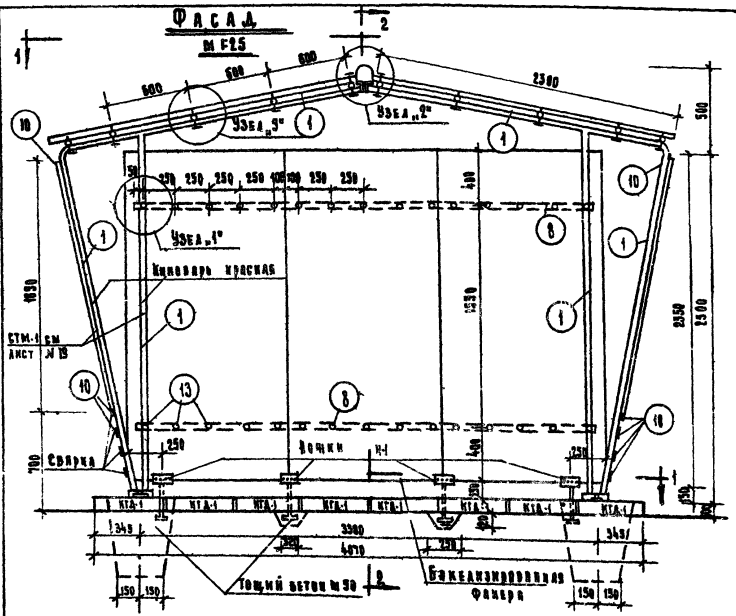

Разрез 1-2 М 1:25

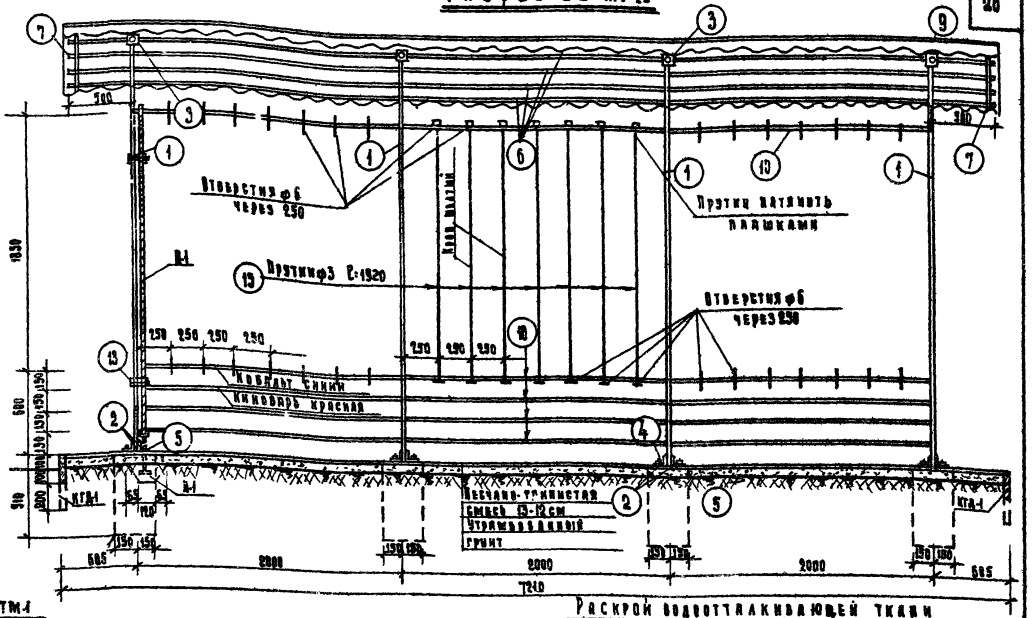

План по 1-1

М 1:50

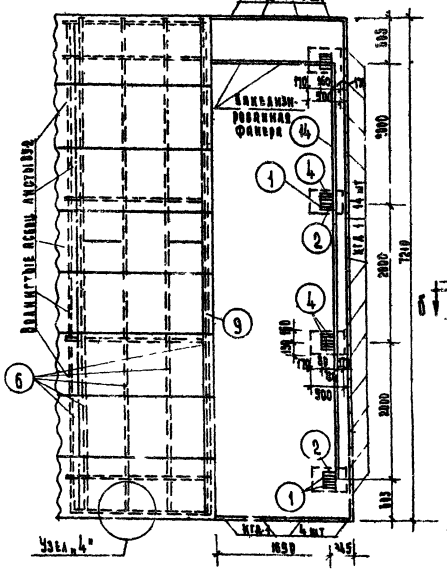

Деталь крепления стоек СТМ-1 к фундаментам М 1:20

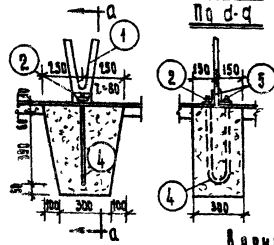

Вариант покрытия асбоцементными листами

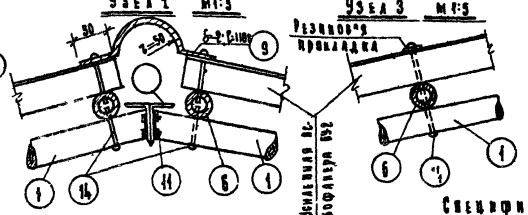

Раскрой водоотталкивающей ткани

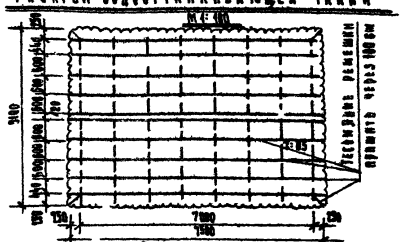

Вариант покрытия водоотталкивающей тканью

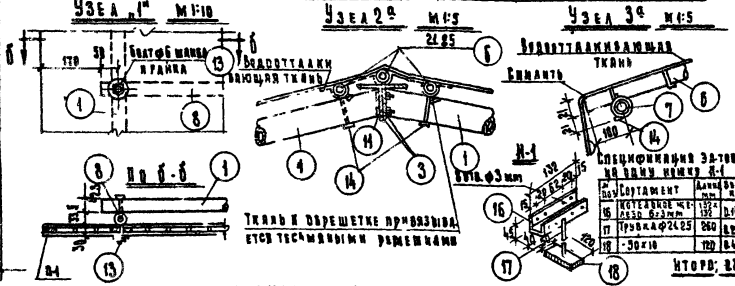

Спецификация металла

Спецификация ЭВ-198 на одну ферму Ж-1

№ п/п	Сортамент	Длина мм	Вес кг
15	Котельное ж.с. 1252 ГОСТ 8239-56	1252	0,14
17	Пробка ф24-25	260	0,08
18	-50х10	120	0,47

Итого: 2,8 кг.

№ п/п	Наименование элементов	Сеч. мм	Длина мм	Кол шт	Вес кг ед.	Вес кг общ.
1	Стойка СТМ-1	Ж 2,5	77,40	5	94,30	194,5
2	Опорная пята	200х200х6	160	16	0,6	9,6
3	Хомут стойки	1,5х3	32	8	0,24	0,72
4	Анкер стойки	14	970	8	7,48	14,93
5	Гайка хомута	ф14	—	16		4,96
6	Обрешетка	42,25	7800	8	84,9	12,50
7	Продольная	24,25	2800	4	8,5	18,0
8	Каркас щитов	4,25	3600	6	14,77	88,64
9	Конек крыши	80х40	1100	7	4,49	31,43
10	Конек крыши	24,25	6830	13	1,56	75,6
11	Болты	ф6	60	50		0,78
12	—	ф6	35	8		0,06
13	—	ф-	90	50		1,69
14	Чашки с отв. под шплинт	ф6	60	190		18,4
15	Прутки	ф3	1920	345	3,25	3,25
16	Шплинты	ф3		345		345

Итого: 1,6 кг.

Расход материалов и изделий

Наименование	Ед. изм.	На 100	С учетом на 1 ферму
Щитки КГА-1	шт	44	44
Бетон М 150	м³	0,7	—
Известь негашеная	кг	15	—
Водоотталкив. ткань	м²	38,15	—
Бакелизированная фанера	м²	3	—

Примечания

1. Общий вид навеса показан для случая покрытия волнистым асбоцементным усиленного профиля 15-7 проектом предусматривается так же покрытие навеса водоотталкивающей тканью. В этом случае готовые детали анкеровки ф10.
2. Размеры и вырезы отверстий в деталях, а также производить на месте при сборке.
3. Под в бетонные грунтовый, защищенный (с утрамбованной щебня).
4. Фундамент из бетона М-150.
5. Прутки для выпадающих растений условно показаны только на одной секции.

Архив № 10565

ГИПРОПРОС
Мастерская №3

Рук. мастер. З. Черниховер
Гл. инж. маст. А. Алферова
Рук. гр-та Ф. Бабушкина
Инж.-констр. [illegible]

А. Крылова | Разработал | Ф. Бабушкина
Ю. Яковлевич | Н. Кулакова | Проверил
Г. Кочаровичюс

Фасад М 1:25

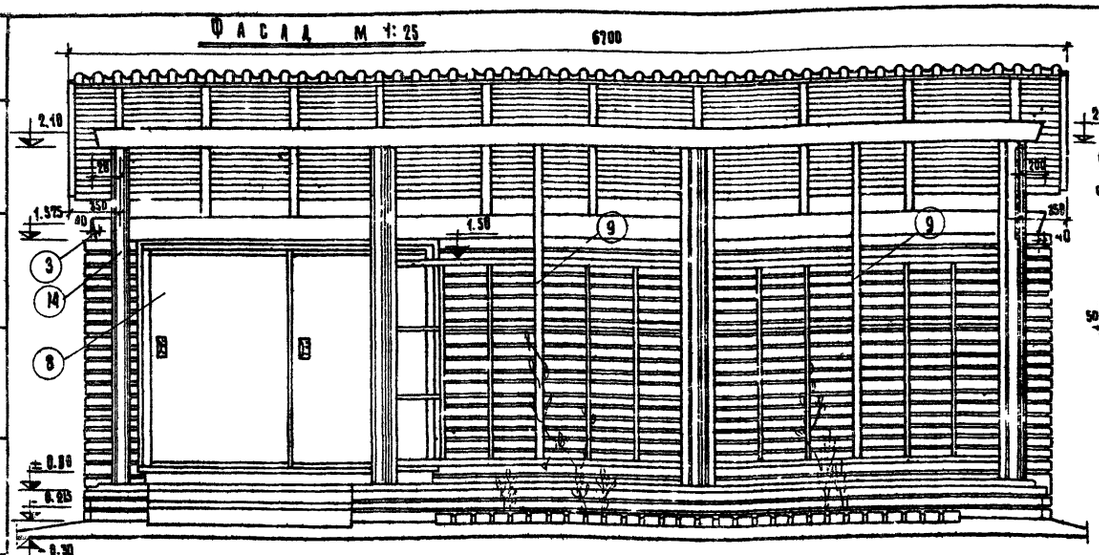

Вид сбоку М 1:25

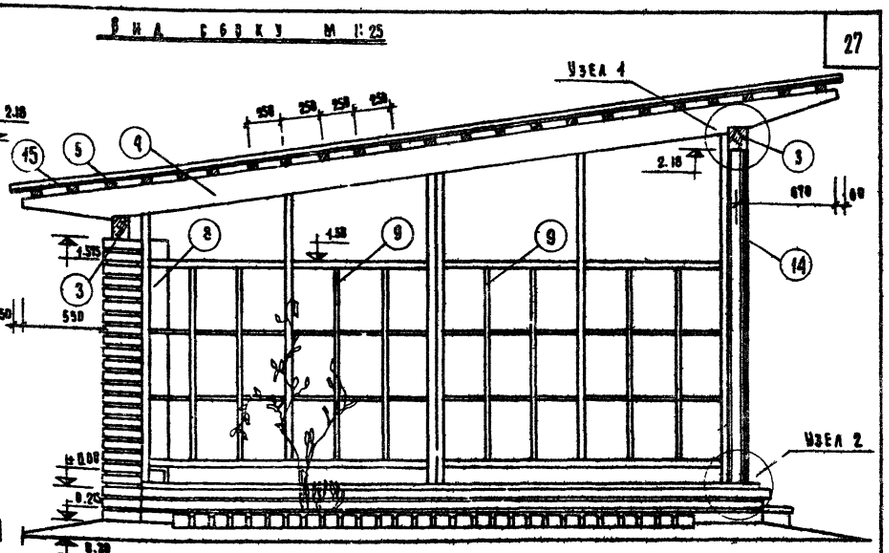

План М 1:50

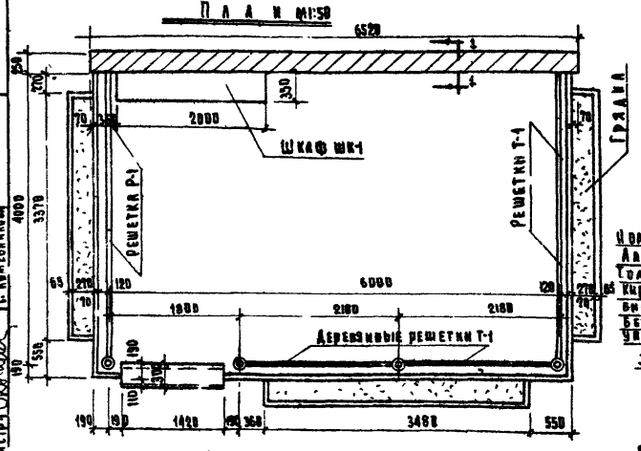

Примечания:

1. Навес запроектирован со стойками из асбестоцементных труб; возможен вариант с деревянными стойками.
2. Металлические подкладки (поз. 11) и стержни (поз. 12) монтируются со стойками из асбестоцементных труб (поз. 14) до установки последних на место.
   Продольный брус (поз. 3) насаживается сверху и закрепляется гайкой (поз. 13).
3. Нижняя грань продольных брусьев делается вырез для этапирования подкладки и просверливается отверстие для насадки на стержень.
4. Кирпич марки 75 на растворе марки 25.
5. Кирпичная кладка, а также деревянные концы деревянных стоек, соприкасающиеся с землей, покрываются битумом за 2 раза.
6. Бетонные фундаменты укладываются на песчаную подушку; толщина слоя песка - в зависимости от уровня промерзания земли (определять при привязке).
7. Решетки (поз. 9) и детали их крепления - лист 15.
8. Размеры - в миллиметрах; отметки - в метрах.

Узел 1

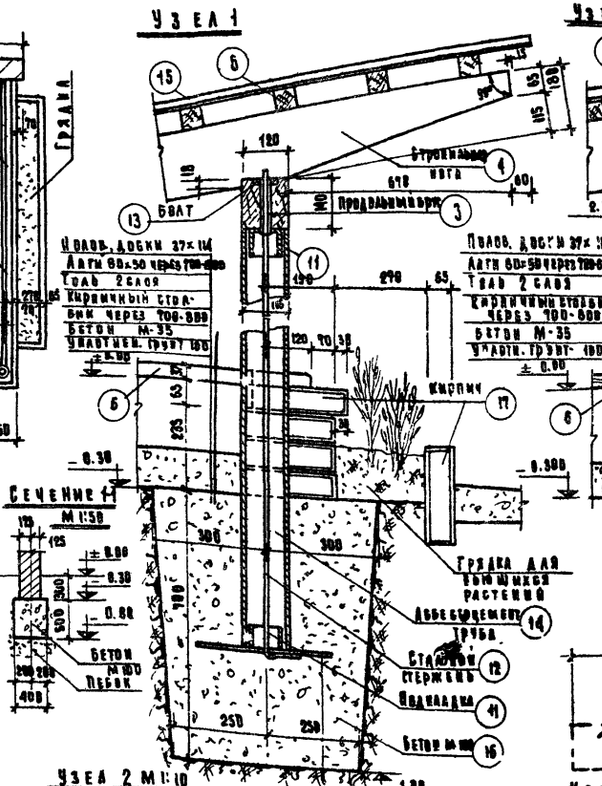

Узел 1 для варианта с деревянными стойками

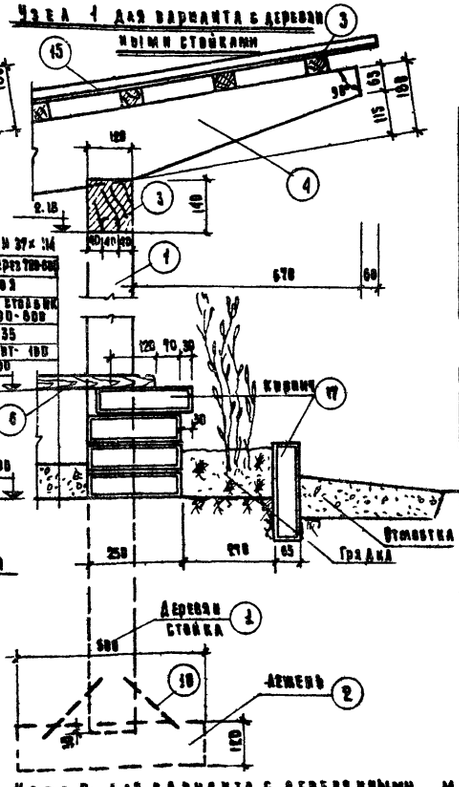

Сечение 1-1 М 1:50

Спецификация деревянных элементов

Поз.	Наименование элементов	Сечение мм.	Длина мм	Кол. шт.	Объем	Прим.
1	Стойки	120×120	3150	4	куб. м. 0.06	* *
2	Лежень	120×120	500	4	" 0.01	* *
3	Продольн. брус	120×140	6400	2	" 0.02	
4	Строганая доска	30×150	5870	10	" 0.04	
5	Обрешетка	50×50	6000	12	" 0.02	
6	Половые доски	37×114	пог. м	26.0	" 0.11	
7	Двери	60×50	5800	7	" 0.12	
8	Шкаф ШК-1	См. Арх. л.		1		
9	Решетка Р-1	См. Арх. л.		6		

Спецификация металлических элементов

Поз.						
10	Скобы	⌀ 8	200	8		* *
11	Подкладки	См. Арх. л.		8		*
12	Стержень	⌀ 8	3000	4		*
13	Гайка	⌀ 16		4		*

Спецификация других элементов

Поз.						
14	Асбестоцементные трубы ГОСТ 539-65	ВД-15	2800	4	пог. м. 11.2	*
15	Асбестоцементные анкеры ГОСТ 539-65	Р20 А-6Т8		Партия покупная кв. м. 27.45		
16	Бетон М-100	кв. м. 0.12		4	куб. м. 0.48	*
17	Кирпич				куб. м. 5.15	

* При стойках из асбестоцементных труб
** При деревянных стойках.

Оборудование и благоустройство участков детских ясель-садов | Часть I Раздел I | Навес тип III | Шифр 734 | Лист 14 | 1963 г.

798-01 24

ПОДКЛАДКА П-1 М1:5
/ДЛЯ КРЕПЛЕНИЯ СТОЕК ИЗ АСБЕСТОЦЕМЕНТНЫХ ТРУБ/

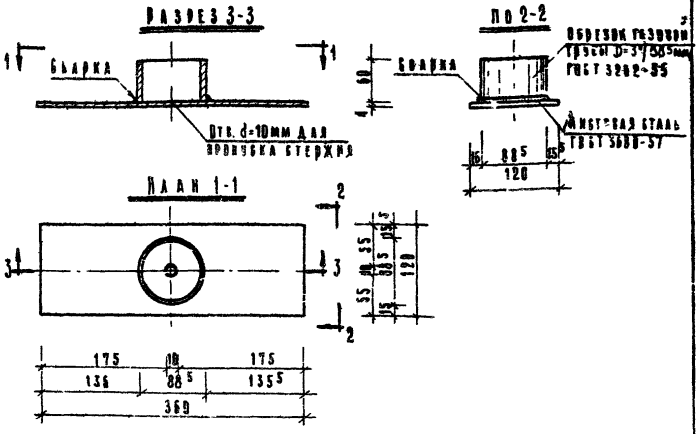

СПЕЦИФИКАЦИЯ МЕТАЛЛА П-1

№№ поз.	Наименование элемента	Сечение мм	Длина мм	Вес кг
1	Листовая сталь ГОСТ 5681-57	120х4	360	1.33
2	Газовая труба ГОСТ 3262-62	d=88.5	60	0.50

Всего кг 1.83

ДЕРЕВЯННАЯ РЕШЕТКА Р-1 М1:10

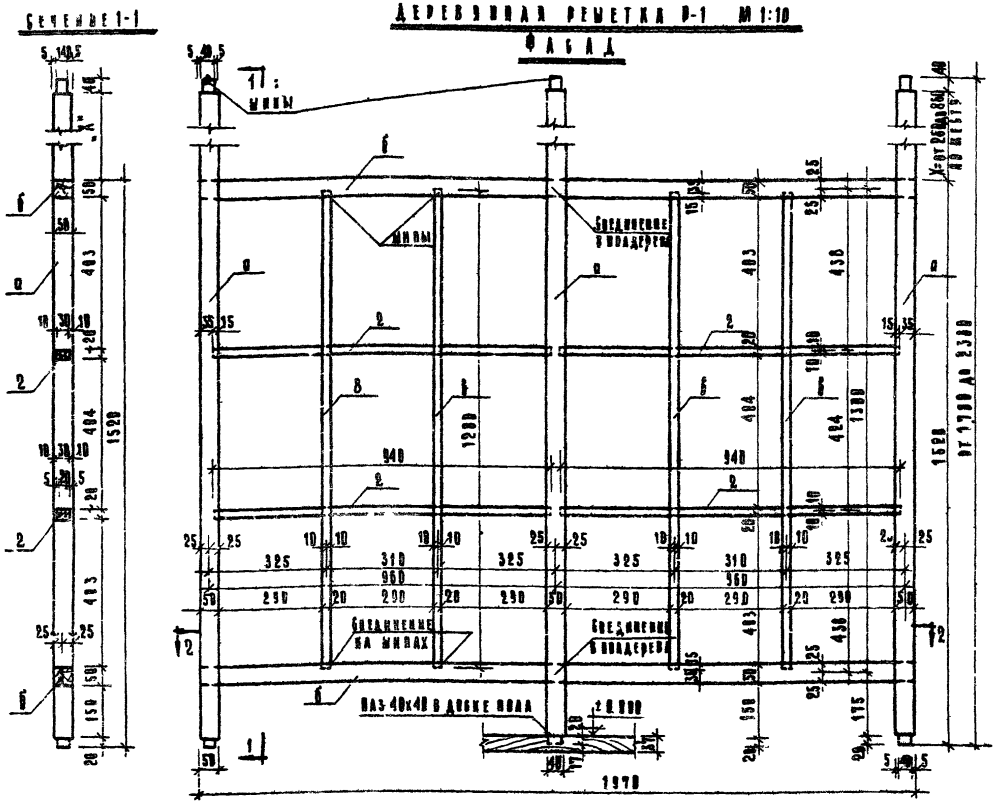

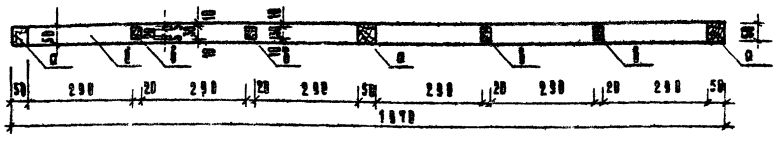

СПЕЦИФИКАЦИЯ ЭЛЕМЕНТОВ РЕШЕТКИ Р-1

№№ поз.	Наименование элемента	Сечение элемента	Длина элемента	Кол-во штук	Объем куб. м
1	"А"	38х58 мм	2386 мм	3	0.013
2	"Б"	" 38х58	" 1970	2	0.010
3	"В"	" 38х138	" 1280	4	0.083
4	"Г"	" 38х138	" 940	4	0.002

Всего куб. м 0.035

Примечания: 1 Объем древесины указан по максимальной длине "А"
2 Сечения даны с учетом острожки.

ПРИМЕЧАНИЯ К ЧЕРТЕЖУ РЕШЕТКИ Р-1

1. Элементы решетки Р-1 соединяются в полдерева и при помощи шипов и пазов.
2. Участки "А" вертикальных стоек "Д" имеют переменную длину в зависимости от того, где устанавливается решетка.
3. Размер "Х" уточняется по месту, после чего на концах делаются шипы.
4. Решетки крепятся вверху и внизу: шипы на верхних концах стоек "Д" входят в пазы 40х40 мм, устраиваемые в продольных брусьях мин в стыкуемых досках, шипы нижних концов стоек "Д" входят в пазы 40х40 мм в опорных досках.
5. Размеры в миллиметрах.

ДЕТАЛЬ М1:1
/ДЛЯ ПОДВЯЗЫВАНИЯ ПРОВОЛОКИ ВЫШИХ РЯДОВ/

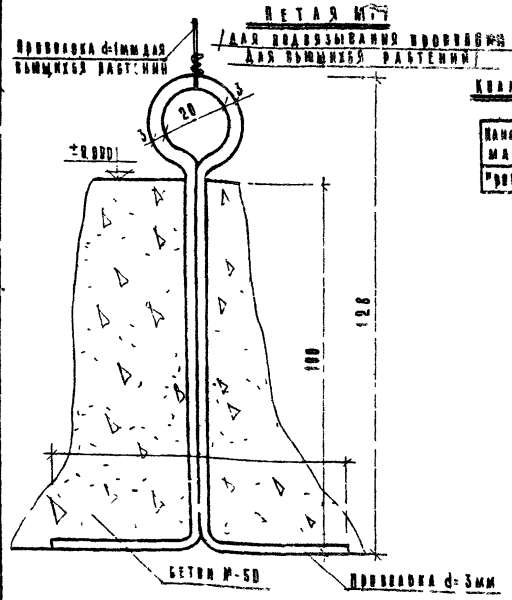

КОЛИЧЕСТВО МАТЕРИАЛА НА 1 СТЕЛУ

Наименование материала	Сечение мм	Длина мм
Проволока	d=3	370

Рук. мастерской	А. Крылов						
Гл. инж. проекта	Л. Альховский	Разработано	В. Чернявер				
Рук. группы	Ф. Бабушкина	Проверил	А. Беляева				
Рук. проекта	Е. Кожевников	Нач. сектора	Ф. Бабушкина				
Гл. конструктор		Конструктор	Ю. Зеина				

ГИПРОПРОС
Мастерская №5

Архивный № 18586

Госгражданстроя и благочестройства
Учебные детские ясли-сады

Часть I
Раздел I

Элементы к навесам
Чертежи

Шифр 734

Лист 15

1983

ФАСАД М 1:25

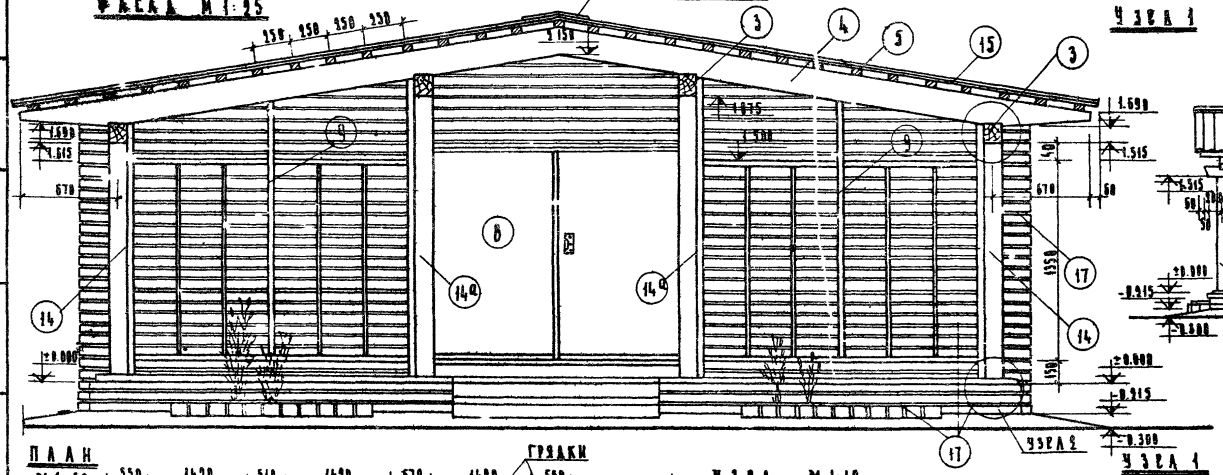

УЗЕЛ 1

ВИД СБОКУ М 1:50

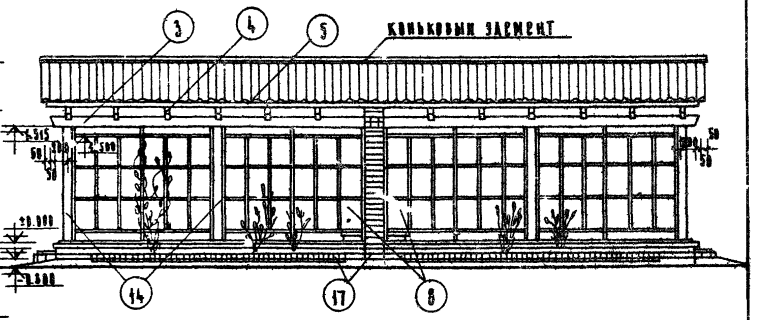

ПЛАН М 1:50

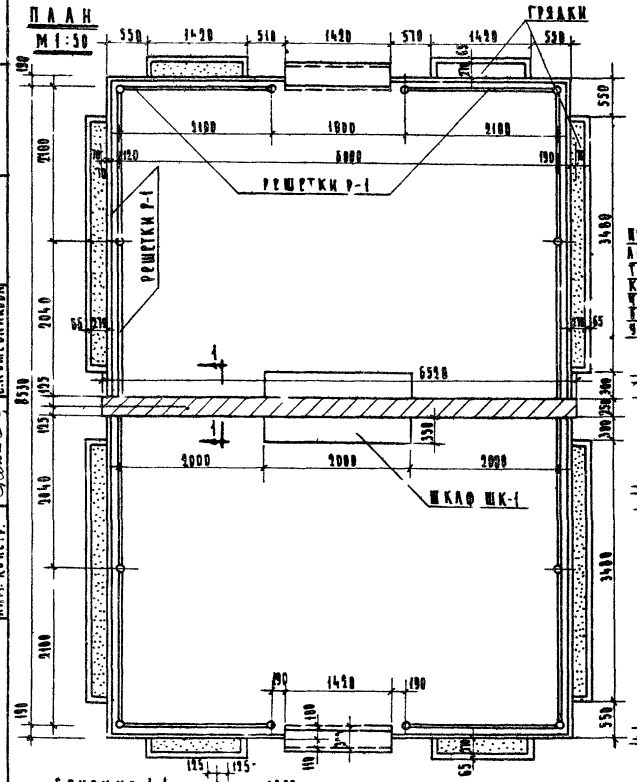

УЗЕЛ М 1:10

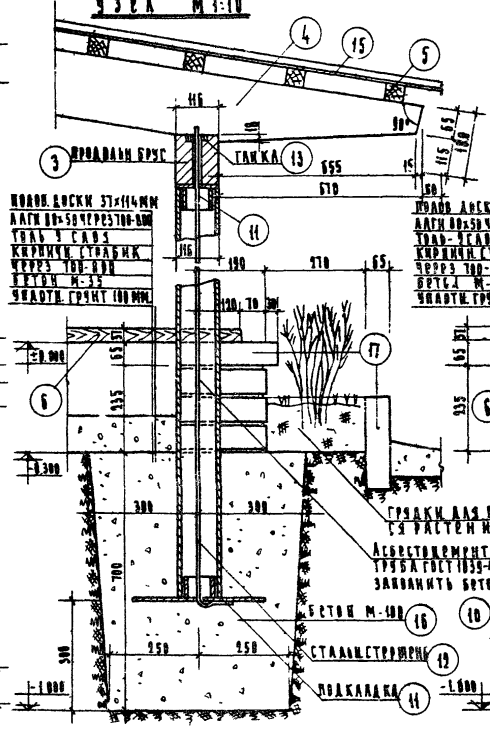

УЗЕЛ 1 ДЛЯ ВАРИАНТА С ДЕРЕВЯННЫМИ СТОЙКАМИ М 1:10

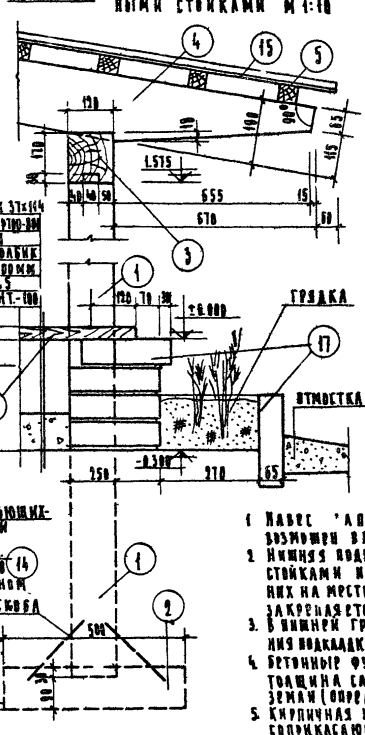

СЕЧЕНИЕ 1-1 М 1:50

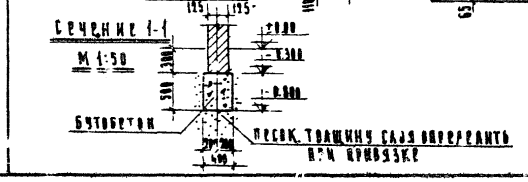

УЗЕЛ 1 М 1:10

УЗЕЛ 1 ДЛЯ ВАРИАНТА С ДЕРЕВЯННЫМИ СТОЙКАМИ М 1:10

Спецификация деревянных элементов

Поз.	Наименование элементов	Сечение мм.	Длина мм.	Кол. шт.	Объем куб.м	Примеч.
1	СТОЙКИ	120×120	3620	6	0.30	*
1а	— " —	120×120	3820	4	0.16	*
2	РИГЕЛЬ	120×120	500	12	0.08	*
3	ПРОДОЛЬНЫЙ БРУС	100×200	4330	8	0.69	
4	СТРОПИЛЬНАЯ НОГА	50×100	3100	24	0.18	
5	ОБРЕШЕТКА	50×50	9830	29	0.43	
6	ПОЛОВЫЕ ДОСКИ	37×114	КВ.М.	57.8	1.96	
7	ЛАГИ	80×50	5830	14	0.33	
8	ШКАФ ШК-1	СМ. АЛЬБ. 14		1		
9	РЕШЕТКИ Р-1	СМ. АЛЬБ. 15				

Спецификация металлических элементов

Поз.	Наименование	Сечение мм.	Длина мм.	Кол. шт.	Объем куб.м	Примеч.
10	СКОБА	d=8	300	24		*
11	ПОДКЛАДКА П-1	СМ. АЛЬБ. 7		24		*
12	СТЕРЖЕНЬ	d=8	2700	8		*
12а	— " —	d=8	3000	4		*
13	ГАЙКА	d=16		12		*

Спецификация прочих элементов

Поз.	Наименование	Сечение мм.	Длина мм.	Кол. шт.	Объем куб.м	Примеч.
14	АСБЕСТОЦЕМЕНТН. ТРУБЫ ГОСТ 1839-48	d=146	2300	6	КОЭФ. М. 18.44	*
14а	— " —	d=146	2520	4	КОЭФ. М. 19.34	*
15	АСБЕСТОЦЕМЕНТН. ЛИСТЫ ГОСТ 378-58	1200×678		КОЭФ. М. 8.13	КОЭФ. М. 61.10	
16	БЕТОН М-100	КУБ. М. 0.21		21	2.53	*
17	КИРПИЧ	КУБ. М. 0.61				

* При стойках из асбестоцементных труб
** При деревянных стойках.

Примечания:

1. Навес запроектирован со стойками из асбестоцементных труб возможен вариант с деревянными стойками.
2. Нижняя подкладка (поз 11) и стержень (поз. 12) монтируются со стойками из асбестоцементных труб (поз.14) до установки вышеперечисленных на место продольные брусья (поз 3) насаживаются сверху и закрепляется гайками (поз 13).
3. В нижней гран., продольных брусьев делается вырез для установки подкладки и прорезывается отверстие для насадки на стержень
4. Бетонные фундаменты укладываются на песчаную подушку; толщина слоя песка - в зависимости от уровня промерзания земли (определять при привязке).
5. Кирпичная кладка, а также торцы и концы деревянных стоек, соприкасающиеся с землей, покрываются битумом за 2 раза.
6. Решетки (поз 9) и детали их крепления - лист
7. Кирпич марки 75 на растворе марки 25
8. Размеры - в миллиметрах; отметки - в метрах.

МАСШТАБ 1:50; 1:25; 1:10

ГИПРОПРОС МАСТЕРСКАЯ №3

Рук. мастерской А. Крылов
Гл. инж. мастер Н. Лавровский
Рук. проекта В. Балушкина
Инж.-конструктор Е. Ковш. Никифорова

Разработал Кожевкина
Проверил Балушкина

Обустройство и благоустройство участков детских ясель-садов

Часть I Раздел I

Сварочный навес

Шифр 734

Лист 16

1963 г.

Архивный № 10568

ГИПРОПРОС
Мастерская №3

Рук. мастерской Г.А. Ильина
Рук. проекта Н.М. Шеструнко

А. Крылов
Н. Львовский
О. Бабушкина
Конструкции Ю. Комовникова
Разработал
Конструкции
Проверила
Конструкции

З. Черняховер
Ю. Бабушкина
Конструкции Кошелева-

Фасад А-А м 1:25

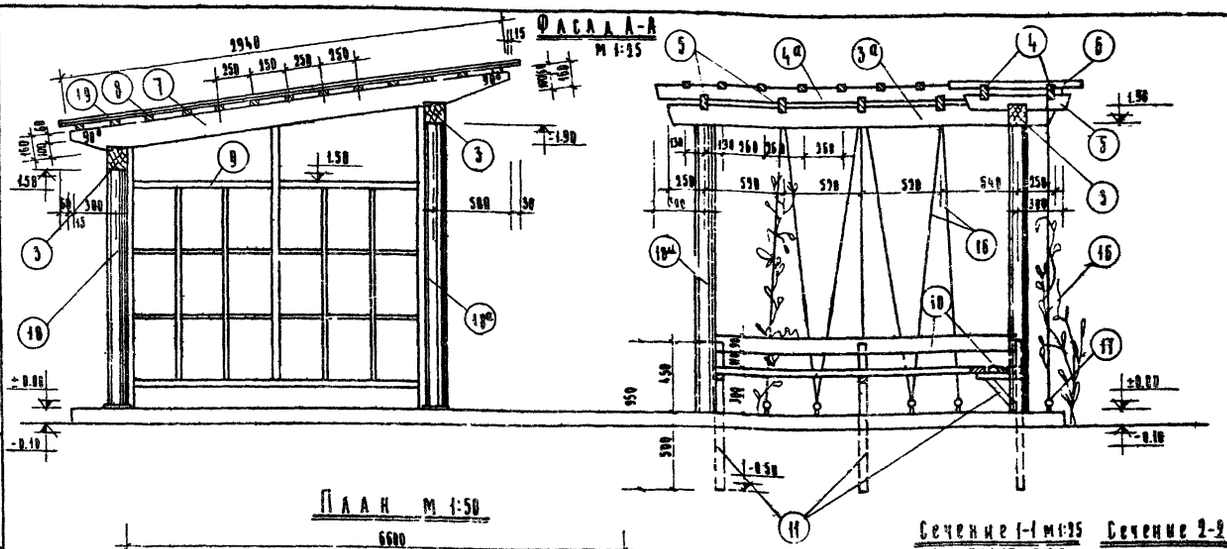

Фасад Б-Б. м 1:50

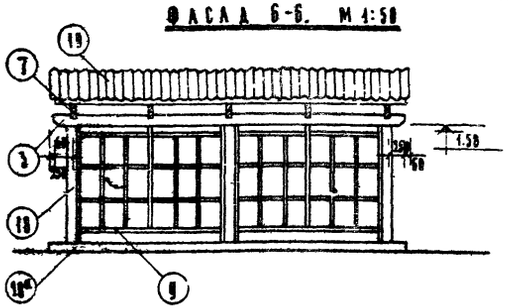

Фасад В-В. м 1:50

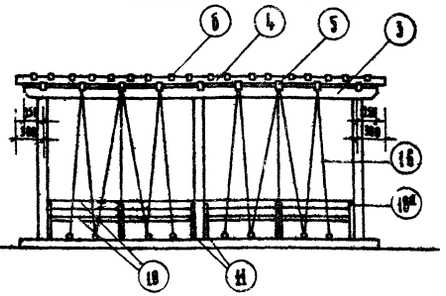

План м 1:50

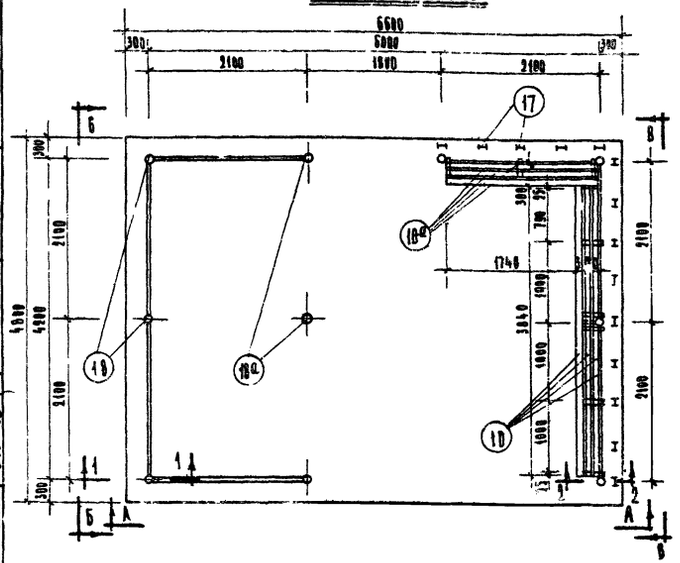

Сечение 1-1 м 1:25

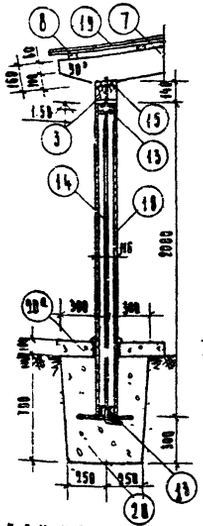

Сечение 1-1 м 1:25 для варианта с деревянными стойками

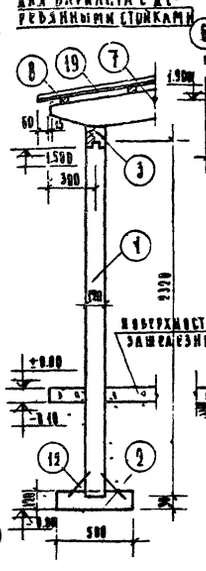

Сечение 2-2. м 1:25

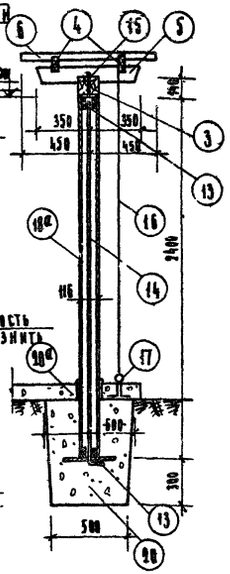

Спецификация деревянных элементов

Поз.	Наименование элементов	Сечение мм	Длина мм	К-во штук	Объем	Прим.
1	Стойки	150×150	3330	3	0,5 м.п.	0,10
1а	—"—	150×150	3540	1	"	0,16
2	Арки Н	100×120	500	10	"	0,07
3	Продольные брусья	100×140	6300	3	"	0,33
3а	—"— —"—	100×140	2610	1	"	0,04
4	Верхняя прогонная брусья	50×100	6300	2	"	0,07
4а	—"— —"— —"—	50×100	7200	2	"	0,07
5	Коротышки другими	50×100	100	15	"	0,07
6	Рейки круглые	50×50	300	28	"	0,06
7	Стяжные доски	50×100	3540	2	"	0,14
8	Обрешетка крыши	50×50	6300	7	"	0,11
9	Решетки Р-1	См. лист		4		
10	Доски скамейки	50×30	3840	4	"	0,04
10а	—"— —"—	50×30	2040	4	"	0,02
11	Стойки скамеек	50×50	См. 11		"	0,03

Спецификация металлических элементов

12	Скобы	d=8	200	56		*
13	Подкладки б-1	См. лист		30		*
14	Стержень круглый стали	d=8	3540	3	м.п.	7,08 *
14а	—"— —"—	d=8	3540	7	"	19,76 *
15	Гайка	S=12		10		*
16	Проволока	d=1			кг.	2,00
17	Петли	См. лист		15		

Спецификация других элементов

18	Асбестоцементные трубы ГОСТ 1839-48	D=115	2080	3	шт. м.	6,24 *
18а	—"— —"—	D=115	2400	7	шт. м.	16,8 *
19	Асбестоцементные листы ГОСТ 378-48	12*8×6Th			площ. квадратных дм.	28,36
20	Бетон М 100	55×55×18=109		18	куб.м.	1,18
20а	—"— —"— М 50	42×42×180 - 109		18	куб.м.	3,17

* При стойках из асбестоцементных труб.
** При деревянных стойках

Масштабы 1:50 и 1:25

Примечания

1. Беседка запроектирована со стойками из асбестоцементных труб, возможен вариант с деревянными стойками.
2. Металлические подкладки (поз. 13) и стержень (поз. 14 и 14а) монтируются со стойками из асбестоцементных труб (поз. 18 и 18а) до установки посадки на место. Продольный брус (поз. 3) насаживается сверху и закрепляется гайкой (поз. 15).
3. В нижней грани продольных брусьев делается вырез для устанавливания подкладки и просверливается отверстие для насадки на стержень.
4. Кирпич-марки 75 на растворе-марки 25.
5. Арки и концы деревянных стоек, соприкасающиеся с землей покрыть битумом за 2 раза.
6. Бетонные фундаменты укладываются на песчаную подушку; толщина слоя песка в зависимости от уровня промерзания (определить при привязке)
7. Решетки Р-1 и детали их крепления см. лист 15
8. Деревянные элементы окрашиваются перхлорвиниловыми или масляными красками светлых ярких тонов.
9. Размеры-в миллиметрах; отметки-в метрах.

Оборудование и благоустройство участков детских ясли-садов	Часть I Раздел I	Беседка тип I	Шифр 734	Лист 17	1969г.

7982-01 27

Выкопировано из альбома V „Оборудование и благоустройство участков дошкольных учреждений", разработанного Гипроградом г. Киев 1961 г.

Верно: Рук. проекта Ф. Бабушкина

Архивный № 10569

ГИПРОПРОС мастерская №3

Фасад м 1:25

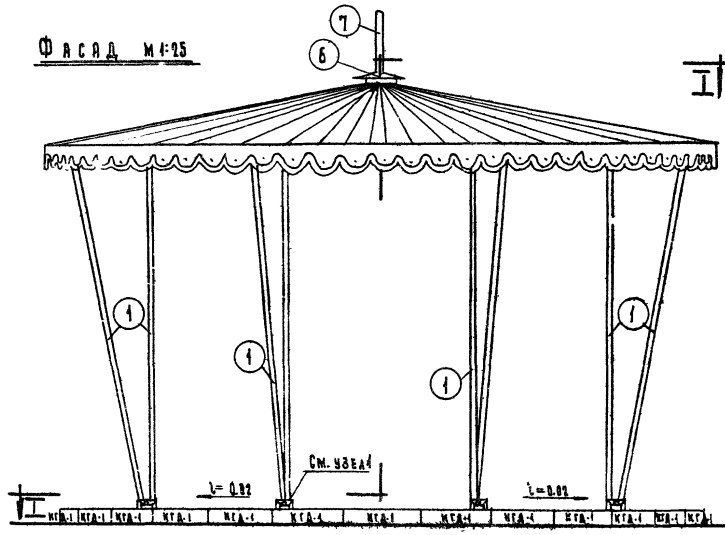

Разрез I-I м 1:25

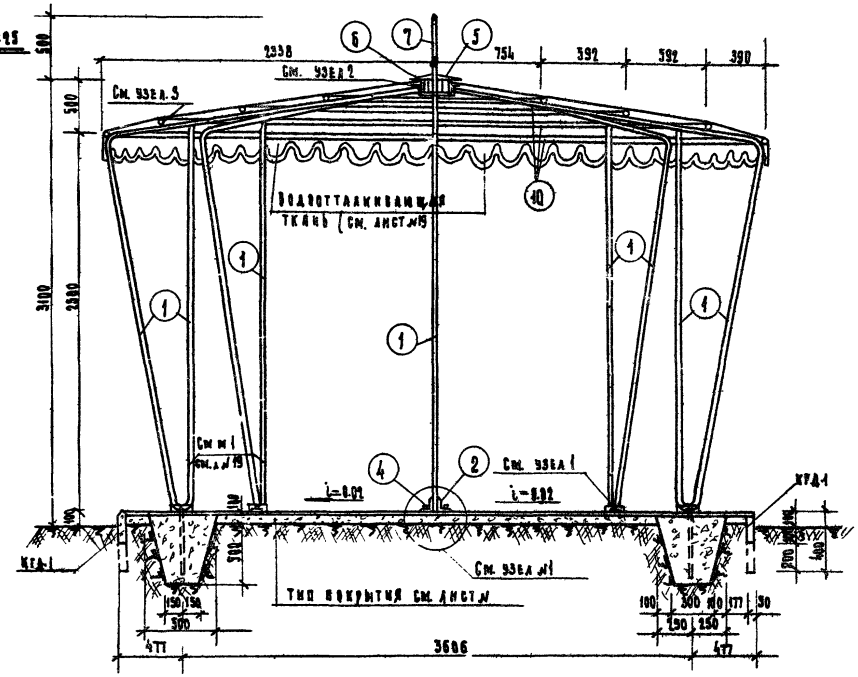

План м 1:25

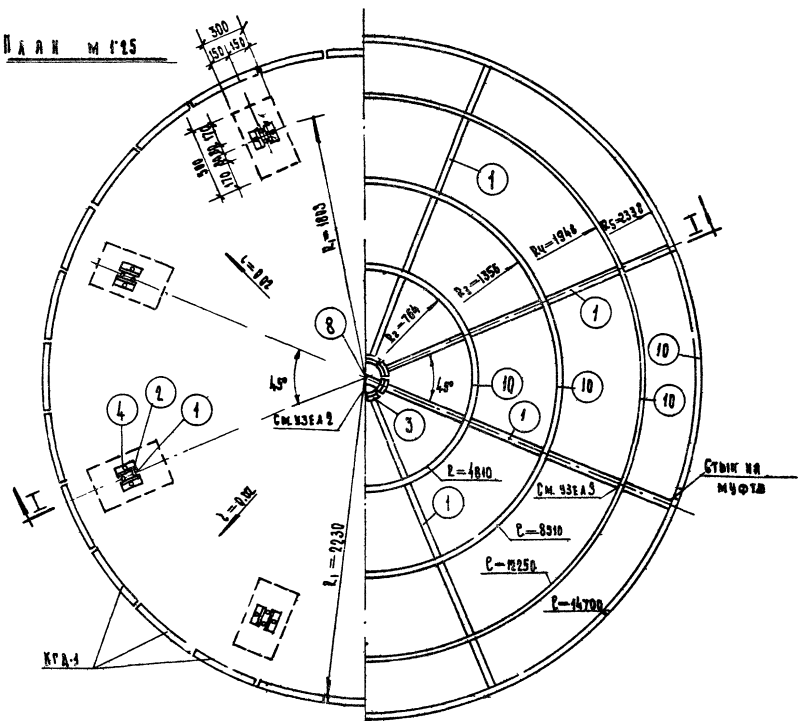

Спецификация металла

№№ поз	Сечение в мм	Длина в мм	Кол-во шт	Общий вес в кг.
1	Труба 1¼"	7740	6	195.0
2	∟60×40×5	160	16	9.7
3	∟60×40×5	92	8	2.7
4	ф14	970	8	12.0
5	−120×5	760	1	4.4
6	−366×2	360	1	2.1
7	Труба 1/2"	560	1	0.7
8	−25×6	300	1	0.4
9	ф14	100	8	1.0
10	Труба 1/2"	40300	—	50.5
13	Болт ф6	25	16	0.13
15	Болт ф6	60	32	0.42
			Итого:	279.1

Расход материалов и изделий

Наименование	Ед. изм.	Колич.	Ссылка на лист
Плитки КГД-1	шт	28	См. лист 88
Водоотталкивающ. ткань	м²	21.7	См. лист 19
Бетон марки „150"	м³	0.48	—

Примечания:

1. Узлы и детали см. на листе 19.
2. Разбивку и нарезку в трубах поз. „10" производить по месту при сборке.
3. Покрытие в беседке грунтовое улучшенное (с трамбовкой щебня)

Оборудование и благоустройство участков детских яслей-садов.	Часть I Раздел I	Беседка тип II	Шифр 734	Лист 18	1963 г.

Верно: [illegible]

7982-01 28

Выкопировано из альбома V „Оборудование и благоустройство участков дошкольных учреждений разработанного Гипроградом г. Киев 1961 г.

Верно: Рук. проекта Ф. Бабушкина

Архив № 10570

ГИПРОПРОС мастерская №3

Металлическая трубчатая стойка СТМ-1

М 1:20

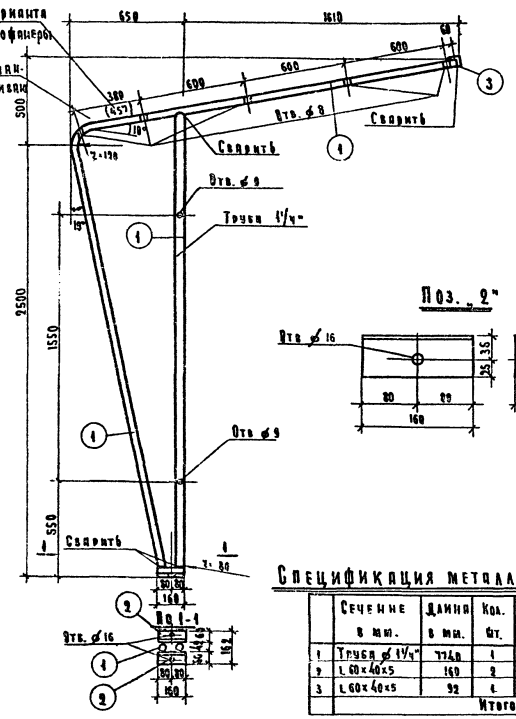

Поз. „2"

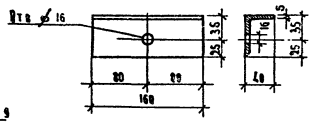

Спецификация металла на 1 шт СТМ 1

	Сечение в мм.	Длина в мм.	Кол. шт.	Общий вес в кг.
1	Труба ⌀ 1¼"	7740	1	24,30
2	L 60×40×5	160	2	1,21
3	L 60×40×5	92	1	0,34
			Итого	25,85

Узел 1

М 1:10

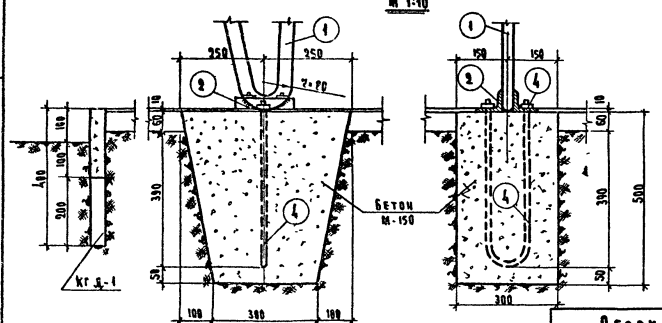

Узел 2 М 1:5

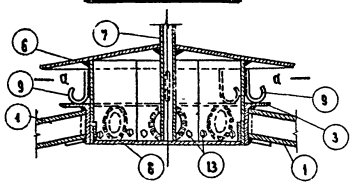

По а-а

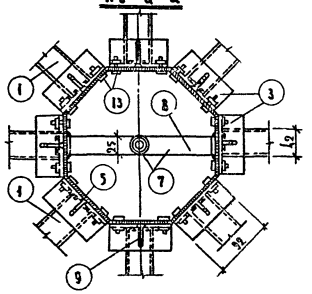

Поз. „3"

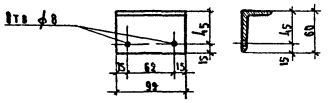

Узел 3

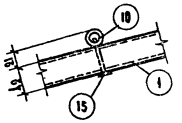

Раскрой позиции „5"

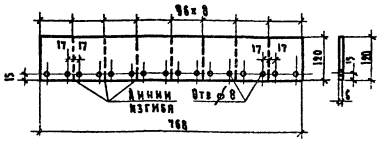

Раскрой позиции „6" М 1:5

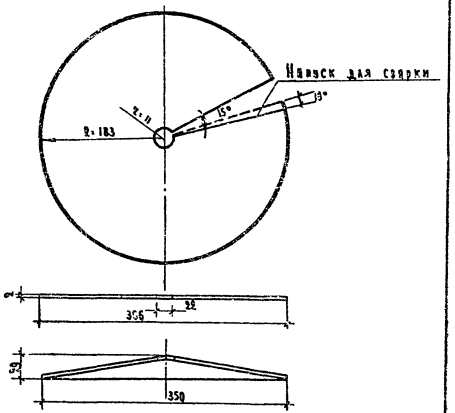

Раскрой водоотталкивающей ткани для навеса тип М 1:50

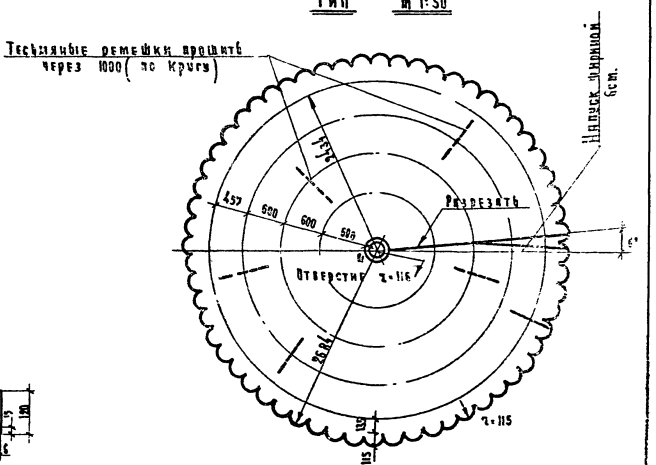

Оборудование и благоустройство участков детских яслей-садов.	Часть I Раздел I	Беседка тип II детали.	Шифр 734	Лист 19	1963 г

7982-01 29

ГИПРОПРОС
МАСТЕРСКАЯ №3
Рук. мастер А. Крылов
Гл. инж. проекта Ю. Черняховец
Рук. гр. Т.А. Л. Кабушкина
Инж.-конструкт. К. Кривошеин
Разработал Н. Левовский, Т. Ковнеева, Р. Кабушкина, К. Кривошеин
Проверил Т. Клецова, Ф. Лавринкина

Архивный № 10571

Фасад А-А М 1:25

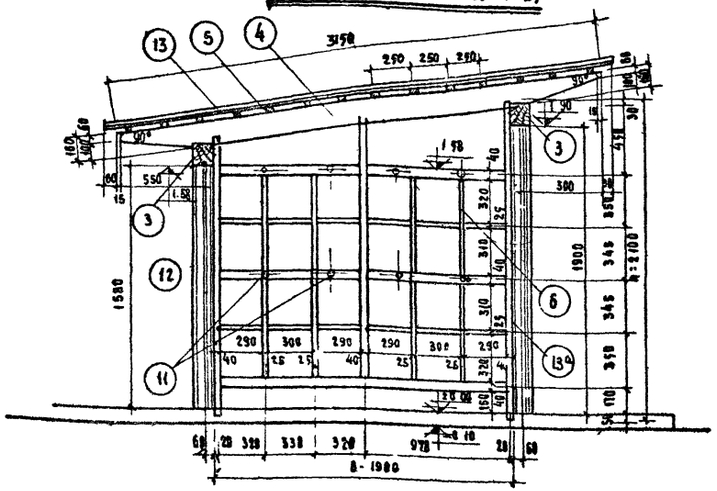

Фасад Б-Б М 1:25

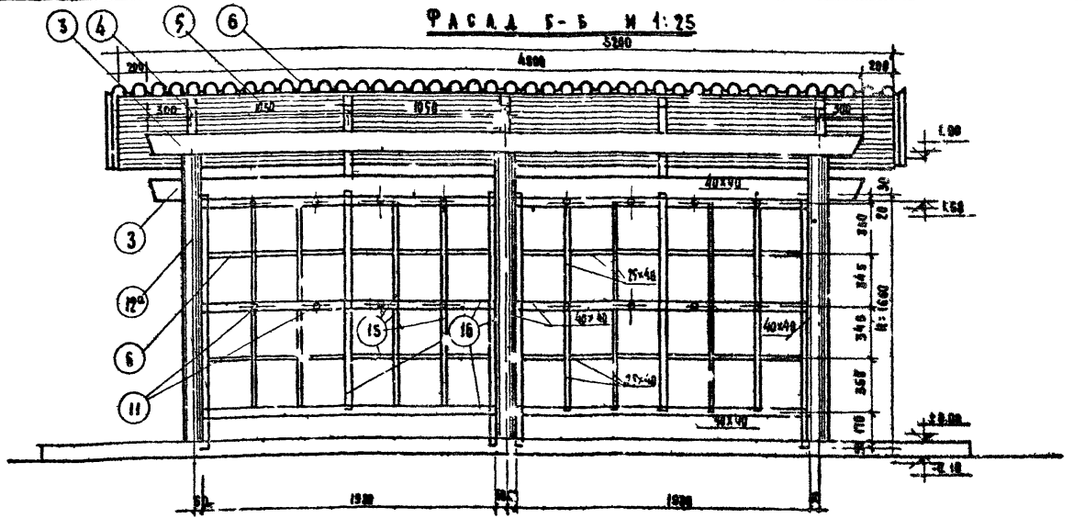

План М 1:50

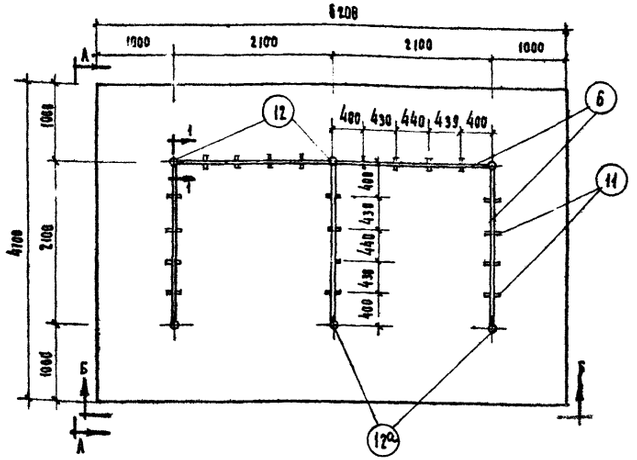

Сечение 1-1 М 1:25

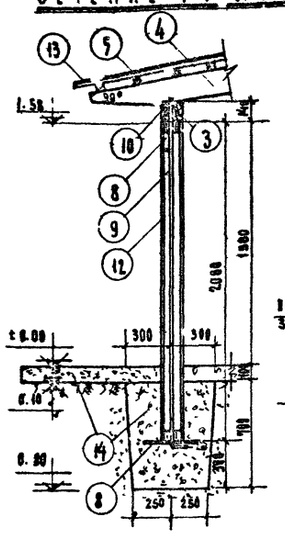

Сечение 1-1 М 1:25

Для варианта с деревянными стойками.

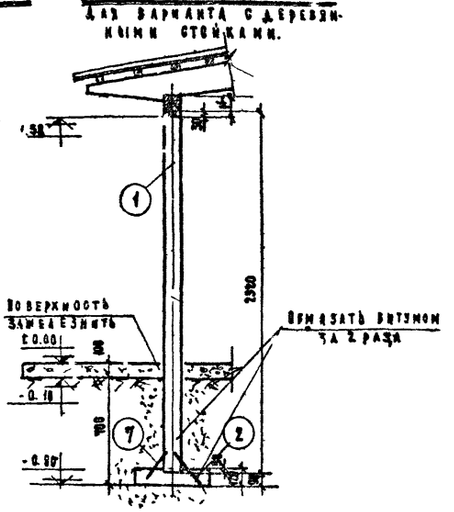

Спецификация деревянных элементов

Поз.	Наименование элементов	Сечение мм	Длина мм	Кол. шт	Объем	Прим.
1	Стойки	138×138	2348	3	0.108	*
1а		138×138	2648	3	0.146	**
2	Ножки	138×138	530	6	0.043	**
3	Продольные брусья	120×190	4800	2	0.161	
4	Стропильные ноги	50×188	3134	5	0.126	
5	Обрешетка	50×50	5200	44	0.182	
6	Решетки	см. лист 15		5		

Спецификация металлических элементов

Поз.	Наименование	Сечение мм	Длина мм	Кол. шт	Объем	Прим.
7	Скосы	Ø-8	204	12		* *
8	Подкладки П-1	0 м.	Лист	8		*
9	Стержень (Круг. сталь)	Ø-8	2360	3	0.м. 7.85	*
9а		Ø-8	2686	3	0.м. 8.93	*
10	Гайка	А-16-С		6		*
11	Крючки металлич.			8?		

Спецификация прочих элементов

Поз.	Наименование	Сечение мм	Длина мм	Кол. шт	Объем	Прим.
12	Асбестоцементн. трубы ГОСТ 1839-48	Д-96	2350	3	Пог. м. 6.240	*
12а		Д-96	2488		Пог. м. 9.228	*
13	Асбестоцементн. листы ГОСТ 378-60	120×678		Вдоль ската	Пог. м. 15.600	
14	Винт М-30				5.612	

* При стойках из асбестоцементных труб
** При деревянных стойках.

Спецификация деревянных элементов решетки

Поз.	Наименование	Сечение мм	Длина мм	Кол. шт	Объем	Прим.
15	Рейки	25×48	Пог. м. - 9.80		0.016	
16	— — —	40×48	Пог. м. - 18.700		0.04	

Примечания:

1. Навес предназначен для хранения детей детских санок и колясок; санки вешаются на металлические крючки
2. Навес запроектирован со стойками из асбестоцементных труб; возможен вариант с деревянными стойками.
3. Металлические подкладки (поз 8) и стержень (поз 9 и 9а) монтируются со стойками из асбестоцементных труб (поз 12 и 12а) до установки последних на место. Продольный брус (поз 3) насаживается сверху и закрепляются гайкой (поз. 10)
4. В нижней грани продольных брусьев делается вырез для утапливания подкладки и просверливается отверстие для насадки на стержень
5. Бетонные фундаменты укладываются на песчаную подушку; толщина слоя песка - в зависимости от уровня промерзания грунта (определить при привязке)
6. Низы и концы деревянных стоек соприкасающиеся с землей, покрываются битумом за 2 раза
7. Элементы решеток (6) соединяются вполдерева и на винтах
8. Деревянные элементы окрашиваются перхлорвиниловыми или масляными красками светлых ярких тонов за 2 раза.
9. Размеры - в миллиметрах; отметки - в метрах.
10. Устройство решетки (6) аналогично устройству решетки Р-1 / см. лист 15 /

Масштабы 1:50 и 1:25

Оборудование и благоустройство участков детских яслей садов.	Часть I Раздел I	Навес для хранения санок и колясок	Шифр 734	Лист 20	1963г

ФАСАД

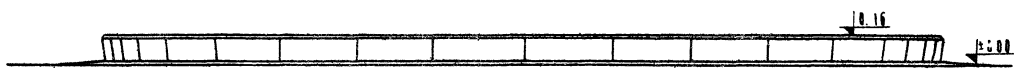

ПЛАН

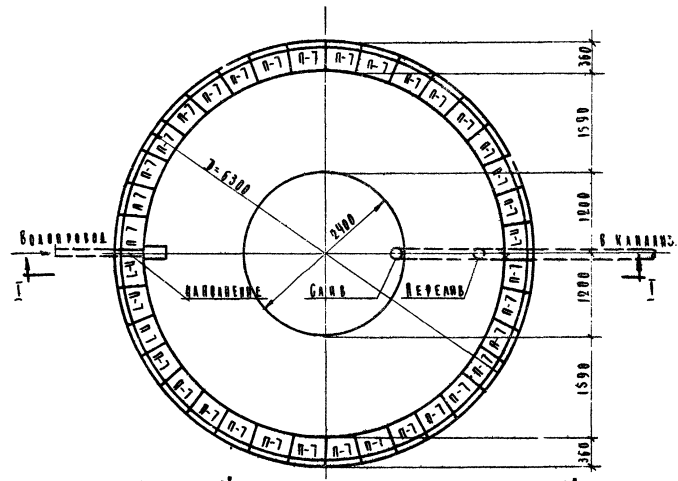

РАЗРЕЗ I-I

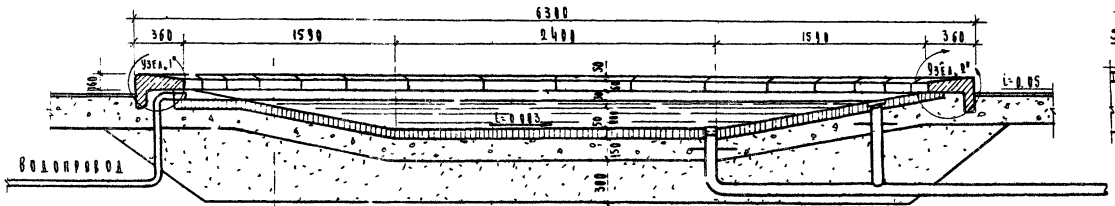

УЗЕЛ „1"

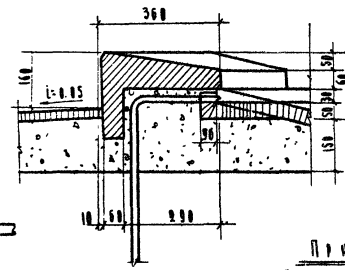

УЗЕЛ „2"

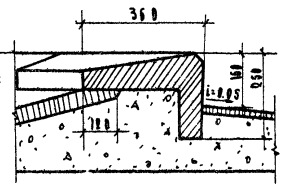

Литой асфальт, армиров. сеткой d=3мм с ячейкой 15×15 см.
Бетонное днище-бетон „М-100".
Песчаная подушка из крупной мелко-зернистого песка уплотненного слоями.

Расход основных материалов

№№ п/п	Наименование	Ед. изм.	Кол-во
1	Бетон „М-100"	м³	4,22
2	Асфальтобетон	м³	1,34
3	Бортовой блок „М-200" П-7	шт.	36
4	Сталь круглая d=3мм	кг.	17,6

Примечания:

1. Бортовые блоки см. лист № 54
2. Шов между блоками 5 мм.
3. Вокруг бассейна устраивать асфальтов. отмостку шириной 1,2 м.
4. Сантехустройства см. лист № 22.
5. Указания по производству строительных работ см. в пояснительной записке.

Оборудование и благоустройство участков детских яслей-садов	Часть I Раздел I	Плескательный бассейн тип I	Шифр 734	Лист 21	1963г

7982-01 31

Выполнено из альбома V „Оборудование и благоустройство участков дошкольных учреждений", разработанного Гипроградом г. Киев 1960 г.

Верно Рук. проекта Ф. Бабушкина

Архивный № 19572

ГИПРОПРОС Мастерская № 3

Узел „Б" Разрез 2-2 м 1:2

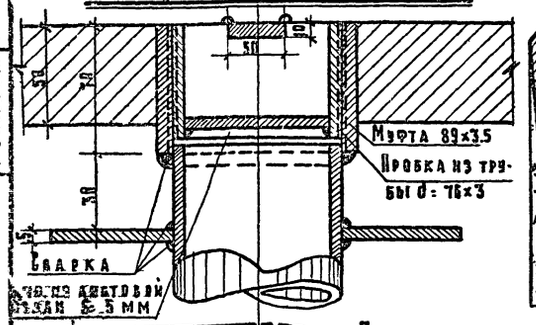

Узел „И" м 1:4

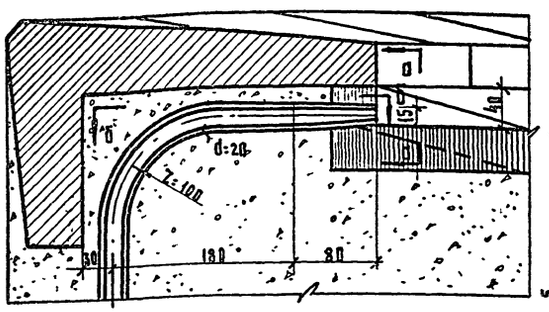

Узел „В" Разрез 1-1 м 1:2

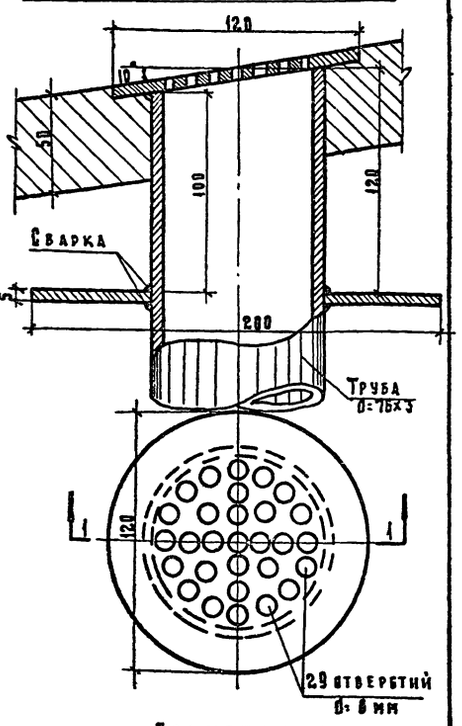

Ковер. Разрез м 1:5

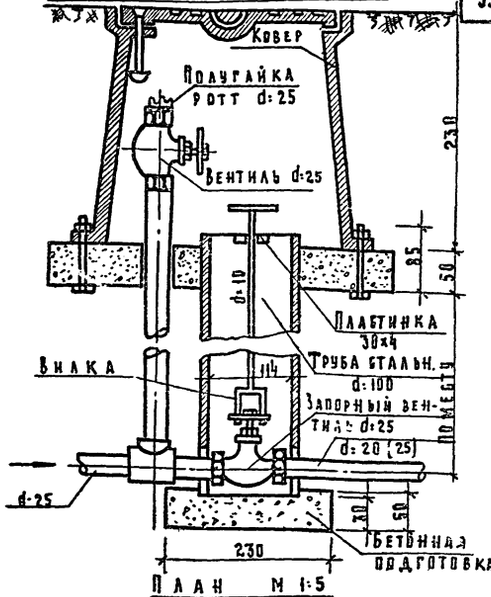

План м 1:2

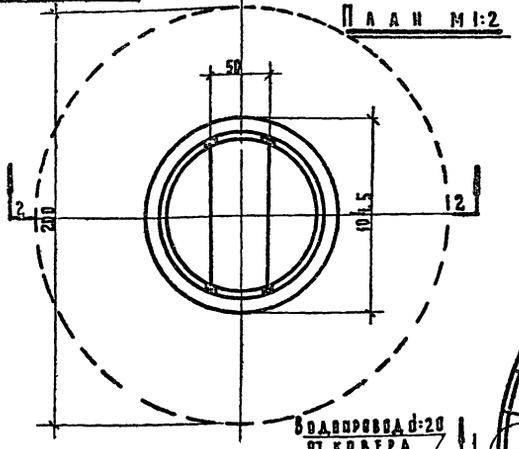

Вид б-б

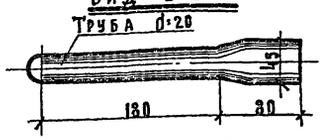

Вид а-а

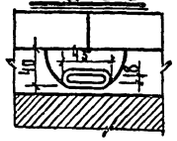

План м 1:50

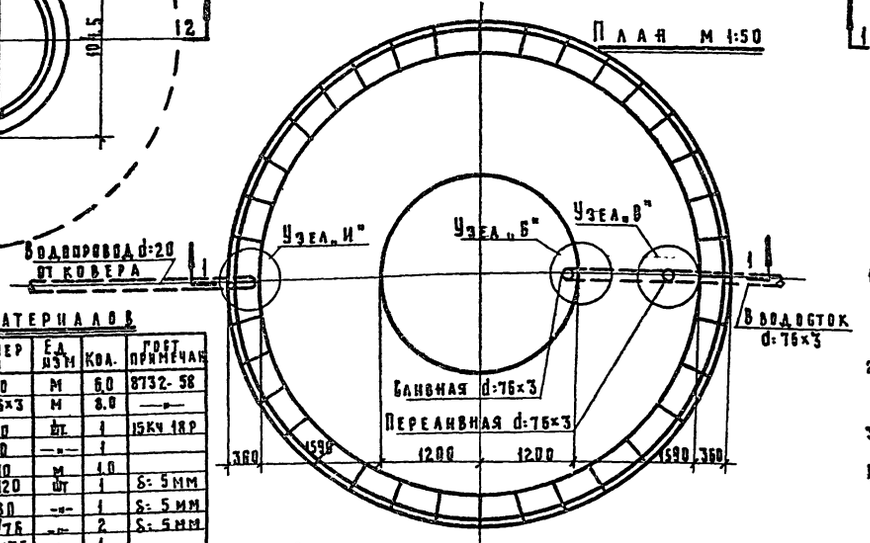

План м 1:5

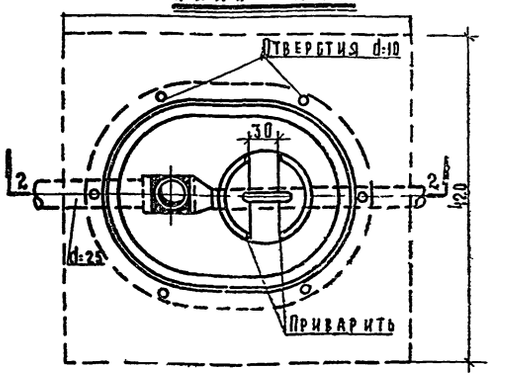

Спецификация материалов

№№ п.п.	Наименование	Размер мм	Ед. изм.	Кол.	ГОСТ примечан.
1	Трубы стальные черные	d=20	м	6.0	8732-58
2	—"— —"— —"—	d=76×3	м	8.0	—"—
3	Запорные вентили	d=20	шт.	1	15кч 18р
4	Муфты стальные	d=20	—"—	1	
5	Круглая сталь	Ф 10	м	1.0	
6	Ветки из листовой стали	δ=120	шт	1	δ=5 мм
7	—"— —"— —"—	d=80	—"—	1	δ=5 мм
8	Фланцы	200/76	—"—	2	δ=5 мм
9	Муфты стальные	d=89×3,5	—"—	1	
10	Листовая сталь		м²	0.1	δ=5 мм
11	Полосовая сталь	30×4		0.25	

Примечания:

1. Первоначальное наполнение и уборка бассейна производится шлангом от поливочного крана, расположенного в ковере.
2. Питание бассейна водой предполагается от поливочного водопровода.
3. Спуск воды намечается в дневную канализацию.
4. Место подключения водопровода и место спуска воды в канализацию установить при привязке проекта к конкретной площадке.
5. Регулировка расхода воды производится вентилем d=25 мм, установленном в ковере.
6. Ковер устанавливается на расстоянии 3÷5 от борта бассейна.
7. Расход воды в бассейне принимается до 1.5 л/сек.

Разрез 1-1 м 1:25

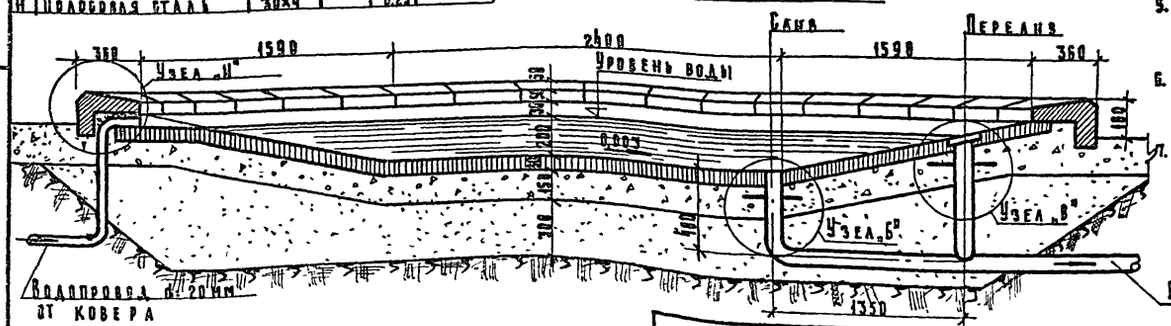

Спецификация материалов

№№ п.п.	Наименование	Размер мм	Ед. изм.	К-во	ГОСТ примечан.
1	Ковер чугунный		компл.	1	
2	Трубы стальные черные	d=25	м	1.5	8732-58
3	—"— —"— —"—	d=100	м	1.5	—"—
4	Тройники стальные	25×25	шт.	1	
5	Футорки	25×20	—"—	1	применяемые
6	Запорные вентили	d=25	—"—	2	15кч 18р
7	Полугайки „РОТТ"	d=25	—"—	1	
8	Резиновый фланг	d=25	м	20	
9	Полосовая сталь	30×4	м	0.25	

Примечания:

1. Все трубопроводы, укладываемые в грунт, покрыть усиленной антикоррозийной изоляцией.
2. Трубопроводы до заделки в траншеи и заделки в бетон испытать гидравлическим давлением, согласно техническим условиям.
3. Трубы, заделываемые в бетон, очистить от коррозии и обезжирить.
4. Водопроводные трубы должны иметь уклон к месту подключения для опорожнивания на зиму.

Использованы материалы альбома „Оборудование и благоустройство участков дошкольных учреждений", разработанного Гипроградом г. Киев 1956 г.

Гипропрос мастерская №3

Утв. Госстрой СССР 6/IV 1963 г. Рук. проекта Ф. Бабушкина №10573

Оборудование и благоустройство участков детских яслей-садов	Часть I Раздел I	Плескательный бассейн тип I Сантехустройство. Ковер	Шифр 734	Лист 22	1963 г.

Архивн. № 10574
Верно: рук. проекта Ф. Бабушкина
Выкопировано из альбома V «Оборудование и благоустройство участков дошкольных учреждений», разработанного Гипропрадом г. Киев 1961 г.
ГИПРОПРОС мастерская №3

Фасад
м 1:25

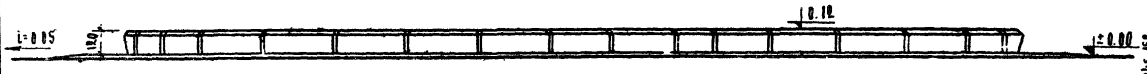

Разрез I-I
м 1:25

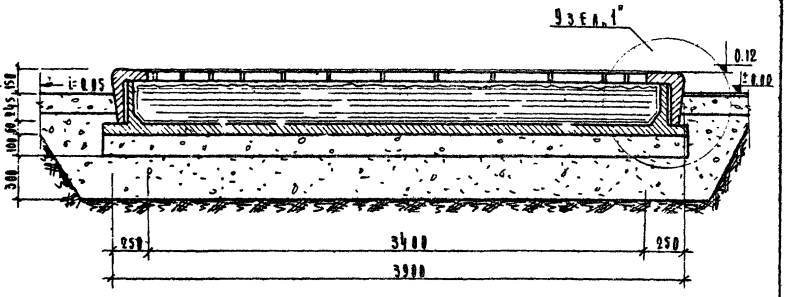

План
м 1:25

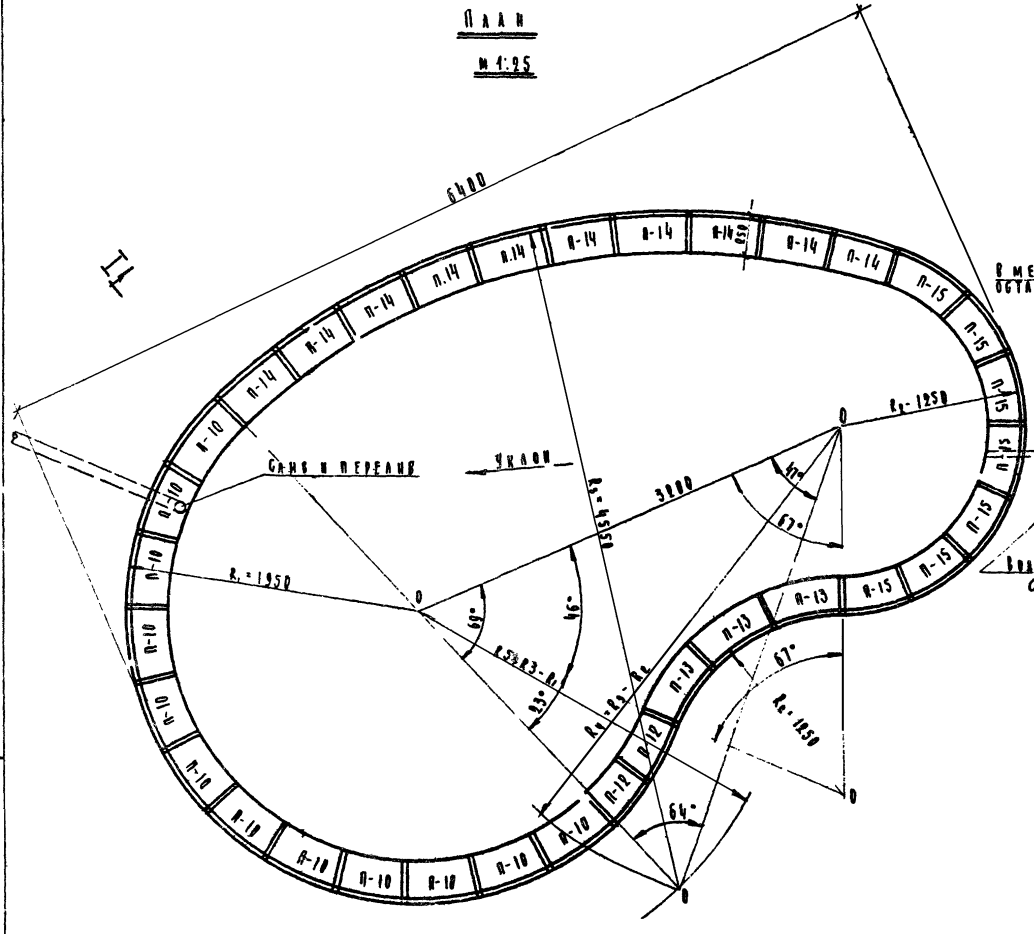

Узел 1
м 1:10

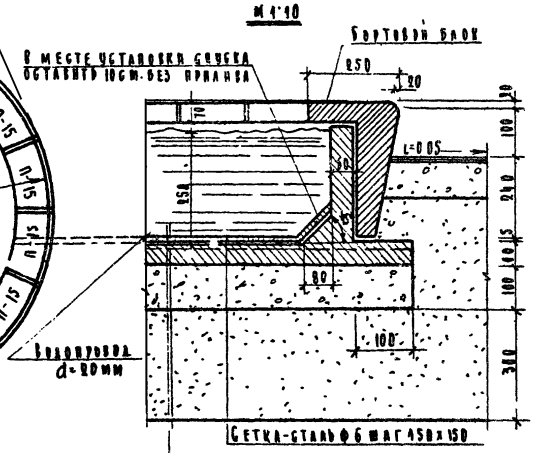

Расход основных материалов

№ п/п	Наименование	Ед. изм.	Кол-во
1	Бетон, М-150	м³	1.5
2	Сталь круглая ф 6 мм	кг	70
3	Антей асфальт	м³	1.20
4	Бортовой блок П-10	шт	12
5	— " — П-12	"	2
6	— " — П-13	"	3
7	— " — П-14	"	10
8	— " — П-15	"	7

Примечания:

1. Сантехнические устройства смотри на листе № 24.
2. Бортовые блоки смотри лист № 54.
3. Указания по производству строительных работ смотри в пояснительной записке к разделу „Фонтаны и бассейны".
4. Уклон в сторону бачка 0.005.
5. Шов между блоками принять 10 мм.
6. Вокруг бассейна устраивать асфальтовую отмостку по основанию из щебня, шириной 1.2 м.

Оборудование и благоустройство участков детских ясель-садов	Часть I Раздел I	Плескательный бассейн Тип II	Шифр 734	Лист 23	1963 г.

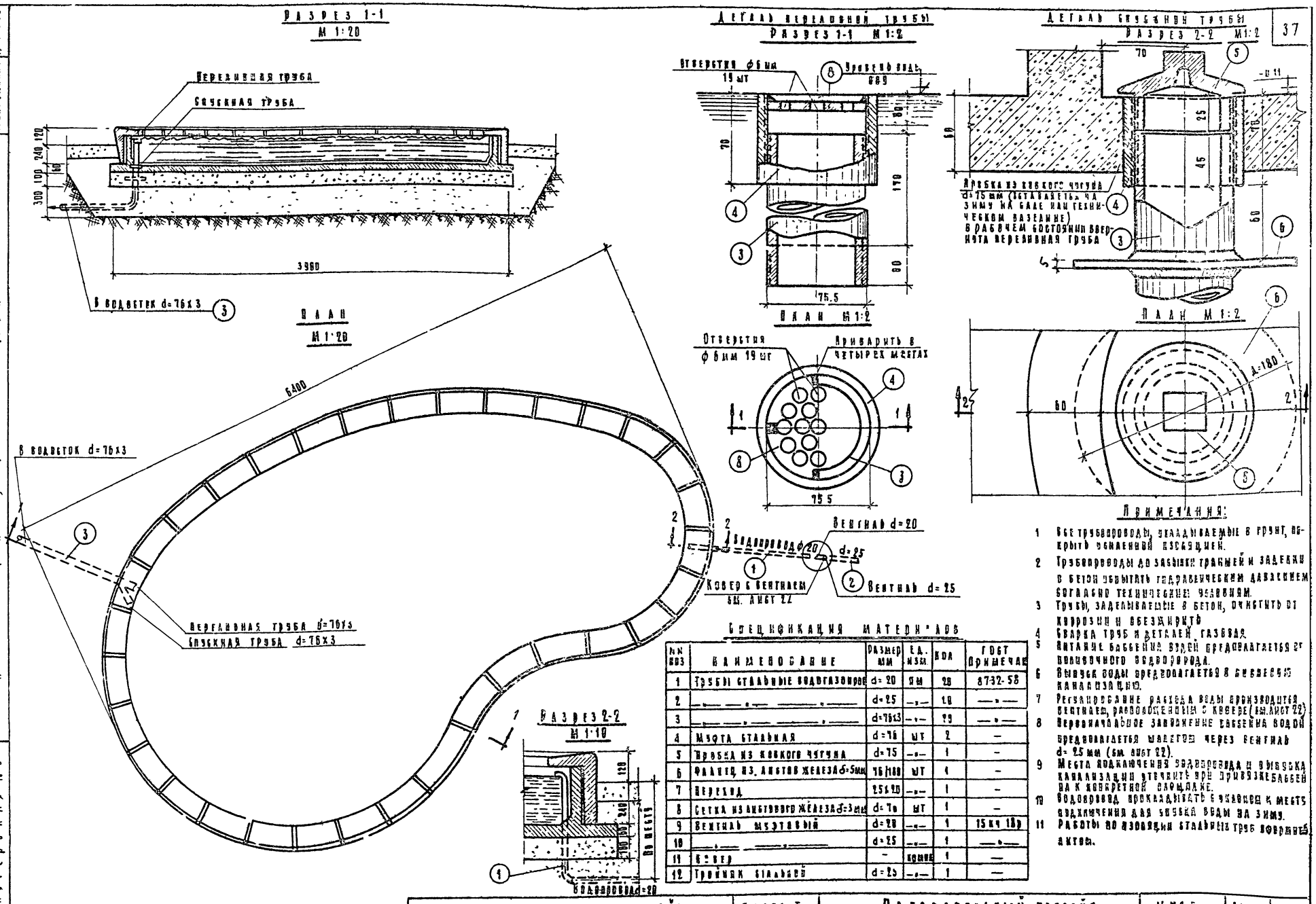

Спецификация материалов

№№ поз	Наименование	Размер мм	Ед. изм.	Кол	ГОСТ Примечание
1	Трубы стальные водогазопровод	d=20	пм	28	8732-58
2	—"— —"— —"—	d=25	—"—	18	—"—
3	—"— —"— —"—	d=76х3	—"—	29	—"—
4	Муфта стальная	d=76	шт	2	—
5	Пробка из ковкого чугуна	d=75	—"—	1	—
6	Фланец из листов железа δ=5мм	76/180	шт	1	—
7	Переход	25х20	—"—	1	—
8	Сетка из листового железа δ=3мм	d=70	шт	1	—
9	Вентиль муфтовый	d=20	—"—	1	15кч 18р
10	—"— —"—	d=25	—"—	1	—"—
11	Ковер	—	комплект	1	—
12	Тройник стальной	d=25	—"—	1	—

Примечания:

1. Все трубопроводы, укладываемые в грунт, покрыть усиленной изоляцией.
2. Трубопроводы до забивки траншей и заделки в бетон испытать гидравлическим давлением согласно техническим условиям.
3. Трубы, заделываемые в бетон, очистить от коррозии и обезжирить.
4. Сварка труб и деталей газовая.
5. Питание бассейна водой предполагается от поливочного водопровода.
6. Выпуск воды предполагается в ливневую канализацию.
7. Регулирование расхода воды производится вентилем, расположенным в ковере (см. лист 22).
8. Первоначальное заполнение бассейна водой предполагается шлангом через вентиль d=25 мм (см. лист 22).
9. Места подключения водопровода и выпуска канализации уточнить при привязке бассейна к конкретной площадке.
10. Водопровод прокладывать с уклоном к месту подключения для спуска воды на зиму.
11. Работы по изоляции стальных труб оформить актом.

Оборудование и благоустройство участков детских яслей-садов	Часть I Раздел I	Плескательный бассейн ТИП II	Шифр 734	Лист 24	1963г

Использованы материалы альбома V „Оборудование и благоустройство участков дошкольных учреждений", разработанного Гипроградом г. Киев 1961г

Верно Рук. проекта Ф. Бабушкина

Архивн. №10575

ГИПРОПРОС Мастерская №3

982-01 34

Архив № 10576

Верно: Рук. проекта Ф. Бабушкина

Выполнено из альбома У „Оборудование и благоустройство участков дошкольных учреждений", разработанного Гипропродом г. Киев 1961г.

ГИПРОПРОС мастерская №: 3

Фасад

№ 1:25

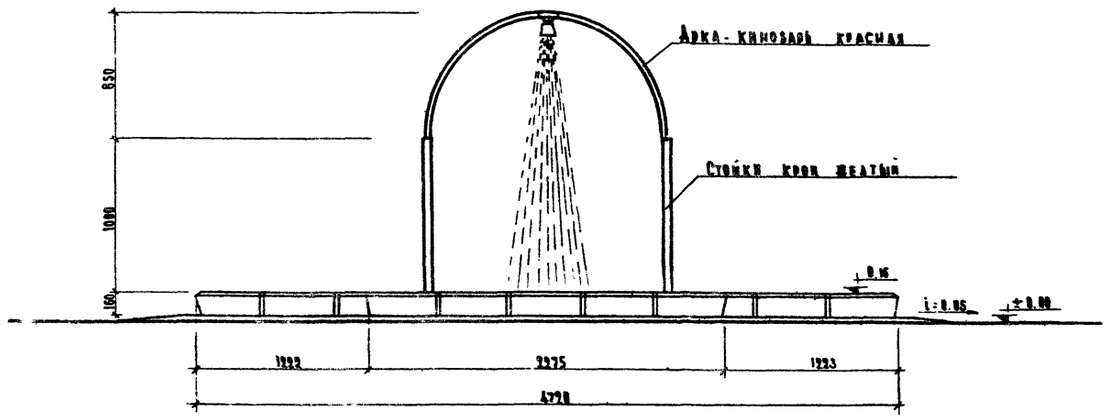

План

№ 1:100

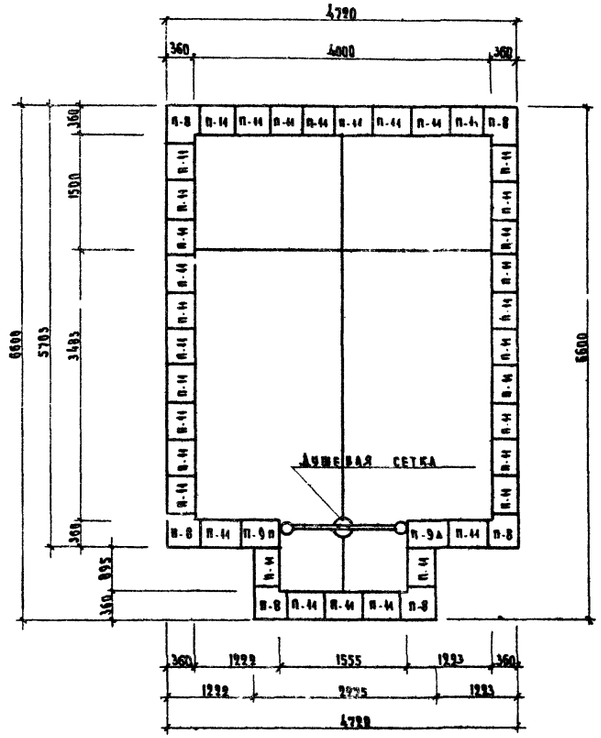

Разрез

№ 1:25

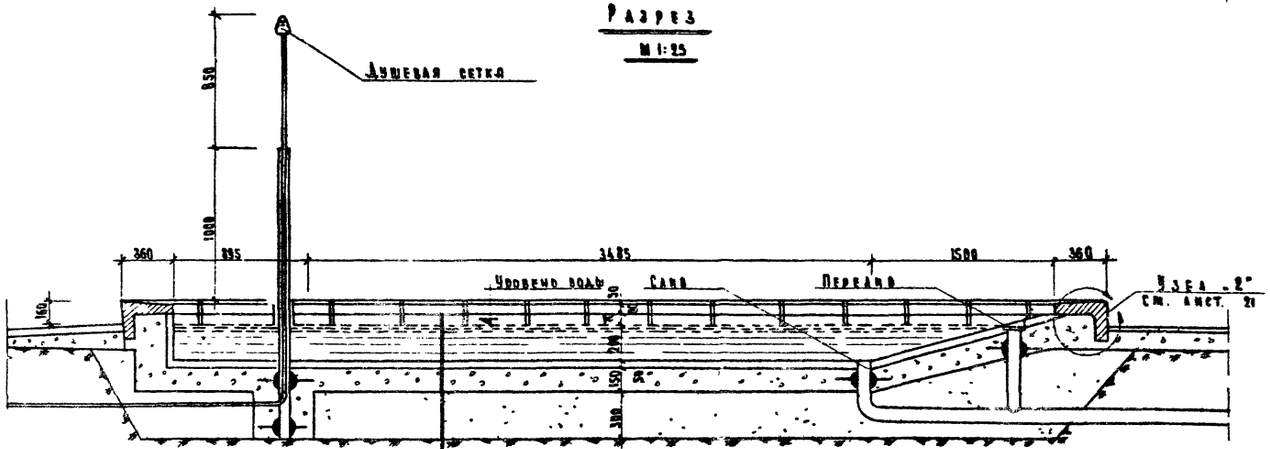

Расход основных материалов

№ п/п	Наименование	Ед. изм.	Кол-во
1	Бетон М-100	м³	4,50
2	Асфальтобетон	м³	1,50
3	Бортовой камень М-200		
а	Рядовой П-14	шт.	35
б	Рядовой	„	
в	Угловой П-8	„	6
г	Угловой левый П-9а	„	1
д	Угловой правый П-9п	„	1
	Сталь круглая d-3мм	кг	90

Примечания:

1. Узел „2" смотри лист № 21
2. Сантехнические устройства смотри на листе № 26
3. Бортовые камни смотри на листе № 34
4. Указания по производству строительных работ смотри в пояснительной записке.
5. Шов между блоками принят 5мм.
6. Вокруг бассейна устроить асфальтовую отмостку по щебеночному основанию шириной 1.2м.

Оборудование и благоустройство участков детских ясель-садов	Часть I Раздел I	Плескательный бассейн с душем Тип III	Шифр 734	Лист 25	1963г

7982-01 35

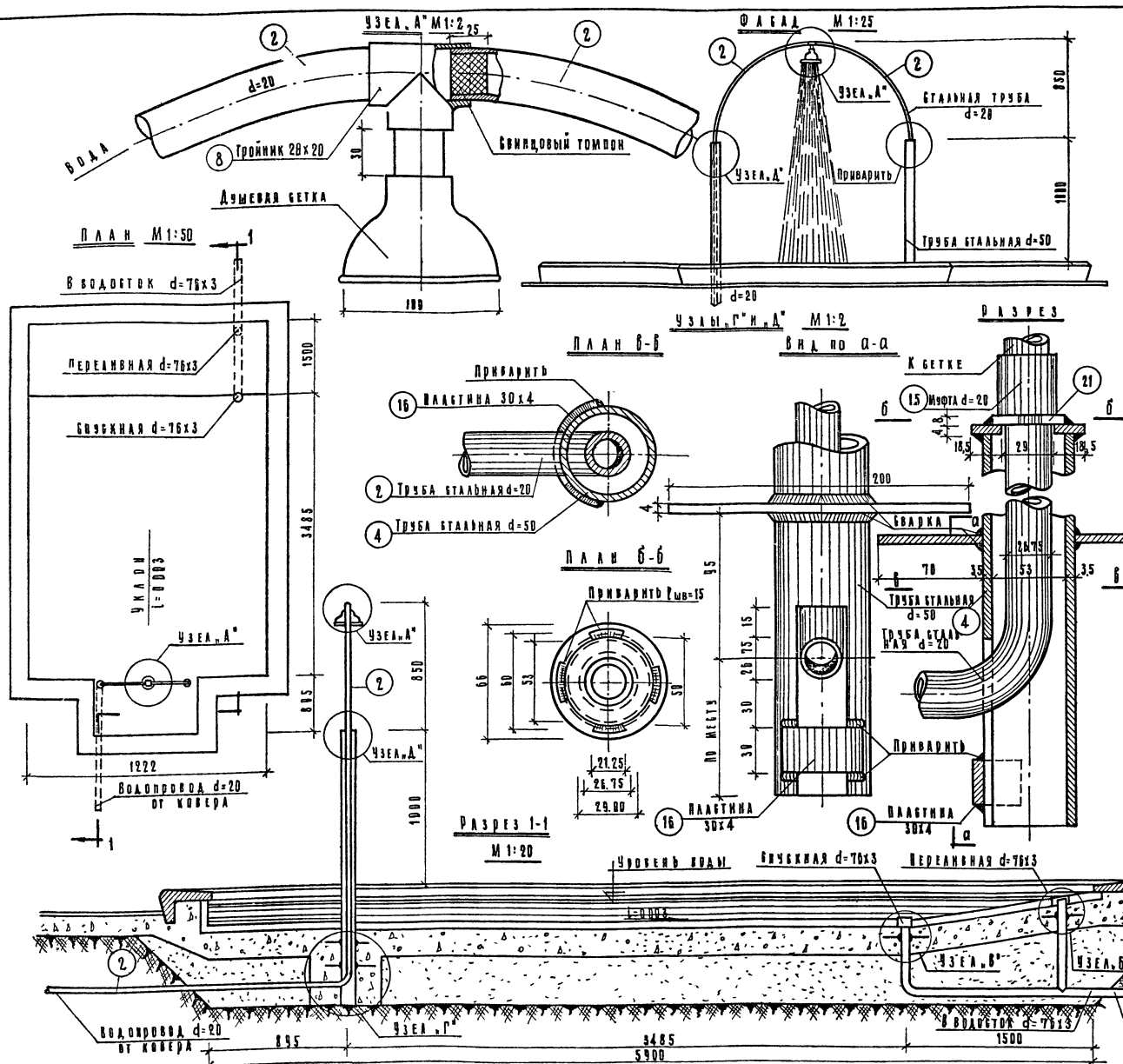

Спецификация

Поз.	Наименование	Ед. изм.	Разм. мм	К-во	ГОСТ примечан.
2	Труба стальных черных	м	d=28	4	
4	—"— —"—	м	d=50	3	
5	—"— —"—	м	d=76х3	3	
8	Тройников стальных	шт	28х28	1	
11	Сетки дюшевых	м		1	
13	Сетка из листовой стали	м	d=128	1	δ=4 мм
14	Фланцев из листовой стали	шт	d=280	4	
15	Муфт стальных	шт	d=20	2	
16	Полосовой стали	м	30х4	0.5	
17	Круглой стали	м	ф19	1.0	
18	Муфт стальных	шт	d=25х3/4	1	
19	Пробок стальных	шт	d=76х3	1	
20	Листовой стали δ=4 мм	м²		0.1	
21	Гайка стальная	шт.	d=28	1	
22	Свинцовый тампон	шт.	28	1	ВТ9 кв.

Примечания

1. Узлы „Б" и „В" см. лист 22.
2. Все трубопроводы, укладываемые в грунт, покрыть усиленной изоляцией, работы оформить актом.
3. Трубопроводы до заливки траншей и заделки в бетон испытать гидравлическим давлением согласно технических условий.
4. Трубы, заделываемые в бетон, очистить от коррозии и обезжирить.
5. Водопроводные трубы дюшны иметь уклон к месту присоединения для опорожнения на зиму.
6. Стойки дюша окрасить алюминиевой краской.
7. Первоначальное наполнение бассейна и его уборка, производится мастером.
8. Питание бассейна водой предполагается от поливочного водопровода. Расход воды 3 л/сек.
9. Спуск воды намечается в дождевую канализацию.
10. Место подводки воды и место отведения воды устанавливается при привязке проекта к конкретной площадке.
11. Регулировка расхода воды дюшем производится вентилем, установленным в ковере (см. лист 22).
12. Размеры на чертеже даны в миллиметрах.
13. Сварка труб и деталей газовая.
14. В спецификацию не вошли трубы от ковера до места подключения водопровода и трубы до точки подключения канализации.

Гипропрос
Мастерская №3
Копировальных материалов альбома V „Оборудование и благоустройство участков дошкольных учреждений", разработанного Гипроградом г. Киев 1961 г.
Крыло верха.
Взам. инв. № 10577
Инв. № подл. | Подпись и дата
Ф. Бакшинин

Оборудование и благоустройство участков детских ясель садов	Часть I Раздел I	Плескательный бассейн. Тип III	Шифр 734	Лист 28	1963 г.

ГИПРОПРОС
МАСТЕРСКАЯ №3
Использованы материалы альбома У «Оборудование и благоустройство участков дошкольных учреждений», разработанного гипроградом г. Киев 1961 г.
Верно: рук. проекта Ф. Бабушкина
Архив: № 10580

Фасад
М 1:25

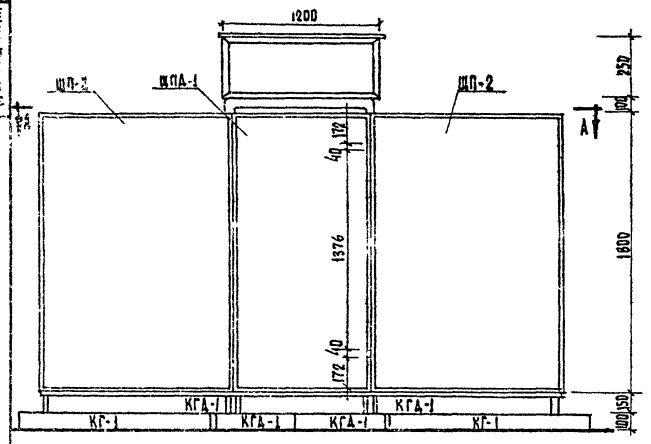

Разрез I-I
М 1:25

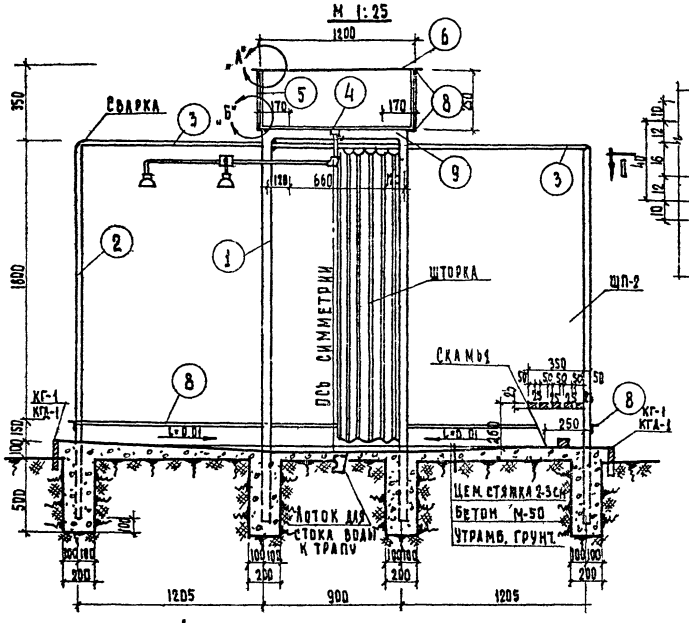

Деталь крепления двери к каркасу
М 1:2

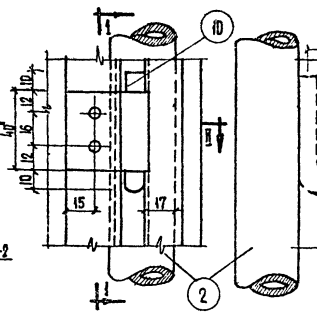

Разрез 1-1
М 1:2

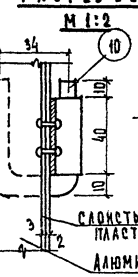

Разрез II-II
М 1:2

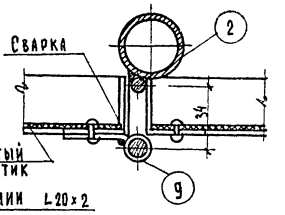

Узлы „А" и „Б"
М 1:2

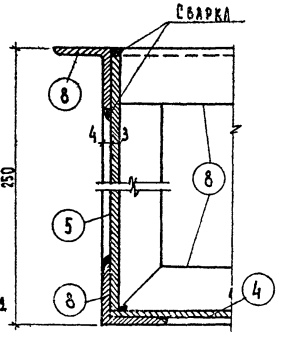

Крепление блока к стойкам
М 1:2

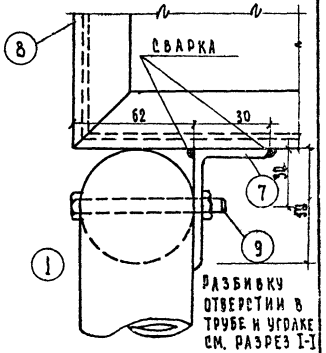

Разбивку отверстий в трубе и уголке см. разрез I-I

План по А-А
М 1:25

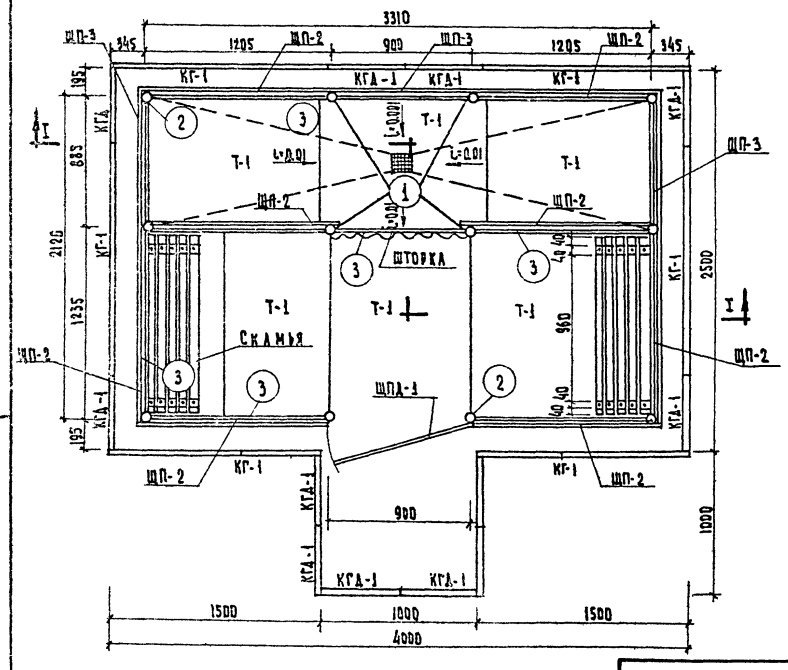

Деталь крепления щита к каркасу
М 1:2

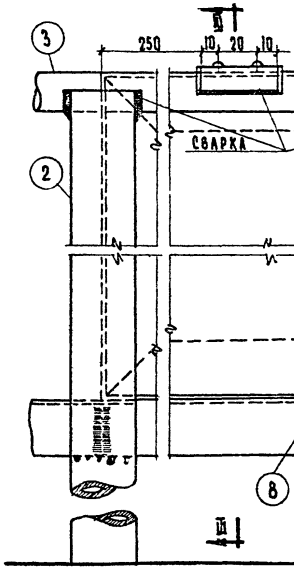

Разрез III-III

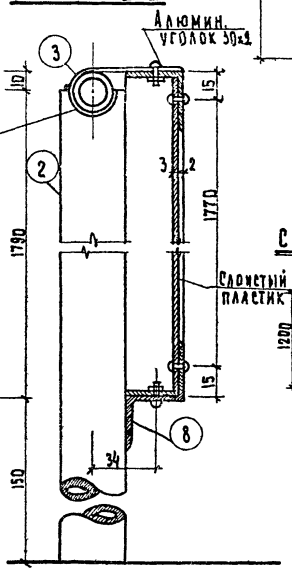

Схема бака
План

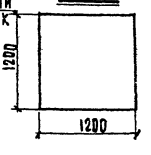

Спецификация металла для каркаса

№№ п/п	Наименование элемент.	Сечен. мм.	Длина мм	Кол. шт.	Вес кг Ед. изм.	Вес кг Общ.
1	Труба	2"	5900	2	28.85	57.7
2	—"—	1"	2450	8	5.95	47.60
3	—"—	1/2"	13270	-	-	16.60
4	Лист. сталь	1192×3	1192	1	33.2	33.2
5	—"—	244×3	1192	2	6.8	13.6
6	—"—	244×3	1186	2	6.8	13.6
7	Уголок	60×40×5	1000	2	3.79	7.58
8	—"—	30×4	21500	—	—	38.3
9	Болт	ф8	8	4	0.065	0.26
10	Крюк петли	ф10	150	2	0.093	0.186

Итого: 228.23

Примечания:

1. Материла шторки крепится к трубе (поз. 3) при помощи колец.
2. Ручку для двери применить по ГОСТ у
3. Все металлические изделия окрасить масляной краской.

Оборудование и благоустройство участков детских яслей-садов	Часть I Раздел I	Душевая	Шифр 734	Лист 29	1963г.

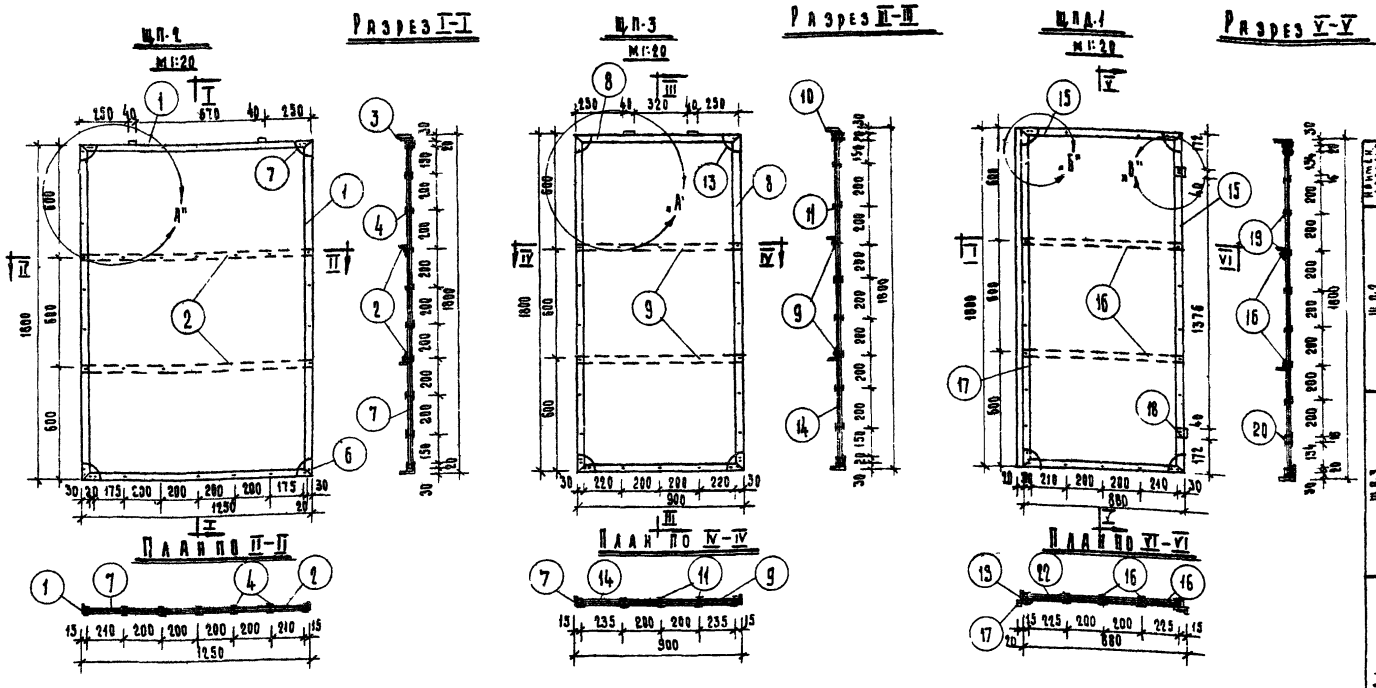

Спецификация материалов щитов

Наименование	№№ поз.	Наименование элементов	Сечение мм	Длина мм	К-во шт	Общ. длина	Вес кг Един.	Вес кг Общ.
Щп-2	1	Алюм. уголок	30×2	6100	—	61		2.03
	2	Алюм. уголок	30×20×2	1245	2	749	0.395	0.790
	3	Полоса	40×2	65	2	0.13	0.044	0.087
	4	Алюм. заклепки	ф4	5÷8	52	—		
	5	Винт	ф3	8	4	—	—	
	6	Алюм. косынка	60×2	60	4	0.24		
	7	Слоист. пластик	1845×3	1795	1		м²	2.25
Щп-3	8	Алюм. уголок	30×2	5400	—	6.4		1.79
	9	Алюм. уголок	30×20×2	895	2	1.79	0.284	0.568
	10	Полоса	40×2	65	2	0.13	0.044	0.087
	11	Алюм. заклепки	ф4	5—8	44			
	12	Винт	ф3	8	4			
	13	Алюм. косынка	60×2	60	4			
	14	Слоист. пластик	895×3	1795	1		м²	1.21
Щпд-1	15	Алюм. уголок	30×2	5360		5.36		1.78
	16	Алюм. уголок	30×20×2	875	2	0.875	0.277	0.555
	17	Алюм. полоса	50×2	1800	1	1.8	0.45	0.45
	18	Полоса	40×2	66	2	0.132	0.041	0.082
	19	Алюм. заклепки	ф4	5÷8	44	—		
	20	Заклепки	ф4	7	4	—		
	21	Алюм. косынка	60×2	60	4	0.24		
	22	Слоист. пластик.	875×3	1795			м²	1.57

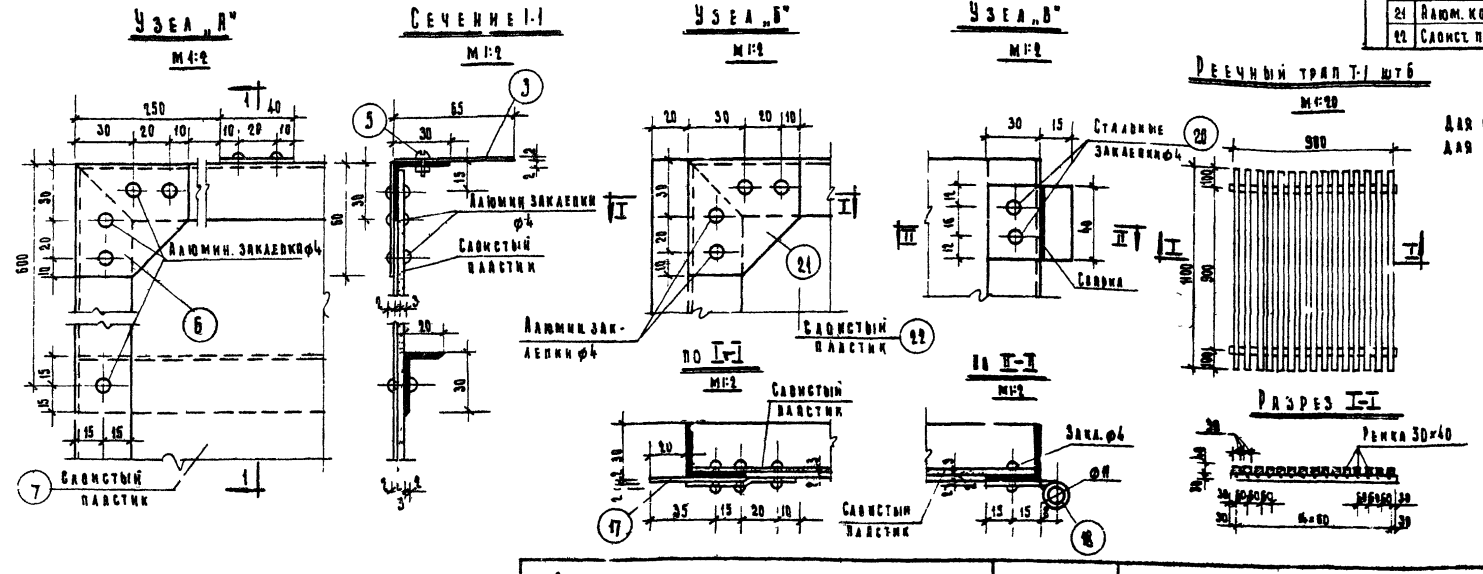

Расход древесины для одного трапа Т-1 составляет 0.022 м³ для шести 0.132 м³

Спецификация сборных элементов на душевую

№№ пп	Наименование элементов	К-во шт
1	Щит Щп-2	8
2	Щит Щп-3	3
3	Щит Щпд-1	1
4	Бортовой камень КТ-1	6
5	—"— КТД-1	12
6	Реечный трап Т-1	6

Использованы материалы альбома V „Оборудование и благоустройство участков дошкольных учреждений", разработанного Гипроградом г. Киев 1961г.

Верно: рук. проекта Ф. Бабушкина

Архив. № 10581

ГИПРОПРОС мастерская №3

Оборудование и благоустройство участков детских яслей-садов	Часть I Раздел I	Душевая, узлы и детали	Шифр 734	Лист 30	1963г

7982-01 40

Верно: [illegible]

Верно рук. проекта Ф. Базушкина

Архив. № 10582

Использованы материалы альбома V „Оборудование и благоустройство участков дошкольных учреждений," разработанного Гипроградом г. Киев 1961 г

ГИПРОПРОС мастерская № 3

Разрез 1-1 м 1:25

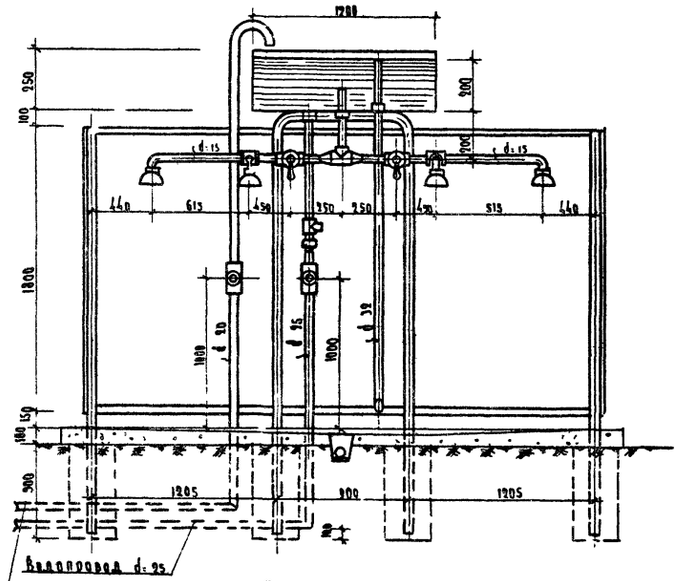

Разрез 2-2 м 1:25

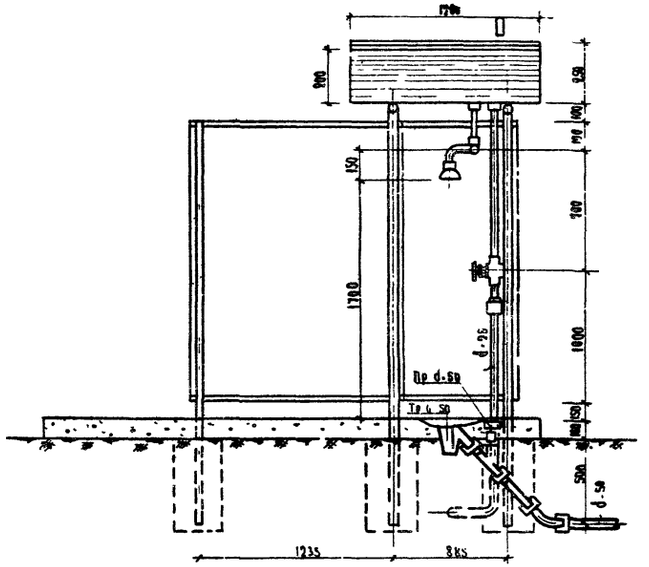

План м 1:25

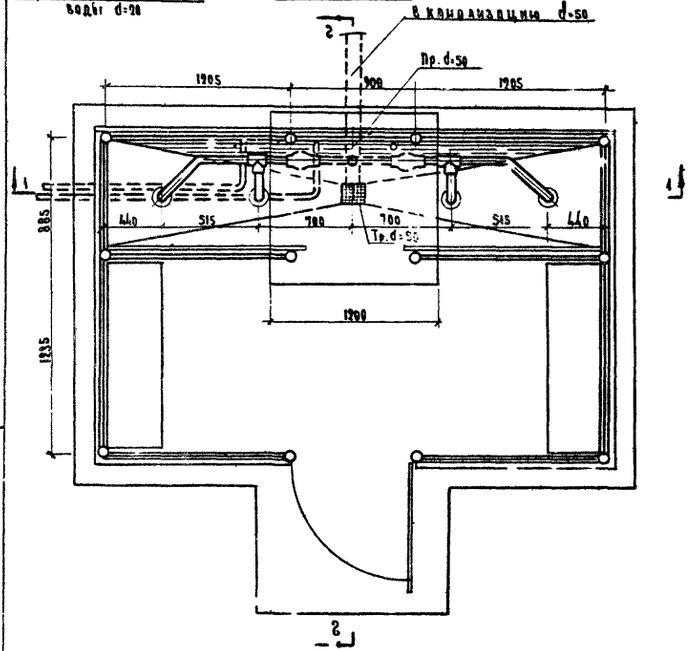

Бак Разрез 3-3 м 1:10

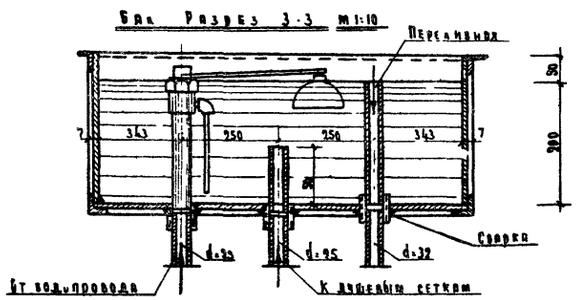

План м 1:10

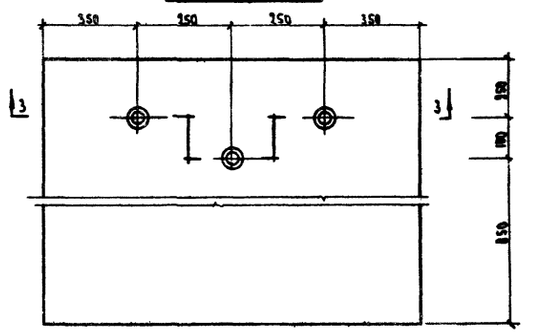

Спецификация материалов

№№ пп	Наименование	Размер мм	Ед. изм	Кол.	Примечание Гост
1	Трубы черные	d=32	м	2.0	8732-58
2	—"— —"—	d=25	м	8.0	—"—
3	—"— —"—	d=20	м	4.5	—"—
4	—"— —"—	d=15	м	3.0	—"—
5	Вентили запорные 15 кч 18р	d=25	шт	1	8444-57
6	—"— —"— —"—	d=20	шт	1	—"—
7	Пробковые краны	d=20	шт	2	—
8	Душевые сетки		шт	4	—
9	Футорки	25×15	шт	2	—
10	Муфты стальные	d=25	шт	4	—
11	Тройники стальные	d=15	шт	2	—
12	—"— —"—	d=25	шт	2	—
13	Контргайки	d=25	шт	1	—
14	—"—	d=15	шт	2	—
15	Сгоны	d=25	шт	1	
16	—"—	d=15	шт	2	
17	Трап чугунный	d=50	шт	1	
18	Прочистка	d=60	шт	1	
19	Тройник чугун. канализац.	d=50	шт	1	135°
20	Отвод чугун. канализацион.	d=50	шт	1	135°
21	Трубы чугун. канализацион.	d=50	пм	5.0	6942-54
22	Пробки стальные	d=15	шт	1	
23	Шаровой кран	d=15	шт	1	

Примечания:

1. Устройство ковера. смотри на листе № 22
2. Стальные трубопроводы, укладываемые в грунт, покрыть усиленной изоляцией.
3. Трубопроводы до засыпки траншей испытать гидравлическим давлением согласно техническим условиям.
4. Водопроводные трубы должны иметь уклон к месту подключения для опорожнения их на зиму.
5. Питание душевых водой предполагается от хозяйственно-питьевого водопровода.
   Подогрев возможен от сети горячего водоснабжения
6. Спуск воды намечается в хоз- фекальную канализацию
7. Места подключения водопровода горячего водоснабжения и канализации установить при привязке проекта к конкретной площадке.
8. Уборка душевых производится шлангом от поливочного крана, установленного в ковере.
9. Ковер устанавливается на расстоянии 3÷5 м. от стенки душевой
10. Окрасить внутренние и наружные поверхности бака в черный цвет.
11. Работы по изоляции стальных труб оформить актом

Оборудование и благоустройство участков детских ясей-садов	Часть I Раздел I	Душевая сантехустройство	Шифр 734	Лист 31	1963 г

7982-01 44

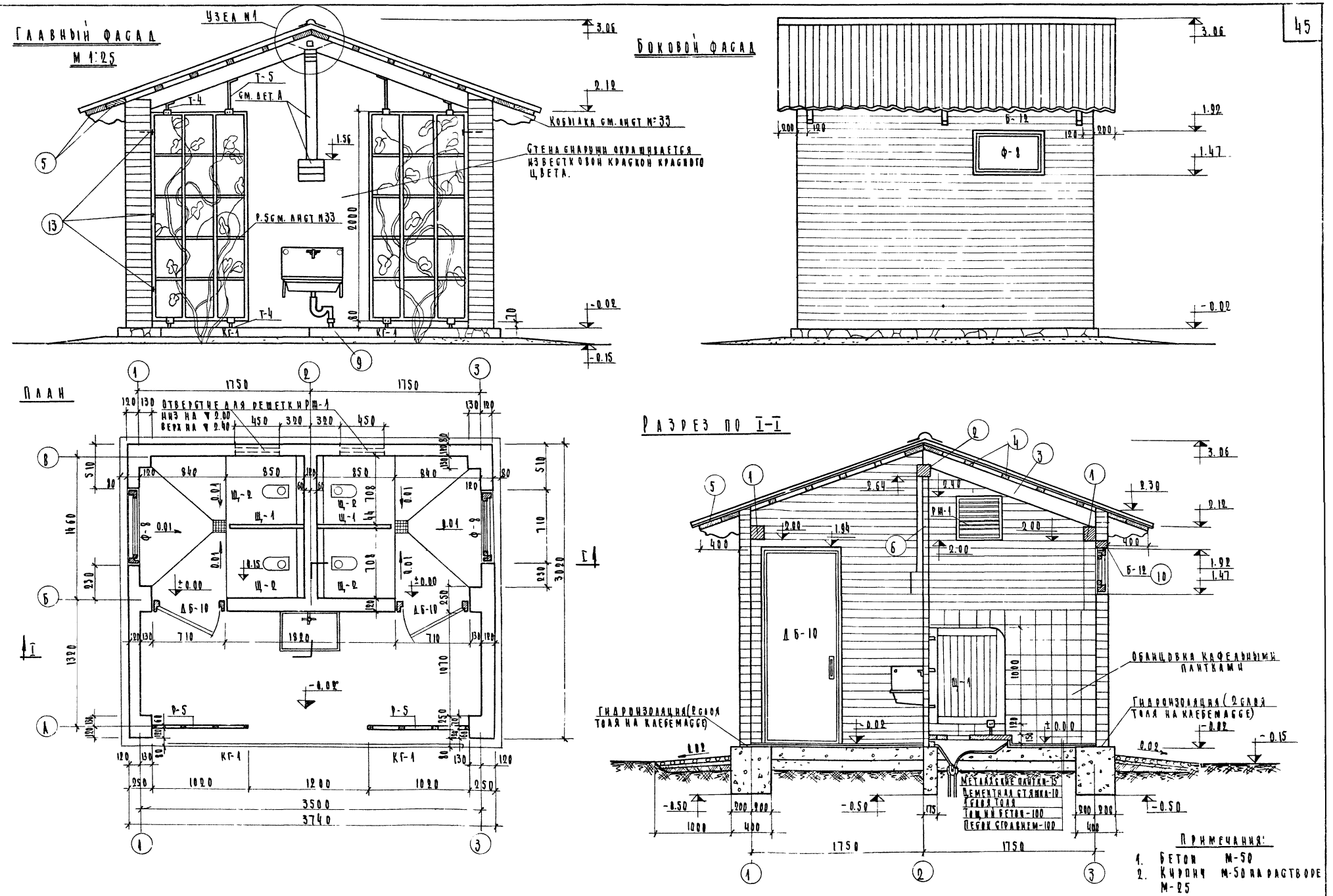

Примечания:
1. Бетон М-50
2. Кирпич М-50 на растворе М-25

Оборудование и благоустройство участков детских яслей-садов	Часть I Раздел I	Детская уборная на 4 очка	Шифр 734	Лист 32	1963 г.

Использованы материалы Альбома V „Оборудование и благоустройство участков дошкольных учреждений", разработанного Гипроградом г. Киев 1961 г.

Верно: Рук. проекта Ф. Бабушкина

Архивн. № 10583

ГИПРОПРОС
Мастерская №3

Архив N 16904

Группа проектов Рук. группы Ф. Бабушкина

Использованы материалы альбома УкрГИПРОСТ „Оборудование и благоустройство участков дошкольных учреждений", разработанного Гипрограда г. Киев 1961г

План фундаментов

М 1:50

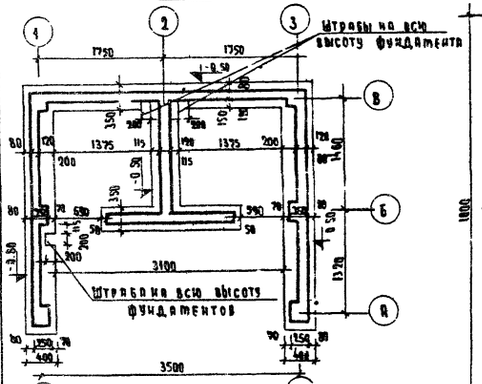

План столба

М 1:50

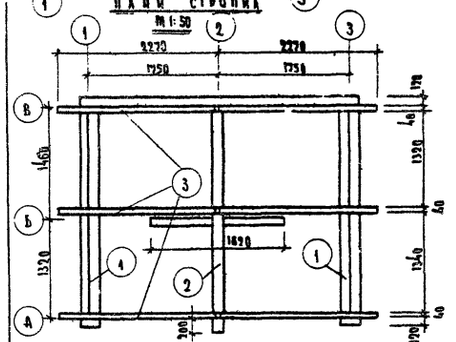

Решетка Р-5

Фасад М 1:25

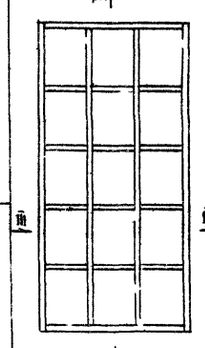

Разрез 1-1

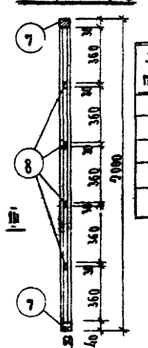

Разрез 11-11

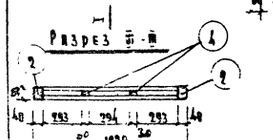

Спецификация древесины решетки Р-5

№ поз	Размеры в мм			Кол.	Объем
	с	в	h	шт кг	м³
3	2800	40	60	2	0.008
4	2000	30	40	2	0.005
7	1020	40	60	2	0.004
8	1020	30	40	4	0.005
Итого:					0.022м³

Щит Щ-1

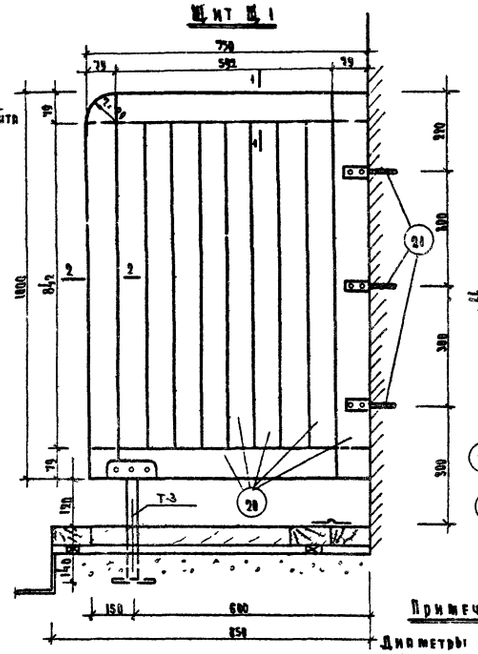

По 1-1

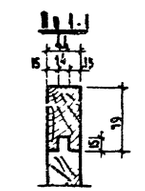

По 2-2

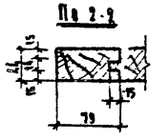

Ножка Т-4 (подвеска)

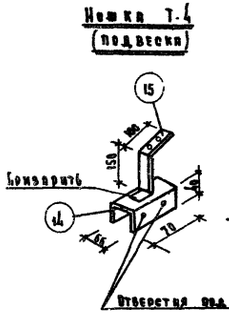

Подвеска Т-5

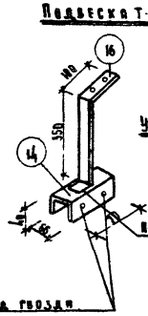

Деревянная шаль

Зимняя решетка Р-Ш-1 М 1:10

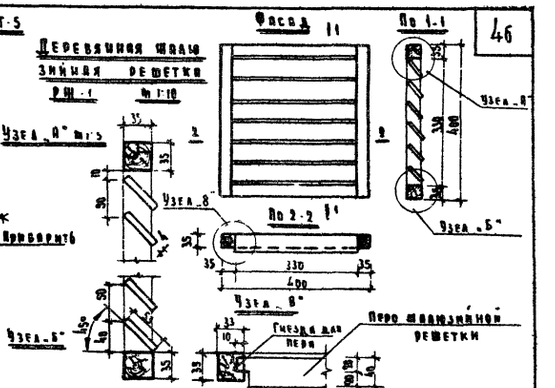

Ножка Т-3

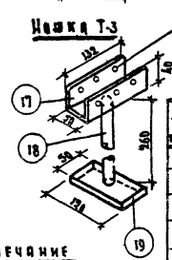

Примечание

Диаметры всех отверстий в фасонках - для шурупов - 3мм

Спецификация материалов на щит Щ-1

№ поз	Сортамент	Длина мм	Кол	Объем м³ / Вес кг
17	Листовая сталь 132×2 (Т-3)	132	1	0.41
18	Газовая труба d=25 (Т-3)	250	1	0.28
19	Полоса 50×10 (Т-3)	190	1	0.47
20	Бруски 50×80	п.м	14.5	0.04
21	Анкер 30×5	150	3	0.53
			Итого:	1.78кг

Деталь „А" М 1:20

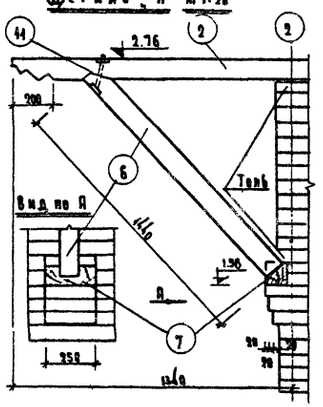

Щит Щ-2

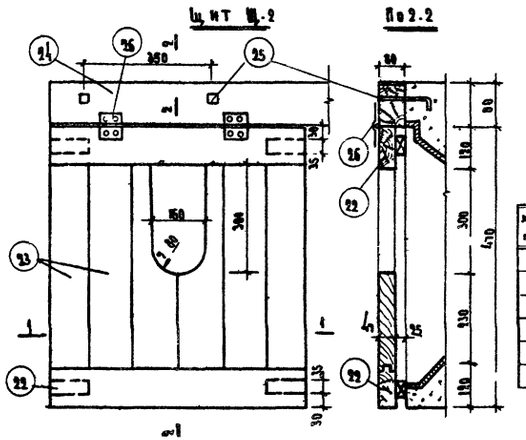

По 2-2

Спецификация материалов и изделий

№ поз	Сортамент		Длина мм	Кол шт	Объем м³ / Вес кг
1	Мауэрлат 190×190		2740	2	0.98
2	Прогон 190×190 (4)		2950	1	0.04
3	Стропильная нога 40×150		2500	6	0.09
4	Перекладка 50×50		28 п.м	-	0.07
5	Подпинок сносов и конька 50×190		2735	6	0.17
6	Подкос 100×120		1440	1	0.02
7	Опорный брусок 190×120		230	1	0.044
				Итого:	0.48м³
8	Плиты асбофанерн.		-	23	-
9	Плиты кг-1		-	2	-
10	Б 12 (перемычечный м.б. брус. 190×65		1200	2	-
11	Болт ⌀ 10мм		220	4	-
12	Болт ⌀ 8мм		80	3	-
13	Анкеры для крепления решетки к стене		220	6	-
14	Т-4	Листовая сталь 3×70	446	6	1.18
15		Полоса 50×5	230	6	2.35
16	Т-5	Листовая сталь 3×70	446	2	0.39
16		Полоса 50×5	460	2	1.57
				Итого:	6.49кг

Спецификация столярных изделий

№ п/п	Марка	Наименование изделия	Кол шт	Габариты с коробкой в мм	Гост	Примечан
1	Р-5	Трельяжная решетка	2	2800×1000	-	Аист 35
2	ДБ-18*	Дверной блок	2	1950×614	НИ-03-01	с порогом
3	О-8	Фрамуга глухая одинар	2	494×614	НИ-03-01	
4	Щ-1	Деревянный щит	2	1900×790	-	Аист 33
5	Щ-2	Фанерный щит	1	630×770	-	Аист 33
6	РШ-1	Жалюзийная решетка	2	400×400	-	

Спецификация материалов на Щ-1, Щ-2

№ поз	Сортамент	Длина мм	Кол шт	Объем м³ / Вес кг
22	Доски 50×170	690	2	0.07
23	Доски 50×170	330	6	0.19
24	Брус 80×80	1400	2	0.009
25	Анкер ⌀ 6мм		4	0.10
26	Петли	-	-	

Примечания

1. Фундаменты бутобетонные М-50. Стены и колонны из кирпича М-50 на растворе М-25
2. Стены кухни облицевать плитками из асбофанерна высоте 1,5м
3. Дверь ДБ-18* принята по НИ-03-01, с условной высотой равной 185 см. по коробке.
4. Столярные изделия окрасить белой масляной краской, а все остальные деревянные элементы - масляной краской цвета охры.
5. Наружная отделка - кирпичная кладка под расшивку, швов Передняя стена - окрашивается известковой краской красного цвета

Узел № 1 М 1:10

Конковый фасад

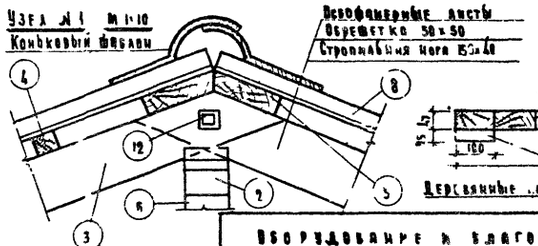

По 1-1

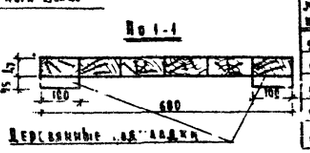

ГИПРОПРОС мастерская № 3	Оборудование и благоустройство участков детских ясель - садов	часть I Раздел I	Детская ясельная на 4 очка Узлы и детали.	Шифр 734	Аист 33	1963г

7982-01 43

Разрез 1-1 м 1:25

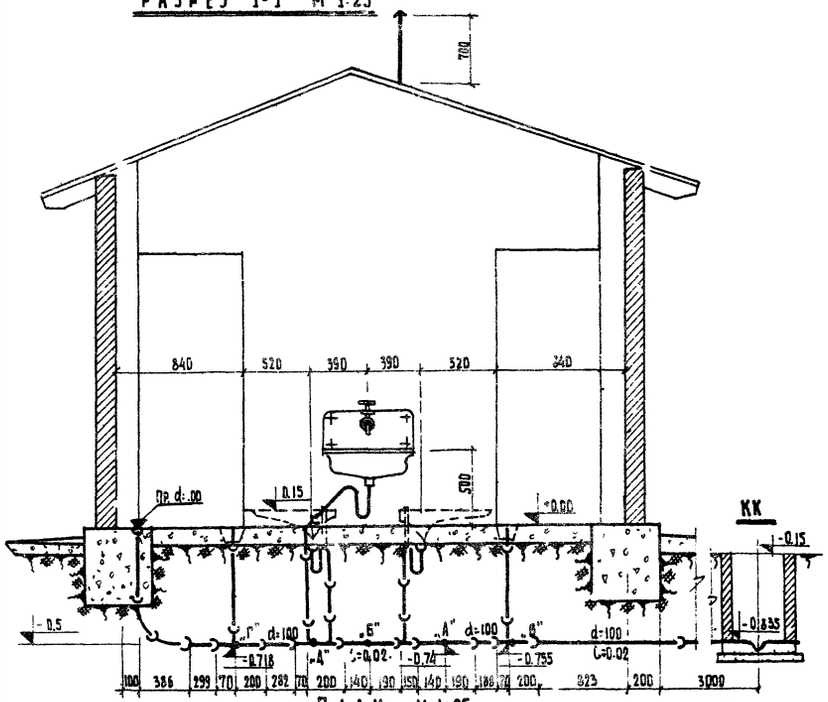

Разрез 2-2 м 1:25

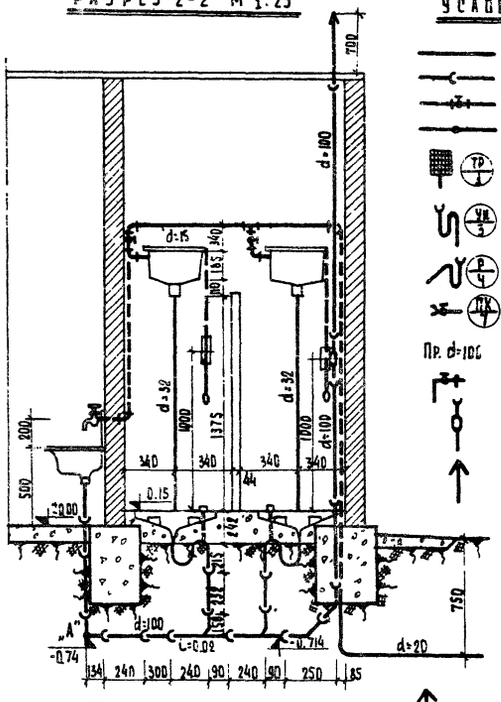

План м 1:25

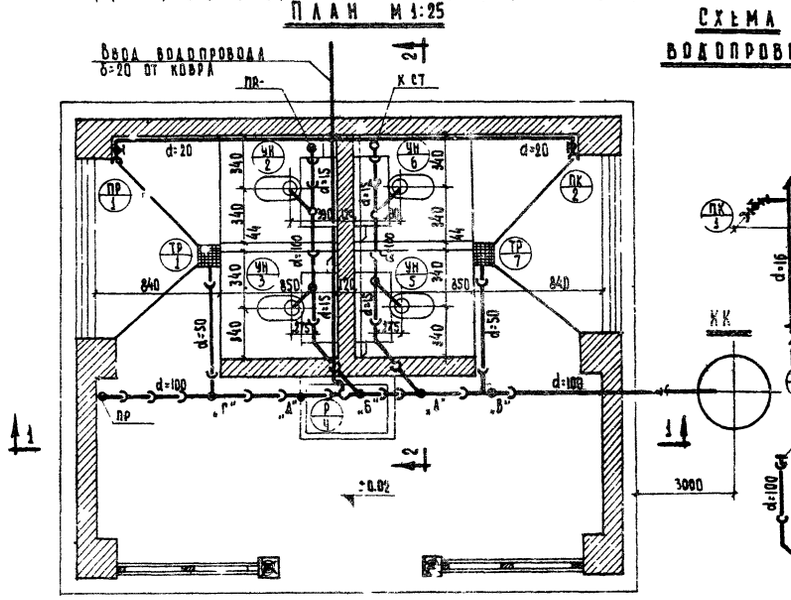

Схема водопровода

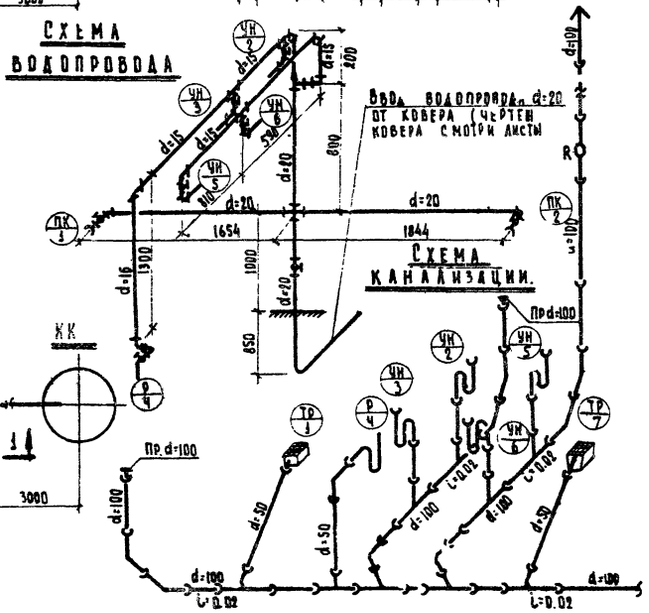

Условные обозначения

- Водопровод
- Канализация
- Вентиль запорный
- Переходная муфта
- Трап чугунный d=50мм (ТР 1)
- Унитаз „Зенуя" (УН 2)
- Раковина (Р 4)
- Поливочный кран (ПК 4)
- Пр. d=100 Прочистка канализацион.
- Туалетный кран
- Ревизия канализацион.
- Флюгарка

Примечания

1. Ковер смотри на листе 22
2. Стальные трубы, укладываемые в грунт, покрыть усиленной антикоррозийн. изоляцией
3. Водопроводные трубы должны иметь уклон к месту подключения для опорожнения системы на зиму
4. Питание уборной водой предполагается от поливочного водопровода.
5. Отведение стоков намечается в хозяйственно-бытовую канализацию.
6. Водопровод собирается из стальных водогазопроводных оцинкованных труб при помощи фасонных частей из ковкого чугуна.
7. Канализация собирается из чугунных канализацион. раструбных труб и фасонных частей
8. Места подключения к водопроводу и канализации установить при привязке проекта к конкретной площадке.
9. Ковер устанавливается на расстоянии 3-5м от стены уборной.
10. Материалы по водопроводу учтены до ковра, по канализации - до канализацион. колодца.
11. Работы по изоляции стальных труб оформить актом.

Спецификация материалов.

№ п/п	Наименование	Размер мм	Ед. изм.	Кол-во	Примечан. ГОСТ
1	Трубы чугунные канализацион.	d=100	М	100	6942-54
2	" "	d=50	М	40	" "
3	Ревизии чугунные канализацион.	d=100	ШТ	1	" "
4	Прочистки чугунные	d=100	ШТ	2	" "
5	Сифоны двухоборотные	d=100	ШТ	4	" "
6	Сифоны косые	d=50	ШТ	1	" "
7	Трапы чугунные эмалированные	d=50	ШТ	2	" "
8	Тройники косые 45°	d=100	ШТ	2	" "
9	" прямые	100×50	ШТ	3	" "
10	Отводы чугунные 135°	d=100	ШТ	10	" "
11	" " " "	d=50	ШТ	1	" "
12	Раковина чугунная эмалиров	500×400	ШТ	1	1159-57
13	Флюгарки	d=100	ШТ	1	
14	Унитаз „Зенуя"		ШТ	4	
15	Бачки смывные		ШТ	4	
16	Трубы смывные l=1375 мм	d=32	ШТ	4	
17	Муфта прямая	d=32	ШТ	4	
18	Останов держки		ШТ	4	
19	Контргайка	d=32	ШТ	4	из стали ков. чугуна
20	Пробка	d=32	ШТ	4	ковкого чугуна
21	Труба l=240 мм	d=32	ШТ	4	для прочист.
22	Муфта (манжета) резиновая	-	ШТ	4	
23	Держка с цепочкой.	-	ШТ	4	
24	Трубы стальные водогазопр. оцинк.	d=20	М	120	3262-62
25	" " " "	d=15	М	60	" "
26	Вентили запорные	d=20	ШТ	2	15 кч 18р
27	" "	d=15	ШТ	4	" "
28	Туалетные краны	d=15	ШТ	1	
29	Поливочные краны	d=20	ШТ	2	
30	Крестовины	20×20	ШТ	1	
31	Тройники	20×15	ШТ	1	
32	"	15×15	ШТ	3	
33	Переход	20×15	ШТ	1	
34	Отвод	d=20	ШТ	2	
35	"	d=15	ШТ	7	
36	Контргайки	d=15	ШТ	4	
37	Тройники прямые чугунные канализ.	100×100	ШТ	4	6942-54

Использованы материалы альбома V „Оборудование и благоустройство участков дошкольных учреждений", разработанного Гипроградом г. Киев 1961г.

Верно: Рук. проекта Ф. Бабушкина

Арх. № 10585.

ГИПРОПРОС мастерская №3

Оборудование и благоустройство участков детских яслей-садов	Часть I раздел I	Детская уборная на 4 очка. Сантехустройство.	Шифр 734	Альбом 34	1963г.

Фасад А-А м 1:25

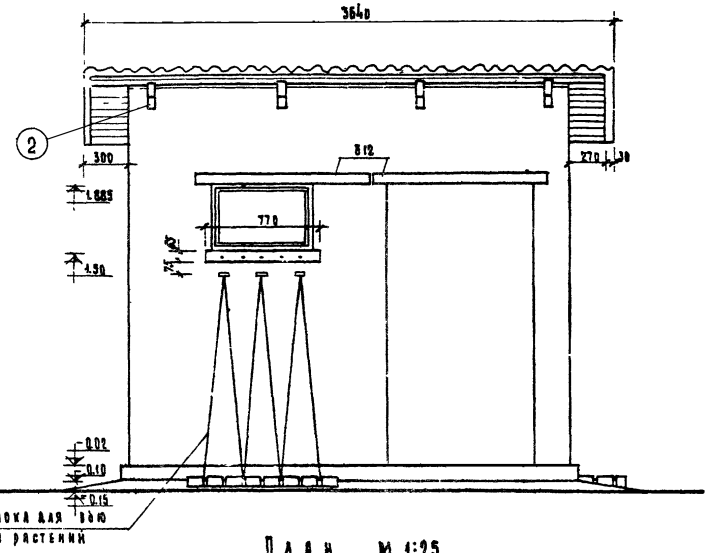

Фасад Б-Б м 1:25

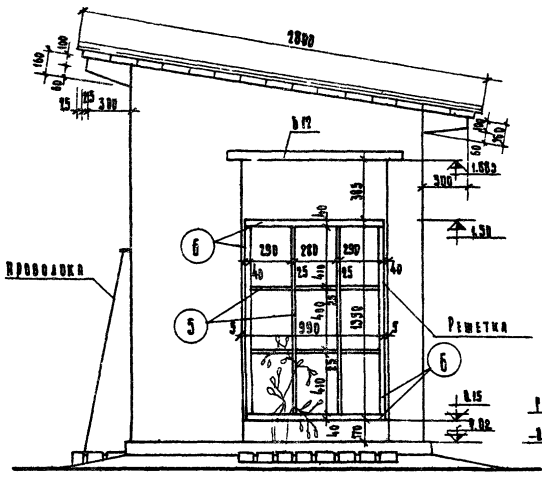

Разрез В-В м 1:25

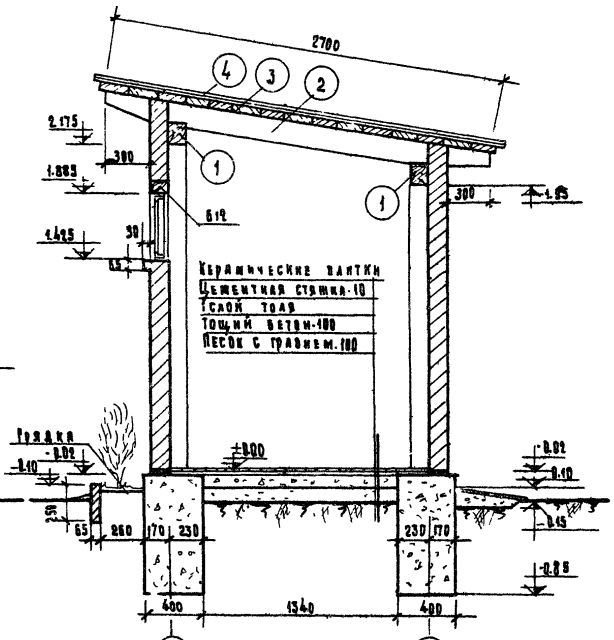

План м 1:25

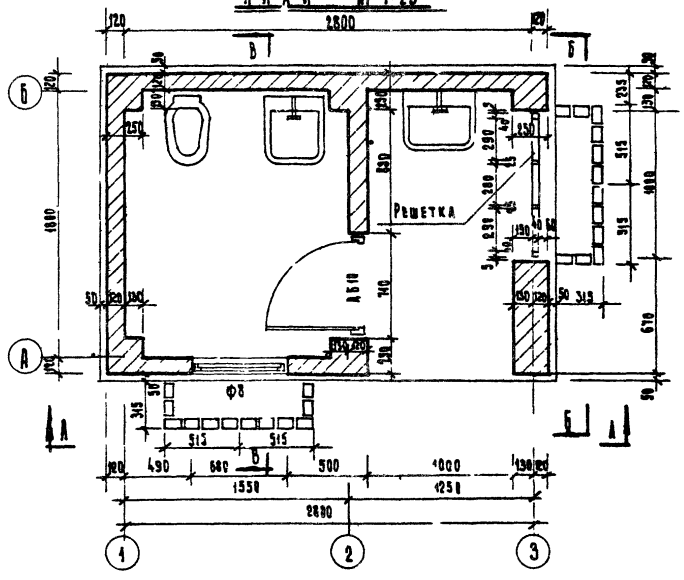

План фундаментов м 1:50

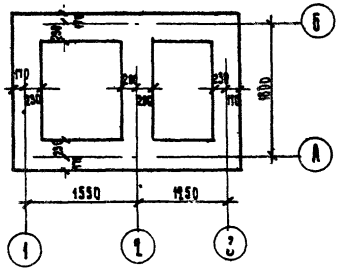

План стропила м 1:50

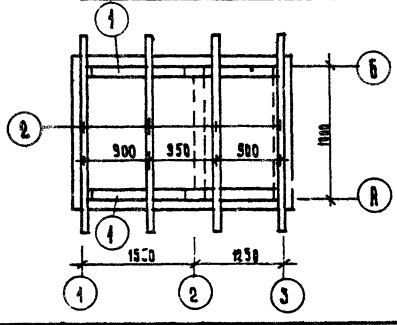

Спецификация столярных изделий

Марка	Наименование	Катал.	№ альбома	Разм. блока мм: Ширина	Высота	Кол. шт.
ФВ	Фрамужный блок	ИИ-03-01	44	674	484	1
ДВ10	Блок внутрен. двери	ЧТИ	44	674	2874	1

Спецификация железобетонных изделий

Марка эл-та	Наимен.	Катал.	№ альбома	Вес изд. кг	Сечен. мм	Длина мм	Кол. шт.	Объем бет. на 1 эл.	Объем. вес бет. т/м³	Марка бет.
6Р	Перемыч.	ИИ-03-01 Чтл	34	23	120×65	1200	4	0.009	2.536	150

Спецификация деревянных изделий

№ п/п	Наименование элементов	Сечение мм	Длина мм	Кол. шт.	Объем древес. на 1 эл. м³	Объем. вес древес. т/м³
1	Продольные брусья	120×120	2880	2	0.040	0.080
2	Стропильные ноги	50×150	2780	4	0.022	0.086
3	Настил из досок	толщ. 19				0.194

Спецификация прочих изделий

4	Асбестоцем. листы ГОСТ 378-60	1200×678	0.49 шт. 814 кг/шт. 18.2 кг/м²

Спецификация деревянных элементов решетки

№ п/п	Наименование	Сечение мм	Длина м	Объем древ. м³
5	Рейки	15×40	4.70	0.005
6	Рейки	40×40	3.20	0.033

Примечания:

1. Стены выполняются из обыкновенного кирпича М-75 на растворе М-25
2. Фундаменты бутобетонные бутовый камень М-100, бетон М-50
3. Устройство деревянной решетки аналогично устройству решетки Р-1 (см. лист 15)
4. Внутренняя отделка помещения - штукатурка и окраска масляной краской.

ТИПРОПРОС мастерская №3

Рук. мастер Гл. инж. проекта Инж. конструк. — Н. Кудлов, Ю. Львовский, О. Бабушкина, Б. Конвенинова

Разработал, Проверил, Н. контр. — Э. Чернобер, О. Горностаева, Ф. Бабушкина, Э. Зонина

Архив. № 10506

Оборудование благоустройство участков детских ясель-садов | Часть I, Раздел I | Детская уборная на 2 очка | Шифр 734 | Лист 35 | 1962 г.

7982-01 ИС

План

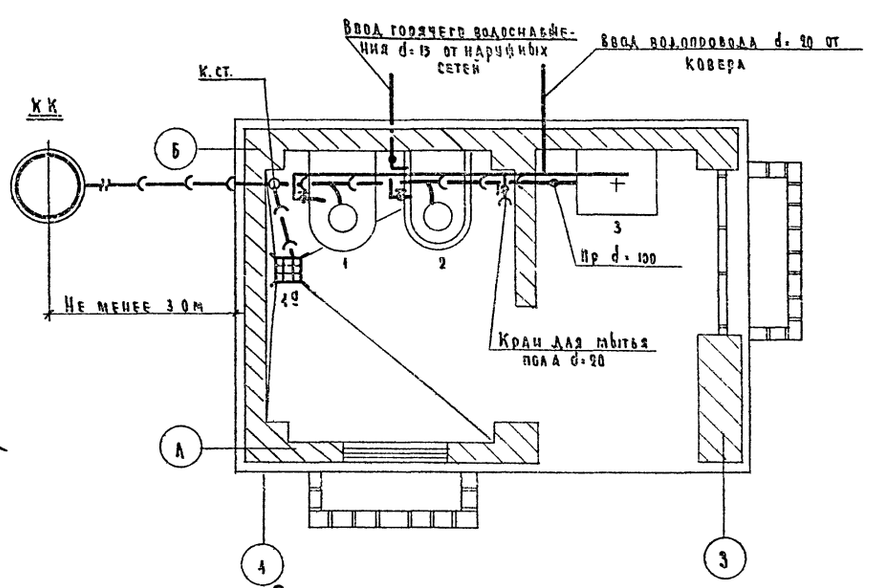

Схема водопровода

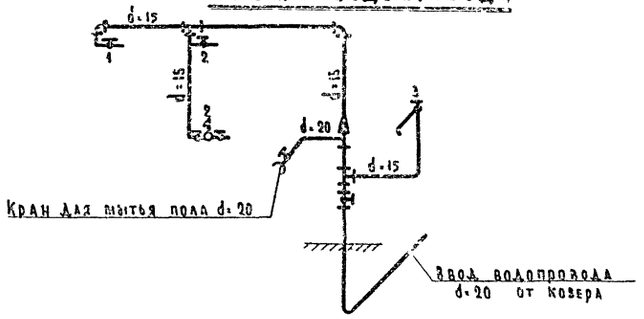

Схема горячего водоснабжения

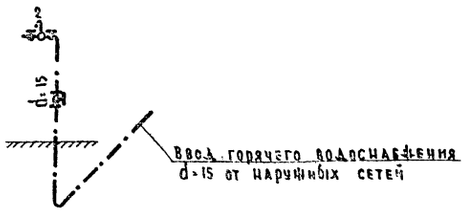

Условные обозначения

- Трубопровод холодной воды
- Трубопровод горячей воды
- Запорный вентиль
- Поливочный кран
- Туалетный
- Трубы чугунные канализационные
- Ревизия чугунная канализационная
- Сифон 2х оборотный
- Флюгарка

Разрезы по канализации

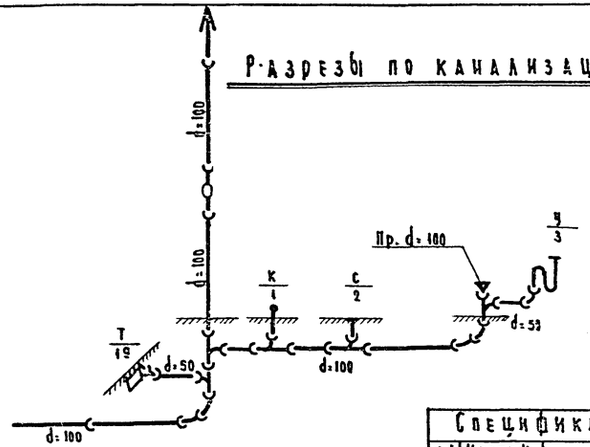

Спецификация материалов и оборудования

№ п/п	Чертеж или ГОСТ	Наименование	Разм.	Ед. изм.	Кол.
		Водопровод			
1	3262-62	Трубы водогазопроводные оцинкованные	20	м	5,0
2	— " —	— " — — " — — " —	15	"	8,0
3	8444-57	Вентили запорные 15 кч 18р	20	шт	2
4	— " —	— " — — " — — " —	15	"	2
5	7876-56	Краны туалетные	15	"	1
		Горячее водоснабжение			
1	3262-62	Трубы водогазопроводные оцинкованные	15	м	4,0
2	8444-57	Вентили запорные 15 кч 18э	15	шт	1
3	-	Смесители для умывальников		"	1
		Канализация			
1	1839-48	Трубы асбестоцементные	150	м	2,0
2	6942-54	— " — чугунные канализационные	100	"	8,0
5	— " —	— " — — " — — " —	50	"	1,0
6	— " —	— " — — " — — " — 90°	50	шт	1
7	— " —	— " — — " — — " — 110°	50	"	2
8	— " —	— " — — " — — " — 135°	100	"	4
9	— " —	— " — — " — — " — 150°	100	"	1
10	— " —	Тройники — " — — " — КОО	100х100	"	3
11	— " —	— " — — " — — " —	100х50	"	2
12	— " —	Переходы — " — — " — — " —	150х100	"	1
13	— " —	Ревизии — " — — " —	100	"	1
14	— " —	Прочистки — " — — " —	100	"	1
15	"	Сифоны 2х оборотные	50	"	1
16	7150-60	Унитазы тарельчатые фаянсовые с выпуском под 30° и высокорасполож. фаянсов. бачками	-	компл	1
17	-	Слив	-	"	1
18	8447-57	Умывальники прямоугольн. фаянсовые со спинкой с подводкой холодной воды	-	"	1
19	1811-62	Трапы чугунные эмалированные	50	шт	1

Архивн. № 10587

Согласовано: Ш. Елбушкина

Рук. проекта — И. Сотников; Гл. инж. проекта — Т. Хорофеева; Зам. —

Нач. отдела — Б. Гротто; Рук. мастер. — Л. Кулаев; Гл. инж. пласт. — Ю. Львовский; Гл. спец. в.к. — А. Давидович

Разработал — Колмовол. — Берно

ГИПРОПРОС
Отдел инженерных устройств

Оборудование и благоустройство участков детских ясель-садов	Часть I I	Детская уборная на 2 очка Сантехустройство	Шифр 734	Лист 36	1963г

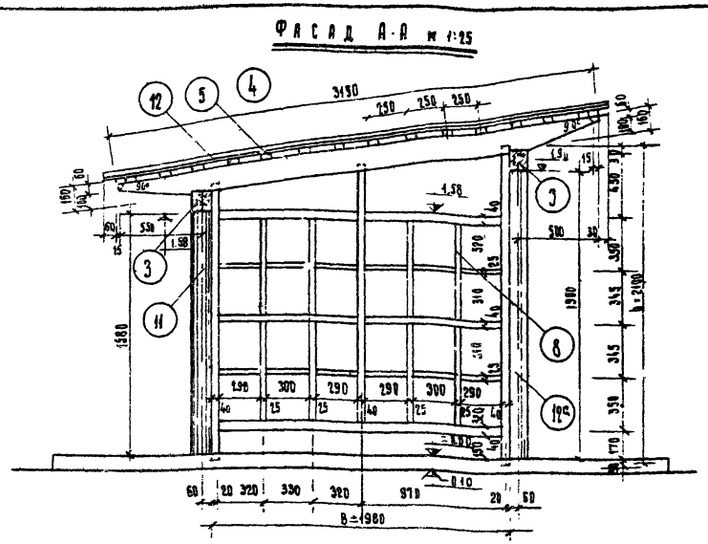
Фасад А-А м 1:25

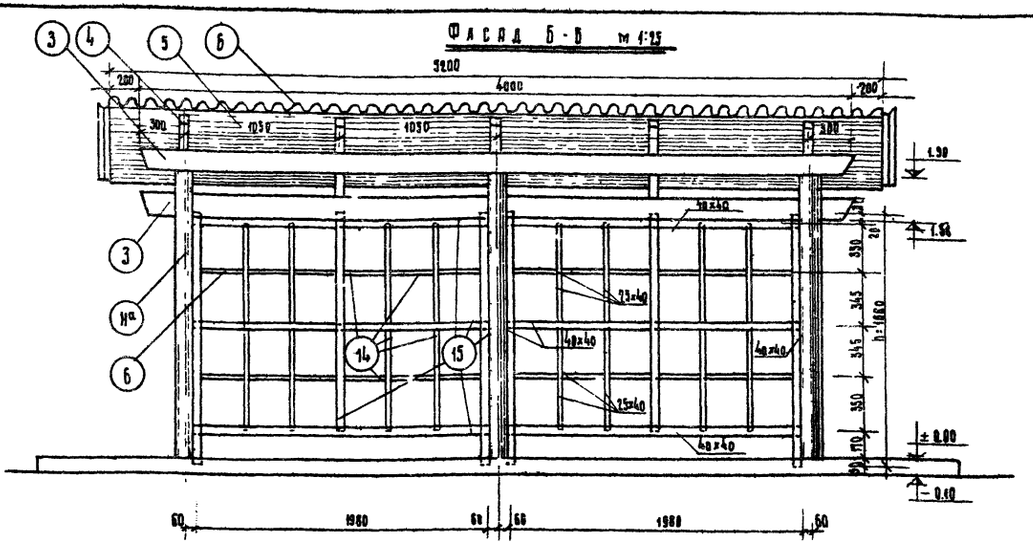
Фасад Б-Б м 1:25

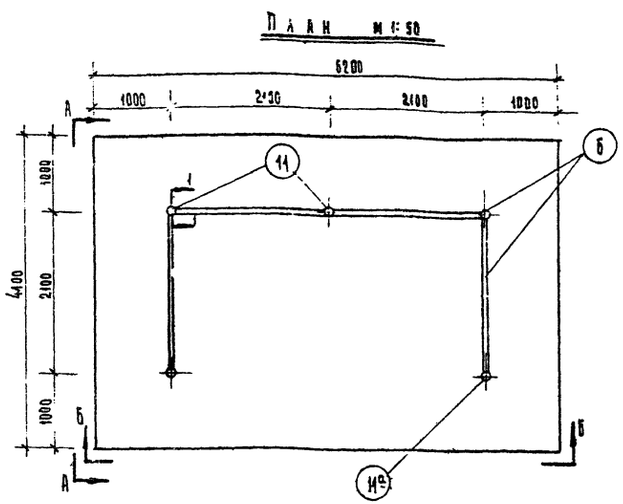
План м 1:50

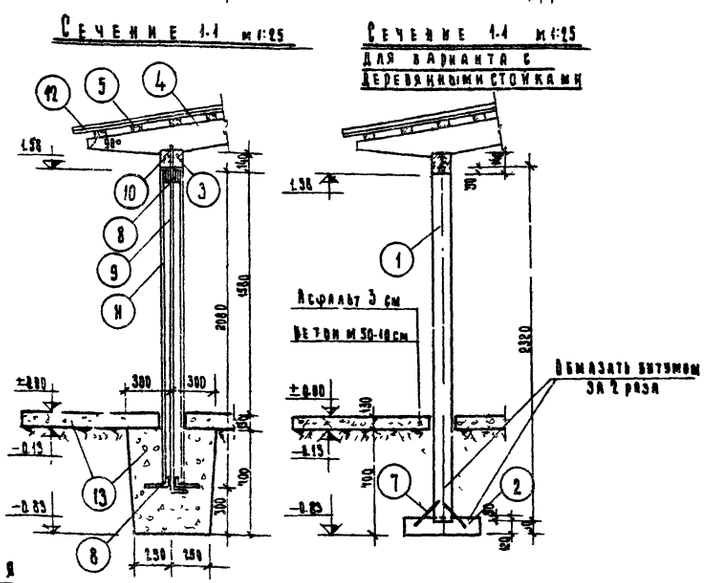
Сечение 1-1 м 1:25

Сечение 1-1 м 1:25 для варианта с деревянными стойками

Асфальт 3 см

Бетон м 50-10 см

Обмазать битумом за 2 раза

Спецификация деревянных элементов

№№ по пор.	Наименование элементов	Сечение мм	Длина мм	К-во штук	Объем	Примеч.
1	Стойки	120×120	2320	3	0.100	**
1а	—"—	120×120	2640	3	0.114	**
2	Лежни	120×120	500	6	0.043	**
3	Продольные брусья	120×140	4800	2	0.161	
4	Стропильные ноги	50×160	3150	3	0.126	
5	Обрешетка	50×50	5200	14	0.188	
6	Решетка	В=1980		4	—	—

Спецификация металлических элементов

7	Скобы	d=8	200	12		**
8	Подкладки П-1	См. лист		8		*
9	Стержень (кругл. сталь)	d=8	2360	3	пог. м 7.08	*
9а	—"— —"—	d=8	2680	3	—"— 8.04	*
10	Гайка	D=16.2		6		*

Спецификация прочих элементов

11	Асбестоцементные трубы ГОСТ 18-9-48	D=116	2080	3	пог. м 6.240	
11а	—"—	D=116	2400	3	пог. м 7.200	
12	Асбестоцементные листы ГОСТ 378-60	120×678			площ. покрыт. 15.680	
13	Бетон м 50				3.0 м	

* При стойках из асбестоцементных труб
** При деревянных стойках

Спецификация деревянных элементов решетки

14	Рейки	25×40	пог. м 7.84	0.012	
15	—"—	40×40	пог. м 8.56	0.008	

Примечания

1. Навес предназначен для хранения контейнеров с мусором.
2. Навес запроектирован со стойками из асбестоцементных труб: возможен вариант с деревянными стойками.
3. Металлические подкладки (поз. 8) и стержень (поз. 9 и 9а) монтируются со стойками из асбестоцементных труб (поз. 11 и 11а) до установки последних на место. Продольный брус (поз. 3) насаживается сверху и закрепляется гайкой (поз. 10).
4. В нижней грани продольных брусьев делается вырез для утабливания подкладки и просверливается отверстие для насадки на стержень.
5. Бетонные фундаменты укладываются на песчаную подушку: толщина слоя песка в зависимости от уровня промерзания грунта (определять при привязке).
6. Лежни и концы деревянных стоек, соприкасающиеся с землей, покрываются битумом за 2 раза.
7. Элементы решеток (5) соединяются в полдерева и на шипах.
8. Деревянные элементы окрашиваются перхлорвиниловыми или масляными красками светлых ярких тонов за 2 раза.
9. Размеры в миллиметрах, отметки в метрах.
10. Устройство решетки (6) аналогично устройству решетки Р-1 (см. лист 15)

Масштабы 1:50 и 1:25

Оборудование и благоустройство участков детских яслей садов	Часть I Раздел I	Навес для хранения контейнеров с мусором	Шифр 734	Лист 37	1963.

ГИПРОПРОС мастерская №3

Рук. мастерской Гл. инж. мастерск. Рукоп. проекта Инж. конс. рукт. — Н. Крылов, Ю. Львовский, Ф. Бабушкина, С. Комевникова — Разработал, Копировал, Проверил, Верно — З. Черникова, О. Горностаева, Ф. Бабушкина

Архивный № 17588

1 Столик-пирамида стоим. 13 р. 60

Фасад

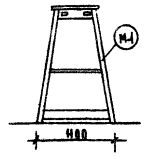

Боковой вид

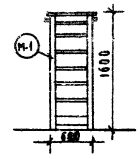

План

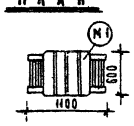

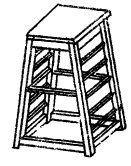

Экспликация элементов типа №1

№№ п.п.	Наименование элементов	Кол. элем.	Общий расход металла в кг	Общий расход древесины в м³
1	М-1	1	0,8	0,075
Итого:			0,8	0,075

Примечание

1. Элемент М-1 конструктивный чертеж см. а..ст 40

Горка стоим. 26 р. 98 2

Фасад

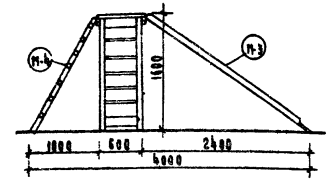

Боковой вид

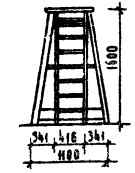

План

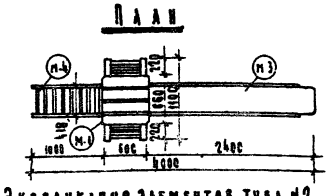

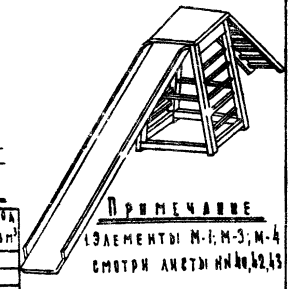

Экспликация элементов типа №2

№№ п.п.	Наименование элементов	Кол. элем.	Общий расход металла в кг	Общий расход древесины в м³
1	М-1	1	0,8	0,075
2	М-3	1	4,38	0,0346
3	М-4	1	1,27	0,012
Итого:			6,45	0,1216

Примечание

1. Элементы М-1; М-3; М-4 смотри листы №№ 40, 42, 43

Столик-пирамида с лесенками стоим. 19 р. 94 3

Фасад

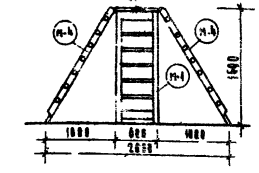

Боковой вид

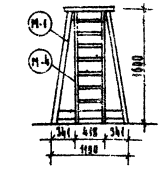

План

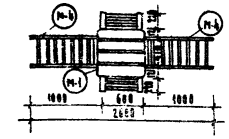

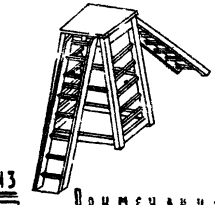

Экспликация элементов типа №3

№№ п.п.	Наименование элементов	Колич. элем.	Общий расход металла в кг	Общий расход древесины в м³
1	М-1	1	0,8	0,075
2	М-4	2	2,54	0,024
Итого:			3,34	0,099

Примечания

1. Элементы М-1, М-4 смотри листы №№ 40, 45

4 Столик-пирамида с равновесием стоим. 22 р. 32

Фасад

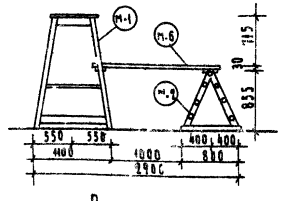

Боковой

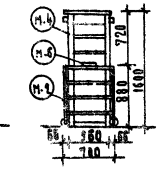

План

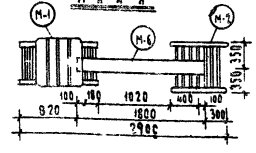

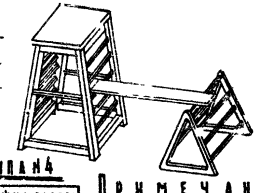

Экспликация элементов типа №4

№№ п.п.	Наименование элементов	Колич. элем.	Общий расход металла в кг	Общий расход древесины в м³
1	М-1	1	0,8	0,075
2	М-2	1	0,86	0,008
3	М-6	1	0,102	0,011
Итого:			1,762	0,95

Примечание

1. Элементы М-1; М-2; М-6 смотри листы №№ 40, 41, 45

Столик-пирамида с лесенкой стоим. 17 р. 05 5

Фасад

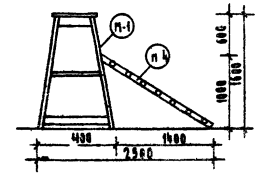

Боковой вид

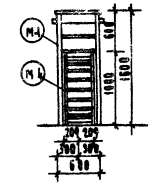

План

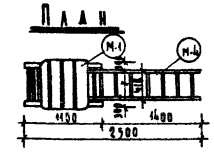



Экспликация элементов типа №5

№№ п.п.	Наименование элементов	Колич. элем.	Общий расход металла в кг	Общий расход древесины м³
1	М-1	1	0,6	0,075
2	М-4	1	1,27	0,012
Итого			2,07	0,087

Примечание

1. Элементы М-1; М-4 смотри листы №№ 40, 43

Пирамида малая с лесенкой стоим. 10 р. 64

Фасад

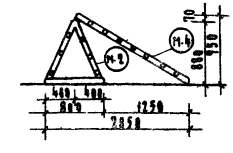

Боковой вид

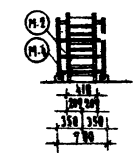

План

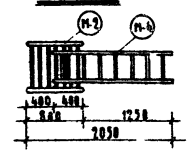

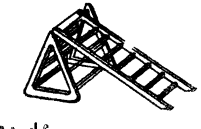

Экспликация элементов типа №6

№№ п.п.	Наименование элементов	Колич. элем.	Общий расход металла в кг	Общий расход древесины в м³
1	М-2	1	0,043	0,024
2	М-4	1	1,27	0,012
Итого:			1,313	0,036

Примечание

1. Элементы М-2; М-4 смотри листы №№ 41, 43

Использованы материалы альбома на 89-01 „Сооружения для детских площадок" Институт проектирования внешнего благоустройства и озеленения г. Москва 1959 г.

ГИПРОПРОС мастерская №3

Архивный № 10582

Руководитель: Фабрикантова

Верно:

Копия верна

Оборудование и благоустройство участков детских ясель-садов	Часть I Раздел I	Комплект комбинированного переносного оборудования	Шифр 734	Лист 38	1963 г.

7982 01 48

Архивный № 12590

Верно рук проекта Ф. Бабушкина

Использованы материалы альбома НА-89-01 „Сооружения для детских площадок" Институт проектирования внешнего благоустройства и озеленения г. Москва 1959 г.

Гипрогорос мастерская №3

52

Равновесие и спуск — стоим. 21 р. 28 к — 7

Фасад

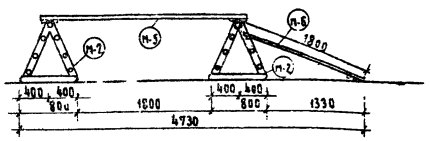

Боковой вид

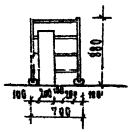

План

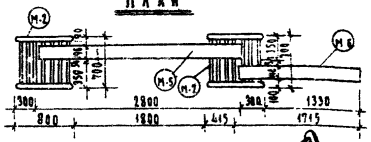

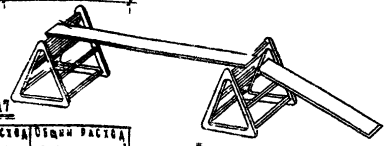

Экспликация элементов типа 7

№№ п.п.	Наименование элементов	Колич. элем.	Общий расход металла в кг	Общий расход древесины в м³
1	М-2	2	0,0086	0,048
2	М-5	1	0,152	0,017
3	М-6	1	0,102	0,011
Итого:			0,340	0,076

Примечание

1. Элементы М-2; М-5; М-6 смотри листы №№ 41, 44, 45

Качалка — стоим. 9 р. 11 — 8

Фасад

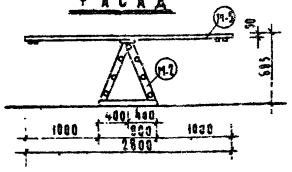

Боковой вид

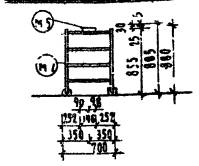

План

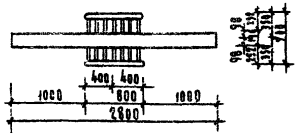

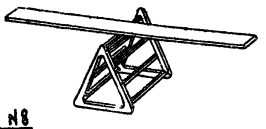

Экспликация элементов типа №8

№№ п.п.	Наименован. элементов	Колич. элем.	Общий расход металла в кг	Общий расход древесины в м³
1	М-2	1	0,06	0,009
2	М-5	1	0,152	0,017
Итого:			1,012	0,026

Примечание

Элементы М-2, М-5 смотри листы №№ 41, 44

Лианы — стоим. 53 р. 18 к — 9

Фасад

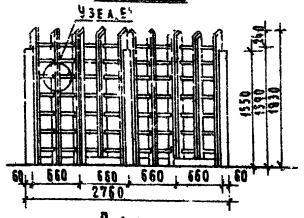

Боковой вид

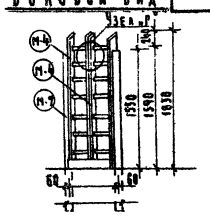

План

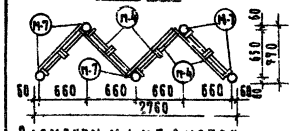

Элементы М-4, М-7 смотри листы №№ 43, 46

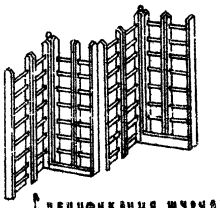

Экспликация элементов типа 9

№№ п.п.	Наименован. элементов	Колич. элем.	Общий расход металла в кг	Общий расход древесины м³
1	М-4	8	10,16	0,096
2	М-2	5	—	0,12
3	Шурупы 200		1,50	
Итого:			11,66	0,216

Спецификация шурупов на сопряжение марок типа 9

№№ п.п.	Диам. мм	Длина мм	Колич. шт	Вес кг
1	4,5	70	200	1,50
ГОСТ 1145-44				

Узлы „Г" и „Е" смотри лист №46

Лианы — стоим. 49 р. 45 к — 10

Фасад

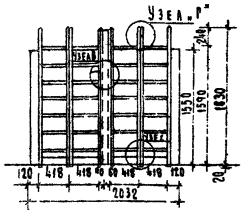

Боковой вид

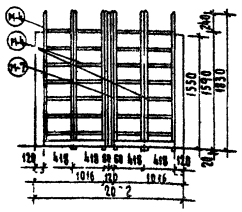

План

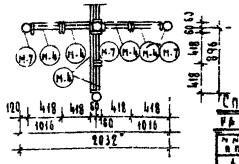

Спецификация шурупов на сопряжение марок типа 10

№№ п.п.	Диам. мм	Длина мм	Колич. шт	Вес кг
1	4,5	70	210	1,51
ГОСТ 1145-44				

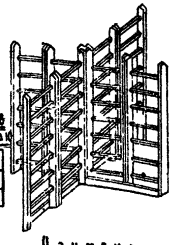

Экспликация элементов типа 10

№№ п.п.	Наименован. элементов	Колич. элем.	Общий расход металла в кг	Общий расход древесины в м³
1	М-4	8	10,16	0,096
2	М-7	4		0,096
3	Шурупы	210	1,51	
Итого:			1,67	0,192

Примечание

Элементы М-4; М-7 смотри листы №№ 43, 46

Узлы „В", „Г" и „О" смотри лист №46.

Лесенка — стоим. 23 р. 85 к — 11

Фасад

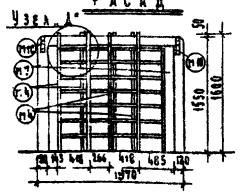

Боковой вид

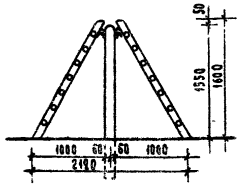

План

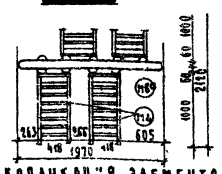

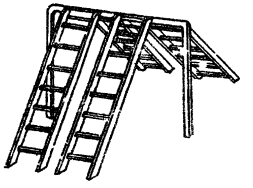

Экспликация элементов типа 11

№№ п.п.	Наименован. элементов	Колич. элем.	Общий расход металла в кг.	Общий расход древесины в м³
1	М-4	4	2,54	0,024
2	М-7	2	—	0,048
3	М-8а	1	2,00	0,019
4	М-10	2	1,26	—
5	Болты	12	1,2	
Итого			7,00	0,091

Примечание

Элементы М-4; М-7, М-8а; М-10 смотри листы №№ 43, 46

Узел „Д" смотри лист №46

Качели с лесенкой — стоим. 23 р. 28 к — 12

Фасад

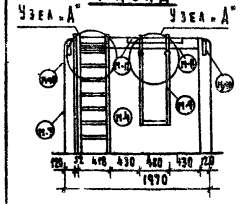

Боковой вид

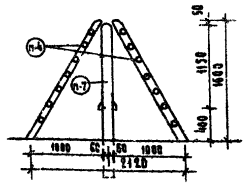

План

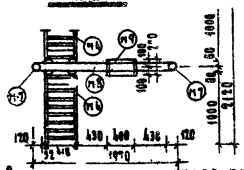

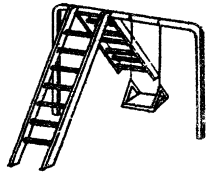

Экспликация элементов типа 12

№№ п.п.	Наименован. элементов	Колич. элем.	Общий расход металла в кг	Общий расход древесины в м³
1	М-4	2	2,54	0,024
2	М-7	2		0,048
3	М-8	1		0,019
4	М-9	1		
5	М-10	2	1,26	—
6	Болты	12	1,2	
Итого			5,00	0,091

Примечание

Элементы М-4; М-7; М8 М-9; М-10 смотри листы №№ 43, 46.

Узлы „Г" и „Д" смотри лист №46

Оборудование и благоустройство участков детских яслей-садов	Часть I раздел I	Комплект комбинированного переносного оборудования	Шифр 734	Лист 39	1963 г.

79 82-01 49

Архивный N 10591
Верно: Рук. проекта Ф. Бабушкина
Выполнено из альбома ИА-89-04 „Сооружения для детских площадок" Института проектирования внешнего благоустройства и озеленения г. Москва 1959 г.
ГИПРОПРОС мастерская №3

Фасад
М1:10

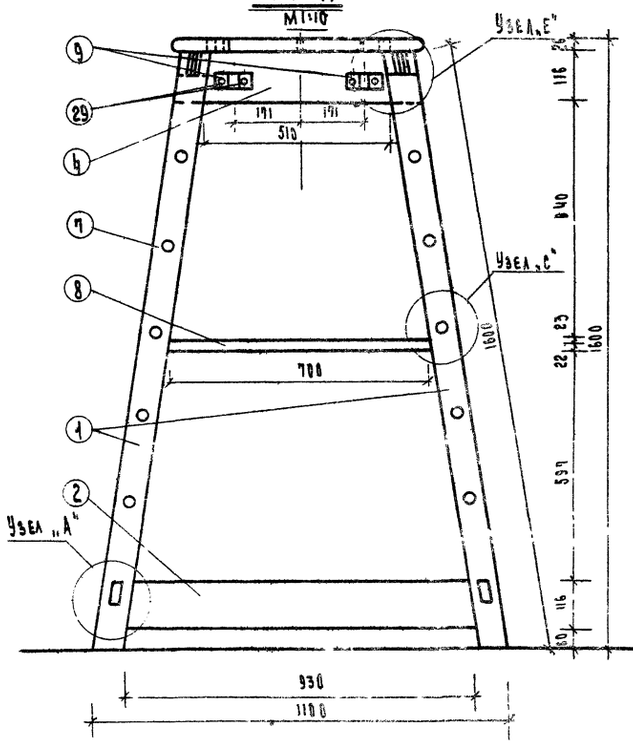

Боковой вид
М1:10

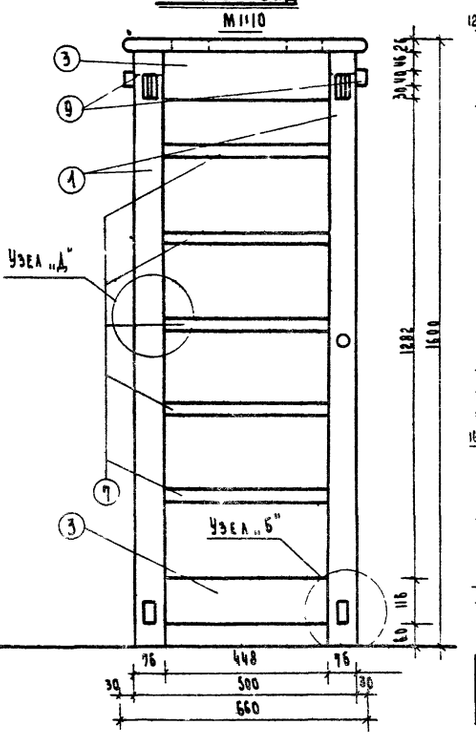

Заготовительные детали

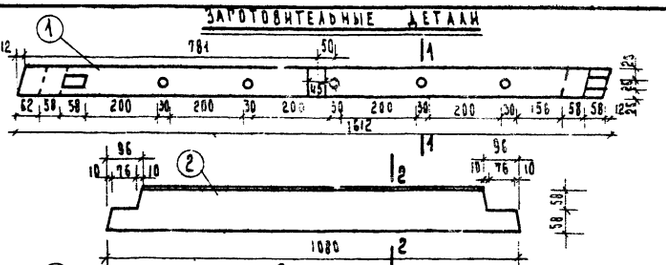

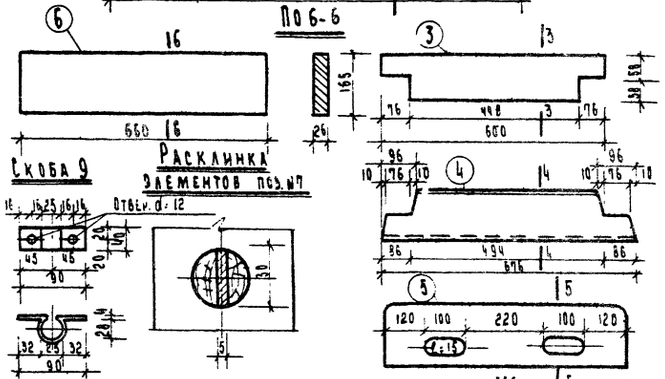

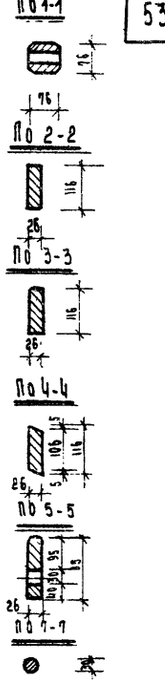

Скоба 9

Расклинка элементов поз. №7

Спецификация на скобу

№№ поз.	Профиль	Длина мм	К-во шт.	Общая длина м	Общая вес кг
9	Скоба	115	4	0.46	0.43

План
М1:10

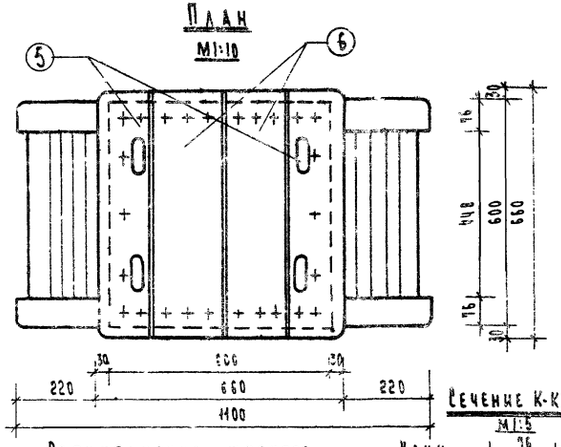

Спецификация шурупов

№№ поз.	Наименование	Ø мм	Длина мм	К-во шт.	Вес кг
28	Шурупы ГОСТ 1145-44	4	60	50	0.20
29	Болты ОСТ-33582 и гайки	10	95	8	0.17
			Итого		0.37

Копия верна

Узел „А" /М1:5/

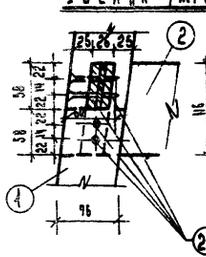

Узел „Б" /М1:5/

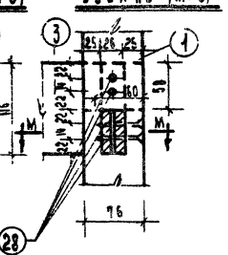

Сечение М-Ч
М1:5

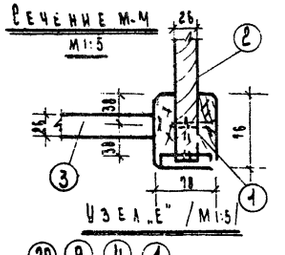

Узел „Е" /М1:5/

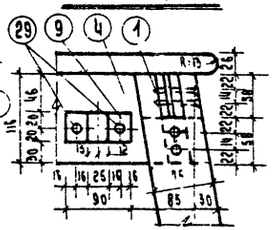

Узел „Д" /М1:5/

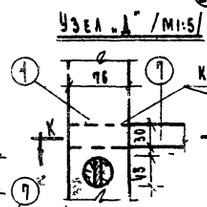

Узел „С" /М1:5/

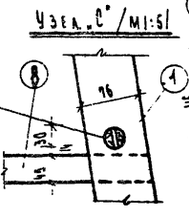

Сечение К-К
М1:5

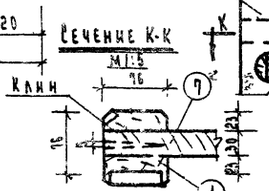

Спецификация
на столик пирамиду Эл-т М-1

№№ поз.	Наименование деталей	Сечение мм	Длина мм	К-во шт.	Общая длина м	Объем куб. м
1	Стойки - сосна	76×76	1600	4	1.6	0.04
2	Нижняя обвязка-сосна	116×26	1100	2	1.1	0.008
3	То же	116×26	600	4	0.6	0.008
4	Верхняя обвязка-сосна	116×26	676	2	0.7	0.004
5	То же	165×26	660	2	0.7	0.006
6	Настил из досок-сосна	165×26	660	2	0.7	0.006
7	Перекладины из березы	Ø30	600	5	0.6	0.002
8	То же	Ø45	856	1	0.86	0.004
				Итого:	0.875	

Примечания:

1. Размеры элементов дер. конструкций даны в чистоте
2. Древесина должна быть воздушно-сухой из лиственных пород, березы.
3. Соединение эл-тов на шурупах и врезке с расклинкой, с тщательной подгонкой как на синтетическом клее
4. Окраска - высококачественная, атмосферостойкими красками, по специальному колеру.
5. Элемент М-1 - крышка столика, перекладины и стойки со стороны лесенок и с противоположной стороны - красные. Торец крышки, стойки со стороны петель и с противоположной стороны - желтые
6. Применение элемента см. листы 38.39.

Оборудование и благоустройство участков детских ясель-садов	Часть I Раздел I	Элемент М-1, столик-пирамида. Фасад, план, боковой вид, узлы, заготовительные элементы	Шифр 934	Лист 40	1963

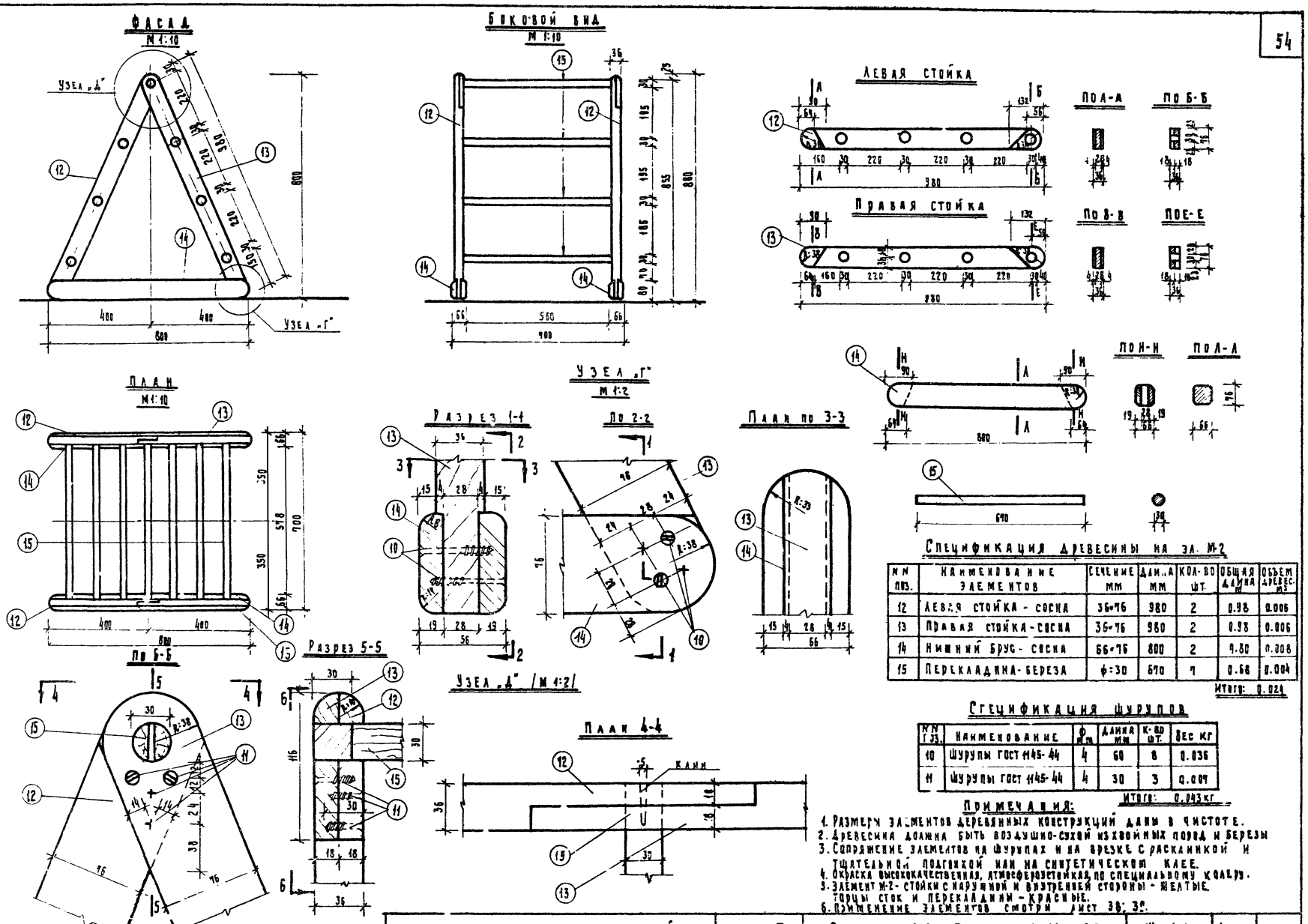

Спецификация древесины на эл. М-2

N N поз.	Наименование элементов	Сечение мм	Длина мм	Кол-во шт.	Общая длина м	Объем древес. м³
12	Левая стойка - сосна	36×76	980	2	0.98	0.006
13	Правая стойка - сосна	36×76	980	2	0.98	0.006
14	Нижний брус - сосна	66×76	800	2	0.80	0.008
15	Перекладина - береза	ф=30	670	7	0.68	0.004

Итого: 0.024

Спецификация шурупов

N N поз.	Наименование	ф мм	Длина мм	К-во шт.	Вес кг
10	Шурупы ГОСТ 1145-44	4	60	8	0.036
11	Шурупы ГОСТ 1145-44	4	30	3	0.007

Итого: 0.043 кг

Примечания:

1. Размеры элементов деревянных конструкций даны в чистоте.
2. Древесина должна быть воздушно-сухой из хвойных пород и березы
3. Сопряжение элементов на шурупах и на врезке с расклинкой и тщательной подгонкой или на синтетическом клее.
4. Окраска высококачественная, атмосферостойкая, по специальному колеру.
5. Элемент М-2 - стойки с наружной и внутренней стороны - желтые. Торцы сток и перекладины - красные.
6. Применение элементов смотри лист 38; 39.

Оборудование и благоустройство участков детских яслей-садов.	Часть I раздел I	Элемент М-2. Пирамида малая. Фасад, план, боковой вид.	Шифр 734	Лист 41	1963 г.

Выкопировано из альбома НА-89-01 „Сооружения для детских площадок" Институт проектирования внешнего благоустройства и озеленения г. Москва 1959 г.

Верно: рук. проекта Ф. Блеушкина

Архивный № 0592

ГИПРОПРОС мастерская №3

7982-01 51

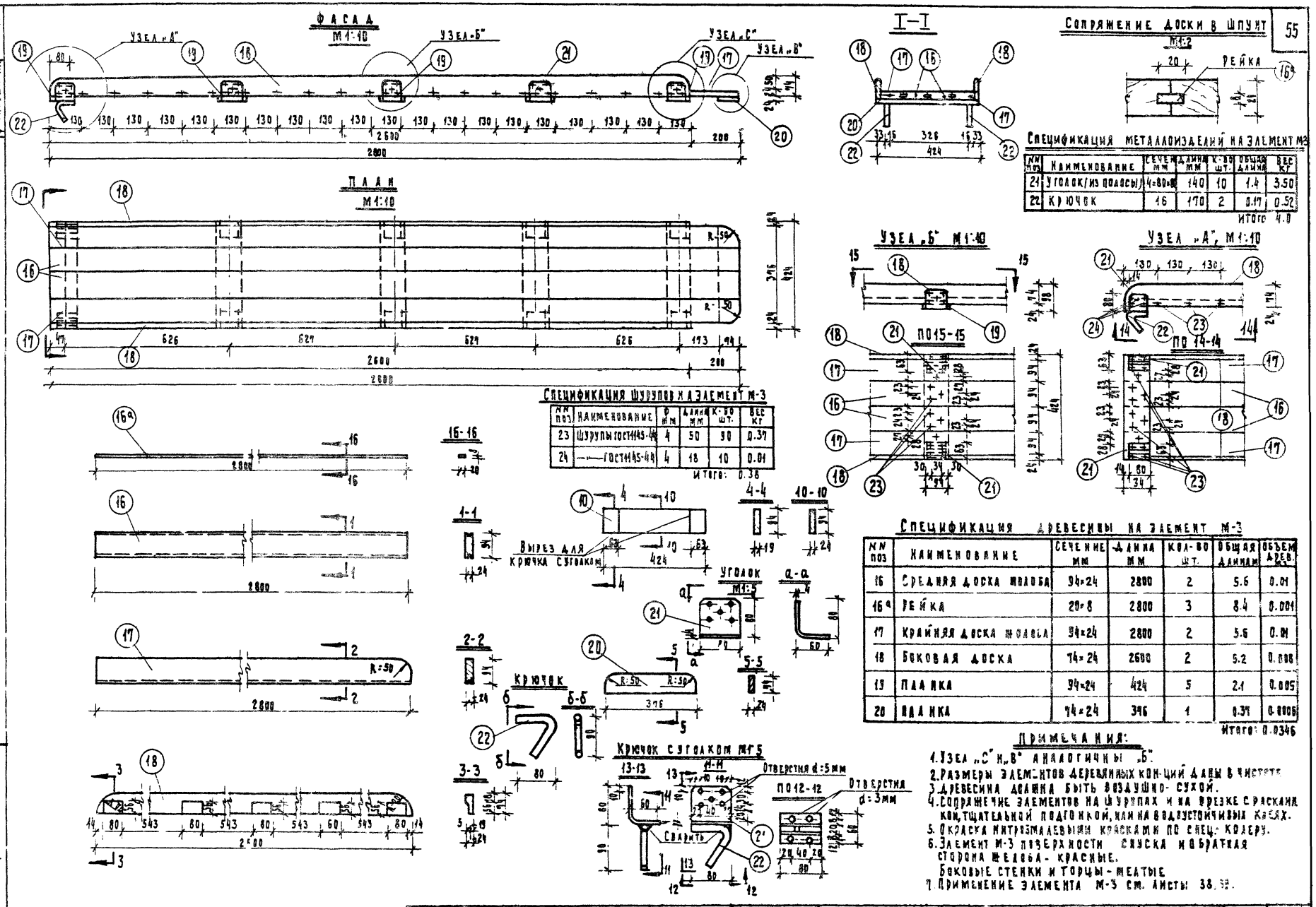

СПЕЦИФИКАЦИЯ МЕТАЛЛОИЗДЕЛИЙ НА ЭЛЕМЕНТ М-3

NN поз	Наименование	Сечение мм	Длина мм	К-во шт.	Общая длина	Вес кг
21	Уголок (из полосы)	4×80×80	140	10	1.4	3.50
22	Крючок	16	170	2	0.17	0.52

Итого 4.0

СПЕЦИФИКАЦИЯ ШУРУПОВ НА ЭЛЕМЕНТ М-3

NN поз	Наименование	Ф мм	Длина мм	К-во шт.	Вес кг
23	Шурупы ГОСТ 1145-44	4	50	90	0.37
24	—"— ГОСТ 1145-44	4	18	10	0.01

Итого: 0.38

СПЕЦИФИКАЦИЯ ДРЕВЕСИНЫ НА ЭЛЕМЕНТ М-3

NN поз	Наименование	Сечение мм	Длина мм	Кол-во шт.	Общая длина м	Объем древ. м³
16	Средняя доска желоба	94×24	2800	2	5.6	0.01
16а	Рейка	20×8	2800	3	8.4	0.001
17	Крайняя доска желоба	94×24	2800	2	5.6	0.01
18	Боковая доска	74×24	2600	2	5.2	0.008
19	Планка	94×24	424	5	2.1	0.005
20	Планка	74×24	376	1	0.37	0.0006

Итого: 0.0346

ПРИМЕЧАНИЯ:

1. Узел „С" и „В" аналогичны „Б".
2. Размеры элементов деревянных конций даны в чистоте.
3. Древесина должна быть воздушно-сухой.
4. Сопряжение элементов на шурупах и на врезке с расклинкой, тщательной подгонкой, или на водоустойчивых клеях.
5. Окраска нитроэмалевыми красками по спец. колеру.
6. Элемент М-3 поверхности спуска и обратная сторона желоба - красные. Боковые стенки и торцы - желтые.
7. Применение элемента М-3 см. листы 38, 39.

ГИПРОПРОС
МАСТЕРСКАЯ N3

Выкопировано из альбома НА-89-01 „Сооружения для детских площадок Институт проектирования внешнего благоустройства и озеленения г. Москва 1959 г.

Верно: рук. проекта Ф. Бабушкина

Архиен. N 105 93

Оборудование и благоустройство участков детских яслей-садов	Часть I Раздел I	Элемент М-3. Желоб фасад, план, узлы. Спецификация.	Шифр 734	Лист 42	1963 г.

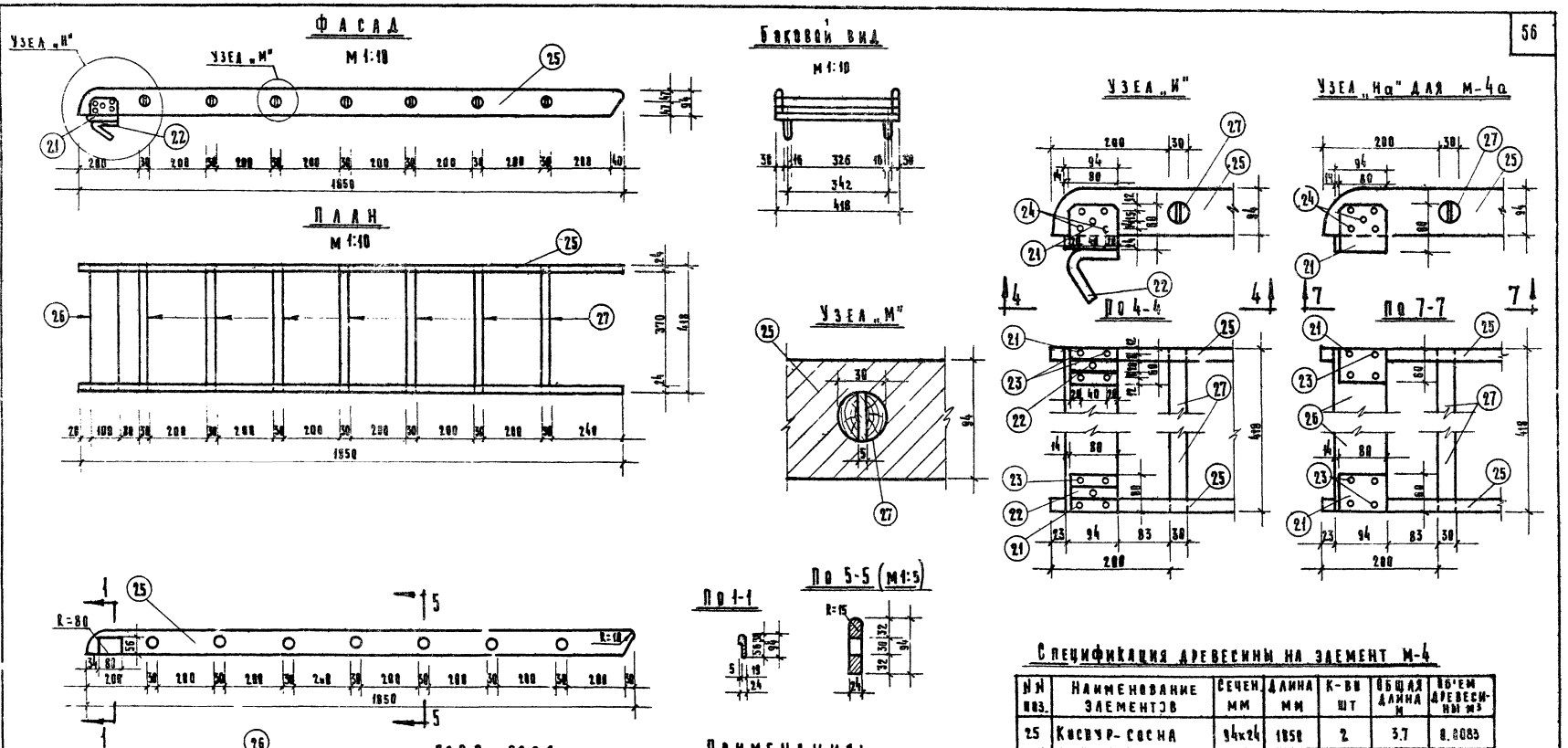

Примечания:

1. Размеры элементов деревянных конструкций даны в чистоте.
2. Древесина должна быть воздушно-сухой
3. Сопряжение элементов на врезке с раскаинкой и шурупах с тщательной подгонкой, но может быть и на водоустойчивых клеях.
4. Окраска - нитроэмалевыми красками по специальному кодеру.
5. Элемент М-4 и М-4а - стойки с наружной внутренней стороны - желтые. Торцы стоек и перекладины - красные
6. Применение элементов см. лист 38, 39
7. В марке М-4а отсутствует крючок поз. 22. Остальные элементы аналогичны марке М-4

Спецификация мет. изделий на элемент М-4

№№ поз.	Наименование	Сеч. мм	Длина мм	К-во шт	Общ. дл. м	Вес кг
21	Уголок	4х80-90	140	2	0.28	0.7
22	Крючок	16	170	2	0.17	0.52

Итого: 1.22

Спецификация древесины на элемент М-4

№№ поз.	Наименование элементов	Сечен. мм	Длина мм	К-во шт	Общая длина м	Об'ем древесины м³
25	Косвур - сосна	94х24	1850	2	3.7	0.0083
26	Пленка - сосна	94х24	418	1	0.42	0.0009
27	Перекладина - береза	Ф30	418	7	2.9	0.003

Итого: 0.012

Спецификация шурупов на элемент М-4

№№ поз.	Наименование	Ф мм	Длина мм	К-во шт	Вес кг
23	Шурупы ГОСТ Н45-60	4	50	10	0.037
24	Шурупы ГОСТ Н45-60	4	10	8	0.01

Итого: 0.047

Выкопировано из альбома НА-89-01 „Сооружения для детских площадок" Институт проектирования внешнего благоустройства и озеленения г. Москва 1959 г.

Верно: Рук. проекта Ф. Бабушкина № 10594

ГИПРОПРОС Мастерская 13

Оборудование и благоустройство участков детских яслей-садов	Часть I Раздел I	Элемент М-4 и М-4а лесенка, фасад, план, боковой вид узлы, спецификация	Шифр 734	Лист 43	1963 г.

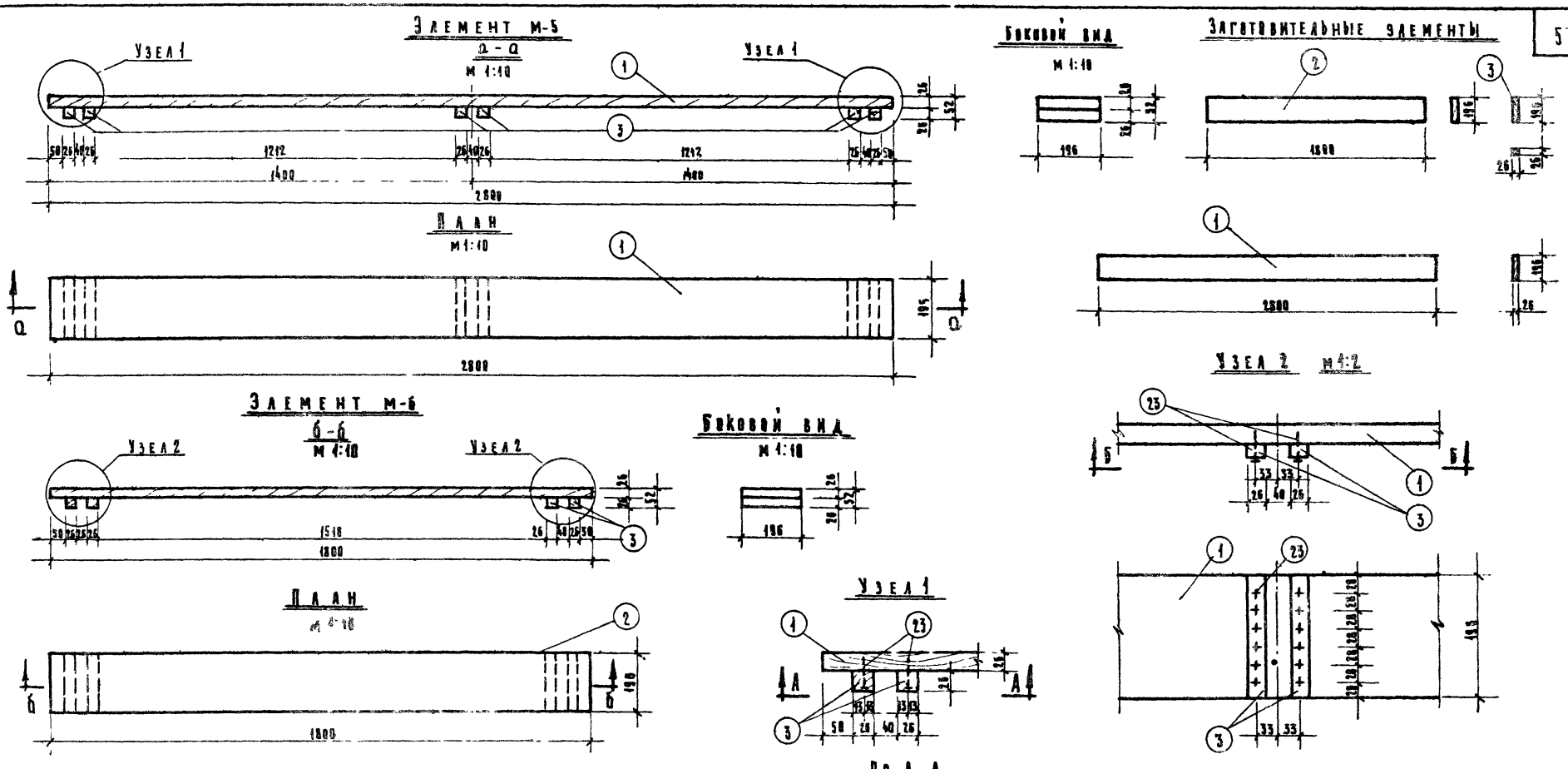

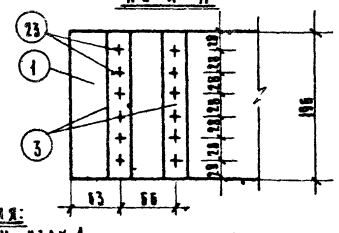

Спецификация древесины на элемент М-5

NN п.п.	Наименование элементов	Размеры в мм: Сечение	Размеры в мм: Длина	Колич. шт	Объем одного элем. м³	Объем всех элем. м³
1	Доска-сосна	196×26	2800	1	0.16	0.0157
3	Бруски-береза	26×26	196	6	0.018	0.0010
						0.0167

Спецификация древесины на элемент М-6

2	Доска-сосна	196×26	1800	1	0.10	0.0100
3	Бруски-береза	26×26	196	4	0.009	0.0006
						0.0106

Спецификация шурупов на эл-нт М-5

NN поз.	Наименование	Ф мм	Длина мм	Колич. шт	Вес кг
26	Шурупы ГОСТ 1145-60	4	50	36	0.152

Спецификация шурупов на эл-нт М-6

NN поз.	Наименование	Ф мм	Длина мм	Колич. шт	Вес кг
23	Шурупы ГОСТ 1145-60	4	50	24	0.102

Примечания:

1. Узел 2 аналогичен узлу 1
2. Размеры элементов деревянных конструкций даны в чистоте.
3. Сопряжение элементов на шурупах и врезке с раскаинкой с тщательной подгонкой или на синтетическом клее.
4. Окраска-высококачественная, атмосфероустойчивыми красками по специальному колеру.
5. Элемент М-5, М-6 плоскости доски с двух сторон-красные. Торцы досок и бруски-желтые
6. Примечание элементов см. листы 3° 39
7. Древесина должна быть воздушно-сухой из хвойных пород и березы

Оборудование и благоустройство участков детских яслей-садов	Часть I Раздел I	Элемент М-5 доска большая, элемент М6 доска малая, планы, разрезы, узлы, загот. элементы и спецификации	Шифр 734	Лист 44	1963г.

ГИПРОПРОС
Мастерская №3

Выкопировано из альбома НА-89-01, сооружения для детских площадок "Институт проектирования внешнего благоустройства и озеленения г. Москва 1959 г

Верно: рук. проекта Ф. Бабушкина

Архивн. № 10595

7982-01 54

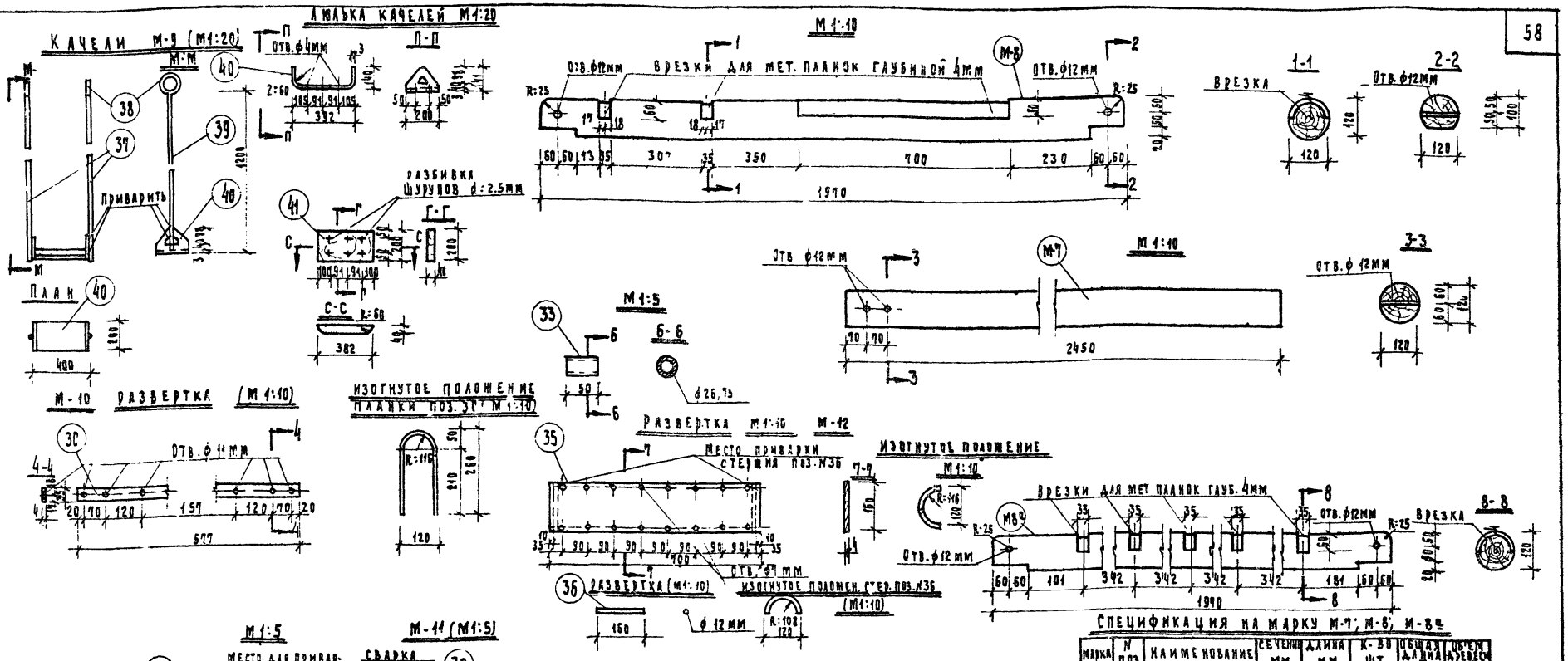

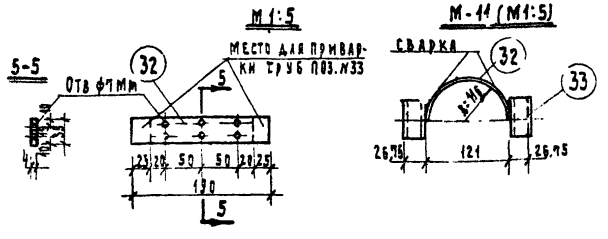

Спецификация на 1 планку с ограничителями М-12

Марка	N поз.	Наименование	Сечение	Длина мм	Кол-во шт.	Общая длина м	Вес кг
М-12	35	Планка	4×160	700	1	0.7	3.52
	36	Мет. стержень	ф12	160	2	0.32	0.28
	37	Шурупы	ф6	60	16	—	0.17

Итого: 3.97

Спецификация на марку М-7; М-8; М-8а

Марка	N поз.	Наименование	Сечение мм	Длина мм	К-во шт.	Общая длина м	Об'ем древесины м³
М-7	—	Стойка	ф120	2450	1	2.45	0.024
М-8	—	Перекладина	ф120	1970	1	1.97	0.019
М-8а	—	Перекладина	ф120	1970	1	1.97	0.019

Спецификация на 1 сопряжение М-10 (Узел „А")

Марка	N поз.	Наименование	Сечение мм	Длина мм	К-во шт.	Общая длина м	Вес кг
М-10	30	Планка	4×35	577	1	0.57	0.63
	31	Болты	10	150	6	—	0.6

Итого: 1.23

Спецификация на 1 подвеску с шурупами М-11 (Узел „Д")

Марка	N поз.	Наименование	Сечение мм	Длина мм	К-во шт.	Общая длина м	Вес кг
М-11	32	Планка	4×35	190	2	0.38	0.44
	33	Трубка	ф26,75	50	4	0.2	0.32
	34	Шурупы	ф6	60	20	—	0.21

Итого: 0.97

Примечания:

1. Узлы сопряжений см. лист 46
2. Применение марок М-7, М-8, М-8а, М-9, М-10, М-11, М-12 см. листы 38,39.
3. Материал конструктивных элементов - сосна воздушно-сухая с влажностью не более 18%.
4. Металл применяется марки ст-3.
5. Окраска нитроэмалевыми красками по специальному колеру.
6. Элемент М-7 - красный
   Элемент М-8 и М-8а - красный.
   Элемент М-9 тросы - желтые.
   Сидения - красные с желтым.

Спецификация на марку М-9

Марка	N поз	Наименование	Сечение мм	Длина мм	Колич. шт.	Общая длина	Вес кг
М-9	38	Кольцо	ф14	Длина разверт. 585-2	1	0.56	0.6
	39	Стержень	ф10	1200	1	1.2	0.72
	40	Люлька качелей	Фигурков δ=3	392	1	0.4	2.79
	41	Доска для сидения в люльке	40×200	382	1	0.38	0.003 м³

Выкопировано из альбома НА-89-01 „Сооружения для детских площадок" Институт проектирования внешнего благоустройства и озеленения г. Москва 1959 г.

Архивный № 10596

Верно: рук. проекта ф. Бабушкина

ГИПРОПРОС мастерская N 3

Оборудование и благоустройство участков детских яслей-садов	Часть I раздел I	Элементы М-7; М-8; М-8а; М-9; М-10; М-11; М-12 детали и спецификация	Шифр 734	Лист 45	1963 г.

7982-01 55 Николаева

ГИПРОПРОС
МАСТЕРСКАЯ №3
Выколировано из альбома №-89-01. Сооружения для детских площадок" института проектирования внешнего благоустройства озеленения г. Москва 1959г
Рук. проекта Безшкина
Гл. инженер проекта
№ 10597

Узел „А"

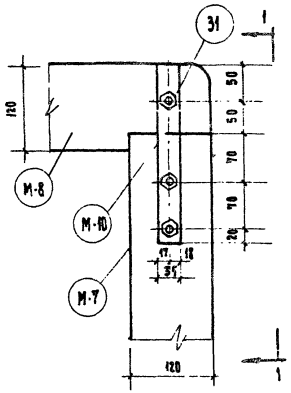

4-1 М1:5

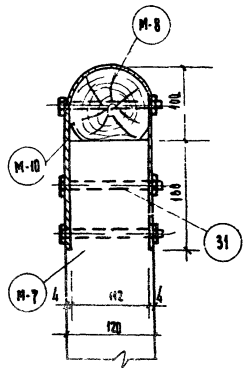

Узел „В"

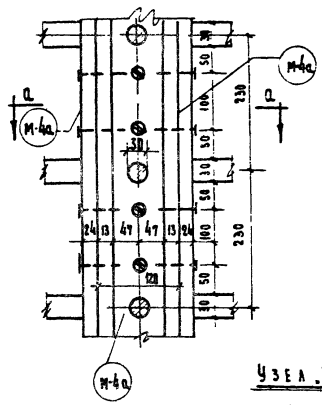

По а-а

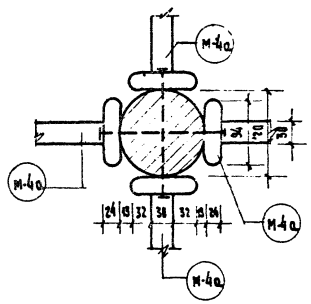

Узел „Г"

По Б-Б

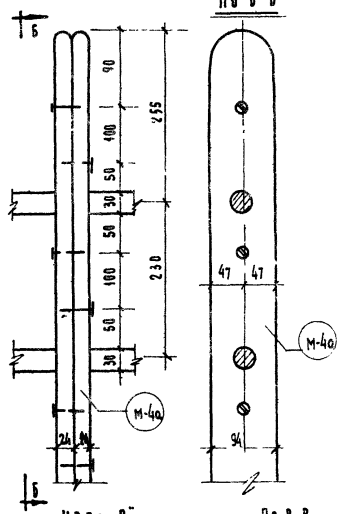

Узел „Е"

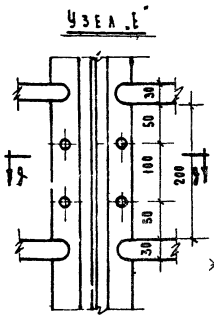

По Д-Д

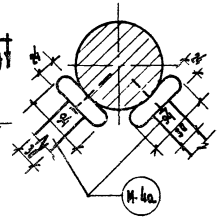

Узел „Д"

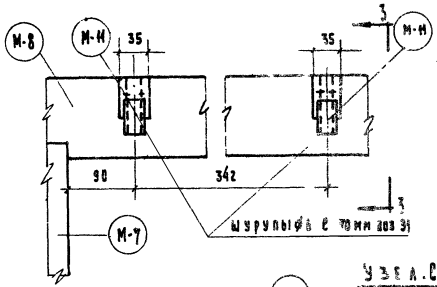

3-3 М1:5

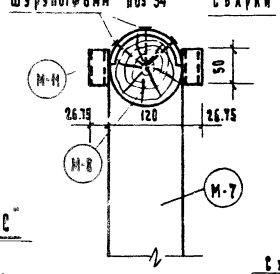

Узел „О"

По В-В

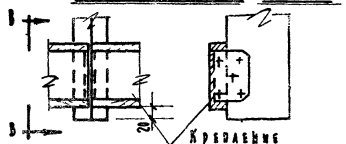

Узел „С"

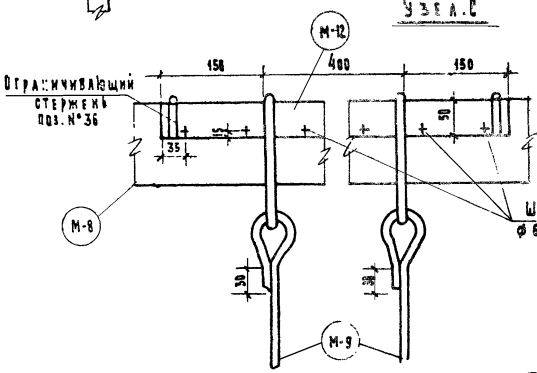

Сварка

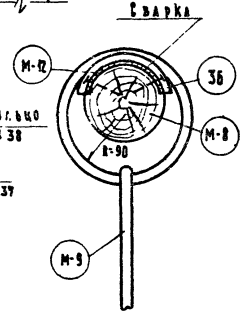

Заделка в землю (М1:10)

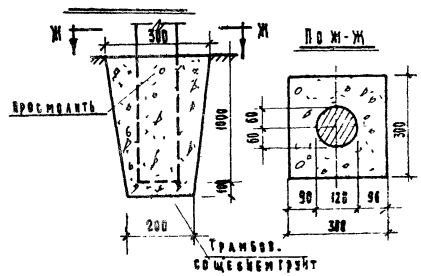

ПРИМЕЧАНИЯ:

1. Расположение узлов см. на листах № 38, 39
2. Металлические наковки и их спецификацию см. на листах 46.
3. Заготовки деревянных элементов см на листе 43.46
4. Материал конструктивных элементов сосна воздушно-сухая с влажностью не более 18%
5. Подземная часть столбов М-7 просмаливается.

Оборудование и благоустройство участков детских ясель-садов.	Часть I Раздел I	Узлы сопряжений для типаж итипа12	Шифр 734	Лист 46	1963г

Выполнено из альбома V „Оборудование и благоустройство участков дошкольных учреждений" разработанного типоградом г. Киев 1961г.
ГИПРОПРОС мастерская №3
Верно рук. проекта Ф. Бабушкина
Архивный № 10508

Общий вид
М 1:25

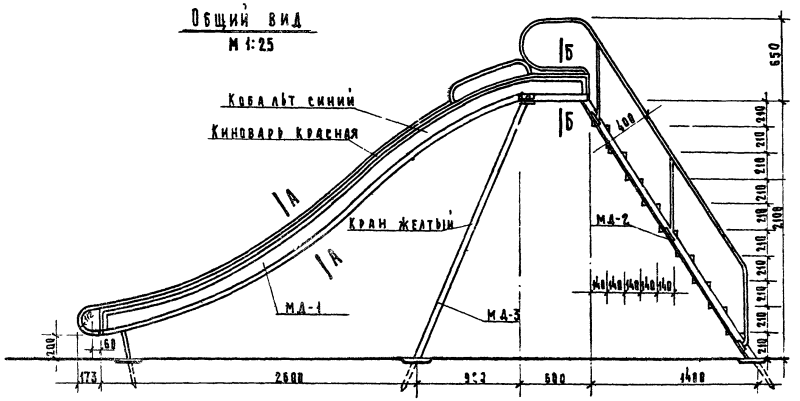

Вид справа

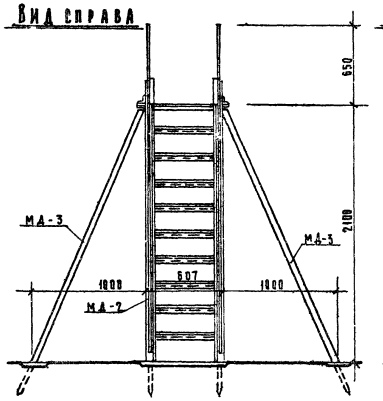

Вид слева

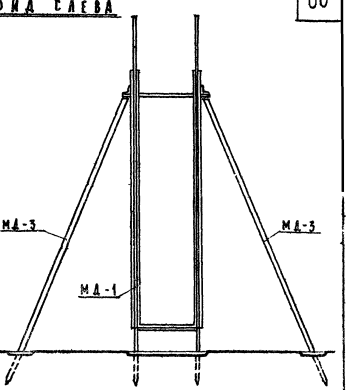

Вид сверху

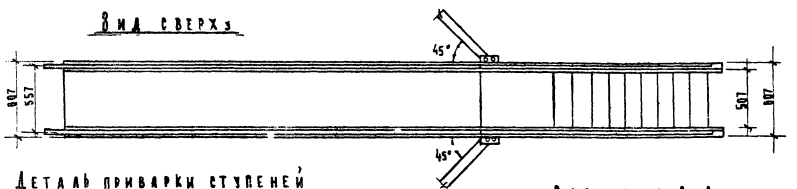

Деталь приварки ступеней

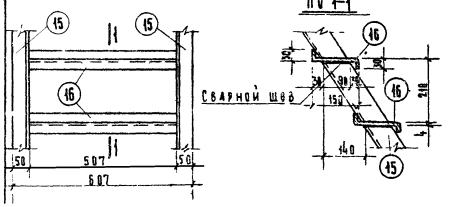

Деталь крепления перил
М 1:5

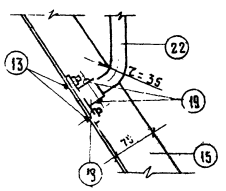

Разрез по А-А
М 1:5

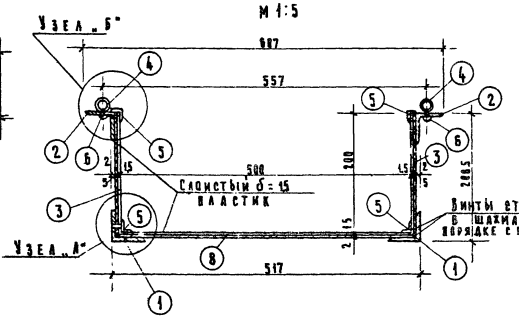

Узел „А"
М 1:2

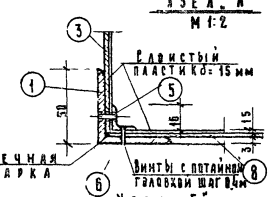

Поз „18"

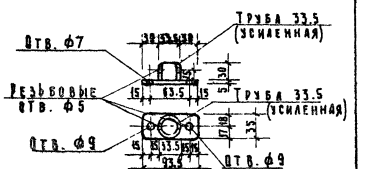

Узел „Б"
М 1:2

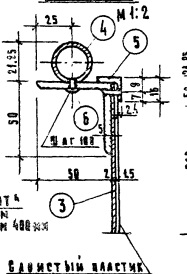

Разрез по Б-Б
М 1:5

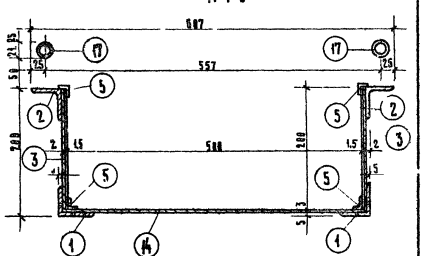

Примечание:
Настоящий лист рассматривать совместно с листом 48

Оборудование и благоустройство участков детских ясель-садов	Часть I Раздел I	Горка тип I	Шифр 734	Лист 47	1963г.

ГИПРОПРОС
МАСТЕРСКАЯ №3
Выполнено из альбома V «Оборудование и благоустройство участков дошкольных учреждений», разработанного Гипропромом г. Киев 1961г.
Ветров
Рук. проекта
Бабушкина
Архивный № 10599

Схема разбивки элемента МД-1

М 1:25

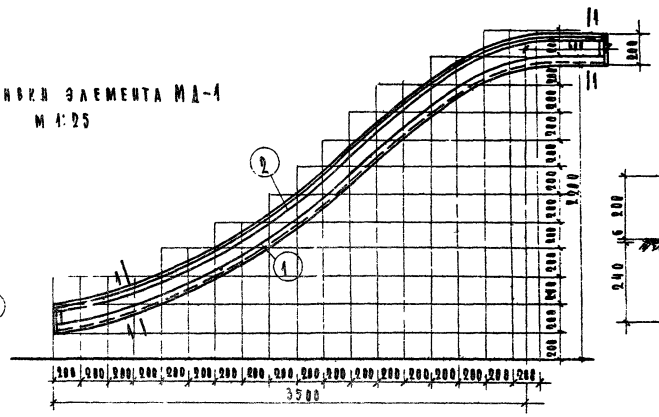

Поз 1-1

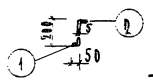

Деталь оборота узла короба

М 1:10

Поз 2-2

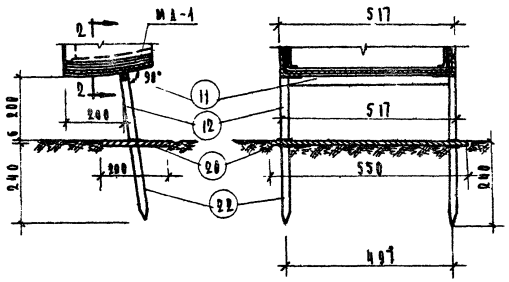

Спецификация металла

Наимен. элемента	№ поз.	Сечение мм	Длина мм	К-во шт.	Вес в кг. Позиц.	Вес в кг. Общий	Общий вес металла
МД-1 шт. 1	1	L 50×5	4600	2	17.4	34.80	117.53
	2	L 50×5	5000	2	18.9	37.80	
	3	– 8×200	4600	2	14.7	29.40	
	4	Труба Ø 125мм	4000	2	8.33	16.66	
	5	Лестничн. ступень Д 147-ПР100-67	4600	4	0.95	3.80	
	6	Винт Ø 8.5	12	78	–	0.40	
	7	L 50×5	100	2	0.37	0.74	
	8	– 8×583	4000	4	30.20	32.20	
	9	L 50×5	183	2	0.46	0.92	
	10	Труба Ø 125мм	450	2	1.06	2.12	
	11	20×20	477	1	1.58	1.58	
	12	20×20	200	2	0.63	1.26	
	13	Болт Ø 8	28	8	0.012	0.10	
	14	– 3×583	610	4	7.40	7.40	
	20	– 6×200	650	1	6.25	6.25	
	24	Ø 20	240	2	0.59	1.18	
МД-2 шт. 1	15	L 75×50×6	2558	2	14.70	29.40	88.44
	16	– 4×210	507	9	3.41	30.69	
	17	Труба Ø 125мм	4400	2	5.58	11.00	
	18	Фланец	–	6	0.26	1.56	
	19	Винт М 16мм	15	36	–	0.08	
	20	– 6×200	650	1	6.25	6.25	
	21	Ø 20	240	2	0.59	1.18	
	22	Труба Ø 125мм	650	4	0.84	3.24	
	15	Болт Ø 8	26	12	0.012	0.19	
МД-3 шт. 2	23	– 6×50	100	2	0.24	0.48	83.92
	24	– 6×200	200	2	1.92	3.84	
	25	Труба Ø 125мм	2400	2	9.21	18.42	
	21	Ø 20	240	2	0.59	1.18	
Общий вес горки						284 кг.	

Листы оцинкованного пластика толщиной 1,5мм-3,25м².

Детальный разрез МД-2

М 1:20

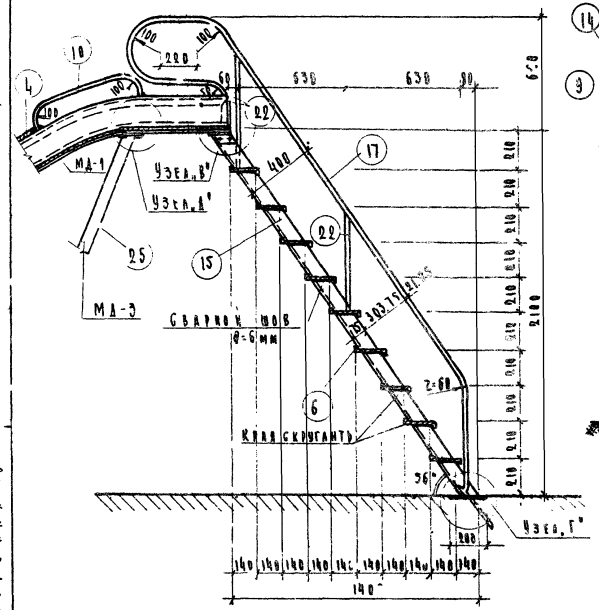

Узел „В"

М 1:5

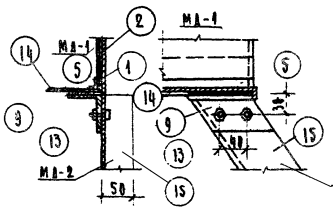

Поз „1"

М 1:5

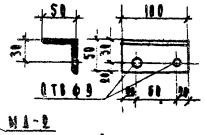

Поз „9"

М 1:5

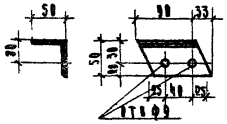

Поз „23"

М 1:20

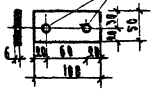

Поз „10"

М 1:20



Узел „Д"

М 1:10

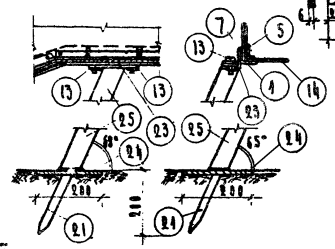

Узел „Г"

М 1:10

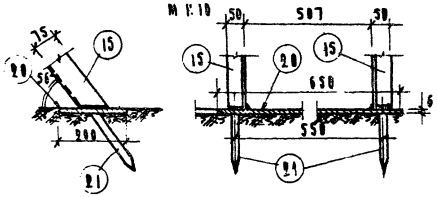

Примечания:

1. Сварные швы толщиной 5мм.
2. Трубы обычные водогазопроводные, кроме поз. „17" (оцинкованные)
3. Листы оцинкованного пластика укладывать внахлестку с перекрытием не менее чем на 30мм.
4. Позиции „1", „2", „3" и бортовую обшивку из оцинкованного пластика изготовлять по схеме разбивки элемента МД-1.
5. Винты с потайной головкой.

Оборудование и благоустройство участков детских ясель-садов	Часть I Раздел I	Горка тип I. Узлы и спецификация.	Шифр 734	Лист 48	1962г.

Фасад боковой

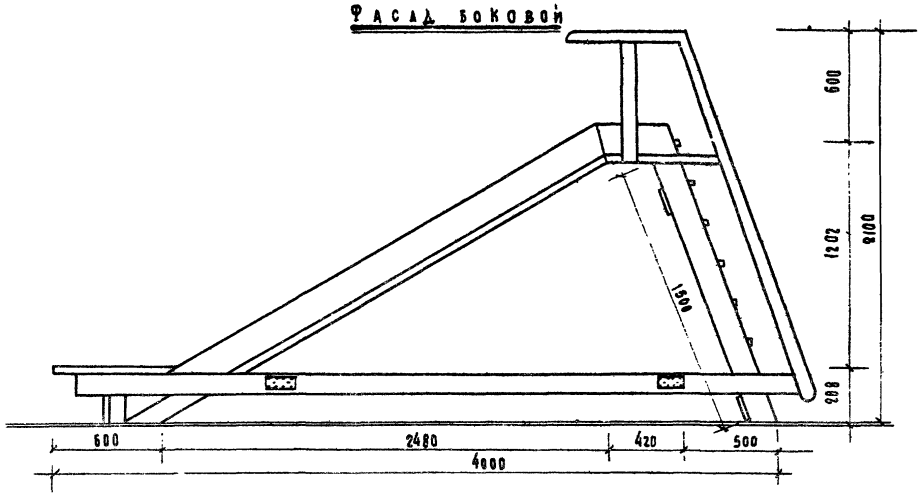

План

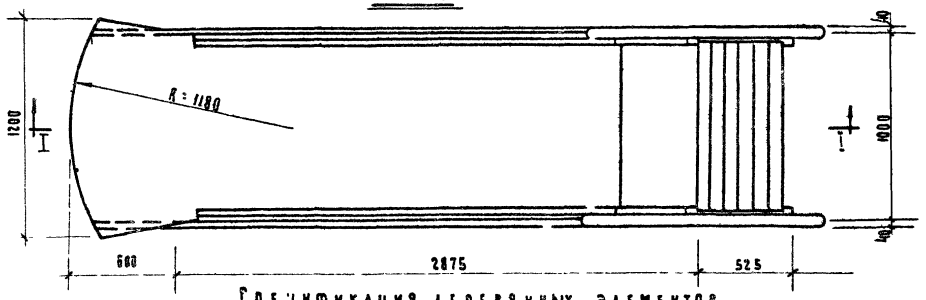

Разрез I-I

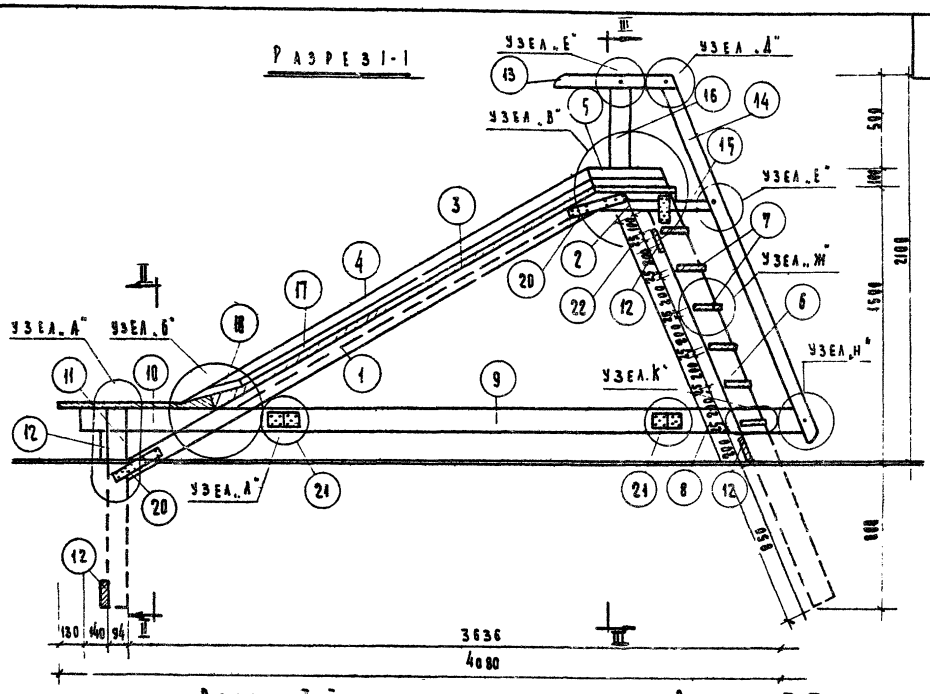

Разрез II-II

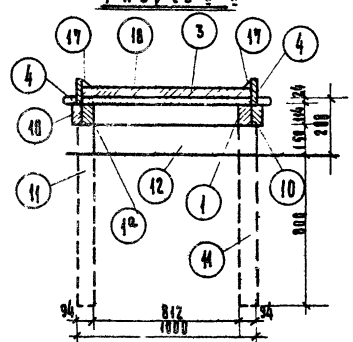

Разрез III-III

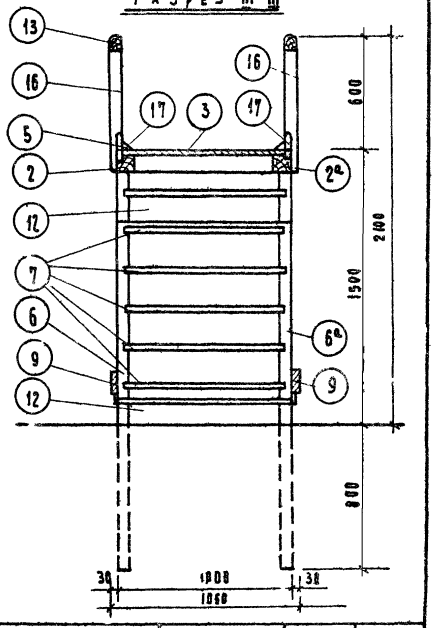

Спецификация деревянных элементов

NN поз	Наименование элемента	Сечение (мм)	Длина (мм)	Колич. шт	Об'ем м³	NN поз	Наименование элемента	Сечение (мм)	Длина (мм)	Колич. шт	Об'ем м³
1	Брус	94×94	3000	1	0.026	9	Доска	114×44	2150	2	0.022
1а	—"—	94×94	3000	1	0.026	10	—"—	114×44	1100	2	0.011
2	—"—	94×94	445	1	0.004	11	Брус	94×94	1064	2	0.019
2а	—"—	94×94	445	1	0.004	12	Доска	144×24	1000	4	0.014
3	Доски	δ = 24	—	—	0.085	13	Брус	64×64	650	2	0.005
4	Доска	174×24	2700	2	0.022	14	—"—	64×64	2050	2	0.016
5	—"—	174×24	467	2	0.004	15	—"—	64×64	480	1	0.002
6	—"—	144×64	2300	1	0.021	15а	—"—	64×64	480	1	0.002
6а	—"—	144×64	2300	1	0.021	16	—"—	100×64	704	2	0.009
7	—"—	174×24	912	6	0.024	17	—"—	64×64 / 2	6400	-	0.013
8	—"—	114×44	600	1	0.004	18	—"—	200×50 / 2	952	2	0.0095
8а	—"—	114×44	300	1	0.004						

Спецификация металлических элементов

NN поз	Наименование элемента	Сечение (мм)	Длина (мм)	Колич. шт.	Вес кг
20	Ст. полоса	80×4	300	4	2.25
21	—"—	100×4	200	8	5.44
22	—"—	90×4	216	2	1.24
	Шуруп	ф 5	90	50	0.07
	—"—	ф 5	55	100	0.85
	—"—	ф 5	100	12	0.02
	Гвозди	—	70	50	0.02
	—"—	—	50	120	0.025

Выкопировано из альбома НА-116 „Сооружения для детских площадок" институт проектирования внешнего благоустройства и озеленения г. Москвы 1959 г.

Верно рук. проекта Ф. Бабушкина

Архивный № 10600

ГИПРОПРОС мастерская 43

Оборудование и благоустройство участков детских яслей-садов	Часть I Раздел I	Горка тип II	Шифр 734	Лист 49	1963 г.

7982-01 59 копия верна

Выкопировано из альбома на "115" „Сооружения для детских площадок" института проектирования внешнего благоустройства и озеленения г. Москва 1959 г

Гипропрос
Мастерская №3

Архивный № 10801

Верно: рук. проекта Ф. Бавушкина

Узел А

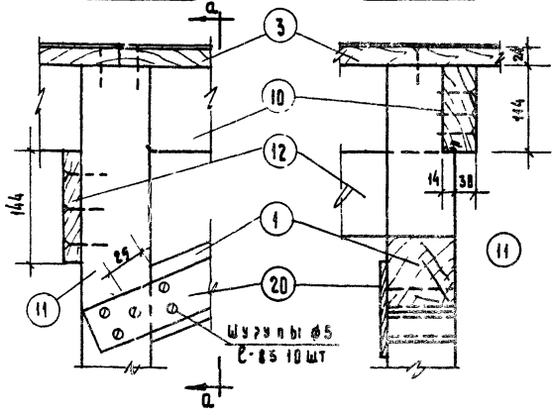

По а-а

Узел В

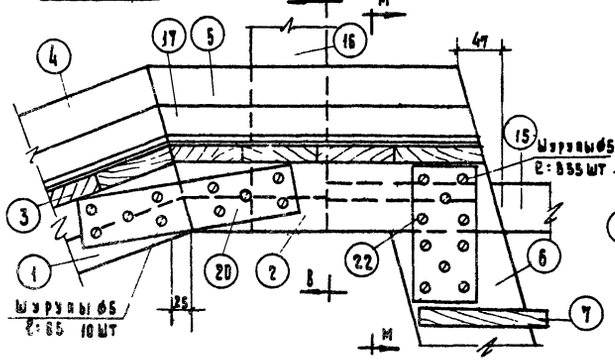

По в-в

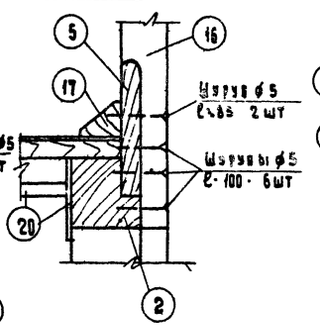

По м-м

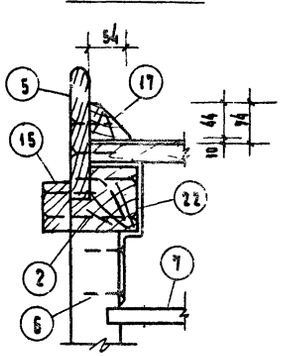

Узел Б

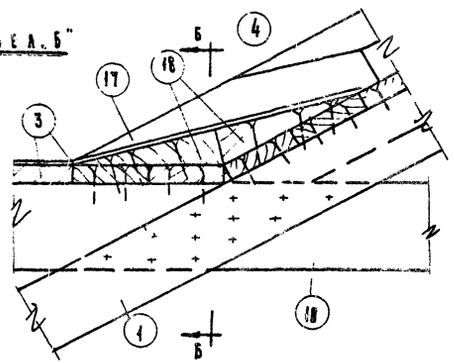

По б-б

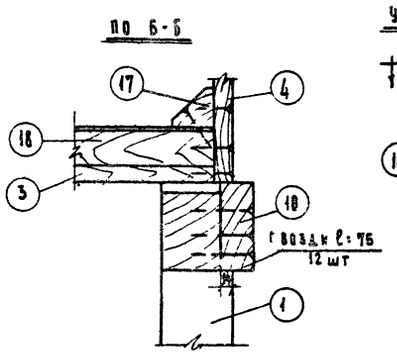

Узел А

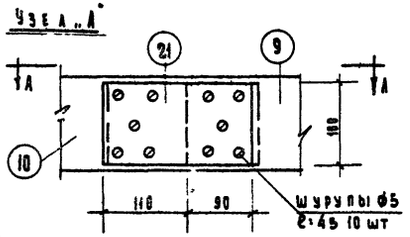

По а-а

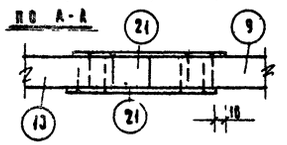

Узел Г

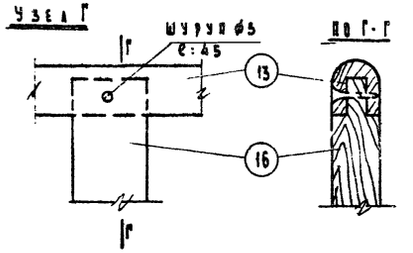

По г-г

По н-н

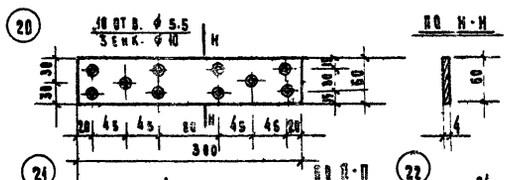

По п-п

По р-р

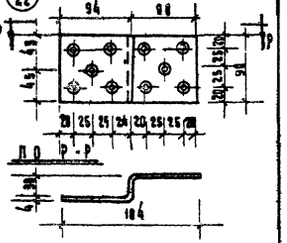

Узел Ж

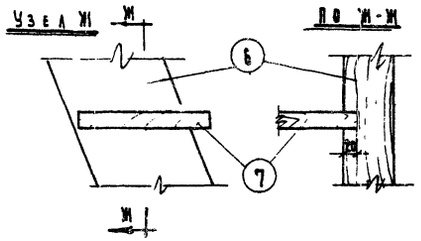

По ж-ж

Узел И

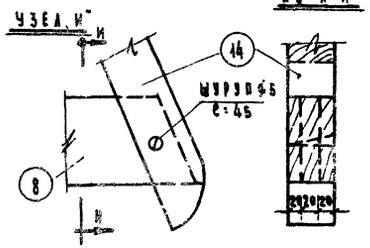

По н-н

Узел Е

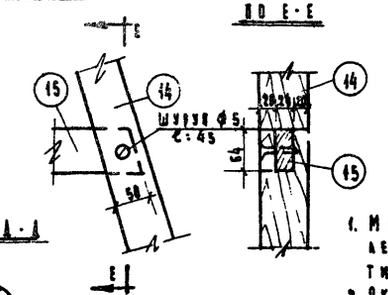

По е-е

Узел К

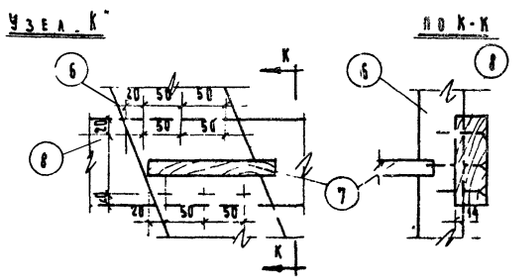

По к-к

Узел Д

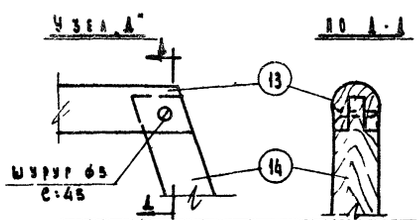

По д-д

Примечания

1. Материал: сосна воздушносухая, сруб покрывается антисептиком или атмосферостойчивым пакетиком на синтетических смолах.
2. Окраска высококачественная нитроэмалевыми красками по следующему колеру: поверхность сруба, боковые стенки желоба, лесенка - красные, поручни со стойками, стяжка желоба и лесенка, брусок, - ярко-синие.
3. Разрезы и спецификации см. Анст-49.
4. Места расположения узлов см. Разрезы I-I на листе АС-49.

Оборудование и благоустройство участков детских ясель-садов	Часть I Раздел I	Горка тип II Узлы и детали	Шифр 734	Анст 50	1963 г

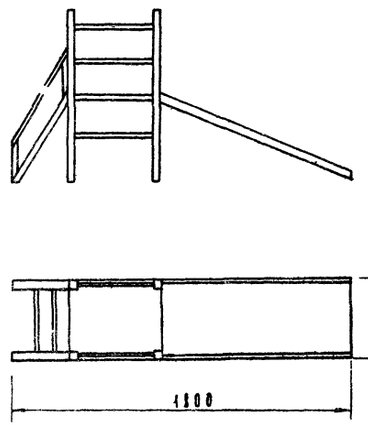

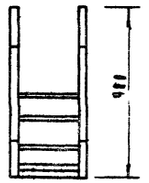

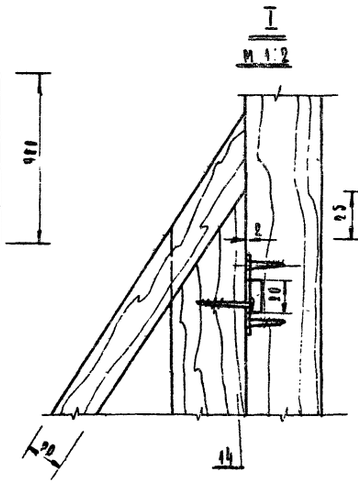

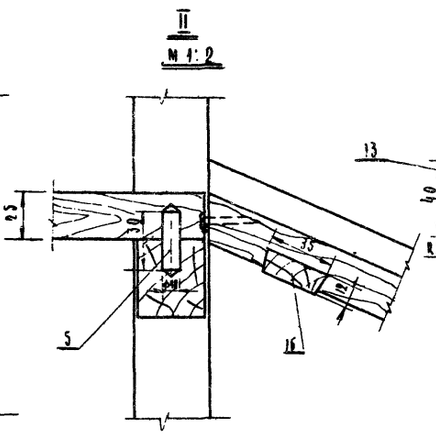

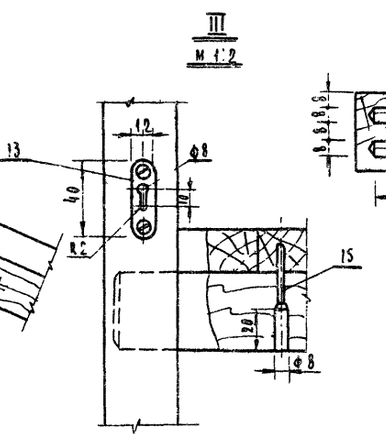

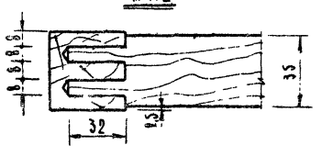

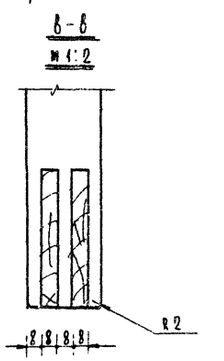

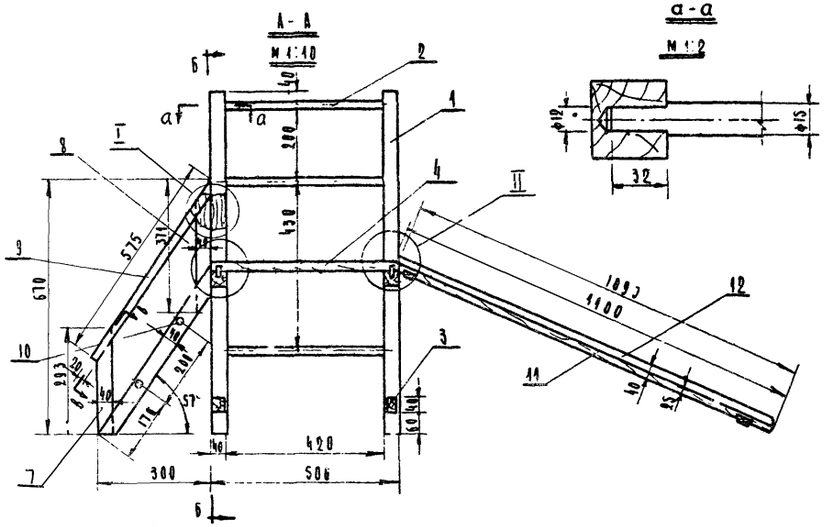

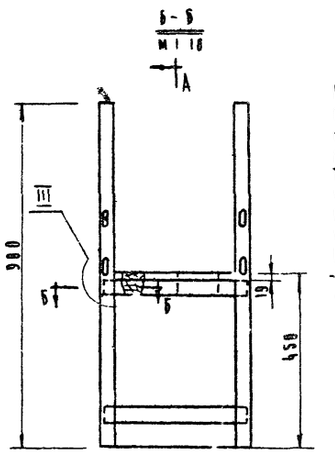

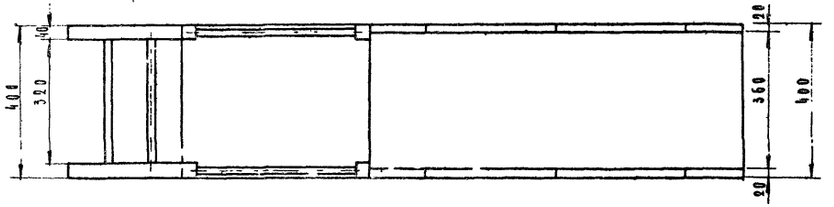

Техническое описание

Горка, габаритные размеры в мм: 1800×900×400, состоит из лестницы, горизонтальной площадки и наклонного щита (ската). Наклонный щит и площадка изготавливаются из древесины хвойных пород, остальные детали – из древесины твердых лиственных пород. Основные соединения – прямые вязки с клеем, точеные детали – на прямых круглых шипах. Навешивание наклонного щита и лестницы производится с помощью шурупов с полукруглой головкой на навески, укрепленные в стойках. Отдельные элементы горки покрываются верхоплавкими эмалями: стойки и опоры – желтого цвета, щит наклонный, боковины лестницы, нижняя и верхняя перекладины – красного цвета, щит, средние перекладины, ступени и перила – светло зеленого цвета.

Ведомость материалов

Поз.	Наименование материала	Ед. изм.	Кол.
1	Пиломатериал хвойных пород	м³	0.02319
2	Пиломатериал твердых пород	м³	0.03668
3	Клей синтетический жидкий	кг	0.088
4	Шкурка шлифовальная на бумаге	м²	0.183
5	Эмаль перхлорвиниловая	кг	0.931
6	Шурупы	–	0.088
7	–	–	0.817

Ведомость деталей в чистоте

Поз.	Наименование	Ед. изм.	Кол-во
1	Деталь хвойных пород	м³	0.01332
2	Деталь твердых пород	»	0.01349

Расход материалов на изделие

Поз.	Наименование	Кол.	Материал ГОСТ	Д	Ш	Т	На 1 шт.	Всего
1	Щит наклонный (ската)	1	ГОСТ 8486-57	1050	360	19	0.00746	0.00746
2	Перекладина	6	ГОСТ 2695-62	484	–	ф15	0.00089	0.00851
3	Ступенька	2	ГОСТ 2695-62	320		ф15	0.00077	0.00154
4	Стойка	4	ГОСТ 2695-62	900	40	40	0.00288	0.00576
5	Перила	2	ГОСТ 2695-62	575	40	20	0.00046	0.00092
6	Опора верхняя	2	ГОСТ 2695-62	371	40	35	0.00052	0.00104
7	Опора нижняя	2	ГОСТ 2695-62	295	40	35	0.00041	0.00082
8	Боковина лестницы	2	ГОСТ 2695-62	575	40	40	0.00092	0.00184
9	Планка	2	ГОСТ 2695-62	30	–	ф10		
10	Щит	1	ГОСТ 8486-57	500	400	25	0.00350	0.00350
11	Планка поперечная	4	ГОСТ 2695-62	384	40	35	0.00054	0.00216
12	Болт	2	ГОСТ 7798-57	1100	40	20	0.00021	0.00042
13	Кабелька	6	Сталь Ст-3	40	12	2		
14	Шуруп 4×35	6	ГОСТ 1145-63					
15	Шайба	2	ГОСТ 6402-57	360	35	12	0.00015	0.0030
16	Шуруп 4×30	6	ГОСТ 1144-63					

Наименование	Кол.	Материал ГОСТ	Д	Ш	Т	На 1 шт.	Всего
Боковина лестницы	2	ГОСТ 2695-62	575	40	40	0.00092	0.00184
Планка	2	ГОСТ 2695-62	30	–	ф10		
Щит	1	ГОСТ 8486-57	500	400	25	0.00350	0.00350
Планка поперечная	4	ГОСТ 2695-62	384	40	35	0.00054	0.00216
Перекладина	6	ГОСТ 2695-62	484	–	ф15	0.00089	0.00851
Стойка	4	ГОСТ 2695-62	900	40	40	0.00288	0.00576

Материал К-60. Расход материала в чистоте: на 1 шт. 0.00746, всего 0.00746 м³.

Оборудование и благоустройство участков детских ясель-садов	Часть I, Раздел I	Горка Тип-III	Шифр 734	Альт 51	1963 г.

ГИПРОПРОС. Мебельно-конструкторский отдел. Проектный № 0602

Гл. инженер проекта Глушенко. Рук. группы Глушенко. Конструктор Чедина. Проверил Кузнецов. Н. контр. Молчанов.

7982-01 С1

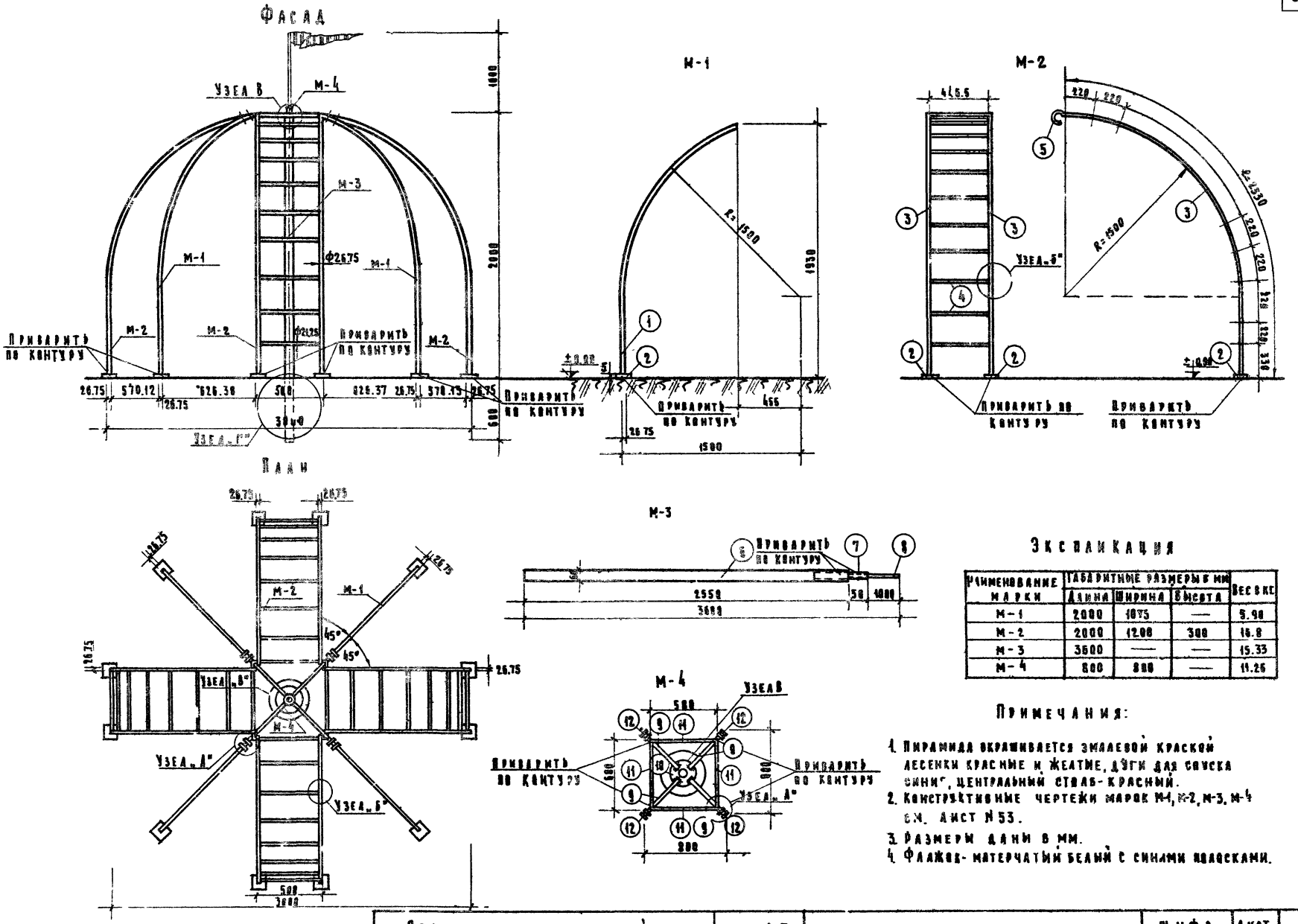

Экспликация

Наименование марки	Габаритные размеры в мм			Вес в кг
	Длина	Ширина	Высота	
М-1	2000	1075	—	5.90
М-2	2000	1200	300	16.8
М-3	3600	—	—	15.33
М-4	800	800	—	11.26

Примечания:

1. Пирамида окрашивается эмалевой краской лесенки красные и желтые, дуги для спуска синие, центральный столб-красный.
2. Конструктивные чертежи марок М-1, М-2, М-3, М-4 см. лист № 53.
3. Размеры даны в мм.
4. Флажок-матерчатый белый с синими полосками.

Выкопировано из альбома на 50-02 „Сооружения для детских площадок" Институт проектирования внешнего благоустройства и озеленения г. Москва 1959 г.

Зерно рук проекта Ф. Бабушкина

Архивн № 24 (60)

ГИПРОПРОС Мастерская №3

Оборудование и благоустройство участков детских яслей-садов	Часть I Раздел I	Пирамида тип I	Шифр 734	Лист 52	1963 г.

7982-01 62

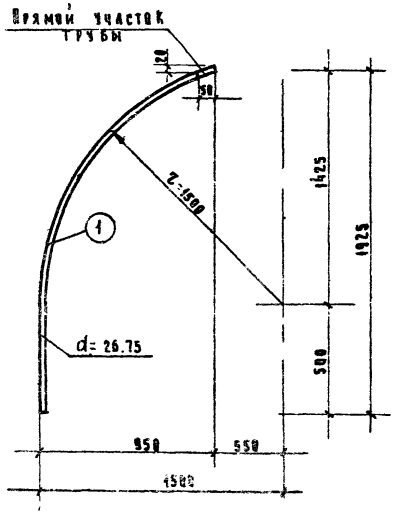

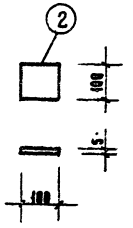

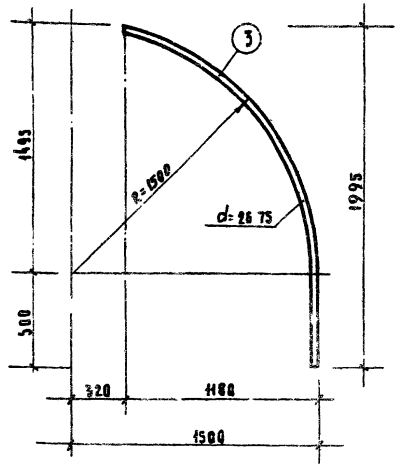

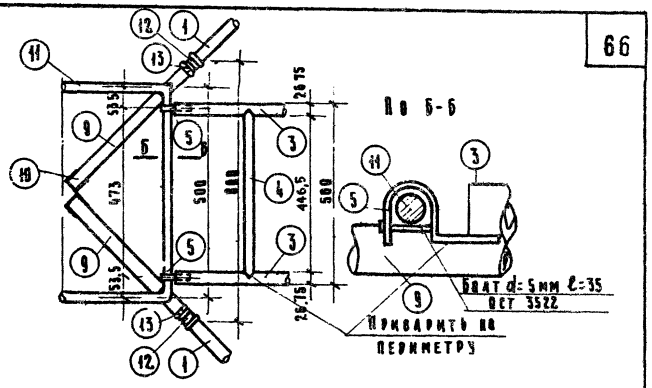

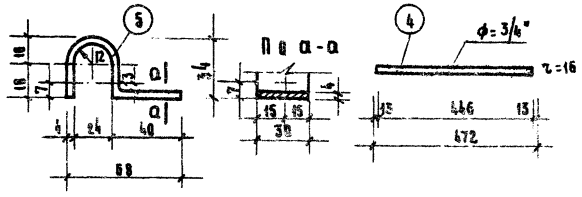

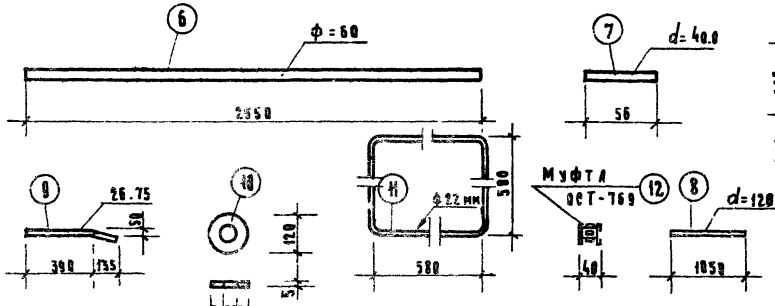

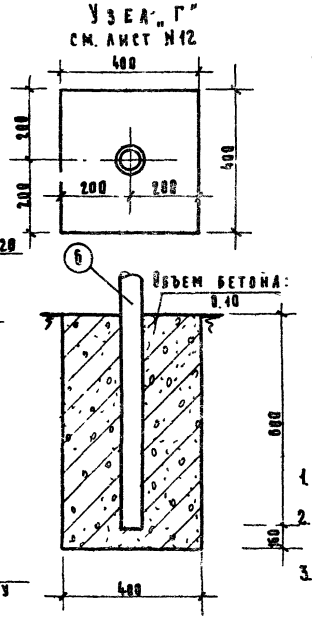

Спецификация металлических элементов

Поз.	Размеры в мм ℓ	б	h	ф наруж.	ф внут.	Кол. шт	Вес 1 эл. за вкг	Общий вес кг	Вес марки кг	Наим. марки
1	2340	—	—	26.75	21.25	4	3.73	14.9		
2	100	100	5	—	—	12	0.388	4.7	19.6	М-1
3	2540	—	—	26.75	21.25	8	4.15	33.1		
4	472	—	—	21.25	15.75	40	0.66	26.5	59.5	М-2
5	120	30	4	—	—	8	0.112	0.9		
6	2550	—	—	60.5	50.0	1	12.440	12.5		
7	55	—	—	48.8	48.0	1	0.21	0.21	13.6	М-3
8	1050	—	—	12		1	0.93	0.9		
9	520	—	—	26.75	21.25	4	0.848	3.39		
10	—	—	5	120.0	50.0	1	0.300	0.3		
11	2400	—	—	12	—	1	5.920	5.92	11.6	М-4
12	40	—	—	—	—	4	0.186	0.74		
13	Контргайка			—	—	4	0.845	0.18		

Всего: 185.3

Примечания

1. Отдельные конструктивные элементы соединяются между собой с помощью контактной сварки.
2. Центральный столб-труба М-3 заделывается в бетонный фундамент; лесенки М-2 и стержни М-1 устанавливаются на поверхности земли.
3. Местонахождение узлов А, Б, В на пирамиде см. лист №2

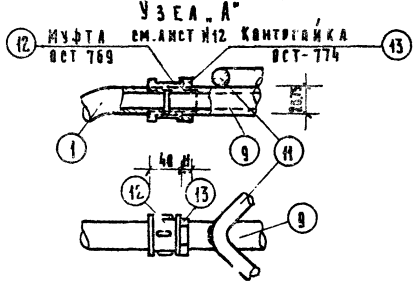

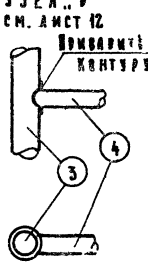

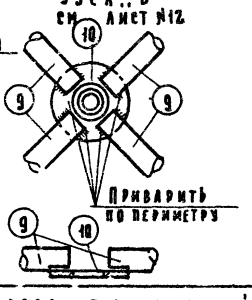

Оборудование и благоустройство участков детских ясель-садов	Часть I Раздел I	Пирамида. Узлы, детали	Шифр 734	Лист 53	1963г.

Выполнено из альбома НА-56-02 „Сооружения для детских площадок" Института проектирования внешнего благоустройства и озеленения г. Москва 1959 г.

Гипропрос мастерская №3

Верно: Рук. проекта Кабушкин

Архивн. № 804

7932-01 63

Коннаедад Рузина

Песочница тип I

М 1:25

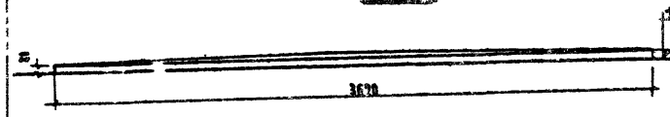

Сечение 1-1

М 1:10

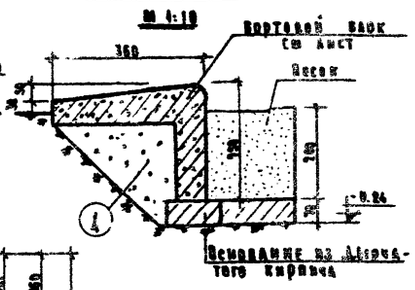

План

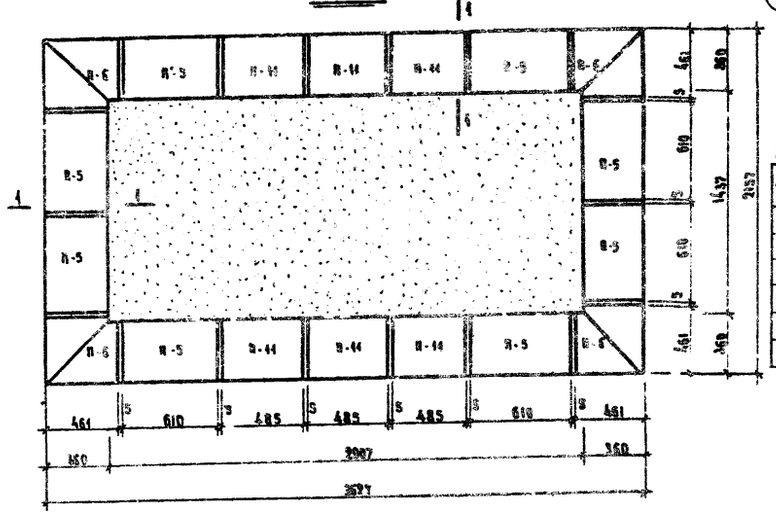

Спецификация материалов

Поз.	Наименование элементов	Кол. шт	Объем м³
1	Рядовой блок В-5	6	-
1а	Рядовой блок В-44	6	-
2	Угловой блок В-6	4	-
3	Кирпич дырчатый	150	-
4	Щебень	-	0.5
5	Песок	-	0.84

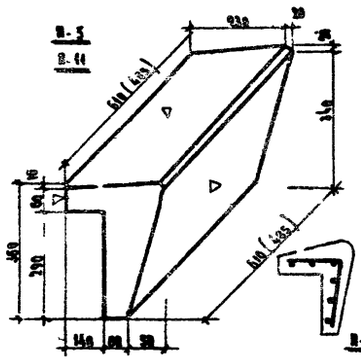

Объем бетона м³
Вес арматуры кг
Фактурная площ. м²

В-5	В-44
0.026	0.024
1.14	0.95
0.36	0.3

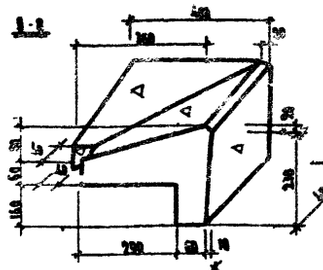

Объем бетона - 0.018 м³
Вес арматуры - 0.9 кг
Фактурный слой - 0.09 м²

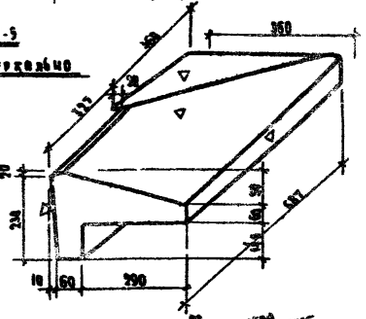

Объем бетона - 0.028 м³
Вес арматуры - 1.3 кг
Фактурная площ. - 0.33 м²

Примечание

Размер в скобках дан для марки В-44

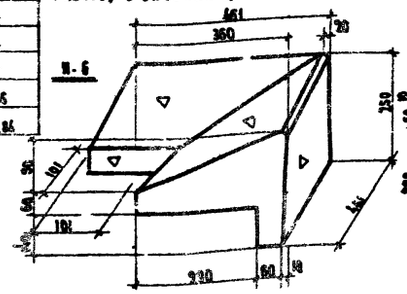

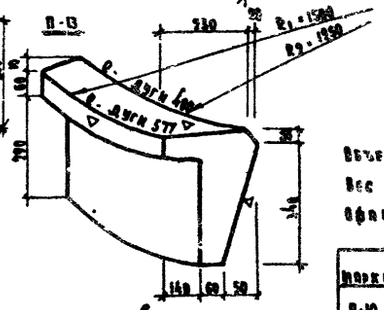

Объем бетона - 0.023 м³
Вес арматуры - 1.8 кг
Фактурная площ. - 0.34 м²

Марка	Q	S	R₁ мм	R₂ мм
В-10	380	485	1958	1788
В-12	380	330	1858	1788
В-14	380	635	1958	1938
В-15	570	350	1858	1890

Песочница тип II

М 1:25

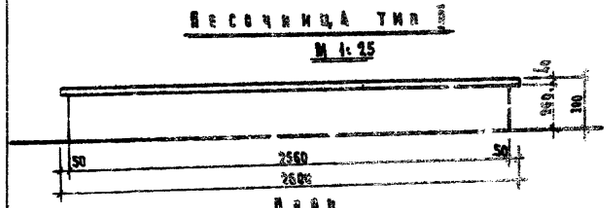

План

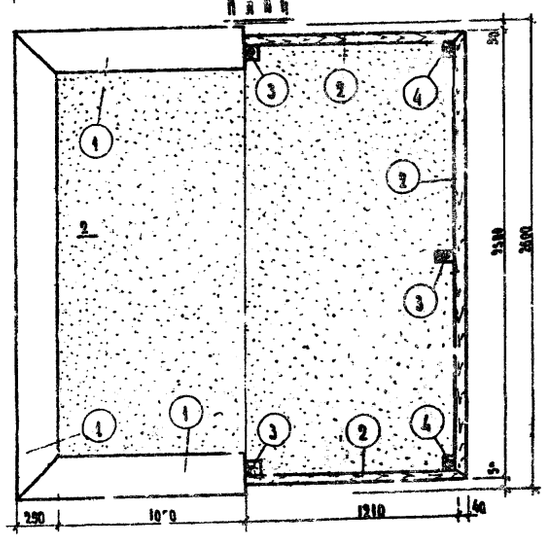

Спецификация материалов

Поз.	Наименование элементов	Сечение мм	Длина мм	Кол. шт	Объем м³
1	Доски борта	40×350	2640	4	0.044
2	Доски борта	50×175	2500	2	0.044
3	Стойка рядов	60×100	350	4	0.008
4	Стойка углов	50×50	350	4	0.004
5	Кирпич дырчат.	-	-	230	-
6	Песок	-	-	-	1.5

Итого дерева 0.037 м³

Сечение 2-2

М 1:10

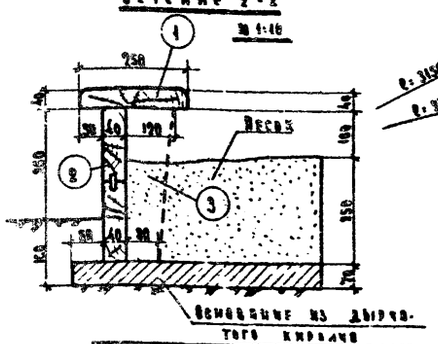

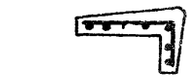

Объем бетона - 0.026 м³
Вес арматуры - 1.68 кг
Фактурный слой - 0.42 м²

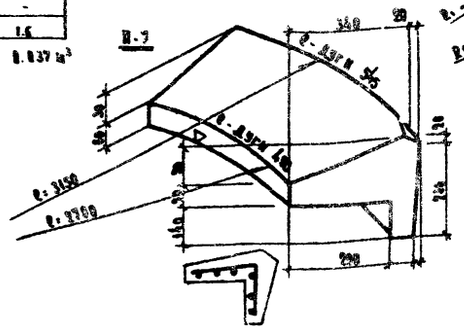

Объем бетона - 0.021 м³
Вес арматуры 1.868 кг
Фактурный слой - 0.32 м²

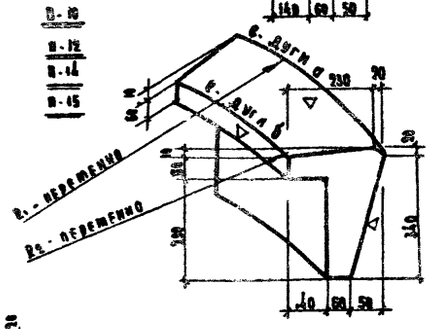

Марка	Вес арматуры кг	Объем бетона м³	Фактурная площ. м²
В-10	0.96	0.019	0.38
В-12	0.85	0.015	0.23
В-14	0.96	0.019	0.38
В-15	0.94	0.019	0.38

Примечания:

1. Марка бетона „200"
2. Фактурные плоскости блоков армируются сварными сетками из арматурной ⌀5мм с ячейкой 4×4 см. Марка сетки С-10 Гост 8478-57
3. Плоскости, отмеченные значком (а) поверхности фактурного слоя затирать цементно-песчаным раствором в пропорции 1:3 с добавлением 1% (от веса цемента) хозяйственного мыла

Использованы материалы альбома У „Оборудование и благоустройство участков дошкольных учреждений, разработанного Гипрогрядом г Киев 1961г

Рук. проекта Вегно
Гл. инженер Ярмаки
№ 10605

ГИПРОПРОС
Мастерская № 3

Оборудование и благоустройство участков детских ясель-садов	Часть I Раздел I	Песочницы тип I и тип II. Сборные железобетонные элементы для песочниц	М-ф 734	Лист 54	1963г

7582-01 64

Крепление тента

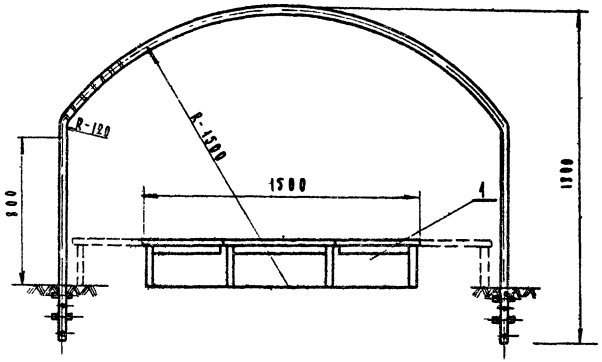

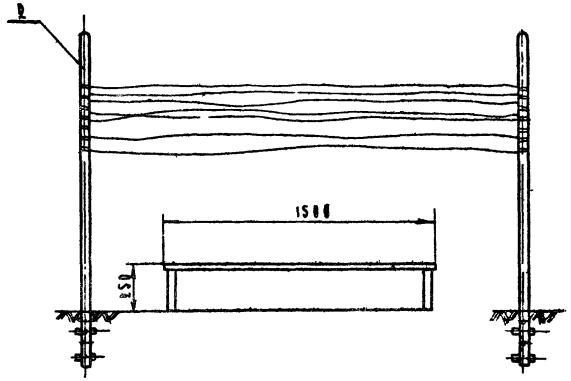

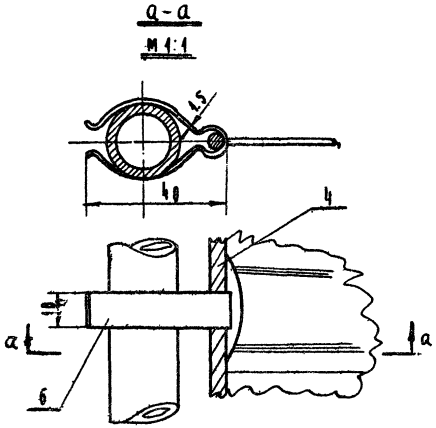

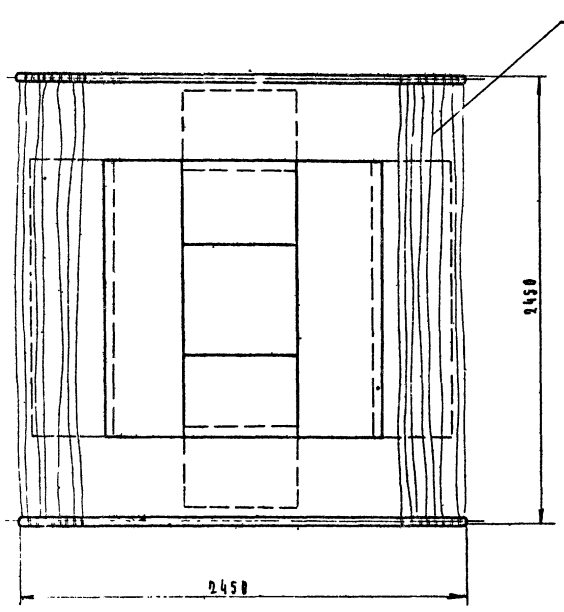

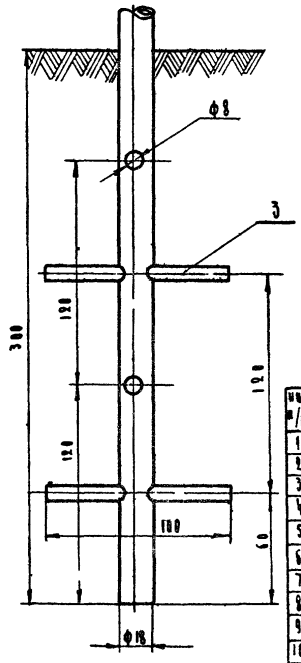

Техническое описание

Песочница с навесом собрана из ящика для песка (1500×1500×250) и металлических боковин с передвижными тентами. Боковины закрываются на 300 мм в грунт. Для устойчивости в просверленные отверстия концов трубы вставляются металлические штыри боковины красятся черной нитроэмалью.

Расход материалов на изделие

№ п/п	Наименование материала	Ед. изм.	Кол-во
1	Пиломатериал хвойной породы	м³	0.19787
2	Пиломатериал твердолиственной породы	м³	0.00996
3	Клей синтетический жидкий	кг	0.291
4	Шкурка шлифовальн. на бумаге	м²	0.517
5	Эмаль	кг	0.238
6	Шурупы (36 шт. 4×45)	кг	0.129
7	Трубы для навеса	кг	6.978
8	Штырь	кг	0.496
9	Шкур	п/м	5.9
10	Полотно	м²	5.880
11	Скоба	кг	0.576

№ п/п	Наименование	Материал ГОСТ	Размеры в мм Д	Ш	Т	На 1 шт.	Всего
6	Скоба	Ст3					
5	Полотно	Ст3	2450	1200			
4	Шкур	Ст3	1200		ф4		
3	Штырь	Ст3	100		ф8		
2	Трубы для навеса	Ст3	3650		ф48		
1	Ящик для песка	Ст3	1500	1500	250		

Вес в кг.

Оборудование и благоустройство участков детских ясель-садов	Часть I Раздел I	Песочница тип III	Шифр 734	Альбом 55	1963г

ГИПРОПРОС
Мебельно конструкторский отдел

Начальник Г.А. Соломянин
Гл. специалист Н.Г. Кузнецов
Рук. группы Г.А. Гаращенко
Архитектор К.А. Колмыкова

Конструктор Н.А. Чернина
Проверил Г.А. Гаращенко
Н. контролер Ж.В. Кузнецов
Главный инженер Г.А. Гаращенко
Главный архитектор Н.А. Кириллова

Авторское свидетельство № 10666

7982-01

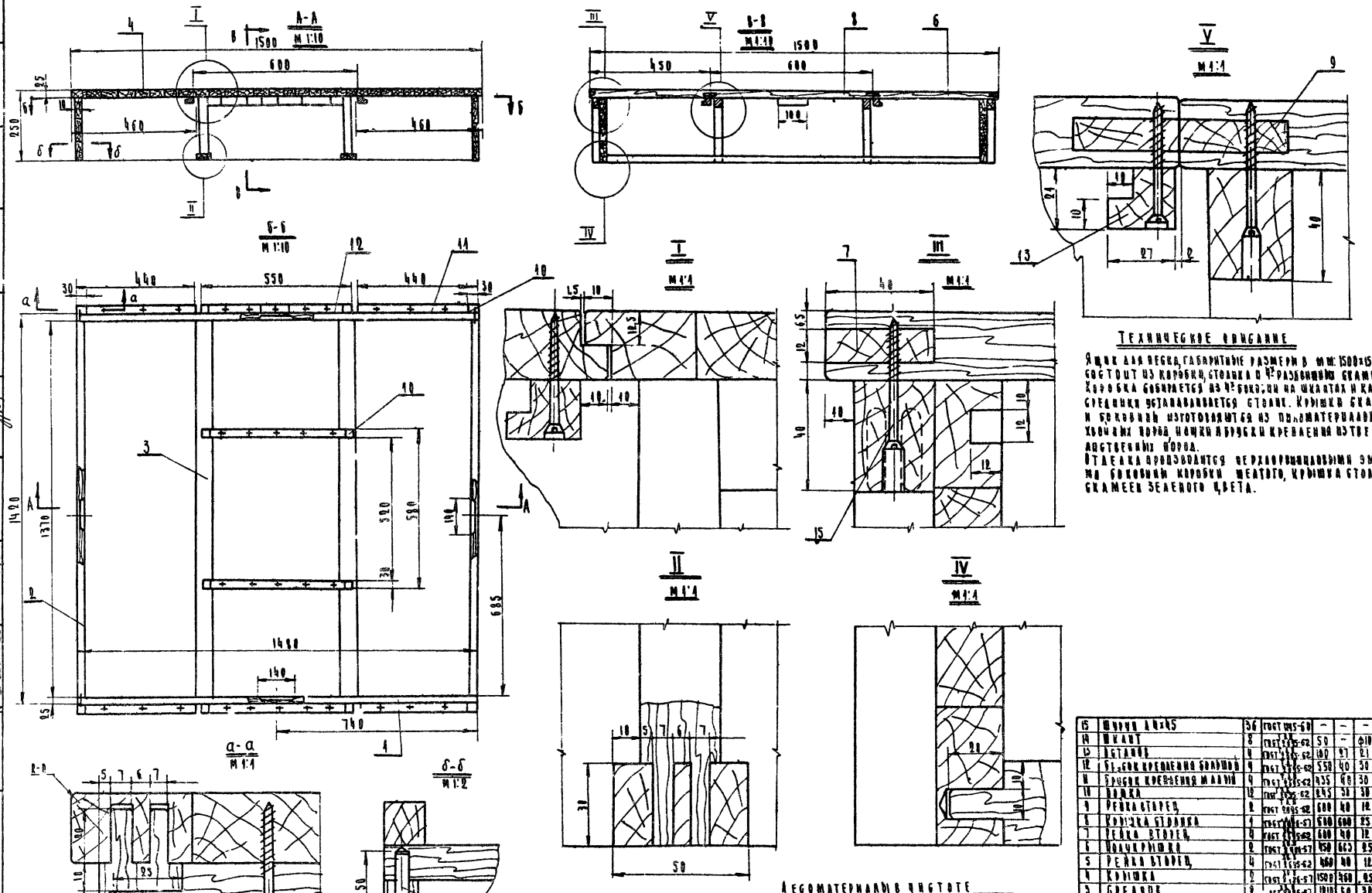

Техническое описание

Ящик для песка, габаритные размеры в мм: 1500×1500×250 состоит из коробки, столика и 4х разбивных скамеек. Коробка собирается из 4х боковин на шкантах и клее, на средники устанавливается столик. Крышки скамеек и боковины изготовляются из пиломатериалов хвойных пород, ножки и бруски крепления из твердых лиственных пород.

Отделка производится перхлорвинилоновыми эмалями боковины коробки желтого, крышка стола и скамеек зеленого цвета.

Ведомость материалов в чистоте

№ п/п	Наименование	Ед. изм.	К-во
1	Детали хвойных пород	м³	0.09328
2	Детали твердолиственных пород	м³	0.00966

№ п/п	Наименование	К-во	Материал ГОСТ	Д	Ш	Т	Кг/кг	Всего
				Размеры в чистоте			Объем м³	
15	Шурин А4×45	36	ГОСТ 1145-60	–	–	–		
14	Шкант	8	ГОСТ 2.695-62	50	–	ф10		
13	Штанов	4	ГОСТ 2.695-62	100	27	21	0.00096	0.00032
12	Брусок крепления большой	4	ГОСТ 2.695-62	550	40	30	0.00025	0.00100
11	Брусок крепления малый	4	ГОСТ 2.695-62	435	40	30	0.00020	0.00080
10	Ножка	12	ГОСТ 2.695-62	245	30	30	0.00020	0.00049
9	Рейка вторец	2	ГОСТ 2.695-62	600	40	12	0.00029	0.00056
8	Крышка столика	4	ГОСТ 2.695-57	600	600	25	0.00090	0.00180
7	Рейка вторец	4	ГОСТ 2.695-62	600	40	12	0.00029	0.00116
6	Полукрышка	2	ГОСТ 2.695-57	450	663	25	0.00075	0.00150
5	Рейка вторец	4	ГОСТ 2.695-62	460	40	12	0.00022	0.00088
4	Крышка	2	ГОСТ 2.695-57	1500	460	25	0.00125	0.00350
3	Средник	2	ГОСТ 2.695-57	1410	50	30	0.00211	0.00422
2	Боковина поперечная	2	ГОСТ 2.695-57	1370	225	25	0.00771	0.01542
1	Боковина продольная	2	ГОСТ 2.695-57	1420	225	25	0.00799	0.01398

ГИПРОПРОС
Мебельно-конструкторский отдел

Нач. отдела Гл. специалист Рук. группы Проектировщ.

Молчанов Кузнецов Глушенко Колюшева

Конструктор Черина Проверил Копирова

Глушенко Глушенко Кузнецов Куранова

Архив № 10507

Оборудование и благоустройство участков детских яслей-садов	Часть I Раздел I	Песочница Тип III	Шифр 734	Лист 56	1963 г.

Альбомный № 10600

Гл. инж. пр. Кабулиани

Выкопировано из альбома у "Оборудование и благоустройство участков детских ясель-садов" разработанного Гипропрадом г. Киев 1961г

ГИПРОПРОС Мастерская №3

Боковой вид м 1:40

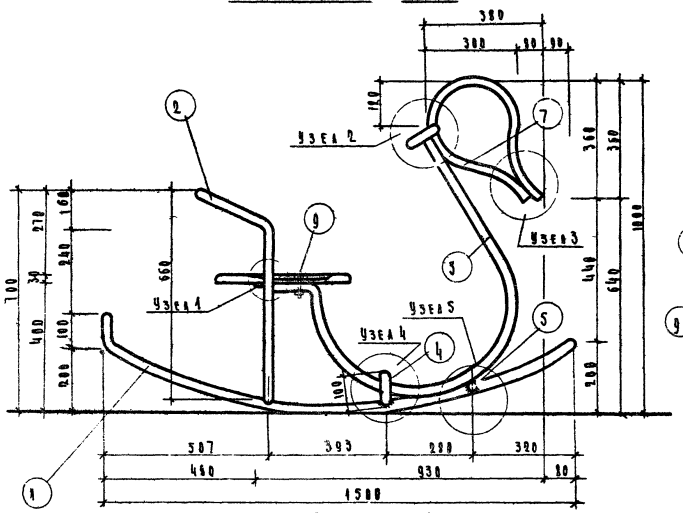

План м 1:40

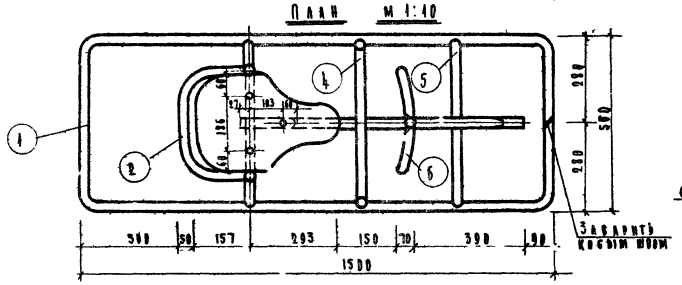

Фасад м 1:40

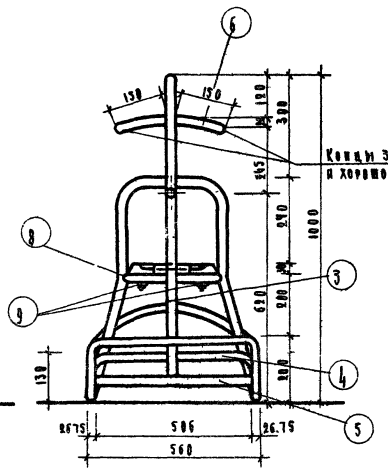

Узел 1

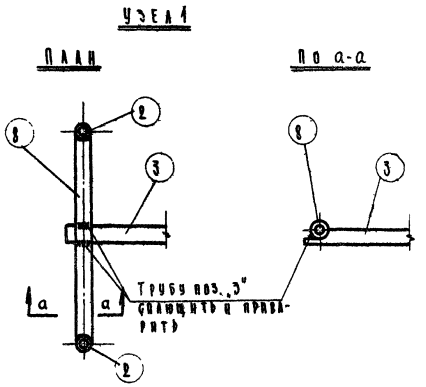

Узел 4

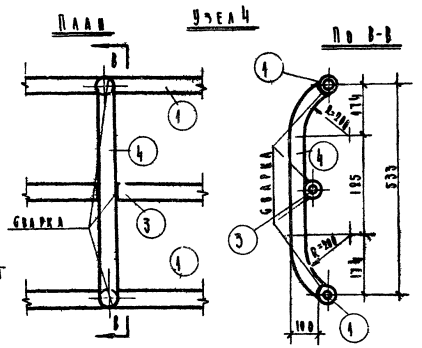

Узел 5

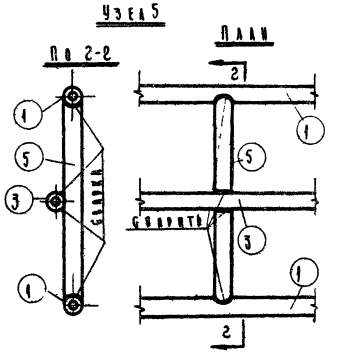

Примечание

Настоящий лист рассматривать совместно с листом 58

Фасад. Узел 2. По б-б

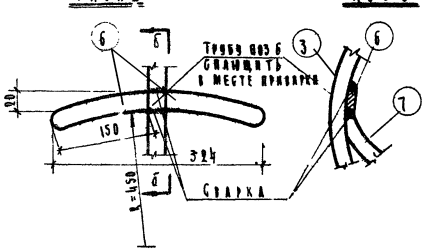

Узел 3

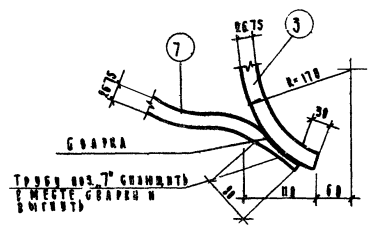

Оборудование и благоустройство участков детских ясель-садов	Часть I Раздел I	Одиночная качалка	Шифр 734	Лист 57	1963г

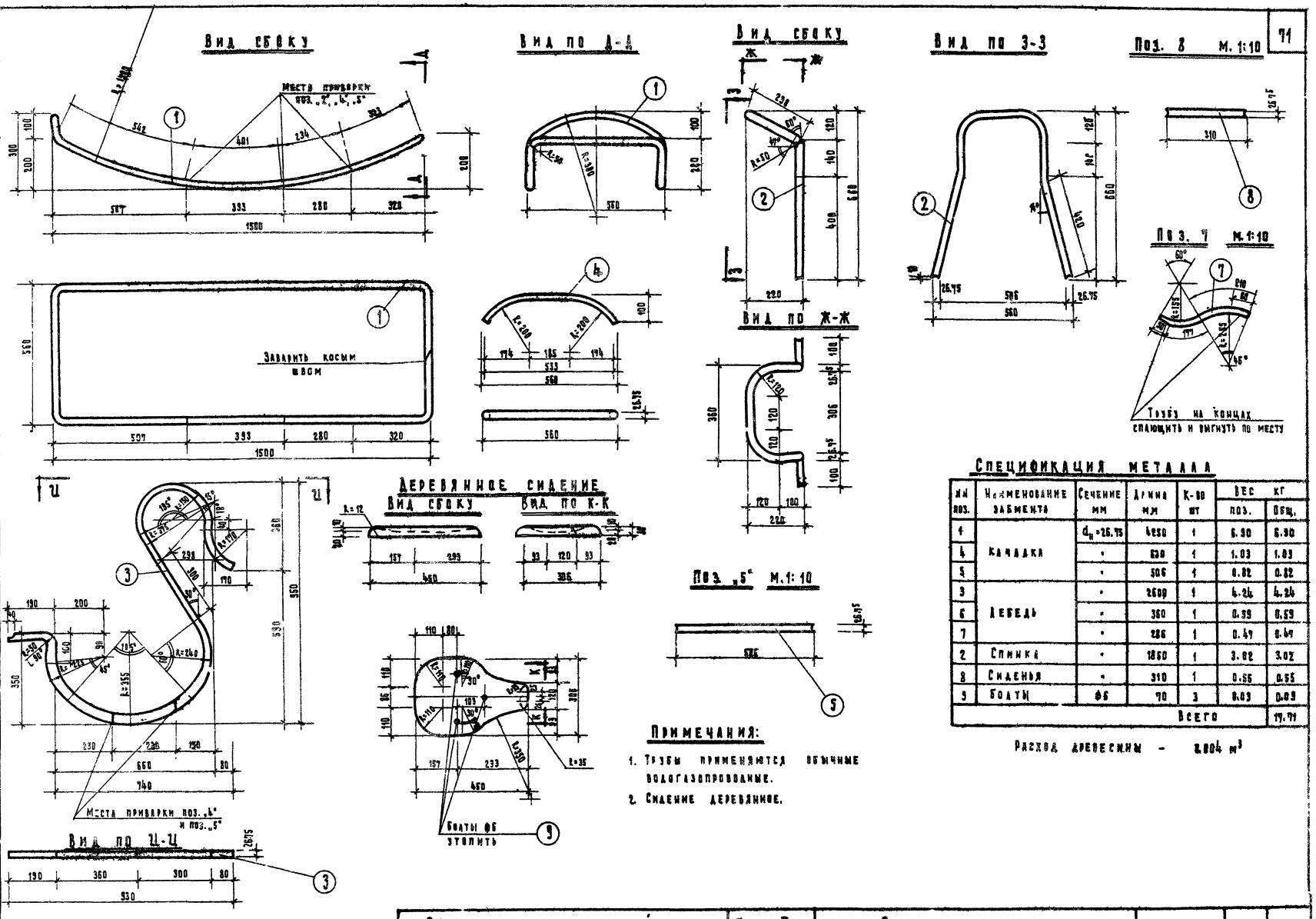

Спецификация металла

№ поз.	Наименование элемента	Сечение мм	Длина мм	К-во шт	Вес кг поз.	Вес кг общ.
1	Качалка	$d_н$=26.75	4250	1	6.90	6.90
4		"	630	1	1.03	1.03
5		"	506	1	0.82	0.82
3	Лебедь	"	2600	1	4.24	4.24
6		"	360	1	0.59	0.59
7		"	286	1	0.47	0.47
2	Спинка	"	1850	1	3.02	3.02
8	Сиденья	"	310	1	0.55	0.55
9	Болты	ф6	70	3	0.03	0.09
					Всего	17.71

Расход древесины – 2.804 м³

Примечания:

1. Трубы применяются обычные водогазопроводные.
2. Сидение деревянное.

Выкопировано из альбома V Оборудование и благоустройство участков дошкольных учреждений, разработанного Гипроградом г. Киев 1961 г.

Верно: Рук. проект. Ф. Габушкина. Архивн. №10609

ГИПРОПРОС мастерская №3

Оборудование и благоустройство участков детских ясель-садов	Часть I Раздел I	Одиночная качалка детали	Шифр 734	Лист 58	1963 г.

7982-01 68

ГИПРОПРОС
МАСТЕРСКАЯ №3
Выполнено по альбома V "Оборудование и благоустройство участков дошкольных учреждений", разработанного Гипропромом г. Киев 1964г.
Гл. инженер
Гл. архитектор
Инв. №
10590

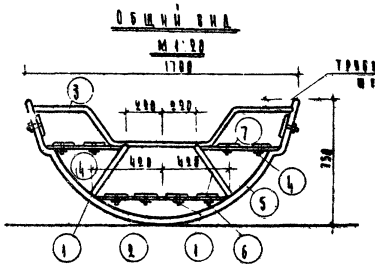

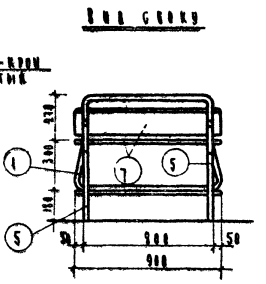

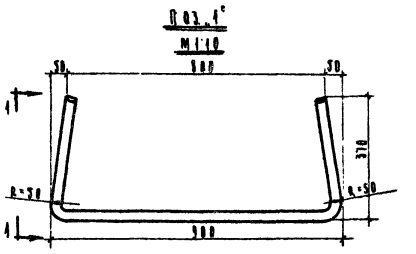

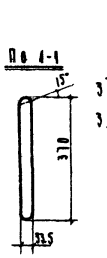

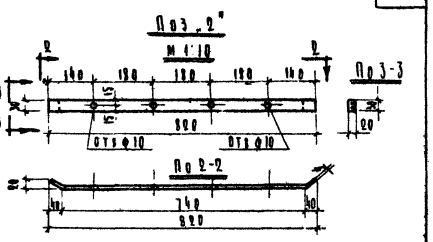

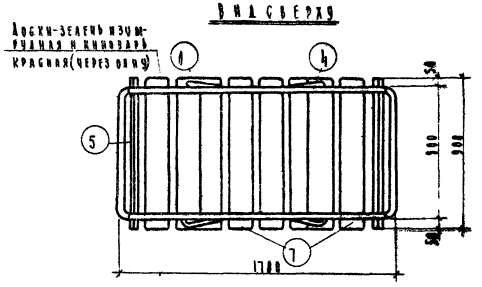

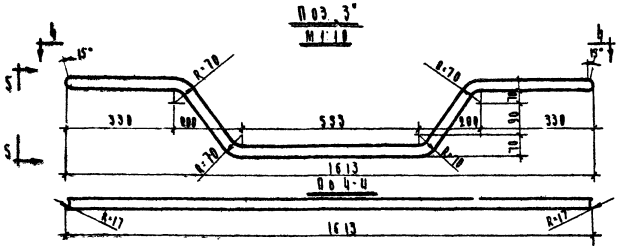

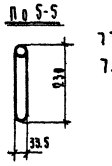

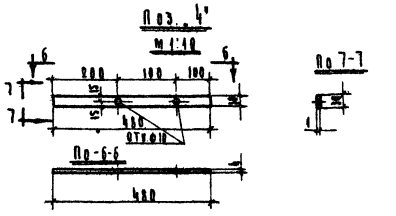

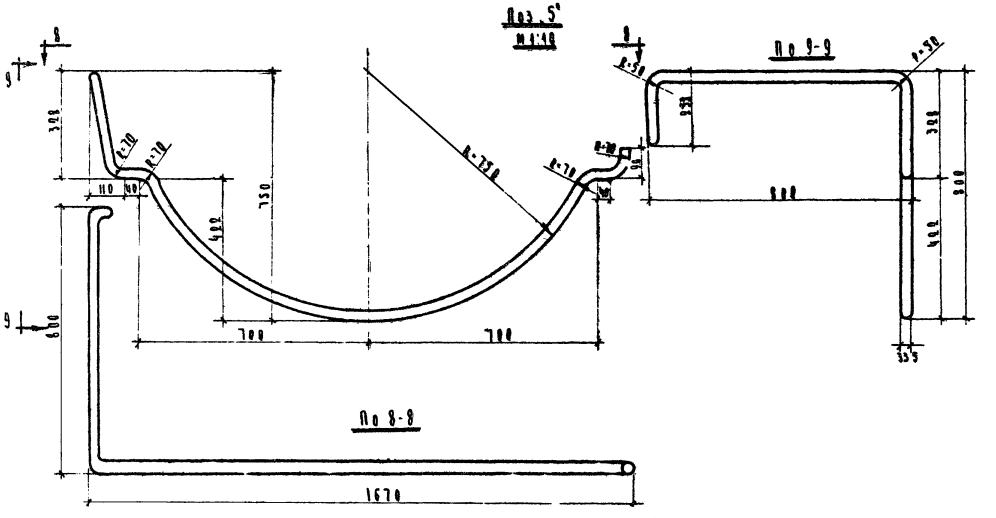

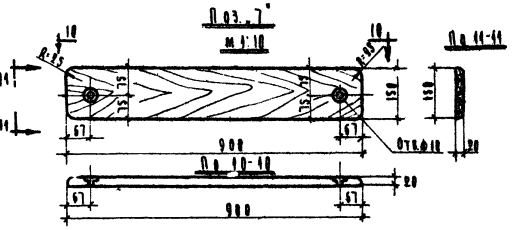

Спецификация материалов

Позиция	Сечение в мм	Длина в мм	Вес 1 шт. кг	Кол-во шт.	Общий вес кг	Материал
1	Труба 1"	1513	3.32	2	7.7	ВСт.3
2	– 30×4	930	0.73	2	1.5	"
3	Труба 1"	1906	4.2	2	8.4	"
4	– 30×4	930	0.95	4	4.1	"
5	Труба 1"	3934	7.33	2	15.7	"
6	Болт ф8	70	0.03	60	0.5	"
7	Болт ф8 с гайкой	900	0.195кг	10	0.03кг	Сосна

Всего металла 36 кг

Примечания:

1. Все соединения металлических деталей - сварные, с последующей зачисткой швов.
2. Доски чистострогальные с закругленными кромками и углами.
3. Крепление досок болтами производится "вподтай".

ГИПРОПРОС
МАСТЕРСКАЯ №3
Альбом 10611
Арх. Рук. проекта Ф. Разумейкина
Использованы материалы альбома V, «Оборудование и благоустройство участков дошкольных учреждений», разработанного Гипропромом г. Ижевск 1961г.

Сетка для забрасывания мячей

М 1:10

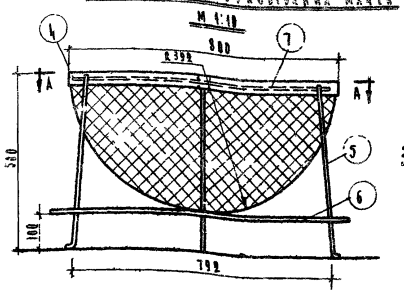

Кольцеброс

М 1:10

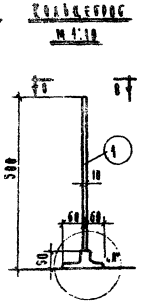

Дуга для лазанья детей и прокатывания мячей

М 1:10

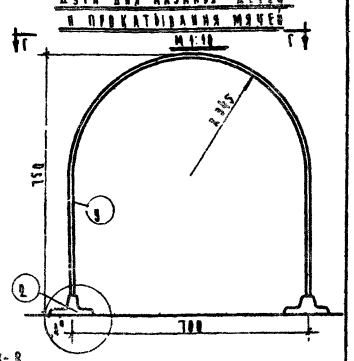

План по А-А

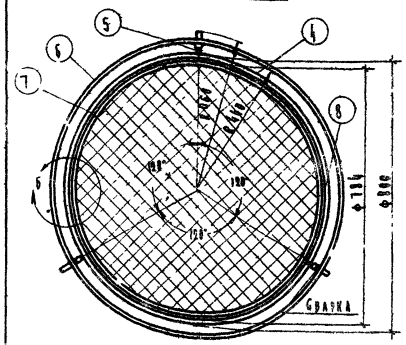

План по Б-Б

М 1:10

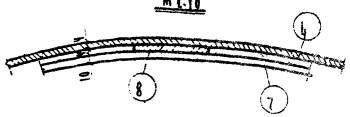

План по В-В

М 1:10

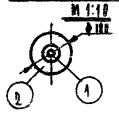

План по Г-Г

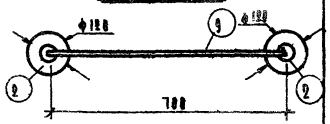

Узел А

М 1:2

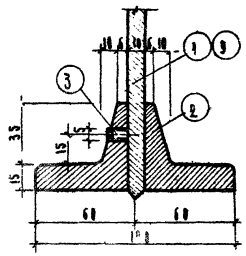

Узел Б

М 1:2

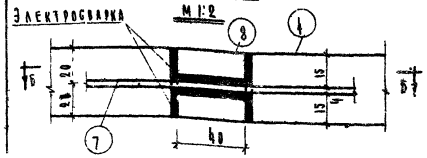

Спецификация металла для кольцеброса

№ поз.	Наименование элемента	Сечение мм	Длина мм	Кол. шт.	Вес кг
1	Стойка	ф10	50	4	0.308
2	Подставка	ф120	50	4	1.15
3	Стопор	ф5	14	1	
			Итого		1.458

Спецификация металла для сетки

№ поз.	Наименование элемента	Сечение мм	Длина мм	Кол. шт.	Вес в кг: поз.	Вес в кг: общий
4	Обойма	40×4	6512	4	3.14	3.14
5	Стойка	ф10	920	5	0.92	0.46
6	Кольцо нижн.	ф10	2785	4	1.75	1.75
7	Кольцо верхн.	ф10	2462	4	1.52	1.52
8	Полоса	80×4	40	4	0.05	0.20
				Итого:		7.55

Спецификация металла для дуги

№ поз.	Наименование элемента	Сечение мм	Длина мм	Кол. шт.	Вес в кг: марки	Вес в кг: общий
9	Дуга	ф10	1910	4	1.20	1.80
2	Подставка	ф120	50	2	1.75	3.5
3	Стопор	ф5	14	2	—	—
				Итого		5.30

Качалка-балансир

М 1:20

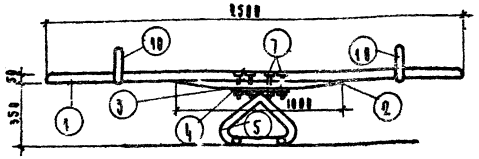

План

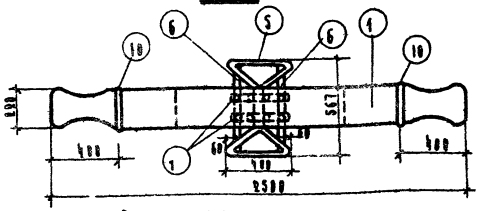

Опора качалки

М 1:10

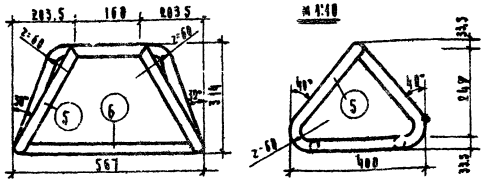

Позиция 3

М 1:5

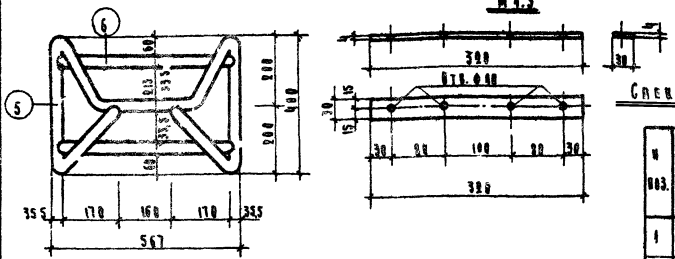

Позиция 4

М 1:5

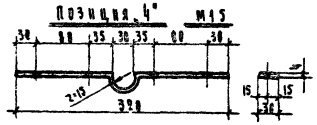

Отв. Ø 40

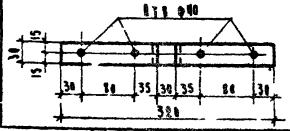

Боковой вид

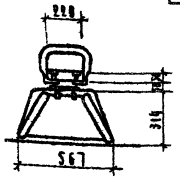

Сидение

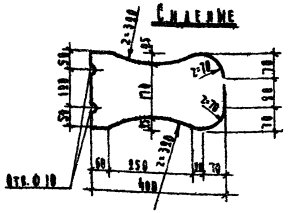

Позиция 10

М 1:10

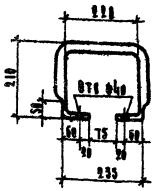

Спецификация деревянных частей качалки

№ поз.	Сечение в мм	Длина в мм	Кол. шт.	Общ. объем в м³
1	220×50	2500	1	0.83
2	110×50	1000	4	0.84
			Итого:	6.84м³

Спецификация металла

№ поз.	Сечение в мм	Длина в мм	Кол. шт	Общ. вес в кг
3	– 30×4	320	12	0.60
4	– 30×4	337	12	0.60
5	Труба 1"	0.510	1	12.19
6	"	350	2	0.52
7	Болт Ø8	140	2	0.08
10	Труба 1½"	780	2	2.30
11	Болт Ø8	100	4	0.16
			Итого:	16.85

Примечания:

1. Обозначения перед вскраской тщательно зачистить.
2. Болты, винты и гвозди в потай, ребра досок скруглить.

Оборудование и благоустройство участков детских ясей-садов	Час. 6 I Раздел I	Сетка для забрасывания мячей. Кольцеброс. Дуга для прокатывания мячей. Качалка-балансир	Инв. № 734	Альб. 69	1963г.

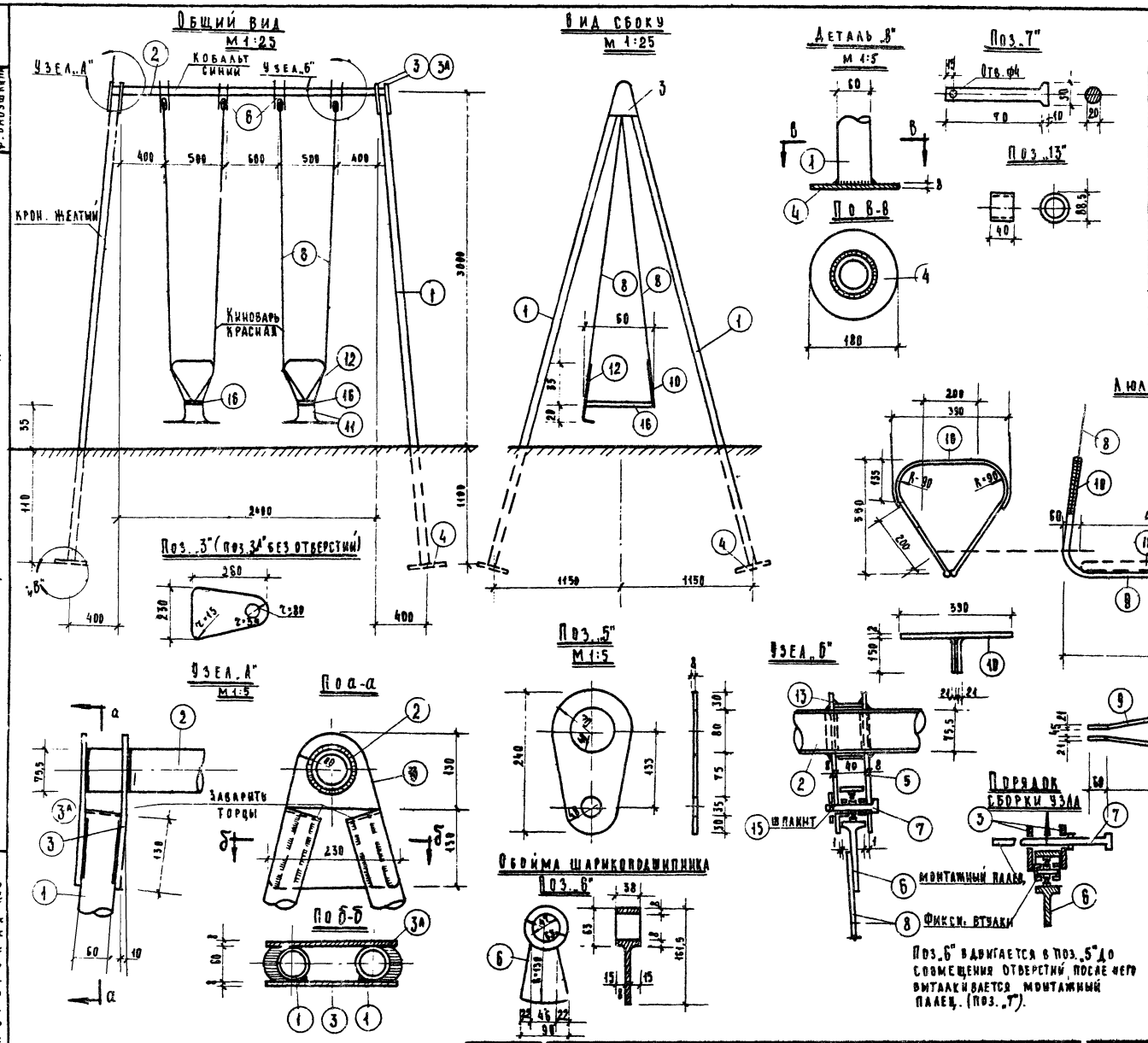

Поз. „6" вдвигается в поз. „5" до совмещения отверстий, после чего выталкивается монтажный палец. (поз. „7").

Спецификация элементов

№№ поз.	Наименование элементов	Сечение мм	Длина мм	К-во штук	Вес кг Един.	Вес кг Общий
1	Стойка	60	4225	4	20.8	83.2
2	Перекладина	75,5	2520	1	16.75	16.75
3,3А	Накладка	-230×8	260	2	3.18	12.72
4	Опорная пята	-180×8	180	4	1.57	6.28
5	Щеки	-140×8	240	8	1.57	12.56
6	Обойма ш/подшипн.	—	—	4	1.8	7.6
7	Ось подшипника	ф20	80	4	0.2	0.8
8	Подвесы люльки	ф10	2300	8	1.43	11.5
9	Седловина люльки	21.25	1410	2	1.5	3.0
10	Переднее огражд.	21.25	1300	2	2.0	4.0
11	Стремя люльки	21,25	1850	2	1.75	3.5
12	Верхнее огражден.	21.25	1360	2	1.70	3.4
13	Муфта перекладины	88.5	40	4	0.33	1.32
14	Шарикоподшипник	d=47	ГОСТ 1978-43	4	0,3	1.2
15	Шплинты	ф3	—	4	0.01	0.04
			Итого:			167,15 кг
16	Доска люльки	40×150	600	2	0.003 м³	0.006 м³

Примечания:

1. Металл листовой ст.-0.
2. Трубы стальные обыкновенные ГОСТ 3262-62
3. Металлич. детали обваривается по возможному контуру h шв. =4мм.
4. Стойки (поз. „1") и ригель (поз. „2") перевозятся в разобранном виде.
5. Торцы стоек заварить, кран закруглить.
6. Участки стоек, заглубляемых в землю, покрыть гудроном.

Выкопировано из альбома V „Оборудование и благоустройство участков дошкольных учреждений, разработанного Гипроградом г. Киев 1961 г.

Верно: Рук. проекта Ф. Бабушкин

Архив № 10612

Гипропрос мастерская №3

Оборудование и благоустройство участков детских яслей-садов	Часть I раздел I	Качели с люлькой	Шифр 734	Лист 61	1963 г.

Бум тип I

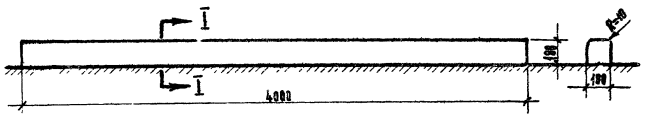

Спецификация дерева для бума тип I

Наименование элемента	Сечение мм	Длина мм	К-во шт	Объем м³
Брус	180×180	4000	1	0.130

Итого: 0.130

Бум тип II

Фасад

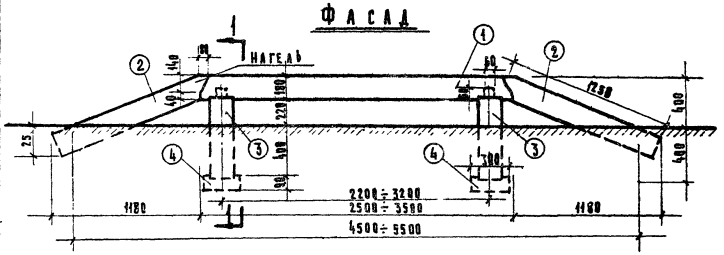

План

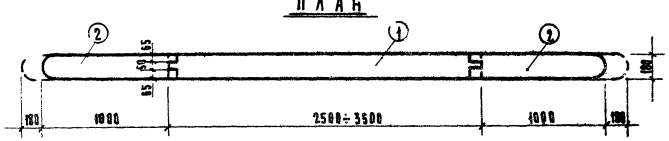

Спецификация дерева для бума тип II

NN позиц.	Наименование элемента	Сечение мм	Длина мм	К-во шт	Объем в м³ 1 поз.	Объем в м³ общ.
1	Бревно	Ф180	2500	1	0.064	0.064
2	—"—	"	1250	2	0.032	0.064
3	—"—	"	680	2	0.017	0.034
4	Подкладка	Ф180/2	300	2	0.004	0.008

Итого: 0.170

Разрез 1-1

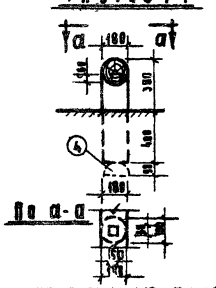

Бум тип III

Фасад

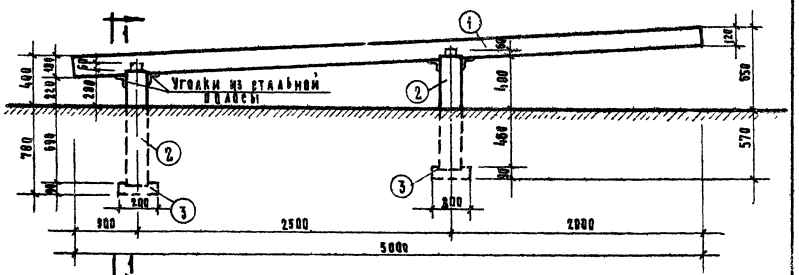

План

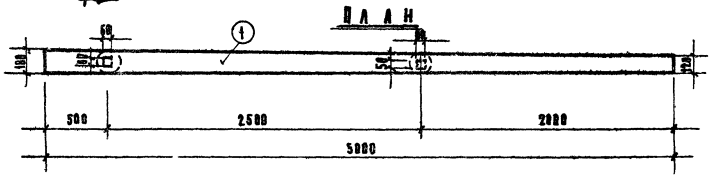

Спецификация дерева для бума тип III

NN позиц.	Наименование элемента	Сечение мм	Длина мм	К-во шт	Объем за-та м³	Общий объем м³
1	Бревно	Ф180÷120	5000	1	0.089	0.089
2	—"—	Ф180	950	2	0.025	0.050
3	Подкладка	Ф180/2	300	2	0.026	0.026

Итого: 0.147

По 1-1

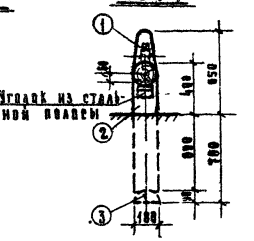

Примечания:

1. Размеры на листе даны в мм
2. Подкладка и заглубленные в землю части бревен просмолить.

Выкопировано из альбома V „Оборудование и благоустройство участков дошкольных учреждений разработанного Гипроградом г. Киев 1961 г.

Верно Рук. проекта Ф. Бабушкина

Архивн. № 18613

ГИПРОПРОС мастерская №3

Оборудование и благоустройство участков детских яслей-садов	Часть I Раздел I	Бумы тип I; тип II, тип III	Шифр 734	Лист 62	1963 г.

7982-01 72

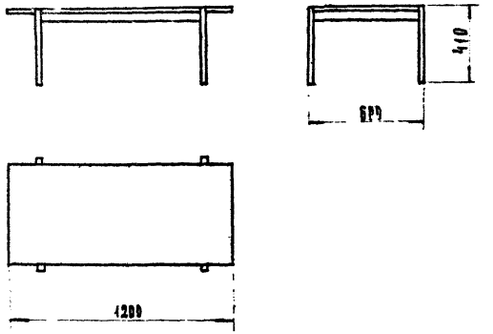

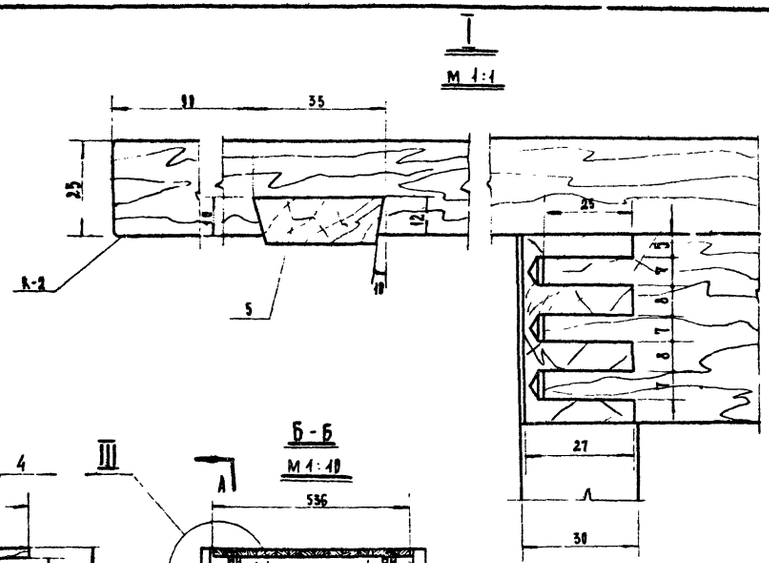

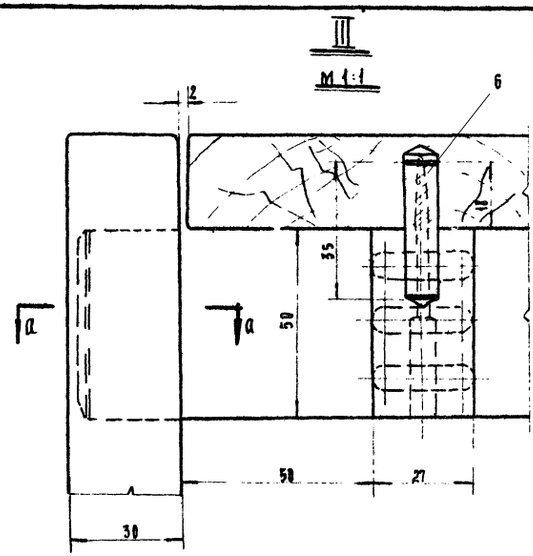

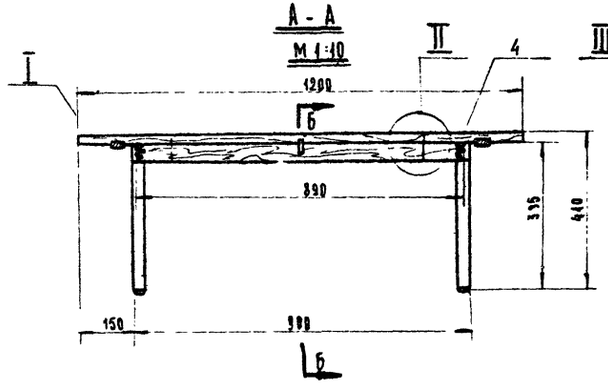

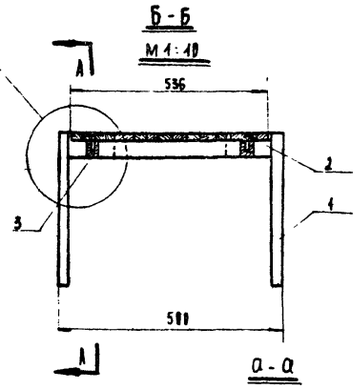

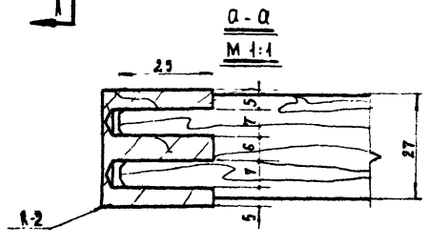

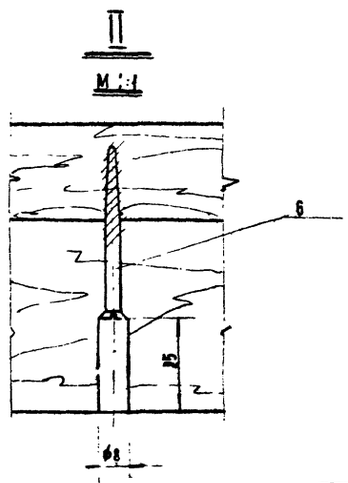

Техническое описание

Стол, габаритные размеры в мм: 1200×600×410, состоит из подстолья (4х ножек и 4х царг, связанных между собой на прямых шипах с клеем) и крышки крепление крышки к подстолью на шкантах с клеем и шурупах, крышка изготовляется из пиломатериалов хвойных пород, подстолье – из твердых лиственных пород. Отделка производится цветной перхлорвиниловой эмалью: крышка желтого, подстолье черного цвета.

Лесоматериалы в чистоте

№№ п/п	Наименование	Ед. изм.	К-во
1	Детали хвойных пород	м³	0.01658
2	Детали тв. лиственных пород	м³	0.00566

№№ п/п	Наименование	К-во	Материал Гост	Д	Ш	Т	На 1шт.	Всего
7	Шуруп А 4.0×45	8	Гост 1145-66	—	—	—		
6	Шкант	2	Т.А.П. Гост 2695-62	35	—	Ф		
5	Шпонка		Т.А.П. Гост 2486-57	531	35	12	0.00023	0.00046
4	Крышка	1	Т.А.П. Гост 2486-57	1200	696	25	0.01611	0.01611
3	Царга продольн	2	Т.А.П. Гост 2695-62	890	50	27	0.00138	0.00266
2	Царга поперечная	2	Т.А.П. Гост 2695-62	590	50	27	0.00080	0.00160
1	Ножка	4	Т.А.П. Гост 2695-62	385	30	30	0.00035	0.00140
				Размеры в мм в чистоте			Объем м³	

Примечание:

Данный проект предусматривает изготовление стола высотой 410 мм, предназначенного для ясельных групп.

Стол для групп детского сада высотой 520 мм изготавливается по этому же чертежу за счет увеличения высоты ножки.

Оборудование и благоустройство участков детских яслей-садов	Часть I Раздел I	Стол. Тип I	Шифр 734	Лист 63	1963г.

ГИПРОПРОС
Мебельно-конструкторский отдел

Нач. отдела	Малчанов	Конструктор	Глушенко
Гл. специалист	Кузнецов	Чертил	Глушенко
Рук. группы	Глушенко	Проверил	Кузнецов
Проектировщ.	Колюшева	Копировал	Е. Дмитриев

Арх. № 10614

7982-01 73

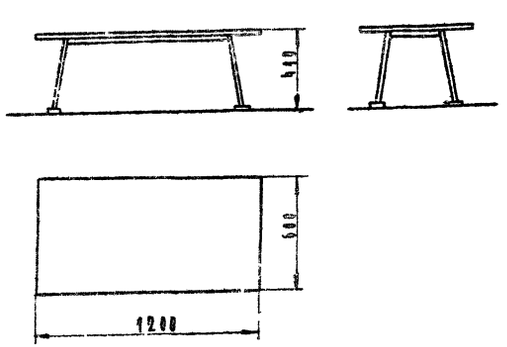

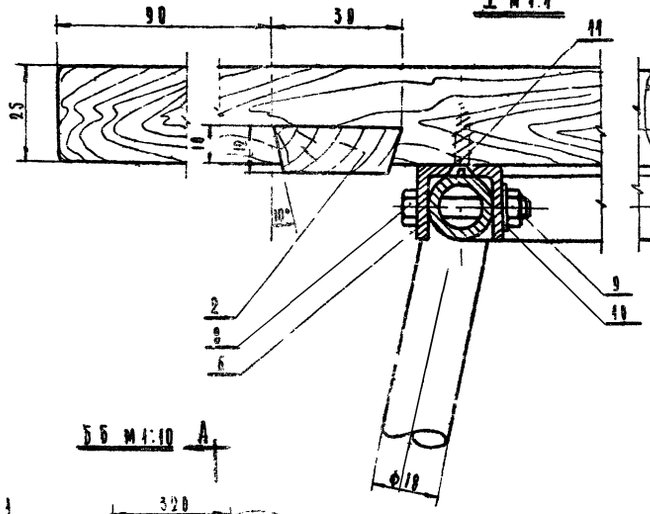

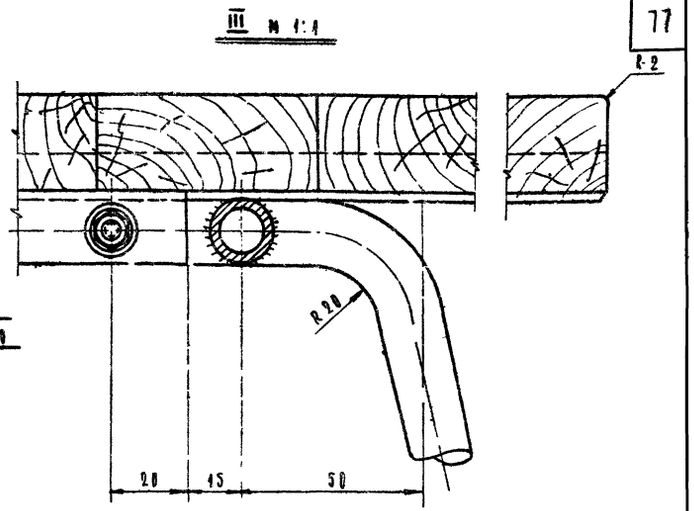

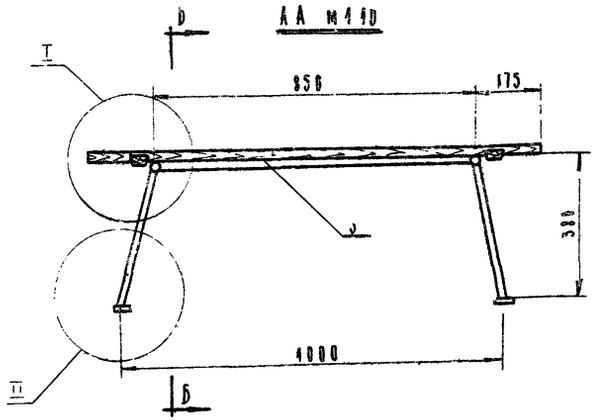

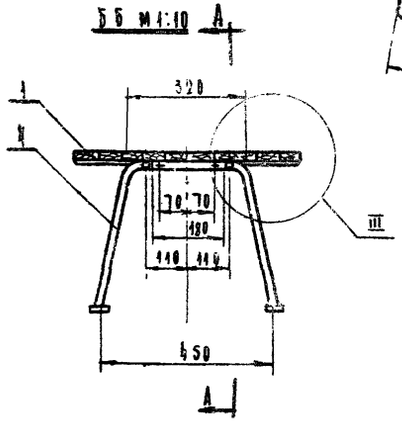

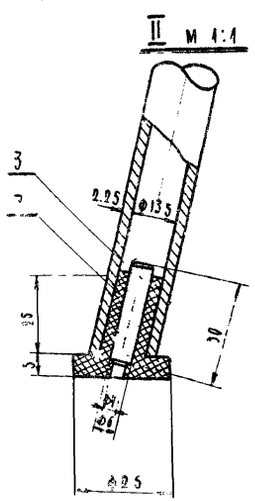

Техническое описание

Стол, габаритные размеры в мм: 1200×600×410, состоит из крышки, изготовляемой из древесины хвойных пород, и основания, изготовляемого из стальной трубы путем сварки. Крепление крышки к основанию производится с помощью металлических накладок на болтах.

Крышка красится цветной перхлорвиниловой эмалью желтого, подстолье черного цвета.

Расход материалов на изделие

№ п/п	Наименование материалов	Единица изм.	Кол-во
1	Пиломатериал хвойной породы	кг	0.03908
2	Клей синтетический поливиниловый	кг	0.042
3	Шкурка шлифовальная на бумаге	м²	0.060
4	Эмаль	кг	0.250
5	Труба Ф18	п/м	3.5
6	Накладка	шт.	2
7	Пятка резиновая	шт.	2
8	Болт М6	шт.	4
9	Гайка М6	шт.	4
10	Шайба Ф6	шт.	4
11	Шурупы 3×25	кг.	0.007

Лесоматериалы в чистоте

№ п/п	Наименование	Ед. изм.	К-во
1	Детали хвойных пород	м³	0.01842

Примечание: Данный проект предусматривает изготовление стола высотой 410 мм, предназначенного для ясельных групп.
Стол для групп детского сада высотой 520 мм изготавливается по этому же чертежу за счет увеличения высоты ножки.

№ п/п	Наименование	К-во	Материал	Размеры в мм			Вес в кг
11	Шуруп 3×25	6	ГОСТ 1145-60				
10	Шайба Ф	4	ГОСТ 6958-54				
9	Гайка М6	4	ГОСТ 5927-62				
8	Болт М6	4					
7	Пятка	4	Резина ГОСТ 7338-55	30	Ф	25	
6	Накладка	2	Сталь ст.3 ГОСТ 380-50	180	20	20	
5	Элемент сведения	2	Труба ГОСТ 3262-54	350	Ф	18	
4	Боковина	2	Труба ГОСТ 3262-54	1000	–	Ф18	
3	Шкант	4	ГОСТ 6958-54	30	–	Ф6	
2	Шайба	2	ГОСТ 6958-54	595	30	12	
1	Крышка	1	ГОСТ 8462-57	1200	600	25	
№ п/п	Наименование	К-во	Материал	Размеры в мм			Вес в кг

Оборудование благоустройства участков детских яслей-садов	Часть I Раздел I	Стол Тип II	Шифр 734	Лист 64	1963 г.

ГИПРОПРОС
МЕБЕЛЬНО-КОНСТРУКТОРСКИЙ ОТДЕЛ

Нач. отдела Гальперина
Рук. группы Прокопчук
Конструктор Чертина
Проверила Кондрашова
Молчанов Кузнецов Гапонько Колюшева
Ахмашин Кузнецов Кузнецова Куранова
Архивный № 1895

-982-01

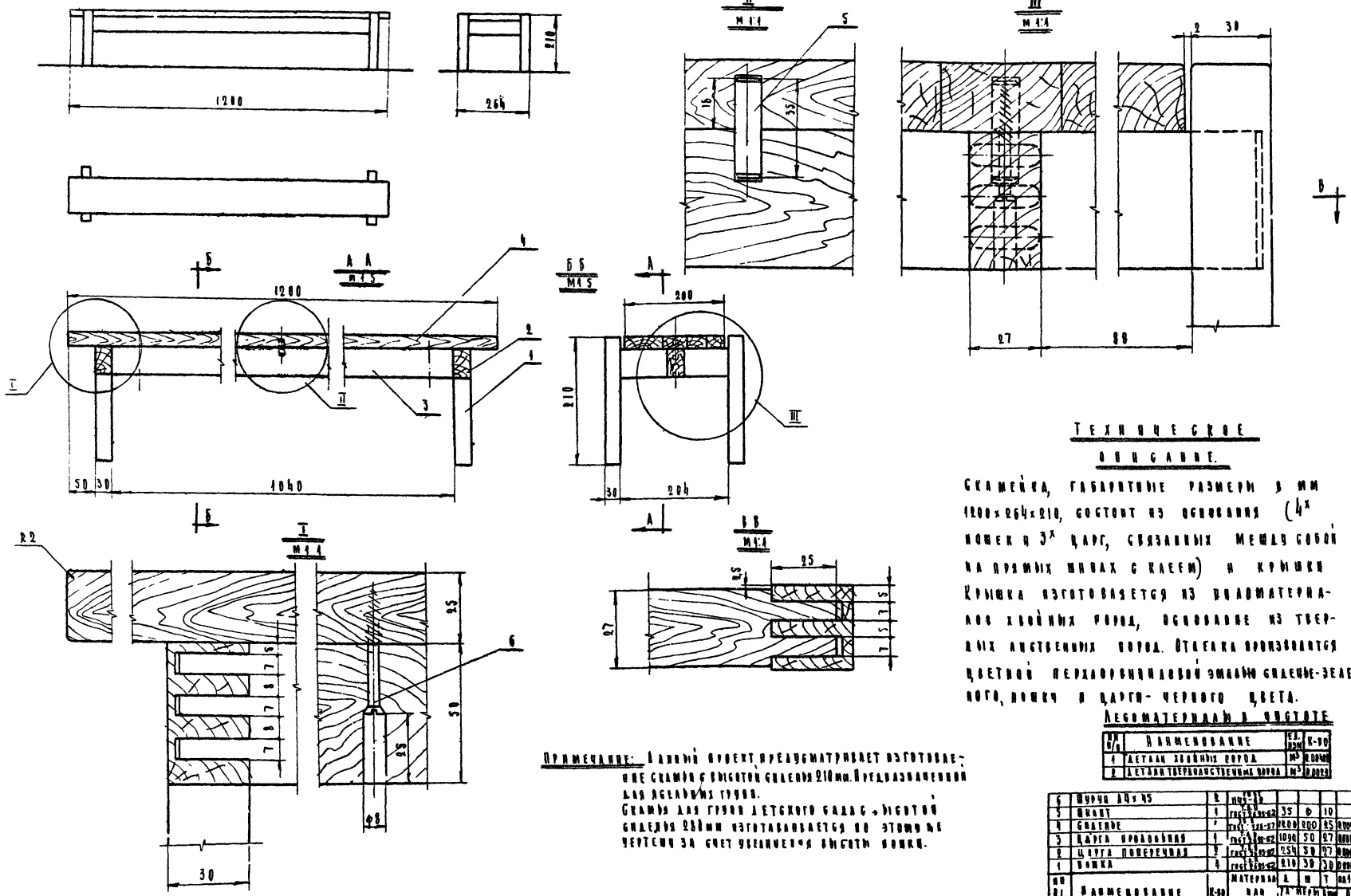

Техническое описание.

Скамейка, габаритные размеры в мм 1200×264×210, состоит из основания (4х ножек и 3х царг, связанных между собой на прямых шипах с клеем) и крышки. Крышка изготовляется из цельноматериала хвойных пород, основание из твердых лиственных пород. Отделка производится цветной перхлорвиниловой эмалью синевато-зеленого, ножек и царги- черного цвета.

Примечание: Данный проект предусматривает изготовление скамей с высотой сидения 210мм. Предназначенных для ясельных групп.
Скамья для групп детского сада с высотой сидения 230мм изготавливается по этому же чертежу за счет увеличения высоты ножек.

Лесоматериалы в чистоте

№ п/п	Наименование	ед. изм.	К-во
4	Детали хвойных пород	м³	0,0040
5	Детали твердолиственных пород	м³	0,0023

№ п/п	Наименование	К-во	Материал по ГОСТ	Д	Ш	Т	Объем м³
6	Царга Ф8×45	1	ГОСТ 2590-57	35	Ф	10	
5	Шкант	4	ГОСТ 1414-54	40	Ф	10	
4	Сиденье	1	ГОСТ 7016-54	1200	200	25	0,0040
3	Царга продольная	1	ГОСТ 8486-57	1090	50	27	0,0015
2	Царга поперечная	2	ГОСТ 8486-57	254	30	27	0,0008
1	Ножка	4	ГОСТ 8486-57	210	30	30	0,0008

Оборудование и благоустройство участков детских ясель-садов	Часть I Раздел I	Скамья детская тип I	Инфр 734	Инст 65	1963г

ГИПРОПОС
Мебельно-конструкторский отдел

Альбомный № 10616

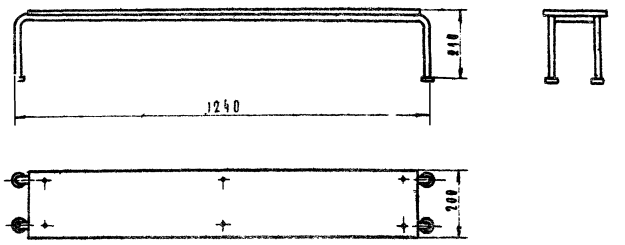

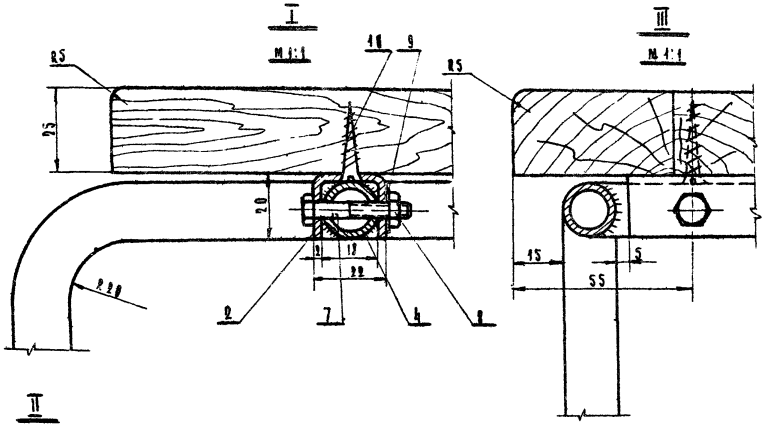

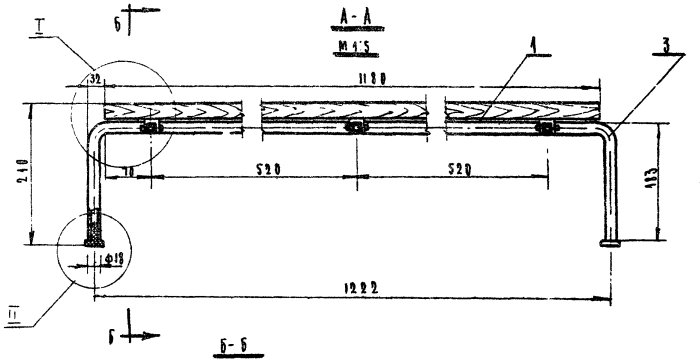

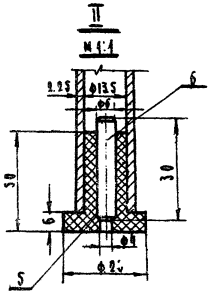

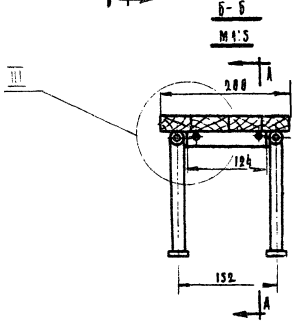

Техническое описание.

Скамейка, габаритные размеры в мм: 1240×200×210, состоит из сиденья, изготовляемого из древесины хвойных пород, и основания, изготовляемого из стальной трубы путем сварки. Крепление сиденья к основанию производится с помощью металлических накладок на болтах. Отделка производится цветной перхлорвиниловой эмалью: сиденье зеленого, металлические элементы черного цвета.

Примечание: Данный проект предусматривает изготовление скамьи с высотой сиденья 210 мм, предназначенной для ясельных групп.

Скамья для групп детского сада с высотой сиденья 280 мм изготавливается по этому же чертежу за счет увеличения высоты ножки.

Лесоматериалы в чистоте

№ п/п	Наименование	Кл.	К-во
1	Детали хвойных пород	м³	[illegible]

№ п/п	Наименование	Кл.	Материал и ГОСТ	Размеры в мм в чистоте				Объем м³
10	Шурун А3х5	9	ГОСТ 1145-62					
9	Шайба 6	6	ГОСТ 5929-54					
8	Гайка М6	6	ГОСТ 5927-51					
7	Болт М6	6						
6	Шкант	4	ГОСТ 1665-62	30	–	Ф6		
5	Пятка	4	ГОСТ 1935-53	30	–	С25		
4	Элемент соединения	3	ГОСТ 1734-58	С152	–	Ф12	0,017	
3	Буковина	2	ГОСТ 1734-58	С1445	–	Ф12	0,159	
2	Накладка	3	СТДЛА 6-5 ГОСТ 3[illegible]-58	124	22	20		
1	Сиденье	1	ГОСТ 2[illegible]-57	1180	200	25	0,0050	0,0050

Обозначение	Часть I Раздел I	Скамья детская ТИП II.	Инф 734	Лист 66	1963 г.

ГИПРОПРОС
Мебельно-конструкторский отдел

Нач. отдела: Гл. специалист, Рук. группы, Проектировщ.
Подчинов: Кузнецов, Глушенко, Колюшева
Конструктор: Чертка, Проверил, Копировал
Глушенко, Глушенко, Кузнецов, Курапова
Архивный № 16617

7982-01 76

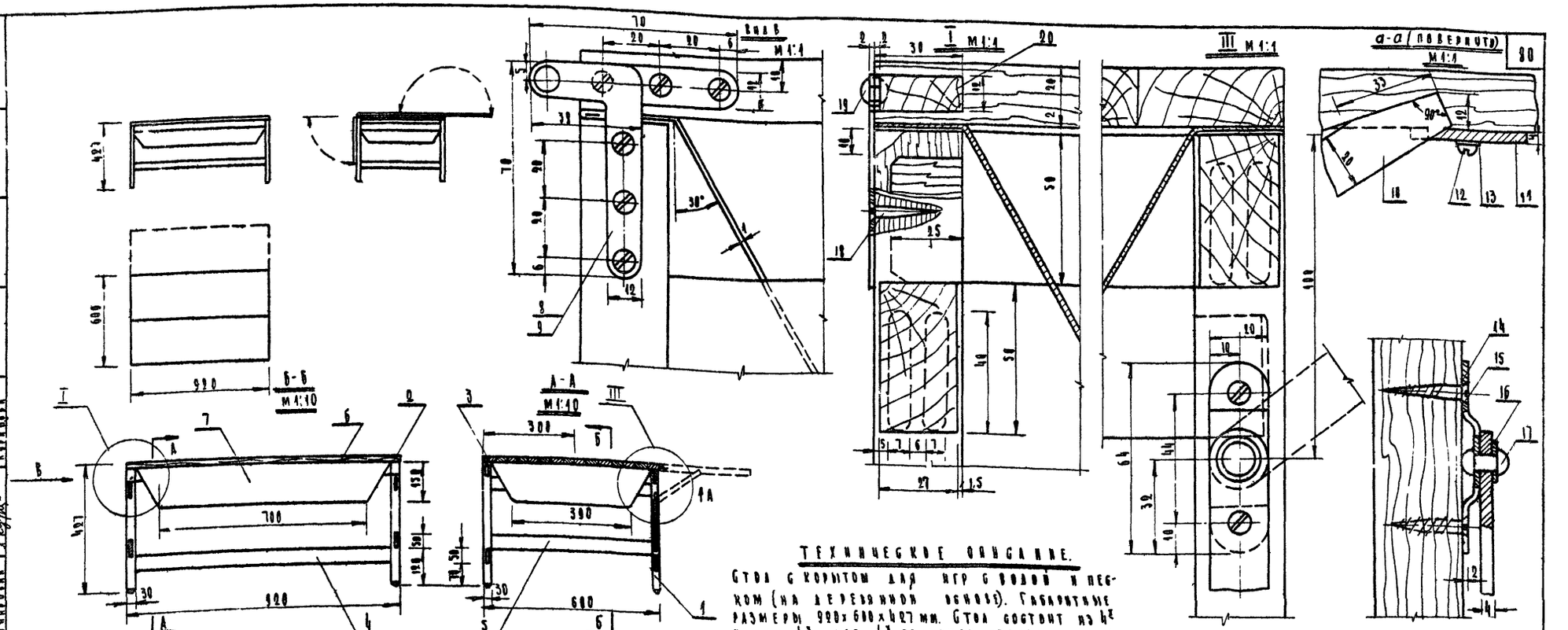

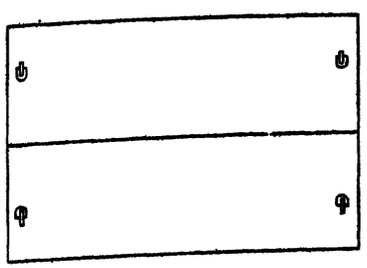

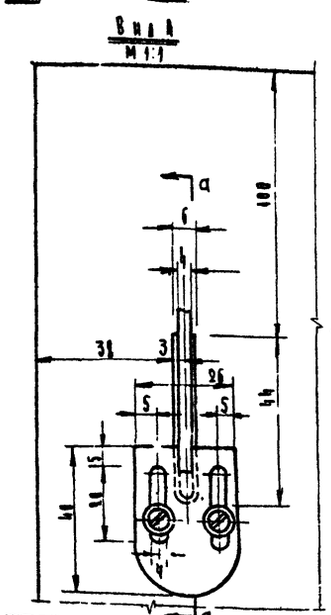

ТЕХНИЧЕСКОЕ ОПИСАНИЕ.

Стол с корытом для игр с водой и песком (на деревянной основе). Габаритные размеры 920×600×427 мм. Стол состоит из 4х ножек, 4х царг, 4х проножек, стального корыта и 2х пом. крышек. Ножки, царги и проножки изготовляются из древесины хвойной породы и соединяются между собой на шипах с клеем. Полукрышки откидывающиеся, изготавливаются из древесины хвойной породы, крепятся к ножкам с помощью специальных петель и в горизонтальном положении поддерживаются металлическим упором. Корыто изготовляется из листовой стали и оцинковывается. Корыто и полукрышки отделываются цветной перхлорвиниловой эмалью подстолы-черной, корыто и полукрышки-красной

ЛЕСОМАТЕРИАЛЫ В ЧИСТОТЕ

№ п/п	НАИМЕНОВАНИЕ	Ед. изм.	К-во
1	Пиломатериал хвойной породы	м³	0.00552
2	Пиломатериал твердолист. породы	м³	0.00904

РАСХОД МАТЕРИАЛОВ НА ИЗДЕЛИЕ

№ п/п	НАИМЕНОВАНИЕ	Ед. изм.	Кол-во
1	Пиломатериал хвойной породы	м³	0.02358
2	Пиломатериал твердолист. пор.	м³	0.03318
3	Клей синтетический мучный	кг	0.055
4	Шкурка шлифовальная на бумаге	м²	0.173
5	Эмаль перхлорвиниловая	кг	0.845

№ п/п	НАИМЕНОВАНИЕ	Кол.	Материал ГОСТ	Размеры в чистоте			Объем м³	
20	Рейка в торец	4	ГОСТ 2695-62	300	30	12	0.00044	0.00044
19	Заклепка 5×10	4	ГОСТ 10299-62					
18	Шуруп А3,5×20	24	ГОСТ 1144-53					
17	Заклепка 6×18	4	ГОСТ 1167-41					
16	Шайба 6×15	4	ГОСТ 6959-54					
15	Шуруп А4×25	8	ГОСТ 1144-53					
14	Скоба	4	ГОСТ 503-51	64	20	2		
13	Шайба 3×0,8	8	ГОСТ 6958-54					
12	Шуруп 3×18	8	ГОСТ 1144-53					
11	Пластинка	4	ГОСТ 103-51	40	26	4		
10	Опора	4	ГОСТ 103-51	200	20	4		
9	Петля левая (комплект)	1	ГОСТ 501-51	70	70	4		
8	Петля правая (комплект)	1	ГОСТ 501-51	70	70	4		
7	Корыто	1	ГОСТ 501-51	920	600	150		
6	Полукрышка	2	ГОСТ 2695-62	920	300	20	0.00552	0.00904
5	Проножка поперечная	2	ГОСТ 2695-62	590	50	27	0.00090	0.00160
4	Проножка продольная	2	ГОСТ 2695-62	910	50	27	0.00123	0.00243
3	Царга поперечная	2	ГОСТ 2695-62	590	50	27	0.00090	0.00160
2	Царга продольная	2	ГОСТ 2695-62	910	50	27	0.00123	0.00243
1	Ножка	4	ГОСТ 2695-62	405	30	30	0.00036	0.00144

РАСХОД МАТЕРИАЛОВ НА ИЗДЕЛИЕ

№ п/п	НАИМЕНОВАНИЕ	Ед. изм.	Кол-во
6	Петля левая и правая	[illegible]	2
7	Опора	шт	4
8	Пластинка	-"-	4
9	Скоба	-"-	4
10	Заклепка 6×12	-"-	4
11	Заклепка 5×10	-"-	4
12	Шурупы	-"-	4
13	Шайба 3×0,8	кг	0.059
14	Шайба 6×1,5	шт	8
		-"-	4

ГИПРОПРОС
Мелиоративно-конструкторский отдел

Начальник ГА Специалист
Рук. группы
Проектировщ.
Модчанов
Кузнецов
Глушенко
Колюшева
Конструктор
Чертил
Проверил
Копировал
Кузанова
Кузанова
Кузнецов
Куранова
Архивный № 106-8

Об. орудование и благоустройство участков детских [illegible]	Часть I	Стол для игры с водой и песком Тип I	Шифр 734	Лист 67	1963 г.

7982-01 77

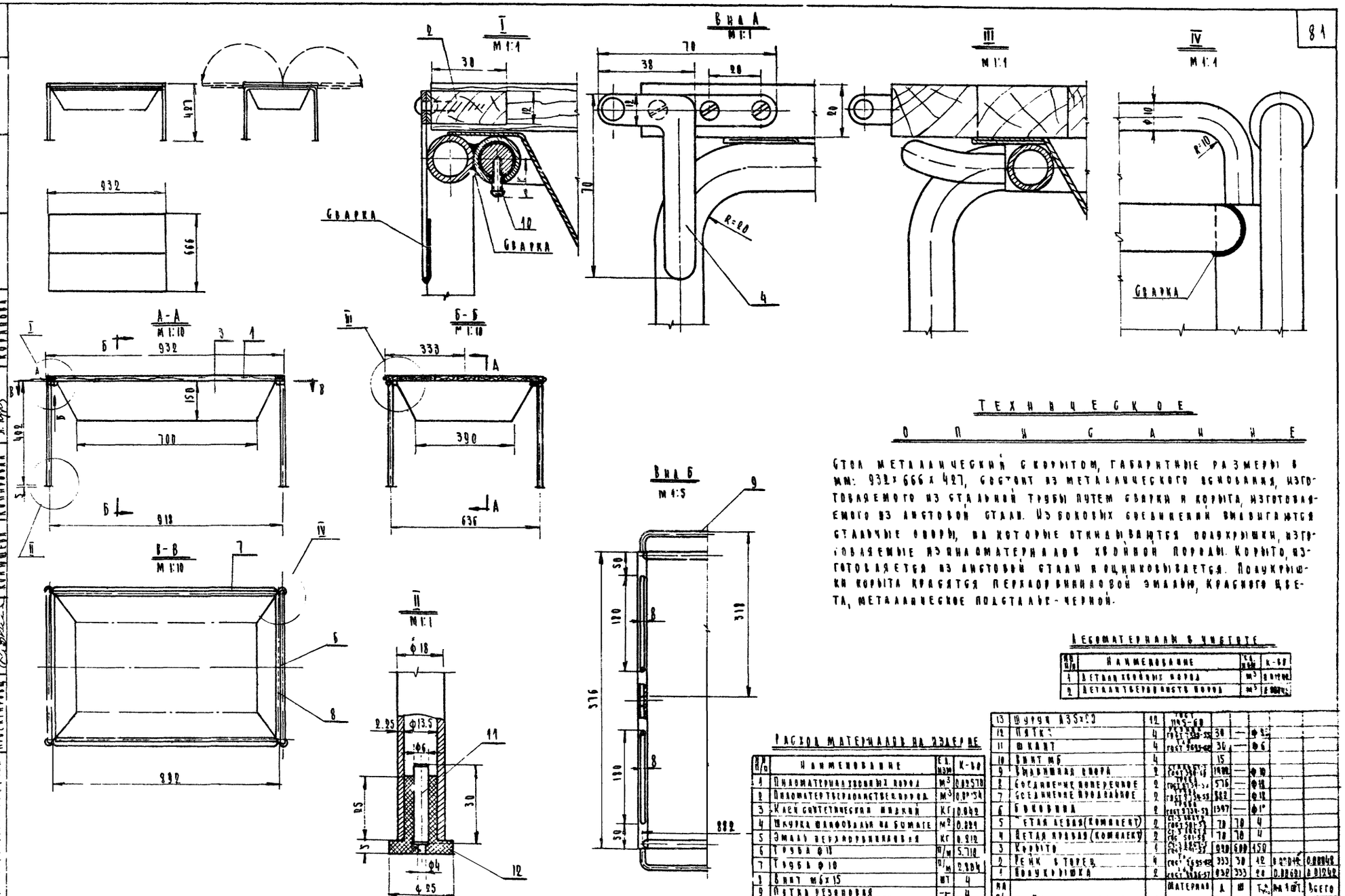

ТЕХНИЧЕСКОЕ ОПИСАНИЕ

Стол металлический с корытом, габаритные размеры в мм: 932 x 666 x 427, состоит из металлического основания, изготовляемого из стальной трубы путем сварки и корыта, изготовляемого из листовой стали. Из боковых соединений выдвигаются стальные опоры, на которые откидываются полукрышки, изготовляемые из пиломатериалов хвойной породы. Корыто, изготовляется из листовой стали и оцинковывается. Полукрышки корыта красятся перхлорвиниловой эмалью, красного цвета, металлическое подсталье - черной.

Лесоматериалы в чистоте

№ п/п	Наименование	Ед. изм.	К-во
1	Детали хвойных пород	м³	[illegible]
2	Детали твердолиств. пород	м³	[illegible]

Расход материалов на изделие

№ п/п	Наименование	Ед. изм.	К-во
1	Пиломатериал хвойных пород	м³	0.02578
2	Пиломатер твердолиств. пород	м³	0.0[illegible]54
3	Клей синтетический жидкий	кг	0.042
4	Шкурка шлифовальная на бумаге	м²	0.021
5	Эмаль перхлорвиниловая	кг	0.212
6	Труба ф11	п/м	5.718
7	Труба ф10	п/м	2.284
8	Винт м6 x 15	шт	4
9	Пятка резиновая	-"-	4
10	Шуруп А35x20	кг	0.005
13	Шуруп А35x20	12	ГОСТ 1145-60
12	Пятка	4	[illegible]
11	Шкант	4	[illegible]
10	Винт м6	4	15
9	Выдвижная опора	2	[illegible]
8	Соединение поперечное	2	[illegible]
7	Соединение продольное	2	[illegible]
6	Боковина	2	[illegible]
5	Петля левая (комплект)	2	[illegible]
4	Петля правая (комплект)	2	[illegible]
3	Корыто	1	[illegible]
2	Рейка в торец	4	[illegible]
1	Полукрышка	2	[illegible]

№ п/п	Наименование	К-во	Материал ГОСТ	Размеры в мм в чистоте			Объем м³	
				Д	Ш	Т	На 1 шт.	Всего
13	Шуруп А35x20	12	ГОСТ 1145-60					
12	Пятка	4	[illegible]	30	—	ф 25		
11	Шкант	4	[illegible]	30	—	ф 6		
10	Винт м6	4		15				
9	Выдвижная опора	2	[illegible]	1492	—	ф 10		
8	Соединение поперечное	2	[illegible]	576	—	ф 18		
7	Соединение продольное	2	[illegible]	582	—	ф 18		
6	Боковина	2	[illegible]	1397	—	ф 1[illegible]		
5	Петля левая (комплект)	2	[illegible]	70	70	4		
4	Петля правая (комплект)	2	[illegible]	70	70	4		
3	Корыто	1	[illegible]	920	600	150		
2	Рейка в торец	4	[illegible]	333	30	42	0.0[illegible]0[illegible]	0.00848
1	Полукрышка	2	[illegible]	932	333	20	0.02621	0.01242

Оборудование и благоустройство участков детских яслей-садов	Часть I Раздел I	Стол для игры с водой и песком Тип II	Шифр 734	Лист 68	1963 г.

ГИПРОПРОС
МЕБЕЛЬНО-КОНСТРУКТОРСКИЙ ОТДЕЛ

Нач. отд. Гл. специалист Рук. группы Проектировщ. — Молчанов, Кузнецов, Глушенко, Колюшева — Конструктор Чертил. Проверил. Копировал — Глушенко, Глушенко, Кузнецов, Куранова — Архивный № 0619

7982-01 78

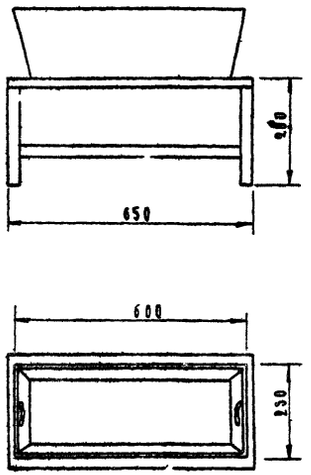

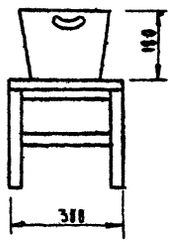

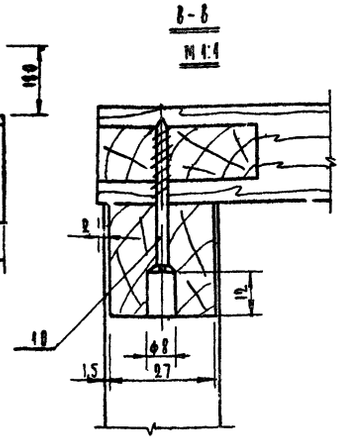

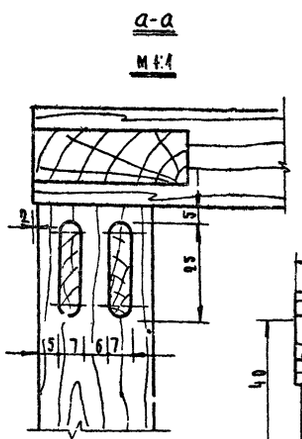

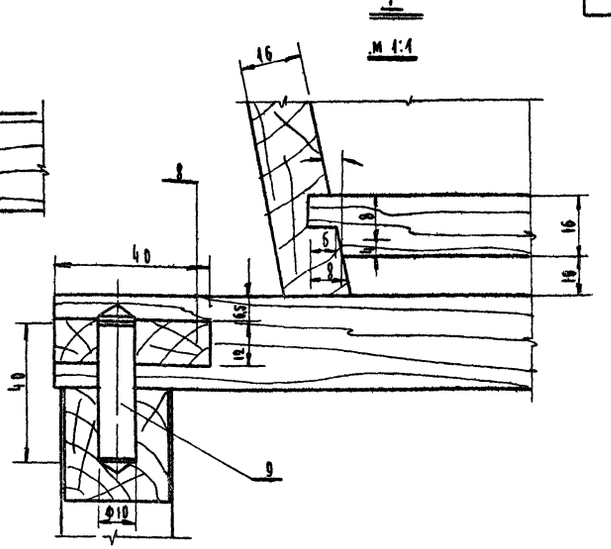

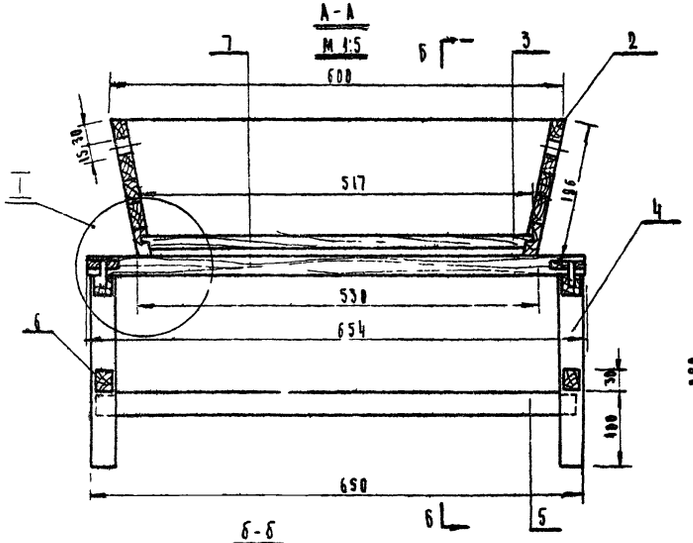

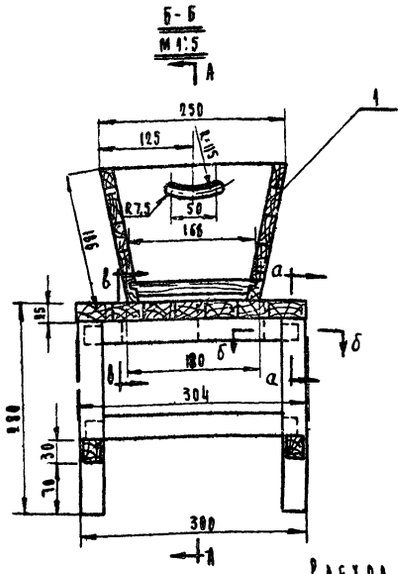

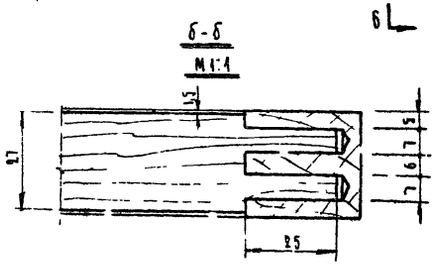

Техническое описание.

Корыто, габаритные размеры в мм. 600×250×180, состоит из боковин, изготовляемых из пиломатериалов хвойных пород и связанных между собой на прямых ящичных шипах с клеем (шипы зарубаются в соответствии с имеющимся режущим инструментом.

Дно вставляется в шпунт с клеем:

Скамейка, габаритные размеры в мм: 650×300×280, состоит из крышки, изготовляемый из пиломатериалов хвойных пород, ножек и проножек, изготовляемых из пиломатериалов твердых лиственных пород

Корыто и скамейка красятся перхлорвиниловыми эмалями разных цветов корыто - красным, скамейка - желтым.

Лесоматериалы в чистоте

№№ п/п	Наименование	Ед. изм.	Кол-во
1	Детали хвойных пород	м³	0.00942
2	Детали твердолиственных пород	м³	0.00316

Расход материалов на изделие

№№ п/п	Наименование материала	Ед. изм.	Количество
1	Пиломатериал хвойной породы	м³	0.02577
2	Пиломатериал твердолиственной породы	м³	0.00978
3	Клей синтетический жидкий	кг	0.051
4	Шкурка шлифовальная на бумаге	м²	0.057
5	Эмаль	кг	0.024
6	Шурупы	кг	0.013

№№ п/п	Наименование	К-во	Материал ГОСТ	Д	Ш	Т	На 1 шт.	Всего
				Размеры в чистоте			Объем в м³	
10	Шурупа 4×40	4	ГОСТ 1145-60	—	—	—		
9	Шкант	2	ГОСТ 2695-62	40	—	Ф10		
8	Рейка в торец	2	ГОСТ 2695-62	300	40	12	0.00014	0.00028
7	Крышка	1	ГОСТ 2695-57	654	304	25	0.00497	0.00497
6	Проножка поперечная	4	ГОСТ 2695-62	290	30	27	0.00023	0.00038
5	Проножка продольная	2	ГОСТ 2695-62	640	30	27	0.00052	0.00104
4	Ножка	4	ГОСТ 2695-62	255	30	30	0.00023	0.00092
3	Дно	1	ГОСТ 2695-57	517	168	16	0.00139	0.00139
2	Боковина поперечная	2	ГОСТ 2695-57	250	186	16	0.00074	0.00148
1	Боковина продольная	2	ГОСТ 2695-57	600	186	16	0.00179	0.00358

Оборудование и благоустройство участков детских яслей-садов	Часть I Раздел I	Стиральное корыто с подставкой	Шифр 734	Лист 69	1963 г.

ГИПРОПРОС
Мебельно-конструкторский отдел

Нач. отдела: Гл. специалист, Рук. группы, Проектировал — Молчанов, Кузнецов, Глушенко, Колюшева
Конструктор: Чертил, Проверил, Копировал — Глушенко, Глушенко, Кузнецов, Кураповa
Архивный № 10620

Архивный № 10621

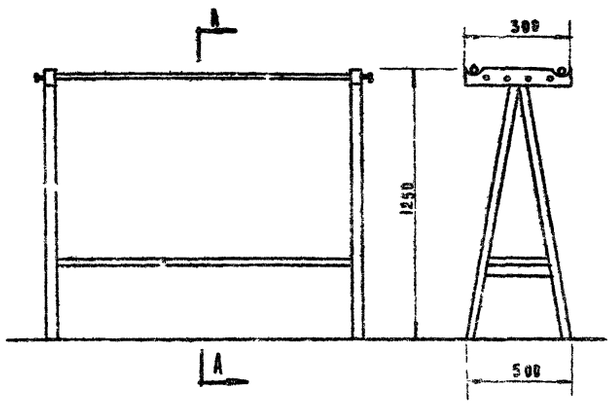

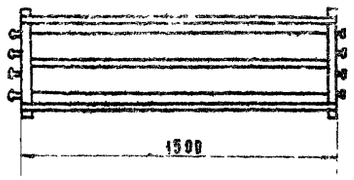

А - А
М 1:10

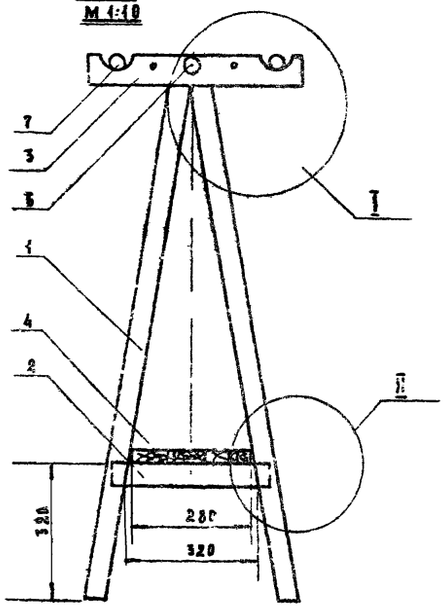

В - В
М 1:2

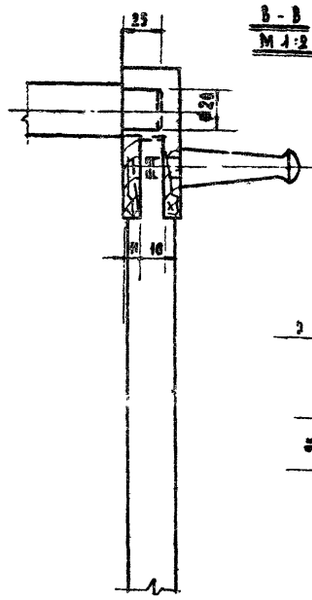

II
М 1:2

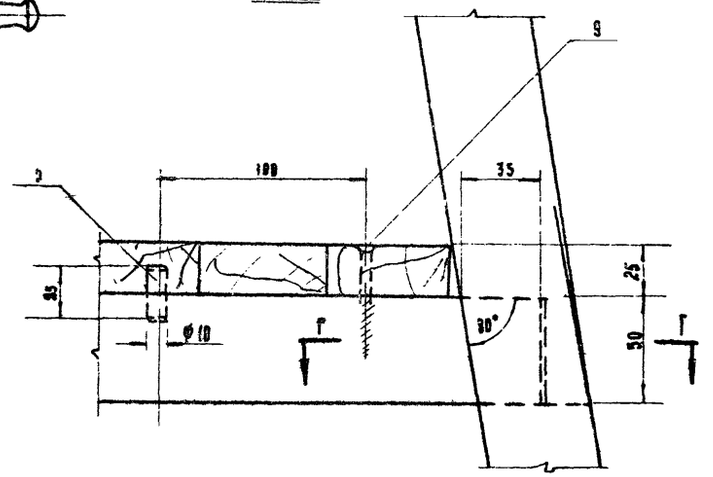

I
М 1:2

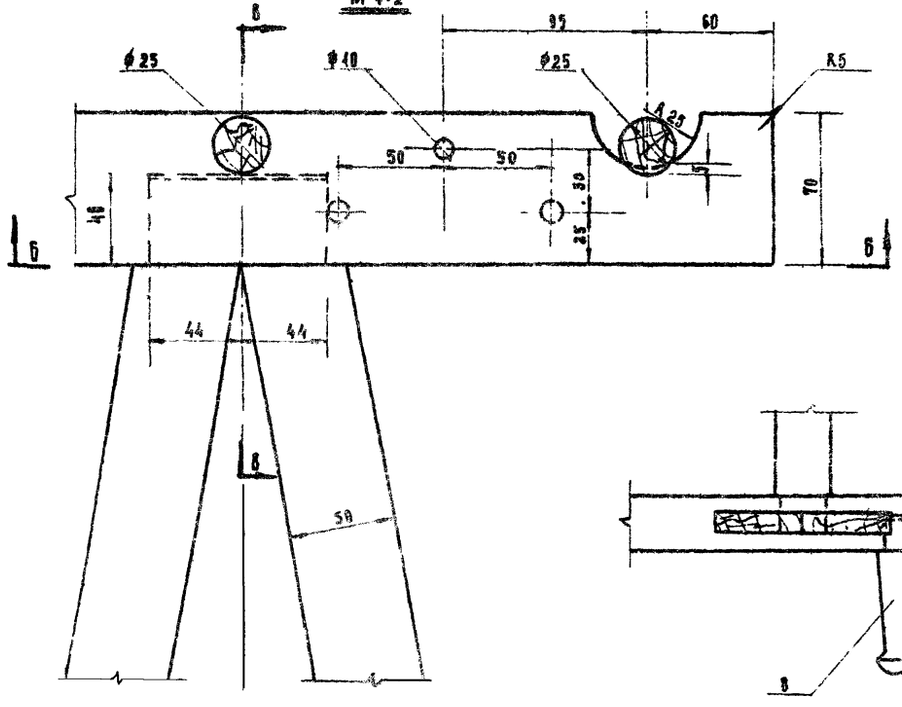

Г - Г
М 1:2

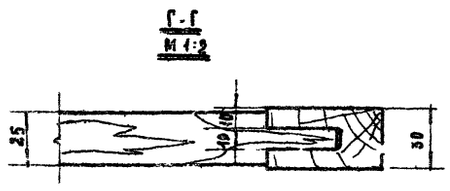

Б - Б
М 1:2

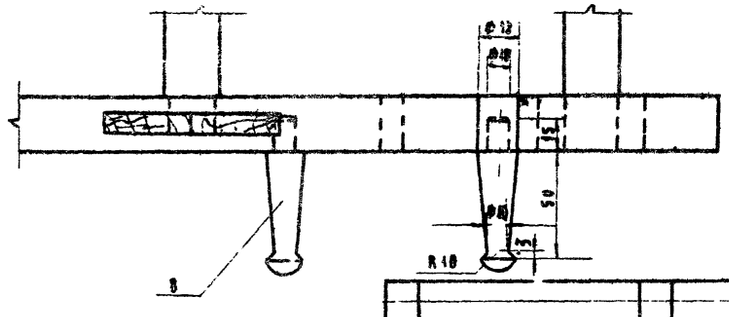

Техническое описание

Вешалка для сушки белья, габаритные размеры в мм: 1500 × 1250 × 500, состоит из двух боков, щита и трех скалок, две из которых съемные. Изготавливаются из твердых и лиственных пород древесины. Основные соединения - прямые шипы с клеем. Щит присоединяется на шкантах и шурупах.

Вешалка отделывается перхлорвиниловой эмалью желтого цвета. Вешалка используется также, как подставка для хранения игрушек и спортивного инвентаря.

Расход материалов на изделие

№ п/п	Наименование	Ед. изм.	К-во
1	Пиломатериал твердолиственной породы	м³	0.0024
2	Клей синтетический плиточный	кг	0.259
3	Шкурка шлифовальная на бумаге	м²	0.116
4	Эмаль перхлорвиниловая	кг	0.483
5	Шурупы	кг	0.011

Лесоматериалы в чистоте

№ п/п	Наименование	Ед. изм.	К-во
1	Детали твердолиственных пород	м³	0.00252

Поз.	Обозначение	Наименование	Кол.	ГОСТ	Размеры в мм			Материал			Масса	
											на 1 шт.	всего
											Размеры в мм в чистоте	
												Б Б / В М м³
4		Щит	1	Б.Т.А.В. ГОСТ 2695-62	1500	280	25	0.04650	0.04650			
5		Брусок горизонтальный	2	Т.А.В. ГОСТ 2695-62	500	70	32	0.00442	0.00224			
2		Прокладка	2	Т.А.В. ГОСТ 2695-62	580	50	25	0.00967	0.00994			
1		Брусок вертикальный	4	Т.А.В. ГОСТ 2695-62	1260	50	30	0.00189	0.00756			
9		Шуруп А4×35	4	ГОСТ 1145-60								
8		Колок	4	Т.А.В. ГОСТ 2695-62	72	ø	18	0.00002	0.00007			
7		Скалка съемная	2	Т.А.В. ГОСТ 2695-62	1500	ø	25	0.00074	0.00148			
6		Скалка соединительная	1	Т.А.В. ГОСТ 2695-62	1485	ø	25	0.00073	0.00073			
3		Шкант	2	Т.А.В. ГОСТ 2695-62	45	ø	10					

Материал: К-80; ГОСТ; Размеры в мм в чистоте: А, Ш, Т

Оборудование и благоустройство участков детских яслей-садов	Часть I Раздел I	Стойка для сушки белья	Шифр 734	Лист 70	1963 г.

ГИПРОПРОС
Мебельно-конструкторский отдел

Нач. отд. Молчанов
Гл. специалист Кузнецов
Рук. группы Глущенко
Проектировщ. Колышева

Конс. руктор Жукова
Чертил Проверил Копировал

Лукашин Лукашин Кузнецов Дмитриев

ТЕХНИЧЕСКОЕ ОПИСАНИЕ

Самолет, габаритные размеры в мм 1100×1830×950, состоит из остова, хвоста и крыльев. Остов и крылья обшиваются по металлическим стойкам, имеющим на концах фланцы с отверстиями под шурупы. Опоры заглубляются в грунт на 150 мм. Остов состоит из днища и шпангоутов, в пазовых которых вставляются рейки, затем остов обшивается фанерными накладками на гвоздях. Носовая часть обшивается накладками треугольной формы. Передняя часть остова соединяется с задней перемычкой на шкантах-фиксаторах. Крылья съемные и крепятся с помощью шкантов-фиксаторов и мебельных стяжек: 2 на большое крыло и по 1 на малое. Хвост крепится с помощью шкантов с клеем и брусков на шурупах. Лестницы навешиваются на специальных петлях. Самолет окрашивается перхлорвиниловыми эмалями различных цветов: корпус, лесенка, пропеллер-желтого; крылья большие и хвост-зеленый, крылья малые, боковая часть и сиденье-красного; металлические опоры-черной.

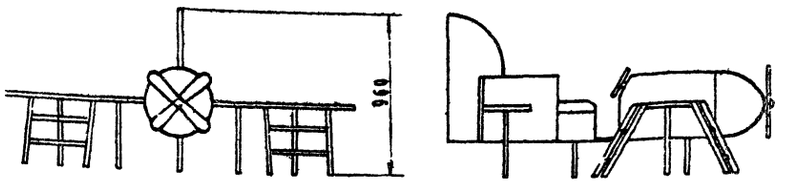

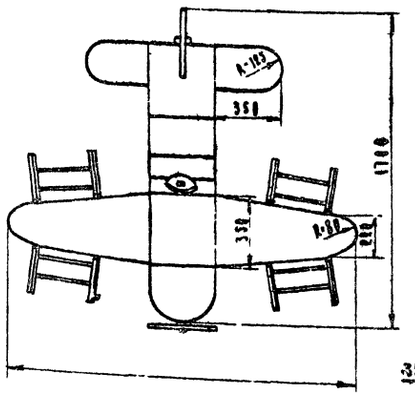

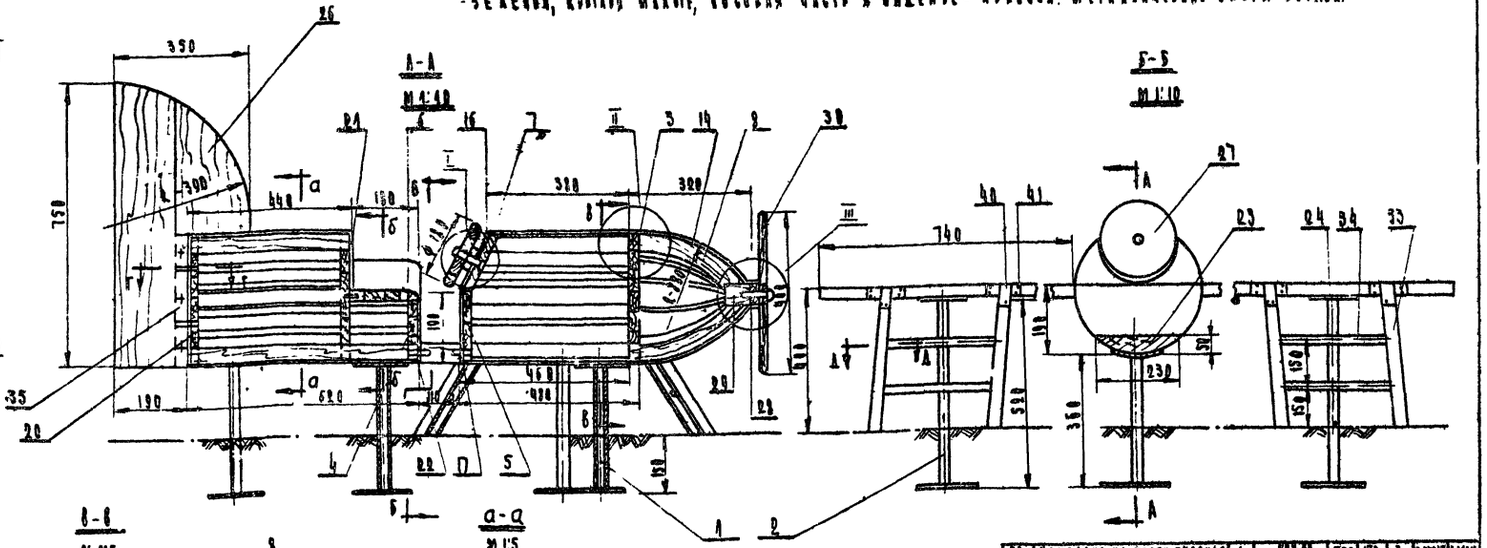

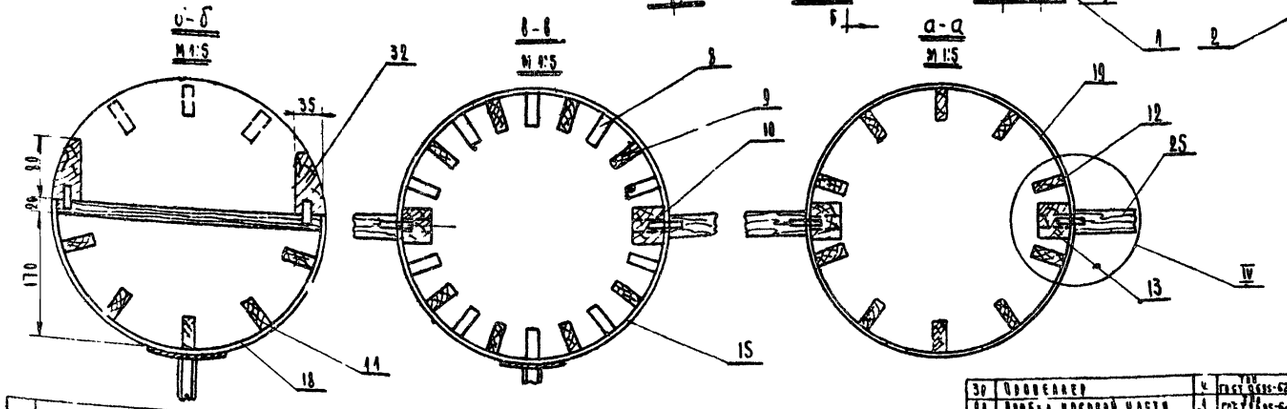

Поз.	Наименование	Кол.	Материал ГОСТ	А	Т	Масса 1 шт. кг	Масса общая кг
22	Накладка на торец сиденья	1	ГОСТ 8486-86	350	170	3	0,00153
24	Накладка на сиденье	1	ГОСТ 8486-86	350	160	3	0,00147
20	Накладка на такец	1	ГОСТ 8486-86	350	—	3	0,00089
15	Царга задняя верхняя	1	ГОСТ 8486-86	400	350	3	0,00120
16	Накладка задняя нижняя	1	ГОСТ 8486-86	400	570	3	0,00185
17	Накладка торца нижняя	1	ГОСТ 8486-86	350	180	3	0,00090
16	Накладка торца верхняя	1	ГОСТ 8486-86	350	180	3	0,00117
15	Накладка передней части	2	ГОСТ 8486-86	470	550	3	0,00277
14	Накладка боковой части	10	ГОСТ 8486-86	340	410/46	3	0,00081
13	Брусок боковой	2	ГОСТ 8486-57	134	50	40	0,00107
12	Рейка малая	5	ГОСТ 8486-57	434	40	15	0,00130
11	Рейка задней части большая	5	ГОСТ 8486-57	618	40	15	0,00237
10	Брусок крепежный	2	ГОСТ 8486-57	477	50	40	0,00191
9	Рейка передней части	8	ГОСТ 8486-57	477	40	15	0,00143
8	Рейка боковой части	10	ГОСТ 8486-57	335	40	15	0,00100
7	Сегмент передней перемычки	4	ГОСТ 8486-57	344	195	20	0,00268
6	Сиденье	4	ГОСТ 8486-57	344	130	20	0,00179
5	Сегмент переднего	4	ГОСТ 8486-57	344	190	20	0,00261
4	Сегмент сиденья	4	ГОСТ 8486-57	344	170	20	0,00167
3	Днище	5	ГОСТ 8486-57	0349	—	20	0,00251
2	Скоба для крыльев	4	Труба ф18	580	—	Ф18	
1	Скоба для остова	2	Труба ф18	340	—	Ф18	

Поз.	Наименование	Кол. на изд.	Материал ГОСТ	А	Т	Масса 1 шт. кг	Масса общая кг
30	Пропеллер	4	ГОСТ 8486-57	400	80	40	0,00853
28	Коробка носовой части	4	ГОСТ 8486-86	50	—	Ф30	0,00018
23	Втулка	8	ГОСТ 8486-86	30		Ф30	0,00018
27	Рукав	4	ГОСТ 8486-57	100	—	20	0,00051
26	Хвост	4	ГОСТ 8486-57	750	300	30	0,00731
25	Крыло малое	2	ГОСТ 8486-57	350	950	30	0,00520
21	Крыло большое	2	ГОСТ 8486-57	750	350	30	0,00577
19	Перемычка	4	ГОСТ 8486-57	110	350	30	0,00277

Поз.	Наименование	Кол.	Материал ГОСТ	А	Т	Масса 1 шт. кг	Масса общая кг
36	Шкант	16	ГОСТ 8486-57	40	—	Ф10	0,00054
35	Брусок крепления сидья	2	ГОСТ 8486-57	350	30	50	0,00206
34	Перекладина	8	ГОСТ 8486-57	540	30	50	0,00309
33	Ножка из трубы	4	ГОСТ 8486-57	540	30	50	0,00309
32	Боковина крепежная	2	ГОСТ 8486-57	140	30	35	0,00050
31	Болт	8	ГОСТ 8486-57	50	—	Ф8	0,00040

Поз.	Наименование	Кол.	Материал ГОСТ	А	Т	Масса 1 шт. кг	Масса общая кг
41	Накладка	8	ГОСТ 8486-57	350	160	3	0,00132
40	Накладка	8	ГОСТ 8486-57	350	160	3	0,00132
39	Гвозди 1,8×40	950 шт.	ГОСТ 4028-63				
38	Шурупы 4×36	72	ГОСТ 1144-80				
37	Стяжка мебельная	6	ГОСТ 13444-68				

Ведомость ссылочных и прилагаемых документов			
Обозначение	Наименование	Примечание	
	На чертеже		
	Крепежное крыло		
	Крепежное крыло		

Ведомость ссылочных и прилагаемых документов			
Обозначение	Наименование	Примечание	
	На чертеже		
	Крепежное крыло		

| | | | |

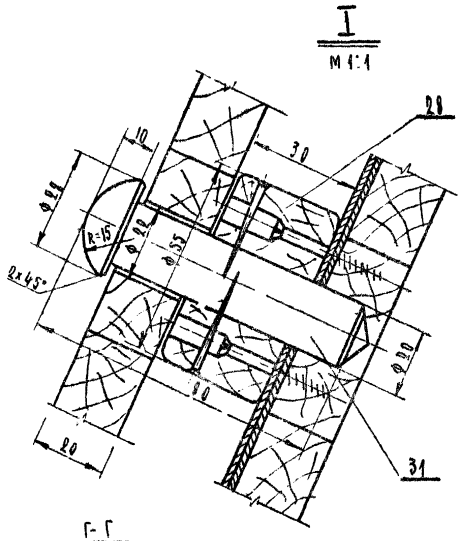

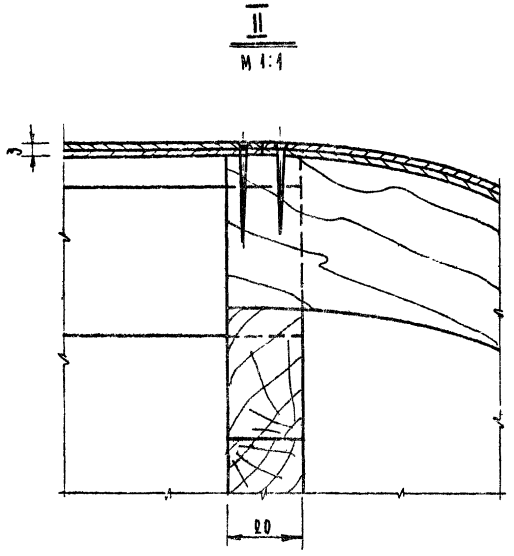

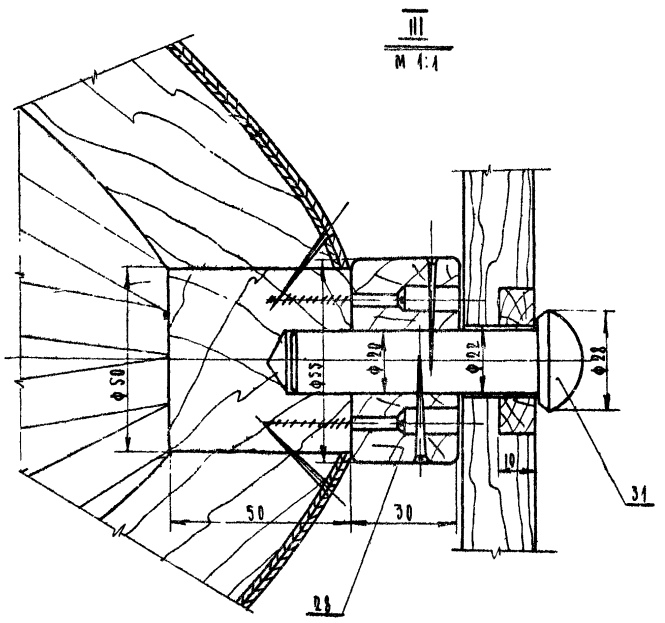

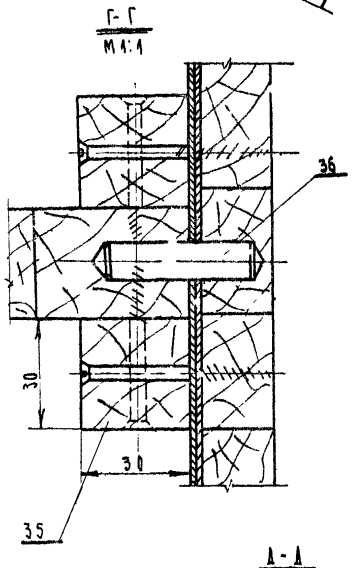

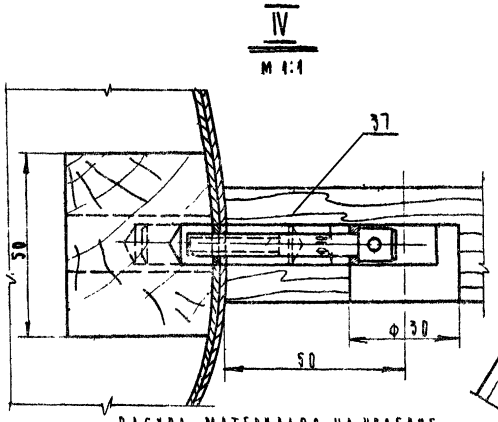

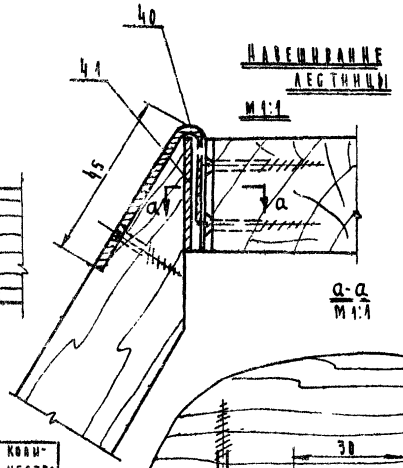

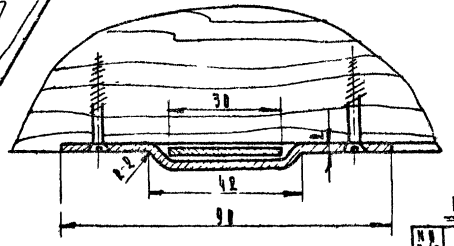

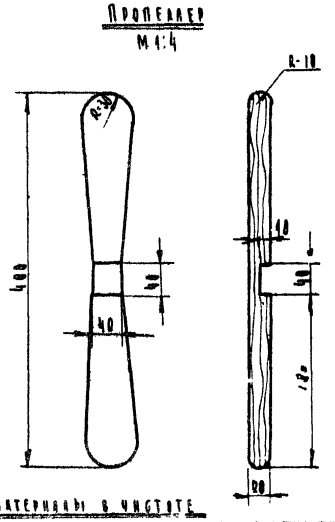

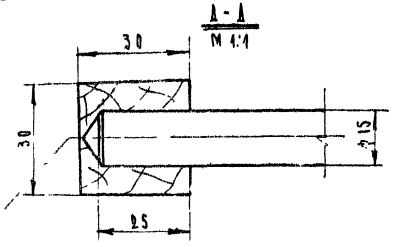

Расход материалов на изделие

№ п/п	Наименование материалов	Ед. изм.	Количество
1	Пил.материал хвойных пород	м³	0.11651
2	Пиломатериал твердолиственных пород	м³	0.01043
3	Фанера клеевая	м²	0.00695
4	Канат синтетический жидкий	кг	0.125
5	Шкурка шлифовальная	м²	0.875
6	Эмаль перхлорвиниловая	кг	1.144
7	Стяжка мебельная	шт.	6
8	Навеска	шт.	16
9	Шурупы А3х36	кг	0.095
10	Гвозди 1,8х20	кг	0.500
11	Трубы ф12	п.м.	0.7

Ведомость в чистоте

№ п/п	Наименование	Ед. изм	К-во
1	Хвойная порода	м³	0.05355
2	Твердолиственная порода	м³	0.00482
3	Фанера клеевая	м³	0.00324

ГИПРОПРОС Мебельно-конструкторский отдел	Оборудование и благоустройство участков детских ясель-садов	Часть I Раздел I	Макет самолета	Шифр 734 Альб 72 1983г.

7982-01 82

Арх. № 10624

ГИПРОПРОС
Мебельно-конструкторский отдел
Гл. специалист Молчанов
Рук. группы Кузнецов
Проектировал Голушева
Конструктор Глушенко
Чертил Колошева
Проверил Кузнецов
Копировал
Н. контр. Кузнецов
Гл. инж. проекта Кузнецов
Гл. архитектор проекта Дмитриев
Утв. Кузнецов

М 1:20

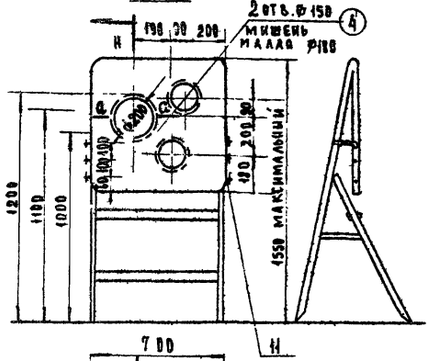

А-А М 1:10

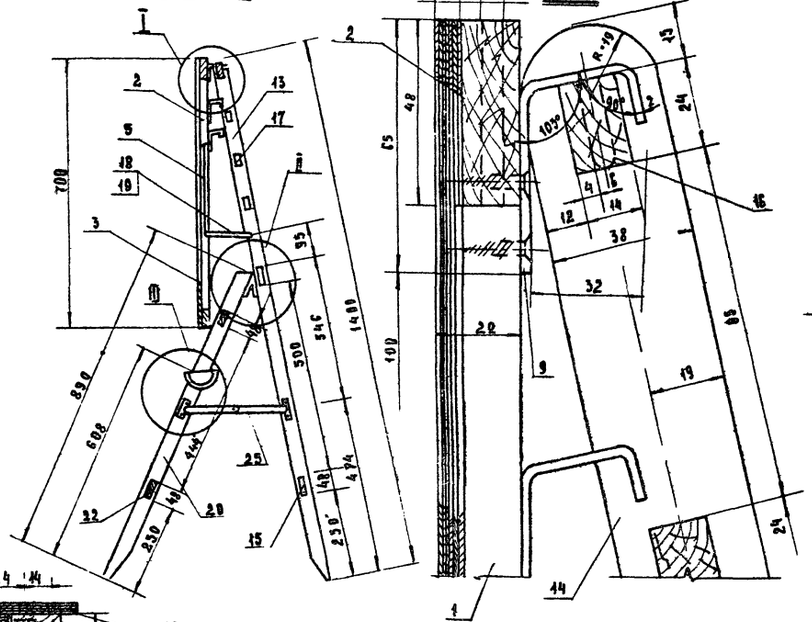

I М 1:1

II М 1:1

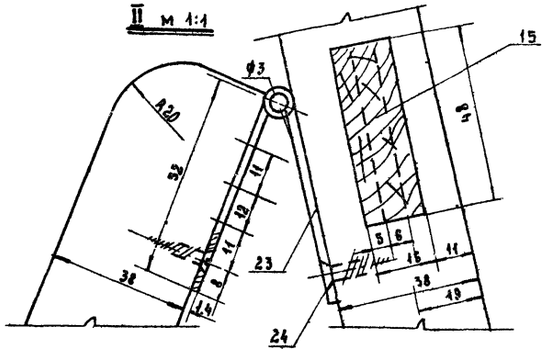

Б-Б М 1:1

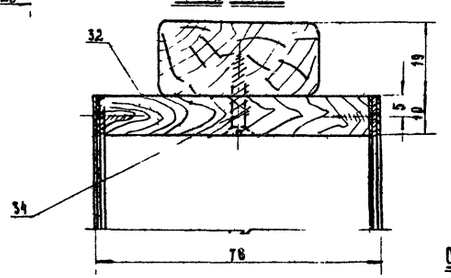

А-А М 1:2

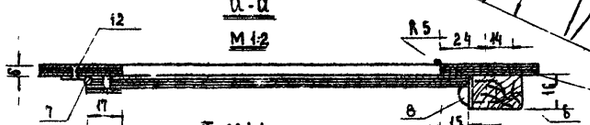

III М 1:1

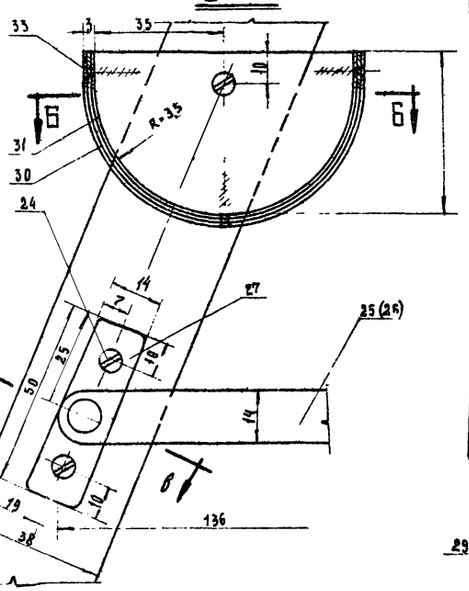

В-В М 1:1

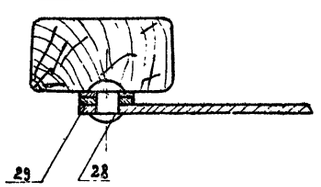

Расход материалов на изделие

№ п/п	Наименование материала	Ед. изм.	Кол.-во
1	Пиломатериалы твердолиств. породы	м³	0.02460
2	Фанера клеенная	м³	0.00424
3	Клей синтетический	кг	0.064
4	Шкурка шлифов. на бумаге	м²	0.098
5	Эмаль	кг	0.244
6			

Лесоматериалы в чистоте

№ п/п	Наименование	Ед. изм.	Кол-во
1	Твердолиственная порода	м³	0.00775
2	Фанера клееная	м³	0.00331
3	Шпон	м³	0.00024

Техническое описание

Щит для метания мячей в цель состоит из 2х складывающихся опор, желоба для хранения мячей, съемного щита с откидными мишенями. Щит устанавливается по высоте в три положения (от пола до центра щита 1000, 1100 и 1200 мм). Мишени навешиваются их петли и фиксируются барашковыми защелками. Желоб для хранения мячей выклеивается из шпона и крепится к боковым брускам на клею и шурупах. Отделка производится перхлорвиниловой эмалью: стойки и щит зеленого, мишени красного, желтого и белого цвета.

№ п/п	Наименование	Код	Материал ГОСТ	Размеры чистоты Д	Ш	Т	Кол. на 1 шт	Всего	Вес в кг
34	Шурупа А3×22	2	ГОСТ 4465-60						
33	Шурупа А16×42	6	ГОСТ 4465-60						
32	Бок	2	Гост 26.95-62	70	45	10	28963	0.00965	
31	Прослойка желоба поперечная	2	Шпон Гост 99-57	120	862	1	0.0990	0.00495	
30	Прослойка продольная	1	Шпон Гос. 99-57	862	120	1	0.0990	0.00495	
29	Шайба Б×15	6	Гост 6958						
28	Заклепка Б×16	6	Гост 10299-68						
27	Пластины	2	Ст.3 ГОСТ 82-70 Гост 501-58	50	44	2			
26	Шарнир левый	2	Ст.3 ГОСТ 82-70 ГОСТ 5281-58	136	44	6.5			
25	Шарнир правый	2	Ст.3 ГОСТ 82-70 ГОС 5281-58	134	44	2			
24	Шуруп 3×48	24	ГОСТ 1483-60						
23	Петля	2	Сталь 3 ГОСТ 5281-64	104	19	44			
22	Поперечный брусок	2	Дсп-А-В Гост 10632-63	500	40	14	0.0056	0.0112	
21	Брусок вертикальн. левый	1	Дсп-А-В Гост 2695-62	898	38	19	0.0065	0.00649	
20	Брусок вертик. правый	1	Дсп-А-В Гост 2695-62	898	38	19	0.0065	0.00649	
19	Шуруп А3×40	?	ГОСТ 1483-60						
18	Крючок	2	Сталь 3 ГОСТ 535-41	135	14	2			
17	Брусок опорный	6	Дсп-А-В Гост 2695-62	29	29	19	0.0032	0.01937	
16	Брусок горизонт. малый	1	Дсп-А-В Гост 2695-62	570	24	44	0.0060	0.00253	
15	Брусок горизонт. большой	2	Дсп-А-В Гост 2695-62	898	48	44	0.0190	0.03802	
14	Брусок вертикальн. левый	1	Дсп-А-В Гост 2695-62	1498	38	19	0.0108	0.01081	
13	Брусок вертикальн. правый	1	Дсп-А-В Гост 2695-62	1498	38	19	0.0108	0.01081	
12	Заклепка	6/6	ГОСТ 10299-68	12/10	Ф	2	Книга к мишени		
11	Шуруп 4×25	6	ГОСТ 1483-60						
10	Шуруп А2,5×18	9	ГОСТ 1483-60						
9	Крючок	3	Сталь 3 ГОСТ 535-41	55	25	2			
8	Защелка Б-22	3							
7	Петля Б20-40	3							
6	Бабышка	3	Дсп-А-В Гост 2695-62	45	28	18	0.0006	0.00060	
5	Мишень большая	1	Фанера ФСФ сорт 2/2 ГОСТ 3916-69	Ф	238	4			
4	Мишень малая	2	Фанера ФСФ сорт 2/2 ГОСТ 3916-69	Ф	188	4			
3	Защелка	1	Ст.3 ГОСТ 3916-69	700	70	6	0.0029	0.00294	
2	Брусок щита горизонтальный	2	Дсп-А-В Гост 2695-62	700	48	15	0.0050	0.00504	
1	Брусок щита вертикал.	2	Дсп-А-В Гост 2695-62	700	48	16	0.0053	0.01075	

Обустройство и благоустройство участков детских яслей-садов	Часть I Раздел I	Щит для метания в цель	Шифр 734	Лист 73	1963 год

7982-01 8.3

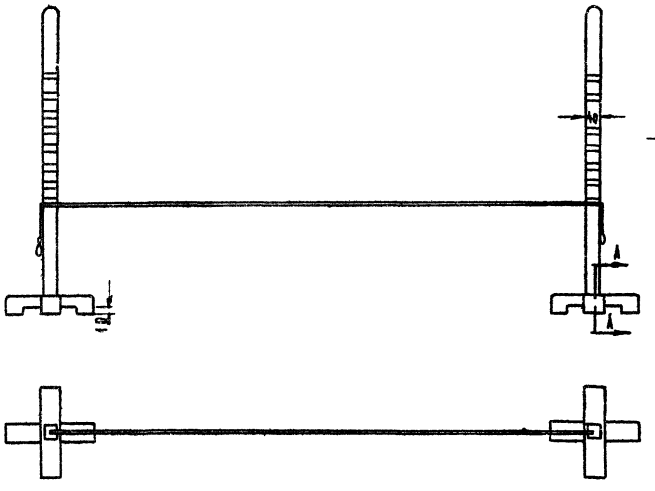

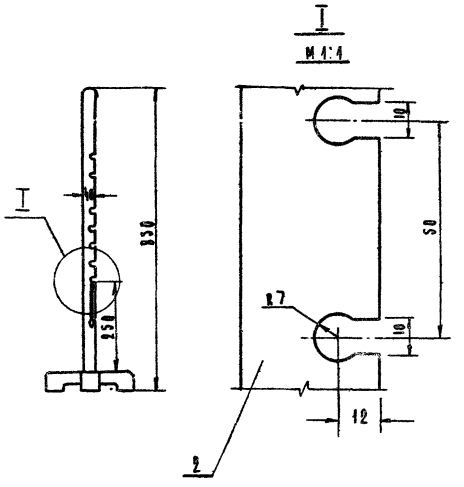

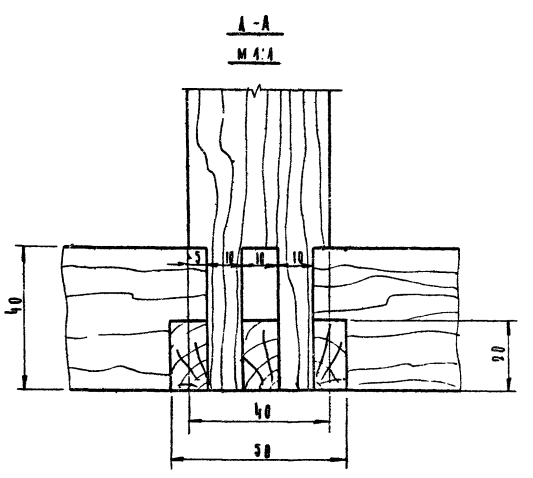

М 1:1

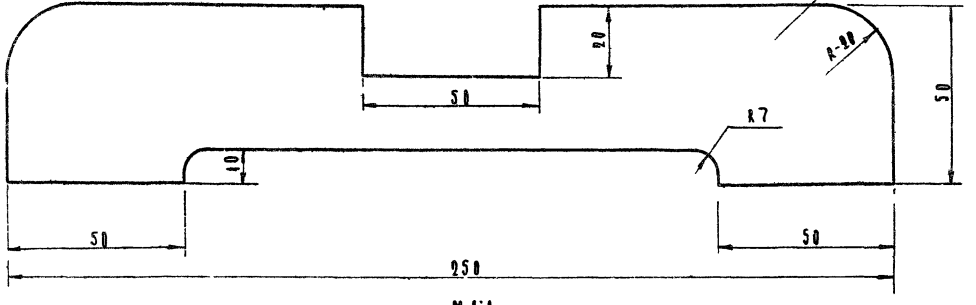

М 1:1

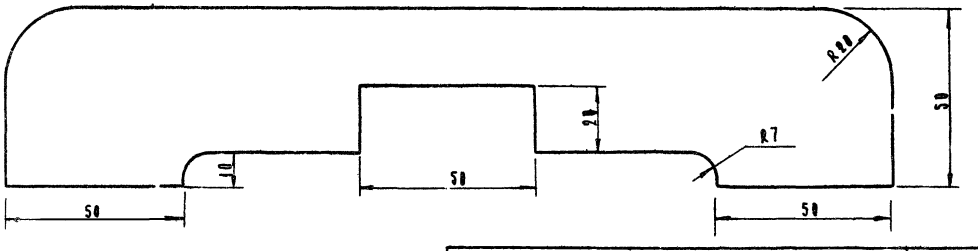

Техническое описание

Стойки для прижков, габаритные размеры в мм: 850×250×250, состоят из бруска, стойки и крестовины, соединенных между собой на врямых шипах и клее. Стойка изготавливается из пиловатериалов хвойной породы. Отделка производится перхлорвиниловой эмалью светлозеленого цвета.

Расход материалов на изделие

№ п/п	Наименование материала	Ед. изм.	Количество
1	Пиловатериал хвойной породы	м³	0.00500
2	Клей синтетический жидкий	кг	0.883
3	Шкурка шлифовальная бумажная	м²	0.824
4	Эмаль	кг	0.102

Лесоматериалы в чистоте

№ п/п	Наименование	Ед. изм.	Количество
1	Хвойная порода	м³	0.00500

№ п/п	Наименование	К-во	Материал и ГОСТ	Размеры в чистоте А	Б	Т	Объем в м³	
3	Шкур	1		1500				
2	Стойка	2	Пиловатериал хвойной породы 3-4 сорта ГОСТ 8486-66	850	50	50	0.00213	0.00426
1	Брусок крестовины	1	Пиловатериал хвойной породы 3-4 сорта ГОСТ 8486-66	250	50	50	0.00074	0.00050

Оборудование и благоустройство участков детских ясель-садов	Часть I Раздел I	Стойка для прижков	Шифр 734	Лист 74	1963 г.

ГИПРОПРОС
Мебельно-конструкторский отдел

Главный инженер Гаврилов
Главный архитектор Кузнецов
Руководитель группы Кириллова
Гл. специалист Кириллова
Начальник Кузнецов
Гл. специалист Гаврилов
Конструктор Чеснова
Руководитель проектов Кириллова
Начальник Кузнецов
Гл. специалист Гаврилов
Конструктор Чеснова
Руководитель проектов Кириллова

Архивный № 10695

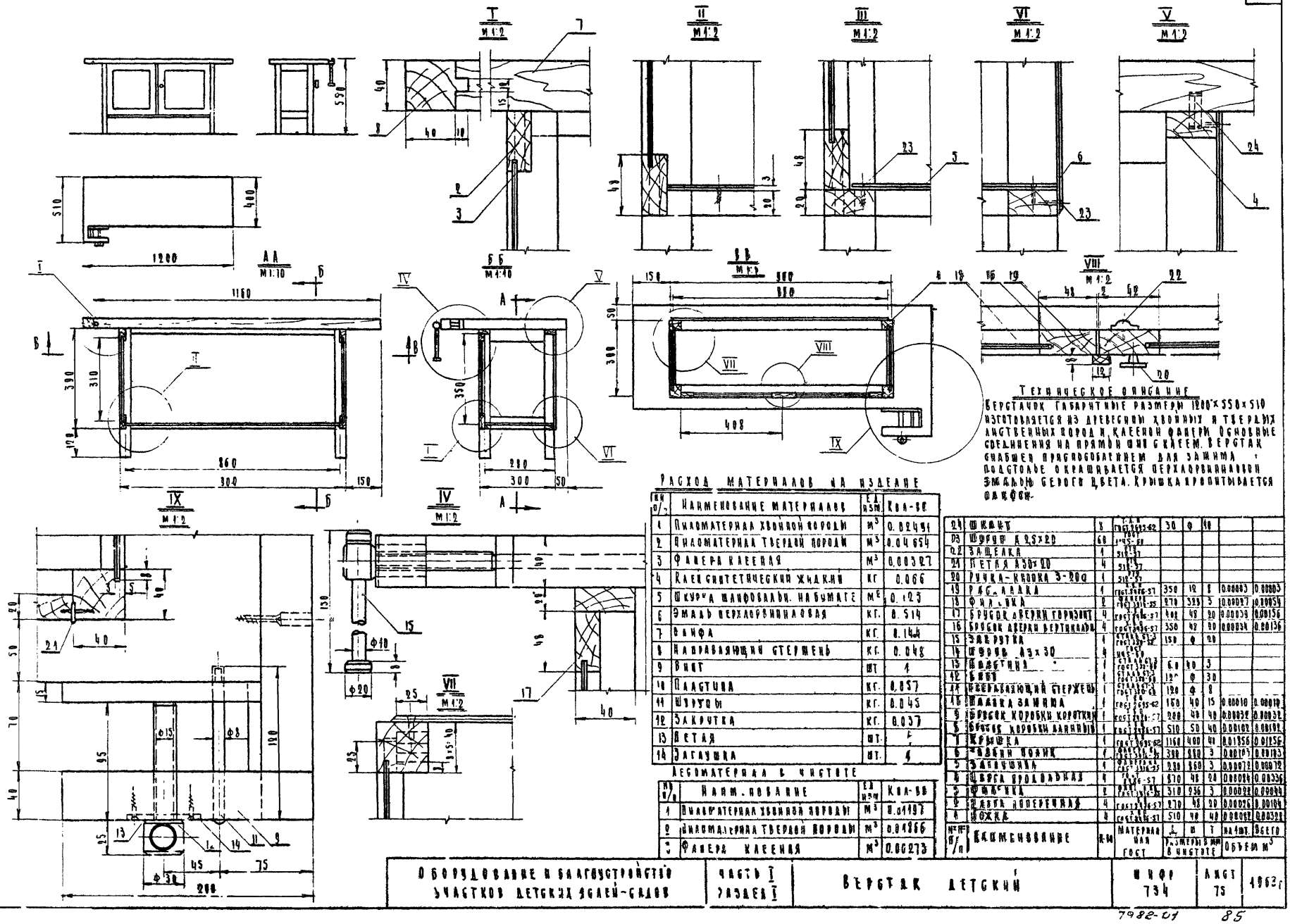

Техническое описание

Верстачок габаритные размеры 1200×550×510 изготовляется из древесины хвойных и твердых лиственных пород и клееной фанеры. Основные соединения на прямой шип с клеем. Верстак снабжен приспособлением для зажима. Подстолье окрашивается перхлорвиниловой эмалью серого цвета. Крышка пропитывается олифой.

Расход материалов на изделие

№ п/п	Наименование материалов	Ед. изм.	Кол-во
1	Пиломатериал хвойной породы	м³	0.02491
2	Пиломатериал твердой породы	м³	0.04654
3	Фанера клееная	м³	0.00327
4	Клей синтетический жидкий	кг	0.066
5	Шкурка шлифовальн. на бумаге	м²	0.123
6	Эмаль перхлорвиниловая	кг.	0.514
7	Олифа	кг.	0.144
8	Направляющий стержень	кг.	0.048
9	Винт	шт	1
10	Пластина	кг.	0.057
11	Шурупы	кг.	0.045
12	Закрутка	кг.	0.037
13	Петля	шт.	1
14	Заглушка	шт.	1

Ведомость в чистоте

№ п/п	Наименование	Ед. изм.	Кол-во
1	Пиломатериал хвойной породы	м³	0.01197
2	Пиломатериал твердой породы	м³	0.01866
3	Фанера клееная	м³	0.00273

№ п/п	Наименование	Кол-во	Материал или ГОСТ	Размеры в чистоте: Д	Ш	Т	На 1 шт.	Всего
24	Шкант	8	Т.А.Н. ГОСТ 3695-62	30	Ф	40		
23	Шуруп А 2,5×20	60	ГОСТ 1145-60					
22	Защелка	1	ГОСТ 512-57					
21	Петля А 30×20	4	ГОСТ 512-57					
20	Ручка-кнопка 3-20а	1	ГОСТ 512-57					
19	Рассыпка	1	Х.Ф.Н. ГОСТ 3696-57	350	12	8	0.00003	0.00003
18	Фиксика	2	Фанера ГОСТ 3916-55	270	325	3	0.00027	0.00054
17	Брусок дверки горизонт.	4	Х.Ф.Н. ГОСТ 3696-57	408	48	20	0.00039	0.00156
16	Брусок дверки вертикальн.	4	Х.Ф.Н. ГОСТ 3696-57	350	48	20	0.00034	0.00136
15	Закрутка	1	Сталь 67-3 ГОСТ 380-50	150	Ф	20		
14	Шуруп А3×30	4	ГОСТ 1145-60					
13	Пластина	1	Сталь 67-3 ГОСТ 380-50	60	40	3		
12	Винт	1	Сталь 67-3 ГОСТ 380-50	120	Ф	30		
11	Направляющий стержень	1	Сталь 67-3 ГОСТ 380-50	120	Ф	8		
10	Пластина зажима	1	Х.Ф.Н. ГОСТ 3695-62	160	40	15	0.00010	0.00010
9	Брусок коробки короткий	1	Х.Ф.Н. ГОСТ 3696-57	200	40	40	0.00032	0.00032
8	Брусок коробки длинный	1	Х.Ф.Н. ГОСТ 3696-57	510	50	40	0.00102	0.00102
7	Крышка	1	Х.Ф.Н. ГОСТ 3695-62	1160	400	40	0.01856	0.01856
6	Задний полик	1	Фанера ГОСТ 3916-55	390	280	3	0.00103	0.00103
5	Заглушка	1	Фанера ГОСТ 3916-55	280	260	3	0.00072	0.00072
4	Щерга продольная	4	Х.Ф.Н. ГОСТ 3696-57	870	48	20	0.00084	0.00336
3	Фиксика	2	Фанера ГОСТ 3916-55	310	236	3	0.00022	0.00044
2	Щерга поперечная	4	Х.Ф.Н. ГОСТ 3696-57	270	48	20	0.00026	0.00104
1	Ножка	4	Х.Ф.Н. ГОСТ 3696-57	510	40	40	0.00082	0.00328

Оборудование и благоустройство участков детских яслей-садов	Часть I Раздел I	Верстак детский	Шифр 734	Лист 75	1963 г.

ГИПРОПРОС
Мебельно-конструкторский отдел

Нач. отд. Гл. специалист Рук. группы Проектировщ.
Молчанов Кузнецов Галушенко Клапшева
Конструктор Чертча Проверил Копировал
Лукашин Лукашин Кузнецов Кирапова

Архивный № 10626

7982-01 85

Выполнено из альбома V „Оборудование и благоустройство участков дошкольных учреждений", разработанного Гипропрогадом г. Киев 1961 г.

ГИПРОПРОС Мастерская №3

Архив №00827

Арх. Рук. Бакубкина

Общий вид
М 1:10

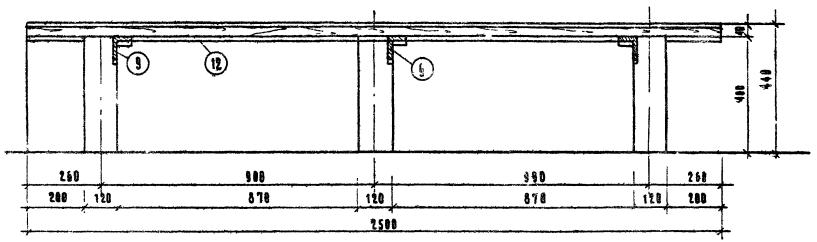

Боковой вид
М 1:10

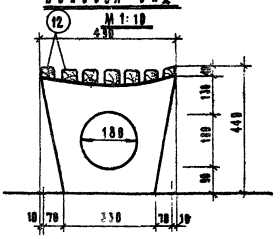

Объем бетона - 0,06 м³

Крепление рейки к поз. „9"
М 1:5

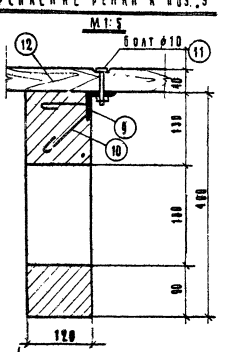

План
М 1:10

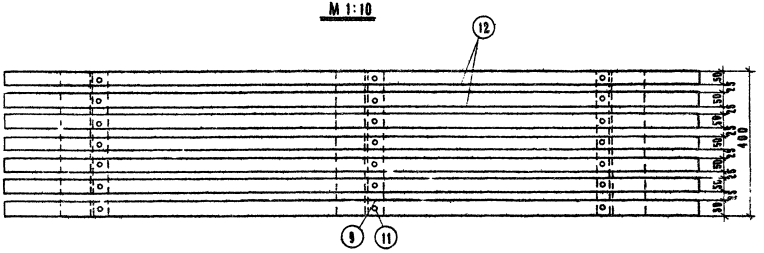

Поз. „12"
М 1:2

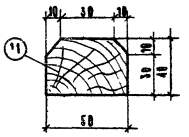

Поз. „9"
М 1:5

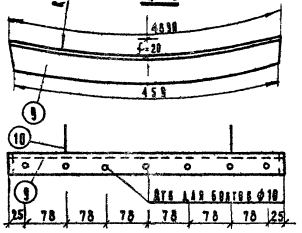

Армирование ножек скамьи
М 1:10

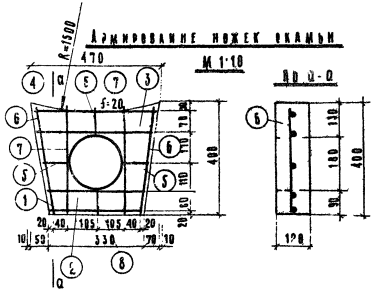

Разрез 1-1

Спецификация металла

Марки поз.	Наименование элемента	Кол. шт.	Ø мм	Длина м.м	Кол. шт.	Общ. дл. м.	Общ. вес кг
1	Сетка С-1	3	5	300	1	0.30	0.057
2			5	350	1	0.35	0.072
3			5	400	1	0.42	0.094
4			5	450	1	0.45	0.102
5			5	100	3	0.30	0.057
6			5	350	2	0.76	0.193
7			5	200	2	0.72	0.15
8			5	60	1	0.06	0.013
9	Рейка	-	-	400	3	1.47	5.36
10	Анкер	-	-	400	6	2.40	0.96
11	Болты	-	6	70	12		0.15
						Итого	7.86

Расход материалов:

1. Древесина - рейка 2 сорта. Брусок 40х50х2500 мт 7 (поз. 12)
2. Бетон - 0,05 м³

Примечания:

1. Арматура принята горячекатанная круглого профиля из стали марки Ст.3
2. Бетон - марки „150"

Архивный № 10628
Взено рук. проекта Ф. Бутовицкая
Выполнено из альбома V „Оборудование и благоустройство участков дошкольных учреждений", разработанного Гипроградом г. Киев 1964г.
ГИПРОПРОС Масте рская № 3

Общий вид скамьи
м 1:10

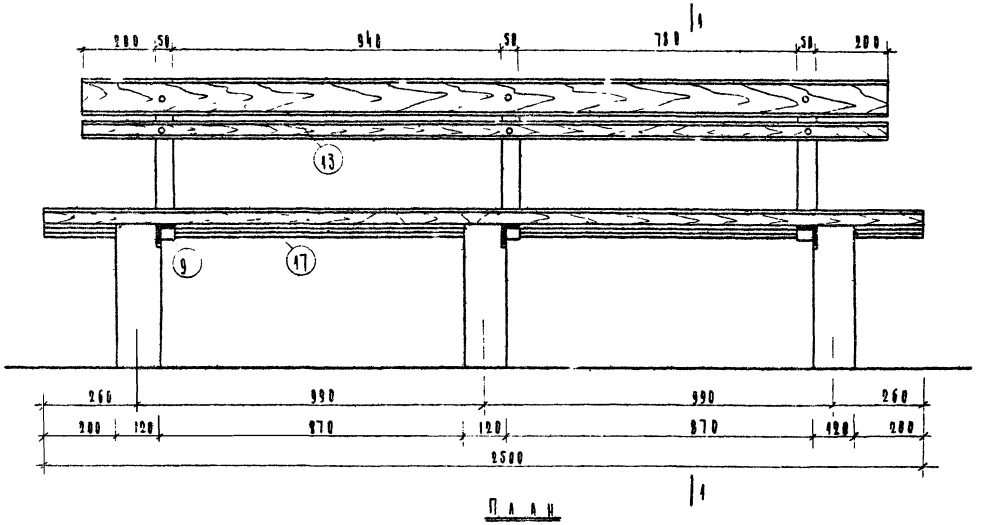

Разрез 1-1
м 1:10

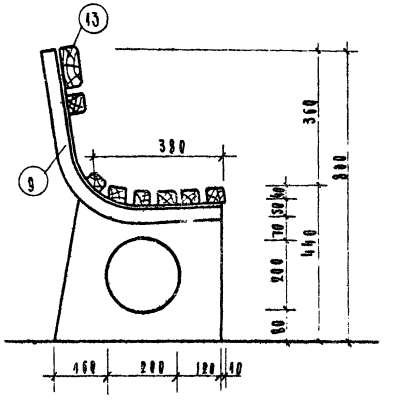

Крепление реек к опоре
м 1:5

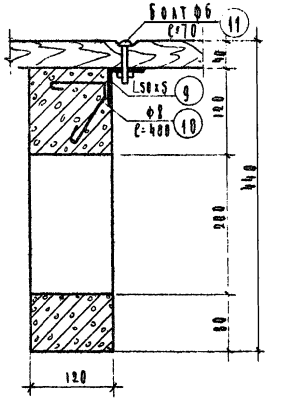

План
м 1:10

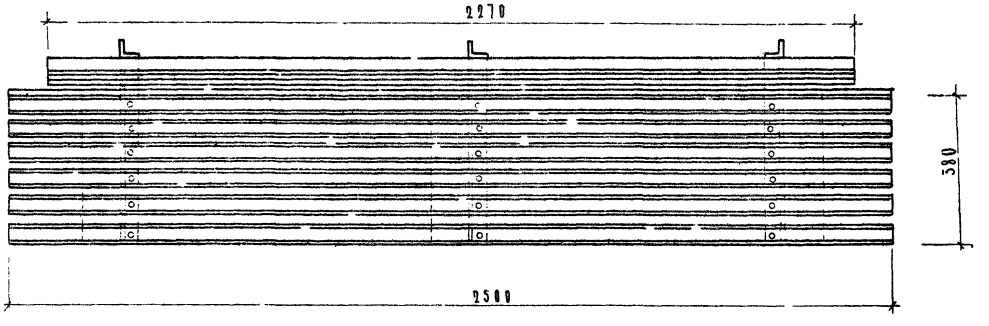

Крепление реек сиденья
м 1:5

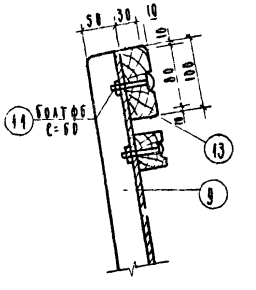

Спецификация металла на скамью

№№ поз.	Наименование элемента	К-во шт.	Ф мм.	Длина мм	К-во шт.	Общ. дл. м	Общий вес кг.
1			6	380	3	1.14	0.25
2			6	390	3	1.17	0.26
3			6	180	6	0.60	0.13
4			6	440	3	1.32	0.29
5	Сетка С-1	3	6	460	3	1.38	0.34
6			6	370	3	1.11	0.25
7			6	360	9	3.24	0.72
8			6	70	6	0.42	0.10
9	L 50×50×5	—	6	950	3	2.85	10.75
10	Анкер	—	8	480	6	2.88	0.96
11	Болты	—	6	70	84	—	0.75

ИТОГО: 14.8 кг.

Спецификация дерева

№№ поз.	Наименование элемента	К-во шт.	Сечение в х h мм	Длина мм	Общ. вес м	Общ. об. $м^3$
12	Рейка	7	48×50	2500	17.50	0.035
13	— „ —	1	48×100	2270	2.27	0.009

ИТОГО: 0.044 $м^3$

Объем бетона 0.06 $м^3$

Армирование опоры

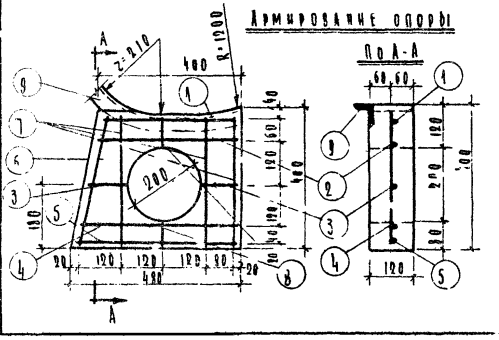

Рейка
м 1:2

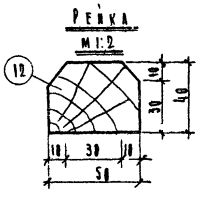

Уголок

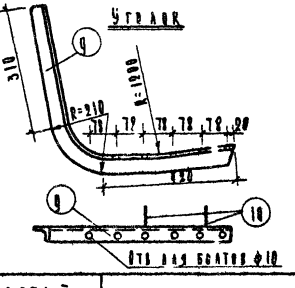

Примечания:

1. Арматура принята горячекатаная гладкая из стали марки Ст-0.
2. Бетон марки М-150.
3. Уголки поз. „9" в железобетонных опорах закладываются справа и слева, см. общий вид.

Оборудование и благоустройство участков детских садов	Часть I Газета I	Скамья для взрослых тип II	Шифр 734	Альт 77	1963г

7982-01 87

ГИПРОПРОС
Выполнено по альбому V. Оборудование и благоустройство участков дошкольных учреждений, разработанного Гипроградом г. Киев 1961 г.
Архивный № 70829

Тип III М 1:10

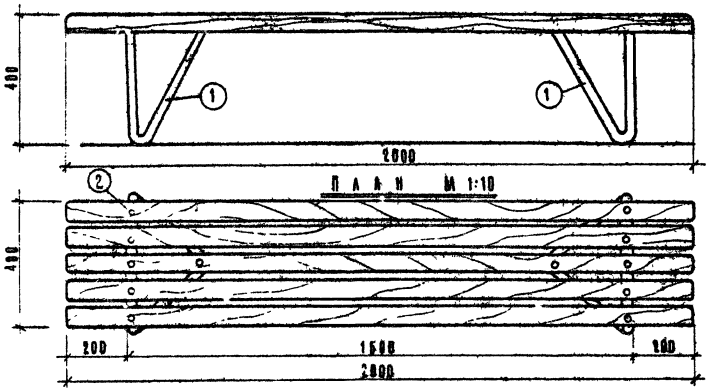

Тип IV М 1:10

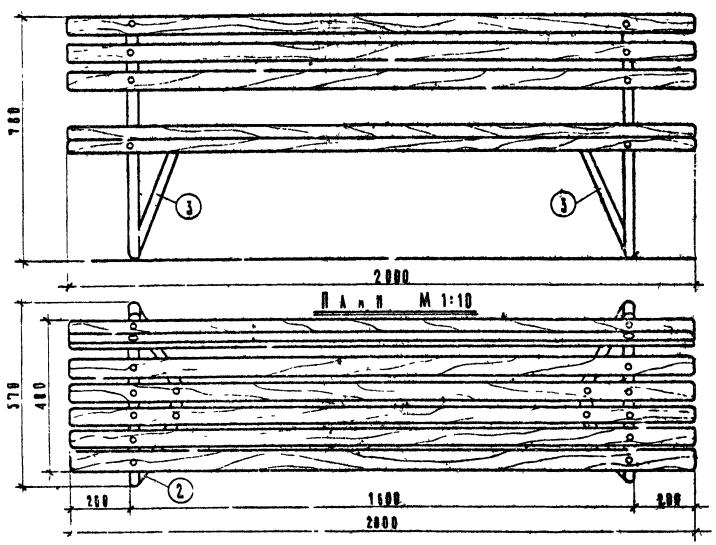

Боковой вид

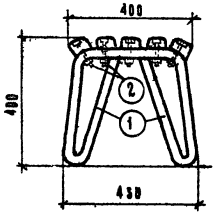

Сечение бруска

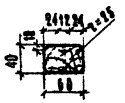

Поз. 1*

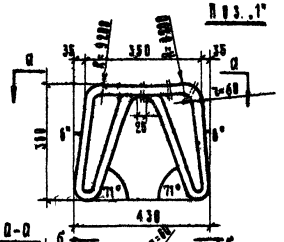

По б-б

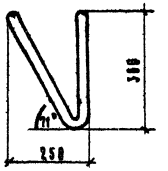

По а-а

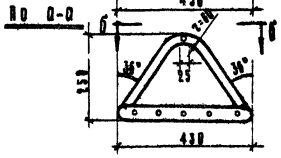

Боковой вид

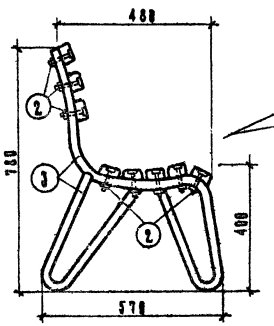

Поз. 3*

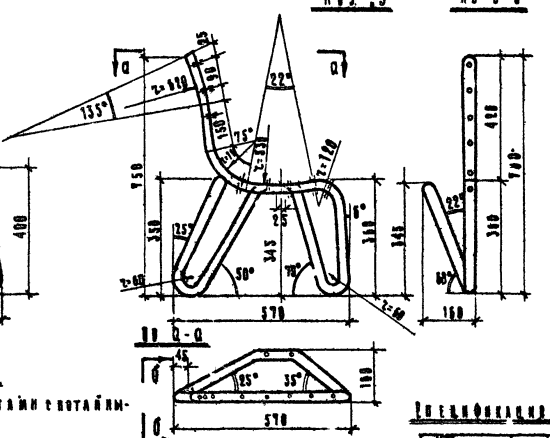

По а-а

Примечания

1. Брусья крепить болтами с потайными головками.
2. Стыки трав сварные.
3. Сварные швы перед окраской тщательно зачистить.

Объем древесины (брусья 60×40) ℓ=2800 тип III - 0,024 м³ тип IV - 0,048 м³

Спецификация металла

Поз.	Обозначение	Наименование	Кол.	Масса кг	Примечание
1	ГОСТ 103-57	Полоса 35×5 ℓ=1100	2	15,4	
2	ГОСТ 7798-62	Болт М8×100	10	2,4	
		Итого		17,8	
3	ГОСТ 103-57	Полоса 35×5 ℓ=1100	2	15,4	
4	ГОСТ 7798-62	Болт М8×100	10	2,4	
		Итого		17,8	

Оборудование и благоустройство участков детских ясель-садов	Часть I Раздел I	Скамьи для взрослых типа III и IV	Шифр 734	Альб. 78	1961

7982-31 88 Копировал Ел Ельцова Client Group 21

ГИПРОПРОС
МАСТЕРСКАЯ №3
ВЕРНО: РУК. ПРОЕКТА Ф. БЛЮШКИН
АРХИВНЫЙ №0630
ВЫКОПИРОВАНО ИЗ АЛЬБОМА V „ОБОРУДОВАНИЕ И БЛАГОУСТРОЙСТВО УЧАСТКОВ ДОШКОЛЬНЫХ УЧРЕЖДЕНИЙ", РАЗРАБОТАННОГО ГИПРОГРАДОМ г. КИЕВ 1961 г.

Вольер для животных тип I

Фасад

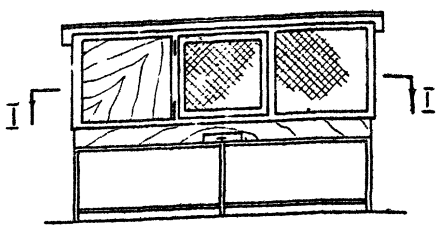

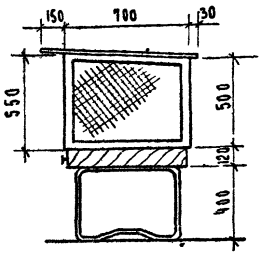

План по I-I

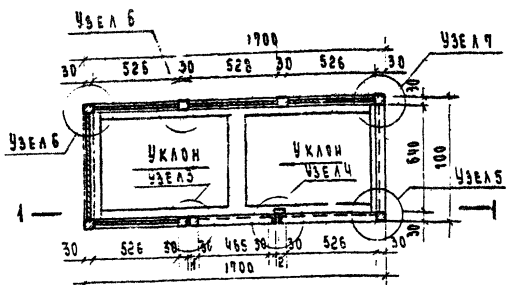

Сечение 1-1

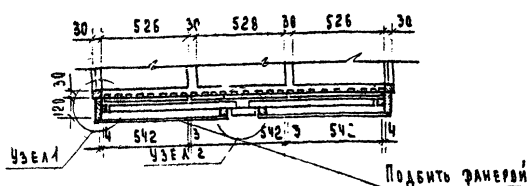

Узел 4

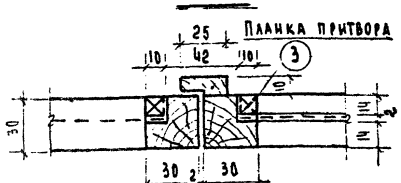

Вольер для птиц тип II

Фасад

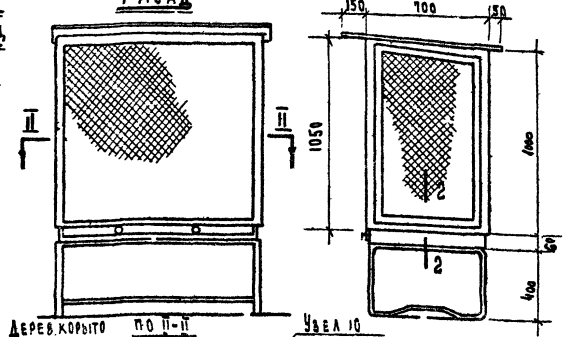

Дерев. корыто по II-II

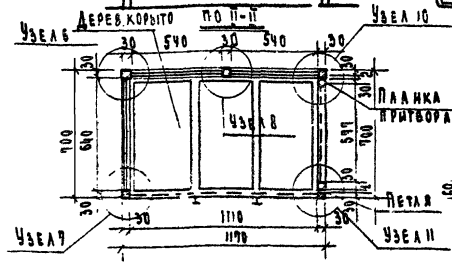

Сечение по 2-2

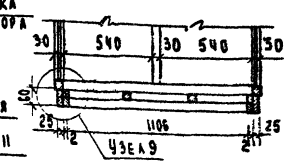

Узел 6

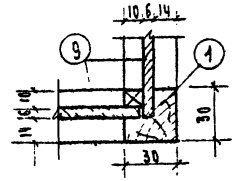

Узел 9

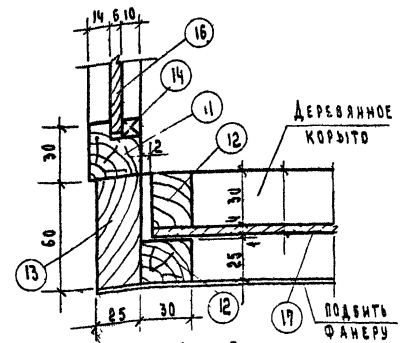

Узел 7

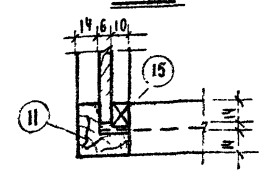

Узел 8

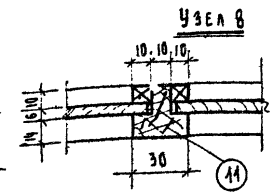

Узел 5

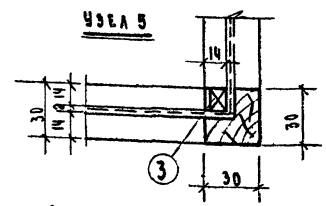

Узел

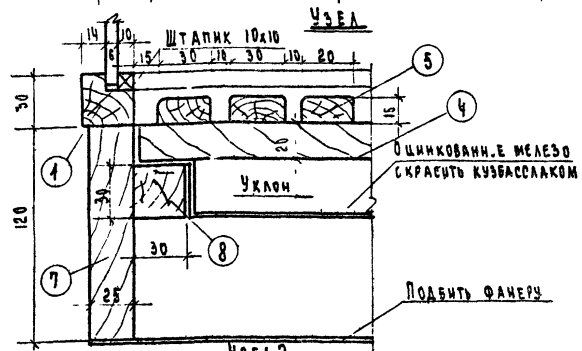

Узел 2

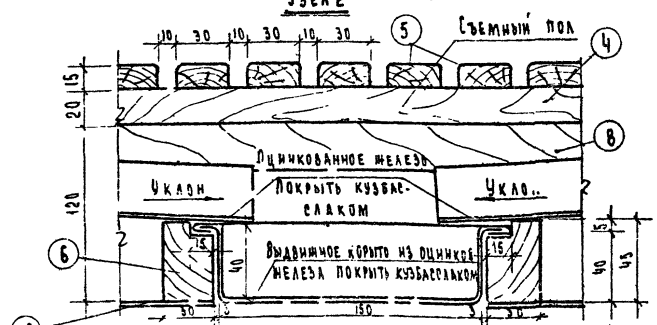

Спецификация древесины на 1 клетку для животных

NN поз.	Сечение мм	Кол-во п.м	Об'ем м³
1	30×30 (с четв)	12.0	0.010
2	10×10	5.00	0.0005
3	10×14	3.70	0.0004
4	20×50	3.40	0.0034
5	30×15	25.00	0.0113
6	30×45 (с четв)	4.20	0.0076
7	25×120	4.80	0.0141
8	30×30	4.60	0.0041
	Итого:		0.046
9	Фанера h=6мм		2.96 м²
10	Фанера h 4мм		1.19 м²

Спецификация древесины на 1 клетку для птиц

NN поз.	Сечение мм	Кол-во п.м	Об'ем м³
11	30×30 (с четв)	8.24	0.0074
12	30×25	4.92	0.0035
13	60×25	3.70	0.0056
14	10×10	6.75	0.0005
15	10×14	6.10	0.0009
	Итого:		0.02 м³
16	Фанера h=6мм		2.89 м²
17	Фанера h 4мм		1.56 м²

Примечания:

1. Узел 10 аналогичен узлу 3, а узел 11 - узлу 4
2. Сетка принята с ячейкой 10×10 из проволоки 1,5 мм.
3. Подставки выполнять из арматуры Ф10 мм на сварке из отдельных рамок с покраской масляной краской.
4. Детали подставок и металлического корыта см. лист №80.
5. Кровли клеток выполнять из Фанер. h=6 мм с наклейкой ткани и покраской белилами.

Оборудование и благоустройство участков детских яслей-садов	Часть I Раздел I	Вольеры для животных и птиц.	Шифр 934	Лист 79	1963г.

Копия верна: /З. Юшина/

Копия верна:

Фасад тип I м1:10
(подставка клетки для животных)

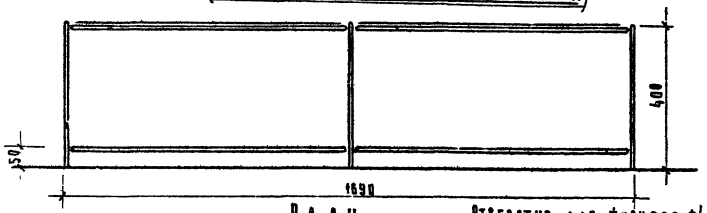

Вид по а-а

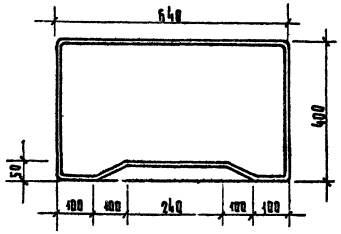

План

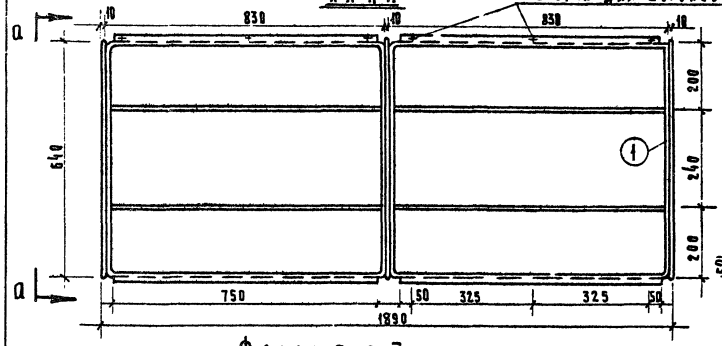

Изометрия по а-а

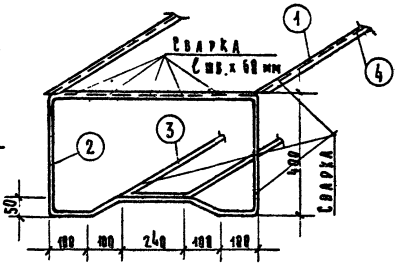

Корыто тип I

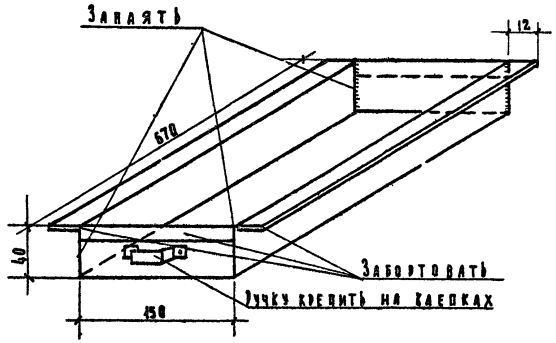

Корыто тип II

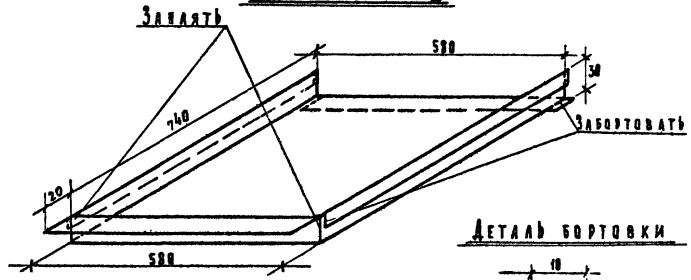

Фасад тип II
(подставка клетки для птиц)

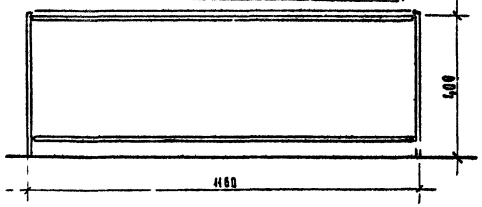

План

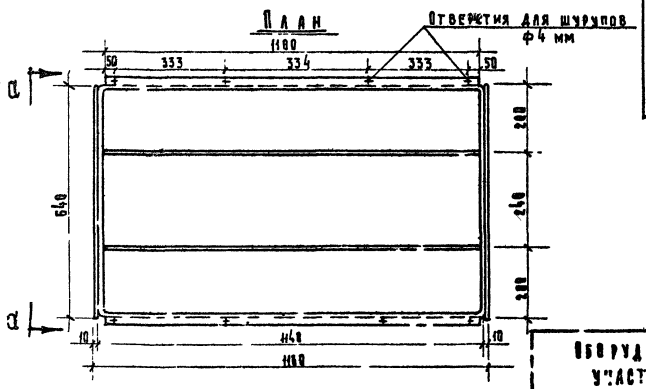

Спецификация металла

Тип	№№ поз	Наименование и сечение в мм	Длина мм	Кол-во шт	Вес кг Марка	Вес кг Общ.
Тип I	1	Верхн обвязка ф10	2900	2	1.814	3.58
	2	Стойка ф10	2140	3	1.320	3.96
	3	Нижняя обвязка ф10	2140	2	1.308	2.62
	4	Крепление-35×5	750	4	1.028	4.11
			Итого			14.27кг
Тип II	1	Верхн обвязка ф10	3560	1	2.182	2.18
	2	Стойка ф10	2140	2	1.320	2.64
	3	Нижняя обвязка ф10	3600	1	1.69	1.69
	4	Крепление-35×5	1100	2	1.507	3.01
			Итого:			9.52кг

Деталь крепления полосы
м 1:20

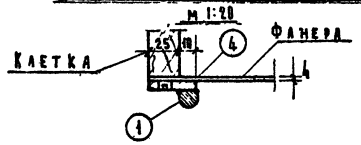

Деталь бортовки

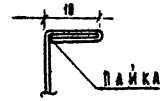

Оцинкованное железо δ=1мм

Корыто тип I 0.17 м²

Корыто тип II 0.50 м²

Примечания

1. Корыто тип I и тип II выполняются из оцинкованного железа δ=1мм с последующей покраской кузбасслаком
2. Сварка корыт производится на пайке с забортовкой.
3. Сварка подставок для клеток производится на сварке из отдельных рамок.

Выкопировано из альбома V „Оборудование и благоустройство участков дошкольных учреждений, разработанного Гипроградом г. Киев 1961 г.

Верно
Рук. проекта Ф. Бабушкина

Архивный № 10631

ГИПРОПРОС
Мастерская №3

Оборудование и благоустройство участков детских яслей-садов	Часть I Раздел I	Вольеры для животных и птиц. детали	Шифр 734	Лист 90	1963г.

7982-01 90

Копир Рузина

стр.	Наименование	Общий вид	e	б	h	Материал	Стоимость 1985	Назначение
96	Ваза для цветов тип I 81	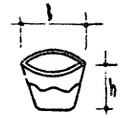	—	90	40	железобетон	10.52	—
96	Ваза для цветов тип II 81	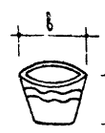	—	50	60	железобетон	10.63	—
96	Входной указатель 81	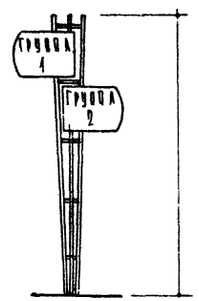	—	—	300	металл	10.97	—
97	Ограда тип I 82	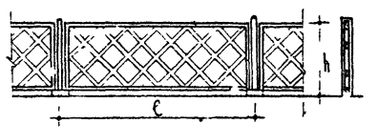	254	—	95	железобетон	(1 п. м) 3.07	—
97	Ограда тип II 82	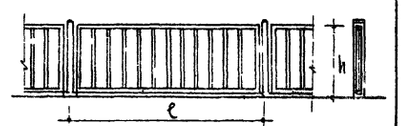	254	—	95	железобетон	2.45	—
98	Ограда тип III 83	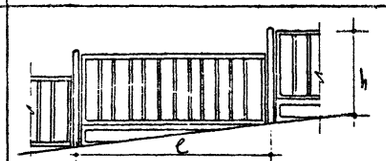	254	—	средняя 110	железобетон	3.04	—
98	Ограда тип IV 84	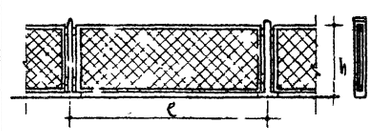	252	—	95	металл	4.84	—

стр.	Наименование	Общий вид	e	б	h	Материал	Стоимость 1985	Назначение
99	Ограда тип V 84	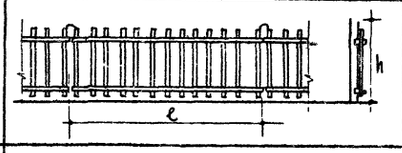	250	—	100	дерево	3.24	
99	Ограда тип VI 84	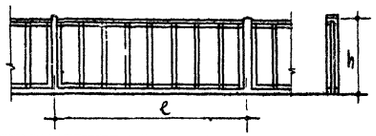	250	—	100	дерево, столбы железобетон	2.48	
100	Ворота, с калиткой 85	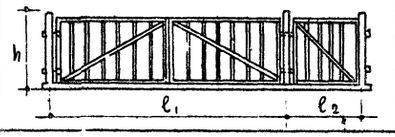	300 112	—	95	дерево, столбы железобетон	14.64 11.15	
101 102	Ворота, с калиткой 86 87	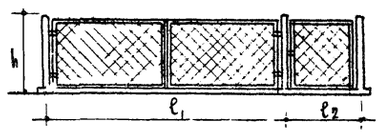	300 180	—	95	столбы железобет. створки металл.	36.24 13.49	—
103	Живая изгородь двухрядная стриженая на каркасе 88	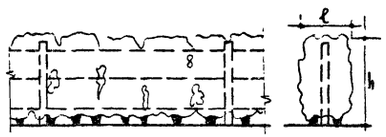	—	50 60	100 120		5.31	—
103	Живая изгородь (нестриженая) 88	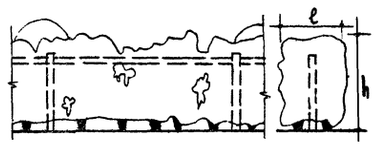	—	80 100	100 150		2.13	—
103	Каркас для живой изгороди тип I 88	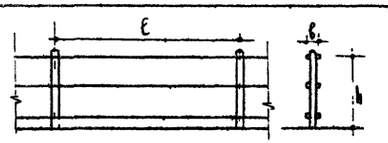	250	—	95	железобетон проволока	1.89	—
103	Каркас для живой изгороди тип II 88	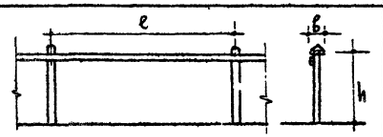	250	—	95	дерево железобетон	1.29	—
104	Покрытия 89	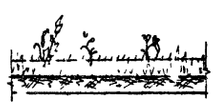						

Тип 1
Общий вид
М 1:10

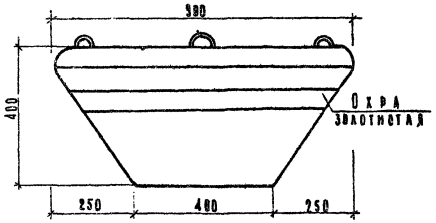

Тип 2
Общий вид
М 1:10

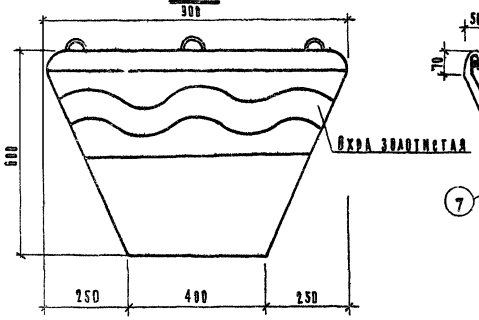

План

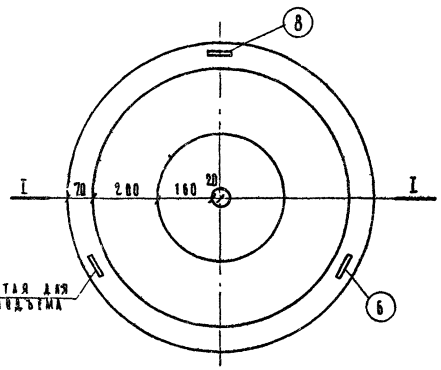

Разрез I-I

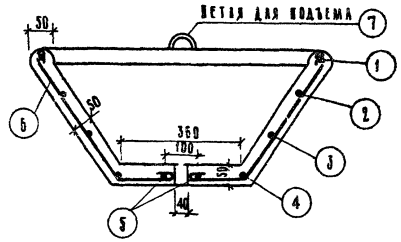

Разрез I-I

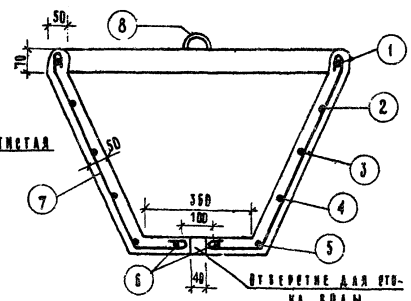

Тип 2

Спецификация арматуры

Код звен.	N поз	Ф мм	Длина 0 мм	Кол. шт	Общая дл. п.м.	Вес кг
1	1	4	2800	1	2.8	0.28
	2	4	2450	1	2.45	0.25
	3	4	2100	1	2.1	0.21
	4	4	1070	1	1.67	0.17
	5	4	1260	1	1.26	0.13
	6	4	260	1	0.26	0.03
	7	4	880	19	15.8	1.58
Петля	8	6	500	3	1.5	0.34

Итого 2.99

Объем бетона – 0.07 м³

Вес изделия – 175 кг.

Тип 1

Спецификация арматуры

Код звен.	N поз	Ф мм	Длина 0 мм	Кол. шт.	Общая дл. п.м.	Вес кг
1	1	4	2800	1	2.8	0.28
	2	4	2350	1	2.35	0.24
	3	4	1800	1	1.80	0.18
	4	4	1250	1	1.25	0.13
	5	4	260	1	0.26	0.03
	6	4	700	19	13.3	1.33
Петля	7	6	600	3	1.5	0.34

Итого: 2.53

Объем бетона – 0.05 м³

Вес изделия – 125 кг

Входной указатель

Фасад

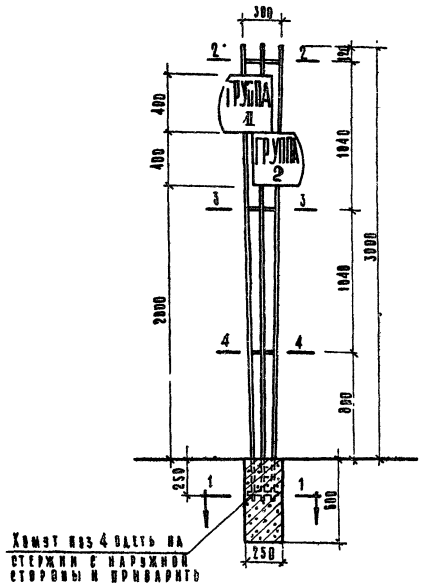

План



Сечение 1-1

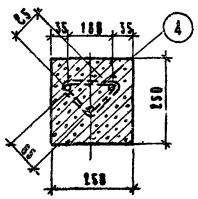

По 2-2

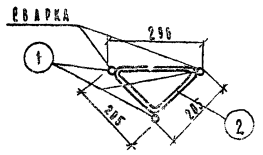

По 3-3

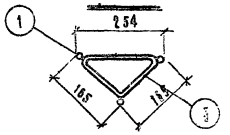

По 4-4

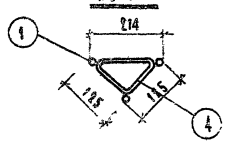

Стрелка указателя

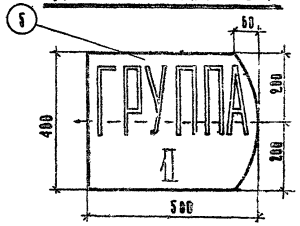

Спецификация металла

N поз.	Наименование	Сечение мм	Длина мм	Кол. шт	Вес кг 1 позиции	Вес кг 0 общий
1	Трубы газов. Ф1/2"	$d_н$=21.25	3380	3	4.12	12.36
2	Арматура Ф8	Ф8	712	1	0.28	0.28
3	" "	Ф8	611	1	0.24	0.24
4	" "	Ф8	501	2	0.19	0.38
5	Сталь листовая	δ=2	500	2	3.14	6.28

Итого: 19.54 кг

Расход бетона М-„150"- 0.04 м³

Использованы материалы альбома V „Оборудование и благоустройство участков дошкольных учреждений", разработанного Гипроградом г. Киев 1961 г.

Верно рук. проекта Ф. Бабушкина

Архивный № 10853

ГИПРОПРОС
Мастерская № 3

Оборудование и благоустройство участков детских яслей-садов	Часть I Раздел I	Вазы для цветов. Входной указатель	Шифр 734	Лист 81	1963 г.

Копировал [signature] Седова

Копия верна: [signature]

ГИПРОПРОС
Выполнено из альбома V "Оборудование и благоустройство участков дошкольных учреждений", разработанного гипроградом г. Киев 1961 г.
Альбом № 1065/5
Ответственный руководитель проекта Ю. Бабушкина
Гл. инженер №3

Ограда
М 1:20

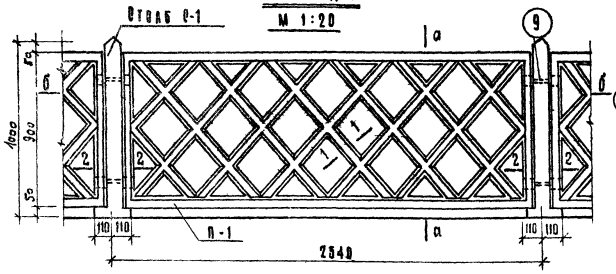

По 0-0

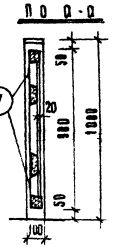

По б-б

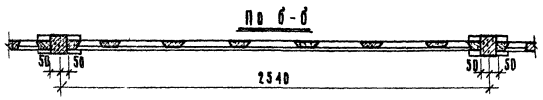

Деталь панели П-1
М 1:10

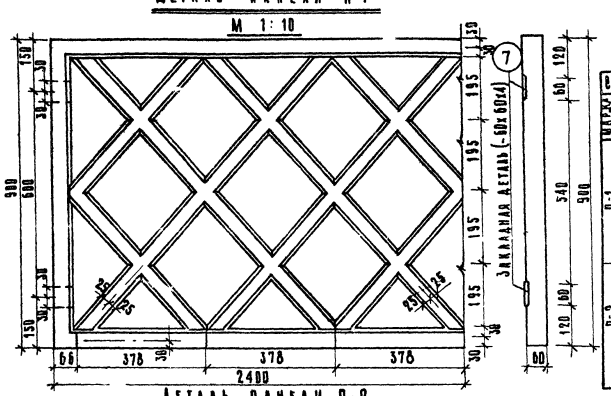

Спецификация арматуры

Марка	Кол.	Поз.	Эскиз	№ стерж.	⌀ мм	Длина мм	К-во шт.	Общая длина м
П-1	1	3А-1		1	6	6400	2	12.80
				2	4	50	12	0.60
				3	4	3650	2	7.30
				4	4	3750	2	7.50
				7	-60х4	60	4	0.24
				8	4	200	4	0.80
П-2	1	3А-1		1	6	6400	2	12.80
				2	4	50	12	0.60
				5	4	820	9	7.38
				6	4	100	4	0.4
				7	60х4	60	4	0.24
				8	4	200	4	0.80

Выборка арматуры

Марка	⌀ мм	Длина 1 эл. м		Общий вес кг	
		П-1	П-2	П-1	П-2
R_a кг/см² 2100	6	12.8	12.8	2.84	2.84
4500	4	16.2	9.18	1.61	0.92
	60х4	0.24	0.24	0.45	0.45
	Итого:			4.90	4.21

Ограда
М 1:20

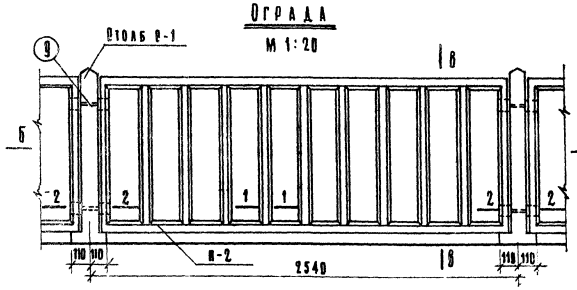

По в-в

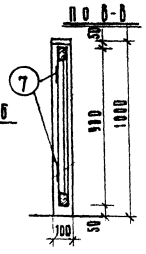

По б-б



Деталь панели П-2
М 1:10

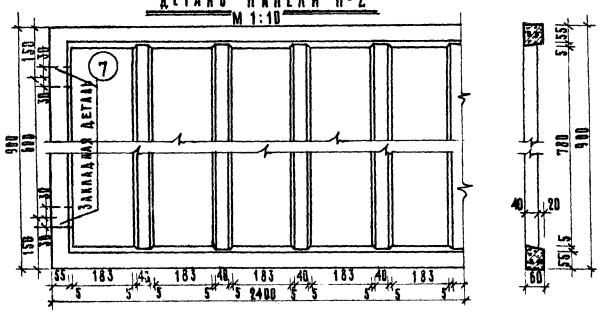

Спецификация монтажных элементов
На 1 столб 0-1

№ поз.	Наименование	Эскиз	Сеч. мм	Длина мм	К-во шт.	Вес кг: за 1 эл.	Вес кг: общий
9	Болты		⌀8	150	2	0.06	0.120
10	Уголки		L60х5	60	4	0.275	1.110
10а	Полоса		-50х5	190	4	0.375	1.500

Показатели на 1 изделие

Показатели	Ед. изм.	Марки элемен. П-1	П-2
Вес стали	кг	4.39	4.10
Объем бетона	м³	0.044	0.035
Стали на 1 м³ бетона	кг	110.0	120.0
Вес изделия	кг	110.0	60.0

Сечение 1-1
М 1:5

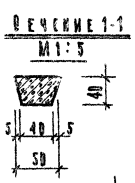

Сечение 2-2
М 1:5

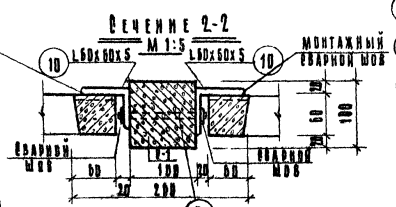

Узел А (3А-1)

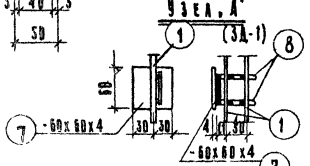

Сечение 2-2
М 1:5 (вариант)

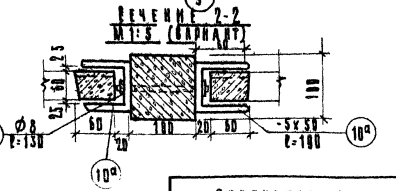

К-1

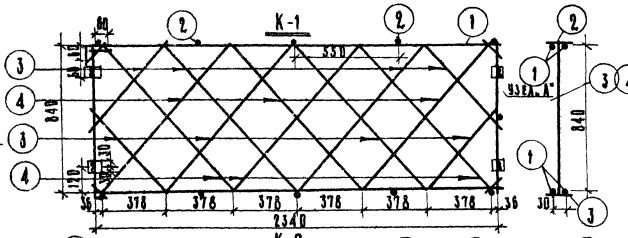

К-2

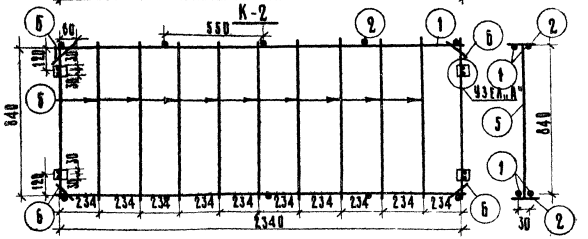

Расход материалов 1 пм ограды:

Тип I - бетона - 0.025 м³; стали - 2.38 кг

Тип II - бетона - 0.022 м³; стали - 2.10 кг

Примечания:

1. Бетон марки „200"
2. Арматура - холоднотянутая проволока ⌀4 (R_a = 4500 кг/см²) и ст. 3 ⌀6 (R_a = 2100 кг/см²)
3. Все пересечения арматуры сварные
4. Крепление панелей к столбам разработано в двух вариантах см. сечение 2-2.
5. Хранение и транспортировку элементов производить в вертикальном положении
6. Столб 0-1 см. лист № 83.

Оборудование и благоустройство	Часть I Раздел I	Железобетонные ограды типы I, II	Шифр 734	Лист 82	1963 г.
площадок детских яслей-садов					

Выкопировано из альбома V „Оборудование и благоустройство участков дошкольных учреждений", разработанного Гипроградом г. Киев 1961 г.

Верно: Рук. проекта Ф. Бабушкина

Архив. № 10635

ГИПРОПРОС
МАСТЕРСКАЯ №3

Ограда тип III
М 1:20

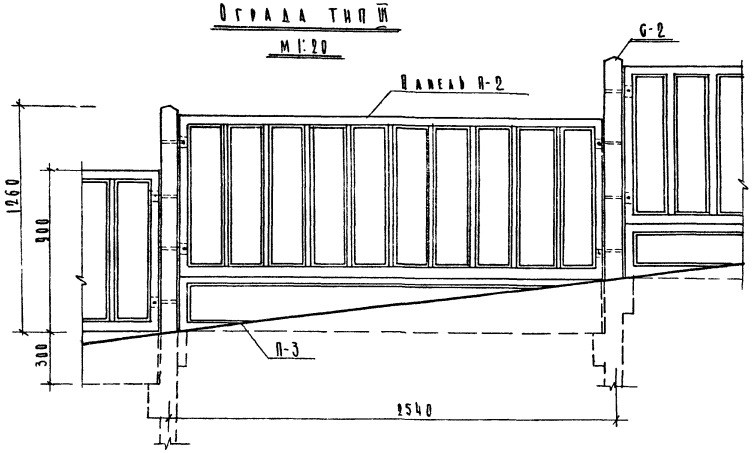

План

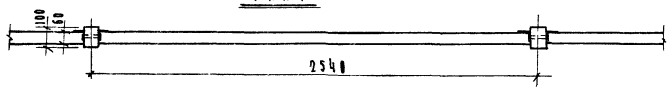

Панель П-3
М 1:10

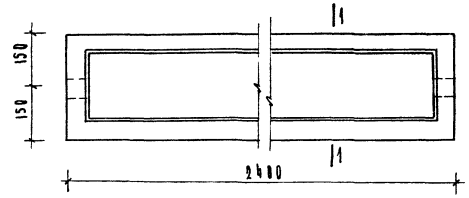

По 1-1

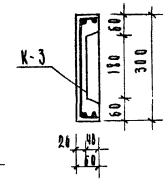

Деталь крепления панели П-3 к ж.б. столбу

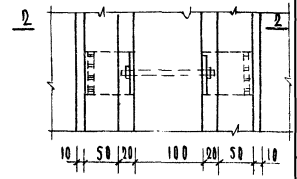

Каркас К-3

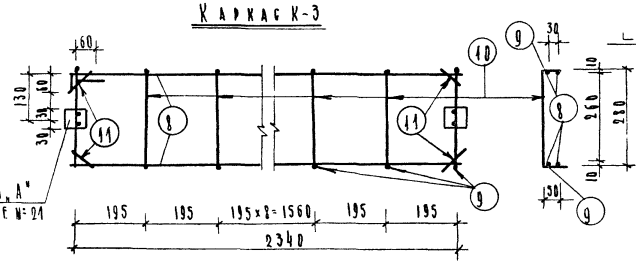

По 2-2

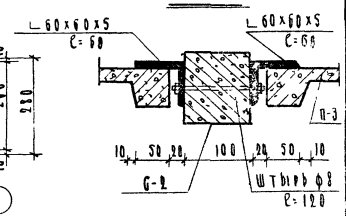

Столб G-1
М 1:10

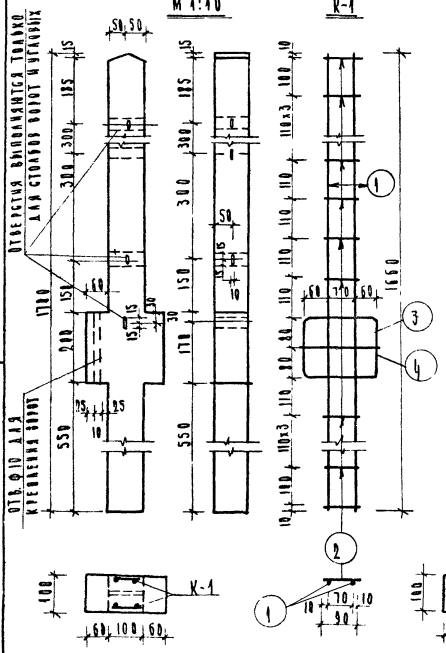

Столб G-2
М 1:10

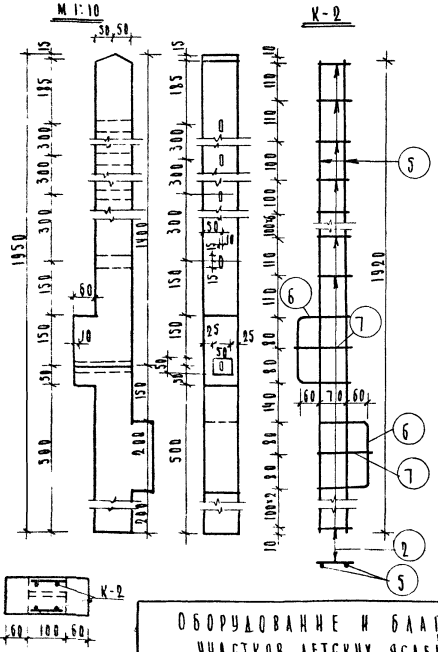

Спецификация арматуры									Выборка арматуры			
Марка эл-та	Каркас М	Каркас шт.	Н поз.	Ф мм	Длина мм	Количество в каркасе	Количество общее	Общая длина м	Rа кг/см²	Ф мм	Общая длина м	Общий вес кг
G-1	К-1	2	1	4	1660	2	4	6.64	4500	4	10.84	1.08
			2	4	90	13	26	2.34				
			3	4	720	1	2	1.44			Итого	1.08
			4	4	210	1	2	0.42				
G-2	К-2	2	2	4	90	14	28	2.52	4500	4	12.56	1.26
			5	4	1920	2	4	7.68				
			6	4	440	2	4	1.56			Итого	1.26
			7	4	150	2	4	0.6				
П-3	К-3	1	8	6	5320	2	2	10.64	2100	6	10.64	2.36
			9	3	50	28	28	14	4500	3	4.88	0.27
			10	3	280	11	11	3.08				
			11	3	100	4	4	0.4			Итого	2.63

Показатели на 1 изделие

Показатели	Един. измер.	G-1	G-2	G-3
Вес стали	кг	1.08	1.26	2.63
Объем бетона	м³	0.019	0.028	0.027
Стали на 1 м³ бетона	кг	57	57	98
Вес изделия	кг	475	55	68

Примечания:

1. Бетон марки „200".
2. Арматура принята из холоднотянутой проволоки ф3 и ф4 (R_a = 4500 кг/см²) и ст. 3 ф6 (R_a = 2100 кг/см²)
3. Все пересечения арматуры - сварные.
4. Хранение и транспортировку панелей производить в вертикальном положении
5. Панель П-2 смотри лист 82.

Оборудование и благоустройство участков детских яслей-садов	Часть I Раздел I	Ограда тип III	Шифр 734	Лист 83	1963 г.

7982-01 94

Альбом V. Оборудование и благоустройство участков дошкольных учреждений, разработанного Гипрогрудом г. Киев 1961 г.
Выполнено по альбому V
Архивный № 10636
Гипропрос
Мастерская №3

Ограда типа IV

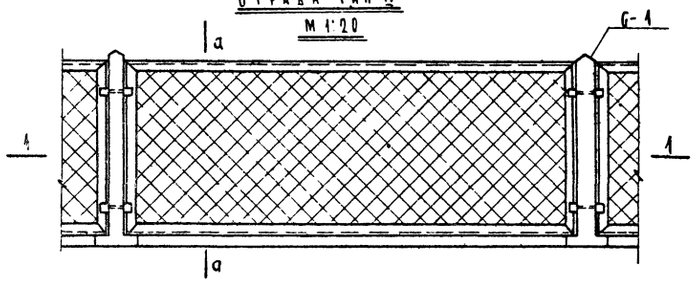

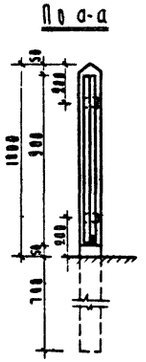

Ограда типа V

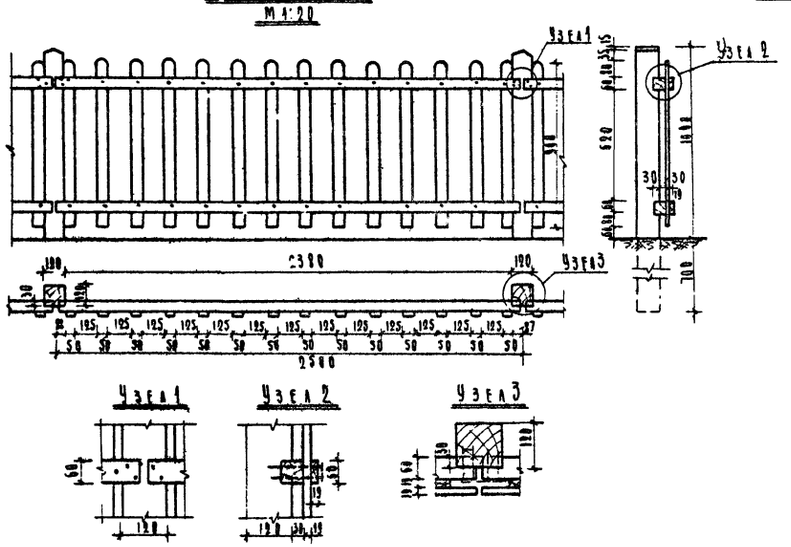

Деталь крепления ограды типа IV

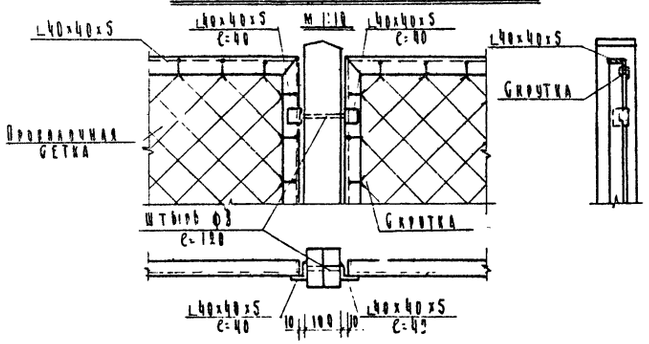

Деталь крепления рамок ограды к закладной детали

(стойка условно не показана)

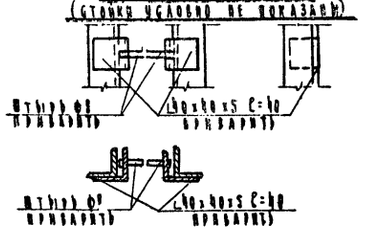

Ограда типа VI

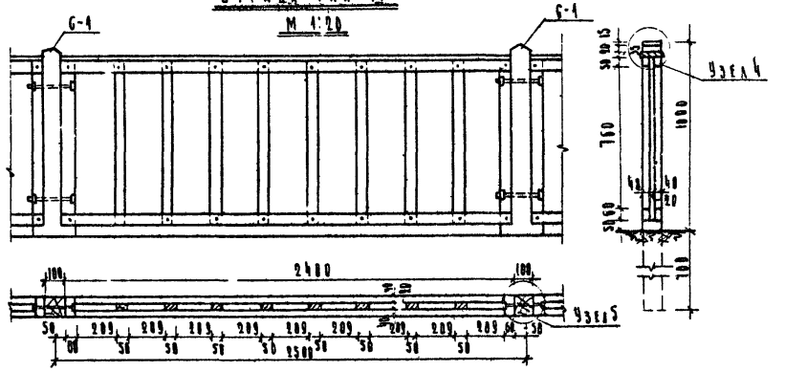

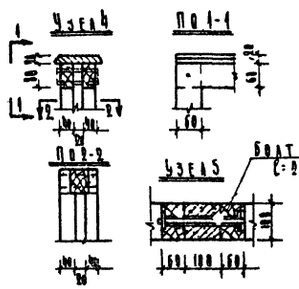

Примечания:

1. Железобетонные стойки С-1 см. на листе № 83.
2. Проволочная сетка принята по ГОСТ-5336-50.
3. Крепление сетки к уголкам и трубам производить скруткой.
4. Рамки из уголка крепятся к закладным деталям приварок.

Расход материала на 1 п.м. ограды

Тип ограды	Уголок кг	Сетка кг	Штырь ф3 кг	Стойка м³
IV	7.9	1.61	0.938	0.002

Расход материалов на 1 п.м. ограды

Тип ограды	Уголок кг	Сетка м²	Бетон м³	Железо кг	Болты кг	Железо кг	Бетон м³	Клинья м³
V	—	—	—	—	—	0.12	0.005	—
VI	—	—	—	0.007	0.12	0.87	0.015	—

Примечания:

4. Материал деревянных оград сосна 3 категории, ГОСТ 9463-60.

Оборудование и благоустройство участков детских ясель-садов | Часть I Раздел I | Ограды типы IV, V и VI | Шифр 734 | Лист 84 | 1963 г.

Кальк. А. Куранова

Архивный № 10837
Всерос. рук. проекта Ф. Бабушкина
Гипропрос Мастерская №3
Выполнено из альбома У «Оборудование и благоустройство участков дошкольных учреждений», разработанного Гипроградом г. Киев 1961 г.

Фасад
М 1:20

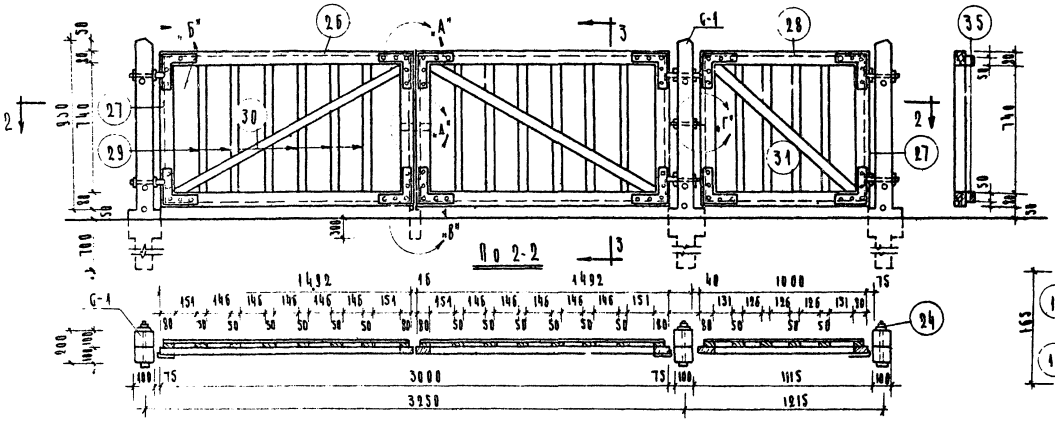

По 2-2

По 3-3

Узел „Г"
М 1:5

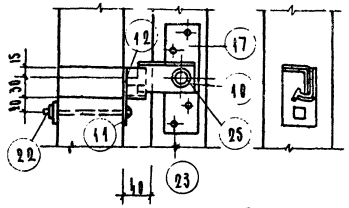

Узел „Д"
М 1:5

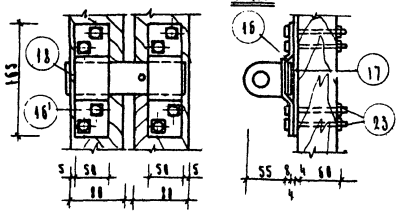

Узел „А"
М 1:5

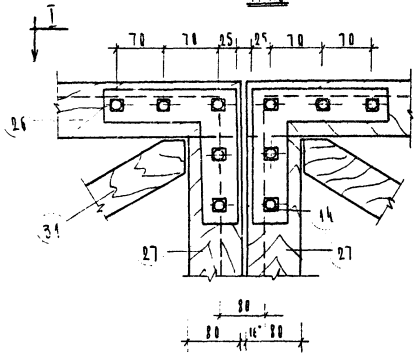

По II

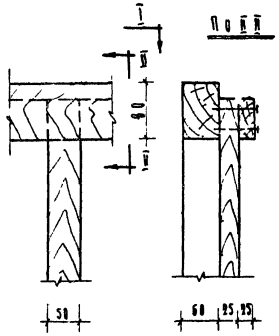

Узел „Б"
М 1:5

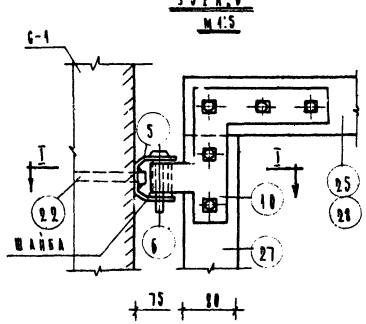

По I-I

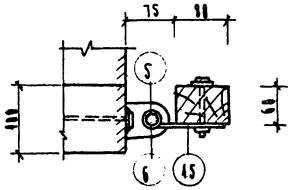

По I I

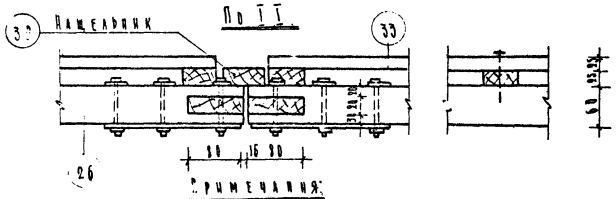

Примечания:

1. Древесина – сосна II сорта
   Металл – ст. 0
2. Железобетонный столб см. лист № 93
3. Металлические детали ворот см. лист № 87

Спецификация металла

Ном. поз.	Сечение мм	Длина мм	Вес ед. кг	К-во шт.	Общ. вес кг
5	– 40×8	160	0.41	6	2.45
6	Болт ф16	75	0.12	6	0.72
10	L 90×50×4	100	0.85	4	0.35
11	– 50×4	80	0.15	4	0.13
12	– 40×4	65	0.10	4	0.10
14	– 50×4	400	0.55	6	3.30
15	–"–	500	0.73	6	4.4н
16	– 50×4	170	0.27	4	0.27
16'	– 50×4	170	0.27	4	0.27
17	– 50×4	165	0.26	8	0.52
18	– 50×4	205	0.35	4	0.35
22	Болт ф5	130	0.06	16	1.00
23	ф8	80	0.04	72	2.88
24	ф8	254	0.12	8	1.04
25	ф8	30	0.02	4	0.02

Итого. 17.75

Спецификация дерева

Ном. поз.	Сечен. мм.	Эскиз элемента	Длина в мм	Колич. шт.	Объем м³
26	60×80		1492	4	0.03
27	60×80		900	6	0.02
28	60×80		1000	2	0.01
29	19×50		940	22	0.02
30	60×80		1525	2	0.01
34	60×60		1119	4	0.01
32	25×50		900	4	
33	25×50		1430	4	0.01
34	25×50		940	2	

Итого: 0.14 м³

Оборудование и благоустройство участков детских ясель-садов	Часть I Альбом I	Деревянные ворота и калитка	Шифр 734	Лист 85	1960 г.

Выкопировано из альбома V „Оборудование и благоустройство участков дошкольных учреждений", разработанного Гипроградом г. Киев 1961г.

Верно: рук. проекта Ф. Бабушкина

Архивный № 10638

ГИПРОСПРОС мастерская №3

Общий вид

М1:20

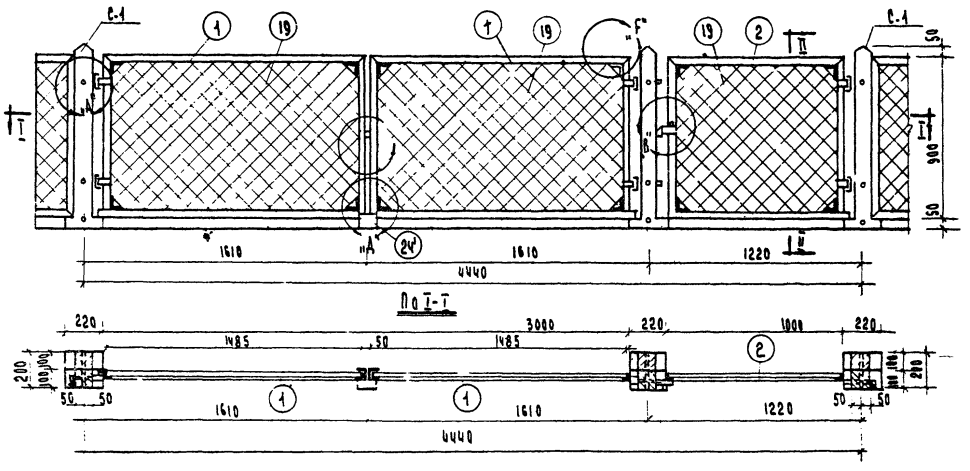

По I-I

По II-II

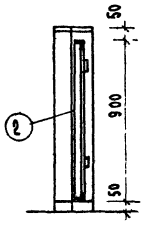

Узел „Г"

М1:5

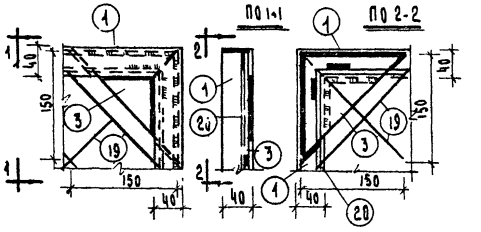

Узел „Д"

М1:5

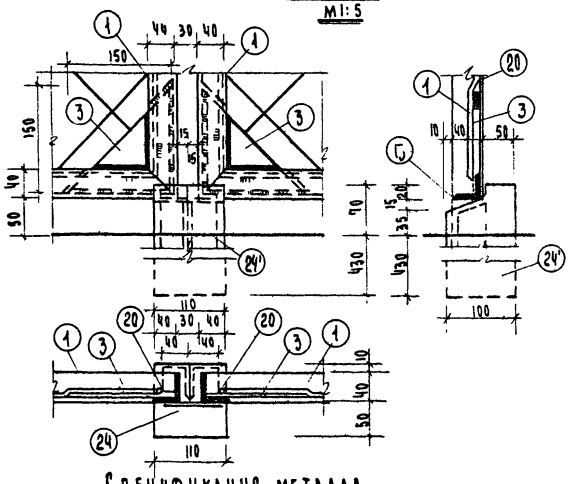

Узел „А"

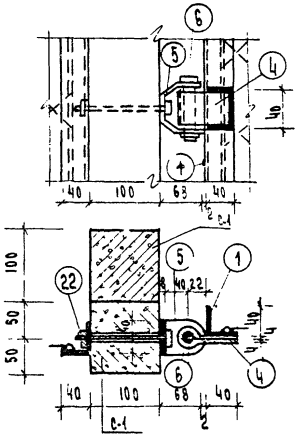

Узел „Б"

М1:5

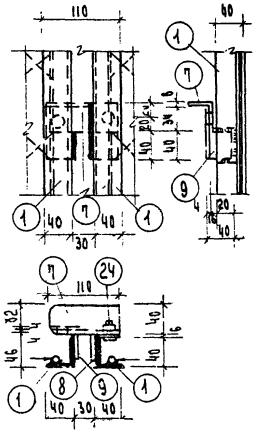

Узел „В"

М1:5

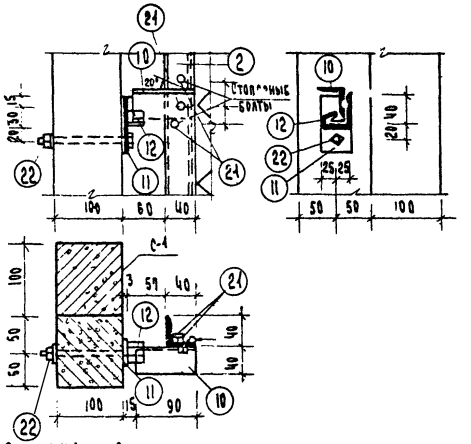

Деталь крепления сетки

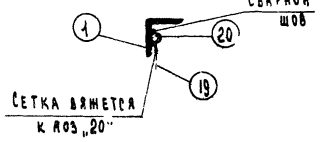

Деталь крепления защелки

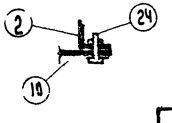

Примечания:

1. Крепление сетки производится привязкой к прутку с приваркой последнего к поз „1" и „2" (см. деталь)
2. Железобетонный столб С-1 см. лист №83
3. Металлические детали см. лист №99
4. Бетонный столбик (поз. „24") лист №87
5. Сетка с ячейкой 8×8 (поз. „19") из проволоки δ=1,6 мм

Спецификация металла

№№ поз.	Сечение	Длина	К-во шт.	Вес 1 шт. в кг	Общ. вес в кг	Примечание
1	L40×4	4830	1	11,70	11,70	
1'	"	4830	1	11,70	11,70	Зеркальн. изобр. поз. 1
2	"	3840	1	9,40	9,40	
3	– 4×150	150	12	0,10	1,20	
4	– 4×40	140	6	0,18	1,08	
5	– 8×40	150	6	0,37	2,22	
6	Болт Ф16	75	2	0,12	0,72	
7	L40×4	100	1	0,25	0,25	
8	"	80	1	0,20	0,20	
9	"	80	1	0,20	0,20	
10	"	100	1	0,25	0,25	
11	– 50×4	80	1	0,15	0,15	
12	– 40×4	65	1	0,10	0,10	
13	L 40×4	230	1	0,56	0,56	
13'	"	230	1	0,56	0,56	Зеркальн. изобр. поз. 13
19	Сетка 8×8			—	5,95	Общее кол. 3,7 м²
20	Ф6	13500	п.м.	—	3,90	
21	Болт Ф8	30	4	0,02	0,08	
22	Болт Ф8	130	16	0,06	0,96	

Итого 50,26

Количество жел. бет. столбов С-1 шт. 6 объем 0,14 м³.

Оборудование и благоустройство участков детских яслей-садов	Часть I Раздел I	Ворота и калитка металлические	Шифр 734	Лист 86	1963г.

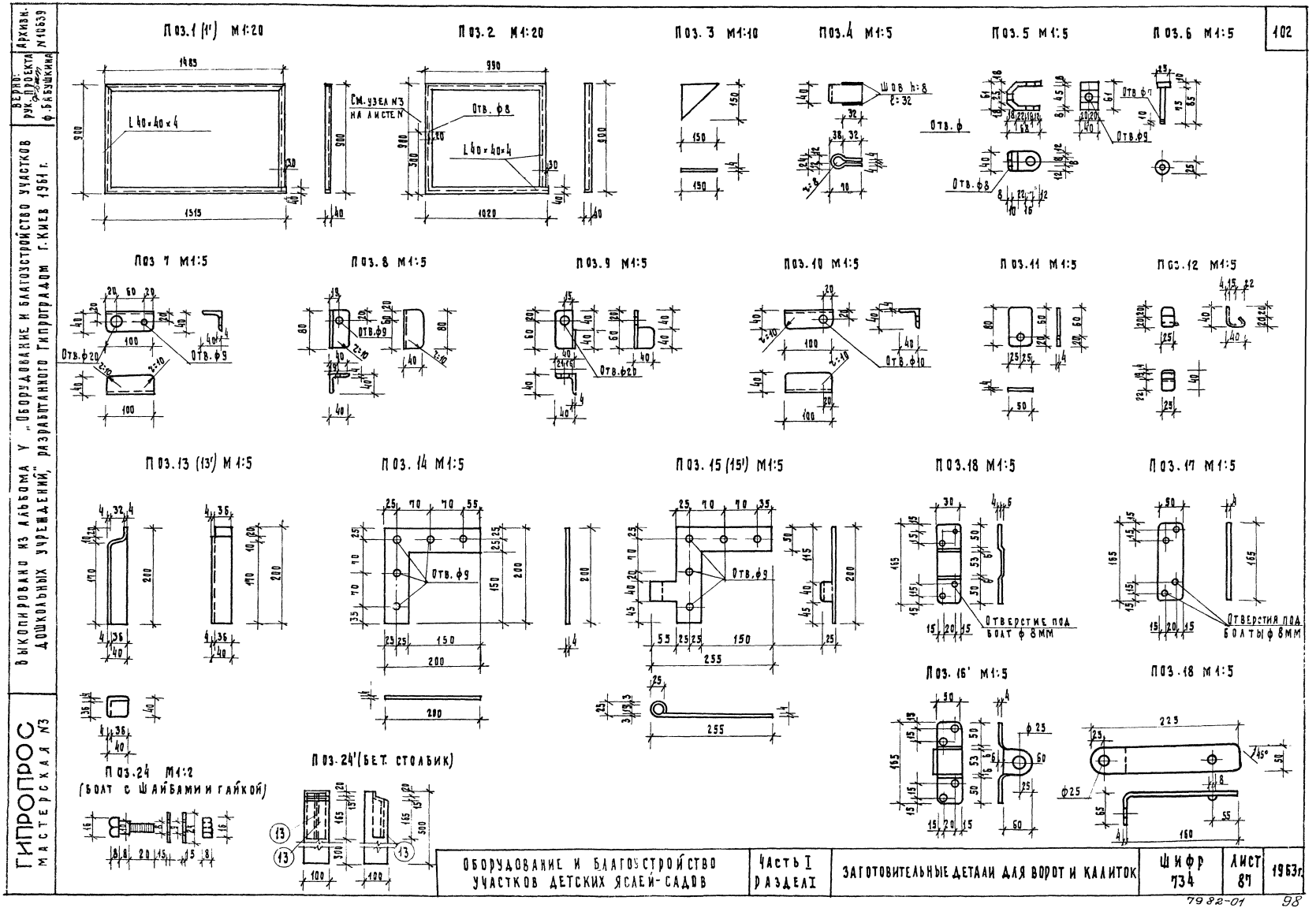

Выкопировано из альбома V „Оборудование и благоустройство участков дошкольных учреждений", разработанного Гипроградом г. Киев 1961 г.

Верно: рук. проекта ф. Бабушкина

Архивн. N 10639

ГИПРОПРОС
Мастерская N3

Оборудование и благоустройство участков детских яслей-садов	Часть I Раздел I	Заготовительные детали для ворот и калиток	Шифр 734	Лист 87	1963 г.

7982-01 98

Выкопировано из альбома V „Оборудование и благоустройство участков дошкольных учреждений", разработанного Гипроградом г. Киев 1961 г.

Верно: Рук. проекта Ф. Бабушкина

Архив № 1064

ГИПРОПРОС Мастерская № 3

Общий вид тип I

М 1:50

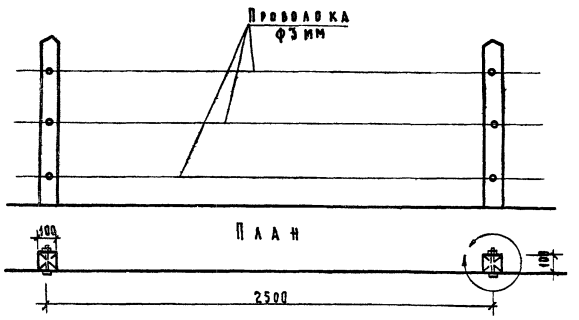

Узел „А"

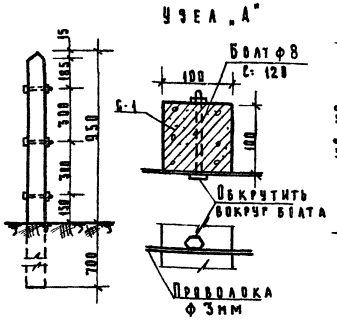

Общий вид тип II

М 1:50

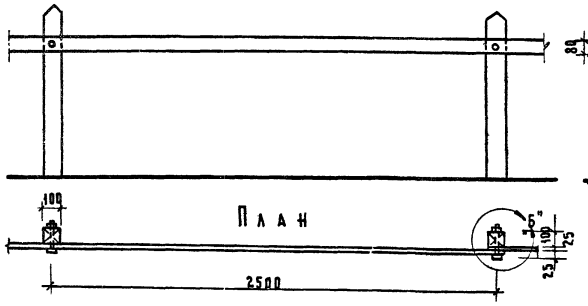

Узел „Б"

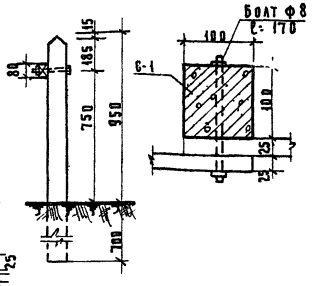

Бардюр

М 1:20

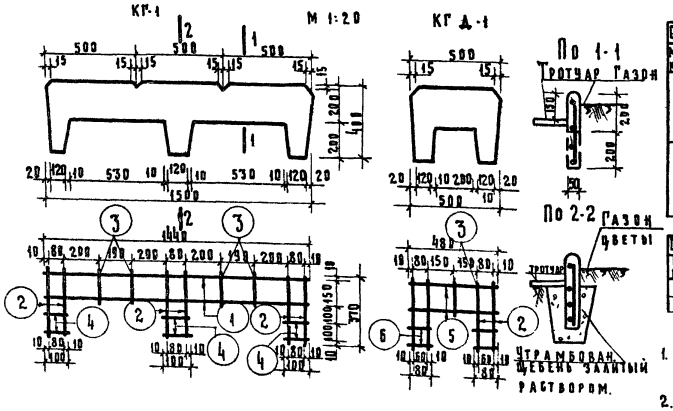

Спецификац. арматуры						Выборка арматуры			
Марка	№№ ст.	Ф мм	Длина мм	К-во шт.	Общ. длина м	Ф мм	Длина м	Вес кг	Общ. вес кг
КГ-1	1	4	1440	2	2,88	6	2,22	0,49	0,98
	2	6	370	6	2,22	4	4,16	0,41	
	3	4	170	4	0,68				
	4	4	100	6	0,60				
КГД-1	2	6	370	4	1,48	6	1,48	0,33	0,47
	3	4	170	1	0,17	4	1,37	0,14	
	5	4	440	2	0,88				
	8	4	39	4	0,32				

Спецификация на камни				
Марка камня	Сечен. см	Длина см.	Объем бетон	Вес кг.
КГ-1	20×5	150	0,019	47,5
КГД-1	20×5	60	0,008	20,0

Примечания:

1. Бетон марки 200 с добавкой темного красителя.
2. Арматура из стали марки Ст 3
3. Для ограждения применять проволоку ф3мм
4. Железобетонный столб С-1 см. лист.

Двухрядная живая изгородь на каркасе /стриженная/.

Фасад

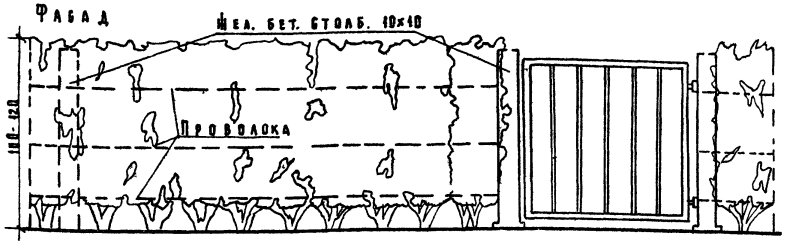

План

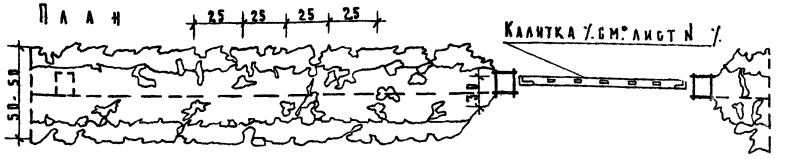

Двухрядная живая изгородь /нестриженная/.

Фасад

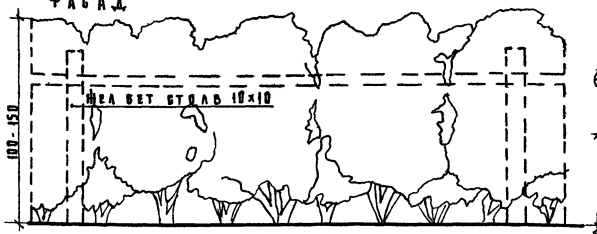

План

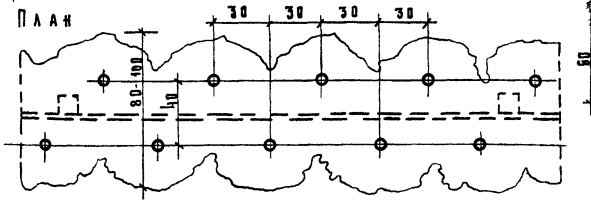

Разрез

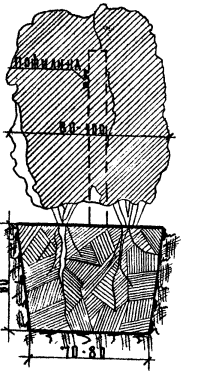

Древесные породы и кустарники для создания живых изгородей

Деревья:

1. Береза
2. Дуб летний
3. Ива белая
4. Клен обыкновенный
5. Липа
6. Лох серебристый
7. Рябина
8. Тополь
9. Ясень обыкновенный
10. Ель обыкновенная
11. Лиственница
12. Сосна обыкновенная
13. Туя западная

Кустарники:

1. Акация белая
2. Акация желтая
3. Боярышник
4. Жасмин садовый
5. Малина душистая
6. Сирень
7. Лох узколистный
8. Смородина альпийская
9. Смородина золотистая
10. Шиповник морщинистый.

Оборудование и благоустройство участков детских яслей-садов.	Часть раздел	Живая изгородь	Шифр 734	Лист 88	1963 г.

7982-01 99 Копировал /Харитонова/.

Конструкции покрытий

Эскизы типов покрытия	Конструкция покрытия	Расход материала на 1 м²	Стоимость 1м² конструкции
Хозяйственный двор 	Среднезернистый асфальт цем. щебень – 13 см. грунт, обработанный гранулированным шлаком	Смесь асфальтобетонная 0.098 т Битума 0.0103 т Щебня 0.198 м³ Гранулированного шлака 0.03 м³	
Хозяйственный двор 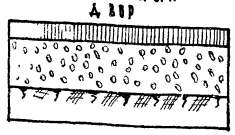	Грунт – асфальт 5 см, щебень – 15 см, утрамбованный грунт	Грунт асфальта 0.116 т Битума 0.0004 т Щебня 0.189 м³	
Дорожки 	Песчаный асфальт 3 см. шлак или щебень 10 см утрамбованный грунт	Смесь асфальтобетонная 0.072 т Битума 0.00022 т Щебня 0.126	
Дорожки 	Грунт – асфальт 5 см; грунт щебень 8 см; утрамбованный грунт.	Грунт-асфальта 0.072 т Битума – 0.00022 т Щебня 0.110 м³	
Дорожки 	Бетонные плиты 75×75×5-6 см песок 4 см; грунт, уплотненный щебнем	Бетонные плиты 0.86 м³ Песка 0.05 м³ Щебня 0.110 м³	
Дорожки 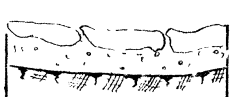	Камень-плитняк 4-6 см; песок 8 см; утрамбованный грунт	Камня-плитняка 0.04 м³ Песка 0.1 м³	

Эскизы типов покрытия	Конструкция покрытия	Расход материала на 1 м²	Стоимость 1м² конструкций
Дорожки, площадки 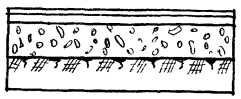	Кирпичный порошок 1.0-1.5 см высевки щебня 2.5 см щебень 8-10 см, уплотненный грунт	Кирпичного порошка 0.015 м³ Высевки щебня 0.025 м³ Щебня 0.110-0.125 м³	
Дорожки площадки 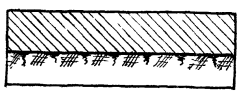	Песчаноглинистая смесь 10-12 см; утрамбованный грунт	Песка 0.012 м³ Глины 0.012 м³	
Площадки 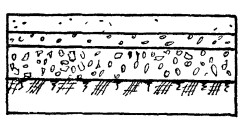	Спецсмесь 5 см. (глина 5-10% растительная земля 35-40%, песок 50-60% или строительные высевки зерно до 5 мм 50-60%) растительная земля 25-30%; песок 10-25%; щебень крупностью зерен 1-2-3 см = 6 см; утрамбованный грунт	Спецсмесь 0.15 м³ Песка 0.002 м³ Щебня 0.091 м³	
Площадки лужайки 	Газон устойчивый вытаптыванию: 1. Мятлик боровой 15%; овсяница луговая 35%, овсяница красная 15%, полевица белая 35%, 2. Мятлик луговой 25%, овсяница красная 95%; райграс пастбищный 10% клевер ползучий 30%. 3. Овсяница красная 70%, полевица белая 15%, полевица стлановидная 15%. 4. Мятлик луговой 10%, овсяница красная 40%, овсяница луговая 10%, полевица белая 40%. 5 Овсяница красная 20%; гребенник обыкновенный 40%; полевица белая 20%; полевица, стлановидная 10%; райграс пастбищный 10%		

Верно: рук. проекта Архит. [illegible] Ф. Бабушкина N 1060

ГИПРОС Мастерская №3

Использованы материалы альбома У, оборудование и благоустройства участков дошкольных учреждений разработанного Гипроградом г. Киев 1961г.

gost.e-ecolog.ru