ГОСУДАРСТВЕННЫЙ КОМИТЕТ ПО ГРАЖДАНСКОМУ СТРОИТЕЛЬСТВУ И АРХИТЕКТУРЕ ПРИ ГОССТРОЕ СССР

ЦНИИЭП ЖИЛИЩА

ШИФР Э-93-1

12-этажный односекционный кирпичный жилой дом на 83 кв.

ПРОЕКТ

САНИТАРНО-ТЕХНИЧЕСКИЕ ЧЕРТЕЖИ /ВЫШЕ ОТМЕТКИ ± 0.00/

gost.e-ecolog.ru

МОСКВА 1973 г.

Заказ № 47 тираж 300 ЭМПП ЦНИИЭП жилища

Наименование листа	N листа	N стр.
Заглавный лист	ОВВК-1	1
Отопление. Указания по привязке и монтажу. Спецификация. Комплектовочная ведомость радиаторов. Таблица теплопотерь. Условные обозначения.	ОВ-1	2
Отопление и вентиляция. План 1го этажа.	ОВ-2	3
Отопление и вентиляция. План 2-12 этажей.	ОВ-3	4
Отопление и вентиляция. План чердака. Схема магистралей.	ОВ-4	5
Отопление. Схемы стояков.	ОВ-5	6
Отопление. Схемы стояков. Монтажные узлы.	ОВ-6	7
Отопление и вентиляция. Дымоудаление ПС-1, ВС-1, ВС-2. План. Разрезы. Спецификация.	ОВ-7	8
Водоснабжение, Канализация. Ливнесток. Спецификация.	ВК-1	9
Водоснабжение, Канализация. Ливнесток. План типового этажа.	ВК-2	10
Водоснабжение. Канализация. Ливнесток. План чердака Схема. Разрезы.	ВК-3	11
Водоснабжение Канализация. Ливнесток. Схемы стояков Ливнесток	ВК-4	12
Детали. Узлы Схема стояков. Водоснабжение.	ВК-5	13
Спаренная установка пожарных кранов.	ВК-6	14
Монтажный чертеж санитарно-кухонного узла Т-1.	ВК-7	15
Монтажный чертеж санитарно-кухонного узла Т-2.	ВК-8	16
Монтажный чертеж санитарно-кухонного узла Т-3 и кухонного узла Т-4.	ВК-9	17

Привязкой принято:

1. Расчетная температура для отопления -30°С
2. Система отопления: с трехходовыми кранами и как вариант с кранами двойной регулировки.
3. Присоединение полотенцесушителей: к системе Ц.Г.В.
4. Горячее водоснабжение централизованное.
5. Монтаж санузлов: россыпью.
6. Внутренний водосток: а) с выпуском в ливнесток.
   б) с выпуском на отмостку

Настоящий проект выполнен в соответствии с действующими нормами и правилами (в том числе, по взрыво-пожарной безопасности)
ГАИКЖ проекта Филиппов

ЦНИИЭП жилища

Работник Инженер Волкова
Гл.спец. Проверил Сосинко
Гл.инж.пр. Гл.инженер
Рук.гр. Рук.отд. Сосинко

Согласовано. Дата. Инв.№ подл. Взам.инв.№

1973	12-этажный жилой дом на 83 квартиры	Заглавный лист	Шифр 9-93-1	Альбом II	Лист ОВВК-1

Указания по привязке.

А. Отопление.

1. Проект отопления разработан для расчетной наружной температуры -30°. Радиаторы приняты типа „М-140-АО".
2. Схемы стояков запроектированы со смещенными замыкающими участками, трехходовыми кранами и как вариант - с кранами двойной регулировки.
3. Стояки ванных помещений присоединены к системе горячего водоснабжения.
4. Удаление воздуха из системы отопления предусмотрено через центральный проточный воздухосборник, устанавливаемый на чердаке.

Б. Вентиляция.

5. В доме запроектирована вытяжная вентиляция с естественным побуждением из помещений кухонь и санитарных узлов и с механическим побуждением из кухонь 11 и 12 эт, где устанавливаются вентиляторы „В0-45".

Указания по монтажу.

1. Монтаж системы отопления производится из заранее заготовленных стандартных узлов.
2. Сварка трубопроводов d 15-25 мм „встык" не допускается. Сварку указанных труб производить с применением гильз из труб большего диаметра или раструбов.
3. Пропуск стояков через междуэтажные перекрытия предусматривается посредством гильз, закладываемых в отверстиях перекрытия. Отверстия см лист АС-62 альбом I.
4. Нагревательные приборы устанавливаются со смещением от оси оконного проема в сторону стояка Стояки прокладываются на расстоянии 200 мм. от откосов оконных проемов.
5. Радиаторы, расположенные в нишах у наружных стен, крепятся на кронштейнах. Радиаторы, устанавливаемые у внутренних стен без ниш, монтируются на подставках или опорах.
6. Длина подводок к радиаторам принята равной 360мм
7. Трубопровод, прокладываемый по чердаку, гл. ст. и центральный проточный воздухосборник изолировать изделиями из минеральной ваты толщиной 40 мм, с последующей обверткой лакостеклотканью по пергамину.
8. Уклон трубопровода показан стрелками и равен 0.003.
9. Все монтажные работы по устройству систем отопления и вентиляции выполняются согласно „Правилам производства и приемки работ" СНиП III-Г.1-70.

В. Вентиляционные устройства противодымной защиты.

В соответствии с действующими главами СНиП и „Временной методикой расчета вентиляционных устройств противодымной защиты жилых зданий", предусматривается:

а) создание подпора в лифтовые шахты. К установке принимается ц/бежные вентиляторы Ц4-70 н 10, исполнение 1 с электродвигателем N_e=10 квт L= 30000 м³/час.

б) для удаления дыма с этажа, на котором возник пожар, предусмотрены вертикальные шахты, оборудуемые автоматически открывающимися по сигналу „пожар" поэтажными клапанами КДП-3 и ц/бежными вентиляторами Ц4-70 н 6.3 исполнение 1 с электродвигателем N_e=2.2 квт; количество дымовоздушной смеси L= 11000 м³/час.

Таблица теплопотерь по помещениям в ккал/час ($t_н$=-30°)

Тип пом	1	2А	3	4	5	6	7А	8	9	10А	11	12А	13	14А	15	16А	17А	18	Холл	Мус. кам.	А.К.
12	1240	2440	1070	2060	1030	1520	1630	1730	1350	3220	1190	2740	1980	2840	1030	2230	3430	1250	—	—	
11	810	1830	740	1490	680	1000	1120	1080	730	2520	760	1980	1520	1740	720	1200	2540	950	—	—	
10	840	1930	770	1230	700	1030	1170	1120	840	2600	750	2030	1550	1760	740	1250	2620	980	—	—	
9	860	1960	790	1260	720	1050	1200	1150	830	2650	800	2060	1570	1790	760	1280	2670	1000	—	—	
8	830	2030	820	1300	750	1080	1260	1190	860	2750	830	2130	1600	1850	790	1340	2770	1030	—	—	
7	900	2050	830	1330	760	1090	1280	1220	870	2790	840	2150	1640	1870	800	1360	2840	1040	—	—	24170
6	930	2100	860	1370	790	1120	1330	1260	900	2870	870	2200	1640	1920	830	1410	2930	1070	—	—	
5	950	2130	880	1390	810	1140	1360	1280	920	2920	890	2230	1660	1950	850	1440	2990	1090	—	—	
4	970	2160	900	1420	820	1150	1390	1300	940	2970	900	2260	1680	1980	860	1470	3000	1100	—	—	
3	930	2040	870	1370	800	1090	1370	1280	910	2850	870	2150	1620	1880	840	1440	2940	1040	—	—	
2	950	2070	890	1400	820	1100	1400	1310	920	2900	890	2180	1630	1910	860	1470	2990	1060	—	—	
1	1260	2530	1140	1990	1120	1430	1820	1300	1320	3540	1220	2740	2030	—	1130	2160	3640	1340	4000	680	

Комплектовочная ведомость секций радиаторов типа „М-140-АО"

эт.	Количество секций в радиаторе																		Итого секц.	Экм
	2	3	4	5	6	7	8	9	10	11	12	13	14	15	17	20	21			
12	2	1	7	9	2	5	1	3	—	—	—	—	—	—	—	—	—		162	
11	7	9	9	2	—	1	—	—	1	—	—	—	—	—	—	—	—		104	
10	4	9	8	6	—	1	1	—	—	—	—	—	—	—	—	—	—		112	
9	2	11	7	4	3	—	2	—	—	—	—	—	—	—	—	—	—		119	
8	2	8	5	8	3	1	1	1	—	—	—	—	—	—	—	—	—		130	
7	3	3	8	6	5	3	—	1	1	—	—	—	—	—	—	—	—		147	
6	1	1	8	5	7	3	2	—	1	1	—	—	—	—	—	—	—		162	
5	1	1	3	7	4	7	2	2	—	1	1	—	—	—	—	—	—		182	
4	—	2	—	7	4	6	4	2	2	2	—	—	—	—	—	—	—		199	
3	—	2	—	7	4	6	2	3	3	1	—	—	1	—	—	—	—		205	
2	—	2	—	2	5	6	5	1	2	5	—	—	—	1	—	—	—		227	
1	—	—	1	—	1	1	—	5	6	11	1	—	—	1	1	1	1		328	
Кол. секц.	22	49	56	63	38	40	20	18	16	21	2	—	1	2	1	1	1		2077 / 726.95	

Тепловое напряжение радиаторов

Вид кранов	Един. изм.	Наружн. темп. -30°
Трехходовые краны, краны двойной регулировки	ккал/час	584

Коэффициенты теплопередачи в ккал/м² ч. гр.

Наименование ограждений		$t_н$=-30°
Наружные стены	1-3 эт	0.80
	4-12 эт	0.93
Окна и балконные двери		2.5
Чердачное покрытие		0.7
Перекрытие над техподпольем		0.75

Условные обозначения

- Радиатор в плане
- Радиатор в схеме с трехходовым краном
- Воздухосборник
- гл. ст. • Главный стояк
- (5) Стояк системы отопления
- (1)(А) Оси здания:
- 4 Тип помещения
- Подающий трубопровод
- Регистр из 3х гладких труб
- Задвижка
- Вентиль
- Уклон трубопровода

Спецификация

NN п/п	Наименование материалов и оборудования	ГОСТ	Ед. изм.	Кол-во
1	2	3	4	5
1*	Трубы водогазопроводные d 15	3262-62	п.м.	230 / 10
2*	" " d 20	"	"	1060 / 65
3*	" " d 25	"	"	158 / 40
4*	" " d 32	"	"	9 / 9
5*	" " d 40	"	"	40 / 40
6*	" " d 50	"	"	15 / 15
7*	Трубы стальные бесшовные d 76×3.5	8732-70	"	15 / 15
8*	" " " d 89×3.5	"	"	20 / 20
9*	" " " d 108×4.0	"	"	40 / 40
10	Вентиль d 20	15Ч8бр	шт	19
11	" d 25	"	"	10
12	Воздухосборники ф273; h=544		"	1
13	Регистры из 3х гладких труб d 40		"	1
14	Задвижки параллельные d 50	3046бр	"	2
15	" " d 80	3146км	"	2
16	Воздушный кран типа „Маевского"		"	1
17	Краны двойной регулировки d 15	10944-64	"	1
18	Краны трехходовые d 15	"	"	29
19	" " d 20	"	"	233
20	Вентиль d 15	15Ч4-18бр	"	2
24	Радиаторы „М-140-АО"	8690-58	секц. / экм	2077 / 726.95
22	Вентиляторы „В0-45"	Зд МВОП каз ССР	комп.	14
23	Вентиляционные решетки 120×200	13498-68	шт.	332
24	Гипсоволокнистые короба	—	м²	16
25	ПС-1 (см. лист ОВ-7)	—	шт	1
26	ВС-1, ВС-2 (см. лист ОВ-7)	—	шт	2
27	Клапан дымоудаления поэтажный КДП-3	ТУ 3182 Гл. Арх. Моспроекта	"	24

Примечания: 1.* В числителе - общее количество труб, в знаменателе - в том числе изолируемых.

2. При применении кранов двойной регулировки диаметры и количество кранов принимается по граф 18, 19. Количество секции радиаторов одинаковые для обоих вариантов кранов, а количество труб ф15мм по п/п 1 увеличивается на 115 м, и соответственно уменьшается количество труб ф 20мм на п/п 2.

ГИП	Волкова				
Гл. спец.	Сафонко				
Инженер		Проверил			
Раковщик		Инженер	Оцеп	Гольберг	
Рук. отд.		Гл. инж. об.			
Гл. спец.		Гл. инж. пр.	Ушаминцев	Сосонко	
Рук. груп.					

ЦНИИЭП жилища

1973	12-этажный жилой дом на 83 квартиры	Отопление. Указания по привязке и монтажу. Спецификация. Комплектовочная ведомость радиаторов. Таблица теплопотерь. Условные обозначения	Шифр 9-93-1	Альбом III	Лист ОВ-1

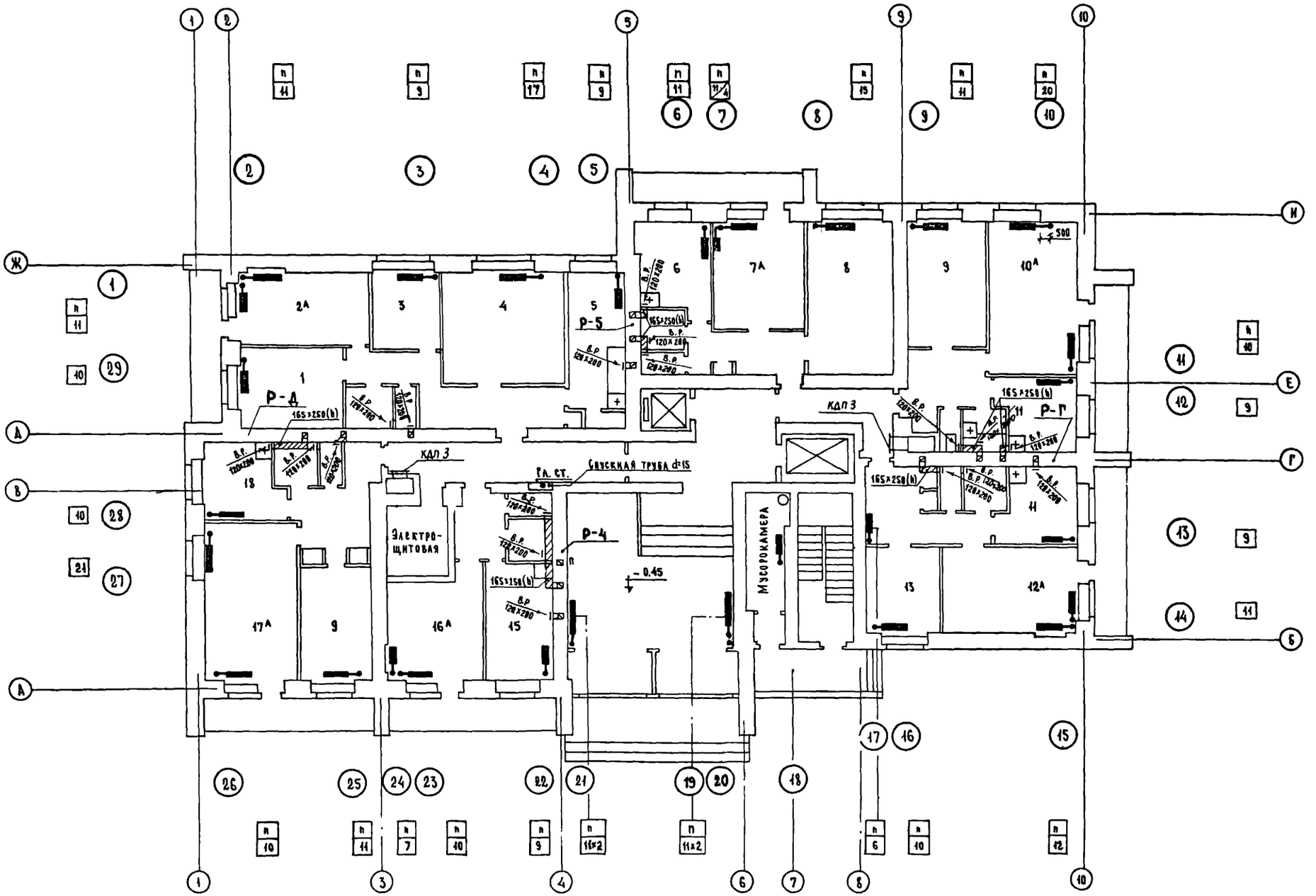
Р-Д
Р-5
Р-4
Р-Г
165×250(h)
КДЛ 3
Электро-щитовая
Мусорокамера
Р.А. СТ.
Связная труба d=15
-0.45

| | | |

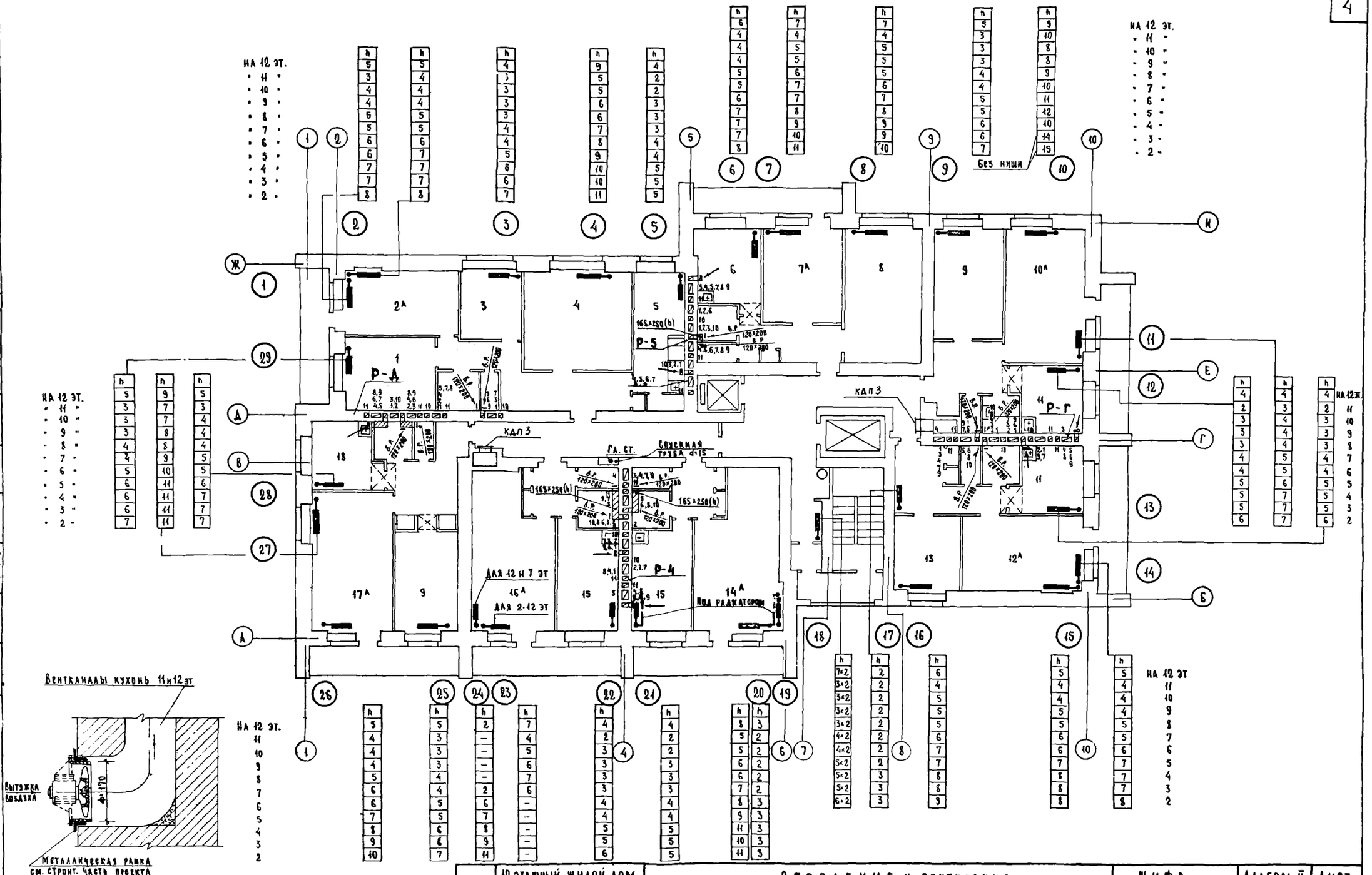
Вентканалы кухонь 11и12эт
Вытяжка бокалэка
Металлическая рамка
см. строит. часть проекта
Установка вентилятора на кухнях 11-12 эт.
Р-А
Р-Б
Р-В
Р-Г
Р-4
Р-5
КДЛ3
ГА. СТ.
Спускная труба d=15
Для 12 и 7 эт
Для 2-12 эт
под радиаторы
на 12 эт.
Без ниши

| | | |

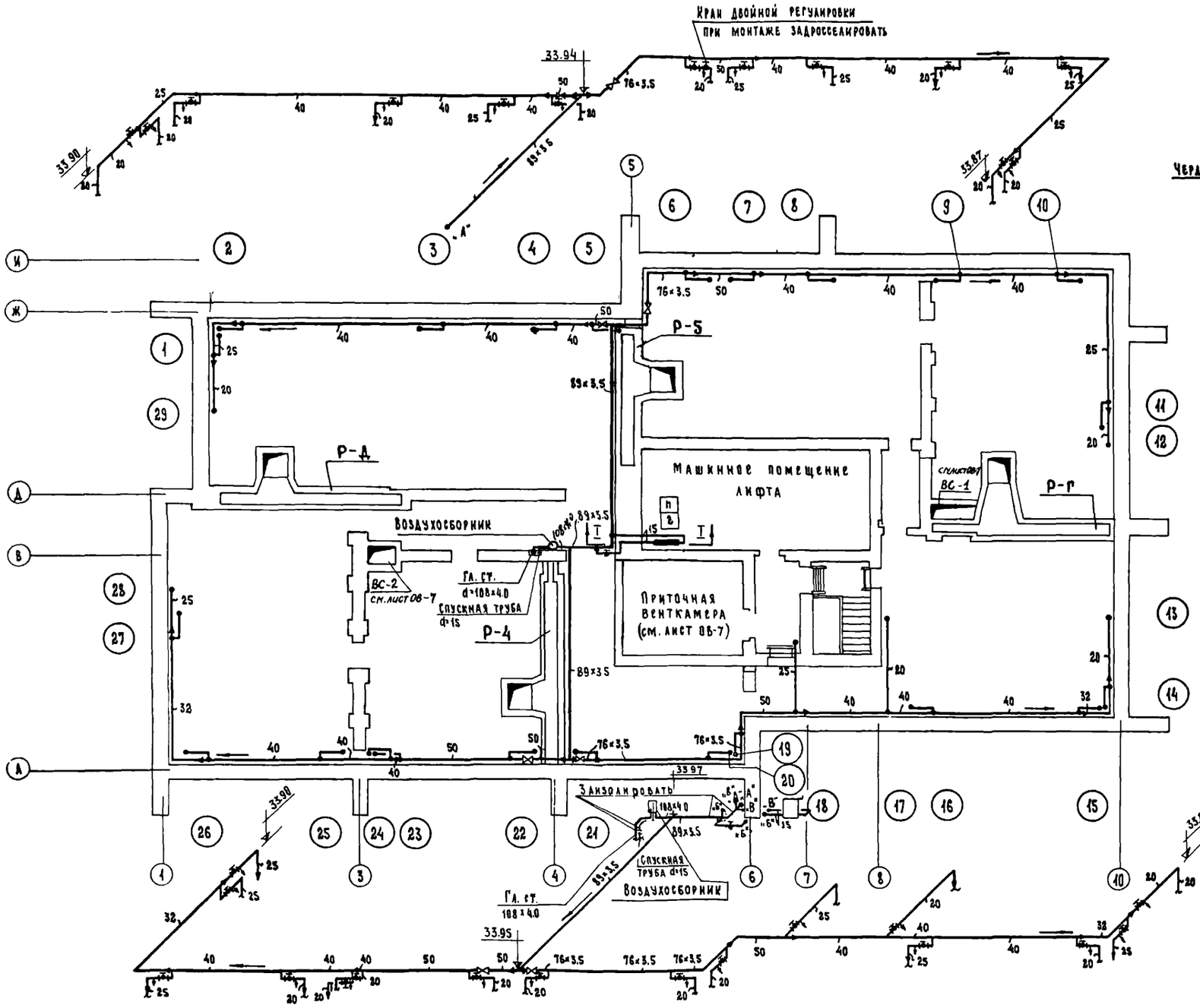

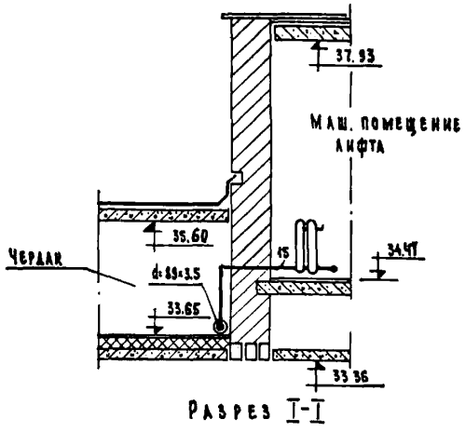

Разрез I-I

Вертикальный воздухосборник (ГПИ Сантехпроект)

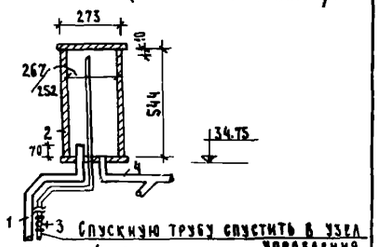

1- главный стояк
2- воздухосборник
3- спускной вентиль
4- разводка разлива

Спускную трубу заизолировать вместе с главным стояком и воздухосборником в пределах чердака.

1973	12-этажный жилой дом на 83 квартиры	Отопление и вентиляция. План чердака. Схема магистралей.	Шифр Э-93-1	Альбом II	Лист ОВ-4

ЦНИИЭП жилища

Гл. спец. Гл. инж. пр. Рук. груп. Раковщик Инженер Проверил Волкова Сосонко Гл. арх. пр. Гл. инж. пр. Масеева Цукерман ВК ЭО УС Шумский Подлипенская Старик Инв. N Взамен Дата

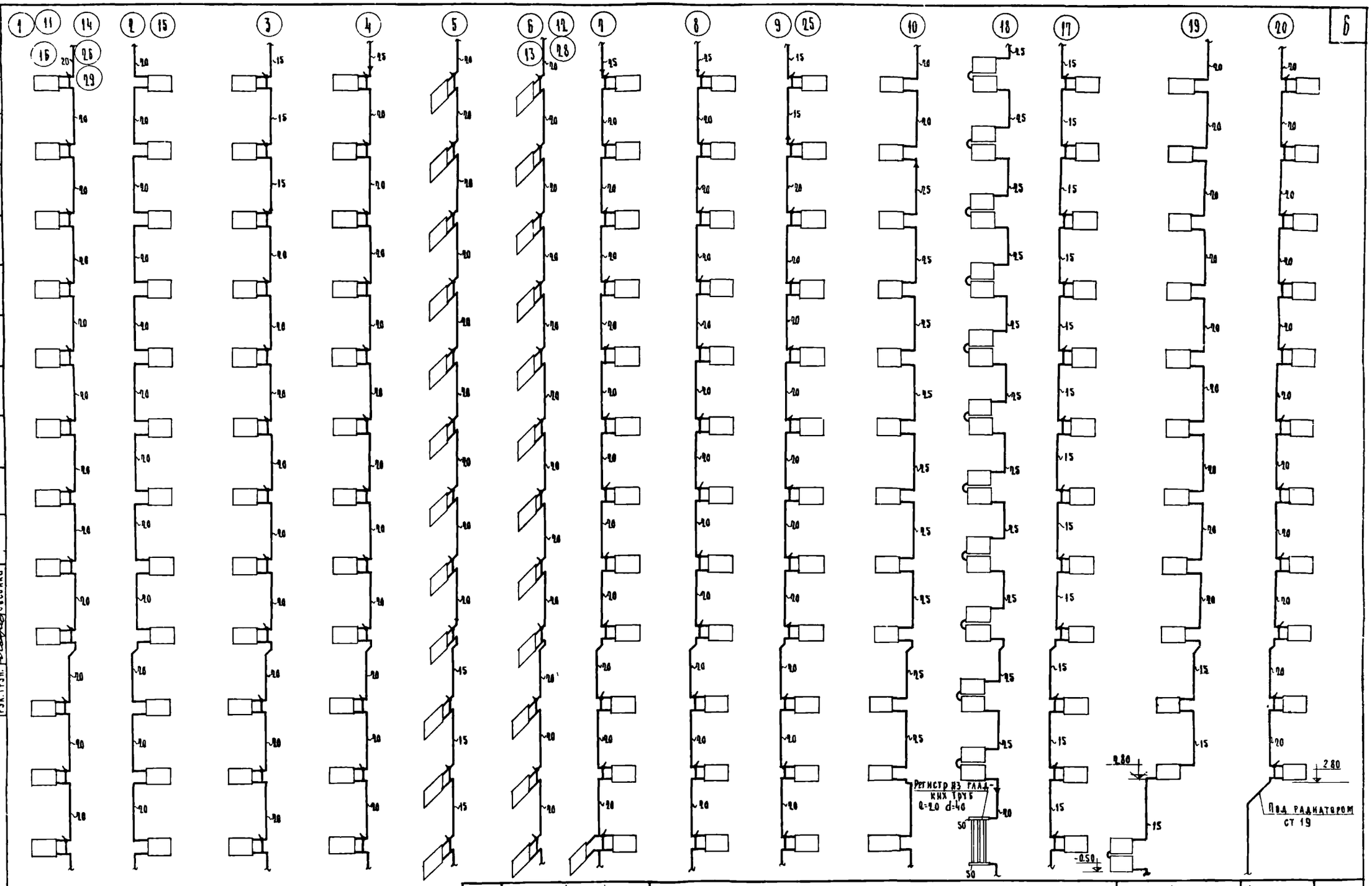

1973	12-этажный жилой дом на 83 квартиры	Отопление Схемы стояков	Шифр Э-93-1	Альбом II	Лист ОВ-5

ЦНИИЭП жилища

Рук. отдела		Раковщик	Инженер	Волкова	Согласовано
Гл. инж. отд.		Оцеп	Проверил	Сосенко	
Гл. спец.		Гомберг			
Гл. инж. пр.		Филиппов			
Рук. груп.		Сосенко			

Дата
Инв. №
Взамен

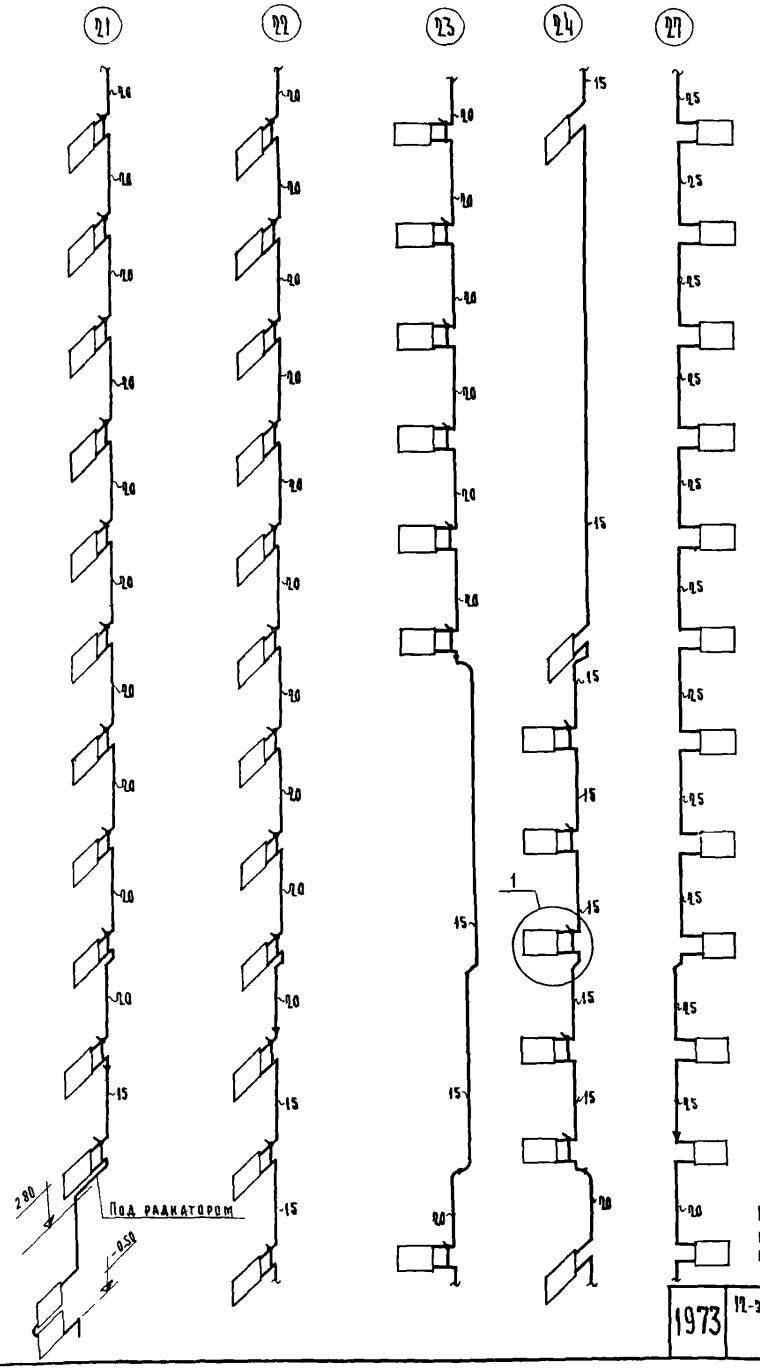

Узел „А"

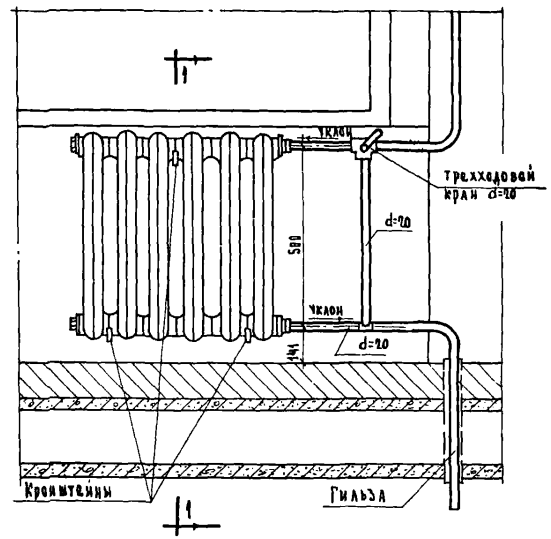

Разрез 1-1

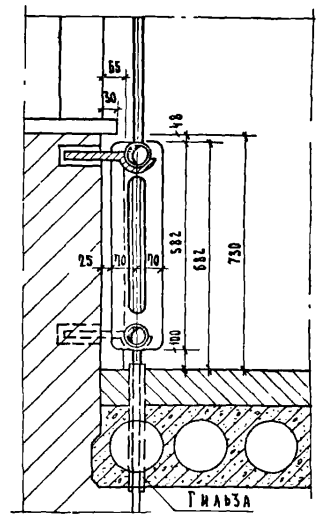

План

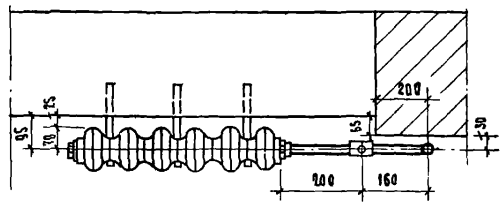

Эскиз 1



При замене трехходовых кранов, краны двойной регулировки устанавливать по эскизу 1.

Примечания:

1. Изгиб отопительных стояков у наружных стен произвести в полу 4го этажа
2. В узле „А" число секций радиаторов показано условно.
3. Все приборы подсоединены к стоякам напрямую, без уток
4. В отверстия для пропуска стояков, пробитые в панелях перекрытий, вставить металлические гильзы из отрезков труб

1973	12-этажный жилой дом на 83 квартиры	Отопление. Схемы стояков. Монтажные узлы.	Шифр Э-93-1	Альбом II	Лист ОВ-Б

Согласовано

Дата	
Инв. №	
Взамен	

Волкова, Сосонко

Инженер, Проверил

Раковщик, Ц.Е.П., Гомберг, Филиппов, Сосонко

Рук. отдела, Гл. инж. отд., Гл. спец., Гл. инж. пр., Рук. груп.

ЦЕНИНТ жилища

ПЛАН.

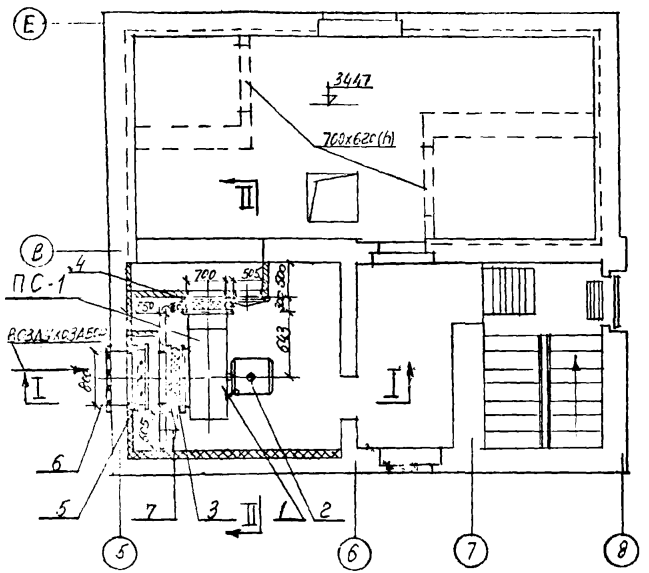

ПЛАН.

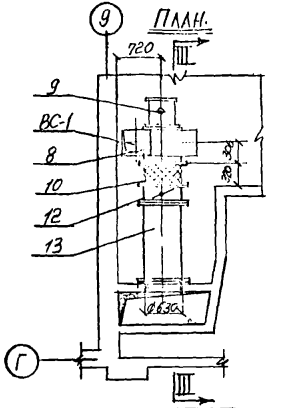

ПЛАН.

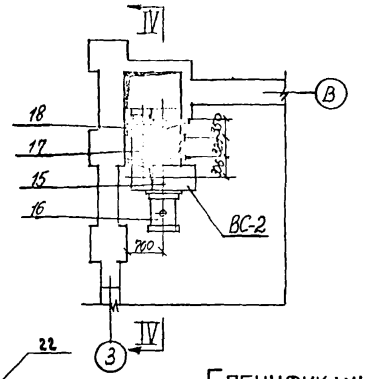

РАЗРЕЗ IV-IV.

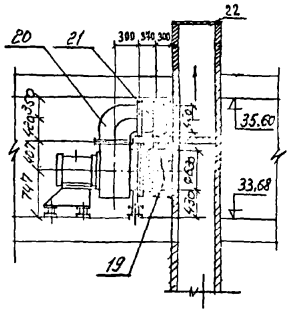

РАЗРЕЗ III-III.

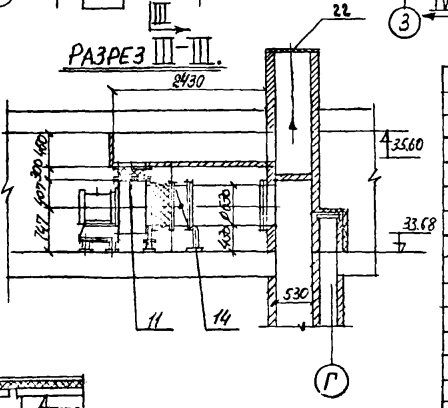

РАЗРЕЗ II-II.

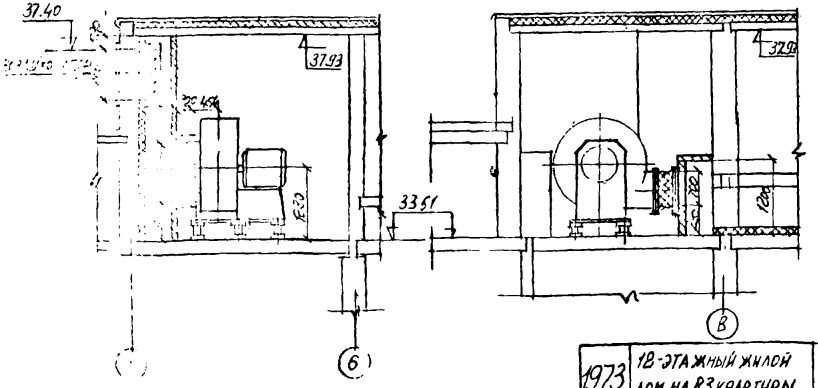

РАЗРЕЗ I-I.

Спецификация ПС-1; ВС-1; ВС-2.

№/п	Наименование.	Размер	Ед. изм.	Кол	Вес в кг Ед.	Вес в кг Общ.	ГОСТ, прим.
	ПС-1.						
1	Вентилятор ЦЧ-70 №6,3 левый, вращ. по ч.с. исп. 1	Q=3600 м³/ч, H=334 кгс/м², n=1000 об/мин	шт	1	663	663	Компл. АТС-4
2	Электродвигатель АС2-92-6	N=10 кВт, n=725 об/мин	"	1			
3	Вставка гибкая Ø=320	Ø1000	"	1	18,81	18,81	Серия 4.904-28
4	" " Ø=300	760х760	"	1	18,52	18,52	"
5	Заслонка воздушная	Ø650х800	"	1	37,6	37,6	Серия 4.904-24
6	Решетка стальная штамп. нормальная ст.3 ГОСТ 8706-78	225х490	"	8	-	24,7	Серия 4.904-24
7	Дверь герметическая	Ø1060х0,5	шт	2	36,0	72,0	Серия 4.904-62
	ВС-1.						
8	Вентилятор ЦЧ-70 №6,3 левый, вращ. по ч.с. исп. 1	Q=14000 м³/ч, H=334 кгс/м², n=1000 об/мин	шт	1	200	200	Компл. АС3-105-1
9	Электродвигатель АСЕ-92-6	N=7,5 кВт, n=930 об/мин	"	1			
10	Вставка гибкая Ø=320	Ø630	"	1	8,25	8,25	Серия 4.904-28
11	" " Ø=300	420х420	"	1	8,2	8,2	"
12	Заслонка воздушная	Ø630	шт	1	34,0	34,0	Серия 4.904-24
13	Короб из тонколистовой стали Ø=1200	Ø600	м²	24	8,0	192	Зерг-57
14	Подставка под короб	Ø=450	шт	8	1,9	3,8	Серия 4.904-25
	ВС-2						
15	Вентилятор ЦЧ-70 №6,3 левый, вращ. по ч.с. исп. 1	Q=14000 м³/ч, H=354 кгс/м², n=1000 об/мин	шт	1	200	200	Компл. АС3-105-1
16	Электродвигатель АСЕ-92-6	N=7,5 кВт, n=930 об/мин	"	1			
17	Вставка гибкая Ø=320	Ø630	"	1	8,25	8,25	Серия 4.904-28
18	" " Ø=300	420х420	"	1	8,2	8,2	"
19	Заслонка воздушная	Ø630	шт	1	34,0	34,0	Серия 4.904-24
20	Короб из тонколистовой стали Ø=1200	460х460	м²	1,0	8,0	8,0	Зерг-57
21	Короб из тонколистовой стали Ø=1200	400х400	"	0,5	11	4,0	"
22	Сетка стальная №28	800 х 1700	м²	1,36	1,96	2,66	ГОСТ 5336-69

1973	18-этажный жилой дом на 83 квартиры.	Отопление и вентиляция. Дымоудаление. ПС-1; ВС-1; ВС-2. План. Разрезы. Спецификация.	Шифр Э-93-1.	Альбом II	Лист ОВ-7

ЦНИИЭП жилища

Согласовано

Спецификация оборудования

NN п/п	Наименование оборудования		Кол-во	ГОСТ
1	Унитазы „Компакт" тарельчатые с выпусками под ⌀30 с непосредственно присоединенными смывными бачками и сиденьями	Подводка воды: левая	35	9156-59
		правая	48	
2	Умывальники полукруглые типа „Утро" или „Рассвет" 550×450мм с выпусками, пластмассовыми бутылочными сифонами и кронштейнами. Настольные смесители общие для ванн и умывальников см-ву-шлн ГОСТ 8224-64.	левая	35	—
		правая	48	
2а	Умывальники полукруглые размером 550×420 с выпусками пластмассовыми бутылочными сифонами и кронштейнами настенные смесители общие для ванн и умывальников см-ву-шлоп ГОСТ 8224-64.		—	7288-60
3	Ванны прямобортные чугунные эмалированные размером 1500×700 с напольными сифонами и электрическими уравнительными проводниками.		83	1154-66
4	Полотенцесушитель из стальных водогазопроводных оцинкованных труб d=32		83	—
5	Мойки чугунные эмалированные размером 500×600 с бутылочными пластмассовыми сифонами МРТУ 7-7-62 вертикальными патрубками, центр настольными смесителями ГОСТ 7942-66 и деревянными подстольями		83	7506-60

Спецификация по водостоку

NN п/п	Наименование	ГОСТ	Ед изм	Кол-во
1	Трубы стальные электросварные d=89×3,5	10704-63	п.м	4
2	" " горячекатаные d=121×4,5	8732-70	"	1
3	Трубы асбестоцементные напорные d=75	539-65	"	70
4	Воронки водосточные чугунные Вр 7т с патрубком d=80	—	шт.	2
5	Ревизии чугунные канализационные РК d=100	6942-69	"	2
6	Муфты чугунные канализационные МФ d=100	"	"	6
7	Фланцы стальные плоские приварные для труб d=89	1255-54	"	2
8	Заглушки стальные (фланцы глухие) для труб d=89	6913-59	"	2
9	Прокладки резиновые для труб d=89	—	"	2
10	Болты с гайками М-16	7798-62 5915-62	"	8
11	Трубы чугун. канализац d=100	6942-69	п.м	2,0

Примечания:

* В числителе - общее количество труб, в знаменателе в том числе изолируемые.

** В числителе - общее количество труб, в знаменателе - количество труб за вычетом фасонных частей.

Спецификация по водоснабжению.

NN п/п	Наименование	ГОСТ	Ед. изм.	Кол-во Хол.	Кол-во Гор.
1	Трубы стальные водогазопровод оцинков d=70	3262-62	п м	—	—
2	" " " d=50	"	"	75 / —	40 / 40
3	" " " d=40	"	"	—	3 / 3
4	" " " d=32	"	"	232 / —	282 / 32
5	" " " d=25	"	"	33 / —	50 / 12
6	" " " d=20	"	"	—	30 / 30
7	" " " d=15	"	"	550	380
8	Задвижка чугунная фланцевая d=50	8437-63	шт	1	1
9	Вентили запорные чугунные d=40	15кч-18э 15кч-18к	"	—	—
10	" " " d=25	"	"	—	3
11	" " бронзовые d=20	15б-3к 15б-3э	"	—	5
12	" " " d=15	"	"	178	95
13	Шкафы с двумя пожарными кранами с пожарными шлангами d=50; ℓ=20м d=50	—	Комплект	12	—
14	Фланцы стальные для труб d=50	1255-54	шт	2	—
15	Воздухосборник d=524×4 h=500	—	"	—	1

Спецификация по канализации.

	Наименование		ГОСТ	Ед изм	Кол-во
1	Трубы асбестоцементные безнапорные	d=150	1839-48	пм	9
2	Трубы чугунные канализационные	d=	6942-69	"	— / —
3	" " "	d=100	"	"	275 / 223
4	" " "	d=50	"	"	332 / 151
5	Тройники ТП 90°	d=100×100	"	шт	83
6	" ТП 90°	d=50×50	"	"	261
7	Тройники ТК 45°	d=100×100	"	"	3
8	Тройники ТК 45°	d=100×50	"	"	84
9	Колено	d=50	"	"	95
10	Отвод 0.135°	d=100	"	"	13
11	" 0.135°	d=50	"	"	88
12	Ревизии круглые РК	d=100	"	"	21
13	" " "	d=50	"	"	4
14	Отступы отс	d=50	"	"	83
15	патрубки вент. ПВ	d=150×100	"	"	4
16	—"— П	ℓ=150 d=50	"	"	83
17	—"—	ℓ=250 d=50	"	"	83
18	Тройник ТК 45°	d=50×50	"	"	83
19	" "	"	"	"	
20	Муфты прямые короткие	d=40	8954-59	"	83
21	Трубы стальные, водогазопр. не оцинк.	d=40	3262-62	п.м	23
22	Угольники прямые	d=40	8946-59	шт	83

ЦНИИЭП жилища

Гип. Отдел. Гл. инж. Гл. спец. Рук. гр. Нач. отд. Гл. арх. проекта

Согласовано

Дата | Инв. № | Взамен

1973 | 12 этажный жилой дом на 83 квартиры | Водоснабжение, Канализация, Ливнесток. Спецификации. | Шифр 9-93-1 | Альбом II | Лист ВК-1

№ № Стояков	Водопровод
	Канализация
Типы Санитарно-кухонных узлов	

2	5	6	7
Т-3	Т-4	Т-1	Т-2

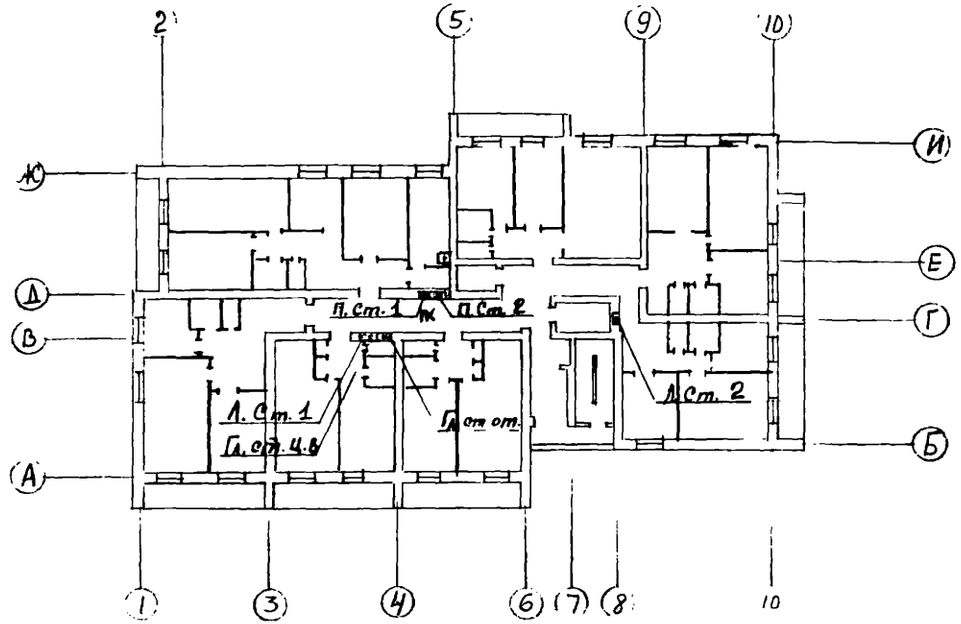

№ № Стояков	Водопровод	1
	Канализация	
Типы Санитарно-кухонных узлов		Т-2

3	4	8
Т-1	Т-2	Т-1

№ № Стояков	Водопровод
	Канализация
Типы Санитарно-кухонных узлов	

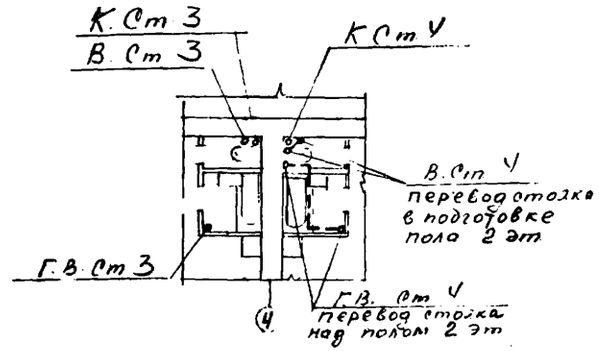

Выкопировка из плана 2 эт

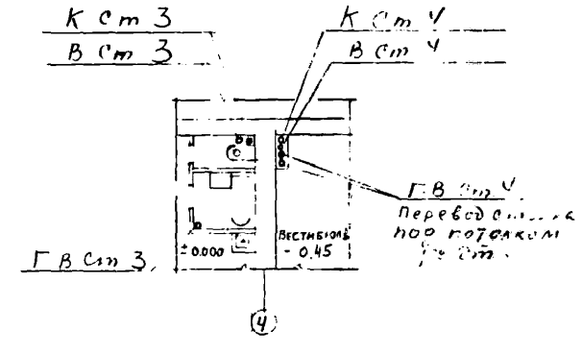

Выкопировка из плана 1 эт

ЦНИИЭП жилища

1973	12 эт. жилой дом на 83 квартиры	Водоснабжение. Канализация. Ливнесток. План типового этажа.	Шифр Э-93-1	Альбом II	Лист ВК-2

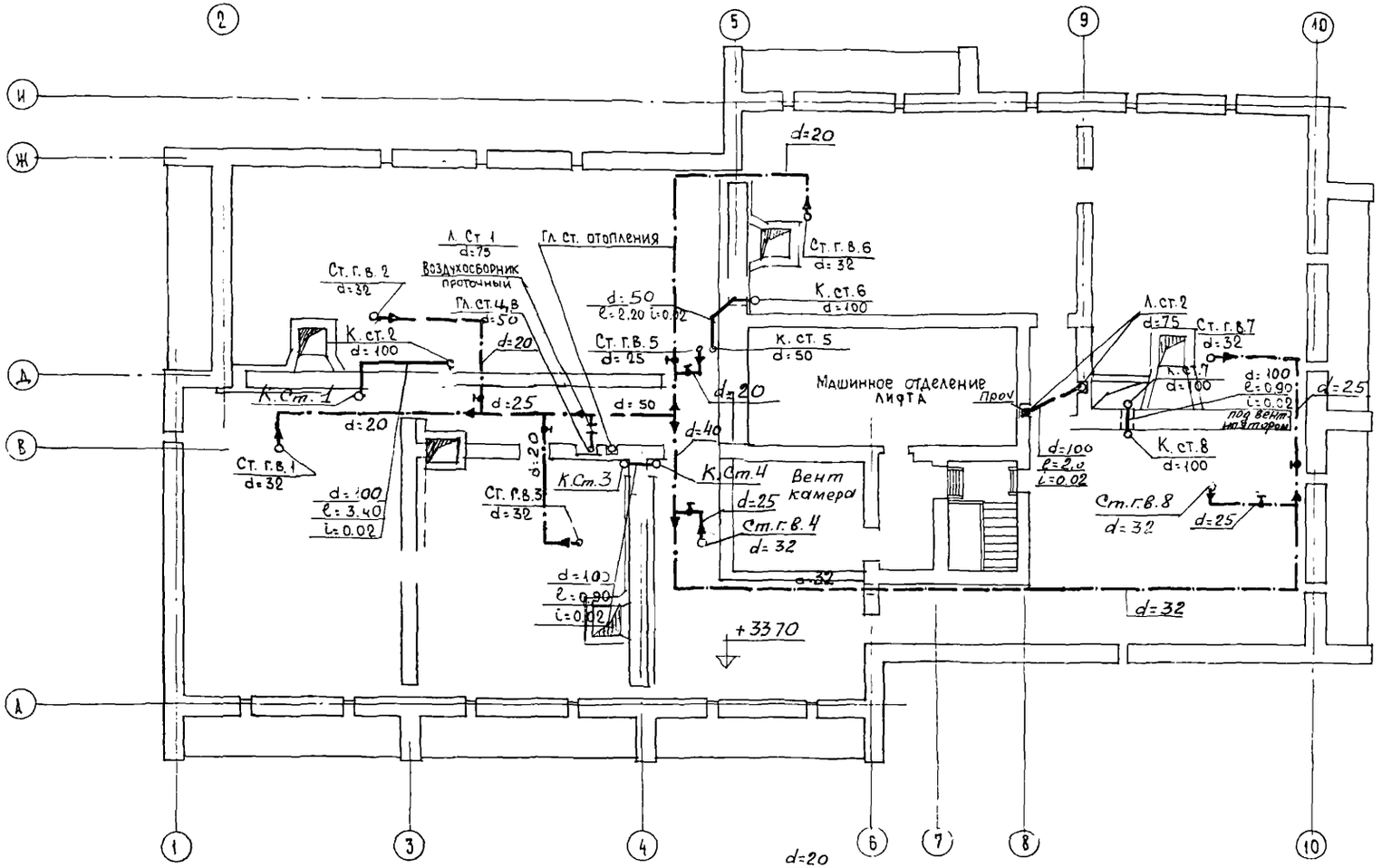

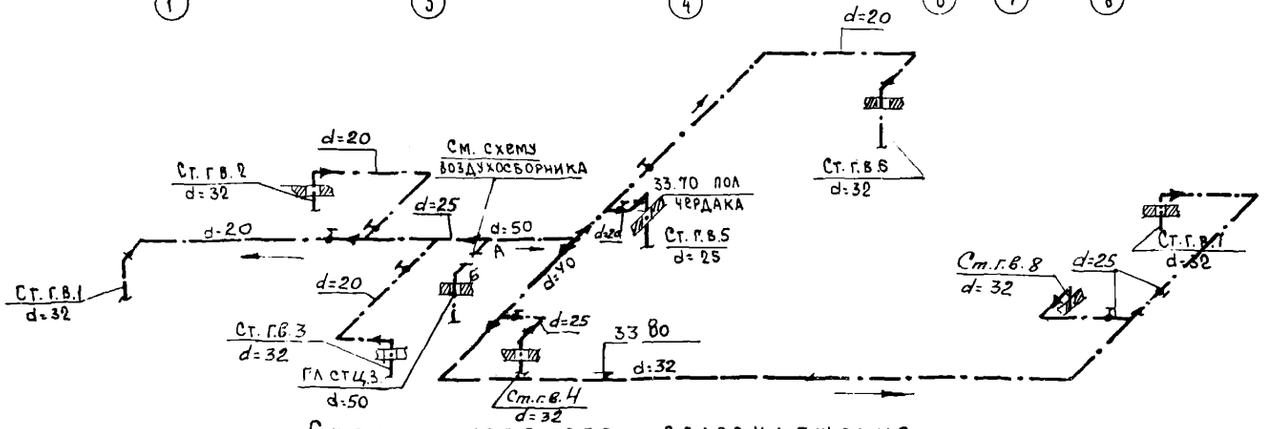

Схема горячего водоснабжения

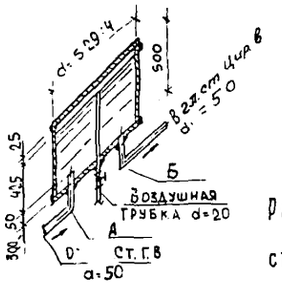

Воздухосборник проточный

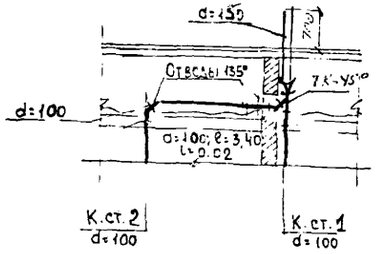

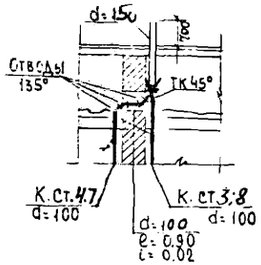

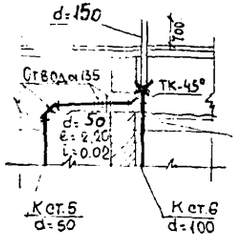

Разрезы по вытяжным стоякам канализации

1973	12 этажный жилой дом на 83 квартиры	Водоснабжение. Канализация. Ливнесток. План чердака. Схема. Разрезы.	Шифр Э-93-1	Альбом II	Лист ВК-3

ЦНИИЭП жилища

Разработал Сосонко; Гл. спец. Старик; Рук. отдела Старик; Гл. инж. отд. Старик; Рук. гр. Старик; Н. контр. Старик; Гл. спец. Старик; Гл. архитектор проекта Старик; Гл. инженер проекта Старик; Гл. конструктор проекта Старик; Н. контр. Старик; Гл. спец. Старик; Рук. гр. Старик; Гл. инж. отд. Старик; Рук. отдела Старик

ИНВ. N | ВЗАМЕН | ДАТА

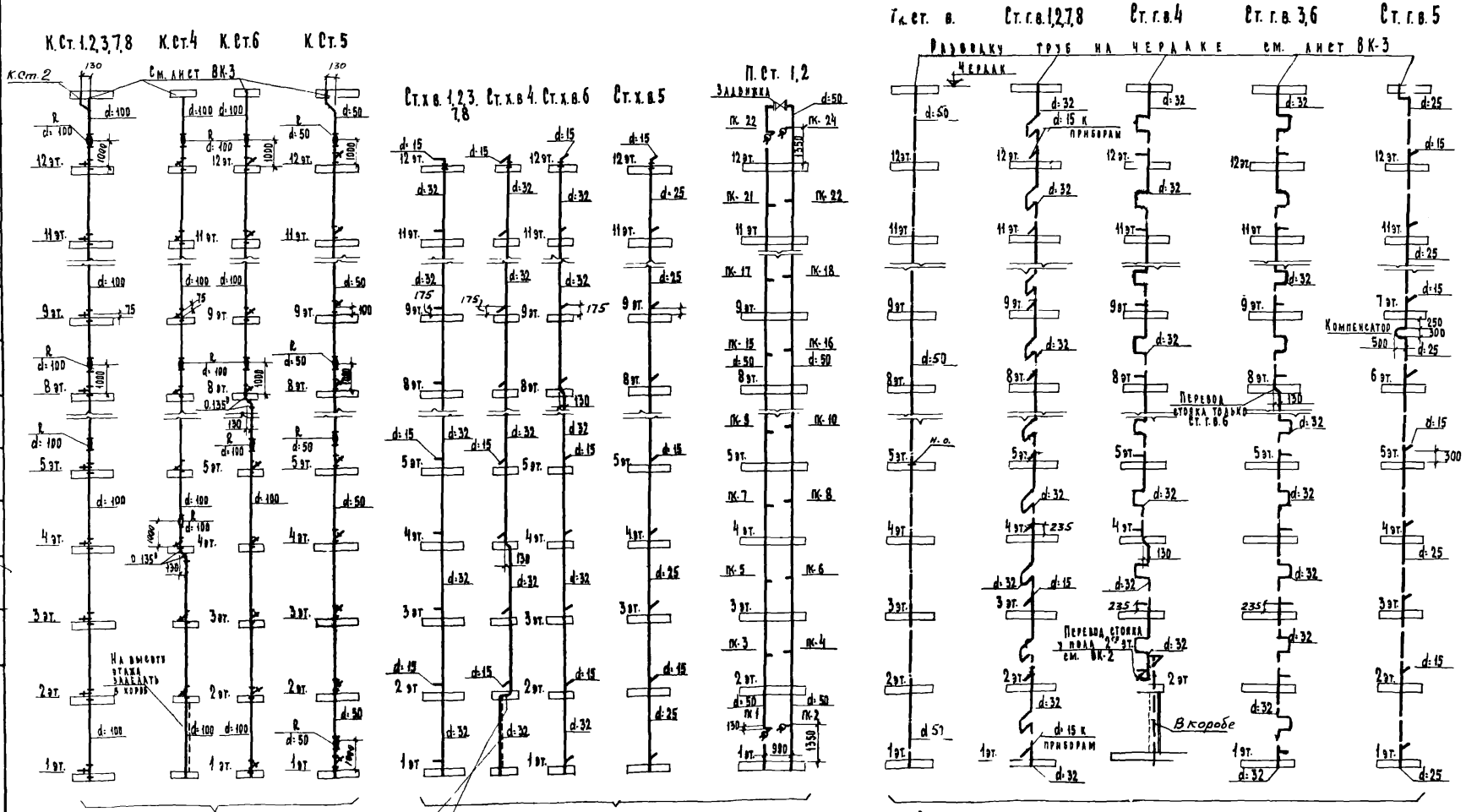

Канализационные стояки.

Стояки водоснабжения

Стояки горячего водоснабжения

Примечание:
Направление ответвлений от стояков см. монтажные чертежи сан.узлов ВК-7,8,9

ЦНИИЭП жилища	1973	12 этажный жилой дом на 83 квартиры	Водоснабжение, канализация. Схемы стояков.	Шифр 3-93-1	Альбом II	Лист ВК-4

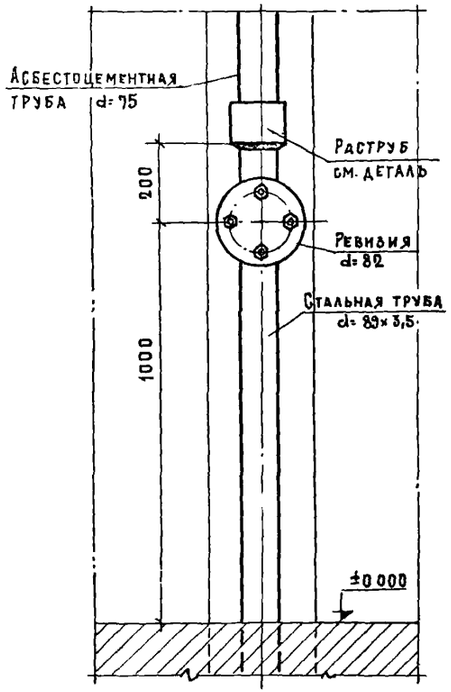

Узел „А"

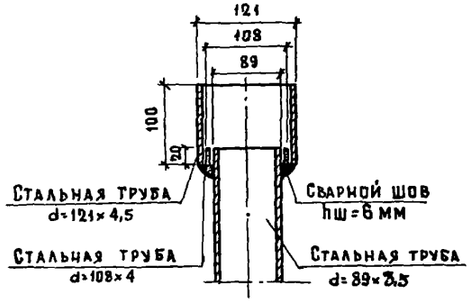

Деталь раструба

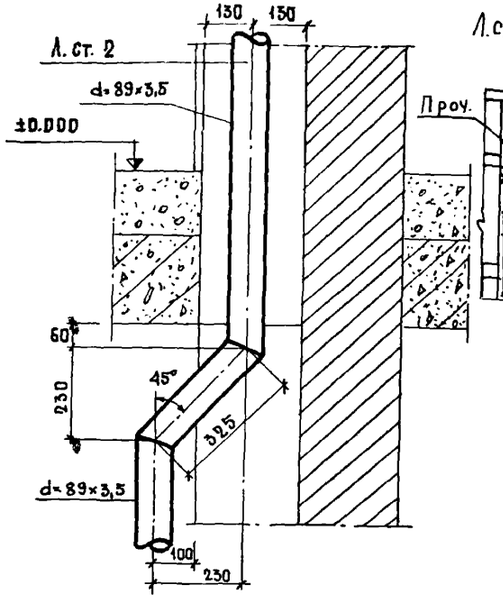

Разрез по Л. Ст. 2
(см. альбом О ВК-3,4)

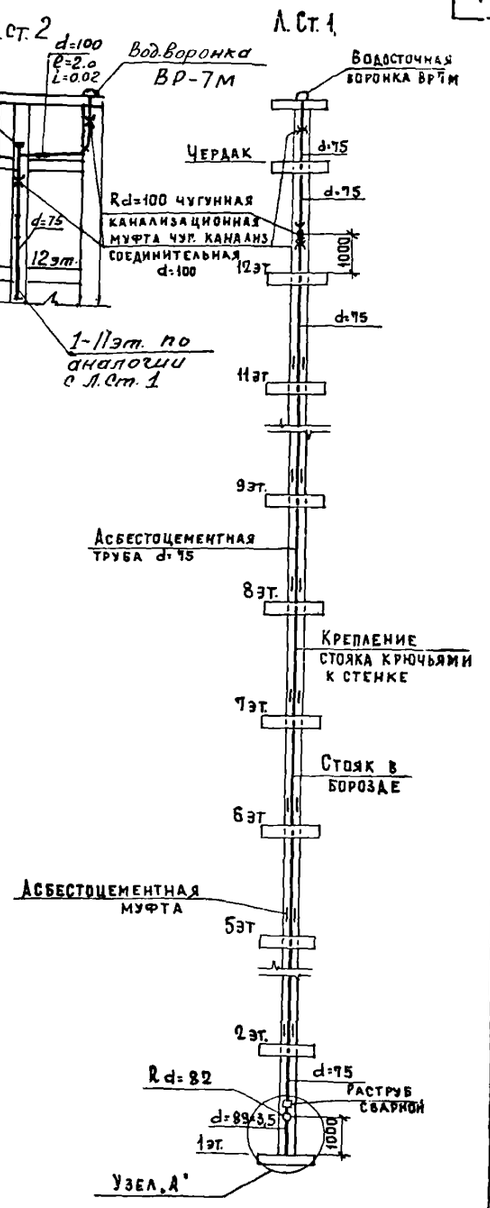

Схема стояков.

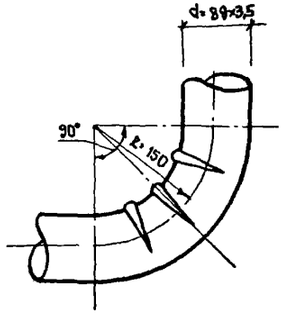

Отвод под 90°
Складчатый
(см. листы альбом О ВК-3,4)

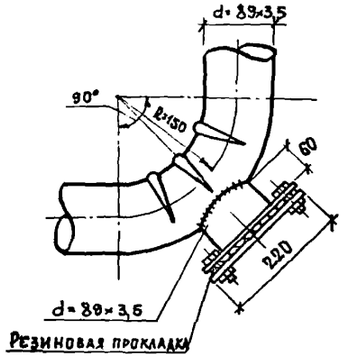

Отвод под 90°
Складчатый с прочисткой.
(см. листы альбом О ВК-3,4)

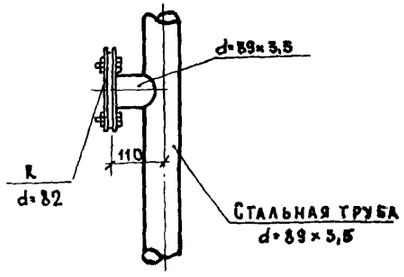

Деталь ревизии.

1973	12 этажный жилой дом на 83 квартиры	Ливнесток. Детали. Узлы. Схема стояков.	Шифр Э-93.-1	Альбом II	Лист ВК-5

ЦНИИЭП жилища

Гл. инж. отд. Ганов
Рук. отдела Ольгерт
Гл. спец. Шишкин
Нач. сект. Шишкин
Гомберг
Ст. техник Жуйкин
Согласовано
Инв. №
Взамен
Дата

Примечания:

1. Спаренная установка пожарных кранов *предусмотрена* по требованию противопожарных норм, где указано что, каждая точка помещений должна орашаться 2-я струями.
2. Данный чертеж применен при длине каждого шланга 20 метров
3. Дистанционный пускатель пожарного насоса устанавливается по проекту внутреннего электрооборудования.

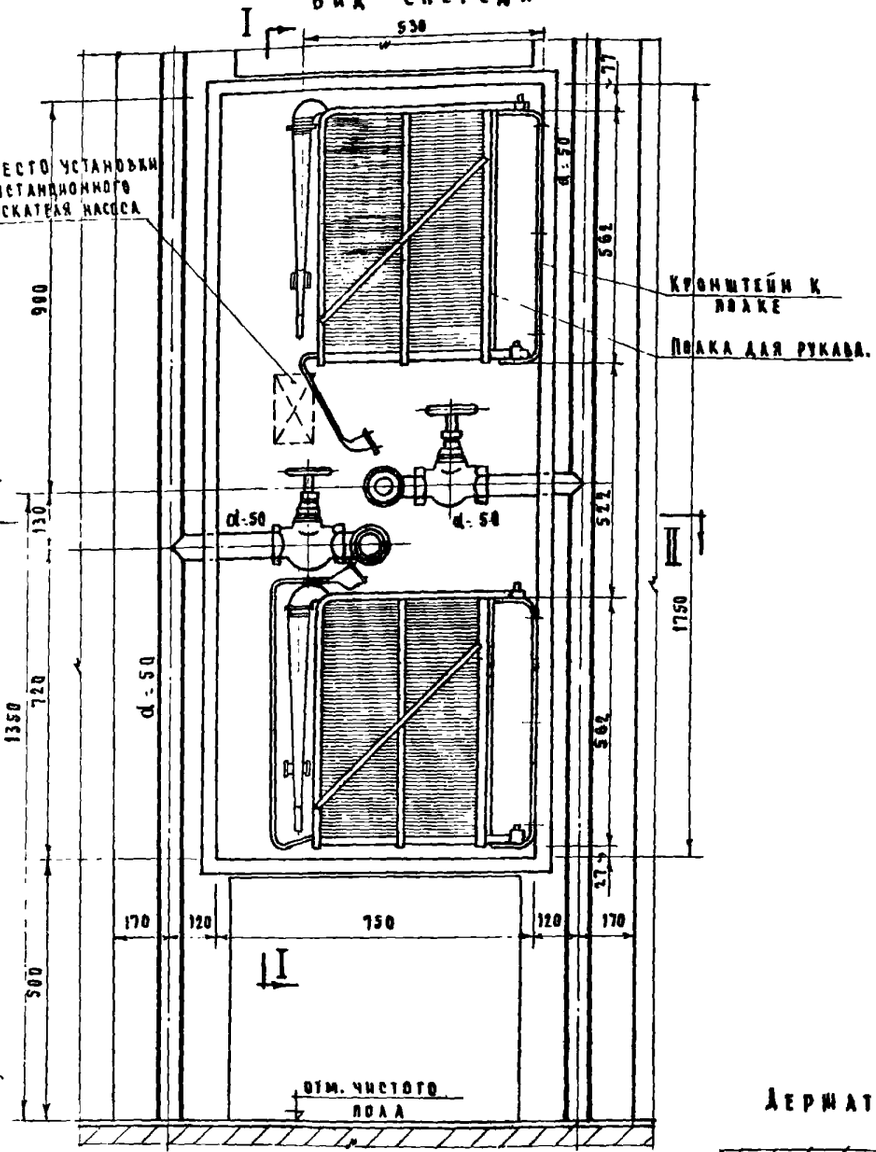

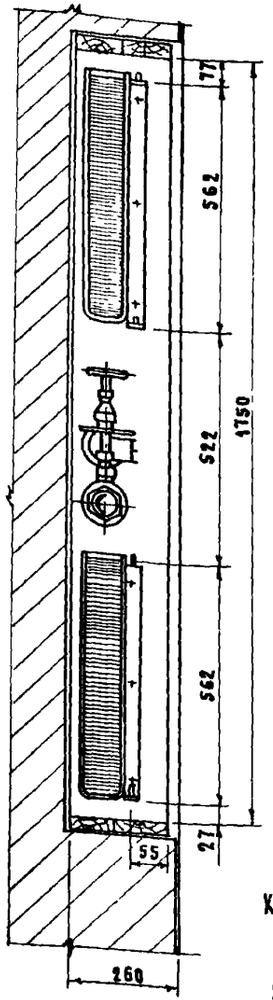

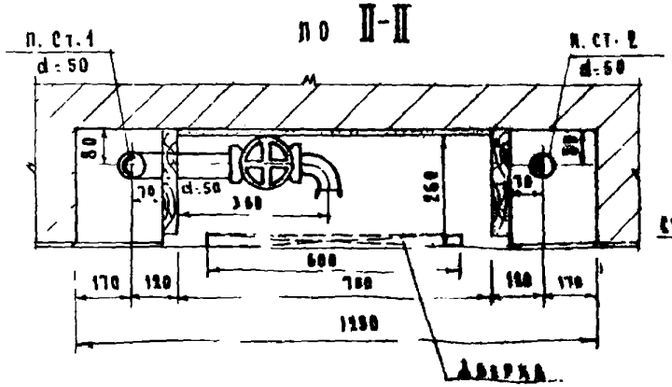

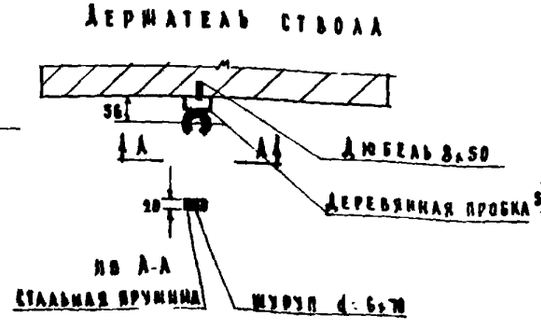

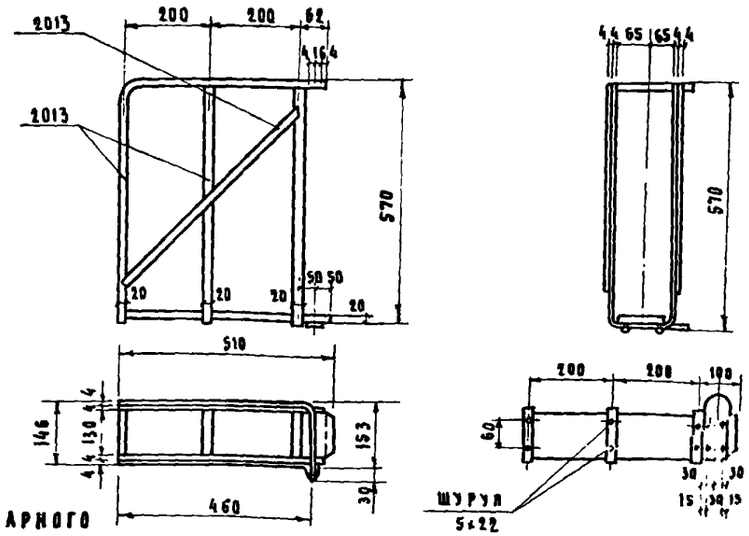

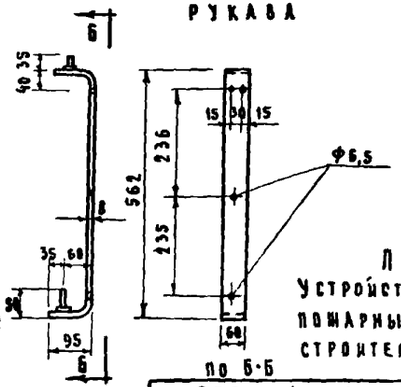

Примечание:
Устройство шкафа для пожарных кранов см. строительные чертежи

Спецификация материалов

№ п/п	Наименование	Размер	Ед изм	Х ю	ОСТ ГОСТ
1	Полка для укладки пожарного рукава	по черт	шт	2	по черт
2	Деревянный шкаф	1800×850	шт	1	см прим
3	Кронштейн под полку пожарного рукава	по черт	шт	2	по черт
4	Угольник ковк. чугуна	d=50	шт	2	8946-50
5	Пожарный бронзовый вентиль	d=50	шт	2	181Р
6	Отвод пожарный пс-50 со спрыском	d=50	ком	2	7044-34
7	Пеньковый рукав l=20м	d=50	шт	2	472-50
8	Соединительная головка цапковая	d=50	шт	2	2217-54
9	Соединительная головка рукавная	d=50	шт	4	•
10	Опора под полку ст-ф 6	l=130	шт	2	2598-57
11	Шуруп	ф8×35	шт	8	1144-41
12	Дюбель	ф8×50	шт	2	
13	Шуруп	ф8×70	шт	2	1144-41
14	Держатель ствола	—	шт	2	
15	Труба стальная	d-50	п.м	0,5	3262-62
16	Резиновое кольцо для соед гайки	d 50	шт	5	6557-53

Спецификация на метала для полки и кронштейна

1	Сталь полосовая 20×4	103 57	п.м	4,8
2	" " 60×4	"	"	0,12
3	" " 60×8	"	"	0,8
4	" круглая ф 14	2598-57	"	0,1
5	Шуруп ф 5×22	1145 41	шт	10

1973	12 этажный жилой дом на 83 квартиры	Водоснабжение. Спаренная установка пожарных кранов.	Шифр Э-93-1	Альбом II	Лист ВК-6

ЦНИИЭП жилища

Рук. отдела	Буянов	Техник	Силаева	Согласовано	Дата
Гл. инж. отд.	Оцеп			Рук. гр. арх.	Инв. № 85117
Рук. сект.	Гомберг			Рук. гр. инж.	Взамен
Гл. инж. пр.	Старцков	Проверил	Шумский	Цукерман	

По I-I

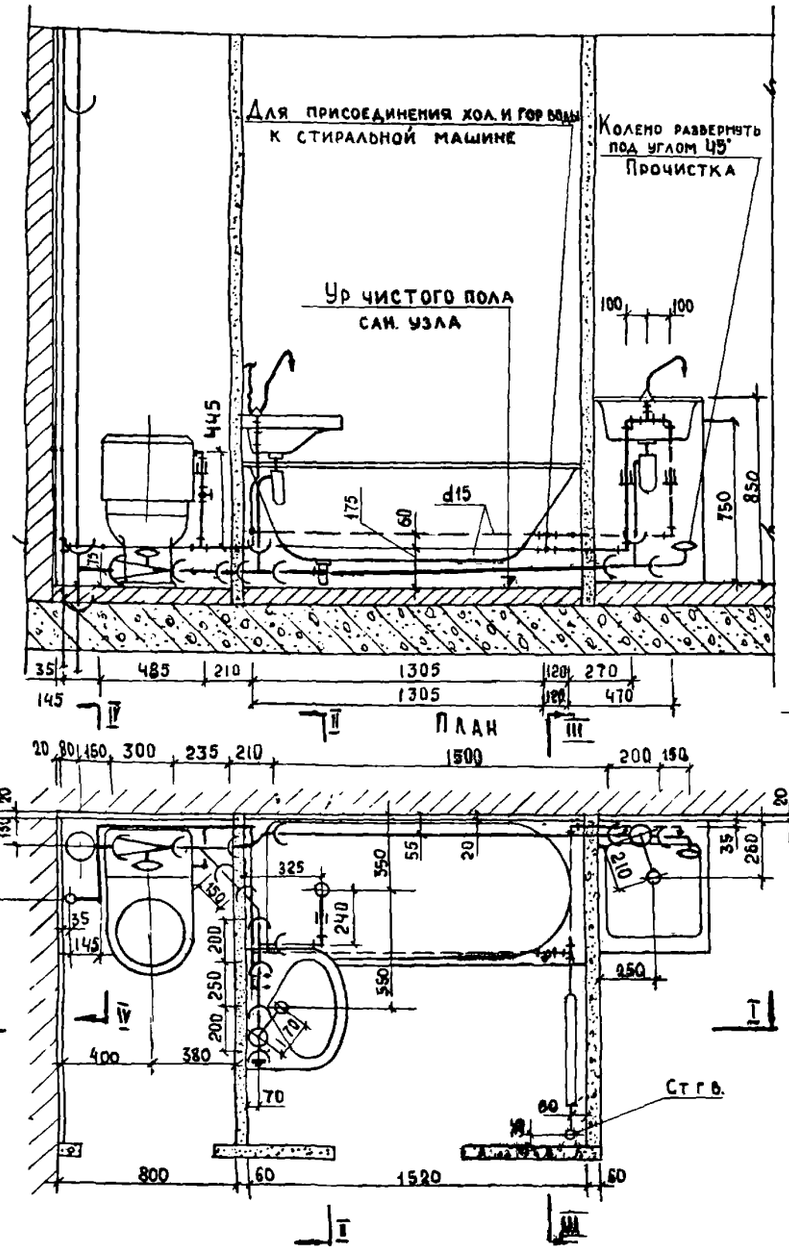

По II-II

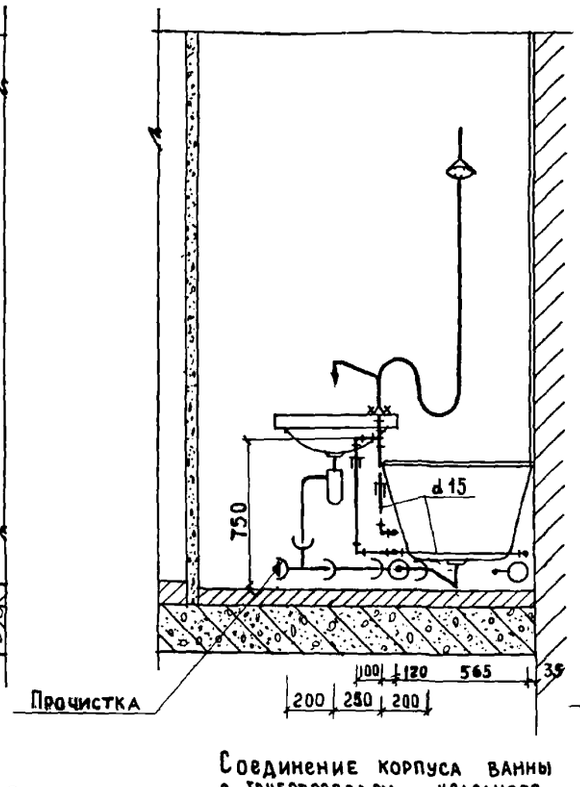

По III - III

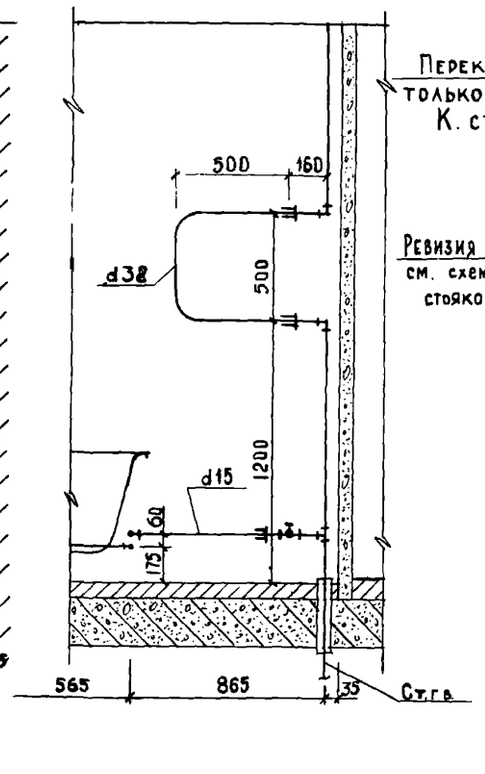

По IV - IV (для верхнего этажа)

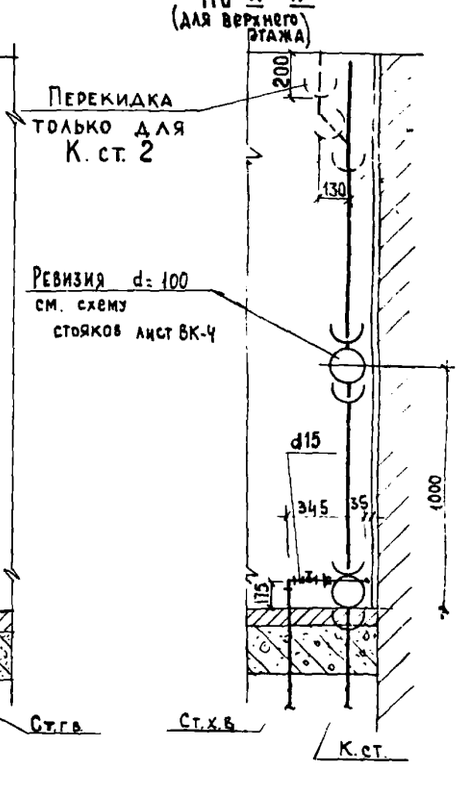

Соединение корпуса ванны с трубопроводом холодного водоснабжения металлическим проводником

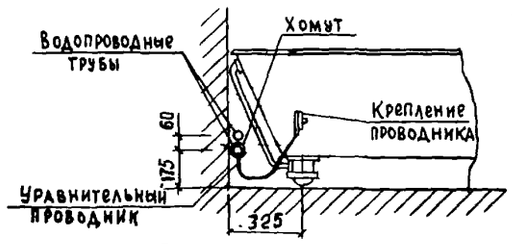

Вариант установки настенного смесителя

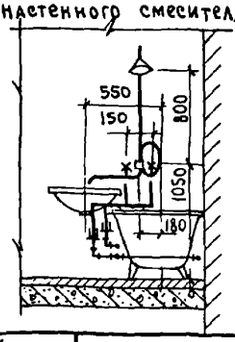

Спецификации

а) водоснабжение

№ п/п	Наименование материалов	Диам.	ГОСТ	Ед. изм.	Кол-во (тип. эт.) Хол.	Кол-во (тип. эт.) Гор.	Кол-во (верхн. эт.) Хол.	Кол-во (верхн. эт.) Гор.
1	Тр. стальн. водогазопр. оцинк.	32	3262-62	м	2.8	2.62	0.18	2.62
2	" " "	15	"	"	6.4	4.37	6.4	4.37
3	Вентиль бронзов. запорн. муфтов.	15	15б-3к 15б-32	шт.	2	1	2	1

б) канализация

1	Тр. чугун. канализац	50	6942.3-69	м	3.825 / 1.5	3.825 / 1.5
2	" "	100	"	"	3.42 / 2.585	3.42 / 2.23
3	Патрубки ℓ = 150	50	6942.4-69	шт	1	1
4	ℓ = 250	50	"	"	1	1
5	Колено	50	6942.8-69	"	1	1
6	Отводы 135°	50	6942.12-69	"	1	1
7	Отступы	50	6942.16-69	"	1	1
8	Тройники прямые	50×50	6942.17-69	"	3	3
9	" "	100×100	"	"	1	1
10	" " переход.	100×50	6942.21-69	"	1	1
11	" косые 45°	50×50	6942.22-69	"	1	1
12	Ревизии	100	6942.30-69	"		1
13	Тр. стальн. водогазопр. черн	40	3262-62	м	0.27	0.27
14	Угольники прямые	40	8946-59	шт	1	1
15	Муфты прямые короткие	40	8954-59	"	1	1

1973	12-этажный жилой дом на 83 квартиры для г. Тольятти.	Монтажный чертеж санитарно-кухонного узла Т-1	Шифр 3-93-1	Альбом V	Лист ВК-7

ЦНИИЭП жилища

Согласовано: Инв. № | Дата | Взамен

Разработали: Яговщик, Оцеп
Гл. спец.: Гомберг
Руководители: Шумский, Волков
Рук. отдела: Шумский
Гл. инж. отд.: Оцеп
Ст. инж.: Волков

По I-I

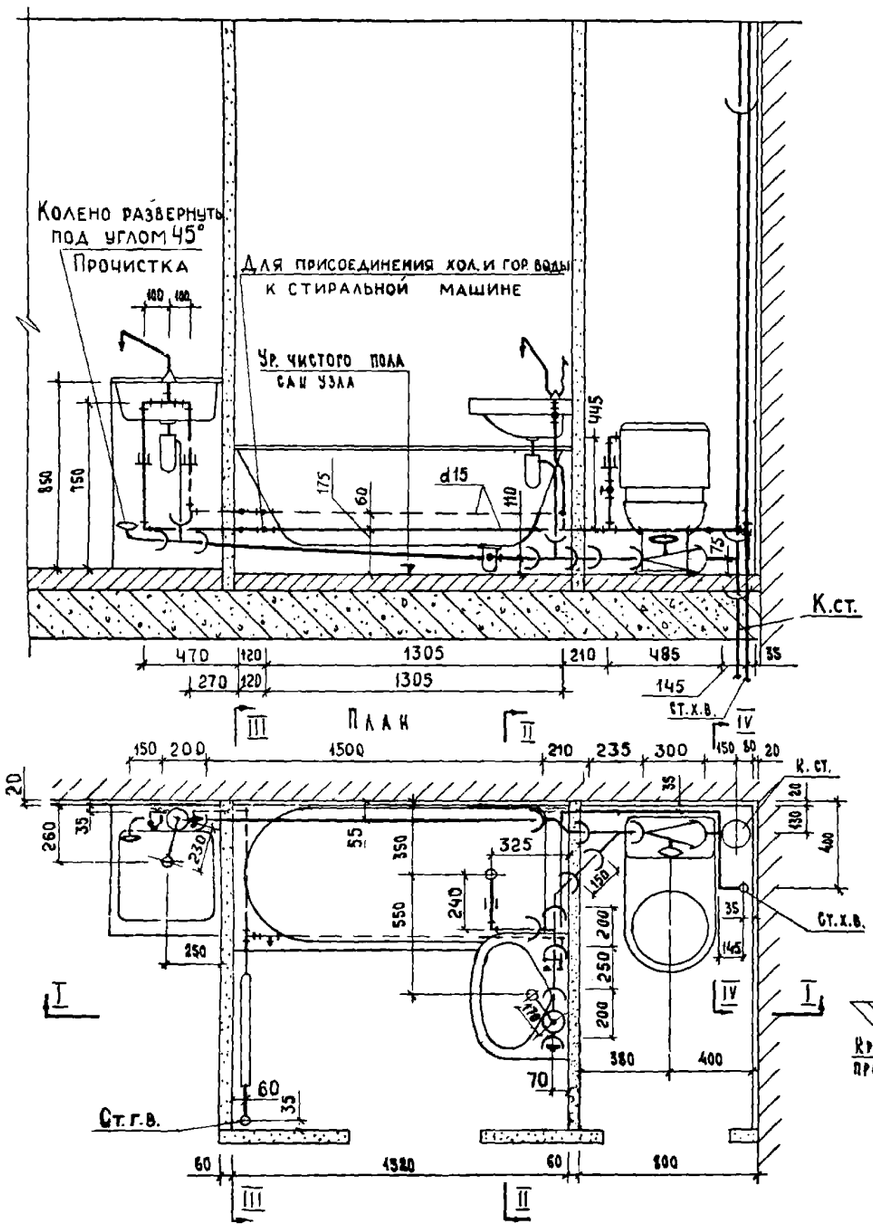

По II-II

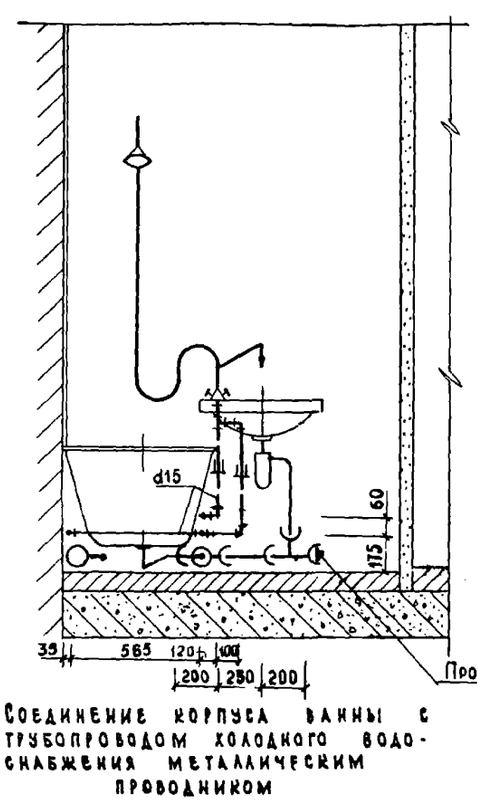

Соединение корпуса ванны с трубопроводом холодного водоснабжения металлическим проводником

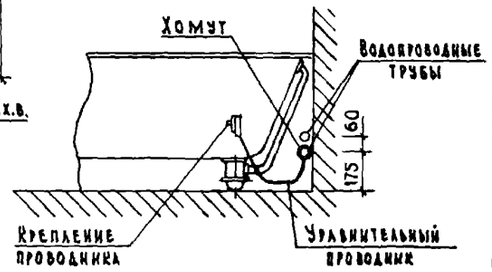

Вариант установки настенного смесителя

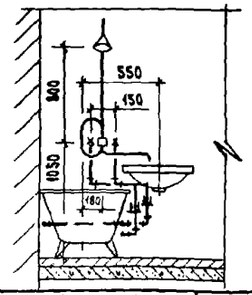

По III-III

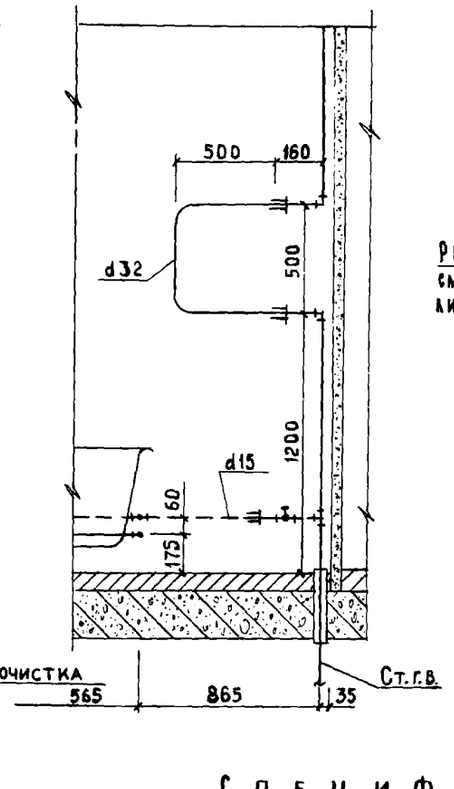

По IV-IV (для верхнего этажа)

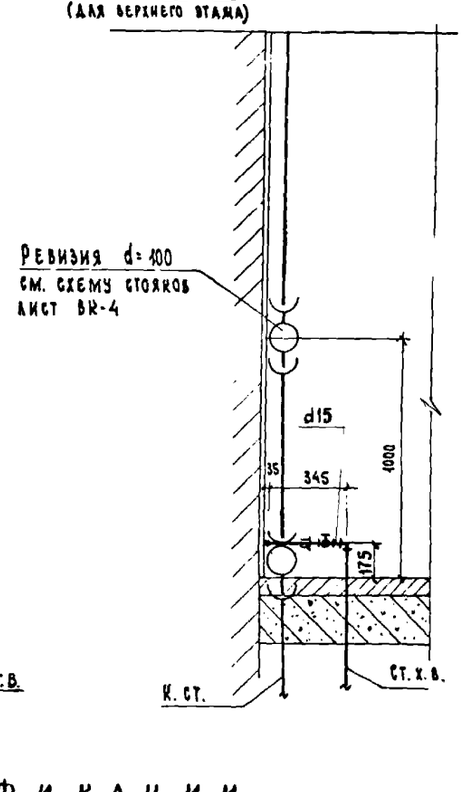

Спецификации

а) водоснабжение

№ п/п	Наименование материалов	Диам.	ГОСТ	Ед. изм.	Кол-во (тип. эт.) Хол.	Кол-во (тип. эт.) Гор.	Кол-во (верхн. эт) Хол.	Кол-во (верхн. эт) Гор.
1	Трубы стальн. водогазопр. оцинк	32	3262-62	м	2.8	2.62	0.18	2.62
2	" " " "	15	"	"	6.4	4.37	6.4	4.37
3	Вентиль бронзов. запорн. муфтов.	15	15б-3к 15б-5э	шт.	2	1	2	1

б) канализация

1	Тр. чугун. канализацион.	50	6942.3-69	м	3.825 / 1.5		3.825 / 1.5	
2	" " "	100	"	"	3.42 / 2.535		3.42 / 2.13	
3	Патрубки ℓ=150	50	6942.4-69	шт.	1		1	
4	" ℓ=250	50	"	"	1		1	
5	Колена	50	6942.8-69	"	1		1	
6	Отводы 135°	50	6942.12-69	"	1		1	
7	Отступы	50	6942.16-69	"	1		1	
8	Тройники прямые	50×50	6942.17-69	"	3		3	
9	" "	100×100	"	"	1		1	
10	" " переходи	100×50	6942.21-69	"	1		1	
11	" косые 45°	50×50	6942.22-69	"	1		1	
12	Ревизии	100	6942.30-69	"			1	
13	Тр. стальн. водогазопр. черные	40	3262-62	м.	0.27		0.27	
14	Угольники прямые	40	8946-59	шт.	1		1	
15	Муфты прямые короткие	40	8954-59	"	1		1	

1973	12-этажный жилой дом на 83 квартиры для г. Тольятти	Монтажный чертеж санитарно-кухонного узла Т-2	Шифр 3-93-1	Альбом II / ВК-8

ЦНИИЭП жилища

Гип. Ст.А. Шумский
Гл. инж. отд. Шумский
Гл. спец. Гуменюк
Рук. гр. Шумский
Ст. инж. Сазонов

По I-I

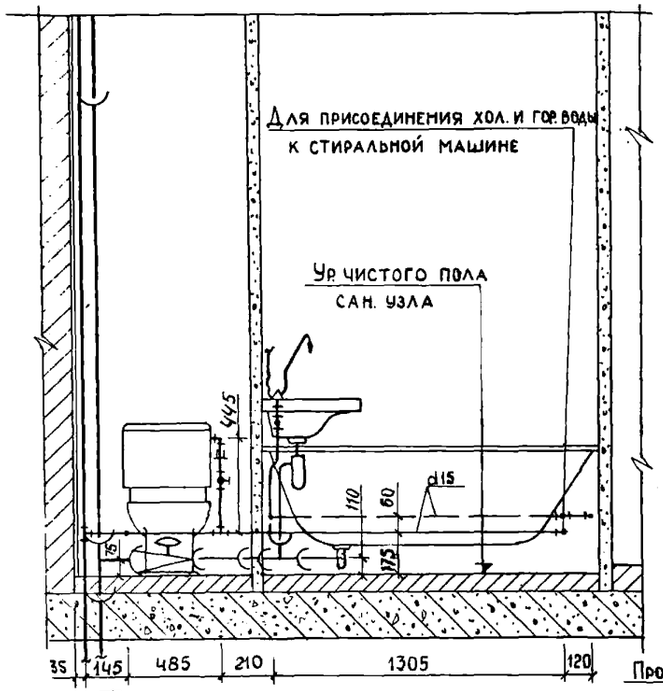

По II-II

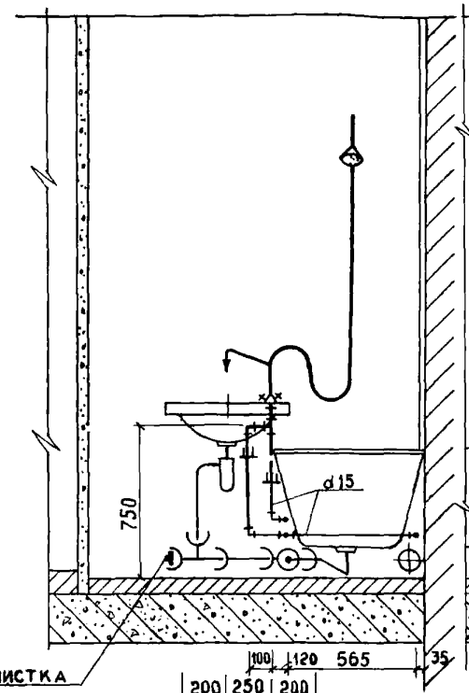

По III-III

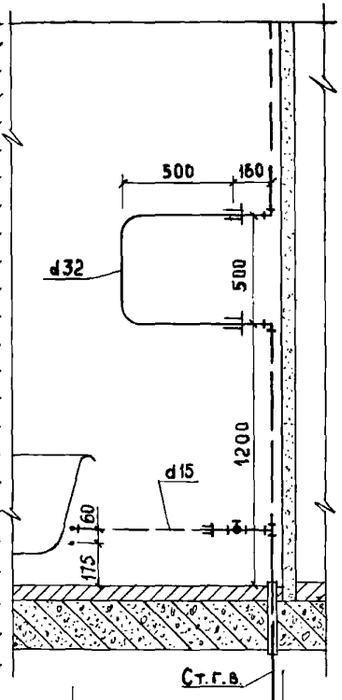

По IV-IV (для верхнего этажа)

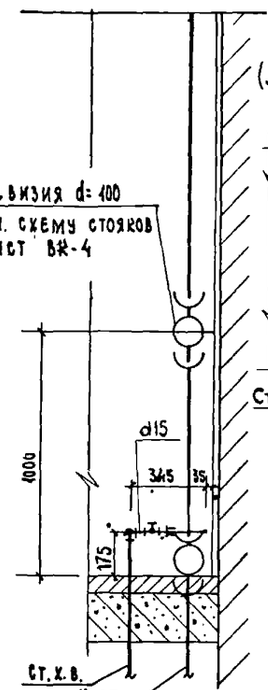

По V-V

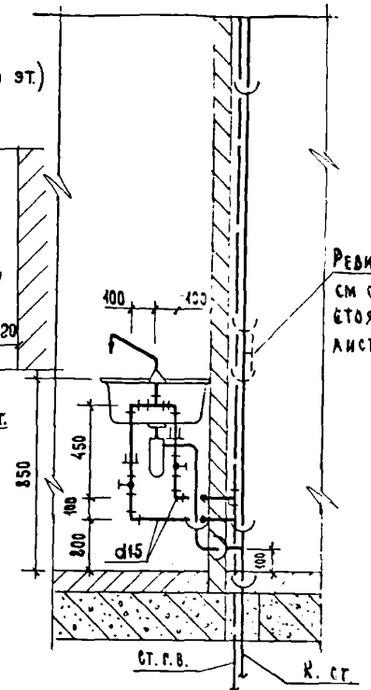

По VI-VI (для верхнего эт.)

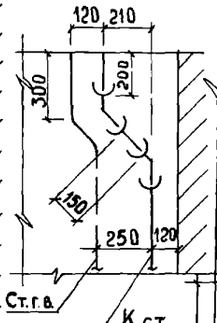

План Т-3

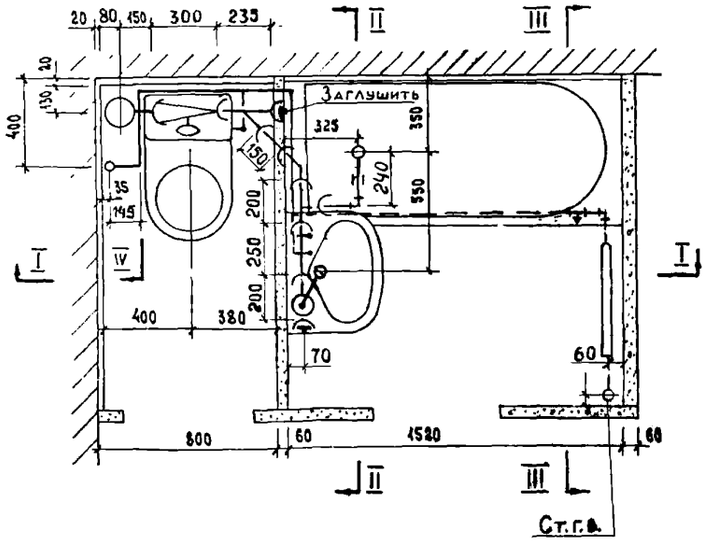

План Т-4

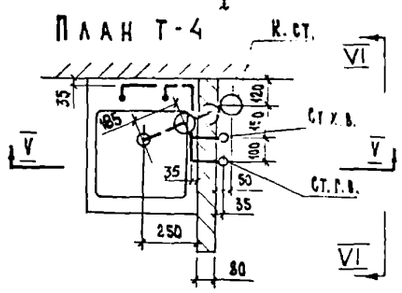

Спецификации

а) Водоснабжение

№ п/п	Наименование материалов	Диам.	ГОСТ	Ед. изм.	Т-3 К-во (тип. эт.) Хол.	Т-3 К-во (тип. эт.) Гор.	Т-3 К-во (верх. эт.) Хол.	Т-3 К-во (верх. эт.) Гор.	Т-4 К-во (тип. эт.) Хол.	Т-4 К-во (тип. эт.) Гор.	Т-4 К-во (верх. эт.) Хол.	Т-4 К-во (верх. эт.) Гор.
1	Тр. стальн. водогазопр. оцинк.	15	3262-62	м	4.37	2.02	4.37	2.92	1.35	1.15	1.35	1.15
2	" " "	25	"	"	—	—	—	—	2.8	2.8	0.2	2.8
3	" " "	32	"	"	2.8	2.62	0.18	2.62	—	—	—	—
4	Вентиль бронз. запорн. муфт.	15	15б-3к 15б-3э	шт.	2	1	2	1	1	1	1	1

б) Канализация

					Т-3		Т-4	
1	Тр. чугун. канализац.	50	6942.3-69	м	1.605 / —	1.605 / —	3.11 / 2.6	3.11 / 2.4
2	" "	100	"	"	3.42 / 2.535	3.42 / 2.23	— / —	— / —
3	Патрубки ℓ = 150	50	"	шт	1	1	—	—
4	" ℓ = 250	50	"	"	1	1	—	—
5	Колено	50	6942.8-69	"	—	—	1	1
6	Отводы 135°	50	6942.12-69	"	1	1	—	—
7	Тройники прямые	50×50	6942.17-69	"	2	2	1	1
8	" "	100×100	"	"	1	1	—	—
9	" " переходн.	100×50	6942.21-69	"	1	1	—	—
10	" косые 45°	50×50	6942.22-69	"	1	1	—	—
11	Ревизии	50	6942.30-69	"	—	—	1	—
12	"	100	"	"		1	—	—
13	Тр. стальн. водогазопр. черн.	40	3262-62	м	0.27	0.27	—	—
14	Угольники прямые	40	8946-59	шт	1	1	—	—
15	Муфты прямые короткие	40	8954-59	"	1	1	—	—

Примечание

Вариант установки настенного смесителя и заземление ванны см. лист ВК-7.

1973	12-ти этажный жилой дом на 83 квартиры для г. Тольятти	Монтажный чертеж санитарного узла Т-3 и кухонного узла Т-4	Шифр 3-93-1	Альбом II	Лист ВК-9

Согласовано: Дата; Инв. №; Взамен. инв. №

Гл. архитектор — Пастухова; Гл. конструктор — Цуканова

Шумский; Проверил — Волков; Раковщик; Ущеп; Гомберг; Рук. отд. — Гл. инж. отд.; Гл. спец.; Рук. гр. — Ст. инж.

ЦНИИЭП жилища

gost.e-ecolog.ru