ГОСУДАРСТВЕННЫЙ КОМИТЕТ ПО ГРАЖДАНСКОМУ СТРОИТЕЛЬСТВУ И АРХИТЕКТУРЕ ПРИ ГОССТРОЕ СССР

ЦНИИЭП ЖИЛИЩА

ШИФР Э-93-1

12-этажный односекционный кирпичный жилой дом на 96 кв.

АЛЬБОМ I

СОСТАВ ПРОЕКТА:

АЛЬБОМ О	ЧАСТЬ 1	АРХИТЕКТУРНО-СТРОИТЕЛЬНЫЕ ЧЕРТЕЖИ /НИЖЕ ОТМ±0.00/
	ЧАСТЬ 2	САНИТАРНО-ТЕХНИЧЕСКИЕ ЧЕРТЕЖИ /НИЖЕ ОТМ.±0.00/
АЛЬБОМ I		АРХИТЕКТУРНО-СТРОИТЕЛЬНЫЕ ЧЕРТЕЖИ /ВЫШЕ ОТМ±0.00/
АЛЬБОМ II		САНИТАРНО-ТЕХНИЧЕСКИЕ ЧЕРТЕЖИ/ ВЫШЕ ОТМ ±000/
АЛЬБОМ III		ЧЕРТЕЖИ ЭЛЕКТРООБОРУДОВАНИЯ И УСТРОЙСТВ СВЯЗИ
АЛЬБОМ IV		СМЕТА
АЛЬБОМ V		АЛЮМИНИЕВЫЕ КОНСТРУКЦИИ ВИТРИН И ТАМБУРОВ
АЛЬБОМ VI		ГАЗОСНАБЖЕНИЕ
АЛЬБОМ VII		АВТОМАТИЗАЦИЯ

gost.e-ecolog.ru

Заказ № 85 тираж 300 ЭМШ ЦНИИЭП жилища

I. ОБЩАЯ ХАРАКТЕРИСТИКА ПРОЕКТА

I.I. Проект I2-этажного кирпичного жилого дома на 83 кв. разработан ЦНИИЭП жилища в 1967 году для применения в застройке г.Тольятти /шифр Э-93/ на основе индивидуального проекта института Ленпроект

I 2 Настоящая редакция проекта выпущена с учетом противопожарных требований СНиП II-Л.I-7I и информационного письма ГУПО МВД СССР № 4/72. В проект внесен также ряд изменений, учитывающих изменения нормативных требований, каталогов изделий и наличие железобетонных изделий у заказчика - Дирекции Конаковской ГРЭС.

2. АРХИТЕКТУРНО-ПЛАНИРОВОЧНОЕ РЕШЕНИЕ И ТЕХНИКО-ЭКОНОМИЧЕСКИЕ ПОКАЗАТЕЛИ

2.I. Дом запроектирован односекционным, с незадымляемой лестничной клеткой. Вход в дом осуществляется через вестибюль. Выход на незадымляемую лестницу с каждого этажа осуществляется через воздушную зону.

Здание оборудовано двумя лифтами грузоподъемностью 300 и 500 кг, мусоропроводом, внутренним водостоком, автоматическим дымоудалением и всеми необходимыми видами инженерного оборудования. В здании запроектированы техническое подполье и технический чердак.

2.2. Технико-экономические показатели

Количество квартир	- 83
в т.ч. однокомнатных	- 23
двухкомнатных	- 48
четырехкомнатных	- I2
Жилая площадь	- 23I6,20 кв.м
Общая площадь	- 3963,5I кв.м
Общая приведенная площадь	- 4250,53 кв.м
Площадь застройки	- 568,78 кв.м
Строительный объем	- I8588,45 куб.м
в т.ч. подземный	- I63,I3 куб.м
K_I	- 0,63
K_2	- 8,I0

3. НАРУЖНАЯ ОТДЕЛКА

3.I. Фасады выполняются из светлого облицовочного керамического кирпича с соблюдением проектного рисунка швов и прорезкой их на глубину I0 мм.

3.2. Цоколя и боковые стенки крылец облицовываются плиткой "кабанчик".

3.3. Металлические элементы фасадов-поручни и ограждения лоджий окрашиваются в черный цвет.

3.4. Ограждения лоджий приняты в следующих вариантах:
- металлические решетки с экранами из армостекла или асбестоцементных листов,
- металлические решетки со спущенными экранами из асбестоцементных листов,
- из вертикально поставленных бетонных плит с металлическими поручнями.

Асбестоцементные листы окрашиваются в белый цвет красками марок КО, КЧ или ВА. На основе красок КЧ или ВА может выполняться фактурная окраска с песком.

3.5. Столярные изделия- окна, двери - приняты с прозрачной отделкой водостойкими лаками или с окраской масляными красками.

3.6. Нижние поверхности плит лоджий окрашиваются в белый цвет силикатными или ПХВ красками.

3.7. Козырек входа штукатурится по сетке, натягиваемой по металлической раме и окрашивается в светло-серый цвет.

3.8. Ступени входа и покрытие крыльца- мозаичное.

4. ВНУТРЕННЯЯ ОТДЕЛКА

4.I. Кирпичные стены штукатурятся, перегородки подготавливаются под оклейку или окраску, швы панелей на потолках расшиваются цементным раствором.

4.2. Стены жилых комнат передних и коридоров оклеиваются обоями без бордюров с отступом от потолка на 7-I0 см. Стены кухонь и уборных окрашиваются масляной краской светлых тонов на высоту I,6 м. Над оборудованием кухни выполняется панель из глазурованной плитки в 4 ряда, в ванных комнатах - на высоту I,8 м.

4.3. Потолки во всех помещениях и стены выше масляных панелей - клеевая побелка.

4.4. Внутренняя поверхность стен лестничной клетки выполняется из облицовочного кирпича. Ствол мусоропровода и стояки внутреннего водостока окрашиваются красками ПХВ на всю высоту

4.5. Стены мусорокамеры облицовываются керамической плиткой на всю высоту, потолки окрашиваются масляной краской.

4.6. Стены лифтовых шахт затираются цементным раствором и окрашиваются ПХВ - красками.

4.7. Полы в жилых комнатах и передних из линолеума, из паркета или паркетной доски настилаются без фризов и поперечных элементов в дверях-непрерывным рисунком. Полы в поэтажных коридорах и лифтовых холлах из керамической плитки или мозаичные, в кухнях из линолеума или плиток ПВХ. Полы в санузлах из керамической плитки, в вестибюле мозаичные, в мусорокамере-керамическая плитка.

4.8. Внутренняя часть окон и дверей окрашивается масляными красками в белый цвет, входные двери в квартиры-фанерованные.

4.9. Ограждения лестниц окрашиваются масляными красками или нитролаками в черный цвет

4.I0. Стены узла управления - масляная окраска на всю высоту, пол цементный.

5. КОНСТРУКТИВНАЯ ЧАСТЬ

5.I. Фундаменты - монолитная железобетонная плита по грунтовым сваям. Стены подполья - из крупных бетонных блоков.

5.2. Стены наружные - из красного полнотелого кирпича пластического прессования с облицовкой лицевым керамическим кирпичом /ГОСТ 530-7I/, стены внутренние из красного полнотелого кирпича. Проект разработан для температуры наружного воздуха -30°С. Возможность применения силикатного кирпича проверяется расчетом в соответствии с указаниями СНиП II-В 2-7I и § 4.4.3 Справочника проектировщика "Каменные и армокаменные конструкции" 1968 г. /Расчет по раскрытию трещин участков сопряжений внутренних и наружных стен многоэтажных жилых домов/. Марки кирпича и раствора, армирование приведены для летних условий производства работ. При производстве работ в зимнее время руководствоваться указаниями глав СНиП II-В.2-7I, III-В 4-72 и "Рекомендациями по строительству каменных, крупноблочных и крупнопанельных зданий в зимнее время без прогрева" Стройиздат 1972 г

Перемычки в наружных и внутренних стенах сборные железобетонные.

5.3. Перекрытия из сборных железобетонных плит, лестница - незадымляемая по металлическим косоурам, оштукатуриваемым цементным раствором по сетке.

5.4. Лоджии из сборных железобетонных плит, ограждения металлические или железобетонные.

5.5. Перегородки - межкомнатные - гипсобетонные толщиной 80 мм в санузлах шлако- или керамзитобетонные толщиной 60 мм.

5.6. Полы-смотри раздел внутренняя отделка.

5.7. Покрытие из ребристых плит, чердак полупроходной с размещением вентиляционных камер дымоудаления. Кровля - четырехслойный рулонный ковер, крыша неэксплуатируемая с внутренним водостоком

5.8. Мусоропровод с мусорокамерой в I этаже, лифты грузоподъемностью 350 и 500 кг.

5.9. Основной вариант проекта предусматривает применение в кухнях электроплит. В случае применения газовых плит пользоваться альбомом УI "Газоснабжение", при этом необходимо откорректировать раздел "Электрооборудование" альбом III

5.I0. Проект предусматривает установку лифтов грузоподъемностью 350 и 500 кг по альбому АТ-4 При поставке лифтов после 0I.0I.1975 г. необходимо откорректировать при привязке размеры шахт и машинных помещений по указаниям альбома АТ-5.

1973	12-этажный жилой дом на 83 квартиры	ПОЯСНИТЕЛЬНАЯ ЗАПИСКА	ШИФР Э-93-1	АЛЬБОМ 1	ЛИСТ 2

ЦНИИЭП жилища

Рук. отд. №10 Ю.Эпельбаум
Гл. инж. отд. Н.Самойлов
Гл. арх. пр. А.Масеева
Гл. инж. пр. Е.Цукерман
Проверил Е.Цукерман

СОГЛАСОВАНО
ДАТА
ИНВ N
ВЗАМЕН

NN п/п	Наименование чертежей	NN страниц	NN чертежей
1	Содержание альбома		1
2	Заглавный лист	0	1А
3	Пояснительная записка	1	2
4	Фасады между осями 1-10 и Б-И	2	АС-1
5	Фасады между осями 10-1 и Ж-А	3	АС-2
6	Фрагмент фасада (лоджия)	4	АС-3
7	Фрагмент фасада. Вход. Тамбур	5	АС-4
8	Разрез 1-1	6	АС-5
9	Кладочный план 1 этажа	7	АС-6
10	Кладочный план 2-3 этажей	8	АС-7
11	Кладочный план 4-7 этажей	9	АС-8
12	Кладочный план 8-12 этажей	10	АС-9
13	Схемы армирования стен. Конструктивные указания.	11	АС-10
14	Детали армирования стен. Спецификация арматуры	12	АС-11
15	Развертка стены с вентиляционными каналами по оси „4"	13	АС-12
16	Развертка стены с вентиляционными каналами по оси „5"	14	АС-13
17	Развертка стены с вентиляционными каналами по оси „Г"	15	АС-14
18	Развертка стены с вентиляционными каналами по оси „Д"	16	АС-15
19	Вентиляционные короба по осям 4, 5, Д, Г	17	АС-16
20	Лестница	18	АС-17
21	Фрагменты стен с нишами	19	АС-18
22	Порядовки наружных стен	20	АС-19
23	Порядовки наружных стен (лестничная кл	21	АС-20
24	Фрагмент фасада (лицевая кладка)	22	АС-21
25	Фрагмент фасада (лицевая кладка)	23	АС-22
26	План 1 этажа	24	АС-23
27	План 2-3 этажей	25	АС-24
28	План 4-7 этажей	26	АС-25
29	План 8-12 этажей	27	АС-26
30	План перекрытия над 1-3 этажами	28	АС-27
31	План перекрытия над 4-7 этажами	29	АС-28
32	План перекрытия над 8-12 этажами	30	АС-29
33	План чердака	31	АС-30
34	План покрытия	32	АС-31

NN п/п	Наименование чертежей	NN страниц	NN чертежей
35	План кровли	33	АС-32
36	Строительная часть лифта	34	АС-33
37	Машинное помещение лифта. Детали	35	АС-34
38	Обрамление дверных проемов лифтов. Детали. Спецификация	36	АС-35
39	Вход. Козырек. Крыльцо. Разрезы. Узлы	37	АС-36
40	Вход. Монтажные узлы. Детали	38	АС-37
41	Монтажные чертежи мусоропровода	39	АС-38
42	Детали полов	40	АС-39
43	Детали установки перегородок	41	АС-40
44	Детали крыши. Детали установки радиостоек и телеантенн	42	АС-41
45	Машинное отделение лифта. Планы. Разрезы	43	АС-42
46	План раскладки панелей раздельного пола	44	АС-43
47	Ограждение лестницы, спецификация, детали сопряжения ограждений	45	АС-44
48	Детали установки столярных изделий	46	АС-45
49	Деревянные изделия ИДБ-1, ИДБ-2, ИДБ-3	47	АС-46
50	Перегородка ИПШ-6, ступени СП11-1, СП11-1а, СП11-2. Дверной блок шкафа ПК. Элемен-		
	ты витрин В-1, В-2, В-3, В-4, В-5	48	АС-47
51	Развертка сантехнических отверстий в перекрытии	49	АС-48
52	Металлические изделия ОЛ-1, ОЛ-2, М-2	50	АС-49
53	Металлические изделия С-11÷С-19; К-1, АМ-1; АМ-2	51	АС-50
54	Металлические изделия С-20÷С-28	52	АС-51
55	Металлические изделия МК-1, МК-2, МБ-1, МБ-2, МБ-3, МБ-4, МБ-5	53	АС-52
56	Металлические изделия МБ-6, МБ-7, АМ-1, АМ-2, АМ-3	54	АС-53
57	Металлические изделия МС-1, МС-2, МБ-8, М-1, МР	55	АС-54
58	Спецификация железобетонных изделий	56	АС-55
59	Спецификация металлических изделий	57	АС-56
60	Спецификация изделий	58	АС-57
61	Декоративное оформление крыши	59	АС-58
62	Металлические изделия Ф-1, АМ-3	60	АС-59
63	Фрагмент чердака	61	АС-60
64	Фрагмент фасада (лоджия, вариант с бетонным ограждением)	62	АВ-61
65	Бетонные ограждения Б-1 и Б-2 (для варианта фасада)	63	АВ-62
66	Фрагмент фасада (лоджия, вариант с металлическим ограждением	64	АВ-63
67	Металлические ограждения ОА-3, ОА-4 (для вариантов фасада	65	АВ-64

Согласовано

Дата

Инв. №

Взам. инв. №

Согласовано

Дата

Инв. №

Гл. инж. отд. Элельбаум

Гл. инж. пр. Самойлов

Гл. арх. пр. Матеева

Гл. инж. пр. Цукерман

Проверил А. Надеева

ЦНИИЭП жилища

1973

Типовой жилой дом на 85 квартиры

Содержание альбома 1

Шифр Э-93-1

Альбом 1

Лист 1

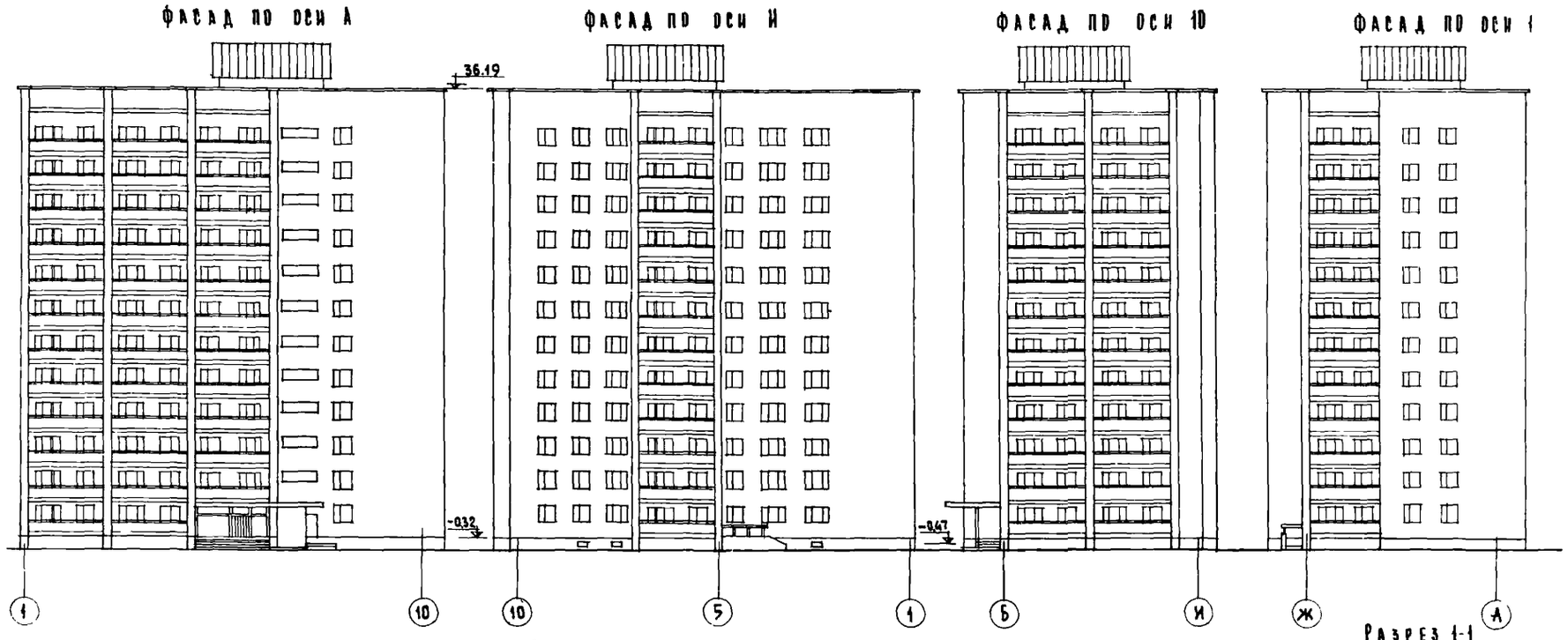

ТЕХНИКО-ЭКОНОМИЧЕСКИЕ ПОКАЗАТЕЛИ			
НАИМЕНОВАНИЕ		ЕД. ИЗМ.	КОЛ-ВО
КОЛИЧЕСТВО КВАРТИР		ШТ	83
В ТОМ ЧИСЛЕ	ОДНОКОМНАТНЫХ	"	23
	ДВУХКОМНАТНЫХ	"	48
	ЧЕТЫРЕХКОМНАТНЫХ	"	12
ЖИЛАЯ ПЛОЩАДЬ		КВ.М	2316.20
ОБЩАЯ ПЛОЩАДЬ		"	3963,51
ОБЩАЯ ПРИВЕДЕННАЯ ПЛОЩАДЬ		"	4250,53
ПЛОЩАДЬ ЗАСТРОЙКИ			568,78
СТРОИТЕЛЬНЫЙ ОБЪЕМ		КУБ.М	18588.45
В Т.Ч. ПОДЗЕМНЫЙ		"	163.13
К1		–	0.63
К2		–	8.10

План 1 этажа

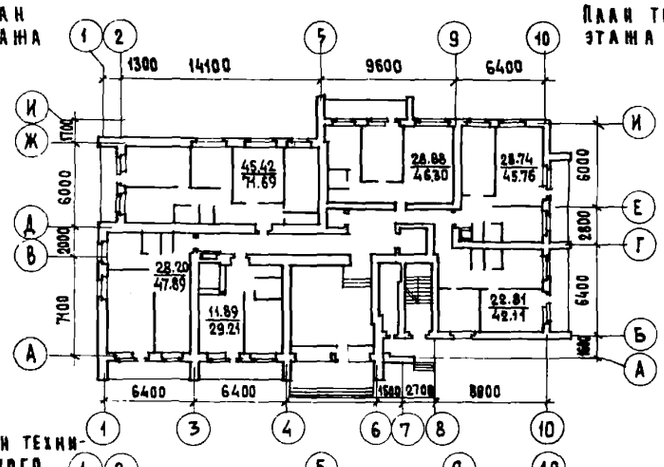

План типового этажа

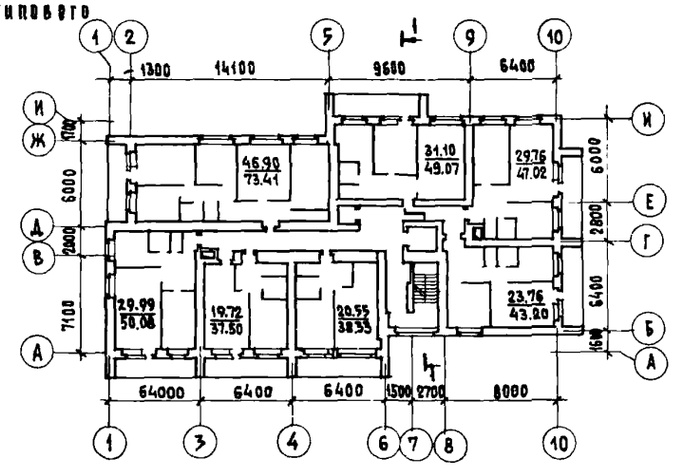

План технического подполья

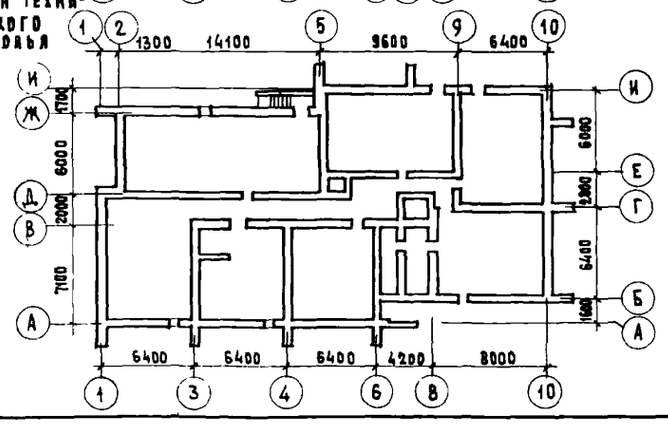

Разрез 1-1

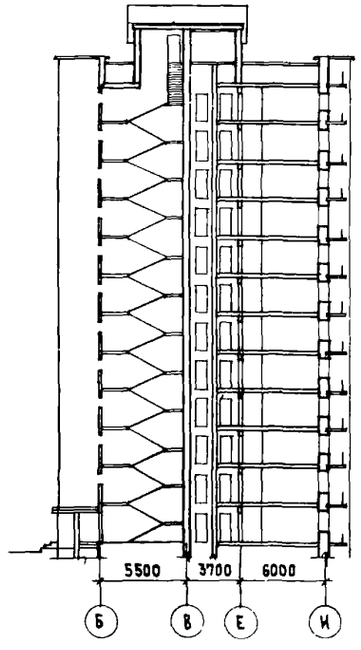

Примечание
Потребная мощность приведена для варианта с электропантами

СТОИМОСТНЫЕ ПОКАЗАТЕЛИ			
НАИМЕНОВАНИЕ		ЕДИН. ИЗМ	КОЛИЧЕСТВО
СМЕТНАЯ СТОИМОСТЬ		ТЫС. РУБ	540.77
СТОИМОСТЬ 1м² ЖИЛОЙ ПЛОЩАДИ		РУБ	233.47
СТОИМОСТЬ 1м² ОБЩЕЙ ПЛОЩАДИ		РУБ	136.44
ЭКСПЛУАТАЦИОННЫЕ ПОКАЗАТЕЛИ			
НАИМЕНОВАНИЕ		ЕД. ИЗМ.	КОЛИЧЕСТВО
РАСХОД ТЕПЛА В ТОМ ЧИСЛЕ НА ОТОПЛЕН.		ККАЛ/ЧАС	690600
НА ГОРЯЧЕЕ ВОДОСНАБЖЕНИЕ		ККАЛ/ЧАС	265600
РАСХОД ВОДЫ	ХОЛОДНОЙ	Л/СЕК	[illegible]
	ГОРЯЧЕЙ	Л/СЕК	3.04
НЕОБХОДИМЫЙ НАПОР НА ВВОДЕ	ГОРЯЧЕЙ	М	41
	ХОЛОДНОЙ	М	40/49
РАСХОД ГАЗА (ВАРИАНТ С ГАЗОВЫМИ ПАНТАМИ)		НМ³/ЧАС	26.60
ПОТРЕБНАЯ МОЩНОСТЬ	ЭЛЕКТРООСВ.	КВТ	96
	СИЛОВАЯ	КВТ	43.31
КОЛИЧЕСТВО РАДИОТОЧЕК		ШТ	83
ТЕЛЕФОННЫЙ ВВОД		ПАР	50

ЦНИИЭП г. Москва ЖИЛИЩА	Рук. маст. 10	Ю. Эпельбаум	
	Гл. инж. маст.	Л. Самойлов	
	Гл. арх. пр-та	А. Масеева	
	Гл. инж. пр-та	Е. Цукерман	
	Рук. гр. инж.	В. Алешина	
	Архитектор	Проверил	
	С. Дадья	А. Масеева	
	Согласовано	Манашев	

1973 Заглавный лист

Э-93-1 | Альбом 1 | Лист 1А

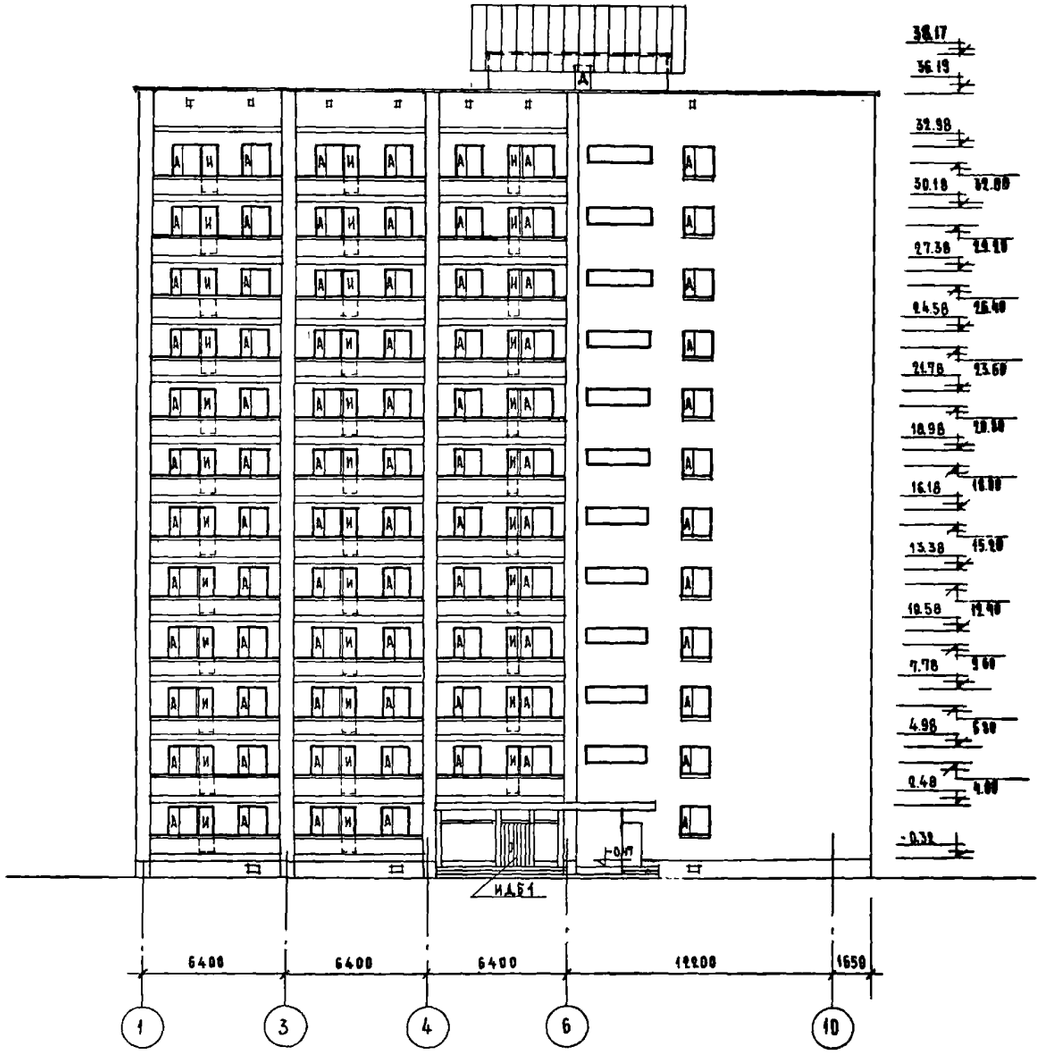

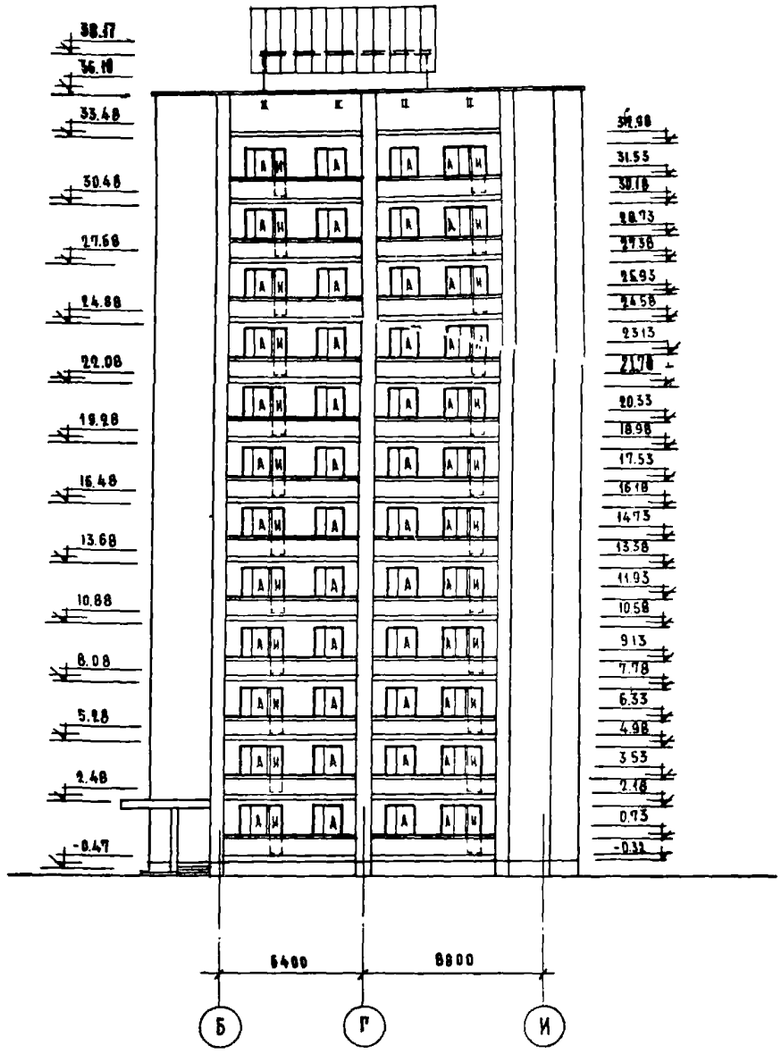

Спецификация столярных изделий					
Марка		Наименование	1 эт	2-12 эт.	Всего
А	ОС 15 14	Оконный блок	18	20	238
Е	ОС 15 21	Оконный блок	3	3	36
И	БС 22 07	Дверной блок	6	7	83
В	ОБП 2	Оконный блок в машин. отд. лифта	–	–	2
Г	ИДБ-1	Дверной блок главного входа	2	–	2
Д	ДВ8	Дверной блок выход на крышу	–	1	1

Примечания:

1 Карнизную часть лоджий см. лист АС-19

2 Ограждение лоджий см. лист АС-3

3 Детали входа см. лист АС-4

4 Двери в лестничную клетку и мусоро-камеру включены в спецификацию на плане 1 этажа

5 В случае применения декоративного оформления крыши см. лист АС-58

1973	12-этажный жилой дом на 83 квартиры	Фасады между осями 1-10 и Б-И	Шифр Э-93-1	Альбом 1	Лист АС-1

ЦНИИЭП жилища

Рук. отд. №10	Гл. инж. отд. №10	Гл. арх. пр.
Гл. инж. пр.	Ст. арх.	
Разработал	Проверил	
Н.С. Альбаум	А. Самойлов	А. Массева
Е. Цукерман	Н. Санович	Б. Слевак
А. Массева		

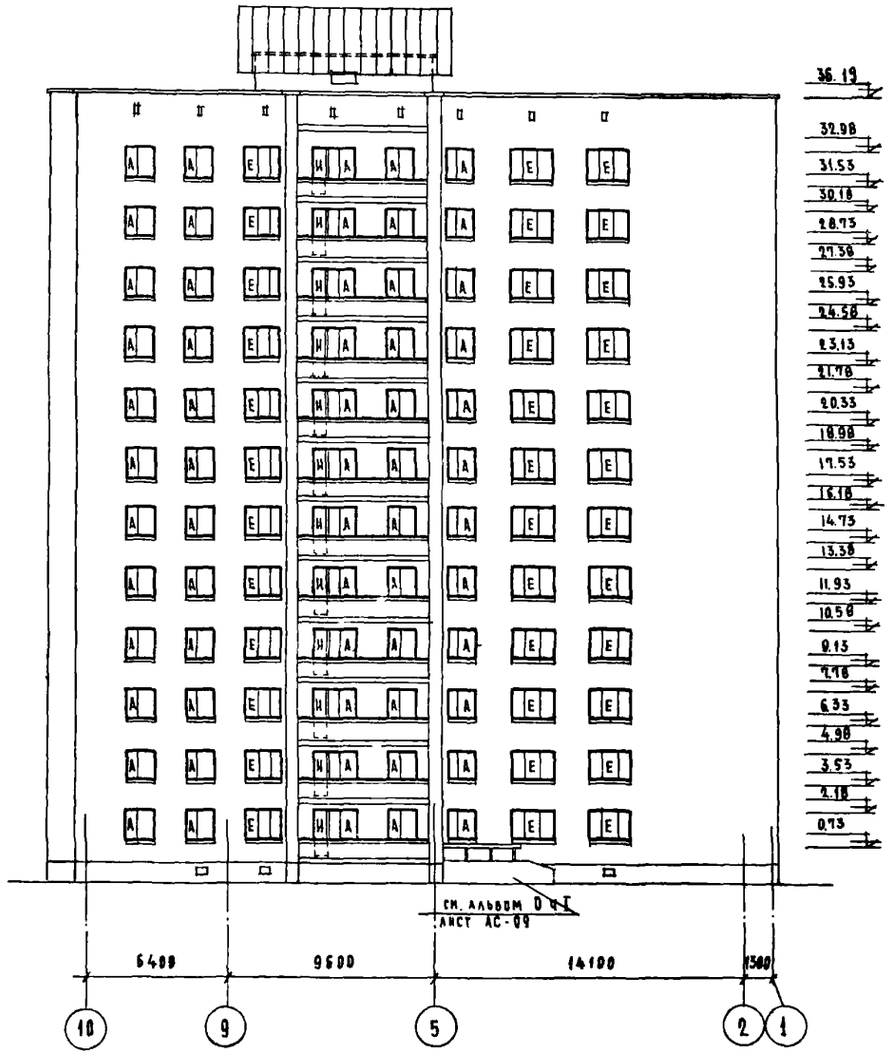

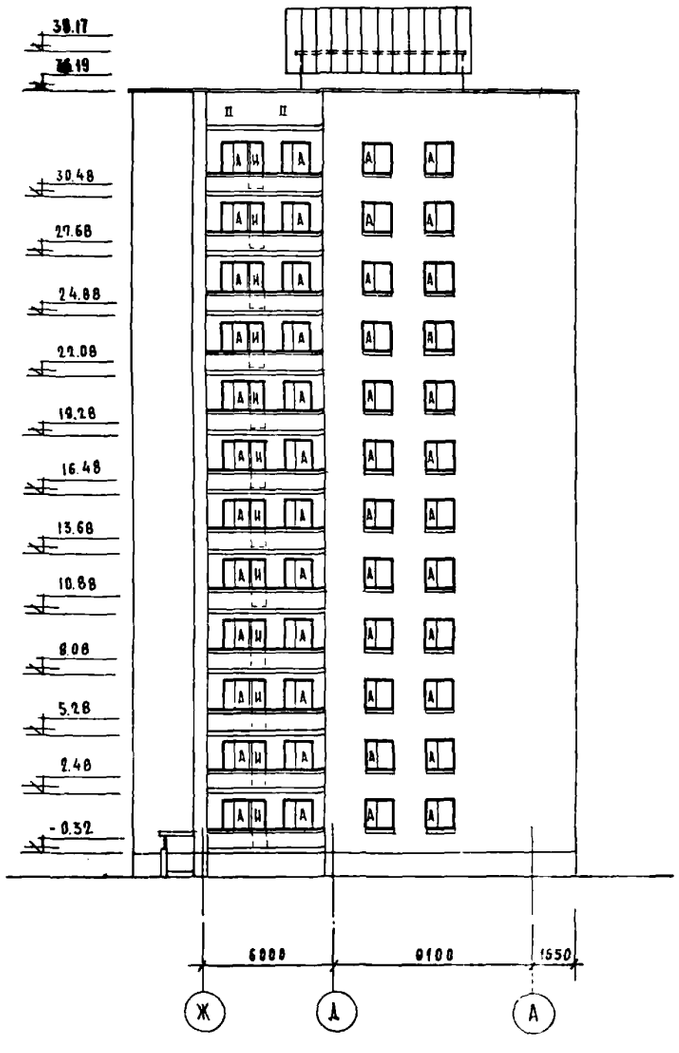

Примечания и спецификацию столярных изделий см лист АС-1

1973	12-этажный жилой дом на 83 квартиры	Ф А С А Д Ы между осями 10-1 и Ж-А	ШИФР Э-93-1	АЛЬБОМ 1	ЛИСТ АС-2

ЦНИИЭП жилища

Б. Спевак · А. Масеева · Проверил · А. Масеева · Е. Цукерман · И. Санович

Фрагмент 4

1-1

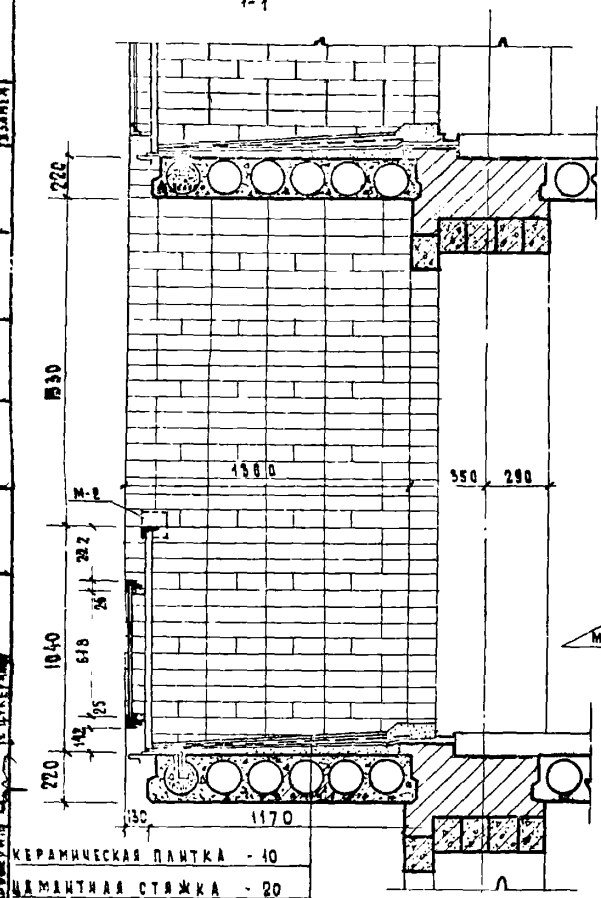

Спецификация армостекла

Размер листа δ=5.5	Количество на дом
1200×650	391
1800×650	24

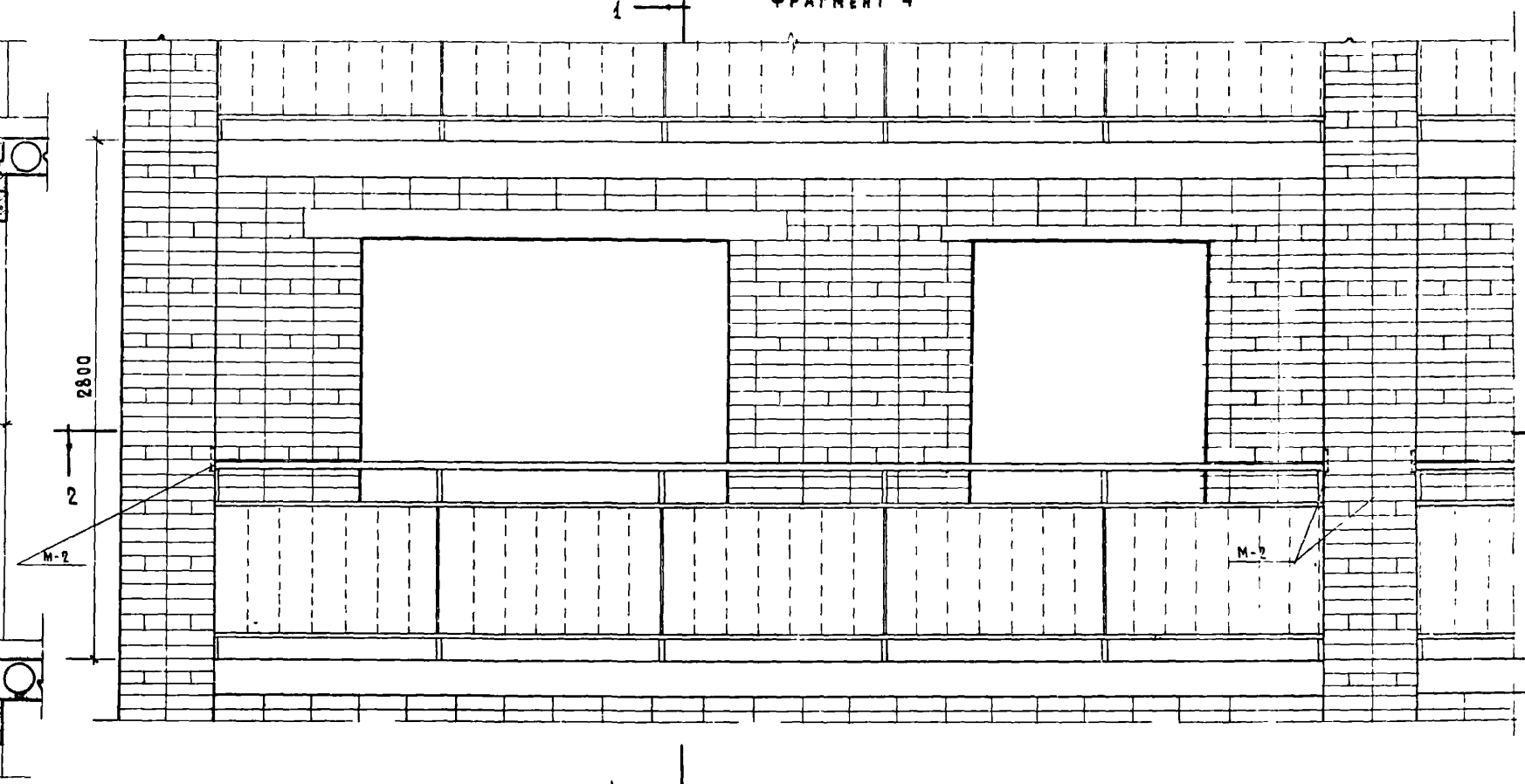

1

2-2

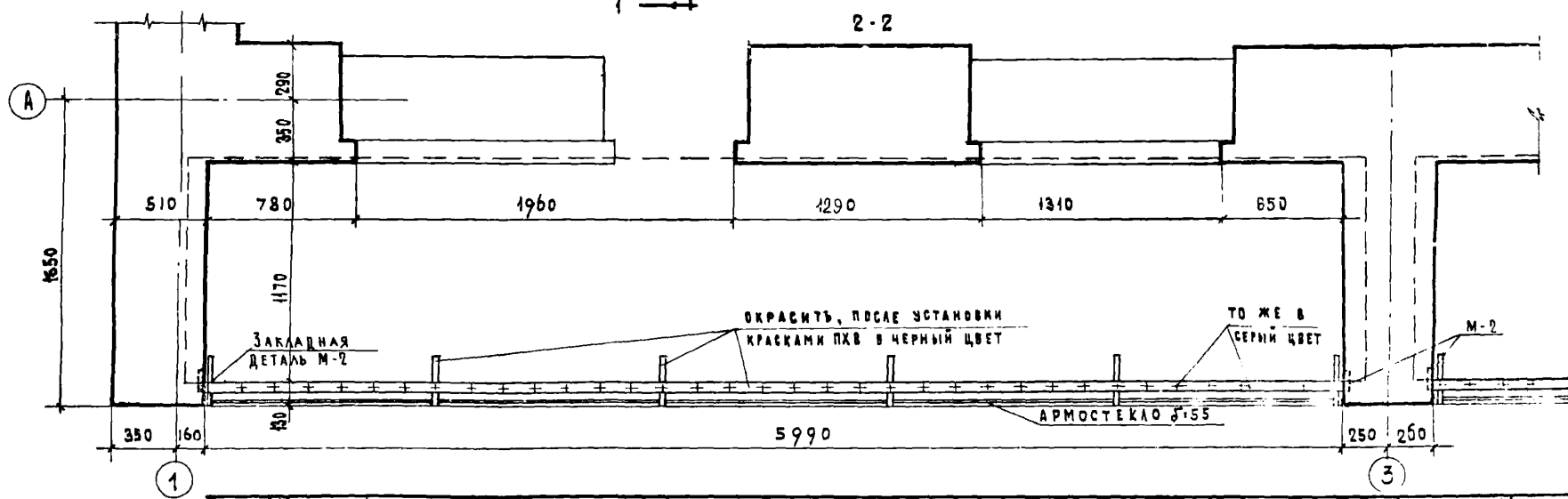

Примечание.

1. Детали ограждения лоджии см. лист АС-49.
2. Закладную деталь М-2 заложить одновременно с кладкой на 14-м ряду кирпича от уровня балконной плиты.

1973	12-этажный жилой дом на 83 квартиры	Фрагмент фасада /лоджия/	Шифр Э-93-1	Альбом 1 / Лист АС-3

ЦНИИЭП жилища

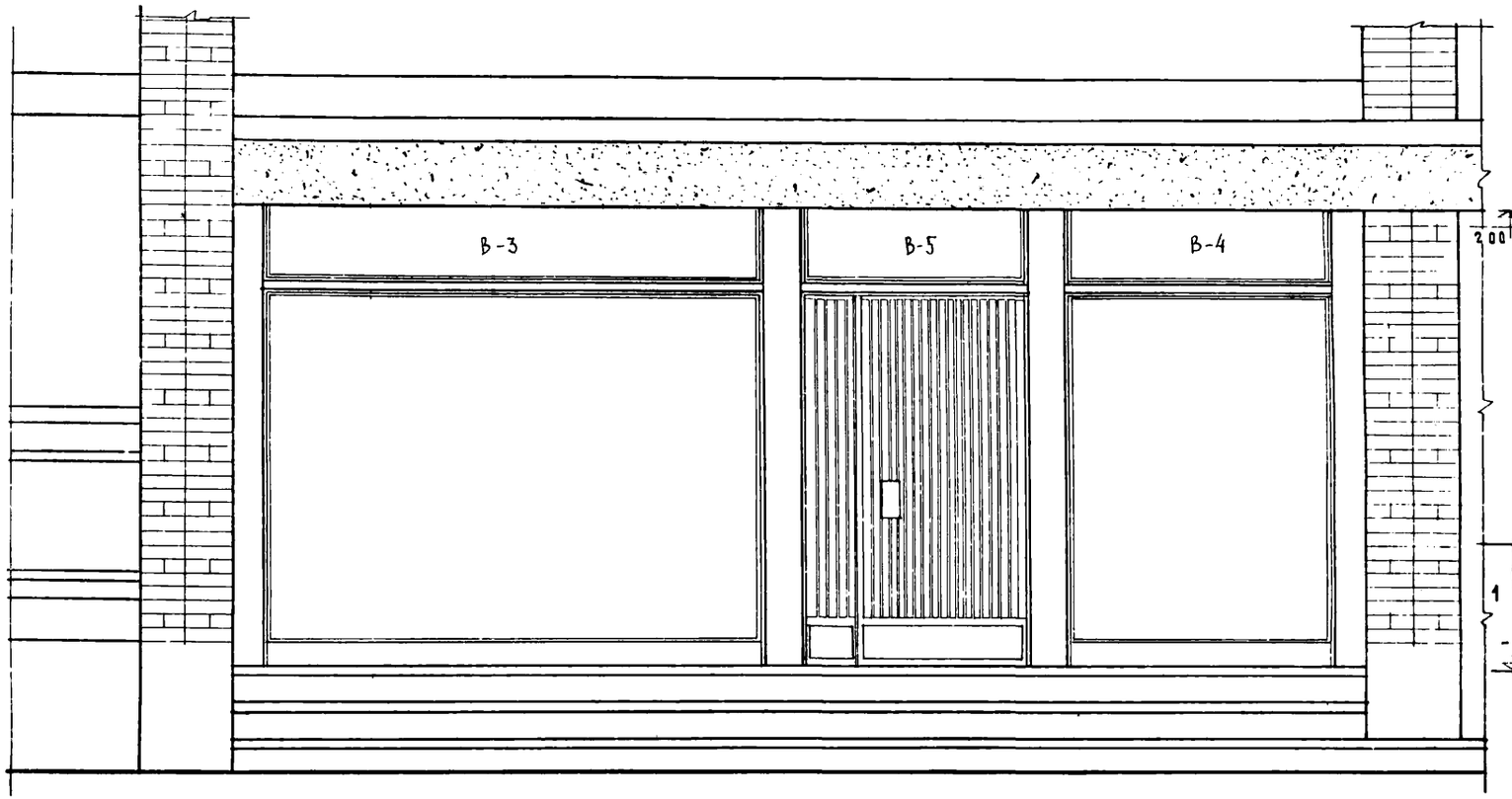

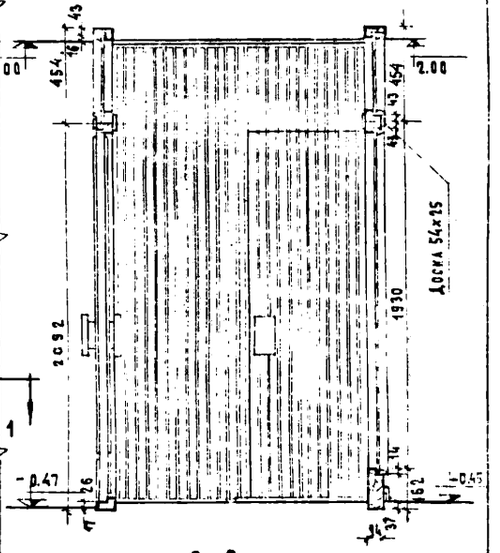

2-2

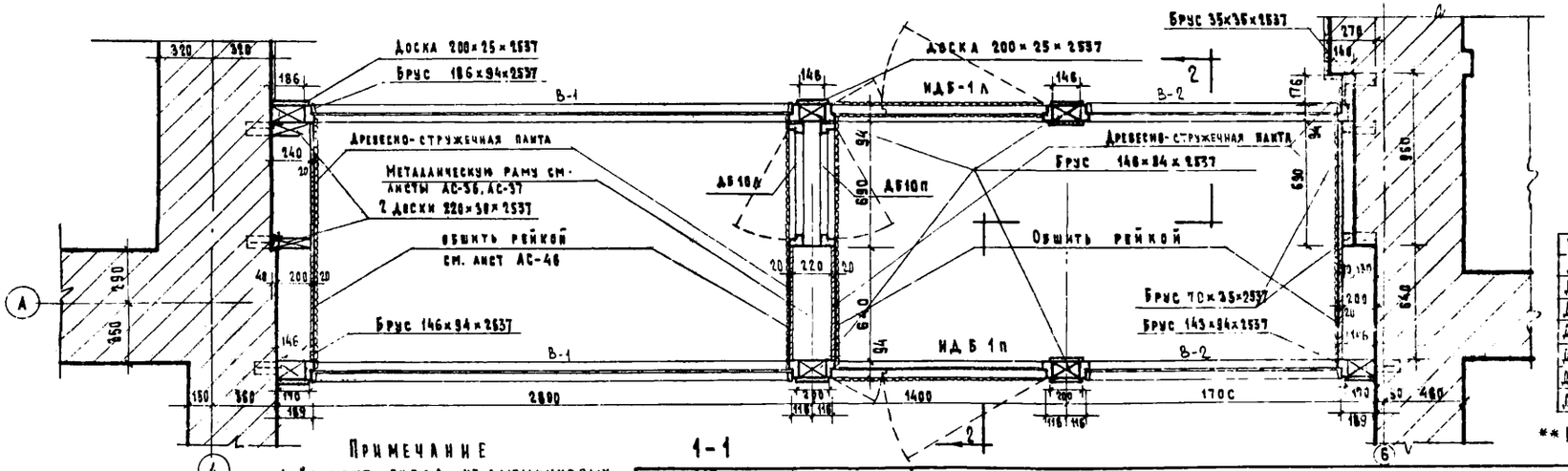

Спецификация стекол* для тамбура

Ширина	Высота	Наименование	Кол-во
2560	1870	4.85	2
1370	1870	2.61	2
2660	360	0.93	2
1370	360	0.50	2
1160	360	0.42	2

*Стекло витринное, полированное δ=6 мм.

Расход древесины на тамбур**			Итого
Древесина коробок	ИДБ-1А(П), ДБ10А(П)	м³ 0.596	1.124
Древесина коробок	В-1, В-2, В-3, В-4, В-5	м³ 0.241	
Древесина брусов	146×94×2537 (6 шт)	м³ 0.242	
Древесина брусов	35×35×2837 (6 шт)	м³ 0.105	
Древесина досок		м³ 0.221	
Древесина реек		м³ 0.317	
Древесно-стружечная		м²	150

** Расход древесины подсчитан по черновым заготовкам

Примечание

1 Вариант входа из алюминиевых профилей см. альбом V "Алюминиевые конструкции витрин и тамбуров"

1973	12-этажный жилой дом на 83 квартиры	Фрагмент фасада. Вход. Тамбур	Шифр 3-93-1	Альбом 1	Лист АС-4

ЦНИИЭП жилища

Согласовано

Гл. инж. проекта Симонов
Гл. архитектор Максеева
Гл. инж. пр-т Кукерман
Рук. отд. (зав) Сахарова
Гл. инж. Тр. Сахарова
Гл. архитектор Колмогорова
Гл. инж. пр-т Глазунова
Проверил А. Максеева

ЦНИИЭП ЖИЛИЩА												
Рук отд.			Разработ		Куклачева	СОГЛАСОВАНО			СОГЛАСОВАНО			
Гл. инж. от.		Самойлов										
Гл. арх. пр.		А. Масеева										Дата
Гл. инж. пр.		Е. Цукерман										Инв. №
Ст. арх.		И. Санович	Проверил		А. Масеева							Взамен

Декоративное оформление крыши

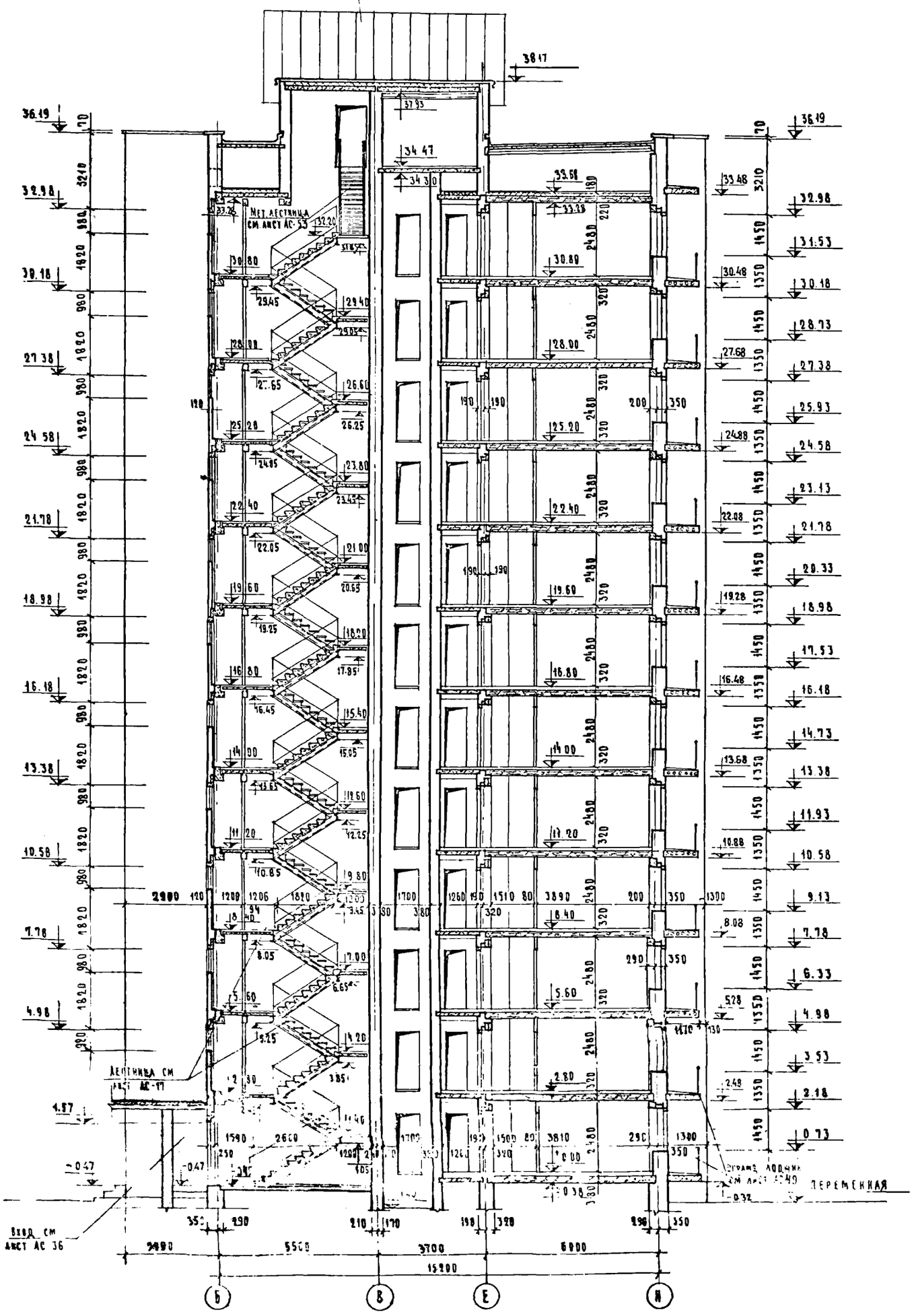

Примечание
В случае применения декоративного оформления крыши см. лист АС-58

1973
12 этажный жилой дом на 83 квар. ирь

Разрез 1-1

Шифр Э 93

Альбом I

Лист АС-5

6

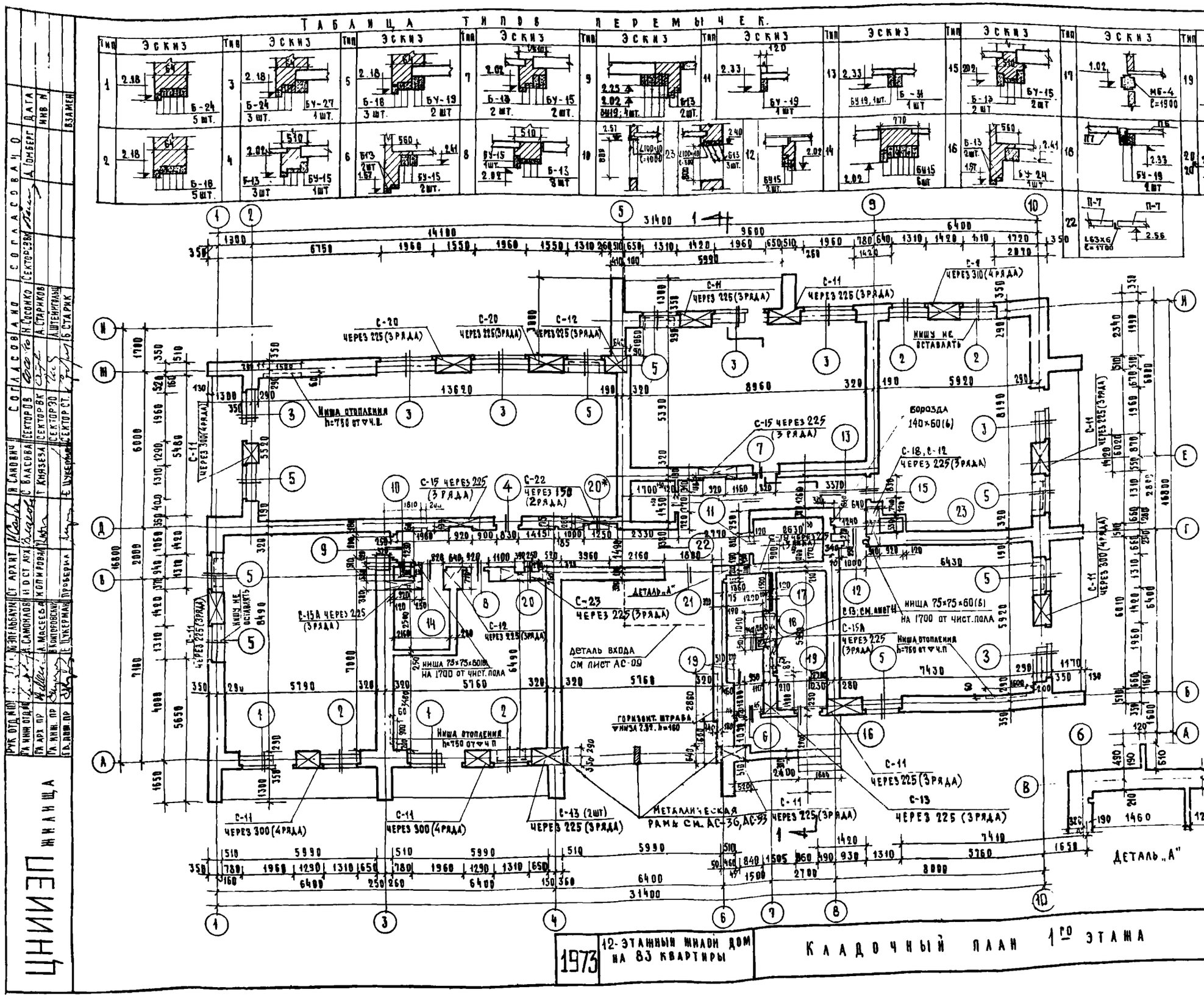

ТАБЛИЦА МАРОК КИРПИЧА И РАСТВОРА

НАИМЕНОВАН	МАТЕРИАЛ	ЭТАЖ
		1
НАРУЖНЫЕ И ВНУТРЕННИЕ СТЕНЫ	КИРПИЧ	100
	РАСТВОР	75

ПРИМЕЧАНИЯ

1. МАТЕРИАЛЫ ДЛЯ КЛАДКИ СТЕН ПРИНИМАТЬ СОГЛАСНО ТАБЛИЦ, ПРИВЕДЕННЫХ НА ПЛАНАХ ЭТАЖЕЙ.
2. НАРУЖНЫЕ И ВНУТРЕННИЕ СТЕНЫ ВЫПОЛНЯЮТСЯ ИЗ ПОЛНОТЕЛОГО КРАСНОГО КИРПИЧА ПЛАСТИЧЕСКОГО ПРЕССОВАНИЯ НА ЦЕМЕНТНО-ИЗВЕСТКОВОМ РАСТВОРЕ.
3. НАРУЖНЫЕ СТЕНЫ ОБЛИЦОВЫВАЮТСЯ ОДНОРЯДНЫМ ЛИЦЕВЫМ СЕМИЩЕЛЕВЫМ КЕРАМИЧЕСКИМ КИРПИЧОМ СВЕТЛЫХ ТОНОВ.
4. МАРКИ КИРПИЧА И РАСТВОРА УКАЗАНЫ ДЛЯ ЛЕТНИХ УСЛОВИЙ.
5. ГИЛЬЗЫ ДЛЯ ВВОДА В КВАРТИРЫ ПРОВОДКИ ЭО И СТ ЗАКЛАДЫВАТЬ НА ВЫСОТЕ 220-230 ОТ ЧИСТОГО ПОЛА ПО ЧЕРТ ЭО И СТ
6. КЛАДКУ СТЕН ВЕСТИ СОВМЕСТНО С ЛИСТАМИ АС-18, 19, 20, 21, 22.
7. КЛАДКУ СТЕН С ВЕНТИЛЯЦИОННЫМИ КАНАЛАМИ ВЕСТИ ПО ЧЕРТЕЖАМ АС-12 13, 14, 15, 16
8. УШИРЕННЫЕ ШВЫ В НАРУЖНЫХ СТЕНАХ ТОЛЩИНОЙ 55 СМ. ЗАПОЛНИТЬ МЕЛКИМ ЩЕБНЕМ НА ЦЕМЕНТНОМ РАСТВОРЕ.
9. ДЛЯ ПРОПУСКА СЕТЕЙ ИНЖЕНЕРНОГО ОБОРУДОВАНИЯ ЧЕРЕЗ СТЕНЫ ЗАЛОЖИТЬ ГИЛЬЗЫ ИЗ МЕТАЛЛИЧЕСКИХ ТРУБ.
10. ГЛУБИНУ НИШ ПОД ОКНАМИ ДЛЯ ПРИБОРОВ ОТОПЛЕНИЯ ПРИНИМАТЬ 6 СМ, ШИРИНУ - ПО ВНУТРЕННЕМУ РАЗМЕРУ ОКОН
ГЛУБИНУ НИШ ДЛЯ ХОЛОДНЫХ ШКАФОВ ПРИНИМАТЬ 300 ММ, ШИРИНУ - 900 ММ.
В ЦЕНТРЕ НИШ ПРЕДУСМОТРЕТЬ ВЕНТИЛЯЦИОННОЕ ОТВЕРСТИЕ РАЗМЕРОМ 80×140. НА ВЫСОТЕ 250 ММ ОТ ПОЛА.
11. КЛАДКУ СТЕН ШАХТЫ ЛИФТА ВЕСТИ ПО ЛИСТАМ АС-33, 34.
12. ПЕРЕДНЯЯ СТЕНКА ВАННЫ ОБЛИЦОВЫВАЕТСЯ КИРПИЧЕМ СПОСЛЕДУЮЩЕЙ ОБЛИЦОВКОЙ ГЛАЗУРОВАННОЙ ПЛИТКОЙ.
13. РАЗБИВКУ САНТЕХНИЧЕСКИХ ОТВЕРСТИЙ СМ. ЛИСТ АС-46.

УКАЗАНИЯ ПО АРМИРОВАНИЮ СТЕН

1. ВСЕ ПЕРЕСЕЧЕНИЯ НАРУЖНЫХ И ВНУТРЕННИХ СТЕН ЗААРМИРОВАТЬ МЕТАЛЛИЧЕСКИМИ СЕТКАМИ Ф4 В-I С ЯЧЕЙКАМИ 50×50 ММ ЧЕРЕЗ 4 РЯДА КЛАДКИ ПЛАН РАСКЛАДКИ СЕТОК СМ. НА ЛИСТЕ АС-10
2. В УРОВНЕ ПЕРЕКРЫТИЯ НАД 1 ЭТАЖОМ ПО ВСЕМ НАРУЖНЫМ И ВНУТРЕННИМ СТЕНАМ УЛОЖИТЬ АРМАТУРНЫЙ ПОЯС ИЗ 4Ф12 АI ДЕТАЛЬ УКЛАДКИ СМ. НА ЛИСТЕ АС-10.
3. НАРУЖНЫЕ ПРОСТЕНКИ АРМИРОВАТЬ МЕТАЛЛИЧЕСКИМИ СЕТКАМИ Ф4 В-I С ЯЧЕЙКАМИ 50×50 ММ В СООТВЕТСТВИИ С УКАЗАНИЯМИ НА НАСТОЯЩЕМ ЧЕРТЕЖЕ И ДЕТАЛЯМИ НА ЛИСТЕ АС-11
4. НАРУЖНЫЕ СТЕНЫ ПОД ПЕРЕМЫЧКАМИ ЗААРМИРОВАТЬ МЕТАЛЛИЧЕСКИМИ СЕТКАМИ. ДЕТАЛЬ УКЛАДКИ СМ. НА ЛИСТЕ АС-11
5. УЧАСТКИ СТЕН С НИШАМИ АРМИРОВАТЬ СЕТКАМИ ПО ДЕТАЛЯМ НА ЛИСТЕ АС-15

1973	12-ЭТАЖНЫЙ ЖИЛОЙ ДОМ НА 83 КВАРТИРЫ	КЛАДОЧНЫЙ ПЛАН 1-го ЭТАЖА	ШИФР Э-93-1	АЛЬБОМ I	ЛИСТ АС-6

ЦНИИЭП ЖИЛИЩА

РУК ОТД. МОП	Н. ЭПЕЛЬБАУМ	СТ АРХИТ	И. САНОВИЧ	СОГЛАСОВАНО	СОГЛАСОВАНО
ГА ИНЖ ОТД.	А. САМОЙЛОВ	И. О СТ АРХ	С. ВЛАСОВА	СЕКТОР ОВ	Н. СОСОНКО
ГА АРХ ПР	А. МАСЕЕВА	КОПИРОВАЛ	Г. КНЯЗЕВА	СЕКТОР ВК	А. СТАРИКОВ
ГА ИНЖ. ПР	В. КОНТОРОВСКИЙ			СЕКТОР ЭО	А. ШТЕЙНГОЛЬЦ
ГА ДИЗ. ПР	Е. ЦУКЕРМАН	ПРОВЕРИЛ	Е. ЦУКЕРМАН	СЕКТОР СТ.	Б. СТАРИК

ДАТА | ИНВ. N | ВЗАМЕН

ТАБЛИЦА ТИПОВ ПЕРЕМЫЧЕК

ТИП	ЭСКИЗ	ТИП	ЭСКИЗ	ТИП	ЭСКИЗ	ТИП	ЭСКИЗ	ТИП	ЭСКИЗ	ТИП	ЭСКИЗ	ТИП	ЭСКИЗ	ТИП	ЭСКИЗ	ТИП	ЭСКИЗ	ТИП	ЭСКИЗ
1	7.78 4.98 640 Б-24 5 шт.	3	7.78 4.98 640 Б-24 3 шт БУ-27 1 шт	5	7.78 4.98 640 Б-18 3 шт БУ-19 2 шт	7	7.62 4.82 510 Б-13 2 шт БУ-15 2 шт.	9	7.85 5.85 615 2 шт 7.85 4.85 БУ-19 1 шт.	11	7.93 5.13 120 БУ-19 1 шт.	13	8.04 5.24 МБ-5: ℓ=4190	15	ЛТА БУ19 1 шт 4.98 7.25 БУ-19 1 шт 7.93 5.13	17	7.93 5.13 БУ-15 2 шт. 613 1 шт.	19	7.93 5.13 180 БУ-15
2	7.78 4.98 640 Б-18 5 шт.	4	7.62 4.82 510 Б-13 3 шт БУ-15 1 шт	6	7.78 4.98 120 МП1 1 шт МП2 1 шт 7.95 5.45	8	7.62 4.82 510 Б-13 4 шт	10	5.37 800 ∠100×10 ℓ=1000	12	БУ15 2 шт 7.62 4.82	14	7.93 5.13 БУ19 1 шт Б-31 1 шт.	16	7.62 4.82 510 Б-13 2 шт БУ-15	18	6.62 3.62 МБ-4 ℓ=1900	20	6.88 4.88 4.88 ∠100×10 ℓ=800 613 3 шт. 800

ТАБЛИЦА МАРОК КИРПИЧА И РАСТВОРА

НАИМЕНОВАНИЕ	МАТЕРИАЛ	ЭТАЖИ 2	ЭТАЖИ 3
НАРУЖНЫЕ И ВНУТРЕННИЕ СТЕНЫ	КИРПИЧ	100	100
	РАСТВОР	75	75

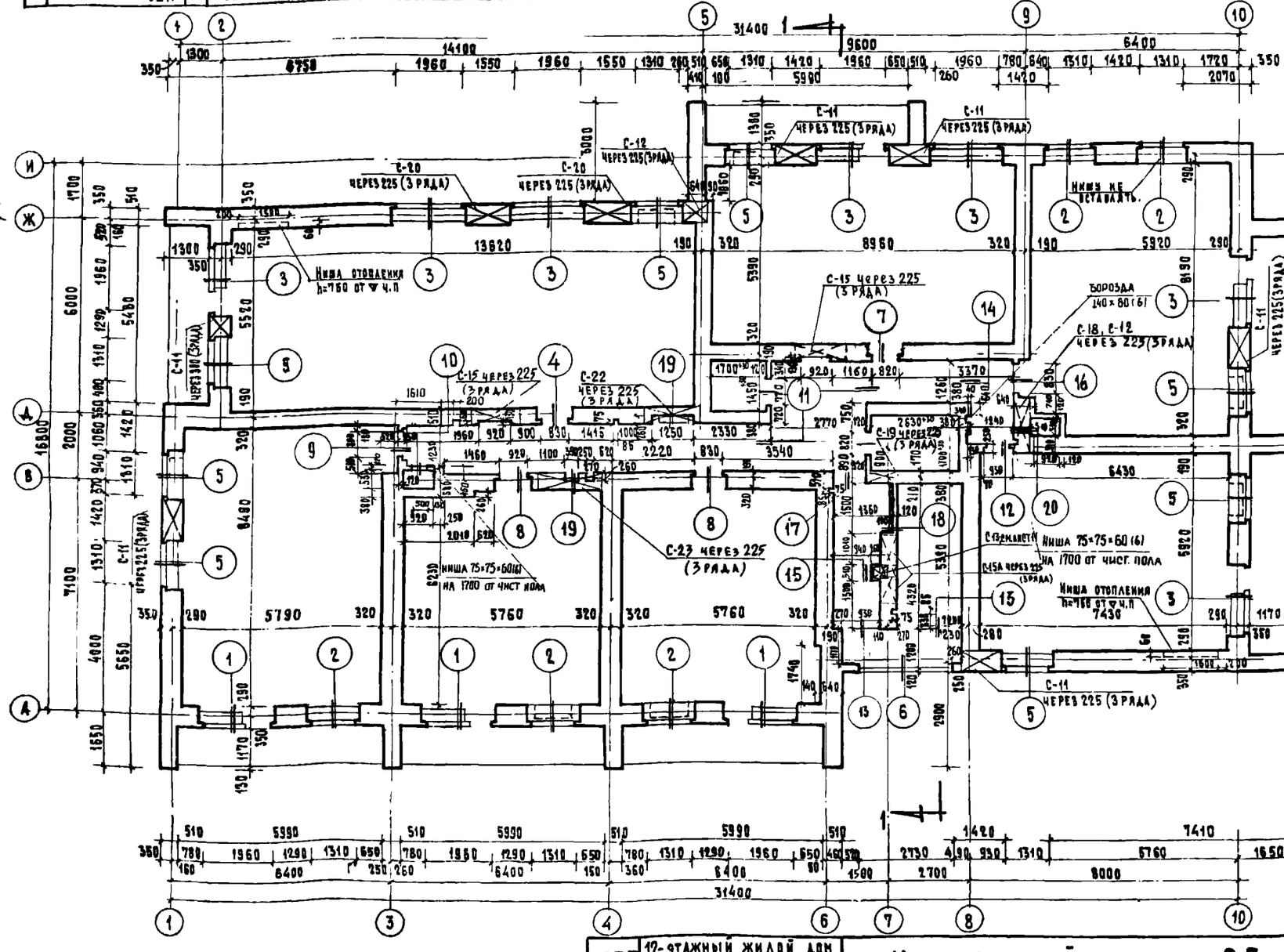

Примечания

1. Общие примечания см. на листе АС-6
2. Разбивку санитехнических отверстий см. лист АС-65

Указания по армированию стен.

1. Все пересечения наружных и внутренних стен 2 этажа заармировать металлическими сетками Ф4 В-I с ячейками 50×50 мм. через четыре ряда кладки. План раскладки сеток см. на листе АС-10
2. В уровне перекрытий над 2-3 этажами по всем наружным и внутренним стенам уложить арматурные пояса из 4Ф12 А-III
3. Наружные простенки армировать металлическими сетками Ф4 В-I с ячейками 50×50 мм в соответствии с указаниями на настоящем чертеже и деталями на листе АС-11
4. Наружные стены под перемычками заармировать металлическими сетками С-13 Деталь укладки сеток см. на листе АС-11.
5. Участки стен с нишами армировать сетками по деталям на листе АС-18.

Спецификация перемычек

Марка	К-во на 1 этаж	К-во на 2-3 этаж	Марка	К-во на 1 этаж	К-во на 2-3 этаж	Марка	К-во на 1 этаж	К-во на 2-3 этаж
Б-18	13	24	МП1	—	1	2Б5×6 ℓ 1100	1	—
Б-18	44	50	МП2	—	1			
Б-24	31	55	МБ 4	1	1	∠100×10 ℓ=800	1	1
БУ 15	11	11	МБ-5	1	1			
БУ-19	24	26	МБ-6	1	—			
БУ-24	1	—	∠100×10	1	1			
БУ-27	7	7	ℓ-1000					
Б-31	1	1						

ЦНИИЭП жилища	1979	12-этажный жилой дом на 83 квартиры	Кладочный план 2-3 этажей	Шифр 3-93-1	Альбом I / Лист АС-7

ТАБЛИЦА ТИПОВ ПЕРЕМЫЧЕК

Тип	Эскиз	Тип	Эскиз	Тип	Эскиз	Тип	Эскиз	Тип	Эскиз	Тип	Эскиз	Тип	Эскиз
1	18.98 16.18 13.38 10.58 510 6-24 4 шт.	3	18.98 16.18 13.38 10.58 510 6-24 2 шт. 6У-27 1 шт.	5	18.98 16.18 13.38 10.58 510 6-18 3 шт. 6У-19 1 шт.	7	18.82 16.02 13.22 10.42 510 6-18 2 шт. 6У-15 2 шт.	9	16.83 13.83 10.83 6У19 4 шт. 615 2 шт.	11	19.13 16.33 13.53 10.93 120 6У-19 1 шт.	13	19.13 16.33 13.53 10.93 6У19 1 шт. 631 1 шт.
2	18.98 16.18 13.38 10.58 510 6-18 4 шт.	4	18.98 16.18 13.38 10.58 510 6-13 3 шт. 6У-15 1 шт.	6	18.98 16.18 13.38 10.58 МП1 1 шт. А-К МП3 1 шт. 1915	8	18.82 16.02 13.22 10.42 510 6-13 4 шт.	10	19.37 16.57 13.77 10.97 800 ∠100×10 ℓ=1000	12	18.82 16.02 13.22 6У15 2 шт.	14	18.82 16.02 13.22 10.42 510 6У-15 2 шт. 6-13 2 шт.

ТАБЛИЦА МАРОК КИРПИЧА И РАСТВОРА

Наименование	Материал	Этажи 4	5	6	7
Наружные и внутренние стены	Кирпич	100	100	100	100
	Раствор	75	75	50	50

Тип	Эскиз	Тип	Эскиз
15	19.13 16.33 13.53 10.93 615 1 шт. 6У-15 2 шт.	17	19.24 16.44 13.64 10.84 МР-5 ℓ=4180
16	18.95 16.15 13.35 11.35 ПТА 6У-19 1 шт. 615 1 шт.	18	17.82 15.02 12.42 615 МБ-4 ℓ=1800
19	19.13 16.33 13.53 10.93 6У15 1 шт.	20	615, 3 шт. 800 ∠100×10 ℓ=800

СПЕЦИФИКАЦИЯ ПЕРЕМЫЧЕК

Марка	К-во на 4 этаж 4-7 этаж	Марка	К-во на 1 этаж 4-7 этаж
6-13	24	МП3	1
6-18	47	БМ 5	1
6-24	30	БМ-4	1
6У 15	11	∠100×10 ℓ=1000	1
6У-19	16	∠100×10 ℓ=800	1
6У-27	5		
МП1	1		
631	1		

Указания по армированию стен

1. В уровне перекрытий над 4 и 6 этажами по всем наружным и внутренним стенам уложить арматурные пояса из 4Ф12АI. Деталь укладки см. на листе АС-10
2. В углах наружных стен и в местах примыкания внутренних стен к наружным на отм. 7.50 и 15.00 от плит перекрытий 4-7 эт. и в уровне верха перекрытий над 5 и 7 эт установить угловые связи Ф8мм.
   Места и детали установки см. на листах АС-10, АС-11
3. Наружные простенки армировать металлическими сетками Ф4ВI с ячейками 50×50 мм в соответствии с указаниями на настоящем чертеже и деталями на листе АС-11 .
4. Наружные стены под перемычками задармировать металлическими сетками. (Деталь укладки сеток см. на листе АС-10) только в 4 эт.
5. Участки стен с нишами армировать сетками по деталям на листе АС-18 .
6. Все пересечения наружных и внутренних стен 4 этажа задармировать металлическими сетками Ф4В-I с ячейками 50×50 мм через четыре ряда кладки. План раскладки сеток см. на листе АС-10 .
7. Стены с вентканалами по осям 4 и Г армировать сетками 4Ф6А-I поперечн. Ар-ра Ф4В-I шаг по месту через 300мм (4 ряда кладки).

Примечания:

1. Общие примечания см. на листе АС-6
2. Разбивку сантехнических отверстий см. лист АС-48.

1973	12-этажный жилой дом на 83 квартиры	Кладочный план 4-7 этажей	Шифр 3-93-1	Альбом 1	Лист АС-8

ЦНИИЭП жилища

Согласовано: Сектор ВК, Сектор ЭО, Сектор ОВ, Сектор ГС, Сектор ТХ, Сектор ПС, Сектор ГП, Сектор ГС, Сектор ГП, Сектор ГС, Сектор ГП, Сектор Г

ТАБЛИЦА ТИПОВ ПЕРЕМЫЧЕК

Тип	Эскиз	Тип	Эскиз	Тип	Эскиз	Тип	Эскиз	Тип	Эскиз	Тип	Эскиз	Тип	Эскиз	Тип	Эскиз	Тип	Эскиз	Тип	Эскиз
1	4 шт	3	2 шт; 1 шт	5	3 шт; 1 шт	7	3 шт; 1 шт	9	4 шт	11	L 100×10 ℓ=1000	13	2 шт.	15	1 шт; 2 шт	17	МБ-4 ℓ=1900	19	МБ-5 ℓ=4180
2	4 шт	4	1 шт	6	1 шт; 1 шт	8	2 шт; 2 шт	10	4 шт; 3 шт	12	1 шт	14	1 шт (3 м² АА) (2 эт) 1 шт.	16	2 шт; 1 шт	18	1 шт	20	L 100×10 ℓ=800; 3 шт

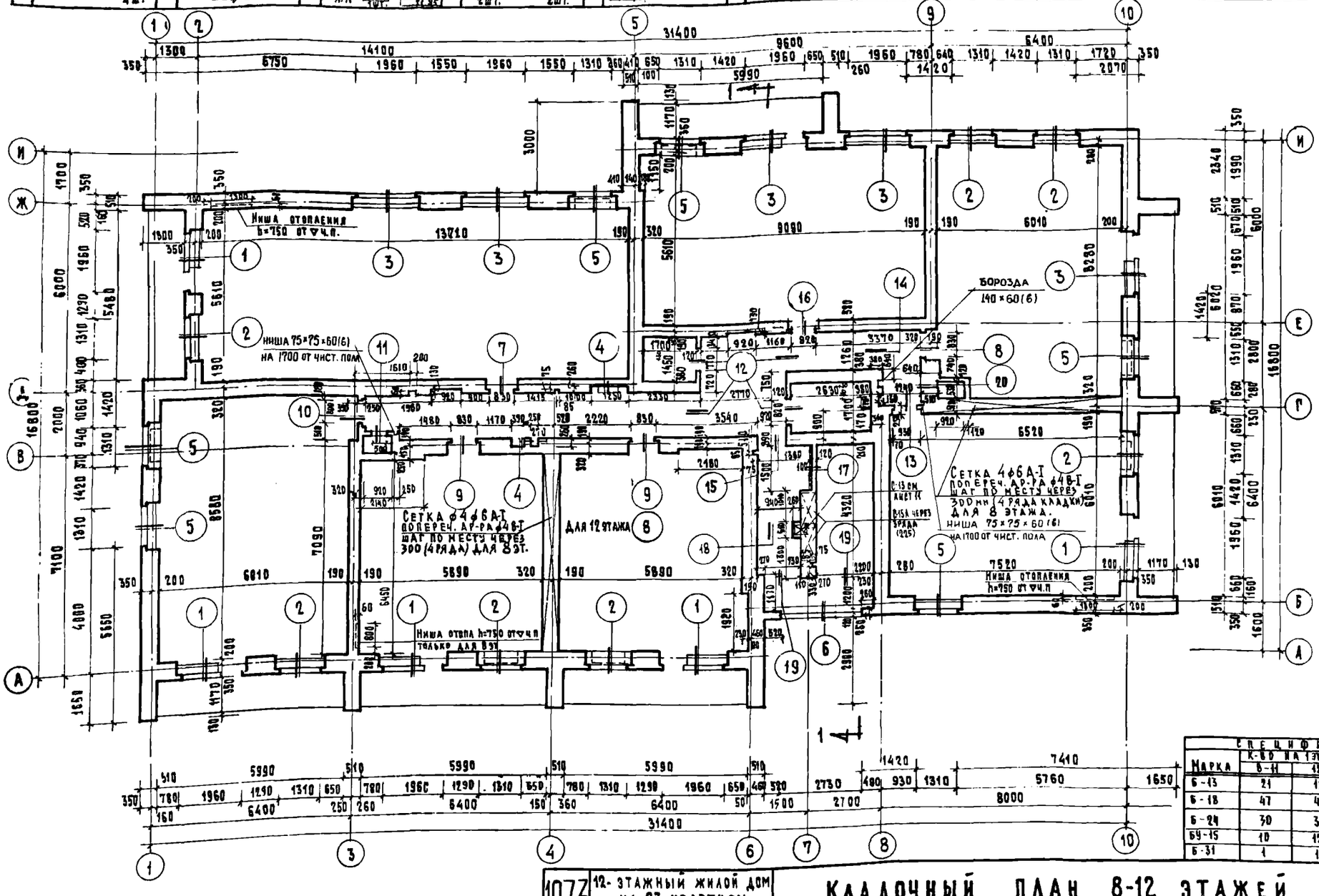

Таблица марок кирпича и раствора

Наименование	Материал	Этажи 8	9	10	11	12
Наружные и внутренние стены	Кирпич	100	75	75	75	75
	Раствор	50	50	25	25	25

Примечания:

1. Общие примечания см. на листе АС-6
2. Разбивку сантехнических отверстий см. лист АС-10

Указания по армированию стен.

1. В уровне перекрытий над 9 и 12 этажами по всем наружным и внутренним стенам уложить арматурные пояса из 4Ø12 А-I, деталь укладки см. на листе АС-10
2. В углах наружных стен и в местах примыкания внутренних стен к наружным на отм. 750 и 1500 мм от плит перекрытий 8-12 эт., и в уровне верха перекрытий над 8, 10 и 11 эт. установить угловые связи Ø8 мм. Места и детали установки см. на листах АС-10, АС-11
4. Участки стен с нишами армировать сетками по деталям на листе АС-18
5. Стены с вентканалами по осям 4 и Г для 8 этажа армировать сетками 4ф6А-I поперечная арматура ф4 Б-I шаг по месту через 300 мм (4 ряда кладки).

Спецификация перемычек

Марка	К-во на 1 этаж 8-11	12	Марка	К-во на 1 этаж 8-11	12	Марка	К-во на 1 этаж 8-11	12
5-13	21	19	5У-19	15	17	МБ-4	1	1
5-18	47	47	5У-27	5	5	МБ-5	1	1
5-24	30	30	ИП-1	1	1	L 100×10 ℓ=1000	1	1
5У-15	10	12	ИП 3	1	1	L 100×10 ℓ=800	1	1
5-31	1	1						

ЦНИИЭП жилища

Согласовано: Ст. архит. И. Самсонич; Гл. арх. проекта С. Власов; Гл. конструктор Э. Гальперин; Гл. инж. пр-та Е. Шукерман; Сектор ОВ И. Сосонко; Сектор ВК А. Старинков; Сектор ЭО Л. Штейнгальц; Сектор СТ Б. Старик; Сектор ТМ А. Томберг; Инв. №; Взамен

Проверил Е. Шукерман; Конструкц. Э. Гальперин; Ст. архит. И. Самсонич; Н.о. ст. арх. С. Власов; Самойлов; Конструкц. А. Масеева; Кондратенко; Е. Шукерман

1973	12-этажный жилой дом на 83 квартиры	Кладочный план 8-12 этажей	Шифр 3-93-1	Альбом 1	Лист АС-9

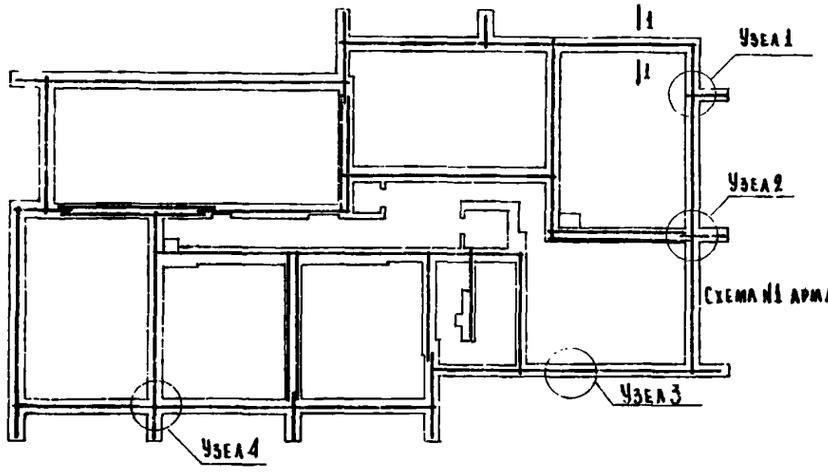

Схема №1 арматурного пояса.

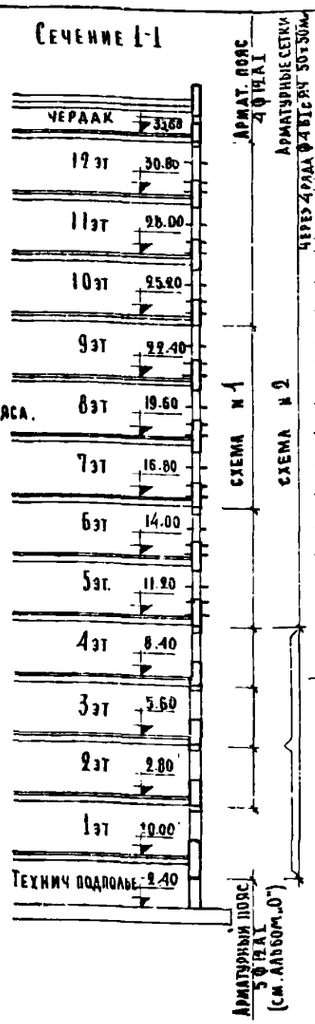

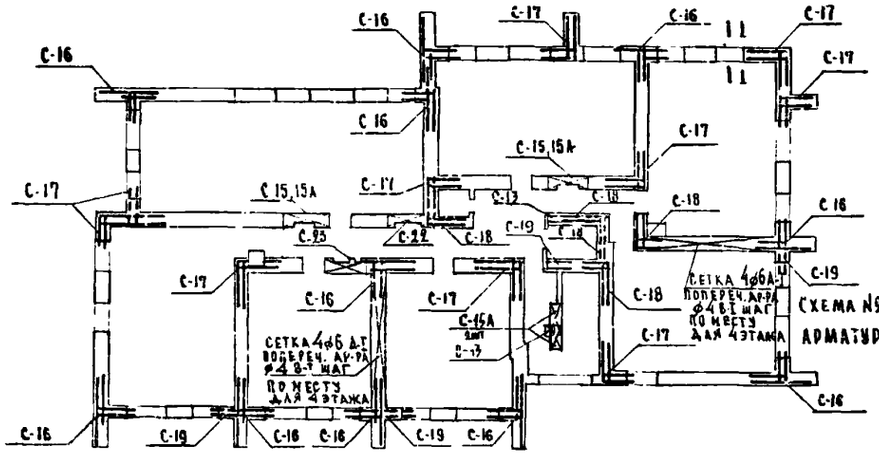

Схема №2 расположения арматурных сеток

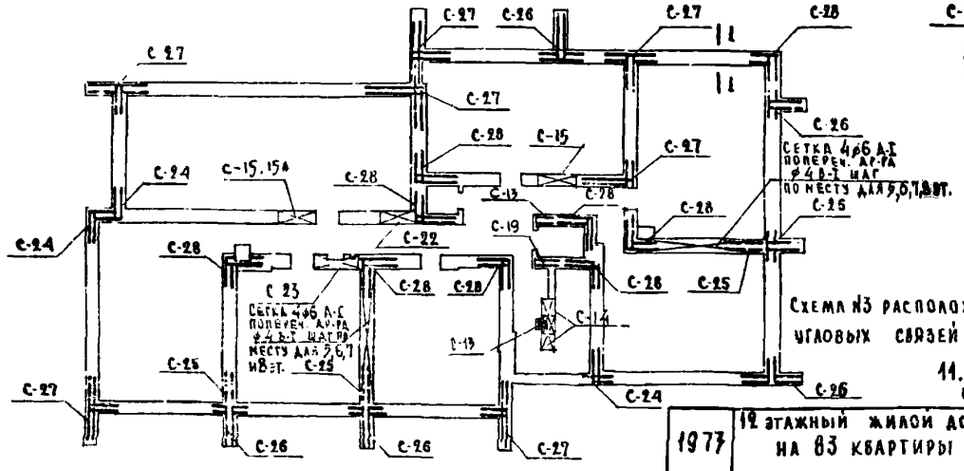

Схема №3 расположения угловых связей

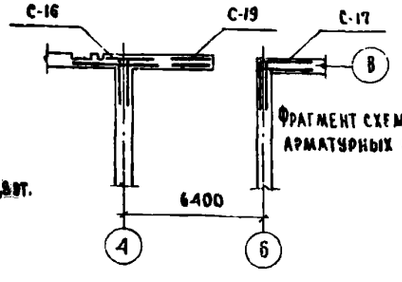

Фрагмент схемы расположения арматурных сеток 1го этажа

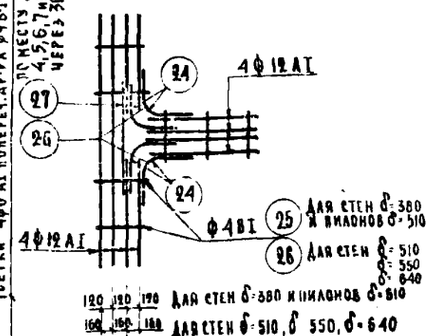

Узел 1

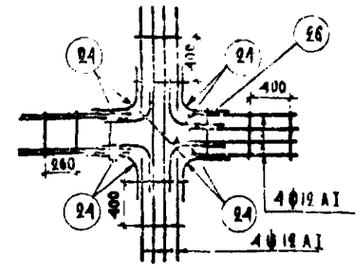

Узел 2

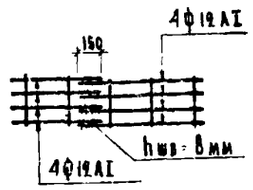

Узел 3

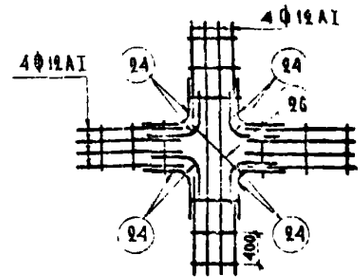

Узел 4

Примечания:

1. Укладку арматурных элементов выполнять по схемам на данном чертеже в соответствии с указаниями на кладочных планах (листы АС 6, 7, 8, 9) Сетки и отдельные позиции см. на листах АС-50, АС-51.
2. Армированные швы выполнять в одной горизонтальной плоскости непрерывно по всем наружным и внутренним стенам в уровне низа перекрытия по схеме №1 и детали на листе АС 11
3. Армированные швы выполнять из 4Ф12АI - продольная арматура и Ф4ВI - распределительная По стенам с вентиляционными каналами укладывать 4Ф12АI (спаривать по 2 стержня), распределительную ар-ру Ф4ВI ставить через 260мм, в остальных стенах через 400мм.
4. Продольную армат стыковать внахлестку с перепуском 150 мм, сварной шов h-8мм
5. Арматурные сетки укладывать в слое густого цементного раствора см деталь на листе АС 11
6. Сетки, указанные пунктиром, укладывать на один ряд выше или ниже сеток, указанных сплошной линией.
7. Простенки армировать в соответствии с указаниями на кладочных планах.
8. Участки наружных стен под перемычками армировать сетками С 13 в 3х швах. (см деталь на листе АС-11)
9. Угловые связи укладывать в местах пересечения внутренних и наружных стен в 3х уровнях верха перекрытий, в простенке и под подоконником (см схему 3)
10. Все пересечения наружных и внутренних стен 1,2,3,4 этажей и тех.подполья (см. отм. -1.20) здармировать сетками Ф4ВI с яч 50х50 мм через 4 ряда кладки (см. схему 3)
11. Стены с вентканалами по осям 4 и Г армировать сетками 4Ф6АI поверех. ар-ра Ф4В-I шаг по месту в 4,5,6,7,8 этажах через 300 (4 ряда кладки). кладки (см. схему 3)

1977	12 этажный жилой дом на 83 квартиры	Схемы армирования стен. Конструктивные указания.	Шифр 3-93-1	Альбом I	Лист АС-10

ЦНИИЭП жилища

Гипрокуйбышев
Разработал Самойлов
Проверил Шкерман
Н. контр. Масеева
Гл. инж. проекта
Гл. архитектор
Рук. отд.
Гл. инж. пр-та

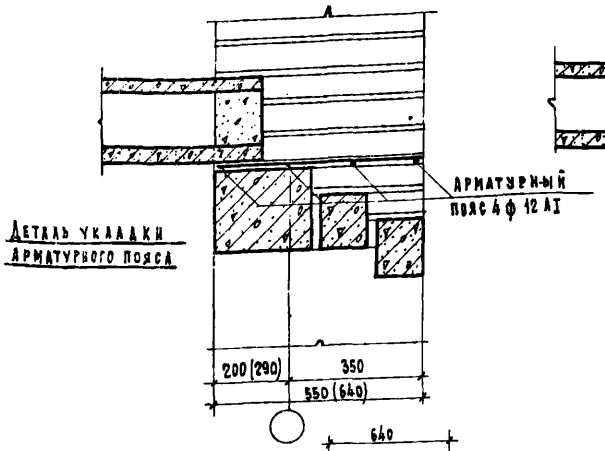

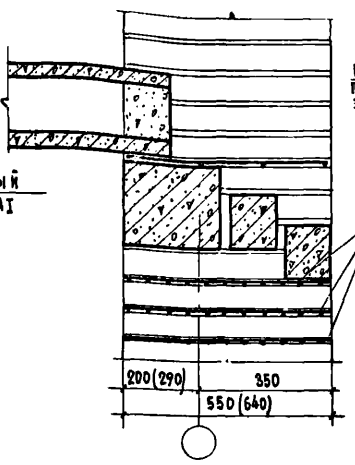

Деталь армирования
кладки под перемычки

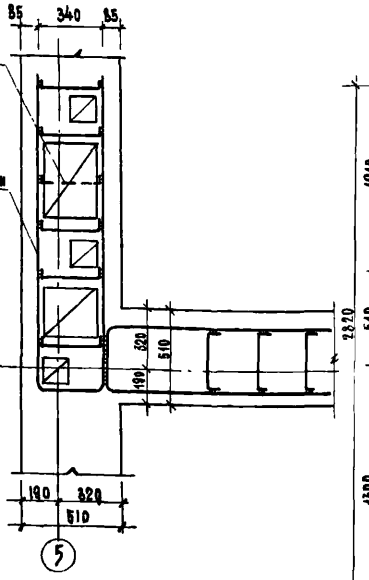

Узлы расположения
связевых сеток

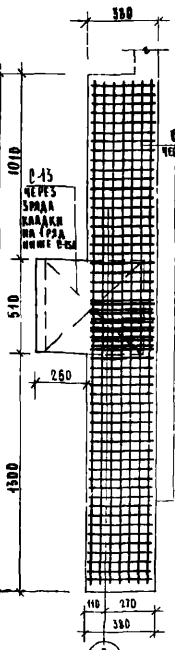

Деталь армирования кладки
по оси 7

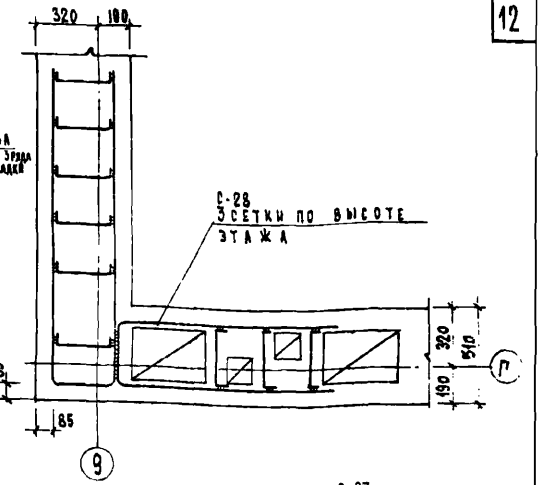

Армирование ниши

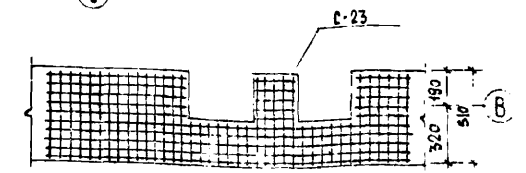

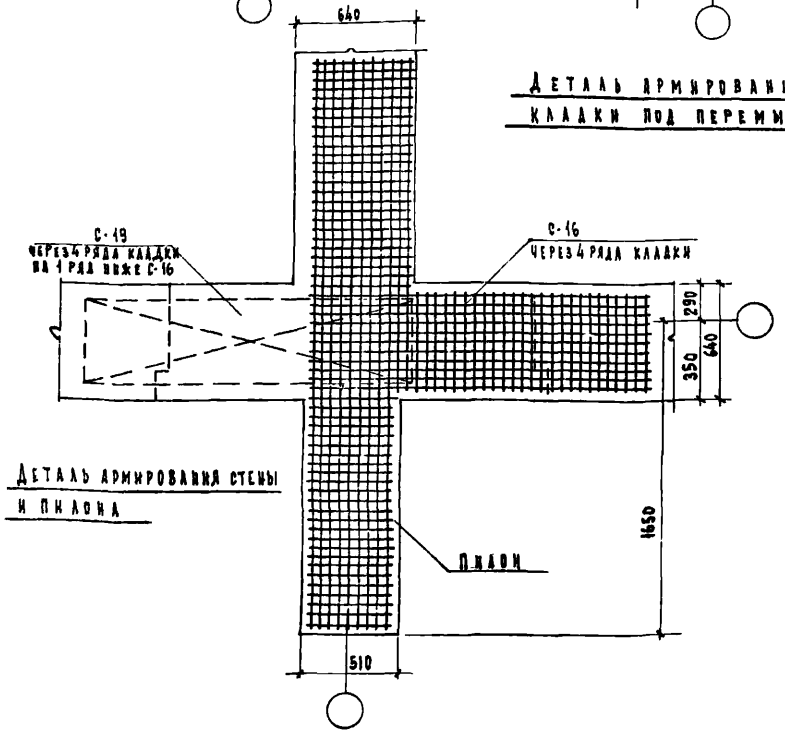

Деталь армирования стены
и пилона

Спецификация арматурных сеток на дом.

№	Сетки	1 этаж	2 этаж	3 этаж	4 этаж	5 этаж	6 этаж	7 этаж	8 этаж	9 этаж	10 этаж	11 этаж	12 этаж	Всего на дом	Вес 1 сетки кг	Вес всех сеток кг
1	С-11	116	56	40	—	—	—	—	—	—	—	—	—	212	3.22	682.7
2	С-12	14	13	14	—	—	—	—	—	—	—	—	—	41	1.96	80.4
3	С-13	72	55	53	55	11	11	11	11	11	11	11	11	319	3.49	1113.3
4	С-14	—	—	—	55	40	40	40	—	—	—	—	—	175	2.74	479.5
5	С-15	22	22	22	22	22	22	22	8	8	8	8	—	186	2.66	495.0
6	С-16	99	99	99	99	—	—	—	—	—	—	—	—	396	8.68	3440.0
7	С-17	90	90	90	90	—	—	—	—	—	—	—	—	360	5.30	1910.0
8	С-18	42	47	47	47	11	11	11	—	—	—	—	—	216	3.28	708.0
9	С-19	38	38	38	38	11	11	11	—	—	—	—	—	165	3.08	510.5
10	С-20	16	16	16	—	—	—	—	—	—	—	—	—	48	3.49	167.5
11	С-21	—	—	—	22	45	45	45	—	—	—	—	—	157	2.57	455.5
12	С-22	11	11	11	11	11	11	11	—	—	—	—	—	77	2.87	221.0
13	С-23	11	11	11	11	11	11	11	—	—	—	—	—	77	4.89	376.9
14	С-24	—	—	—	—	9	9	9	9	9	9	9	9	72	2.58	185.0
15	С-25	—	—	—	—	9	9	9	9	9	9	9	9	72	2.46	177.0
16	С-26	—	—	—	—	18	18	18	18	18	18	18	18	144	4.71	680.0
17	С-27	—	—	—	—	21	21	21	21	21	21	21	21	168	6.15	1029.0
18	С-28	—	—	—	—	27	27	27	27	27	27	27	27	216	4.02	870.0
19	С-15А	24	22	22	22	22	22	22	30	30	30	30	22	298	1.96	584.1
20	Сетка С-С4	—	—	—	[illegible]	[illegible]	[illegible]	[illegible]	[illegible]	—	—	—	—	[illegible]	5.15	734.5
21	Каркас КР-1 ф 12 AI	209 пг.м	209 пг.м	209 пг.м	209 пг.м	—	209 пг.м	—	—	209 пг.м	—	—	209 пг.м	5852 пг.м	5.2	5565
	ф 4 BI	235 пг.м	235 пг.м	235 пг.м	235 пг.м	—	230 пг.м	—	—	230 пг.м	—	—	230 пг.м	1630 пг.м	168	
22	2 ф 6 AI	102 пг.м	102 пг.м	102 пг.м	102 пг.м	102 пг.м	102 пг.м	102 пг.м	102 пг.м	102 пг.м	102 пг.м	102 пг.м	102 пг.м	1224 пг.м	—	274.1
															Итого 20	548.6 кг

Примечания
1. Мет. изделия С-11 - С-19 см. на листе АС-50; С-20 ÷ С-27 см. на листе АС-51.

1973	12 этажный жилой дом на 83 квартиры	Детали армирования стен. Спецификация арматуры	Шифр Э-93-1	Альбом 1	Лист АС-11

ЦНИИЭП жилища

Согласовано
Сектор 033 Гонберг

ГИП	И Сановский	
Рук. отд. №10	С Буравик	
Гл. инж. отд.	Ю Кукалевич	
Гл. арх. пр.		
Гл. инж. пр.		
Ст. арх.	Э Эпельбаум	
Техник	А Самойлов	
Проверил	А Масеева	
	Е Цукерман	

ЦНИИЭП жилища

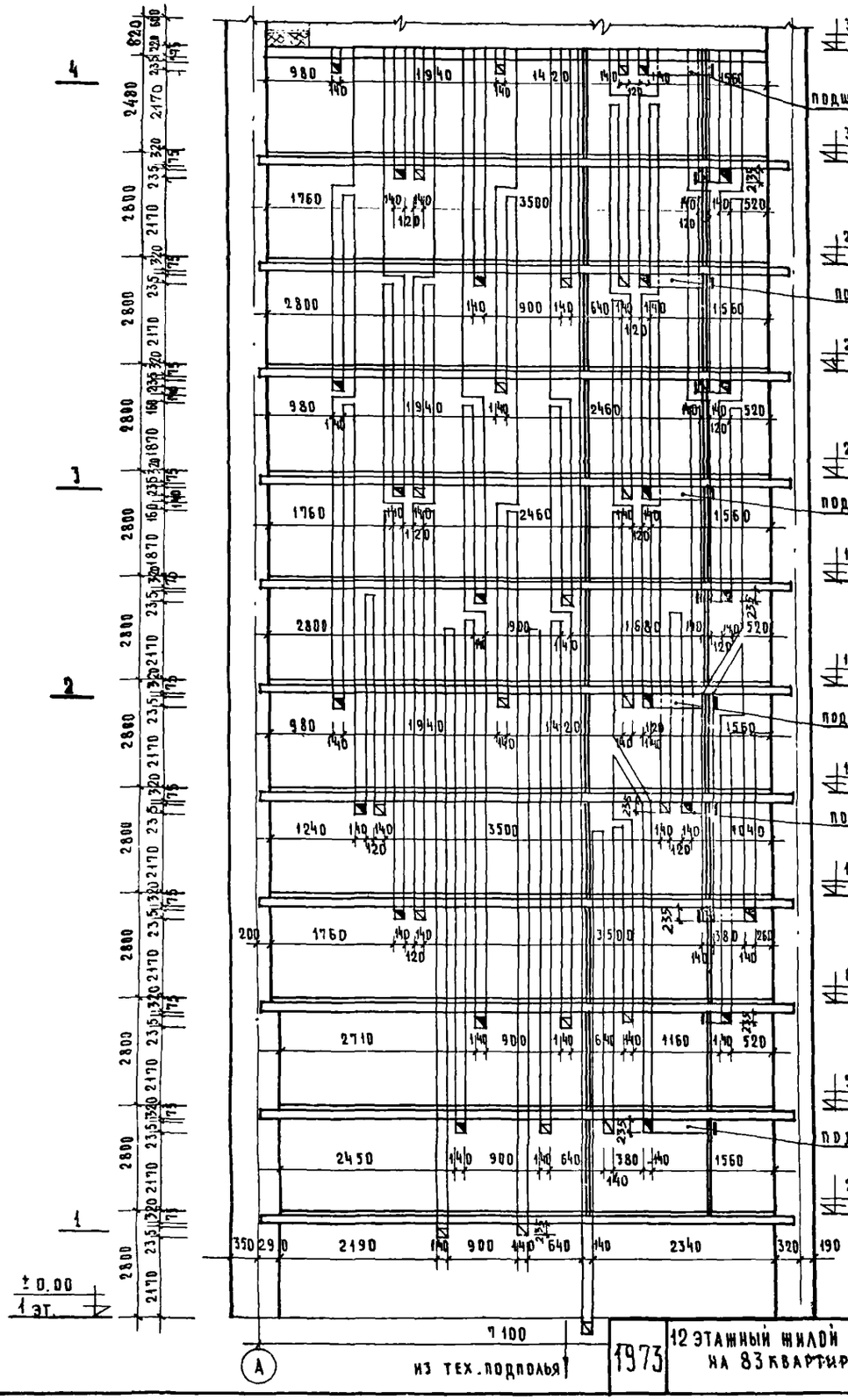

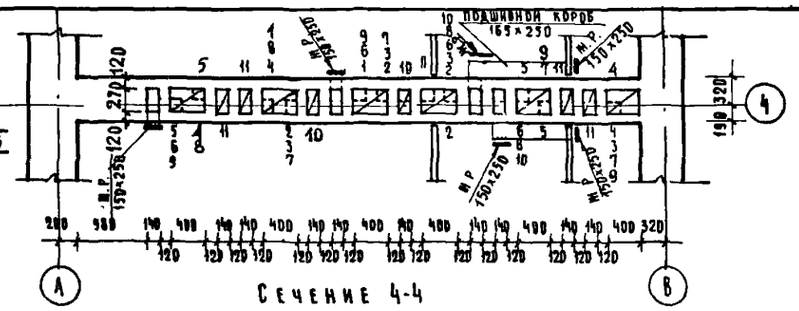

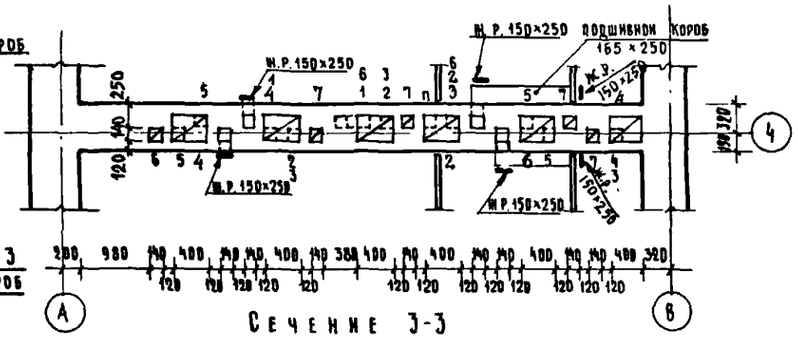

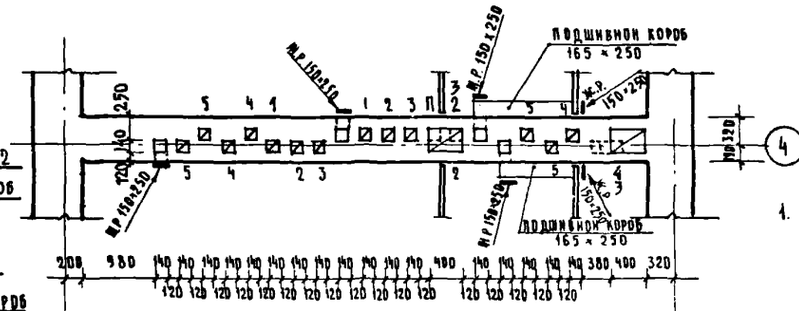

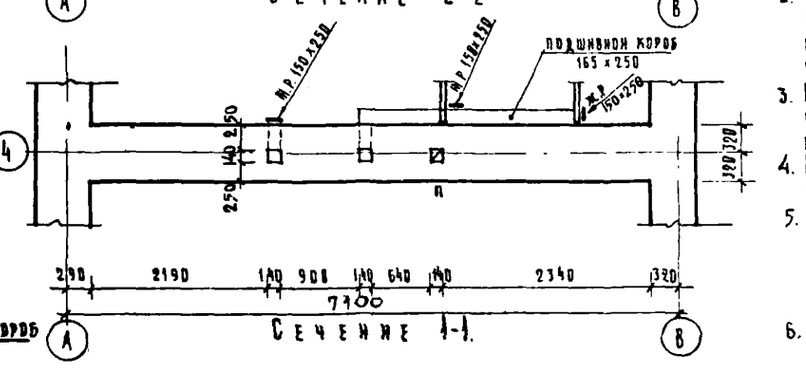

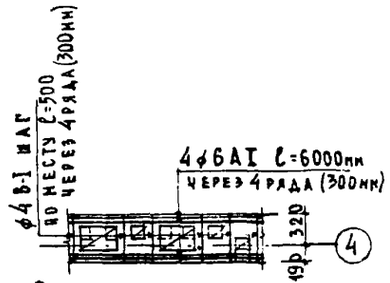

Примечания

1. Детали установки вентиляционных решеток, устройство подшивных коробов, конструкцию сборных каналов на чердаке см. на листе АС-16
2. Стены с вентиляционными каналами армировать в соответствии с указаниями на кладочных планах и на листе АС-10
3. Количество вентиляционных решеток 150×250 по оси 4 - 70 штук на дом
4. Подшивные короба выполняются под потолком
5. На развертке стены принято:
   - ▣ — видимое отверстие для решетки,
   - ☒ — невидимое отверстие
6. Плитки П2 для перекрытия горизонтальных уч-ков каналов укоротить по месту установки
7. Стены с вентканалами должны выполняться строго вертикально с контролем качества кладки.

Развертка стены с вентиляционными каналами по оси „4"	Шифр Э-93-1	Альбом 1	Лист АС-12

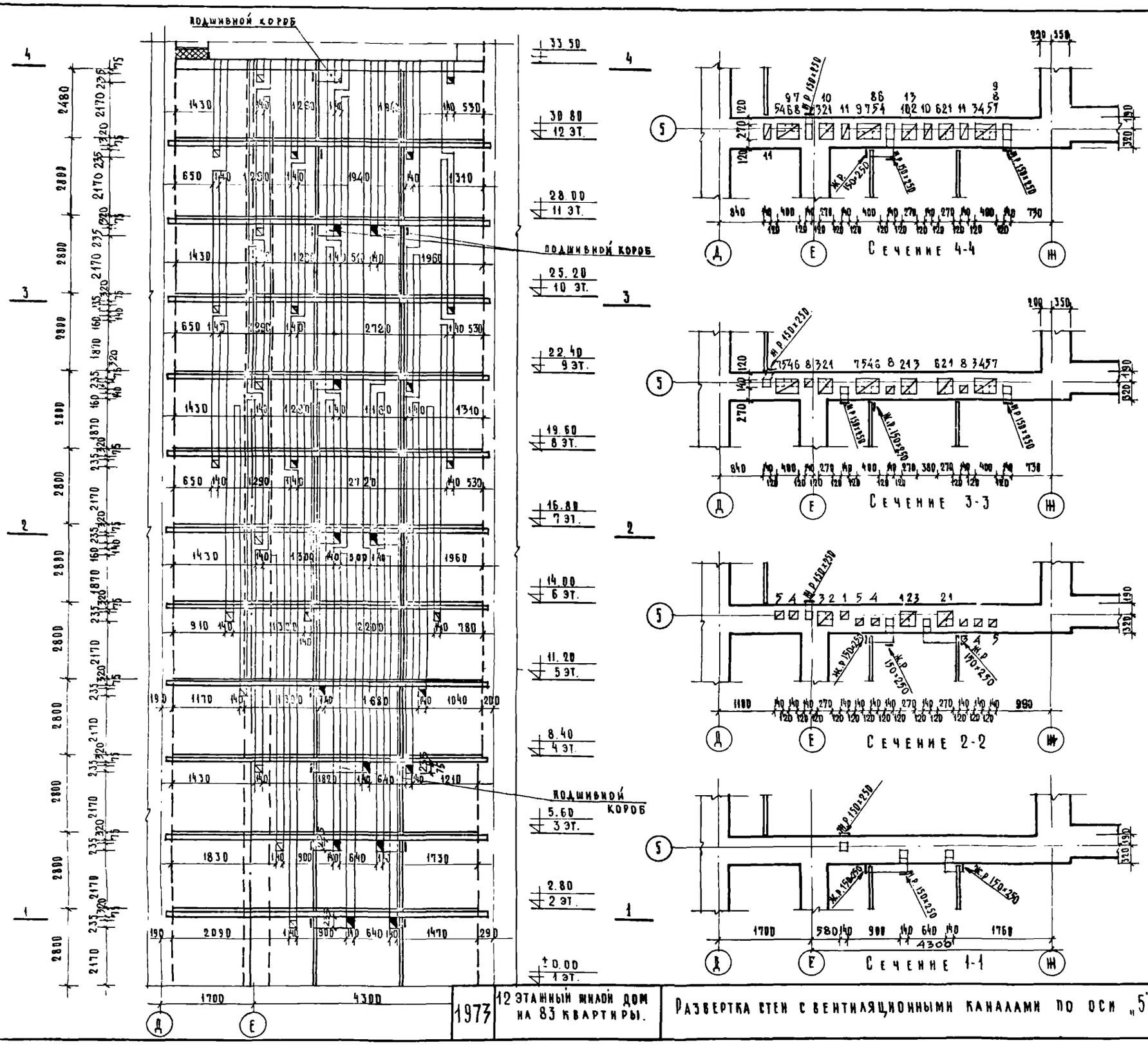

Примечания

1. Детали установки вентиляционных решеток, устройство подшивных коробов, конструкцию сборных каналов на чердаке см. на листе АС-16
2. Стены с вентиляционными каналами армировать в соответствии с указаниями на кладочных планах и на листе АС-10
3. Количество вентиляционных решеток 150×250 по оси „5" штук 48 на дом
4. Подшивные короба выполнять под потолком.
5. На развертке стены принято:
   - ▨ — видимое отв. для решетки,
   - ⧅ — невидимое отверстие

1973	12 этажный жилой дом на 83 квартиры.	Развертка стен с вентиляционными каналами по оси „5"	Шифр Э-93-1	Альбом 1	Лист АС-13

ЦНИИЭП жилища

Согласовано

Гл. инж. отд. Ю. Эпельбаум
Гл. арх. пр. Самойлов
Гл. инж. пр. А. Масеева
Е. Цукерман

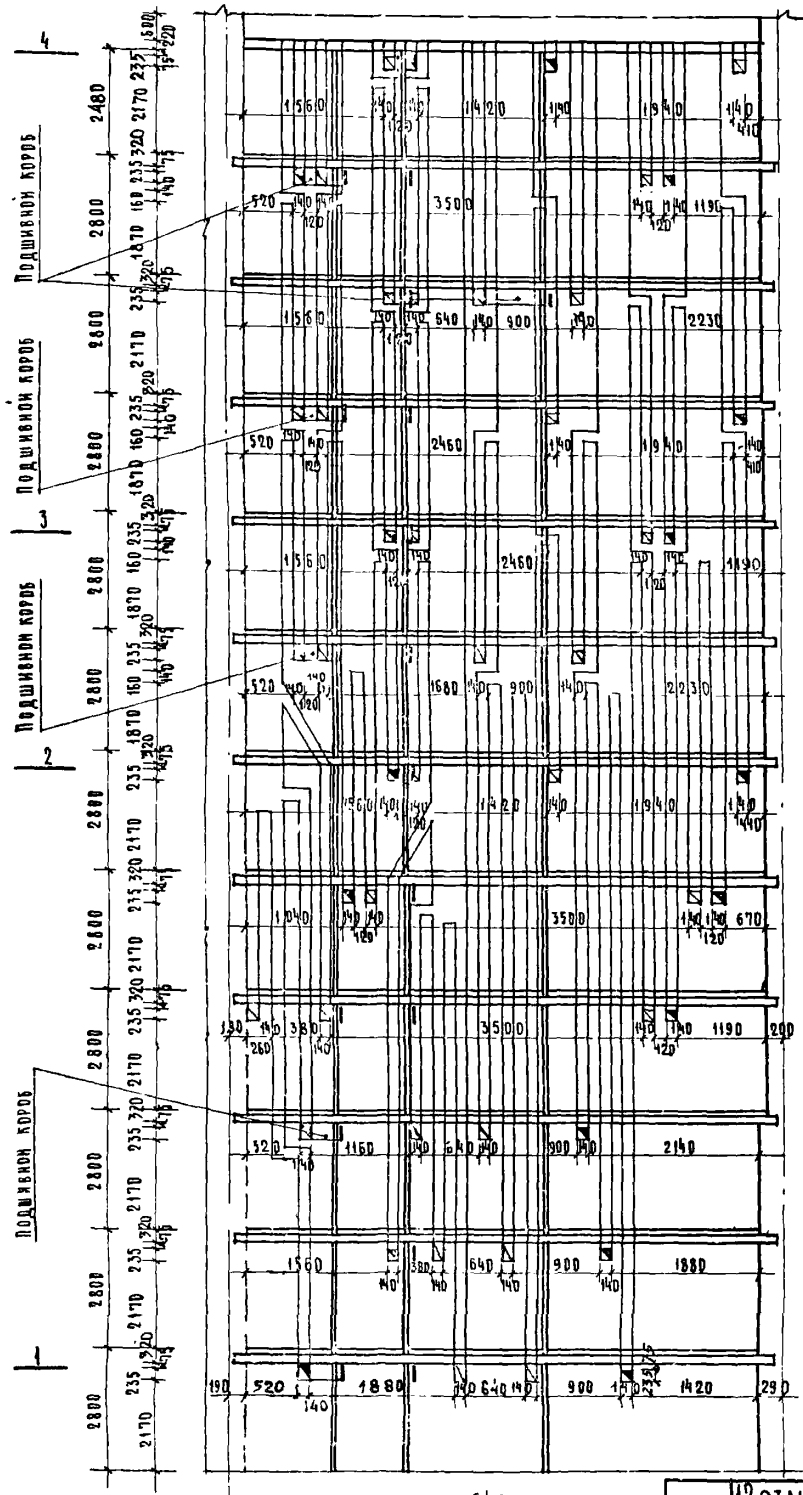

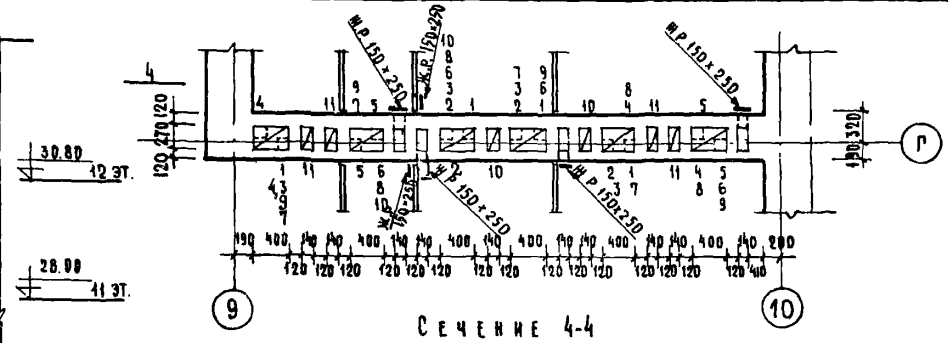

Сечение 4-4

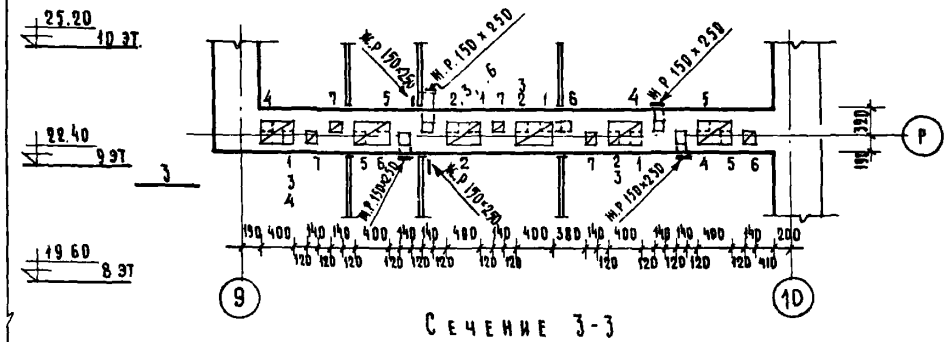

Сечение 3-3

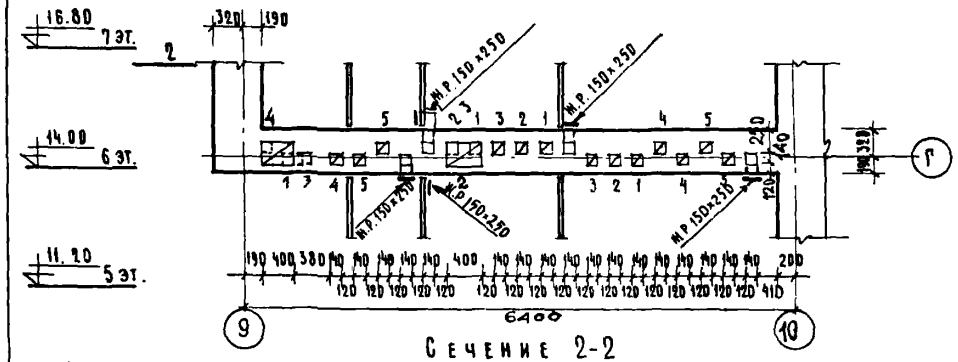

Сечение 2-2

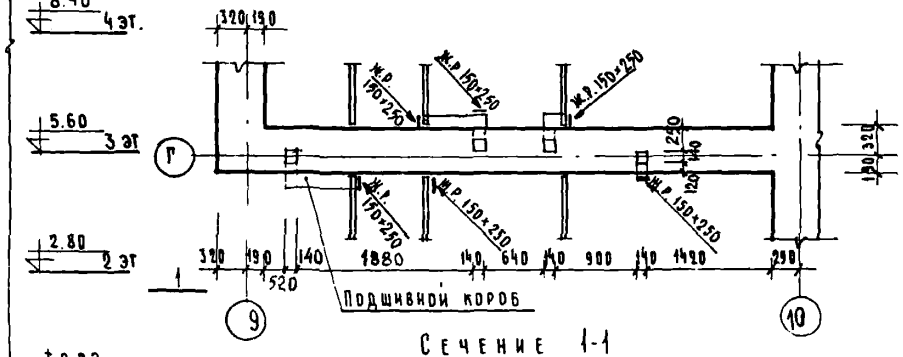

Сечение 1-1

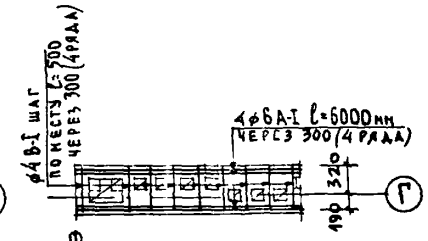

Фрагмент армирования стен с вентканалами.

Примечания:

1. Детали установки вентиляционных решеток, устройство подшивных коробов, конструкцию сборных каналов на чердаке см. на листе АС-16и
2. Стены с вентиляционными каналами армировать в соответствии с указаниями на кладочных планах.
3. Количество вентиляционных решеток 150х250 по оси „Г" 72шт на дом
4. Подшивные короба выполнять под потолком.
5. На развертке стены приняты:
   - ■ — видимое отверстие для решетки,
   - ▨ — невидимое отверстие.
6. Плитки П2 для перекрытия горизонтальных уч-ков каналов укоротить по месту установки.
7. Стены с вентканалами должны выполняться строго вертикально с контролем качества кладки.

Согласовано: Н. Самонович, Сектор ОВ, А. Гомберг; С. Бурдаков; Ю. Кукачев

Рук. отдела	Н. Зельцын	Гл. арх.	
Гл. инж. отд.	Л. Самонов	Ст. арх.	А. Масеева
Гл. арх. пр.		Техник	
Гл. инж. пр.	Е. Цукерман	Проверил	

ЦНИИЭП жилища

1973	12 этажный жилой дом на 83 квартиры	Развертка стены с вентиляционными каналами по оси „Г"	Шифр Э-93-1	Альбом 1	Лист АС-14

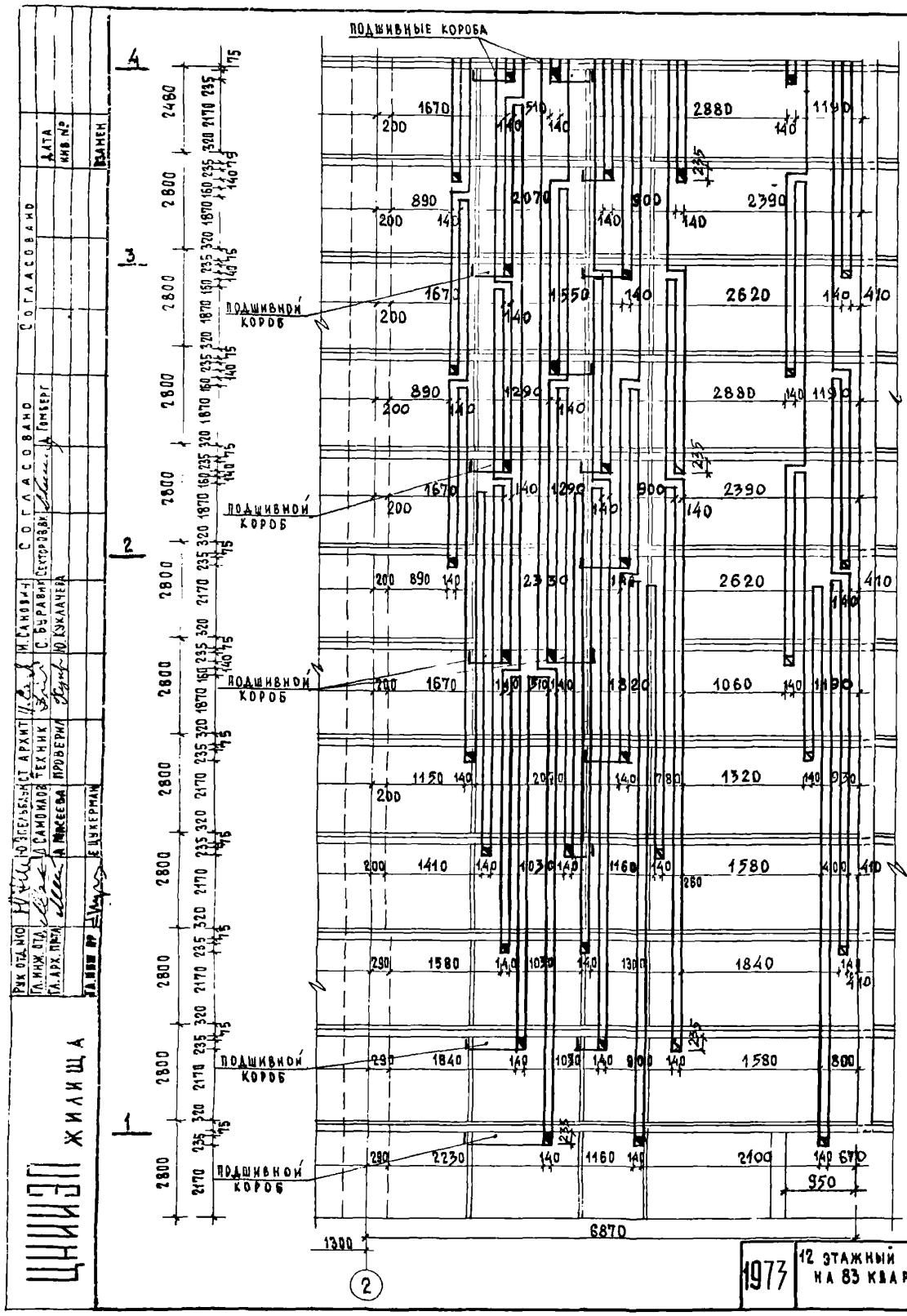

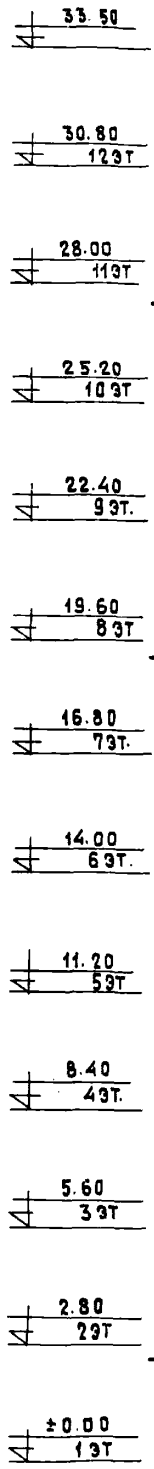

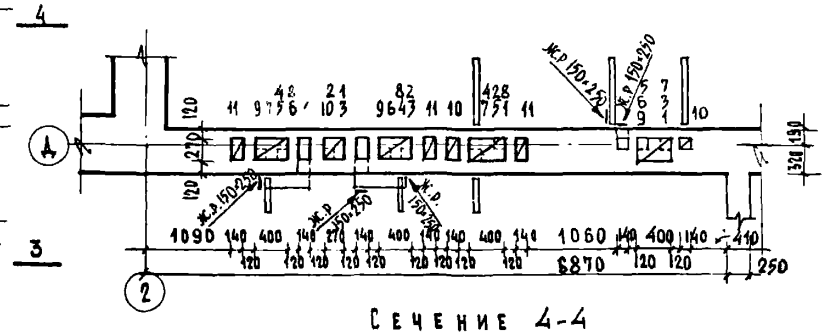

Сечение 4-4

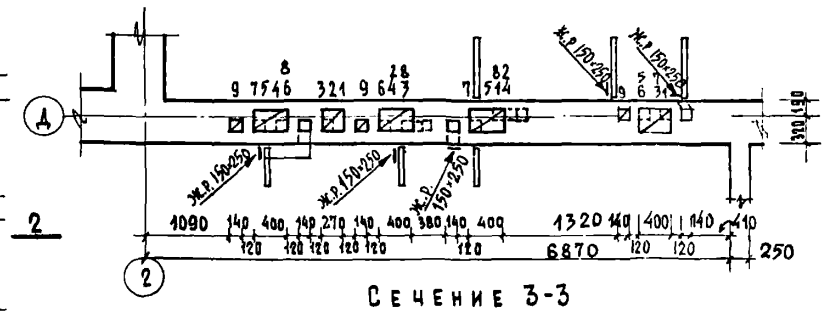

Сечение 3-3

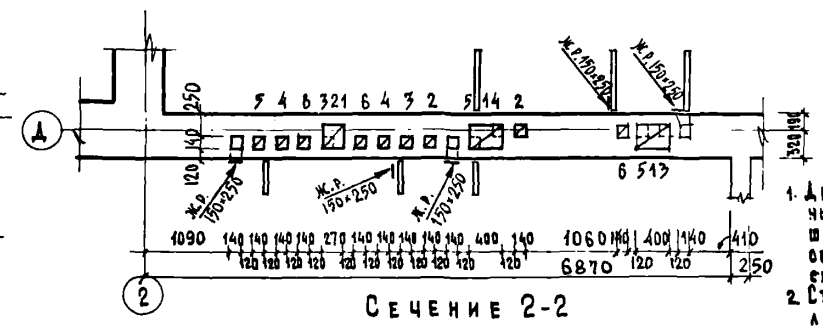

Сечение 2-2

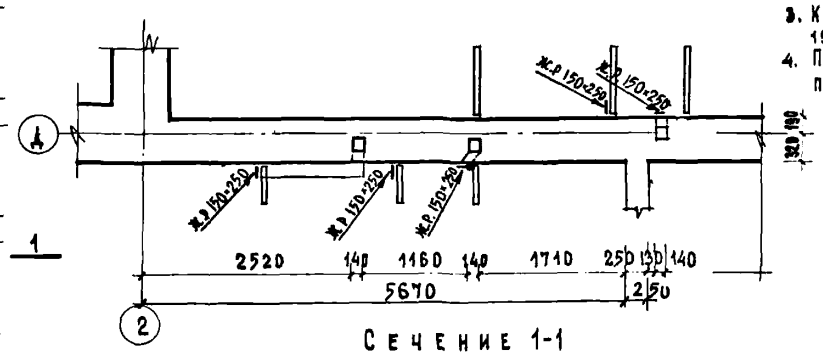

Сечение 1-1

Примечания

1. Детали установки вентиляционных решеток, устройство подшивных коробов, конструкцию сборных каналов на чердаке см на листе АС-18
2. Стены с вентиляционными каналами армировать в соответствии с указаниями на кладочных планах.
3. Количество вентиляционных решеток 150×250 по оси „Д" штук 60 на дом.
4. Подшивные короба выполняются под потолком.
5. На развертке стены приняты
   - ▣ — видимое отв. для решетки,
   - ⊠ — невидимое отверстие.

ЦНИИЭП жилища	1977	12 этажный жилой дом на 83 квартиры	Развертка стены с вентиляционными каналами по оси „Д"	Шифр 3-93-1	Альбом 1 / Лист АС-15

Гл. инж. отд. Рук. отд. Гл. арх. проекта — Ю. Ангельянц; Гл. архит. — И. Самойлов; Техник — С. Буравин; Проверил — А. Моисеева; Н. контр. — Ю. Кукалачев; Гл. инж. проекта — Е. Цукерман; Согласовано — Д. Гомберг; Инв. № — Дата

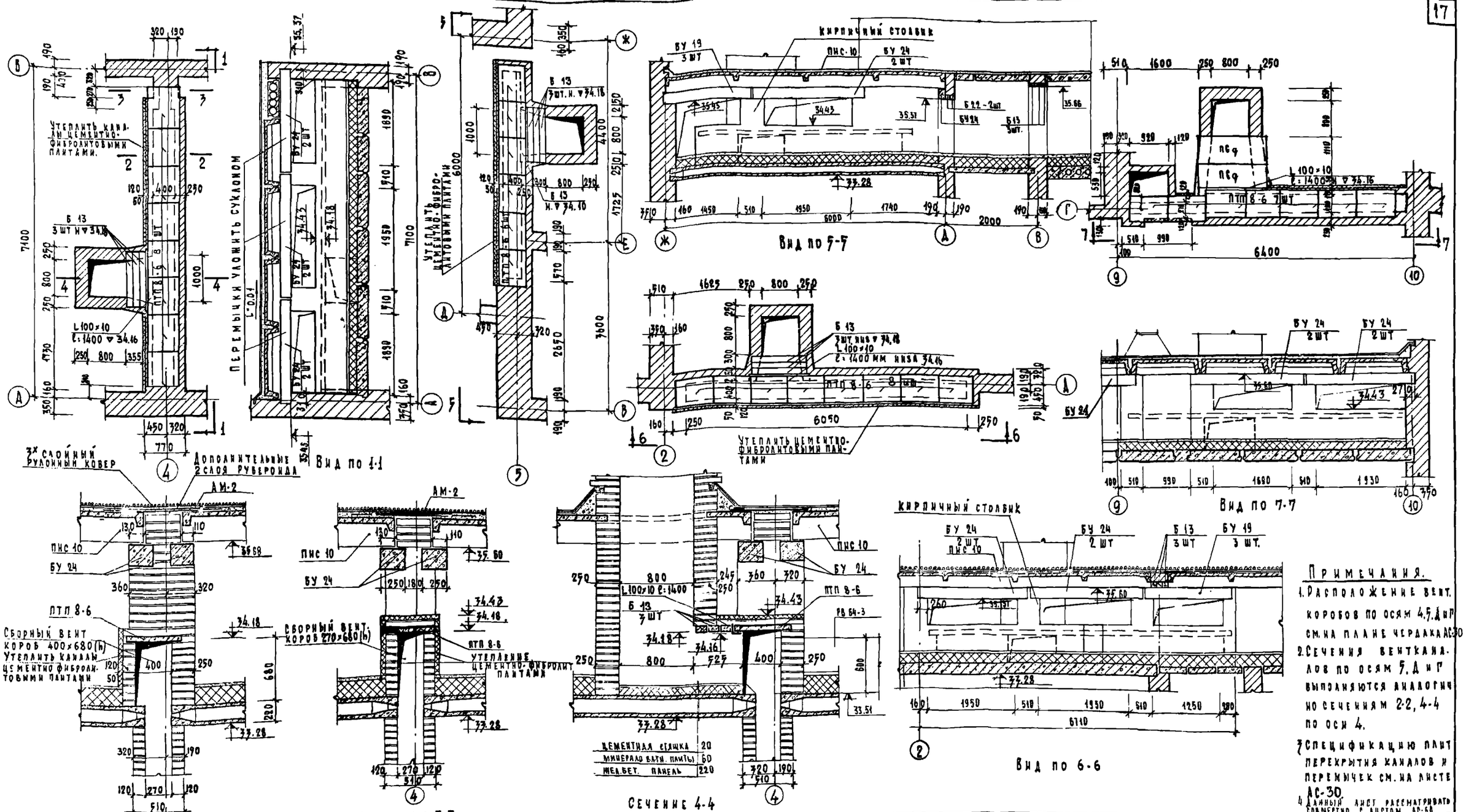

Примечания.

1. Расположение вент. коробов по осям 4,5,Д и Г см. на плане чердака АС-30
2. Сечения вентканалов по осям 5, Д и Г выполняются аналогично сечениям 2-2, 4-4 по оси 4.
3. Спецификацию плит перекрытия каналов и перемычек см. на листе АС-30.
4. Данный лист рассматривать совместно с листом АС-60

1973	12 этажный жилой дом на 83 квартиры для	ВЕНТИЛЯЦИОННЫЕ КОРОБА ПО ОСЯМ 4,5, Д, Г	ШИФР 3-93-1	Альбом 1	Лист АС-16

ЦЕНИНТ ЖИЛИЩА

СОГЛАСОВАНО

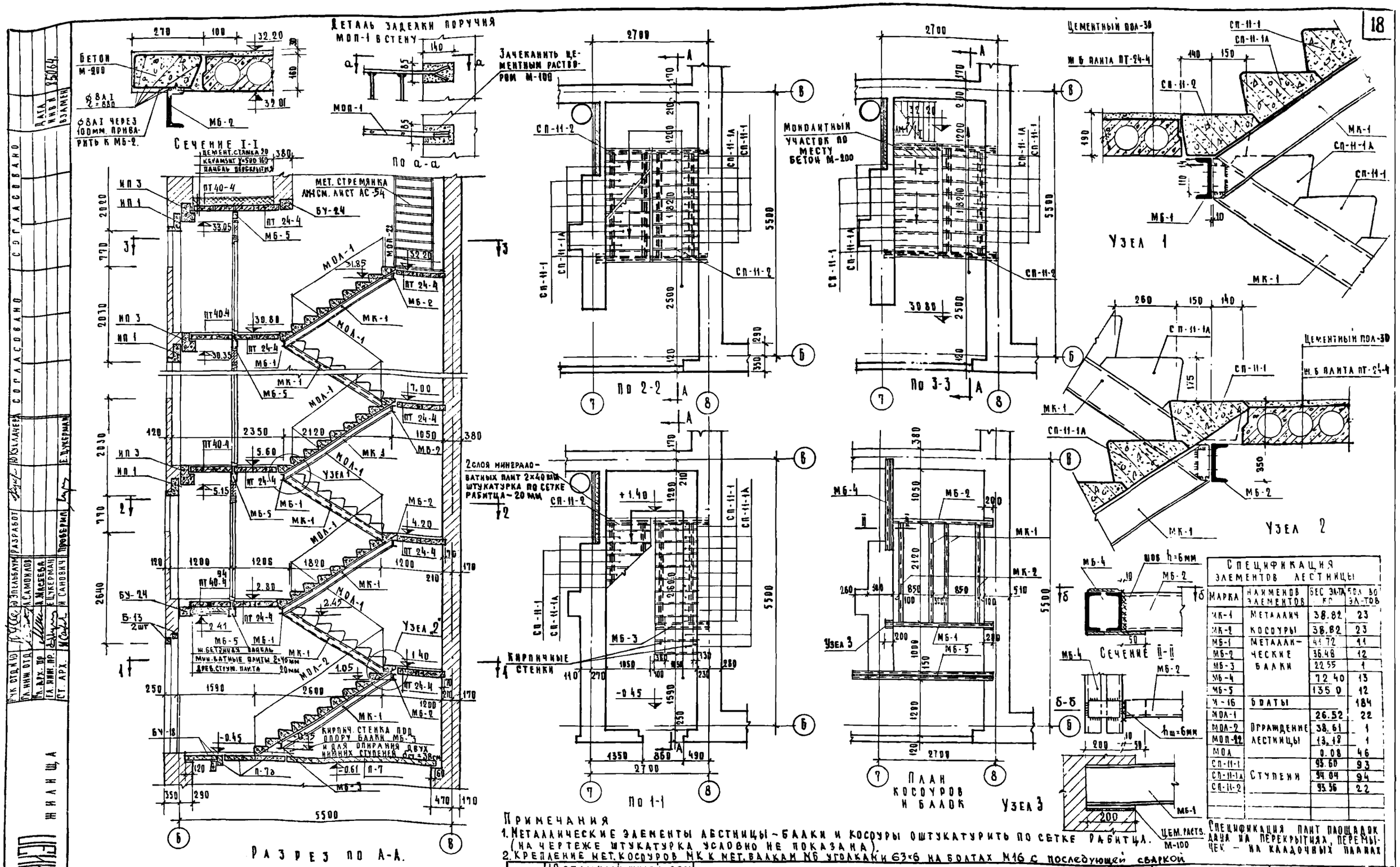

Примечания

1. Металлические элементы лестницы – балки и косоуры оштукатурить по сетке рабица. (На чертеже штукатурка условно не показана).
2. Крепление мет. косоуров МК к мет. балкам МБ уголками 63×6 на болтах М16 с последующей сваркой

Спецификация элементов лестницы

Марка	Наименов элементов	Вес эл-та кг	Кол. во эл-тов
МК-1	Металлич косоуры	38.82	23
МК-2		38.82	23
МБ-1	Металлические балки	41.72	11
МБ-2		36.48	12
МБ-3		22.55	1
МБ-4		72.40	13
МБ-5		135.0	12
М-16	Болты		184
МОЛ-1	Ограждение лестницы	26.52	22
МОЛ-2		38.61	1
МОП-22		13.18	1
МОЛ		0.08	46
СП-11-1	Ступени	93.60	93
СП-11-1А		94.04	94
СП-11-2		93.36	22

Спецификация плит площадок дана на перекрытиях, перемычек – на кладочных планах

1973	12 этажный жилой дом на 83 квартиры	Лестница.	Шифр Э-93-1	Альбом 1	Лис АС-1

Дата инв. № 85064
Взамен
Согласовано
Согласовано
Согласовано
Разработ
Ю. Кулачев
Ю. Эпельбаум
А. Самойлов
А. Масеева
Е. Цукерман
Проверил
Е. Цукерман
Рук. отд. Ю.
Гл. инж. отд.
Гл. арх. пр.
Гл. инж. пр.
Ст. арх.
Жилища

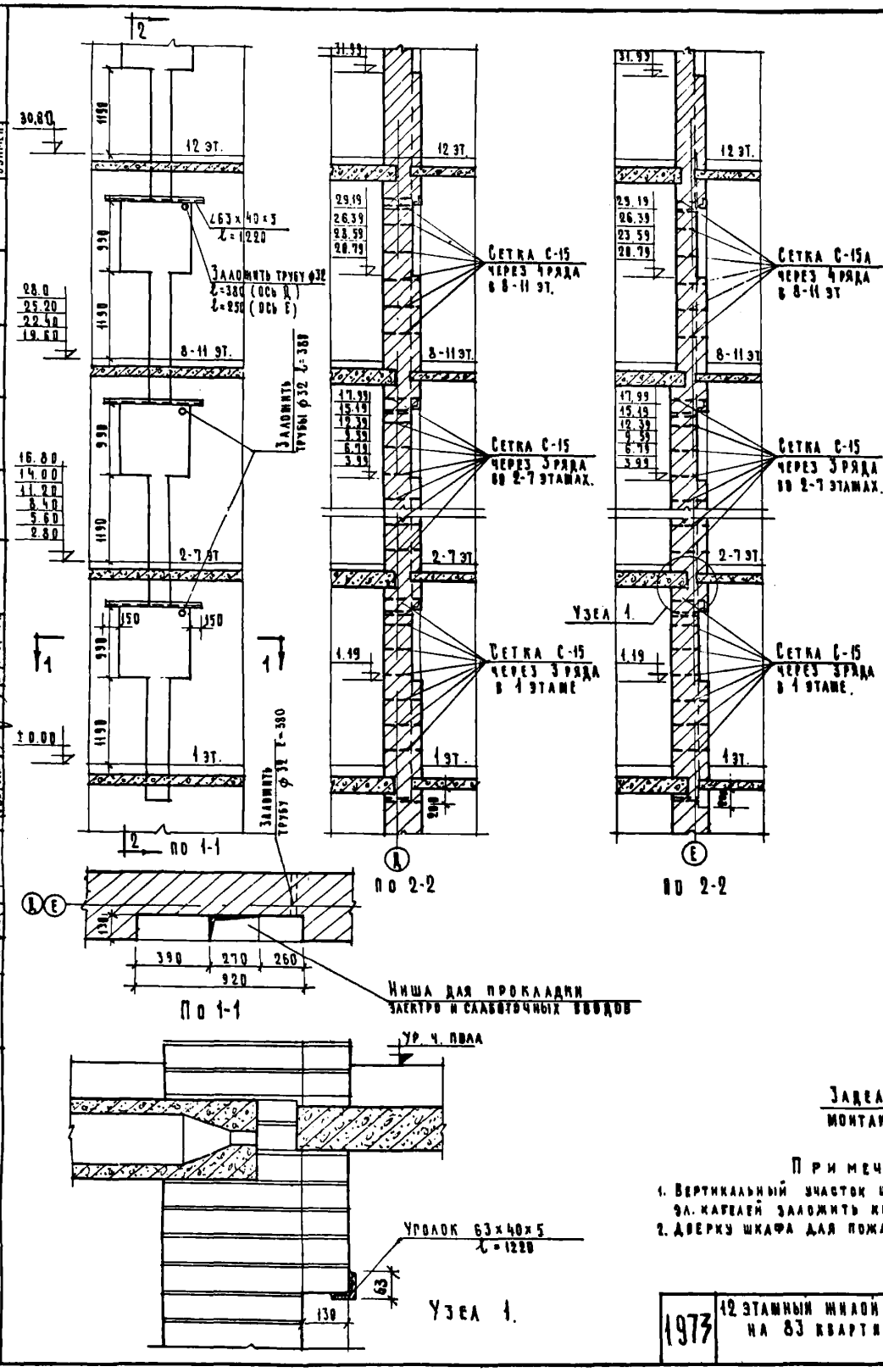

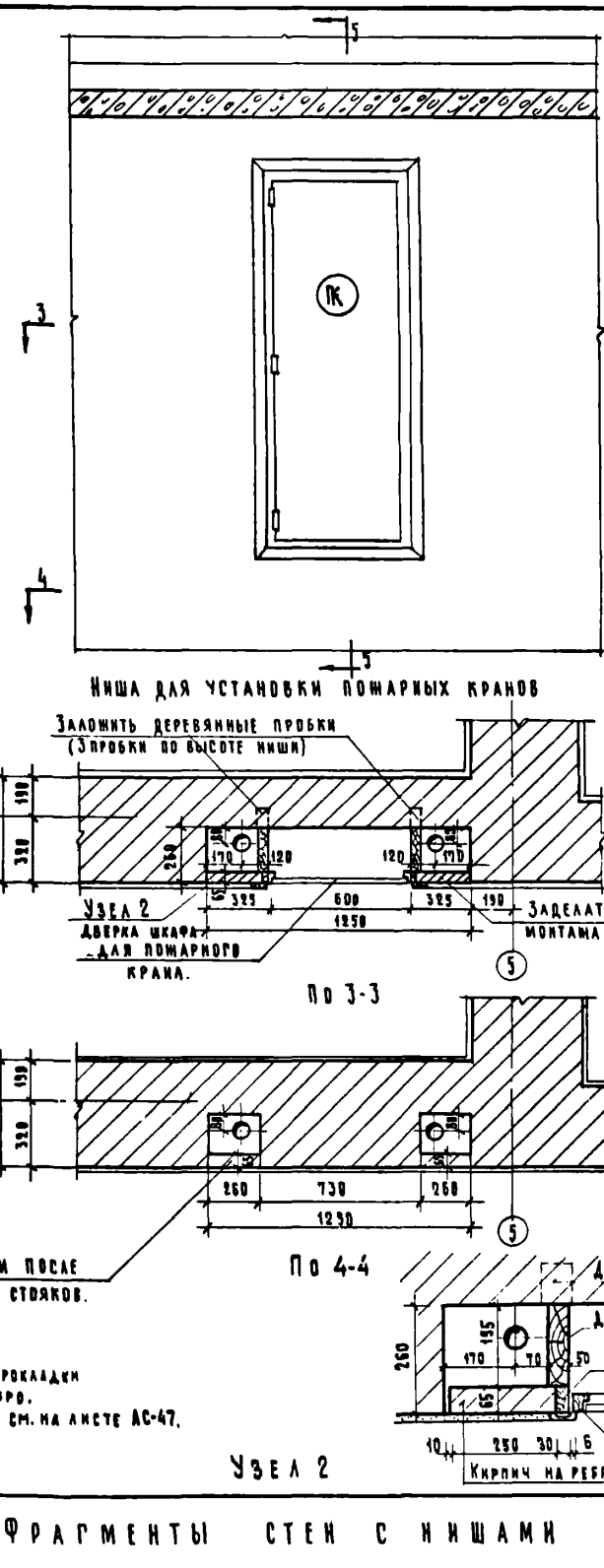

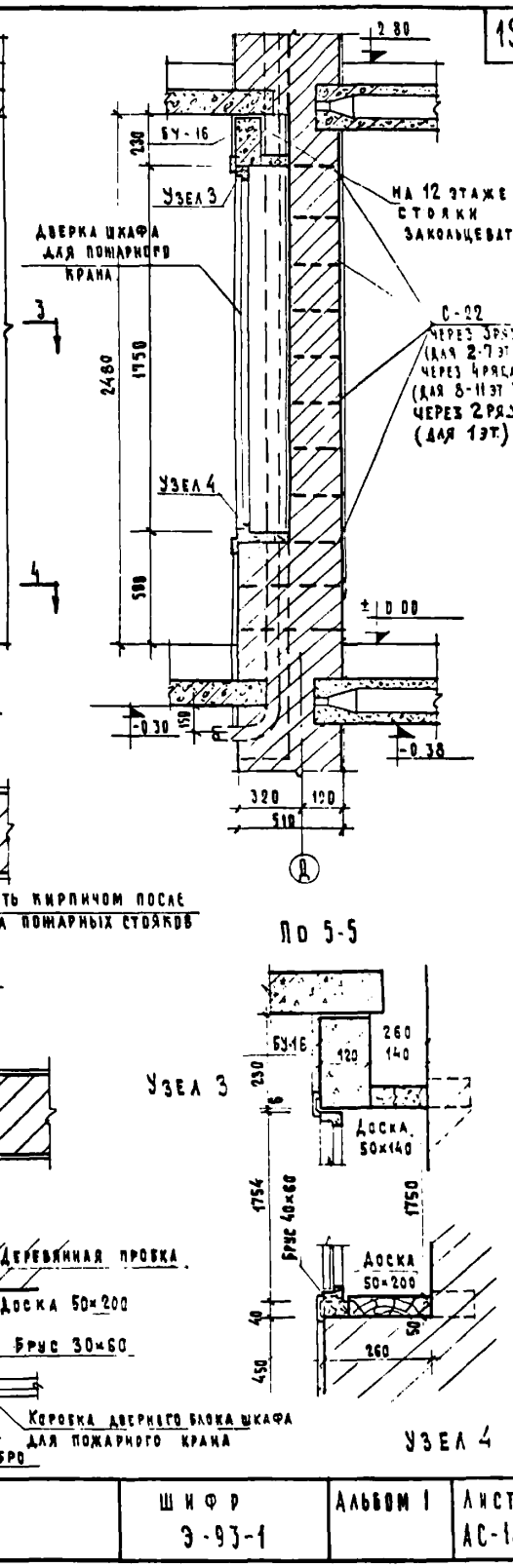

Примечания

1. Вертикальный участок штрабы после прокладки эл. кабелей заложить кирпичом на ребро.
2. Дверку шкафа для пожарного крана см. на листе АС-47.

ЦНИИЭП жилища	1973	12 этажный жилой дом на 83 квартиры	Фрагменты стен с нишами	Шифр Э-93-1	Альбом I	Лист АС-18

ЦНИИЭП жилища

Рук. отд. жил.		Зав. сект.	А. Самойлов	Гл. арх.	С. Гладкова
Гл. инж. сек.		А. Масеева			
Гл. арх. гр.		Гл. инж. гр.	Е. Цукерман	Проверил	А. Масеева
Ст. арх.			Н. Сапожен	Техник	Акуличева

Согласовано	Согласовано	Дата	Инв. №	Взам. инв. №

1978

Серия 1-633-1

Перемычки наружных стен

Кирпичные стены толщиной 510 мм из кирпича марки 125

Альбом 1

АС-13

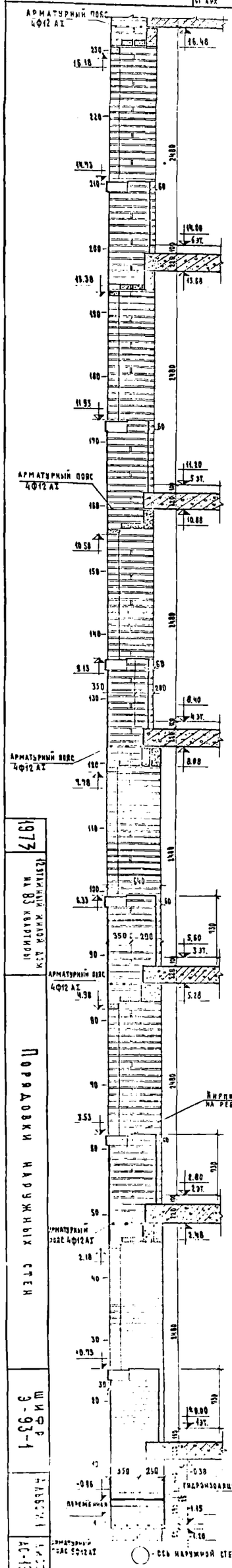

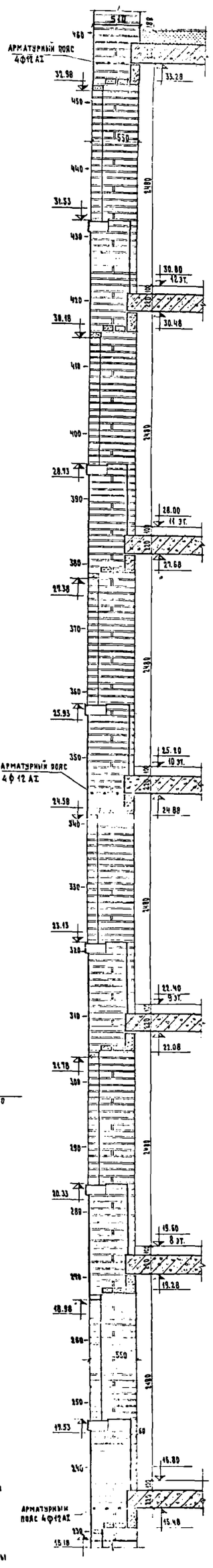

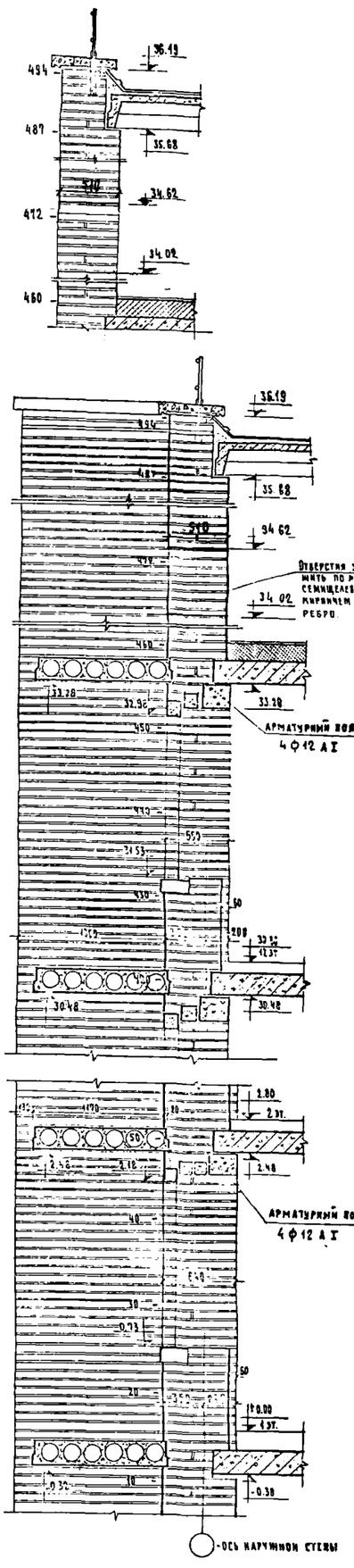

Примечание:

1. Фрагменты рисунка лицевой кладки см. листы АС-5, АС-21, АС-22
2. Все размеры даны в мм, отметка в метрах

ЦНИИЭП ЖИЛИЩА										
	Гл. арх. ПР.		А. Масеева							
	Гл. инж. пр.									
	Ст. арх.		И. Санович	Проверил		А. Масеева				

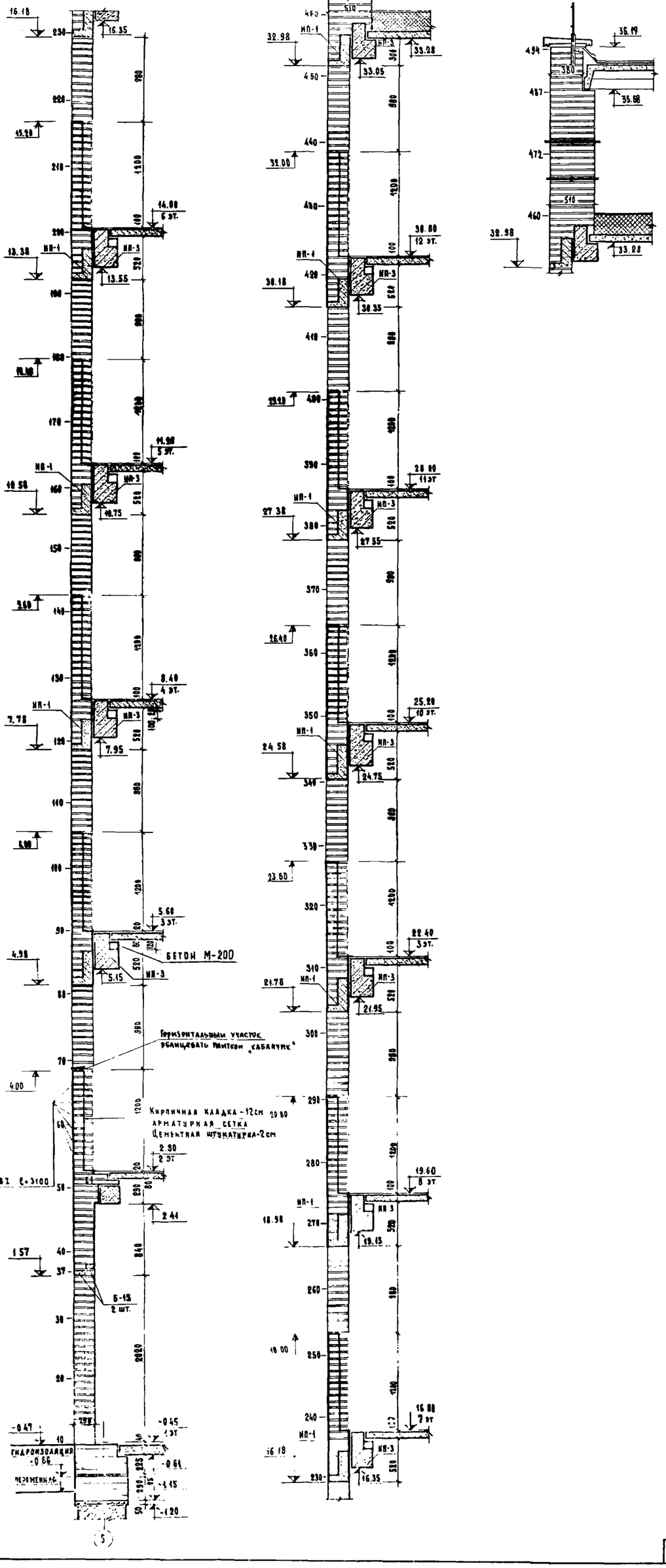

1977

12 этажный жилой дом на 83 квартиры

ПОРЯДОВКИ НАРУЖНЫХ СТЕН (ЛЕСТНИЧНАЯ КЛЕТКА)

ШИФР 3-93-1

АЛЬБОМ 1

ЛИСТ АС-20

21

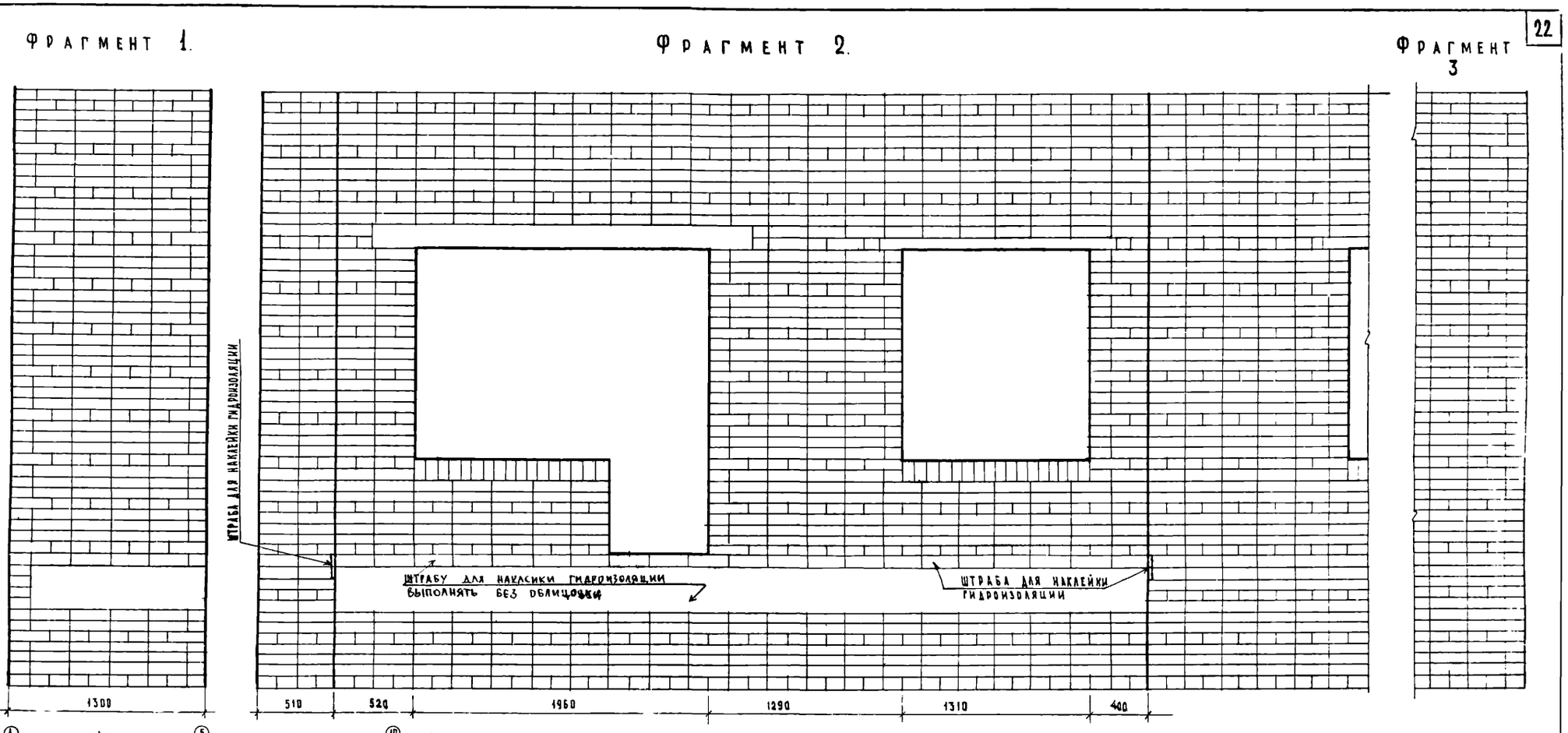

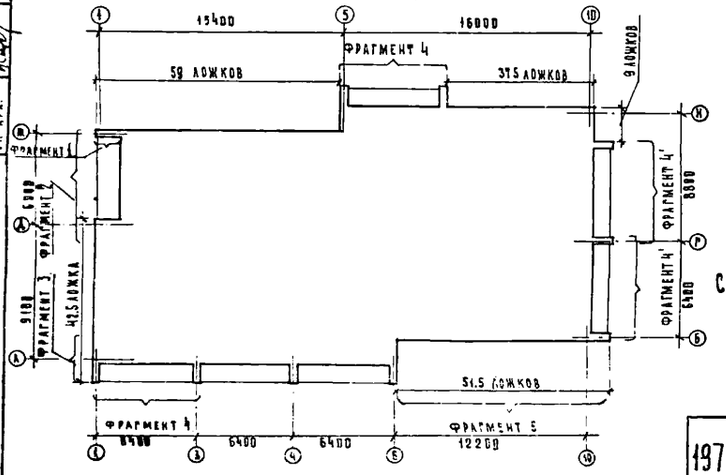

Схема расположения фрагментов.

Примечания:

1. Детали установки балконных дверей и окон см лист АС-45.
2. При выполнении лицевой кладки обратить внимание на тщательность перевязки швов во внутренней части стены.
3. Строго соблюдать горизонтальность и вертикальность швов в лицевой кладке.
4. Фрагменты 4' аналогичны фрагменту 4 /см. схему расположения фрагментов/
5. Фрагменты лицевой кладки „4" и „5" см. листы АС-3 и АС-22.

1973	12 этажный жилой дом на 83 квартиры	Фрагменты фасада. /лицевая кладка/.	Шифр Э-93-1	Альбом 1	Лис АС-21

ЦНИИЭП жилища

Рук. отд. Ю. Эпельбаум
Гл. инж. отд. Н. Самойлов
Гл. арх. пр. Н. Масеева
Гл. инж. пр. Е. Цукерман
Ст. арх. И. Санович
Проверил В. Масеева

Согласовано
Согласовано
Дата
Инв. N
Взамен

ФРАГМЕНТ 5

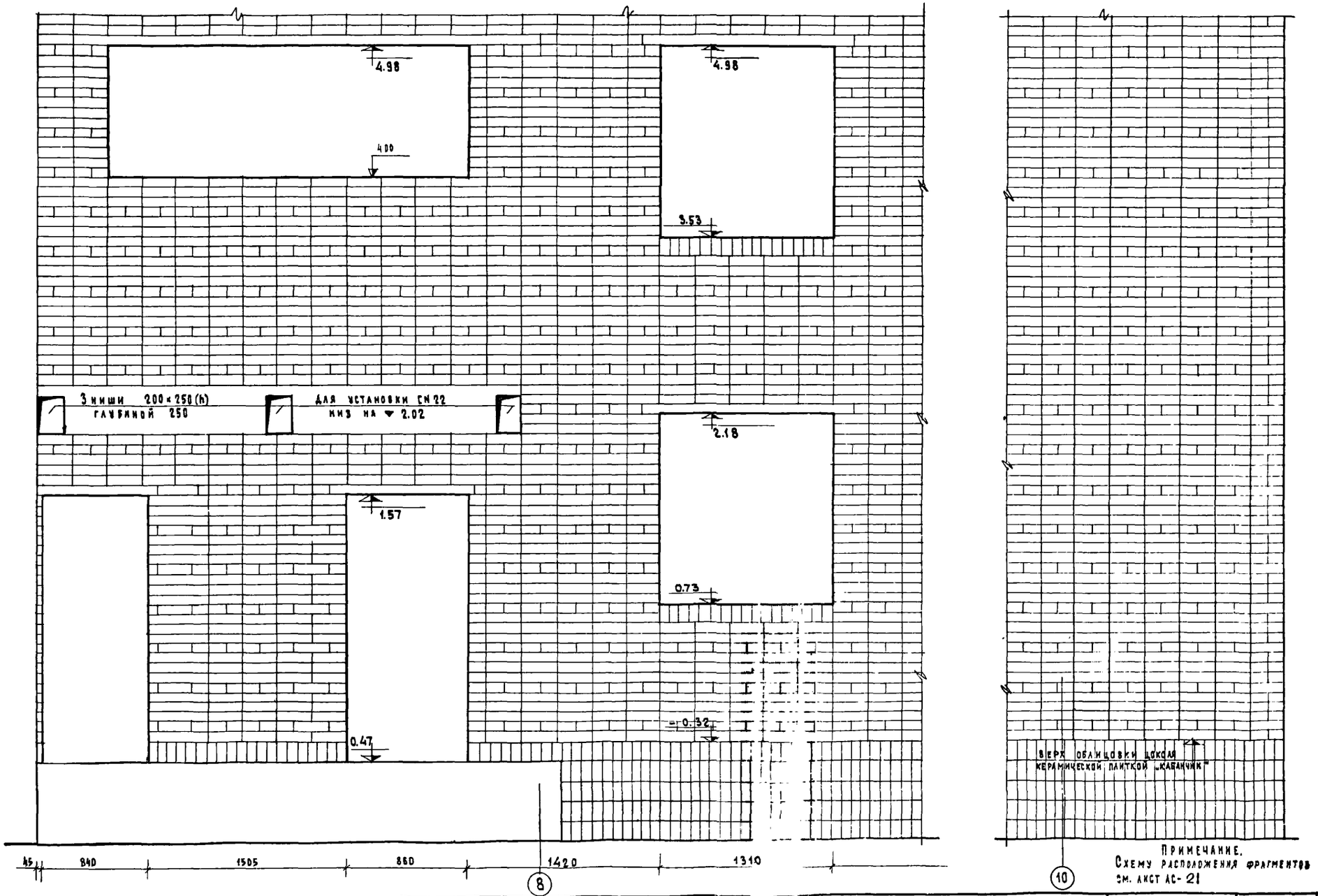

Примечание.
Схему расположения фрагментов см. лист АС-21

1973	12 этажный жилой дом на 83 квартиры	Фрагменты фасада. Лицевая кладка/	Шифр Э-93-1	Альбом 1	Лист АС-22

ЦНИИЭП жилища.

Рук. отд. № Ю.Эпельбаум
Гл. инж. отд. Л.Самойлов
Гл. арх. пр. А.Масеева
Гл. инж. пр. Е.Цукерман
Ст. арх. И.Самович
Копиров. Э.Глазунова
Проверил А.Масеева

Согласовано
Согласовано
Дата
Инв. №
Взамен

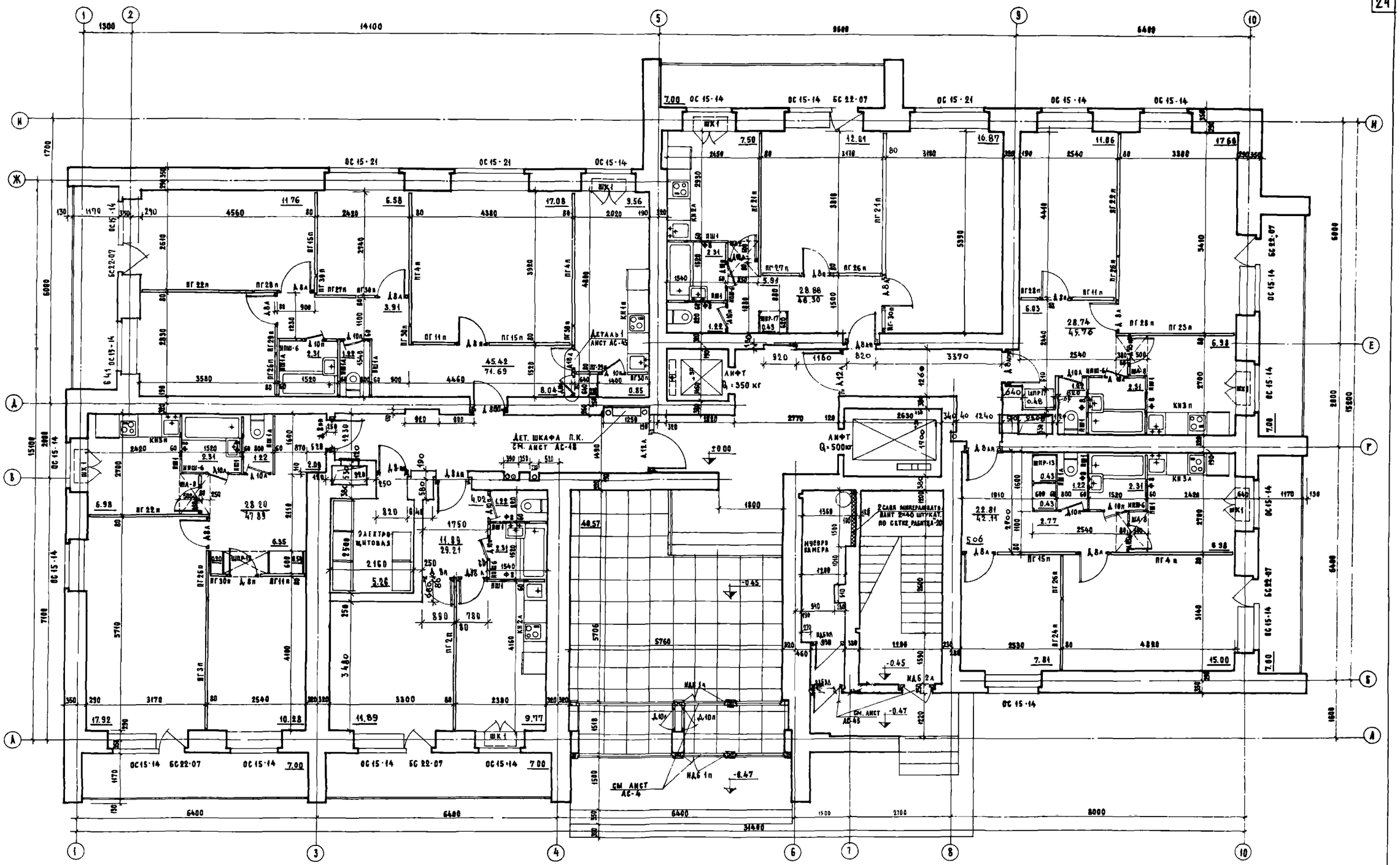

Примечания:

1. Тамбур главного входа, узлы и детали см листы АС-4; АС-46.
2. Установочные узлы перегородок и детали полов см. листы АС-39 и АС-40.
3. Спецификацию столярных изделий в наружных стенах см. лист АС-24.
4. Площади помещений подсчитаны с учетом штукатурки- 2см.
5. Дверь Д 8пп/вход в электрощитовую/обить изнутри железом по войлоку, смоченному в глиняном растворе.
6. За отметку ± 0.00 принята отметка чистого пола 1го этажа.
7. Двери НДБ-1 и НДБ-3 учтены в сводной спецификации.

Спецификация гипсо- и шлакобетонных перегородок на один этаж

№ п.п.	Марка	Размеры в мм ℓ	в	h	Кол. шт.	Альбом
1	ПР-2п	4200	80	2550	1	АС-64
2	ПГ-3п	3560	80	2550	1	
3	ПР-4п	3450	80	2550	3	
4	ПР-11п	1260	80	2550	3	
5	ПР-15п	2490	80	2550	3	
6	ПР-21п	3870	80	2550	2	
7	ПР-22п	3270	80	2550	3	
8	ПР-23п	2960	80	2550	1	
9	ПР-24п	1875	80	2550	1	
10	ПР-26п	1180	80	2550	5	
11	ПР-27п	1065	80	2550	2	АС-64
12	ПГ-28п	380	80	2550	3	
13	ПР-29п	725	80	2550	2	
14	ПР-30	510	80	2550	7	
15	ПШ-1	1590	60	2550	10	АС-64
16	ПШ-1а	1590	60	2550	5	АС-64
17	ПШ-6	1500	60	2550	6	Альб.1 лист АС-46

1973	12-этажный жилой дом на 87 квартиры	План 1 этажа	3-93-1	Альбом 1 / Лист АС-23

ЦНИИЭП жилища

Согласовано

Рук. отд. НП Ю.Эпштейн
Гл. инж. отд. Н.Сычугов
Гл. арх. пр. А.Гнедова
Гл. инж. пр. Е.Кузнецкая
Инженер В.Жигарева

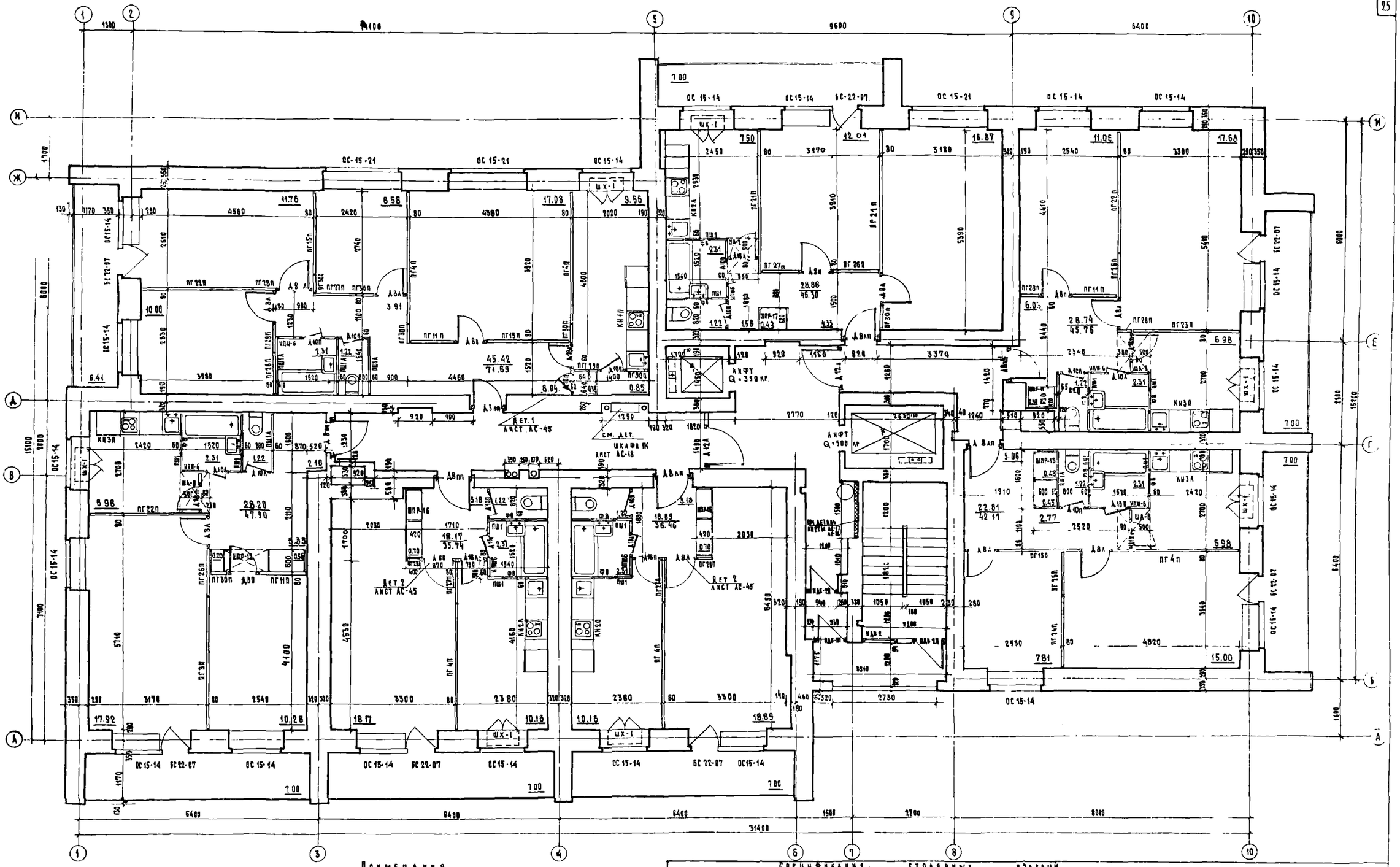

Примечания

1. В однокомнатных квартирах стенки шкафов со стороны комнаты покрасить огнезащитной краской.
2. На 2 этаже в местах прохода газовых стояков антресоли не выполнять.

Спецификация столярных изделий

Поз.	Марка	Наименование	Размеры в мм l	b	h	К-во на 1 этаж 1 этаж пр.	пр.	лев.	2-3 этаж пр.	пр.	лев.	4-9 этаж пр.	пр.	лев.	8-12 этаж пр.	пр.	лев.	Итого на дом пр.	пр.	лев.
1	Д8п	Блок дверной	874	74	2075	5	4	1	5	4	1	5	4	1	5	4	1	36	28	8
2	Д8	"	874	74	2075	5	4	1	5	4	1	5	4	1	5	4	1	36	28	8
3	Д10	"	874	74	2075	5	4	1	5	4	1	5	4	1	5	4	1	36	28	8
4	Д18	"	774	74	2075	5	4	1	5	4	1	5	4	1	5	4	1	36	28	8
5	Д12А	"	1174	74	2075	2	2		2	2		2	2		2	2		24	24	

Поз.	Марка	Наименование	Размеры в мм l	b	h	К-во на один этаж 1 этаж пр.	пр.	лев.	2-3 этаж пр.	пр.	лев.	4-9 этаж пр.	пр.	лев.	8-12 этаж пр.	пр.	лев.	Итого на дом пр.	пр.	лев.
6	ДБ2	"	890	94	2094	1	1		1	1		1	1		1	1		12	12	
7	ШПР 12	Шкаф книжный	2540	600	2480	1	1		1	1		1	1		1	1		12	12	
8	ШПР 13	"	1600	"	"	1	1		1	1		1	1		1	1		12	12	
9	ШПР 17	"	800	540	"	2	2		2	2		2	2		2	2		24	24	
10	Ф 8	Блок французский	674	60	484	10	10		12	12		12	12		12	12		142	142	
11	ША 2	Шкаф антресольный	950	850		1	1		1	1		1	1		1	1		12	12	
12	ША 8	"	830	1100		3	3		3	3		3	3		3	3		36	36	
13	ШХ 1	"	900	350	440	6	7		7	7		7	7		7	7		85	85	
14		Шкаф под мойку	500	500	900	6	7		7	7		7	7		7	7		83	83	
15	ШПР 16	Шкаф книжный	1880	400	2440	-	2		2	2		2	2		2	2		22	22	
16	Вкладыш 1		886	80	440	13	14		14	14		14	14		14	14		166	166	
17	Вкладыш 2		686	80	440	6	7		7	7		7	7		7	7		83	83	

Спецификация гипсо и шлакобетонных перегородок на этаж

№ пп	Марка	Размеры l	b	h	Кол-во шт.	Альбом
1	ПГ-3 П	3560	80	2550	1	
2	ПГ-4 П	3450	80	2550	5	
3	ПГ-11 П	1260	80	2550	3	
4	ПГ-15 П	2190	80	2550	3	82-64
5	ПГ-21 П	3870	80	2550	2	
6	ПГ-22 П	3170	80	2550	3	
7	ПГ-23 П	2950	80	2550	1	
8	ПГ-24 П	1875	80	2550	1	
9						

№ пп	Марка	Размеры l	b	h	Кол-во шт	Альбом
10	ПГ-26 П	1180	80	2550	5	
11	ПГ-27 П	1065	80	2550	4	
12	ПГ-28 П	380	80	2550	5	82-64
13	ПГ-29 П	725	80	2550	2	
14	ПГ-30 П	540	80	2550	7	
15	ПШ-1	1590	60	2550	12	82-64
16	ПШ-1 А	1590	60	2550	5	81-64 7
17	КПБ-6	1500	60	2550	7	Альб. 1 листа 44
18						

Показатели по дому

	Жилая площадь на 1 этаж	2-3 этаж	4-7 этаж	8-12 этаж	Итого на дом м²
	165,94	172,22	199,23	281,78	2316,29

	Общая площадь без лоджий (на один эт.) 1 этаж	2-3 этаж	4-7 этаж	8-12 этаж	Итого на дом м²
	283,98	325,96	335,49	339,35	3963,54

	Общая с учетом приведенных площадей лоджий (на один этаж)				Итого на дом м²
	363,67	358,19	359,68	364,56	4250,63

1973 — 12 этажный жилой дом на 83 квартиры

План 2-3 этажа

Шифр 3-93 1 — Альбом 1 — Лист АС-24

ЦНИИЭП жилища, г. Москва

Гип. отдела [illegible] — Гл. инж. отд. [illegible] — Гл. арх. проекта [illegible] — Гл. инж. проекта [illegible] — Рук. гр. конструкторов [illegible]

Согласовано — Согласовано — Согласовано — Согласовано — Согласовано

Ст. архит. [illegible] — Гл. конструктор [illegible] — Гл. инженер [illegible] — Проверил [illegible]

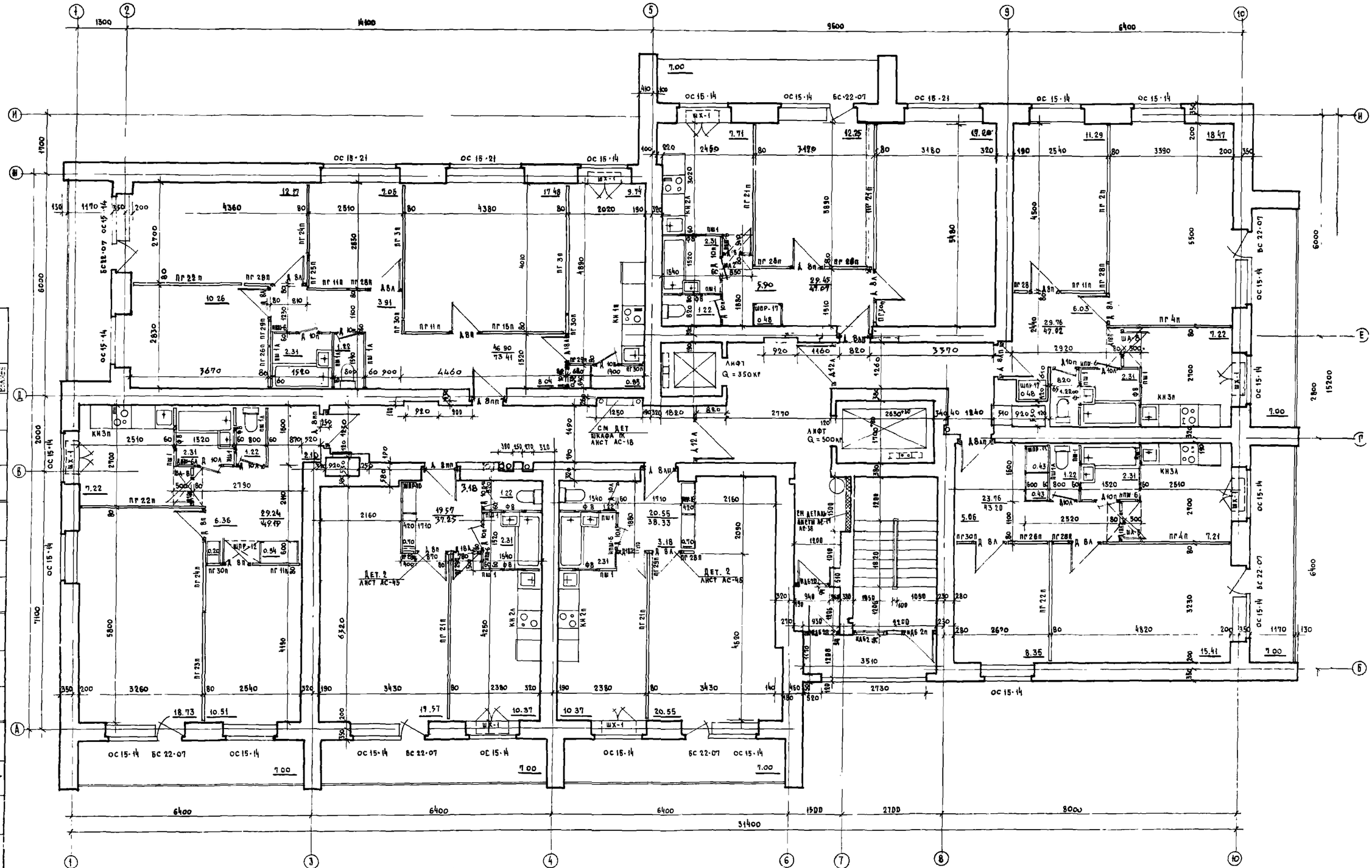

СПЕЦИФИКАЦИЯ ГИПСО- И ШЛАКОБЕТОННЫХ ПЕРЕГОРОДОК НА ЭТАЖ

№ пп	Марка	Размеры в мм l	b	h	К-во шт	Альбом
1	ПГ-2П	4200	80	2550	1	ШИ-03-04 81-64
2	ПГ-3П	3560	80	2550	2	"
3	ПГ-4П	3450	80	2550	2	"
4	ПГ-11П	1260	80	2550	4	"
5	ПГ-15П	2190	80	2550	1	"
6	ПГ-21П	3670	80	2550	4	"
7	ПГ-22П	3270	80	2550	4	"
8	ПГ-23П	2960	80	2550	1	"
9	ПГ-24П	1675	80	2550	2	"
10	ПГ-25П	870	80	2550	1	"
11	ПГ-26П	1180	80	2550	4	"
12	ПГ-28П	380	80	2550	7	"
13	ПГ-29П	725	80	2550	2	"
14	ПГ-30П	540	80	2550	5	"
15	ПШ-1	1550	60	2550	12	81-64
16	ПШ-1А	1590	60	2550	5	"
17	ПШ-6	1560	60	2550	7	Альбом I

Примечание
В однокомнатных квартирах стенки шкафов со стороны комнаты покрасить огнезащитной краской

1976	12-этажный жилой дом на 83 квартиры	План 4-7 этажей	Шифр Э-93-1	Альбом 1	Лист АС25

ЦНИИЭП жилища

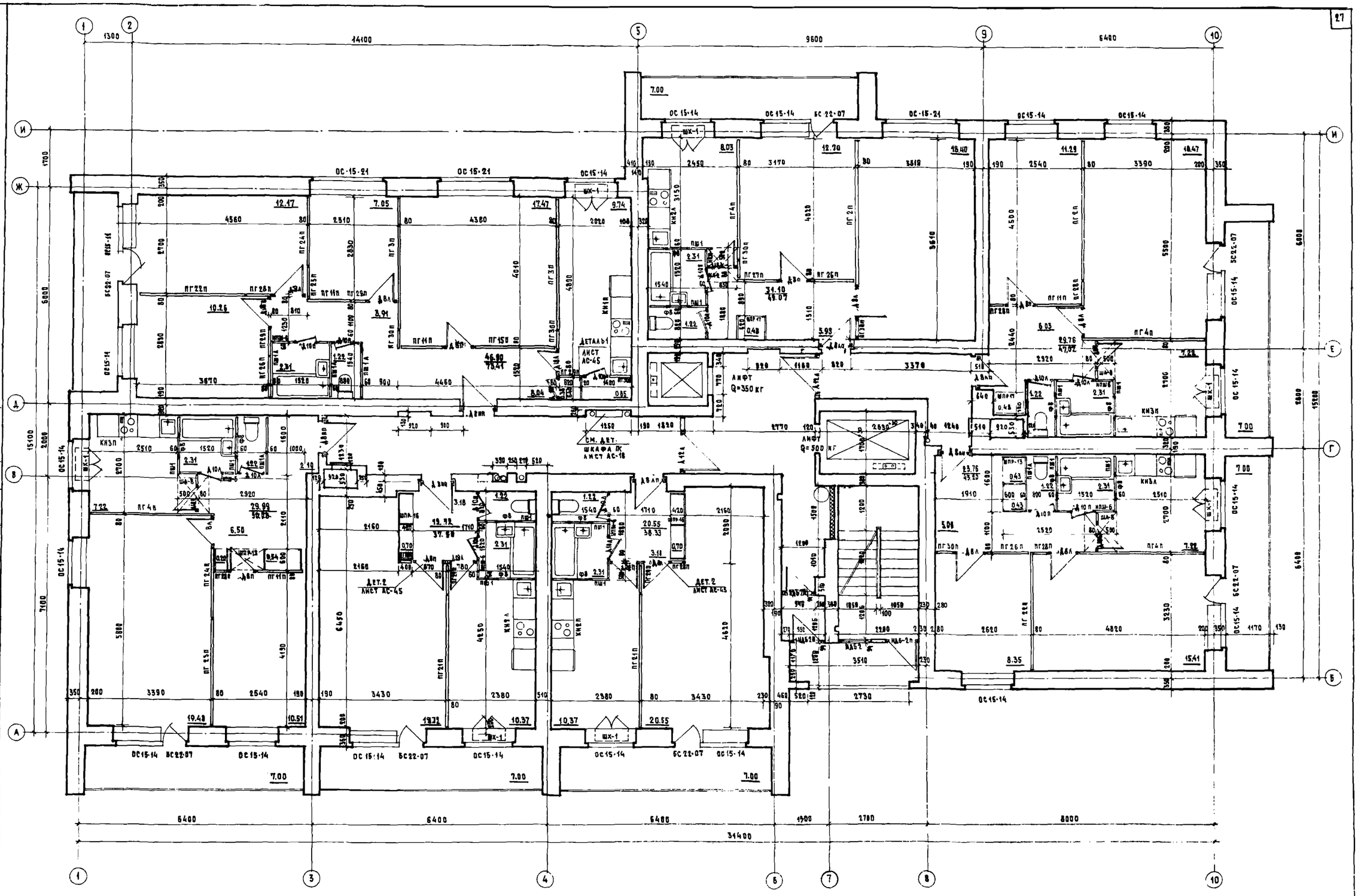

Спецификация гипсо- и шлакобетонных перегородок на этаж

№ пп	Марка	Размеры в мм L	b	h	Кол-во шт	Альбом
1	ПГ-2П	4800	80	2550	2	ИИ-03-04 В2-84
2	ПГ-3П	3660	80	2550	2	
3	ПГ-4П	3450	80	2550	4	
4	ПГ-5П	1080	80	2550	4	
5	ПГ-6П	2190	80	2550	1	
6	ПГ-21П	3810	80	2550	2	
7	ПГ-22П	3210	80	2550	2	
8	ПГ-23П	2960	80	2550	1	
9	ПГ-24П	1835	80	2550	2	
10	ПГ-25П	870	80	2550	1	
11	ПГ-26П	1180	80	2550	3	ИИ-03-04 В2-84
12	ПГ-27П	1065	80	2550	1	
13	ПГ-28П	380	80	2550	8	
14	ПГ-29П	725	80	2550	4	
15	ПГ-30П	510	80	2550	6	
16	ПШ-1	1590	60	2550	12	В1-84
17	ПШ-1А	1530	60	2550	5	В1-84
18	ПШ-6	1580	60	2550	7	Альбом 1,л.47

Спецификация полов

Тип пола	Место укладки	К-во м² на один этаж				Итого на дом (м²)
		1 этаж	2-3 эт	4-7 эт.	8-12 эт	
Керамич плитка 48×48	САНУЗЫ	24.18	24.11	24.11	24.11	292.39
Керамич пл (100×100 мета)	КОРИДОРЫ /КАРМАНЫ/	27.30	41.46	41.46	41.46	483.36
Линолеум ПХВ, ПАРКЕТ	ПОЛЫ В КВАРТИРАХ	219.84	242.26	258.96	282.54	3415.98
Плитка ПХВ	ПОЛЫ В КУХНЯХ	47.77	58.32	59.85	60.50	705.51
Мозаичный пол	ВЕСТИБЮЛЬ И ВХОД	52.00	–	–	–	52.00

Примечание

В однокомнатных квартирах стенки шкафов со стороны комнаты покрасить огнезащитной краской

1973	12-этажный жилой дом на 83 квартиры	План 8-12 этажа	Шифр 9-93-1	Альбом 1	Лист АС-26

ЦНИИЭП жилища

Рук. мастер. Н. Гуревич, Н. Гребенюк, Гл. конс. проекта А. Кремлева, Гл. арх. пр. А. Мисеев, Гл. инж. пр. Е. Цесевич, Проверил А. Мисеев

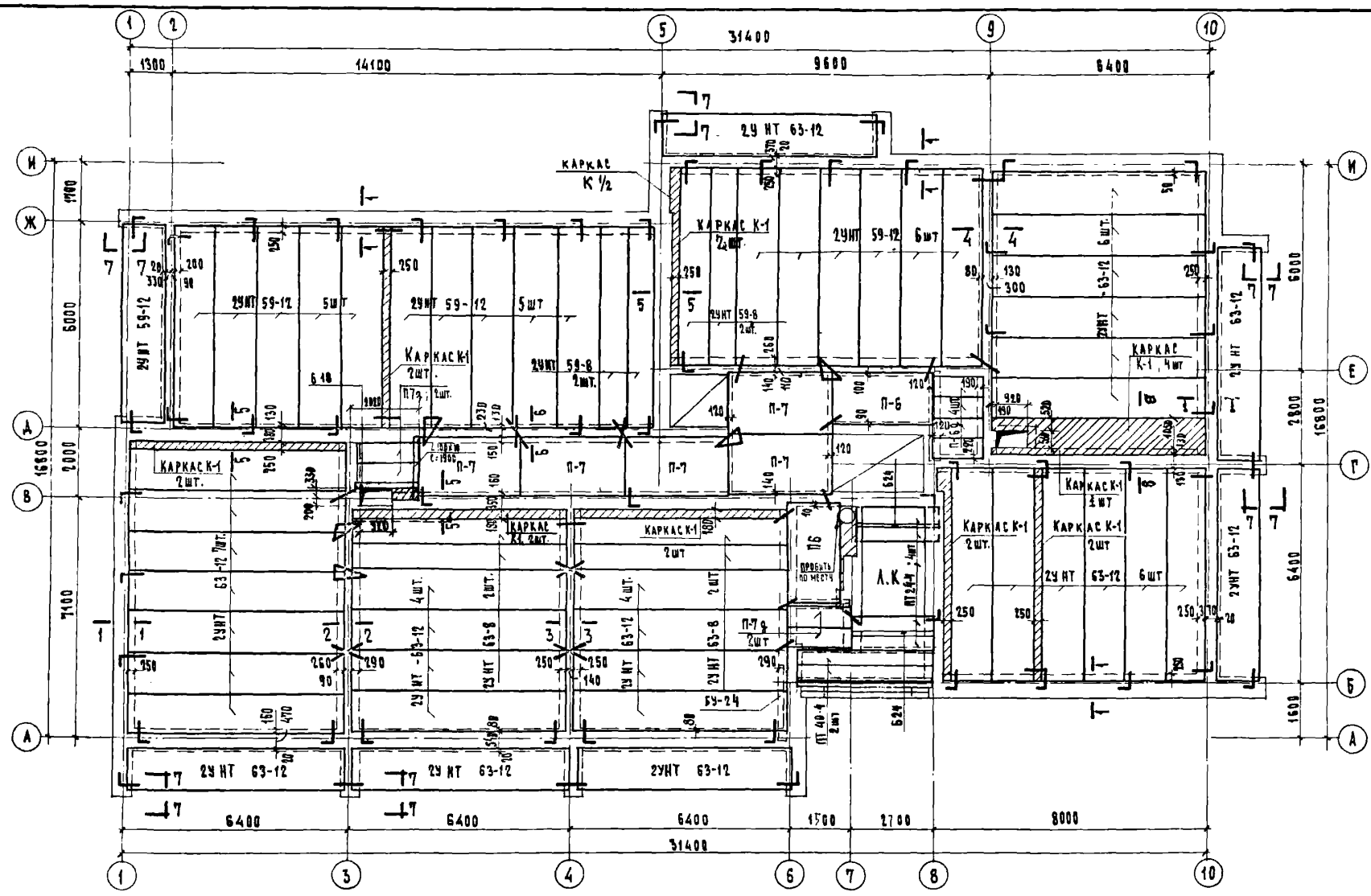

Спецификация изделий на один этаж

Наим. изд.	Марка изделия	Размеры в мм l	b	h	Вес 1шт. кг.	Кол-во шт на 1 эт.
Настилы многопустотные	2УНТ 59-8	5900	790	220	1390	4
	2УНТ 59-12	5900	1190	220	2120	17
	2УНТ 63-8	6300	790	220	1620	4
	2УНТ 63-12	6300	1190	220	2270	33
Ригели	П-6	2990	1450	100	1080	2
	П-7	2990	1800	120	1530	5
	П-6д	590	1450	100	230	4
	П-7д	590	1800	120	330	4
Панели	ПТ 24-4	2390	390	160	225	4
	ПТ 40-4	3990	390	160	370	2
Металл. карк.	К-1	6260	200	-	24.78	19½
Металл. анкера	АМ-1	920	ф12АI	-	0.82	52
	АМ-2	620	ф12АI	-	0.52	44
	∠100×10	1900	-	-	28.69	1
Арм. сетки	ø 8	-	-	-	0.395 кг/пм	90 м
Перемычки	Б 18	1800	120	140	75	1
	Б 24	2450	120	140	105	2
	БУ 24	2450	250	220	335	1

Примечания

1. За отметку ± 0.00 принята отметка чистого пола 1 этажа.
2. Панели перекрытий укладывать по свежеуложенному слою цементного раствора М-50.
3. Швы между панелями заделываются цементным раствором М-100.
4. Отверстия в панелях для пропуска сантехнических труб сверлить, не нарушая несущих ребер.
5. Монолитные участки перекрытий выполнять из бетона М-200.
6. Монолитные участки по сечению 5-5 бетонировать после установки сантехнических труб
7. Металлические изделия К-1, АМ-1 и АМ-2 см на листе АС-50
8. Спецификация изделий дана только на один этаж.
9. Разбивку сантехнических отверстий см лист АС-48

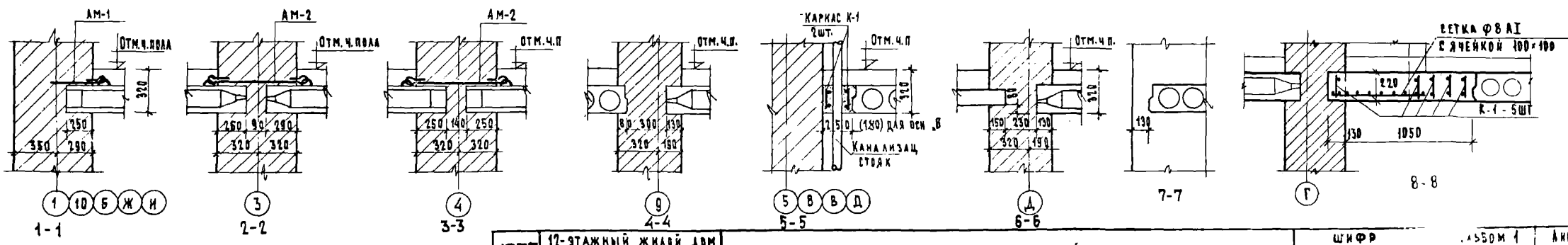

1973	12-этажный жилой дом на 83 квартиры	План перекрытия над 1-3 этажами	Шифр Э-9[illegible]	Альбом 1	Лист АС-27

ЦНИИЭП жилища

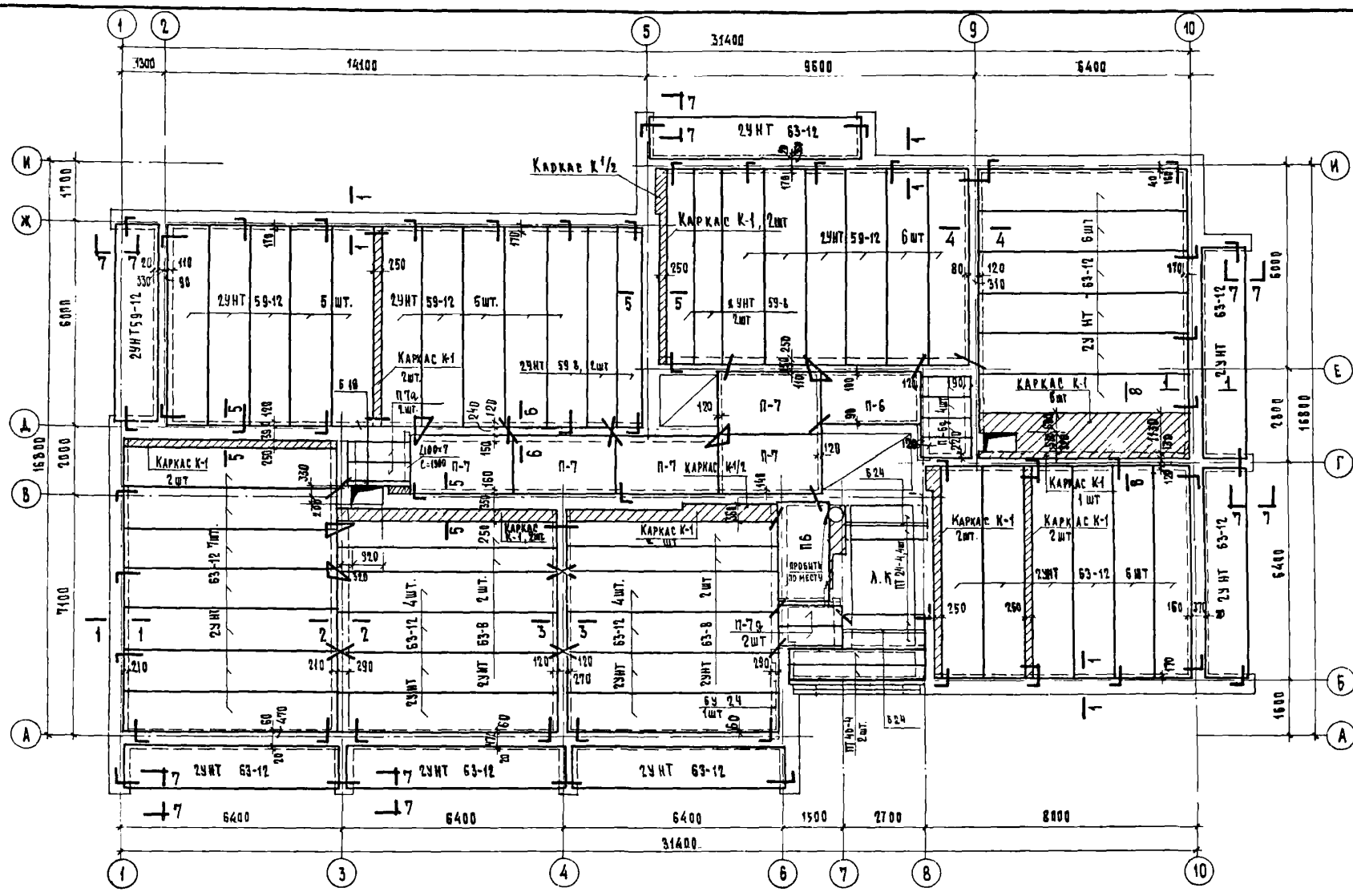
31400
9600
6400
14100
1300
2УНТ 63-12
Каркас К-1/2
Каркас К-1, 2шт
2УНТ 59-12 6шт
2УНТ 59-12 5 шт.
2УНТ 59-12 6шт.
Каркас К-1 2шт.
2УНТ 59-8, 1шт
П-7
П-6
Каркас К-1 6шт
Каркас К-1 2шт
Каркас К-1 1шт
Каркас К-1 2шт.
Каркас К-1 2шт
Каркас К-1 1шт
Каркас К-1 2шт
Каркас К-1 2шт
Каркас К-1 2

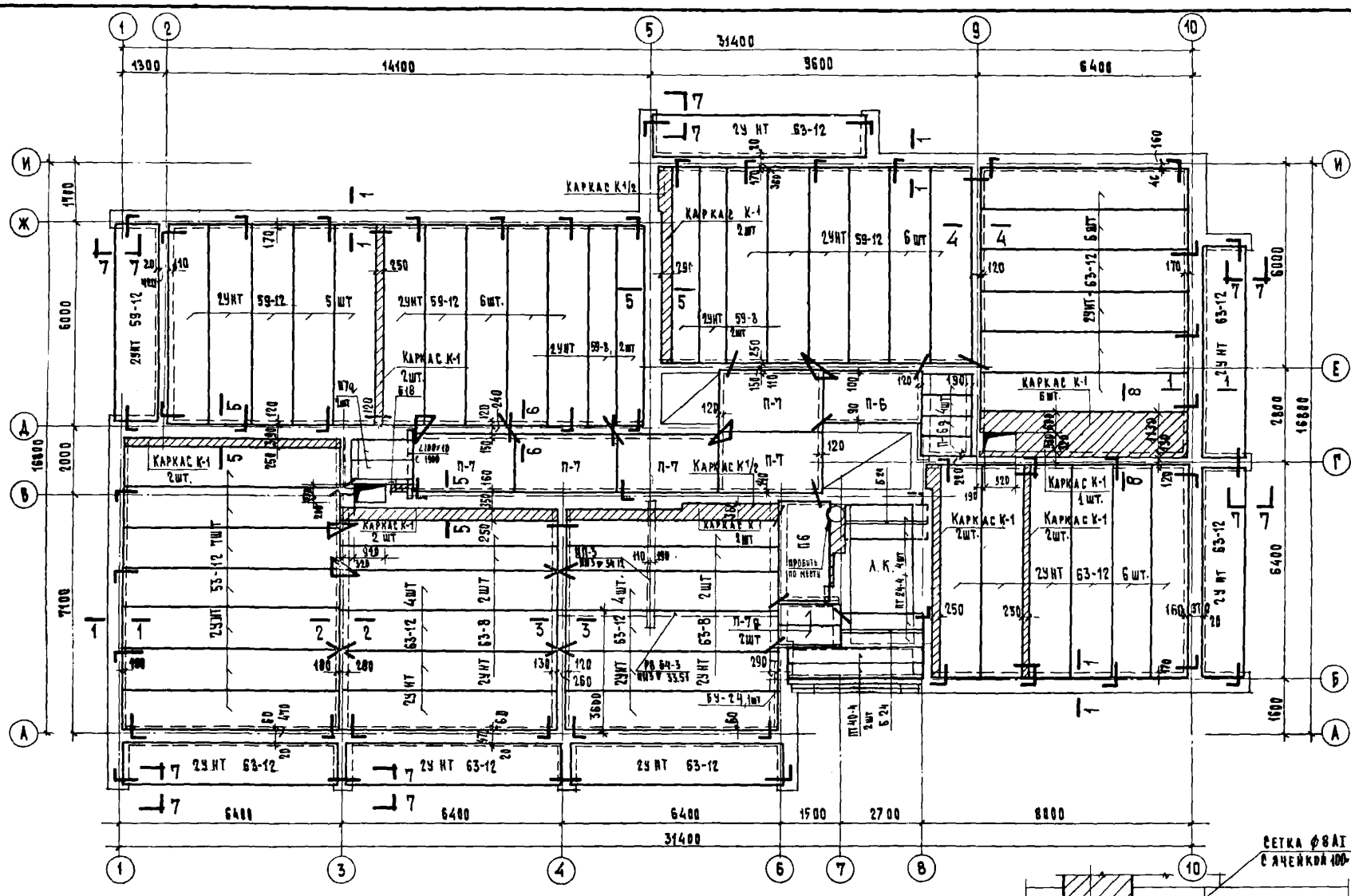

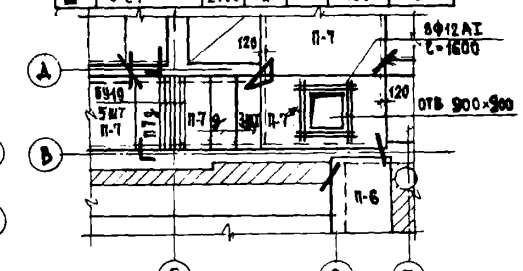

Фрагмент плана перекрытия над 12 эт.

Спецификация изделий

Наим. изд.	Марка изделия	Размеры в мм l	b	h	Вес 1 шт. кг	Кол-во на эт. / на 1 эт.
Плиты перекрытий	2ПНТ59-8	5980	790	220	1390	4
	2ПНТ59-12	5980	1190	220	2120	17
	2ПНТ 63-8	6380	790	220	1620	4
	2ПНТ 63-12	6380	1190	220	2270	33
Плоские плиты	П-6	2990	1450	100	1080	2
	П-7 / П-7*	2990	1800	120	1530	5/3 (1)
	П-6в	990	1450	100	230	4
	П-7в	590	1800	120	330	4 (8)
Плиты многопустотные	ПТ 24-4	2380	990	160	225	4
	ПТ 40-4	3980	990	160	370	2
Перемычки	6П24 / 6П19	2450 / 1950	250 / 120	220	335 / 130	1 (12) / (5)
Металлокаркас	К-1	6260	200	-	24,78	24
Анкера	АМ-1	920	Ф12АI	-	0,82	52
	АМ-2	620	Ф12АI	-	0,52	44
	L100×10	1900	-	-	28,69	1
	Ф8АI / Ф12АI	-	-	-	-	36кг / 12кг
Ригели	РВ 64-3	6350	160	600	1540	1
	НН-3	3880	300	430	1050	1
Перемычки	6-18	1800	120	140	75	1
	6-24	2450	120	140	105	2

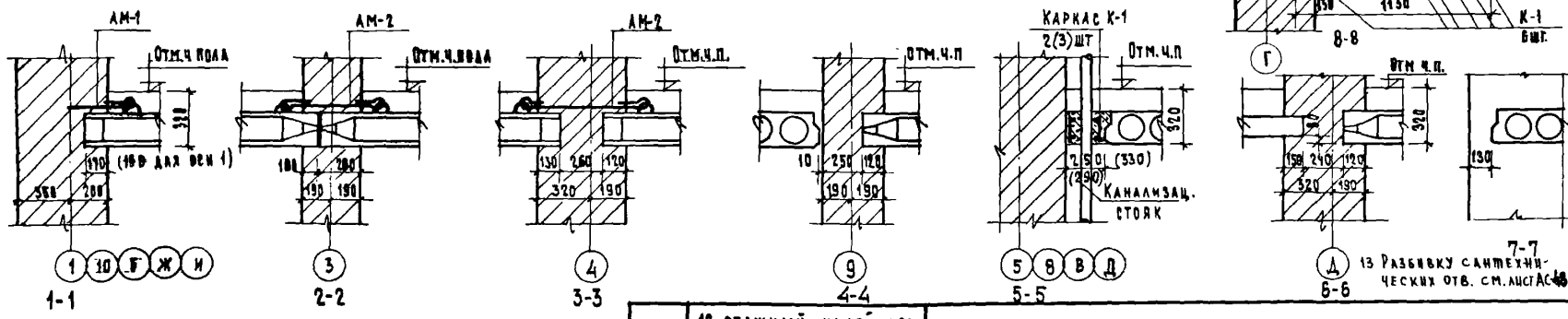

Примечания

1. За отметку ±0.00 принята отметка чистого пола 1 этажа.
2. Панели перекрытий укладывать по свежеуложенному слою цементного раствора М-50.
3. Швы между панелями заделываются цементным раствором М-100.
4. Отверстия в панелях для пропуска сантехнических труб сверлить, не нарушая несущих ребер.
5. Монолитные участки перекрытий выполнять из бетона М-200.
6. Панели перекрытий должны поставляться с завода-изготовителя с заделанными вкладышами торцами в соответствии с альбомом 53 ИИ-03-02 листы 20,21.
7. Закрытые торцы панелей, образуемые при формовании с выходным отверстием малого диаметра, укладываются на стены с большей нагрузкой.
8. Монолитные участки по сечению 5-5 бетонировать после установки сантехнических труб.
9. Металлические изделия К-1, АМ-1 и АМ-2 см. на листе АС-50
10. Спецификация изделий дана только на один этаж.
11. Количество в скобках дано для перекрытия над 12 этажом.
12. Плита П7* с люком только для 12 этажа

13 Разбивку сантехнических отв. см. лист АС-18

1973	12-этажный жилой дом на 83 квартиры	План перекрытия над 8-12 этажами	Шифр 9-93-1	Альбом 1	Лист АС-29

ЦНИИЭП жилища

Согласовано

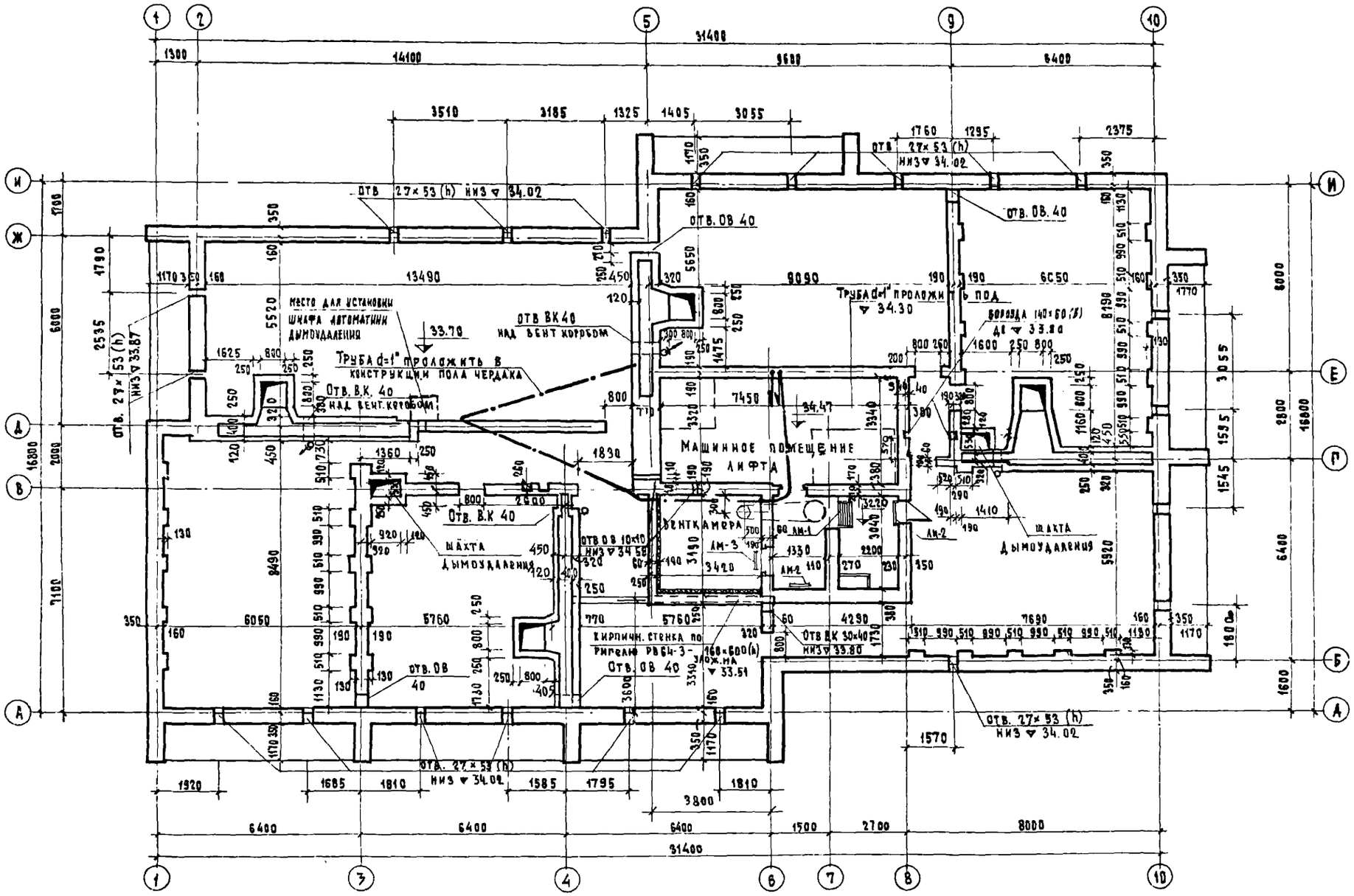

ТАБЛИЦА МАРОК КИРПИЧА И РАСТВОРА		
Наименование	Материал	Чердак
Наружные и внутренние стены	кирпич	75
	раствор	25

СПЕЦИФИКАЦИЯ ИЗДЕЛИЙ.

Наим. изд.	Марка изделия	Размеры в мм l	b	h	Вес 1 шт. кг	Кол-во на чердаке
Вентблоки	БЗ 24	2450	250	220	355	16
	БЗ 19	1950	120	220	190	6
Плоские плиты	ПТП-8-6	800	600	120	73	29
	П 6 а	590	1450	100	230	2

Примечание

1. Машинное отделение лифта см. на листе АС-34
2. Сборные короба вентиляции, детали и разрезы по коробам (стены по осям Г, Д, 4, 5) см. лист АС-16
3. Деталь верха ствола мусоропровода см. лист АС-38
4. Металлические лестницы ЛМ3, ЛМ-1 и ЛМ-2 см. на листе АС-53
5. В спецификации учтены перемычки и плиты над венткоробами (лист АС-16)

1973	12-этажный жилой дом на 83 квартиры	План чердака	Шифр 3-93-1	Альбом 1	Лист АС-30

Согласовано: Гл. инж. отд. Е. Шукерман; Гл. арх. пр. А. Массева; Гл. инж. пр. Е. Шукерман; Разработано: Е. Шукерман, Э. Глазунова, А. Самойлов, Н. Бобина, А. Сивкова; Согласовано: Сектором ОВ Э. Глазунова, Сектором ВК А. Томберг, Н. Бобина, А. Сивкова; Копировал А. Массева; Киев; Дата; Взамен

Типовой проект 111-121.83 Альбом III
12-этажный жилой дом на 83 квартиры

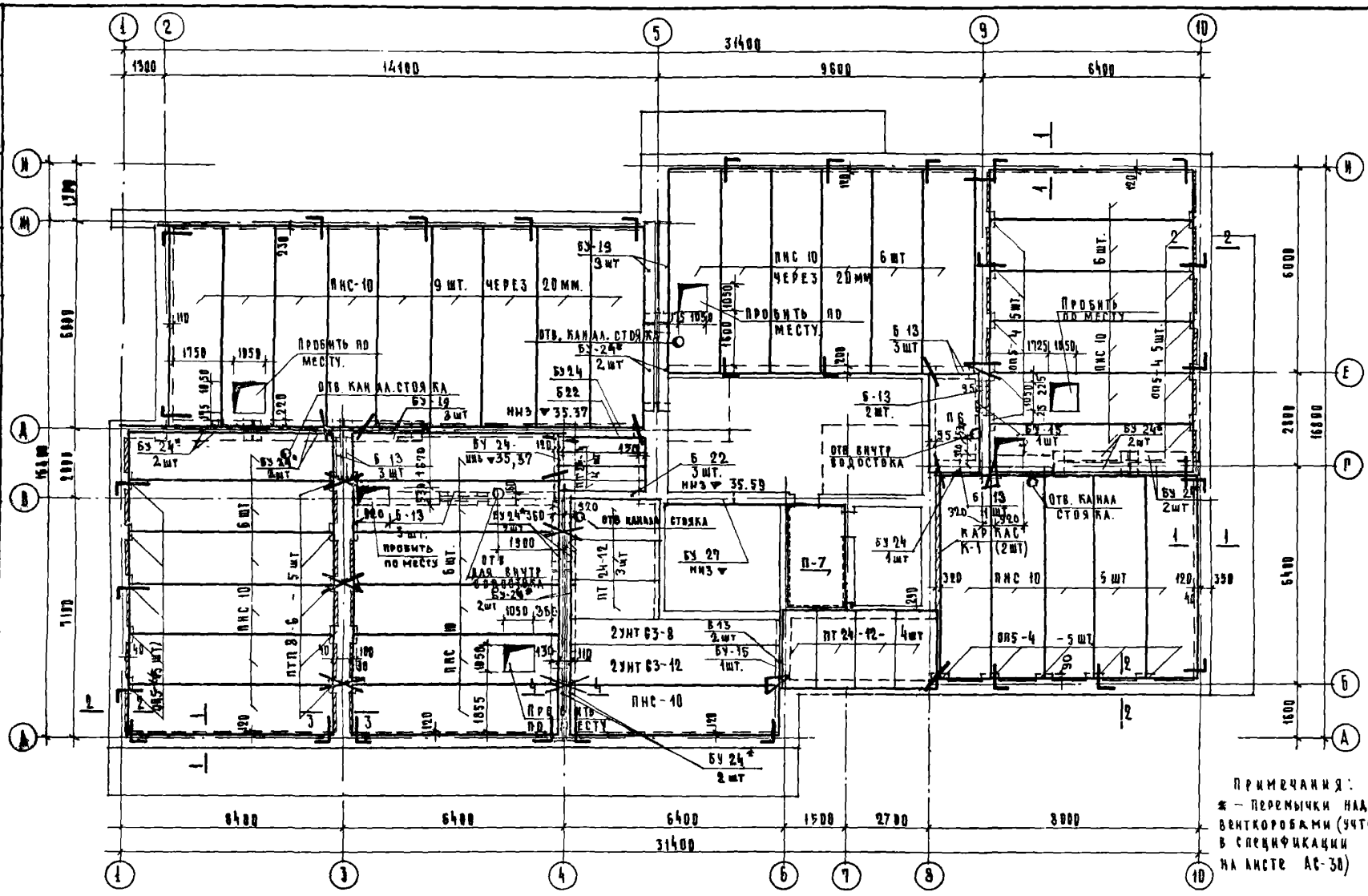

Примечания:

* — Перемычки над вентикоробами (учтены в спецификации на листе АС-30)

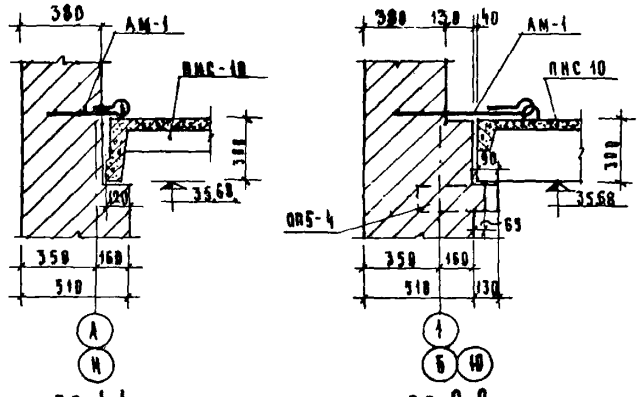

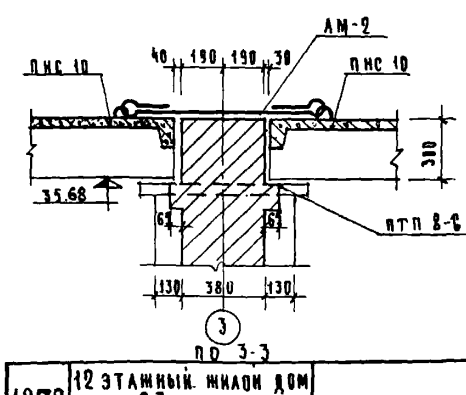

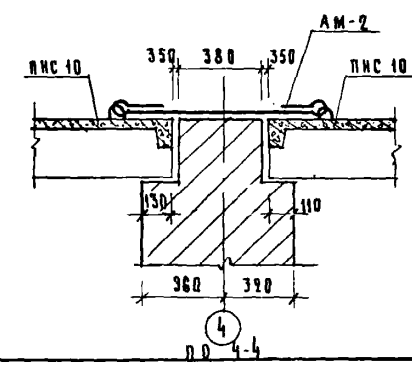

Примечание:

1. Панели покрытия укладывать по свежеуложенному слою цементного раствора М-50
2. Швы между панелями заделать цементным раствором М-50.
3. Металлические изделия К-1, АМ-1 и АМ-2 см. на листе АС-30
4. Отверстия в панелях для вентиляции, внутр. водостока и пропуска сантех. труб, пробивать по месту, не нарушая несущих ребер.
5. Отметка низа плит покрытия 35.68 ÷ 35.60. Перепад отметок в 1 ряд кирпича выполняется раствором в соответствии с укладкой кровли см. листы АС-18и, АС-32

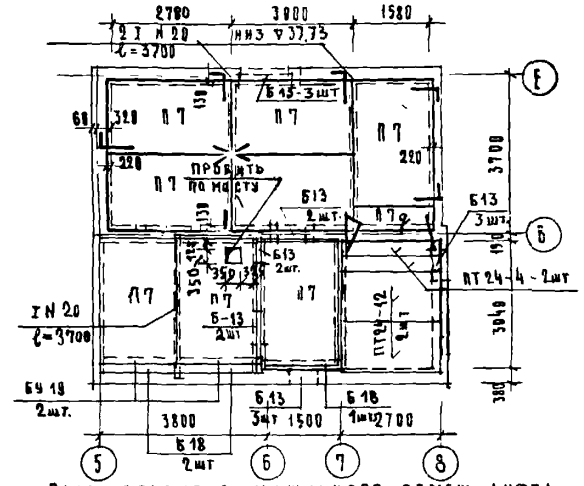

План покрытия машинного помещ. лифта

Спецификация изделий

Наим. изделия	Марка изделия	Размеры в мм l	b	h	Вес 1 шт кг	Кол. шт на покрытие
Ребристые панты	ПНС 10	5990	1490	300	1850	39
Настилы многопустотные	2УНТ 63-12	6300	1490	220	2270	1
	2УНТ 63-8	6300	990	220	1620	1
Плиты	ПТ 24-12	2390	1490	180	850	9
	ПТ 24-4	2390	590	180	225	6
Плоские плиты	П-7	2990	1800	120	1530	9
	П-6	2990	1450	100	1080	1
	П-7а	590	1800	120	330	1
	ПТП 8-6	800	600	120	73	5
	ОПБ-4	510	380	140	67,5	20
Перемычки	6-13	4300	120	65	25	26
	6-15	1550	120	140	65	3
	6 12	1800	120	140	75	3
	6 22	2200	120	140	95	4
	БУ 15	1550	120	220	105	4
	БУ 19	1950	120	220	130	2
	БУ 24	2450	250	220	335	3
	БУ 27	2700	250	220	370	1
Мет. каркас	К-1	6260	200	—	24 78	2
Анкеры	АМ-1	920	12АI	—	0 82	37
	АМ-2	620	12АI	—	0 52	34

1973	12 этажный жилой дом на 83 квартиры	План покрытия	Шифр Э-93-1	Альбом 1	Лист АС-31

Жилищ.

Согласовано: Госстрой УзССР, Ташкентский Промстройпроект, Сектор 06, Ташкентский Промстройпроект, Разработал

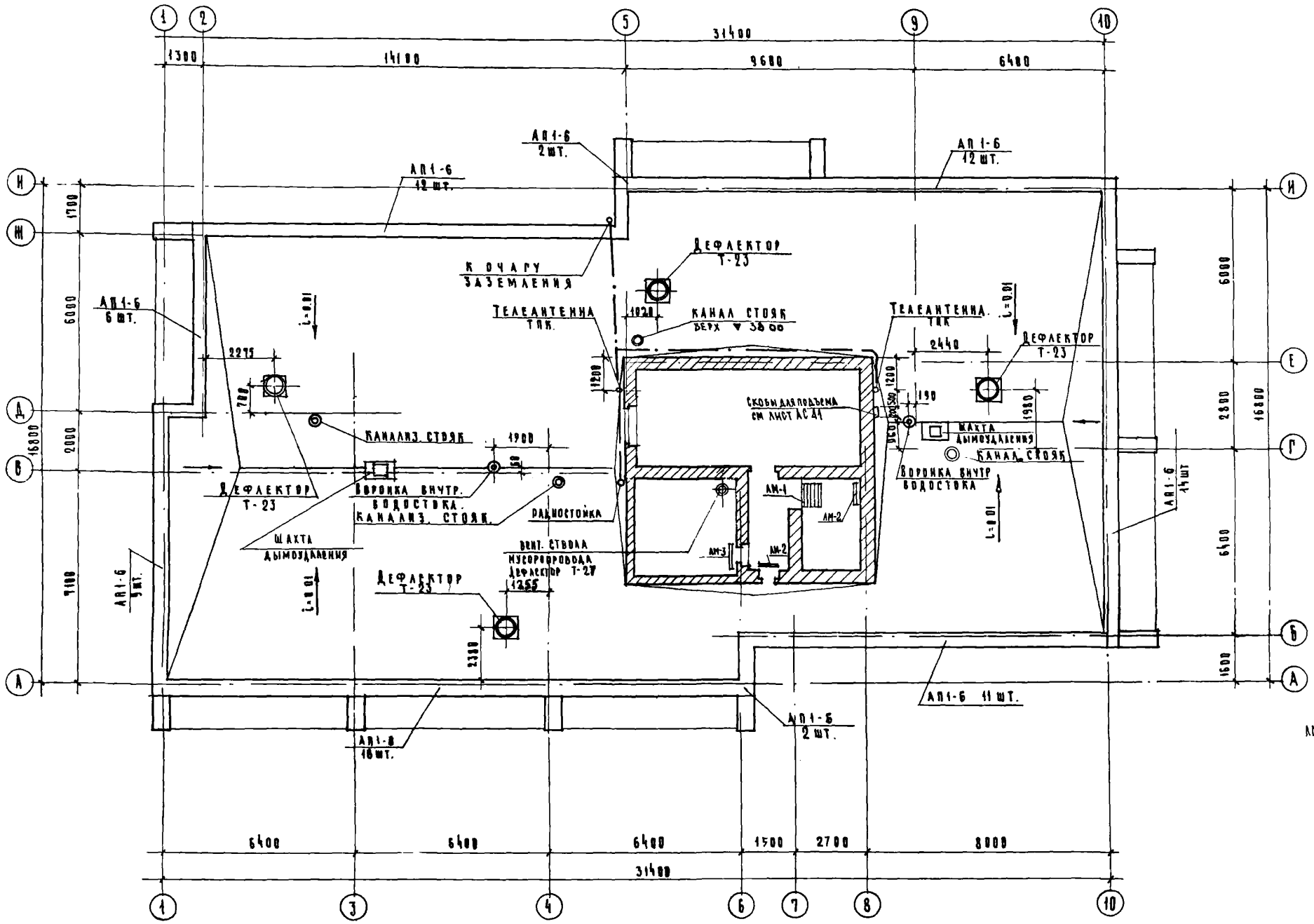

Спецификация по плану кровли			
N/N	Наим. оборуд	Марка	Кол. шт. на дом.
1	Парапетные плиты (по ИИ-03-01)	АП 1-6	84
2	Дефлектор круглый серии 4.904-12 УДК	Т-23	4
3		Т-27	1
4	Флюгарки д/бент канализ. стояка		4
5	Воронка внутр. водостока		2
6	Радиостойка	h=0.8м	1
7	Телеантенна	ТПК	2

Примечание

1. Деталь крепления радиостойки и телеантенн см. АС-41 и примечания на листе АС-60
2. Деталь примыкания кровли и конструкцию кровли см. АС-41
3. Заземление выполнять из гладкой арматуры ф 8 мм.
4. Металлические лестницы АМ-1, АМ-2, АМ-3 см. на листе АС-53.
5. Вокруг стен машинного отделения устанавливается декоративная стенка см листы АС-58 и АС-59
6. При кладке стен машинного помещения предусмотреть установку анкеров в согласно листам АС-58, АС-59
7. При варианте с декоративным экраном. на крыше, радиостойку выдвинуть на 0.5м выше экрана.

Согласовано			
ГИП	Санович	Сектор ОВ	Кусенко
Гл. инж. отд.	Кукланов	Сектор ВК	Слевак
Гл. арх. пр.	Элельгут	Сектор ЭО	Старикова
Рук. отд. к.	Самонов	Сектор СТ	Старик
Ст. арх.	Самонов	Рук. гр.	Штейнгауз
Чертежн.	Максеева		
Проверил	Кукерман		

ЦНИИЭП жилища

1973	12-этажный жилой дом на 83 квартиры для	План кровли	Шифр Э-93-1	Альбом 1	Лист АС-32

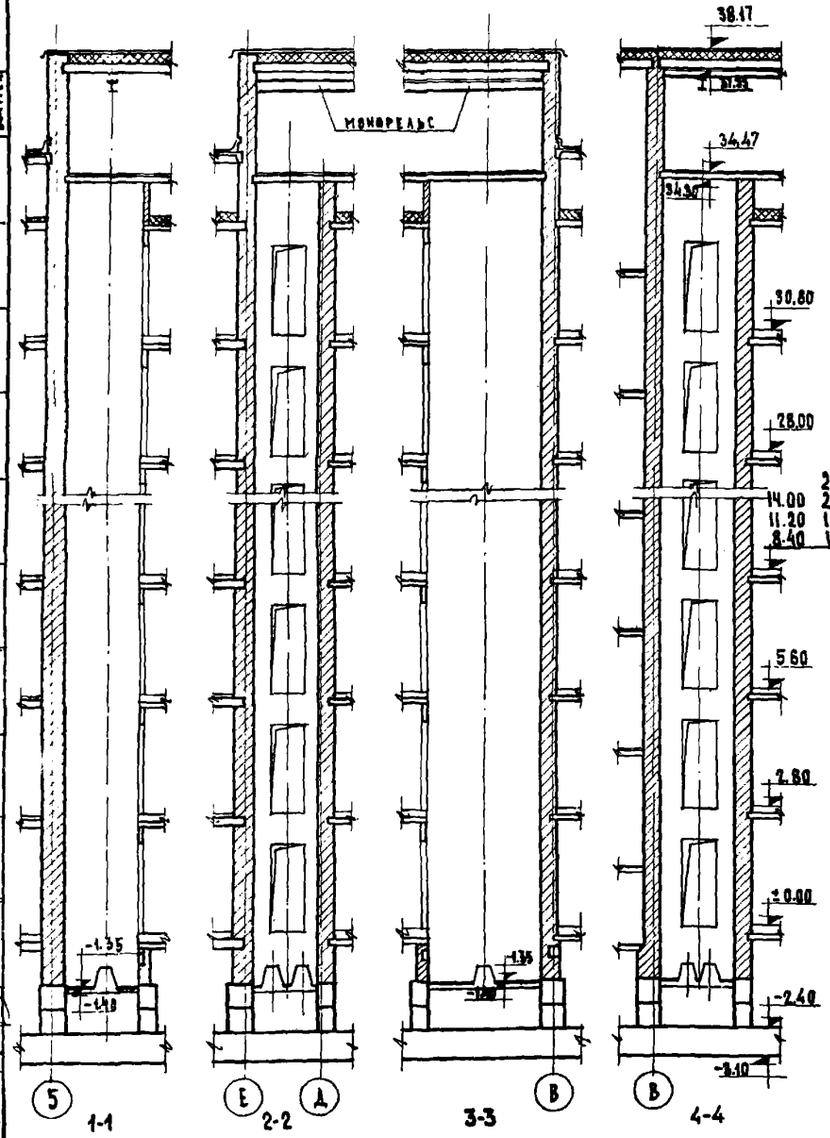

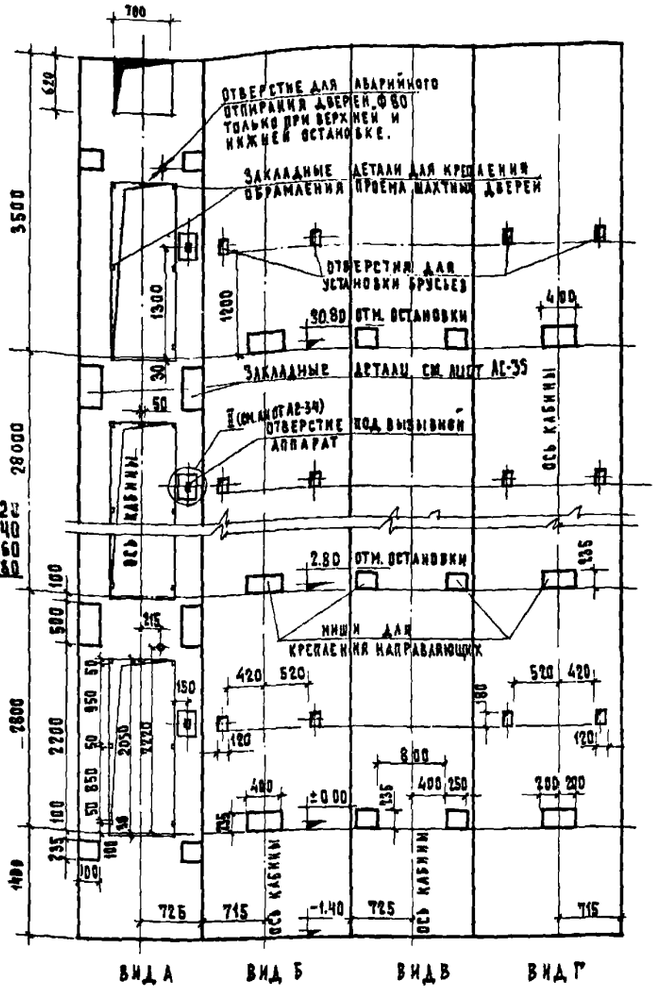

лифт Q-350 кг

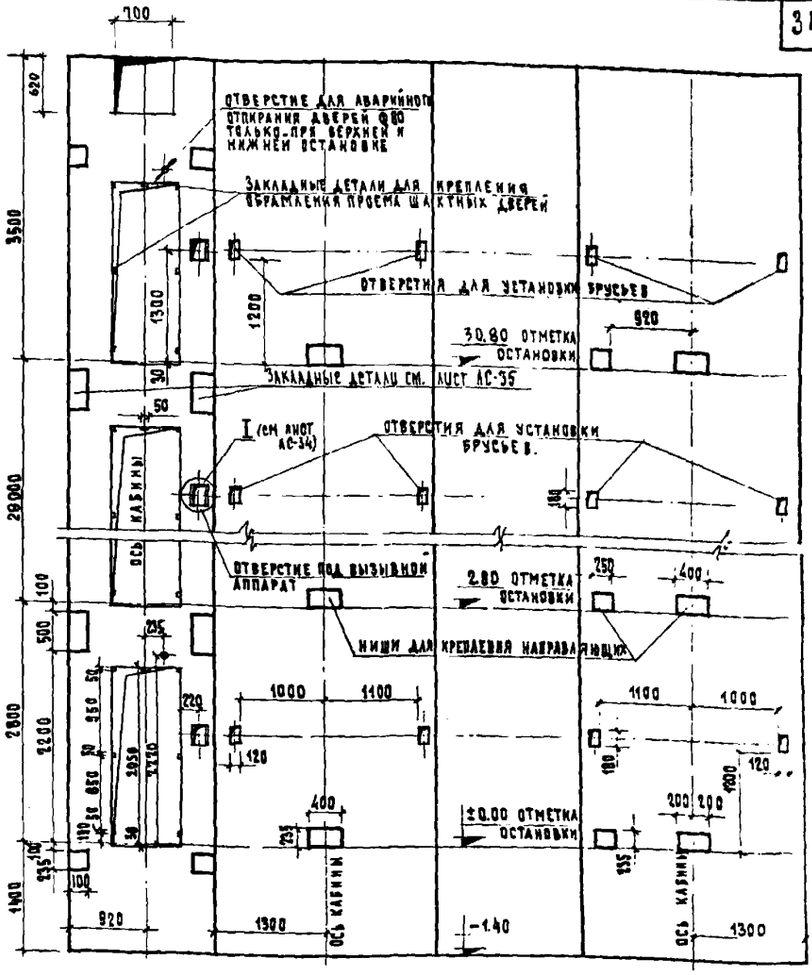

лифт Q-500 кг

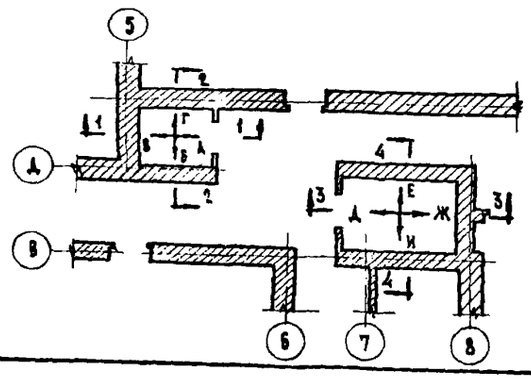

Примечания

1. Чертежи строительной части лифта, размеры шахт, машинных помещений, разбивку отверстий в плиу машинного помещения согласовать при привязке с монтажной организацией треста „Союзлифтмаш".
2. Строительная часть лифта выполнена по черт альбома АТ-4, 12-66, 104-66, 109-66, 103-66, 104-66, 15-66, 109-66, 110-66, 111-66
3. Стенки шахты лифта выполнены из полнотелого кирпича М-100 на растворе М-75.
4. Заливку чистого пола на 50мм в машинном помещении и в приямке производить при монтаже, после установки оборудования и прокладки труб электропроводки.
5. Для монтажа и демонтажа оборудования под перекрытием над машинным помещением установить монорельс I №20 под тележку-кошку Q=1000 кг, проходящий над центром монтажного люка и приводами лифтов.
6. Проект предусматривает установку лифтов грузоподъемностью 350 и 500 кг по альбому АТ-4 При поставке лифтов после 01.04.1975г необходимо откорректировать при привязке размеры шахт и машинных помещений по указаниям альбома АТ-5

ХАРАКТЕРИСТИКА ЛИФТОВ		
НАЗНАЧЕНИЕ ЛИФТА	ПАССАЖИРСКИЙ	ПАССАЖИРСКИЙ
ЧИСЛО ПАССАЖИРОВ /ЧЕЛ/	5	7
ГРУЗОПОДЪЕМНОСТЬ /КГ/	350	500
СКОРОСТЬ ПОДЪЕМА /М/СЕК/	1.00	1.00
ВЫСОТА ПОДЪЕМА /М/	30.80	30.80
ЧИСЛО ОСТАНОВОК	12	12
НАПРЯЖЕНИЕ ПИТАЮЩЕЙ СЕТИ /В/	~ 220/380	~ 220/380
ГАБАРИТЫ ШАХТЫ /ММ/	1700×1450	2630×1700
ГАБАРИТЫ КАБИНЫ /ММ/	980×1120×2100	1080×2270×2100
РАСПОЛОЖЕНИЕ ПРОТИВОВЕСА	СЗАДИ КАБИНЫ	БОКОВОЕ СПРАВА
СИСТЕМА УПРАВЛЕНИЯ	КНОПОЧН. ВНУТР.С ВЫЗОВ. КАБИНЫ НА КАЖД. ЭТАЖ	КНОПОЧН. ВНУТР.С ВЫЗОВ. КАБИНЫ НА КАЖД. ЭТАЖ

5. Данный лист смотреть совместно с листами АС-34, АС-35, АС 42

ЦНИИЭП жилища

Рулов отдел | Петрова | Ижик | Арх. пр-та | Самойлов | Макеева | Шукерман

1973	12-этажный жилой дом на 83 квартиры	Строительная часть лифта	Шифр 3-93-1	Альбом I	Лист АС-33

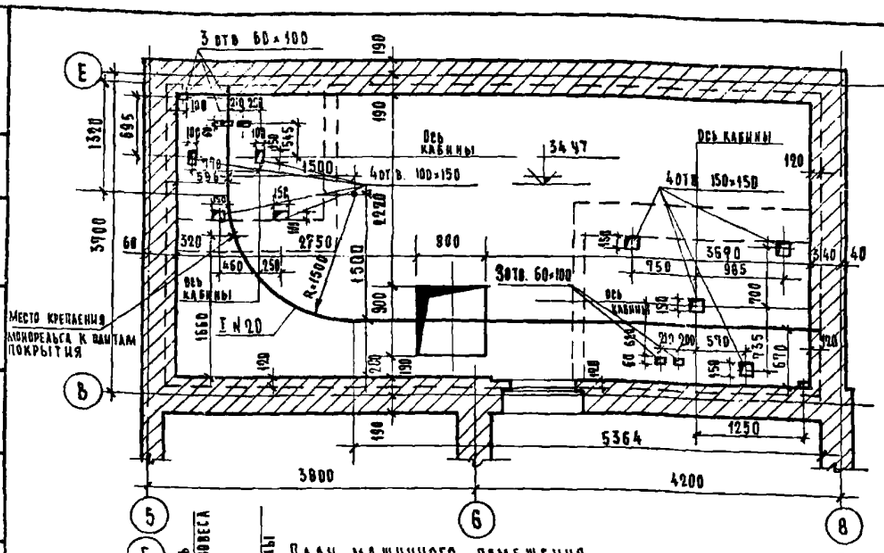

План машинного помещения

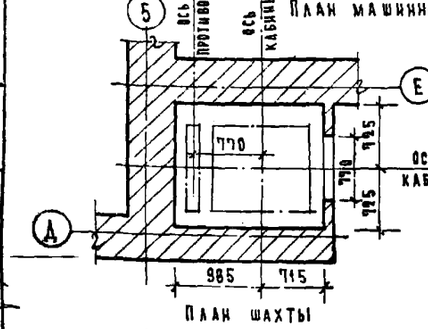

План шахты

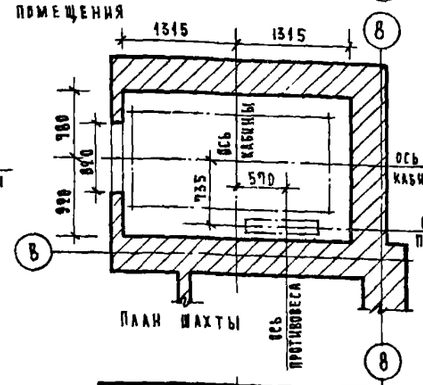

План шахты

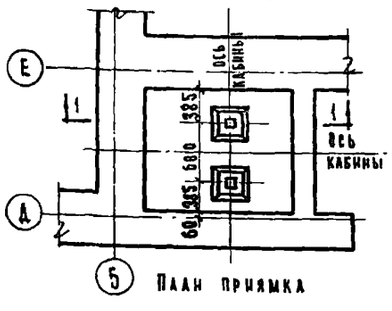

План приямка

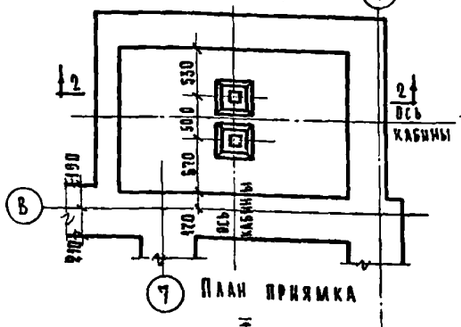

План приямка

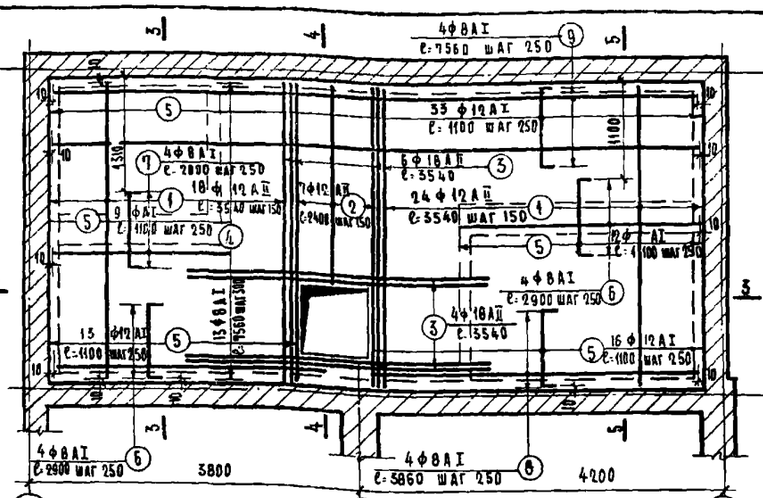

(Для образования отверстий в плите заложить деревянные пробки)

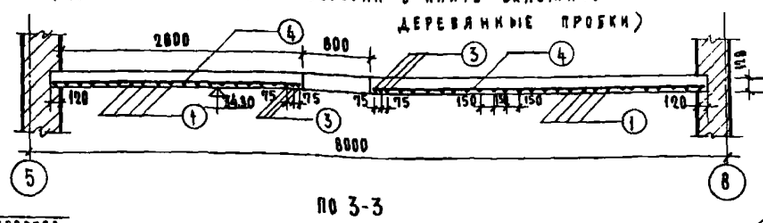

По 3-3

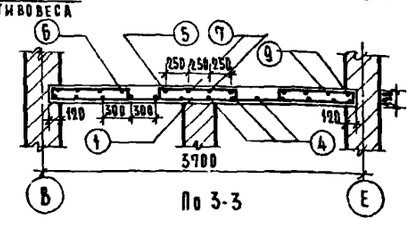

По 3-3

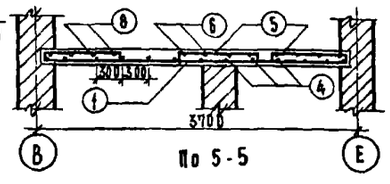

По 5-5

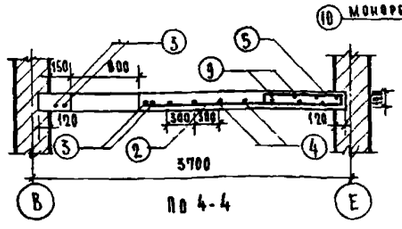

По 4-4

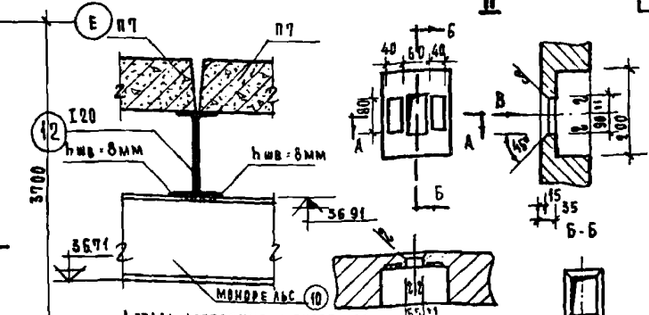

Примечания

1. Бетон для монолитных участков принят М-200.
2. Защитный слой для рабочей арматуры принят 10мм.
3. Вокруг отверстий для пропуска тросов должны быть устроены деревянные бортики высотой не менее 75мм над уровнем пола
4. Заливку чистого пола на 50мм в машинном помещении и в приямке производить при монтаже, после установки оборудования и прокладки труб электропроводки.

Спецификация металла

№ поз	Эскиз	Сечение, класс арм	Длина поз, мм	Кол-во поз.	Общая длина м	Вес кг	Общий вес кг
1	3540	ф12AII	3540	42	148.68	132.0	368.2
2	2400	ф12AII	2400	7	16.80	14.9	
3	3540	ф18AII	3540	10	35.40	70.8	
4	7560	ф8AI	7560	13	98.28	39.0	
5	100, 900, 100	ф12AI	1100	83	91.30	81.0	
6	2900	ф8AI	2900	8	23.20	9.2	
7	2000	ф8AI	2000	4	8.00	3.2	
8	3860	ф8AI	3860	4	15.44	6.1	
9	7560	ф8AI	7560	4	30.24	12.0	
10	Монорельс	I 20	9040	1	9.04	190.0	192.3
11	120	120×10	120	2	0.24	2.3	
12	Опорные балки	I 20	3700	2	7.40	153.0	153.0

Сечение, класс ар-ры	ф12AII	ф12AI	ф18AII	ф8AI	I 20	120×120×10
Вес, кг	146.9	81.0	70.8	69.5	343.0	2.3

Объем монолитного бетона 3.18 м³

ЦНИИЭП жилища	1973	12 этажный жилой дом на 83 квартиры	Машинное помещение лифта. Детали.	Шифр 9-93-1	Альбом I / Лист АС-34

Гл. инж. отд. Г. Князькова; Рук. гр. инж. Э. Звенькалы; Ст. техник Л. Самойлов; Проверил Е. Цукерман; Гл. инж. пр. Е. Цукерман; Гл. арх. пр-ти А. Масеева; Рук. отд. А.10 Н. Петрова

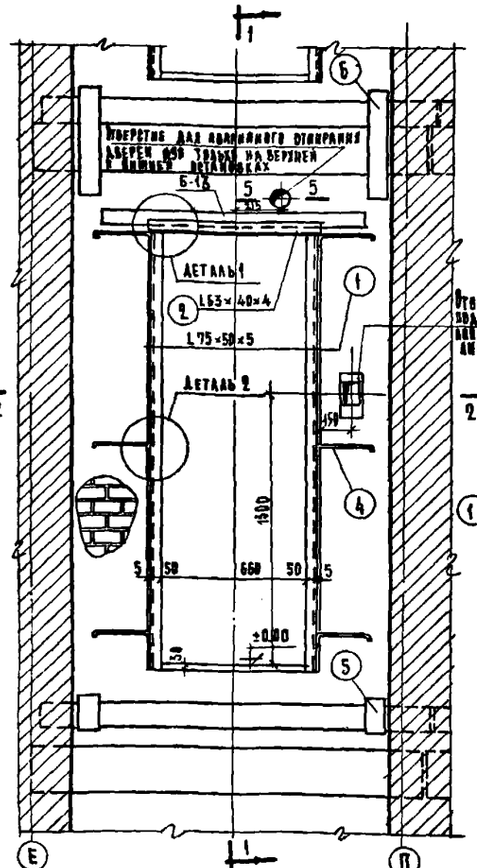

Обрамление дверного проема шахты лифта Q=350 кг (вид из шахты)

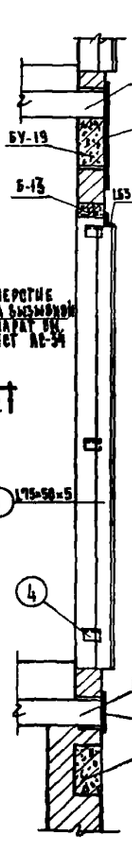

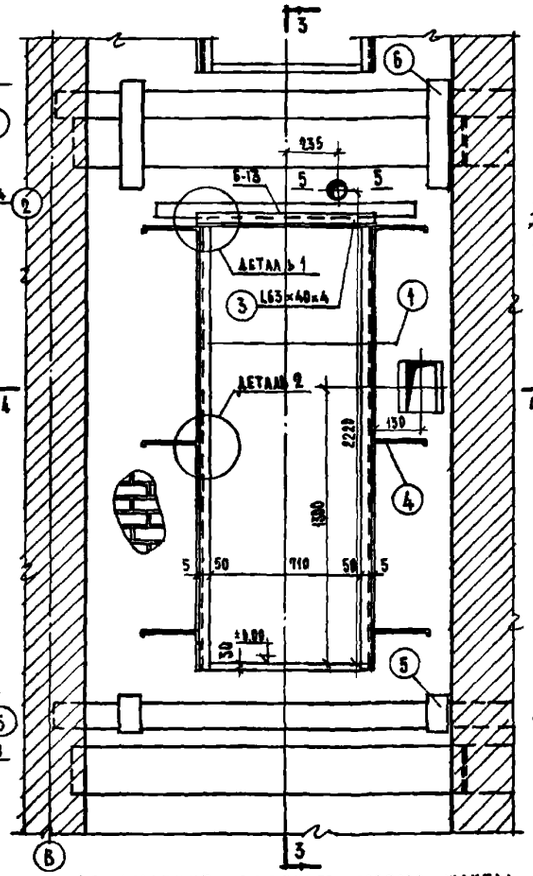

Обрамление дверного проема шахты лифта Q=500 кг (вид из шахты)

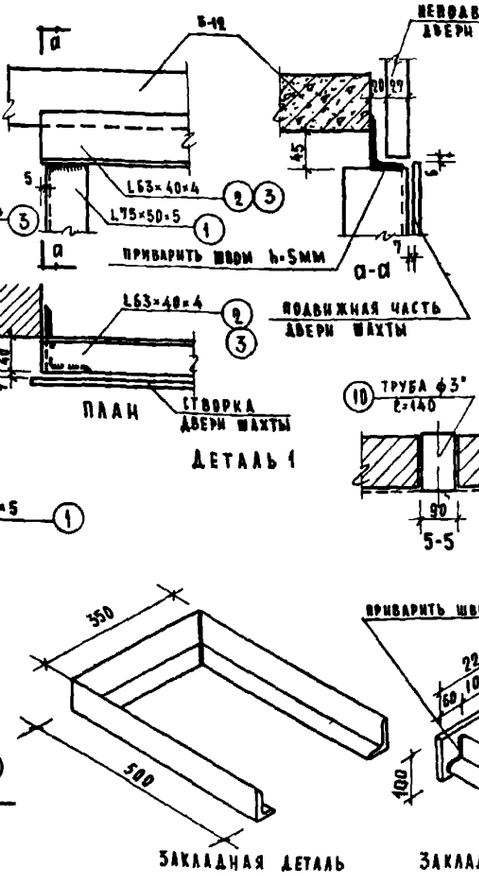

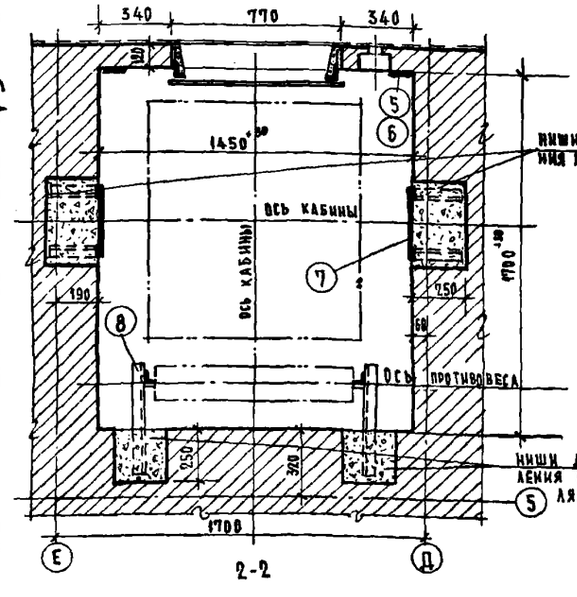

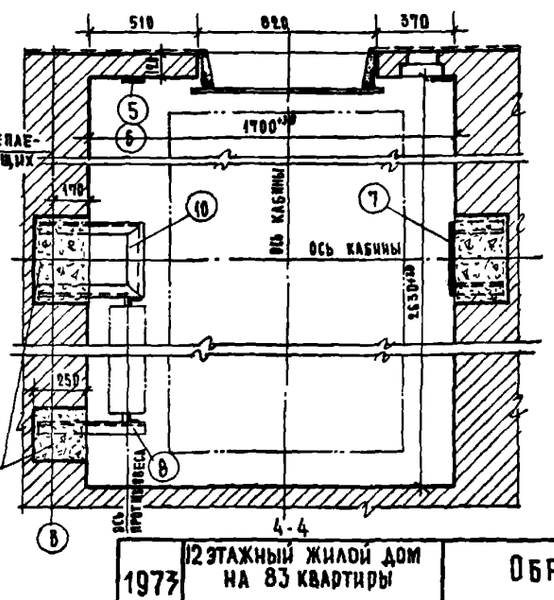

Спецификация металла на одну шахту Q=350 кг.

№№ поз	Наименование	Сечение мм	Длина мм	Количество на 1 этаж	Количество на шахту	Вес кг 1 шт.	Вес кг Общий
1	Уголок	75×50×5	2030	2	24	9.72	233.28
2	Уголок	63×40×4	770	1	12	2.44	29.28
4	Закладная деталь	-5×100	320	6	72	1.25	100.72
5	Закладная деталь (ЗД-1)	-6×100	200	—	4	0.94	3.76
		ф8	200	—	16	0.08	1.28
6	Закладная деталь (ЗД-2)	-6×100	500	2	16	2.36	37.76
		ф8	200	8	128	0.08	10.24
7	Закладная деталь (ЗД-3)	-6×100	220	2	24	1.04	24.96
		L75×50×5	230	4	48	1.10	52.80
8	Закладная деталь	L75×50×5	500	2	24	1.59	38.16
10	Труба	ф3"	140	—	2	0.96	1.92
Итого:							534.16

Спецификация металла на одну шахту Q=500 кг

№№ поз	Наименование	Сечение мм	Длина мм	Количество на 1 этаж	Количество на шахту	Вес кг 1 шт.	Вес кг Общий
1	Уголок	75×50×5	2030	2	24	9.72	233.28
3	Уголок	63×40×4	820	1	12	2.60	31.20
4	Закладная деталь	-5×100	320	6	72	1.26	100.72
5	Закладная деталь (ЗД-1)	-6×100	200	—	4	0.94	3.76
		ф8	200	—	16	0.08	1.28
6	Закладная деталь (ЗД-2)	-6×100	500	2	16	2.36	37.76
		ф8	200	8	128	0.08	10.24
7	Закладная деталь (ЗД-3)	-6×100	220	1	12	1.04	12.48
		L75×50×5	230	2	24	1.10	52.80
8	Закладная деталь	L75×50×5	500	1	12	1.59	19.08
9	Закладная деталь (ЗД-4)	L75×50×5	1350	1	12	4.28	51.36
10	Труба	ф3"	140	—	2	0.96	1.92
Итого							55568

ЦНИИЭП жилища

Рук. отд. №10	Н.Зенкельбаум	Ст. техник	Н.Петрова
Гл. инж. эта	А.Г.Жилов		
Гл. арх. по эта	А.Масеева		
Гл. инж. пр.	Е.Шукерман	Пр. Берлин	Е.Шукерман

1973	12 этажный жилой дом на 83 квартиры	Обрамление дверных проемов лифтов. Детали. Спецификация.	Шифр Э-93-1	Альбом 1	Лист АС-35

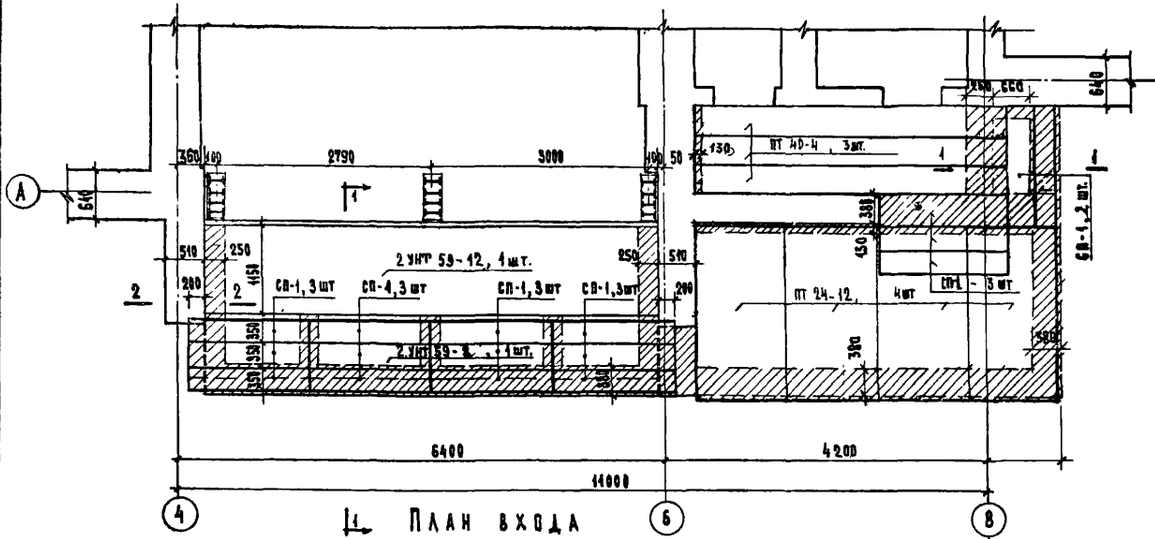

ПЛАН ВХОДА

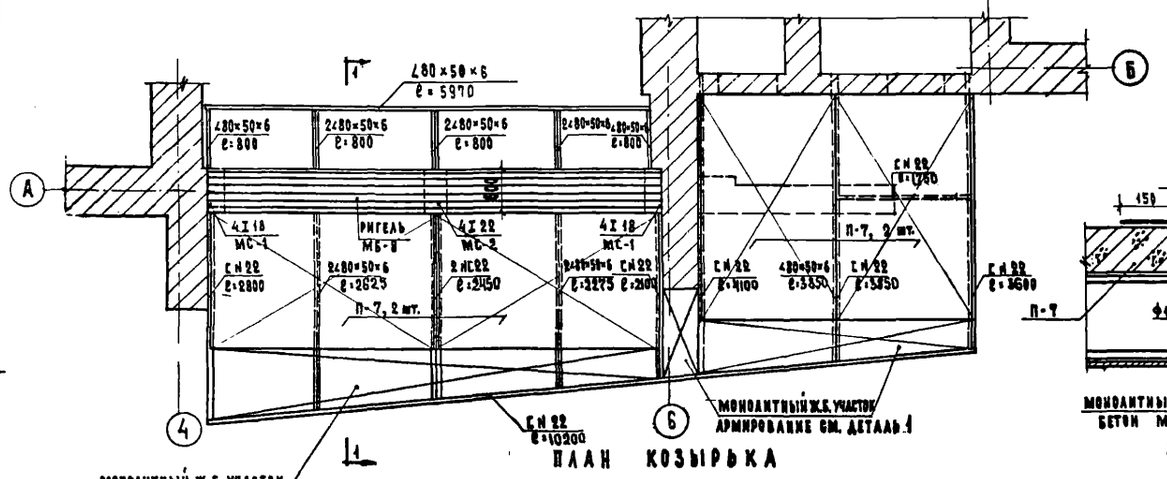

ПЛАН КОЗЫРЬКА

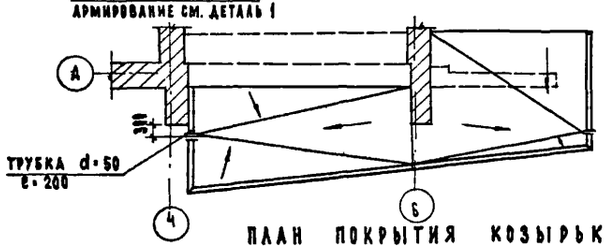

ПЛАН ПОКРЫТИЯ КОЗЫРЬКА

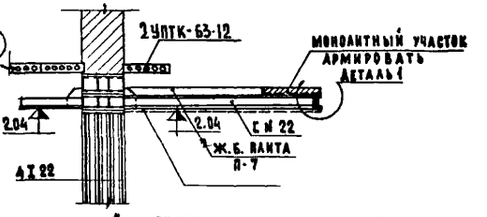

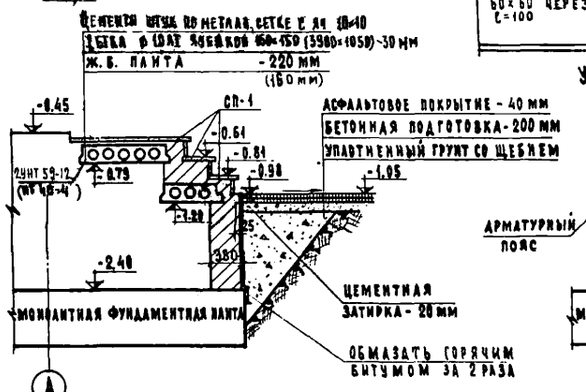

ПО 1-1

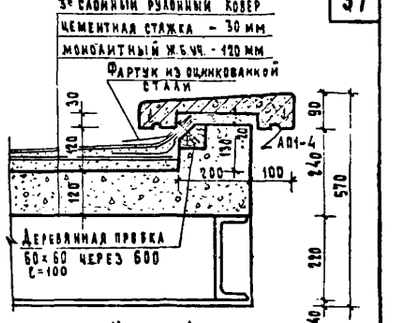

УЗЕЛ А

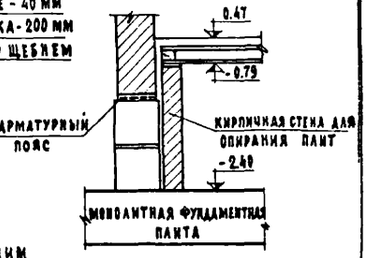

ПО 2-2

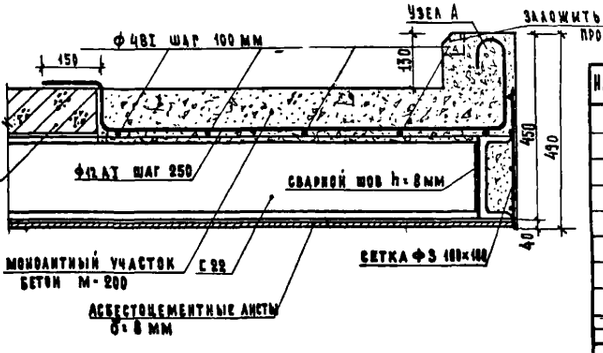

ДЕТАЛЬ 1

СПЕЦИФИКАЦИЯ

НАИМЕНОВАНИЕ ЭЛЕМЕНТА	МАРКА	КОЛ-ВО	ВЕС КГ
СТОЙКА МЕТАЛ. КРАЙНЯЯ	МС-1	2	706.62
СТОЙКА МЕТАЛ. СРЕДНЯЯ	МС-2	1	447.69
РИГЕЛЬ	МБ-8	1	1286.91
ЗАКЛАДНЫЕ ДЕТАЛИ	М-1	12	26.28
КОНСОЛИ КОЗЫРЬКА	С N 22	33,3 пм	700.00
-"-	∠80×50×6	21.5 пм	126.00
МОНОЛИТНЫЙ УЧ. КОЗЫРЬКА	ф 12 АI	53.0 пм	48.00
-"-	ф 4ВI	121.0 пм	12.00
СЕТКА ф 10 АI (3900×1050)	ф 10 АI	–	70.15
СЕТКА ЯЧЕЙКОВ 10×10	–	–	[illegible]
ЖЕЛЕЗОБЕТОННЫЕ ИЗДЕЛИЯ			
НАСТИЛЫ МНОРОПУСТОТНЫЕ	2 УНТ-59-12	1	2120
	2 УНТ-59-8	1	1390
ПЛИТЫ МНОРОПУСТОТНЫЕ	ПТ 40-4	3	1100
	ПТ 24-12	4	2600
СТУПЕНИ	СП 1	17	1476
ПЛИТА ПЛОСКАЯ	П 7	4	5120

1973	12 ЭТАЖНЫЙ ЖИЛОЙ ДОМ НА 83 КВАРТИРЫ	Вход. Козырек. Крыльцо. Разрезы. Узлы.	ШИФР Э-93-1	АЛЬБОМ 1	ЛИСТ АС-36

ЦНИИЭП ЖИЛИЩА

РУК. ОТД. N 10		Н. ЭПЕЛЬБАУМ	СТ. АРХ.	Н. САНОВИЧ
ГЛ. ИНЖ. ОТД.		Л. САМОЙЛОВ		
ГЛ. АРХ. ПР.		Н. МАСЕЕВА		
ГЛ. ИНЖ. ПР.		Е. ЦУКЕРМАН	ПРОВЕРИЛ ТЕХНИК	Е. ЦУКЕРМАН, Л. КУРГАНОВА

ДАТА | ИНВ. N | ЗАМЕН

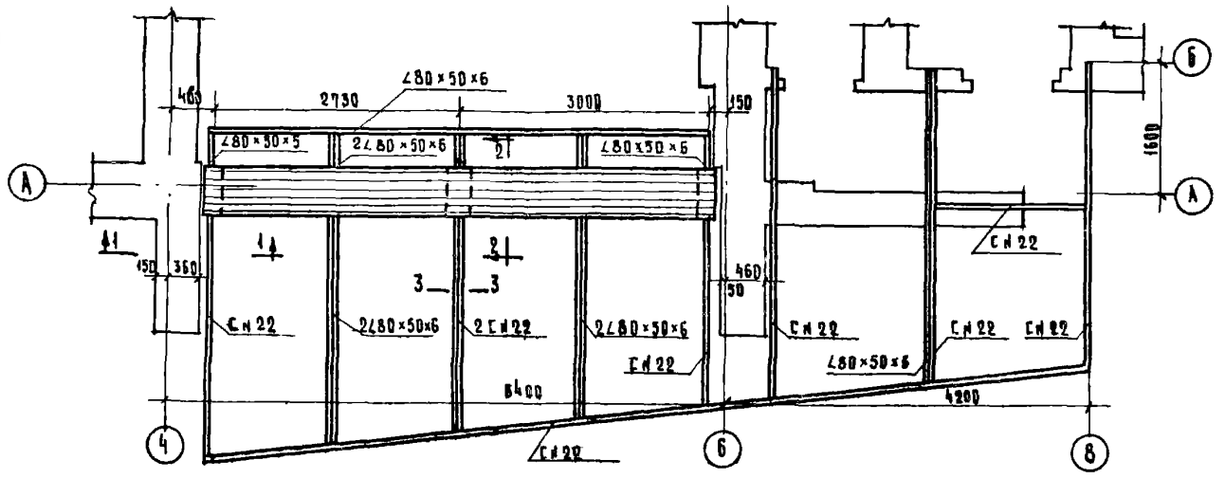

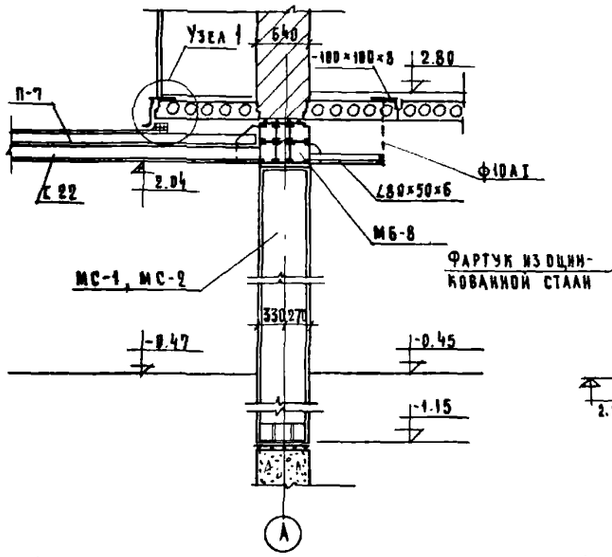

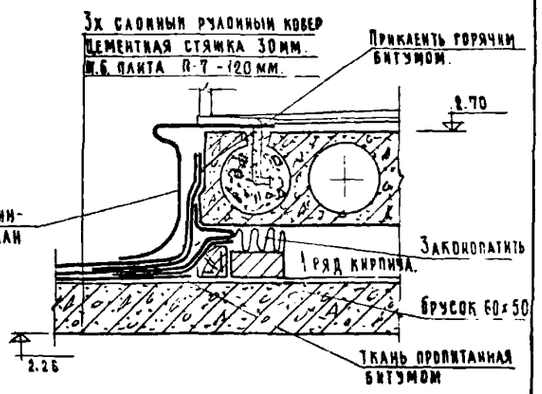

Узел 1

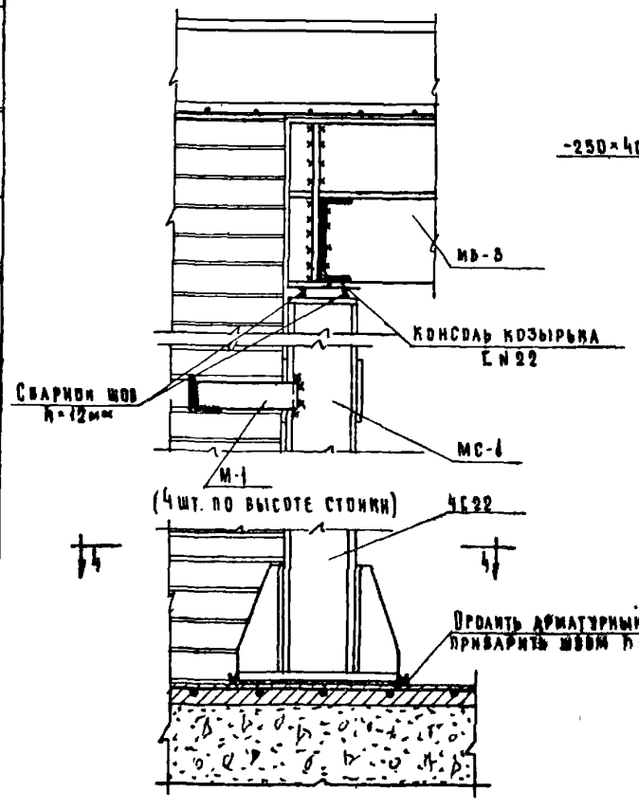

1-1

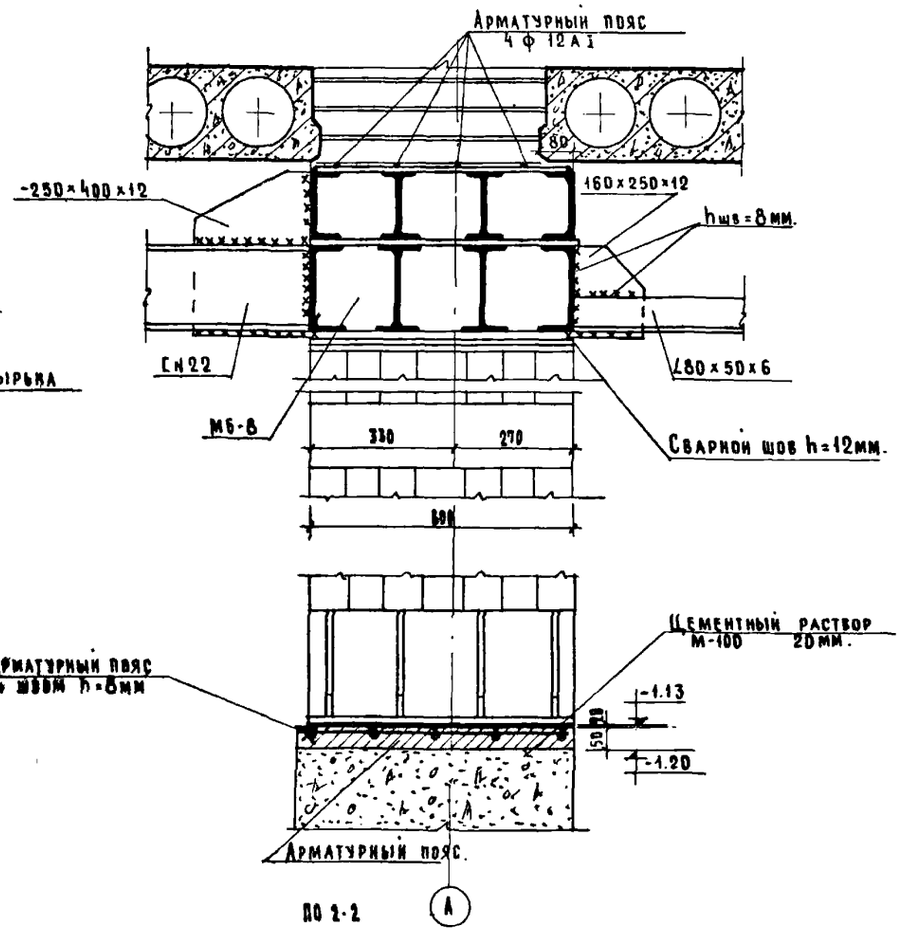

ПО 2-2

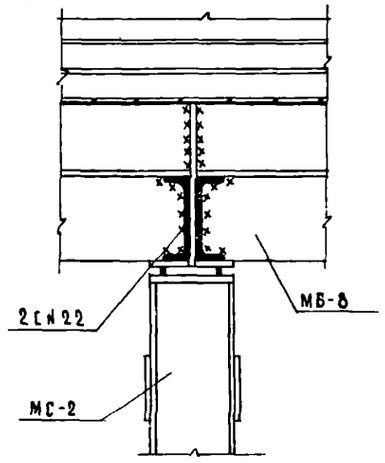

3-3

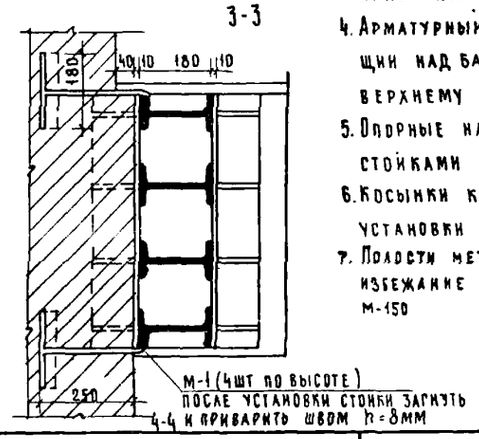

4-4

Примечания:

1. Стойки МС-1, МС-2 устанавливать на свежеуложенный слой цементного раствора М-100. Опорные подушки приварить к оголенной арматуре арматурного пояса швом h=8мм
2. В процессе кирпичной кладки стен по осям 4 и 6 устанавливать закладные детали М-1
3. Арматурные сетки С-16 и С-19 в местах установки стоек МС-1 отрезать и приварить к стойкам.
4. Арматурный пояс 4ф12 А I, проходящий над балкой Мб-8, приварить к верхнему поясу балки
5. Опорные накладка между балкой и стойками обварить швом h=12мм
6. Косынки к консолям приварить до установки швом h=8мм
7. Полости металлических элементов во избежание коррозии заполнить бетоном М-150

1977	12 этажный жилой дом на 83 квартиры	Вход Монтажные узлы, детали	Шифр Э-93-1	Альбом 1	Лист АС-37

ЦНИИЭП жилища

Согласовано

Согласовано

Согласовано

Дата

Инв № взамен

Рук отд. №10 Ю. Эпельбаум

Гл. инж. отд. №10 А. Самойлов

Гл. инж. пр. Е. Цукерман

Ст. арх. М. Санович

Проверил Е. Цукерман

Техник А. Курганова

Копиров. Г. Князева

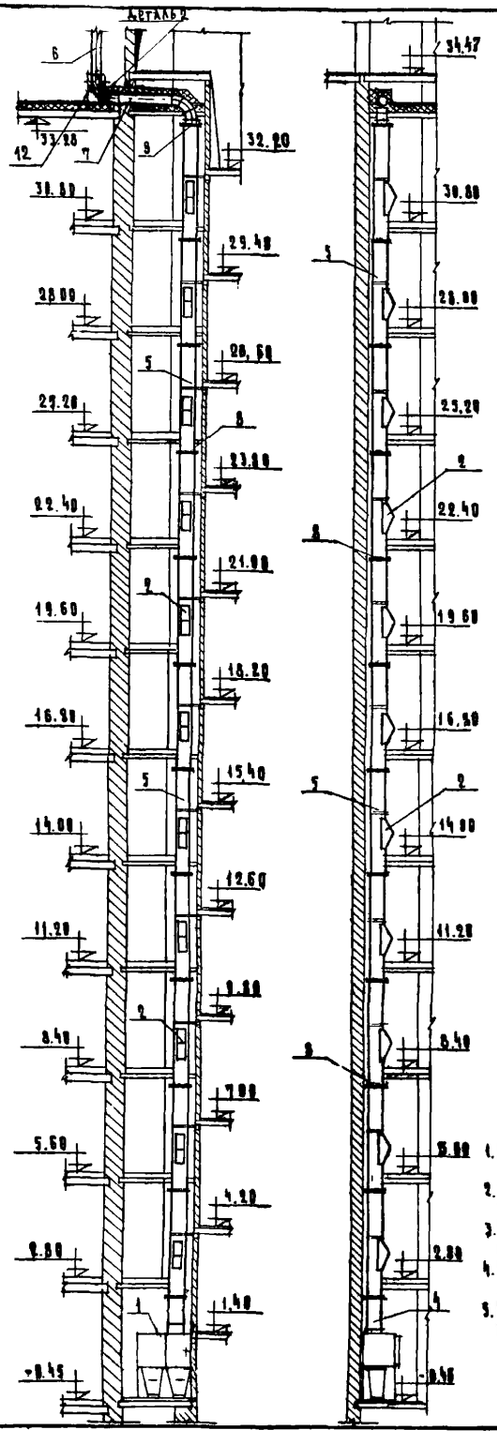

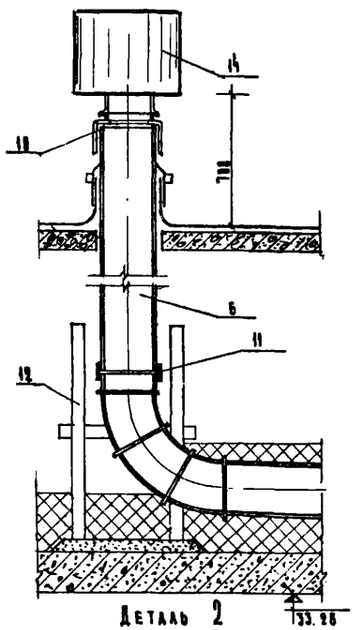

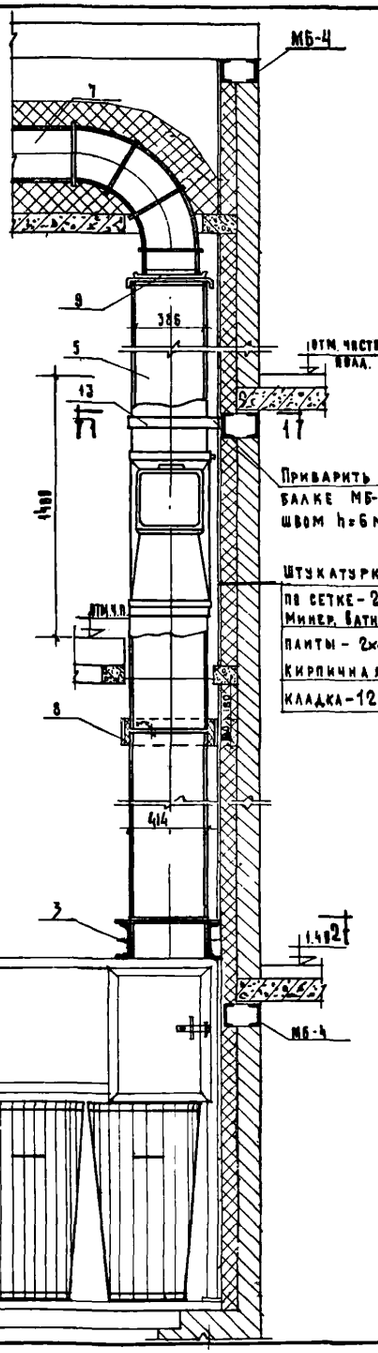

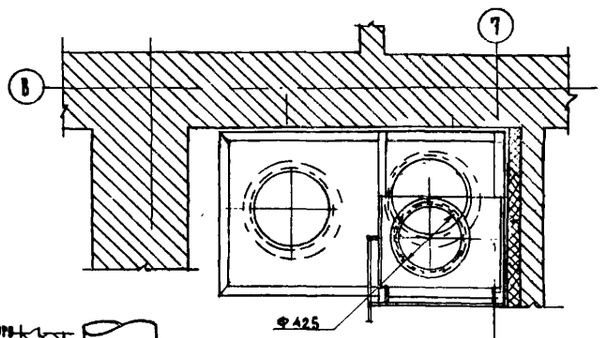

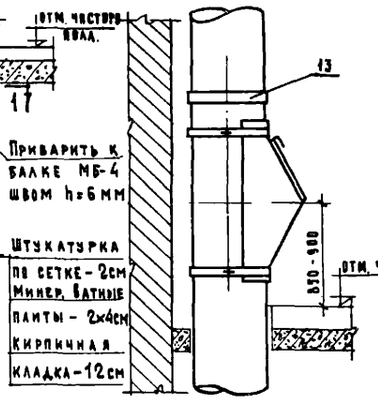

Приемный клапан

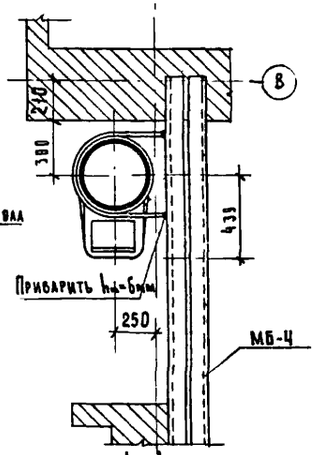

Спецификация изделий на мусоропровод

№№ поз	Марка или ГОСТ	Наименование.	Кол-во штук	Примечания
1	МП2.01.000	Бункер приемный	1	
2	МП1.02.000	Приемный клапан	11	
3				
4	ГОСТ 1839-48	Труба асбестоцементная 386×14 ℓ=1000мм.	1	
5	—"—	—"— ℓ=2800мм.	11	
6		Труба металлическая ℓ=1800мм	1	
7		Колено переходное (удлиненное)	1	
8	ГОСТ 1839-48	Муфта 400 ℓ=180	12	
9	МП1.01.000	Фланец переходной	1	
10		Фланец дефлектора	1	
11		Муфта	1	
12		Стойка	1	
13		Хомут -50×6 ℓ=1480	11	
14		Дефлектор Т-27	1	

Примечания

1. Детали мусоропровода см. альбом Мусоропровод часть 10-7-02.
2. Стыки труб проконопачиваются и заделываются цементным раствором
3. В верхней части ствола предусмотрено отверстие для прочистки
4. Приемный клапан крепится к стволу при помощи хомутов
5. Переходное колено утеплять мин. ватой

| ЦНИИЭП жилища | | | |

Согласовано
Дата
Инв. N
Взамен
Гл. инж. пр-та Глазунова
Гл. арх. пр-та Самойлов
Рук. отд. N10 Массеева
Гл. инж. пр-та Цукерман
Гл. инж. пр-та Лукерман
Проверил Цукерман
Копировал Массеева
Самойлов
Глазунова
Лукерман
ЦНИИЭП жилища

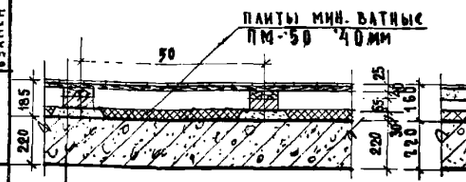

ПАРКЕТНЫЕ ДОСКИ ТОЛЩИНОЙ 25мм
ЛАГИ ИЗ ДОСОК ТОЛЩИНОЙ 40мм, ШИР 80мм
КИРПИЧ НА РАСТВОРЕ 65мм
РАСТВОР М-50 30мм
МНОГОПУСТОТНАЯ ПАНЕЛЬ ПЕРЕКРЫТИЯ 220мм

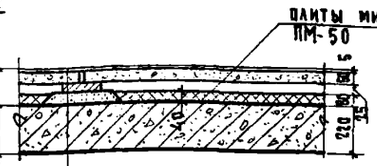

ЛИНОЛЕУМ ИЛИ РЕЛИН НА МАСТИКЕ (ПЛИТКА ПВХ)* 5мм
КЕРАМЗИТОБЕТОННЫЕ ПЛИТЫ 50мм
ПРОКЛАДКА (МИН. ВАТНЫЕ ПЛИТЫ) 25мм.
РАСТВОР М-50 80мм
МНОГОПУСТОТНАЯ ПАНЕЛЬ ПЕРЕКРЫТИЯ 220мм
* ПЛИТКА ПВХ ДЛЯ КУХНИ

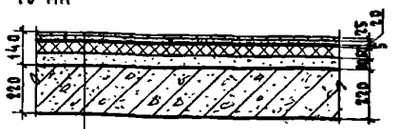

КЕРАМИЧ ПЛИТКА НА ЦЕМЕНТ Р-РЕ М-100 25мм
ЦЕМЕНТНО-ПЕСЧАНАЯ СТЯЖКА М-100 20мм
2 СЛОЯ ГИДРОИЗОЛА НА БИТУМ. МАСТИКЕ 5мм
ЛЕГКИЙ БЕТОН γ = 1000 кг/м³ 60мм
ПЕСОК (ПРОКАЛЕННЫЙ) 30мм
МНОГОПУСТОТНАЯ ПАНЕЛЬ ПЕРЕКРЫТИЯ 220мм

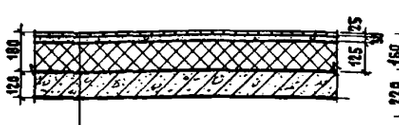

КЕРАМИЧ. ПЛИТКА НА ЦЕМЕНТ Р-РЕ М-100 25мм
ЦЕМЕНТНО-ПЕСЧАНАЯ СТЯЖКА М-100 30мм
СЛОЙ РУБЕРОИДА
КЕРАМЗИТ γ = 500 кг/м³ 125 мм
ЖЕЛЕЗОБЕТ. ПЛОСКАЯ ПЛИТА ПЕРЕКР.

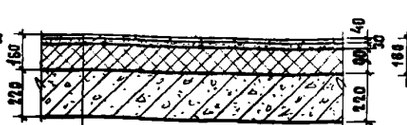

МОЗАИЧНЫЙ ПОЛ 4,8мм
ЦЕМЕНТНО-ПЕСЧ. СТЯЖКА 30мм
СЛОЙ РУБЕРОИДА
КЕРАМЗИТ γ = 500 кг/м³ 80мм
МНОГОПУСТОТ. ПАНЕЛЬ ПЕРЕКРЫТИЯ 220мм



КЕРАМИЧЕСКАЯ ПЛИТКА ПО ЦЕМЕНТНОЙ СТЯЖКЕ М-100 60мм
ЖЕЛЕЗОБЕТ. ПЛОСКАЯ ПЛИТА ПЕРЕКР.

В ЖИЛЫХ КОМНАТАХ, КУХНЯХ | В САНУЗЛАХ | В КОРИДОРАХ | В ВЕСТИБЮЛЕ | В МУСОРОКАМЕРЕ

ДЕТАЛИ ПЕРЕКРЫТИЙ НАД ТЕХНИЧЕСКИМ ПОДПОЛЬЕМ

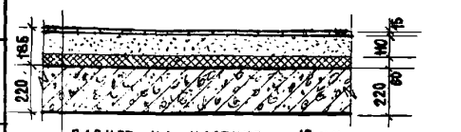

ПАРКЕТ НА МАСТИКЕ - 15 мм
СТЯЖКА ИЗ ЦЕМ. ПЕСЧАНОГО Р-РА М100 110 мм
ВОДОНЕПРОНИЦАЕМАЯ БУМАГА - 1 СЛОЙ
СПЛОШНАЯ ТЕПЛОИЗОЛЯЦИОННАЯ ПРОКЛ. - 40 мм
МНОГОПУСТОТНАЯ ПАНЕЛЬ ПЕРЕКРЫТИЯ 220мм

В ЖИЛЫХ КОМНАТАХ

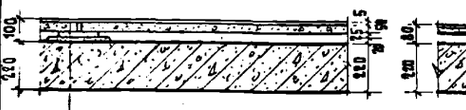

ЛИНОЛЕУМ ИЛИ РЕЛИН НА МАСТИКЕ (ПЛИТКА ПВХ)* 5мм
КЕРАМЗИТОБЕТОННЫЕ ПЛИТЫ 50мм
ПРОКЛАДКА /МИНЕРАЛОВАТНЫЕ ПЛИТЫ/ 25мм
РАСТВОР М-50 20мм
МНОГОПУСТОТНАЯ ПАНЕЛЬ ПЕРЕКРЫТИЯ 220мм
* ПЛИТКА ПВХ ДЛЯ КУХНИ

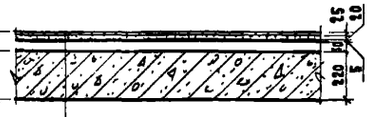

КЕРАМИЧ. ПЛИТКА НА ЦЕМЕНТ Р-РЕ М-100 25мм
ЦЕМЕНТНО-ПЕСЧАНАЯ СТЯЖКА М-100 20мм
2 СЛОЯ ГИДРОЗОЛА НА БИТУМИ. МАСТИКЕ 5мм
ЦЕМЕНТНО-ПЕСЧАНАЯ СТЯЖКА М-50 30мм
МНОГОПУСТОТНАЯ ПАНЕЛЬ ПЕРЕКРЫТИЯ 220мм



КЕРАМИЧ. ПЛИТКА НА ЦЕМЕНТ. Р-РЕ М-100 25мм
ЦЕМЕНТНО-ПЕСЧАНАЯ СТЯЖКА М-100 30мм
ПЕСОК (ПРОКАЛЕННЫЙ) 65мм
ЖЕЛЕЗОБЕТ. ПЛОСКАЯ ПЛИТА ПЕРЕКР.

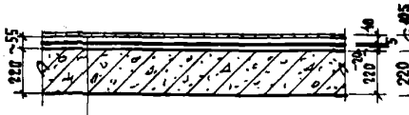

КЕРАМИЧ ПЛИТКА НА ЦЕМ. Р-РЕ М-100 10мм
2 СЛОЯ РУБЕРОИДА НА БИТУМИ. МАСТИКЕ 5мм
ЦЕМЕНТНАЯ ПОДГОТОВКА (УКЛОН) ~ 20мм
МНОГОПУСТОТНАЯ ПАНЕЛЬ ПЕРЕКРЫТИЯ 220мм

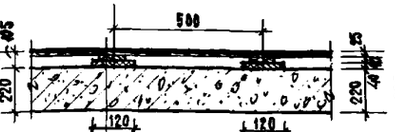

ПАРКЕТНЫЕ ДОСКИ ТОЛЩИНОЙ 25 мм
ПЕРГАМИН - 1 СЛОЙ
ЛАГИ ИЗ ДОСОК ТОЛЩИНОЙ 40мм, ШИР. 80мм
ЛЕНТОЧНЫЕ ЗВУКОИЗОЛЯЦИОННЫЕ ПРОКЛ.- 40мм
МНОГОПУСТОТНАЯ ПАНЕЛЬ ПЕРЕКРЫТИЯ 220мм



ПАРКЕТ НА МАСТИКЕ - 15 мм
СТЯЖКА ИЗ ЦЕМ. ПЕСЧАНОГО Р-РА М100
ВОДОНЕПРОНИЦАЕМАЯ БУМАГА - 1 СЛОЙ
СПЛОШНАЯ ЗВУКОИЗОЛЯЦ. ПРОКЛ.- 40мм
МНОГОПУСТОТНАЯ ПАНЕЛЬ ПЕРЕКР. 220мм

В ЖИЛЫХ КОМНАТАХ, КУХНЯХ | В САНУЗЛАХ | В КОРИДОРАХ | В ЛОДЖИЯХ

ДЕТАЛИ МЕЖДУЭТАЖНЫХ ПЕРЕКРЫТИЙ

В ЖИЛЫХ КОМНАТАХ

Примечания

1. Конструкцию пола в жилых помещениях и план раскладки плит раздельного пола см на листах АС-40, АС-43.

1973	12 этажный жилой дом на 83 квартиры	ДЕТАЛИ ПОЛОВ	ШИФР Э-93-1	Альбом 1	Лист АС-39

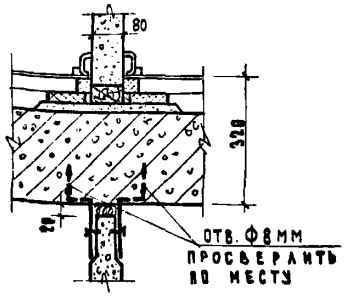

Деталь установки перегородок в комнатах

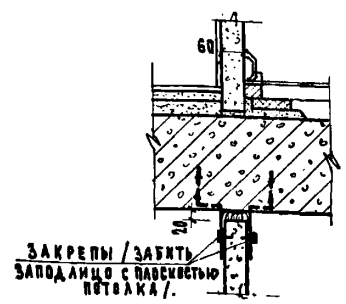

Деталь установки перегородок в санузлах

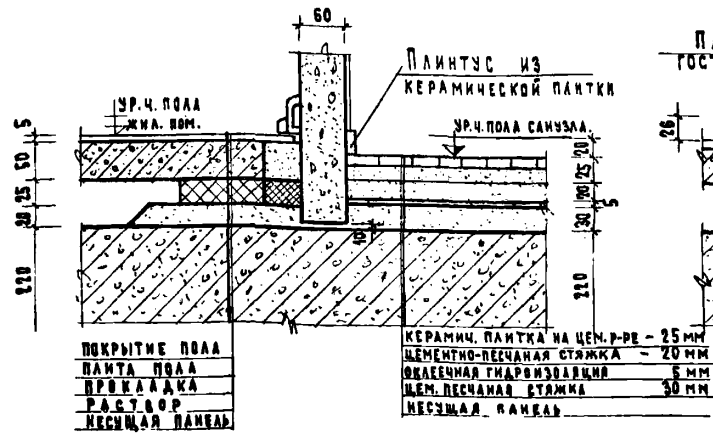

Примыкание панели пола к перегородке санузла.

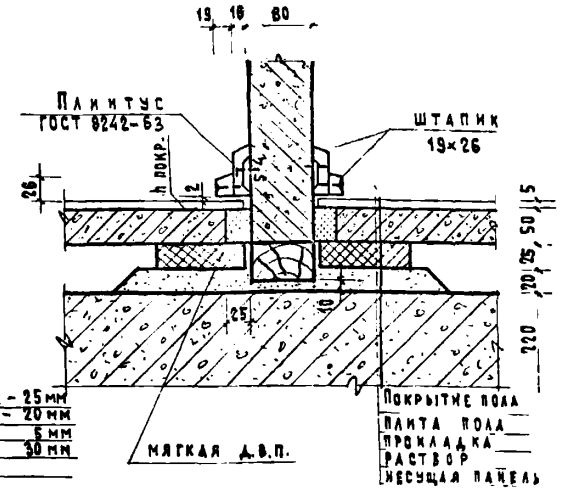

Примыкание панелей пола к вертик. ограждениям а. Случай, когда зазор = 2.5см

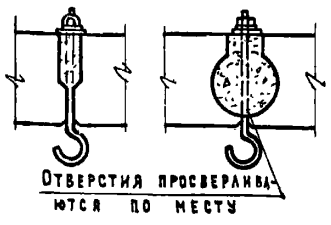

Детали крепления осветительных приборов

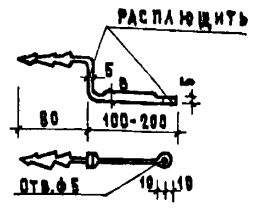

Закреп для крепления перегородок.

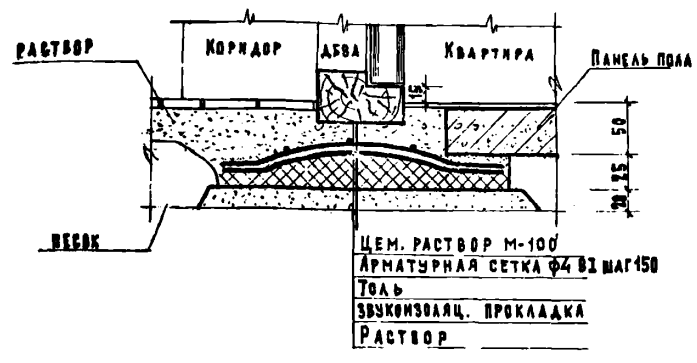

Деталь пола у дверного проема ДБ-8а

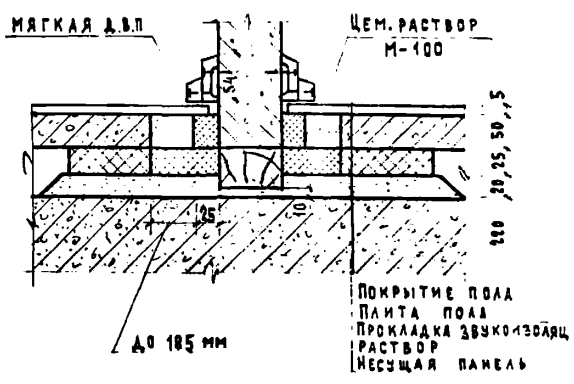

Примыкание панелей пола к вертик. ограждениям б. Случай, когда зазоры больше 2.5см

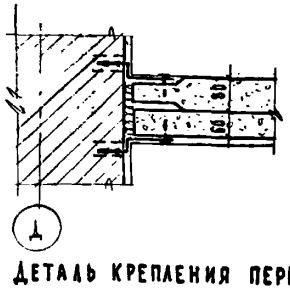

Деталь крепления перегородок. к стене.

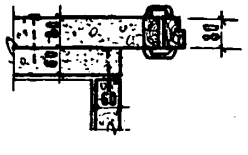

Деталь сопряжения перегородок.

Примечания

1. Ремонт мест отколов (мелкий ремонт) осуществлять цемент. раствором М-100
2. При больших повреждениях (отколы углов) ремонт производить в следующей последовательности: а) уложить плотно слой шлаковаты толщиной 30 мм; б) прикрыть шлаковату слоем пергамина, в) забетонировать мелкозернистым бетоном „М-200" в случае, если ремонт необходимо произвести по периметру панелей пола, у стен предварительно необходимо поставить деревянную опалубку, которую после схватывания бетона удалить и образовавшийся зазор забить шлаковатой.
3. Перед заделкой мест расположения дверных проемов, необходимо привести панели пола, расположенные в разных комнатах, в один уровень, путем укладки дополнительного слоя шлаковаты.

1973	12 этажный жилой дом на 83 квартиры	Детали установки перегородок	Шифр Э-93-1	Альбом 1	Лист АС-40

ЦНИИЭП жилища

Согласовано | Согласовано | Дата | Инв № | Взамен

Разработ | Т. Князькова | Л. Самойлов | А. Масеева | Е. Цукерман | Проверил | Е. Цукерман | Гл. инж. пр-та | Гл. арх. пр-та | Гл. инж. пр-та

СОГЛАСОВАНО
Инв. № подл. | Дата | Взамен инв. №

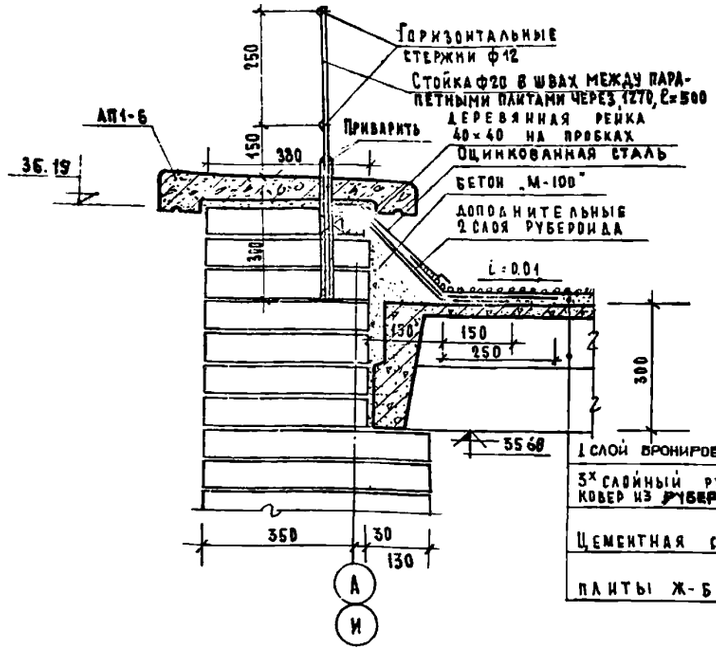

Узел примыкания кровли к наружной стене

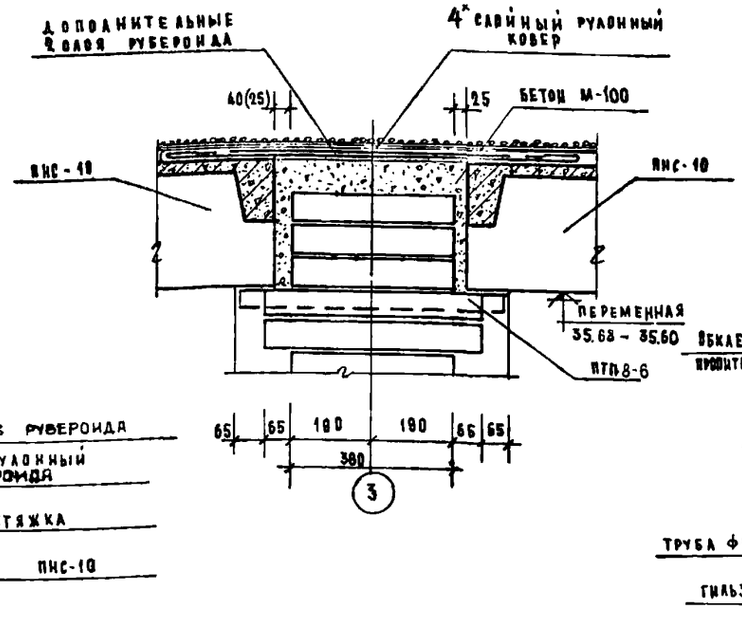

Узел соединения панелей покрытия

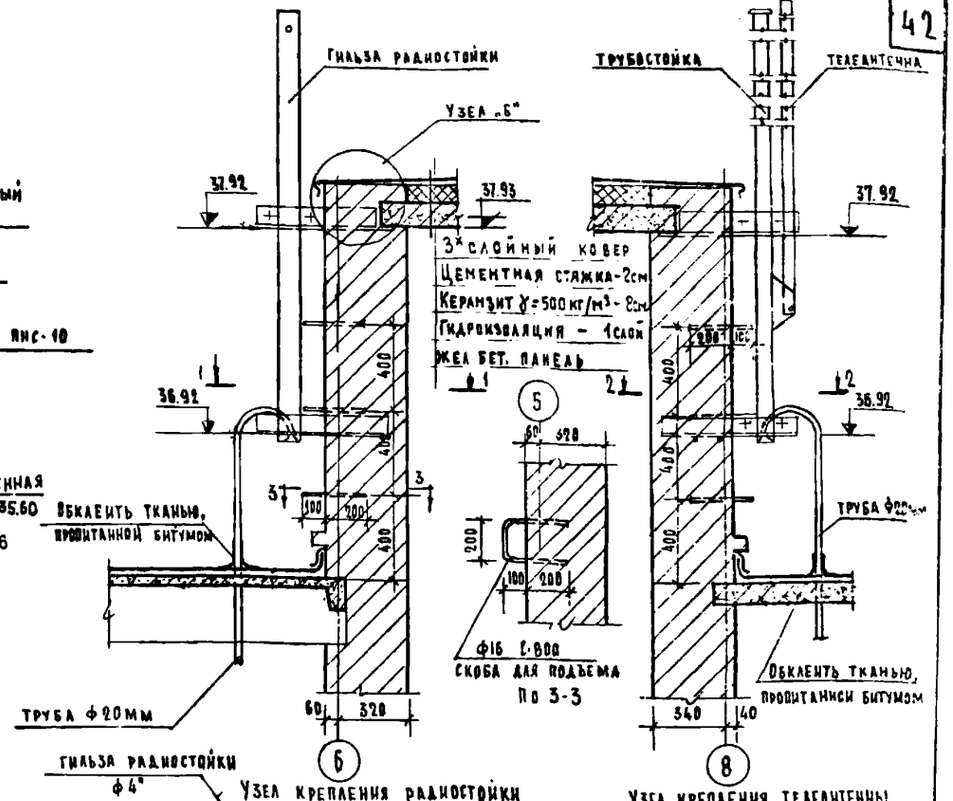

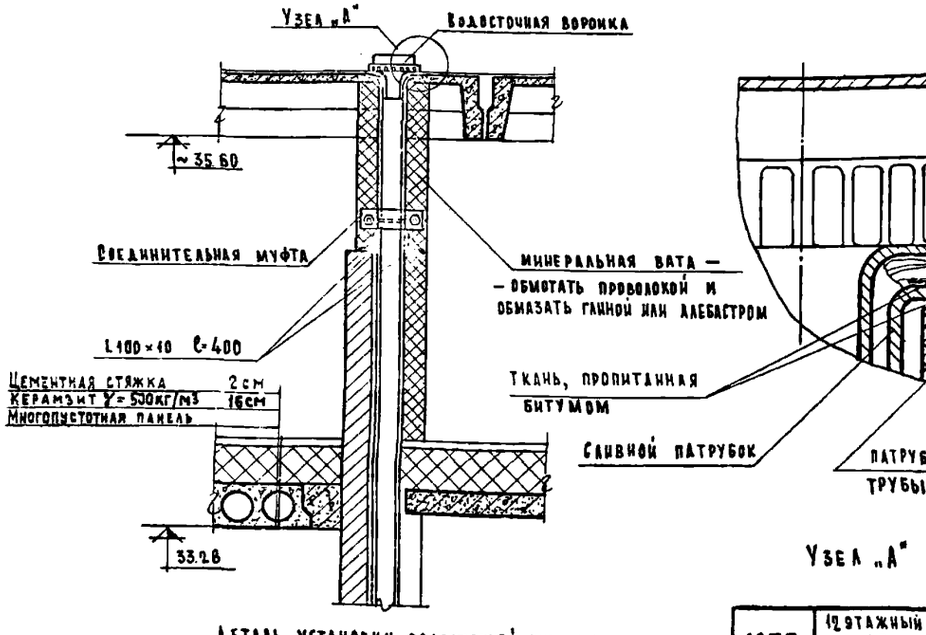

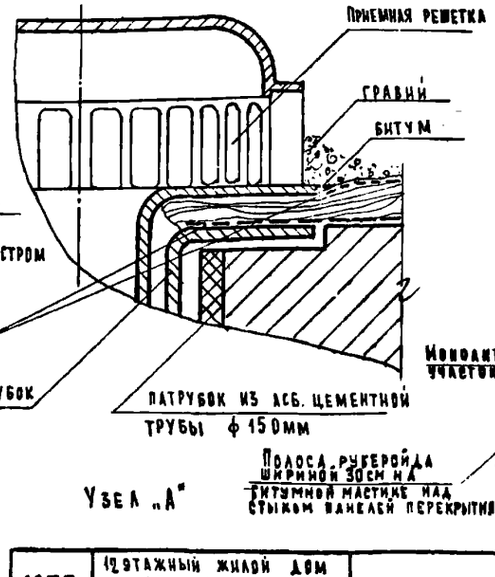

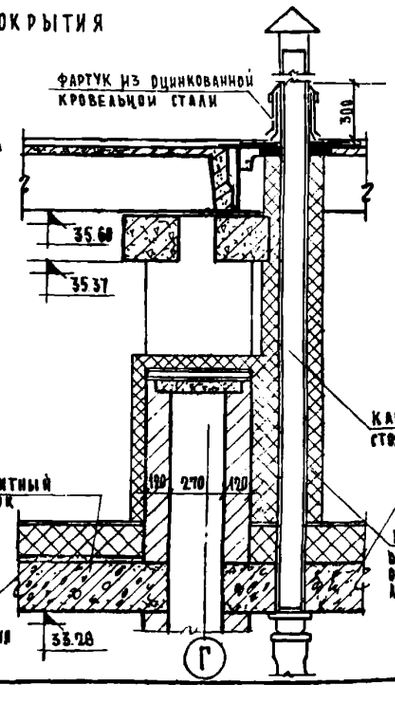

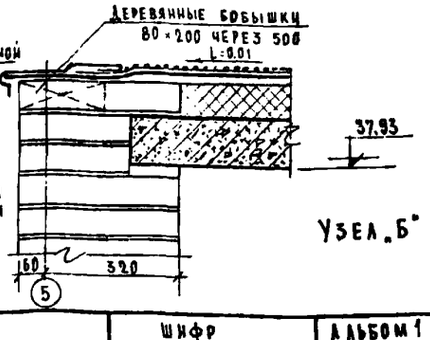

1973	12-этажный жилой дом на 83 квартиры	Детали крыши. Детали установки радиостоек и телеантенн.	Шифр 9-93-1	Альбом 1	Лист АС-41

ЦНИИЭП жилища

Рук. отд. №0 Гл. инж. отд. 10 Гл. арх. пр. Гл. инж. пр. — Кирзыкова, Куперман

Разр. гр. 1 — Ю. Эпельбаум, А. Антимонов, А. Мисеева, Е. Цукерман, Фроленкова

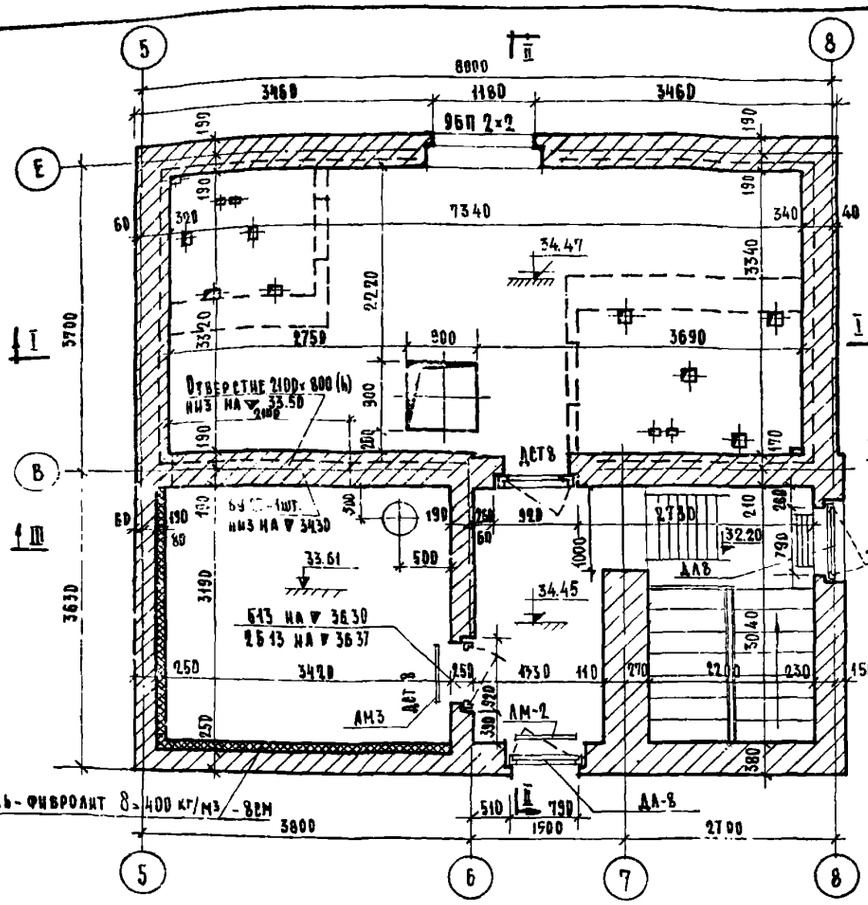

План машинного помещения и венткамеры

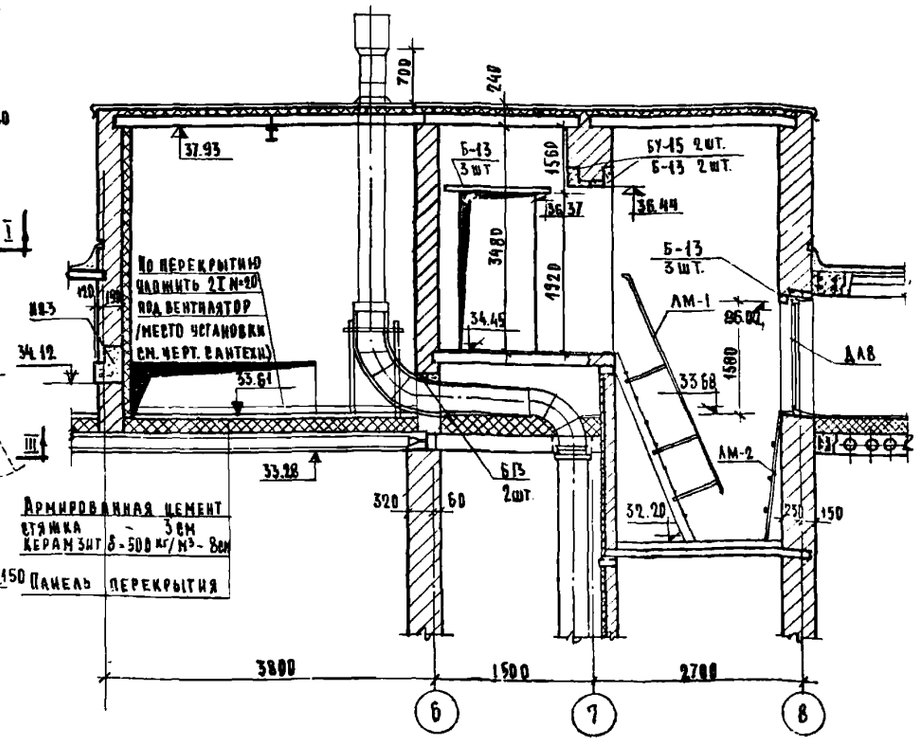

II - II

Примечания:

1. Стенки будки выполнять из кирпича М-75 на растворе М-50.
2. Стенки будки оштукатурить снаружи цементным раствором М-100
3. Монолитные участки выполнять из бетона М-150
4. Заливку чистого пола на 50мм в машинном помещении производить после установки оборудования.
5. Детали крыши, установки радиостоек и телеантенн см. лист АС-41.
6. Металлические изделия лестниц см лист АС-63.
7. При возведении стен машинного отделения лифта заложить анкера ВН-3 /см. дополн. листы к проекту АС-58 и АС-59
8. Данный лист см. совместно с листами АС-34, АС-35, АС-60

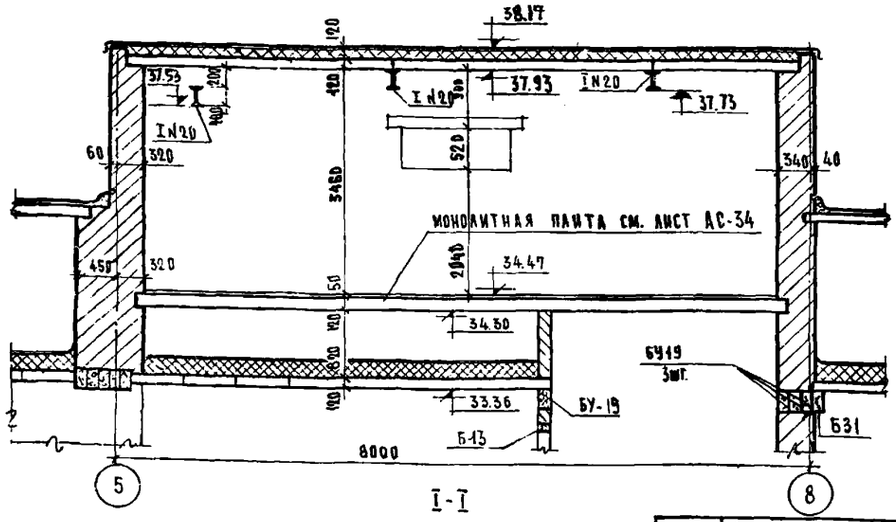

I - I

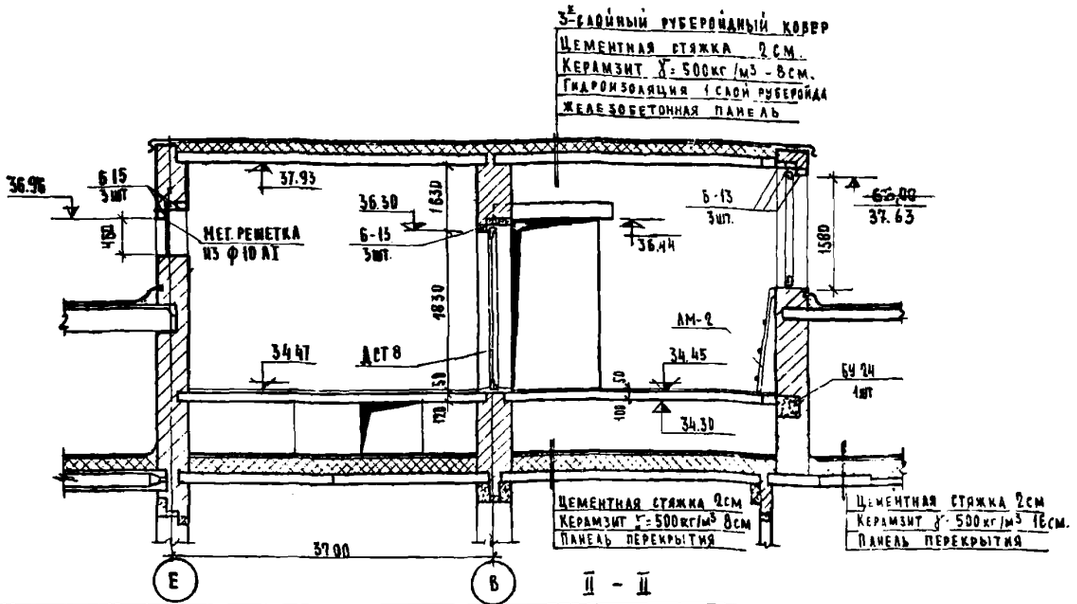

II - II

ЦНИИЭП жилища	1973	12 этажный жилой дом на 83 квартиры	Машинное отделение лифта. План. Разрезы.	Шифр 3-93-1	Альбом 1	Лист АС-42

Рук. арх. пр-та Е. Цукерман
Гл. инж. пр. Е. Цукерман
Гл. инж. отд. А. Мкртчян
Рук. сект. Л. Лучинская
Гл. спец. Е. Цукерман
Ст. техник Н. Перепелкина
Проверил Е. Цукерман

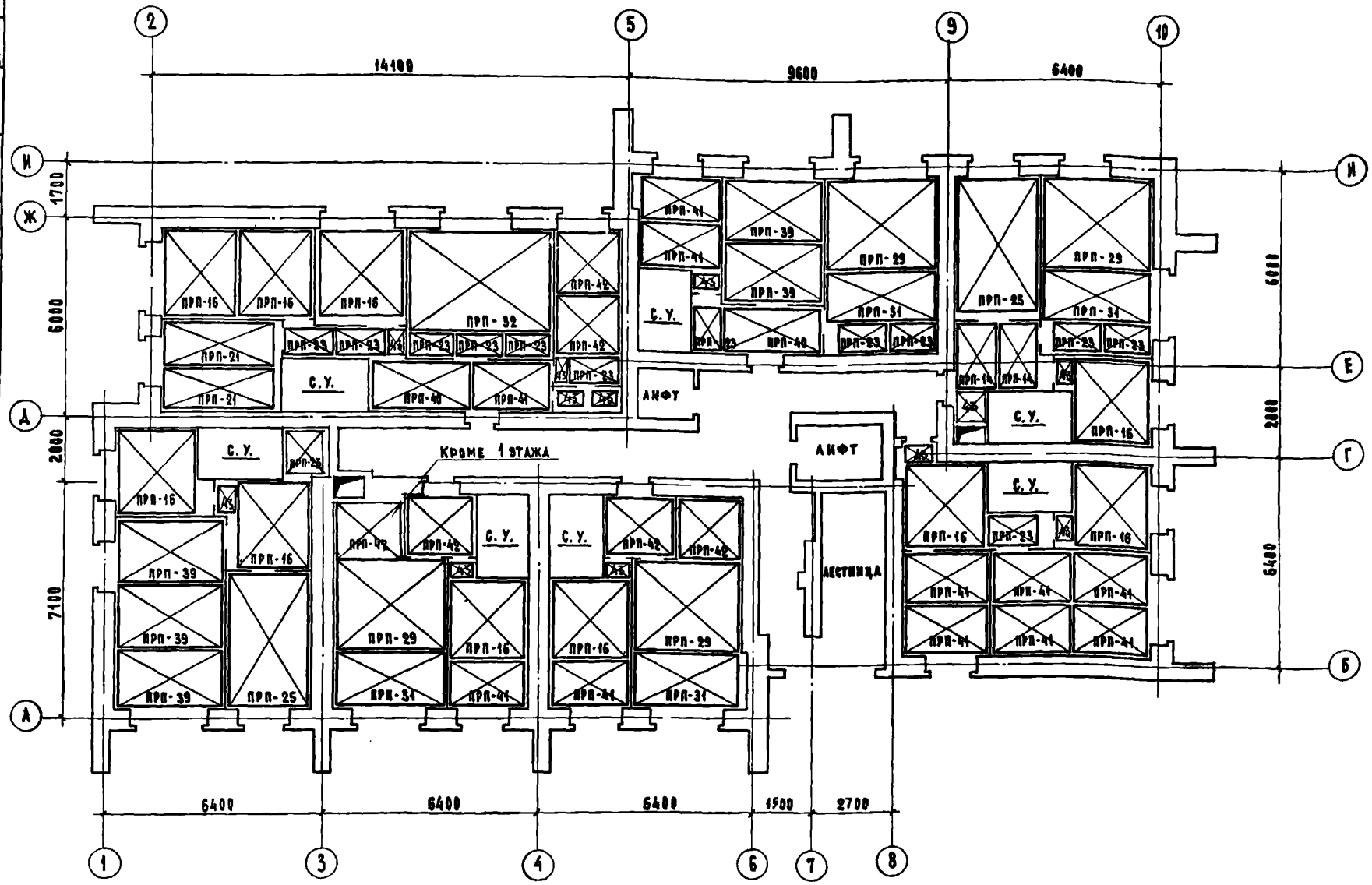

СПЕЦИФИКАЦИЯ ПАНЕЛЕЙ ОСНОВАНИЯ РАЗДЕЛЬНОГО ПОЛА

№№ п/п	МАРКА	КОЛИЧЕСТВО ШТ. 1 ЭТАЖ	2-12	НА ДОМ
1	ПРП - 14	2	2×11	24
2	ПРП - 16	10	11×11	131
3	ПРП - 21	2	2×11	24
4	ПРП - 23	12	12×11	144
5	ПРП - 25	2	2×11	24
6	ПРП - 29	3	4×11	47
7	ПРП - 31	3	4×11	47
8	ПРП - 32	1	1×11	12
9	ПРП - 39	5	5×11	60
10	ПРП - 40	2	2×11	24
11	ПРП - 41	10	11×11	131
12	ПРП - 42	3	6×11	69
13	ПРП - 43	12	12×11	144

ПРИМЕЧАНИЯ:

1. Конструкцию раздельного пола и детали примыкания панелей пола к стенам и перегородкам см. на листах АС-39, АС-40.
2. Панели ПРП укладывать на ленточные прокладки из полужестких минераловатных плит на фенольной связке сечением 100×25мм.
3. Ленточные прокладки укладываются по периметру панели, а также параллельными рядами с шагом 500 мм по всей ее площади.
4. Зазоры между кромками панелей и стенами забиваются мягкой древесноволокнистой плитой.
5. Устройство необходимых отверстий производится сверлами по металлу с победитовыми наконечниками.
6. В местах пропуска трубопроводов сквозь междуэтажные перекрытия предусматривается устройство плотных гильз из асбестового картона.
7. Панели изготовляются из керамзитобетона М-100 с объемным весом в сухом состоянии не более 1200 кг/м³.
8. Конструкцию панелей и приспособлений для монтажа см. альбом VI „Комплекса зданий общежитий на 3000 человек", шифр Э-92-1.

1973	12-этажный жилой дом на 83 квартиры	ПЛАН РАСКЛАДКИ ПАНЕЛЕЙ РАЗДЕЛЬНОГО ПОЛА	ШИФР Э-93-1	АЛЬБОМ 1	ЛИСТ АС-43

ЦНИИЭП ЖИЛИЩА

Рук отд. 10 | Гл инж. отд. | Гл. арх. пр. | Гл инж. пр. | Ст. арх | Ю. Зелькаум | Д. Самойлов | А. Масеева | Е. Цукерман | Проверил | Копировал | И. Санович | Е. Цукерман | И. Зеленкова | Согласовано | Согласовано | Согласовано | Дата | Инв. № | Взамен

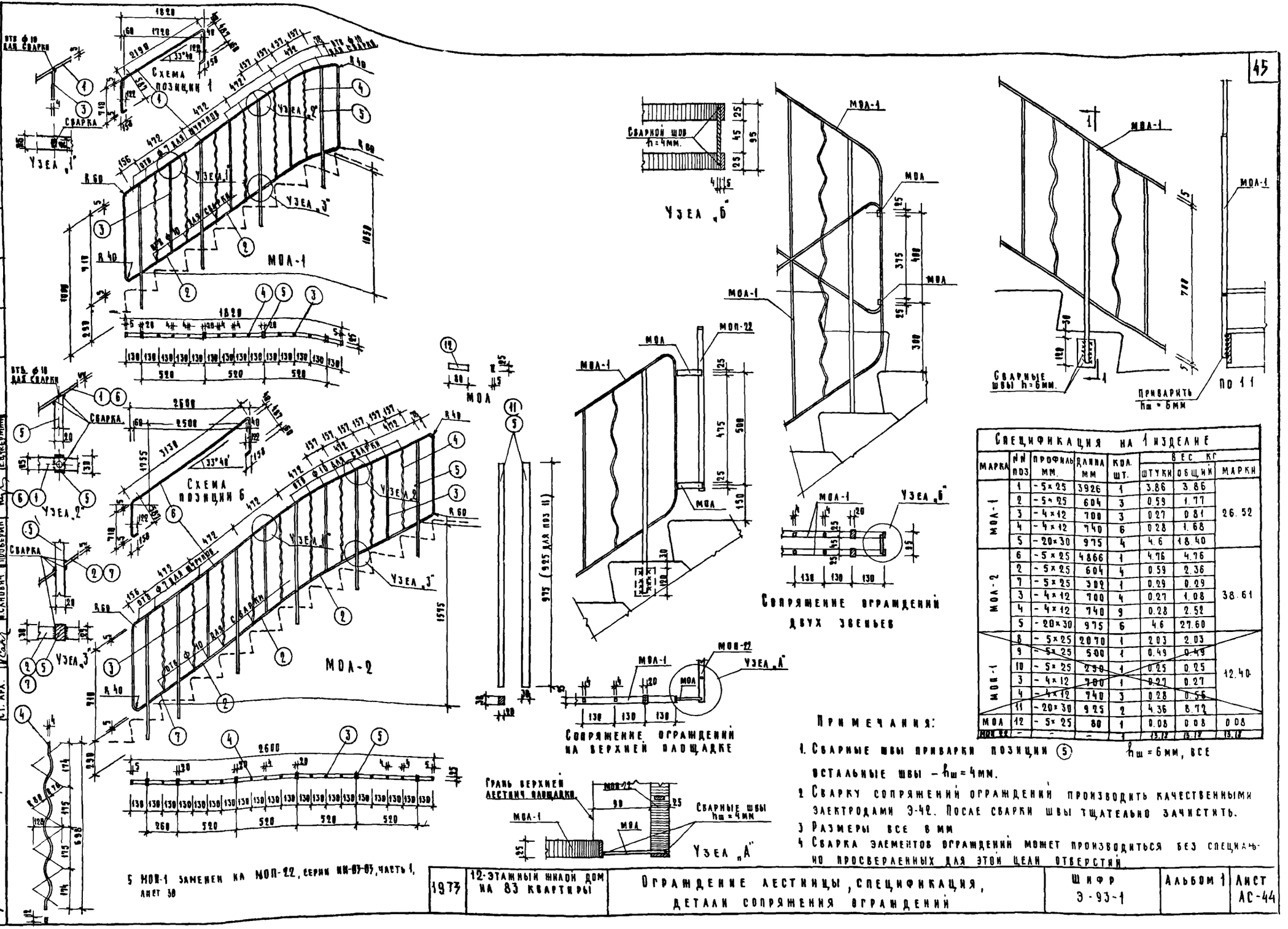

Спецификация на 1 изделие

Марка	№№ поз	Профиль мм.	Длина мм	Кол. шт.	Вес кг штуки	Вес кг общий	Марки
МОА-1	1	- 5×25	3926	1	3.86	3.86	26.52
	2	- 5×25	604	3	0.59	1.77	
	3	- 4×12	700	3	0.27	0.81	
	4	- 4×12	740	6	0.28	1.68	
	5	- 20×30	975	4	4.6	18.40	
МОА-2	6	- 5×25	4866	1	4.76	4.76	38.61
	2	- 5×25	604	4	0.59	2.36	
	7	- 5×25	389	1	0.29	0.29	
	3	- 4×12	700	4	0.27	1.08	
	4	- 4×12	740	9	0.28	2.52	
	5	- 20×30	975	6	46	27.60	
МОП-1	8	- 5×25	2070	1	2.03	2.03	12.40
	9	- 5×25	500	1	0.49	0.49	
	10	- 5×25	250	1	0.25	0.25	
	3	- 4×12	700	1	0.27	0.27	
	4	- 4×12	740	3	0.28	0.56	
	11	- 20×30	975	2	4.36	8.72	
МОА	12	- 5×25	80	1	0.08	0.08	0.08
Итого кг	-	-	-	1	15.19	15.19	15.19

Примечания:

1. Сварные швы приварки позиции (5) $h_ш$ = 6мм, все остальные швы – $h_ш$ = 4мм.
2. Сварку сопряжений ограждений производить качественными электродами Э-42. После сварки швы тщательно зачистить.
3. Размеры все в мм
4. Сварка элементов ограждений может производиться без специально просверленных для этой цели отверстий.
5. МОП-1 заменен на МОП-22, серии ИИ-07-87, часть 1, лист 30

1977	12-этажный жилой дом на 83 квартиры	Ограждение лестницы, спецификация, детали сопряжения ограждений	Шифр Э-93-1	Альбом 1	Лист АС-44

Жилища

Согласовано

Рук. отд. Ю.Эпельбаум; Гл. инж. отд. А.Самойлов; Гл. арх. пр. М.Мисеюк; Гл. инж. пр. Е.Кукерман; Ст. арх. И.Сановнич; Разработ. Ю.Кукарина; Проверил Е.Кукерман

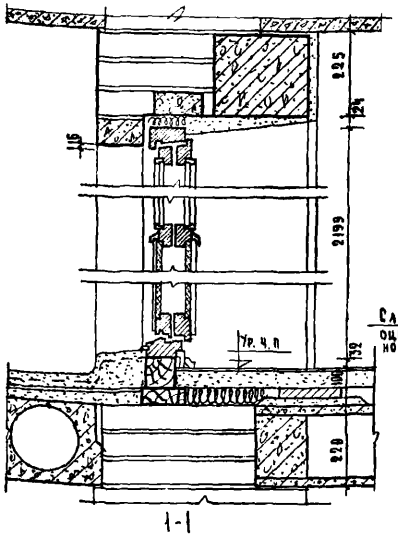

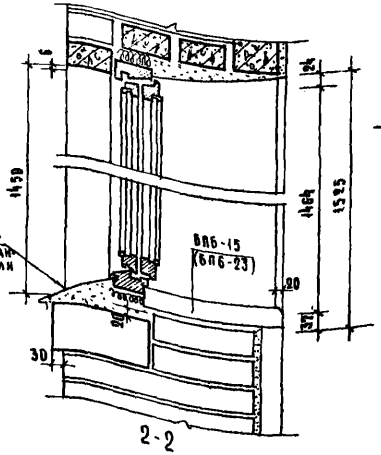

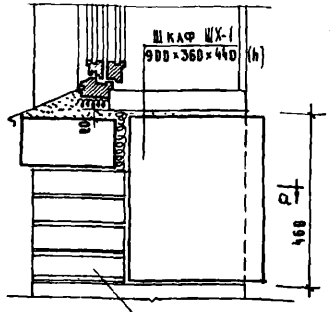

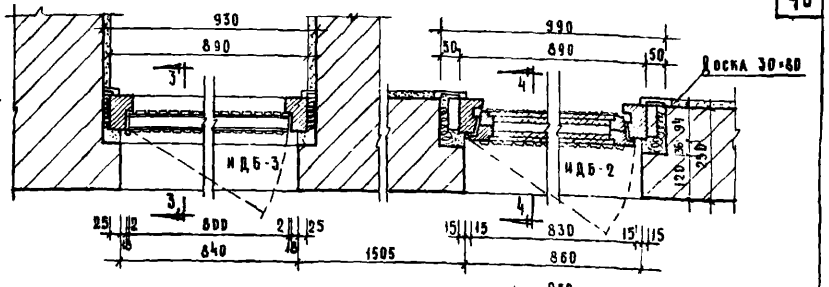

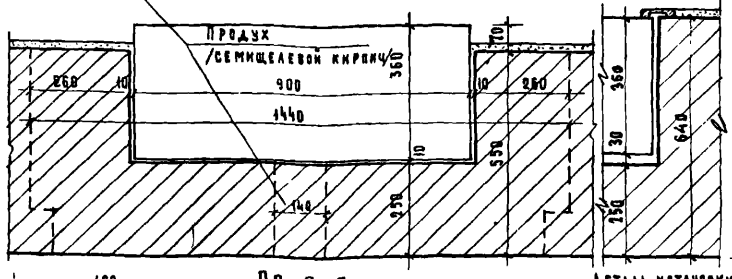

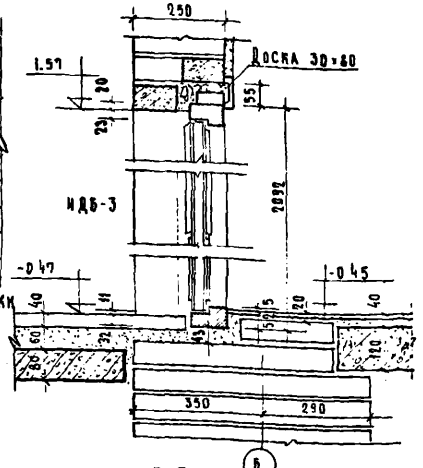

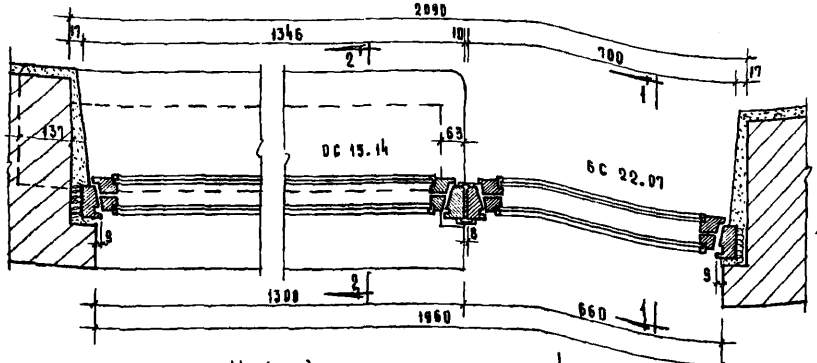

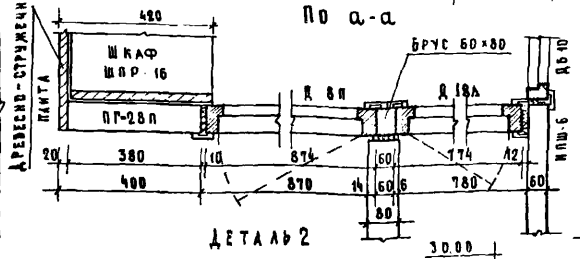

Детали сопряжения внутренних стен, перегородок и столярных изделий

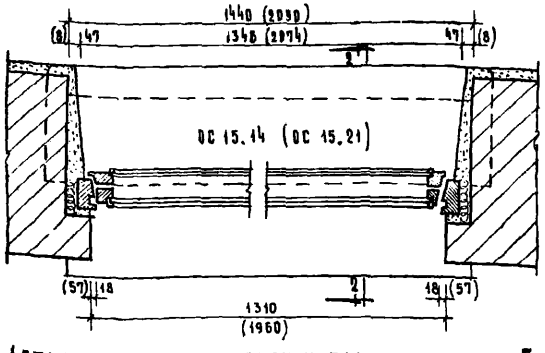

Детали установки окон и балконных дверей

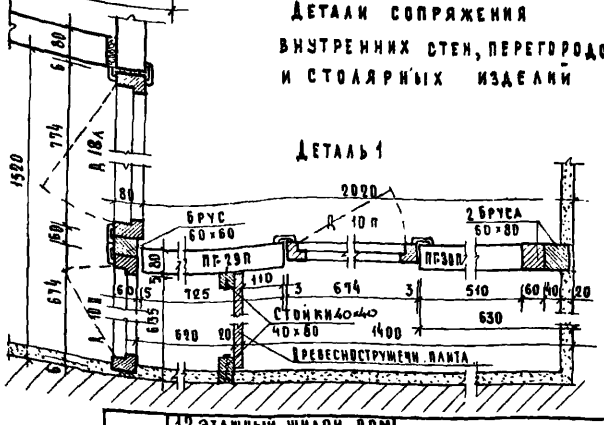

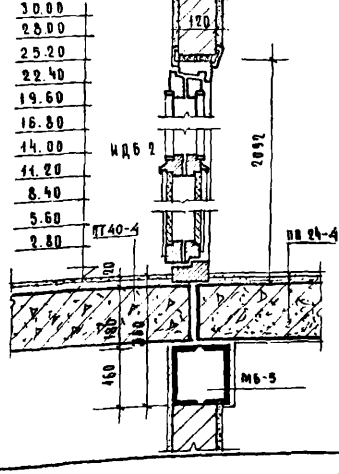

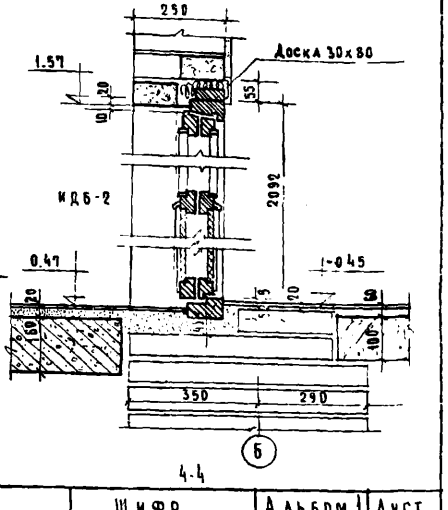

Примечание: Размеры в скобках даны для окна ОС 15.21

ЦНИИЭП жилища	1977	12 этажный жилой дом на 83 квартиры	Детали установки столярных изделий.	Шифр Э-93-1	Альбом 1 / Лист АС-45

Штук - 2 Левых - 1 Правых - 1

ИДБ-1 П

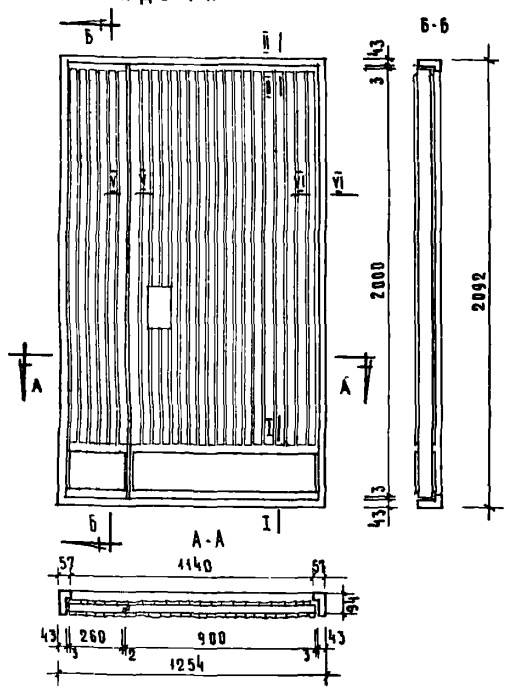

Штук - 45

ИДБ-2 - 11 шт.
ИДБ-2А - 1 шт.
ИДБ-2П - 33 шт.

ИДБ-2 П

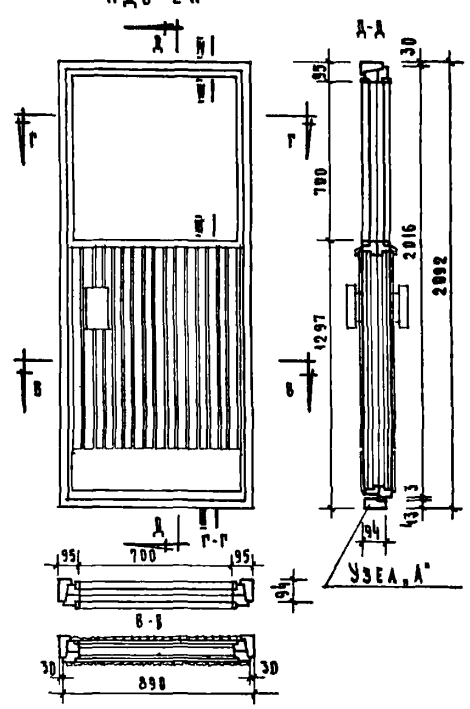

Штук - 2

ИДБ-3А

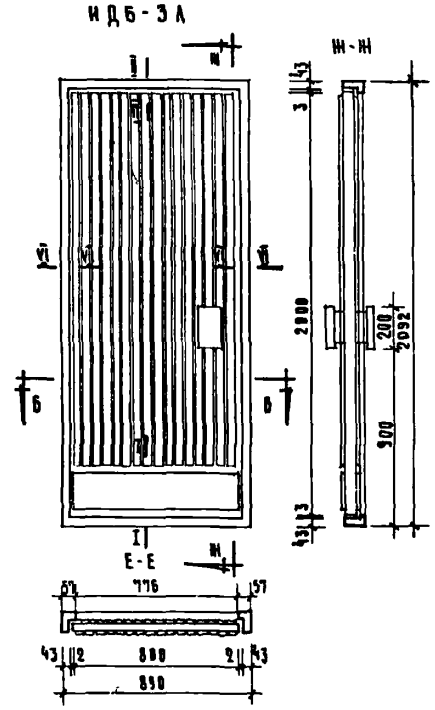

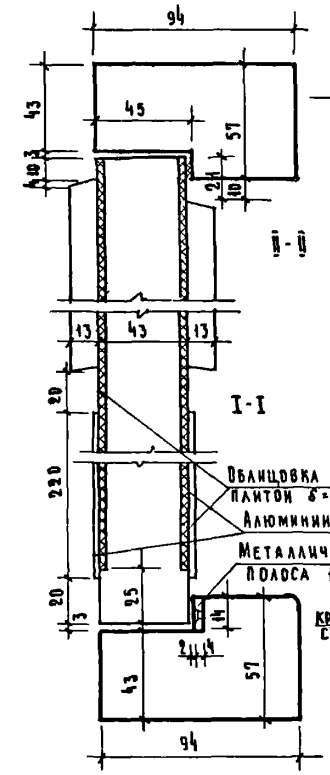

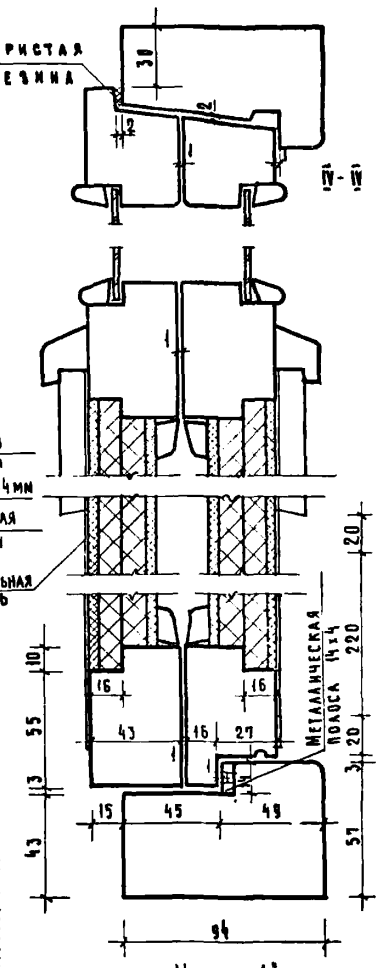

Наименование	ИДБ-1	ИДБ-2	ИДБ-3
Древесина коробки	0.040 м³	0.036 м³	0.036 м³
Древесина полотна	0.096 м³	0.054 м³	0.064 м³
Обшивка рейкой	0.097 м³	—	0.062 м³
Облицовка д/в плитой δ=6мм	4.640 м²	4.744 м²	3.200 м²
П-образная резина	—	3.000 п.м.	—
Петли дверные полушарнирные /правые и левые/ А-150; ГОСТ 5091-65	Прав - 3 шт. Лев. - 3 шт.	—	3 шт.
Остановы дверные ОД; ГОСТ 5091-65	1 шт.	1 шт.	1 шт.
Пористая резина.	7.200 п.м.	4.800 п.м.	4.800 п.м.
Стекло армированное δ=5.5мм.	—	720×720-2 шт.	—
Замок врезной 6-45, ГОСТ 5089-65	1 шт.	1 шт.	1 шт.
Алюминий δ=4мм	0.396 м²	—	0.352 м²
Ручки	2 шт.	2 шт	2 шт.
Металлическая полоса -14×4	1.168 п.м.	0.800 п.м.	0.800 п.м.
Петли оконные вкладные разъемные В-125 ГОСТ 5088-65.	—	3 шт.	—
Петли оконные разъемные Б-75; ГОСТ 5088-65	—	3 шт.	—
Стяжки винтовые М8Б0 ГОСТ 5090-65	—	6 шт.	—
Просмоленный картон	—	1.020 м²	—
Плиты древесноволокнистые твердые	—	3.200 м²	—
Плиты древесноволокнистые изоляционные	—	3.200 м²	—
Кровельная сталь 4 кг/м²	—	1.02 м²	—

Спецификация на одно изделие

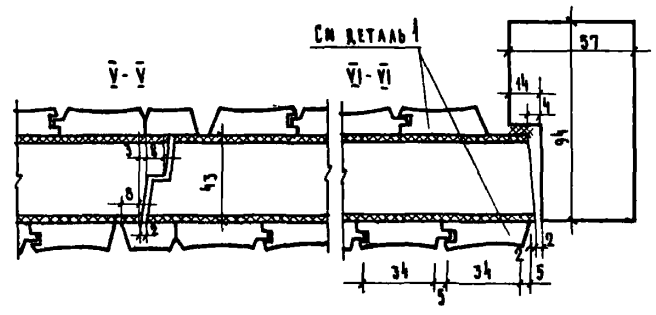

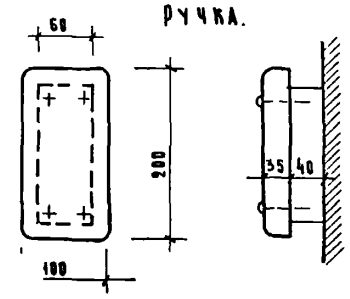

Резиновая прокладка.

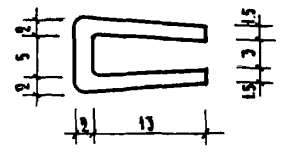

Деталь 1

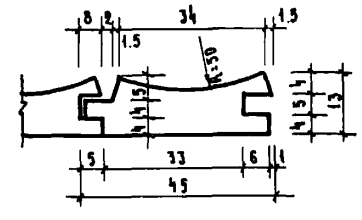

Примечания

1. Узлы двери ИДБ-2 выполнять в соответствии с ГОСТ 11214-65 и альбомом 48 серии ИИ-03-01 /кроме узла „А"/
2. Профиль реек принимать по данному чертежу.
3. Дверные блоки ИДБ-1 и ИДБ-2 для левого открывания выполнять зеркально показанным на чертеже

1973	12 этажный жилой дом на 83 квартиры	Деревянные изделия ИДБ-1, ИДБ-2, ИДБ-3	Шифр Э-93-1	Альбом 1	Лист АС-46

ЦНИИЭП жилища

Согласовано

Согласовано

Разработал С. Власова
Проверил А. Мосеева
Рук. отд. Ю. Эпельбаум
Гл. инж. отд. мет. Н. Самойлов
Гл. арх. пр. А. Масеева
Гл. инж. пр. Е. Чукеманн
Нач. сект. арт. И. Сабобич

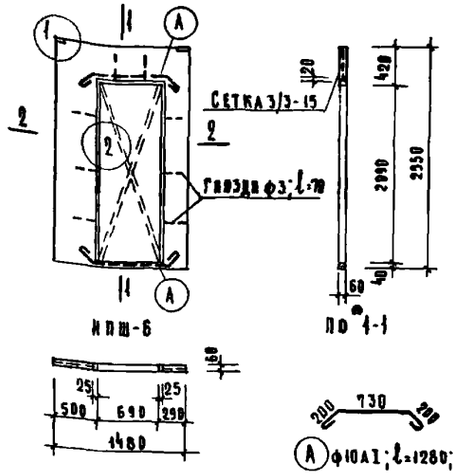

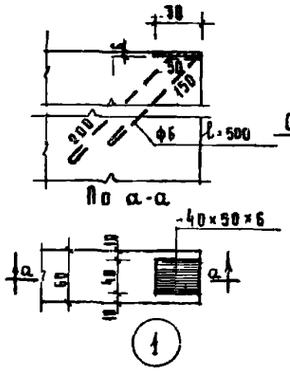

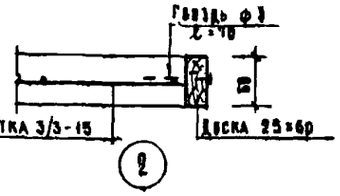

Марка	Объем шлакобетона м³	Объем древесины м³	Расход стали кг.	Вес перегородки кг.
ИПШ-6	0.133	0.0075	Сетка 2.000 Гвозди 0.032 Итого 1.008 Закл. дет. 0.408	2.18

Примечания:
1. Материал панелей-шлакобетон марки „50" с объемным весом не более 1600 кг/м³
2. Панель армируется рулонными сетками ∅3/3-15 с поперечной рабочей арматурой по ГОСТ 8478-57
3. Изготовление, приемка, хранение, транспортирование и монтаж перегородок должны осуществляться в соответствии с ТУ 108-55
4. Расходы в время, показанные пунктиром, устанавливаются на период транспортирования.

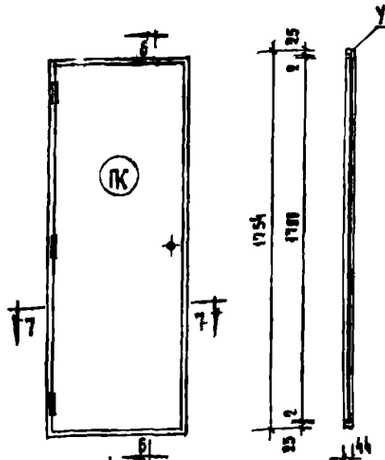

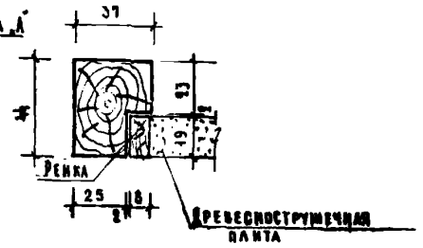

Спецификация на 1 изделие

Древесина коробки	м³	0.012
Древесина полотна	м³	0.001
Древесно-стружечная плита	м²	1.020
Ручка	шт.	1
Петли	шт.	3



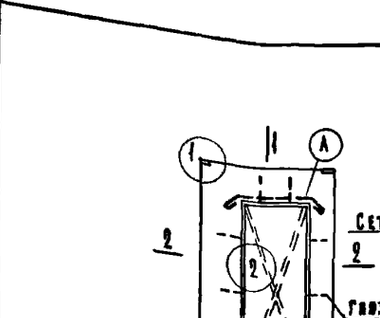

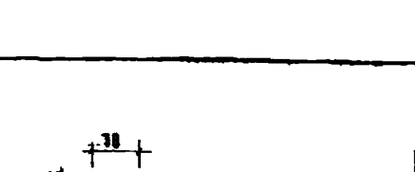

Характеристика изделия	Ед. изм.	СП-11-2	СП-11-1	СП-11-1А
Вес	кг	95.36	93.60	94.09
Объем бетона	м³	0.0389	0.0390	
Вес стали	кг	—	—	0.44
Марка бетона		200	200	

Спецификация закладных деталей			
№ №	Количество шт.	Вес 1 шт. кг.	Общий вес кг.
1	1	0.44	0.44

Примечания:
1. Ступени изготавливаются без облицовочного мозаичного слоя с гладкой лицевой поверхностью
2. По данному чертежу выполняются ступени без закладных деталей и с закладными деталями в соответствии с указаниями заказа.

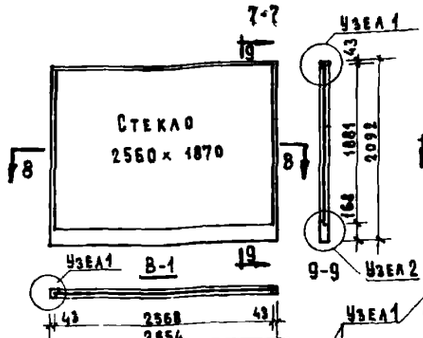

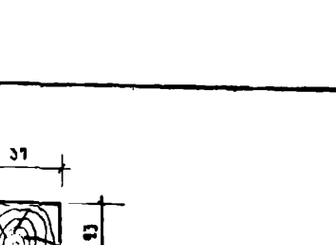

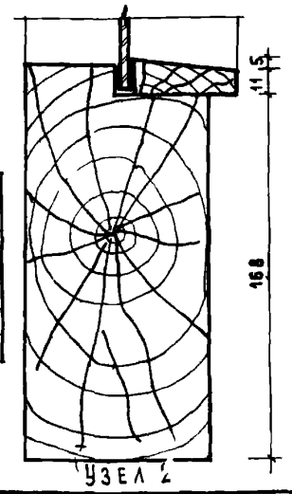

Спецификация на одно изделие	Расход материала				
Наименование	В-1	В-2	В-3	В-4	В-5
Древесина коробки м³	0.084	0.060	0.043	0.029	0.025
П-образная резина п.м.	8.90	6.60	5.90	3.60	3.10
Стекло витринное полиров. м²	4.85	2.61	0.93	0.50	0.42

Изготовление, приемку и транспортировку выполнять по ГОСТу 475-70
Расход древесины определен по черновым заготовкам

1973	12-этажный жилой дом на 83 квартиры	Перегородка ИПШ-6, ступени СП-11-1, СП-11-1А, СП11-2, дверной блок шкафа ПК. Элементы витражей В-1, В-2, В-3, В-4, В-5	Шифр 3-93-1	Альбом I	Лист АС-47

ЦНИИЭП жилища

Гл. инж. отд. Ю.А.Шульц
Гл. арх. пр. С.Власова
Гл. инж. пр. Д.Самойлов
Рук. отд. Э.Гельфанд
Гл. арх. пр. А.Массева
Гл. инж. пр. Е.Цукерман
Проверил А.Массева
Н.контр. С.Власова

Согласовано
Согласовано
Дата
Инв. №
Взамен

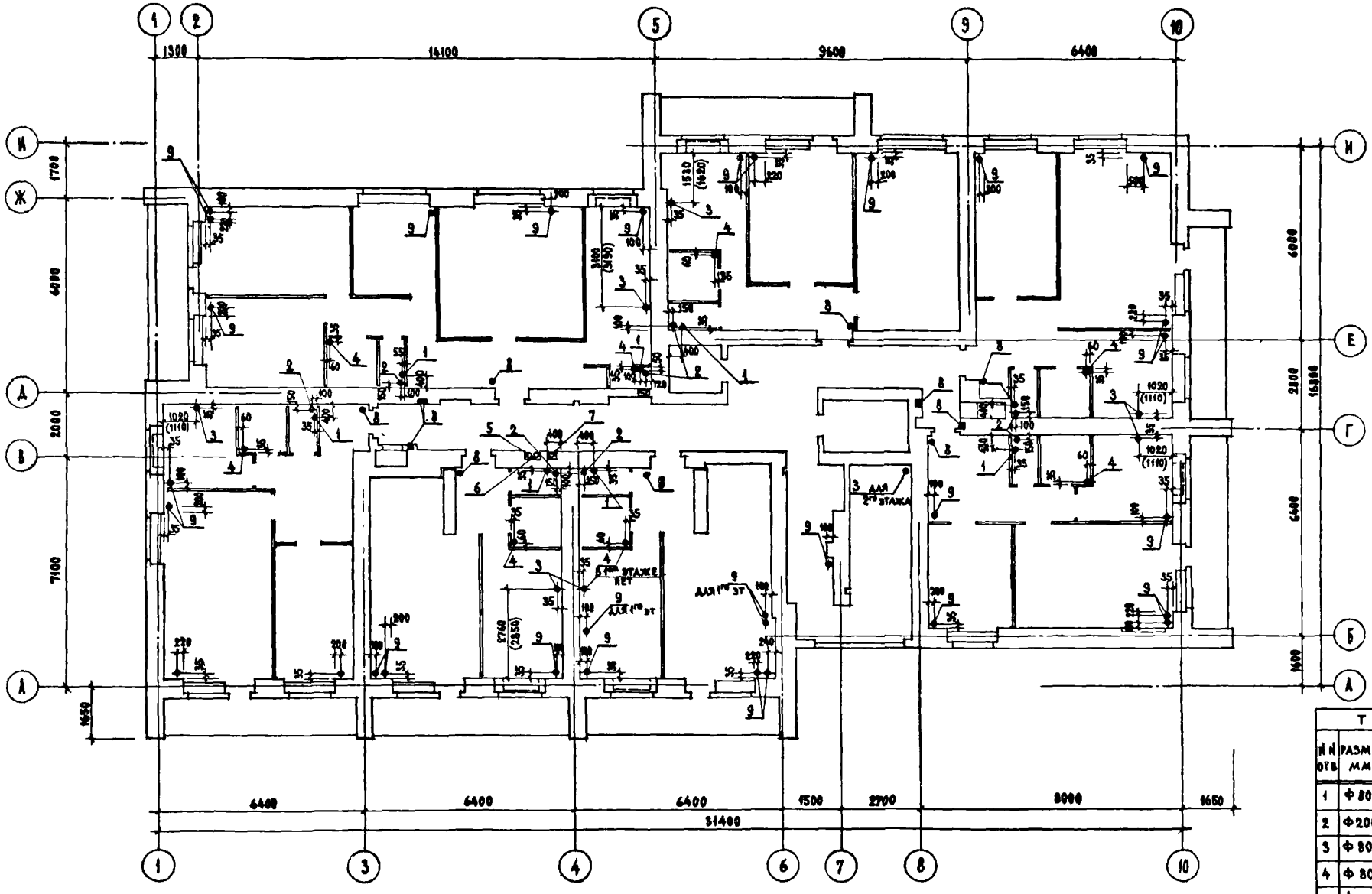

ПЛАН 2ГО ЭТАЖА

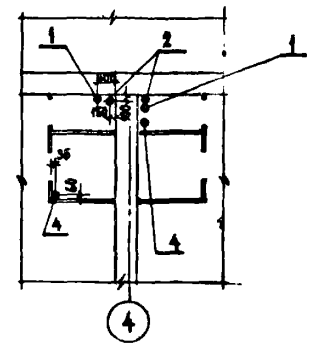

ПЛАН 1ГО ЭТАЖА

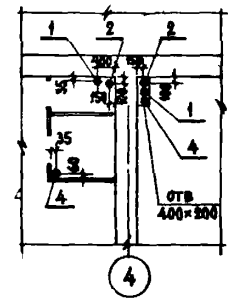

ТАБЛИЦА ОТВЕРСТИЙ

№№ отв	Размер мм	Назначение	Отверстия в перекрытии над тех. подп.	над 1-11	над 12
1	Ф80	Вода холодная	+	+	—
2	Ф200	Канализация	+	+	+
3	Ф80	Газ	+	+	—
4	Ф80	Горячая вода	+	+	+
5	Ф100	Дивневой стояк	+	+	+
6	Ф80	Главн. циркуляционный стояк	+	+	+
7		Главн. стояк отопления	+	+	+
8	Ф40	Автоматизация дымоудал.	+	+	
9	Ф50	Стояки отопления	+	+	+

Примечания.

1. Сантехнические отверстия пробивать, не нарушая ребер перекрытия.
2. После пропуска коммуникаций через перекрытия отверстия заделать цементным раствором М 100.
3. Отверстия для пропуска газовых стояков даны для варианта оборудования кухонь газовыми плитами.

1973	12-этажный жилой дом на 83 квартиры	Разбивка сантехнических отверстий в перекрытии	Шифр 3-93-1	Альбом 1	Лист АС-48

ЦНИИЭП жилища г. Москва

Рук. отд. Шебеко
Гл. инж. отд. Самохвалов
Гл. арх. пр-д Алексеева
Гл. инж. пр. Лукерман
Разработал Спельбаум
Проверил Лукерман

Согласовано
Сектор ВК Дубинин
Сектор ОВ Сосонко
Сектор ЭО Польшакова
Сектор СС Старцк
Бюро автоматики
Власова
Дата
Инв. №
Взам. №

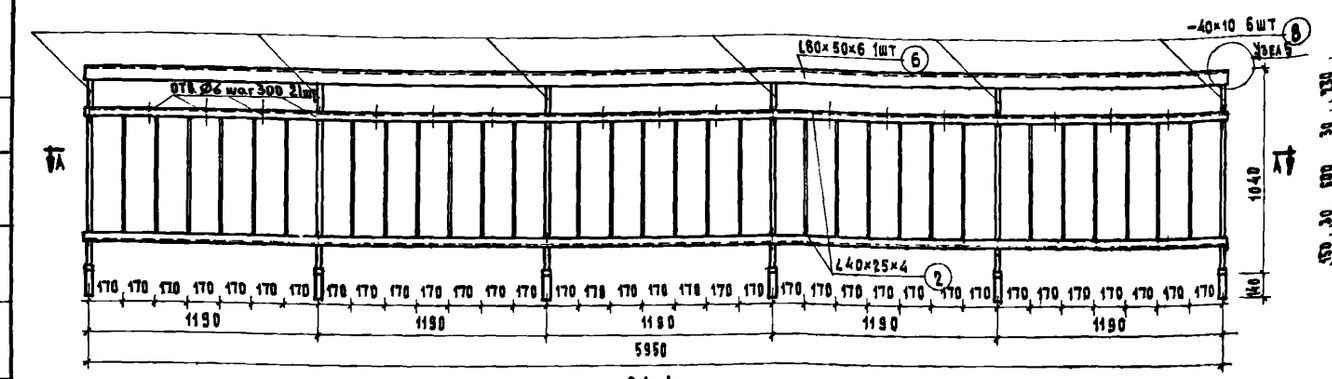

ОЛ-1

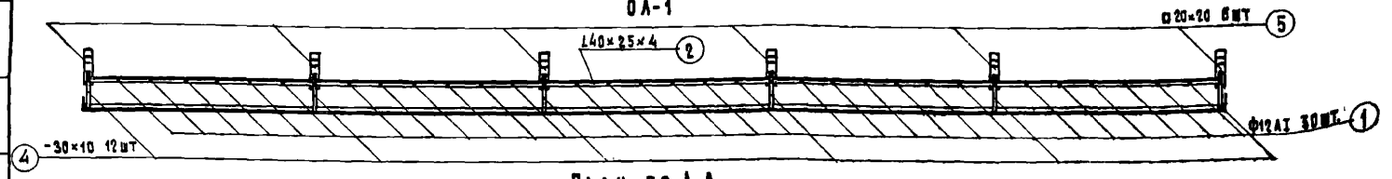

План по А-А

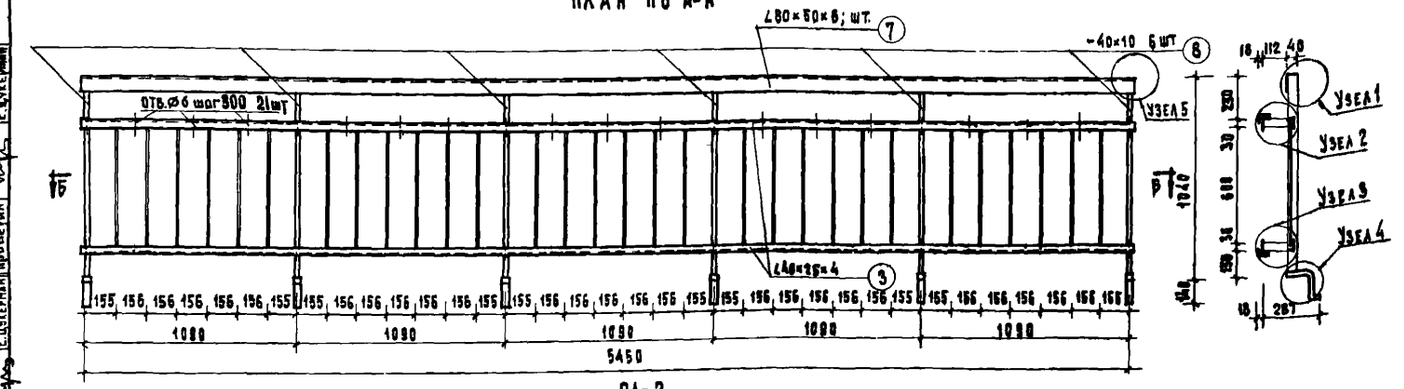

ОЛ-2

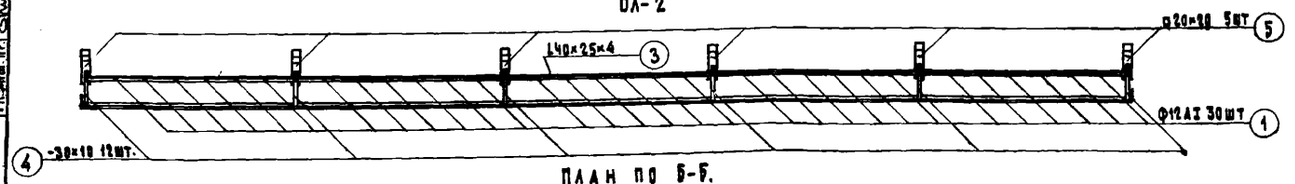

План по Б-Б.

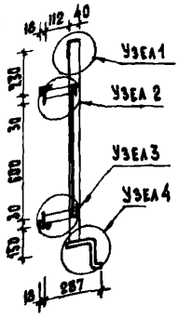

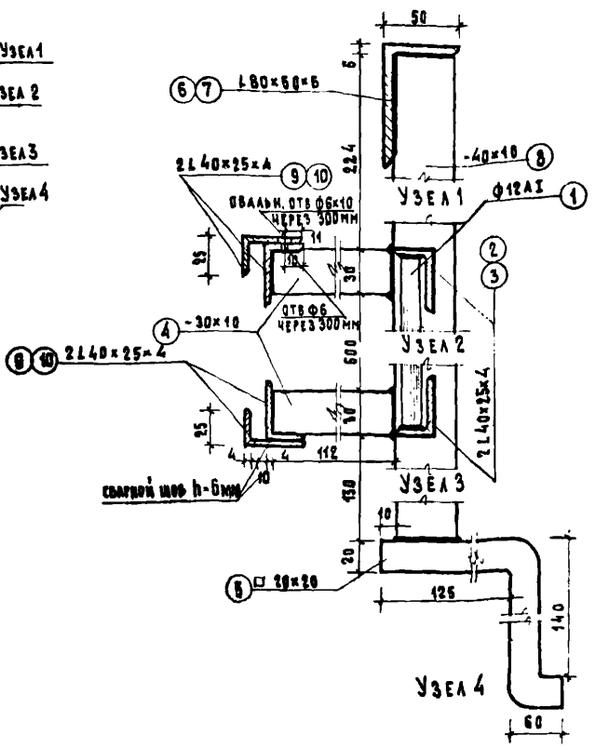

Спецификация металла									
№№ п.п	Марка	№ поз	Профиль	Длина мм	Кол-во	Общая дл. м	Вес 1п.м. кг	Общий вес кг	Вес марки
1	ОЛ-1	1	Ф12АI	650	30	0.65	0.888	17.31	165.83
		2	L40×25×4	1170	10	1.17	1.94	22.70	
		4	-30×10	112	12	0.112	78.50	3.17	
		5	□20×20	325	6	0.325	3.14	6.12	
		6	L80×50×6	6230	1	6.23	5.92	36.88	
		8	-40×10	1014	6	1.014	78.50	19.10	
		9	L40×25×4	5990	4	5.99	1.94	46.48	
2	ОЛ-2	1	Ф12АI	650	30	0.65	0.888	17.31	156.35
		3	L40×25×4	1070	10	1.07	1.94	20.76	
		4	-30×10	112	12	0.112	78.50	3.17	
		5	□20×20	325	6	0.325	3.14	6.12	
		7	L80×50×6	5710	1	5.71	5.92	33.80	
		8	-40×10	1014	6	1.014	78.50	19.10	
		10	L40×25×4	5480	4	5.48	1.94	42.52	
3	М-2	11	-120×6	120	1	0.12	47.10	0.55	0.79
		12	Ф8	620	1	0.62	0.395	0.24	

Примечания

1. Электродуговая сварка деталей производится электродами Э-42. Высота шва h=8мм
2. Материал ограждения — сталь 3.
3. Ограждение после изготовления огрунтовать.

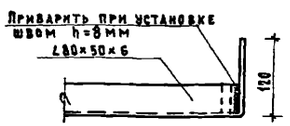

Узел 5

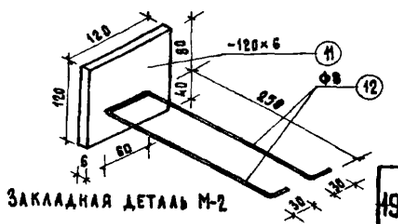

Закладная деталь М-2

1973	12-этажный жилой дом на 83 квартиры	Металлические изделия ОЛ-1, ОЛ-2, М-2	Шифр 3-93-1	Альбом 1	Лист АС-49

Рук. отд. Н. Эпельбаум | Ст. техник | И. Петрова
Гл. инж. отд. А. Самойлов | Копировал | Э. Глазунова
Гл. арх. проекта А. Масеева
Гл. инж. пр. Е. Цукерман | Проверил | Е. Цукерман

ЦНИИЭП жилища

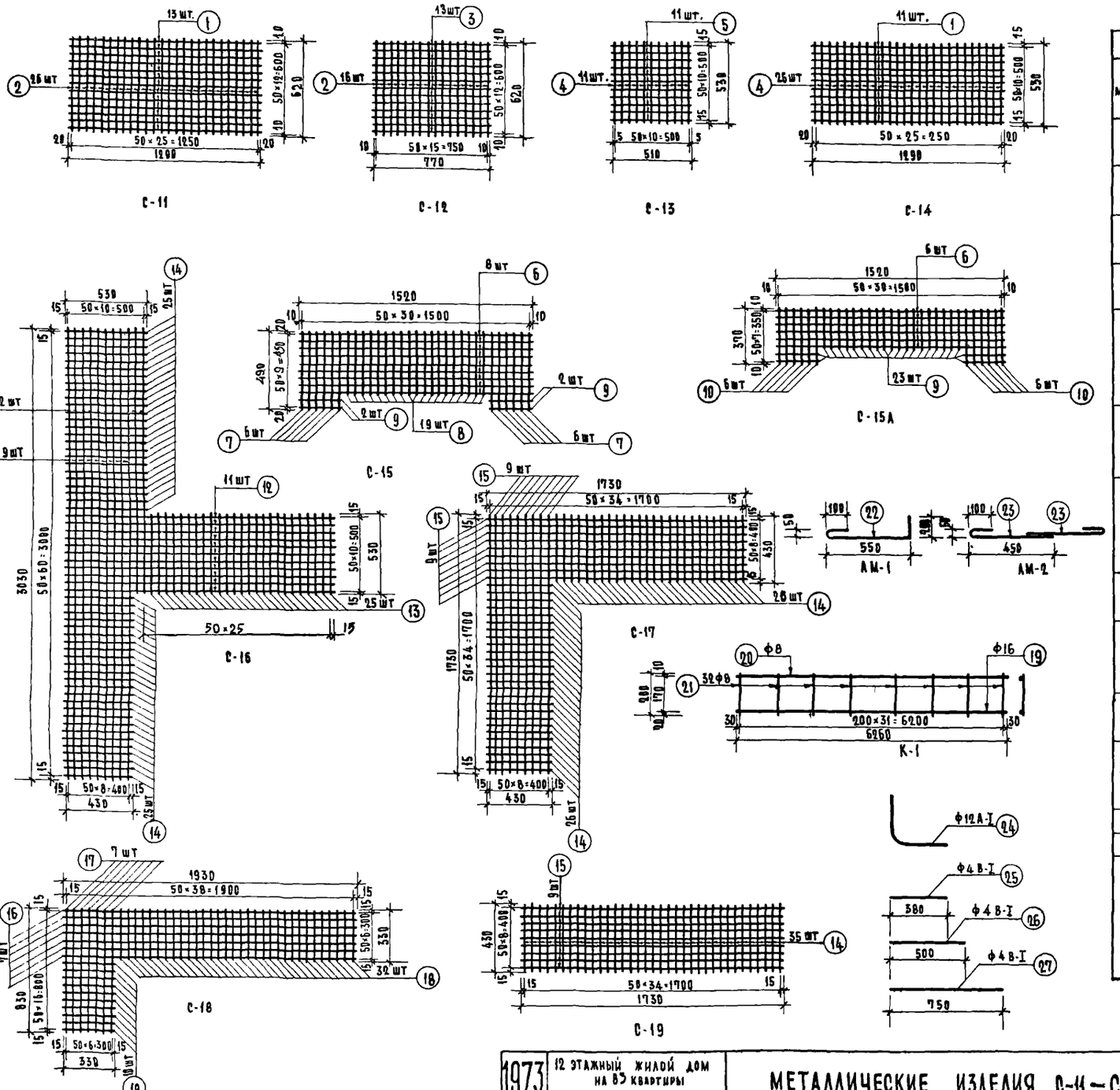

Спецификация на 1 элемент						Выборка на 1 элемент			
Марка	№№ поз	ф мм	длина мм	кол. шт.	общая длина м	R_a кг/см²	ф мм	общая длина м	вес кг
С-11	1	4 AI	1290	13	16.77		4 AI	32.89	3.22
	2	4 AI	620	26	16.12				
С-12	2	4 AI	620	16	9.92		4 AI	19.93	1.96
	3	4 AI	770	13	10.01				
С-13	4	4 AI	530	11	5.83		4 AI	11.44	1.13
	5	4 AI	510	11	5.61				
С-14	1	4 AI	1290	11	14.19		4 AI	27.97	2.74
	4	4 AI	530	26	13.78				
С-15	6	4 AI	1520	8	12.16		4 AI	27.10	2.66
	7	4 AI	490	12	5.88				
	8	4 AI	420	19	7.98				
	9	4 AI	270	4	1.08				
С-15А	6	4 AI	1520	6	9.12		4 AI	19.77	1.96
	9	4 AI	270	23	6.21				
	10	4 AI	370	12	4.44				
С-16	11	4 AI	3030	9	27.27		4 AI	87.66	8.68
	12	4 AI	1780	13	23.14				
	13	4 AI	530	50	26.50				
	14	4 AI	430	25	10.75				
С-17	15	4 AI	1730	18	31.14		4 AI	53.50	5.30
	14	4 AI	430	52	22.36				
С-18	16	4 AI	1930	7	13.51		4 AI	33.18	3.28
	17	4 AI	830	7	5.81				
	18	4 AI	330	42	13.86				
С-19	15	4 AI	1730	9	16.02		4 AI	31.07	3.08
	14	4 AI	430	35	15.05				
К-1	19	16 A III	6260	1	6.26	3400	16 A III	6.26	9.87
	20	8 AI	6260	1	6.26	2100	8 AI	12.66	5.00
	21	8 AI	200	32	6.40			итого:	14.87
АМ-1	22	12 AI	920	1	0.92	2100	12 AI	0.92	0.82
АМ-2	23	12 AI	620	2	1.24	2100	12 AI	1.24	1.10
Отдельные стержни	24	12 AI	500	1	0.5	2100	12 AI	0.5	0.4
	25	4 BI	380	1	0.38		4 BI	0.38	0.04
	26	4 BI	500	1	0.5		4 BI	0.5	0.05
	27	4 BI	750	1	0.75		4 BI	0.75	0.07

ЦНИИЭП жилища	1973	12 этажный жилой дом на 85 квартиры	Металлические изделия С-11 — С-19, К-1, АМ-1, АМ-2.	Шифр 3-93-1 / Альбом 1 / Лист АС-50

Согласовано: Дата, Инв. №, Взамен; Руководитель, Гл. инж. отд., Гл. арх. проекта, Гл. инж. проекта, Гл. инж. пр. — Е. Цукерман, Г. Семенов, Г. Самойлов, А. Жегель, В. Кантор, Е. Цукерман; Проверил — Е. Цукерман; Техник — Л. Гуманова

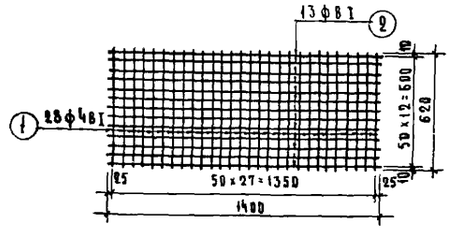

С-20

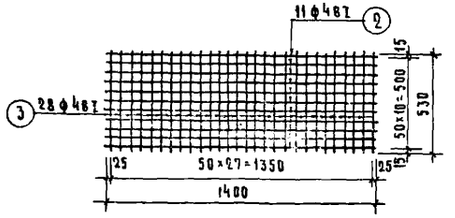

С-21

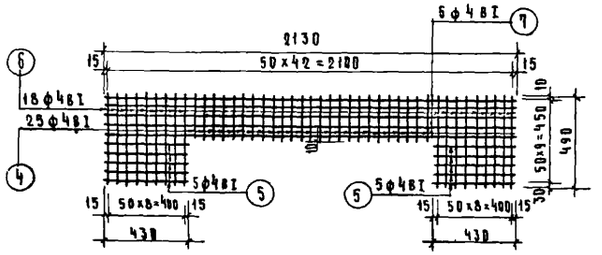

С-22

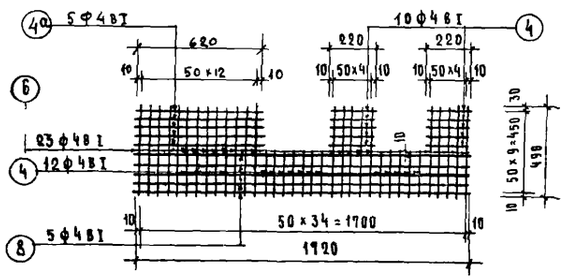

С-23

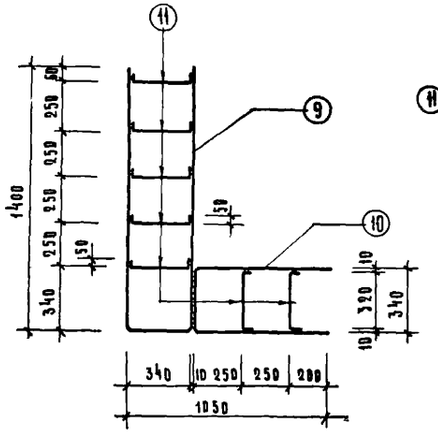

С-24

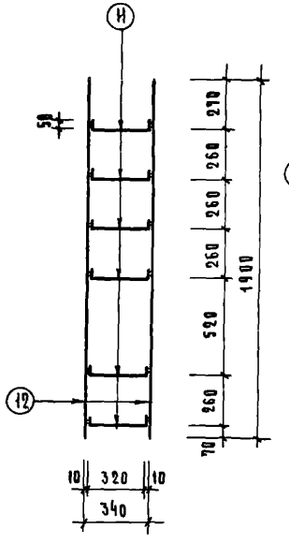

С-25

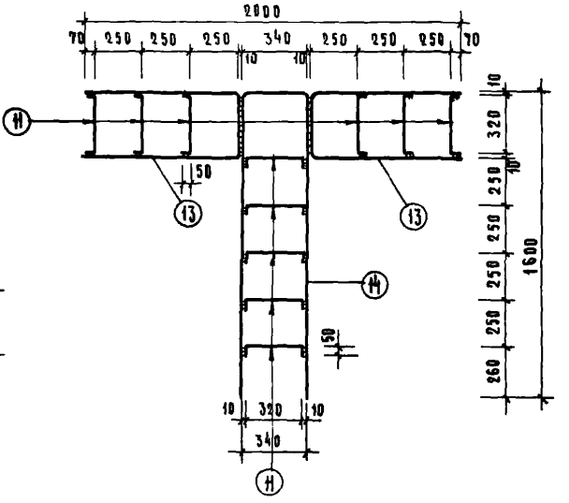

С-26

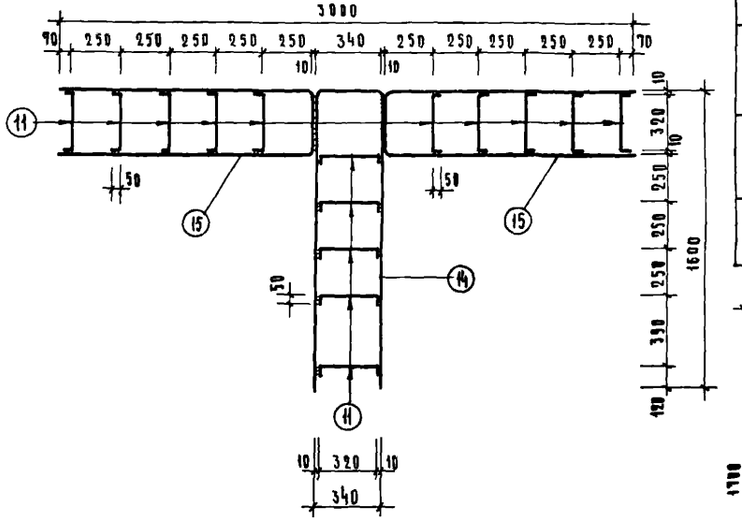

С-27

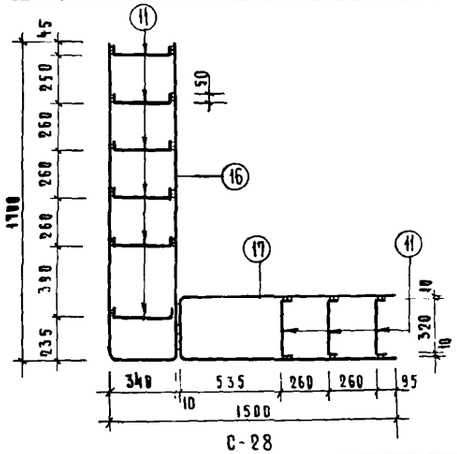

С-28

Примечания:

1. Сетки разработаны на основании СН и П II-В.2-71 и СН и П III-В.4-72
2. Сварные сетки выполнять по действующим нормам
3. Размеры даны в мм

Спецификация на 1 элемент						Выборка на 1 элемент			
Марка	№ поз	ф мм	Длина мм	Кол шт	Общая длина м	Ra кг/см²	ф мм	Общая длина м	Вес кг
С-20	1	4BI	620	28	17.36	3150	ф4BI	35.50	3.49
	2	4BI	1400	13	18.20				
С-21	2	4BI	1400	11	15.40	3150	ф4BI	30.24	2.97
	3	4BI	530	28	14.84				
С-22	4	4BI	220	25	5.50	3150	ф4BI	29.27	2.87
	5	4BI	430	10	4.30				
	6	4BI	490	18	8.82				
	7	4BI	2130	5	10.65				
С-23	4/4а	4BI	220/620	23/5	22.66	3150	ф4BI	42.55	4.22
	6	4BI	490	23	11.27				
	8	4BI	1720	5	8.60				
С-24	9	8AI	3140	1	3.14	2100	ф6AI	2.94	0.65
	10	8AI	1740	1	1.74	2100	ф8AI	4.88	1.93
	11	6AI	420	7	2.94				
С-25	11	6AI	420	6	2.52	2100	ф6AI	2.52	0.56
	12	8AI	1900	2	3.80	2100	ф8AI	3.80	1.90
С-26	11	6AI	420	11	4.62	2100	ф6AI	4.62	1.02
	13	8AI	1980	2	3.96	2100	ф8AI	7.38	3.69
	14	8AI	3540	1	3.42				
С-27	11	6AI	420	15	6.30	2100	ф6AI	6.30	1.40
	15	8AI	2980	2	5.96	2100	ф8AI	9.50	4.75
	14	8AI	3540	1	3.54				
С-28	11	6AI	420	9	3.78	2100	ф6AI	3.78	0.83
	16	8AI	3740	1	3.74	2100	ф8AI	6.38	3.19
	17	8AI	2640	1	2.64				

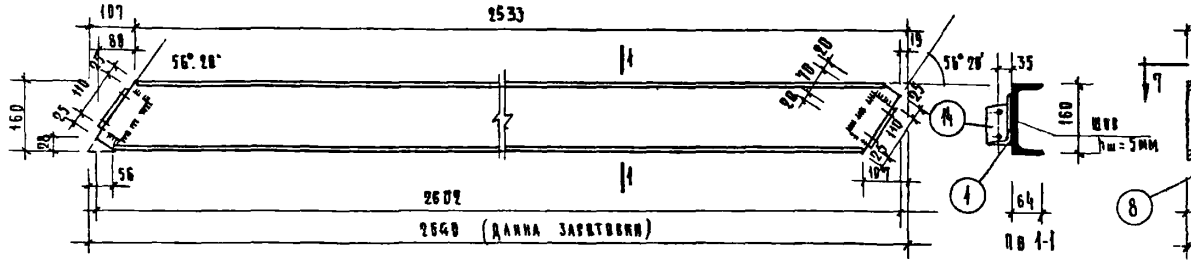

МК-1

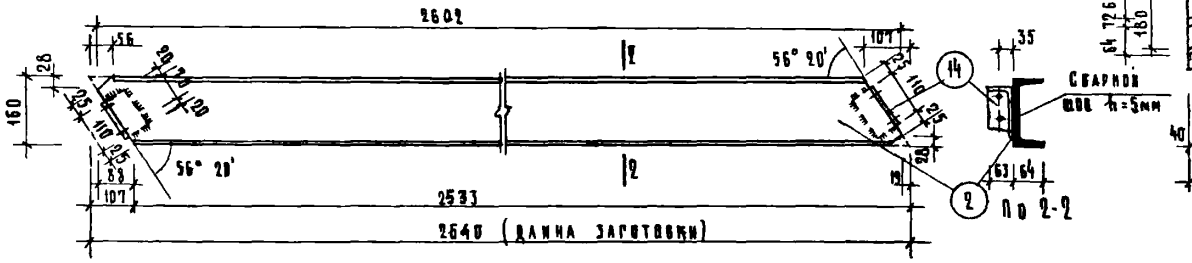

МК-2

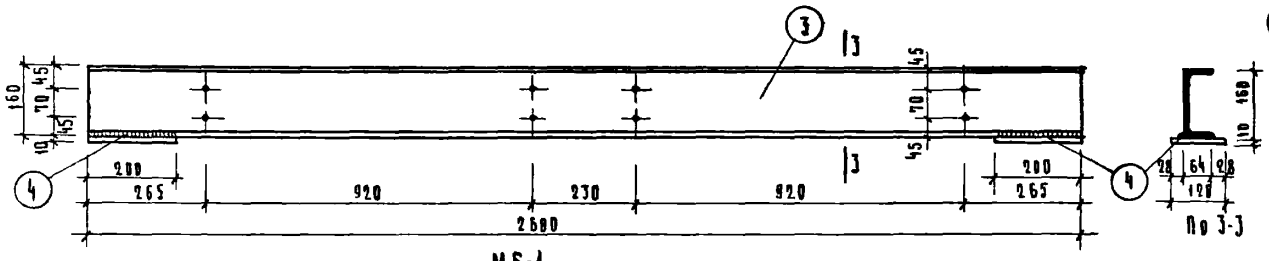

МБ-1

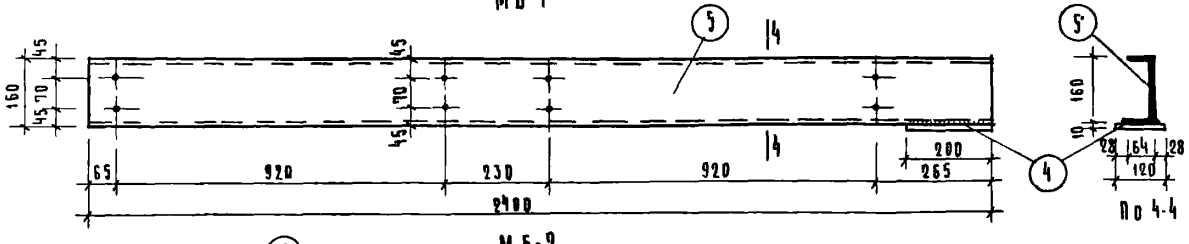

МБ-2

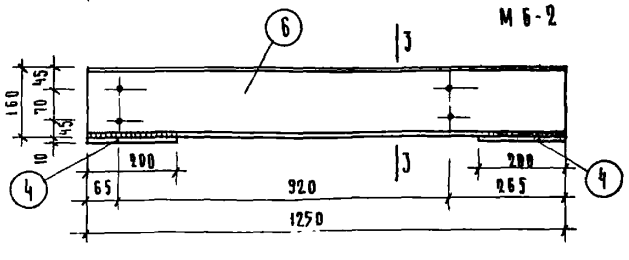

МБ-3

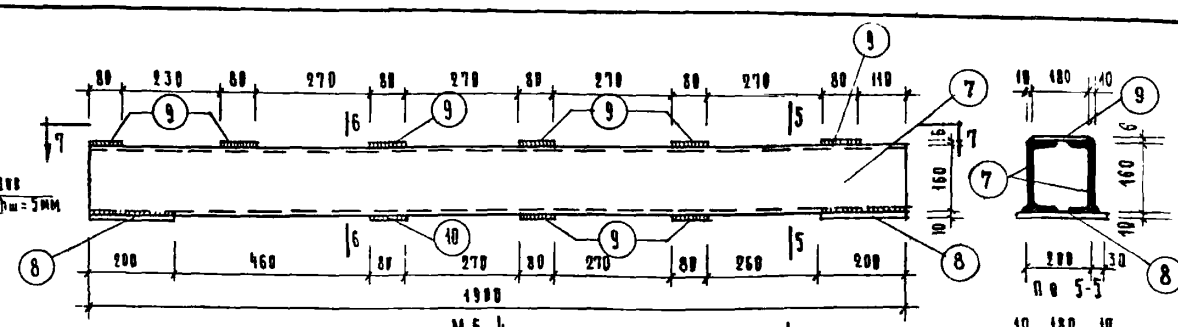

МБ-4

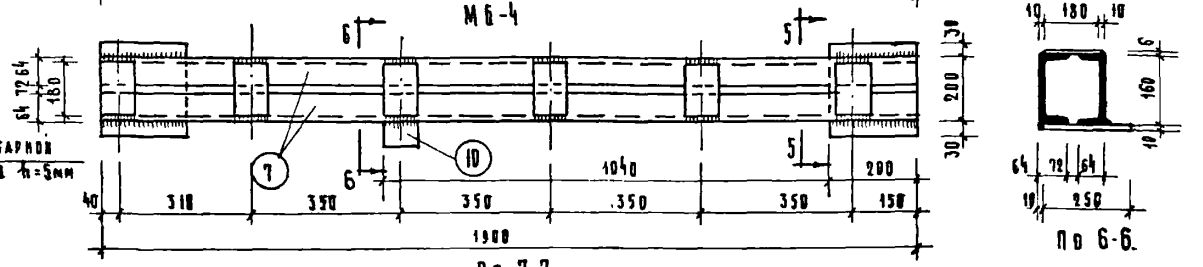

По 7-7

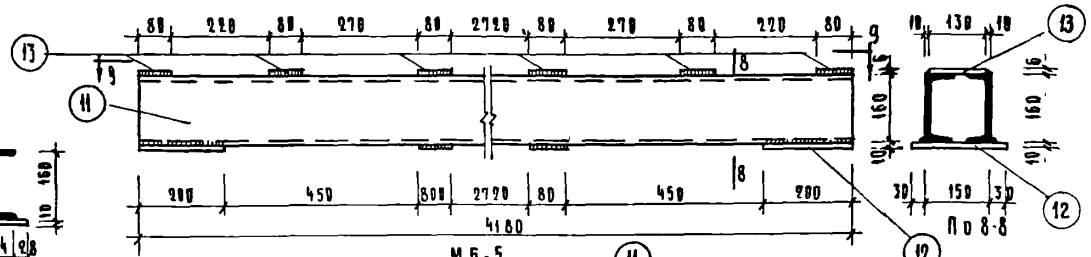

МБ-5

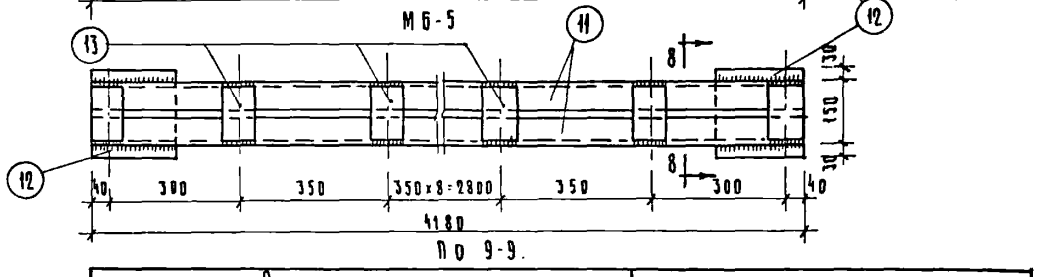

Примечание.

1. Сварные швы принимать $h_ш$ = 6мм
2. Отверстия в марках МК-1, МК-2, МБ-1, МБ-2 и МБ-3 сверлить ф17.5 под болты М-16.
3. Все изделия должны быть огрунтованы

Спецификация на 1 изделие

Марка	NN поз	Профиль мм.	Длина мм.	Кол. шт.	Вес кг штуки	Вес кг общ.	Вес кг марки
МК-1	1	C N 16	2530	1	37.56	37.56	38.82
	14	L 63×6	110	2	0.63	1.26	
МК-2	2	C N 16	2530	1	37.56	37.56	38.82
	14	L 63×6	110	2	0.63	1.26	
МБ-1	3	C N 16	2600	1	36.92	36.92	41.72
	4	-10×120	200	2	2.4	4.8	
МБ-2	5	C N 16	2400	1	34.08	34.08	36.48
	4	-10×120	200	1	2.4	2.4	
МБ-3	6	C N 16	1250	1	17.75	17.75	22.55
	4	-10×120	200	2	2.4	4.8	

Марка	NN поз	Профиль мм	Длина мм	Кол. шт.	Вес кг штуки	Вес кг общ.	Вес кг марки
МБ-4	7	C N 16	1900	2	27.0	54.0	72.4
	8	-10×200	260	2	5.2	10.4	
	9	-80×6	180	8	0.85	6.8	
	10	-80×10	250	1	1.20	1.2	
МБ-5	11	C N 16	4180	2	59.4	118.8	135.0
	12	-10×200	210	2	4.2	8.4	
	13	-80×6	130	13	0.6	7.8	

1973	12 этажный жилой дом на 83 квартиры	Металлические изделия МК-1, МК-2, МБ-1, МБ-2, МБ-3, МБ-4, МБ-5.	Шифр Э-93-1	Альбом 1	Лист АС-52

Согласовано

Согласовано

Согласовано

Дата

Инв

Взамен

Рук. отд. НС

Гл. инж. отд.

Гл. арх. пр.

Рук. гр. инж.

Ю. Элельбаум

Н. Самойлов

А. Масеева

Е. Цукерман

Разработ

Проверил

Ю. Кукаачева

Е. Цукерман

ЦНИИЭП

Жилища

ЦНИИЭП жилища
Рук. отд. Ю. Эпельбаум
Гл. инж. отд. Г. Самойлов
Гл. арх. пр. Д. Мисеева
Гл. инж. пр. Е. Цуперман
Рук. гр. Ю. Куклачева
Разраб. Е. Чуксеман
Проверил
Н. контр.
Гл. спец.
Нач. сект.
Согласовано
Согласовано
Дата
Инв. №
Взамен

МБ-6

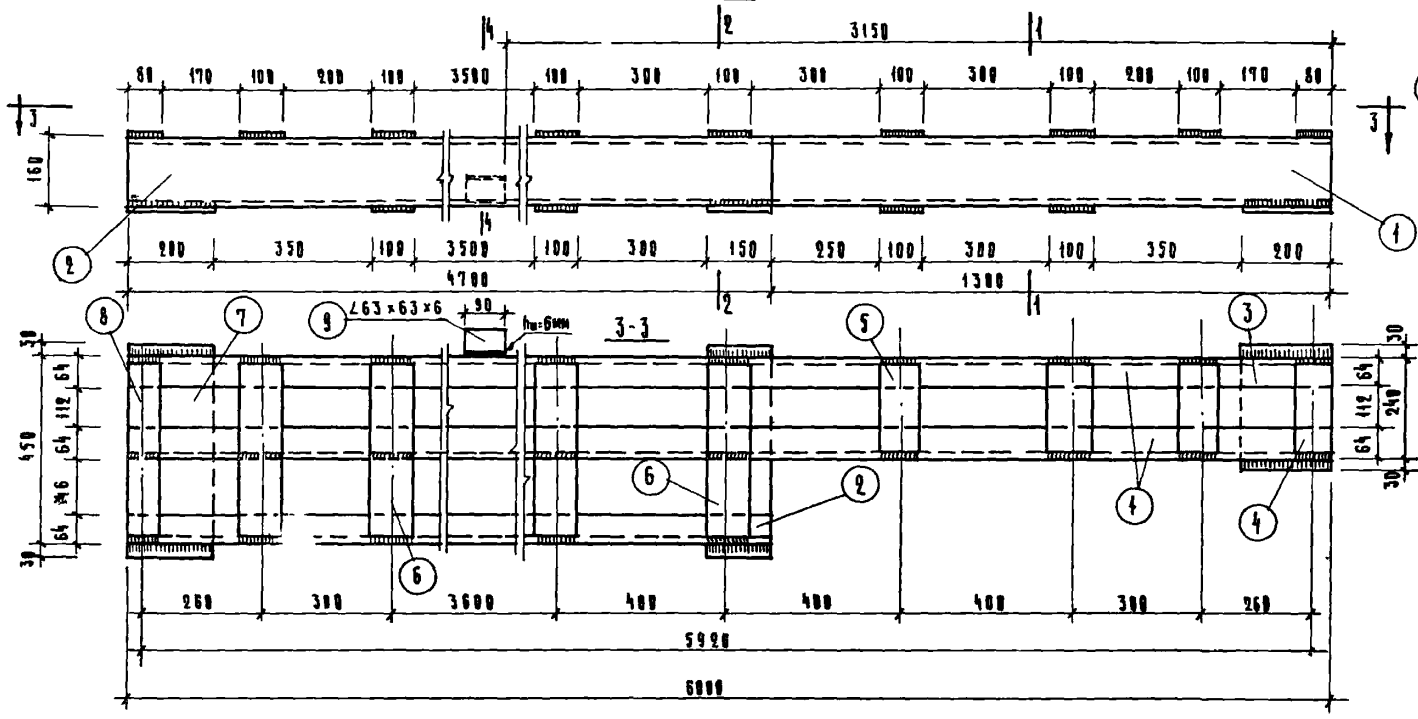

1-1

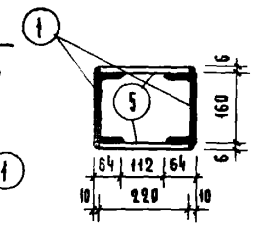

2-2

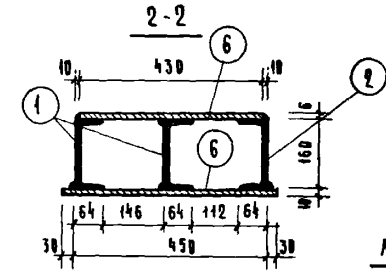

АМ-1

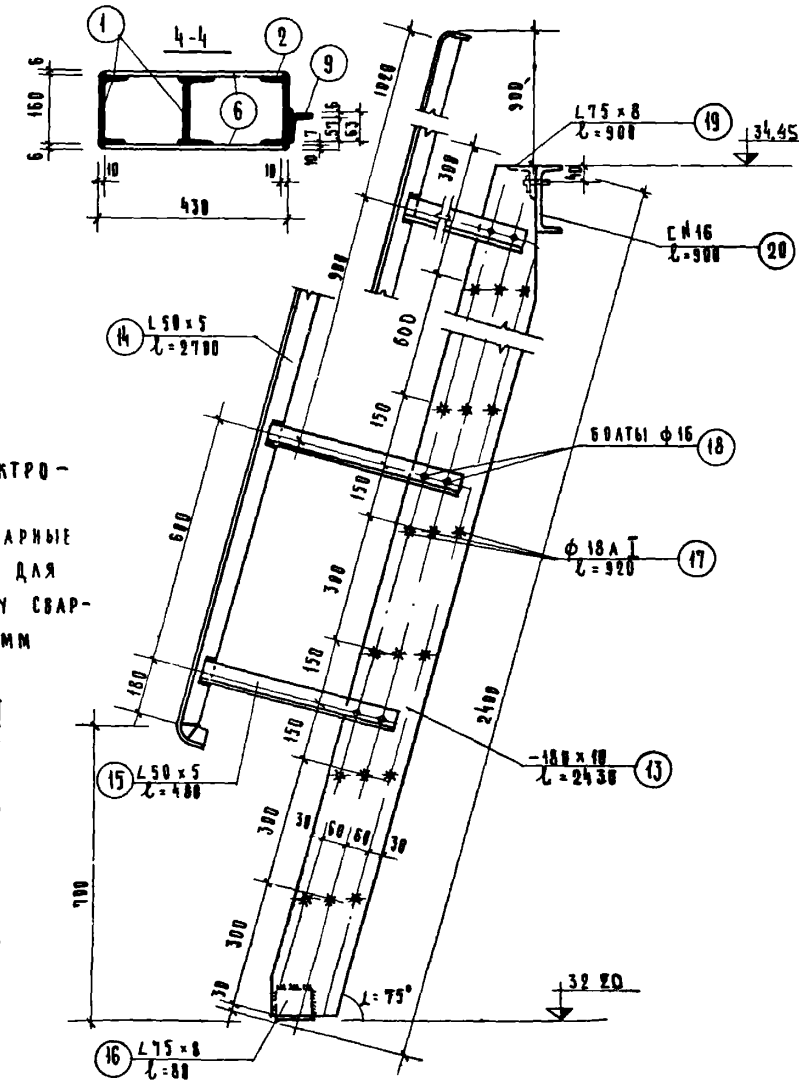

МБ-7

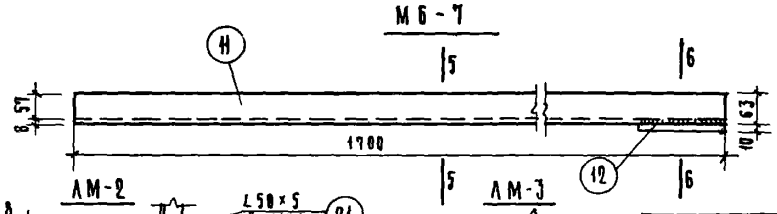

5-5

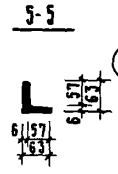

6-6

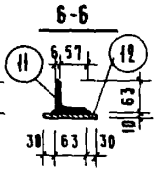

АМ-2

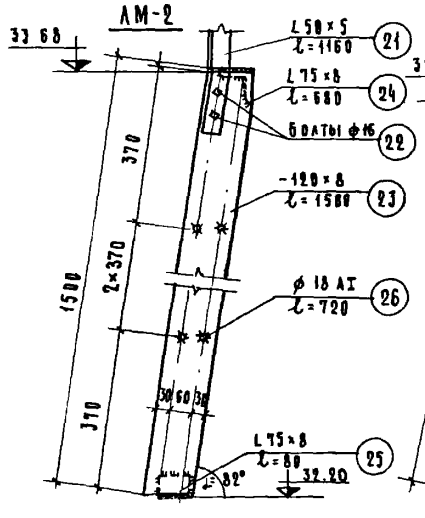

АМ-3

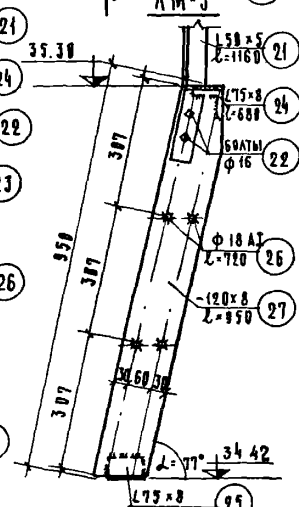

Примечания:

1. Сварка выполняется электродами Э-42.
2. Для марок МБ-6, МБ-7 сварные швы толщиной $h_ш$=6мм. Для АМ-1; АМ-2; АМ-3 толщину сварного шва принимаем $h_ш$=5мм

Спецификация на 1 изделие.

Марка	№ поз.	Профиль	Длина мм	Кол. шт.	Вес кг: штуки	Вес кг: общ.	Марок
МБ-6	1	∠N16	6000	2	85.4	170.8	381.94
	2	∠N16	4700	1	66.8	66.8	
	3	-200×10	300	1	4.24	4.24	
	4	-80×6	230	1	1.02	1.02	
	5	-100×6	230	5	1.08	5.40	
	6	-100×6	440	21	2.07	43.40	
	7	-200×10	510	1	8.01	8.01	
	8	-80×6	440	1	1.66	1.66	
	9	∠63×6	90	1	0.51	0.51	
МБ-7	11	∠63×6	1700	1	9.76	9.76	11.67
	12	-200×10	123	1	1.91	1.91	
АМ-1	13	-180×10	2430	2	34.30	68.60	169.30
	14	∠50×5	2700	2	10.20	20.40	
	15	∠50×5	480	6	1.81	10.90	
	16	∠75×8	80	2	0.72	1.44	
	17	ф18 AI	920	21	1.84	38.40	

Марка	№ поз.	Профиль мм	Длина мм	Кол. шт.	Вес кг: штуки	Вес кг: общ.	Марок
	18	болты ф16	30	12	0.047	0.57	
	19	∠75×8	900	2	8.10	16.20	
	20	∠N16	900	1	12.80	12.80	
АМ-2	21	∠50×5	1160	2	4.38	8.76	47.76
	22	болты ф16	30	4	0.047	0.19	
	23	-120×8	1500	2	11.30	22.60	
	24	∠75×8	680	1	6.12	6.12	
	25	∠75×8	80	2	0.72	1.44	
	26	ф18	720	6	1.44	8.65	
АМ-3	21	∠50×5	1160	2	4.38	8.76	36.55
	22	болты ф16	30	4	0.047	0.19	
	24	∠75×8	680	1	6.12	6.12	
	25	∠75×8	80	2	0.72	1.44	
	26	ф18	720	4	1.44	5.74	
	27	-120×8	950	2	7.25	14.30	

1973	12 этажный жилой дом на 83 квартиры	Металлические изделия МБ-6; МБ-7; АМ-1; АМ-2; АМ-3	Шифр Э-93-1	Альбом 1	Лист АС-53

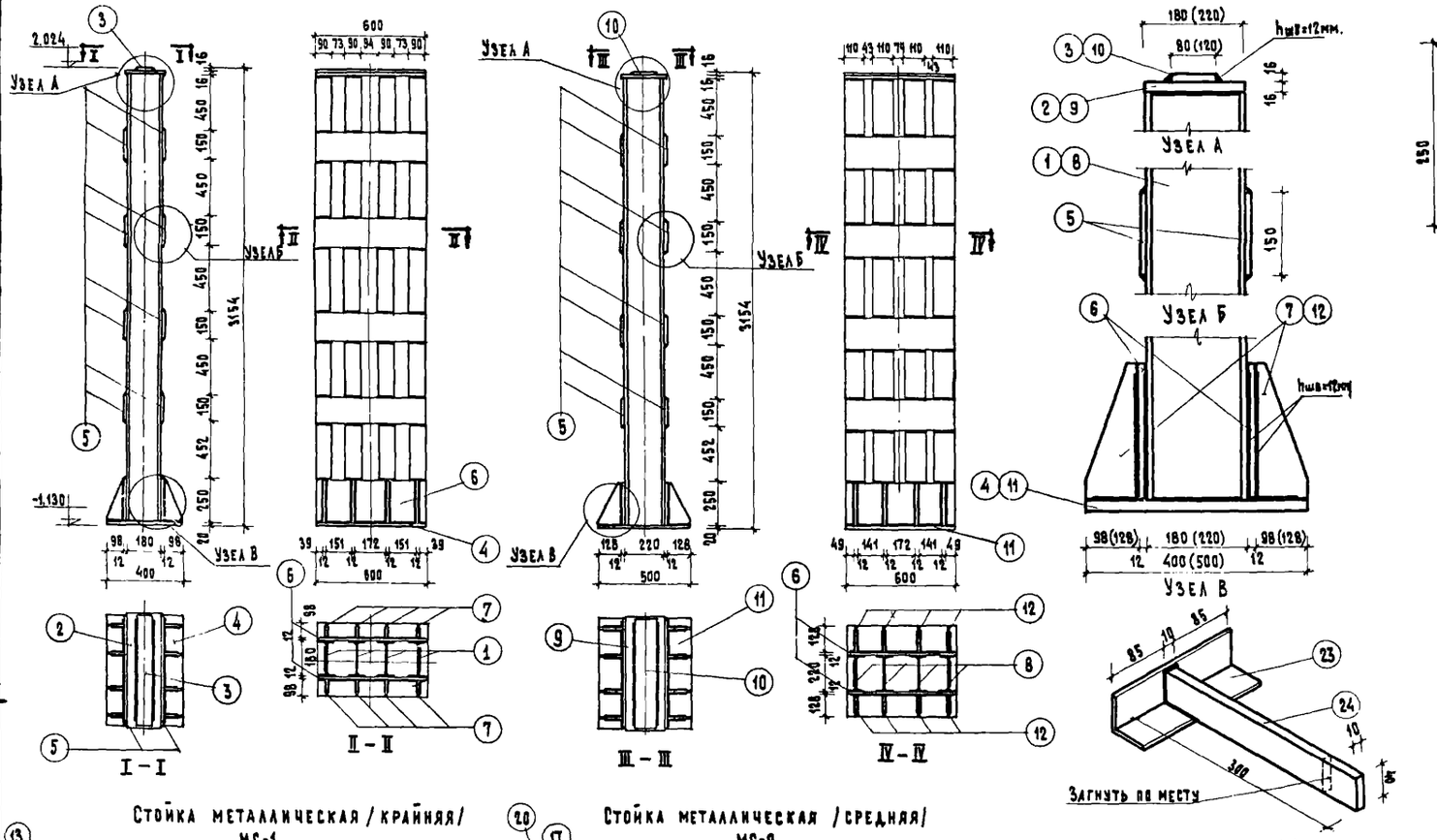

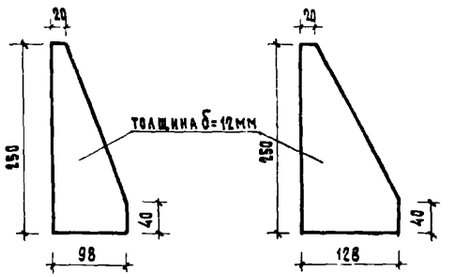

Стойка металлическая /крайняя/ МС-1

Стойка металлическая /средняя/ МС-2

Закладная деталь М-1

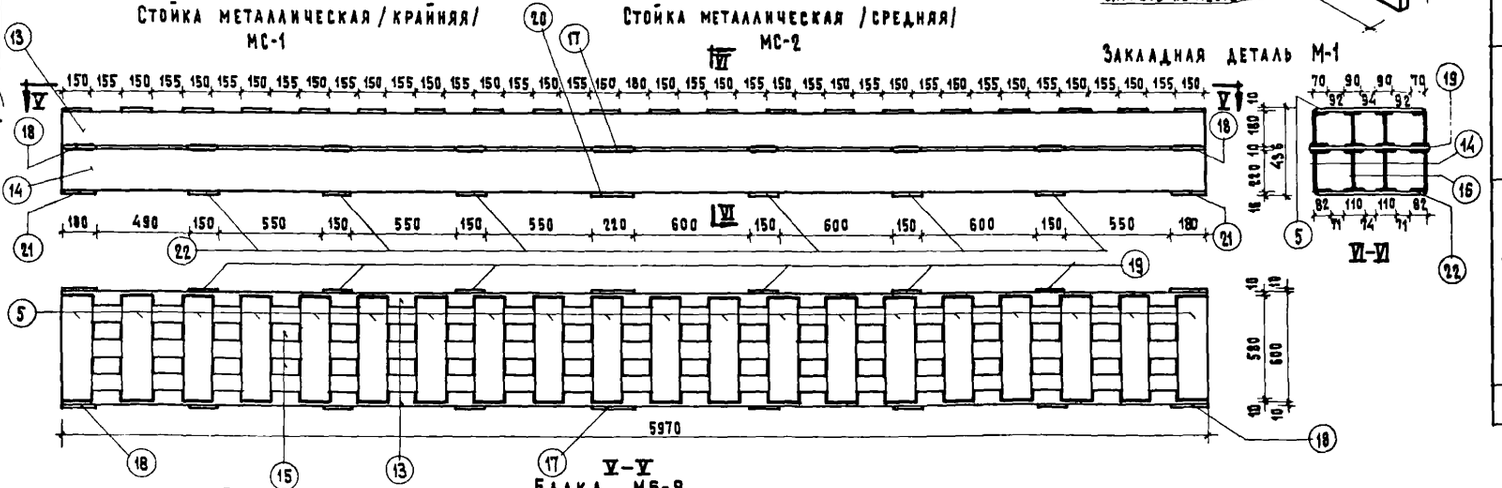

NN пл	Марка	NN поз.	Элемент	Длина мм	Вес 1 п.м кг.	К-во	Вес кг	Вес марки кг
1	МС-1	1	I N18	3102	18.4	4	228.31	387.51
		2	-200×16	600	125.6	1	15.07	
		3	-80×16	600	125.6	1	6.03	
		4	-400×20	600	157.0	1	37.68	
		5	-150×10	580	78.5	8	54.64	
		6	-250×12	580	94.2	2	27.32	
		7	-98×12	250	94.2	6	18.46	
2	МС-2	8	I N22	3102	240	4	297.79	478.10
		9	-240×16	600	125.6	1	18.09	
		10	-120×16	600	125.6	1	9.04	
		11	-500×20	600	157.0	1	47.10	
		12	-128×12	250	94.2	8	24.12	
		5	-150×10	580	78.5	6	54.64	
		6	-250×12	580	94.2	2	27.32	
3	МБ-8	13	C N18	5970	16.3	2	194.82	1266.08
		14	C N22	5970	21.0	2	250.74	
		15	I N18	5970	18.4	2	219.70	
		16	I N22	5970	24.0	2	286.55	
		17	-220×10	620	78.5	1	10.71	
		18	-180×10	620	78.5	2	17.52	
		19	-150×10	620	78.5	6	43.80	
		20	-220×16	580	125.6	1	16.03	
		21	-180×16	580	125.6	2	26.23	
		22	-150×16	580	125.6	6	65.58	
		5	-150×10	580	78.5	20	136.59	
4	М-1	23	∠50×5	180	3.77	1	0.68	1.62
		24	-40×10	300	78.5	1	0.94	

Примечания.

1. Сварка деталей производится электродами Э-42 Высота швов $h_{шв}$= 8мм, кроме оговоренных.
2. Материал изделий Ст-3. 3. Все изделия после изготовления огрунтовать.

1973	12этажный жилой дом на 83 квартиры	Металлические изделия МС-1, МС-2, МБ-8, М-1	Шифр 3-93-1	Альбом 1	Лист АС-54

Цепинп жилища

Гл. инж. пр. Е.Шкерман Нач. отд. Ю.Этельсон Гл. арх. пр-я А.Массевич Рук. отд. Е.Шкерман Ст. техник И.Петрова Гл. инж. отд. А.Замилов Копировал Э.Глазунова

Место установки	Наименование изделия	Марка изделия	Габариты мм: длина	ширина	высота	Масса т	Количество штук: всего	1 эт	2 эт	3 эт	4 эт	5 эт	6 эт	7 эт	8 эт	9 эт	10 эт	11 эт	12 эт	Черд. крыша	Альбом рабочих чертеж.: серия	выпуск раздел	№ листа
Перемычки железобетонные		Б 13	1300	120	65	0.025	7	4	—	—	—	—	—	—	—	—	—	—	—	3	1.139-1	выпуск 1	1
		Б 15	1550	120	140	0.065	3	—	—	—	—	—	—	—	—	—	—	—	—	3			2
		Б 18	1800	120	140	0.075	556	44	49	49	46	46	46	46	46	46	46	46	46	—			3
		Б 24	2450	120	140	0.105	373	31	36	36	30	30	30	30	30	30	30	30	30	—			6
		БУ 15	1550	120	220	0.105	2	2	—	—	—	—	—	—	—	—	—	—	—	—			11
		БУ 19	1950	120	220	0.130	102	16	16	16	6	6	6	6	6	6	6	6	6	—			12
		БУ 24	2450	250	220	0.335	1	1	—	—	—	—	—	—	—	—	—	—	—	—			15
		БУ 27	2700	250	220	0.370	66	7	7	7	5	5	5	5	5	5	5	5	5	—			18
		ИП 1	3760	250	380	0.517	11	—	1	1	1	1	1	1	1	1	1	1	1	—	инд. издел.	3-98, альб. IV	—
		ИП 3	3880	300	430	1.050	11	—	1	1	1	1	1	1	1	1	1	1	1	—			—
Опорн. плиты		ОП 5-4	500	380	140	0.0675	15	—	—	—	—	—	—	—	—	—	—	—	—	15	ИН 03-02	15-64	14
Подоконн. плиты		АО 16-35	1600	350	45	0.063	238	18	20	20	20	20	20	20	20	20	20	20	20		1.136-1	выпуск 1	32
		АО 22-35	2200	350	45	0.087	36	3	3	3	3	3	3	3	3	3	3	3	3	—			34
Парапетн. плиты		АП 1-6	1270	600	90/70	0.110	84	—	—	—	—	—	—	—	—	—	—	—	—	84	ИН 03-02	15-64	10
Перемычки		Б 13	1300	120	65	0.025	262	11	23	23	23	23	23	23	23	23	23	23	21	—	1.139-1	выпуск 1	1
		Б 18	1800	120	140	0.075	11	—	1	1	1	1	1	1	1	1	1	1	1	—			3
		Б 31	3100	120	220	0.205	12	1	1	1	1	1	1	1	1	1	1	1	1	—			8
		БУ 15	1550	120	220	0.105	133	15	11	11	11	11	11	11	10	10	10	10	12	—			11
		БУ 19	1950	120	220	0.130	123	10	10	10	10	10	10	10	9	9	9	9	11	6			12
		БУ 24	2450	250	220	0.335	16	—	—	—	—	—	—	—	—	—	—	—	—	16			15
Опорные плиты		ОП 5-4	500	380	140	0.0675	5	—	—	—	—	—	—	—	—	—	—	—	—	5	ИН 03-02	15-64	14
Ж б перемычки		ИП 3	3880	300	430	1.050	5	—	—	—	—	—	—	—	1	1	1	1	1	—	инд. изд.	3-98	—
		Б 18	1800	120	140	0.075	12	1	1	1	1	1	1	1	1	1	1	1	1	—	1.139-1	выпуск 1	
		Б 24	2450	120	140	0.105	24	2	2	2	2	2	2	2	2	2	2	2	2	—			
		БУ 19	1950	120	220	0.130	5	1	—	—	—	—	—	—	—	—	—	—	5	—			12
		БУ 24	2450	250	220	0.335	13	1	1	1	1	1	1	1	1	1	1	1	2	—			15
		РВ 64 3	5990	160	600	1.44	3	—	—	—	—	—	—	—	1	1	1	1	1	—	МИТЭП	ИН-33-02	—
Перекрытия	Настилы многопустотные	2УНТ 59-8	5900	790	220	1.39	48	4	4	4	4	4	4	4	4	4	4	4	4	—	шифр 03-53	СКТБ ГМПСМ	—
		2УНТ 59-12	5900	1190	220	2.12	204	17	17	17	17	17	17	17	17	17	17	17	17	—			—
		2УНТ 63-8	6300	790	220	1.62	48	4	4	4	4	4	4	4	4	4	4	4	4	—			—
		2УНТ 63-12	6300	1190	220	2.27	396	33	33	33	33	33	33	33	33	33	33	33	33	—			—
	Плиты плоские	П 6	2990	1450	100	1.08	24	2	2	2	2	2	2	2	2	2	2	2	2	—	ИС-01-04	выпуск 2	—
		П 6д	590	1450	100	0.23	48	4	4	4	4	4	4	4	4	4	4	4	4	—			—
		П 7	2990	1800	120	1.53	58	5	5	5	5	5	5	5	5	5	5	5	3	—			—
		П 7д	590	1800	120	0.33	52	4	4	4	4	4	4	4	4	4	4	4	8	—			—
		П 7*						—	—	—	—	—	—	—	—	—	—	—	1	—			—
	Плиты многопустотные	ПТ 24-4	2390	390	160	0.225	48	4	4	4	4	4	4	4	4	4	4	4	4	—	НК 60-08	МИТЭП	—
		ПТ 40-4	3990	390	160	0.37	24	2	2	2	2	2	2	2	2	2	2	2	2	—	НК 60-15		—

Место установки	Наименование изделия	Марка изделия	Габариты мм: длина	ширина	высота	Масса т	Всего	1 эт	2 эт	3 эт	4 эт	5 эт	6 эт	7 эт	8 эт	9 эт	10 эт	11 эт	12 эт	Черд. крыша	Альбом рабочих черт.: серия	выпуск раздел	№ листа
Крыша	Перемычки ж.б.	Б 13	1300	120	65	0.025	23	—	—	—	—	—	—	—	—	—	—	—	—	23	1.139-1	выпуск 1	1
		Б 18	1800	120	140	0.075	3	—	—	—	—	—	—	—	—	—	—	—	—	3			3
		Б 22	2200	120	140	0.095	4	—	—	—	—	—	—	—	—	—	—	—	—	4			5
		БУ 15	1550	120	220	0.105	4	—	—	—	—	—	—	—	—	—	—	—	—	4			11
		БУ 19	1950	120	220	0.130	2	—	—	—	—	—	—	—	—	—	—	—	—	2			12
		БУ 24	2450	250	220	0.335	3	—	—	—	—	—	—	—	—	—	—	—	—	3			15
		БУ 27	2700	250	220	0.370	1	—	—	—	—	—	—	—	—	—	—	—	—	1			18
	Настилы многопустотные	2УНТ 63-8	6300	790	220	1.62	1	—	—	—	—	—	—	—	—	—	—	—	—	1	шифр	03-53	—
		2УНТ 63-12	6300	1190	220	2.27	1	—	—	—	—	—	—	—	—	—	—	—	—	1			—
	Плиты плоские	П 6	2990	1450	100	1.08	1	—	—	—	—	—	—	—	—	—	—	—	—	1	ИС-01-04	выпуск 2	—
		П 7	2990	1800	120	1.53	9	—	—	—	—	—	—	—	—	—	—	—	—	9			—
		П 6д	590	1450	100	0.23	2	—	—	—	—	—	—	—	—	—	—	—	—	2			—
		П 7д	590	1800	120	0.33	1	—	—	—	—	—	—	—	—	—	—	—	—	1			—
	Плиты многопустотные	ПТ 24-4	2390	390	160	0.225	6	—	—	—	—	—	—	—	—	—	—	—	—	6	НК 60-08		—
		ПТ 24-12	2390	1190	160	0.65	9	—	—	—	—	—	—	—	—	—	—	—	—	9			—
	Ребристая плита пок.	ПНС-10	5970	1490	300	1.85	39	—	—	—	—	—	—	—	—	—	—	—	—	39	ПК 01-111		—
	Плита плоская	ПТП 8-6	800	600	120	0.073	34	—	—	—	—	—	—	—	—	—	—	—	—	34	ИН 03-02	15-64	6
Вход	Панели с кр. пуст.	2УНТ 59-12	5900	1190	220	2.12	1	1	—	—	—	—	—	—	—	—	—	—	—	—	шифр СКТБ		—
		2УНТ 59-8	5900	790	220	1.39	1	1	—	—	—	—	—	—	—	—	—	—	—	—	03-53 ГМПСМ		—
		ПТ 40-4	3990	390	160	0.37	3	3	—	—	—	—	—	—	—	—	—	—	—	—	НК 60-15		—
		ПТ 24-12	2390	1190	160	0.65	4	4	—	—	—	—	—	—	—	—	—	—	—	—	НК 60-08	МИТЭП	—
	Ступени	СП 1	1600	370	70	0.098	17	17	—	—	—	—	—	—	—	—	—	—	—	—	инд. изд.	3-98	—
		П 7	2990	1800	120	1.53	4	4	—	—	—	—	—	—	—	—	—	—	—	—	ИС-01-04	вып. 2	—
	Ступени	СП 11-1	1050	346	210	0.0936	95	5	8	8	8	8	8	8	8	8	8	8	8	—	Альбом 1		АС 47
		СП 11-1А	1050	346	210	0.09404	94	6	8	8	8	8	8	8	8	8	8	8	8	—			АС-47
		СП 11-2	1050	346	165	0.09336	22	—	2	2	2	2	2	2	2	2	2	2	2	—			АС-47
Вариант	Отгр. подш.	ОА-3	6400	—	1320	0.12146	72	6	6	6	6	6	6	6	6	6	6	6	6	—	Альб. I		АС-65
		ОА-4	5900	—	1320	0.11454	12	1	1	1	1	1	1	1	1	1	1	1	1	—			АС-65
Вариант	Отгр. подш.	Б-1	6280	100	670	1.055	72	6	6	6	6	6	6	6	6	6	6	6	6	—	Альб. I		АС-62
		Б-2	5780	100	670	0.970	12	1	1	1	1	1	1	1	1	1	1	1	1	—			АС-62

Примечания

При привязке возможна замена плит перекрытий 2УНТ 59-8, 2УНТ 59-12, 2УНТ 63-8 и 2УНТ 63-12 по каталогу 03-53 на панели ПТК 59-10а, ПТК 59-12а по альбому 23-64 и ПК 8-63-10а, ПК 8-63-12а по альбому 104 серии ИН-03-02 или на панели ПТ 60-10, ПТ 60-12, ПТ 60-15 и ПТ 63-10, ПТ 63-12, ПТ 63-15 по серии 1.141-1 выпуски 1, 2, 6

П 7* – плита с люком

1973 | 12 этажный жилой дом на 83 квартиры | Спецификация железобетонных изделий | Шифр 3-93-1 | Альбом 1 | Лист АС-55

ЦНИИЭП ЖИЛИЩА

Рук. отд. Н 10 | Гл. инж. отд. | Гл. арх. пр-та | Гл. инж. пр-та | Ю. Эпельбаум | А. Самойлов | Л. Маскева | Сукерман | Разработала Р. Острецова | Проверил | Е. Бурмина

Место установки	Наименование изделия	Марка изделия	Габариты мм: длина	ширина	высота	Масса кг	Количество штук: всего	1 эт.	2 эт.	3 эт.	4 эт.	5 эт.	6 эт.	7 эт.	8 эт.	9 эт.	10 эт.	11 эт.	12 эт.	Чердак крыша	Альбом рабочих чертежей: серия	выпуск раздела	N листа
Перекрытия	Каркас	К-1	6260	—	200	14.87	250	19½	19½	19½	21	21	21	21	21	21	21	21	21	2	Альбом I		50
	Анкер	АМ-1	920	Ф12АI	—	0.82	661	52	52	52	52	52	52	52	52	52	52	52	52	37			50
		АМ-2	620	Ф12АI	—	1.10	562	44	44	44	44	44	44	44	44	44	44	44	44	34			50
	Мет. балка	МБ-7	1700	63	83	11.67	1	1	—	—	—	—	—	—	—	—	—	—	—	—			53
Лестницы	Металлические балки	МБ-1	2600	64	160	41.72	11	1	1	1	1	1	1	1	1	1	1	1	—	—			52
		МБ-2	2400	64	160	36.48	12	1	1	1	1	1	1	1	1	1	1	1	1	—			52
		МБ-3	1250	64	160	22.55	1	1	—	—	—	—	—	—	—	—	—	—	—	—			52
Перемычки		МБ-4	1900	200	172	72.40	13	1	1	1	1	1	1	1	1	1	1	1	1	1			52
		МБ-5	4180	150	172	135.0	12	1	1	1	1	1	1	1	1	1	1	1	1	—			52
		МБ-6	6000	240	172	301.84	1	1	—	—	—	—	—	—	—	—	—	—	—	—			53
Лестницы	Лестницы	ЛМ-1	2400	—	—	169.31	1	—	—	—	—	—	—	—	—	—	—	—	—	1	Альбом I		53
		ЛМ-2	1500	—	—	47.76	2	—	—	—	—	—	—	—	—	—	—	—	—	2			53
		ЛМ-3	950	—	—	36.55	1	—	—	—	—	—	—	—	—	—	—	—	—	1			53
	Косоуры	МК-1	2530	64	160	38.82	23	2	2	2	2	2	2	2	2	2	2	2	1	—			52
		МК-2	2530	64	160	38.82	23	2	2	2	2	2	2	2	2	2	2	2	1	—			52
	Ограждения	МОЛ-1	2190	—	1000	26.52	22	1	2	2	2	2	2	2	2	2	2	2	1	—			44
		МОЛ-2	3130	—	1000	38.61	1	1	—	—	—	—	—	—	—	—	—	—	—	—			44
		МОП-22	1268	—	930	17.18	1	—	—	—	—	—	—	—	—	—	—	—	—	1	ИИ-03-03.4.1 71-64/6		30
		МОЛ	80	—	—	0.08	46	2	4	4	4	4	4	4	4	4	4	4	4	—	Альбом I		44
Вход	Рама	МС-1	400	600	2492	387.51	2	2	—	—	—	—	—	—	—	—	—	—	—	—			54
		МС-2	600	600	2492	478.10	1	1	—	—	—	—	—	—	—	—	—	—	—	—			54
		МБ-8	5970	600	432	1268.08	1	1	—	—	—	—	—	—	—	—	—	—	—	—			54
		М-1	300	180	50	1.62	12	12	—	—	—	—	—	—	—	—	—	—	—	—			54
Наружные стены	Огражден. лоджий	ОЛ-1	5990	40	1180	165.83	71	5	6	6	6	6	6	6	6	6	6	6	6	—			49
		ОЛ-2	5480	40	1180	156.35	12	1	1	1	1	1	1	1	1	1	1	1	1	—			49
		М-2	120	120	250	0.79	166	12	14	14	14	14	14	14	14	14	14	14	14	—			49
Вход	Козырек	С N 22	33300	82	220	700.0	33.3 п.м	33.3 п.м	—	—	—	—	—	—	—	—	—	—	—	—			—
		∠80×50×6	21450	80	50	126.99	21.5 п.м	21.5 п.м	—	—	—	—	—	—	—	—	—	—	—	—			—
		СОЕД. ЭЛЕМ	—	—	—	30.92	30.92	—	—	—	—	—	—	—	—	—	—	—	—	—			—
Перекрытия		∠100×10	1900	—	—		12	1	1	1	1	1	1	1	1	1	1	1	1	—			
		Арм. сетки	Ф8АI	—	—	—	1080 п.м	90 п.м	90 п.м	90 п.м	90 п.м	90 п.м	90 п.м	90 п.м	90 п.м	90 п.м	90 п.м	90 п.м	90 п.м	—			
Наружные стены		Декоративн. оформление стенки	—	—	—	—	3841.8 кг	—	—	—	—	—	—	—	—	—	—	—	—	3841.8			58

Место установки	Наименование изделия	Марка изделия	Габариты мм: длина	ширина	высота	Масса кг	Количество штук: всего	1 эт.	2 эт.	3 эт.	4 эт.	5 эт.	6 эт.	7 эт.	8 эт.	9 эт.	10 эт.	11 эт.	12 эт.	Чердак крыша	Альбом чертежей: серия	выпуск раздела	N листа
Наружные и внутренние стены	Арматурные сетки	С-11	1290	620	—	3.22	212	116	56	40	—	—	—	—	—	—	—	—	—	—	Альбом I		50
		С-12	770	620	—	1.96	41	14	13	14	—	—	—	—	—	—	—	—	—	—			50
		С-13	510	530	—	3.49	319	72	53	53	53	11	11	11	11	11	11	11	11	—			50
		С-14	1290	530	—	2.74	175	—	—	—	55	40	40	40	—	—	—	—	—	—			50
		С-15	1520	490	—	2.66	186	22	22	22	22	22	22	22	8	8	8	8	—	—			50
		С-16	3030	1780	—	8.68	396	99	99	99	99	—	—	—	—	—	—	—	—	—			50
		С-17	1730	1730	—	5.30	360	90	90	90	90	—	—	—	—	—	—	—	—	—			50
		С-18	1930	830	—	3.28	216	42	47	47	47	11	11	11	—	—	—	—	—	—			50
		С-19	1730	430	—	3.08	185	38	38	38	38	11	11	11	—	—	—	—	—	—			50
		С-20	1400	620	—	3.49	48	16	16	16	—	—	—	—	—	—	—	—	—	—			51
		С-21	1400	530	—	2.97	157	—	—	—	22	45	45	45	—	—	—	—	—	—			51
		С-22	2130	490	—	2.87	77	11	11	11	11	11	11	11	—	—	—	—	—	—			51
		С-23	1720	490	—	4.22	77	11	11	11	11	11	11	11	—	—	—	—	—	—			51
		С-24	1400	1050	—	2.58	72	—	—	—	—	9	9	9	9	9	9	9	9	—			51

ПРОДОЛЖЕНИЕ СМ. НА ЛИСТЕ АС-57

Дата | Инв. N | Взамен | Согласовано | Острецова | Цукерман | Разработал | Проверил | Эпельбаум | Самойлов | Масеева | Цукерман | Рук. отд. 10 | Гл. инж. отд. | Гл. арх. пр. | Гл. инж. пр.

ЦНИИЭП ЖИЛИЩА

1973 | 12-этажный жилой дом на 83 квартиры | Спецификация металлических изделий | Шифр Э-93-1 | Альбом 1 | Лист АС-56

МЕТАЛЛИЧЕСКИЕ ИЗДЕЛИЯ /ПРОДОЛЖЕНИЕ/

Наименование изделий	Марка	Габариты мм: длина	ширина	высота	Вес стали кг	Чертеж: каталог альбом	NN листа	Количество изделий по этажам шт: 1	2	3	4	5	6	7	8	9	10	11	12	Чердак крыша	Расход на дом: к-во шт.	Вес стали кг
Элементы кровли	С-25	1900	340	—	2.46	Альбом I	АС-51	—	—	—	—	9	9	9	9	9	9	9	9	—	72	177.00
	С-26	2000	1600	—	4.71	"	"	—	—	—	—	18	18	18	18	18	18	18	18	—	144	680.00
	С-27	3000	1600	—	6.15	"	"	—	—	—	—	21	21	21	21	21	21	21	21	—	166	1020.00
	С-28	1700	1500	—	4.02	"	"	—	—	—	—	27	27	27	27	27	27	27	27	—	216	870.00
	С-15А	1520	370	—	1.96	"	АС-50	24	22	22	22	22	22	22	30	30	30	30	22	—	298	584.10
	4Ф6АI					"	АС-10	См. спецификацию на листе АС-11														734.50
	4Ф12АI					"	"				"				"				"			5363.00
	2Ф6АI					"	"				"				"				"			271.70
								—	—	—	—	—	—	—	—	—	—	—	—	1	1	
								—	—	—	—	—	—	—	—	—	—	—	—	2	2	
	Вводники внутр водост					ГОСТ		—	—	—	—	—	—	—	—	—	—	—	—	2	2	
	Дефлектор Т-23					Серия 4.904-69		—	—	—	—	—	—	—	—	—	—	—	—	4	4	
	Дефлектор Т-20					"	"	—	—	—	—	—	—	—	—	—	—	—	—	1	1	
	Флюгарки для стояков							—	—	—	—	—	—	—	—	—	—	—	—	4	4	
	L100×10	550	100	100	8.31	Альбом I	АС-41	—	—	—	—	—	—	—	—	—	—	—	—	6	6	49.83
	Скобы	800	Ф16АI	—	1.26	"	"	—	—	—	—	—	—	—	—	—	—	—	—	6	6	7.56
Ограждение кровли	Стойка	—	Ф20АI	500	1.24	"	"	—	—	—	—	—	—	—	—	—	—	—	—	83	83	102.92
	Горизонт. элементы	1 п.м.	Ф12АI	—	0.888	"	"	—	—	—	—	—	—	—	—	—	—	—	—	200пм		177.60
	Гильзы	—	1/2"	350	0.44	"	"	—	—	—	—	—	—	—	—	—	—	—	—	—	83	36.52
	Электро-разводка	—	1"	—		"	АС-30	—	—	—	—	—	—	—	—	—	—	—	—	35п.м	35п.м	84.70
	L63×40×5	1220	40	63	4.77	"	АС-18	2	2	2	2	2	2	2	2	2	2	2	2		24	114.48
Элементы кровли	Изделия мусоропровода					Раздел 10.1-1.2		Серия 86													1	
Технологическая техника	РС	2000	2½"	—	16.19	Серия 85 Раздел 10.4-1	12,13	—	—	—	—	—	—	—	—	—	—	—	—	1	1	16.19
	ГРС2	2000	4"	—	22.19		14	—	—	—	—	—	—	—	—	—	—	—	—	1	1	22.19
	ГТА2	4000	2½"	—	36.34		17	—	—	—	—	—	—	—	—	—	—	—	—	1	1	36.34
	ТА	—	—	—	—		—	—	—	—	—	—	—	—	—	—	—	—	—	1	1	—

ГИПСОБЕТОННЫЕ И ШЛАКОБЕТОННЫЕ ПЕРЕГОРОДКИ

Наименование изделий	Марка	Габариты мм: длина	ширина	высота	Объем гипсобет / шлакобет м³	Чертеж: каталог альбом	NN листа	Количество изделий по этажам: 1	2	3	4	5	6	7	8	9	10	11	12	Чердак крыша	Расход на дом: к-во шт	Объем материала м³
Перегородки гипсобетонные	ПГ-2П	4200	80	2550	0.820	ИИ-03-64 82-64	2	1	—	—	1	1	1	1	2	2	2	2	2	—	15	12.300
	ПГ-3П	3560	80	2550	0.694	"	3	1	1	1	2	2	2	2	2	2	2	2	2	—	21	14.574
	ПГ-4П	3450	80	2550	0.674	"	4	3	5	5	2	2	2	2	4	4	4	4	4	—	41	27.634
	ПГ-11П	1260	80	2550	0.240	"	5	3	3	3	4	4	4	4	4	4	4	4	4	—	45	10.800
	ПГ-15П	2190	80	2550	0.423	"	6	3	3	3	1	1	1	1	1	1	1	1	1	—	18	7.614
	ПГ-21П	3870	80	2550	0.756	"	7	2	2	2	4	4	4	4	2	2	2	2	2	—	32	24.192
	ПГ-22П	3270	80	2550	0.638	"	8	3	3	3	3	3	3	3	2	2	2	2	2	—	31	19.778
	ПГ-23П	2960	80	2550	0.575	"	9	1	1	1	1	1	1	1	1	1	1	1	1	—	12	6.900
	ПГ-24П	1875	80	2550	0.361	"	10	1	1	1	2	2	2	2	2	2	2	2	2	—	21	7.581
	ПГ-25П	870	80	2550	0.163	"	11	—	—	—	1	1	1	1	1	1	1	1	1	—	9	1.467
	ПГ-26П	1180	80	2550	0.225	"	11	5	5	5	4	4	4	4	3	3	3	3	3	—	46	10.350
	ПГ-27П	1065	80	2550	0.201	"	12	2	4	4	—	—	—	—	1	1	1	1	1	—	15	3.015
	ПГ-28П	380	80	2550	0.067	"	12	3	5	5	7	7	7	7	8	8	8	8	8	—	81	5.427
	ПГ-29П	725	80	2550	0.134	"	13	2	2	2	2	2	2	2	4	4	4	4	4	—	34	4.556
	ПГ-30П	510	80	2550	0.092	"	13	7	7	7	5	5	5	5	6	6	6	6	6	—	71	2.059
Перегор. шлаковет	ПШ-1	1590	60	2550	0.220	81-64	39	10	12	12	12	12	12	12	12	12	12	12	12	—	142	31.240
	ПШ-1А	1590	60	2550	0.240	"	40	5	5	5	5	5	5	5	5	5	5	5	5	—	60	20.450
	МПШ-6	1500	60	2550	0.230	Альбом I	АС-47	6	7	7	7	7	7	7	7	7	7	7	7	—	83	19.100

ДЕРЕВЯННЫЕ ИЗДЕЛИЯ

Наименование изделий	Марка	Габариты мм: длина	ширина	высота	Расход древесины м³	Чертеж: каталог альбом	NN листа	Количество изделий по этажам, шт: 1	2	3	4	5	6	7	8	9	10	11	12	Чердак крыша	Расход на дом: к-во шт	Объем материала м³
Окна и балконные двери	ОС 15.14	1344	94	1462	0.0968	1.136-3	17	18	20	20	20	20	20	20	20	20	20	20	20	—	238	23.038
	ОС 15.21	2072	94	1462	0.1404	"	20	3	3	3	3	3	3	3	3	3	3	3	3	—	36	5.054
	БС 22-07	698	94	2199	0.0898	"	38	6	7	7	7	7	7	7	7	7	7	7	7	—	83	7.453
	ОБ П-2	554	74	454	0.016	41-64	18	—	—	—	—	—	—	—	—	—	—	—	—	2	2	0.032
Двери наружные	ИДБ-1А	1254	94	2092	0.233	Альбом I	АС-46	1	—	—	—	—	—	—	—	—	—	—	—	—	1	0.233
	ИДБ-1П	1254	94	2092	0.233	"	"	1	—	—	—	—	—	—	—	—	—	—	—	—	1	0.233
	ИДБ-2А	890	94	2092	0.090	"	"	1	3	3	3	3	3	3	3	3	3	3	3	—	34	3.060
	ИДБ-2П	890	94	2092	0.090	"	"	—	1	1	1	1	1	1	1	1	1	1	1	—	11	0.990
	ИДБ-3А	890	94	2092	0.162	"	"	2	—	—	—	—	—	—	—	—	—	—	—	—	2	0.324
Двери внутренние	Д8	886	94	1580	0.0850	1.136-1	19	—	—	—	—	—	—	—	—	—	—	—	—	1	1	0.085
	Д8пп	874	74	2075	0.0745	ИИ03-01	14	3	3	3	3	3	3	3	3	3	3	3	3	—	36	2.682
	Д8ап	874	74	2075	0.0745	49-68	14	3	4	4	4	4	4	4	4	4	4	4	4	—	47	3.502
	Д8А	874	74	2075	0.0723	"	13	8	9	9	9	9	9	9	9	9	9	9	9	—	107	7.736
	Д8П	874	74	2075	0.0723	"	13	5	5	5	5	5	5	5	5	5	5	5	5	—	60	4.338
	Д10А	674	74	2075	0.0580	"	15	5	6	6	7	7	7	7	6	6	6	6	6	—	75	4.350
	Д10П	674	74	2075	0.0580	"	15	11	10	10	9	9	9	9	10	10	10	10	10	—	117	6.786
	Д18А	774	74	2075	0.0444	"	30	4	4	4	4	4	4	4	4	4	4	4	4	—	48	2.131
	Д18П	774	74	2075	0.0444	"	30	2	3	3	3	3	3	3	3	3	3	3	3	—	35	1.554
	Д12А	1174	74	2375	0.0709	"	20	2	2	2	2	2	2	2	2	2	2	2	2	—	24	1.702
Двери лифтовые	ДСТ-8	886	94	1688	0.0900	1.136-1 Альбом II	14	—	(обить	желез	30 м	с	обеих	сторон)						—	2	0.180
	Д8Ап	874	74	2075	0.0745	ИИ03-01 49-68	14	1	(об	ить	желез	30м	с	обеих	сторон)					—	1	0.075
	Д8	886	94	1580	0.0850	1.136-1	19	—	—	—	—	—	—	—	—	—	—	—	—	—		0.085
	Д9	990	362	980	0.140	Альбом II	26	—	—	—	—	—	—	—	—	—	—	—	—	2	2	0.292
Фанерные	ФВ	674	60	424	0.0084			10	12	12	12	12	12	12	12	12	12	12	12	—	142	1.192
Встроенные шкафы, антресоли	ШПР 12	2540	600	2480		Альбом внутреннего оборудования для г. Тольятти		1	1	1	1	1	1	1	1	1	1	1	1	—	12	
	ШПР 13	1600	600	2480				1	1	1	1	1	1	1	1	1	1	1	1	—	12	
	ШПР 16	1880	400	2480				—	2	2	2	2	2	2	2	2	2	2	2	—	22	
	ШПР 17	800	600	2480				2	2	2	2	2	2	2	2	2	2	2	2	—	24	
	ША-2	950	850	—				1	1	1	1	1	1	1	1	1	1	1	1	—	12	
	ША-8	830	1100	—				3	3	3	3	3	3	3	3	3	3	3	3	—	36	
	ШХ-1	900	360	440				6	7	7	7	7	7	7	7	7	7	7	7	—	83	
	Шкаф под мойку	500	600	900				6	7	7	7	7	7	7	7	7	7	7	7	—	83	
	Вкладыш 1	886	80	420	0.0048	ИИ03-64	18	13	14	14	14	14	14	14	14	14	14	14	14	-	167	0.802
	Вкладыш 2	686	80	420	0.0040	Альбом 82-64	18	6	7	7	7	7	7	7	7	7	7	7	7	-	83	0.332

КЕРАМЗИТОБЕТОННЫЕ ПАНЕЛИ РАЗДЕЛЬНОГО ПОЛА

Керамзитобетон М-100 $\gamma = 1200$ кг/м³

Наименование изделий	Марка	Габариты мм: длина	ширина	высота	Расход древесины м³	Чертеж: каталог альбом	NN листа	Количество изделий по этажам, шт: 1	2	3	4	5	6	7	8	9	10	11	12	Чердак крыша	Расход на дом: к-во шт	Объем материала м³
	ПРП-14	1250	50	2400	0.15	Альбом VI	9-92-1	2	2	2	2	2	2	2	2	2	2	2	2	—	24	3.60
	ПРП-16	2220	50	2600	0.29	"		10	11	11	11	11	11	11	11	11	11	11	11	—	131	37.99
	ПРП-21	1370	50	3310	0.23	"		2	2	2	2	2	2	2	2	2	2	2	2	—	24	5.52
	ПРП-23	860	50	1450	0.07	"		12	12	12	12	12	12	12	12	12	12	12	12	—	144	10.08
	ПРП-25	4020	50	2520	0.51	"		2	2	2	2	2	2	2	2	2	2	2	2	—	24	12.24
	ПРП-29	3280	50	2840	0.47	"		3	4	4	4	4	4	4	4	4	4	4	4	—	47	22.09
	ПРП-31	3280	50	1550	0.25	"		3	4	4	4	4	4	4	4	4	4	4	4	—	47	11.75
	ПРП-32	4290	50	3000	0.64	"		1	1	1	1	1	1	1	1	1	1	1	1	—	12	7.68
	ПРП-39	2940	50	1850	0.27	"		5	5	5	5	5	5	5	5	5	5	5	5	—	60	16.20
	ПРП-40	2940	50	1450	0.21	"		2	2	2	2	2	2	2	2	2	2	2	2	—	24	5.04
	ПРП-41	2340	50	1450	0.17	"		10	11	11	11	11	11	11	11	11	11	11	11	—	131	22.27
	ПРП-42	2000	50	1840	0.18	"		3	6	6	6	6	6	6	6	6	6	6	6	—	69	12.42
	ПРП-43	400	50	800	0.02	"		12	12	12	12	12	12	12	12	12	12	12	12	—	144	2.88

ЦНИИЭП жилища

Рук. отд. Ю. Стельбовский, Ст. техник Н. Петрова
Гл. инж. отд. Э. Глазунова, Гл. арх. проекта А. Самойлов
Гл. инж. пр. А. Масеева, Н. контр. А. Масеева
Инженеры: Проверил Е. Цукерман, Конструировал Е. Масеева

1973	12-этажный жилой дом на 83 квартиры	Спецификация изделий	Шифр 3-93-1	Альбом I	Лист АС-57

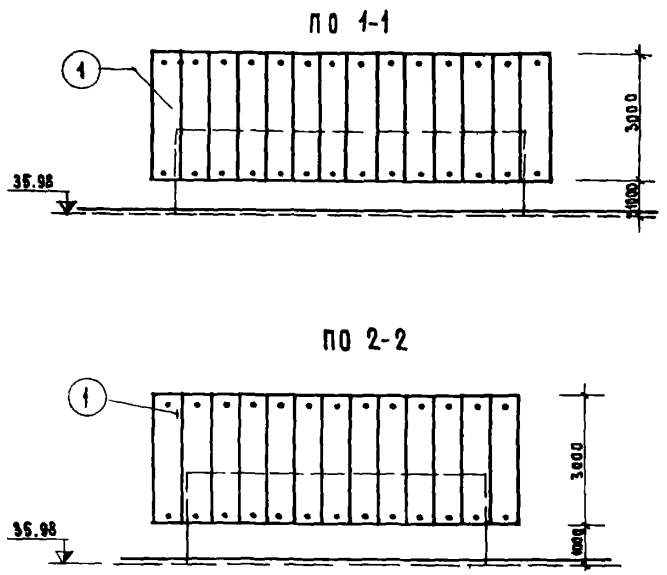

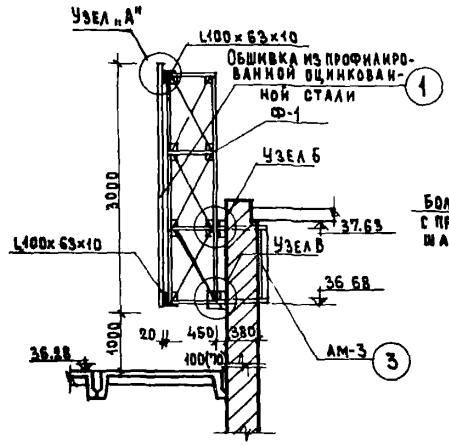

3-3

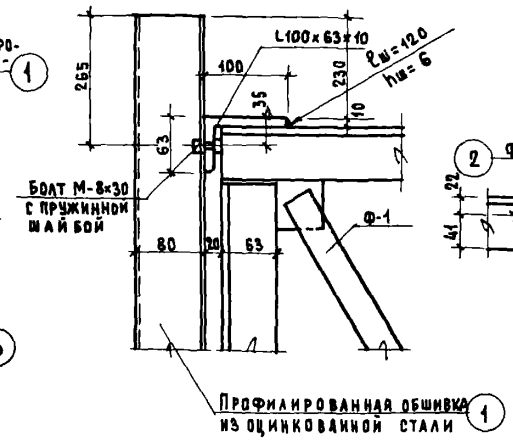

УЗЕЛ А

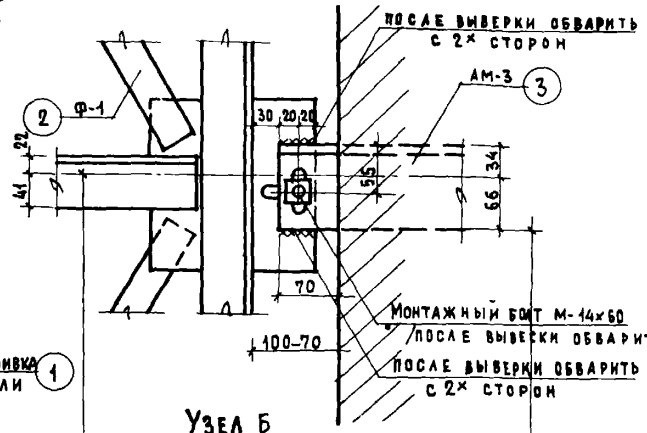

УЗЕЛ Б

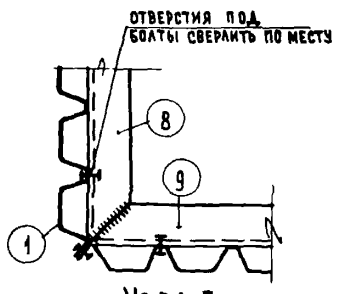

УЗЕЛ Г

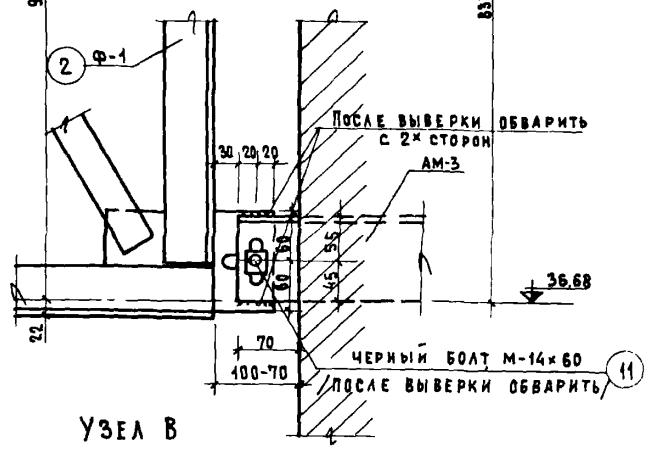

УЗЕЛ В

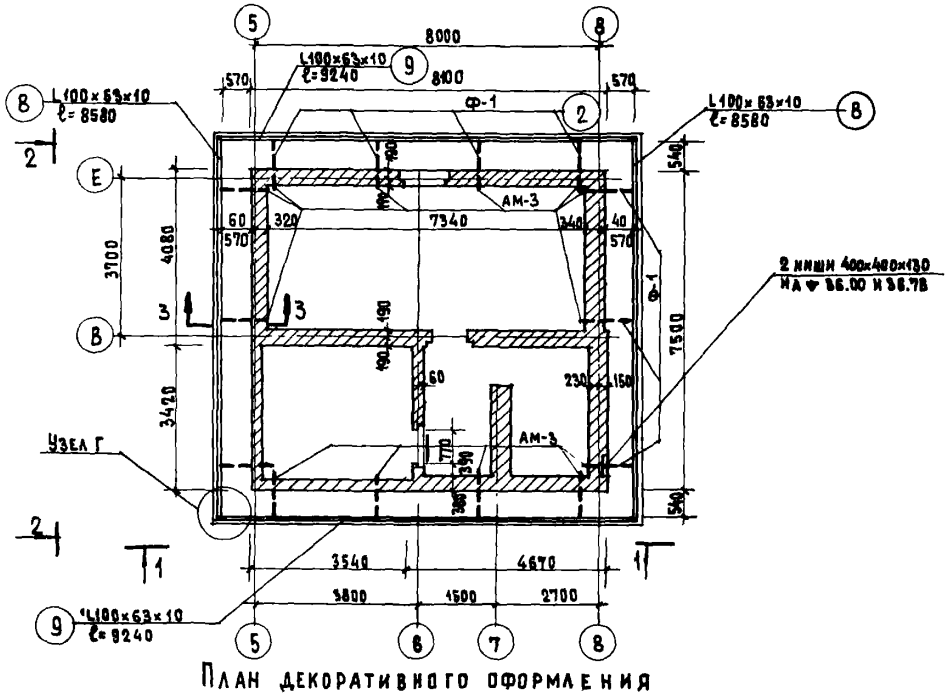

ПЛАН ДЕКОРАТИВНОГО ОФОРМЛЕНИЯ КРЫШИ

Примечания.

1. Декоративное ограждение вокруг машинного помещения выполняется из оцинкованных профилированных стальных листов размером 660×3000×79 мм, разработанных ЦНИИпроектстальконструкция выпуск ОТП-2048.
2. Проект разработан для дома Э-93-1, для зеркального варианта-выполнить аналогично.
3. Дефлектор вентиляции мусоропровода устанавливать на отметке 38.32.
4. Трубостойку телеантенны устанавливать так, чтобы поворотный шарнир находился на отм. 38.42. Монтаж т/антенны производить с крыши машинного помещения
5. Настоящий лист рассматривать совместно с листами АС-31, 32, 41, 42. Альбома 1 проектов Э-93-1 и Э-93 (зеркальный вариант).

Спецификация металла

№№	МАРКА	НАИМЕНОВАНИЕ	ВЕС МАРКИ	КОЛИЧ ШТ.	ОБЩИЙ ВЕС
1	–	ОЦИНКОВАННЫЕ ЛИСТЫ	23.55	54	1270.00
2	Ф-1	ФЕРМЫ	102.32	14	1432.48
3	АМ-3	АНКЕРА	28.28	14	395.92
4		ПРОГОНЫ			
5	–	L100×63×10 ℓ=8580	103.70	4	414.80
6	–	L100×63×10 ℓ=9240	111.50	4	446.00
7	–	БОЛТ М-14×60	–	28	2.50
8	–	БОЛТ М-8×30	–	224	4.50
		ИТОГО:			3966.20

1973	12 этажный жилой дом на 83 квартиры	ДЕКОРАТИВНОЕ ОФОРМЛЕНИЕ КРЫШИ	ШИФР Э-93-1	АЛЬБОМ I	ЛИСТ 58

ЦНИИЭП ЖИЛИЩА

Рук. отд. 10 Ю. Эпельбаум
Гл. инж. отд. А. Самойлов
Гл. арх. пр. А. Масеева
Гл. инж. пр. Е. Цукерман
Рук. гр. инж. В. Алешина
Проверил Е. Цукерман

Согласовано
Согласовано
Дата
Инв №
Взамен

Ф-1

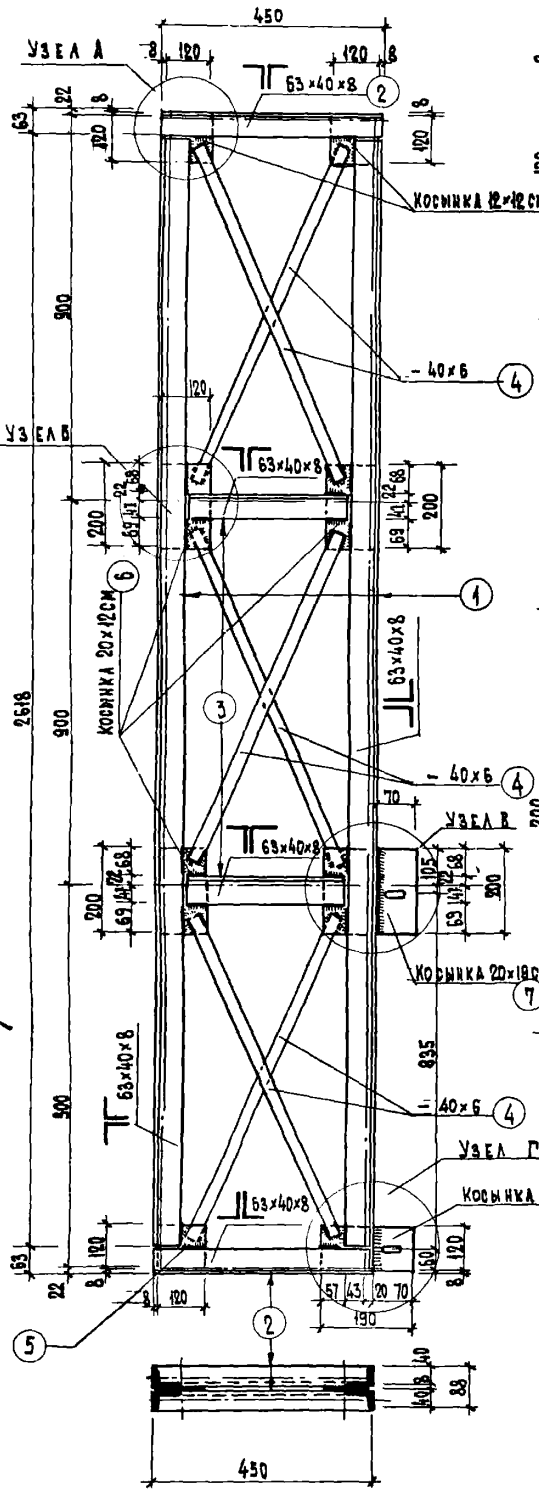

Узел А

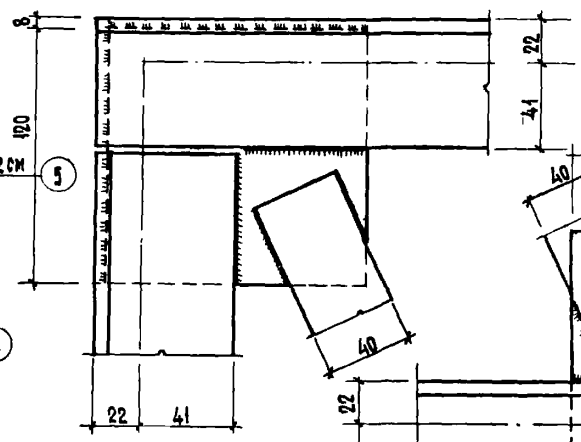

Узел Б

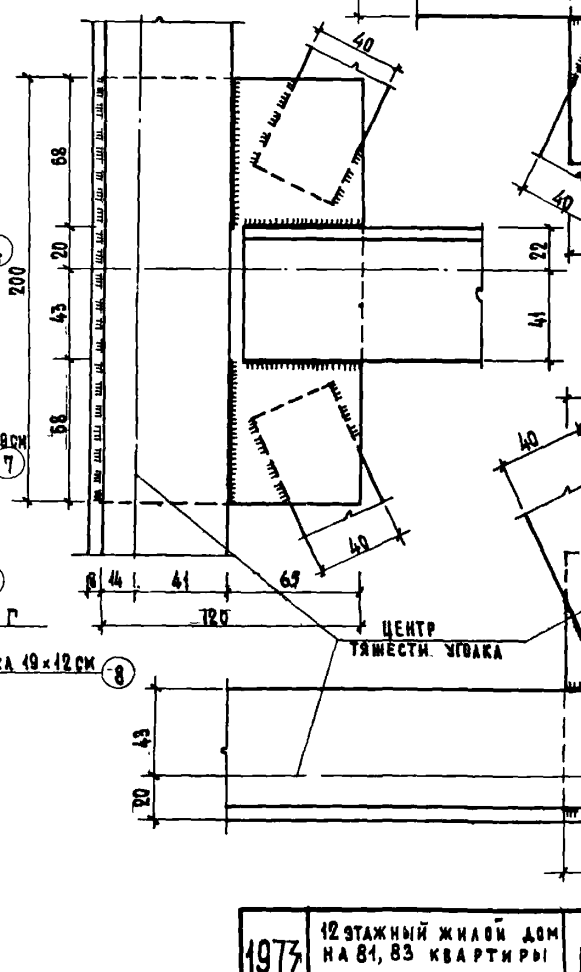

Оцинкованная поверхность

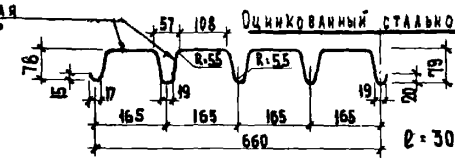

ℓ = 3000 мм

Узел В

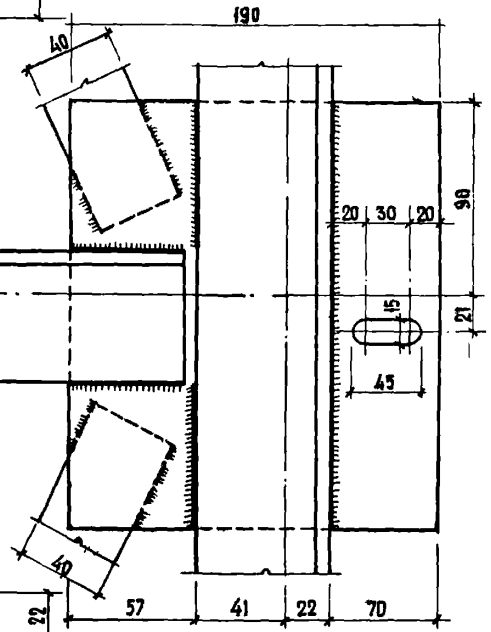

Узел Г

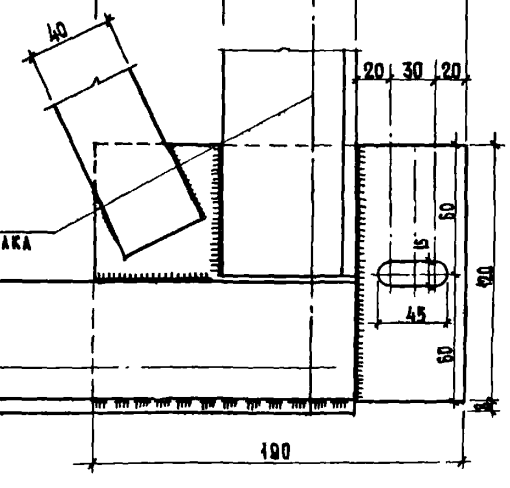

АМ-3

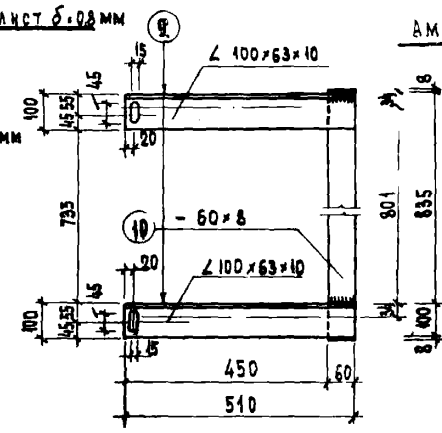

Спецификация изделий

Марка	№ поз	Профиль мм	Длина мм	К-во штук	Общая длина мм	Вес кг эл-тов	Вес кг марки
Ф-1	1	∠63×40×8	2610	4	10440	62.95	102.32
	2	∠63×40×8	450	4	1800	10.85	
	3	∠63×40×8	320	4	1280	7.72	
	4	– 40×6	860	6	5160	9.70	
	5	– 120×8	120	3	360	2.72	
	6	– 120×8	200	3	600	4.56	
	7	– 190×8	200	1	200	2.39	
	8	– 120×8	190	1	190	1.43	
АМ-3	9	∠100×63×10	510	4	2040	24.68	28.28
	10	– 60×8	958	1	951	3.60	

Примечания

1. Высота сварных швов металлоизделий принята $h_ш$ = 6 мм
2. Марки Ф-1, ст-1 и АМ-3 окрасить лаком 177 по огрунтованной на заводе поверхности.

1973	12 этажный жилой дом на 81, 83 квартиры	Металлоизделия Ф-1, АМ-3	шифр 3-93-1	альбом I	лист АС-59

ЦНИИЭП жилища

Согласовано: Рук.отд. №10, Гл.инж.отд., Гл.арх.пр., Гл.инж.пр., Рук.гр.инж., Рук.гр.арх., Ст.техн., Проверил, Конструктор, Нач.сект., Гл.инж., Гл.арх., Гл.конструктор, Рук.отд., Инв.№, Взамен

План

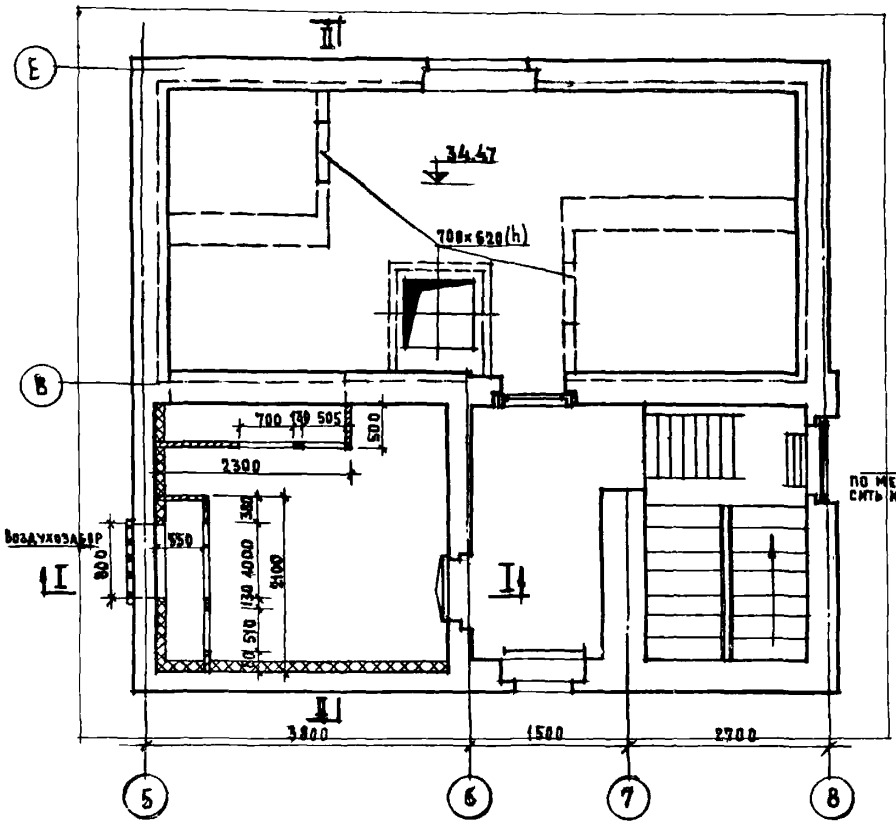

План

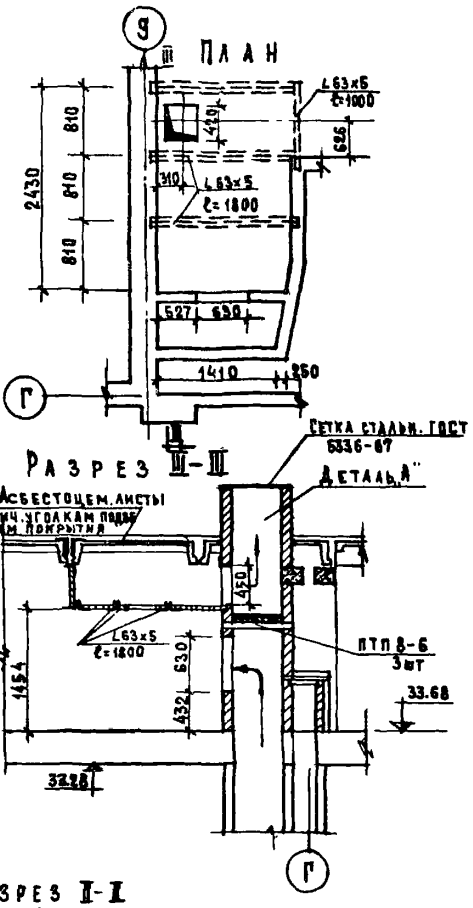

Разрез III-III

План

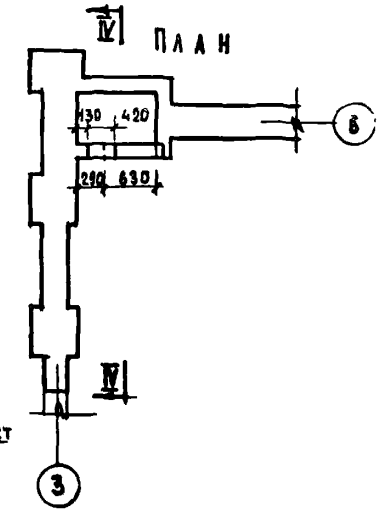

Разрез IV-IV

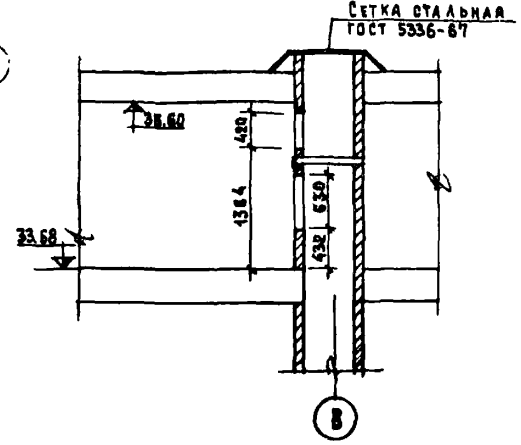

Деталь „А"

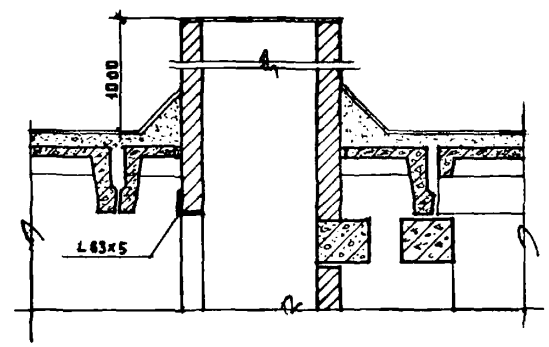

Разрез I-I

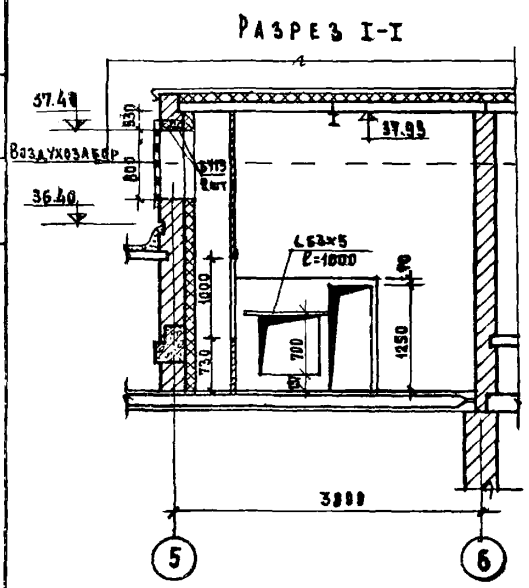

Разрез II-II

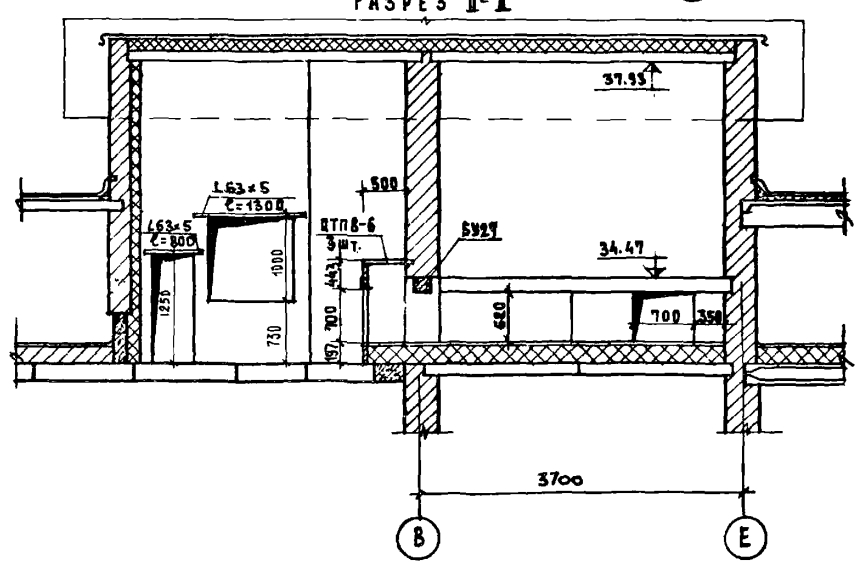

Примечание:

Данный лист рассматривать совместно с листом АС-42

1973	12-этажный жилой дом на 83 квартиры	Фрагменты чердака	Шифр Э-93-1	Альбом 1	Лист АС-60

Типовой проект жилища г. Москва

Согласовано Сосенко

Гл. инж. Пауке
Рук. мастер. Эпельбаум
Гл. инж. мастер. Самойлов
Гл. арх. проекта Мосеева
Гл. инж. пр. Цукерман
Ст. инж. Цукерман
Проверил Цукерман

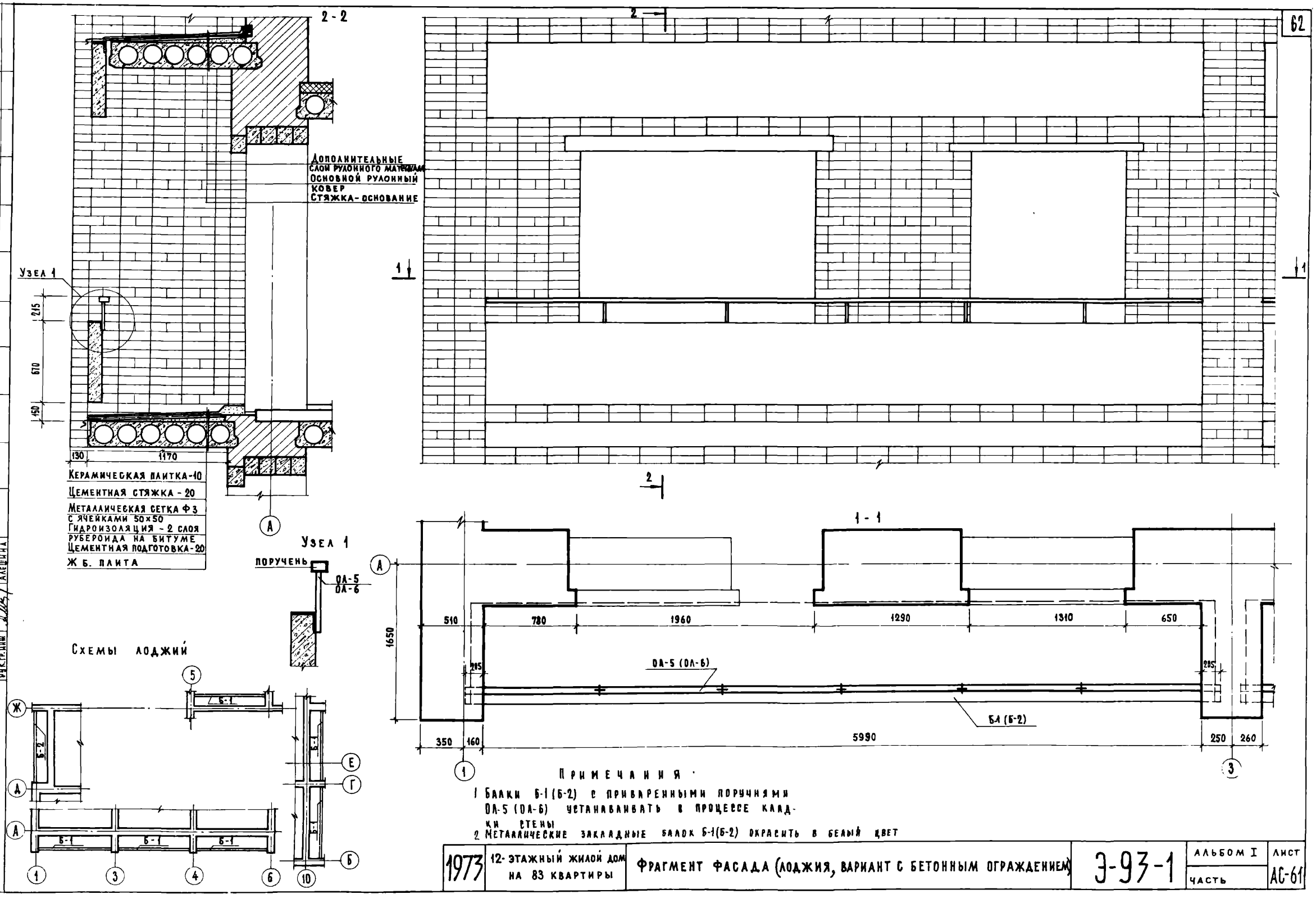

Примечания:

1 Балки Б-1 (Б-2) с приваренными поручнями ОЛ-5 (ОЛ-6) устанавливать в процессе кладки стены

2 Металлические закладные балок Б-1 (Б-2) окрасить в белый цвет

1973	12-этажный жилой дом на 83 квартиры	Фрагмент фасада (лоджия, вариант с бетонным ограждением)	Э-93-1	Альбом I / Часть	Лист АС-61

ЦНИИЭП г. Москва жилища

Согласовано

Дата

Инв. №

Взамен

Рук. отд. № 10 Эпельбаум

Гл. инж. отд. Самойлов

Гл. арх. пр. Масеева

Гл. инж. пр. Цукерман

Рук. гр. инж. Алешина

Ст. техник Свитова

Проверил А. Масеева

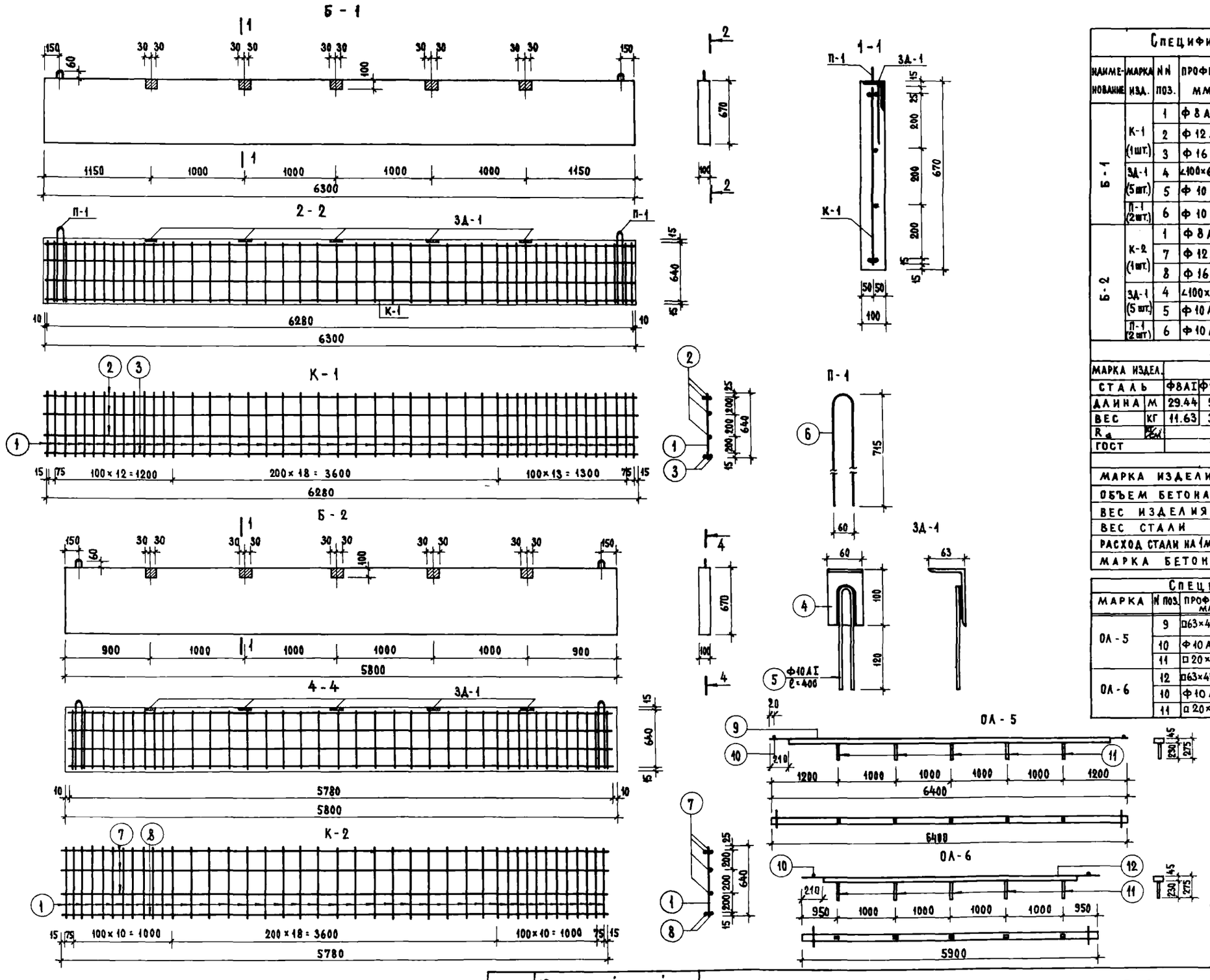

Спецификация на 1 изделие

Наименование	Марка изд.	NN поз.	Профиль мм	Длина мм	К-во шт.	Вес кг: штуки	Вес кг: общий	Вес кг: изделия
Б-1	К-1 (1 шт.)	1	Ф 8 А I	640	46	0.25	11.63	53.71
		2	Ф 12 А I	6280	4	5.59	22.30	
		3	Ф 16 А III	6280	2	9.89	19.78	
	ЗД-1 (5 шт.)	4	∠100×63×6	60	1	0.45	0.45	0.70
		5	Ф 10 А I	400	1	0.25	0.25	
	П-1 (2 шт.)	6	Ф 10 А I	1500	1	0.93	0.93	0.93
Б-2	К-2 (1 шт.)	1	Ф 8 А I	640	41	0.25	10.25	48.01
		7	Ф 12 А I	5780	4	5.13	20.52	
		8	Ф 16 А III	5780	2	9.12	18.24	
	ЗД-1 (5 шт.)	4	∠100×63×6	60	1	0.45	0.45	0.70
		5	Ф 10 А I	400	1	0.25	0.25	
	П-1 (2 шт.)	6	Ф 10 А I	1500	1	0.93	0.93	0.93

Выборка стали

Марка издел.		Б - 1					Б - 2				
Сталь		Ф8АI	Ф10АI	Ф12АI	Ф16АIII	∠100×63×6	Ф8АI	Ф10АI	Ф12АI	Ф16АIII	∠100×63×6
Длина	м	29.44	5.0	25.12	12.56	0.30	30.08	5.0	23.12	11.56	0.30
Вес	кг	11.63	3.11	22.30	19.78	2.25	10.25	3.11	20.52	18.24	2.25
R_a	кг/см	2100			3400	2100	2100			3400	2100
Гост		5781-61				8510-57	5781-61				8510-57

Характеристика изделия

Марка изделия		Б - 1	Б - 2
Объем бетона	м³	0.422	0.388
Вес изделия	кг	1055	970
Вес стали	кг	59.07	54.37
Расход стали на 1 м³ бетона	кг	140.00	140.00
Марка бетона		200	200

Спецификация на 1 изделие

Марка	N поз.	Профиль мм	Длина мм	Кол-во шт.	Вес кг: штуки	Вес кг: общий	Вес кг: изделия
ОЛ-5	9	□63×45×2,5	6400	1	24.51	24.51	28.32
	10	Ф 10 А I	150	2	0.093	0.19	
	11	□ 20×20	230	5	0.723	3.62	
ОЛ-6	12	□63×45×2.5	5900	1	22.21	22.21	26.02
	10	Ф 10 А I	150	2	0.093	0.19	
	11	□ 20×20	230	5	0.723	3.62	

Выборка стали

Марка изд.		ОЛ - 5			ОЛ - 6		
Сталь		Ф10АI	□20×20	□63×45×2,5	Ф10АI	□20×20	□63×45×2,5
Длина	м	0.3	1.15	6.40	0.30	1.15	5.80
Вес	кг	0.19	3.62	24.51	0.19	3.62	22.21
R_a	кг/см	2100			2100		
Гост		5781-61	2591-57	12336-66	5781-61	2591-57	12336-66

Примечания

1. Электродуговая сварка деталей производится электродами Э42 высота шва h-6мм
2. Материал ограждения - сталь 3
3. Ограждения после изготовления огрунтовать

1973	12-этажный жилой дом на 83 квартиры	Бетонные ограждения Б-1 и Б-2 /для вариантов фасада/	Э - 93 - 1	Альбом I / Часть	Лист АС-62

ЦНИИЭП жилища

Рук. отд. 10 Эпельбаум; Гл. инж. отд. Самойлов; Гл. арх. пр. Масеева; Гл. инж. пр. Цукерман; Рук. груп. Алешина; Проверил Цукерман; Ст. техн. Свитова; Согласовано; Согласовано; Дата; Инв N; Взамен

1-1

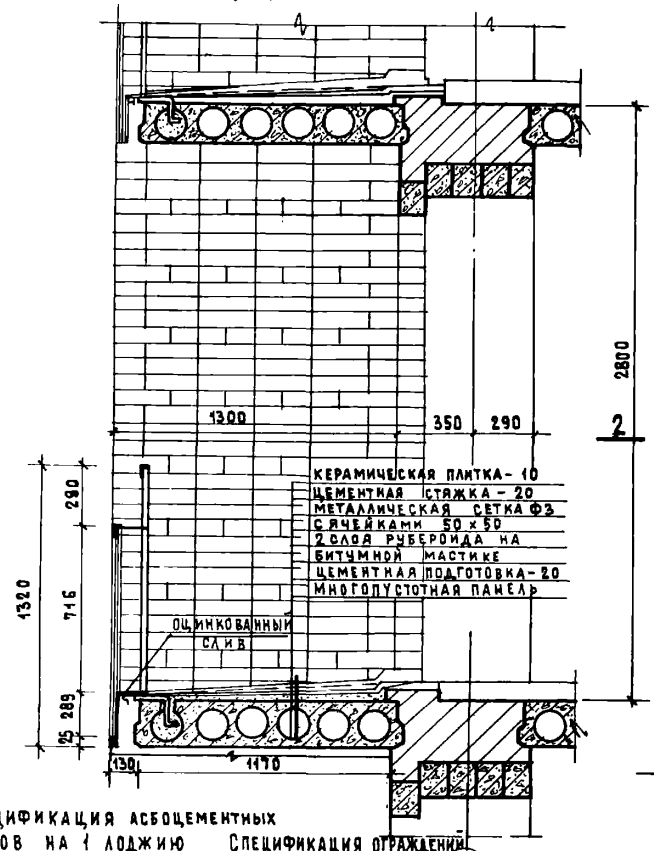

1

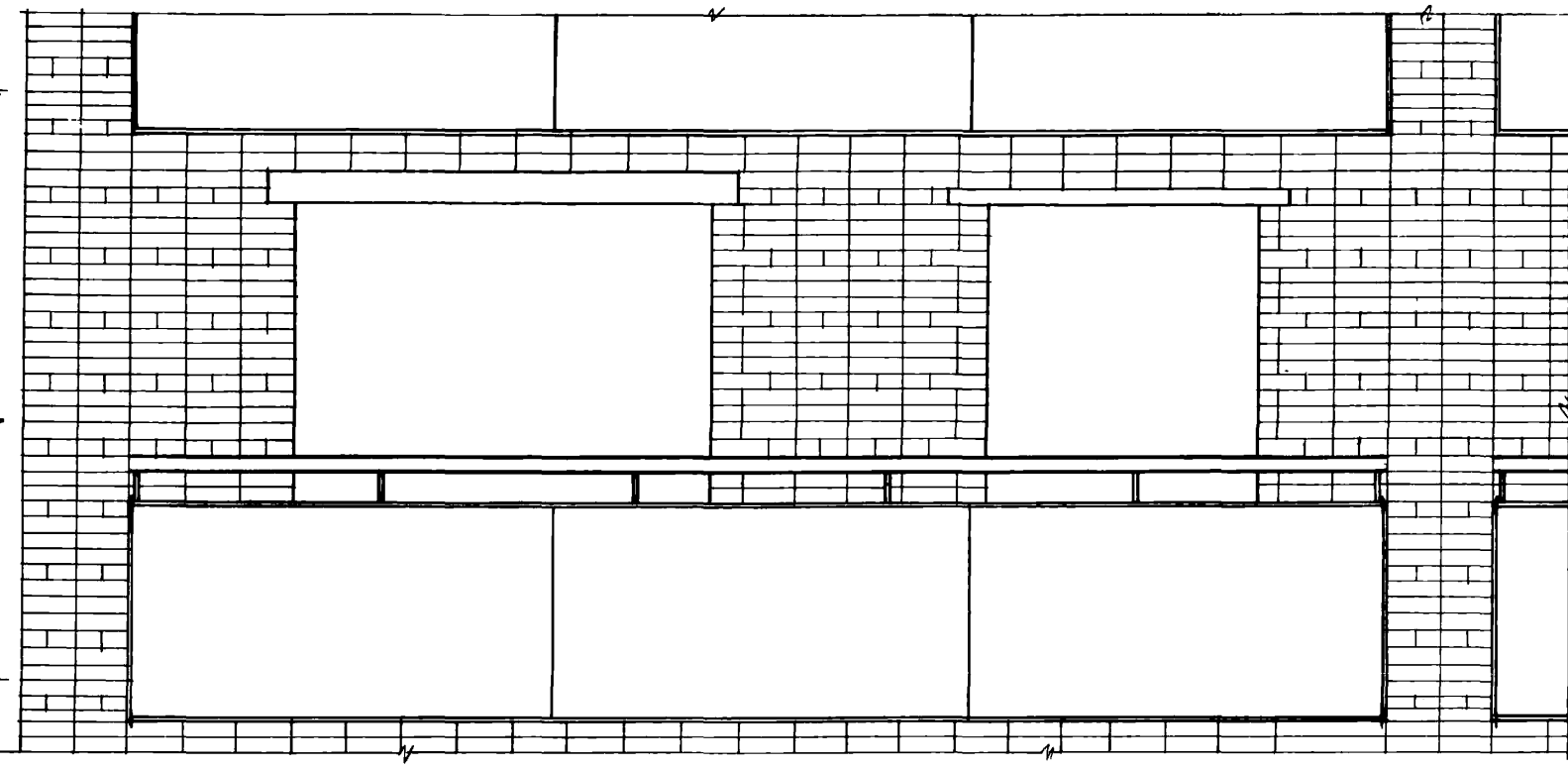

1

2-2

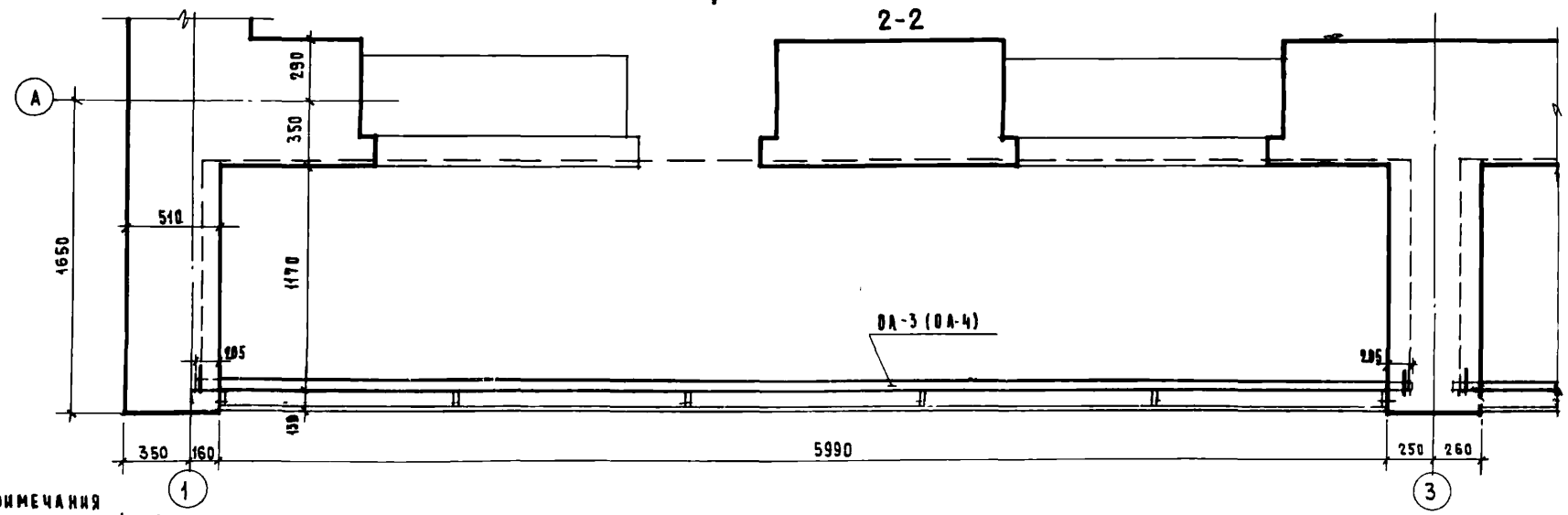

Спецификация асбоцементных листов на 1 лоджию

Марка огражд	Размер листа	Кол-во шт
ОЛ-3	1980 х 1000	3
	1480 х 1000	1
ОЛ-4	1980 х 1000	2
	1480 х 1000	1

Спецификация ограждений

Марка	Количество шт
ОЛ-3	72
ОЛ-4	12

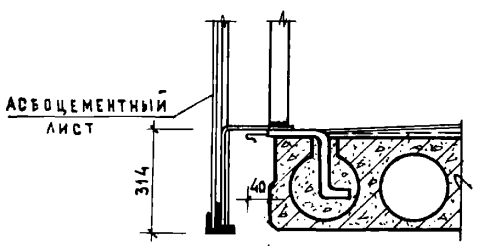

Схемы лоджий

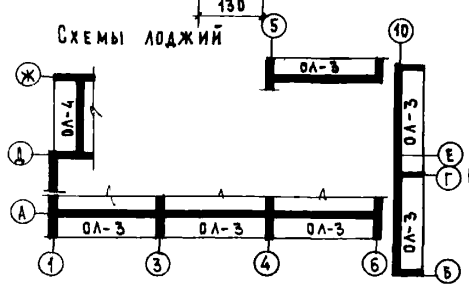

Примечания

1 Ограждения лоджий ОА-3 (ОА-4) устанавливать в процессе кладки стен

1973	12-этажный жилой дом на 83 квартиры	Фрагмент фасада /лоджий, вариант с металлическим ограждением/	3-93-1	Альбом 1	Лист АС-63

ЦНИИЭП г. Москва жилища

Согласовано: Дата, Инв.№, Взамен

Рук. мастер Шпильбаум, Гл. инж. маст. Самойлов, Гл. арх. пр-та Масеева, Гл. инж. пр-та Цукерман, Рук. гр. инж. Шишкина

Гл. техник Левитова, А. Масеева, Проверил В. А. Шишкина

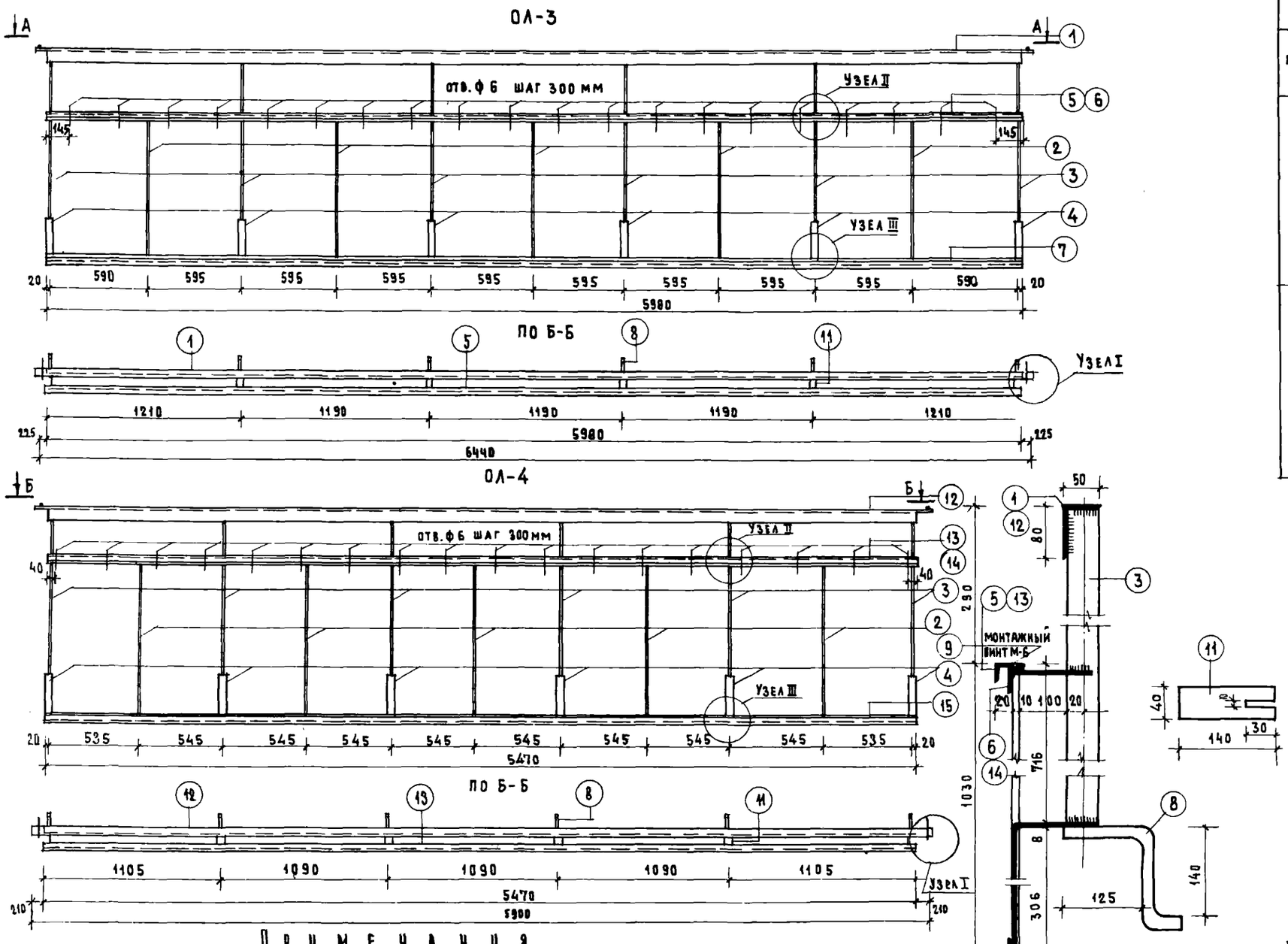

Спецификация на 1 изделие							65
МАРКА	NN ПОЗ	ПРОФИЛЬ ММ	ДЛИНА ММ	К-ВО ШТ	ВЕС КГ ШТУКИ	ВЕС КГ ОБЩИЙ	МАРКИ
ОЛ-3	1	L80×50×6	6400	1	37.80	37.80	122.54
	2	Ф 10 AI	1010	5	0.624	3.12	
	3	-40×10	1014	6	3.18	19.05	
	4	-40×8	456	6	1.14	6.84	
	5	L40×25×4	5980	1	11.60	11.60	
	6	L40×25×4	5980	1	11.60	11.60	
	7	L40×25×4	5980	2	11.60	23.20	
	8	□ 20×20	325	6	1.02	6.12	
	9	ВИНТ	М6×20	20	0.01	0.20	
	10	Ф 10 AI	150	2	0.09	0.18	
	11	-40×10	140	6	0.472	2.83	
ОЛ-4	12	L80×50×6	5900	1	34.90	34.90	115.62
	2	Ф10 AI	1010	5	0.624	3.12	
	3	-40×10	1014	6	3.18	19.05	
	4	-40×8	456	6	1.14	6.84	
	13	L40×25×4	5470	1	10.60	10.60	
	14	L40×25×4	5470	1	10.60	10.60	
	15	L40×25×4	5470	2	10.60	21.20	
	8	□ 20×20	325	6	1.02	6.12	
	9	ВИНТ М 6×20		18	0.01	0.18	
	10	Ф10 AI	150	2	0.09	0.18	
	11	-40×10	140	6	0.472	2.83	

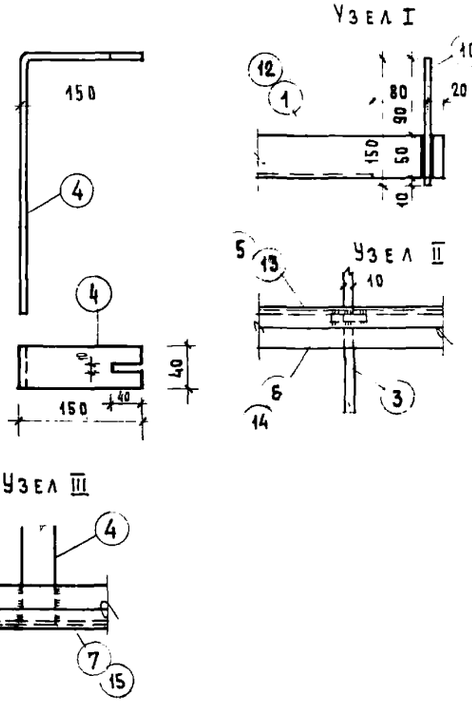

Примечания

1. Электродуговая сварка деталей производится электродами Э-42. Высота шва h=6мм
2. Материал ограждения - сталь 3
3. Ограждения после изготовления огрунтовать

1973	12-этажный жилой дом на 83 квартиры	Металлические ограждения ОЛ-3; ОЛ-4 /для вариантов фасада/	Э-93-1	Альбом 1	Лист АС-64

ЦНИИЭП г. Москва жилища

Согласовано

Дата | Инв № | Взамен

Рук. маст. № | Гл. инж. маст. | Гл. арх. пр-та | Гл. инж. пр-та | Рук. гр. инж. | Эпельбаум | Самойлов | Масеева | Цукерман | В. Алещина | Ст. техник | Проверил | О. Свитова | А. Масеева

gost.e-ecolog.ru