ГОСУДАРСТВЕННЫЙ КОМИТЕТ СОВЕТА МИНИСТРОВ СССР
ПО ДЕЛАМ СТРОИТЕЛЬСТВА
/ГОССТРОЙ СССР/

ТИПОВЫЕ КОНСТРУКЦИИ И ДЕТАЛИ ПРОМЫШЛЕННЫХ ЗДАНИЙ И СООРУЖЕНИЙ

ТИПОВЫЕ МОНТАЖНЫЕ ДЕТАЛИ
МНОГОЭТАЖНЫХ ПРОМЫШЛЕННЫХ ЗДАНИЙ
ДЛЯ СТРОИТЕЛЬСТВА В СЕЙСМИЧЕСКИХ РАЙОНАХ

ТДМС 25 - 1

ДЕТАЛИ СОПРЯЖЕНИЙ ЭЛЕМЕНТОВ ФАХВЕРКА

/РАСЧЕТНАЯ СЕЙСМИЧНОСТЬ 7,8 И 9 БАЛЛОВ/

10196
ЦЕНА 1-12

gost.e-ecolog.ru

ЦЕНТРАЛЬНЫЙ ИНСТИТУТ ТИПОВОГО ПРОЕКТИРОВАНИЯ
ГОССТРОЯ СССР

Москва, А-445, Смольная ул., 22

Сдано в печать X 1988 года

Заказ № 11260 Тираж 50 экз.

ГОСУДАРСТВЕННЫЙ КОМИТЕТ СОВЕТА МИНИСТРОВ СССР
ПО ДЕЛАМ СТРОИТЕЛЬСТВА
/ГОССТРОЙ СССР/

ТИПОВЫЕ КОНСТРУКЦИИ И ДЕТАЛИ ПРОМЫШЛЕННЫХ ЗДАНИЙ И СООРУЖЕНИЙ

ТИПОВЫЕ МОНТАЖНЫЕ ДЕТАЛИ МНОГОЭТАЖНЫХ ПРОМЫШЛЕННЫХ ЗДАНИЙ ДЛЯ СТРОИТЕЛЬСТВА В СЕЙСМИЧЕСКИХ РАЙОНАХ

ТДМС 25 – 1

ДЕТАЛИ СОПРЯЖЕНИЙ ЭЛЕМЕНТОВ ФАХВЕРКА

/РАСЧЕТНАЯ СЕЙСМИЧНОСТЬ 7,8 И 9 БАЛЛОВ/

Разработаны
ЦНИИПРОМЗДАНИЙ
при участии НИИЖБ и ЦНИИСК

Утверждены
и введены в действие с 1 X-1969 г.
Госстроем СССР
Постановление № 77 от 30.VI-1969 г.

© ЦИТП Госстроя СССР, 1988

Оглавление

1

NN детали	Содержание	Страница для перекрытия типа 1	Страница для перекрытия типа 2
	Пояснительная записка	3, 4	
1	Поэтажные стойки фахверка Крепление верхней опоры стойки к средней колонне каркаса	5	—
2	Поэтажные стойки фахверка Крепление верхней опоры стойки к угловой колонне каркаса	6	—
3	Поэтажные стойки фахверка Крепление промежуточной опоры стойки к колоннам каркаса	7	7
4	Поэтажные стойки фахверка Крепление нижней опоры стойки к колоннам каркаса.	8	8
5	Поэтажные стойки фахверка Крепление опорной консоли РК к стойке при ленточном остеклении.	9	9
6	Поэтажные стойки фахверка Крепление опорной консоли ТК к стойке при ленточном остеклении	10	10
7	Поэтажные стойки фахверка Крепление парапетной насадки ФН1 к стойке	11	11
8	Поэтажные стойки фахверка Крепление парапетной насадки ФНУ к угловой стойке	12	—
9	Сквозные стойки фахверка Крепление башмака стойки к фундаменту	13	13
10	Сквозные стойки фахверка Крепление стойки к ригелю	14	—
11	Сквозные стойки фахверка Стык стоек	15	—
12	Сквозные стойки фахверка Крепление опорной консоли РК к стойке	16	—
13	Сквозные стойки фахверка Крепление парапетной насадки ФН2 к стойке.	17	—

NN деталей	Содержание	Страницы для перекрытия типа* 1	2
14	Поэтажные стойки фахверка Крепление верхней опоры стойки к угловой колонне каркаса.	—	18
15	Поэтажные стойки фахверка Крепление верхней опоры стойки к средней колонне каркаса.	—	19
16	Поэтажные стойки фахверка Крепление парапетной насадки ФНУ к угловой стойке	—	20
17	Сквозные стойки фахверка. Крепление стоек к ригелю.	—	21
18	Сквозные стойки фахверка. Стык стоек.	—	22
19	Сквозные стойки фахверка Крепление опорной консоли РК к стойке	—	23
20	Сквозные стойки фахверка Крепление парапетной насадки ФН2 к стойке	—	24
21	Поэтажные стойки фахверка Пример крепления консоли РК к стойке при сплошной стене	25	25
22	Поэтажные стойки фахверка Пример крепления консоли ТК к стойке при сплошной стене.	26	26

* Перекрытие типа 1 - при опирании плит на полки ригелей.
Перекрытие типа 2 при опирании плит на ригели прямоугольного сечения.

Пояснительная записка

Данный альбом является частью работы, полный состав которой изложен в альбомах ИИС20-1, ИИС20-2, ИИС20-3, ИИС20-4.

В альбоме приведены детали сопряжения элементов фахверка с несущим каркасом здания.

Монтаж фахверка может осуществляться поэлементно или с предварительным укрупнением.

В поэтажном фахверке при укрупнении стойки могут быть объединены с опорными консолями РК и ТК и парапетными насадками.

При монтаже поэтажных стоек фахверка после устройства продольных монолитных ригелей предварительная приварка к стойкам опорных консолей РК и ТК, а так же парапетных насадок обязательна.

При монтаже стоек фахверка фиксация их осуществляется при помощи монтажного столика верхней опоры. Столик должен привариваться к колоннам до монтажа стойки с точным соблюдением проектного положения. Положение нижнего и промежуточного монтажных столиков определяется положением консольных ребер-опор, расположенных на самих стойках.

При выполнении монтажных работ следует обратить особое внимание на соблюдение размера привязки опорных консолей под стеновые панели к поэтажной стойке.

Монтажные соединения осуществляются электродами типа Э42А по ГОСТ 9467-60.

Временные болты М16 нормальной точности по ГОСТ 7798-62* из стали В Ст.3.

ТДМ 1968	Пояснительная записка	ТДМС25-1

Пров. Сер 30.12.72г. Кон. Якш 10196 5

При монтаже и приемке конструкций фахверка следует руководствоваться СНиП III 8.5-62 „Правила изготовления монтажа и приемки металлических конструкций".

Антикоррозионная защита сварных соединений должна выполняться по указаниям проекта конкретного объекта, разработанным в соответствии с требованиями СН 262-67 („Указания по проектированию антикоррозионной защиты строительных конструкций")

Условные обозначения

h-ℓ ××××××××	Сварной монтажный шов толщиной h мм и длиной ℓ мм
	Постоянный болт
	Временный болт нормальной точности
H эт.	Высота этажа в мм
	Разбивочная ось
ℓ	Размеры, указанные в рамке, должны быть строго выдержаны.

ТДМ 1988	Пояснительная записка	ТДМС 25-1

Пров. 30/III-77г. Кон. 10196 6

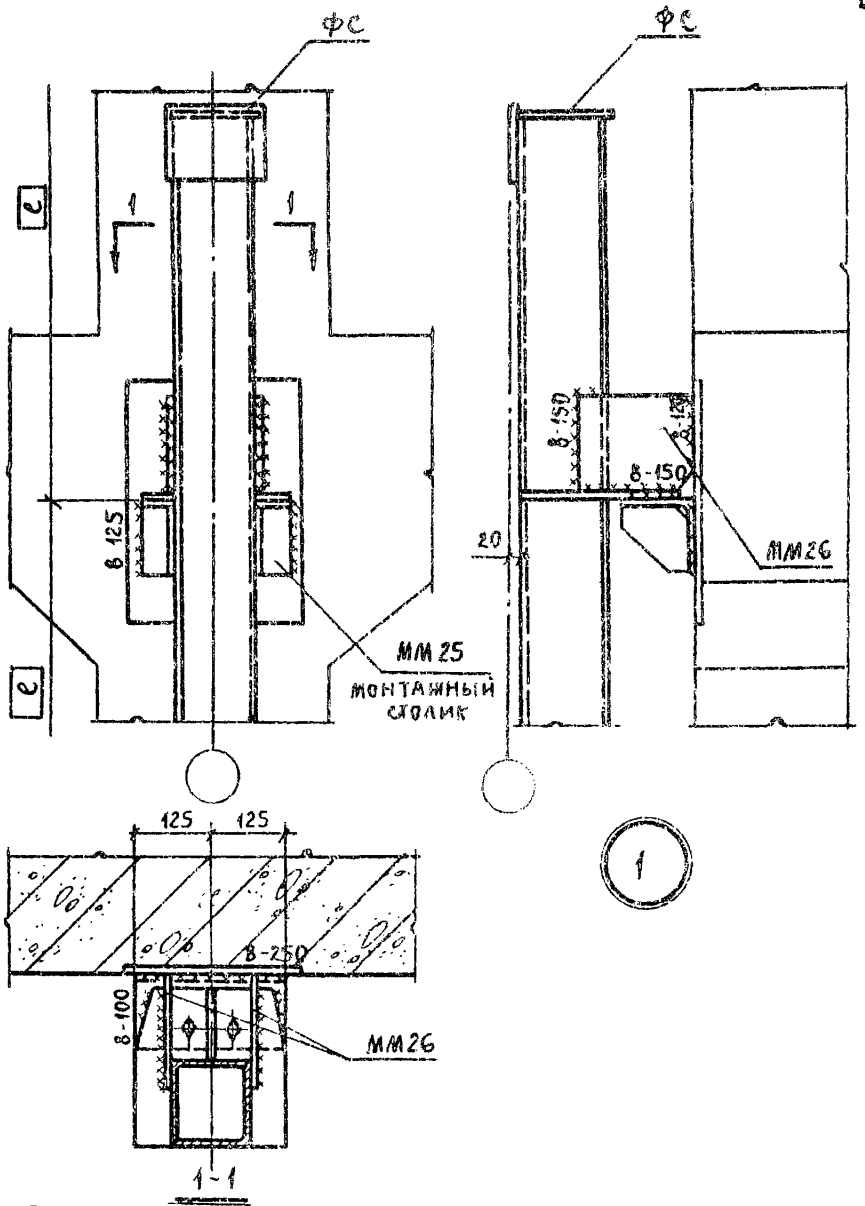

Примечания: 1. Привязка монтажных столиков по высоте дана для верхних опор стоек. Для I^го этажа привязка от условной отметки чистого пола 1 этажа равна: ℓ = Нэт. - 1180 мм, для остальных ℓ = Нэт.

2. Сварку производить электродами типа Э42А по ГОСТ 9467-60.

ТДМ 1968	Поэтажные стойки фахверка Крепление верхней опоры стойки к средней колонне каркаса. (Перекрытие типа 1)	ТДМС 25-1 Деталь 1

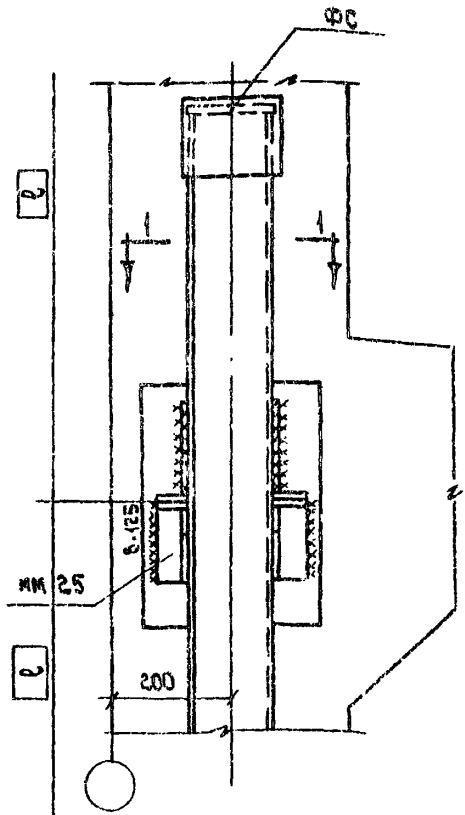

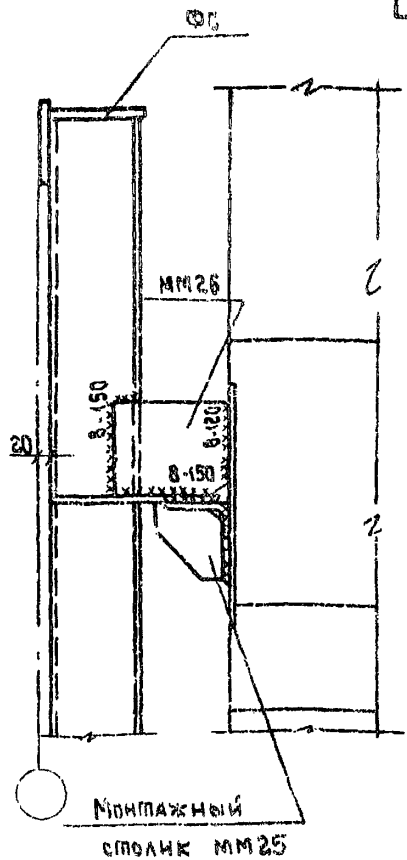

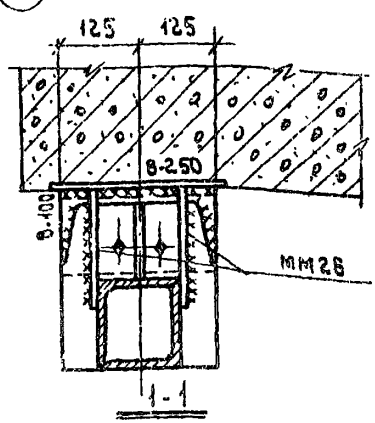

2

Примечания:

1. Привязка монтажных столиков по высоте дана для верхних опор стоек. Для 1го этажа привязка от условной отметки чистого пола 1этажа равна ℓ = Нэт. - 1180 мм, для остальных ℓ = Нэт.
2. Сварку производить электродами типа Э42А по ГОСТ 9467-60

ТДМ 1968	Поэтажные стойки фахверка Крепление верхней опоры стойки угловой колонне каркаса. (перекрытие типа 1)	ТДМС 25-1 Деталь 2

Пров. Сф 30 III-72 г. Коп. Якш 10/96 8

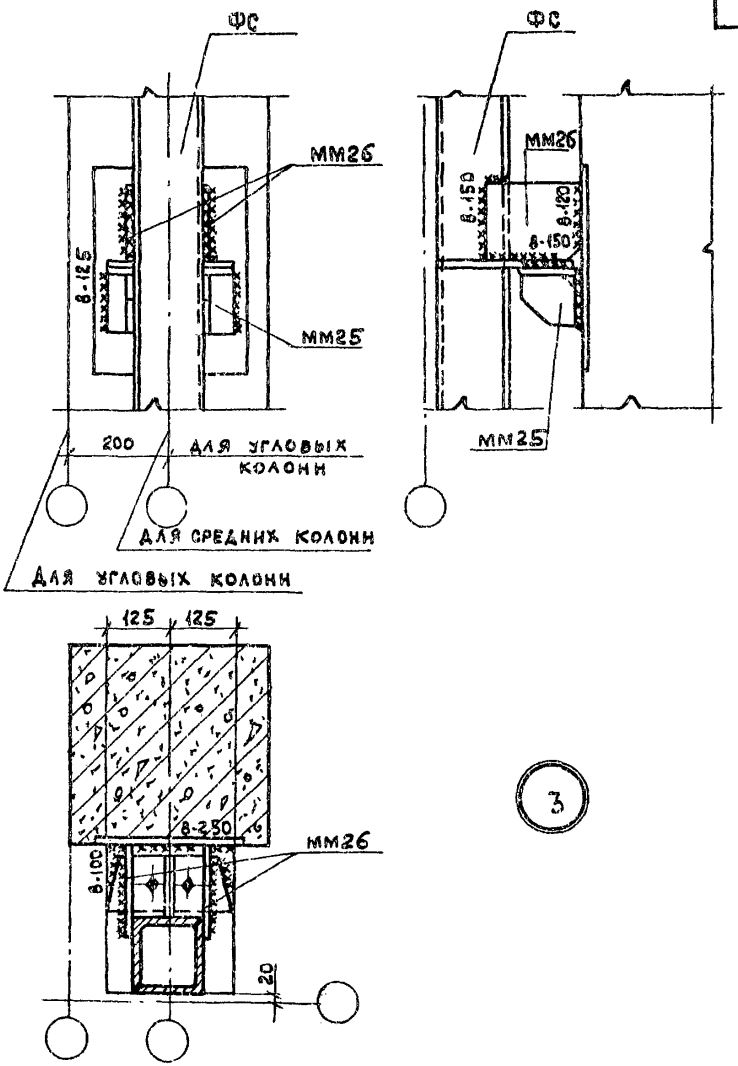

Примечания:

1. Сварку производить электродами типа 342А по ГОСТ 9467-60.
2. ММ 25 приболтить к стойке до ее монтажа.

ТДМ 1968	Поэтажные стойки фахверка. Крепление промежуточной опоры стойки к колоннам каркаса. (перекрытие типа 1 и 2)	ТДМС25-1 Деталь 3

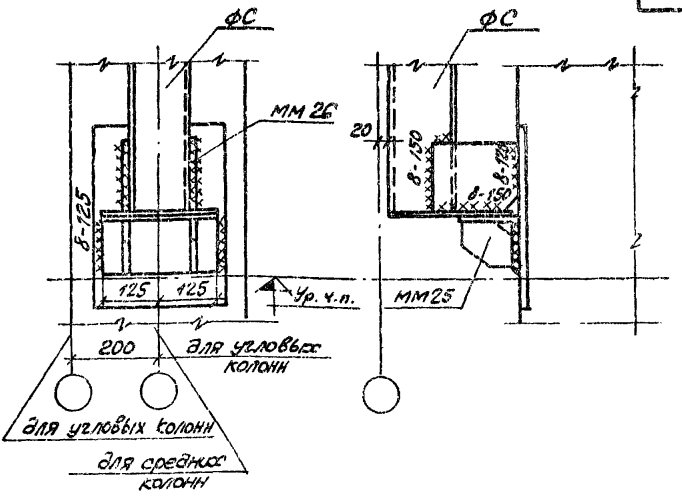

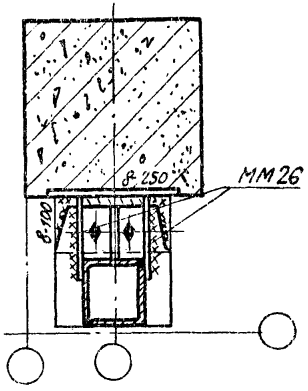

4

Примечания:
1. Сварку производить электродами типа Э42А по ГОСТ 9467-60
2. ММ25 приболтить к стойке до её монтажа.

ТДМ 1968	Монтажные стойки фахверка Крепление нижней опоры стойки к колоннам каркаса (Перекрытие типа 1 и 2)	ТДМС 25-1 деталь 4

10196 10

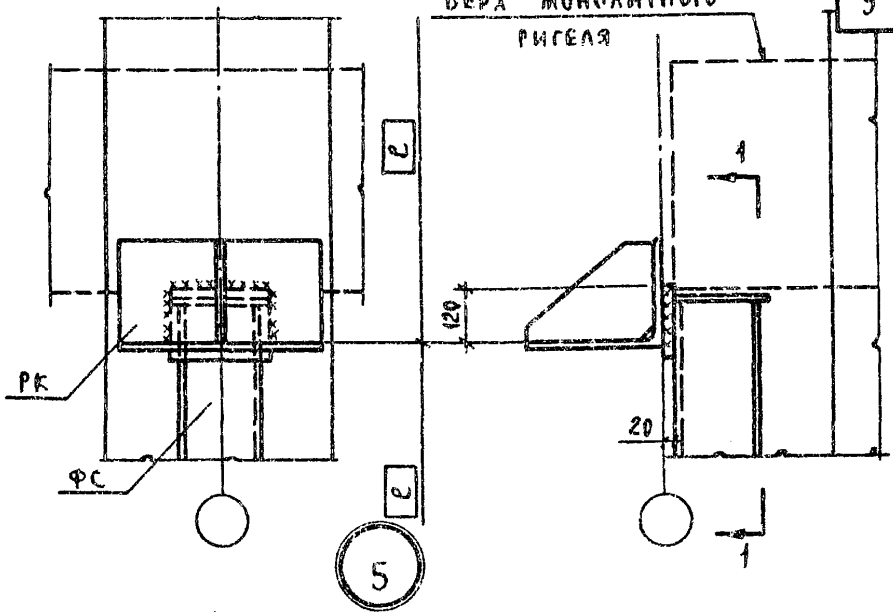

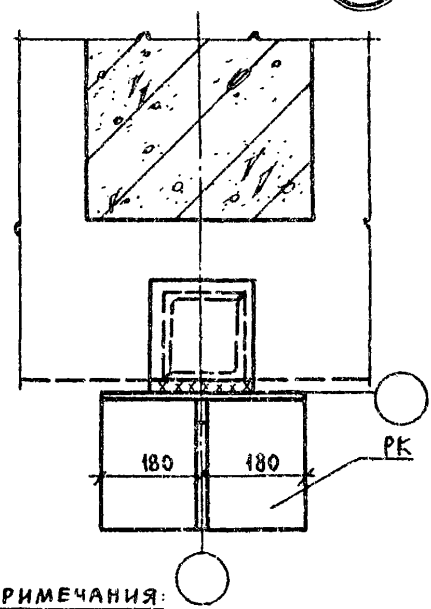

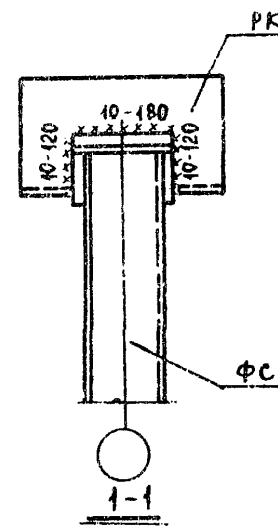

Примечания:

1. Для I^го этажа размер ℓ дан от условной отметки чистого пола и равен: ℓ=Нэт-600; для остальных этажей ℓ=Нэт.
2. Сварку производить электродами типа Э42А по ГОСТ 9467-60.

ТДМ 1968	Поэтажные стойки фахверка. Крепление опорной консоли РК к стойке при ленточном остеклении (Перекрытие типа 1 и 2)	ТДМС 25-1 Деталь 5

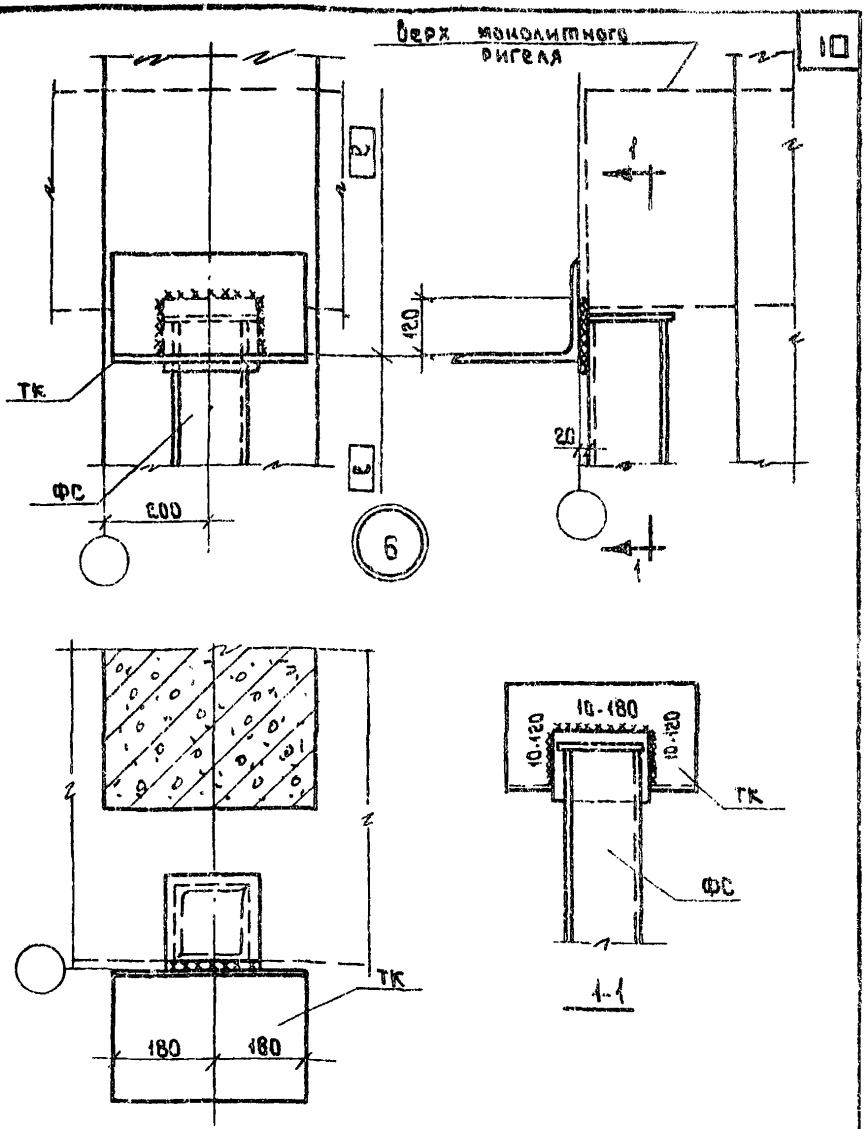

Примечание:

1. Для I этажа размер ℓ дан от условной отметки чистого пола и равен: ℓ = Нэт. - 600; для остальных этажей ℓ = Нэт.
2. Сварку производить электродами типа Э42А по ГОСТ 9467-60.

ТДМ 1968	Поэтажные стойки фахверка. Крепление опорной консоли ТК к стойке при ленточном остеклении. (Перекрытие типа 1,2)	ТДМС 25-1 Деталь 6

Пров. Сер 30.11.71. Кон. Якш 10196 12

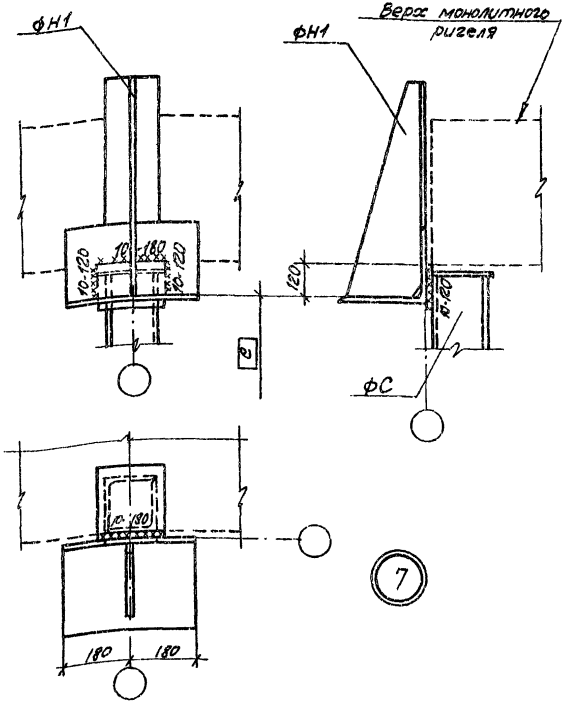

Примечания

1. Привязка парапетной насадки ФН1 по высоте дана от консоли на стойке предпоследнего этажа. Е равно высоте этажа (Н эт).
2. Сварку производить электродами типа Э42А по ГОСТ 9467-60.

ТДМ 1968	Поэтажные стойки фахверка Крепление парапетной насадки ФН1 к стойке	ТДМС 25-1 деталь 7

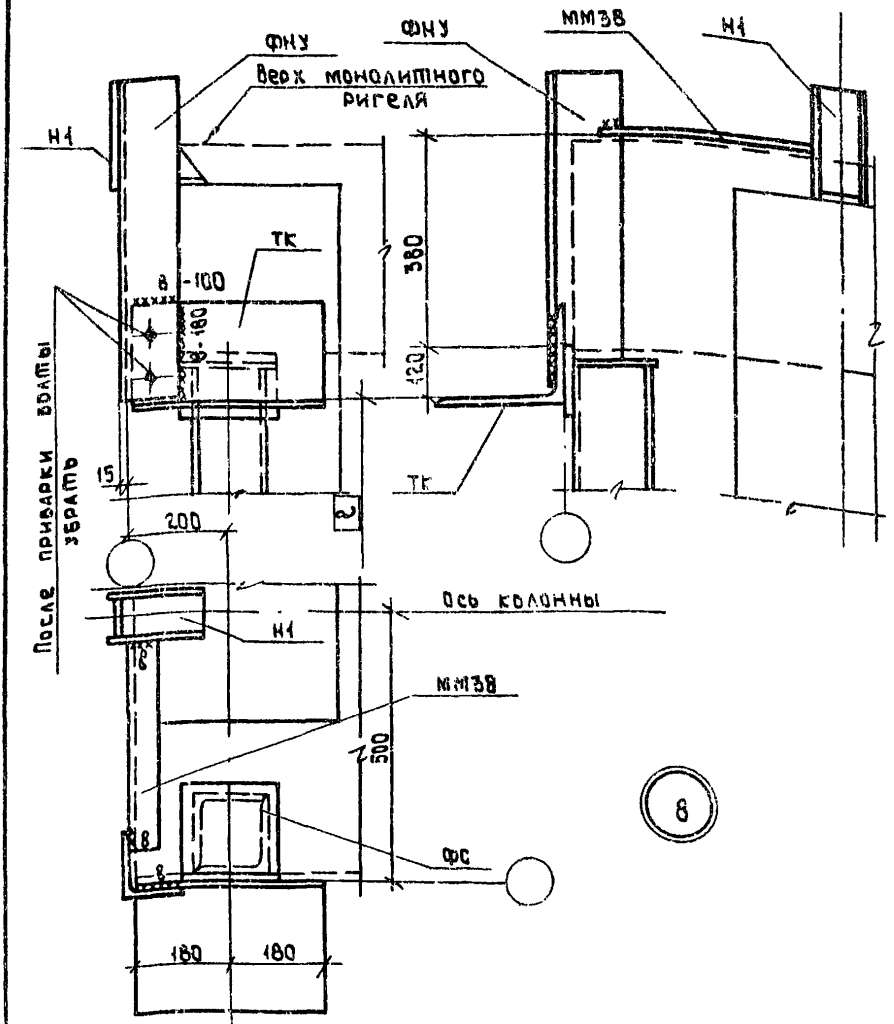

Примечания:

1. Парапетную насадку Н1 см. в альбоме ТДМС 25-2.
2. Привязка ТК по высоте дана от консоли на стойке предпоследнего этажа, а равна высоте этажа (Нэт.)
3. Деталь крепления насадки для противоположного угла зеркальна.
4. Сварку производить электродами типа Э42А по ГОСТ 9467-60.

ТДМ 1968	Позтажные стойки фахверка. Крепление угловой, парапетной насадки ФНУ к угловой стойке. (перекрытие типа 1)	ТДМС 25-1 Деталь 8

Пров. Сер. 30/III-77 г. Кон. Якш 10196 14

9

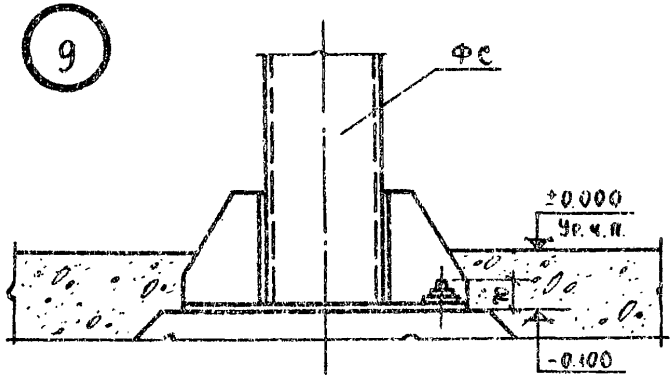

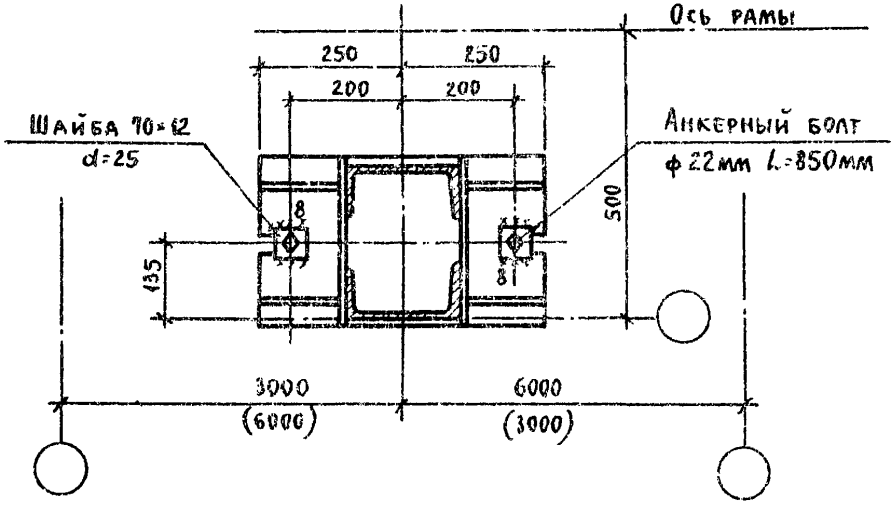

Примечание. Сварку производить электродами типа Э42А по ГОСТ 9467-60.

ТДМ 1968	Сквозные стойки фахверка. Крепление башмака стойки к фундаменту. (перекрытие типа 1 и 2)	ТДМС 25-1 Деталь 9

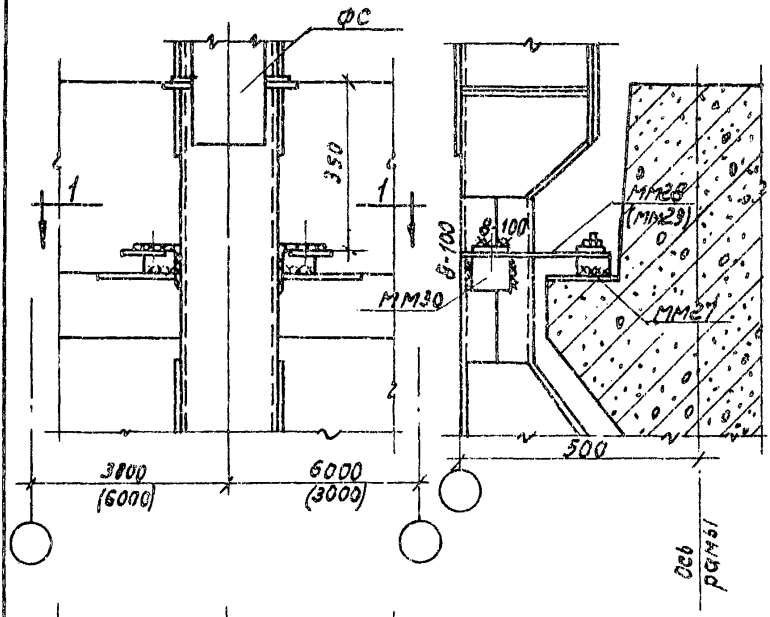

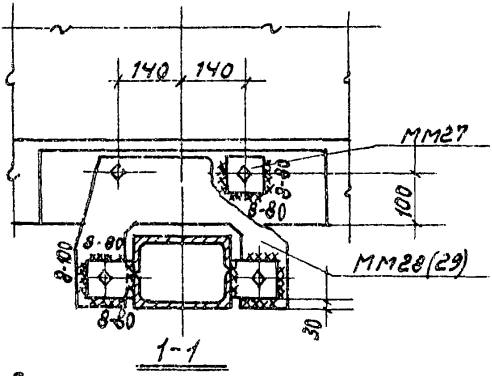

10

Примечания:

1. ММ30 приварить до установки анкера РК (см. деталь 12)
2. Сварку производить электродами типа Э42А по ГОСТ 9467-60.
3. ММ29 устанавливать для стоек ФС 11-ФС14.

ТДМ 1968	Сквозные стойки фахверка. Крепление стойки к ригелю (Перекрытие типа 1)	ТДМС 2.5-1 деталь 10

10196 16

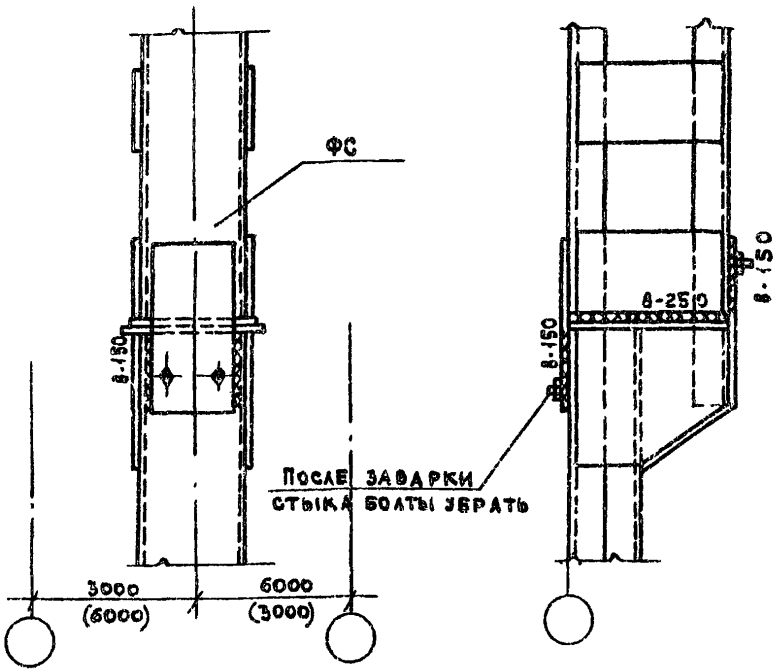

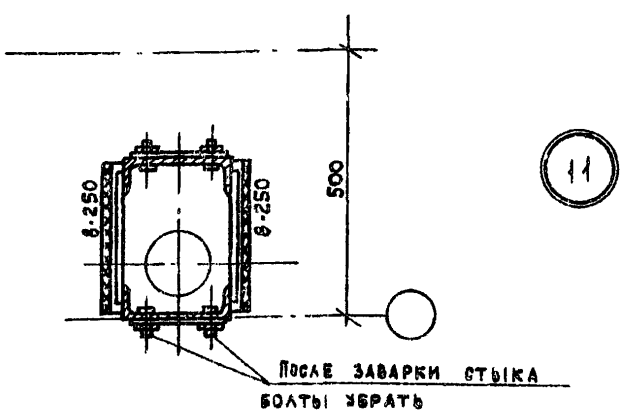

Примечание: Сварку производить электродами типа Э42А по ГОСТ9467-60.

ТДМ 1968	Сквозные стойки фахверка. Стык стоек. (Перекрытие типа 1)	ТДМС25-1 Деталь 11

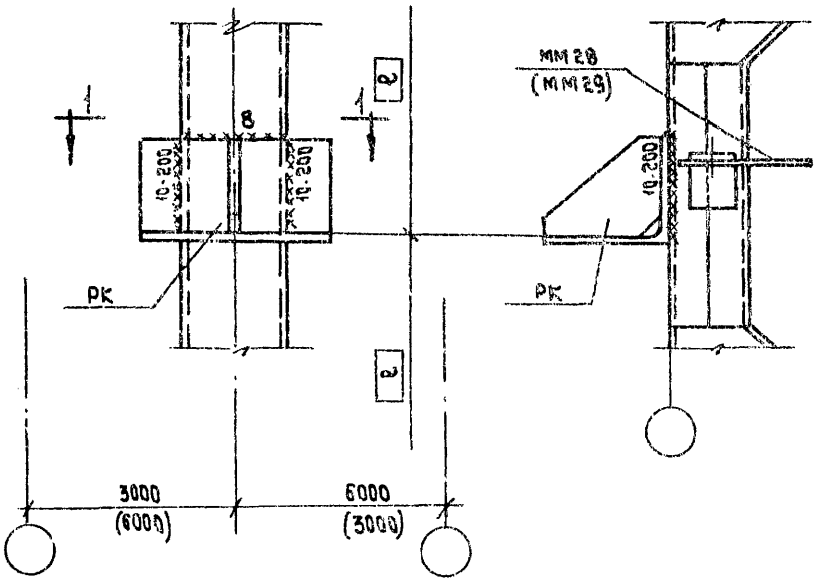

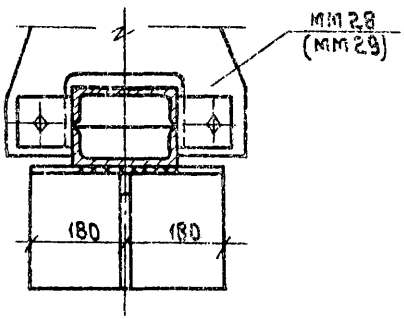

12

1-1

Примечания:

1. Для первого этажа размер ℓ дан от условной отметки чистого пола и равен ℓ = Нэт - 600, для остальных этажей ℓ=Нэт.
2. Сварку производить электродами типа Э42А по ГОСТ 9467-60.

ТДМ 1968	Сквозные стойки фахверка. Крепление опорной консоли РК к стойке (перекрытие типа 1)	ТДМС 25-1 Деталь 12

Пров. Сур 30/III-1968 г. Кон. Ясинский 10196 18

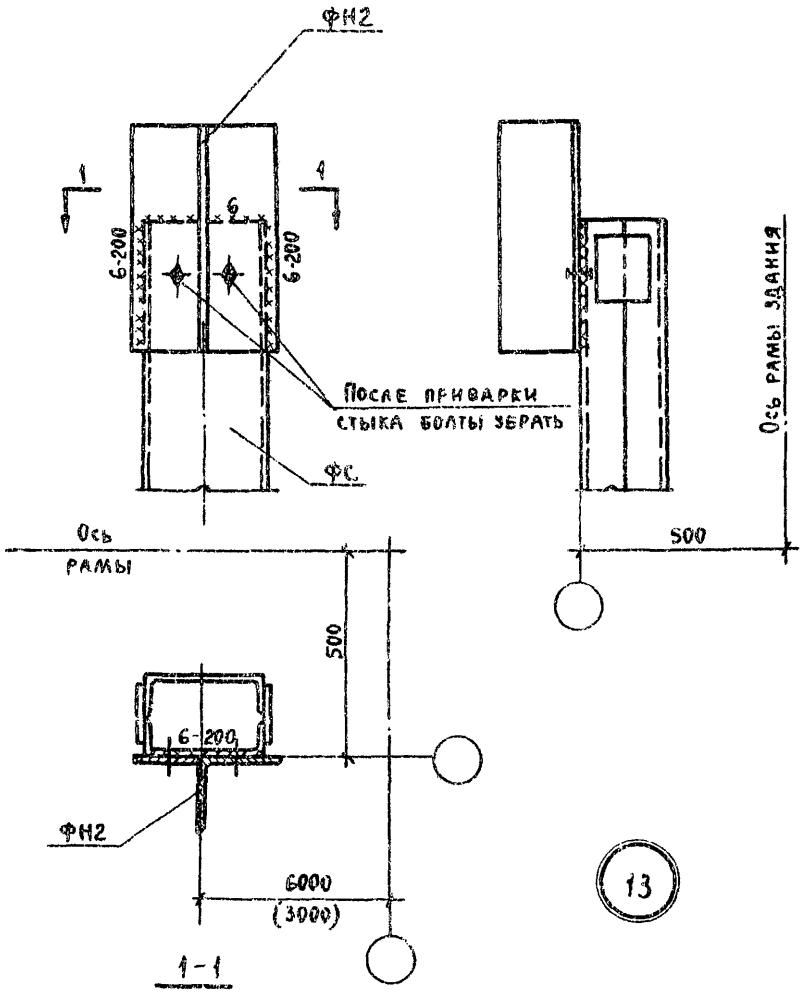

Примечание. Сварку производить электродами типа Э42А по ГОСТ 9467-60.

ТДМ 1968	Сквозные стойки фахверка. Крепление парапетной насадки ФН2 к стойке. (Перекрытие типа 1).	ТДМС 25-1 Деталь 13

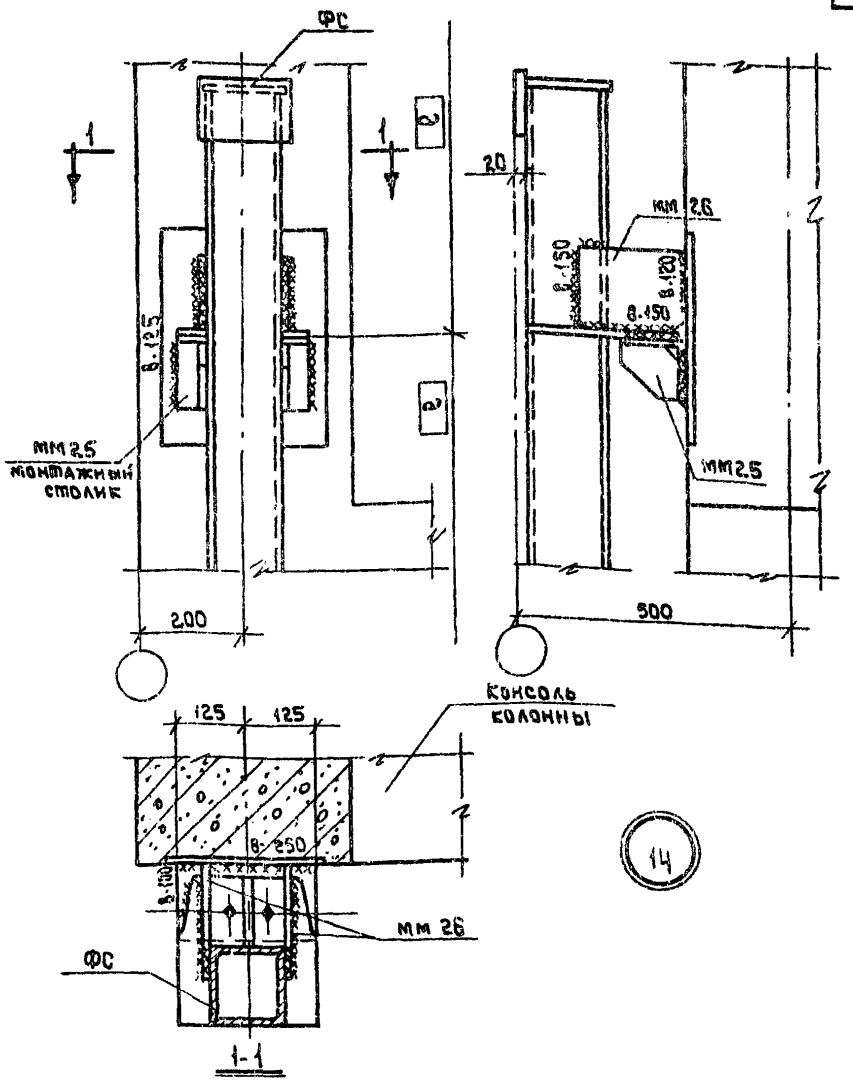

Примечания:

1. Привязка монтажных столиков по высоте дана для верхних опор стоек. Для I го этажа привязка от условной отметки чистого пола I го этажа равна: $h = H_{эт.} - 990$; для остальных - $h = H_{эт.}$
2. Сварку производить электродами типа Э42А по ГОСТ 9467-60.

ТДМ 1968	Поэтажные стойки фахверка. Крепление верхней опоры стойки к угловой колонне каркаса (Перекрытие типа 2)	ТДМС 2.5-1 Деталь 14

Пров. Сур 30/III-77г. Кон. Яс 10/96 20

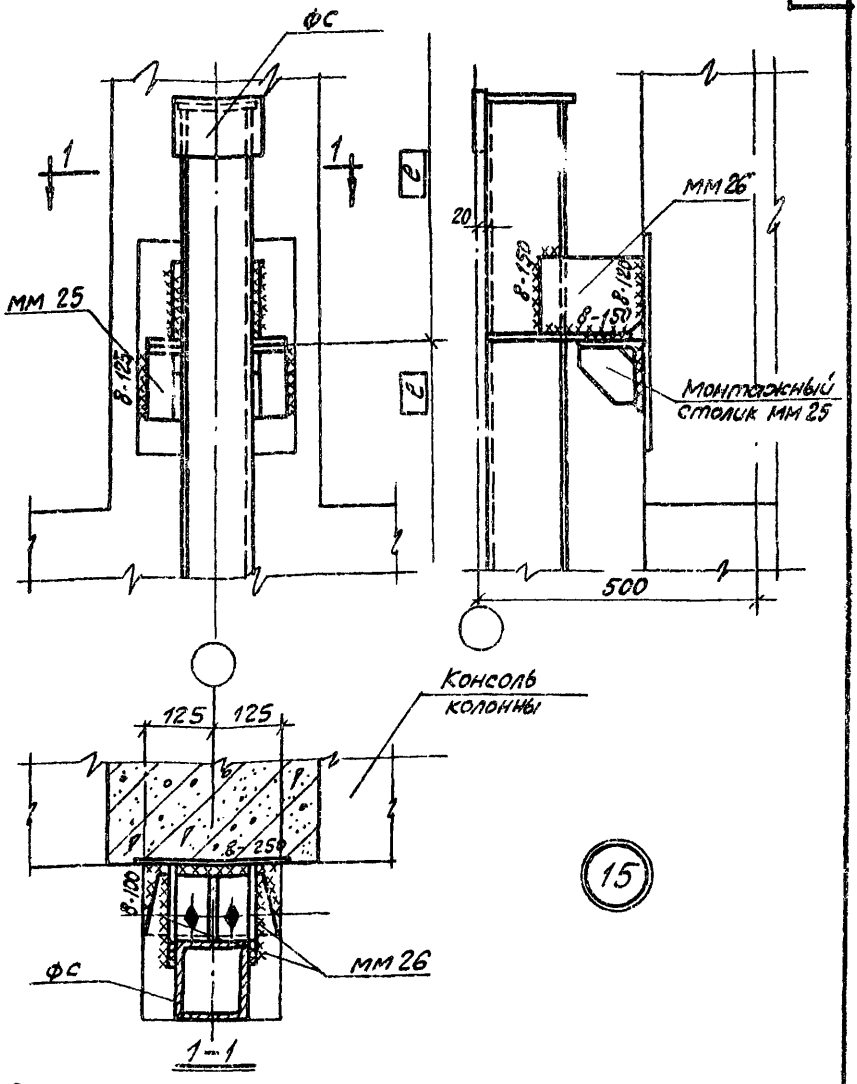

Примечания:

1. Привязка монтажных столиков по высоте дана для верхних опор стоек. Для I го этажа привязка от условной отметки чистого пола I го этажа равна: $l = H_{эт.} - 990$; для остальных - $l = H_{эт.}$
2. Сварку производить электродами типа Э42А по ГОСТ 9467-60.

ТДМ 1968	Поэтажные стойки фахверка. Крепление верхней опоры стойки к средней колонне каркаса. (Перекрытие типа 2)	ТДМС 25-1
		деталь 15

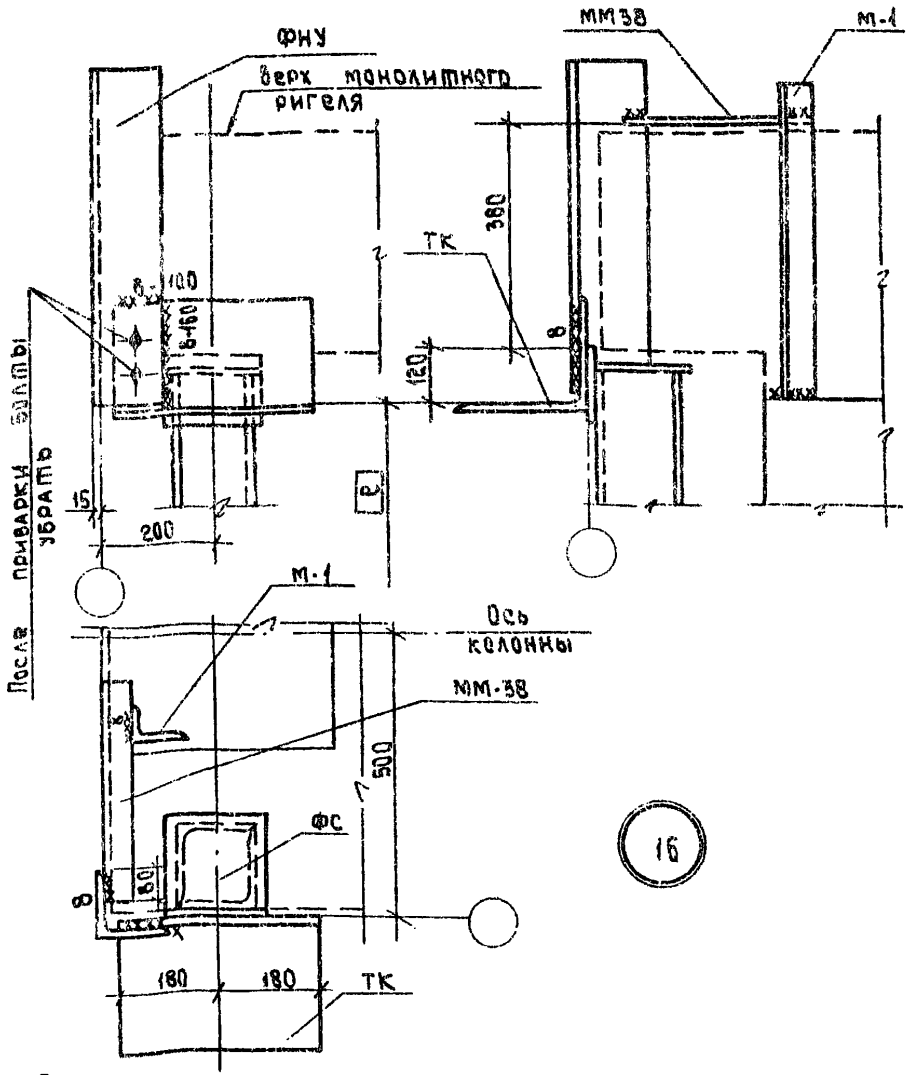

Примечания:

1. Закладную деталь М-1 см. в серии ИИС 29-3.
2. Привязка опорной консоли ТК по высоте дана от консоли на стойке предпоследнего этажа. В равно высоте этажа (Нэт.)
3. Деталь крепления насадки для противоположного угла зеркальна.
4. Сварку производить электродами типа Э42А по ГОСТ 9467-60.

ТДМ 1968г.	Поэтажные стойки фахверка. Крепление парапетной насадки ФНУ к угловой стойке (Перекрытие типа 2)	ТДМС 25-1 Деталь 16

Пров. Сер 30/5-68г. Кон. Якиш 10196 22

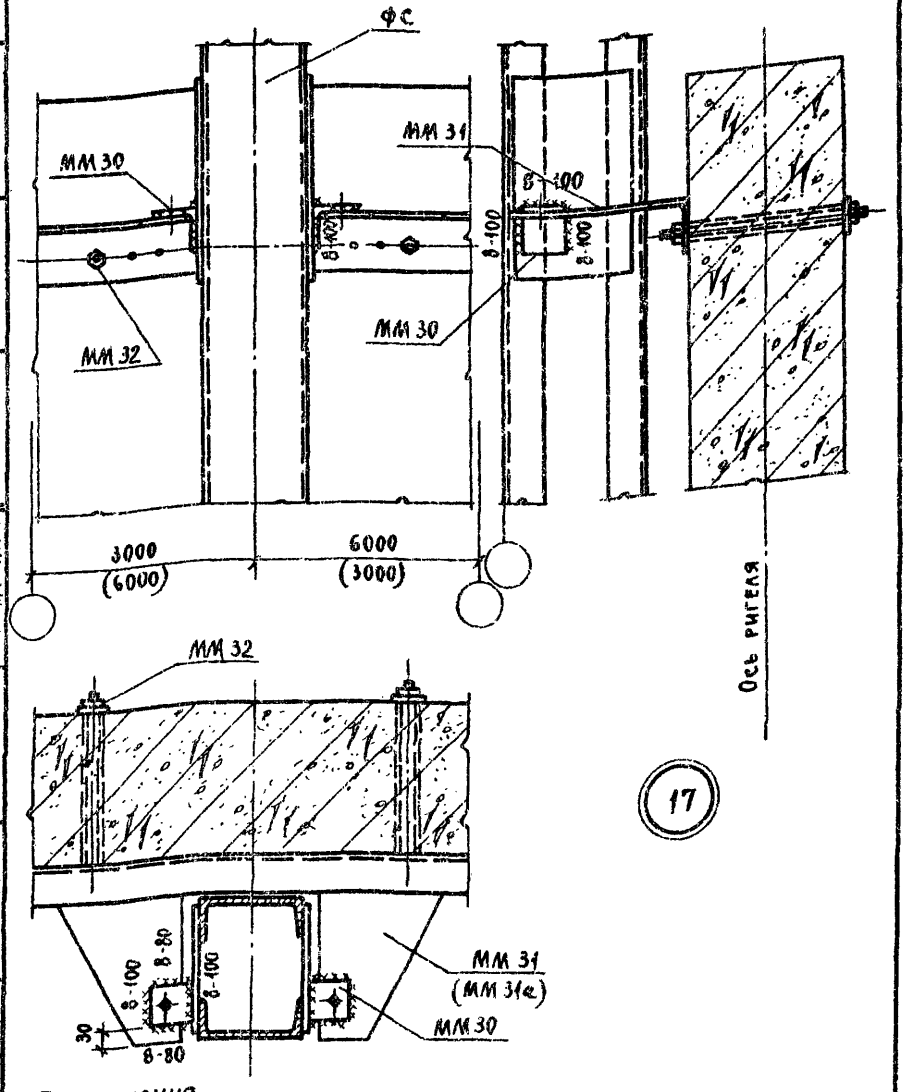

Примечания:

1. Сварку производить электродами типа Э42А по ГОСТ 9467-60.
2. ММ 31а устанавливать для стоек ФС21-ФС25.

ТДМ 1968	Сквозные стойки фахверка. Крепление стоек к ригелю. (Перекрытие типа 2).	ТДМС 25-1
		Деталь 17

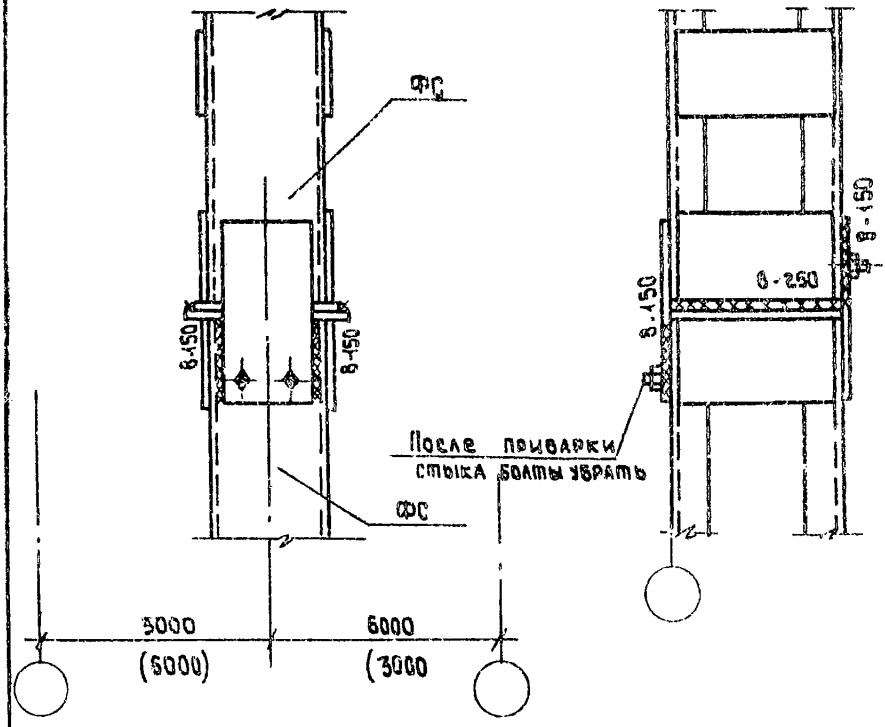

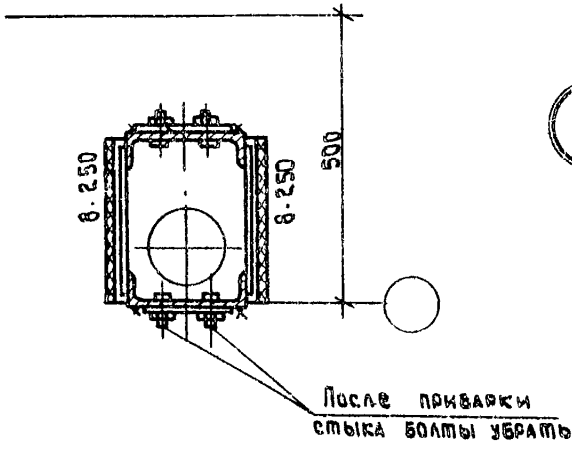

18

Примечание:

Сварку производить электродами типа Э42А по ГОСТ 9467-60

ТДМ 1968	Сквозные стойки фахверка. Стык стоек. (Перекрытие типа 2)	ТДМС 2.5-1 Деталь 18

Пров. Сур 30/III-72 г. Кон. Яс 10196 24

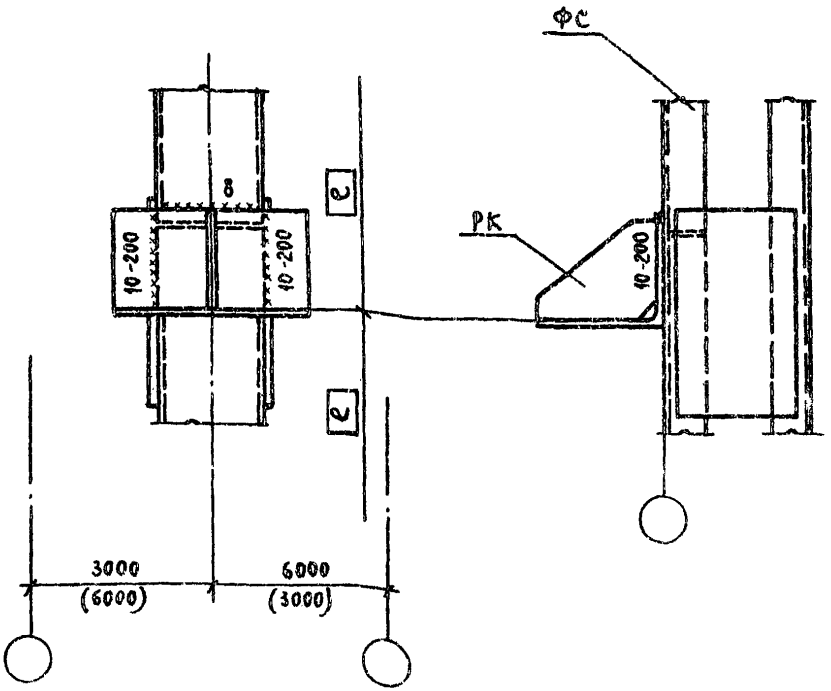

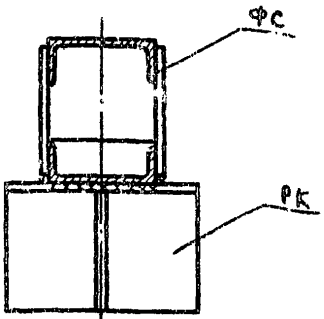

19

Примечания:

1. Для первого этажа размер e дан от условной отметки чистого пола и равен: e = Hэт. - 600; для остальных этажей e = Hэт.
2. Сварку производить электродами типа Э42А по ГОСТ 9467-60

ТАМ 1968	Сквозные стойки фахверка. Крепление опорной консоли РК к стойке (Перекрытие типа 2).	ТАМС 25-1 Деталь 19

Москва Инвен. Перемитков

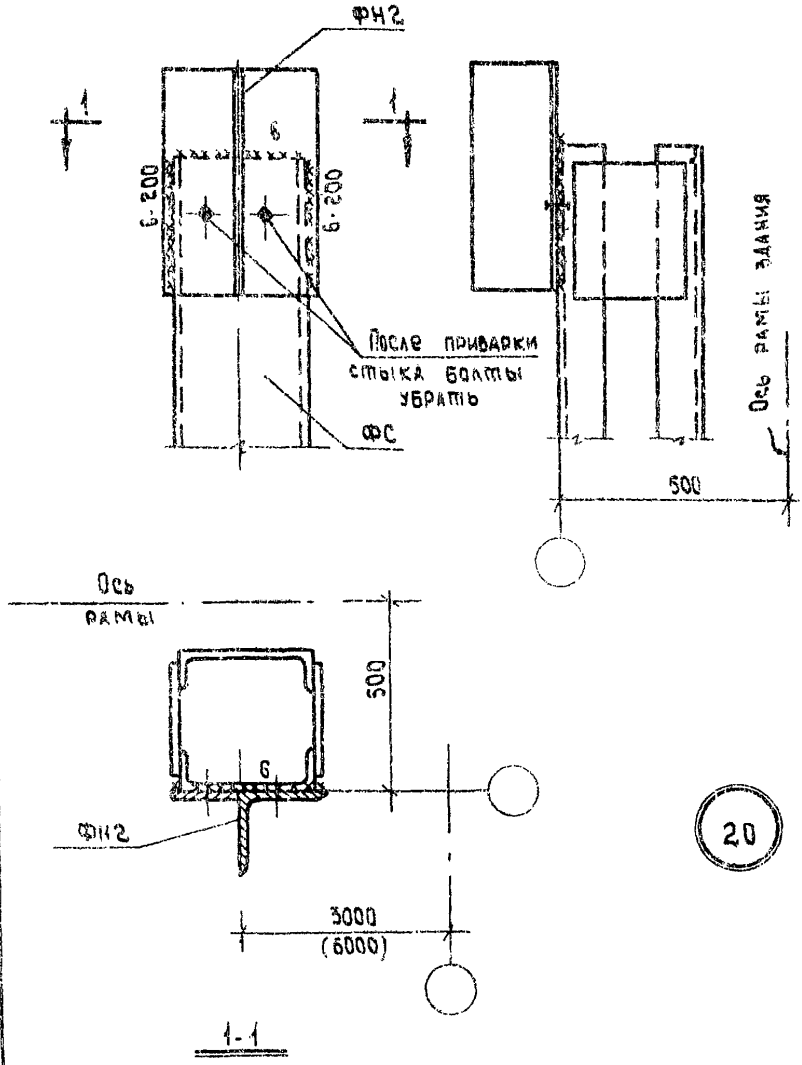

Примечание: Сварку производить электродами типа Э42А по ГОСТ 9467-60.

ТДМ 1968	Сквозные стойки фахверка. Крепление парапетной насадки ФН2 к стойке. (Перекрытие типа 2)	ТДМС 25-1
		Деталь 20

Разр. Кон. 10196 26

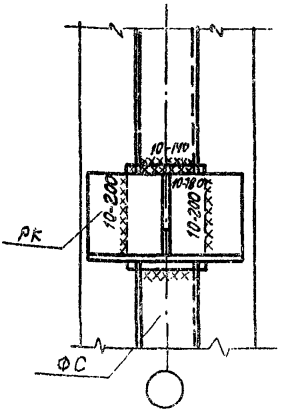

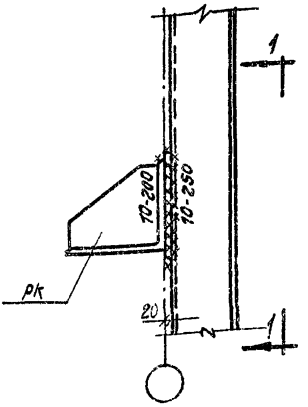

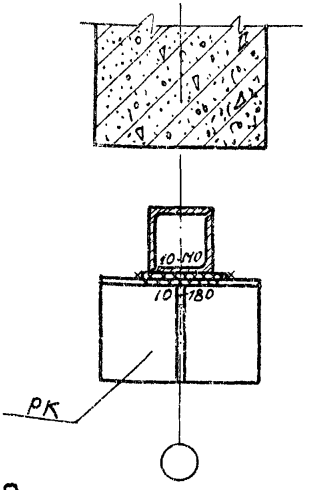

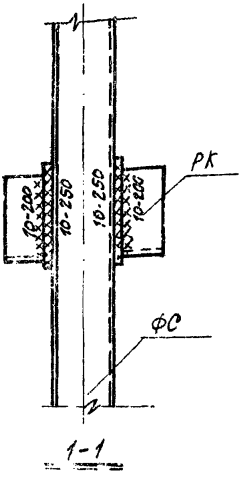

Примечание

Сварку производить электродами типа Э42А по ГОСТ 9467-60

ТДМ 1968	Поэтажные стойки фахверка Пример крепления консолей РК к стойке при сплошной стене	ТДМС 25-1 деталь 21

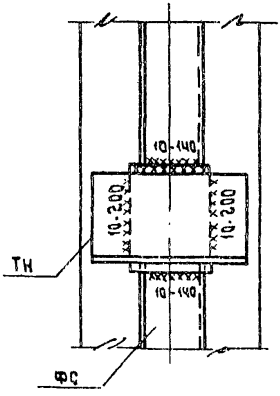

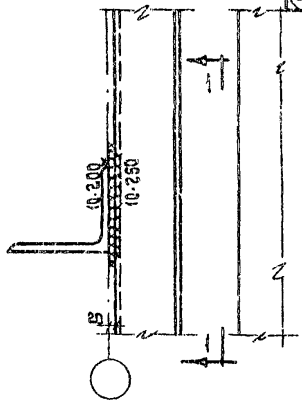

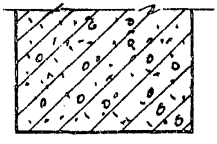

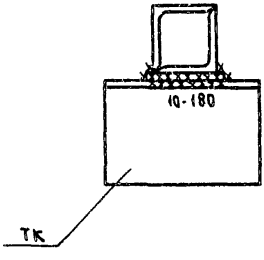

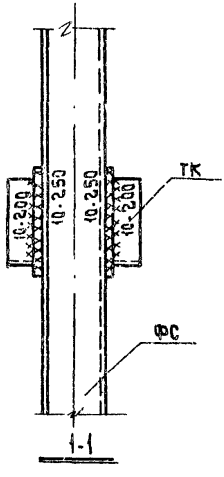

Примечание:

Сварку производить электродами типа Э42А по ГОСТ 9467-60.

gost.e-ecolog.ru

ГДМ 1968	Поэтажные стойки фахверка. Пример крепления консолей ТК к стойке при сплошной стене	ТДМС 25-1 Деталь 2.2

Пров. Сур 30/12-71.