ГОСУДАРСТВЕННЫЙ КОМИТЕТ СОВЕТА МИНИСТРОВ СССР
ПО ДЕЛАМ СТРОИТЕЛЬСТВА
/ГОССТРОЙ СССР/

ТИПОВЫЕ КОНСТРУКЦИИ И ДЕТАЛИ ПРОМЫШЛЕННЫХ ЗДАНИЙ И СООРУЖЕНИЙ

ТИПОВЫЕ МОНТАЖНЫЕ ДЕТАЛИ МНОГОЭТАЖНЫХ ПРОМЫШЛЕННЫХ ЗДАНИЙ ДЛЯ СТРОИТЕЛЬСТВА В СЕЙСМИЧЕСКИХ РАЙОНАХ

ТДМС 24 – 2

ДЕТАЛИ СОПРЯЖЕНИЙ ПЛИТ

ПЕРЕКРЫТИЙ ТИПА 2, С ОПИРАНИЕМ НА РИГЕЛИ ПРЯМОУГОЛЬНОГО СЕЧЕНИЯ

/РАСЧЕТНАЯ СЕЙСМИЧНОСТЬ 7, 8 И 9 БАЛЛОВ/

РАЗРАБОТАНЫ
ЦНИИПРОМЗДАНИЙ
при участии НИИЖБ и ЦНИИСК

УТВЕРЖДЕНЫ
и введены в действие с 1.X-1961
Госстроем СССР
Постановление №77 от 30.V-1961

ЦЕНТРАЛЬНЫЙ ИНСТИТУТ ТИПОВЫХ ПРОЕКТОВ
МОСКВА

ЦНИИПРОМЗДАНИЙ			НИИЖБ			ЦНИИСК		
Гл. инж. института		Сергеев	Директор		Михайлов	Зам. директора		Поляков
Гл. конструктор		Васильев	Зав. лаборатории		Бердичевский	Зав. лаборатории		Павлык
Начальник отд.		Выжигин	Зав. лаборатории		Васильев	Ст. научн. сотр.		Бобров
Рук. группы		Антонов	Ст. научн. сотрудн.		Кузьмичев			
			Ст. научн. сотрудн.		Быченков			

gost.e-ecolog.ru

Инв. №

Содержание.

№ № дет.		стр.
	Пояснительная записка	4-5
1.	Деталь крепления плит перекрытия у средней колонны.	6
2.	Деталь крепления плит перекрытия у крайней колонны.	7
3.	Деталь крепления плит перекрытия у крайней колонны.	8.
4.	Деталь крепления плит перекрытия у антисейсмического шва.	9
5.	Деталь крепления плит перекрытия у антисейсмического шва.	10
6.	Деталь крепления плит перекрытия у антисейсмического шва.	11
7.	Деталь крепления плит перекрытия в торце здания. Сетка колонн 9×6м	12
8.	Деталь крепления плит перекрытия в торце здания.	13
9.	Деталь крепления плит перекрытия в углах здания.	14
10.	Деталь крепления плит перекрытия в углах здания.	15
11.	Деталь крепления плит покрытия у средней колонны.	16
12.	Деталь крепления плит покрытия у крайней колонны.	17

Госстрой СССР
ЦНИИПРОМЗДАНИЙ
Москва

Нач. ОТК-1 | Рук. группы | Выжигин | Старцев

Содержание.

ТДМС 24-

10195 3

№№ №№ дет.		стр.
13.	Деталь крепления плит покрытия у антисейсмического шва.	18
14.	Деталь крепления плит покрытия у антисейсмического шва.	19
15.	Деталь крепления плит покрытия в торце здания.	20
16.	Деталь крепления плит покрытия в торце здания.	21
17.	Деталь крепления плит покрытия в углах здания.	22
18.	Деталь крепления плит перекрытий и покрытий у торцов и у антисейсмических швов.	23
19.	Деталь крепления плит перекрытий и покрытий у торцов и у антисейсмических швов.	24
20.	Деталь крепления рядовой плиты к ригелю.	25
21.	Деталь крепления плит перекрытий в торце здания. Сетка колонн 9×6 м.	26
22.	Деталь крепления плит покрытий в торце здания. Сетка колонн 9×6 м.	27.
23.	Деталь крепления опорных столиков к колонне.	28
24.	Деталь крепления опорных столиков к колонне.	29
25.	Деталь обетонирования опорного столика.	30

Содержание.

ТДМС24-2

Пояснительная записка

Данный альбом является частью работы, полный состав которой изложен в альбомах ИИС20-3 и ИИС20-4.

Все монтажные работы должны производиться согласно требованиям СНиП III-В. 3-62 „Бетонные и железобетонные конструкции сборные. Правила производства и приемки монтажных работ", а также „Инструкции по монтажу сборных железобетонных конструкций промышленных зданий и сооружений." СН 319-65.

Общие указания по монтажу конструкций даны в альбомах ИИС20-3 и ИИС20-4. Плиты перекрытий и покрытий устанавливаются по верху ригелей по окончании монтажа последних, приварки к консолям колонн и сварки опорной арматуры ригелей с выпусками арматуры из колонн.

В первую очередь устанавливаются плиты, примыкающие к монолитным продольным ригелям, и привариваются к закладным деталям сборных железобетонных ригелей в четырех точках. В зданиях с пролетами 6,0 м плиты, укладываемые в середине пролета, не привариваются, а при пролетах 9,0 м остальные плиты привариваются в двух точках за исключением одной плиты на пролет, которая не приваривается.

Сварка выполняется электродами типа Э42 ГОСТ 9467-60 в соответствии с „Указаниями по технологии электросварки арматуры железобетонных конструкций" (ВСН 38-57 / МСПМХП-ИСЭС) и „Технологическими рекомендациями по сварке арматуры железобетонных конструкций", разработанными ЦНИИСКом в 1966 г.

Допускаемое отклонение на длину опирания плит не должно превышать величин, указанных на чертежах.

Замоноличивание швов перекрытий производится одновременно с бетонированием продольных ригелей.

Инв. № подл. | Подпись и дата | Взам. инв. №

Москва

Заполнение зазоров между торцами плит и ригелями и между продольными ребрами плит производится бетоном марки „200" на мелком гравии или щебне.

Перед замоноличиванием необходимо тщательно очистить зазоры от мусора, снега, наледи и т.п.

Опорные столики ММ12^{Т}; ММ12^{Н}; ММ18^{Т}; ММ18^{Н} служащие для опирания монолитного ригеля, привариваются до устройства продольного монолитного ригеля и должны быть защищены слоем бетона или цементного раствора по сетке толщиной не менее 25 мм. Пример обетонирования опорного столика дан на детали 25

Стальные соединительные элементы с ММ12 по ММ24 даны в альбоме ИИС29-2.

Металлические стойки фахверка в деталях 7÷10; 15÷17, а также шпонки в ребрах плит для районов с расчетной сейсмичностью 9 баллов, на чертежах условно не показаны.

В зданиях с агрессивными средами в зависимости от видоестепени агрессивной среды должны быть выполнены требования по защите конструкций и деталей сопряжений в соответствии с „Указаниями по проектированию антикоррозионной защиты строительных конструкций" (СН262-67).

Требования „Указаний" (водоцементное отношение бетонной смеси, добавки к бетону, состав заполнителей, вид защитного покрытия и способ его нанесения, защита закладных деталей и сварных швов) должны быть указаны в конкретных проектах.

Условные обозначения

Схема шва:

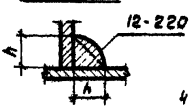

12- высота шва.
220- длина шва.

xxxxxxxx
Сварной шов монтажный

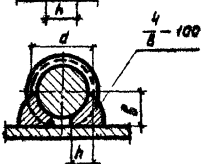

4- высота шва (0,25d но не менее 4мм)
8- ширина шва (0,5d, но не менее 8мм)
100- длина шва.

Инв. №

Гл. инж. ин-та | Сергеев
Нач. отк-т | Шишкин
Рук. группы | Старцев

ЦНИИПРОМЗДАНИЙ
Москва

Пояснительная записка

ТДМС 24-2

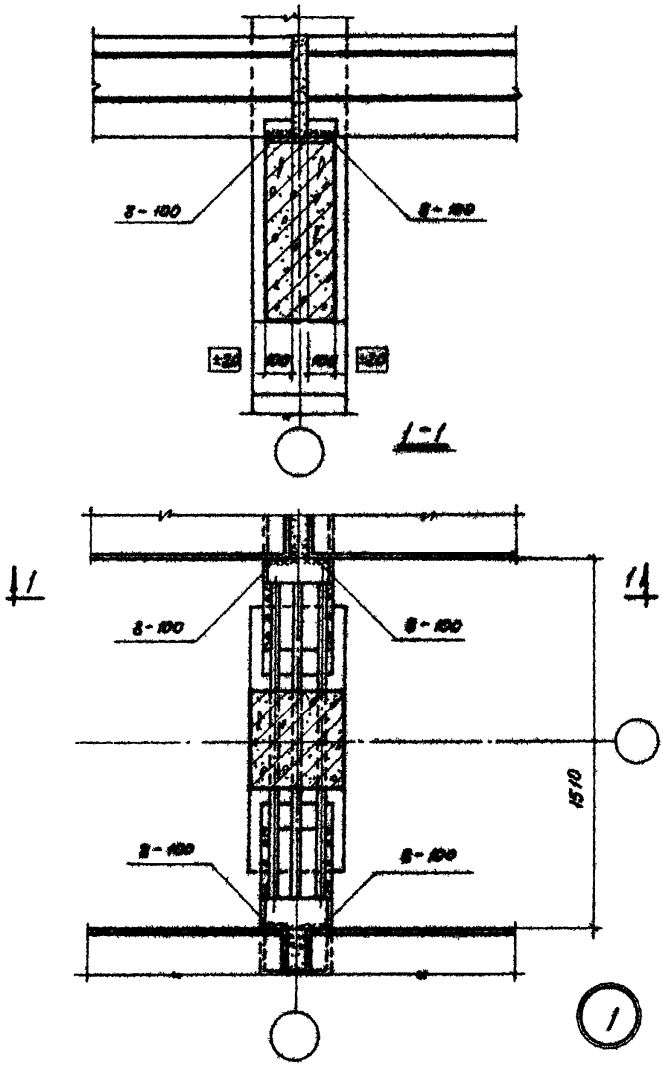

Инв. № 2

Ст. техник		Стучинин	Ст. техник		Стучинин
Проверил		Волков	Проверил		Волков
Проверил		Стучинина	Проверил		Стучинина
Вытягин			Вытягин		
Антонов			Антонов		
Шорина			Шорина		
Нач. отк-1			Нач. отк-1		
Рук группы			Рук группы		
Инженер			Инженер		

Госстрой СССР
ЦНИИПРОМЗДАНИЙ
Москва

ТДМ
1968

Деталь крепления плит перекрытия у средней колонны.

ТДМС 24-2

Деталь 1.

10195 7

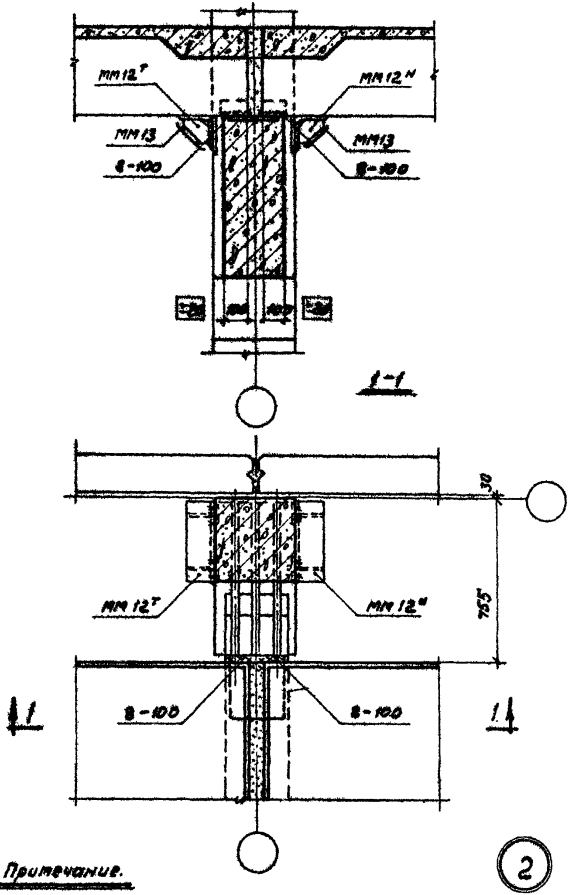

Примечание.

Данную деталь рассматривать совместно с деталью 23 на странице 28.

ТДМ 1988	*Деталь крепления плит перекрытия у крайней колонны.*	ТДМС 24-2. Деталь 2.

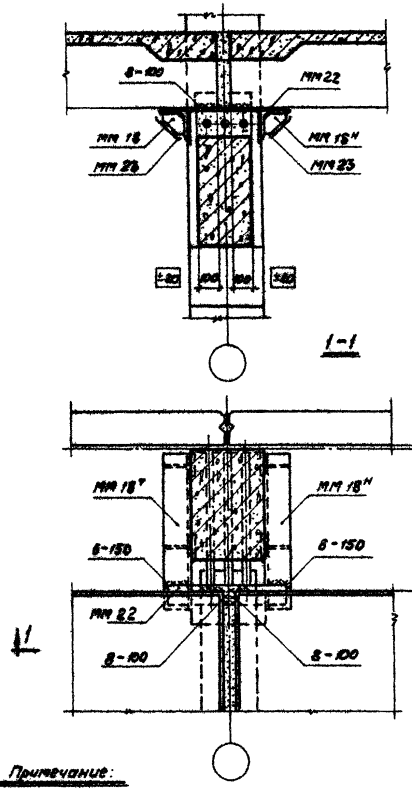

Примечание:

Данную деталь рассматривать совместно с деталью 24 на странице 29.

ЦНИИПРОМЗДАНИЙ Москва

ТДМ 1966

Деталь крепления плит перекрытия у крайней колонны.

ТДМС 24-2.
Деталь 3.

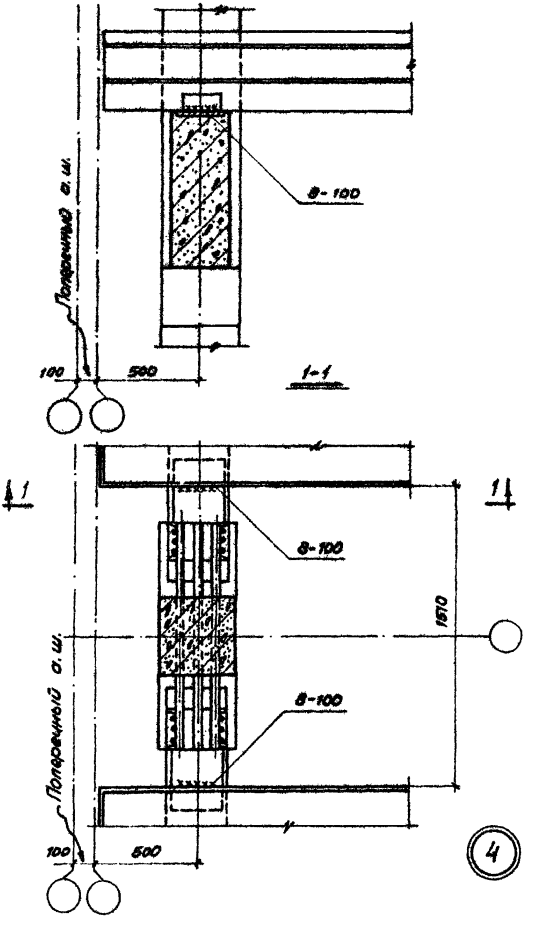

ТДМ 1968	Деталь крепления плит перекрытия у антисейсмического шва.	ТДМС 24-2. Деталь 4.

Инженер | Старцев | Шорина | Проверил | Проверил | Гапеенков | Стучинина

Москва

10195 10

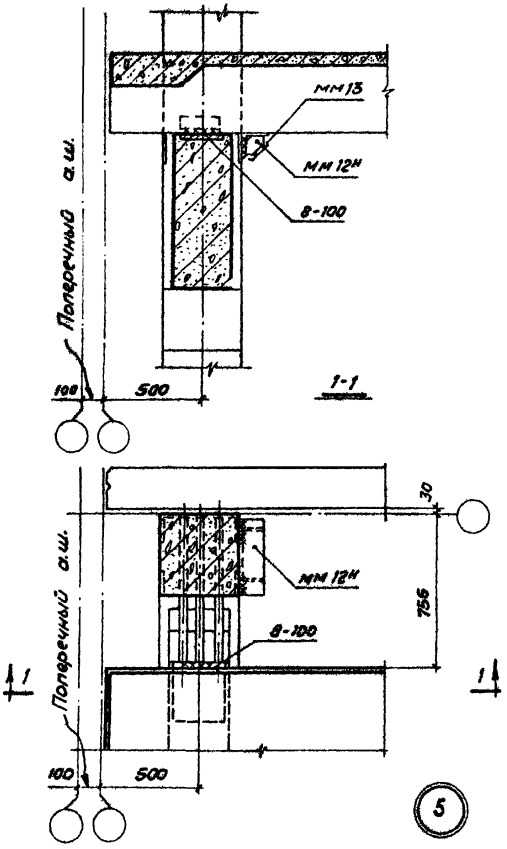

Примечание

Данную деталь рассматривать совместно с деталью 23 на странице 28.

ТДМ 1968	Деталь крепления плит перекрытия у антисейсмического шва.	ТДМС 24-2
		Деталь 5

Инв №

Ст. техник		Стучинин
Проверил		Гапеенков
Проверил		Стучинина
Рук. группы		Старцев
Инженер		Шорина

Госстрой СССР ЦНИИПРОМЗДАНИЙ Москва

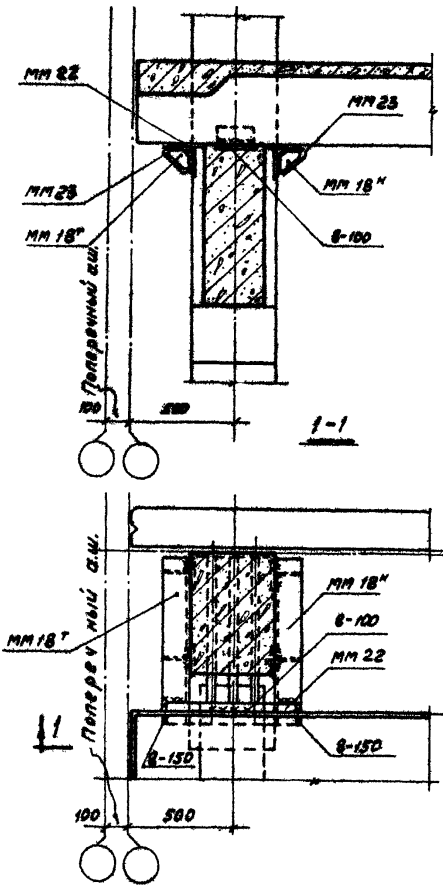

Примечание.

Данную деталь рассматривать совместно с деталью 24 на странице 23.

ТДМ 1966	Деталь крепления плит перекрытия у антисейстического шва.	ТДМС 24-2. Деталь 6.

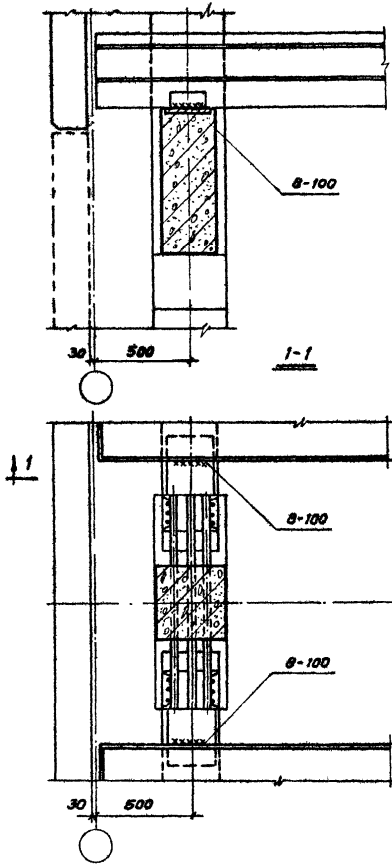

ТДМ

Деталь крепления плит перекрытия в торце здания. Сетка колонн 9×6 м.

ТДМС 24-2

Деталь 7

10195 13

Москва

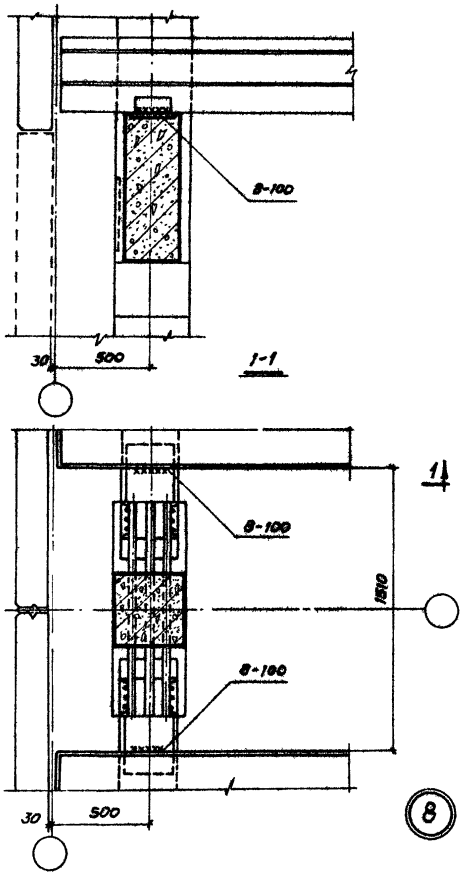

ТДМ 1968	Деталь крепления плит перекрытия в торце здания.	ТДМС 24-2
		Деталь 8

ЦНИИПРОМЗДАНИЙ Москва

Рук. группы Инженер | Старцев Шорина | Ст. техник Проверил Проверил | Ст. инж. Гапеенков Стучинина | Инв. №

10195 14

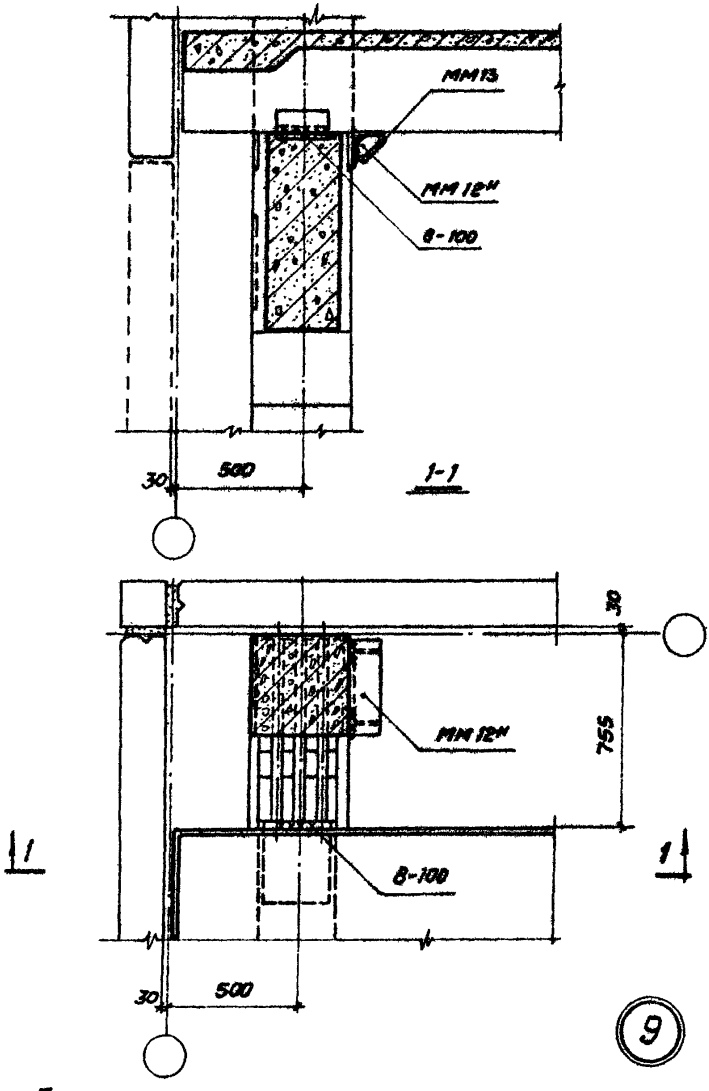

Примечание

Данную деталь рассматривать совместно с деталью 23 на странице 28.

ТДМ 1968	Деталь крепления плит перекрытия в углах здания.	ТДМС 24-2. Деталь 9

Инв №

Стучинин | Папеенков | Стучинина | Ст. техник | Проверил | Проверил | Шорина | Нач. ОТК-1 | Рук. группы | Инженер

ЦНИИПРОМЗДАНИЙ Москва

10195 15

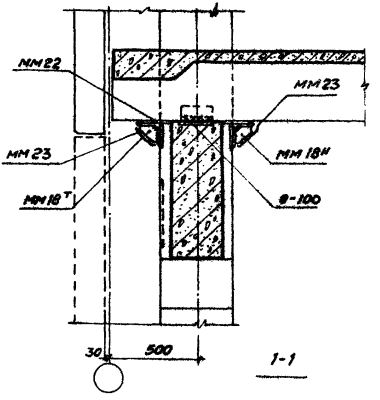

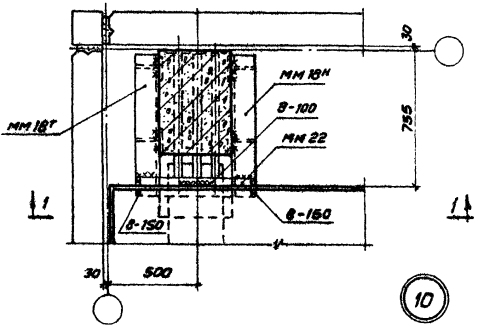

10

Примечание

Данную деталь рассматривать совместно с деталью 24 на странице 29.

ТДМ 1968	Деталь крепления плит перекрытия в углах здания.	ТДМС 24-2 Деталь 10

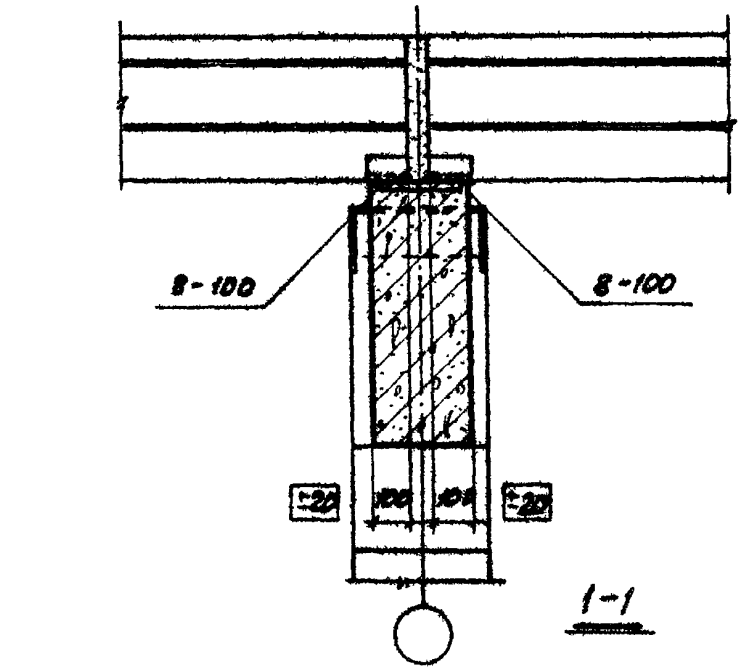

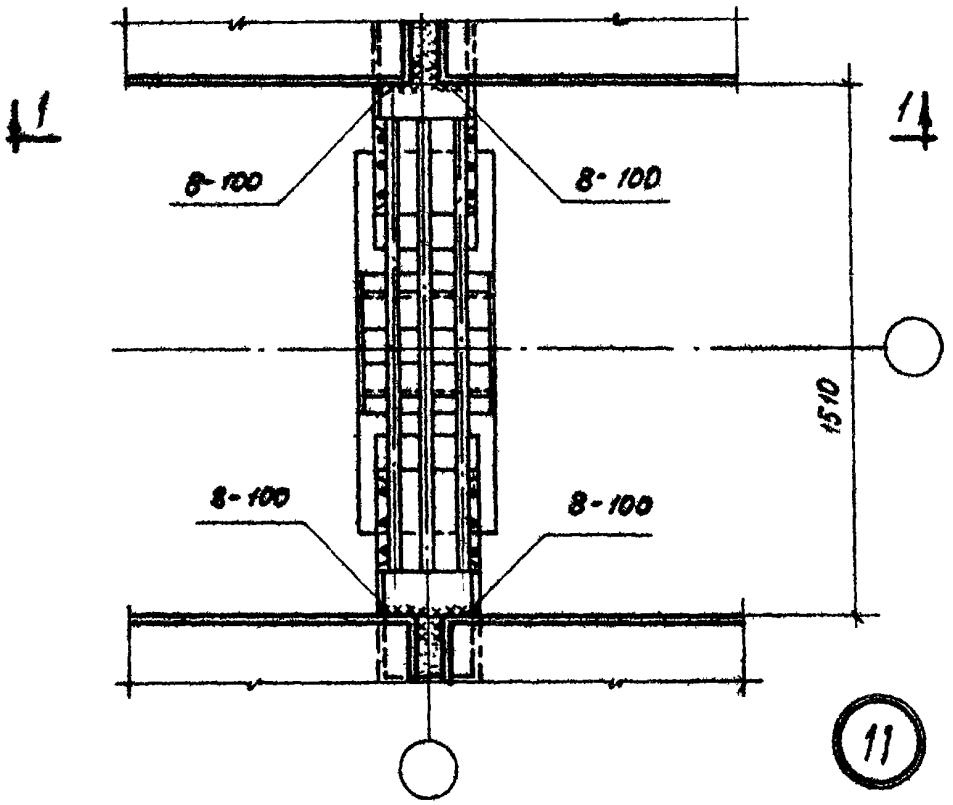

ТДМ 1968

Деталь крепления плит покрытия у средней колонны.

ТДМС 24-2.

Деталь 11.

10195 17

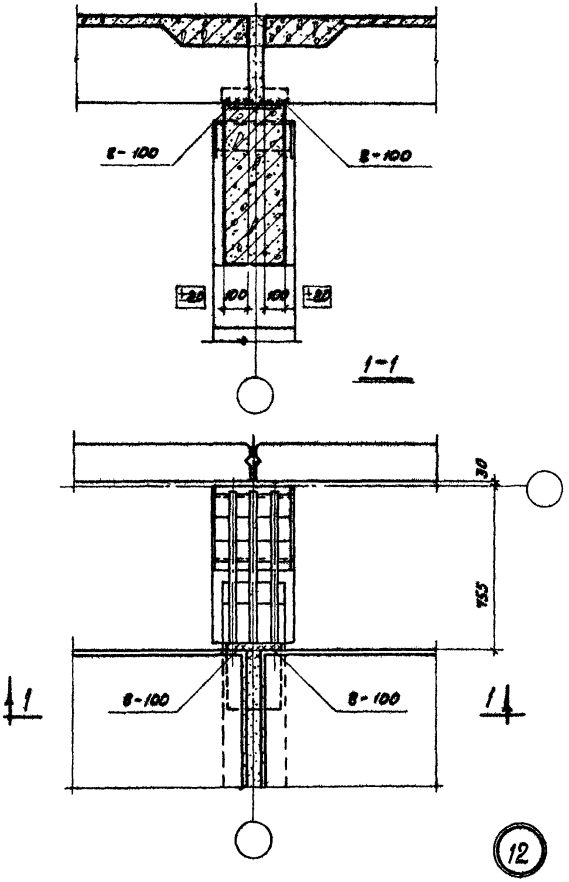

Инв. №		
Ст. техник	Стучинин	
Проверил	Волков	
Проверил	Стучинина	
Нач. отд-т	Стучинин	
Рук. группы	Антонов	
Инженер	Шорина	

Госстрой СССР
ЦНИИПРОМЗДАНИЙ
Москва

ТДМ 1968

Деталь крепления плит покрытия у крайней колонны.

ТДМС 24-2.
Деталь 12

10195 18

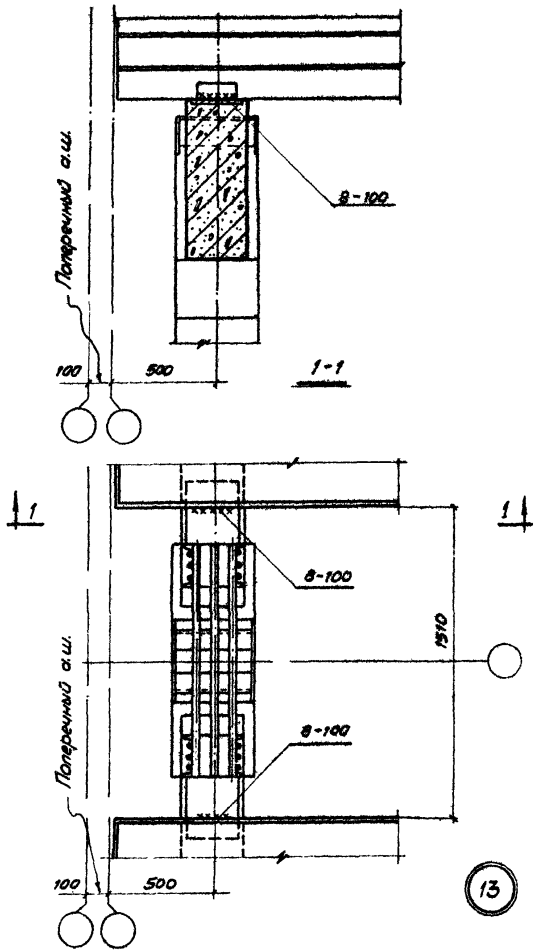

Инв. №		
Ст. техник	Проверил	Проверил
Стучинин	Голенков	Стучинина
Нач. ОТК-1	Рук. группы	Инженер
Старцев	Шорина	

Госстрой СССР
ЦНИИПРОМЗДАНИЙ
Москва

ТДМ 1968	Деталь крепления плит покрытия у антисейсмического шва.	ТДМС 2
		Дета

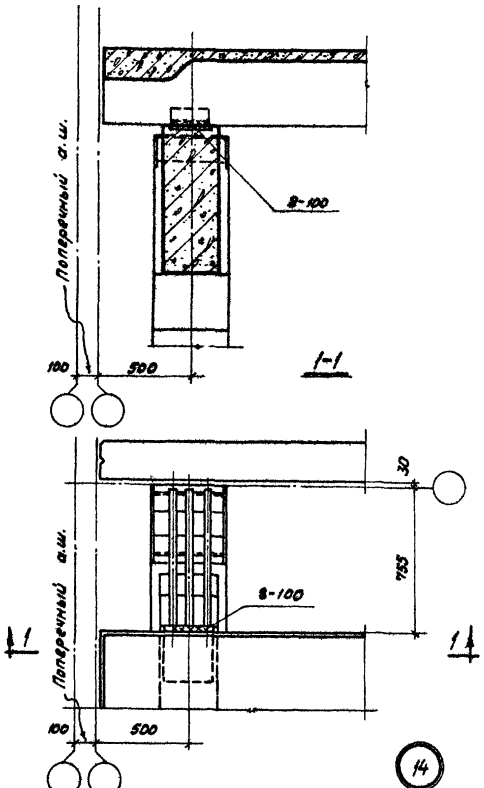

ГДМ 1968	Деталь крепления плит покрытия у антисейсмического шва.	ТДМС 24-2. Деталь 14.

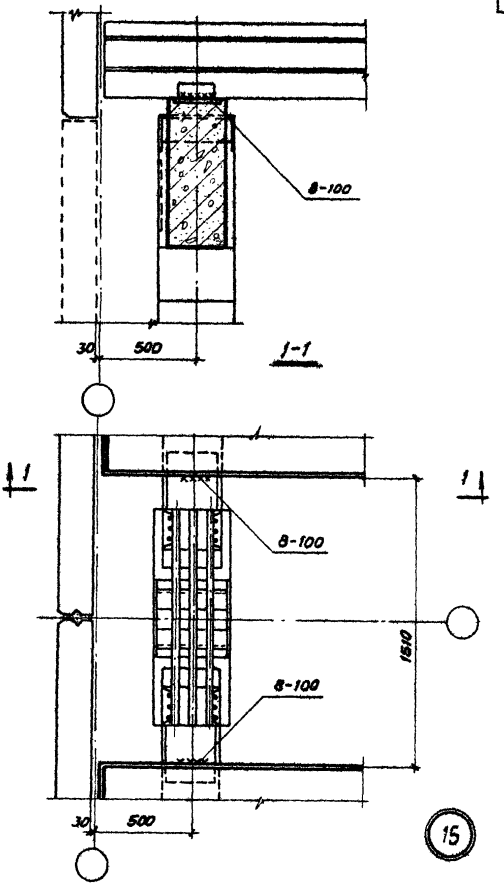

ТДМ 1968	Деталь крепления плит покрытия в торце здания.	ТДМС 24-2
		Деталь 15

Гипрострой СССР
ЦНИИПРОМЗДАНИЙ
Москва

Нач. ОТК-1 | Рук. группы | Инженер | Выполнил | Старцев | Шорина | Проверил | Проверил | Гапченков | Стучинина

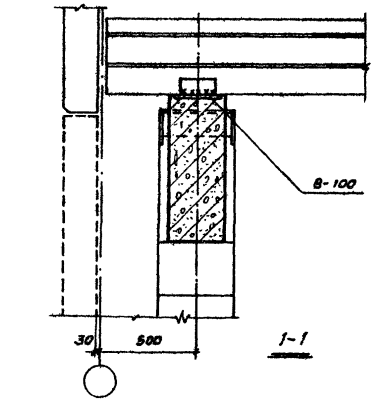

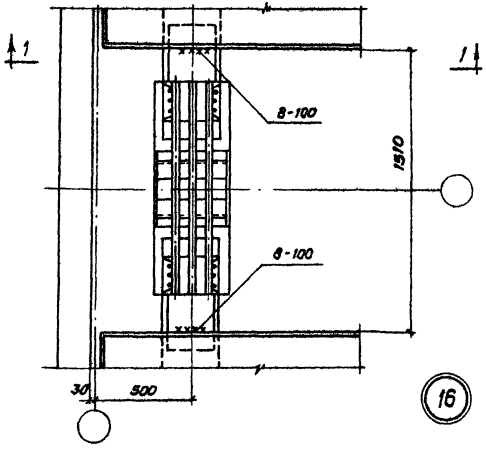

ТДМ 1968	Деталь крепления плит покрытия в торце здания. Сетка колонн 9×6 м.	ТДМС 24-2
		Деталь 16

10195 22

Инв. №

Гапеенков
Стучинина
Проверил
Проверил
Шорина
Инженер
Москва

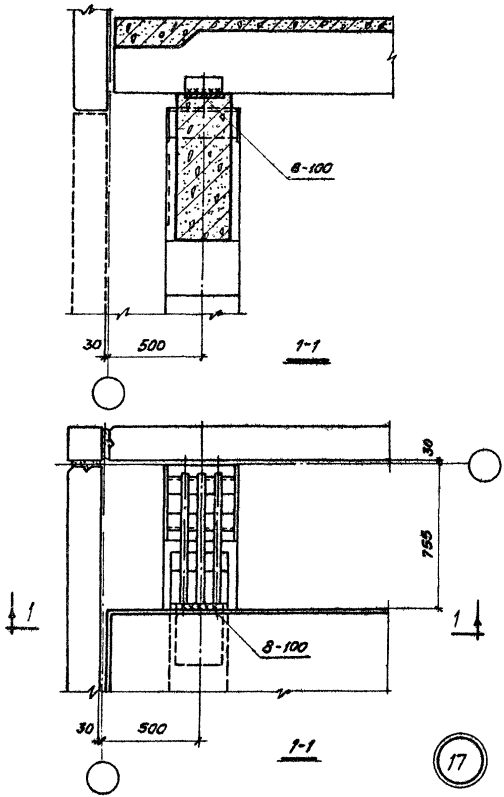

Инв. №			
Ст. техник		Стучинин	
Проверил		Гапеенков	
Проверил		Стучинина	
Нач. ОТК-1			
Рук. группы		Старцев	
Инженер		Шорина	
Дата выпуска		1968г	

ЦНИИПРОМЗДАНИЙ Москва

ТДМ 1968

Деталь крепления плит покрытия в углах здания.

ТДМС 24-2

Деталь 17

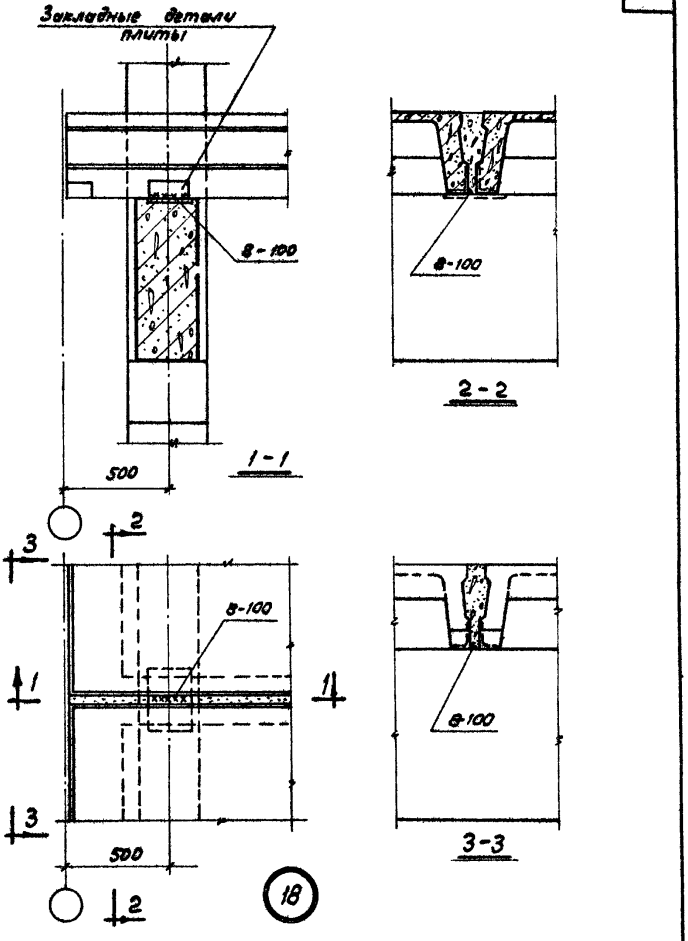

ТДМ 1968	Деталь крепления плит перекрытий и покрытий у торцов и у антисейсмических швов.	ТДМС 24-2 Деталь 18

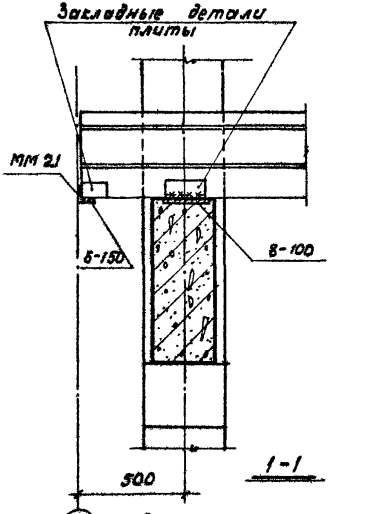

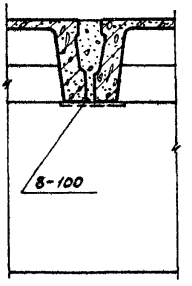

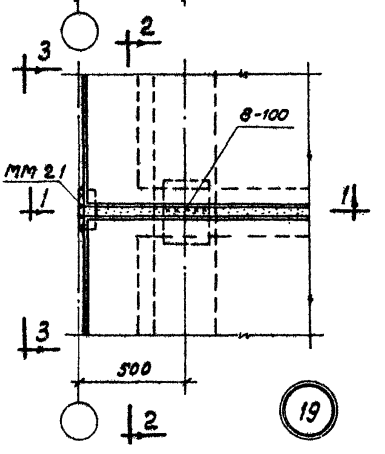

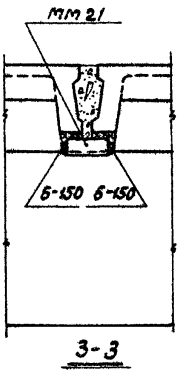

19

ТДМ 1968

Деталь крепления плит перекрытий и покрытий у торцов и у антисейсмических швов.

ТДМС 24-2

Деталь 19

10195 25

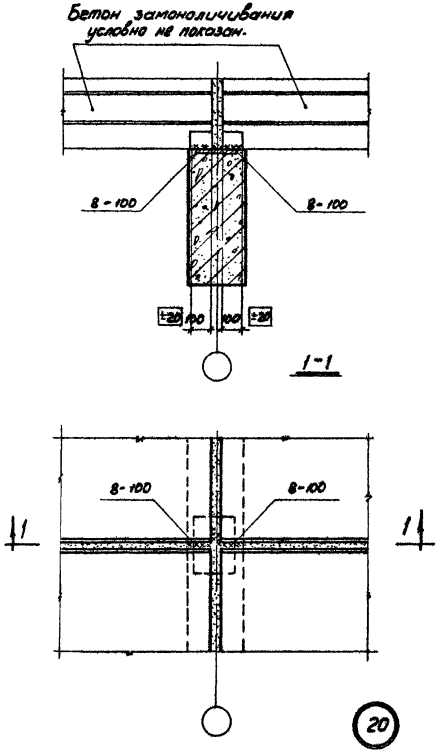

Инв. №			
Ст. техник		Ступинин	
Проверил		Волков	
Проверил		Ступинина	
Вышинин			
Антонов			
Шорина			
Рук. группы			
Инженер			

Гостроя СССР
ЦНИИПРОМЗДАНИЙ
Москва

ТДМ 1968

Деталь крепления рядовой плиты к ригелю.

ТД МС 24-2.

Деталь 20.

10195 26

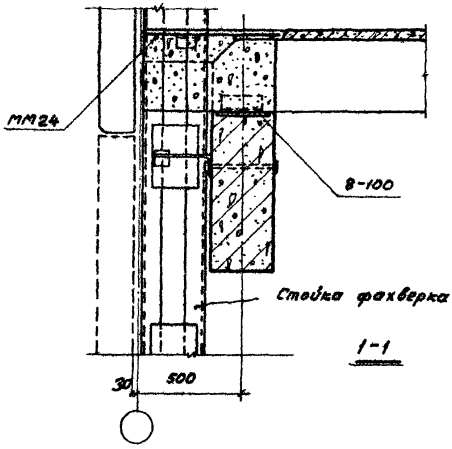

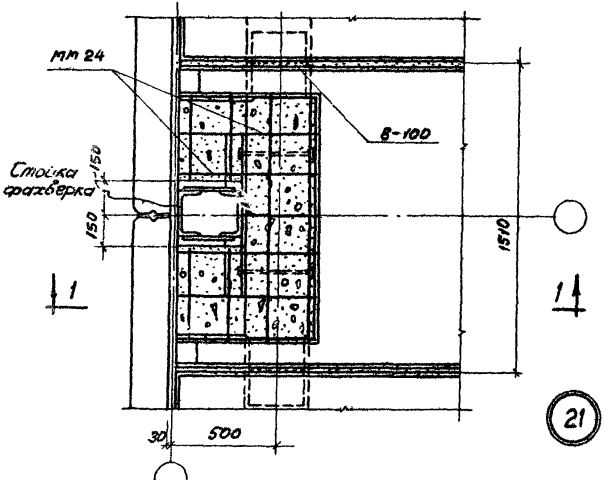

ТДМ 1968	Деталь крепления плит перекрытия в торце здания. Сетка колонн 9х6м.	ТДМС 24-1 Деталь

Инв. №

Нач. отд-1		Выпускник	Ст. техник
Рук. группы		Антонов	Проверил
Инженер		Шорина	Проверил
Стучинин		Волков	Стучинина

Госстрой СССР
ЦНИИПРОМЗДАНИЙ
Москва

10195 2

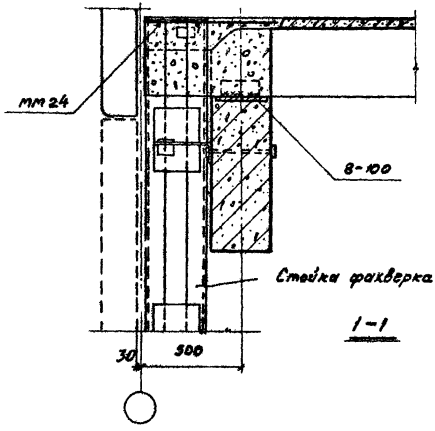

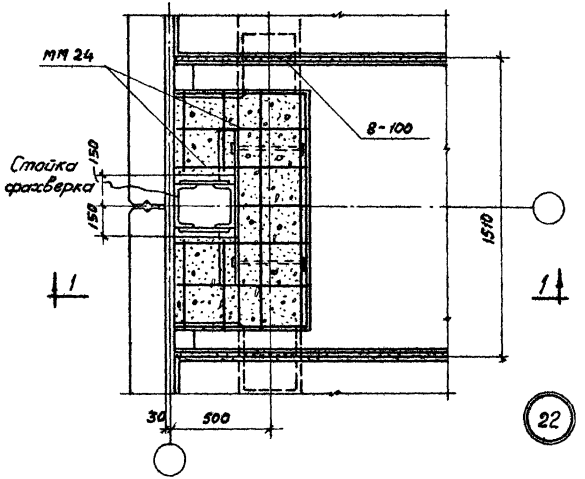

22

ГДМ 1988	Деталь крепления плит покрытия в торце здания. Сетка колонн 9х6м.	ТДМС24-2. Деталь 22.

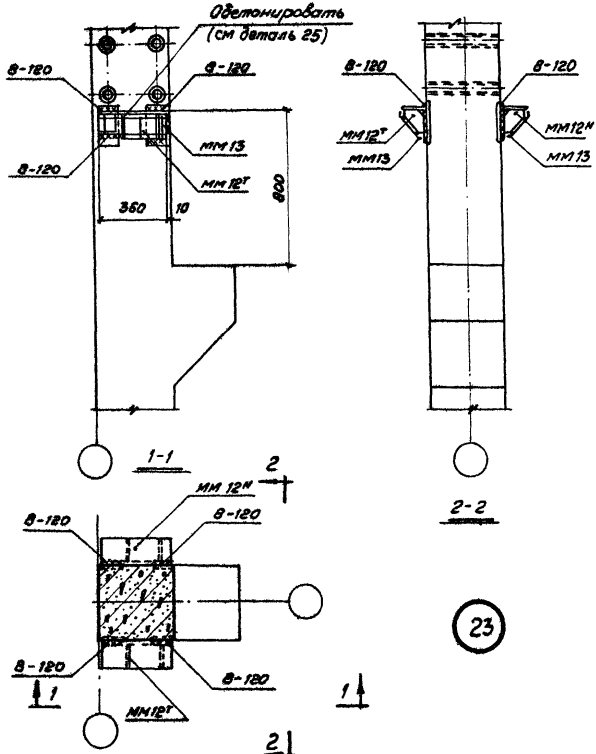

Примечания:

1. Сварку производить электродами типа Э-42А.
2. На колоннах у антисейсмических швов и торцов к граням колонн обращенных к стенам и а. ш. опорные столики не привариваются.

ТДМ 1968	Деталь крепления опорных столиков к колонне.	ТДМС 24-2 Деталь 23

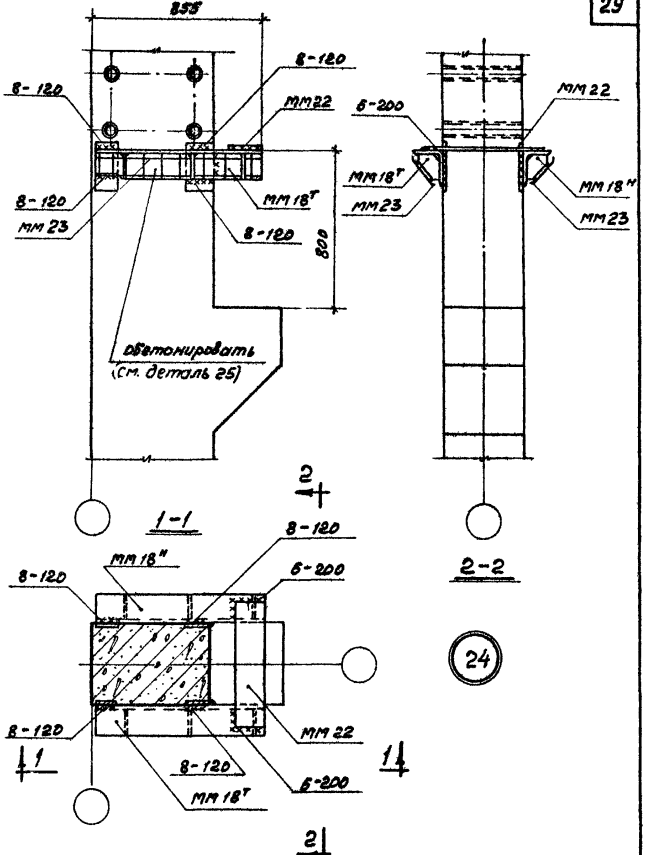

Примечание.

Сварку производить электродами типа Э 42 А.

ТДМ 1968	Деталь крепления опорных столиков к колонне.	ТДМС 24-2. Деталь 24.

Инв. №

Стучинин | Волков | Стучинина

Ст. техник | Проверил | Проверил

Бытырин | Антонов | Шорина

Рук. группы | Инженер

ЦНИИПРОМЗДАНИЙ Москва

10195 30

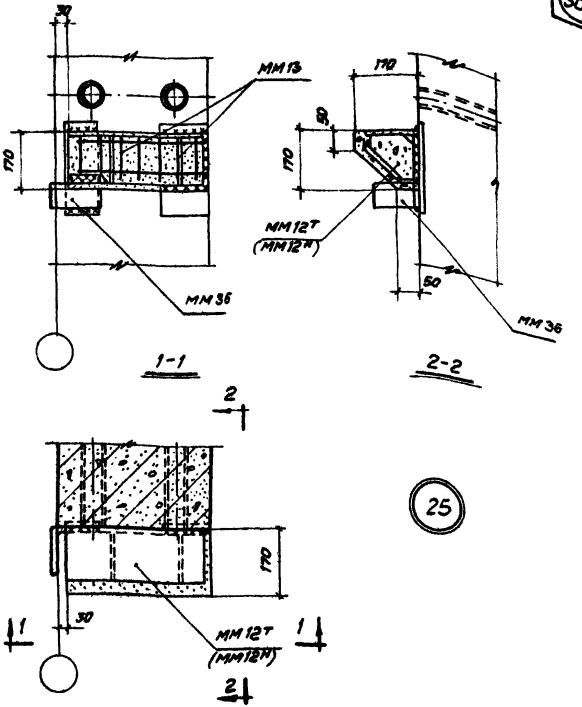

Примечания:

1. Обетонирование опорного столика производить после приварки крепежного элемента стеновых панелей мм 36.

Сварки мм36 см. альбом ТДМС 25-2.

gost.e-ecolog.ru

ТДМ 1968	Деталь обетонирования опорного столика.	ТДМС 24-2 Деталь 25