ГОСУДАРСТВЕННЫЙ КОМИТЕТ СОВЕТА МИНИСТРОВ СССР
ПО ДЕЛАМ СТРОИТЕЛЬСТВА
/ГОССТРОЙ СССР/

ТИПОВЫЕ КОНСТРУКЦИИ И ДЕТАЛИ ПРОМЫШЛЕННЫХ ЗДАНИЙ И СООРУЖЕНИЙ

ТИПОВЫЕ МОНТАЖНЫЕ ДЕТАЛИ МНОГОЭТАЖНЫХ ПРОМЫШЛЕННЫХ ЗДАНИЙ ДЛЯ СТРОИТЕЛЬСТВА В СЕЙСМИЧЕСКИХ РАЙОНАХ

ТДМС 24 – 1

ДЕТАЛИ СОПРЯЖЕНИЙ ПЛИТ

ПЕРЕКРЫТИЙ ТИПА I, С ОПИРАНИЕМ НА ПОЛКИ РИГЕЛЕЙ

/РАСЧЕТНАЯ СЕЙСМИЧНОСТЬ 7, 8 И 9 БАЛЛОВ/

РАЗРАБОТАНЫ
ЦНИИПРОМЗДАНИЙ
при участии НИИЖБ и ЦНИИСК

УТВЕРЖДЕНЫ
и ВВЕДЕНЫ В ДЕЙСТВИЕ с 1/I-1969г.
Госстроем СССР
Постановление № 7 Пот 30/I-1969г.

ЦЕНТРАЛЬНЫЙ ИНСТИТУТ ТИПОВЫХ ПРОЕКТОВ
МОСКВА

gost.e-ecolog.ru

Содержание

№№ дет.		Стр.
	Пояснительная записка.	4÷5
1.	Деталь крепления плит перекрытия у средней колонны	6
2	Деталь крепления плит перекрытия у крайней колонны	7
3.	Деталь крепления плит перекрытия у крайней колонны	8
4.	Деталь крепления плит перекрытия у антисейсмического шва	9
5.	Деталь крепления плит перекрытия у антисейсмического шва	10
6	Деталь крепления плит перекрытия у антисейсмического шва	11
7	Деталь крепления плит перекрытия в торце здания	12
8	Деталь крепления плит перекрытия в торце здания	13
9.	Деталь крепления плит перекрытия в торце здания. Сетка колонн 9×6м. .	14
10.	Деталь крепления плит перекрытия в углах здания.	15
11.	Деталь крепления плит перекрытия в углах здания	16
12.	Деталь крепления плит покрытия у средней колонны.	17
13.	Деталь крепления плит покрытия у крайней колонны.	18

№№ Дет.		Стр.
14	Деталь крепления плит покрытия у антисейсмического шва	19
15	Деталь крепления плит покрытия у антисейсмического шва.	20
16	Деталь крепления плит покрытия в торце здания.	21
17	Деталь крепления плит покрытия в торце здания. Сетка колонн 9×6м.	22
18	Деталь крепления плит покрытия в углах здания.	23
19	Деталь армирования монолитного участка у антисейсмического шва и торца здания в покрытии и перекрытии.	24
20	Деталь армирования монолитного участка у антисейсмического шва и торца здания в покрытии и перекрытии	25
21.	Деталь крепления плит покрытия и перекрытия в середине пролета. Сетка колонн 9×6м.	
22	Деталь армирования монолитного участка покрытия и перекрытия в торце здания в местах установки стойки фахверка. Сетка колонн 9×6м.	27
23.	Деталь крепления опорных столиков к колонне.	28
24	Деталь крепления опорных столиков к колонне.	29
25	Деталь крепления опорных столиков к колонне.	30
26	Деталь обетонирования опорного столика.	31

Содержание.

ТДМС 24-1

Пояснительная записка

Данный альбом является частью работы, полный состав которой изложен в альбомах ИИС20-1 и ИИС20-2.

Все монтажные работы должны производиться согласно требованиям СНиП III-В.3-62. „Бетонные и железобетонные конструкции сборные. Правила производства и приемки монтажных работ", а также „Инструкции по монтажу сборных железобетонных конструкций промышленных зданий и сооружений". СН 319-65.

Общие указания по монтажу конструкций даны в альбомах ИИС20-1 и ИИС20-2. Плиты перекрытий и покрытий устанавливаются на полки ригелей по окончании монтажа последних, приварки к консолям колонн и сварки опорной арматуры ригелей с выпусками арматуры из колонн.

В первую очередь устанавливаются плиты, примыкающие к монолитным продольным ригелям, и привариваются к закладным деталям сборных железобетонных ригелей в четырех точках. В зданиях с пролетами 6,0 м плиты, укладываемые в середине пролета, не привариваются, а при пролетах 9,0 м остальные плиты привариваются в двух точках за исключением одной плиты на пролет, которая не привариается.

Сварка выполняется электродами типа Э42А ГОСТ 9467-60 в соответствии с „Указаниями по технологии электросварки арматуры железобетонных конструкций" ($\frac{ВСН\ 38-57}{МСПМХП-МСЭС}$).

и "Технологическими рекомендациям по сварке арматуры железобетонных конструкций", разработанными ЦНИИСКом в 1966г.

Допускаемое отклонение на длину опирания плит не должна превышать величин, указанных на чертежах.

Замоноличивание зазоров в торцах здания и в антисейсмических швах производится одновременно с бетонированием продольного ригеля.

Инв. № подл. | Подпись и дата | Взам. инв. №

Дата выпуска: 1968г.

Москва

Заполнение зазоров между торцами плит и ригелями и между продольными ребрами плит производится бетоном марки „200" на мелком гравии или щебне.

Перед замоноличиванием необходимо тщательно очистить зазоры от мусора, снега, наледи и т.п.

Опорные столики ММ12[7]; ММ12[м]; ММ14[т] и ММ14[м], служащие для опирания монолитного ригеля, привариваются до устройства продольного монолитного ригеля и должны быть защищены слоем бетона или цементного раствора по сетке толщиной не менее 25 мм. Пример обетонирования опорного столика дан на детали 26.

Стальные соединительные элементы с ММ12 по ММ20 даны в альбоме ИИС 29-2.

Металлические стойки фахверка в деталях 7÷11 и 16÷18, а также шпонки в ребрах плит для районов с расчетной сейсмичностью 9 баллов на чертежах условно не показаны.

В зданиях с агрессивными средами, в зависимости от вида и степени агрессивной среды должны быть выполнены требования по защите конструкций и деталей сопряжений в соответствии с „Указаниями по проектированию антикоррозионной защиты строительных конструкций" (СН262-61).

Требования „Указаний" (водоцементное отношение бетонной смеси, добавки к бетону, состав заполнителей, вид защитного покрытия и способ его нанесения, защита закладных деталей и сварных швов) должны быть указаны в конкретных проектах.

Условные обозначения

Схема шва:

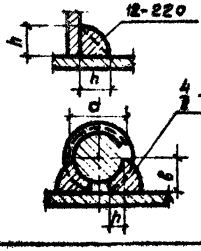

12 - высота шва
220 - длина шва

Сварной шов монтажный

4 - высота шва (0,25d, но не менее 4 мм)
8 - ширина шва (0,5 d, но не менее 8 мм)
100 - длина шва.

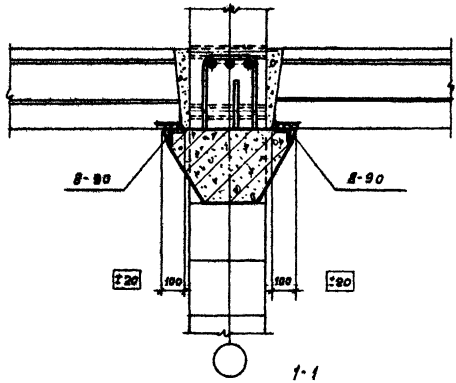

1-1

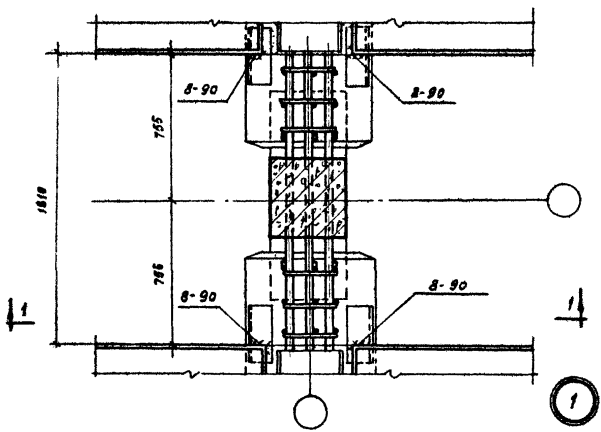

ТДМ 1988	Деталь крепления плит перекрытия у средней колонны.	ТДМС 24-1 Деталь 1.

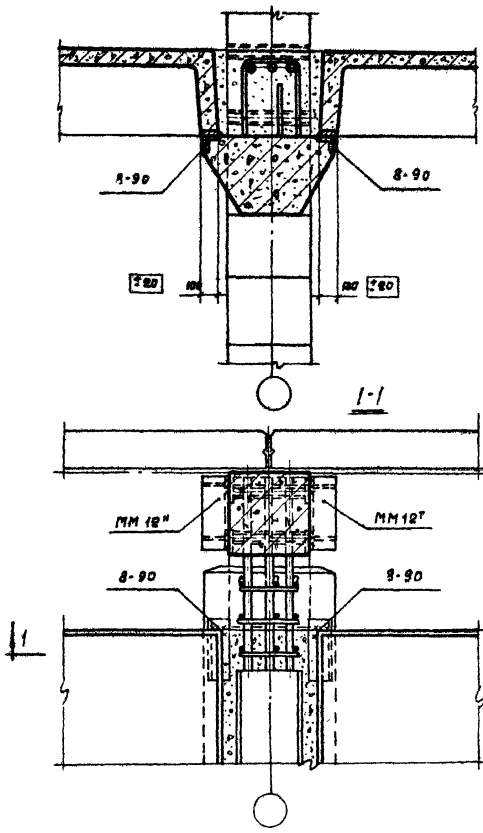

Примечание

Данную деталь рассматривать совместно с деталью 23 на странице 28.

ТДМ 1968	Деталь крепления плит перекрытия у крайней колонны.	ТДМС 24-1 Деталь 2

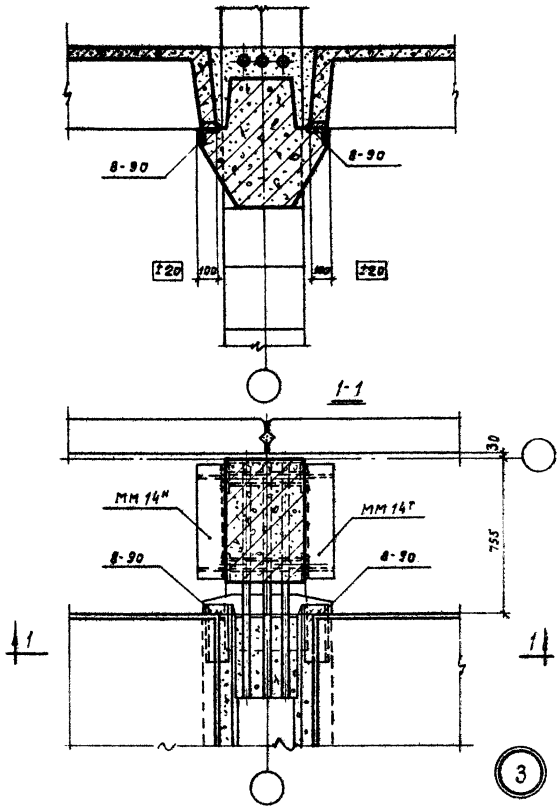

Примечание.
Данную деталь рассматривать совместно с деталью 24 на странице 29.

ТДМ 1968	Деталь крепления плит перекрытия у крайней колонны.	ТДМС 24-1
		Деталь 3

Москва Дата выпуска: 1968 г. Проверил Н. Стукалина

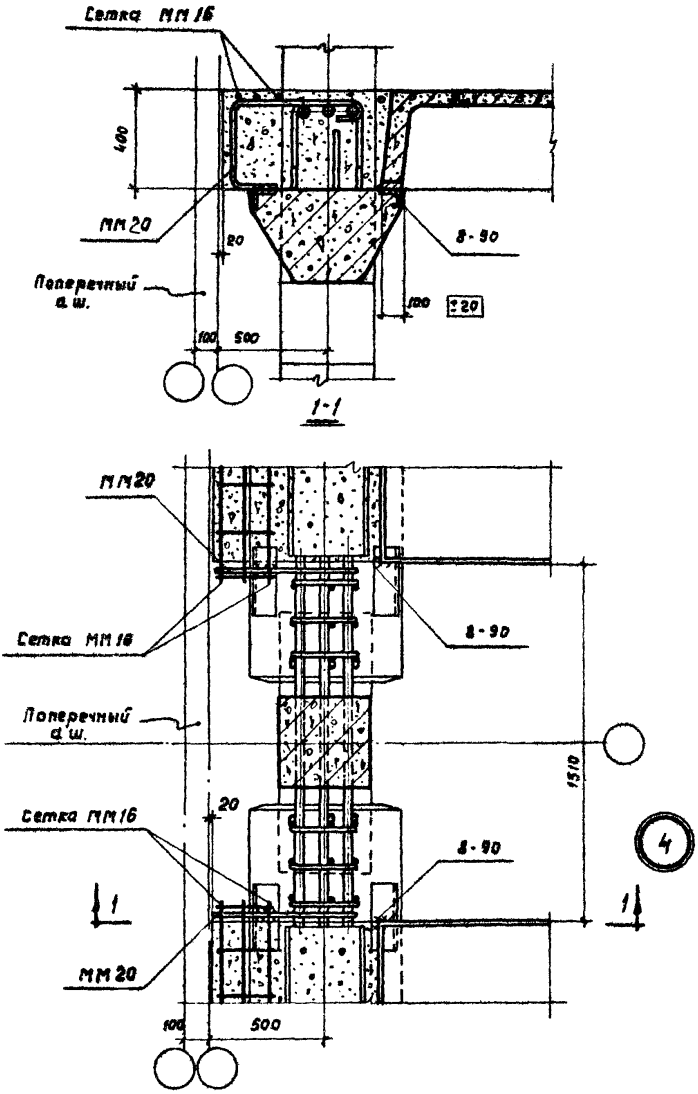

Инв. № подл. | Подпись и дата | Взам. инв. №

Дата выпуска: 1988г.

Москва

ТДМ 1988	Деталь крепления плит перекрытия у антисейсмического шва.	ТДПС 24-1 Деталь 4

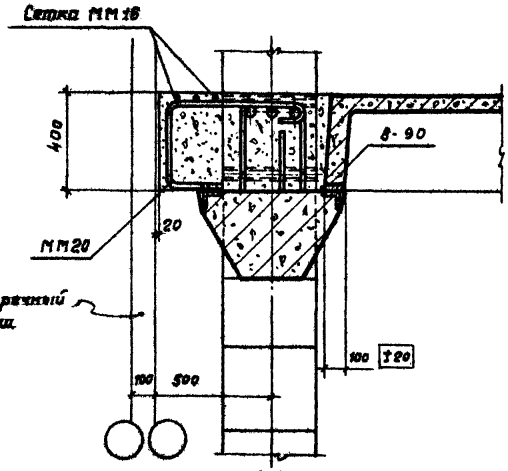

1-1

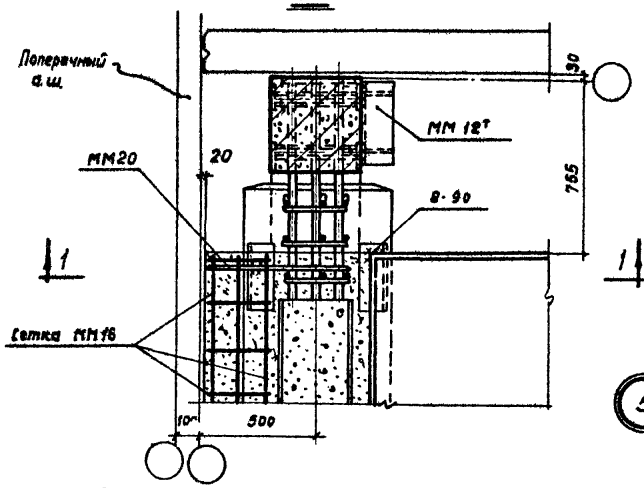

5

Примечание.

Данную деталь рассматривать совместно с деталью 23 на странице 28.

ТДМ 1968	Деталь крепления плит перекрытия у антисейсмического шва.	ТДМС 24-1 Деталь 5

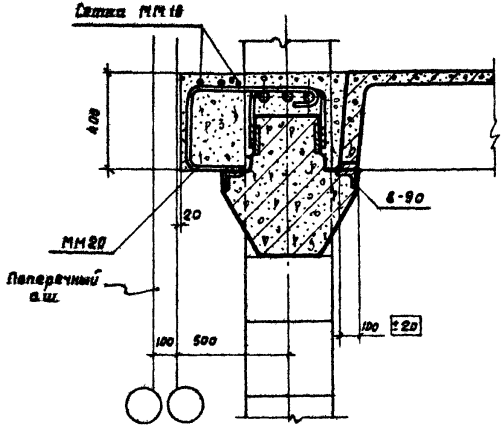

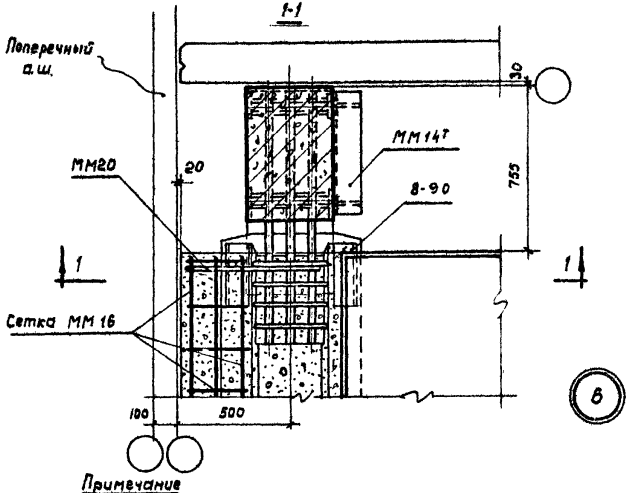

6

Примечание

Данную деталь рассматривать совместно с деталью 24 на странице 29.

ТДМ 1968	*Деталь крепления плит перекрытия у антисейсмического шва.*	ТДМС 24-1 Деталь 6

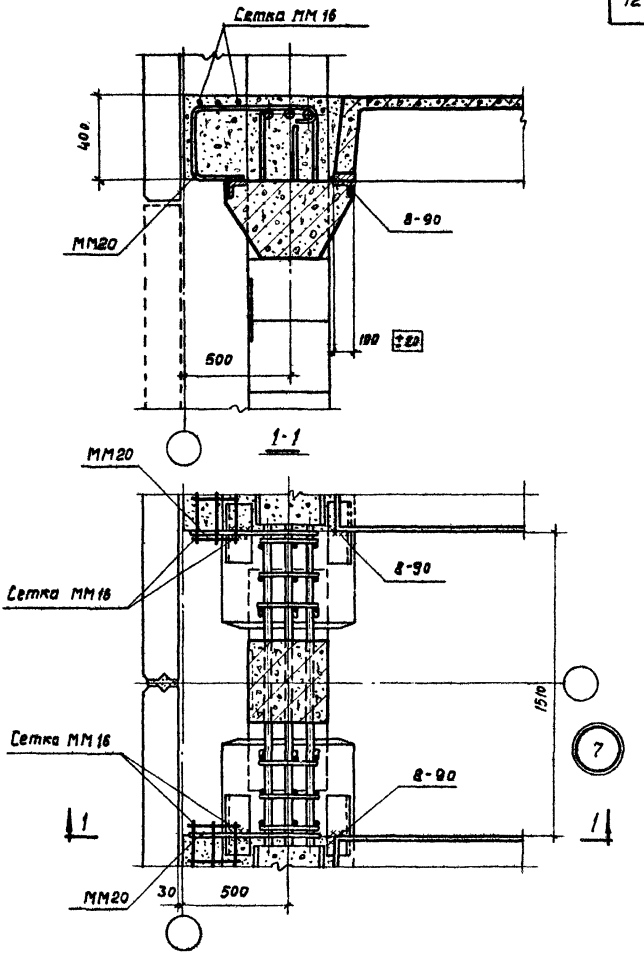

ТДМ 1968	Деталь крепления плит перекрытия в торце здания.	ТДМС 24-1
		Деталь 7

Москва | Дата выпуска | Стучинин 1968г. | Проверил | Проверил | Стучинин

10194 13

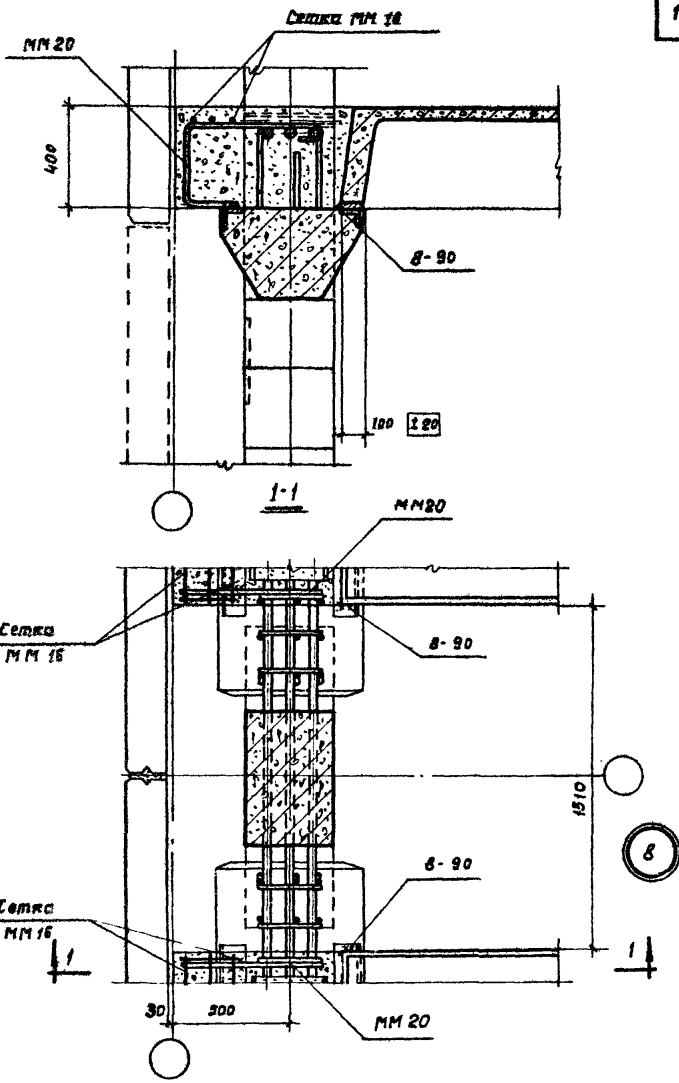

ТДМ 1968	Деталь крепления плит перекрытия в торце здания.	ТД МС 24-1
		Деталь 8

Стушкина
Проверил
1968г.
Дата выпуска

10194 14

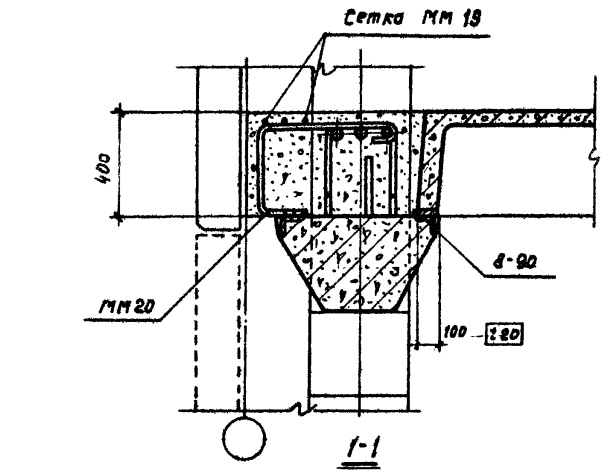

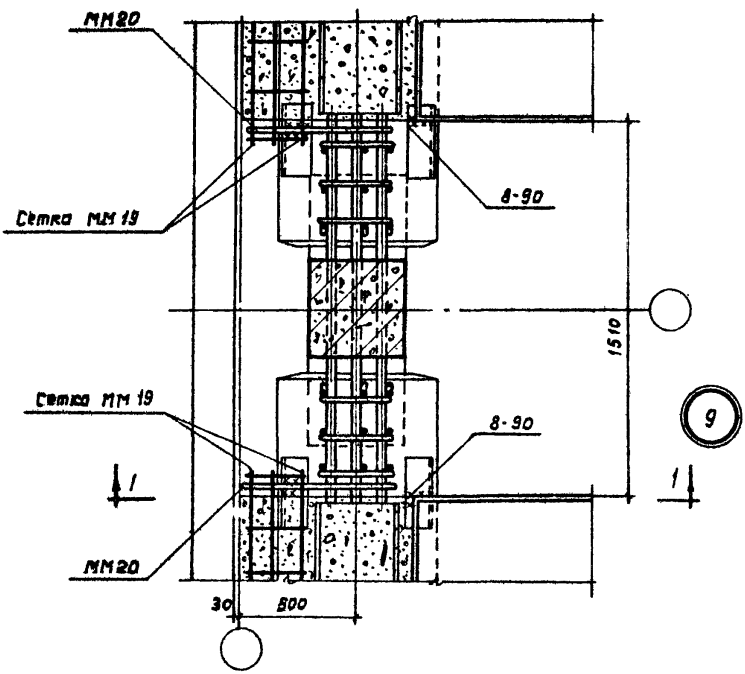

ТДМ 1968

Деталь крепления плит перекрытия в торце здания. Сетка колонн 9×6 м.

ТДМС 84-1

Деталь 9

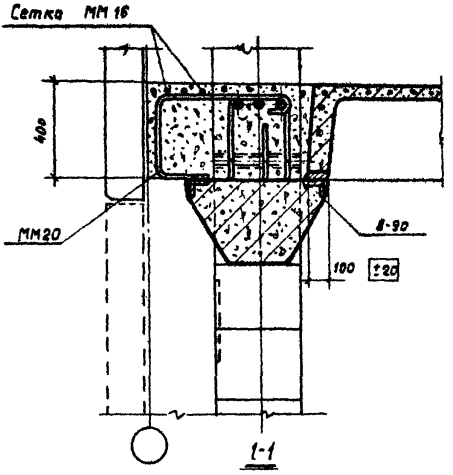

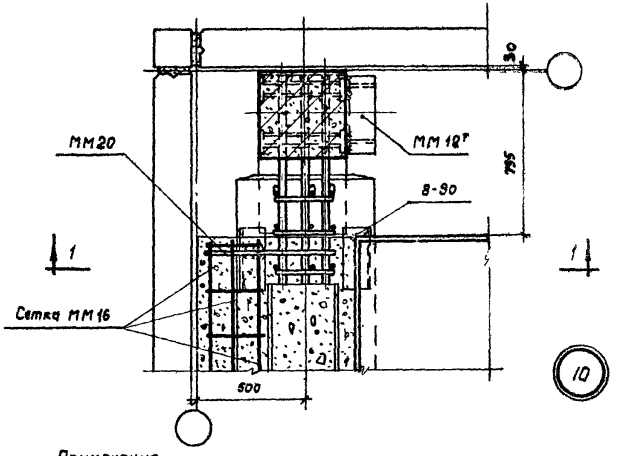

10

Примечание.

Данную деталь рассматривать совместно с деталью 23 на странице 28.

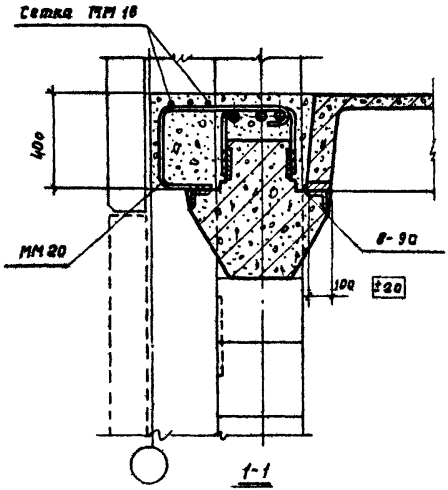

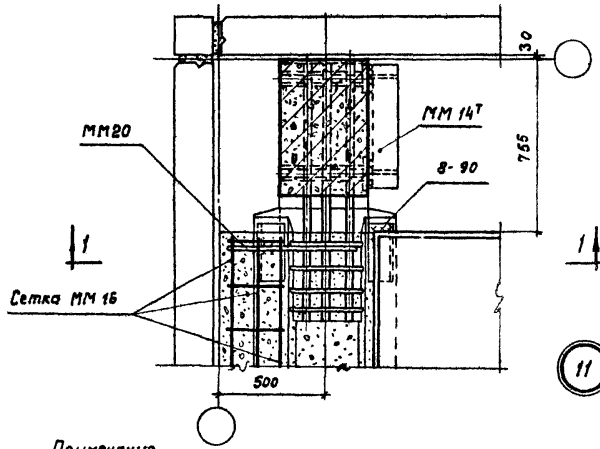

Примечание.

Данную деталь рассматривать совместно с деталью24на странице29.

ТДМ 1968	Деталь крепления плит перекрытия в углах здания.	ТДМС 24-1 Деталь 11

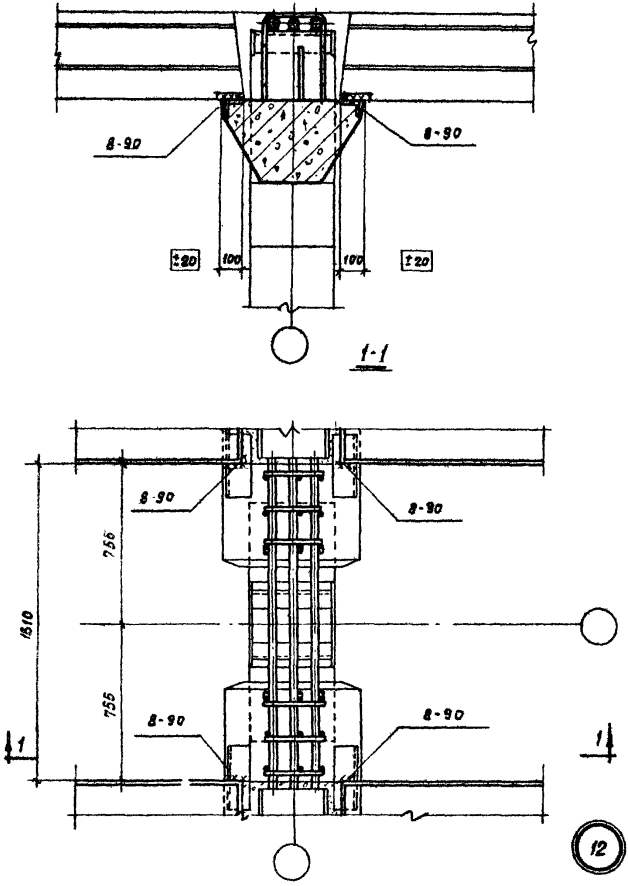

ТДМ 1968	Деталь крепления плит покрытия у средней колонны.	ТДМС 24-1
		Деталь 12

10194 18

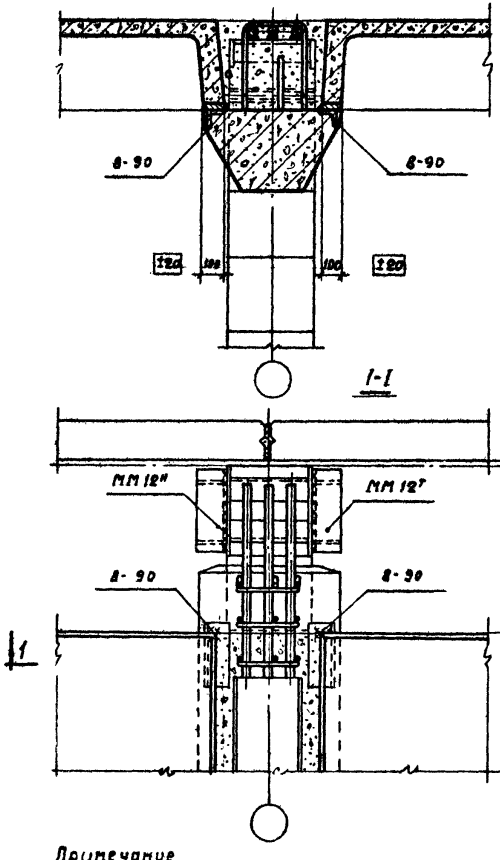

Примечание.

Данную деталь рассматривать совместно с деталью 25 на странице 30.

ТДМ 1968	Деталь крепления плит покрытия у крайней колонны.	ТДМС 24-1 Деталь 13

Москва | Дата выпуска: 1968г. | Проверил | Нач. | Сотрудник

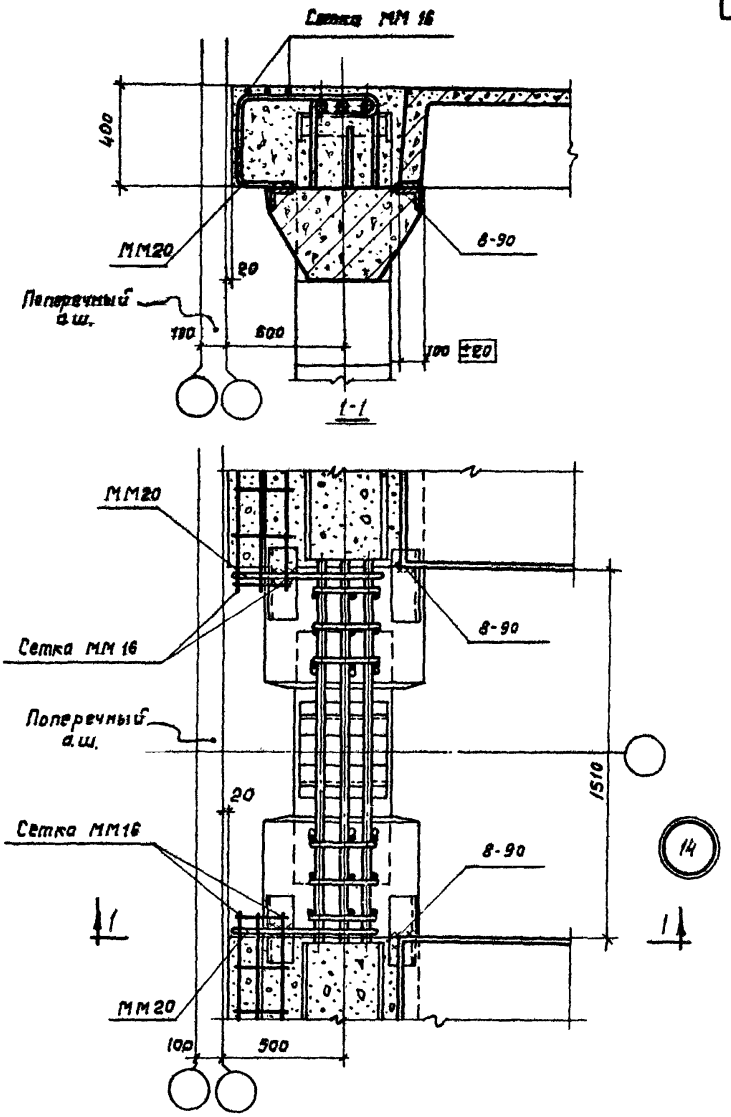

ТДМ 1968	Деталь крепления плит покрытия у антисейсмического шва.	ТДМС 24-1 Деталь 14

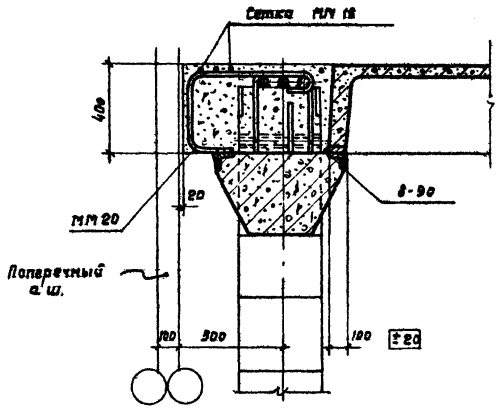

1-1

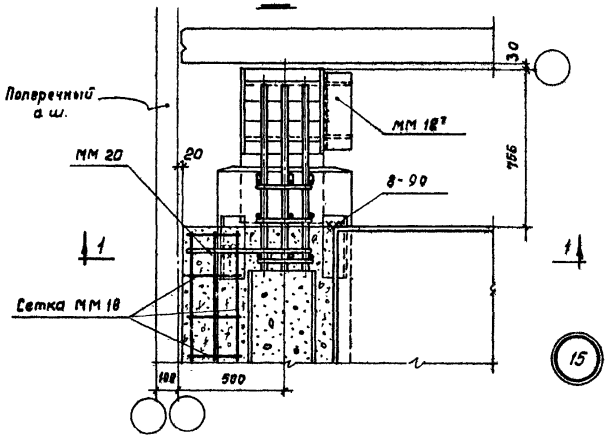

Примечание.

Данную деталь рассматривать совместно с деталью 25 на странице 30.

ТДМ 1968	Деталь крепления плит покрытия у антисейсмического шва.	ТДМС 24-1 Деталь 15

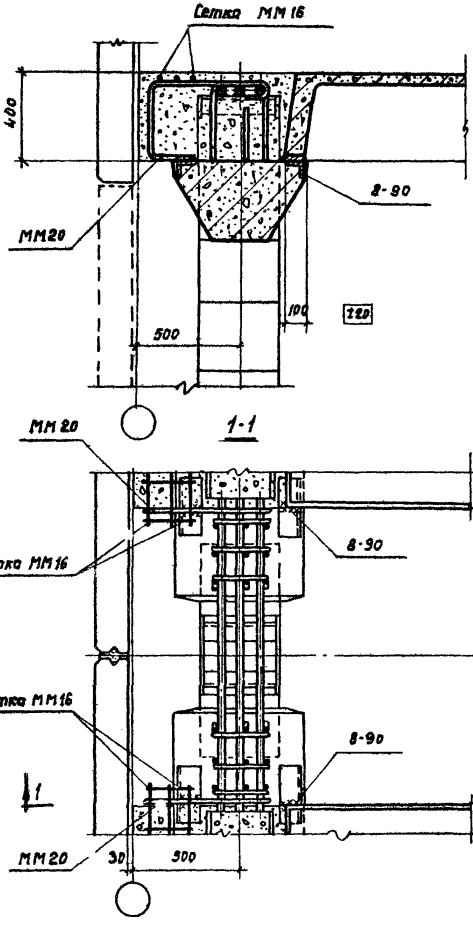

ТДМ 1968	Деталь крепления плит покрытия в торце здания.	ТДМС 24-1 Деталь 16

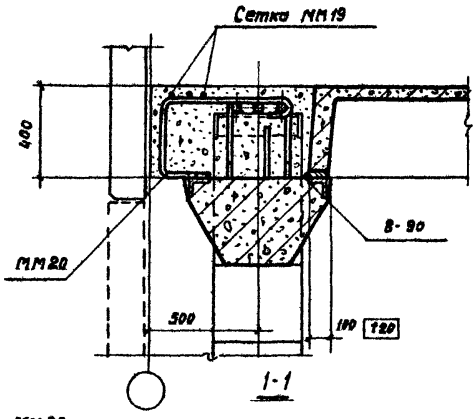

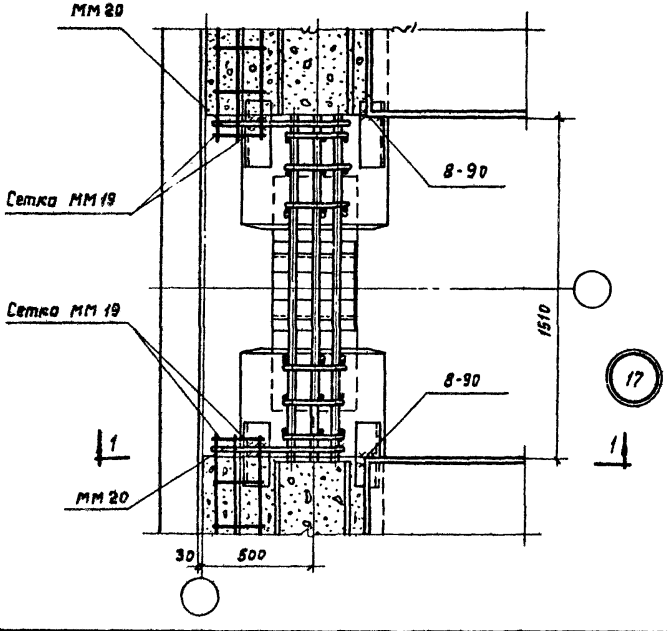

ТДМ 1968	Деталь крепления плит покрытия в торце здания. Сетка колонн 9×6 м.	ТДМС24-1 Деталь 17

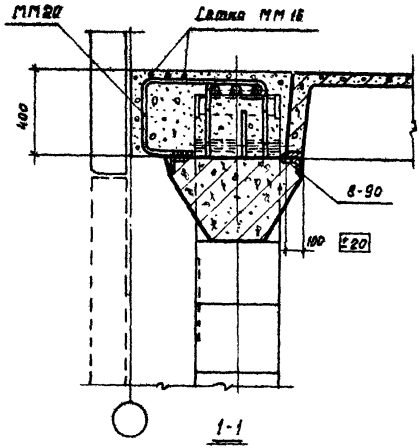

1-1

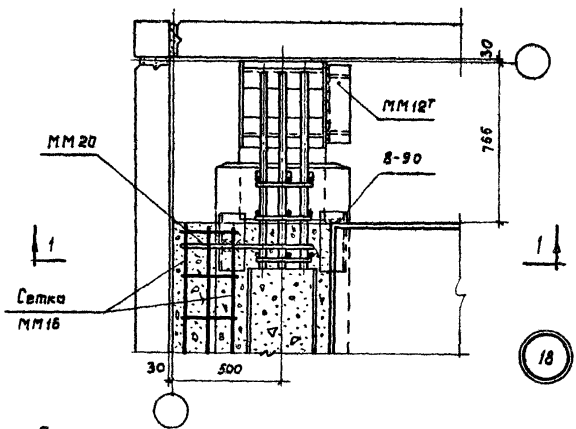

Примечание.

Данную деталь рассматривать совместно с деталью 25 на странице 30.

ТДМ 1968	Деталь крепления плит покрытия в углах здания.	ТДМС 24-1 Деталь 18

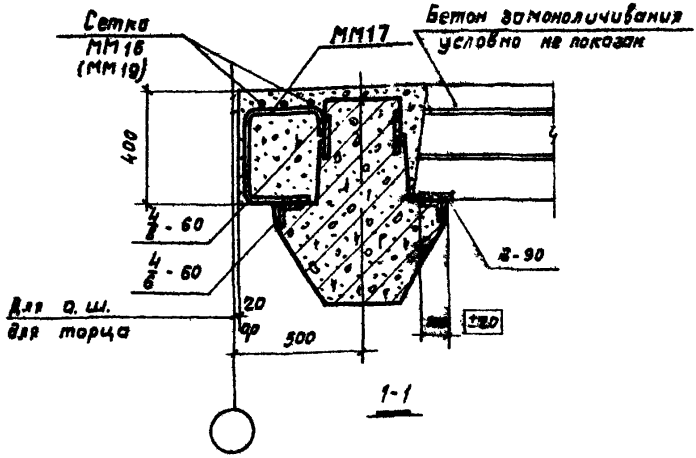

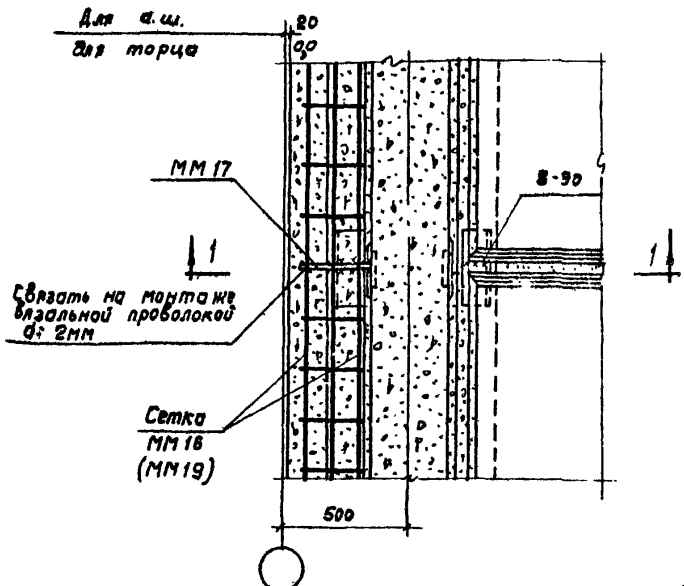

19

ТДМ 1968	Деталь армирования монолитного участка у антисейсмического шва и торца здания в покрытии и перекрытии.	ТДМС 24-1 Деталь 19

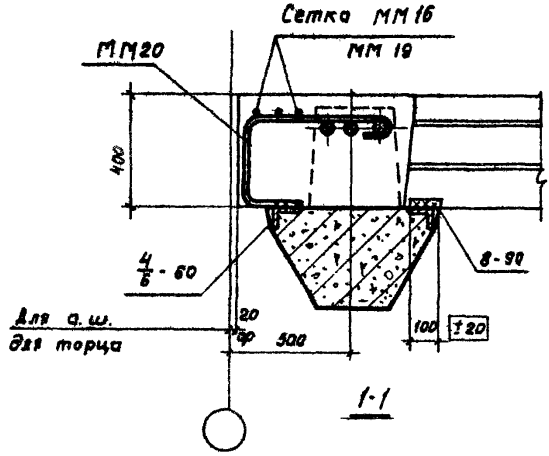

1-1

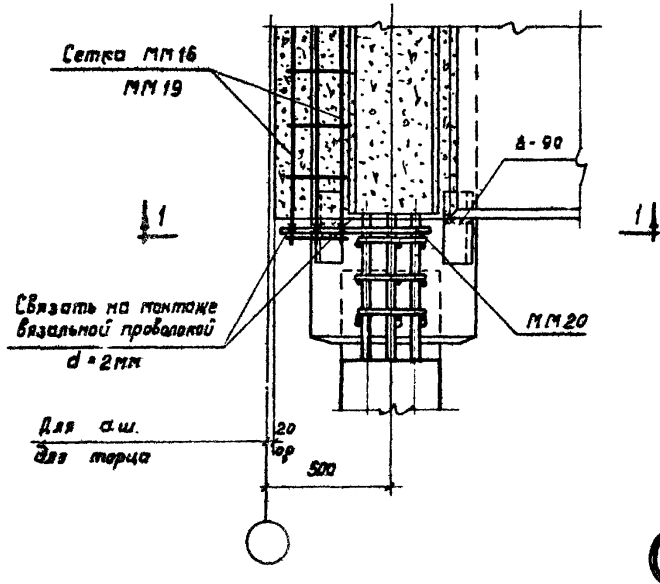

20

ТДМ 1968	Деталь армирования монолитного участка у антисейсмического шва и торца здания в покрытии и перекрытии.	ТДМС 24-1 Деталь 20

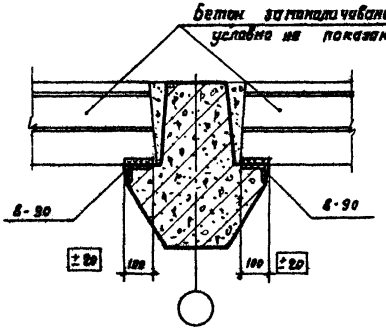

1-1

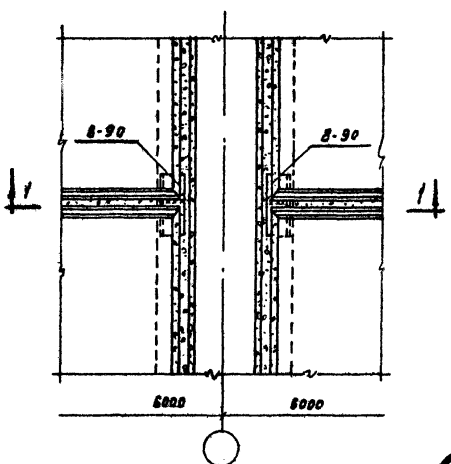

21

ТДМ 1968

Деталь крепления плит покрытия и перекрытия в середине пролета.

ТДМС 24-1

Деталь 21

10194 27

Москва
Дата выпуска: 1968г.
Проверил
Н.контр.
Студинина

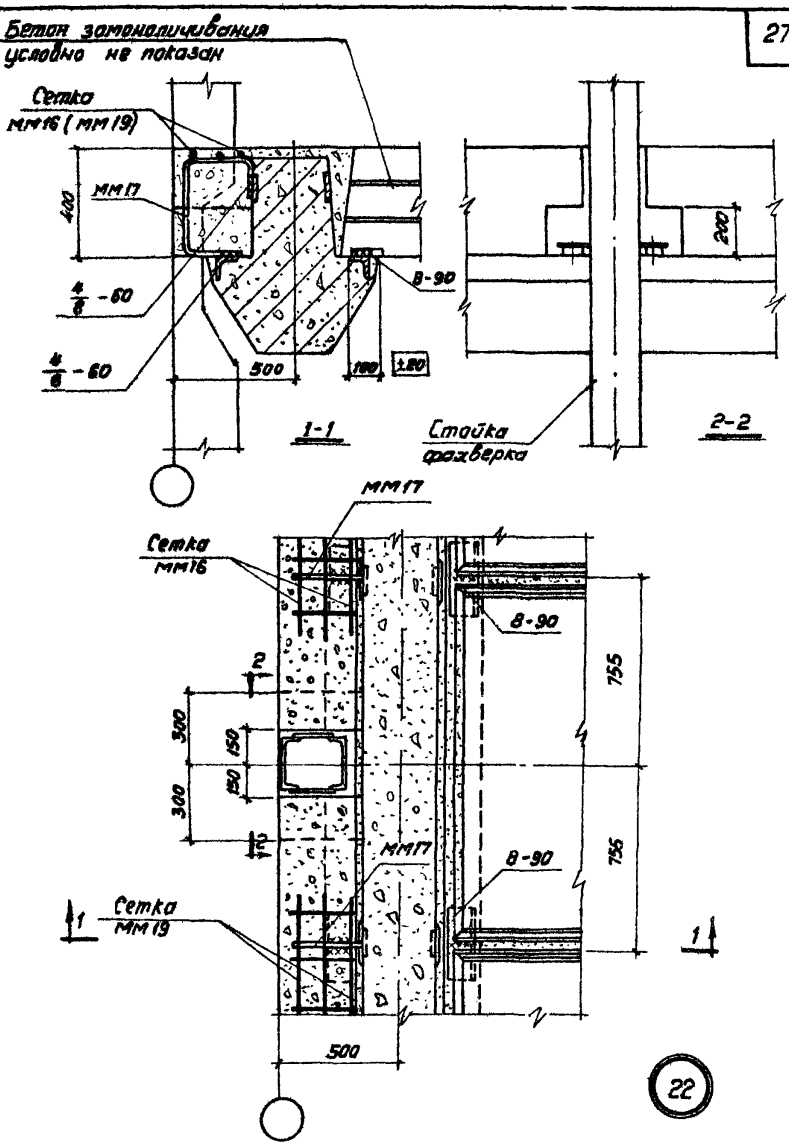

ТДМ 1968	Деталь армирования монолитного участка покрытия и перекрытия в торце здания в местах установки стойки фахверка. Сетка колонн 9×6 м.	тдмс 24-1 Деталь 22

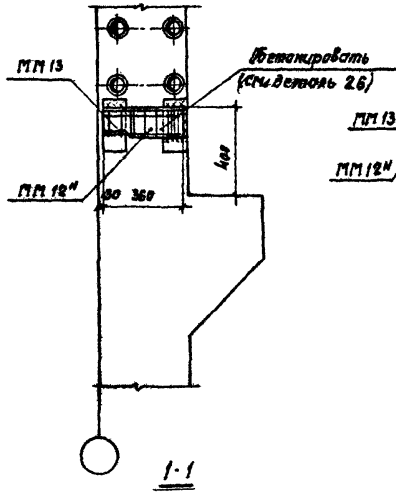

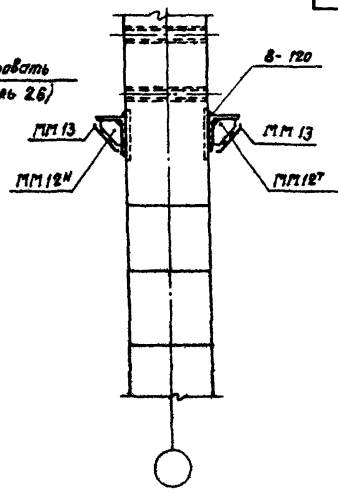

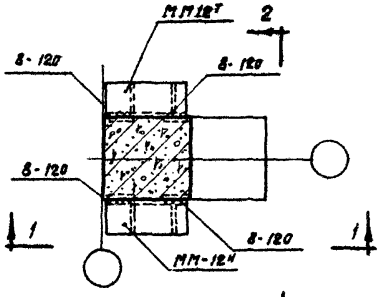

23

Примечания:

2

1. У антисейсмического шва и торца здания, к сторонам колонн обращенным к стенам и к.а.ш. опорные столики не привариваются.
2. Все монтажные швы принять $h_ш = 8$мм.
3. Сварку производить электродами типа Э42А.

ТДМ 1968	Деталь крепления опорных столиков к колонне.	ТДМС-24-1 Деталь 23.

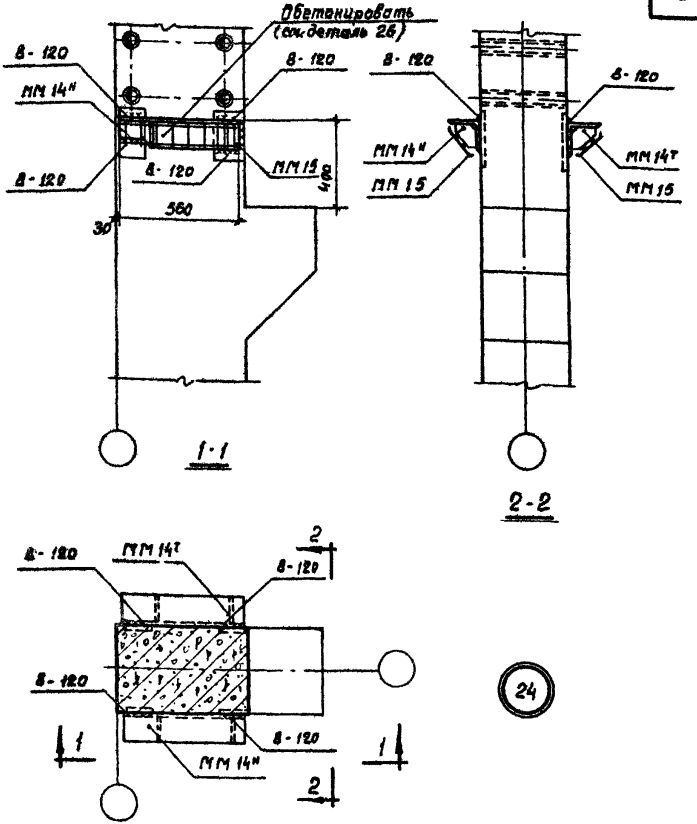

Примечания:

1. У антисейсмического шва и торца здания, к стоякам колонн обращенным к стенам и к а.ш. опорные столики не привариваются.
2. Все неоговоренные монтажные швы принять h 8мм.
3. Сварку производить электродами типа Э 42А.

ТДМ 1988	Деталь крепления опорных столиков к колонне.	ТДМС 24-1 Деталь 24

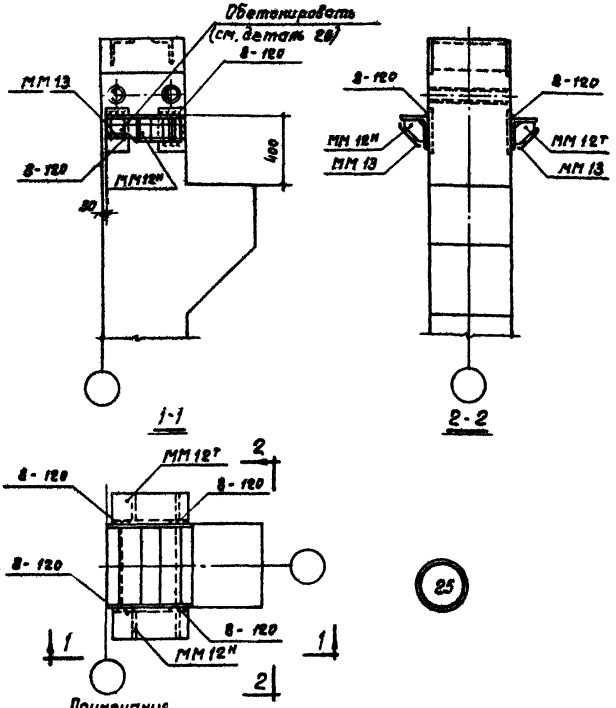

Примечания.

1. У антисейсмического шва и торца здания, к сторонам колонн обращенным к стенам и к а.ш. опорные столики не привариваются.
2. Сварку производить электродами типа Э 42А.
3. Все неоговоренные монтажные швы принять h=8мм.

ТДМ 1968	Деталь крепления опорных столиков к колонне.	ТДМС 24-1
		Деталь 25

Стучинина | Проверил | 1968г. | Дата выпуска: | Москва

10194 31

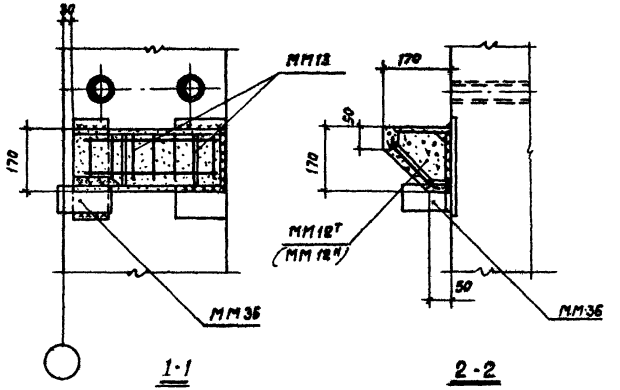

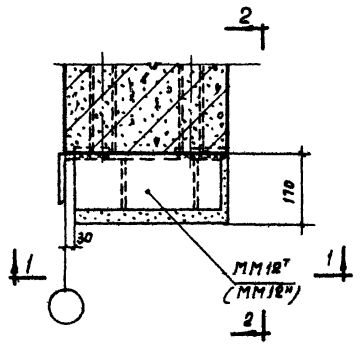

26

Примечания:

1. *Обетонирование опорного столика производить после приварки крепежного элемента стеновых панелей ММ36.*
2. *Деталь приварки ММ36 см. альбом ТДМС-25-2.*

gost.e-ecolog.ru

ТДМ 1968	Деталь обетонирования опорного столика.	ТДМС 24-1 Деталь 26