ТИПОВОЙ ПРОЕКТ

282-1-163.84

КОМПЛЕКСНЫЙ ПРИЕМНЫЙ ПУНКТ ПРЕДПРИЯТИЙ БЫТОВОГО ОБСЛУЖИВАНИЯ НА 15 РАБ. МЕСТ, ПРИЕМНЫЙ ПУНКТ ПРАЧЕЧНОЙ, АПТЕКА, ОТДЕЛЕНИЕ СВЯЗИ, СБЕРКАССА / БЛОК 10 /

АЛЬБОМ III

ИЗДЕЛИЯ ЖЕЛЕЗОБЕТОННЫЕ ЗАВОДСКОГО ИЗГОТОВЛЕНИЯ
ИЗДЕЛИЯ МОНОЛИТНЫХ ЖЕЛЕЗОБЕТОННЫХ КОНСТРУКЦИЙ
ИЗДЕЛИЯ МЕТАЛЛИЧЕСКИЕ
ИЗДЕЛИЯ ДЕРЕВЯННЫЕ

20561-03

gost.e-ecolog.ru

ТИПОВОЙ ПРОЕКТ

282-1-163.84

КОМПЛЕКСНЫЙ ПРИЕМНЫЙ ПУНКТ ПРЕДПРИЯТИЙ БЫТОВОГО ОБСЛУЖИВАНИЯ НА 15 РАБ. МЕСТ, ПРИЕМНЫЙ ПУНКТ ПРАЧЕЧНОЙ АПТЕКА, ОТДЕЛЕНИЕ СВЯЗИ, СБЕРКАССА / БЛОК 10 /

АЛЬБОМ III

СОСТАВ ПРОЕКТА

АЛЬБОМ I	СП	АРХИТЕКТУРНО-СТРОИТЕЛЬНЫЕ РЕШЕНИЯ
	ХМ	ТЕХНОЛОГИЯ - МЕХАНИЗАЦИЯ
	С2	ВИТРАЖИ
АЛЬБОМ II	ОВ	ОТОПЛЕНИЕ И ВЕНТИЛЯЦИЯ
	ВК	ВОДОПРОВОД И КАНАЛИЗАЦИЯ
	ЭОМ	ЭЛЕКТРООСВЕЩЕНИЕ И СИЛОВОЕ ЭЛЕКТРООБОРУДОВАНИЕ
	АУ	АВТОМАТИЗАЦИЯ УСТРОЙСТВ ИНЖЕНЕРНОГО ОБОРУДОВАНИЯ
	СС	СВЯЗЬ СИГНАЛИЗАЦИЯ
АЛЬБОМ III	АС1.III	ИЗДЕЛИЯ ЖЕЛЕЗОБЕТОННЫЕ ЗАВОДСКОГО ИЗГОТОВЛЕНИЯ
	АС1.IV	ИЗДЕЛИЯ МОНОЛИТНЫХ ЖЕЛЕЗОБЕТОННЫХ КОНСТРУКЦИЙ
	АС1.13	ИЗДЕЛИЯ МЕТАЛЛИЧЕСКИЕ
	АС1.14	ИЗДЕЛИЯ ДЕРЕВЯННЫЕ
АЛЬБОМ IV	СО	СПЕЦИФИКАЦИЯ ОБОРУДОВАНИЯ
АЛЬБОМ V	ВМ	ВЕДОМОСТИ ПОТРЕБНОСТИ В МАТЕРИАЛАХ
АЛЬБОМ VI	СМ	СМЕТЫ

Разработан ЦНИИЭП торгово-бытовых зданий и туристских комплексов

Главный инженер института В. Носков

Гл. архитектор проекта Э. Андрашников

Технический проект утвержден "Госгражданстроем" Приказ №38 от 1 января 1981 г.

Рабочая документация введена в действие ЦНИИЭП торгово-бытовых зданий и туристских комплексов приказ №38 от 11 апреля 1985г.

20561-03

АлШ

Обозначение	Наименование	Стр	Примечание
	Титульный лист		
282-1-163.84 - АС1.ИИ 80.00.00.ТБ	Ведомость чертежей	2	
- 01.00.00	Панель стеновая (ЧПСП30.33.3,5-П-1-Г	3	
	(ЧПСП30.33.4,0-П-1-Г)		
- 02.00.00	Панель стеновая (ЧПСП3.0.33.3,5-П-2-Б	4	
	ЧПСП30.33.4,0-П-2-Б)		
- 03.00.00	Панель стеновая (2 ПС 33.33.3,5-П-А	5	
	(2ПР33.33.4,0-П-А)		
- 04.00.00	Панель стеновая (1ПС 33.33.3,5-П-А)	6	
	(1ПС 33.33.4,0-П-А)		
- 05.00.00	Панель стеновая (ПС 30.33.3,5-П-Б)	7	
	(ПС 30.33.4,0-П-Б)		
- 06.00.00	Панель стеновая (И2ПСД 30.33.3,5-П-2	8	
	И2ПСД 30.33.4,0-П-2)		
- 06.01.00	Каркас пространственный (И2КПД 30.3,5-И2КПД 30.4,0)	9	
- 06.02.00	Каркас плоский (ИКР 4Ч, ИКР 4,5)	10	
- 06.02.00СБ	Каркас плоский (ИКР 4Ч; ИКР 4,5)	10	
	Сборочный чертеж		
- 06.03.00	Сетка МС 29	11	
- 09.04.00	Изделие закладное ЗД4	11	
- 07.00.00	Панель стеновая (ИЧПСД 30.33.3,5-П-2;	12	
	ИЧПСД 30.33.4,0-П-2)		
- 07.01.00	Каркас пространственный (ИЧКПД 30.3,5-2;	13	
	ИЧКПД 30.4,0-2)		
- 07.02.00	Изделие закладное (ЗД2; ЗД3)	14	
- 07.02.00СБ	Изделие закладное (ЗД2; ЗД3)	14	
	Сборочный чертеж		
- 07.03.00	Изделие закладное ЗД1	15	

Обозначение	Наименование	Стр	Примечание
- 08.00.00	Изделие закладное ЗД5	15	
- 09.00.00	Элемент вход А ЭВ 13.3,5.0,6	16	
- 09.01.00	Каркас пространственный КП1	17	
- 09.02.00	Каркас плоский КР1	18	
- 09.03.00	Каркас плоский КР2	18	
- 10.00.00	Панель стеновая (ПСП30.10.2,6-П-А ПСП30.10.3,1-П-А	19	
	(1ПСП33.10.2,8-П-А, 1ПСП33.10.3,1-П-А 2ПСП30.10.2,8-П-А		
	2ПСП30.10.3,1-П-А)		
- 11.00.00	Панель перекрытия (ПР 60.15-...)	20	
- 11.00.00СБ	Панель перекрытия (ПР 60.15-...)	21-23	
	Сборочный чертеж		
- 11.01.00	Сетка (С1; С2)	24	
- 11.01.00СБ	Сетка (С1; С2)	24	
	Сборочный чертеж		
- 12.00.00	Отделка панели (ЧПСП-30.33.3,5-П-1-Б, ЧПСП30.33.4,0-П-1-Б)	25	
- 13.00.00	Отделка панели (ИЧПСД 30.33.3,5-П-2; ИЧПСД 30.33.4,0-П-2)	25	
- 14.00.00	Панели стеновые наружные (ЧПСП.30.33.3,5/4,0-П-2-Б)	26	
	9ПСП30.33.3,5/4,0-П-2; 8ПСП30.33.3,5/4,0-П-2; ЧПСП30.33.3,5/4,0-П-		
	ЧПСП30.33.3,5/4,0-П-1-Г; ЧПСП.30.33.3,5/4,0-П-1		
- 14.00.00СБ	Панели стеновые наружные (ЧПСП.30.33.3,5/4,0-П-2-Б)	27	
	9ПСП30.33.3,5/4,0-П-2; 8ПСП30.33.3,5/4,0-П-2; ЧПСП30.33.3,5/4,0-П-		
	ЧПСП30.33.3,5/4,0-П-1-Г; ЧПСП30.33.3,5/4,0-П-1		
	Сборочный чертеж		

СОГЛАСОВАНО:

Инв.№ подл. | Подпись и дата | Взам. инв.№

Привязан

Инв.№:

Привязан

Инв.№:

282-1-163.84 - АС1И1.00.00.00 ТБ

ГИП	Кий	
Н.контр	Зайцева	
Ст.инж.	Орехова	
Вед.инж.	Парфенова	

Ведомость чертежей

Стадия	Лист	Листов
Р		

ЦНИИЭП торгово-бытовых зданий и туристских комплексов

Копировал Самаркандова

Формат А3

20561-03

Ал. III

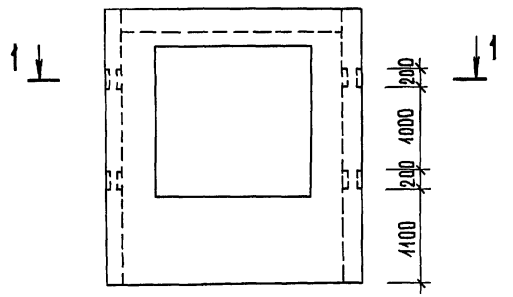

1 – 1

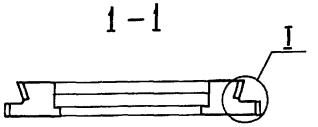

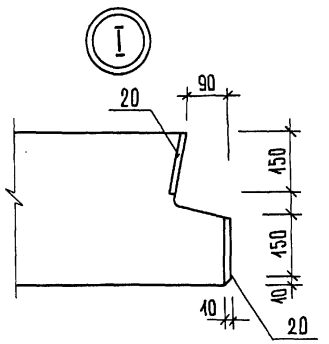

Формат	Зона	Поз.	Обозначение	Наименование	Кол. наисп. -АС1.И1-01.00.00				Примечание
						01			
				Документация					
А3		-	1.090.1-1 2-1 0000 ПЗ	Пояснительная записка	X	X			
				Сборочные единицы					
А3		-	1.090.1-1 2-1 1000-12	4 ПСО 30.33.3,5-П-1	X				
А3		-	-14	4 ПСО 30.33.4,0-П-1		X			
А4		20	282-1-163.84-АС1.И1-08.00.00	Изделие закладное ЗД5	8	8			

Ведомость расхода стали на дополнительные закладные изделия, кг

Марка элемента	Изделия закладные						Всего
	Арматура класса A III ГОСТ 5781-82			Прокат марки Ст.3 ГОСТ 535-79 ГОСТ 103-76			
	ф 8		Итого	-8×150		Итого	
4ПСО 30.33.3,5-П-1-Г	3,44		3,44	15,04		15,04	18,48
4ПСО 30.33.4,0-П-1-Г	3,44		3,44	15,04		15,04	18,48

Обозначение	Марка	Масса ед., кг
282-1-163.84-АС1.И1-01.00.00	4 ПСО 30.33.3,5-П-1-Г	2110
-01	4 ПСО 30.33.4,0-П-1-Г	2430

1. Вид панели дан с наружной стороны.
2. Поз. 20 приварить к пространственному каркасу панели.

Согласовано:

Инв. № подл. | Подпись и дата | Взам. инв. №

Привязан

Инв. №

ГИП	Кий	
Н. контр.	Орехова	
Инженер	Ломова	
Вед. инж.	Парфенова	

282-1-163.84-АС1.И1-01.00.00

Панель стеновая (4ПСО 30.33.3,5-П-1-Г 4ПСО 30.33.4,0-П-1-Г)

Стадия	Масса	Масштаб
Р	см. табл.	1:50
Лист	Листов 1	

ЦНИИЭП торгово-бытовых зданий и туристских комплексов

Копировал Формат А3

20561-03

Ал.III

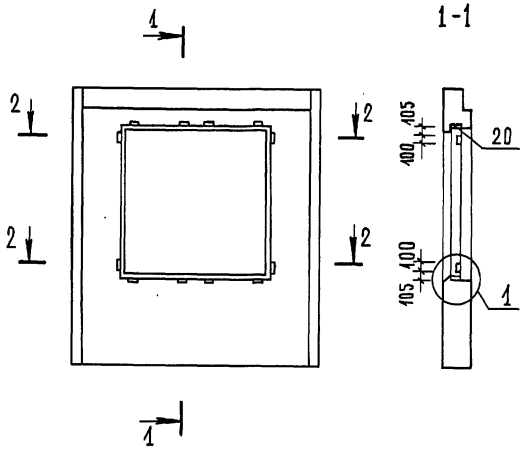

Формат	Зона	Поз.	Обозначение	Наименование	Кол. лист. АС1. И1-02.00.00				Примечание
						01			
				Документация					
А3		-	1.090.1-1 2-1 0000 ПЗ	Пояснительная записка	X	X			
				Сборочные единицы					
А3		-	1.090.1-1 2-1 1000-12	4ПСО 30.33.3,5-П-1	X				
А3		-	-14	4ПСО 30.33.4,0-П-1		X			
А4		20	282-1-163.84-АС1.И1-07.03.00	Изделие закладное ЗД1	12	12			

Ведомость расхода стали на дополнительные закладные изделия, кг

Марка элемента	Изделия закладные						Всего
	Арматура класса			Прокат марки			
	A III			Ст.3 ГОСТ 535-79			
	ГОСТ 5781-82			ГОСТ 103-76			
	Ф12		Итого	-8×100		Итого	
4ПСО 30.33.3,5-П-1-Б	9,48		9,48	7,56		7,56	17,04
4ПСО.30.33.4,0-П-1-Б	9,48		9,48	7,56		7,56	17,04

Обозначение	Марка	Масса ед., кг
282-1-163.84-АС1.И1-02.00.00	4ПСО 30.33.3,5-П-1-Б	2110
-01	4ПСО 30.33.4.0-П-1-Б	2430

Поз. 20 приварить к пространственному каркасу панели.

Привязан			
ГИП	Кий		
Н. контр	Орехова		
Инженер	Ломова		
Вед. инж.	Парфенова		
Инв. №			

282-1-163.84-АС1.И1-02.00.00

Панель стеновая (4ПСО.30.33.3,5-П-2-Б; 4ПСО.30.33.4.0-П-2-Б)

Стадия	Масса	Масштаб
Р	См. табл.	1:50
Лист	Листов 1	

ЦНИИЭП торгово-бытовых зданий и туристских комплексов

Инв.№ подл. | Подпись и дата | Взам. инв. №

Копировал

Формат А3

20561-03

Ал. III

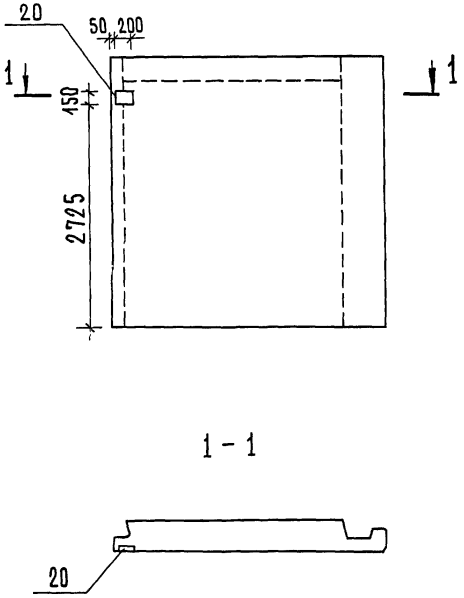

Формат	Зона	Поз.	Обозначение	Наименование	Кол. на -АС1.И1-03.00.00	01			Примечание
				Документация					
А3		–	1.090.1-1 2-1 0000 ПЗ	Пояснительная записка					
				Сборочные единицы					
А3		–	1.090.1-1 2-1 7000-18	2 ПС 33.33.3,5-П					
А3		–	-19	2 ПС 33.33.4,0-П					
А4		20	282-1-163.84 -АС1.И1-08.00.00	Изделие закладное ЗД5	1	1			

Ведомость расхода стали на дополнительные закладные изделия, кг

Марка элемента	Изделия закладные						Всего
	Арматура класса A III ГОСТ 5781-82			Прокат марки Ст.3 ГОСТ 535-79 ГОСТ 103-76			
	ф8		Итого	-8×150		Итого	
2 ПС 33.33.3,5-П-А	0,43		0,43	1,88		1,88	2,31
2 ПС 33.33.4,0-П-А	0,43		0,43	1,88		1,88	2,31

Обозначение	Марка	Масса ед., кг
282-1-163.84 -АС1.И1-03.00.00	2 ПС 33.33.3,5-П-А	3410
-01	2 ПС 33.33.4.0-П-А	4020

1. Вид панели дан с наружной стороны.
2. Поз. 20 приварить к пространственному каркасу панели.

Согласовано:

Инв. № подл. | Подпись и дата | Взам. инв. №

Привязан:

Инв. №

ГИП	Кий	
Н. контр.	Орехова	
Инженер	Ломова	
Вед. инж.	Парфенова	

282-1-163.84 -АС1.И1-03.00.00

Панель стеновая (2 ПС 33.33.3,5-П-А; 2 ПС 33.33.4.0-П-А)

Стадия	Масса	Масштаб
Р	см. табл.	1:50
Лист	Листов 4	

ЦНИИЭП торгово-бытовых зданий и туристских комплексов

Копировал

Формат А3

20561-03

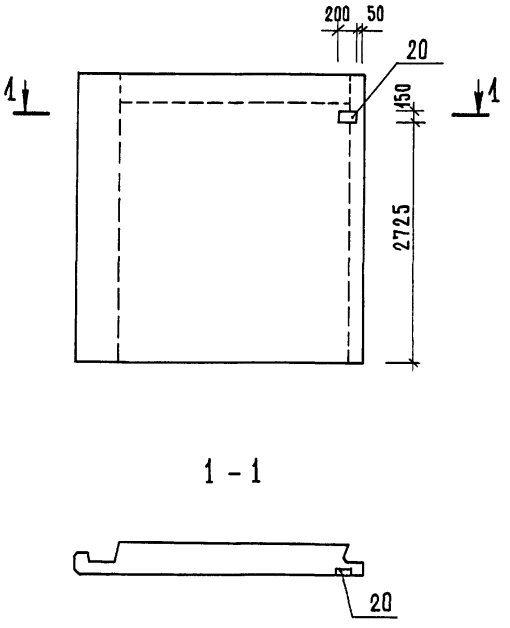

Формат	Зона	Поз.	Обозначение	Наименование	Кол. на исп. -АС1.И1-04.00.00				Примечание
						01			
				Документация					
А3			1.090.1-1 2-1 0000 ПЗ	Пояснительная записка	X	X			
				Сборочные единицы					
А3			1.090.1-1 2-1 7000-10	1ПС 33.33.3,5-П	X				
			-11	1ПС 33.33.4,0-П		X			
А4		20	282-1-163.84 -АС1.И1-08.00.00	Изделие закладное ЗД5	1	1			

Ведомость расхода стали на дополнительные закладные изделия, кг.

Марка элемента	Изделия закладные						Всего
	Арматура класса А III ГОСТ 5781-82			Прокат марки Ст.3 ГОСТ 535-79 ГОСТ 103-76			
	ф8		Итого	-8×150		Итого	
1ПС 33.33.3,5-П-А	0,43		0,43	1,88		1,88	2,31
1ПС 33.33.4,0-П-А	0,43		0,43	1,88		1,88	2,31

Обозначение	Марка	Масса ед., кг
282-1-163.84 -АС1.И1-04.00.00	1ПС33.33.3,5-П-А	3440
-01	1ПС 33.33.4,0-П-А	4020

1. Вид панели дан с наружной стороны.
2. Поз. 20 приварить к пространственному каркасу панели.

Привязан			
Гип	Кий		
Н. контр.	Орехова		
Инженер	Ломова		
Инв. №	Вед. инж.	Парфенова	

282-1-163.84-АС1.И1-04.00.00

Панель стеновая (1ПС33.33.3,5-П-А; 1ПС 33.33.4.0-П-А)

Стадия	Масса	Масштаб
Р	см. табл.	1:50
Лист	Листов 1	

ЦНИИЭП торгово-бытовых зданий и туристских комплексов

Копировал

Формат А3

20561-03

Ал.III

Согласовано:

Инв.№ подл. | Подпись и дата | Взам. инв.№

Ал.III

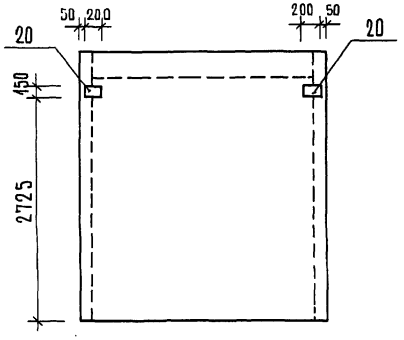

1-1

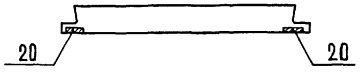

Формат	Зона	Поз.	Обозначение	Наименование	Кол. на АС1.И1.05.00.00				Примечание
						01			
				Документация					
А3		-	1.090.1-1 2-1 ОООПЗ	Пояснительная записка	X	X			
				Сборочные единицы					
А3		-	1.090.1-1 2-1 7000	ПС 30.33.3,5-П	X				
А3		-	-01	ПС 30.33.4,0-П		X			
А4		20	282-1-163-84.АС1.И1-08.00.00	Изделие закладное ЗД5	2	2			

Ведомость расхода стали на дополнительные закладные изделия, кг

Марка элемента	Изделия закладные						Всего
	Арматура класса AIII			Прокат марки Ст.3 ГОСТ 535-79			
	ГОСТ 5781-82			ГОСТ 103-76			
	Ф8		Итого	-8×150		Итого	
ПС 30.33.3,5-П-Б	0,86		0,86	3,76		3,76	4,62
ПС 30.33.4,0-П-Б	0,86		0,86	3,76		3,76	4,62

Обозначение	Марка	Масса ед., кг
282-1-163.84-АС1.И1-05.00.00	ПС 30.33.3,5-П-Б	3250
-01	ПС 30.33.4,0-П-Б	3740

1. Вид панели дан с наружной стороны.
2. Поз. 20 приварить к пространственному каркасу панели.

Привязан			
ГИП	Кий		
Н. контр.	Орехова		
Инженер	Ломова		
Вед. инж.	Парфенова		
Инв. №			

282-1-163.84-АС1.И1-05.00.00

Панель стеновая (ПС 30.33.3,5-П-Б; ПС 30.33.4,0-П-Б)

Стадия	Масса	Масштаб
Р	см. табл.	1:50
Лист	Листов 1	

ЦНИИЭП торгово-бытовых зданий и туристских комплексов

Согласовано

Инв. № подл. | Подпись и дата | Взам. инв. №

Копировал

Формат А3

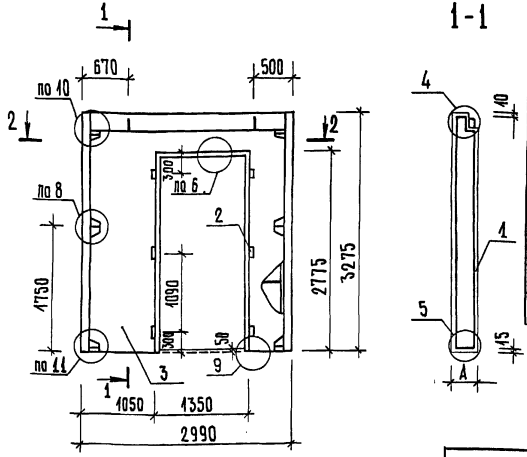

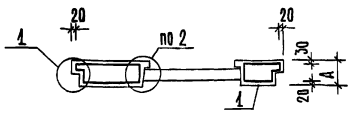

Формат	Зона	Поз.	Обозначение	Наименование	Кол. на -АС4.И1-06.00.00	01			Примечание
				Документация					
А3			1.090.1-1 2-1 0000 ПЗ	Пояснительная записка					
А3			1.090.1-1 2-1 0000 ОВ	Узлы 1,4,5,8,9,10,11,6					
				Сборочные единицы					
А3		1	282-1-163.84 -АС4.И1-06.01.00	Каркас И2КПД30.3,5-2	1				
			-01	И2КПД30.4,0-2		1			
				Детали					
Б.Ч.		2	ГОСТ 8486-66	Пробка деревянная	6	6			
				Материалы					
Б.Ч.		3		Бетон легкий М75	2,12	2,27			м³
				Раствор цем. М100	0,07	0,07			м³

Ведомость расхода стали на элемент, кг.

Марка элемента	Изделия арматурные											Изделия закладные					Общий расход
	Арматура класса											Прокат марки		Ар-ра класса			
	AI			AIII		AсII		BpI				В ст.3 кп2 ГОСТ 535-79		AIII			
	ГОСТ 5781-82			ГОСТ 5781-82		ГОСТ 5781-82		ГОСТ 6727-80				ГОСТ 103-76		ГОСТ 5781-82			
	Ф8	Ф12	Итого	Ф6	Итого	Ф12	Итого	Ф4	Ф5	Итого		-8×60	Итого	Ф6	Ф8	Итого	
И2ПСД30.33.3,5-П-2	1,7	7,23	8,93	16,3	16,3	1,8	1,8	4,6	5,9	10,5		0,6	0,6	0,7	0,3	1,0	39,13
И2ПСД30.33.4,0-П-2	1,7	7,23	8,93	16,3	16,3	1,8	1,8	5,26	5,9	11,16		0,6	0,6	0,7	0,3	1,0	39,79

Обозначение	Марка	А мм	Масса ед., кг
282-1-163.84-АС4.И1-06.00.00	И2ПСД30.33.3,5-П-2	350	2490
-01	И2ПСД30.33.4,0-П-2	400	2340

Привязан

Инв. №

ГИП	Кий	
Н. контр.	Орехова	
Инженер	Ломова	
Вед. инж.	Парфенова	

282-1-163.84-АС4.И1-06.00.00

Панель стеновая (И2ПСД30.33.3,5-П-2; И2ПСД30.33.4,0-П-2)

Стадия	Масса	Масштаб
Р	см. табл.	
Лист	Листов 1	

ЦНИИЭП торгово-бытовых зданий и туристских комплексов

Копировал

Формат А3

20561-03

Согласовано

Инв. № подл. | Подпись и дата | Взам. инв. №

Ал. III

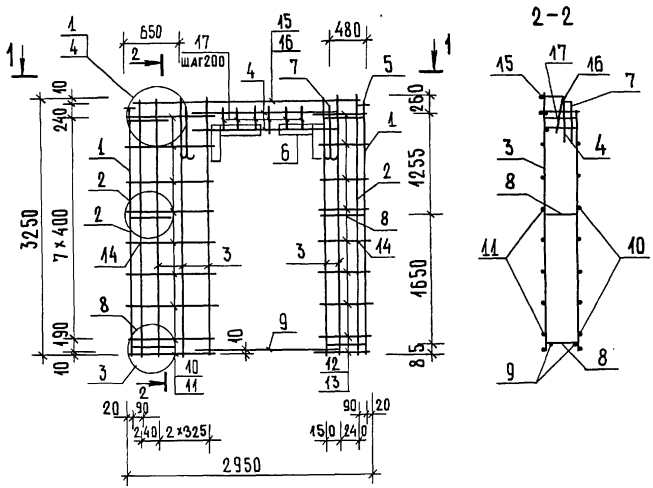

Формат	Зона	Поз.	Обозначение	Наименование	Кол. на АС1.И1-06.01.00				Примечание
				Документация		01			
А3			1.090.1-1 2-2 0000ПЗ	Пояснительная записка					
А3			1.090.1-1 2-2 0000ЧА	Узлы 1,2,3,4					
				Сборочные единицы					
А3		1	1.090.1-1 2-3 0020	Каркас плоский КР20	2				
			-01	КР21		2			
А3		2	1.090.1-1 2-3 0010	КР1	2				
			-01	КР2		2			
А3		3	-09	КР10	5				
			-10	КР11		5			
А4		4	282-1-163.84-АС1.И1-06.02.00	ИКР44	2				
			-01	ИКР45		2			
А3		5	1.090.1-1 2-3 0040	Изделие закладное МИ1	2	2			
А4		6	-АС1.И1-06.03.00	Сетка ИС29	2	2			
				Детали					
А3		7	1.090.1-1 2-3 0001-02	Петля строповочная СП3	2	2			
А3		8	-06	Стержень гнутый АИ1	6	6			
Б.Ч.		9	282-1-163.84-АС1.И1-06.01.00	Ф8АI ГОСТ5781-82 ℓ=1940	2	2			0,754 кг
Б.Ч.		10	-01	Ф5ВрI ГОСТ6727-80 ℓ=900	9	9			0,139 кг
Б.Ч.		11	-02	ℓ=1070	9	9			0,165 кг
Б.Ч.		12	-03	ℓ=410	9	9			0,057 кг
Б.Ч.		13	-04	ℓ=580	9	9			0,081 кг
Б.Ч.		14	-05	ℓ=130	10	10			0,018 кг
Б.Ч.		15	-06	ℓ=2950	1	1			0,410 кг
Б.Ч.		16	-07	ℓ=2750	1	1			0,382 кг
Б.Ч.		17	-08	ℓ=420	14	14			0,065 кг

Обозначение	Марка	А, мм.	Масса ед., кг
282-1-163.84 АС1.И1-06.01.00	И2КПД 30.3,5-2	300	39,13
-01	И2КПД 30.4,0-2	350	39,79

Привязан

Инв. №

ГИП	Кий	
Н.контр.	Орехова	
Инженер	Ломова	
Вед. инж.	Парфенова	

282-1-163.84 - АС1.И1-06.01.00

Каркас пространственный (И2КПД 30.3,5-2; И2КПД 30.4,0-2)

Стадия	Масса	Масштаб
Р	см. табл.	
Лист	Листов 1	

ЦНИИЭП торговых зданий и туристских комплексов

Согласовано:

Инв. № подл. | Подпись и дата | Взам. инв. №

Копировал

Формат А3

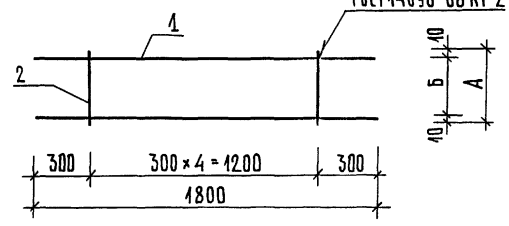

Обозначение	Марка	Размеры, мм А	Размеры, мм Б	Масса ед., кг	Примечание
282-1-163.84-АС1.ИИ-06.02.00	ИКР 44	300	280	0,945	
-01	ИКР 45	350	330	0,975	

Привязан

Инв. №

Инв. № подл. | Подпись и дата | Взам. инв. №

Согласовано:

282-1-163.84-АС1.ИИ-06.02.00 СБ

Каркас плоский (ИКР 44; ИКР 45)

Сборочный чертеж

Стадия	Масса	Масштаб
Р	см. табл.	

Лист | Листов 1

ЦНИИЭП торгово-бытовых зданий и туристских комплексов

ГИП	Кий	
Н. контр.	Орехова	
Инженер	Ломова	
Вед. инж.	Парфенова	

Копировал

Формат А3

20561-03

А1.ИИ

Обозначение	Наименование	Кол. на исп. 01	АС1.ИИ-06.02.00	Примечание
	Документация			
282-1-163.84-АС1.ИИ-06.02.00 СБ	Сборочный чертеж	X		
	Сборочные единицы			
1 282-1-163.84-АС.ИИ-06.02.01	ФБАIII ГОСТ 5781-82 ℓ=1800	2	2	0,400 кг
2 -06.02.02	Ф48рI ГОСТ 6727-80 ℓ=300	5		0,029 кг
-01	ℓ=350	5		0,035 кг

Привязан

Инв. №

Инв. № подл. | Подпись и дата | Взам. инв. №

282-1-163.84-АС1.ИИ-06.02.00

Каркас плоский (ИКР 44; ИКР 45)

Стадия	Лист	Листов
Р		4

ЦНИИЭП торгово-бытовых зданий и туристских комплексов

ГИП	Кий
Н. контр.	Орехова
Инженер	Ломова
Вед. инж.	Катеринчук

Согласовано:

Ал. III

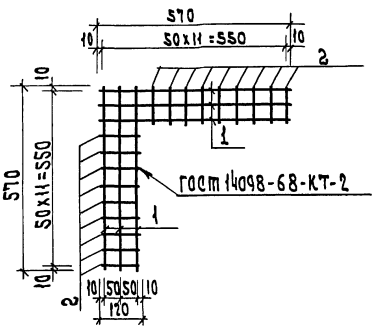

Формат	Зона	Поз.	Обозначение	Наименование	Кол	Примечание
				Детали		
Б.4		1	282-1-163.84 - АС1.И1-06.03.01	ф4 ВрI ГОСТ 6727-80 ℓ=570	4	0.056 кг
Б.4		2	-01	ℓ=120	18	0.011 кг

Согласовано:

Привязан

Инв. N

Взам. инв. N

Подп. и дата

Инв. N подл.

282-1-163.84 - АС1.И1-06.03.00

Сетка ИС29

Стадия	Масса	Масшт.
Р	0.422	1:10

Лист | Листов 1

ЦНИИЭП торгово-бытовых зданий и туристских комплексов

ГИП	Кий	
Н. контр.	Орехова	
Инжен.	Ломова	
Вед. инж.	Парфенова	

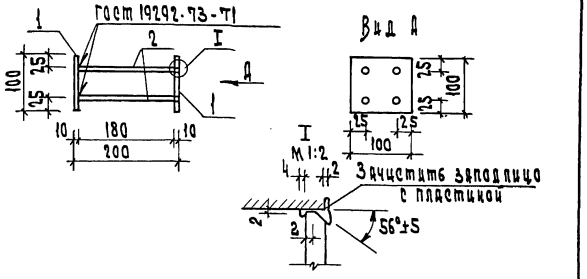

Формат	Зона	Поз.	Обозначение	Наименование	Кол.	Примечание
				Детали		
				Полоса 10x100 ГОСТ 103-76 / Ст3кп ГОСТ 535-79		
Б.4		1	282-1-163.84 - АС1.И1-09.04.01	ℓ=100	2	0.79 кг
Б.4		2	282-1-163.84 - АС1.И1-09.04.02	ф12 АIII ГОСТ 5781-82 ℓ=180	4	0.16 кг

Согласовано

Сварку производить электродом Э42

Привязан

Инв. N

Взам. инв. N

Подп. и дата

Инв. N подл.

282-1-163.84 - АС1.И1-09.04.00

Изделие закладное ЗД 4

Стадия	Масса	Масшт.
Р	2.22	1:10

Лист | Листов 1

ЦНИИЭП торгово-бытовых зданий и туристских комплексов

ГИП	Кий	
Н. контр.	Орехова	
Инжен.	Ломова	
Вед. инж.	Парфенова	

20561-03

Формат	Зона	Поз.	Обозначение	Наименование	Кол.	Примечание
				Документация		
А3			1.090.1-1 2-1 0000 ПЗ	Пояснительная записка		
А3			1.090.1-1 2-1 0000 УО	Узлы 1; 2; 4; 5; 8; 9; 10; 11		
				Сборочные единицы		
ДЧ		1	282-1-163.84-ДСП.ИЛ-07.01.00	Каркас ИЧКПД30.3.5-2	1	
			-01	ИЧКПД30.4.0-2	1	
				Материалы		
БЧ		2		Бетон легкий М75	1.64 / 1.87	м³
				Раствор цем. М100	0.07 / 0.07	м³

Инв. № подл. | Подп. и дата | Взам. инв. №

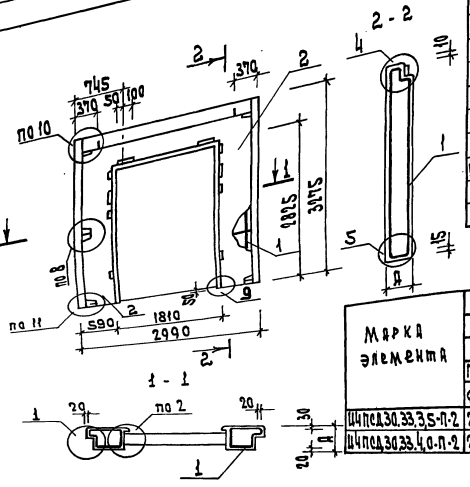

Ведомость расхода стали на элемент, кг

Марка элемента	Изделия арматурные										Изделия закладные							Общий расход
	Арматура класса										Прокат марки	Арматура класса					Всего	
	A I				A III				Bp I		Вст3кп2 ГОСТ 380-71	A III						
	ГОСТ 5781-82				ГОСТ 5781-82				ГОСТ 6727-80		ГОСТ 103-76	ГОСТ 5781-82						
	ф8	ф10	ф12	Итого	ф6	ф8	ф12	Итого	ф4	ф5	Итого	-8х64	-8х150	Итого	ф6	ф8	ф12	Итого		
ЧЧпсд.30.33.3.5-п-2	2.15	1.73	6.50	10.38	6.20	17.80	5.20	29.20	3.10	5.57	8.67	0.70	1.27	9.46	11.43	0.20	1.81	8.80	10.81	22.24	70.49
ЧЧпсд.30.33.4.0-п-2	2.15	1.73	6.50	10.38	6.20	17.80	5.20	29.20	3.67	5.70	9.37	0.70	1.27	9.46	11.43	0.20	1.81	8.80	10.86	22.24	71.19

Обозначение	Марка	А, мм	Масса ед., кг
282-1-163.84-ДСП.ИЛ-07.00.00	ЧЧпсд.30.33.3.5-п-2	350	1710
-01	ЧЧпсд.30.33.4.0-п-2	400	1940

Привязан

Инв. №

ГИП	Кий	
Н. контр.	Зайцева	
Ст. инж.	Орехова	
Вед. инж.	Парфенова	

282-1-163.84 - ДСП.ИЛ-07.00.00

Панель стеновая (ЧЧпсд.30.33.3.5-п-2 ЧЧпсд.30.33.4.0-п-2)

Стадия	Масса	Масшт.
Р	См. табл.	1:50
Лист	Листов 1	

ЦНИИЭП торгово-бытовых зданий и туристских комплексов

20561-03

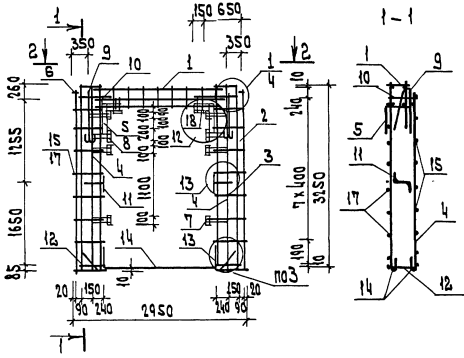

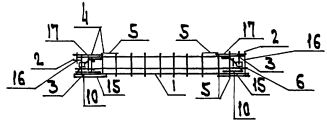

Формат	Зона	Поз.	Обозначение	Наименование	Кол. на исп. АС1.И1-07.01.00	01			Примечание
				Документация					
А3			1.090.1-1 2-2 0000 ПЗ	Пояснительная записка					
А3			1.090.1-1 2-2 0000 УА	Узлы 1; 3; 12; 13					
				Сборочные единицы					
А3		1	1.090.1-1 2-3 0050-02	Каркас СКР3	1				
			-03	СКР4		1			
А3		2	0020	Каркас плоский КР20	2				
			-01	КР21		2			
А3		3	0010-02	КР3	2				
			-03	КР4		2			
А3		4	-11	КР12	4				
			-12	КР13		4			
А3		5	0030-28	Сетка С29	2	2			
А3		6	0040	Изделие закладное МН1	2	2			
А4		7	282-1-163.84АС1.И1-07.03.00	ЗД1	2	2			
А4		8	-07.02.00	ЗД2	2	2			
А4		18	-01	ЗД3	6	6			
				Детали					
				ГОСТ 5781-82					
А3		9	1.090.1-1 2-3 0001-01	Петля строповочная СП2	2	2			
А3		10	-00	Стержень гнутый АН1	2	2			
А3		11	-07	АН2	2	2			
А3		12	-08	АН3	1	1			
А3		13	-09	АН4	1	1			
Б.4		14	АС1.И1-07.01.01	ГОСТ 5781-82 ф8АI L=2700	2	2			1,065кг
Б.4		15	АС1.И1-07.01.02	ГОСТ 6727-80 ф5ВрI L=410	22	22			0,064кг
Б.4		16	-01	L=580	20	20			0,090кг
Б.4		17	-02	L=130	10	10			0,018кг

Обозначение	Марка	Масса ед., кг
282-1-163.84АС1.И1-07.01.00	ИЧКПД 30.3,5-2	70.49
-01	ИЧКПД 30.4,0-2	71.19

1. Поз. 7, 8 и 18 приварить к основному каркасу

Согласовано:

Инв. № подл. | Подп. и дата | Взам. инв. №

Привязан

Инв. №

ГИП	Кай	
Н. контр.	Зайцева	
Ст. инж.	Прехова	
Вед. инж.	Парфенова	

282-1-163. 84. АС1.И1-07.01.00

Каркас пространственный (ИЧКПД 30.3,5-2 ИЧКПД 30.4,0-2)

Стадия	Масса	Масшт.
Р	см табл.	

Лист | Листов 1

ЦНИИЭП торгово-бытовых зданий и туристских комплексов

20561-03

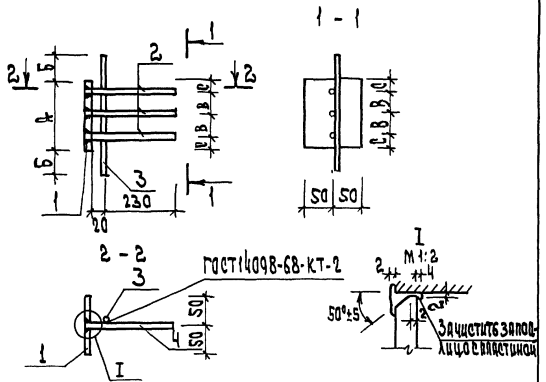

Обозначение	Марка	Размеры, мм А	Б	С	Д	Масса ед. кг
АС1.И1-07.02.00	ЗД 2	150	150	50	25	2.00
-01	ЗД 3	200	150	70	30	2.37

Сварку производить электродом Э42.

Привязан

Инв. N

282-1-163.84-АС1.И1-07.02.00 СБ

Изделие закладное (ЗД2; ЗД3) Сборочный чертеж

Стадия	Масса	Масшт.
Р	См табл.	

Лист | Листов 1

ЦНИИЭП торгово-бытовых зданий и туристских комплексов

Гип	Кий	
Н.конт.	Орехова	
Инжен.	Ломова	
Вед.инж.	Парфенова	

Согласовано:

Инв. N подл. | Подп. и дата | Взам. инв. N

Согласовано:

Инв. N подл. | Подп. и дата | Взам. инв. N

Формат | Зона | Поз. | Обозначение | Наименование | Кол. на исп. 01 | АС1.И1-07.02.00 | Примечание

Формат	Зона	Поз.	Обозначение	Наименование	Кол. на исп. 01	АС1.И1-07.02.00	Примечание
А4			282-1-163.84-АС1.И1-07.02.00 СБ	Документация			
				Сборочный чертеж			
				Сборочные единицы			
				Полоса 8х100 ГОСТ103-76 / Ст3 КП ГОСТ535-79			
Б.4	1		282-1-163.84-АС1.И1-07.02.01	ℓ=150	1		0.94 кг
			-01	ℓ=200	1		1.26 кг
Б.4	2		282-1-163.84-АС1.И1-07.02.02	Ф12АIII ГОСТ5781-82 ℓ=250	3	3	0.22 кг
Б.4	3		-01	ℓ=450	1		0.40 кг
			-02	ℓ=500	1		0.45 кг

282-1-163.84-АС1.И1-07.02.00

Изделие закладное (ЗД2; ЗД3)

Стадия	Лист	Листов
Р		1

ЦНИИЭП торгово-бытовых зданий и туристских комплексов

Привязан

Инв. N

Гип	Кий	
Н.конт.	Орехова	
Инжен.	Ломова	
Вед.инж.	Парфенова	

20561-03

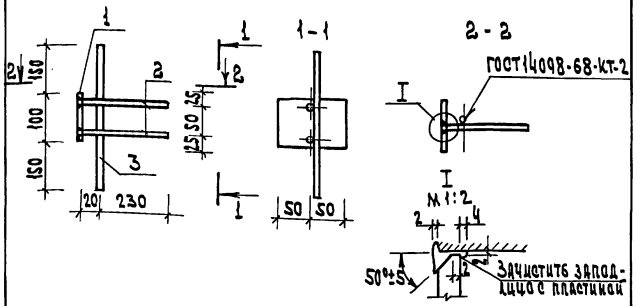

Формат	Зона	Поз.	Обозначение	Наименование	Кол.	Примечание
				Детали		
				Полоса 8х100 ГОСТ 103-76 Ст.3кп ГОСТ 535-79		
Б4		1	282-1-163.84-АС1.И1-07.03.01	ℓ= 100	1	0.63кг
Б4		2	282-1-163.84-АС1.И1-07.03.02	ф8 AIII ГОСТ 5781-82 ℓ=250	2	0.12 кг
Б4		3	-01	ℓ= 400	1	0.16 кг

Сварку производить электродом Э42

Привязан

Инв. N

282-1-163.84-АС1.И1-07.03.00

Изделие закладное ЗД1

Стадия	Масса	Масшт.
Р	1.03	1:10
Лист	Листов 1	

ГИП	Кий	
Н.контр.	Орехова	
Инжен.	Ломова	
Вед.инж.	Парфенова	

ЦНИИЭП торговых зданий и торгово-развлекательных комплексов

Согласовано:

Инв. N подл. | Подп. и дата | Взам. инв. N

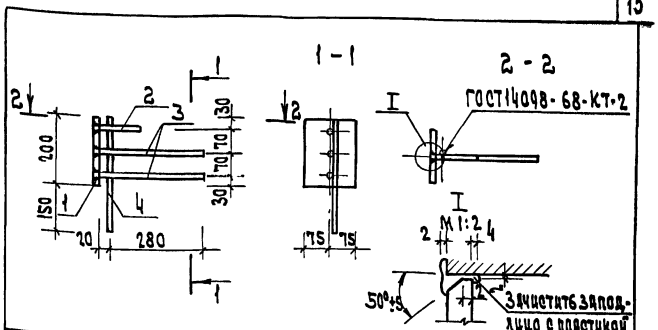

Формат	Зона	Поз.	Обозначение	Наименование	Кол.	Примечание
				Детали		
				Полоса 8х150 ГОСТ 103-76 Ст.3кп ГОСТ 535-79		
Б4		1	282-1-163.84-АС1.И1-08.00.01	ℓ= 200	1	1.88кг
Б4		3	282-1-163.84-АС1.И1-08.00.02	ф8 AIII ГОСТ 5781-82 ℓ= 300	2	0.12кг
Б4		2	-01	ℓ= 120	1	0.05кг
Б4		4	-02	ℓ= 350	1	0.14кг

Сварку производить электродом Э42

Привязан

Инв. N

282-1-163.84-АС1.И1-08.00.00

Изделие закладное ЗД5

Стадия	Масса	Масшт.
Р	2.31	1:10
Лист	Листов 1	

ГИП	Кий	
Н.контр.	Орехова	
Инжен.	Ломова	
Вед.инж.	Парфенова	

ЦНИИЭП торговых зданий и торгово-развлекательных комплексов

Согласовано:

Инв. N подл. | Подп. и дата | Взам. инв. N

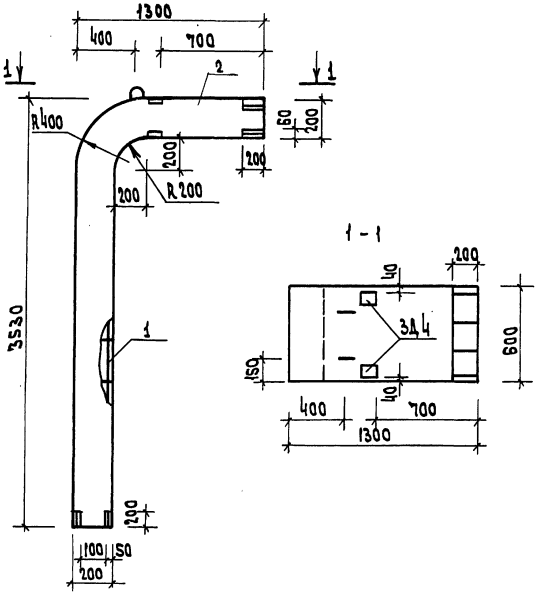

Формат	Зона	Поз.	Обозначение	Наименование	Кол	Примечание
				Документация		
			1.090-1. 5-6 0000 УП	Узлы		
				Сборочные единицы		
А3		1	282-1-163.84-АС1.ИТ-09.01.00	Каркас пр. КП1	1	
				Материалы		
		2		Бетон марки М300 $м^3$	0.56	

Ведомость расхода стали на один элемент

Изделия арматурные								Изделия закладные					
Арматура класса								Ар-ра класса		Прокат марки			Всего
AI				A III				A III		Вст.3 кп2			
ГОСТ 5781-82				ГОСТ 5781-82				ГОСТ 5781-82		ГОСТ 103-76			
ф12	ф10		Итого	ф20	ф12		Итого	ф12		Итого	-10х100		Итого	
2.30	35.72		38.02	84.44	1.12		85.56	1.28		1.28	3.16		3.16	138.02

Привязан			282-1-163.84-АС1.ИТ-09.00.00	
			Элемент входа ЭВ13.35.0,6	Стадия: Р; Масса: 1.54т; Масштаб: 1:25
ГИП	Кий			Лист; Листов 1
Н.контр.	Крехова			ЦНИИЭП торгово-бытовых зданий и туристских комплексов
Ст.инж.	Гарина			
Вед.инж.	Перфенова			
Инв.№				

Инв.№ подл. | Подп. и дата | Взам. инв.№

Ал. III

Согласовано:

Инв. № подл. | Подп. и дата | Взам. инв. №

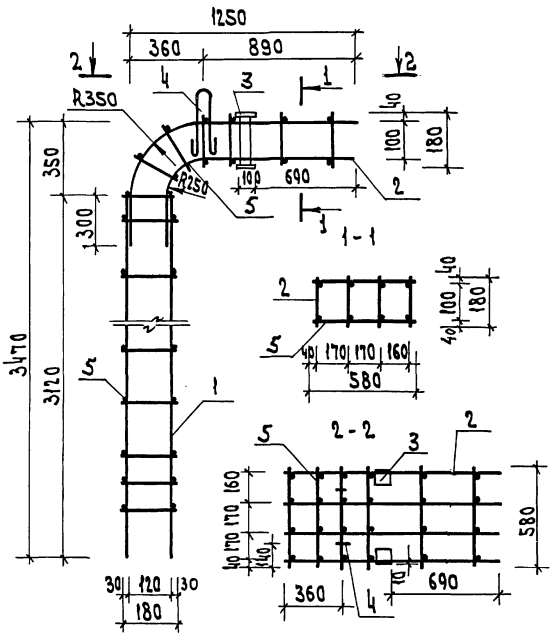

Формат	Зона	Поз.	Обозначение	Наименование	Кол	Примечание
				Сборочные единицы		
А3		1	282-1-163.84-АС1.ИИ-09.02.00	Каркас плоский КП1	4	
А3		2	282-1-163.84-АС1.ИИ-09.03.00	КП2	4	
А4		3	282-1-163.84-АС1.ИИ-09.04.00	Изделие закладное ЗД4	2	
				Детали		
А3		4	1.090-1.5-7.0040-12	Петля строповочная СП1	2	
Б4		5	282-1-163.84-АС1.ИИ-09.01.01	ФМАI ГОСТ 5781-82, ℓ=580	68	0.37 кг

Привязан

Инв. N

ГИП	Кий	
Н. контр.	Орехова	
Ст. инж.	Лариса	
Вед. инж.	Парфенова	

282-1-163.84-АС1.ИИ-09.01.00

Каркас пространственный КП1

Стадия	Масса	Масшт.
Р	138.02	1:25
Лист	Листов 1	

ЦНИИЭП торгово-бытовых зданий и туристских комплексов

2056/-03

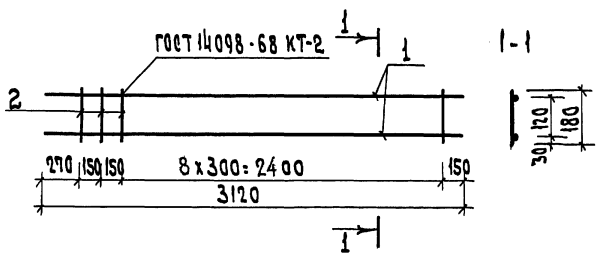

Формат	Зона	Поз.	Обозначение	Наименование	Кол.	Примечание
				Детали		
				ГОСТ 5781-82		
Б.ч		1	282-1-164.84-АС1.И1-09.02.01	Ст.отд. ф20 AIII, ℓ=3120	2	7.71 кг
Б.ч		2	-01	ф10 AI, ℓ=180	11	0.11 кг

Привязан

Инв.№

		282-1-163. 84-АС1. И1-09.02.00	
ГИП Кий Н.контр. Орехова Ст.инж. Ларина Нач.отд. Парфенова	Каркас плоский КР1	Стадия: Р; Масса: 16.63; Масшт.: 1:25 Лист; Листов 1	ЦНИИЭП торгово-бытовых зданий и туристских комплексов

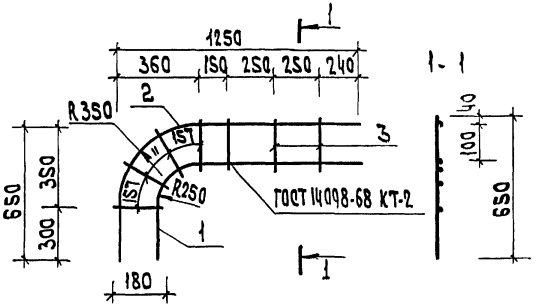

Формат	Зона	Поз.	Обозначение	Наименование	Кол.	Примечание
				Детали		
				ГОСТ 5781-82		
Б.ч		1	282-1-164-84-АС1.И1-09.03.01	Ст.отд. ф20 AIII, ℓ=1585	1	3,89 кг
Б.ч		2	-01	ℓ=1740	1	4.30 кг
Б.ч		3	-02	ф10 AI, ℓ=180	7	0.11 кг

Привязан

Инв.№

		282-1-163.84-АС1. И1-09.03.00	
ГИП Кий Н.контр. Орехова Ст.инж. Ларина Нач.отд. Парфенова	Каркас плоский КР2	Стадия: Р; Масса: 8.96; Масшт.: 1:25 Лист; Листов 1	ЦНИИЭП торгово-бытовых зданий и туристских комплексов

Согласовано:

Инв.№ подл. | Подп. и дата | Взам. инв.№

Ал. III

1 пеп 30.10.2,6 - п - А

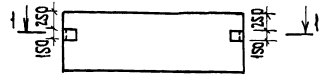

1 - 1

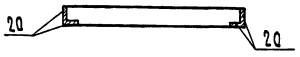

1 пеп 33.10.2,6-п-А
2 пеп 33.10.2,6-п-А

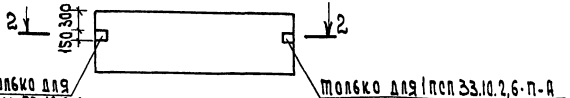

2 - 2

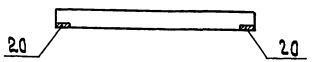

Обозначение	Марка	Масса ед. кг
282-1-1634-АС1.И1-10.00.00	пеп 30.10.2,6-п-А	780
-01	пеп 30.10.3,1-п-А	930
-02	1 пеп 33.10.2,6-п-А	850
-03	1 пеп 33.10.3,1-п-А	1030
-04	2 пеп 33.10.2,6-п-А	850
-05	2 пеп 33.10.31-п-А	1030

1. Вид панели дан с наружной стороны
2. Поз. 20 привязать к пространственному каркасу панели.

Формат	Зона	Поз	Обозначение	Наименование	Кол. на испол. 01	02	03	04	05	Примечание
				Документация						
А3			1.090.1-1 2-1 0000 ПЗ	Пояснительная записка	X	X	X	X	X	
				Сборочные единицы						
А3			1.090.1-1 2-1 8000-02	пеп 30.10.2,6-п	X					
			-03	пеп 30.10.3,1-п		X				
			-10	1 пеп 33.10.2,6-п			X			
			-11	1 пеп 33.10.3,1-п				X		
			-22	2 пеп 33.10.2,6-п					X	
			-23	2 пеп 33.10.3,1-п						X
ДЧ		20	282-1-163.84-АС1.И1-08.00.00	Изделие закладное ЗД 5	4	4	1	1	1	

Ведомость расхода стали на дополнительные закладные изделия, кг

Марка элемента	Изделия закладные: Ар-ра класса А III ГОСТ 5781-82 ф 8	Итого	Прокат марки Ст.3 ГОСТ 535-79 ГОСТ 103-76 -8х150	Итого	Всего
пеп 30.10.2,6-п-А	1.72	1.72	7.52	7.52	9.24
пеп 30.10.3,1-п-А	1.72	1.72	7.52	7.52	9.24
1 пеп 33.10.2,6-п-А	0.43	0.43	1.88	1.88	2.31
1 пеп 33.10.3,1-п-А	0.43	0.43	1.88	1.88	2.31
2 пеп 33.10.2,6-п-А	0.43	0.43	1.88	1.88	2.31
2 пеп 33.10.3,1-п-А	0.43	0.43	1.88	1.88	2.31

Привязан

Инв. N

Гл. инж. пр.	Линецкий	
Н. сектора	Рехова	
Рук.	Ким	
Ст. инж.	Митина	
Вед. инж.	Парфенова	

282-1-163.84-АС1.И1-10.00.00

Панель стеновая (1 пеп 30.10.2,6-п-А; пеп 30.10.3,1-п-А; 1 пеп 33.10.2,6-п-А; 1 пеп 33.10.3,1-п-А; 2 пеп 33.10.2,6-п-А; 2 пеп 33.10.3,1-п-А)

Стадия	Масса	Масштаб
Р		
Лист	Листов 1	

ЦНИИЭП торгово-бытовых зданий и туристских комплексов

Согласовано:

Инв. N подл. | Подп. и дата | Взам. инв. N

Ал. III

Формат	Зона	Поз.	Обозначение	Наименование	Кол. на исполн. АС1.И1-11.00.00																	Примечание
						01	02	03	04	05	06	07	08	09	10	11	12	13	14	15	16	
				Документация																		
А3				Сборочный чертеж	X	X	X	X	X	X	X	X	X	X	X	X	X	X	X	X	X	
				Сборочные единицы																		
				Панель перекрытия																		
А3			1.090.1-1 5-3	ПР60.15-6АтУт	1	1	1	1	1	1	1	1	1									
				ПР60.15-8АтУт										1	1	1	1	1	1	1	1	
А4		1	282-1-163.84-АС1.И1-11.01.00	Сетка С1	2	3	3	2	2	2	1	1	3	1	1	1	1	2	1	3	2	
				Детали																		
				Стержень отдельный																		
Б.Ч		2		ФБАШ, ГОСТ 5781-82, ℓ=800	1			1	1	1	2	1		2	1	1	1	1	2		1	0.180кг

Привязан

Инв. N подл. | Подп. и дата | Взам. инв. N

ГИП	Кий	
Н.контр.	Орехова	
Ст. инж.	Лардина	
ГИП	Кий	

282-1-163.84-АС1.И1-11.00.00

Панель перекрытия /ПР60.15-..... /

Стадия	Лист	Листов
Р		

ЦНИИЭП торгово-бытовых зданий и туристских комплексов

20561-03

Ал. III

ПР 60. 15 - 6 Ат V т - А 10
/ П17 - 1 /

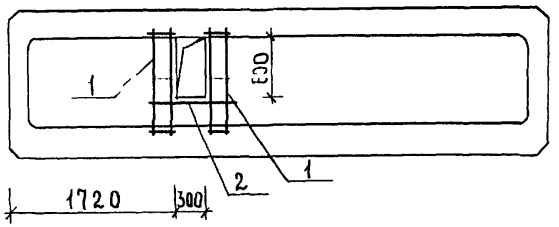

ПР 60. 15-6 Ат V т-Б 10, ПР 60. 15-6 Ат V т-В-10
/ П17 - 2, П17-3 /

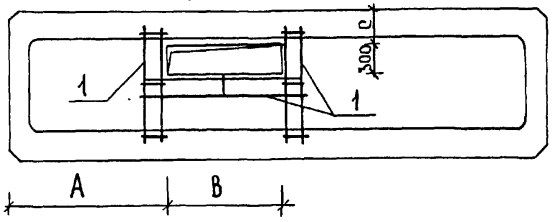

ПР 60. 15 - 6 Ат V т-Г10, ПР 60.15 - 6 Ат V т-Д 10
/П17-4, П17-5/

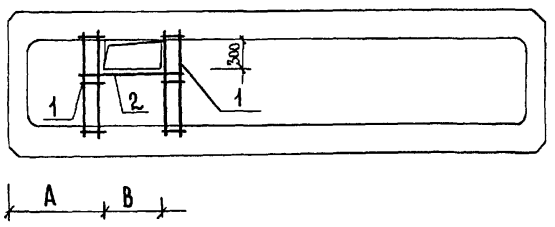

Обозначение	Наименование	Масса кг	Размеры, мм A	B	C	Примечание
282-1-163.84-АС1.И.1-11.00.00	ПР 60.15 - 6 Ат V т - А 10	2599				
-01	- Б 10	2600	2600	1200	310	
-02	- В 10	2600	1600	1200	390	
-03	- Г 10	2599	1000	600		
-04	- Д 10	2599	1340	700		
-05	- Е 10	2599				
-06	- Ж 10	2597				
-07	- И 10	2597				
-08	- К 10	2600				
-09	ПР 60.15 - 8 Ат V т - А 10	2597				
-10	- Б 10	2597				
-11	- В 10	2597				
-12	- Г 10	2597				
-13	- Д 10	2599				
-14	- Е 10	2597				
-15	- Ж 10	2600				
-16	- И 10	2599				

Согласовано:

Инв. № подл. | Подпись и дата | Взам. инв. №

Привязан			
Инв. №	Рук. маст	Сосенко	
	Н. контр.	Орехова	
	ГИП	Кий	
	Ст. инж.	Ларина	
	ГИП	Кий	

282-1-163.84-АС1.И1- 11.00.00 СБ

Панель перекрытия
/ ПР 60.15-... /
Сборочный чертеж.

Стадия	Масса	Масштаб
Р	см. табл.	
Лист 1	Листов 3	

ЦНИИЭП торгово-бытовых зданий и туристских комплексов

20561-03

ПР 60.15-6АтV̄т-Е10
/П17-6/

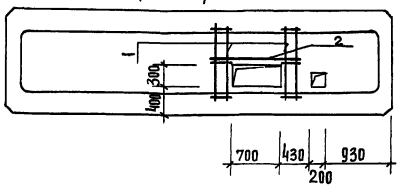

ПР 60.15-8АтV̄т-Е10,
ПР 60.15-6АтV̄т-Ж10
/П17-7, П19-6/

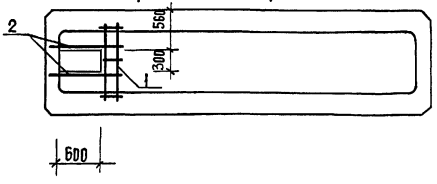

ПР 60.15-6АтV̄т-И10,
ПР 60.15-8АтV̄т-В10
/П17-8, П19-3/

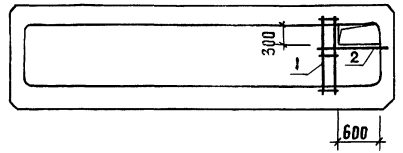

ПР 60.15-6АтV̄т-К10
/П17-9/

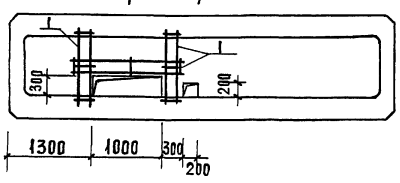

ПР 60.15-8АтV̄т-А10
/П19-1/

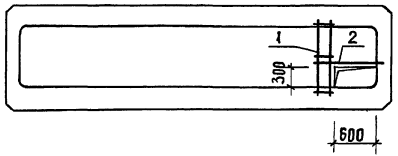

ПР 60.15-8АтV̄т-Б10,
ПР 60.15-8АтV̄т-Г10
/П19-2, П19-4/

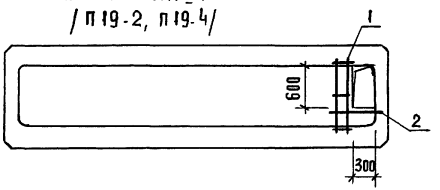

ПР 60.15-8АтV̄т-Д10
/П19-5/

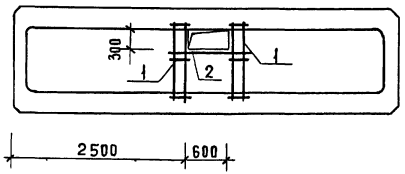

ПР 60.15-8АтV̄-Ж10
/П19-7/

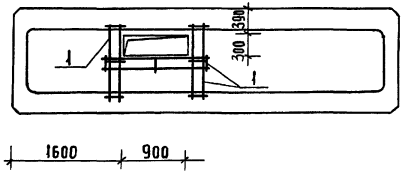

ПР 60.15-8АтV̄т-И10
/П19-8/

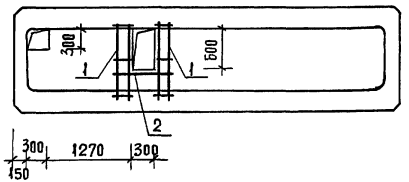

АЛ. III

СОГЛАСОВАНО:

ИНВ. № ПОДЛ.	ПОДПИСЬ И ДАТА	ВЗАМ. ИНВ. №

ПРИВЯЗАН

ИНВ. №

282-1-163.84-АС1.И.1-11.00.00СБ

ЛИСТ 2

КОПИРОВАЛ

ФОРМАТ А3

20561-03

Ведомость расхода стали на дополнительные арматурные изделия, кг

Марка элемента	Изделия арматурные					Всего
	Арматура класса					
	AIII			AI		
	Гост 5781-82			Гост 5781-82		
	ф6	ф10	итого	ф6	итого	
ПРБ0.15-6АтУт-А10	0.18	3.48	3.66	0.12	0.12	3.78
-Б10		5.22	5.22	0.18	0.18	5.40
-В10		5.22	5.22	0.18	0.18	5.40
-Г10	0.18	3.48	3.66	0.12	0.12	3.78
-Д10	0.18	3.48	3.66	0.12	0.12	3.78
-Е10	0.18	3.48	3.66	0.12	0.12	3.78
-Ж10	0.36	1.74	2.10	0.06	0.06	2.16
-И10	0.18	1.74	1.92	0.06	0.06	1.98
-К10		5.22	5.22	0.18	0.18	5.40

Марка элемента	Изделия арматурные					Всего
	Арматура класса					
	AIII			AI		
	Гост 5781-82			Гост 5781-82		
	ф6	ф10	итого	ф6	итого	
ПРБ0.15-8АтУт-А10	0.18	1.74	1.92	0.06	0.06	1.98
-Б10	0.18	1.74	1.92	0.06	0.06	1.98
-В10	0.18	1.74	1.92	0.06	0.06	1.98
-Г10	0.18	1.74	1.92	0.06	0.06	1.98
-Д10	0.18	3.48	3.66	0.12	0.12	3.78
-Е10	0.36	1.74	2.10	0.06	0.06	2.16
-Ж10		5.22	5.22	0.18	0.18	5.40
-И10	0.18	3.48	3.66	0.12	0.12	3.78

Согласовано:

Инв.№ подл. | Подп. | Взам.инв.№

Привязан

Инв.№

282-1-163.84-АС1.И1-11.00.00 СБ

Лист 3

20561-03

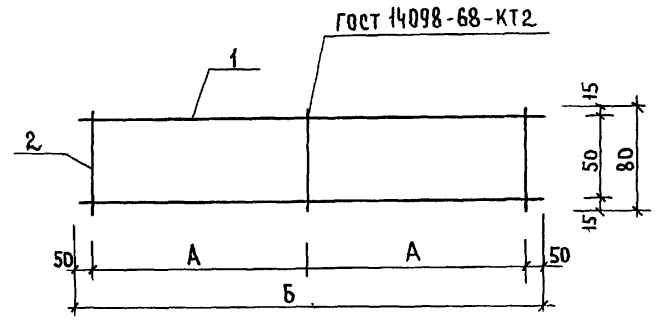

Обозначение	Марка	Размеры, мм А	Размеры, мм Б	Масса ед., кг	Примечание
АС1.И1-11.01.00	С1	650	1400	1.80	
-01	С2	850	1800	2.29	

Привязан

Инв. №

282-1-163.84-АС1И1-11.01.00 СБ		
Сетка (С1, С2) Сборочный чертеж	Стадия: Р	Масса: см табл.
	Масштаб:	
	Лист	Листов
ЦНИИЭП торгово-бытовых зданий и туристских комплексов		

ГИП	Кий	
Н.контр.	Орехова	
Ст. инж.	Ларина	
Вед. инж.	Парфенова	

Согласовано:

Инв. № подл. | Подпись и дата | Взам. инв. №

Ал. III

Формат	Зона	Поз.	Обозначение	Наименование	Кол. на изд.	Примечание
				Документация		
А4			282-1-163.84-АС1И1-11.01.00 СБ	Сборочный чертеж		
				Сборочные единицы		
Б4		1	282-1-163.84 АС1И1-11.01.01	ф10 А III ГОСТ 5781-82 ℓ=1400	2	0.87 кг
			- 01	ℓ=1800	2	1.116 кг
Б4		2	282-1-163.84АС1И1-11.01.02	ф6 АI ГОСТ 5781-82 ℓ=80	3	0.02 кг

282-1-163.84-АС1И1-11.01.00

Сетка (С1; С2)

Стадия	Лист	Листов

ЦНИИЭП торгово-бытовых зданий и туристских комплексов

ГИП	Кий	
Н.контр.	Орехова	
Ст. инж.	Ларина	
Вед. инж.	Парфенова	

Привязан

Инв. №

Согласовано:

Инв. № подл. | Подпись и дата | Взам. инв. №

20561-03

Ал. III

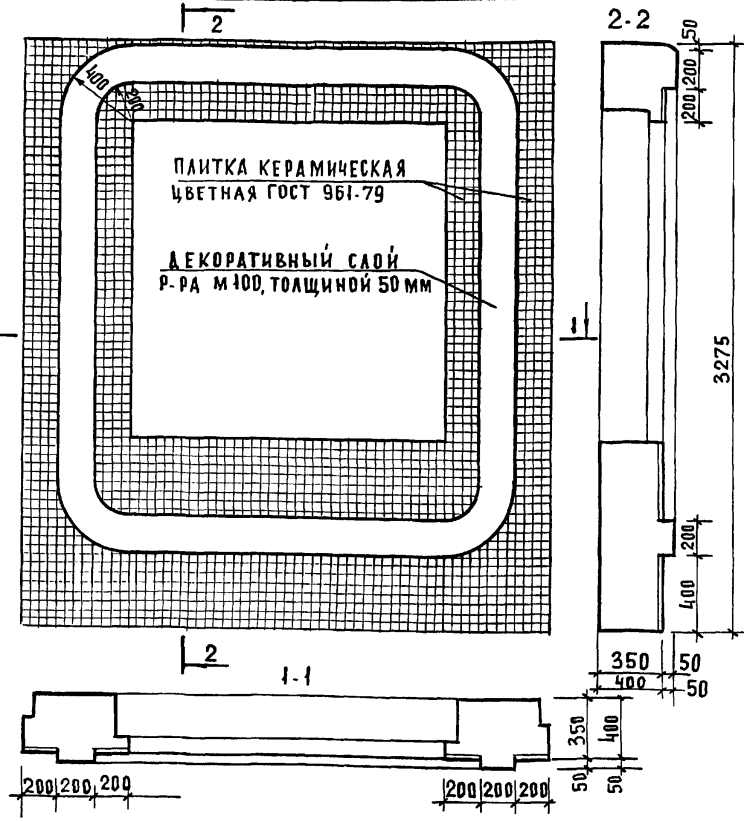

ЦВЕТ КЕРАМИЧЕСКОЙ ГЛАЗУРОВАННОЙ ПЛИТКИ СОГЛАСОВЫВАЕТСЯ С АВТОРОМ ПРОЕКТА.

ПРИВЯЗАН:

ИНВ. №:

СОГЛАСОВАНО

ИНВ. № ПОДЛ. | ПОДПИСЬ И ДАТА | ВЗАМ. ИНВ. №

282-1-163.84-АС1. ИЛ-13.00.00

ОТДЕЛКА ПАНЕЛИ
(4ПСО 30.33.3,5-П-1-Б;
4ПСО 30.33.4,0-П-1-Б)

СТАДИЯ	МАССА	МАСШТАБ
Р		1:20
ЛИСТ	ЛИСТОВ	

ГИП	Кий	
Н. КОНТР	ПАРФЕНОВА	
ГАП	АНДРАШНИКОВ	
ВЕД. АРХ	НЕСТЕРЕНКО	
ГАП	АНДРАШНИКОВ	

ЦНИИЭП ТОРГОВО-БЫТОВЫХ ЗДАНИЙ И ТУРИСТСКИХ КОМПЛЕКСОВ

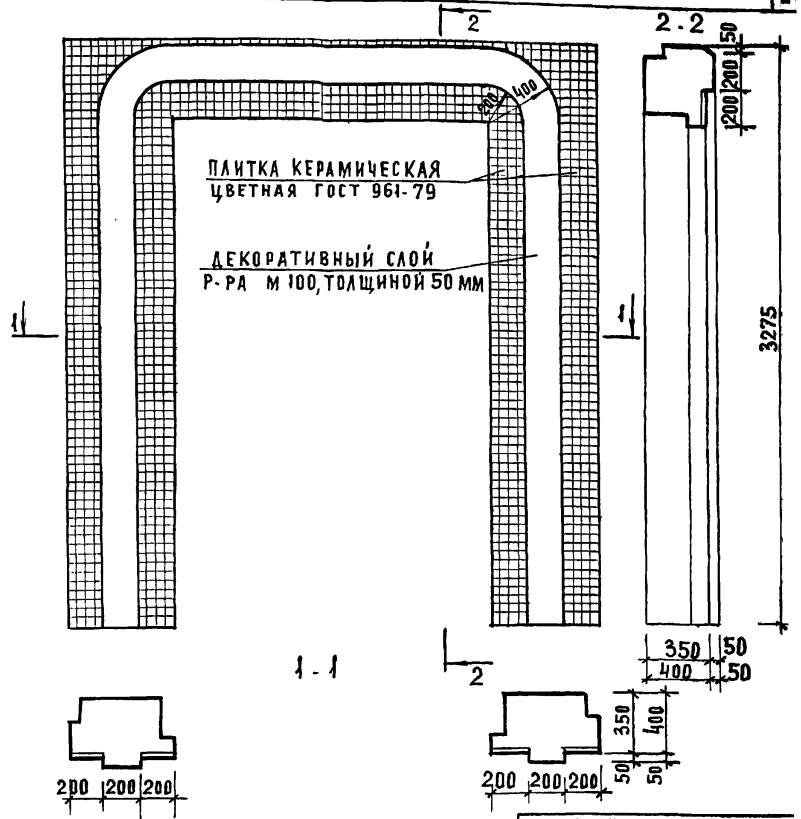

ЦВЕТ КЕРАМИЧЕСКОЙ ГЛАЗУРОВАННОЙ ПЛИТКИ СОГЛАСОВЫВАЕТСЯ С АВТОРОМ ПРОЕКТА

ПРИВЯЗАН:

ИНВ. №:

СОГЛАСОВАНО:

ИНВ. № ПОДЛ. | ПОДПИСЬ И ДАТА | ВЗАМ. ИНВ. №

282-1-163.84-АС1. ИЛ-13.00.00

ОТДЕЛКА ПАНЕЛИ
(И4 ПСД 30.33.3,5-П-2
И4 ПСД 30.33.4,0-П-2)

СТАДИЯ	МАССА	МАСШТАБ
Р		1:20
ЛИСТ	ЛИСТОВ	

ГИП	Кий	
Н. КОНТР.	ПАРФЕНОВА	
ГАП	АНДРАШНИКОВ	
ВЕД. АРХ.	НЕСТЕРЕНКО	
ГАП	АНДРАШНИКОВ	

ЦНИИЭП ТОРГОВО-БЫТОВЫХ ЗДАНИЙ И ТУРИСТСКИХ КОМПЛЕКСОВ

Копировал
20561-03

Формат А3

Формат	Зона	Поз.	Обозначение	Наименование	Количество на исполнение АС1.И1 —	01	02	03	04	05	06	07	08	09	10	11	Примечание
				Документация													
А3			1.090.1-1 2-1 000 У	Узлы													
				Сборочные единицы													
А3			1.000.1-1 2-1 2	4ПСО 30.33.3.5 -П-2	1						1						
				4ПСО 30.33.4.0-П-2		1						1					
				9ПСО 30.33.3.5-П-2			1										
				9ПСО 30.33.4.0-П-2				1									
				8ПСО 30.33.3.5-П-2					1								
				8ПСО 30.33.4.0-П-2						1							
				4ПСО 30.33.3.5-П-1									1		1		
				4ПСО 30.33.4.0-П-1										1		1	
				Блок оконный													
		1	1.235-Б В 1-2000	ОС 18-18Г	1	1					1	1	1	1	1	1	
			ГОСТ 16289-80														
			1.236-Б В.1-1000	ОС 18-9Г			1	1	1	1							
			ГОСТ 16289-80														
				Доска подоконная													
		2	1.136-2	ДО 19-15	1	1					1	1	1	1	1	1	
			1.136-2	ДО 10-15			1	1	1	1							
		3	1.136.5-21.002	СА-2	0.4	0.4	0.4	0.4	0.4	0.4	0.4	0.4	0.4	0.4	0.4	0.4	м²
		4	ГОСТ 8242-75	НАЛИЧНИК 3	6.3	6.3	6.3	6.3	6.3	6.3	6.3	6.3	6.3	6.3	6.3	6.3	м

Инв.№ подл. | Подпись и дата | Взам.инв.№

Привязан

Инв.№

ГИП	Кий	
Н-контр.	Богданова	
ГАП	Андрашников	
Вед.арх.	Нестеренко	
Вед.инж.	Парфенова	

282-1-163.84 - АС1.И1-14.00.00

Панели стеновые наружные 4ПСО 30.33.3.5/4.0-П-2-6, 9ПСО 30.33.3.5/4.0-П-2; 8ПСО 30.33.3.5/4.0-П-2; 4ПСО 30.33.3.5/4.0-П-2; 4ПСО 30.33.3.5/4.0-П-1-Г; 4ПСО 30.33.3.5/4.0-П-1.

Стадия	Масса	Масштаб
Р		
Лист 2	Листов	

ЦНИИЭП торгово-бытовых зданий и туристских комплексов

Ал. III

Рис. 1

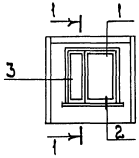

1-1

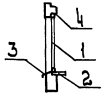

Рис. 2

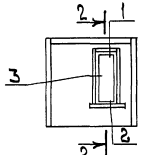

2 - 2

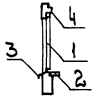

Рис. 3

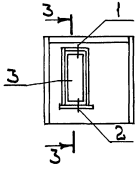

3 - 3



Обозначение	Марка	Рис.
282-1-163.84-АС1. И1-14.00.00	4ПСО 30.33.3,5-П-2-Б	1
-01	4ПСО 30.33.4,0-П-2-Б	1
-02	9ПСО 30.33.3,5-П-2	2
-03	9ПСО 30.33.4,0-П-2	2
-04	8ПСО 30.33.3,5-П-2	3
-05	8ПСО 30.33.4,0-П-2	3
-06	4ПСО 30.33.3,5-П-2	1
-07	4ПСО 30.33.4,0-П-2	1
-08	4ПСО 30.33.3,5-П-1-Г	1
-09	4ПСО 30.33.4,0-П-1-Г	1
-10	4ПСО 30.33.3,5-П-1	1
-11	4ПСО 30.33.4,0-П-1	1

Согласовано:

Инв. № подл.	Подп. и дата	Взам. инв. №

Привязан

Инв. №

Гип	Кий	
Н-контр	Богданова	
Гап	Андрашкина	
Вед. арх.	Нестеренко	
Вед. инж.	Парфенова	

282-1-163.84 АС1. И1-14.00.00 СБ

Панели стеновые наружные 4ПСО 30.33.3,5/4,0-П-2-Б; 9ПСО 30.33.3,5/4,0-П-2; 8ПСО 30.33.3,5/4,0-П-2; 4ПСО 30.33.3,5/4,0-П-1-Г; 4ПСО 30.33.3,5/4,0-П-1

Сборочный чертеж

Стадия	Масса	Масштаб
Р		

Лист 1 | Листов 2

ЦНИИЭП торгово-бытовых зданий и туристских комплексов

20561-03

Обозначение	Наименование	Стр.	Примечание
282-1-163.84-АС1.И2-00.00.00ТБ	Ведомость чертежей	28	
-01.00.00	Сетка СФ1	28	
-02.00.00	Каркас пространственный (СК1; СК2)	29	
-02.01.00	Плоский каркас (КР-1; КР-2)	30	
-02.01.00СБ	Плоский каркас (КР-1; КР-2)		
	Сборочный чертеж	30	
-03.00.00	Сетка (СК1÷СК4; СК7÷СК9)	31	
-03.00.00СБ	Сетка (СК1÷СК4; СК7÷СК9)	31	
	Сборочный чертеж		
-04.00.00	Сетка (СК5; СК6)	32	
-04.00.00СБ	Сетка (СК5; СК6) Сборочный чертеж	32	
-05.00.00	Вентиляционная решетка	33	
-06.00.00	Каркас плоский КР1	34	
-07.00.00	Каркас плоский КР2	34	

Инв. N подл. | Подп. и дата | Взам. инв. N

Инв. N

Привязан

282-1-163.84 - АС1.И2-00.00.00 ТБ

Ведомость чертежей

			Стадия	Лист	Листов
			Р		

ГИП Кий
Н.контр. Орехова
Инженер Комова
Ст. инж. Катерничук

ЦНИИЭП торговых зданий и туристских комплексов

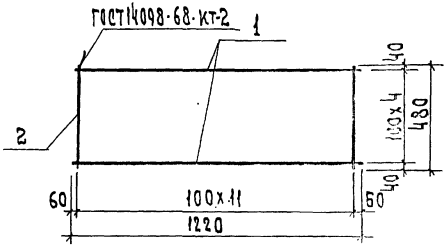

Согласовано:

Формат	Зона	Поз.	Обозначение	Наименование	Кол.	Примечание
				Детали		
				ф10 А III ГОСТ 5781-82		
БЧ		1	282-1-163.84АС1.И2-01.00.01	ℓ=1220	5	0.75кг
БЧ		2	-01.00.02	ℓ=480	15	0.30кг

Инв. N подл. | Подп. и дата | Взам. инв. N

Привязан

Инв. N

282-1-163.84-АС1.И2-01.00.00

Сетка СФ1

Стадия	Масса	Масштаб
Р	8.25	1:50
Лист	Листов 1	

ГИП Кий
Н.контр. Орехова
Инженер Комова
Ст. инж. Катерничук

ЦНИИЭП торговых зданий и туристских комплексов

Ал.III

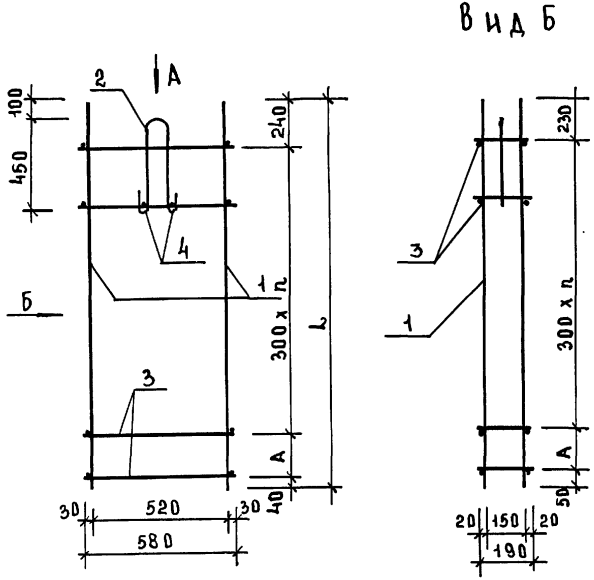

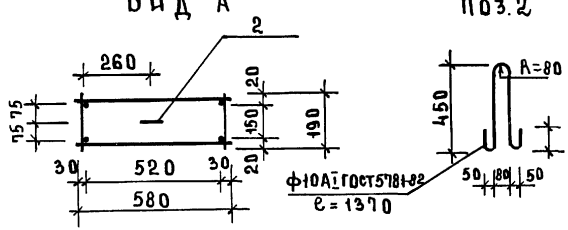

ФОРМАТ	ЗОНА	ПОЗ.	ОБОЗНАЧЕНИЕ	НАИМЕНОВАНИЕ	КОЛ. НА ИСПОЛН. АС1.И2-02.00.00					ПРИМЕЧАНИЕ.
						01				
				СБОРОЧНЫЕ ЕДИНИЦЫ						
		1	282-1-163.84-АС1.И2-02.01.00	КАРКАС КР-1	2					
			-01	КР-2		2				
				ДЕТАЛИ						
А4		2	282-1-163.84-АС1.И2-02.00.01	ПЕТЛЯ	1	1				0,85КГ
Б4		3	282-1-163.84-АС1.И2-02.00.02	ф10AI ГОСТ5781-82 ℓ=580	8	14				0,36КГ
Б4		4	-01	ℓ=190	2	2				0,12КГ

ОБОЗНАЧЕНИЕ	НАИМЕНОВАНИЕ	L	А	n	МАССА ЕД.КГ	ПРИМЕЧАНИЕ.
282-1-163.84АС1.И2-02.00.00	ОК1	1130	250	2	16,13	
-01	ОК2	1930	150	5	27,01	

СОГЛАСОВАНО:

ИНВ.№ ПОДЛ. | ПОДПИСЬ И ДАТА | ВЗАМ. ИНВ.№

ПРИВЯЗАН

ИНВ.№

ГИП	КИЙ	
Н.КОНТР	ЗАЙЦЕВА	
СТ.ИНЖ	МИТИНА	
ГИП	КИЙ	

282-1-163.84-АС1.И2-02.00.00

Каркас пространственный (ОК1; ОК2)

СТАДИЯ	МАССА	МАСШТАБ
Р	СМ. ТАБЛ.	
ЛИСТ	ЛИСТОВ 1	

ЦНИИЭП торгово-бытовых зданий и туристских комплексов

КОПИРОВАЛ

ФОРМАТ А3

20561-03

Ал. III

Инв.№ подл.	Подпись и дата	Взам. инв.№

Согласовано:

Обозначение			Наименование	Кол. на испол. АС1.И2-02.01.00				Примечание
					-01			
			Документация					
АЧ		282-1-163.84-АС1.И2-02.01.00СБ	Сборочный чертеж	X	X			
			Детали					
БЧ	1	282-1-163.84-АС1.И2-02.01.01	ф20 AIII ГОСТ 5781-82 ℓ=1130	2				2.80 кг
		-01	ℓ=1930		2			4.80 кг
БЧ	2	282-1-163.84-АС1.И2-02.01.02	ф10 AI ГОСТ 5781-82 ℓ=190	4	7			0.12 кг

Привязан

Инв.№

ГИП	Киц	
Н.контр.	Орехова	
Инженер	Ломова	
Ст.инж.	Катеринчук	

282-1-163.84-АС1.И2-02.01.00

Плоский каркас (КР-1, КР-2)

Стадия	Лист	Листов
Р		1

ЦНИИЭП торговых зданий и туристских комплексов

Копировал 20552-03 Формат А3

Согласовано:

Инв.№ подл.	Подпись и дата	Взам. инв.№

ГИП	Киц
Н.контр.	Орехова
Инженер	Ломова
Ст.инж.	Катеринчук

Привязан

Инв.№

Плоский каркас (КР-1, КР-2)

Сборочный чертеж

282-1-163.84-АС1.И2-02.01.00 СБ

Стадия	Масса	Масштаб
Р		
Лист	См. табл.	
Листов 1		

ЦНИИЭП торговых зданий и туристских комплексов

Обозначение	Марка	Размеры мм			Масса ед., кг
		ℓ	A	n	
282-1-163.84-АС1.И2-02.01.00 -01	КР-1	1130	250	2	6.08
	КР-2	1930	150	5	10.44

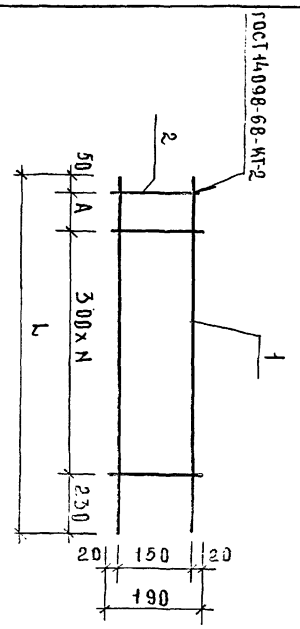

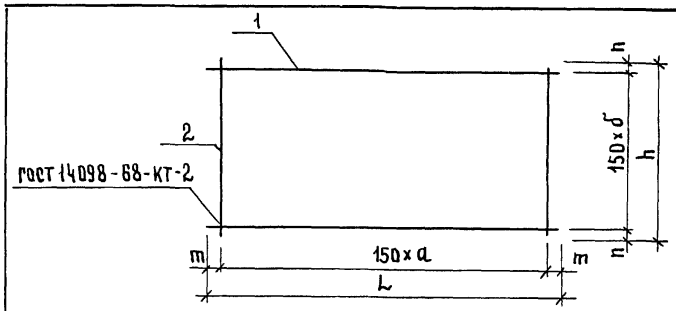

Обозначение	Марка	Размеры, мм L	h	m	n	a	δ	Масса ед.кг
282-1-163.84АС1.И2-03.00.00	СК1	3360	2880	30	90	22	18	80.27
-01	СК2	3400	2880	50	90	22	18	80.84
-02	СК3	3360	2880	105	165	21	17	76.42
-03	СК4	3400	2880	125	165	21	17	76.96
-04	СК7	3360	3400	30	50	22	22	95.91
-05	СК8	3360	3400	105	125	21	21	91.74
-06	СК9	3500	3800	25	25	23	25	112.32

Согласовано:

Инв.№ подл. | Подпись и дата | Взам.инв.№

Привязан

Инв.№

282-1-163.84-АС1.И2-03.00.00 СБ

Сетка(СК1÷СК4; СК7÷СК9)

Сборочный чертеж

ГИП	КИЙ	
Н.контр.	Орехова	
Инженер	Ломова	
Вед.инж.	Парфенова	

Стадия	Масса	Масштаб
Р	см. табл.	
Лист	Листов 1	

ЦНИИЭП торгово-бытовых зданий и торговых комплексов

20561-03

Ал. III

Согласовано:

Инв.№ подл. | Подпись и дата | Взам.инв.№

Привязан

282-1-163.84-АС1.И2-03.00.00

Сетка(СК1÷СК4; СК7÷СК9)

ГИП	КИЙ	
Н.контр.	Орехова	
Инженер	Ломова	
Вед.инж.	Парфенова	

Стадия	Лист	Листов
		1

ЦНИИЭП торгово-бытовых зданий и торговых комплексов

Формат	Зона	Поз.	Обозначение	Наименование	Кол.на исп. 01	02	03	04	05	06	Примечание
				Документация							
А4		–	282-1-163.84-АС1.И2-03.00.00 СБ	Сборочный чертеж	X	X	X	X			
				Детали							
Б.Ч		1	282-1-163.84АС1.И2-03.00.01	ФЮАI ГОСТ 5781-82 ℓ = 3360	19	18		23	22		2.07 кг
Б.Ч		12	-01	ℓ = 3400	19		18	23	22		2.30 кг
Б.Ч		2	-02	ℓ = 2880	23	22	22				1.78 кг
Б.Ч		1	-03	ℓ = 3500						26	2.16 кг
Б.Ч		2	-04	ℓ = 3800						24	2.34 кг

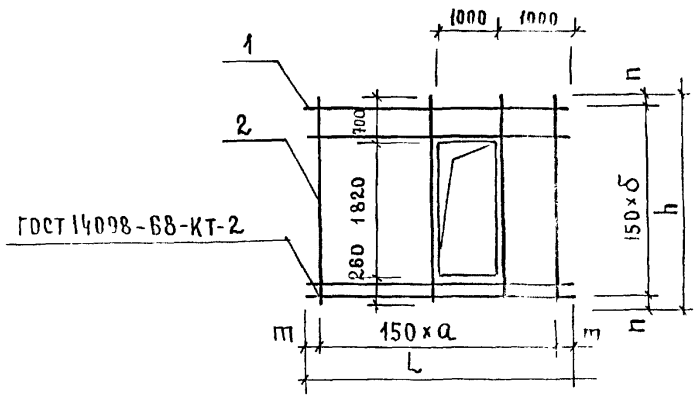

Обозначение	Марка	Размеры, мм				a	δ	Масса ед., кг
		L	h	m	n			
282-1-163.84-АС1.И2-04.00.00	СК5	3400	2880	125	165	21	17	76.96
-01	СК6	3400	2880	200	90	20	18	77.28

Привязан

Инв. №

282-1-163.84 -АС1.И2-04.00.00 СБ

Сетка (СК5 : СК6)

Сборочный чертеж.

Стадия	Масса	Масштаб
Р	См. табл.	

Лист	Листов

ГИП Кий

Н. контр. Орехова

Инженер Ломова

Вед. инж. Парфенова

ЦНИИЭП торгово-бытовых зданий и туристских комплексов

20561-03

А.л. III

Обозначение	Наименование	Кол. на изд. 01	Примечание
	Документация		
282-1-163.84-АС1.И2-04.00.00 СБ	Сборочный чертеж		
	Детали		
1 282-1-163.84 АС1.И2-04.00.01	ф10А I гост 5781-82 L=3400	18 19	2.10 кг
-01	ф10А I гост 5781-82 L=2880	22 21	1.78 кг

Привязан

Инв. № подл. | Подпись и дата | Взам. инв. №

282-1-163.84 -АС1.И2-04.00.00

Сетка (СК5, СК6)

Стадия	Лист	Листов
Р		1

ГИП Кий

Н. контр. Орехова

Инженер Ломова

Вед. инж. Парфенова

ЦНИИЭП торгово-бытовых зданий и туристских комплексов

Инв. №

Ал.III

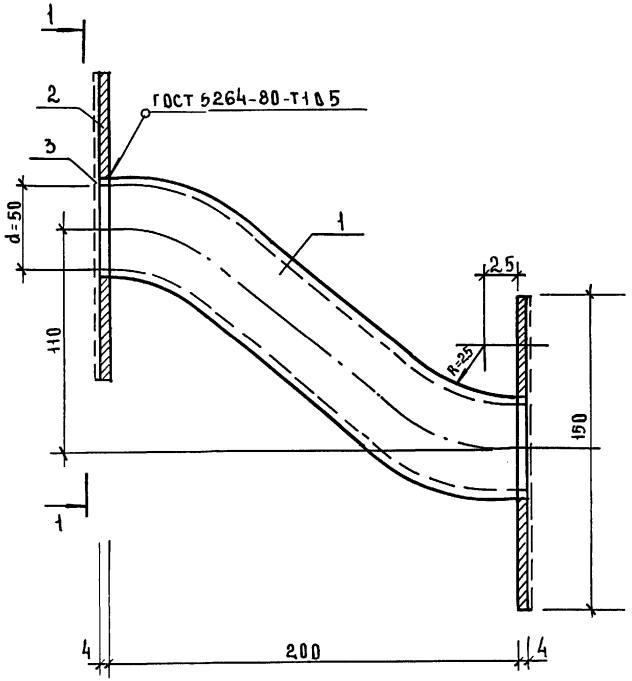

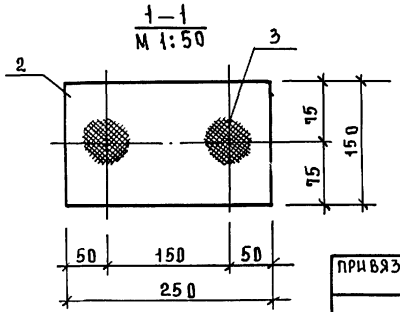

ФОРМАТ	ЗОНА	ПОЗ.	Обозначение	Наименование	Кол.	Примечание
				Детали		
				Труба Ф50 ГОСТ 3262-75 / ст.3 ГОСТ 535-79		
Б.Ч		1	282-1-163.84-АС1.И2-05.00.01	L=250	2	1.20кг
				Полоса 4х150 ГОСТ 103-76 / ст.3кп ГОСТ 535-79		
Б.Ч		2	-02	L=250	2	2,40кг
Б.Ч		3	-03	Сетка N10-2 ГОСТ 3826-82 $м^2$	0.08	0.30кг

СОГЛАСОВАНО:

ИНВ.№ ПОДЛ | ПОДПИСЬ И ДАТА | ВЗАМ.ИНВ.№

ПРИВЯЗАН

ИНВ.№

ГИП	Кий	
Н.контр	Орехова	
Инженер	Ломова	
Вед.инж.	Парфенова	

282-1-163.84 - АС1.И2-05.00.00

Вентиляционная решетка

СТАДИЯ	МАССА	МАСШТАБ
Р	7.50	
ЛИСТ	ЛИСТОВ 1	

ЦНИИЭП торгово-бытовых зданий и туристских комплексов

КОПИРОВАЛ

ФОРМАТ А3

20561-03

Ал III

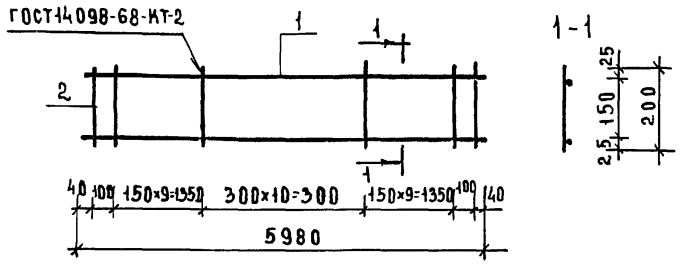

Формат	Зона	Поз	Обозначение	Наименование	Кол	Примечание
				Детали		
				ГОСТ 5781-82		
БЧ		1	282-1-163.84 АС1.И1-06.00.01	ф20 AIII, ℓ=5980	2	14.77кг
БЧ		2	-06.00.02	ф8 AI, ℓ=200	31	0.08кг

Привязан

Инв.№

282-1-163.84 - АС1.И2-06.00.00

ГИП	КИЙ	
Н.контр	ЗАЙЦЕВА	
Ст.инж	ЛАРИНА	
Вед.инж	ПАРФЕНОВА	

Каркас плоский КР1

Стадия	Масса	Масштаб
Р	32.02	
Лист	Листов	

ЦНИИЭП торгово-бытовых зданий и туристских комплексов

Согласовано:

Инв.№ подл. | Подпись и дата | Взам. инв.№

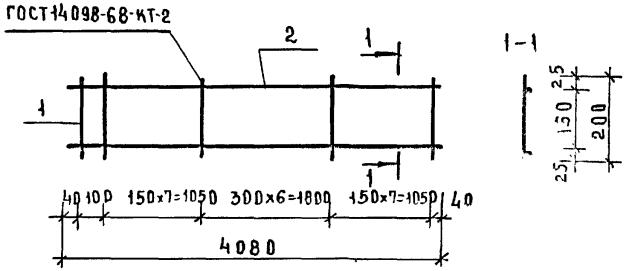

Формат	Зона	Поз.	Обозначение	Наименование	Кол.	Примечание
				Детали		
				ГОСТ 5781-82		
БЧ		1	282-1-163.84 АС1.И1-07.00.01	ф16 AIII, ℓ=4080	2	6.45кг
БЧ		2	-07.00.02	ф8 AI, ℓ=200	22	0.08кг

Привязан

Инв.№

282-1-163.84-АС1.И2-07.00.00

ГИП	КИЙ	
Н.контр	ЗАЙЦЕВА	
Ст.инж	ЛАРИНА	
Вед.инж	ПАРФЕНОВА	

Каркас плоский КР2

Стадия	Масса	Масштаб
Р	14.66 кг	
Лист	Листов	

ЦНИИЭП торгово-бытовых зданий и туристских комплексов

Согласовано:

Инв.№ подл. | Подп. и дата | Взам. инв.№

Копировал

Формат А3

20561-03

Ал. III

Обозначение	Наименование	Стр.	Примечание
282-1-164.83АС1.ИЗ-00.00ТБ	Ведомость чертежей	35	
-01.00	Анкер А1	35	
-02.00	Изделие закладное (ЗДЛ1÷ЗДЛ4)	36	
-02.00СБ	Изделие закладное (ЗДЛ1÷ЗДЛ4)	36	
	Сборочный чертеж		
-03.00	Изделие закладное ЗДЛ5	37	
-04.00	Изделие закладное ЗДВ1	37	
-05.00	Изделие закладное ЗДВ2	38	
-06.00	Изделие закладное ЗДВ3	38	
-07.00	Рамка металлическая (Р1÷Р3)	39	
-07.00СБ	Рамка металлическая (Р1÷Р3)	39	
	Сборочный чертеж		
-08.00	Лестница металлическая ЛМ	40	

Согласовано:

Инв.№ подл. | Подпись и дата | Взам. инв.№

Привязан

Инв.№

282-1-163.84 - АС1.ИЗ-00.00ТБ

ГИП	Кий		
Н.контр.	Орехова		
Инжен.	Ломова		
Вед.инж.	Парфенова		

Ведомость чертежей

Стадия	Л.ист	Листов
Р		1

ЦНИИЭП торгово-бытовых зданий и туристских комплексов

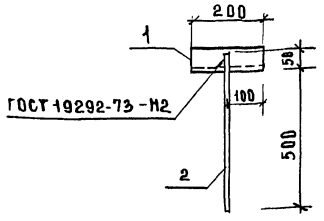

Формат	Зона	Поз.	Обозначение	Наименование	Кол	Примечание
				Детали		
Б4		1	282-1-163.84-АС1.ИЗ-01.01	Уголок 63х5 ГОСТ 8509-72 ст.3кп ГОСТ 535-79		
				L=200	1	0.96кг
Б4		2	-01.02	Ф12 AI ГОСТ 5781-82 L=550	1	0.49кг

Согласовано:

Инв.№ подл. | Подпись и дата | Взам. инв.№

Привязан

Инв.№

282-1-163.84 - АС1.ИЗ-01.00

Анкер А1

ГИП	Кий		
Н.контр.	Орехова		
Инжен.	Ломова		
Вед.инж.	Парфенова		

Стадия	Масса	Масштаб
Р	1.45	1:10
Лист	Листов 1	

ЦНИИЭП торгово-бытовых зданий и туристских комплексов

Копировал

Формат А3

20561-03

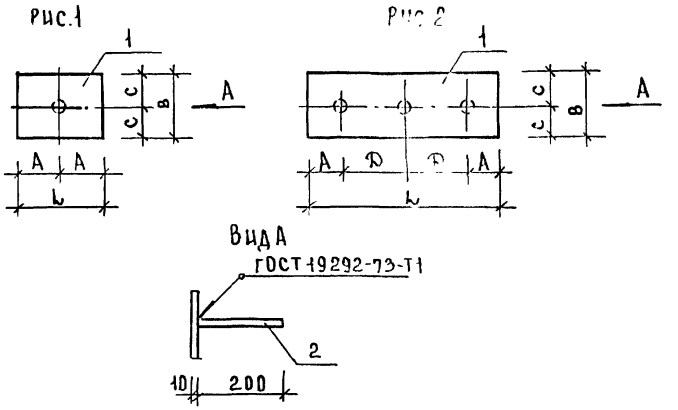

Обозначение	Рис	Марка	Размеры мм L	A	B	C	D	Масса ед.кг
282-1-163.84-АС1.ИЗ-02.00	1	ЗДЛ1	150	75	100	50		1.38
-01	2	ЗДЛ2	520	50	100	50	210	4.64
-02	1	ЗДЛ3	100	50	100	50		0.98
-03	2	ЗДЛ4	560	50	200	100	230	9.34

Привязан

Инв.№

282-1-163.84-АС1.ИЗ-02.00 СБ

Изделие закладное (ЗДЛ1 ÷ ЗДЛ4) Сборочный чертеж

Стадия	Масса	Масштаб
Р	см табл.	

Лист | Листов 1

ЦНИИЭП торгово-бытовых зданий и туристских комплексов

ГИП	Кий	
Н.контр	Орехова	
Инжен	Ломова	
Вед.инж	Парфенова	

Копировал

Формат А3

20 561-03

Инв.№ подл. | Подпись и дата | Взам.инв.№

Обозначение | Наименование | Кол. на исп. 282-1-163.84АС1.ИЗ-02.00 (01, 02, 03) | Примечание

Обозначение	Наименование	01	02	03	Примечание
	Документация				
11	282-1-163.84-АС1.ИЗ-02.00СБ Сборочный чертеж				
	Деталь				
БЧ 1	282-1-163.84-АС1.ИЗ-02.01 Полоса 10×100 ГОСТ 103-76 / ст.3 ГОСТ 535-79				
	ℓ=100		1		0.80 кг
	-01 ℓ=150	1			1.20 кг
	-02 ℓ=520		1		4.10 кг
1	282-1-163.84АС1ИЗ-02.02 Полоса 10×100 ГОСТ 103-76 / ст3 ГОСТ 535-79				
	ℓ=560			1	8.80 кг
БЧ 2	282-1-163.84-АС1.ИЗ-02.03 Ф12 А III ГОСТ 5781-82 ℓ=200	1	3	3	0.18 кг

Привязан

Инв.№

ГИП	Кий	
Н.контр	Орехова	
Инженер	Ломова	
Вед.инж	Парфенова	

282-1-163.84 -АС1.ИЗ-02.00

Изделие закладное (ЗДЛ1 ÷ ЗДЛ4)

Стадия Р | Лист | Листов 1

ЦНИИЭП торгово-бытовых зданий и туристских комплексов

Инв.№ подл. | Подпись и дата | Взам.инв.№

Согласовано:

Ал. III

Вид А

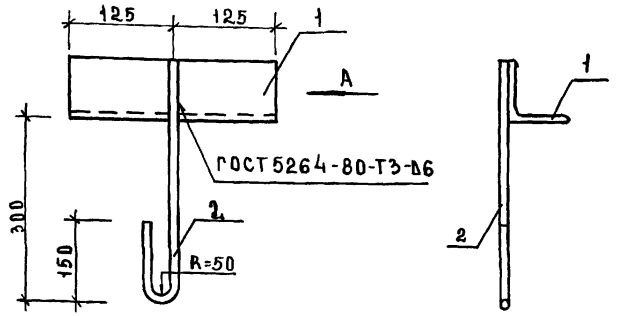

Формат	Зона	Поз	Обозначение	Наименование	Кол.	Примечание
				Детали		
Б.Ч		1	282-1-163.84-АС1.ИЗ-03.01	Уголок 70×5 ГОСТ 8509-72 / ст.3кп ГОСТ 535-79		
				L=250	1	1.45кг
Б.Ч		2	-03.02	Ф12АI ГОСТ 5781-82 ℓ=500	1	0.44кг

		282-1-163.84-АС1.ИЗ-03.00	
Изделие закладное ЗДЛ-5		Стадия: Р	Масса: 1.90
		Масштаб:	
		Лист	Листов 1
ГИП Кий		ЦНИИЭП торгово-бытовых зданий и туристских комплексов	
Н.контр Орехова			
Инженер Ломова			
Вед.инж Парфенова			

Согласовано:

Инв.№ подл. | Подпись и дата | Взам.инв.№

1—1

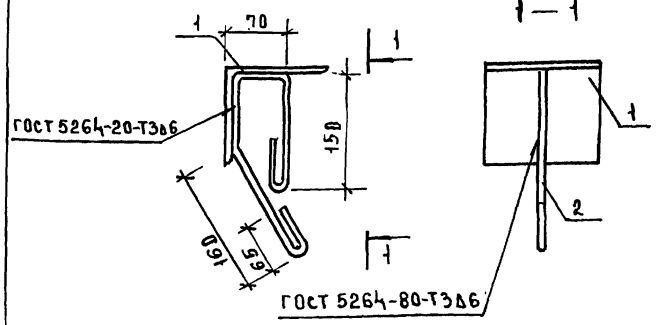

Формат	Зона	Поз.	Обозначение	Наименование	Кол.	Примечание
				Детали		
Б.Ч		1	282-1-163.84 АС1.ИЗ-04.01	Уголок 125×8 ГОСТ 8509-72 / ст.3кп ГОСТ 535-79		
				ℓ=140	1	2.2 кг
Б.Ч		2	-04.02	Ф6АI ГОСТ 5781-82; ℓ=650	1	0.14кг

Привязан

Инв.№

		282-1-163.84 -АС1.ИЗ-04.00	
Изделие закладное ЗДВ1		Стадия: Р	Масса: 2.34
		Масштаб:	
		Лист	Листов 1
ГИП Кий		ЦНИИЭП торгово-бытовых зданий и туристских комплексов	
Н.контр Орехова			
Инжен Ломова			
Вед.инж Парфенова			

Согласовано:

Инв.№ подл. | Подпись и дата | Взам.инв.№

Копировал

Формат А3

20561-03

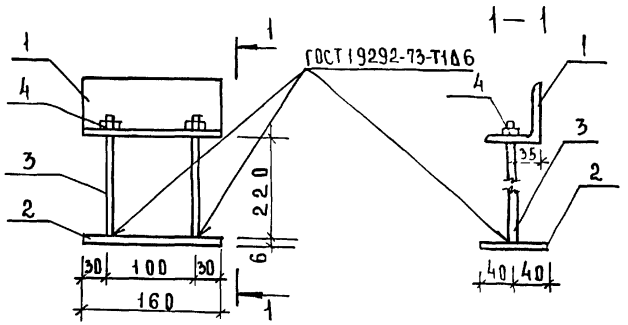

Формат	Зона	Поз.	Обозначение	Наименование	Кол.	Примечание
				Детали		
Б.Ч		1	282-1-163.84-АС1.ИЗ-05.01	Уголок 63×5 ГОСТ 8509-72 / ст.3кп ГОСТ 535-79		
				ℓ=160	1	0.80кг
Б.Ч		2	-05.02	Полоса 6×80 ГОСТ 103-76 / ст.3кп ГОСТ 535-79		
				ℓ=160	1	0.60кг
Б.Ч		3	-05.03	Ф12АI ГОСТ 5781-82, ℓ=220	2	0.20кг
Б.Ч		4	-05.04	Гайка М16 ГОСТ 5915-70	2	0.04кг

Согласовано:

Инв. № подл. | Подпись и дата | Взам. инв. №

Привязан

Инв. №

282-1-164.84 -АС1 ИЗ-05.00			
Изделие закладное ЗДВ-2	Стадия	Масса	Масштаб
	Р	1.88	
	Лист	Листов 1	
ГИП Кий Н.контр. Орехова Инженер Ломова Вед.инж. Парфенова	ЦНИИЭП торгово-бытовых зданий и туристских комплексов		

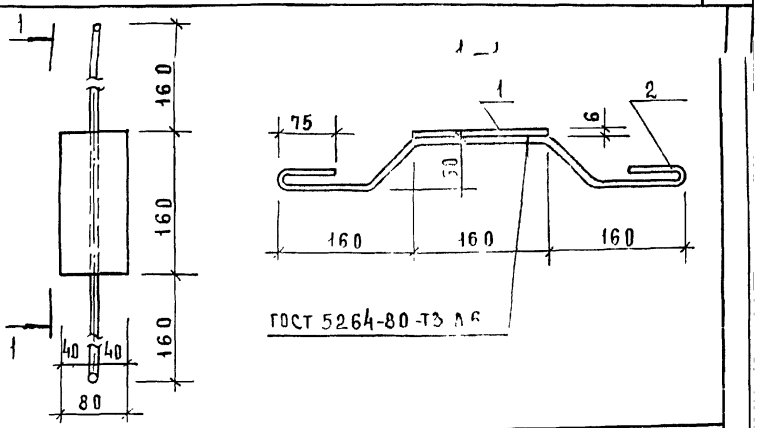

Формат	Зона	Поз.	Обозначение	Наименование	Кол.	Примечание
				Детали		
Б.Ч		1	282-1-163.84АС1.ИЗ-06.01	Полоса 6×80 ГОСТ 103-76 / ст.3кп ГОСТ 535-79		
				ℓ=160	1	0.60кг
Б.Ч		2	-06.02	Ф6АI ГОСТ 5781-82, ℓ=700	1	0.16кг

Согласовано:

Инв. № подл. | Подпись и дата | Взам. инв. №

Привязан

Инв. №

282-1-163.84 - АС1. ИЗ-06.00			
Изделие закладное ЗДВ-3	Стадия	Масса	Масштаб
	Р	0.76	
	Лист	Листов 1	
ГИП Кий Н.контр. Орехова Инженер Ломова Вед.инж. Парфенова	ЦНИИЭП торгово-бытовых зданий и туристских комплексов		

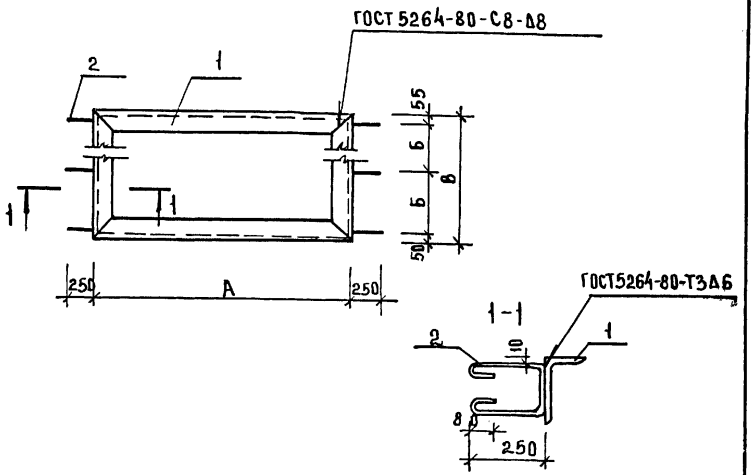

Обозначение	Марка	Размеры, мм А	Б	В	Масса ед.кг	Примечание
282-1-163.84-АС1.ИЗ-07.00	Р-1	995	245	595	12.93	
-01	Р-2	500	570	1245	14.11	
-02	Р-3	545	725	1555	16.57	

Привязан:

Инв.№

ГИП	КИЙ		
Н.контр	ЗАЙЦЕВА		
Инжен.	ЛОМОВА		
ГИП	КИЙ		

282-1-163.84-АС1.ИЗ.07.00 СБ

Рамка металлическая (Р1÷Р3)

Сборочный чертеж

Стадия	Масса	Масштаб
Р	См. табл.	
Лист	Листов 1	

ЦНИИЭП торгово-бытовых зданий и туристских комплексов

Согласовано:

Инв.№ подл. | Подпись и дата | Взам. инв.№

Копировал

Формат А3

20561-03

А1.III

Согласовано:

Инв.№ подл. | Подпись и дата | Взам. инв.№ | Инв.№ | Обозначение | Наименование | Кол. на исп. 01 | 02 | Примечание

-АС1.ИЗ-0100

				Документация					
АЧ		282-1-163.84-АС1.ИЗ-07.00 СБ		Сборочный чертеж					
				Детали					
БЧ	1	282-1-163.64-АС1.ИЗ-07.01		Уголок 50х5 ГОСТ 8509-72 ст.3кп ГОСТ 535-79					
						е=3180	1		11.97 кг
						е=3490	1		13.15 кг
						е=4140	1		15.61 кг
БЧ	2	- 07.02		ФБАI ГОСТ 5781-82 е=100			6	6	0.16 кг

Привязан

Инв.№

ГИП	КИЙ		
Н.контр	ЗАЙЦЕВА		
Инженер	ЛОМОВА		
ГИП	КИЙ		

282-1-163.84 - АС1.ИЗ.07.00

Рамка металлическая (Р1÷Р3)

Стадия	Лист	Листов
Р		1

ЦНИИЭП торгово-бытовых зданий и туристских комплексов

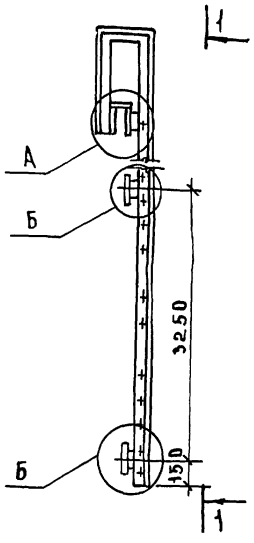

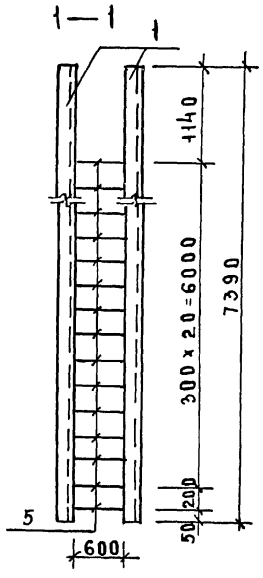

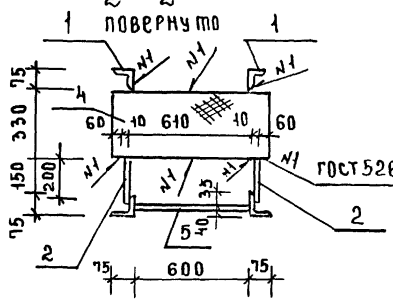

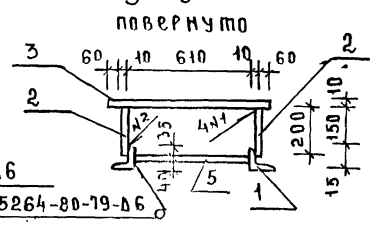

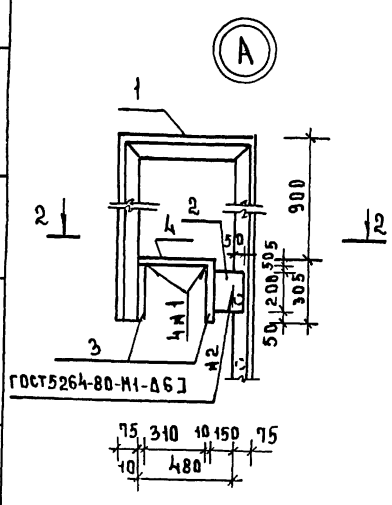

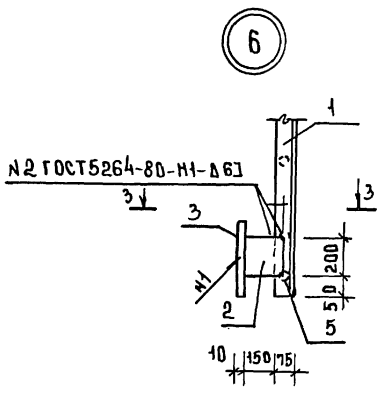

Формат	Зона	Поз.	Обозначение	Наименование	Кол.	Примечание
				Детали		
Б.Ч		1	282-1-163.84-АС1.И3-08.01	Уголок 75х5 ГОСТ 8509-72 / Ст.3кп ГОСТ 535-79		
				L=9225	2	53.50 кг
				Полоса 10х200 ГОСТ 103-76 / Ст.3кп ГОСТ 535-79		
Б.Ч		2	-08.02	L=200	6	3.14 кг
				Полоса 10х300 ГОСТ 103-76 / Ст3кп ГОСТ 535-79		
Б.Ч		3	-08.03	ℓ=750	4	17.66 кг
				Полоса 5х300 ГОСТ 8568-77 / Ст3кп ГОСТ 535-79		
Б.Ч		4	-08.04	ℓ=750	1	9.73 кг
Б.Ч		5	-08.05	Ф18А I ГОСТ 5781-82 ℓ=600	22	1.2 кг

Согласовано

Инв.№ подл. | Подпись и дата | Взам. инв.№

Привязан

Инв.№

ГИП	Кий	
Н.контр	Орехова	
Инжен.	Ломова	
ГИП	Кий	

282-1-163.84 – АС1.И3-08.00

Лестница металлическая

Л М

Стадия	Масса	Масштаб
Р	232.61	
Лист	Листов 1	

ЦНИИЭП торгово-бытовых зданий и туристских комплексов

Копировал

Формат А3

20561-03

Ал. III

Обозначение	Наименование	стр	Примечание
282-1-163.84-АС1 ИЧ-00.00ТВ	Ведомость чертежей	41	
-01.00	Фрамуга наружная (ф-1)	41	
-02.00	Фрамуга наружная (ф-2)	42	
-03.00	Шкаф сквозной ШС	43	
-04.00	Шкаф вытяжной ШВ	44	

Согласовано:

Инв.№ подл. | Подпись и дата | Взам. инв.№

Привязан

Инв.№

282-1-163.84-АС1. ИЧ-00.00ТБ

Н.контр	Богданова		
ГИП	Кий		
ГАП	Андрашников		
Вед.арх	Нестеренко		
ГАП	Андрашников		

Ведомость чертежей

Стадия	Лист	Листов
РД		1

ЦНИИЭП торгово-бытовых зданий и туристских комплексов

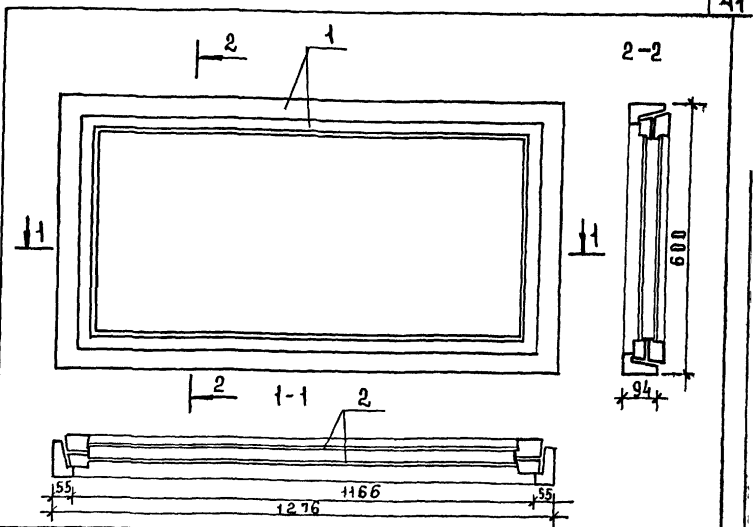

Согласовано:

Инв.№ подл. | Подпись и дата | Взам. инв.№

Формат	Зона	Поз.	Обозначение	Наименование	Кол.	Примечание
				Материалы		
Б.Ч		1	282-1-163.84-АС1.ИЧ-01.01	Пиломатериалы хвойных пород		
				ГОСТ 8486-66	0.04	м³
Б.Ч		2	-01.02	Стекло оконное		
				ГОСТ 111-78	1.1	м²

1. Узлы и детали фрамуги ф-1 приняты по серии 1.236-1 вып.1.
2. Стандартные крепежные изделия принять по серии 1.236-6. вып.1.

Привязан

Инв.№

282-1-163.84 – АС1. ИЧ-01.00

Н.контр	Богданова	
ГИП	Кий	
ГАП	Андрашников	
Вед.арх	Нестеренко	
ГАП	Андрашников	

Фрамуга наружная (ф-1)

Стадия	Масса	Масштаб
Р		1:10
Лист	Листов 1	

ЦНИИЭП торгово-бытовых зданий и туристских комплексов

Копировал

Формат А3

20561-03

Ал.III

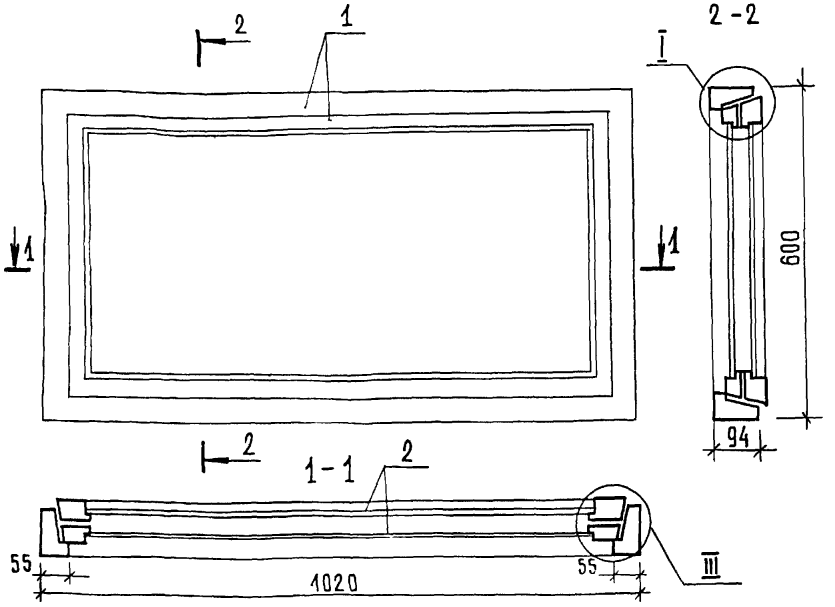

Формат	Зона	Поз	Обозначение	Наименование	Кол. на АС1. И4-02-00			Примеч.
						02		
				Документация				
А3			282-1-163. 84-АС1.И4-01.00	Сборочный чертеж		X		
			1.136.5-16 ч 1	Узел I, III		X		
				Материалы				
Б.Ч.		1	282-1-163.84-АС1.И4-01.01	Пиломатериалы хвойных				
				пород ГОСТ 8486-86		0,035		м³
Б.Ч.		2	-01.02	Стекло оконное				
				ГОСТ 111-78		0,9		м²

Привязан	ГИП	Кций	
	Н.контр	Богданова	
	ГАП	Андрашников	
	Вед. арх.	Нестеренко	
Инв. №	ГАП	Андрашников	

282-1-163.84-АС1-И4-02.00

Фрамуга наружная (ф-2)

Стадия	Масса	Масштаб
Р		1:10
Лист	Листов 1	

ЦНИИЭП торгово-бытовых зданий и туристских комплексов

Согласовано:

Инв. № подл. | Подпись и дата | Взам. инв. №

Копировал

Формат А3

20561-03

Ал. III

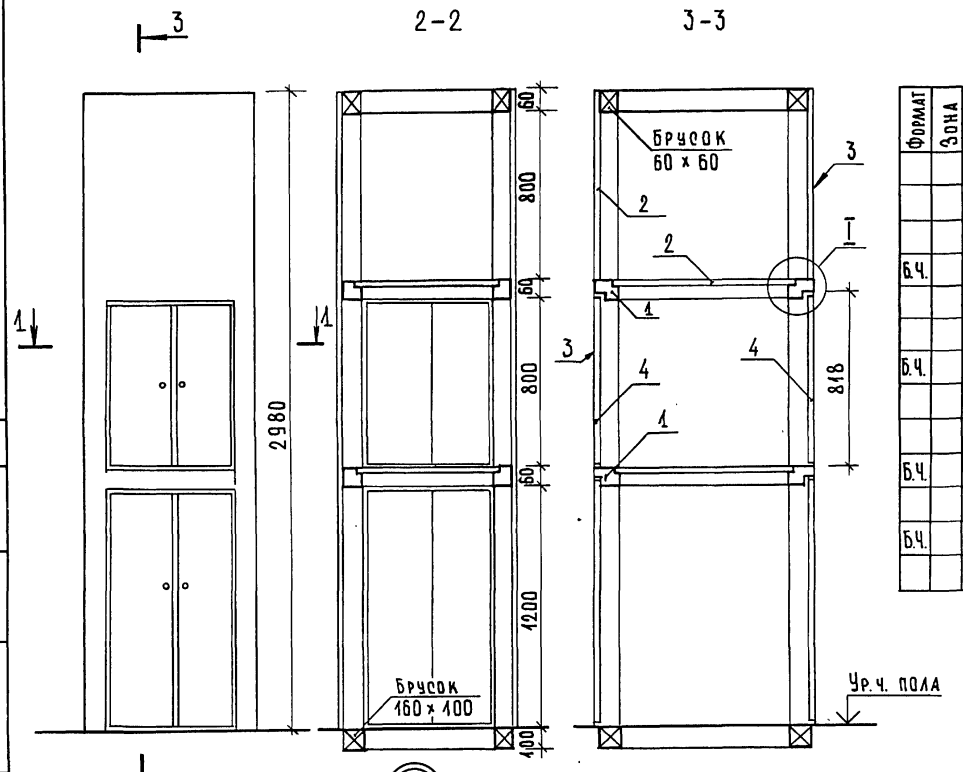

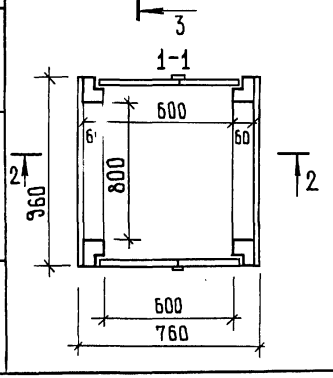

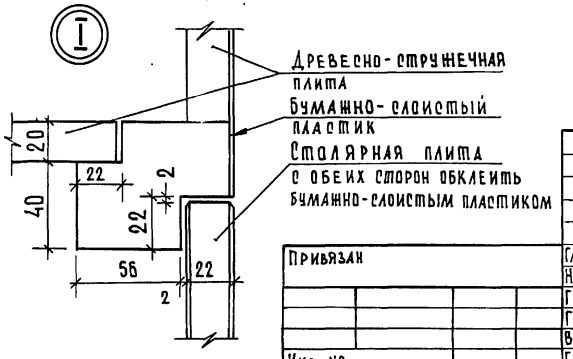

Формат	Зона	Поз.	Обозначение	Наименование	Кол.	Примечание
				Материалы		
				Пиломатериалы		
				хвойных пород		
Б.Ч.		1	282-1-163.84-АС1.И4-03-01	ГОСТ 8486-66	0,05	м³
				Древесно-стружечная плита		
Б.Ч.		2	-03.02	ГОСТ 10632-77	7,5	м²
				Декоративный бумажно-слоистый пластик		
Б.Ч.		3	-03.03	ГОСТ 9590-76	11,5	м²
				Столярная плита		
Б.Ч.		4	-03.04	ГОСТ 13715-78*	2,5	м²

Привязан		
Инв. №		
Гл. инж. м.	Линецкий	
Н. контр.	Богданова	
ГИП	Кий	
ГАП	Андрашников	
Вед. арх.	Нестеренко	
ГАП	Андрашников	

282-1-163.84 - АС1.И4-03-00

Шкаф сквозной-ШС

Стадия	Масса	Масштаб
Р		1:20
Лист	Листов 1	

ЦНИИЭП торгово-бытовых зданий и туристских комплексов

Согласовано

Инв. № подл. | Подпись и дата | Взам. инв. №

Копировал

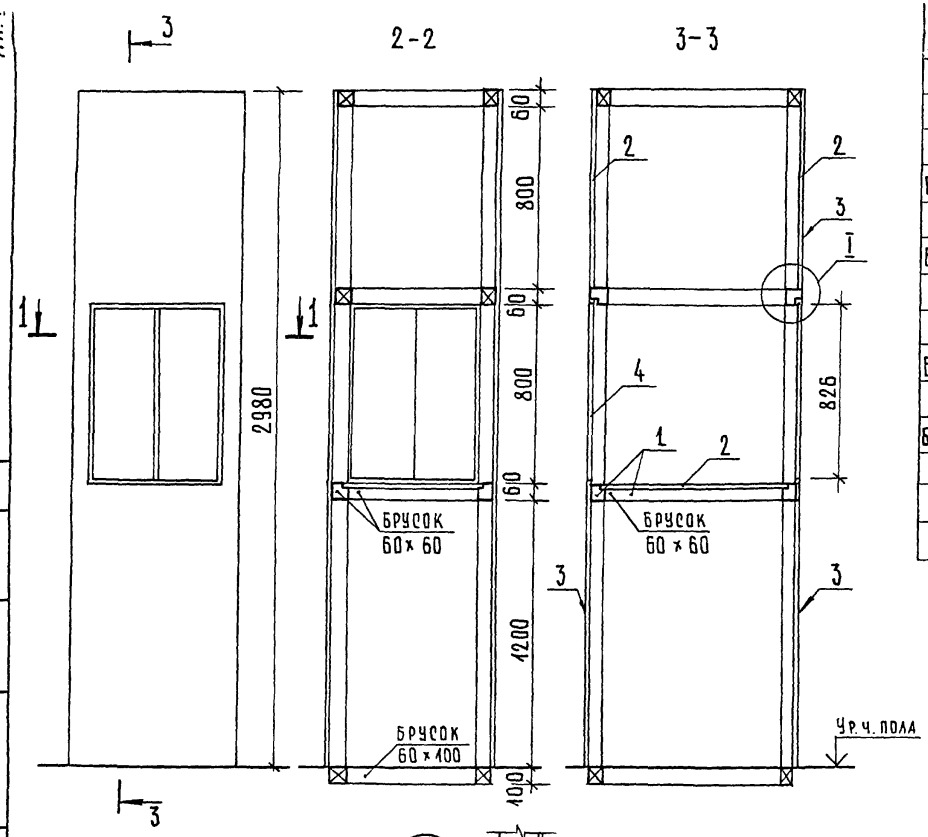

Спец.	Зона	Поз.	Обозначение	Наименование	Кол.	Ед. изм.
				Материалы		
				Пиломатериалы		
				хвойных пород		
Б.Ч.		1	282-1-163.84-АС1-И4-04-01	ГОСТ 8486-66	0,05	м³
				Древесностружечная		
Б.Ч.		2	-04-02	плита ГОСТ 10632-77	9,0	м²
				Декоративный бумажно-		
				слоистый пластик		
Б.Ч.		3	-04-03	ГОСТ 9590-76	10,0	м²
				Столярная плита		
Б.Ч.		4	-04-04	ГОСТ 13715-78 *	1,0	м²

Привязан		
Инв. №	Гл. инж. м.	Линецкий
	Н. контр.	Богданова
	ГИП	Кий
	ГАП	Андрашников
	Вед. арх	Нестеренко
	ГАП	Андрашников

282-1-163.84-АС1.И4-04-00

Шкаф вытяжной ШВ

Стадия	Масса	Масштаб
Р		
Лист	Листов 1	

ЦНИИЭП торгово-бытовых зданий и туристских комплексов

Копировал

Формат А3

gost.e-ecolog.ru