ТИПОВОЙ ПРОЕКТ

282-1-163.84

КОМПЛЕКСНЫЙ ПРИЕМНЫЙ ПУНКТ ПРЕДПРИЯТИЙ БЫТОВОГО ОБСЛУЖИВАНИЯ НА 15 РАБ. МЕСТ, ПРИЕМНЫЙ ПУНКТ ПРАЧЕЧНОЙ, АПТЕКА, ОТДЕЛЕНИЕ СВЯЗИ, СБЕРКАССА. /БЛОК 10/

АЛЬБОМ II

ОТОПЛЕНИЕ И ВЕНТИЛЯЦИЯ
ВОДОПРОВОД И КАНЛИЗАЦИЯ
ЭЛЕКТРООСВЕЩЕНИЕ И СИЛОВОЕ
ЭЛЕКТРООБОРУДОВАНИЕ
АВТОМАТИЗАЦИЯ УСТРОЙСТВ
ИНЖЕНЕРНОГО ОБОРУДОВАНИЯ
СВЯЗЬ И СИГНАЛИЗАЦИЯ

2П5Б1-П7
gost.e-ecolog.ru

ТИПОВОЙ ПРОЕКТ

282-1-163.84

КОМПЛЕКСНЫЙ ПРИЕМНЫЙ ПУНКТ ПРЕДПРИЯТИЙ БЫТОВОГО ОБСЛУЖИВАНИЯ НА 15 РАБ. МЕСТ, ПРИЕМНЫЙ ПУНКТ ПРАЧЕЧНОЙ, АПТЕКА, ОТДЕЛЕНИЕ СВЯЗИ, СБЕРКАССА / БЛОК 10 /

АЛЬБОМ II

СОСТАВ ПРОЕКТА

АЛЬБОМ I	АС1	АРХИТЕКТУРНО-СТРОИТЕЛЬНЫЕ РЕШЕНИЯ
	ТХМ	ТЕХНОЛОГИЯ МЕХАНИЗАЦИЯ
	АС2	ВИТРАЖИ
АЛЬБОМ II	ОВ	ОТОПЛЕНИЕ И ВЕНТИЛЯЦИЯ
	ВК	ВОДОПРОВОД И КАНАЛИЗАЦИЯ
	ЭОМ	ЭЛЕКТРООСВЕЩЕНИЕ И СИЛОВОЕ ЭЛЕКТРООБОРУДОВАНИЕ
	АУ	АВТОМАТИЗАЦИЯ УСТРОЙСТВ ИНЖЕНЕРНОГО ОБОРУДОВАНИЯ
	СС	СВЯЗЬ И СИГНАЛИЗАЦИЯ
АЛЬБОМ III	АС1И1	ИЗДЕЛИЯ ЖЕЛЕЗОБЕТОННЫЕ ЗАВОДСКОГО ИЗГОТОВЛЕНИЯ
	АС1И2	ИЗДЕЛИЯ МОНОЛИТНЫХ ЖЕЛЕЗОБЕТОННЫХ КОНСТРУКЦИЙ
	АС1И3	ИЗДЕЛИЯ МЕТАЛЛИЧЕСКИЕ
	АС1И4	ИЗДЕЛИЯ ДЕРЕВЯННЫЕ
АЛЬБОМ IV	СО	СПЕЦИФИКАЦИЯ ОБОРУДОВАНИЯ
АЛЬБОМ V	ВМ	ВЕДОМОСТИ ПОТРЕБНОСТИ В МАТЕРИАЛАХ
АЛЬБОМ VI	СМ	СМЕТЫ

Разработан ЦНИИЭП торгово-бытовых зданий и туристских комплексов
Главный инженер института В. Носков
Главный архитектор проекта Э. Андрашников

Технический проект утвержден „Госгражданстроем" приказ №38 от 30 января 1981 г
Рабочая документация введена в действие ЦНИИЭП торгово-бытовых зданий и туристских комплексов Приказ №38 от 11 апреля 1985г

20561-02

Ал.II

ТИПОВОЙ ПРОЕКТ
282-1-163.84
ОВ отопление и вентиляция

Технический проект утвержден Госгражданстроем приказ №38 от 30.01.81 г.

Рабочие чертежи введены в действие ЦНИИЭП торгово-бытовых зданий и туристских комплексов г. Москва приказ

План-схема

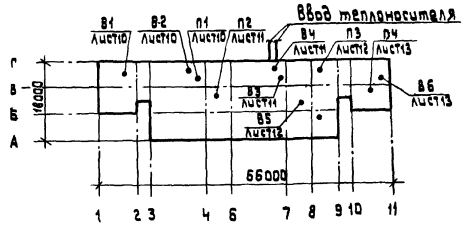

Ведомость рабочих чертежей основного комплекта

Лист	Наименование	Примечание
1	Общие данные (начало)	
2	Общие данные (окончание)	
3	План техподполья	
4	План 1 этажа в осях 1÷4	
5	План 1 этажа в осях 4-11	
6	План 2 этажа в осях 1÷4	
7	План 2 этажа в осях 4-11	
8	Схема системы отопления	
9	Схемы систем вентиляции П1÷П4; В1÷В6	
10	Установки систем П1, В1, В2	
11	Установки систем П2, В3, В4	
12	Установки систем П3, В5	
13	Установки систем П4, В6	
14	Узел управления. Схема системы теплоснабжения установок П1÷П4.	

Ведомость ссылочных и прилагаемых документов

Обозначение	Наименование	Примечание
	Ссылочные документы	
5.904-13 Вып.1-1	Заслонки воздушные унифицированные для систем вентиляции.	
1.494-32	Зонты и дефлекторы вентсистем	
5.904-5	Гибкие вставки для центробежных вентиляторов.	
5.904-4	Двери и люки венткамер	
1.494-25	Подставки под калориферы	
1.494-10	Решетки щелевые регулирующие Р	
1.494-8	Решетки воздухоприточные тип РР	
5.904-17	Шумоглушители вентустановок	
	Прилагаемые документы	
282-1-163.84-ОВ.СО	Спецификация оборудования	
282-1-163.84-ОВ.ВМ	Ведомость потребности в материалах	
282-1-163.84-ОВИ1	Тепловая изоляция трубопроводов	

Удельные показатели

Наименование	Показатель при расчетной температ. −20°	−30°	−40°
Площадь здания полезная, м²		1800,2	
Удельный расход тепла на отопление на 1м² полезной площади	63,2	73,4	78,4
Удельная поверхность нагрева отопительных приборов на 1м² полезной площади, зкм/м²	0,13	0,15	0,16

Показатели расхода черных металлов

Вид систем	Расход черных металлов: Всего т — Стали	Чугуна	На 1м² общей площади кг — Сталь	Чугун
Отопление				
В том числе отопительные приборы				
Вентиляция				

Коэффициент теплопередачи ккал/ч м² град

Наименование ограждений	К при расчетной t°С −20	−30	−40
Стеновая панель из легкого бетона γ=1000	0,93	0,93	0,82
Покрытие из тяжелого бетона γ=2500 с утеплителем γ=400	0,77	0,61	0,51
Окно	2,5	2,5	1,67
Витраж	—	—	—

Основные показатели по чертежам отопления и вентиляции

Наименование здания (сооружения) помещения	Объем м³	Периоды года при t°С	Расход тепла в т/ккал. час: на отопление	на вентиляцию	На воздушно-тепловые завесы	На горячее водоснабжение	общий	Установленная мощность электр. в квт.
КПП на 15 р.м. приемный пункт прачечной, аптека, отделение связи	7193	−20	132000 / 113500	102500 / 88000	—	399000 / 343000	633000 / 544500	6,88
		−30	153500 / 132000	139000 / 119600			690000 / 594600	
		−40	164000 / 141000	173500 / 149250			736000 / 633250	

Согласовано:

Инв.№ подл. | Подпись и дата | Взам. инв.№

Настоящий проект выполнен в соответствии с действующими нормами и правилами.

Гл. инженер проекта /Дубкина/

Гл. инженер проекта привязки

Привязан

Инв.№

282-1-163.84-ОВ

Нач.отд.	Вепринский	КПП на 15 р. нест. приемный пункт прачечной, аптека, отделение связи, сверхкасса /Блок 10/.	Стадия Р; Лист 1; Листов 14
Н.контр.	Доброва		
Гл.спец.	Кирилова	Общие данные (начало).	ЦНИИЭП торгово-бытовых зданий и туристских комплексов
ГИП	Дубкина		
Ст.инж.	Соколова		

Копировал

Формат А2

2356-12

Общие указания

1. Проект разработан для климатических районов с расчетной температурой для проектирования отопления -20°;-30;-40°.
2. Теплоснабжение здания осуществляется от наружных тепловых сетей с параметрами теплоносителя 150°-70°. Горячее водоснабжение - централизованное. Присоединение системы отопления - через элеватор, параметры теплоносителя 95°-70°С.
3. В проекте запроектирована двухтрубная система отопления с нижним разливом теплоносителя.
4. В качестве нагревательных приборов приняты конвекторы КН20 „Комфорт"; радиаторы М-140А.
5. Внутренние температуры и кратности обмена воздуха помещений приняты по СНиП II-33-75; СНиП II-80-75; СНиП II-Л.-9-79
6. Здание оборудуется приточно-вытяжной вентиляцией с механическим и естественным побуждением.
7. Воздуховоды системы В4; систем вентиляции в пределах венткамер, а также фасонные части воздуховодов приняты из металла. остальные воздуховоды - из асбестоцементных плит.
8. Воздуховоды системы В4 выполнять с пропайков швов.
9. Подающие трубопроводы систем отопления, трубопроводы систем теплоснабжения калориферов и трубопроводы проходящие в подпольных каналах изолировать минераловатными изделиями δ=40мм с последующей обверткой стеклотканью.
10. Монтаж систем отопления и вентиляции проводить в соответствии со СНиП III-28-75
11. Расчетные потери давления в системе отопления составляют 6000 Па
12. Трубопроводы и воздуховоды после монтажа окрашиваются масляной краской за 2 раза.

Характеристика отопительно-вентиляционных систем.

Обозначение системы	Кол. систем	Наименование обслуживаемого помещения (технологического оборудования)	Тип установки	Вентилятор: Тип, исполнение по взрывозащ.	Вентилятор: №	Вентилятор: Схема исп.	Вентилятор: Положение	Вентилятор: L м³/час	Вентилятор: P ПА (кгс/м²)	Вентилятор: n об/мин	Электронагреватель: Тип, исполнение по взрывозащите	Электронагреватель: N кВт	Электронагреватель: n об/мин	Воздухонагреватель: Тип	Воздухонагреватель: №	Воздухонагреватель: Кол	Воздухонагреватель: Т-ра нагрева °С от	Воздухонагреватель: Т-ра нагрева °С до	Воздухонагреватель: Расход тепла Вт (ккал/ч)	ΔP кгс/м²	Фильтр: Тип	Фильтр: №	Фильтр: Кол.	Фильтр: ΔP ПА (кгс/м²)	Концентрация мг/м³: начальная	Концентрация мг/м³: конечная	Примечание
П1	1	Отделение связи, сберкасса	А4105-2	ВЦ4-70	4	1	Л0°	3305	46	1400	4А80А4	1,1	1400	КВСА	7П	1	-9,5	18	30 500 / 26 100		—	—	—	—	—	—	
														КВСА	8П	1	-19	18	41 000 / 35 200								
														КВСА	9П	1	-28	18	50 800 / 43 700								
П2	1	Аптека	А4105-2	ВЦ4-70	4	1	Л0°	4145	40	1400	4А80А4	1,1	1400	КВСА	8П	1	-9,5	17	36 600 / 31 700		ФЯП		3				
														КВСА	9П	1	-19	17	50 000 / 43 000								
														КВСА	10П	1	-28	17	62 800 / 54 000								
П3	1	КПП на 15р.м	А4105-2	ВЦ4-70	4	1	Пр0°	2465	46	1400	4А80А4	1,1	1400	КВСА	6П	1	-9,5	18	22 700 / 19 500		—	—	—	—	—	—	
														КВСА	7П	1	-19	18	30 600 / 26 300								
														КВСА	8П	1	-28	18	38 000 / 32 700								
П4	1	Цех ремонта швейных изделий. Приемный пункт прачечной	А4035-2	ВЦ4-70	4	1	Пр0°	1455	42	1370	4А71А4	0,55	1370	КВСА	6П	1	-9,5	17	12 450 / 10 700		—	—	—	—	—	—	
														КВСА	6П	1	-19	17	17 550 / 15 100								
														КВСА	6П	1	-28	17	21 900 / 18 850								
В1	1	Отд. связи, сберкасса	А3,2105-1	ВЦ4-70	3,15	1	Л0°	955	37	1400	4АА63В4	0,37	1400	—	—	—	—	—	—	—	—	—	—	—	—	
В2	1	почта, сберкасса	А4035-2	ВЦ4-70	4	1	Пр0°	1820	40	1370	4А71А4	0,55	1370	—	—	—	—	—	—	—	—	—	—	—	—	
В3	1	Аптека	А4105-2	ВЦ4-70	4	1	Пр0°	3695	40	1400	4А80А4	1,1	1400	—	—	—	—	—	—	—	—	—	—	—	—	
В4	1	Аптека	А2,5105-1	ВЦ4-70	2,5	1	Пр0°	170		1380	В63А4	0,27	1400	—	—	—	—	—	—	—	—	—	—	—	—	
В5	1	КПП на 15р.м.	А3,2105-1	ВЦ4-70	3,15	1	Пр0°	1510	37	1400	4АА63В4	0,37	1400	—	—	—	—	—	—	—	—	—	—	—	—	
В6	1	Ремонт швейных изд. приемн. пункт прачечной	А3,2105-1	ВЦ4-70	3,15	1	Л0°	1075	30	1400	4АА63В4	0,37	1400	—	—	—	—	—	—	—	—	—	—	—	—	

Привязан

Инв.№

Нач.отд.	Вепринский	
Н.контр	Доброва	
Гл.спец	Кириллова	
ГИП	Дудкина	
Ст.инж.	Соколова	

282-1-163 84 - ОВ

КПП на 15р.мест, приемный пункт прачечной, аптека, отделение связи, сберкасса /блок 10/.

Стадия: Р | Лист: 2 | Листов:

Общие данные (окончание).

ЦНИИЭП торгово-бытовых зданий и туристских комплексов

Согласовано:

Инв.№подл. | Подпись и дата | Взам.инв.№

Копировал

Формат А2

20561-02

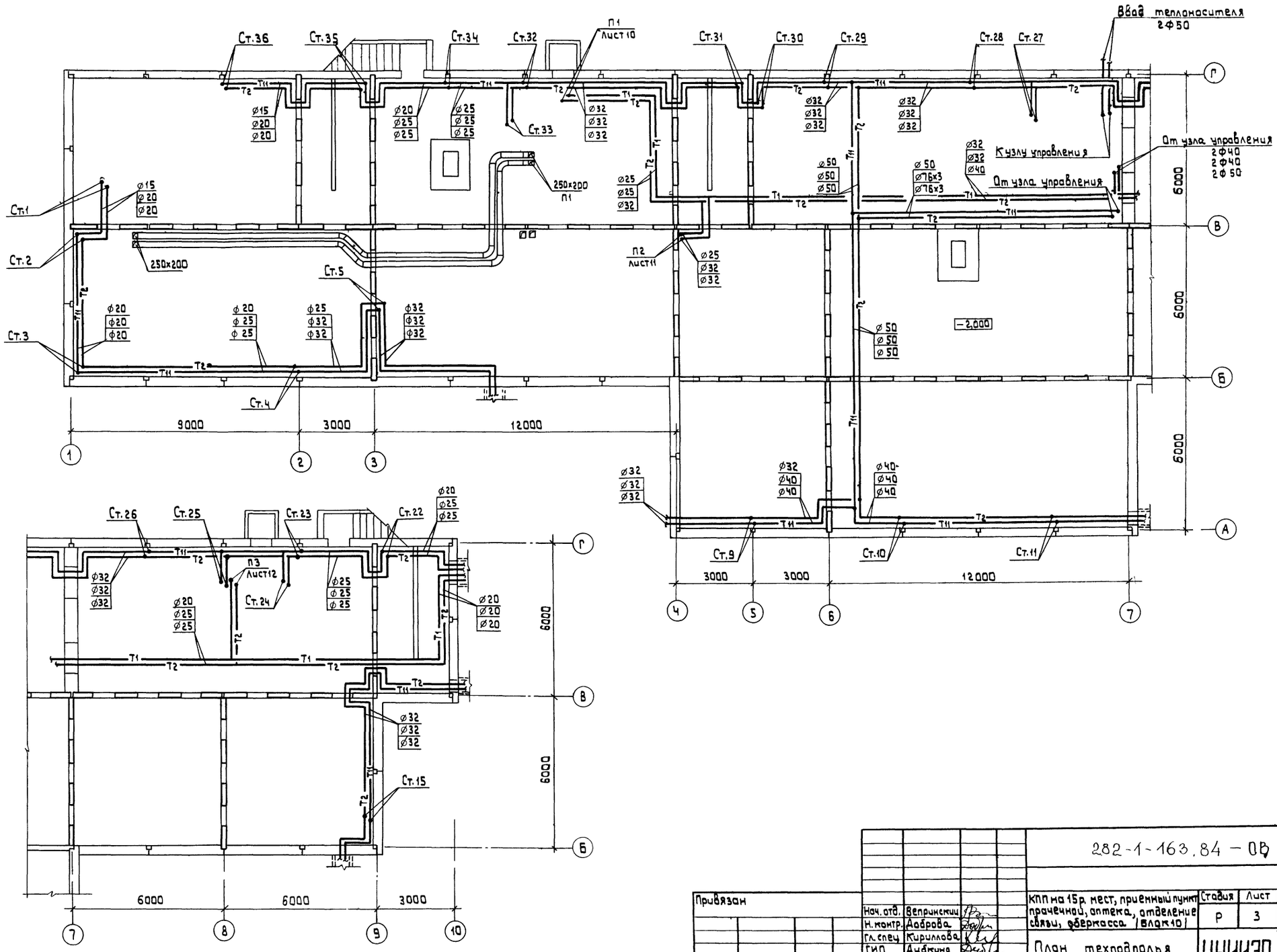

Согласовано							
ГАП	Андрашников						
ГИП	Кий						
ГИП ВК	Зайцева						
Рук. гр. 30	Арабаджи						
ГИП СС	Шишова						
Инв. № подл.	Подпись и дата	Взам. инв. №					

Привязан

Инв. №

Нач. отд.	Вепринский	
Н. контр.	Доброва	
Гл. спец	Кириллова	
ГИП	Дубкина	
Ст. инж.	Соколова	

282-1-163.84 – ОВ

КПП на 15 р. мест, приемный пункт прачечной, аптека, отделение связи, сберкасса /блок 10/

План техподполья

Стадия	Лист	Листов
Р	3	

ЦНИИЭП торгово-бытовых зданий и туристских комплексов

Копировал

Формат А2

561-02

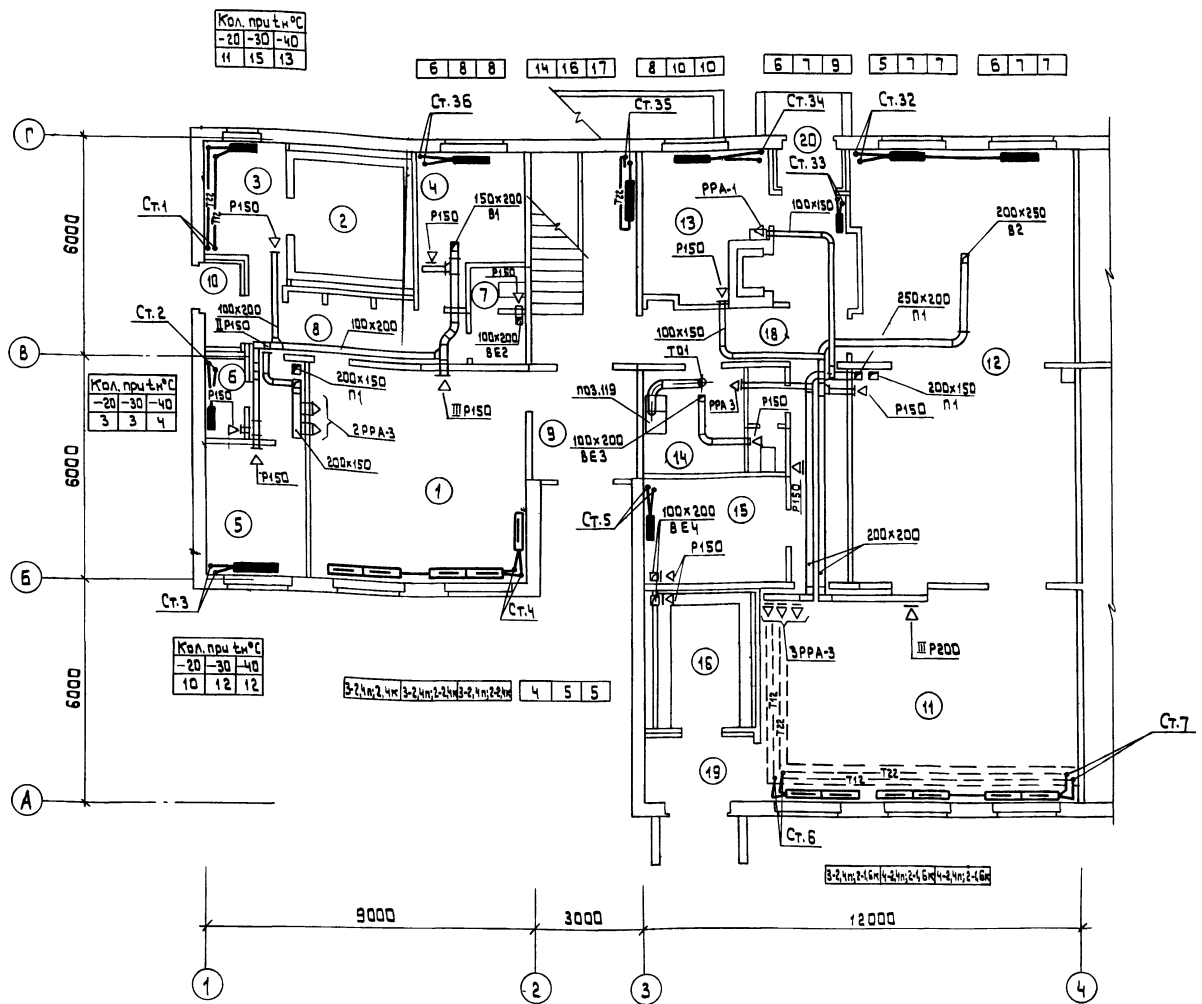

Экспликация помещений

Пом.	Наименование
1	Операционный зал
2	Кладовая ценностей
3	Предкладовая
4	Комната персонала и гардероб
5	Хозкладовая
6	Помещение для уборочного инвентаря
7	Уборная
8	Коридор
9	Тамбур
10	Тамбур служебный
11	Операционный зал приема и выдачи посылок и страховых почтовых отправлений.
12	Кладовая посылок, страховых почтовых отправлений и посылочной тары
13	Помещение обработки и доставки переводов, пенсий и страховых почтовых отправлений
14	Комната сушки одежды
15	Гардероб персонала
16	Электрощитовая
17	Уборная
18	Коридор
19	Тамбур
20	Тамбур служебный
21	Торговый зал аптеки
22	Материальная
23	Ассистентская
24	Шлюз
25	Асептическая
26	Стерилизационная

Пом.	Наименование
27	Дистилляционно-стерилизационная
28	Моечная
29	Распаковочная
30	Кладовая медицинской стеклянной тары
31	Гардероб
32	Кладовая транспортной тары
33	Тепловой пункт
34	Душевая
35	Уборная
36	Коридор
37	Тамбур
38	Тамбур служебный
39	Зал приема и выдачи заказов
40,41	Кладовая пункта проката
42	Кладовая приемного пункта химчистки
43	Кладовая обуви
44	Венткамера
45	Комната персонала
46	Уборная
47	Коридор
48	Тамбур
49	Тамбур служебный
50	Ожидальная приема белья
51	Помещение сортировки и хранения грязного белья
52	Ожидальная выдачи белья
53	Кладовая чистого белья
54	Комната персонала и гардероб
55	Душевая
56	Уборная
57	Коридор

Местные отсосы от технологического оборудования

Технологическое оборудование			Характеристика выделяющихся вредностей	Объем вытяжки м3/час		Характеристика местного отсоса		Обозначение системы	Примечание
поз.	Наименование	Кол.		На ед. оборуд.	Всего	Обозначение	Применяемые документы		
59	Шкаф для сушки белья	1	тепла, влага	720	720		по заданию технологов	ТО2	
119	Шкаф сушильный	1	пыль, влага, тепла	250	250	шсп-220	то же	ТО1	

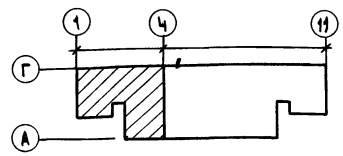

Согласовано:
ГАП Зайчева
Рук.гр.ЭО Авдобажи
ГИП СС Шишова
ГИП ВК
ГИП техн Дуденко
Инв.№ подл. | Подпись и дата | Взам.инв.№

Привязан			
Инв.№			

Нач.отд.	Вепринский	
Н.контр.	Доброва	
Гл.спец	Кириллова	
ГИП	Аубакина	
Ст.инж.	Соколова	

282-1-163.84-ОВ

КПП на 15р. мест, приемный пункт прачечной, аптека, отделение связи, сберкасса /блок10/.

План 1 этажа Восях 1-4

Стадия	Лист	Листов
Р	4	

ЦНИИЭП торгово-бытовых зданий и туристских комплексов

Копировал

Формат А2

02

Ал. II

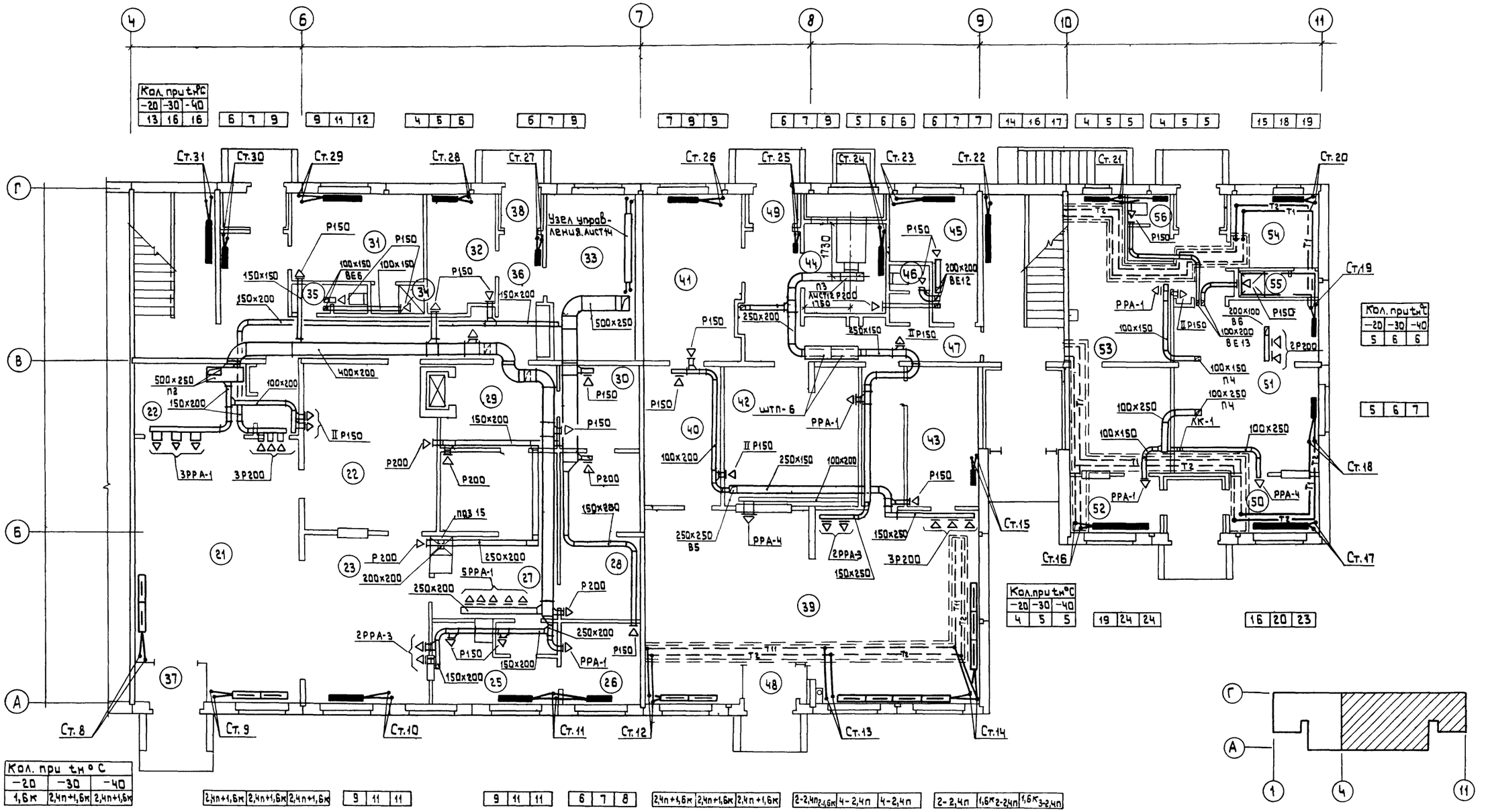

Согласовано

ГАП	Анфалкина	
ГИП	Кий	
Гип техн.	Дубченко	
Гип ВК		
Рук. гр. 30		
Гип СС		

Зачтено Ичу
Арабаджи
Шишова

Инв. № подл. | Подпись и дата | Взам. инв. №

Нач. отд.	Вепринский		
Н. контр.	Аоброва		
Гл. спец.	Кириллова		
ГИП	Аубкина		
Ст. инж.	Соколова		

Привязан

Инв. №

282-1-163.84 -ОВ

КПП на 15 р. мест, приемный пункт прачечной, аптека, отделение связи, сберкасса /блок 10/.

Стадия	Лист	Листов
Р	5	

План 1 этажа в осях 4÷11

ЦНИИЭП торгово-бытовых зданий и туристских комплексов

Копировал

Формат А2

Ал II

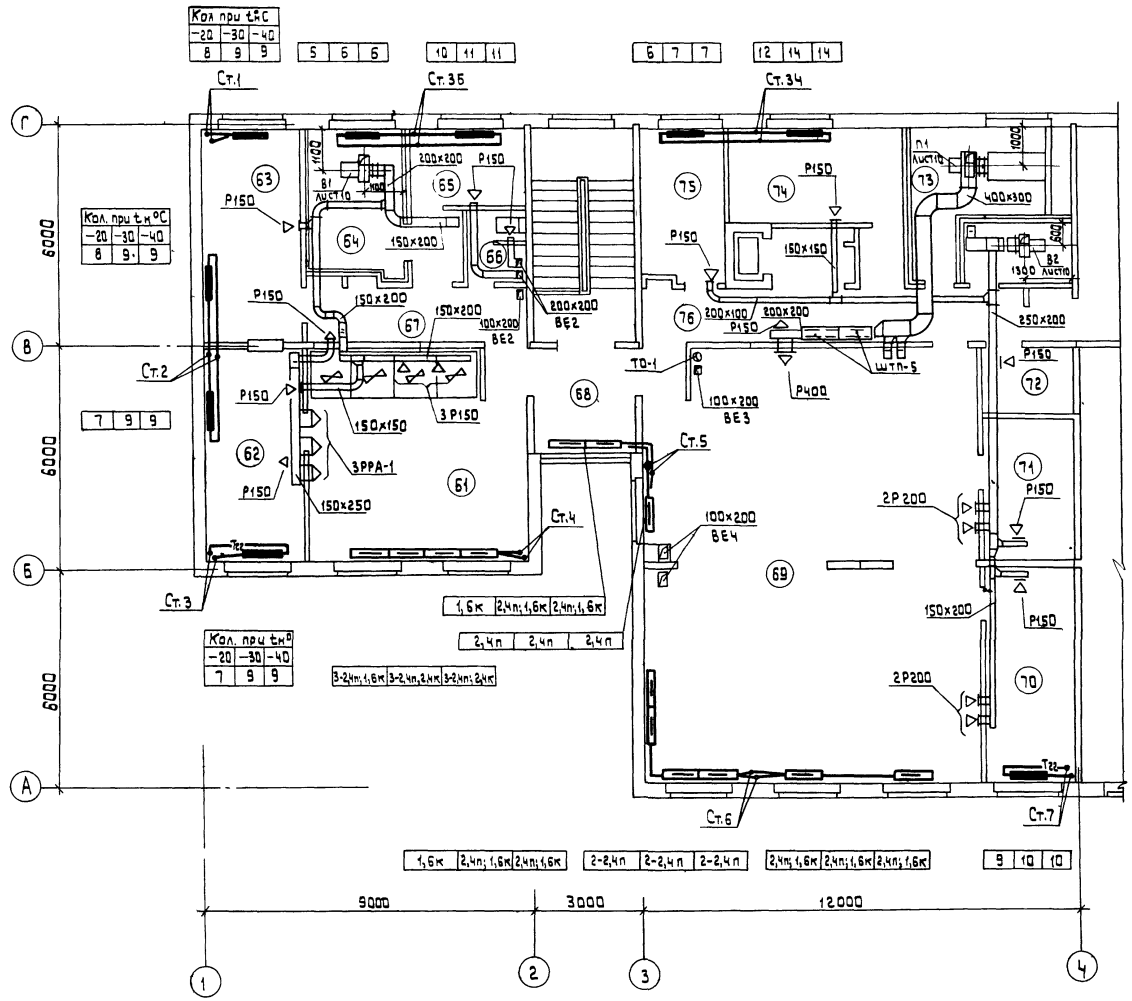

Экспликация помещений

Пом.	Наименование
61	Операционный зал пункта телеграфно-телефонной связи
62	Аппаратная
63	Экспедиция
64	Венткамера
65	Гардероб персонала
66	Уборная
67	Коридор
68	Холл
69	Операционный зал приема и выдачи почтовых отправлений
70	Кладовая эксплуатационных материалов и архив
71	Кладовая денежных сумм и условных ценностей
72	Предкладовая
73	Венткамера
74	Комната персонала
75	Хозяйственная кладовая
76	Коридор
77	Гардероб
78	Контора
79	Комната персонала
80	Венткамера
81	Кладовая чистого белья
82	Кладовая вспомогательных материалов и хозинвентаря
83	Венткамера
84	Помещение для занятий с персоналом
85	Помещение для стирки рабочей одежды
86	Разгрузочная
87	Кладовая медикаментов и медицинских товаров рецептурного отдела
88	Кладовая медикаментов и медицинских товаров отдела ручной продажи
89	Помещение легковоспламеняющихся средств
90	Кладовая медикаментов и медицинских товаров
91	Кладовая дезинфицирующих средств
92	Распаковочная
93	Душевая
94	Уборная и кабина личной гигиены
95	Коридор
96	Шлюз
97	Зал для посетителей
98	Мужской зал парикмахерской
99	Подсобное помещение
100	Женский зал парикмахерской
101	Венткамера
102	Контора
103	Гардероб персонала
104	Душевая
105	Уборная и кабина личной гигиены
106	Коридор
107	Холл
108	Венткамера
109	Зал приема и выдачи заказов
110	Цех ремонта и обновления швейных изделий
111	Кладовая швейных изделий и материалов
112	Коридор
113	Лестница 1
114	Лестница 2
115	Лестница 3
116	Техподполье

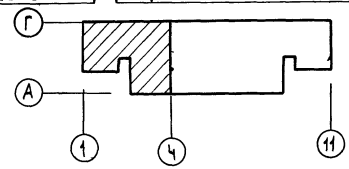

Согласовано

ГАП	Андрашкина	
ГИП	Кий	
ГИП ВК	Зайцева	
Рук. гр. ЗО	Арабаджи	
ГИП техн.	Дурченко	
ГИП СС	Шишова	

Инв. № подл. | Подпись и дата | Взам. инв. №

Привязан

Инв. №

Нач. отд.	Вепринский	
Н. контр.	Доброва	
Гл. спец.	Кириллова	
ГИП	Дубкина	
Ст. инж.	Соколова	

282-1-163.84 - ОВ

КПП на 15р мест, приемный пункт прачечной, аптека, отделение связи, сберкасса / Блок 10/.

Стадия	Лист	Листов
Р	6	

План 2 этажа в осях 1÷4

ЦНИИЭП торгово-бытовых зданий и туристских комплексов

20561-02

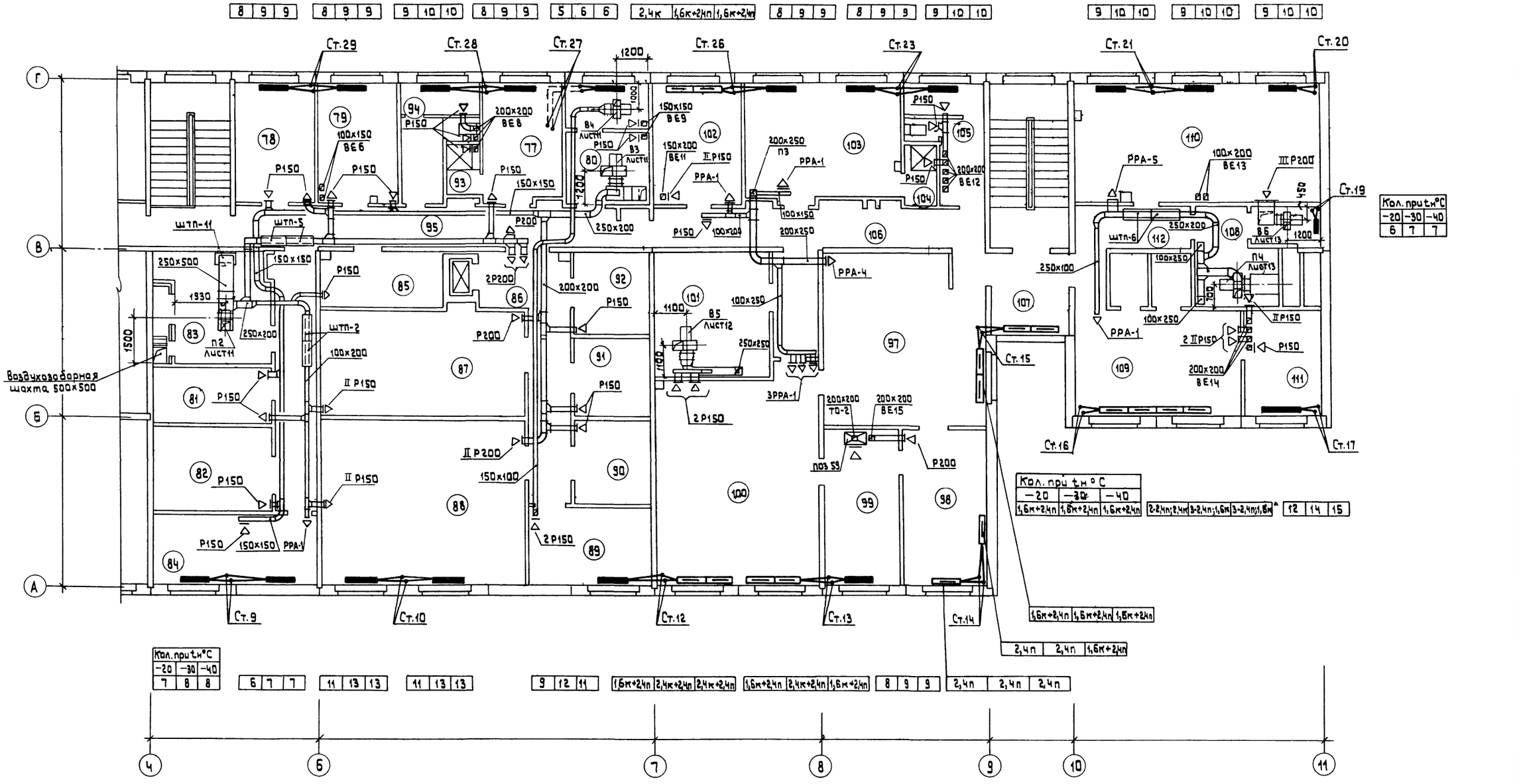

Кол. при t н °С		
-20	-30	-40
6	7	7

Кол. при t н °С		
-20	-30	-40
1,6К+2,4П	1,6К+2,4П	1,6К+2,4П

2-2,4П; 2,4М; 3-2,4П; 1,6К; 3-2,4П; 1,6К* | 12 | 14 | 15

Кол. при t н °С		
-20	-30	-40
7	8	8

6 | 7 | 7 | 11 | 13 | 13 | 11 | 13 | 13 | 9 | 12 | 11 | 1,6К+2,4П | 2,4К+2,4П | 2,4К+2,4П | 1,6К+2,4П | 2,4К+2,4П | 1,6К+2,4П | 8 | 9 | 9 | 2,4П | 2,4П | 2,4П

1,6К+2,4П | 1,6К+2,4П | 1,6К+2,4П

2,4П | 2,4П | 1,6К+2,4П

Согласовано:

Гип ВК	Зайцева	
Рук.гр.ЭО	Арабаджи	
Гип СС	Шишова	
ГАП	Андрюшина	
Гип	Кич	
Гип техн.	Дубяченко	

Инв.№ подл. | Подпись и дата | Взам.инв.№

Привязан

Инв.№

Нач.отд.	Вепринский	
Н.контр.	Доброва	
Гл.спец.	Кириллова	
ГИП	Дубкина	
Ст.инж.	Соколова	

282-1-163.84 - ОВ

КПП на 15р. мест, приемный пункт прачечной, аптека, отделение связи, сберкасса /блок 10/.

Стадия	Лист	Листов
Р	7	

План 2 этажа. В осях 4÷11.

ЦНИИЭП торгово-бытовых зданий и туристских комплексов

Копировал

Формат А2

20561-02

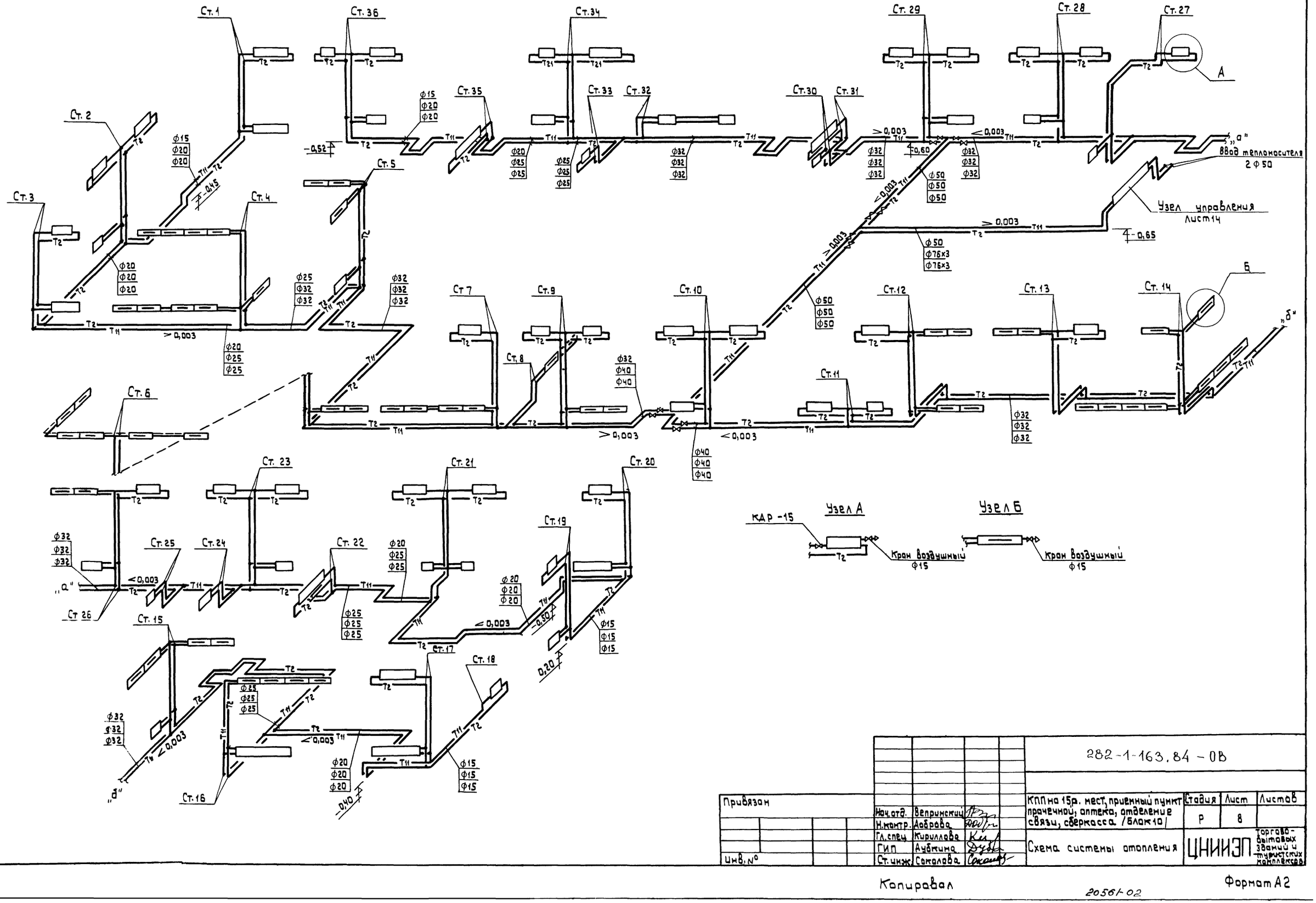

Согласовано:

Инв.№подл. | Подпись и дата | Взам.инв.№

Привязан

Инв.№

			282-1-163.84 - ОВ
Нач.отд.	Вепринский		КПП на 15р. мест, приемный пункт прачечной, аптека, отделение связи, сберкасса /блок 10/
Н.контр.	Доброва		Стадия: Р; Лист: 8; Листов:
Гл.спец.	Кириллова		Схема системы отопления
ГИП	Аубакина		ЦНИИЭП торгово-бытовых зданий и туристских комплексов
Ст.инж.	Соколова		

Копировал

Формат А2

20561-02

Ал. II

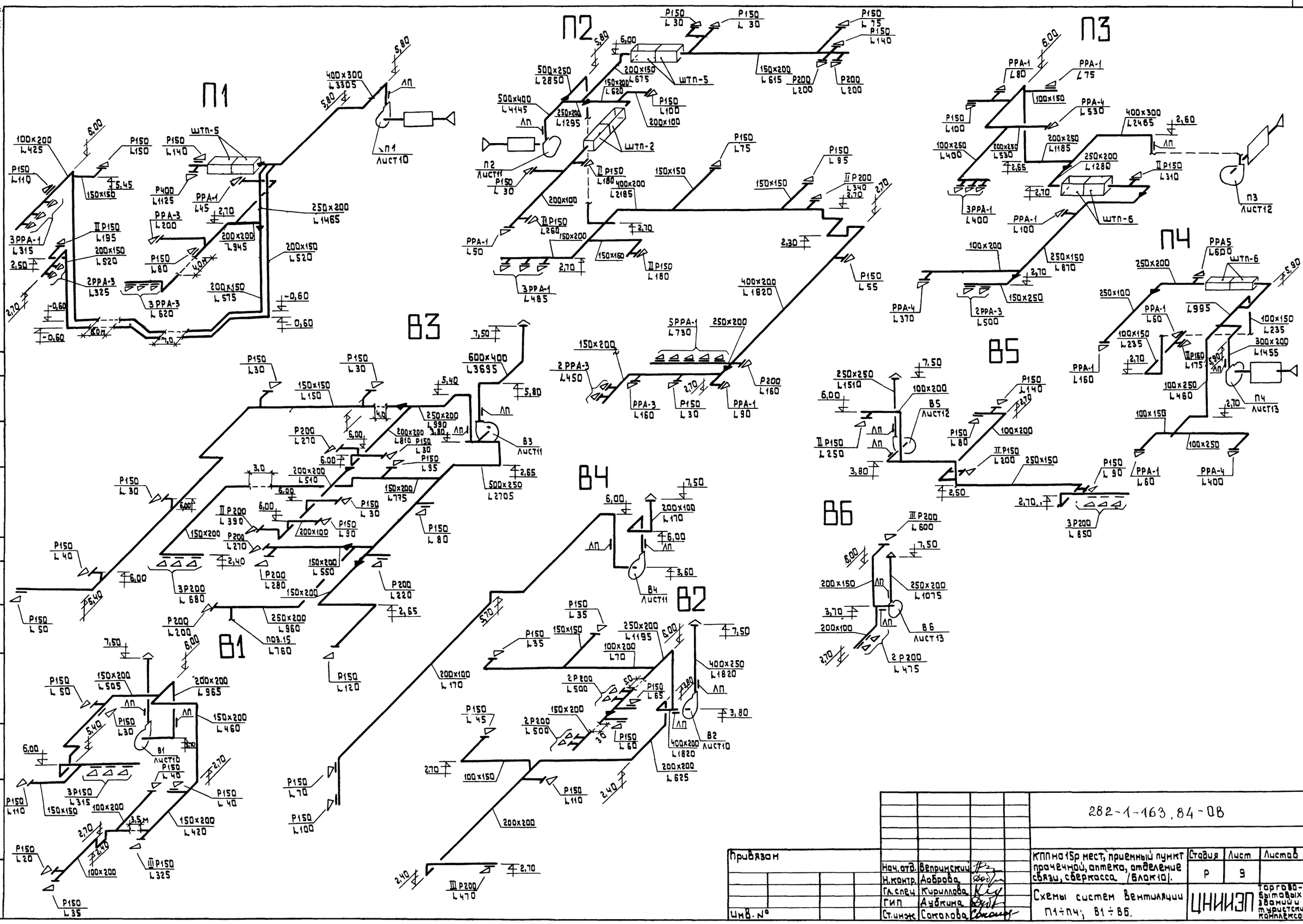

Привязан

Инв. № подл. | Подпись и дата | Взам. инв. №

Нач. отд.	Вепринский	
Н. контр.	Аоброва	
Гл. спец.	Кириллова	
ГИП	Аубкина	
Ст. инж.	Соколова	

282-1-163.84-ОВ

КПП на 15р мест, приемный пункт прачечной, аптека, отделение связи, сберкасса (Блок 10).

Стадия	Лист	Листов
Р	9	

Схемы систем вентиляции П1÷П4; В1÷В6.

ЦНИИЭП торгово-бытовых зданий и туристских комплексов

Копировал

Формат А2

20561-02

Ал.II

Спецификация отопительно-вентиляционного оборудования

Марка поз.	Обозначение	Наименование	Кол.	Масса ед.кг	Примеч.
		П1			
П1.1	Учреждение УЮ-400/4	Агрегат вентиляторный			
		А4 105-2, компл.	1		
		а) Вентилятор радиальный			
		ВЦ4-70 №4, исп 1, пол. 10°	1		
		б) Электродвигатель			
		4А80А4; 1,1кВт; 1400 об/мин	1		
П1.2	серия 5.904-5	Вставка ВВ4	1		
П1.3	То же	Вставка ВНА4	1		
П1.4	ГОСТ 7201-80	Калорифер КВСА			
		расчетная $t_н$=-20° КВСА-7П	1		
		$t_н$=-30° КВСА-8П	1		
		$t_н$=-40° КВСА-9П	1		
П1.5	Вентиляторный завод	Клапан воздушный утепленный КВУ 600×100 А с электроприводом ЕСПА-02ПВ и электроподогревом	1		
П1.6		Фильтр ячейковый ФЯП.			
П1.7	Серия 4.904-25	Подставка под калорифер	4		
П1.8	серия 5.904-4	Дверь герметическая			
		Ду 1,25×0,5	1		
П1.9		Бетонный прилив			
			1		бетон М-100
П1.10	серия 5.904-17	Шумоглушитель ШТП-5	2		
		В2			
В2.1	Учреждение УЮ-400/4	Агрегат вентиляторный			
		А4095-2, компл:	1		
		а) Вентилятор радиальный ВЦ4-70 №4, пол Пр0°, исп1	1		
		б) Электродвигатель			
		4А71А4; 0,55кВт; 1370 об/мин	1		
В2.2	серия 5.904-5	Вставка ВВ4	1		
В2.3	То же	Вставка ВНА4	1		

1-1

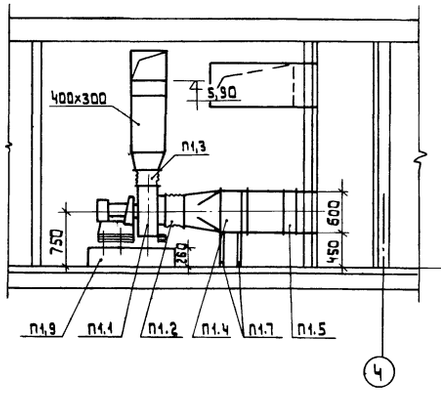

2-2

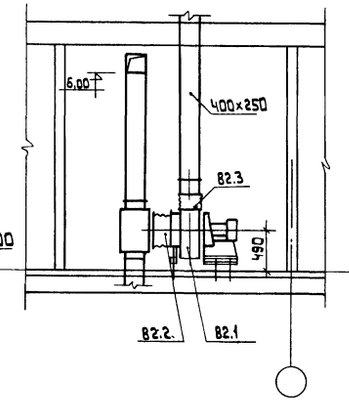

3-3

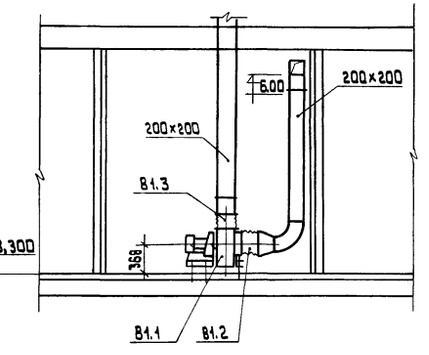

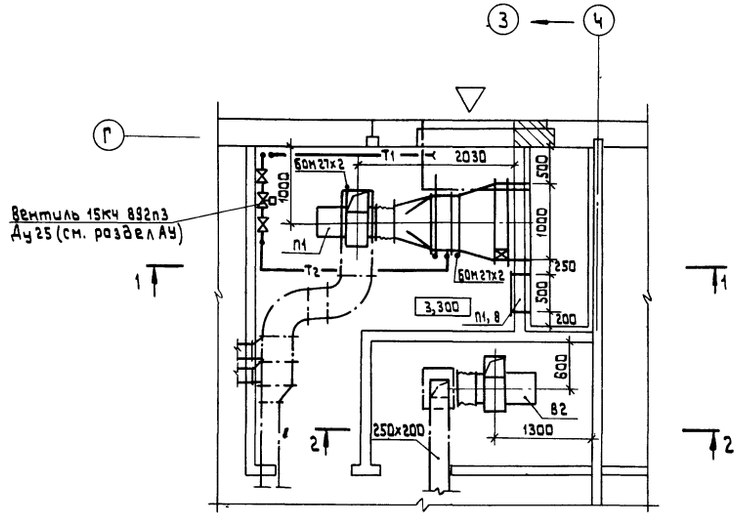

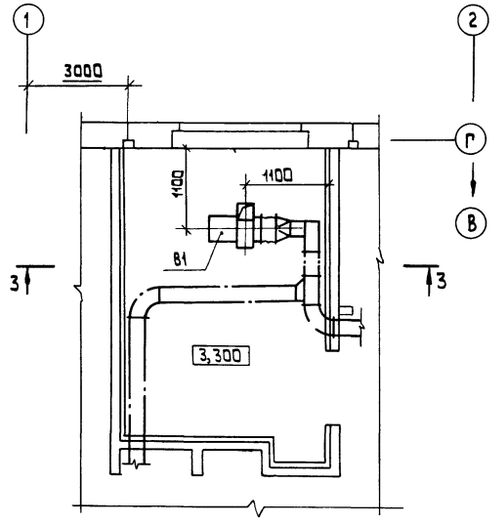

Привязан			
Инв.№			
Нач. отд	Велинский		
Н.контр	Добрава		
Гл.спец	Кириллова		
ГИП	Дубкина		
Ст. инж.	Сапалова		

282-1-163.84 -ОВ

КПП на 15р. мест, приемный пункт прачечной, аптека, отделение связи, сберкасса (блок 10).

Стадия: Р | Лист: 10 | Листов:

Установки систем П1, В1, В2.

ЦНИИЭП торгово-бытовых зданий и туристских комплексов

Согласовано

Инв.№ подл. | Подпись и дата | Взам.инв.№ | ГАП | ГИП | ГИП АУ | Куц | Грингауз | Рук.гр. 30 | Иродионов

Формат А3

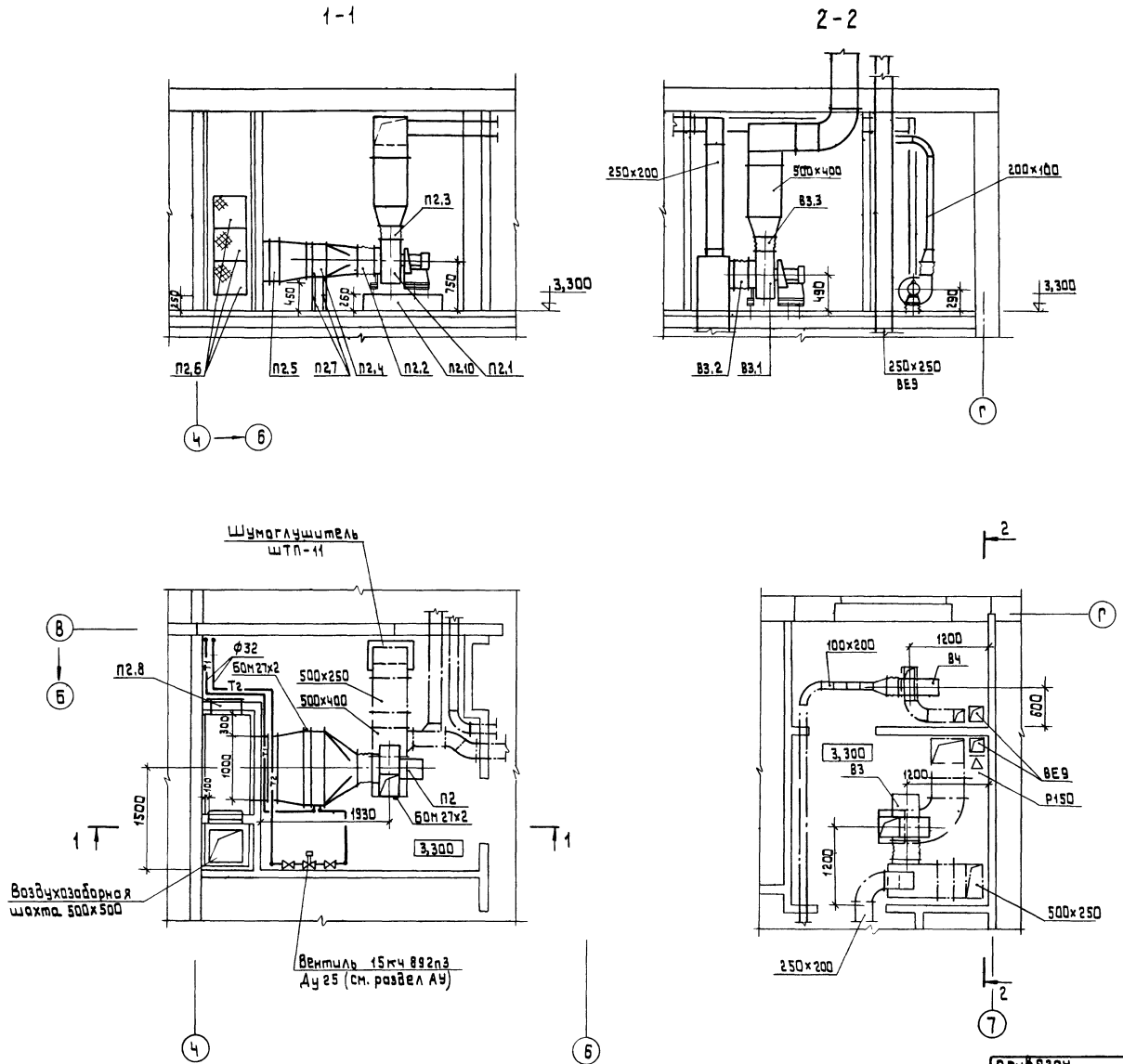

Спецификация отопительно-вентиляционного оборудования

Марка, поз.	Обозначение	Наименование	Кол.	Масса ед.кг	Примеч.
		П2			
П2.1	Учреждение УЮ-400/4	Агрегат вентиляторный			
		АЧ 105-2, компл:	1		
		а). Вентилятор радиальный			
		ВЦ4-70N4, исп1, пол. Л0°	1		
		б) Электродвигатель			
		4А80А4; 1,1кВт; 1400 об/мин	1		
П2.2	серия 5.904-5	Вставка ВВ4	1		
П2.3	то же	Вставка ВНА4	1		
П2.4	ГОСТ 7201-80	Калорифер КВСА			
		Расчетная $t_н$=-20° КВСА-8п	1		
		$t_н$ = - 30° КВСА-9п	1		
		$t_н$ = - 40° КВСА-10п	1		
П2.5	Вентспилсский Венти-	Клапан воздушный уте-			
	ляторный завод	пленный КВУ 600×1000АС			
		электроприводом ЕСПА-			
		02ПВ и электроподогревом	1		
П2.6		Фильтр ячейковый ФЯП	3		
П2.7	Серия 4.904-25	Подставка под калорифер	4		
П2.8	серия 5.904-4	Дверь герметичная			
		Ду 1,25×0,5	1		
П2.9	Серия 5.904-17	Шумоглушитель ШТП-11	2		
П2.10		Бетонный прилив			
			1		Бетон М-100
		В3			
В3.1	Учреждение УЮ-400/4	Агрегат вентиляторный			
		АЧ105-2, компл:	1		
		а) Вентилятор радиальный			
		ВЦ4-70N4, пол.Пр0, исп.1	1		
		б). Электродвигатель			
		4А80А4; 1,1кВт; 1400 об/мин	1		
В3.2	серия 5.904-5	Вставка ВВ4	1		
В3.3	то же	Вставка ВНА4	1		

282-1-163.84-ОВ

Нач.отд.	Вепринский		КПП на 15р.мест, приемный пункт прачечной, аптека, отделение связи, сберкасса /блок 10/	Стадия	Лист	Листов
Н.контр.	Доброва			Р	11	
Гл.спец.	Кириллова		Установки систем П2, В3, В4.	ЦНИИЭП торгово-бытовых зданий и туристских комплексов		
ГИП	Аубкина					
Ст.инж.	Соколова					

Привязан

Инв. №

Копировал

Формат А2

20501-02

Согласовано: ГАП Андрашников; ГИП Кий; ГИП Гринфауз

Рук.гр ЭО Арабаджи

Взамен инв.№ | Подпись и дата | Инв.№ подл.

Ал. II

Альб. III

Спецификация отопительно-вентиляционного оборудования

Марка поз.	Обозначение	Наименование	Кол.	Масса ед.кг	Примеч.
		П3			
П3.1	Учреждение УЮ-400/4	Агрегат вентиляторный			
		А4 105-2, компл:	1		
		а) вентилятор радиальный			
		ВЦ4-70 №4; пол. Пр0°; исп.1	1		
		б) электродвигатель			
		4А80А4; 1,1кВт; 1400 об/мин	1		
П3.2	Серия 5.904-5	Вставка ВВ4	1		
П3.3	то же	Вставка ВНА4	1		
П3.4	ГОСТ 7201-80	Калорифер КВС			
		$t_н$=-20° КВСА-6П	1		
		$t_н$=-30° КВСА-7П	1		
		$t_н$=-40° КВСА-8П	1		
П3.5	Вентиляторный вентиляторный завод	Клапан воздушный утепленный КВУ800×1000А с электроприводом ЕСПА-02 ПВ	1		
П3.6	Серия 4.904-25	Подставка под калорифер	4		
П3.7		Бетонный прилив	1		Бетон М-100
П3.8	Серия 5.904-4	Дверь герметичная Ду 1,25×0,5	1		
		В5			
В5.1	Учреждение УЮ-400/4	Агрегат вентиляторный			
		А3,2 105-1, компл:	1		
		а). Вентилятор радиальный			
		ВЦ4-70 №3,15; пол. Пр0°; исп.1	1		
		б). Электродвигатель			
		4АА63В4; 0,37кВт; 1400 об/мин	1		
В5.2	Серия 5.904-5	Вставка ВВ3,2	1		
В5.3	то же	Вставка ВНА3,2	1		

1-1

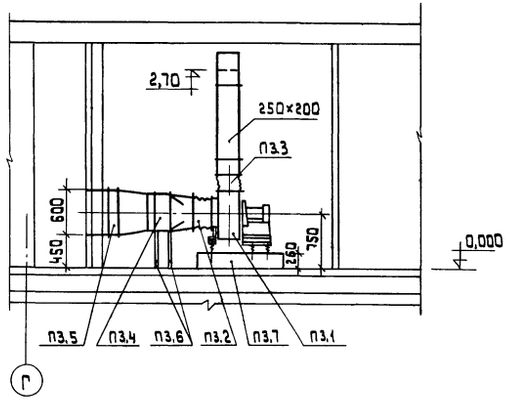

2-2

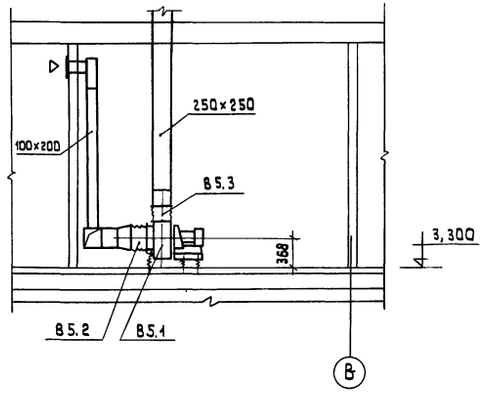

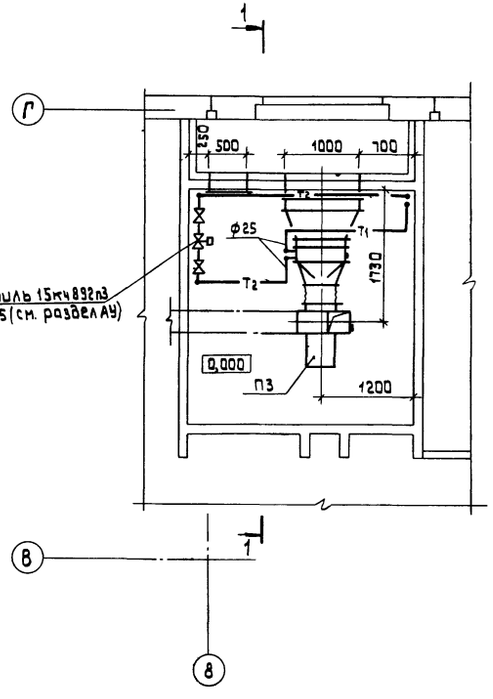

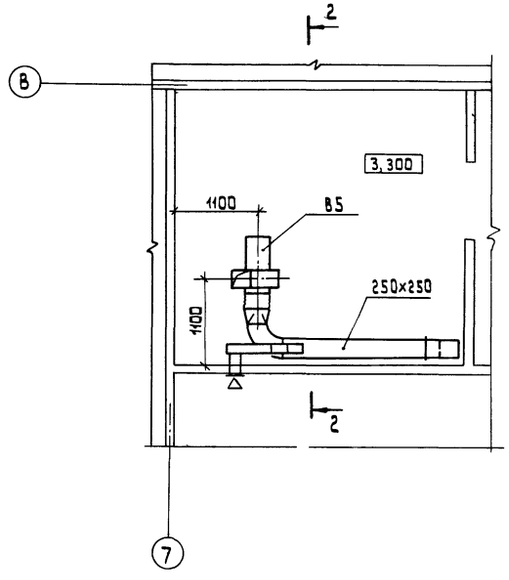

Согласовано: ГАП Андрюшин, ГИП Кий, ГИП АУ Гринглаз

Инв.№ подл. | Подпись и дата | Взам. инв.№ | Рук. гр. зд. Арабаджи

Привязан

Инв.№

Нач.отд.	Вепринский	
Н.контр.	Доброва	
Гл.спец.	Кириллова	
ГИП	Дубинина	
Ст.инж.	Соколова	

282-1-163.84-ОВ

КПП на 15р мест, приемный пункт прачечной, аптека, отделение связи, сберкасса /Блок 10/

Установки систем П3, В5.

Стадия	Лист	Листов
Р	12	

ЦНИИЭП торгово-бытовых зданий и туристских комплексов

20561-02

Ал. II

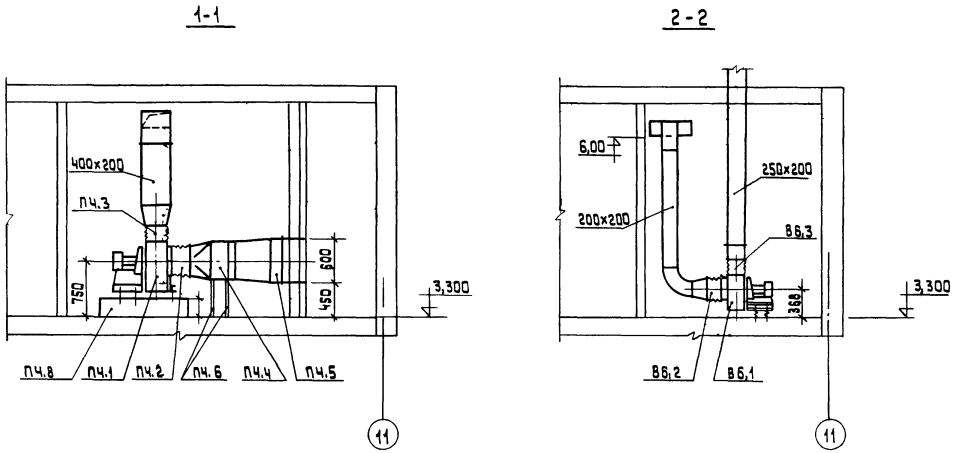

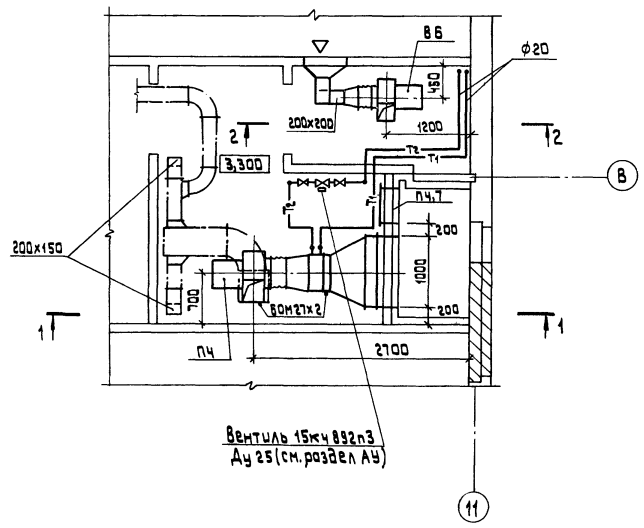

Спецификация отопительно-вентиляционного оборудования

Марка поз.	Обозначение	Наименование	Кол.	Масса ед. кг	Примеч.
		П4			
П4.1	Учреждение УЮ-400/4	Агрегат вентиляторный			
		А4 095-2, компл:	1		
		а). Вентилятор радиаль-			
		ный ВЦ4-70№4; исп.1, пол.Пр0	1		
		б). Электродвигатель			
		4А71А4; 0,55кВт; 1370 об/мин	1		
П4.2	Серия 5.904-5	Вставка ВВ4	1		
П4.3	то же	Вставка ВНА4	1		
П4.4	ГОСТ 7201-80	Калорифер КВСА-6п	1		
П4.5	Вентспилсский венти-	Клапан воздушный			
	ляторный завод	утепленный КВУ 600х			
		х1000А с электропри-			
		водом ЕСПА-02ПВ и			
		электроподогревом	1		
П4.6	серия 4.904-25	Подставка под калорифер	4		
П4.7	серия 5.904-4	Дверь герметичная			
		ДУ 1,25х0,5	1		
П4.8		Бетонный прилив			
			1		Бетон М-100
		В6			
В6.1	Учреждение УЮ-400/4	Агрегат вентиляторный			
		А3,2 105-1, компл:	1		
		а). Вентилятор радиаль-			
		ный ВЦ4-70№3,15; пол.Пр.0, исп.1	1		
		б). Электродвигатель			
		4АА63В4; 0,37кВт; 1400 об/мин.	1		
В6.2	серия 5.904-5	Вставка ВВ3,2	1		
В6.3	то же	Вставка ВНА3,2	1		

Согласовано

ГАП	Андрашников	
ГИП	Кий	
ГИП АУ	Грингауз	

Рук. гр. ЭО | Арабаджи

Инв. № подл. | Подпись и дата | Взам. инв. №

282-1-163.84-ОВ

Нач. отд.	Вепринский		
Н. контр.	Доброва		
Гл. спец.	Кириллова		
ГИП	Дубкина		
Ст. инж.	Соколова		

Привязан

Инв. №

КПП на 15р. мест, приемный пункт прачечной, аптека, отделение связи, сберкасса (блок 10)

Установки систем П4, В6

Стадия	Лист	Листов
Р	13	

ЦНИИЭП торгово-бытовых зданий и туристских комплексов

Копировал

20561-02

Формат А2

Система теплоснабжения установок П1÷П4

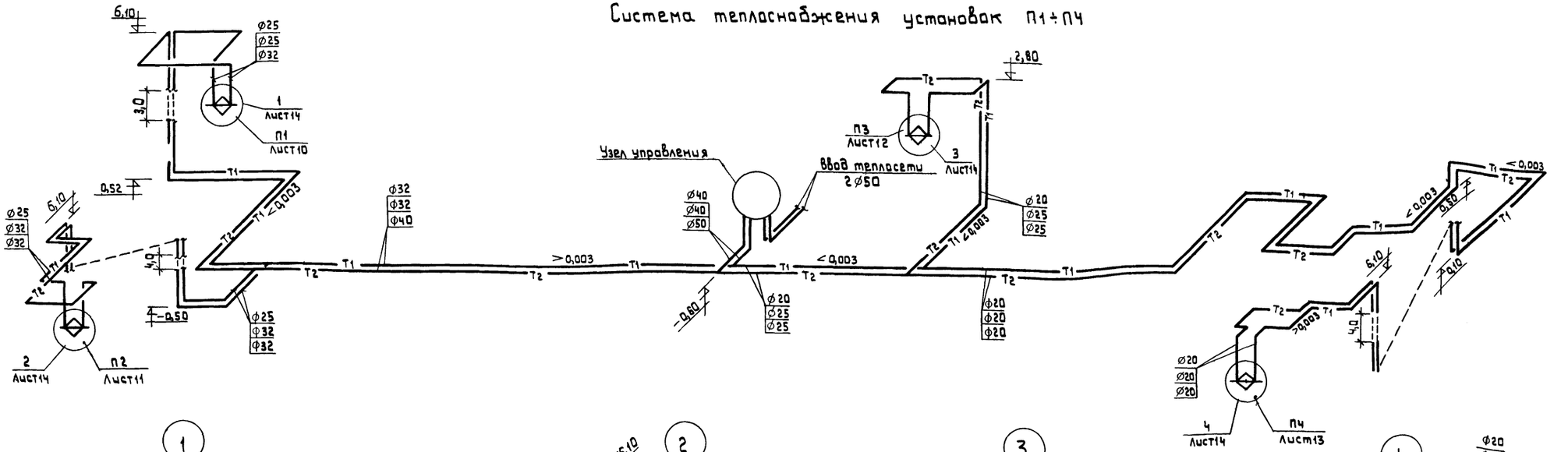

Узел управления

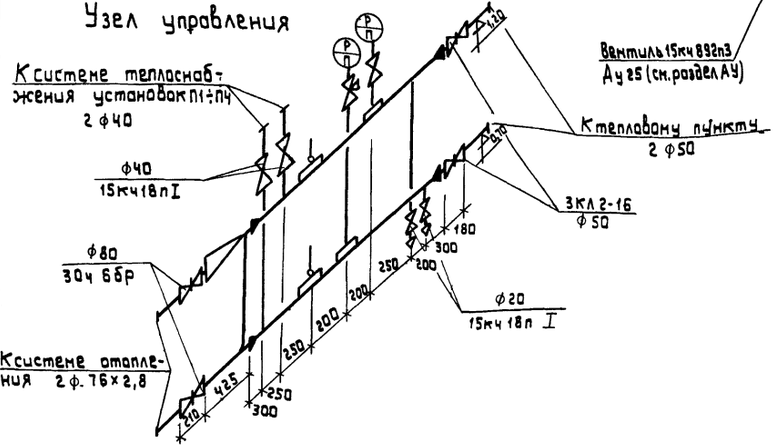

Привязан			
Инв.№			
Нач.отд.	Вепринский		
Н.контр.	Ааброва		
Гл.спец.	Кириллова		
ГИП	Аубкина		
Ст.инж.	Соколова		

282-1-163 84 - ОВ

КПП на 15 р. мест, приемный пункт прачечной, аптека, отделение связи, сберкасса (блок 10).

Узел управления. Схема системы теплоснабжения установок П1÷П4.

Стадия	Лист	Листов
Р	14	

ЦНИИЭП торгово-бытовых зданий и туристских комплексов

Согласовано:

Инв.№подл. | Подпись и дата | Взам. инв.№

ТИПОВОЙ ПРОЕКТ
282-1-163.84-ОВН

КОМПЛЕКСНЫЙ ПРИЕМНЫЙ ПУНКТ ПРЕДПРИЯТИЙ БЫТОВОГО ОБСЛУЖИВАНИЯ НА 15 РАБ МЕСТ, ПРИЕМНЫЙ ПУНКТ ПРАЧЕЧНОЙ, АПТЕКА, ОТДЕЛЕНИЕ СВЯЗИ, СБЕРКАССА. / БЛОК 10/

АЛЬБОМ

ЭСКИЗНЫЕ ЧЕРТЕЖИ ОБЩИХ ВИДОВ НЕТИПОВЫХ КОНСТРУКЦИЙ СИСТЕМ ОТОПЛЕНИЯ И ВЕНТИЛЯЦИИ

Инв.№ подл. | Подпись и дата | Взам. инв.№

Привязан:

Инв.№

ОБОЗНАЧЕНИЕ	НАИМЕНОВАНИЕ	ПРИМЕЧАН.
ОВН 1	Тепловая изоляция трубопроводов	

Инв.№ подл. | Подпись и дата | Взам. инв.№

Привязан:

Инв.№

282.1-163.84 - ОВН

Нач.отд.	Вепринский	
Н.контр.	Доброва	
Гл.спец.	Кириллова	
ГИП	Дубкина	
Ст.инж.	Соколова	

ВЕДОМОСТЬ ЧЕРТЕЖЕЙ

Стадия	Лист	Листов
Р		

ЦНИИЭП ТОРГОВО-БЫТ ЗДАНИЙ И ТУРИСТСКИХ КОМПЛЕКСОВ

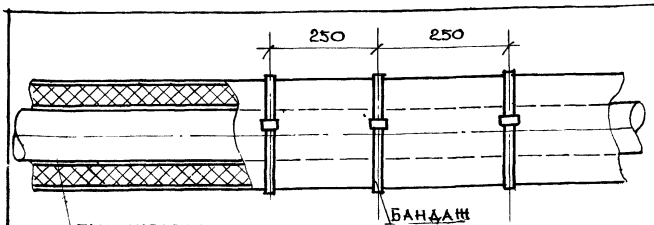

Трубопровод.
Грунт ГФ-021 (ГОСТ 25129.82)
Краска ВТ-177 (ГОСТ 5631.79)
Шнур теплоизоляционный (ТУ36.1695.73)
Пергамин (ГОСТ 2697-75)
Рулонная стеклоткань ВВГ (ТУ21.22.44.79)
Краска масляная (ГОСТ 695-77*)

Диаметр трубопровода V_y мм	Толщина изоляции S мм
15	–
20	30
25	30
32	30
40	30
50	30
70	40
80	40

Инв.№ подл. | Подпись и дата | Взам. инв.№

Привязан:

Инв.№

282-1-163.84 - ОВН1

Нач.отд.	Вепринский	
Н.контр.	Доброва	
Гл.спец.	Кириллова	
ГИП	Дубкина	
Ст.инж.	Соколова	

Тепловая изоляция трубопроводов

Стадия	Лист	Листов
Р	1	2

ЦНИИЭП ТОРГОВО-БЫТ ЗДАНИЙ И ТУРИСТСКИХ КОМПЛЕКСОВ

1. Необходимо изолировать подающие трубопроводы систем отопления и теплоснабжения установок, а также все трубопроводы, проходящие в подпольных каналах.
2. Магистральные трубопроводы систем отопления и теплоснабжения установок прокладываются под потолком техподполья и частично в подпольных каналах.
3. Температура в техподполье +12°С. Температура в подпольном канале +30°С.
4. Параметры теплоносителя „системы отопления 95°-70°С. Параметры теплоносителя системы теплоснабжения установок 150°-70°С.
5. Необходимо изолировать отводы, тройники и арматуру аналогичным образом.

Инв.№ подл. | Подпись и дата | Взам. инв.№

Привязан:

Инв.№:

282-1-163.84 - ОВН1

Нач.отд.	Вепринский	
Н.контр.	Доброва	
Гл.спец.	Кириллова	
ГИП	Дубкина	
Ст.инж.	Соколова	

Тепловая изоляция трубопроводов

Стадия	Лист	Листов
Р	2	

ЦНИИЭП ТОРГОВО-БЫТ ЗДАНИЙ И ТУРИСТСКИХ КОМПЛЕКСОВ

Ал. II

Типовой проект
282-1-163.84

ВК Водопровод и канализация

Технический проект утвержден Госгражданстроем

Приказ №38 от 30 января 1981 г.

Рабочая документация введена в действие ЦНИИЭП торгово-бытовых зданий и туристских комплексов

Приказ № от 198 г.

Основные показатели по чертежам водопровода и канализации

Наименование системы	Потребный напор на вводе м. вод. ст.	Расчетный расход м³/сут.	м³/ч	л/сек	при пожаре л/с	Установлен. мощность эл. двигат. квт	Примечание
Холодный водопровод		30,0	6,0	2,3	4,5	—	
Горячее водоснабжение		22,5	5,6	2,1	—	—	
Канализация		50,3	11,3	5,4	—	—	

Показатели расхода черных металлов

Вид системы	Всего, т.		На 1 кв.м общей площади, кг	
	стали	чугуна	стали	чугуна
Холодное и горячее водоснабжение	1,5	—	0,83	—
Канализация	—	2,55	—	1,41

Ведомость рабочих чертежей

Лист	Наименование	Примечан.
1и	Общие данные	
2	План технического подполья в осях А-Г и 2-10	
	систем В1, Т3, К1, К2, К3.	
3	Планы 1 и 2 этажей в осях А-Г и 1-4	
	систем В1, Т3, К1, К2, К3	
4	Планы 1 и 2 этажей в осях А-Г и 4-7	
	систем В1, Т3, К1, К2, К3.	
5	Планы 1 и 2 этажей в осях А-Г и 7-11	
	систем В1, Т3, К1, К2, К3.	
6	Схемы систем В1, Т3	
7	Схема систем К1, К2, К3.	
8, 9	Вариант применения пластмассовых труб для систем	
	К1, К2, К3, В1 (подводка к унитазу).	стр. 62, 63

Ведомость прилагаемых документов

Обозначение	Наименование	Примеч.
	Прилагаемые документы	
ВК.ВМ	Ведомость потребности в материалах	
ВК.СО	Спецификация оборудования	

Схема

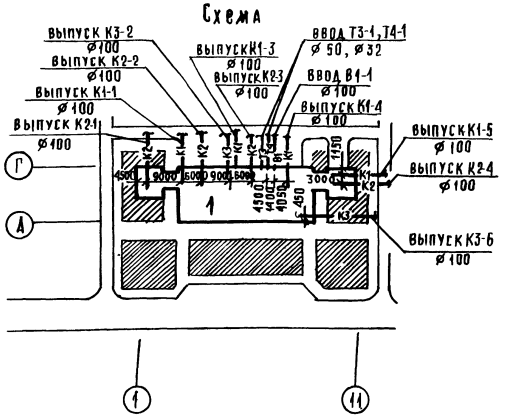

Общие указания

Монтаж и приемку санитарно-технических устройств производить в соответствии со СНиП III 28-75 „Санитарно-техническое оборудование зданий и сооружений. Правила производства и приемки работ".

Трубопроводы холодного и горячего водоснабжения монтируются из стальных водогазопроводных труб на резьбе.

Магистральные трубопроводы холодного водопровода изолируются минераловатными матами толщиной 30 мм обертываются лакостеклотканью по пергамину или рубероиду.

Магистральные трубопроводы горячего водоснабжения изолируются минераловатными матами толщиной 30 мм и обертываются лакостеклотканью.

Привязки внутренних трубопроводов даны от чистой отделки стен или перегородок.

Крепление трубопроводов холодного и горячего водоснабжения, канализации производить в точном соответствии со СНиП III-28-75.

Деталь пропуска вентиляционного стояка канализации через покрытие смотри архитектурно-строительные чертежи.

Трубопроводы холодного и горячего водоснабжения, прокладываемые по полу, закрываются плинтусом.

Трубопроводы, прокладываемые открыто, окрашиваются масляной краской в цвет отделки помещений.

Трубопроводы холодной и горячей воды к раковинам прокладываются открыто.

Трубы горячего водоснабжения в местах пересечения с внутренними стенами и перегородками должны заключаться в гильзы из кровельной стали, заделанные заподлицо с поверхностью стен или выше уровня чистого пола на 20 мм.

При напоре в городской сети водопровода меньше 20 м, предусмотреть установку противопожарного насоса в в техническом помещении.

Трубопроводы канализации и водостока монтируются из чугунных канализационных труб.

Разработан вариант применения пластмассовых труб для систем канализации, водостока и водопровода (подводка к унитазу).

Настоящий проект выполнен в соответствии с действующими нормами и правилами.

Гл. инженер проекта /Зайцева/

Гл. инженер проекта привязки / /

Инв. № подл.	Подпись и дата	Взам. инв. №		

Привязан

Инв. №

282-1-163.84 - ВК

Нач. отд.	Вепринский		КПП на 15 раб. мест, приемный пункт прачечной, аптека, отделение связи, сберкасса /блок 10/	Стадия	Лист	Листов
Н. контр.	Либерчук			Р	1и	9
Гл. спец.	Кириллова		Общие данные	ЦНИИЭП торгово-бытовых зданий и туристских комплексов		
Гип. вк	Зайцева					
Рук. гр.	Андрианова					

Копировал Корнеев формат А2

20561-02

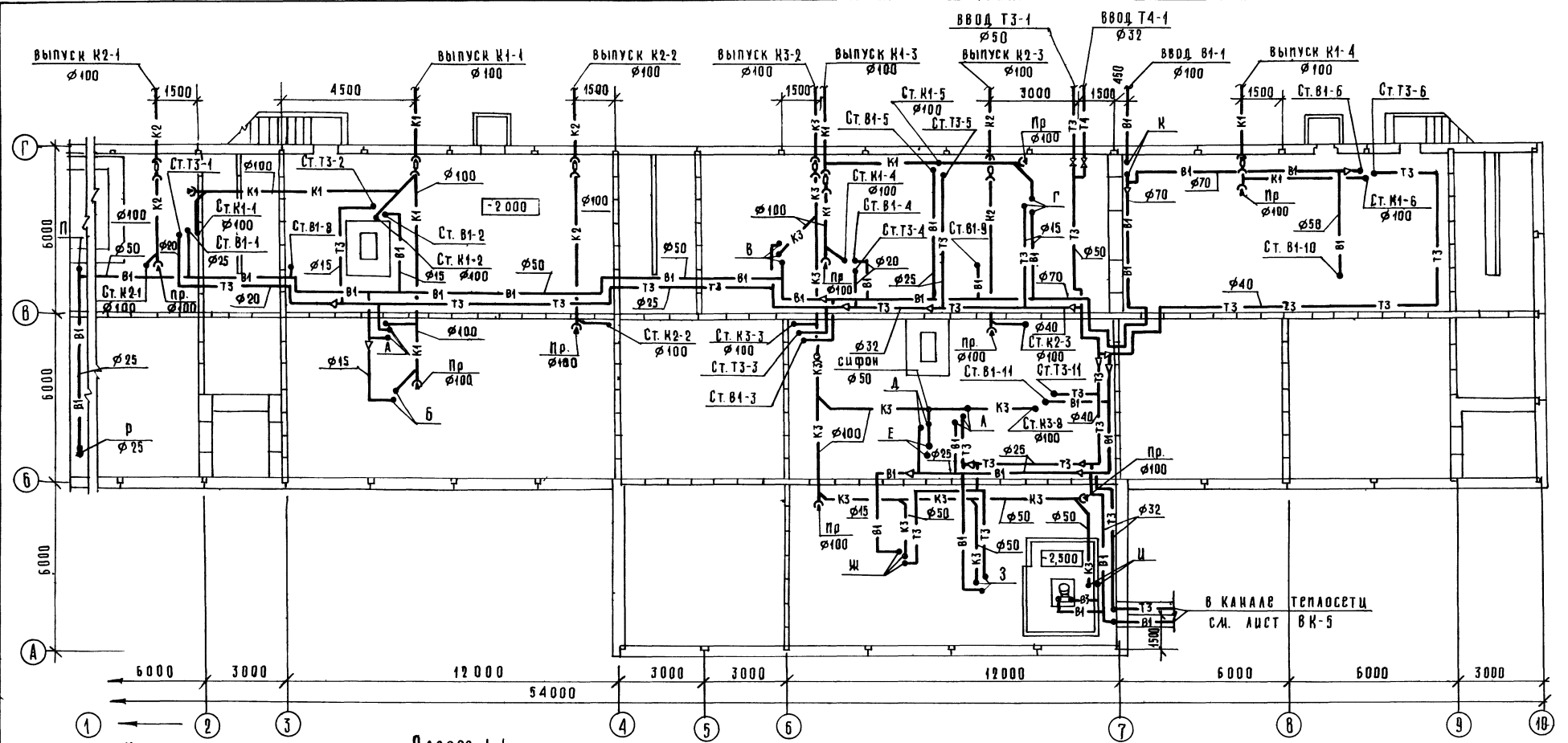

План

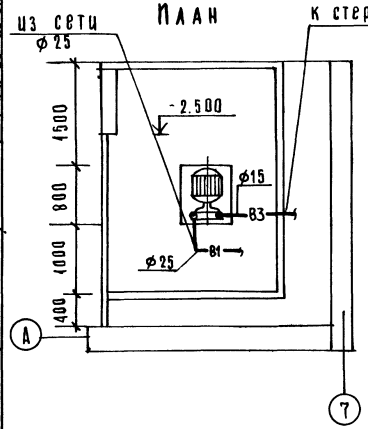

Разрез 1-1

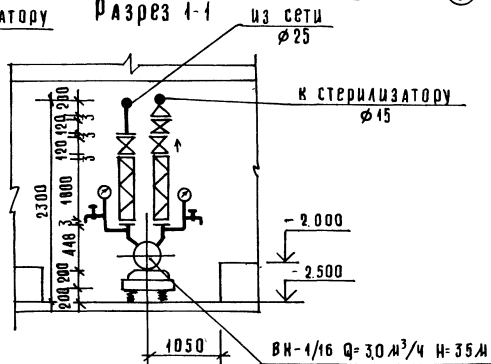

ВН-1/16 Q=3,0 м³/ч H=35 м электродвигатель АОЛ2-22-4; N 1,5 квт n=1450 об/м

Привязан:

Инв. №

Нач.отд.	Вепринский	
Н. контр.	Либерчук	
Гл. спец.	Кириллова	
ГИП ВК	Зайцева	
Рук.гр.	Андрианова	

282-1-163.84 - ВК

КПП на 15 раб.мест, приемный пункт прачечной, аптека, отделение связи, сберкасса / блок 10/

Планы технического подполья в осях А-Г и 2-10 системы В1, Т3, К1, К2, К3

Стадия	Лист	Листов
Р	2	

ЦНИИЭП торгово-бытовых зданий и туристских комплексов

Копировал

Формат А2

Согласовано

ГАП Мирошников

ГИП ОВ Аубакина

ГИП С.А.Т. Рук.гр. 3.0 Шишова Арабаджиц

Инв. № подл. | Подпись и дата | Взам. инв. №

205 61-02

План 2 этажа

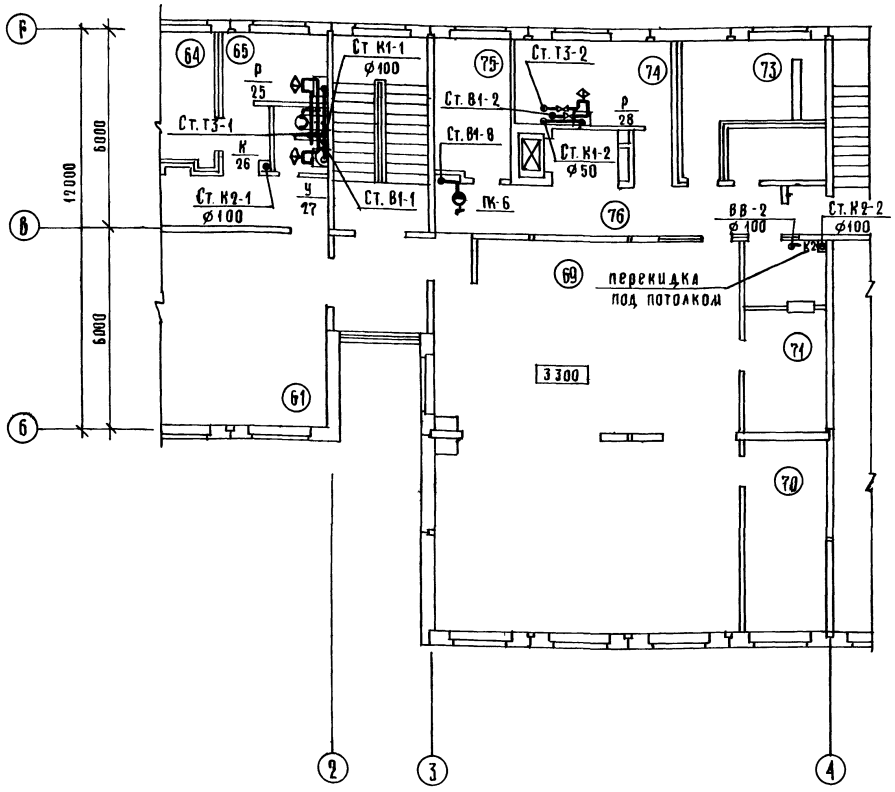

План 1 этажа

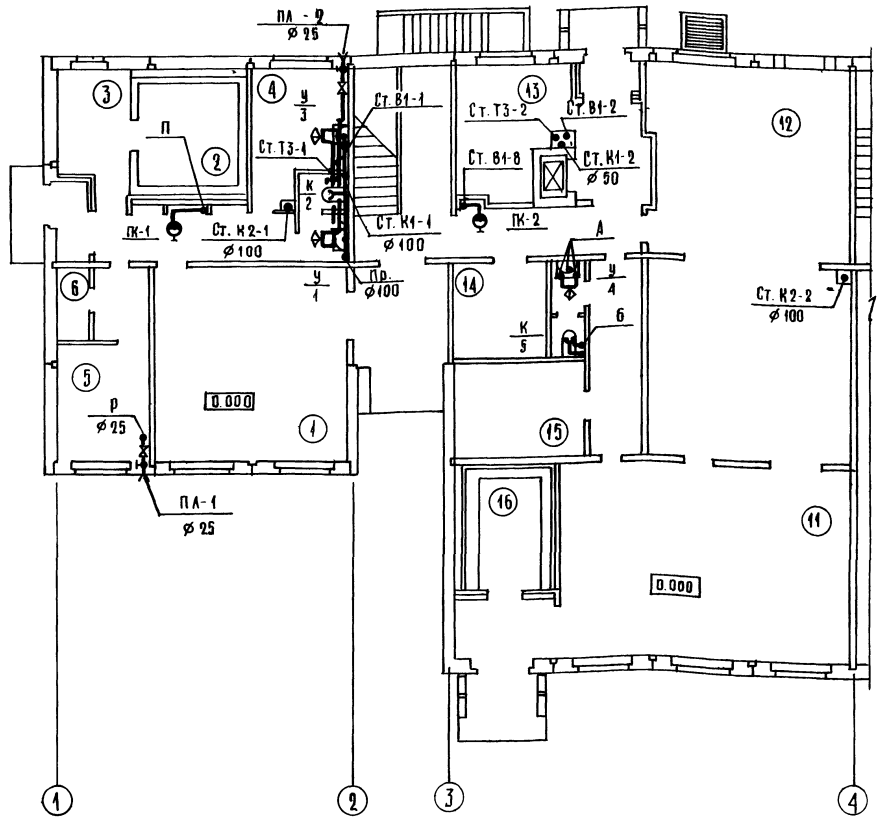

Экспликация помещений

Кл.	Наименование
	1 этаж
1	Операционный зал
2	Кладовая ценностей
3	Предкладовая
4	Комната персонала и гардероб
5	Хозкладовая
6	Кладовая
8	Коридор
11	Операционный зал приема
12	Кладовая посылок, страховых почтовых отправлений и посылочной тары
13	Помещение обработки и доставки переводов, пенсий и страховых почтовых отправлений
14	Комната сушки одежды
15	Гардероб персонала
16	Электрощитовая
	2 этаж
61	Операционный зал пункта телеграфно-телефонной связи
64	Венткамера
66	Гардероб персонала
69	Операционный зал
70	Кладовая эксплуатационных материалов и архив
71	Кладовая денежных сумм и условных ценностей
73	Венткамера
74	Комната персонала
75	Хозяйственная кладовая
76	Коридор

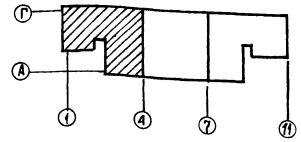

Согласовано: ГИП Техн. Мурыгина; ГИП ЕА.Т. Щишова; ГИП ОВ Арбадащ; ГИП Кий Анфиашина; ГИП Кий Дубкина

Инв. № подл. | Подпись и дата | Взам. инв. №

282-1-163.84-ВК

Привязан			
Инв. №	Нач. отд.	Вепринский	
	Н. контр.	Хиберчук	
	Гл. спец.	Кириллова	
	Гип ВК	Зайцева	
	Рук. гр.	Андрианова	

КПП на 15 раб. мест, приемный пункт пенсионной, аптека, отделение связи, сберкасса / блок 10/

Стадия	Лист	Листов
Р	3	

Планы 1 и 2 этажей в осях А-Г и 1-4 систем В1, Т3, К1, К2, К3

ЦНИИЭП торгово-бытовых зданий и туристских комплексов

Копировал Корнеева

Формат А2

20561-02

Ал. II

План 2 этажа

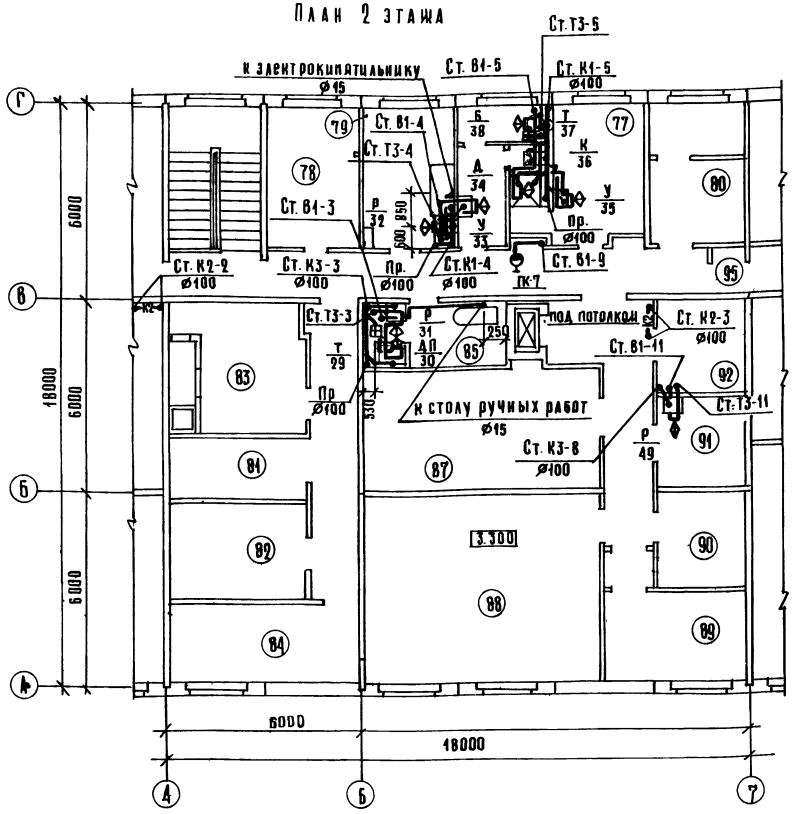

План 1 этажа

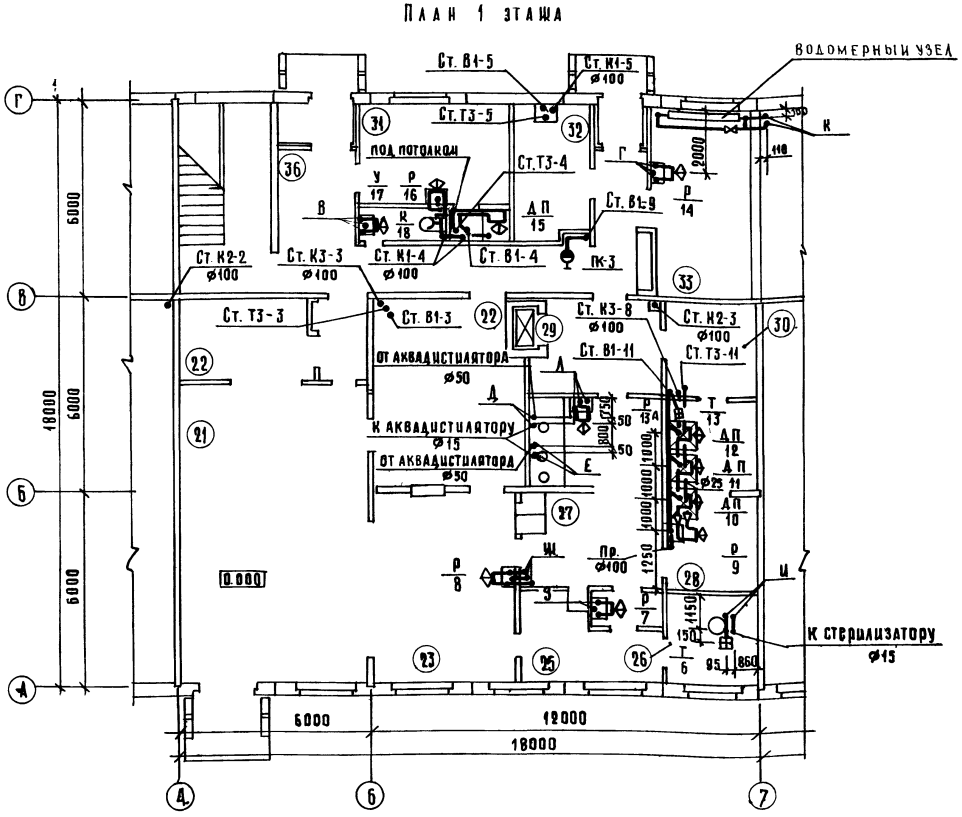

Экспликация помещений

№№ п.п.	Наименование
	1 этаж
21	Торговый зал аптеки
22	Материальная
23	Ассистентская
25	Асептическая
26	Стерилизационная
27	Дистилляционная-стерилизационная
28	Досчная
29	Распаковочная
30	Кладовая медицинской стеклянной тары
31	Гардероб
32	Кладовая транспортной тары
33	Тепловой пункт
35	Коридор
	2 этаж
77	Гардероб
78	Контора
79	Комната персонала
80	Венткамера
81	Кладовая чистого белья
82	Кладовая вспомогательных материалов и хозинвентаря
83	Венткамера
84	Помещение для занятий с персоналом
85	Помещение для стирки рабочей одежды
87	Кладовая медикаментов и медицинских товаров.
	рецептурного отдела
88	Кладовая медикаментов и медицинских товаров
	отдела ручной продажи
89	Помещение легковоспламеняющихся средств
90	Кладовая медикаментов и медицинских товаров
91	Кладовая дезинфицирующих средств
92	Распаковочная
95	Коридор

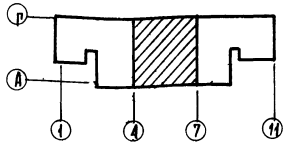

Согласовано

Инв. № подл. | Подпись и дата | Взам. инв. №

ГИП	Андрианова	
ГИП ТХ	Кириллова	
ГИП ЭО	Цыпкова	
Рук. гр. ЭО	Арибджанц	
ГИП ОВ	Лубкина	

282-1-163.84-ВК

Привязан:

Инв. №

Нач. отд.	Белорыбский	
Н. контр.	Либерчук	
Гл. спец.	Кириллова	
ГИП ВК	Зайцева	
Рук. гр.	Андрианова	

КПП на 15 раб. мест, приемный пункт прачечной, аптека, отделение связи, сбербанка / блок 10/

Планы 1 и 2 этажей в осях А-Г, 4-7 Системы В1, Т3, К1, К2, К3.

Стадия	Лист	Листов
Р	4	

ЦНИИЭП торгово-бытовых зданий и туристских комплексов

Копировал 20561-02 Формат А2

План 2 этажа

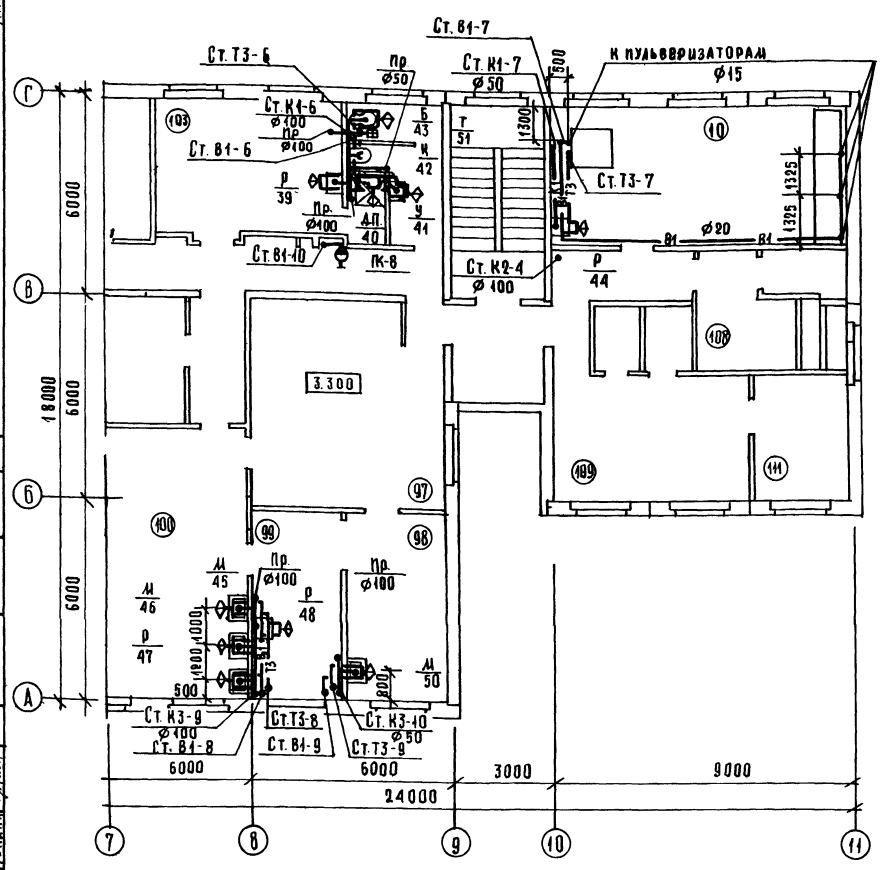

План 1 этажа

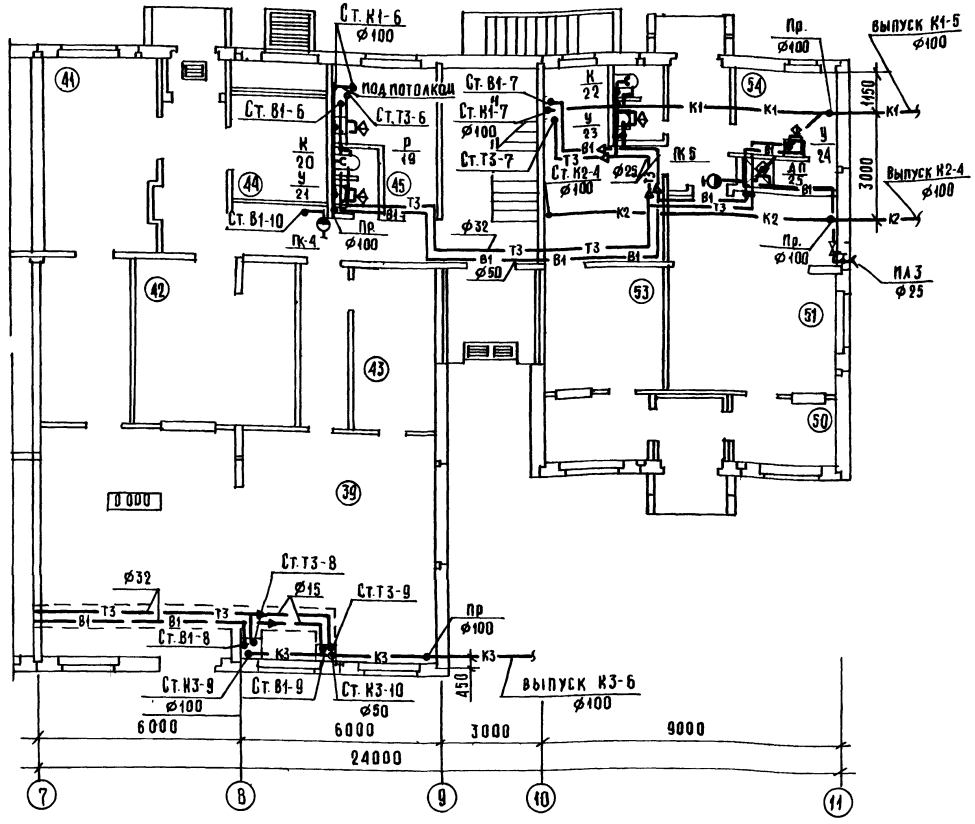

Экспликация помещений

№№ п п	Наименование
	1 этаж
39	Зал приема и выдачи заказов
41	Кладовая пункта проката
42	Кладовая приемного пункта химчистки
43	Кладовая обуви
44	Венткамера
45	Комната персонала
50	Ожидальная приема белья
51	Помещение сортировки и хранения грязного белья
53	Кладовая чистого белья
54	Комната персонала и гардероб
	2 этаж
97	Зал для посетителей
98	Мужской зал парикмахерской
99	Подсобное помещение
100	Женский зал парикмахерской
103	Гардероб персонала
108	Венткамера
109	Зал приема и выдачи заказов
110	Цехремонта и обновления швейных изделий
111	Кладовая швейных изделий и материалов

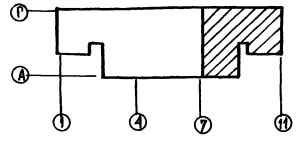

282-1-163.84 - ВК

Нач. отд.	Вепринский		
Н. контр.	Диберчук		
Гл. спец.	Кириллова		
ГИП ВК	Зайцева		
Рук. гр.	Андрианова		

Привязан:

Инв. №

КПП на 15 раб. мест, приемный пункт прачечной, аптека, отделение связи, сберкасса / блок 10/

Планы 1 и 2 этажей в осях А-Г и 7-11 систем В1, Т3, К1, К2, К3.

Стадия	Лист	Листов
Р	5	

ЦНИИЭП торгово-бытовых зданий и туристских комплексов

Копировал

Формат А2

20561-02

Согласовано: ГАП Андрашинов; ГИП Кин; ГИП ОВ Дубкина; ГИП техн. Дурченко; ГИП сл. т. Шишова; Рук. гр. З.О. Арабаджи

Инв. № подл. | Подпись и дата | Взам. инв. №

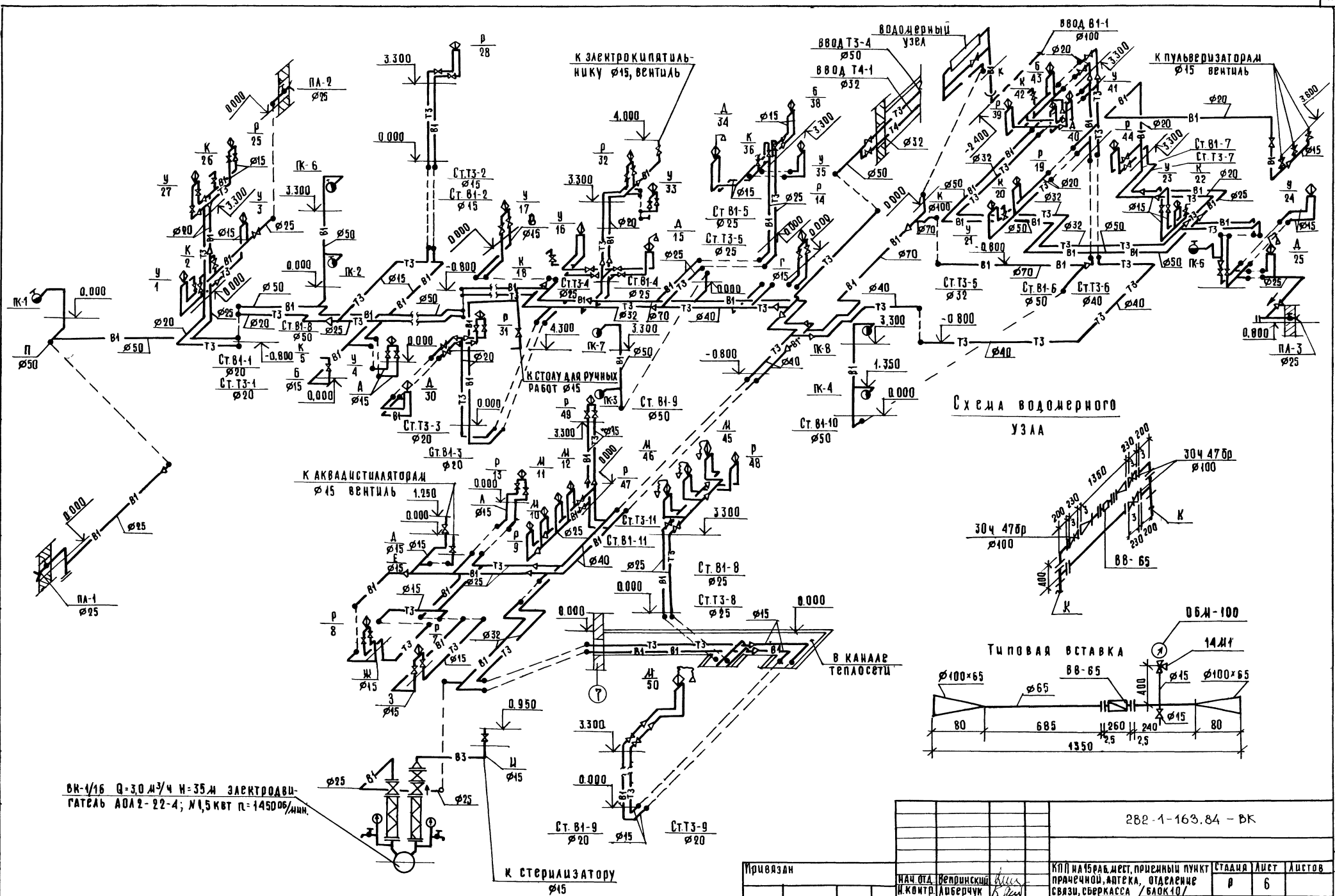

Нач.отд.	Вепринский		
Н.контр.	Аберчук		
Гл.спец.	Кириллова		
ГИП БК	Зайцева		
Рук.гр.	Андрианова		

Привязан

Инв.№

282-1-163.84 – ВК

КПП на 15 раб.мест, приемный пункт прачечной, аптека, отделение связи, сберкасса /блок 10/

Стадия	Лист	Листов
Р	6	

Схемы систем В1, Т3

ЦНИИЭП торгово-бытовых зданий и туристских комплексов

Копировал

Формат А2

20561-02

Согласовано

Инв.№ подл. | Подпись и дата | Взам.инв.№

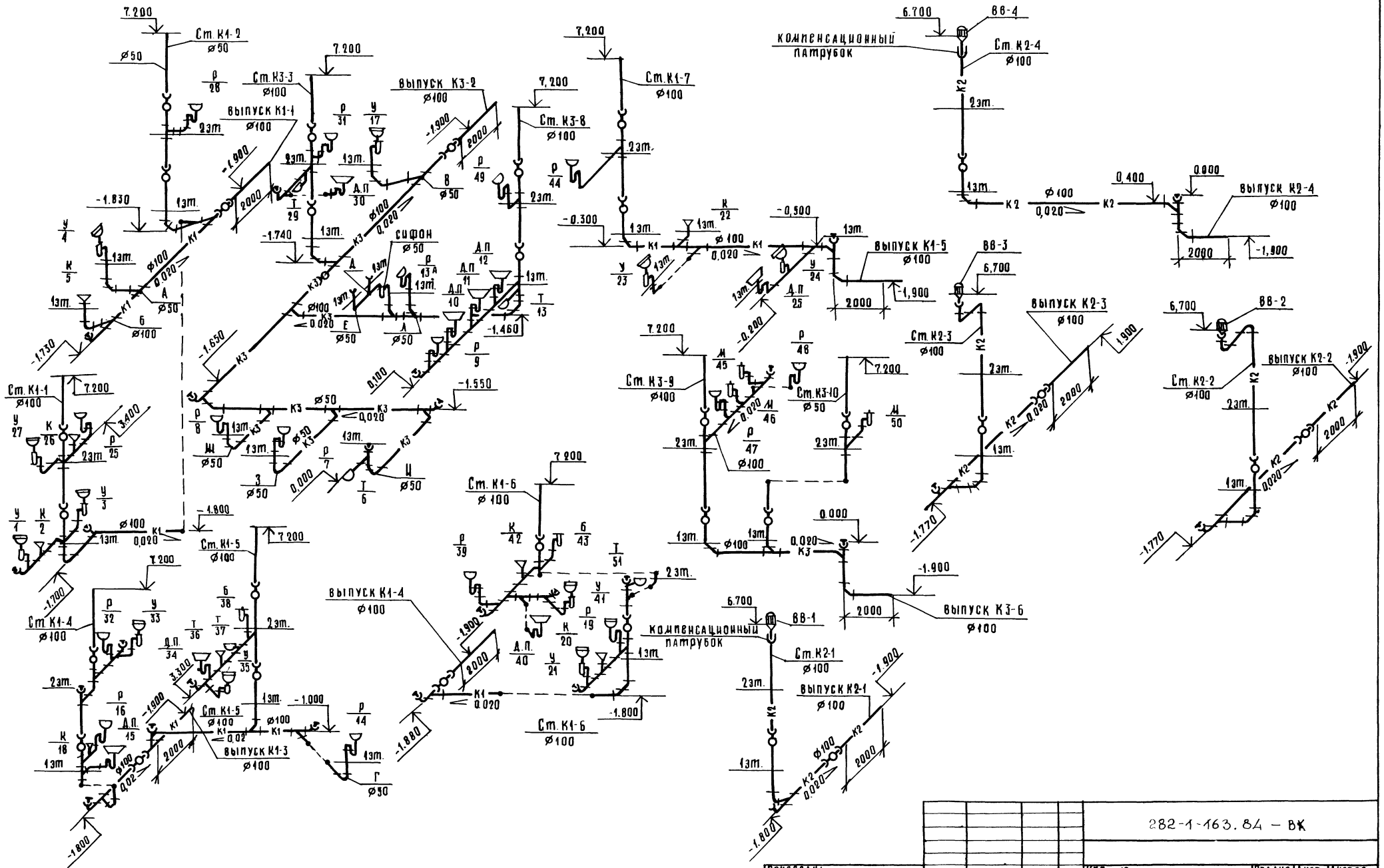

				282-1-163.84 – ВК	
Привязан:				КПП на 15 раб. дест. приемный пункт прачечной, аптека, отделение связи, сберкасса /блок 10/	Стадия: Р; Лист: 7; Листов:
Инв. №	Нач. отд.	Петринский		Схемы систем К1, К2, К3	ЦНИИЭП торгово-бытовых зданий и туристских комплексов
	Н. контр.	Либерчук			
	Гл. спец.	Кириллова			
	ГИП ВК	Зайцева			
	Рук. гр.	Андрианова			

Согласовано

Инв. № подл. | Подпись и дата | Взам. инв. №

Ал. II

Копировал

Формат А2

20564-02

Ал. II

ТИПОВОЙ ПРОЕКТ
282-1-163. 84

ЭОМ – электрическое освещение
силовое электрооборудование

Проект утвержден Госгражданстроем

Рабочая документация введена в действие ЦНИИЭП торгово-бытовых зданий и туристских комплексов
Приказ N от

Таблица 1

Основные показатели

Наименование	Отдел. связи	Аптека	КПП
Категория токоприемников по условию обеспечения надежности электроснабжения		II	
Напряжение, в		380/220	
Расчетная активная мощность I ввода, квт	11.6	26.0	30.0
Расчетная активная мощность II ввода, квт	10.3	11.7	11.0
Суммарная активная мощность, квт	21.9	37.7	41.0
Расчетная реактивная мощность I ввода, квар	8.8	19.8	14.4
Расчетная реактивная мощность II ввода, квар	5.0	5.6	5.3
Суммарная реактивная мощность, квар	13.8	25.4	19.7
Максимальная потеря напряжения, %	1.8	1.8	1.8
Коэффициент мощности I ввода	0.8	0.8	0.9
Коэффициент мощности II ввода	0.9	0.9	0.9

Таблица 2

Ведомость рабочих чертежей основного комплекта ЭОМ

Лист	Наименование	Примечание
1	Общие данные (начало)	
2	Общие данные (окончание)	
3	Схемы питающих сетей	
4	Схема питающих сетей. Схема автоматического отключения вентиляции при пожаре	
5	Экспликация	
6	План питающих и осветительных сетей технического подполья	
7	Планы осветительных сетей 1 и 2 этажей между осями 1-4	
8	Планы осветительных сетей 1 и 2 этажей между осями 4-7	
9	Планы осветительных сетей 1 и 2 этажей между осями 7-11	
10	Планы силовых питающих сетей 1 и 2 этажей между осями 1-4	
11	Планы силовых и питающих сетей 1 и 2 этажей между осями 4-7	
12	Планы силовых и питающих сетей 1-2 этажей между осями 7-11	
13	Расчетная схема ЩС 1, 2, 5	
14	Расчетная схема ЩС 3, 4	
15	Расчетная схема ЩС 6, 7, 8	

Таблица 3

Ведомость ссылочных и прилагаемых документов

Обозначение	Наименование	Примечания
	Ссылочные документы	
4.407-129	Установка осветительных щитков	
5.407.23	Прокладка винипластовых труб в непожароопасных и невзрывоопасных помещениях	
	Прилагаемые документы	
ЭК	Опросный лист	Лист 1
СО ЭОМ	Спецификация оборудования	Альбом IV
ВМ ЭОМ	Ведомость потребности в материалах	Альбом V

Таблица 4

Ведомость изделий мастерских электромонтажных заготовок

Обозначение	Наименование	Кол.	Примечания
4.407-129-117	Конструкция для установки щитков Исполнение 2		

Генплан

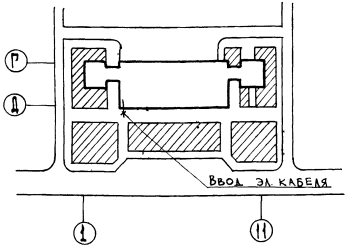

Экспликация:
1. КПП, отделение связи, аптека, сберкасса
2. Автостоянка
3. Хоздвор

Согласовано:

Инв. N подл. | Подп. и дата | Взам. инв. N

Привязка настоящего типового проекта выполнена в соответствии с действующими нормами и правилами

Гл. инженер проекта

Настоящий проект выполнен в соответствии с действующими нормами и правилами

Гл. инженер проекта /Ширшаков/

Инв. N			
Нач. отд.	Вепринский		
Н. контр.	Донорская		
ГИП	Ширшаков		
Рук. гр.	Арабаджи		
Ст. инж.	Фак		

Привязан

282-1-163.84 – ЭОМ

КПП на 15 р. мест. Приемный пункт прачечной, аптека, отделение связи, сберкасса | Блок 10 | Стадия: Р | Лист: 1 | Листов: 15

Общие данные (начало)

ЦНИИЭП торгово-бытовых зданий и туристских комплексов

20561-02

Ал.II

Общие указания

Проект электрооборудования Блока 10

выполнен в соответствии с действующими Правилами устройства электроустановок (ПУЭ), СНиП II-80-75, СН543-82, СНиП II-4-79

Электроснабжение осуществляется по двум взаиморезервируемым кабельным линиям.

Переключение на исправную линию в случае аварии осуществляется посредством переключателей с ручным приводом, устанавливаемых на вводной панели вводно-распределительного устройства.

Источник питания определяется при привязке проекта. Вводно-распределительное устройство комплектуется из панелей серии ВРУ1 (заводов ГЭМ) и размещается в электрощитовой.

Схема распределения электроэнергии в здании представлена схемой питающих сетей на листах 3 и 4.

Учет потребляемой электроэнергии электроприемниками здания принят единым для силовых и осветительных потребителей в соответствии с прейскурантом N 09-01 на тарифы на электрическую и тепловую энергию от 1 января 1982г

В соответствии с письмом Госэнергонадзора Минэнерго СССР за N 17-58 от 28 марта 1980г компенсация реактивной мощности не предусматривается.

Проектом приняты следующие виды освещения: рабочее, аварийное (в т.ч. эвакуационное) рекламное. Управление рекламным освещением осуществляется автоматически посредством автомата АО-77.

Управление освещением торговых залов и тамбуров для посетителей осуществляется централизованно - автоматами с групповых щитков, в остальных помещениях - выключателями установленными по месту.

Выключатели для управления освещением кладовых устанавливать вне кладовых, в коробках с приспособлением для пломбирования.

Все силовые токоприемники поставляются комплектно, пусковая аппаратура частично поставляется комплектно с токоприемниками для токоприемников не поставляемых с пусковой аппаратурой, используются магнитные пускатели с кнопкой.

Для автоматического отключения систем вентиляции при пожаре (в соответствии со СНиП II-33-75) проектом предусмотрено блокирование этих систем с автоматической системой извещения о возникновении пожара.

Все силовые и осветительные сети выполняются проводом марки АПВ-660 в винипластовых трубах, прокладываемых в подготовке полов и в утеплителе кровли скрыто, исключение составляют кладовые, где сети освещения выполняются кабелем АВВГ - открыто.

Вертикальные участки сетей для розеток и выключателей прокладываются проводом АПВ-660 скрыто в штрабах стен или под слоем штукатурки Высота установки от чистого пола: выключателей - 1.5 м., штепсельных розеток - 0.8 м и щитов - 1.7 м до верха Высота установки штепсельных розеток для присоединения технологического оборудования указана на планах силовых сетей

Светильники в технических помещениях устанавливать после монтажа венткоробов.

Присоединение к электрическим сетям электродвигателей вентиляции, устанавливаемых на виброосновaниях, выполнить проводом марки ПВ-660 в гибких вводах производства заводов ГЭМ.

Питающие сети выполняются проводом марки АПВ-660 в винипластовых трубах, прокладываемых в утеплителе кровли.

В качестве силовых распределительных щитов приняты щиты серии ПР11.

В качестве групповых осветительных щитов приняты щитки серии ОЩВ

Заземление электроустановок выполнить в соответствии с ПУЭ-1-7 и СН 102-76.

Согласовано:

Инв. № подл. | Подпись и дата | Взам. инв. №

Привязан:	Нач. отд.	Вепринский	
	Н. контр.	Донорская	
	ГИП	Ширшаков	
	Рук. гр.	Арабаджи	
Инв. №	Ст. инж.	Фак	

282-1-163.84-ЭОМ

КПП на 15 р.мест. Приемный пункт прачечной. Аптека, отделение связи, сберкасса (блок 10)

Стадия	Лист	Листов
Р	2	

Общие данные (окончание)

ЦНИИЭП торгово-бытовых зданий и туристских комплексов

20561-02

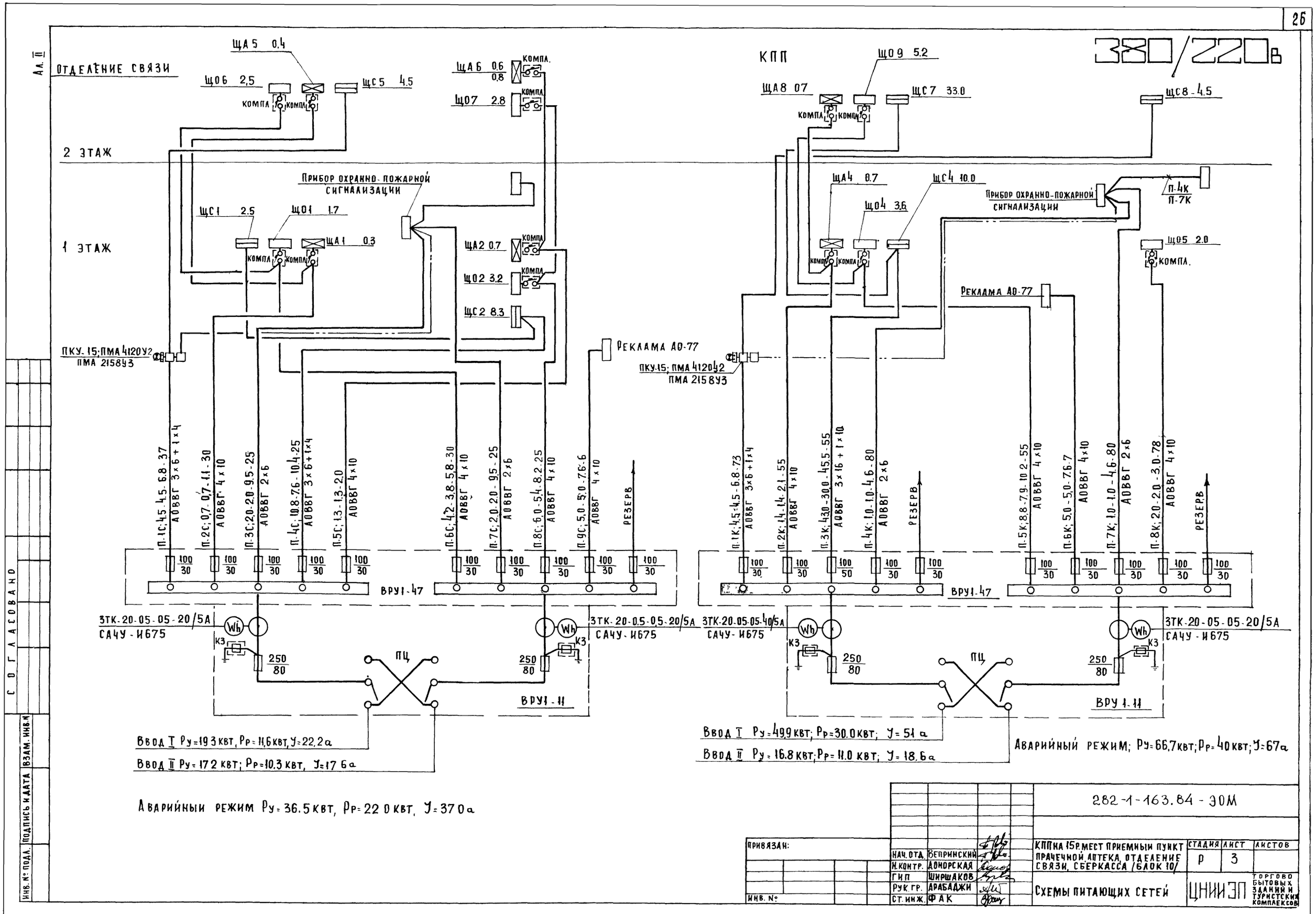

				282-1-163.84-ЭОМ			
ПРИВЯЗАН:		НАЧ. ОТД.	ВЕПРИНСКИЙ	КПП на 15 р. мест приемный пункт прачечной, аптека, отделение связи, сберкасса /блок 10/	СТАДИЯ	ЛИСТ	ЛИСТОВ
		Н. КОНТР.	ДОНОРСКАЯ		Р	3	
		ГИП	ШИРШАКОВ				
		РУК. ГР.	АРАБАДЖИ	Схемы питающих сетей	ЦНИИЭП		ТОРГОВО БЫТОВЫХ ЗДАНИЙ И ТУРИСТСКИХ КОМПЛЕКСОВ
ИНВ. №		СТ. ИНЖ.	ФАК				

СОГЛАСОВАНО

ИНВ. № ПОДЛ. | ПОДПИСЬ И ДАТА | ВЗАМ. ИНВ. №

20561-02

Ал. II

АПТЕКА

II ЭТАЖ

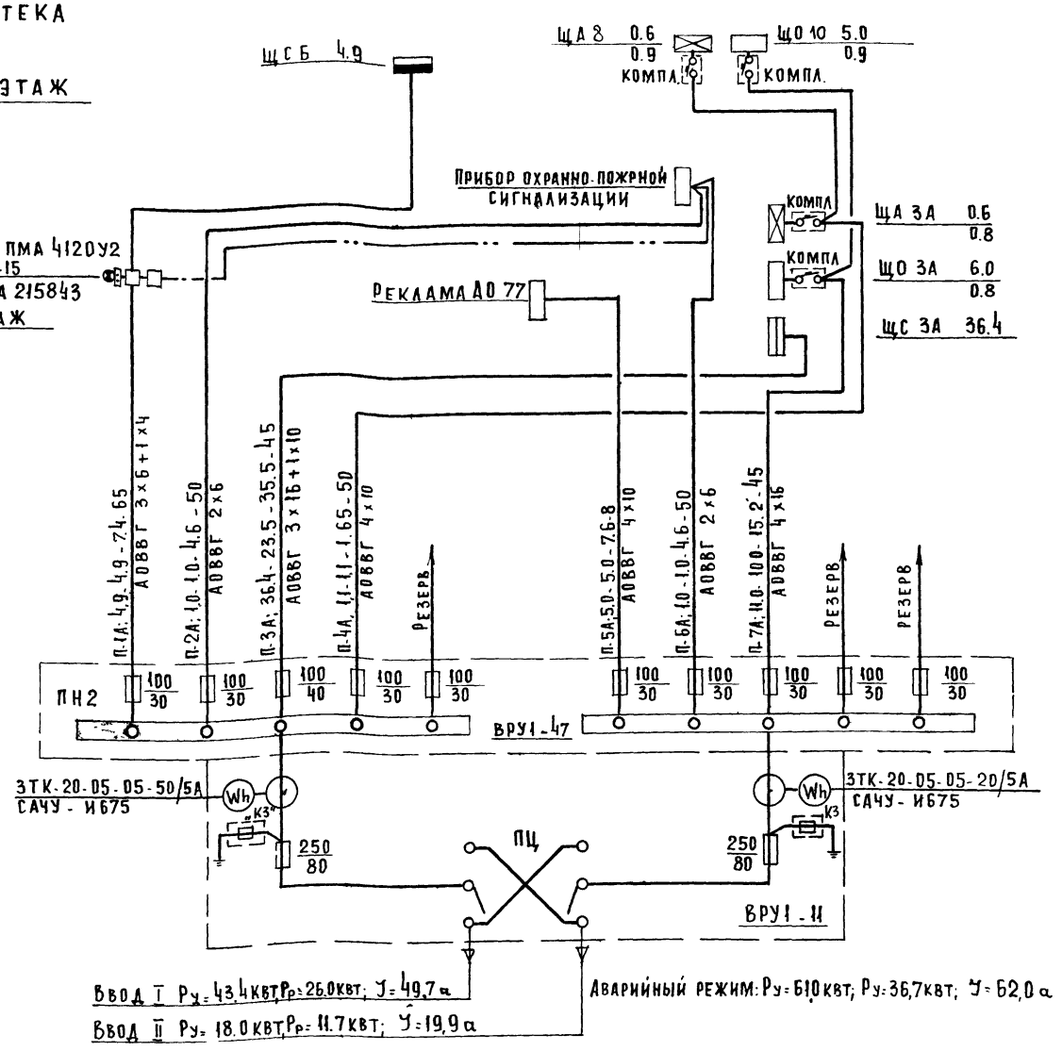

ПОЯСНЕНИЯ К СХЕМЕ АВТОМАТИЧЕСКОГО ОТКЛЮЧЕНИЯ ВЕНТИЛЯЦИИ ПРИ ПОЖАРЕ

Согласно требованиям СНиП-33-75 п. 1.7 схема обеспечивает блокировку систем вентиляции с автоматической системой извещения о возникновении пожара. При срабатывании системы извещения, системы вентиляции отключаются.

Схемой предусмотрена установка магнитных пускателей КМ1,2. При нормальной работе контакты прибора пожарной сигнализации разомкнуты, магнитный пускатель КМ 2 обесточен, катушка магнитного пускателя КМ 1 находится под напряжением и замкнутые блок-контакты магнитного пускателя КМ-1 обеспечивают подачу питания в силовых цепях систем вентиляции.

При срабатывании автоматической системы обнаружения пожара, замыкаются их контакты, выключается магнитный пускатель КМ-2, обесточивается магнитный пускатель КМ-1, отключая питания систем вентиляции.

При включенном магнитном пускателе КМ-1 и подаче питания к системам вентиляции постоянно горит лампа НЦ по месту установки магнитных пускателей. При отсутствии питания к силовым щитам вентиляции, лампа гаснет. Включение магнитного пускателя КМ1 и подача питания на силовые щиты вентиляции после ликвидации пожара а также опробывание магнитных пускателей КМ1 и КМ2 осуществляется кнопкой SB.

380/220в

СХЕМА АВТОМАТИЧЕСКОГО ОТКЛЮЧЕНИЯ ВЕНТИЛЯЦИИ ПРИ ПОЖАРЕ

Схема электрическая принцип

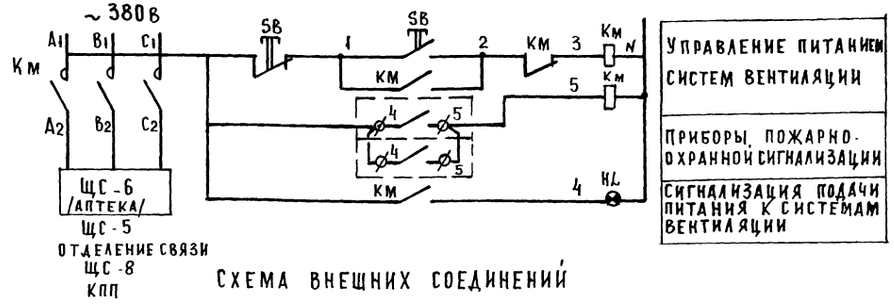

Схема внешних соединений

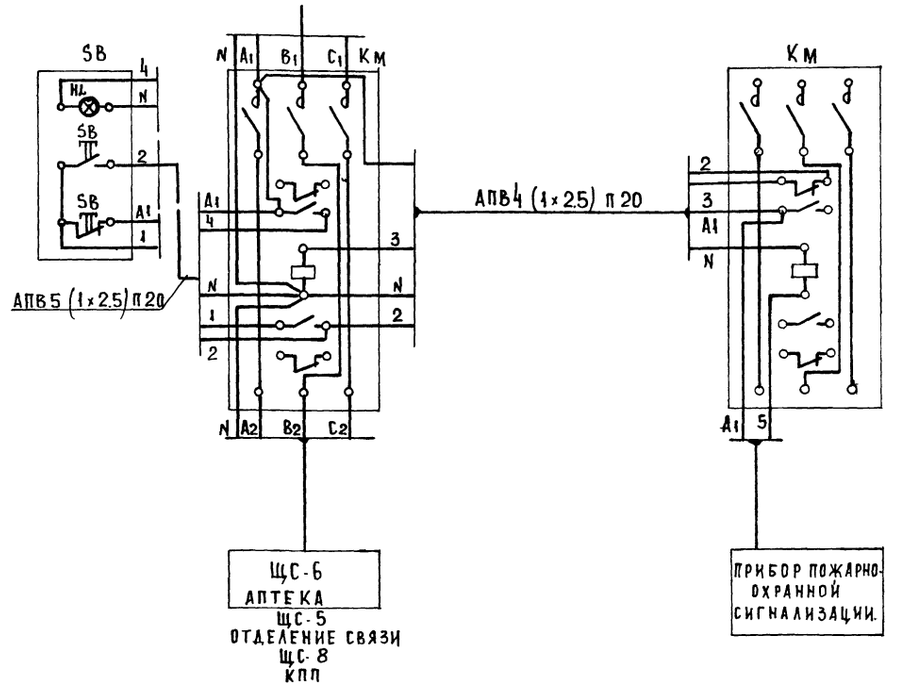

Нач. отд.	Вепринский		
Рук. гр.	Арабаджи		
Разраб.	Фак		
Пров.	Арабаджи		
Н. контр.	Доморацкая		

Привязан:

Инв. №

282-1-163.84-ЭОМ

КПП на 15 р. мест: приемный пункт прачечной, аптека, отделение связи, сберкасса /блок 10/	Стадия	Лист	Листов
	Р	4	
Схема питающих сетей. Схема автоматического отключения вентиляции при пожаре	ЦНИИЭП торгово-бытовых зданий и туристских комплексов		

Согласовано

Инв. № подл. | Подпись и дата | Взам. инв. №

20561-02

380/220в

Ал.II

Экспликация

№№	Наименование помещений
1	2
	I этаж
	Сберкасса
1	Операционный зал
2	Кладовая ценностей
3	Предкладовая
4	Комната персонала и гардероб
5	Хозкладовая
6	Помещение для уборочного инвентаря
7	Уборная
8	Коридор
9	Тамбур
10	Тамбур служебный
	Отделение связи
11	Операционный зал приема и выдачи посылок и страховых почтовых отправлений
12	Кладовая посылок, страховых почтовых отправлений и посылочной тары
13	Помещение обработки и доставки переводов, пенсий и страховых почтовых отправлен
14	Комната сушки одежды
15	Гардероб
16	Электрощитовая
17	Уборная
18	Коридор
19	Тамбур
20	Тамбур служебный
	Аптека
21	Торговый зал аптеки
22	Материальная
23	Ассистентская
24	Шлюз

1	2
25	Асептическая
26	Стерилизационная
27	Дистилляционно-стерилизацион
28	Моечная
29	Распаковочная
30	Кладовая медицинской стеклянной тары
31	Гардероб
32	Кладовая транспортной тары
33	Тепловой пункт
34	Душевая
35	Уборная
36	Корридор
37	Тамбур
38	Тамбур служебный
	Комплексный приемный пункт
39	Зал приема и выдачи заказов
	срочный ремонт обуви
40	Кладовая пункта проката
41	То же
42	Кладовая приемного пункта химчистки
43	Кладовая обуви
44	Венткамера
45	Комната персонала
46	Уборная
47	Коридор
48	Тамбур
49	Тамбур служебный
	Приемный пункт прачечной
50	Ожидальная приема белья
51	Помещение сортировки и хранения грязного белья
52	Ожидальная выдачи белья
53	Кладовая чистого белья
54	Комната персонала и гардероб
55	Душевая

1	2
56	Уборная
57	Коридор
58	Тамбур
59	Тамбур служебный
60	Тамбур
	2 этаж
61	Операционный зал пункта телеграфно-телефонной связи
62	Аппаратная
63	Экспедиция
64	Венткамера
65	Гардероб
66	Уборная
67	Коридор
68	Холл
69	Операционный зал приема и выдачи почтовых отправлений
70	Кладовая эксплуатационных материалов и архив
71	Кладовая денежных сумм и условных ценностей
72	Предкладовая
73	Венткамера
74	Комната персонала
75	Хозяйственная кладовая
76	Коридор
	Аптека
77	Гардероб
78	Контора
79	Комната персонала
80	Венткамера
81	Кладовая чистого белья
82	Кладовая вспомогательных материалов и хозинвентаря
83	Венткамера
84	Помещение для занятий

1	2
	с персоналом
85	Помещение для стирки рабочей одежды
86	Разгрузочная
87	Кладовая медикаментов и медицинских товаров рецептурного отдела
88	Кладовая медикаментов и медицинских товаров отдела ручной продажи
89	Помещение легковоспламеняющихся средств
90	Кладовая медикаментов и медицинских товаров
91	Кладовая дезинфицирующих средств
92	Распаковочная
93	Душевая
94	Уборная и кабина личной гигиены
95	Коридор
96	Шлюз
	Комплексный приемный пункт
97	Зал для посетителей
98	Мужской зал парикмахерской
99	Подсобное помещение
100	Женский зал парикмахерской
101	Венткамера
102	Контора
103	Гардероб персонала
104	Душевая
105	Уборная и кабина

1	2
	личной гигиены
106	Коридор
107	Холл
108	Венткамера
109	Зал приема и выдачи заказов.
110	Цех ремонта и обновления швейных изделий
111	Кладовая швейных изделий и материалов
112	Коридор

Согласовано:

Инв.№ подл. | Подпись и дата | Взам. инв. №

Привязан:

Инв. №

Нач. отд.	Вепринский	
Н. контр.	Донорская	
ГИП	Ширшаков	
Рук. гр.	Арабаджи	
Ст. инж.	Фак	

282-1-163.84 - ЭОМ

КПП на 15 р.мест. приемный пункт прачечной, аптека, отделение связи, сберкасса / блок 10/

Стадия	Лист	Листов
Р	5	

Экспликация

ЦНИИЭП торгово-бытовых зданий и туристских комплексов

20561-02

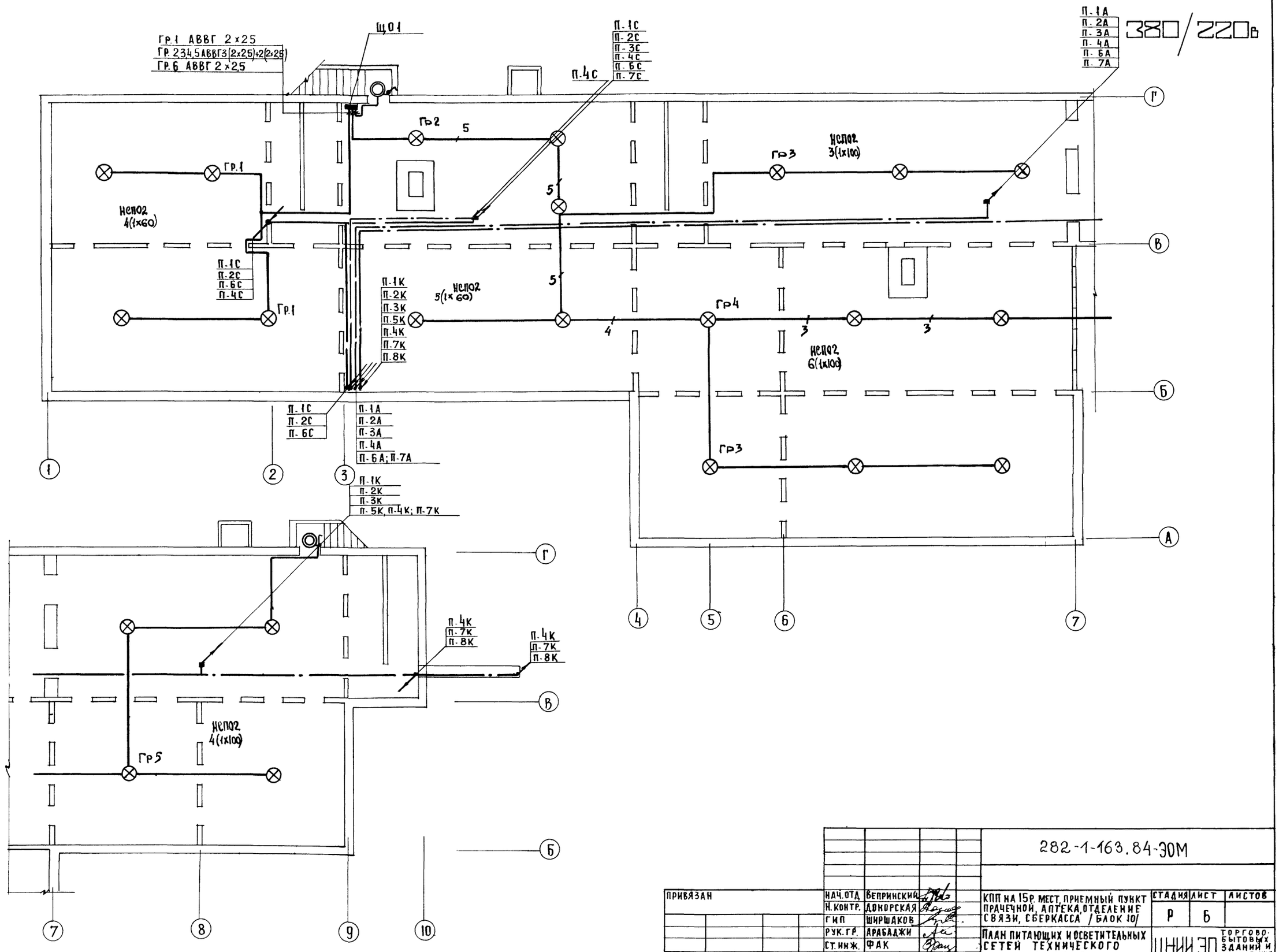

				282-1-163.84-ЭОМ			
ПРИВЯЗАН	НАЧ.ОТД	ВЕПРИНСКИЙ		КПП НА 15Р. МЕСТ, ПРИЕМНЫЙ ПУНКТ ПРАЧЕЧНОЙ, АПТЕКА, ОТДЕЛЕНИЕ СВЯЗИ, СБЕРКАССА /БЛОК 10/	СТАДИЯ	ЛИСТ	ЛИСТОВ
	Н.КОНТР.	ДОНОРСКАЯ			Р	Б	
	ГИП	ШИРШАКОВ					
	РУК.ГР.	АРАБАДЖИ		ПЛАН ПИТАЮЩИХ И ОСВЕТИТЕЛЬНЫХ СЕТЕЙ ТЕХНИЧЕСКОГО ПОДПОЛЬЯ	ЦНИИ ЭП	ТОРГОВО-БЫТОВЫХ ЗДАНИЙ И ТУРИСТСКИХ КОМПЛЕКСОВ	
ИНВ. №	СТ.ИНЖ.	ФАК					

СОГЛАСОВАНО:
Гл. арх. пр. Андрашников
Гл. инж. пр. Кин
Гл. инж. ОВ. Дубкина
Гл. инж. ВК Зайцева
Инв. № подл. | Подпись и дата | Взам. инв. №

А.Л. II

20561-02

380/220в

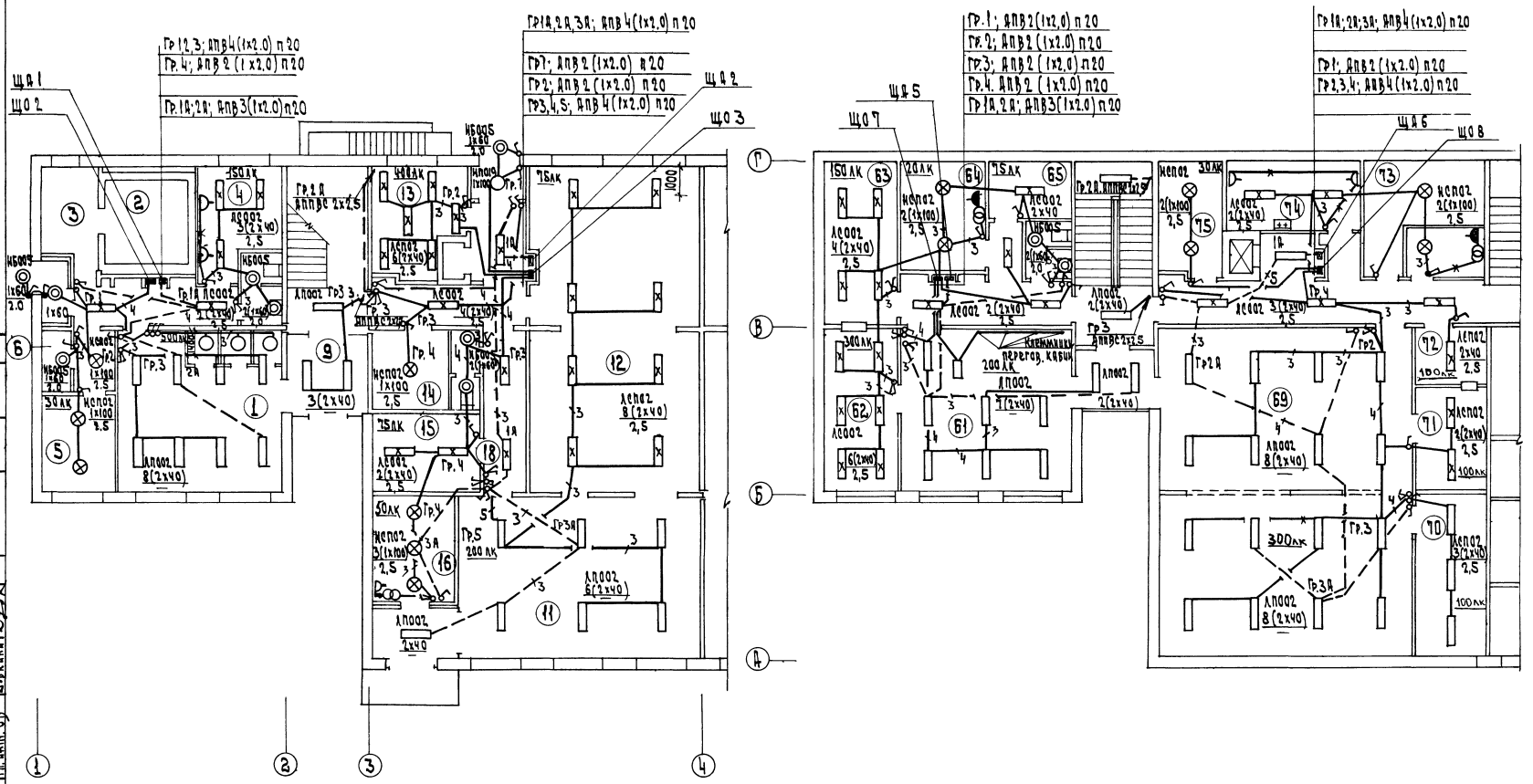

Инв.№ подл.	Подп. и дата	Взам. инв.№	
Гл.инж. АК	Гл.инж. РС	Гл.инж. ОВ	Гл.инж. ВК
Гл.инж. проекта	Гл.инж. проекта	Гл.инж. проекта	Гл.инж. проекта
Гл.инж. проекта	Гл.инж. проекта	Гл.инж. проекта	Гл.инж. проекта

Согласовано:

Гл.инж. проекта	Гл.инж. проекта	Гл.инж. проекта	Гл.инж. проекта
Гл.инж. проекта	Гл.инж. проекта	Гл.инж. проекта	Гл.инж. проекта

Привязан.			
Нач.отд.	Кравинский		
Н.контр.	Панорская		
ГИП	Ширшакова		
Рук.гр.	Кравинский		
Гл.инж.	ВВК		
ИКВ.№			

282-1-163.84 - ЭОМ

КЛП на 150 мест. Приемный пункт прачечной, аптека, отделение связи, сберкасса. Блок 10

Стадия	Лист	Листов
Р	7	

Планы осветительных сетей 1 и 2 этажей. Оси 1-4

ЦНИИЭП торгово-бытовых зданий и туристских комплексов

20561-02

380/220в

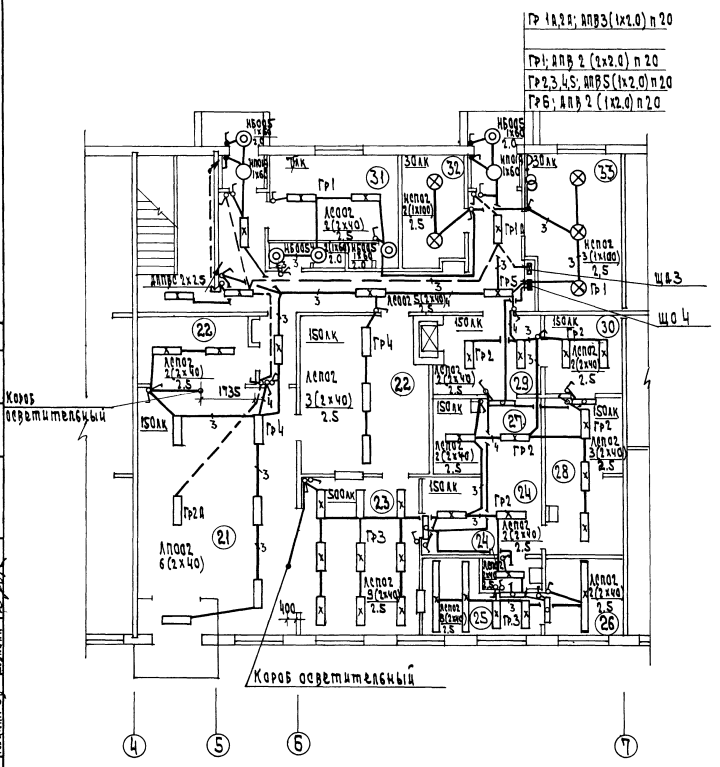
Гр 1,2,3; АПВ3(1х2,0) п 20
Гр1; АПВ 2 (2х2,0) п 20
Гр2,3,4,5; АПВ3(1х2,0) п 20
Гр6; АПВ 2 (1х2,0) п 20
ЩВ3
ЩО4
Прож. осветительный
Прож. осветительный
Гр1
Гр2
Гр2а
Гр3
Гр4
Гр5
АПВС 2х2,5
АСОО2 3(2х40) 2,5
АСОО2 2(2х40) 2,5
АСОО2 6(2х40)
НСП02 2(1х100) 2,5
НСП02 3(1х100) 2,5
НСП02 4(1х100) 2,5
НСП02 5(1х100) 2,5
НСП02 6(1х100) 2,5
НБО05 1х60
НБО05 1х100
ЛБ 1х36
ЛБ 1х40
ЛПО2 2(1х40)
ЛПО2 3(2х40) 2,5
ЛПО2 6(2х40)
ЛСО02 3(2х40) 2,5
ЛСО02 4(2х40) 2,5
ЛСО02 5(2х40) 2,5
ЛСО02 6(2х40) 2,5
ЛСО02 2(2х40) 2,5
ЛСО02 3(2х40)
ЛСО02 4(2х40)
ЛСО02 5(2х40)
ЛСО02 6(2х40)
ЛСО02 2(2х40)
ЛСО02 3(2х40) 2,5
ЛСО02 4(2х40) 2,5
ЛСО02 5(2х40) 2,5
ЛСО02 6(2х40) 2,5
ЛСО02 2(2х40) 2,5

Ал. II

380/220 В

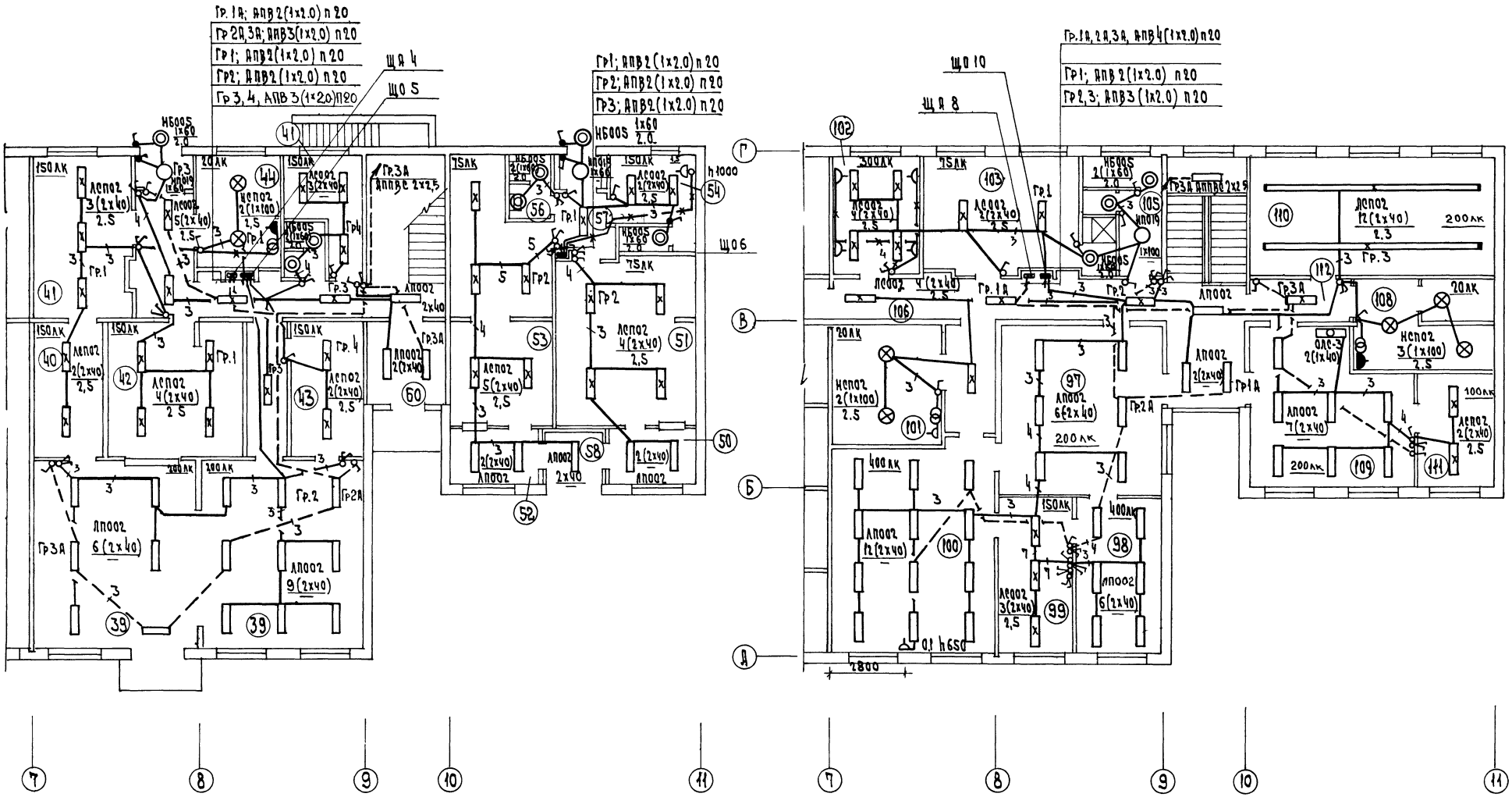

| | | |

Ал. II

380/220В

1 этаж

2 этаж

ЩА 1
ЩО 1
ЩС 1
ЩА 2
ЩО 2
ЩС 2
ЩО6
ЩА5
ЩС 5
ЩА6
ЩО7

ПРИБОР ОХРАННО-ПОЖАРНОЙ СИГНАЛИЗАЦИИ

Гр21, АПВ 2 (1×2.0) П15
Гр22, АПВ4 (1×4.0) П20
Гр23, АПВ2 (1×2.0) П15
Гр24, АПВ3 (1×4.0) П20
Гр25, АПВ2 (1×2.0) П15
Гр26, АПВ4 (1×2.0) П20
Гр27, АПВ2 (1×2.0) П20

Гр21, АПВ2 (1×2.0) П15
Гр22, АПВ4 (1×4.0) П20
Гр23, АПВ2 (1×2.0) П15

П-2е
П-4с
П-6с

П-8с
П-5с

П-1с
П-2с
П-6с
П-4с

П-1с
П-2с
П-3с
П-4с
П-6с
П-7с

П-6с; П-2с; П-1с

П-5с; П-8с

см. лист 3-7

ПМЕ-121

Гр11, АПВ 2 (1×2.0) П15
Гр12, АПВ 2 (1×2.0) П15
Гр13, АПВ 2 (1×2.0) П15

Гр53, АПВ4 (1×2.0) П15
Гр52, АПВ4 (1×2.0) П15
Гр51, АПВ4 (1×2.0) П15

П-7А; АОВВГ 4×16
П-6А; АОВВГ 2×6
П-5А; АОВВГ 4×10
П-4А; АОВВГ 4×10
П-3А; АОВВГ 3×16+1×10
П-2А; АОВВГ 2×6
П-1А; АОВВГ 3×6+1×4

П-1К; АОВВГ 3×6+1×4
П-2К; АОВВГ 4×10
П-3К; АОВВГ 3×16+1×10
П-4К; АОВВГ 2×6
П-5К; АОВВГ 4×10
П-6К; АОВВГ 4×10
П-7К; АОВВГ 2×6
П-8К; АОВВГ 4×10

П-9С; АОВВГ 4×10
П-8С; АОВВГ 4×10
П-7С; АОВВГ 2×6
П-6С; АОВВГ 4×10
П-5С; АОВВГ 4×10
П-4С; АОВВГ 3×6+1×4
П-3С; АОВВГ 2×6
П-2С; АОВВГ 4×10
П-1С; АОВВГ 3×6+1×4

СОГЛАСОВАНО:
ГАП
ГИП
ГИП техн.
Анаркашинов
Кий
Дурченко

ГА. ИНЖ. ОВ
ГА. ИНЖ. ПРОВ
ГА. ИНЖ. ПРСС

Заиева
Дубкина
Пронштейн

Инв.№ подл. | Подпись и дата | Взам. инв.№

ПРИВЯЗАН

Инв.№

Нач. ОТА	Вепринский	
Н. контр.	Доморская	
ГИП	Ширшаков	
Рук. гр.	Арабаджий	
Ст. инж.	Фак	

282-1-163.84 — ЭОМ

КПП на 15 р. мест. Приемный пункт прачечной, аптека, отделение связи, сберкасса / БАОМ 101

Стадия	Л. нст	Листов
Р	10	

Планы силовых и питающих сетей 1 и 2 этажей между осями 1-4

ЦНИИЭП торгово-бытовых зданий и туристских комплексов

20561-02

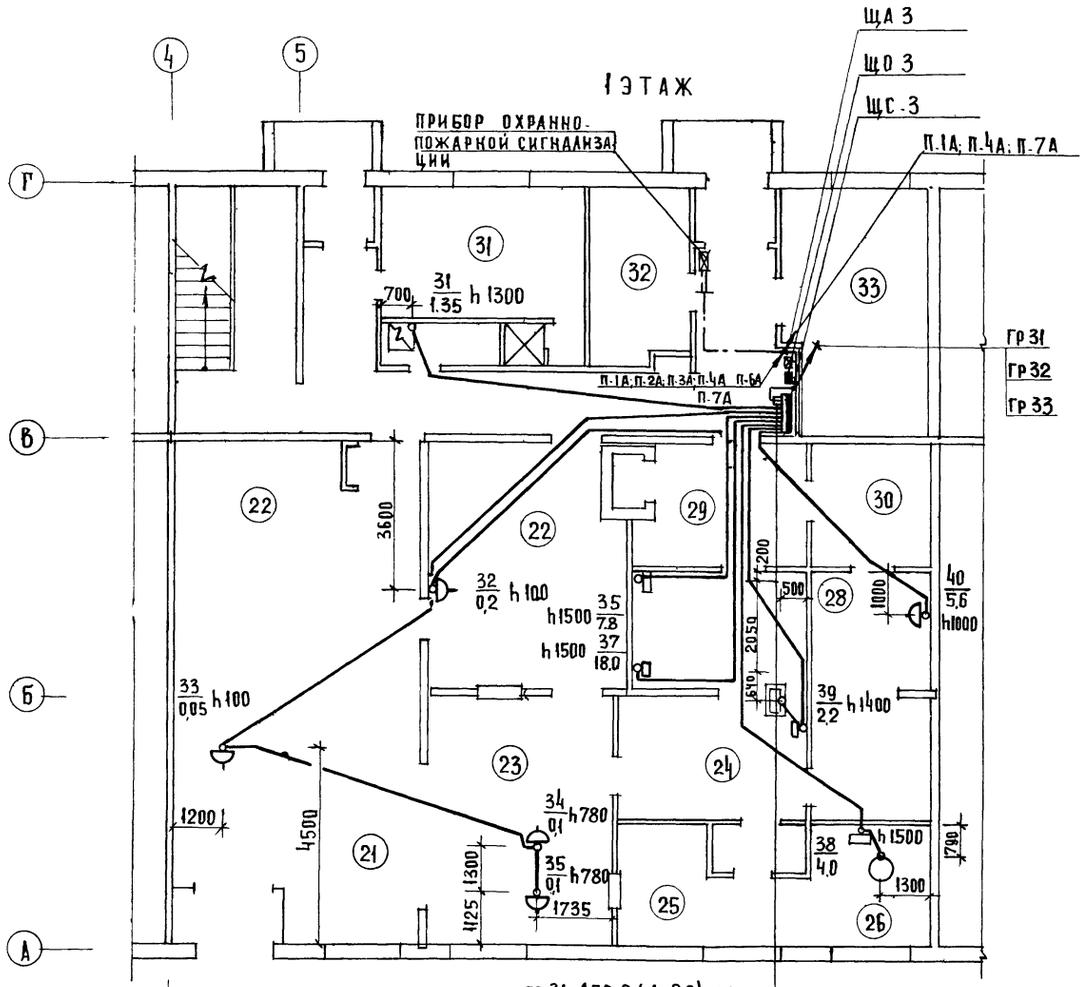

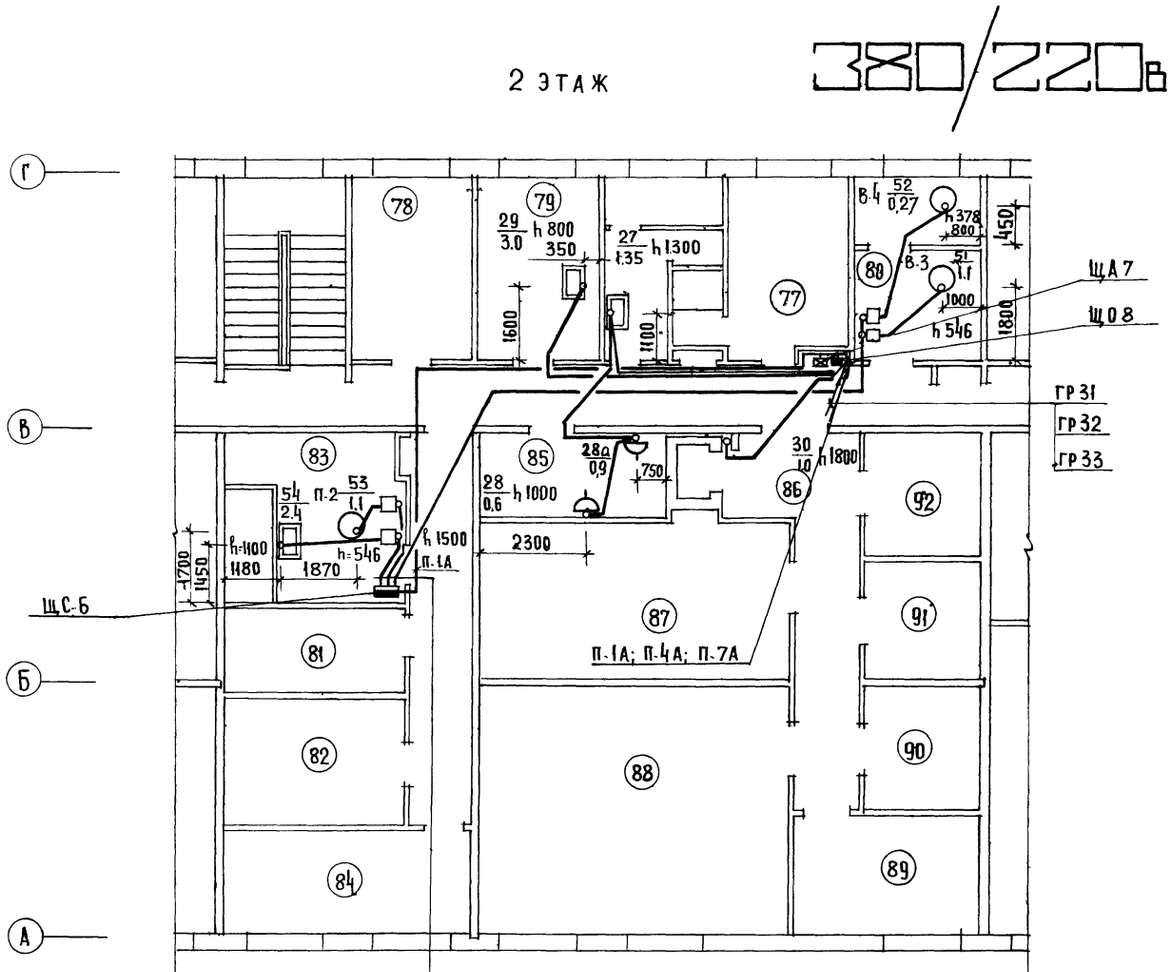

ГР. 31, АПВ 2 (1×2,0) П 15
ГР. 32, АПВ 5 (1×2,0) П 20
ГР. 33, АПВ 4 (1×4,0) П 20
ГР. 34 АПВ 2 (1×2,0) П 15
ГР. 35, АПВ 2 (1×2,0) П 15
ГР. 36, АПВ 5 (1×4,0) П 20
ГР. 37, АПВ 5 (1×16) П 32
ГР. 38, АПВ 5 (1×2,0) П 20
ГР. 39, АПВ 3 (1×2,0) П 15
ГР. 310, АПВ 5 (1×2,0) П 20

ГР 63, АПВ 4 (1×2,0) П 15
ГР 62, АПВ 4 (1×2,0) П 15
ГР 61, АПВ 4 (1×2,0) П 15

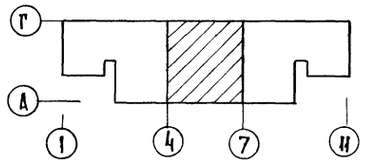

ПРИВЯЗАН	НАЧ. ОТД.	ВЕПРИНСКИЙ	282-1-163.84-ЭОМ		
	Н. КОНТР.	ДОНОРСКАЯ			
	ГИП	ШИРШАКОВ	КПП НА 15 Р. МЕСТ ПРИЕМНЫЙ ПУНКТ ПРАЧЕЧНОЙ, АПТЕКА, ОТДЕЛЕНИЕ СВЯЗИ, СБЕРКАССА /БЛОК 10/	СТАДИЯ: Р	ЛИСТ: 11
	РУК. ГР.	АРАБАДЖИ	ПЛАНЫ СИЛОВЫХ И ПИТАЮЩИХ СЕТЕЙ 1 И 2 ЭТАЖЕЙ МЕЖДУ ОСЯМИ 4-7.	ЦНИИ ЭП	ТОРГОВО-БЫТОВЫХ ЗДАНИЙ И ТУРИСТСКИХ КОМПЛЕКСОВ
ИНВ. №	Ст. ИНЖ	ФАК			

СОГЛАСОВАНО: ГАП Андрашников; ГИП Кий; ГИП ТЕХН. Цаплинова; ГЛ. ИНЖ. ПР. В.К. Зайцева; ГЛ. ИНЖ. ПР. ОВ Дубкина; ГЛ. ИНЖ. ПР. СС Пронштейн

ИНВ. № ПОДЛ. | ПОДПИСЬ И ДАТА | ВЗАМ. ИНВ. №

АЛ. II

20561-02

Ал. III

380/220в

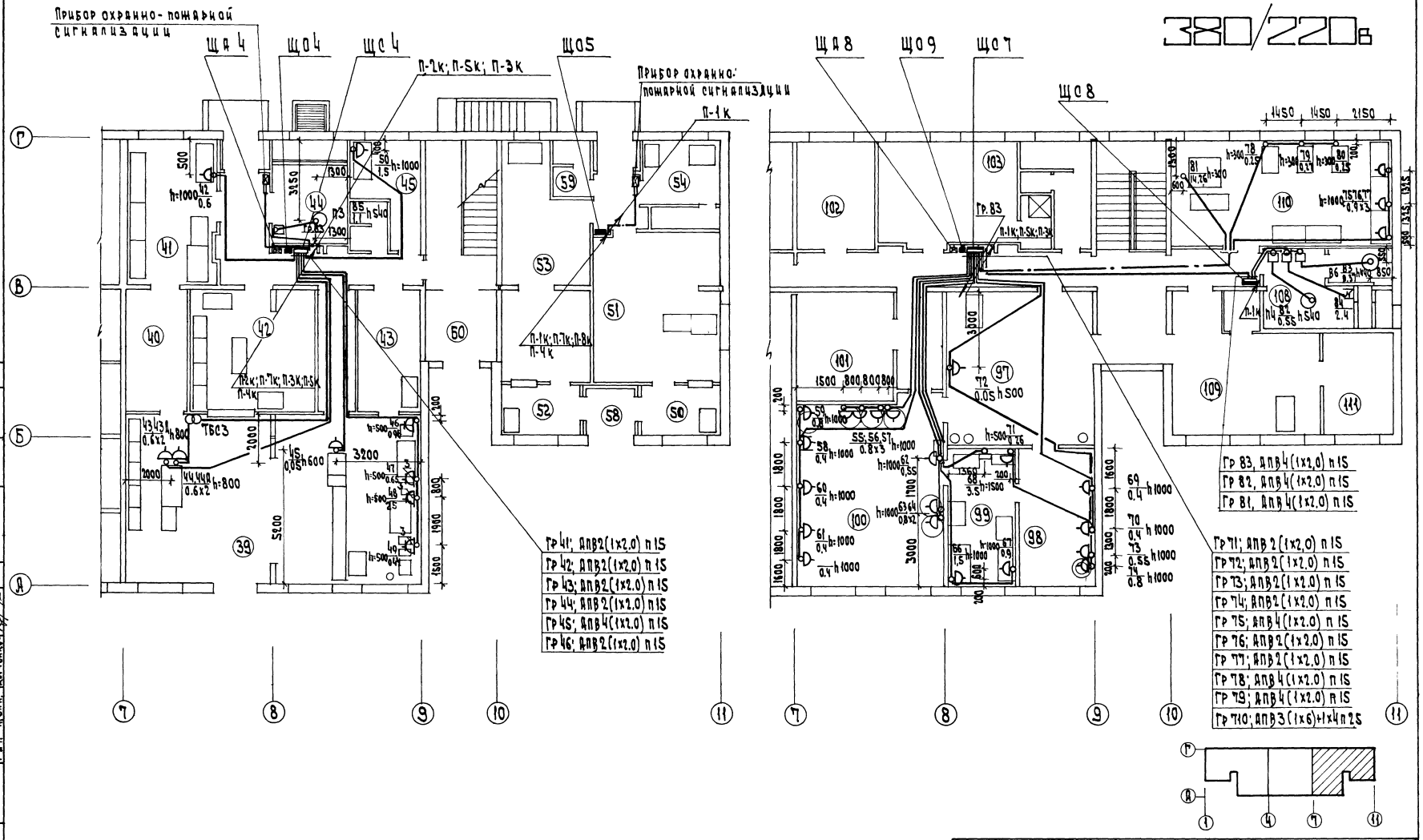

СОГЛАСОВАНО:

ГИП	Андрианов	
ГИП	Кац	
ГИП тех.	Кравченко	

ГИП	Зайцева	
Гл. инж. пр.	Дубкина	
Гл. инж. пр.	Шишова	

Инв. № подл. | Подп. и дата | Взам. инв. №

Нач. отд.	Федринский	
Н. контр.	Дондрская	
ГИП	Ширшаков	
Рук. гр.	Арабаджи	
Ст. инж.	Шак	

Привязан

Инв. №

282-1-163.84 – ЭОМ

КППиЯ (Ср. мест. Приемный пункт прачечной, аптека, отделение связи, сберкасса) / Блок 10 /

Стадия	Лист	Листов
Р	12	

Планы силовых и питающих сетей (1й этаж) между осями 7-10, А-Г

ЦНИИЭП торгово-бытовых и административных комплексов

80561-02

380/220в

Данные распределительного щита	Предохранитель или автомат: тип	Предохранитель или автомат: уставка А	№ распределительной линии	Распределительная линия до пускателя: Рр кВт	Распределительная линия до пускателя: Iр А	Распределительная линия до пускателя: марка провода	Распределительная линия до пускателя: число и сечение проводов	Распределительная линия до пускателя: способ прокладки	Распределительная линия до пускателя: длина м	Пусковой аппарат: тип	Пусковой аппарат: Iном Iуст.	Линия к электроприемнику: марка провода	Линия к электроприемнику: число и сечение проводов	Линия к электроприемнику: способ прокладки	Линия к электроприемнику: длина м	Электроприемник: № по плану	Электроприемник: тип	Электроприемник: Рр кВт	Электроприемник: Iр А	Условное обозначение на плане	Наименование электроприемника
ЩС1	АЕ2036	16	11	0.75	2.55	АПВ	2(1×2.0)	П15	6	—	—	—	—	—	—	1	КИМ 3СП	0.05	0.2		Кассовая машина
	АЕ2036	16					резерв					АПВ	2(1×2.0)	П15	3	2	СДВ-108	0.02	0.09		Суммирующая машина
ПРИ 3011-21У3												АПВ	2(1×2.0)	П15	6	3	Искра-23	0.5	2.26		Электронная фактурно бухгалтерская маш
Ру=2.5	АЕ2036	16	12	1.5	6.9	АПВ	2(1×2.0)	П15	10	—	—	—	—	—	—	4		1.5	6.9		Эл плитка двухкомфорочная
П-4С	АЕ2036	16	13	0.18	0.8	АПВ	2(1×2.0)	П15	13	—	—	—	—	—	—	5	Искра 108	0.13	0.6		Суммирующая машина
												АПВ	2(1×2.0)	П15	1	6	КИМ-3СП	0.05	0.2		Кассовая машина
	АЕ2036	8	21	1.5	6.9	АПВ	2(1×2.0)	П15	10	—	—	—	—	—	—	7		1.5	6.9		Эл. плитка двухкомфорочная
	АЕ2036	4	22	1.0	2.7	АПВ	4(1×4.0)	П20	11	—	—	—	—	—	—	8		1.0	2.7		Лифт
	АЕ2036	5	23	1.55	3.7	АПВ	2(1×2.0)	П15	12	—	—	—	—	—	—	9,10		0.05+0.2	0.2+0.9		Кассовая машина Штемпелевальный аппарат
												АПВ	2(1×2.0)	П15	3	11	МБ-АП-26	0.8	0.4		Машина для сварки полимерных пленок
ЩС 2												АПВ	2(1×2.0)	П15	7	12,13		0.05+0.2	0.2+0.9		Кассовая машина
												АПВ	2(1×2.0)	П15	5	14,15		0.05+0.2	0.2+0.9		Штемпельный аппарат
	АЕ2036	12	24	2.2	10	АПВ	3(1×4)	П20	9	—	—	—	—	—	—	16	ШСП-20	2.2	10		Шкаф сушильный
ПРИ-3035-21У3	АЕ2036	16	25	0.3	1.3	АПВ	2(1×2.0)	П15	15	—	—	—	—	—	—	17,17А	КИМ-3СП	0.05×2	0.2×2	ℓ=6м	Кассовая машина
									ПВМ3-10	ПМА 16 2 102 ПКЕ-712-3		АПВ	2(1×2.0)	П15	1	18	ЭША-3	0.2	0.9		Штемпелевальный аппарат
Ру=8.3	АЕ2036	4	26	1.1	2.7	АПВ	4(1×2.0)	П15	4	Е	ТРН-10 3.2	АПВ	4(1×2.0)	П15	9	19	ТАУ.650-2.2	1.1	2.7	ПКЕ-712-3	Транспортер универсальный
	АЕ2036	125	27	0.67	0.84	АПВ	2(1×2.0)	П15	4	Б ПВМ2-10	—	АПВ	2(1×2.0)	П15	9	20	ШМН-2	0.27	0.12		Машина штемпелевальная
										—	—	АПВ	2(1×2.0)	П15	9	21	Искра-108	0.13	0.6		Суммирующая машина
П-4С	АЕ2036	4		резерв								АПВ	2(1×2.0)	П15	7	22	ШМН-2	0.27	0.12		Машина штемпелевальная
	АЕ2036	4		резерв																	
	АЕ2036	4		резерв																	
ЩС 5	АЕ2036	16	51	2.4	3.7	АПВ	4(1×2.0)	П15	19	ПМЛ 112002	—	АПВ	4(1×2.0)	П15	9	23	—	2.4	3.7		Заслонка с эл. подогревом
ПРИ 3011-21У3	АЕ2036	16	52	1.1	2.76	АПВ	4(1×2.0)	П15	19	ПМА 2230 У3	ТРН-10 3.2	АПВ	4(1×2.0)	П15	6	24	4А80А4	1.1	2.76		Эл. двигатель П-1
Ру=4.5	АЕ2036	16	53	0.92	2.9	АПВ	4(1×20)	П15	6		ТРН-10 1.25	АПВ	4(1×2.0)	П15	5	25	4АА63В4	0.37	1.2		Эл. двигатель В-1
П-1С						АПВ	4(1×2.0)	П15	21		ТРН-10 2.0	АПВ	4(1×2.0)	П15	5	26	4А71А4	0.55	1.7		Эл. двигатель В-2
	АЕ2036	16					резерв			ПМА 112002 ПКЕ-712-2											

282-1-163.84-ЭОМ

КПП на 15 р. мест приемный пункт прачечной, аптека, отделение связи, сберкасса /блок 10/

Стадия	Лист	Листов
Р	13	

Расчетная схема ЩС1, 2,5

ЦНИИЭП торгово-бытовых зданий и туристских комплексов

Нач. отд.	Белринский	
Н. контр.	Донорская	
ГИП	Ширшаков	
Рук. гр.	Арабаджи	
Ст. инж.	Фак	

Привязан:

Инв. №

Согласовано

Инв. № подл. | Подпись и дата | Взам. инв. №

Ал. II

20561-02

380/220 В

Данные распределительного щита	Предохранитель или автомат: тип	Предохранитель или автомат: уставка А	№ распределительной линии	Распределительная линия до пускателя: Рр кВт	Iр А	Марка провода	Число и сечение проводов	Способ прокладки	Длина м	Пусковой аппарат: тип	Пусковой аппарат: Iном Iуст.	Линия к электроприемнику: марка провода	Число и сечение проводов	Способ прокладки	Длина м	Электроприемник: № по плану	тип	Рр кВт	Iр А	Условное обозначение на плане	Наименование электроприемника
	АЕ2036	12,5	31	1,95	8,95	АПВ	2(1×2,0)	П15	13	—	—	—	—	—	—	27		1,35	6,25		Электрополотенце
												АПВ	2(1×2,0)	П15	10	28		0,6	2,7		Стиральная машина
ЩС 3	АЕ2036	6	32	3,0	4,7	АПВ	5(1×2,0)	П20	14	—	—	—	—	—	—	29	КНЭ-25	3,0	4,7		Электрокипятильник
	АЕ2036	4	33	1,0	2,7	АПВ	4(1×4)	П20	10	—	—	—	—	—	—	30		1,0	2,7		Лифт
ПРН-3036-21У3	АЕ2036	8	34	1,35	6,25	АПВ	2(1×2,0)	П15	13	—	—	—	—	—	—	31		1,35	6,25		Электрополотенце
А3728Ф				0,2	0,9	АПВ	2(1×2,0)	П15	13	—	—	—	—	—	—	32	ЗИЛ	0,2	0,9		Холодильный шкаф
	АЕ2036	1,6	35	0,25	1,1	АПВ	2(1×2,0)	П15	9	—	—	—	—	—	9	33	ОКА	0,05	0,2		Кассовый аппарат
Ру = 36,4												АПВ	2(1×2,0)	П15	10	34,35		0,1×2	0,9		Набор спецмебели
П-3А	АЕ2036	12,5	36	7,8	11,5	АПВ	5(1×4)	П20	11	компл.	—	—	комплектно	—	5	36		7,8	11,5		Аквадистилятор апирогенный
	АЕ2036	25	37	18,0	24,8	АПВ	5(1×16)	П32	15	компл.	—	—	комплектно	—	—	37		13,0	24,8		Аквадистилятор электрический
	АЕ2036	8	38	11,1	6,66	АПВ	5(1×2,0)	П20	15	компл.	—	АПВ	7(1×2,0)	П20	5	38	ВК-30	4,0	6,2		Стерилизатор паровой
																					К электроконтактному манометру
	АЕ2036	125	39	1,9	8,76	АПВ	3(1×2,0)	П15	12	—	—	—	—	—	—	39					Стерилизатор
	АЕ2036	125	310	5,6	8,5	АПВ	5(1×2,0)	П20	10	—	—	АПВ	5(1×2,0)	П20	—	40		5,6	8,5		Стерилизатор воздушный Плита электрическая бытовая
	АЕ2036	4	41	0,6	2,7	АПВ	2(1×2,0)	П15	9	—	—	—	—	—	—	41		0,6	2,7		Верстак слесарный
ЩС 4	АЕ2036	8	42	1,2	5,4	АПВ	2(1×2,0)	П15	15	ТБСЗ-0,63	—	АПВ	2(1×2,0)	П15	4	42,43		0,6×2	2,7×2		Стол для приема и выдачи
ПРН-3025-21У3	АЕ2036	8	43	1,2	5,4	АПВ	2(1×2,0)	П15	17	—	—	—	—	—	—	44,44А		0,6×2	2,7×2		Стол для приема и выдачи
	АЕ2036	0,6	44	0,05	0,2	АПВ	2(1×2,0)	П15	13	—	—	—	—	—	—	45		0,05	0,2		Кассовый аппарат
Ру = 10,0												АПВ	2(1×2,0)	П15	4	46		0,96	4,5		Термостат активатор
	АЕ2036	20	45	4,55	14,1	АПВ	4(1×2,0)	П15	14	—	—	—	—	—	—	47	ДСО-Р	0,65	2,0	3	Машина для обработки низа обуви
												АПВ	4(1×2,0)	П15	2	48	ОМ2-Р	2,5	6,2	3	Машина для отделочных операций
												АПВ	4(1×2,0)	П15	3	49	ПНЖР	0,44	1,4	3	Машина для крепления набоек
П-3К	АЕ2036	8	46	1,5	6,9	АПВ	2(1×2,0)	П15	13	—	—	—	—	—	—	50		1,5	6,9		Электроплитка 2 конфорочная
	АЕ2036	4				резерв.															
	АЕ2036	4				резерв.															

Согласовано

Инв. № подл. | Подпись и дата | Взам. инв. №

Привязан:

Инв. №

Нач. отд.	Вепринский	
Н. контр.	Доморская	
ГИП	Ширшаков	
Рук. гр.	Арабаджи	
Ст. инж.	Фак	

282-1-163.84-ЭОМ

КПП на 15 р. мест. Приемный пункт прачечной, аптека, отделение связи, сберкасса /блок 10/

Стадия	Лист	Листов
Р	14	

Расчетная схема ЩС3,4

ЦНИИЭП торгово-бытовых зданий и туристских комплексов

380/220в

Данные распределительного щита	Предохранитель или автомат: Тип	Уставка, А	Нраспределительной линии	Распределительная линия до пускателя: Рр квт	Iр А	Марка провода	Число и сечение проводов	Способ прокладки	Длина м	Пусковой аппарат: Тип	I ном. I уст.	Линия к электроприемнику: Марка провода	Число и сечение проводов	Способ прокладки	Длина м	Электроприемник: N по плану	Тип	Рр квт	Iр А	Условное обозначение на плане	Наименование электроприемника
П-1А	АЕ 2036	16	61	1.37	3.59	АПВ	4(1х2.0)	П15	18	ПМЛ 122002	ТРН-10 3.2	АПВ	4(1х2.0)	П15	5	51	4А8А4	1.1	2.76		Эл. двигатель вентилятора В-3
						АПВ	4(1х2.0)	П15	3	ПМЛ 122002	ТРН-10 1.0	АПВ	4(1х2.0)	П15	6	52	ВАО-071-4	0.27	0.83		Эл. двигатель вентилятора В-4
ЩС 6	АЕ 2036	16	62	1.1	2.76	АПВ	4(1х2.0)	П15	5	ПМА 223043	ТРН-10 3.2	АПВ	4(1х2.0)	П15	4	53	4А80А4	1.1	2.76		Эл. двигатель вентилятора П-2
ПР11 3011-21У3	АЕ 2036	16	63	2.4	3.7	АПВ	4(1х2.0)	П15	5	ПМЛ 112002	—	АПВ	4(1х2.0)	П15	6	54	—	2.4	3.7		Заслонка с эл. подогревом
Ру=4.9	АЕ 2036	16					Резерв			ПКЕ-712-2											
	АЕ 2046	10	71	2.4	8.4	АПВ	2(1х2.0)	П15	11	—	—	—	—	—	—	55÷57	СА-1	0.8х3	2.8х3		Аппарат для сушки волос
	АЕ 2046	10	72	2.0	8.26	АПВ	2(1х2.0)	П15	15	—	—	—	—	—	—	58		0.4	1.82		Стол парикмахерский
												АПВ	2(1х2.0)	П15	3	59		0.8	2.8	ℓ=4м	Аппарат для сушки волос
												АПВ	2(1х2.0)	П15	4	60,61		0.4х2	1.82х2		Стол парикмахерский
ЩС 7	АЕ 2046	12.5	73	2.55	9.94	АПВ	2(1х2.0)	П15	14	—	—	—	—	—	—	62	EL-5	0.55	2.54		Аппарат для электрозавивки волос
												АПВ	2(1х2.0)	П15	4	63,64		0.8х2	2.8х2		Аппарат для сушки волос
ПР11-3078-21У3	АЕ 2046	16	74	2.4	11.1	АПВ	2(1х2.0)	П15	19	—	—	АПВ	2(1х2.0)	П15	5	65		0.4	1.82		Стол парикмахерский
												—	—	—	—	66		1.5	6.9		Эл. плитка двухконфорочная
Ру=33	АЕ 2046	10	75	3.5	5.4	АПВ	4(1х2.0)	П15	16	—	—	АПВ	2(1х2.0)	П15	5	67		0.9	4.2		Эл. утюг
	АЕ 2046	10	77	1.06	7.14	АПВ	2(1х2.0)	П15	15	—	—	—	—	—	—	68	ШСП	3.5	5.4	ℓ=4м	Шкаф для сушки белья
												—	—	—	—	69,70		0.4х2	1.82х2		Стол парикмахерский
П-3К	АЕ 2046	10	76	1.4	5.54	АПВ	2(1х2.0)	П15	10	—	—	АПВ	2(1х2.0)	П15	4	71	ВО-1	0.26	3.5		Машина для очистки парикмахерского белья от волос
												—	—	—	—	72		0.05	0.2		Кассовая машина
												АПВ	2(1х2.0)	П15	5	73		0.8	2.8		Аппарат для сушки волос
	АЕ 2046	16	78	2.7	12.6	АПВ	2(1х2.0)	П15	20	—	—	АПВ	2(1х2.0)	П15	7	74	Е1-5	0.55	2.54	ℓ=3м	Аппарат для электрозавивки волос
	АЕ 2046	10	79	0.77	2.43	АПВ	4(1х2.0)	П15	18	—	—	—	—	—	—	75÷77		0.9х3	4.2х3		Эл. утюг
												—	—	—	—	78	1022 кл	0.25	0.8	3	Швейная машина
												АПВ	4(1х2.0)	П15	3	79	S1 кл	0.27	0.83	3	Швейная машина
	АЕ 2046	32	710	14.26	2.52	АПВ	3(1х6)+1х4	П25	17	ПКЕ-712-2	—	АПВ	4(1х2.0)	П15	3	80	1022 кл	0.25	0.8	3	Швейная машина
	АЕ 2036	16	81	0.92	2.9	АПВ	4(1х2.0)	П15	5	ПМА 223043	ТРН-10 2.0	—	—	—	—	81	GS-343	14.26	25.2		Пресс-автомат электромеханический
ЩС 8						АПВ	4(1х2.0)	П15	3	ПМЛ 122002	ТРН-10 1.25	АПВ	4(1х2.0)	П15	6	82	4А71А4	0.55	1.7		Эл. двигатель П-4
ПР11 3011-21У3	АЕ 2036	16	82	2.4	3.7	АПВ	4(1х2.0)	П15	5	ПМЛ 112002	—	АПВ	4(1х2.0)	П15	6	83	4АА63В4	0.37	1.2		Эл. двигатель В-6
Ру=4.5	АЕ 2036	16	83	1.1	2.76	АПВ	4(1х2.0)	П15	20	ПМЛ 122002	ТРН-10 3.2	АПВ	4(1х2.0)	П15	7	84	—	2.4	3.7		Заслонка с эл. подогревом
П-1К	АЕ 2036	16					Резерв					АПВ	4(1х2.0)	П15	5	85	4А80А4	1.1	2.76		Эл. двигатель П-3

Согласовано:

Инв. N подл. | Подп. и дата | Взам. инв. N

282-1-163.84-ЭОМ

Привязан

Инв. N

Нач. отд.	Вепринский	
Н. конт.	Ланорская	
ГИП	Шаршаков	
Рук. гр.	Арабаджи	
Ст. инж.	Шак	

КПП на 15 р. мест, приемный пункт прачечной, аптека, отделение связи, сберкасса | блок 10

Стадия	Лист	Листов
Р	15	

Расчетная схема ЩС 6,7,8

ЦНИИЭП торгово-бытовых зданий и туристских комплексов

20561-02

380/220в

Ал.II

Отделение связи

Схема межпанельных соединений

Схема ВРУ1

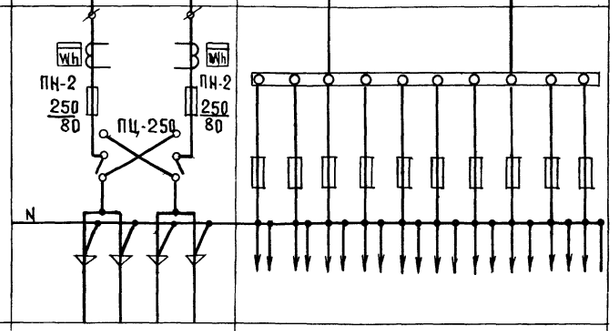

Тип панели	ВРУ 1-11		ВРУ 1-47									
NN групп	Ввод N1	Ввод N2	П-1С	П-2С	П-3С	П-4С	П-5С	П-6С	П-7С	П-8С	П-9С	Резерв
Номинальный ток плавкой вставки	ПЦ-250 ПН-2 250/80	ПЦ-250 ПН-2 250/80	30	30	30	30	30	30	30	30	30	30
Тип и технические данные тр-ра тока	ЗТК-20-05 20/5А	ЗТК-20-05 20/5А	—									
Тип и технические данные счетчика	САЧ-И675 380/220 5А	САЧ-И675 380/220-5А	—									

Аптека

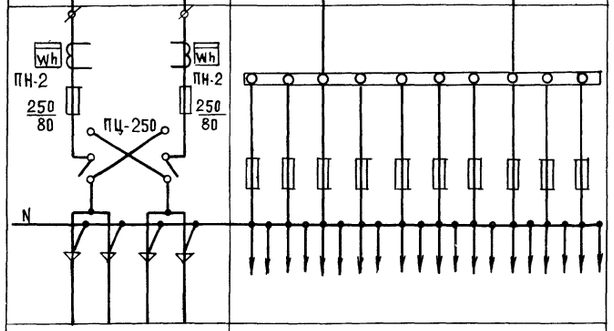

Тип панели	ВРУ1-11		ВРУ1-47									
NN групп	Ввод N1	Ввод N2	П-1А	П-2А	П-3А	П-4А	Резерв	П-5А	П-6А	П-7А	Резерв	Резерв
Номинальный ток плавкой вставки	ПЦ-250 ПН-2 250/80	ПЦ-250 ПН-2 250/80	30	30	40	30	30	30	30	30	30	30
Тип и технические данные тр-ра тока	ЗТК-20-05 50/5А	ЗТК-20-05 20/5А	—									
Тип и технические данные счетчика	САЧ-И675 380/220-5А	САЧ-И675 380/220-5А	—									

КПП

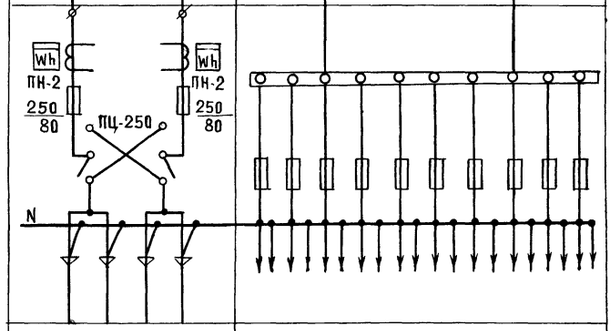

Тип панели	ВРУ1-11		ВРУ1-47									
NN групп	Ввод N1	Ввод N2	П-1К	П-2К	П-3К	П-4К	Резерв	П-5К	П-6К	П-7К	П-8К	Резерв
Номинальный ток плавкой вставки	ПЦ-250 ПН-2 250/80	ПЦ-250 ПН-2 250/80	30	30	30	30	30	30	30	30	30	30
Тип и технические данные тр-ра тока	ЗТК-20-05 40/5А	ЗТК-20-05 20/5А	—									
Тип и технические данные счетчика	САЧ-И675 380/220-5А	САЧ-И675 380/220-5А	—									

Примечания:

1. Питающие кабели проложить по стенам открыто на кабельных конструкциях.
2. После прокладки кабелей отверстия в стенах заложить.

Согласовано

Инв. № подл. | Подпись и дата | Взам. инв. N

Привязан:	Нач. отд.	Вепринский	282-1-163.84 – ЭК
	Н. контр	Донорская	
	ГИП	Ширшаков	КПП на 15р. мест. приемный пункт прачечной, аптека, отделение связи, сберкасса /блок 10/
	Рук. гр.	Арабаджи	Опросные листы
Инв. №	Ст. инж.	Фак	

Стадия	Лист	Листов
Р	1	

ЦНИИЭП торгово-бытовых зданий и туристских комплексов

20561-02

Альбом III

ТИПОВОЙ ПРОЕКТ
282-1-163.84

АУ. Автоматизация устройств инженерного оборудования

Проект утвержден Госгражданстроем Приказ №38 от 30 января 1981г

Рабочая документация введена в действие ЦНИИЭП торгово-бытовых зданий и туристских комплексов Приказ №

Ведомость рабочих чертежей

Лист	Наименование	Примечание
1.	Общие данные	
2.	Приточные системы П1-П4.	
	Схемы функциональная и электрическая	
	принципиальная	
3.	Приточные системы П1-П4.	
	Схема соединений внешних проводок	
4.	Приточные системы П1-П4.	
	План расположения	

Ведомость ссылочных и прилагаемых документов

Обозначение	Наименование	Примечание
	Ссылочные документы	
ТМ4-149-75	Термометр сопротивления,	
	термометр термоэлектрический.	
	Установка на трубопроводе	
	Д45...76мм	
ТМ4-219-76	Крепление трубопроводов, кабелей.	
	Установка на стене	
ТМ4-1229-76	Выключатель ГПВ или переключа-	
	тель ГПП герметического	
	исполнения (I величины).	
	Установка на панели	
	Прилагаемые документы	
- АУ.СО	Спецификация	
Ал. IV	оборудования	

Схема автоматизации приточных систем предусматривает:

автоматическую: защиту калорифера от замораживания;

блокировку клапана наружного воздуха с вентилятором;

местное управление электродвигателем вентилятора и электронагревателем клапана наружного воздуха;

блокировку соленоидного вентиля, установленного на трубопроводе обратной воды калорифера, с вентилятором;

ручное опробование исполнительных механизмов клапана наружного воздуха и соленоидного вентиля;

Местный контроль температуры воздуха и воды.

Защита калорифера от замораживания обеспечивается терморегулятором типа ТУДЭ, установленным на трубопроводе обратной воды калорифера, а также постоянным обводом у соленоидного вентиля, обеспечивающим постоянный небольшой приток воды через калорифер при неработающей системе и при включении системы.

Трассы внешних проводок выполнены кабелями АКВВГ.

Установка первичных приборов и отборных устройств должна производиться по нормализованным чертежам, указанным на схемах внешних проводок. Монтаж приборов и средств автоматизации выполнить согласно СН и П III-34-74 „Система автоматизации."

Общие указания.

Проектом предусмотрена автоматизация приточных систем П1-П4 производительностью до 10 тыс. м³/ч.

Состав и содержание технической документации выполнены согласно ВСН 281-75 Минприбор „Временные указания по проектированию систем автоматизации технологических процессов."

Привязка настоящего типового проекта выполнена в соответствии с действующими нормами и правилами

Гл. инженер проекта

Настоящий проект выполнен в соответствии с действующими нормами и правилами.

Гл. инженер проекта Е. Грингауз

согласовано:

инв.№ подл. | подпись и дата | взам. инв.№

Нач.отд.	Вепринский		
Н.контр.	Охлобыстина		
Гип	Грингауз		
Инж.	Речицкая		

инв.№

Привязан:

282-1-163.84 -АУ

ИПП на 15 р. мест, приемный пункт прачечной, аптека, отделение связи, сберкасса /блок 10/

Стадия	Лист	Листов
Р	1	4

Общие данные

ЦНИИЭП торгово-бытовых зданий и туристских комплексов

20561-02

Альбом II

Схема функциональная

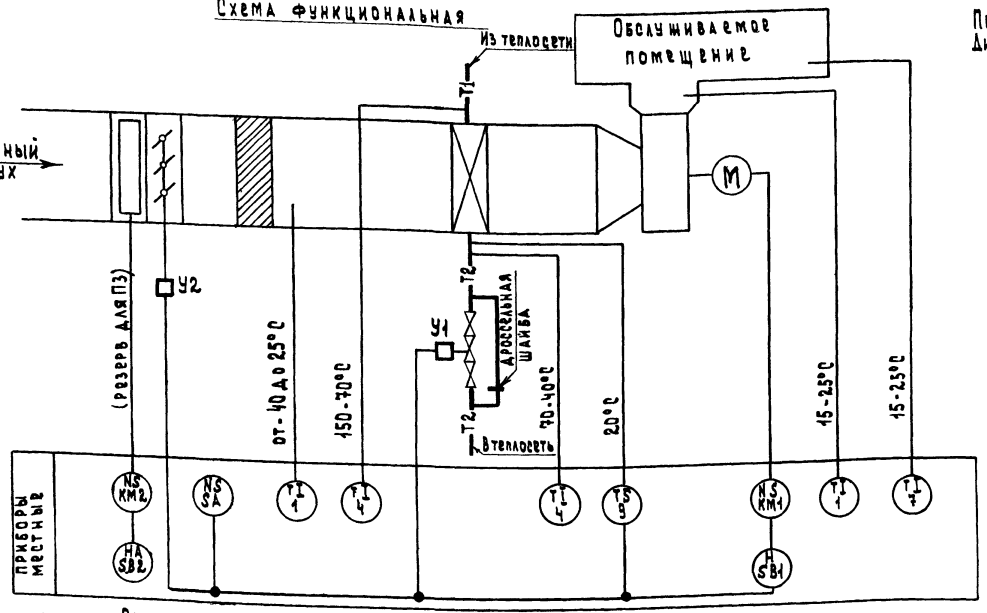

Схема электрическая принципиальная

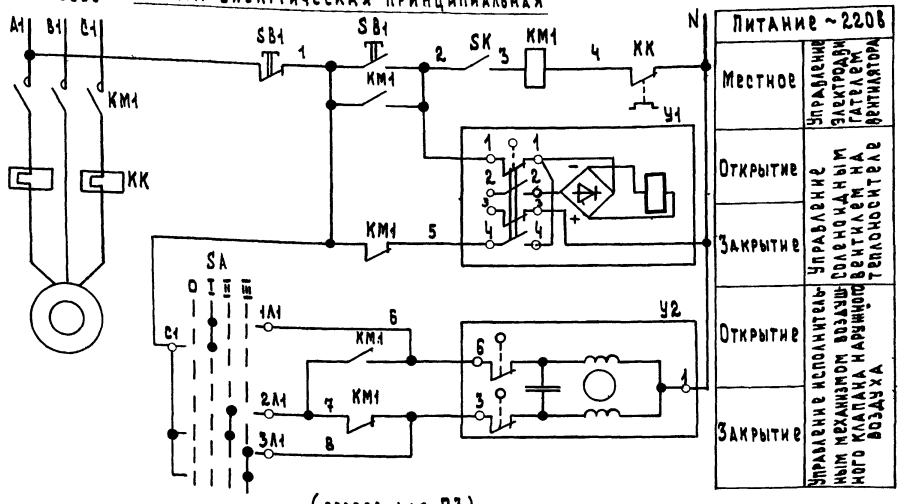

Питание ~220В	
Местное	Управление электродвигателем вентилятора
Открытие	Управление соленоидным вентилем на теплоносителе
Закрытие	
Открытие	Управление исполнительным механизмом воздушного клапана наружного воздуха
Закрытие	

(резерв для П3)

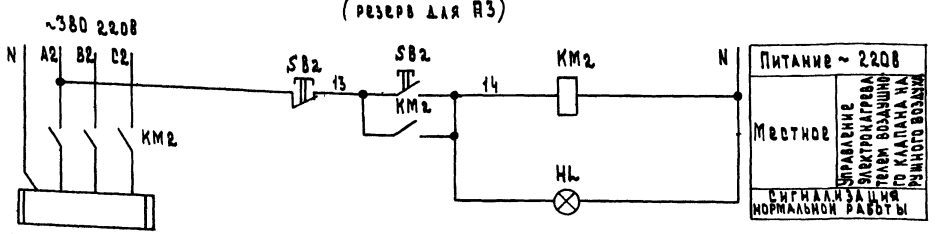

Питание ~220В	
Местное	Управление электронагревателем воздушного клапана наружного воздуха
Сигнализация нормальной работы	

Переключатель пакетный SA
Диаграмма работы контактов

Контакты	Положение рукоятки 0 Откл.	I Ручное открытие	II Автоматическое	III Ручное закрытие	
С1-1Л1		X			
С1-2Л1			X		
С1-3Л1				X	
С2-1Л2		X			*
С2-2Л2			X		*
С2-3Л2				X	*

* не используется

Вентиль У1
Диаграмма работы контактов

Контакты	Ход выходного вала: Открыт	Закрыт	
1-1		■	
2-2	■		*
3-3		■	*
4-4	■		

* не используется

Механизм электрический У2
Диаграмма работы конечных выключателей

Контакты	Ход выходного вала: Открыт	Рабочий ход	Закрыт
1-6		■	■
1-3	■	■	

Спецификация элементов систем П1-П4

Марка поз.	Обозначение	Наименование	Кол. на систему	Кол. всего	Масса ед., кг	Примечание
		Схема функциональная				
1	ПО „Термоприбор",	термометр технический				с оправой
	г Клин	У-2-0,5°240-441		8	0.5	N5
4	то же	Термометр технический				с оправой
		У-6-1°-240-104		8	0.5	N2
7	то же	Термометр бытовой Т6-2М		4	0.1	N1
9	Приборостроительный завод,	Устройство терморегулирующее				
	г.Каменец-Подольский	с н.о.контактом ТУДЭ-4		4	2	
		Схема электрическая				
		принципильная				
		Аппаратура по месту:				
КМ1		Пускатель магнитный с				По комплек
		тепловым реле КК		4		ту ЭОМ
КМ2		Пускатель магнитный		4		то же
SA	Электротехнический завод	Переключатель пакетный				
	г. Ташкент	ГПП2-10/Н3		4	3	
SB1		Пост управления				По комплек
		кнопочный		4		ту ЭОМ
SB2		Пост управления кнопочный				
		с сигнальной лампой HL		4		то же
SK		Устройство терморегули-				
		рующее ТУДЭ-4		4		Поз. 9
У1	Арматурный завод,	Вентиль с электромагнитным				
	г. Семенов	приводом Ду 25мм 15кч 892п3		4	27,2	
У2		Механизм электрический				По комплек
		ЕСПА-02ПВ		4		ту ОВ

Устройство терморегулирующее SK
Диаграмма работы контактов

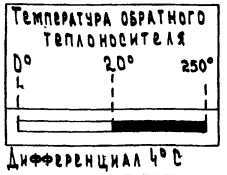

Дифференциал 4°С

Схемы составлены для одной приточной системы и применимы для систем П1-П4.

282-1-163.84 -АУ

Привязан						
Инв.№						

Нач.отд.	Вепринский	
Н.контр.	Охлобыстина	
ГИП	Грингауз	
Инж.	Речицкая	

КПП на 15р. мест, приемный пункт прачечной, аптека, отделение связи, сберкасса /блок 10/

Стадия	Лист	Листов
Р	2	

Приточные системы П1-П4. Схемы функциональная и электрическая принципиальная

ЦНИИЭП торгово-бытовых зданий и туристских комплексов

Согласовано: Инв.№ подл. | Подпись и дата | Взам.инв.№ | Тип ОВ | Дубкина

20561-02

Наименование параметра	—	—	Температура	—	—
Место отбора импульса	Приточный вентилятор	Трубопровод обратного теплоносителя калорифера		Воздушный клапан наружного воздуха	По месту
Закладная конструкция	—	Д25 L 160	Расширитель Д133.Н400 Бобышка Б45°М18х1,5	—	—
Установочная нормаль	—	—	ТМ4-149-75	—	ТМ4-1229-76

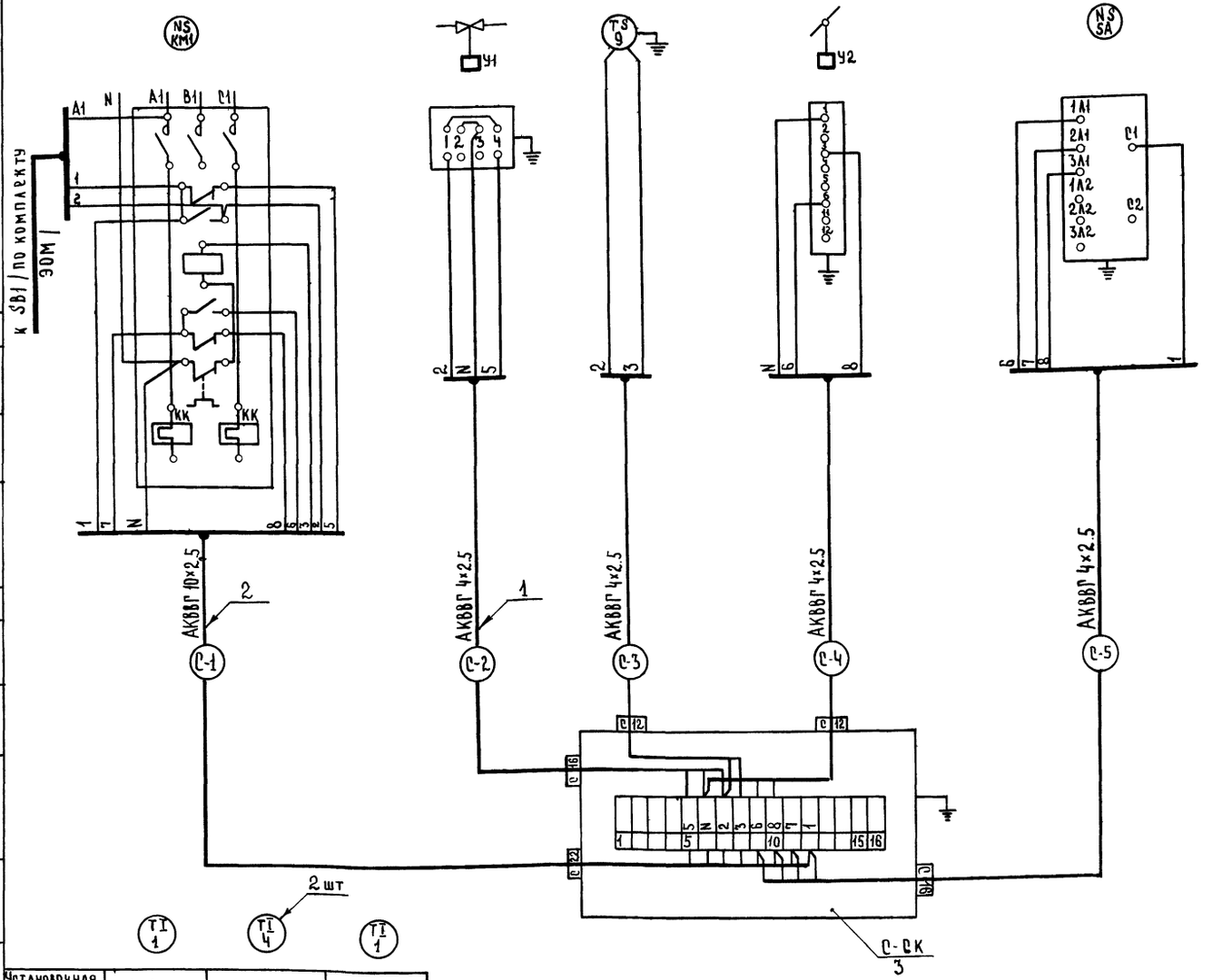

Установочная нормаль	ТМ4-142-75	ТМ4-143-75	ТМ4-142-75
Закладная конструкция	Бобышка БОМ 27х2	Расширитель Д76 и 320 Бобышка БП1-М27-55	Бобышка БОМ 27х2
Место отбора импульса	Камера перед калорифером	Трубопровод прямого и обратного теплоносителя	Приточный воздуховод
Наименование параметра	Температура		

Таблица 1

Спецификация элементов систем П1-П4

Марка, поз.	Обозначение	Наименование	Кол.	Масса ед. кг	Примечание
1		Кабель контрольный			
		с алюминиевыми жилами			
		сеч. 4х2,5 мм², АКВВГ	142		м
2		То же, сеч. 10х2,5 мм², АКВВГ	24		м
3	Главмонтажавтоматика	Коробка соединительная КСК-16	4	2,4	

Таблица 2

Длины кабелей

Система	Длина кабелей, м				
	С-1	С-2	С-3	С-4	С-5
П1	П1-1 6	П1-2 15	П1-3 7	П1-4 6	П1-5 5
П2	П2-1 6	П2-2 7	П2-3 6	П2-4 10	П2-5 5
П3	П3-1 6	П3-2 7	П3-3 13	П3-4 10	П3-5 5
П4	П4-1 6	П4-2 13	П4-3 13	П4-4 15	П4-5 5

1. Схема соединений внешних проводок составлена для одной приточной системы и применима для систем П1-П4.
2. В маркировке кабелей вместо индекса „С" проставить номер системы согласно табл. 2

Привязан

Инв. N

Нач. отд.	Белринский	
Н. контр.	Охлобыстина	
ГИП	Грингауз	
Инж.	Речицкая	

282-1-163.84 -АУ

КПП на 15 р. мест, приемный пункт прачечной, аптека, отделение связи, сверкасса Блок 10

Приточные системы П1-П4
Схема соединения внешних проводок.

Стадия	Лист	Листов
Р	3	

ЦНИИЭП торгово-бытовых зданий и туристских комплексов

Согласовано

Инв. N подл. | Подп. и дата | Взам. инв. N

Ал II

20561-02

Альбом II

Планы на отм. 3.30

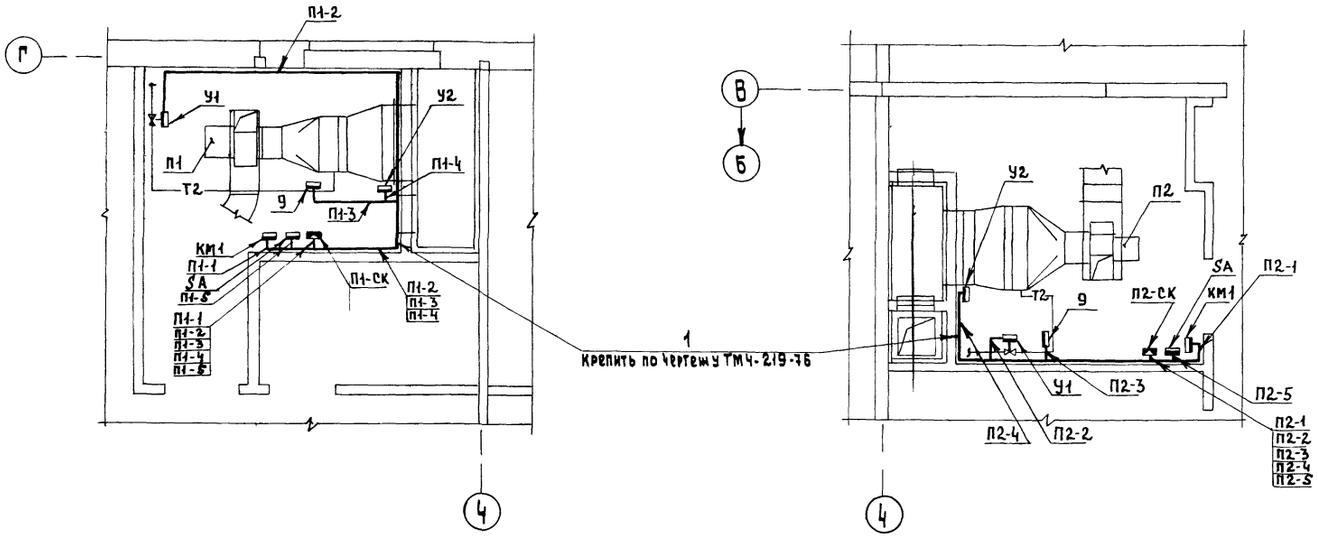

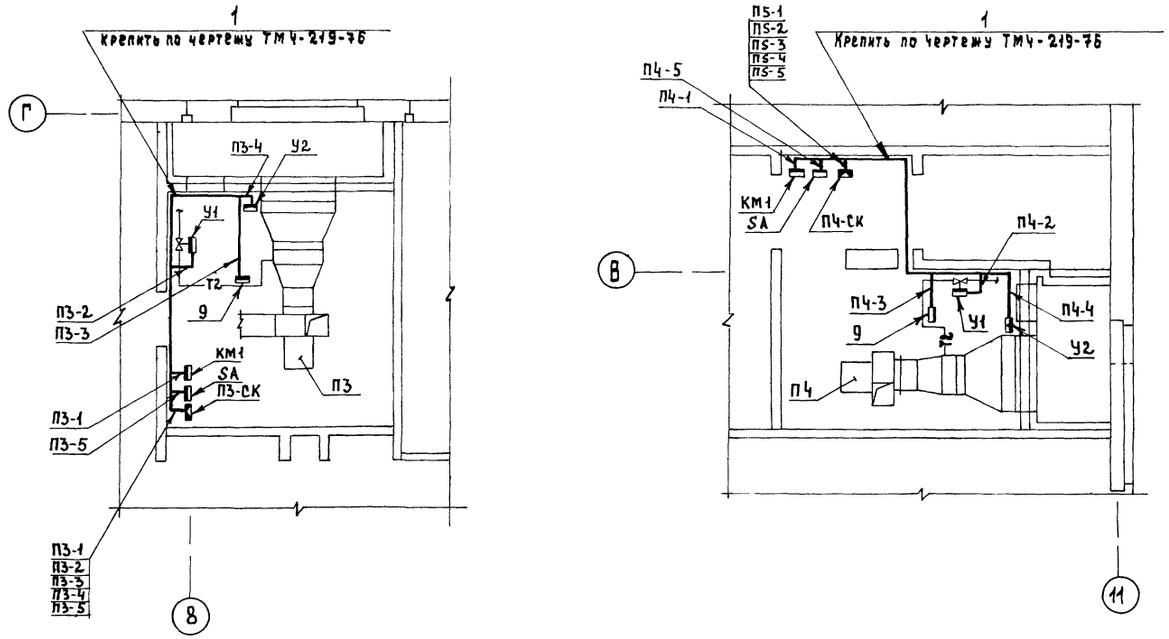

Спецификация элементов систем П1-П4

Марка поз.	Обозначение	Наименование	Кол.	Масса ед., кг	Примечание
1	Главмонтажавтоматика	Профиль ZП 160	35	0.55	

Условные графические обозначения

Обозначение	Наименование
▭	Прибор, регулятор, исполнительный механизм, электроаппаратура и другое оборудование, устанавливаемое вне щита.

1. Трассы вести по стене на высоте 2,5м от пола.
2. Соединительные коробки П1-СК-П4-СК установить на стене на высоте 2,0м от пола.
3. Переключатели SA установить на стене на высоте 1,5м от пола.
4. Схема соединений внешних проводок дана на листе 3.

Согласовано: ГИП ОВ Дубкина, Рук. гр. ЭОМ Арабаджи

Инв.№ подл. | Подпись и дата | Взам. инв.№

Привязан

Инв.№

Нач.ОТД.	Вепринский	
Н.контр.	Охлобыстина	
ГИП	Грингауз	
Инж.	Реницкая	

282-1-163.84 -АУ

КПП на 15р.мест,приемный пункт прачечной, аптека, отделение связи, сберкасса (блок 10)

Приточные системы П1-П4. План расположения.

Стадия	Лист	Листов
Р	4	

ЦНИИЭП торгово-бытовых зданий и туристских комплексов

20561-02

Ал. II

Типовой проект
282-1-163.84
СС Связь и сигнализация

Проект утверждаем
Госгражданстроем
приказ №38 от 30 января 1981г

Рабочая документация введена в действие ЦНИИЭП торгово-бытовых зданий и туристских комплексов
Приказ № от

Таблица 1

Ведомость рабочих чертежей

Лист	Наименование	Примечание
1	Общие данные	
2	Схемы радиофикации и электрочасофикации	
3	Связь и сигнализация. План технического подполья Схемы городской телефонной связи и телевидения	
4	Связь и сигнализация. План 1 этажа в осях 1-4	
5	Связь и сигнализация. План 1 этажа в осях 4-7	
6	Связь и сигнализация. План 1 этажа в осях 7-11	
7	Связь и сигнализация. План 2 этажа в осях 1-4	
8	Связь и сигнализация. План 2 этажа в осях 4-7	
9	Связь и сигнализация. План 2 этажа в осях 7-11	
10	Охранно-пожарная сигнализация. Схемы	
11	Охранно-пожарная сигнализация. План технического подполья. Схемы блокировки дверей и окон	
12	Охранно-пожарная сигнализация. План 1 этажа в осях 1-4	
13	Охранно-пожарная сигнализация. План 1 этажа в осях 4-7	
14	Охранно-пожарная сигнализация. План 1 этажа в осях 7-11	
15	Охранно-пожарная сигнализация. План 2 этажа в осях 1-4	
16	Охранно-пожарная сигнализация. План 2 этажа в осях 4-7	
17	Охранно-пожарная сигнализация. План 2 этажа в осях 7-11	
18	Узлы скрытой проводки	

Таблица 2

Ведомость ссылочных и прилагаемых документов

Обозначение	Наименование	Примечание
	Ссылочные документы	
1.279.9-2	Строительные штучные изделия для зданий торговли, общественного питания и бытового обслуживания	
	Прилагаемые документы	
-СС.ВМ	Ведомость потребности в материалах	
-СС.СО	Спецификация оборудования	

Настоящий проект выполнен и привязан в соответствии с действующими нормами и правилами
Гл. инженер проекта /Шишова/
Гл. инженер проекта привязки

Согласовано:
Гап Андрашников

Инв. № подл. | Подпись и дата | Взам. инв. №

Таблица 3

Основные показатели

Наименование	Кол.
Городская телефонизация	
Емкость телефонного ввода пар	30
в том числе используемых в здании количество абонентов	21
Радиотрансляция	
Количество абонентских точек	23
Электрочасофикация	
Количество устанавливаемых вторичных часов	23

Условные обозначения

- Г — Телефонный аппарат АТС
- КГ-00 / 5 — Коробка телефонная распределительная для ГТС с указанием номера и загрузки
- Трансформатор абонентский
- Коробка ответвительная УК-2П
- Коробка ограничительная УК-2С
- №1 — Радиорозетка с указанием номера
- Электропервичные часы
- №3 — Электровторичные часы с указанием номера
- Выпрямитель
- 1/15 — Пожарный извещатель с указанием номера луча /в знаменателе/ и извещателя /в числителе/
- 2 — Датчик ДИМК с указанием количества
- 2 — Датчик СМК с указанием количества
- Блокировка деревянных дверей проводом
- Антенна телевизионная
- Усилитель телевизионный
- Коробка фильтров сложения КФСТ
- 6 — Коробка разветвительная КРТ-6
- Провод, прокладываемый открыто
- П-20 ТРП(ТГ) — Трубы, прокладываемые в подготовке пола с указ. количества труб и марки провода
- П-20 ТРП Л.5 — То же, в полу вышележащего этажа или слое утеплителя

(ТГ, РС, ЭЧ, Л.5) Сеть: городская телефонная, радиотрансляции электрочасофикации и охранно-пожарной сигнализации

Схема генплана

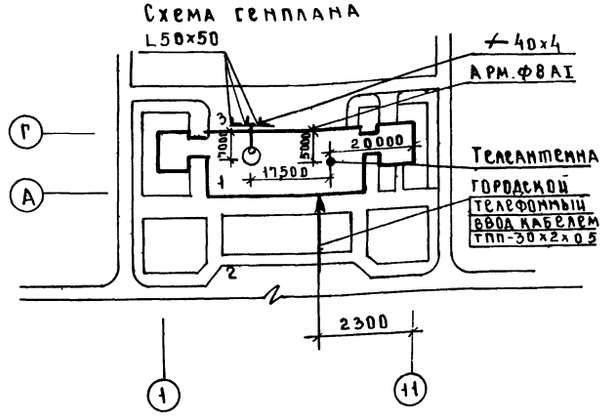

Экспликация

1. КПП, отделение связи, аптека, сберкасса
2. Автостоянка
3. Хоздвор

Общие указания

1. Монтаж труб для сетей связи и сигнализации вести совместно с монтажом труб для сетей охранно-пожарной сигнализации.
2. Установку ответвительных коробок УК-2П для охранной сигнализации см схемы блокировки окон и дверей лист 11, для пожарной сигнализации см узлы скрытой проводки лист 18.
3. Заземление радиостойки и телеантенны выполнить в соответствии с правилами строительства и ремонта воздушных линий связи и радиотрансляционных сетей часть IV, выпущенными Министерством связи СССР.
4. При привязке проекта к конкретным условиям решаются следующие вопросы:
   а) телефонный, радиотрансляционный и телевизионный вводы
   б) диаметр жилы кабеля городской телефонной сети в соответствии с нормами на затухание
   в) подача сигнала тревоги на ПЦН.
   г) комплектация телевизионного оборудования.
   д) согласование применения сигнализатора „Рубин-3" в местных органах управления вневедомственной охраны МВД СССР.

Привязан

Инв. №

282-1-163.84 - СС

Нач. отд	Вепринский		КПП на 15 р мест, приемный пункт прачечной, аптека, отделение связи, сберкасса / блок 10 /	Стадия	Лист	Листов
Н. контр	Шеина			Р	1	18
ГИП	Промыгейн					
ГИП	Шишова		Общие данные	ЦНИИЭП торгово-бытовых зданий и туристских комплексов		
Ст. инж.	Спиридонов					
Инженер	Манусова					

20561-02

Схема радиофикации

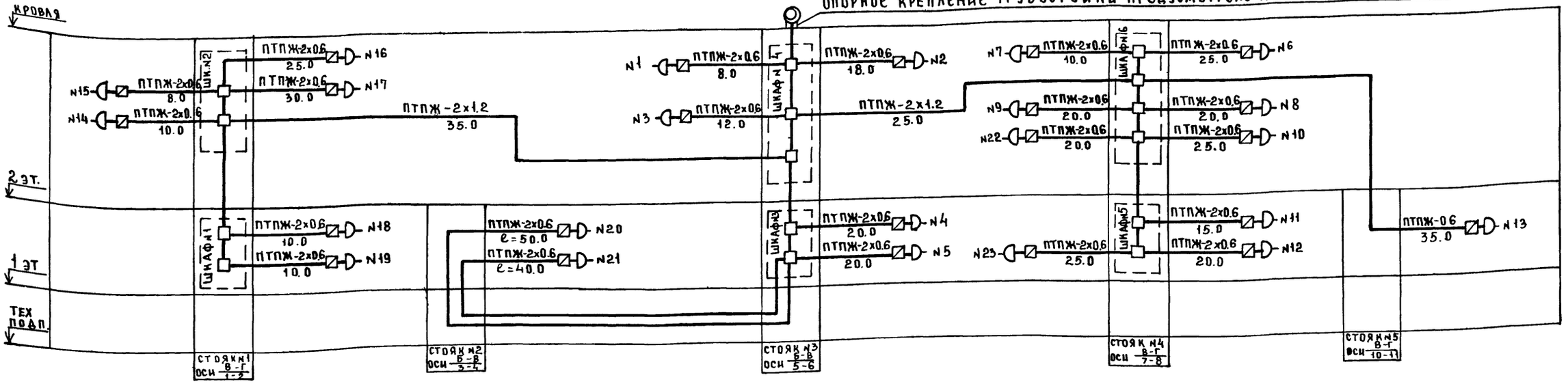

Схема электрочасофикации

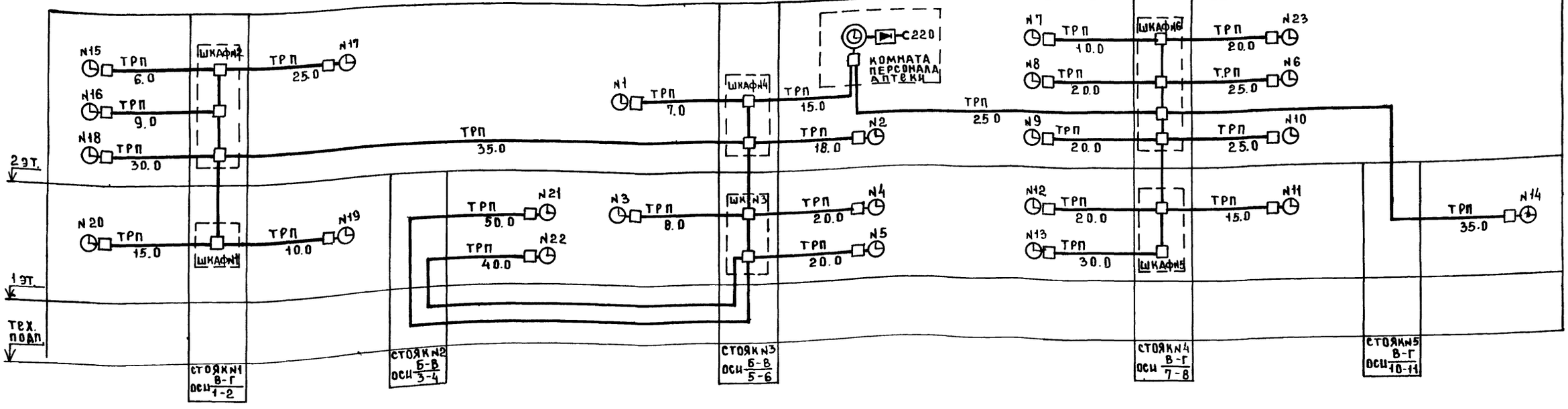

Согласовано:

Инв. № подл. | Подпись и дата | Взам. инв. №

282-1-163.84 -СС

Привязан			
Инв. №			
Нач. отд.	Вепринский		
Н. контр.	Шеина		
ГИП	Промштейн		
ГИП	Шишова		
Ст. инж.	Спиридонова		
Инженер	Мамусова		

КПП на 15 мест, приемный пункт прачечной, аптека, отделение связи, сберкасса / блок 10 /

Стадия	Лист	Листов
Р	2	

Схемы радиофикации и электрочасофикации

ЦНИИЭП торгово-бытовых зданий и туристских комплексов

20561-02

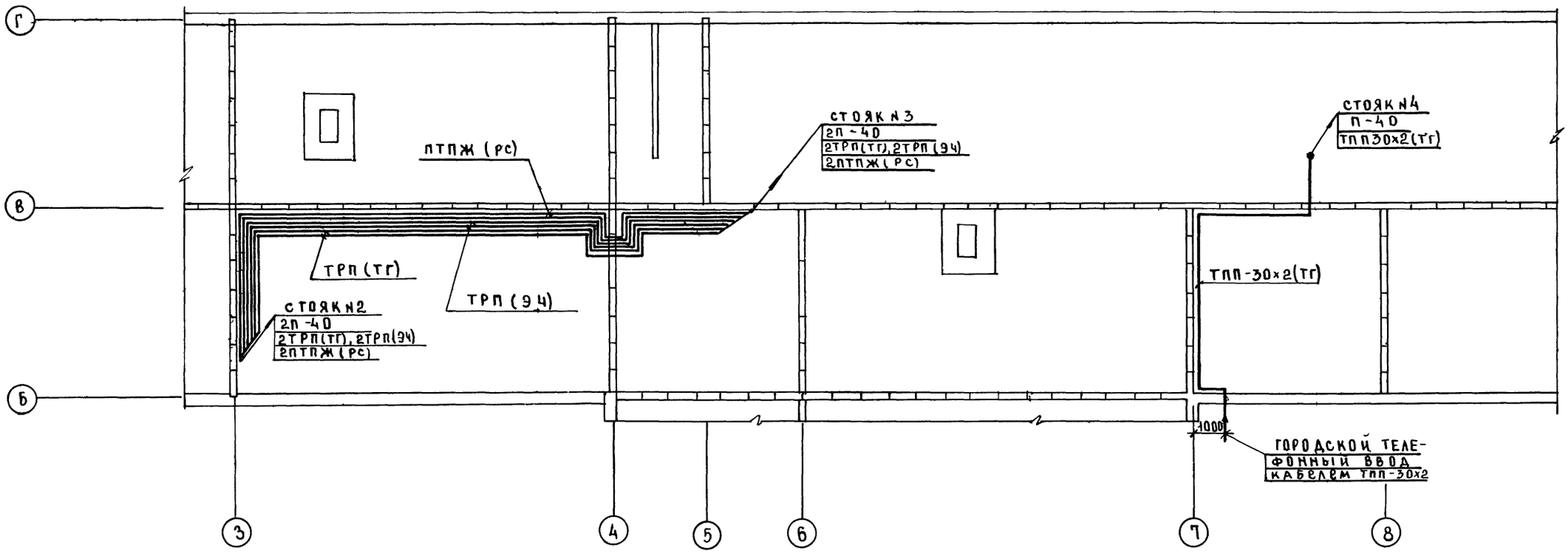

СХЕМА СЕТИ ГОРОДСКОЙ ТЕЛЕФОННОЙ СВЯЗИ

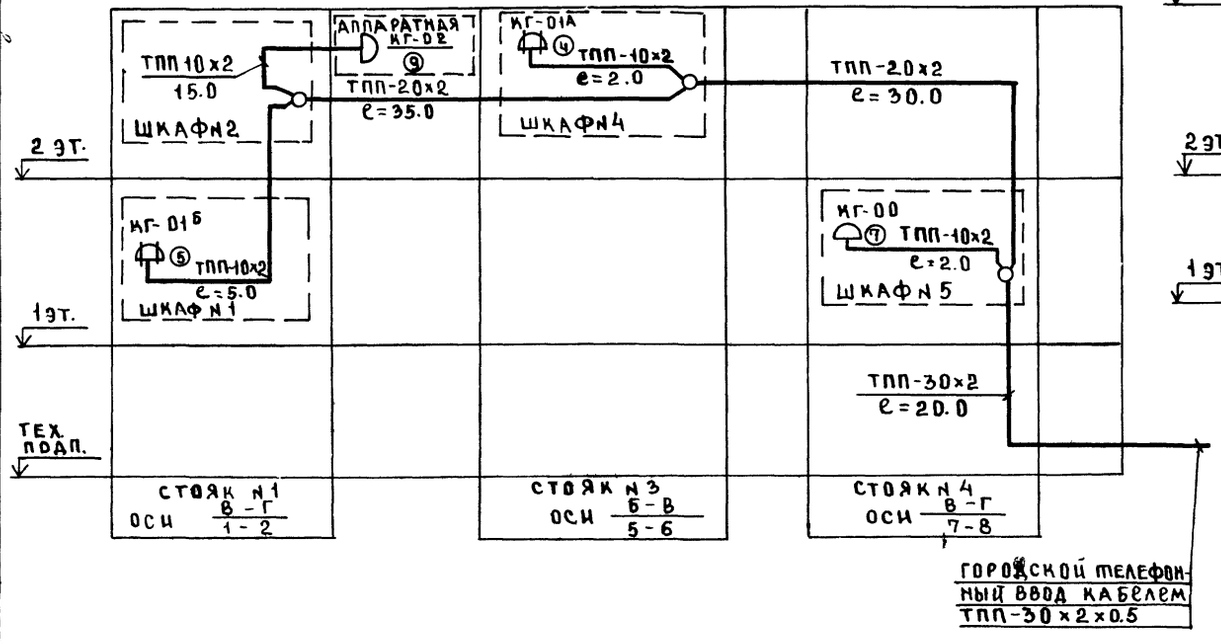

СХЕМА ТЕЛЕВИДЕНИЯ

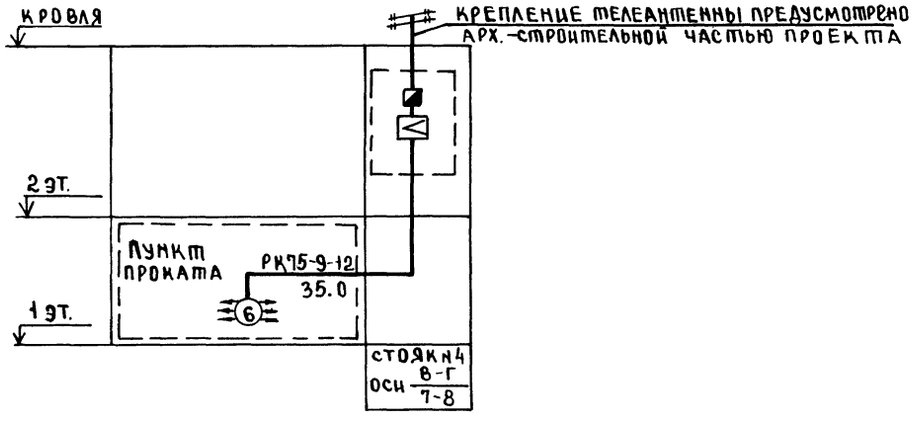

282-1-163.84 - СС

ПРИВЯЗАН	НАЧ ОТД	ВЕПРИНСКИЙ		КПП НА 15 Р МЕСТ, ПРИЕМНЫЙ ПУНКТ ПРАЧЕЧНОЙ, АПТЕКА, ОТДЕЛЕНИЕ СВЯЗИ, СБЕРКАССА /БЛОК 10/	СТАДИЯ	ЛИСТ	ЛИСТОВ
	Н.КОНТР	ШЕИНА			Р	3	
	ГИП	ПРОНШТЕЙН					
	ГИП	ШИШОВА		СВЯЗЬ И СИГНАЛИЗАЦИЯ. ПЛАН ТЕХНИЧЕСКОГО ПОДПОЛЬЯ. СХЕМЫ ГОРОДСКОЙ ТЕЛЕФОННОЙ СВЯЗИ И ТЕЛЕВИД	ЦНИИЭП ТОРГОВО-БЫТОВЫХ ЗДАНИЙ И ТУРИСТСКИХ КОМПЛЕКСОВ		
ИНВ. N°	СТ. ИНЖ	СПИРИДОНОВА					
	ИНЖЕНЕР	МАНУСОВА					

СОГЛАСОВАНО

ГАП	АНДРАШНИКОВ	
ГИП ОВ	АУБКИНА	
ГИП ВК	ЗАЙЦЕВА	

РУК ТР. ЭОМ АРАБАДЖИ

ИНВ. N° ПОДЛ | ПОДП. И ДАТА | ВЗАМ. ИНВ. N

20561-02

Ал. II

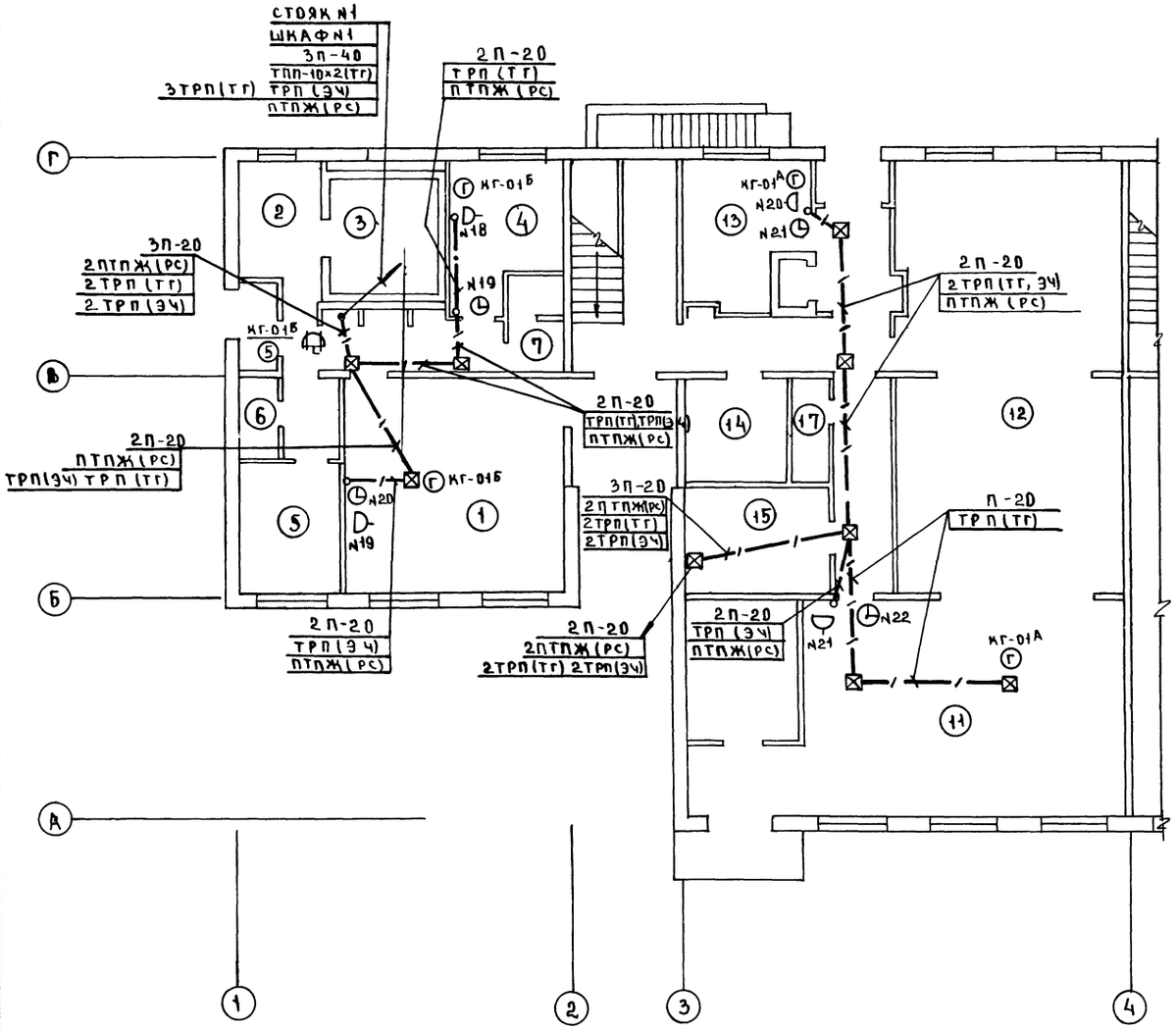

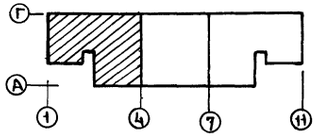

Экспликация помещений

Пом.	Наименование
	Сберкасса и отделение связи
1	Операционный зал
2	Кладовая ценностей
3	Предкладовая
4	Комната персонала и гардероб
5	Хозкладовая
6	Помещение для уборочного инвентаря
7	Уборная
8	Коридор
9	Тамбур
10	Тамбур служебный
11	Операционный зал приема и выдачи посылок и страховых почтовых отправлений
12	Кладовая посылок, страховых почтовых отправлений
13	Помещение обработки и доставки переводов, пенсий и страховых почтовых отправлений
14	Комната сушки одежды
15	Гардероб персонала
16	Электрощитовая
17	Уборная

					282-1-163.84 - СС		
ПРИВЯЗАН		НАЧ. ОТД.	ВЕПРИНСКИЙ	КПП НА 15 Р. МЕСТ, ПРИЕМНЫЙ ПУНКТ ПРАЧЕЧНОЙ, АПТЕКА, ОТДЕЛЕНИЕ СВЯЗИ, СБЕРКАССА / БЛОК 10	СТАДИЯ	ЛИСТ	ЛИСТОВ
		Н. КОНТР.	ШЕЙНА		Р	4	
		ГИП	ПРОНШТЕЙН				
		ГИП	ШИШОВА	СВЯЗЬ И СИГНАЛИЗАЦИЯ ПЛАН 1 ЭТАЖА В ОСЯХ 1-4	ЦНИИЭП ТОРГОВО-БЫТОВЫХ ЗДАНИЙ И ТУРИСТСКИХ КОМПЛЕКСОВ		
ИНВ №		СТ. ИНЖ.	СПИРИДОНОВА				
		ИНЖЕН.	МАНУСОВА				

СОГЛАСОВАНО: РУК. ГР. ЭО АРАБАДЖИ
ГАП АНДРАШИНА
ГИП ОВ ДУБКИНА
ГИП ВК ЗАЙЦЕВА
ИНВ № ПОДЛ. ПОДП. И ДАТА ВЗАМ. ИНВ. №

Ал. II

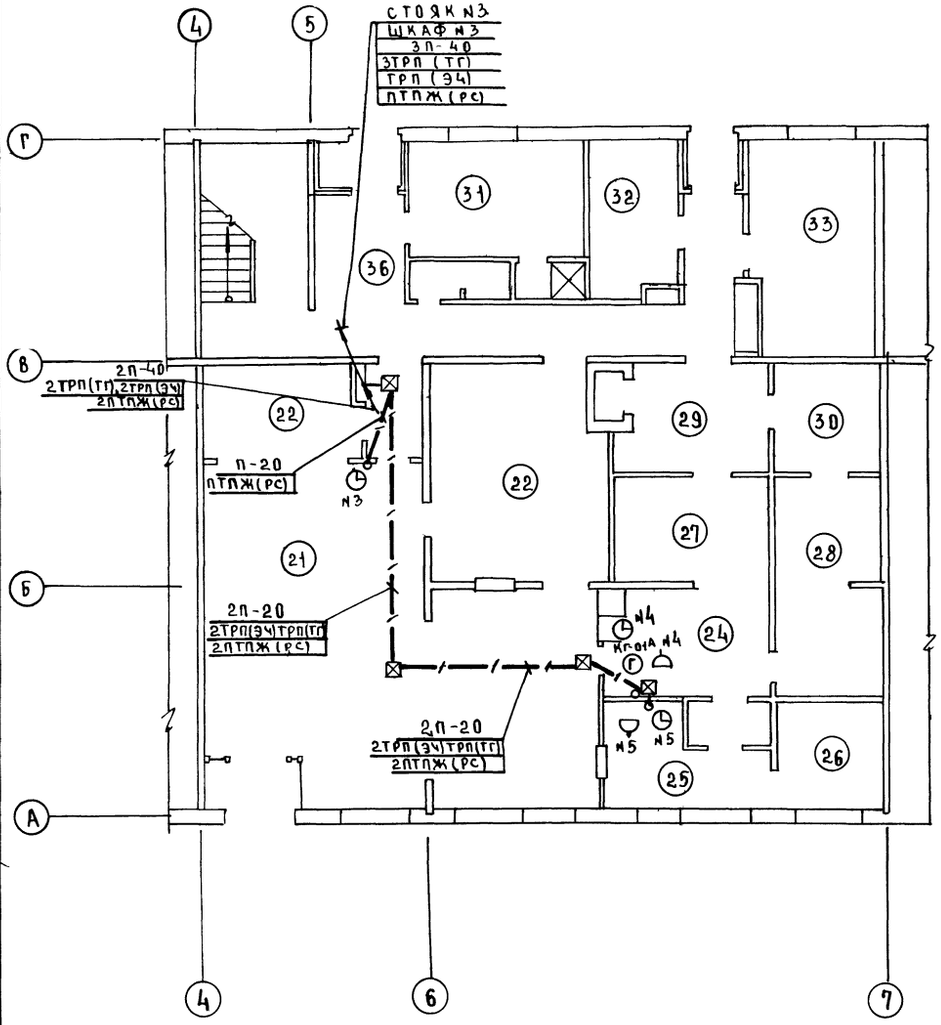

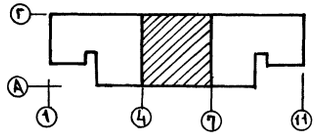

Экспликация помещений

Поз.	Наименование
	Аптека
21	Торговый зал аптеки
22	Материальная
23	Ассистентская
24	Шлюз
25	Асептическая
26	Стерилизационная
27	Дистиляционно-стерилизационная
28	Моечная
29	Распаковачная
30	Кладовая медицинской стеклянной тары
31	Гардероб
32	Кладовая транспортной тары
33	Тепловой пункт
34	Душевая
35	Уборная
36	Коридор
37	Тамбур
38	Тамбур служебный

					282-1-163.84-СС		
ПРИВЯЗАН		НАЧ. ОТД	ВЕПРИНСКИЙ		КПП НА 15 Р МЕСТ, ПРИЕМНЫЙ ПУНКТ ПРАЧЕЧНОЙ, АПТЕКА, ОТДЕЛЕНИЕ СВЯЗИ, СБЕРКАССА (БЛОК 10)	СТАДИЯ	ЛИСТ	ЛИСТОВ
		Н. КОНТР	ШЕИНА			Р	5	
		ГИП	ПРОНШТЕЙН					
		ГИП	ШИШОВА		СВЯЗЬ И СИГНАЛИЗАЦИЯ ПЛАН 1 ЭТАЖА В ОСЯХ 4-7	ЦНИИЭП	ТОРГОВО-БЫТОВЫХ ЗДАНИЙ И ТУРИСТСКИХ КОМПЛЕКСОВ	
		СТ. ИНЖ	СПИРИДОНОВА					
ИНВ. №		ИНЖЕНЕР	МАКУСОВА					

СОГЛАСОВАНО

ГАП	АНДРАШНИКОВ	
ГИП ОВ	ДУБКИНА	
ГИП ВК	ЗАЙЦЕВА	

РУК ГР. ЗОМ | АРАБАДЖИ

ИНВ. № ПОДЛ. | ПОДП. И ДАТА | ВЗАМ. ИНВ. №

20561-02

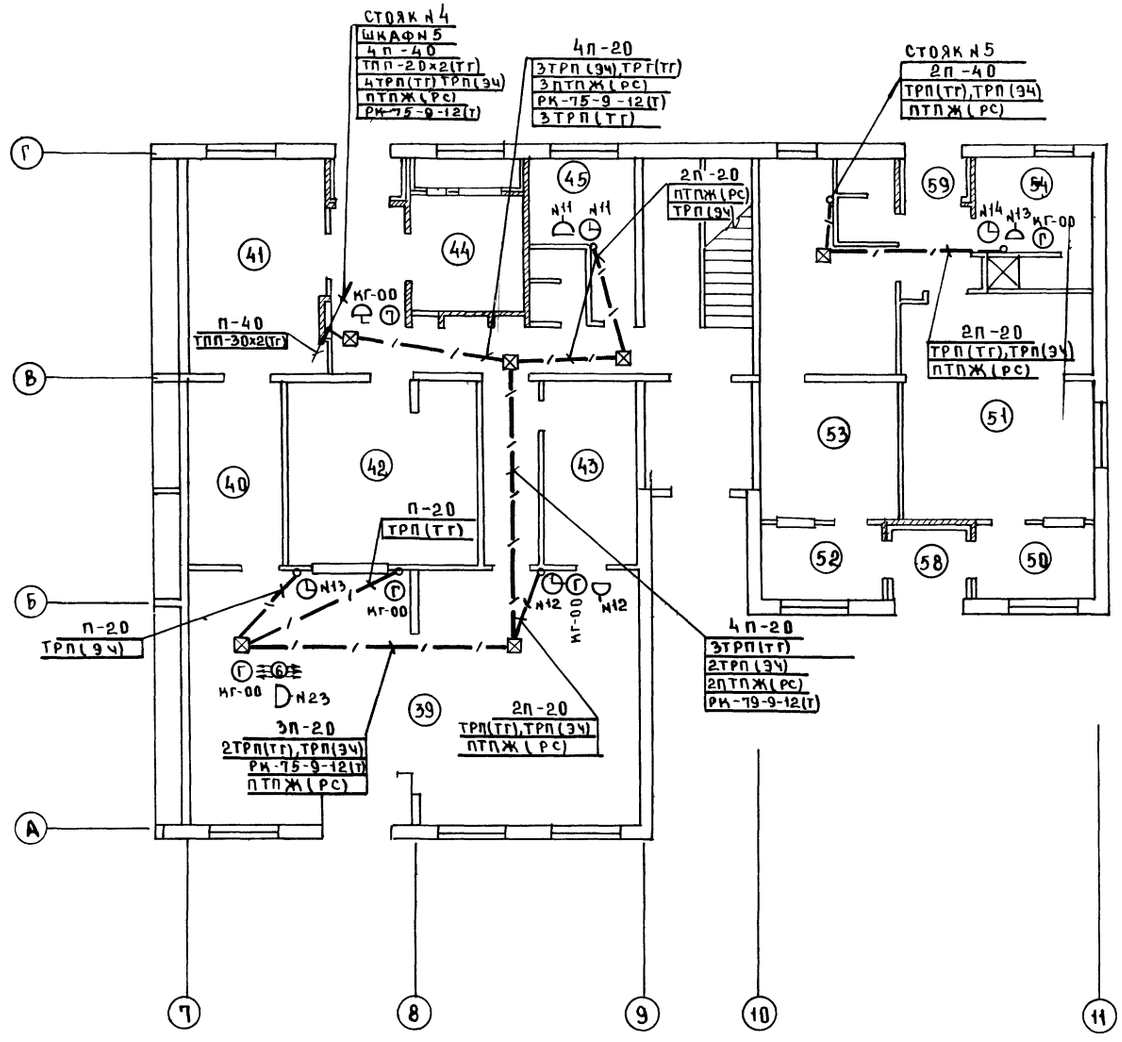

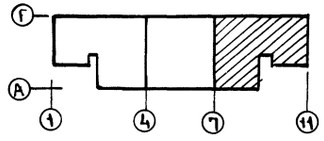

Экспликация помещений

Поз.	Наименование
	Комплексный приемный пункт
39	Зал приема и выдачи заказов. Срочный ремонт обуви
40	Кладовая пункта проката
41	
42	Кладовая приемного пункта химчистки
43	Кладовая обуви
44	Венткамера
45	Комната персонала
46	Уборная
47	Коридор
48	Тамбур
49	Тамбур служебный
	Приемный пункт прачечной
50	Ожидальная приема белья
51	Помещение сортировки и хранения грязного белья
52	Ожидальная выдачи белья
53	Кладовая чистого белья
54	Комната персонала и гардероб
55	Душевая
56	Уборная
57	Коридор
58	Тамбур
59	Тамбур служебный
60	Тамбур

282-1-163.84-СС

Привязан		Нач. отд.	Вепринский		КПП на 15 р. мест, приемный пункт прачечной, аптека, отделение связи, сберкасса / блок 101	Стадия	Лист	Листов
		Н. контр.	Шеина			Р	6	
		Гип	Пронштейн					
		Гип	Шишова		Связь и сигнализация	ЦНИИЭП торгово-бытовых зданий и туристских комплексов		
		Ст. инж.	Спиридонова		План 1 этажа в осях 7-11			
Инв. №		Инжен.	Манусова					

Инв. № подл. | Подпись и дата | Взам. инв. №

Согласовано: Гап Андрашишков; Гип ОВ Дубкина; Гип ВК Зайцева; Рук. гр. ЭОМ Арабаджи

Ал. II

20561-02

Ал. II

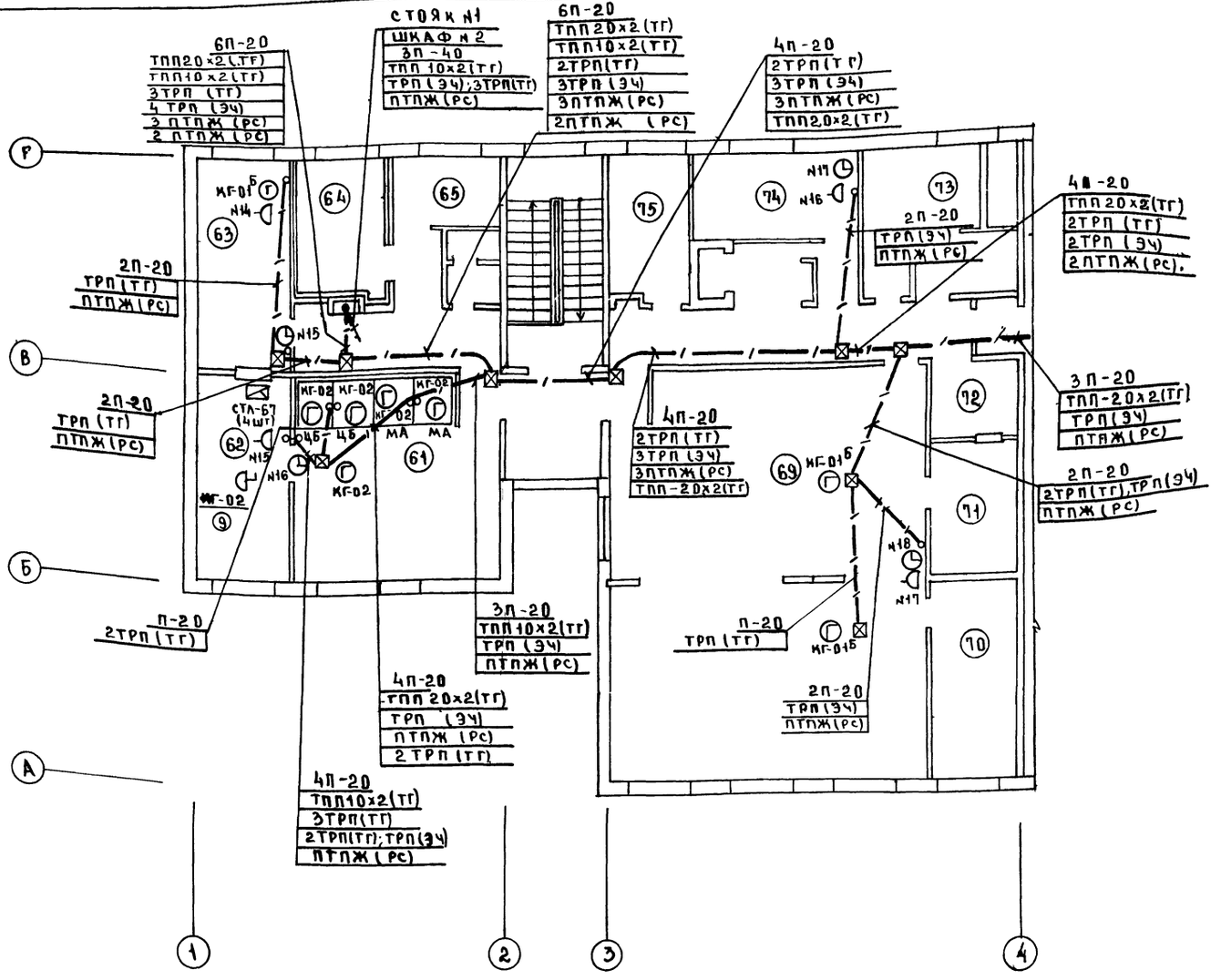

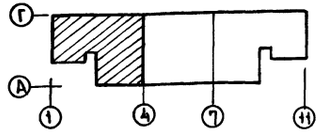

Экспликация помещений

Пом.	Наименование
	Отделение связи
61	Операционный зал пункта телеграфно-телефонной связи
62	Аппаратная
63	Экспедиция
64	Венткамера
65	Гардероб
66	Уборная
67	Коридор
68	Холл
69	Операционный зал приема и выдачи почтовых отправлений
70	Кладовая эксплуатационных материалов и архив
71	Кладовая денежных сумм и условных ценностей
72	Предкладовая
73	Венткамера
74	Комната персонала
75	Хозяйственная кладовая.

Согласовано				282-1-153.84 - СС			
Гап	Андрашников						
Гип ОВ	Дубкина						
Гип ВК	Зайцева						
Инв.№ подл.	Подп. и дата	Взам. инв.№					
Привязан							
Инв.№							

Нач.отд.	Вепринский		КПП на 15 р.мест, приемный пункт прачечной, аптека, отделение связи, сберкасса (блок 10)	Стадия	Лист	Листов
Н.контр.	Шеина			Р	7	
Гип	Промышленн		Связь и сигнализация План 2 этажа в осях 1-4	ЦНИИЭП торгово-бытовых зданий и туристских комплексов		
Гип	Шишова					
Ст.инж.	Спиридонова					
Инженер	Манусова					

20561-02

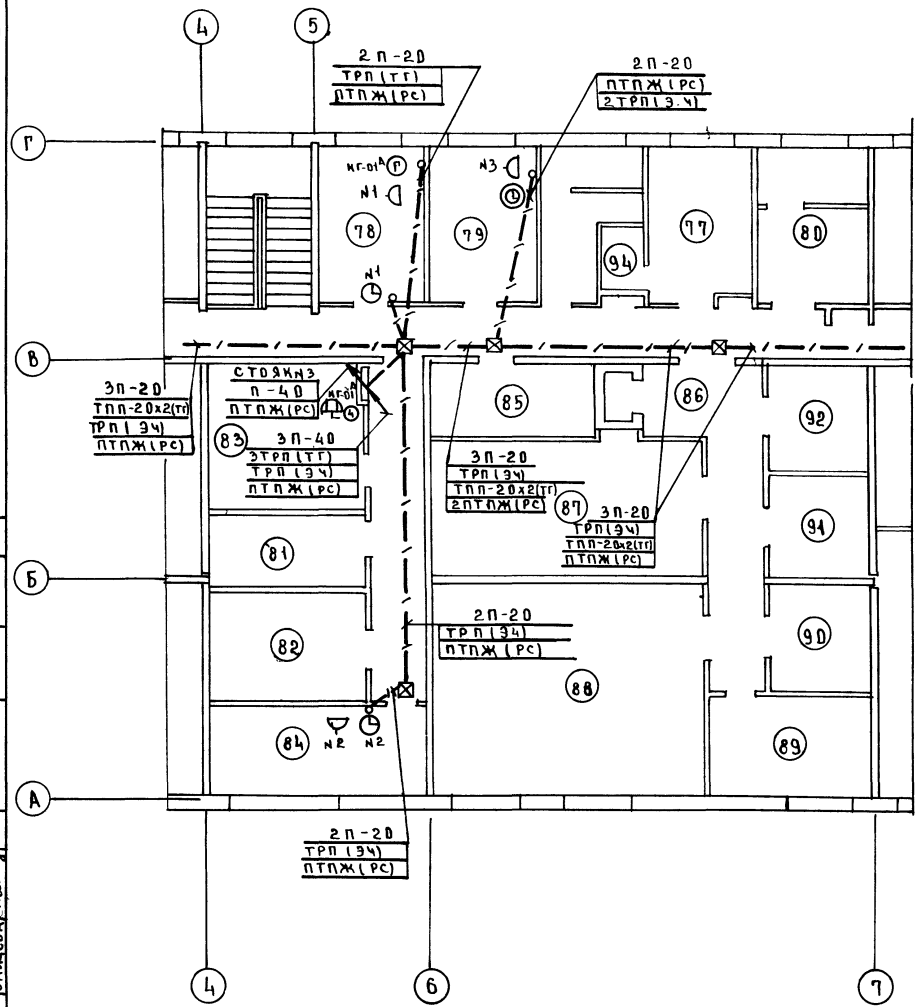

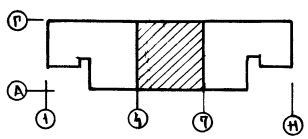

Экспликация помещений

ПОЗ	Наименование
	Аптека
77	Гардероб
78	Контора
79	Комната персонала
80	Венткамера
81	Кладовая чистого белья
82	Кладовая вспомогательных материалов и хозинвентаря
83	Венткамера
84	Помещение для занятий с персоналом
85	Помещение для стирки рабочей одежды
86	Разгрузочная
87	Кладовая медикаментов и медицинских товаров рецептурного отдела
88	Кладовая медикаментов и медицинских товаров отдела ручной продажи
89	Помещение легковоспламеняющихся средств
90	Кладовая медикаментов и медицинских товаров
91	Кладовая дезинфицирующих средств
92	Распаковочная
93	Душевая
94	Уборная и кабина личной гигиены
95	Коридор
96	Шлюз

Ал. II

СОГЛАСОВАНО: РУК. ГР. ЭО АРАБАДЖИ

ГАП	АНДРАШИНИН	
ГИП ОВ	ДУБКИНА	
ГИП ВК	ЗАЙЦЕВА	

ИНВ. № ПОДЛ. | ПОДПИСЬ И ДАТА | ВЗАМ. ИНВ.

282-1-163.84-СС

ПРИВЯЗАН	НАЧ. ОТД.	ВЕПРИНСКИЙ	КПП НА 15 Р МЕСТ ПРИЕМНЫЙ ПУНКТ ПРАЧЕЧНОЙ, АПТЕКА, ОТДЕЛЕНИЕ СВЯЗИ, СБЕРКАССА /БЛОК-10/	СТАДИЯ	ЛИСТ	ЛИСТОВ
	Н. КОНТР.	ШЕИНА		Р	8	
	ГИП	ПРОНЫТЕЙН				
	ГИП	ШИШОВА	СВЯЗЬ И СИГНАЛИЗАЦИЯ ПЛАН 2 ЭТАЖА В ОСЯХ 4-7	ЦНИИЭП ТОРГОВО-БЫТОВЫХ ЗДАНИЙ И ТУРИСТСКИХ КОМПЛЕКСОВ		
ИНВ. №	СТ. ИНЖ.	СПИРИДОНОВА				
	ИНЖЕНЕР	МАНУСОВА				

20561-02

Ал.II

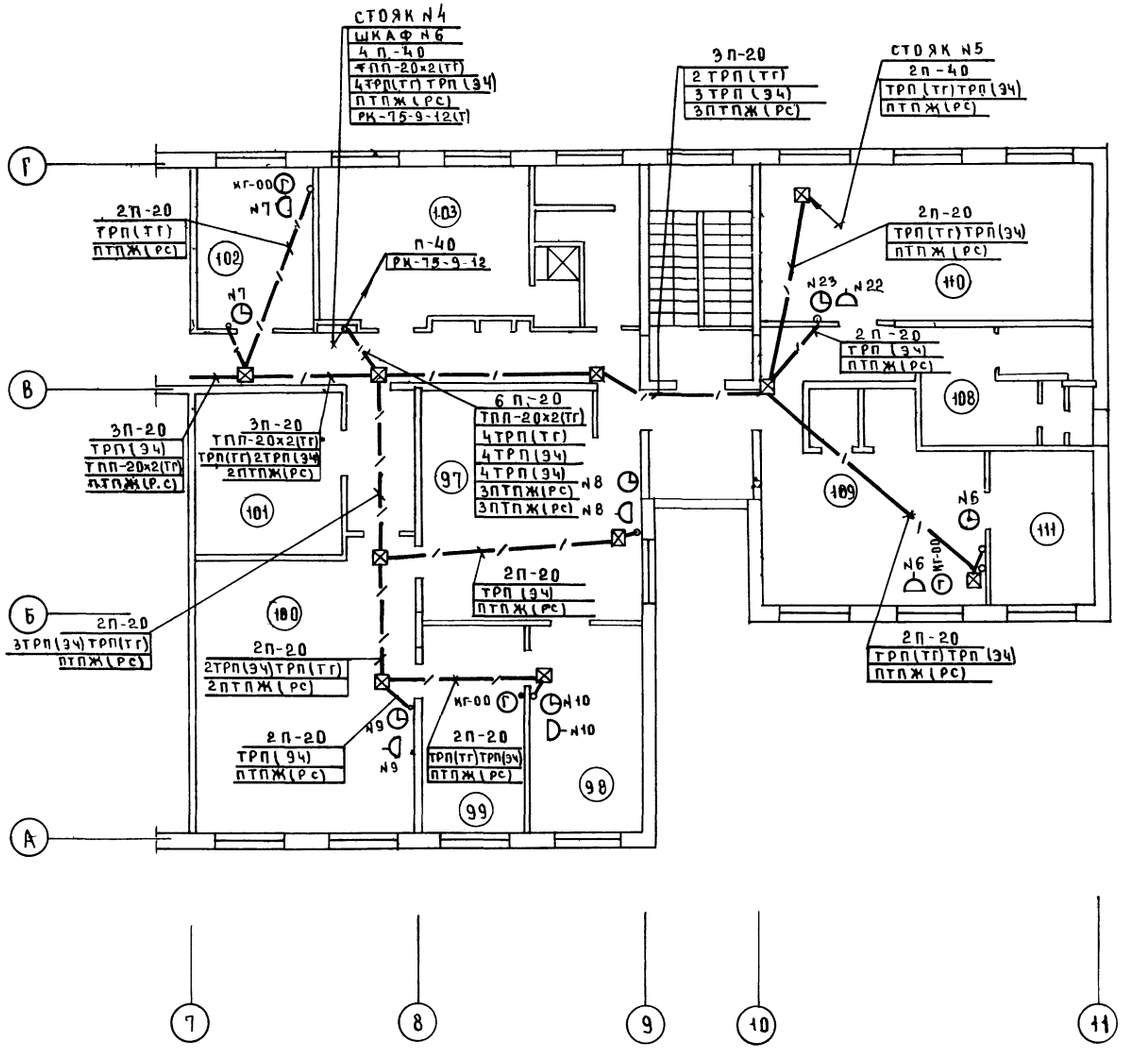

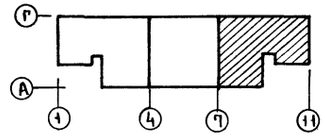

Экспликация помещений

Поз.	Наименование
	Комплексный приемный пункт
97	Зал для посетителей
98	Мужской зал парикмахерской
99	Подсобное помещение
100	Женский зал парикмахерской
101	Венткамера
102	Контора
103	Гардероб персонала
104	Душевая
105	Уборная и кабина личной гигиены.
106	Коридор
107	Холл
108	Венткамера
109	Зал приема и выдачи заказов
110	Цех ремонта и обновления швейных изделий
111	Кладовая швейных изделий и материалов
112	Коридор

282-1-163.84-СС

ПРИВЯЗАН	НАЧ.ОТД.	ВЕПРИНСКИЙ		КПП НА 15 Р. МЕСТ, ПРИЕМНЫЙ ПУНКТ ПРАЧЕЧНОЙ, АПТЕКА, ОТДЕЛЕНИЕ СВЯЗИ, СБЕРКАССА /БЛОК 10/	СТАДИЯ	ЛИСТ	ЛИСТОВ
	Н.КОНТР	ШЕИНА			Р	9	
	ГИП	ПРОНШТЕЙН					
	ГИП	ШИШОВА		СВЯЗЬ И СИГНАЛИЗАЦИЯ ПЛАН 2 ЭТАЖА В ОСЯХ 7-11	ЦНИИЭП ТОРГОВО-БЫТОВЫХ ЗДАНИЙ И ТУРИСТСКИХ КОМПЛЕКСОВ		
ИНВ.№	СТ.ИНЖ.	СПИРИДОНОВА					
	ИНЖЕНЕР	МАНУСОВА					

СОГЛАСОВАНО: ГАП АМАРАШНИКОВ; ГИП ОВ ДУБКИНА; ГИП ВК ЗАЙЦЕВА; РУК. ГР. 90; АРАБАДЖИ

ИНВ.№ ПОДЛ. | ПОДП. И ДАТА | ВЗАМ. ИНВ.№

20561-02

Ал.II

Схема охранно-пожарной сигнализации прачечной

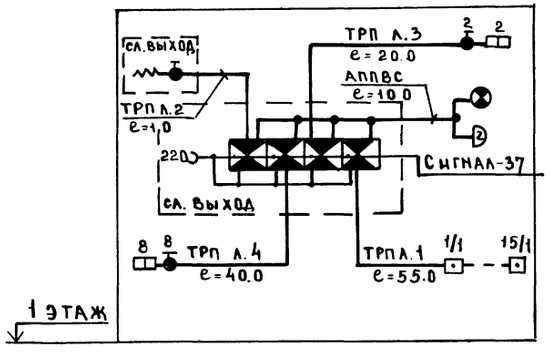

Схема охранно-пожарной сигнализации сберкассы

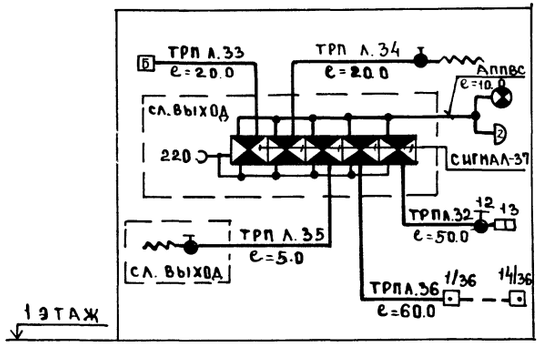

Схема охранно-пожарной сигнализации аптеки

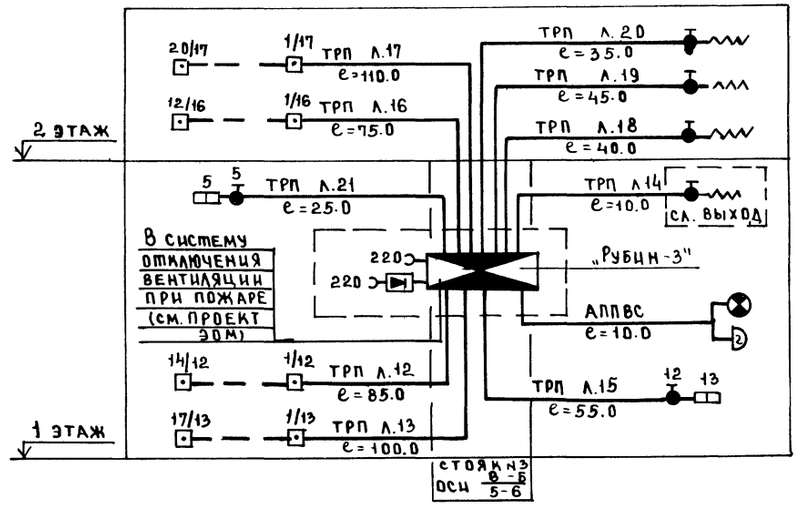

Схема охранно-пожарной сигнализации отделения связи

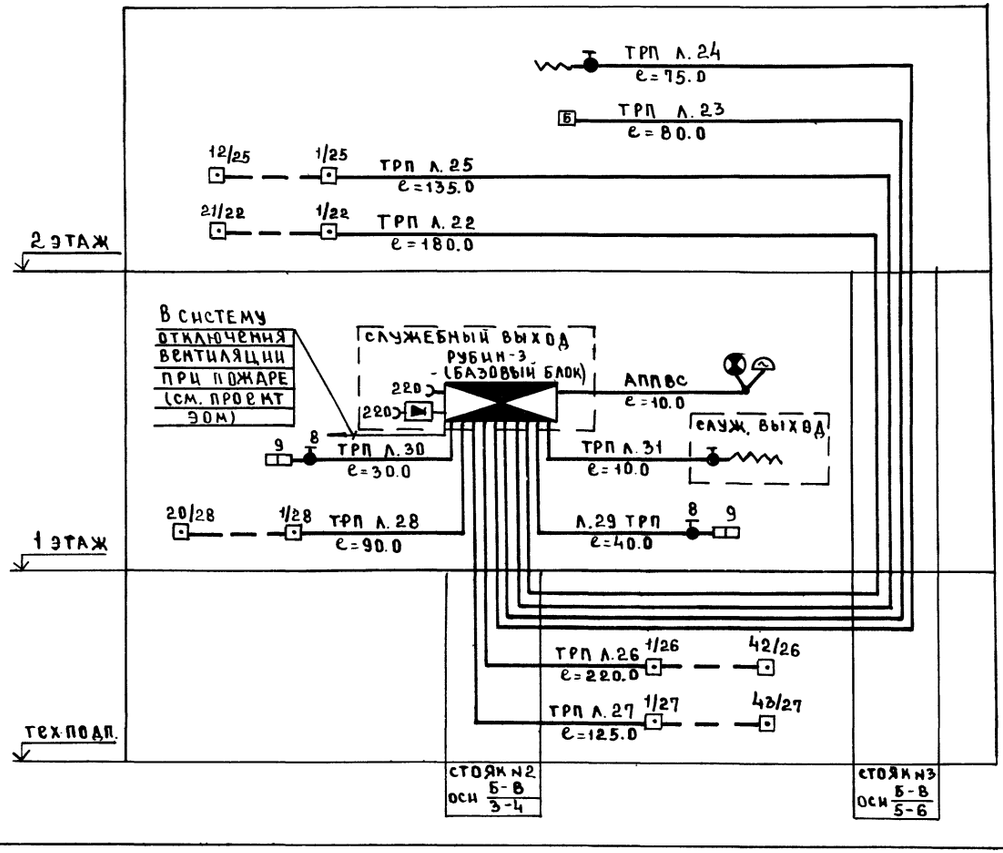

Схема охранно-пожарной сигнализации КПП

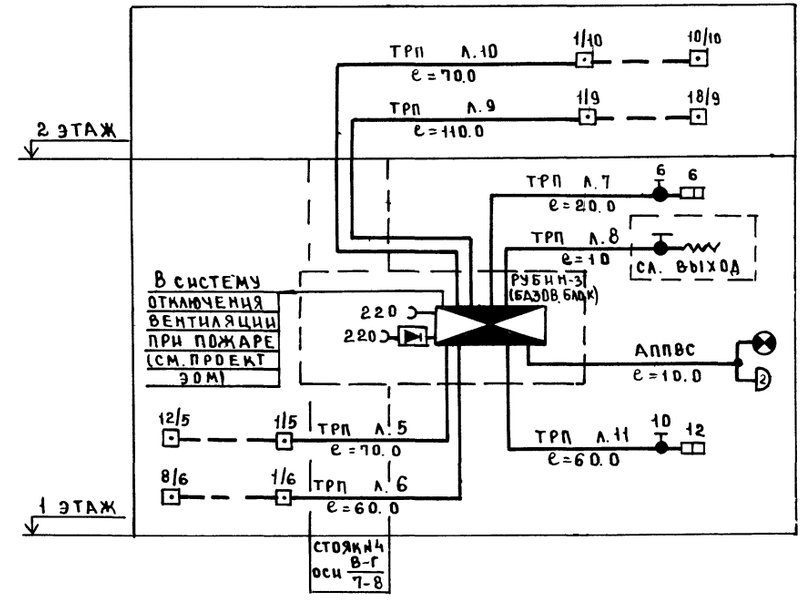

Условные обозначения см. лист 1

				282-1-153.84 - СС	
Привязан				КПП на 15 Р мест приемный пункт прачечной, аптека, отделение связи с сберкасса/ блок 10 Г	Стадия: Р; Лист: 10; Листов:
		Нач.отд	Вепринский		
		Н.контр	Шейна		
		ГИП	Шишова	Охранно-пожарная сигнализация. Схемы.	ЦНИИЭП торгово-бытовых зданий и туристских комплексов
		Ст.инж	Спиридонова		
Инв.№		Инжен	Манусова		

Согласовано

Инв.№ подл. | Подпись и дата | Взам.инв.№

Ал. II

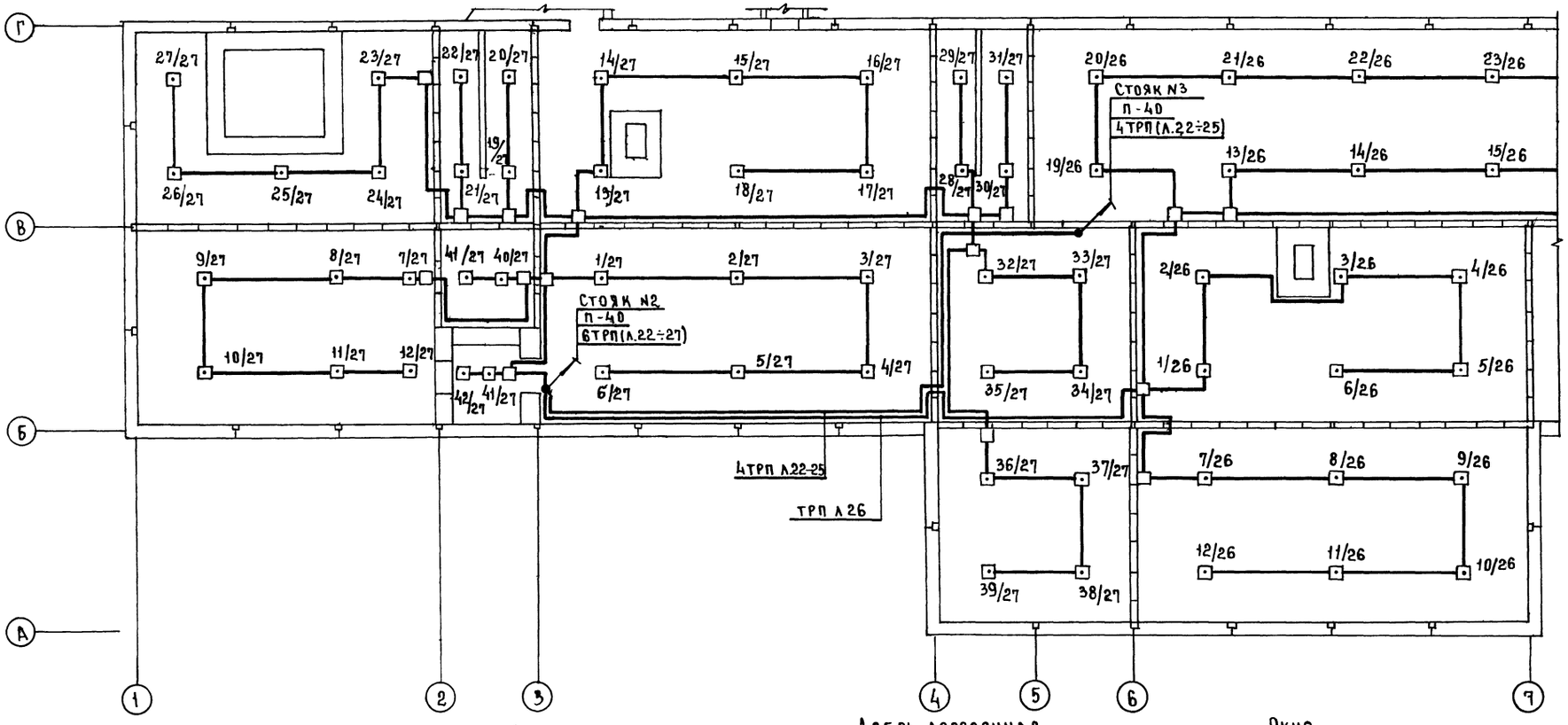

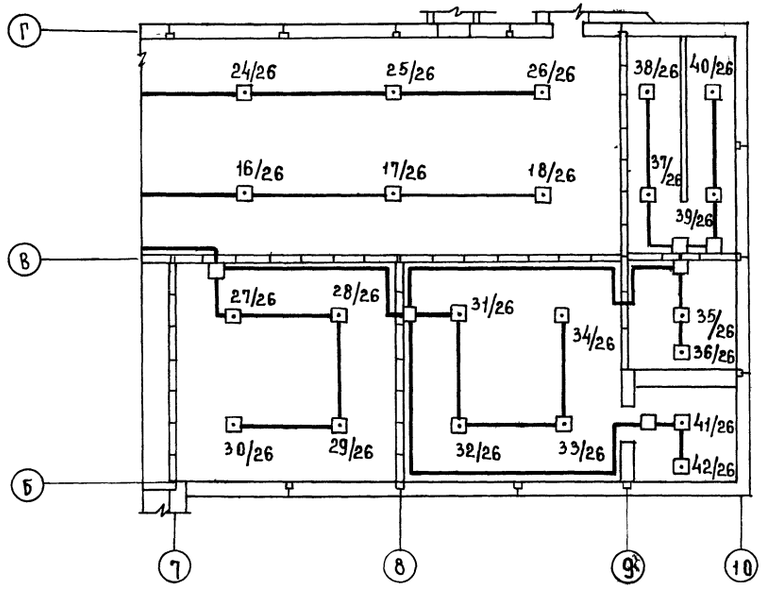

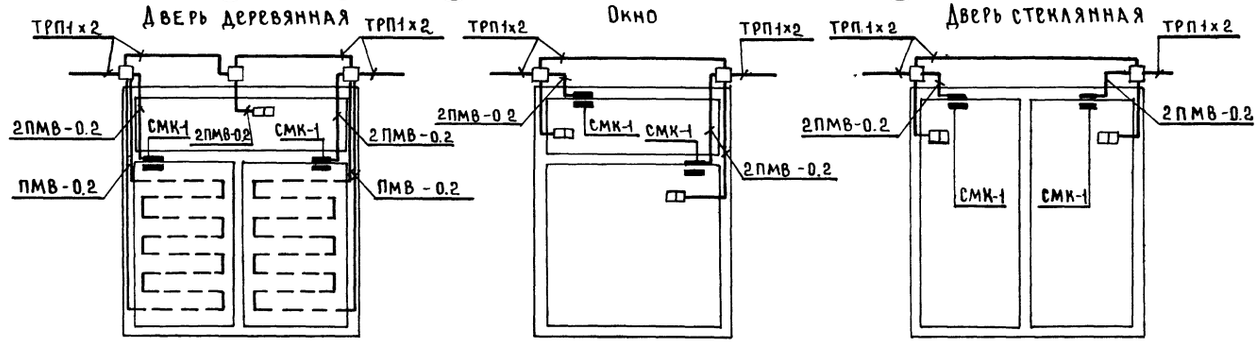

					282-1-163.84 -СС
ПРИВЯЗАН		НАЧОТА	ВЕПРИНСКИЙ	КПП НА 15 Р. МЕСТ, ПРИЕМНЫЙ ПУНКТ ПРАЧЕЧНОЙ, АПТЕКА, ОТДЕЛЕНИЕ СВЯЗИ, СБЕРКАССА / БЛОК 10/	СТАДИЯ: Р; ЛИСТ: 11; ЛИСТОВ:
		Н.КОНТР	ШЕЙНА		
		ГИП	ПРОНЬТЕЙН		
		ГИП	ШИШОВА	ОХРАННО-ПОЖАРНАЯ СИГНАЛИЗАЦИЯ ПЛАН ТЕХНИЧЕСКОГО ПОДПОЛЬЯ СХЕМЫ БЛОКИРОВКИ ДВЕРЕЙ И ОКОН	ЦНИИЭП ТОРГОВО-БЫТОВЫХ ЗДАНИЙ И ТУРИСТСКИХ КОМПЛЕКСОВ
		СТ. ИНЖ	СПИРИДОНОВА		
		ИНЖЕНЕР	МАНУСОВА		
ИНВ.N°					

СОГЛАСОВАНО: ГАП Андрашников; ГИП ОВ Дубкина; ГИП ВК Зайцева

РУК. ГР. ЭОМ Арабаджиш

ИНВ.№ ПОДЛ. | ПОДПИСЬ И ДАТА | ВЗАМ. ИНВ.№

КОПИРОВАЛ

ФОРМАТ А2

Ал.II

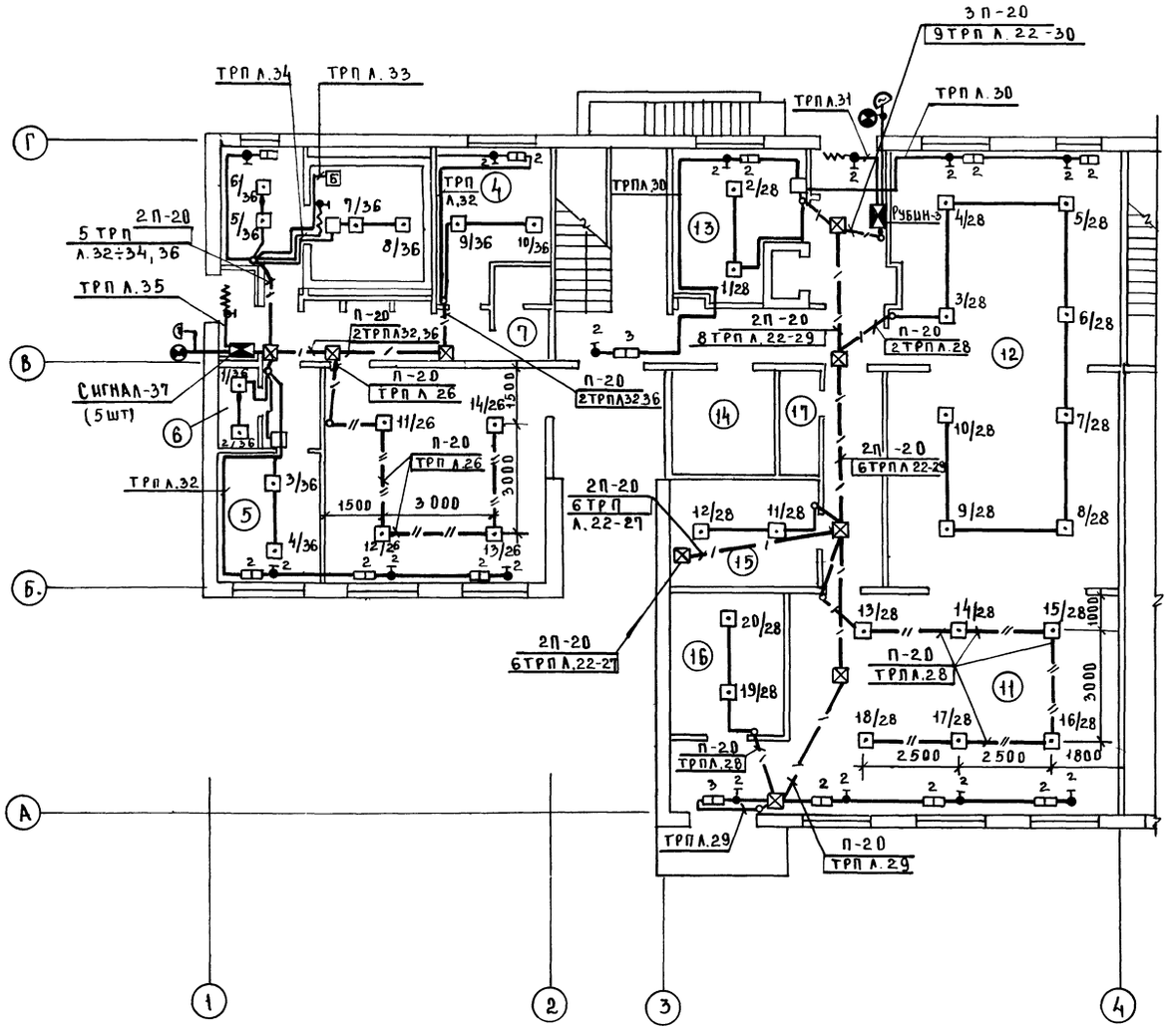

Экспликация помещений

Пом	Наименование
	Сберкасса и отделение связи
1	Операционный зал
2	Кладовая ценностей
3	Предкладовая
4	Комната персонала и гардероб
5	Хозкладовая
6	Помещение для уборочного инвентаря
7	Уборная
8	Коридор
9	Тамбур
10	Тамбур служебный
11	Операционный зал приема и выдачи посылок и страховых почтовых отправлений
12	Кладовая посылок, страховых почтовых отправлений
13	Помещение обработки и доставки переводов, пенсий и страховых почтовых отправлений
14	Комната сушки одежды
15	Гардероб персонала
16	Электрощитовая
17	Уборная

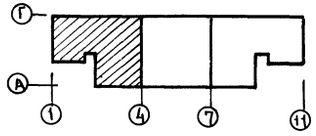

СОГЛАСОВАНО:
ГАП Андрашников
ГИП ОВ Акубкина
ГИП ВК Зайцева
РУК. ГР. ЭОМ Арабаджи

Инв.№ подл. | Подп. и дата | Взам. инв.№

Привязан

Инв.№

Нач. отд	Вепринский		
Н. контр	Шенна		
ГИП	Пронштейн		
ГИП	Шишова		
Ст. инж	Спиридонова		
Инженер	Мамусова		

282-1-163.84 – СС

КПП на 15 р. мест приемный пункт прачечной, аптека, отделение связи, сберкасса (блок 10)

Стадия	Лист	Листов
Р	12	

Охранно-пожарная сигнализация
План 1 этажа в осях 1-4

ЦНИИЭП торгово-бытовых зданий и туристских комплексов

20561-02

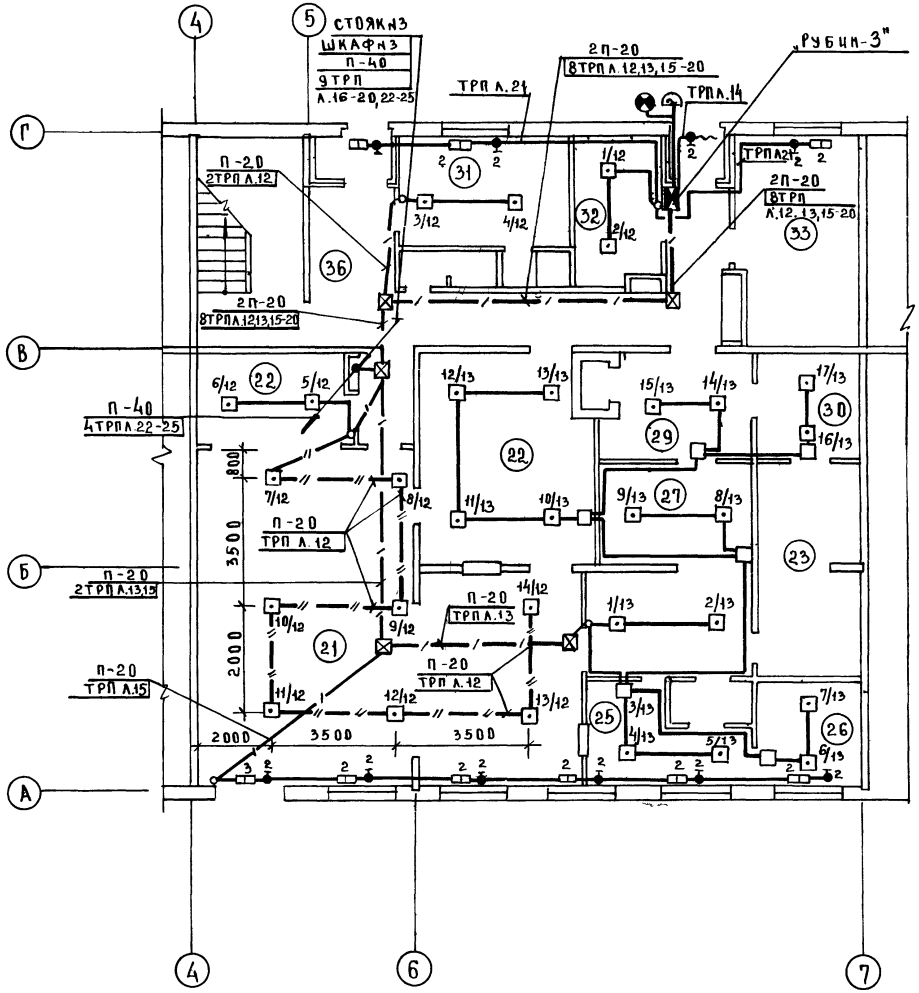

Экспликация помещений

поз	Наименование
	Аптека
21	Торговый зал аптеки
22	Материальная
23	Ассистентская
24	Шлюз
25	Асептическая
26	Стерилизационная
27	Дистиляционно-стерилизационная
28	Моечная
29	Распаковачная
30	Кладовая медицинской стеклянной тары
31	Гардероб
32	Кладовая транспортной тары
33	Тепловой пункт
34	Душевая
35	Уборная
36	Коридор
37	Тамбур
38	Тамбур служебный

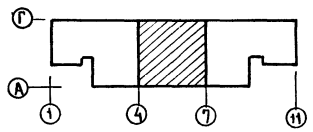

					282-1-163.84 – СС		
ПРИВЯЗАН		НАЧ ОТД	ВЕПРИНСКИЙ		КПП на 15 р. мест, приемный пункт прачечной, аптека, отделение связи, сберкасса / блок 10	СТАДИЯ	ЛИСТ	ЛИСТОВ
		Н КОНТР	ШЕИНА			Р	13	
		ГИП	ПРОНШТЕЙН					
		ГИП	ШИШОВА		ОХРАННО-ПОЖАРНАЯ СИГНАЛИЗАЦИЯ План 1 этажа в осях 4-7	ЦНИИЭП торгово-бытовых зданий и туристских комплексов		
		СТ. ИНЖ	СПИРИДОНОВА					
ИНВ. №		ИНЖЕНЕР	МАНУСОВА					

СОГЛАСОВАНО

ГАП	АМАРАШИНОВ	РУК. ГРАЗОМ	АРАБАДЖИ
ГИП ОВ	ДУБКИНА		
ГИП ВК	ЗАЙЦЕВА		

ИНВ. № ПОДЛ. | ПОДП. И ДАТА | ВЗАМ. ИНВ. №

Ал. II

20561-02

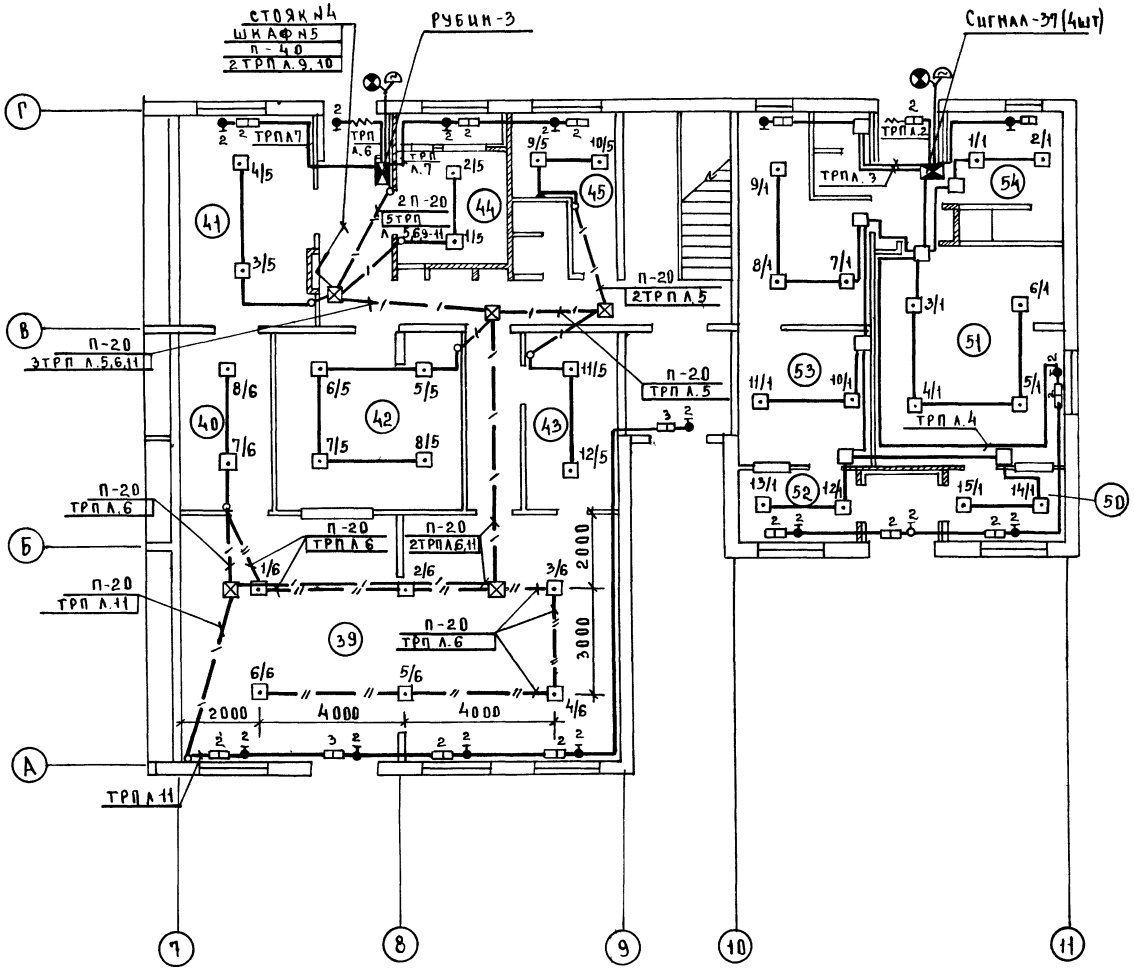

Экспликация помещений

Поз	Наименование
	Комплексный приемный пункт
39	Зал приема и выдачи заказов, срочный ремонт обуви
40	Кладовая пункта проката
41	то же
42	Кладовая приемного пункта химчистки
43	Кладовая обуви
44	Венткамера
45	Комната персонала
46	Уборная
47	Коридор
48	Тамбур
49	Тамбур служебный
	Приемный пункт прачечной
50	Ожидальная приема белья
51	Помещение сортировки и хранения грязного белья
52	Ожидальная выдачи белья
53	Кладовая чистого белья
54	Комната персонала и гардероб
55	Душевая
56	Уборная
57	Коридор
58	Тамбур
59	Тамбур служебный
60	Тамбур

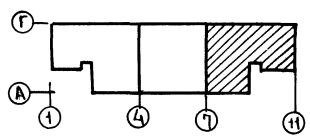

Ал. II

Согласовано

ГАП	Анашкина	
ГИП ОВ	Дубкина	
ГИП ВК	Зайцева	

Инв.№ подл. | Подп. и дата | Взам. инв.№

Привязан			
Инв.№			
Нач.отд	Вепринский		
Н.контр	Шейна		
ГИП	Промыгтейн		
ГИП	Шишова		
Ст.инж	Спиридонова		
Инженер	Манусова		

282-1-163.84 – СС

КПП на 15 р.мест, приемный пункт прачечной, аптека, отделение связи, сбербасса /блок 10/

Стадия	Лист	Листов
Р	14	

Охранно-пожарная сигнализация. План 1 этажа в осях 7-11

ЦНИИЭП торгово-бытовых зданий и туристских комплексов

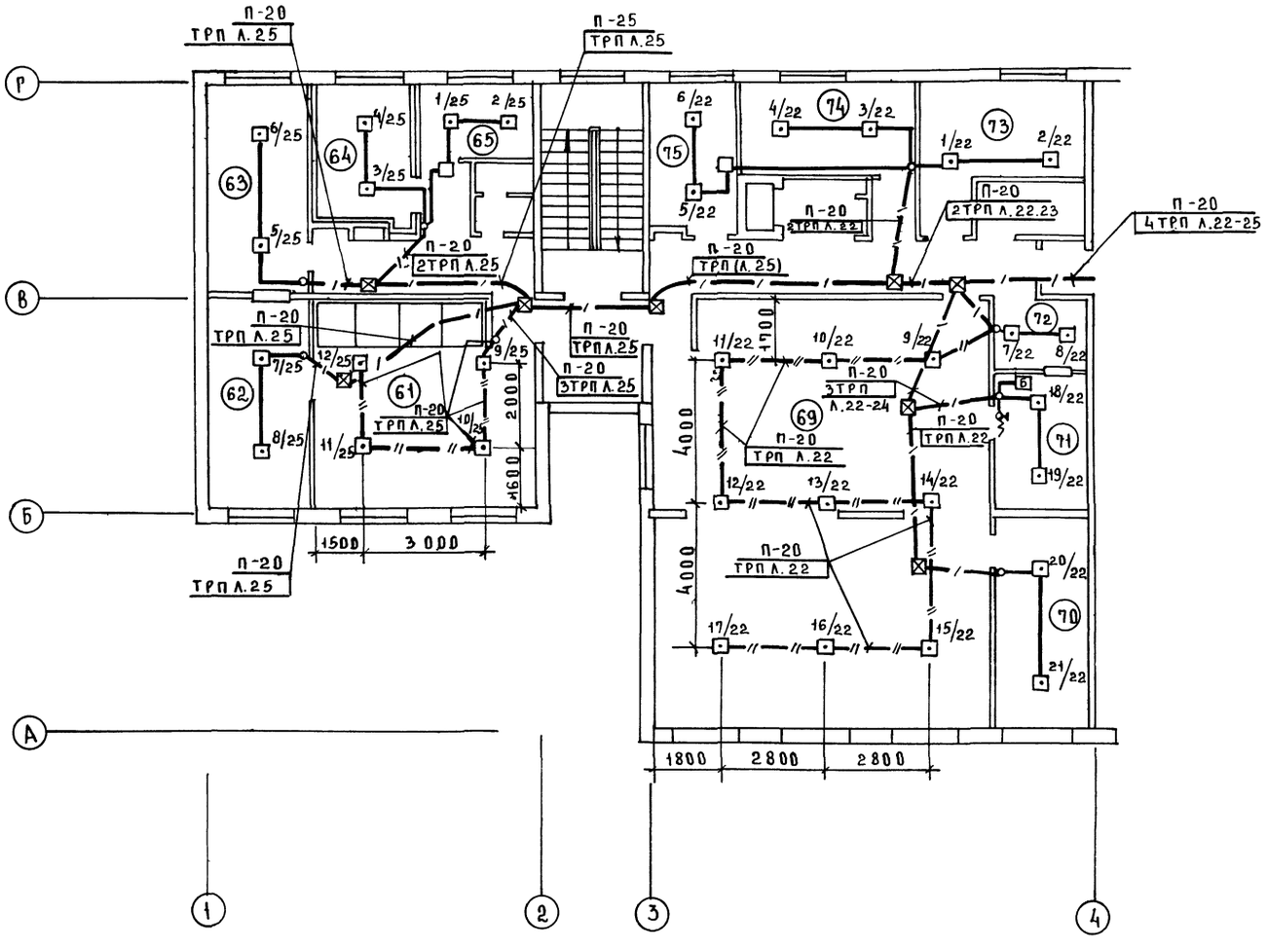

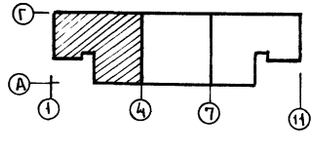

Экспликация помещений

пом.	Наименование
	Отделение связи
61	Операционный зал пункта телеграфно-телефонной связи
62	Аппаратная
63	Экспедиция
64	Венткамера
65	Гардероб
66	Уборная
67	Коридор
68	Холл
69	Операционный зал приема и выдачи почтовых отправлений
70	Кладовая эксплуатационных материалов и архив
71	Кладовая денежных сумм и условных ценностей
72	Предкладовая
73	Венткамера
74	Комната персонала
75	Хозяйственная кладовая

Согласовано: ГАП Апарушников; ГИП ОВ Дубинина; ГИП ВК Зыгичева

Руководитель проектной группы Гамбаджи

Инв. № подл. | Подп. и дата | Взам. инв. №

Привязан	Нач. отд	Вершинский	
	Н. контр.	Шейна	
	Гип	Пронытрейн	
	Гип	Шишова	
	Ст. инж.	Спиридонова	
Инв. №	Инженер	Манусова	

282-1-163.84 - СС

ИПП на 15 р. мест, приемный пункт прачечной, аптека, отделение связи, сберкасса) блок 10/

Стадия	Лист	Листов
Р	15	

Охранно-пожарная сигнализация. План 2 этажа в осях 1-4

ЦНИИЭП торгово-бытовых зданий и туристских комплексов

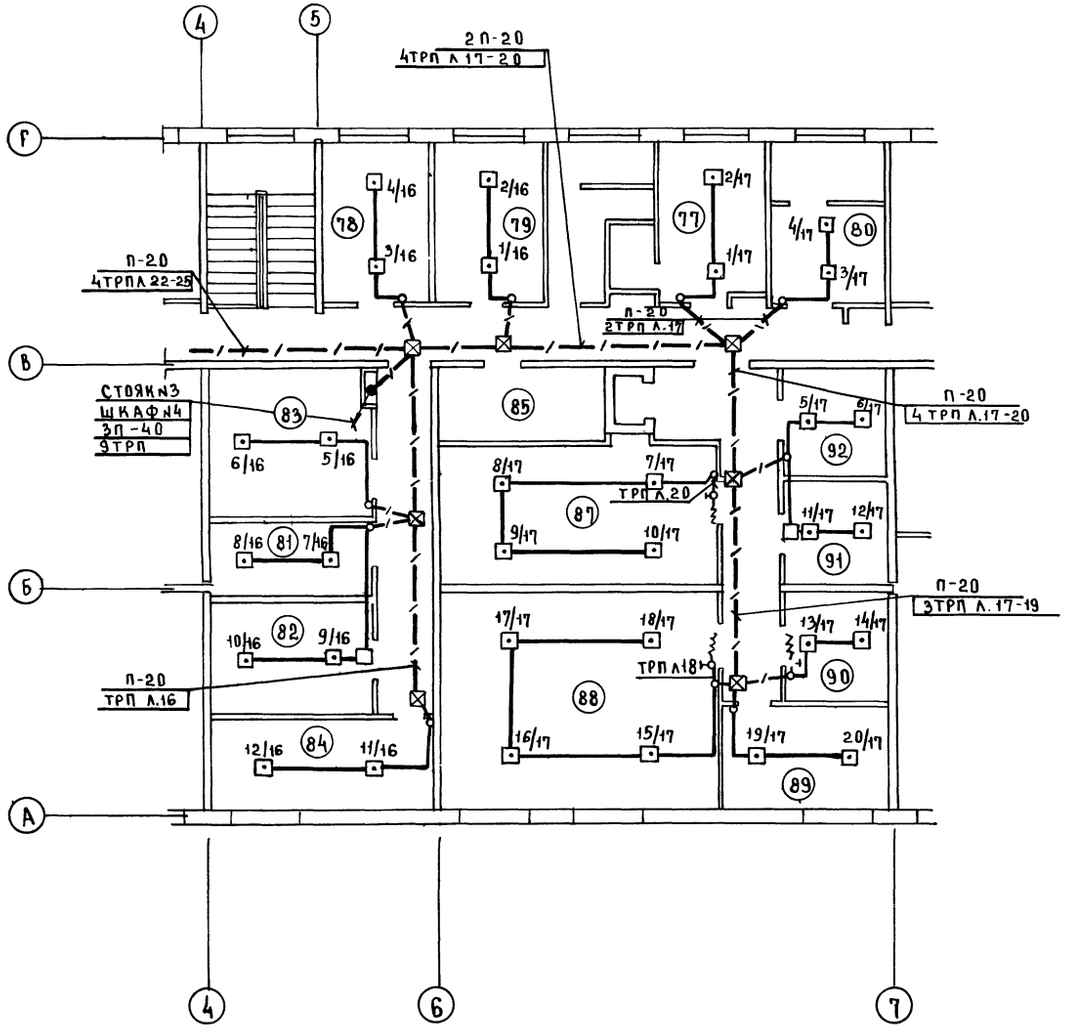

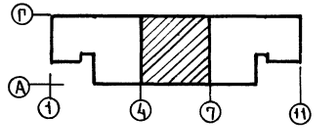

Экспликация помещений

ПОЗ	Наименование
	Аптека
77	Гардероб
78	Контора
79	Комната персонала
80	Венткамера
81	Кладовая чистого белья
82	Кладовая вспомогательных материалов и хозинвентаря
83	Венткамера
84	Помещение для занятий с персоналом
85	Помещение для стирки рабочей одежды
86	Разгрузочная
87	Кладовая медикаментов и медицинских товаров рецептурного отдела
88	Кладовая медикаментов и медицинских товаров отдела ручной продажи
89	Помещение легковоспламеняющихся средств
90	Кладовая медикаментов и медицинских товаров
91	Кладовая дезинфицирующих средств
92	Распаковочная
93	Душевая
94	Уборная и кабина личной гигиены
95	Коридор
96	Шлюз

282-1-163. 84-СС

Привязан		Нач. отд.	Вепринский	КПП на 15 р мест приемный пункт прачечной, аптека, отделение связи, сберкасса /блок 10/	Стадия	Лист	Листов
		Н. контр.	Шеина		Р	16	
		Гип	Пронштейн				
		Гип	Шишова	Охранно-пожарная сигнализация План 2 этажа в осях 4-7	ЦНИИЭП торгово-бытовых зданий и туристских комплексов		
		Ст. инж.	Спиридонова				
Инв. №		Инженер	Манусова				

Согласовано: Гап Андрашникова; Гип ОВ Дубкина; Гип ВК Зайцева; Рук. гр. ЭОМ Арабаджи

Инв. № подл. | Подп. и дата | Взам. инв. №

20561-02

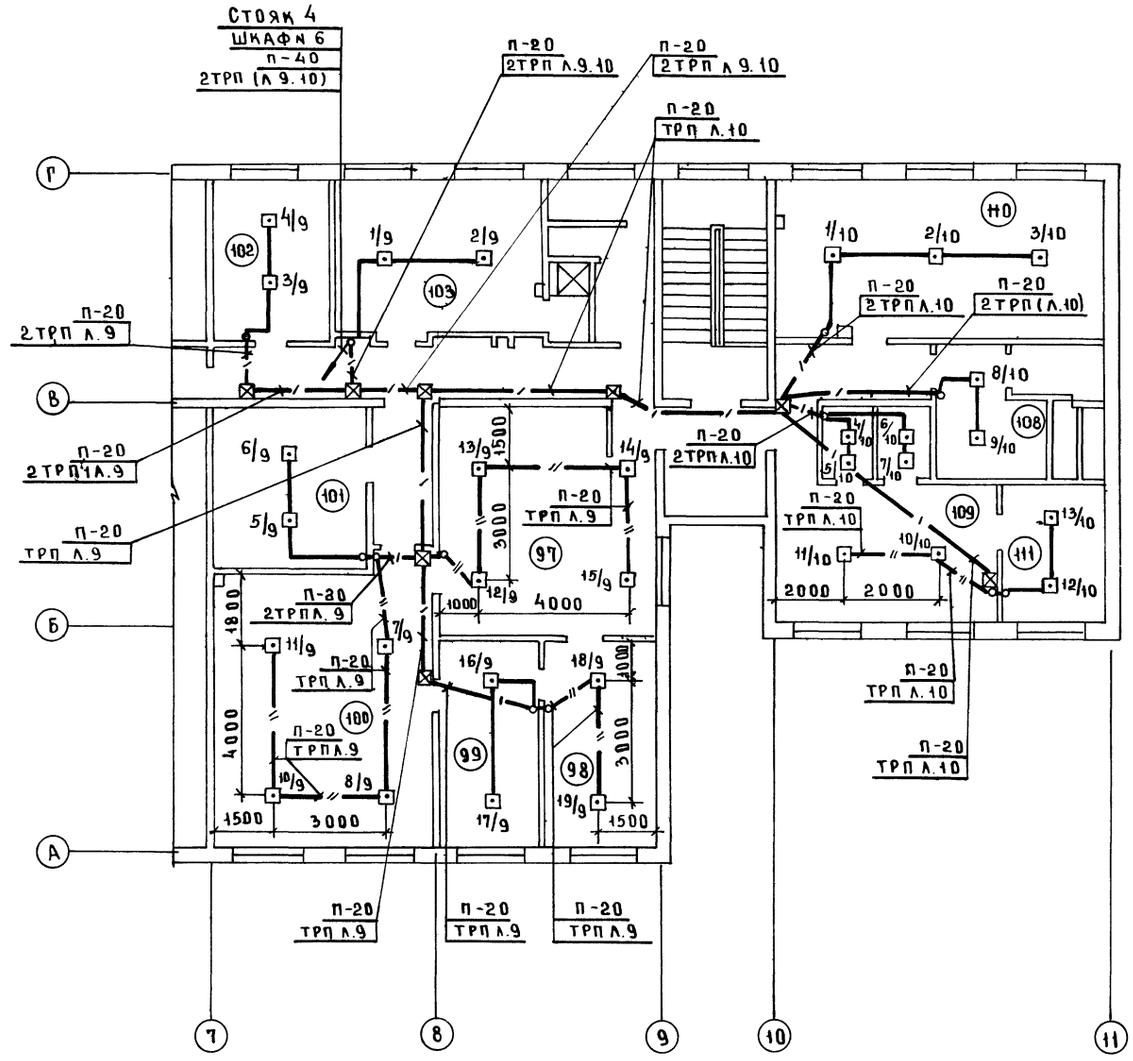

Экспликация помещений

ПОЗ	Наименование
	Комплексный приемный пункт
97	Зал для посетителей
98	Мужской зал парикмахерской
99	Подсобное помещение
100	Женский зал парикмахерской
101	Венткамера
102	Контора
103	Гардероб персонала
104	Душевая
105	Уборная и кабина личной гигиены
106	Коридор
107	Холл
108	Венткамера
109	Зал приема и выдачи заказов
110	Цех ремонта и обновления швейных изделий
111	Кладовая швейных изделий и материалов
112	Коридор

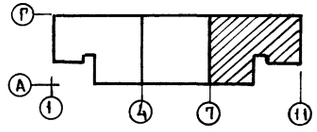

				282-1-163. 84 СС			
ПРИВЯЗАН	НАЧ. ОТД.	Вепринский		КПП на 15 р мест, приемный пункт прачечной, аптека, отделение связи, сберкасса (блок 10)	СТАДИЯ	ЛИСТ	ЛИСТОВ
	Н КОНТР	Шеина			Р	17	
	ГИП	Пронштейн					
	ГИП	Шишова		Охранно-пожарная сигнализация План 2 этажа в осях 7-11	ЦНИИЭП торгово-бытовых зданий и туристских комплексов		
	СТ ИНЖ	Спиридонова					
ИНВ №	ИНЖЕНЕР	Манусова					

20561-02

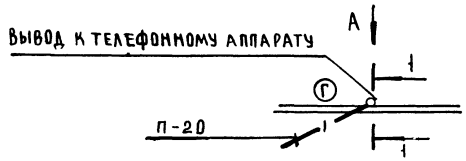

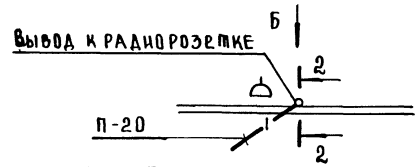

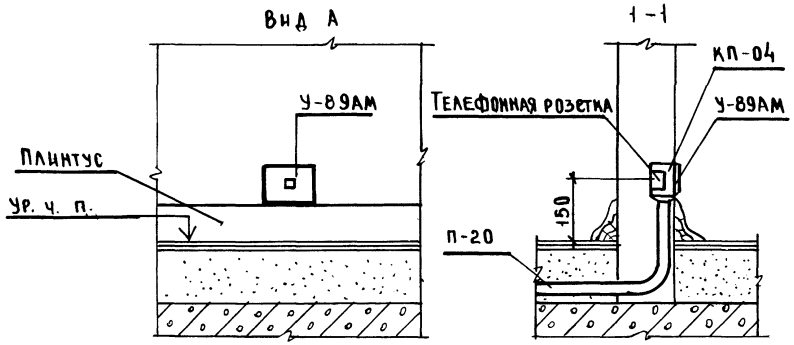

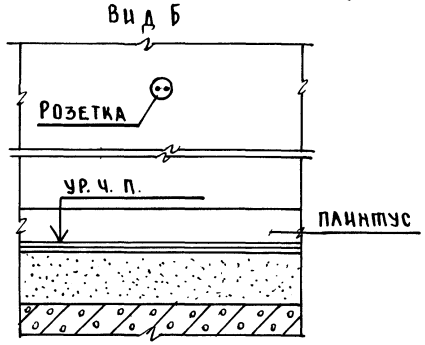

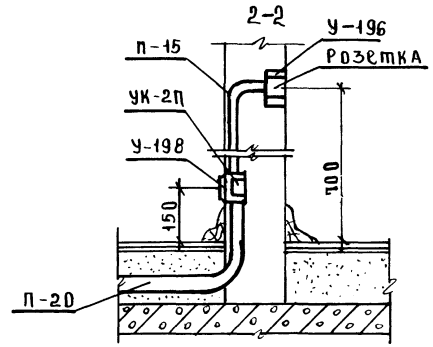

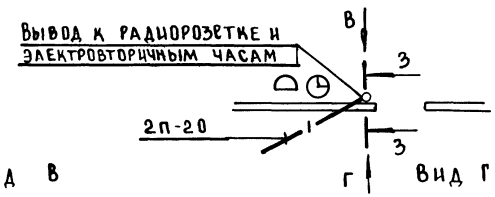

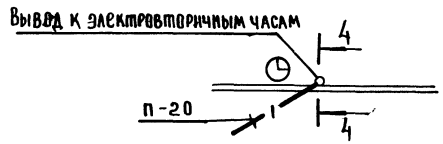

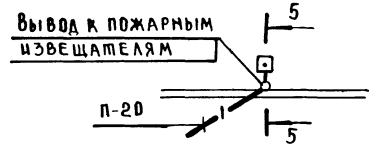

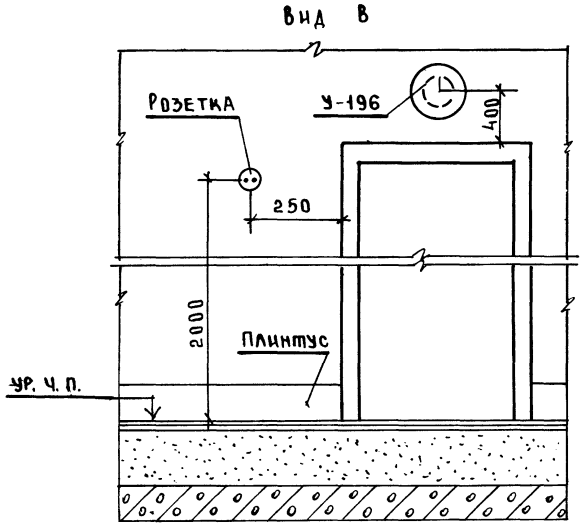

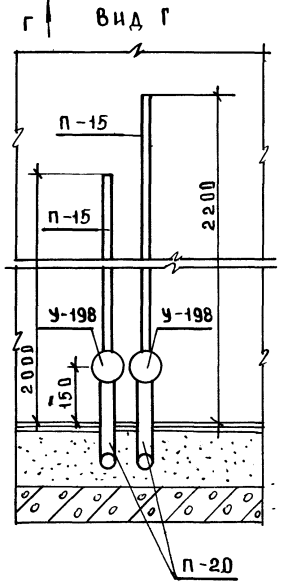

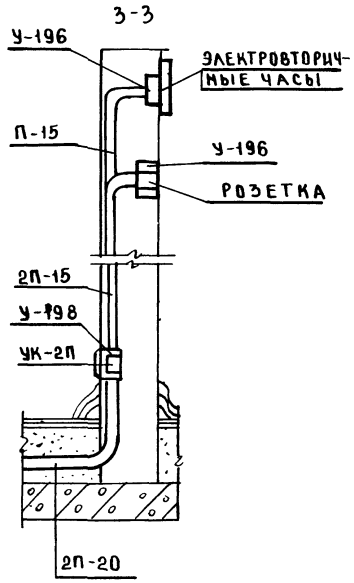

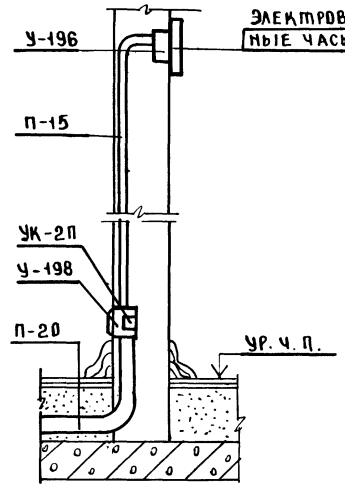

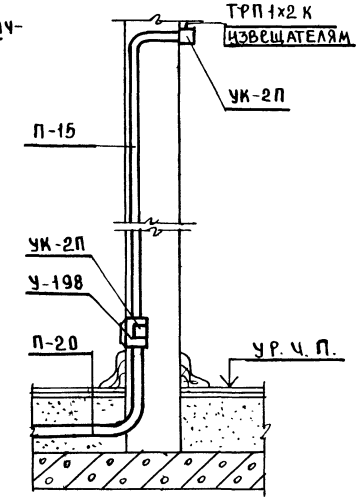

				282-1-163 84 - СС			
Привязан		Нач. отд.	Вепринский	КПП на 15 Р мест приемный пункт прачечной, аптека, отделение связи, сберкасса / блок 10/	Стадия	Лист	Листов
		Н. контр.	Шейна		Р	18	
		ГИП	Пронытейн				
		ГИП	Шишова	Узлы скрытой проводки	ЦНИИЭП торгово-бытовых зданий и туристских комплексов		
Инв. №		Ст. инж.	Спиридонова				
		Инжен.	Мамусова				

Ал. II

Инв. № подл. | Подпись и дата | Взам. инв. №

Гип

Спецификация оборудования

Позиция	Наименование и техническая характеристика оборудования и материалов. Завод-изготовитель (для импортного оборудования - страна, фирма)	Тип, марка оборудования. Обозначение документа и номер опросного листа	Единица измерения: наименование	Единица измерения: код	Код завода-изготовителя	Код оборудования материала	Цена единицы оборудования тыс. руб.	Количество	Масса единицы оборудования кг
1	2	3	4	5	6	7	8	9	10
	„ИСКЛЮЧИТЬ"								
	ВОДОПРОВОД								
	Трубопровод из стальных водогазопроводных оцинкованных труб по ГОСТ 3262-75		м	006				7	
	КАНАЛИЗАЦИЯ								
	Ревизия по ГОСТ 6942.30-80 ф 50	РК-50	шт	796				2	
	ф 100	РК-100	шт	796				19	
	Муфта ковкого чугуна по ГОСТ 8954-75 ф 40		шт	796				7	
	ф 80		шт	796				17	
	Пробка по ГОСТ 8963-75 ф 40		шт	796				7	
	ф 80		шт	796				17	
	Трубопровод из чугунных канализационных ф50		м	006				80	
	труб по ГОСТ 6942.3-80 ф100		м	006				170	
	ВОДОСТОК								
	Ревизия ГОСТ 6942.30-80 ф100	РК-100	шт	796				5	
	Муфта ковкого чугуна по ГОСТ 8954-75 ф 80		шт	796				5	
	Пробка по ГОСТ 8963-75 ф 80		шт	796				5	
	Трубопровод из чугунных канализационных труб по ГОСТ 6942.3-80 ф100		м	006				80	
	„ДОПОЛНИТЬ"								
	ВОДОПРОВОД								
	Подводка к унитазу из полиэтиленовых труб по ГОСТ 18599-83 ф12	ТК-ПНП-12-IV	м	006				7	
	КАНАЛИЗАЦИЯ								
	Ревизия по ГОСТ 22689.15-77 ф 50	Р-50-ПВП-I	шт	796				2	
	ф 100	Р-100-ПВП-I	шт	796				19	
	Заглушка по ГОСТ 22689.16-77 ф 50	З-50-ПВП-I	шт	796				7	
	ф 100	З-100-ПВП-I	шт	796				17	
	Трубопровод из полиэтиленовых труб по ГОСТ 22689.3-77 ф 50	ТК-ПВП-50-I	м	006				80	
	ф 100	ТК-ПВП-100-I	м	006				170	
	ВОДОСТОК								
	Ревизия ГОСТ 22689.15-77 ф100	Р-100-ПВП-I	шт	796				5	
	Заглушка ГОСТ 22689.16-77 ф100	З-100-ПВП-I	шт	796				5	
	Трубопровод полиэтиленовых труб по ГОСТ 22689.3-77 ф100	ТК-ПВП-100-I	м	006				80	

Общие данные

Данный вариант предусматривает следующие работы:

В системе холодного водоснабжения на подводке к смывному бачку унитаза предусмотрены полиэтиленовые напорные трубы ф 12мм;

Внутренняя сеть канализации в полном объеме монтируется из пластмассовых канализационных труб ф50-100мм,

Внутренняя сеть водостока в полном объеме монтируется из пластмассовых канализационных труб ф50-100мм

Монтаж сетей из пластмассовых труб выполнять в соответствии с СН478-80.

Для изоляции от доступа посторонних лиц, канализационные и водосточные стояки должны быть защиты в короб.

Ограждающие конструкции короба должны быть выполнены из несгораемых материалов, а лицевая неоткрывающаяся панель может быть выполнена из сгораемого материала.

Трубы в месте прохода стояков через перекрытия следует обертывать рулонным гидроизоляционным материалом и заделать цементным раствором на всю толщину перекрытия.

Согласовано

Инв. № подл. | Подп. и дата | Взам. инв.

Привязан

Инв. №

		282-1-163.84	ВК
Нач. отд	Вепринский	КПП на 15 раб. мест приемный пункт прачечной, аптека, отделение связи, сберкасса (блок 10)	Стадия: Р; Лист: 8; Листов:
Н. контр	Чаплыгина		
Гл. спец	Журавлева	Вариант применения пластмассовых труб для систем К1, К2, К3, В1 (подводка к унитазу) начало	ЦНИИЭП торговых, бытовых зданий и туристских комплексов
ГИП	Зайцева		
Ст. инж	Хагедорн		

Ал. II

СМЕТА

N N п/п	N прейскурантов, УСЦ, расценок (ценника) и др	Наименование	Ед. изм	Кол-во	Сметная стоимость: единицы	Сметная стоимость: общая
		„ИСКЛЮЧИТЬ"				
		ВОДОПРОВОД				
1	Е16-41	ПРОКЛАДКА СТАЛЬНЫХ ВОДОГАЗО-				
	т 7-3	ПРОВОДНЫХ ОЦИНКОВАННЫХ ТРУБ				
		ДИАМ. 15 ММ	М	7	1.2	14
		КАНАЛИЗАЦИЯ				
2	Е16-31	ПРОКЛАДКА ЧУГУННЫХ КАНАЛИЗА-				
	т. 5-2	ЦИОННЫХ ТРУБ Ф100 ММ	М	170	4.59	780
3	Е16-30 т. 5-1	то же, Ф 50 ММ	М	80	3.21	257
4	С130-2007	МУФТА ЧУГУННАЯ Ф40ММ	ШТ	7	0.45	3
5	С130-2008	то же Ф80ММ	ШТ	17	1.01	17
6	С130-2010	ПРОБКА ЧУГУННАЯ Ф40ММ	ШТ	7	0.57	4
7	С130-2011	то же Ф40ММ	ШТ	17	1.47	25
		ВОДОСТОК				
8	Е16-31	ПРОКЛАДКА ЧУГУННЫХ КАНАЛИ-				
	т. 5-2	ЗАЦИОННЫХ ТРУБ Ф100ММ	М	80	4.59	367
9	С130-2008	МУФТА ЧУГУННАЯ Ф80ММ	ШТ	5	1.01	5
10	С130-2011	ПРОБКА Ф80ММ	ШТ	5	1.47	7
		„ДОПОЛНИТЬ"				
		ВОДОПРОВОД				
1	Е16-33	ПРОКЛАДКА ПОЛИЭТИЛЕНОВЫХ				
	т. 6-1 С159-547	ТРУБ Ф 12 ММ	М	7	1.44	10
	С159-554	ЦЕНА: 1.92- 0.55+0.065				
		КАНАЛИЗАЦИЯ				
2	Е16-33	ПРОКЛАДКА ПОЛИЭТИЛЕНОВЫХ				
	т. 6-1	ТРУБ ДИАМ. 50 ММ	М	80	1.92	154
3	Е16-34 т. 6-2	то же, Ф100ММ	М	170	3.1	527
4	С159-645	РЕВИЗИЯ Р-50-ПВП-I Ф50ММ	ШТ	2	0.37	1
5	С159-646	то же, Р-100-ПВП-I Ф100ММ	ШТ	19	0.82	16
6	С159-643	ЗАГЛУШКА З-50-ПВП-I Ф50ММ	ШТ	7	0.08	1
7	С159-644	то же, З-100-ПВП-I Ф100ММ	ШТ	17	0.25	4
		ВОДОСТОК				
8	Е16-34	ПРОКЛАДКА ПОЛИЭТИЛЕНОВЫХ				
	т. 6-2	ТРУБ ДИАМ. 100ММ	М	80	3.1	248
9	С159-646	РЕВИЗИЯ Р-100-ПВП-I Ф100ММ	ШТ	5	0.82	4
10	С159-644	ЗАГЛУШКА З-100-ПВП-I Ф100ММ	ШТ	5	0.25	1

При привязке типового проекта с вариантом применения пластмассовых труб для водопровода и канализации сметная стоимость сантехнических работ должна быть откорректирована.
Сметная стоимость заменяемых труб определена в ценах введенных с 1. 01. 1984 года.

ВЕДОМОСТЬ ПОТРЕБНОСТИ В МАТЕРИАЛАХ

N строки	Наименование материала и единица измерения	Код: материала	Код: един. изм.	Количество: тип	Количество: инд	Количество: всего
	„ИСКЛЮЧИТЬ"					
1	ТРУБЫ СТАЛЬНЫЕ ВОДОГАЗО-					
	ПРОВОДНЫЕ ГОСТ 3262-75					
	М	138500	006	7		7
	Т	138500	168	0.01		0.01
2	ТРУБЫ ЧУГУННЫЕ КАНАЛИЗА-					
	ЦИОННЫЕ И ФАСОННЫЕ ЧАСТИ					
	К НИМ ГОСТ 6942-80					
	М	492500	006	330		330
	Т	492500	168	3.55		3.55
	„ДОПОЛНИТЬ"					
1	ТРУБЫ ПОЛИЭТИЛЕНОВЫЕ НА-					
	ПОРНЫЕ ПНП ГОСТ 18599-83					
	М	224811	006	7		7
	Т	224811	168	0.01		0.01
2	ТРУБЫ ПОЛИЭТИЛЕНОВЫЕ					
	КАНАЛИЗАЦИОННЫЕ ПВП И					
	ФАСОННЫЕ ЧАСТИ К НИК					
	ГОСТ 22689-77 М	224811	006	330		330
	Т	224811	168	0.45		0.45

282-1-163.84 ВК

ПРИВЯЗАН

ИНВ. №

НАЧ. ОТД	ВЕПРИНСКИЙ	
Н. КОНТР	ЧАПЛЫГИНА	
ГЛ. СПЕЦ	ЖУРАВЛЕВА	
ГИП	ЗАЙЦЕВА	
СТ. ИНЖ	ХАГЕДОРН	

КПП на 15 раб мест, приемный пункт прачечной, аптека, отделение связи, сберкасса / блок 10 /

Вариант применения пластмассовых труб для систем К1, К2, К3, В1 / подводка к унитазу / продолжение

СТАДИЯ	ЛИСТ	ЛИСТОВ
Р	9	

ЦНИИЭП торгово-бытовых зданий и туристских комплексов

СОГЛАСОВАНО: РУК. ГР. СМЕТ. ВАСИЛЬЕВА

ИНВ. № ПОДП. ИДАТА | ВЗАМ. ИНВ. №

gost.e-ecolog.ru