ТИПОВОЙ ПРОЕКТ

282-1-163.84

КОМПЛЕКСНЫЙ ПРИЕМНЫЙ ПУНКТ ПРЕДПРИЯТИЙ БЫТОВОГО ОБСЛУЖИВАНИЯ НА 15 РАБ. МЕСТ, ПРИЕМНЫЙ ПУНКТ ПРАЧЕЧНОЙ, АПТЕКА, ОТДЕЛЕНИЕ СВЯЗИ, СБЕРКАССА /БЛОК 10/

АЛЬБОМ 1

АРХИТЕКТУРНО СТРОИТЕЛЬНЫЕ РЕШЕНИЯ
ТЕХНОЛОГИЯ И МЕХАНИЗАЦИЯ
ВИТРАЖИ

20361-01

gost.e-ecolog.ru

ТИПОВОЙ ПРОЕКТ

282-1-163.84

КОМПЛЕКСНЫЙ ПРИЕМНЫЙ ПУНКТ ПРЕДПРИЯТИЙ БЫТОВОГО ОБСЛУЖИВАНИЯ НА 15 РАБ. МЕСТ, ПРИЕМНЫЙ ПУНКТ ПРАЧЕЧНОЙ, АПТЕКА, ОТДЕЛЕНИЕ СВЯЗИ, СБЕРКАССА / БЛОК 10 /

АЛЬБОМ I
СОСТАВ ПРОЕКТА

АЛЬБОМ I	АС1	АРХИТЕКТУРНО-СТРОИТЕЛЬНЫЕ РЕШЕНИЯ
	ТХМ	ТЕХНОЛОГИЯ МЕХАНИЗАЦИЯ
	АС2	ВИТРАЖИ
АЛЬБОМ II	ОВ	ОТОПЛЕНИЕ И ВЕНТИЛЯЦИЯ
	ВК	ВОДОПРОВОД И КАНАЛИЗАЦИЯ
	ЭОМ	ЭЛЕКТРООСВЕЩЕНИЕ И СИЛОВОЕ ЭЛЕКТРООБОРУДОВАНИЕ
	АУ	АВТОМАТИЗАЦИЯ УСТРОЙСТВ ИНЖЕНЕРНОГО ОБОРУДОВАНИЯ
	СС	СВЯЗЬ И СИГНАЛИЗАЦИЯ
АЛЬБОМ III	АС1И1	ИЗДЕЛИЯ ЖЕЛЕЗОБЕТОННЫЕ ЗАВОДСКОГО ИЗГОТОВЛЕНИЯ
	АС1И2	ИЗДЕЛИЯ МОНОЛИТНЫХ ЖЕЛЕЗОБЕТОННЫХ КОНСТРУКЦИЙ
	АС1И3	ИЗДЕЛИЯ МЕТАЛЛИЧЕСКИЕ
	АС1И4	ИЗДЕЛИЯ ДЕРЕВЯННЫЕ
АЛЬБОМ IV	СО	СПЕЦИФИКАЦИЯ ОБОРУДОВАНИЯ
АЛЬБОМ V	ВМ	ВЕДОМОСТИ ПОТРЕБНОСТИ В МАТЕРИАЛАХ
АЛЬБОМ VI	СМ	СМЕТЫ

РАЗРАБОТАН ЦНИИЭП ТОРГОВО-БЫТОВЫХ ЗДАНИЙ И ТУРИСТСКИХ КОМПЛЕКСОВ
Главный инженер института В.Носков
Главный архитектор проекта Г.Андрашников

ТЕХНИЧЕСКИЙ ПРОЕКТ УТВЕРЖДЕН „ГОСГРАЖДАНСТРОЕМ" ПРИКАЗ №38 ОТ 30 ЯНВАРЯ 1984 Г.
РАБОЧАЯ ДОКУМЕНТАЦИЯ ВВЕДЕНА В ДЕЙСТВИЕ ЦНИИЭП ТОРГОВО-БЫТОВЫХ ЗДАНИЙ И ТУРИСТСКИХ КОМПЛЕКСОВ ПРИКАЗ №38 ОТ 11.04.1985 Г.

28561-01

ТИПОВОЙ ПРОЕКТ
282-1-163.84.

АС1 - Архитектурно-строительные решения

Технический проект утвержден Госгражданстроем приказ N 38 от 30.01.1981г

Рабочая документация введена в действие ЦНИИЭП торгово-бытовых зданий и туристских комплексов приказ N 38 от 11.04.1985г

Авторский коллектив:
Архитекторы: Андрашников Э.Ю, Нестеренко И.В
Инженеры: Кий А.А

Проект разработан для формирования местных торговых центров: тип I, в который входит блок Б (универсам торговой площадью 400 кв.м и столовая на 50 посадочных мест), тип II, в который входит блок Т (универсам торговой площадью 650 кв.м и столовая на 100 посадочных мест)

Схема генплана

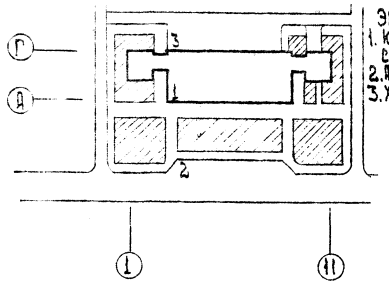

Экспликация:
1. КПП, аптека отд. связи, сберкасса.
2. Автостоянка
3. Хозблок

Привязка настоящего типового проекта выполнена в соответствии с действующими нормами и правилами.

Гл. арх. пр-та
Гл. инж. пр-та

Настоящий проект выполнен в соответствии с действующими нормами и правилами

Гл. арх. пр-та Андрашников Э.Ю
Гл. инж. пр-та Кий А.А.

Таблица 1

Ведомость основных комплектов

Обозначение	Наименование	Примечание
АС1	Архитектурно-строительные решения	Альбом I
ТХМ	Технология механизации	То же
АС2	Витражи	"
ОВ	Отопление и вентиляция	Альбом II
ВК	Водопровод и канализация	То же
ЭОМ	Электроосвещение и силовое электрооборудование	"
АУ	Автоматизация устройств инженерного оборудования	"
СС	Связь и сигнализация	"

Таблица 2

Ведомость рабочих чертежей

Лист	Наименование	Примечание
	Обложка	
	Титульный лист	
1	Общие данные (начало)	
2	Общие данные (продолжение)	
3	Общие данные (продолжение)	
4	Общие данные (продолжение)	
5	Общие данные (продолжение)	
6	Общие данные (окончание)	
7	План 1 этажа между осями 1-4	
8	План 1 этажа между осями 4-7	
9	План 1 этажа между осями 7-11	
10	План 2 этажа между осями 1-4	
11	План 2 этажа между осями 4-7	
12	План 2 этажа между осями 7-11	
13	План техподполья	
14	Фасад 1-11	
15	Фасад 11-9; 9-3 3-1	
16	Фасад А-Г и Г-А	
17	План крыши	
18	Разрезы 1-1, 2-2	
19	Элементы входов	
20	Заполнение м.б. рам гипсокартонными листами	
21	Звено асбоцементного воздуховода	
22	Развертки стен отделения связи и сберкассы	
23	Развертки стен овощ.КПП и торгового зала аптеки	
24	Схема нагрузок на элементы фундаментов	
25	Схема расположения элементов фундаментов в осях 1-7, А-Г	
26	Схема расположения элементов фундаментов	

продолжение таблицы 2

Лист	Наименование	Примечание
	в осях А-Г; 7-11	
27	Сечения к схемам расположения элементов фундаментов. Спецификация	
28	Схемы расположения элементов стен тех подполья и элементов парапета	
29	Схемы расположения элементов наружных и внутренних стен 1 и 2 этажей	
30	Спецификация к схемам расположения стеновых панелей при толщ. наружных стен 350мм	
31	Спецификация к схемам расположения стеновых панелей при толщине наружных стен 400 мм	
32	Схема нагрузок на элементы перекрытий и покрытия	
33	Схема расположения элементов перекрытия на отм. 0.000	
34	Схема расположения элементов перекрытия на отм. 3.300 между осями А-Г, 1-7	
35	Схема расположения элементов перекрытия на отм. 3.300 между осями А-Г, 7-11	
36	Схема расположения элементов покрытия между осями А-Г, 1-7	
37	Схема расположения элементов покрытия между осями А-Г, 7-11	
38	Монтажные схемы элементов лестниц	
39	Монтажная схема лифтов 1, 2	
40	Чертеж на заказ лифтов 1, 2	
41	Кладовая ценностей (опалубка)	
42	Кладовая ценностей (армирование)	
43	Монтажные схемы расположения закладных деталей для крепления витражей	

Привязан:

Инв. N

282-1-163.84 - АС1

Рук. мас.	Сасенко		КПП на 5 мест, приемный пункт прачечной, аптека, отделение связи, сберкасса (блок 10)
Н. контр.	Богданова		
ГИП	Кий		
ГАП	Андрашников		
Вед. арх.	Нестеренко		Общие данные (начало)
ГАП	Андрашников		

Стадия	Лист	Листов
Р	1	43

ЦНИИЭП торгово-бытовых зданий и туристских комплексов

ОБЩИЕ УКАЗАНИЯ

Проект разработан для строительства в районах с обычными геологическими условиями I в подрайона II и III климатических районов с расчетной температурой наружного воздуха - 20°С; - 30°С; /основное решение/ - 40°С Зона влажности нормальная.

Основные исходные данные

Класс здания - II, степень огнестойкости - II.

Рельеф участка ровный, площадка строительства горизонтальная.

Грунты нескальные, однородные, непучинистые грунтовые воды отсутствуют.

Расчётные параметры механических свойств грунтов: $\gamma = 1800$ кг/м^3; $\gamma = 1700$ кг/м^3; $c = 0{,}11$ кгс/м^2; $\varphi = 20°$

При определении расчетного давления на грунт основания условно принимается $m_1 = 1{,}1$ $K_н = 1$.

Скоростной напор ветра 45 кгс/м^2 /III район/

Вес снегового покрова 100 кгс/м^2 /III район/

Чертежи разработаны для расчетной температуры наружного воздуха - 30°С.

Указания по производству строительно-монтажных работ.

1. Строительство здания должно осуществляться в соответствии с проектом производства работ, учитывающим конкретные условия строительства как в летний так и в зимний периоды года. При производстве работ следует руководствоваться требованиями соответствующих разделов строительных норм и правил.

2. Монтаж конструкций выполнять в соответствии со СНиП III-16-80, указаниями серии 1.090.1-1 и настоящего проекта. Особое внимание обратить на разбивку осей на качество выполнения сварных соединений и их антикоррозионную защиту, на замоноличивание и герметизацию стыков.

3. Все сварные соединения покрыть цементным раствором М100, толщиной не менее 20мм. Длина сварных швов должна быть не менее 60мм. высота 6мм. Сварку вести электродами типа Э42-А. Все сварные соединения должны приниматься с составлением акта.

4. Швы между плитами перекрытий и зазоры у стен тщательно заделать цементным раствором М100. Открытые торцы плит перекрытий с круглыми пустотами должны быть заделаны в заводских условиях бетонными вкладышами.

5. Монтаж стеновых панелей вышележащего этажа здания производить только после выполнения всех сварных соединений, их антикоррозионной защиты. Заполнения всех горизонтальных и вертикальных швов раствором и прокладками замоноличивания всех стыков бетоном и приемки всех работ по акту.

6. Рабочие чертежи, предназначенные к производству работ в зимних условиях, должны иметь указания привязывающей проект проектной организации о произведенной проверке конструкций и возможности их применения в зимних условиях района строительства.

Указания по антикоррозионной защите.

Мероприятия по антикоррозионной защите выполняются при привязке проекта по СНиП II-28-73

Указания по привязке проекта.

1. Типовой проект может быть применен в строительстве после выполнения проектных работ по его привязке к конкретному участку.

2. Рабочие чертежи фундаментов должны быть проверены и, в необходимых случаях, переработаны на основании фактических расчетных данных, параметров, механических свойств грунтов, определенных на основании гидрогеологических изысканий, а также с учетом рельефа, климатических и других условий строительной площадки.

3. Чертежи рекламы и её крепление разрабатываются специализированной организацией при привязке проекта с учетом существующей застройки, место нахождения объекта и технологических возможностей изготовления.

4. При строительстве здания в зимний период в зависимости от наружной температуры, сроков возведения и других местных условий назначить способы выполнения фундаментов, кирпичной кладки и при необходимости других конструкций здания, дать рекомендации по временному креплению конструкций

5. При применении проекта для строительства в районах с расчетной температурой наружного воздуха - 20°С и - 40°С проект должен быть откорректирован в части толщин наружных стен /таблица 4/, утеплителя кровли /таблица 5/ и смежных с ними конструкции. Для расчетной температуры - 40°С заполнение световых проемов принимать с тройным остеклением.

6. Проверить и при необходимости скорректировать принятую толщину стеновых панелей, с учетом фактического объемного веса бетона панелей и экономически целесообразного для данного района сопротивления теплопередаче /R_o эк/ руководствуясь СНиП II-3-79

7. Произвести корректировку рабочих чертежей в соответствии с имевшими место после ввода проекта в действие изменениями норм и правил, конструкций, оборудования и т. п.

Расход стали кгс/м^2 полезной площади.

таблица 3

	Контрольный показатель	по утвержд. техн. проекту	по рабочим чертежам

Толщина наружных стен

таблица 4

Тип наружных ограждающих конструкций	Объем, масса кгс/м3	толщина стен при t°С наруж. воздуха	
		- 20, - 30	- 40
однослойные панели	1100	350	400

Утеплитель кровли

таблица 5

Плиты покрытия	Вид утеплителя	толщина слоя утеплителя при t°С наружного воздуха		
		- 20°	- 30°	- 40°
Многопустотные панели (8=220) из тяжелого бетона γ = 2500 кгс/м3	γ=400 кгс/м3	100 мм	140 мм	180мм

Привязан	Рук. маст.	Сосенко	
	Н. контр.	Богданова	
	ГИП	Кий	
	ГАП	Андрашников	
	Вед. арх.	Нестеренко	
Инв. №	ГАП	Андрашников	

282-1-163.84-АС1

КПП на 45 раб. мест, приемный пункт прачечной, аптека, отделение связи, сберкасса /блок 10/

Стадия	Лист	Листов
Р	2	

Общие данные /продолжение/

ЦНИИЭП торгово-бытовых зданий и туристских комплексов

Согласовано.

Инв. № подл. | Подпись и дата | Взам. инв. №

Копировал

Формат А2

Ведомость ссылочных и прилагаемых документов

Таблица 7

Обозначение	Наименование	Примечание
1-112-5, вып.0	Плиты ж.б. для ленточных фундаментов	
ГОСТ 13579-78	Блоки бетонные для стен подвалов	
1-243-1-4	Плиты плоские железобетонные	
1.090.1-1, вып.1-1	Панели наружных стен нулевого цикла сплошные	
1.090.1-1, вып.2-1	Панели наружных стен однослойные	
1.090.1-1, вып.3-1	Панели внутренних стен нулевого цикла	
1.090.1-1, вып.4-1	Панели внутренних стен	
1.090.1-1, вып.7-1	Узлы монтажные	
1.090.1-1, вып.8-1	Узлы соединительные стыковые	
1.090.1-1, вып.5-1	Плиты перекрытий многопустотные и реб-	
	ристые длиной 2980мм, армированные	
	стержнями из стали класса А-III, длиной	
	5980мм и 7180 мм, армированные предва-	
	рительно напрягаемой арматурой из	
	стали класса Ат-V	
1.050.1-2, вып.1	Лестничные марши, площадки и проступи	
1.050.1-2, вып.2	Ограждения лестниц	
1.055.1-1, вып.1	Ступени бетонные и железобетонные	
2.230-1, вып.4	Детали стен и перегородок общест-	
	венных зданий	
2.244-1, вып.4	Детали полов	
2.260-1, вып.3,4	Детали покрытий	
1.136-10	Двери деревянные внутренние	
1.136.5-19	Двери деревянные входные наружные	
1.136-2	Подоконные деревянные доски	
1.279.9-2	Строительные штучные изделия	
1.272.5-6 ч.I, II	Встроенные шкафы и шкафные	
	перегородки	

Продолжение таблицы 7

Обозначение	Наименование	Примечание
1.236-6. вып.1	Окна и балконные двери общест-	
	венных зданий	
1.231.9-8	Перегородки из гипсокартонных листов	
АТ-6.00-003	Альбом заданий на проектирование	
	строительной части лифтовых	
	установок	
	Прилагаемые документы	
АС1 - И1	Изделия железобетонные завод-	
	ского изготовления	
АС1- И2	Изделия монолитных железобетон-	
	ных конструкций	
АС1 - И3	Изделия металлические	
АС1 - И4	Изделия деревянные	
ВМ	Ведомости потребности в	
	материалах	

Ведомость спецификаций

Таблица 9

Лист	Наименование	Примечание
9	Спецификация элементов заполнения	
	проемов	
10	Спецификация металлических элементов	
11	Спецификация перемычек	
16	Спецификация элементов фасадов	
17	Спецификация металлических изделий	
	на кровлю	
	Спецификация к схемам расположения	
	элементов фундаментов.	
	Спецификация к схемам расположения сте-	
	новых панелей при толщине наружных	
	стен 350 мм	
	Спецификация к схемам расположения	
	стеновых панелей при толщине наружных	
	стен 400 мм	
	Спецификация к схемам расположения	
	элементов перекрытий и покрытий	
	Спецификация элементов лестниц	
	Спецификация элементов шахты лифта	
	Спецификация элементов кладовой ценностей	
	Спецификация к схеме расположения	
	закладных деталей для крепления	
	витражей.	

Инв.№ подл. | Подп. и дата | Взам.инв.№

Привязан

Инв.№

Рук.маст	Сосенко	
Н. контр	Богданова	
ГИП	Кий	
ГАП	Андрашников	
Вед.арх	Нестеренко	
ГАП	Андрашников	

282-1-163.84 - АС1

КПП на 150 мест, приемный пункт прачечной, аптека, отделение связи, сберкасса (блок 10)

Стадия	Лист	Листов
	3	

Общие данные (продолжение)

ЦНИИЭП торговых зданий и туристских комплексов

ТАБЛИЦА 6

Номер по плану	Наименование	Площадь м²	Пол: Номер узла по серии или по проекту	Пол: Покрытие	Потолок	Стены или перегородки	Панель h = 1.8м	Примечание
	1 этаж							
	СВЕРКАССА							
1	ОПЕРАЦИОННЫЙ ЗАЛ	35.04	2.244-1 вып.4 243	мозаичн.	клеевая	фактурная шт.	—	—
2	КЛАДОВАЯ ЦЕННОСТЕЙ	9.12	" 230	линолеум	то же	окраска В.А	—	—
3	ПРЕДКЛАДОВАЯ	8.15	" 230	ТО ЖЕ	"	ТО ЖЕ	—	—
4	КОМНАТА ПЕРСОНАЛА И ГАРДЕРОБ	11.34	" 230	"	"	"	—	—
5	ХОЗКЛАДОВАЯ	9.79	" 230	"	"	"	—	—
6	КЛАДОВАЯ	2.48	" 230	"	"	"	—	—
7	УБОРНАЯ	3.84	—"— 240	керамич.	"	клеевая	глазурован. плитка	—
8	КОРИДОР	9.16	—"— 230	линолеум	"	то же	—	—
9	ТАМБУР	8.29	—"— 240	керамич.	"	окраска ВА	—	—
10	ТАМБУР СЛУЖЕБНЫЙ	1.60	—"— 240	"	"	"	—	—
	Отделение связи							
11	ОПЕРАЦИОННЫЙ ЗАЛ ПРИЕМА							
	И ВЫДАЧИ ПОСЫЛОК И СТРАХО-							
	ВЫХ ПОЧТОВЫХ ОТПРАВЛЕНИЙ	50.92	2.244-1 вып. 4 243	мозаичн.	клеевая	фактурная штукатур.	—	—
12	КЛАДОВАЯ ПОСЫЛОК, СТРА-							
	ХОВЫХ ПОЧТОВЫХ ОТПРАВЛЕ-							
	НИЙ И ПОСЫЛОЧНОЙ ТАРЫ	72.40	" 122	керамич.	то же	окраска ВА	—	—
13	ПОМЕЩЕНИЕ ОБРАБОТКИ И							
	ДОСТАВКИ ПЕРЕВОДОВ, ПЕН-							
	СИЙ И СТРАХОВЫХ ПОЧТО-							
	ВЫХ ОТПРАВЛЕНИЙ	23.28	" 174	мозаичн.	"	"	—	—
14	КОМНАТА СУШКИ ОДЕЖДЫ	8.23	" 180	керамич.	"	"	—	—
15	ГАРДЕРОБ ПЕРСОНАЛА	11.42	" 181	линолеум.	"	"	—	—
16	ЭЛЕКТРОЩИТОВАЯ	11.4	" 245	цементн.	"	"	—	—
17	УБОРНАЯ	2.8	" 180	керамич	"	"	глазурован. плитка	—
18	КОРИДОР	23.65	" 175	то же	"	"	—	—
19	ТАМБУР	5.04	" 240	"	"	"	—	—
20	ТАМБУР СЛУЖЕБНЫЙ	1.80	" 175	"	"	"	—	—
	Аптека							
21	ТОРГОВЫЙ ЗАЛ АПТЕКИ	54.08	2.244-1 вып.4. 174	мозаичн.	клеевая	фактурная штукатурка	—	—
22	МАТЕРИАЛЬНАЯ	37.60	" 175	керамич.	то же	окраска ВА		
23	АССИСТЕНТСКАЯ	25.70	" 175	то же	"	то же	—	—

продолжение таб. 6

Номер по плану	Наименование	Площадь м²	Пол: Номер узла по серии или по проекту	Пол: Покрытие	Потолок	Стены или перегородки	Панель h = 1.8м	Примечание
24	ШЛЮЗ	2.42	2.244-1 Вып.4 175	керамич.	клеевая	окраска	—	—
25	АСЕПТИЧЕСКАЯ	10.30	" 175	то же	то же	то же	глазурован. плитка	—
26	СТЕРИЛИЗАЦИОННАЯ	8.07	" 180	"	"	"	то же	—
27	ДИСТИЛЯЦИОННО-СТЕРИЛИ-							
	ЗАЦИОННАЯ	24.90	" 180	"	"	"	"	—
28	МОЕЧНАЯ	16.60	" 180	"	"	"	"	—
29	РАСПАКОВОЧНАЯ	10.3	" 175	"	"	"	"	—
30	КЛАДОВАЯ МЕДИЦИН-							
	СКОЙ СТЕКЛЯННОЙ ТАРЫ	8.0	" 175	"	"	"	"	—
31	ГАРДЕРОБ	15.30	" 161	линолеум	"	"	—	—
32	КЛАДОВАЯ ТРАНСПОРТНОЙ							
	ТАРЫ	10.0	" 186	цементный	"	"	—	—
33	ТЕПЛОВОЙ ПУНКТ	19.30	" 186	то же	"	"	—	—
34	ДУШЕВАЯ	1.8	" 180	керамич.	"	"	глазурован. плитка	—
35	УБОРНАЯ	2.9	" 180	то же	"	"	"	—
36	КОРИДОР	32.02	" 175	"	"	"	—	—
37	ТАМБУР	3.25	" 174	мозаичн.	"	"	—	—
38	ТАМБУР СЛУЖЕБНЫЙ	3.8	" 175	керамич.	"	"	—	—
	КОМПЛЕКСНЫЙ ПРИЕМНЫЙ							
	ПУНКТ							
39	ЗАЛ ПРИЕМА И ВЫДАЧИ							
	ЗАКАЗОВ	76.1	2.244-1 вып.4 243	мозаичн.	клеевая	окраска ВА	—	—
40	КЛАДОВАЯ ПУНКТА							
	ПРОКАТА	13.55	" 161	линолеум	то же	то же	—	—
41	то же	19.55	" 161	то же	"	"	—	—
42	КЛАДОВАЯ ПРИЕМНОГО							
	ПУНКТА ХИМЧИСТКИ	24.10	" 161	"	"	"	—	—

Ал I

СОГЛАСОВАНО

ИНВ № ПОДЛ. | ПОДП. И ДАТА | ВЗАМ. ИНВ. №

ПРИВЯЗАН

ИНВ. № Р

Рук. маст.	Сосенко	
Н. контр.	Богданова	
ГИП	Кий	
ГАП	Андрашинин	
Вед. арх.	Нестеренко	
ГАП	Андрашинин	

282-1-163.84-АС1

КПП на 15 р. мест, приемный пункт прачечной, аптека, отделение связи, сверкасса (блок 10)

Стадия: Р | Лист: 4 | Листов:

Общие данные (продолжение)

ЦНИИЭП торговых зданий и туристских комплексов

ПРОДОЛЖЕНИЕ ТАБ. 6

НОМЕР ПО ПЛАНУ	НАИМЕНОВАНИЕ	ПЛОЩАДЬ м²	ПОЛ: НОМЕР УЗЛА ПО СЕРИИ ИЛИ ПО ПРОЕКТУ	ПОЛ: ПОКРЫТИЕ	ПОТОЛОК	СТЕНЫ ИЛИ ПЕРЕГОРОДКИ	ПАНЕЛЬ h = 1.8м	ПРИМЕЧАНИЕ
43	КЛАДОВАЯ ОБУВИ	13.05	161	ЛИНОЛЕУМ	КЛЕЕВАЯ	ОКРАСКА ВА	—	-
44	ВЕНТКАМЕРА	12.09	135	ПЛАВАЮЩИЙ ПОЛ ЦЕМ	"	АКУСТИЧЕСК. ОБРАБОТКА	—	—
45	КОМНАТА ПЕРСОНАЛА	11.00	161	ЛИНОЛЕУМ	"	ОКРАСКА ВД	—	—
46	УБОРНАЯ	2.75	2.244-1 ВЫП.4 250	КЕРАМИЧ.	КЛЕЕВАЯ	ОКРАСКА ВА	ГЛАЗУРОВ. ПЛ	—
47	КОРИДОР	24.69	— " — 230	ЛИНОЛЕУМ	ТОЖЕ	ТОЖЕ	—	—
48	ТАМБУР	3.25	— " — 240	КЕРАМИЧ.	"	"	—	—
49	ТАМБУР СЛУЖЕБНЫЙ	1.96	— " — 240	ТО ЖЕ	"	"	—	—
	ПРИЁМНЫЙ ПУНКТ ПРАЧЕЧНОЙ							
50	ОЖИДАЛЬНАЯ ПРИЕМА БЕЛЬЯ	6.30	2.244-1 ВЫП.4 240	КЕРАМИЧ.	КЛЕЕВАЯ	ОКРАСКА ВА	—	—
51	ПОМЕЩЕНИЕ СОРТИРОВКИ И							
	ХРАНЕНИЯ ГРЯЗНОГО БЕЛЬЯ	31.10	— " — 240	ТОЖЕ	ТОЖЕ	ТОЖЕ	—	—
52	ОЖИДАЛЬНАЯ ВЫДАЧИ БЕЛЬЯ	6.30	— " — 240	"	"	"	—	—
53	КЛАДОВАЯ ЧИСТОГО БЕЛЬЯ	31.40	— " — 240	"	"	"	—	—
54	КОМНАТА ПЕРСОНАЛА И		— " — 230	ЛИНОЛЕУМ	"	"	—	—
	ГАРДЕРОБ	7.75						
55	ДУШЕВАЯ	2.52	— " — 250	КЕРАМИЧ.	"	"	ГЛАЗУРОВ. ПЛ	—
56	УБОРНАЯ	3.20	— " — 250	ТОЖЕ	"	"	ТОЖЕ	—
57	КОРИДОР	4.44	— " — 230	ЛИНОЛЕУМ	"	"	—	—
58	ТАМБУР	4.00	— " — 240	КЕРАМИЧ.	"	"	—	—
59	ТАМБУР СЛУЖЕБНЫЙ	1.87	— " — 240	ТОЖЕ	"	"	—	—
60	ТАМБУР	8.40	— " — 240	"	"	"	—	—
	2 ЭТАЖ							
	ОТДЕЛЕНИЕ СВЯЗИ							
61	ОПЕРАЦИОННЫЙ ЗАЛ ПУНК-							
	ТА ТЕЛЕГРАФНО-ТЕЛЕФОН-							
	НОЙ СВЯЗИ	35.39	2.244-1 ВЫП.4 62	ЛИНОЛЕУМ	КЛЕЕВАЯ	ОКРАСКА ВА	—	—
62	АППАРАТНАЯ	15.77	— " — 62	ТОЖЕ	ТОЖЕ	ТОЖЕ	—	—
63	ЭКСПЕДИЦИЯ	15.77	— " — 62	"	"	"	—	—
64	ВЕНТКАМЕРА	10.03	— " — 135	ПЛАВАЮЩИЙ ПОЛ. ЦЕМ.	"	АКУСТИЧЕСК ОБРАБОТКА	—	—
65	ГАРДЕРОБ ПЕРСОНАЛА	6.52	— " — 62	ЛИНОЛЕУМ	"	ОКРАСКА ВА	—	—
66	УБОРНАЯ	3.23	— " — 127	КЕРАМИЧ.	"	ТОЖЕ	—	—
67	КОРИДОР	9.09	— " — 68	ЛИНОЛЕУМ	"	"	—	—
68	ХОЛЛ	5.68	— " — 62	ТОЖЕ	"	"	—	—

ПРОДОЛЖЕНИЕ ТАБ.6

НОМЕР ПО ПЛАНУ	НАИМЕНОВАНИЕ	ПЛОЩАДЬ м²	ПОЛ: НОМЕР УЗЛА ПО СЕРИИ ИЛИ ПО ПРОЕКТУ	ПОЛ: ПОКРЫТИЕ	ПОТОЛОК	СТЕНЫ ИЛИ ПЕРЕГОРОДКИ	ПАНЕЛЬ h = 1.8 м	ПРИМЕЧАНИЕ
69	ОПЕРАЦИОННЫЙ ЗАЛ		— " — 62	ЛИНОЛЕУМ	КЛЕЕВАЯ	ОКРАСКА ВА	—	—
	ПРИЕМА И ВЫДАЧИ							
	ПОЧТОВЫХ ОТПРАВЛЕНИЙ	109.17						
70	КЛАДОВАЯ ЭКСПЛУАТАЦИОН-		— " — 62	"	"	"	—	—
	НЫХ МАТЕРИАЛОВ И АРХИВ	14.60						
71	КЛАДОВАЯ ДЕНЕЖНЫХ		2.244-1 ВЫП.4 62	ЛИНОЛЕУМ	КЛЕЕВАЯ	ОКРАСКА ВД	—	—
	СУММ И УСЛОВНЫХ ЦЕННОСТЕЙ	9.65						
72	ПРЕДКЛАДОВАЯ	4.75	— " — 62	ТОЖЕ	ТОЖЕ	ТОЖЕ	—	—
73	ВЕНТКАМЕРА	18.90	— " — 135	ПЛАВАЮЩИЙ ЦЕМ. ПОЛ	"	АКУСТИЧЕСК. ОБРАБОТКА	—	—
74	КОМНАТА ПЕРСОНАЛА	12.19	— " — 62	ЛИНОЛЕУМ	"	ОКРАСКА ВА	—	—
75	ХОЗЯЙСТВЕННАЯ КЛАДОВАЯ	9.40	— " — 62	ТОЖЕ	"	ТОЖЕ	—	—
76	КОРИДОР	15.86	— " — 62	"	"	"	—	—
	АПТЕКА							
77	ГАРДЕРОБ	13.20	— " — 62	"	"	"	—	—
78	КОНТОРА	12.20	— " — 62	"	"	"	—	—
79	КОМНАТА ПЕРСОНАЛА	12.20	— " — 62	"	"	"	—	—
80	ВЕНТКАМЕРА	12.90	— " — 135	ПЛАВАЮЩИЙ ПОЛ ЦЕМ	"	АКУСТИЧЕСК. ОБРАБОТКА	—	—
81	КЛАДОВАЯ ЧИСТОГО БЕЛЬЯ	8.40	— " — 62	ЛИНОЛЕУМ	"	ОКРАСКА ВА	—	—
82	КЛАДОВАЯ ВСПОМОГАТЕЛЬ-							
	НЫХ МАТЕРИАЛОВ И							
	ХОЗИНВЕНТАРЯ	12.78	— " — 62	ТОЖЕ	"	ТОЖЕ	—	—
83	ВЕНТКАМЕРА	17.12	— " — 135	ПЛАВАЮЩИЙ ПОЛ ЦЕМ.	"	АКУСТИЧЕСК. ОБРАБОТКА	—	—
84	ПОМЕЩЕНИЕ ДЛЯ ЗАНЯТИЙ							
	С ПЕРСОНАЛОМ	14.60	— " — 62	ЛИНОЛЕУМ	"	ОКРАСКА ВА	—	—
85	ПОМЕЩЕНИЕ ДЛЯ СТИР-							
	КИ РАБОЧЕЙ ОДЕЖДЫ	8.90	" 127	КЕРАМИЧ.	"	ТОЖЕ	ГЛАЗУРОВ. ПЛ.	—

СОГЛАСОВАНО

Инв. № подл. | Подпись и дата | Взам. инв. №

		282-1-163.84	-АС1
Привязан	Рук. маст.	Сосенко	КПП на 15 р. мест приемный пункт прачечной, аптека, отделение связи, сберкасса /блок 10/
	Н. контр.	Богданова	Стадия: Р; Лист: 5; Листов:
	ГИП	Кий	
	ГАП	Андрашников	Общие данные /продолжение/
Инв. №	Вед. арх.	Нестеренко	ЦНИИЭП торгово-бытовых зданий и туристских комплексов
	ГАП	Андрашников	

Лл.1

Продолжение таблицы 6

Номер по плану	Наименование	Площадь м²	Пол: номер узла по серии или по проекту	Пол: покрытие	Потолок	Стены или перегородки	Панель h - 1.8	Примечание
86	Разгрузочная	6.67	— " — 127	то же	"	"	—	—
87	Кладовая медикаментов							
	и медицинских товаров							
	рецептурного отдела	2.72	— " — 62	линолеум	"	"	—	—
88	Кладовая медикаментов							
	и медицинских товаров							
	отдела ручной продажи	42.98	— " — 62	то же	"	"	—	—
89	Помещение легковоспла-							
	меняющихся средств	12.59	— " — 127	керамич.	"	"	—	—
90	Кладовая медикаментов и медицинских товаров	8.2	2244-1вып.4 62	линолеум	клеевая	окраска ВА	—	—
91	Кладовая дезинфицирующих средств	8.2	— " — 127	керамич.	то же	то же	—	—
92	Распаковочная	8.06	— " — 127	то же	"	"	—	—
93	Душевая	2.16	— " — 127	"	"	"	глаз. пл.	—
94	Уборная и кабина личной гигиены	9.4	— " — 127	"	"	"	то же	—
95	Коридор	43.28	— " — 62	линолеум	"	"	—	—
96	Шлюз	3.6	— " — 62	то же	"	"	—	—
	Комплексный приемный							
	пункт							
97	Зал для посетителей	42.34	2.244-1вып.4 62	"	"	фактурная штукатурка	—	
98	Мужской зал парикмахерской	17.20	— " — 62	"	"	окраска ВА	—	
99	Подсобное помещение	14.76	— " — 127	керамич.	"	"	глаз. пл.	
100	Женский зал парикмахерской	42.6	— " — 62	линолеум	"	"	—	
101	Венткамера	17.16	— " — 135	плавающий пол, цемент.	"	акустическ. отделка	—	лист
102	Контора	13.51	— " — 62	линолеум	"	окраска ВА	—	

Продолжение таблицы 6

Номер по плану	Наименование	Площадь м²	Пол: номер узла по серии или по проекту	Пол: покрытие	Потолок	Стены или перегородки	Панель h - 1.8	Примечание
103	Гардероб персонала	22.84	62	то же	"	то же		
104	Душевая	2.3	127	керамич	"	"	глазур. пл	
105	Уборная и кабина личной гигиены	9.80	127	то же	"	"	то же	
106	Коридор	23.18	62	линолеум	"	"	—	
107	Холл	6.16	62	то же	"	"	—	
108	Венткамера	16.04	135	плавающий пол цемент.	"	акустическ. отделка	—	
109	Зал приема и выдачи заказов	31.37	62	линолеум	"	окраска ВА	—	
110	Цех ремонта и обновления швейных изделий	37.13	62	то же	"	"	—	
111	Кладовая швейных изделий и материалов	10.0	62	"	"	"	—	
112	Коридор	6.4	62	"	"	"	—	
113	Лестница 1		174	мозаичн. пл.	"	"	—	
114	Лестница 2		174	то же	"	"	—	
115	Лестница 3		174	"	"	"	—	
116	Техпод.полье	9.0	245	бетонное	"		—	под виброоснование - ВО1

Согласовано

Инв. № подл. | Подпись и дата | Взам. инв. №

282-1-163.84 - АС1

Привязан	Рук.маст.	Сосенко	КПП на 15 р. мест, приемный пункт прачечной, аптека, отделение связи, сберкасса /блок 10/	Стадия: Р	Лист: 6	Листов
	Н.контр.	Богданова			
	ГИП	Кий			
	ГАП	Андрашников	Общие данные /продолжение/	ЦНИИЭП	Торгово бытовых зданий и туристских комплексов
	Вед.арх.	Нестеренко			
Инв. №	ГАП	Андрашников			

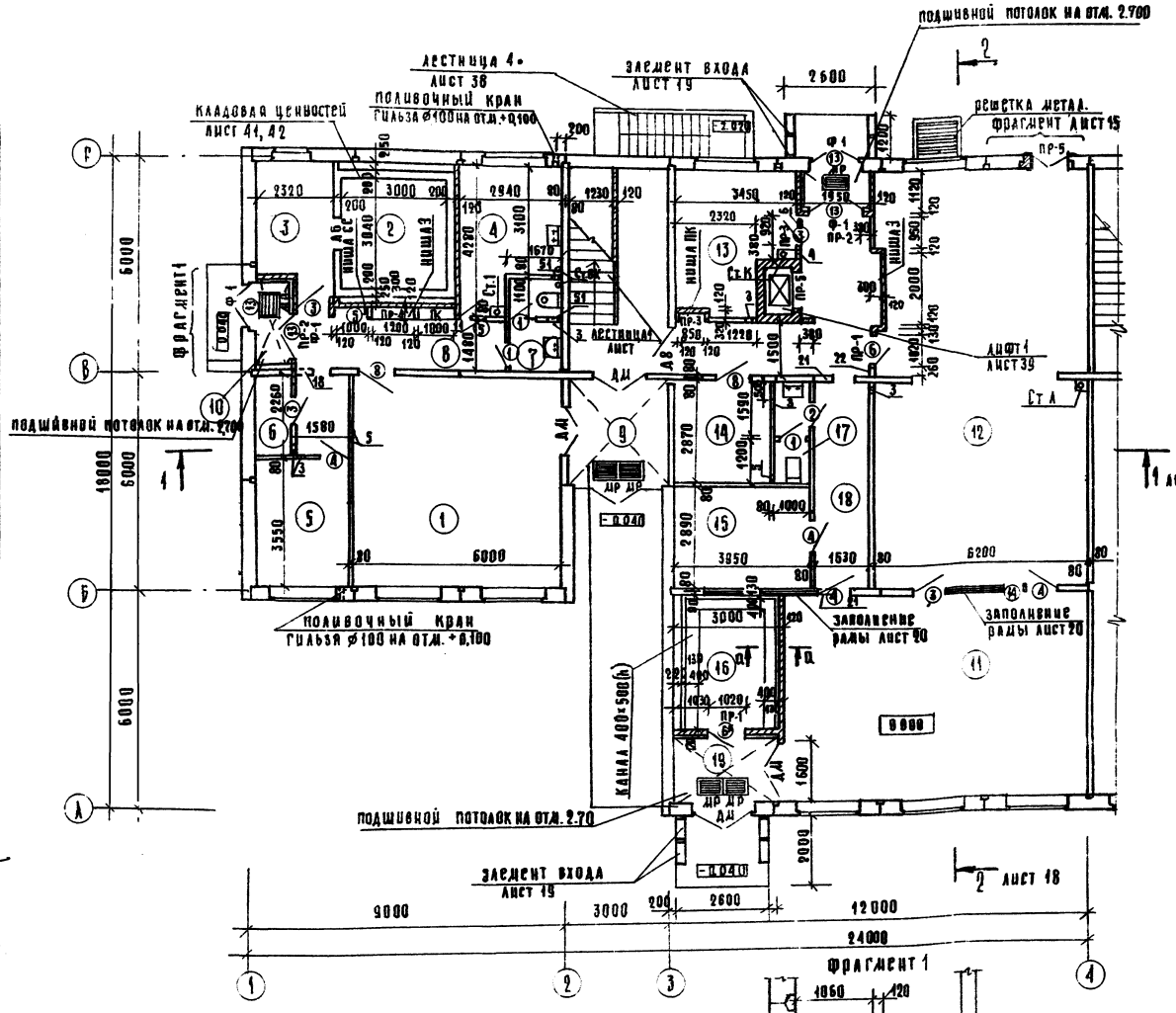

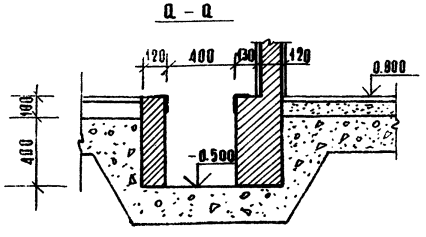

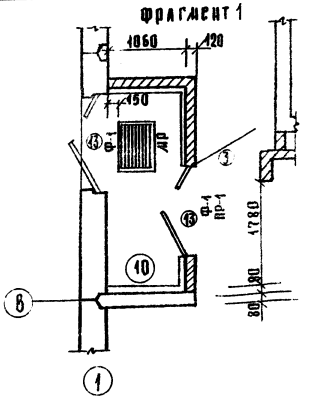

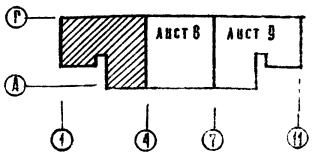

1. За условную отметку 0.000 принята отметка чистого пола 1 этажа
2. Отметка пола в уборных, душевых, тамбурах на 0,02 м ниже отметки чистого пола.
3. Кирпичные перегородки выполнять из кирпича М75 на растворе М25 и не доводить до плит перекрытия на 20 мм
4. Закладные детали в полу для крепления стоек тамбура, подводку электроэнергии и канализации к оборудованию выполнять до устройства чистого пола.
5. Расстановка и привязка трапов дана на листах ВК. Уклоны пола делать в сторону трапов.
6. Тамбуры с внутренней стороны утеплить жесткими минераловатными плитами (γ = 4200 кгс/м³ - δ = 50 мм) по деревянному каркасу с облицовкой по серии 1.231.9-8 вып. 2.
7. Крепление утеплителя вести в соответствии с указаниями серии 2.290-4 вып.1
8. Рамки Р-1, Р-2, Р-3 устанавливать одновременно с кладкой кирпичных перегородок, огрунтовать за 2 раза и окрасить эмалью в черный цвет.
9. Стояки ВК и вертикальные вентиляционные короба зашить сухой гипсовой штукатуркой по деревянному каркасу по сер. 1.231.9-8, в. 2.
10. Экспликация помещений и их площади даны в ведомости отделки помещений на листах 3, 4, 5.
11. Перечень столярных элементов на листе 9.
12. Заделку проемов железобетонных рам выполнять гипсокартонными листами (ГКЛ) на деревянном каркасе по типу сер. 1.231.9-8 „Перегородки поэлементной сборки из гипсокартонных листов для общественных зданий" вып. 1
13. Витражные окна и двери ДМ смотри раздел „Витражи" АС2.
14. В тамбурах подшивные потолки на отм. +2.700 (штукатурка по сетке).
15. Бронедверь разрабатывается по ТУ-562-205-1-6-72. Изготовитель произв. объединение „Прикарпатье" г. Коломыя, Ивано-Франковской области. Устанавливается в проектное положение перед бронированием стен кладовой ценностей.
16. Двери лестничных клеток оборудовать устройством для самозакрывания.

282-1-163.84 -АС1

Привязан:	Рук. маст.	Сосенко		КПП на 15 раб. мест приемный пункт прачечной аптека, отделение связи, сберкасса /блок 10/	Стадия	Лист	Листов
	Н. контр.	Богданова			Р	7	
	ГИП	Кий					
	ГАП	Андрашников		План 1 этажа между осями 1-4	ЦНИИЭП торгово бытовых зданий и туристских комплексов		
Инв. №	Вед. арх.	Нестеренко					
	ГАП	Андрашников					

Опировал

Формат А2

Инв. № подл. | Подпись и дата | Взам. инв. №

Согласовано: ГИП ТЕХНОЛОГ Дурченко; ГИП ОВ Дубкина; ГИП ВК Зайцева

ГИП СС Шишова; РУК ГР ОНЖ Арабаджи

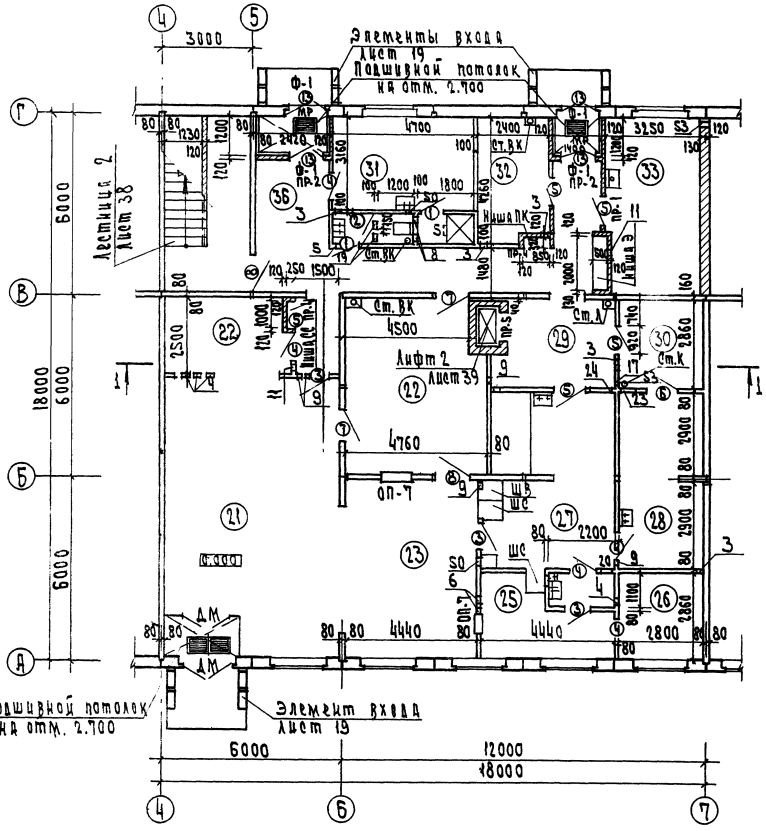

1. Общие примечания даны на листе 7.
2. Экспликация помещений и их площади на листах 3,4,5.
3. Перечень столярных элементов на листе 9.

Экспликация отверстий

Тип отв.	Размеры, мм В	Размеры, мм Н	Отм. низа, м	Примечания
1	190	190	2.150	Отв. „ОВ"
2	190	190	2.450	"
3	190	190	2.700	"
4	150	250	2.700	"
5	250	250	2.700	"
6	250	250	2.650	"
7	200	250	2.650	"
8	400	250	2.700	"
9	240	240	2.650	"
10	200	300	2.650	"
11	250	300	2.650	"
12	250	350	2.600	"
13	350	250	2.600	"
14	350	250	2.450	"
15	380	190	2.700	"
16	450	250	2.650	"
17	400	300	2.300	"
18	500	250	2.100	"
19	500	250	2.700	"
20	500	300	2.650	"
21	600	300	2.100	"
22	600	300	2.650	"
23	600	350	2.600	"
24	800	300	2.650	"
25	500	500	2.450	"
26	190	190	5.800	"
27	190	190	6.000	"
28	150	250	6.000	"
29	240	240	5.950	"
30	240	240	5.750	"
31	240	240	5.400	"
32	200	300	5.950	"
33	250	200	6.050	"
34	250	250	6.000	"

продолжение

Тип отв	Размеры, мм В	Размеры, мм Н	Отм. низа м	Примечания
35	250	250	5.750	Отв. „ОВ"
36	250	300	5.950	"
37	300	300	5.800	"
38	300	300	5.950	"
39	300	350	5.900	"
40	350	300	5.950	"
41	350	300	5.400	"
42	360	300	5.800	"
43	350	350	5.900	"
44	350	300	5.750	"
45	300	350	5.800	"
46	380	190	6.000	"
47	450	250	5.800	"
48	500	300	5.400	"
49	650	250	6.000	"
50	200	300	0.000	Отв. „ВК"
51	200	300	3.300	то же
52	200	300	2.500	"
53	400	400	0.000	"

Ведомость проемов дверей

Марка позиц.	Размер проема
1, 2	820 × 2100 (h)
3, 4, 4*	920 × 2100 (h)
5, 6, 5*, 6*	1020 × 2100 (h)
7, 8	1220 × 2100 (h)
11, 12	1050 × 2700 (h)
13	1320 × 2700 (h)

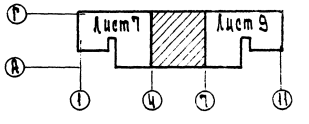

282-1-163.84 АС1

Привязан	Рук. мас.	Сосенко	КПП на 15 мест, приемный пункт прачечной, аптека, отделение связи, сберкасса, блок 10	Стадия	Лист	Листов
	Н. контр.	Богданова		Р	8	
	ГАП	Кин				
	ГАП	Андрашников	План 1 этажа между осям 4-7	ЦНИИЭП торгово бытовых зданий и туристских комплексов		
Инв. №	Вед. арх.	Нестеренко				
	ГАП	Андрашников				

Согласовано
ГИП технол. Дурченко
ГИП ОВ Дубкина
ГИП ВК Зайцева
Инв. № подл. | Подп. и дата | Взам. инв. №

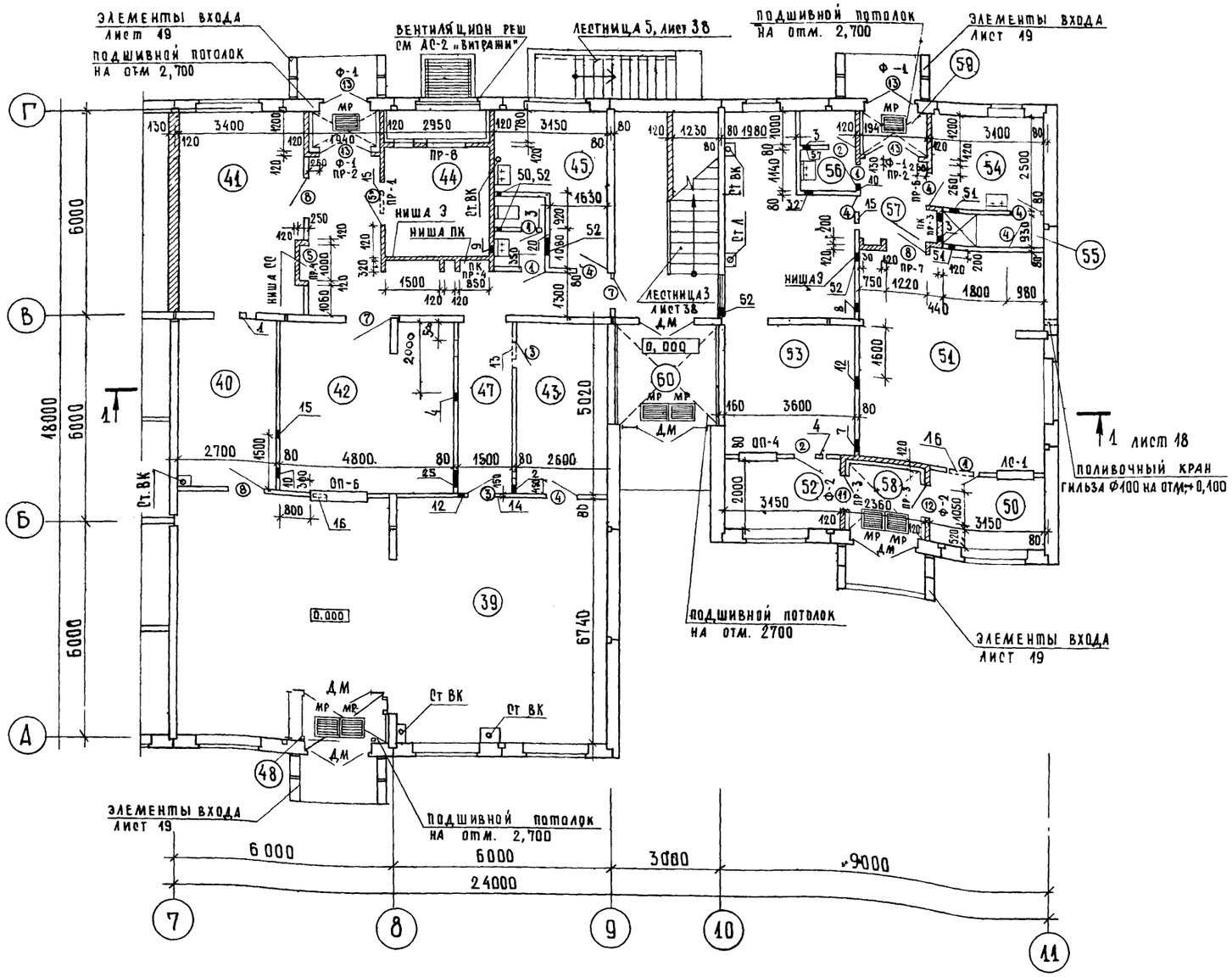

Воздухозаборная камера

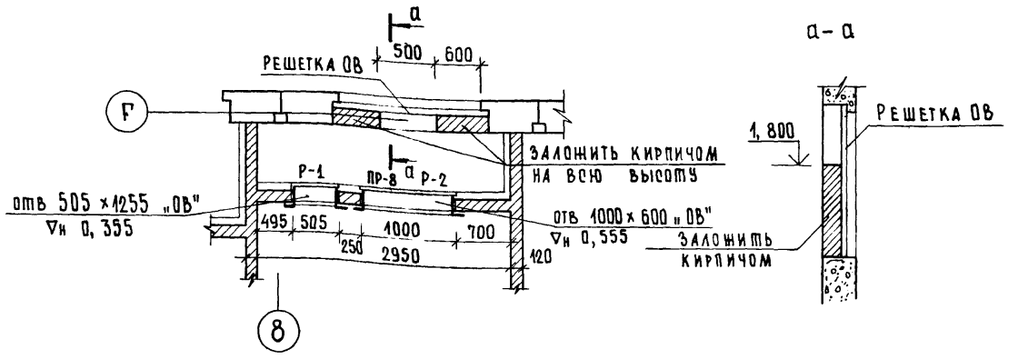

Спецификация элементов заполнения проемов

Марка поз	Обозначение	Наименование	Кол. на этаж: тех. подп.	1	2	Всего	Масса ед., кг	Примеч.
1	1.136-10	Дверной блок ДГ21-8	–	8	4	12		
2	то же	Дверной блок ДГ21-8л	–	4	2	6		
3	"	Дверной блок ДГ21-9	–	10	12	22		
4	"	Дверной блок ДГ21-9л	–	15	9	24		
5	"	Дверной блок ДГ21-10	–	8	15	23		
6	"	Дверной блок ДГ21-10л	–	3	16	19		
7	"	Дверной блок ДГ21-12	–	4	–	4		
8	"	Дверной блок ДГ21-12л	–	7	–	7		
4*	"	Дверной блок ДГ21-9л	–	–	1	1		см. примеч.
5*	"	Дверной блок ДГ21-10	–	1	2	3		то же
6*	"	Дверной блок ДГ21-10л	–	1	6	7		"
9	1.136 5-19	Дверной блок ДС15-8-9	1	–	–	1		
10	то же	Дверной блок ДС15-8-9л	1	–	–	1		
11	"	Дверной блок ДН20-9-16	–	1	–	1		
12	"	Дверной блок ДН20-9-16л	–	1	–	1		
13	"	Дверной блок ДН20-4,8×17	–	12	–	12		
Ф-1	-АС1 И4-	Фрамуга наружная	–	12	–	12		для Д13
Ф-2	-АС1-И4-	Фрамуга наружная	–	2	3	5		
ПК	"	Дверь шкафа ПК	–	5	3	8		
ОП-6	1.279.9-2	Окно приема и выдачи	–	1	–	1		
ОП-4	1.279.9-2	то же	–	1	–	1		
ОП-7	1.279.9-2	то же	–	2	1	3		
ШС	-АС1 И4-	Шкаф сквозной	–	2	–	2		
ШВ	-АС1 И4-	Шкаф вытяжной	–	1	–	1		
ЛО-1	1.279.9-2	Люк для сдачи белья	–	1	–	1		
ОП-1	1.279.9-2	Окно приема и выдачи	–	–	1	1		
Д14	-АС1.1-И4-		–	1	–	1		
ДБ		Бронедверь ДБ-1	–	1	–	1		
ВР-14	1.279.9-2	Вентрешетка ВР-14	–	23	–	23		
ВР-12	1.279.9-2	Вентрешетка ВР-12	–	–	15	15		
	1.136-12	Подоконная доска Д019-15				53		
	1.136-2	Подоконная доска Д010-5				3		

1. Общие примечания даны на листе 7
2. Двери 4*, 5*, 6* обить кровельной сталью по асбесту.
3. Фрамуги наружные устанавливаются в комплекте с наружными дверными блоками 11, 12, 13.
4. Экспликация отверстий на листе 8.
5. Двери ДМ разработаны в комплекте АС2 (витражи).

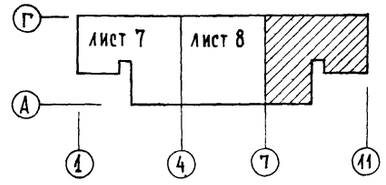

Привязан	Рук. маст.	Сосенко	
	Н. контр.	Богданова	
	ГИП	Кий	
	ГАП	Андрашников	
Инв. №	Вед. арх.	Нестеренко	
	ГАП	Андрашников	

282-1-163.84-АС1

КПП на 15р мест, приемный пункт прачечной, аптека, отделение связи, сберкасса /блок 10/

Стадия	Лист	Листов
Р	9	

План 1 этажа между осями 7-11

ЦНИИЭП торгово-бытовых зданий и туристских комплексов

ГИП СС	Шишова	
Рук. гр. инж. 3	Арабаджи	
ГИП ТЕХНОЛОГ	Кучеренко	
ГИП ОВ	Лубкина	
ГИП ВК	Файшева	

Согласовано:

Взам. инв. № | Подпись и дата | Инв. № подл.

Копировал | Формат

Ал. I

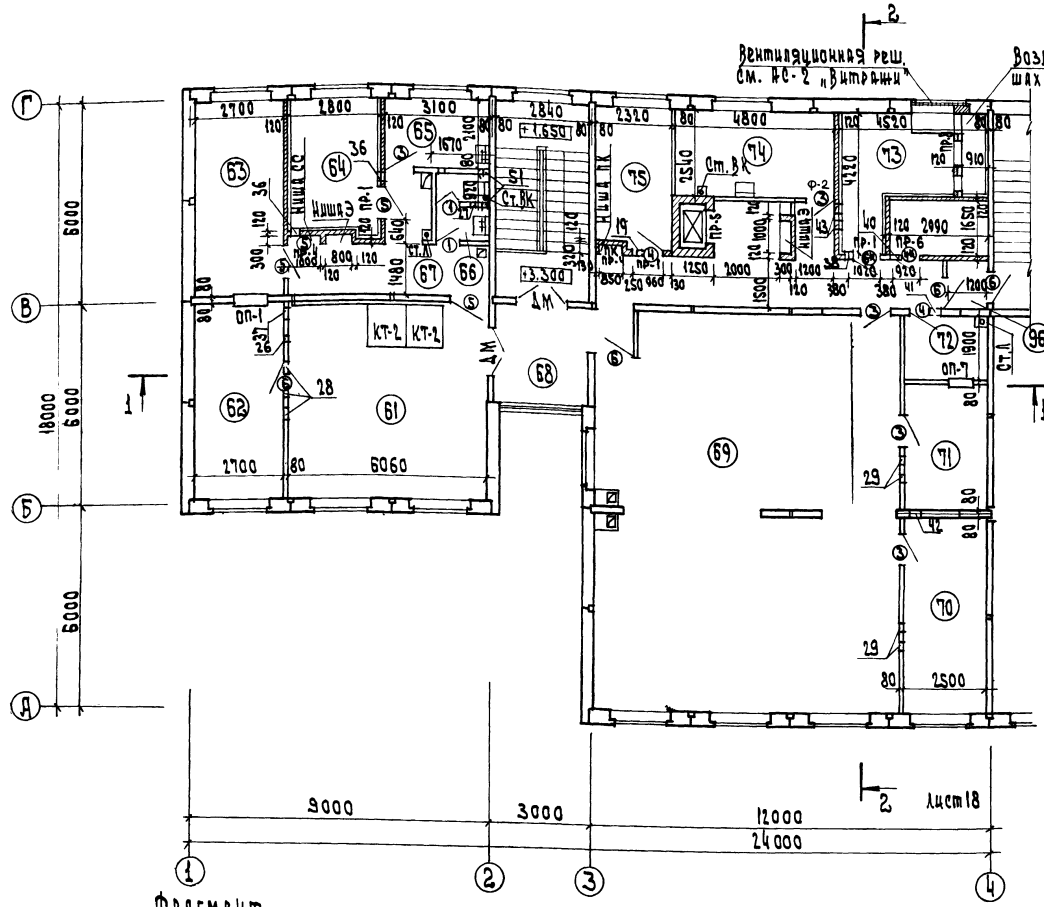

Спецификация металлических элементов

Марка поз.	Обозначение	Наименование	Кол. на эт. тех. под.	1эт.	2эт.	Всего	Масса ед, кг	Примечание
Р-1	АС1-ИЗ-	Р-1	—	1	2	3	12.93	Вентка мера
Р-2	АС1-ИЗ-	Р-2	—	1	2	3	14.11	"
Р-3	АС1-ИЗ-	Р-3	—	—	1	1	16.57	"
МР	ИЦ-03-03, альбом 71-64	МР	—	18	—	18	12.71	Решетка для выт. ко

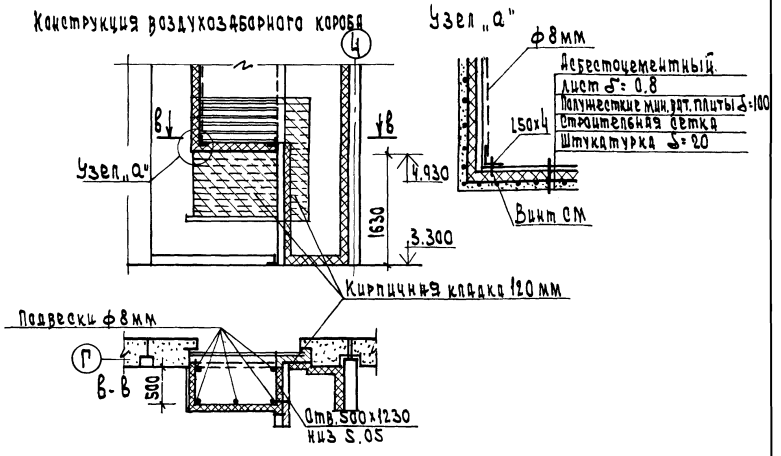

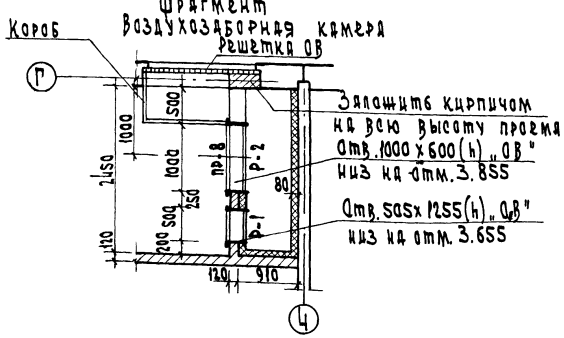

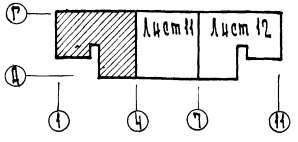

1. Общие примечания даны на листе 7
2. Экспликация помещений на листах 3, 4, 5
3. Перечень столярных элементов на листе 9.

282-1-163.84 -АС1

Привязан	Рук. мас	Сосенко	КПП на 15р. мест. приемный пункт прачечной, аптека, отделение связи, сберкасса	Стадия	Лист	Листов
	Н. контр.	Богданова		Р	10	
	ГИП	Кий				
	ГАП	Андрашников	План 2 этажа между осями 1-4	ЦНИИЭП торгово-бытовых зданий и туристских комплексов		
	Вед. арх	Нестеренко				
Инв. N	ГАП	Андрашников				

Согласовано: ГИП технол. Дуженко; ГИП ОВ Дубкина; ГИП ВК Зайцева; ГИП СС Рук. гр. ин. Э; Шишова; Арабадж

Инв. N подл. | Подп. и дата | Взам. инв. N

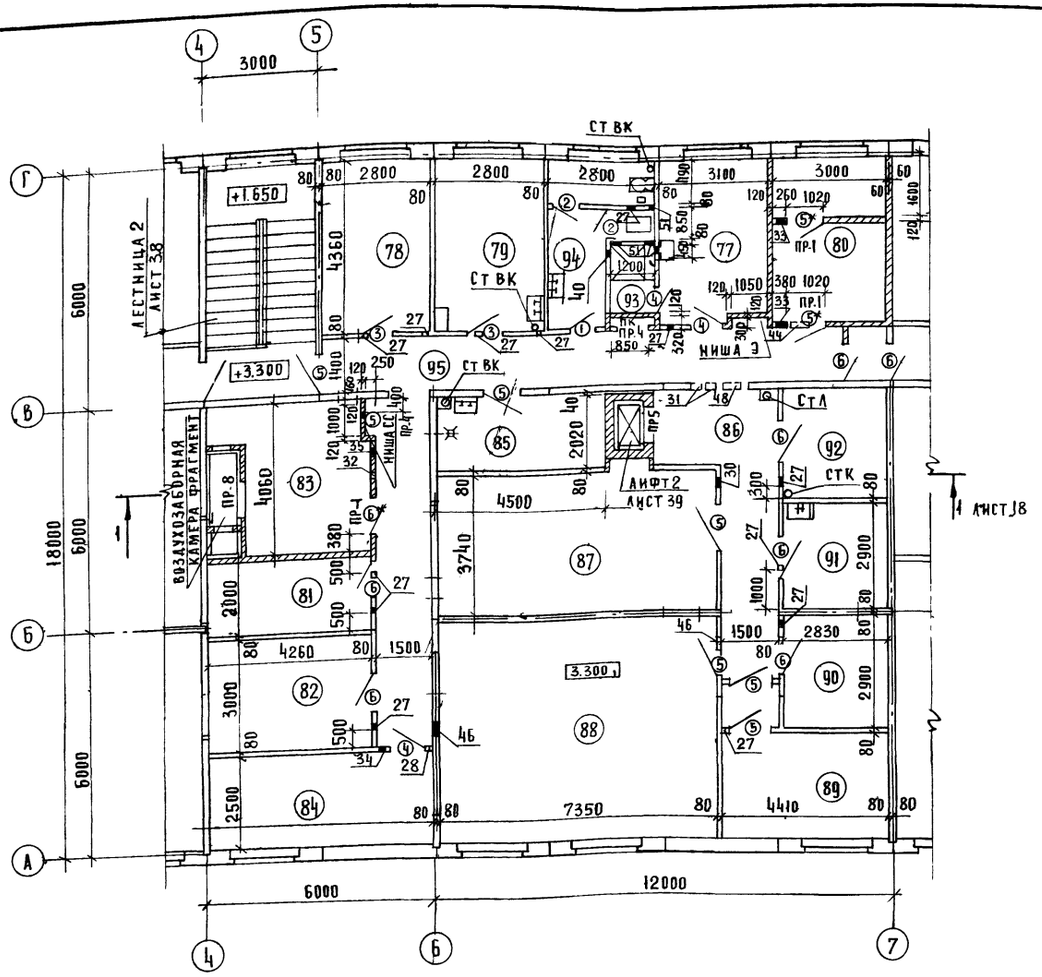

ФРАГМЕНТ ВОЗДУХОЗАБОРНАЯ КАМЕРА

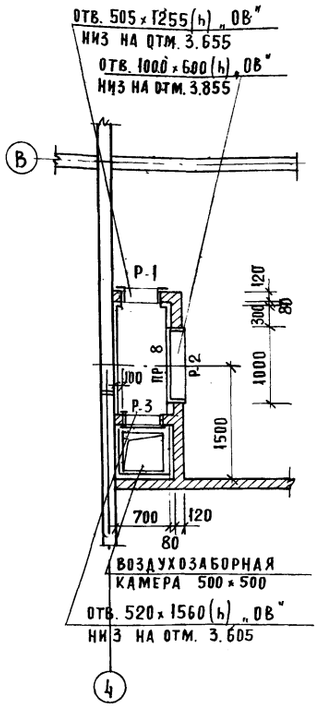

СПЕЦИФИКАЦИЯ ПЕРЕМЫЧЕК

ТАБЛИЦА 2

МАРКА ПОЗИЦ.	ОБОЗНАЧЕНИЕ	НАИМЕНОВАНИЕ	КОЛ. НА ЭТАЖ ТЕХ	1	2	ВСЕГО	МАССА ЕД. КГ	ПРИМЕЧАНИЕ
ПР-1	1.138-10. ВЫП 1	1ПР1-12.12.6	—	5	9	14	25	
ПР-2	ВЫП 1	1ПР2-15.12.14	—	6	—	6	75	
ПР-3	ВЫП 1	1ПР1-12.12.6	—	5	—	5	25	
ПР-4	ВЫП 1	1ПР1-10.12.6	—	5	6	11	25	
ПР-5	ВЫП 1	1ПР2-15.12.14	—	6	4	10	75	
ПР-6	ВЫП 1	1ПР1-10.12.6	—	1	2	3	75	
ПР-7	ВЫП 1	1ПР2-15.12.14	—	1	—	1	75	
ПР-8	ВЫП 1	1ПР1-10.12.6		1	3	4	25	

1. ОБЩИЕ ПРИМЕЧАНИЯ ДАНЫ НА ЛИСТЕ 7.
2. ЭКСПЛИКАЦИЯ ОТВЕРСТИЙ СМ. ЛИСТ 8
3. СПЕЦИФИКАЦИЯ ЭЛЕМЕНТОВ ЗАПОЛНЕНИЯ ПРОЕМОВ СМ ЛИСТ 9.
4. ЭКСПЛИКАЦИЯ ПОМЕЩЕНИЙ И ИХ ПЛОЩАДИ СМ ЛИСТЫ 3, 4 5

ВЕДОМОСТЬ ПЕРЕМЫЧЕК

ТАБЛ 1

МАРКА ПОЗ.	СХЕМА СЕЧЕНИЯ	
ПР-1	1ПР1-12.12.6	2.100 ОТ У.Ч.П.
ПР-2	1ПР2-15.12.14	ПОДШИВНОЙ ПОТОЛОК 2.700 ОТ У.Ч.П.
ПР-3	1ПР1-12.12.6	2.270 ОТ У.Ч.П.
ПР-4	1ПР1-10.12.6	2.270 ОТ У.Ч.П.
ПР-5	1ПР2-15.12.14	1.985 ОТ У.Ч.П.

ПРОДОЛЖЕНИЕ ТАБЛИЦЫ 1

МАРКА ПОЗ.	СХЕМА СЕЧЕНИЯ	
ПР-6	1ПР1-10.12.6	2.100 ОТ У.Ч.П.
ПР-7	1ПР2-15.12.14	2.100 ОТ У.Ч.П.
ПР-8	1ПР1-10.12.6	0.550 ОТ У.Ч.П.

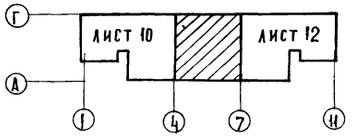

ГИП ЗО ЗАЙЦЕВА
ГИП ВК ЦАПАНИНОВА
ГИП ТЕХН. ДУБКИНА
ГИП ОВ ШИШОВА
ГИП СС

ВЗАМ. ИНВ. № | ПОДПИСЬ И ДАТА | ИНВ. № ПОДЛ.

ПРИВЯЗАН

ИНВ. №

РУК. МАСТ.	СОСЕНКО	
Н. КОНТР.	БОГДАНОВА	
ГИП	КИЙ	
ГАП	АНДРАШНИКОВ	
ВЕД. АРХ	НЕСТЕРЕНКО	
ГАП	АНДРАШНИКОВ	

282-1-163.84 -АС1

КПП НА 15 Р. МЕСТ, ПРИЕМНЫЙ ПУНКТ ПРАЧЕЧНОЙ, АПТЕКА, ОТДЕЛЕНИЕ СВЯЗИ, СБЕРКАССА /БЛОК 10/

СТАДИЯ	ЛИСТ	ЛИСТОВ
Р	11	

ПЛАН 2 ЭТАЖА МЕЖДУ ОСЯМИ 4 7

ЦНИИЭП ТОРГОВО-БЫТОВЫХ ЗДАНИЙ И ТУРИСТСКИХ КОМПЛЕКСОВ

КОПИРОВАЛ

ФОРМАТ А2

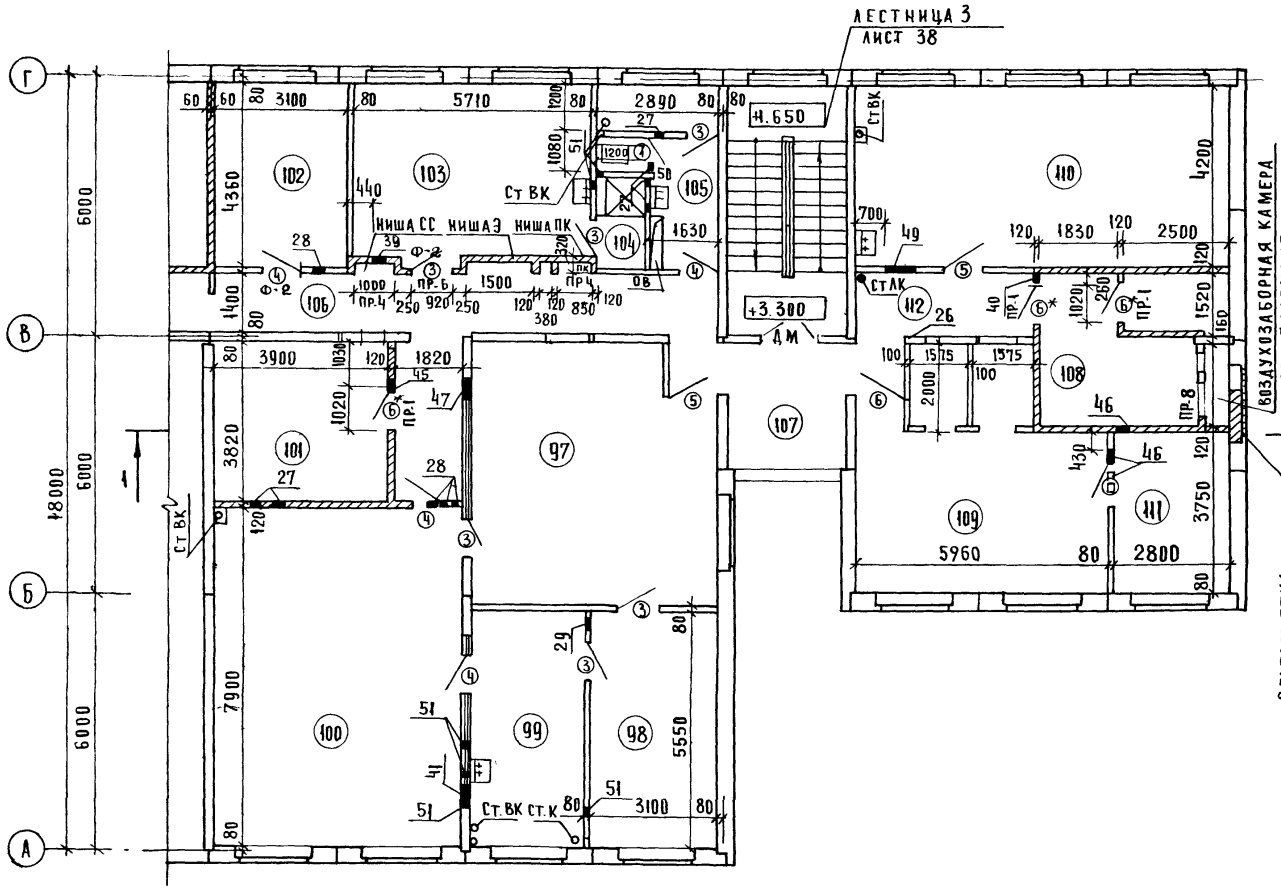

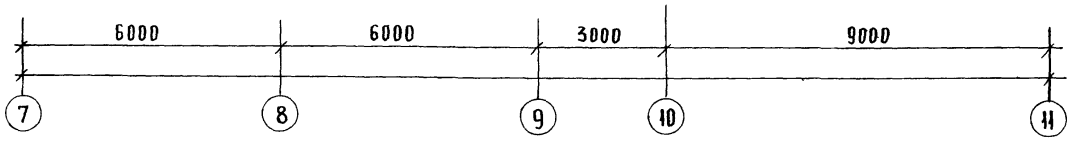

ФРАГМЕНТ
ВОЗДУХОЗАБОРНАЯ КАМЕРА

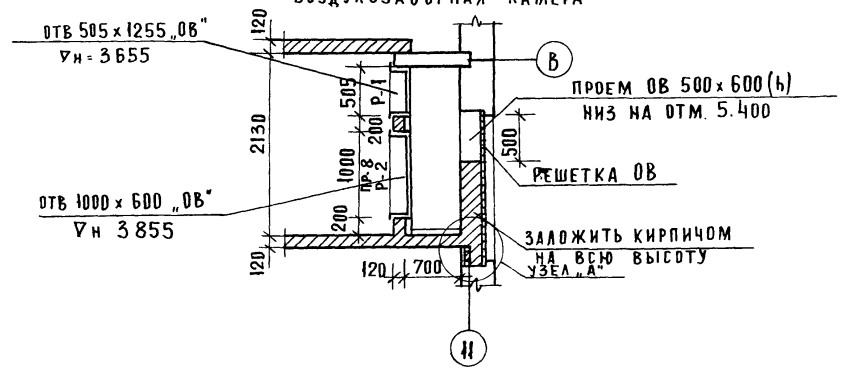

УЗЕЛ „А"

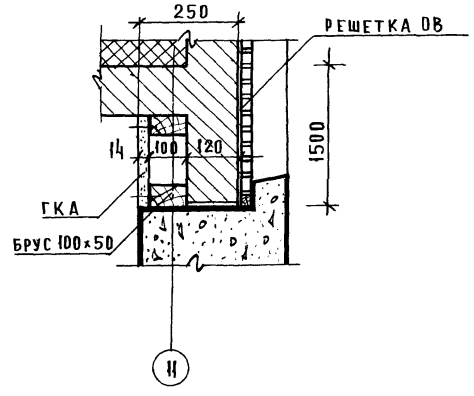

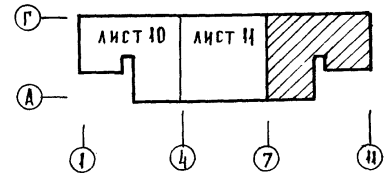

1. Общие примечания даны на листе 7.
2. Экспликация помещений и их площади см. листы 3,4,5
3. Экспликация отверстий см лист 8
4. Спецификация элементов заполнения проемов см. лист 9

			282-1-163.84-АС1
Привязан	Рук. маст.	Сосенко	КПП на 15р мест, приемный пункт прачечной, аптека, отделение связи, сберкасса /блок 10/
	Н. контр.	Богданова	Стадия Р; Лист 12; Листов
	ГИП	Кий	
	ГАП	Андрашников	План 2 этажа между осями 7-11
	Вед. арх	Нестеренко	ЦНИИЭП торговых бытовых зданий и туристских комплексов
Инв. №	ГАП	Андрашников	

Согласовано

Инв. № подл. | Подпись и дата | Взам. инв. №

Копировал

Формат А2

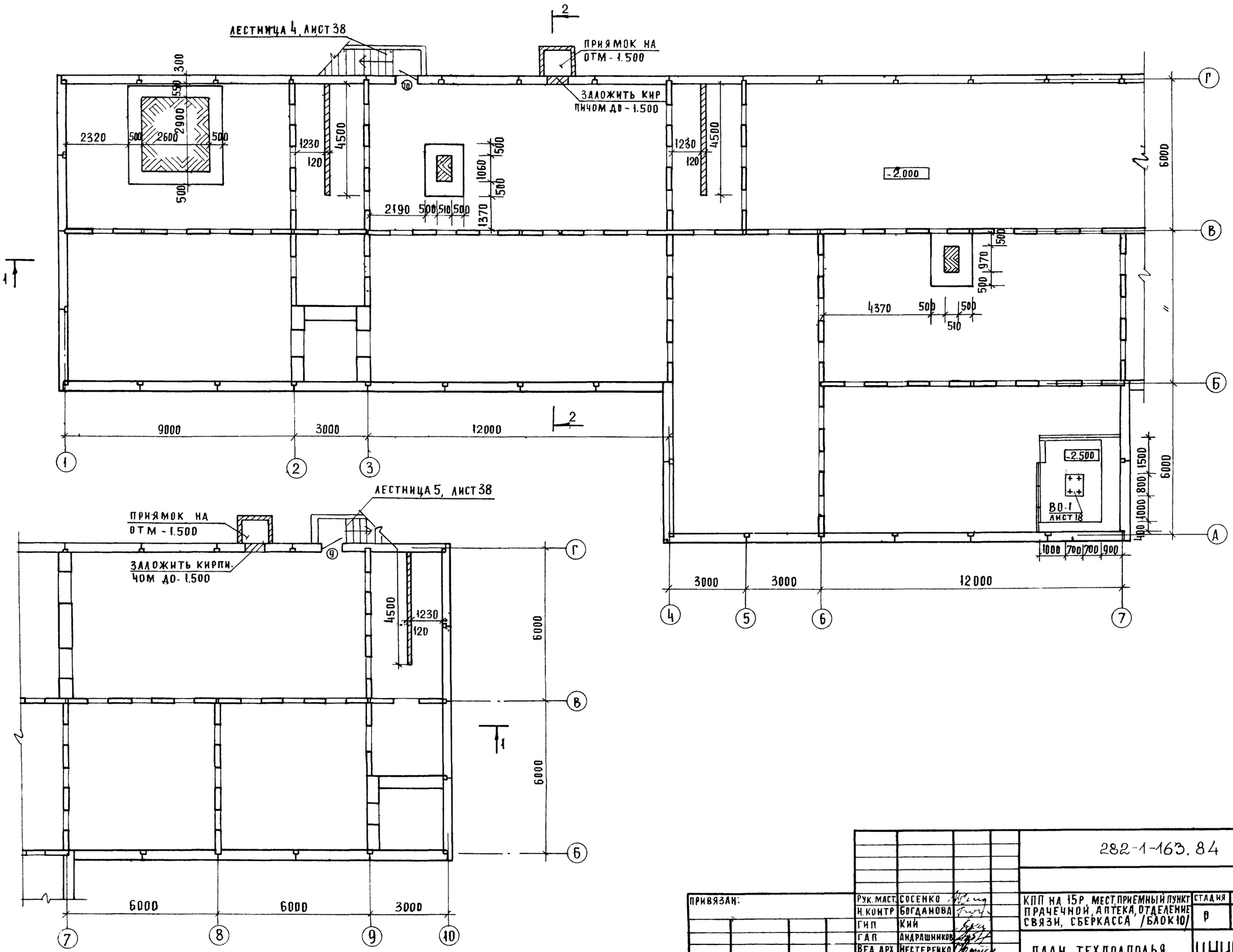

ПРИВЯЗАН:	РУК. МАСТ.	СОСЕНКО		282-1-163.84 - АС1
	Н. КОНТР	БОГДАНОВА		
	ГИП	КИЙ		КПП НА 15Р, МЕСТ, ПРИЕМНЫЙ ПУНКТ ПРАЧЕЧНОЙ, АПТЕКА, ОТДЕЛЕНИЕ СВЯЗИ, СБЕРКАССА /БЛОК 10/
	ГАП	АНДРАШНИКОВ		СТАДИЯ: Р; ЛИСТ: 13; ЛИСТОВ:
	ВЕД. АРХ.	НЕСТЕРЕНКО		ПЛАН ТЕХПОДПОЛЬЯ
ИНВ. №	ГАП	АНДРАШНИКОВ		ЦНИИЭП ТОРГОВО БЫТОВЫХ ЗДАНИЙ И ТУРИСТСКИХ КОМПЛЕКСОВ

СОГЛАСОВАНО

ИНВ. № ПОДЛ. | ПОДПИСЬ И ДАТА | ВЗАМ. ИНВ. №

Ал.1

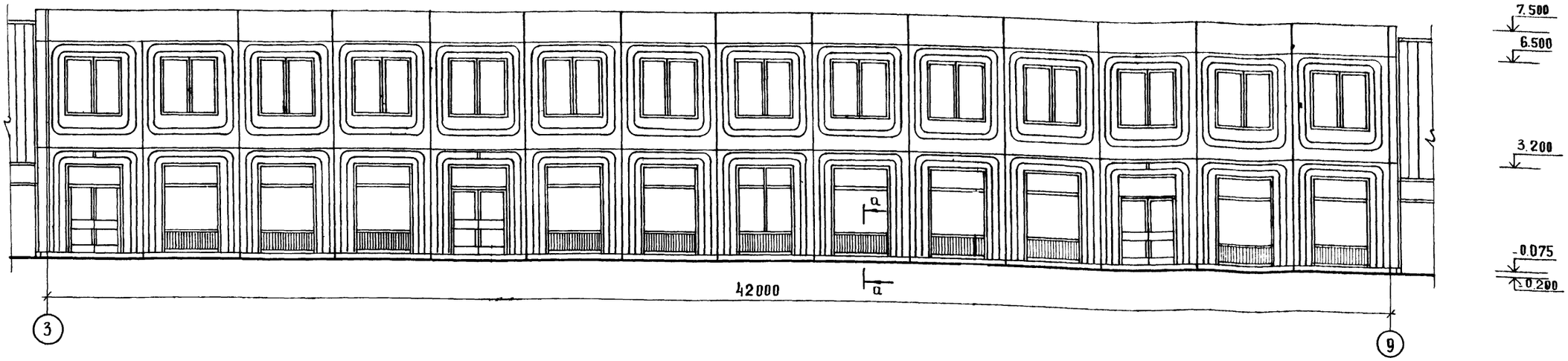

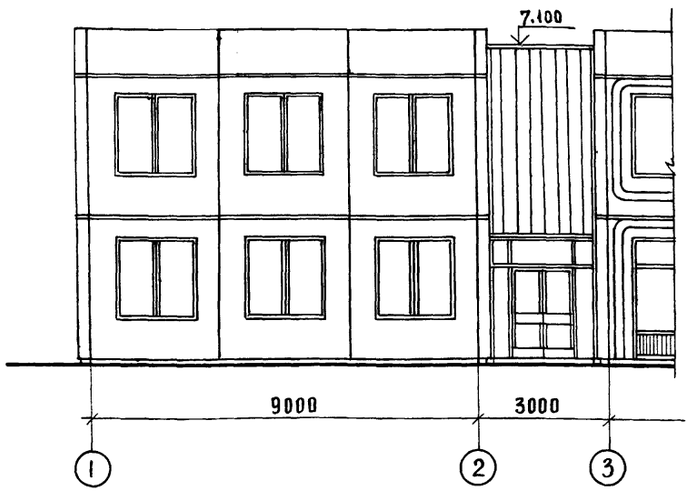

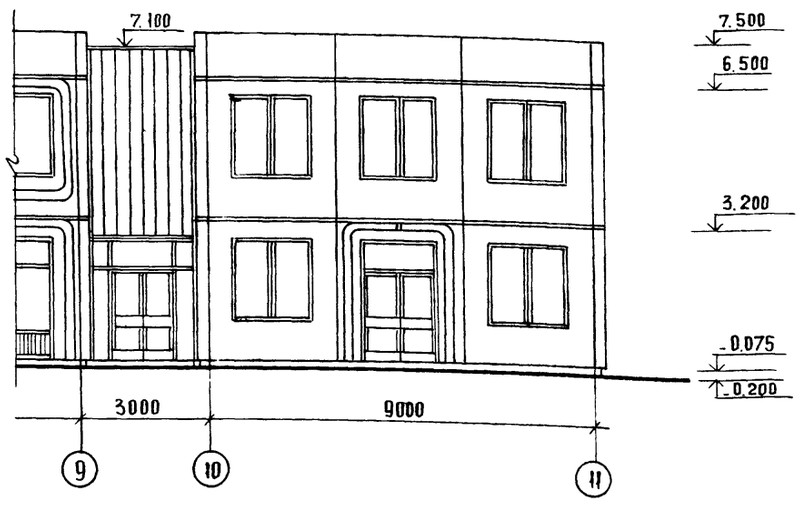

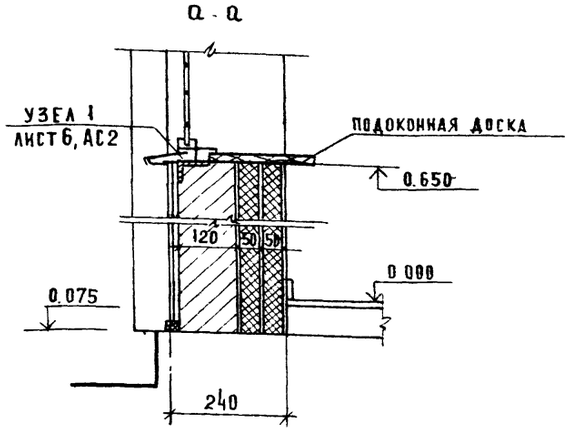

1. Данное решение главного фасада в осях 3-9 предполагает применение панелей отделанных в заводских условиях керамической плиткой 50×50. Основной цвет панелей- темный со светлым рельефом.
2. Блок-вставки, в осях 1-2 и 10-11 выполняются из панелей отделанных цветной плиткой совпадающей по цвету с цветом панели основного фасада.
3. Поверхность ж.б. блоков ФБС цоколь грунтовать ПВАЭ в соотношении 1:20 и клеить на цоколь плитку „кабанчик" черного цвета на полимерцементном растворе, маркировка панелей фасадов дана на листах 28,29.
4. Панели фасада в осях 9-3 облицовываются плиткой цвета панелей главного фасада
5. Окна монтируются в панелях в заводских условиях и поставляются комплектно.
6. Витражи алюминиевые смотри комплект АС-2 „Витражи".

Согласовано:

Инв. № подл. | Подпись и дата | Взам. инв. №

Привязан

Инв. №

Рук. маст	Сосенко	
Н. контр	Богданова	
ГИП	Кий	
ГАП	Андрашников	
Вед. арх	Нестеренко	
ГАП	Андрашников	

282-1-163.84 — АС1

КПП на 15 р.мест, приемный пункт прачечной, аптека, отделение связи, сберкасса /блок 10/

Стадия	Лист	Листов
Р	14	

Фасад в осях 1-11

ЦНИИЭП торгово-бытовых зданий и туристских комплексов

Копировал

Формат А2

Ал I

Фасад 9-3

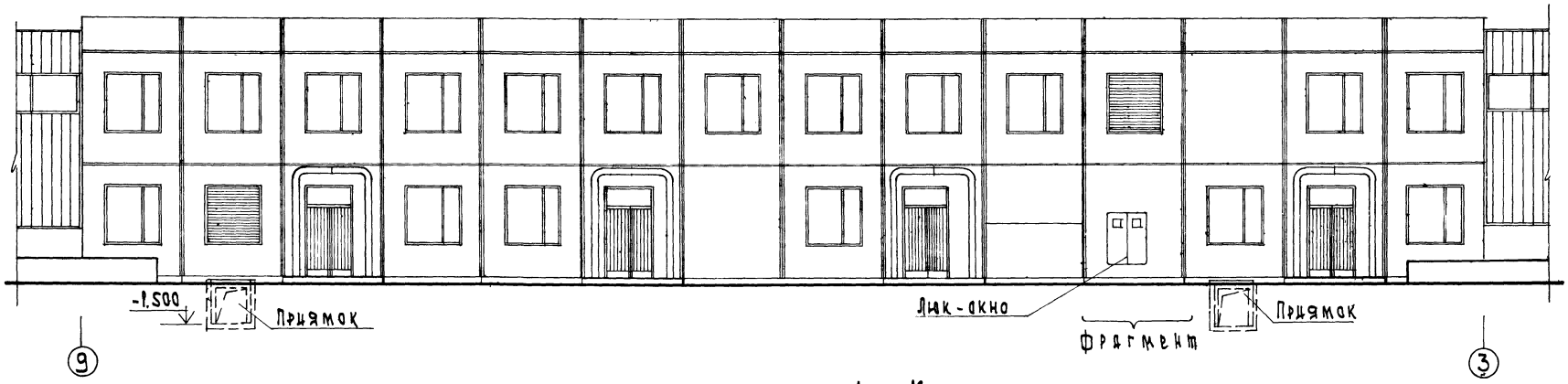

Фасад 11-9

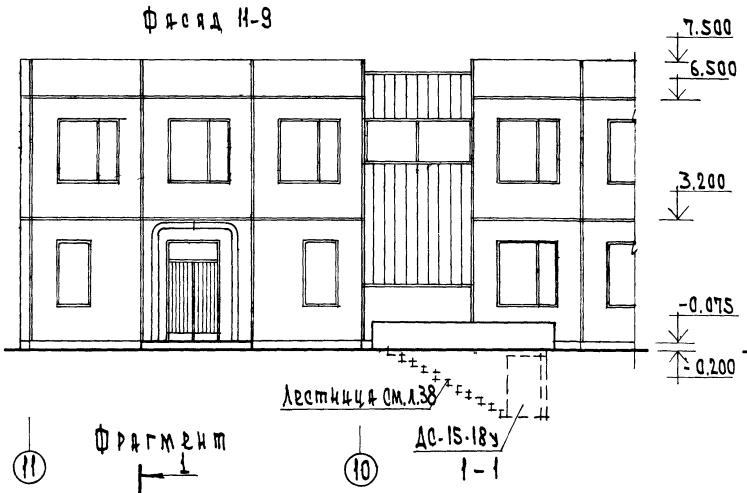

Лист 16

Фасад 3-1

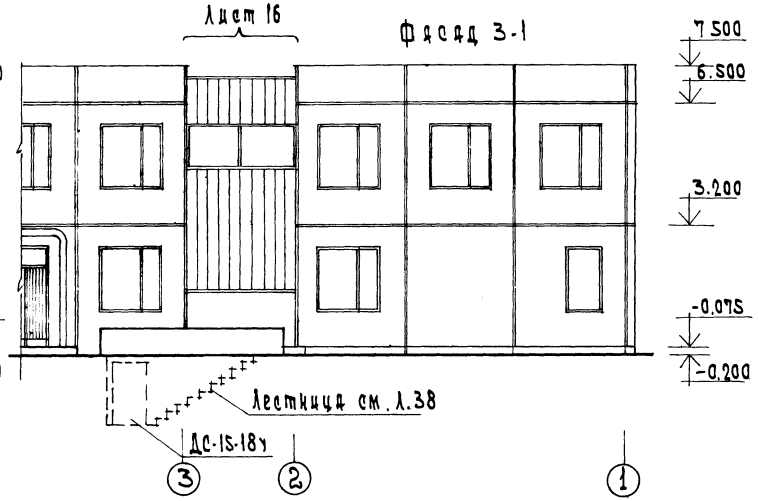

1-1

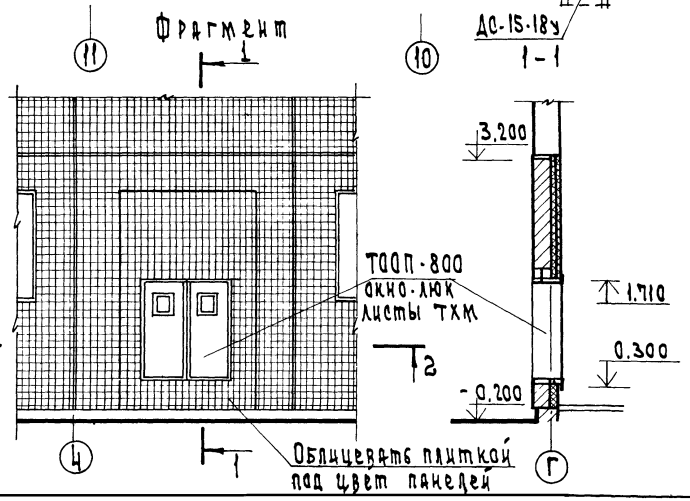

2 - 2

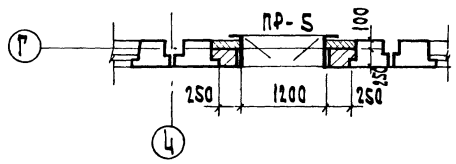

Согласовано:

Взам. инв. N

Подп. и дата

Инв. N подл.

Привязан	Рук. мас.	Сосенко	
	Н. контр.	Богданова	
	ГИП	Кий	
	ГАП	Андрашников	
	Вед. арх.	Нестеренко	
Инв. N	ГАП	Андрашников	

282-1-183 84-АС 1

КПП на 15р. мест, приемный пункт прачечной, аптека, отделение связи, сберкасса (блок 10)

Фасады 11-9, 9-3, 3-1.

Стадия	Лист	Листов
Р	15	

ЦНИИЭП торгово бытовых зданий и туристских комплексов

Ал. 1

ФАСАД А-Г

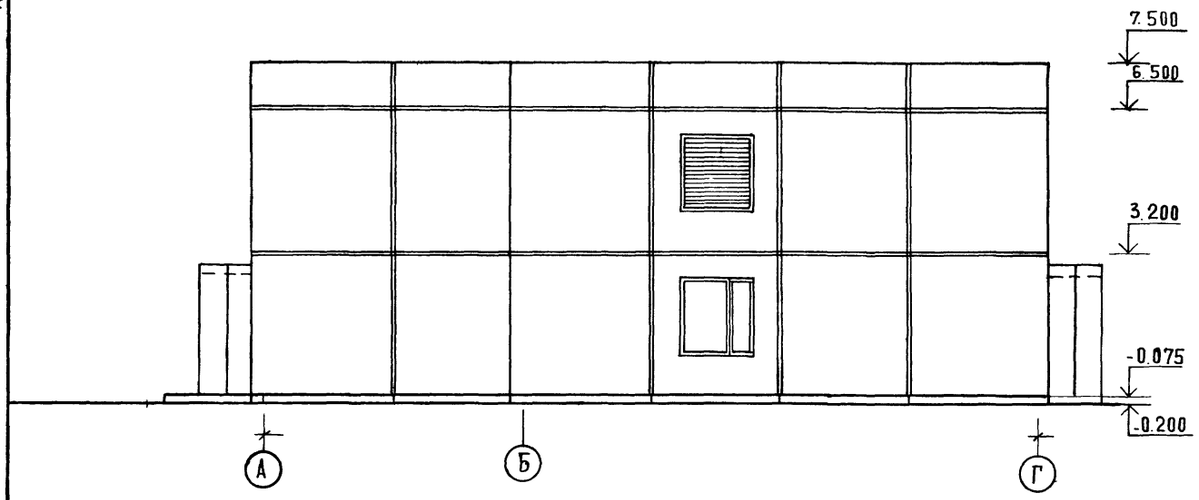

ФАСАД Г-А

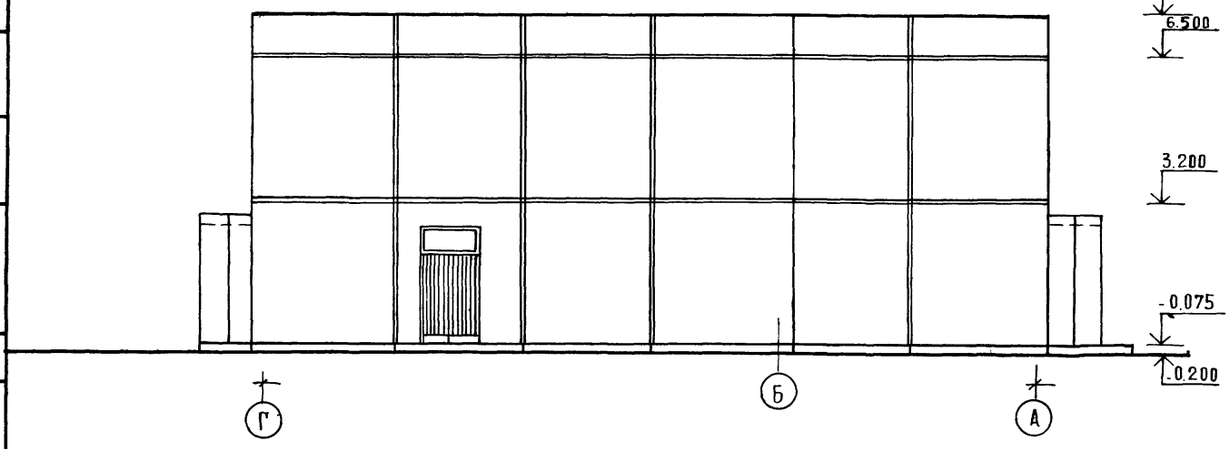

ФРАГМЕНТ 1

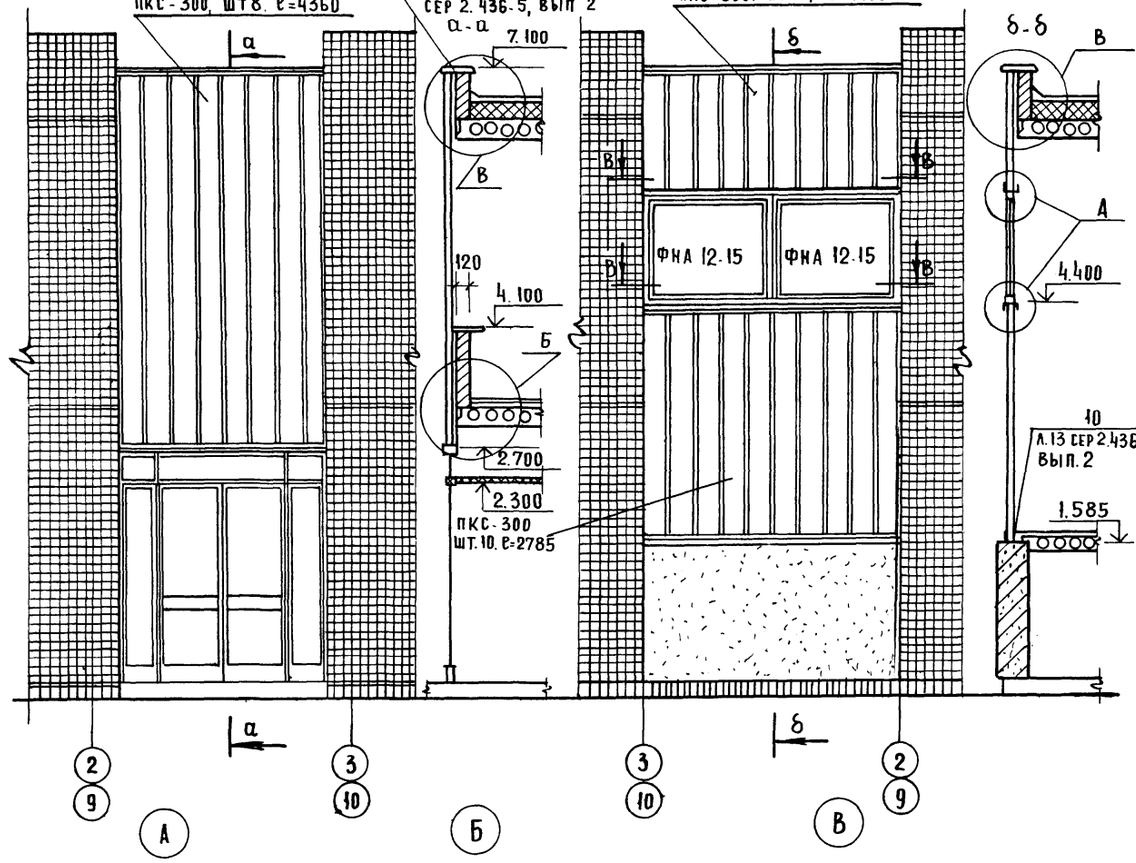

ФРАГМЕНТ 2

СПЕЦИФИКАЦИЯ ЭЛ-ТОВ ФАСАДОВ

МАРКА ПОЗ	ОБОЗНАЧЕНИЕ	НАИМЕНОВАНИЕ	КОЛИЧЕСТВО: ГЛАВ. ФАСАД	ДВОР. ФАСАД	БОКОВ ФАСАД	МАССА ЕД. КГ	ПРИМЕЧ.
	1.236-6 вып.1	ОКОННЫЙ БЛОК ОС-18-18Г	11	25	1		
	1.236-6 вып.1	ОКОННЫЙ БЛОК ОС-18-9Г	—	3	—		
	1.136-12 вып.1	ФРАМУГА НАР. ФНА 12-15	—	4	—		
1	ГОСТ 8509-72	L 50×3 l=2450	8	—	—	5.7	
2	ГОСТ 8239-72	[14 l=2450	4	—	—	30.1	
3	ГОСТ 8509-72	L 50×3 l=3000	—	16	—	6.96	
4	ГОСТ 8239-72	[14 l=3000	—	8	—	36.90	
5	ГОСТ 8510-72	L 180×110×10; l=150	—	16	—	3.90	
6		ПКС-300 П.М.	69.76	84.90			

МАРКИРОВКУ ПАНЕЛЕЙ ФАСАДОВ СМ ЛИСТ
ПАНЕЛИ ФАСАДА В ОСЯХ А-Г, Г-А ВЫПОЛНЯЕТСЯ ИЗ ПАНЕЛЕЙ
ОТДЕЛАННЫХ ЦВЕТНОЙ ПЛИТКОЙ В ЦВЕТ РИСУНКА
ГЛАВНОГО ФАСАДА.

В-В

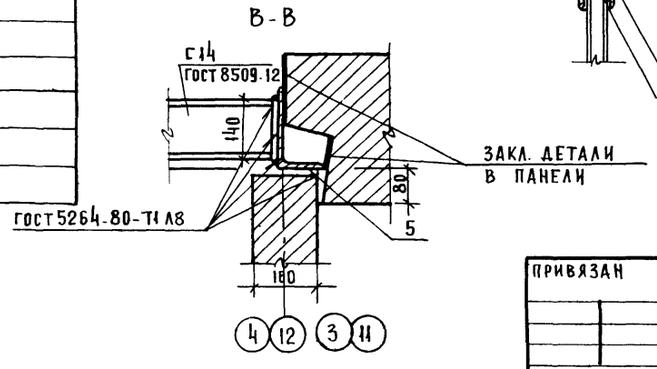

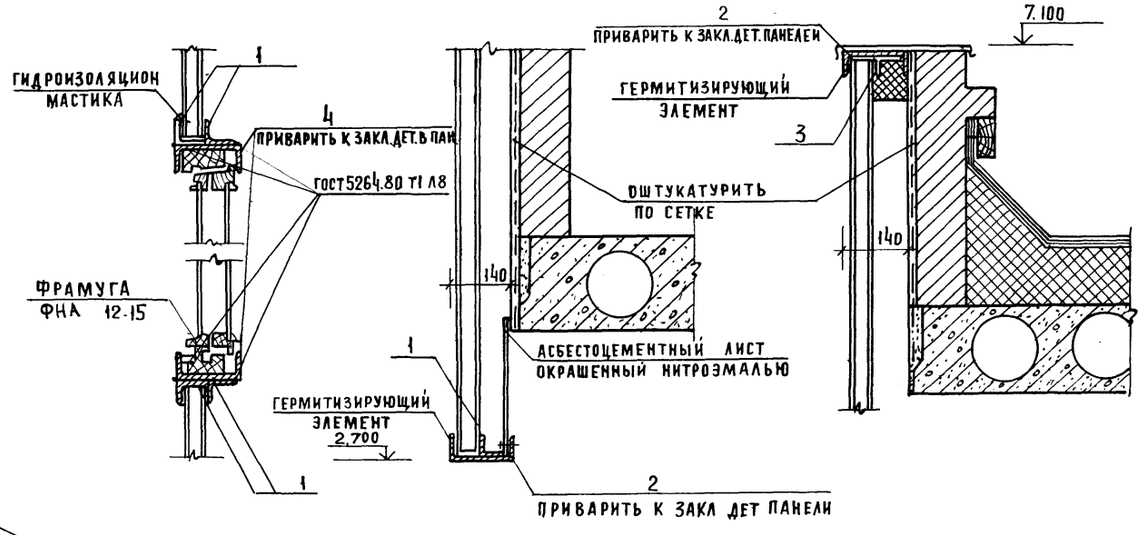

ПРИВЯЗАН	Рук. мас.	СОСЕНКО	
	Н. контр	БОГДАНОВА	
	ГИП	КИЙ	
	ГАП	АНДРАШНИКОВ	
	Вед. арх.	НЕСТЕРЕНКО	
ИНВ. №	ГАП	АНДРАШНИКОВ	

282-1-183.84 -АС1

КПП НА 15 Р. МЕСТ, ПРИЕМНЫЙ ПУНКТ ПРАЧЕЧНОЙ, АПТЕКА, ОТДЕЛЕНИЕ СВЯЗИ, СБЕРКАССА / БЛОК 10/

СТАДИЯ	ЛИСТ	ЛИСТОВ
Р	16	

ФАСАДЫ „А-Г" И „Г-А"

ЦНИИЭП ТОРГОВО БЫТОВЫХ ЗДАНИЙ И ТУРИСТСКИХ КОМПЛЕКСОВ

СОГЛАСОВАНО

ВЗАМ. ИНВ. №

ПОДПИСЬ И ДАТА

ИНВ. № ПОДЛ.

Копировал

Формат А2

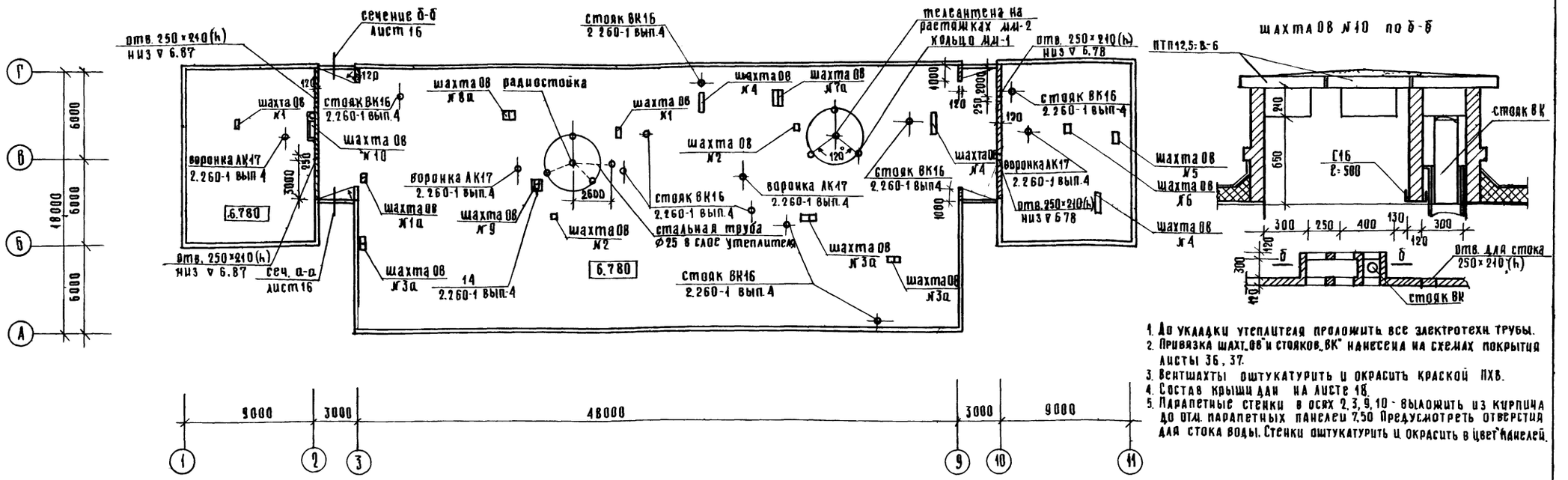

1. До укладки утеплителя проложить все электротехн. трубы.
2. Привязка шахт 08 и стояков ВК нанесена на схемах покрытия листы 36, 37.
3. Вентшахты оштукатурить и окрасить краской ПХВ.
4. Состав крыши дан на листе 18.
5. Парапетные стенки в осях 2, 3, 9, 10 - выложить из кирпича до отм. парапетных панелей 7,50 Предусмотреть отверстия для стока воды. Стенки оштукатурить и окрасить в цвет панелей.

шахта 08 №2, №6

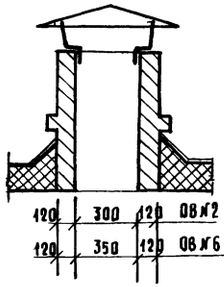

шахта 08 №1а

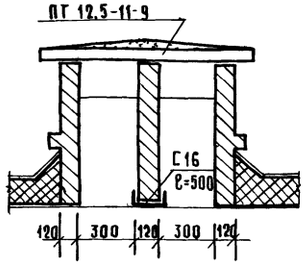

шахта 08 №3а, №7а, №8а

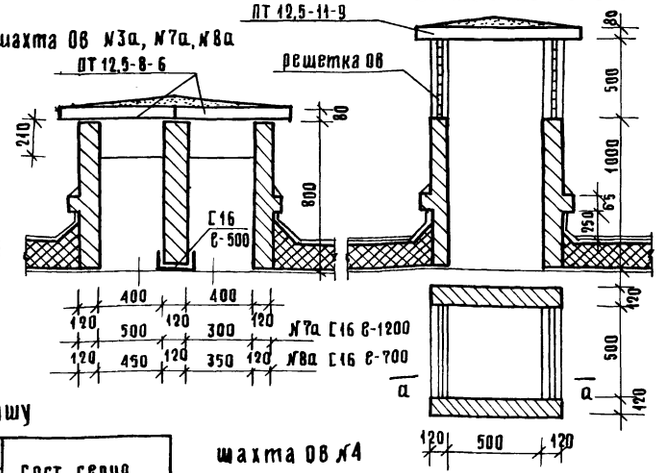

шахта 08 №9 по а-а

план вентшахт

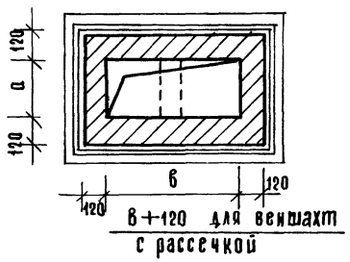

наименование	а	в	h	перекрытие серия 1.243.1-4
шахта 08 №1а/а	300	600	800	08 - ПТП12,5-8-6 08 1а - ПТП 12,5-11-9
шахта 08 №2	300	300	800	мвт. зонтом см 08
шахта 08 №3а	300	800	800	ПТ 12,5-8-6/2шт/
шахта 08 №4	300	1500	800	ПТ 12,5-8-6/3шт/
шахта 08 №5а	350	800	800	ПТ-12,5-8-6/2шт/
шахта 08 №6	350	300	800	мвт. зонт см. 08
шахта 08 №7а	1000	800	800	ПТП 12,5-11-9/2шт/
шахта 08 №8а	600	800	800	ПТП 12,5-8-6/2шт/
шахта 08 №9	500	500	1500	ПТП 12,5-11-9/1шт/
шахта 08 №10	300	1500	800	ПТП 12,5-8-6/3шт/

индекс „а" дан для шахт с рассечкой.

спецификация металлических изделий на крышу

наименование изделий	марка	кол-во	масса кг марки	масса кг общая	гост, серия
гильза радиостойки	мм-2	1	13,5	13,5	2.260-1 вып.3
гильза телеантенны	мм-2	1	13,5	13,5	—— " ——
кольцо для крепления растяжек	мм-1	6	7,12	42,8	—— " ——
гильза стояка ВК	мм-4	10	30,3	303,0	—— " ——
Г16	——	4 м.п.	16,80	67,20	ГОСТ 8240-72

шахта 08 №4

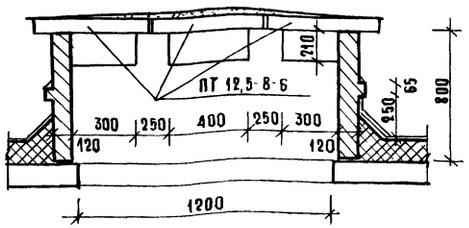

Привязан:

Инв №

Рук. маст.	Сосенко	
Н. контр.	Богданова	
ГИП	Кин	
ГАП	Андрашников	
Вед. арх.	Шестеренко	
ГАП	Андрашников	

282-1-183.84 - АС1

КПП на 15 раб мест, приемный пункт прачечной, аптека, отделение связи, сберкасса / блок 10/

Стадия	Лист	Листов
Р	17	

План крыши

ЦНИИЭП торгово-бытовых зданий и туристских комплексов

Копировал

Формат А2

Согласовано

Инв.№ подл. | Подпись и дата | Взам. инв.№

Слой гравия на антисептированной битумной мастике	– 10
4 слоя антисептированного рубероида марки РМД-350 (ТУ-21.27 28.7А)	– 20
Цементно-песчаная стяжка из р-ра М-50	15
Плиты из ячеистого бетона γ = 400 кгс/м³ (ГОСТ 5742-76)	– 140
Пароизоляция-1 слой рубероида на битумной мастике	– 5
Железобетонная плита покрытия	– 220

РАЗРЕЗ 1-1

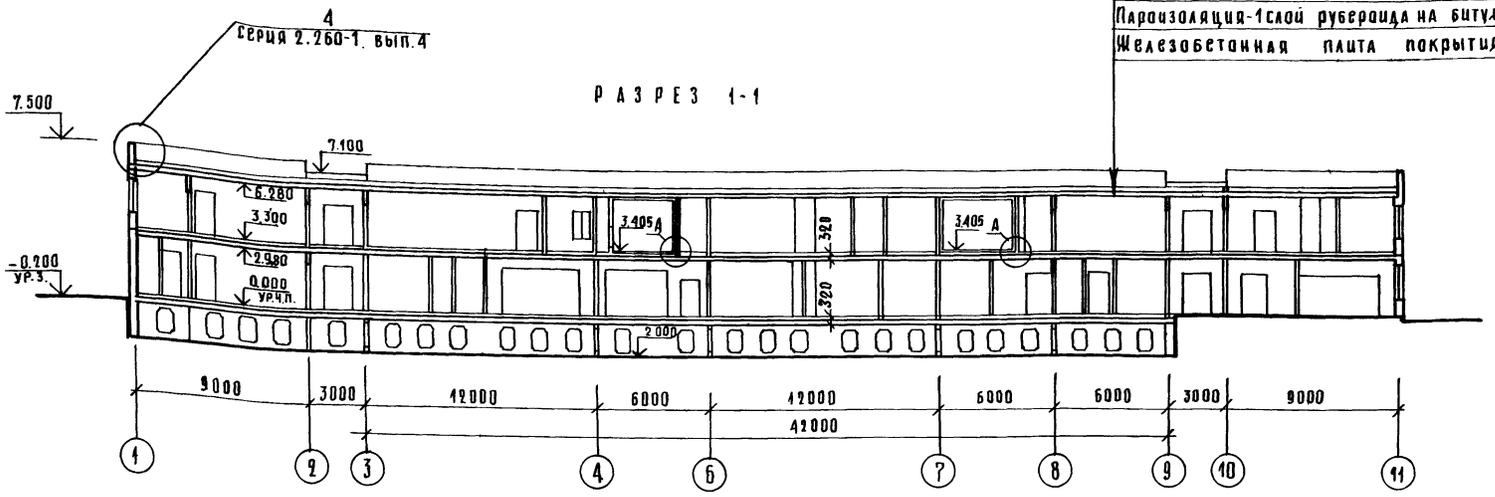

РАЗРЕЗ 2-2

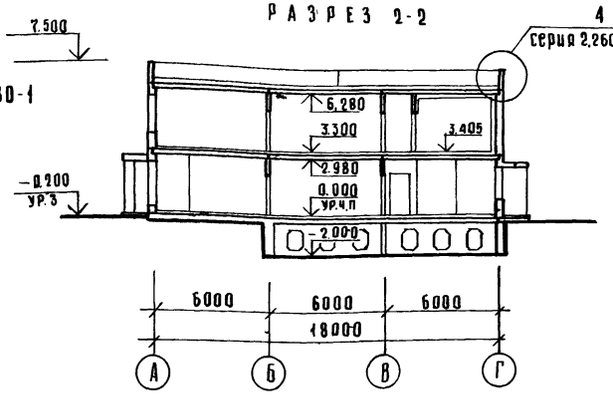

Виброизолирующее основание ВО-1

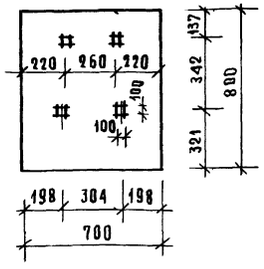

Деталь плавающего пола венткамер

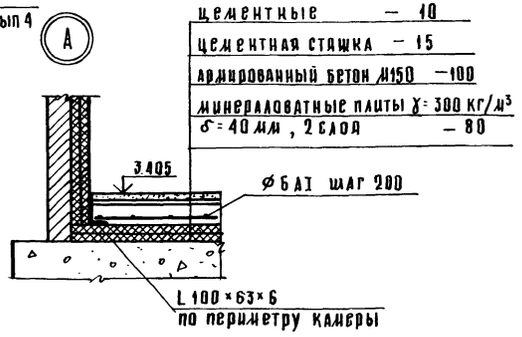

Акустическая отделка стен венткамер

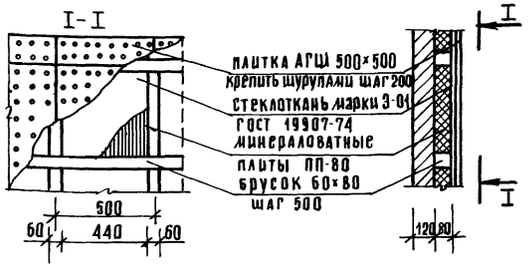

Виброизолирующее основание ВО-1 под насос ВК-1-16 А760 27 003 расположенное в техподполье выполняется по серии 3-904-16.

Марка поз	Обозначение	Наименование	Кол.	Масса кг	Примечание
	ГОСТ 8509-72	L 50×5 м	37,2	140,24	
	ГОСТ 103-76	– 4×20 м	15,3	9,73	
ВО-1	3.904.16	Виброизолирующее основание	1	368,7	Лист 13

Установка решеток МР в тамбурах

по грунту

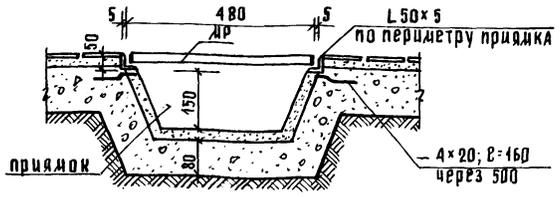

по перекрытию

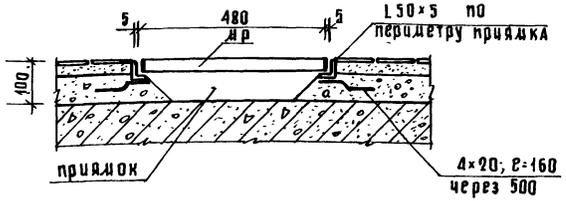

Привязан:

Инв. №

Рук. маст	Босенко	
Н. контр.	Богданова	
ГИП	Кий	
ГАП	Андрашников	
Вед. Арх.	Нестеренко	
ГАП	Андрашников	

282-1-183.84 АС1

КПП на 15 раб. мест, приемный пункт прачечной, аптека, отделение связи, сберкасса / блок 10 /

Разрезы 1-1, 2-2

Стадия	Лист	Листов
Р	18	

ЦНИИЭП торгово-бытовых зданий и туристских комплексов

Копировал

Формат А2

Согласовано

Инв. № подл. | Подпись и дата | Взам. инв. №

ЭЛЕМЕНТЫ ВХОДОВ ФАСАДОВ ПО ОСИ „А" И „Г"

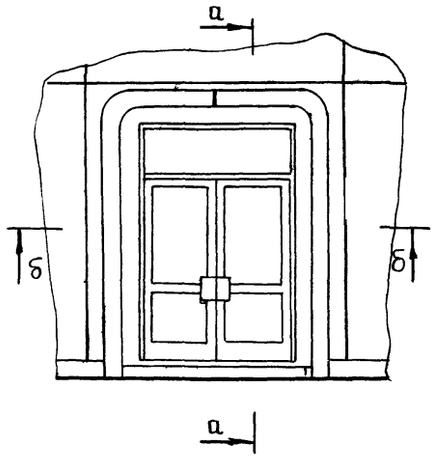

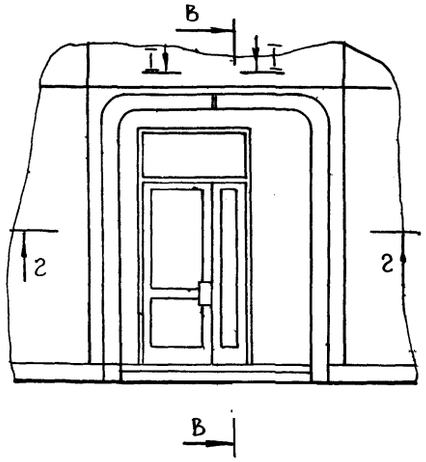

а - а

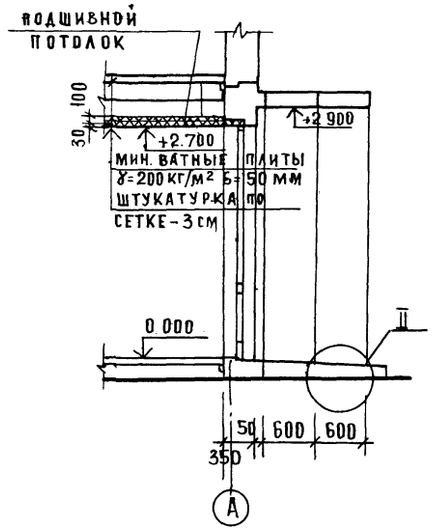

в - в

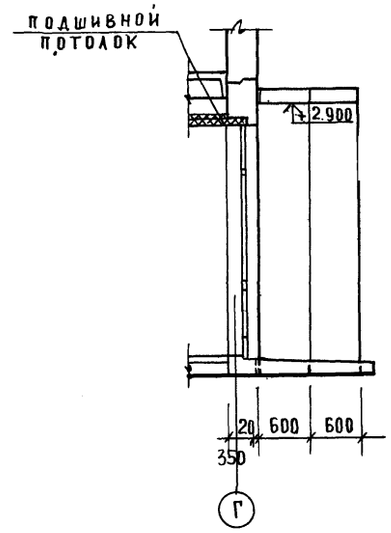

б - б

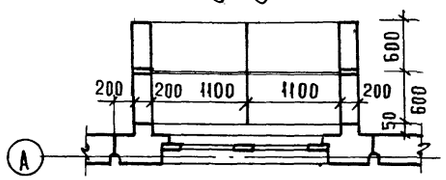

г - г

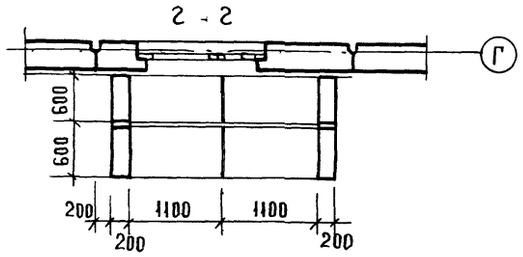

I - I

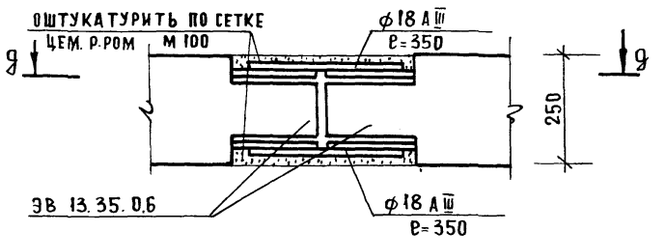

II

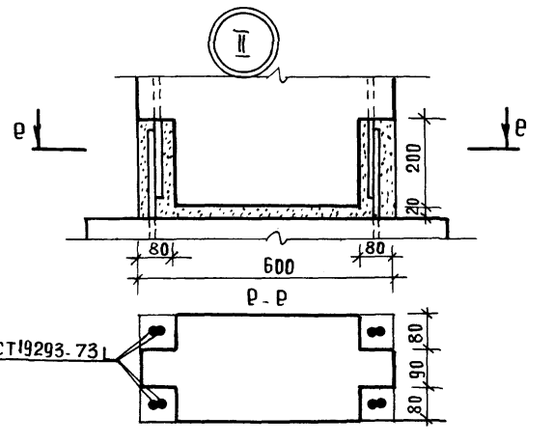

g - g

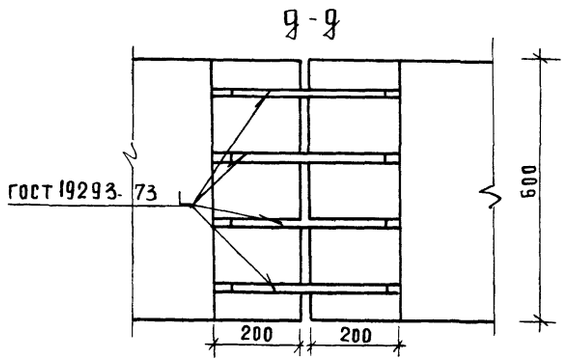

р - р

1. ОБЩИЕ ПРИМЕЧАНИЯ ДАНЫ НА ЛИСТЕ 7.

282-1-183.84 - АС1

Рук. маст	Сосенко		
Н. контр.	Богданова		
ГИП	Кий		
ГАП	Андрашников		
Вед. дру	Нестеренко		
ГАП	Андрашников		

ПРИВЯЗАН

ИНВ. №

КПП НА 15 МЕСТ, ПРИЕМНЫЙ ПУНКТ ПРАЧЕЧНОЙ, АПТЕКА, ОТДЕЛЕНИЕ СВЯЗИ СБЕРКАССА /БЛОК 10/

СТАДИЯ	ЛИСТ	ЛИСТОВ
Р	19	

ЭЛЕМЕНТЫ ВХОДОВ

ЦНИИЭП ТОРГОВО-БЫТОВЫХ ЗДАНИЙ И ТУРИСТСКИХ КОМПЛЕКСОВ

Копировал

Формат А2

СОГЛАСОВАНО

Инв. № подл. | Подпись и дата | Взам. инв. №

Заполнение ж.б. рам гипсокартонными листами (ГКЛ)

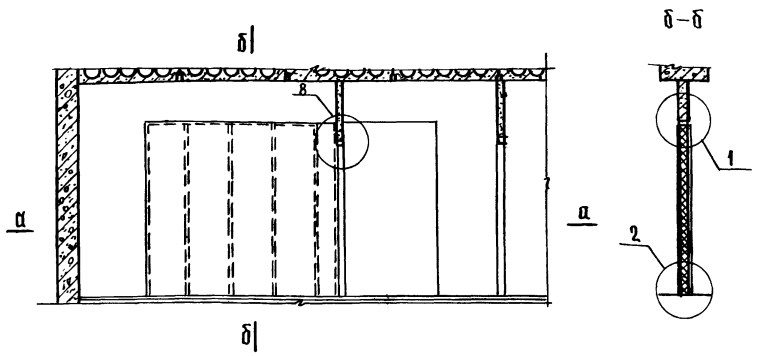

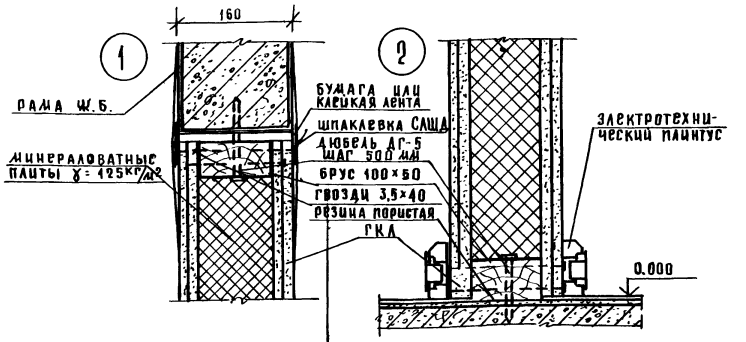

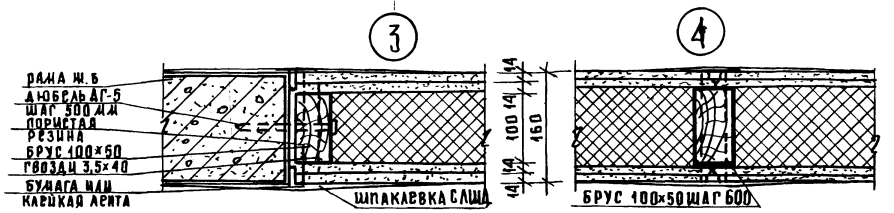

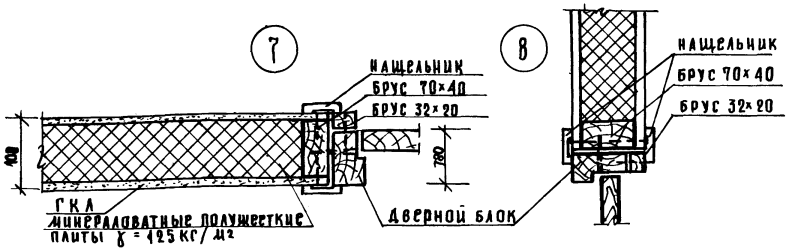

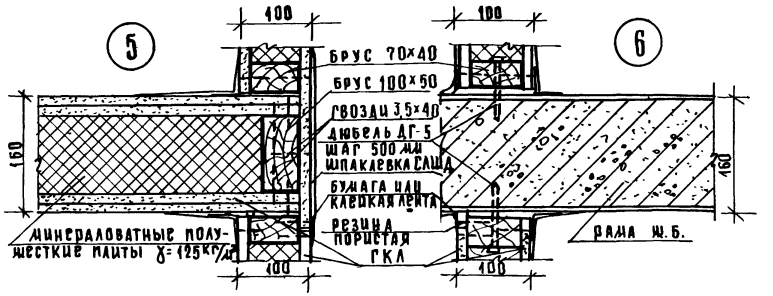

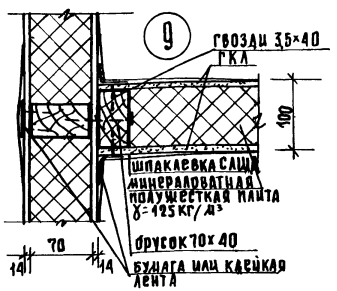

Перегородки толщиной 100 мм и заполнение ж.б. рам выполняются по типу серии 1.231-9-8, выпуск 1.
В местах установки умывальников закладывать дополнительный брус на высоте 750 мм (верх бруса) размером 200×50.

					282-1-163.84 -АС1		
Привязан:	Рук.маст	Сосенко		КПП на 15 раб.мест, приемный пункт прачечной, аптека, отделение связи, сберкасса / блок 10/	Стадия	Лист	Листов
	Н.контр	Богданова			Р	20	
	ГИП	Кий		Заполнение ж.б. рам гипсокартонными листами.	ЦНИИЭП торгово-бытовых зданий и туристских комплексов		
	ГАП	Андрашников					
Инв.№	Вед.арх.	Нестеренко					
	ГАП	Андрашников					

Копировал

Формат А2

Ал.I

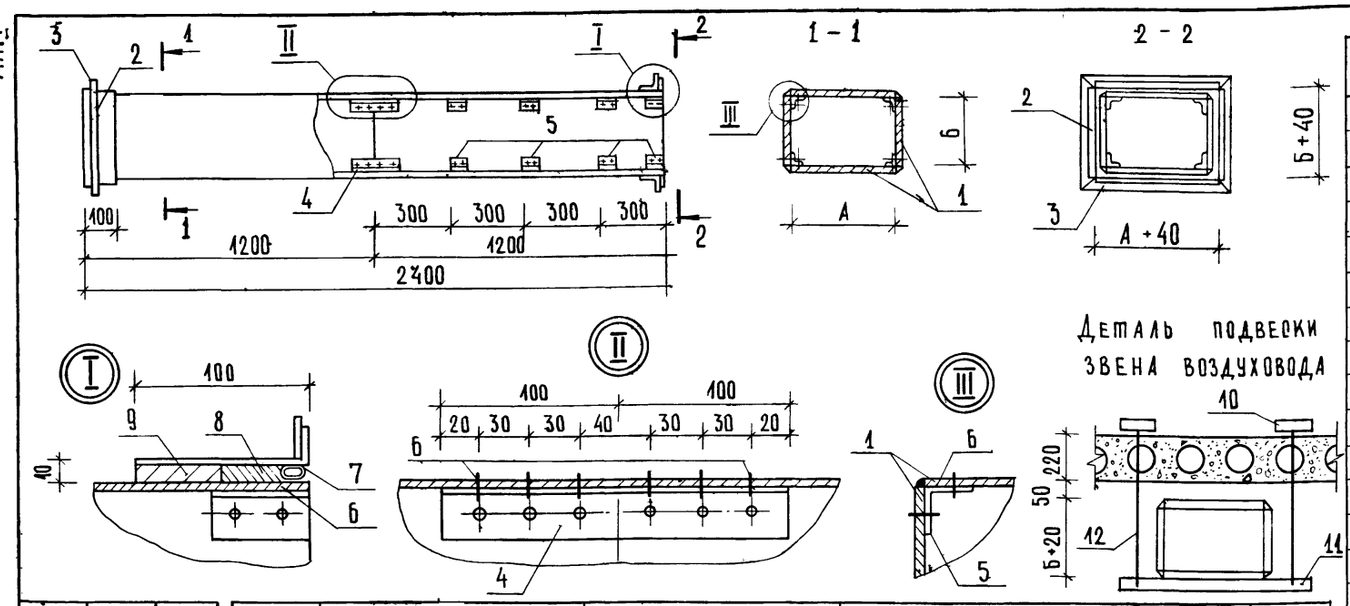

Тип	А мм	Б мм
1	100	150
2	100	200
3	100	250
4	150	150
5	150	200
6	200	200
7	200	250
8	200	400
9	250	250
10	250	300
11	250	500

Марка поз.	Обозначение	Наименование	Кол. на тип 1	2	3	4	5	6	7	8	9	10	11	Масса ед.,кг	Примечание
1		Асбоцементный лист ГОСТ 18124-75; δ = 10													
		1200 × 100	4	4	4										
		150	4			8	4								
		200		4			4	8	4	4					
		250			4				4		8	4	4		
		300										4			
		400								4					
		500											4		
2		Лист Б-ПН-0,7 ГОСТ 19903-74 / В ст. 3пс. ГОСТ 14637-79													
		0.7 × 120 м.п.	1,42	1,62	1,82		1,82	2,02	2,22	2,82	2,42	2,62	3,42		
3		Полоса 5-4×25 ГОСТ 103-76 / В ст.3пс ГОСТ 535-79													
		140	4	4	4									0,110	
		190	4			8	4							0,150	
		240		4			4	8	4	4				0,188	
		290			4				4		8	4	4	0,228	
		340										4		0,267	
		440								4				0,345	
		540											4	0,424	

Продолжение

Марка поз.	Обозначение	Наименование	Кол. на тип 1	2	3	4	5	6	7	8	9	10	11	Масса ед.,кг	Примечание
		Угольник П50-116 ГОСТ 13737-80 / АД 31Т А ГОСТ 8617-75													
4		ℓ = 200	4	4	4	4	4	4	4		4			0,06	
5		ℓ = 60	32	32	32	32	32	32	32		32			0,02	
		Угольник П50-244 ГОСТ 13737-80 / АД 31Т А ГОСТ 8617-75													
4		ℓ = 200								4		4	4	0,1	
5		ℓ = 60								32		32	32	0,05	
6		Винт 3×16 ГОСТ 10619-80	476	476	476	476	476	476	476		476				
6		Винт 4×16 ГОСТ 10 -80								476		476	476		
		Уплотняющий канат													
7		Пенька d = 12 мм м.п.	1,5	1,7	1,9	1,7	1,9	2,1	2,3	2,9	2,5	2,7	3,5	0,057	
		Уплотняющий раствор													
8		Тип I 0,0001 м³	16,0	16,4	18,6	16,0	18,6	16,6	19,0	24,8	20,7	20,7	31,0		
9		Тип II 0,0001 м³	17,8	18,2	20,7	17,8	20,7	19,0	20,8	27,6	20,3	23,0	34,5		
		Болт М6×12 ГОСТ 7798-70*	8	8	8	8	8	8	8		8				
		Болт М8×25 ГОСТ 7798-70*								12		12	20		
		Резина 3×20 м.п.	1,0	1,1	1,2	1,1	1,2	1,3	1,4	1,7	1,5	1,6	2,0		
		Уголок Б-32×32×4 ГОСТ 8509-72 / Ст. 3 кп ГОСТ 535-79													
10		ℓ = 160	4	4	4	4	4	4	4	4	4	4	4	0,31	
11		ℓ = 200	2	2	2									0,38	
		ℓ = 250				2	2							0,48	
		ℓ = 300						2	2	2				0,57	
		ℓ = 350									2	2	2	0,67	
12		Ф14 А I ГОСТ 5781-82 м	2,0	2,2	2,2	2,0	2,2	2,2	2,4	3,0	2,4	3,4	3,4	0,62	

1. Монтаж асбоцементных воздуховодов разрешается вести только специализированным организациям, ведущим монтаж стальных воздуховодов. Смонтированные воздуховоды подвергаются испытанию на плотность. Подсос или утечка воздуха в размере более 15% от расчетной производительности, в соответствии со СНиП II-33-75. не допускается
2. Муфта перед ее установкой внутри и торец воздуховода снаружи оклеиваются тканью на водонепроницаемом клее, дающим надежную склейку металла и ткани. Закрепление муфты на воздуховоде производится в соответствии со СНиП II-28-75 путем уплотнения зазора между муфтой и воздуховодом пеньковым канатом, смоченным казеиновым клеем и асбоцементным раствором с добавлением в него казеинового клея /тип I/ с последующим заполнением зазора асбестоцементным раствором более густой консистенции, замешанном на расширяющемся цементе с добавлением казеинового клея /тип II/.
Муфты и фланец предварительно перед установкой на воздуховод окрашиваются масляной краской
4. Шов /см. узел III/ промазать мастикой из асбоцементного раствора с добавлением казеинового клея густой консистенции с последующей проклейкой 2 слоями ткани.
5. Каждое звено воздуховода перед отправкой на строительную площадку должно испытываться на плотность.
6. На чертеже дана максимальная длина звена, которая при необходимости может быть уменьшена
7. При подвеске воздуховода звено должно опираться в двух точках таким образом, чтобы опоры располагались по обе стороны шва /см. узел III/, желательно на равных расстояниях от него и от фланцевого соединения
8. После окончания монтажа воздуховоды оштукатурить по сетке толщиной 20 мм.
9. Спецификацию воздуховодов смотри раздел „ОВ"

Согласовано:

Инв. № подл. | Подпись и дата | Взам. инв. №

Привязан:			282-1-163.84-АС1
Инв. №	Рук. маст.	Сосенко	КПП на 15р. мест, приемный пункт прачечной, аптека, отделение связи, сберкасса /блок 10/
	Н. контр.	Богданова	Стадия Р; Лист 21; Листов
	ГИП	Кий	
	ГАП	Андрашников	Звено асбоцементного воздуховода
	Вед. арх.	Нестеренко	ЦНИИЭП торгово-бытовых зданий и туристских комплексов
	ГАП	Андрашников	

Копировал Формат А2

Ал.1

Развертка стены операционного зала сберкассы

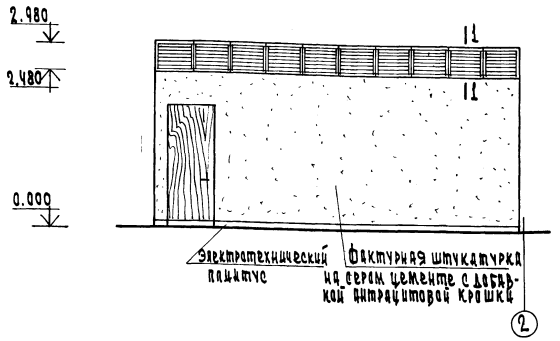

Развертка стены зала приема и выдачи посылок и страховых почтовых отправлений

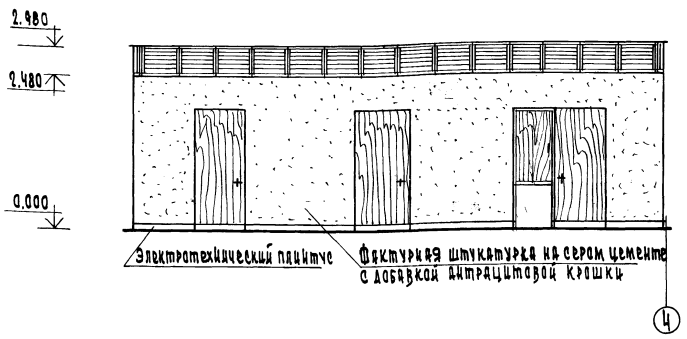

Развертка стены зала телеграфно-телефонной связи

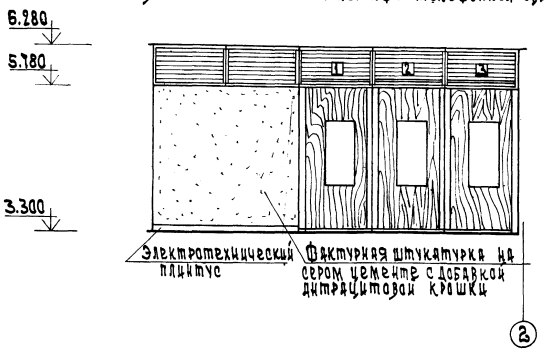

Развертка стены операционного зала почтовых отправлений

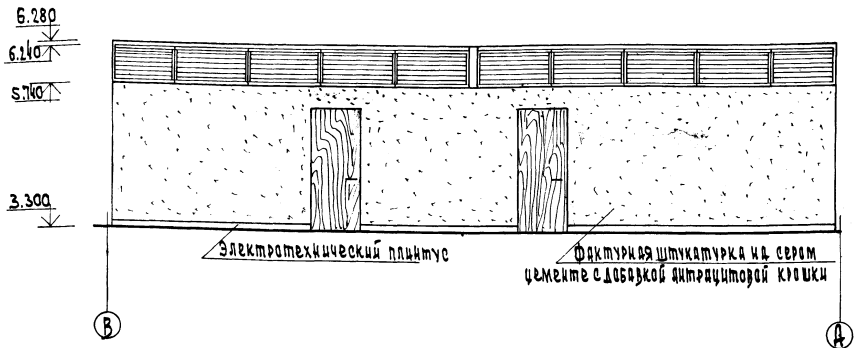

1 - 1

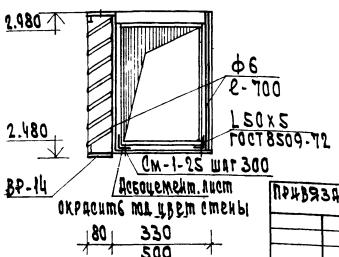

Вентиляционные решетки ВР-12 (15 шт) и ВР-14 (12 шт) изготовляются по серии 1.279.9-2.

Привязан				282-1-163.84 -АС1	
	Рук. маст.	Сосенко		КПП на 15 р. мест приемный пункт прачечной аптека, отделение связи, сберкасса / блок 10	Стадия: Р; Лист: 22; Листов:
	Н. контр.	Богданова			
	ГИП	Кин			
	ГАП	Андрашников		Развертки стен отделения связи и сберкассы	ЦНИИЭП торгово бытовых зданий и туристских комплексов
	Вед. арх.	Нестеренко			
Инв. N	ГАП	Андрашников			

Согласовано:

Инв. N подл. | Подп. и дата | Взам. инв. N

Развертка стены зала приема и выдачи заказов

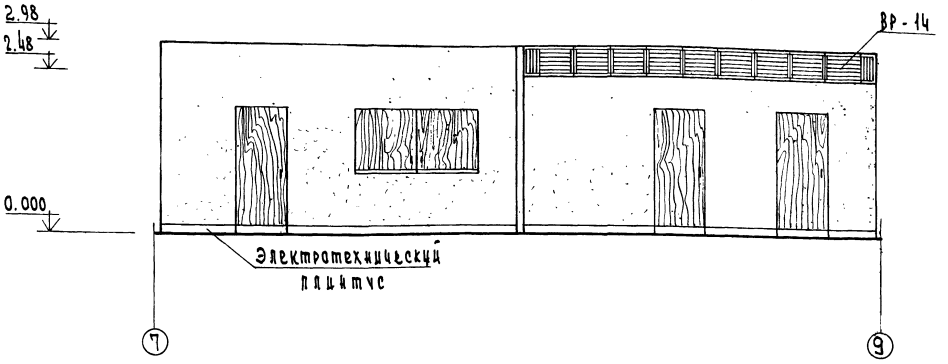

Развертки стен торгового зала аптеки

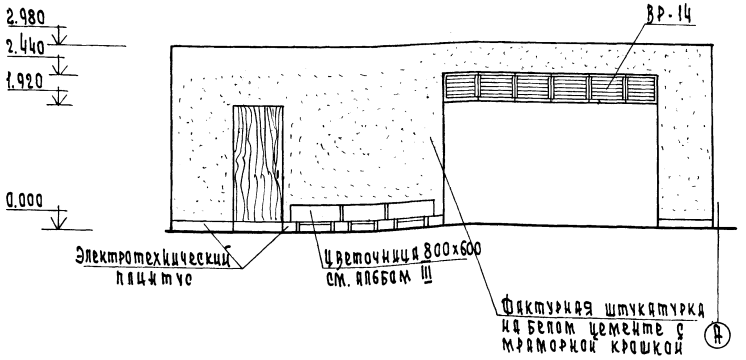

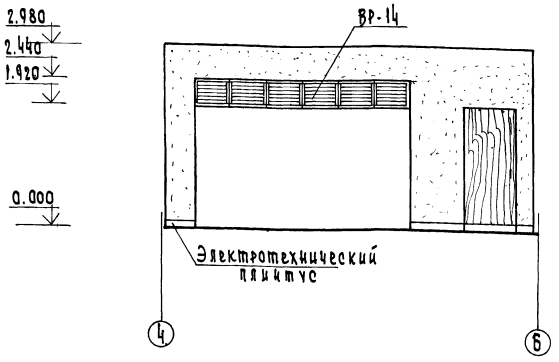

Вентиляционные решетки ВР-14 (11 шт) изготавливаются по серии 1.279.9-2. см. вместе с листом 22

				282-1-163. 84 - АС1			
Привязан	Рук. мас.	Сосенко		КПП на 15 р. мест. Приемный пункт прачечной, аптека, отделение связи, Еберкасса, блок 10	Стадия	Лист	Листов
	Н. контр.	Богданова			Р	23	
	ГИП	Кий					
	ГАП	Андрашников		Развертки стен салона КПП и торгового зала аптеки	ЦНИИЭП торгово бытовых зданий и туристских комплексов		
	Вед. арх.	Нестеренко					
Инв. N	ГАП	Андрашников					

Ал I

Согласовано

Инв. N подл. | Подп. и дата | Взам. инв. N

Ал. I

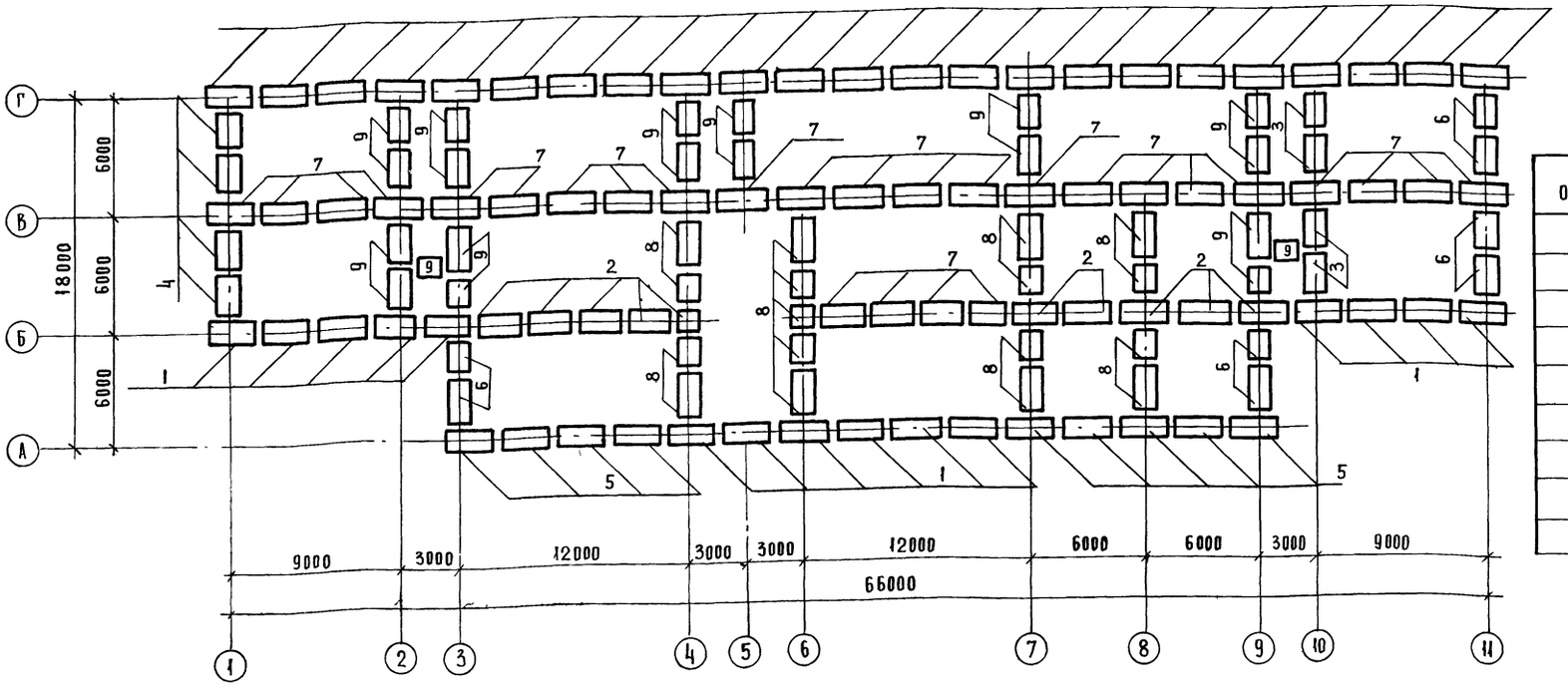

Таблица нагрузок на фундаменты

Обозначение	при t = -20°			при t = -30°			при t = -40°		
	g тсм	M тсм	Q	g тсм	M тсм	Q	g тсм	M тсм	Q
1	15.94	1.82		15.94	1.82		16.00	1.82	
2	22.31			22.31			22.43		
3	6.26			6.26			6.77		
4	6.52			6.52			7.05		
5	12.51	1.82		12.51	1.82		12.64	1.82	
6	4.54			4.54			4.91		
7	19.35			19.35			19.46		
8	18.10			18.10			18.30		
9	4.40			4.40			4.40		

1. Расчетные нагрузки на фундаменты даны по верхнему обрезу фундаментов.
2. Расчетные параметры механических свойств грунтов $\gamma = 1800$ кгс/м^3, $\gamma' = 1700$ кгс/м^3; $C = 0{,}11$ кгс/м^3; $\varphi = 20°$ С. При определении расчетного давления на грунт условно принимается $m_1 = 1.1$, $m_2 = 1$; $K_H = 1$.
3. За условную отметку 0.000 принята отметка чистого пола 1 этажа.
4. Кладку кирпичных стен ниже отм 0.000 выполнять из обыкновенного глиняного кирпича М 100 ГОСТ 530-80 на цементном растворе М 50.
5. Все поверхности стен, соприкасающиеся с грунтом, обмазать горячим битумом за 2 раза.
6. Горизонтальную гидроизоляцию выполнять из цементного раствора состава 1:2 толщиной 20 мм
7. Под сборные фундаменты укладывать песчаную подготовку толщиной 100 мм.
8. План фундаментов и сечения листы 25,26,27
9. Вводы и выводы коммуникаций, расположенные ниже отметки низа фундаментов, пропускать в асбестоцементных гильзах ϕ100, ℓ=1000 мм с последующей засыпкой и тщательным трамбованием.
10. Стены подпольных каналов вести из красного полнотелого кирпича пластического прессования М 100 ГОСТ 530-80 на растворе М 50.

Согласовано:

Инв. № подл. | Подпись и дата | Взам. инв. №

Привязан	Рук. маст.	Сосенко	
	Н. контр.	Зайцева	
	ГАП	Андрашников	
	ГИП	Кий	
	Ст. инж.	Катериничук	
Инв. №	Вед. инж	Парфенова	

282-1-163.84-АС1

КПП на 15 р. мест приемный пункт прачечной, аптека, отделение связи, сберкасса /блок 10/

Стадия	Лист	Листов
Р	24	

Схема нагрузок на элементы фундаментов

ЦНИИЭП торгово-бытовых зданий и туристских комплексов

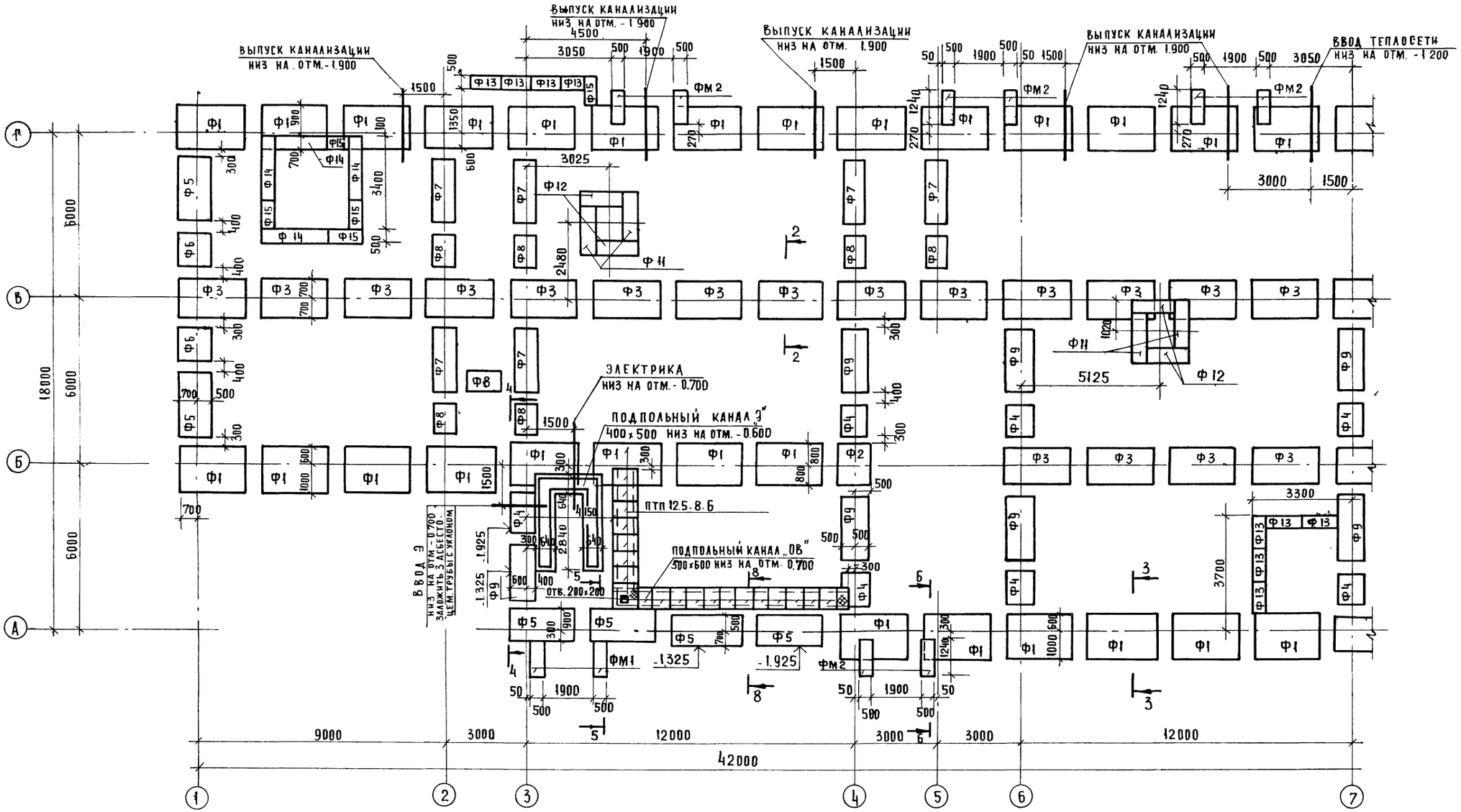

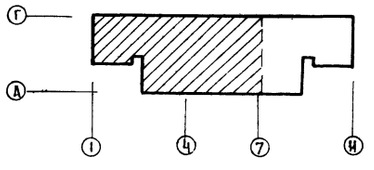

ДАННЫЙ ЛИСТ СМОТРЕТЬ СОВМЕСТНО С ЛИСТАМИ 24; 26; 27.

ПРИВЯЗАН	РУК. МАСТ.	СОСЕНКО		282-1-163.84 -АС1			
	Н. КОНТР.	ЗАЙЦЕВА		КПП НА 15Р МЕСТ, ПРИЕМНЫЙ ПУНКТ ПРАЧЕЧНОЙ АПТЕКА, ОТДЕЛЕНИЕ СВЯЗИ, СБЕРКАССА /БЛОК 10/	СТАДИЯ	ЛИСТ	ЛИСТОВ
	ГАП	АНДРАШНИКОВ			Р	25	
	ГИП	КИЙ		СХЕМА РАСПОЛОЖЕНИЯ ЭЛЕМЕНТОВ ФУНДАМЕНТОВ МЕЖДУ ОСЯМИ 1-7, А-Г	ЦНИИЭП	ТОРГОВО БЫТОВЫХ ЗДАНИЙ И ТУРИСТСКИХ КОМПЛЕКСОВ	
ИНВ №	СТ. ИНЖ	КАТЕРИНЧУК					
	ВЕД. ИНЖ	ПАРФЕНОВА					

СОГЛАСОВАНО
ГИП ОВ — ДУБКИНА
ГИП ВК — ЗАЙЦЕВА
ИНВ. № ПОДЛ. | ПОДПИСЬ И ДАТА | ВЗАМ. ИНВ. №

Ал.1

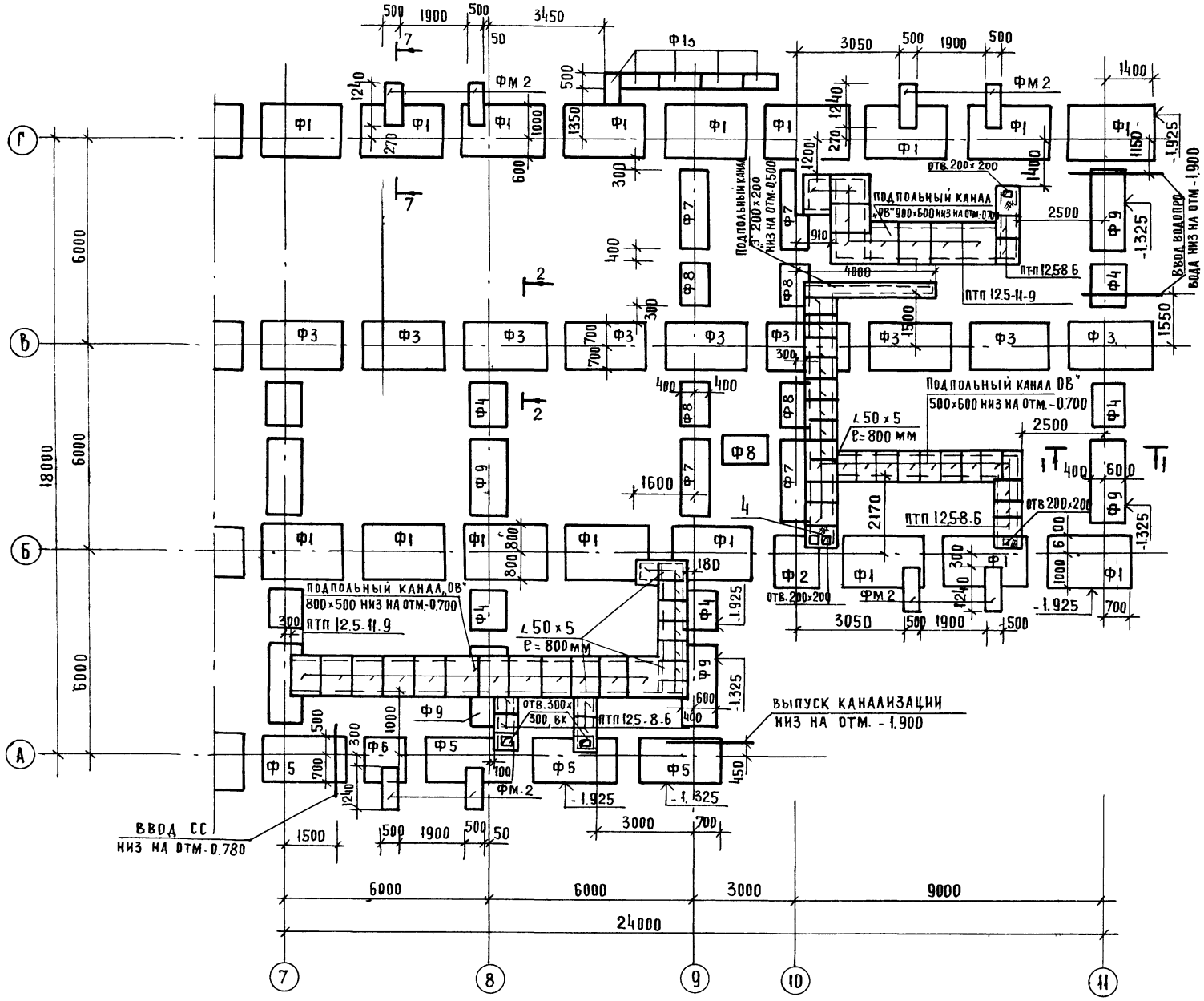

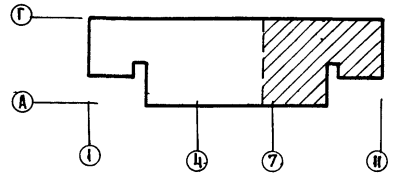

1-1

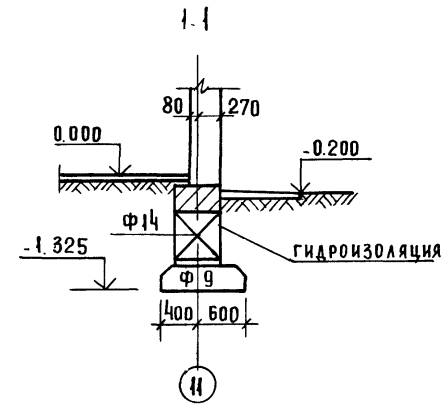

8-8

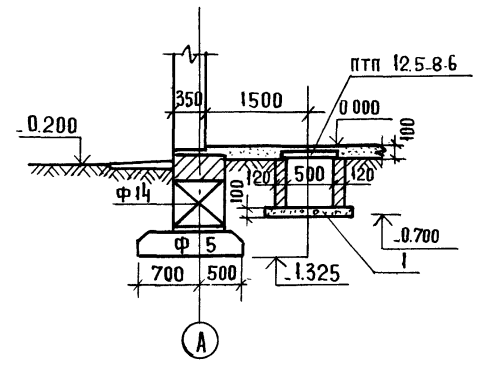

1. Данный лист смотреть совместно с листами 25; 24; 27.
2. Расстояния между плитами ленточных фундаментов 600, кроме оговоренных.
3. Отметка низа фундаментов -2,525; кроме оговоренных.

Согласовано

ГИП ОВ	Дубкина	
ГИП ВК	Зайцева	

Инв. № подл. | Подпись и дата | Взам. инв. №

Привязан:	Рук. маст.	Сосенко	
	Н. контр.	Зайцева	
	ГАП	Андрашников	
	ГИП	Кий	
	Ст. инж.	Катеринчук	
Инв. №	Вед. инж.	Парфенова	

282-1-163.84 -АС1

КПП на 15 мест, приемный пункт прачечной, аптека отделение связи сберкасса /блок 10/

Схема расположения элементов фундаментов между осями А-Г; 7-11

Стадия	Лист	Листов
Р	26	

ЦНИИЭП торговых зданий и туристских комплексов

Ал I
СОГЛАСОВАНО
Инв.№ подл. | Подпись и дата | Взам. инв.№

2-2

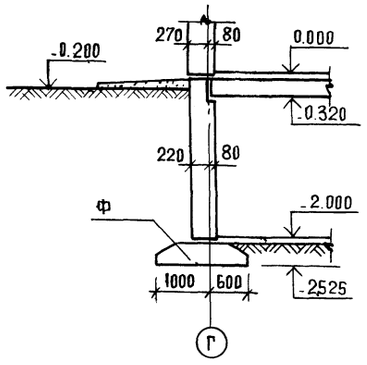

4-4

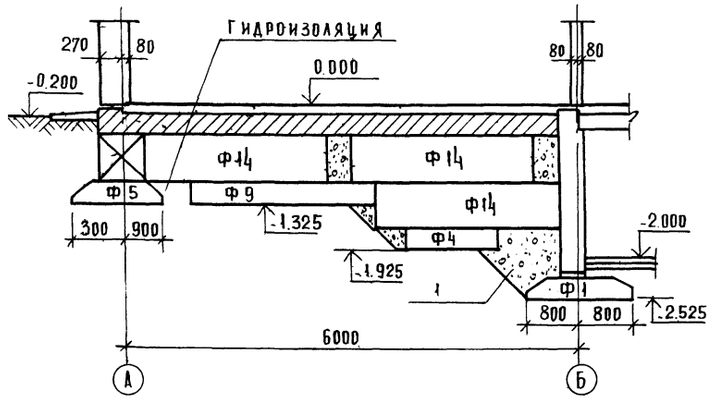

3-3

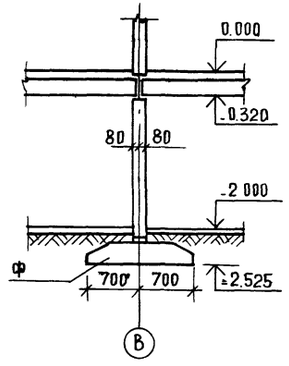

6-6
7-7

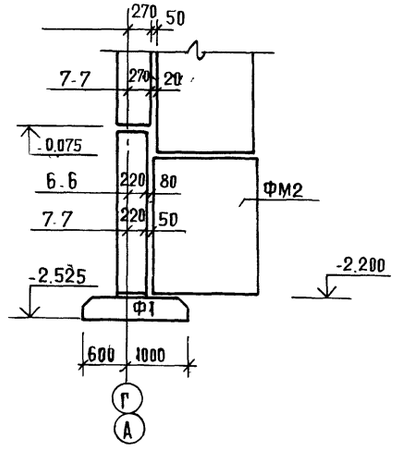

ФМ1; ФМ2

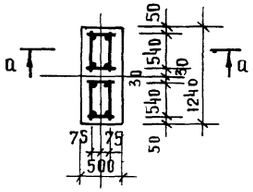

а-а

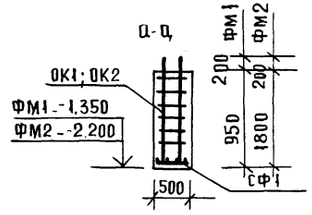

5-5

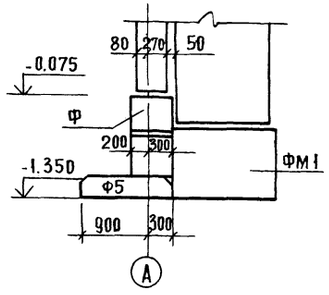

Данный лист смотреть совместно с листами 25; 26; 24

Спецификация к схеме расположения фундаментов

Марка поз.	Обозначение	Наименование	Кол.	Масса ед. кг	Примечание
		Изделия железобетонные			
		Фундаменты ленточные			
Ф1	1.112-5 вып.2	ФЛ 16.24-2	45	2470	
Ф2		ФЛ 16.12-2	2	1215	
Ф3		ФЛ 14.24-2	27	2110	
Ф4		ФЛ 10.12-2	12	750	
Ф5		ФЛ 12.24-2	10	1760	
Ф6		ФЛ 12.12-2	3	870	
Ф7		ФЛ 8 24-2	10	1395	
Ф8		ФЛ 8.12-2	12	685	
Ф9		ФЛ 10.24-2	12	1520	
		Блоки стен подвала			
Ф10	ГОСТ 13579-78	ФБС 12.6.3т	4	460	
Ф11		ФБС 24.5.6т	14	1630	
Ф12		ФБС 12.5.6т	18	790	
Ф13		ФБС 12.5.3т	12	380	
Ф14		ФБС 24.6.6т	41	1960	
Ф15		ФБС 12.6.6т	16	960	
Ф16		ФБС 9.5.6т	6	590	
		Плиты плоские			
–	1.243.1-4	ПТП 12.5-8-6	57	96	
—		ПТП 12.5-11-9	23	198	
		Монолитные фундаменты			
ФМ1		ФМ1	2		
ФМ2		ФМ2	16		
		Материалы			
1		Бетон М100 м³	18.6		
2	ГОСТ 8509-72*	L50×5 м	320	112.0	
3	ГОСТ 5781-82	ф6 AI Р-300	16.10	3.50	
4	ГОСТ 8568-77	Рифленая сталь 5-5мм	–	20.30	
	ГОСТ 10704-76	Асбестоцемент трубы ф100 L=3,0м	3		

Выборка стали на элемент; кг

Марка элемента	Изделия арматурные						Общий расход
	Арматура класса						
	AI			AIII			
	ГОСТ 5781-82			ГОСТ 5781-82			
	ф10		итого	ф20		итого	
ФМ1	4.0		4.0	11.2		11.2	15.2
ФМ2	6.1		6.1	19.2		19.2	25.3

Спецификация на монолитные фундаменты

Формат	Зона	Поз.	Обозначение	Наименование	Кол. на испол. ФМ1	Кол. на испол. ФМ2	Масса ед. кг	Примеч.
				Сборочные единицы				
			АС1.И2.01.00.00	Сетка СФ1	1	1	9.10	
			-02.00.00	Каркас ОК1	2		10.10	
			-02.00.00	Каркас ОК2		2	16.30	
				Материалы				
				Бетон М200 м³	0,62	1.13		

Привязан		
Инв. №		

Рук. маст	Сосенко	
Н. контр.	Зайцева	
ГАП	Андрашников	
ГИП	Кий	
Ст. инж.	Катеринчук	
Вед. инж.	Парфенова	

282-1-163 84 -АС1

КПП на 15 р. мест, приемный пункт прачечной, аптека, отделение связи, сберкасса /блок 10/

Сечения к схемам расположения элементов фундаментов. Спецификация

Стадия	Лист	Листов
Р	27	

ЦНИИЭП торгово-бытовых зданий и туристских комплексов

Ал. I

СХЕМА ЭЛЕМЕНТОВ ПАРАПЕТА

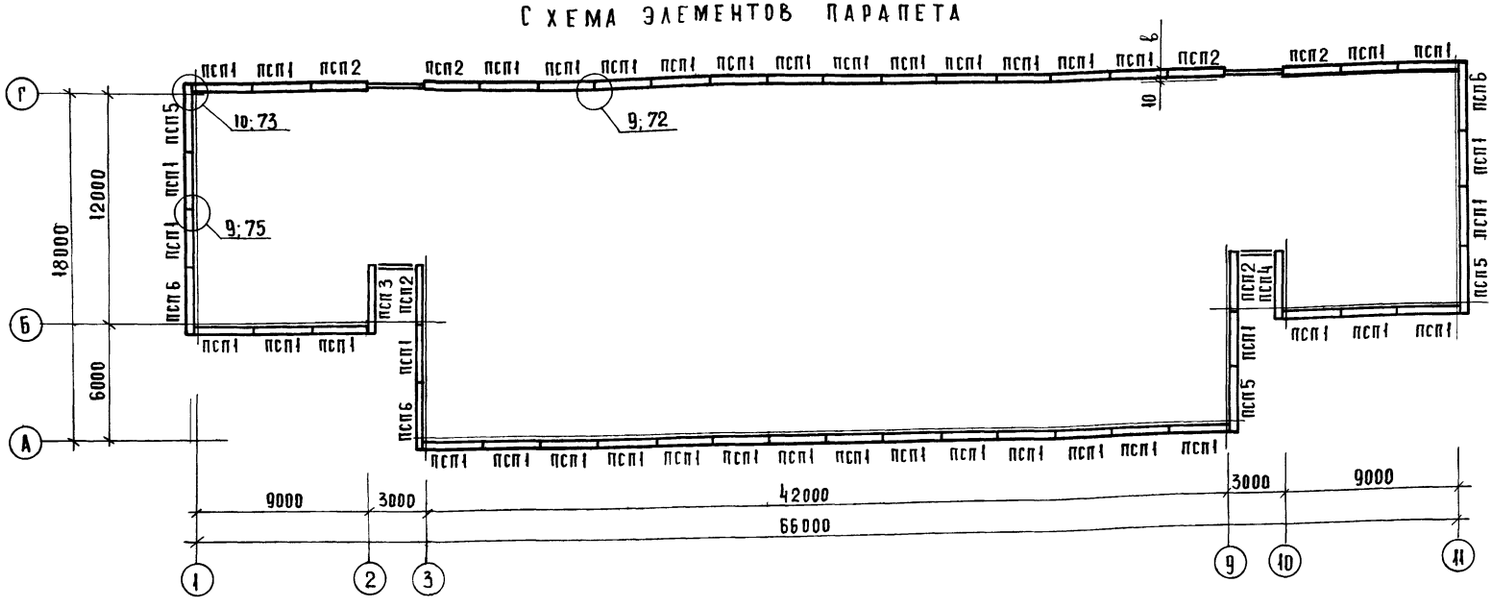

СХЕМА ЭЛЕМЕНТОВ СТЕН ТЕХПОДПОЛЬЯ

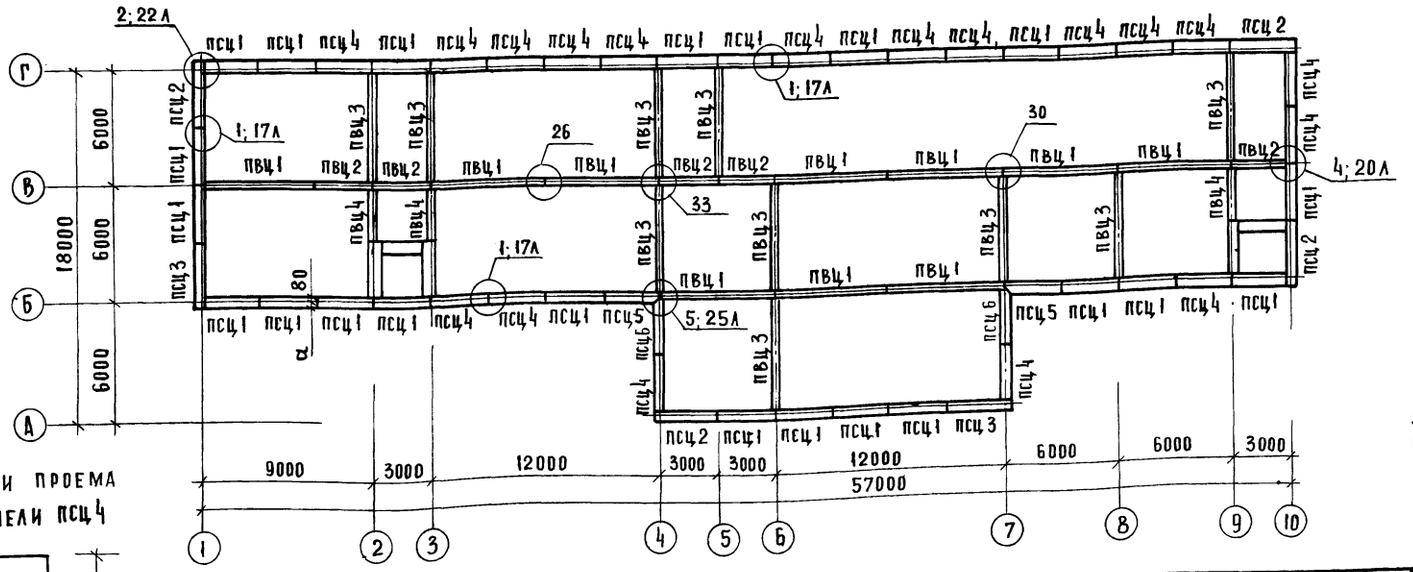

Данный лист см совместно с листами 29÷31

ДЕТАЛЬ ЗАДЕЛКИ ПРОЕМА ЦОКОЛЬНОЙ ПАНЕЛИ ПСЦ4

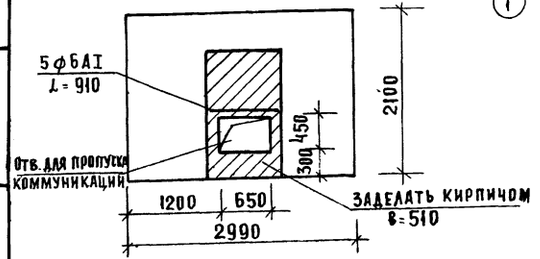

Толщина наружных стен	а	в
350	220	260
400	270	310

Привязан

Инв. №

Инв. № подл. | Подпись и дата | Взам. инв. №

Согласовано:

Рук. маст	Сосенко	
Н. контр.	Зайцева	
ГАП	Андрашников	
ГИП	Кий	
Вед. инж	Парфенова	
ГИП	Кий	

282-1-163.84 -АС1

КПП на 15 р. мест, приемный пункт прачечной, аптека, отделение связи, сберкасса/блок 10/

Стадия	Лист	Листов
Р	28	

Схемы расположения элементов стен техподполья и элементов парапета

ЦНИИЭП торговых зданий и туристских комплексов

Копировал

Формат А2

Схема элементов стен 2 этажа

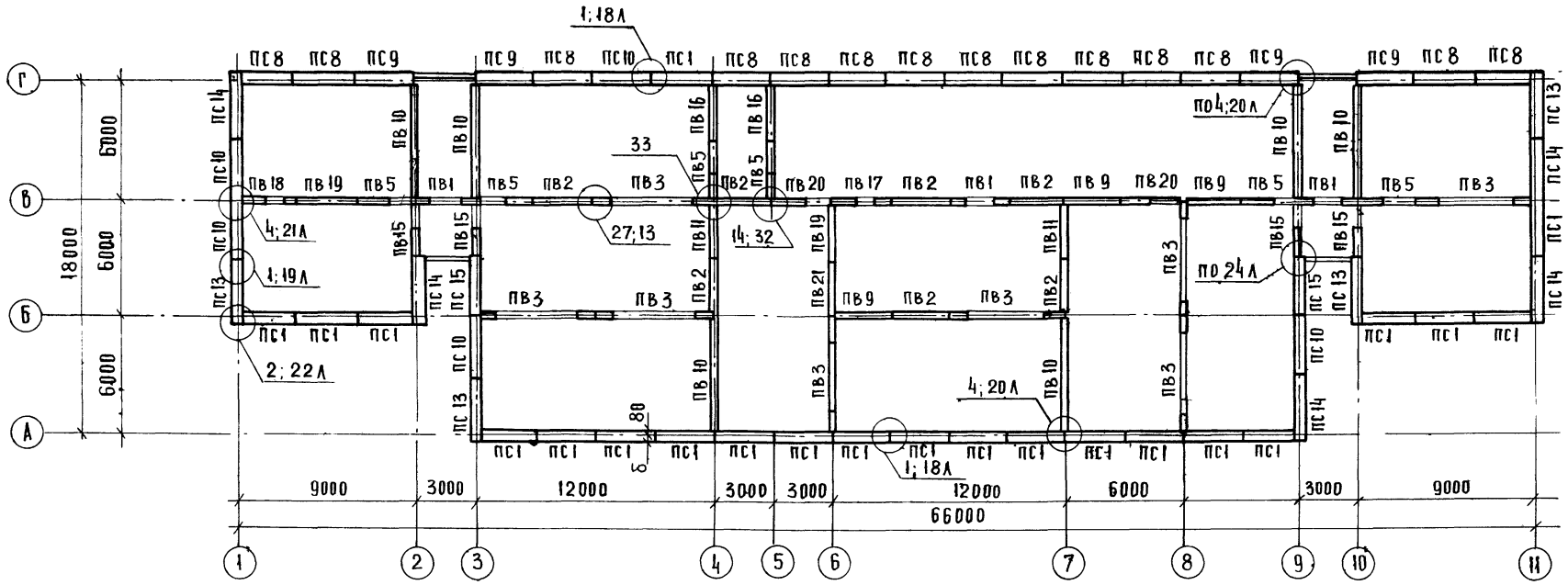

Схема элементов стен 1 этажа

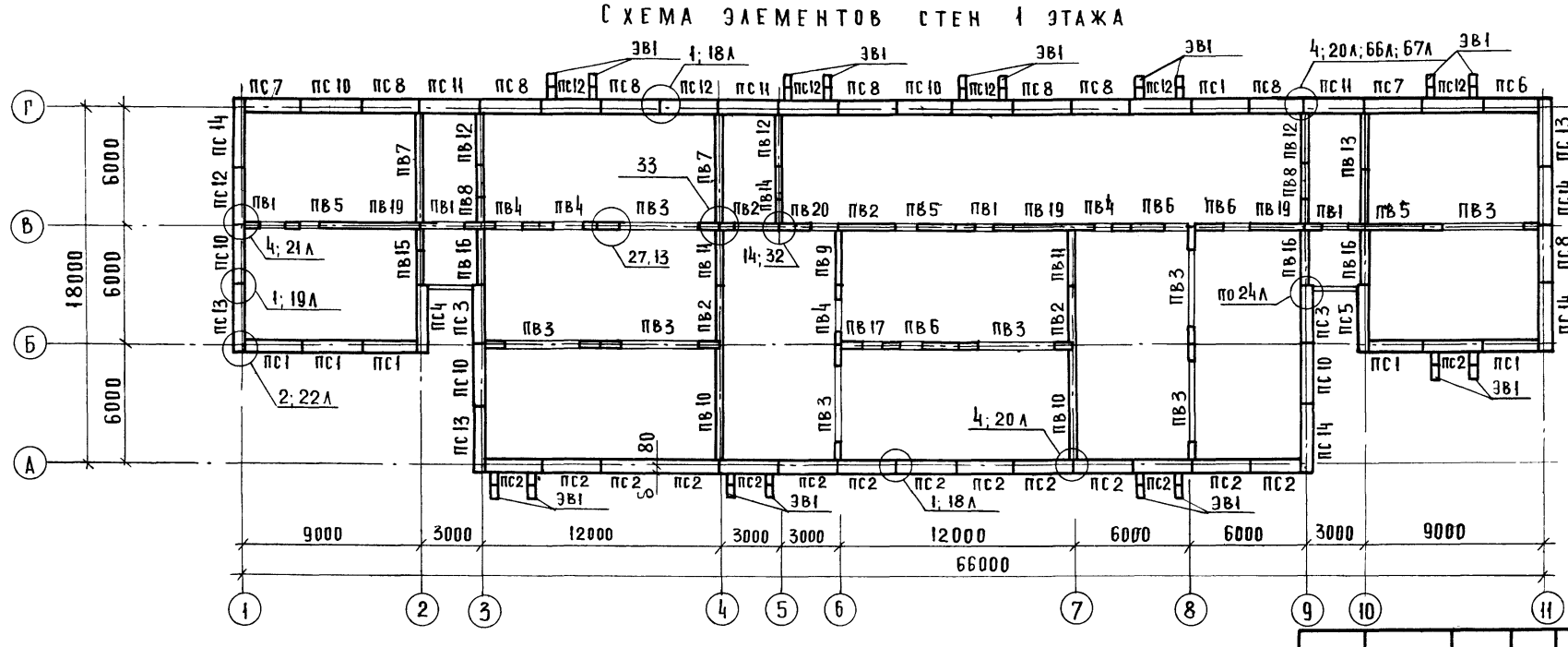

Толщина наружных стен	δ
350	270
400	320

1. Данный лист см. совместно с листами 28, 30, 31, 7-16
2. Узлы выполнять по серии 1.090.1-1 вып. 7-1
3. В марках панелей со знаком * - оконные блоки монтируются в заводских условиях по альбому III, АС1 И1-

282-1-163.84-АС1

Привязан		
Инв. №		
Рук. маст	Сосенко	
Нач. контр	Зайцева	
ГАП	Андрашников	
ГИП	Кий	
Вед. инж	Парфенова	
ГИП	Кий	

КПП на 15 р. мест, приемный пункт прачечной, аптека, отделение связи, сберкасса /блок 10/

Стадия	Лист	Листов
Р	29	

Схемы расположения элементов наружных и внутренних стен 1 и 2 этажей

ЦНИИЭП торговых, бытовых зданий и туристских комплексов

Согласовано

Инв. № подл. | Подпись и дата | Взам. инв. №

Ал. I

Марка поз.	Обозначение	Наименование	Кол. техн. подп.	Кол. 1 эт.	Кол. 2 эт.	Кол. всего	Масса ед., кг	Примечание
		Изделия железобетонные						
		Панели наружных стен технического подполья						
ПСЦ1	1.090.1-1 вып.1-1	ПСЦ 30.21.3.0-П	23			23	2150	
ПСЦ2		3ПСЦ 33.21.3.0-П	4			4	2160	
ПСЦ3		2ПСЦ 33.21.3.0-П	2			2	2160	
ПСЦ4		2ПСЦ 30.21.3.0-П	17			17	1550	
ПСЦ5		1ПСЦ 29.21.3.0-П	2			2	2110	
ПСЦ6		2ПСЦ 29.21.3.0-П	2			2	2110	
		Панели внутренних стен технического подполья						
ПВЦ1	1.090.1-1 вып.3-1	ПВЦ 60.19-1т	10			10	3160	
ПВЦ2		ПВЦ 30.19-1т	5			5	1750	
ПВЦ3		ПВЦ 59.19-1т	10			10	3120	
ПВЦ4		ПВЦ 29.19-1т	3			3	1690	
		Панели наружных стен						
ПС1	АС 1.И1-0.00.00	4ПСО 30.33.3.5-П-2-Б*		6	22	28	2110	
ПС2	-07.00.00	И4ПСД 30.33.3.5-П-2		15		15	1750	
ПС3	-05.00.00	ПС 30.33.3.5-П-Б		2		2	3250	
ПС4	-04.00.00	1ПС 33.33.3.5-П-А		1		1	3410	
ПС5	-03.00.00	2ПС 33.33.3.5-П-А		1		1	3410	
ПС6	1.090.1-1 вып.2-1	9ПСО 30.33.3.5-П-2*		1		1	2680	
ПС7		8ПСО 30.33.3.5-П-2*		2		2	2680	
ПС8		4ПСО 30.33.3.5-П-2*		8	15	23	2110	
ПС9	АС 1.И1-01.00.00	4ПСО 30.33.3.5-П-1-Г*			5	5	2110	
ПС10	1.090.1-1 вып.2-1	ПС 30.33.3.5-П		5	5	10	3250	
ПС11		ПС 30.16.3.5-П		4		4	1580	
ПС12	АС 1.И1-06.00.00	И2ПСД 30.33.3.5-П-2		7		7	2450	
ПС13	1.090.1-1 вып.2-1	2ПС 33.33.3.5-П		3	4	7	3410	
ПС14		1ПС 33.33.3.5-П		3	5	8	3410	
ПС15		4ПСО 30.33.3.5-П-1*			2	2	2110	
ЭВ-1	АС 1.И1-09.00.00	ЭВ 13.35.0.6		36		36	1540	
ПСП1	1.090.1-1 вып.2-1	ПСП 30.10.2.6-П			42	42	780	
ПСП2	АС 1.И1-10.00.00	ЛСП 30.10.2.6-П-А			6	6	780	
ПСП3		1ПСП 33.10.2.6-П-А			1	1	850	
ПСП4		2ПСП 33.10.2.6-П-А			1	1	850	
ПСП5	1.090.1-1 вып.2-1	1ПСП 33.10.2.6-П			3	3	850	
ПСП6		2ПСП 33.10.2.6-П			3	3	850	
		Панели внутренних стен						
ПВ1	1.090.1-1 вып.4-1	ПВР 30.30.15-3т		4	3	7	2070	
ПВ2		ПВ 30.30-1т		4	7	11	3480	
ПВ3		ПВР60.30.42-3т		7	8	15	3030	
ПВ4		ПВП 30.30.13-1т		4		4	2400	
ПВ5		ПВГ 30.30.13-1т		3	6	9	2430	

Марка поз.	Обозначение	Наименование	Кол. техн. подп.	Кол. 1 эт	Кол. 2 эт	Кол. всего	Масса ед., кг	Примечание
ПВ6		ПВГ 29.30.13-1т		3		3	2330	
ПВ7		1ПВ 59.33-1т		2		2	7420	
ПВ8		3ПВГ 29.33.13-1т		2		2	2560	
ПВ9		ПВ 29.30-1т		1	3	4	3370	
ПВ10		1ПВ 59.30-1т		2	6	8	6880	
ПВ11		ПВ 28.30-1т		2	2	4	3270	
ПВ12		2ПВ 30.33-1т		3		3	3740	
ПВ13		2ПВГ 59.33.15-1т		1		1	6000	
ПВ14		4ПВГ 29.33.13-1т		1		1	2560	
ПВ15		1ПВГ 29.30.13-1т		1	4	5	2330	
ПВ16		1ПВ 29.30-1т		3	2	5	3370	
ПВ17		ПВП 30.30.10-1т		1	1	2	2670	
ПВ18		1ПВП 30.30.10-1т			1	1	2680	
ПВ19		ПВ 30.30-1т в		3	2	5	3480	
ПВ20		ПВГ 30.30.13-1т в		1	2	3	2430	
ПВ21		1ПВ 29.30-1тв			1	1	3370	
		Изделия металлические						
		Соединительные элементы						
МС-1	1.090.1-1 вып.8-1	МС-1				144	0.36	
МС-2		МС-2				136	0.30	
МС-3		МС-3				108	0.25	
МС-4		МС-4				28	0.25	
МС-5		МС-5				234	0.18	
МС-6		МС-6				84	0.19	
МС-7		МС-7				6	0.21	
МС-8		МС-8				68	0.26	
МС-9		МС-9				57	0.23	
МС-11		МС-11				2	0.54	
МС-12		МС-12				4	0.29	
МС-13		МС-13				8	0.17	
МС-14		МС-14				4	0.25	
МС-15		МС-15				2	0.17	
МС-18		МС-18				155	0.82	
МС-25		МС-25				68	0.75	
МС-26		МС-26				10	1.2	
МС-27		МС-27				10	0.47	
МС-28		МС-28				8	1.53	
	ГОСТ 8478-81	Сетка 100/100/5/5					167.6	
		Материалы						
		Бетон М 200				11.3		м3

Данный лист см. совместно с листами 28.29.31

282-1-163.84-АС1

Рук.мас.	Сосенко		
Н.контр.	Зайцева		
ГАП	Андрашников		
ГИП	Кац		
Рец.инж.	Парфенова		
ГИП	Кац		

КПП на 15р.мест, приемный пункт прачечной, аптека, отделение связи, сберкасса (блок 10)

Спецификация к схемам расположения стеновых панелей противопожарных стен 350мм

Стадия	Лист	Листов
Р	30	

ЦНИИЭП торгово-бытовых зданий и туристских комплексов

Привязан

Инв.№

Инв.№ подл. | Подпись и дата | Взам. инв.№

Согласовано

марка поз	обозначение	наименование	кол. техн. подп.	кол. 1 эт.	кол. 2 эт.	кол. всего	масса ед., кг	примечание
		Изделия железобетонные						
		Панели наружных стен технического подполья						
ПСЦ 1	1.090.1-1 вып 1-1	ПСЦ 30.21.3,5-П	23			23	2510	
ПСЦ 2		3ПСЦ 33.21.3,5-П	4			4	2610	
ПСЦ 3		2ПСЦ 33.21.3,5-П	2			2	2610	
ПСЦ 4		2ПСЦ 30.21.3,5-П	17			17	1840	
ПСЦ 5		1ПСЦ 29.21.3,5-П	2			2	2400	
ПСЦ 6		2ПСЦ 29.21.3,5-П	2			2	2400	
		Панели внутренних стен технического подполья						
ПВЦ 1	1.090.1-1 вып 3-1	ПВЦ 60.19-1т	10			10	3160	
ПВЦ 2		ПВЦ 30.19-1т	5			5	1750	
ПВЦ 3		ПВЦ 59.19-1т	10			10	3890	
ПВЦ 4		ПВЦ 29.19-1т	3			3	1690	
		Панели наружных стен						
ПС 1	АС1.И1-02.00.00	4ПСО 30.33.4,0-П-2-Б*		6	22	28	2430	
ПС 2	-07.00.00	Ц4ПСД 30.33.4,0-П-2		15		15	2000	
ПС 3	-05.00.00	ПС 30.33.4,0-П-Б		2		2	3740	
ПС 4	-04.00.00	1ПС 33.33.4,0-П-А		1		1	4020	
ПС 5	-03.00.00	2ПС 33.33.4,0-П-А		1		1	4020	
ПС 6	1.090.1-1 вып. 2-1	9ПСО 30.33.4,0-П-2*		1		1	3080	
ПС 7		8ПСО 30.33.4,0-П-2*		2		2	3080	
ПС 8		4ПСО 30.33 4,0-П-2*		8	15	23	2430	
ПС 9	АС1.И1-01.00.00	4ПСО 30.33 4,0-П-1-Г*			5	5	2430	
ПС 10	1.090.1-1 вып. 2-1	ПС 30.33.4,0-П		5	5	10	3740	
ПС 11		ПС 30.16.4,0-П		4		4	1820	
ПС 12	АС1.И1-06.00.00	И2ПСД 30.33.4,0-П-2		7		7	2800	
ПС 13	1.090.1-1 вып. 2-1	2ПС 33.33.4,0-П		3	4	7	4020	
ПС 14		1ПС 33.33.4,0-П		3	5	8	4020	
ПС 15		4ПСО 30.33.4,0-П-1*		5	2	7	2430	
ЗВ 1	АС1.И1-09.00.00	ЗВ 13.35.0.6		36		36	1540	
ПСП 1	1.090.1-1 вып. 2-1	ПСП 30.10.3,1-П			42	42	930	
ПСП 2	АС1.И1-10.00.00	ПСП 30.10.3,1-П-А			6	6	930	
ПСП 3		1ПСП 33.10.3,1-П-А			1	1	1030	
ПСП 4		2ПСП 33.10.3,1-П-А			1	1	1030	
ПСП 5	1.090.1-1 вып. 2-1	1ПСП 33.10 3,1-П			3	3	1030	
ПСП 6		2ПСП 33.10.3,1-П			3	3	1030	
		Панели внутренних стен						
ПВ 1	1.090.1-1 вып 4-1	ПВР 30.30.15-3т		4	3	7	2070	
ПВ 2		ПВ 30.30-1Т		4	7	11	3480	
ПВ 3		ПВР 60.30.42-3т		7	8	15	3030	
ПВ 4		ПВП 30.30.13-1т		4		4	2400	
ПВ 5		ПВГ 30.30.13-1Т		3	6	9	2430	

марка поз.	обозначение	наименование	кол. техн. подп.	кол. 1 эт.	кол. 2 эт.	кол. всего	масса ед., кг	примечание
ПВ 6	1.090.1-1 вып. 4-1	ПВГ 29.30.13-1т		3		3	2330	
ПВ 7		1ПВ 59.33-1т		2		2	7420	
ПВ 8		3ПВГ 29.33.13-1т		2		2	2560	
ПВ 9		ПВ 29.30-1т		1	3	4	3870	
ПВ 10		1ПВ 59.30-1т		2	6	8	6880	
ПВ 11		ПВ 28.30-1т		2	2	4	3270	
ПВ 12		2ПВ 30.33-1т		3		3	3740	
ПВ 13		2ПВГ 59.33.15-1т		1		1	6000	
ПВ 14		4ПВГ 29.33.13-1т		1		1	2560	
ПВ 15		1ПВГ 29.30.13-1т		1	4	5	2330	
ПВ 16		1ПВ 29.30-1т		3	2	5	3370	
ПВ 17		ПВП 30.30.10-1т		1	1	2	2670	
ПВ 18		1ПВП 30.30.10-1т			1	1	2680	
ПВ 19		ПВ 30.30-1тв		3	2	5	3480	
ПВ 20		ПВГ 30.30.13-1тв		1	2	3	3430	
ПВ 21		1ПВ 29.30-1тв			1	1	3370	
		Изделия металлические						
		Соединительные элементы						
МС-1	1.090.1-1 вып. 8-1	МС-1				144	0,36	
МС-2		МС-2				136	0,30	
МС-3		МС-3				108	0,25	
МС-4		МС-4				28	0,25	
МС-5		МС-5				234	0,18	
МС-6		МС-6				84	0,19	
МС-7		МС-7				6	0,24	
МС-8		МС-8				68	0,26	
МС-9		МС-9				57	0,23	
МС-11		МС-11				2	0,54	
МС-12		МС-12				4	0,29	
МС-13		МС-13				8	0,17	
МС-14		МС-14				4	0,25	
МС-15		МС-15				2	0,17	
МС-18		МС-18				155	0,82	
МС-25		МС-25				68	0,75	
МС-26		МС-26				10	1,20	
МС-27		МС-27				10	0,47	
МС-28		МС-28				8	1,53	
		Сетка 100/100/5/5					167,6	
		Материалы						
		Бетон М200				11,3		м³

Данный лист см. совместно с листами 28÷30

Рук. маст.	Босенко		
Н. контр.	Зайцева		
ГАП	Андрашников		
ГИП	Кий		
Вед. инж.	Парфенова		
Ст. инж.	Орехова		
Вед. инж.	Парфенова		

282-1-163 84 -АС1

КПП на 15 раб. мест, приемный пункт прачечной, аптека, отделение связи, сберкасса / блок 10/

Спецификация к схеме расположений стеновых панелей при толщ. наружных стен 400 мм

стадия	лист	листов
Р	31	

ЦНИИЭП торгово-бытовых зданий и туристских комплексов

привязан

инв. №

Инв. № подл. | Подпись и дата | Взам. инв. №

СОГЛАСОВАНО

копировал

формат А2

Схема нагрузок на перекрытие над тех. подпольем

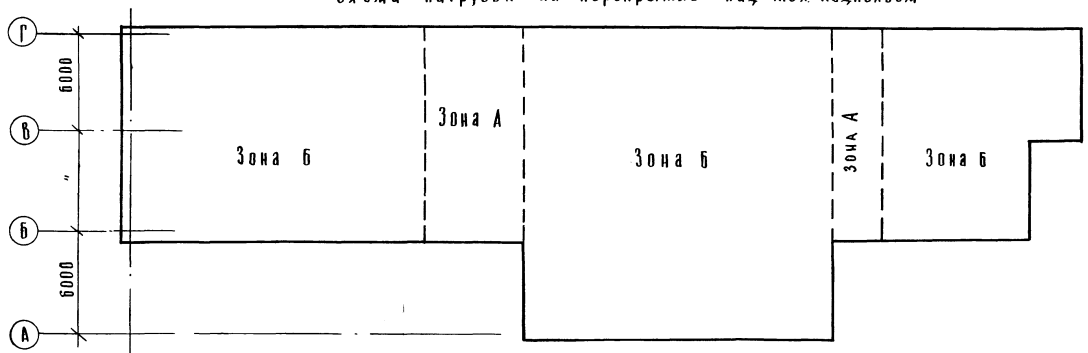

Схема нагрузок на перекрытие над 1-м этажом

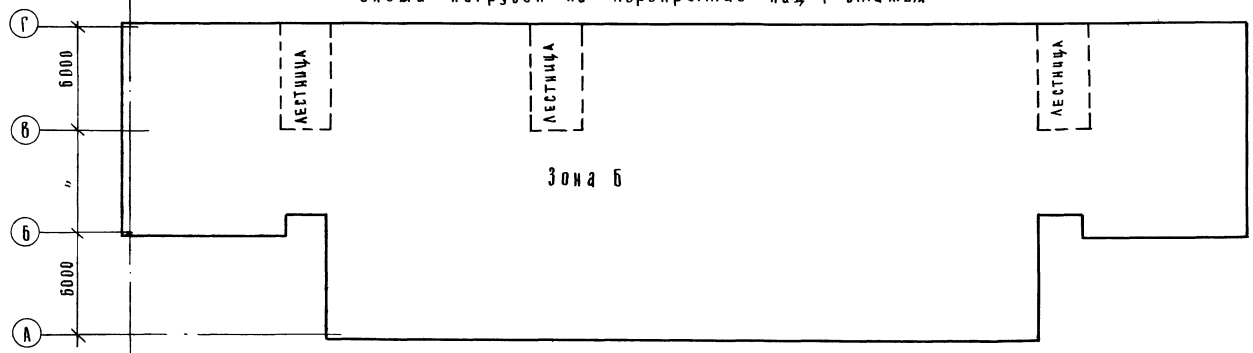

Схема нагрузок на покрытие

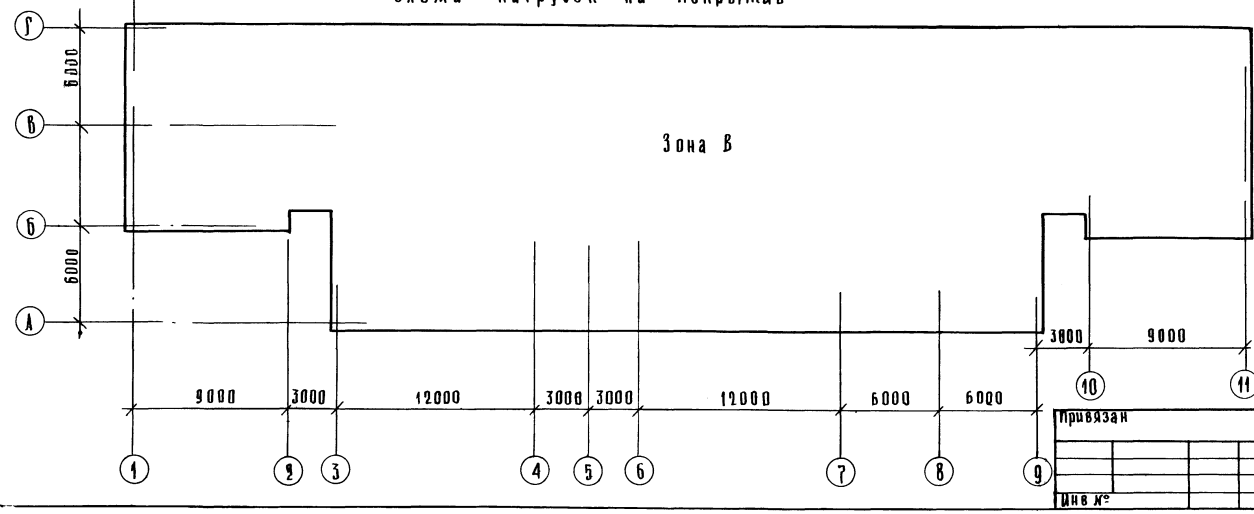

Таблица нагрузок

обозначение	q^p кгс/м²
на перекрытие	
Зона А	1060
Зона Б	840
на покрытие	
Зона В	340

Расчетные нагрузки на перекрытие и покрытие даны без учета собственного веса плиты.

Согласовано

Инв.№ подл. | Подпись и дата | Взам. инв.№

Привязан

Инв.№

Рук.маст	Сосенко		
Н.контр	Зайцева		
ГАП	Андрашников		
ГИП	Кий		
Ст.инж	Карина		
Вед.инж	Парфенова		

282-1-163.84 -АС1

КПП на 15 раб. мест, приемный пункт прачечной, аптека, отделение связи, сберкасса / блок 10/

Схема нагрузок на элементы перекрытий и покрытий

Стадия	Лист	Листов
Р	32	

ЦНИИЭП торгово-бытовых зданий и туристских комплексов

Копировал

Формат А2

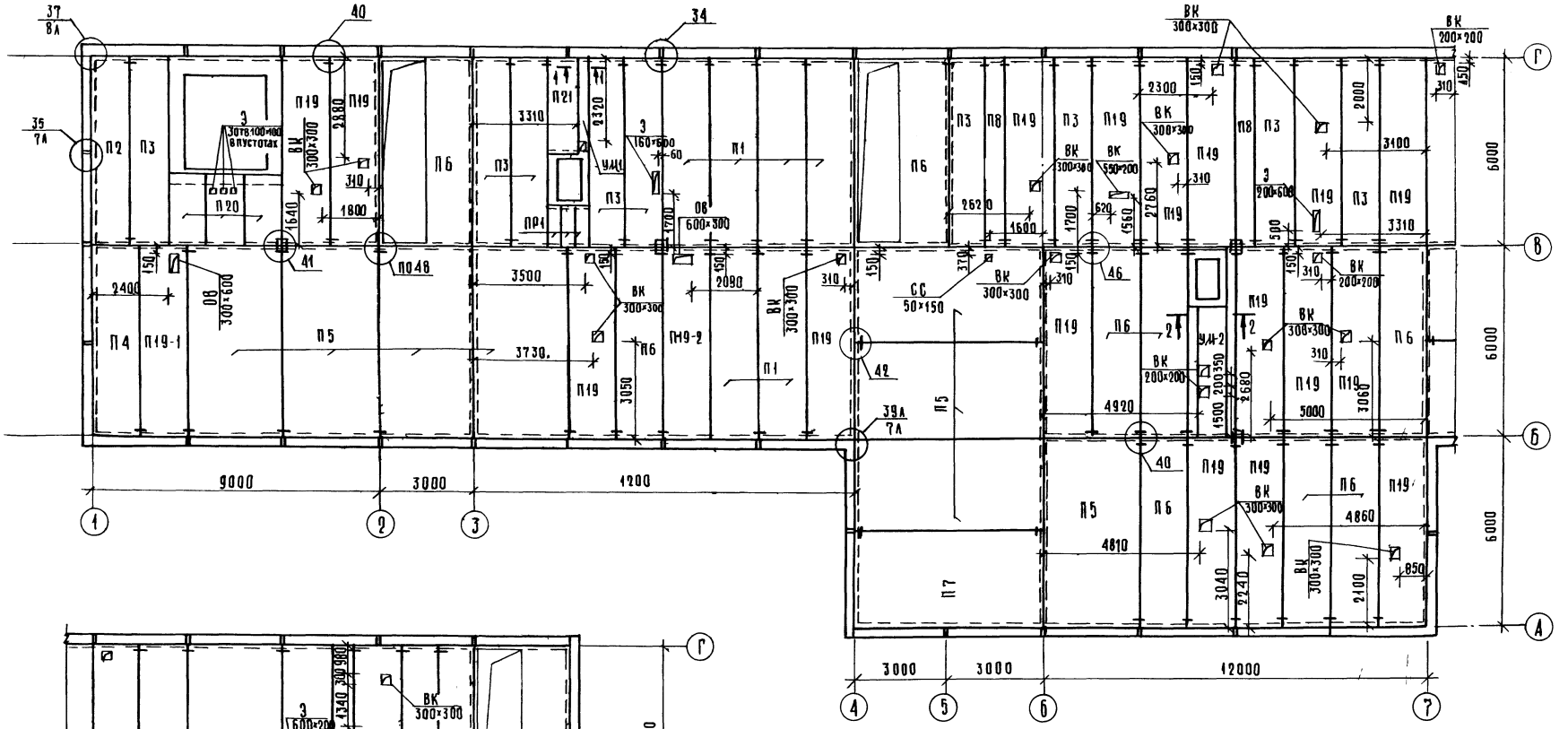

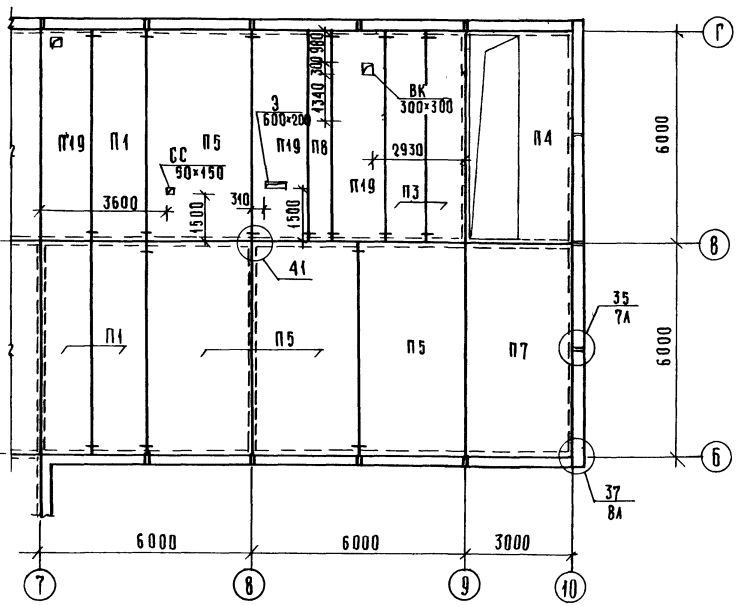

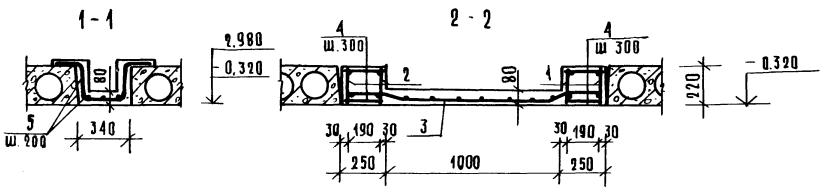

Данный лист см совместно с листами 34, 35

				282-1-163.84 -АС1			
Привязан	Рук.маст	Сосенко		КПП на 15 раб. мест, приемный пункт прачечной, аптека, отделение связи, сберкасса / блок 10 /	Стадия	Лист	Листов
	Н. контр	Зайцева			Р	33	
	ГАП	Андрашников					
	ГИП	Кий		Схема расположения элементов перекрытия на отм 0,000	ЦНИИЭП		торгово-бытовых зданий и туристских комплексов
Инв №	Ст. инж	Ларина					
	Вед. инж	Парфенова					

Согласовано: Гуцкова, Зайцева, Арабаджи

Инв № подл. | Подпись и дата | Взам инв.

Копировал Корнов Формат А2

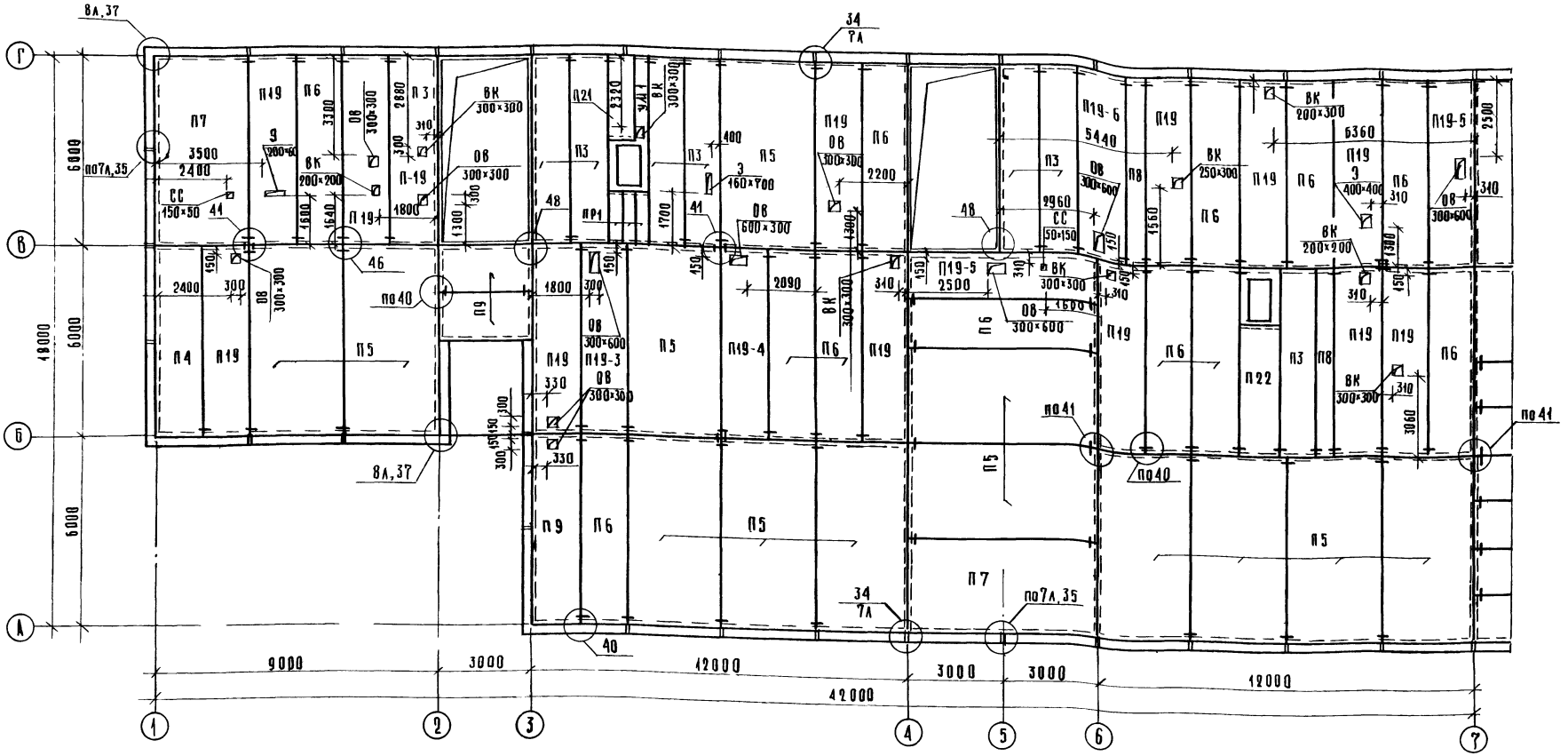

Спецификация элементов монолитных участков

марка, поз.	обозначение	наименование	кол. на 1 эл.	кол. на 2 эл.		масса ед., кг	примечание
		Сборочные единицы					
1	- АС1.И2-06.00.00	Каркас КР1		2		32,02	
2	- АС1.И2-07.00.00	Каркас КР2		2		14,66	
3	ГОСТ 8478-81	Сетка 150/150/7/7 2300×1480		1		14,1	
		Детали					
		⌀6 АI, ГОСТ 5781-82, в-230		70		0,054	
		⌀8 АI, ГОСТ 5781-82, п.м.	25,0			0,40	
		Материалы					
		Бетон М200, м³	0,10	0,94			

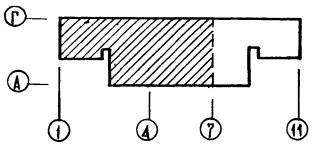

Привязан

Инв. №

Рук. дет.	Сосенко		
Н. контр.	Зайцева		
ГАП	Андрашников		
ГИП	Кир		
Ст. инж.	Карина		
Вед. инж.	Парфенова		

282-1-163.84 -АС1

Клиника на 15 раб. мест приемный пункт прачечной, аптека, отделение связи, сберкасса /блок 10/

Схема расположения элементов перекрытия на отм. 3,300 между осями А-Г; 1-7

Стадия	Лист	Листов
Р	34	

ЦНИИЭП торгово-бытовых зданий и туристских комплексов

Копировал

Формат А2

Согласовано: ГИП СБ Шилова; ГИП ОВ Кучумов; ГИП ВК Зайцева; ГИП ЭОМ Красавин; ГУК гр. 3

Инв. № подл. | Подпись и дата | Взам. инв. №

Ал.1

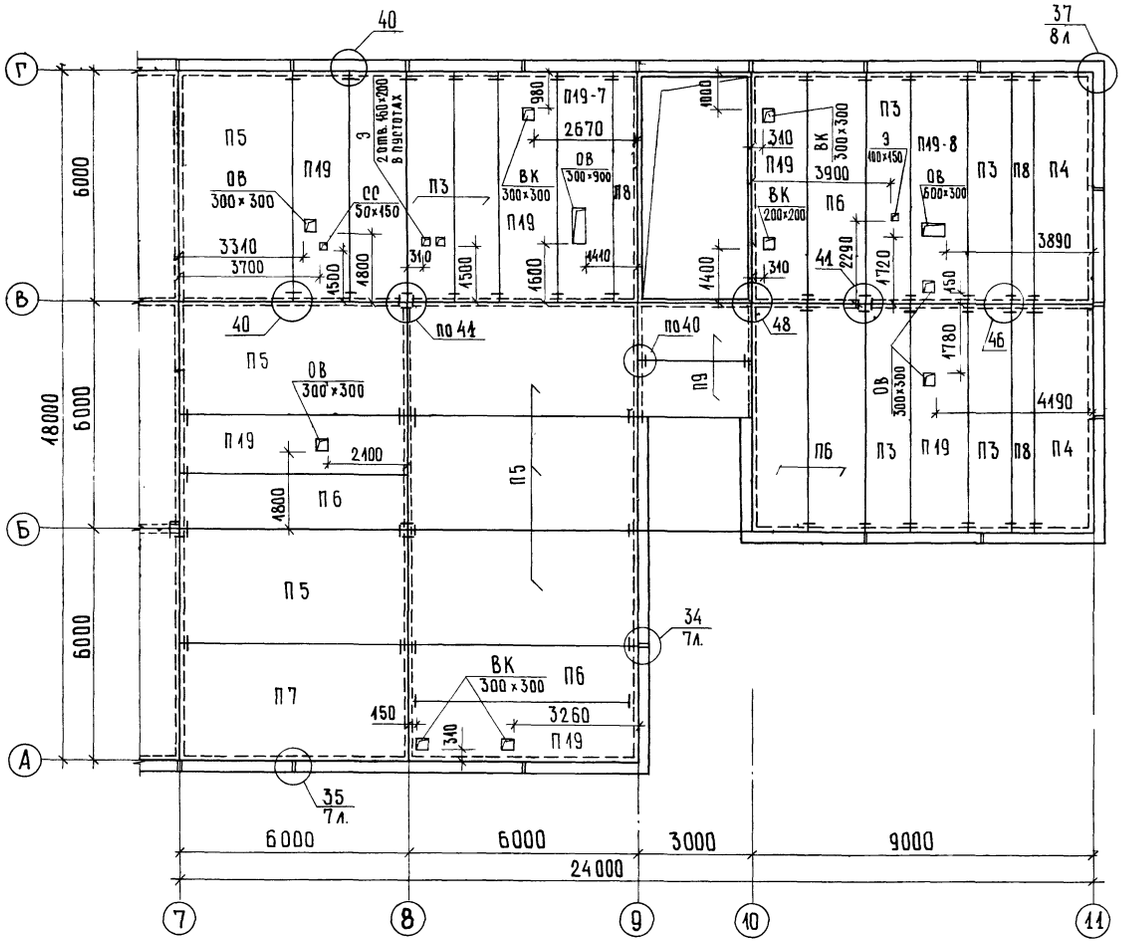

Спецификация к схемам расположения элементов перекрытия и покрытия

Марка, поз	Обозначение	Наименование	Кол. отм. 0.000	Кол. отм. 3.300	Кол. отм. 6.600	Кол. всего	Масса ед., кг	Примечание
		Изделия железобетонные						
		Панели перекрытий						
П1	1.090.1-1 5-1	ПК 60.15-12.5АтVт	9			9	2767	
П2		ПК 60.12-8АтVт-1	1			1	2080	
П3		ПК 60.12-8АтVт	11	13		24	2080	
П4		ПК 60.15-8АтVт-1	3	3		6	2767	
П5		ПК 60.30-8АтVт	11	17		28	5322	
П6		ПК 60.15-8АтVт	10	16		26	2767	
П7		ПК 60.30-8АтVт-1	2	3		5	5322	
П8		ПК 60.6-8АтVт	3	5		8	1295	
П9		ПК 30.15-8т		4		4	1380	
П10		ПК 60.30-4,5АтVт-1			4	4	5322	
П11		ПК 60.30-4,5АтVт			25	25	5322	
П12		ПК 30.15-4,5т			16	16	1380	
П13		ПК 60.15-4,5АтVт			15	15	2767	
П14		ПК 60.12-4,5АтVт			6	6	2080	
П15		ПК 60.6-4,5АтVт			3	3	1295	
П16		ПК 60.15-4,5АтVт-1			2	2	2767	
П17		ПР 60.15-6АтVт			15	15	2595	
П17-1	-АС1.И1-11.00.00	ПР 60.15-6АтVт-А10			1	1	2599	
П17-2		ПР 60.15-6АтVт-Б10			1	1	2600	
П17-3		ПР 60.15-6АтVт-В10			1	1	2600	
П17-4		ПР 60.15-6АтVт-Г10			1	1	2599	
П17-5		ПР 60.15-6АтVт-Д10			1	1	2599	
П17-6		ПР 60.15-6АтVт-Е10			1	1	2599	
П17-7		ПР 60.15-6АтVт-Ш10			1	1	2597	
П17-8		ПР 60.15-6АтVт-И10			1	1	2597	
П17-9		ПР 60.15-6АтVт-К10			1	1	2600	
П18	1.090.1-1 5-1	ПР 60.15-6АтVт-1			1	1	2595	
П19	1.090.1-1 5-1	ПР 60.15-8АтVт	19	18		37	2595	

Ведомость расхода стали на один элемент, кг

Марка элемента	Изделия арматурные									Всего
	Арматура класса									
	AIII ГОСТ 5781-82				AI ГОСТ 5781-82					
	ф20	ф16	—	Итого	ф8	ф7	ф6	—	Итого	
УМ2	29,60	12,90		42,50	4,24	14,10	3,60		21,94	64,44
УМ1					10,00				10,00	10,00

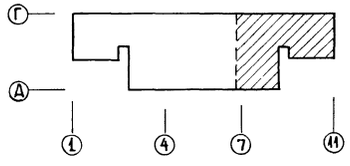

Согласовано: ГИП ОВ Алькина; ГИП ВК Зайцева; Рук. гр. 3 Арабаджи; ГИП СС Шишова

Инв. № подл. | Подпись и дата | Взам. инв. №

Привязан	Рук. маст.	Соренко	
	Н. контр	Зайцева	
	ГАП	Андрашников	
	ГИП	Кий	
	Ст. инж.	Ларина	
Инв. №	Вед. инж.	Парфенова	

282-1-163.84-АС1

КПП на 15 раб. мест, приемный пункт прачечной, аптека, отделение связи, сберкасса /блок 10/

Стадия	Лист	Листов
Р	35	

Схема расположения элементов перекрытия на отм. 3,300 между осями А-Г; 7-11

ЦНИИЭП торгово-бытовых зданий и туристских комплексов

Копировал

Формат А2

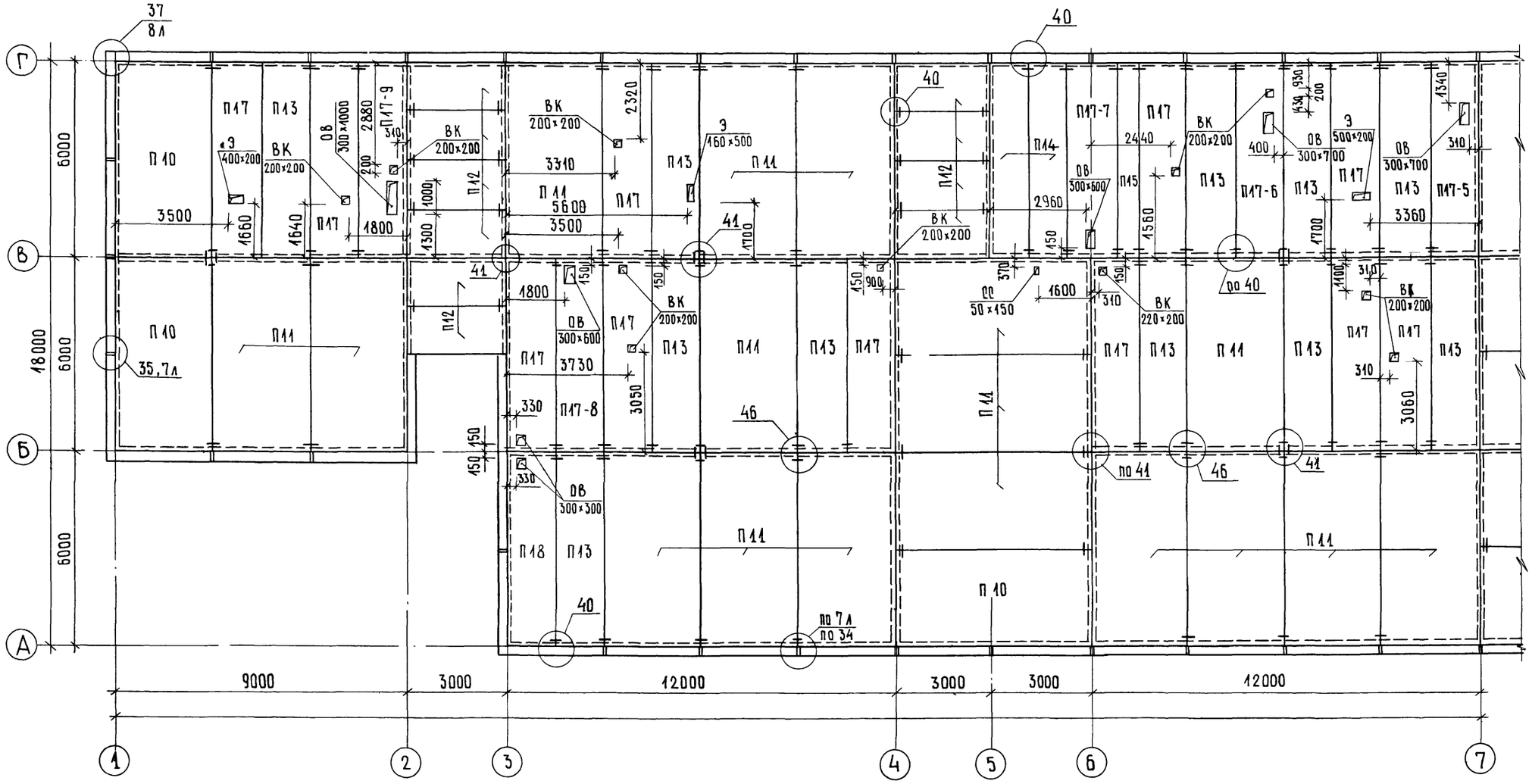

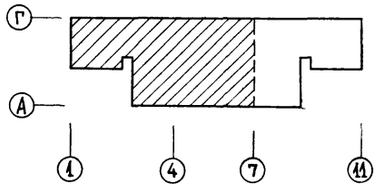

ГИП СО			
СОГЛАСОВАНО			
ГИП ОВ	Цыбкина		
ГИП ВК	Зайцева		
Рук. гр. 3	Арабаджи		
Инв. № подл.	Подпись и дата	Взам. инв. №	

Привязан			
Инв. №			
Рук. маст.	Ооренко		
Н. контр	Зайцева		
ГАП	Андрашников		
ГИП	Кий		
Ст. инж.	Ларина		
Вед. инж	Парфенова		

282-1-163.84 -АС1

КПП на 15 раб. мест, приемный пункт прачечной, аптека, отделение связи, оберкасса /Блок 10/

Схема расположения элементов покрытия между осями А-Г; 1-7.

Стадия	Лист	Листов
Р	36	

ЦНИИЭП торговых, бытовых зданий и туристских комплексов

Копировал

Формат А2

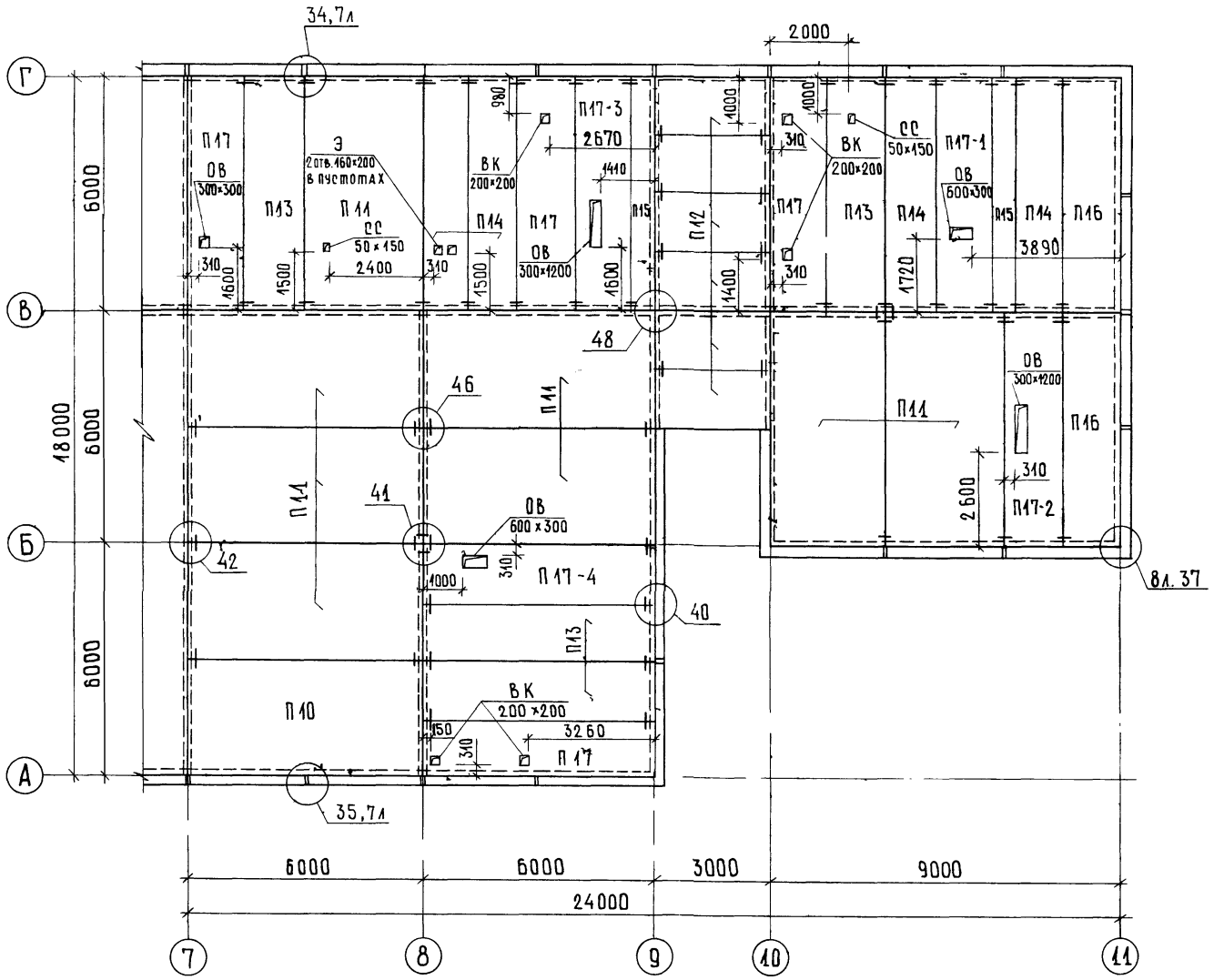

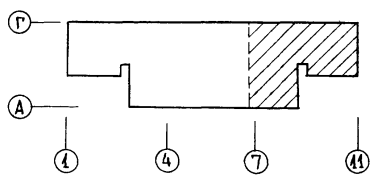

Спецификация к схемам расположения элементов перекрытия и покрытия

Марка поз.	Обозначение	Наименование	Кол. от м. 0.000	от м. 3.300	от м. 6.600	Всего	Масса ед., кг	Примечание
П19-1	-АС1.И1-11.00.00	ПР 60.15-8Атvт-А10	1			1	2597	
П19-2		ПР 60.15-8Атvт-Б10	1			1	2597	
П19-3		ПР 60.15-8Атvт-В10		1		1	2597	
П19-4		ПР 60.15-8Атvт-Г10		1		1	2597	
П19-5		ПР 60.15-8Атvт-Д10		2		2	2599	
П19-6		ПР 60.15-8Атvт-Е10		1		1	2597	
П19-7		ПР 60.15-8Атvт-Ж10		1		1	2600	
П19-8		ПР 60.15-8Атvт-И10		1		1	2599	
П20	1.141-9 в.8	ПК 8-24.12	3			3	660	
П21	1.141-1 в.60	ПТ 27-10	1	1		2	795	
П22	1.141-1 в.15	ПК 8-45.12		1		1	1590	
		Перемычки						
ПР1	1.138-10 в.2	2ПР5-16.38.14	3	3		6		
		Изделия металлические						
МС-5	1.090.1-1 7-1	МС-5	139	150	220	509	0,18	
МС-9		МС-9	4	3	2	9	0,23	
МС-17		МС-17	18	22	32	72	0,13	
МС-19		МС-19	46	75	64	185		
МС-21		МС-21	4	3	2	9		
		Участки монолитные						
УМ1		УМ1	1	1		2		
УМ2		УМ2	1			1		

Согласовано: ГИП ОВ Дубкина; ГИП ВК Зайцева; ГИП Э Арбадник; Рук. гр.

Взам. инв. № | Подпись и дата | Инв. № подл.

Привязан

Инв. №

Рук. маст.	Сосенко	
Н. контр	Зайцева	
ГАП	Андрашников	
ГИП	Кий	
Ст. инж.	Ларина	
Вед. инж.	Парфенова	

282-1-163.84 АС1

КПП на 15 раб. мест, приемный пункт прачечной, аптека, отделение связи, сберкасса /блок 10/

Схема расположения элементов покрытия между осями А-Г, 7-11

Стадия	Лист	Листов
Р	37	

ЦНИИЭП торгово-бытовых зданий и туристских комплексов

Копировал

Формат А2

Ал.I

Лестница 1

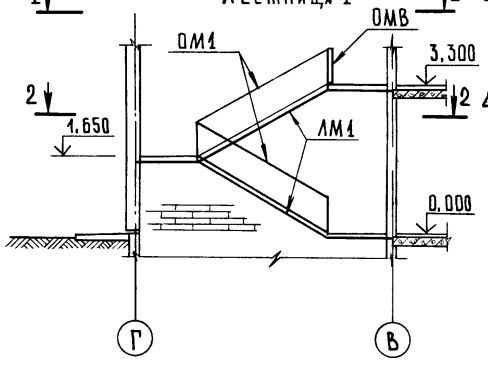

Лестница 2

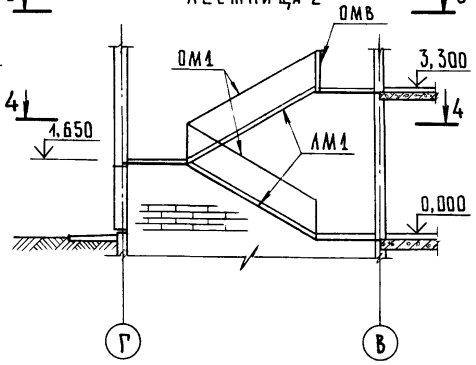

Лестница 3

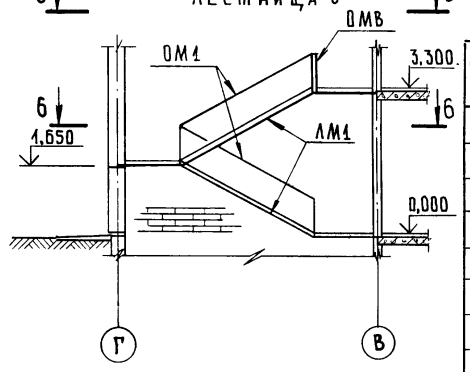

1 - 1

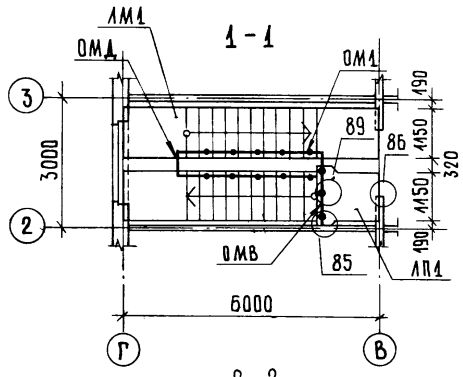

3 - 3

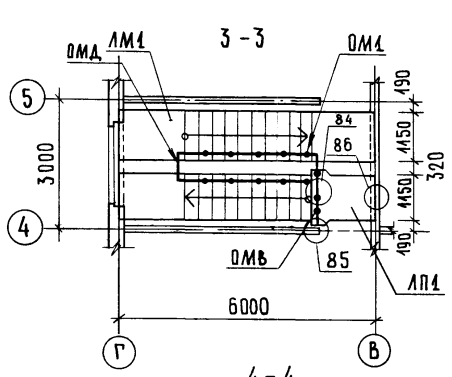

5 - 5

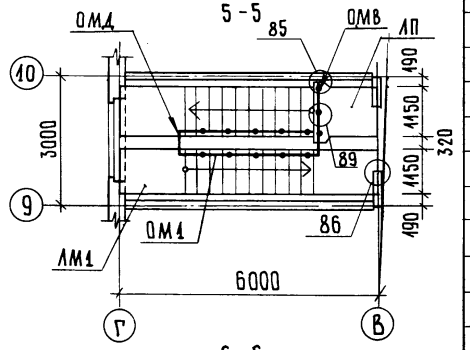

2 - 2

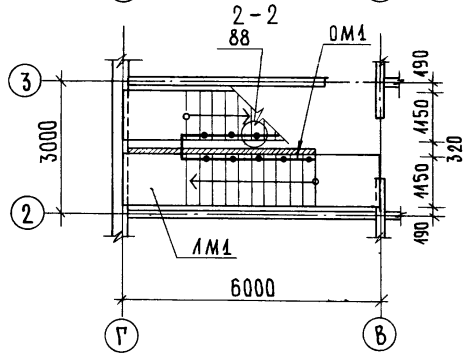

4 - 4

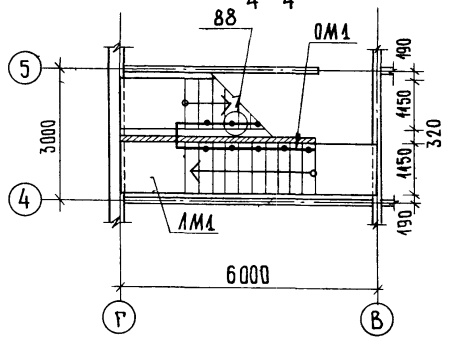

6 - 6

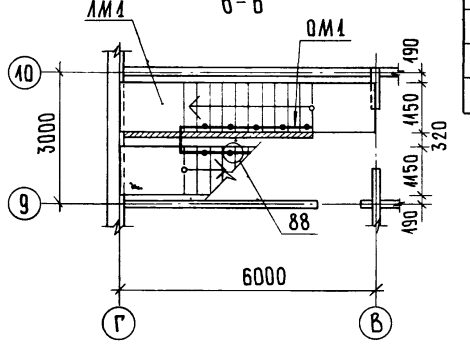

Лестница 4
Лестница 5

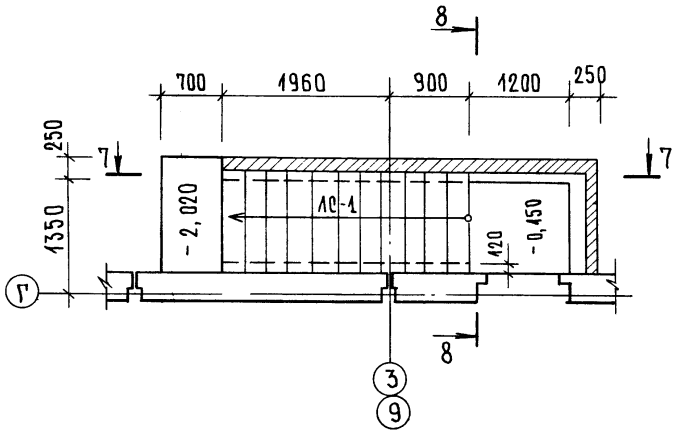

7 - 7

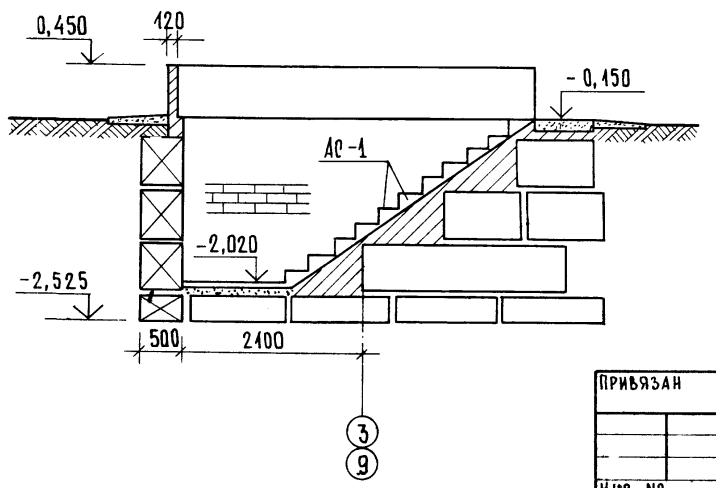

8 - 8

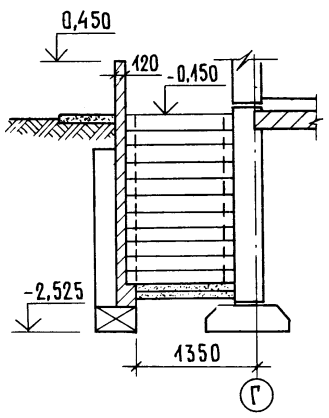

Спецификация элементов лестниц

Марка, поз.	Обозначение		Наименование	Кол на лестницы 1	2	3	4	5	Масса ед., кг	Примечание
			Изделия железобетонные							
			Лестничный марш							
ЛМ1	1.050.1-2	вып 1	ЛМП 60.11.17-5	2	2	2			2600	
			Лестничная площадка							
ЛП	1.050.1-2	вып 1	ЛПП 15-15в	1	1	1			670	
			Проступи							
	1.050.1-2	вып 1	1ЛН 13.3	20	20	20			50	
			2ЛН 9.5	12	12	2			40	
			3ЛН 9.5	6	6	6			40	
			Ступени							
ЛС-1	1.055.1-1	вып.1	ЛС11-17				11	11	110	
			Изделия металлические							
			Ограждение лестниц							
ОМ1	1.050.1-2	вып 2	ОМ17-1	2	2	2			38,2	
ОМВ			ОМВ14-1	1	1	1			21,1	
ОМД			ОМД-1	1	1	1			2,6	
			Изделия соединительные							
	1.090.1-1	вып.7-1	МС-34	1	1	1			1,10	
			МС-37	3	3	3			0,23	
	1.090.1-1	вып8-1	МС-36	12	12	12			0,49	

1. Данный лист смотреть совместно с листами 7÷12.
2. Узлы выполнять по серии 1.090.1-1 вып. 7-1
3. Все поверхности, соприкасающиеся с грунтом, обмазать горячим битумом за 2 раза

Согласовано

Инв. № подл. | Подпись и дата | Взам. инв. №

Привязан	Рук. маст.	Сосенко	
	Н. контр.	Орехова	
	ГАП	Андрашников	
	ГИП	Кий	
Инв. №	Инженер.	Ломова	
	Вед. инж.	Парфенова	

282-1-163.84 -АС1

КПП на 15р. мест, приемный пункт прачечной, аптека, отделение связи, сберкасса /блок 10/

Стадия	Лист	Листов
Р	38	

Монтажные схемы элементов лестниц

ЦНИИЭП торгово-бытовых зданий и туристских комплексов

Копировал

Формат А2

Ал.I

1-1

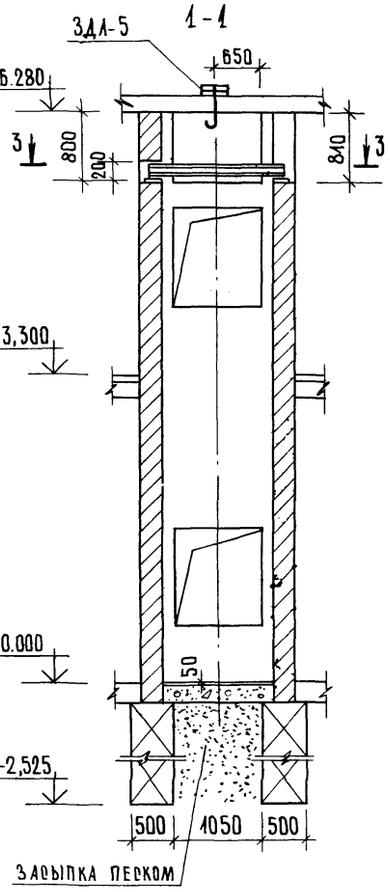

2-2

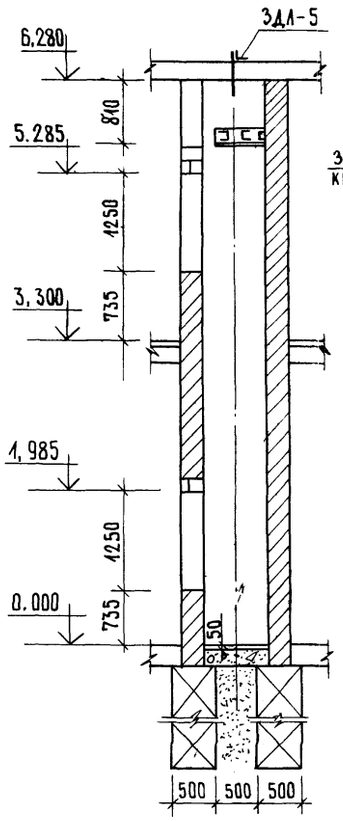

Развертка лифтовых шахт

Вид А Вид Б Вид В Вид Г

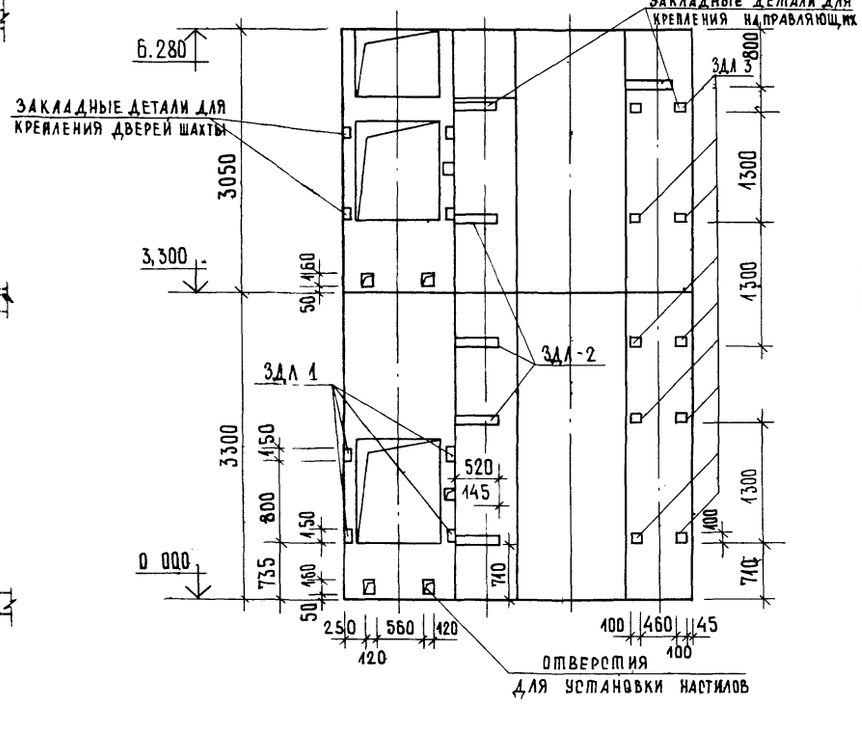

Спецификация элементов шахты лифтов

Марка, поз	Обозначение	Наименование	Кол.	Масса ед., кг	Приме-чание
		Изделия металлические			
ЗДЛ1	-АСГ ИЗ-02 00	ЗДЛ1	32	1,38	
ЗДЛ2	-01	ЗДЛ2	12	4,64	
ЗДЛ3	-02	ЗДЛ3	20	0,98	
ЗДЛ4	-03	ЗДЛ4	4	9,34	
ЗДЛ5	-03 00	ЗДЛ5	2	1,90	
1	ГОСТ 8240-72	с20 ℓ=1550	3	28,5	
		Материалы			
2		Бетон М200 м³	0,2		

1. Строительная часть лифта разработана на основании архитектурных чертежей, альбома АТ-6-00.003 раздел II /лифт грузовой малый Q=100 кг. с верхним машинным помещением, лист АТ-6-09-001/.
2. Для установки закладных деталей ЗДЛ1÷ЗДЛ4 в кладке стен оставить гнезда в размер закладных после монтажа закладных отверстия заделать бетоном на мелком заполнителе.
3. Производство работ вести в соответствии с общими указаниями альбома АТ-6.00-003 раздел II и СНиП III-17-78
4. Кладка стен шахты выполняется из красного полнотелого кирпича марки М100 с расшивкой швов на цементном растворе М50.
5. Заливку чистого пола на 50 мм. в приямке производить при монтаже после установки направляющих.

План шахты

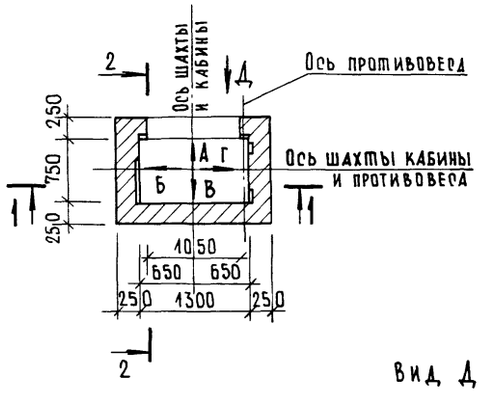

3-3

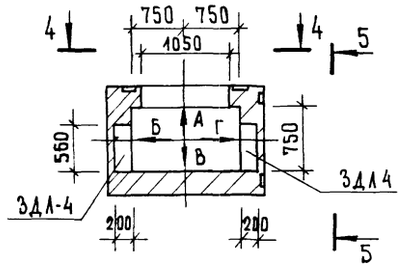

4-4

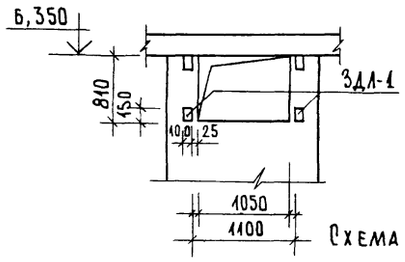

Вид Д

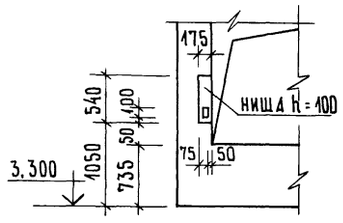

5-5

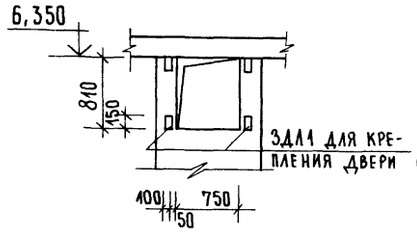

Схема привязки лифтов к осям

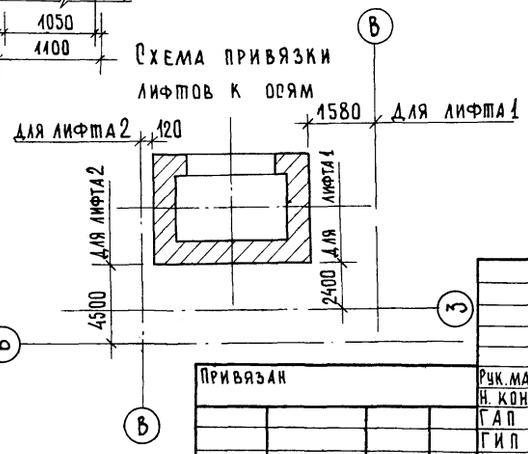

Привязан

Инв. №

Рук. маст.	Сосенко		
Н. контр.	Орехова		
ГАП	Андрашников		
ГИП	Кий		
Инжен	Ломова		
Вед. инж.	Парфенова		

282-1-163.84 -АС1

КПП на 15 р. мест, приемный пункт врачебной, аптека, отделение связи, сберкасса /блок 10/

Монтажная схема лифтов 1,2

Стадия	Лист	Листов
Р	39	

ЦНИИЭП торгово-бытовых зданий и туристских комплексов

Согласовано:

Инв. № подл. | Подпись и дата | Взам. инв. №

Копировал

Формат А2

Ал.I

Вид А

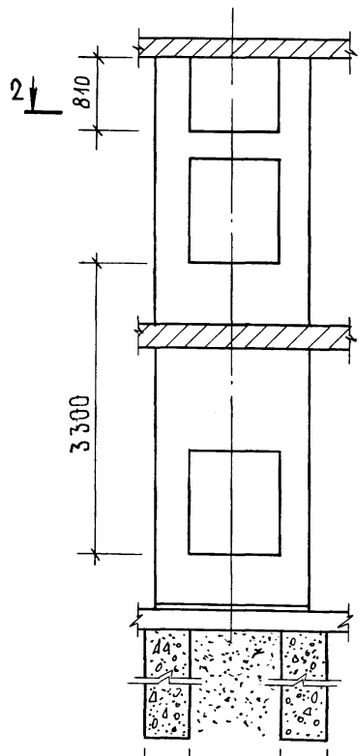

1 – 1

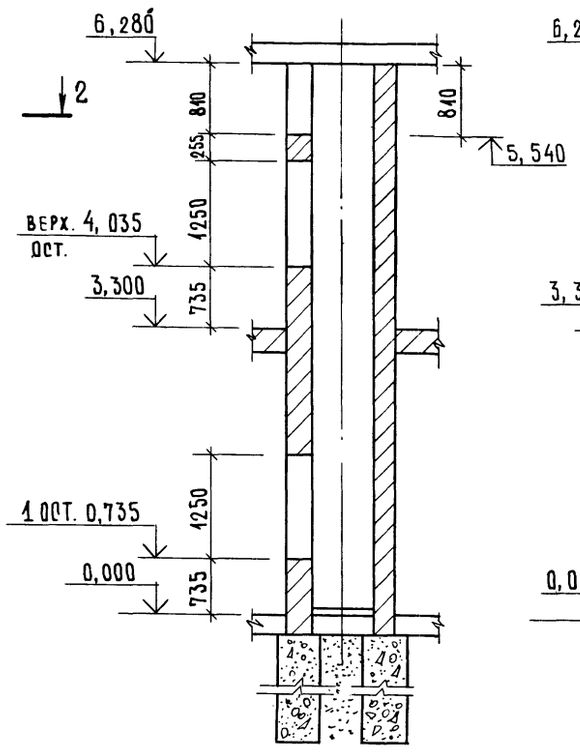

Вид А Вид Б Вид В Вид Г

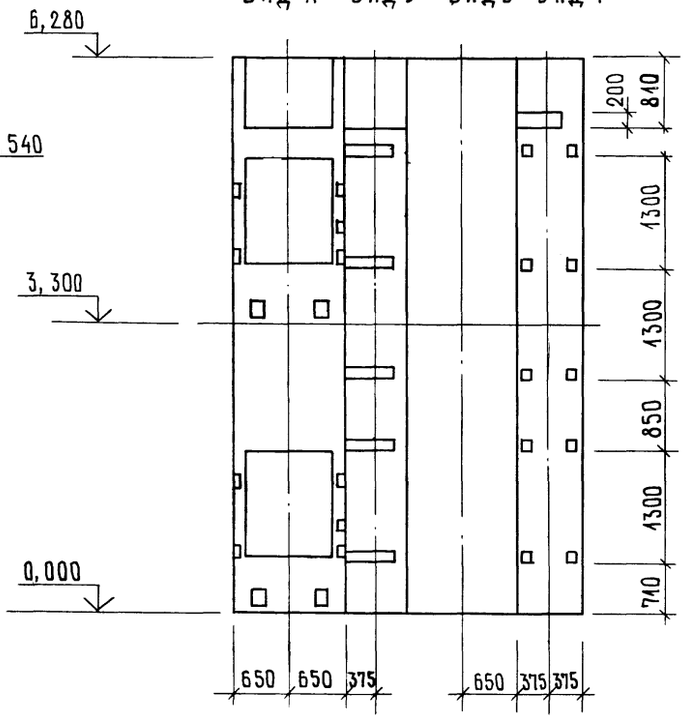

План шахты

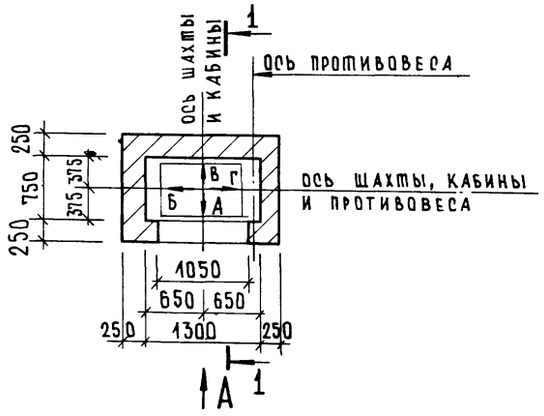

План машинного помещения

2 – 2

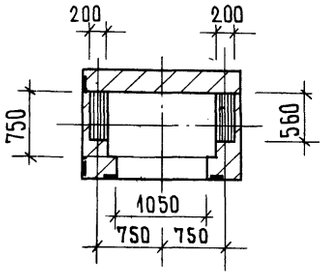

2. Размеры всех закладных деталей для крепления направляющих, дверей шахты и их привязка полностью соответствуют чертежу альбома АТ-6.00-003 листу АТ-6.09-001.

Данные для заказа лифта

1	Наименование, адрес и телефон заказчика		Альбом АТ-6.00-003 лист АТ-6.10-001
2	Реквизиты грузополучателя /почтовые, телеграфные, отгрузочные/		
3	Назначение здания, в котором устанавливаются лифты и их почтовый адрес	аптека, отделение связи	
4	Назначение лифта	грузовой	см. гр. 2 табл. параметров
5	Грузоподъемность лифта в кг. и его скорость в м/с	Q = 100 кг γ = 0,5 м/с	
6	Высота подъема кабины в м/ высота от нижней до верхней остановки/	3, 300	
7	Размеры кабины /ширина х глубина х высота/ в мм.	900 х 650 х 1000	
8	Требуется ли выход из кабины в две противоположные стороны	нет	см. примечание п. 8
9	Количество дверей шахты	2	
10	Число остановок кабины	2	
11	Отметки основных посадочных этажей/этажей связанных с входом и выходом из здания для пассажирских лифтов/	—	
12	Напряжение сети, питающей лифт /220 или 380 в/ При заказе на экспорт указать и частоту тока.	380	
13	Система управления	кнопочная наружная с 2^ эт. (с верхн. на спуск. с нижн. на подъем)	см. табл. параметр
14	Этаж, с которого предусматривается управление грузовым лифтом (указать только при наружном кнопочном управлении)	с 1го этажа (0, 000)	см. табл. параметров
15	Управление пассажирскими лифтами (одиночное, парное, групповое)	—	см. примечание п. 18
16	Число заказываемых лифтов одинаковой характеристики	2	
17	Место расположения шахты лифта (вне здания, внутри здания в лестничной клетке)	внутри здания	
18	Желательный срок поставки лифта (год, квартал)		

Согласовано

Инв. № подл. | Подпись и дата | Взам. инв. №

Привязан			
Инв. №			

Рук. маст.	Осенко	
Н. контр.	Орехова	
ГАП	Андрашников	
ГИП	Кий	
Инженер	Ломова	
Вед. инж.	Парфенова	

282-1-163.84 - АС1

КПП на 15 р. мест, приемный пункт прачечной, аптека, отделение связи, сберкасса /блок 101

Стадия	Лист	Листов
Р	40	

Чертеж на заказ лифтов 1, 2

ЦНИИЭП торговых, бытовых зданий и туристских комплексов

Копировал

Формат А2

Ал.I
СОГЛАСОВАНО
Взам. инв. № | Подпись и дата | Инв. № подл.

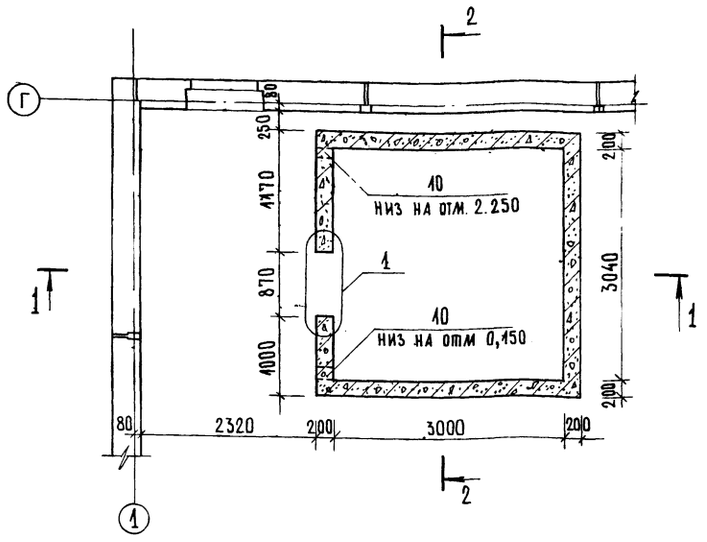

1 - 1

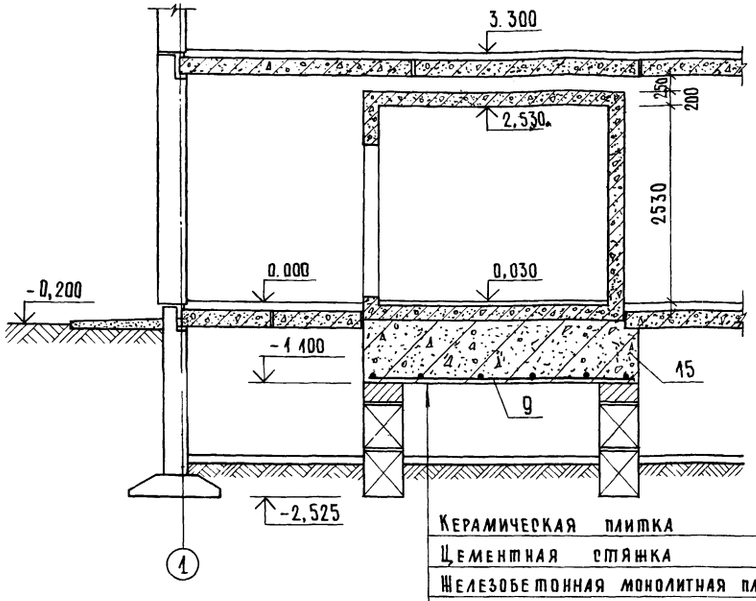

2 - 2

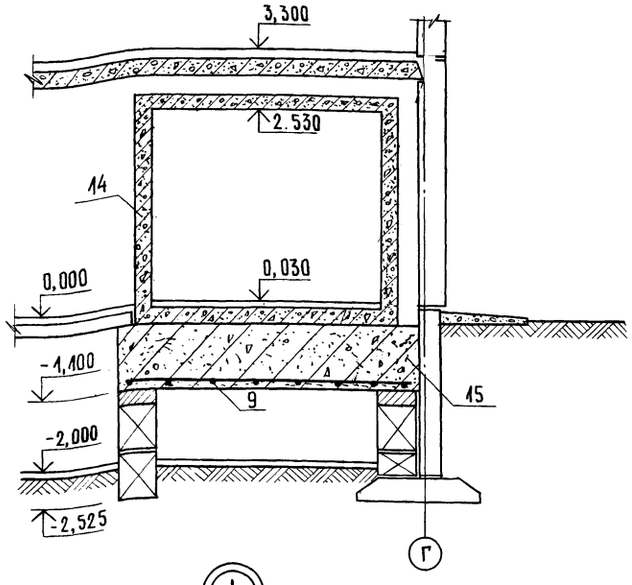

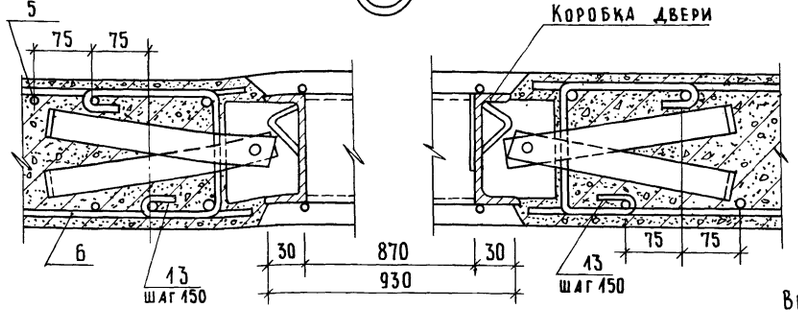

Детали вентиляционных каналов

У потолка

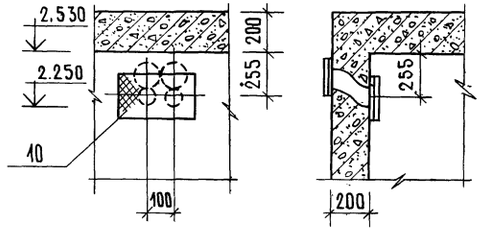

У пола

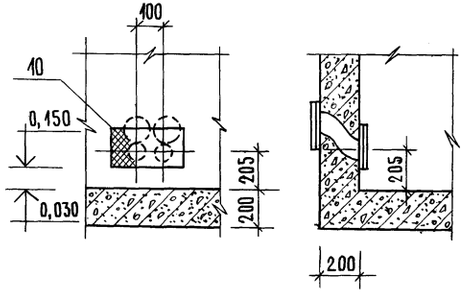

Керамическая плитка	-10
Цементная стяжка	-20
Железобетонная монолитная плита	-200
Цементная стяжка	-20
Гидроизоляция - 2 слоя рубероида на мастике	-10
Бетон М200	-900

1. Железобетонная кладовая ценностей запроектирована согласно техническим условиям, утвержденным правлением Государственных трудовых сберегательных касс СССР 4 июля 1975 г.
2. Броне-дверь принимается по техническим условиям ТУ-562-1205-1-6-72 и устанавливается с коробкой в проектное положение перед бетонированием стен кладовой
3. Данный лист смотреть совместно с листами 7; 42

Ведомость расхода стали на элемент, кг

Марка элемента	Изделия арматурные						Изделия закладные					Общий расход
	Арматура класса						Прокат марки					
	A I			B I			Ст.3 ГОСТ 535-79					
	ГОСТ 5781-82		Всего	ГОСТ 6727-80		Всего	ГОСТ 103-76		ГОСТ 3262-75		Всего	
	Ф10	Итого		Ф2	Итого		-4×150	Итого	Труба Ф 50	Итого		
Кладовая ценностей	1314,0	1314,0	1314,0	0,6	0,6	0,6	4,8	4,8	2,4	2,4	7,2	1321,8

282-1-163.84 -АС1

Привязан		
Инв. №		
Рук. маст.	Сосенко	
Н. контр.	Орехова	
ГАП	Андрашников	
ГИП	Кий	
Инженер	Ломова	
Вед. инж.	Парфенова	

КПП на 15 раб. мест, приемный пункт прачечной аптека, отделение связи, сберкасса. (Блок 10)

Кладовая ценностей (опалубка)

Стадия	Лист	Листов
Р	41	

ЦНИИЭП торгово-бытовых зданий и туристских комплексов

Копировал

Формат А2

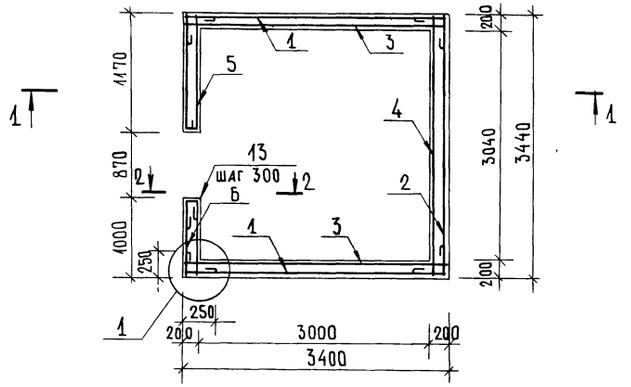

1 – 1

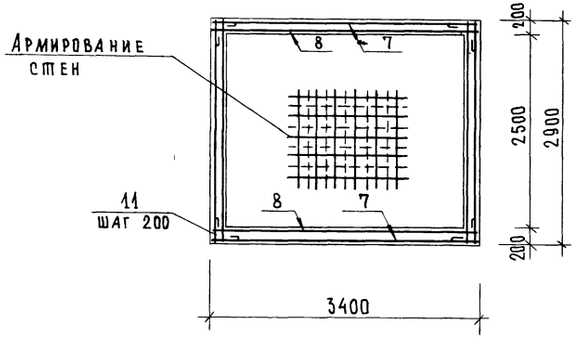

2 – 2

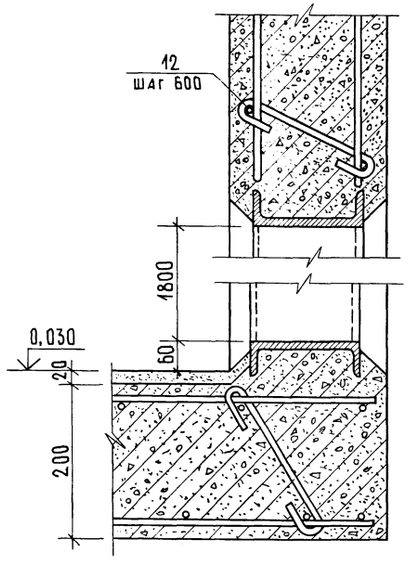

Деталь армирования стен

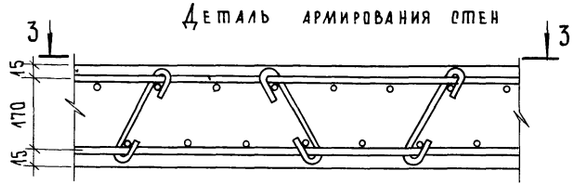

3 – 3

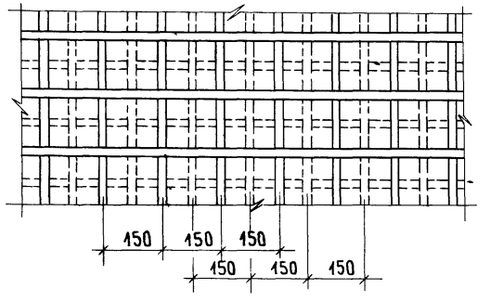

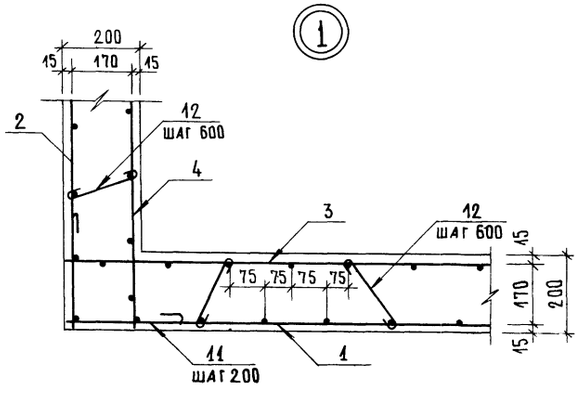

Спецификация элементов кладовой ценностей

Формат	Зона	Поз	Обозначение	Наименование	Кол.	Примечание
				Сборочные единицы		
				Сетки арматурные		
А3		1	-АС1.И2-03.00.00	СК1	2	
А3		2	-01	СК2	1	
А3		3	-02	СК3	2	
А3		4	-03	СК4	1	
А3		5	-04.00.00	СК5	1	
А3		6	-04	СК6	1	
А3		7	-03.00.00-04	СК7	2	
А3		8	-05	СК8	2	
А3		9	-06	СК9	1	
				Изделия		
А3		10	-05.00.00	Вентиляционная решетка	2	
				Детали		
Б.Ч.		11*	л. 42	Ф10АI ГОСТ 5781-82 ℓ= 650	120	0,40кг
Б.Ч.		12*		ℓ = 330	730	0,20кг
Б.Ч.		13*		ℓ = 570	20	0,35кг
				Материалы		
		14		Оболочка бетон М200		12,3м³
		15		Фундамент бетон М200		12,6м³

* Позиции 11; 12; 13 – см. ведомость деталей

Ведомость деталей

Поз.	Эскиз
11	75, 250, 250
12	75, 180
13	160, 75, 170, 90

1. Данный лист смотреть совместно с листом 41
2. Выборка стали на листе 41
3. Арматура железобетонной оболочки стен, потолка и пола состоит из 2х сеток, расположенных параллельно, сетки смещены таким образом, чтобы узел пересечения стержней арматуры одной сетки попадал в центр клетки другой сетки
4. Сварку производить контактным способом электродами Э-42

Привязан			
Инв. №			
Рук. маст.	Сосенко		
Н. контр.	Орехова		
ГАП	Андрашников		
ГИП	Кий		
Инженер	Ломова		
Вед. инж.	Парфенова		

282-1-163.84 -АС1

КПП на 15 раб. мест, приемный пункт прачечной, аптека, отделение связи, оберкасса /блок 10/

Стадия	Лист	Листов
Р	42	

Кладовая ценностей /армирование/

ЦНИИЭП торговых, бытовых зданий и туристских комплексов

Согласовано

Инв. № подл. | Подпись и дата | Взам. инв. №

Копировал

Формат А2

ВИТРАЖ В ОСЯХ 3-9

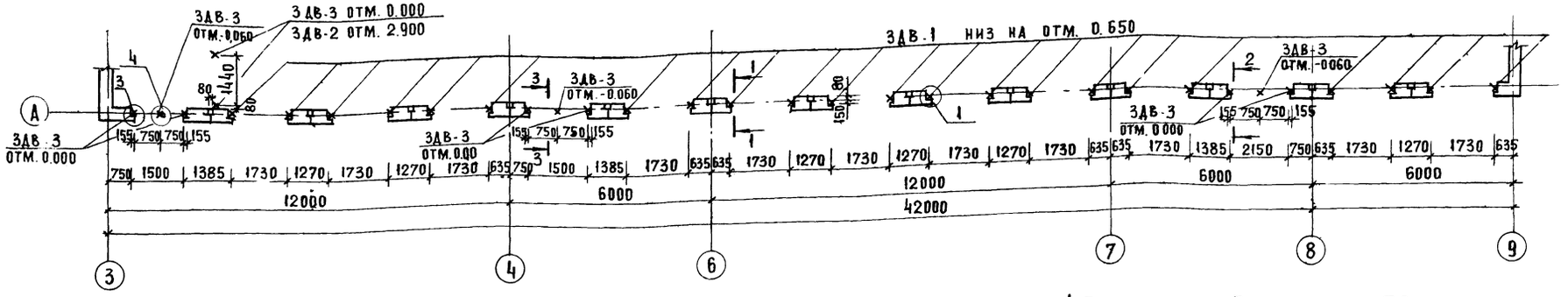

ТАМБУР В ОСЯХ 2-3

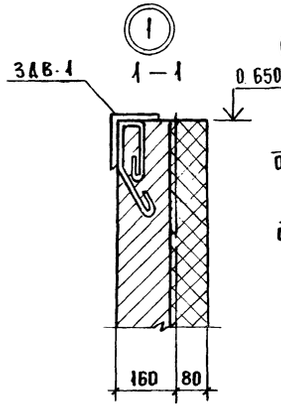

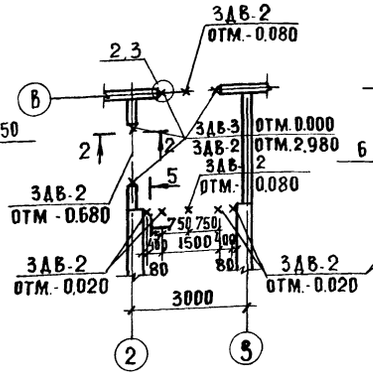

ТАМБУР В ОСЯХ 9-10

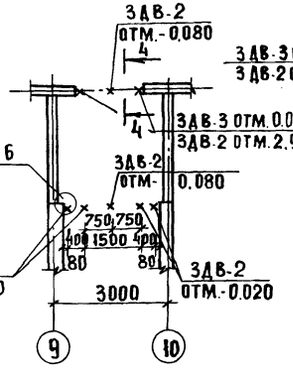

ТАМБУР В ОСЯХ 4-5

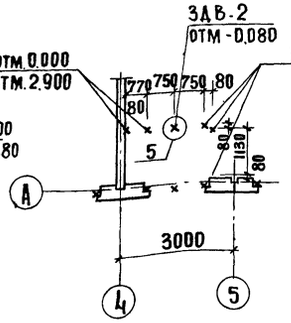

ТАМБУР В ОСЯХ 7-8

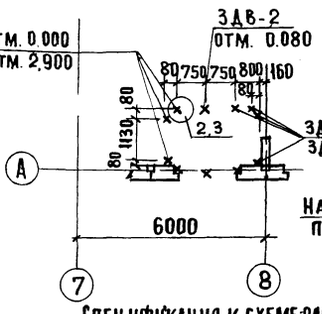

5-5

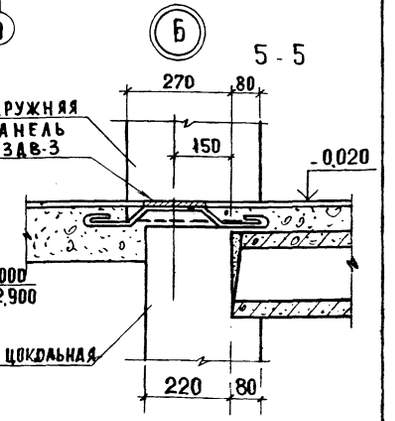

Спецификация к схеме расположения закладных деталей для крепления деталей

Марка, поз.	Обозначение	Наименование	Кол.	Масса ед. кг	Примечание
		Изделия металлические			
ЗДВ-1	АС1.ИЗ-04.00	ЗДВ-1	22	2,34	
ЗДВ-2	-05.00	ЗДВ-2	35	1.88	
ЗДВ-3	-06.00	ЗДВ-3	29	0,76	
		Материал			
1	ГОСТ 103 76	-6×80 Р=160	7	0 60	

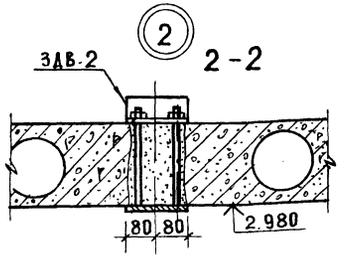

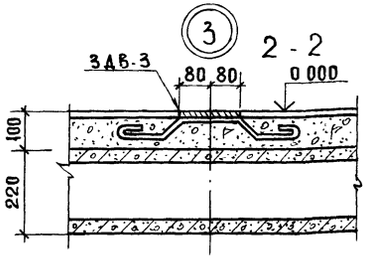

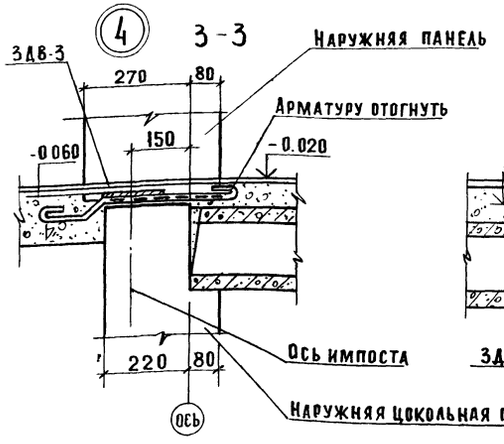

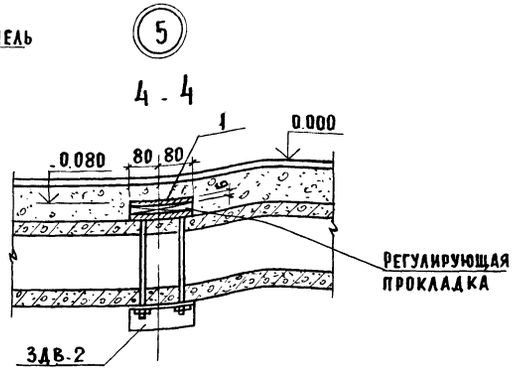

Данный лист смотреть с листами 7-9

Привязан			Рук. маст.	Сосенко		282-1-163.84 -АС1	
			Н. контр.	Орехова			
			ГАП	Андрашников			
			ГИП	Кий		КПП на 15 р. мест, приемный пункт прачечной, аптека, отделение связи, сберкасса. /Блок 10/	Стадия Р; Лист 43; Листов
			Инженер	Ломова		Монтажные схемы расположения закладных деталей для крепления витражей	ЦНИИЭП торгово-бытовых зданий и туристских комплексов
Инв. №			Вед. инж	Парфенова			

Согласовано

Инв. № подл. | Подпись и дата | Взам. инв. №

Ал. I

ТИПОВОЙ ПРОЕКТ
282-1-163.84

ТХМ – технология и механизация

Проект утвержден Госгражданстроем Приказ N 38 от 30 01 1981 г

Рабочая документация введена в действие ЦНИИЭП торгово-бытовых зданий и туристских комплексов Приказ N 38 от 11 апреля 1985 г

Таблица 1

Ведомость рабочих чертежей

Лист	Наименование	Примечание
1	Общие данные /начало/	
2	Общие данные /окончание/	
3	План 1 этажа между осями 7-11	
4	План 2 этажа между осями 7-11	
5	План 1 этажа между осями 1-4	
6	План 2 этажа между осями 1-4	
7	План 1 этажа между осями 4-7	
8	План 2 этажа между осями 4-7	

Таблица 2

Ведомость ссылочных и прилагаемых документов

Обозначение	Наименование	Примечание
	Ссылочные документы	
Серия 1.271-3	Каталог специального оборудования и мебели производственных помещений и салонов предприятий бытового обслуживания	
	Прилагаемые документы	
СО1	Спецификация оборудования	
СО2	Спецификация оборудования	
СО3	Спецификация оборудования	

Общие указания

Технология

В составе кооперированного здания блока предусмотрены следующие предприятия:
- Комплексный приемный пункт на 15 р. мест
- Приемный пункт прачечной на 400 кг сухого белья в смену
- Отделение связи V группы IV категории
- Сберкасса I разряда
- Аптека IV категории

Комплексный приемный пункт на 15 рабочих мест

КПП представляет населению следующие виды бытовых услуг:
- прием заказов и срочный ремонт обуви - 2 р.м
- прием заказов на ремонт, обновление и мелкий ремонт швейных изделий - 4 р.м
- прием заказов в химчистку и крашение - 1 р.м
- прокат предметов домашнего обихода и культурно-бытового назначения - 1 р.м
- парикмахерская, в том числе:
  мужской зал - 2 р.м
  женский зал - 4 р.м
- бюро обслуживания /прием заказов, заявок на выполнение широкого набора услуг предприятиями централизованного выполнения заказов, специализированными предприятиями и на дому у заказчика, информация/ - 1 р.м

Итого - 15 р.м

Прием заказов на все виды услуг осуществляется в залах для посетителей. В мастерских производятся мелкий и частично средний ремонты обуви, обновление и мелкий ремонт швейных изделий, в основном, в присутствии заказчика. Крупный ремонт обуви, а также чистка одежды с полной обработкой производятся в специализированных предприятиях города.

Режим работы КПП принят полуторасменный Парикмахерская работает в две смены. Количество рабочих дней в году - 305.

Общий штат работающих 29 человек. В максимальную смену работает 17 человек в том числе: - 3 мужчин и 14 - женщин.

Привязка типового проекта выполнена в соответствии с действующими нормами и правилами

Гл. инженер привязки

Настоящий проект выполнен в соответствии с действующими нормами и правилами

Гл. инженер проекта Дурченко
Гл. инженер проекта Грибанов

Согласовано:

Взам. инв. N | Подп. и дата | Инв. N подл.

Цнв. N			Привязан	
			282-1-163.84 - ТХМ	
Нач. отд.	Калугин		КПП на 15 р.м. Приемный пункт прачечной. Аптека. Отделение связи. Сберкасса /Блок 10/	Стадия: Р; Лист: 1; Листов: 8
Н. конт.	Арушанова			
ГИП	Дурченко			
Вед. инж.	Печникова		Общие данные /начало/	ЦНИИЭП торгово-бытовых зданий и туристских комплексов
Ст. инж.	Суворова			

Таблица 3

Производственная программа

Наименование видов услуг	Кол. производ. рабочих и приемщ.	Выработка на 1 рабочего в год в рублях	Годовой объем работ в тыс. руб.
Ремонт обуви	3	3200	9.6
Ремонт и обновление швейных изделий	7	3400	23.8
Химчистка и крашение	2	3500	7.0
Прокат	2	6500	13.0
Парикмахерская	10	3200	32.0
Бюро обслуживания	2	4000	8.0
Итого	26	—	93.4

Таблица 4

Состав работающих

Категория по сан. нормам	Количество работающих			
	Макс. смена		Всего	
	Мужчин	Женщин	Мужчин	Женщин
Производственный персонал				
I а	2	11	4	19
I б	1	1	1	2
Итого	3	12	5	21
Административно-управленческий и непроизводственный персонал				
I а		1		1
I б		1	1	1
Итого		2	1	2
Всего по КПП	3	14	6	23
	17		29	

Приемный пункт прачечной на 400 кг сухого белья в смену.

Работа приемного пункта прачечной организована по бесконтактному методу. Сдача белья в стирку осуществляется через специальный приемный люк. Стирка белья с полной обработкой производится в специализированном предприятии. Режим работы двухсменный. Штат работающих - 2 человека. Годовой об'ем работ - 7.3 тыс. руб.

Отделение связи V группы IV категории

Отделение связи запроектировано открытого типа с ограниченными функциями доставки / производится доставка только лишь денежных переводов, пенсий и страховых почтовых отправлений.

В отделении связи запроектированы слеующие основные производственные помещения:

операционный зал почтовых отправлений - 4 р.м
операционный зал посылок и страховых почтовых отправлений - 2 р.м
операционный зал телеграфно-телефонной связи / 4 переговорные кабины / - 1 р.м
помещение, обработки и доставки переводов, пенсий и страховых почтовых отправлений - 2 р.м

Режим работы отделения связи принят полуторасменный.
Телеграф работает в две смены.
Общий штат работающих отделения связи - 28 человек.
В максимальную смену работает - - 16 человек.

Сберкасса I разряда.

Сберкасса запроектирована на 3 рабочих места операционистов. Сберкасса осуществляет все операции по вкладам и прием платежей за коммунальные услуги, в том числе:

прием коммунальных платежей - 1 р.м
кассир - 1 р.м
контролер - 1 р.м

Режим работы сберкассы принят полуторасменный.
Штат работающих составляет - 5 человек.

Аптека IV категории

Аптека обеспечивает население лекарственными средствами, перевязочными материалами, предметами ухода за больными и другими медицинскими товарами.

Состав и площади помещений аптеки приняты в соответствии с СНиП II-69-78 „Лечебно-профилактические учреждения. Нормы проектирования".

Аптека запроектирована на I и II этажах здания в зале обслуживания населения размещены: рецептурный отдел, отдел ручной продажи. Материальная непосредственно примыкает к залу обслуживания. Ассистентская комната запроектирована смежно с рецептурным отделом.

Работники аптеки обеспечены гардеробами, санузлами душами, комнатой персонала, комнатой личной гигиены женщин.

Штат аптеки - 14 человек
Штат в максимальную смену - 10 человек

Механизация
КПП, приемный пункт прачечной

Грузы в КПП, - приемный пункт прачечной доставляются и отправляются автотранспортом. Для разгрузки-погрузки прибывших автомашин предусмотрены разгрузочные площадки. С целью исключения возможности попадания атмосферных осадков на грузы разгрузочные площадки перекрыты навесами. Горизонтальная транспортировка грузов осуществляется на грузовых тележках типа ТГ.

Отделение связи V группы IV категории

Грузы в отделение связи доставляются и отправляются автотранспортом. Для разгрузки - погрузки автомашин предусмотрена разгрузочная площадка. Для исключения попадания атмосферных осадков на грузы разгрузочная площадка перекрыта навесом.

Горизонтальная транспортировка грузов осуществляется на грузовых тележках типа ТГ.

Для механизации разгрузки прибывших автомашин с посылками, а также для загрузки их принятыми в отделение связи посылками, кладовая хранения и выдачи оборудована универсальным транспортером для люковых окон ТЛУ-650-2.2, а проем, соединяющий склад с разгрузочной площадкой - окном обмена почты ТООП-800-2, открывающимся автоматически при выдвижении телескопической части транспортера. Для вертикальной транспортировки грузов предусмотрен лифт малый грузовой г. п. 100 кг.

Аптека I разряда

Грузы в аптеку доставляются автотранспортом. Для разгрузки прибывших автомашин предусмотрена разгрузочная площадка. С целью исключения возможности попадания атмосферных осадков на груз, разгрузочная площадка перекрыта навесом. Горизонтальная транспортировка грузов осуществляется на грузовых тележках типа ТГ. Для вертикальной транспортировки грузов предусмотрен лифт малый грузовой г. п. 100 кг.

Согласовано:

Инв. № подл. | Подп. и дата | Взам. инв. №

Привязан

Инв. N

Нач. отд.	Капугин		
Н. контр.	Брушакова		
ГИП	Дурченко		
Рук. гр.	Печникова		
Ст. инж.	Суворова		

282-1-163.84 -ТХМ

КПП на 15 раб. мест, приемный пункт прачечной, аптека, отделение связи, сберкасса / блок 10 /

Стадия	Лист	Листов
Р	2	

Общие данные / окончание /

ЦНИИЭП торгово-бытовых зданий и туристских комплексов

Альбом I

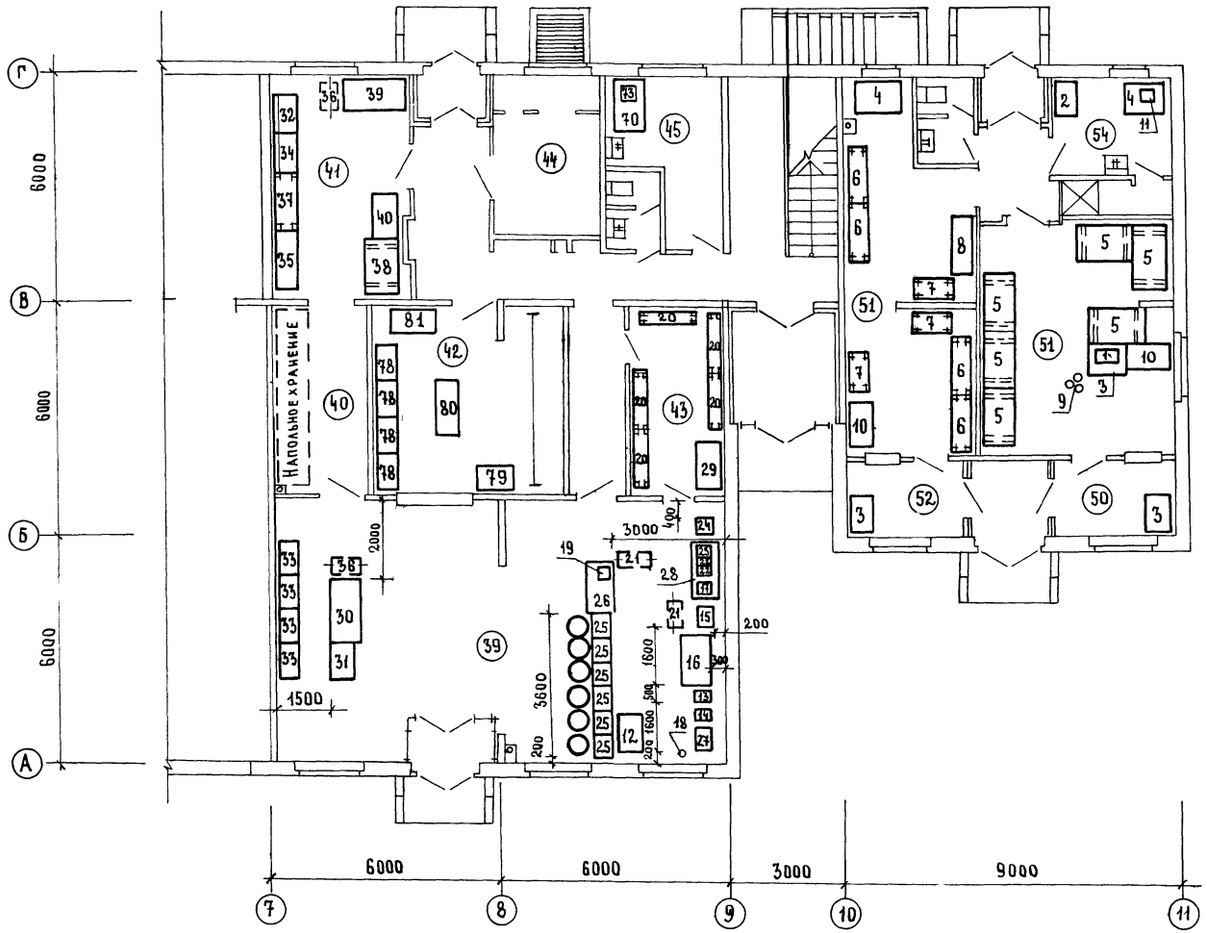

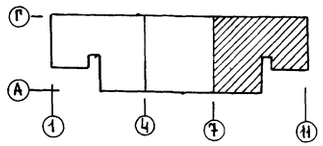

Экспликация помещений

Пом.	Наименование
	КПП на 15 раб. мест
39	Зал приема и выдачи заказов. Срочный
	ремонт обуви
40	Кладовая пункта проката
41	Кладовая пункта проката
42	Кладовая приемного пункта химчистки
43	Кладовая обуви
44	Венткамера
45	Комната персонала
	Приемный пункт прачечной
50	Ожидальная приема белья
51	Помещение сортировки и хранения
	грязного белья
52	Ожидальная выдачи белья
53	Кладовая чистого белья
54	Комната персонала и гардероб

СОГЛАСОВАНО:

ГАП		
ГИП	ОВ	Дубкина
ГИП	ВК	Хазан

ГИП механ	Грибанов	
Рук. гр. ЭО	Арабаджи	
ГИП СУ	Шишова	

Инв. № подл. | Подпись и дата | Взам. инв. №

Привязан

Инв. №

Нач. отд.	Калугин	
Н. контр.	Арушанова	
ГИП	Дурченко	
Вед. инж.	Печникова	
Ст. инж.	Суворова	

282-1-163.84 -ТХМ

КПП на 15 р. мест, приемный пункт прачечной, аптека, отделение связи, сбербасса (блок 10)

Стадия	Лист	Листов
Р	3	

План 1 этажа между осями 7-11

ЦНИИЭП торгово-бытовых зданий и туристских комплексов

Ал. I

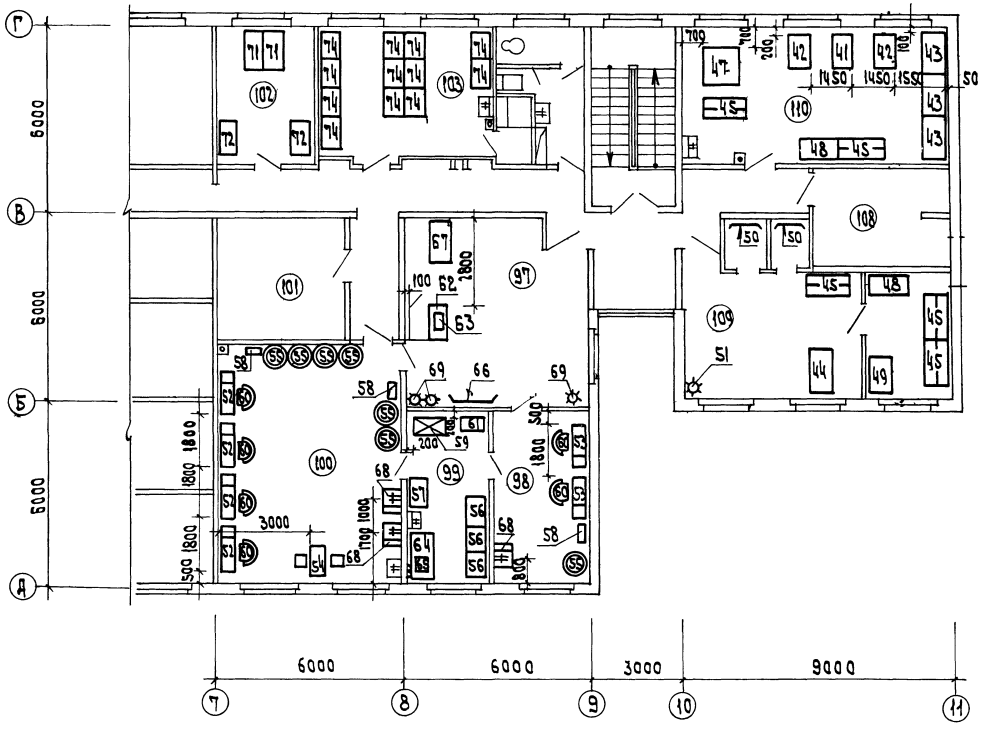

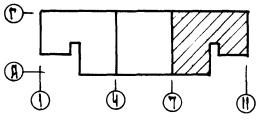

Экспликация помещений

Пом	Наименование
97	Зал для посетителей
98	Мужской зал парикмахерской
99	Подсобное помещение
100	Женский зал парикмахерской
101	Венткамера
102	Контора
103	Гардероб персонала
108	Венткамера
109	Зал приема и выдачи заказов
110	Цех ремонта и обновления швейных изделий
111	Кладовая швейных изделий и материалов

Согласовано:

ГИП	Ив.	Ивановский	
ГИП	ОВ	Дубкина	
ГИП	ВК	Хазан	

Инв. N подл. | Подп. и дата | Взам. инв. N

Рук. гр. 30 | Проверил

282-1-163.84 -ТХМ

Привязан

Инв. N

Нач. отд.	Калугин	
Н. контр.	Арушанова	
ГИП	Дурченко	
Вед. ин.	Печникова	
Ст. инж.	Суворова	

КПП на 15 р. мест, приемный пункт прачечной, аптека отделения связи, сбекасса | блок 10

План 2 этажа между осями 7-11

Стадия	Лист	Листов
Р	4	

ЦНИИЭП торгово бытовых зданий и туристских комплексов

Альбом I

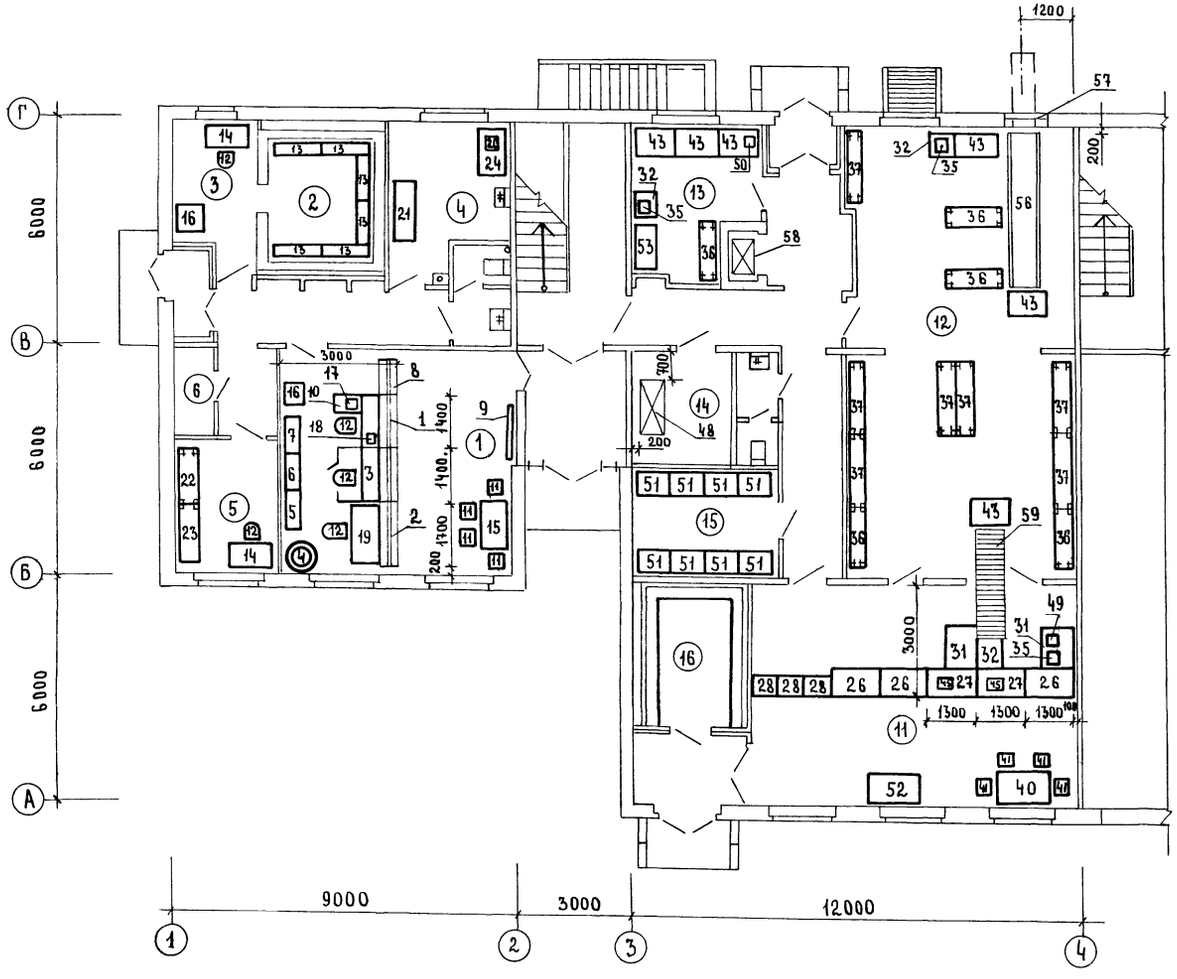

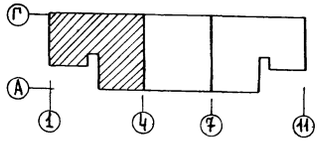

Экспликация помещений

Пом.	Наименование
	Сберкасса
1	Операционный зал
2	Кладовая ценностей.
3	Предкладовая
4	Комната персонала и гардеробная
5	Хозкладовая
6	Кладовая
	Отделение связи
11	Операционный зал приема и выдачи посылок и страховых почтовых отправлений.
12	Кладовая посылок, страховых почтовых отправлений и посылочной тары
13	Помещение обработки и доставки переводов, пенсий и страховых почтовых отправлений.
14	Комната сушки одежды.
15	Гардероб персонала.
16	Электрощитовая

Согласовано

ГАП		
ГИП	ОВ Дубкина	
ГИП	ВК Хазан	

Инв.№ подл. | Подпись и дата | Взам. инв.№

ГИП механ.	Грибанов	
Рук. гр.	ЭО Арабаджи	

Привязан

Инв. №

Нач.отд.	Калугин	
Н.контр.	Арушанова	
ГИП	Дурченко	
Вед.инж.	Печникова	
Ст.инж.	Суворова	

282-1-163.84-ТХМ

КПП на 15 р.мест, приемный пункт прачечной, аптека, отделение связи, сберкасса / блок 10/

План 1 этажа между осями 1-4

Стадия	Лист	Листов
Р	5	

ЦНИИЭП торговых зданий и туристских комплексов

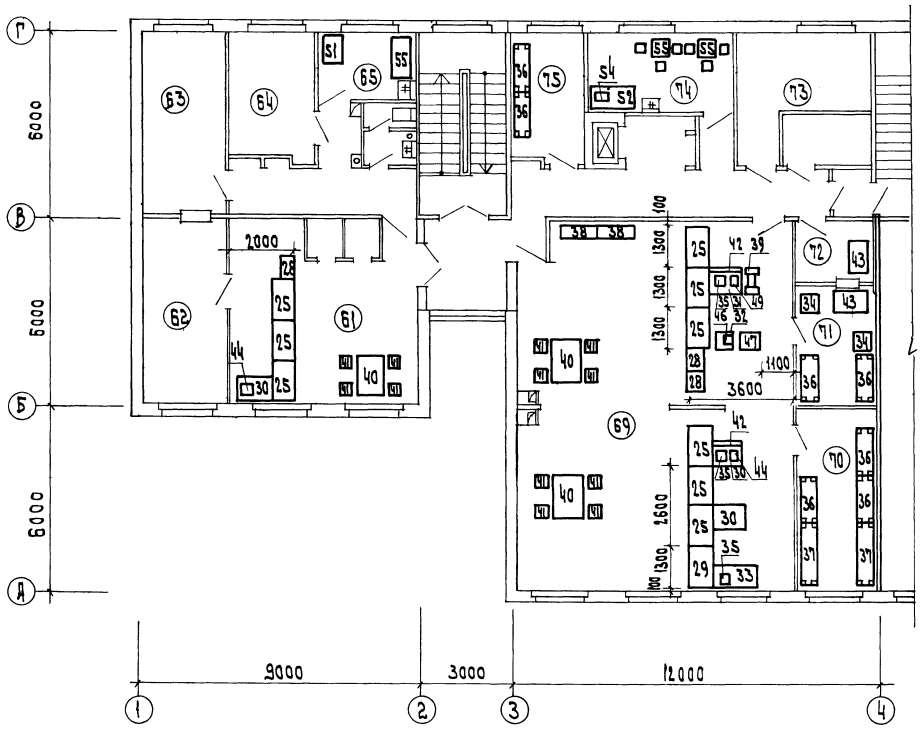

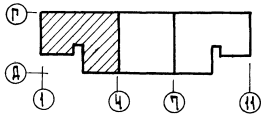

Экспликация помещений

Пом.	Наименование
61	Операционный зал пункта телеграфно-телефонной связи
62	Аппаратная
63	Экспедиция
64	Венткамера
65	Гардероб персонала
69	Операционный зал приема и выдачи почтовых отправлений
70	Кладовая эксплуатационных материалов и архив
71	Кладовая денежных сумм и условных ценностей
72	Предкладовая
73	Венткамера
74	Комната персонала
75	Хозкладовая

Согласовано

ГИП	Андрюшенко	Рук. гр. ЭО	Прабадщ.
ГИП ОВ	Дубкина	ГИП СУ	Прокшеин
ГИП ВК	Хазан		

Инв. N подл. | Подп. и дата | Взам. инв. N

Привязан

Инв. N

Нач. отд.	Калугин	
Н. контр.	Арушанова	
ГИП	Дурченко	
Вед. инж.	Печникова	
Ст. инж.	Суворова	

282-1-163.84 -ТХМ

КПП на 15 р. мест, приемный пункт прачечной, аптека, отделение связи, сберкасса. Блок 10

План 2 этажа между осями 1–4.

Стадия	Лист	Листов
Р	6	

ЦНИИЭП торгово-бытовых зданий и туристских комплексов

Ак I

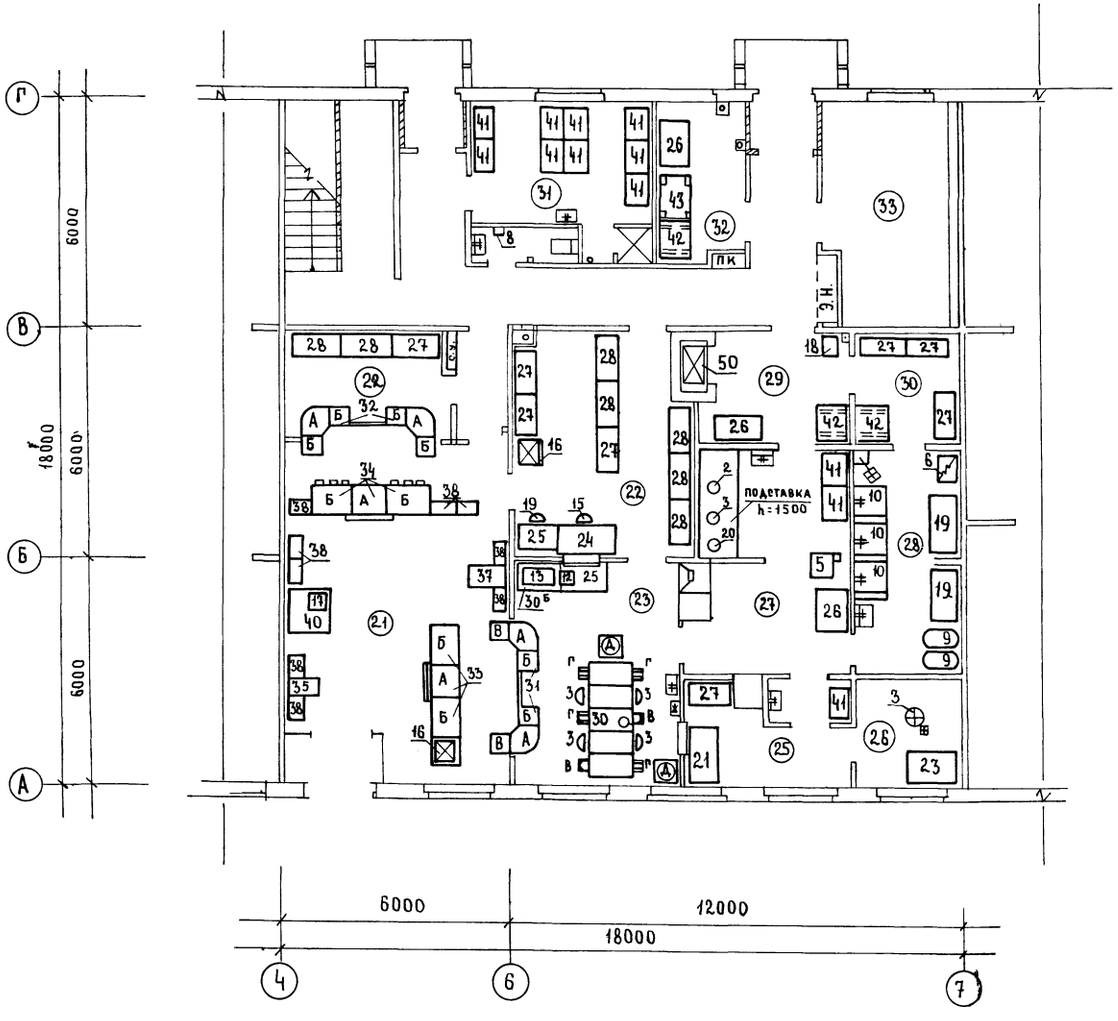

Экспликация помещений

Пом.	Наименование
21	Торговый зал аптеки
22	Материальная
23	Ассистентская
24	Тамбур
25	Асептическая
26	Стерилизационная
27	Дистилляционно-стерилизационная
28	Моечная
29	Распаковочная
30	Кладовая стеклянной тары
31	Гардероб
32	Кладовая транспортной тары
33	Тепловой пункт

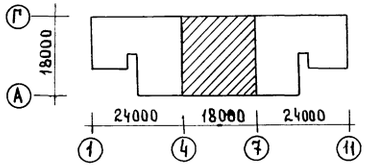

СОГЛАСОВАНО

ГИП тех	Трибанов	
Рук. гр. инж.	Арабаджи	
ГАП	Андрамонов	
ГИП ВК	Зайцева	
ГИП ОВ	Дубкина	

Инв. № подл. | Подпись и дата | Взам. инв. №

Привязан			
Инв. №			
Нач. отд.	Калугин		
Н. контр.	Арушанова		
ГИП	Цаплинова		
ГИП	Цаплинова		
Вед. инж.	Тупицына		

282-1-163 84 - ТХМ

КПП на 15 р. мест, приемный пункт прачечной, аптека, отделение связи, сберкасса /блок 10/

План 1 этажа. между осями 4-7. Аптека IV категории

Стадия	Лист	Листов
Р	7	

ЦНИИЭП торговых бытовых зданий и туристских комплексов

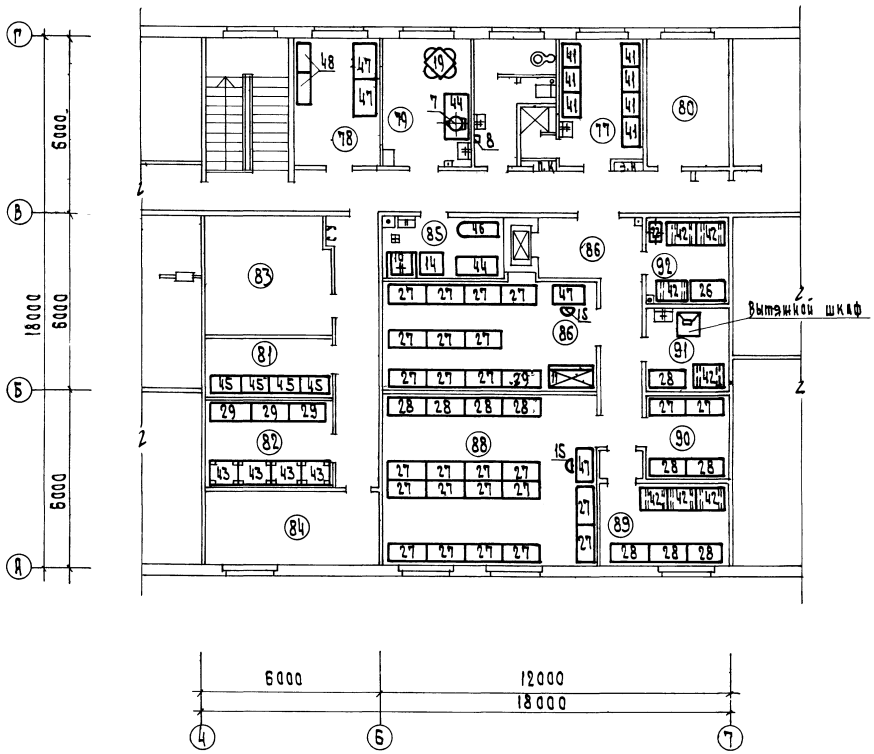

Экспликация помещений

Пом	Наименование
77	Гардероб
78	Контора
79	Комната персонала
80	Венткамера
81	Кладовая чистого белья
82	Кладовая вспомогательных материалов и хозяйственного инвентаря
83	Венткамера
84	Помещение для занятий с персоналом
85	Помещение для стирки
86	Разгрузочная
87	Кладовая медикаментов и медицинских товаров рецептурно-производственного отдела
88	Кладовая медикаментов и медицинских товаров ручной продажи
89	Кладовая легковоспламеняющихся и горючих жидкостей
90	Кладовая медикаментов и медицинских товаров
91	Кладовая дезинфицирующих средств и кислот
92	Распаковочная

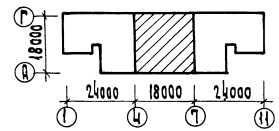

282-1-163.84 -ТХМ

Привязан	Нач. отд.	Калугин		КПП на 15 р. мест, приемный пункт прачечной, аптека, отделение связи, Сберкасса	Стадия	Лист	Листов
	Н. конт.	Крушанова			Р	8	
	ГИП	Цаплинова		План 2 этажа между осями 4-7 Аптека IV категории	ЦНИИЭП торгово бытовых зданий и туристских комплексов		
Инв. N	Вед. инж.	Тупицына					

Согласовано: ГИП ВК Ожерашинов; ГИП ВК Зайцева; ГИП ОВ Дубкина

Рук. гр. инж. Э. Прабодин

Инв. N подл. | Подп. и дата | Взам. инв. N

Ал.I

ТИПОВОЙ ПРОЕКТ
282-1-163.84
АС-2 ВИТРАЖИ

ТЕХНИЧЕСКИЙ ПРОЕКТ УТВЕРЖДЕН ГОСГРАЖДАНСТРОЕМ ПРИКАЗ № 38 ОТ 30 ЯНВАРЯ 1981 ГОДА

РАБОЧАЯ ДОКУМЕНТАЦИЯ ВВЕДЕНА В ДЕЙСТВИЕ ЦНИИЭП ТОРГОВО БЫТОВЫХ ЗДАНИЙ И ТУРИСТСКИХ КОМПЛЕКСОВ
ПРИКАЗ № 38 ОТ 11.04.85г.

ТАБЛИЦА 1

ВЕДОМОСТЬ РАБОЧИХ ЧЕРТЕЖЕЙ

ЛИСТ	НАИМЕНОВАНИЕ	ПРИМЕЧАНИЕ
1	ОБЩИЕ ДАННЫЕ	
2	СПЕЦИФИКАЦИЯ ЭЛЕМЕНТОВ ОКОННЫХ БЛОКОВ И ТАМБУРОВ ВЕНТИЛЯЦИОННЫЕ РЕШЕТКИ	
3	СХЕМА РАСПОЛОЖЕНИЯ ЭЛЕМЕНТОВ ВИТРАЖА И ТАМБУРОВ ПО ОСИ А УЗЕЛ 14	
4	СХЕМА РАСПОЛОЖЕНИЯ ОКОННЫХ БЛОКОВ ПО ОСЯМ А,9 /II ЭТАЖ/ ТАМБУРОВ ПО ОСИ В И ДВЕРНЫХ БЛОКОВ	
5	УЗЛЫ 1.2.3.13.	
6	УЗЛЫ 4.5,6,7,8,9,10,11,12	

ОБЩИЕ УКАЗАНИЯ

1. КОНСТРУКЦИИ ВИТРАЖЕЙ, ТАМБУРОВ, ПЕРЕГОРОДКИ РАЗРАБОТАНЫ НА СТАДИИ КМ В СООТВЕТСТВИИ С АРХИТЕКТУРНО-СТРОИТЕЛЬНОЙ ЧАСТЬЮ ПРОЕКТА „КПП НА 15 Р. МЕСТ, ПРИЕМНЫЙ ПУНКТ ПРАЧЕЧНОЙ АПТЕКА, ОТДЕЛЕНИЕ СВЯЗИ, СБЕРКАССА" БЛОК 10.
2. МОНТАЖНЫЕ ЭЛЕМЕНТЫ ПРИНЯТЫ ПО ТИПОВОЙ СЕРИИ 1.236.4-8 "ОКНА И БАЛКОННЫЕ ДВЕРИ ИЗ АЛЮМИНИЕВЫХ СПЛАВОВ ДЛЯ ОБЩЕСТВЕННЫХ ЗДАНИЙ" ВЫПУСК 2 И СЕРИИ 1.236.4-7 "ВИТРИНЫ И ТАМБУРЫ ИЗ АЛЮМИНИЕВЫХ СПЛАВОВ ДЛЯ ОБЩЕСТВЕННЫХ ЗДАНИЙ" ВЫПУСКИ 2,3 4 КОМПОНОВКА МОНТАЖНЫХ ЭЛЕМЕНТОВ ПЕРЕРАБОТАНА В СООТВЕТСТВИИ С УСЛОВИЯМИ ДАННОГО ОБЪЕКТА
3. ИЗГОТОВЛЕНИЕ МОНТАЖНЫХ ЭЛЕМЕНТОВ ПРОИЗВОДИТСЯ НА СПЕЦИАЛИЗИРОВАННЫХ ПРЕДПРИЯТИЯХ ПО ЧЕРТЕЖАМ КМД. ТЕХНИЧЕСКИЕ УСЛОВИЯ ИЗГОТОВЛЕНИЯ ДОЛЖНЫ СООТВЕТСТВОВАТЬ ГОСТ 21519-76.
4. ДЕКОРАТИВНАЯ И АНТИКОРРОЗИЙНАЯ ЗАЩИТА АЛЮМИНИЕВЫХ КОНСТРУКЦИЙ ДОЛЖНЫ СООТВЕТСТВОВАТЬ ГОСТ 21519-76. ЦВЕТ АНОДИРОВАНИЯ ВЫБИРАЕТСЯ ЗАКАЗЧИКОМ ПРИ ПРИВЯЗКЕ ПРОЕКТА.
5. ОБЩИЕ УКАЗАНИЯ ПО ИЗГОТОВЛЕНИЮ ИЗДЕЛИЙ, ИХ МОНТАЖУ, ЗАДЕЛКЕ СТРОИТЕЛЬНЫХ ЗАЗОРОВ И ЭКСПЛУАТАЦИИ ПРИВЕДЕНЫ В ТЕХНИЧЕСКОМ ОПИСАНИИ СООТВЕТСТВУЮЩИХ ВЫПУСКОВ
6. СТВОРНЫЕ МОНТАЖНЫЕ ЭЛЕМЕНТЫ ПОСТАВЛЯЮТСЯ ЗАВОДОМ ИЗГОТОВИТЕЛЕМ УКОМПЛЕКТОВАННЫМИ СКОБЯНЫМИ ИЗДЕЛИЯМИ И ПРИБОРАМИ ОТКРЫВАНИЯ
7. МОНТАЖ КОНСТРУКЦИЙ ПРОИЗВОДИТСЯ ПО СХЕМАМ, ПРИВЕДЕННЫМ В ПРОЕКТЕ ПО ОКОНЧАНИИ СТРОИТЕЛЬНО-МОНТАЖНЫХ РАБОТ, СВЯЗАННЫХ С МОКРЫМИ ПРОЦЕССАМИ ЗАКЛАДНЫЕ ДЕТАЛИ К НАЧАЛУ МОНТАЖА ДОЛЖНЫ БЫТЬ НАДЕЖНО ЗАКРЕПЛЕНЫ, И ВЫВЕДЕНЫ НА ПРОЕКТНЫЕ ОТМЕТКИ И ВЫВЕРЕНЫ.

МОНТАЖНЫЕ ДЕТАЛИ К СТОЙКАМ ПРИВАРИТЬ ДО УСТАНОВКИ ИХ В ПРОЕКТНОЕ ПОЛОЖЕНИЕ. ВО ВРЕМЯ ПРОИЗВОДСТВА СВАРОЧНЫХ РАБОТ АЛЮМИНИЕВЫЕ КОНСТРУКЦИИ ДОЛЖНЫ БЫТЬ ЗАЩИЩЕНЫ ОТ ПОПАДАНИЯ ИСКР ЭЛЕКТРОСВАРКИ.

НАРЕЗКА ЭЛЕМЕНТОВ ИЗ ПОГОНАЖНЫХ АЛЮМИНИЕВЫХ ИЗДЕЛИЙ, ПРИВЕДЕННЫХ В СПЕЦИФИКАЦИИ ПРОИЗВОДИТСЯ ПО МЕСТУ.

8. ОСТЕКЛЕНИЕ ВИТРАЖЕЙ ПРОИЗВОДИТСЯ ПО ОКОНЧАНИИ МОНТАЖНЫХ РАБОТ РАЗМЕЩЕНИЕ ПОДКЛАДОК ПОД СТЕКЛО И СТЕКЛОПАКЕТЫ ПРИВЕДЕНО В СООТВЕТСТВУЮЩИХ ВЫПУСКАХ СЕРИИ 1.236.4-7,8 УСТАНОВКА ПОДКЛАДОК ПОДТВЕРЖДАЕТСЯ АКТОМ НА СКРЫТЫЕ РАБОТЫ.

ПРИВЯЗКА НАСТОЯЩЕГО ТИПОВОГО ПРОЕКТА ВЫПОЛНЕНА В СООТВЕТСТВИИ С ДЕЙСТВУЮЩИМИ НОРМАМИ И ПРАВИЛАМИ

ГЛ. АРХИТЕКТОР ПРОЕКТА
ГЛ. ИНЖЕНЕР ПРОЕКТА.

НАСТОЯЩИЙ ПРОЕКТ ВЫПОЛНЕН В СООТВЕТСТВИИ С ДЕЙСТВУЮЩИМИ НОРМАМИ И ПРАВИЛАМИ

ГЛ. АРХИТЕКТОР ПРОЕКТА /АНДРАШНИКОВ Э.Ю./
ГЛ. ИНЖЕНЕР ПРОЕКТА /РУДНИК О.М/

ТАБЛИЦА 2

ВЕДОМОСТЬ ССЫЛОЧНЫХ И ПРИЛАГАЕМЫХ ДОКУМЕНТОВ

ОБОЗНАЧЕНИЕ	НАИМЕНОВАНИЕ	ПРИМЕЧАНИЕ
	ССЫЛОЧНЫЕ ДОКУМЕНТЫ	
1.236.4-7	ВИТРИНЫ И ТАМБУРЫ ИЗ АЛЮМИНИЕВЫХ СПЛАВОВ ДЛЯ ОБЩЕСТВЕННЫХ ЗДАНИЙ	
1.236.4-8	ОКНА И БАЛКОННЫЕ ДВЕРИ ИЗ АЛЮМИНИЕВЫХ СПЛАВОВ ДЛЯ ОБЩЕСТВЕННЫХ ЗДАНИЙ	

ПРИВЯЗАН:

ИНВ №

282-1-163.84 -АС2

ГИП	РУДНИК		КПП НА 15 Р. МЕСТ, ПРИЕМНЫЙ ПУНКТ ПРАЧЕЧНОЙ, АПТЕКА, ОТДЕЛЕНИЕ СВЯЗИ, СБЕРКАССА /БЛОК 10/	СТАДИЯ	ЛИСТ	ЛИСТОВ
РУК ГР	СКОТНИКОВА			Р	1	6
ПРОВ	РУДНИК		ОБЩИЕ ДАННЫЕ	ЦНИИЭП ТОРГОВО БЫТОВЫХ ЗДАНИЙ И ТУРИСТСКИХ КОМПЛЕКСОВ		
СТ ИНЖ	САВКИНА					
Н КОНТР	АНДРАШНИКОВ					

СОГЛАСОВАНО

ВЗАМ. ИНВ №

ПОДПИСЬ И ДАТА

ИНВ. № ПОДЛ.

КОПИРОВАЛ

ФОРМАТ А2

Марка, поз.	Обозначение	Наименование	Кол.	Масса ед., кг	Примечание
		Изделия алюминиевые			
		Оконные блоки			
1	Серия 1.236. 4-7 вып 2	ОАК 06-18 Ш,	10	22,55	
2		ОАК 18-15 л ,	10	13,54	
3		ОАК 18-09 л ,	21	11,13	
4		ОАК 18-09 Ш,	15	22,65	
5		ОАК -21-09 ШФ,	2	35,02	
		Тамбурные и дверные блоки			
8	Серия 1.236.4-7 вып.2	Тамбурный блок ТАН(т)27-15,	6	30,0	
9		ТАН(т)30-15,	2	31,8	
10		Дверной блок ДАО(т) 24-15ВИ,	5	45,6	
11		ДАО(т) 21-15ПИ	8	37,0*)	
		Стойки, ригели			
14	Серия 1.236. 4-7 вып.2	Стойка ВОСЛ(т) 27-03,	2	10,27	
15		ВОСЛ(т)27-30,	2	10,27	
16		ВОСЛ(т)30-03,	4	11,30	
17		ВОСЛ(т)30-30,	4	11,30	
19	Серия 1.236.4-7 вып. 2	Ригель ИВО(т)-04,	4	1,25	
20		ИСО (т)-04,	4	1,24	
21		ИНО (т)-04,	4	1,25	
22		ИВО(т)-08,	2	2,50	
23		ИСО (т)-08,	4	2,49	
24		ИНО (т)-08,	2	2,50	
25		ИВО(т)-11,5,	3	3,60	
26		ИСО (т)-11,5,	6	3,58	
27		ИНО (т)-11,5,	3	3,60	
28		ИСО (т)-15,	2	4,68	
30	Серия 1.236. 4-7 вып.2	Вкладыш Ц(т)-01,	35	0,078	
		Стеклопакеты			
33	ГОСТ 24866-81	400 × 1600 × 28,	10	16,00	
34		1690 × 1390 × 28,	10	58,73	
35		1690 × 1790 × 28,	15	33,50	
36		1600 × 700 × 28,	15	28,00	
37		470 × 1000 × 28,	2	11,75	
38		1300 × 1000 × 28,	2	32,50	

*) Масса блоков дана без массы нащельников

Марка, поз	Обозначение	Наименование	Кол.	Масса ед., кг	Примечание
		Погонные изделия			
		из алюминиевых сплавов			
	Серия 1.236.4-8 вып 2	Нащельник ПА-568, м.	244	0,41	кратн. 5,8
		ПА-144а, м	44	0,57	кратн. 5,5
		ПА-100, м	44	0,37	кратн. 5,5
		ПА-129, м	44	0,67	кратн. 5,5
		ПА(т)-71, м	72	0,28	кратн. 6,0
		Скоба ПА(т)-576, м	42	1,75	кратн. 6,0
		Слив ПА 295а, м	50	0,45	кратн. 5,5
	Номенклатура ВЗСАК	Профиль А 856, м	56	0,569	кратн. 5,5
		Уголок А-096, м	50	0,87	кратн. 5,5
		А-127, м	47	0,664	кратн. 5,8
		Профиль А-345, м	90	1,01	кратн. 5,0
	Серия 1.236.4-7 вып.2	Штапик ПА(т)-68, м	36	0,23	кратн. 6,0
		Профиль ПС 885-509, м	182	0,46	кратн. 5,5
		Стальные элементы			
	ГОСТ 8510-72*	L 40×25×3, м	65	1,48	
	ГОСТ 8510-72*	L 100×63×6, м	24	7,53	
	ГОСТ 19903-74*	-лист 2×1420×600,	15	13,38	
		Комплектующие материалы			
	Серия 1.236.4-7 вып.2	Пружинка Ш(т)-0,1,	220	0,02	
	Серия 1.236.-4-7 вып.2	Уплотнитель ПР-65И, м	392	0,04	
	МРТУ 38-5-204-65	Уплотнитель губчатый, м	110	0,022	2×20
	ВТУ 32-65 ГИПСМ	Гернит Ф 40 , м	30		
	ТУ 38-105-507-81	Герметик 51-УТ-37, п м	692	340	
	ГОСТ 4640-82	Минеральная вата, м³	1,7		
	ГОСТ 18124-72	Лист асбоцементный, м²	3,0		8 4мм
	Серия 1.236. 4-7	Подкладки под стекло,	400		
	Серия 1.236. 4-8	Подкладки под стеклопакет	500		
	ГОСТ 7380-77	Стекло 2950×2650×6,5	8		

Вентиляционные решетки.

По оси Г

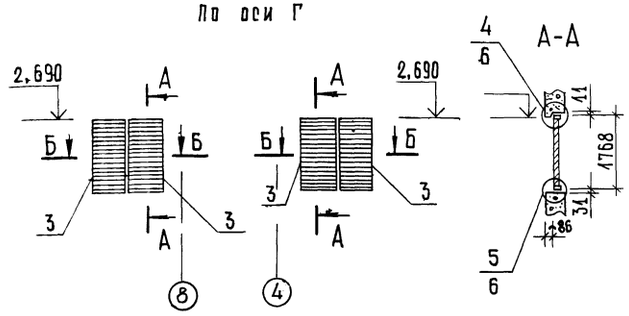

По оси 11

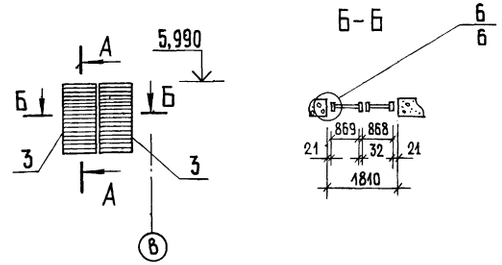

1. В массу изделий поз 1÷5 входит масса алюминия, стали, резины и термовкладыша; поз. 8÷28 – масса алюминия, стали, резины.
2. Указания по обработке и применению материалов, приведенных в спецификации даны на листе 1.
3. Расход алюминиевых профилей дан без учета отходов на нарезку; стекла – без учета отходов на бой.

Согласовано:

Инв. № подл. | Подпись и дата | Взам. инв. №

Привязан

Инв. №

ГИП	Рудник	
Рук. гр.	Скотникова	
Проверил	Рудник	
Ст. инж.	Савкина	
Н. контр	Андрашников	

282-1-163.84 -АС2

КОП на 15 р. мест. приемный пункт прачечной, аптека, отделение связи, сберкасса (блок 10)

Стадия	Лист	Листов
Р	2	

Спецификация элементов оконных блоков и тамбуров вентиляционные решетки

ЦНИИЭП торгово-бытовых зданий и туристских комплексов

Копировал

Формат А2

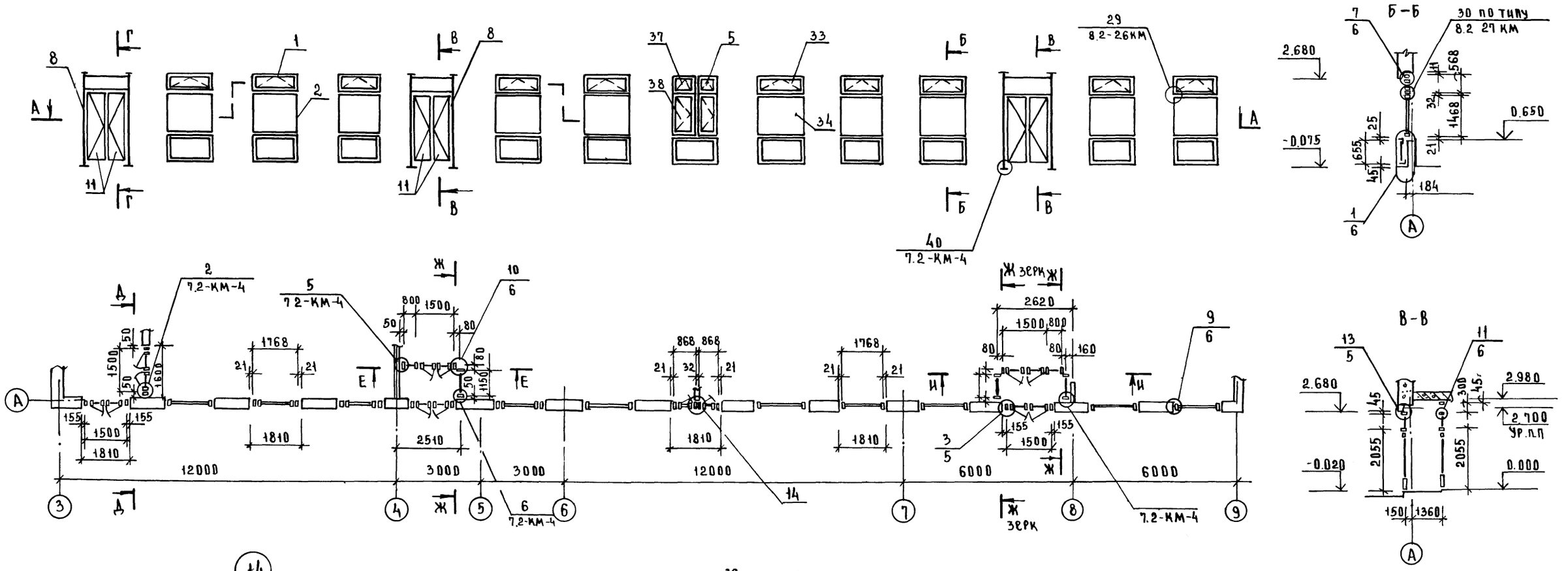

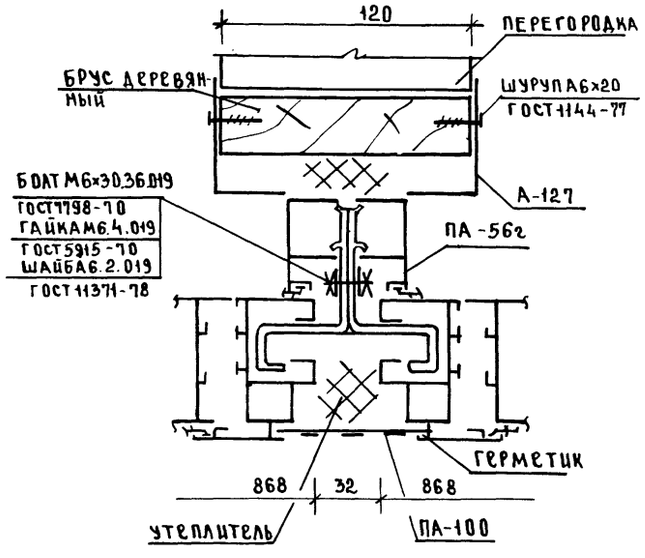

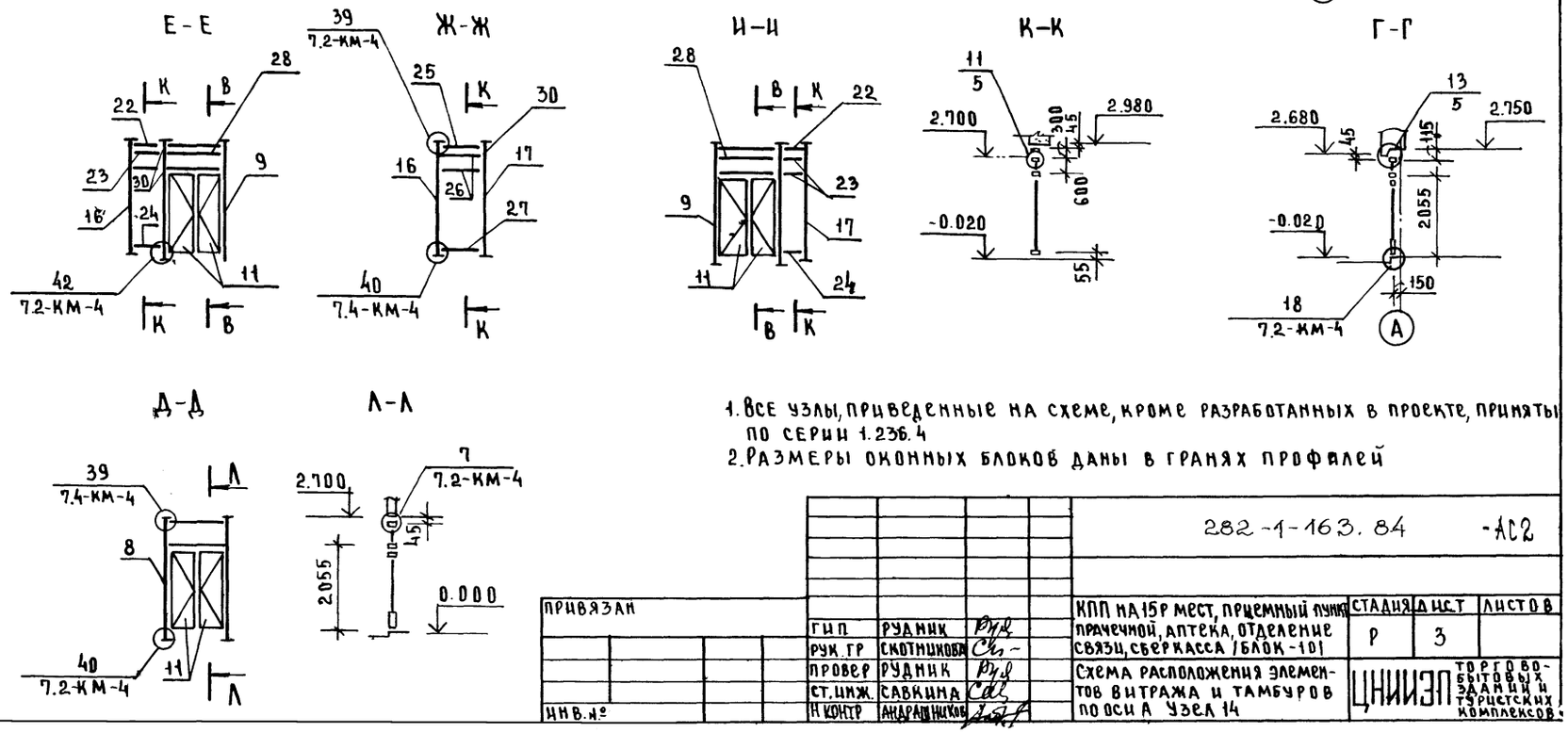

1. Все узлы, приведенные на схеме, кроме разработанных в проекте, приняты по серии 1.236.4
2. Размеры оконных блоков даны в гранях профилей

				282-1-163.84 -АС2			
ПРИВЯЗАН				КПП на 15 р мест, приемный пункт прачечной, аптека, отделение связи, сберкасса /блок-10/	СТАДИЯ	ДИСТ	ЛИСТОВ
			ГИП	РУДНИК		Р	3
			РУК. ГР	СКОТНИКОВА			
			ПРОВЕР	РУДНИК	Схема расположения элементов витража и тамбуров по оси А узел 14	ЦНИИЭП торгово-бытовых зданий и туристских комплексов	
			СТ. ИНЖ.	САВКИНА			
ИНВ. №			Н. КОНТР	АНДРАШНИКОВ			

СОГЛАСОВАНО: АНДРАШНИКОВ, КИЦ

ИНВ. № ПОДЛ. | ПОДПИСЬ И ДАТА | ВЗАМ. ИНВ. № | ГАП | ГИП

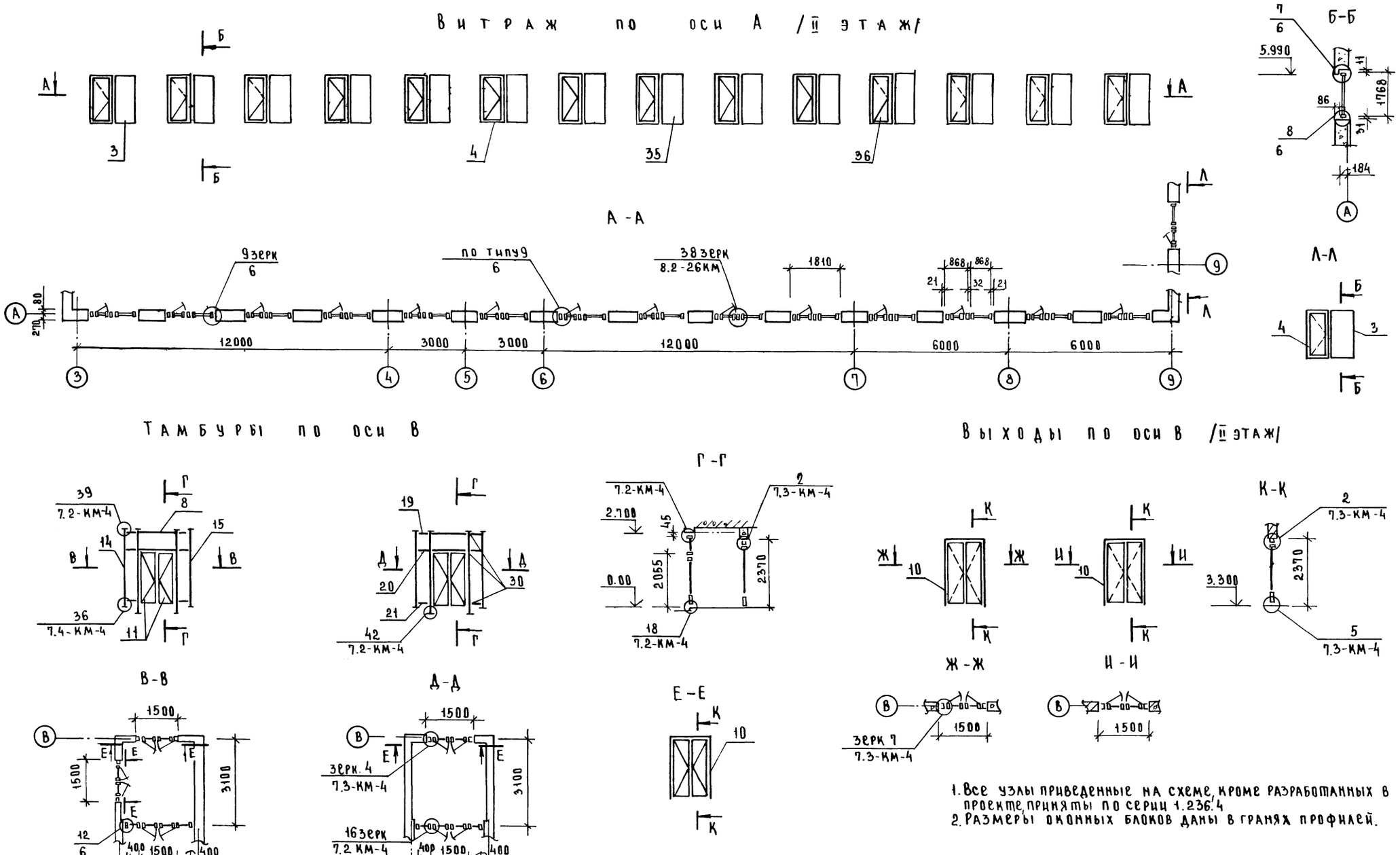

1. Все узлы приведенные на схеме, кроме разработанных в проекте, приняты по серии 1.236.4
2. Размеры оконных блоков даны в гранях профилей.

				282-1-163.84 -АС2			
ПРИВЯЗАН		ГИП	РУДНИК	КПП на 15 р. мест, приемный пункт прачечной, аптека, отделение связи, сберкасса / БЛОК-10 /	СТАДИЯ	ЛИСТ	ЛИСТОВ
		РУК ГР	СКОТНИКОВА		Р	4	
		ПРОВЕР	РУДНИК	Схема расположения оконных блоков по осям А, 9 /II этаж/, тамбуров по оси В и дверных блоков	ЦНИИЭП торгово-бытовых зданий и туристских комплексов		
		СТ. ИНЖ.	САВКИНА				
ИНВ. №		Н. КОНТР.	АНДРАШНИКОВ				

СОГЛАСОВАНО
ГАП АНДРАШНИКОВ
ГИП КИЙ
ИНВ № ПОДЛ | ПОДПИСЬ И ДАТА | ВЗАМ. ИНВ. №

1

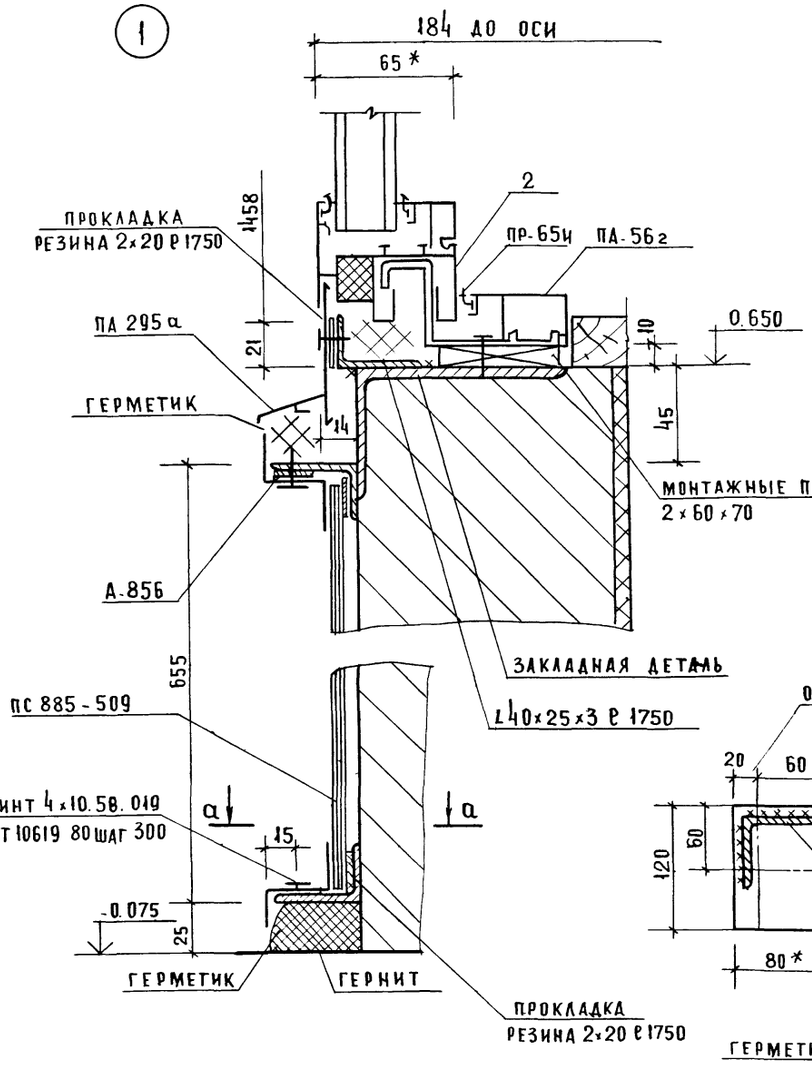

2

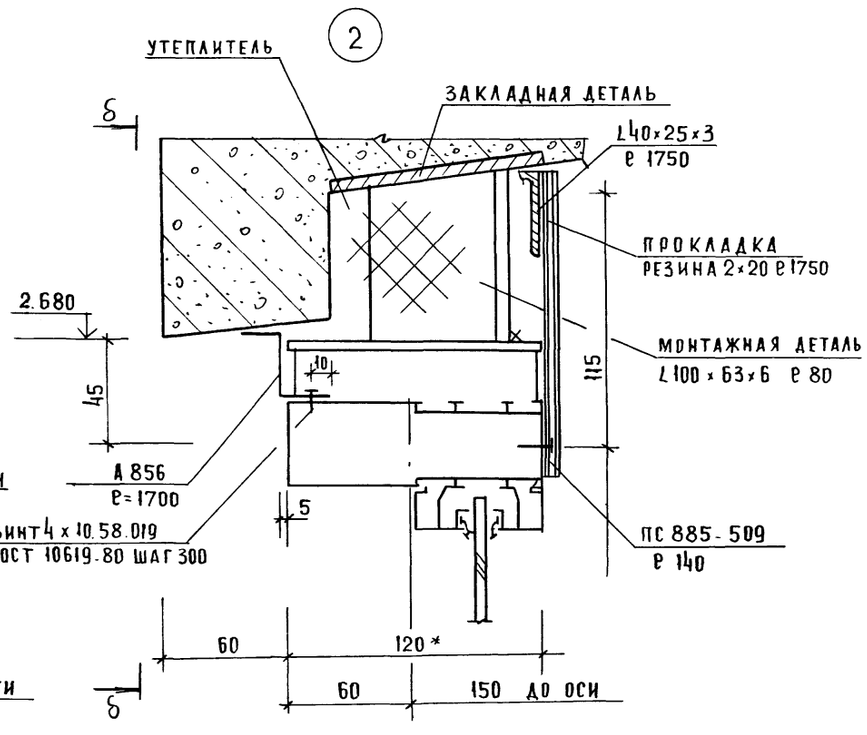

б-б

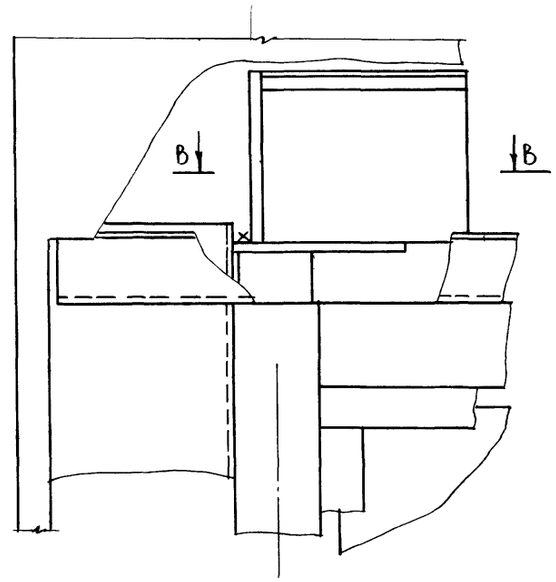

13

3

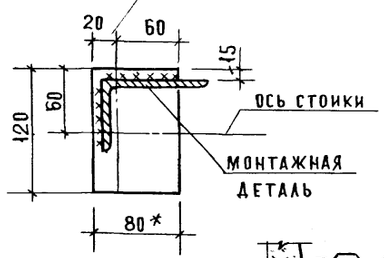

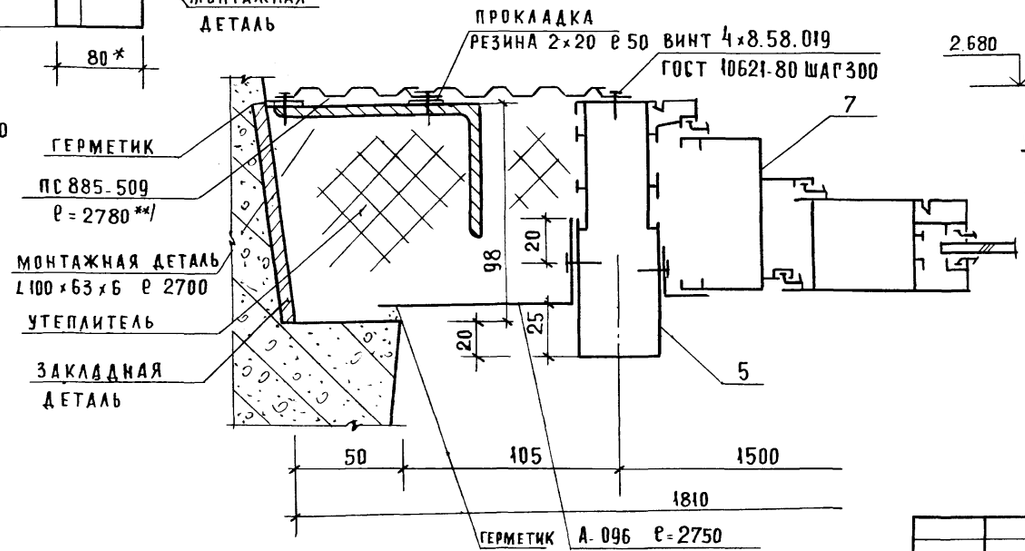

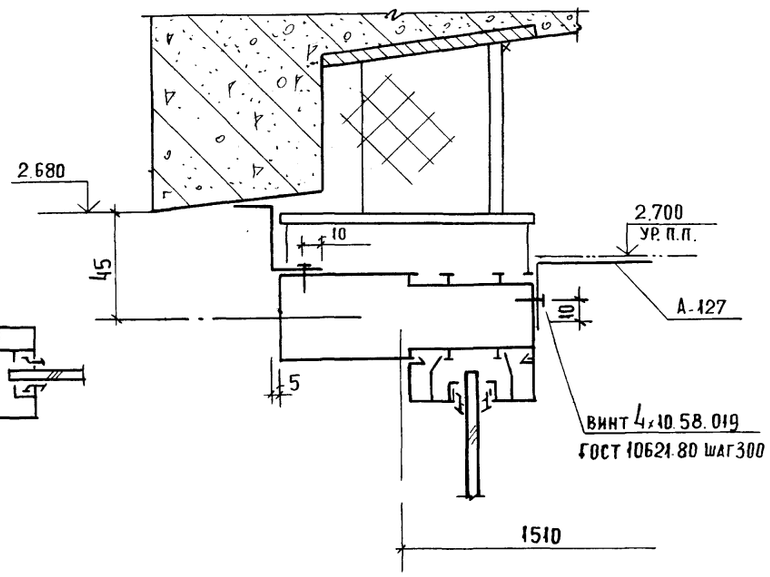

а-а

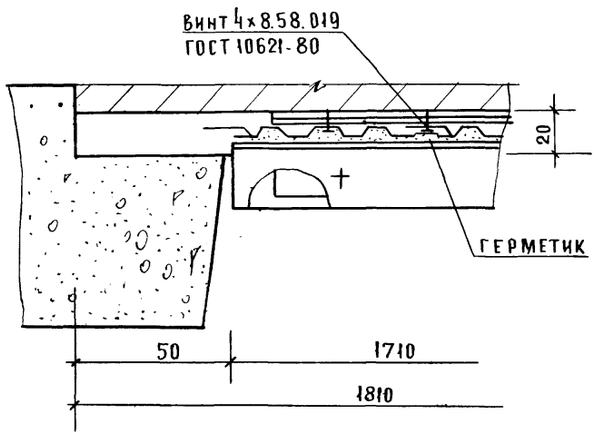

*) РАЗМЕРЫ ДЛЯ СПРАВОК

**) УТОЧНИТЬ ПО МЕСТУ

СОГЛАСОВАНО

ГАП Индашников

ГИП Кий

Взам инв. № | Подпись и дата | Инв. № подл.

Привязан			
Инв. №			
Гип	Рудник		
Рук. гр.	Скотникова		
Проверил	Рудник		
Ст. инж	Савкина		

282-1-163.84 -АС2

КПП на 15 р.мест, приемный лункт прачечной, аптека, отделение связи, сберкасса /блок 10/

Стадия	Лист	Листов
Р	5	

Узлы 1.2.3.13

ЦНИИЭП торгово-бытовых зданий и туристских комплексов

Ал I

4

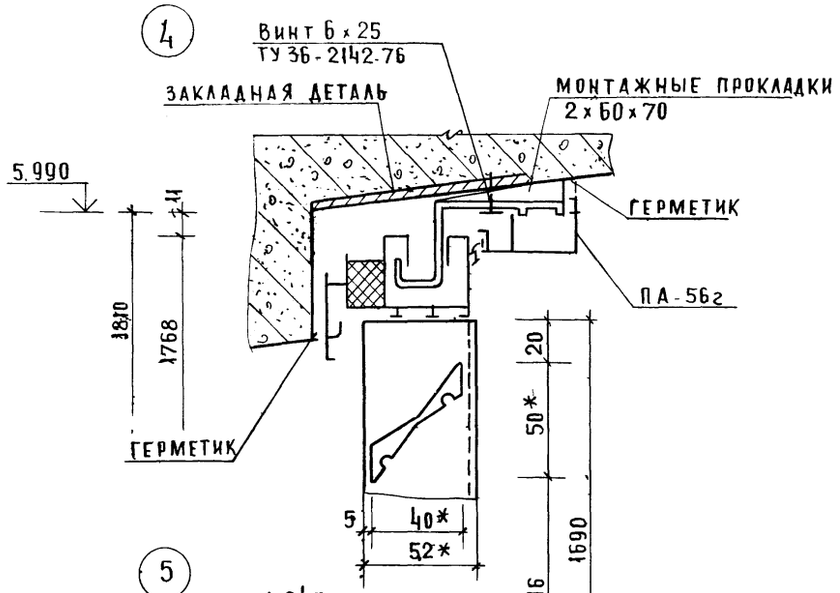

5

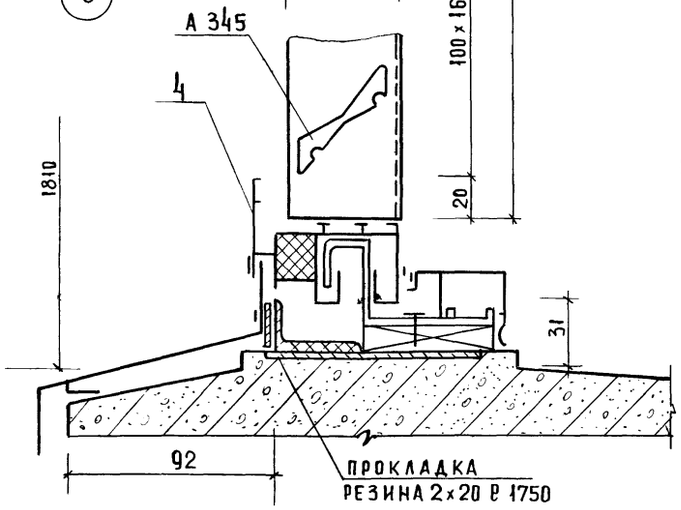

6

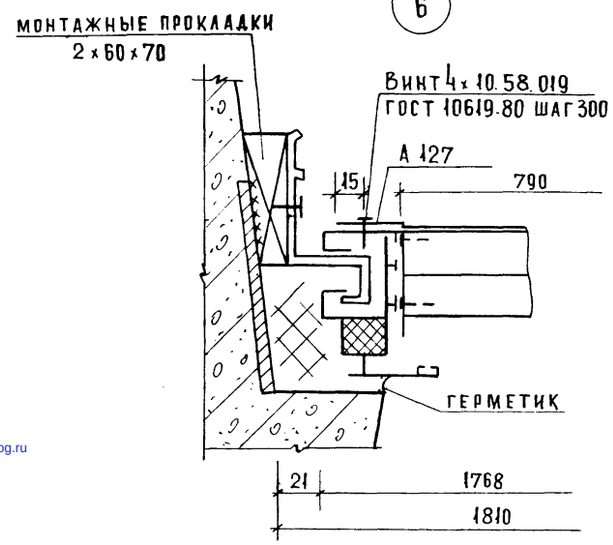

7

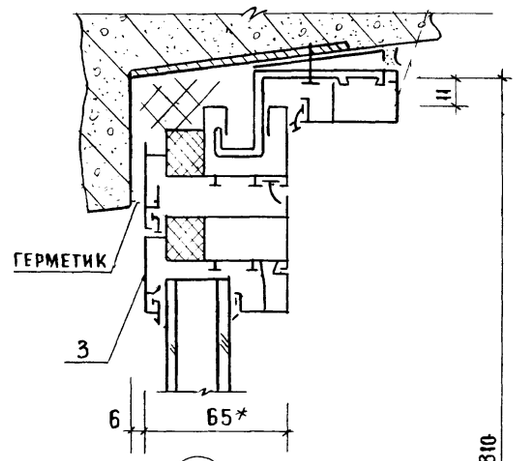

8

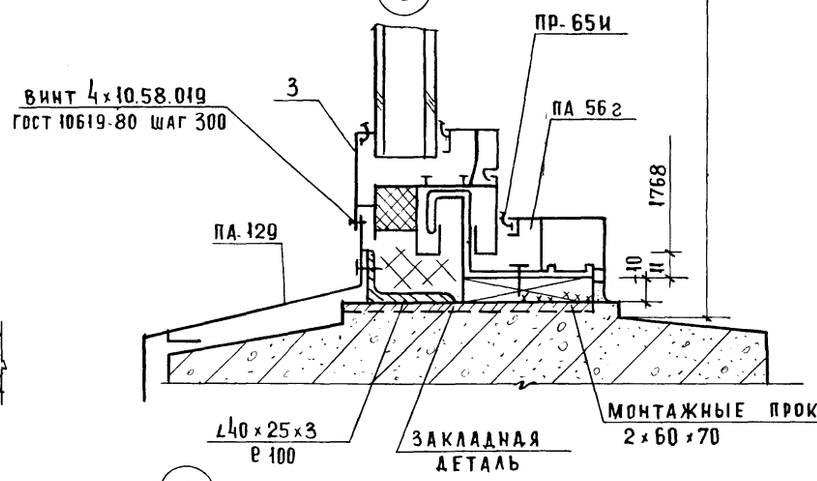

9

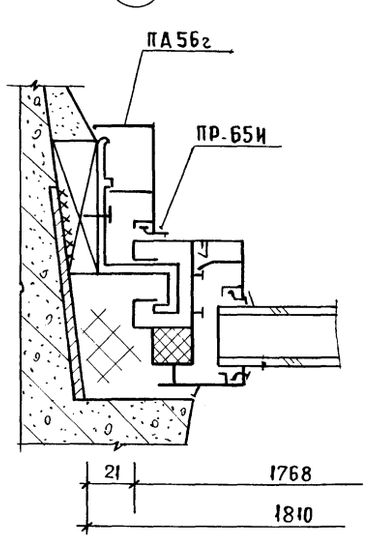

10

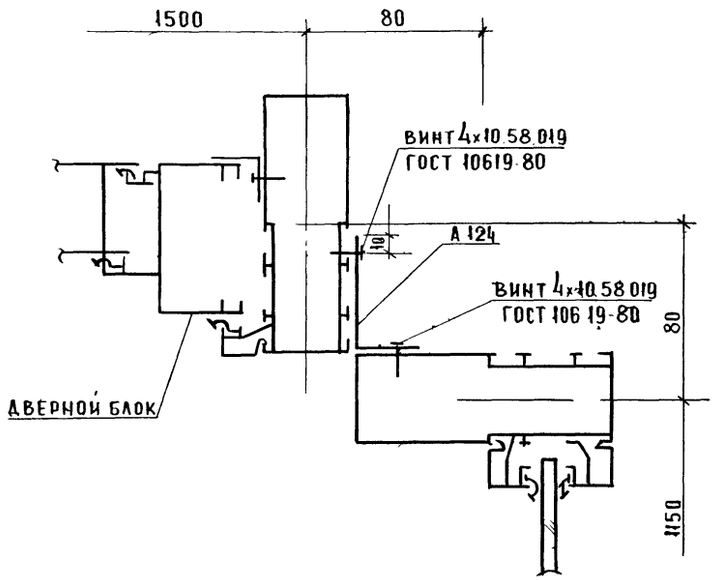

11

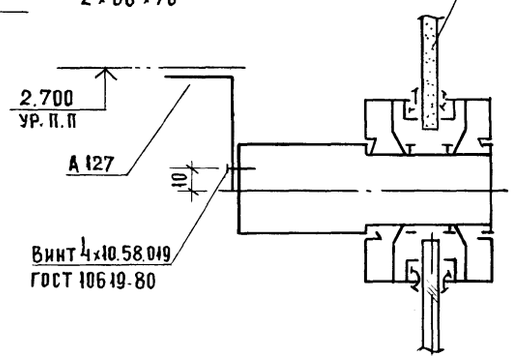

12

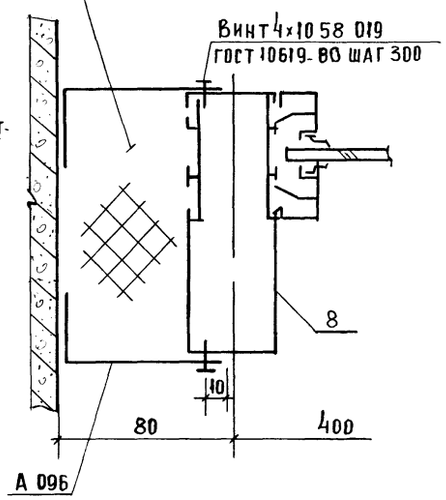

				282-1-163.84 -АС2	
ПРИВЯЗАН				КПП НА 15 Р. МЕСТ ПРИЕМНЫЙ ПУНКТ ПРАЧЕЧНОЙ, АПТЕКА ОТДЕЛЕНИЕ СВЯЗИ, СБЕРКАССА /БЛОК 10/	СТАДИЯ Р; ЛИСТ 6; ЛИСТОВ
	ГИП	Рудник		Узлы 4,5,6,7,8,9,10,11,12.	ЦНИИЭП ТОРГОВО-БЫТОВЫХ ЗДАНИЙ И ТУРИСТСКИХ КОМПЛЕКСОВ
	Рук. гр.	Скотникова			
	Проверил	Рудник			
Инв. №	Ст. инж.	Савкина			

СОГЛАСОВАНО:

Инв.№ подл. | Подпись и дата | Взам. инв.№

gost.e-ecolog.ru

Копировал

Формат А2