ТИПОВОЙ ПРОЕКТ 211-1-247.83

ДЕТСКИЕ ЯСЛИ-САД НА 280 МЕСТ В КОНСТРУКЦИЯХ СЕРИИ 1.090.1-1

АЛЬБОМ V Д

ВЫПУСК 2

ИЖ-1 ПАНЕЛИ НАРУЖНЫХ СТЕН

ОДНОСЛОЙНЫЕ

gost.e-ecolog.ru

ОБОЗНАЧЕНИЕ	НАИМЕНОВАНИЕ	СТР.	ПРИМ.
211-1-247.83.ИЖ-1 АЛУД.В-2 0000 ДО	ВЕДОМОСТЬ ЧЕРТЕЖЕЙ	2	
0000 ПЗ	ПОЯСНИТЕЛЬНАЯ ЗАПИСКА	3	
1000 ÷ 6000	ПАНЕЛЬ 1ПС; 2ПС; 1ПСО; 2ПСО; 1ПСД; 2ПСД; 2ПСЦ; 3ПСЦ; 1ПСП; 2ПСП	4÷11	
1000 СБ	ПАНЕЛЬ 1ПС32.33, 2ПС32.33 СБОРОЧНЫЙ ЧЕРТЕЖ	12	
2000 СБ	ПАНЕЛЬ 1ПС32.33-1, 2ПС32.33-1 СБОРОЧНЫЙ ЧЕРТЕЖ	13	
3000 СБ	ПАНЕЛЬ 1ПСО29.33-1-1; 2ПСО29.33-1-1 СБОРОЧНЫЙ ЧЕРТЕЖ	14	
4000 СБ	ПАНЕЛЬ 1ПСД32.33-1; 2ПСД32.33-1 СБОРОЧНЫЙ ЧЕРТЕЖ	15	
5000 СБ	ПАНЕЛЬ СТЕНОВАЯ ЦОКОЛЬНАЯ 2ПСЦ32.33; 3ПСЦ32.33 СБОРОЧНЫЙ ЧЕРТЕЖ	16	
6000 СБ	ПАНЕЛЬ СТЕНОВАЯ ПАРАПЕТНАЯ 1ПСП32.10; 2ПСП32.10 СБОРОЧНЫЙ ЧЕРТЕЖ	17	
0100 ÷ 0600	КАРКАС ПРОСТРАНСТВЕННЫЙ 1КП32 2КП32; 1КПО29 2КПО29; 1КПД32 2КПД32; 2КП32.21, 3КП32.21, 1КПП; 2КПП	18÷27	
0100 СБ	КАРКАС ПР 1КП32; 2КП32 СБОРОЧНЫЙ ЧЕРТЕЖ	28	
0200 СБ	КАРКАС ПР 1КП32-1, 2КП32-1 СБОРОЧНЫЙ ЧЕРТЕЖ	29	
0300 СБ	КАРКАС ПР 1КПО29-1, 2КПО29-1 СБОРОЧНЫЙ ЧЕРТЕЖ	30	
0400 СБ	КАРКАС ПР 1КПД32-1, 2КПД32-1 СБОРОЧНЫЙ ЧЕРТЕЖ	31	
0500 СБ	КАРКАС ПР 2КП32.21, 3КП32.21 СБОРОЧНЫЙ ЧЕРТЕЖ	32	
0600 СБ	КАРКАС ПР 1КПП32; 2КПП32 СБОРОЧНЫЙ ЧЕРТЕЖ	33	
0000 ВС	ВЫБОРКА СТАЛИ	34	
0000 ВС	ВЫБОРКА СТАЛИ	35	
0001	ИЗДЕЛИЕ ЗАКЛАДНОЕ МН2	36	
7000	ПАНЕЛЬ СТЕНОВАЯ НАРУЖНАЯ 1ПСД32.33.3.5-Па Р/Т 1ПСД32.33.4.0-Па Р/Т УСТАНОВКА СТОЛЯРНЫХ ИЗДЕЛИЙ	37	
8000	ПАНЕЛЬ СТЕНОВАЯ НАРУЖНАЯ 2ПСД32.33.3.5-Па Р/Т 2ПСД32.33.4.0-Па Р/Т УСТАНОВКА СТОЛЯРНЫХ ИЗДЕЛИЙ	38	

ОБОЗНАЧЕНИЕ	НАИМЕНОВАНИЕ	СТР.	ПРИМ.
211-1-247.ИЖ-1 АЛУД.В2 9000 СБ	ПАНЕЛЬ 1ПС29.33-1 СБОРОЧНЫЙ ЧЕРТЕЖ	39	
0700 СБ	КАРКАС ПР 1КП29-1 СБОРОЧНЫЙ ЧЕРТЕЖ	40	
9000	ПАНЕЛЬ 1ПС29.33.3.5-П-1; 1ПС29.33.4.0-П-1	41	
0700	КАРКАС ПРОСТРАНСТВЕННЫЙ 1КП29.33.3.5-П-1; 1КП29.33.4.0-П-1	42	

				211-1-247.83 ИЖ-1 АЛУД.В-2 0000 ДО			
РУК. ЛАБ.	КАН.			ВЕДОМОСТЬ ЧЕРТЕЖЕЙ	СТАДИЯ	МАССА	МАСШТАБ
ГЛ. КОН.	АЙНБИНДЕР				Р	—	—
РАЗРАБОТ.	КИРИЛЛОВА				ЛИСТ 1	ЛИСТОВ 1	
					ЦНИИЭП	ТОРГОВО-ВЫСТАВОЧНЫЕ ЗДАНИЯ И ТУРИСТСКИЕ КОМПЛЕКСЫ	

НАСТОЯЩИЙ АЛЬБОМ РАЗРАБОТАН В ДОПОЛНЕНИЕ К ВЫПУСКАМ 2-1 И 1-1 СЕРИИ 1.090.1-1 И СОДЕРЖИТ ДОПОЛНИТЕЛЬНЫЕ ИЗДЕЛИЯ ОДНОСЛОЙНЫХ НАРУЖНЫХ СТЕНОВЫХ, ЦОКОЛЬНЫХ И ПАРАПЕТНЫХ ПАНЕЛЕЙ ДЛЯ ТИПОВОГО ПРОЕКТА „ДЕТСКИЕ ЯСЛИ-САД НА 280 МЕСТ № 211-1-247.83", КОТОРЫЕ ТАКЖЕ МОЖНО ПРИМЕНЯТЬ И ДЛЯ ДРУГИХ ТИПОВЫХ ПРОЕКТОВ КРУПНОПАНЕЛЬНЫХ ОБЩЕСТВЕННЫХ ЗДАНИЙ В КОНСТРУКЦИЯХ СЕРИИ 1.090.1-1. ПОМЕЩЕННЫЕ В ДАННОМ АЛЬБОМЕ ПАНЕЛИ РАЗРАБОТАНЫ В ЦЕЛЯХ УКРУПНЕНИЯ РАСКЛАДКИ, СОКРАЩЕНИЯ КОЛИЧЕСТВА МАРОК И МОНТАЖНЫХ ЕДИНИЦ ДЛЯ ИХ ИЗГОТОВЛЕНИЯ ПРИМЕНЯЮТСЯ ТИПОВЫЕ ФОРМЫ.

МАРКИРОВКА ИЗДЕЛИЙ, ПРОСТРАНСТВЕННЫХ КАРКАСОВ ВЫПОЛНЕНА ПО АНАЛОГИИ С ВЫПУСКОМ 2-1 СЕРИИ 1.090.1-1. ОПАЛУБОЧНЫЕ УЗЛЫ И АРМАТУРНЫЕ ИЗДЕЛИЯ ПРИНЯТЫ ПО ВЫПУСКАМ 2-1, 2-3, И 1-1 УКАЗАНИЯ ПО КОНСТРУКЦИИ ПАНЕЛЕЙ, ИХ ИЗГОТОВЛЕНИЮ, СКЛАДИРОВАНИЮ, ТРАНСПОРТИРОВКЕ, ЗАВОДСКИМ ИСПЫТАНИЯМ — В СООТВЕТСТВИИ С ВЫПУСКАМИ 2-1 И 1-1

				211-1-247.83 ИЖ-1 АЛ. V Д.0000 ПЗ			
РУК. ЛАБ.	КАЦ			ПОЯСНИТЕЛЬНАЯ ЗАПИСКА	СТАДИЯ	ЛИСТ	ЛИСТОВ
ГЛ. КОНСТР.	ЛИНБИНДЕРОВ				Р	1	1
РАЗР.	КИРИЛЛОВА				ЦНИИЭП ТОРГОВО-БЫТОВЫХ ЗДАНИЙ И ТУРИСТСКИХ КОМПЛ.		

ОБОЗНАЧЕНИЕ	НАИМЕНОВАНИЕ	КОЛ.	ПРИМЕЧАНИЕ
211-1-247.83 ИЖ-1 АЛ$\overline{У}$Д В2 1000	ПАНЕЛЬ 1ПС32.33.3.5-П		
	ДОКУМЕНТАЦИЯ:		
211-1-247.83 ИЖ-1 АЛ$\overline{У}$Д В2 1000 СБ	СБОРОЧНЫЙ ЧЕРТЕЖ		
1.090.1-1 2-1 0000 УО	УЗЛЫ ОПАЛУБОЧНЫЕ		
211-1-247.83 ИЖ-1 АЛ$\overline{У}$Д В2 0000 ВС	ВЫБОРКА СТАЛИ		
1.090.1-1 2-1 0000 ПЗ	ПОЯСНИТЕЛЬНАЯ ЗАПИСКА		
	СБОРОЧНЫЕ ЕДИНИЦЫ:		
211-1-247.83 ИЖ-1 АЛ$\overline{У}$Д В.2 0100	КАРКАС ПР 1КП 32.33.3,5-П	1	
	ДЕТАЛИ:		
	ГОСТ 8486-66		
	МАТЕРИАЛЫ		
	БЕТОН ЛЕГКИЙ М75		3.03 м³
	РАСТВОР ЦЕМЕНТНЫЙ М100		0.22 м³
211-1-247.83 ИЖ-1 АЛ$\overline{У}$Д В2 1000-02	ПАНЕЛЬ 2ПС32.33.3.5-П		
	ДОКУМЕНТАЦИЯ.		
211-1-247.83 ИЖ-1 АЛ$\overline{У}$ В.2 1000-02 СБ	СБОРОЧНЫЙ ЧЕРТЕЖ		
1.090.1-1 2-1 0000 УО	УЗЛЫ ОПАЛУБОЧНЫЕ		
211-1-247.83 ИЖ-1 АЛ$\overline{У}$ В.2 0000 ВС	ВЫБОРКА СТАЛИ		
1.090.1-1 2-1 0000 ПЗ	ПОЯСНИТЕЛЬНАЯ ЗАПИСКА		
	СБОРОЧНЫЕ ЕДИНИЦЫ:		
211-1-247.83 ИЖ-1 АЛ$\overline{У}$ В2 0100-02	КАРКАС ПР. 2КП 32.33.3 5-П	1	
	ДЕТАЛИ:		
	ГОСТ 8486-66		
	МАТЕРИАЛЫ:		
	БЕТОН ЛЕГКИЙ М-75		3.03 м³
	РАСТВОР ЦЕМЕНТНЫЙ М-100		0.22 м³
211-1-247.83 ИЖ-1 АЛ$\overline{У}$Д В2 1000-01	ПАНЕЛЬ 1ПС32.33.4.0-П		
	ДОКУМЕНТАЦИЯ		
211-1-247.83 ИЖ-1 АЛ$\overline{У}$Д В.2 1000-01 СБ	СБОРОЧНЫЙ ЧЕРТЕЖ		
1.090 1-1 2-1 0000 УО	УЗЛЫ ОПАЛУБОЧНЫЕ		
211-1-247.83 ИЖ-1 АЛ$\overline{У}$Д В.2 0000 ВС	ВЫБОРКА СТАЛИ		
1.090 1-1 2-1 0000 ПЗ	ПОЯСНИТЕЛЬНАЯ ЗАПИСКА		
	СБОРОЧНЫЕ ЕДИНИЦЫ:		
211-1-247.83 ИЖ-1 АЛ$\overline{У}$Д В-2 0100-01	КАРКАС ПР. 1КП-32.33.4.0-П	1	
	ДЕТАЛИ:		
	ГОСТ 8486-66		
	МАТЕРИАЛЫ:		
	БЕТОН ЛЕГКИЙ М 75		3.55 м³
	РАСТВОР ЦЕМЕНТНЫЙ М-100		0.22 м³

211-1-247.83 ИЖ-1 АЛ$\overline{У}$Д В2 1000

РУК. ЛАБ.	КАЦ	ПАНЕЛЬ 1ПС, 2ПС, 1ПСО, 2ПСО, 1ПСД; 2ПСД, 2ПСЦ; 3ПСЦ, 1ПСП, 2ПСП	СТАДИЯ Р; ЛИСТ 1; ЛИСТОВ 8
ГЛ.КОМ. ПР.	АЛЬБИНДЕРОВ		
РАЗРАБ.	КИСИЛЛОВА		
ПРОВЕРИЛ	АЛЬБИНДЕРОВ		

ЦНИИЭП ТОРГОВО-БЫТОВЫЕ ЗДАНИЯ И ТУРИСТСКИХ КОМПЛЕКСОВ

Обозначение	Наименование	Кол.	Примечание
	ПАНЕЛЬ		
211-1-247.83 НЖ-1 АА.УЧ4 В2 1000-03	1ПС32.33.4.0-П		
	ДОКУМЕНТАЦИЯ:		
211-1-247.83 НЖ-1 АА.УЧ4 В.2 1000-03 СБ	СБОРОЧНЫЙ ЧЕРТЕЖ		
1.090.1-1 2-1 0000 УО	УЗЛЫ ОПАЛУБОЧНЫЕ		
211-1-247.83 НЖ-1 АА.УЧ4 В.2 0000 ВС	ВЫБОРКА СТАЛИ		
1.090.1-1 2-1 0000 ПЗ	ПОЯСНИТЕЛЬНАЯ ЗАПИСКА		
	СБОРОЧНЫЕ ЕДИНИЦЫ:		
211-1-247.83 НЖ-1 АА.УЧ4 В.2 0100-03	КАРКАС ПР 2КПС32.33.40-0	1	
	ДЕТАЛИ:		
	ГОСТ 8486-66		
	МАТЕРИАЛЫ:		
	БЕТОН ЛЕГКИЙ М-75		3.55м³
	РАСТВОР ЦЕМЕНТНЫЙ М-100		0.22 м²
	ПАНЕЛЬ		
211-1-247.83 НЖ-1 АА.УЧ4 В.2 2000	1ПС32.33.3.5-П-1		
	ДОКУМЕНТАЦИЯ:		
211-1-247.83 НЖ-1 АА.УЧ4 В.2 2000 СБ	СБОРОЧНЫЙ ЧЕРТЕЖ		
1.090.1-1 2-1 0000 УО	УЗЛЫ ОПАЛУБОЧНЫЕ		
211-1-247.83 НЖ-1 АА.УЧ4 В2 0000 ВС	ВЫБОРКА СТАЛИ		
1.090.1-1 2-1 0000 ПЗ	ПОЯСНИТЕЛЬНАЯ ЗАПИСКА		
	СБОРОЧНЫЕ ЕДИНИЦЫ:		
211-1-247.83 НЖ-1 АА.УЧ4 В.2 0200	КАРКАС ПР. 1КПС32.33.3.5-П-1	1	
	ДЕТАЛИ:		
	ГОСТ 8486-66		
	МАТЕРИАЛЫ:		
	БЕТОН ЛЕГКИЙ М-75		5.03м³
	РАСТВОР ЦЕМЕНТНЫЙ М-100		0,22 м²
	ПАНЕЛЬ		
211-1-247.83 НЖ-1 АА.УЧ4 В.2 2000-02	2ПС32.33.3.5-П-1		
	ДОКУМЕНТАЦИЯ:		
211-1-247.83 НЖ-1 АА.УЧ4 В.2 2000-02 СБ	СБОРОЧНЫЙ ЧЕРТЕЖ		
1.090.1-1 2-1 0000 УО	УЗЛЫ ОПАЛУБОЧНЫЕ		
211-1-247.83 НЖ-1 АА.УЧ4 В.2 0000 ВС	ВЫБОРКА СТАЛИ		
1.090.1-1 2-1 0000 ПЗ	ПОЯСНИТЕЛЬНАЯ ЗАПИСКА		
	СБОРОЧНЫЕ ЕДИНИЦЫ		
211-1-247.83 НЖ-1 АА.УЧ4 В2 0200-04	КАРКАС ПР. 2КПС32.33.3.5-П-1	1	
	ДЕТАЛИ:		
	ГОСТ 8486-66		
	МАТЕРИАЛЫ.		
	БЕТОН ЛЕГКИЙ М-75		3.03м³
	РАСТВОР ЦЕМЕНТНЫЙ М-100		0.22 м²
	ПАНЕЛЬ		
211-1-247.83 НЖ-1 АА.УЧ4 В.2 2000-01	1ПС32.33.4.0-П-1		
	ДОКУМЕНТАЦИЯ:		
211-1-247.83 НЖ-1 АА.УЧ4 В2 2000-01 СБ	СБОРОЧНЫЙ ЧЕРТЕЖ		

ОБОЗНАЧЕНИЕ	НАИМЕНОВАНИЕ	КОЛ.	ПРИМЕЧАНИЕ
1.090.1-1 2-1 0000 УО	УЗЛЫ ОПАЛУБОЧНЫЕ		
211-1-247.83 ИЖ-1 АЛ.УД В2 0000 СБ	ВЫБОРКА СТАЛИ		
1.090.1-1 2-1 0000 ПЗ	ПОЯСНИТЕЛЬНАЯ ЗАПИСКА		
	СБОРОЧНЫЕ ЕДИНИЦЫ:		
211-1-247.83 ИЖ-1 АЛ.УД В2 0200-02	КАРКАС ПР 1КП32.33 4.0-П-1	1	
	ДЕТАЛИ		
	ГОСТ 8486-66		
	МАТЕРИАЛЫ:		
	БЕТОН ЛЕГКИЙ М-75		3.55 м³
	РАСТВОР ЦЕМЕНТНЫЙ М-100		0.22 м³
	ПАНЕЛЬ		
211-1-247.83 ИЖ-1 АЛ.УД В2 2000-03	2ПС32.33.4,0-П-1		
	ДОКУМЕНТАЦИЯ:		
211-1-247.83 ИЖ-1 АЛ.УД В2 2000-03 СБ	СБОРОЧНЫЙ ЧЕРТЕЖ		
1.090.1-1 2-1 0000 УО	УЗЛЫ ОПАЛУБОЧНЫЕ		
211-1-247.83 ИЖ-1 АЛ.УД В2 0000 ВС	ВЫБОРКА СТАЛИ		
1.090.1-1 2-1 0000 ПЗ	ПОЯСНИТЕЛЬНАЯ ЗАПИСКА		
	СБОРОЧНЫЕ ЕДИНИЦЫ:		
211-1-247.83 ИЖ-1 АЛ.УД В2 0200-03	КАРКАС ПР 2КП32.33 4.0-П-1	1	
	ДЕТАЛИ:		
	ГОСТ 8486-66		
	МАТЕРИАЛЫ		
	БЕТОН ЛЕГКИЙ М-75		3.55м³
	РАСТВОР ЦЕМЕНТНЫЙ М-100		0.22м³
	ПАНЕЛЬ		
211-1-247.83 ИЖ-1 АЛ.УД В2 3000	1ПС029.33.3.5-П-1-1		
	ДОКУМЕНТАЦИЯ.		
211-1-247.83 ИЖ-1 АЛ.УД В2 3000 СБ	СБОРОЧНЫЙ ЧЕРТЕЖ		
1.090.1-1 2-1 0000 УО	УЗЛЫ ОПАЛУБОЧНЫЕ		
211-1-247.83 ИЖ-1 АЛ.УД В2 0000 ВС	ВЫБОРКА СТАЛИ		
1.090.1-1 2-1 0000 ПЗ	ПОЯСНИТЕЛЬНАЯ ЗАПИСКА		
	СБОРОЧНЫЕ ЕДИНИЦЫ:		
211-1-247.83 ИЖ-1 АЛ.УД 0300	КАРКАС ПР 1КП029.33 3.5-П-1	1	
	ДЕТАЛИ		
	ГОСТ 8486-66		
50.100.120.100	ПРОБ. ДЕР 50×100 L=100	4	
	МАТЕРИАЛЫ		
	БЕТОН ЛЕГКИЙ М-75		1.45м³
	ЦЕМЕНТНЫЙ РАСТВ. М-100		0.09м³
	БРУСОК ДЕРЕВЯННЫЙ		0.002м³
	ПАНЕЛЬ		
211-1-247.83 ИЖ-1 АЛ.УД В2 3000-02	2ПС029.33.3.5-П-1-1		
	ДОКУМЕНТАЦИЯ		
211-1-2-247.83 ИЖ-1 АЛ.УД В2 3000-02 СБ	СБОРОЧНЫЙ ЧЕРТЕЖ		

ОБОЗНАЧЕНИЕ	НАИМЕНОВАНИЕ	КОЛ.	ПРИМЕЧАНИЕ
1.090.1-1. 2-1. 0000 УО	УЗЛЫ ОПАЛУБОЧНЫЕ		
211-1 247.83 ИЖ-1 АлУ4 В2 0000 ВС	ВЫБОРКА СТАЛИ		
1.090.1-1. 2-1 0000 ПЗ	ПОЯСНИТЕЛЬНАЯ ЗАПИСКА		
	СБОРОЧНЫЕ ЕДИНИЦЫ:		
211-1 247.83 ИЖ-1 АлУ4 В2 0300-02	КАРКАС ПР 2КП029.3335-1-1-1	1	
	ДЕТАЛИ:		
	ГОСТ 8486-66		
50.100.120.100	ПРОФ. ДЕР. 50×100 L=100	4	
	МАТЕРИАЛЫ:		
	БЕТОН ЛЕГКИЙ М 75		1.45м³
	ЦЕМЕНТНЫЙ РАСТВОР М100		0.09м³
	БРУСОК ДЕРЕВЯННЫЙ		0.002м³
	ПАНЕЛЬ		
211-1 247.83 ИЖ-1 АлУ4 В2 3000-01	1ПС029.33.4.0-П-1-1		
	ДОКУМЕНТАЦИЯ:		
211-1 247.83 ИЖ-1 АлУ4 В2 3000-01 СБ	СБОРОЧНЫЙ ЧЕРТЕЖ		
1.090.1-1. 2-1 0000 УО	УЗЛЫ ОПАЛУБОЧНЫЕ		
211-1 247.83 ИЖ-1 АлУ4 В2 0000 ВС	ВЫБОРКА СТАЛИ		
1.090.1-1. 2-1 0000 ПЗ	ПОЯСНИТЕЛЬНАЯ ЗАПИСКА		
	СБОРОЧНЫЕ ЕДИНИЦЫ:		
211-1 247.83 ИЖ-1 АлУ4 В2 0300-01	КАРКАС ПР 1КП029.33.40-П-1-1	1	
	ДЕТАЛИ:		
	ГОСТ 8486-66		
50.100.120.100	ПРОФ. ДЕР 50×100 L=100	4	
	МАТЕРИАЛЫ:		
	БЕТОН ЛЕГКИЙ М-75		1.69м³
	ЦЕМЕНТНЫЙ РАСТВОР М-100		0.09м³
	БРУСОК ДЕРЕВЯННЫЙ		0.002м³
	ПАНЕЛЬ		
211-1-247.83 ИЖ-1 АлУ4 В.2 3000-03	2ПС029.33.4.0-П-1-1		
	ДОКУМЕНТАЦИЯ		
211-1 247.83 ИЖ-1 АлУ4 В2 3000-03 СБ	СБОРОЧНЫЙ ЧЕРТЕЖ		
1.090.1-1. 2-1 0000 УО	УЗЛЫ ОПАЛУБОЧНЫЕ		
211-1-247.83 ИЖ-1 АлУ4 В.2 0000 ВС	ВЫБОРКА СТАЛИ		
1.090.1-1 2-1 0000 ПЗ	ПОЯСНИТЕЛЬНАЯ ЗАПИСКА		
	СБОРОЧНЫЕ ЕДИНИЦЫ:		
211-1-247.83 ИЖ-1 АлУ4 В-2 0300-03	КАРКАС ПР: 2КП029.3340-П-1-1	1	
	ДЕТАЛИ:		
	ГОСТ 8486-66		
50.100.120.100	ПРОФ ДЕР. 50×100 L=100	4	
	МАТЕРИАЛЫ		
	БЕТОН ЛЕГКИЙ М-75		1.69м³
	ЦЕМЕНТНЫЙ РАСТВОР М 100		0.09м³
	БРУСОК ДЕРЕВЯННЫЙ		0.002м³

Обозначение	Наименование	Кол	Примечание
	ПАНЕЛЬ		
211-1-247.83 НЖ-1 АлУ4 В-2 4000	1ПСД.32.33.3.5-П-1		
	ДОКУМЕНТАЦИЯ:		
211-1-247.83 НЖ-1 АлУ4 В-2 4000 СБ	СБОРОЧНЫЙ ЧЕРТЕЖ		
1.090.1-1 1-1 0000 УО	УЗЛЫ ОПАЛУБОЧНЫЕ		
211-1-247.83 НЖ-1 АлУ4 В-2 0000 ВС	ВЫБОРКА СТАЛИ		
1.090.1-1 2-1 0000 ПЗ	ПОЯСНИТЕЛЬНАЯ ЗАПИСКА		
	СБОРОЧНЫЕ ЕДИНИЦЫ		
211-1-247.83 НЖ-1 АлУ4 В-2 0400	КАРКАС ПР. 1КП.32.33.3.5-П-1	1	
	ДЕТАЛИ:		
	ГОСТ 8486-66		
50.100.120.100	ПРОБ. ДЕР. 50×100 L=100	6	
	МАТЕРИАЛЫ:		
	БЕТОН ЛЕГКИЙ М-75		1.19 м³
	ЦЕМЕНТНЫЙ РАСТВОР М-100		0.15 м³
	БРУСОК ДЕРЕВЯННЫЙ		0.003 м³
	ПАНЕЛЬ		
211-1-247.83 НЖ-1 АлУ4 В-2 4000-02	2ПСД.32.33.3.5-П-1		
	ДОКУМЕНТАЦИЯ:		
211-1-247.83 НЖ-1 АлУ4 В-2 4000-02 СБ	СБОРОЧНЫЙ ЧЕРТЕЖ		
1.090.1-1 2-1 0000 УО	УЗЛЫ ОПАЛУБОЧНЫЕ		
211-1-247.83 НЖ-1 АлУ4 В-2 0000 ВС	ВЫБОРКА СТАЛИ		
1.090.1-1 2-1 0000 ПЗ	ПОЯСНИТЕЛЬНАЯ ЗАПИСКА		
	СБОРОЧНЫЕ ЕДИНИЦЫ		
211-1-247.83 НЖ-1 АлУ4 В-2 0400-02	КАРКАС ПР 2КП.32.33.3.5-П-1	1	
	ДЕТАЛИ:		
	ГОСТ 8486-66		
50.100.120.100	ПРОБ ДЕР. 50×100 L=100	6	
	МАТЕРИАЛЫ:		
	БЕТОН ЛЕГКИЙ М-75		1.19 м³
	ЦЕМЕНТНЫЙ РАСТВОР М 100		0.15 м³
	БРУСОК ДЕРЕВЯННЫЙ		0.003 м³
	ПАНЕЛЬ		
211-1-247.83 НЖ-1 АлУ4 В-2 4000-01	1ПСД.32.33.4.0-П-1		
	ДОКУМЕНТАЦИЯ		
211-1-247.83 НЖ-1 АлУ4 В-2 4000-01 СБ	СБОРОЧНЫЙ ЧЕРТЕЖ		
1.090.1-1 2-1 0000 УО	УЗЛЫ ОПАЛУБОЧНЫЕ		
211-1-247.83 НЖ-1 АлУ4 В-2 0000 ВС	ВЫБОРКА СТАЛИ		
1.090.1-1 2-1 0000 ПЗ	ПОЯСНИТЕЛЬНАЯ ЗАПИСКА		
	СБОРОЧНЫЕ ЕДИНИЦЫ		
211-1-247.83 НЖ-1 АлУ4 В-2 0400-01	КАРКАС ПР. 1КП.32.33.4.0-П-1	1	
	ДЕТАЛИ:		
	ГОСТ 8486-66		
50.100.120.100	ПРОБКИ ДЕР. 50×100 L=100	6	
	МАТЕРИАЛЫ:		
	БЕТОН ЛЕГКИЙ М-75		2.13 м³

ОБОЗНАЧЕНИЕ	НАИМЕНОВАНИЕ	К-ВО	ПРИМЕЧАНИЕ
	Цементный раствор М-100		0,15 м³
	Брус деревянный		0,003 м³
	ПАНЕЛЬ		
211-1-247.83 ИЖ-1 АА.У4 В 2 4000-03	1 ПСД 32.83 4.0-П-1		
	ДОКУМЕНТАЦИЯ:		
211-1-247.83 ИЖ-1 АА.У4 В-2 4000-03 СБ	СБОРОЧНЫЙ ЧЕРТЕЖ		
211-1-247.83 ИЖ-1 АА.У4 В-2 0000 ВС	ВЫБОРКА СТАЛИ		
1.090.1-1 1-1 0000 УО	УЗЛЫ ОПАЛУБОЧНЫЕ		
1.090.1-1 1-1 0000 ПЗ	ПОЯСНИТЕЛЬНАЯ ЗАПИСКА		
	СБОРОЧНЫЕ ЕДИНИЦЫ:		
211-1-247.83 ИЖ-1 АА.У4 В-2 0400-03	КАРКАС ПР 2КВ 32.33.4.0-П-1	1	
	ДЕТАЛИ		
	ГОСТ 8478-66		
50.100 120.100	ПРОБКИ ДЕР. 50×100 L=100	6	
	МАТЕРИАЛЫ:		
	БЕТОН ЛЕГКИЙ М-75		2,13 м³
	ЦЕМЕНТНЫЙ РАСТВОР М-100		0,15 м³
	БРУСОК ДЕРЕВЯННЫЙ		0,003 м³
	ПАНЕЛЬ		
211-1-247.83 ИЖ-1 АА.У4 В 2 5000	2 ПСД 32.21.3.0-П		
	ДОКУМЕНТАЦИЯ:		
211-1-247.83 ИЖ-1 АА.У4 В-2 5000 СБ	СБОРОЧНЫЙ ЧЕРТЕЖ		
211-1-247.83 ИЖ-1 АА.У4 В-2 0000 ВС	ВЫБОРКА СТАЛИ		
1.090.1-1 1-1 0000 УО	УЗЛЫ ОПАЛУБОЧНЫЕ		
1.090.1-1 1-1 0000 ПЗ	ПОЯСНИТЕЛЬНАЯ ЗАПИСКА		
	СБОРОЧНЫЕ ЕДИНИЦЫ:		
211-1-247.83 ИЖ-1 АА.У4 В 2 0800	КАРКАС ПР. 2КВ 32.21.3.0-П	1	
	МАТЕРИАЛЫ:		
	БЕТОН ЛЕГКИЙ М-100		1,62 м³
	ЦЕМЕНТНЫЙ РАСТВОР М-100		0,12 м³
	ПАНЕЛЬ		
211-1-247.83 ИЖ-1 АА.У4 В 2 5000-02	3 ПСД 32 21 3,0-П		
	ДОКУМЕНТАЦИЯ		
211-1-247.83 ИЖ-1 АА.У4 В-2 5000-02 СБ	СБОРОЧНЫЙ ЧЕРТЕЖ		
1.090.1-1 1-1 0000 УО	УЗЛЫ ОПАЛУБОЧНЫЕ		
211-1-247.83 ИЖ-1 АА.У4 В-2 0000 ВС	ВЫБОРКА СТАЛИ		
1.090.1-1 1-1 0000 ПЗ	ПОЯСНИТЕЛЬНАЯ ЗАПИСКА		
	СБОРОЧНЫЕ ЕДИНИЦЫ:		
211-1-247.83 ИЖ-1 АА.У4 В-2 0500-01	КАРКАС ПР. 3КВ 32.24.3.0-П	1	
	МАТЕРИАЛЫ:		
	БЕТОН ЛЕГКИЙ М-100		1,62 м³
	ЦЕМЕНТНЫЙ РАСТВОР М-100		0,12 м³
	ПАНЕЛЬ		
211-1-247.83 ИЖ-1 АА.У4 В-2 5000-01	2 ПСД 32.21.3.5-П		
	ДОКУМЕНТАЦИЯ:		
211-1-247.83 ИЖ-1 АА.У4 В-2 5000-01 СБ	СБОРОЧНЫЙ ЧЕРТЕЖ		
1.090.1-1 1-1 0000 УО	УЗЛЫ ОПАЛУБОЧНЫЕ		
211-1-247.83 ИЖ-1 АА.У4 В-2 0000 ВС	ВЫБОРКА СТАЛИ		
1.090.1-1 1-1 0000 ПЗ	ПОЯСНИТЕЛЬНАЯ ЗАПИСКА		

Обозначение	Наименование	К-во	Примечание
	СБОРОЧНЫЕ ЕДИНИЦЫ:		
211-1-247.83 НЖ-1 АтV4 В-2 0500-02	КАРКАС ПР. 2КП 32.21.3.5-П	1	
	МАТЕРИАЛЫ:		
	БЕТОН ЛЕГКИЙ М-100		1.97 м³
	ЦЕМЕНТНЫЙ РАСТВОР М-100		0.12 м³
	ПАНЕЛЬ		
211-1-247.83 НЖ-1 АтV4 В-2 5000-03	ЗПСШ 32.21.3.5-П		
	ДОКУМЕНТАЦИЯ:		
211-1-247.83 НЖ-1 АтV4 В-2 5000-03 СБ	СБОРОЧНЫЙ ЧЕРТЕЖ		
1.090.1-1 1-1 0000 УО	УЗЛЫ ОПАЛУБОЧНЫЕ		
211-1-247.83 НЖ-1 АтV4 В-2 0000 ВС	ВЫБОРКА СТАЛИ		
1.090.1-1 1-1 0000 ПЗ	ПОЯСНИТЕЛЬНАЯ ЗАПИСКА		
	СБОРОЧНЫЕ ЕДИНИЦЫ:		
211-1-247.83 НЖ-1 АтV4 В-2 0500-03	КАРКАС ПР. 3КП 32.21.3.5-П	1	
	МАТЕРИАЛЫ		
	БЕТОН ЛЕГКИЙ М-100		1.97 м³
	ЦЕМЕНТНЫЙ РАСТВОР М-100		0.12 м³
	ПАНЕЛЬ		
211-1-247.83 НЖ-1 АтV4 В-2 6000	1ПСП 32.10.2.6-П		
	ДОКУМЕНТАЦИЯ:		
211-1-247.83 НЖ-1 АтV4 В-2 6000 СБ	СБОРОЧНЫЙ ЧЕРТЕЖ		
1.090.1-1 2-1 0000 УО	УЗЛЫ ОПАЛУБОЧНЫЕ		
211-1-247.83 НЖ-1 АтV4 В-2 0000 ВС	ВЫБОРКА СТАЛИ		
1.090.1-1 2-1 0000 ПЗ	ПОЯСНИТЕЛЬНАЯ ЗАПИСКА		
	СБОРОЧНЫЕ ЕДИНИЦЫ:		
211-1-247.83 НЖ-1 АтV4 В-2 0600	КАРКАС ПР 1КПП 32.10.2.6-П	1	
	ДЕТАЛИ:		
	ГОСТ 8486-66		
50.100.120.100	ПРОБКИ ДЕР. 50×100 L=100	8	
	МАТЕРИАЛЫ:		
	БЕТОН ЛЕГКИЙ М-75		0.60 м³
	ЦЕМЕНТНЫЙ РАСТВОР М-100		0.06 м³
	БРУСОК ДЕРЕВЯННЫЙ		0.04 м³
	ПАНЕЛЬ		
211-1-247.83 НЖ-1 АтV4 В-2 6000-02	2ПСП 32.10.2.6-П		
	ДОКУМЕНТАЦИЯ:		
211-1-247.83 НЖ-1 АтV4 В-2 6000-02 СБ	СБОРОЧНЫЙ ЧЕРТЕЖ		
1.090.1-1 2-1 0000 УО	УЗЛЫ ОПАЛУБОЧНЫЕ		
211-1-247.83 НЖ-1 АтV4 В-2 0000 ВС	ВЫБОРКА СТАЛИ		
1.090.1-1 2-1 0000 ПЗ	ПОЯСНИТЕЛЬНАЯ ЗАПИСКА		
	СБОРОЧНЫЕ ЕДИНИЦЫ:		
211-1-247.83 НЖ-1 АтV4 В-2 0600-02	КАРКАС ПР 2КПП 32.10.2.6-П		
	ДЕТАЛИ:		
	ГОСТ 8486-66		
50.100.120.100	ПРОБ. ДЕР. 50×100 L=100	8	

ОБОЗНАЧЕНИЕ	НАИМЕНОВАНИЕ	К-ВО	ПРИМЕЧАНИЕ
	МАТЕРИАЛЫ:		
	БЕТОН ЛЕГКИЙ М-75		0.60 м³
	ЦЕМЕНТНЫЙ РАСТВОР М-100		0,06м³
	БРУСОК ДЕРЕВЯННЫЙ		0.04м³
	ПАНЕЛЬ		
211-1-247.83 ИЖ-1 АЛ.УД.В-2 6000-01	1ПСП 32.10.3.1-П		
	ДОКУМЕНТАЦИЯ:		
211-1-247.83 ИЖ-1 АЛ.УД.В-2 6000-01 СБ	СБОРОЧНЫЙ ЧЕРТЕЖ		
1.090.1-1 2-1 0000 УО	УЗЛЫ ОПАЛУБОЧНЫЕ		
211-1-247.83 ИЖ-1 АЛ.УД.В-2 0000 ВС	ВЫБОРКА СТАЛИ		
1.090.1-1 2-1 0000 ПЗ	ПОЯСНИТЕЛЬНАЯ ЗАПИСКА		
	СБОРОЧНЫЕ ЕДИНИЦЫ:		
211-1-247.83 ИЖ-1 АЛ.УД.В-2 0600-02	КАРКАС ПР 1КПП 32.10.3.1-П	1	
	ДЕТАЛИ:		
	ГОСТ 8486-66		
50. 100. 120. 100	ПРОБКИ ДЕР. 50×100 L=100	8	
	МАТЕРИАЛЫ		
	БЕТОН ЛЕГКИЙ М-75		0.85 м³
	ЦЕМЕНТНЫЙ РАСТВОР М-100		0.06 м³
	БРУСОК ДЕРЕВЯННЫЙ		0.04 м³
	ПАНЕЛЬ		
211-1-247.83 ИЖ-1 АЛ.УД.В-2 6000-03	2ПСП 32.10.3.1-П		
	ДОКУМЕНТАЦИЯ:		
211-1-247.83 ИЖ-1 АЛ.УД.В-2 6000-03 СБ	СБОРОЧНЫЙ ЧЕРТЕЖ		
1.090.1-1 2-1 0000 УО	УЗЛЫ ОПАЛУБОЧНЫЕ		
211-1-247.83 ИЖ-1 АЛ.УД.В-2 0000 ВС	ВЫБОРКА СТАЛИ		
1.090.1-1 2-1 0000 ПЗ	ПОЯСНИТЕЛЬНАЯ ЗАПИСКА		
	СБОРОЧНЫЕ ЕДИНИЦЫ:		
211-1-247.83 ИЖ-1 АЛ.УД.В-2 0600-03	КАРКАС ПР 2КПП 32.10.3.1-П	1	
	ДЕТАЛИ:		
	ГОСТ 8486-66		
50. 100. 120. 100	ПРОБКИ ДЕР. 50×100 L=100	8	
	МАТЕРИАЛЫ		
	БЕТОН ЛЕГКИЙ М-75		0.85 м³
	ЦЕМЕНТНЫЙ РАСТВОР М-100		0.06 м³
	БРУСОК ДЕРЕВЯННЫЙ		0.04 м³

Рис. 1

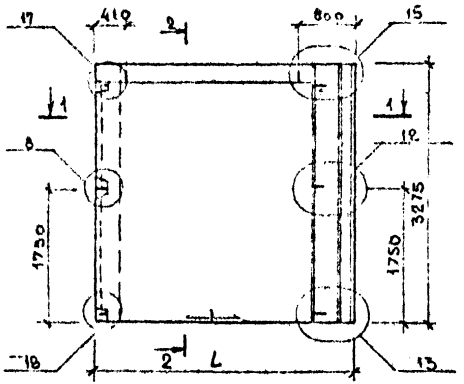

Рис 2

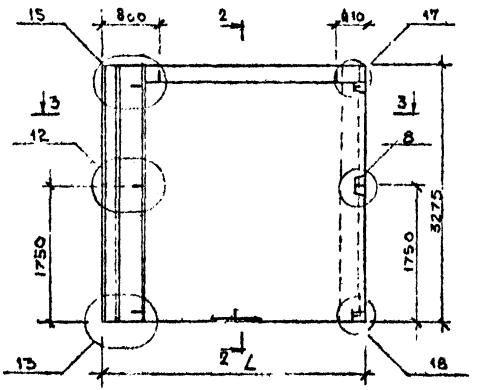

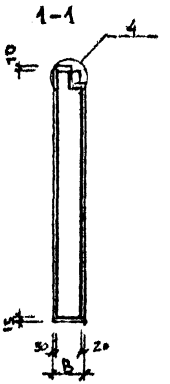

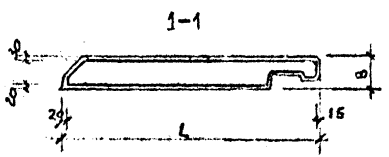

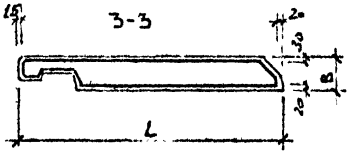

Вид панели 4 АА с внутренней стороны

Обозначение	Марка	Рис.	ℓ	В	Масса, т
211-1-247.83 ИЖ-1 АА.V4.В.2 1000	1ПС32 33.3,5-П	1	3175	350	4.03
-01	1ПС 32.33.4.0-П	1	3225	400	4.66
-02	2ПС 32.33.3,5-П	2	3175	350	4.03
-03	2ПС 32.33.4.0-П	2	3225	400	4.66

Рук. АДБ.	Кац		
Гл. Конс. МО	Айнбиндер		
Разраб.	Кириллова		
Проверил	Айнбиндер		

211-1-247.83 ИЖ-1 АА.V4.В.2. 1000 СБ

Панель 1ПС32.33, 2ПС32.33 сборочный чертеж

Стадия	Масса	Масштаб
Р	См. табл.	
Лист 1	Листов 1	

ЦНИИЭП Торгово-бытовых зданий и туристских комплексов

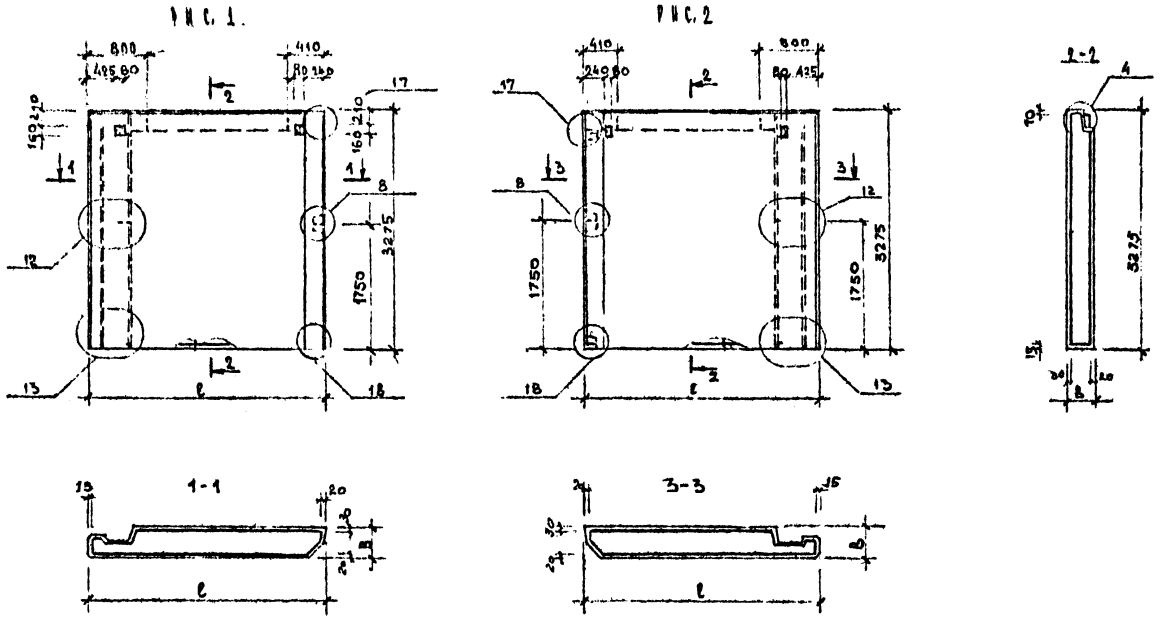

ВИД ПАНЕЛИ ДАН С НАРУЖНОЙ СТОРОНЫ

ОБОЗНАЧЕНИЕ	МАРКА	РИС.	l	B	МАССА, Т
211-1-247.83 ИЖ-1 АА.V Д В2 2000	1ПС32.33.3.5-П-1	1	3175	350	4,03
-01	1ПС32.33.4.0-П-1	1	3225	400	4.66
-02	2ПС32.33.3.5-П-1	2	3175	350	4.03
-03	2ПС32.33.4.0-П-1	2	3225	400	4,66

РУК. ЛАБ.	КАЦ		
ГЛ. КОН. ПР.	АЙНБИНДЕРОВ		
РАЗРАБОТ.	КИРИЛЛОВА		
ПРОВЕРИЛ	АЙНБИНДЕРОВ		

211-1-247.83 ИЖ-1 АА.V Д В.2 2000 СБ

ПАНЕЛЬ 1ПС32.33-1, 2ПС32.33-1 СБОРОЧНЫЙ ЧЕРТЕЖ

СТАДИЯ	МАССА	МАСШТАБ
Б	СМ ТАБЛИЦУ	

ЛИСТ 1 ЛИСТОВ 1

ЦНИИЭП ТОРГОВО-БЫТОВЫХ ЗДАНИЙ И ТУРИСТСКИХ КОМПЛЕКСОВ

РИС. 1

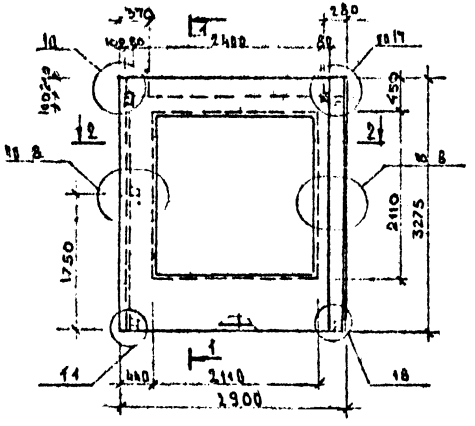

РИС. 2

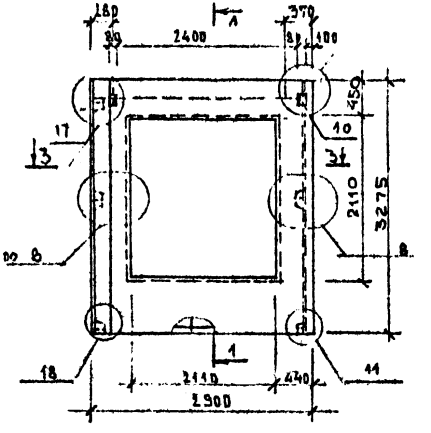

1-1

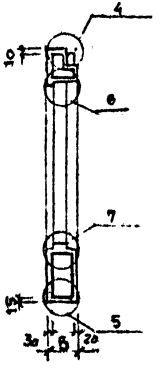

2-2

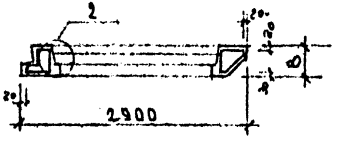

3-3

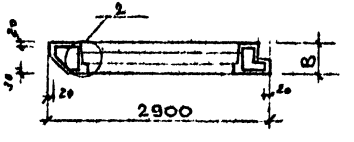

ВИД ПАНЕЛИ ДАН С НАРУЖНОЙ СТОРОНЫ

ОБОЗНАЧЕНИЕ	МАРКА	РИС	В	МАССА, Т
211-1-247.83 ИЖ-1 АА.VД В-2 3000	1ПСО29.33.3.5-П-1-1	1	350	1.90
-01	1ПСО29.33 4.0-П-1-1	1	400	2.19
-02	2ПСО29.33.3.5-П-1-1	2	350	1.90
-03	2ПСО29.33.4.0-П-1-1	2	400	2.19

РУК. АДБ.	КАЦ		
ГЛ. КОН. ПР.	ДИНБИНДЕР		
РАЗРАБ.	КИРИЛЛОВА		
ПРОВЕРЕЛ	ДИНБИНДЕРОВ		

211-1-247.83 ИЖ-1 АА VД В-2 3000 СБ

ПАНЕЛЬ 1ПСО29; 2ПСО29 СБОРОЧНЫЙ ЧЕРТЕЖ

СТАДИЯ	МАССА	МАСШТАБ
Р	СМ ТАБЛИЦ	

ЛИСТ 1 ЛИСТОВ 1

ЦНИИЭП ТОРГОВО-БЫТОВЫХ ЗДАНИЙ И ТУРИСТИЧЕСКИХ КОМПЛЕКСОВ

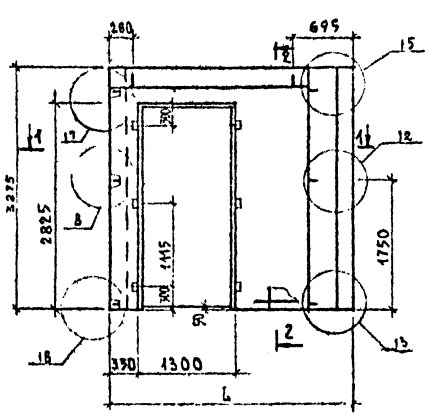

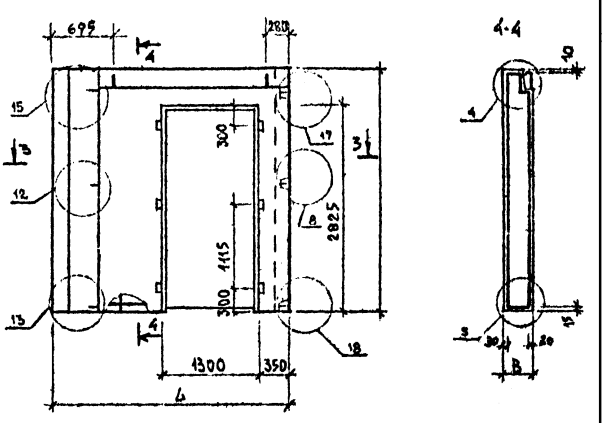

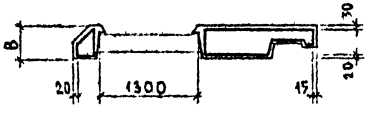

3-3

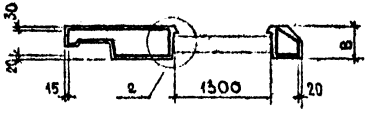

ОБОЗНАЧЕНИЕ	МАРКА	L	B	МАССА, Т
211-1-247.83 ИЖ-1 АА ТД. В.2 4000	1ПСД.32.33.3 5-П-1	3175	350	2,42
-01	1ПСД.32.33.4.0-П-1	3225	400	2,83
-02	2ПСД.32.33.3.5-П-1	3175	350	2,42
-03	2ПСД.32.33.4.0-П-1	3225	400	2,83

ВИД ПАНЕЛИ ДАН С ВНУТРЕННЕЙ СТОРОНЫ

РУК. ЛАБ	КАШ.		
ГА. КОН. ПР	АЙНБИНДЕР		
ЗЕЛ. КОН	КИРИЛЛОВА		
РАЗРАБ	МОРГУНОВА		
ПРОВЕРИЛ	АЙНБИНДЕР		

211-1-247.83.ИЖ-1 АА ТД. В-2 4000 СБ

ПАНЕЛЬ 1ПСД.32.33; 2ПСД.32.33

СБОРОЧНЫЙ ЧЕРТЕЖ

СТАДИЯ	МАССА	МАСШТАБ
Р	СМ. ТАБЛ.	

ЛИСТ 1 ЛИСТОВ 1

ЦНИИЭП ТОРГОВО-БЫТОВ

РИС. 1

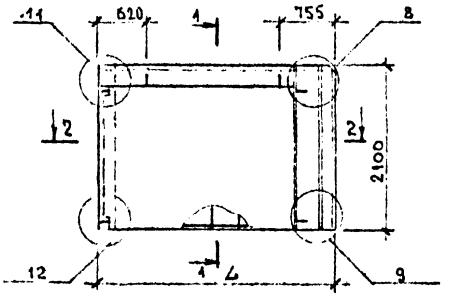

РИС. 2

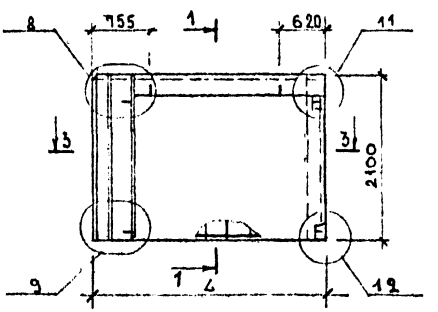

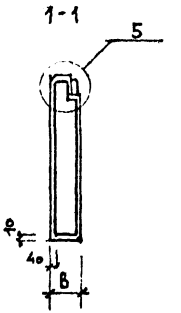

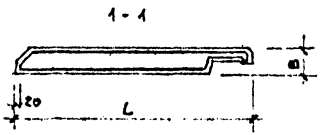

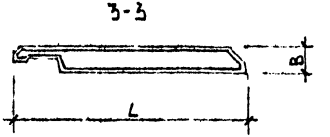

ОБОЗНАЧЕНИЕ	МАРКА	РИС.	l	B	МАССА, т
211-1-247.83 ИЖ-1 АА.V.Д.В.2 5000	2ПСЦ 32.21.3.0-П	1	3125	300	2.16
-01	2ПСЦ 32.21.3.5-П	1	3175	350	2,58
-02	3ПСЦ 32.21.3.0-П	2	3125	300	2.16
-02	3ПСЦ 32.21.3.5-П	2	3175	350	2.58

ВИД ПАНЕЛИ ДАН С ВНУТРЕННЕЙ СТОРОНЫ

				211-1-247.83 ИЖ-1 АА V Д.В.2 5000 СБ			
				ПАНЕЛЬ СТЕНОВАЯ ЦОКОЛЬНАЯ 2ПСЦ32.33, 3ПС32.33 СБОРОЧНЫЙ ЧЕРТЕЖ	СТАДИЯ	МАССА	МАСШТАБ
РУК. ЛАБ.	КАЦ				Р	СМ ТАБЛИЦУ	
ГЛ. КОН. ПР.	АЙНБИНДЕРОВ				ЛИСТ 1	ЛИСТОВ 1	
РАЗРАБОТ	КИРИЛЛОВА				ЦНИИЭП	ТОРГОВО-БЫТОВЫХ ЗДАНИЙ И ТУРИСТСКИХ КОМПЛЕКСОВ	
ПРОВЕРИЛ	АЙНБИНДЕРОВ						

РИС. 1

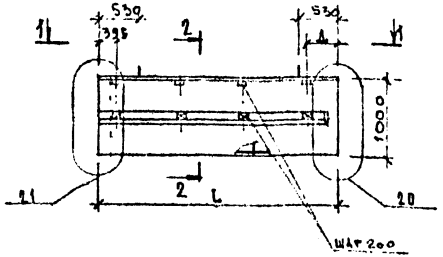

РИС. 2.

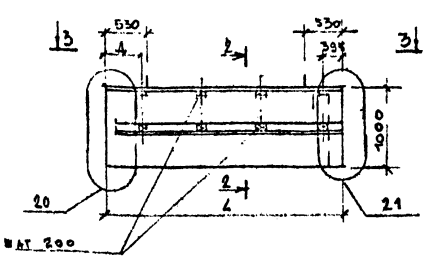

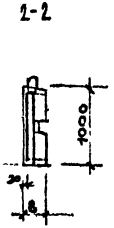

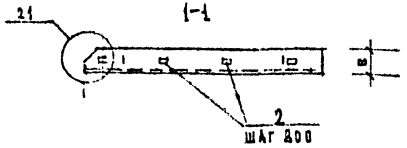

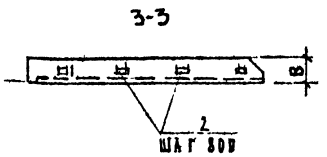

ОБОЗНАЧЕНИЕ	МАРКА	РИС.	L	B	Д.	МАССА т
211-1-247.83 НЖ-1 АА.УД.В-2 6000	1ПСП 32.10.2.6-П	1	3175	260	380	0.83
-01	1ПСП 32.10.3.1-П	1	3225	310	430	1.13
-02	2ПСП 32.10.2.6-П	2	3175	260	380	0.83
-03	2ПСП 32.10.3.1-П	2	3225	310	430	1.13

ВИД ПАНЕЛИ ДАН С ВНУТРЕННЕЙ СТОРОНЫ

			211-1-247.83 НЖ-1 АА.УД ВВ 6000 СБ
			ПАНЕЛЬ СТЕНОВАЯ ПАРАПЕТНАЯ 1ПСП 32.10 ; 2ПСП 32.10 СБОРОЧНЫЙ ЧЕРТЕЖ
РУК. ААБ	КАШ.		Стадия: Р; Масса: СМ ТАБЛ.; Масштаб:
ГА. КОН. ОР	АЙНБИНДЕР		Лист 1; Листов 1
РАЗРАБ.	КИРИЛЛОВА		ЦНИИЭП торгово-бытовых зданий и экспериментальных комплексов
ПРОВЕР.	АЙНБИНДЕР		

Поз.	Обозначение	Наименование	Кол.	Примечание
	211-1-247.83 ИЖ-1 АЛ.V Д 0100	КАРКАС ПР. 1КП32.33.3.5		
		ДОКУМЕНТАЦИЯ:		
	211-1-247.83 ИЖ-1 АЛ.V Д 0100	СБОРОЧНЫЙ ЧЕРТЕЖ		
	1.090.1-1. 2-2 0000 УА	УЗЛЫ АРМАТУРНЫЕ		
	1.090.1-1 2-2 0000 ПЗ	ПОЯСНИТЕЛЬНАЯ ЗАПИСКА		
		СБОРОЧНЫЕ ЕДИНИЦЫ:		
1	1.090.1-1 2-3 0100-04	КАРКАС ПЛОСКИЙ КР5	1	
2	1.090.1-1 2-3 0100-09	КАРКАС ПЛОСКИЙ КР10	5	
3	1.090.1-1 2-3 0030-25	СЕТКА С 25	1	
4	1.090.1-1 2-3 0040	ИЗДЕЛИЕ ЗАКЛАДНОЕ МН1	2	
		ДЕТАЛИ:		
5	1.090.1-1 2-3 0001-05	ПЕТЛЯ СТРОПОВОЧНАЯ СТ6	2	
6	1.090.1-1 2-3 0001-06	СТЕРЖЕНЬ ГНУТЫЙ АН1	6	
		ГОСТ 6727-80		
7	4-041-2605	СТ. ОТД. Ф4ВРI L=2665	8	0,24
8	4-041-2665	СТ. ОТД. Ф4ВРI L=2605	7	0,25
	211-1-247.83 ИЖ-1 АЛ.V Д 0100-01	КАРКАС ПР 1КП32.33.4.0		
		ДОКУМЕНТАЦИЯ		
	211-1-247.83 ИЖ-1 АЛ.V Д 0100-01	СБОРОЧНЫЙ ЧЕРТЕЖ		
	1.090.1-1 2-2 0000 УА	УЗЛЫ АРМАТУРНЫЕ		
	1.090.1-1 2-2 0000 ПЗ	ПОЯСНИТЕЛЬНАЯ ЗАПИСКА		
		СБОРОЧНЫЕ ЕДИНИЦЫ:		
1	1.090 1-1 2-3 0010-04	КАРКАС ПЛОСКИЙ КР5	1	
2	1.090 1-1 2-3 0010-10	КАРКАС ПЛОСКИЙ КР11	5	
3	1.090.1-1 2-3 0030-26	СЕТКА С-26	1	
4	1.090.1-1 2-3 0040	ИЗДЕЛИЕ ЗАКЛАДНОЕ МН1	2	
		ДЕТАЛИ:		
5	1.090.1-1 2-3 0001-05	ПЕТЛЯ СТРОПОВОЧНАЯ СТ6	2	
6	1.090.1-1 2-3 0001-06	СТЕРЖЕНЬ ГНУТЫЙ АН1	6	
		ГОСТ 6727-80		
7	4-041-2665	СТ. ОТД. Ф4ВРI L=2665	7	0.28
8	4-041-2605	СТ. ОТД. Ф4ВРI L=2605	8	0.24
	211-1-247.83 ИЖ-1 АЛ.V Д 0100-02	КАРКАС ПР 2КП32.33.3.5		
		ДОКУМЕНТАЦИЯ:		
	211-1-247.83 ИЖ-1 АЛ.V Д 0100-02	СБОРОЧНЫЙ ЧЕРТЕЖ		
	1.090.1-1. 2-2 0000 УА	УЗЛЫ АРМАТУРНЫЕ		
	1.090.1-1. 2-2 0000 ПЗ	ПОЯСНИТЕЛЬНАЯ ЗАПИСКА		
		СБОРОЧНЫЕ ЕДИНИЦЫ:		
1	1.090 1-1 2-3 0010-04	КАРКАС ПЛОСКИЙ КР5	1	

211-1-247.83. ИЖ-1 АЛ.V Д. В.2 0100
0200, 0300; 0400, 0500, 0600

Инж.	Кал.	
Гл. кон.	Аннинидер	
Разраб.	Кириллова	
Проверил	Аннинидер	

КАРКАС ПРОСТРИСТВЕННЫЙ 1КП32; 2КП32; 1КП029; 2КП029; 1КП32; 2КП32 2КП32.21; 3КП32.21; 1КПП 2КПП.

Стадия	Лист	Листов
Р	1	

ЦНИИЭП торгово-бытовых зданий и туристских комплексов

	ОБОЗНАЧЕНИЕ	НАИМЕНОВАНИЕ	КОЛ	ПРИМЕЧАНИЕ
2	1.090.1-1 2-3 0010-02	КАРКАС ПЛОСКИЙ КР10	5	
3	1.090.1-1 2-3 0030-25	СЕТКА С-25	1	
4	1.090.1-1 2-3 0040	ИЗДЕЛИЕ ЗАКЛАДНОЕ МН1	2	
		ДЕТАЛИ:		
5	1.090.1-1 2-3 0001-05	ПЕТЛЯ СТРОПОВОЧНАЯ СП6	2	
6	1.090.1-1 2-3 0001-06	СТЕРЖЕНЬ ГНУТЫЙ АН1 ГОСТ 6727-80	6	
7	4-041-2665	СТ.ОТД. Ø4ВРI L=2665	7	
8	4-041-2605	СТ.ОТД. Ø4ВРI L=2605	7	
	211-1-247.83 ИЖ-1АА.V1.02 0100-03	КАРКАС ПР 2КП32.33.40		
		ДОКУМЕНТАЦИЯ:		
	211-1-247.83 ИЖ-1АА.V1.02 0100-03	СБОРОЧНЫЙ ЧЕРТЕЖ		
	1.090.1-1 2-2 0000 УА	УЗЛЫ АРМАТУРНЫЕ		
	1.090.1-1 2-2 0000 ПЗ	ПОЯСНИТЕЛЬНАЯ ЗАПИСКА		
		СБОРОЧНЫЕ ЕДИНИЦЫ:		
1	1.090.1-1 2-3 0010-04	КАРКАС ПЛОСКИЙ КР5	1	
2	1.090.1-1 2-3 0010-10	КАРКАС ПЛОСКИЙ КР10	5	
3	1.090.1-1 2-3 0030-26	СЕТКА С-26	1	
4	1.090.1-1 2-3 0040	ИЗДЕЛИЕ ЗАКЛАДНОЕ МН2	2	
		ДЕТАЛИ:		
5	1.090.1-1 2-3 0001-05	ПЕТЛЯ СТРОПОВОЧНАЯ СП6	2	
6	1.090.1-1 2-3 0001-06	СТЕРЖЕНЬ ГНУТЫЙ АН1 ГОСТ 6727-80	6	
7	4-041-2665	СТ.ОТД. Ø4ВРI L=2665	7	0.25
8	4-041-2605	СТ.ОТД. Ø4ВРI L=2605	8	0.24
	211-1-247.83 ИЖ-1АА.V1.02 0200	КАРКАС ПР 1КП32.33.35		
		ДОКУМЕНТАЦИЯ:		
	211-1-247.83 ИЖ-1АА.V1.02 0200	СБОРОЧНЫЙ ЧЕРТЕЖ		
	1.090.1-1 2-2 0000 УА	УЗЛЫ АРМАТУРНЫЕ		
	1.090.1-1 2-2 0000 ПЗ	ПОЯСНИТЕЛЬНАЯ ЗАПИСКА		
		СБОРОЧНЫЕ ЕДИНИЦЫ:		
1	1.090.1-1 2-3 0010-04	КАРКАС ПЛОСКИЙ КР5	1	
2	1.090.1-1 2-3 0010-09	КАРКАС ПЛОСКИЙ КР10	5	
3	1.090.1-1 2-3 0030-25	СЕТКА С-25	1	
4	1.090.1-1 2-3 0040	ИЗДЕЛИЕ ЗАКЛАДНОЕ МН1	1	
5	211-1-247.83-ИЖ1АА.V1.02 0001	ИЗДЕЛИЕ ЗАКЛАДНОЕ МН2	2	
		ДЕТАЛИ		
5	1.090.1-1 2-3 0001-05	ПЕТЛЯ СТРОПОВОЧНАЯ СП6	2	
6	1.090.1-1 2-3 0001-06	СТЕРЖЕНЬ ГНУТЫЙ АН1 ГОСТ 6727-80	6	
7	4-041-2665	СТ.ОТД. Ø4ВРI L=2665	7	0.25
8	4-041-2605	СТ.ОТД. Ø4ВРI L=2605	8	0.24

Поз.	Обозначение	Наименование	Кол.	Примечание
	211-1-247.83 ИЖ-1 АА.УД 8.2 0500	КАРКАС ПР 1КП029-3.5-1		
		ДОКУМЕНТАЦИЯ		
	211-1-247.83 ИЖ-1 АА.УД 8.2 0500СБ	СБОРОЧНЫЙ ЧЕРТЕЖ		
	1.090.1-1 2-2 0000 УА	УЗЛЫ АРМАТУРНЫЕ		
	1.090.1-1 2-2.0000 ПЗ	ПОЯСНИТЕЛЬНАЯ ЗАПИСКА		
		СБОРОЧНЫЕ ЕДИНИЦЫ:		
1	1.090.1-1 2-3 0050	КАРКАС УКР СБОРКИ СКР1	1	
2	1.090.1-1 2-3 0020	КАРКАС ПЛОСКИЙ КР20	1	
3	1.090.1-1 2-3 0010-05	КАРКАС ПЛОСКИЙ КР6	1	
4	1.090.1-1 2-3 0010-02	КАРКАС ПЛОСКИЙ КР3	1	
5	1.090.1-1 2-3 0010-11	КАРКАС ПЛОСКИЙ КР12	2	
6	1.090.1-1 2-3 0020-10	КАРКАС ПЛОСКИЙ КР30	2	
7	1.090.1-1 2-3 0030-28	СЕТКА С29	4	
8	1.090.1-1 2-3 0040	ИЗДЕЛИЕ ЗАКЛАДНОЕ МН1	2	
9	211-1-247.83 ИЖ-1 АА.УД 8.2 0001	ИЗДЕЛИЕ ЗАКЛАДНОЕ МН	2	
		ДЕТАЛИ:		
10	1.090.1-1 2-3 0001-01	ПЕТЛЯ СТРОПОВОЧН. СП2	2	
11	1.090.1-1 2-3 0001-06	СТЕРЖЕНЬ ГНУТЫЙ АН1	4	
12	1.090.1-1 2-3 0001-07	СТЕРЖЕНЬ ГНУТЫЙ АН2	2	
		ГОСТ 6727-80		
13	5-041-2900	СТ. ОТД. Ø5 ВрI L=2900	3	0.40 кг
14	5-041-2780	СТ. ОТД. Ø5 ВрI L=2780	3	0.39 кг
15	5-041-260	СТ. ОТД. Ø5 ВрI L=260	18	0.04 кг
16	5-041-380	СТ. ОТД. Ø5 ВрI L=380	8	0.05 кг
17	5-041-430	СТ. ОТД. Ø5 ВрI L=430	8	0.06 кг
18	5-041-130	СТ. ОТД. Ø5 ВрI L=130	5	0.02 кг
	211-1-247.83 ИЖ-1 АА.УД 8-2 0300-01	КАРКАС ПР 2КП029.3.5-1		
		ДОКУМЕНТАЦИЯ:		
	211-1-247.83 ИЖ-1 АА.УД 8-2 0300-01	СБОРОЧНЫЙ ЧЕРТЕЖ:		
	1.090.1-1 2-2 0000 УА	УЗЛЫ АРМАТУРНЫЕ		
	1.090.1-1 2-2 0000 ПЗ	ПОЯСНИТЕЛЬНАЯ ЗАПИСКА		
		СБОРОЧНЫЕ ЕДИНИЦЫ		
1	1.090.1-1 2-3 0050	КАРКАС УКР. СБОРКИ СКР1	1	
2	1.090.1-1 2-3 0020	КАРКАС ПЛОСКИЙ КР20	1	
3	1.090.1-1 2-3 0010-05	КАРКАС ПЛОСКИЙ КР6	1	
4	1.090.1-1 2-3 0010-02	КАРКАС ПЛОСКИЙ КР3	1	
5	1.090.1-1 2-3 0010-11	КАРКАС ПЛОСКИЙ КР12	1	
6	1.090.1-1 2-3 0020-10	КАРКАС ПЛОСКИЙ КР30	2	
7	1.090.1-1 2-3 0030-28	СЕТКА С29	4	
8	1.090.1-1 2-3 0040	ИЗДЕЛИЕ ЗАКЛАДНОЕ МН1	2	
9	211-1-247.83 ИЖ-1 АА.УД 8-2 0001	ИЗДЕЛИЕ ЗАКЛАДНОЕ	2	
		ДЕТАЛИ:		
10	1.090.1-1 2-3 0001-01	ПЕТЛЯ СТРОПОВОЧН. СП2	2	
11	1.090.1-1 2-3 0001-06	СТЕРЖЕНЬ ГНУТЫЙ АН1	4	
12	1.090.1-1 2-3 0001-07	СТЕРЖЕНЬ ГНУТЫЙ АН2	2	

Поз.	Обозначение	Наименование	Кол.	Приме-
		ГОСТ 6727-80		
13	5-041-2900	ст. отд. ф5ВрI L=2900	3	0.40кг
14	5-041-2780	ст. отд. ф5ВрI L=2780	3	0.39кг
15	5-041-260	ст. отд. ф5ВрI L=260	18	0.04кг
16	5-041-380	ст. отд. ф5ВрI L=380	8	0.06кг
17	5-041-430	ст. отд. ф5ВрI L=430	8	0.06кг
18	5-041-130	ст. отд. ф5ВрI L=130	5	0.02кг
	211-1-247.83 ИЖ-1 АЛ.УД В-2 0300-02	КАРКАС ПР 1КП029-4.0-1		
		ДОКУМЕНТАЦИЯ:		
	211-1-247.83 ИЖ-1 АЛ.УД 0300-02	СБОРОЧНЫЙ ЧЕРТЕЖ		
	1.090.1-1 2-2 0000 УА	УЗЛЫ АРМАТУРНЫЕ		
	1.090.1-1 2-2 0000 ПЗ	ПОЯСНИТЕЛЬНАЯ ЗАПИСКА		
		СБОРОЧНЫЕ ЕДИНИЦЫ:		
1	1.090.1-1 2-3 0050-01	КАРКАС УКР. СБОРКИ СКР2	1	
2	1.090.1-1 2-3 0020-01	КАРКАС ПЛОСКИЙ КР21	1	
3	1.090.1-1 2-3 0010-05	КАРКАС ПЛОСКИЙ КР6	1	
4	1.090.1-1 2-3 0010-03	КАРКАС ПЛОСКИЙ КР4	1	
5	1.090.1-1 2-3 0010-12	КАРКАС ПЛОСКИЙ КР13	2	
6	1.090.1-1 2-3 0020-11	КАРКАС ПЛОСКИЙ КР31	2	
7	1.090.1-1 2-3 0030-28	СЕТКА С29	4	
8	1.090.1-1 2-3 0040	ИЗДЕЛИЕ ЗАКЛАДНОЕ МН1	2	
9	211-1-1-247.83 ИЖ-1 АЛ.УД В2 0001	ИЗДЕЛИЕ ЗАКЛАДНОЕ МН2	2	
		ДЕТАЛИ:		
10	1.090.1-1 2-3 0001-01	ПЕТЛЯ СТРОПОВОЧН. СП2	2	
11	1.090.1-1 2-3 0001-06	СТЕРЖЕНЬ ГНУТЫЙ АН1	4	
12	1.090.1-1 2-3 0001-07	СТЕРЖЕНЬ ГНУТЫЙ АН2	2	
		ГОСТ 6727-80		
13	5-041-2900	ст. отд. ф5ВрI L=2900	3	0.40кг
14	5-041-2780	ст. отд. ф5ВрI L=2780	3	0.39кг
15	5-041-260	ст. отд. ф5ВрI L=260	18	0.04кг
16	5-041-380	ст. отд. ф5ВрI L=380	8	0.06кг
17	5-041-430	ст. отд. ф5ВрI L=430	8	0.06кг
18	5-041-130	ст. отд. ф5ВрI L=130	5	0.02кг
	211-1-247.83 ИЖ-1 АЛ.УД В 2 0300-03	КАРКАС ПР 2КП029-4.0-1		
		ДОКУМЕНТАЦИЯ:		
	211-1-247.83 ИЖ-1 АЛ.УД 0300-03	СБОРОЧНЫЙ ЧЕРТЕЖ		
	1.090.1-1 2-2 0000 УА	УЗЛЫ АРМАТУРНЫЕ		
	1.090.1-1 2-2 0000 ПЗ	ПОЯСНИТЕЛЬНАЯ ЗАПИСКА		
		СБОРОЧНЫЕ ЕДИНИЦЫ:		
1	1.090.1-1 2-3 0050-01	КАРКАС УКР. СБОРКИ СКР2	1	
2	1.090.1-1 2-3 0020-01	КАРКАС ПЛОСКИЙ КР21	1	
3	1.090.1-1 2-3 0010-05	КАРКАС ПЛОСКИЙ КР6	1	
4	1.090.1-1 2-3 0010-03	КАРКАС ПЛОСКИЙ КР4	1	
5	1.090.1-1 2-3 0010-12	КАРКАС ПЛОСКИЙ КР13	2	
6	1.090.1-1 2-3 0020-11	КАРКАС ПЛОСКИЙ КР31	2	
7	1.090.1-1 2-3 0030-28	СЕТКА С29	1	
8	1.090.1-1 2-3 0040	ИЗДЕЛИЕ ЗАКЛАДНОЕ МН1	2	
9	211-1-247.83 ИЖ-1 АЛ.УД 0001	ИЗДЕЛИЕ ЗАКЛАДНОЕ МН2	2	

Поз.	Обозначение	Наименование	Кол.	Примечание
		ДЕТАЛИ:		
10	1.090 1-1 2-3 0001-01	ПЕТЛЯ СТРОПОВОЧНАЯ СП2	2	
11	1.090.1-1 2-3 0001-04	СТЕРЖЕНЬ ГНУТЫЙ АН1	4	
12	1.090.1-1 2-3 0001-07	СТЕРЖЕНЬ ГНУТЫЙ АН2 ГОСТ 6727-80	2	
13	5-041-2900	СТ. ОТД. Ф5ВРI L=2900	3	0.40 КГ
14	5-041-2780	СТ. ОТД. Ф5ВРI L=2780	3	0.39 КГ
15	5-041-260	СТ. ОТД. Ф5ВРI L=260	18	0.04 КГ
16	5-041-380	СТ. ОТД. Ф5ВРI L=380	8	0.05 КГ
17	5-041-430	СТ. ОТД. Ф5ВРI L=430	8	0.06 КГ
	211-1-247.83 АЛ.ЎД 0400	КАРКАС ПР. 1КП132.3.5-1 ДОКУМЕНТАЦИЯ:		
	211-1-247.83 АЛ.ЎД 0400	СБОРОЧНЫЙ ЧЕРТЕЖ		
	1.090.1-1 2-2 0000 УА	УЗЛЫ АРМАТУРНЫЕ		
	1.090.1-1 2-2 0000 ПЗ	ПОЯСНИТЕЛЬНАЯ ЗАПИСКА		
		СБОРОЧНЫЕ ЕДИНИЦЫ:		
1	1.090.1-1 2-3 0050-04	КАРКАС УКР СБОРКИ СКР5	1	
2	1.090.1-1 2-3 0010-04	КАРКАС ПЛОСКИЙ КР5	1	
3	1.090.1-1 2-3 0010-12	КАРКАС ПЛОСКИЙ КР12	1	
4	1.090.1-1 2-3 0010-09	КАРКАС ПЛОСКИЙ КР10	3	
5	1.090.1-1 2-3 0030-24	СЕТКА С-25	1	
6	1.090.1-1 2-3 0030-28	СЕТКА С-29	2	
7	1.090.1-1 2-3 0040	ИЗДЕЛИЕ ЗАКЛАДНОЕ МН1	2	
		ДЕТАЛИ:		
8	1.090 1-1 2-3 0001-04	ПЕТЛЯ СТРОПОВОЧНАЯ СП5	2	
9	1.090 1-1 2-3 0001-6	СТЕРЖЕНЬ ГНУТЫЙ АН1	4	
10	1.090.1-1 2-3 0001-7	СТЕРЖЕНЬ ГНУТЫЙ АН2	1	
11	1.090 1-1 2-3 0001-8	СТЕРЖЕНЬ ГНУТЫЙ АН3 ГОСТ 6727-80	1	
12	5-041-260	СТ ОТД. Ф5ВРI L=260	11	0.04
13	5-041-940	СТ. ОТД. Ф5ВРI L=940	21	0.18
14	5-041-400	СТ. ОТД. Ф5ВРI L=400	11	0.06
15	8-011-1900	СТ. ОТД. Ф8АI L=1900	2	0.75
	211-1-247.83 АЛ.ЎД 0400-02	КАРКАС ПР 2КП132.3.5- ДОКУМЕНТАЦИЯ		
	211-1-247.83 АЛ.ЎД 0400-02	СБОРОЧНЫЙ ЧЕРТЕЖ		
	1.090.1-1 2-2 0000 УА	УЗЛЫ АРМАТУРНЫЕ		
	1.090 1-1 2-2 0000 ПЗ	ПОЯСНИТЕЛЬНАЯ ЗАПИСКА		
		СБОРОЧНЫЕ ЕДИНИЦЫ:		
1	1.090.1-1 2-3 0050-04	КАРКАС УКР. СБОРКИ СКР5	1	
2	1.090 1-1 2-3 0010-04	КАРКАС ПЛОСКИЙ КР5	1	
3	1.090.1-1 2-3 0010-02	КАРКАС ПЛОСКИЙ КР12	1	
4	1.090 1-1 2-3 0010-09	КАРКАС ПЛОСКИЙ КР10	3	
5	1.090.1-1 2-3 0030-24	СЕТКА С-25	1	
6	1.090 1-1 2-3 0030-28	СЕТКА С-29	2	
7	1.090.1-1 2-3 0040	ИЗДЕЛИЕ ЗАКЛАДНОЕ МН1	2	

Поз.	Обозначение	Наименование	Кол.	Примечание
		Детали		
8	1.090.1-1 2-3 0001-	Петля строповочная СП5	2	
9	1.090.1-1 2-3 0001-6	Стержень гнутый АН1	4	
10	1.090.1-1 2-3 0001-7	Стержень гнутый АН2	1	
11	1.090.1-1 2-3 0001-8	Стержень гнутый АН3	1	
		ГОСТ 6727-80		
12	5-041-260	Ст. отд. Ø5ВрI ∠=260	11	
13	5-041-940	Ст. отд. Ø5ВрI ∠=940	21	
14	5-041-400	Ст. отд. Ø5ВрI ∠=400	11	
15	8-011-1900	Сборочн. Ø8АI ∠ 1900	2	
	211-1-247.83 АА.УД 0400-01	Каркас пр. 1КПД 32.4.0-1		
		Документация:		
	211-1-247.83 АА.УД 0400-01	Сборочный чертеж		
	1.090.1-1 2-2 0000 УА	Узлы арматурные		
	1.090.1-1 2-2 0000 ПЗ	Пояснительная записка		
		Сборочные единицы:		
1	1.090.1-1 2-3 0050-05	Каркас укр сборки СКР6	1	
2	1.090.1-1 2-3 0010-05	Каркас плоский КР6	1	
3	1.090.1-1 2-3 0010-12	Каркас плоский КР13	1	
4	1.090.1-1 2-3 0010-10	Каркас плоский КР11	3	
5	1.090.1-1 2-3 0030-25	Сетка С-26	1	
6	1.090.1-1 2-3 0030-28	Сетка С-29	2	
7	1.090.1-1 2-3 0040	Изделие закладное МН1	2	
		Детали:		
8	1.090.1-1 2-3 0001-04	Петля строповочная СП5	2	
9	1.090.1-1 2-3 0001-6	Стержень гнутый АН1	4	
10	1.090.1-1 2-3 0001-7	Стержень гнутый АН2	1	
11	1.090.1-1 2-3 0001-8	Стержень гнутый АН3	1	
		ГОСТ 6727-80		
12	5-041-260	Ст. отд. Ø5ВрI ∠=260	11	0,04
13	5-041-940	Ст. отд. Ø5ВрI ∠=940	21	0,15
14	5-041-400	Ст. отд. Ø5ВрI ∠=400	11	0,06
15	8-011-190	Ст. отд. Ø8АI ∠=1900	2	0,75
	211-1-247.83 АА.УД 0400-03	Каркас пр. 2КПД 32.4.0-1		
		Документация:		
	211-1-247.83 АА.УД 0400-03	Сборочный чертеж		
	1.090.1-1 2-2 0000 УА	Узлы арматурные		
	1.090.1-1 2-2 0000 ПЗ	Пояснительная записка		
		Сборочные единицы:		
1	1.090.1-1 2-3 0050-05	Каркас укр сборки СКР6	1	
2	1.090.1-1 2-3 0010-05	Каркас плоский КР6	1	
3	1.090.1-1 2-3 0010-12	Каркас плоский КР13	1	
4	1.090.1-1 2-3 0010-10	Каркас плоский КР11	3	
5	1.090.1-1 2-3 0030-25	Сетка С-26	1	
6	1.090.1-1 2-3 0030-28	Сетка С-26	2	
7	1.090.1-1 2-3 0040	Изделие закладное МН1	2	
		Детали:		
8	1.090.1-1 2-3 0001-04	Петля строповочная СП5	2	
9	1.090.1-1 2-3 0001-6	Стержень гнутый АН1	4	

Поз	Обозначение	Наименование	Кол.	Примечание
10	1.090.1-1 2-3 0001-7	Стержень гнутый АН2	1	
11	1.090.1-1 2-3 0001-8	Стержень гнутый АН3 ГОСТ 6727-80	1	
12	5-041-260	Ст. отд. Ø5ВрI L=260	11	0,04
13	5-041-940	Ст. отд. Ø5ВрI L=940	21	0,15
14	5-041-400	Ст. отд. Ø5ВрI L=400	11	0,06
15	8-011-1900	Ст. отд. Ø8АI L=1900	2	0,76
	211-1-247.83 ИЖ-1 АЛУД В-2 0500	Каркас пр 2КП32.21.3.0		
		Документация:		
	211-1-247.83 ИЖ-1 АЛУД В-2 0500	Сборочный чертеж		
	1.090.1-1 1-1 0000 УА	Узлы арматурные		
	1.090.1-1 1-1 0000 ПЗ	Пояснительная записка		
		Сборочные единицы:		
1	1.090 1-1 1-1 0020	Каркас плоский КР1	13	
2	1.090.1-1 1-1 0020-06	Каркас плоский КР7	1	
3	1.090.1-1 1-1 0020-10	Каркас плоский КР11	1	
4	1.090.1-1 1-1 0020-12	Каркас плоский КР13	2	
5	1.090 1-1 1-1 0040	Изделие закладное МН-1	2	
		Детали:		
6	1.090.1-1 1-1 0001-01	Петля строповочная СП2	2	
7	1.090.1-1 1-1 0001-03	Стержень гнутый АН ГОСТ 6727-80	4	
8	5-041-3140	Ст. отд. Ø5ВрI L=3140	9	0,45
9	5-041-2580	Ст. отд. Ø5ВрI L=2580	9	0,39
10	5-041-550	Ст. отд. Ø5ВрI L=550	9	0,08
	211-1-247.83 ИЖ-1 АЛУД В-2 0500-01	Каркас пр 3КП32.21.3.0		
		Документация		
	211-1-247.83 ИЖ-1 АЛУД В-2 0500-01	Сборочный чертеж		
	1.090.1-1 1-1 0000 УА	Узлы арматурные		
	1.090.1-1 1-1 0000 ПЗ	Пояснительная записка		
		Сборочные единицы		
1.	1.090.1-1 1-1 0020	Каркас плоский КР1	13	
2.	1.090.1-1 1-1 0020-06	Каркас плоский КР7	1	
3	1.090 1-1 1-1 0020-10	Каркас плоский КР11	1	
4	1.090.1-1 1-1 0020-12	Каркас плоский КР13	2	
5	1.090.1-1 1-1 0040	Изделие закладное МН-1	2	
		Детали:		
6	1.090.1-1 1-1 0001-01	Петля строповочная СП2	2	
7	1.090.1-1 1-1 0001-03	Стержень гнутый АН ГОСТ 6727-80	4	
8	5-041-3140	Ст. отд. Ø5ВрI L=3140	9	0,45
9	5-041-2580	Ст. отд. Ø5ВрI L=2580	9	0,39
10	5-041-550	Ст. отд. Ø5ВрI L=550	9	0,08

поз.	обозначение	наименование	кол.	примечание
	211-1-247.83 ИЖ-1 АА.УД.В-2 0500-02	КАРКАС ПР 2КП32.21.4.0		
		ДОКУМЕНТАЦИЯ:		
	211-1-247.83 ИЖ-1 АА.УД.В-2 0500-02	СБОРОЧНЫЙ ЧЕРТЕЖ		
	1.090.1-1 1-1 0000 УА	УЗЛЫ АРМАТУРНЫЕ		
	1.090.1-1 1-1 0000 ПЗ	ПОЯСНИТЕЛЬНАЯ ЗАПИСКА		
		СБОРОЧНЫЕ ЕДИНИЦЫ:		
1	1.090.1-1 1-1 0020-01	КАРКАС ПЛОСКИЙ КР2	15	
2	1.090.1-1 1-1 0020-07	КАРКАС ПЛОСКИЙ КР8	1	
3	1.090.1-1 1-1 0020-11	КАРКАС ПЛОСКИЙ КР12	1	
4	1.090.1-1 1-1 0020-13	КАРКАС ПЛОСКИЙ КР14	2	
5	1.090.1-1 1-1 0040	ИЗДЕЛИЕ ЗАКЛАДНОЕ МН-1	2	
		ДЕТАЛИ:		
6	1.090.1-1 1-1 0001-01	ПЕТЛЯ СТРОПОВОЧНАЯ СП2	2	
7	1.090.1-1 1-1 0001-03	СТЕРЖЕНЬ ГНУТЫЙ АН ГОСТ 6727-80	4	
8	5-041-3190	СТ. ОТД. Ø 5ВрI L=3190	9	0,45
9	5-041-2580	СТ. ОТД. Ø 5ВрI L=2580	3	0,39
10	5-041-600	СТ ОТД. Ø 5ВрI L=600	3	0,08
	211-1-247.83 ИЖ-1 АА.УД.В-2 0500-03	КАРКАС ПР 2КП32.21.4.0		
		ДОКУМЕНТАЦИЯ:		
	211-1-247.83 ИЖ-1 АА.УД.В-2 0500-03	СБОРОЧНЫЙ ЧЕРТЕЖ		
	1.090.1-1 1-1 0000 УА	УЗЛЫ АРМАТУРНЫЕ		
	1.090.1-1 1-1 0000 ПЗ	ПОЯСНИТЕЛЬНАЯ ЗАПИСКА		
		СБОРОЧНЫЕ ЕДИНИЦЫ:		
1	1.090.1-1 1-1 0020-01	КАРКАС ПЛОСКИЙ КР2	15	
2	1.090.1-1 1-1 0020-07	КАРКАС ПЛОСКИЙ КР8	1	
3	1.090.1-1 1-1 0020-11	КАРКАС ПЛОСКИЙ КР12	1	
4	1.090.1-1 1-1 0020-13	КАРКАС ПЛОСКИЙ КР14	1	
5	1.090.1-1 1-1 0040	ИЗДЕЛИЕ ЗАКЛАДНОЕ МН-1	2	
		ДЕТАЛИ:		
6	1.090.1-1 1-1 0001-01	ПЕТЛЯ СТРОПОЧНАЯ СП2	2	
7	1.090.1-1 1-1 0001-03	СТЕРЖЕНЬ ГНУТЫЙ АН ГОСТ 6727-80	4	
8	5-041-3190	СТ. ОТД. Ø 5ВрI L=3190	9	0,45
9	5-041-2580	СТ. ОТД. Ø 5ВрI L=2580	9	0,39
10	5-041-600	СТ. ОТД. Ø 5ВрI L=600	9	0,08
	211-1-247.83 ИЖ-1 АА.УД.В-2 0600	КАРКАС ПР 1КП32.2.6		
		ДОКУМЕНТАЦИЯ		
	211-1-247.83 ИЖ-1 АА.УД.В-2 0600	СБОРОЧНЫЙ ЧЕРТЕЖ		
	1.090.1-1 2-2 0000 УА	УЗЛЫ АРМАТУРНЫЕ		
	1.090.1-1 2-2 0000 ПЗ	ПОЯСНИТЕЛЬНАЯ ЗАПИСКА		
		СБОРОЧНЫЕ ЕДИНИЦЫ:		
1	1.090.1-1 2-2 0020-28	КАРКАС ПЛОСКИЙ КР48	5	
2	1.090.1-1 2-3 0040-02	ИЗДЕЛИЕ ЗАКЛАДНОЕ МН3	2	
3	1.090.1-1 2-3 0040-03	ИЗДЕЛИЕ ЗАКЛАДНОЕ МН4	2	
		ДЕТАЛИ		
4	1.090.1-1 2-3 0001-01	ПЕТЛЯ СТРОПОВОЧНАЯ СП2	2	

Поз.	ОБОЗНАЧЕНИЕ	НАИМЕНОВАНИЕ	КОЛ.	ПРИМЕЧАНИЕ
		ГОСТ 6727-80		
5	4-041-3135	Ст. от. ф 4 ВрI L=3135	6	0,45
	211-1-247.83 ИЖ-1 АЛ.V Д В-2 0600-01	КАРКАС ПР. 2КПП 32.2.6		
		ДОКУМЕНТАЦИЯ:		
	211-1-247.83 ИЖ-1 АЛ.V Д В 2 0600-01	СБОРОЧНЫЙ ЧЕРТЕЖ		
	1.090. 1-1 2-2 0000 УА	УЗЛЫ АРМАТУРНЫЕ		
	1.090 1-1 2-2 0000 ПЗ	ПОЯСНИТЕЛЬНАЯ ЗАПИСКА		
		СБОРОЧНЫЕ ЕДИНИЦЫ:		
1	1.090 1-1 2-3 0020-28	КАРКАС ПЛОСКИЙ КР48	5	
2	1.090. 1-1 2-3 0040-02	ИЗДЕЛИЕ ЗАКЛАДНОЕ МН3	2	
3	1.090. 1-1 2-3 0040-03	ИЗДЕЛИЕ ЗАКЛАДНОЕ МН4	2	
		ДЕТАЛИ:		
4	1.090. 1-1 2-3 0001-01	ПЕТЛЯ СТРОПОЧНАЯ СП2	2	
		ГОСТ 6727-80		
5	4-041-3135	Ст. отд. ф 4 ВрI L=3135	6	0,45
	211-1-247 ИЖ-1 АЛ.V Д В 2 0600-02	КАРКАС ПР 1КПП 32.3.1		
		ДОКУМЕНТАЦИЯ:		
	211-1-247 ИЖ-1 АЛ.V Д В-2 0600-02	СБОРОЧНЫЙ ЧЕРТЕЖ		
	1.090. 1-1 2-2 0000 УА	УЗЛЫ АРМАТУРНЫЕ		
	1.090. 1-1 2-2 0000 ПЗ	ПОЯСНИТЕЛЬНАЯ ЗАПИСКА		
		СБОРОЧНЫЕ ЕДИНИЦЫ:		
1	1.090. 1-1 2-3 0020-29	КАРКАС ПЛОСКИЙ КР49	5	
2	1.090. 1-1 2-3 0040-02	ИЗДЕЛИЕ ЗАКЛАДНОЕ МН3	2	
3	1.090. 1-1 2-3 0040-03	ИЗДЕЛИЕ ЗАКЛАДНОЕ МН4	2	
		ДЕТАЛИ:		
4	1.090. 1-1 2-3 0001-01	ПЕТЛЯ СТРОПОВОЧНАЯ СП2	2	
		ГОСТ 6727-80		
5	4-041-3185	Ст. отд. ф 4 ВрI L=3185	6	0,45
	211-1-247 ИЖ-1 АЛ.V Д В-2 0600-03	КАРКАС ПР 2КПП 32.3.1		
		ДОКУМЕНТАЦИЯ:		
	211-1-247 ИЖ-1 АЛ.V Д В-2 0600-03	СБОРОЧНЫЙ ЧЕРТЕЖ		
	1.090. 1-1 2-2 0000 УА	УЗЛЫ АРМАТУРНЫЕ		
	1.090 1-1 2-2 0000 ПЗ	ПОЯСНИТЕЛЬНАЯ ЗАПИСКА		
		СБОРОЧНЫЕ ЕДИНИЦЫ:		
1	1.090 1-1 2-3 0020-29	КАРКАС ПЛОСКИЙ КР49	5	
2	1.090 1-1 2-3 0040-02	ИЗДЕЛИЕ ЗАКЛАДНОЕ МН3	2	
3	1.090 1-1 2-3 0040-03	ИЗДЕЛИЕ ЗАКЛАДНОЕ МН4	2	
		ДЕТАЛИ:		
4	1.090. 1-1 2-3 0001-01	ПЕТЛЯ СТРОПОВОЧН СП2	2	
		ГОСТ 6727-80		
5	4-041-3185	Ст. отд. ф 4 ВрI L=3185	6	0,45

	ОБОЗНАЧЕНИЕ	НАИМЕНОВАНИЕ	КОЛ.	ПРИМЕЧАНИЕ
	211-1-247.83 ИЖ-1 АЛ.V Д.В-2 0200-01	КАРКАС ПР. 2КП32.33.3.5-1		
		ДОКУМЕНТАЦИЯ		
	211-1-247.83 ИЖ-1 АЛ.V Д.В-2 0200-01	СБОРОЧНЫЙ ЧЕРТЕЖ		
	1.090.1-1 2-2 0000 УА	УЗЛЫ АРМАТУРНЫЕ		
	1.090.1-1 2-2 0000 ПЗ	ПОЯСНИТЕЛЬНАЯ ЗАПИСКА		
		СБОРОЧНЫЕ ЕДИНИЦЫ		
1	1.090.1-1 2-3 0010-04	КАРКАС ПЛОСКИЙ КР-5	1	
2	1.090.1-1 2-3 0010-09	КАРКАС ПЛОСКИЙ КР.10	5	
3	1.090.1-1 2-3 0030-25	СЕТКА С-25	1	
4	1.090.1-1 2-3 0040	ИЗДЕЛИЕ ЗАКЛАДНОЕ МН1	2	
9	211-1-247.83 ИЖ-1 АЛ.V Д.В-2 0001	ИЗДЕЛИЕ ЗАКЛАДНОЕ МН2	2	
		ДЕТАЛИ		
5	1.090.1-1 2-3 0001-05	ПЕТЛЯ СТРОПОВОЧНАЯ СП6	2	
6	1.090.1-1 2-3 0001-06	СТЕРЖЕНЬ ГНУТЫЙ АН1	6	
		ГОСТ 6727-80		
7	4-041-2665	СТ. ОТД. Ø4ВРI L=2665	7	0.25
8	4-041-2605	СТ. ОТД. Ø4ВРI L=2605	8	0.24
	211-1-247.83 ИЖ-1 АЛ.V Д.В-2 0200-02	КАРКАС ПР 1КП32.33.40 1		
		ДОКУМЕНТАЦИЯ		
	211-1-247.83 ИЖ-1 АЛ.V Д.В-2 0200-02	СБОРОЧНЫЙ ЧЕРТЕЖ		
	1.090.1-1 2-2 0000 УА	УЗЛЫ АРМАТУРНЫЕ		
	1.090.1-1 2-2 0000 ПЗ	ПОЯСНИТЕЛЬНАЯ ЗАПИСКА		
		СБОРОЧНЫЕ ЕДИНИЦЫ		
1	1.090.1-1 2-3 0010-04	КАРКАС ПЛОСКИЙ КР-5	1	
2	1.090.1-1 2-3 0010-10	КАРКАС ПЛОСКИЙ КР-11	5	
3	1.090.1-1 2-3 0030-26	СЕТКА С-26	1	
4	1.090.1-1 2-3 0040	ИЗДЕЛИЕ ЗАКЛАДНОЕ МН1	2	
9	211-1-247.83 ИЖ-1 АЛ.V Д.В2 0001	ИЗДЕЛИЕ ЗАКЛАДНОЕ МН2	2	
		ДЕТАЛИ		
5	1.090.1-1 2-3 0001-05	ПЕТЛЯ СТРОПОВОЧНАЯ СП6	2	
6	1.090.1-1 2-3 0001-06	СТЕРЖЕНЬ ГНУТЫЙ АН1	6	
		ГОСТ 6727-80		
7	4-041-2665	СТ. ОТД. Ø4ВРI L=2665	7	0.25
8	4-041-2605	СТ. ОТД. Ø4ВРI L=2605	8	0.24
	211-1-247.83 ИЖ-1 АЛ.V Д.В-2 0200-03	КАРКАС ПР 2КП32 33 40-1		
		ДОКУМЕНТАЦИЯ		
	211-1-247.83 ИЖ-1 АЛ.V Д.В-2 0200-03	СБОРОЧНЫЙ ЧЕРТЕЖ		
	1.090.1-1 2-2 0000 УА	УЗЛЫ АРМАТУРНЫЕ		
	1.090.1-1 2-2 0000 ПЗ	ПОЯСНИТЕЛЬНАЯ ЗАПИСКА		
		СБОРОЧНЫЕ ЕДИНИЦЫ		
1	1.090.1-1 2-3 0010-04	КАРКАС ПЛОСКИЙ КР-5	1	
2	1.090.1-1 2-3 0010-10	КАРКАС ПЛОСКИЙ КР-11	5	
3	1.090.1-1 2-3 0030-26	СЕТКА С-26	1	
4	1.090.1-1 2-3 0040	ИЗДЕЛИЕ ЗАКЛАДНОЕ МН1	2	
9	211-1-247.83 ИЖ-1 АЛ.V Д.В2 0002	ИЗДЕЛИЕ ЗАКЛАДНОЕ МН2	2	
		ДЕТАЛИ		
5	1.090.1-1 2-3 0001-05	ПЕТЛЯ СТРОПОВОЧНАЯ СП6	2	
6	1.090.1-1 2-3 0001-06	СТЕРЖЕНЬ ГНУТЫЙ АН1	6	
		ГОСТ 6727-80		
7	4-041-2665	СТ. ОТД. Ø4ВРI L=2665	7	0.25
8	4-041-2605	СТ. ОТД. Ø4ВРI L=2605	8	0.24

РИС. 1

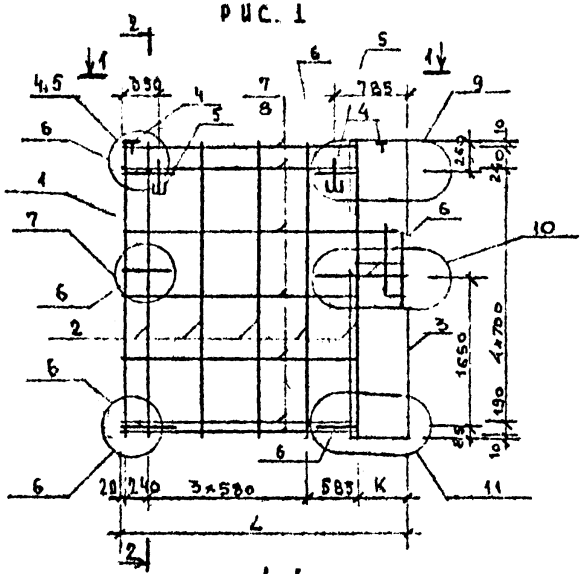

РИС. 2

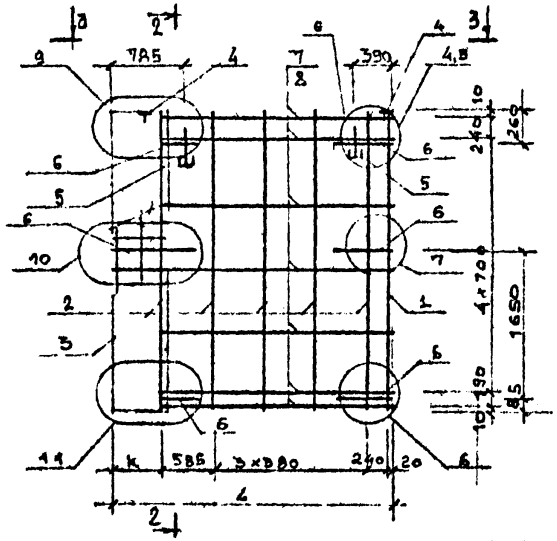

2-2

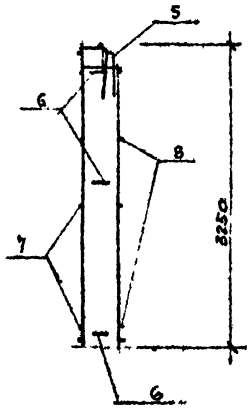

1-1

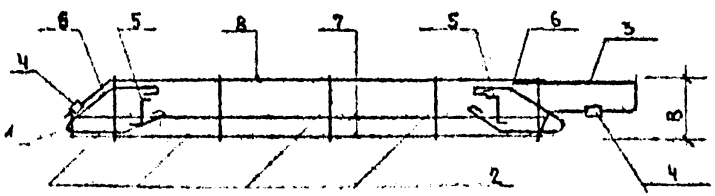

3-3

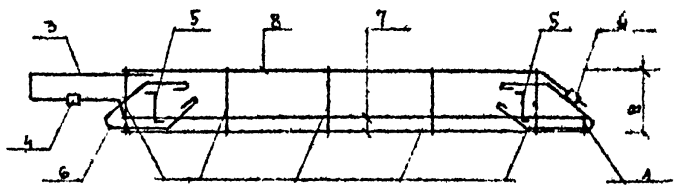

ОБОЗНАЧЕНИЕ	МАРКА	РИС	B, ММ	L, ММ	K, ММ	МАССА
211-1-247.83 ИЖ 1 АЛ V Д В 2 0100	1 КП 32.33. 3,5	1	300	3140	575	37.482
-01	1 КП 32.33. 4.0	1	350	3190	625	37.662
-02	2 КП 32.33. 3.5	2	300	3140	575	37.482
-03	2 КП 32.33. 4.0	2	350	3190	625	37.662

РУК. ЛАБ	КАЦ.	
ГЛ. КОН. ПР.	АЙНБИНДЕРЕ	
РАЗРАБ.	КИРИЛЛОВА	
ПРОВЕРИЛ	АЙНБИНДЕРЕ	

211-1-247.83. ИЖ-1 АЛ. V Д В.2 0100 СБ

КАРКАС ПР
1 КП.32.33 ;
2 КП 32.33
СБОРОЧНЫЙ ЧЕРТЕЖ

СТАДИЯ	МАССА	МАСШТАБ
Р	СМ ТАБЛИЦУ	

ЛИСТ 1 | ЛИСТОВ 1

ЦНИИЭП торгово-бытовых зданий и туристских комплексов

РИС. 1

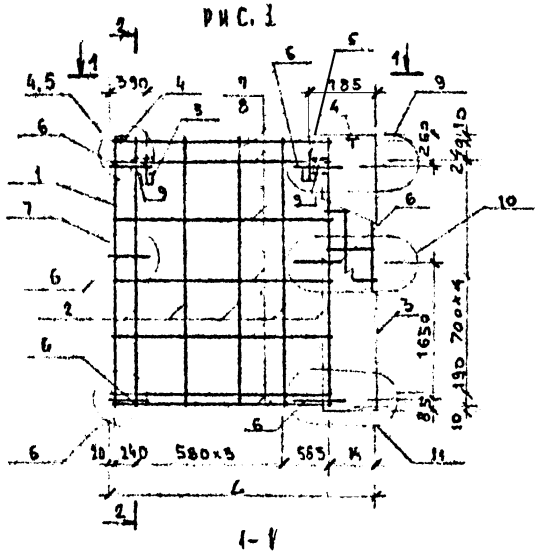

РИС. 2

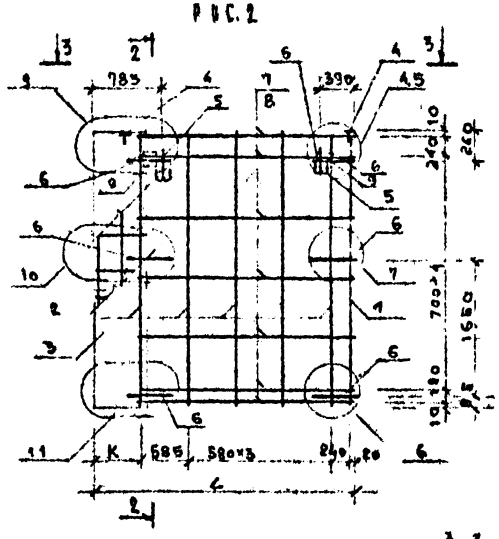

2-2

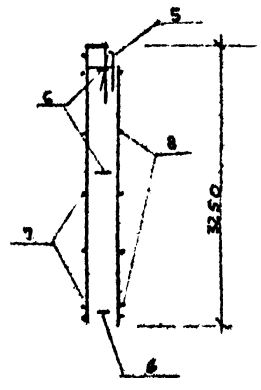

1-1

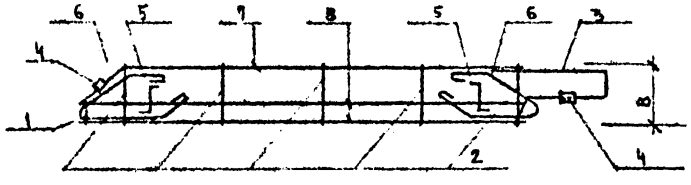

3-3

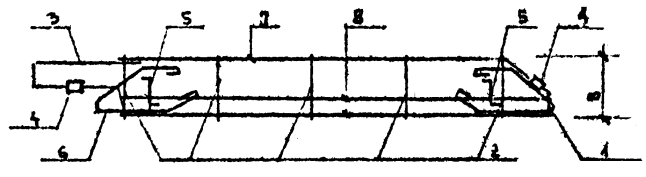

ОБОЗНАЧЕНИЕ	НАИМЕНОВАНИЕ	РИС.	L.ММ	К ММ	В. ММ	МАССА, ГГ
2П-1-247.83 ИЖ-1 АА V 4 В.2 0200	1 КП 32.33.3.5-1	1	3140	575	300	39.202
-01	2 КП 32.33.3.5-1	2	3140	575	300	39.202
-02	1 КП 32.33.4.0-1	1	3190	625	350	39.382
-03	2 КП 32.33.4.0-1	2	3110	625	350	39.382

РУК. ЛАБ.	КАЦ	
ГЛ. КОН. ПР.	ЛИНБИНДЕРОВ	
РАЗРАБ.	КИРИЛЛОВА	
ПРОВЕРИЛ	ЛИНБИНДЕРОВ	

2П-1-247.83 ИЖ-1 АА V 4 В.2 0200 СБ

КАРКАС ПР
1 КП 32.33-1
2 КП 32.33-1
СБОРОЧНЫЙ ЧЕРТЕЖ

СТАДИЯ	МАССА	МАСШТАБ
Р	СМ ТАБЛИЦ	

ЛИСТ 1 | ЛИСТОВ 1

ЦНИИЭП ТОРГОВО-БЫТОВЫХ ЗДАНИЙ ТУРИСТСКИХ КОМПЛЕКСОВ

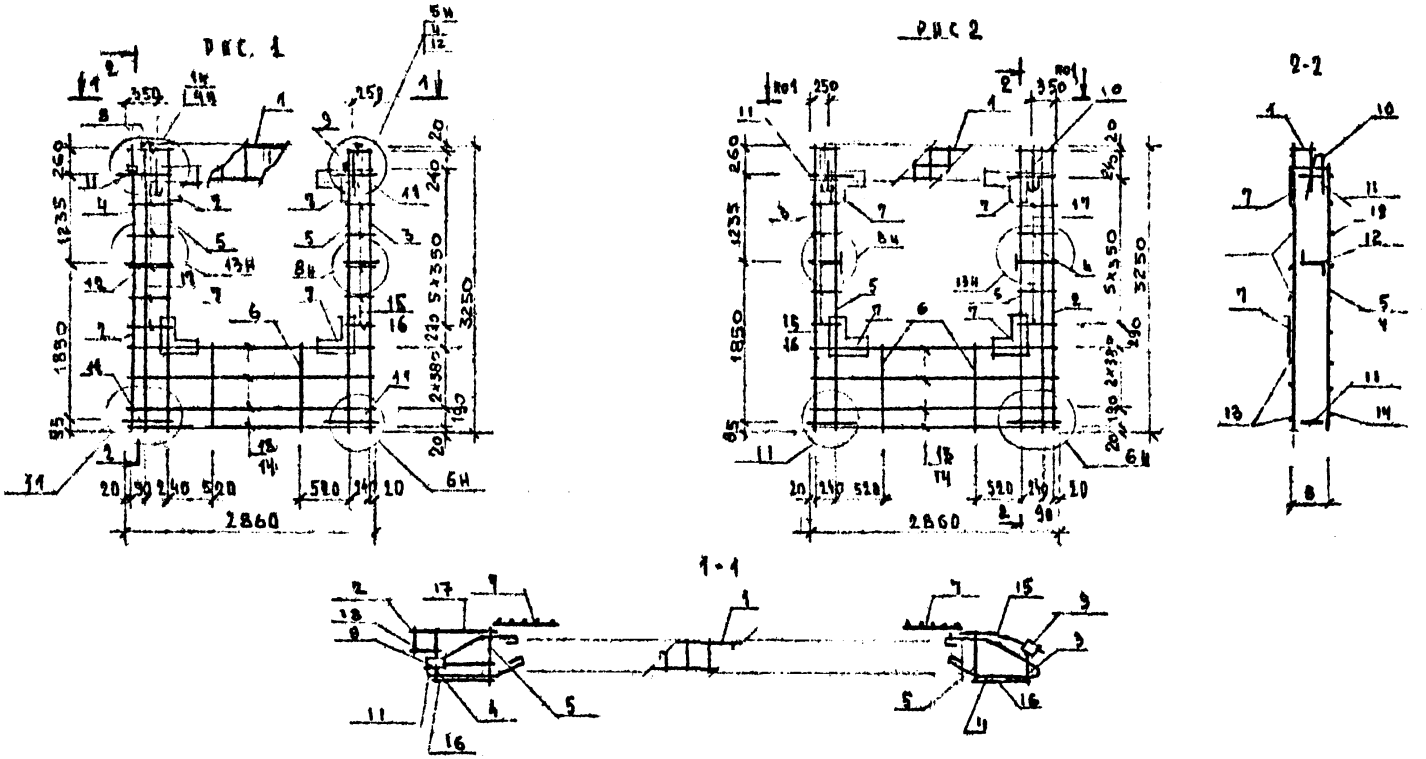

ОБОЗНАЧЕНИЕ	МАРКА	РИС	В мм	МАССА
211-1-247.ИЖ-1 АА.V Д.В.2 0300	1КПО29-3.5-1	1	300	40.606
-01	2КПО29-3,8-1	2	300	40.606
-02	1КПО29-4.0-1	1	350	44.408
-03	2КПО29-4.0-1	2	350	44.408

РУК ЛАБ	КАЦ		
ГЛ.КОМ.ПР	А.ЛИБИНДЕРОВ		
РАЗРАБОТ.	КИРИЛЛОВА		

211-1-247.83. ИЖ-1 АА.V Д.В.2 0300

КАРКАС ПР
1КПО29-1 2КПО29-1
СБОРОЧНЫЙ ЧЕРТЕЖ

СТАДИЯ	МАССА	МАСШТАБ
Р	СМ ТАБЛИЦ	

ЛИСТ 1 ЛИСТОВ 1

ЦНИИЭП торгово-бытовых зданий и туристских комплексов

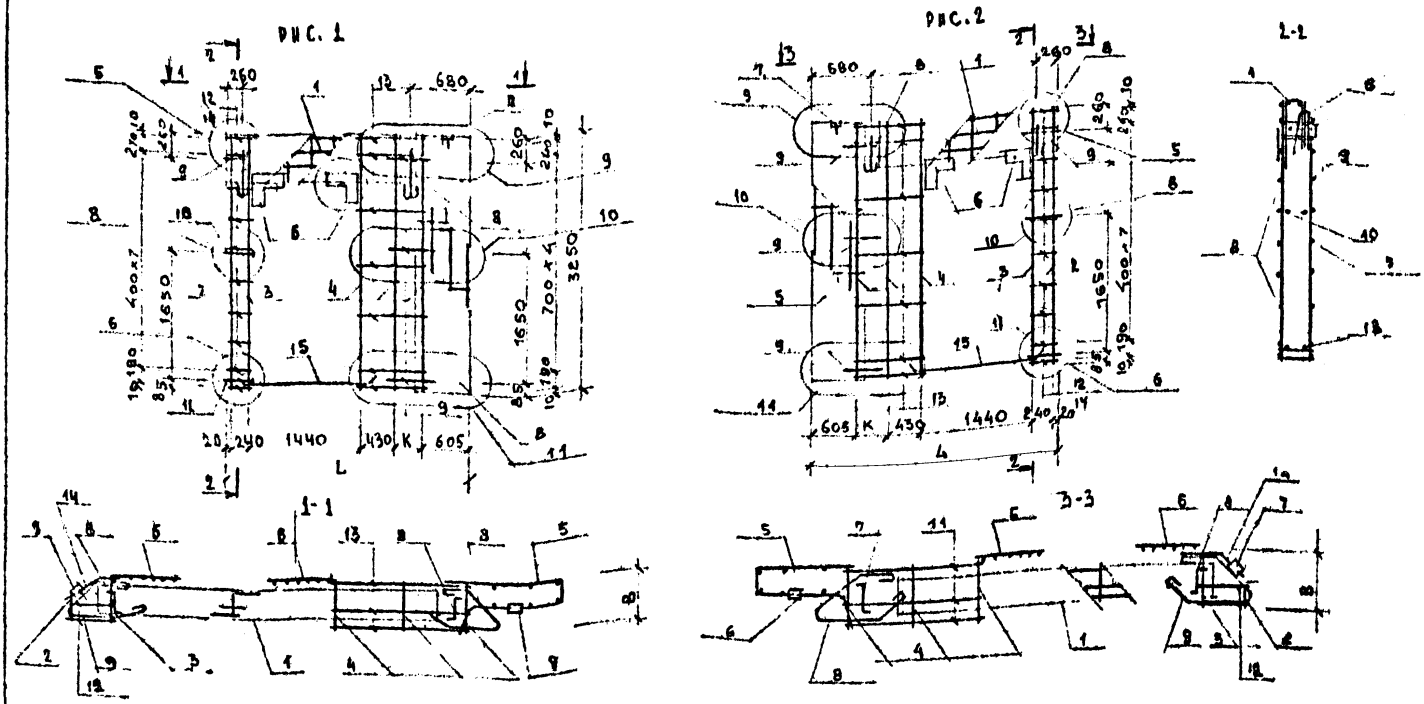

ОБОЗНАЧЕНИЕ	МАРКА	РИС.	ВМИ	L, ММ	К, ММ	МАССА
211-1-247.83ИЖ-1АЛ.V Д.В2 0400	1КП⊥32.33 3.5-1	1	300	3140	405	45.512
-01	1КП⊥32.33. 4.0-1	1	350	3190	455	45.762
-02	2КП⊥32.33. 3.5-1	2	300	3140	405	45.512
-03	2КП⊥32.33. 4.0-1	2	350	3190	455	45.762

РУК. ЛАБ.	КАЦ		
ГЛ. КОН. ПР.	АЙНБИНДЕР		
РАЗРАБОТ.	КИРИЛДОВА		
ПРОВЕРИЛ	АЙНБИНДЕР		

211-1-247,83 ИЖ-1 АЛ.V Д.В.2. 0400 · СБ

КАРКАС ПР
1КП⊥32-1; 2КП⊥32-1
СБОРОЧНЫЙ ЧЕРТЕЖ

СТАДИЯ	МАССА	МАСШТАБ
Р	СМ ТАБА	

ЛИСТ 1 ЛИСТОВ 1

ЦНИИЭП ТОРГОВО ОБЫТОВЫХ ЗДАНИЙ И ТУРИСТСКИХ КОМПЛЕКСОВ

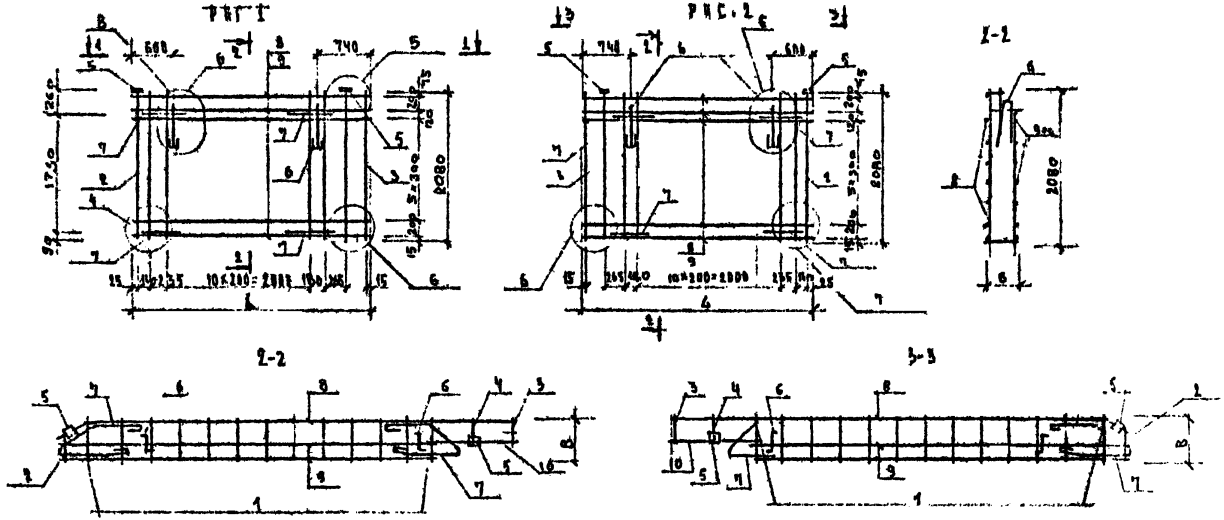

ОБОЗНАЧЕНИЕ	МАРКА	РИС.	L ММ	B ММ	МАССА
211-1-247 ИЖ-1 АЛ Ӯд В2 0500	2КП 32.21.3-5	1	3050	300	38.49
01	3КП 32.21.3,5	2	3090	300	38.49
02	2КП 32.21.4.0	1	3140	350	39.40
03	3КП 32.21.4.0	2	3140	350	39.40

РЭК. ЛАБ.	КАП.		211-1-247 ИЖ-1 АЛ Ӯд В2 0500 СБ
ГЛ КОН. ПР.	АНАНЬЕВ		КАРКАС ПР. 2КП32.21; 3КП32.21 СБОРОЧНЫЙ ЧЕРТЕЖ
РАЗРАБОТ.	КИРИЛЛОВА		

СТАДИЯ	МАССА	МАСШТАБ
Р	СМ ТАБЛИЧ	

ЛИСТ 1 | ЛИСТОВ 1

ЦНИИЭП торгово-бытовых зданий и туристских комплексов

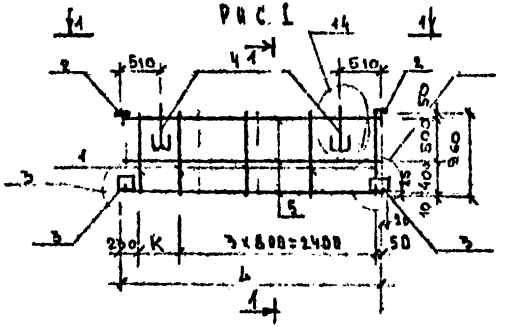

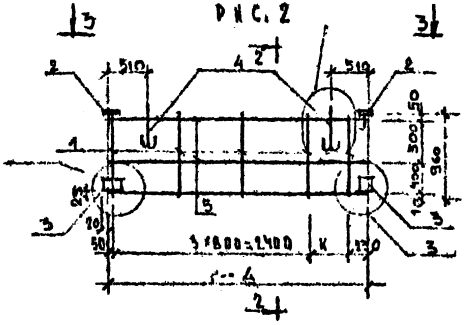

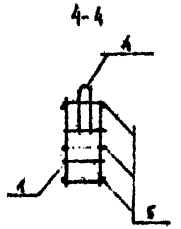

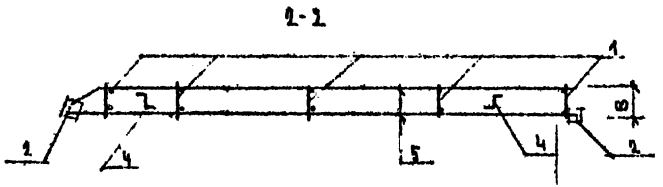

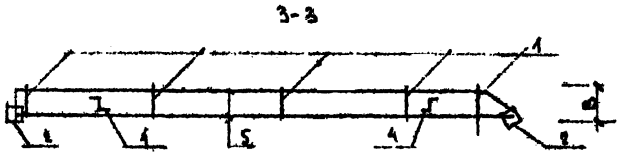

ОБОЗНАЧЕНИЕ	МАРКА	РИС.	L мм	K мм	B мм	МАССА кг
211-1-247.83 ИЖ-1 АА V Д 0600	1КПП32. 2.6	1	3135	455	260	9.568
01	2КПП32. 2.6	2	3135	455	260	9.568
02	1КПП32. 3.1	1	3185	505	310	9.568
03	2КПП32. 3.1	2	3185	505	310	9.568

РУК. АЛЬ	КАЦ.	
ГЛ. КОН. ПР	АЙНБИНДЕРОВ	
РАЗРАБОТ.	КИРИЛЛОВА	

211-1-247.83 ИЖ-1 АА V Д В-2 0600 СБ

КАРКАС ПР
1КПП32; 2КПП32
СБОРОЧНЫЙ ЧЕРТЕЖ

СТАДИЯ	МАССА	МАСШТАБ
Р	СМ ТАБЛИЦ	
ЛИСТ 1	ЛИСТОВ 1	

ЦНИИЭП торгово-бытовых зданий

НАИМЕНОВАНИЕ	КОЛИЧЕСТВО НА МАРКУ														
	1ПС 32. 33.3,5-П	2ПС 32. 33.3,5-П	1ПС 32. 33.40-П	2ПС 32. 33.40-П	1ПС 32. 33.3,5-1 П-I	2ПС 32 33.3,5- П-I	1ПС 32 33.40-1 П-I	2ПС 32 33 40-1 П-I	1ПСО29 33.3.5-П	2ПСО29 33.3,5-П	1ПСО29 33.40-П	2ПСО29 33.40-П	1ПСА32 33.3,5- П-I	2ПСА32 33.3,5- П-I	1ПСА32 33.4.0- П-I
МАССА СТАЛИ, КГ	37,482	37,482	37,662	37,662	39,202	39,202	39,382	39,382	40,606	40,606	44,408	44,408	45,512	45,512	45,762
АРМАТУРНЫЕ ИЗДЕЛИЯ	36,122	36,122	36,302	36,302	36,122	36,122	36,302	36,302	35,372	35,372	39,174	39,174	44,152	44,152	44,402
АРМАТУРНАЯ СТАЛЬ	36,122	36,122	36,302	36,302	36,122	36,122	36,302	36,302	35,372	35,372	39,174	39,174	44,152	44,152	44,402
КЛАСС А-I	11,94	11,94	11,94	11,94	11,94	11,94	11,94	11,94	9,824	9,824	9,824	9,824	9,834	9,834	9,834
Ф12 А-I ГОСТ 5781-82	11,94	11,94	11,94	11,94	11,94	11,94	11,94	11,94	9,824	9,824	9,824	9,824	9,834	9,834	9,834
КЛАСС А-III	9,5	9,5	9,5	9,5	9,5	9,5	9,5	9,5	14,24	14,24	16,38	16,38	12,13	12,13	12,13
Ф6 А-III ГОСТ 5781-82	9,5	9,5	9,5	9,5	9,5	9,5	9,5	9,5	2,02	2,02	0,6	0,6	6,5	6,5	6,5
Ф8 А-III ГОСТ 5781-82	—	—	—	—	—	—	—	—	8,9	8,9	12,46	12,46	2,67	2,67	2,67
Ф10 А-III ГОСТ 5781-82	—	—	—	—	—	—	—	—	3,32	3,32	3,32	3,32	2,96	2,96	2,96
Ф12 А-III ГОСТ 5781-82	—	—	—	—	—	—	—	—	—	—	—	—	—	—	—
КЛАСС АС-II	7,952	7,952	7,952	7,952	7,952	7,952	7,952	7,952	1,728	1,728	1,728	1,728	5,808	5,808	5,808
Ф10 АС-II ГОСТ 5781-82	—	—	—	—	—	—	—	—	1,728	1,728	1,728	1,728	—	—	—
Ф12 АС-II ГОСТ 5781-82	—	—	—	—	—	—	—	—	—	—	—	—	—	—	—
Ф16 АС-II ГОСТ 5781-82	—	—	—	—	—	—	—	—	—	—	—	—	5,808	5,808	5,808
Ф18 АС-II ГОСТ 5781-82	7,952	7,952	7,952	7,952	7,952	7,952	7,952	7,952	—	—	—	—	—	—	—
КЛАСС Вр-I	4,73	4,73	6,91	6,91	4,73	4,73	6,91	6,91	8,58	9,58	9,71	9,71	16,38	16,38	16,63
Ф4 Вр-I ГОСТ 6727-80	0,14	0,14	2,14	2,14	0,14	0,14	2,14	2,14	3,41	3,41	3,34	3,34	6,07	6,07	4,25
Ф5 Вр-I ГОСТ 6727-80	4,59	4,59	4,77	4,77	4,59	4,59	4,77	4,77	6,17	6,17	6,17	6,17	10,31	10,31	12,38
ЗАКЛАДНЫЕ ИЗДЕЛИЯ															
ПРОФИЛЬНАЯ СТАЛЬ ПОЛОСОВАЯ	0,6	0,6	0,6	0,6	1,2	1,2	1,2	1,2	2,656	2,656	2,656	2,656	0,8	0,6	0,6
-8×60 ГОСТ 103-76	0,6	0,6	0,6	0,6	0,6	0,6	0,6	0,6	0,6	0,6	0,6	0,6	0,8	0,6	0,6
-8×70 ГОСТ 103-76	—	—	—	—	0,6	0,6	0,6	0,6	—	—	—	—	—	—	—
-8×80 ГОСТ 103-76	—	—	—	—	—	—	—	—	1,606	1,606	1,606	1,606	—	—	—
-6×40 ГОСТ 103-76	—	—	—	—	—	—	—	—	0,45	0,45	0,45	0,45	—	—	—
ВСТ3КП2 ГОСТ 380-71															
АРМАТУРНАЯ СТАЛЬ															
КЛАСС А-III	0,76	0,76	0,76	0,76	1,88	1,88	1,88	1,88	2,578	2,578	2,578	2,578	0,76	0,76	0,76
Ф6 А-III ГОСТ 5781-82	0,16	0,16	0,16	0,16	0,32	0,32	0,32	0,32	0,6	0,6	0,6	0,6	0,8	0,8	0,6
Ф8 А-III ГОСТ 5781-82	0,6	0,6	0,6	0,6	0,6	0,6	0,6	0,6	0,16	0,16	0,16	0,16	0,16	0,16	0,16
Ф10 А-III ГОСТ 5781-82	—	—	—	—	0,96	0,96	0,96	0,96	—	—	—	—	—	—	—
Ф12 А-III ГОСТ 5781-82									1,818	1,818	1,818	1,818	—	—	—

РУК. ГРУППЫ	КАЦ	
ГЛ. КОН. ПР.	АЙНБИНДЕР	
ВЕД. КОН.	КИРИЛЛОВА	
РАЗРАБ.	ЛОХАНКИНА	

211-1-247 ИЖ-ТАЛ.VI.В.2 0000 ВС

ВЫБОРКА СТАЛИ

СТАДИЯ	ЛИСТ	ЛИСТОВ
Р	1	2

ЦНИИЭП торгово-бытовых зданий и вычислительных комплексов

Наименование	2 ПСД 32. 33.4.0-П-I	2 ПСЦ 32. 33 21. 3.0-П	3 ПСЦ 32. 33.21.3.0-П	2 ПСЦ 32. 33.21.4.0-П	3 ПСЦ 32. 33.21.4.0-П	1 ПСП 32. 10.2.6-П	2 ПСП 32. 10. 2.6-П	1 ПСП 32. 10.3.1-П	2 ПСП. 32. 10. 3.1-П	1 ПС 29. 33.3.5-П-1	1 ПС 29.33 4.0-П-1
Масса стали, кг	45,762	38,49	38,49	39,40	39,40	9,568	9,568	9,568	9,568	21.47	21.74
Арматурные изделия	44,402	36,73	36,73	37,64	37,64	6,928	6,928	6,928	6,928	16.22	16.50
Арматурная сталь	44,402	36,73	36,73	37,64	37,64	6,928	6,928	6,928	6,928	16.22	16.50
Класс А-I	9,834	6,0	6,0	6,0	6,0	—	—	—	—	4.796	4.796
Ф12 А-I ГОСТ 5781-82	9,834	6,0	6,0	6,0	6,0	—	—	—	—	4.796	4.796
Класс А III	12,13	17,23	17,23	17,23	17,23	2,1	2,1	2,1	2,1	5.456	5.456
Ф6 А III ГОСТ 5781-82	6,5	17,23	17,23	17,23	17,23	2,1	2,1	2,1	2,1	5.456	5.456
Ф8 А III ГОСТ 5781-82	2,67	—	—	—	—	—	—	—	—		
Ф10 А III ГОСТ 5781-82	2,96	—	—	—	—	—	—	—	—		
Ф12 А III ГОСТ 5781 82	—	—	—	—	—	—	—	—	—		
Класс АСП	5,808	2,52	2,52	2,52	2,52	1,728	1,728	1,728	1,728	1.728	1.728
Ф10 АСП ГОСТ 5781-82	—	—	—	—	—	1,728	1,728	1,728	1,728	1.728	1.728
Ф12 АСП ГОСТ 5781-82	—	2,52	2,52	2,52	2,52	—	—	—	—		
Ф16 АСП ГОСТ 5781-82	5,808	—	—	—	—	—	—	—	—		
Ф18 АСП ГОСТ 5781-82	—	—	—	—	—	—	—	—	—		
Класс Вр-I	16,63	10,98	10,98	11,89	11,89	3,1	3,1	3,1	3,1	4.241	4.520
Ф4 ВрI ГОСТ 6727-80	4,25	2,70	2,70	3,61	3,61	3,1	3,1	3,1	3,1	4.241	4.520
Ф5 ВрI ГОСТ 6727-80	12,38	8,28	8,28	8,28	8,28	—	—	—	—		
Закладные изделия	1.36	1,76	1.76	1.76	1.76	2.64	2.64	2.64	2.64	5.249	5.249
Профильная сталь полосовая	0,6	0,64	0,64	0,64	0,64	1,4	1,4	1,4	1,4	2.66	2.66
-8×60 ГОСТ 103-76	0,6	0,64	0,64	0,64	0,64	—	—	—	—	2.21	2.21
-8×70 ГОСТ 103-76	—	—	—	—	—	1,4	1,4	1,4	1,4		
-8×80 ГОСТ 103-76	—	—	—	—	—	—	—	—	—		
-6×40 ГОСТ 103-76	—	—	—	—	—	—	—	—	—	0.45	0.45
ВСТ3КП2 ГОСТ 380-71											
Арматурная сталь	0,76	1,12	1,12	1,12	1,12	1,24	1,24	1,24	1,24	2.589	2.589
Класс А IV	0,78	1,12	1,12	1,12	1,12	1,24	1,24	1,24	1,24	2.589	2.589
Ф6 А IV ГОСТ 5781-82	0,16	0,16	0,16	0,16	0,16	—	—	—	—	0.155	0.155
Ф8 А III ГОСТ 5781-82	0,6	—	—	—	—	0,44	0,44	0,44	0,44	0.616	0.616
Ф10 А III ГОСТ 5781-82	—	0,96	0,96	0,96	0,96	0,8	0,8	0,8	0,8		
Ф12 А III ГОСТ 5781-82	—	—	—	—	—	—	—	—	—	1.818	1.818

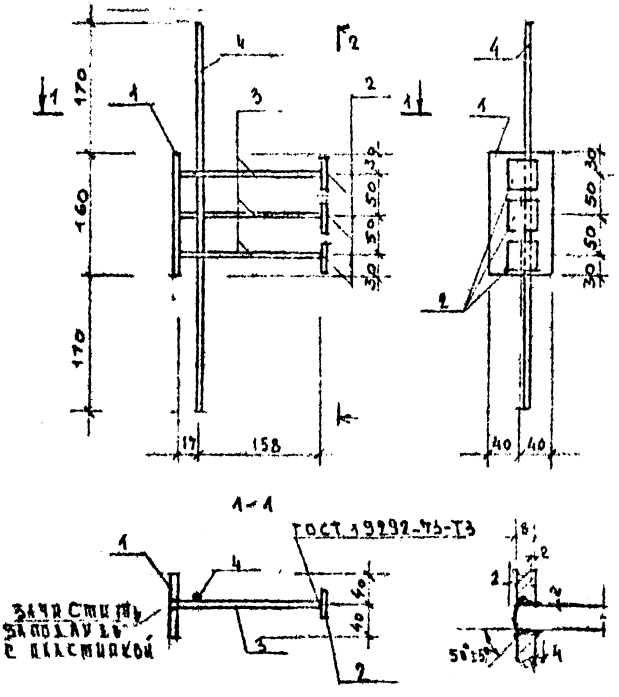

			ОБОЗНАЧЕНИЕ	НАИМЕНОВАНИЕ	КОЛ	ПРИМ
				ДЕТАЛИ		МАССА, ЕД. КГ
Б4		1	ГОСТ 103-76	-80×80, ℓ=160	1	0.803
Б4		2	ГОСТ 102-76	-6×40 ℓ=40	3	0.075
Б4		3	12-013-175	Ф12АШ ℓ=175	2	0.155
Б4		4	12-013-500	Ф12АШ ℓ=500	1	0.444

				211-1-247.83 ИЖ-1 АЛЇЛ 0001		
				ИЗДЕЛИЕ ЗАКЛАДНОЕ МН2	СТАДИЯ	МАССА	МАСШТ
ГЭК. ЛАБ.	КАН.				Р	1.8 66	
Г.А. КОН. ПР.	АЙНБИНДЕРЕ				ЛИСТ 1	ЛИСТОВ 1	
РАЗРАБ.	КИРИЛЛОВА				ЦНИИЭП	ТОРГОВО-БЫТОВЫЕ ЗДАНИЯ И ТУРИСТСКИЕ КОМПЛЕКСЫ	

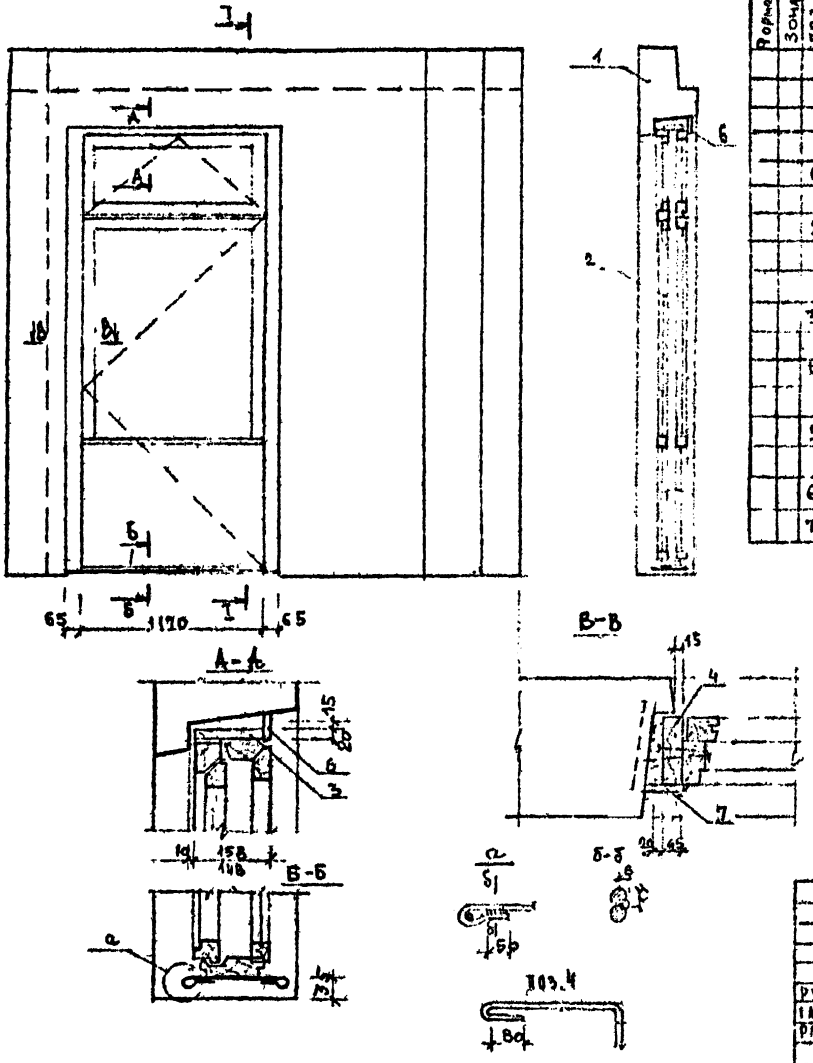

Формат	Зона	Поз.	Обозначение	Наименование	Кол. на 1 сполн. 211-1-247.83 ИЖ-1				Примеч.
					–	01	02	03	
				Документация					
			1.090.1.1 2-1 0000 ПЗ	Пояснительная записка					
			1.090.1.1 2-1 0000 У	Узлы					
				Сборочные единицы					
		1	211-1-247.83 ИЖ-1 АЛ.УД	1ПСД 32.33.3.5-П					
			211-1-247.83 ИЖ-1 АЛ.УД	1ПСД 32.33.3.5 П					
		2	1.236-6 В-1 - 1500	Балконная дверь БР28-12	1		1		
			ГОСТ 16283-80	БРС28-12		1		1	
				Детали.					
		3	ГОСТ 2695-71	БРУС 158×20 ℓ=1260	1		1		0.004м³
			ГОСТ 2695-71	БРУС 148×20 ℓ=1260		1		1	0.003м³
		4	ГОСТ 2695-71	БРУС 158×45 ℓ=2790	2				0,02м³
			ГОСТ 2695-71	БРУС 148×45 ℓ=2790		2			0.018м³
		5	10 - -450	Ø10АI ℓ=450	2	2	2	2	0.29кг
				Материалы					
		6	ГОСТ 8242-75	Наличник 2	1,3	1,3	1,3	1,3	М
		7	ГОСТ 8242-75	Наличник	5.4	5.4	5.4	5.4	М

Обозначение	Марка
211-1-247.83 ИЖ-1 АЛ.У 7000	1ПСД 32.33.3.5-Пор
-01	1ПСД 32.33.3.5-Пот
-02	1ПСД 32.33.4.0-Пор
-03	1ПСД 32.33.4.0-Пот

ПОЗ.5 ПРИВАРИТЬ К ПРОДОЛЬНЫМ СТЕРЖНЯМ ПАНЕЛИ ДО УСТАНОВКИ СТОЛЯРНЫХ ИЗДЕЛИЙ

211-1-247.83 ИЖ-1 АЛ.УД В.2 7000			
Панель стеновая наружная (1ПСД 32.33.3.5-Па-Р/т 1ПСД 32.33.4.0-Па-Р/т) Установка столярных изделий	Стадия	Масса	Масштаб
	Р	–	–
Рук. алб.	Кал.		
Гл. кон. пр.	Анненкиперов		
Разраб.	Кириллова		
	Листов 1	Лист	
	ЦНИИЭП	Торгово-бытовые здания и туристские комплексы	

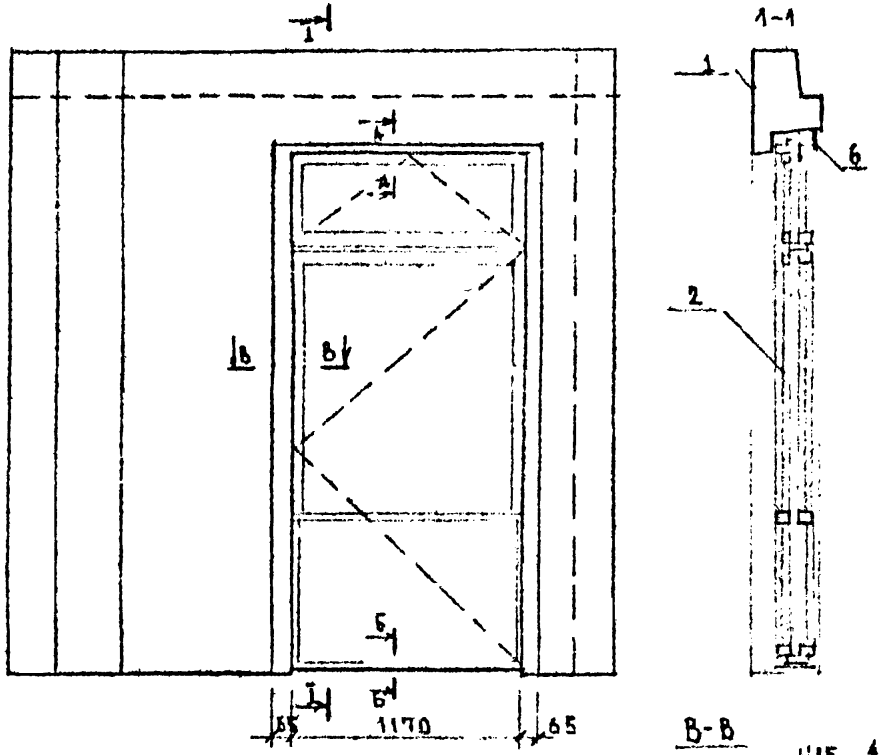

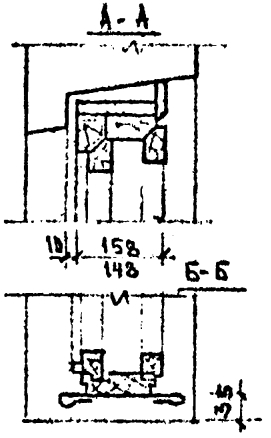

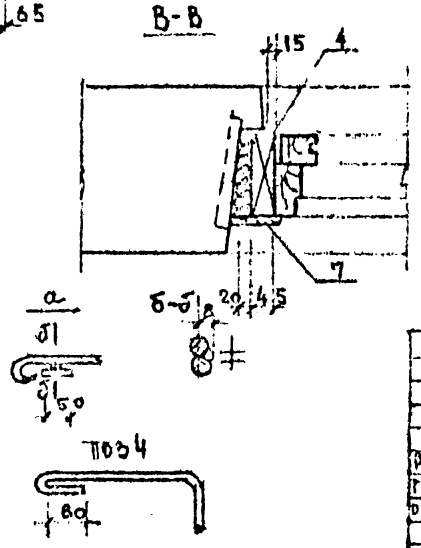

	ОБОЗНАЧЕНИЕ	НАИМЕНОВАНИЕ	КОЛ. НА ИСПОЛН. —	01	02	03	ПРИМЕЧ
		ДОКУМЕНТАЦИЯ					
	1.090 1-1 2-1 0000 ПЗ	ПОЯСНИТЕЛЬНАЯ ЗАПИСКА					
	1.090 1-1 2-1 0000 У	УЗЛЫ					
		СБОРОЧНЫЕ ЕДИНИЦЫ					
1		2ПСД 32.33.3.5-П					
		2ПСД 32.33.4.0-П					
2	1.236-6 В1-1500	БАЛКОННАЯ ДВЕРЬ БР28-12	1		1		
	ГОСТ 16289-80	БРС28-12		1		1	
		ДЕТАЛИ					
3	ГОСТ 2695-71	БРУС 158×20 ℓ=1260	1		1		0.004м³
	ГОСТ 2695-71	БРУС 148×20 ℓ=1260		1		1	0.003м³
4	ГОСТ 2695-71	БРУС 158×45 ℓ=2790	2		2		0.02м³
	ГОСТ 2695-71	БРУС 148×45 ℓ=2790		2		2	0.018м³
5	10- -450	Ø10АI ℓ=450	2	2	2	2	0.27кг
		МАТЕРИАЛЫ					
6	ГОСТ 8242-75	НАЛИЧНИК 2	1.3	1.3	1.3	1.3	М
7	ГОСТ 8242-75	НАЛИЧНИК	5.6	5.6	5.6	5.6	М

ОБОЗНАЧЕНИЕ	МАРКА
211-1-247.83 ИЖ-1 АА.У 8000	2ПСД 32.33.3.5-Пар
-01	2ПСД 32.33.3.5-Пат
-02	2ПСД 32.33.4.0-Пар
-03	2ПСД 32.33.4.0-Пат

ПОЗ.5 ПРИВАРИТЬ К ПРОДОЛЬНЫМ СТЕРЖНЯМ ПАНЕЛЕЙ ДО УСТАНОВКИ СТОЛЯРНЫХ ИЗДЕЛИЙ

		211-1-247.83 ИЖ-1 АА УЛ.В.2 8000	
РУК ЛАБ.	КАП.	ПАНЕЛЬ СТЕНОВАЯ НАРУЖНАЯ (2ПСД.32.33.3.5-Па Р/Т; 2ПСД.32.33.4.0-Па Р/Т)	СТАДИЯ: Р; МАССА; МАСШТАБ
ГЛ.КОН. СР.	АЙНБИНДЕРОВ	УСТАНОВКА СТОЛЯРНЫХ ИЗДЕЛИЙ	ЛИСТ; ЛИСТОВ
РАЗРАБ.	КИРИЛЛОВА		ЦНИИЭП ТОРГОВО-ОБЩЕСТВЕННЫХ ЗДАНИЙ И ТУРИСТСКИХ КОМПЛЕКСОВ

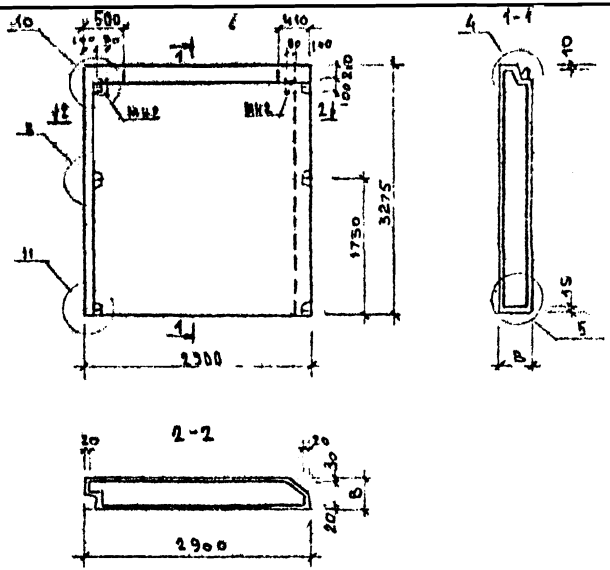

ОБОЗНАЧЕНИЕ	МАРКА	В	МАССА т
211-1-247.83 ИЖ-1 АА.УД В.2 9000 -01	1ПС 29.33.3.5-П-1	350	3.14
	1ПС 29.33.4.0-П-1	400	3.54

ВИД ПАНЕЛИ ДАН С ВНУТРЕННЕЙ СТОРО

				211-1-247.83 ИЖ-1 АА.УД В.2 9000 СБ			
РУК. ЛАБ	КАЦ			ПАНЕЛЬ 1ПС 29.33-1 СБОРОЧНЫЙ ЧЕРТЕЖ	СТАДИЯ	МАССА	МАСШТАБ
ГЛ КОН ПР	АЙНБИНДЕРСЪ				Р	СМ ТАБЛ.	
РАЗРАБ	КИРИЛЛОВА				ЛИСТ 1	ЛИСТОВ 1	
					ЦНИИЭП	ТОРГОВО БЫТОВЫХ ЗДАНИЙ И ТУРИСТСКИХ КОМПЛЕКСОВ	

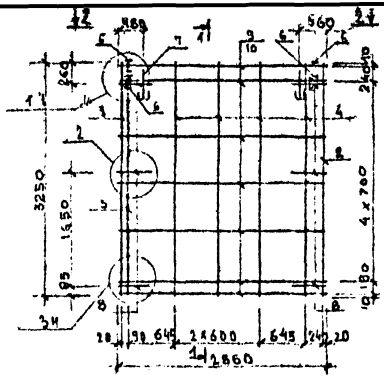

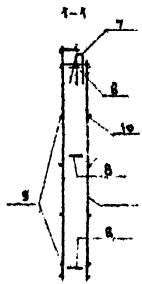

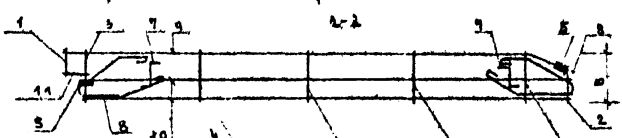

ОБОЗНАЧЕНИЕ	МАРКА	В ММ	МАССА КГ
211-1-247.83 ИЖ-1 АЛ.V Д-2 0700	1КП29.33.3.5-1	300	
-01	2КП29.33.4.0-1	350	

				211-1-247.83 ИЖ-1 АЛ.V Д-2 0700 СБ			
				КАРКАС ПР 1КП29-1 СБОРОЧНЫЙ ЧЕРТЕЖ	СТАДИЯ	МАССА	МАСШТАБ
РУК. ЛАБ	КАШ				Р	СМ ТАБЛ	
ГЛ.КОН.ПР	АНИБИНДЕРОВА				ЛИСТ	ЛИСТОВ 1	
РАЗРАБ	КИРИЛЛОВА				ЦНИИЭП	ТОРГОВО ПРОМЫШЛЕННЫХ ЗДАНИЙ И ТЕХНИЧЕСКИХ КОМПЛЕКСОВ	

Обозначение	Наименование	Кол.	Примечание
211-1-247.83 ИЖ-1 АА.ЎД.В.2 9000	ПАНЕЛЬ 1КС29.33.3.5-В-1		
	ДОКУМЕНТАЦИЯ:		
211-1-247.83 ИЖ-1 АА.ЎД.В.2 9000 СБ	СБОРОЧНЫЙ ЧЕРТЕЖ		
1.090.1-1 2-1 0000 УО	УЗЛЫ ОПАЛУБОЧНЫЕ		
1.090.1-1 2-1 0000 ПЗ	ПОЯСНИТЕЛЬНАЯ ЗАПИСКА		
211-1-247.83 ИЖ-1 АА.ЎД.В.2 0000 ВС	ВЫБОРКА СТАЛИ		
	СБОРОЧНЫЕ ЕДИНИЦЫ:		
211-1-247.83 ИЖ-1 АА.ЎД.В.2 0700	КАРКАС ПР. 1КП29.33.3.5-1	1	
	МАТЕРИАЛЫ:		
	БЕТОН ЛЕГКИЙ М75		2,96 м³
	РАСТВОР ЦЕМЕНТНЫЙ М100		0,18 м³
211-1-247.83 ИЖ-1 АА.ЎД.В.2 9000-01	ПАНЕЛЬ 1КС29.33.4.0-П-1		
	ДОКУМЕНТАЦИЯ:		
211-1-247.83 ИЖ-1 АА.ЎД.В.2 9000-01 СБ	СБОРОЧНЫЙ ЧЕРТЕЖ		
1.090.1-1 2-1 0000 УО	УЗЛЫ ОПАЛУБОЧНЫЕ		
1.090.1-1 2-1 0000 ПЗ	ПОЯСНИТЕЛЬНАЯ ЗАПИСКА		
211-1-247.83 ИЖ-1 АА.ЎД.В.2 0000 ВС	ВЫБОРКА СТАЛИ		
	СБОРОЧНЫЕ ЕДИНИЦЫ:		
211-1-247.83 ИЖ-1 АА.ЎД.В.2 0700-1	КАРКАС ПР. 1КП29.33.4.0-1	1	
	МАТЕРИАЛЫ:		
	БЕТОН ЛЕГКИЙ М-75		3,36 м³
	РАСТВОР ЦЕМЕНТНЫЙ М100		0,18 м³

Поз	Обозначение	Наименование	Кол	Примечание
	211-1 247.83 ИЖ-1 АЛУД.В.2 7000	КАРКАС ПР 1КП29.33.3.5-1		
		ДОКУМЕНТАЦИЯ:		
	211-1 247.83 ИЖ-1 АЛУД.В.2 7000 СБ	СБОРОЧНЫЙ ЧЕРТЕЖ		
	1.090.1-1 2-2 0000 УА	УЗЛЫ АРМАТУРНЫЕ		
	1.090.1-1 2-2 0000 ПЗ	ПОЯСНИТЕЛЬНАЯ ЗАПИСКА		
		СБОРОЧНЫЕ ЕДИНИЦЫ.		
1	1.090.1-1 2-3 0020	КАРКАС ПЛОСКИЙ КР20	1	
2	1.090.1-1 2-3 0010-04	КАРКАС ПЛОСКИЙ КР5	1	
3	1.090.1-1 2-3 0010	КАРКАС ПЛОСКИЙ КР1	1	
4	1.090.1-1 2-3 0010-09	КАРКАС ПЛОСКИЙ КР-10	4	
5	1.090.1-1 2-3 0040	ИЗДЕЛИЕ ЗАКЛАДНОЕ МН1	2	
6	211-1 247.83 ИЖ-1 АЛУД.В.2 0001	ИЗДЕЛИЕ ЗАКЛАДНОЕ МН2	2	
		ДЕТАЛИ:		
7	1.090.1-1 2-3 0001-03	ПЕТЛЯ СТРОПОВОЧНАЯ СП4	2	
8	1.090.1-1 2-3 0001-06	СТЕРЖЕНЬ ГНУТЫЙ АН1	6	
		ГОСТ 6727-80		
9	4-041-2900	СТ. ОТД. Ø48 Р I L=2900	7	0,26 КГ
10	4-041-2780	СТ. ОТД. Ø48 Р I L=2780	8	0,25 КГ
11	4-041-130	СТ. ОТД. Ø48 Р I L=130	5	0,01 КГ
	211-1 247.83 ИЖ-1 АЛУД.В.2 7000-01	КАРКАС ПР 1КП29.33.4.0-1		
		ДОКУМЕНТАЦИЯ:		
	211-1 247.83 ИЖ-1 АЛУД.В.2 7000 01 СБ	СБОРОЧНЫЙ ЧЕРТЕЖ		
	1.090.1-1 2-2 0000 УА	УЗЛЫ АРМАТУРНЫЕ		
	1.090.1-1 2-2 0000 ПЗ	ПОЯСНИТЕЛЬНАЯ ЗАПИСКА		
		СБОРОЧНЫЕ ЕДИНИЦЫ		
1	1.090.1-1 2-3 0020-01	КАРКАС ПЛОСКИЙ КР21	1	
2	1.090.1-1 2-3 0010-04	КАРКАС ПЛОСКИЙ КР5	1	
3	1.090.1-1 2-3 0010-01	КАРКАС ПЛОСКИЙ КР2	1	
4	1.090.1-1 2-3 0010-10	КАРКАС ПЛОСКИЙ КР11	4	
5	1.090.1-1 2-3 0040	ИЗДЕЛИЕ ЗАКЛАДНОЕ МН1	2	
6	211-1-247.83 ИЖ-1 АЛУД.В.2 0001	ИЗДЕЛИЕ ЗАКЛАДНОЕ МН-2	2	
		ДЕТАЛИ		
7	1.090.1-1 2-3 0001-03	ПЕТЛЯ СТРОПОВОЧНАЯ СП4	2	
8	1.090.1-1 2-3 0001-06	СТЕРЖЕНЬ ГНУТЫЙ АН1	6	
		ГОСТ 6727-80		
9	4-041-2900	СТ. ОТД. Ø48 Р I L=2900	07	0,26 КГ
10	4-041-2780	СТ. ОТД. Ø48 Р I L=2780	8	0,25 КГ
11	4-041-130	СТ. ОТД. Ø48 Р I L=180	5	0,01 КГ

211-1 247.83 ИЖ-1 АЛУД.В.2 0700

ГЛ. КОНСТР.	АЛЬБИНАСЕВ	КАРКАС ПРОСТРАНСТВЕННЫЙ 1КП29.33.3.5-1, 1К29.33.4.0-Л-1	СТАДИЯ	ЛИСТ	ЛИСТОВ
РАЗРАБОТ	КИРИЛЛОВА		Р	1	1

ЦНИИЭП торгово-бытовых зданий и туристских комплексов

gost.e-ecolog.ru