ГОСКОМИТЕТ ПО ГРАЖДАНСКОМУ СТРОИТЕЛЬСТВУ И АРХИТЕКТУРЕ ПРИ ГОССТРОЕ СССР
ЦНИИЭП ЖИЛИЩА

II
10.4-1

СЕРИЯ 86

КИРПИЧНЫЕ ЖИЛЫЕ ДОМА С ПРОДОЛЬНЫМИ НЕСУЩИМИ СТЕНАМИ

ЧАСТЬ 10

ИЗДЕЛИЯ ЗАВОДСКОГО ИЗГОТОВЛЕНИЯ

РАЗДЕЛ 10.4-1

МЕТАЛЛИЧЕСКИЕ ИЗДЕЛИЯ

1011-07
ЦЕНА 0-90

gost.e-ecolog.ru

ЦЕНТРАЛЬНЫЙ ИНСТИТУТ ТИПОВОГО ПРОЕКТИРОВАНИЯ
ГОССТРОЯ СССР

Москва, А-445, Смольная ул. 22

Сдано в печать 1977 года

Заказ № 10053 Тираж 1500 экз.

СЕРИЯ 86

КИРПИЧНЫЕ ЖИЛЫЕ ДОМА С ПРОДОЛЬНЫМИ НЕСУЩИМИ СТЕНАМИ

ЧАСТЬ 10

ИЗДЕЛИЯ ЗАВОДСКОГО ИЗГОТОВЛЕНИЯ

РАЗДЕЛ 10.4-1

МЕТАЛЛИЧЕСКИЕ ИЗДЕЛИЯ

СОДЕРЖАНИЕ

N п/п	Наименование чертежа	N листа	N стр
1	Заглавный лист	1	1
2	Сетки	2	2
3	Анкеры, каркас	3	3
4	Ограждения лоджий МОЛ 36, МОЛ 48	4	4
5	Ограждение лоджии МОЛ 36-1	5	5
6	Ограждение лоджии МОЛ 36-2	6	6
7	Ограждения балкона МОБ 36П, МОБ 36Л, МОБ 9 П МОБ 9 Л	7	7
8	Ограждения балкона МОБ 36-1П, МОБ 36-1Л, МОБ 9-1П, МОБ 9-1Л	8	8
9	Ограждения балкона МОБ 36-2П, МОБ 36-2Л, МОБ 9-2П, МОБ 9-2Л	9	9
10	Сетки	10	10
11	Металлические изделия ОК-1, АМ-7, АМ-8, АМ-9, АМ-10, МО-1, МО-2, МО-3	11	11
12	Лестница в машинное помещение лифта ЛМ-1. Ограждение лестницы ИМОЛ-2	12	12
13	Лестница ЛМ-2 ограждения лестниц ИМОЛ-1; ИМОЛ-3	13	13
14	Ограждение лоджии МОЛ 63П, МОЛ 63Л, МОЛ 51П, МОЛ 51Л	14	14
15	Ограждение лоджий МОЛ 67 П, МОЛ 67Л, МОЛ 72 П, МОЛ 72 Л	15	15
16	Ограждение лоджий МОЛ 69 П, МОЛ 69Л, МОЛ 47	16	16
17	Ограждение лоджий МОЛ 73П, МОЛ 73Л, МОЛ 73Л, МОЛ 12	17	17
18	Ограждение лоджий МОЛ 74; МОЛ 75	18	18
19	Узлы к ограждениям лоджий	19	19
20	Крышка люка МКЛ. Стремянка ИМС-25	20	20
21	Ограждение цокольного марша ИМОЛ 28-1, решетки ДМР-1, ДМР-2	21	21
22	Опорная труба ОТ-1 для мачт телеантенн; гильза для радиостойки ГРС-1	22	22
23	Радиостойка РС	23	23
24	Радиостойка РС. Детали. Спецификация	24	24
25	Гильза для телеантенны ГТА-1. Спецификация	25	25
26	Гильза для телеантенны ГТА-1. Детали. Сечение по А-А	26	26
27	Цветочница ИМЦ 1	27	27
28	Ограждения балкона МОБ33-1П, МОБ33-1Л, МОБ33-2П, МОБ33-2Л	28	28

1969	ЗАГЛАВНЫЙ ЛИСТ	СЕРИЯ 86	ЧАСТЬ 10	ЛИСТ 1
			РАЗДЕЛ 10.4-1	

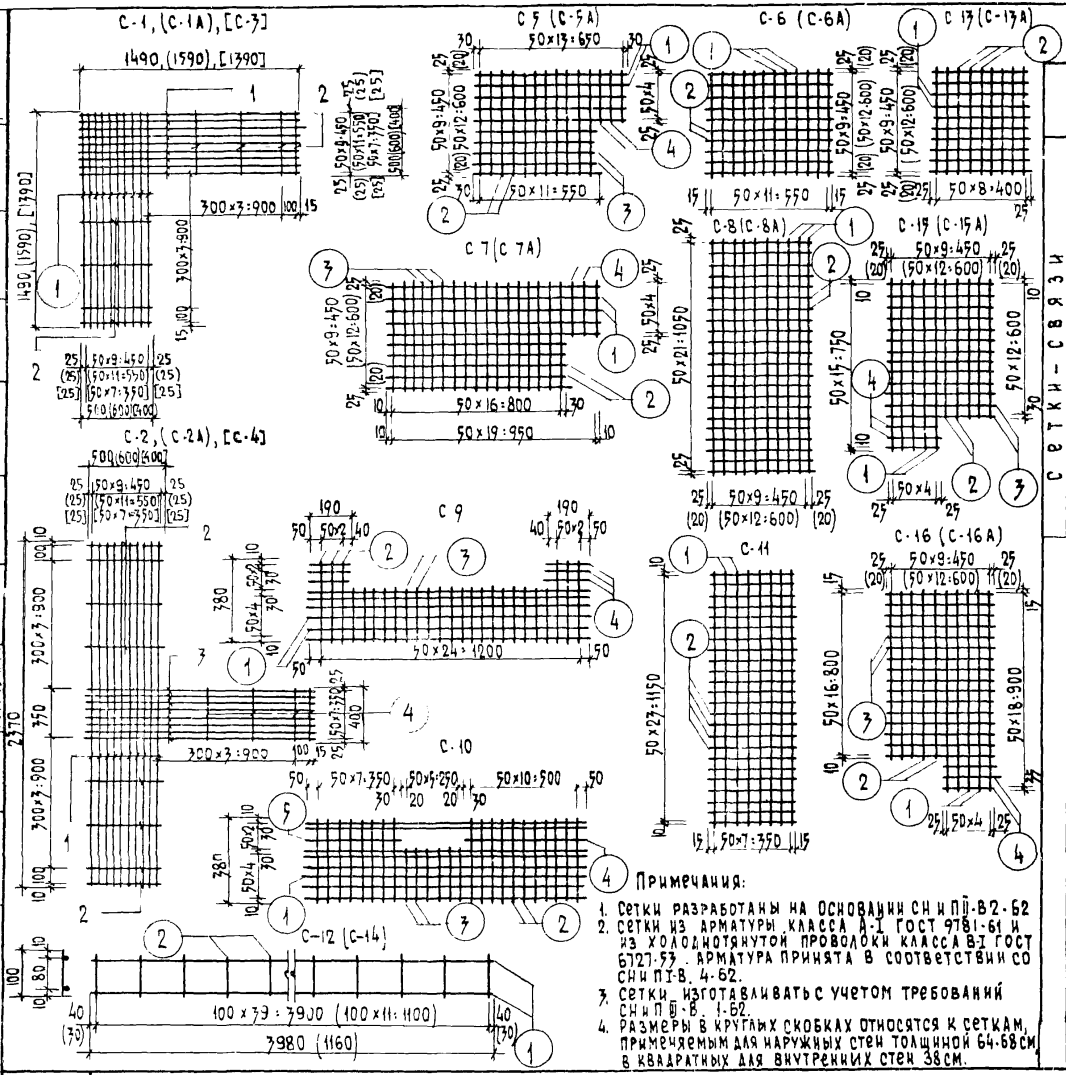

Примечания:

1. Сетки разработаны на основании СНиП II-В.2-62
2. Сетки из арматуры класса А-I ГОСТ 9781-61 и из холоднотянутой проволоки класса В-I ГОСТ 6727-53. Арматура принята в соответствии со СНиП I-В. 4-62.
3. Сетки изготавливать с учетом требований СНиП II-В. 1-62.
4. Размеры в круглых скобках относятся к сеткам, применяемым для наружных стен толщиной 64-68 см, в квадратных для внутренних стен 38 см.

Сетки – связи

Марка	№ поз	ф мм	ℓ мм	кол шт	общ длина м	вес марка кг
С-1	1	АIII	1490	20	37.80	3.35
	2	АI	500	8		
С-1А	1	АIII	1590	24	42.96	4.25
	2	АI	600	8		
С-2	1	АIII	2370	10	41.22	4.08
	2	АI	500	8		
	3	АIII	1490	8		
	4	АIII	400	4		
С-2А	1	АIII	2370	12	47.56	4.71
	2	АI	600	8		
	3	АIII	1590	8		
	4	АIII	400	4		
С-7	1	АIII	1390	16	25.44	2.51
	2	АI	400	8		
С-4	1	АIII	2370	8	34.88	3.46
	2	АI	400	8		
	3	АIII	1390	8		
	4	АIII	400	4		
С-5	1	АIII	710	5	12.7	1.26
	2	АI	500	11		
	3	АIII	580	5		
	4	АIII	250	3		
С-5А	1	АIII	710	5	15.98	1.58
	2	АI	640	11		
	3	АIII	580	8		
	4	АIII	250	3		
С-6	1	АIII	500	12	11.8	1.17
	2	АI	580	10		
С-6А	1	АIII	640	12	15.22	1.51
	2	АI	580	13		
С-7	1	АIII	970	5	18.7	1.81
	2	АI	840	5		
	3	АIII	500	17		
	4	АIII	250	3		
С-7А	1	АIII	970	5	23.2	23
	2	АI	840	8		
	3	АIII	640	17		
	4	АIII	250	3		
С-8	1	АIII	1100	10	22.0	2.18
	2	АI	500	22		
С-8А	1	АIII	1100	17	28.38	2.81
	2	АI	640	22		

Сетки для армирования наружных и внутренних стен

Марка	№ поз	ф мм	ℓ мм	кол шт.	общ длина м	вес марка кг
С-9	1	АIII	1300	6	15.97	1.58
	2	АI	380	6		
	3	АIII	250	19		
	4	АIII	190	6		
С-10	1	АIII	1300	8	20.13	1.98
	2	АI	380	19		
	3	АIII	250	6		
	4	АIII	580	1		
	5	АIII	430	1		
С-11	1	АIII	1170	8	18.48	1.83
	2	АI	380	24		
С-12	1	АIII	3980	2	11.96	1.18
	2	АIII	100	40		
С-13	1	АIII	450	10	9.00	0.89
	2	АIII	500	9		
С-13А	1	АIII	450	13	11.61	1.15
	2	АIII	640	9		
С-14	1	АIII	1160	2	3.52	0.35
	2	АIII	100	12		
С-15	1	АIII	770	5	14.3	1.42
	2	АIII	640	5		
	3	АIII	500	13		
	4	АIII	250	3		
С-15А	1	АIII	770	5	18.04	1.79
	2	АIII	640	8		
	3	АIII	640	13		
	4	АIII	250	3		
С-16	1	АIII	950	5	18.17	1.8
	2	АIII	825	5		
	3	АIII	500	17		
	4	АIII	250	3		
С-16А	1	АIII	950	5	22.98	2.28
	2	АIII	825	8		
	3	АIII	640	17		
	4	АIII	250	3		

ЦНИИЭП жилища

1969

Сетки

Серия 86

Часть 10

Раздел 10.4-1

Лист 2

11011-07 3

АМ-1

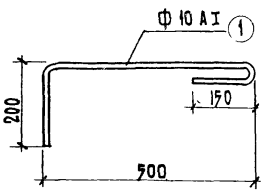

АМ-2

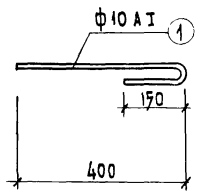

АМ-3

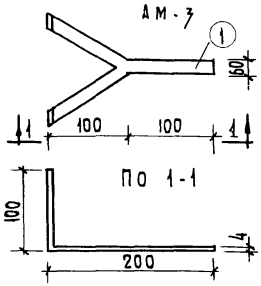

АМ-4

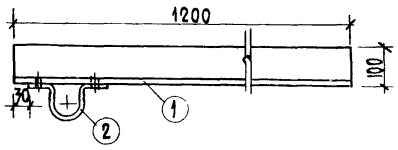

АМ-5

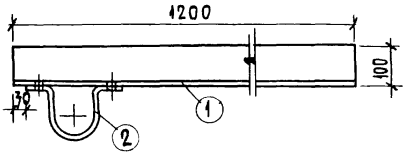

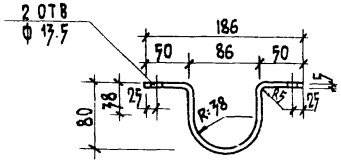

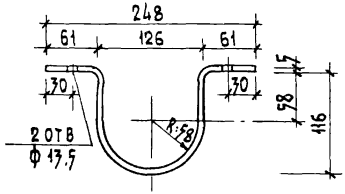

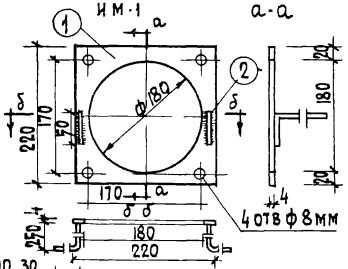

Анкер оттяжки АМ-6

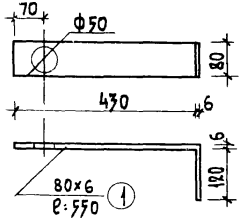

К-1

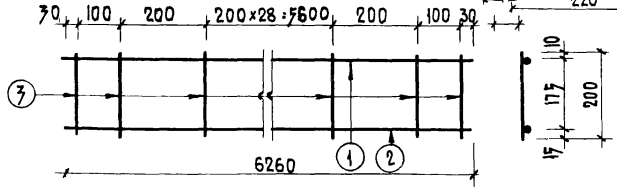

ИМ-2

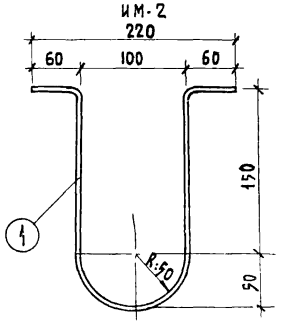

СПЕЦИФИКАЦИЯ ИЗДЕЛИЙ

МАРКА	NN ПОЗ	Ф мм	ℓ мм	КОЛ ШТ	ОБЩАЯ ДЛИНА	ВЕС кг. ЭЛ-ТА	ВЕС кг. МАРКИ
АМ-1	1	10 AI	890	1	0,89	0,55	0,55
АМ-2	1	10 AI	550	2	1.10	0,68	0,68
АМ-3	1	60×4	300	1	0,30	0,56	0,56
АМ-4	1	L100×10	1200	1	1,20	18.12	18.75
	2	-50×5	320	1	0,32	0,63	
АМ-5	1	L100×10	1200	1	1.20	18.12	18.96
	2	-50×5	430	1	0,43	0.84	
АМ-6	1	-80×6	570	1	0,57	2.06	2.06
К-1	1	8 AI	6260	1	6.26	2.47	11.51
	2	14 AII	6260	1	6.26	7.57	
	3	6 AI	200	33	6.60	1.47	
ИМ-1	1	-220×4	220	1	0.22	0.72	1.04
	2	8 AI	400	2	0.80	0.32	
ИМ-2	1	4 BI	580	1	0.58	0.094	0.055

Примечания.

1. Анкеры изготавливать из стали класса AI по СН и П I-В. 4-62 и СН и П III-В. 1-62.
2. Каркасы изготавливать из стали классов AI и A III по СН и П I-В .4-62
3. Размеры даны в мм.

ЦНИИЭП жилища

Гл. инж. проекта Т.Рамонаполова
Гл. арх. проекта В.Ефимова
Рук. гр. арх. М.Молчанов
Рук. гр. инж. Л.Суроегина

Инв. N | Взам. ин. N

1969 | Анкеры, каркас | Серия 86 | Часть 10 | Раздел 10.4-1 | Лист 3

11011-07 4

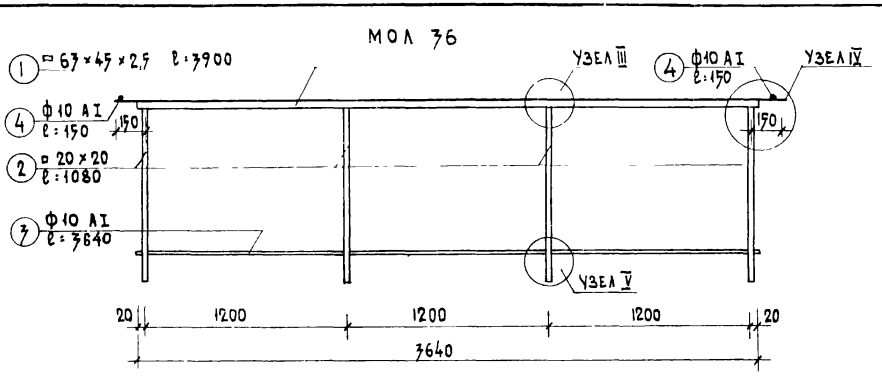

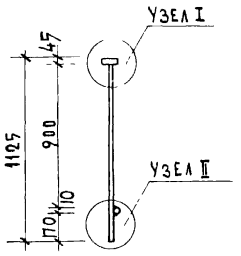

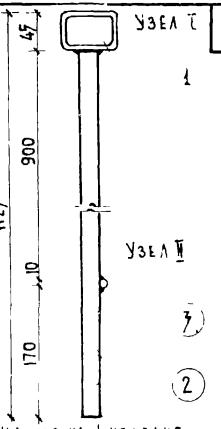

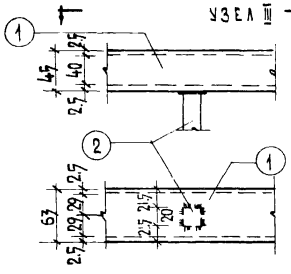

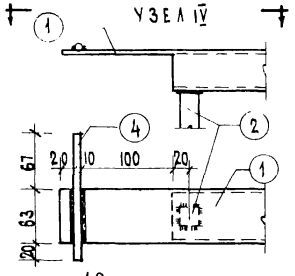

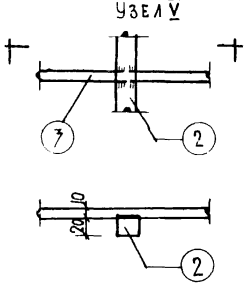

мол 48

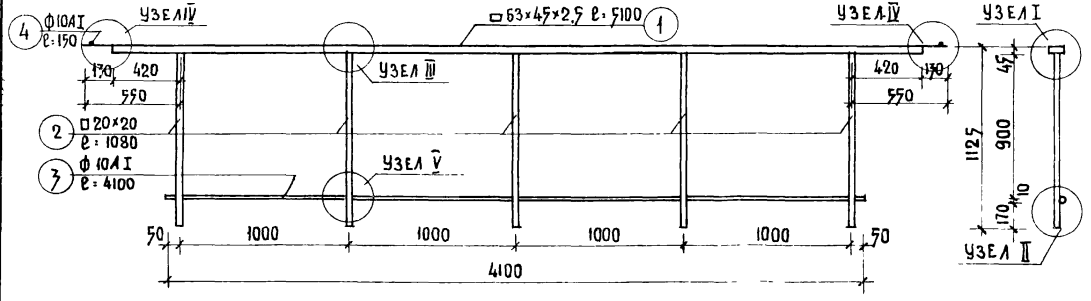

СПЕЦИФИКАЦИЯ НА 1 ИЗДЕЛИЕ

NN п.п	МАРКА	NN поз.	ПРОФИЛЬ мм	ДЛИНА мм	КОЛ-ВО шт	ВЕС КГ стальной	ВЕС КГ общий	ВЕС КГ МАРКИ
1	МОЛ 36	1	□63×45×2,5	3900	1	14.94	14.94	30.93
2		2	□ 20×20	1080	4	3.39	13.56	
3		3	ф 10 AI	3640	1	2.25	2.25	
4		4	ф 10 AI	150	2	0.09	0.18	
5	МОЛ 48	1	□63×45×2,5	5100	1	19.57	19.57	39.19
6		2	□20×20	1080	5	3.39	16.95	
7		3	ф10 AI	4100	1	2.53	2.53	
8		4	ф10 AI	150	2	0.09	0.18	

Примечания:

1. Материал позиций 1, 2, 3, 4 - в.ст-3пк.
2. Сварные швы - 5 мм.

ЦНИИЭП жилища

Гл. инж. проекта Г.Ф. Шумилова
Гл. арх. проекта В.Ефимова
Арх. гр. арх. М. Смолянков
Рук. гр. инж. Г.Ф. Шумилова
Проверил В.Ефимова
Копировал М. Смолянков
Взамен инв. N

1969

Ограждения лоджии МОЛ 36, МОЛ 48

Серия 86

Часть 10
Раздел 10.4-1

Лист 4

11011-07 5

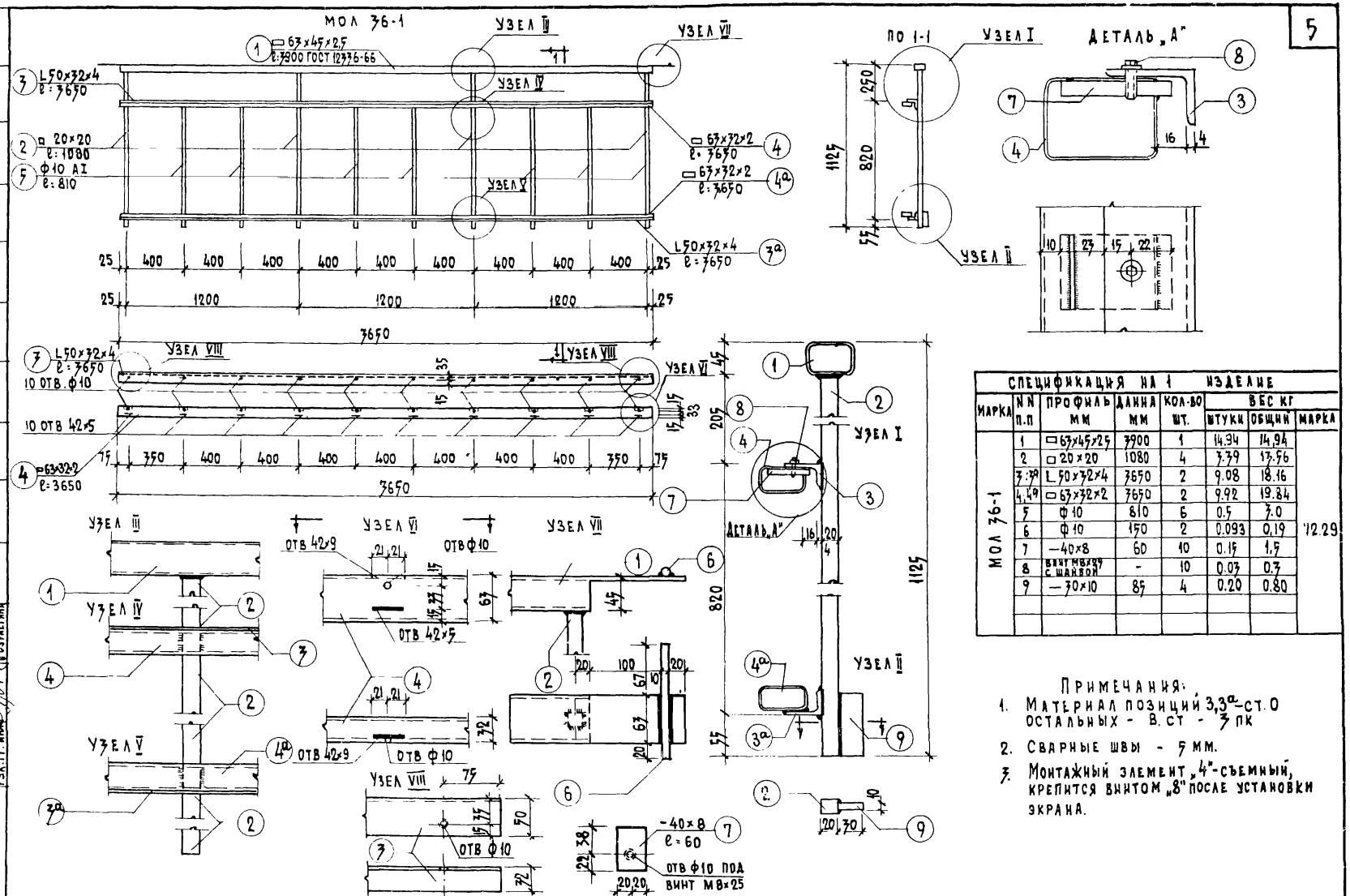

СПЕЦИФИКАЦИЯ НА 1 ИЗДЕЛИЕ							
МАРКА	NN П.П	ПРОФИЛЬ ММ	ДЛИНА ММ	КОЛ-ВО ШТ.	ВЕС КГ ШТУКИ	ВЕС КГ ОБЩИЙ	МАРКА
МОЛ 36-1	1	□ 63×45×2.5	3900	1	14.34	14.34	72.29
	2	□ 20×20	1080	4	3.79	13.96	
	3;3а	L 50×32×4	3650	2	9.08	18.16	
	4;4а	□ 63×32×2	3650	2	9.92	19.84	
	5	ф10	810	6	0.5	3.0	
	6	ф10	150	2	0.093	0.19	
	7	−40×8	60	10	0.15	1.5	
	8	ВИНТ М8х29 С ШАЙБОЙ	-	10	0.03	0.3	
	9	−70×10	85	4	0.20	0.80	

Примечания:

1. Материал позиций 3,3а – ст.0 остальных - В.ст - 3 пк
2. Сварные швы - 5 мм.
3. Монтажный элемент „4"-съемный, крепится винтом „8" после установки экрана.

1969	ОГРАЖДЕНИЕ ЛОДЖИИ МОЛ 36-1	СЕРИЯ 86	ЧАСТЬ 10 РАЗДЕЛ 10.4-1	ЛИСТ 5

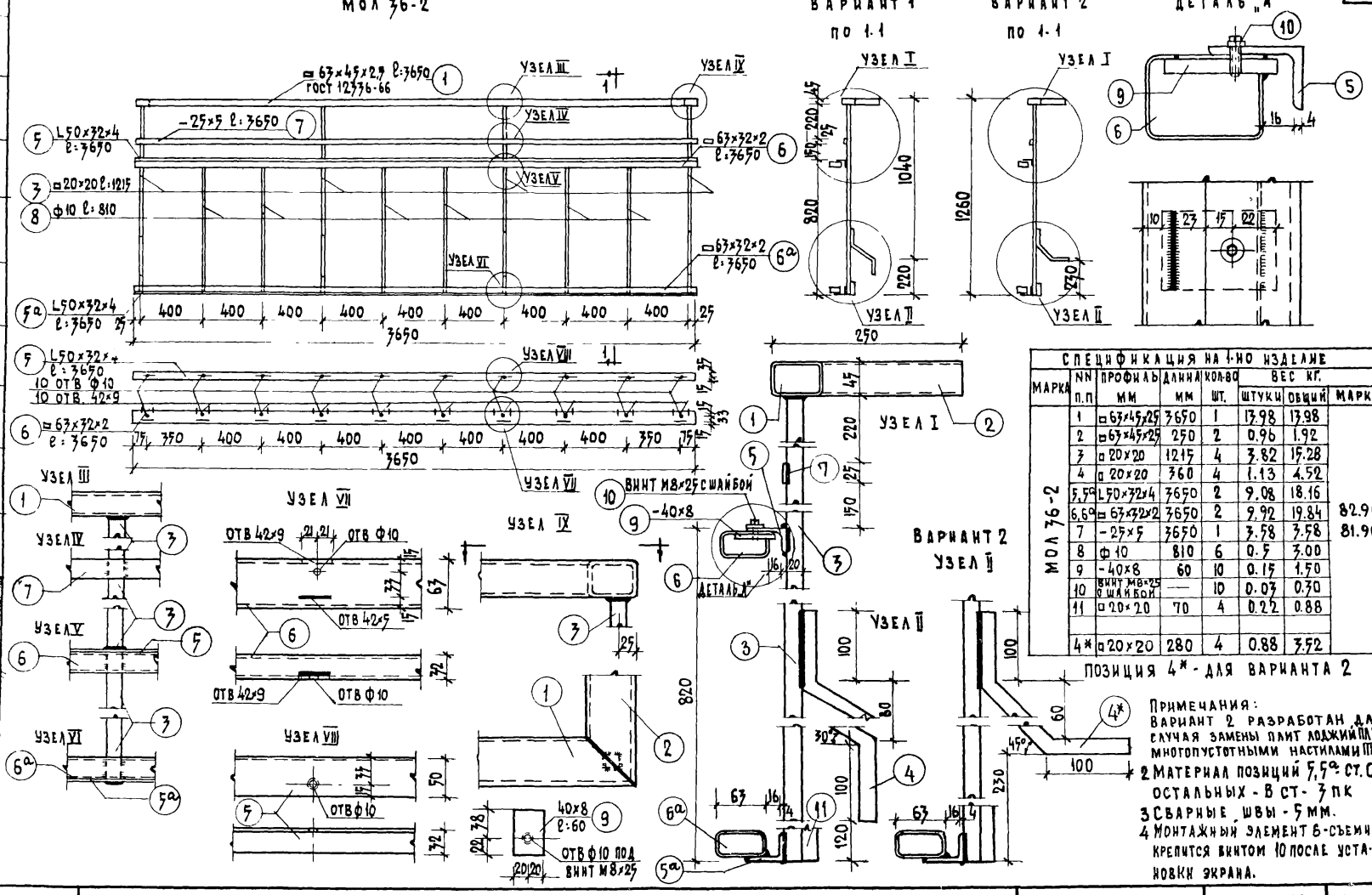

СПЕЦИФИКАЦИЯ НА 1-НО ИЗДЕЛИЕ

МАРКА	NN п.п	ПРОФИЛЬ мм	ДЛИНА мм	КОЛ-ВО шт.	ВЕС КГ. штуки	ВЕС КГ. общий	МАРКИ
МОЛ 36-2	1	□ 63×45×2,5	3650	1	13.98	13.98	82.96 81.96*
	2	□ 63×45×2,5	250	2	0.96	1.92	
	3	□ 20×20	1215	4	3.82	15.28	
	4	□ 20×20	360	4	1.13	4.52	
	5,5а	L 50×32×4	3650	2	9.08	18.16	
	6,6а	□ 63×32×2	3650	2	9.92	19.84	
	7	-25×5	3650	1	3.58	3.58	
	8	ф10	810	6	0.5	3.00	
	9	-40×8	60	10	0.15	1.50	
	10	винт М8×25 с шайбой	—	10	0.03	0.30	
	11	□ 20×20	70	4	0.22	0.88	
	4*	□ 20×20	280	4	0.88	3.52	

Примечания:
1. Вариант 2 разработан для случая замены плит лоджий ПЛ39-12 многопустотными настилами ПГ39-12.
2. Материал позиций 5,5а ст.0, остальных - В ст. 3 пк
3. Сварные швы - 5 мм.
4. Монтажный элемент 6-съемный крепится винтом 10 после установки экрана.

ЦНИИЭП жилища
Гл. инж. отд. Е. Лукомский
Гл. инж. проекта Г. Семинов
Гл. арх. проекта В. Ефимова
Рук. гр. арх. И. Смолицкий
Рук. гр. инж. С. Суркетин
Разработали: Е. Лукомский, Г. Суркетин, З. Кончина
Проверил: Г. Семинов
Скопировал: И. Смолицкий
Гос. эта. 10

1969

ОГРАЖДЕНИЕ ЛОДЖИИ МОЛ 36-2

СЕРИЯ	ЧАСТЬ 10	ЛИСТ
86	РАЗДЕЛ 10.4-1	6

11011-07 7

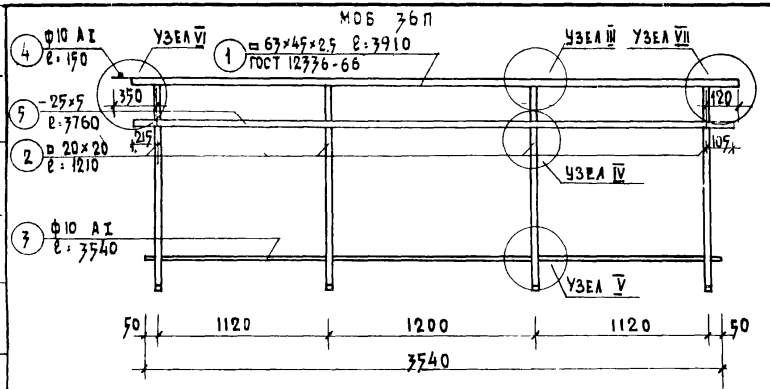

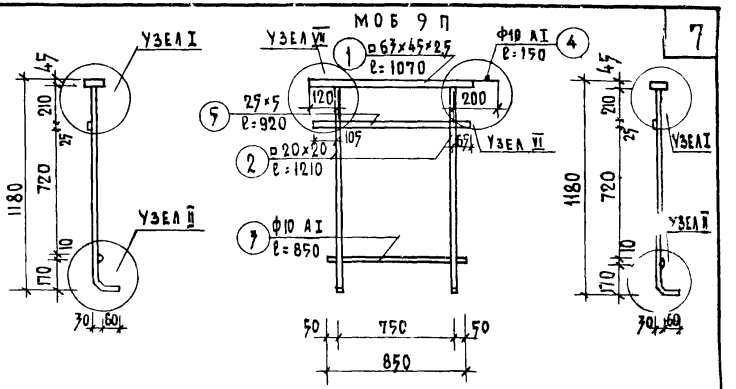

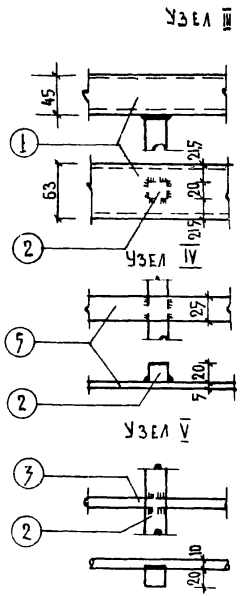

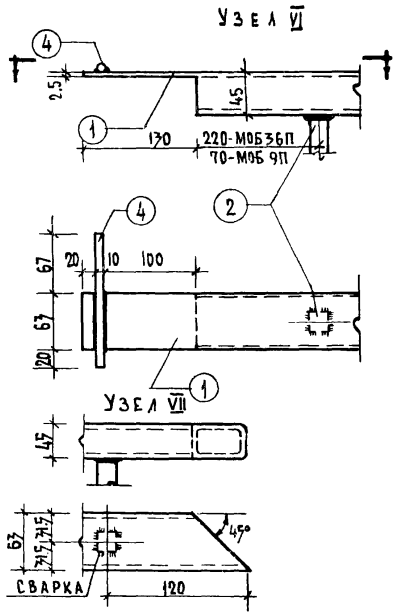

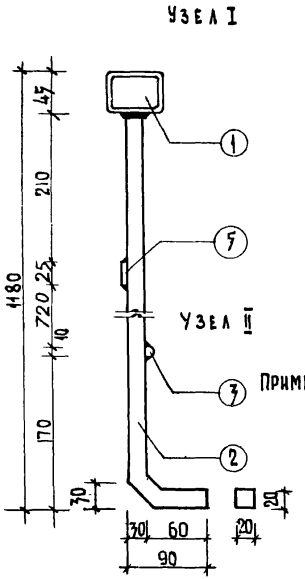

СПЕЦИФИКАЦИЯ НА 1 ИЗДЕЛИЕ

NN пп	Марка	NN поз.	Профиль мм.	Длина мм.	Кол-во шт.	Вес кг: штуки	Вес кг: общий	Вес кг: марки
1	МОБ36П МОБ36Л	1	□63×45×2,5	3910	1	14.98	14.98	36.14
2		2	□20×20	1210	4	3.80	15.20	
3		3	ф10 AI	3540	1	2.18	2.18	
4		4	ф10 AI	150	1	0.09	0.09	
5		5	-25×5	3760	1	3.69	3.69	
1	МОБ9П МОБ9Л	1	□63×45×2,5	1070	1	4.10	4.10	17.22
2		2	□20×20	1210	2	3.80	7.60	
3		3	ф10 AI	850	1	0.53	0.53	
4		4	ф10 AI	150	1	0.09	0.09	
5		5	-25×5	920	1	0.90	0.90	

Примечания: 1 Материал позиций 1,2,3,4 - В.ст-3ПК.
2 Сварные швы $h_{шв}$ 5 мм.
3 Марки МОБ 36Л, МОБ 9Л изготовлять зеркально маркам МОБ 36П, МОБ 9П

ЦНИИЭП жилища

1969

ОГРАЖДЕНИЯ БАЛКОНА МОБ36П, МОБ36Л, МОБ9П, МОБ9Л

Серия 86

Часть 10 | Раздел 10.4-1

Лист 17

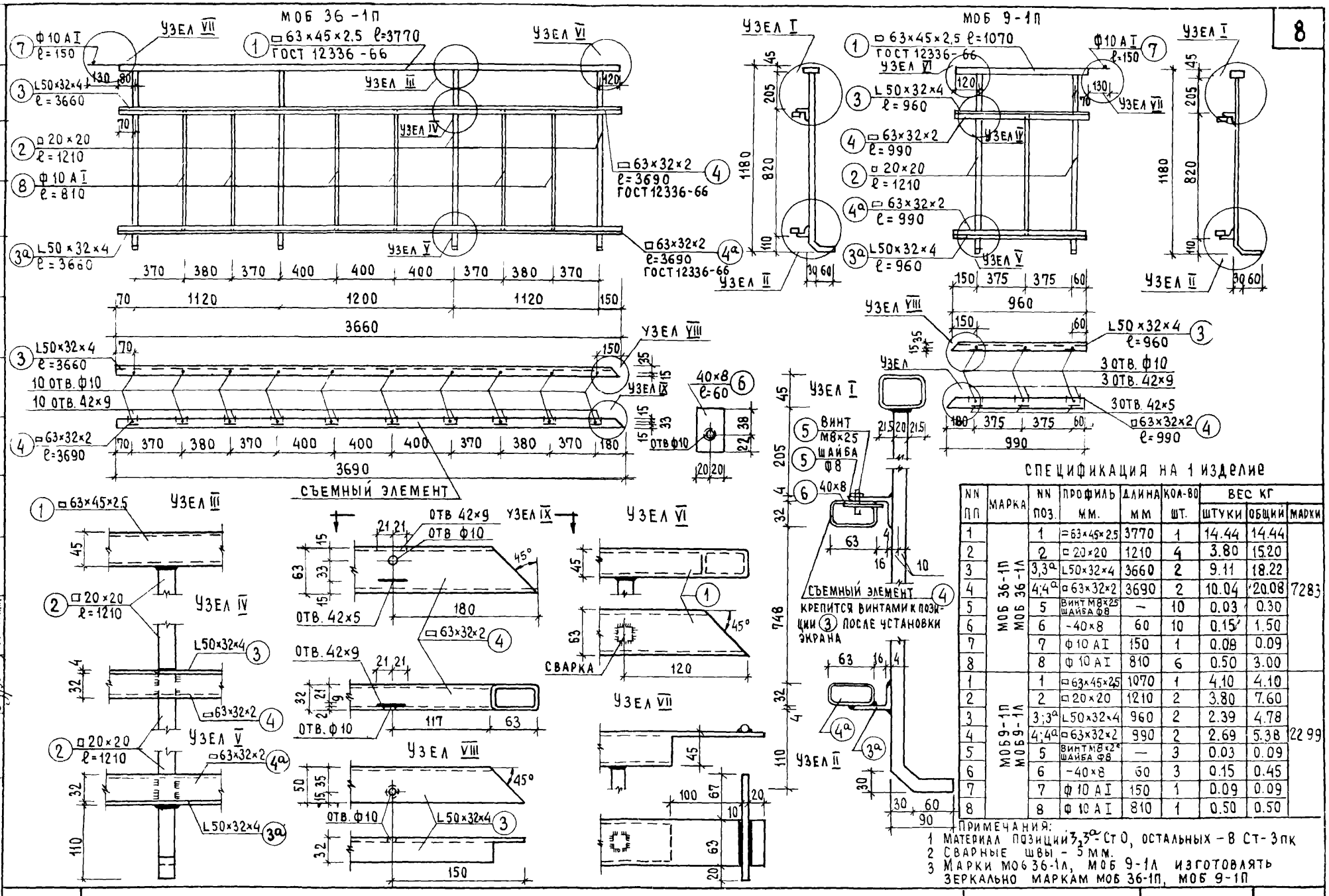

СПЕЦИФИКАЦИЯ НА 1 ИЗДЕЛИЕ

NN пп	МАРКА	NN поз.	ПРОФИЛЬ мм.	ДЛИНА мм	КОЛ-ВО шт.	ВЕС КГ штуки	ВЕС КГ общий	ВЕС КГ марки
1	МОБ 36-1П МОБ 36-1А	1	=63×45×2.5	3770	1	14.44	14.44	7283
2		2	□ 20×20	1210	4	3.80	15.20	
3		3;3а	L50×32×4	3660	2	9.11	18.22	
4		4;4а	□ 63×32×2	3690	2	10.04	20.08	
5		5	Винт М8×25 Шайба ф8	—	10	0.03	0.30	
6		6	-40×8	60	10	0.15	1.50	
7		7	ф 10 А I	150	1	0.09	0.09	
8		8	ф 10 А I	810	6	0.50	3.00	
1	МОБ9-1П МОБ9-1А	1	□63×45×25	1070	1	4.10	4.10	2299
2		2	□ 20×20	1210	2	3.80	7.60	
3		3;3а	L50×32×4	960	2	2.39	4.78	
4		4;4а	□ 63×32×2	990	2	2.69	5.38	
5		5	Винт М8×25 Шайба ф8	—	3	0.03	0.09	
6		6	-40×8	60	3	0.15	0.45	
7		7	ф 10 А I	150	1	0.09	0.09	
8		8	ф 10 А I	810	1	0.50	0.50	

ПРИМЕЧАНИЯ:
1 МАТЕРИАЛ ПОЗИЦИЙ 3, 3а - СТ О, ОСТАЛЬНЫХ - В СТ-3пк
2 СВАРНЫЕ ШВЫ - 5 мм.
3 МАРКИ МОБ 36-1А, МОБ 9-1А ИЗГОТОВЛЯТЬ ЗЕРКАЛЬНО МАРКАМ МОБ 36-1П, МОБ 9-1П

Рук. отд. 10 Гапон
Гл. инж. отдела А. Самойлов
Гл. арх. пр-та В. Ефимова
Рук. гр. арх. М. Смолицкая
Рук. гр. инж. А. Суфагина
Инвент. N
Взамен

ЦНИИЭП жилища

1969

ОГРАЖДЕНИЯ БАЛКОНА МОБ 36-1П, МОБ 36-1А, МОБ9-1П, МОБ9-1А

СЕРИЯ 86 | ЧАСТЬ 10 | РАЗДЕЛ 10.4-1 | ЛИСТ 8

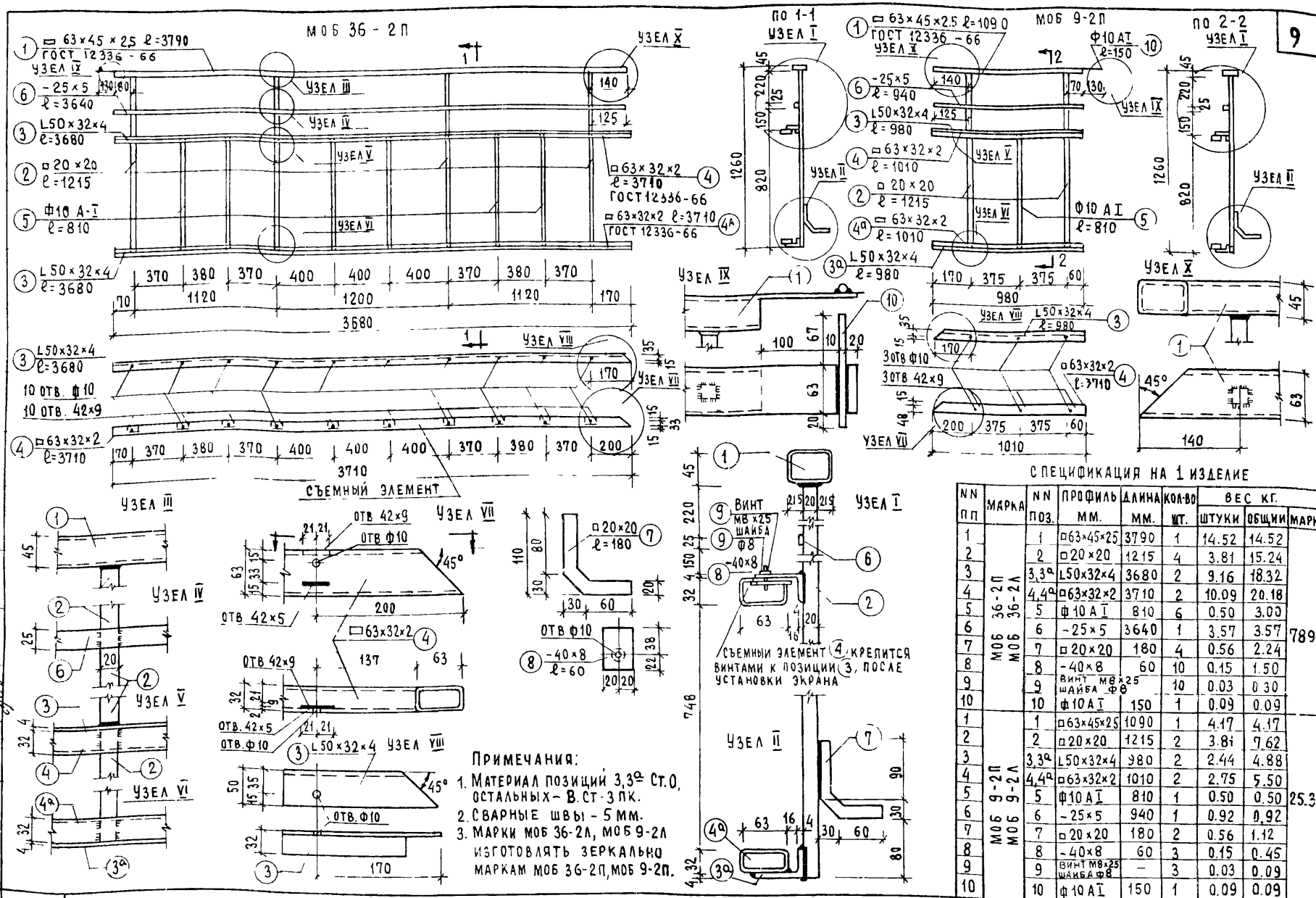

СПЕЦИФИКАЦИЯ НА 1 ИЗДЕЛИЕ

NN пп	Марка	NN поз.	Профиль мм.	Длина мм.	Кол-во шт.	Вес кг. штуки	Вес кг. общий	Марки
1	МОБ 36-2П МОБ 36-2Л	1	□63×45×2,5	3790	1	14.52	14.52	7896
2		2	□20×20	1215	4	3.81	15.24	
3		3,3а	L50×32×4	3680	2	9.16	18.32	
4		4,4а	□63×32×2	3710	2	10.09	20.18	
5		5	ф10 А I	810	6	0.50	3.00	
6		6	-25×5	3640	1	3.57	3.57	
7		7	□20×20	180	4	0.56	2.24	
8		8	-40×8	60	10	0.15	1.50	
9		9	Винт М8×25 Шайба ф8		10	0.03	0.30	
10		10	ф10 А I	150	1	0.09	0.09	
1	МОБ 9-2П МОБ 9-2Л	1	□63×45×2,5	1090	1	4.17	4.17	25.34
2		2	□20×20	1215	2	3.81	7.62	
3		3,3а	L50×32×4	980	2	2.44	4.88	
4		4,4а	□63×32×2	1010	2	2.75	5.50	
5		5	ф10 А I	810	1	0.50	0.50	
6		6	-25×5	940	1	0.92	0.92	
7		7	□20×20	180	2	0.56	1.12	
8		8	-40×8	60	3	0.15	0.45	
9		9	Винт М8×25 Шайба ф8	–	3	0.03	0.09	
10		10	ф10 А I	150	1	0.09	0.09	

Примечания:

1. Материал позиций 3,3а Ст.0, остальных – В.Ст.3 пк.
2. Сварные швы – 5 мм.
3. Марки МОБ 36-2Л, МОБ 9-2Л изготовлять зеркально маркам МОБ 36-2П, МОБ 9-2П.

ГПИ «Жилищ. Гр. Арх. … Рук. Гр. Инж. … Н.Суфиев

1969

ОГРАЖДЕНИЯ БАЛКОНА МОБ 36-2П, МОБ 36-2Л, МОБ 9-2П, МОБ 9-2Л

СЕРИЯ 86 | ЧАСТЬ 10 | РАЗДЕЛ 10.41 | ЛИСТ 9

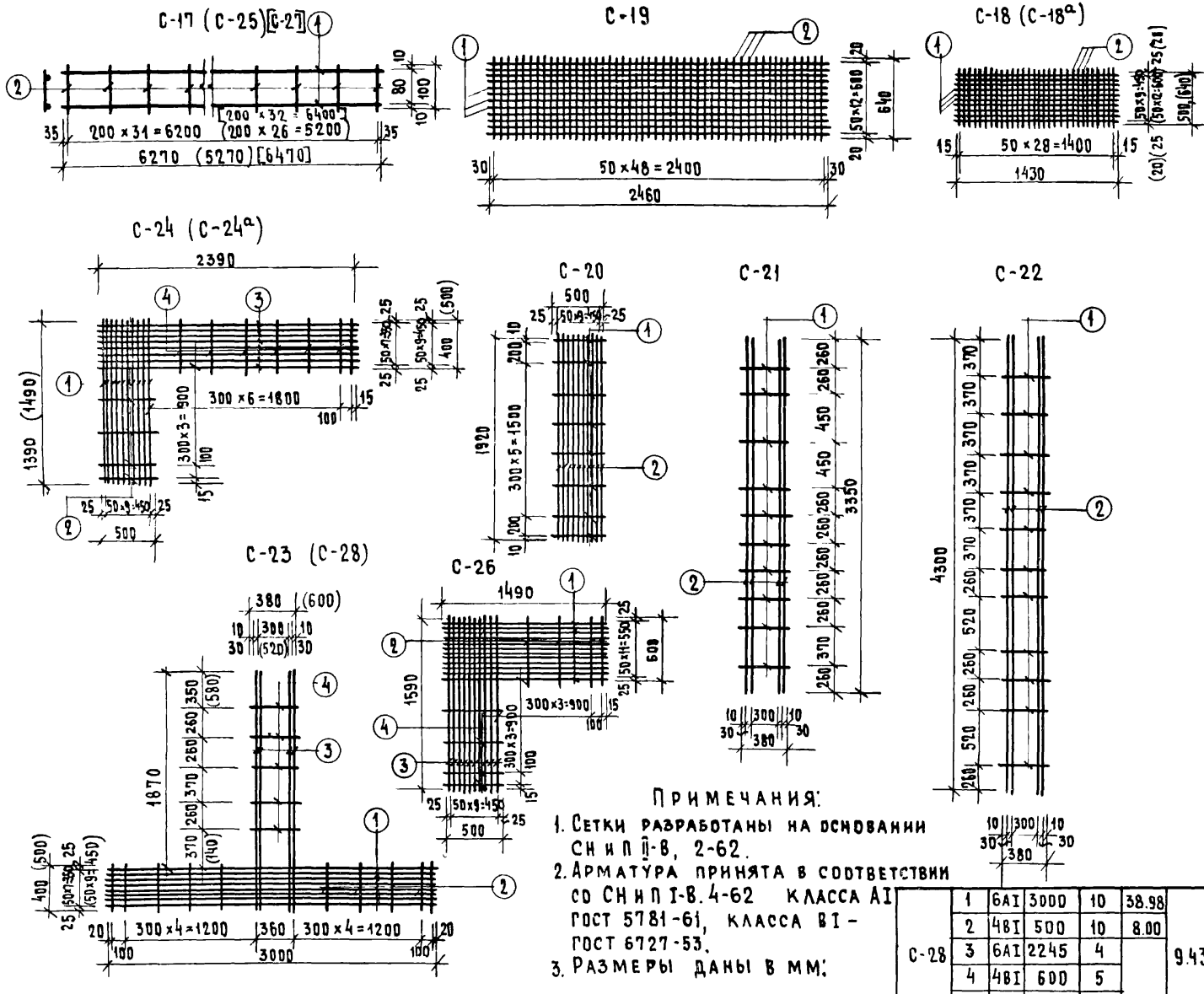

Примечания:

1. Сетки разработаны на основании СН и П II-В, 2-62.
2. Арматура принята в соответствии со СН и П I-В. 4-62 класса AI ГОСТ 5781-61, класса BI - ГОСТ 6727-53.
3. Размеры даны в мм:

С-28	1	6AI	3000	10	38.98	9.43
	2	4BI	500	10	8.00	
	3	6AI	2245	4		
	4	4BI	600	5		

Спецификации изделий

Марка	NN поз.	Ф мм	ℓ мм.	Кол. шт.	Общ. длина м.	Вес марки кг.
С-17	1	4BI	6270	2	15.74	1.56
	2	4BI	100	32		
С-18	1	4BI	1430	10	28.80	2.85
	2	4BI	500	29		
С-18а	1	4BI	1430	13	37.15	3.68
	2	4BI	640	29		
С-19	1	4BI	2460	13	63.34	6.27
	2	4BI	640	49		
С-20	1	4BI	500	8	4.00	4.66
	2	6AI	1920	10	19.20	
С-21	1	4BI	380	10	3.80	3.34
	2	6AI	3350	4	13.40	
С-22	1	4BI	380	11	4.18	3.82
	2	6AI	4300	4	17.20	
С-23	1	6AI	3000	8	32.98	7.99
	2	4BI	400	10	6.80	
	3	6AI	2245	4		
	4	4BI	380	5		
С-24	1	4BI	1390	10	37.82	3.74
	2	4BI	500	4		
	3	4BI	2390	8		
	4	4BI	400	7		
С-24А	1	4BI	1490	10	44.30	4.39
	2	4BI	500	4		
	3	4BI	2390	10		
	4	4BI	500	7		
С-25	1	4BI	5270	2	13.24	1.31
	2	4BI	100	27		
С-26	1	4BI	1490	12	38.18	3.78
	2	4BI	600	4		
	3	4BI	1590	10		
	4	4BI	500	4		
С-27	1	4BI	6470	2	16.24	1.60
	2	4BI	100	33		

Рук. отд. 10	Эпельбаум	Разработ.	Полышева	
Гл. инж. отд.	Самойлов	Проверил	Кругликов	
Гл. инж. пр.	Ефимова			
Гл. арх. пр.	Чалая			

ЦНИИЭП жилища

1969 | Сетки. | Серия 86 | Часть 10 | Раздел 10.4-1 | Лист 10

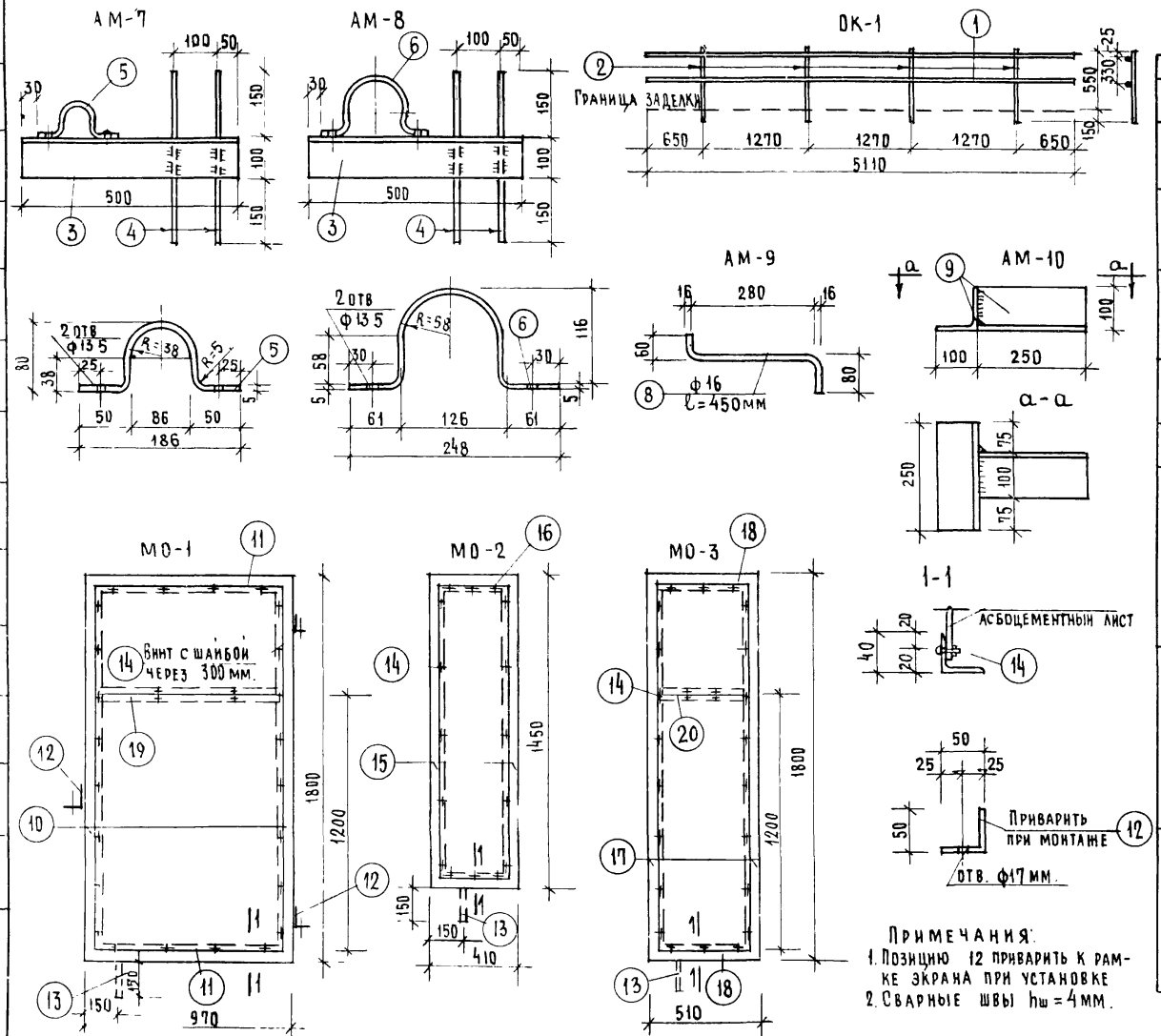

Примечания:
1. Позицию 12 приварить к рамке экрана при установке
2. Сварные швы $h_ш = 4$ мм.

Спецификация на 1 изделие

Марка	№№ поз	Профиль мм.	Длина мм.	К-во шт	Общ. вес кг.		Марки
					Дан.	Ст.	
ДК-1	1	ф16 AI	5110	2	10.22	16.15	23.07
	2	ф20 AI	700	4	2.80	6.92	
АМ-7	3	∠100×10	500	1	0.50	7.55	9.46
	4	ф16 AI	400	2	0.80	1.26	
	5	- 50×5	320	1	0.32	0.65	
АМ-8	3	∠100×10	500	1	0.50	7.55	9.82
	4	ф16 AI	400	2	0.80	1.26	
	6	- 60×5	430	1	0.43	1.01	
АМ-9	8	ф16 AI	450	1	0.45	0.71	0.71
АМ-10	9	∠100×10	250	2	0.50	7.55	7.55
МО-1	10	∠40×4	1798	2	3.60	8.70	17.55
	11	∠40×4	968	2	1.94	4.70	
	12	- 50×4	100	3	0.30	0.45	
	13	ф12	150	1	0.15	0.15	
	14	Винт с шайбой М8.25		28	—	1.79	
	19	-50×4	950	1	0.95	1.52	
	Асбоцементный лист (δ=6мм)						1.53 м²
МО-2	15	∠40×4	1448	2	2.90	7.00	12.33
	16	∠40×4	408	2	0.82	1.99	
	13	ф12	150	1	0.15	0.15	
	14	Винт с шайбой М8.25		15	—	1.44	
	Асбоцементный лист (δ=6мм)						0.45 м²
МО-3	17	∠40×4	1798	2	3.60	8.70	15.11
	18	∠40×4	508	2	1.16	2.82	
	13	ф12	150	1	0.15	0.15	
	14	Винт с шайбой М8.25		26	—	1.59	
	20	-50×4	490	1	0.49	0.77	
	Асбоцементный лист (δ=6мм)						0.74 м²

ЦНИИЭП жилища
Гл. инж. пр. Ефимова
Гл. арх. пр. Чалая

1969 Металлические изделия ДК-1; АМ-7; АМ-8; АМ-9; АМ-10; МО-1; МО-2; МО-3.

Серия 86 | Часть 10 | Раздел 10 4-1 | Лист 11

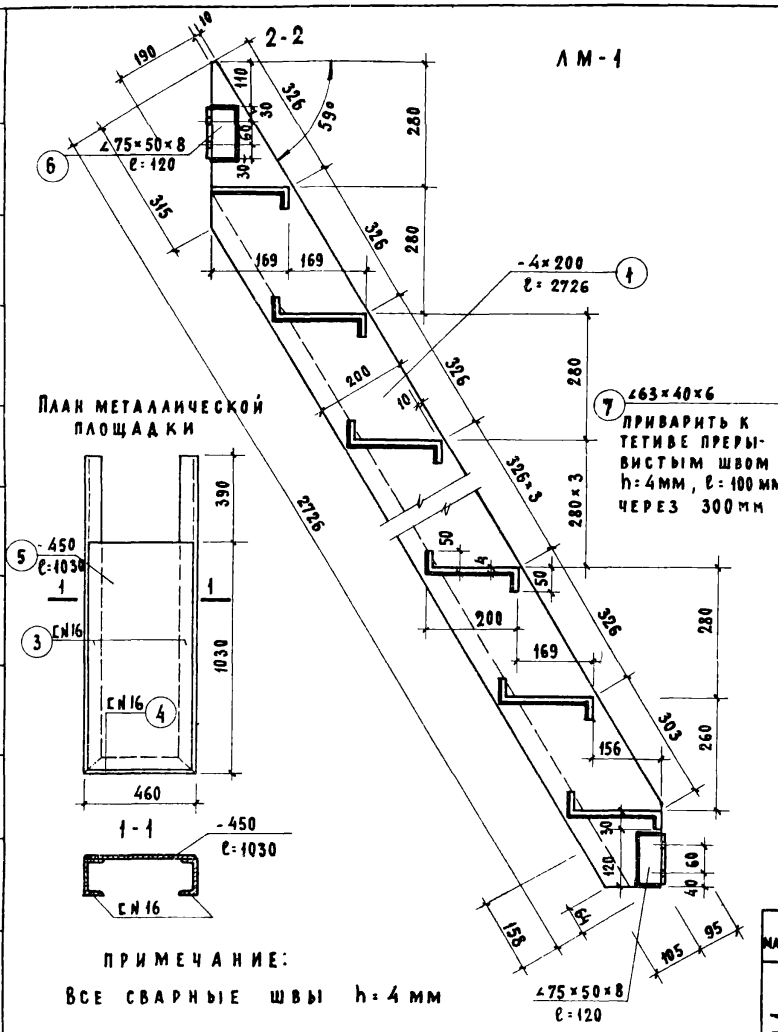

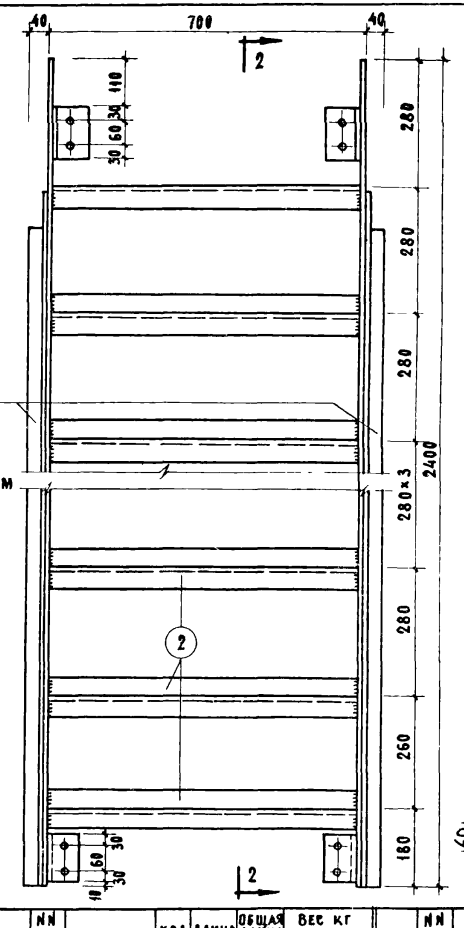

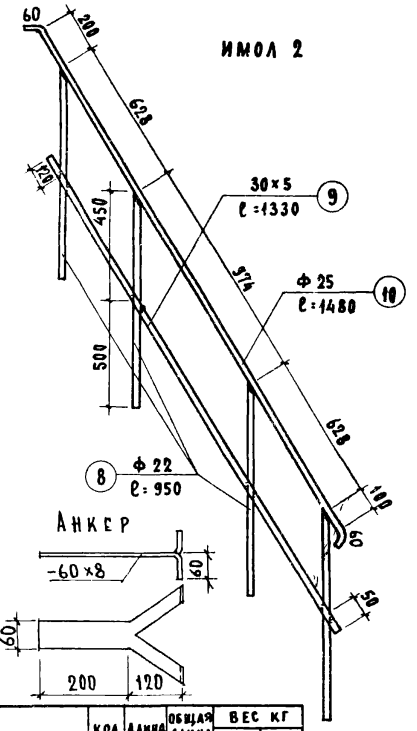

МАРКА	NN ПОЗ.	ПРОФИЛЬ	КОЛ. ШТ	ДЛИНА 1 ЭЛ. мм	ОБЩАЯ ДЛИНА м	ВЕС КГ 1 ЭЛ.	ВЕС КГ ОБЩ.
АМ-1	1	-4×200	2	2726	5.46	34.2	172.7
	2	-4×300	8	690	5.52	52.0	
	3	[N16	2	1420	2.84	40.0	
	4	[N16	1	460	0.46	6.5	
	5	-40×450	1	1030	1.03	14.6	
	6	∠75×50×8	4	120	0.48	3.56	
	7	∠63×40×6	2	2350	4.70	21.8	
Анкер		-60×8	1	380	0.38	1.43	1.43
ИМОЛ-2	8	Ф 22	4	950	3.80	11.3	24.33
	9	-5×30	1	2400	2.40	2.83	
	10	Ф 25	1	2650	2.65	10.20	

1969	ЛЕСТНИЦА В МАШИННОЕ ПОМЕЩЕНИЕ ЛИФТА ЛМ-1. ОГРАЖДЕНИЕ ЛЕСТНИЦЫ ИМОЛ 2.	СЕРИЯ 86	ЧАСТЬ 10	ЛИСТ 12
			РАЗДЕЛ 10.4-1	

ЦНИИЭП ЖИЛИЩА
Рук. ота. 10 Эпельбаум
Гл. инж. ота. Самойлов
Гл. инж. пр. Ефимова
Гл. арх. пр. Чалая
Разработан Шебеко
Проверил Гачуке

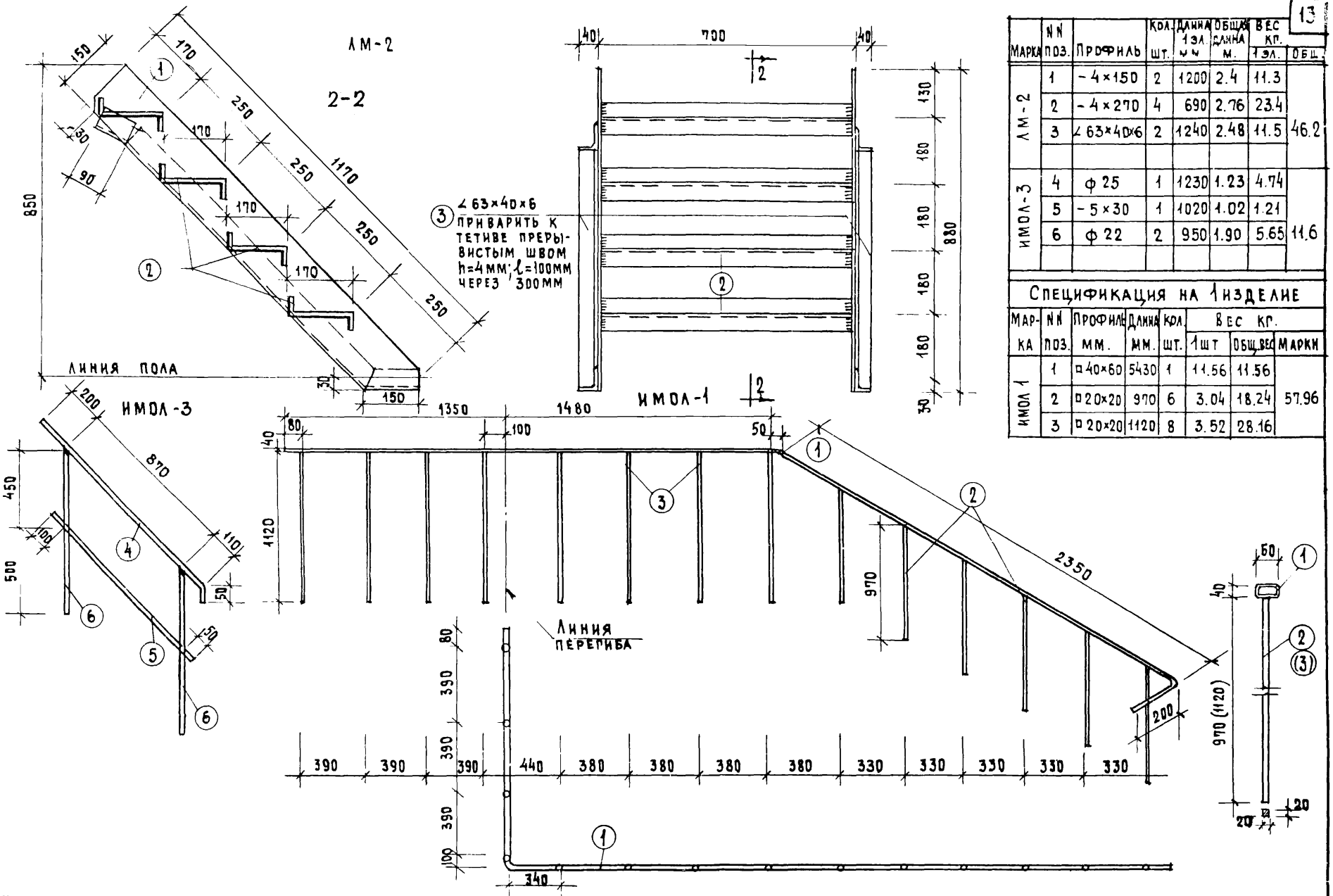

МАРКА	NN ПОЗ.	ПРОФИЛЬ	КОЛ. ШТ.	ДЛИНА 1 ЭЛ. мм	ОБЩАЯ ДЛИНА М.	ВЕС КГ. 1 ЭЛ.	ВЕС КГ. ОБЩ.
ЛМ-2	1	−4×150	2	1200	2.4	11.3	46.2
	2	−4×270	4	690	2.76	23.4	
	3	∠63×40×6	2	1240	2.48	11.5	
ИМОЛ-3	4	ф 25	1	1230	1.23	4.74	11.6
	5	−5×30	1	1020	1.02	1.21	
	6	ф 22	2	950	1.90	5.65	

СПЕЦИФИКАЦИЯ НА 1 ИЗДЕЛИЕ

МАРКА	NN ПОЗ.	ПРОФИЛЬ ММ.	ДЛИНА ММ.	КОЛ. ШТ.	ВЕС КГ. 1 ШТ	ВЕС КГ. ОБЩ. ВЕС	ВЕС КГ. МАРКИ
ИМОЛ 1	1	□40×60	5430	1	11.56	11.56	57.96
	2	□20×20	970	6	3.04	18.24	
	3	□20×20	1120	8	3.52	28.16	

ЖИЛИЩА

1969	ЛЕСТНИЦА ЛМ-2. ОГРАЖДЕНИЯ ЛЕСТНИЦ ИМОЛ-1, ИМОЛ-3	СЕРИЯ 86	ЧАСТЬ 10 / РАЗДЕЛ 10.4-1	ЛИСТ 13

11011-07 14

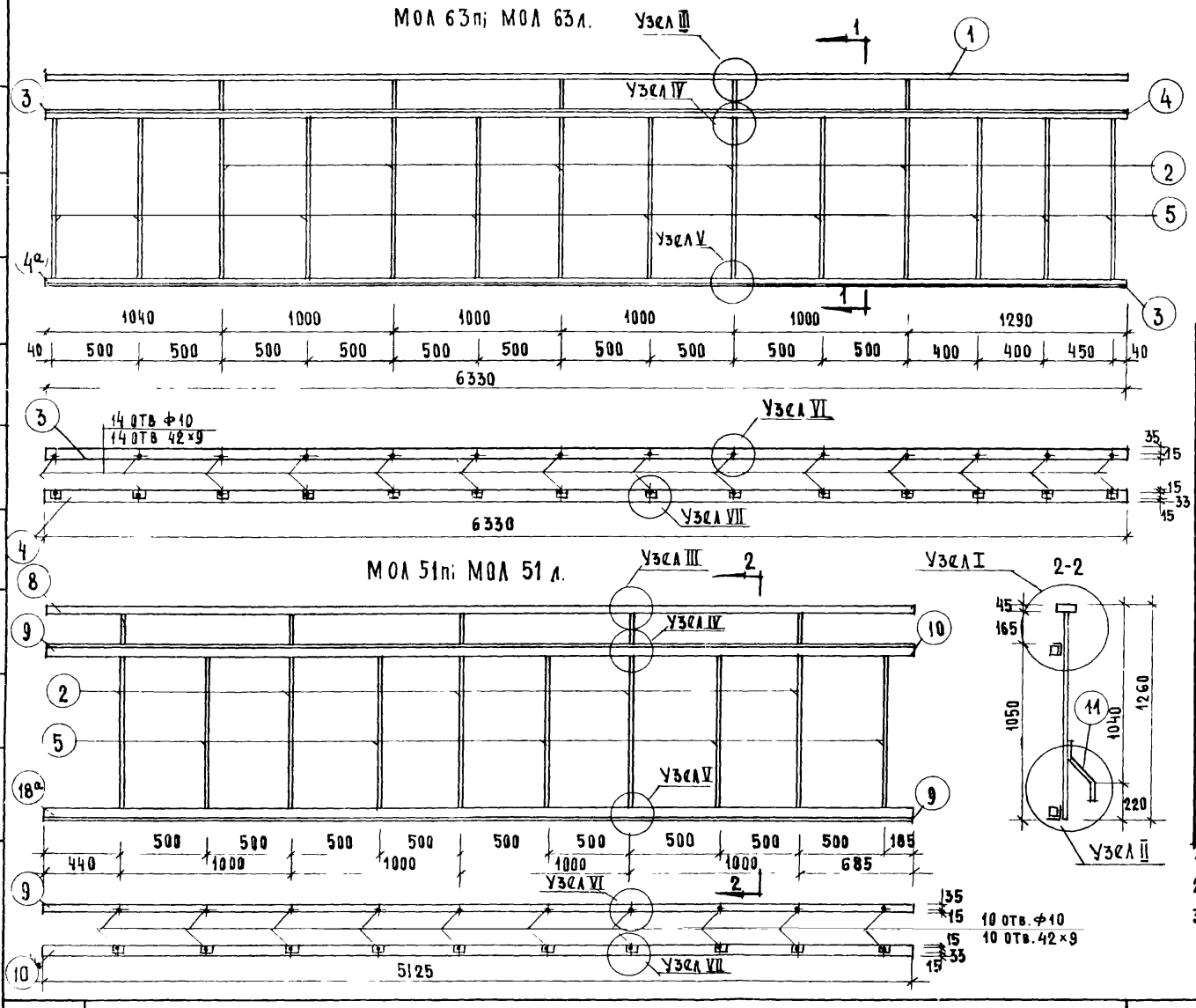

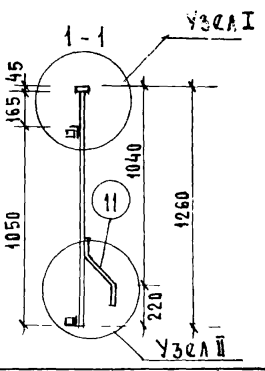

Спецификация на 1 изделие

Марка	№№ п/п	Профиль мм.	Длина мм.	Кол. шт.	Вес кг. шт.	Вес кг. общий	Марки
МОЛ 63 п; МОЛ 63 л.	1	□63×45×25	6330	1	24.25	24.25	124,12 (106,98)
	2	□20×20	1215	5	3.82	19.10	
	3	∠50×32×4	6330	2	15.83	31.66	
	4,4а	□63×32×2 / ∠32×20×4	6330	2	17,22 / 9,62	34,44 / 19,24	
	5	Ф10	1050	9	0.65	5,85	
	6	-40×8	60	14	0,15	2,10	
	7	винт с шайбой	-	14	0,03	0,42	
	11	□20×20	400	5	1,26	6,30	
МОЛ 51 п; МОЛ 51 л.	2	□20×20	1215	5	3.82	19.10	103,56 (89,46)
	5	Ф10	1050	5	0.65	3.25	
	8	-40×8	60	10	0.15	1,5	
	7	винт с шайбой	-	10	0.03	0,30	
	8	□63×45×25	5125	1	19.63	19.63	
	9	∠50×32×4	5125	2	12.80	25.60	
	10	□63×32×2 / ∠32×20×4	5125	2	13,94 / 7,80	27,88 / 15,6	
	11	□20×20	400	5	1.26	6.30	

1. Сварные швы - 5 мм.
2. Узлы см. лист 19
3. Монтажный элемент 4,10 съемный крепится винтом 7 после установки экрана.

1969	Ограждение лоджий МОЛ 63п; МОЛ 63л; МОЛ 51п; МОЛ 51л.	Серия 86	Часть 10 / Раздел 10.4-1	Лист 14

Рук. отд. 10 — Гл. инж. отд. — Гл. инж. пр. — Гл. арх. пр. — Эпельбаум — Самойлов — Ефимова — Чалая — Разработал — Проверил — Острецова — Шебеко

ЦНИИЭП жилища

11011-07 15

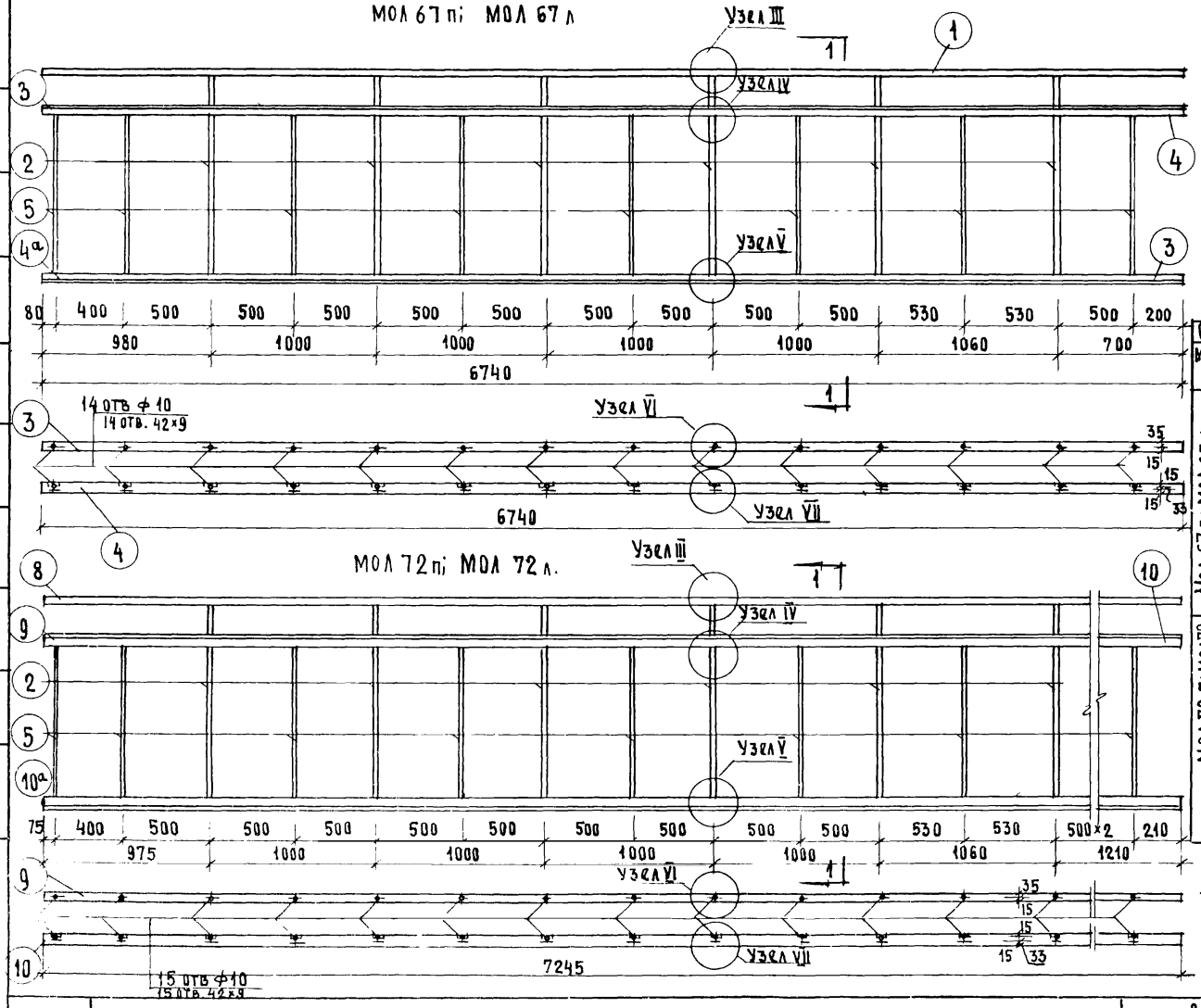

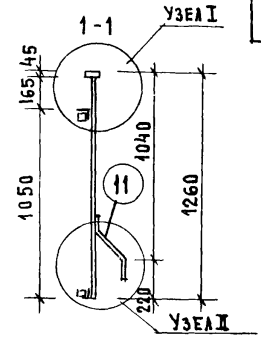

Спецификация на 1 изделие

Марка	№№ п/п	Профиль мм	Длина мм	Кол. шт.	Вес кг. шт.	Вес кг. общий	Марка
Мол 67 п; Мол 67 л.	1	□63×45×25	6740	1	25.81	25.81	127,37 (114,71)
	2	□20×20	1215	6	3.82	22.92	
	3	∠50×32×4	6740	2	16.78	33.56	
	4,4а	□63×32×2 / ∠32×20×4	6740	2	15.53 / 10.24	31.06 / 20.5	
	5	ф10	1050	8	0.65	5.20	
	6	-40×8	60	14	0.15	2.10	
	7	винт с шайбой	–	14	0.03	0.42	
	11	□20×20	400	5	1.26	6.30	
Мол 72 п; Мол 72 л.	2	□20×20	1215	6	3.82	22.92	140,92 (121,27)
	5	ф10	1050	9	0.65	5.85	
	6	-40×8	60	15	0.15	2.25	
	7	винт с шайбой	–	15	0,03	0,45	
	8	□63×45×25	7245	1	27,75	27.75	
	9	∠50×32×4	7245	2	18.0	36,0	
	10,10	□63×32×2 / ∠32×20×4	7245	2	19.7 / 11.0	39.4 / 22.0	
	11	□20×20	400	5	1.26	6.30	

1. Сварные швы - 5 мм.
2. Узлы см. лист 19
3. Монтажный элемент 4; 10 съемный крепится винтом 7 после установки экрана.

1969	Ограждение лоджий МОЛ 67 п; МОЛ 67 л; МОЛ 72 п; МОЛ 72 л.	Серия 86	Часть 10 / Раздел 10.4-1	Лист 15

Гл. инж. отд. Самойлов
Гл. инж. пр. Ефимова
Гл. арх. пр. Чалая
Проверил Шебеко
Жилища

11011-07 16

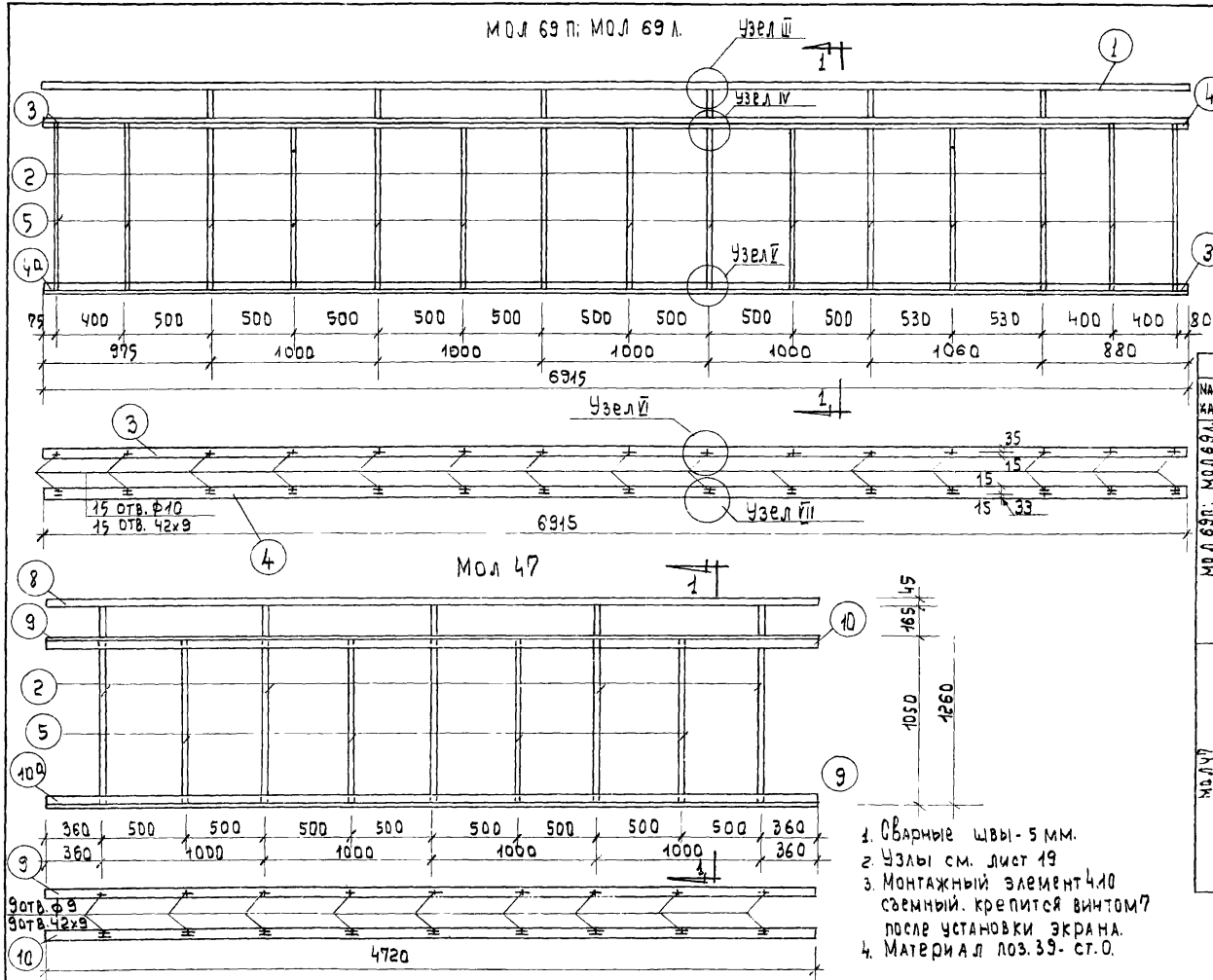

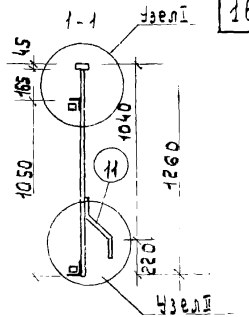

1. Сварные швы - 5 мм.
2. Узлы см. лист 19
3. Монтажный элемент 4.10 съемный. крепится винтом 7 после установки экрана.
4. Материал поз. 39 - ст. 0.

Спецификация на 1 изделие

Марка	№№ п/п	Профиль мм.	Длина мм.	Кол. шт.	Вес кг. шт.	Вес кг. общий	Марка
МОЛ 69 Л	1	□63х45х25	6915	1	26,48	26,48	137.55 (118.8)
	2	□20х20	1215	6	3,82	22,92	
	3	∟50х32х4	6915	2	17,22	34.44	
МОЛ 69 П	4	□63х32х2 / ∟32х20х4	6915	2	18,8 / 10,5	37,6 / 21,0	
	5	Ф10	1050	8	0,65	= 85	
	6	- 40х8	60	15	0,15	2,25	
	7	винт с шайбой	-	15	0,03	0.45	
	11	□20х20	400	6	1.26	7.56	
МОЛ 47	2	□20х20	1215	5	3.82	19.10	96.8 (84.12)
	5	Ф10	1050	4	0.65	2.60	
	6	- 40х8	60	9	0,15	1.35	
	7	винт с шайбой	-	9	0,03	0.27	
	8	□63х45х25	4720	1	18 0	18 0	
	9	∟50х32х4	4720	2	11.75	23.50	
	10,10а	□63х32х2 / ∟32х20х4	4720	2	12.84 / 7.17	25.68 / 14.34	
	11	□20х20	400	5	1.26	6.30	

1969	Ограждение лоджий МОЛ 69 П; МОЛ 69 Л; МОЛ-47	Серия 86	Часть 10 / Раздел 10.4-1	Лист 16

11011-07 17

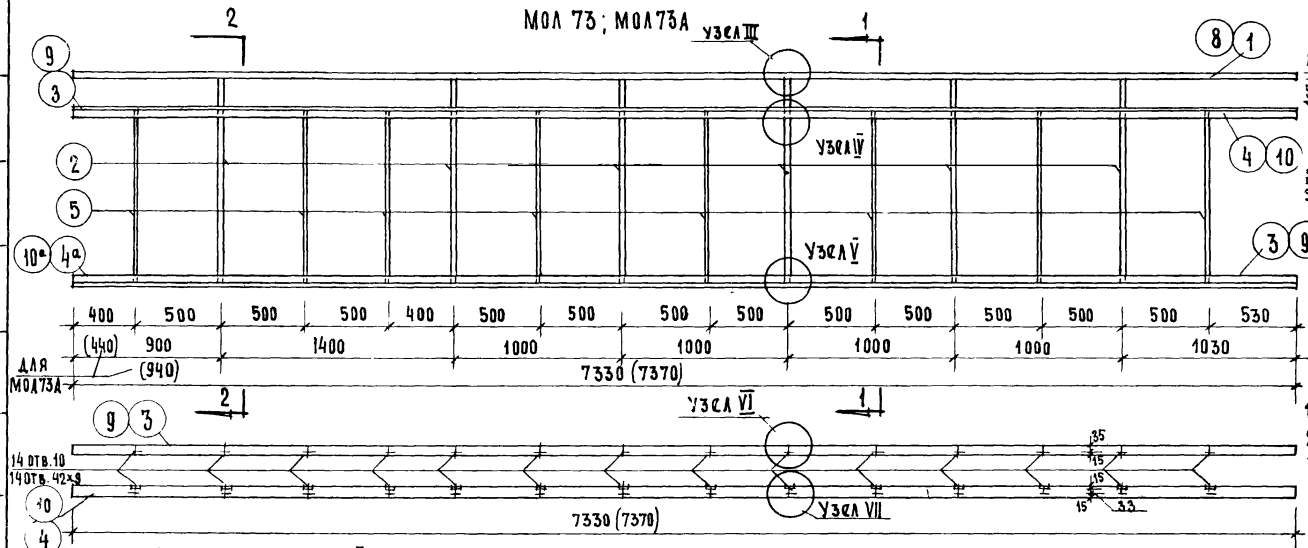

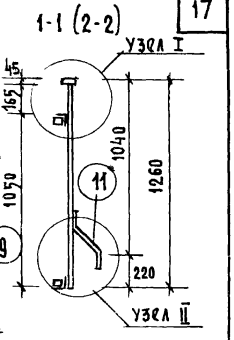

Сечение 2-2 без поз.11

1. Сварные швы - 5 мм.
2. Узлы см. лист 19
3. Монтажный элемент 4,10,14 съемный. Крепится винтом 7, после установки экрана.
4. Материал поз. 3,9,13 ст.0 остальных в ст.-3ПК.

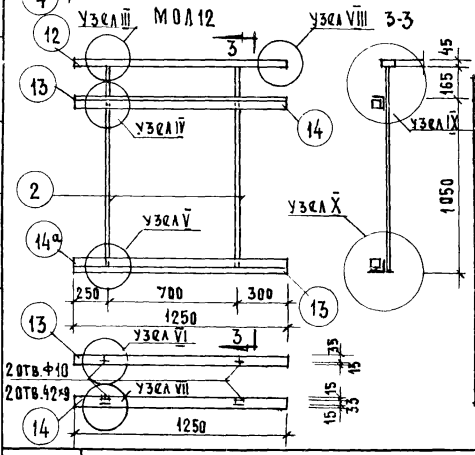

Спецификация на 1 изделие

Марка	NN п/п	Профиль мм	Длина мм	Кол. шт.	Вес кг. шт.	Вес кг. общ.	Марка
МОЛ 73	1	□63×45×25	7330	1	28.0	28.0	(121.30) 141.39
	2	□20×20	1215	6	3.82	22.92	
	3	□50×32×4	7330	2	18.25	38.50	
	4,4а	□63×32×2 / ∠32×20×4	7330	2	19.94 / 11.1	39.88 / 22.2	
	5	Ф10	1050	8	0.65	5.20	
	6	-40×8	60	14	0.15	2.10	
	7	винт с шайбой	-	14	0.03	0.42	
	11	□20×20	400	5	1.26	6.30	
	12	□50×32×4	30	1	0.07	0.07	

Спецификация на 1 изделие

Марка	NN п/п	Профиль мм	Длина мм.	Кол. шт.	Вес кг. шт.	Вес кг. общ.	Мар.
МОЛ 73А	8	□63×45×25	7370	1	28.23	28.23	(121.64) 141.94
	2	□20×20	1215	6	3.82	22.92	
	9	∠50×32×4	7370	2	18.35	36.70	
	10,10а	□63×32×2 / ∠32×20×4	7370	2	20.0 / 11.2	40.0 / 22.4	
	5	Ф10	1050	8	0,65	5,20	
	6	-40×8	60	14	0,15	2,10	
	7	винт с шайбой	-	14	0,03	0,42	
	11	□20×20	400	5	1,26	6.30	
	12	∠50×32×4	30	1	0,07	0,07	

Спецификация на 1 изделие

Марка	NN п/п	Профиль мм.	Длина мм.	Кол. шт.	Вес кг. шт.	Вес кг. общий	Марка
МОЛ 12	2	□20×20	1215	2	3.82	7.64	(22.96) 25.96
	6	-40×8	60	2	0.15	0.30	
	7	винт с шайбой	-	2	0,03	0.06	
	12	□63×45×25	1250	1	4,80	4.80	
	13	∠50×32×4	1250	2	3.11	6.22	
	14,14а	□63×32×2 / ∠32×20×4	1250	2	3.40 / 1.90	6.80 / 3.80	
	15	∠50×32×4	30	2	0,07	0,14	

Вес в скобках для варианта с уголком без поз 6

1969	Ограждение лоджий МОЛ 73п; МОЛ 73л; МОЛ-73А; МОЛ-12.	Серия 86	Часть 10 / Раздел 10.4-1	Лист 17

Гл. инж. пр. Ефимова
Гл. арх. пр. Чалая

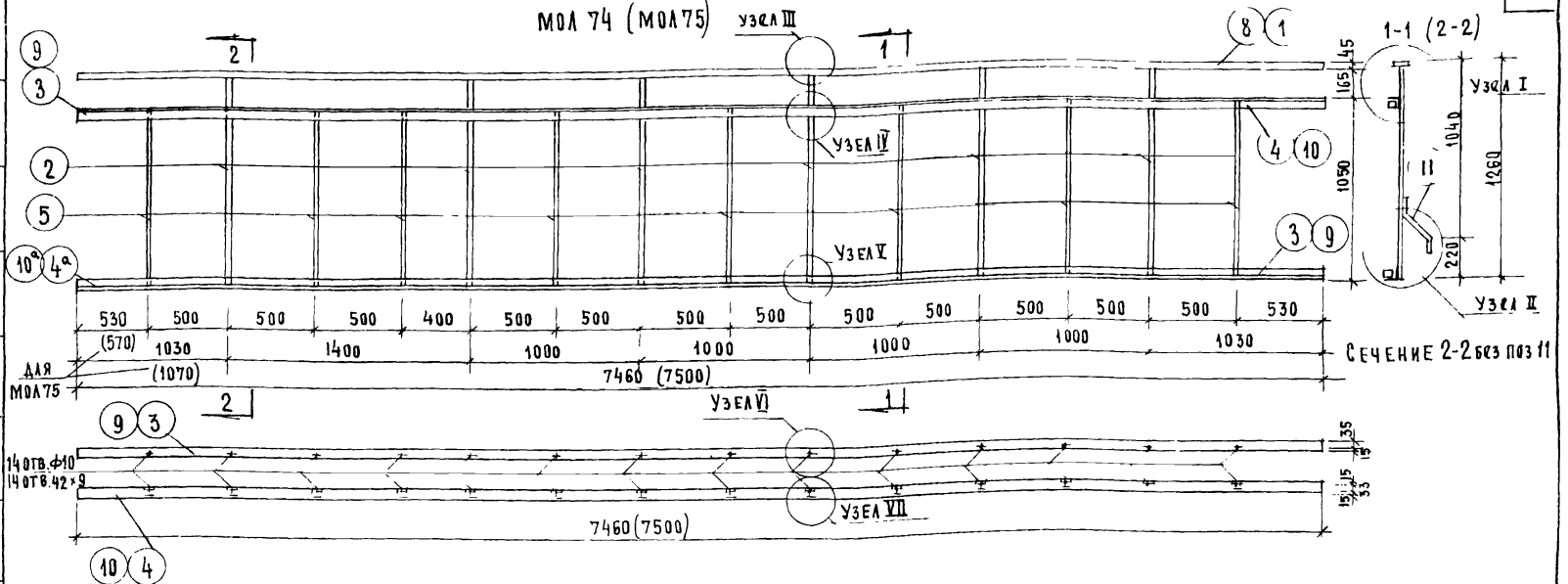

Спецификация на 1 изделие							
Марка	NN п/п	Профиль мм.	Длина мм.	Кол. шт.	Вес кг. шт.	Вес кг. общий	Марки
МОЛ 74	1	□63×45×25	7460	1	28,57	28,57	143,34 (123,24)
	2	□20×20	1215	6	3,82	22,92	
	3	∠50×32×4	7460	2	18,58	37,16	
	4,4а	□63×32×2 / ∠32×20×4	7460	2	20,3 / 11,3	40,6 / 22,6	
	5	Ф10	1050	8	0,65	5,20	
	6	-40×8	60	14	0,15	2,10	
	7	винт с шайбой	–	14	0,03	0,42	
	11	□20×20	400	5	1,26	6,30	
	12	∠50×32×4	30	1	0,07	0,07	

Спецификация на 1 изделие							
Марка	NN п/п	Профиль мм.	Длина мм.	Кол. шт.	Вес кг. шт.	Вес кг. общий	Марки
МОЛ 75	8	□63×45×25	7500	1	28,73	28,73	143,90 (123,80)
	2	□20×20	1215	6	3,82	22,92	
	9	∠50×32×4	7500	2	18,68	37,36	
	10,10а	□63×32×2 / ∠32×20×4	7500	2	20,4 / 11,4	40,8 / 22,8	
	5	Ф10	1050	8	0,65	5,20	
	6	-40×8	60	14	0,15	2,10	
	7	винт с шайбой	–	14	0,03	0,42	
	11	□20×20	400	5	1,26	6,30	
	12	∠50×32×4	30	1	0,07	0,07	

Примечания

1. Сварные швы - 5 мм
2. Узлы см. лист 19
3. Монтажный элемент 4, 10 съемный

Крепится винтом 7 после установки экрана

Рук отд. 10	Эпельбаум	Проверил	Шебеко	
Гл. инж. отд.	Самойлов	Разработал	Острецова	
Гл. инж. пр.	Ефимова			
Гл. арх. пр.	Чалая			

ЦНИИЭП ЖИЛИЩА

1969	Ограждение лоджий МОЛ 74, МОЛ 75.	Серия 86	Часть 10 / Раздел 10.4-1	Лист 18

11011-07 19

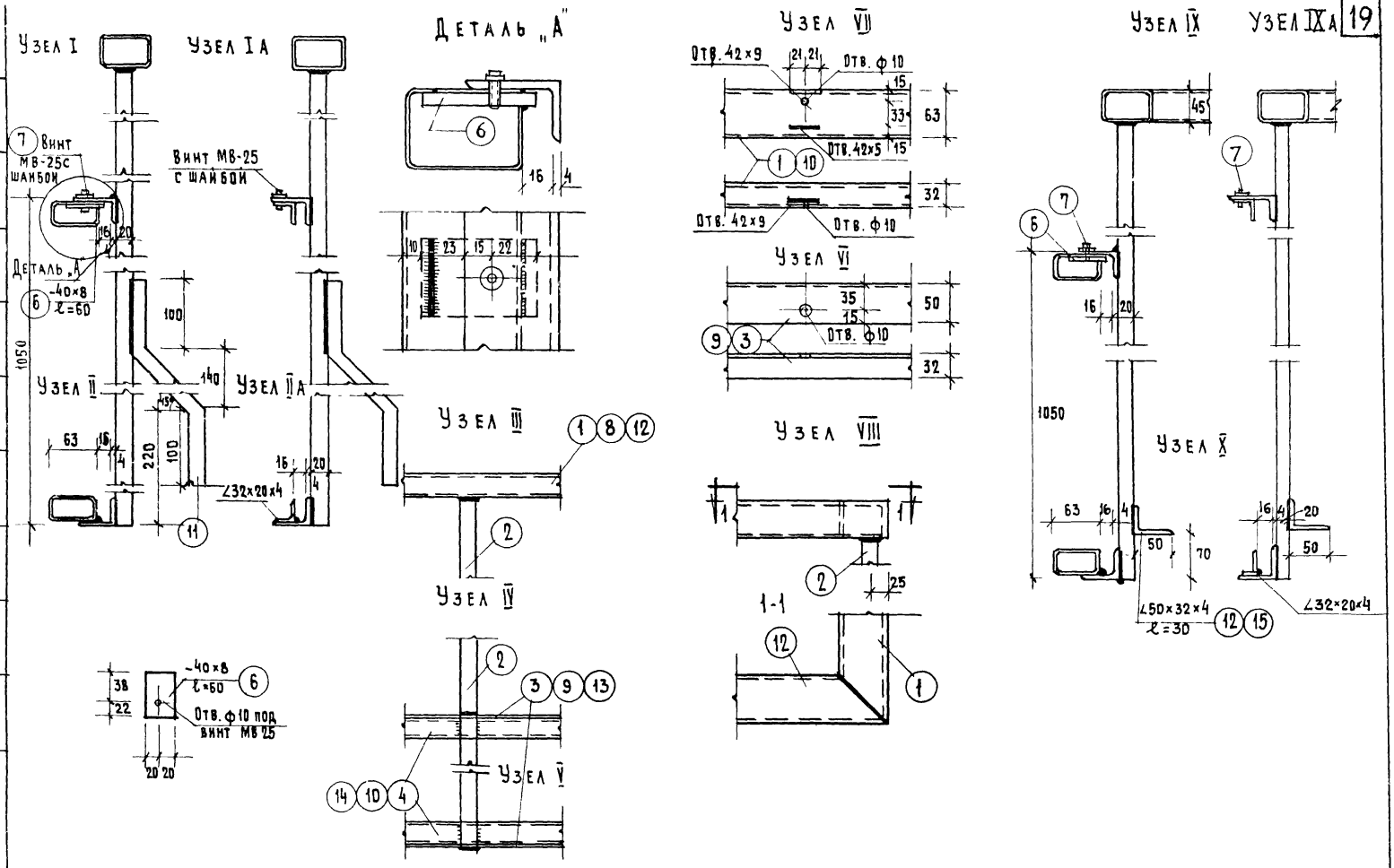

1969	Узлы к ограждениям лоджий	Серия 86	Часть 10 / Раздел 10 4-1	Лист 19

ЦНИЭП ЖИЛИЩА

Гл. инж. отд. Самойлов Проверил Шебеко
Гл. рх. пр. Чалая
Гл. инж. пр. Ефимова

11011-07 20

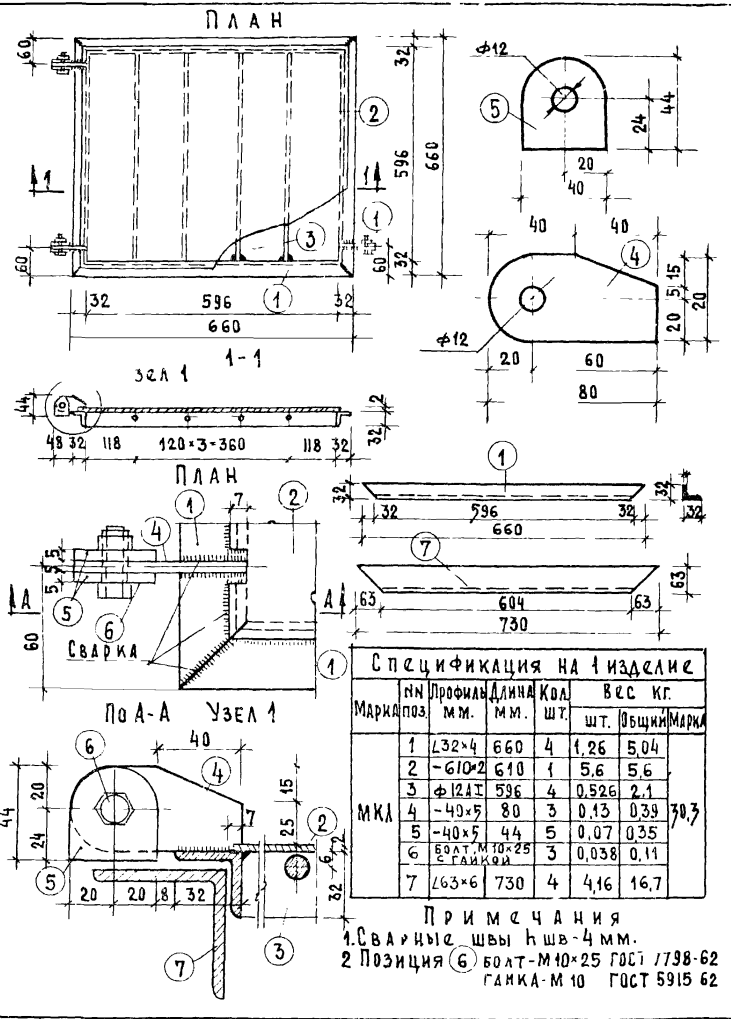

Спецификация на 1 изделие							
Марка	NN поз.	Профиль мм.	Длина мм.	Кол. шт.	Вес кг. шт.	Вес кг. Общий	Марка
МКЛ	1	∠32×4	660	4	1,26	5,04	30,3
	2	-610×2	610	1	5,6	5,6	
	3	ф12АI	596	4	0,526	2,1	
	4	-40×5	80	3	0,13	0,39	
	5	-40×5	44	5	0,07	0,35	
	6	болт М10×25 с гайкой		3	0,038	0,11	
	7	∠63×6	730	4	4,16	16,7	

Примечания
1. Сварные швы hшв-4 мм.
2 Позиция (6) болт-М10×25 ГОСТ 7798-62
гайка-М 10 ГОСТ 5915 62

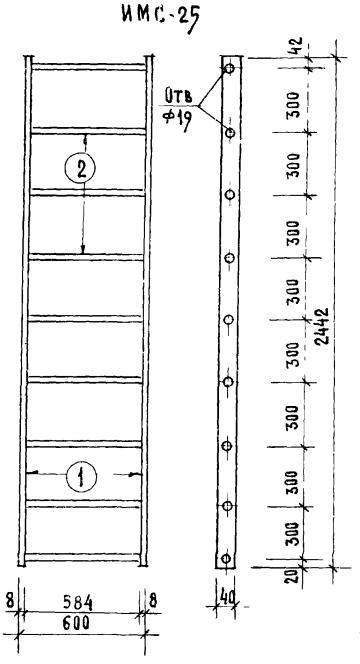

Спецификация на 1 изделие							
Марка	NN поз.	Профиль мм.	Длина мм.	Кол. шт.	Вес кг. шт.	Вес кг. Общий	Марка
ИМС-25	1	-40×8	2442	2	6,12	12,24	23,04
	2	ф18АI	600	9	1,2	10,8	

Примечания:
1. Все сварные швы hшв=6мм.

Рук маст 10		Опельбаум	Разработал	Шебеко
Гл. инж. маст.		Самойлов	Просверил	Ефимова
Гл. инж. пр.		Ефимова		
Гл. арх. пр.		Чалая		
Рук. гр. арх.		Погребиская		

1969	Крышка люка МКЛ. Стремянка ИМС-25	Серия 86	Часть 10 / Раздел 10.4-1	Лист 20

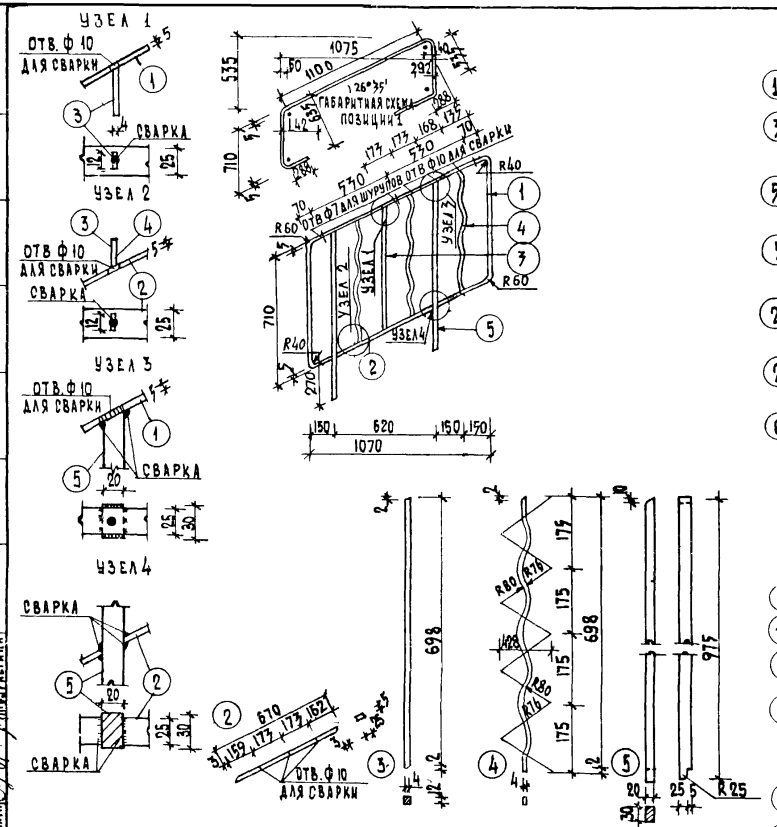

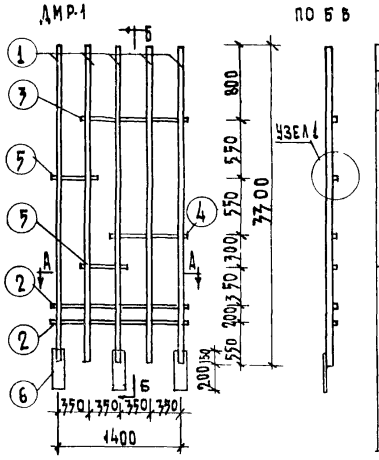

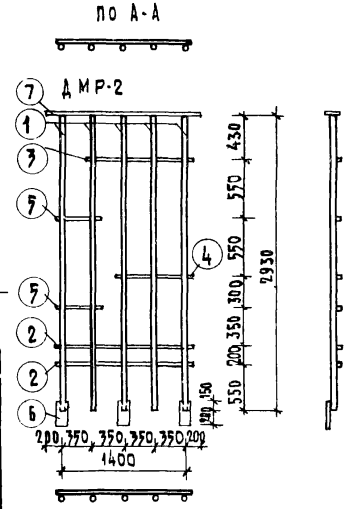

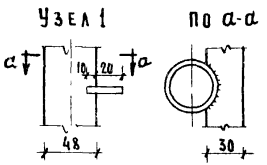

СПЕЦИФИКАЦИЯ НА 1 ИЗДЕЛИЕ								
МАРКА	NN ПОЗ	ГОСТ	ПРОФИЛЬ ММ	ДЛИНА ММ	КОЛ-ВО ШТ	ДЛИНА ЭЛ.ТОВ М	ВЕС КГ ЭЛ-ТОВ	ВЕС КГ МАРКИ
ДМР-1	1	3262-62	Ф 48	3700	5	16.5	63.31	77.16
	2	103-57*	-30×5	1550	2	3.10	3.66	
	3	—"—	-30×5	1200	1	1.20	1.42	
	4	—"—	-30×5	850	1	0.85	1.00	
	5	—"—	-30×5	500	2	1.00	1.18	
	6	—"—	-100×8	350	3	1.05	6.59	
ДМР-2	1	3262-62	Ф 48	2930	5	14.65	56.26	81.41
	2	103-57*	-30×5	1550	2	3.10	3.66	
	3	— —	-30×5	1200	1	1.20	1.42	
	4	— —	-30×5	850	1	0.85	1.00	
	5	— —	-30×5	500	2	1.00	1.18	
	6	— —	-100×8	350	3	1.05	6.59	
	7	— —	-100×8	1800	1	1.80	11.30	

Примечания

1. Электродуговую сварку деталей производить электродами Э-42
2. Сварные швы - h шва=4мм
3. Изделия после изготовления огрунтовать

Примечания:

1. Сварные швы hш 4мм.
2. Материал позиции (5) - в.ст.3, остальных позиций - ст.0
3. Размеры даны в миллиметрах.
4. Сварка элементов ограждений может производиться без сверления отверстий в поз (2)

Спецификация на 1 изделие							
МАРКА	NN ПОЗ	ПРОФИЛЬ ММ	ДЛИНА ММ	КОЛ ШТ	ВЕС КГ ШТУКИ	ВЕС КГ ОБЩИЙ	ВЕС КГ МАРКИ
ИМОЛ 28-1	1	-5×25	3020	1	2.96	2.96	13.90
	2	—"—	670	1	0.66	0.66	
	3	-4×12	700	1	0.26	0.26	
	4	—"—	750	3	0.28	0.84	
	5	=20×30	975	2	4.59	9.18	

Гл. инж. отд. 10	А. Самойлов	Проверил	А. Суроегина	
Гл. арх. пр-та	В. Ефимова	Копировал	З. Колчина	
Рук. гр. арх.	М. Смолицкая			
Рук. гр. инж.	Л. Сурдегина			

ЖИЛИЩА

1969	Ограждение цокольного марша ИМОЛ 28-1. Решетки ДМР-1, ДМР-2	Серия 86	Часть 10 / Раздел 10.4-1	Лист 21

11011-07 22

ОТ-1

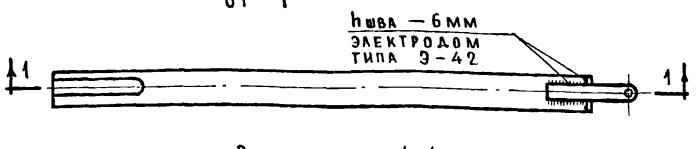

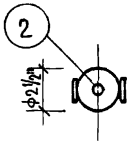

ГРС-1

ФАСАД

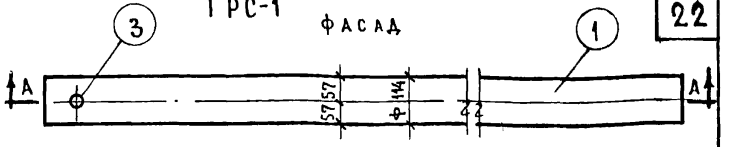

Разрез по 1-1

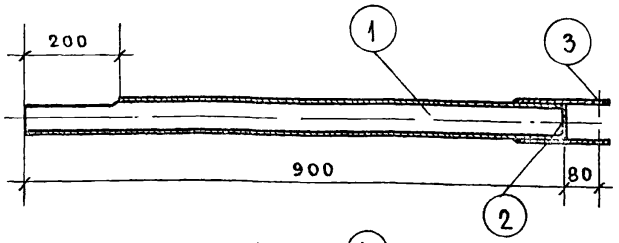

План

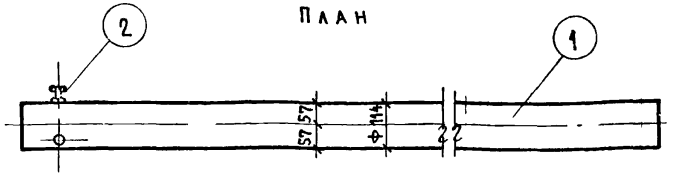

Деталь (1)

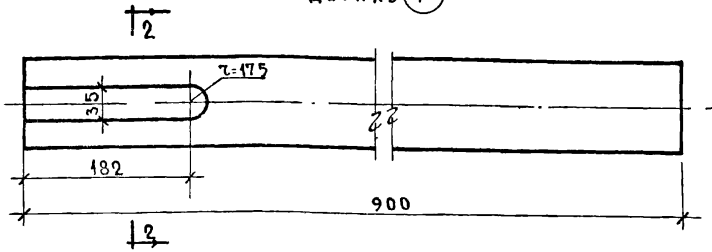

Разрез по 2-2

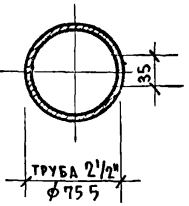

Разрез по А-А

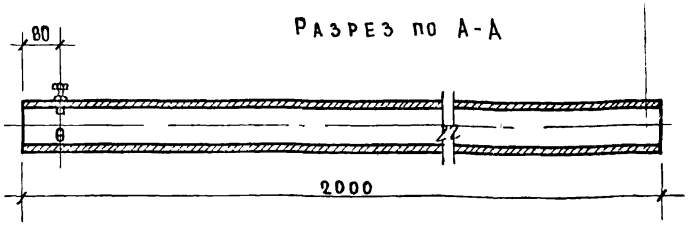

Деталь (3)

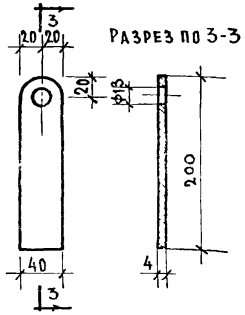

Деталь (2)

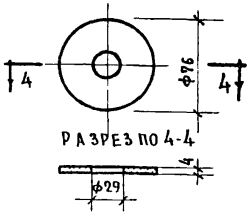

Спецификация на 1 комплект

	NN дет.	Наименование деталей	К-во шт	Материал	Вес в кг 1 шт	Вес в кг всего	Примечания
ОТ-1	1	Труба опорная ℓ=900	1	Труба газовая 2 1/2"	6.00	6.00	ГОСТ 3262-62
	2	Заглушка ф76	1	Ст3	0.10	0.10	ГОСТ 5681-57
	3	Пластина 4×40	2	Ст3	0.25	0.50	ГОСТ 103-57
				Общий вес		6.60	
ГРС-1	1	Гильза	1	Труба газовая ф4"	21.70	21.70	ГОСТ 3262-62
	2	Гайка черная М16	3	Ст3	0.042	0.126	ГОСТ 5915-70
	3	Болт нарезной по всей длине М-16, ℓ=50	3	Ст3	0.12	0.36	ГОСТ 7798-70
				Общий вес		22.19	

ГПИ ЖИЛИЩА

Гл. инж. отд.		А. Самойлов
Гл. арх. пр-та		В. Ефимова
Рук. гр. арх.		М. Ицкович
Рук. гр. инж.		А. Сурметина
Копировал		З. Кочина

1969

Опорная труба ОТ-1 для мачт телеантенн. Гильза для радиостойки ГРС-1.

Серия 86

Часть 10

Раздел 104-1

Лист 22

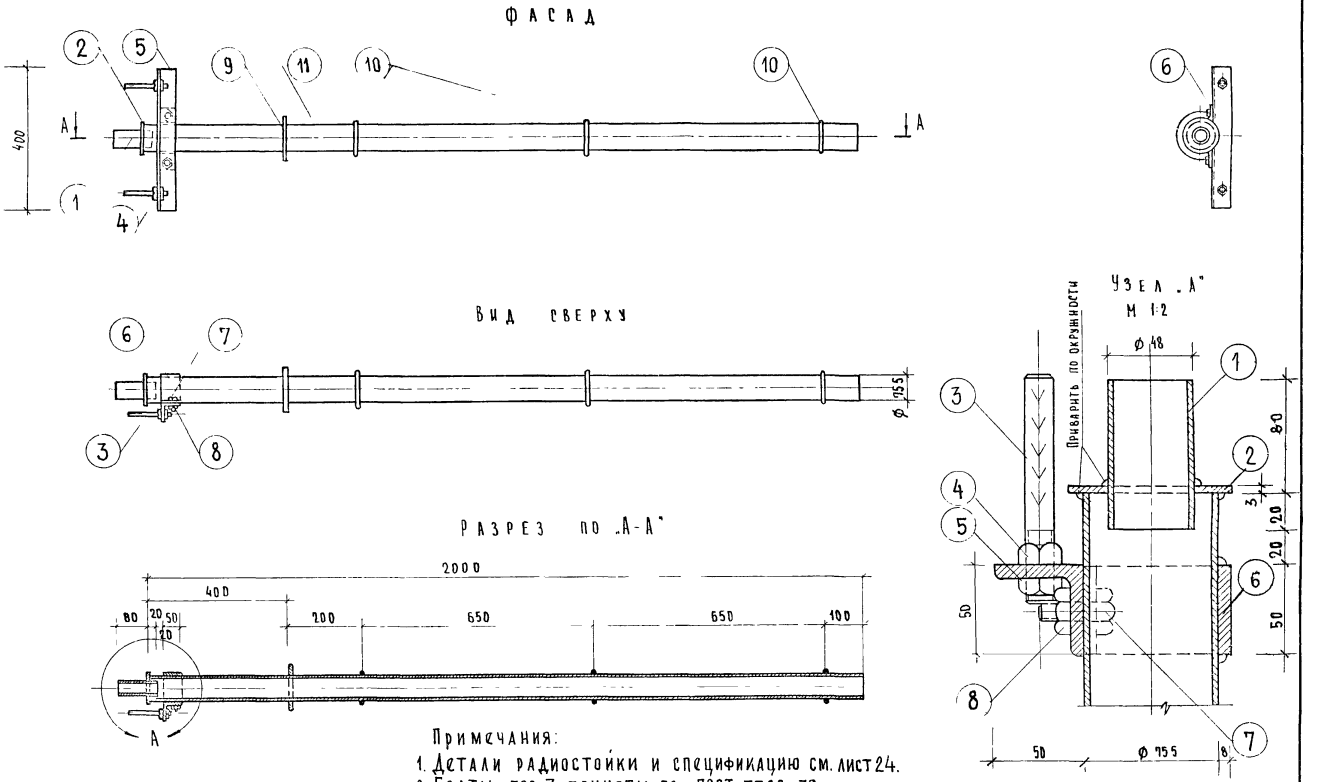

Примечания:

1. Детали радиостойки и спецификацию см. лист 24.
2. Болты поз. 7 приняты по ГОСТ 7798-70.
3. Гайки поз. 8 приняты по ГОСТ 5915-70.

1969	РАДИОСТОЙКА РС	СЕРИЯ 86	ЧАСТЬ 10 / РАЗДЕЛ 10.4-1	Лист 23

ЖИЛИЩА

ВЗАМЕН

ГИ. АРХ. ПРОЕКТА	А. МАСЕЕВА	ПРОВЕРИЛ	Е. ЦУКЕРМАН
ГЛ. ИНЖ. ПР-ТА	Е. ЦУКЕРМАН	КОПИРОВАЛ	Г. ПАХОМОВА
РУК. ГР. ИНЖ.	Н. ТЕРЕХОВА		

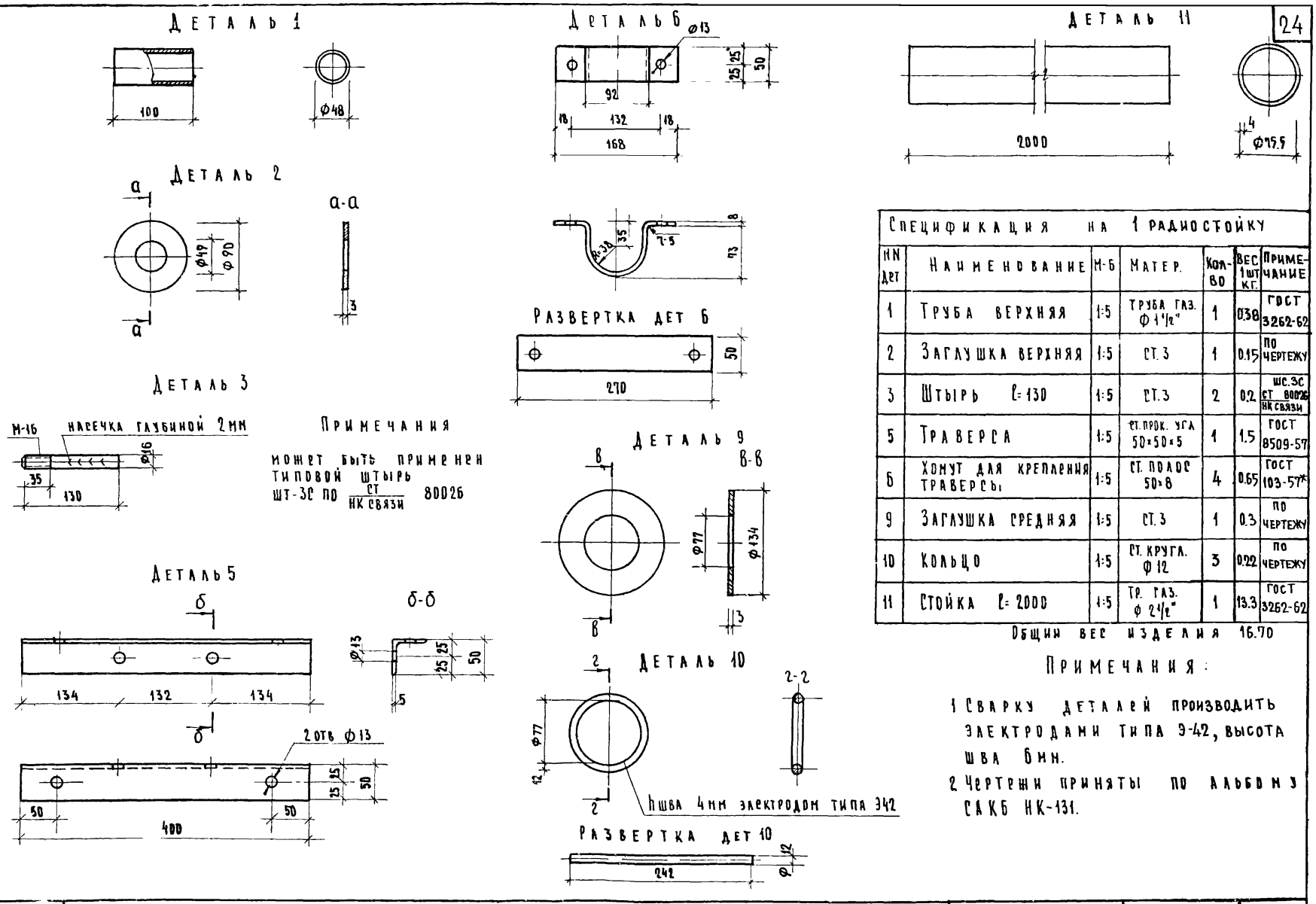

Примечания

может быть применен типовой штырь шт-3С по $\frac{\text{ст}}{\text{НК связи}}$ 80026

Спецификация на 1 радиостойку

NN дет	Наименование	М-б	Матер.	Кол-во	Вес 1 шт кг.	Примечание
1	Труба верхняя	1:5	Труба газ. Ф 1 1/2"	1	0.38	ГОСТ 3262-62
2	Заглушка верхняя	1:5	СТ. 3	1	0.15	по чертежу
3	Штырь ℓ=130	1:5	СТ. 3	2	0.2	шс.3С ст 80026 НК связи
5	Траверса	1:5	ст. прок. угл 50×50×5	1	1.5	ГОСТ 8509-57
6	Хомут для крепления траверсы	1:5	СТ. полос 50×8	4	0.65	ГОСТ 103-57*
9	Заглушка средняя	1:5	СТ. 3	1	0.3	по чертежу
10	Кольцо	1:5	СТ. кругл. Ф 12	3	0.22	по чертежу
11	Стойка ℓ=2000	1:5	Тр. газ. Ф 2 1/2"	1	13.3	ГОСТ 3262-62

Общий вес изделия 16.70

Примечания:

1 Сварку деталей производить электродами типа Э-42, высота шва 6мм.

2 Чертежи приняты по альбому САКБ НК-131.

Рук. маст. МО	Ю. Пельбаум	Проверил	Е. Цукерман	Дата
Гл. инж. маст	А. Самойлов	Копировал	Н. Пахомова	Инв. №
Гл. арх. пр-та	А. Масеева			Взамен
Гл. инж. пр-та	Е. Цукерман			
Рук. гр. инж.	Н. Терехова			

Согласовано: СТ, Б. Старик

ЦНИИЭП г. Москва ЖИЛИЩА

1969 | Радиостойка РС. Детали. Спецификация | Серия 86 | Часть 10 | Раздел 10.4-1 | Лист 24

11011-07 25

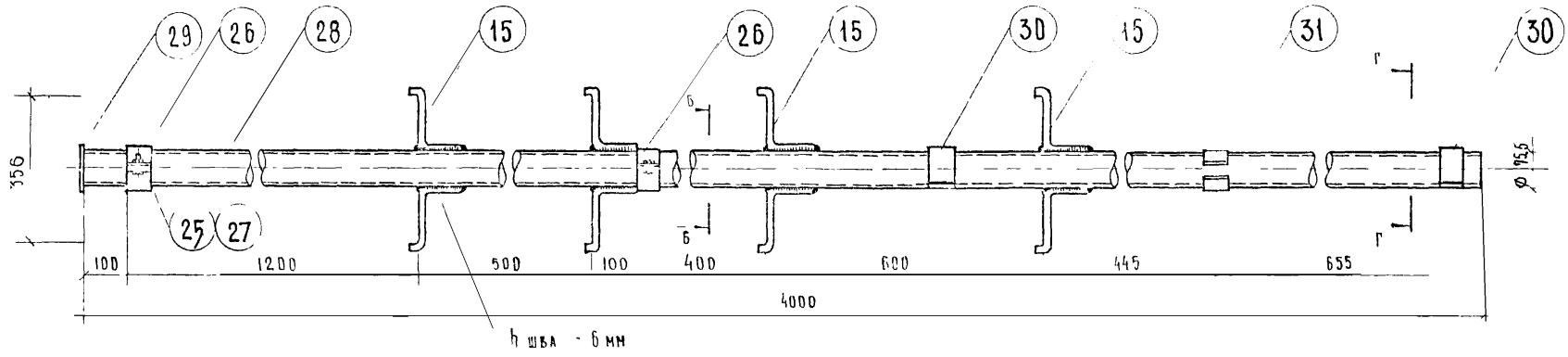

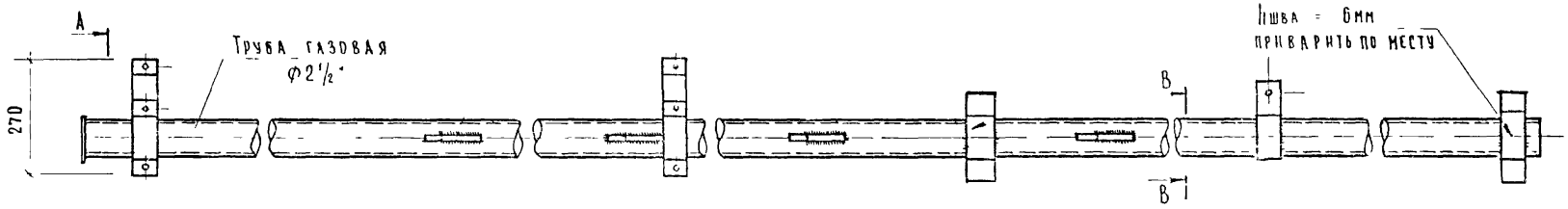

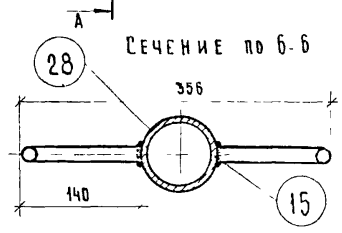

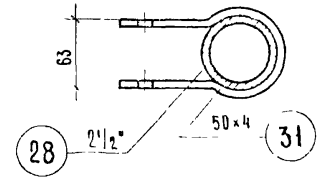

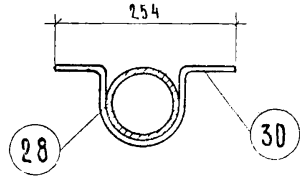

Примечания

1 Детали см лист 26
2 Деталь 30 приварить по месту
3 Сечение А А см лист 26

Спецификация

NN Дет	Наименование	К-во	Материал	Вес в кг 1 шт.	Вес в кг Всего	Примечание
15	Ступень	8	Сталь круга ф 16	0.36	2.88	ГОСТ 2590-57*
25	Гайка М 10	6	Ст.3	0.01	0.06	ГОСТ 5915-70
26	Скоба для крепления антенны	4	Сталь полос. 50×4	0.52	2.08	ГОСТ 103-57*
27	Болт М 10×25 мм	6	Ст 3	0.3	1.8	ГОСТ 7798-70
28	Стойка	1	Труба газовая ф 2 1/2	26.4	26.4	ГОСТ 3262-62
29	Заглушка	1	Сталь лист. толщ. 2 мм.	0.09	0.09	ГОСТ 5681-57*
30	Скоба для крепления стойки	2	Сталь полос. 50×5	0.65	1.3	ГОСТ 103-57*
31	Кронштейн	1	Сталь полос. 50×4	0.6	0.6	ГОСТ 103-57*
			Общий вес		36.34 кг	

г Москва ЦНИИЭП жилища

1969

Гильза для телеантенны ГТА-1. Спецификация.

Серия 86

Часть 10 Раздел 104-1

Лист 25

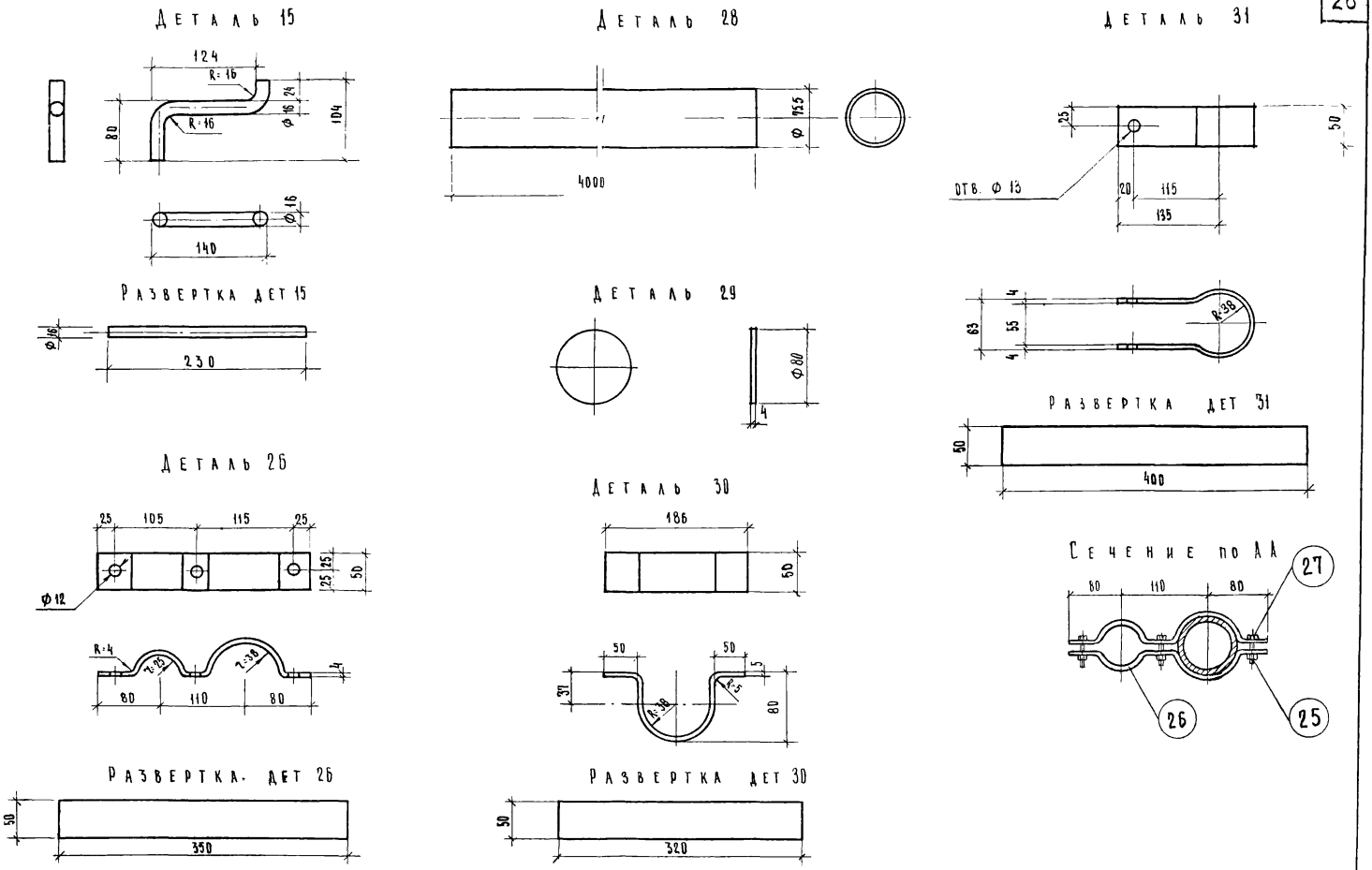

1969	ГИЛЬЗА ДЛЯ ТЕЛЕАНТЕННЫ ГТА-1. ДЕТАЛИ, СЕЧЕНИЕ по А-А	СЕРИЯ 86	ЧАСТЬ 10 / РАЗДЕЛ 10.4-1	ЛИСТ 26

ЦНИИЭП г. Москва ЖИЛИЩА

СОГЛАСОВАНО: СТ Б. Старик; ДАТА; ИНВ. N; ВЗАМЕН

Рук. маст. МПО Ю. Эпельбаум; Гл. инж. маст. А. Самойлов; Гл. арх. пр-ти А. Масеева; Гл. инж. пр-та Е. Цукерман; Рук. гр. инж. Н. Терехова; Проверил Е. Цукерман; Копировал Г. Пахомова

11011-07 27

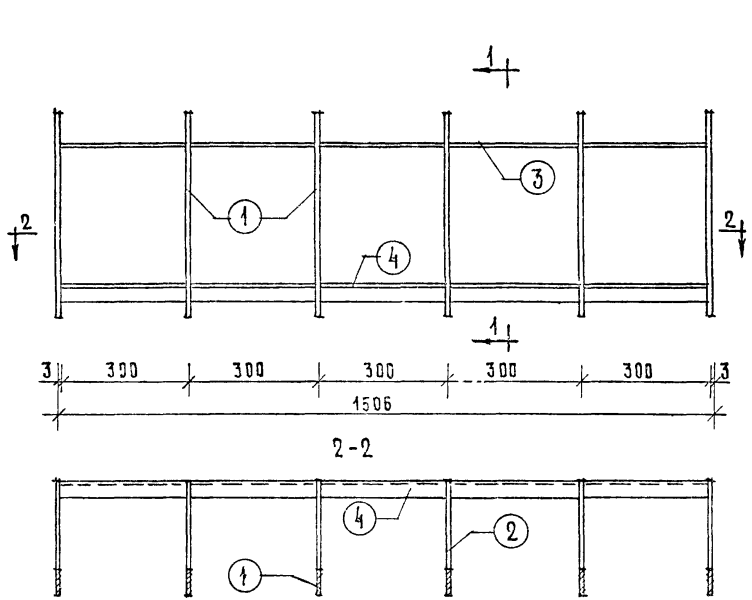

СПЕЦИФИКАЦИЯ НА 1 ИЗДЕЛИЕ						
NN ПОЗ.	ПРОФИЛЬ ММ.	ДЛИНА ММ.	КОЛ-ВО ШТ.	ВЕС		МАРКИ
				ШТУКИ	ОБЩИЙ	
1	— 60×6	450	6	1.28	7.68	16.36
2	— 60×6	210	6	0.60	3.60	
3	— 25×4	1546	1	1.22	1.22	
4	L 32×2	1546	1	2.36	2.36	
5	— 25×6	210	6	0.25	1.50	

Примечания.

1. Материал — Ст 0
2. Сварные швы h — 4мм.

1971	Цветочница ИМЦ 1	Серия 86	Часть 10 Раздел 10.4-1	Лист 27

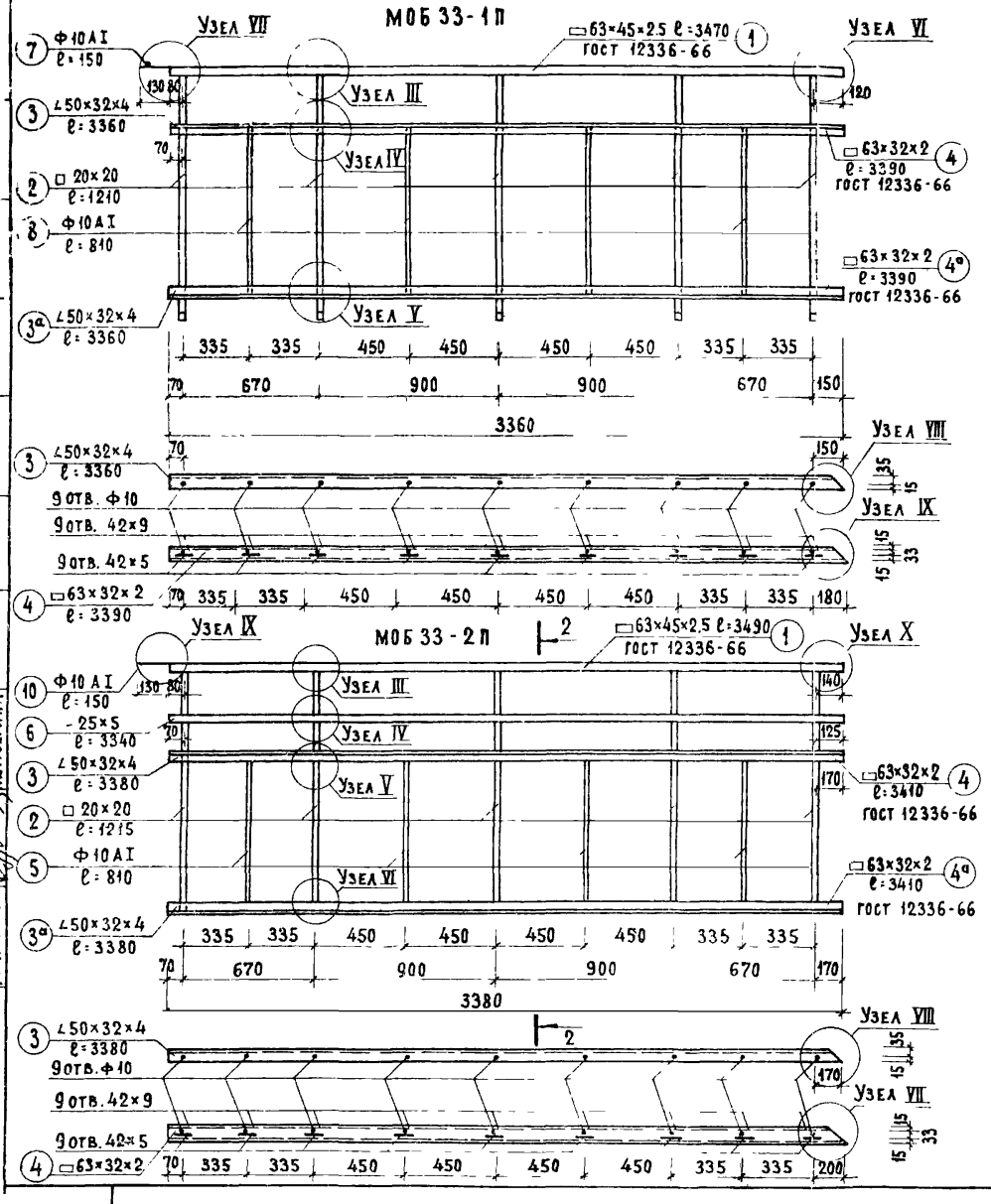

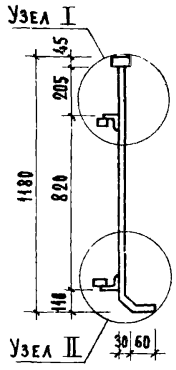

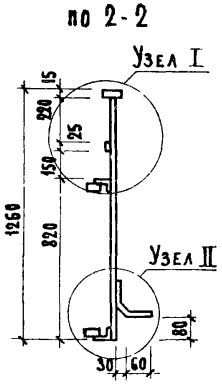

Спецификация на 1 изделие

N N п/п	Марка	N N поз.	Профиль мм	Длина мм	Кол-во шт.	Вес кг штуки	Вес кг общий	Вес кг марки
1	МОБ 33-1П МОБ 33-1Л	1	□63×45×2,5	3470	1	13.29	13.29	71.18
2		2	□ 20×20	1210	5	3.80	19.00	
3		3,3ª	∠50×32×4	3360	2	8.37	16.74	
4		4,4ª	□63×32×2	3390	2	9.22	18.44	
5		5	винт М8×25 шайба Ф8	—	9	0.03	0.27	
6		6	-40×8	60	9	0.15	1.35	
7		7	Ф10 AI	150	1	0.09	0.09	
8		8	Ф10 AI	810	4	0.50	2.00	
1	МОБ 33-2П МОБ 33-2Л	1	□63×45×2,5	3490	1	13.37	13.37	77.57
2		2	□ 20×20	1215	5	3.81	19.05	
3		3,3ª	∠50×32×4	3380	2	8.42	16.84	
4		4,4ª	□63×32×2	3410	2	9.26	18.52	
5		5	Ф10 AI	810	4	0.50	2.00	
6		6	-25×5	3340	1	3.28	3.28	
7		7	□ 20×20	180	5	0.56	2.80	
8		8	-40×8	60	9	0.15	1.35	
9		9	винт М8×25 шайба Ф8	—	9	0.03	0.27	
10		10	Ф10 AI	150	1	0.09	0.09	

Примечания:

1. Материал позиций 3, 3ª - ст. 0, остальных - в ст - 3 кп
2. Сварные швы - 5 мм.
3. Марки МОБ 33-1Л, МОБ 33-2Л изготовлять зеркально маркам МОБ 33-1П, МОБ 33-2П.
4. Узлы ограждения МОБ 33-1П - см. лист 8, узлы ограждения МОБ 33-2П - см. лист 9.
5. Монтажный элемент 4-съемный, крепится винтом М8×25 к поз 3 после установки экрана.

Дата	Инв. N	Взамен		
Рук. отд. N 10	Ю. Эпельбаум	Разработал	Л. Суроегина	
Гл. инж. отд. 10	А. Самойлов	Проверил	Головленкова	
Гл. арх. пр-та	В. Ефимова	Копировал	И. Зеленкова	
Рук. гр. арх.	И. Смолицкая			
Рук. гр. инж.	Л. Суроегина			

ЖИЛИЩА

ЦНИИЭП

1УбУ

Ограждения балкона МОБ 33-1П, МОБ 33-1Л, МОБ 33-2П, МОБ 33-2Л.

Серия	Часть	Лист
86	10	28
	Раздел 10.4-1	

gost.e-ecolog.ru