Государственный комитет Совета Министров СССР по делам строительства
Госстрой СССР

Типовые конструкции и детали зданий и сооружений

Серия 4.903-10

Изделия и детали трубопроводов для тепловых сетей

Выпуск 9

Баки расширительные и конденсатные

Инв. № подлин. | Подпись и дата | Взам. инв. № | Инв. № дубл. | Подп. и дата

Инв. 12997/641

gost.e-ecolog.ru

Госстрой СССР
Тбилисский филиал
ЦИТП
Типовой проект /серия/
№ 4-903-10 89
Заказ № 1021
Цена 12 руб. 62 коп.
Тираж 400
Дата „28" 08 1989г.

Государственный комитет Совета Министров СССР по делам строительства
Госстрой СССР

Типовые конструкции и детали зданий и сооружений

Серия 4.903-10

Изделия и детали трубопроводов для тепловых сетей

Выпуск 9

Баки расширительные и конденсатные

Разработаны
Ленинградским Филиалом Проектно-технологического института
„Энергомонтажпроект"
Главтеплоэнергомонтажа Минэнерго СССР
с участием института
„Теплоэлектропроект"
Главниипроекта Минэнерго СССР

Утверждены
и введены в действие
с 1. X - 1972 г.
Приказом Главпромстройпроекта
Госстроя СССР
от 17 VIII-1972 г. N-58

Инв. № подл. | Подпись и дата | Взам. инв. № | Инв. № дубл. | Подпись и дата

Содержание

Наименование	Обозначение	Стр
Баки расширительные, конденсатные и под налив.		
Пояснительная записка	Т35.00.00.000 ПЗ	4
Бак расширительный. Сборочный чертеж	Т35.00.00.000 СБ	5
Обечайка	Т35.00.00.001	9
Днище	Т35.00.00.002	10
Ребро	Т35.00.00.003	10
Лапа опорная	Т35.00.00.004	11
Отвод	Т35.00.00.005	11
Патрубок	Т35.00.00.006	12
Бак расширительный с эллиптическим днищем		
Сборочный чертеж	Т36.00.00.000 СБ	13
Бак конденсатный с цилиндрическим днищем. Сборочный чертеж	Т37.00.00.000 СБ	17
Болт фундаментный	Т37.00.00.001	25
Лист подкладной	Т37.00.00.004	25
Балка	Т37.00.00.002	26
Косынка	Т37.00.00.003	26
Корпус. Сборочный чертеж	Т37.00.01.000 СБ	27
Обечайка	Т37.00.01.001	37
Днище	Т37.00.01.002	41
Кольцо жесткости	Т37.00.01.003	43
Патрубок с фланцем		
Сборочный чертеж	Т37.00.01.010 СБ	44
Патрубок с фланцем		
Сборочный чертеж	Т37.00.01.020 СБ	45
Патрубок с фланцем		
Сборочный чертеж	Т37.00.01.030 СБ	46

Продолжение

Наименование	Обозначение	Стр
Патрубок с фланцем		
Сборочный чертеж	Т37.00.01.040 СБ	48
Патрубок с фланцем		
Сборочный чертеж	Т37.00.01.050 СБ	50
Патрубок с фланцем		
Сборочный чертеж	Т37.00.01.060 СБ	51
Патрубок с фланцем		
Сборочный чертеж	Т37.00.01.070 СБ	52
Патрубок с фланцем		
Сборочный чертеж	Т37.00.01.080 СБ	53
Патрубок с фланцем		
Сборочный чертеж	Т37.00.01.090 СБ	54
Площадка обслуживания		
Сборочный чертеж	Т37.00.02.000 СБ	55
Помост. Сборочный чертеж	Т37.00.02.010 СБ	57
Балка поперечная	Т37.00.02.011	59
Уголь ник	Т37.00.02.012	59
Секция промежуточная		
Сборочный чертеж	Т37.00.02.020 СБ	60
Поручень	Т37.00.02.022	62
Леер	Т37.00.02.023	62
Секция лестничная		
Сборочный чертеж	Т37.00.02.030 СБ	63
Поручень	Т37.00.02.031	64
Лестница. Сборочный чертеж	Т37.00.02.040 СБ	65
Тетива	Т37.00.02.041	66
Ступень	Т37.00.02.042	66
Секция боковая. Сборочный чертеж	Т37.00.02.050 СБ	67
Стойка	Т37.00.02.021	68

Инв.№ подл. | Подпись и дата | Взам.инв.№ | Инв.№ дубл. | Подпись и дата

Продолжение

Наименование	Обозначение	Стр
Поручень	Т37.00.02.051	68
Секция торцовая		
Сборочный чертеж	Т37.00.02.060 СБ	69
Поручень	Т37.00.02.061	70
Леер	Т37.00.02.062	70
Опора. Сборочный чертеж	Т37.00.03.000 СБ	71
Лапка	Т37.00.03.001	74
Корпус. Сборочный чертеж	Т37.00.03.010 СБ	75
Лист опорный	Т37.00.03.011	81
Ребро	Т37.00.03.012	81
Плита опорная Сборочный чертеж	Т37.00.04.000 СБ	82
Лестница. Сборочный чертеж	Т37.00.05.000 СБ	83
Тетива	Т37.00.05.001	84
Крышка Сборочный чертеж	Т37.00.06.000 СБ	85
Ручка	Т37.00.06.001	86
Блок катковый. Сборочный чертеж	Т37.00.07.000 СБ	87
Основание. Сборочный чертеж	Т37.01.07.010 СБ	88
Обойма Сборочный чертеж	Т37.01.07.020 СБ	89
Шпилька	Т37.01.07.023	90
Лист	Т37.01.07.011	90
Ролик	Т37.01.07.021	91
Планка	Т37.01.07.022	91
Бак конденсатный с коническим		
днищем. Сборочный чертеж	Т38.00.00.000 СБ	92
Корпус. Сборочный чертеж	Т38.00.01.000 СБ	99
Обечайка	Т38.00.01.001	109
Кольцо	Т38.00.01.002	111

Продолжение

Наименование	Обозначение	Стр
Бобышка	Т38.00.01.003	113
Днище. Сборочный чертеж	Т38.00.01.010 СБ	114
Конус	Т38.00.01.011	116
Сфера	Т38.00.01.012	118
Патрубок с фланцем		
Сборочный чертеж	Т38.00.01.020 СБ	119
Бак конденсатный с эллиптическим		
днищем. Сборочный чертеж	Т39.00.00.000 СБ	121
Корпус. Сборочный чертеж	Т39.00.01.000 СБ	128
Бак конденсатный под налив		
Сборочный чертеж	Т40.00.00.000 СБ	138
Корпус. Сборочный чертеж	Т40.00.01.000 СБ	146
Обечайка	Т40.00.01.001	155
Кольцо жесткости	Т40.00.01.002	156
Днище. Сборочный чертеж	Т40.00.01.010 СБ	157
Кольцо	Т40.00.01.003	158
Конус	Т40.00.01.011	158
Баки расширительные, конденсатные и под налив. Технические требования	Т35.00.00.000 ТТ	159
Баки расширительные и конденсатные. Перечень документов, на которые даны ссылки в настоящем выпуске	Т35.00.00.000 ПД	162
Баки расширительные и конденсатные. Перечень аннулированных нормативно-технических документов	Т35.00.00.000 ДА	163

Инв.№ подл. | Подпись и дата | Взам.инв.№ | Инв.№ дубл. | Подпись и дата

Рабочие чертежи типовых конструкций баков расширительных и конденсатных выполнены согласно плану типового проектирования Госстроя СССР по теме „Изделия и детали трубопроводов для тепловых сетей" в соответствии с техническим заданием института „Теплоэлектропроект".

В настоящем выпуске содержатся:

а) расширительные баки емкостью от 0,125 до 1,25 м³ на рабочие давления 0,5 и 4,0 ÷ 6,0 кгс/см² с плоскими и эллиптическими днищами;

б) конденсатные баки ёмкостью от 1 до 100 м³ на рабочие давления 0,2 и 3,0 кгс/см² с цилиндрическими, коническими и эллиптическими днищами;

в) баки под налив (атмосферные) ёмкостью от 1 до 200 м³.

Конструкции баков учитывают требования технологичности по антикоррозийным покрытиям: все ребра жесткости вынесены наружу, что значительно снижает трудоемкость работ по химпокрытиям.

Для улучшения условий обслуживания все баки снабжены площадками и лестницами.

Обечайки и конические днища конденсатных баков давлением 0,2 кгс/см² и баков под налив унифицированы. Баки снабжены всеми необходимыми штуцерами. Запорная арматура применена в стальном исполнении.

Расположение и привязочные размеры штуцеров уточняются проектирующей организацией в зависимости от конкретного проекта.

Рабочие чертежи выполнены с учетом сортамента труб для наружных тепловых сетей на Ру ≤ 64 кгс/см², t ≤ 440°С № 40913-Т, утвержденного Главтехстройпроектом Минэнерго СССР 27/I-71г.

В связи с вводом в действие чертежей, содержащихся в настоящем выпуске, аннулируется нормативно-техническая документация, указанная в Т 135.00.00.000 ДА.

В выпуске учтены требования: ЕСКД, „Правил устройства и безопасной эксплуатации сосудов, работающих под давлением", утвержденных ГОСГОРТЕХНАДЗОРОМ СССР, „Правил устройства и безопасной эксплуатации трубопроводов пара и горячей воды", утвержденных ГОСГОРТЕХНАДЗОРОМ СССР, государственных стандартов на сталь углеродистую обыкновенного качества ГОСТ 380-71, к крепежным деталям по ГОСТ 7798-70, ГОСТ 5915-70, ГОСТ 1759-70 и других стандартов.

Конструкции и детали баков расширительных и конденсатных допускается применять в районах строительства тепловых сетей с расчетной температурой наружного воздуха не ниже минус 40°С.

					Т35.00.00.000 ПЗ	
Изм.	Лист	№ докум.	Подп.	Дата		
Разраб.		Сирогина			Баки расширительные и конденсатные Пояснительная записка	Лит. / Лист / Листов: 1
Пров.		Ермаков				Энеромонтажпроект Лен. филиал
Рук. гр.		Левтов				
Н. контр.		Головина				
Утв.		Фейгин				

Серия 4.903-10 Выпуск 9

Инв. № подлин. | Подпись и дата | Взам. инв. № | Инв. № дубл. | Подпись и дата

Т35.00.00.000СБ

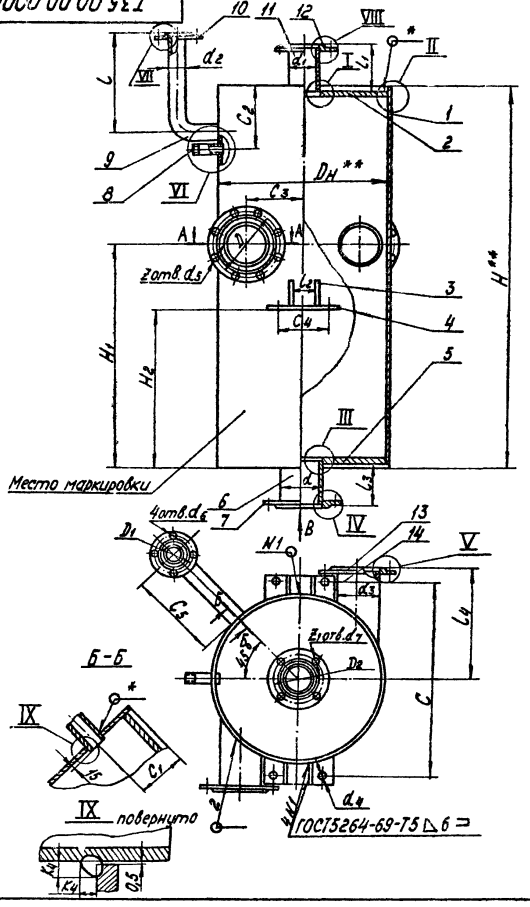

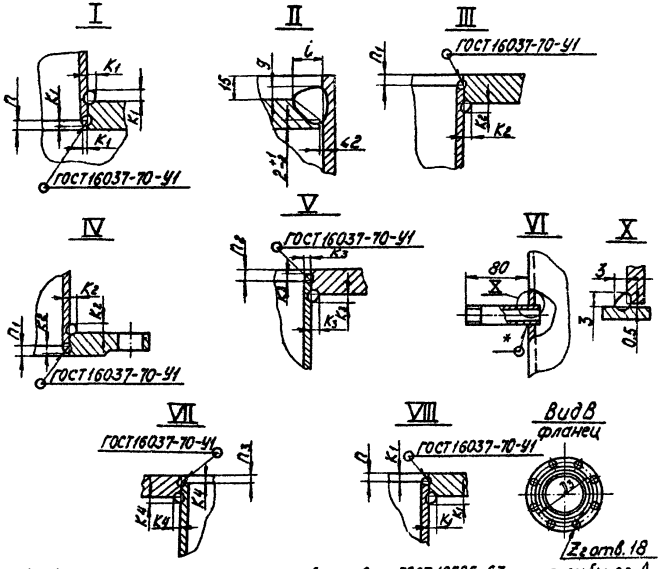

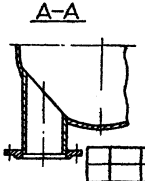

1. Материал - трубы гр.В по ГОСТ 10705-63 или трубы гр.А по ГОСТ 8731-66 из стали марки ВСт3сп5.
2. * Сварка ручная электродуговая.
3. Разрешается фланцы плоские приварные Ду 25-Ду 150мм заменить серийно выпускаемыми фланцами приварными встык.
4. ** Размеры для справок.
5. Остальные технические требования - Т35.00.00.000ТТ.

Изм.	Лист	N докум.	Подп.	Дата
Разраб.		Сиротина		
Пров.		Ермаков		
Рук. гр.		Левтов		
Гл. спец.		Сорокин		
Н. контр.		Головина		
Утв.		Фейгин		

Т35.00.00.000 СБ

Бак расширительный

Сборочный чертеж

Лит.	Масса	Масштаб
	см. спецификацию	—

Лист 1 Листов 4

Минэнерго СССР Главтеплоэнергомонтаж Энергомонтажпроект Ленинградский филиал

Серия 4.903-10 Выпуск 9

Инв. № подлин. | Подпись и дата | Взам. инв. № | Инв. № дубл. | Подп. и дата

Таблица 1

Размеры в мм

Обозначение бака	Емкость, м³	Давление рабочее, кгс/см²	$D_н$	D	D_1	D_2	D_3	d	d_1	d_2	d_3	d_4	d_5	d_6	d_7	H	H_1	H_2
Т35.01.00.000 СБ	0,125	0,5	426	170	110	110	150	89	57	57	108	14	18	14	14	1000	600	400
Т35.02.00.000 СБ	0,250		530	200		150	200	133	89		133	18			18	1200	700	500
Т35.03.00.000 СБ	0,500		630	225	150	170	225	159	108	89	159			18		1700	1100	700
Т35.04.00.000 СБ	0,750		820	280		200	280	219	133		219	23				1500	900	650
Т35.05.00.000 СБ	1,000			335							273					2000	1300	1000
Т35.06.00.000 СБ	1,250		920	395	170	225	335	273	159	108	325		23					
Т35.07.00.000 СБ	0,125	4-6	426	170	110	110	150	89	57	57	108	14	18	14	14	1000	600	400

Продолжение табл 1

Размеры в мм

Обозначение бака	C	C_1	C_2	C_3	C_4	C_5	L	l_1	l_2	l_3	l_4	n	n_1	n_2	n_3	K	K_1	K_2	K_3	K_4	Количество отверстий Z	Количество отверстий Z_1	Количество отверстий Z_2	Масса кг	L	g
Т35.01.00.000 СБ	486	100	100	135	140	285	305	135	70	136	260	5	6	6	5	6	4	5	5	4	4	4	4	111,0	10	3
Т35.02.00.000 СБ	610	150	200	175	150						330						5							172,6	12	4
Т35.03.00.000 СБ	710		250	210	190	435	456	134	110	236	390	6	8	8	6			7	7	5	8	8	8	284,5	13	
Т35.04.00.000 СБ	920			270	250				120	260	500						6							475,0	15	
Т35.05.00.000 СБ			300	340				135					10	10				9	9		12	8	12	562,0		
Т35.06.00.000 СБ	1020			260	300	485	506	256	160		530													699,1	16	5
Т35.07.00.000 СБ	486	100	100	135	140	285	305	134	70	136	260	5	6	6	5		4	5	5	4	4	4	4	134,1	15	4

Пример условного обозначения расширительного бака емкостью 0,125м³ и Рраб = 0,5кгс/см²:

Бак расширительный 0,125-Т35.01.

Таблица 2

Спецификация

№позиции	1		2		3			4			5		6		
Наименование	Обечайка		Днище		Ребро			Лапа опорная			Днище		Патрубок		
Количество	1		1		4			2			1		1		
Материал	Труба $D_н$×S-ВСт3сп5-А-II ГОСТ 10704-63		Лист ГОСТ 5681-57 ВСт.3 ГОСТ 14637-69		Лист ГОСТ 5681-57 ВСт.3 ГОСТ 14637-69			Лист ГОСТ 5681-57 ВСт.3 ГОСТ 14637-69			Лист ГОСТ 5681-57 ВСт.3 ГОСТ 14637-69		См. ТТ п.1		
№чертежа или стандарта	Т35.00.00.001		Т35.00.00.002		Т35.00.00.003			Т35.00.00.004			Т35.00.00.002		Б4		
Обозначение бака	Обозначение	Масса кг	Обозначение	Масса кг	Обозначение	Масса, кг 1шт.	Масса, кг общ.	Обозначение	Масса, кг 1шт.	Масса, кг общ.	Обозначение	Масса кг	d_3 × S, мм	Длина мм	Масса, кг
Т35.01.00.000	Т35.02.00.001	71,0	Т35.01.00.002	10,3	Т35.01.00.003	0,181	0,72	Т35.01.00.004	0,87	1,75	Т35.02.00.002	9,9	89 × 3,5	134	0,99
Т35.02.00.000	Т35.04.00.001	107,0	Т35.05.00.002	19,0	Т35.02.00.003	0,306	1,22	Т35.02.00.004	1,48	2,96	Т35.06.00.002	18,2	133 × 4	136	1,73
Т35.03.00.000	Т35.06.00.001	180,0	Т35.07.00.002	31,6				Т35.03.00.004	1,69	3,38	Т35.08.00.002	30,4	159 × 4,5	258	4,42
Т35.04.00.000	Т35.08.00.001	274,0	Т35.09.00.002	69,2	Т35.03.00.003	0,453	1,81	Т35.04.00.004	3,04	6,08	Т35.10.00.002	65,4	219 × 6	262	8,26
Т35.05.00.000	Т35.10.00.001	351,0													
Т35.06.00.000	Т35.12.00.001	404,4	Т35.11.00.002	97,3				Т35.05.00.004	3,50	7,00	Т35.12.00.002	90,5	273 × 7	260	11,90
Т35.07.00.000	Т35.02.00.001	71,0	Т35.03.00.002	18,4	Т35.01.00.003	0,181	0,72	Т35.01.00.004	0,87	1,75	Т35.04.00.002	17,8	89 × 3,5	142	1,05

Серия 4.903-10 Выпуск 9

Инв.№подл. | Подпись и дата | Взам.инв.№ | Инв.№дубл. | Подпись и дата

Продолжение табл. 2

Спецификация																					
№ позиции	7		8		9		10		11			12		13			14			Масса наплавленного металла сварных швов, кг
Наименование	Фланец		Патрубок		Отвод		Фланец		Патрубок			Фланец		Фланец			Патрубок			
Количество	1		1		1		1		1			1		2			2			
Материал	ВСт.3сп по ГОСТ 380-71		Труба 15 по ГОСТ 3262-62		См. ТТ Т35.00.00.005		ВСт.3сп по ГОСТ 380-71		См. ТТ п.1			ВСт.3сп по ГОСТ 380-71		ВСт.3сп по ГОСТ 380-71			См. ТТ, п.1 Т35.00.00.006			
№ чертежа или стандарта	ГОСТ 1255-67		ОСТ 34-540-68		Т35.00.00.005		ГОСТ 1255-67		БЧ			ГОСТ 1255-67		ГОСТ 1255-67			Т35.00.00.006			
Обозначение бака	Обозначение	Масса, кг	Обозначение	Масса, кг	Обозначение	Масса, кг	Обозначение	Масса, кг	$d_2 \times S$	Длина	Масса, кг	Обозначение	Масса, кг	Обозначение	Масса, кг 1шт.	Масса, кг Общ.	Обозначение	Масса, кг 1шт.	Масса, кг Общ.	
Т35.01.00.000	80-2,5	1,34			Т35.01.00.005	2,48	50-2,5	1,04	57×3,0	135	0,62	50-2,5	1,04	100-2,5	2,14	4,28	Т35.01.00.006	1,21	2,42	2,50
Т35.02.00.000	125-2,5	2,60							89×3,5		1,00	80-2,5	1,84	125-2,5	2,60	5,20	Т35.02.00.006	2,00	4,00	4,20
Т35.03.00.000	150-2,5	3,43							108×4	136	1,40	100-2,5	2,14	150-2,5	3,43	6,86	Т35.03.00.006	3,22	6,44	5,40
Т35.04.00.000	200-2,5	4,73	01ОСТ34-540-68	0,115	Т35.02.00.005	5,86	80-2,5	1,84	133×4	140	1,78	125-2,5	2,60	200-2,5	4,73	9,46	Т35.04.00.006	7,41	14,82	9,10
Т35.05.00.000														250-2,5	6,95	13,9	Т35.05.00.006	10,2	20,4	9,15
Т35.06.00.000	250-2,5	6,95			Т35.03.00.005	8,95	100-2,5	2,14	159×4,5	264	4,53	150-2,5	3,43	300-2,5	9,33	18,7	Т35.06.00.006	14,7	29,4	12,00
Т35.07.00.000	80-6	2,44			Т35.01.00.005	2,48	50-6	1,33	57×3,0	142	0,66	50-6	1,33	100-6	2,85	5,70	Т35.01.00.006	1,21	2,42	3,95

Серия 4.903-10 Выпуск 9

Инв. № подл. | Подпись и дата | Взам. инв. № | Инв. № дубл. | Подпись и дата

▽2(▽)

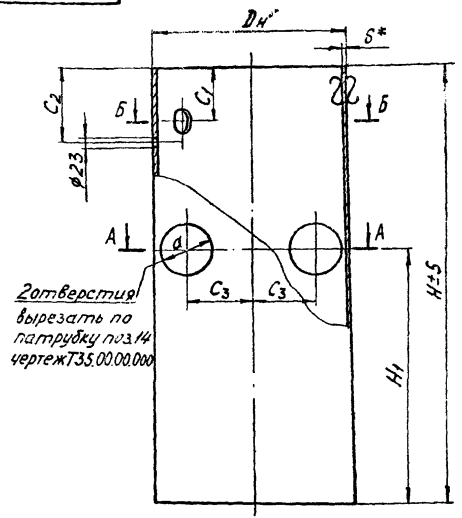

Размеры в мм

Обозначение обечайки	$D_н$	S	H	H_1	C_1	C_2	C_3	d	d_1	Масса, кг
Т35.01.00.001	426	7	815	415	100	100	135	108	57	58
Т35.02.00.001			1000	600						71
Т35.03.00.001	530		1050	470	150	200	175	133		86
Т35.04.00.001			1200	700						107
Т35.05.00.001	630		1510	850		250	210	159	89	154
Т35.06.00.001			1700	1100						180
Т35.07.00.001	820	9	1180	580			270	219		216
Т35.08.00.001			1500	900						274
Т35.09.00.001			1680	980		300	240	273		294
Т35.10.00.001			2000	1300						351
Т35.11.00.001	920		1610	950			260	325	108	322
Т35.12.00.001			2000	1300						404

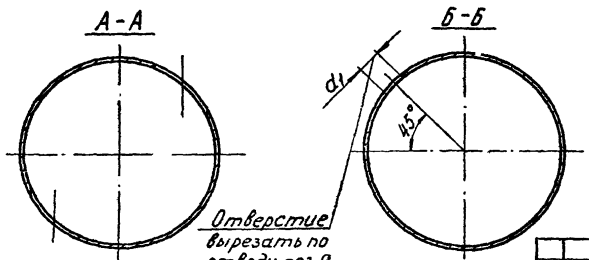

*Размеры для справок.

Изм.	Лист	№ докум.	Подп.	Дата
Разраб.		Головина		12.12.83
Пров.		Ермаков		12.12.83
Рук. гр.		Левтов		12.12.83
Гл. спец.		Соракин		12.12.83
Н. контр.		Ермаков		12.12.83
Утв.		Фейгин		12.12.83

Т35.00.00.001

Обечайка

Труба Dн×S-ВСт3сп5-А-П ГОСТ 10704-63

Лит.	Масса	Масштаб
	см. табл.	—
Л.	Листов 1	

Минэнерго СССР
Главтеплоэнергомонтаж
Энергомонтажпроект
Лен. филиал

Инв. № подл. | Подпись и дата | Взам. инв. № | Инв. № дубл. | Подпись и дата

Серия 4.903-10 Выпуск 9

Инв.№ подл. | Подпись и дата | Взам.инв.№ | Инв.№ дубл. | Подпись и дата

Т35.00.00.002

▽2(▽)

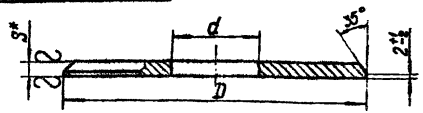

Размеры в мм

Обозначение днища	D	d	S	Масса, кг
Т35.01.00.002	4Ф2	57	10	10,3
Т35.02.00.002		89		9,9
Т35.03.00.002		57	18	18,4
Т35.04.00.002		89		17,8
Т35.05.00.002	5Ф6		12	19,0
Т35.06.00.002		133		18,2
Т35.07.00.002	6Ф6	108	14	31,6
Т35.08.00.002		159		30,4
Т35.09.00.002	8Ф2	133	18	69,2
Т35.10.00.002		219		65,4
Т35.11.00.002	9Ф2	159	20	97,3
Т35.12.00.002		273		90,5

1. Диаметры днищ „D" уточнить по фактическим внутренним диаметрам труб. поз.1 Т35.00.00.001 с учетом зазора не свыше 2мм на сторону.
2.* Размер для справок.

Изм.	Лист	№ докум.	Подп.	Дата
Разраб.		Сычева		
Пров.		Ермаков		
Рук.гр.		Лебтов		
Гл.спец.		Сорокин		
Н.контр.		Головина		
Утв.		Федягин		

Т35.00.00.002

Днище

Лит.	Масса	Масштаб
	См. табл.	—
Лист	Листов 1	

Лист S ГОСТ 5681-57 / ВСт.3 ГОСТ 14637-69

Минэнерго СССР Главтеплоэнергомонтаж Энергомонтажпроект Лен. филиал

Серия 4.903-10 Выпуск 9

Инв.№ подл. | Подпись и дата | Взам.инв.№ | Инв.№ дубл. | Подпись и дата

Т35.00.00.003

▽1(▽)

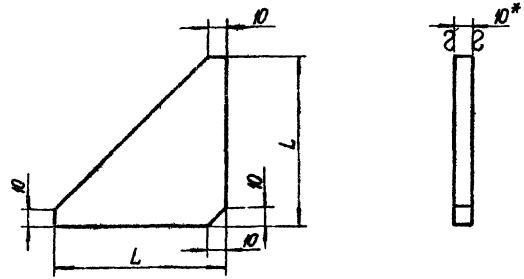

Размеры в мм

Обозначение ребра	L	Масса, кг
Т35.01.00.003	60	0,181
Т35.02.00.003	80	0,306
Т35.03.00.003	100	0,453

* Размер для справок

Изм.	Лист	№ докум.	Подп.	Дата
Разраб.		Сычева		
Пров.		Ермаков		
Рук.гр.		Лебтов		
Гл.спец.		Сорокин		
Н.контр.		Головина		
Утв.		Федягин		

Т35.00.00.003

Ребро

Лит.	Масса	Масштаб
	См. табл.	—
Лист	Листов 1	

Лист 10 ГОСТ 5681-57 / ВСт.3 ГОСТ 14637-69

Минэнерго СССР Главтеплоэнергомонтаж Энергомонтажпроект Лен. филиал

Серия 4.903-10 Выпуск 9

Инв.№ подл. | Подпись и дата | Взам.инв.№ | Инв.№ дубл. | Подпись и дата

Т35.00.00.004

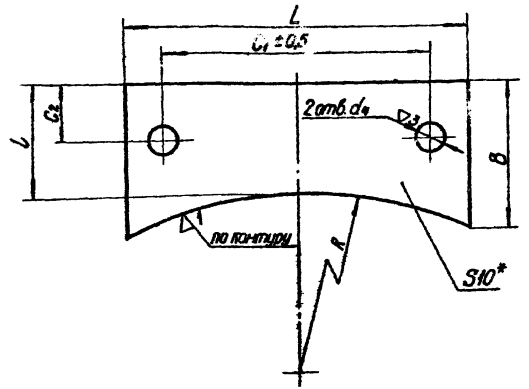

Размеры в мм

Обозначение лапы	R	L	B	C_1	C_2	l	d_4	Масса, кг
Т35.01.00.004	213	180	56	140	30	60	13	0,87
Т35.02.00.004	265	220	104	150	40	80	17	1,48
Т35.03.00.004	315	250	106	190				1,69
Т35.04.00.004	410	350	140	250	50	100	23	3,04
Т35.05.00.004	460	400	145	300				3,50

* Размер для справок

Изм.	Лист	№ докум.	Подп.	Дата
Разраб.		Сычева		
Пров.		Ермаков		
Рук.гр.		Лебтав		
Т.спец.		Сорокин		
Н.контр.		Голобина		
Утв.		Федгин		

Т35.00.00.004

Лапа опорная

Лит.	Масса	Масштаб
	См. табл.	—
Лист	Листов 1	

Лист 10 ГОСТ 5681-57 / Ст3 ГОСТ 14637-69

Минэнерго СССР Главтеплоэнергомонтаж Энергомонтажпроект Лен. филиал

Серия 4.903-10 Выпуск 9

Инв.№ подл. | Подпись и дата | Взам.инв.№ | Инв.№ дубл. | Подпись и дата

Т35.00.00.005

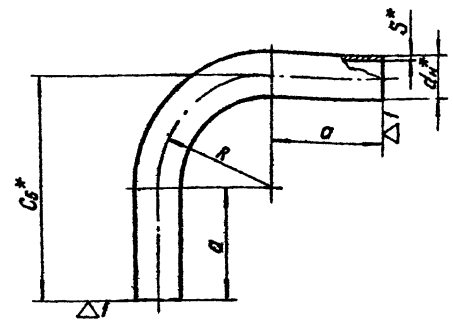

Размеры в мм

Обозначение отвода	Проход условный Dy	d_H	S	R	a	C_5	Развернутая длина: прямолин. участка	Развернутая длина: общая	Масса, кг
Т35.01.00.005	50	57	3	150	150	300	236	535	2,48
Т35.02.00.005	80	89	3,5	250	200	450	394	794	5,86
Т35.03.00.005	100	108	4	300		500	472	872	8,95

1. Материал – трубы гр.В ГОСТ 10705-63 или трубы гр.А ГОСТ 8731-66 из стали марки ВСт.3сп5.
2. Допускается применение крутоизогнутых отводов по ГОСТ 17375-72 с приваркой прямых участков труб, при этом длина „а" прямых участков должна быть соответственно увеличена.
3. * Размеры для справок.

Изм.	Лист	№ докум.	Подп.	Дата
Разраб.		Сычева		
Пров.		Ермаков		
Рук.гр.		Лебтав		
Т.спец.		Сорокин		
Н.контр.		Голобина		
Утв.		Федгин		

Т35.00.00.005

Отвод

Лит.	Масса	Масштаб
	См. табл.	—
Лист	Листов 1	

См. л. 1 ТТ

Минэнерго СССР Главтеплоэнергомонтаж Энергомонтажпроект Лен. филиал

Т35.00.00.006

Серия 4.903-10 Выпуск 9

Инв.№ подл. | Подпись и дата | Взам.инв.№ | Инв.№ дубл. | Подпись и дата

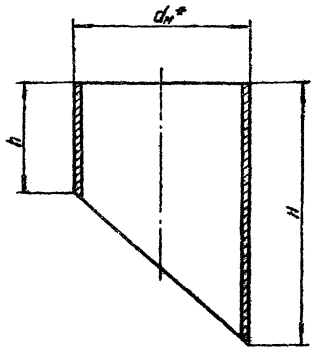

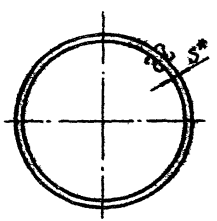

Размеры в мм

Обозначение патрубка	Проход усл. Dy	$d_н$	S	H	h	Масса, кг
Т35.01.00.006	100	108	3,5	165	70	1,21
Т35.02.00.006	125	133		225	90	2,00
Т35.03.00.006	150	159	4,5	270	105	3,22
Т35.04.00.006	200	219	5,0	345	125	7,41
Т35.05.00.006	250	273	7,0	340	105	10,20
Т35.06.00.006	300	325		370	100	14,70

1. Материал – трубы гр. В ГОСТ 10705-63 из стали марки ВСт.3сп.5 или трубы гр. А ГОСТ 8731-66 из стали марки ВСт.3сп.5 по ГОСТ 380-71.
2. * Размеры для справок.

Изм.	Лист	№ докум.	Подп.	Дата
Разраб.		Гончева		
Пров.		Ермаков		
Рук. гр.		Лебутов		
Гл. спец.		Сорокин		
Н.контр.		Голубина		
Утв.		Федин		

Т35.00.00.006

Патрубок

См. п. 1 ТТ

Лит.	Масса	Масштаб
	См. табл.	—
Лист	Листов 1	

Минэнерго СССР
Главтеплоэнергомонтаж
Энергомонтажпроект
Ленинградский филиал

Т36.00.00.000СБ

Серия 4.903-10 Выпуск 9

Инв.№подл. | Подпись и дата | Взам.инв.№ | Инв.№дубл. | Подпись и дата

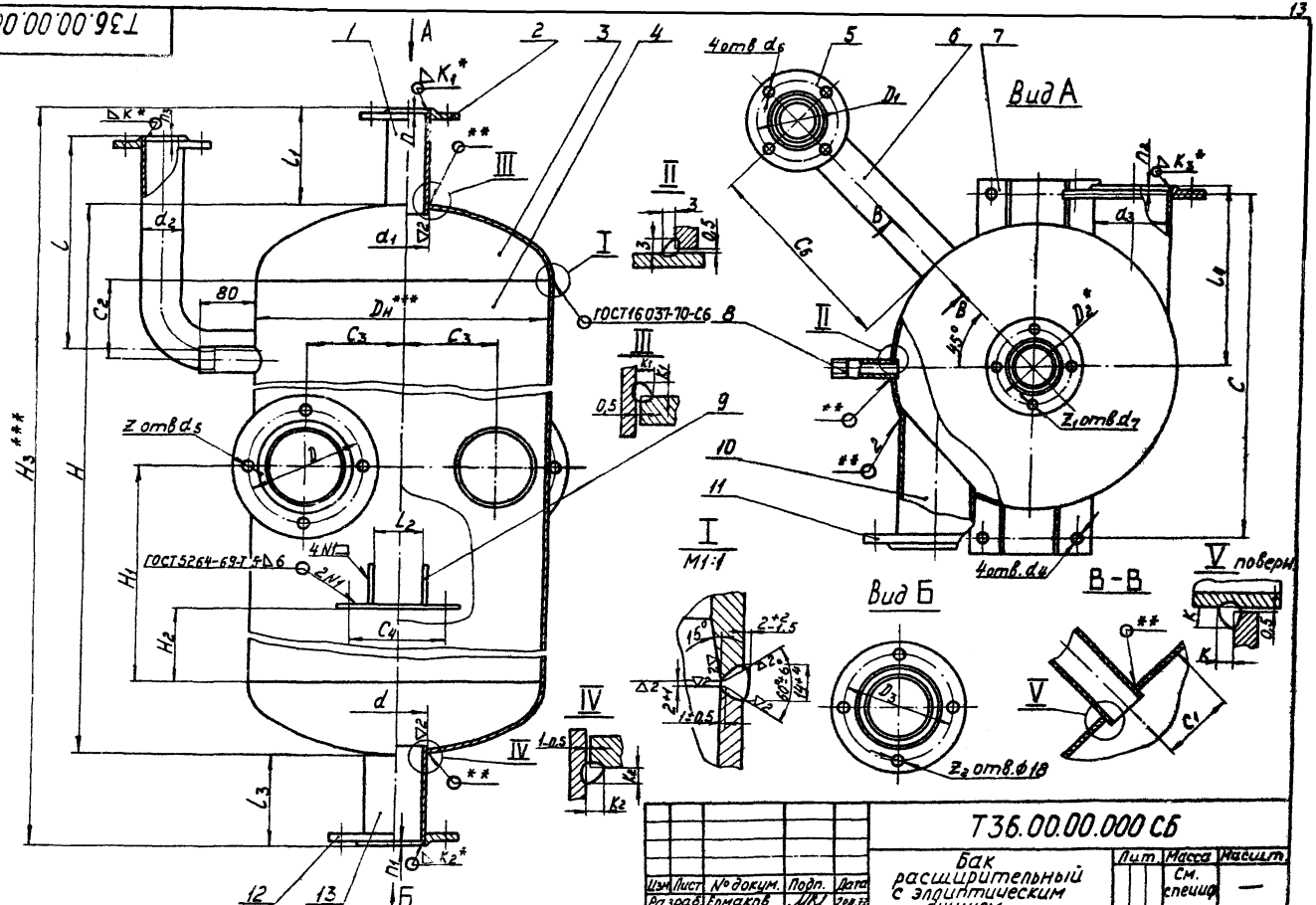

1. *Шов выполнен в соответствии с ГОСТ16037-70. Условное обозначение шва У1.
2. **Сварка ручная электродуговая.
3. ***Размеры для справок.

Изм.	Лист	№ докум.	Подп.	Дата
Разраб.		Ермаков		20.11.75
Пров.		Левтов		20.11.75
Рук. гр.		Левтов		20.11.75
Гл.спец.		Сорокин		20.11.75
Н.контр.		Головина		20.11.75
Утв.		Фейгин		18.12.75

Т36.00.00.000 СБ

Бак расширительный с эллиптическим днищем сборочный чертеж

Лит.	Масса	Масштаб
	См. специф.	—

Лист 1 Листов 4

Минэнерго СССР Главтеплоэнергомонтаж Энергомонтажпроект Ленингр. филиал

Т36.00.00.000СБ

Серия 4.903-10 выпуск 9

Таблица 1

Размеры в мм

Обозначение бака	Емкость, м³	Давление рабочее, кгс/см²	$D_н$	D	D_1	D_2	D_3	α	d_1	d_2	d_3	d_4	d_5	d_6	d_7	H	H_1	H_2	H_3
Т36.01.00.000 СБ	0,125	4÷6	426	170	110	110	150	89	57	57	108	13	18	14	14	1080	415	300	1350
Т36.02.00.000 СБ	0,250		530	200		130	200	133	76		133	17				1368	470	370	1638
Т36.03.00.000 СБ	0,500		630	225	150	150	225	159	89	89	159			18	18	1878	850	550	2270
Т36.04.00.000 СБ	0,750		820	280		170	280	219	108		219	23				1654	580	450	2046
Т36.05.00.000 СБ	1,000			335							273					2154	980	750	2550
Т36.06.00.000 СБ	1,250		920	395	170	200	335	273	133	108	325		23			2134	950		2530

Продолжение табл. 1

Размеры в мм

Обозначение бака	C	C_1	C_2	C_3	C_4	C_5	l	l_1	l_2	l_3	l_4	n	n_1	n_2	n_3	K	K_1	K_2	K_3	K_4	Количество отверстий Z	Количество отверстий Z_1	Количество отверстий Z_2	Масса, кг
Т36.01.00.000 СБ	486	100	100	135	140	285	305	134	70	136	260	5	6	6	5	4	4	5	5	8	4	4	4	112,2
Т36.02.00.000 СБ	610	150	200	175	150						350	6			6	5	5				8	4	8	166,0
Т36.03.00.000 СБ	710		250	210	190	435	456	135	110	256			8	8				7	7	10				267,0
Т36.04.00.000 СБ	920			270	250			136	120	260	500										12			399,9
Т36.05.00.000 СБ			300	240					160		600		10	10				9	9			8	12	486,9
Т36.06.00.000 СБ	1120			260	300	485	506																	570,3

Пример условного обозначения бака расширительного с эллиптическим днищем емкостью 0,25 м³, на рабочее давление 4÷6 кгс/см²:

Бак расширительный 0,25 – Т36.02.

Инв.№ подл. | Подпись и дата | Взам.инв.№ | Инв.№ дубл. | Подпись и дата

Изм.	Лист	№ докум.	Подпись	Дата	Т36.00.00.000СБ	Лист 2

Т36.00.00.000СБ

Серия 4.903-10 Выпуск 9

Инв. № подл. | Подпись и дата | Взам. инв. № | Инв. № дубл. | Подпись и дата

Таблица 2

Спецификация

№ позиции	1			2		3			4		5		6		7		
Наименование	Патрубок			Фланец		Днище			Обечайка		Фланец		Отвод		Лапа опорная		
Количество	1			1		2			1		1		1		2		
Материал	См. ТТ п.1 Т35.00.00.006			ВСт.3сп по ГОСТ 380-71		Лист ГОСТ 5681-57 ВСт.3 ГОСТ 14637-69			См Т35.00.00.001		ВСт.3сп по ГОСТ 380-71		См. Т35.00.00.005		Лист ГОСТ 5681-57 ВСт3 ГОСТ 14637-69		
№ чертежа или стандарта	5.4			ГОСТ 1255-67		ГОСТ 6533-58			Т35.00.00.001		ГОСТ 1255-67		Т35.00.00.005		Т35.00.00.004		
Обозначение бака	$d_1 \times S$	Длина	Масса кг	Обозначение	Масса кг	Обозначение	Масса, кг 1 шт.	Масса, кг Общ.	Обозначение	Масса кг	Обозначение	Масса кг	Обозначение	Масса кг	Обозначение	Масса, кг 1 шт.	Масса, кг Общ.
Т36.01.00.000	57×3,5	142	0,656	50-6	1,33	Днище 426×10-25	17,1	34,2	Т35.01.00.001	58	50-6	1,33	Т35.01.00.005	2,48	Т35.01.00.004	0,87	1,74
Т36.02.00.000	76×3,5	144	0,901	65-6	1,63	Днище 530×10-25	25,9	51,8	Т35.03.00.001	86					Т35.02.00.004	1,48	2,96
Т36.03.00.000	89×3,5	146	1,09	80-6	2,44	Днище 630×10-25	36,1	72,2	Т35.05.00.001	154	80-6	2,44	Т35.02.00.005	5,86	Т35.03.00.004	1,69	3,38
Т36.04.00.000	108×4	156	1,60	100-6	2,85	Днище 820×10-25	60,9	121,8	Т35.07.00.001	216					Т35.04.00.004	3,04	6,08
Т36.05.00.000									Т35.09.00.001	294							
Т36.06.00.000	133×4	160	2,04	125-6	3,88	Днище 920×10-25	76,2	152,4	Т35.11.00.001	322	100-6	2,85	Т35.03.00.005	8,95	Т35.05.00.004	3,50	7,00

Изм.	Лист	№ докум.	Подпись	Дата	Т36.00.00.000 СБ	Лист 3

Продолжение табл. 2

Спецификация

№ позиции	8		9			10			11			12		13		
Наименование	Патрубок		Ребро			Патрубок			Фланец			Фланец		Патрубок		
Количество	1		4			2			2			1		1		
Материал	Труба 15 по ГОСТ 3262-62		Лист ГОСТ 5681-57 ВСт3 ГОСТ 14637-69			См. ТТ п.1			ВСт.3сп по ГОСТ 380-71			ВСт.3сп по ГОСТ 380-71		См. ТТ п.1 Т35.00.00.006		
№ чертежа или стандарта	ОСТ 34-540-68		Т35.00.00.003			Т35.00.00.006			ГОСТ 1255-67			ГОСТ 1255-67		Без чертежа		
Обозначение бака	Обозначение	Масса, кг	Обозначение	Масса, кг 1 шт.	Масса, кг Общ.	Обозначение	Масса, кг 1 шт.	Масса, кг Общ.	Обозначение	Масса, кг 1 шт.	Масса, кг Общ.	Обозначение	Масса, кг	dн × S мм	Длина мм	Масса кг
Т36.01.00.000	ОСТ 34-540-68	0,115	Т35.01.00.003	0,181	0,724	Т35.01.00.006	1,21	2,42	100-6	2,85	5,8	80-6	2,44	89 × 3,5	142	1,05
Т36.02.00.000			Т35.02.00.003	0,306	1,220	Т35.02.00.006	2,00	4,00	125-6	3,88	7,8	125-6	3,86	133 × 4,0	146	1,86
Т36.03.00.000						Т35.03.00.006	3,22	6,44	150-6	4,39	8,8	150-6	4,39	159 × 4,5	268	4,61
Т36.04.00.000			Т35.03.00.003	0,453	1,810	Т35.04.00.006	7,41	14,82	200-6	5,89	11,8	200-6	5,89	219 × 6,0	276	8,70
Т36.05.00.000						Т35.05.00.006	10,20	20,40	250-6	7,67	15,3					
Т36.06.00.000						Т35.06.00.006	14,70	29,40	300-6	10,28	20,6	250-6	7,67	273 × 7,0		12,70

Инв.№ подл. | Подпись и дата | Взам. инв.№ | Инв.№ дубл. | Подпись и дата

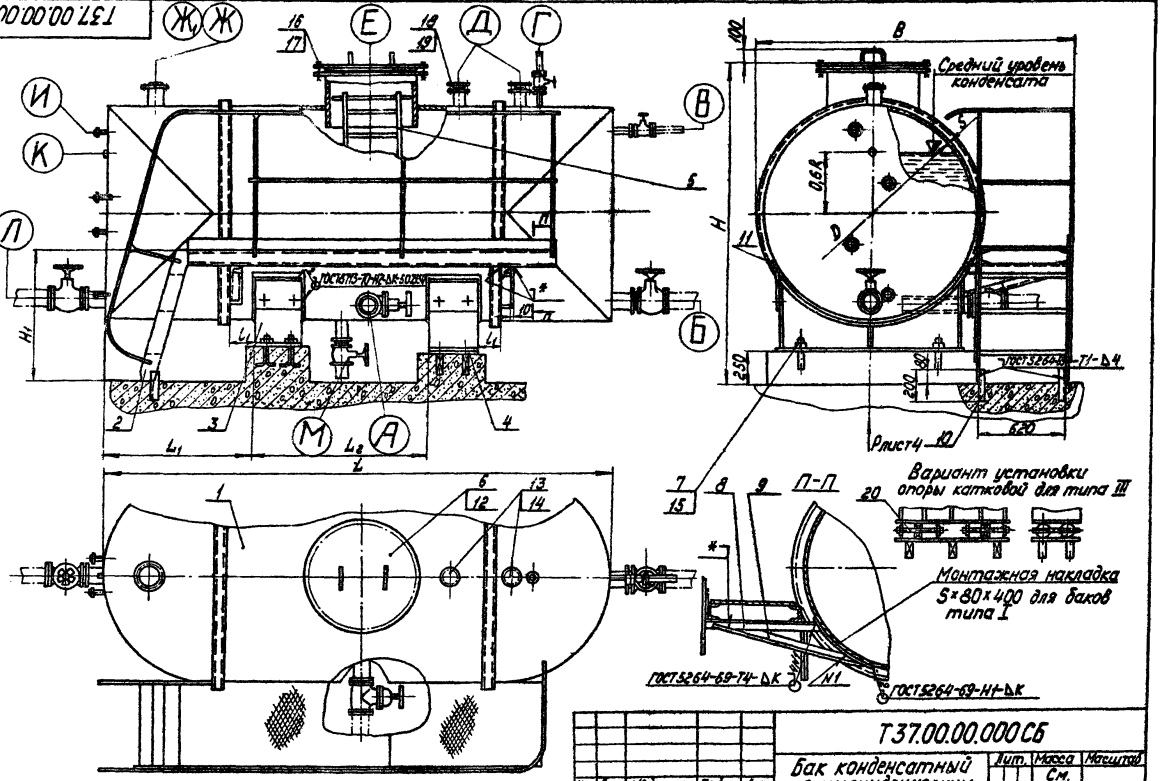

1. Разрешается фланцы плоские приварные с Ду25÷Ду150 мм заменить сборно-выпускаемыми фланцами приварными встык по ГОСТ 12830-67.
2. *Сварка ручная электродуговая. Катет шва 5мм.

Изм.	Лист	№докум.	Подп.	Дата	
Разраб.		Суратина			
Пров.		Ермаков			
Рук. гр.		Левтов			
Гл. спец.		Сорокин			
Н. контр.		Гаровина			
Утв.		Фейгин			

Т37.00.00.000СБ

Бак конденсатный с цилиндрическим днищем. Сборочный чертеж

Лит.	Масса	Масштаб
	См. лист 3	—

Лист 1 Листов 3

Минэнерго СССР Главтеплоэнергомонтаж Энергомонтажпроект Ленинградский филиал

Инв.№ подл. | Подпись и дата | Взам.инв.№ | Инв.№ дубл. | Подпись и дата

Т37.0000.000.СБ

Экспликация патрубков с фланцами

Таблица 1

Размеры в мм

Обозначение бака	Тип	Емкость бака, м³	Рабочее давление, кгс/см²	Ⓐ для напорного конденсата	Ⓑ для уравнения по воде	Ⓒ для уравнения по пару	Ⓖ для паропровода	Ⓓ для запасных линий	Ⓔ люк для осмотра и чистки бака	Ⓘ для гидрозатвора	Ⓙ для предохранительного клапана	Ⓛ для указателя уровня	Ⓚ для сигнализатора уровня	Ⓟ для самотечного конденсата	Ⓜ для слива
				Ду											
Т37.01.00.000СБ	I	1	0,6÷3,0	65	100	25	25	65	600	80	Определяется в конкретном проекте	20	Определяется в конкретном проекте	100	50
Т37.02.00.000СБ		2		80	125			80		100				125	
Т37.03.00.000СБ		3		100	150			100		125				150	
Т37.04.00.000СБ		5		125	200			125		150				200	
Т37.05.00.000СБ	II	10		150		32	32	150	800	200				250	65
Т37.06.00.000СБ		16		200	250					250				300	80
Т37.07.00.000СБ		25								250(2 шт.)					100
Т37.08.00.000СБ	III	40		250	300	40	40	200		300(2 шт.)					
Т37.09.00.000СБ		50						250		400(2 шт.)					
Т37.10.00.000СБ		80					50								
Т37.11.00.000СБ		100													
Т37.12.00.000СБ	I	1	3,0	65	100	25	25	65	600	80	Определяется в конкретном проекте	80	Определяется в конкретном проекте	100	50
Т37.13.00.000СБ		2		80	125			80		100				125	
Т37.14.00.000СБ		3		100	150			100		125				150	
Т37.15.00.000СБ		5		125	200			125		150				200	
Т37.16.00.000СБ	II	10		150		32	32	150	800	200				250	65
Т37.17.00.000СБ		16		200	250					250				300	80
Т37.18.00.000СБ		25								250(2 шт.)					100
Т37.19.00.000СБ	III	40		250	300	40	40	200		300(2 шт.)					
Т37.20.00.000СБ		50						250		400(2 шт.)					
Т37.21.00.000СБ		80					50								
Т37.22.00.000СБ		100													

Серия 4.903-10 выпуск 9

Инв.№ подл. | Подпись и дата | Взам.инв.№ | Инв.№ дубл. | Подпись и дата

Таблица 2

Продолжение табл. 2

Экспликация арматуры и крепеж

Размеры в мм

Индекс	Арматура: Табличная фигура или наименование	Арматура: Часть по каталогу	Условн. проход Ду	Диам. болт. окружн. D_1	Болты: Кол.	Болты: Резьба	Примеч.
А	15с22нж	I	65	145	8	М16	Арматура по каталогу ЦКБА часть 1 изд. 1972г. часть 2 изд. 1969г.
			80	160			
			100	190		М20	
			125	220		М24	
			150	250			
	30с14нж	II	200	280		М16	
			250	335	12		
Б	15с22нж	I	100	190	8	М20	
			125	220		М24	
			150	250			
	30с14нж	II	200	280	12	М16	
			250	335			
			300	395		М20	
В	15с58нж	I	25	85	4	М12	
			32	100		М16	
			40	110			
Г	15с58нж	I	25	85		М12	
			32	100		М16	
			40	110			
			50	125			
Д	Заглушка по ГОСТ12836-67 на Ру 6кгс/см²	—	65	130	8	М12	Фланцы арматуры, соединит. частей и трубопроводов. Заглушки фланцевые. Изд. Москва 1967г.
			80	150		М16	
			100	170			
			125	200			
			150	225			
			200	280			
			250	335	12		

Размеры в мм

Индекс	Арматура: Табличная фигура или наименование	Арматура: Часть по каталогу	Условн. проход Ду	Диам. болт. окружн. D_1	Болты: Кол.	Болты: Резьба	Примеч.
Д	Заглушка по ГОСТ12836-67 на Ру 1кгс/см²	—	65	130	4	М12	То же
			80	150		М16	
			100	170			
			125	200	8		
			150	225			
			200	280			
			250	335	12		
И	12Б3бк	I	20	75	4	М12	Арматура по каталогу ЦКБА часть 1 изд. 1972г. часть 2 изд. 1969г.
П	15с22нж	I	100	190	8	М20	
			125	220		М24	
			150	250			
	30с14нж	II	200	280	12	М16	
			250	335			
			300	395		М20	
М	15с22нж	I	50	125	4	М16	
			65	145	8		
			80	160			
			100	190		М20	
Ж	—	—	80	150	4	М16	
			100	170			
			125	200	8		
			150	225			
			200	280			
			250	335	12		
			300	395			
			350	445		М20	
			400	495	16		

Таблица 3

Размеры в мм

Обозначение	Тип	Емкость геом. стр. м³	Емкость рабоч. м³	Рабочее давление кгс/см²	Температура °С	D	L	L_1	L_2	l	l_1	l_2	l_3	l_4	B	B_1	C	H	H_1	H_2	S=K	Масса кг
Т37.01.00.000СБ	I	1	0,9	0,15÷02	104	1000	1700	350	600	90	100	950	150	55	1650	650	200	1832	800	200	3	669,7
Т37.02.00.000СБ		2	1,7			1400	1800		700	140		1240	145		2050	950		2232	1200	250		856,0
Т37.03.00.000СБ		3	2,6				2500	500	1100													961,1
Т37.04.00.000СБ		5	4,3			1800	2600		1200	200		1650	275	75	2450	1100	700	2632	1600	350		1331,2
Т37.05.00.000СБ	II	10	8,8			2000	4000	700	2300			1840	170	100	2640	1500		2838	1800	400		2104,2
Т37.06.00.000СБ		16	14,0			2200	5000	800	3100			2000	250		2800			3040	2000		4	2728,5
Т37.07.00.000СБ		25	22,0			2600	5600	950	3350			2320	260	150	3130	1800		3440	2400	500		3487,2
Т37.08.00.000СБ	III	40	36,0			3200	7200	1500	3850			2880	340		3600	2200		4048	3000		6	6917,7
Т37.09.00.000СБ		50	43,0				8600	1550	4300													7648,2
Т37.10.00.000СБ		80	70,0			3800	8400	1800				3380	290		4030	2800	1000	4648	3600			9158,2
Т37.11.00.000СБ		100	90,0				10100	2250	5100													10205,1
Т37.12.00.000СБ	I	1	0,9	3,0	142	1000	1700	350	600	90	100	950	150	55	1650	650	200	1838	800	200	4	725,9
Т37.13.00.000СБ		2	1,7			1400	1800		700	140		1240	145		2050	950		2238	1200	250		934,3
Т37.14.00.000СБ		3	2,6				2500	500	1100													10640
Т37.15.00.000СБ		5	4,3			1800	2600		1200	200		1650	275	75	2450	1100	700	2638	1600	350		1460,0
Т37.16.00.000СБ	II	10	8,8			2000	4000	700	2300			1840	170	100	2640	1500		2844	1800	400		2103,6
Т37.17.00.000СБ		16	14,0			3200	5000	800	3100			2000	250		2800			3048	2000		6	3290,0
Т37.18.00.000СБ		25	22,0			2600	5600	950	3350			2320	260	150	3130	1800		3448	2400	500		4207,4
Т37.19.00.000СБ	III	40	36,0			3200	7200	1500	3850			2880	340		3600	2200		4056	3000		8	8071,3
Т37.20.00.000СБ		50	43,0				8600	1550	4300													9009,4
Т37.21.00.000СБ		80	70,0			3800	8400	1800				3380	290		4030	2800	1000	4656	3600			10737,4
Т37.22.00.000СБ		100	90,0				10100	2250	5100													12092,7

Вид Р Лист 1
без фундаментных болтов

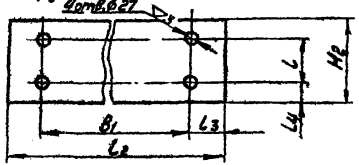

Пример условного обозначения бака типа I емкостью 1 м³:
Бак I-1-Т37.01.

Серия 4.903-10 Выпуск 9

Инв. № подл. | Подпись и дата | Взам. инв. № | Инв. № дубл. | Подпись и дата | Инв. № подл.

Таблица 4

Спецификация

№ позиции	1		2		3			4		5	
Наименование	Корпус		Площадка обслуживания		Опора			Плита опорная		Лестница	
Количество	1		1		2			1		1	
Материал	———		———		———			———		———	
№ чертежа или стандарта	Т37.00.01.000 СБ		Т37.00.02.000 СБ		Т37.00.03.000 СБ			Т37.00.04.000 СБ		Т37.00.05.000 СБ	
Обозначение бака	Обозначение	Масса, кг	Обозначение	Масса, кг	Обозначение	Масса, кг: 1 шт	6 шт	Обозначение	Масса, кг	Обозначение	Масса, кг
Т37.01.00.000	Т37.01.01.000	233,8	Т37.01.02.000	115,8	Т37.01.03.000	82,7	165,4	Т37.01.04.000	27,9		
Т37.02.00.000	Т37.02.01.000	297,8	Т37.02.02.000	132,4	Т37.02.03.000	122,5	245,0	Т37.02.04.000	42,9	———	———
Т37.03.00.000	Т37.03.01.000	379,5	Т37.03.02.000	134,5							
Т37.04.00.000	Т37.04.01.000	465,7	Т37.04.02.000	170,5	Т37.03.03.000	218,6	437,2	Т37.23.04.000	75,7	Т37.01.05.000	15,7
Т37.05.00.000	Т37.05.01.000	891,0	Т37.05.02.000	241,0	Т37.04.03.000	289,6	579,2	Т37.04.04.000	102,7	Т37.02.05.000	17,6
Т37.06.00.000	Т37.06.01.000	1410,3	Т37.06.02.000	276,6	Т37.05.03.000	316,0	632,0	Т37.05.04.000	110,3	Т37.03.05.000	19,5
Т37.07.00.000	Т37.07.01.000	1814,6	Т37.07.02.000	325,5	Т37.06.03.000	429,9	859,8	Т37.06.04.000	156,3	Т37.04.05.000	23,3
Т37.08.00.000	Т37.08.01.000	4012,9	Т37.08.02.000	393,0	Т37.07.03.000	539,0	1078,0	Т37.07.04.000	194,3	Т37.05.05.000	28,4
Т37.09.00.000	Т37.09.01.000	4747,1	Т37.09.02.000	444,4							
Т37.10.00.000	Т37.10.01.000	5656,0	Т37.11.02.000	469,7	Т37.08.03.000	732,2	1464,4	Т37.08.04.000	302,3	Т37.06.05.000	33,6
Т37.11.00.000	Т37.11.01.000	6619,0	Т37.12.02.000	552,9							
Т37.12.00.000	Т37.12.01.000	275,3	Т37.01.02.000	115,8	Т37.01.03.000	82,7	165,4	Т37.01.04.000	27,9		
Т37.13.00.000	Т37.13.01.000	361,3	Т37.02.02.000	132,4	Т37.02.03.000	122,5	245,0	Т37.02.04.000	42,9	———	———
Т37.14.00.000	Т37.14.01.000	467,7	Т37.03.02.000	154,4							
Т37.15.00.000	Т37.15.01.000	573,1	Т37.04.02.000	170,5	Т37.03.03.000	218,6	437,2	Т37.03.04.000	75,7	Т37.01.05.000	15,7
Т37.16.00.000	Т37.16.01.000	969,1	Т37.05.02.000	241,0	Т37.04.03.000	289,6	579,2	Т37.04.04.000	102,7	Т37.02.05.000	17,6
Т37.17.00.000	Т37.17.01.000	1946,2	Т37.06.02.000	276,6	Т37.05.03.000	316,0	632,0	Т37.05.04.000	110,3	Т37.03.05.000	19,5
Т37.18.00.000	Т37.18.01.000	2503,4	Т37.07.02.000	325,5	Т37.06.03.000	429,9	859,8	Т37.06.04.000	156,3	Т37.04.05.000	23,3
Т37.19.00.000	Т37.19.01.000	5695,2	Т37.08.02.000	393,0	Т37.07.03.000	539,0	1078,0	Т37.07.04.000	194,3	Т37.05.05.000	28,4
Т37.20.00.000	Т37.20.01.000	6084,9	Т37.09.02.000	444,4							
Т37.21.00.000	Т37.21.01.000	7202,2	Т37.11.02.000	469,7	Т37.08.03.000	732,2	1464,4	Т37.08.04.000	302,3	Т37.06.05.000	33,6
Т37.22.00.000	Т37.22.01.000	8474,3	Т37.12.02.000	552,9							

Серия 4.903-10 Выпуск 9

Инв. № подлин. | Подпись и дата | Взам. инв. № | Инв. № дубл. | Подп. и дата

Т37.00.00.000СБ

Продолжение табл. 4

Спецификация

№ позиции	6	7	8				9			
Наименование	Крышка	Болт фундаментный	Балка				Укосина			
Количество	1	4	См. ниже				См. ниже			
Материал	———	Ст.3 по ГОСТ 535-58	Уголок ГОСТ 8509-72 / Ст.3 ГОСТ 535-58				Уголок ГОСТ 8509-72 / Ст.3 ГОСТ 535-58			
№ чертежа или каталога	Т37.00.06.000 СБ	Т37.00.00.001	Т37.00.00.002				Т37.00.00.003			
Обозначение бака	Обозначение	Масса кг	Обозначение	Масса, кг: лист	Масса, кг: общ.	Обозначение	Кол.	Масса, кг: лист	Масса, кг: общ.	Обозначение	Кол.	Масса, кг: лист	Масса, кг: общ.
Т37.01.00.000	Т37.01.06.000	74,4	Т37.00.00.001	1,3	5,2	Т37.01.00.002	2	4,0	8,0	Т37.01.00.003	2	3,6	7,2
Т37.02.00.000						Уголок 63×63×6; ℓ=700	2	4,0	8,0				
Т37.03.00.000													
Т37.04.00.000													
Т37.05.00.000	Т37.02.06.000	153,8				Т37.02.00.002	2	4,8	9,6	Т37.02.00.003	2	3,7	7,4
Т37.06.00.000													
Т37.07.00.000													
Т37.08.00.000						Т37.03.00.002	3	4,8	14,4	Т37.03.00.003	3	3,2	9,6
Т37.09.00.000													
Т37.10.00.000													
Т37.11.00.000													
Т37.12.00.000	Т37.03.06.000	88,1				Т37.01.00.002	2	4,0	8,0	Т37.01.00.003	2	3,6	7,2
Т37.13.00.000						Уголок 63×63×6; ℓ=700	2	4,0	8,0				
Т37.14.00.000													
Т37.15.00.000													
Т37.16.00.000	Т37.04.06.000	182,7				Т37.02.00.002	2	4,8	9,6	Т37.02.00.003	2	3,7	7,4
Т37.17.00.000													
Т37.18.00.000													
Т37.19.00.000						Т37.03.00.002	3	4,8	14,4	Т37.03.00.003	3	3,2	9,6
Т37.20.00.000													
Т37.21.00.000													
Т37.22.00.000													

Серия 4.903-10 Выпуск 9

Инв.№ подл. | Подп. и дата | Взам.инв.№ | Инв.№ дубл. | Подп. и дата

Продолжение табл. 4

Спецификация

№ позиции	10			11			12		13			14		
Наименование	Уголок			Лист подкладной			Прокладка		Заглушка			Прокладка		
Количество	2			2			1		2			2		
Материал	Уголок 50×50×5 ГОСТ 8509-72 / Ст3 ГОСТ 535-58			Лист ГОСТ 5681-57 / ВСт3 ГОСТ 14637-69			Паронит ГОСТ 481-71		ВСт3кп ГОСТ 380-71			Паронит ГОСТ 481-71		
№ чертежа или стандарта	БЧ			Т37.00.00.004			БЧ		ГОСТ 12836-67			БЧ		
Обозначение бака	Длина, мм	Масса, кг 1 шт	Масса, кг Общ.	Обозначение	Масса, кг 1 шт	Масса, кг Общ.	Размеры, мм D/d × δ	Масса, кг	Обозначение	Масса, кг 1 шт	Масса, кг Общ.	Размеры, мм D/d × δ	Масса, кг 1 шт	Масса, кг Общ.
Т37.01.00.000	200	0,75	1,50	Т37.01.00.004	8,6	17,2	670/630 × 2	0,12	65-1	1,23	2,46	110/80 × 2	0,015	0,030
Т37.02.00.000				Т37.02.00.004	13,4	26,8			80-1	1,78	3,56	130/90 × 2	0,024	0,048
Т37.03.00.000				Т37.03.00.004	24,5	49,0			100-1	2,25	4,50	150/110 × 2	0,028	0,056
Т37.04.00.000				Т37.04.00.004	30,9	61,8	880/820 × 2	0,24	125-1	3,65	7,30	180/140 × 2	0,035	0,070
Т37.05.00.000				Т37.05.00.004	33,5	67,0			150-1	4,58	9,16	200/160 × 2	0,040	0,080
Т37.06.00.000				Т37.06.00.004	47,3	94,6								
Т37.07.00.000				Т37.07.00.004	118,0	236,0			200-1	7,03	14,06	260/220 × 2	0,050	0,100
Т37.08.00.000				Т37.08.00.004	138,0	276,0			250-1	9,87	19,74	310/270 × 2	0,060	0,120
Т37.09.00.000				Т37.01.00.004	8,6	17,2	670/630 × 2	0,12	65-6	1,54	3,08	110/80 × 2	0,015	0,030
Т37.10.00.000				Т37.02.00.004	13,4	26,8			80-6	2,18	4,36	130/90 × 2	0,024	0,048
Т37.11.00.000				Т37.03.00.004	24,5	49,0			100-6	2,75	5,50	150/110 × 2	0,028	0,056
Т37.12.00.000				Т37.04.00.004	30,9	61,8	880/820 × 2	0,24	125-6	4,30	8,60	180/140 × 2	0,035	0,070
Т37.13.00.000				Т37.05.00.004	33,5	67,0			150-6	5,38	10,76	200/160 × 2	0,040	0,080
Т37.14.00.000				Т37.06.00.004	47,3	94,6								
Т37.15.00.000				Т37.07.00.004	118,0	236,0			200-6	8,22	16,44	260/220 × 2	0,050	0,100
Т37.16.00.000				Т37.08.00.004	138,0	276,0			250-6	11,50	23,00	310/270 × 2	0,060	0,120
Т37.17.00.000														
Т37.18.00.000														
Т37.19.00.000														
Т37.20.00.000														
Т37.21.00.000														
Т37.22.00.000														

Продолжение табл 4

Спецификация

№ позиции	15			16				17				18				19				20		Масса наплавленного металла сварных швов, кг
Наименование	Гайка			Болт				Гайка				Болт				Гайка				Блок катковый		
Количество	4			См. ниже				См. ниже				См. ниже				См. ниже				1		
Материал	Сталь 20 по ГОСТ 1050-60			Сталь 35 по ГОСТ 1050-60				Сталь 20 по ГОСТ 1050-60				Сталь 35 по ГОСТ 1050-60				Сталь 20 по ГОСТ 1050-60				———		
№ чертежа или стандарта	ГОСТ 5915-70			ГОСТ 7798-70				ГОСТ 5915-70				ГОСТ 7798-70				ГОСТ 5915-70				Т37.00.07.000СБ		
Обозначение	Обозначение	Масса, кг		Обозначение	Кол.	Масса, кг		Обозначение	Кол.	Масса, кг		Обозначение	Кол.	Масса, кг		Обозначение	Кол.	Масса, кг		Обозначение	Масса кг	
		Чист.	Общ.			Чист.	Общ.			Чист.	Общ.			Чист.	Общ.			Чист.	Общ.			
Т37.01.00.000	М24.5	0,11	0,94									М12×40.56	4	0,05	0,20	М12.5	4	0,017	0,07			0,35
Т37.02.00.000				М24×75.56	20	0,37	7,4	М24.5	20	0,11	2,2	М16×50.56		0,11	0,44	М16.5		0,034	0,14			0,41
Т37.03.00.000															0,88		8			———	—	0,58
Т37.04.00.000																						0,63
Т37.05.00.000													8									0,67
Т37.06.00.000				М27×90.56	24	0,56	13,4	М27.5	24	0,17	4,08	М16×55.56		0,12	0,96				0,28			0,74
Т37.07.00.000																						0,92
Т37.08.00.000																				Т37.01.07.000	698	
Т37.09.00.000													12		1,44		12		0,42	Т37.02.07.000	730	1,50
Т37.10.00.000																						
Т37.11.00.000																						
Т37.12.00.000												М12×45.56	4	0,06	0,24	М12.5	4	0,017	0,07			0,35
Т37.13.00.000				М24×90.56	20	0,39	7,8	М24.5	20	0,11	2,2	М16×45.56		0,10	0,40				0,14			0,41
Т37.14.00.000																				———	—	0,58
Т37.15.00.000																						0,63
Т37.16.00.000												М16×50.56	8	0,11	0,88	М16.5	8	0,034	0,28			0,67
Т37.17.00.000																						0,74
Т37.18.00.000				М27×100.56	24	0,61	14,6	М27.5	24	0,17	4,08									Т37.01.07.000	698	0,92
Т37.19.00.000																						
Т37.20.00.000																						
Т37.21.00.000												М16×55.56	12	0,12	1,44		12		0,42	Т37.02.07.000	730	1,50
Т37.22.00.000																						

Серия 4.903-10 Выпуск 9

Инв.№ подл. | Подпись и дата | Взам.инв.№ | Инв.№ дубл. | Подпись и дата

Инв.№ подлинника

Изм.	Лист	№ докум.	Подп.	Дата	Т37.00.00.000СБ	Лист 8

Серия 4.903-10 Выпуск 9

Т37.00.00.001

▽1(▽)

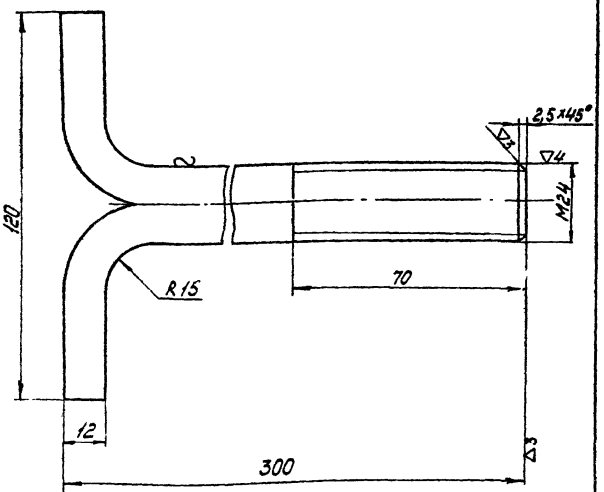

Длина развертки 371мм

Изм.	Лист	№ докум.	Подпись	Дата
Разраб.		Сычева		
Пров.		Ермаков		
Рук. гр.		Левтов		
Гл. спец.		Сорокин		
Н. контр.		Голобина		
Утв.		Фейгин		

Т37.00.00.001

Болт фундаментный

Лит	Масса	Масштаб
	1,30	1:1

Лист | Листов 1

Круг — 24 ГОСТ 2590-71 / Ст3 ГОСТ 535-58

Минэнерго СССР Главтеплоэнергомонтаж Энергомонтажпроект Лен. филиал

Инв. № подл. | Подпись и дата | Взам. инв. № | Инв. № дубл. | Подпись и дата

Серия 4.903-10 Выпуск 9

Т37.00.00.00Ч

▽1(▽)

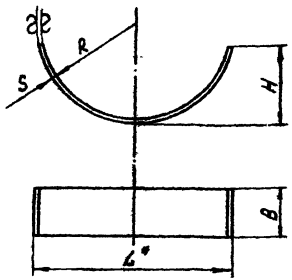

Размеры в мм

Обозначение листа	S	L	B	H	R	Длина развертки	Масса, кг
Т37.01.00.004	4	970	220	335	515	1244	8,6
Т37.02.00.004		1270	270	395	715	1578	13,4
Т37.03.00.004		1680	370	550	915	2108	24,5
Т37.04.00.004		1865	420	610	1015	2342	30,9
Т37.05.00.004		2035		655	1115	2542	33,5
Т37.06.00.004		2360	520	725	1320	2898	47,3
Т37.07.00.004	8	2930		915	1620	3620	118,0
Т37.08.00.004		3435		1055	1920	4218	138,0
Т37.09.00.004		3520	630	975	2095	4215	157,0

*Размер для справок

Изм.	Лист	№ докум.	Подпись	Дата
Разраб.		Сычева		
Пров.		Ермаков		
Рук. гр.		Левтов		
Гл. спец.		Сорокин		
Н. контр.		Голобина		
Утв.		Фейгин		

Т37.00.00.004

Лист подкладной

Лит	Масса	Масштаб
	см. табл.	—

Лист | Листов 1

Лист — S ГОСТ 5681-57 / ВСт3 ГОСТ 14637-69

Минэнерго СССР Главтеплоэнергомонтаж Энергомонтажпроект Лен. филиал

Инв. № подл. | Подпись и дата | Взам. инв. № | Инв. № дубл. | Подпись и дата

Т37.00.00.002

2 (▽)

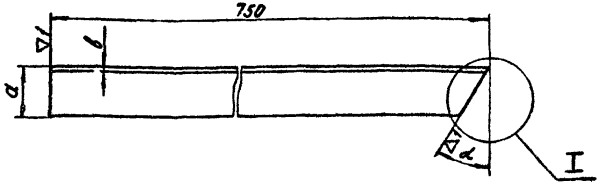

I (для дет. Т37.01.00.002)

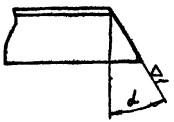

Размеры в мм

Обозначение	α	Размеры уголка a×a×в	Масса, кг
Т37.01.00.002	30°	63×63×6	4,0
Т37.02.00.002	15°	75×75×6	4,8
Т37.03.00.002	30°		

Серия 4.903-10 Выпуск 9

Инв.№ подл. | Подпись и дата | Взам. инв.№ | Инв.№ дубл. | Подпись и дата

Изм.	Лист	№докум.	Подп.	Дата
Разраб.		Сычева		24.10.73
Пров.		Ермаков		10.11.73
Рук. гр.		Левтов		12.12.73
Гл. спец.		Сорокин		18.12.73
Н. контр.		Головина		20.12.73
Утв.		Фейгин		18.12.73

Т37.00.00.002

Балка

Лит.	Масса	Масшт.
	см. табл.	—
Лист	Листов 1	

Уголок a×a×в ГОСТ 8509-72 / Ст3 ГОСТ 535-58

Минэнерго СССР Главтеплоэнергомонтаж Энергомонтажпроект Лен. филиал

Т37.00.00.003

2 (▽)

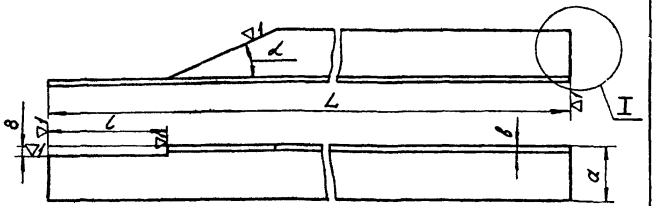

I (для дет. Т37.01.00.003)

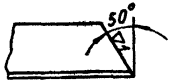

Размеры в мм

Обозначение	L	l	Размеры уголка a×a×в	α	Масса, кг
Т37.01.00.003	750	135	63×63×6	15°	3,6
Т37.02.00.003	550	165	75×75×6	25°	3,7
Т37.03.00.003	480				3,2

Серия 4.903-10 Выпуск 9

Инв.№ подл. | Подпись и дата | Взам. инв.№ | Инв.№ дубл. | Подпись и дата

Изм.	Лист	№докум.	Подп.	Дата
Разраб.		Сычева		24.10.73
Пров.		Ермаков		10.11.73
Рук. гр.		Левтов		12.12.73
Гл. спец.		Сорокин		18.12.73
Н. контр.		Головина		20.12.73
Утв.		Фейгин		18.12.73

Т37.00.00.003

Укосина

Лит.	Масса	Масшт.
	см. табл.	—
Лист	Листов 1	

Уголок a×a×в ГОСТ 8509-72 / Ст3 ГОСТ 535-58

Минэнерго СССР Главтеплоэнергомонтаж Энергомонтажпроект Лен. филиал

Тип I

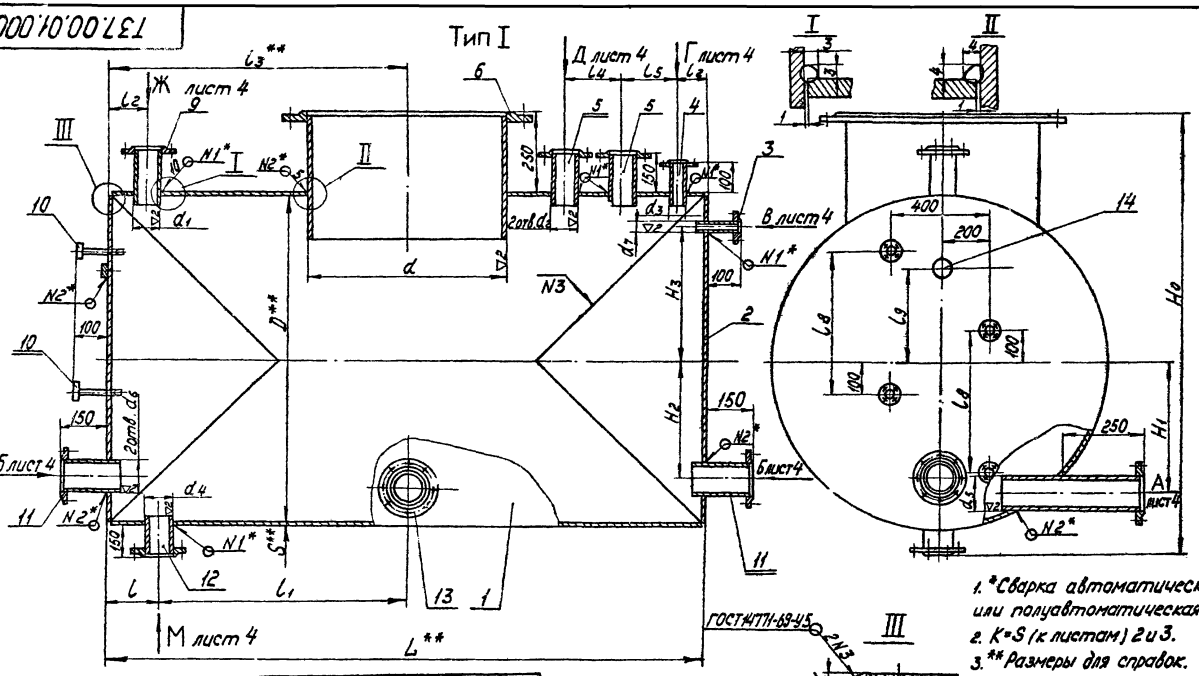

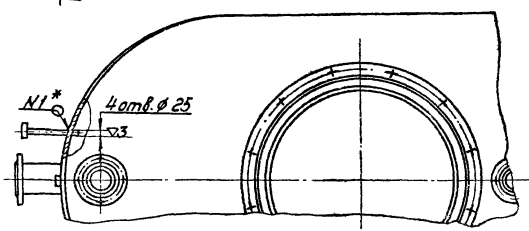

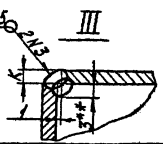

1. *Сварка автоматическая или полуавтоматическая.
2. K=S (к листам) 2 и 3.
3. ** Размеры для справок.
4. Остальные технические требования - см. Т35.00.00.000ТТ.

Изм.	Лист	N докум.	Подп.	Дата
Разраб.		Сиротина		
Пров.		Ермаков		
Рук. гр.		Лебтов		
Н. спец.		Сорокин		
Н. контр.		Головина		
Утв.		Фейгин		

Т37.00.01.000СБ

Корпус
Сборочный чертеж

Лит	Масса	Масштаб
	См. табл 2	—

Лист 1 \ Листов 10

Минэнерго СССР
Главтеплоэнергомонтаж
Энергомонтажпроект
Лен. филиал

Инв. № подл. | Подпись и дата | Взам. инв. № | Инв. № дубл. | Подпись и дата

Тип II

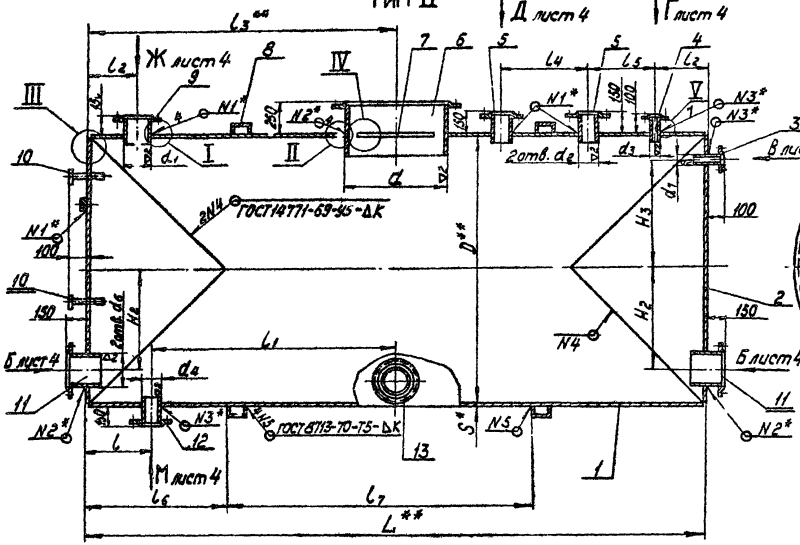

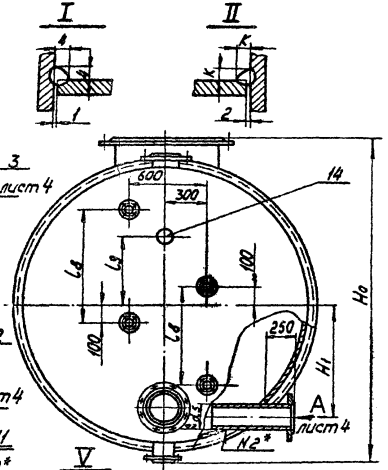

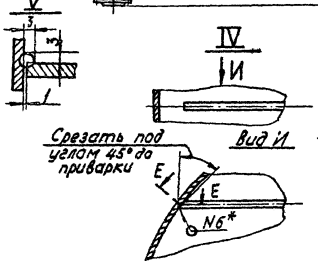

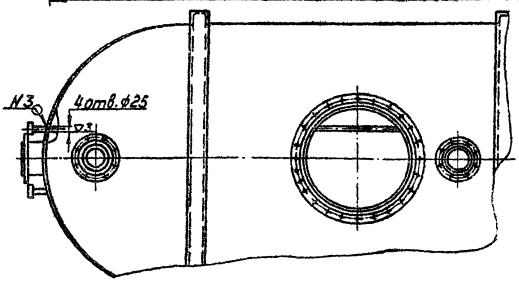

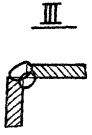

Примечание: K=S

Серия 4.903-10 Выпуск 9

Инв.№ подлин. | Подпись и дата | Взам.инв.№ | Инв.№ дубл. | Подпись и дата

Изм.	Лист	№докум.	Подпись	Дата	Т37.00.01.000СБ	Лист 2

Т37.00.01.000СБ

Серия 4.903-10 Выпуск 9

Инв. № подл. | Подпись и дата | Взам. инв. № | Инв. № дубл. | Подпись и дата

Тип III

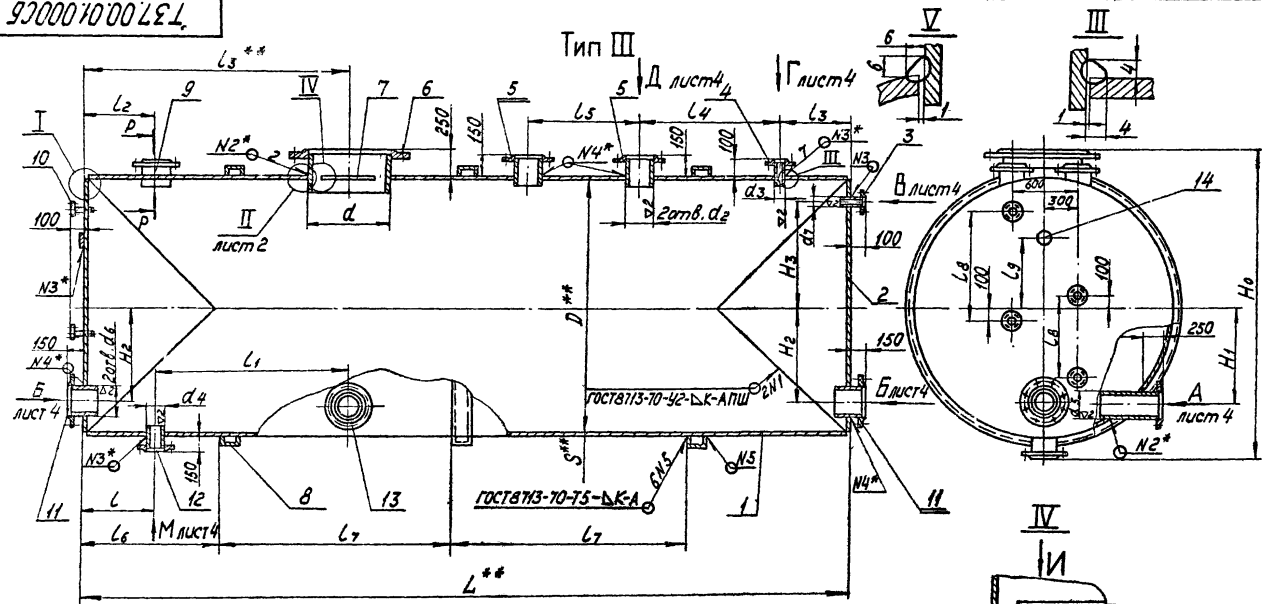

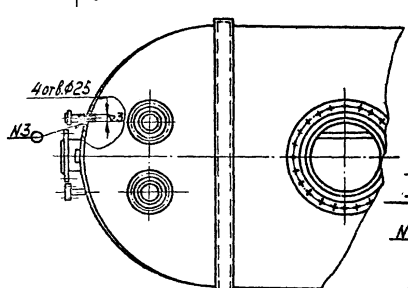

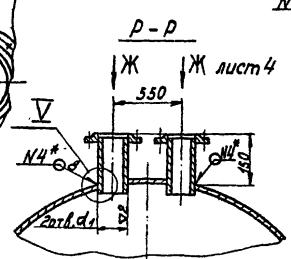

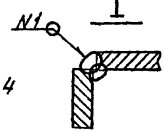

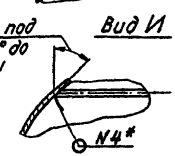

Изм.	Лист	№ докум.	Подпись	Дата	Т37.00.01.000СБ	Лист 3

Т37.00.01.000СБ

Серия 4.903-10 Выпуск 9

Вид Б
лист 1-3

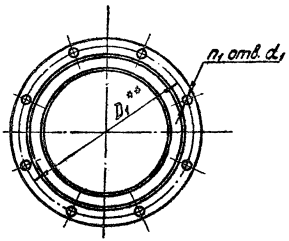

Вид В
лист 1-3

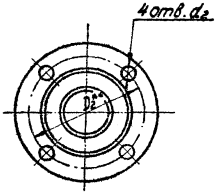

Вид Г
лист 1-3

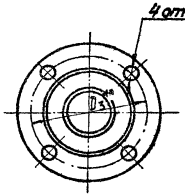

Вид А
лист 1-3

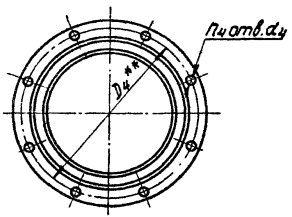

Вид Д
лист 1-3

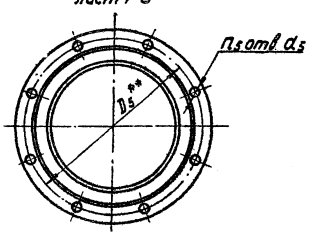

Вид М
лист 1-3

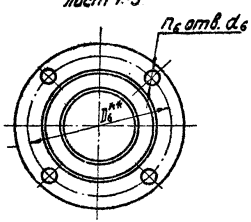

Вид Ж
лист 1-3

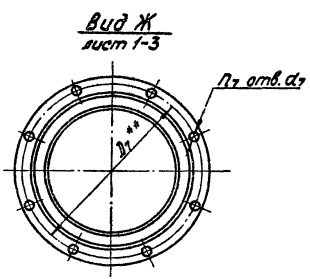

Инв.№подл. | Подпись и дата | Взам.инв.№ | Инв.№дубл. | Подпись и дата

Т37.00.01.000СБ

Таблица 1

Экспликация присоединительных размеров фланцев

Размеры в мм

Обозначение корпуса	D_1	d_1	Кол. отв. n_1	D_2	d_2	D_3	d_3	D_4	d_4	Кол. отв. n_4	D_5	d_5	Кол. отв. n_5	D_6	d_6	Кол. отв. n_6	D_7	d_7	Кол. отв. n_7
Т37.01.01.000СБ	190	23	8	85	14	85	14	145	18	8	130	14	4	125	18	4	150	18	4
Т37.02.01.000СБ	220	27						160			150						170		
Т37.03.01.000СБ	250							190	23		170						200		8
Т37.04.01.000СБ	280	18						220	27		200		8				225		
Т37.05.01.000СБ								250									280		
Т37.06.01.000СБ	335	23	12	100	18	100	18	280	18	12	225	18		145		8	335		12
Т37.07.01.000СБ	395																445	23	
Т37.08.01.000СБ								335			280			160			335	18	
Т37.09.01.000СБ						110											395	23	
Т37.10.01.000СБ				110		125					335		12	190	23		495		16
Т37.11.01.000СБ																			
Т37.12.01.000СБ	190	23	8	85	14	85	14	145	18	8	130	14	4	125	18	4	Определяется в конкретном проекте		
Т37.13.01.000СБ	220	27						160			150								
Т37.14.01.000СБ	250							190	23		170								
Т37.15.01.000СБ	280	18						220	27		200		8						
Т37.16.01.000СБ								250											
Т37.17.01.000СБ	335	23	12	100	18	100	18	280	18	12	225	18		145		8			
Т37.18.01.000СБ	395																		
Т37.19.01.000СБ								335			280			160					
Т37.20.01.000СБ						110													
Т37.21.01.000СБ				110		125					335		12	190	23				
Т37.22.01.000СБ																			

Серия 4.903-10 Выпуск 9

Инв.№ подл. | Подпись и дата | Взам. инв.№ | Инв.№ дубл. | Подпись и дата

Размеры в мм

Таблица 2

Обозначение корпуса	Тип	D	L	S	l	l_1	l_2	l_3	l_4	l_5	l_6	l_7	l_8	l_9	d	d_1	d_2	d_3	d_4	d_5	d_6	d_7	H	H_1	H_2	H_3	Масса, кг
Т37.01.01.000СБ	I	1000	1700	3	250	600	150	700	200	200	—	—	500	300	630	90	77	33	58	77	109	33	1406	350	300	350	233.8
Т37.02.01.000СБ		1400	1800			650		800					650	420		109	90			90	134		1806	550	500	550	297.3
Т37.03.01.000СБ			2500			1000		1250	220	220						134	109			109	160						379.8
Т37.04.01.000СБ		1800	2600		150	1150	200	1300	300	300			800	540		160	134			134	221		2206			700	465.7
Т37.05.01.000СБ	II	2000	4000		300	1700	250	2000	250	400	1300	1000	850	600		221				160			2406	750	700	800	891.0
Т37.06.01.000СБ		2200	5000	4		2200	300	2500	400	550	1400	1800	900	660		275	169	39	77	221	275	39	2608			900	1140.3
Т37.07.01.000СБ		2600	5600		400	2400		2800	500	600	1600	2280	1050	780		380				275	327		3008	950	900	1100	1814.8
Т37.08.01.000СБ	III	3200	7200			2400		2500	900	650		1700	1200	960	820	275	221	46	90				3612	1200	1150	1300	4872.8
Т37.09.01.000СБ			8600	6	500	1650	350	3100	1100		1800	2420				327						46					4741.1
Т37.10.01.000СБ		3800	8400			2600			1300		1900	2220	1400	1140		429	275	58	109				4212	1450	1450	1600	5655.0
Т37.11.01.000СБ			10400			2950		3450	1500		2100	2870															6514.0
Т37.12.01.000СБ	I	1000	1700	4	250	600		700	200	200	—	—	500	300	630	90	77	33	58	77	109	33	1408	350	300	350	275.3
Т37.13.01.000СБ		1400	1800			650		800					650	420		109	90			90	134		1808	550	500	550	361.3
Т37.14.01.000СБ			2500			1000		1250	220	220						134	109			109	160						467.7
Т37.15.01.000СБ		1800	2600		150	1150		1300	300	300			800	540		160	134			134	221		2208			700	579.1
Т37.16.01.000СБ	II	2000	4000		300	1700		2000	250	400	1300	1000	850	600		221				160			2408	750	700	800	969.1
Т37.17.01.000СБ		2200	5000	6		2200		2500	400	550	1400	1800	900	660		275	169	39	77	221	275	39	2612			900	1946.2
Т37.18.01.000СБ		2600	5800		400	2400		2800	500	600	1600	2280	1050	780		380				275	327		3012	950	900	1100	2509.4
Т37.19.01.000СБ	III	3200	7200			2400		2500	900	650		1700	1200	960	820	275	221	46	90				3616	1200	1150	1300	5195.2
Т37.20.01.000СБ			8600	8	500	1650		3100	1100		1800	2420				327						46					6081.9
Т37.21.01.000СБ		3800	8400			2600			1300		1900	2220	1400	1140		429	275	58	109				4216	1450	1450	1600	7202.3
Т37.22.01.000СБ			10400			2950		3450	1500		2100	2870															8474.3

Примечание: Предельные отклонения для d_1; d_2.... d_7 уточняются по наружным диаметрам патрубков с учетом зазора под сварку.

Пример условного обозначения корпуса типа I с D = 1000 и L = 1700 мм:
Корпус I 1000 - Т37.01.01

Серия 4.903-10 Выпуск 9

Т37.00.01.000СБ

Таблица 3

Серия 4.903-10 Выпуск 9

Спецификация									
№ позиции	1		2			3		4	
Наименование	Обечайка		Днище			Патрубок с фланцем		Патрубок с фланцем	
Количество	1		2			1		1	
Материал	Лист 3ГОСТ3680-57 / ВСт3ГОСТ501-58; Лист 5ГОСТ5681-57 / ВСт3ГОСТ14637-69		Лист 3ГОСТ3680-57 / ВСт3ГОСТ501-58; Лист 5ГОСТ5681-57 / ВСт3ГОСТ14637-69			—		—	
№ чертежа или стандарта	Т37.00.01.001		Т37.00.01.002			Т37.00.01.010СБ		Т37.00.01.010СБ и Т37.00.01.020СБ	
Обозначение корпуса	Обозначение	Масса, кг	Обозначение	Масса, кг 1шт	Масса, кг Общ.	Обозначение	Масса, кг	Обозначение	Масса, кг
Т37.01.01.000	Т37.01.01.001	80	Т37.01.01.002	19,0	38	Т37.01.01.010	1,10	Т37.01.01.010	1,10
Т37.02.01.000	Т37.02.01.001	106	Т37.02.01.002	36,0	72				
Т37.03.01.000	Т37.03.01.001	177							
Т37.04.01.000	Т37.04.01.001	212	Т37.03.01.002	60,0	120				
Т37.05.01.000	Т37.05.01.001	430	Т37.04.01.002	74,0	148	Т37.02.01.010	1,66	Т37.02.01.010	1,66
Т37.06.01.000	Т37.06.01.001	824	Т37.05.01.002	120,0	240				
Т37.07.01.000	Т37.07.01.001	1089	Т37.06.01.002	167,0	334				
Т37.08.01.000	Т37.08.01.001	2614	Т37.07.01.002	380,0	760				
Т37.09.01.000	Т37.09.01.001	3277				Т37.03.01.010	2,00	Т37.03.01.010	2,00
Т37.10.01.000	Т37.10.01.001	3458	Т37.08.01.002	611,0	1222			Т37.00.01.020	2,53
Т37.11.01.000	Т37.11.01.001	4416							
Т37.12.01.000	Т37.12.01.001	107	Т37.09.01.002	25,0	50	Т37.01.01.010	1,10	Т37.01.01.010	1,10
Т37.13.01.000	Т37.13.01.001	141	Т37.10.01.002	48,5	97				
Т37.14.01.000	Т37.14.01.001	237							
Т37.15.01.000	Т37.15.01.001	283	Т37.11.01.002	80,0	160				
Т37.16.01.000	Т37.16.01.001	454	Т37.12.01.002	99,0	198	Т37.02.01.010	1,66	Т37.02.01.010	1,66
Т37.17.01.000	Т37.17.01.001	1238	Т37.13.01.002	180,0	360				
Т37.18.01.000	Т37.18.01.001	1622	Т37.14.01.002	251,0	502				
Т37.19.01.000	Т37.19.01.001	3486	Т37.15.01.002	508,0	1016				
Т37.20.01.000	Т37.20.01.001	4372				Т37.03.01.010	2,00	Т37.03.01.010	2,00
Т37.21.01.000	Т37.21.01.001	4823	Т37.16.01.002	716,0	1432			Т37.00.01.020	2,53
Т37.22.01.000	Т37.22.01.001	6095							

Инв. № подл. | Подпись и дата | Взам. инв. № | Инв. № дубл. | Подпись и дата

Изм.	Лист	№ докум.	Подп.	Дата	Т37.00.01.000СБ	Лист 7

Т37.00.01.000СБ

Продолжение табл. 3

Спецификация

№ позиции	5		5		7			8			
Наименование	Патрубок с фланцем		Патрубок с фланцем		Пруток			Кольцо жесткости			
Количество	2		1		1			См. ниже			
Материал	——		——		Круг 12 ГОСТ 2590-71 / Ст.3 ГОСТ 535-58			Швеллер 6 ГОСТ 8240-72 / Ст.3 ГОСТ 535-58			
№ чертежа или стандарта	Т37.00.01.030СБ		Т37.00.01.040СБ		Б4			Т37.00.01.003			
Обозначение корпуса	Обозначение	Масса, кг 1шт	Масса, кг Общ	Обозначение	Масса, кг	Размеры, мм d	l	Масса, кг	Обозначение	Кол.	Масса, кг 1шт	Масса, кг Общ
Т37.01.01.000	Т37.01.01.030	2,32	4,64	Т37.01.01.040	74,28	——	—	—	——	—	—	—
Т37.02.01.000	Т37.02.01.030	3,10	6,20	Т37.02.01.040	68,77							
Т37.03.01.000	Т37.03.01.030	3,87	7,74									
Т37.04.01.000	Т37.04.01.030	4,74	9,48	Т37.03.01.040	66,70	12	540	0,48				
Т37.05.01.000				Т37.04.01.040	101,25		600	0,53	Т37.01.01.003	2	68,0	136,0
Т37.06.01.000	Т37.05.01.030	6,27	12,54	Т37.05.01.040	93,45				Т37.02.01.003		74,5	149,0
Т37.07.01.000				Т37.06.01.040	96,75				Т37.03.01.003		87,5	175,0
Т37.08.01.000	Т37.06.01.030	10,69	21,38	Т37.07.01.040	94,95				Т37.04.01.003	3	147,3	441,9
Т37.09.01.000												
Т37.10.01.000	Т37.07.01.030	15,52	31,04	Т37.08.01.040	93,15				Т37.05.01.003		226,6	679,8
Т37.11.01.000												
Т37.12.01.000	Т37.08.01.030	2,56	5,12	Т37.09.01.040	79,13	——	—	—	——	—	—	—
Т37.13.01.000	Т37.09.01.030	3,70	7,40	Т37.10.07.040	74,62							
Т37.14.01.000	Т37.10.01.030	4,58	9,16									
Т37.15.01.000	Т37.11.01.030	6,02	12,04	Т37.11.01.040	71,55	12	540	0,48				
Т37.16.01.000				Т37.12.01.040	110,76		600	0,53	Т37.06.01.003	2	68,2	136,4
Т37.17.01.000	Т37.12.01.030	7,23	14,46	Т37.13.01.040	108,96				Т37.07.01.003		74,8	149,6
Т37.18.01.000				Т37.14.01.040	106,26				Т37.08.01.003		88,0	176,0
Т37.19.01.000	Т37.13.01.030	11,85	23,70	Т37.15.01.040	104,46				Т37.09.01.003	3	147,5	442,5
Т37.20.01.000												
Т37.21.01.000	Т37.14.01.030	16,24	32,48	Т37.16.01.040	102,66				Т37.10.01.003		226,9	680,7
Т37.22.01.000												

Серия 4.903-10 Выпуск 9

Инв.№ подл. | Подпись и дата | Взам.инв.№ | Инв.№ дубл. | Подпись и дата

Изм.	Лист	№ докум.	Подп.	Дата

Т37.00.01.000СБ

Лист 8

Т37.00.01.000СБ

Продолжение табл. 3

Спецификация

№ позиции	9				10			11			12	
Наименование	Патрубок с фланцем				Патрубок с фланцем			Патрубок с фланцем			Патрубок с фланцем	
Количество	См. ниже				4			2			1	
Материал	—				—			—			—	
№ чертежа или стандарта	Т37.00.01.050СБ				Т37.00.01.060СБ			Т37.00.01.070СБ			Т37.00.01.080СБ	
Обозначение корпуса	Обозначение	Кол.	Масса, кг 1 шт	Масса, кг общ.	Обозначение	Масса, кг 1 шт	Масса, кг общ.	Обозначение	Масса, кг 1 шт	Масса, кг общ.	Обозначение	Масса, кг
Т37.01.01.000	Т37.01.01.050	1	3,05	3,05	Т37.00.01.060	1,0	4,0	Т37.01.01.070	7,66	15,32	Т37.01.01.080	2,74
Т37.02.01.000	Т37.02.01.050		3,81	3,81				Т37.02.01.070	10,41	20,82		
Т37.03.01.000	Т37.03.01.050		4,67	4,67				Т37.03.01.070	13,28	26,56		
Т37.04.01.000	Т37.04.01.050		6,19	6,19				Т37.04.01.070	11,07	22,14		
Т37.05.01.000	Т37.05.01.050		9,70	9,70								
Т37.06.01.000	Т37.06.01.050		14,27	14,27				Т37.05.01.070	15,44	30,88	Т37.02.01.080	4,36
Т37.07.01.000	Т37.07.01.050		23,70	23,70				Т37.06.01.000	21,10	42,20	Т37.03.01.080	4,97
Т37.08.01.000	Т37.06.01.050	2	14,27	28,54							Т37.04.01.080	7,65
Т37.09.01.000	Т37.08.01.050		19,59	39,18								
Т37.10.01.000	Т37.09.01.050		26,70	53,40								
Т37.11.01.000												
Т37.12.01.000								Т37.01.01.070	7,66	15,32	Т37.01.01.080	2,74
Т37.13.01.000								Т37.02.01.070	10,41	20,82		
Т37.14.01.000								Т37.03.01.070	13,28	26,56		
Т37.15.01.000								Т37.04.01.070	11,07	22,14		
Т37.16.01.000												
Т37.17.01.000								Т37.05.01.070	15,44	30,88	Т37.02.01.080	4,36
Т37.18.01.000								Т37.06.01.070	21,10	42,20	Т37.03.01.080	4,97
Т37.19.01.000												
Т37.20.01.000											Т37.04.01.080	7,65
Т37.21.01.000												
Т37.22.01.000												

Серия 4.903-10 Выпуск 9

Инв.№ подл. | Подпись и дата | Взам.инв.№ | Инв.№ дубл. | Подпись и дата

Изм.	Лист	№ докум.	Подп.	Дата	Т37.00.01.000СБ	Лист 9

Т37.00.01.000СБ

Продолжение табл. 3

Спецификация

№ позиции	13		14			Масса наплавленного металла сварных швов, кг
Наименование	Патрубок с фланцем		Бобышка			
Количество	1		1			
Материал	———		Круг ГОСТ 2590-71 / В Ст 3 ГОСТ 535-58			
№ чертежа или стандарта	Т37.00.01.090 СБ		Б4			
Обозначение корпуса	Обозначение	Масса, кг	Размеры, мм: диаметр	Размеры, мм: длина	Масса, кг	
Т37.01.01.000	Т37.01.01.090	5,26	90	80	4,0	0,3
Т37.02.01.000	Т37.02.01.090	6,84				0,4
Т37.03.01.000	Т37.03.01.090	9,76				
Т37.04.01.000	Т37.04.01.090	14,29				1,5
Т37.05.01.000	Т37.05.01.090	18,14				1,7
Т37.06.01.000	Т37.06.01.090	20,61				3,3
Т37.07.01.000	Т37.07.01.090	21,51				3,9
Т37.08.01.000	Т37.08.01.090	38,50				14,5
Т37.09.01.000						
Т37.10.01.000						17,2
Т37.11.01.000						
Т37.12.01.000	Т37.01.01.090	5,26				0,5
Т37.13.01.000	Т37.02.01.090	6,84				0,7
Т37.14.01.000	Т37.03.01.090	9,76				
Т37.15.01.000	Т37.04.01.090	14,29				2,7
Т37.16.01.000	Т37.05.01.090	18,14				3,0
Т37.17.01.000	Т37.06.01.090	20,61				7,5
Т37.18.01.000	Т37.07.01.090	21,51				8,8
Т37.19.01.000	Т37.08.01.090	38,50				25,0
Т37.20.01.000						
Т37.21.01.000						30,0
Т37.22.01.000						

Серия 4.903-10 Выпуск 9

Инв. № подл. | Подп. и дата | Взам. инв. № | Инв. № дубл. | Подп. и дата | Взам. инв. №

Т37.00.01.001

Серия 4.903-10 Выпуск 9

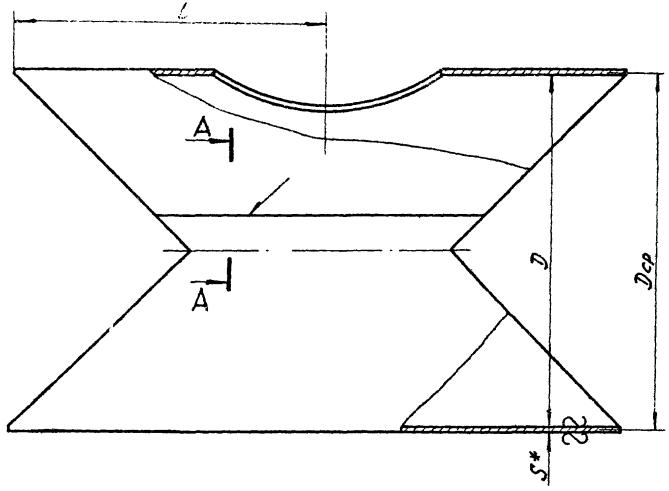

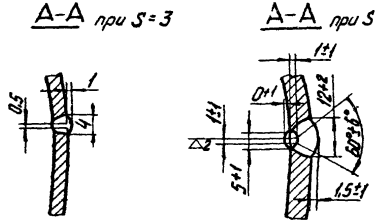

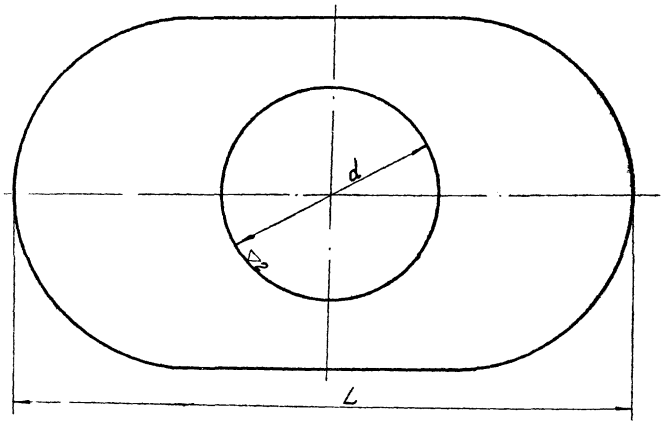

1. Материал - лист $\frac{3\ ГОСТ\ 3680-57}{В\ Ст.3\ ГОСТ\ 504-58}$

лист $\frac{S\ ГОСТ\ 5681-57}{В\ Ст.3\ ГОСТ\ 14637-69}$ (для S=4; 6; 8)

2. Сварка при толщине листа 3мм - ручная электродуговая, при толщине листа 4-8 мм - автоматическая в защитных газах, а также ручная.

3.* Размер для справок.

Изм.	Лист	№ докум.	Подп.	Дата
Разраб.		Сычева		
Пров.		Ермаков		
Рук. гр.		Левтов		
Гл. спец.		Соркин		
Н. контр.		Головина		
Утв.		Фейгин		

Т37.00.01.001

Обечайка

Лит.	Масса	Масштаб
	См. табл. 2	—

Лист 1 Листов 4

См. технические требования п. 1

Минэнерго СССР Главтеплоэнергомонтаж Энергомонтажпроект Лен. филиал

Инв. № подлин. | Подпись и дата | Взам. инв. № | Инв. № дубл. | Подпись и дата

Т37.00.01.001

Серия 4.903-10 выпуск 9

Инв.№подл. | Подпись и дата | Взам.инв.№ | Инв.№дубл. | Подпись и дата

Шаблон для разметки концов обечайки

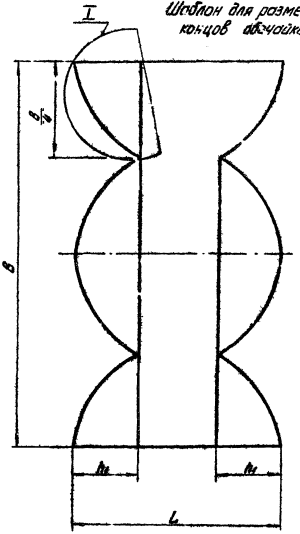

Шаблон для вырезки отверстий под патрубки

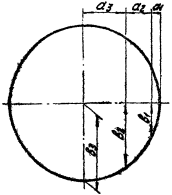

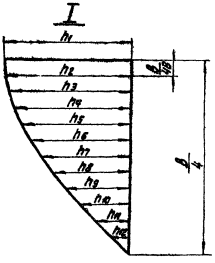

Таблица 1

Размеры в мм

Диаметры обечаек и патрубков Dн : d	Камера образующих	a1	B1
1006; 630	1	42	161
	2	115	288
	3	158	341
1406; 630	1	42	160
	2	115	280
	3	158	327
1606; 820	1	55	207
	2	150	365
	3	205	426
2006; 820	1	55	207
	2	150	362
	3	205	420
2608; 820	1	55	205
	2	150	360
	3	205	417
3212; 820	1	55	205
	2	150	357
	3	205	416

Для остальных диаметров обечаек и патрубков шаблоном для вырезки отверстий является окружность диаметром равным d патруб. + 2мм

Изм.	Лист	№ докум.	Подп.	Дата	Т37.00.01.001	Лист 2

Размеры в мм

Таблица 2

Обозначение обечайки	D	S	L	l	d	Размеры заготовки S × L × π Dср.	Масса наплавл. металла	Общая масса
							кг	
Т37.01.01.001	1000	3	1694	697	630	3 × 1694 × 3150	0,03	80
Т37.02.01.001	1400		1794	797		3 × 1794 × 4405	0,02	106
Т37.03.01.001			2494	1247		3 × 2494 × 4405	0,04	177
Т37.04.01.001	1800		2594	1297		3 × 2594 × 5664	0,03	212
Т37.05.01.001	2000	4	3994	1997	820	3 × 3994 × 6292	0,07	430
Т37.06.01.001	2200		4992	2496		4 × 4992 × 6924	0,18	824
Т37.07.01.001	2600		5592	2796		4 × 5592 × 8180	0,20	1089
Т37.08.01.001	3200	6	7188	2494		6 × 7188 × 10070	0,58	2614
Т37.09.01.001			8588	3094		6 × 8588 × 10070	0,78	3277
Т37.10.01.001	3800		8388			6 × 8388 × 11956	0,67	3458
Т37.11.01.001			10088	3444		6 × 10088 × 11956	0,90	4416
Т37.12.01.001	1000	4	1692	696	630	4 × 1692 × 3154	0,05	107
Т37.13.01.001	1400		1792	796		4 × 1792 × 4400	0,03	141
Т37.14.01.001			2492	1246		4 × 2492 × 4400	0,08	237
Т37.15.01.001	1800		2592	1296		4 × 2592 × 5666	0,06	283
Т37.16.01.001	2000	6	3992	1996	820	4 × 3992 × 6292	0,15	454
Т37.17.01.001	2200		4988	2494		6 × 4988 × 6927	0,42	1238
Т37.18.01.001	2600		5588	2794		6 × 5588 × 8186	0,45	1622
Т37.19.01.001	3200	8	7184	2492		8 × 7184 × 10073	1,05	3486
Т37.20.01.001			8584	3092		8 × 8584 × 10073	1,40	4372
Т37.21.01.001	3800		8384			8 × 8384 × 11962	1,20	4823
Т37.22.01.001			10084	3442		8 × 10084 × 11962	1,62	6095

Т37.00.01.001

Серия 4.903-10 Выпуск 9

Инв.№подл. | Подпись и дата | Взам.инв.№ | Инв.№дубл. | Подпись и дата

мм

Таблица 3

Обозначение	L	B	h_1	h_2	h_3	h_4	h_5	h_6	h_7	h_8	h_9	h_{10}	h_{11}	h_{12}
Т37.01.01.001	1694	3160	503	499	486	463	436	399	356	306	251	193	130	66
Т37.02.01.001	1794	4417	703	697	679	649	609	558	497	428	351	269	182	92
Т37.03.01.001	2494													
Т37.04.01.001	2594	5674	903	895	872	834	782	716	638	550	451	346	234	118
Т37.05.01.001	3394	6302	1003	994	969	927	869	796	709	611	501	384	260	131
Т37.06.01.001	4392	6937	1104	1095	1066	1020	956	876	781	672	552	422	286	144
Т37.07.01.001	5592	8193	1304	1293	1260	1205	1129	1035	922	794	652	499	337	170
Т37.08.01.001	7188	10091	1606	1593	1551	1484	1391	1274	1136	978	803	615	416	210
Т37.09.01.001	8588													
Т37.10.01.001	8388	11976	1906	1890	1841	1761	1651	1512	1348	1160	953	729	494	249
Т37.11.01.001	10088													
Т37.12.01.001	1692	3167	504	500	487	466	436	400	356	307	252	193	130	66
Т37.13.01.001	1792	4423	704	698	680	650	610	559	498	429	352	269	182	92
Т37.14.01.001	2492													
Т37.15.01.001	2592	5680	904	896	873	835	783	717	639	550	452	346	234	118
Т37.16.01.001	3392	6308	1004	995	970	928	870	797	710	611	502	384	260	131
Т37.17.01.001	4988	6949	1106	1097	1068	1022	958	877	782	673	553	423	286	144
Т37.18.01.001	5588	8206	1306	1294	1262	1207	1131	1036	923	795	653	500	338	170
Т37.19.01.001	7184	10103	1608	1595	1553	1486	1393	1276	1137	979	804	615	416	210
Т37.20.01.001	8584													
Т37.21.01.001	8384	11988	1908	1892	1843	1763	1652	1514	1349	1162	954	730	494	249
Т37.22.01.001	10084													

Т37.00.01.002

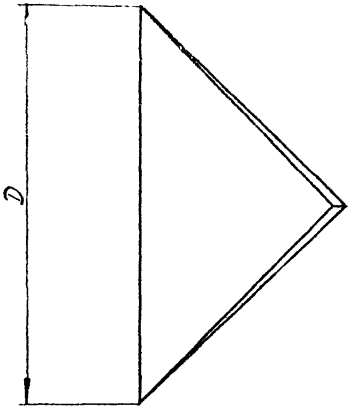

Развертка

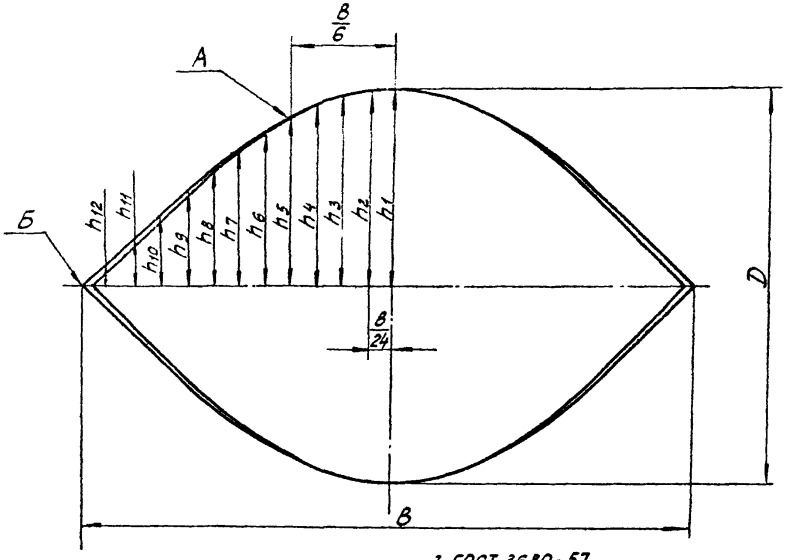

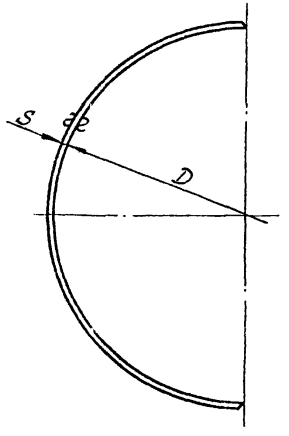

1. Материал - лист $\frac{3\ ГОСТ\ 3680-57}{В\ Ст\ 3\ ГОСТ\ 501-58}$;

материал - лист $\frac{S\ ГОСТ\ 5681-57}{ВСт.3\ ГОСТ\ 14637-69}$ (для S = 4; 6; 8).

2. От точки А до точки Б снять с раскрытием наружу фаску от 0° в точке А до 50° в точке Б.

3. Днище может быть изготовлено путем вырезки из обечайки диаметром D по шаблону развертки.

Изм.	Лист	№ докум.	Подпись	Дата
Разраб.		Сычева		
Пров.		Ермаков		
Рук. гр.		Левтов		
Гл. спец.		Сорокин		
Н. контр.		Головина		
Утв.		Фейгин		

Т37.00.01.002

Днище

Лит.	Масса	Масштаб
	См. табл.	—

Лист 1 | Листов 2

См. технические требования п. 1

Минэнерго СССР Главтеплоэнергомонтаж Энергомонтажпроект Лен. филиал

Серия 4.903-10 Выпуск 9

Инв. № подл. | Подпись и дата | Взам. инв. № | Инв. № дубл. | Подпись и дата

Т37.00.01.002

Размеры в мм

Обозначение днища	Тип	Dн	D	S	B	h1	h2	h3	h4	h5	h6	h7	h8	h9	h10	h11	h12	Масса, кг
Т37.01.01.002	I	1008	1000	3	1580	502	499	486	465	436	399	356	306	251	193	130	66	19,0
Т37.02.01.002	I	1406	1400	3	2208	703	697	679	649	609	559	497	428	351	269	182	92	36,0
Т37.03.01.002	II	1806	1800	3	2836	903	895	872	834	782	716	638	550	451	348	234	118	60,0
Т37.04.01.002	II	2006	2000	3	3150	1003	994	963	927	869	796	709	611	501	384	260	131	74,0
Т37.05.01.002	II	2208	2200	4	3468	1104	1095	1066	1020	956	876	781	672	552	422	285	144	120,0
Т37.06.01.002	II	2608	2600	4	4095	1304	1293	1260	1205	1129	1035	922	794	652	499	337	170	157,0
Т37.07.01.002	III	3212	3200	6	5045	1606	1593	1551	1484	1391	1274	1136	978	803	615	416	210	380,0
Т37.08.01.002	III	3812	3800	6	5988	1906	1890	1841	1761	1651	1512	1348	1160	953	729	494	249	611,0
Т37.09.01.002	I	1008	1000	4	1582	504	500	487	465	436	400	356	307	252	193	130	66	25,0
Т37.10.01.002	I	1408	1400	4	2210	704	698	680	650	610	559	498	429	352	269	182	92	48,5
Т37.11.01.002	II	1808	1800	4	2840	904	896	873	835	783	717	639	550	452	346	235	118	80,0
Т37.12.01.002	II	2008	2000	4	3154	1004	995	970	928	870	797	710	611	502	384	260	131	99,0
Т37.13.01.002	II	2212	2200	6	3474	1106	1097	1068	1022	958	877	782	673	553	423	286	144	180,0
Т37.14.01.002	II	2612	2600	6	4103	1306	1295	1262	1207	1131	1036	923	795	653	500	338	170	251,0
Т37.15.01.002	III	3216	3200	8	5052	1608	1595	1553	1486	1393	1276	1137	979	804	615	416	210	508,0
Т37.16.01.002	III	3816	3800	8	6004	1908	1892	1843	1763	1652	1514	1349	1162	954	730	494	249	714,0

Серия 4.903-10 Выпуск 9

Инв. № подл. | Подп. и дата | Взам. инв. № | Инв. № дубл. | Подп. и дата

Т37.00.01.003

Серия 4.903-10 Выпуск 9

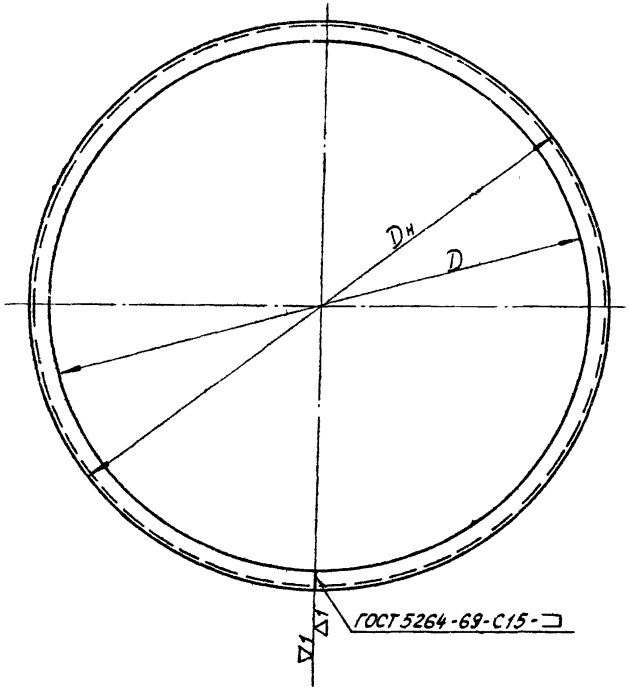

Размеры в мм

Обозначение	$D_н$	№ профиля	D	Длина развертки	Масса, кг
Т37.01.01.003	2110	12	2006	6532	68,0
Т37.02.01.003	2312		2208	7167	74,5
Т37.03.01.003	2712		2608	8423	87,5
Т37.04.01.003	3340	16	3212	10380	147,3
Т37.05.01.003	3964	20	3812	12323	226,6
Т37.06.01.003	2112	12	2008	6538	68,2
Т37.07.01.003	2316		2212	7180	74,8
Т37.08.01.003	2716		2612	8436	88,0
Т37.09.01.003	3344	16	3216	10392	147,5
Т37.10.01.003	3968	20	3816	12336	226,9

Сварка ручная электродуговая после сборки с баком.

Изм.	Лист	№ докум.	Подпись	Дата
Разраб.		Сычева		
Провер.		Ермаков		
Рук. гр.		Левтов		
Гл. спец.		Сорокин		
Н. контр.		Головина		
Утв.		Фейгин		

Т37.00.01.003

Кольцо жесткости

Лит. | Масса | Масштаб
См. табл. | —
Лист | Листов 1

Швеллер N ГОСТ 8240-72
Ст.3 ГОСТ 535-58

Минэнерго СССР
Главтеплоэнергомонтаж
Энергомонтажпроект
Лен. филиал

Инв. № подл. | Подпись и дата | Взам. инв. № | Инв. № дубл. | Подпись и дата

Т37.00.01.010СБ

Серия 4.903-10 Выпуск 9

Инв.№подл. | Подпись и дата | Взам.инв.№ | Инв.№дубл. | Подпись и дата

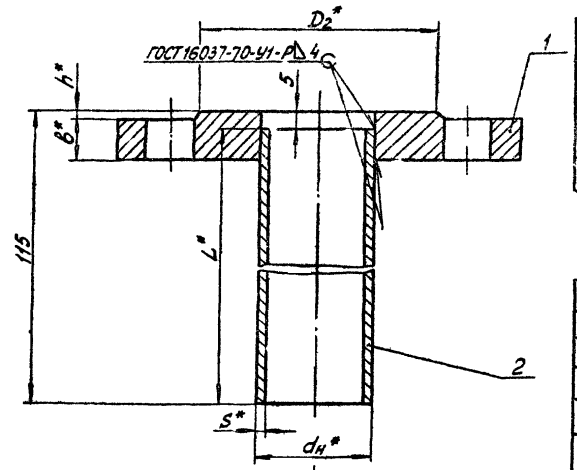

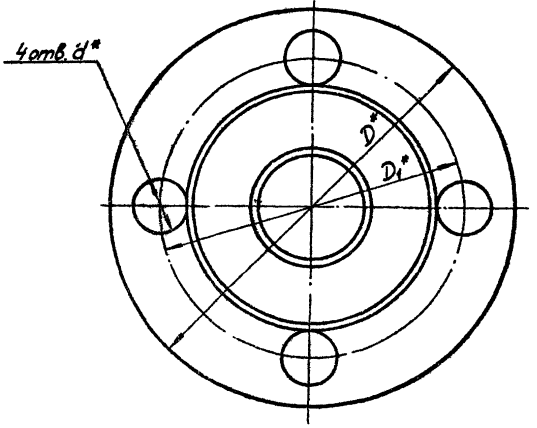

Таблица 1

Размеры в мм

Обозначение	D	D₁	D₂	d	b	h	Масса, кг
Т37.01.01.010 СБ	115	85	68	14	12	2	1,10
Т37.02.01.010 СБ	135	100	78	18	14		1,66
Т37.03.01.010 СБ	145	110	88		15	3	2,00

Пример условного обозначения патрубка с фланцем D_y 25мм:

ПАТРУБОК С ФЛАНЦЕМ 25 - Т37.01.01.010

Таблица 2

Спецификация						
№ позиции	1		2			Масса наплавленного металла, кг
Наименование	Фланец		Патрубок			
Количество	1		1			
Материал	Ст.3 сп. по ГОСТ 380-71		См. ТТ - п.1			
№ чертежа или стандарта	ГОСТ 1255-67		без чертежа			
Обозначение	Обозначение	Масса, кг	$d_н \times S$	L	Масса, кг	
			мм			
Т37.01.01.010	25 - 10	0,89	32 × 2,5	110	0,193	0,016
Т37.02.01.010	32 - 10	1,40	38 × 2,5		0,241	0,020
Т37.03.01.010	40 - 10	1,71	45 × 2,5		0,288	0,023

1. Материал - трубы гр. В ГОСТ 10705-63 или трубы гр. А ГОСТ 8731-66 из стали марки Ст.3 сп.5.

2.* Размеры для справок

Изм.	Лист	№ докум.	Подпись	Дата
Разраб.		Сычева		
Пров.		Ермаков		
Рук. гр.		Левтов		
Гл. спец.		Сорокин		
Н. контр.		Голобина		
Утв.		Фейгин		

Т37.00.01.010СБ

Патрубок с фланцем

Сборочный чертеж

Лит.	Масса	Масштаб
	См. табл. 1	—
Лист	Листов 1	

Минэнерго СССР
Главтеплоэнергомонтаж
Энергомонтажпроект
Лен. филиал

Т37.00.01020СБ

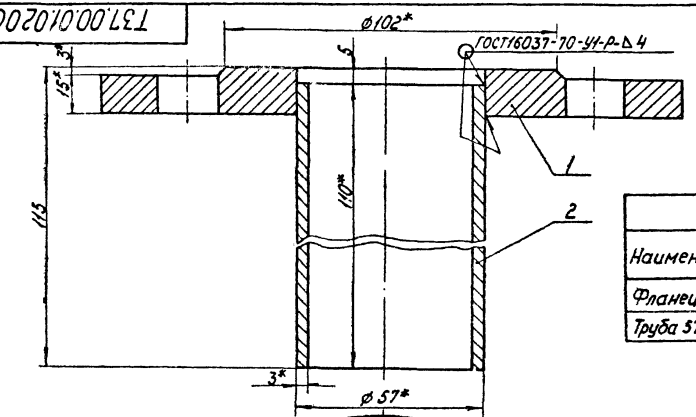

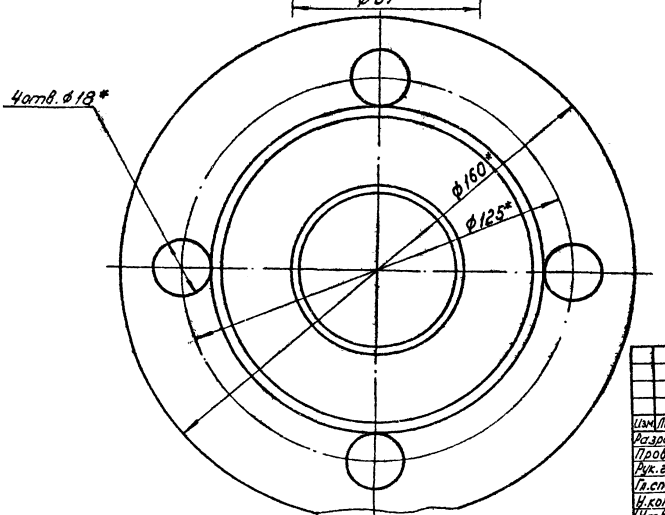

Спецификация

Наименование	Кол.	Материал	Масса, кг 1шт.	Масса, кг Общ.	№чертежа или стандарта	Примеч.
Фланец 50-10	1	Вст.3сп по ГОСТ 380-71	2,06	2,06	ГОСТ1255-67	
Труба 57х3; ℓ=140	1	См. ТТ-п.1	0,44	0,44	64	

Пример условного обозначения патрубка с фланцем Ду 50: Патрубок с фланцем 50-Т37.00.01.020

1. Материал - труба гр. В ГОСТ 10705-63 или труба гр. А ГОСТ 8731-66.
   Марка стали - Вст3сп5
2. *Размеры для справок

Изм.	Лист	№ докум.	Подп.	Дата
Разраб.		Сычева		04.11.73
Пров.		Ермаков		04.11.73
Рук. гр.		Левтов		04.11.73
Гл. спец.		Сорокин		04.11.73
Н. контр.		Головина		04.11.73
Утв.		Фейгин		04.11.73

Т37.00.01.020СБ

Патрубок с фланцем

Сборочный чертеж

Лит.	Масса	Масштаб
	см. табл.	1:1

Лист Листов 1

Минэнерго СССР Главтеплоэнергомонтаж Энергомонтажпроект Лен. филиал

Серия 4.903-10 Выпуск 9

Инв. № подл. | Подпись и дата | Взам. инв. № | Инв. № дубл. | Подпись и дата

Т37.00.01.030СБ

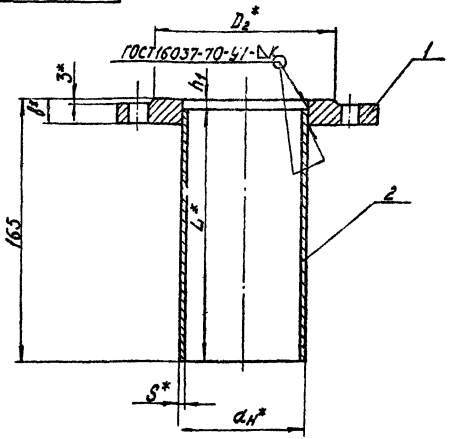

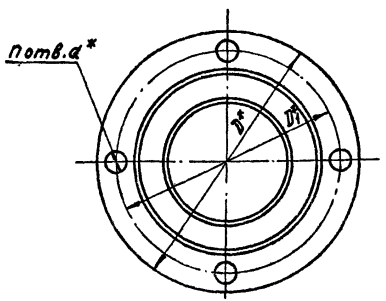

Таблица 1

Размеры в мм

Обозначение	D	D_1	D_2	d	h_1	в	K	Кол. отв. n	Масса, кг
Т37.01.01.030СБ	160	130	110	14	5	11	5	4	2,32
Т37.02.01.030СБ	185	150	128	18					3,10
Т37.03.01.030СБ	205	170	148						3,87
Т37.04.01.030СБ	235	200	178					8	4,74
Т37.05.01.030СБ	260	225	202		6	13			6,27
Т37.06.01.030СБ	315	280	258		8	15	7		10,69
Т37.07.01.030СБ	370	335	312		9	18	9	12	15,52
Т37.08.01.030СБ	160	130	110	14	5	13	5	4	2,56
Т37.09.01.030СБ	185	150	128	18		15			3,70
Т37.10.01.030СБ	205	170	148						4,58
Т37.11.01.030СБ	235	200	178			17		8	6,02
Т37.12.01.030СБ	260	225	202		6				7,23
Т37.13.01.030СБ	315	280	258		8	19	7		11,85
Т37.14.01.030СБ	370	335	312		9	20	9	12	16,24

Пример условного обозначения патрубка с фланцем Ду65:

Патрубок с фланцем 65-Т37.01.01.030

1. Материал-трубы гр. В ГОСТ10705-63 или трубы гр. А ГОСТ8731-66 Марка стали - ВСт3сп5
2. *Размеры для справок

Изм.	Лист	№ докум.	Подп.	Дата
Разраб.		Сычева		24.10.73
Пров.		Ермаков		28.11.73
Рук. гр.		Левтов		17.12.73
Гл. спец.		Сорокин		18.12.73
Н. контр.		Головина		20.12.73
Утв.		Фейгин		18.12.73

Т37.00.01.030СБ

Патрубок с фланцем

Сборочный чертеж

Лит	Масса	Масшт
	см. табл.1	—

Лист 1 | Листов 2

Минэнерго СССР
Главтеплоэнергомонтаж
Энергомонтажпроект
Лен. филиал

Серия 4.903-10 выпуск 9

Инв. № подл. | Подпись и дата | Взам. инв. № | Инв. № дубл. | Подпись и дата

Т37.00.01.030СБ

Серия 4.903-10 Выпуск 9

Таблица 2

Спецификация

№ позиции	1		2			Масса наплавленного металла сварных швов, кг
Наименование	Фланец		Патрубок			
Количество	1		1			
Материал	В Ст 3 сп по ГОСТ 380-71		Технич. требов. п. 1			
№ чертежа или стандарта	ГОСТ 1255-67		Б4			
Обозначение	Обозначение	Масса, кг	dн x S мм	L, мм	Масса кг	
Т37. 01. 01. 030СБ	65-1	1,39	76×3	160	0,86	0,07
Т37. 02. 01. 030СБ	80-1	1,84	89×3,5		1,18	0,08
Т37. 03. 01. 030СБ	100-1	2,14	108×4		1,64	0,09
Т37. 04. 01. 030СБ	125-1	2,60	133×4		2,03	0,11
Т37. 05. 01. 030СБ	150-1	3,43	159×4,5	159	2,72	0,12
Т37. 06. 01. 030СБ	200-1	4,73	219×6	157	5,74	0,22
Т37. 07. 01. 030СБ	250-1	6,95	273×7	156	8,15	0,42
Т37. 08. 01. 030СБ	65-6	1,63	76×3	160	0,86	0,07
Т37. 09. 01. 030СБ	80-6	2,44	89×3,5		1,18	0,08
Т37. 10. 01. 030СБ	100-6	2,85	108×4		1,64	0,09
Т37. 11. 01. 030СБ	125-6	3,88	133×4		2,03	0,11
Т37. 12. 01. 030СБ	150-6	4,39	159×4,5	159	2,72	0,12
Т37. 13. 01. 030СБ	200-6	5,89	219×6	157	5,74	0,22
Т37. 14. 01. 030СБ	250-6	7,67	273×7	156	8,15	0,42

Инв. № подл. | Подпись и дата | Взам. инв. № | Инв. № дубл. | Подпись и дата

Т37.00.01.040СБ

Серия 4.903-16 Выпуск 9

Инв.№ подл. | Подпись и дата | Взам.инв.№ | Инв.№ дубл. | Подпись и дата

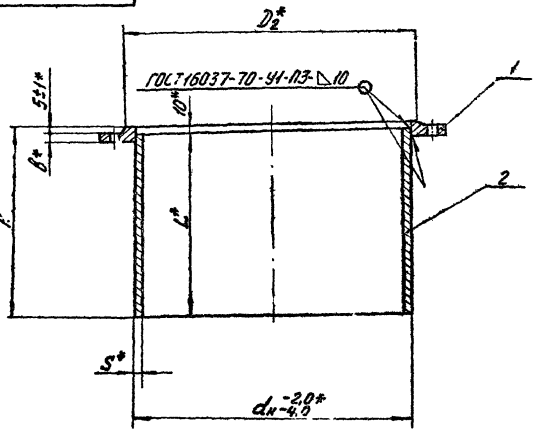

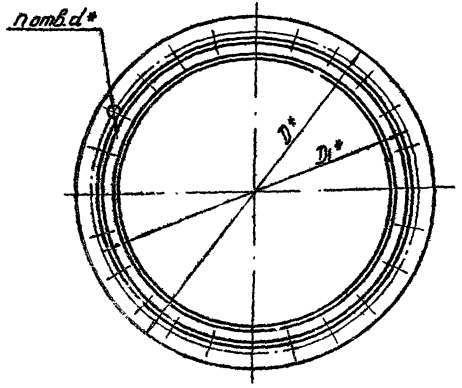

Таблица 1

Размеры в мм

Обозначение	D	D1	D2	d	H	в	Кол. отв. n	Масса, кг
Т37.01.01.040СБ	755	705	670	27	380	25	20	74,28
Т37.02.01.040СБ					340			68,77
Т37.03.01.040СБ					325			66,70
Т37.04.01.040СБ	975	920	880	30	355	27	24	101,25
Т37.05.01.040СБ					345			99,45
Т37.06.01.040СБ					330			96,75
Т37.07.01.040СБ					320			94,95
Т37.08.01.040СБ					310			93,15
Т37.09.01.040СБ	755	705	670	27	380	25	20	79,13
Т37.10.01.040СБ					340			73,62
Т37.11.01.040СБ					325			71,55
Т37.12.01.040СБ	975	920	880	30	355	27	24	110,76
Т37.13.01.040СБ					345			108,96
Т37.14.01.040СБ					330			106,26
Т37.15.01.040СБ					320			104,46
Т37.16.01.040СБ					310			102,66

Пример условного обозначения патрубка с фланцем Ду = 600:
Патрубок с фланцем 600 - Т37.01.01.040

1. Материал - трубы гр. А I ОСТ 10706-63.
Марка стали - Вст3сп5.
2. * Размеры для справок

Изм.	Лист	№ докум.	Подп.	Дата
Разраб.		Сиротина		
Пров.		Ермаков		
Рук. гр.		Левтов		
Гл. спец.		Сорокин		
Н. контр.		Головина		
Утв.		Фейгин		

Т37.00.01.040СБ

Патрубок с фланцем Сборочный чертеж

Лит.	Масса	Масштаб
	См. табл.	—
Лист	Листов	

Минэнерго СССР Главтеплоэнергомонтаж Энергомонтажпроект Ленинградский филиал

Т37.00.01.040СБ

Таблица 2

Спецификация

Позиции	1		2			Масса наплавленного металла сварных швов, кг
Наименование	Фланец		Патрубок			
Количество	1		1			
Материал	ВСт3сп по ГОСТ 380-71		См. технич. требования п.1			
N чертежа или стандарта	ГОСТ 1255-67		БЧ			
Обозначение	Обозначение	Масса, кг	$d_н \times S$	L	Масса, кг	
			мм			
Т37.01.01.040	600-1	21,35	630×9	370	50,99	1,94
Т37.02.01.040				330	45,48	
Т37.03.01.040				315	43,41	
Т37.04.01.040	800-1	36,63	820×9	345	62,10	2,52
Т37.05.01.040				335	60,30	
Т37.06.01.040				320	57,60	
Т37.07.01.040				310	55,80	
Т37.08.01.040				300	54,00	
Т37.09.01.040	600-6	26,20	630×9	370	50,99	1,94
Т37.10.01.040				330	45,48	
Т37.11.01.040				315	43,41	
Т37.12.01.040	800-6	46,14	820×9	345	62,10	2,52
Т37.13.01.040				335	60,30	
Т37.14.01.040				320	57,60	
Т37.15.01.040				310	55,80	
Т37.16.01.040				300	54,00	

Серия 4.903-10 Выпуск 9

Инв. № подл. | Подпись и дата | Взам. инв. № | Инв. № дубл. | Подпись и дата

Т37.00.01.050СБ

Серия 4.903-10 Выпуск 9

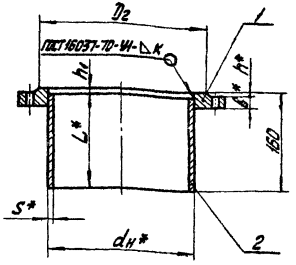

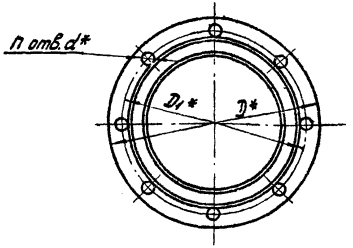

Пример условного обозначения патрубка с фланцем Ду = 80 мм:

Патрубок с фланцем 80- Т37.01.01.050

1. Материал – трубы гр. В ГОСТ 10705-63 или трубы гр. А ГОСТ 8731-66 из стали марки В Ст 3 сп 5
2. Сварка ручная или полуавтоматическая.
3. * Размеры для справок.

Размеры в мм

Таблица 1

Обозначение	D	D_1	D_2	d	B	h	h_1	K	Кол. отв. n	Масса, кг
Т37.01.01.050 СБ	185	150	128	18	11	3±1	6	5	4	3,05
Т37.02.01.050 СБ	205	170	148							3,81
Т37.03.01.050 СБ	235	200	178						8	4,57
Т37.04.01.050 СБ	250	225	202		13					6,19
Т37.05.01.050 СБ	315	280	258		15		10	7		9,70
Т37.06.01.050 СБ	370	335	312		16			9	12	14,27
Т37.07.01.050 СБ	485	445	415	23		4±1				23,70
Т37.08.01.050 СБ	435	395	365							19,59
Т37.09.01.050 СБ	535	495	465						16	26,70

Таблица 2

Спецификация

№ позиции	1		2			Масса наплавленного металла сварных швов, кг
Наименование	Фланец		Патрубок			
Количество	1		1			
Материал	В Ст 3 сп ГОСТ 380-71		См. технич. треб. п. 1			
№ чертежа или стандарта	ГОСТ 1255-67		Б4			
Обозначение	Обозначение	Масса, кг	$d_н$ x S мм	L	Масса, кг	
Т37.01.01.050	80-1	1,84	89 x 3,5	154	1,13	0,08
Т37.02.01.050	100-1	2,14	108 x 4		1,98	0,09
Т37.03.01.050	125-1	2,60	133 x 4		1,95	0,11
Т37.04.01.050	150-1	3,43	159 x 4,5		2,64	0,12
Т37.05.01.050	200-1	4,73	219 x 6	150	4,75	0,22
Т37.06.01.050	250-1	6,95	273 x 7		6,90	0,42
Т37.07.01.050	350-1	10,45	377 x 9		12,25	1,00
Т37.08.01.050	300-1	9,33	325 x 8		9,44	0,82
Т37.09.01.050	400-1	11,84	426 x 9		13,86	1,20

Изм.	Лист	№ докум.	Подп.	Дата
Разраб.		Сычева		
Пров.		Ермаков		
Рук. гр.		Левтов		
Гл. спец.		Сорокин		
Н. контр.		Головина		
Утв.		Федин		

Т37.00.01.050СБ

Патрубок с фланцем

Сборочный чертеж

Лит.	Масса	Масштаб
	См. табл. 1	—
Лист	Листов 1	

Минэнерго СССР
Главтеплоэнергомонтаж
Энергомонтажпроект
Ген. филиал

Инв. № подл. | Подпись и дата | Взам. инв. № | Инв. № дубл. | Подпись и дата

Т37.00.01.060СБ

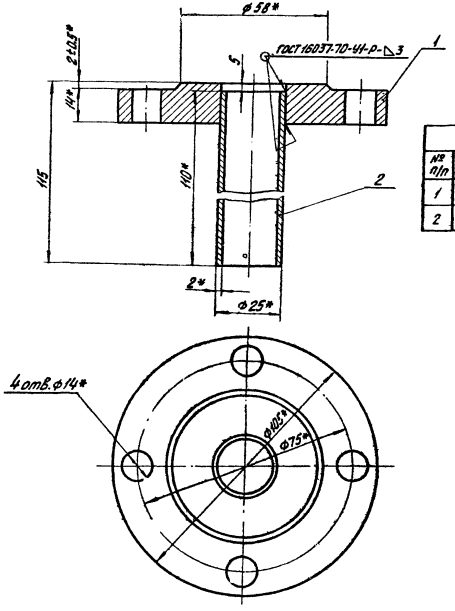

Спецификация						
№ п/п	Наименование	Кол.	Материал	Масса, кг	Обозначение по нормали, или № стандарта	Масса наплавленного металла, сварных швов, кг
1	Фланец 20-16	1	В Ст3сп ГОСТ 380-71	0,86	ГОСТ 1255-67	0,42
2	Труба 25×2; L=110	1	См. техн. треб. п.1	0,125	БЧ	

Пример условного обозначения патрубка с фланцем Ду 20 мм:
Патрубок с фланцем 20-Т37.00.01.060

1. Материал - труба гр. В ГОСТ 10705-63 или труба гр. А ГОСТ 8731-66. Марка стали - В Ст.3 сп 5.
2. * Размеры для справок.

Изм.	Лист	№ докум.	Подп.	Дата
Разраб.		Рычева		
Пров.		Ермаков		
Рук. гр.		Левтов		
Гл. спец.		Сорокин		
Н. контр.		Головина		
Утв.		Фейгин		

Т37.00.01.060 СБ

Патрубок с фланцем
Сборочный чертеж

Лит.	Масса	Масштаб
	1,0	1:1
Лист	Листов 1	

Минэнерго СССР
Главтеплоэнергомонтаж
Энергомонтажпроект
Ген. филиал

Серия 4.903-10 Выпуск 9

Инв. № подл. | Подпись и дата | Взамен инв. № | Инв. № дубл. | Подпись и дата

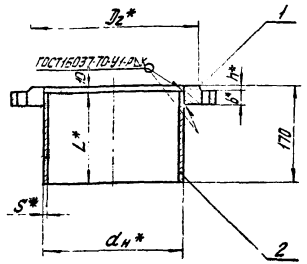

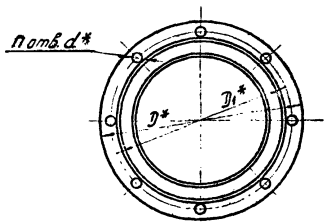

Таблица 1

Размеры в мм

Обозначение	D	D_1	D_2	d	b	h	K	Кол. отв. n	Масса, кг
Т37.01.01.070 СБ	230	190	162	23	25	3±1	5	8	7,66
Т37.02.01.070 СБ	270	220	188	27	27				10,41
Т37.03.01.070 СБ	300	250	218						13,28
Т37.04.01.070 СБ	315	280	258	18	19		7		11,07
Т37.05.01.070 СБ	370	335	312		20		9	12	15,44
Т37.06.01.070 СБ	435	395	365	23		4±1			21,10

Таблица 2

Спецификация						
№ позиции	1		2			Масса наплавленного металла сборных швов, кг
Наименование	Фланец		Патрубок			
Количество	1		1			
Материал	В Ст.3сп по ГОСТ 380-71		См. технич. требов. п. 1			
№ чертежа или стандарта	ГОСТ 1255-67		БЧ			
Обозначение	Обозначение	Масса, кг	$d_н \times S$ мм	L	Масса, кг	
Т37.01.01.070	100-25	5,92	108×4	160	1,65	0,09
Т37.02.01.070	125-25	8,26	133×4		2,04	0,11
Т37.03.01.070	150-25	10,12	159×4,5		3,04	0,12
Т37.04.01.070	200-6	5,80	219×6		5,05	0,22
Т37.05.01.070	250-6	7,67	273×7		7,35	0,42
Т37.06.01.070	300-6	10,28	325×8		10,00	0,82

Пример условного обозначения патрубка с фланцем D_y = 100 мм:
Патрубок с фланцем 100 - Т37.01.01.070

1. Материал - трубы гр. В ГОСТ 10705-63 или трубы гр. А ГОСТ 8731-66 из стали марки В Ст.3сп5
2. * Размеры для справок

Изм.	Лист	№ докум.	Подп.	Дата
Разраб.		Сычева		
Пров.		Ермаков		
Рук.гр.		Лебтов		
Гл.спец.		Сорокин		
Н.контр.		Готовцина		
Утв.		Фейгин		

Т37.00.01.070 СБ

Патрубок с фланцем
Сборочный чертеж

Лит.	Масса	Масштаб
	См. подл. 1	
Лист	Листов 1	

Минэнерго СССР
Главтеплоэнергомонтаж
Энергомонтажпроект
1-ый филиал

Т37.00.01.080СБ

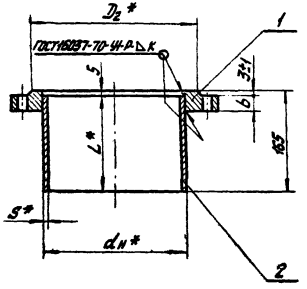

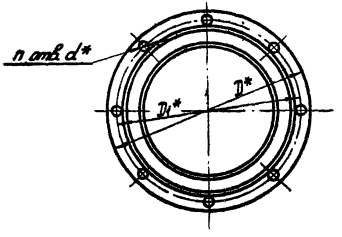

Таблица 1

Размеры в мм

Обозначение	D	D_1	D_2	b	K	Кол. отв. n	d	Масса, кг
Т37.01.01.080СБ	160	125	102	15	4	4	18	2,74
Т37.02.01.080СБ	180	145	122	21	5	8		4,36
Т37.03.01.080СБ	195	160	138					4,97
Т37.04.01.080СБ	230	190	162	25			23	7,65

Таблица 2

Спецификация						
№ позиции	1		2			Масса наплавленного металла сварных швов, кг
Наименование	Фланец		Патрубок			
Количество	1		1			
Материал	ВСт3сп по ГОСТ 380-71		См. технич. треб. п. 1			
№ чертежа или стандарта	ГОСТ 1255-67		БЧ			
Обозначение	Обозначение	Масса, кг	$d_н$ x S (мм)	L (мм)	Масса, кг	
Т37.01.01.080	50-10	2,06	57 x 3	160	0,64	0,04
Т37.02.01.080	65-25	3,42	76 x 3		0,87	0,07
Т37.03.01.080	80-25	3,71	89 x 3,5		1,18	0,08
Т37.04.01.080	100-25	5,92	108 x 4		1,64	0,09

1. Материал - трубы гр. В ГОСТ 10705-63 или трубы гр. А ГОСТ 8731-66 из стали марки В Ст3 сп 5
2. * Размеры для справок

Пример условного обозначения патрубка с фланцем Ду 50 мм:

Патрубок с фланцем 50-Т37.01.01.080

Изм.	Лист	№ докум.	Подп.	Дата
Разраб.		Сычева		
Пров.		Ермаков		
Рук. гр.		Левтов		
Гл. спец.		Сорокин		
Н. контр.		Головина		
Утв.		Федеин		

Т37.00.01.080 СБ

Патрубок с фланцем. Сборочный чертеж

Лит.	Масса	Масштаб
	См. табл. 1	

Лист | Листов 1

Минэнерго СССР
Главтеплоэнергомонтаж
Энергомонтажпроект
Лен. филиал

Серия 4.903-10 Выпуск 9

Инв. № подл. | Подпись и дата | Взамен инв. № | Инв. № дубл. | Подпись и дата

Т37.00.01.090 СБ

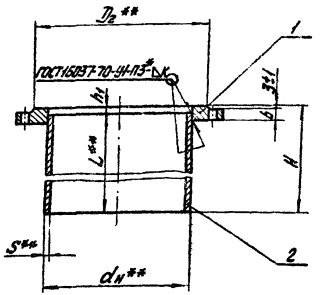

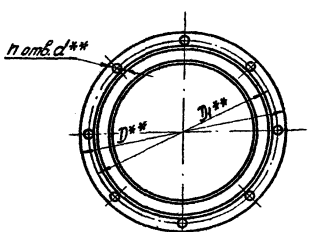

Таблица 1

Размеры в мм

Обозначение	D	D_1	D_2	d	H	h_1	b_1	K	Кол. отв. n	Масса, кг
Т37.01.01.090 СБ	180	145	122	18	370	5	21	5	8	5,26
Т37.02.01.090 СБ	195	160	138				23			6,84
Т37.03.01.090 СБ	230	190	162	23			25			9,76
Т37.04.01.090 СБ	270	220	188	27	470		27			14,29
Т37.05.01.090 СБ	300	250	218			10				18,14
Т37.06.01.090 СБ	315	280	258	18			19	7		20,61
Т37.07.01.090 СБ					500					21,51
Т37.08.01.090 СБ	370	335	312		590		20	9	12	38,49

Таблица 2

Спецификация						
№ позиции	1		2			Масса наплавленного металла сварных швов, кг
Наименование	Фланец		Патрубок			
Количество	1		1			
Материал	В Ст.3сп по ГОСТ 380-71		См. технич. треб. п. 1			
№ чертежа или стандарта	ГОСТ 1255-67		БЧ			
Обозначение	Обозначение	Масса, кг	$d_н \times S$ мм	L	Масса, кг	
Т37.01.01.090	65-25	3,22	76 × 3,0	365	1,97	0,07
Т37.02.01.090	80-25	4,06	89 × 3,5		2,70	0,08
Т37.03.01.090	100-25	5,92	108 × 4,0		3,75	0,09
Т37.04.01.090	125-25	8,26	133 × 4,0	465	5,92	0,11
Т37.05.01.090	150-25	10,12	159 × 4,5	460	7,90	0,12
Т37.06.01.090	200-6	5,89	219 × 6,0		14,50	0,22
Т37.07.01.090				490	15,40	
Т37.08.01.090	250-6	7,67	273 × 8,0	580	30,40	0,42

Пример условного обозначения патрубка с фланцем Dy = 65 мм.
Патрубок с фланцем 65 - Т37.01.01.090

1. Материал - трубы гр. В ГОСТ 10705-63 или трубы гр. А ГОСТ 8731-66. Марка стали В Ст3сп5.
2. * Допускается сварка ручным способом.
3. ** Размеры для справок.

Изм.	Лист	№ докум.	Подп.	Дата
Разраб.		Сычева		
Пров.		Ермаков		
Рук. гр.		Левтов		
Гл. спец.		Сорокин		
Н. контр.		Головина		
Утв.		Фейгин		

Т37.00.01.090 СБ

Патрубок с фланцем

Сборочный чертеж

Лит.	Масса	Масштаб
	См. табл. 1	—

Лист | Листов 1

Минэнерго СССР
Главтеплоэнергомонтаж
Энергомонтажпроект
Лен. филиал

Серия 4.903-10 Выпуск 9

Инв. № подл. | Подпись и дата | Взамен инв. № | Инв. № дубл. | Подпись и дата

Т37.00.02.000СБ

Серия 4.903-10 Выпуск 9

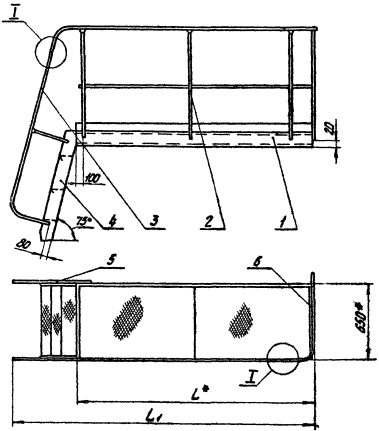

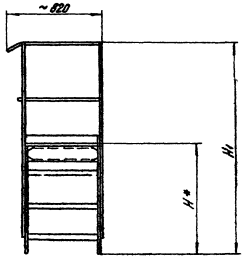

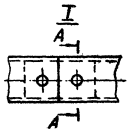



1. Сварку производить электродами типа Э42 по ГОСТ 9467-60.
2. Катет шва - по наименьшей толщине свариваемых деталей, кроме мест указанных особо.
3.* Размеры для справок.

Пример условного обозначения площадки обслуживания L=1400 мм:
Площадка обслуживания Т37.01.02.

Изм	Лист	№ докум	Подп	Дата
Разраб.		Сычева		
Провер.		Ермаков		
Гл. ин.		Левтов		
Гл. спец.		Сорокин		
Н. контр.		Головина		
Утв.		Фейгин		

Т37.00.02.000СБ

Площадка обслуживания

Сборочный чертеж

Лит.	Масса	Масштаб
	См. табл. 1	—

Лист 1 Листов 2

Минэнерго СССР
Главтеплоэнергомонтаж
Энергомонтажпроект
Лен. филиал

Инв. № подл. | Подп. и дата | Взам. инв. № | Инв. № дубл. | Подпись и дата

Размеры в мм

Таблица 1

Обозначение	L	L_1	H	H_1	Масса, кг
Т37.01.02.000 СБ	1400	1680	800	1800	115,8
Т37.02.02.000 СБ		1785	1200	2200	132,4
Т37.03.02.000 СБ	2000	2385			154,5
Т37.04.02.000 СБ		2490	1600	2600	170,5
Т37.05.02.000 СБ	3500	4045	1800	2800	241,0
Т37.06.02.000 СБ	4200	4800	2000	3000	276,6
Т37.07.02.000 СБ	5000	5740	2400	3400	325,5
Т37.08.02.000 СБ	6000	6865	3000	4000	393,2
Т37.09.02.000 СБ	7500	8565			444,4
Т37.10.02.000 СБ	10000	10865			527,6
Т37.11.02.000 СБ	7500	8530	3600	4600	483,7
Т37.12.02.000 СБ	10000	11030			552,9
Т37.13.02.000 СБ	11000	12030			585,7
Т37.14.02.000 СБ	13000	14030			658,9
Т37.15.02.000 СБ	14500	15635	4000	5000	736,2

Таблица 2

Спецификация

№ позиции	1		2		3		4		5		6		Масса изд. покрытия, материала, сборочных ед., кг
Наименование	Ломать		Секция промежуточная		Секция лестничная		Лестница		Секция боковая		Секция торцовая		
Количество	1		1		1		1		1		1		
Материал													
Чертежа или стандарта	Т37.00.02.010СБ		Т37.00.02.020СБ		Т37.00.02.030СБ		Т37.00.02.040СБ		Т37.00.02.050СБ		Т37.00.02.060СБ		
Обозначение	Обозначение	Масса, кг	Обозначение	Масса, кг	Обозначение	Масса, кг	Обозначение	Масса, кг	Обозначение	Масса, кг	Обозначение	Масса, кг	
Т37.01.02.000	Т37.01.02.010	52,2	Т37.01.02.020	15,4	Т37.01.02.030	4,73	Т37.01.02.040	22,8	Т37.01.02.050	11,4	Т37.00.02.060	8,16	0,12
Т37.02.02.000					Т37.02.02.030	6,03	Т37.02.02.040	37,0	Т37.02.02.050	12,5			
Т37.03.02.000	Т37.02.02.010	70,4	Т37.02.02.020	20,2									0,17
Т37.04.02.000					Т37.03.02.030	4,23	Т37.03.02.040	50,8	Т37.03.02.050	13,5			
Т37.05.02.000	Т37.05.02.010	116,6	Т37.03.02.020	36,1	Т37.04.02.030	7,93	Т37.04.02.040	57,8	Т37.04.02.050	14,1			0,28
Т37.06.02.000	Т37.04.02.010	137,4	Т37.04.02.020	42,9	Т37.05.02.030	8,53	Т37.05.02.040	64,7	Т37.05.02.050	14,6			0,35
Т37.07.02.000	Т37.05.02.010	161,2	Т37.05.02.020	50,2	Т37.06.02.030	10,46	Т37.06.02.040	78,7	Т37.06.02.050	16,4			0,39
Т37.08.02.000	Т37.06.02.010	193,6	Т37.06.02.020	60,6	Т37.07.02.030	12,36	Т37.07.02.040	99,9	Т37.07.02.050	18,0			0,59
Т37.09.02.000	Т37.07.02.010	234,8	Т37.07.02.020	70,6									
Т37.10.02.000	Т37.08.02.010	301,5	Т37.08.02.020	87,1									
Т37.11.02.000	Т37.07.02.010	234,8	Т37.07.02.020	70,6	Т37.08.02.030	14,88	Т37.08.02.040	120,2	Т37.08.02.050	20,3			0,75
Т37.12.02.000	Т37.08.02.010	301,5	Т37.08.02.020	87,1									
Т37.13.02.000	Т37.09.02.010	325,7	Т37.09.02.020	95,7									
Т37.14.02.000	Т37.10.02.010	381,6	Т37.10.02.020	113,0									
Т37.15.02.000	Т37.11.02.010	431,8	Т37.11.02.020	123,0	Т37.09.02.030	15,89	Т37.09.02.040	133,8	Т37.09.02.050	22,6			0,92

Т37.00.02.010СБ

Серия 4.903-10 Выпуск 9

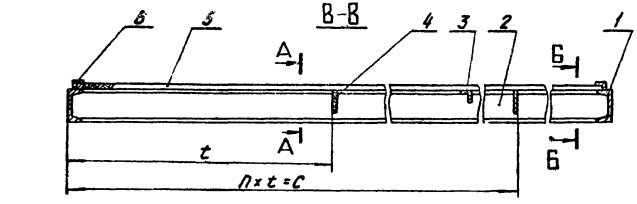

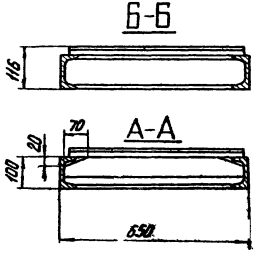

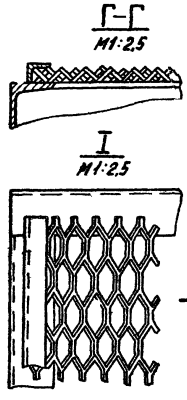

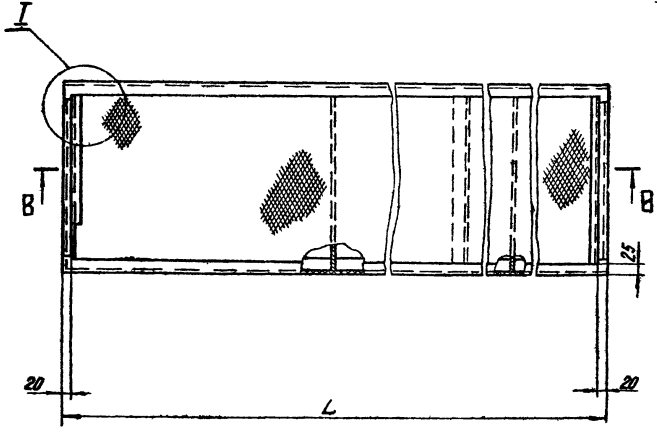

1. Сварку производить электродами типа Э42 по ГОСТ 9467-60.
2. Катет шва - по наименьшей толщине свариваемых деталей.

Пример условного обозначения помоста L = 1400 мм:
Помост Т37.01.02.010

Изм.	Лист	№ докум.	Подп.	Дата
Разраб.		Сиротина		
Пров.		Ермаков		
Рук. гр.		Левтов		
Гл. спец.		Сафонин		
Н. контр.		Головина		
Утв.		Федин		

Т37.00.02.010СБ

Помост

Сборочный чертеж

Лит.	Масса	Масштаб
	См. табл. 1	1:10

Лист 1 | Листов 2

Минэнерго СССР
Ленэнергомонтажпроект
Ленинградский филиал

Инв. № подл. | Подпись и дата | Взам. инв. № | Инв. № дубл. | Подпись и дата

Т37.00.02.010СБ

Серия 4.903-10 Выпуск 9

Таблица 1

Размеры в мм

Обозначение	L	t	C	n	Масса, кг
Т37.01.02.010 СБ	1400	600	600	1	52,2
Т37.02.02.010 СБ	2000		1200	2	70,4
Т37.03.02.010 СБ	3500		3000	5	116,6
Т37.04.02.010 СБ	4200		3600	6	137,4
Т37.05.02.010 СБ	5000		4200	7	161,2
Т37.06.02.010 СБ	6000		5400	9	194,6
Т37.07.02.010 СБ	7500	750	6750		234,8
Т37.08.02.010 СБ	10000	1000	9000		301,5
Т37.09.02.010 СБ	11000		10000	10	325,7
Т37.10.02.010 СБ	13000		12000	12	381,6
Т37.11.02.010 СБ	14500	1050	13650	13	431,8

Таблица 2

Спецификация

№ позиции	1			2			3				4				5			6			Масса, наплавленного металла сварных швов, кг
Наименование	Балка поперечная			Балка продольная			Угольник				Ребро				Настил			Угольник			
Количество	2			2			См. ниже				См. ниже				1			2			
Материал	Швеллер 10 ГОСТ 8240-72 Ст.3 ГОСТ 535-58						Угол. 50×50×5 ГОСТ 8509-72 Ст.3 ГОСТ 535-58				Полоса 6×70 ГОСТ 103-57 Ст.3 ГОСТ 535-58				Лист ПВ 406 ГОСТ 8706-58 Ст 3 ГОСТ 14637-69			Угол. 25×18×3 ГОСТ 8510-72 неравн. Ст.3 ГОСТ 535-58			
№ чертежа или стандарта	Т37.00.02.011			БЧ			Т37.00.02.012				БЧ				БЧ			БЧ			
Обозначение	Обозначение	Масса, кг 1 шт	Масса, кг Общ.	Длина L, мм	Масса, кг 1 шт	Масса, кг Общ.	Обозначение	Кол.	Масса, кг 1 шт	Масса, кг Общ.	Длина, мм	Колич.	Масса, кг 1 шт	Масса, кг Общ.	Ширина, мм	Длина, мм	Масса, кг	Длина, мм	Масса, кг 1 шт	Масса, кг Общ.	
Т37.01.02.010	Т37.00.02.011	4,8	9,6	1400	12,0	24,0	Т37.00.02.012	2	2,4	2,4	638	1	2,1	2,1	600	1350	12,7	600	0,54	1,08	0,30
Т37.02.02.010				2000	17,2	34,4						2		4,2		1950	18,4				0,36
Т37.03.02.010				3500	30,0	60,0						5		10,5		3450	32,5				0,56
Т37.04.02.010				4200	36,0	72,0						6		12,6		4150	39,0				0,76
Т37.05.02.010				5000	43,0	86,0						7		14,7		4950	46,5				0,96
Т37.06.02.010				6000	51,5	103,0										5950	56,0				1,20
Т37.07.02.010				7500	64,5	129,0						9		18,9		7450	70,0				1,42
Т37.08.02.010				10000	85,9	171,8										9950	93,5				1,81
Т37.09.02.010				11000	94,5	189,0						10		21,0		10950	98,5				1,72
Т37.10.02.010				13000	110,2	220,4		3		7,2		12		25,2		12950	116,0				2,10
Т37.11.02.010				14500	124,0	248,0						13		27,3		14450	136,0				2,60

Изм.	Лист	№ докум.	Подп.	Дата	Т37.00.02.010СБ	Лист 2

Подпись и дата | Инв. № дубл. | Взам. инв. № | Подпись и дата

Серия 4.903-10 Выпуск 9

Т37.00.02.011

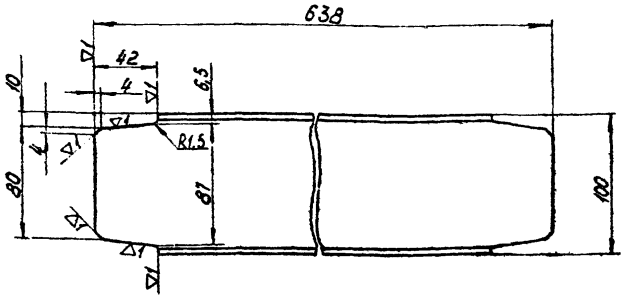

Изм.	Лист	№ докум.	Подп.	Дата
Разраб.		Сычева		1.11.73
Провер.		Ермаков		13.11.73
Рук. гр.		Левтов		14.11.73
Гл. спец.		Сорокин		14.11.73
Н. контр.		Головина		14.11.73
Утв.		Фейгин		14.11.73

Т37.00.02.011

Балка поперечная

Лит.	Масса	Масштаб
	4,8	1:2,5
Лист	Листов 1	

Швеллер 10 ГОСТ 8240-72 / Ст.3 ГОСТ 535-58

Минэнерго СССР
Главтеплоэнергомонтаж
Энергомонтажпроект
Лен. филиал

Инв. № подл. | Подпись и дата | Взам. инв. № | Инв. № дубл. | Подпись и дата

Серия 4.903-10 Выпуск 9

Т37.00.02.012

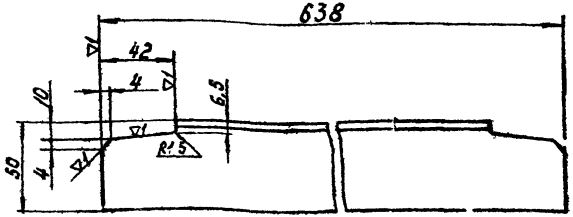

Изм.	Лист	№ докум.	Подп.	Дата
Разраб.		Сычева		4.11.73
Провер.		Ермаков		13.11.73
Рук. гр.		Левтов		13.11.73
Гл. спец.		Сорокин		14.11.73
Н. ко. пр.		Головина		14.11.73
Утв.		Фейгин		14.11.73

Т37.00.02.012

Уголок

Лит.	Масса	Масштаб
	2,4	1:2
Лист	Листов 1	

Уголок 50×50×5 ГОСТ 8509-72 / Ст 3 ГОСТ 535-58

Минэнерго СССР
Главтеплоэнергомонтаж
Энергомонтажпроект
Лен. филиал

Инв. № подл. | Подпись и дата | Взам. инв. № | Инв. № дубл. | Подпись и дата

Т37.00.02.020СБ

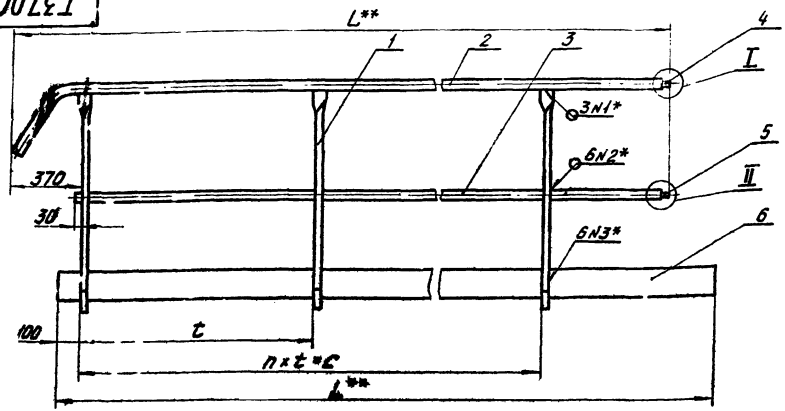

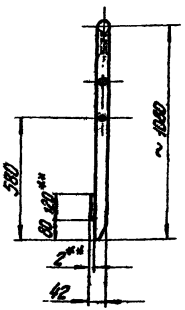

Таблица 1

Размеры в мм

Обозначение	L	t	C	Колич. пролетов n	Масса, кг
Т37.01.02.020СБ	1400	400	600	2	16,4
Т37.02.02.020СБ	2000	600	1200	2	20,2
Т37.03.02.020СБ	3500		3000	5	36,1
Т37.04.02.020СБ	4200		3600	6	42,9
Т37.05.02.020СБ	5000		4200	7	50,2
Т37.06.02.020СБ	6000		5400	9	60,6
Т37.07.02.020СБ	7500	750	6750		70,6
Т37.08.02.020СБ	10000	1000	9000		87,1
Т37.09.02.020СБ	11000		10000	10	95,7
Т37.10.02.020СБ	13000		12000	12	113,0
Т37.11.02.020СБ	14500	1050	13650	13	123,0

Пример условного обозначения промежуточной секции L=1400мм: секция промежуточная Т37.01.02.020

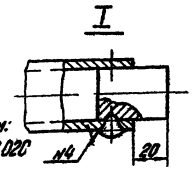

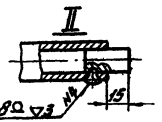

ГОСТ 14776-69-III-3Ф3-8Ω ▽3

1* Сварка ручная-электроизовая. Катет шва - по наименьшей толщине свариваемых деталей.

2** Размеры для справок

Изм.	Лист	№ докум.	Подп.	Дата
Разраб.		Сычева		
Пров.		Ермаков		
Рук. гр.		Левтов		
Гл. спец.		Сорокин		
Н. контр.		Головина		
Утв.		Фейгин		

Т37.00.02.020СБ

Секция промежуточная

Сборочный чертеж

Лит.	Масса	Масштаб
	См. табл. 1	1:10

Лист 1 Листов 2

Минэнерго СССР
Главтеплоэнергомонтаж
Энергомонтажпроект
Лен. филиал

Подпись и дата | Взам. инв. № | Инв. № дубл. | Подпись и дата | Инв. № подлин.

Т37.00.02.020СБ

Серия 4.903-10 Выпуск 9

Таблица 2

Спецификация															
№ позиции	1				2		3		4		5		6		Масса натяжного металла сборных швов, кг
Наименование	Стойка				Поручень		Леер		Штырь		Штырь		Полоса де радительн.		
Количество	См. ниже				1		1		1		1		1		
Материал	Полоса 6×40 ГОСТ 103-57 / В Ст.3 ГОСТ 535-58				Труба 32 ГОСТ 3262-62		Труба 15 ГОСТ 3262-62		Круг 34 ГОСТ 2590-71 / Ст 3 ГОСТ 535-58		Круг 14 ГОСТ 2590-71 / Ст.3 ГОСТ 535-58		Лист 2 ГОСТ 3680-57 / Ст.3 ГОСТ 16523-70		
№ чертежа или стандарта	Т37.00.02.021				Т37.00.02.022		Т37.00.02.023		—		—		БЧ		
Обозначение	Обозначение	Кол.	Масса, кг 1 шт	Масса, кг Общ.	Обозначение	Масса, кг	Обозначение	Масса, кг	Длина	Масса, кг	Длина	Масса, кг	Размеры	Масса, кг	
Т37.01.02.020	Т37.02.02.021	3	1,94	5,82	Т37.01.02.022	6,0	Т37.01.02.023	1,73	40	0,28	30	0,04	2×120×1400	2,56	0,015
Т37.02.02.020					Т37.02.02.022	7,6	Т37.02.02.023	2,73					2×120×2000	3,74	0,030
Т37.03.02.020		6		11,64	Т37.03.02.022	12,5	Т37.03.02.023	5,39					2×120×3500	6,22	0,050
Т37.04.02.020		7		13,58	Т37.04.02.022	14,7	Т37.04.02.023	6,38					2×120×4200	7,86	0,065
Т37.05.02.020		8		15,52	Т37.05.02.022	17,2	Т37.05.02.023	7,71					2×120×5000	9,35	0,070
Т37.06.02.020		10		19,40	Т37.06.02.022	20,2	Т37.06.02.023	9,37					2×120×6000	11,20	0,110
Т37.07.02.020					Т37.07.02.022	24,9	Т37.07.02.023	11,86					2×120×7500	14,00	
Т37.08.02.020					Т37.08.02.022	32,6	Т37.08.02.023	16,00					2×120×10000	18,70	
Т37.09.02.020		11		21,34	Т37.09.02.022	35,7	Т37.09.02.023	17,67					2×120×11000	20,60	
Т37.10.02.020		13		25,22	Т37.10.02.022	41,9	Т37.10.02.023	21,00					2×120×13000	24,40	0,120
Т37.11.02.020		14		27,16	Т37.11.02.022	46,5	Т37.11.02.023	21,82					2×120×14500	27,10	

Изм.	Лист	№ докум.	Подп.	Дата

Т37.00.02.020СБ

Лист 2

Серия 4.903-10 Выпуск 9

Инв.№подл. | Подпись и дата | Взам.инв.№ | Инв.№дубл. | Подпись и дата

Т37.00.02.023

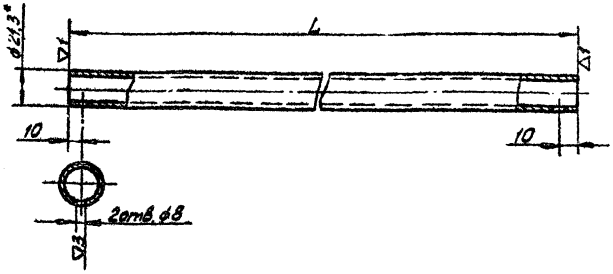

Обозначение	L, мм	Масса, кг
Т37.01.02.023	1045	1,73
Т37.02.02.023	1645	2,73
Т37.03.02.023	3245	5,39
Т37.04.02.023	3845	6,38
Т37.05.02.023	4645	7,71
Т37.06.02.023	5645	9,37
Т37.07.02.023	7145	11,86
Т37.08.02.023	9645	16,00
Т37.09.02.023	10645	17,67
Т37.10.02.023	12645	21,00
Т37.11.02.023	13145	21,82

*Размер для справок

Изм.	Лист	№ докум.	Подпись	Дата
Разраб.		Сычева		
Пров.		Ермаков		
Рук. гр.		Левтов		
Н.контр.		Головина		
Гл.спец.		Соркин		
Утв.		Фейгин		

Т37.00.02.023

Лесер

Труба 15 ГОСТ 3262-62

Лит.	Масса	Масштаб
	См. табл.	1:2
Лист	Листов 1	

Минэнерго СССР
Главтеплоэнергомонтаж
Энергомонтажпроект
Лен. филиал

Серия 4.903-10 Выпуск 9

Инв.№подл. | Подпись и дата | Взам.инв.№ | Инв.№дубл. | Подпись и дата

Т37.00.02.022

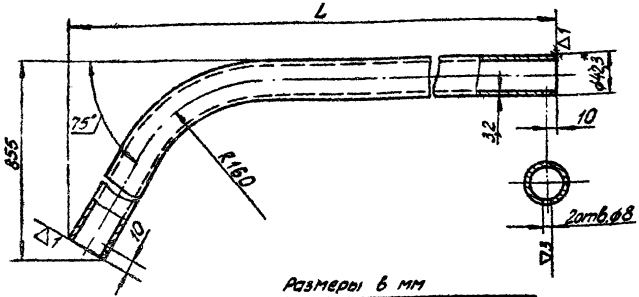

Размеры в мм

Обозначение	L	Длина развертки	Масса, кг
Т37.01.02.022	1380	1955	6,0
Т37.02.02.022	1880	2455	7,6
Т37.03.02.022	3480	4055	12,5
Т37.04.02.022	4180	4755	14,7
Т37.05.02.022	4980	5555	17,2
Т37.06.02.022	5980	6555	20,2
Т37.07.02.022	7480	8055	24,9
Т37.08.02.022	9980	10555	32,6
Т37.09.02.022	10980	11555	35,7
Т37.10.02.022	12980	13555	41,9
Т37.11.02.022	14480	15055	46,5

*Размер для справок.

Изм.	Лист	№ докум.	Подпись	Дата
Разраб.		Сычева		
Пров.		Ермаков		
Рук. гр.		Левтов		
Гл.спец.		Соркин		
Н.контр.		Головина		
Утв.		Фейгин		

Т37.00.02.022

Поручень

Труба 32 ГОСТ 3262-62

Лит.	Масса	Масштаб
	См. табл.	1:4
Лист	Листов 1	

Минэнерго СССР
Главтеплоэнергомонтаж
Энергомонтажпроект
Лен. филиал

Т37.00.02.030СБ

Серия 4.903-10 Выпуск 9

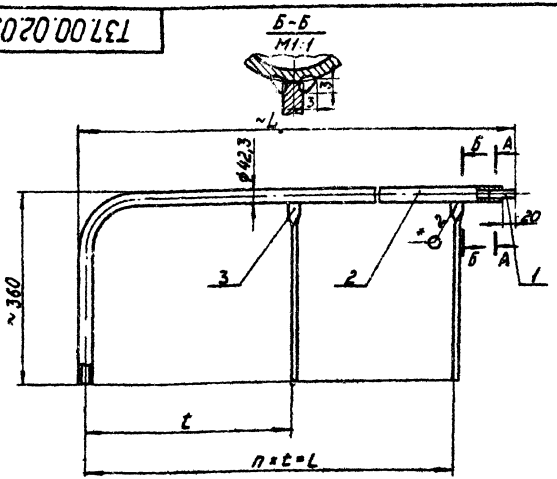



Таблица 2

Спецификация										
Nпозиции	1		2		3					Масса наплавленного металла сварных швов, кг
Наименование	Штырь		Поручень		Стойка					
Количество	1		1		См. ниже					
Материал	Круг 34 ГОСТ 2590-71 Ст.3 ГОСТ 535-58		Труба 32 по ГОСТ 3262-62		Полоса Б×40 ГОСТ 103-57 Ст.3 ГОСТ 535-58					
Nчертежа или стандарта	Б4		Т37.00.02.031		Т37.00.02.021					
Обозначение	Длина мм	Масса кг	Обозначение	Масса кг	Обозначение	Кол.	Масса кг Лит.	Масса кг Общ.		
Т37.01.02.030	40	0,28	Т37.01.02.031	3,2	Т37.01.02.021	2	0,62	1,24		0,015
Т37.02.02.030			Т37.02.02.031	4,5						
Т37.03.02.030			Т37.03.02.031	5,7						
Т37.04.02.030			Т37.04.02.031	6,4						
Т37.05.02.030			Т37.05.02.031	7,0						
Т37.06.02.030			Т37.06.02.031	8,3		3		1,86		0,020
Т37.07.02.030			Т37.07.02.031	10,2						
Т37.08.02.030			Т37.08.02.031	12,1		4		2,48		0,025
Т37.09.02.030			Т37.09.02.031	13,1						0,030

Таблица 1

Размеры в мм

Обозначение	L	l	t	Количество пролетов n	Масса, кг
Т37.01.02.030СБ	830	700	350	2	4,73
Т37.02.02.030СБ	1245	1100	550		6,03
Т37.03.02.030СБ	1660	1500	750		7,23
Т37.04.02.030СБ	1870	1700	850		7,93
Т37.05.02.030СБ	2070	1900	950		8,53
Т37.06.02.030СБ	2490	2340	780	3	10,46
Т37.07.02.030СБ	4010	2940	980		12,36
Т37.08.02.030СБ	3730	3400	850	4	14,88
Т37.09.02.030СБ	4140	4000	1000		15,89

Пример условного обозначения лестничной секции L=830мм
Секция лестничная Т37.01.02.030

*Сварка ручная электродуговая

Изм.	Лист	№докум.	Подп.	Дата
Разраб.		Сычева		
Пров.		Ермаков		
Рук.гр.		Левтов		
Гл.спец.		Сорокин		
Н.контр.		Головина		
Утв.		Фейгин		

Т37.00.02.030СБ

Секция лестничная. Сборочный чертеж

Лит.	Масса	Масшт.
	см. табл.1	—

Лист | Листов 1

Минэнерго СССР
Гипвтеплоэнергомонтаж
Энергомонтажпроект
Лен. филиал

Инв. № подл. | Подпись и дата | Взам. инв. № | Инв. № дубл. | Подпись и дата

Т37.00.02.031

Серия 4.903-10 выпуск 9

Инв.№подл. | Подпись и дата | Взам.инв.№ | Инв.№дубл. | Подпись и дата

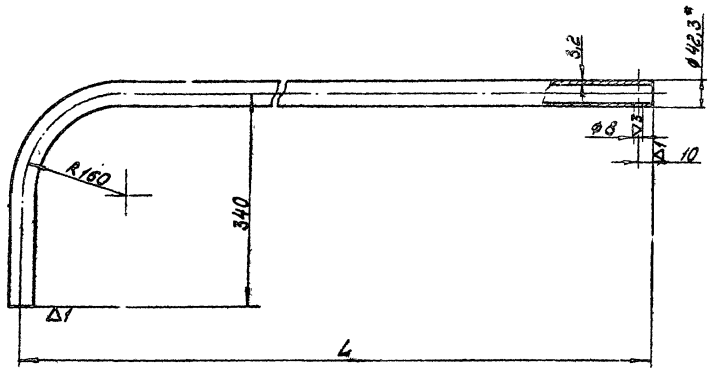

Размеры в мм

Обозначение	L	Длина развертки	Масса, кг
Т37.01.02.031	790	1060	3,2
Т37.02.02.031	1205	1475	4,5
Т37.03.02.031	1620	1890	5,7
Т37.04.02.031	1830	2100	6,4
Т37.05.02.031	2030	2300	7,0
Т37.06.02.031	2450	2720	8,3
Т37.07.02.031	3070	3340	10,2
Т37.08.02.031	3690	3960	12,1
Т37.09.02.031	4100	4370	13,1

*Размер для справок.

Изм.	Лист	№ докум.	Подп.	Дата
Разраб.		Сычева		
Пров.		Гамаков		
Рук. гр.		Левтов		
Н. спец.		Сорокин		
Н. контр.		Головина		
Утв.		Фейгин		

Т37.00:02.031

Поручень

Лит.	Масса	Масштаб
	См. подл.	1:5
Лист	Листов 1	

Труба 32 ГОСТ 3262-62

Минэнерго СССР Главтеплоэнергомонтаж Энергомонтажпроект Ленинградский филиал

Т37.00.02.040СБ

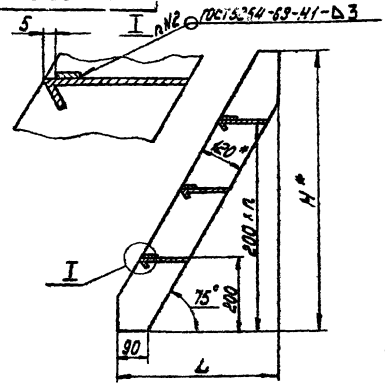

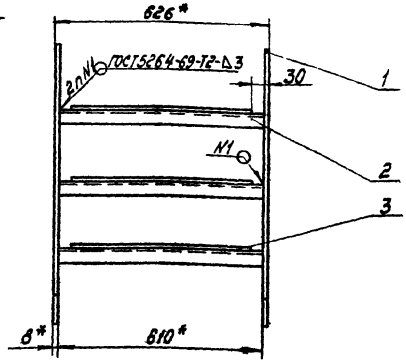

Таблица 1

Размеры в мм

Обозначение	H	L	Колич. пролет. n	Масса кг
Т37.01.02.040СБ	800	280	3	22,8
Т37.02.02.040СБ	1200	385	5	37,0
Т37.03.02.040СБ	1600	490	7	50,8
Т37.04.02.040СБ	1800	545	8	57,8
Т37.05.02.040СБ	2000	600	9	64,7
Т37.06.02.040СБ	2400	710	11	78,7
Т37.07.02.040СБ	3000	865	14	99,9
Т37.08.02.040СБ	3600	1030	17	120,2
Т37.09.02.040СБ	4000	1110	19	133,8

Таблица 2

Спецификация

№ позиции	1			2			3			Примечание
Наименование	Тетива			Ступень			Планка защитная			
Количество	2			См. ниже						
Материал	Полоса $\frac{4\times40}{ст.3\ ГОСТ\ 103-57}$			Сталь рифл. ромб. ГОСТ 8568-57			Лист $\frac{3\ ГОСТ\ 3630-67}{ст.3\ ГОСТ\ 11066-74}$			
№ чертежа или стандарта	Т37.00.02.041			Т37.00.02.042			БЧ			
Обозначение лестницы	Обозначение	Масса, кг 1 шт.	Масса, кг Общ.	Кол.	Масса, кг 1 шт.	Масса, кг Общ.	Кол.	Масса, кг 1 шт.	Масса, кг Общ.	
Т37.01.02.040	Т37.01.02.041	5,6	11,2	3	3,58	10,7	3	0,26	0,78	0,12
Т37.0202.040	Т37.02.02.041	8,7	17,4	5		17,9	5		1,30	0,20
Т37.03.02.040	Т37.03.02.041	11,8	23,6	7		25,1	7		1,82	0,28
Т37.04.02.040	Т37.04.02.041	13,4	26,8	8		28,6	8		2,08	0,32
Т37.05.02.040	Т37.05.02.041	14,9	29,8	9		32,2	9		2,34	0,36
Т37.06.02.040	Т37.06.02.041	18,0	36,0	11		39,4	11		2,86	0,44
Т37.07.02.040	Т37.07.02.041	22,8	45,6	14		50,1	14		3,64	0,55
Т37.08.02.040	Т37.08.02.041	27,2	54,4	17		60,9	17		4,42	0,68
Т37.09.02.040	Т37.09.02.041	30,0	60,0	19		68,0	19		4,94	0,81

Т37.00.02.042 — 3120 1550 — 3 отв.

Пример условного обозначения лестницы H=800мм:
Лестница Т37.01.02.040

1. Сварку производить электродами типа Э42 по ГОСТ 9467-60.
2. *Размеры для справок.

Изм.	Лист	№ докум.	Подп.	Дата
Разраб.		Сычева		
Пров.		Ермаков		
Рук. гр.		Левтов		
Гл. спец.		Сорокин		
Н. контр.		Гарбузина		
Утв.		Фейгин		

Т37.00.02.040СБ

Лестница
Сборочный чертеж

Лит.	Масса	Масштаб
	См. табл.1	—
Лист	Листов 1	

Минэнерго СССР
Главтехэнергомонтаж
Энергомонтажпроект
Ленинградский филиал

Серия 4.903-10 Выпуск 9

Инв. № подл. | Подпись и дата | Взам. инв. № | Инв. № дубл. | Подпись и дата

Серия 4.903-10 Выпуск 9

Т37.00.02.041

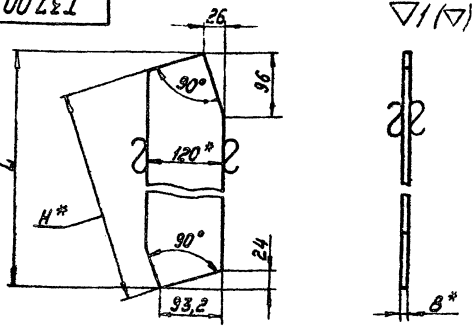

Размеры в мм

Обозначение	L	H	масса, кг
Т37.01.02.041	845	800	5,6
Т37.02.02.041	1260	1200	8,7
Т37.03.02.041	1675	1600	11,8
Т37.04.02.041	1880	1800	13,4
Т37.05.02.041	2090	2000	14,9
Т37.06.02.041	2505	2400	18,0
Т37.07.02.041	3125	3000	22,8
Т37.08.02.041	3746	3600	27,2
Т39.09.02.041	4160	4000	30,0

* Размеры для справок

Изм.	Лист	№ докум.	Подп.	Дата
Разраб.		Сычева		
Провер.		Ермаков		
Рук. гр.		Левтов		
Гл. спец.		Сорокин		
Н. контр.		Головина		
Утв.		Федюин		

Т37.00.02.041

Тетива

Лит.	Масса	Масштаб
	См. табл.	1:5
Лист	Листов 1	

Полоса 8×120 ГОСТ 103-57
Ст.3 ГОСТ 535-58

Мунэнерго СССР
Главтеплоэнергомонтаж
Энергомонтажпроект
Лен. филиал

Инв. № подл. | Подпись и дата | Взам. инв. № | Инв. № дубл. | Подпись и дата

Серия 4.903-10 Выпуск 9

Т37.00.02.042

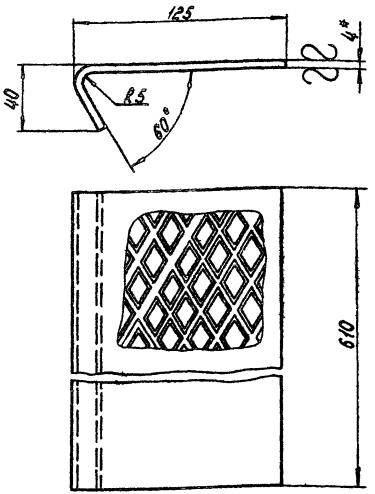

1 Длина развертки 162 мм.
г.* Размер для справок.

Изм.	Лист	№ докум.	Подп.	Дата
Разраб.		Сычева		
Пров.		Ермаков		
Рук. гр.		Левтов		
Гл. спец.		Сорокин		
Н. контр.		Головина		
Утв.		Федюин		

Т37.00.02.042

Ступень

Лит.	Масса	Масштаб
	3,5	1:2
Лист	Листов 1	

Сталь рифл. ромб. 4 ГОСТ 8568-57
Ст.0 ГОСТ 380-71

Мунэнерго СССР
Главтеплоэнергомонтаж
Энергомонтажпроект
Лен. филиал

Инв. № подл. | Подпись и дата | Взам. инв. № | Инв. № дубл. | Подпись и дата

Т37.00.02.050СБ

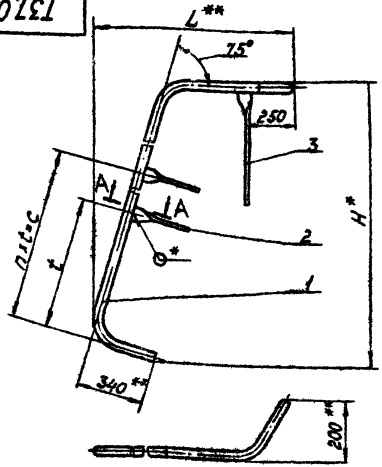

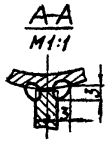

Таблица 1

Размеры в мм

Обозначение	L	H	t	Колич. пролет. n	C	Масса, кг
Т37.01.02.050 СБ	1080	1700	350	2	700	11,4
Т37.02.02.050 СБ	1190	2100	550		1100	12,5
Т37.03.02.050 СБ	1295	2500	750		1500	13,5
Т37.04.02.050 СБ	1340	2700	850		1700	14,1
Т37.05.02.050 СБ	1405	2900	950		1900	14,6
Т37.06.02.050 СБ	1510	3300	780	3	2340	16,4
Т37.07.02.050 СБ	1670	3900	980		2940	18,0
Т37.08.02.050 СБ	1830	4500	850	4	3400	20,3
Т37.09.02.050 СБ	1940	4900	1000		4000	22,6

Пример условного обозначения боковой секции L=1080 мм:

Секция боковая Т37.01.02.050

Таблица 2

Спецификация									
N позиции	1		2			3			Масса наплавленного металла сварных швов, кг
Наименование	Поручень		Стойка			Стойка			
Количество	1		См. ниже.			1			
Материал	Труба 32 по ГОСТ 3262-62		Полоса 6×40 ГОСТ 103-57 Ст.3 ГОСТ 535-58						
N чертежа или стандарта	Т37.00.02.051		Т37.00.02.021						
Обозначение	Обозначение	Масса кг	Обозначение	Кол.	Масса кг Кол.	Масса кг Обозн.	Обозначение	Масса кг	
Т37.01.02.050	Т37.01.02.051	8,16	Т37.00.02.021	2	0,62	1,24	Т37.02.02.021	1,94	0,01
Т37.02.02.050	Т37.02.02.051	9,26							
Т37.03.02.050	Т37.03.02.051	10,35							
Т37.04.02.050	Т37.04.02.051	10,90							
Т37.05.02.050	Т37.05.02.051	11,45							
Т37.06.02.050	Т37.06.02.051	12,54		3		1,87			0,02
Т37.07.02.050	Т37.07.02.051	14,19							
Т37.08.02.050	Т37.08.02.051	15,83		4		2,48			0,04
Т37.09.02.050	Т37.09.02.051	18,10							0,05

* Сварка ручная электродуговая.

** Размеры для справок

Изм.	Лист	№ докум.	Подп.	Дата
Разраб.		Сычева	Сыч.	1.11.73
Пров.		Ермаков	[illegible]	26.11.73
Рск.гр.		Левтов	[illegible]	17.12.73
Гл.спец.		Сорокин	[illegible]	18.12.73
Н.контр.		Головина	[illegible]	20.12.73
Утв.		Фейгин	[illegible]	18.12.73

Т37.00.02.050 СБ

Секция боковая

Сборочный чертеж

Лит.	Масса	Масшт.
	См. табл.1	—

Лист | Листов 1

Минэнерго СССР
Главтеплоэнергомонтажпроект
Ленинградский филиал

Серия 4.903-10 Выпуск 9

Инв. № подл. | Подпись и дата | Взам. инв. № | Инв. № дубл. | Подпись и дата

Серия 4.903-10 Выпуск 9

Т37.00.02.021

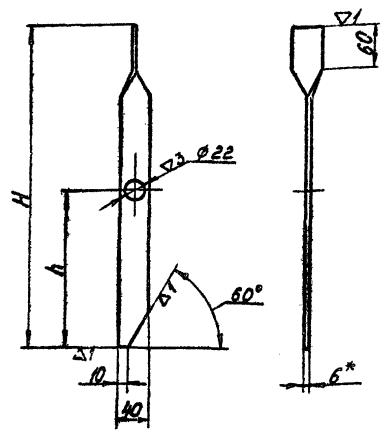

Размеры в мм

Обозначение	H	h	Масса, кг
Т37.01.02.021	340	—	0,62
Т37.02.02.021	1060	580	1,94

*Размер для справок

Изм.	Лист	№ докум.	Подп.	Дата
Разраб.		Сычева		11.11.93
Пров.		Ермаков		15.11.93
Рук.гр.		Левтов		17.11.93
Гл.спец.		Сорокин		17.11.93
Н.контр.		Головина		18.11.93
Утв.		Фейгин		18.11.93

Т37.00.02.021

Стойка

Лит.	Масса	Масштаб
	См. табл.	—

Лист | Листов 1

Полоса 6×40 ГОСТ 103-57 / Ст.3 ГОСТ 535-58

Минэнерго СССР Главтеплоэнергомонтаж Энергомонтажпроект Ленинградский филиал

Инв.№ подл. | Подпись и дата | Взам.инв.№ | Инв.№ дубл. | Подпись и дата

Серия 4.903-10 Выпуск 9

Т37.00.02.051

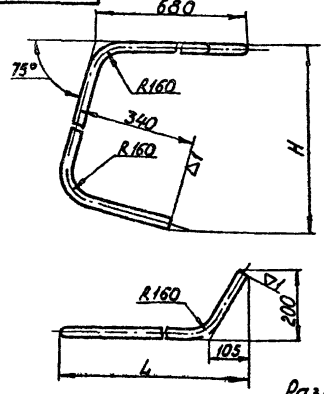

Размеры в мм

Обозначение	L	H	Длина развертки	Масса, кг
Т37.01.02.051	1080	1700	2570	8,16
Т37.02.02.051	1190	2100	3000	9,26
Т37.03.02.051	1295	2500	3420	10,35
Т37.04.02.051	1340	2700	3630	10,90
Т37.05.02.051	1405	2900	3830	11,45
Т37.06.02.051	1510	3300	4250	12,54
Т37.07.02.051	1670	3900	4870	14,19
Т37.08.02.051	1830	4500	5490	15,83
Т37.09.02.051	1940	4900	5900	18,10

Изм.	Лист	№ докум.	Подп.	Дата
Разраб.		Сычева		11.11.93
Пров.		Ермаков		15.11.93
Рук.гр.		Левтов		17.11.93
Гл.спец.		Сорокин		17.11.93
Н.контр.		Головина		18.11.93
Утв.		Фейгин		18.11.93

Т37.00.02.051

Поручень

Лит.	Масса	Масштаб
	См. табл.	1:10

Лист | Листов 1

Труба 32 ГОСТ 3262-62

Минэнерго СССР Главтеплоэнергомонтаж Энергомонтажпроект Ленинградский филиал

Т37.00.02.060СБ

Серия 4.903-10 Выпуск 9

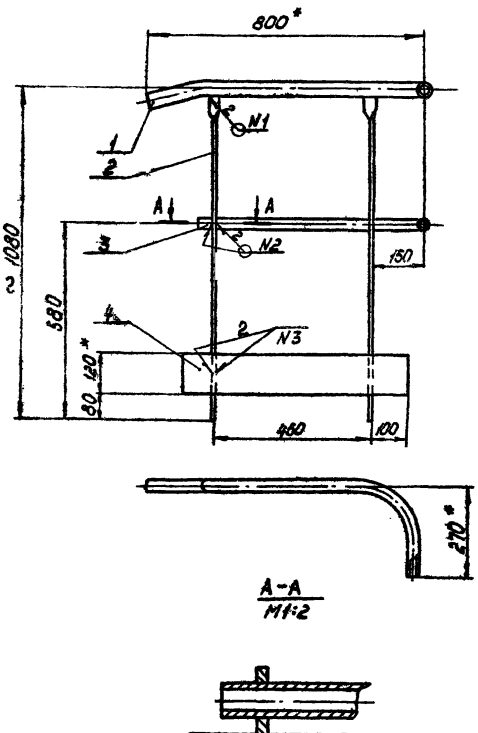

Спецификация										
N позиции	1		2			3		4		Масса наплавленного металла сварных швов, кг
Наименование	Поручень		Стойка			Леер		Полоса оградителя		
Количество	1		2			1		1		
Материал	Труба 32 ГОСТ 3262-62		Полоса 6×40 ГОСТ 103-57 / Ст. 3 ГОСТ 535-58			Труба 15 ГОСТ 3262-62		Лист 2 ГОСТ 3680-57 / Ст. 3 ГОСТ 11066-71		
N чертежа или стандарта	Т37.00.02.061		Т37.00.02.021			Т37.00.02.062		—		
Обозначение	Обозначение	Масса, кг	Обозначение	Масса, кг Лит.	Масса, кг Общ.	Обозначение	Масса, кг	Размеры, мм	Масса, кг	
Т37.00.02.060	Т37.00.02.061	2,5	Т37.02.02.021	1,94	3,88	Т37.00.02.062	0,84	2×120×650	0,9	0,04

Пример условного обозначения торцовой секции L=800 мм:

Секция торцовая Т37.00.02.060

1. Сварка ручная электродуговая.
   Сварку производить электродами типа Э42 ГОСТ 9467-60
2. Катет шва - по наименьшей толщине свариваемых деталей.
3. *Размеры для справок.

Изм.	Лист	№ докум.	Подп.	Дата
Разраб.		Сычева		1.11.73
Пров.		Ермаков		20.11.73
Рук. гр.		Левтов		17.11.73
Гл. спец.		Сорокин		18.11.73
Н. контр.		Головина		20.11.73
Утв.		Фейгин		18.11.73

Т37.00.02.060СБ

Секция торцовая

Сборочный чертеж

Лит.	Масса	Масшт.
	8,16	1:10

Лист | Листов 1

Минэнерго СССР
Главтеплоэнергомонтаж
Энергомонтажпроект
Лен. филиал

Инв. № подл. | Подпись и дата | Взам. инв. № | Инв. № дубл. | Подпись и дата

Серия 4.903-10 Выпуск 9

Т37.00.02.061

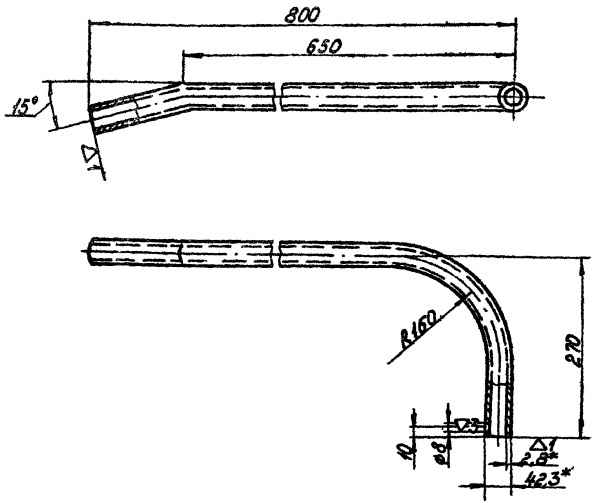

1. Длина развертки - 1005 мм
2. * Размер для справок.

Изм.	Лист	№ докум.	Подп.	Дата
Разраб.		Сычева		26.11.93
Пров.		Ермаков		26.11.93
Рук. гр.		Левтов		9.12.93
Гл. спец.		Сорокин		10.12.93
Н. контр.		Головина		10.12.93
Утв.		Фейгин		14.12.93

Т37.00.02.061

Поручень

Лит.	Масса	Масшт.
	2,5	1:5
Лист	Листов 1	

Труба 32 ГОСТ 3262-62

Минэнерго СССР
Главтеплоэнергомонтаж
Энергомонтажпроект
Лен. филиал

Инв. № подл. | Подпись и дата | Взам. инв. № | Инв. № дубл. | Подпись и дата

Серия 4.903-10 Выпуск 9

Т37.00.02.062

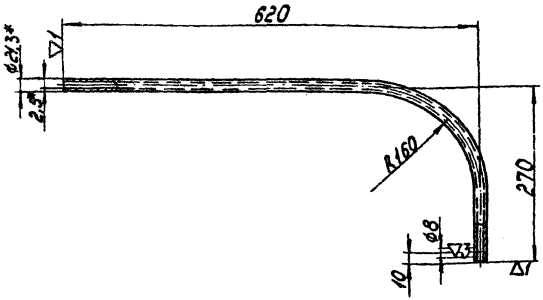

1. Длина развертки - 820 мм
2. * Размер для справок.

Изм.	Лист	№ докум.	Подп.	Дата
Разраб.		Сычева		26.11.93
Пров.		Ермаков		26.11.93
Рук. гр.		Левтов		9.12.93
Гл. спец.		Сорокин		10.12.93
Н. контр.		Головина		10.12.93
Утв.		Фейгин		14.12.93

Т37.00.02.062

Леер

Лит.	Масса	Масшт.
	0,84	1:5
Лист	Листов 1	

Труба 15 ГОСТ 3262-62

Минэнерго СССР
Главтеплоэнергомонтаж
Энергомонтажпроект
Лен. филиал

Инв. № подл. | Подпись и дата | Взам. инв. № | Инв. № дубл. | Подпись и дата

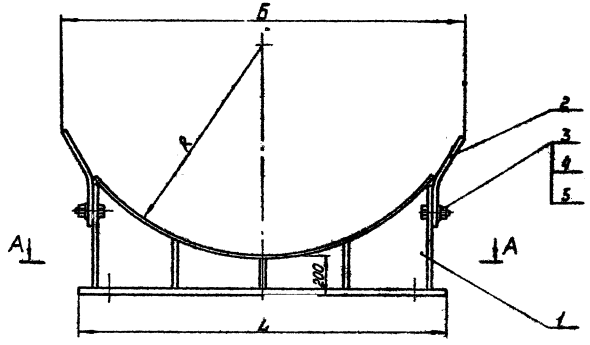

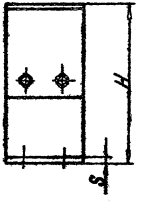

А–А

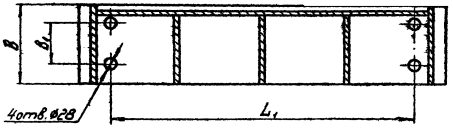

Размеры для справок

Изм.	Лист	№ докум.	Подп.	Дата	Т37.00.03.000СБ		
Разраб.		Сычева		26.10.78	Опора	Лит.	Масса	Масшт.
Пров.		Ермаков		20.11.78	Сборочный чертеж		См. табл.1	—
Рук.гр.		Левтов		14.12.78		Лист 1	Листов 3
Гл.спец.		Сорокин		18.12.78		Минэнерго СССР Главтеплоэнергомонтаж Энергомонтажпроект Лен. филиал	
Н.кс.тр.		Головина		30.12.78			
Утв.		Фейгин		18.12.78			

Серия 4.903-10. Выпуск 9

Инв.№ подл. | Подпись и дата | Взам.инв.№ | Инв.№ дубл. | Подпись и дата

Инв. № подл. | Подпись и дата | Взам. инв. № | Инв. № дубл. | Подпись и дата

Таблица 1

Размеры в мм

Обозначение	Тип	R	Б	L	L_1	B	B_1	S	H	Масса, кг
Т37.01.03.000СБ	I	524	960	950	650	200	90	16	515	82,7
Т37.02.03.000СБ		730	1260	1240	950	250	140		560	122,5
Т37.03.03.000СБ		926	1670	1650	1100	350	200		725	218,6
Т37.04.03.000СБ	II	1030	1860	1840	1500	400			785	289,6
Т37.05.03.000СБ		1120	2025	2000					840	316,0
Т37.06.03.000СБ		1330	2350	2320	1900	500			920	429,9
Т37.07.03.000СБ		1630	2915	2880	2200				1100	539,0
Т37.08.03.000СБ	III	1930	3420	3380	2800			22	1240	732,2
Т37.09.03.000СБ		2105	3660	3700	3000	600	260		1250	899,9

Пример условного обозначения опоры типа I, R = 524 мм:
Опора I-524-Т37.01.03

Т37.00.03.000СБ

Таблица 2

Спецификация

№ позиции	1		2			3			4			5		
Наименование	Корпус		Лапка			Болт			Гайка			Шайба		
Количество	1		2			4			4			4		
Материал	———		Лист 10 ГОСТ 3681-57 / Ст.3 ГОСТ 14637-69			Сталь 20 ГОСТ 1050-60			Сталь 20 ГОСТ 1050-60			Сталь 10 ГОСТ 1050-60		
№ чертежа или стандарта	Т37.00.03.010СБ		Т37.00.03.001			ГОСТ 7798-70			ГОСТ 5915-70			ГОСТ 11371-68		
Обозначение опоры	Обозначение	Масса кг	Обозначение	Масса кг: 1 шт.	Масса кг: Общ.	Обозначение	Масса кг: 1 шт.	Масса кг: Общ.	Обозначение	Масса кг: 1 шт.	Масса кг: Общ.	Обозначение	Масса кг: 1 шт.	Масса кг: Общ.
Т37.01.03.000	Т37.01.03.010	73,8	Т37.01.03.001	3,5	7,0									
Т37.02.03.000	Т37.02.03.010	111,8	Т37.02.03.001	4,4	8,8									
Т37.03.03.000	Т37.03.03.010	203,3	Т37.03.03.001	6,7	13,4									
Т37.04.03.000	Т37.04.03.010	272,3	Т37.04.03.001	7,7	15,4									
Т37.05.03.000	Т37.05.03.010	296,3	Т37.05.03.001	8,3	17,6	М24×70.58	0,36	1,44	М24.5	0,11	0,44	24	0,008	0,032
Т37.06.03.000	Т37.06.03.010	407,6	Т37.06.03.001	10,1	27,2									
Т37.07.03.000	Т37.07.03.010	516,5	Т37.07.03.001	10,3	20,6									
Т37.08.03.000	Т37.08.03.010	709,3	Т37.08.03.001	10,5	21,0									
Т37.09.03.000	Т37.09.03.010	863,6	Т37.09.03.001	11,2	39,4									

Серия 4.903-10 Выпуск 9

Инв.№подл. | Подпись и дата | Взам.инв.№ | Инв.№дубл. | Подпись и дата

Т37.00.03.001

▽1(▽)

Инв.№подл. | Подпись и дата | Взам.инв.№ | Инв.№дубл. | Подпись и дата

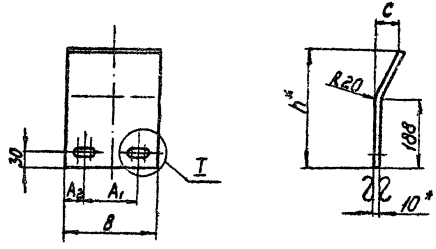

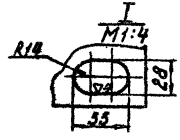

Размеры в мм

Обозначение	B	h	C	A_1	A_2	Длина развертки	Масса, кг
Т37.01.03.001	200	234	20	90	55	239	3,5
Т37.02.03.001	250	230	23	140		235	4,4
Т37.03.03.001	350	244	25	200	75	250	6,7
Т37.04.03.001	400	245			100	251	7,7
Т37.05.03.001		251	27			257	8,9
Т37.06.03.001	500	253	25		150	262	10,1
Т37.07.03.001		259	32			267	10,3
Т37.08.03.001		264	36			274	10,5
Т37.09.03.001	600	355	50	260	170	370	17,2
Т37.10.03.001							

*Размеры для справок.

Изм.	Лист	№ докум.	Подп.	Дата
Разраб.		Сычева		26.11.73
Пров.		Ермаков		10.12.73
Рук. гр.		Левтов		11.12.73
Гл. спец.		Сорокин		10.12.73
Н. контр.		Головина		10.12.73
Утв.		Фейгин		10.12.73

Т37.00.03.001

Лапка

Лит.	Масса	Масштаб
	См. тадл.	—

Лист | Листов 1

Лист 10 ГОСТ 5681-57 ВСт.3 ГОСТ 14637-69

Минэнерго СССР Главтеплоэнергомонтаж Энергомонтажпроект Лен. филиал

Т37.00.03.010СБ

Серия 4.903-10 Выпуск 9

Инв.№подл. | Подпись и дата | Взам.инв.№ | Инв.№дубл. | Подпись и дата

Тип I

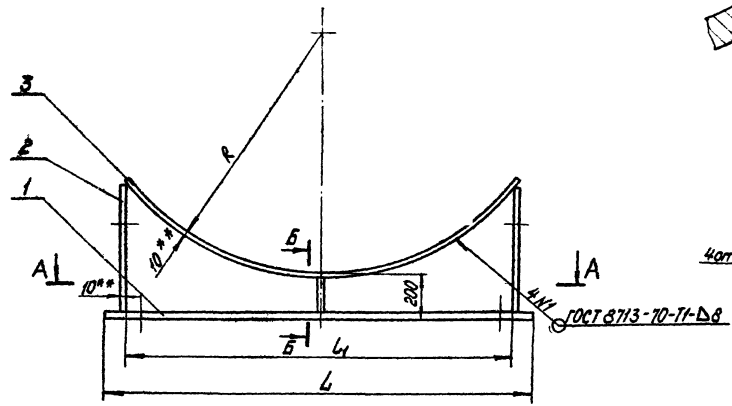

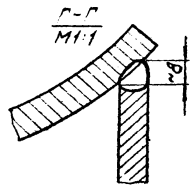

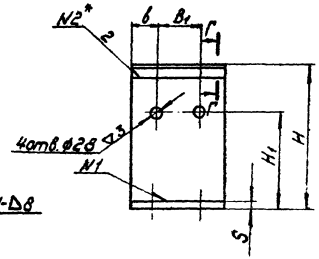

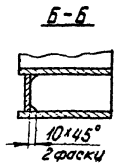

1. Чистота обработки кромок деталей поз. 1,2,5,6 и 7 – ▽1
2. Фаски дет. поз. 6 и 7 выполнить аналогично дет. поз. 5.
3. * Сварка автоматическая или полуавтоматическая.
4. ** Размеры для справок.

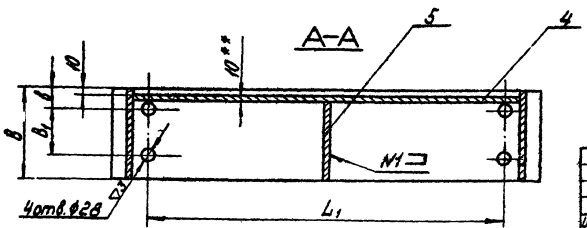

Изм.	Лист	№ докум.	Подп.	Дата
Разраб.		Сычева		
Пров.		Гамаков		
Рук.гр.		Левтов		
Гл.спец.		Сорокин		
Н.контр.		Головина		
Утв.		Федеин		

Т37.00.03.010СБ

Корпус

Сборочный чертеж

Лит.	Масса	Масштаб
	См. табл.1	—

Лист 1 | Листов 6

Минэнерго СССР
Главтеплоэнергомонтаж
Энергомонтажпроект
Лен. филиал

Т37.00.03.010СБ

Серия 4.903-10 Выпуск 9

Инв.№ подл. | Подпись и дата | Взам.инв.№ | Инв.№ дубл. | Подпись и дата

Тип II

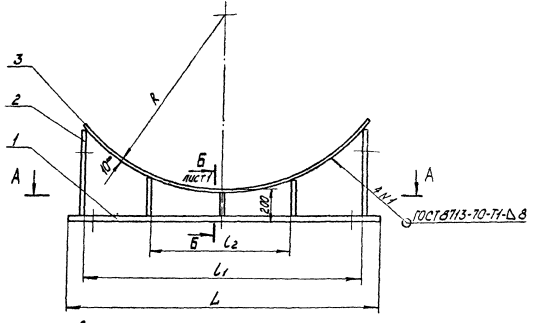

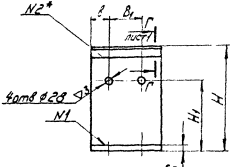

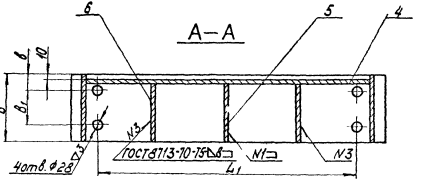

Изм.	Лист	№ докум.	Подпись	Дата	Т37.00.03.010СБ	Лист 2

Т37.00.03.010 СБ

Тип III

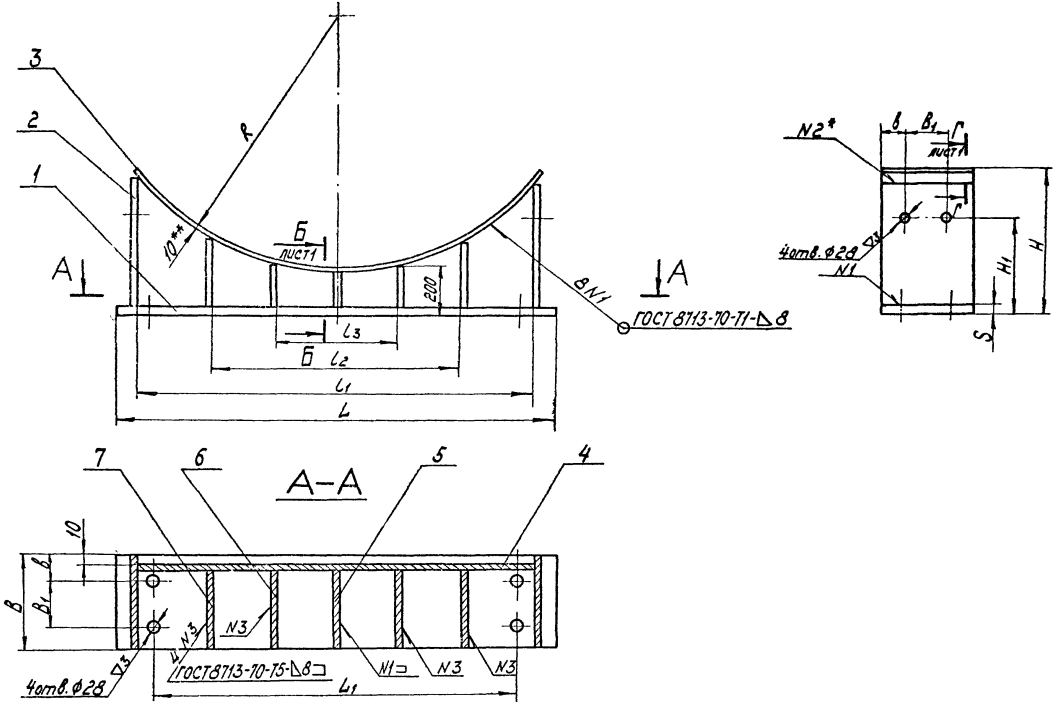

Серия 4.903-10 Выпуск 9

Инв. № подл.	Подпись и дата	Взам. инв. №	Инв. № дубл.	Подпись и дата

Изм.	Лист	№ докум.	Подпись	Дата	Т37.00.03.010 СБ	Лист 3

Размеры в мм

Таблица 1

Обозначение корпуса	Тип	R	H	L	L_1	S	B	B_1	l_1	l_2	l_3	в	H_1	Масса, кг
Т37.01.03.010СБ	I	524	436	950	650	16	200	90	882	—	—	55	310	73,8
Т37.02.03.010СБ		730	494	1240	950		250	140	1178				360	111,8
Т37.03.03.010СБ		926	640	1650	1100		350	200	1582			75	570	203,3
Т37.04.03.010СБ	II	1030	700	1840	1500		400		1772	1000		100		271,9
Т37.05.03.010СБ		1120	753	2000					1935		—		620	296,3
Т37.06.03.010СБ		1330	826	2320	1800		500		2260	1100		150	638	409,8
Т37.07.03.010СБ		1630	1005	2880	2200				2815	1400			870	515,9
Т37.08.03.010СБ	III	1930	1134	3380	2800	22			3312	2200	1100		1005	709,3
Т37.09.03.010СБ		2105	1060	3700	3700		600	260	3400	2260	1130	170	925	863,6

Пример условного обозначения корпуса типа I, R=524мм:

Корпус I-524-Т37.01.03.010

Инв.№ подл. | Взам.инв.№ | Подп. и дата | Инв.№ дубл. | Взам.инв.№

Таблица 2

Спецификация

N° позиции	1		2		3		4		5		6		
Наименование	Плита опорная		Стойка		Лист опорный		Ребро		Ребро		Ребро		
Количество	1		2		1		1		1		2		
Материал	Лист 10 ГОСТ 5681-57 / ВСт3 ГОСТ 14637-69		Лист 10 ГОСТ 5681-57 / ВСт3 ГОСТ 14637-69		Лист 10 ГОСТ 5681-57 / ВСт3 ГОСТ 14637-69		Лист 10 ГОСТ 5681-57 / ВСт3 ГОСТ 14637-69		Лист 10 ГОСТ 5681-57 / ВСт3 ГОСТ 14637-69		Лист 10 ГОСТ 5681-57 / ВСт3 ГОСТ 14637-69		
N° чертежа или стандарта	БЧ		БЧ		Т37.00.03.011		Т37.00.03.012		БЧ		БЧ		
Обозначение корпуса	Размеры, мм	Масса кг	Размеры, мм	Масса кг: Лист	Общ	Обозначение	Масса кг	Обозначение	Масса кг	Размеры, мм	Масса кг	Размеры, мм	Масса кг: Лист	Общ
Т37.01.03.010	16 × 200 × 950	23,6	10 × 200 × 408	6,4	12,8	Т37.01.03.011	16,7	Т37.01.03.012	17,1	10 × 174 × 180	2,3	—	—	—
Т37.02.03.010	16 × 250 × 1240	38,9	10 × 250 × 466	9,2	18,4	Т37.02.03.011	27,2	Т37.02.03.012	22,5	10 × 174 × 230	3,1			
Т37.03.03.010	16 × 350 × 1650	72,2	10 × 350 × 610	15,7	33,4	Т37.03.03.011	52,5	Т37.03.03.012	38,5	10 × 174 × 330	4,5			
Т37.04.03.010	16 × 400 × 1840	92,1	10 × 400 × 670	21,0	42,0	Т37.04.03.011	67,5	Т37.04.03.012	49,2	10 × 174 × 380	5,2	10 × 302 × 380	9,0	18,0
Т37.05.03.010	16 × 400 × 2000	100,0	10 × 400 × 720	22,6	45,2	Т37.05.03.011	73,9	Т37.05.03.012	51,6			10 × 290 × 380	8,7	17,4
Т37.06.03.010	16 × 500 × 2320	145,4	10 × 500 × 794	31,2	62,4	Т37.06.03.011	101,6	Т37.06.03.012	62,0	10 × 174 × 480	6,6	10 × 292 × 480	11,0	22,0
Т37.07.03.010	16 × 500 × 2880	180,0	10 × 500 × 972	38,1	76,2	Т37.07.03.011	126,0	Т37.07.03.012	90,0			10 × 330 × 480	12,5	25,0
Т37.08.03.010	22 × 500 × 3380	291,0	10 × 500 × 1098	43,1	86,2	Т37.08.03.011	165,7	Т37.08.03.012	108,0	10 × 168 × 480	6,3	10 × 248 × 480	9,3	18,6
Т37.09.03.010	22 × 600 × 3700	384,0	10 × 600 × 1025	48,2	96,4	Т37.09.03.011	187,0	Т37.09.03.012	113,6	10 × 168 × 480	7,6	10 × 245 × 580	11,1	22,2

Инв. N° подл. | Подпись и дата | Взам. инв. N° | Инв. N° дубл. | Подпись и дата

Продолжение табл.2

Спецификация				
N позиции	7			Масса наплавленного металла сварных швов, кг
Наименование	Ребро			
Количество	2			
Материал	Лист 10 ГОСТ 5681-57 ВСт.3ГпсГОСТ 14637-69			
N чертежа или стандарта	БЧ			
Обозначение корпуса	Размеры, мм	Масса, кг 1 шт	Масса, кг Общ	
737.01.03.010				1,3
737.02.03.010				1,7
737.03.03.010				2,2
737.04.03.010				2,9
737.05.03.010				3,0
737.06.03.010				3,6
737.07.03.010				4,1
737.08.03.010	10 × 480 × 510	19,2	38,4	4,8
737.09.03.010	10 × 495 × 580	23,6	47,2	5,6

Т37.00.03.011

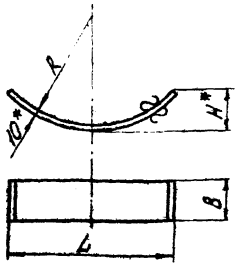

Размеры в мм

Обозначение	L	B	H	R	Длина развертки	Масса, кг
Т37.01.03.011	900	200	246	324	1062	16,7
Т37.02.03.011	1196	250	304	730	1385	27,2
Т37.03.03.011	1600	350	450	926	1909	52,5
Т37.04.03.011	1790	400	510	1030	2149	67,5
Т37.05.03.011	1955		563	1120	2335	73,9
Т37.06.03.011	2280	500	636	1330	2718	107,8
Т37.07.03.011	2835		815	1630	3409	134,0
Т37.08.03.011	3330		944	1930	3984	156,0
Т37.09.03.011	3420	600	870	2105	3916	167,0

*Размеры для справок

Инв.№ подл. | Подпись и дата | Взам.инв.№ | Инв.№ дубл. | Подпись и дата

Изм.	Лист	№ докум.	Подп.	Дата
Разраб.		Сычева		
Пров.		Ермаков		
Рук. гр.		Левтов		
Гл. спец.		Сорокин		
Н. контр.		Голубина		
Утв.		Федин		

Т37.00.03.011

Лист опорный

Лит.	Масса	Масштаб
	См. табл.	—

Лист | Листов

Лист 10 ГОСТ 5681-57 / Вст.3 ГОСТ 14637-69

Минэнерго СССР Главтеплоэнергомонтаж Энергомонтажпроект Лен. филиал

Т37.00.03.012

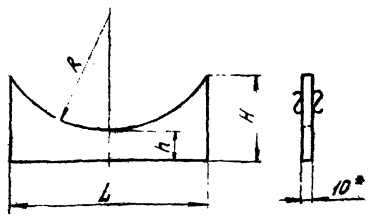

Размеры в мм

Обозначение	L	H	h	R	Масса, кг
Т37.01.03.012	882	408	174	534	17,1
Т37.02.03.012	1178	466		740	22,5
Т37.03.03.012	1582	610		930	38,5
Т37.04.03.012	1772	670		1040	44,2
Т37.05.03.012	1935	720		1130	51,6
Т37.06.03.012	2260	794		1340	62,0
Т37.07.03.012	2815	972		1640	90,0
Т37.08.03.012	3312	1098	168	1940	108,0
Т37.09.03.012	3400	1025		2115	113,6

*Размер для справок

Инв.№ подл. | Подпись и дата | Взам.инв.№ | Инв.№ дубл. | Подпись и дата

Изм.	Лист	№ докум.	Подп.	Дата
Разраб.		Сычева		
Провер.		Ермаков		
Рук. гр.		Левтов		
Гл. спец.		Сорокин		
Н. контр.		Голубина		
Утв.		Федин		

Т37.00.03.012

Ребро

Лит.	Масса	Масштаб
	См. табл.	—

Лист | Листов 1

Лист 10 ГОСТ 5681-57 / В Ст.3 ГОСТ 14637-69

Минэнерго СССР Главтеплоэнергомонтаж Энергомонтажпроект Лен. филиал

Т37.00.04.000 СБ

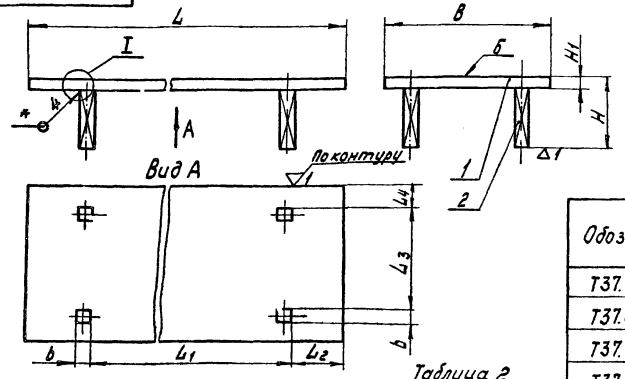

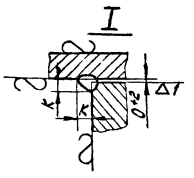

Таблица 1

Размеры в мм

Обозначение	H	H_1	B	L	L_1	L_2	L_3	L_4	b	K	Масса, кг
Т37.01.04.000 СБ	216	16	200	950	650	140	125	25	25	8	27,9
Т37.02.04.000 СБ			250	1240	930			50			42,9
Т37.03.04.000 СБ			350	1650	1100	260	175	75			75,7
Т37.04.04.000 СБ			400	1840	1400	200	200	80	40	10	102,7
Т37.05.04.000 СБ				2000	1500	230					110,3
Т37.06.04.000 СБ			500	2320	1800	240	260	100			156,3
Т37.07.04.000 СБ				2880	2200	320					191,3
Т37.08.04.000 СБ	222	22		3380	2800	370					302,3
Т37.09.04.000 СБ			600	3700	2860	400					393,3

Таблица 2

Спецификация						
№ позиции	1		2			Масса наплавленного металла сварных швов, кг
Наименование	Лист		Анкер			
Количество	1		4			
Материал	Лист $\frac{S\ ГОСТ\ 5681-57}{ВСт.3\ ГОСТ\ 14637-69}$		Квадрат $\frac{a \times a\ ГОСТ\ 2591-71}{Ст.3\ ГОСТ\ 535-58}$			
№ чертежа или стандарта	БЧ		БЧ			
Обозначение	Размеры, мм	Масса, кг	Размеры, мм	Масса, кг Лит.	Масса, кг Общ.	
Т37.01.04.000	16 × 200 × 950	23,9	25 × 25 × 200	0,98	3,92	0,10
Т37.02.04.000	16 × 250 × 1240	38,9				
Т37.03.04.000	16 × 350 × 1650	71,7				
Т37.04.04.000	16 × 400 × 1840	92,4	40 × 40 × 200	2,5	10,0	0,25
Т37.05.04.000	16 × 400 × 2000	100,0				
Т37.06.04.000	16 × 500 × 2320	146,0				
Т37.07.04.000	16 × 500 × 2880	181,0				
Т37.08.04.000	22 × 500 × 3380	292,0				
Т37.09.04.000	22 × 600 × 3700	383,0				

Пример условного обозначения опорной плиты L = 950 и B = 200 мм:

Плита опорная Т37.01.04.

1. Неплоскостность поверхности Б не более 0,4 мм.
2. *Сварка ручная электродуговая.

Изм.	Лист	№ докум.	Подп.	Дата
Разраб.		Сиротина		
Пров.		Ермаков		
Рук. гр.		Левтов		
Гл. спец.		Сорокин		
Н. контр.		Головина		
Утв.		Фейгин.		

Т37.00.04.000 СБ

Плита опорная

Сборочный чертеж

Лит.	Масса	Масштаб
	См. табл. 1	—
Лист	Листов 1	

Минэнерго СССР
Главтеплоэнергомонтаж
Энергомонтажпроект
Лен. филиал

Серия 4.903-10 Выпуск 9

Инв. № подл. | Подпись и дата | Взам. инв. № | Инв. № дубл. | Подпись и дата

Т37.00.05.000СБ

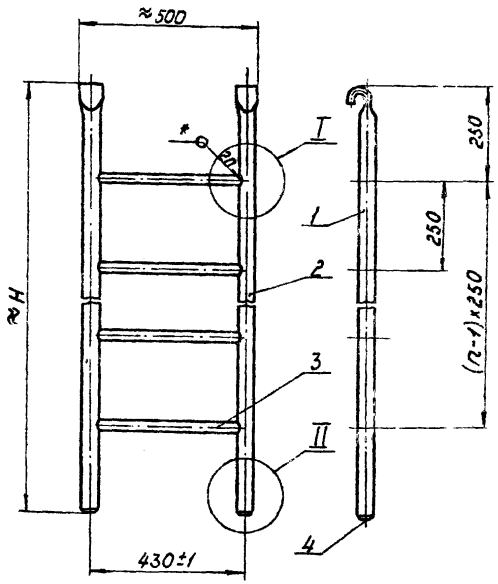

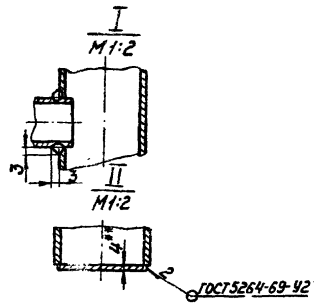

Таблица 1

Размеры в мм

Обозначение	H	Колич ступеней n	Масса, кг
Т37.01.05.000СБ	1800	6	15,7
Т37.02.05.000СБ	2000	7	17,6
Т37.03.05.000СБ	2200	8	19,5
Т37.04.05.000СБ	2600	10	23,3
Т37.05.05.000СБ	3200	12	28,4
Т37.06.05.000СБ	3800	14	33,6
Т37.07.05.000СБ	4150	15	36,6

Таблица 2

Спецификация

N позиции	1		2		3				4			Масса наплавленного металла сварных швов, кг
Наименование	Тетива левая		Тетива правая		Поперечина				Заглушка			
Количество	1		1		См. ниже				2			
Материал	—				Труба 20 ГОСТ 3262-62 Ст.3 ГОСТ 380-71				Лист 4 ГОСТ 5681-57 Ст.3 ГОСТ 14637-69			
N нормали или стандарта	Т37.00.05.001				БЧ				БЧ			
Обозначение лестницы	Обозначение	Масса кг	Обозначение	Масса кг	Длина, мм	Кол	Масса, кг 1шт	Масса, кг Общ	Размеры, мм	Масса, кг 1шт	Масса, кг Общ	
Т37.01.05.000	Т37.01.05.001	5,95	Т37.01.05.002	5,95	400	6	0,6	3,60	ф45; δ=4	0,018	0,048	0,066
Т37.02.05.000	Т37.02.05.001	6,60	Т37.02.05.002	6,60		7		4,20				0,074
Т37.03.05.000	Т37.03.05.001	7,26	Т37.03.05.002	7,26		8		4,80				0,081
Т37.04.05.000	Т37.04.05.001	8,58	Т37.04.05.002	8,58		10		6,00				0,088
Т37.05.05.000	Т37.05.05.001	10,50	Т37.05.05.002	10,50		12		7,20				0,104
Т37.06.05.000	Т37.06.05.001	12,50	Т37.06.05.002	12,50		14		8,40				0,120
Т37.07.05.000	Т37.07.05.001	13,70	Т37.07.05.002	13,70		15		9,00				0,140

*Сварка ручная электродуговая.
**Размеры для справок.

Пример условного обозначения лестницы H=1800мм
Лестница Т37.01.05.

Изм.	Лист	№ докум.	Подп.	Дата
Разраб.		Сиротина		10.12.73
Пров.		Ермаков		20.11.73
Рук. гр.		Левтов		17.12.73
Гл. спец.		Сорокин		18.12.73
Н. контр.		Головина		20.12.73
Утв.		Фейгин		18.12.73

Т37.00.05.000СБ

Лестница
Сборочный чертеж

Лит.	Масса	Масшт.
	См. табл.1	1:10

Лист | Листов 1

Минэнерго СССР
Главтеплоэнергомонтаж
Энергомонтажпроект
Лен. филиал

Серия 4.903-10 Выпуск 9

Инв. № подл. | Подпись и дата | Взам. инв. № | Инв. № дубл. | Подпись и дата

Т37.00.05.001

Серия 4.903-10 Выпуск 9

Инв.№подл. | Подпись и дата | Взам.инв.№ | Инв.№ дубл. | Подпись и дата

Тетива правая

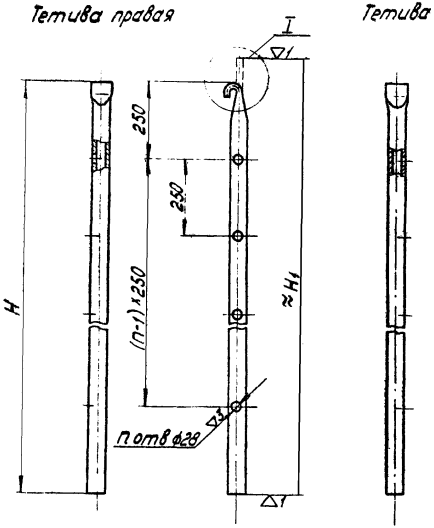

Тетива левая

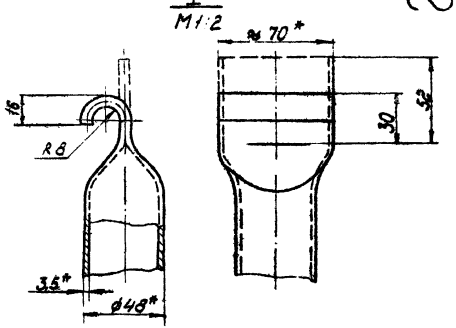

▽(▽)

Размеры в мм

Обозначение		H	H_1	Колич. отв. n	Масса, кг
Тетива левая	Тетива правая				
Т37.01.05.001	Т37.01.05.002	1796	1820	6	5,95
Т37.02.05.001	Т37.02.05.002	1996	2018	7	6,60
Т37.03.05.001	Т37.03.05.002	2196	2218	8	7,26
Т37.04.05.001	Т37.04.05.002	2596	2618	10	8,58
Т37.05.05.001	Т37.05.05.002	3196	3218	12	10,50
Т37.06.05.001	Т37.06.05.002	3796	3818	14	12,50
Т37.07.05.001	Т37.07.05.002	4146	4168	16	13,70

1. Радиус R8 обеспечить в горячем состоянии
2. *Размеры для справок

Изм.	Лист	№ докум.	Подп.	Дата
Разраб.		Сычева		
Пров.		Ермаков		
Рук. гр.		Левтов		
Гл. спец.		Сорокин		
Н. контр.		Голованна		
Утв.		Фейгин		

Т37.00.05.001

Тетива

Лит.	Масса	Масштаб
	См. табл.	1:10

Лист | Листов 1

Труба 40 ГОСТ 3262-62

Минэнерго СССР Главтехэнергомонтаж Энергомонтажпроект Ленфилиал

Т37.00.06.000СБ

Серия 4.903-10 Выпуск 9

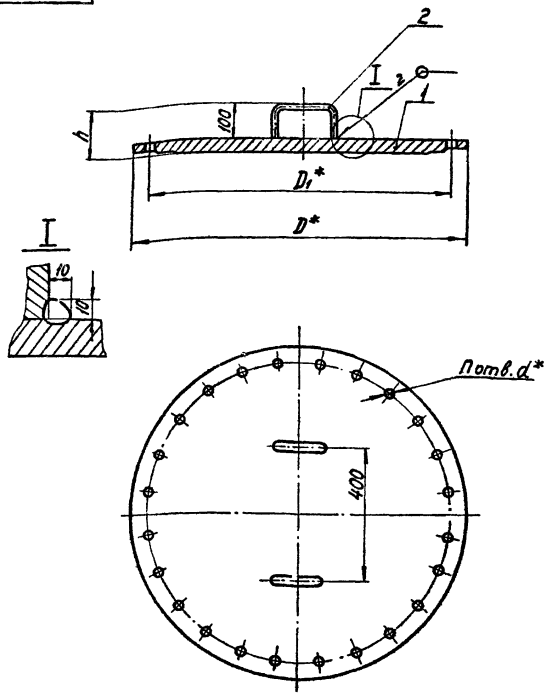

Таблица 1

Размеры в мм

Обозначение	D	D_1	d	h	Колич. отв. n	Масса, кг
Т37.01.06.000 СБ	755	705	27	124	20	74,5
Т37.02.06.000 СБ	975	920	30	130	24	159,8
Т37.03.06.000 СБ	755	705	27	128	20	88,2
Т37.04.06.000 СБ	975	920	30	134	24	142,7

Таблица 2

Спецификация						
№ позиции	1		2			Масса наплавленного металла сварных швов, кг
Наименование	Заглушка		Ручка			
Количество	1		2			
Материал	ВСт.3кп ГОСТ 380-71		—			
N чертежа или стандарта	ГОСТ 12836-67		Т37.00.06.001			
Обозначение	Обозначение	Масса, кг	Обозначение	Масса, кг Лит.	Масса, кг Общ.	
Т37.01.06.000	600-1	73,46	Т37.00.06.001	0,47	0,94	0,098
Т37.02.06.000	800-1	158,74				
Т37.03.06.000	600-6	87,20				
Т37.04.06.000	800-6	181,65				

Пример условного обозначения крышки с D = 755 мм:
Крышка Т37.01.06.

1. Сварка ручная электродуговая. Электроды типа Э42 по ГОСТ 9467-60.
2. * Размеры для справок.

Изм.	Лист	№ докум.	Подп.	Дата
Разраб.		Сиротина		10.12.73
Пров.		Ермаков		10.12.73
Рук. гр.		Левтов		10.12.73
Гл. спец.		Сорокин		10.12.73
Н. контр.		Головина		10.12.73
Утв.		Фейгин		10.12.73

Т37.00.06.000СБ

Крышка
Сборочный чертеж

Лит.	Масса	Масшт.
	См. табл. 1	—

Лист | Листов 1

Минэнерго СССР
Главтеплоэнергомонтаж
Энергомонтажпроект
Лен. филиал

Инв. № подл. | Подпись и дата | Взам. инв. № | Инв. № дубл. | Подпись и дата

Т37.00.06.001

▽2 (▽)

Серия 4.903-10 Выпуск 9

Инв.№подл. | Подпись и дата | Взам. инв.№ | Инв.№дубл. | Подпись и дата

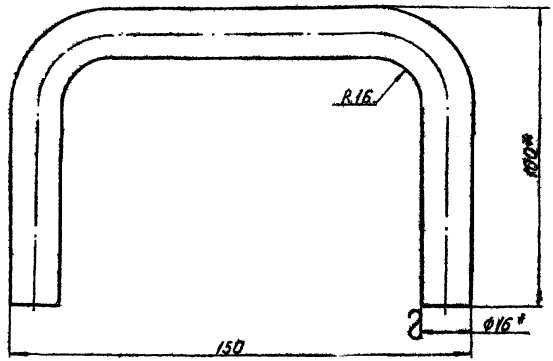

1. Длина развертки 298мм.
2. Гнуть в горячем состоянии.
3. *Размер для справок.

Изм.	Лист	№ докум.	Подп.	Дата
Разраб.		Сидорина		10.12
Пров.		Ермаков		10.12
Рук. гр.		Левтов		11.12
Гл. спец.		Сорокин		11.12
Н. контр.		Головина		10.12
Утв.		Фейгин		11.12

Т37.00.06.001

Ручка

Лит.	Масса	Масшт.
	0,47	1:1

Лист 1 Листов 1

Круг 16 ГОСТ 2590-71 / Ст3 ГОСТ 535-58

Минэнерго СССР Главтеплоэнергомонтаж Энергомонтажпроект Ленинградский филиал

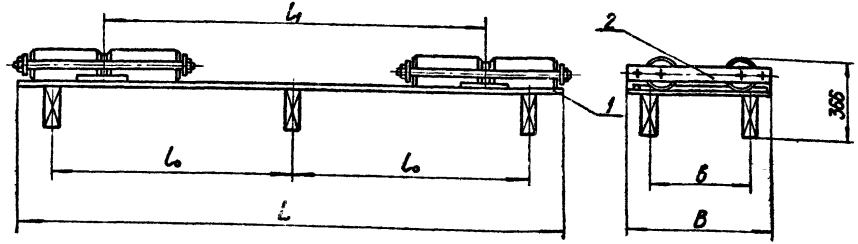

Таблица 1

Размеры в мм

Обозначение	L	B	l_0	l_1	6	Масса, кг
Т37.01.07.000СБ	2280	600	1320	1880	350	698
Т37.02.07.000СБ	3380		1570	2380		730
Т37.03.07.000СБ	3700	700	1730	2700	400	750

Таблица 2

Спецификация					
№ позиции	1		2		
Наименование	Основание		Обойма		
Количество	1		2		
Материал	——		——		
№ чертежа или стандарта	Т37.01.07.010СБ		Т37.01.07.020СБ		
Обозначение	Обозначение	Масса кг	Обозначение	Масса,кг: лит	общ
Т37.01.07.000	Т37.01.07.010	198	Т37.01.07.020	250	500
Т37.02.07.000	Т37.02.07.010	230			
Т37.03.07.000	Т37.03.07.010	250			

Пример условного обозначения блока каткового с L=2280мм:

БЛОК КАТКОВЫЙ 2280-Т37.01.07

Размеры для справок.

Изм.	Лист	№ докум.	Подп.	Дата
Разраб.		Сиротина		
Пров.		Ермаков		
Рук.гр.		Лебтов		
Т.контр.		Сорокин		
Н.контр.		Голавина		
Утв.		Фейгин		

Т37.00.07.000СБ

Блок катковый

Сборочный чертеж

Лит.	Масса	Масштаб
	См. табл.1	——
Лист	Листов 1	

Минэнерго СССР
Росэлектромонтаж
Энергомонтажпроект
Ленинградский филиал

Инв.№ подл. | Подпись и дата | Взам.инв.№ | Инв.№ дубл. | Подпись и дата

737.01.07.010СБ

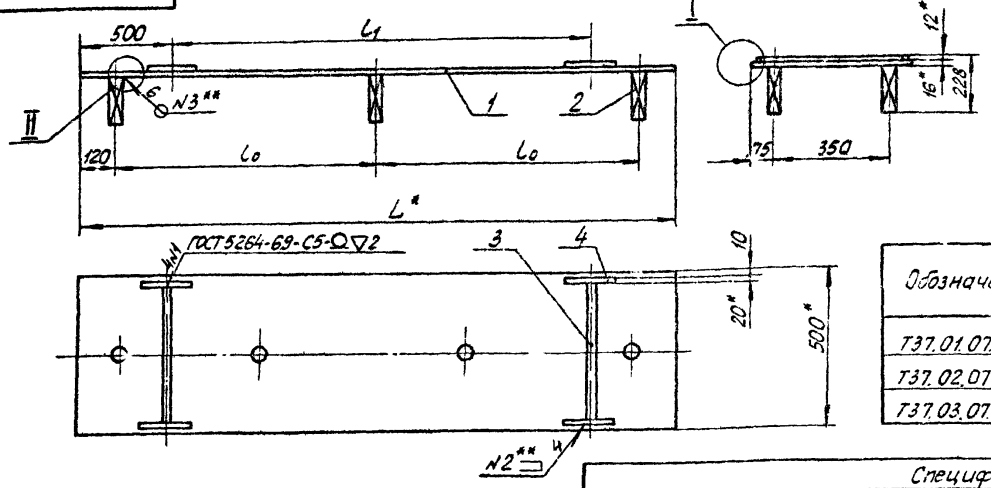

Дет поз. 3
(подготовка кромок под сварку)

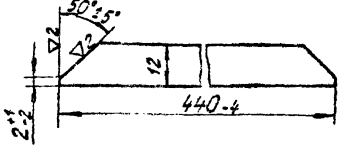

Таблица 1

Размеры в мм

Обозначение	L	L_0	L_1	Масса, кг
Т37.01.07.010СБ	2880	1320	1880	198,1
Т37.02.07.010СБ	3380	1570	2380	230,1
Т37.03.07.010СБ	3700	1730	2700	250,1

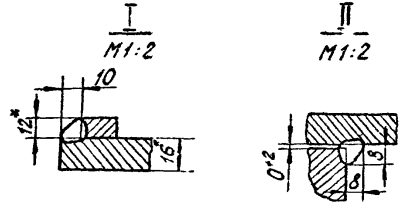

Таблица 2

Спецификация

№ позиции	1		2		3		4	
Наименование	Лист		Анкер		Полоса		Полоса	
Количество	1		6		2		4	
Материал	Лист 16 ГОСТ 5681-57 Ст3 ГОСТ 14637-69		Квадрат ГОСТ 2591-71 Ст3 ГОСТ 535-58		Полоса ГОСТ 103-57 Ст.3 ГОСТ 535-58			
№ чертежа или стандарта	Т37.00.07.011		Без чертежа					
Обозначение	Обозначение	Масса кг	Размеры, мм	Масса, кг 1 шт	Масса, кг Общ	Размеры, мм	Масса, кг 1 шт	Масса, кг Общ	Размеры, мм	Масса, кг 1 шт	Масса, кг Общ
Т37.01.07.010	Т37.01.07.011	180	40×40×200	2,5	15	12×20×440	0,82	1,64	12×20×200	0,37	1,48
Т37.02.07.010	Т37.02.07.011	212									
Т37.03.07.010	Т37.03.07.011	232									

Пример условного обозначения основания с L=2880 мм.

ОСНОВАНИЕ Т37.01.07.010

1. * Размеры для справок
2. ** Сварка ручная электродуговая.

Изм.	Лист	№ докум.	Подп.	Дата
Разраб.		Сыротина		
Пров.		Ермаков		
Рук. гр.		Левтов		
Гл.спец.		Сорокин		
Н.контр.		Соловина		
Утв.		Фейгин		

Т37.01.07.010СБ

Основание

Сборочный чертеж

Лит.	Масса	Масштаб
	См. табл. 1	—
Лист	Листов 1	

Минэнерго СССР
Главтеплоэнергомонтаж
Энергомонтажпроект
Лен. филиал

Инв. № подлин. | Подпись и дата | Взам. инв. № | Инв. № дубл. | Подп. и дата

137-01-07.020СБ

Серия 4.903-10 Выпуск 9

Инв. № подл. | Подпись и дата | Взам. инв. № | Инв. № дубл. | Подпись и дата

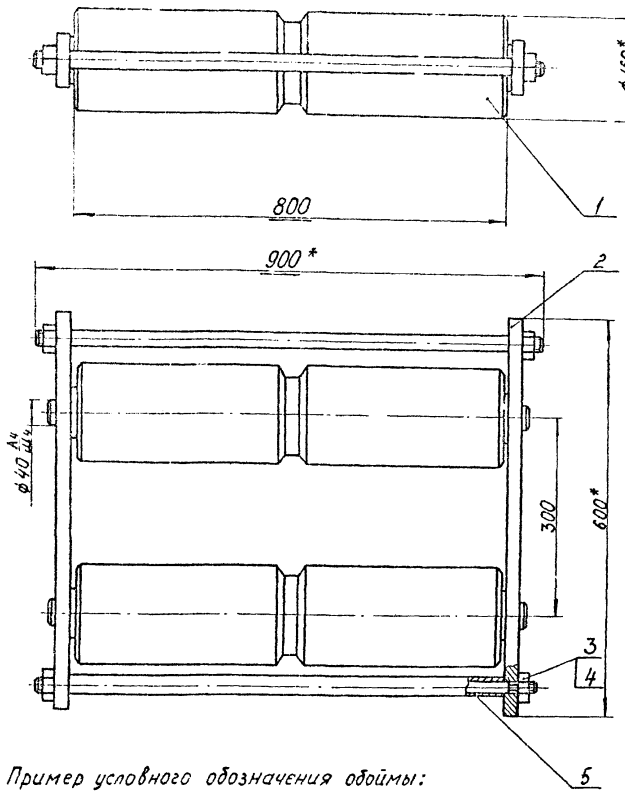

Пример условного обозначения обоймы:
Обойма Т37.01.07.020

*Размеры для справок

Спецификация						
Nпозиции	1			2		
Наименование	Ролик			Планка		
Количество	2			2		
Материал	Круг 150 ГОСТ 2590-71 Ст.3 ГОСТ 535-58			Полоса 20×80 ГОСТ 103-57 Ст.3 ГОСТ 535-58		
Nчертежа или стандарта	Т37.01.07.021			Т37.01.07.022		
Обозначение	Обозначение	Масса, кг		Обозначение	Масса, кг	
		1 шт	Общ		1 шт	Общ
Т37.01.07.020	Т37.01.07.021	111	222	Т37.01.07.022	7,0	14,0

Продолжение

Спецификация									
Nпозиции	3			4			5		
Наименование	Шпилька			Гайка			Труба		
Количество	2			4			2		
Материал	Круг 24 ГОСТ 2590-71 Ст.3 ГОСТ 535-58			Ст.3 ГОСТ 380-71			Труба из стали ВСт.3сп5 гр.А ГОСТ 8732-70		
Nчертежа или стандарта	Т37.01.07.023			ГОСТ 5915-62			БЧ		
Обозначение	Обозначение	Масса, кг		Диаметр резьбы, мм	Масса, кг		Размеры Dн×S; l в мм	Масса, кг	
		1 шт	Общ		1 шт	Общ		1 шт	Общ
Т37.01.07.020	Т37.01.07.023	3,19	6,38	М24	0,44	1,76	32×2,5; l=810	2,92	5,84

Изм.	Лист	№ докум.	Подп.	Дата	Т37.01.07.020СБ	
Разраб.		Сычева		04.07.73	Обойма	Лит. / Масса / Масштаб
Пров.		Ермаков		06.07.73		2,50 / 1:5
Рук. гр.		Левтов		12.07.73	Сборочный чертеж	Лист / Листов 1
Гл. спец.		Сорокин		12.07.73		
Н. контр.		Головина		12.07.73		Минэнерго СССР Главтеплоэнергомонтаж Энергомонтажпроект Лен. филиал
Утв.		Фейгин		12.07.73		

Серия 4.903-10 выпуск 9

Т37.01.07.023

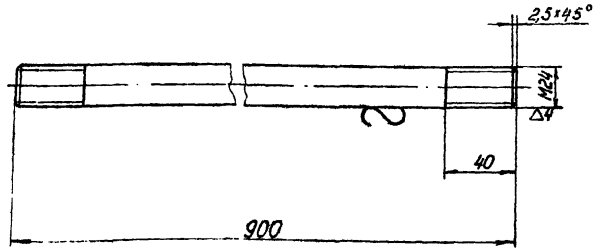

Изм.	Лист	№ докум.	Подп.	Дата
Разраб.		Сычева		
Провер.		Ермаков		
Рук. гр.		Левтов		
Гл. спец.		Сорокин		
Н. контр.		Головина		
Утв.		Федюин		

Т37.01.07.023

Шпилька

Лит.	Масса	Масшт.
	3,19	1:2

Лист | Листов 1

Круг 24 ГОСТ 2590-71 / Ст.3 ГОСТ 535-58

Минэнерго СССР Главтеплоэнергомонтаж Энергомонтажпроект Лен. филиал

Инв. № подл. | Подпись и дата | Взам. инв. № | Инв. № дубл. | Подпись и дата

Серия 4.903-10 Выпуск 9

Т37.01.07.011

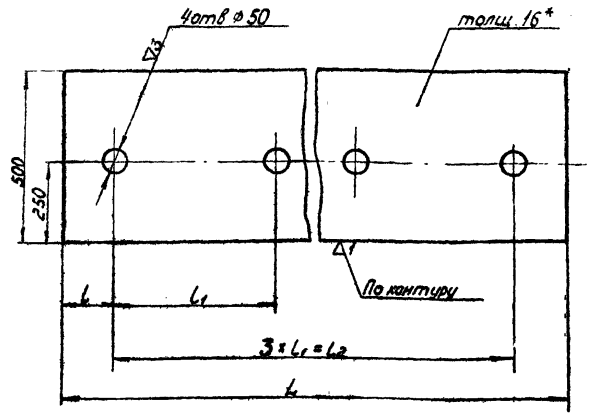

Размеры в мм

Обозначение	L	l	l_1	l_2	Масса, кг
Т37.01.07.011	2880	210	820	2460	180
Т37.02.07.011	3380	220	980	2940	212
Т37.03.07.011	3700	230	1080	3240	232

*Размер для справок

Изм.	Лист	№ докум.	Подп.	Дата
Разраб.		Сычева		
Провер.		Ермаков		
Рук. гр.		Левтов		
Гл. спец.		Сорокин		
Н. контр.		Головина		
Утв.		Федюин		

Т37.01.07.011

Лист

Лит.	Масса	Масшт.
	см. табл.	1:10

Лист | Листов 1

Лист 16 ГОСТ 6681-57 / Ст.3 ГОСТ 14637-69

Минэнерго СССР Главтеплоэнергомонтаж Энергомонтажпроект Лен. филиал

Инв. № подл. | Подпись и дата | Взам. инв. № | Инв. № дубл. | Подпись и дата

Серия 4.903-10 Выпуск 9

Т37.01.07.021

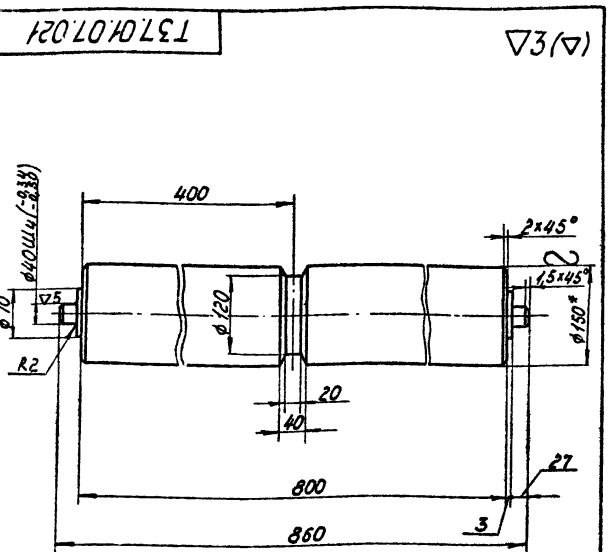

*Размер для справок.

Изм.	Лист	№ докум.	Подп.	Дата	Т37.01.07.021		Лит.	Масса	Масшт.
Разраб.		Сычева		1.11.23	Ролик			111,0	1:5
Провер.		Ермаков		26.11.23			Лист	Листов 1	
Рук. гр.		Левтов		27.11.23	Круг 150 ГОСТ 2590-71 Ст.3 ГОСТ 535-58		Минэнерго СССР Главтеплоэнергомонтаж Энергомонтажпроект Лен. филиал		
Гл. спец.		Сорокин		27.11.23					
Н. контр.		Головина		28.11.23					
Утв.		Фейгин		28.11.23					

Инв. № подлин. | Подпись и дата | Взам. инв. № | Инв. № дубл. | Подпись и дата | Инв. № подл.

Серия 4.903-10 Выпуск 9

Т37.01.07.022

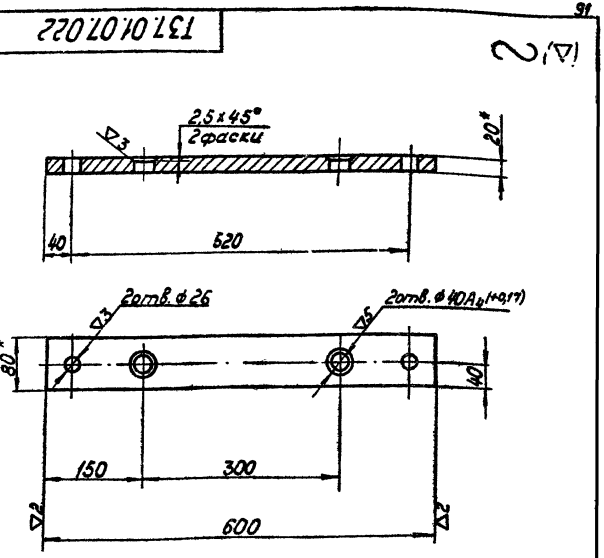

*Размеры для справок.

Изм.	Лист	№ докум.	Подп.	Дата	Т37.01.07.022		Лит.	Масса	Масшт.
Разраб.		Сычева		1.11.23	Планка			7,0	1:5
Пров.		Ермаков		26.11.23			Лист	Листов 1	
Рук. гр.		Левтов		16.11.23	Полоса 20*80 ГОСТ 103-57 Ст.3 ГОСТ 535-58		Минэнерго СССР Главтеплоэнергомонтаж Энергомонтажпроект Лен. филиал		
Гл. спец.		Сорокин		16.11.23					
Н. контр.		Головина		20.11.23					
Утв.		Фейгин		16.11.23					

Инв. № подлин. | Подпись и дата | Взам. инв. № | Инв. № дубл. | Подпись и дата | Инв. № подл.

Т38.00.00.000СБ

Серия 4.903-10 Выпуск 9

Инв. № подл. | Подпись и дата | Взам. инв. № | Инв. № дубл. | Подпись и дата

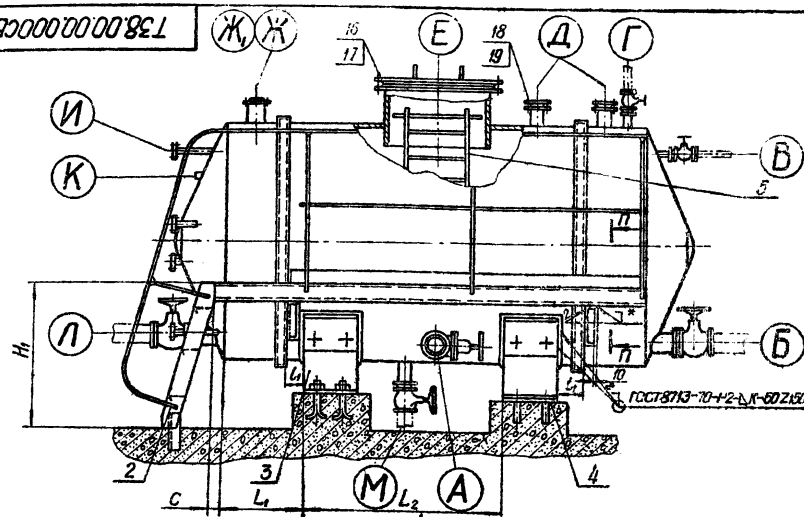

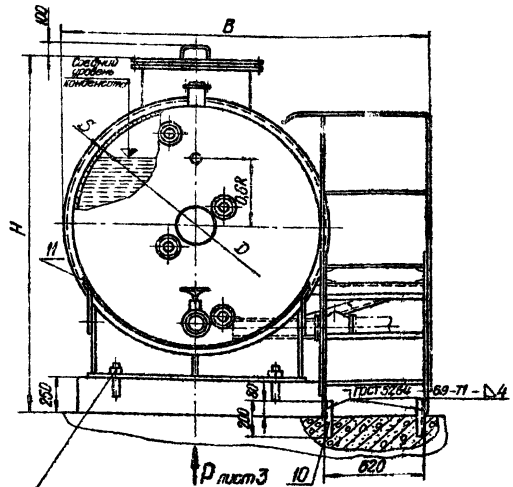

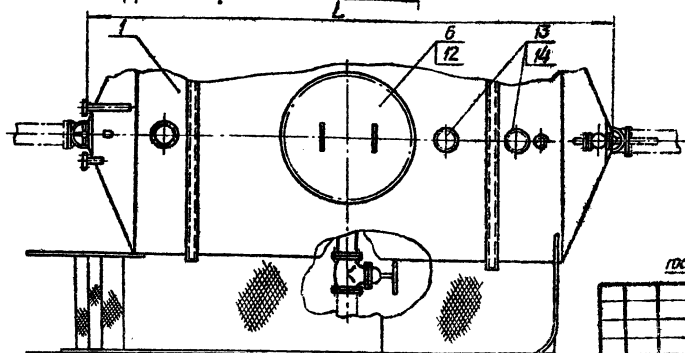

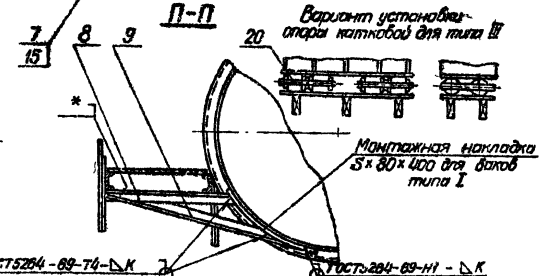

1. Разрешается фланцы плоские приварные Ду 25–150 мм заменять серийно-выпускаемыми фланцами приварными встык.
2. * Сварка ручная электродуговая. Катет шва 5 мм.
3. Экспликацию арматуры и крепеж см. черт. Т37.00.00.000, лист 3.

Изм.	Лист	№ докум.	Подп.	Дата
Разраб.		Сычева		
Пров.		Баженов		
Рук. гр.		Левтов		
Гл. спец.		Сорокин		
Н. контр.		Головина		
Утв.		Фейгин		

Т38.00.00.000СБ

Бак конденсатный с коническим днищем
Сборочный чертеж

Лит.	Масса	Масштаб
	См. подл.	—
Лист 1	Листов 7	

Минэнерго СССР
Теплоэлектромонтаж
Энергомонтажпроект
Лен. филиал

Таблица 1

Экспликация патрубков с фланцами

Размеры в мм

Обозначение бака	Тип	Емкость бака	Рабочее давление	А для напорного конденсата	Б для уравнения по воде	В для уравнения по пару	Г для паропровода	Д для запасной линии	Е для слива и чистки бака	Ж для гидрозатвора	Ж1 для предохранительного клапана	И для указателя уровня	К для сигнализатора уровня	Л для самотечного конденсата	М для слива
		м³	кгс/см²	Ду											
Т38.01.00.000СБ	I	1	0,15÷0,2	65	100	25	25	65	600	80	Определяется в конкретном проекте	20	Определяется в конкретном проекте	100	50
Т38.02.00.000СБ		2		80	125			80		100				125	
Т38.03.00.000СБ		3		100	150			100		125				150	
Т38.04.00.000СБ		5		125	200			125		150				200	
Т38.05.00.000СБ	II	10		150		32	32		800	200					65
Т38.06.00.000СБ		16		200	250			150		250				250	
Т38.07.00.000СБ		25			300					350				300	
Т38.08.00.000СБ	III	40		250		40	40	200		250(2шт)					80
Т38.09.00.000СБ		50								300(2шт)					
Т38.10.00.000СБ		80					50	250		400(2шт)					100
Т38.11.00.000СБ		100													
Т38.12.00.000СБ	I	1	3,0	65	100	25	25	65	600		Определяется в конкретном проекте	20	Определяется в конкретном проекте	100	50
Т38.13.00.000СБ		2		80	125			80						125	
Т38.14.00.000СБ		3		100	150			100						150	
Т38.15.00.000СБ	II	5		125	200	32	32	125	800					200	65
Т38.16.00.000СБ		10		150											
Т38.17.00.000СБ		16		200	250			150						250	
Т38.18.00.000СБ		25			300									300	
Т38.19.00.000СБ	III	40		250		40	40	200							80
Т38.20.00.000СБ		50													
Т38.21.00.000СБ		80					50	250							100
Т38.22.00.000СБ		100													

Серия 4.903-10 Выпуск 9

Инв.№ подл. | Подпись и дата | Взам.инв.№ | Инв.№ дубл. | Подпись и дата

Изм.	Лист	№ докум.	Подп.	Дата	Т38.00.00.000СБ	Лист 2

Т38.00.00.000СБ

Таблица 3

Размеры в мм

Обозначение	Тип	Емкость геометр. м³	Емкость рабоч. м³	Давление P_p кгс/см²	Температура °С	D	L	L_1	L_2	l	l_1	l_2	l_3	l_4	B	B_1	C	H	H_1	H_2	S=K	Масса, кг
Т38.01.00.000СБ	I	1	0,9	0,15÷0,2	104	1000	1600	230	800	90	100	950	150	55	1630	650	200	1832	800	200	3	695,5
Т38.02.00.000СБ		2	1,7			1400	1700		490	140		1240	145		2055	950		2232	1200	250		895,0
Т38.03.00.000СБ		3	2,6				2300	300	950													991,0
Т38.04.00.000СБ		5	4,3			1800	2500		890	200		1650	275	75	2425	1100	700	2632	1600	350		1387,5
Т38.05.00.000СБ	II	10	8,8			2000	3700	550	1460			1840	170	100	2655	1500		2838	1800	400	4	2146,8
Т38.06.00.000СБ		16	14,0			2200	4800	500	2580			2000	250		2875			3040	2000			2829,3
Т38.07.00.000СБ		25	22,0			2600	5400	600	2720			2320	260	150	3200	1800		3440	2400	500		3503,7
Т38.08.00.000СБ	III	40	36,0			3200	5900	800	2560			2880	340		3700	2200	1000	4048	3000		8	6682,4
Т38.09.00.000СБ		50	43,0				7100	900	3660													7361,7
Т38.10.00.000СБ		80	70,0			3800	8100	1300	3600			3380	290		4165	2800		4648	3600			9545,9
Т38.11.00.000СБ		100	90,0				10300	1500	5400													10868,3
Т38.12.00.000СБ	I	1	0,9	3,0	142	1000	1600	230	600	90	100	950	150	55	1630	650	200	1838	800	200	4	794,8
Т38.13.00.000СБ		2	1,7			1400	1700		490	140		1240	145		2055	950		2238	1200	250		1042,7
Т38.14.00.000СБ		3	2,6				2300	300	950													1204,6
Т38.15.00.000СБ		5	4,3			1800	2500		890	200		1650	275	75	2425	1100	700	2638	1600	350		1627,2
Т38.16.00.000СБ	II	10	8,8			2000	3700	550	1460			1840	170	100	2655	1500		2844	1800	400	6	2503,8
Т38.17.00.000СБ		16	14,0			2200	4800	500	2580			2000	250		2875			3048	2000			3576,4
Т38.18.00.000СБ		25	22,0			2600	5400	600	2720			2320	260	150	3200	1800		3448	2400	500		4597,3
Т38.19.00.000СБ	III	40	36,0			3200	5900	800	2560			2880	340		3700	2200	1000	4056	3000		8	8050,2
Т38.20.00.000СБ		50	43,0				7100	900	3660													8924,9
Т38.21.00.000СБ		80	70,0			3800	8100	1300	3600			3380	290		4165	2800		4656	3600			11673,0
Т38.22.00.000СБ		100	90,0				10300	1500	5400													13409,2

Вид Р лист 1
без фундаментных болтов



Пример условного обозначения бака типа I емкостью 1м³:
Бак 1 – Т38.01.

Изм.	Лист	№ докум.	Подп.	Дата	Т38.00.00.000СБ	Лист 3

Серия 4.903-10 Выпуск 9

Инв. № подл. | Подпись и дата | Взам. инв. № | Инв. № дубл. | Подпись и дата

Таблица 4

Спецификация

№ позиции	1	2	3	4	5
Наименование	Корпус	Площадка обслуживания	Опора	Плита опорная	Лестница
Количество	1	1	2	1	1
Материал	———	———	———	———	———
№ чертежа или стандарта	Т37.00.01.000 СБ	Т37.00.02.000СБ	Т37.00 03.000 СБ	Т37.00.04.000 СБ	Т37.00.05.000СБ

Обозначение бака	Обозначение	Масса, кг	Обозначение	Масса, кг	Обозначение	Масса, кг 1 шт.	Масса, кг Общ.	Обозначение	Масса, кг	Обозначение	Масса, кг
Т38.01.00.000	Т38.01.01.000	259,6	Т37.01.02.000	115,8	Т37.01.03.000	82,7	165,4	Т37.01.04.000	27,9	———	—
Т38.02.00.000	Т38.02.01.000	336,8	Т37.02.02.000	132,4	Т37.02.03.000	122,5	245,0	Т37.02.04.000	42,9		
Т38.03.00.000	Т38.03.01.000	409,7	Т37.03.02.000	154,5							
Т38.04.00.000	Т38.04.01.000	522,0	Т37.04.02.000	170,5	Т37.03.03.000	218,6	437,2	Т37.03.04.000	75,7	Т37.01.05.000	15,7
Т38.05.00.000	Т38.05.01.000	933,6	Т37.05.02.000	241,0	Т37.04.03.000	289,6	578,2	Т37.04.04.000	102,7	Т37.02.05.000	17,6
Т38.06.00.000	Т38.06.01.000	1511,1	Т37.06.02.000	276,5	Т37.05.03.000	316,0	632,0	Т37.05.04.000	110,3	Т37.03.05.000	19,5
Т38.07.00.000	Т38.07.01.000	1931,3	Т37.07.02.000	325,5	Т37.06.03.000	429,9	859,8	Т37.06.04.000	156,3	Т37.04.05.000	23,3
Т38.08.00.000	Т38.08.01.000	3832,7	Т37.08.02.000	393,0	Т37.07.03.000	539,0	1078,0	Т37.07.04.000	191,3	Т37.05.05.000	28,4
Т38.09.00.000	Т38.09.01.000	4462,6	Т37.09.02.000	444,4							
Т38.10.00.000	Т38.10.01.000	6037,8	Т37.11.02.000	469,7	Т37.08.03.000	732,2	1464,4	Т37.08.04.000	302,3	Т37.06.05.000	33,8
Т38.11.00.000	Т38.11.01.000	7277,0	Т37.12.02.000	552,9							
Т38.12.00.000	Т38.12.01.000	344,2	Т37.01.02.000	115,8	Т37.01.03.000	82,7	165,4	Т37.01.04.000	27,9	———	—
Т38.13.00.000	Т38.13.01.000	469,7	Т37.02.02.000	132,4	Т37.02.03.000	122,5	245,0	Т37.02.04.000	42,9		
Т38.14.00.000	Т38.14.01.000	608,3	Т37.03.02.000.	154,5							
Т38.15.00.000	Т38.15.01.000	746,3	Т37.04.02.000	170,5	Т37.03.03.000	218,6	437,2	Т37.03.04.000	75,7	Т37.01.05.000	15,7
Т38.16.00.000	Т38.16.01.000	1263,3	Т37.05.02.000	241,0	Т37.04.03.000	289,6	578,2	Т37.04.04.000	102,7	Т37.02.05.000	17,6
Т38.17.00.000	Т38.17.01.000	2232,6	Т37.06.02.000	276,6	Т37.05.03.000	316,0	632,0	Т37.05.04.000	110,3	Т37.03.05.000	19,5
Т38.18.00.000	Т38.18.01.000	2899,3	Т37.07.02.000	325,5	Т37.06.03.000	429,9	859,8	Т37.06.04.000	156,3	Т37.04.05.000	23,3
Т38.19.00.000	Т38.19.01.000	5174,1	Т37.08.02.000	393,0	Т37.07.03.000	539,0	1078,0	Т37.07.04.000	191,3	Т37.05.05.000	28,4
Т38.20.00.000	Т38.20.01.000	5997,4	Т37.09.02.000	444,4							
Т38.21.00.000	Т38.21.01.000	8157,8	Т37.11.02.000	469,7	Т37.08.03.000	732,2	1464,4	Т37.08.04.000	302,3	Т37.06.05.000	33,8
Т38.22.00.000	Т38.22.01.000	9790,8	Т37.12.02.000	552,9							

Т38.00.00.000СБ

Продолжение табл.4

Спецификация

№ позиции	6	7	8	9
Наименование	Крышка	Болт фундаментный	Балка	Укосина
Количество	1	4	См. ниже	См. ниже
Материал	———	Ст.3 ГОСТ 535-58	Уголок ГОСТ 8509-72 / Ст.3 ГОСТ 535-58	Уголок ГОСТ 8509-72 / Ст.3 ГОСТ 535-58
№ чертежа или стандарта	Т37.00.06.000СБ	Т37.00.00.001	Т37.00.00.002	Т37.00.00.003

Обозначение бака	Обозначение	Масса кг	Обозначение	Масса, кг шт.	Масса, кг общ.	Обозначение	Кол.	Масса, кг шт.	Масса, кг общ.	Обозначение	Кол.	Масса, кг шт.	Масса, кг общ.
Т38.01.00.000	Т37.01.06.000	74,4	Т37.00.00.001	1,3	5,2	Т37.01.00.002	2	4,0	8,0	Т37.01.00.003	2	3,6	7,2
Т38.02.00.000						Уголок 63×63×6 l=700	2	4,0	8,0				
Т38.03.00.000													
Т38.04.00.000													
Т38.05.00.000	Т37.02.06.000	159,8				Т37.02.00.002	2	4,8	9,6	Т37.02.00.003	2	3,7	7,4
Т38.06.00.000													
Т38.07.00.000													
Т38.08.00.000						Т37.03.00.002	3	4,8	14,4	Т37.03.00.003	3	3,2	9,6
Т38.09.00.000													
Т38.10.00.000													
Т38.11.00.000													
Т38.12.00.000	Т37.03.06.000	88,1				Т37.01.00.002	2	4,0	8,0	Т37.01.00.003	2	3,6	7,2
Т38.13.00.000						Уголок 63×63×6 l=700	2	4,0	8,0				
Т38.14.00.000													
Т38.15.00.000													
Т38.16.00.000	Т37.04.06.000	182,7				Т37.02.00.002	2	4,8	9,6	Т37.02.00.003	2	3,7	7,4
Т38.17.00.000													
Т38.18.00.000													
Т38.19.00.000						Т37.03.00.002	3	4,8	14,4	Т37.03.00.003	3	3,2	9,6
Т38.20.00.000													
Т38.21.00.000													
Т38.22.00.000													

Серия 4.903-10 Выпуск 9

Инв.№ подл. | Подпись и дата | Взам. инв.№ | Инв.№ дубл. | Подпись и дата

Т38.00.00.000СБ

Продолжение табл. 4

Спецификация

№ позиции	10			11			12		13			14		
Наименование	Уголок			Лист подкладной			Прокладка		Заглушка			Прокладка		
Количество	2			2			1		2			2		
Материал	Уголок 50х50х5 ГОСТ 8509-72 / Ст.3 ГОСТ 535-58			Лист ГОСТ 5681-57 / ВСт.3 ГОСТ 14637-69			Паронит ГОСТ 481-71		ВСт.3кп ГОСТ 380-71			Паронит ГОСТ 481-71		
№ чертежа или стандарта	БЧ			Т37.00.00.002			БЧ		ГОСТ 12836-67			БЧ		
Обозначение дока	Длина	Масса, кг		Обозначение	Масса, кг		Размеры, мм D/d x δ	Масса, кг	Обозначение	Масса, кг		Размеры, мм D/d x δ	Масса, кг	
		1 шт.	общ.		1 шт.	общ.				1 шт.	общ.		1 шт.	общ.
Т38.01.00.000	200	2,75	1,50	Т37.01.00.004	8,6	17,2	670/630 x 2	0,12	65 - 1	1,23	2,46	110/80 x 2	0,015	0,030
Т38.02.00.000				Т37.02.00.004	13,4	26,8			80 - 1	1,78	3,55	130/90 x 2	0,024	0,048
Т38.03.00.000									100 - 1	2,25	4,50	150/110 x 2	0,028	0,056
Т38.04.00.000				Т37.03.00.004	24,5	49,0			125 - 1	3,65	7,30	180/140 x 2	0,035	0,070
Т38.05.00.000				Т37.04.00.004	30,9	61,8	880/820 x 2	0,24						
Т38.06.00.000				Т37.05.00.004	33,5	67,0			150 - 1	4,58	9,16	200/160 x 2	0,040	0,080
Т38.07.00.000				Т37.06.00.004	47,3	94,6								
Т38.08.00.000				Т37.07.00.004	118,0	236,0			200 - 1	7,03	14,05	260/220 x 2	0,050	0,100
Т38.09.00.000														
Т38.10.00.000				Т37.08.00.004	138,0	276,0			250 - 1	9,87	19,74	310/270 x 2	0,060	0,120
Т38.11.00.000				Т37.01.00.004	8,6	17,2	670/630 x 2	0,12	65 - 6	1,54	3,08	110/80 x 2	0,015	0,030
Т38.12.00.000				Т37.02.00.004	13,4	26,8			80 - 6	2,18	4,36	130/90 x 2	0,024	0,048
Т38.13.00.000									100 - 6	2,75	5,50	150/110 x 2	0,028	0,056
Т38.14.00.000				Т37.03.00.004	24,5	49,0			125 - 6	4,30	8,60	180/140 x 2	0,035	0,070
Т38.15.00.000				Т37.04.00.004	30,9	61,8	880/820 x 2	0,24						
Т38.16.00.000				Т37.05.00.004	33,5	67,0			150 - 6	5,38	10,75	200/160 x 2	0,040	0,080
Т38.17.00.000				Т37.06.00.004	47,3	94,6								
Т38.18.00.000				Т37.07.00.004	118,0	236,0			200 - 6	8,22	16,44	260/220 x 2	0,050	0,100
Т38.19.00.000														
Т38.20.00.000				Т37.08.00.004	138,0	276,0			250 - 6	11,5	23,00	310/270 x 2	0,060	0,120
Т38.21.00.000														
Т38.22.00.000														

Серия 4.903-10 Выпуск 9

Инв. № подл. | Подпись и дата | Взам. инв. № | Инв. № дубл. | Подпись и дата

Изм.	Лист	№ докум.	Подп.	Дата

Т38.00.00.000СБ

Лист 6

Т38.00.00.000СБ

Серия 4.903-10 Выпуск 9

Продолжение табл. 4

Спецификация

№ позиции	15			16				17				18				19				20		Масса наплавленного металла сварных швов, кг
Наименование	Гайка			Болт				Гайка				Болт				Гайка				Блок катковый		
Количество	4			См. ниже				См. ниже				См. ниже				См. ниже				1		
Материал	Сталь 20 ГОСТ 1050-60			Сталь 35 ГОСТ 1050-60				Сталь 20 ГОСТ 1050-60				Сталь 35 ГОСТ 1050-60				Сталь 20 ГОСТ 1050-60				—		
№ чертежа или стандарта	ГОСТ 5915-70			ГОСТ 7798-70				ГОСТ 5915-70				ГОСТ 7798-70				ГОСТ 5915-70				Т37.00.07.000СБ		
Обозначение	Обозначение	Масса, кг 1шт	Масса, кг Общ	Обозначение	Кол	Масса, кг 1шт	Масса, кг Общ	Обозначение	Кол	Масса, кг 1шт	Масса, кг Общ	Обозначение	Кол	Масса, кг 1шт	Масса, кг Общ	Обозначение	Кол	Масса, кг 1шт	Масса, кг Общ	Обозначение	Масса, кг	
Т38.01.00.000	М24.5	0,11	0,44	М24×75.56	20	0,37	7,4	М24.5	20	0,11	2,20	М12×40.56	4	0,05	0,20	М12.5	4	0,017	0,07	—	—	0,35
Т38.02.00.000												М16×50.56		0,11	0,44				0,14			0,41
Т38.03.00.000																						
Т38.04.00.000															0,88							0,58
Т38.05.00.000				М27×90.56	24	0,56	13,4	М27.5	24	0,17	4,08	М16×55.56	8	0,12	0,96	М16.5	8	0,034	0,28			0,63
Т38.06.00.000																						0,67
Т38.07.00.000																						0,74
Т38.08.00.000																				Т37.01.07.000	698	0,92
Т38.09.00.000																						
Т38.10.00.000													12		1,44		12		0,42	Т37.02.07.000	730	1,50
Т38.11.00.000																						
Т38.12.00.000				М24×90.56	20	0,39	7,8	М24.5	20	0,11	2,20	М12×45.56	4	0,05	0,24	М12.5	4	0,017	0,07	—	—	0,35
Т38.13.00.000												М16×45.56		0,10	0,40				0,14			0,41
Т38.14.00.000																						
Т38.15.00.000																						0,58
Т38.16.00.000				М27×100.56	24	0,61	14,6	М27.5	24	0,17	4,08	М16×50.56	8	0,11	0,88	М16.5	8	0,034	0,28			0,63
Т38.17.00.000																						0,67
Т38.18.00.000																						0,74
Т38.19.00.000																				Т37.01.07.000	698	0,92
Т38.20.00.000																						
Т38.21.00.000												М16×55.56	12	0,12	1,44		12		0,42	Т37.02.07.000	730	1,50
Т38.22.00.000																						

Изм.	Лист	№ докум.	Подп.	Дата	Т38.00.00.000СБ	Лист 7

Инв. № подл. | Подпись и дата | Взам. инв. № | Инв. № дубл. | Подпись и дата

Т38.00.01.000СБ

Серия 4.903-10 Выпуск 9

Инв.№ подл. | Подпись и дата | Взам. инв.№ | Инв.№ дубл. | Подпись и дата

Тип I

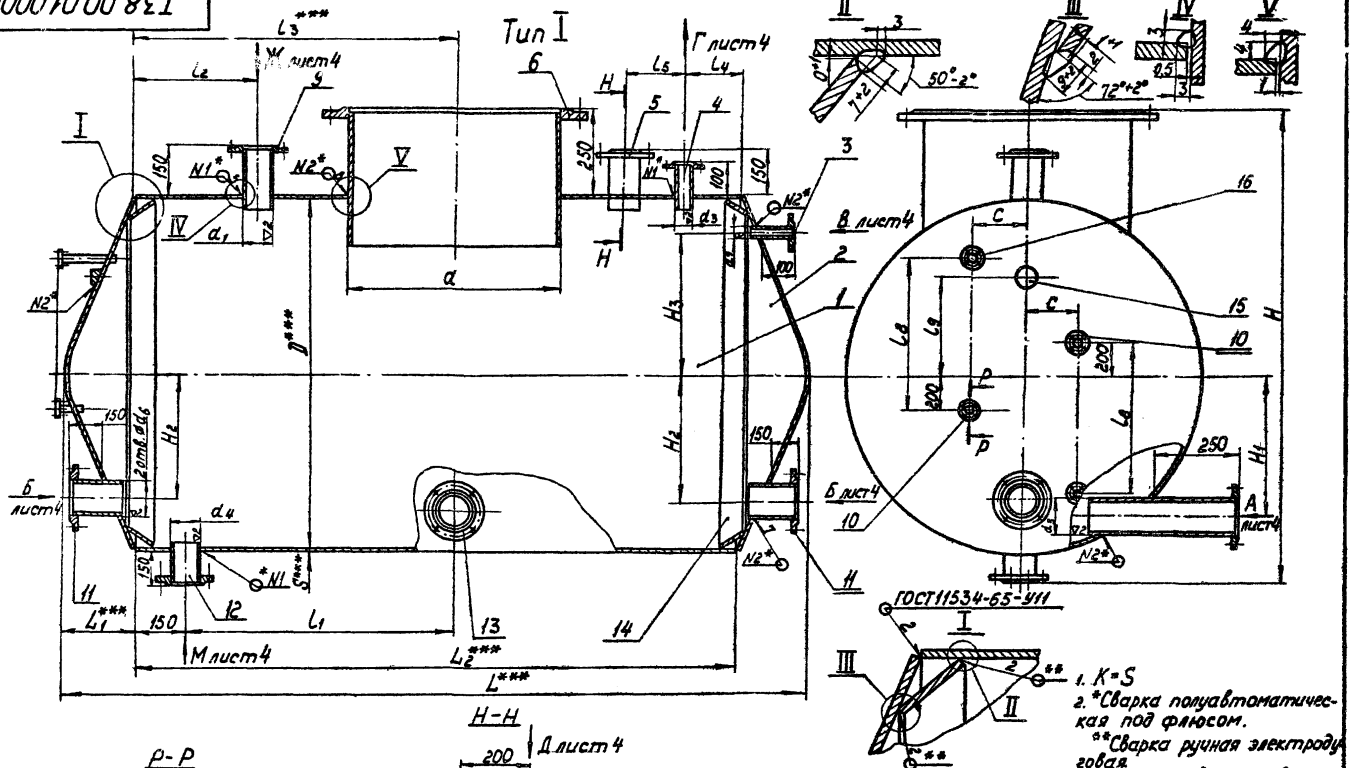

1. K=S
2. *Сварка полуавтоматическая под флюсом.
   **Сварка ручная электродуговая.
3. ***Размеры для справок.

Изм.	Лист	№докум.	Подп.	Дата
Разраб.		Сиротинин		26.11.73
Провер.		Ермаков		26.11.73
Рук. гр.		Левтов		27.11.73
Гл.спец.		Сорокин		27.11.73
Н.контр.		Головина		26.11.73
Утв.		Фейгин		27.11.73

Т38.00.01.000СБ

Корпус
Сборочный чертеж

Лит.	Масса	Масшт.
	см. табл. 2	—

Лист 1 Листов 10

Минэнерго СССР
Главтеплоэнергомонтаж
Энергомонтажпроект
Лен. филиал

Т38.00.01.000СБ

Серия 4.903-10 Выпуск 9

Тип II

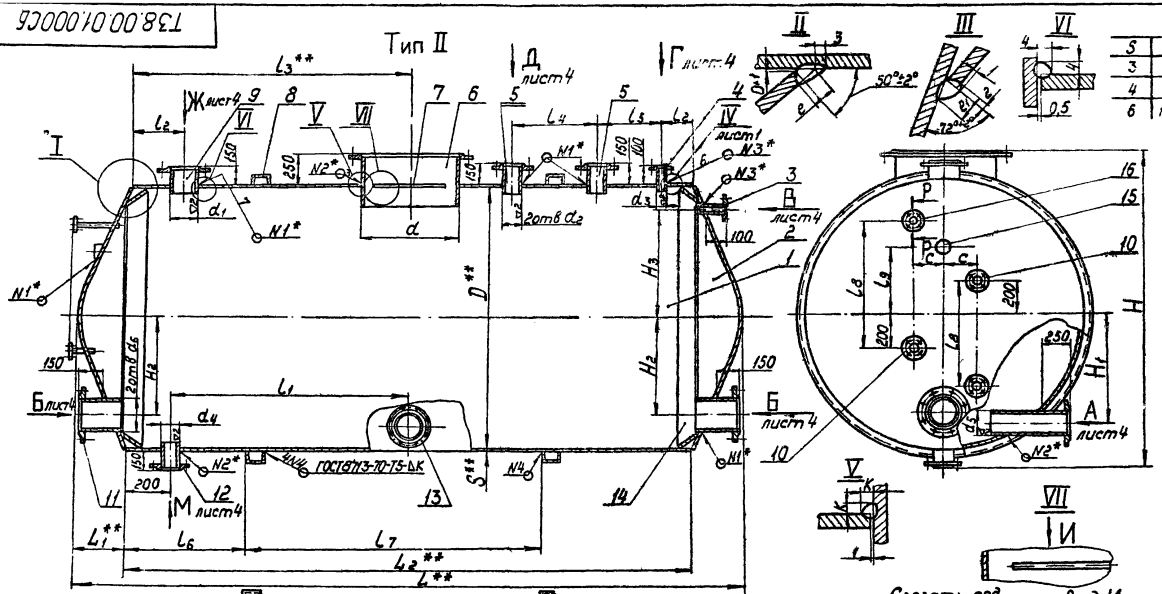

S	c	e_1
3	7^{+2}	9^{+2}
4	8^{-2}	10^{+2}
6	10^{+2}	11^{+2}

Изм.	Лист	№ докум.	Подп.	Дата	Т38.00 01.000СБ	Лист 2

Инв. № подл. | Подпись и дата | Взам. инв. № | Инв. № дубл. | Подпись и дата

Т38.00.01.000СБ

Серия 4.903-10 Выпуск 9

Тип III

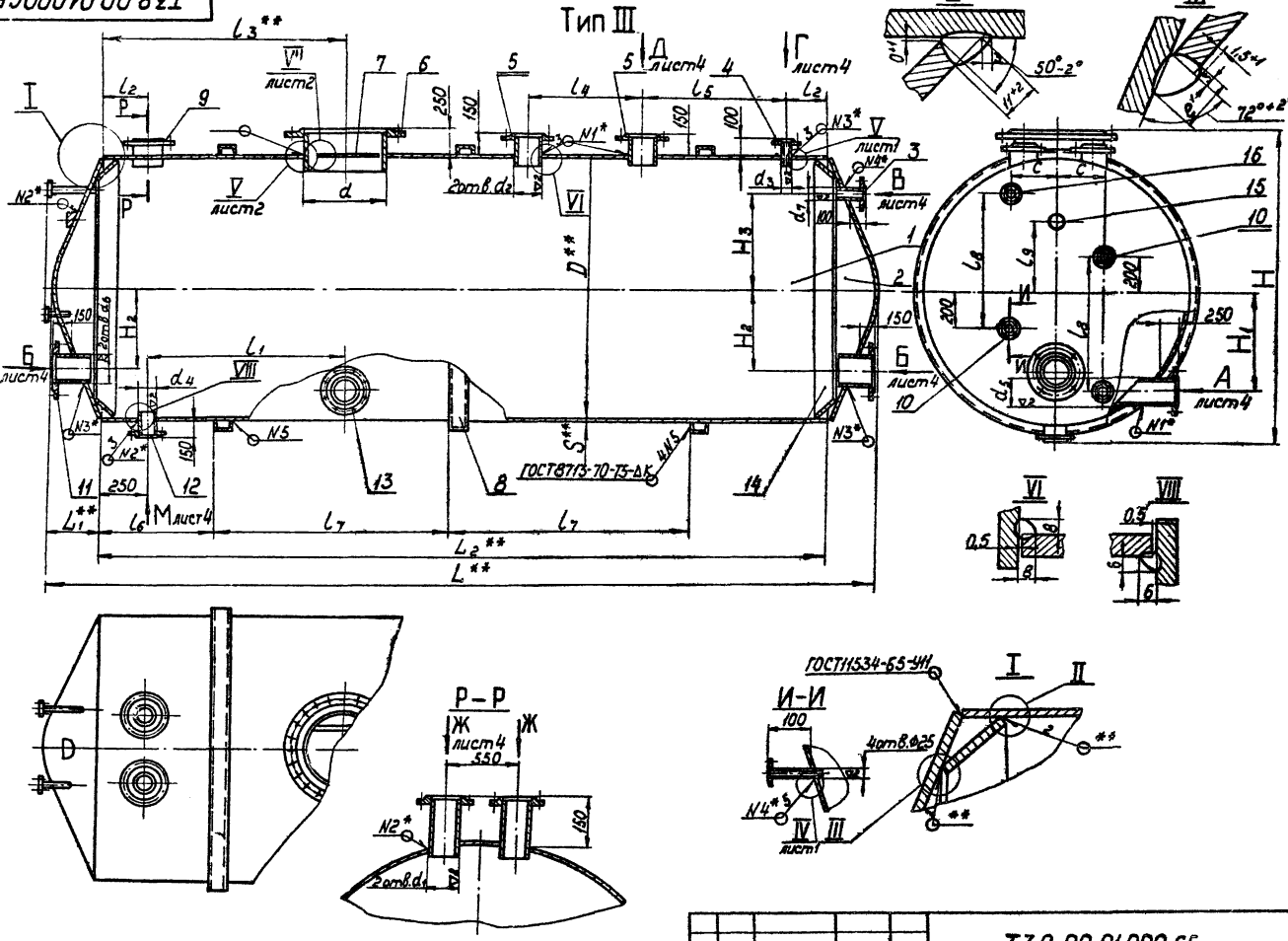

Изм	Лист	№ докум	Подпись	Дата	Т38.00.01.000 СБ	Лист 3

Инв.№ подл. | Подпись и дата | Взам.инв.№ | Инв.№ дубл. | Подпись и дата

Т38.00.01.000СБ

Серия 4.903-10 Выпуск 9

Инв.№подл. | Подпись и дата | Взам.инв.№ | Инв.№дубл. | Подпись и дата

Вид Б
лист 1-3

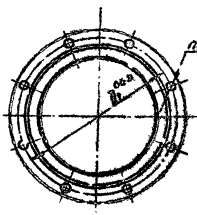

Вид В
лист 1-3

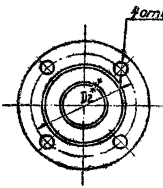

Вид Г
лист 1-3

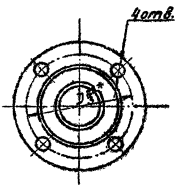

Вид А
лист 1-3

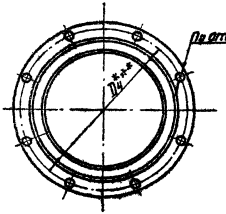

Вид Д
лист 1-3

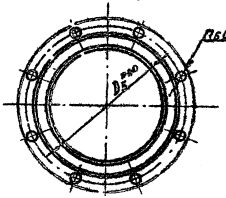

Вид М
лист 1-3

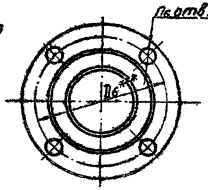

Вид Ж
лист 1-3

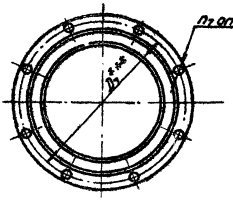

| | | |

Таблица 1

Экспликация присоединительных размеров фланцев

Размеры в мм

Обозначение корпуса	D_1	d_1	Кол. отв. n_1	D_2	d_2	D_3	d_3	D_4	d_4	Кол. отв. n_4	D_5	d_5	Кол. отв. n_5	D_6	d_6	Кол. отв. n_6	D_7	d_7	Кол. отв. n_7
Т38.01.01.000	190	23	8	85	14	85	14	145	18	8	130	14	4	125	18	4	150	18	4
Т38.02.01.000	220	27						160			150						170		
Т38.03.01.000	250							190	23		170						200		8
Т38.04.01.000	280	18						220	27		200						225		
Т38.05.01.000								250									280		
Т38.06.01.000	335	23	12	100	18	100	18	280	18	12	225	18	8	145		8	335	23	12
Т38.07.01.000	395																445		
Т38.08.01.000											280			160			335	18	
Т38.09.01.000				110		110		335									395	23	16
Т38.10.01.000						125					335		12	190	23		495		
Т38.11.01.000																			
Т38.12.01.000	190	23	8	85	14	85	14	145	18	8	130	14	4	125	18	4	Определяется в конкретном проекте		
Т38.13.01.000	220	27						160			150								
Т38.14.01.000	250							190	23		170								
Т38.15.01.000	280	18						220	27		200								
Т38.16.01.000								250											
Т38.17.01.000	335	23	12	100	18	100	18	280	18	12	225	18	8	145		8			
Т38.18.01.000	395																		
Т38.19.01.000											280			160					
Т38.20.01.000				110		110		335											
Т38.21.01.000						125					335		12	190	23				
Т38.22.01.000																			

Таблица 2

Размеры в мм

Обозначение	Тип	D	L	L_1	L_2	S	L_4	L_5	L_3	L_6	L_8	L_7	L_9	L_{10}	d	d_1	d_2	d_3	d_4	d_5	d_6	d_7	C	H	H_1	H_2	H_3	Масса, кг
Т38.01.01.000СБ	I	1000	1600	170	1260	3	480	100	580	70	120	—	—	600	300	630	89	76	32	57	76	108	32	200	1406	350	370	350	259,6
Т38.02.01.000СБ		1400	1700	250	1200		450	150	900	150				750	420		108	89			89	133		300	1806	550	550	550	336,8
Т38.03.01.000СБ			2300		1800		750				170				540		133	108			108	159		400	2206	750	700	700	409,7
Т38.04.01.000СБ		1800	2500	330	1840		770				190			950			159	133			133	219			2406			800	522,0
Т38.05.01.000СБ	II	2000	3700	370	2960		1280	200	1480	300	200	400	2040	1050	600		219	159	38	76	159	219	38	500	2608		850	900	933,6
Т38.06.01.000СБ		2200	4800	440	3980	4	1790	300	1990	800	250	1000	1860	1150	660		273	219			219	273			3008	950	1000	1100	1511,1
Т38.07.01.000СБ		2600	5400	490	4420		2010	350	2210	900		1200	1900	1250	780		377												1931,3
Т38.08.01.000СБ	III	3200	5900	620	4860	6	1550	300	1325	650	800	500	1750	1600	960	820	273	219	45	89	273	325	45	600	3612	1200	1300	1300	3832,7
Т38.09.01.000СБ			7100		5960		1750	350	1750	500	750	650	2250				325												4460,6
Т38.10.01.000СБ		3800	8100	700	6700		2000	500	2100		1500	1000		1900	1140		426	273	57	108					4212	1500	1600	1600	6037,8
Т38.11.01.000СБ			10300		8900		2550		2800			1200	3150																7277,0
Т38.12.01.000СБ	I	1000	1600	170	1260	4	480		580	70	120	—	—	600	300	630	89	76	32	57	76	108	32	200	1408	350	370	350	344,2
Т38.13.01.000СБ		1400	1700	250	1200		450							750	420		108	89			89	133		300	1808	550	550	550	469,7
Т38.14.01.000СБ			2300		1800		750		900	150	170				540		133	108			108	159		400	2208	750	700	700	563,3
Т38.15.01.000СБ		1800	2500	330	1840		770				190			950	600			133			133	219			2408			800	746,3
Т38.16.01.000СБ	II	2000	3700	370	2960		1280		1480	300	200	400	2040	1050	540			159	38	76	159	219	38	500	2612		850	900	1263,3
Т38.17.01.000СБ		2200	4800	440	3980	6	1790		1990	800	250	1000	1860	1150	660						219	273			3012	950	1000	1100	2232,6
Т38.18.01.000СБ		2600	5400	490	4420		2010		2210	900		1200	1900	1250	780	820													2899,3
Т38.19.01.000СБ	III	3200	5900	620	4660	8	1550		1325	650	800	500	1750	1600	960			219	45	89	273	325	45	600	3616	1200	1300	1300	5174,1
Т38.20.01.000СБ			7100		5960		1750		1750	500	750	650	2250																5997,4
Т38.21.01.000СБ		3800	8100	700	6700		2000		2100		1500	1000		1900	1140			273	57	108					4216	1500	1600	1600	8137,8
Т38.22.01.000СБ			10300		8900		2550		2800			1200	3150																9790,8

Пример условного обозначения корпуса типа I с D = 1000 мм:

Корпус I-1000-Т3801.01.

Серия 4.903-10 Выпуск 9

Инв.№ подл. | Подпись и дата | Взам.инв.№ | Инв.№ дубл. | Подпись и дата

Таблица 3

Спецификация

№ позиции	1		2			3		4	
Наименование	Обечайка		Днище			Патрубок с фланцем		Патрубок с фланцем	
Количество	1		2			1		1	
Материал	Лист 3 ГОСТ 3680-57 / Ст3 ГОСТ 10885-71; Лист 3 ГОСТ 3681-57 / Ст3 ГОСТ 14637-69 для S=4,68		—			—		—	
№ чертежа или стандарта	Т38.00.01.001		Т38.00.01.010СБ			Т37.00.01.010СБ		Т37.00.01.010СБ, Т37.00.01.020СБ	
Обозначение корпуса	Обозначение	Масса, кг	Обозначение	Масса, кг 1 шт	Масса, кг общ.	Обозначение	Масса, кг	Обозначение	Масса, кг
Т38.01.01.000	Т38.01.01.001	93,7	Т38.01.01.010	20,15	40,3	Т37.01.01.010	1,10	Т37.01.01.010	1,10
Т38.02.01.000	Т38.02.01.001	124,7	Т38.02.01.010	38,65	77,3				
Т38.03.01.000	Т38.03.01.001	186,9							
Т38.04.01.000	Т38.04.01.001	245 7	Т38.03.01.010	61,15	122,3				
Т38.05.01.000	Т38.05.01.001	438,9	Т38.04.01.010	79,15	158,3	Т37.02.01.010	1,66	Т37.02.01.010	1,66
Т38.06.01.000	Т38.06.01.001	874,8	Т38.05.01.010	126,30	252,6				
Т38.07.01.000	Т38.07.01.001	1135,7	Т38.06.01.010	176,30	352,6				
Т38.08.01.000	Т38.08.01.001	2211,7	Т38.07.01.010	406,50	813,0				
Т38.09.01.000	Т38.09.01.001	2828,3				Т37.03.01.010	2,00	Т37.03.01.010	2,00
Т38.10.01.000	Т38.10.01.001	3775,6	Т38.08.01.010	566,50	1133,0			Т37.01.01.020	2,53
Т38.11.01.000	Т38.11.01.001	5014,8							
Т38.12.01.000	Т38.12.01.001	127,9	Т38.09.01.010	40,50	81,0	Т37.01.01.010	1,10	Т37.01.01.010	1,10
Т38.13.01.000	Т38.13.01.001	166,3	Т38.10.01.010	77,50	155,0				
Т38.14.01.000	Т38.14.01.001	249,4							
Т38.15.01.000	Т38.15.01.001	327,7	Т38.11.01.010	122,50	245,0				
Т38.16.01.000	Т38.16.01.001	585,4	Т38.12.01.010	158,50	317,0	Т37.02.01.010	1,66	Т37.02.01.010	1,66
Т38.17.01.000	Т38.17.01.001	1299,2	Т38.13.01.010	256,80	513,6				
Т38.18.01.000	Т38.18.01.001	1705,0	Т38.14.01.010	354,80	709,6				
Т38.19.01.000	Т38.19.01.001	2949,9	Т38.15.01.010	676,00	1352,0				
Т38.20.01.000	Т38.20.01.001	3772,5				Т37.03.01.010	2,00	Т37.03.01.010	2,00
Т38.21.01.000	Т38.21.01.001	5035,7	Т38.16.01.010	951,00	1902,0			Т37.01.01.020	2,53
Т38.22.01.000	Т38.22.01.001	6688,8							

Продолжение табл 3

Спецификация

№ позиции	5			6		7			8			
Наименование	Патрубок с фланцем			Патрубок с фланцем		Пруток			Кольцо жесткости			
Количество	2			1		1			см. ниже			
Материал	———			———		Круг 12 ГОСТ 2590-71 / Ст.3 ГОСТ 535-58			Швеллер 6ОСТ 8240-72 / Ст.3 ГОСТ 535-58			
№ чертежа или стандарта	Т37.00.01.030СБ			Т37.00.01.040СБ		64			Т37.00.01.003			
Обозначение корпуса	Обозначение	Масса, кг		Обозначение	Масса, кг	Размеры, мм		Масса, кг	Обозначение	Кол.	Масса, кг	
		Шт.	Общ.			d	ℓ				Шт.	Общ.
Т38.01.01.000	Т37.01.01.030	2,32	4,64	Т37.01.01.040	74,28	———	—	—	———	—	—	—
Т38.02.01.000	Т37.02.01.030	3,10	6,20	Т37.02.01.040	68,77							
Т38.03.01.000	Т37.03.01.030	3,87	7,74									
Т38.04.01.000	Т37.04.01.030	4,74	9,48	Т37.03.01.040	66,70	12	540	0,48				
Т38.05.01.000				Т37.04.01.040	101,25		600	0,53	Т37.01.01.003	2	68,0	136,0
Т38.06.01.000	Т37.05.01.030	6,27	12,54	Т37.05.01.040	99,45				Т37.02.01.003		74,5	149,0
Т38.07.01.000				Т37.06.01.040	96,15				Т37.03.01.003		87,5	175,0
Т38.08.01.000	Т37.06.01.030	10,69	21,38	Т37.07.01.040	94,95				Т37.04.01.003	3	147,3	441,9
Т38.09.01.000												
Т38.10.01.000	Т37.07.01.030	15,52	31,04	Т37.08.01.040	93,15				Т37.05.01.003		226,6	679,8
Т38.11.01.000												
Т38.12.01.000	Т37.08.01.030	2,56	5,12	Т37.09.01.040	79,13	———	—	—	———	—	—	—
Т38.13.01.000	Т37.09.01.030	3,70	7,40	Т37.10.01.040	73,62							
Т38.14.01.000	Т37.10.01.030	4,58	9,16									
Т38.15.01.000	Т37.11.01.030	6,02	12,04	Т37.11.01.040	71,55	12	540	0,48				
Т38.16.01.000				Т37.12.01.040	110,76		600	0,53	Т37.06.01.003	2	68,2	136,4
Т38.17.01.000	Т37.12.01.030	7,23	14,46	Т37.13.01.040	108,96				Т37.07.01.003		74,8	149,6
Т38.18.01.000				Т37.14.01.040	106,26				Т37.08.01.003		88,0	176,0
Т38.19.01.000	Т37.13.01.030	11,85	23,70	Т37.15.01.040	104,46				Т37.09.01.003	3	147,5	442,5
Т38.20.01.000												
Т38.21.01.000	Т37.14.01.030	16,24	32,48	Т37.16.01.040	102,66				Т37.10.01.003		226,9	680,7
Т38.22.01.000												

Серия 4.903-10 Выпуск 9

Инв.№ подл. | Подпись и дата | Взам.инв.№ | Инв.№ дубл. | Подпись и дата

Продолжение табл.3

Спецификация

№ позиции	9			10			11			12	
Наименование	Патрубок с фланцем			Патрубок с фланцем			Патрубок с фланцем			Патрубок с фланцем	
Количество	см. ниже			2			2			1	
Материал	———			———			———			———	
№ чертежа или стандарта	Т37.00.01.050СБ			Т37.00.01.060СБ			Т37.00.01.070СБ			Т37.00.01.080СБ	
Обозначение корпуса	Обозначение	Кол.	Масса, кг 1 шт.	Масса, кг общ.	Обозначение	Масса, кг 1 шт.	Масса, кг общ.	Обозначение	Масса, кг 1 шт.	Масса, кг общ.	Обозначение	Масса, кг
Т38.01.01.000	Т37.01.01.050	1	3,05	3,05	Т37.00.01.060	1,0	2,0	Т37.01.01.070	7,66	15,32	Т37.01.01.080	2,74
Т38.02.01.000	Т37.02.01.050		3,81	3,81				Т37.02.01.070	10,41	20,82		
Т38.03.01.000	Т37.03.01.050		4,67	4,67				Т37.03.01.070	13,28	26,56		
Т38.04.01.000	Т37.04.01.050		6,19	6,19				Т37.04.01.070	11,07	22,14		
Т38.05.01.000	Т37.05.01.050		9,70	9,70				Т37.05.01.070	15,44	30,88	Т37.02.01.080	4,36
Т38.06.01.000	Т37.06.01.050		14,27	14,27				Т37.06.01.070	21,10	42,20	Т37.03.01.080	4,97
Т38.07.01.000	Т37.07.01.050		23,10	23,10							Т37.04.01.080	7,65
Т38.08.01.000	Т37.06.01.050	2	14,27	28,54								
Т38.09.01.000	Т37.08.01.050		19,59	39,18								
Т38.10.01.000	Т37.09.01.050		26,70	53,4								
Т38.11.01.000												
Т38.12.01.000												
Т38.13.01.000												
Т38.14.01.000												
Т38.15.01.000												
Т38.16.01.000												
Т38.17.01.000												
Т38.18.01.000												
Т38.19.01.000												
Т38.20.01.000												
Т38.21.01.000												
Т38.22.01.000												

Серия 4.903-10 Выпуск 9

Инв.№ подл. | Подпись и дата | Взам.инв.№ | Инв.№ дубл. | Подпись и дата

Продолжение табл.3

Спецификация

№ позиции	13		14			15		16			Масса наплавленного металла сварных швов, кг
Наименование	Патрубок с фланцем		Кольцо			Бобышка		Патрубок с фланцем			
Количество	1		2			1		4			
Материал	———		Лист 3 ГОСТ 3880-57 / Вст3ГОСТ1066-71 / Лист 5 ГОСТ 5681-57 / Вст3ГОСТ14637-69			Круг 90 ГОСТ 2590-71 / Вст3ГОСТ 535-58		———			
№ чертежа или стандарта	Т37 00 01 090 СБ		Т38.00.01.002			Т38.00.01.003		Т38.00.01.020СБ			
Обозначение корпуса	Обозначение	Масса, кг	Обозначение	Масса, кг 1 шт.	Масса, кг общ.	Обозначение	Масса, кг	Обозначение	Масса, кг 1 шт.	Масса, кг общ.	
Т38.01.01.000	Т37.01.01.090	5,26	Т38.01.01.002	3,7	7,4	Т38.00.01.003	4,1	Т38.01.01.020	1,075	4,30	0,3
Т38.02.01.000	Т37.02.01.090	6,84	Т38.02.01.002	5,9	11,8			Т38.02.01.020	1,105	4,42	0,4
Т38.03.01.000	Т37.03.01.090	9,76						Т38.03.01.020	1,235	4,94	1,5
Т38.04.01.000	Т37.04.01.090	14,29	Т38.03.01.002	8,6	17,2						1,7
Т38.05.01.000	Т37.05.01.090	18,14	Т38.04.01.002	10,2	20,4			Т38.04.01.020	1,275	5,10	3,3
Т38.06.01.000	Т37.06.01.090	20,61	Т38.05.01.002	17,1	34,2						3,7
Т38.07.01.000	Т37.07.01.090	21,51	Т38.06.01.002	24,0	48,0						
Т38.08.01.000	Т37.08.01.090	38,50	Т38.07.01.002	52,4	104,8			Т38.05.01.020	1,575	6,30	14,5
Т38.09.01.000											
Т38.10.01.000			Т38.08.01.002	74,4	148,8						17,2
Т38.11.01.000											
Т38.12.01.000	Т37.01.01.090	5,26	Т38.09.01.002	7,3	14,6			Т38.01.01.020	1,075	4,30	0,5
Т38.13.01.000	Т37.02.01.090	6,84	Т38.10.01.002	11,8	23,6			Т38.02.01.020	1,105	4,42	0,7
Т38.14.01.000	Т37.03.01.090	9,76									
Т38.15.01.000	Т37.04.01.090	14,29	Т38.11.01.002	17,2	34,4			Т38.03.01.020	1,235	4,94	2,7
Т38.16.01.000	Т37.05.01.090	18,14	Т38.12.01.002	20,4	40,8						3,0
Т38.17.01.000	Т37.06.01.090	20,61	Т38.13.01.002	34,2	68,4			Т38.04.01.020	1,275	5,10	7,5
Т38.18.01.000	Т37.07.01.090	21,51	Т38.14.01.002	48,0	96,0						8,8
Т38.19.01.000	Т37.08.01.090	38,50	Т38.15.01.002	87,3	174,6			Т38.05.01.020	1,575	6,30	25,0
Т38.20.01.000											
Т38.21.01.000			Т38.16.01.002	124,2	248,4						30,0
Т38.22.01.000											

Серия 4.903-10 Выпуск 9

Инв.№ подл. | Подпись и дата | Взам.инв.№ | Инв.№ дубл. | Подпись и дата

Т38.00.01.001

▽1(▽)

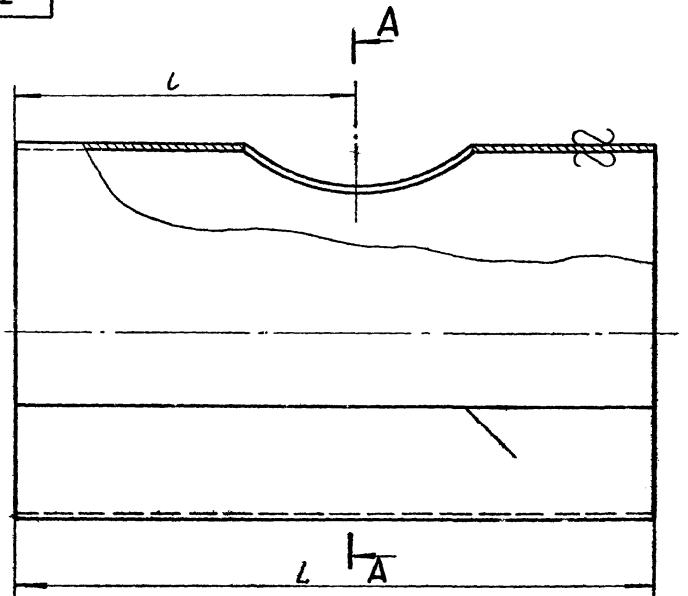

A-A

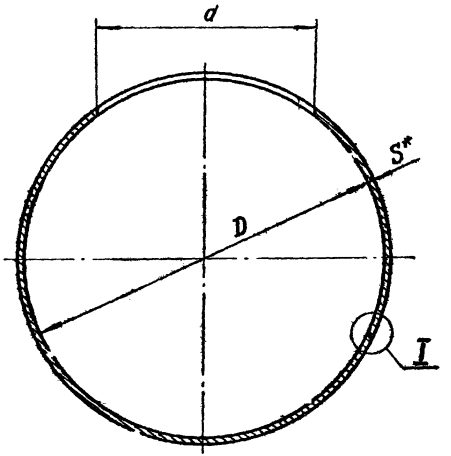

1. Материал — лист $\frac{3\ ГОСТ\ 3680-57}{В\ Ст.3\ ГОСТ\ 17066-71}$

   Материал — лист $\frac{S\ ГОСТ\ 5681-57}{В\ Ст.3\ ГОСТ\ 14637-69}$ (для S=4;6;8)

2. Сварка автоматическая или полуавтоматическая.
3. *Размер для справок.
4. Размер d уточнить по патрубку.

I

Для S=3:4

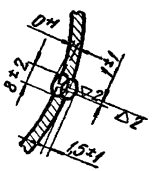

Для S=6:8

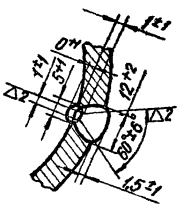

Изм.	Лист	№ докум.	Подп.	Дата
Разраб.		Сычева		
Пров.		Ермаков		
Рук.гр.		Лебтов		
Гл.спец.		Сорокин		
Н.контр.		Головина		
Утв.		Фейгин		

Т38.00.01.001

Обечайка

Лит	Масса	Масштаб
	См. табл.	—

Лист 1 | Листов 2

См.ТТ-п.1

Минэнерго СССР
Главтеплоэнергомонтаж
Энергомонтажпроект
Лен. филиал

Серия 4.903-10 Выпуск 9

Инв. № подлин. | Подпись и дата | Взам.инв.№ | Инв.№дубл. | Подп.и дата

Т38.00.01.001

Размеры в мм

Обозначение	D	S	L	l	d	Размеры заготовки	Масса наплавл. металла	Общая масса
							кг	
Т38.01.01.001	1000	3	1260	580	632	3×1260×3150	0,15	93,7
Т38.02.01.001	1400		1200			3×1700×4405	0,20	124,7
Т38.03.01.001			1800	900		3×1800×4405	0,22	186,9
Т38.04.01.001	1800		1840		822	3×1840×5664	0,26	245,7
Т38.05.01.001	2000		2960	1480		3×2960×6292	0,32	438,9
Т38.06.01.001	2200	4	3980	1990		4×3980×6994	0,68	874,8
Т38.07.01.001	2600		4420	2210		4×4420×8177	0,79	1135,7
Т38.08.01.001	3200	6	4660	1325		6×4660×10067	2,06	2211,7
Т38.09.01.001			5960	1750		6×5960×10067	2,26	2828,3
Т38.10.01.001	3800		6700	2100		6×6700×11956	2,58	3775,6
Т38.11.01.001			8900	2800		6×8900×11956	3,00	5014,8
Т38.12.01.001	1000	4	1260	580	632	4×1260×3154	0,15	127,9
Т38.13.01.001	1400		1200			4×1200×4409	0,20	166,3
Т38.14.01.001			1800	900		4×1800×4409	0,22	249,4
Т38.15.01.001	1800		1840		822	4×1840×5666	0,26	327,7
Т38.16.01.001	2000		2960	1480		4×2960×6295	0,32	585,4
Т38.17.01.001	2200	6	3980	1990		6×3980×6927	0,68	1299,2
Т38.18.01.001	2600		4420	2210		6×4420×8186	0,79	1705,0
Т38.19.01.001	3200	8	4660	1325		8×4660×10073	2,06	2949,9
Т38.20.01.001			5960	1750		8×5960×10073	2,26	3772,5
Т38.21.01.001	3800		6700	2100		8×6700×11962	2,58	5035,7
Т38.22.01.001			8900	2800		8×8900×11962	3,00	6688,8

Серия 4.903-10 Выпуск 9

Инв. № подл. | Подпись и дата | Взам. инв. № | Инв. № дубл. | Подп. и дата

Т38.00.01.002

Серия 4.903-10 Выпуск 9

Инв.№ подлин. | Подпись и дата | Взам.инв.№ | Инв.№ дубл. | Подп. и дата

▽1 (▽)

Развертка

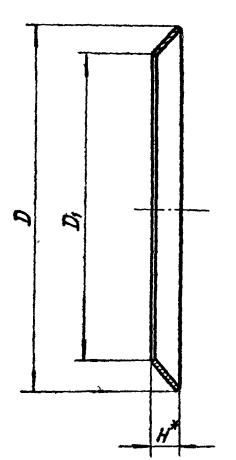

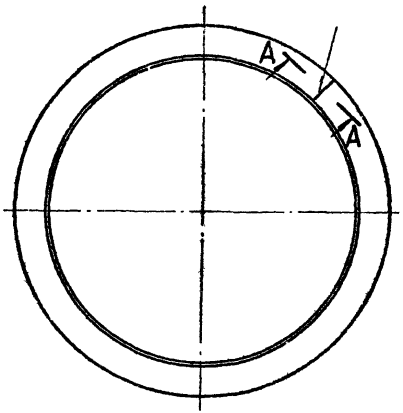

А-А

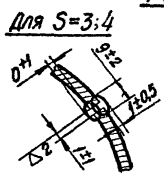

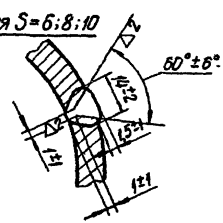

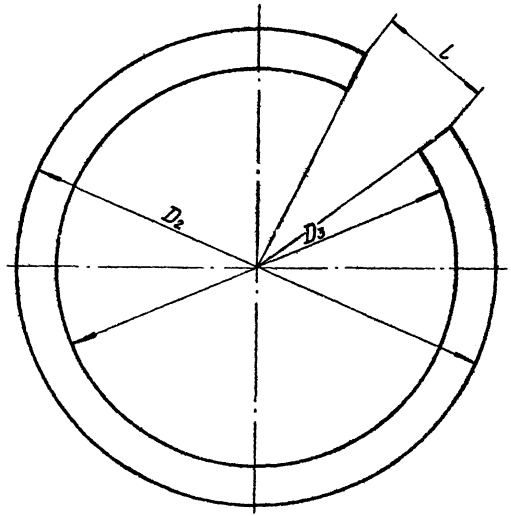

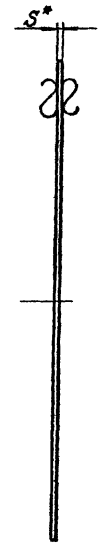

1. Материал — лист $\frac{\text{3 ГОСТ 3680-57}}{\text{ВСт.3 ГОСТ 17066-71}}$

   Материал — лист $\frac{\text{S ГОСТ 5681-57}}{\text{ВСт.3 ГОСТ 14637-69}}$ (для S=4;6;8;10)

2. Сварка ручная электродуговая.
3. Допускается изготовлять кольцо сварным из 2^х частей
4. * Размеры для справок

Изм.	Лист	№ докум.	Подп.	Дата
Разраб.		Сонева		
Пробер.		Ермаков		
Рук.гр.		Левтов		
Гл.спец.		Сорокин		
Н.контр.		Голубина		
Утв.		Фейгин		

Т38.00.01.002

Кольцо

Лит	Масса	Масштаб
	См. табл.	—
Лист 1	Листов 2	

См. выше

Минэнерго СССР Главтеплоэнергомонтаж Энергомонтажпроект Лен. филиал

Размеры в мм

Обозначение	D	D_1	H	S	D_2	D_3	l	Масса наплавл. металла	Общая масса
								кг	
Т38.01.01.002	1000	916	35	3	1305	1195	880	0,007	3,7
Т38.02.01.002	1100	1308	36		1830	1710	1235	0,008	5,9
Т38.03.01.002	1800	1696	44		2350	2215	1586	0,009	8,6
Т38.04.01.002	2000	1890	46		2610	2465	1762	0,010	10,2
Т38.05.01.002	2200	2074	53	4	2870	2706	1937	0,020	17,1
Т38.06.01.002	2600	2455	62		3395	3200	2292	0,025	24,0
Т38.07.01.002	3200	3010	80	6	4176	3930	2818	0,070	52,4
Т38.08.01.002	3800	3590	88		4960	4685	3348	0,080	74,4
Т38.09.01.002	1000	916	35	6	1305	1195	865	0,030	7,3
Т38.10.01.002	1400	1296	44		1830	1692	1235	0,035	11,8
Т38.11.01.002	1800	1674	53		2350	2185	1588	0,040	17,2
Т38.12.01.002	2000	1874	55		2610	2466	1762	0,050	20,4
Т38.13.01.002	2200	2032	70	8	2870	2650	1937	0,080	34,2
Т38.14.01.002	2600	2424	74		3395	3165	2292	0,100	48,0
Т38.15.01.002	3200	2970	97	10	4176	3865	2818	0,200	87,3
Т38.16.01.002	3800	3550	105		4960	4635	3348	0,250	124,2

Серия 4.903-10 Выпуск 9

Инв.№ подл. | Подпись и дата | Взам.инв.№ | Инв.№ дубл. | Подпись и дата

Т38 00 01 003

▽3 (▽)

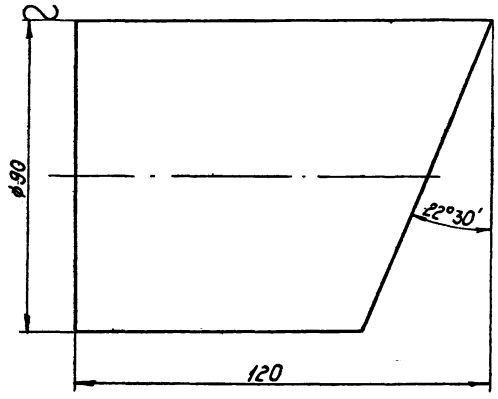

Серия 4.903-10 Выпуск 9

Инв. № подл. | Подпись и дата | Взам. инв. № | Инв. № дубл. | Подпись и дата

Изм.	Лист	№ докум.	Подп.	Дата
Разраб.		Сычева		1.11.73
Пров.		Ермаков		27.11.73
Рук. гр.		Певтов		13.12.73
Гл. спец.		Сорокин		14.12.73
Н. контр.		Горовина		14.12.73
Утв.		Фейгин		14.12.73

Т38.00.01.003

Бобышка

Лит.	Масса	Масштаб
	4,1	1:1

Лист | Листов

Круг 90 ГОСТ 2590-71 / Ст.3 ГОСТ 535-58

Минэнерго СССР Главтехэнергомонтаж Энергомонтажное пен. бюро

Т38.00.01.010СБ

Серия 4.903-10 Выпуск 9

Инв.№ подл. | Подпись и дата | Взам.инв.№ | Инв.№ дубл. | Подпись и дата

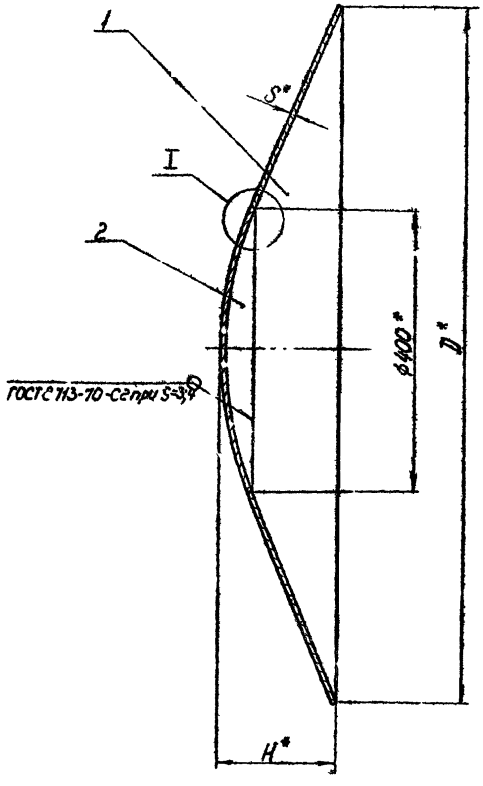

I

Для S=6;8;10

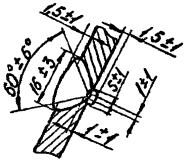

Таблица 1

Размеры в мм

Обозначение	D	H	S	Масса, кг
Т38.01.01.010 СБ	1000	170	3	30,15
Т38.02.01.010 СБ	1400	250		38,65
Т38.03.01.010 СБ	1800	330		61,15
Т38.04.01.010 СБ	2000	370		79,15
Т38.05.01.010 СБ	2200	410	4	126,30
Т38.06.01.010 СБ	2600	490		176,30
Т38.07.01.010 СБ	3200	620	6	406,50
Т38.08.01.010 СБ	3800	700		566,50
Т38.09.01.010 СБ	1000	170	6	40,50
Т38.10.01.010 СБ	1400	250		77,50
Т38.11.01.010 СБ	1800	330		122,50
Т38.12.01.010 СБ	2000	370		158,50
Т38.13.01.010 СБ	2200	410	8	256,80
Т38.14.01.010 СБ	2600	490		354,80
Т38.15.01.010 СБ	3200	620	10	676,00
Т38.16.01.010 СБ	3800	700		931,00

1. Сварка автоматическая или полуавтоматическая
2. *Размеры для справок.

Пример условного обозначения днища с D=1000мм:
Днище Т38.01.01.010

Изм.	Лист	№ докум.	Подп.	Дата
Разраб.		Сычева		1.11.13
Провер.		Ермаков		26.11.13
Рук. гр.		Левтов		29.11.13
Т. контр.		Сорокин		29.11.13
Н. контр.		Голофина		29.11.13
Утв.		Фейгин		29.11.13

Т38.00.01.010СБ

Днище
Сборочный чертеж

Лит.	Масса	Масштаб
	См. табл. 1	—

Лист 1 | Листов 2

Минэнерго СССР
Главтеплоэнергомонтаж
Энергомонтажпроект
Ленинградский филиал

Спецификация					
№ позиции	1		2		Масса изготовленного металла сборных швов, кг
Наименование	Конус		Сфера		
Количество	1		1		
Материал	Лист ГОСТ 3680-57 / Вст3 ГОСТ 17066-71 / Лист ГОСТ 3681-57 / Вст3 ГОСТ 14637-69		Лист ГОСТ 3680-57 / Вст3 ГОСТ 17066-71 / Лист ГОСТ 3681-57 / Вст3 ГОСТ 14637-69		
№ чертежа или стандарта	Т38.00.01.011		Т38.00.01.012		
Обозначение днища	Обозначение	Масса, кг	Обозначение	Масса, кг	
Т38.01.01.010	Т38.01.01.011	17,0	Т38.01.01.012	3,1	0,05
Т38.02.01.010	Т38.02.01.011	35,5			
Т38.03.01.010	Т38.03.01.011	58,0			
Т38.04.01.010	Т38.04.01.011	76,0			
Т38.05.01.010	Т38.05.01.011	122,0	Т38.02.01.012	4,2	0,08
Т38.06.01.010	Т38.06.01.011	172,0			
Т38.07.01.010	Т38.07.01.011	400,0	Т38.03.01.012	6,3	0,18
Т38.08.01.010	Т38.08.01.011	560,0			
Т38.09.01.010	Т38.09.01.011	34,0	Т38.03.01.012	6,3	0,18
Т38.10.01.010	Т38.10.01.011	71,0			
Т38.11.01.010	Т38.11.01.011	116,0			
Т38.12.01.010	Т38.12.01.011	152,0			
Т38.13.01.010	Т38.13.01.011	248,0	Т38.04.01.012	8,5	0,30
Т38.14.01.010	Т38.14.01.011	346,0			
Т38.15.01.010	Т38.15.01.011	665,0	Т38.05.01.012	10,6	0,40
Т38.16.01.010	Т38.16.01.011	900,0			

Инв. № подлин. | Подпись и дата | Взам. инв. № | Инв. № дубл. | Подпись и дата

Т38.00.01.01И

▽1(▽)

Серия 1.903-10 Выпуск 9

Инв.№ подл. | Подпись и дата | Взам. инв.№ | Инв.№ дубл. | Подпись и дата

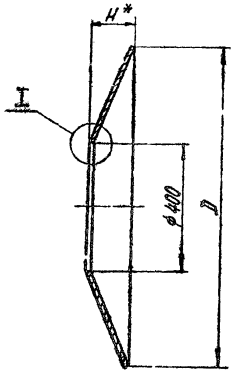

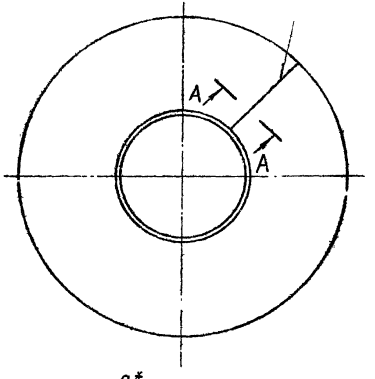

I

Для S=3;4

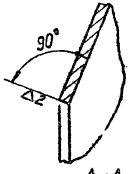

Для S=6;8;10

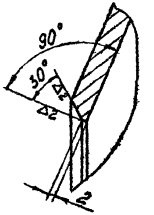

A-A

Для S=3;4

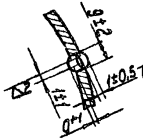

Для S=6;8;10

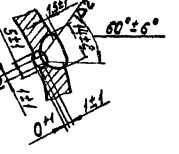

Развертка

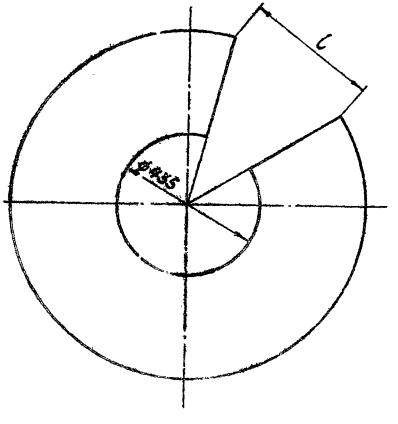

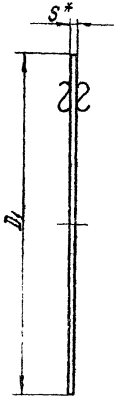

1. Материал – лист $\frac{\text{3 ГОСТ 3680-57}}{\text{Вст.3 ГОСТ 17066-71}}$

лист $\frac{\text{S ГОСТ 5681-57}}{\text{Вст.3 ГОСТ 14637-69}}$ для S=4;6;8;10.

2. Сварка ручная электродуговая.
3. Допускается изготовление конусов сварными из двух частей.
4. * Размеры для справок.

Изм.	Лист	№ докум.	Подп.	Дата
Разраб.		Ермаков		
Провер.		Лебтов		
Рук. гр.		Лебтов		
Гл. спец.		Сорокин		
Н. контр.		Головина		
Утв.		Федгин		

Т38.00.01.011

Конус

Лит	Масса	Масштаб
	См. табл.	—

Лист 1 | Листов 2

См. ТТ п.1

Минэнерго СССР Главтеплоэнергомонтаж Энергомонтажпроект лен. филиал

Размеры в мм

Обозначение	D	H	S	D_1	l	Масса наплавленного металла	Общая масса
						кг	
Т38.01.01.ОН	1000	125	3	1085	270	0,02	17,0
Т38.02.01.ОН	1400	205		1520	380	0,04	35,5
Т38.03.01.ОН							35,0
Т38.04.01.ОН	1800	285		1950	470	0,05	58,0
Т38.05.01.ОН	2000	325		2165	504	0,06	76,0
Т38.06.01.ОН	2200	370	4	2380	554	0,12	122,0
Т38.07.01.ОН	2600	450		2820	705	0,15	172,0
Т38.08.01.ОН	3200	575	6	3470	838	0,42	400,0
Т38.09.01.ОН	3800	700		4120	1030	0,50	560,0
Т38.10.01.ОН	1000	125	6	1085	270	0,09	34,0
Т38.11.01.ОН	1400	285		1520	380	0,15	71,0
Т38.12.01.ОН							70,0
Т38.13.01.ОН	1800	290		1950	470	0,21	116,0
Т38.14.01.ОН	2000	330		2165	504	0,24	152,0
Т38.15.01.ОН	2200	370	8	2380	554	0,50	248,0
Т38.16.01.ОН	2600	450		2820	705	0,60	346,0
Т38.17.01.ОН	3200	575	10	3470	838	0,95	665,0
Т38.18.01.ОН	3800	700		4120	1030	1,20	940,0

Серия 4.903-10 Выпуск 9

Инв. № подл. | Подпись и дата | Взам. инв. № | Инв. № дубл. | Подпись и дата

Т38.00.01.012

Серия 4.903-10 Выпуск 9

Инв. № подл. | Подпись и дата | Взам. инв. № | Инв. № дубл. | Подпись и дата

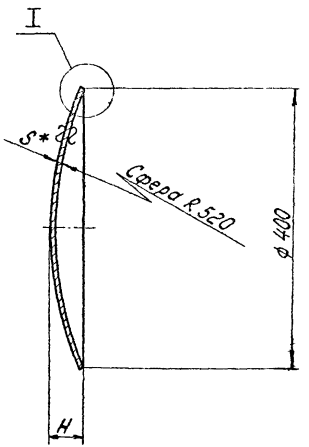

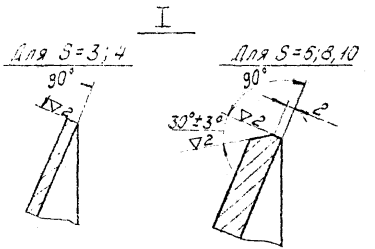

Размеры в мм

Обозначение	H	S	Диаметр заготовки	Масса, кг
Т38.01.01.012	43	3	ф 410	3,1
Т38.02.01.012	44	4	ф 412	4,2
Т38.03.01.012	46	6	ф 413	6,3
Т38.04.01.012	48	8	ф 415	8,5
Т38.05.01.012	50	10	ф 416	10,6

1 Материал — лист $\frac{3\ ГОСТ\ 3680\text{-}57}{В\ Ст.3\ ГОСТ\ 17066\text{-}71}$

— лист $\frac{5\ ГОСТ\ 5681\text{-}57}{В\ Ст.3\ ГОСТ\ 14637\text{-}69}$ (для S=4;6;8;10)

2. *Размер для справок.

Изм.	Лист	№ докум.	Подп.	Дата
Разраб.		Сычева		
Провер.		Ермаков		
Рук. гр.		Левтов		
Гл. спец.		Сорокин		
Н. контр.		Головина		
Утв.		Федюин		

Т38.00.01.012

Сфера

Лит.	Масса	Масштаб
	См. табл	—
Лист	Листов 1	

См. ТТ п.1

Минэнерго СССР Главтеплоэнергомонтаж Энергомонтажпроект Лен. филиал

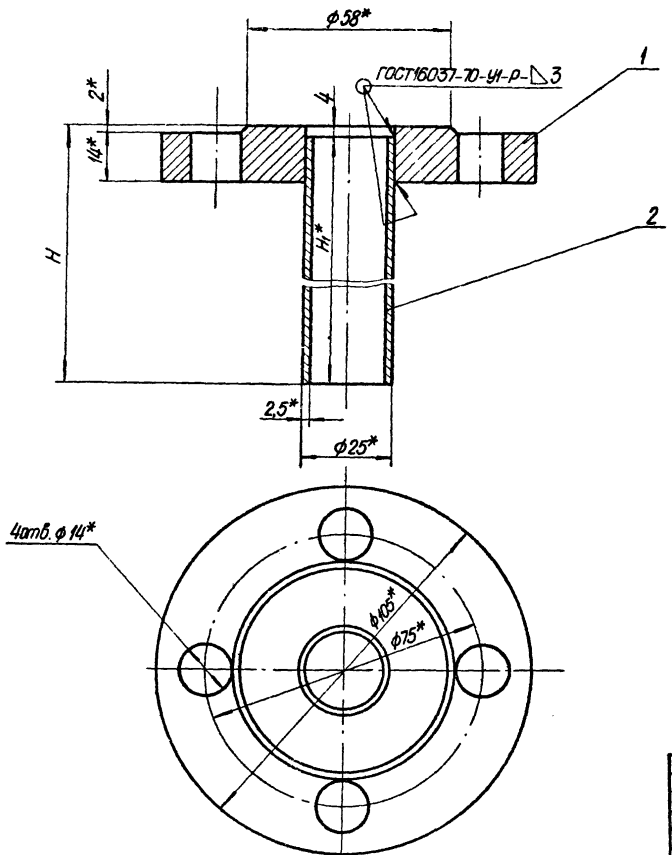

Таблица 1

Размеры в мм

Обозначение	H	H_1	Масса, кг
Т38.01.01.020 СБ	160	156	1,075
Т38.02.01.020 СБ	180	176	1,105
Т38.03.01.020 СБ	280	276	1,235
Т38.04.01.020 СБ	310	306	1,275
Т38.05.01.020 СБ	540	536	1,575

Пример условного обозначения патрубка с фланцем H=160 мм:

Патрубок с фланцем Т38.01.020

1. Материал – труба гр.В ГОСТ 10705-63 или труба гр.А ГОСТ 8733-66 из стали марки ВСт.3сп5.
2. * Размеры для справок.

Изм.	Лист	№ докум.	Подп.	Дата
Разраб.		Сычева		
Пров.		Ермотов		
Рук.гр.		Лебтов		
Гл.спец.		Сорокин		
Н.контр.		Головина		
Утв.		Федгин		

Т38.00.01.020 СБ

Патрубок с фланцем сборочный чертеж

См. ТТ - п.1

Лит.	Масса	Масштаб
	См. табл.	1:1

Лист 1 Листов 2

Минэнерго СССР Главтеплоэнергомонтаж Энергомонтажпроект Лен. филиал

Инв. № подлин. | Подпись и дата | Взам. инв. № | Инв. № дубл. | Подпись и дата

Таблица 2

Спецификация					
№ позиции	1		2		Масса наплавленного металла сборных швов, кг
Наименование	Фланец		Труба		
Количество	1		1		
Материал	Вст.3 сп.5 по ГОСТ 380-71		См. ТТ - п.1		
№ чертежа или стандарта	ГОСТ 1255-67		Б4		
Обозначение	Обозначение	Масса, кг	мм $D_н \times S$; ℓ	Масса, кг	
Т38.01.01.020	20-16	0,86	25 х 2,5; ℓ = 156	0,20	0,015
Т38.02.01.020			25 х 2,5; ℓ = 176	0,23	
Т38.03.01.020			25 х 2,5; ℓ = 276	0,36	
Т38.04.01.020			25 х 2,5; ℓ = 306	0,40	
Т38.05.01.020			25 х 2,5; ℓ = 536	0,70	

Инв. № подл. | Подпись и дата | Взам. инв. № | Инв. № дубл. | Подп. и дата

Т39.00.00.000СБ

Серия 4.903-10 Выпуск 9

Инв.№подл. | Подпись и дата | Взам.инв.№ | Инв.№дубл. | Подпись и дата

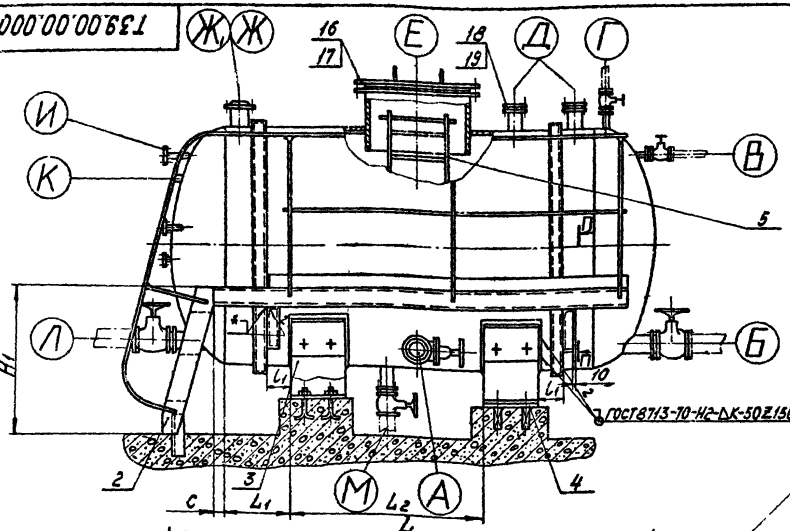

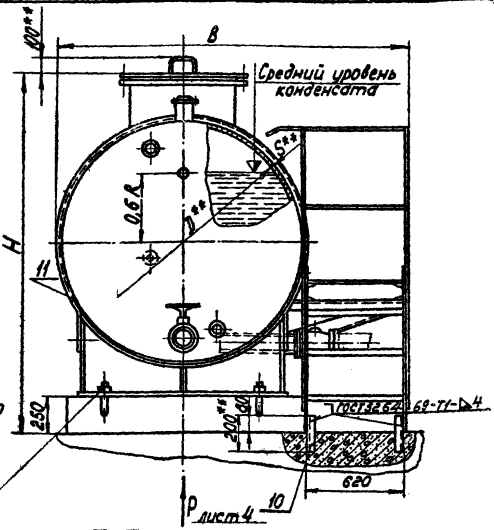

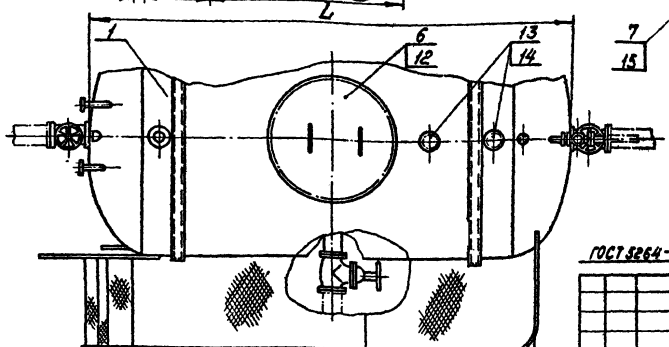

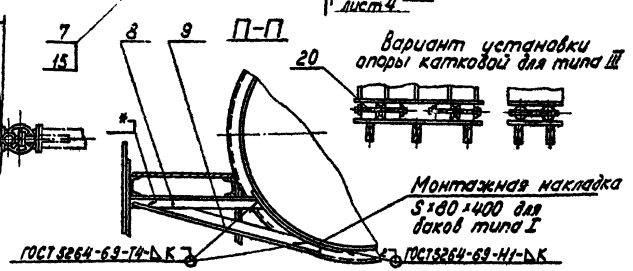

1. Допускается фланцы плоские приварные с Ду25÷Ду150мм заменить серийно-выпускаемыми фланцами приварными встык по ГОСТ 12830-67.
2. * Сварка ручная электродуговая. Катет шва 5мм
3. Экспликацию арматуры и крепеж см черт. Т37.00.00.000 л.3.
4. ** Размеры для справок.

Изм.	Лист	№докум.	Подп.	Дата
Разраб.		Сычева		
Провер.		Ермаков		
Рук.гр.		Девтов		
Гл.спец.		Сорокин		
Н.контр.		Львовина		
Утв.		Федюин		

Т39.00.00.000СБ

Бак конденсатный с эллиптическим днищем
Сборочный чертеж

Лит.	Масса	Масштаб
	См. табл. 3	—
Лист 1	Листов 7	

Минэнерго СССР
Главтеплоэнергомонтаж
Энергомонтажпроект
Лен. филиал

Т39.00.00.000

Таблица 1

Экспликация патрубков с фланцами

Размеры в мм

Обозначение бака	Тип	Емкость бака, м³	Рабочее давление, кгс/см²	Ⓐ для наружного конденсата	Ⓑ для уравнения по газу	Ⓑ для уравнения по газу	Ⓒ для пароперевода	Ⓓ для запасных линий	Ⓔ люк для осмотра и чистки бака	Ⓖ для гидрозатвора	Ⓖ для предохранительного клапана	Ⓘ для указателя уровня	Ⓚ для сигнализатора уровня	Ⓛ для конденсата конденсата	Ⓜ для слива
				Ду											
Т39.01.00.000СБ	I	1	0,15-0,2	65	100	25	25	65	600	80		20	Определяется в конкретном проекте	100	50
Т39.02.00.000СБ		2		80	125			80		100				125	
Т39.03.00.000СБ		3		100	150			100		125				150	
Т39.04.00.000СБ		5		125	200			125		150				200	
Т39.05.00.000СБ	II	10		150		32	32		800	200					
Т39.06.00.000СБ		16		200	250			150		250				250	65
Т39.07.00.000СБ		25			300					350				300	
Т39.08.00.000СБ	III	40		250		40	40	200		250(2шт.)					80
Т39.09.00.000СБ		50								300(2шт.)					
Т39.10.00.000СБ		80					50	250		400(2шт.)					100
Т39.11.00.000СБ		100													
Т39.12.00.000СБ	I	1	3,0	65	100	25	25	65	600		Определяется в конкретном проекте	20	Определяется в конкретном проекте	100	50
Т39.13.00.000СБ		2		80	125			80						125	
Т39.14.00.000СБ		3		100	150			100						150	
Т39.15.00.000СБ		5		125	200			125						200	
Т39.16.00.000СБ	II	10		150		32	32		800						
Т39.17.00.000СБ		16		200	250			150						250	65
Т39.18.00.000СБ		25			300									300	
Т39.19.00.000СБ	III	40		250		40	40	200							80
Т39.20.00.000СБ		50													
Т39.21.00.000СБ		80					50	250							100
Т39.22.00.000СБ		100													

Серия 4.903-10 Выпуск 9

Инв.№ подл. | Подпись и дата | Взам.инв.№ | Инв.№ дубл. | Подпись и дата

Изм.	Лист	№ докум.	Подп.	Дата	Т39.00.00.000	Лист 2

Таблица 2

Обозначение	Тип	Емкость геометр. м³	Емкость рабоч. м³	Давление Рр кгс/см²	Температура °С	D	L	L_1	L_2	l	l_1	l_2	l_3	l_4	B	B_1	C	H	H_1	H_2	S=K	Масса кг
Т39.01.00.000СБ	I	1	0,9	0,15÷1,0	104	1000	1760	230	600	90	100	950	150	55	1630	650	200	1832	800	200	3	700,2
Т39.02.00.000СБ		2	1,7			1400	1900		490	140		1240	145		2055	950		2232	1200	250		923,0
Т39.03.00.000СБ		3	2,6				2500	300	950													1019,2
Т39.04.00.000СБ		5	4,3			1800	2740		890	200		1650	275	75	2425	1100	700	2632	1600	350		1453,5
Т39.05.00.000СБ	II	10	8,8			2000	3960	550	1460			1840	170	100	2655	1500		2838	1800	400	4	2499,6
Т39.06.00.000СБ		16	14			2200	5080	500	2580			2000	250		2875			3040	2000			2908,3
Т39.07.00.000СБ		25	22			2600	5720	600	2720			2320	260	150	3200	1800		3440	2400	500		3712,5
Т39.08.00.000СБ	III	40	36			3200	6260	800	2560			2880	340		3700	2200	1000	4048	3000		5	6018,3
Т39.09.00.000СБ		50	43				7560	900	3660													7596,7
Т39.10.00.000СБ		80	70			3800	8600	1300	3600			3380	290		4165	2800		4648	3600			9652,0
Т39.11.00.000СБ		100	90				10800	1500	5400													10974,6
Т39.12.00.000СБ	I	1	0,9	3,0	142	1000	1760	230	600	90	100	950	150	55	1630	650	200	1832	800	200	4	780,2
Т39.13.00.000СБ		2	1,7			1400	1900		490	140		1240	145		2055	950		2238	1200	250		1021,9
Т39.14.00.000СБ		3	2,6				2500	300	950													1138,7
Т39.15.00.000СБ		5	4,3			1800	2740		890	200		1650	275	75	2425	1100	700	2638	1600	350		1595,1
Т39.16.00.000СБ	II	10	8,8			2000	3960	550	1460			1840	170	100	2655	1500		2844	1800	400		2653,4
Т39.17.00.000СБ		16	14			2200	5080	500	2580			2000	250		2875			3048	2000		6	3543,8
Т39.18.00.000СБ		25	22			2600	5720	600	2720			2320	260	150	3200	1800		3448	2400	500		4557,0
Т39.19.00.000СБ	III	40	36			3200	6260	800	2560			2880	340		3700	2200	1000	4056	3000		8	8060,3
Т39.20.00.000СБ		50	43				7560	900	3660													10335,0
Т39.21.00.000СБ		80	70			3800	8600	1300	3600			3380	290		4165	2800		4655	3600			14675,3
Т39.22.00.000СБ		100	90				10800	1500	5400													18911,6

Вид Р лист 1
без фундаментных болтов
4 отв. ⌀27

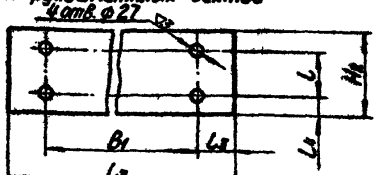

Пример условного обозначения бака типа I емкостью 1 м³:
Бак 1 - Т39.01.

Серия 4.903-10 Выпуск 9

Инв.№ подл. | Подпись и дата | Взам.инв.№ | Инв.№ дубл. | Подпись и дата

Таблица 3

Спецификация

№ позиции	1	2	3		4	5	
Наименование	Корпус	Площадка обслуживания	Опора		Плита опорная	Лестница	
Количество	1	1	2		1	1	
Материал	———	———	———		———	———	
№ чертежа или стандарта	Т39.00.01.300 СБ	Т37.00.02.000 СБ	Т37.00.03.000 СБ		Т37.00.04.000 СБ	Т37.00.05.000 СБ	
Обозначение дока	Обозначение	Масса кг	Обозначение	Масса кг	Обозначение	Масса кг (лист / общ.)	Обозначение	Масса кг	Обозначение	Масса кг
Т39.01.00.000	Т39.01.01.000	27,2	Т37.01.02.000	115,8	Т37.01.03.000	82,7 / 165,4	Т37.01.04.000	27,9		
Т39.02.00.000	Т39.02.01.000	36,4	Т37.02.02.000	132,4	Т37.02.03.000	122,5 / 245,0	Т37.02.04.000	42,9	———	———
Т39.03.00.000	Т39.03.01.000	43,7	Т37.03.02.000	154,5						
Т39.04.00.000	Т39.04.01.000	58,1	Т37.04.02.000	170,5	Т37.03.03.000	218,6 / 437,2	Т37.03.04.000	75,7	Т37.01.05.000	15,7
Т39.05.00.000	Т39.05.01.000	98,4	Т37.05.02.000	241,0	Т37.04.03.000	289,6 / 579,2	Т37.04.04.000	102,7	Т37.02.05.000	17,6
Т39.06.00.000	Т39.06.01.000	139,1	Т37.06.02.000	276,6	Т37.05.03.000	316,0 / 632,0	Т37.05.04.000	110,3	Т37.03.05.000	19,5
Т39.07.00.000	Т39.07.01.000	204,1	Т37.07.02.000	325,5	Т37.06.03.000	429,9 / 859,8	Т37.06.04.000	156,3	Т37.04.05.000	23,3
Т39.08.00.000	Т39.08.01.000	408,6	Т37.08.02.000	393,0	Т37.07.03.000	533,0 / 1078,0	Т37.07.04.000	191,3	Т37.05.05.000	28,4
Т39.09.00.000	Т39.09.01.000	468,6	Т37.09.02.000	444,4						
Т39.10.00.000	Т39.10.01.000	644,1	Т37.10.02.000	469,7	Т37.08.03.000	732,2 / 1464,4	Т37.08.04.000	302,3	Т37.06.05.000	33,6
Т39.11.00.000	Т39.11.01.000	736,3	Т37.11.02.000	552,9						
Т39.12.00.000	Т39.12.01.000	329,5	Т37.01.02.000	115,8	Т37.01.03.000	82,7 / 165,4	Т37.01.04.000	27,9	———	———
Т39.13.00.000	Т39.13.01.000	449,6	Т37.02.02.000	132,4	Т37.02.03.000	122,5 / 245,0	Т37.02.04.000	42,9		
Т39.14.00.000	Т39.14.01.000	542,3	Т37.03.02.000	154,5						
Т39.15.00.000	Т39.15.01.000	714,3	Т37.04.02.000	170,5	Т37.03.03.000	218,5 / 437,0	Т37.03.04.000	75,7	Т37.01.05.000	15,7
Т39.16.00.000	Т39.16.01.000	1214,9	Т37.05.02.000	241,0	Т37.04.03.000	289,6 / 579,2	Т37.04.04.000	102,7	Т37.02.05.000	17,6
Т39.17.00.000	Т39.17.01.000	2200,0	Т37.06.02.000	276,6	Т37.05.03.000	316,0 / 632,0	Т37.05.04.000	110,3	Т37.03.05.000	19,5
Т39.18.00.000	Т39.18.01.000	2833,0	Т37.07.02.000	325,5	Т37.06.03.000	429,9 / 859,8	Т37.06.04.000	156,3	Т37.04.05.000	23,3
Т39.19.00.000	Т39.19.01.000	3184,2	Т37.08.02.000	393,0	Т37.07.03.000	533,0 / 1078,0	Т37.07.04.000	191,3	Т37.05.05.000	28,4
Т39.20.00.000	Т39.20.01.000	5001,5	Т37.09.02.000	444,4						
Т39.21.00.000	Т39.21.01.000	8140,1	Т37.10.02.000	469,7	Т37.08.03.000	732,2 / 1464,4	Т37.08.04.000	302,3	Т37.06.05.000	33,6
Т39.22.00.000	Т39.22.01.000	9783,2	Т37.11.02.000	552,9						

Инв. № подл. | Подпись и дата | Взам. инв. № | Инв. № дубл. | Подпись и дата

Изм.	Лист	№ докум.	Подпись	Дата	Т39.00.00.000 СБ	Лист 4

Продолжение табл. 3

Спецификация

№ позиции	6	7	8	9
Наименование	Крышка	Болт фундаментный	Балка	Укосина
Количество	1	4	См. ниже	См. ниже
Материал	———	Ст. 3 ГОСТ 535-58	Уголок ГОСТ 8509-72 / Ст 3 ГОСТ 535-58	Уголок ГОСТ 8509-72 / Ст.3 ГОСТ 535-58
№ чертежа или стандарта	Т37.00.06.000СБ	Т37.00.00.001	Т37.00.00.002	Т37.00.00.003

Обозначение бака	Обозначение	Масса, кг	Обозначение	Масса, кг		Обозначение	Кол.	Масса, кг		Обозначение	Кол.	Масса, кг	
				1 шт	Общ.			1 шт	Общ.			1 шт	Общ.
Т39.01.00.000	Т37.01.06.000	74,5	Т37.00.00.001	1,3	5,2	Т37.01.00.002	2	4,0	8,0	Т37.01.00.003	2	3,6	7,2
Т39.02.00.000						Уголок 63×63×6 ℓ=700	2	4,0	8,0				
Т39.03.00.000													
Т39.04.00.000													
Т39.05.00.000	Т37.02.06.000	159,8				Т37.02.00.002	2	4,8	9,6	Т37.02.00.003	2	3,7	7,4
Т39.06.00.000													
Т39.07.00.000													
Т39.08.00.000						Т37.03.00.002	3	4,8	14,4	Т37.03.00.003	3	3,2	9,6
Т39.09.00.000													
Т39.10.00.000													
Т39.11.00.000													
Т39.12.00.000	Т37.03.06.000	8,82				Т37.01.00.002	2	4,0	8,0	Т37.01.00.003	2	3,6	7,2
Т39.13.00.000						Уголок 63×63×6 ℓ=700	2	4,0	8,0				
Т39.14.00.000													
Т39.15.00.000													
Т39.16.00.000	Т37.04.06.000	182,7				Т32.02.00.002	2	4,8	9,6	Т37.02.00.003	2	3,7	7,4
Т39.17.00.000													
Т39.18.00.000													
Т39.19.00.000						Т37.03.00.002	3	4,8	14,4	Т37.03.00.003	3	3,2	9,6
Т39.20.00.000													
Т39.21.00.000													
Т39.22.00.000													

Серия 4.903-10 Выпуск 9

Инв. № подлин. | Подпись и дата | Взам. инв. № | Инв. № дубл. | Подпись и дата

Т39.00.00.000СБ

Продолжение табл.3

Спецификация.

Позиции	10	11	12	13	14
Наименование	Уголок	Лист подкладной	Прокладка	Заглушка	Прокладка
Количество	2	2	1	2	2
Материал	Уголок 50х50х5 ГОСТ 8509-72 Ст.3 ГОСТ 535-58	Лист ГОСТ 5681-57 ВСт.3 ГОСТ 14637-69	Паронит ГОСТ 481-71	ВСт.3кп ГОСТ 380-71	Паронит ГОСТ 481-71
Чертеж или стандарта	БЧ	Т37.00.00.004	БЧ	ГОСТ 12836-67	БЧ

Обозначение бака	Длина	Масса, кг Чист.	Масса, кг Общ.	Обозначение	Масса, кг Чист.	Масса, кг Общ.	Размеры, мм D / d × δ	Масса кг	Обозначение	Масса, кг Чист.	Масса, кг Общ.	Размеры, мм D / d × δ	Масса, кг Чист.	Масса, кг Общ.
Т39.01.00.000	200	0,75	1,50	Т37.01.00.004	8,6	17,2	670 / 630 × 2	0,12	65-1	1,23	2,46	110 / 80 × 2	0,015	0,030
Т39.02.00.000				Т37.02.00.004	13,4	26,8			80-1	1,78	3,56	130 / 90 × 2	0,024	0,048
Т39.03.00.000									100-1	2,25	4,50	150 / 110 × 2	0,028	0,056
Т39.04.00.000				Т37.03.00.004	24,5	49,0								
Т39.05.00.000				Т37.04.00.004	30,9	61,8	880 / 820 × 2	0,24	125-1	3,65	7,30	180 / 140 × 2	0,034	0,070
Т39.06.00.000				Т37.05.00.004	33,5	67,0								
Т39.07.00.000				Т37.06.00.004	47,3	94,6			150-1	4,58	9,16	200 / 160 × 2	0,040	0,080
Т39.08.00.000														
Т39.09.00.000				Т37.07.00.004	118,0	236,0			200-1	7,03	14,06	260 / 220 × 2	0,05	0,100
Т39.10.00.000														
Т39.11.00.000				Т37.08.00.004	138,0	276,0			250-1	9,87	19,74	310 / 270 × 2	0,06	0,120
Т39.12.00.000				Т37.01.00.004	8,6	17,2	670 / 630 × 2	0,12	65-6	1,54	3,08	110 / 80 × 2	0,015	0,030
Т39.13.00.000				Т37.02.00.004	13,4	26,8			80-6	2,18	4,36	130 / 90 × 2	0,024	0,048
Т39.14.00.000									100-6	2,75	5,50	150 / 110 × 2	0,028	0,056
Т39.15.00.000				Т37.03.00.004	24,5	49,0								
Т39.16.00.000				Т37.04.00.004	30,9	61,8	880 / 820 × 2	0,24	125-6	4,30	8,60	180 / 140 × 2	0,034	0,070
Т39.17.00.000				Т37.05.00.004	33,5	67,0								
Т39.18.00.000				Т37.06.00.004	47,3	94,6			150-6	5,38	10,76	200 / 160 × 2	0,040	0,080
Т39.19.00.000														
Т39.20.00.000				Т37.07.00.004	118,0	236,0			200-6	8,22	16,44	260 / 220 × 2	0,05	0,100
Т39.21.00.000														
Т39.22.00.000				Т37.08.00.004	138,0	276,0			250-6	11,50	23,00	310 / 270 × 2	0,06	0,120

Серия 4.903-10 выпуск 9

Инв.№ подл. | Подпись и дата | Взам. инв.№ | Инв.№ дубл. | Подпись и дата

Т39.00.00.000 СБ

Продолжение табл. 3

Спецификация

№ позиции	15	16	17	18	19	20	Масса наплавленного металла сварных швов, кг
Наименование	Гайка	Болт	Гайка	Болт	Гайка	Блок катковый	
Количество	4	См. ниже	См. ниже	См. ниже	См. ниже	1	
Материал	Сталь 20 ГОСТ 1050-60	Сталь 35 ГОСТ 1050-60	Сталь 20 ГОСТ 1050-60	Сталь 35 ГОСТ 1050-60	Сталь 20 ГОСТ 1050-60	—	
N чертежа или стандарта	ГОСТ 5915-70	ГОСТ 7798-70	ГОСТ 5915-70	ГОСТ 7798-70	ГОСТ 5915-70	Т37.00.07.000 СБ	

Обозначение	Обозначение	Масса, кг: Шт	Общ	Обозначение	Кол.	Масса, кг: Шт	Общ	Обозначение	Кол.	Масса, кг: Шт	Общ	Обозначение	Кол.	Масса, кг: Шт	Общ	Обозначение	Масса, кг	
Т39.01.00.000	М24.5	0,11	0,44	М24×75.56	20	0,37	7,4	М24.5	20	0,11	2,20	М12×40.56	4	0,05	0,20	М12.5	4	0,07	0,07				0,35
Т39.02.00.000																							
Т39.03.00.000												М16×50.56		0,11	0,44	М16.5							0,41
Т39.04.00.000																				—	—		0,58
Т39.05.00.000																							0,63
Т39.06.00.000				М27×90.56	24	0,56	13,4	М27.5	24	0,17	4,08		8				8	0,034	0,28				3,67
Т39.07.00.000																							0,74
Т39.08.00.000												М16×55.56		0,12	0,96					Т37.01.07.000	628	0,32	
Т39.09.00.000																							
Т39.10.00.000													12		1,44		12	0,042		Т37.02.	730	1,50	
Т39.11.00.000																							
Т39.12.00.000												М12×45.56		0,05	0,20	М12.5		0,07	0,07				0,35
Т39.13.00.000				М24×90.56	20	0,33	7,8	М24.5	20	0,11	2,20	М16×45.56	4	0,10	0,40		4		0,14				0,41
Т39.14.00.000																				—	—		
Т39.15.00.000																							0,58
Т39.16.00.000																							0,63
Т39.17.00.000																							0,67
Т39.18.00.000												М16×50.56	8	0,11	0,88	М16.5	8	0,034	0,28				0,74
Т39.19.00.000				М27×100.56	24	0,61	14,6	М27.5	24	0,17	4,08									Т37.01.	628	0,92	
Т39.20.00.000																							
Т39.21.00.000												М16×55.56	12	0,12	1,44		12	0,042		Т37.02.07.000	730	1,38	
Т39.22.00.000																							

Серия 4.903-10 Выпуск 9

Инв. № подлин. | Подпись и дата | Взам. инв. № | Инв. № дубл. | Подпись и дата

Т39.00.01.000СБ

Серия 4.903-10 Выпуск 9

Тип I

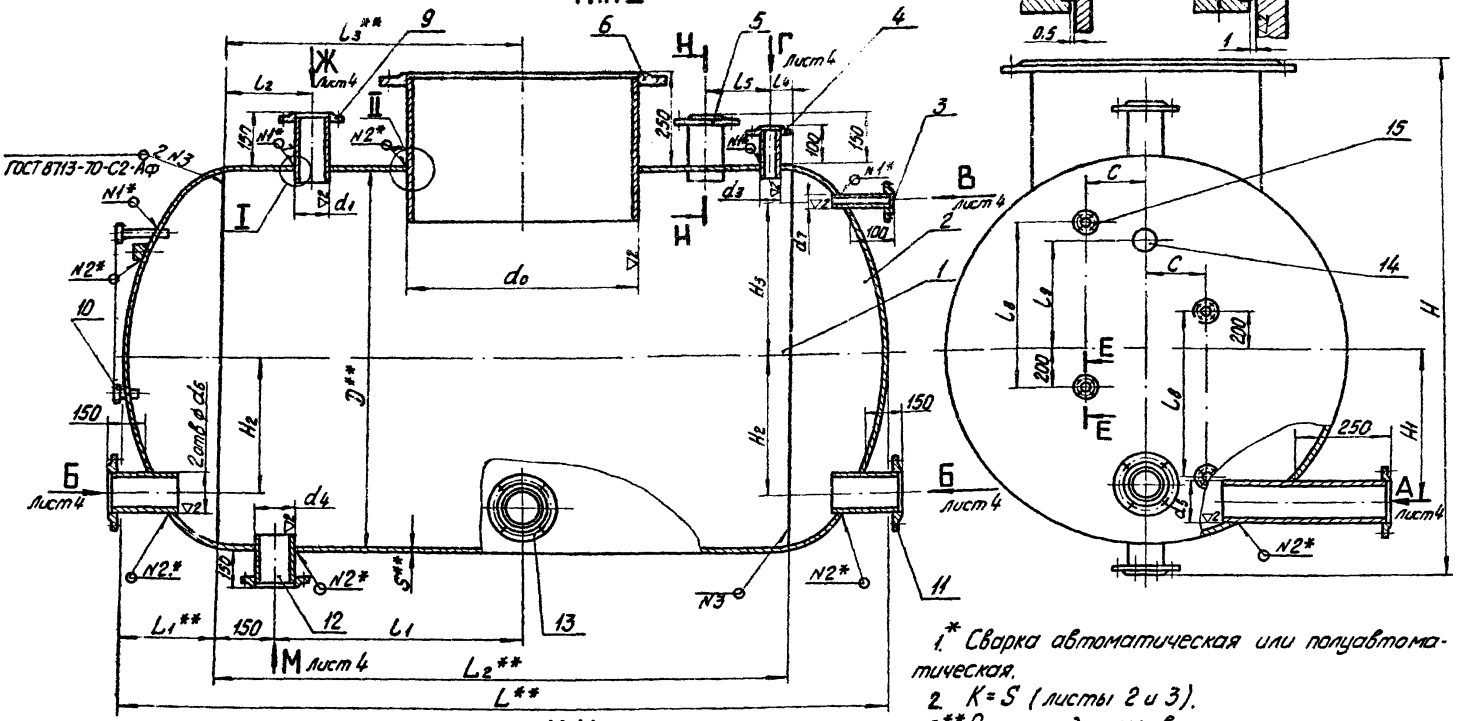

1.* Сварка автоматическая или полуавтоматическая.

2. K = S (листы 2 и 3).

3.** Размеры для справок.

Н-Н

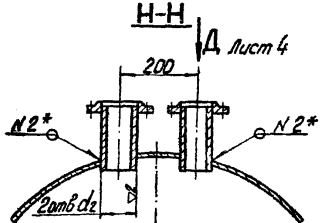

Е-Е

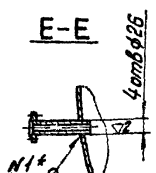

4. Допускается фланцы плоские приварные с Ду 25 ÷ Ду 150 мм по ГОСТ 1255-67 заменить серийно-выпускаемыми фланцами приварными встык по ГОСТ 12830-67

Изм.	Лист	№ докум.	Подпись	Дата
Разраб.		Сиротина		
Провер.		Ермаков		
Рук.гр.		Левтов		
Н.контр.		Голубина		
Гл.спец.		Сорокин		
Утв.		Фейгин		

Т39.00.01.000СБ

Корпус

Сборочный чертеж

Лит.	Масса	Масштаб
	См. табл. 2	—

Лист 1 Листов 10

Минэнерго СССР Главтеплоэнергомонтаж Энергомонтажпроект Лен. филиал

Инв. № подл. | Подпись и дата | Взам. инв. № | Инв. № дубл. | Подпись и дата

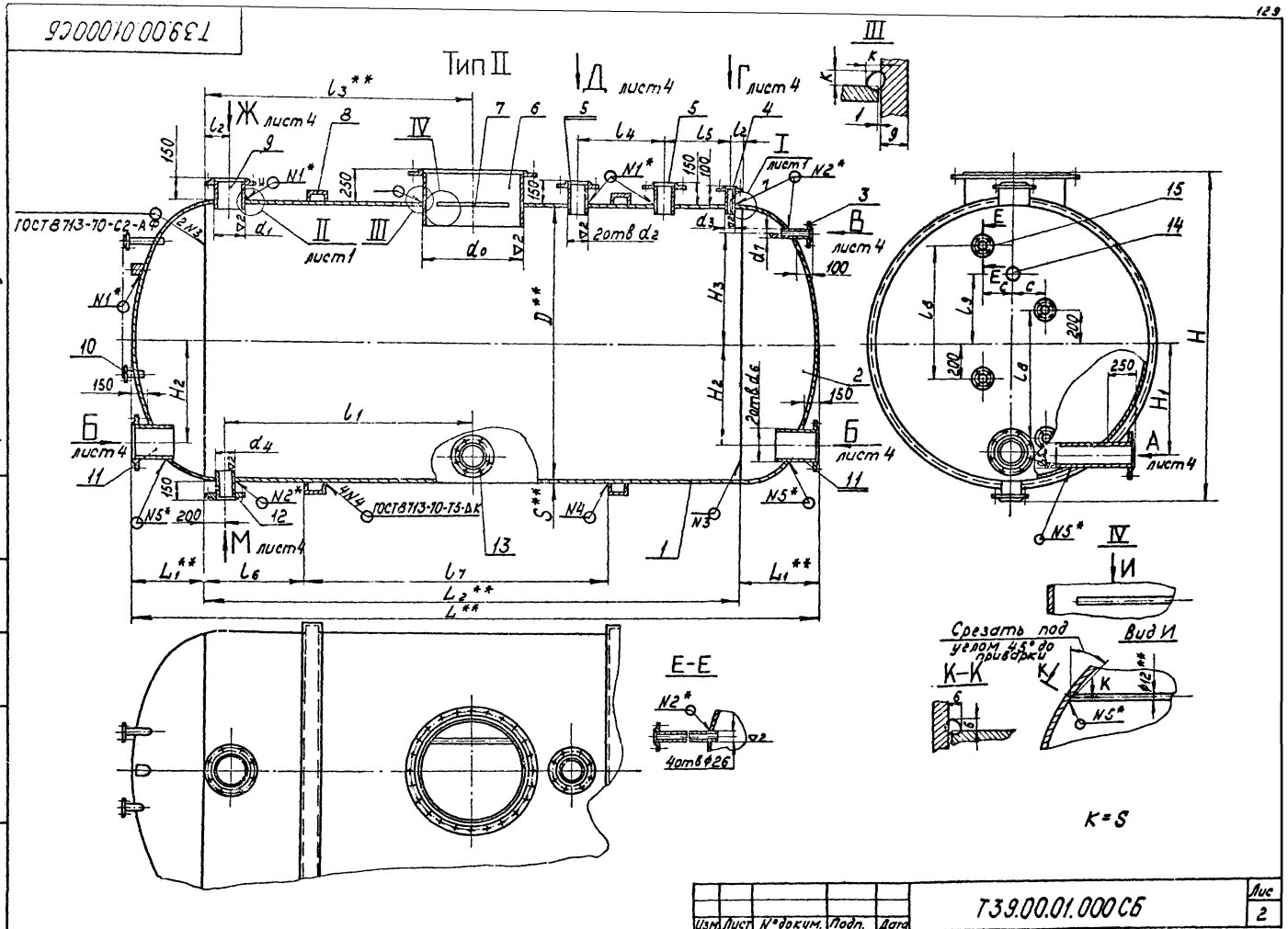
Т39.00.01.000СБ
Тип II
Д лист4
Г лист4
Ж лист4
М лист4
Б лист4
В лист4
А лист4
I лист1
II лист1
III
IV
ГОСТ 8713-70-С2-А
ГОСТ 8713-70-Т5-ДК
2отв d2
2отв d6
4отв ф26
Е-Е
К-К
Вид И
Срезать под углом 45° до приварки
К=S
Серия 4.903-10 Выпуск 9
Инв. № подлин.
Подпись и дата
Взам. инв. №
Инв. № дубл.
Подп. и дата
Изм.
Лист
№ докум.
Подп.
Дата
Т39.00.01.000СБ
Лис
2

Т39.00.01000СБ

Серия 4.903-10 Выпуск 9

Инв.№подл. | Подпись и дата | Взам.инв.№ | Инв.№ дубл. | Подпись и дата

Тип III

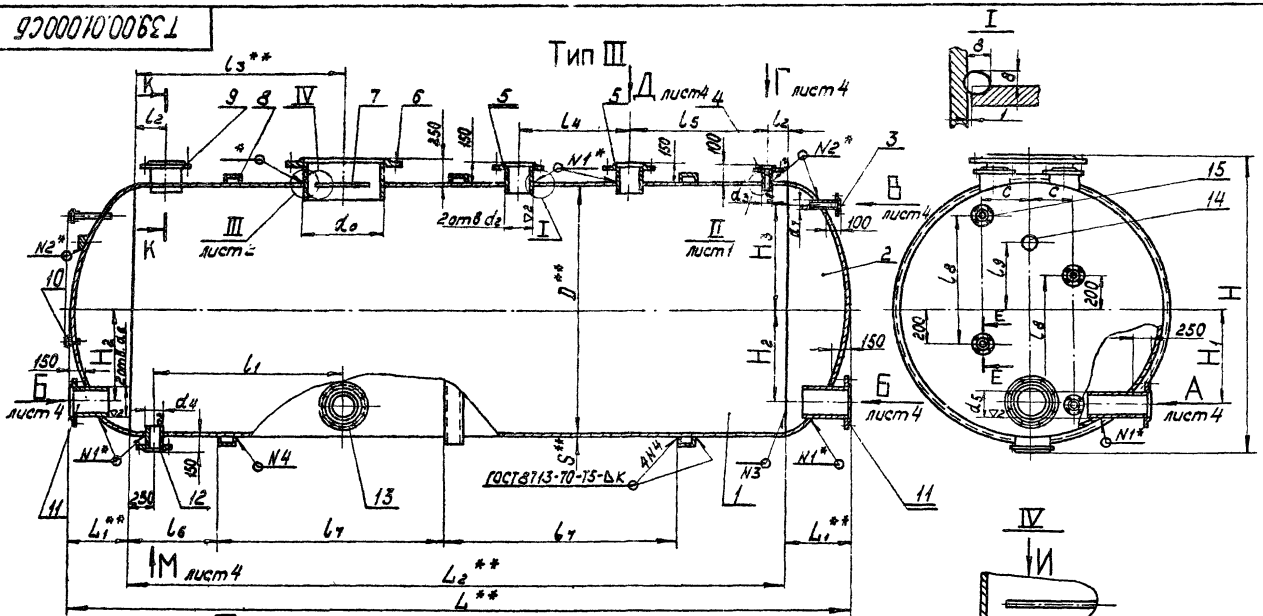

Т39.00.01.000СБ

Вид Б
лист 1-3

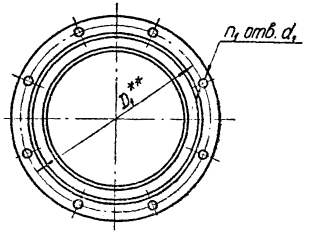

Вид В
лист 1-3

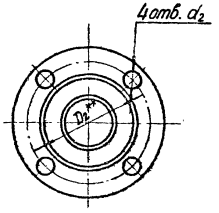

Вид Г
лист 1-3

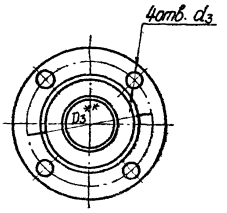

Вид А
лист 1-3

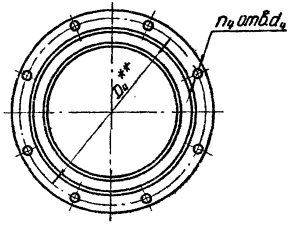

Вид Ж
лист 1-3

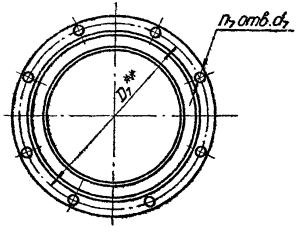

Вид Д
лист 1-3

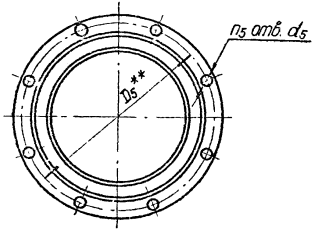

Вид М
лист 1-3

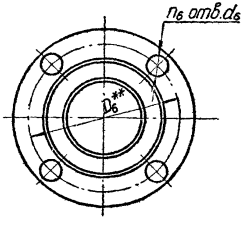

Серия 4.903-10 Выпуск 9

Инв. № подл. | Подпись и дата | Взам. инв. № | Инв. № дубл. | Подпись и дата

Изм.	Лист	№ докум.	Подп.	Дата	Т39.00.01.000СБ	Лист 4

Т39.00.01.000СБ

Таблица 1

Экспликация присоединительных размеров фланцев

Размеры в мм

Обозначение корпуса	D_1	d_1	Кол. отв. n_1	D_2	d_2	D_3	d_3	D_4	d_4	Кол. отв. n_{1a}	D_5	d_5	Кол. отв. n_5	D_6	d_6	Кол. отв. n_6	D_7	d_7	Кол. отв. n_7
Т39.01.01.000СБ	180	23	8	85	14	85	14	145	18	8	130	14	4	125	18	4	150	18	4
Т39.02.01.000СБ	220	27						160			150						170		
Т39.03.01.000СБ	250							190	23		170						200		8
Т39.04.01.000СБ	280	18						220	27		200		8				225		
Т39.05.01.000СБ				100	18	100	18	250	18	12	225	18		145		8	280		12
Т39.06.01.000СБ	335		12					280									335	23	
Т39.07.01.000СБ	395	23																	
Т39.08.01.000СБ						110					280			160			335	18	
Т39.09.01.000СБ				110				335									395	23	16
Т39.10.01.000СБ						125					335		12	190	23	8	495		
Т39.11.01.000СБ																			
Т39.12.01.000СБ	180	23	8	85	14	8	14	145	18	4	130	14	4	125	18	4	Определяется в конкретном проекте		
Т39.13.01.000СБ	220	27						150			150								
Т39.14.01.000СБ	250							190	23	8	170								
Т39.15.01.000СБ	280	18						220	27		200		8						
Т39.16.01.000СБ				100	18	100	18	250	18	12	225	18		145		8			
Т39.17.01.000СБ	335		12					280											
Т39.18.01.000СБ	395	23																	
Т39.19.01.000СБ								335			280			160					
Т39.20.01.000СБ				110		110													
Т39.21.01.000СБ						125					335		12	190	23	8			
Т39.22.01.000СБ																			

Серия 4.903-10 Выпуск 9

Инв. № подл. | Подпись и дата | Взам. инв. № | Инв. № дубл. | Подпись и дата

Размеры в мм

Таблица 2

Обозначение	Тип	D	L	L_1	L_2	S	l_1	l_2	l_3	l_4	l_5	l_6	l_7	l_8	l_9	d_0	d_1	d_2	d_3	d_4	d_5	d_6	d_7	C	H	H_1	H_2	H_3	Масса, кг
Т39.01.01.000СБ	I	1000	1760	250	1260	3	480	100	580	70	120	—	—	600	300	630	89	76	32	57	76	108	32	200	1406	350	370	350	272,2
Т39.02.01.000 СБ		1400	1900	350	1200		450										108	89			89	133		300	1806	550	550	550	364,7
Т39.03.01.000 СБ			2500		1800		750							750	420		133	108			108	159							437,9
Т39.04.01.000 СБ		1800	2740	450	1840		770	150	900	150	170																		
Т39.05.01.000СБ		2000	3960	500	2960		1280				190			950	540		159				133			400	2206			700	587,9
Т39.06.01.000СБ	II	2200	5080	550	3980	4	1790	200	1480	300	200	400	2040	1050	600		219	133			159	219			2406	750	700	800	986,4
Т39.07.01.000 СБ		2600	5720	650	4420		2010	300	1990	800	250	1000	1860	1150	680		273	159	38	76	219	273	38	500	2608		850	900	1590,1
Т39.08.01.000СБ	III	3200	6260	800	4660		1550	350	1325	650	800	500	1750	1600	960		377								3008	950	1000	1100	2040,1
Т39.09.01.000СБ			7560		5960	6	1750	350	1750	500	750	650	2250			820	273	219	45	89	273	325	45	600	3612	1200	1300	1300	4069,6
Т39.10.01.000СБ		3800	8600	950	6700		2000	500	2100		1500	1000	2250	1900	1140		325												4595,6
Т39.11.01.000СБ			10800		8900		2550		2800			1200	3150				426	273	57	108					4212	1500	1600	1800	6144,1
Т39.12.01.000СБ	I	1000	1760	250	1260	4	480	100	580	70	120	—	—	600	300	630	89	76	32	57	76	108	32	200	1406	350	370	350	7383,3
Т39.13.01.000СБ		1400	1900	350	1200		450										108	89			89	133		300	1806	550	550	550	329,5
Т39.14.01.000СБ			2500		1800		750		900	150	170			750	420		133	108			108	159							448,8
Т39.15.01.000СБ		1800	2740	450	1840		770				190			950	600		159				133			400	2208			700	542,3
Т39.16.01.000СБ	II	2000	3960	500	2960		1280		1480	300	200	400	2040	1050			219	133			159	219			2408	750	700	800	714,3
Т39.17.01.000СБ		2200	5080	550	3980	6	1790		1990	800	250	1000	1860	1150	660		273	159	38	76	219	273	38	500	2612		850	900	1214,9
Т39.18.01.000СБ		2600	5720	650	4420		2010		2210	900		1200	1900	1250	780	820	377								3012	950	1000	1100	2200,0
Т39.19.01.000СБ	III	3200	6260	800	4660	8	1550		1325	650	800	500	1750	1600	960		273	219	45	89	273	325	45	600	3616	1200	1300	1300	2859,0
Т39.20.01.000СБ			7560		5960		1750		1750	500	750	650	2250				325												5184,2
Т39.21.01.000СБ		3800	8600	950	6700		2000		2100		1500	1000		1900	1140		426	273	57	108					4216	1500	1600	1800	6001,5
Т39.22.01.000СБ			10800		8900		2550		2800			1200	3150																8140,1
																													9793,2

Пример условного обозначения корпуса типа I с D=1000мм:

Корпус Т39.01.01.

Серия 4.903-10 Выпуск 9

Инв. № подл. | Подпись и дата | Взам. инв. №

Т39.00.01.000СБ

Таблица 3

Спецификация									
№ позиции	1		2			3		4	
Наименование	Обечайка		Днище			Патрубок с фланцем		Патрубок с фланцем	
Количество	1		2			1		1	
Материал	Лист 3 ГОСТ 3680-57 / Вст3сп ГОСТ 10066-71 – Лист 3 ГОСТ 3681-57 / Вст3сп ГОСТ 14637-69		Лист 3 ГОСТ 3680-57 / Вст3сп ГОСТ 10066-71 – Лист 3 ГОСТ 3681-57 / Вст3сп ГОСТ 14637-69			———		———	
№ чертежа или стандарта	Т38.00.01.001		ГОСТ 6533-68			Т37.00.01.010СБ		Т37.00.01.010СБ; Т37.00.01.020СБ	
Обозначение корпуса	Обозначение	Масса, кг	Обозначение	Масса, кг шт.	Масса, кг общ	Обозначение	Масса, кг	Обозначение	Масса, кг
Т39.01.01.000	Т38.01.01.001	93,7	Днище 1000×3-40	31,3	62,6	Т37.01.01.010	1,10	Т37.01.01.010	1,10
Т39.02.01.000	Т38.02.01.001	124,7							
Т39.03.01.000	Т38.03.01.001	186,9	Днище 1400×3-40	60,0	120,0				
Т39.04.01.000	Т38.04.01.001	245,7	Днище 1800×3-40	104,0	208,0				
Т39.05.01.000	Т38.05.01.001	438,8	Днище 2000×3-40	117,0	234,0				
Т39.06.01.000	Т38.06.01.001	874,8	Днище 2200×4-40	184,0	368,0	Т37.02.01.010	1,66	Т37.02.01.010	1,66
Т39.07.01.000	Т38.07.01.001	1135,7	Днище 2600×4-40	256,0	512,0				
Т39.08.01.000	Т38.08.01.001	2211,7							
Т39.09.01.000	Т38.09.01.001	2828,3	Днище 3200×6-40	578,0	1156,0			Т37.03.01.010	2,00
Т39.10.01.000	Т38.10.01.001	3775,6				Т37.03.01.010	2,00		
Т39.11.01.000	Т38.11.01.001	5014,8	Днище 3800×6-40	809	1618,0			Т37.01.01.020	2,53
Т39.12.01.000	Т38.12.01.001	127,9	Днище 1000×4-40	41,6	83,2				
Т39.13.01.000	Т38.13.01.001	166,3				Т37.01.01.010	1,10	Т37.01.01.010	1,10
Т39.14.01.000	Т38.14.01.001	249,4	Днище 1400×4-40	80,0	160,0				
Т39.15.01.000	Т38.15.01.001	327,7	Днище 1800×4-40	125,0	250,0				
Т39.16.01.000	Т38.16.01.001	585,4	Днище 2000×4-40	156,0	312,0				
Т39.17.01.000	Т38.17.01.001	1299,2	Днище 2200×6-40	276,0	552,0				
Т39.18.01.000	Т38.18.01.001	1705,0	Днище 2600×6-40	384,0	768,0	Т37.02.01.010	1,66	Т37.02.01.010	1,66
Т39.19.01.000	Т38.19.01.001	2949,9							
Т39.20.01.000	Т38.20.01.001	3772,5	Днище 3200×8-40	770,0	1540,0				
Т39.21.01.000	Т38.21.01.001	5035,7						Т37.03.01.010	2,00
Т39.22.01.000	Т38.22.01.001	6688,8	Днище 3800×8-40	1078,0	2156,0	Т37.03.01.010	2,00	Т37.01.01.020	2,53

Серия 4.903-10 Выпуск 9

Инв.№ подлин. | Подпись и дата | Взам.инв.№ | Инв.№ дубл. | Подпись и дата

Т39.00.01.000 СБ

Продолжение табл. 3

Спецификация

№ позиции	5			6		7			8			
Наименование	Патрубок с фланцем			Патрубок с фланцем		Пруток			Кольцо жесткости			
Количество	2			1		1			См. ниже			
Материал	———			———		Круг 12 ГОСТ 2590-71 / Ст.3 ГОСТ 535-58			Швеллер гост 8240-72 / Ст.3 ГОСТ 535-58			
№ чертежа или стандарта	Т37.00.01.030 СБ			Т37.00.01 040 СБ		Б/Ч			Т37.00.01.003			
Обозначение корпуса	Обозначение	Масса, кг 1 шт.	Масса, кг Общ.	Обозначение	Масса, кг	размеры, мм d	размеры, мм l	Масса, кг	Обозначение	Кол.	Масса, кг 1 шт.	Масса, кг Общ.
Т39.01.01.000	Т37.01.01.030	2,32	4,64	Т37.01.01.040	74,28	———	—	—	———	—	—	—
Т39.02.01.000	Т37.02.01.030	3,10	6,20	Т37.02.01.040	68,77							
Т39.03.01.000	Т37.03.01.030	3,87	7,74									
Т39.04.01.000	Т37.04.01.030	4,74	9,48	Т37.03.01.040	66,70	12	540	0,48				
Т39.05.01.000				Т37.04.01.040	101,25		600	0,53	Т37.01.01.003	2	68,0	136,0
Т39.06.01.000	Т37.05.01.030	6,27	12,54	Т37.05.01.040	93,45				Т37.02.01.003		74,5	149,0
Т39.07.01.000				Т37.06.01.040	96,75				Т37.03.01.003		87,5	175,0
Т39.08.01.000	Т37.06.01.030	10,69	21,38	Т37.07.01.040	94,95				Т37.04.01.003	3	147,3	441,9
Т39.09.01.000												
Т39.10.01.000	Т37.07.01.030	15,52	31,04	Т37.08.01.040	93,15				Т37.05.01.003		226,6	453,2
Т39.11.01.000												
Т39.12.01.000	Т37.08.01.030	2,56	5,12	Т37.09.01.040	79,13	———	—	—	———	—	—	—
Т39.13.01.000	Т37.09.01.030	3,70	7,40	Т37.10.01.040	73,62							
Т39.14.01.000	Т37.10.01.030	4,58	9,16									
Т39.15.01.000	Т37.11.01.030	6,02	12,04	Т37.11.01.040	71,55	12	540	0,48				
Т39.16.01.000				Т37.12.01.040	110,76		600	0,53	Т37.06.01.003	2	68,2	136,4
Т39.17.01.000	Т37.12.01.030	7,23	14,46	Т37.13.01.040	108,36				Т37.07.01.003		74,8	149,6
Т39.18.01.000				Т37.14.01.040	106,26				Т37.08.01.003		88,0	176,0
Т39.19.01.000	Т37.13.01.030	11,85	23,70	Т37.15.01.040	104,46				Т37.09.01.003	3	147,5	442,5
Т39.20.01.000												
Т39.21.01.000	Т37.14.01.030	16,24	32,48	Т37.16.01.040	102,66				Т37.10.01.003		229,9	689,7
Т39.22.01.000												

Серия 4.903-10 Выпуск 9

Взам. инв. № | Подп. и дата | Инв. № подл. | Подп. и дата | Инв. № подл.

Т39.00.01.000СБ

Продолжение табл. 3

Спецификация

№ позиции	9				10			11			12	
Наименование	Патрубок с фланцем				Патрубок с фланцем			Патрубок с фланцем			Патрубок с фланцем	
Количество	См. ниже				2			2			1	
Материал	—				—			—			—	
№ чертежа или стандарта	Т37.00.01.050 СБ				Т37.00.01.060 СБ			Т37.00.01.070 СБ			Т37.00.01.080 СБ	
Обозначение корпуса	Обозначение	Кол	Масса, кг 1 шт.	Масса, кг Общ.	Обозначение	Масса, кг 1 шт.	Масса, кг Общ.	Обозначение	Масса, кг 1 шт.	Масса, кг Общ.	Обозначение	Масса, кг
Т39.01.01.000	Т37.01.01.050	1	3,05	3,05	Т37.00.01.060	1,0	2,0	Т37.01.01.070	7,66	15,32	Т37.01.01.080	2,74
Т39.02.01.000	Т37.02		3,81	3,81				Т37.02.01.070	10,41	20,82		
Т39.03.01.000	Т37.03		4,67	4,67				Т37.03.01.070	13,28	26,56		
Т39.04.01.000	Т37.04		6,19	6,19				Т37.04.01.070	11,07	22,14		
Т39.05.01.000	Т37.05		9,70	9,70				Т37.05.01.070	15,44	30,88	Т37.02.01.080	4,36
Т39.06.01.000	Т37.06		14,27	14,27				Т37.06.01.070	21,10	42,20	Т37.03.01.080	4,97
Т39.07.01.000	Т37.07		23,70	23,70							Т37.04.01.080	7,65
Т39.08.01.000	Т37.06	2	15,26	30,52								
Т39.09.01.000	Т37.08		19,59	39,18								
Т39.10.01.000	Т37.09.01.050		26,70	53,40								
Т39.11.01.000												
Т39.12.01.000								Т37.01.01.070	7,66	15,32	Т37.01.01.080	2,74
Т39.13.01.000								Т37.02.01.070	10,41	20,82		
Т39.14.01.000								Т37.03.01.070	13,28	26,56		
Т39.15.01.000								Т37.04.01.070	11,07	22,14		
Т39.16.01.000								Т37.05.01.070	15,44	30,88	Т37.02.01.080	4,36
Т39.17.01.000								Т37.06.01.070	21,10	42,20	Т37.03.01.080	4,97
Т39.18.01.000											Т37.04.01.080	7,65
Т39.19.01.000												
Т39.20.01.000												
Т39.21.01.000												
Т39.22.01.000												

Серия 4.903-10 Выпуск 9

Инв. № подл. | Подпись и дата | Взам. инв. № | Инв. № дубл. | Подпись и дата

Продолжение табл.3

Спецификация

№ позиции	13		14			15			Масса наплавленного металла сварных швов, кг
Наименование	Патрубок с фланцем		Бобышка			Патрубок с фланцем			
Количество	1		1			2			
Материал	———		Круг 90 ГОСТ 2590-71 / Ст.3 ГОСТ 535-58			———			
№ чертежа или стандарта	Т37.00.01.090 СБ		Т38.00.01.003			Т38.00.01.020 СБ			
Обозначение корпуса	Обозначение	Масса, кг	Размеры, мм: диаметр	Размеры, мм: длина	Масса, кг	Обозначение	Масса, кг: лит	Масса, кг: общ.	
Т39.01.01.000	Т37.01.01.090	5,26	90**	120**	4,1	Т38.01.01.020	1,075	2,15	0,3
Т39.02.01.000	Т37.02.01.090	6,84				Т38.02.01.020	1,105	2,21	0,4
Т39.03.01.000	Т37.03.01.090	9,76							1,5
Т39.04.01.000	Т37.04.01.090	14,29				Т38.03.01.020	1,235	2,47	1,7
Т39.05.01.000	Т37.05.01.090	18,14							3,3
Т39.06.01.000	Т37.06.01.090	20,61				Т38.04.01.020	1,275	2,55	3,9
Т39.07.01.000	Т37.07.01.090	21,51							
Т39.08.01.000	Т37.08.01.090	38,50				Т38.05.01.020	1,575	3,15	14,5
Т39.09.01.000									17,2
Т39.10.01.000									
Т39.11.01.000									
Т39.12.01.000	Т37.01.01.090	5,26				Т38.01.01.020	1,075	2,15	0,5
Т39.13.01.000	Т37.02.01.090	6,84				Т38.02.01.020	1,105	2,21	0,7
Т39.14.01.000	Т37.03.01.090	9,76							2,7
Т39.15.01.000	Т37.04.01.090	14,29				Т38.03.01.020	1,235	2,47	3,0
Т39.16.01.000	Т37.05.01.090	18,14							7,5
Т39.17.01.000	Т37.06.01.090	20,61				Т38.04.01.020	1,275	2,55	8,8
Т39.18.01.000	Т37.07.01.090	21,51							
Т39.19.01.000	Т37.08.01.090	38,50				Т38.05.01.020	1,575	3,15	25,0
Т39.20.01.000									30,0
Т39.21.01.000									
Т39.22.01.000									

Т40.00.00.000СБ

Серия 4.903-10 Выпуск 9

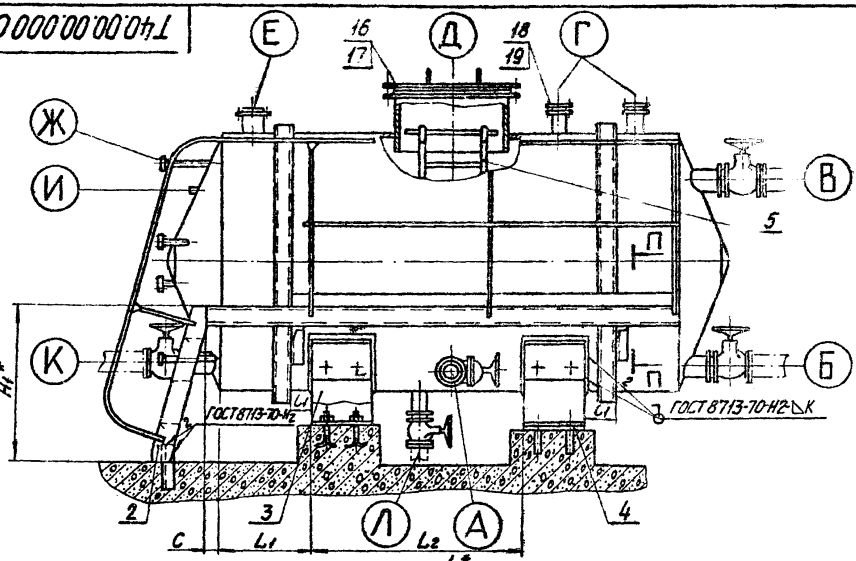

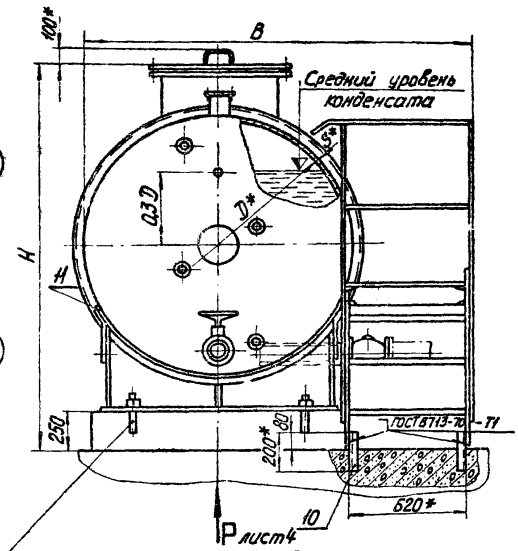

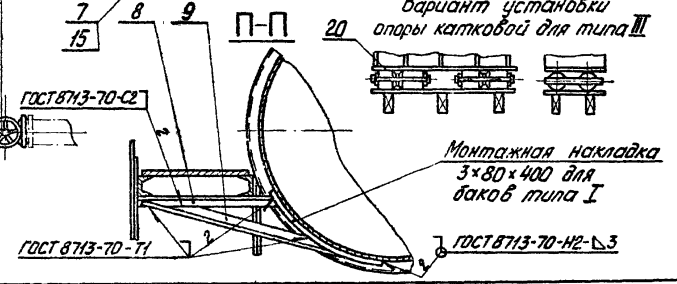

Вариант установки опоры катковой для типа III

1. K = S
2.* Размеры для справок.

Изм.	Лист	№ докум.	Подпись	Дата
Разраб.		Сычева		
Провер.		Ермаков		
Рук. гр.		Левтов		
Гл. спец.		Сорокин		
Н. контр.		Головина		
Утв.		Федгин		

Т40.00.00.000СБ

Бак конденсатный под налив
Сборочный чертеж

Лит.	Масса	Масштаб
	См. тадл. 3	—
Лист 1	Листов 8	

Минэнергомонтажпроект
Главтеплоэнергомонтаж
Энергомонтажпроект
Ленинградский филиал

Инв. № подл. | Подпись и дата | Взам. инв. № | Инв. № дубл. | Подпись и дата

Т40.00.00.000СБ

Серия 4.503-10 Выпуск 9

Экспликация патрубков с фланцами

Размеры в мм

Таблица 1

Обозначение бака	Тип	Емкость бака	Рабочее давление (ати)	Ⓐ для линии напорного конденсата	Ⓑ для линии перемычки	Ⓒ для линии перелива	Ⓖ для запасных линий	Ⓓ люк для осмотра и чистки бака	Ⓔ для сообщения с атмосферой	Ⓦ для указателя уровня	Ⓘ для сигнализатора уровня	Ⓚ для самотечного конденсата	Ⓛ для линии слива
		м³	кгс/см²	Ду									
Т40.01.00.000СБ	I	1	1	65	100	100	80	600	50	20	Определяется в конкретном проекте	100	50
Т40.02.00.000СБ		2		80	12	125			65			125	
Т40.03.00.000СБ		3		100	150	150						150	
Т40.04.00.000СБ		5		125	200	200			80			200	
Т40.05.00.000СБ	II	10		150	250	250	100	800	100			250	65
Т40.06.00.000СБ		16		200					125				
Т40.07.00.000СБ		20					125						
Т40.08.00.000СБ		25			300	300			150			300	80
Т40.09.00.000СБ	III	40		250			150		200				
Т40.10.00.000СБ		50											
Т40.11.00.000СБ		60							250				100
Т40.12.00.000СБ		80					200		300				
Т40.13.00.000СБ		100							350				125
Т40.14.00.000СБ		125											
Т40.15.00.000СБ		150							400				150
Т40.16.00.000СБ		200											

Инв. № подл. | Подпись и дата | Взам. инв. № | Инв. № дубл. | Подпись и дата

Инв.№ подл. | Подпись и дата | Взам.инв.№ | Инв.№ дубл. | Подпись и дата

Таблица 2

Экспликация арматуры и крепеж

Размеры в мм

Индекс	Арматура: Табличная фигура или наименование	Арматура: Часть по каталогу	Условн. прох. Dy	Диаметр болтовой окружности	Болты: Кол.	Болты: Резьба	Примеч.
А	15с 22 нж	I	65	145	8	М16	Арматура по каталогу ЦКБА Часть 1 изд. 1972г. Часть 2 изд. 1969г
			80	160			
			100	190		М20	
			125	220		М24	
			150	250			
	30с 14 нж	II	200	280	12	М16	
			250	335			
Б	15с 22 нж	I	100	190	8	М20	
			125	220		М24	
			150	250			
			200	280		М16	
	30с 14 нж	II	250	335	12		
			300	395		М20	
В	15с 22 нж	I	100	190	8		
			125	220		М24	
			150	250			
			200	280		М16	
	30с 14 нж	II	250	335	12		
			300	395		М20	
Г	Заглушка по ГОСТ12836-67 на Ру 1 кгс/см²	—	80	150	4	М16	Фланцы арматуры соединительных частей трубопроводов: Заглушки фланцевые изд. Москва 1967г.
			100	170			
			125	200	8		
			150	225			
			200	280			

Продолжение табл.2

Индекс	Арматура: Табличная фигура	Арматура: Часть по каталогу	Условн. прох. Dy	Диаметр болтовой окружности	Болты: Кол.	Болты: Резьба	Примеч.
Ж	12б3бк	I	20	75	4	М12	Арматура по каталогу Часть 1 изд. 1972г. Часть 2 изд. 1969г.
К	15с 22 нж	I	20	90	8	М20	
			100	190			
			125	220		М24	
			150	250			
			200	280		М16	
	30с 14 нж	II	250	335	12	М20	
			300	395			
Л	15с 22 нж	I	50	125	4	М16	
			65	145	8		
			80	160			
			100	190		М20	
			125	220		М24	
			150	250			
Е	—	—	50	125	4	М16	
			65	145	8		
			80	150			
			100	170			
			125	200			
			150	225			
			200	280			
			250	335	12	М20	
			300	395			
			350	445			
			400	495	16		

Серия 4.903-т Выпуск 9

Размеры в мм

Таблица 3

Обозначение	Тип	Емкость геометр. м³	Емкость рабоч. м³	Давление Pp кгс/см²	Температура °С	D	L	L_1	L_2	l	l_1	l_2	l_3	l_4	B	B_1	C	H	H_1	H_2	S=K	Масса, кг
Т40.01.00.000 СБ	I	1	0,9	—	до 100	1000	1600	230	600	90	100	950	150	55	1630	650	200	1832	800	200	3	701,5
Т40.02.00.000 СБ		2	1,7			1400	1700		490	140		1240	145		2055	950		2232	1200	250		900,9
Т40.03.00.000 СБ		3	2,6				2300	300	950													996,4
Т40.04.00.000 СБ		5	4,3			1800	2500		890			1650	275	75	2425	1100	700	2632	1600	350		1385,6
Т40.05.00.000 СБ	II	10	8,8			2000	3700	550	1460			1840	170	100	2655	1500		2838	1800	400		2054,2
Т40.06.00.000 СБ		16	14			2200	4800	500	2580			2000	250		2975			3040	2000		4	2819,1
Т40.07.00.000 СБ		20	17,5			2600	4600	600	1920			2320	260	150	3200	1800	1000	3440	2400	500		3309,3
Т40.08.00.000 СБ		25	22				5400		2720								700					3595,6
Т40.09.00.000 СБ	III	40	36			3200	5900	800	2560	200		2880	340		3700	2200	1000	4048	3000		6	6664,4
Т40.10.00.000 СБ		50	43				7100	900	3660													7332,4
Т40.11.00.000 СБ		60	53				10000	1700	4860													8489,5
Т40.12.00.000 СБ		80	70			3800	8100	1300	3600			3380	290		4165	2800		4648	3600			9513,5
Т40.13.00.000 СБ		100	90				10300	1500	5400													10831,8
Т40.14.00.000 СБ		125	112				12000	2500	5000									4656			8	13791,3
Т40.15.00.000 СБ		150	135				14000	2700	6700													15374,6
Т40.16.00.000 СБ		200	180			4150	16000	3200	7400	260		3700	350	170	4600	3000		4998	4000	600		19480,9

Вид Р лист 1
без фундаментных болтов

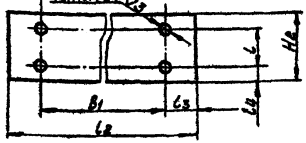

Пример условного обозначения бака типа I емкостью 1м³:
Бак 1 - Т40.01.

Изм.	Лист	№ докум.	Подп.	Дата	Т40.00.00.000 СБ	Лист 4

Инв. № подл. | Подпись и дата | Взам. инв. № | Инв. № дубл. | Подпись и дата

Т40.00.00.000СБ

Таблица 4

Спецификация

№ позиции	1		2		3			4		5	
Наименование	Корпус		Площадка обслуживания		Опора			Плита опорная		Лестница	
Количество	1		1		2			1		1	
Материал	——		——		——			——		——	
№ чертежа или стандарта	Т40.00.01.000СБ		Т37.00.02.000СБ		Т37.00.03.000СБ			Т37.00.04.000СБ		Т37.00.05.000СБ	
Обозначение	Обозначение	Масса, кг	Обозначение	Масса, кг	Обозначение	Масса, кг: лист	Масса, кг: общ.	Обозначение	Масса, кг	Обозначение	Масса, кг
Т40.01.00.000	Т40.01.01.000	264,2	Т37.01.02.000	115,8	Т37.01.03.000	82,7	165,4	Т37.01.04.000	27,9	——	—
Т40.02.00.000	Т40.02.01.000	342,7	Т37.02.02.000	132,4	Т37.02.03.000	122,5	245,0	Т37.02.04.000	42,9		
Т40.03.00.000	Т40.03.01.000	416,1	Т37.03.02.000	154,5							
Т40.04.00.000	Т40.04.01.000	523,5	Т37.04.02.000	170,5	Т37.03.03.000	218,6	437,2	Т37.03.04.000	75,7	Т37.01.05.000	15,7
Т40.05.00.000	Т40.05.01.000	944,4	Т37.05.02.000	244,0	Т37.04.03.000	289,6	473,2	Т37.04.04.000	102,7	Т37.02.05.000	17,6
Т40.06.00.000	Т40.06.01.000	1506,2	Т37.06.02.000	276,6	Т37.05.03.000	316,0	632,0	Т37.05.04.000	110,3	Т37.03.05.000	19,5
Т40.07.00.000	Т40.07.01.000	1683,8	Т37.07.02.000	325,5	Т37.06.03.000	429,9	859,8	Т37.06.04.000	156,3	Т37.04.05.000	23,3
Т40.08.00.000	Т40.08.01.000	1925,1									
Т40.09.00.000	Т40.09.01.000	3819,6	Т37.08.02.000	393,0	Т37.07.03.000	539,0	1078,0	Т37.07.04.000	191,3	Т37.05.05.000	28,4
Т40.10.00.000	Т40.10.01.000	4436,2	Т37.09.02.000	444,4							
Т40.11.00.000	Т40.11.01.000	5509,5	Т37.10.02.000	527,6							
Т40.12.00.000	Т40.12.01.000	8011,9	Т37.11.02.000	489,7	Т37.08.03.000	732,2	1464,4	Т37.08.04.000	302,3	Т37.06.05.000	33,6
Т40.13.00.000	Т40.13.01.000	7247,0	Т37.12.02.000	552,9							
Т40.14.00.000	Т40.14.01.000	10173,7	Т37.13.02.000	585,7							
Т40.15.00.000	Т40.15.01.000	11835,6	Т37.14.02.000	658,9							
Т40.16.00.000	Т40.16.01.000	15224,4	Т37.15.02.000	736,2	Т37.09.03.000	889,9	1779,8	Т37.09.04.000	393,3	Т37.09.05.000	36,6

Серия 4.903-10 Выпуск 9

Инв. № подл. | Подпись и дата | Взам. инв. № | Инв. № дубл. | Подпись и дата

Продолжение табл. 4

Спецификация

№ позиции	6		7			8				9			
Наименование	Крышка		Болт фундаментный			Балка				Укосина			
Количество	1		4			См. ниже				См. ниже			
Материал	———		Ст.3 ГОСТ 535-58			Уголок ГОСТ 8509-72 / Ст.3 ГОСТ 535-58				Уголок ГОСТ 8509-72 / Ст.3 ГОСТ 535-58			
№ чертежа или стандарта	Т37.00.06.000СБ		Т37.00.00.001			Т37.00.00.002 или БЧ				Т37.00.00.003			
Обозначение	Обозначение	Масса кг	Обозначение	Масса кг: 1 шт.	Масса кг: Общ.	Обозначение	Кол.	Масса, кг: 1 шт.	Масса, кг: Общ.	Обозначение	Кол.	Масса, кг: 1 шт.	Масса, кг: Общ.
Т40.01.00.000	Т37.01.06.000	74,5	Т37.00.00.001	13	5,2	Т37.01.00.002	2	4,0	8,0	Т37.01.00.003	2	3,6	7,2
Т40.02.00.000						Уголок 63×63×6 ℓ=700мм							
Т40.03.00.000													
Т40.04.00.000													
Т40.05.00.000	Т37.02.06.000	153,8				Т37.02.00.002			9,6	Т37.02.00.003		3,7	7,4
Т40.06.00.000													
Т40.07.00.000													
Т40.08.00.000													
Т40.09.00.000								4,8					
Т40.10.00.000													
Т40.11.00.000													
Т40.12.00.000						Т37.03.00.002	3		14,4	Т37.03.00.003	3	3,2	9,6
Т40.13.00.000													
Т40.14.00.000													
Т40.15.00.000													
Т40.16.00.000													

Продолжение табл. 4

Спецификация

№ позиции	10			11			12		13			14		
Наименование	Уголок			Лист подкладной			Прокладка		Заглушка			Прокладка		
Количество	2			2			1		2			2		
Материал	Уголок 50×50×5 ГОСТ 8509-72 Ст.3 ГОСТ 535-58			Лист ГОСТ 5681-57 ВСт.3 ГОСТ 14637-69			Паронит ГОСТ 481-71		ВСт.3кп ГОСТ 380-71			Паронит ГОСТ 481-71		
№ чертежа или ст. эндарта	Б4			Т37.00.00.004			Б4		ГОСТ 12836-67			См. ниже		
Обозначение вала	Длина	Масса, кг Чист.	Масса, кг Общ.	Обозначение	Масса, кг Чист.	Масса, кг Общ.	Размеры, D/d'×δ	Масса, кг	Обозначение	Масса, кг Чист.	Масса, кг Общ.	Размеры D/d×δ	Масса, кг Чист.	Масса, кг Общ.
Т40.01.00.000	200	0,75	1,50	Т37.01.00.004	8,6	17,2	670/630×2	0,12	80-1	1,78	3,56	130/90×2	0,024	0,048
Т40.02.00.000														
Т40.03.00.000				Т37.02.00.004	13,4	26,8								
Т40.04.00.000				Т37.03.00.004	24,5	49,0								
Т40.05.00.000				Т37.04.00.004	30,9	61,8	880/820×2	0,24	100-1	4,25	8,50	150/110×2	0,028	0,056
Т40.06.00.000				Т37.05.00.004	33,5	67,0								
Т40.07.00.000				Т37.06.00.004	47,3	94,6			125-1	3,65	7,30	180/140×2	0,035	0,070
Т40.08.00.000														
Т40.09.00.000				Т37.07.00.004	118,0	236,0			150-1	4,58	9,16	200/160×2	0,04	0,080
Т40.10.00.000														
Т40.11.00.000														
Т40.12.00.000				Т37.08.00.004	138,0	276,0			200-1	7,03	14,06	260/220×2	0,05	0,100
Т40.13.00.000														
Т40.14.00.000														
Т40.15.00.000														
Т40.16.00.000				Т37.09.00.004	157,0	314,0								

Серия 4.903-10 Выпуск 8

Инв. № подл. | Подп. и дата | Взам. инв. № | Инв. № дубл. | Подп. и дата

Т40.00.00.000СБ

Продолжение табл. 4

Спецификация

№ позиции	15			16				17				18				19				20		Масса наплавленного металла сварных швов, кг
Наименование	Гайка			Болт				Гайка				Болт				Гайка				Блок катковый		
Количество	4			См. ниже				См. ниже				См. ниже				См. ниже				1		
Материал	Сталь 20 ГОСТ 1050-60			Сталь 35 ГОСТ 1050-60				Сталь 20 ГОСТ 1050-60				Сталь 35 ГОСТ 1050-60				Сталь 20 ГОСТ 1050-60						
№ чертежа или стандарта	ГОСТ 5915-70			ГОСТ 7798-70				ГОСТ 5915-70				ГОСТ 7798-70				ГОСТ 5915-70				Т37.00.07.060СБ		
Обозначение	Обозначение	Масса, кг		Обозначение	Кол.	Масса, кг		Обозначение	Кол.	Масса, кг		Обозначение	Кол.	Масса, кг		Обозначение	Кол.	Масса, кг		Обозначение	Масса, кг	
		Чист.	Общ.			Чист.	Общ.			Чист.	Общ.			Чист.	Общ.			Чист.	Общ.			
Т40.01.00.000	М24.5	0,11	0,44	М24×75.56	20	0,37	7,4	М24.5	20	0,11	2,2	М16×50.56	4	0,11	0,44	М16.5	4	0,034	0,14	—	—	0,35
Т40.02.00.000																						0,41
Т40.03.00.000																						
Т40.04.00.000																						0,58
Т40.05.00.000				М27×90.56	24	0,56	3,4								0,48							0,63
Т40.06.00.000																						0,67
Т40.07.00.000																						0,74
Т40.08.00.000																						
Т40.09.00.000																						
Т40.10.00.000																				Т37.01.07.000	698	0,92
Т40.11.00.000													8	0,12	0,96		8	0,028	0,28			
Т40.12.00.000																				Т37.02.07.000	730	1,51
Т40.13.00.000																						
Т40.14.00.000																						1,75
Т40.15.00.000																				Т37.03.07.060	750	2,16
Т40.16.00.000																						

Серия 4.903-10 Выпуск 9

Инв. № подл. | Подпись и дата | Взам. инв. № | Инв. № дубл. | Подпись и дата

Т40.00.01.000СБ

Серия 4903-10. Выпуск 9

Тип I

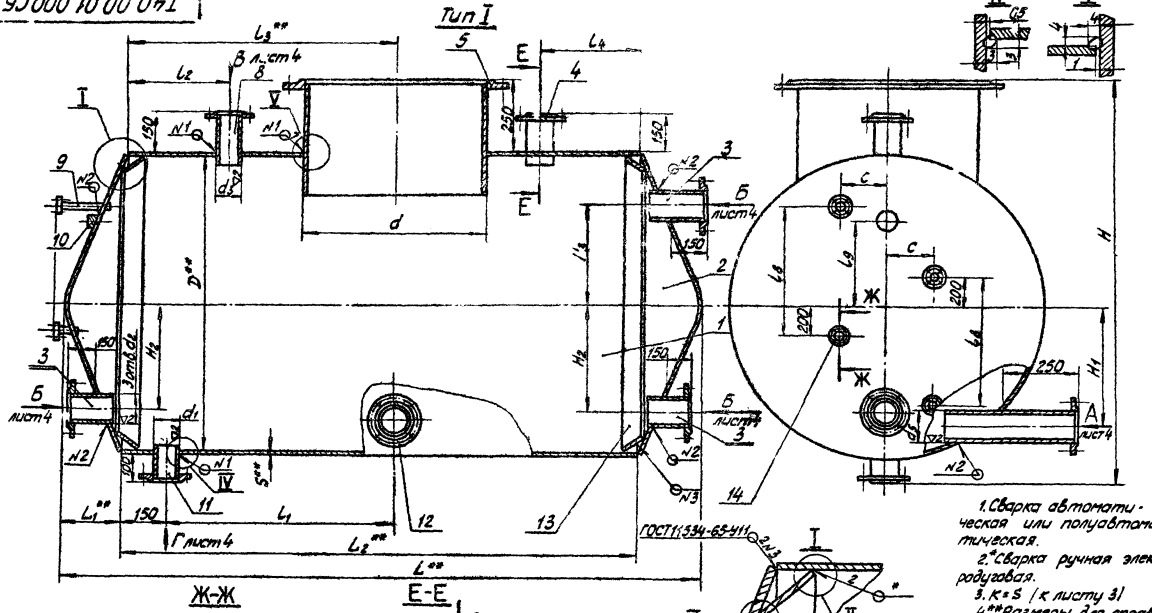

Ж-Ж

Е-Е

1. Сварка автоматическая или полуавтоматическая.
2. *Сварка ручная электродуговая.
3. K=S (к листу 3)
4. **Размеры для справок

см. Т38.00.01.000СБ лист 1

см. Т38.00.01.000СБ лист 1

Изм.	Лист	№ докум.	Подпись	Дата
Разраб.		Сиратина		
Провер.		Ермаков		
Рук. гр.		Левтов		
Гл. спец.		Сорокин		
Н. контр.		Агейкина		
Утв.		Фейгин		

Т40.00.01.000СБ

Корпус

Сборочный чертеж

Лит.	Масса	Масштаб
	Сн. табл.	—

Лист 1 | Листов 9

Минэнерго СССР
Главтеплоэнергомонтаж
Энергомонтажпроект
Лен. филиал

Инв. № подл.	Подпись и дата	Взам. инв. №	Инв. № дубл.	Подпись и дата

Т40.00.01.000СБ

Серия 4.903-10 Выпуск 9

Инв. № подл. | Подпись и дата | Взам. инв. № | Инв. № дубл. | Подпись и дата

Тип II

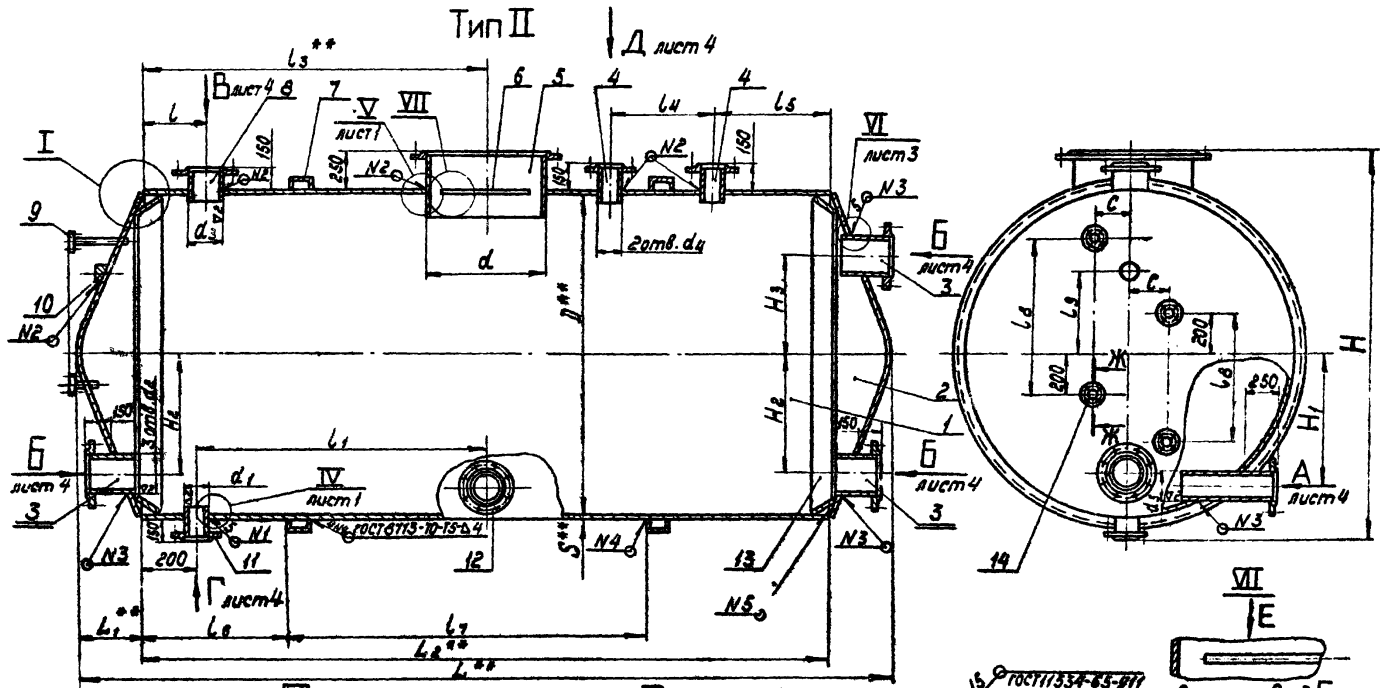

Изм.	Лист	№ докум.	Подпись	Дата	Т40.00.01.000СБ	Лист 2

Т40.00.01.000СБ

Тип III

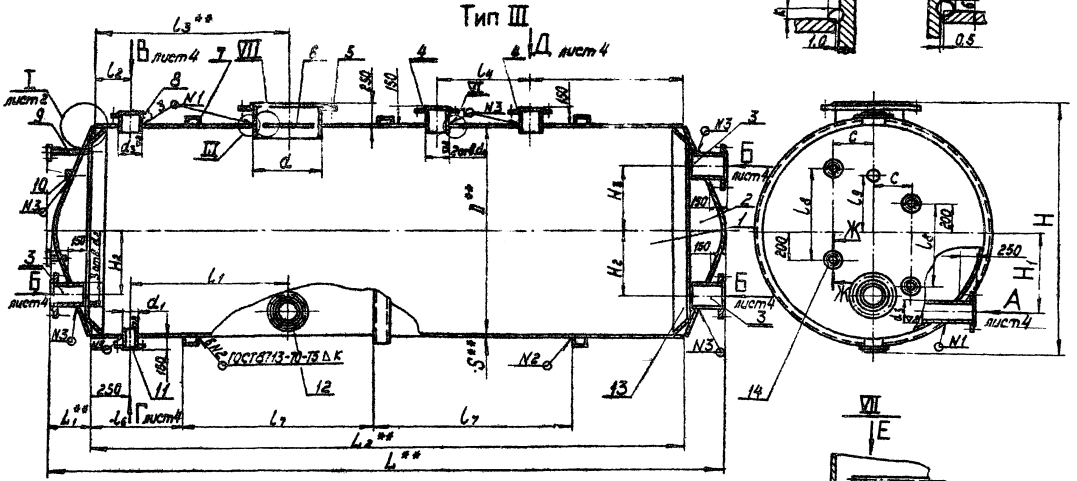

Серия 4.903-10 Выпуск 9
Инв.№ подл. | Подпись и дата | Взам.инв.№ | Инв.№ дубл. | Подпись и дата

Вид А
лист 1-3

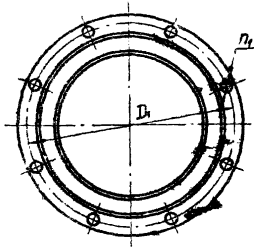

Вид Б
лист 1-3

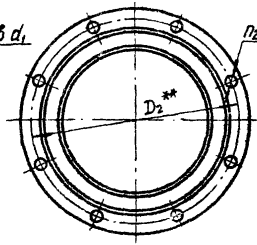

Вид В
лист 1-3

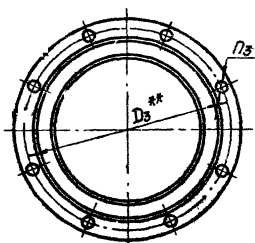

Вид Г
лист 1-3

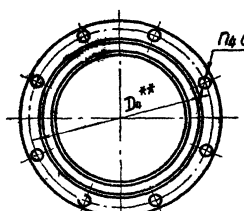

Вид Д
лист 1-3

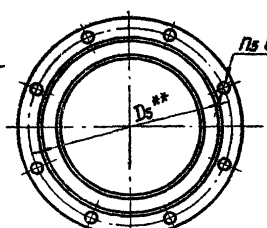

Размеры в мм

Таблица 1

Экспликация присоединительных размеров фланцев

Обозначение	D_1	d_1	Кол. отв. n_1	D_2	d_2	Кол. отв. n_2	D_3	d_3	Кол. отв. n_3	D_4	d_4	Кол. отв. n_4	D_5	d_5	Кол. отв. n_5
Т40.01.01.000СБ	145	18	4	180	18	8	125	18	4	125	18	4	150	18	4
Т40.02.01.000СБ	160			210			145								
Т40.03.01.000СБ	180		8	240			150						170		
Т40.04.01.000СБ	210			295			170								
Т40.05.01.000СБ	240			350			200		8	145			200		8
Т40.06.01.000СБ	295						225								
Т40.07.01.000СБ							280			160			225		
Т40.08.01.000СБ						23									
Т40.09.01.000СБ		23	12	400	23	12	335		12	180		8	280		
Т40.10.01.000СБ							395	23		210					
Т40.11.01.000СБ							445								
Т40.12.01.000СБ	350								16	240	23				
Т40.13.01.000СБ							495								
Т40.14.01.000СБ															
Т40.15.01.000СБ															
Т40.16.01.000СБ															

Размеры в мм

Таблица 2

Обозначение	Тип	D	L	L_1	L_2	S	l_1	l_2	l_3	l_4	l_5	l_6	l_7	l_8	l_9	d	d_1	d_2	d_3	d_4	d_5	c	H	H_1	H_2	H_3	Масса, кг
Т40.01.01.000СБ	I	1000	1600	170	1250	3	480	100	580	70	120	—	—	600	300	630	57	108	57	89	76	200	1406	350	370	350	264,2
Т40.02.01.000СБ		1400	1700	250	1200		450							750	420			133	76		89	300	1806	550	550	500	342,7
Т40.03.01.000СБ			2300		1800		750	150	900	150	170							159			108						416,1
Т40.04.01.000СБ		1800	2500	330	1840		770				190			950	540			219	89		133	400	2206			650	523,5
Т40.05.01.000СБ	II	2000	3700	370	2960	4	1280	200	1480	300	200	400	2040	1050	600			273	108	108	159		2406	750	700	750	944,4
Т40.06.01.000СБ		2200	4800	410	3980		1790	300	1990	700	250	1000	1860	1150	650		76		133				2608			850	1506,2
Т40.07.01.000СБ		2600	4600	490	3620		1600		1810			1200	1100	1250	780					133	219	500	3008	950	1000	900	1693,8
Т40.08.01.000СБ			5400		4420		2010	350	2210	800			1900						159							950	1925,1
Т40.09.01.000СБ	III	3200	5900	620	4460	6	1550	300	1325	550	800	500	1650	1600	960	820	89	325	219	159	273	600	3612	1200	1300	1100	3819,6
Т40.10.01.000СБ			7100		5960		1750	350	1750	500	750	650	2250						273								4436,2
Т40.11.01.000СБ			10000		8760		2900	400	2900		1600	1200	3100						377								5509,5
Т40.12.01.000СБ		3800	8100	700	6700		2000	500	2100		1500	1000	2250	1900	1140		108		325	219			4212	1500	1600	1300	6011,9
Т40.13.01.000СБ			10300		8900		2550		2800			1200	3150														7247,0
Т40.14.01.000СБ			12000		10600				3500		2100	1800	3400				133						4216				10173,7
Т40.15.01.000СБ			14000		12600	8	3500	700	4000	600	2600	2000	4200				159		426								11683,6
Т40.16.01.000СБ		4150	16000	820	14360				4800				5080	2250	1240							700	4566	1600	1700	1400	15224,4

Пример условного обозначения корпуса типа I с D=1000мм:

Корпус I-1000-Т40.01.01.

Примечание: Предельные отклонения для d_1; d_2;.... d_5 уточняются по наружным диаметрам патрубков с учетом зазора под сварку.

Инв. № подл. | Подпись и дата | Взам. инв. № | Инв. № дубл. | Подпись и дата

Т40.00.01.000 СБ

Таблица 3

Спецификация											
№ позиции	1		2			3			4		
Наименование	Обечайка		Днище			Патрубок с фланцем			Патрубок с фланцем		
Количество	1		2			3			2		
Материал	Лист 3 ГОСТ 3680-57 / 8 Ст.3 ГОСТ 17066-71; Лист 5 ГОСТ 3681-57 / 8 Ст.3 ГОСТ 14637-69 S=4;6;8		—			—			—		
№ чертежа или стандарта	Т38.00.01.001, Т40.00.01.001		Т38.00.01.010 СБ; Т40.00.01.010 СБ			Т37.00.01.070 СБ			Т37.00.01.030 СБ		
Обозначение	Обозначение	Масса, кг	Обозначение	Масса, кг 1шт.	Масса, кг Общ.	Обозначение	Масса, кг 1шт.	Масса, кг Общ.	Обозначение	Масса, кг 1шт.	Масса, кг Общ.
Т40.01.01.000	Т38.01.01.001	93,7	Т38.01.01.010	20,15	40,3	Т37.01.01.070	7,66	23,00	Т37.02.01.030	3,10	6,20
Т40.02.01.000	Т38.02.01.001	124,7	Т38.02.01.010	38,65	77,3	Т37.02.01.070	10,41	31,23			
Т40.03.01.000	Т38.03.01.001	185,6				Т37.03.01.070	13,28	39,84			
Т40.04.01.000	Т38.04.01.001	245,7	Т38.03.01.010	61,15	122,3	Т37.04.01.070	11,07	33,21	Т37.03.01.030	3,87	7,74
Т40.05.01.000	Т38.05.01.001	438,9	Т38.04.01.010	79,15	158,3	Т37.05.01.070	15,44	46,32			
Т40.06.01.000	Т38.06.01.001	874,8	Т38.05.01.010	126,30	252,6						
Т40.07.01.000	Т40.01.01.001	913,0	Т38.06.01.010	176,30	352,6				Т37.04.01.030	4,74	9,48
Т40.08.01.000	Т38.07.01.001	1135,7				Т37.06.01.070	21,10	63,30			
Т40.09.01.000	Т38.08.01.001	2211,7	Т38.07.01.010	406,50	813,0				Т37.05.01.030	6,27	12,54
Т40.10.01.000	Т38.09.01.001	2828,3									
Т40.11.01.000	Т40.02.01.001	3897,0									
Т40.12.01.000	Т38.10.01.001	3775,6	Т38.08.01.010	566,50	1133,0				Т37.06.01.030	10,69	21,38
Т40.13.01.000	Т38.11.01.001	5014,8									
Т40.14.01.000	Т40.03.01.001	7934,0									
Т40.15.01.000	Т40.04.01.001	9433,0									
Т40.16.01.000	Т40.05.01.001	11776,0	Т40.00.01.010	935,0	1870,0						

Серия 4.903-10 выпуск 9

Инв. № подл. | Подпись и дата | Взам. инв. № | Инв. № дубл. | Подпись и дата

Продолжение табл. 3

Спецификация

№ позиции	5	6			7				8	
Наименование	Патрубок с фланцем	Пруток			Кольцо жесткости				Патрубок с фланцем	
Количество	1	1			См. ниже				1	
Материал	—	Круг 12 ГОСТ 2590-71 / Ст.3 ГОСТ 535-58			Швеллер 6П ГОСТ 8240-72 / Ст.3 ГОСТ 535-58				—	
№ чертежа или стандарта	Т37.00.01.040СБ	Б-Ч			Т37.00.01.003; Т40.00.01.002				Т37.0001.050СБ, Т37.00.01.060СБ	
Обозначение корпуса	Обозначение	Масса, кг	Размеры, мм d	l	Масса кг	Обозначение	Кол	Масса, кг шт.	общ.	Обозначение	Масса, кг
Т40.01.01.000	Т37.01.01.040	74,28	—	—	—	—	—	—	—	Т37.01.01.080	2,74
Т40.02.01.000	Т37.02.01.040	68,77								Т37.02.01.080	4,36
Т40.03.01.000										Т37.01.01.050	3,05
Т40.04.01.000	Т37.03.01.040	66,70	12	540	0,48	Т37.01.01.003	2	68,0	136,0	Т37.02.01.050	3,81
Т40.05.01.000	Т37.04.01.040	101,25				Т37.02.01.003		74,5	149,0	Т37.03.01.050	4,67
Т40.06.01.000	Т37.05.01.040	93,45				Т37.03.01.003		87,5	175,0	Т37.04.01.050	6,19
Т40.07.01.000	Т37.06.01.040	96,75									
Т40.08.01.000										Т37.05.01.050	9,70
Т40.09.01.000	Т37.07.01.040	94,35		600	0,53	Т37.04.01.003	3	147,3	441,9	Т37.06.01.050	14,27
Т40.10.01.000										Т37.07.01.050	23,70
Т40.11.01.000						Т37.05.01.003		226,6	679,8	Т37.08.01.050	19,59
Т40.12.01.000	Т37.08.01.040	93,15									
Т40.13.01.000						Т37.10.01.003		226,9	680,7	Т37.09.01.050	26,70
Т40.14.01.000											
Т40.15.01.000						Т40.00.01.002		247,0	741,0		
Т40.16.01.000											

Серия 4.903-10 Выпуск 9

Инв. № подл. | Подп. и дата | Взам. инв. №

Продолжение табл.3

Спецификация									
№ позиции	9			10		11		12	
Наименование	Патрубок с фланцем			Бобышка		Патрубок с фланцем		Патрубок с фланцем	
Количество	2			1		1		1	
Материал	—			Круг 90 ГОСТ 2590 – 71 / ВСт.3ГОСТ 535 – 58		—		—	
№ чертежа или стандарта	Т38.00.01.020СБ			Т38.00.01.003		Т37.00.01.08СБ ; Т37.00.01.090СБ		Т37.00.01.090СБ	
Обозначение корпуса	Обозначение	Масса, кг Шт.	Масса, кг Общ.	Обозначение	Масса, кг	Обозначение	Масса, кг	Обозначение	Масса, кг
Т40.01.01.000	Т38.01.01.020	1,075	2,15	Т38.00.01.003	4,1	Т37.01.01.080	2,74	Т37.01.01.090	5,26
Т40.02.01.000	Т38.02.01.020	1,105	2,21					Т37.02.01.090	6,84
Т40.03.01.000								Т37.03.01.090	9,76
Т40.04.01.000	Т38.03.01.020	1,235	2,47					Т37.04.01.090	14,29
Т40.05.01.000								Т37.05.01.090	18,14
Т40.06.01.000	Т38.04.01.020	1,275	2,55			Т37.02.01.080	4,36	Т37.06.01.090	20,61
Т40.07.01.000									
Т40.08.01.000									
Т40.09.01.000	Т38.05.01.020	1,575	3,15			Т37.03.01.080	4,97	Т37.08.01.090	38,50
Т40.10.01.000									
Т40.11.01.000									
Т40.12.01.000						Т37.04.01.080	7,65		
Т40.13.01.000									
Т40.14.01.000						Т37.04.01.090	14,29		
Т40.15.01.000						Т37.05.01.090	18,14		
Т40.16.01.000									

Серия 4.903-10 Выпуск 9

Инв.№ подл. | Подпись и дата | Взам.инв.№ | Инв.№ дубл. | Подпись и дата

Изм.	Лист	№ докум.	Подп.	Дата	Т40.00.01.000СБ	Лист 8

Продолжение табл. 3

Спецификация							
№ позиции	13*			14			Масса наплавленного металла сварных швов, кг
Наименование	Кольцо			Патрубок с фланцем			
Количество	2			2			
Материал	Лист 3 ГОСТ 3680-57 / В Ст. 3 ГОСТ 17066-71; Лист 3 ГОСТ 3681-57 / В Ст. 3 ГОСТ 14637-69			—			
N чертежа или стандарта	Т38.00.01.002; Т40.00.01.003			Т37.00.01.060СБ			
Обозначение корпуса	Обозначение	Масса, кг 1шт.	Масса, кг общ.	Обозначение	Масса, кг 1шт.	Масса, кг общ.	
Т40.01.01.000	Т38.01.01.002	3,7	7,4	Т37.00.01.060	1,0	2,0	0,3
Т40.02.01.000	Т38.02.01.002*	5,9	11,8				0,4
Т40.03.01.000							
Т40.04.01.000	Т38.03.01.002	8,6	17,2				1,5
Т40.05.01.000	Т38.04.01.002	10,2	20,4				1,7
Т40.06.01.000	Т38.05.01.002	17,1	34,2				3,3
Т40.07.01.000	Т38.06.01.002	24,0	48,0				3,9
Т40.08.01.000							
Т40.09.01.000	Т38.07.01.002	52,4	104,8				14,5
Т40.10.01.000							
Т40.11.01.000							
Т40.12.01.000	Т38.08.01.002	74,4	148,8				17,2
Т40.13.01.000							
Т40.14.01.000							
Т40.15.01.000							
Т40.16.01.000	Т40.00.01.003	263,0	526,0				40,4

Серия 4.903-10 Выпуск 9

Инв. № подл. | Подпись и дата | Взам. инв. № | Инв. № дубл. | Подпись и дата

Т40.00.01.001

Серия 4.903-10 Выпуск 9

Инв. № подл. | Подпись и дата | Взам. инв. № | Инв. № дубл. | Подпись и дата

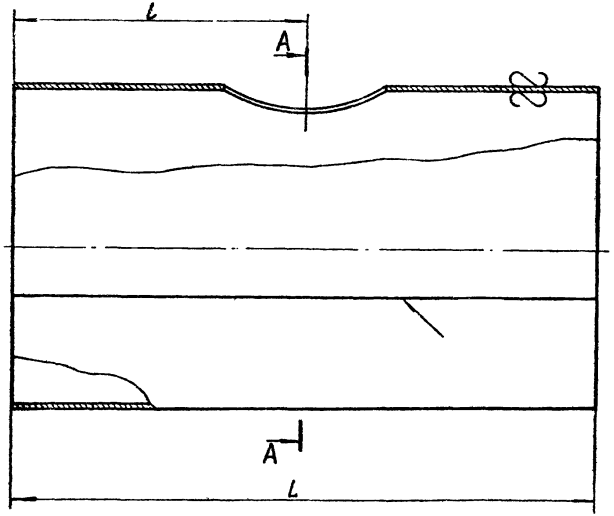

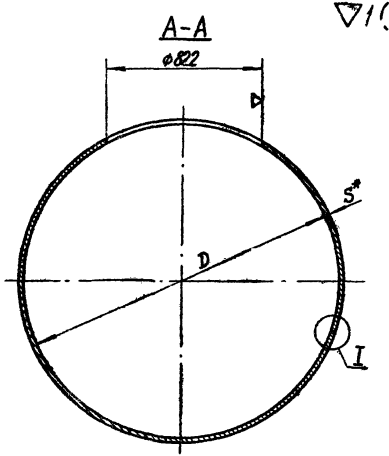

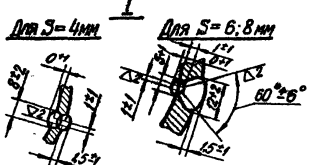

Размеры в мм

Обозначение	D	S	L	l	Размеры заготовки	Масса наплавл. металла, кг	Масса
Т40.01.01.001	2600	4	3620	1810	4 x 3620 x 8181	0,23	913
Т40.02.01.001	3200	6	8760	2900	6 x 8760 x 10072	1,23	3897
Т40.03.01.001	3800	8	10600	3500	8 x 10600 x 11963	2,62	7934
Т40.04.01.001			12600	4000	8 x 12600 x 11963	3,16	9433
Т40.05.01.001	4150		14360	4800	8 x 14400 x 13063	3,61	11776

1. Сварка автоматическая или полуавтоматическая.
2. Размер ф822 уточнить по диаметру патрубка.
3. * Размер для справок.

Изм.	Лист	№ докум.	Подп.	Дата
Разраб.		Сычева		
Провер.		Ермаков		
Нач. гр.		Любтов		
Т. контр.		Сорокин		
Н. контр.		Голодина		
Утв.		Федеин		

Т40.00.01.001

Обечайка

Лит.	Масса	Масштаб
	См. табл.	—

Лист | Листов 1

Минэнерго СССР
Главтехэнергомонтаж
Энергомонтажпроект
Пен. филиал

Лист 3 ГОСТ 5681-57
Вст. 3 ГОСТ 14637-69

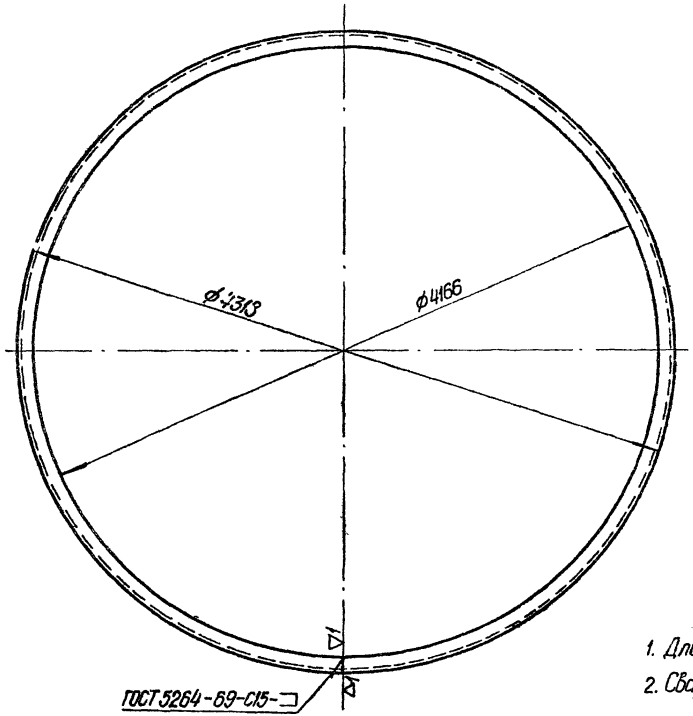

1. Длина развертки 13425 мм.
2. Сварку производить после сборки с баком.

Изм.	Лист	№ докум.	Подп.	Дата
Разраб.		Сычева		
Пров.		Ермаков		
Рук. гр.		Левтов		
Гл. спец.		Сорокин		
Н. контр.		Головина		
Утв.		Федюнин		

Т40.00.01.002

Кольцо жесткости

Лит.	Масса	Масштаб
	247,0	1:25

Лист | Листов 1

Швеллер 20 ГОСТ 8240-72 / Ст.3 ГОСТ 535-58

Минэнерго СССР Главтеплоэнергомонтаж Энергомонтажпроект Лен. филиал

Инв.№ подл. | Подпись и дата | Взам. инв.№ | Инв.№ дубл. | Подпись и дата

Т40.00.01.010СБ

Серия 4.903-10 Выпуск 9

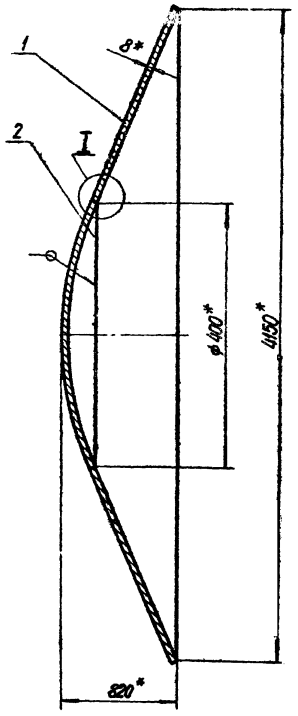

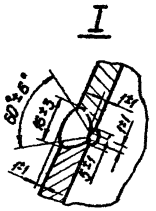

Спецификация					
№ позиции	1		2		Масса направленного метала сварных швов, кг
Наименование	Конус		Сфера		
Количество	1		1		
Материал	Лист 8 ГОСТ 5681 - 57 / ВСт3 ГОСТ 14637-69				
№ чертежа или стандарта	Т40.00.01.011		Т38.00.01.012		
Обозначение днища	Обозначение	Масса, кг	Обозначение	Масса, кг	
Т40.00.01.010СБ	Т40.00.01.011	926,0	Т38.04.01.012	8,5	0,5

1. Сварка автоматическая или полуавтоматическая.
2. *Размеры для справок.

Пример условного обозначения днища с D=4150 мм:

Днище Т40.00.01.010

Изм.	Лист	№ докум.	Подп.	Дата
Разраб.		Сычева		
Пров.		Ермаков		
Рук. гр.		Невтов		
Гл. спец.		Сорокин		
Н. контр.		Головина		
Утв.		Фейгин		

Т40.00.01.010СБ

Днище

Сборочный чертеж

Лит.	Масса	Масштаб
	935,0	—

Лист | Листов 1

Минэнерго СССР
Главтеплоэнергомонтаж
Энергомонтажпроект
Лен. филиал

Инв. № подл. | Подпись и дата | Взам. инв. № | Инв. № дубл. | Подпись и дата

Серия 4.903-10 Выпуск 9

Т40.00.01.003

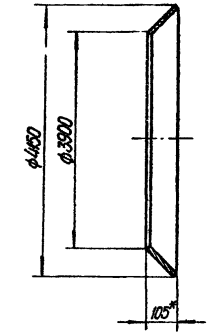

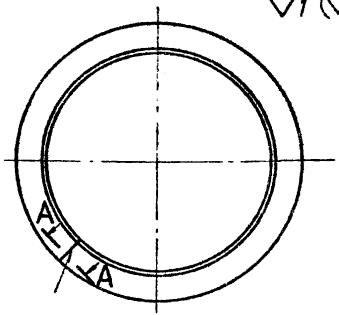

▽1 (▽)

Развертка

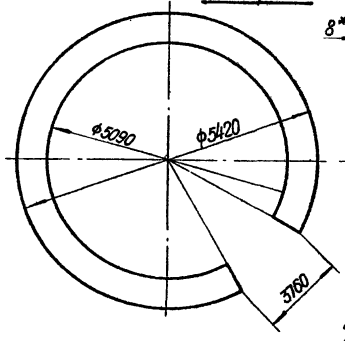

А-А
М1:1

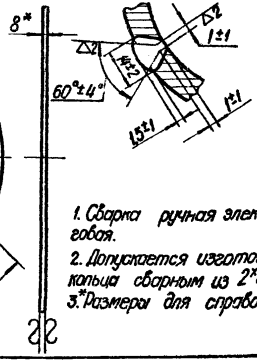

1. Сварка ручная электродуговая.
2. Допускается изготовление кольца сварным из 2* частей.
3.* Размеры для справок.

Изм.	Лист	№ докум.	Подп.	Дата
Разраб.		Сычева		
Провер.		Ермаков		
Рук.гр.		Лебтов		
Гл.спец.		Сорокин		
Н.контр.		Головина		
Утв.		Федгин		

Т40.00.01.003

Кольцо

Лит.	Масса	Масштаб
	263,0	—
Лист	Листов 1	

Лист 8 ГОСТ 5681-57 / Вст3 ГОСТ 14637-69

Минэнерго СССР Главтеплоэнергомонтаж Энергомонтажпроект Лен. филиал

Инв.№ подл. | Подпись и дата | Взам.инв.№ | Инв.№ дубл. | Подпись и дата

Серия 4.903-10 Выпуск 9

Т40.00.01.011

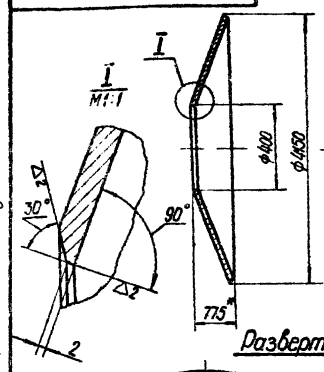

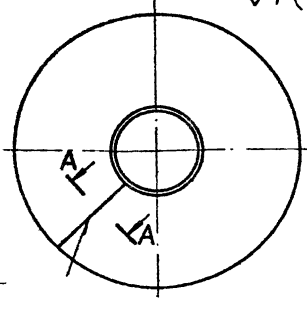

▽1 (▽)

Развертка

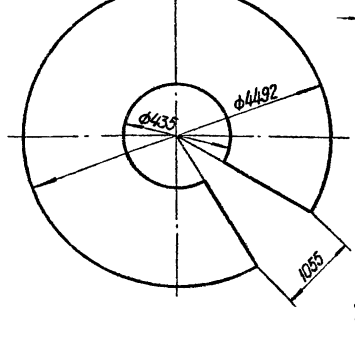

А-А
М1:1

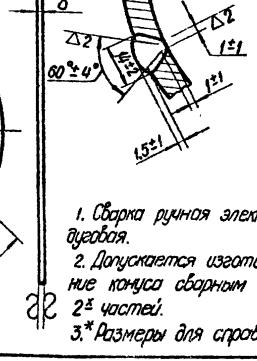

1. Сварка ручная электродуговая.
2. Допускается изготовление конуса сварным из 2± частей.
3.* Размеры для справок

Изм.	Лист	№ докум.	Подп.	Дата
Разраб.		Сычева		
Провер.		Ермаков		
Рук.гр.		Лебтов		
Гл.спец.		Сорокин		
Н.контр.		Головина		
Утв.		Федгин		

Т40.00.01.011

Конус

Лит.	Масса	Масштаб
	926,0	—
Лист	Листов 1	

Лист 8 ГОСТ 5681-57 / Вст3 ГОСТ 14637-69

Минэнерго СССР Главтеплоэнергомонтаж Энергомонтажпроект Лен. филиал

Инв.№ подл. | Подпись и дата | Взам.инв.№ | Инв.№ дубл. | Подпись и дата

Настоящие технические требования распространяются на баки:
– расширительные, ёмкостью от 0,125 до 1,25 м³, с рабочим избыточным давлением от 0,5 до 6 кгс/см²;
– конденсатные, ёмкостью от 1 до 100 м³, с рабочим избыточным давлением от 0,2 до 3,0 кгс/см² и рабочей температурой до 102 °С;
– атмосферные – под налив, ёмкостью от 1 до 200 м³, с рабочей температурой до 100 °С.

I. ТЕХНИЧЕСКИЕ ТРЕБОВАНИЯ.

1.1. Основные размеры и параметры баков должны соответствовать указанным в рабочих чертежах типовых конструкций, содержащихся в выпуске 9.

1.2. Все детали и узлы должны изготовляться из материалов, указанных в чертежах.

По степени раскисления и категории углеродистая сталь для изготовления расширительных и конденсатных баков должна приниматься в зависимости от температуры рабочей среды и температуры наружного воздуха, в соответствии с требованиями строительных норм и правил.

Применяемые материалы должны иметь сертификаты, по которым отдел технического контроля завода-изготовителя дает заключение об их годности.

1.3. Листовой и сортовой материал, имеющий кривизну, препятствующую качественной сборке, должен быть предварительно выправлен (см. п. 1.18).

1.4. Сварку углеродистой стали производить электродами типа Э42 или Э42А по ГОСТ 9467-60.

Качество и основные характеристики сварочных материалов должны быть подтверждены заводом-поставщиком этих материалов соответствующими сертификатами.

1.5. Материалы, не имеющие сертификаты, могут применяться только после испытания их в соответствии со стандартами и техническими условиями на эти материалы.

1.6. При раскрое листового и сортового металла кромки обреза не должны иметь зазубрин и надрывов. Кромки стыков и прилегающие к ним поверхности металла (по ширине не менее 20 мм) должны быть перед сборкой зачищены до металлического блеска.

1.7. Число продольных сварных швов в любой части корпуса не должно быть более 2 при $D_н$ 2600 мм, – более 5 при $D_н$ 3200-3800 мм и более 6 при $D_н$ 4450 мм. При этом расстояния между швами по длине окружности не должны быть менее 500 мм.

Продольные сварные швы должны располагаться вне пределов 120° нижней части корпуса.

1.8. Размеры, не оговоренные допусками, выполнять по: ОСТ 1010 и ГОСТ 2689-54:
для обработанных деталей (сборочных единиц) – по 7-му классу точности;
для остальных – по 9-му классу точности.

						Т35.00.00.000 ТТ
Изм.	Лист	№ докум.	Подп.	Дата		
Разраб.		Ермаков			Баки расширительные, конденсатные и под налив. Технические требования	Лит. / Лист 1 / Листов 3
Пров.		Лебтов				Энергомонтажпроект Лен. филиал
Гл. инж. пр.		Лебтов				
Н. контр.		Голубина				
Утв.		Фейгин				

Серия 4.903-10 Выпуск 9

Инв. № подл. | Подпись и дата | Взам. инв. № | Инв. № дубл. | Подпись и дата

1.9. Расстояния между продольными швами смежных листов корпуса не должны быть менее 200 мм.

1.10. Допускается изменение ширины свариваемых листов корпуса против указанных в чертежах, при этом общее количество поперечных сварных швов не должно быть более указанного в чертежах, а ширина любого листа – не менее 700 мм.

1.11. Сварные швы должны быть равными, все кратеры должны быть заварены, края швов должны сопрягаться с основным металлом плавно, без резких переходов и наплывов.

1.12. Швы должны быть плотными, правильной формы и очищены от шлака. Непровары, пережоги, прерывистость, пористость и трещины в швах, а также подрезы, не допускаются.

1.13. Исправления дефектов швов производятся только по разрешению ОТК, при этом, дефектная часть шва вырубается и место вырубки заваривается вновь. Исправление дефектов сварки подчеканкой не допускается.

1.14. Приварка опор к бакам не должна производиться на расстоянии менее 100 мм от поперечного кольцевого шва.

1.15. При сборке элементов под сварку прихватка должна производиться электродами той же марки, что и при сварке.

1.16. Детали и узлы баков должны быть изготовлены с допусками, указанными в чертежах и настоящих технических требованиях.

1.17. Чистота обрабатываемых поверхностей деталей должна строго соответствовать указаниям в чертежах.

1.18. Смещение кромок свариваемых элементов не должно быть более 10% от их толщины.

1.19. Неперпендикулярность торцов корпуса к образующей не должна превышать 3 мм на 1 м длины.

1.20. Допускаемая кривизна бака (прогиб) не должна быть более 2 мм на 1 м длины.

1.21. Отклонения по внутреннему диаметру бака должны быть в пределах ± 20 мм. Овальность должна быть в этих же пределах.

1.22. При изготовлении конического днища из сварной заготовки, продольные швы должны быть расположены на образующей конуса, а кольцевой шов – параллельно основанию конуса. Расположение швов в заготовке днищ должно соответствовать ниже приведенному эскизу.

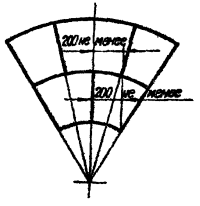

1.23. Взамен плоских приварных фланцев по ГОСТ 1255-67 допускается применение фланцев приварных встык по ГОСТ 12830-67.

1.24. Наружные поверхности баков должны быть окрашены в два слоя пентафталевой эмалью ПФ115 по ГОСТ 6465-63. Цвет – синий.

Серия 4.903-10 Выпуск 9

Инв. № подл. | Подпись и дата | Взам. инв. № | Инв. № дубл. | Подпись и дата

1.25. Наружная сварка баков должна производиться по предварительно подготовленным поверхностям, очищенным от пыли, масла, грязи и ржавчины с последующим нанесением грунтовки суриком по ГОСТ 8866-58.

1.26. Испытание баков на плотность и прочность швов производится водой при $P_{пр} = 1,5\ P_{раб}$, но не менее 2 ати в течение 5 минут, после чего давление должно быть снижено до рабочего, при котором должен производиться осмотр и обстукивание сварных швов молотком, массой от 0,5 до 1 кг.

1.27. Давление, равное рабочему, должно поддерживаться в течение всего времени, необходимого для осмотра.

1.28. В процессе испытания не должно быть падения давления по манометру, течи или „потения."

1.29. Гидравлическое испытание баков, работающих под давлением, обязательно после окончания всех сварных и монтажных работ (включая приварку всех патрубков, опор и т.д.).

1.30. На заводе-изготовителе гидроиспытание допускается заменить испытанием плотности швов керосином по ГОСТ 3242-69. Испытания производить в присутствии представителя заказчика.

1.31. После исправления дефектов швов путем вырубки, подварки и т.д. баки должны быть подвергнуты повторному испытанию.

1.32. На основании результатов испытаний и приемки заполняется технический акт, свидетельствующий о пригодности бака для эксплуатации.

1.33. Гарантийный срок работы баков не должен быть менее 2,5 лет, начиная со дня ввода в эксплуатацию и не менее 3* лет со дня отгрузки баков потребителю.

1.34. В комплект поставки должны входить:

бак; запорная арматура с крепежом; площадки обслуживания и лестницы; комплектовочная ведомость.

2. МАРКИРОВКА, УПАКОВКА, ТРАНСПОРТИРОВАНИЕ И ХРАНЕНИЕ

2.1. Баки должны иметь прикрепленные металлические пластинки с указанием маркировки согласно техническим условиям, клейма приемки и номер технического акта.

2.2. Собранные баки должны быть снабжены паспортами, составленными заводом – изготовителем в соответствии с правилами Госгортехнадзора.

2.3. Баки поставляются в неупакованном виде. Комплектующие изделия баков (арматура), должны отправляться упакованными в деревянные ящики по ГОСТ 2991-69. Упаковка должна исключить возможность механических повреждений изделий и предохранить их от воздействия атмосферных осадков при транспортировании и хранении.

2.4. Перед отправкой баков все обработанные поверхности должны быть покрыты антикоррозийной смазкой ЛП-95/5 по ГОСТ 4113-48, а наружные отверстия – заглушены.

Приложение 1

Обозначение документов	Наименование	Примечание
ГОСТ 103-57	Сталь прокатная полосовая. Сортамент	
ГОСТ 380-71	Сталь углеродистая обыкновенного качества. Марки и общие технические требования.	
ГОСТ 481-71	Паронит	
ГОСТ 17066-71	Сталь тонколистовая. Технические требования	
ГОСТ 535-58	Сталь сортовая Технические требования.	
ГОСТ 588-64	Цепи тяговые пластинчатые.	
ГОСТ 4113-48	Смазка ПП 95/5. Технические условия.	
ГОСТ 1050-60	Сталь углеродистая качественная конструкционная. Марки и технические требования.	
ГОСТ 1255-67	Фланцы с соединительным выступом. Конструкция, размеры и технические требования.	
ГОСТ 2590-71	Сталь горячекатаная круглая Сортамент	
ГОСТ 2591-71	Сталь горячекатаная квадратная. Сортамент.	
ГОСТ 2689-54	Допуски и посадки размеров свыше 500 до 10000 мм	
ГОСТ 2991-69	Ящики дощатые неразборные для грузов весом до 200 кг. Типы. Общие технические требования.	
ГОСТ 3242-69	Швы сварных соединений. Методы контроля качества.	
ГОСТ 3262-62	Трубы стальные водогазопроводные (газовые).	
ГОСТ 3680-57	Сталь прокатная тонколистовая. Сортамент.	
ГОСТ 5681-57	Сталь прокатная толстолистовая. Сортамент.	
ГОСТ 5915-70	Гайки шестигранные Конструкция и размеры.	
ГОСТ 6465-63	Эмали ПФ-115 различных цветов.	
ГОСТ 6533-68	Днища эллиптические отбортованные стальные для сосудов, аппаратов и котлов. Основные размеры.	
ГОСТ 7798-70	Болты с шестигранной головкой (нормальной точности). Конструкция и размеры.	
ГОСТ 8240-56	Сталь прокатная. Швеллеры. Сортамент.	
ГОСТ 8509-72	Сталь прокатная угловая равнобокая.	

Изм.	Лист	№ докум.	Подп.	Дата
Разраб.		Сычева	Сыч	
Пров.		Ермаков	[illegible]	
Рук. гр.		Левтов	[illegible]	
Инженер.		Головина	[illegible]	
Утв.		Фейгин		

Т35.00.00.000 ПД

Баки расширительные и конденсатные.
Перечень документов, на которые даны ссылки в настоящем выпуске

Лит.	Лист	Листов
	1	2

Энергомонтажпроект
Лен. филиал

Серия 4.903-10 Выпуск 9

Подпись и дата | Инв. № дубл. | Взам. инв. № | Подпись и дата | Инв. № подл.

Приложение 1

Обозначение документа	Наименование	Примечание
ГОСТ 8510-72	Сталь прокатная угловая неравнобокая. Сортамент.	
ГОСТ 8568-57	Сталь листовая рифленая (ромбическая и чечевичная).	
ГОСТ 8706-58	Сталь листовая просечно вытяжная.	
ГОСТ 8731-66	Трубы стальные бесшовные горячекатаные. Общие технические требования.	
ГОСТ 8733-66	Трубы стальные бесшовные холоднотянутые, теплотянутые, холоднокатаные и	
	теплокатаные. Общие технические требования.	
ГОСТ 8866-58	Краски масляные земляные, густотертые, сурик железный, мумия, охра.	
ГОСТ 9467-60	Электроды металлические. Типы.	
ГОСТ 10704-63	Трубы стальные, электросварные. Сортамент.	
ГОСТ 10705-63	Трубы стальные электросварные. Технические требования.	
ГОСТ 10706-63	Трубы стальные электросварные прямошовные. Технические требования.	
ГОСТ 12827-67	Фланцы без выступа стальные плоские приварные. Конструкция, размеры и технические требования.	
ГОСТ 12829-67	Фланцы без выступа стальные приварные встык. Конструкция, размеры и технические требования.	
ГОСТ 12830-67	Фланцы с соединительным выступом стальные приварные встык. Конструкция, размеры и техни-	
	ческие требования	
ГОСТ 12836-67	Заглушка с соединительным выступом фланцевая стальная. Конструкция, размеры и тех-	
	нические требования.	
ГОСТ 14637-69	Сталь толстолистовая и широкополосная (универсальная) низколегированная и углеродистая	
	обыкновенного и повышенного качества. Технические требования.	
ОСТ 34-540-68	Подогреватели пароводяные. Корпусы. Штуцер.	
N 40913-Т	Сортамент труб для наружных тепловых сетей на $P_y \leq 64$ кгс/см² $t \leq 440$°С.	Утвержден Главтехстрой проектом Минэнерго СССР 27.01.74.

Серия 4.903-10 Выпуск 9

Инв. № подл. | Подпись и дата | Взам. инв. № | Инв. № дубл. | Подпись и дата

Приложение 2

Обозначение документа	Наименование	Примечание
МВН 2091-57 по		Сборник отраслевых нормалей „Баки расширительные и конденсатные тепловых сетей", разработанный Ленинградским филиалом института „Оргэнергострой" Минэнерго СССР Издание 1957г.
2101-57	Баки расширительные	
МВН 2102-57		
МВН 2110-57 по	Баки конденсатные с коническими днищами	
2117-57		
МВН 2107-57 по		
2109-57		
МВН 2119-57	Баки конденсатные с эллиптическими днищами	
МВН 2120-57 по		
2123-57	Баки конденсатные с цилиндрическими днищами	

Серия 4.903-10 Выпуск 9

Инв. № подл. | Подп. и дата | Взам. инв. № | Инв. № дубл. | Подпись и дата

gost.e-ecolog.ru

Изм.	Лист	№ докум.	Подп.	Дата	Т35.00.00.000 ДА			
Разраб.		Сычева			Баки расширительные и конденсатные. Перечень аннулированных нормативно-технических документов	Лит.	Лист	Листов 1
Пров.		Ермаков						
Рук. гр.		Лебтов						
Н. контр.		Головина						
Утв.		Фейгин						