Государственный комитет Совета Министров СССР по делам строительства
Госстрой СССР

Типовые конструкции и детали зданий и сооружений

Серия 4.903-10

Изделия и детали трубопроводов для тепловых сетей

Выпуск 8

# ГРЯЗЕВИКИ

Инв. № подл. | Подпись и дата | Взам. инв. № | Инв. № дубл. | Подпись и дата

Тбилисский филиал
ЦИТП
Цена 6-54

gost.e-ecolog.ru

Госстрой СССР
Тбилисский филиал
ЦИТП
Типовой проект 1 версия
№ 4-903-10 88
Заказ № 1020
Цена 6 руб. 54 коп.
Тираж 600
Дата „28" 08 1989 г.

Государственный комитет Совета Министров СССР по делам строительства
Госстрой СССР

Типовые конструкции и детали зданий и сооружений

Серия 4.903-10

Изделия и детали трубопроводов для тепловых сетей

Выпуск 8

# ГРЯЗЕВИКИ


**Разработаны**
Ленинградским Филиалом Проектно-технологического института
„Энергомонтажпроект"
Главтеплоэнергомонтажа Минэнерго СССР
с участием института
„Теплоэлектропроект"
Главниипроекта Минэнерго СССР

**Утверждены**
и введены в действие
с 1.X-1972 г.
Приказом Главпромстройпроекта
Госстроя СССР
от 17.VIII-1972 г N° 58



Инв. N° подл. | Подпись и дата | Взам. инв. N° | Инв. N° дубл. | Подпись и дата

## Содержание


| Наименование | Обозначение | Стр. |
|---|---|---|
| Пояснительная записка | Т30.00.00.000ПЗ | 4 |
| Грязевик горизонтальный Ду от 200 до 400 мм Сборочный чертеж | Т30.00.00.000СБ | 5 |
| Корпус. Сборочный чертеж | Т30.00.01.000СБ | 8 |
| Труба | Т30.00.01.002 | 13 |
| Перемычка. Сборочный чертеж | Т30.00.01.003СБ | 14 |
| Диск | Т30.00.01.011 | 16 |
| Штуцер | Т30.00.01.004 | 17 |
| Днище | Т30.00.01.005 | 18 |
| Ложе. Сборочный чертеж | Т30.00.01.006СБ | 19 |
| Подкладка | Т30.00.01.012 | 20 |
| Штуцер | Т30.00.01.007 | 21 |
| Фильтр. Сборочный чертеж | Т30.00.02.000СБ | 22 |


## Продолжение


| Наименование | Обозначение | Стр. |
|---|---|---|
| Ребро | Т30.00.02.001 | 24 |
| Ручка | Т30.00.02.002 | 25 |
| Штуцер | Т30.00.00.001 | |
| Грязевик горизонтальный Ду от 450 до 1400 мм Сборочный чертеж | Т31.00.00.000СБ | 26 |
| Корпус. Сборочный чертеж | Т31.00.01.000СБ | 30 |
| Переход | Т31.00.01.001 | 34 |
| Труба | Т31.00.01.002 | 35 |
| Фланец | Т31.00.01.004 | 36 |
| Ребро | Т31.00.01.003 | 37 |
| Опора | Т31.00.01.006 | |
| Накладка | Т31.00.01.008 | 38 |
| Переход с фланцами. Сборочный чертеж | Т31.00.03.000СБ | 40 |
| Фланец | Т31.00.03.001 | 43 |


Инв. № подл. | Подпись и дата | Взам. инв. № | Инв. № дубл. | Подпись и дата

Продолжение

| Наименование | Обозначение | Стр. |
|---|---|---|
| Ребро | Т31.00.03.002 | 44 |
| Ребро | Т31.00.03.003 | |
| Фланец | Т31.00.03.004 | 45 |
| Грязевик вертикальный Ду от 200 до 300 мм Сборочный чертеж | Т32.00.00.000СБ | 46 |
| Корпус. Сборочный чертеж | Т32.00.01.000СБ | 48 |
| Труба | Т32.00.01.001 | 50 |
| Донышко | Т34.00.02.003 | |
| Днище | Т32.00.01.002 | 51 |
| Фильтр Сборочный чертеж | Т32.00.02.010СБ | 52 |
| Труба | Т32.00.02.011 | 54 |
| Донышко | Т32.00.02.013 | 55 |
| Хомут | Т32.00.00.001 | 56 |
| Грязевик вертикальный Ду от 350 до 1000 мм Сборочный чертеж | Т33.00.00.000СБ | 57 |
| Корпус. Сборочный чертеж | Т33.00.01.000СБ | 61 |

Продолжение

| Наименование | Обозначение | Стр. |
|---|---|---|
| Труба | Т33.00.01.001 | 66 |
| Грязевик абонентский. Сборочный чертеж | Т34.00.00.000СБ | 67 |
| Корпус Сборочный чертеж | Т34.00.01.000СБ | 69 |
| Труба | Т34.00.01.001 | 73 |
| Днище | Т34.00.01.002 | 74 |
| Кольцо | Т34.00.02.001 | |
| Конус | Т34.00.01.003 | 75 |
| Штуцер | Т34.00.01.004 | 76 |
| Пробка | Т34.00.00.001 | |
| Фильтр Сборочный чертеж | Т34.00.02.000СБ | 77 |
| Труба | Т34.00.02.002 | 78 |
| Технические требования | Т30.00.00.000ТТ | 79 |
| Перечень документов, на которые даны ссылки в данном выпуске | Т30.00.00.000ДП | 81 |
| Перечень аннулированных нормативно-технических документов | Т30.00.00.000ДА | 83 |

Инв.№ подл. | Подпись и дата | Взам.инв.№ | Инв.№ дубл. | Подпись и дата

Инв.№ подл. | Подпись и дата | Взам.инв.№ | Инв.№ дубл. | Подпись и дата

Рабочие чертежи типовых конструкций грязевиков, помещенные в настоящем сборнике, выполнены согласно плану типового проектирования Госстроя СССР по теме „Изделия и детали трубопроводов для тепловых сетей", в соответствии с техническим заданием ВГПИ „Теплоэлектропроект".

Грязевики предназначены для водяных тепловых сетей условных проходов $D_y$ от 40 до 1400 с параметрами воды до $P_y$ 25 кгс/см² и температурой до 200°С.

В связи с вводом в действие чертежей, содержащихся в настоящем выпуске, аннулируется нормативно-техническая документация, указанная в приложении 2.

По конструкции грязевики делятся на горизонтальные, вертикальные и абонентские.

В соответствии с техзаданием, по сравнению с действовавшими отраслевыми нормалями, значительно расширены диапазоны условных проходов (до $D_y$ 1400 мм против $D_y$ 1000 мм по МВН и давлений до $P_y$ 25 кгс/см² против $P_y$ 10 кгс/см² для горизонтальных и $P_y$ 16 кгс/см² для вертикальных и абонентских грязевиков).

Условные проходы и параметры грязевиков, содержащихся в настоящем выпуске, приведены в нижеследующей таблице:

| Типы грязевиков | Условное давление $P_y$, кгс/см² | Для трубопроводов условных проходов мм | Обозначение |
|---|---|---|---|
| Горизонтальные | 10, 16, 25 | 200 – 400 | Т30.00.00.000 |
| | | 450 – 1400 | Т31. |
| Вертикальные | 16, 25 | 200 – 300 | Т32. |
| | | 350 – 800 | Т33. |
| | 16 | 900 – 1000 | |
| Абонентские | 16, 25 | 40 – 200 | Т34.00.00.000 |

В конструкцию грязевиков, по сравнению с ранее действовавшими отраслевыми нормалями МСЭС, введены некоторые улучшения, направленные на уменьшение металлоемкости (в пределах 35%) и снижения трудозатрат на изготовление.

Вместе с тем, с целью улучшения условий эксплуатации (для облегчения очистки фильтров), в конструкцию горизонтальных грязевиков $D_y$ от 450 до 1400 мм введен фланцевый переход вместо фланцевой заглушки, благодаря чему фильтр легко может быть удален из корпуса.

Расчет грязевиков произведен в соответствии с „Нормами расчета элементов паровых котлов на прочность", утвержденными Госгортехнадзором РСФСР 26.III–1965 г.

В выпуске учтены требования ЕСКД, „Правил устройства и безопасной эксплуатации сосудов, работающих под давлением", утвержденных Госгортехнадзором СССР 19 мая 1970 г, государственных стандартов на сталь углеродистую обыкновенного качества ГОСТ 380–71, к крепежным деталям, ГОСТ 5915–70, ГОСТ 7798–70, ГОСТ 1759–70 и др. стандартов.

| | | | | |
|---|---|---|---|---|
| Изм. | Лист | № докум. | Подп. | Дата |
| Разраб | | Иванова | | 11/IX 70 |
| Пров. | | Коненко | | 12/IX 70 |
| Рук. гр. | | Кейзель | | 11/IX 70 |
| Н. контр. | | Ермаков | | |
| Утв. | | Фейгин | | |

Т30.00.00.000 ПЗ

Пояснительная записка

| Лит. | Лист | Листов |
|---|---|---|
| | | 1 |

Энергомонтажпроект Лен. филиал

Копир. Болват

Формат 12

Т30.00.00.000СБ

Серия 4.903-10 Выпуск 8

Инв.№подл. | Подпись и дата | Взам.инв.№ | Инв.№дубл. | Подпись и дата

Таблица 1

Пределы применения

| Давление рабочее кгс/см² | Температура среды, °С |
|---|---|
| 425 | 200 |

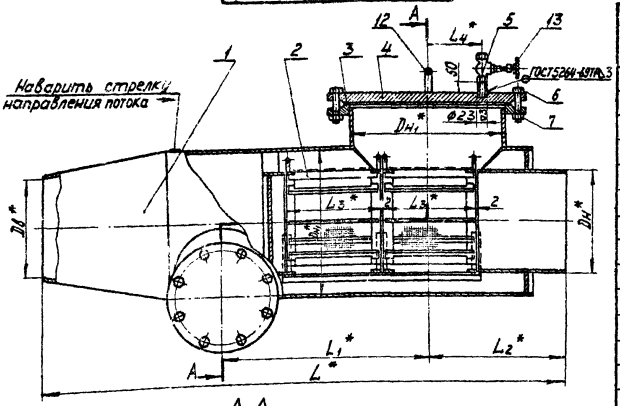


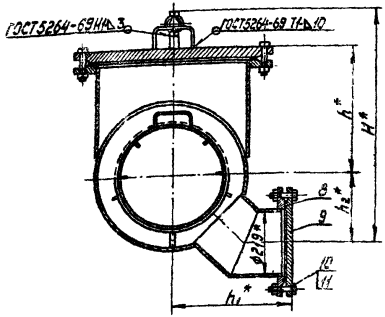


Таблица 2

Размеры в мм

| Обозначение | Давление условное Ру, кгс/см² | Условный проход Dy | Dн | D1* | D6 | L | L1* | L2* | L3* | L4* | H | h | h1 | h2 | Масса кг |
|---|---|---|---|---|---|---|---|---|---|---|---|---|---|---|---|
| Т30.01.00.000СБ | 10 | 200 | 219 | 426 | 206 | 1240 | 550 | 385 | 250 | 130 | 630 | 325 | 342 | 200 | 240,8 |
| Т30.02. | | 250 | 273 | | 257 | 1300 | 595 | 408 | 280 | 150 | 675 | 365 | | | 252,9 |
| Т30.03. | | 300 | 325 | 480 | 307 | 1514 | 625 | 428 | 300 | 160 | 730 | 397 | 364 | 222 | 316,1 |
| Т30.04. | | 350 | 377 | 530 | 357 | 1632 | 655 | 463 | 320 | 180 | 780 | 429 | 382 | 240 | 376,6 |
| Т30.05 | | 400 | 426 | 630 | 412 | 1955 | 770 | 523 | 400 | 220 | 880 | 492 | 420 | 278 | 580,0 |
| Т30.11. | 16 | 200 | 219 | 426 | 206 | 1240 | 550 | 385 | 250 | 130 | 630 | 325 | 342 | 200 | 273,3 |
| Т30.12. | | 250 | 273 | | 257 | 1300 | 595 | 408 | 280 | 150 | 675 | 365 | | | 284,4 |
| Т30.13. | | 300 | 325 | 480 | 307 | 1514 | 625 | 428 | 300 | 160 | 730 | 397 | 360 | 245 | 390,1 |
| Т30.14. | | 350 | 377 | 530 | 357 | 1632 | 655 | 463 | 320 | 180 | 780 | 429 | 382 | 240 | 480,2 |
| Т30.15. | | 400 | 426 | 630 | 412 | 1944 | 770 | 523 | 400 | 220 | 880 | 492 | 417 | 275 | 722,8 |
| Т30.21. | 25 | 200 | 219 | 426 | 206 | 1240 | 550 | 393 | 250 | 130 | 630 | 325 | 342 | 200 | 350,8 |
| Т30.22. | | 250 | 273 | | 257 | 1300 | 595 | 408 | 280 | 150 | 675 | 365 | | | 365,3 |
| Т30.23. | | 300 | 325 | 480 | 307 | 1556 | 625 | 428 | 300 | 160 | 730 | 397 | 360 | 248 | 472,4 |
| Т30.24. | | 350 | 377 | 530 | 357 | 1628 | 655 | 463 | 320 | 180 | 780 | 429 | 378 | 236 | 612,7 |
| Т30.25.00.000СБ | | 400 | 426 | 630 | 412 | 1925 | 770 | 523 | 400 | 220 | 880 | 492 | 417 | 275 | 782,8 |

Пример условного обозначения грязевика Ру 10 кгс/см², Dy 300мм.
Грязевик 10-300 Т30.03.

1. Сварку производить электродом типа Э42 ГОСТ9467-60.
2. Технические требования - Т30.00.00.000 ТТ.
3. *Размеры для справок.

| Изм. | Лист | №докум. | Подп. | Дата |
|---|---|---|---|---|
| Разраб. | | Шеблева | | 8.12.72 |
| Пров. | | Иванова | | 8.12.72 |
| Рук. гр. | | Кедзель | | |
| Гл.спец. | | Сорокин | | |
| Н.контр. | | Ермаков | | |
| Утв. | | Федеин | | |

Т30.00.00.000СБ

Грязевик горизонтальный Ру от 200 до 400мм Сборочный чертеж

| Лит. | Масса | Масштаб |
|---|---|---|
| | См. табл.2 | — |

Лист 1 | Листов 3

Минэнерго СССР Главтеплоэнергомонтаж Энергомонтажпроект Лен. филиал

Копировал: Дегтярева

Формат 12

Т30.00.00.000СБ

Таблица 3

Спецификация

| № поз. | 1 | | 2 | | 3 | | 4 | | 5 | | 6 | | | | 7 | | | |
|---|---|---|---|---|---|---|---|---|---|---|---|---|---|---|---|---|---|---|
| Наименование | Корпус | | Фильтр | | Прокладка | | Заглушка | | Штуцер | | Болт | | | | Гайка | | | |
| Количество | 1 | | 2 | | 1 | | | | | | См. ниже | | | | | | | |
| Материал | ——— | | | | Паронит ГОСТ 481-71 | | ВСт3сп5 ГОСТ 380-71 | | Труба 15 ГОСТ 3262-62 | | Сталь 20 ГОСТ 1050-60 | | | | Сталь 10 ГОСТ 1050-60 | | | |
| № чертежа или стандарта | Т30.00.01.000 СБ | | Т30.00.02.000 СБ | | ГОСТ 15180-70 | | ГОСТ 12836-67 | | Т30.00.00.001 | | ГОСТ 7798-70 | | | | ГОСТ 5915-70 | | | |
| Обозначение грязевика | Обозначение | Масса, кг | Обозначение | Масса, кг 1 шт. | Масса, кг Общ. | Обозначение | Масса, кг | Обозначение | Масса, кг | Обозначение | Масса, кг | Обозначение | Кол. | Масса, кг 1 шт. | Масса, кг Общ. | Обозначение | Кол. | Масса, кг 1 шт. | Масса, кг Общ. |
| Т30.01.00.000 СБ | Т30 01.01.000СБ | 155,0 | Т30.01.02.000СБ | 3,46 | 6,92 | А-400-10 | 0,192 | 400-10 | 44,43 | | | М24×80.46 | 16 | 0,402 | 6,43 | М24.5 | 16 | 0,110 | 1,76 |
| Т30.02. | Т30.02. | 165,0 | Т30.02. | 4,52 | 9,04 | | | | | | | | | | | | | | |
| Т30.03. | Т30.03. | 209,6 | Т30.03. | 6,15 | 12,30 | А-450-10 | 0,207 | 450-10 | 57,49 | | | М24×85.46 | 20 | 0,420 | 8,20 | | 20 | | 2,20 |
| Т30.04. | Т30.04. | 251,0 | Т30.04. | 7,45 | 14,90 | А-500-10 | 0,230 | 500-10 | 74,31 | | | | | | | | | | |
| Т30.05. | Т30.05. | 337,1 | Т30.05. | 10,70 | 21,40 | А-600-10 | 0,307 | 600-10 | 119,27 | | | | | | 12,52 | | | | 3,32 |
| Т30.11. | Т30.11. | 167,5 | Т30.01. | 3,46 | 6,92 | А-100-16 | 0,211 | 400-16 | 59,86 | | | М27×100.46 | 16 | 0,626 | 10,02 | М27.5 | 16 | 0,166 | 2,66 |
| Т30.12. | Т30.12. | 176,5 | Т30.02 | 4,52 | 9,04 | | | | | | | | | | | | | | |
| Т30.13. | Т30.13. | 253,7 | Т30.03. | 6,15 | 12,30 | А-450-16 | 0,263 | 450-16 | 81,02 | Т30.00.00.001 | 0,017 | М27×110.46 | | 0,671 | 13,42 | | | | 3,32 |
| Т30.14. | Т30.14. | 313,3 | Т30.04. | 7,45 | 14,90 | А-500-16 | 0,319 | 500-16 | 102,69 | | | М30×120.46 | 20 | 0,914 | 18,28 | М30.5 | 20 | 0,231 | 4,62 |
| Т30.15. | Т30.15. | 475,8 | Т30.05. | 10,70 | 21,40 | А-600-16 | 0,467 | 600-16 | 161,98 | | | М36×130.46 | | 1,471 | 29,42 | М36.5 | | 0,382 | 7,65 |
| Т30.21. | Т30.21. | 218,5 | Т30.01. | 3,46 | 6,92 | А-400-25 | 0,282 | 400-25 | 81,12 | | | М30×115.46 | 16 | 0,886 | 14,18 | М30.5 | 16 | 0,231 | 3,70 |
| Т30.22. | Т30.22. | 230,9 | Т30.02. | 4,52 | 9,04 | | | | | | | | | | | | | | |
| Т30.23. | Т30.23. | 310,6 | Т30.03. | 6,15 | 12,30 | А-450-25 | 0,306 | 450-25 | 100,32 | | | М30×120.46 | | 0,914 | 18,28 | | | | 4,62 |
| Т30.24. | Т30.24. | 392,5 | Т30.04. | 7,45 | 14,90 | А-500-25 | 0,338 | 500-25 | 140,22 | | | М36×140.46 | 20 | 1,551 | 31,02 | М36.5 | 20 | 0,382 | 7,65 |
| Т30.25.00.000СБ | Т30.25.01.000СБ | 504,9 | Т30.05.02.000СБ | 10,70 | 21,40 | А-600-25 | 0,467 | 600-25 | 194,50 | | | М36×120.46 | | 1,391 | 27,82 | | | | |

Серия 4.903-10 Выпуск 8

Инв. № подл. | Подпись и дата | Взам. инв. № | Инв. № дубл. | Подпись и дата

Спецификация

| № поз. | 8 | | 9 | | 10 | | | 11 | | | 12 | | 13 | Масса наплавленного металла сварных швов, кг |
|---|---|---|---|---|---|---|---|---|---|---|---|---|---|---|
| Наименование | Прокладка | | Заглушка | | Болт | | | Гайка | | | Ручка | | Вентиль муфтовый Ду 15 | |
| Количество | 1 | | | | 12 | | | | | | 1 | | | |
| Материал | Паронит ГОСТ 481-71 | | Ст3сп5 ГОСТ 380-71 | | Сталь 20 ГОСТ 1050-60 | | | Сталь 10 ГОСТ 1050-60 | | | Круг 15 ГОСТ 2590-71 Ст3 ГОСТ 535-58 | | — | |
| № чертежа или стандарта | ГОСТ 15180-70 | | ГОСТ 12836-67 | | ГОСТ 7798-70 | | | ГОСТ 5915-70 | | | Т30.00.02.002 | | 15НЖ 6бк-1* | |
| Обозначение крепежа | обозначение | Масса, кг | Обозначение | Масса, кг | Обозначение | Масса, кг 1 шт. | Масса, кг Общ. | Обозначение | Масса, кг 1 шт. | Масса, кг Общ. | Обозначение | Масса, кг | Масса, кг | |
| Т30.01.00.000 СБ | 200-25 | 0,105 | 200-25 | 17,51 | М24х100.46 | 0,473 | 5,68 | М24.5 | 0,11 | 1,32 | Т30.02.02.002 | 0,380 | 1,0 | 0,05 |
| Т30.02. | | | | | | | | | | | | | | |
| Т30.03. | | | | | | | | | | | | | | |
| Т30.04. | | | | | | | | | | | | | | |
| Т30.05. | | | | | | | | | | | | | | |
| Т30.11. | | | | | | | | | | | | | | |
| Т30.12. | | | | | | | | | | | | | | |
| Т30.13. | | | | | | | | | | | | | | |
| Т30.14. | | | | | | | | | | | | | | |
| Т30.15. | | | | | | | | | | | | | | |
| Т30.21. | | | | | | | | | | | | | | |
| Т30.22. | | | | | | | | | | | | | | |
| Т30.23. | | | | | | | | | | | | | | |
| Т30.24. | | | | | | | | | | | | | | |
| Т30.25.00.000 СБ | | | | | | | | | | | | | | |

* Для $P_y \leq 10$ кгс/см² допускается применять вентиль 15кч 18 п. 2.

Т30.00.01.000СБ

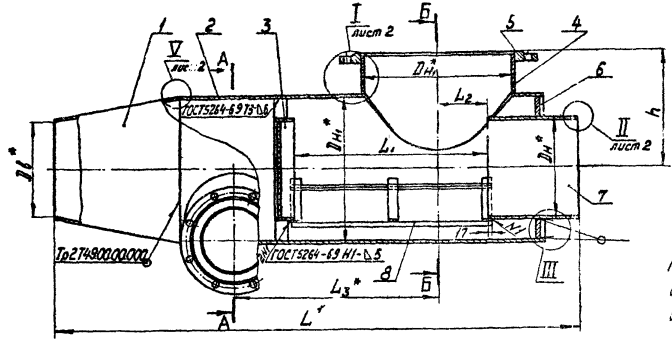


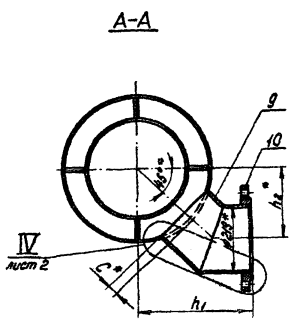


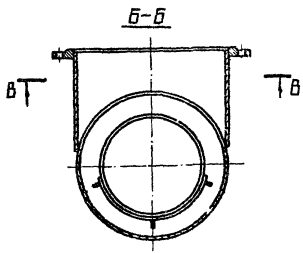


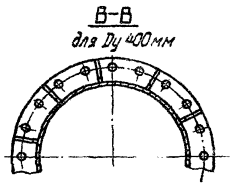


1. Материал дет.7:

а) для Ру ≤16 кгс/см² Dн ≤ 325мм - трубы сварные гр В ГОСТ10705-63, Dн 377мм - трубы бесшовные гр. А ГОСТ8731-66, а для Dн ≥ 426мм - трубы сварные гр. А ГОСТ10706-63 из стали ВСт3сп5 ГОСТ380-71;

б) для Ру 25 кгс/см² Dн ≤ 377мм - трубы бесшовные гр А ГОСТ8731-66, а для Dн ≥ 426мм - трубы сварные гр. А ГОСТ10706-63 с двухсторонним сварным швом из стали ВСт3сп5 ГОСТ380-71.

2. Фаску на дет. 7 снять до сборки.

3. Сварку производить электродом типа Э42 ГОСТ9467-60.

4. *Размеры для справок.

| Изм | Лист | № докум. | Подп. | Дата |
|---|---|---|---|---|
| Разраб. | | Ясникова | | |
| Пров. | | Иванова | | |
| Рук. гр. | | Кейзель | | |
| Гл. спец. | | Сорокин | | |
| Н. контр | | Ермаков | | |
| Утв. | | Фейгин | | |

Т30.00.01.000СБ

Корпус
Сборочный чертеж

| Лит. | Масса | Масштаб |
|---|---|---|
| | См. табл.2 | — |

Лист 1 Листов 5

Минэнерго СССР
Главтеплоэнергомонтаж
Энергомонтажпроект
Лен филиал

Копировал: Дегтярева

Формат 12

Серия 4.903-10 Выпуск В

Инв. № подл. | Подпись и дата | Взам. инв. № | Инв. № дубл. | Подпись и дата

I лист 1

II лист 1

III лист 1

Для $P_y \leq 16$ кгс/см²

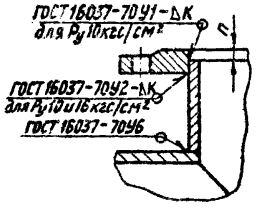


Для $P_y$ 25 кгс/см² $D_y$ 400 мм

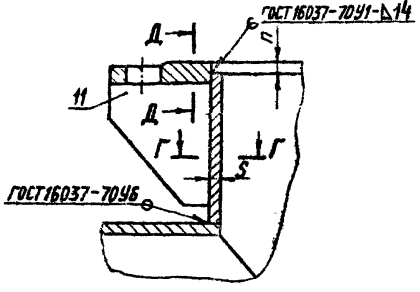


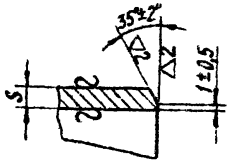


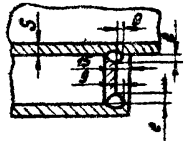


Д – Д

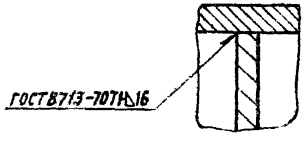


Г – Г

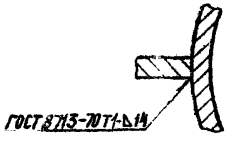


Таблица 1

мм

| S | e | | g | |
|---|---|---|---|---|
| | Номин. | Пред. откл. | Номин | Пред. откл. |
| 12 | 10 | +3 | 5 | +2 |
| 16 | 14 | +4 | | |
| 20 | 15 | +5 | | |
| 25 | 20 | | | |
| 35 | 28 | | | |

IV лист 1

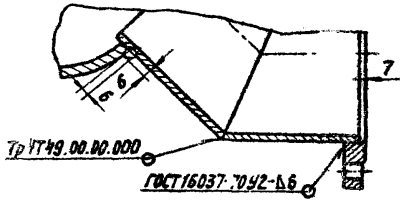


V лист 1




| Изм. | Лист | N° докум. | Подп. | Дата | Т30.00.01.000СБ | Лист 2 |
|---|---|---|---|---|---|---|

Копир. Болбат

Инв. N подл. | Подпись и дата | Взамен инв. N | Инв. N дубл. | Подпись и дата

Т30.00.01.000СБ

Серия 4.903-10 Выпуск 8

Инв.№подл. | Подпись и дата | Взам.инв.№ | Инв.№дубл. | Подпись и дата

Размеры в мм

Таблица 2

| Обозначение | Давление условное Ру, кгс/см² | Проход условный Dу | Dн | Dн1 | Dв | L | L1 | L2 | L3 | h | h1 | h2 | C | n | Масса, кг |
|---|---|---|---|---|---|---|---|---|---|---|---|---|---|---|---|
| Т30.01.01.000СБ | 10 | 200 | 219 | 426 | 206 | 1240 | 505 | 128 | 550 | 340 | 326 | 200 | 50 | 8 | 155,0 |
| Т30.02. | | 250 | 273 | | 257 | 1300 | 565 | 143 | 595 | | | | | | 165,0 |
| Т30.03. | | 300 | 325 | 480 | 308 | 1574 | 605 | 153 | 625 | 370 | 348 | 222 | 45 | | 209,6 |
| Т30.04. | | 350 | 377 | 530 | 355 | 1632 | 645 | 163 | 655 | 400 | 366 | 240 | | | 251,0 |
| Т30.05. | | 400 | 426 | 630 | 412 | 1955 | 805 | 203 | 770 | 460 | 404 | 278 | 40 | | 337,1 |
| Т30.11. | 16 | 200 | 219 | 426 | 206 | 1240 | 505 | 128 | 550 | 340 | 326 | 200 | 50 | | 167,5 |
| Т30.12. | | 250 | 273 | | 257 | 1300 | 565 | 143 | 595 | | | | | | 176,8 |
| Т30.13. | | 300 | 325 | 480 | 308 | 1574 | 605 | 153 | 625 | 370 | 344 | 218 | | 10 | 253,7 |
| Т30.14. | | 350 | 377 | 530 | 355 | 1632 | 645 | 163 | 655 | 400 | 366 | 240 | 45 | | 313,3 |
| Т30.15. | | 400 | 426 | 630 | 410 | 1944 | 805 | 203 | 770 | 460 | 401 | 275 | | 11 | 475,8 |
| Т30.21. | 25 | 200 | 219 | 426 | 206 | 1240 | 505 | 128 | 550 | 340 | 326 | 200 | 50 | | 218,5 |
| Т30.22. | | 250 | 273 | | 257 | 1300 | 565 | 143 | 595 | | | | | | 230,9 |
| Т30.23. | | 300 | 325 | 480 | 307 | 1553 | 605 | 153 | 625 | 370 | 344 | 218 | | 12 | 310,6 |
| Т30.24. | | 350 | 377 | 530 | 357 | 1628 | 645 | 163 | 655 | 400 | 362 | 236 | | 14 | 392,5 |
| Т30.25.01.000СБ | | 400 | 426 | 630 | 410 | 1925 | 805 | 203 | 770 | 460 | 401 | 275 | 45 | 15 | 504,9 |

Таблица 3

Спецификация

| № поз. | 1 | | 2 | | 3 | | 4 | | 5 | | 6 | |
|---|---|---|---|---|---|---|---|---|---|---|---|---|
| Наименование | Переход | | Труба | | Перемычка | | Штуцер | | Фланец | | Днище | |
| Количество | 1 | | | | | | | | | | | |
| Материал | Лист ГОСТ 5681-57 ВСт3сп5 ГОСТ 14637-69 | | См. черт. | | ——— | | См. черт. | | ВСт3сп5 ГОСТ 380-71 | | Лист ГОСТ 5681-57 ВСт3сп5 ГОСТ 14637-69 | |
| № чертежа или стандарта | Т57.00.00.000, вып. 1 Т31.00.01.001 | | Т30.00.01.002 | | Т30.00.01.003 СБ | | Т30.00.01.004 | | ГОСТ 1255-67 Т31.00.01.004 | | Т30.00.01.005 | |
| Обозначение корпуса | Обозначение | Масса кг | Обозначение | Масса кг | Обозначение | Масса кг | Обозначение | Масса кг | Обозначение | Масса кг | Обозначение | Масса кг |
| Т30.01.01.000СБ | Т57.31.00.000 | 11,1 | Т30.01.01.002 | 61,3 | Т30.01.01.003СБ | 4,82 | Т30.01.01.004 | 12,5 | 400-10 | 21,56 | Т30.01.01.005 | 8,8 |
| Т30.02. | Т57.32. | | Т30.02. | 65,0 | Т30.02. | 6,31 | | | | | Т30.02. | 9,1 |
| Т30.03. | Т57.44. | 30,5 | Т30.03. | 76,2 | Т30.03. | 8,38 | Т30.03. | 15,1 | 450-10 | 22,76 | Т30.03. | 10,7 |
| Т30.04. | Т57.53. | 34,3 | Т30.04. | 89,6 | Т30.04. | 12,34 | Т30.04. | 17,8 | 500-10 | 27,70 | Т30.04. | 14,9 |
| Т30.05. | Т57.58. | 52,3 | Т30.05. | 125,0 | Т30.05. | 16,52 | Т30.05. | 23,9 | 600-10 | 39,40 | Т30.05. | 23,9 |
| Т30.11. | Т57.31. | 11,1 | Т30.01 | 61,3 | Т30.01. | 4,82 | Т30.01. | 12,5 | 400-16 | 31,00 | Т30.11. | 11,0 |
| Т30.12. | Т57.32. | | Т30.02 | 65,0 | Т30.02. | 6,31 | | | | | Т30.12. | 11,4 |
| Т30.13. | Т57.44. | 30,5 | Т30.13. | 99,5 | Т30.03. | 8,38 | Т30.13. | 16,9 | 450-16 | 39,54 | Т30.13. | 12,9 |
| Т30.14. | Т57.53. | 34,3 | Т30.14. | 117,0 | Т30.04. | 12,34 | Т30.14. | 20,3 | 500-16 | 57,01 | Т30.14. | 18,0 |
| Т30.15 | Т57.68. | 82,5 | Т30.15. | 178,0 | Т30.06. | 16,46 | Т30.15. | 33,6 | 600-16 | 80,30 | Т30.15. | 28,8 |
| Т30.21. | Т57.34. | 14,0 | Т30.21. | 88,4 | Т30.07. | 4,79 | Т30.21. | 17,6 | 400-25 | 44,52 | Т30.21. | 14,1 |
| Т30.22 | Т57.35.00.000 | 13,8 | Т30.22. | 93,3 | Т30.08 | 6,28 | | | | | Т30.22. | 15,8 |
| Т30.23. | Т31.05.01.001 | 43,7 | Т30.23. | 121,0 | Т30.09. | 8,35 | Т30.23. | 23,0 | 450-25 | 51,80 | Т30.23. | 16,7 |
| Т30.24. | Т31.06. | 50,5 | Т30.24. | 155,0 | Т30.10 | 12,30 | Т30.24. | 29,2 | 500-25 | 67,30 | Т30.24. | 23,8 |
| Т30.25.01.000СБ | Т31.07.01.001 | 84,4 | Т30.25.01.002 | 207,0 | Т30.11.01.003СБ | 16,39 | Т30.25.01.004 | 46,0 | Т31.17.01.004 | 46,20 | Т30.25.01.005 | 38,2 |

Серия 4.903-10 Выпуск 8

Инв. № подл. | Подпись и дата | Взам. инв. № | Инв. № дубл. | Подпись и дата

Т30.00.01.000СБ

Продолжение табл.3

Спецификация

| № поз. | 7 | | | 8 | | 9 | | | 10 | | 11 | | | | Масса наплавленного металла сварных швов, кг |
|---|---|---|---|---|---|---|---|---|---|---|---|---|---|---|---|
| Наименование | Патрубок | | | Ложе | | Штуцер | | | Фланец | | Дебро | | | | |
| Количество | 1 | | | | | 2 | | | 1 | | См. ниже | | | | |
| Материал | См. п.1, лист 1 | | | См. черт. | | См. черт. | | | ВСт3сп5 ГОСТ 380-71 | | Ст 3 ГОСТ 380-71 | | | | |
| № чертежа или стандарта | ——— | | | Т30.00.01.006СБ | | Т30.00.01.007 | | | ГОСТ 1255-67 | | Т31.00.01.003 | | | | |
| Обозначение корпуса | Размеры, мм | | Масса, кг | Обозначение | Масса, кг | Обозначение | Масса, кг | | Обозначение | Масса, кг | Обозначение | Кол. | Масса, кг | | |
| | $D_н \times S^*$ | длина | | | | | 1 шт. | Общ. | | | | | 1 шт. | Общ. | |
| Т30.01.01.000СБ | 219×6 | 265 | 8,3 | Т30.01.01.006СБ | 2,52 | Т30.01.01.007 | 3,75 | 7,50 | 200-25 | 13,34 | ——— | — | — | — | 3,30 |
| Т30.02. | 273×7 | | 12,2 | Т30.02. | 3,06 | | | | | | | | | | 3,40 |
| Т30.03. | 325×8 | 275 | 17,2 | Т30.03. | 3,48 | | | | | | | | | | 4,40 |
| Т30.04. | 377×9 | 300 | 24,5 | Т30.04. | 3,90 | | | | | | | | | | 5,15 |
| Т30.05. | 426×7 | 320 | 23,2 | Т30.05. | 5,16 | | | | | | | | | | 6,90 |
| Т30.11. | 219×6 | 265 | 8,3 | Т30.01. | 2,52 | | | | | | | | | | 3,30 |
| Т30.12. | 273×7 | | 12,2 | Т30.02. | 3,05 | | | | | | | | | | 3,40 |
| Т30.13. | 325×8 | 275 | 17,2 | Т30.03. | 3,48 | | | | | | | | | | 4,40 |
| Т30.14. | 377×9 | 300 | 24,5 | Т30.04. | 3,90 | | | | | | | | | | 5,15 |
| Т30.15. | 426×7 | 320 | 23,2 | Т30.05. | 5,16 | | | | | | | | | | 6,90 |
| Т30.21. | 219×6 | 265 | 8,3 | Т30.01. | 2,52 | | | | | | | | | | 3,30 |
| Т30.22. | 273×7 | | 12,2 | Т30.02. | 3,05 | | | | | | | | | | 3,40 |
| Т30.23. | 325×8 | 275 | 17,2 | Т30.03. | 3,48 | | | | | | | | | | 4,40 |
| Т30.24. | 377×9 | 300 | 24,5 | Т30.04. | 3,90 | | | | | | | | | | 5,15 |
| Т30.25.01.000СБ | 426×7 | 320 | 23,2 | Т30.05.01.006СБ | 5,16 | | | | | | Т31.04.01.003 | 10 | 0,933 | 9,33 | 8,20 |

* $D_н$ – наружный диаметр патрубка, S – толщина стенки патрубка.

Серия 4.903-10 Выпуск 8

Инв. № подл. | Подпись и дата | Взам. инв. № | Инв. № дубл. | Подпись и дата

| Изм. | Лист | № докум. | Подп. | Дата |
|---|---|---|---|---|
| Конгр. Беляева | | | | |

Т30.00.01.000СБ

Лист 5

Формат А2

Т30.00.01.002

▽2 (▽)

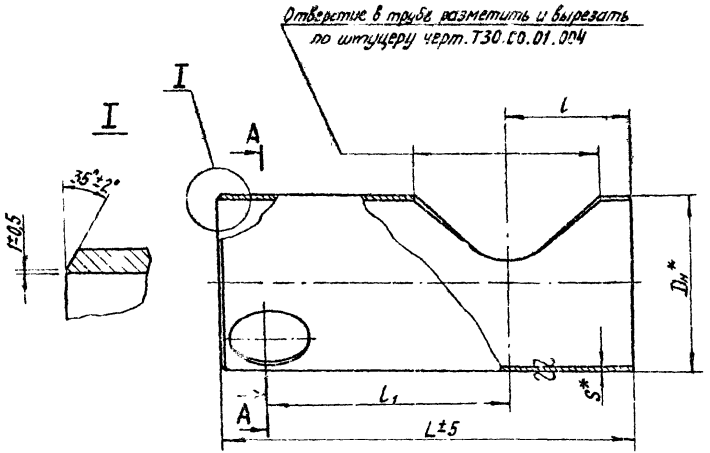


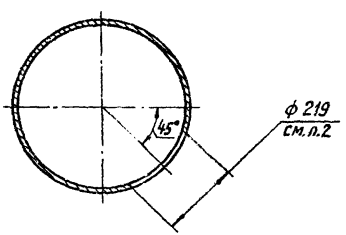


Размеры в мм

| Обозначение | Давление условное $P_y$, кгс/см² | $D_н \times S$ | L | l | $l_1$ | Масса, кг |
|---|---|---|---|---|---|---|
| Т30.01.01.002 | 10 | 426×7 | 1000 | 295 | 550 | 61,3 |
| Т30.02. | | | 1050 | 300 | 595 | 65,0 |
| Т30.03. | | 480×7 | 1100 | 330 | 625 | 76,2 |
| Т30.04. | | 530×7 | 1170 | 360 | 655 | 89,6 |
| Т30.05. | | 630×7 | 1350 | 410 | 770 | 125,0 |
| Т30.13. | 16 | 480×9 | 1100 | 330 | 625 | 99,5 |
| Т30.14. | | 530×9 | 1170 | 360 | 655 | 117,0 |
| Т30.15. | | 630×10 | 1350 | 410 | 770 | 178,0 |
| Т30.21. | 25 | 426×12 | 1100 | 295 | 550 | 88,4 |
| Т30.22. | | | 1050 | 300 | 595 | 93,3 |
| Т30.23. | | 480×11 | 1100 | 330 | 625 | 121,0 |
| Т30.24. | | 530×12 | 1170 | 360 | 655 | 155,0 |
| Т30.25.01.002 | | 630×14** | 1350 | 410 | 770 | 207,0 |

**Обечайка. Материал – лист $\frac{14\ ГОСТ\ 5681-57}{ВСт3сп5\ ГОСТ\ 14637-69}$.

1. Материал – трубы сварные гр А ГОСТ 10706-63 из стали ВСт3сп5 ГОСТ 380-71. Применение других категорий сталей по ГОСТ 380-71 указано в технических требованиях.

Для $P_y$ 25 кгс/см² применять трубы и обечайки с двухсторонним сварным швом.

2. Размер отверстия ф219 уточнить по фактическому наружному диаметру штуцера (поз. 9, черт. Т30.00.01.000СБ).

3. Допуски на $D_н$ и $S$ – в соответствии с допусками на размеры труб.

4.* Размеры для справок.

| Изм. | Лист | N докум. | Подп. | Дата |
|---|---|---|---|---|
| Разраб. | | Ясникова | | 4.72 |
| Пров. | | Иванова | | 4.72 |
| Рук. гр. | | Кейзель | | 4.72 |
| Гл. спец. | | Сорокин | | |
| Н. контр. | | Ермачков | | |
| Утв. | | Фейгин | | |

Т30.00.01.002

Труба

| Лит. | Масса | Масштаб |
|---|---|---|
| | Ст. табл. | — |
| Лист | Листов 1 | |

См. п.1

Минэнерго СССР Главтеплоэнергомонтаж Энергомонтажпроект Лен. филиал

Копир. Болдат

Формат 12

Серия 4.903-10 Выпуск 8

Инв. № подл. | Подпись и дата | Взам. инв. № | Инв. № дубл. | Подпись и дата

Т30.00.01.003СБ

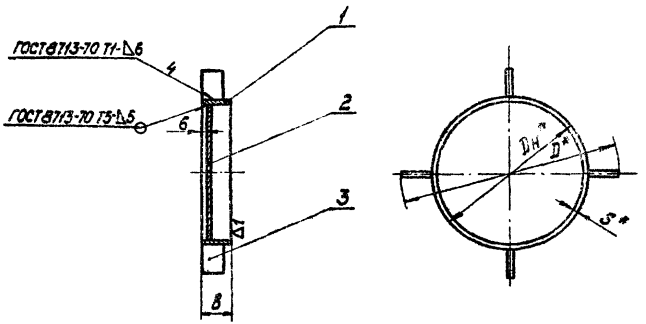


Серия 4.903-10 выпуск 8

Инв.№подлинника | Подпись и дата | Взам.инв.№ | Инв.№дубл. | Подпись и дата

Таблица 1

Размеры в мм

| Обозначение | Dн×S | D | B | Масса, кг |
|---|---|---|---|---|
| Т30.01.01.003СБ | 219×6 | 411 | 60 | 4,82 |
| Т30.02. | 273×7 | | | 6,31 |
| Т30.03. | 325×8 | 465 | | 8,38 |
| Т30.04. | 377×9 | 513 | | 12,34 |
| Т30.05. | 426×7 | 616 | 80 | 16,52 |
| Т30.06. | | 610 | | 16,46 |
| Т30.07. | 219×6 | 405 | 60 | 4,79 |
| Т30.08. | 273×7 | | | 6,28 |
| Т30.09 | 325×8 | 459 | | 8,35 |
| Т30.10. | 377×9 | 505 | | 12,30 |
| Т30.11. | 426×7 | 602 | 80 | 16,39 |
| Т30.12. | 480×7 | 702 | | 20,26 |
| Т30.13. | 530×7 | 802 | | 27,34 |
| Т30.14.01.003СБ | 630×7 | 902 | | 35,66 |

Продолжение табл.1

Размеры в мм

| Обозначение | Dн×S | D | B | Масса, кг |
|---|---|---|---|---|
| Т30.15.01.003СБ | 720×8 | 1000 | 100 | 48,53 |
| Т30.16. | 820×8 | 1196 | | 68,60 |
| Т30.17. | 920×8 | | | 81,94 |
| Т30.18. | 1020×8 | 1396 | | 99,38 |
| Т30.19. | 1220×9 | 1596 | | 139,35 |
| Т30.20.01.003СБ | 1420×12 | 1796 | | 190,23 |

1. Материал кольца - для Dн ≤ 325мм трубы сварные гр.А ГОСТ 10705-63, для Dн ≥ 426мм - трубы сварные гр.А ГОСТ 10706-63, а для Dн 377мм - трубы бесшовные гр.А ГОСТ 8731-66. Трубы из стали ВСт3сп5 по ГОСТ 380-71.

2. Сварку производить электродом типа Э42 ГОСТ 9467-60.

3. *Размеры для справок.

| Изм. | Лист | № докум. | Подп. | Дата |
|---|---|---|---|---|
| Разраб. | | Невлева | | |
| Пров. | | Иванова | | |
| Рук. гр. | | Кейзель | | |
| Гл. спец. | | Сорокин | | |
| Н. контр. | | Ермаков | | |
| Утв. | | Фейгин | | |

Т30.00.01.003СБ

Перемычка. Сборочный чертеж

| Лит. | Масса | Масштаб |
|---|---|---|
| | См. табл.1 | — |

Лист 1 | Листов 2

Минэнерго СССР Главтеплоэнергомонтаж Энергомонтажпроект

Копир. Дегтярева

Формат 12

Таблица 2

Спецификация

| № поз | 1 | | | 2 | | 3 | | | | Масса наплавленного металла сварных швов, кг |
|---|---|---|---|---|---|---|---|---|---|---|
| Наименование | Кольцо | | | Диск | | Ребро | | | | |
| Количество | 1 | | | | | 4 | | | | |
| Материал | См. п. 1, лист 1 | | | Лист ГОСТ 3681-57 Ст2 ГОСТ 14637-69 | | Полоса ГОСТ 103-57 Ст2 ГОСТ 535-58 | | | | |
| № чертежа или стандарта | — | | | Т30.00.01.011 | | — | | | | |
| Обозначение перемычки | Размеры, мм | | Масса, кг | Обозначение | Масса, кг | Размеры, мм | | Масса, кг | | |
| | $D_н \times S$ | B | | | | Поперечное сечение | Длина | 1 шт. | Общ. | |
| Т30.01.01.003СБ | 219×6 | 60 | 1,89 | Т30.01.01.011 | 1,56 | 8×40 | 96 | 0,241 | 0,96 | 0,405 |
| Т30.02. | 273×7 | | 2,75 | Т30.02. | 2,44 | | 69 | 0,173 | 0,69 | 0,425 |
| Т30.03. | 325×8 | | 3,74 | Т30.03. | 3,49 | | 70 | 0,176 | 0,70 | 0,446 |
| Т30.04 | 377×9 | | 4,90 | Т30.04 | 6,29 | | 68 | 0,171 | 0,68 | 0,465 |
| Т30.05. | 426×7 | 80 | 5,79 | Т30.05. | 8,29 | 10×60 | 95 | 0,447 | 1,79 | 0,645 |
| Т30.06. | | | | | | | 92 | 0,433 | 1,73 | |
| Т30.07. | 219×6 | 60 | 1,89 | Т30.01. | 1,56 | 8×40 | 93 | 0,233 | 0,93 | 0,405 |
| Т30.08. | 273×7 | | 2,75 | Т30.02. | 2,44 | | 66 | 0,166 | 0,66 | 0,426 |
| Т30.09 | 325×8 | | 3,74 | Т30.03. | 3,49 | | 67 | 0,168 | 0,67 | 0,446 |
| Т30.10. | 377×9 | | 4,90 | Т30.04. | 6,29 | | 64 | 0,161 | 0,64 | 0,465 |
| Т30.11. | 426×7 | 80 | 5,79 | Т30.05. | 8,29 | 10×60 | 88 | 0,415 | 1,66 | 0,645 |
| Т30.12. | 480×7 | | 6,53 | Т30.06. | 10,60 | | 111 | 0,691 | 2,76 | 0,310 |
| Т30.13. | 530×7 | | 7,22 | Т30.07. | 16,30 | | 136 | 0,854 | 3,42 | 0,400 |
| Т30.14. | 630×7 | | 8,60 | Т30.08. | 23,20 | | | | | 0,440 |
| Т30.15. | 720×8 | 100 | 14,10 | Т30.09. | 30,40 | 10×80 | 140 | 0,879 | 3,52 | 0,510 |
| Т30.16. | 820×8 | | 16,00 | Т30.10. | 47,30 | | 188 | 1,180 | 4,72 | 0,580 |
| Т30.17. | 920×8 | | 18,00 | Т30.11. | 59,90 | | 138 | 0,866 | 3,46 | |
| Т30.18. | 1020×8 | | 20,00 | Т30.12. | 74,00 | | | | | 0,660 |
| Т30.19 | 1220×9 | | 26,90 | Т30.13. | 107,00 | | 188 | 1,180 | 4,72 | 0,730 |
| Т30.20.01.003СБ | 1420×12 | | 41,70 | Т30.14.01.011 | 143,00 | | | | | 0,810 |

Серия 4.903-10 Выпуск 3

Инв.№подл. | Подпись и дата | Взам.инв.№ | Инв.№дубл. | Подпись и дата

Т30.00.01.011

▽2 (▽)

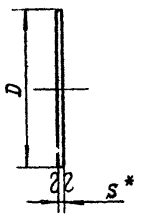


Размеры в мм

| Обозначение | D | S | Масса, кг |
|---|---|---|---|
| Т30. 01. 01. 011 | 205 | 6 | 1,56 |
| Т30 02. | 257 | | 2,44 |
| Т30. 03. | 307 | | 3,49 |
| Т30. 04. | 357 | 8 | 6,29 |
| Т30. 05. | 410 | | 8,29 |
| Т30. 06. | 464 | | 10,60 |
| Т30. 07. | 514 | 10 | 16,30 |
| Т30. 08. | 614 | | 23,20 |
| Т30. 09. | 702 | | 30,40 |
| Т30. 10. | 800 | | 47,30 |
| Т30. 11. | 900 | 12 | 59,90 |
| Т30. 12 | 1000 | | 74,00 |
| Т30. 13. | 1200 | | 107,00 |
| Т30. 14. 01. 011 | 1392 | | 143,00 |

1. Размер D уточнить по фактическому внутреннему диаметру кольца, черт. Т30.00.01.003Сб, с учетом допускаемого зазора до 2 мм на сторону.

2. Значения D в таблице соответствуют номинальным размерам внутренних диаметров труб, применяемых для изготовления колец при зазоре 1 мм на сторону.

3.* Размер для справок.

| Изм. | Лист | № докум. | Подп. | Дата |
|---|---|---|---|---|
| Разраб. | | Невлева | | 10/IV 72 |
| Пров. | | Иванова | | 10/IV 72 |
| Рук. гр. | | Кейзель | | 10/IV 72 |
| Гл. спец. | | Сорокин | | |
| Н. контр. | | Ермаков | | |
| Утв. | | Фейгин | | |

Т30.00.01.011

Диск

| Лит. | Масса | Масштаб |
|---|---|---|
| | См. табл. | — |

Лист | Листов 1

Лист S ГОСТ 5681-57
Ст. 2 ГОСТ 14637-69

Минэнерго СССР
Главтеплоэнергомонтаж
Энергомонтажпроект
Лен. филиал

Формат 12

Серия 4903-10 Выпуск 8

Инв. № подлин. | Подпись и дата | Взамен инв. № | Инв. № дубл. | Подпись и дата

▽2 (▽)

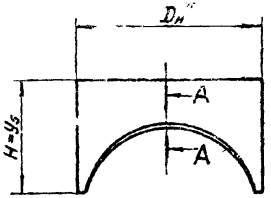


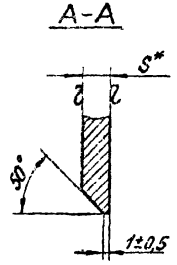


Размеры в мм

| Обозначение | Давление условное $P_y$, кгс/см² | Размеры труб $D_н \times S$ | Шаблон для разметки | | | | | | | Масса, кг |
|---|---|---|---|---|---|---|---|---|---|---|
| | | | C | $Y_1=Y_9$ | $Y_2=Y_8$ | $Y_3=Y_7$ | $Y_4=Y_6$ | $Y_5=H$ | | |
| Т30.01.01.004 | 10 | 426 × 7 | 1338 | 119 | 134 | 177 | 236 | 278 | | 12,5 |
| Т30.03. | | 480 × 7 | 1508 | 122 | 139 | 186 | 253 | 301 | | 15,1 |
| Т30.04 | | 530 × 7 | 1665 | 127 | 146 | 200 | 176 | 332 | | 17,8 |
| Т30.05. | | 630 × 7 | 1979 | 137 | 160 | 226 | 317 | 388 | | 23,9 |
| Т30.13. | 16 | 480 × 9 | 1508 | 120 | 137 | 184 | 250 | 295 | | 16,9 |
| Т30 14. | | 530 × 9 | 1665 | 125 | 144 | 196 | 271 | 322 | | 20,3 |
| Т30.15. | | 630 × 10 | 1979 | 134 | 156 | 219 | 308 | 371 | | 33,6 |
| Т30.21 | 25 | 426 × 10 | 1338 | 116 | 131 | 171 | 228 | 265 | | 17,6 |
| Т30.23. | | 480 × 11 | 1508 | 118 | 135 | 181 | 245 | 286 | | 23,0 |
| Т30.24. | | 530 × 12 | 1665 | 121 | 139 | 191 | 261 | 307 | | 29,2 |
| Т30.25.01.004 | | 630 × 14** | 1979 | 130 | 152 | 213 | 297 | 352 | | 46,0 |

**Обечайка. Материал – лист $\frac{14\ ГОСТ\ 5681-57}{ВСт3сп5\ ГОСТ\ 14637-69}$.

Шаблон для разметки

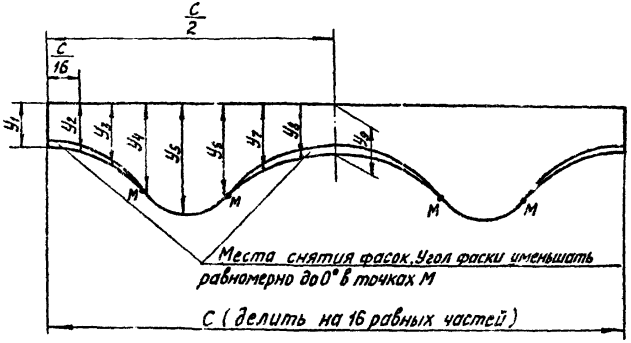


1. Материал – трубы сварные гр.А ГОСТ 10706-63 из стали ВСт3сп5 ГОСТ 380-71.

Применение других категорий стали по ГОСТ 380-71 указано в технических требованиях. Для $P_y$ 25 кгс/см² применять только трубы с двухсторонним сварным швом.

2.* Размеры для справок.

| Изм. | Лист | N докум. | Подп. | Дата |
|---|---|---|---|---|
| Разраб. | | Невлева | | |
| Пров. | | Иванова | | |
| Рук. гр. | | Кейзель | | |
| Гл. спец. | | Сорокин | | |
| Н. контр. | | Ермаков | | |
| Утв. | | Фейгин | | |

Т30.00.01.004

Штуцер

| Лит. | Масса | Масштаб |
|---|---|---|
| | См. табл. | — |

Листы | Листов 1

См. п.1

Минэнерго СССР Главтеплоэнергомонтаж Энергомонтажпроект Лен. филиал

Копировал Балбат

Формат 12

Серия 4.903-10 Выпуск 8

Инв. N подлин | Подпись и дата | Взам. инв. N | Инв. N дубл. | Подпись и дата

Т30.00.01.005

▽2 (▽)

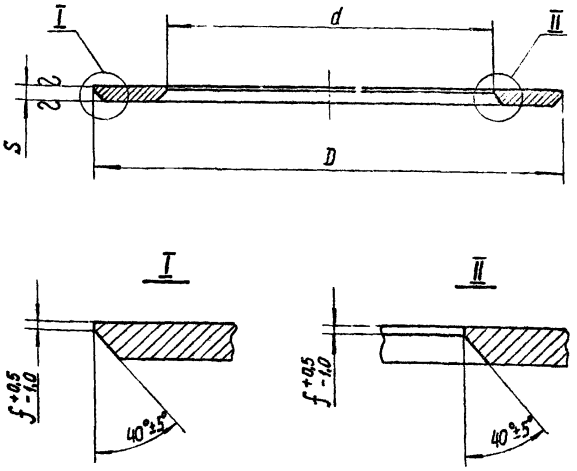


Размеры в мм

| Обозначение | Давление условное Ру кгс/см² | D | d | S | f | Масса, кг |
|---|---|---|---|---|---|---|
| Т.30. 01. 01. 005 | 10 | 410 | 221 | 12 | 2 | 8,8 |
| Т30. 02. | | | 275 | 16 | | 9,1 |
| Т30. 03. | | 464 | 327 | | 4 | 10,7 |
| Т30. 04. | | 514 | 379 | 20 | | 14,9 |
| Т30. 05. | | 614 | 428 | | | 23,9 |
| Т30. 11. | 16 | 410 | 221 | 16 | 2 | 11,8 |
| Т30.12. | | | 275 | 20 | | 11,4 |
| Т30.13. | | 460 | 327 | | 4 | 12,9 |
| Т30.14. | | 510 | 379 | 25 | | 18,0 |
| Т30.15. | | 608 | 428 | | | 28,8 |
| Т30.21. | 25 | 404 | 221 | 20 | 2 | 14,1 |
| Т30.22. | | | 275 | 25 | | 15,8 |
| Т30.23. | | 456 | 327 | | 4 | 16,7 |
| Т30.24. | | 504 | 379 | 35 | | 23,8 |
| Т30.25. 01. 005 | | 600 | 428 | | | 38,2 |

1. Наружные диаметры днищ D уточнить по фактическим внутренним диаметрам труб, поз. 2, а внутренние диаметры d-по фактическим наружным диаметрам патрубков, поз. 7, черт. Т30.00.01.000СБ с учетом допускаемых зазоров не свыше 2 мм на сторону.

2. Значение D и d в таблице соответствуют номинальным диаметрам указанных труб при зазоре 1 мм на сторону.

| Изм. | Лист. | № докум. | Подп. | Дата |
|---|---|---|---|---|
| Разраб. | | Шевлева | | |
| Пров. | | Иванова | | |
| Рук. гр. | | Кейзель | | |
| Гл. спец. | | Сорокин | | |
| Н. контр. | | Ермаков | | |
| Утв. | | Фейгин | | |

Т30.00.01.005

Днище

| Лит. | Масса | Масштаб |
|---|---|---|
| | См. табл. | — |
| Лист | Листов 1 | |

Лист ГОСТ 5881-57 ВСт3сп5 ГОСТ 14637-69

Минэнерго СССР Главтехэнергомонтаж Энергомонтажпроект Ленинград

Копировал

Формат 12

Инв. № подлинника | Подпись и дата | Взам. инв. № | Инв. № дубл. | Подп. и дата

Серия 4.903-10 Выпуск 8

Т30.00.01.006 СБ

Серия 4.903-10 Выпуск 8

Инв.№подл. | Подпись и дата | Взам.инв.№ | Инв.№дубл. | Подпись и дата

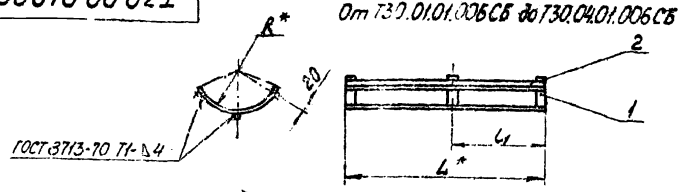


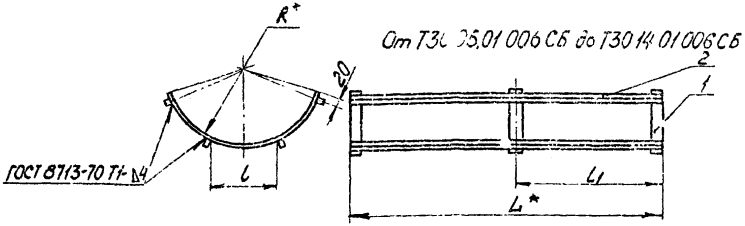


Размеры в мм

Таблица 1

| Обозначение | R | L | l | $l_1$ | Масса, кг |
|---|---|---|---|---|---|
| Т30.01.01.006 СБ | 110 | 540 | | 270 | 2,52 |
| Т30.02. | 137 | 600 | | 300 | 3,05 |
| Т30.03. | 163 | 640 | | 320 | 3,48 |
| Т30.04. | 190 | 680 | | 340 | 3,90 |
| Т30.05. | 214 | 840 | 180 | 420 | 5,16 |
| Т30.06. | 240 | 920 | 190 | 460 | 5,60 |
| Т30.07. | 265 | 1020 | 210 | 510 | 11,16 |
| Т30.08. | 315 | 1120 | 260 | 560 | 12,80 |
| Т30.09 | 360 | 1220 | 300 | 610 | 19,90 |
| Т30.10. | 410 | 1320 | 350 | 660 | 21,73 |
| Т30.11. | 460 | 1420 | 400 | 710 | 31,87 |
| Т30.12. | 510 | 1520 | 450 | 760 | 34,64 |
| Т30.13. | 610 | 1620 | 540 | 810 | 45,29 |
| Т30.14.01.006 СБ | 710 | 1720 | 630 | 860 | 50,03 |

Таблица 2

Спецификация

| № поз | 1 | | | 2 | | | | Масса наплавленного металла сварных швов, кг |
|---|---|---|---|---|---|---|---|---|
| Наименование | Подкладка | | | Полоса | | | | |
| Количество | 3 | | | См. ниже | | | | |
| Материал | Полоса ГОСТ 103-57 Ст3 ГОСТ 535-58 | | | | | | | |
| № чертежа или стандарта | Т30.00.01.012 | | | | | | | |
| Обозначение ложа | Обозначение | Масса, кг | | Размеры, мм | | Кол. | Масса, кг | |
| | | 1 шт. | Общ. | Поперечного сечения | Длина | | 1 шт. | Общ. |
| Т30.01.01.006 СБ | Т30.01.01.012 | 0,40 | 1,20 | 4×25 | 540 | 3 | 0,42 | 1,25 | 0,045 |
| Т30.02. | Т30.02. | 0,53 | 1,59 | | 600 | | 0,47 | 1,41 | |
| Т30.03. | Т30.03. | 0,64 | 1,92 | | 640 | | 0,50 | 1,50 | |
| Т30.04. | Т30.04. | 0,75 | 2,25 | | 680 | | 0,53 | 1,59 | |
| Т30.05. | Т30.05. | 0,82 | 2,46 | 6×30 | 840 | 4 | 0,86 | 2,64 | 0,060 |
| Т30.06. | Т30.06 | 0,89 | 2,67 | | 920 | | 0,72 | 2,88 | |
| Т30.07. | Т30.07. | 1,76 | 5,28 | | 1020 | | 1,43 | 5,72 | 0,165 |
| Т30.08 | Т30.08. | 2,11 | 6,33 | | 1120 | | 1,58 | 6,32 | |
| Т30.09. | Т30.09. | 2,44 | 7,32 | 8×40 | 1220 | | 3,07 | 12,28 | 0,290 |
| Т30.10. | Т30.10. | 2,76 | 8,28 | | 1320 | | 3,29 | 13,1? | |
| Т30.11. | Т30.11. | 3,10 | 9,30 | 10×50 | 1420 | | 5,57 | 22,28 | |
| Т30.12. | Т30.12 | 3,49 | 10,47 | | 1520 | | 5,97 | 23,88 | |
| Т30.13. | Т30.13. | 6,52 | 19,56 | | 1620 | | 6,36 | 25,44 | |
| Т30.14.01.006 СБ | Т30.14.01.012 | 7,58 | 22,74 | | 1720 | | 6,75 | 27,00 | |

1. Сварку производить электродами типа Э42 ГОСТ 9467-60.
2. * Размеры для справок.

| Изм. | Лист. | № докум. | Подп. | Дата |
|---|---|---|---|---|
| Разраб. | | Шевлева | | |
| Пров. | | Иванова | | |
| Рук. гр. | | Кейзел | | |
| Гл. спец. | | Сорокин | | |
| Н. контр. | | Ермаков | | |
| Утв. | | Фейгин | | |

Т30.00.01.006 СБ

Ложе
Сборочный чертеж

| Лит. | Масса | Масштаб |
|---|---|---|
| | См. т.бл.2 | — |

Лист 1 | Листов 1

Минэнерго СССР Гл. Втеплоэнергомонтаж Энергомонтажпроект Лен. филиал

Копир: Дегтярева

Формат 12

Т30.00.01.012

▽1(▽)



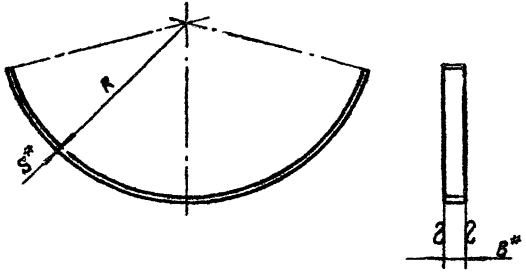


Размеры в мм

| Обозначение | B | S | R | Развернутая длина | Масса, кг |
|---|---|---|---|---|---|
| Т30.01.01.012 | 30 | 6 | 110 | 280 | 0,40 |
| Т30.02. | | | 137 | 370 | 0,53 |
| Т30.03. | | | 163 | 450 | 0,64 |
| Т30.04. | | | 190 | 530 | 0,75 |
| Т30.05. | | | 214 | 580 | 0,82 |
| Т30.06. | | | 240 | 630 | 0,89 |
| Т30.07. | 40 | 8 | 265 | 700 | 1,76 |
| Т30.08. | | | 315 | 840 | 2,11 |
| Т30.09. | | | 360 | 970 | 2,44 |
| Т30.10. | | | 440 | 1100 | 2,76 |
| Т30.11. | | | 460 | 1240 | 3,10 |
| Т30.12. | | | 510 | 1390 | 3,49 |
| Т30.13. | 50 | 10 | 610 | 1660 | 6,52 |
| Т30.14.01.012 | | | 710 | 1930 | 7,58 |

*Размеры для справок.

| Изм. | Лист | № докум. | Подп. | Дата |
|---|---|---|---|---|
| Разраб. | | Шевлева | | |
| Пров. | | Иванова | | |
| Рук. гр. | | Кейзель | | |
| Гл.спец. | | Сорокин | | |
| Н.контр. | | Ермаков | | |
| Утв. | | Фейгин | | |

Т30.00.01.012

Подкладка

| Лит | Масса | Масштаб |
|---|---|---|
| | От табл. | — |
| Лист | Листов 1 | |

Голоса S×B ГОСТ 103-57 / Ст3 ГОСТ 535-58

Минэнерго СССР Союзтехэнергомонтаж Энергомонтажпроект Ленинградский филиал

Копир. бархата

Формат 12

Инв. № подл. | Подпись и дата | Взам. инв. № | Инв. № дубл. | Подпись и дата

Т30.00.01.007

▽2(▽)

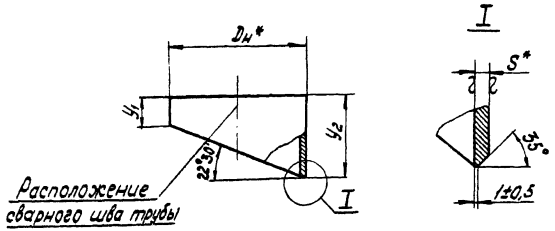


Размеры в мм

| Обозначение | Dн×S | Шаблон для разметки | | | | | | | | | | Масса, кг |
|---|---|---|---|---|---|---|---|---|---|---|---|---|
| | | C | $y_1$ | $y_2$ | $y_3$ | $y_4$ | $y_5$ | $y_6$ | $y_7$ | $y_8$ | $y_9$ | |
| Т30.01.01.007 | 219×6 | 688 | 73,5 | 77,0 | 87,0 | 101,5 | 119 | 136,5 | 151,0 | 161,0 | 164,5 | 3,75 |
| Т30.02 | 273×7 | 858 | 78,5 | 83,0 | 95,0 | 113,5 | 135 | 156,5 | 175,0 | 187,5 | 191,5 | 6,20 |
| Т30.03 | 325×8 | 1021 | 83,0 | 88,0 | 102,5 | 124,5 | 150 | 175,5 | 197,5 | 212,0 | 217,0 | 9,38 |
| Т30.04.01.007 | 426×9 | 1338 | 88,0 | 94,5 | 114,0 | 142,5 | 176 | 209,5 | 238,0 | 257,5 | 264,0 | 21,60 |

Шаблон для разметки

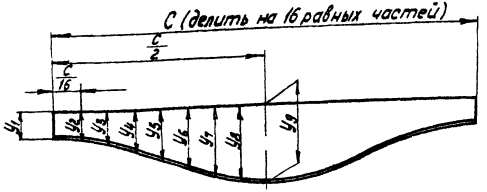


1. Материал:

а) для Ру ≤ 16 кгс/см² Dн ≤ 325 мм - трубы сварные гр. В ГОСТ 10705-63, Dн 426 мм - трубы сварные гр. А ГОСТ 10706-63 из стали ВСт3сп5 ГОСТ 380-71.

б) для Ру 25 кгс/см² Dн ≤ 325 мм - трубы бесшовные гр. А ГОСТ 8731-66, а для Dн 426 мм - трубы сварные гр. А ГОСТ 10706-63 с двухсторонним сварным швом.

Трубы - из стали ВСт3сп5 ГОСТ 380-71.

Применение других категорий стали по ГОСТ 380-71 указано в технических требованиях.

2. * Размеры для справок.

| Изм. | Лист | № докум. | Подп. | Дата |
|---|---|---|---|---|
| Разраб. | | Иевлева | | |
| Пров. | | Иванова | | |
| Рук. гр. | | Кейзель | | |
| Гл.спец. | | Сорокин | | |
| Н.контр. | | Ермаков | | |
| Утв. | | Фейгин | | |

Т30.00.01.007

Штуцер

См. п.1

| Лит. | Масса | Масштаб |
|---|---|---|
| | См. табл. | — |

Лист | Листов 1

Минэнерго СССР
Главтеплоэнергомонтаж
Энергомонтажпроект
Лен. филиал

Копировал: Дегтярева

Формат 12

Серия 4.903-10 Выпуск 8

Инв. № подлин. | Подпись и дата | Взам. инв. № | Инв. № дубл. | Подпись и дата

Т30.00.02.000СБ

Серия 4.903-10 Выпуск 8

Инв.№ подл. | Подпись и дата | Взам.инв.№ | Инв.№ дубл. | Подпись и дата

Размеры в мм

Таблица 1

| Обозначение | $D_н \times S$ | B | $B_1$ | a | K | α | Масса, кг |
|---|---|---|---|---|---|---|---|
| Т30.01.02.000СБ | 219×6 | 250 | 200 | 25 | 4 | 60° | 3,46 |
| Т30.02. | 273×7 | 280 | 230 | | | | 4,52 |
| Т30.03. | 325×8 | 300 | 250 | | | 45° | 6,15 |
| Т30.04. | 377×9 | 320 | 270 | | | | 7,45 |
| Т30.05. | 426×7 | 400 | 350 | | 6 | 36° | 10,70 |
| Т30.06. | 480×7 | 450 | 400 | | | | 12,13 |
| Т30.07. | 530×7 | 500 | 450 | | | 30° | 17,14 |
| Т30.08. | 630×7 | 550 | 500 | | | | 19,68 |
| Т30.09. | 720×8 | 600 | 550 | | | 25°43' | 33,80 |
| Т30.10. | 820×8 | 650 | 590 | 30 | | | 42,60 |
| Т30.11. | 920×8 | 700 | 640 | | | 22°30' | 52,23 |
| Т30.12. | 1020×8 | 750 | 690 | | | | 55,03 |
| Т30.13. | 1220×9 | 800 | 740 | | 8 | 20° | 92,42 |
| Т30.14.02.000СБ | 1420×9 | 850 | 790 | | | 18° | 108,44 |

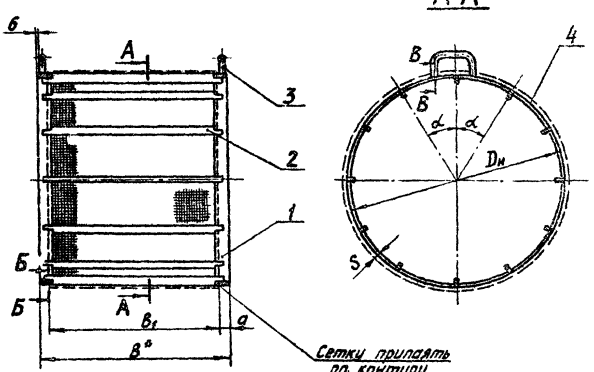


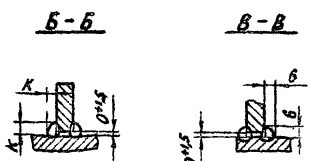


1. Материал кольца: для $D_н \leq 325$ мм трубы сварные гр.А ГОСТ10705-63; для $D_н \geq 426$ мм – трубы сварные гр.А ГОСТ10706-63, а для $D_н$ 377 мм – трубы бесшовные гр.А ГОСТ380-71.

Трубы – из стали ВСт3сп5 ГОСТ380-71.

2. Сварку производить электродом типа Э42 ГОСТ9467-60.

3. *Размеры для справок.

| Изм. | Лист | N докум. | Подп. | Дата |
|---|---|---|---|---|
| Разраб. | | Павлева | | |
| Пров. | | Иванова | | |
| Рук. гр | | Кейзель | | |
| Гл. спец. | | Сорокин | | |
| Н. контр. | | Ермаков | | |
| Утв. | | Фейгин | | |

Т30.00.02.000СБ

Фильтр
Сборочный чертеж

| Лит. | Масса | Масштаб |
|---|---|---|
| | см. табл.1 | — |

| Лист 1 | Листов 2 |
|---|---|

Минэнерго СССР
Главтеплоэнергомонтаж
Энергомонтажпроект
Лен. филиал

Копир. Болбат

Формат 12

Серия 4.903-10 Выпуск 8

Таблица 2

## Спецификация

| № поз. | 1 | | | | 2 | | | | 3 | | | 4 | | Масса наплавленного металла сварных швов, кг |
|---|---|---|---|---|---|---|---|---|---|---|---|---|---|---|
| Наименование | Кольцо | | | | Ребро | | | | Ручка | | | Сетка №7-48*** | | |
| Количество | 2 | | | | См. ниже | | | | 2 | | | 1 | | |
| Материал | См. п. 1 лист 1 | | | | Полоса ГОСТ 103-47 Ст3 ГОСТ 535-88 | | | | Круг ГОСТ 2590-71 Ст3 ГОСТ 535-88 | | | — | | |
| № чертежа или стандарта | — | | | | Т30.00.02.001 | | | | Т30.00.02.002 | | | ГОСТ 12184-66 | | |
| Обозначение фильтра | Размеры, мм Dн × S** | Длина | Масса, кг 1 шт. | Масса, кг Общ. | Обозначение | Кол. | Масса, кг 1 шт. | Масса, кг Общ. | Обозначение | Масса, кг 1 шт. | Масса, кг Общ. | Размеры мм | Масса, кг | |
| Т30.01.02.000СБ | 219×6 | 30 | 0,95 | 1,90 | Т30.01.02.001 | 6 | 0,18 | 1,08 | Т30.01.02.002 | 0,134 | 0,268 | 200×715 | 0,165 | 0,048 |
| Т30.02. | 273×7 | | 1,38 | 2,70 | Т30.02. | | 0,20 | 1,20 | | | | 230×845 | 0,233 | |
| Т30.03. | 325×8 | | 1,88 | 3,76 | Т30.03. | 8 | 0,22 | 1,76 | | | | 250×1050 | 0,302 | 0,064 |
| Т30.04. | 377×9 | | 2,45 | 4,90 | Т30.04. | | 0,23 | 1,84 | | | | 270×1210 | 0,379 | |
| Т30.05. | 426×7 | | 2,17 | 4,34 | Т30.05. | 10 | 0,54 | 5,40 | | | | 350×1365 | 0,553 | 0,170 |
| Т30.06. | 480×7 | | 2,44 | 4,88 | Т30.06. | | 0,61 | 6,10 | | | | 400×1530 | 0,710 | |
| Т30.07 | 530-7 | 40 | 3,61 | 1,22 | Т30.07. | 12 | 0,67 | 8,04 | Т30.02.02.002 | 0,380 | 0,760 | 450×1690 | 0,880 | 0,240 |
| Т30.08. | 630×7 | | 4,30 | 8,60 | Т30.08. | | 0,74 | 8,88 | | | | 500×2000 | 1,200 | |
| Т30.09 | 720×8 | | 5,62 | 11,20 | Т30.09. | 14 | 1,44 | 20,10 | | | | 550×2290 | 1,500 | 0,238 |
| Т30.10. | 820×8 | 50 | 9,00 | 18,00 | Т30.10. | | 1,56 | 21,80 | | | | 590×2600 | 1,800 | |
| Т30.11 | 920×8 | | 10,10 | 20,20 | Т30.11. | 16 | 1,80 | 28,80 | | | | 640×2920 | 2,200 | 0,272 |
| Т30.12 | 1020×8 | | 11,20 | 22,40 | Т30.12. | | 1,81 | 29,00 | | | | 690×3230 | 2,600 | |
| Т30.13. | 1220×9 | 60 | 16,10 | 32,20 | Т30.13. | 18 | 3,05 | 54,90 | | | | 740×3660 | 2,800 | 1,160 |
| Т30.14.02.000СБ | 1420×9 | | 16,80 | 33,60 | Т30.14.02.001 | 20 | 3,20 | 64,00 | | | | 790×4490 | 4,120 | 1,960 |

** Dн – наружный диаметр кольца; S – толщина стенки кольца.

*** По требованию заказчика врезевики выполняются с сеткой №5-1,2

Инв. № подл. | Подпись и дата | Взам. инв. № | Инв. № дубл. | Подпись и дата

Т30.00.02.001

▽1(▽)

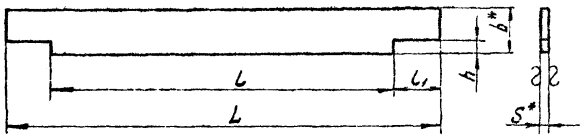


Размеры в мм

| Обозначение | L | b | S | l | $l_1$ | h | Масса, кг |
|---|---|---|---|---|---|---|---|
| Т30.01.02.001 | 240 | 25 | 4 | 190 | 25 | 6 | 0,18 |
| Т30.02. | 270 | | | 220 | | 8 | 0,20 |
| Т30.03. | 290 | | | 240 | | | 0,22 |
| Т30.04. | 310 | | | 260 | | 10 | 0,23 |
| Т30.05. | 390 | 30 | 6 | 340 | 35 | 8 | 0,54 |
| Т30.06. | 4"0 | | | 390 | | | 0,61 |
| Т30.07. | 490 | | | 420 | | | 0,67 |
| Т30.08. | 540 | | | 470 | | | 0,74 |
| Т30.09. | 590 | 40 | 8 | 520 | 45 | | 1,44 |
| Т30.10. | 640 | | | 550 | | | 1,56 |
| Т30.11. | 690 | | | 600 | | | 1,80 |
| Т30.12. | 740 | | | 650 | | | 1,81 |
| Т30.13. | 790 | 50 | 10 | 690 | 50 | 10 | 3,05 |
| Т30.14.02.001 | 840 | | | 740 | | | 3,20 |

Размеры в мм

Продолжение

| Обозначение | L | b | S | l | $l_1$ | h | Масса, кг |
|---|---|---|---|---|---|---|---|
| Т30.15.02.001 | 300 | 40 | 8 | 220 | 60 | 6 | 0,68 |
| Т30.16. | 365 | | | 285 | | 7 | 0,83 |
| Т30.17. | 435 | 50 | 10 | 305 | 100 | 8 | 1,63 |
| Т30.18. | 510 | | | 380 | | 9 | 1,91 |
| Т30.19. | | | | | | 6 | 1,94 |
| Т30.20. | 560 | | | 430 | | | 2,14 |
| Т30.21. | 590 | | | 440 | 120 | 7 | 2,24 |
| Т30.22. | 600 | 60 | | | 130 | | 2,73 |
| Т30.23. | 680 | | | 520 | | 8 | 3,10 |
| Т30.24. | 700 | 80 | 12 | | 150 | 9 | 5,13 |
| Т30.25. | 790 | | | 615 | 145 | 10 | 5,78 |
| Т30.26.02.001 | 890 | 90 | 14 | | 235 | 11 | 8,57 |

*Размеры для справок.

| Изм. | Лист | № докум. | Подп. | Дата |
|---|---|---|---|---|
| Разраб. | | Цевлева | | |
| Пров. | | Иванова | | |
| Рук. гр. | | Кейзель | | |
| Гл. спец. | | Сорокин | | |
| Н. контр. | | Ермаков | | |
| Утв. | | Фейгин | | |

Т30.00.02.001

Ребро

Полоса $\frac{S \times b \text{ ГОСТ } 103\text{-}57}{Ст3 \text{ ГОСТ } 535\text{-}58}$

| Лит. | Масса | Масштаб |
|---|---|---|
| | См. табл. | — |

Лист | Листов 1

Минэнерго СССР
Главтеплоэнергомонтаж
Энергомонтажпроект
Лен. филиал

Копир: Дегтярева

Формат 12

Серия 4.903-10 выпуск 8

Инв. № подлин. | Подпись и дата | Взам. инв. № | Инв. № дубл. | Подпись и дата

Т30.00.00.001

▽2 (▽)

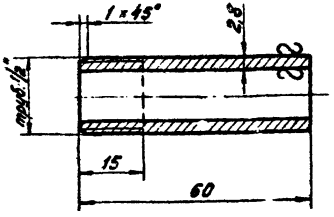


1. Материал — труба 15 ГОСТ 3262-62 из стали ВСт3сп5 ГОСТ 380-71.

2. Резьба трубная по ГОСТ 6357-73 (допуски по 3-му классу точности).

3. Сбег резьбы — по ГОСТ 10549-63.

| Изм. | Лист | № докум. | Подп. | Дата |
|---|---|---|---|---|
| Разраб. | | Кеблева | | |
| Провер. | | Иванова | | |
| Рук. гр. | | Кейзель | | |
| Гл. спец. | | Сорокин | | |
| Н. контр. | | Ермаков | | |
| Утв. | | Фейгин | | |

Т30.00.00.001

Штуцер

| Лит. | Масса | Масштаб |
|---|---|---|
| | 0,077 | — |

Лист | Листов 1

См. п. 1

Минэнерго СССР Главтеплоэнергомонтаж Энергомонтажпроект Лен. филиал

Копир. Ясникова



Т30.00.02.002

▽ (▽)

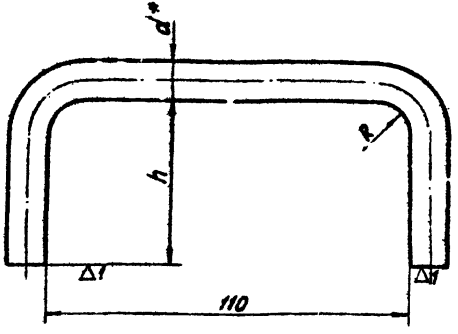


Размеры в мм

| Обозначение | h | d | R | Развертывается длина | Масса, кг |
|---|---|---|---|---|---|
| Т30.01.02.002 | 50 | 10 | 10 | 217 | 0,134 |
| Т30.02.02.002 | 60 | 16 | 15 | 242 | 0,380 |

1.* Размер для справок.

2. Гибка в горячем состоянии.

| Изм. | Лист | № докум. | Подп. | Дата |
|---|---|---|---|---|
| Разраб. | | Кеблева | | |
| Пров. | | Иванова | | |
| Рук. гр. | | Гейзель | | |
| Гл. спец. | | Сорокин | | |
| Н. контр. | | Ермаков | | |
| Утв. | | Фейгин | | |

Т30.00.02.002

Ручка

| Лит. | Масса | Масштаб |
|---|---|---|
| | См. табл. | — |

Лист | Листов 1

Круг d ГОСТ 2590-71 / Ст3 ГОСТ 535-58

Минэнерго СССР Главтеплоэнергомонтаж Энергомонтажпроект Лен. филиал

Копир. Ясникова

Формат 12

Инв. № подл. | Подпись и дата | Взам. инв. № | Инв. № дубл. | Подпись и дата

Т31.00.00.000СБ

Таблица 1

Пределы применения

| Давление рабочее, кгс/см² | Температура среды, °С |
|---|---|
| ≤25 | 200 |

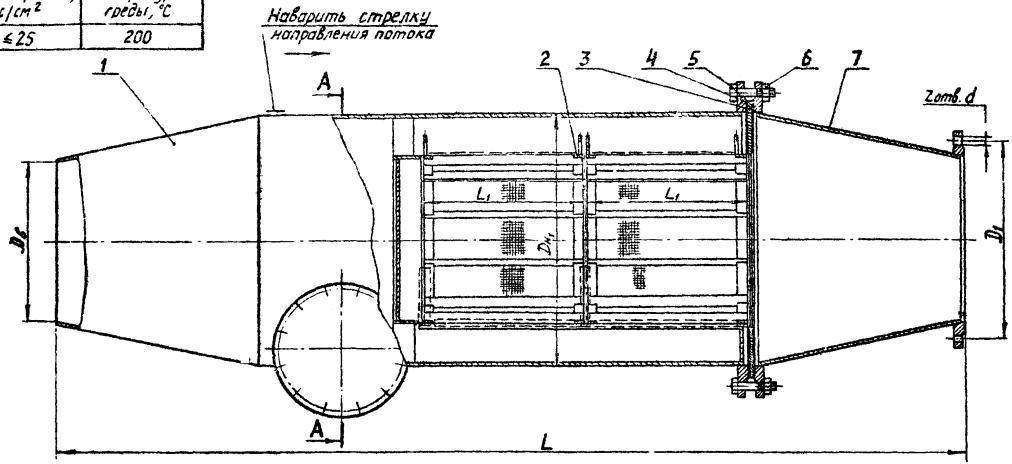


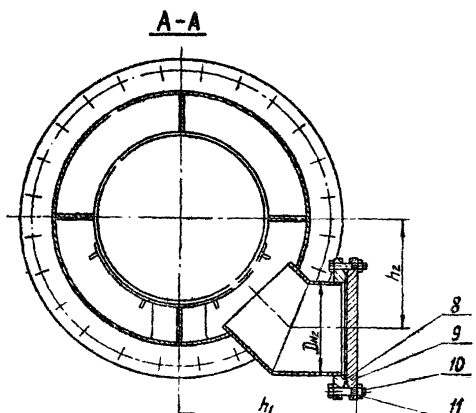


1. Технические требования – Т30.00.00.000ТТ.
2. Размеры для справок.

| Изм. | Лист | № докум. | Подпись | Дата |
|---|---|---|---|---|
| Разраб. | | Щеглова | | |
| Пров. | | Иванова | | |
| Рук. гр. | | Кейзель | | |
| Гл. спец. | | Сорокин | | |
| Н. контр. | | Ермаков | | |
| Утв. | | Фейгин | | |

Т 31.00.00.000 СБ

Грязевик горизонтальный Ду от 450 до 1400мм

Сборочный чертеж

| Лит. | Масса | Масштаб |
|---|---|---|
| | См. табл.2 | — |

Лист 1 | Листов 4

Минэнерго СССР
Гидротеплоэнергомонтаж
Энергомонтажпроект
Лен. филиал

Копир балбат

Формат 12

Серия 4.903-10 Выпуск 8

Инв. № подл. | Подпись и дата | Взам. инв. № | Инв. № дубл. | Подпись и дата | Взам. инв. №

Т31.00.00.000СБ

Размеры в мм

Таблица 2

| Обозначение | Давление условное $P_y$, кгс/см² | Проход условный $D_y$ | $D_в$ | $D_{н_1}$ | $D_{н_2}$ | $D_1$ | $L$ | $L_1$ | $h_1$ | $h_2$ | $d$ | $z$ | Масса, кг |
|---|---|---|---|---|---|---|---|---|---|---|---|---|---|
| Т31.01.00.000СБ | 10 | 450 | 466 | 720 | 273 | 565 | 2465 | 450 | 470 | 307 | 27 | 20 | 569,8 |
| Т31.02 | | 500 | 516 | 820 | | 620 | 2805 | 500 | 505 | 343 | | | 785,4 |
| Т31.03 | | 600 | 615 | 920 | | 725 | 2902 | 550 | 540 | 378 | 30 | | 860,8 |
| Т31.04 | | 700 | 704 | 1020 | 325 | 840 | 3120 | 600 | 595 | 417 | | 24 | 1160,5 |
| Т31.05 | | 800 | 804 | 1220 | | 950 | 3688 | 650 | 665 | 488 | | | 1697,3 |
| Т31.06 | | 900 | 902 | | | 1050 | 3330 | 700 | | | 33 | 28 | 1677,8 |
| Т31.07 | | 1000 | 998 | 1420 | 426 | 1160 | 4000 | 750 | 780 | 570 | | | 2286,8 |
| Т31.08 | | 1200 | 1198 | 1620 | | 1380 | 4110 | 800 | 850 | 640 | 40 | 32 | 3123,0 |
| Т31.09 | | 1400 | 1398 | 1820 | | 1590 | 4210 | 850 | 920 | 710 | 46 | 36 | 3632,4 |
| Т31.10 | 16 | 450 | 466 | 720 | 273 | 585 | 2535 | 450 | 475 | 307 | 30 | 20 | 671,2 |
| Т31.11 | | 500 | 516 | 820 | | 650 | 2885 | 500 | 510 | 343 | 33 | | 890,0 |
| Т31.12 | | 600 | 615 | 920 | | 770 | 2982 | 550 | 545 | 378 | 40 | | 1026,5 |
| Т31.13 | | 700 | 701 | 1020 | 325 | 840 | 3225 | 600 | 605 | 417 | | 24 | 1495,6 |
| Т31.14 | | 800 | 801 | 1220 | | 950 | 3798 | 650 | 675 | 488 | | | 2125,0 |
| Т31.15 | | 900 | 898 | | | 1050 | 3435 | 700 | | | | 28 | 2099,4 |
| Т31.16 | | 1000 | 996 | 1420 | 426 | 1170 | 4090 | 750 | 790 | 570 | 46 | | 3054,8 |
| Т31.17 | | 1200 | 1194 | 1620 | | 1390 | 4190 | 800 | 860 | 640 | 52 | 32 | 3975,8 |
| Т31.18 | | 1400 | 1390 | 1820 | | 1590 | 4292 | 850 | 930 | 710 | | 36 | 4892,6 |
| Т31.19 | 25 | 450 | 463 | 720 | 273 | 600 | 2520 | 450 | 480 | 307 | 33 | 20 | 886,4 |
| Т31.20 | | 500 | 510 | 820 | | 660 | 2870 | 500 | 515 | 343 | 40 | | 1160,3 |
| Т31.21 | | 600 | 607 | 920 | | 770 | 2980 | 550 | 550 | 378 | | | 1513,8 |
| Т31.22 | | 700 | 696 | 1020 | 325 | 875 | 3220 | 600 | 605 | 414 | 46 | 24 | 1879,1 |
| Т31.23 | | 800 | 797 | 1220 | | 990 | 3780 | 650 | 676 | 484 | | | 2575,2 |
| Т31.24 | | 900 | 895 | | | 1090 | 3432 | 700 | | | 52 | 28 | 2565,4 |
| Т31.25 | | 1000 | 994 | 1420 | 426 | 1210 | 4082 | 750 | 790 | 563 | 58 | | 2710,6 |
| Т31.26 | | 1200 | 1190 | 1620 | | 1420 | 4158 | 800 | 860 | 634 | | 32 | 3078,7 |
| Т31.27.00.000СБ | | 1400 | 1386 | 1820 | | 1640 | 4260 | 850 | 930 | 704 | | 36 | 4208,2 |

Пример условного обозначения грязевика $P_y$ 25кгс/см², $D_y$ 800мм:

ГРЯЗЕВИК 25-800 Т31.23.

Серия 4.903-10 Выпуск 8

Инв.№подл. | Подпись и дата | Взам.инв.№ | Инв.№дубл. | Подп. и дата

| Изм. | Лист | № докум. | Подп. | Дата | Т31.00.00.000СБ | Лист 2 |
|---|---|---|---|---|---|---|
| | | | | | Копир. Соболева | Формат А2 |

Т31.00.00.000СБ

Таблица 3

## Спецификация

| № поз. | 1 | | 2 | | | 3 | | 4 | | | 5 | | | | 6 | | | |
|---|---|---|---|---|---|---|---|---|---|---|---|---|---|---|---|---|---|---|
| Наименование | Корпус | | Фильтр | | | Кольцо | | Прокладка | | | Болт | | | | Гайка | | | |
| Количество | 1 | | 2 | | | 1 | | 2 | | | См. ниже | | | | | | | |
| Материал | — | | — | | | Лист ГОСТ 3681-57 Ст3 ГОСТ 14637-69 | | Паронит ГОСТ 481-71 | | | Сталь 20 ГОСТ 1050-60 | | | | Сталь 10 ГОСТ 1050-60 | | | |
| № чертежа или стандарта | Т31.00.01.000СБ | | Т30.00.02.000СБ | | | — | | — | | | ГОСТ 7798-70 | | | | ГОСТ 5915-70, ГОСТ 10605-72 | | | |
| Обозначение грязевика | Обозначение | Масса, кг | Обозначение | Масса, кг 1 шт. | Масса, кг Общ. | Размеры, мм D – d – S* | Масса кг | Размеры, мм D – d** | Масса, кг 1 шт. | Масса, кг Общ. | Обозначение | Кол. | Масса, кг 1 шт. | Масса, кг Общ. | Обозначение | Кол. | Масса, кг 1 шт. | Масса, кг Общ. |
| Т31.01.00.000СБ | Т31.01.01.000СБ | 340,4 | Т30.06.02.000СБ | 12,13 | 24,26 | 800 – 450 – 10 | 27,0 | 800 – 480 | 0,96 | 1,92 | М27×85.46 | 24 | 0,543 | 13,0 | М27.5 | 24 | 0,166 | 4,0 |
| Т31.02. | Т31.02. | 458,5 | Т30.07. | 17,14 | 34,28 | 905 – 500 – 10 | 35,0 | 905 – 530 | 1,27 | 2,54 | | | | 17,4 | | | | 5,5 |
| Т31.03. | Т31.03. | 508,3 | Т30.08. | 19,58 | 39,36 | 1005 – 600 – 12 | 48,1 | 1005 – 630 | 1,45 | 2,90 | М30×90.46 | 28 | 0,724 | 20,3 | М30.5 | 28 | 0,231 | 7,9 |
| Т31.04. | Т31.04. | 697,7 | Т30.09. | 33,80 | 67,60 | 1115 – 700 – 12 | 55,7 | 1115 – 720 | 1,77 | 3,54 | | | | | | | | |
| Т31.05. | Т31.05. | 1005,1 | Т30.10 | 42,60 | 85,20 | 1325 – 800 – 12 | 82,5 | 1325 – 820 | 2,55 | 5,10 | М36×100.46 | 32 | 1,190 | 38,1 | М36.5 | 32 | 0,383 | 12,3 |
| Т31.06. | Т31.06. | 1006,6 | Т30.11. | 52,23 | 104,46 | 1325 – 900 – 16 | 99,9 | 1325 – 920 | 2,14 | 4,28 | | | | | | | | |
| Т31.07. | Т31.07. | 1356,9 | Т30.12. | 55,03 | 110,06 | 1525 – 1000 – 16 | 131,0 | 1525 – 1020 | 3,03 | 6,06 | М42×110 46 | 36 | 1,830 | 65,9 | М42.5 | 36 | 0,617 | 22,2 |
| Т31.08. | Т31.08. | 1764,8 | Т30.13. | 92,42 | 184,84 | 1750 – 1200 – 16 | 150,0 | 1750 – 1220 | 3,71 | 7,42 | М48×150.46 | 40 | 3,130 | 125,0 | М48.5 | 40 | 0,982 | 39,3 |
| Т31.09. | Т31.09. | 2061,8 | Т30.14. | 108,44 | 216,88 | 1950 – 1400 – 16 | 182,0 | 1950 – 1420 | 4,21 | 8,42 | | 44 | | 138,0 | | 44 | | 43,2 |
| Т31.10. | Т31.10. | 374 | Т30.06. | 12,13 | 24,26 | 790 – 450 – 10 | 26,0 | 790 – 480 | 0,93 | 1,86 | | | | | | | | |
| Т31.11. | Т31.11. | 494,8 | Т30.07. | 17,14 | 34,28 | 900 – 500 – 10 | 34,5 | 900 – 530 | 1,26 | 2,52 | М36×100.46 | 24 | 1,190 | 28,6 | М36.5 | 24 | 0,383 | 9,2 |
| Т31.12. | Т31.12. | 584,4 | Т30.08. | 19,68 | 39,36 | 1000 – 600 – 12 | 47,4 | 1000 – 630 | 1,77 | 3,54 | | | | 33,3 | | | | 10,7 |
| Т31.13. | Т31.13. | 890,9 | Т30.09. | 33,80 | 67,60 | 1110 – 700 – 12 | 54,9 | 1110 – 720 | 1,68 | 3,36 | М42×110.46 | 28 | 1,830 | 51,2 | М42.5 | 28 | 0,617 | 17,3 |
| Т31.14. | Т31.14. | 1250,0 | Т30.10. | 42,60 | 85,20 | 1325 – 800 – 12 | 82,5 | 1325 – 820 | 2,55 | 5,10 | | | | | | | | |
| Т31.15. | Т31.15. | 1249,1 | Т30.11. | 52,23 | 104,46 | 1325 – 900 – 16 | 94,6 | 1325 – 920 | 2,14 | 4,28 | М48×120.46 | 32 | 2,710 | 86,4 | М48.5 | 32 | 0,982 | 31,4 |
| Т31.16. | Т31.16. | 1866,8 | Т30.12. | 55,03 | 110,06 | 1525 – 1000 – 16 | 131,0 | 1525 – 1020 | 3,03 | 6,06 | | 36 | | 97,2 | | 36 | | 35,4 |
| Т31.17. | Т31.17. | 2299,8 | Т30.13. | 92,42 | 184,84 | 1750 – 1200 – 16 | 150,0 | 1750 – 1220 | 3,71 | 7,42 | | 40 | | 112,0 | | 80 | | 110,0 |
| Т31.18. | Т31.18. | 2946,2 | Т30.14. | 108,44 | 216,88 | 1930 – 1400 – 16 | 182,0 | 1930 – 1420 | 4,21 | 8,42 | М52×180*** | 44 | 2,800 | 123,0 | М52 | 88 | 1,380 | 121,0 |
| Т31.19. | Т31.19. | 495,9 | Т30.06. | 12,13 | 24,26 | 815 – 450 – 10 | 28,5 | 815 – 480 | 1,02 | 2,04 | | | | | | | | |
| Т31.20. | Т31.20. | 668,5 | Т30.07. | 17,14 | 34,28 | 930 – 500 – 10 | 37,9 | 930 – 530 | 1,38 | 2,76 | М42×105.46 | 24 | 1,780 | 42,7 | М42.5 | 24 | 0,617 | 14,8 |
| Т31.21. | Т31.21. | 889,7 | Т30.08. | 19,68 | 39,36 | 1025 – 600 – 12 | 51,1 | 1025 – 630 | 1,54 | 3,08 | М48×120.46 | 28 | 2,710 | 75,6 | М48.5 | 28 | 0,982 | 27,5 |
| Т31.22. | Т31.22. | 1091,5 | Т30.09. | 33,80 | 67,60 | 1140 – 700 – 12 | 59,9 | 1140 – 720 | 1,84 | 3,68 | | | 3,130 | 64,4 | | 56 | | 77,2 |
| Т31.23. | Т31.23. | 1545,7 | Т30.10. | 42,60 | 85,20 | 1350 – 800 – 12 | 87,5 | 1350 – 820 | 2,71 | 5,42 | М52×150*** | 32 | 2,300 | 73,6 | М52 | 64 | 1,380 | 88,4 |
| Т31.24. | Т31.24. | 1546,3 | Т30.11. | 52,23 | 104,46 | 1350 – 900 – 16 | 99,9 | 1350 – 920 | 2,30 | 4,60 | | | | | | | | |
| Т31.25. | Т31.2 | 2197,0 | Т30.12. | 55,03 | 110,06 | 1560 – 1000 – 16 | 141,0 | 1560 – 1020 | 5,28 | 6,96 | | 36 | | 101,0 | | 72 | | 99,4 |
| Т31.26. | Т31. | 3118,1 | Т30.13. | 92,42 | 184,84 | 1760 – 1200 – 16 | 164,1 | 1760 – 1220 | 3,79 | 7,58 | М52×180*** | 44 | 2,800 | 123,0 | | 88 | | 121,0 |
| Т31.27.00.000СБ | Т31.27.01.000СБ | 3836,5 | Т30.14.02.000СБ | 108,44 | 216,88 | 1960 – 1400 – 16 | 186,0 | 1960 – 1420 | 4,30 | 8,60 | | 48 | | 134,0 | | 96 | | 133,0 |

*D и d – наружный и внутренний диаметр кольца (поз.3); S – толщина кольца.
**D и d – наружный и внутренний диаметр прокладки (поз.4); толщина прокладки от 1,5 до 2 мм
***Для М52 – шпильки из стали 35 ГОСТ 1050-60 с размерами по ГОСТ 9066-59, кроме длины L.

| Изм. | Лист | № докум. | Подпись | Дата | Т31.00.00.000СБ | Лист 3 |
|---|---|---|---|---|---|---|

Копир. Балбат

Формат 12

Серия 4.903-10 Выпуск 6

Инв. № подл. | Подпись и дата | Взам. инв. № | Инв. № дубл. | Подпись и дата

Т31.00.00.000СБ

Продолжение табл.3

Спецификация

| № поз. | 7 | | 8 | | 9 | | 10 | | | | 11 | | | |
|---|---|---|---|---|---|---|---|---|---|---|---|---|---|---|
| Наименование | Переход с фланцами | | Прокладка | | Заглушка | | Болт | | | | Гайка | | | |
| Количество | 1 | | | | | | См. ниже | | | | | | | |
| Материал | ——— | | Паронит ГОСТ 481-71 | | Ст3сп5 ГОСТ 380-71 | | Сталь 20 ГОСТ 1050-60 | | | | Сталь 10 ГОСТ 1050-60 | | | |
| № чертежа или стандарта | Т31.00.03.000СБ | | ГОСТ 15180-70 | | ГОСТ 12836-67 | | ГОСТ 7798-70 | | | | ГОСТ 5915-70 | | | |
| Обозначение грязевика | Обозначение | Масса, кг | Обозначение | Масса, кг | Обозначение | Масса, кг | Обозначение | Кол. | Масса, кг 1 шт | Масса, кг общ | Обозначение | Кол. | Масса, кг 1 шт. | Масса, кг общ |
| Т31.01.00.000СБ | Т31.01.03.000СБ | 141,2 | | | | | | | | | | | | |
| Т31.02. | Т31.02. | 214,2 | А-250-10 | 0,120 | 250-10 | 14,26 | М20×70.46 | 12 | 0,244 | 2,93 | М20.5 | 12 | 0,063 | 0,756 |
| Т31.03. | Т31.03. | 276,0 | | | | | | | | | | | | |
| Т31.04. | Т31.04. | 283,6 | | | | | | | | | | | | |
| Т31.05. | Т31.05. | 446,1 | А-300-10 | 0,129 | 300-10 | 19,88 | М20×80.46 | | 0,268 | 3,22 | | | | |
| Т31.06. | Т31.06. | 388,2 | | | | | | | | | | | | |
| Т31.07. | Т31.07. | 540,6 | | | | | | | | | | | | |
| Т31.08. | Т31.08. | 797,8 | А-400-10 | 0,192 | 400-10 | 44,43 | М24×95.46 | 16 | 0,455 | 7,82 | М24.5 | 16 | 0,107 | 1,71 |
| Т31.09 | Т31.09. | 920,0 | | | | | | | | | | | | |
| Т31.10 | Т31.10. | 168,6 | | | | | | | | | | | | |
| Т31.11. | Т31.11. | 247,4 | А-250-16 | 0,120 | 250-25 | 28,93 | | 12 | | 7,79 | | 12 | | 1,93 |
| Т31.12. | Т31.12. | 269,1 | | | | | М27×105.46 | | 0,649 | | М27.5 | | 0,161 | |
| Т31.13. | Т31.13. | 355,3 | | | | | | | | | | | | |
| Т31.14. | Т31.14. | 528,7 | А-300-16 | 0,144 | 300-25 | 42,00 | | | | 10,38 | | | | 2,58 |
| Т31.15. | Т31.15. | 474,1 | | | | | | 16 | | | | 16 | | |
| Т31.16. | Т31.16. | 708,7 | | | | | | | | | | | | |
| Т31.17. | Т31.17. | 1012,2 | А-400-16 | 0,211 | 400-25 | 81,12 | М30×120.46 | | 0,914 | 14,62 | М30.5 | | 0,225 | 3,60 |
| Т31.18. | Т31.18. | 1195,6 | | | | | | | | | | | | |
| Т31.19. | Т31.19. | 239,5 | | | | | | | | | | | | |
| Т31.20. | Т31.20. | 320,6 | А-250-25 | 0,143 | 250-25 | 28,93 | | 12 | | 7,79 | | 12 | | 1,93 |
| Т31.21. | Т31.21. | 388,8 | | | | | М27×105.46 | | 0,649 | | М27.5 | | 0,161 | |
| Т31.22. | Т31.22. | 459,8 | | | | | | | | | | | | |
| Т31.23. | Т31.23. | 634,3 | А-300-25 | 0,183 | 300-25 | 42,00 | | | | 10,38 | | | | 2,58 |
| Т31.24. | Т31.24. | 593,1 | | | | | | 16 | | | | 16 | | |
| Т31.25. | Т31.25. | 956,1 | | | | | | | | | | | | |
| Т31.26. | Т31.26. | 1260,7 | А-400-25 | 0,282 | 400-25 | 81,12 | М30×120.46 | | 0,914 | 14,62 | М30.5 | | 0,225 | 3,60 |
| Т31.27.00.000СБ | Т31.27.03.000СБ | 1594,8 | | | | | | | | | | | | |

Серия 4.903-10 Выпуск 8

Инв. № подл. | Подпись и дата | Взамен инв. № | Инв. № дубл. | Подпись и дата

Таблица 1

мм

| Толщина накладки $S_1$ | c | | Δ предел. откл.*2 |
|---|---|---|---|
| | Номин. | Пред. откл. | |
| 8 | 9 | +2 | 3 |
| 10 | 11 | | |
| 12 | 13 | | |

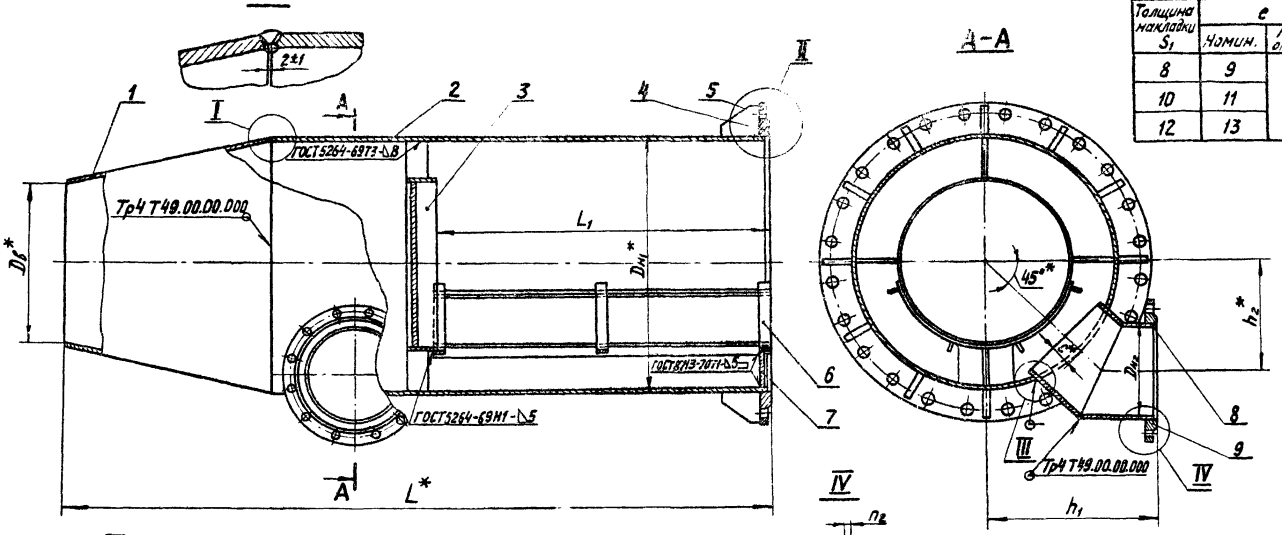


1. Сварку производить электродом типа Э42 ГОСТ 9467-60.

2* Размеры для справок.

| Изм. | Лист | N докум. | Подпись | Дата |
|---|---|---|---|---|
| Разраб. | | Невлева | | 6.03.76 |
| Пров. | | Иванова | | 7.03.76 |
| Рук. гр. | | Кейзель | | 7.03.76 |
| Гл. спец. | | Соркин | | |
| Н. контр. | | Ермаков | | |
| Утв. | | Фейгин | | |

Т31.00.01.000СБ

Корпус
Сварочный чертеж

| Лит. | Масса | Масштаб |
|---|---|---|
| | См. табл.2 | — |

Лист | Листов 4

Минэнерго СССР
Главтеплоэнергомонтаж
Энергомонтажпроект
Лен. филиал

Копир. Болбат

Формат 12

Инв. N подл. | Подпись и дата | Взам. инв. N | Инв. N дубл. | Подпись и дата

Таблица 2

Размеры в мм

| Обозначение | Давление условное Ру, кгс/см² | Проход условный Dу | Dв | Dн1 | Dн2 | L | L1 | C | h1 | h2 | n1 | n2 | K1 | K2 | K3 | K4 | Масса, кг |
|---|---|---|---|---|---|---|---|---|---|---|---|---|---|---|---|---|---|
| Т31.01.01.000СБ | 10 | 450 | 456 | 720 | 273 | 1866 | 905 | 60 | 450 | 307 | 9 | 8 | 8 | 7 | 12 | — | 340,4 |
| Т31.02. | | 500 | 516 | 820 | | 2086 | 1005 | | 486 | 343 | | | | | 16 | | 458,5 |
| Т31.03. | | 600 | 615 | 920 | | 2183 | 1105 | | 521 | 378 | | | | | 12 | | 508,3 |
| Т31.04. | | 700 | 704 | 1020 | 325 | 2378 | 1205 | 70 | 576 | 417 | 10 | 9 | 9 | 8 | | | 697,7 |
| Т31.05. | | 800 | 804 | 1220 | | 2712 | 1305 | | 647 | 488 | 11 | | 10 | | 16 | | 1005,1 |
| Т31.06. | | 900 | 902 | | | 2581 | 1405 | | | | | | | | | | 1006,6 |
| Т31.07. | | 1000 | 998 | 1420 | 426 | 3015 | 1505 | 80 | 756 | 570 | | 10 | | 9 | | | 1356,9 |
| Т31.08. | | 1200 | 1198 | 1620 | | 3121 | 1605 | | 826 | 640 | | | | | | | 1764,8 |
| Т31.09. | | 1400 | 1398 | 1820 | | 3221 | 1705 | | 897 | 710 | | | | | | | 2061,8 |
| Т31.10. | 16 | 450 | 456 | 720 | 273 | 1936 | 905 | 60 | 450 | 307 | 9 | 8 | 8 | 7 | 12 | 8 | 374,0 |
| Т31.11. | | 500 | 516 | 820 | | 2166 | 1005 | | 486 | 343 | | | | | | | 494,8 |
| Т31.12. | | 600 | 615 | 920 | | 2264 | 1105 | | 521 | 378 | 10 | | 9 | | | 9 | 584,4 |
| Т31.13. | | 700 | 701 | 1020 | 325 | 2482 | 1205 | 70 | 576 | 417 | 12 | 9 | 11 | 8 | 16 | 10 | 890,9 |
| Т31.14. | | 800 | 801 | 1220 | | 2821 | 1305 | | 647 | 488 | 13 | | 12 | | | | 1250,1 |
| Т31.15. | | 900 | 898 | | | 2686 | 1405 | | | | | | | | | | 1249,1 |
| Т31.16. | | 1000 | 996 | 1420 | 426 | 3111 | 1505 | 80 | 756 | 570 | 15 | 10 | 14 | 9 | | 12 | 1866,8 |
| Т31.17. | | 1200 | 1194 | 1620 | | 3210 | 1605 | | 826 | 640 | | | | | | | 2299,8 |
| Т31.18. | | 1400 | 1390 | 1820 | | 3313 | 1705 | | 897 | 710 | 18 | | 16 | | | | 2946,2 |
| Т31.19. | 25 | 450 | 463 | 720 | 273 | 1929 | 905 | 60 | 450 | 307 | 12 | 8 | 11 | 7 | 16 | 8 | 495,9 |
| Т31.20. | | 500 | 510 | 820 | | 2160 | 1005 | | 486 | 343 | 13 | | 12 | | | 10 | 668,5 |
| Т31.21. | | 600 | 607 | 920 | | 2265 | 1105 | | 521 | 378 | 15 | | 14 | | | | 889,7 |
| Т31.22. | | 700 | 696 | 1020 | 325 | 2480 | 1205 | 75 | 573 | 414 | | 9 | | 8 | | | 1091,5 |
| Т31.23. | | 800 | 797 | 1220 | | 2812 | 1305 | | 643 | 484 | 18 | | 16 | | | | 1545,7 |
| Т31.24. | | 900 | 895 | | | 2686 | 1405 | | | | | | | | | | 1546,3 |
| Т31.25. | | 1000 | 994 | 1420 | 426 | 3109 | 1505 | 90 | 749 | 563 | 20 | 10 | 18 | 9 | | 12 | 2197,0 |
| Т31.26. | | 1200 | 1190 | 1620 | | 3198 | 1605 | | 819 | 633 | 22 | | 20 | | | | 3118,1 |
| Т31.27.01.000СБ | | 1400 | 1386 | 1820 | | 3300 | 1705 | | 890 | 704 | 24 | | 22 | | | | 3836,5 |

Таблица 3

Спецификация

| N°поз. | 1 | | 2 | | 3 | | 4 | | 5 | | | |
|---|---|---|---|---|---|---|---|---|---|---|---|---|
| Наименование | Переход | | Труба | | Перемычка | | Фланец | | Ребро | | | |
| Количество | 1 | | | | | | | | См. ниже | | | |
| Материал | Лист ГОСТ5681-57 Вст3сп5 ГОСТ14637-69 | | См. чертеж | | ——— | | Вст3сп5 ГОСТ380-71 | | Вст3сп5 ГОСТ380-71 | | | |
| N°чертежа или стандарта | Т57.00.00.000, Вып.1 Т31.00.01.001 | | Т31.00.01.002 | | Т30.00.01.003СБ | | Т31.00.01.004 | | Т31.00.01.003 | | | |
| Обозначение корпуса | Обозначение | Масса, кг | Обозначение | Масса, кг | Обозначение | Масса, кг | Обозначение | Масса, кг | Обозначение | Кол. | Масса, кг 1 шт. | Масса, кг Общ. |
| Т31.01.01.000СБ | Т57.73.00.000 | 69,1 | Т31.01.01.002 | 177 | Т30.12.01.003СБ | 20,26 | Т31.01.01.004 | 34,3 | Т31.01.01.003 | 12 | 0,810 | 7,32 |
| Т31.02. | Т57.89. | 118,5 | Т31.02. | 218 | Т30.13. | 27,34 | Т31.02. | 45,9 | Т31.03. | | 0,851 | 10,21 |
| Т31.03. | Т57.104. | 109,0 | Т31.03. | 264 | Т30.14. | 35,66 | Т31.03. | 50,5 | Т31.01. | 14 | 0,610 | 8,54 |
| Т31.04. | Т57.119. | 157,0 | Т31.04. | 365 | Т30.15. | 48,53 | Т31.04. | 59,8 | Т31.02. | | 0,703 | 9,84 |
| Т31.05. | Т57.134. | 243,0 | Т31.05. | 518 | Т30.16. | 68,60 | Т31.05. | 94,2 | Т31.05. | 16 | 1,210 | 19,36 |
| Т31.06. | Т57.135. | 191,0 | Т31.06. | 547 | Т30.17. | 81,94 | | | | | | |
| Т31.07. | Т57.150.00.000 | 293,5 | Т31.07. | 703 | Т30.18. | 99,38 | Т31.06. | 125,0 | Т31.06. | 18 | 1,380 | 24,84 |
| Т31.08. | Т31.01.01.001 | 342,0 | Т31.08. | 844 | Т30.19. | 139,35 | Т31.07. | 273,0 | Т31.08. | 20 | 2,180 | 43,60 |
| Т31.09. | Т31.02.01.001 | 390,0 | Т31.09. | 996 | Т30.20. | 190,23 | Т31.08. | 309,0 | | 22 | | 47,36 |
| Т31.10. | Т57.73.00.000 | 69,1 | Т31.10. | 187 | Т30.12. | 20,26 | Т31.09. | 44,7 | Т31.01. | 12 | 0,610 | 7,32 |
| Т31.11. | Т57.89. | 118,5 | Т31.11. | 231 | Т30.13. | 27,34 | Т31.10. | 54,8 | Т31.02. | | 0,703 | 8,44 |
| Т31.12. | Т57.104. | 109,0 | Т31.12. | 312 | Т30.14. | 35,66 | Т31.11. | 60,3 | | 14 | | 9,84 |
| Т31.13. | Т57.124. | 188,3 | Т31.13. | 473 | Т30.15. | 48,53 | Т31.12. | 83,0 | Т31.05. | | 1,210 | 15,94 |
| Т31.14. | Т57.139. | 294,2 | Т31.14. | 655 | Т30.16. | 68,60 | Т31.13. | 125,0 | Т31.06 | 16 | 1,380 | 22,08 |
| Т31.15. | Т57.140. | 232,2 | Т31.15. | 691 | Т30.17. | 81,94 | | | | | | |
| Т31.16. | Т57.155.00.000 | 408,0 | Т31.16. | 1027 | Т30.18. | 99,38 | Т31.14 | 144,0 | | 18 | | 24,84 |
| Т31.17. | Т31.03.01.001 | 473,0 | Т31.17. | 1231 | Т30.19. | 139,35 | Т31.15. | 237,0 | Т31.08 | 20 | 2,180 | 43,60 |
| Т31.18. | Т31.04.01.001 | 616,0 | Т31.18. | 1655 | Т30.20. | 190,23 | Т31.16. | 250,0 | | 22 | | 47,96 |
| Т31.19. | Т57.84.00.000 | 102,0 | Т31.19. | 255 | Т30.12. | 20,26 | Т31.18. | 56,7 | Т31.05 | 12 | 1,210 | 14,52 |
| Т31.20. | Т57.99. | 153,0 | Т31.20. | 344 | Т30.13. | 27,34 | Т31.19. | 70,0 | Т31.06 | | 1,380 | 16,56 |
| Т31.21. | Т57.114. | 194,0 | Т31.21. | 464 | Т30.14. | 35,66 | Т31.20. | 95,0 | | 14 | | 19,32 |
| Т31.22. | Т57.129. | 218,0 | Т31.22. | 602 | Т30.15. | 48,53 | Т31.21. | 115,0 | Т31.07. | 16 | 1,710 | 23,94 |
| Т31.23. | Т57.144. | 337,6 | Т31.23. | 873 | Т30.16. | 68,60 | Т31.22. | 148,0 | | | | 27,36 |
| Т31.24. | Т57.145. | 267,0 | Т31.24. | 920 | Т30.17. | 81,94 | | | | | | |
| Т31.25. | Т57.160.00.000 | 455,0 | Т31.25. | 1167 | Т30.18. | 99,38 | Т31.23. | 265,0 | Т31.08.01.003 | 18 | 2,180 | 39,24 |
| Т31.26. | Т31.08.01.001 | 667,0 | Т31.26. | 1749 | Т30.19. | 139,35 | Т31.24. | 325,0 | | 22 | | 47,96 |
| Т31.27.01.000СБ | Т31.09.01.001 | 838,0 | Т31.27.01.002 | 2262 | Т30.20.01.003СБ | 190,23 | Т31.25.01.004 | 290,0 | | 24 | | 52,32 |

Серия 4.903-10 Выпуск 3

Инв. N°подл. | Подпись и дата | Взамен инв. N° | Инв. N°дубл. | Подпись и дата

Т31.00.01.000СБ

Продолжение табл.3

Спецификация

| № поз. | 6 | | 7 | | 8 | | | 9 | | 10 | | | Масса наплавленного металла сварных швов, кг |
|---|---|---|---|---|---|---|---|---|---|---|---|---|---|
| Наименование | Ложе | | Опора | | Штуцер | | | Фланец | | Накладка | | | |
| Количество | 1 | | 1 | | 2 | | | 1 | | 2 | | | |
| Материал | —— | | Лист ГОСТ 5681-57 Ст2 ГОСТ 14637-69 | | См. чертеж | | | ВСт3сп5 ГОСТ 380-71 | | Лист ГОСТ 5681-57 Вст3сп5 ГОСТ 14637-69 | | | |
| № чертежа или стандарта | Т30.00.01.005СБ | | Т31.00.01.006 | | Т30.00.01.007 | | | ГОСТ 1255-67 | | Т31.00.01.008 | | | |
| Обозначение корпуса | Обозначение | Масса, кг | Обозначение | Масса, кг | Обозначение | Масса, кг 1 шт | Масса, кг общ. | Обозначение | Масса, кг | Обозначение | Масса, кг 1 шт. | Масса, кг общ. | |
| Т31.01.01.000СБ | Т30.05.01.006СБ | 5,60 | Т31.01.01.006 | 0,735 | | | | | | | | | 3,07 |
| Т31.02. | Т30.07. | 11,16 | Т31.02. | 0,900 | Т30.02.01.007 | 6,20 | 12,4 | 250-10 | 10,65 | | | | 3,40 |
| Т31.03. | Т30.08. | 12,80 | Т31.03. | | | | | | | | | | 3,80 |
| Т31.04. | Т30.09. | 19,90 | Т31.04 | 0,935 | | | | | | | | | 5,00 |
| Т31.05. | Т30.10. | 21,73 | Т31.05. | 1,300 | Т30 03. | 9,38 | 18,8 | 300-10 | 12,90 | —— | — | — | 7,20 |
| Т31.06. | Т30.11. | 31,87 | Т31.06. | 2,300 | | | | | | | | | 7,25 |
| Т31.07. | Т30.12. | 34,64 | Т31.07. | 2,900 | | | | | | | | | 8,85 |
| Т31.08. | Т30.13. | 45,29 | Т31.08. | 2,850 | Т30.04. | 21,6 | 43,2 | 400-10 | 21,56 | | | | 9,90 |
| Т31.09. | Т30.14. | 50,03 | Т31.09. | | | | | | | | | | 11,00 |
| Т31.10. | Т30.06. | 5,60 | Т31.01. | 0,735 | | | | | | Т31.08.01.008 | 2,21 | 4,42 | 3,55 |
| Т31.11. | Т30.07. | 11,16 | Т31.02. | 0,900 | Т30.02. | 6,20 | 12,4 | 250-25 | 18,90 | Т31.09. | 3,75 | 7,50 | 3,90 |
| Т31.12. | Т30.08. | 12,80 | Т31.03. | | | | | | | Т31.10. | | | 5,10 |
| Т31.13. | Т30.09. | 19,90 | Т31.04. | 0,935 | | | | | | Т31.17. | 4,89 | 9,78 | 7,80 |
| Т31.14. | Т30.10. | 21,73 | Т31.05. | 1,300 | Т30.03. | 9,38 | 18,8 | 300-25 | 23,95 | Т31.18. | 4,97 | 9,94 | 10,00 |
| Т31.15. | Т30.11. | 31,87 | Т31.06. | 2,300 | | | | | | | | | |
| Т31.16. | Т30 12. | 34,64 | Т31.16. | 2,800 | | | | | | Т31.26. | | | 15,10 |
| Т31.17. | Т30.13. | 45,29 | Т31.17. | 2,750 | Т30.04. | 21,6 | 43,2 | 400-25 | 44,62 | Т31.27. | 11,60 | 23,20 | 16,80 |
| Т31.18. | Т30.14. | 50,03 | Т31.18. | | | | | | | Т31.28. | | | 23,20 |
| Т31.19. | Т30.06. | 5,60 | Т31.01. | 0,735 | | | | | | Т31.08. | 2,21 | 4,42 | 5,40 |
| Т31.20. | Т30.07. | 11,16 | Т31.02. | 0,900 | Т30.02. | 6,20 | 12,4 | 250-25 | 18,90 | Т31.09. | 3,75 | 7,50 | 6,70 |
| Т31.21. | Т30.08. | 12,80 | Т31.21. | 0,860 | | | | | | Т31.10. | | | 5,25 |
| Т31.22. | Т30.09. | 19,90 | Т31.22. | 0,900 | | | | | | Т31.17. | 4,89 | 9,78 | 10,70 |
| Т31.23. | Т30.10. | 21,73 | Т31.23. | 1,250 | Т30.03. | 9,38 | 18,8 | 300-25 | 23,95 | Т31.18. | 4,97 | 9,94 | 15,50 |
| Т31.24. | Т30.11. | 31,87 | Т31.24. | 2,000 | | | | | | | | | |
| Т31.25. | Т30.12. | 34,64 | Т31.25. | | | | | | | Т31.26. | | | 23,00 |
| Т31.26. | Т30.13. | 45,29 | Т31.26. | 2,700 | Т30.04.01.007 | 21,6 | 43,2 | 400-25 | 44,62 | Т31.27. | 11,60 | 23,20 | 30,80 |
| Т31.27.01.000СБ | Т30.14.01.006СБ | 50,03 | Т31.27.01.006 | | | | | | | Т31.28.01.008 | | | 40,20 |

Серия 4.903-10 Выпуск 6

Инв.№ подл. | Подпись и дата | Взамен инв.№ | Инв.№ дубл. | Подпись и дата

Изм. Лист № докум. Подпись Дата

Копир. Болбат

Лист 4

Формат 12

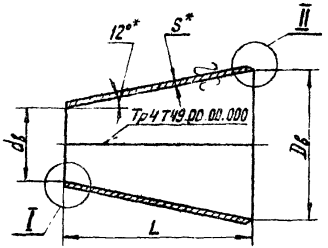


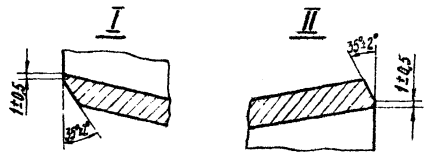


Развертка перехода

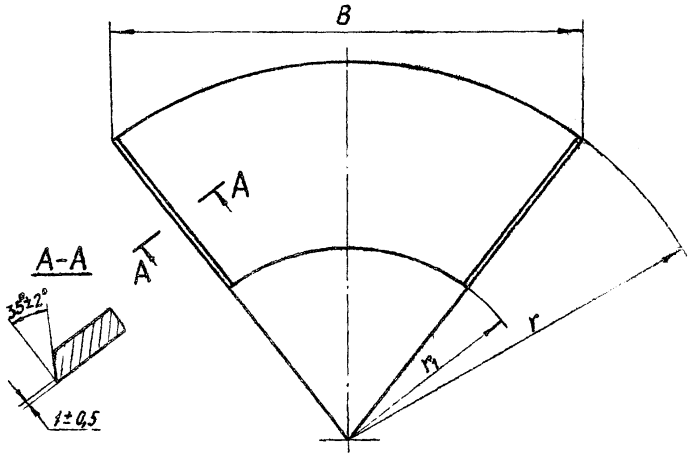


Размеры в мм

| Обозначение | Давление условное $P_y$, кгс/см² | $D_в$ | $d_в$ | S | L | Развертка B | Развертка r | Развертка $r_1$ | Масса, кг: наплавл. металла сварного шва | Масса, кг: перехода |
|---|---|---|---|---|---|---|---|---|---|---|
| Т31.01.01.001 | 10 | 1602 | 1198 | 10 | 950 | 4710 | 3877 | 2905 | 0,600 | 342,0 |
| Т31.02. | | 1802 | 1398 | | | 5294 | 4358 | 3888 | | 390,0 |
| Т31.03. | 16 | 1594 | 1194 | 14 | 940 | 4699 | 3870 | 2905 | 0,950 | 473,0 |
| Т31.04. | | 1790 | 1390 | 16 | | 5280 | 4345 | 3383 | 1,200 | 616,0 |
| Т31.05. | 25 | 460 | 307 | 12 | 360 | 1379 | 1135 | 767 | 0,240 | 43,8 |
| Т31.06. | | 508 | 357 | | 355 | 1519 | 1250 | 887 | 0,284 | 50,5 |
| Т31.07. | | 605 | 410 | 14 | 458 | 1808 | 1488 | 1019 | 0,422 | 84,4 |
| Т31.08. | | 1582 | 1190 | 20 | 921 | 4684 | 3855 | 2910 | 1,800 | 667,0 |
| Т31.09.01.001 | | 1778 | 1386 | 22 | | 5252 | 1329 | 3388 | 2,250 | 838,0 |

1. В случае расхождения внутренних диаметров перехода с внутренними диаметрами стыкуемых труб более чем на 2мм, произвести подрезку соответствующего торца до внутреннего диаметра трубы за счет длины перехода L
2. Допускается изготавление переходов из двух частей (с двумя сварными швами).
3. Сварные стыковые соединения – по Т49.00.00.000 (выпуск 1).
4. Сварку производить электродом типа Э42 ГОСТ9467-60.
5. Технические требования – по ОСТ24.03.004.
6. * Размеры для справок

| Изм. | Лист | N° докум. | Подп. | Дата |
|---|---|---|---|---|
| Разраб. | | Щеглова | | |
| Пров. | | Иванова | | |
| Рук. гр. | | Кейзель | | |
| Гл. спец. | | Сорокин | | |
| Н. контр. | | Ермаков | | |
| Утв. | | Фейгин | | |

Т31.00.01.001

Переход

| Лит. | Масса | Масштаб |
|---|---|---|
| | см. табл. | — |

Лист | Листов 1

Лист 5 ГОСТ5681-57
ВСт3сп5 ГОСТ14637-69

Минэнерго СССР Главтеплоэнергомонтаж Энергомонтажпроект Лен. филиал

Копир. Болват

Формат 12

Инв. № подл. | Подпись и дата | Взам. инв. № | Инв. № дубл. | Подпись и дата

# Т31.00.01.002

▽2 (▽)

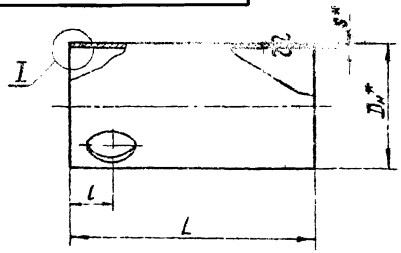


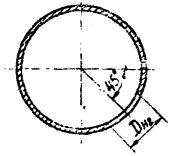


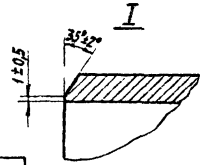


Размеры в мм

| Обозначение | Давление условное $P_у$, кгс/см² | $D_н \times S$ | $D_{н2}$ | L | l | Масса, кг |
|---|---|---|---|---|---|---|
| Т31.01.01.002 | 10 | 720×8 | 275 | 1290 | 200 | 177 |
| Т31.02. | | 820×8 | | 1390 | | 218 |
| Т31.03. | | 920×8 | | 1490 | | 264 |
| Т31.04. | | 1020×9 | 327 | 1660 | 250 | 365 |
| Т31.05. | | 1220×10 | | 1760 | | 518 |
| Т31.06. | | | | 1860 | | 547 |
| Т31.07. | | 1420×10 | 428 | 2060 | 300 | 703 |
| Т31.08. | | 1620×10** | | 2160 | | 844 |
| Т31.09. | | 1820×10** | | 2260 | | 996 |
| Т31.10. | 16 | 720×8 | 275 | 1360 | 200 | 187 |
| Т31.11. | | 820×8 | | 1470 | | 231 |
| Т31.12. | | 920×9 | | 1570 | | 312 |
| Т31.13. | | 1020×11 | 327 | 1760 | 250 | 473 |
| Т31.14. | | 1220×12 | | 1860 | | 655 |
| Т31.15. | | | | 1960 | | 691 |
| Т31.16. | | 1420×14 | 428 | 2155 | 300 | 1027 |
| Т31.17. | | 1620×14** | | 2255 | | 1231 |
| Т31.18.01.002 | | 1820×16** | | 2355 | | 1655 |

Размеры в мм

Продолжение

| Обозначение | Давление условное $P_у$, кгс/см² | $D_н \times S$ | $D_{н2}$ | L | l | Масса, кг |
|---|---|---|---|---|---|---|
| Т31.19.01.002 | 25 | 720×11 | 275 | 1360 | 200 | 255 |
| Т31.20. | | 820×12 | | 1470 | | 344 |
| Т31.21. | | 920×14 | | 1570 | | 484 |
| Т31.22. | | 1020×14 | 327 | 1760 | 250 | 602 |
| Т31.23. | | 1220×16** | | 1860 | | 873 |
| Т31.24. | | | | 1960 | | 920 |
| Т31.25. | | 1420×18** | 428 | 2155 | 300 | 1167 |
| Т31.26. | | 1620×20** | | 2255 | | 1749 |
| Т31.27.01.002 | | 1820×22** | | 2355 | | 2262 |

**Обечайка. Материал – лист $\frac{ГОСТ\ 5681-57}{ВСт3сп5\ ГОСТ\ 14637-69}$.

1. Материал – трубы сварные гр.А ГОСТ 10706-63 из стали ВСт3сп5 ГОСТ 380-71.

Для $P_у$ 25 кгс/см² применять трубы и обечайки с двухсторонним швом.

Применение других категорий стали по ГОСТ 380-71 указано в технических требованиях

2. Отверстие $D_{н2}$ уточнить по фактическому наружному диаметру штуцера (поз.8, Т31.00.01.000СБ) зазором не свыше 2 мм на сторону.

3. Допуски на $D_н$ и S – в соответствии с допусками на размеры труб.

4.* Размеры для справок.

| Изм. | Лист | № докум. | Подп. | Дата |
|---|---|---|---|---|
| Разраб. | | Щеглова | | |
| Пров. | | Иванова | | |
| Рук. гр. | | Кейзель | | |
| Гл. спец. | | Сорокин | | |
| Н. контр. | | Ермаков | | |
| Утв. | | Фейгин | | |

Копир. Болбат

**Т31.00.01.002**

Труба

См. п. 1

| Лит | Масса | Масштаб |
|---|---|---|
| | См. табл. | — |

Лист | Листов 1

Минэнерго СССР
Главтеплоэнергомонтаж
Энергомонтажпроект
Лен. филиал

Формат 12

Серия 4.903-10 Выпуск 8

Инв. № подл. | Подпись и дата | Взамен инв. № | Инв. № дубл. | Подпись и дата

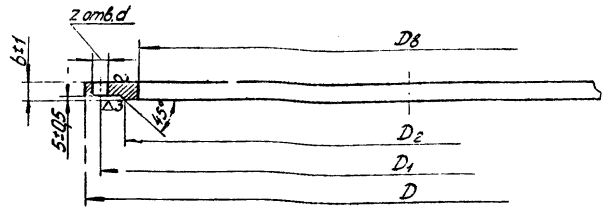


Размеры в мм

| Обозначение | Давление условное Ру, кгс/см² | Проход усл. Dу | Dв | D | D1 | D2 | b | d | Кол. отв. Z | Масса, кг |
|---|---|---|---|---|---|---|---|---|---|---|
| Т31.01.01.004 | 10 | 700 | 760 | 895 | 840 | 800 | 24 | 30 | 24 | 34,3 |
| Т31.02. | | 800 | 820 | 1010 | 950 | 905 | 26 | 33 | 28 | 45,9 |
| Т31.03. | | 900 | 920 | 1110 | 1050 | 1005 | | | | 50,5 |
| Т31.04. | | 1000 | 1020 | 1220 | 1160 | 1115 | | | | 59,8 |
| Т31.05 | | 1200 | 1220 | 1455 | 1380 | 1325 | 30 | 40 | 32 | 94,2 |
| Т31.06 | | 1400 | 1420 | 1675 | 1590 | 1525 | 32 | 46 | 36 | 125,0 |
| Т31.07. | | 1600 | 1620 | 1915 | 1820 | 1750 | 50 | 52 | 40 | 213,0 |
| Т31.08. | | 1800 | 1820 | 2115 | 2020 | 1950 | | | 44 | 309,0 |
| Т31.09. | 16 | 700 | 720 | 910 | 840 | 790 | 30 | 40 | 24 | 44,7 |
| Т31.10. | | 800 | 820 | 1020 | 950 | 900 | | | | 54,8 |
| Т31.11. | | 900 | 920 | 1120 | 1050 | 1000 | | | 28 | 60,3 |
| Т31.12. | | 1000 | 1020 | 1255 | 1170 | 1110 | 32 | 46 | | 83,0 |
| Т31.13. | | 1200 | 1220 | 1485 | 1390 | 1325 | 36 | 52 | 32 | 125,0 |
| Т31.14. | | 1400 | 1420 | 1685 | 1590 | 1525 | | | 36 | 144,0 |
| Т31.15. | | 1600 | 1620 | 1925 | 1820 | 1750 | 54 | 58 | 40 | 237,0 |
| Т31.16. | | 1800 | 1820 | 2125 | 2020 | 1930 | | | 44 | 250,0 |
| Т31.17. | 25 | 600 | 630 | 840 | 770 | 720 | 30 | 40 | 20 | 46,2 |
| Т31.18. | | 700 | 720 | 960 | 875 | 815 | | 46 | 24 | 56,7 |
| Т31.19. | | 800 | 820 | 1075 | 990 | 930 | | | | 70,0 |
| Т31.20.01.004 | | 900 | 920 | 1185 | 1090 | 1025 | 36 | 52 | 28 | 95,0 |

Продолжение

Размеры в мм

| Обозначение | Давление условное Ру, кгс/см² | Проход усл. Dу | Dв | D | D1 | D2 | b | d | Кол. отв. Z | Масса, кг |
|---|---|---|---|---|---|---|---|---|---|---|
| Т31.21.01.004 | 25 | 1000 | 1020 | 1315 | 1210 | 1140 | 36 | 58 | 28 | 115,0 |
| Т31.22. | | 1200 | 1220 | 1525 | 1420 | 1350 | | | 32 | 148,0 |
| Т31.23. | | 1400 | 1420 | 1750 | 1640 | 1565 | 54 | | 36 | 265,0 |
| Т31.24. | | 1600 | 1620 | 1950 | 1840 | 1760 | | | 44 | 325,0 |
| Т31.25.01.004 | | 1800 | 1820 | 2150 | 2040 | 1960 | | | 48 | 290,0 |

1. Допуски на свободные размеры - по 7-му классу точности ГОСТ 2689-54.
2. Технические требования - по ГОСТ 1255-67.

| | | | | |
|---|---|---|---|---|
| Изм. | Лист | № докум. | Подп. | Дата |
| Разраб. | | Шевлева | | 3.III.78 |
| Пров. | | Шестова | | 3.III.78 |
| Рук.гр. | | Кочетова | | |
| Гл.спец. | | Трохкин | | |
| Н.контр. | | Ермаков | | |
| Утв. | | Федгин | | |

Т31.00.01.004

Фланец

| Лит | Масса | Масштаб |
|---|---|---|
| | См. табл. | — |

Лист | Листов 1

Минэнерго СССР Главтеплоэнергомонтаж Энергомонтажпроект Ленингр. филиал

В Ст3сп5 ГОСТ 380-71

Копировал Соболева

Формат 12

Т31.00.01.003

▽2 (▽)

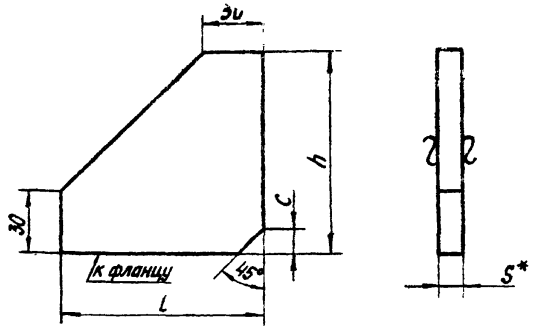


Размеры в мм

| Обозначение | S | h | l | C | Масса, кг |
|---|---|---|---|---|---|
| Т31.01.01.003 | 12 | 100 | 85 | 10 | 0,610 |
| Т31.02. | | | 100 | | 0,703 |
| Т31.03. | 16 | | 90 | 12 | 0,851 |
| Т31.04. | | | 100 | | 0,933 |
| Т31.05. | | 120 | 112 | | 1,210 |
| Т31.06. | | 125 | 125 | | 1,380 |
| Т31.07. | | 140 | 138 | | 1,710 |
| Т31.08.01.003 | | 150 | 175 | | 2,180 |

*Размер для справок.

Серия 4.903-10 Выпуск 8

Подпись и дата | Взамен инв.№ | Инв.№ дубл. | Подпись и дата | Инв.№ подл.

| Изм. | Лист | N°докум. | Подп. | Дата |
|---|---|---|---|---|
| Разраб. | | Невлева | | 3/IV-75 |
| Пров. | | Иванова | | 3/IV-75 |
| Рук.гр. | | Кейзель | | 3/IV-75 |
| Гл.спец. | | Сорокин | | |
| Н.контр. | | Ермаков | | |
| Утв. | | Фейгин | | |

Т31.00.01.003

Ребро

| Лит. | Масса | Масштаб |
|---|---|---|
| | см. табл. | — |

Лист | Листов 1

Лист S ГОСТ5681-57 / Ст.2 ГОСТ14637-69

Минэнерго СССР Главтеплоэнергомонтаж Энергомонтажпроект Лен. филиал

Копир. Болбат

Т31.00.01.006

▽1(▽)

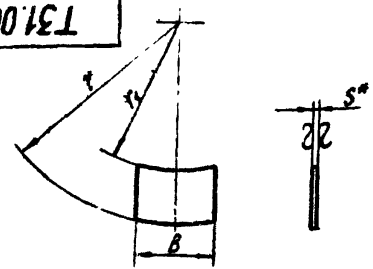


Размеры в мм

| Обозначение | r | r1 | B | S | Масса, кг |
|---|---|---|---|---|---|
| Т31 01. 01. 006 | 352 | 223 | 150 | 6 | 0,735 |
| Т31.02. | 402 | 273 | | | 0,900 |
| Т31.03. | 452 | 323 | | | |
| Т31.04. | 500 | 368 | | | 0,935 |
| Т31.05. | 600 | 418 | | | 1,300 |
| Т31.06. | | 468 | 200 | 10 | 2,300 |
| Т31.07. | 700 | 518 | | | 2,900 |
| Т31.08. | 800 | 620 | | | 2,850 |
| Т31.09. | 900 | 720 | | | |
| Т31.16. | 695 | 518 | | | 2,800 |
| Т31.17. | 795 | 620 | | | 2,750 |
| Т31.18. | 895 | 720 | | | |
| Т31.21. | 445 | 323 | 150 | 6 | 0,860 |
| Т31.22. | 495 | 368 | | | 0,900 |
| Т31.23. | 595 | 418 | | | 1,250 |
| Т31.24. | | 468 | 200 | 10 | 2,000 |
| Т31.25. | 692 | 518 | | | 2,700 |
| Т31.26. | 790 | 620 | | | |
| Т31.27 01 006 | 888 | 720 | | | |

*Размер для справок

Серия 4.903-10 Выпуск 8

Подпись и дата | Взамен инв.№ | Инв.№ дубл. | Подпись и дата | Инв.№ подл.

| Изм. | Лист | N°докум. | Подп. | Дата |
|---|---|---|---|---|
| Разраб. | | Невлева | | 3/IV-75 |
| Пров. | | Иванова | | 3/IV-75 |
| Рук.гр. | | Кейзель | | 3/IV-75 |
| Гл.спец. | | Сорокин | | |
| Н.контр. | | Ермаков | | |
| Утв. | | Фейгин | | |

Т31.00.01.006

Опора

| Лит. | Масса | Масштаб |
|---|---|---|
| | См.табл. | — |

Лист | Листов 1

Лист S ГОСТ5681-57 / Ст.2 ГОСТ14637-69

Минэнерго СССР Главтеплоэнергомонтаж Энергомонтажпроект Лен. филиал

Копир. Болбат

Формат 12

Т31.00.01.008

▽2 (▽)

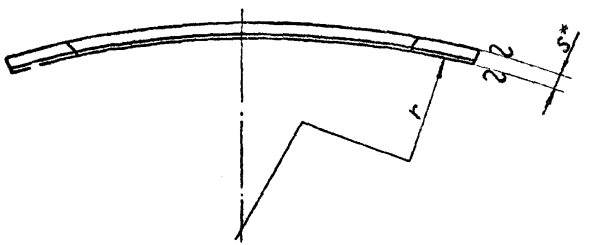


Развертка

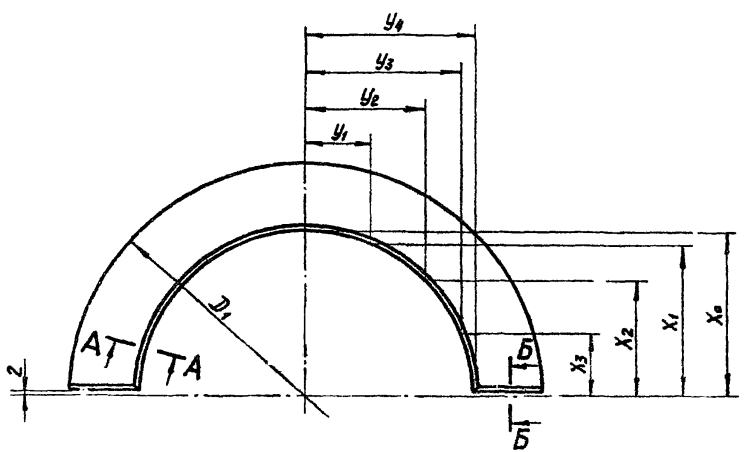


А–А повернуто

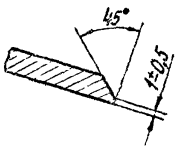


Б–Б

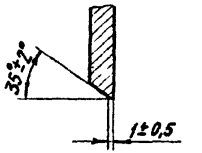


1. Применение других категорий стали по ГОСТ 380-71 указано в технических требованиях.

2. Допуски на размеры – по 8-му классу точности ОСТ 1010 или ГОСТ 2689-54.

3.* Размер для справок.

Серия 4.903-10 Выпуск 8

Инв. № подл. | Подпись и дата | Взам. инв. № | Инв. № дубл. | Подпись и дата

| | | | | |
|---|---|---|---|---|
| Изм. | Лист | № докум. | Подп. | Дата |
| Разраб. | | Щеглова | | |
| Пров. | | Иванова | | |
| Рук. гр. | | Кейзель | | |
| Гл. спец. | | Сорокин | | |
| Н. контр. | | Ермаков | | |
| Утв. | | Фейгин | | |

Т31.00.01.008

Накладка

| Лит. | Масса | Масштаб |
|---|---|---|
| | См. табл. | — |

Лист 1 | Листов 2

Лист 5 ГОСТ 5681-57 / ВСт 3сп 5 ГОСТ 14637-69

Минэнерго СССР Главтеплоэнергомонтаж Энергомонтажпроект Лен. филиал

Копир. Болбат

Формат 12

Т31.00.01.008

Размеры в мм

| Обозначение | Размеры штуцера $D_н \times S$ | r | $D_1$ | $S_1$ | $X_0$ | $X_1$ | $X_2$ | $X_3$ | $y_1$ | $y_2$ | $y_3$ | $y_4$ | Масса, кг |
|---|---|---|---|---|---|---|---|---|---|---|---|---|---|
| Т31.01.01.008 | 159×4,5 | 213 | 260 | 6 | 81,0 | 75,0 | 57,5 | 31,0 | 31,5 | 57,0 | 75,0 | 83 | 0,75 |
| Т31.02. | 194×5 | | 300 | | 98,5 | 91,0 | 70,0 | 38,0 | 37,5 | 69,5 | 92,5 | 100 | 0,90 |
| Т31.03. | 219×6 | | 325 | | 111,0 | 102,5 | 78,5 | 42,5 | 42,0 | 79,0 | 104,0 | 114 | 1,01 |
| Т31.04. | | 265 | | 8 | | | | | | | | | 1,31 |
| Т31.05. | | | | | | | | | | | | | |
| Т31.06. | | 315 | | 6 | | | | | | | | | 1,01 |
| Т31.07. | 273×7 | 265 | 400 | 8 | 138,0 | 128,5 | 98,5 | 53,5 | 53,5 | 100,0 | 134,5 | 147 | 1,89 |
| Т31.08. | | 360 | 420 | | | | | | | | 132,0 | 131 | 2,21 |
| Т31.09. | | 410 | 440 | 10 | | | | | 55,0 | 102,0 | 134,5 | 146 | 3,75 |
| Т31.10 | | 460 | | | | | | | 53,5 | 99,5 | 130,0 | 141 | |
| Т31.11 | 325×8 | 315 | 480 | 8 | 165,5 | 153,0 | 117,0 | 63,5 | 64,0 | 120,0 | 160,0 | 174 | 3,65 |
| Т31.12. | | 440 | 490 | | | | | | 62,5 | 116,0 | 153,0 | 167 | 3,10 |
| Т31.13. | | 460 | 430 | | | | | | 64,0 | 119,0 | 157,0 | 149 | 1,75 |
| Т31.14. | | | | | | | | | | | | 169 | |
| Т31.15. | | | 490 | | | | | | | | | | 2,73 |
| Т31.16. | | 510 | 430 | | | | | | 62,5 | | | | 1,75 |
| Т31.17. | | | 532 | 10 | | | | | | | | | 4,89 |
| Т31.18 | | 610 | 530 | 8 | | | | | 63,5 | 118,0 | 155,0 | 168 | 4,97 |
| Т31.19. | | | | | | | | | | | | | 3,57 |
| Т31.20 | | | 430 | | | | | | | | | | 1,75 |
| Т31.21. | | 710 | | | | | | | 62,0 | | | | |
| Т31.22. | 377×9 | 410 | 480 | 10 | 192,0 | 177,5 | 136,0 | 73,5 | 74,0 | 138,0 | 183,0 | 200 | 2,00 |
| Т31.23.01.008 | | | 540 | | | | | | 72,5 | 135,0 | 180,0 | 197 | 3,71 |

Продолжение

Размеры в мм

| Обозначение | Размеры штуцера $D_н \times S$ | r | $D_1$ | $S_1$ | $X_0$ | $X_1$ | $X_2$ | $X_3$ | $y_1$ | $y_3$ | $y_3$ | $y_4$ | Масса, кг |
|---|---|---|---|---|---|---|---|---|---|---|---|---|---|
| Т31.24.01.008 | 426×7 | 440 | 530 | 8 | 216,0 | 199,0 | 152,5 | 82,5 | 83,0 | 154,0 | 208,0 | 227 | 2,20 |
| Т31.25. | | | 610 | | | | | | | | 203,0 | 224 | 5,54 |
| Т31.26. | 426×9 | 460 | 710 | 12 | 216,5 | 200,0 | 153,0 | 83,0 | | | 212,0 | 229 | 11,60 |
| Т31.27. | | | 810 | | | | | | | | | | |
| Т31.28. | | | 910 | | | | | | | | | | |
| Т31.29. | 480×7 | | 645 | 8 | 243,0 | 224,0 | 172,0 | 93,0 | 93,5 | 176,0 | 235,0 | 256 | 4,10 |
| Т31.30. | 480×8 | | 685 | 10 | | | | | | | | | 6,43 |
| Т31.31. | 530×7 | 510 | 695 | 8 | 268,0 | 247,5 | 189,5 | 102,5 | 103,0 | 192,0 | 197,0 | 266,0 | 292 | 4,53 |
| Т31.32. | | 460 | 705 | 10 | | | | | | | 201,0 | 261,0 | 286 | 5,41 |
| Т31.33. | | 510 | 715 | 8 | | | | | | | 194,0 | 253,0 | 282 | 5,00 |
| Т31.34. | | 610 | 735 | 10 | | | | | | | | 285,0 | 277 | 6,94 |
| Т31.35. | | 710 | 770 | | | | | | | | 254,0 | 273 | 8,72 | |
| Т31.36. | 530×8 | 410 | 735 | 12 | | | | | | | 197,0 | 266,0 | 292 | 8,32 |
| Т31.37. | | 460 | | | | | | | | | 201,0 | 262,0 | 286 | |
| Т31.38. | | 510 | 775 | 14 | | | | | | | 195,0 | 259,0 | 283 | 12,30 |
| Т31.39. | | 610 | 815 | | | | | | | | 192,0 | 255,0 | 277 | 15,00 |
| Т31.40. | 630×7 | 510 | 835 | 10 | 318,0 | 294,0 | 225,0 | 122,0 | 123,0 | 233,0 | 313,0 | 344 | 9,00 |
| Т31.41. | 630×10 | | 875 | 14 | | | | | | | | | 14,40 |
| Т31.42. | 720×8 | 610 | 965 | 12 | 364,0 | 337,0 | 257,0 | 139,0 | 140,0 | 265,0 | 356,0 | 390 | 13,70 |
| Т31.43. | 720×12 | | 1015 | 16 | | | | | | 257,0 | 357,0 | | 23,00 |
| Т31.44. | 820×9 | | 1065 | 12 | 414,0 | 382,0 | 283,0 | 158,0 | 160,5 | 306,0 | 413,5 | 455 | 15,80 |
| Т31.45. | 820×14 | | 1105 | 16 | 416,0 | 384,0 | 294,0 | 159,0 | | | 415,0 | 457 | 24,50 |
| Т31.46 | 920×9 | 710 | 1210 | 14 | 464,0 | 428,0 | 328,0 | 177,0 | 178,0 | 337,0 | 455,0 | 505 | 24,00 |
| Т31.47.01.008 | 1020×10 | | 1310 | 16 | 516,0 | 475,0 | 364,0 | 197,0 | 197,5 | 378,0 | 515,0 | 547 | 34,00 |

Серия 4.903-10 Выпуск 8

Инв. № подлинника | Подпись и дата | Взам. инв. № | Инв. № дубл. | Подп. и дата

| Изм. | Лист | № докум. | Подп. | Дата |
|---|---|---|---|---|

Копир. Беляева

Т31.00.01.008

Лист 2

Формат А2

Т31.00.03.000СБ

Серия 4.903-10 выпуск 8

Инв. № подлин. | Подпись и дата | Взам. инв. № | Инв. № дубл. | Подпись и дата

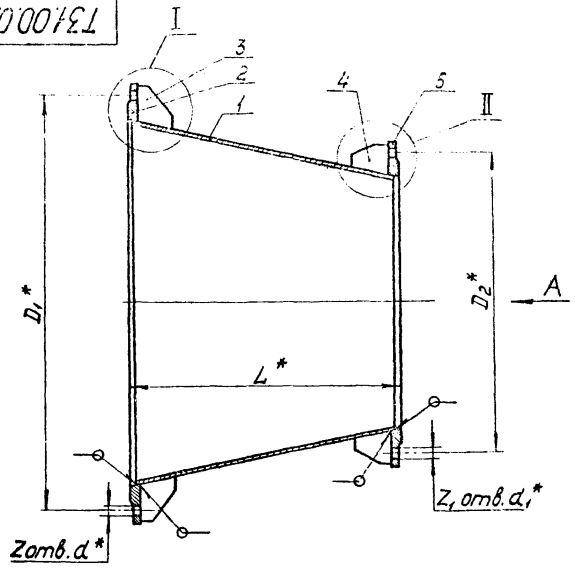


Вид А

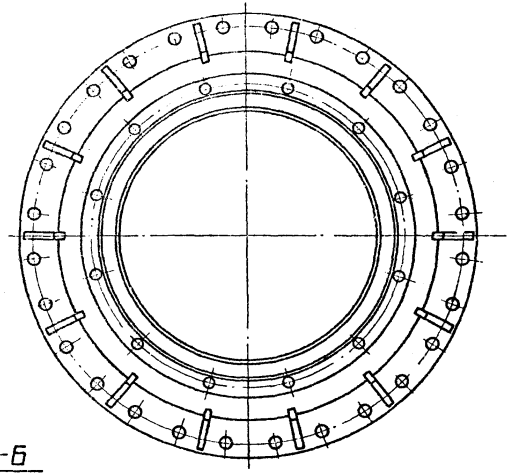

Б-Б

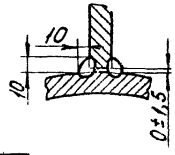


I

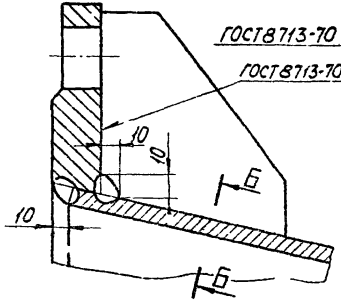


II

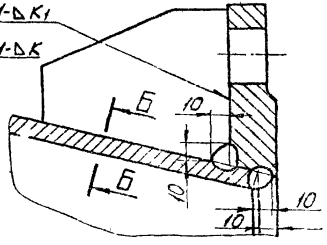


1. Сварку производить электродом Э42 ГОСТ 9467-60.
2. *Размеры для справок.

| Изм. | Лист | № докум. | Подп. | Дата |
|---|---|---|---|---|
| Разраб. | | Цевлева | | |
| Пров. | | Иванова | | |
| Рук. гр. | | Кейзель | | |
| Гл. спец. | | Сорокин | | |
| Н. контр. | | Ермаков | | |
| Утв. | | Фейгин | | |

Т31.00.03.000СБ

Переход с фланцами
Сборочный чертеж

| Лит. | Масса | Масштаб |
|---|---|---|
| | См. табл. 1 | — |

Лист 1 | Листов 3

Мунэнерго СССР
Главтеплоэнергомонтаж
Энергомонтажпроект
Лен. филиал

—

Копир: Дегтярева

Формат А2

Таблица 1

Размеры в мм

| Обозначение | Проходы условные $D_y \times d_y$ | $D_1$ | $D_2$ | – | d | $d_1$ | K | $K_1$ | Количество отверстий z | Количество отверстий $z_1$ | Масса, кг |
|---|---|---|---|---|---|---|---|---|---|---|---|
| Т31.01.03.000СБ | 450×700 | 840 | 565 | 587 | 30 | 27 | 12 | – | 24 | 20 | 141,2 |
| Т31.02 | 500×800 | 950 | 620 | 707 | 33 | 30 | | | | | 214,2 |
| Т31.03 | 600×900 | 1050 | 725 | 704 | | | | 12 | 28 | 24 | 216,0 |
| Т31.04 | 700×1000 | 1160 | 840 | 728 | | | | | | | 243,6 |
| Т31.05 | 800×1200 | 1380 | 950 | 951 | 40 | 33 | | 16 | 32 | 28 | 445,1 |
| Т31.06 | 900×1200 | | 1050 | 730 | | | | 12 | | | 380,2 |
| Т31.07 | 1000×1400 | 1590 | 1160 | 965 | 46 | | 16 | | 36 | | 540,6 |
| Т31.08 | 1200×1600 | 1820 | 1380 | 970 | 52 | 40 | | 16 | 40 | 32 | 787,8 |
| Т31.09 | 1400×1800 | 2020 | 1590 | | | 46 | | | 44 | 36 | 928,0 |
| Т31.10 | 450×700 | 840 | 585 | 587 | 40 | 30 | 12 | – | 24 | 20 | 168,6 |
| Т31.11 | 500×800 | 950 | 650 | 707 | | 33 | | | | | 247,4 |
| Т31.12 | 600×900 | 1050 | 770 | 704 | | 40 | | | 28 | 24 | 269,1 |
| Т31.13 | 700×1000 | 1170 | 840 | 728 | 46 | | | 12 | | | 355,3 |
| Т31.14 | 800×1200 | 1390 | 950 | 961 | 52 | | | | 32 | 28 | 528,7 |
| Т31.15 | 900×1200 | | 1050 | 730 | | | | | | | 474,1 |
| Т31.16 | 1000×1400 | 1590 | 1170 | 961 | | 46 | | | 36 | | 708,7 |
| Т31.17 | 1200×1600 | 1820 | 1390 | 960 | 58 | 52 | | 16 | 40 | 32 | 1012,2 |
| Т31.18 | 1400×1800 | 2020 | 1590 | | | | | | 44 | 36 | 1195,8 |
| Т31.19 | 450×700 | 875 | 600 | 577 | 46 | 33 | 16 | – | 24 | 20 | 239,5 |
| Т31.20 | 500×800 | 990 | 660 | 697 | | 40 | | | | | 320,6 |
| Т31.21 | 600×900 | 1090 | 770 | 700 | 52 | | | | 28 | 24 | 388,8 |
| Т31.22 | 700×1000 | 1210 | 875 | 725 | 58 | 46 | | | | | 459,8 |
| Т31.23 | 800×1200 | 1420 | 990 | 954 | | | | | 32 | 28 | 634,3 |
| Т31.24 | 900×1200 | | 1090 | 728 | | 52 | | 16 | | | 593,1 |
| Т31.25 | 1000×1400 | 1640 | 1210 | 954 | | 58 | | | 36 | | 956,1 |
| Т31.26 | 1200×1600 | 1840 | 1420 | 941 | | | | | 44 | 32 | 1260,7 |
| Т31.27.03.000СБ | 1400×1800 | 2040 | 1640 | | | | | | 48 | 36 | 1584,8 |

Серия 4.903-10 Выпуск 8

Инв.№ подл. | Подпись и дата | Взам.инв.№ | Инв.№ дубл. | Подпись и дата

Т31.00.03.000СБ

Таблица 2

Серия 4.903-10 Выпуск 8

| Спецификация | | | | | | | | | | | | | | | |
|---|---|---|---|---|---|---|---|---|---|---|---|---|---|---|---|
| № поз. | 1 | | 2 | | 3 | | | | 4 | | | | 5 | | Масса наплавленного металла сварных швов, кг |
| Наименование | Переход | | Фланец | | Ребро | | | | | | | | Фланец | | |
| Количество | 1 | | | | См. сниже | | | | | | | | 1 | | |
| Материал | См. черт. | | ВСт3сп5 ГОСТ380-71 | | Лист ГОСТ5681-57 / Ст.2 ГОСТ14637-69 | | | | | | | | ВСт3сп5 ГОСТ380-71 | | |
| № чертежа или стандарта | Т57.00.00.000, вып. 1 Т31.00.01.001 | | Т31.00.03.001 | | Т31.00.03.002 | | | | Т31.00.03.003 | | | | Т31.00.03.004 | | |
| Обозначение перехода | Обозначение | Масса, кг | Обозначение | Масса, кг | Обозначение | Кол. | Масса, кг 1шт. | Масса, кг Общ. | Обозначение | Кол. | Масса, кг 1шт. | Масса, кг Общ. | Обозначение | Масса, кг | |
| Т31.01.03.000СБ | Т57.73.00.000 | 69,1 | Т31.01.03.001 | 33,7 | Т31.01.03.002 | 12 | 0,629 | 7,55 | — | — | — | — | Т31.01.03.004 | 22,0 | 8,88 |
| Т31.02. | Т57.89. | 118,5 | Т31.02. | 45,0 | Т31.03. | | 0,901 | 10,80 | | | | | Т31.02 | 26,2 | 13,70 |
| Т31.03. | Т57.104. | 109,0 | Т31.03. | 49,5 | Т31.01. | 14 | 0,629 | 8,80 | | | | | Т31.03 | 37,8 | 10,90 |
| Т31.04. | Т57.119. | 157,0 | Т31.04 | 58,6 | Т31.02. | | 0,740 | 10,40 | Т31.01.03.003 | 12 | 0,542 | 6,50 | Т31.04 | 33,7 | 17,40 |
| Т31.05. | Т57.134. | 243,0 | Т31.05 | 92,2 | Т31.04. | 16 | 1,300 | 20,80 | Т31.03. | | 0,628 | 7,54 | Т31.05. | 45,0 | 36,60 |
| Т31.06. | Т57.135. | 191,0 | | | | | | | Т31.01 | 14 | 0,542 | 7,59 | Т31.06. | 49,5 | 27,20 |
| Т31.07. | Т57.150.00.000 | 293,5 | Т31.07 | 123,0 | Т31.05. | 18 | 1,420 | 25,60 | Т31.02. | | 0,565 | 7,91 | Т31.07. | 58,6 | 32,00 |
| Т31.08. | Т31.01.01.001 | 342,0 | Т31.08. | 263,0 | Т31.06. | 20 | 1,890 | 37,80 | Т31.05. | 16 | 1,090 | 17,40 | Т31.08. | 92,2 | 45,40 |
| Т31.09. | Т31.02.01.001 | 390,0 | Т31.09. | 298,0 | | 22 | | 41,60 | Т31.06. | 18 | 1,300 | 23,40 | Т31.09 | 123,0 | 52,00 |
| Т31.10. | Т57.73.00.000 | 69,1 | Т31.10. | 44,0 | Т31.01. | 12 | 0,629 | 7,55 | — | — | — | — | Т31.10. | 39,0 | 8,90 |
| Т31.11. | Т57.89. | 118,5 | Т31.11. | 54,0 | Т31.02. | | 0,740 | 8,80 | | | | | Т31.11. | 56,0 | 10,10 |
| Т31.12. | Т57.104. | 109,0 | Т31.12. | 59,0 | | 14 | | 10,40 | | | | | Т31.12. | 79,0 | 11,70 |
| Т31.13. | Т57.124. | 188,3 | Т31.13. | 81,0 | Т31.04 | | 1,300 | 18,20 | Т31.01. | 12 | 0,542 | 6,50 | Т31.13. | 44,0 | 17,30 |
| Т31.14. | Т57.139. | 294,2 | Т31.14. | 123,0 | Т31.05. | 16 | 1,420 | 22,70 | Т31.02. | | 0,565 | 6,78 | Т31.14. | 54,0 | 28,00 |
| Т31.15. | Т57.140. | 232,2 | | | | | | | | 14 | | 7,91 | Т31.15. | 59,0 | 29,30 |
| Т31.16. | Т57.155.00.000 | 408,0 | Т31.16. | 141,0 | | 18 | | 25,60 | Т31.05. | | 1,090 | 15,30 | Т31.16 | 81,0 | 37,80 |
| Т31.17. | Т31.03.01.001 | 473,0 | Т31.17. | 311,0 | Т31.06. | 20 | 1,890 | 37,80 | Т31.06. | 16 | 1,300 | 20,80 | Т31.17. | 123,0 | 46,60 |
| Т31.18. | Т31.04.01.001 | 616,0 | Т31.18. | 322,0 | | 22 | | 41,60 | | 18 | | 23,40 | Т31.18. | 141,0 | 51,90 |
| Т31.19. | Т57.84.00.000 | 102,0 | Т31.19. | 56,0 | Т31.04. | 12 | 1,300 | 15,60 | — | — | — | — | Т31.19. | 51,0 | 14,90 |
| Т31.20. | Т57.99. | 153,0 | Т31.20. | 69,0 | Т31.05. | | 1,420 | 17,00 | | | | | Т31.20. | 65,5 | 16,10 |
| Т31.21. | Т57.114. | 194,0 | Т31.21. | 93,5 | | 14 | | 19,90 | Т31.04. | 10 | 0,691 | 6,91 | Т31.21. | 45,2 | 29,30 |
| Т31.22. | Т57.129. | 218,0 | Т31.22. | 113,0 | Т31.06. | | 1,890 | 26,50 | Т31.05. | 12 | 1,090 | 13,10 | Т31.22. | 56,0 | 33,20 |
| Т31.23. | Т57.144. | 337,6 | Т31.23. | 146,0 | | 16 | | 30,20 | Т31.06. | | 1,300 | 15,60 | Т31.23. | 69,0 | 35,90 |
| Т31.24. | Т57.145. | 267,0 | | | | | | | | 14 | | 18,20 | Т31.24. | 93,5 | 38,20 |
| Т31.25. | Т57.160.00.000 | 455,0 | Т31.25. | 281,0 | Т31.07.03.002 | 18 | 2,270 | 40,90 | Т31.07. | | 1,550 | 21,70 | Т31.25. | 113,0 | 44,50 |
| Т31.26. | Т31.08.01.001 | 667,0 | Т31.26. | 320,0 | | 22 | | 49,90 | | 16 | | 24,80 | Т31.26. | 146,0 | 53,00 |
| Т31.27.03.000СБ | Т31.09.01.001 | 838,0 | Т31.27.03.001 | 352,0 | | 24 | | 54,50 | Т31.08.03.003 | 18 | 1,980 | 35,60 | Т31.27.03.004 | 254,0 | 60,70 |

Инв. № подл. | Подпись и дата | Взамен инв. № | Инв. № дубл. | Подпись и дата

| Изм. | Лист | № докум. | Подп. | Дата |
|---|---|---|---|---|

Т31.00.03.000СБ

Лист 3

Копир. Болбат

Формат 12

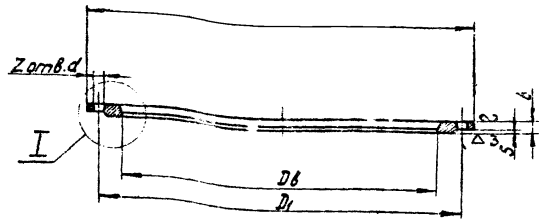


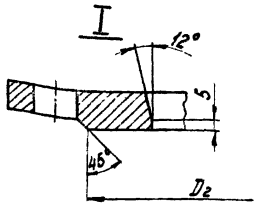


Размеры в мм

| Обозначение | Давление Ру, кгс/см² | Db | D | D1 | D2 | b | d | Кол отв. Z | Масса, кг |
|---|---|---|---|---|---|---|---|---|---|
| Т31.01.03.001 | 10 | 726 | 895 | 840 | 800 | 24 | 30 | 24 | 33,7 |
| Т31.02. | | 830 | 1010 | 950 | 905 | 26 | 33 | 28 | 45,0 |
| Т31.03. | | 930 | 1110 | 1050 | 1005 | | | | 49,5 |
| Т31.04. | | 1026 | 1220 | 1160 | 1115 | | | | 58,6 |
| Т31.05. | | 1228 | 1455 | 1380 | 1325 | 30 | 40 | 32 | 92,2 |
| Т31.07. | | 1426 | 1675 | 1590 | 1525 | 32 | 46 | 36 | 123,0 |
| Т31.08. | | 1626 | 1915 | 1820 | 1750 | 50 | 52 | 40 | 263,0 |
| Т31.09.03.001 | | 1825 | 2115 | 2020 | 1950 | | | 44 | 298,0 |

Продолжение

Размеры в мм

| Обозначение | Давление Ру, кгс/см² | Db | D | D1 | D2 | b | d | Кол отв. Z | Масса, кг |
|---|---|---|---|---|---|---|---|---|---|
| Т31.10.03.001 | 16 | 726 | 910 | 840 | 790 | 30 | 40 | 24 | 44,0 |
| Т31.11. | | 830 | 1020 | 950 | 900 | | | | 54,0 |
| Т31.12. | | 930 | 1120 | 1050 | 1000 | | | 28 | 59,0 |
| Т31.13. | | 1026 | 1255 | 1170 | 1110 | 32 | 46 | | 81,0 |
| Т31.14. | | 1228 | 1485 | 1390 | 1325 | 36 | 52 | 32 | 123,0 |
| Т31.16. | | 1426 | 1685 | 1590 | 1525 | | | 36 | 141,0 |
| Т31.17. | | 1626 | 1925 | 1820 | 1750 | 54 | 58 | 40 | 311,0 |
| Т31.18. | | 1825 | 2125 | 2020 | 1930 | | | 44 | 322,0 |
| Т31.19. | 25 | 726 | 960 | 875 | 815 | 30 | 46 | 24 | 56,0 |
| Т31.20. | | 830 | 1075 | 990 | 930 | | | | 69,0 |
| Т31.21. | | 930 | 1185 | 1090 | 1025 | 36 | 52 | 28 | 93,5 |
| Т31.22. | | 1026 | 1315 | 1210 | 1140 | | | | 113,0 |
| Т31.23. | | 1228 | 1525 | 1420 | 1350 | | 58 | 32 | 143,0 |
| Т31.25. | | 1426 | 1750 | 1640 | 1560 | 54 | | 36 | 228,0 |
| Т31.26. | | 1626 | 1950 | 1840 | 1760 | | | 44 | 320,0 |
| Т31.27.03.001 | | 1825 | 2150 | 2040 | 1960 | | | 48 | 352,0 |

1. Допуски на свободные размеры – по 7 классу точности ГОСТ 2689-54.

2. Технические требования – по ГОСТ 1255-67.

| Изм. | Лист | № докум. | Подп. | Дата |
|---|---|---|---|---|
| Разраб. | | Цеблева | | |
| Пров. | | Иванова | | |
| Рук. гр. | | Кейзель | | |
| Гл. спец. | | Сорокин | | |
| Н. контр. | | Ермаков | | |
| Утв. | | Фейгин | | |

Т31.00.03.001

Фланец

| Лит. | Масса | Масштаб |
|---|---|---|
| | см. тайл. | — |

Лист | Листов 1

Сталь ВСт3сп5 ГОСТ 380-71

Минэнерго СССР Главтеплоэнергомонтаж Энергомонтажпроект Лен. филиал

Копировал: Дегтярева

Формат 12

Инв. № подл. | Подпись и дата | Взам. инв. № | Инв. № дубл. | Подпись и дата

Т31.00.03.002

▽1(▽)

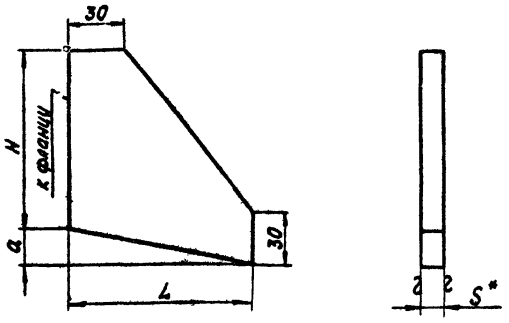


Размеры в мм

| Обозначение | L | H | S | a | Масса, кг |
|---|---|---|---|---|---|
| Т31.01.03.002 | 100 | 85 | 12 | 20 | 0,629 |
| Т31.02. | | 100 | | | 0,740 |
| Т31.03. | | 90 | 16 | | 0,901 |
| Т31.04. | 120 | 115 | | 25 | 1,300 |
| Т31.05. | 125 | 125 | | 26 | 1,420 |
| Т31.06. | 145 | 140 | | 30 | 1,890 |
| Т31.07.03.002 | 175 | 150 | | 35 | 2,270 |

*Размер для справок.

Серия 4.903-10 Выпуск 8

Инв.№ подл. | Подпись и дата | Взам.инв.№ | Инв.№ дубл. | Подпись и дата

| Изм. | Лист | № докум. | Подп. | Дата |
|---|---|---|---|---|
| Разраб. | | Цевлева | | 3/IX |
| Пров. | | Иванова | | 6/IX |
| Рук. гр. | | Кейзель | | 6/IX |
| Гл. спец. | | Сорокин | | |
| Н. контр. | | Ермаков | | |
| Утв. | | Фейгин | | |

Т31.00.03.002

Ребро

Лит. | Масса | Масштаб: см. табл. | —

Лист | Листов 1

Лист Ст.2 ГОСТ 5681-57 / Ст.2 ГОСТ 14637-69

Минэнерго СССР Главтеплоэнергомонтаж Энергомонтажпроект Лен. филиал

Т31.00.03.003

▽1(▽)

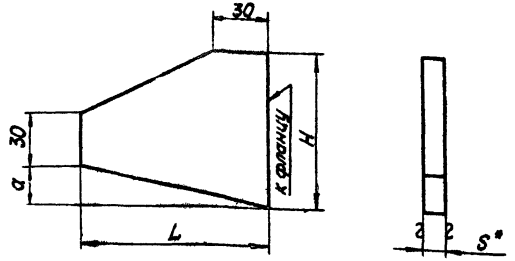


Размеры в мм

| Обозначение | L | H | S | a | Масса, кг |
|---|---|---|---|---|---|
| Т31.01.03.003 | 100 | 85 | 12 | 18 | 0,542 |
| Т31.02. | | 100 | | 20 | 0,565 |
| Т31.03. | | 90 | 16 | | 0,628 |
| Т31.04. | | 100 | | | 0,691 |
| Т31.05. | 120 | 115 | | 25 | 1,090 |
| Т31.06. | 125 | 125 | | 26 | 1,300 |
| Т31.07. | 145 | 140 | | 30 | 1,550 |
| Т31.08.03.003 | 175 | 150 | | 37 | 1,980 |

*Размер для справок.

Серия 4.903-10 Выпуск 8

Инв.№ подл. | Подпись и дата | Взам.инв.№ | Инв.№ дубл. | Подпись и дата

| Изм. | Лист | № докум. | Подп. | Дата |
|---|---|---|---|---|
| Разраб. | | Цевлева | | 3/IX |
| Пров. | | Иванова | | 6/IX |
| Рук. гр. | | Кейзель | | 6/IX |
| Гл. спец. | | Сорокин | | |
| Н. контр. | | Ермаков | | |
| Утв. | | Фейгин | | |

Т31.00.03.003

Ребро

Лит. | Масса | Масштаб: см. табл. | —

Лист | Листов 1

Лист Ст.2 ГОСТ 5681-57 / Ст.2 ГОСТ 14637-69

Минэнерго СССР Главтеплоэнергомонтаж Энергомонтажпроект Лен. филиал

Копир: Дегтярева

Формат 12

Т31.00.03.004

▽1(▽)

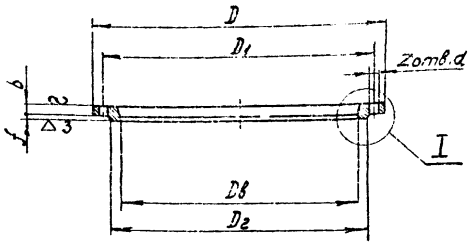


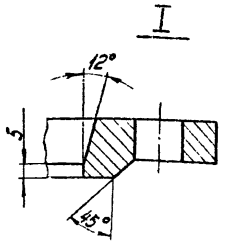


Размеры в мм

| Обозначение | Давление усл. Ру, кгс/см² | Dв | D | D1 | D2 | b | d | f | Кол. отверстий z | Масса, кг |
|---|---|---|---|---|---|---|---|---|---|---|
| Т31.01.03.004 | 10 | 482 | 615 | 565 | 532 | 26 | 27 | 4 | 20 | 22,0 |
| Т31.02. | | 536 | 670 | 620 | 585 | 28 | | | | 26,2 |
| Т31.03. | | 635 | 780 | 725 | 685 | 31 | 30 | 5 | | 37,8 |
| Т31.04. | | 724 | 895 | 840 | 800 | 24 | | | 24 | 33,7 |
| Т31.05. | | 824 | 1010 | 950 | 905 | 26 | 33 | | | 45,0 |
| Т31.06. | | 922 | 1110 | 1050 | 1005 | | | | 28 | 49,5 |
| Т31.07. | | 1022 | 1220 | 1160 | 1115 | | | | | 58,6 |
| Т31.08 | | 1218 | 1455 | 1380 | 1325 | 30 | 40 | | 32 | 92,2 |
| Т31.09.03.004 | | 1418 | 1675 | 1590 | 1525 | 32 | 46 | | 36 | 123,0 |

Размеры в мм

Продолжение

| Обозначение | Давление усл. Ру, кгс/см² | Dв | D | D1 | D2 | b | d | f | Кол. отверстий z | Масса, кг |
|---|---|---|---|---|---|---|---|---|---|---|
| Т31.10.03.004 | 16 | 482 | 640 | 585 | 550 | 38 | 30 | 4 | 20 | 39,0 |
| Т31.11. | | 536 | 710 | 650 | 610 | 44 | 33 | | | 56,0 |
| Т31.12. | | 635 | 840 | 770 | 720 | 45 | 40 | 5 | | 79,0 |
| Т31.13. | | 725 | 910 | 840 | 790 | 30 | | | 24 | 44,0 |
| Т31.14. | | 825 | 1020 | 950 | 990 | | | | | 54,0 |
| Т31.15. | | 922 | 1120 | 1050 | 1000 | | | | 28 | 59,0 |
| Т31.16. | | 1024 | 1255 | 1170 | 1110 | 32 | 46 | | | 81,0 |
| Т31.17 | | 1222 | 1485 | 1390 | 1325 | 36 | 52 | | 32 | 123,0 |
| Т31.18. | | 1422 | 1685 | 1590 | 1525 | | | | 36 | 141,0 |
| Т31.19. | 25 | 487 | 660 | 600 | 555 | 44 | 33 | 4 | 20 | 51,0 |
| Т31.20. | | 539 | 730 | 660 | 615 | 48 | 40 | | | 65,5 |
| Т31.21. | | 635 | 840 | 770 | 720 | 30 | | 5 | | 45,2 |
| Т31.22. | | 724 | 960 | 875 | 815 | | 46 | | 24 | 56,0 |
| Т31.23. | | 825 | 1075 | 990 | 930 | | | | | 69,0 |
| Т31.24. | | 923 | 1185 | 1090 | 1025 | 36 | 52 | | 28 | 93,5 |
| Т31.25. | | 1026 | 1315 | 1210 | 1140 | | 58 | | | 113,0 |
| Т31.26 | | 1230 | 1525 | 1420 | 1350 | | | | 32 | 146,0 |
| Т31.27.03.004 | | 1430 | 1750 | 1640 | 1560 | 54 | | | 36 | 254,0 |

1 Допуски на свободные размеры - по 7 классу точности ОСТ 1010 и ГОСТ 2689-54.

2. Технические требования - по ГОСТ 1255-67.

| Изм. | Лист | № докум. | Подп. | Дата |
|---|---|---|---|---|
| Разраб. | | Иевлева | | |
| Пров. | | Иванова | | |
| Рук. гр. | | Кейзель | | |
| Гл. спец. | | Сорокин | | |
| Н. контр. | | Ермаков | | |
| Утв. | | Фейгин | | |

Т31.00.03.004

Фланец

ВСт3сп5
ГОСТ 380-71

| Лит. | Масса | Масштаб |
|---|---|---|
| | см. таб. | — |

Лист | Листов 1

Минэнерго СССР
Главтеплоэнергомонтаж
Энергомонтажпроект
Лен. филиал

Серия 4.903-10 Выпуск 8

Инв. № подл. | Подпись и дата | Взам. инв. № | Инв. № дубл. | Подпись и дата

Копировал: Дегтярева

Формат 12

Т32.00.00.000СБ

Серия 4.903-10 Выпуск 8

Инв.№ подл. | Подпись и дата | Взам.инв.№ | Инв.№ дубл. | Подпись и дата

**Пределы применения** Таблица 1

| Рабочее давление, кгс/см² | Температура среды °С |
|---|---|
| 16 | 200 |
| 25 | |

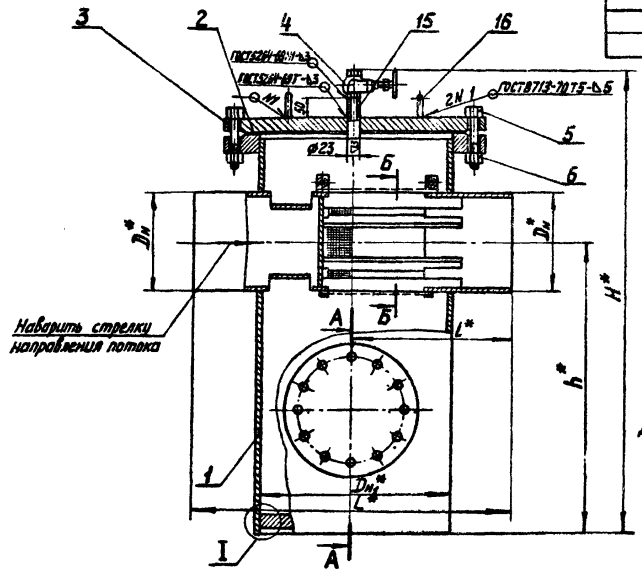


I

Для Ру 16 и 25 кгс/см² Ду 200 мм



Для остальных (см. черт. Т32.00.01 000СБ)

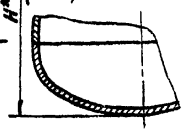


Б-Б

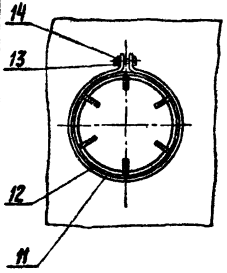


А-А

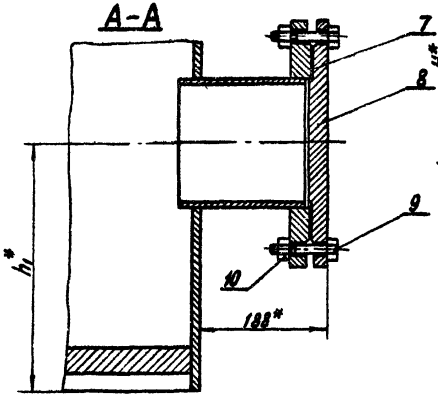


**Размеры в мм** Таблица 2

| Обозначение | Давление условное Ру, кгс/см² | Условный проход Ду | Dн | Dн1 | H | h | L | l | h1 | Масса, кг |
|---|---|---|---|---|---|---|---|---|---|---|
| Т32.01.00.000СБ | 16 | 200 | 219 | 426 | 990 | 600 | 720 | 360 | 300 | 250,2 |
| Т32.02. | | 250 | 273 | 530 | 1355 | 907 | 840 | 420 | 477 | 376,9 |
| Т32.03. | | 300 | 325 | 630 | 1485 | 982 | 980 | 490 | 502 | 532,8 |
| Т32.04. | 25 | 200 | 219 | 426 | 998 | 600 | 720 | 360 | 300 | 302,3 |
| Т32.05. | | 250 | 273 | 530 | 1365 | 907 | 840 | 420 | 477 | 461,2 |
| Т32.06.00.000СБ | | 300 | 325 | 630 | 1490 | 1032 | 980 | 490 | 502 | 596,8 |

*Пример условного обозначения грязевика Ру 16 кгс/см², Ду 200 мм:*

**Грязевик 16-200 Т32.01**

1. Грязевики Ду 250 и 300 мм – с эллиптическими днищами.
2. Сварку производить электродом типа Э42 ГОСТ 9467-60.
3. Технические требования – Т30.00.00.000ТТ.
4. Размеры h и h1 для грязевиков Т32.02.00.000СБ, Т32.03.00.000СБ, Т32.05.00.000СБ, Т32.06.00.000СБ даны с учетом высоты днища, дет. 4 черт. Т32.00.01.000СБ.
5. * Размеры для справок.

| Изм. | Лист | № докум. | Подп. | Дата |
|---|---|---|---|---|
| Разраб. | | Невлева | | 2/VIII |
| Пров. | | Иванова | | 2/VIII |
| Рук. гр. | | Кейбель | | 2/VIII |
| Гл. спец. | | Сорокин | | |
| Н. контр. | | Ермаков | | |
| Утв. | | Федюин | | |

**Т32.00.00.000СБ**

Грязевик вертикальный
Ду от 200 до 300 мм
Сборочный чертеж

| Лит. | Масса | Масштаб |
|---|---|---|
| | См табл.2 | — |

Лист 1 Листов 2

Минэнерго СССР
Главтеплоэнергомонтаж
Энергомонтажпроект
Лен. филиал

Копир. Болбат

Формат 12

Таблица 3

## Спецификация

| № поз. | 1 | | 2 | | 3 | | 4 | 5 | | 6 | | 7 | | |
|---|---|---|---|---|---|---|---|---|---|---|---|---|---|---|
| Наименование | Корпус | | Прокладка | | Заглушка | | Вентиль муфтовый Ду15 | Болт | | Гайка | | Прокладка | | |
| Количество | 1 | | | | | | | См. ниже | | | | 1 | | |
| Материал | — | | Паронит ГОСТ 481-71 | | Ст3 сп5 ГОСТ 380-71 | | — | Сталь 20 ГОСТ 1050-50 | | Сталь 10 ГОСТ 1050-60 | | Паронит ГОСТ 481-71 | | |
| № чертежа или стандарта | Т32 СО.01 000 СБ | | ГОСТ 15180-70 | | ГОСТ 12836-67 | | 15нЖ 6бк-1 | ГОСТ 7798-70 | | ГОСТ 5915-70 | | ГОСТ 15180-70 | | |
| Обозначение грязевика | Обозначение | Масса, кг | Обозначение | Масса кг | Обозначение | Масса, кг | Масса, кг | Обозначен. | Кол. | Масса, кг 1шт. | Масса, кг Общ. | Размер, мм | Кол. | Масса, кг 1шт. | Масса, кг Общ. | Обозначение | Масса кг |
| Т32.01.00.000 СБ | Т32.01.01.000СБ | 151,0 | А-400-16 | 0,211 | 400-16 | 59,86 | 1,0 | М27×100.46 | 16 | 0,609 | 9,74 | М27.5 | 16 | 0,166 | 2,66 | А-200-25 | 0,105 |
| Т32.02. | Т32.02. | 223,2 | А-500-16 | 0,319 | 500-16 | 102,69 | | М30×103.46 | 20 | 0,889 | 17,8 | М30.5 | 20 | 0,231 | 4,62 | | |
| Т32.03. | Т32.03. | 306,8 | А-600-16 | 0,467 | 600-16 | 161,98 | | М36×120.46 | | 1,350 | 27,0 | М36.5 | | 0,383 | 7,66 | | |
| Т32.04. | Т32.04. | 116,1 | А-400-25 | 0,282 | 400-25 | 81,12 | | М30×120.46 | 16 | 0,861 | 13,8 | М30.5 | 16 | 0,231 | 3,69 | | |
| Т32.05. | Т32.05 | 257,2 | А-500-25 | 0,338 | 500-25 | 140,22 | | М36×120.46 | 20 | 1,350 | 27,0 | М36.5 | 20 | 0,383 | 7,66 | | |
| Т32.06.00.000 СБ | Т32.06.01.000СБ | 336,3 | А-600-25 | 0,467 | 600-25 | 194,50 | | М36×130.46 | | 1,430 | 28,6 | | | | | | |

Продолжение табл 3

## Спецификация

| № поз. | 8 | | 9 | | | 10 | | | 11 | | | 12 | | | 13 | | 14 | | 15 | | 16 | | | Масса наплавленного металла сварных швов, кг |
|---|---|---|---|---|---|---|---|---|---|---|---|---|---|---|---|---|---|---|---|---|---|---|---|---|
| Наименование | Заглушка | | Болт | | | Гайка | | | Сетка | | | Хомут | | | Болт М12×35.46 | | Гайка М12 5 | | Штуцер | | Ручка | | | |
| Количество | 1 | | 12 | | | 1 | | | 1 | | | 2 | | | | | | | 1 | | 2 | | | |
| Материал | Ст3 сп5 ГОСТ 380-71 | | Сталь 20 ГОСТ 1050-60 | | | Сталь 10 ГОСТ 1050-60 | | | — | | | Полоса 4×25 ГОСТ 103-57 Ст3 ГОСТ 535-58 | | | Сталь 20 ГОСТ 1050-60 | | Сталь 10 ГОСТ 1050-30 | | Труба 15 ГОСТ 3262-62 | | Круг ГОСТ 2590-71 Ст3 ГОСТ 535-58 | | | |
| № чертежа или стандарта | ГОСТ 12836-67 | | ГОСТ 7798-70 | | | ГОСТ 5915-70 | | | ГОСТ 12184-66 | | | Т32.00.00.001 | | | ГОСТ 7798-70 | | ГОСТ 5915-70 | | Т30.00.00.001 | | Т30.00.02.002 | | | |
| Обозначение грязевика | Обозначение | Масса, кг | Обозначение | Масса, кг 1шт. | Масса, кг Общ. | Размер, мм | Масса, кг 1шт. | Масса, кг Общ. | Обозначение | Размеры, мм | Масса, кг | Обозначение | Масса, кг 1шт. | Масса, кг Общ. | Масса, кг 1ш.т. | Масса, кг Общ. | Масса, кг 1шт. | Масса, кг Общ. | Обозначение | Масса кг | Обозначение | Масса, кг 1шт. | Масса, кг Общ. | |
| Т32.01.00.000 СБ | 200-25 | 17,51 | М24×85 46 | 0,408 | 4,89 | М24.5 | 0,110 | 1,32 | №7-1,6* | 260×715 | 0,279 | Т32 01.00 001 | 0,599 | 1,19 | 0,046 | 0,092 | 0,017 | 0,034 | Т30.01.00 001 | 0,077 | Т30.01.02.002 | 0,134 | 0,268 | 0,060 |
| Т32.02. | | | | | | | | | | 330×885 | 1,460 | Т32.02. | 0,734 | 1,47 | | | | | | | | | | |
| Т32.03. | | | | | | | | | | 350×1050 | 1,840 | Т32.03. | 0,861 | 1,72 | | | | | | | | | | |
| Т32.04. | | | | | | | | | | 260×715 | 0,279 | Т32.01. | 0,599 | 1,19 | | | | | | | Т30.02.02.002 | 0,380 | 0,760 | |
| Т32 05. | | | | | | | | | | 330×885 | 1,460 | Т32.02. | 0,734 | 1,47 | | | | | | | | | | |
| Т32.06.00.000 СБ | | | | | | | | | | 350×1050 | 1,840 | Т32.03.00.001 | 0,861 | 1,72 | | | | | | | | | | |

* По требованию заказчика грязевики выполняются с сеткой №5-1,2.



Серия 4.903-10 Выпуск 8
Инв. № подл. | Подпись и дата | Взам. инв. № | Инв. № дубл. | Подпись и дата

Т32.00.01.000СБ

Серия 4.903-10 выпуск 8

Инв.№ подл. | Подпись и дата | Взам. инв.№ | Инв.№ дубл. | Подпись и дата

Для Т32.01.01.000СБ и Т32.04.01.000СБ

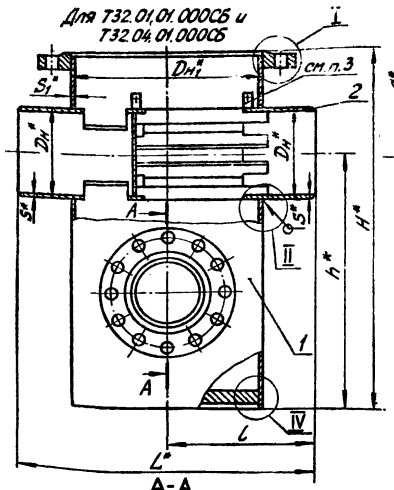


А-А

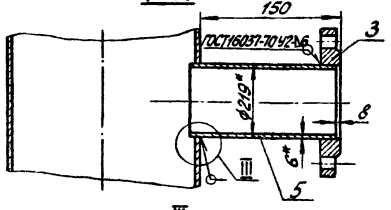


III

Для Ру 16 кгс/см² | Для Ру 25 кгс/см²

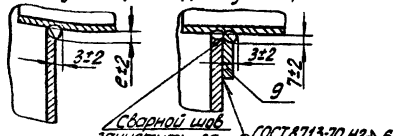


Для остальных корпусов

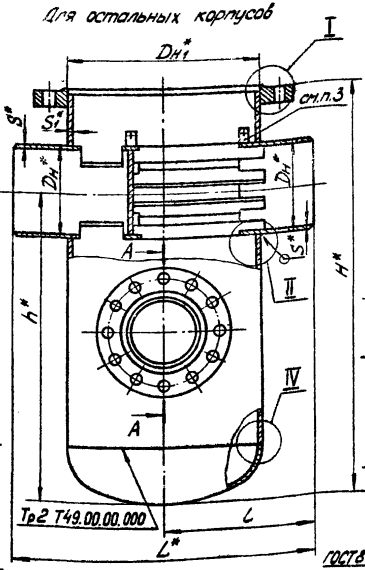


IV

Для Т32.01.01.000СБ и Т32.04.01.000СБ

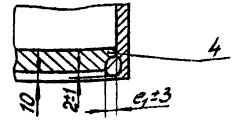


Для остальных корпусов

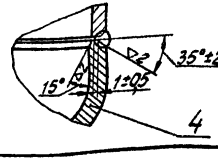


Размеры в мм

Таблица 1

| Обозначение | Давление условное Ру, кгс/см² | Проход условный Dy | Dн | Dн1 | S | S1 | H | h | L | l | K | e | e1 | Масса, кг |
|---|---|---|---|---|---|---|---|---|---|---|---|---|---|---|
| Т32.01.01.000СБ | 16 | 200 | 219 | 426 | 6 | 7 | 850 | 600 | 720 | 360 | 7 | 8 | 20 | 1510 |
| Т32.02. | | 250 | 273 | 530 | 7 | | 1208 | 907 | 840 | 420 | | | — | 2232 |
| Т32.03. | | 300 | 325 | 630 | 8 | | 1333 | 982 | 980 | 490 | | | — | 3068 |
| Т32.04. | 25 | 200 | 219 | 426 | 6 | | 850 | 600 | 720 | 360 | | | 24 | 1761 |
| Т32.05. | | 250 | 273 | 530 | 7 | 8 | 1208 | 907 | 840 | 420 | 8 | 9 | — | 2572 |
| Т32.06.01.000СБ | | 300 | 325 | 630 | 8 | 9 | 1333 | 1032 | 920 | 490 | 9 | 10 | — | 3363 |

I

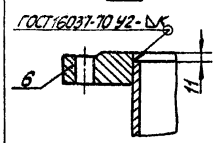


II

Для Ру 16 кгс/см²

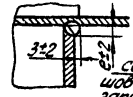


Для Ру 25 кгс/см²

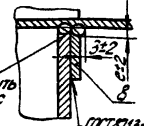


Для Т32.06.01.000СБ

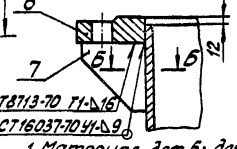


Б-Б

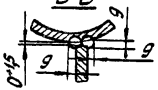


1. Материал дет.5: для Ру ≤ 16 кгс/см² - труба сварная гр.В ГОСТ 10705-63, а для Ру 25 кгс/см² - труба бесшовная гр.А ГОСТ 8731-66 из стали 8Ст3сп5 ГОСТ 380-71.
2. Сварку производить электродом типа Э42 ГОСТ 9467-60.
3. Хомуты (черт.Т32.00.00.001) установить на фильтр (поз.2, черт. Т32.00.02.010СБ) до сборки фильтра с трубой корпуса (черт.Т32.00.01.001).
4. * Размеры для справок.

| Изм. | Лист | № докум. | Подп. | Дата |
|---|---|---|---|---|
| Разраб. | | Цевлева | | |
| Пров. | | Иванова | | |
| Рук. гр. | | Кейзель | | |
| Гл. спец. | | Сорокин | | |
| Н. контр. | | Ермаков | | |
| Утв. | | Фейгин | | |

Т32.00.01.000СБ

Корпус

Сборочный чертеж

| Лит. | Масса | Масштаб |
|---|---|---|
| | См. табл.1 | — |

Лист 1 | Листов 2

Минэнерго СССР Главтеплоэнергомонтаж Энергомонтажпроект Лен. филиал

Копир. Соболева

Формат 12

Таблица 2

Спецификация

| № поз. | 1 | | 2 | | 3 | | 4 | | 5 | | |
|---|---|---|---|---|---|---|---|---|---|---|---|
| Наименование | Труба | | Фильтр | | Фланец | | Днище | | Труба | | |
| Количество | 1 | | | | | | | | | | |
| Материал | См. черт. | | ——— | | ВСт3сп5 ГОСТ 380-71 | | Лист ГОСТ 5681-57 ВСт3сп5 ГОСТ 14637-69 | | См. п. 1 лист 1 | | |
| № чертежа или стандарта | Т32.00.01.001 | | Т32.00.02.010СБ | | ГОСТ 12255-67 | | Т32.00.01.002 ГОСТ 6533-68 | | ——— | | |
| Обозначение корпуса | Обозначение | Масса, кг | Обозначение | Масса, кг | Обозначение | Масса, кг | Обозначение | Масса, кг | Размеры, мм Dн × S | Длина | Масса, кг |
| Т32.01.01.000 СБ | Т32.01.01.001 | 54,4 | Т32.01.02.010 СБ | 20,5 | 200 - 25 | 13,34 | Т32.01.01.002 | 24,2 | 219 × 6 | 130 | 5,04 |
| Т32.02. | Т32.02. | 85,1 | Т32.02. | 33,4 | | | 530 × 10 - 25 | 25,9 | | | |
| Т32.03. | Т32.03. | 110,0 | Т32.03. | 57,3 | | | 630 × 10 - 25 | 36,1 | | | |
| Т32.04. | Т32.01. | 54,4 | Т32.01 | 20,5 | | | Т32.04.01.002 | 27,6 | | | |
| Т32.05. | Т32.04. | 97,2 | Т32.02. | 33,4 | | | 530 × 10 - 25 | 25,9 | | | |
| Т32.06.01.000 СБ | Т32.05.01.001 | 142,0 | Т32.03.02.010СБ | 57,3 | | | 630 × 10 - 25 | 36,1 | | | |

Продолжение табл. 2

Спецификация

| № поз. | 6 | | 7 | | | 8 | | | 9 | | | Масса наплавленного металла сварных швов, кг |
|---|---|---|---|---|---|---|---|---|---|---|---|---|
| Наименование | Фланец | | Ребро | | | Накладка | | | | | | |
| Количество | 1 | | 10 | | | 4 | | | 2 | | | |
| Материал | ВСт3сп5 ГОСТ 380-71 | | Ст3 ГОСТ 380-71 | | | Лист ГОСТ 5681-57 ВСт3сп5 ГОСТ 14637-69 | | | | | | |
| № чертежа или стандарта | ГОСТ 12255-67 Т31.00.01.004 | | Т31.00.01.003 | | | Т31.00.01.008 | | | | | | |
| Обозначение корпуса | Обозначение | Масса, кг | Обозначение | Масса, кг 1 шт. | Масса, кг Общ. | Обозначение | Масса, кг 1 шт. | Масса, кг Общ. | Обозначение | Масса, кг 1 шт. | Масса, кг Общ. | |
| Т32.01.01.000 СБ | 400 - 16 | 31,00 | ——— | — | — | ——— | — | — | ——— | — | — | 2,57 |
| Т32.02. | 500 - 16 | 37,01 | | | | | | | | | | 3,44 |
| Т32.03. | 600 - 16 | 80,30 | | | | | | | | | | 4,74 |
| Т32.04. | 400 - 25 | 44,62 | | | | Т31.03.01.008 | 1,01 | 4,04 | Т31.03.01.008 | 1,01 | 2,02 | 4,51 |
| Т32.05. | 500 - 25 | 67,30 | | | | Т31.07. | 1,89 | 7,56 | Т31.06 | | | 5,39 |
| Т32.06.01.000 СБ | Т31.17.01.004 | 46,20 | Т31.04.01.003 | 0,933 | 9,33 | Т31.11.01.008 | 3,65 | 14,60 | Т31.04.01.008 | | | 10,40 |



Серия 4.903-10 Выпуск 8
Инв. № подл. | Подпись и дата | Взам. инв. № | Инв. № дубл. | Подпись и дата

Серия 4.903-10 Выпуск 8

Инв.№подл. | Подпись и дата | Взам.инв.№ | Инв.№дубл. | Подпись и дата

## Т32.00.01.001

▽2 (▽)

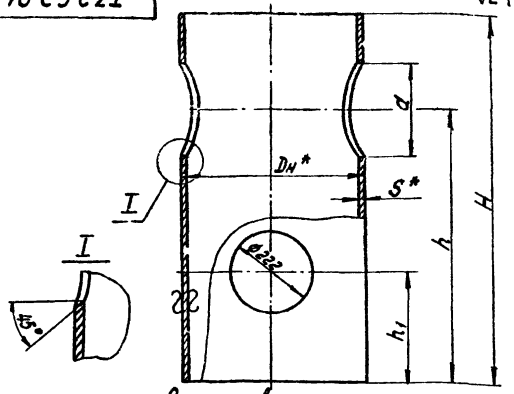


Размеры в мм

| Обозначение | Dн | S | H | h | h1 | d | Масса, кг |
|---|---|---|---|---|---|---|---|
| Т32.01.01.001 | 426 | 7 | 840 | 600 | 300 | 222 | 54,4 |
| Т32.02. | 530 | | 1040 | 750 | 320 | 276 | 85,1 |
| Т32.03. | 630 | | 1140 | 800 | | 328 | 110,0 |
| Т32.04. | 530 | 8 | 1040 | 750 | | 276 | 91,2 |
| Т32.05.01.001 | 630 | 9 | 1140 | 800 | | 328 | 142,0 |

1. Материал - трубы сварные гр.А ГОСТ 10706-63 из стали ВСт3сп5 ГОСТ 380-71; применение других категорий стали по ГОСТ 380-71 указано в технических требованиях. Для Ру 25 кгс/см² применять только трубы с двухсторонним швом.
2. Диаметр d дан по номинальным размерам входящих труб с зазором 1,5 мм на сторону для прохода сетки фильтра; уточнить по фактическому диаметру труб (поз.1 и 2, Т32.00.02.010СБ).
3. *Размеры для справок.

| Изм. | Лист | № докум. | Подп. | Дата |
|---|---|---|---|---|
| Разраб. | | Ивлева | | |
| Пров. | | Иванова | | |
| Рук.гр. | | Кейзель | | |
| Гл.спец. | | Сорокин | | |
| Н.контр. | | Ермаков | | |
| Утв. | | Фейгин | | |

Т32.00.01.001

Труба

| Лит. | Масса | Масштаб |
|---|---|---|
| | См. табл. | — |

Лист | Листов 1

См. п 1

Минэнерго СССР Главтеплоэнергомонтаж Энергомонтажпроект Лен. филиал

Копировал: Дегтярева

Формат 12

## Т34.00.02.003

▽2 (▽)

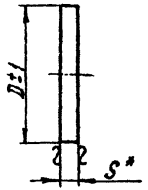


Размеры в мм

| Обозначение | D | S | Масса, кг |
|---|---|---|---|
| Т34.01.02.003 | 40 | 5 | 0,049 |
| Т34.02. | 50 | | 0,077 |
| Т34.03. | 69 | | 0,147 |
| Т34.04. | 81 | | 0,202 |
| Т34.05. | 100 | | 0,308 |
| Т34.06. | 125 | | 0,482 |
| Т34.07. | 150 | | 0,694 |
| Т34.08. | 184 | 8 | 1,670 |
| Т34.09.02.003 | 207 | | 2,110 |

*Размер для справок

| Изм. | Лист | № докум. | Подп. | Дата |
|---|---|---|---|---|
| Разраб. | | Ивлева | | |
| Пров. | | Иванова | | |
| Рук.гр. | | Кейзель | | |
| Гл.спец. | | Сорокин | | |
| Н.контр. | | Ермаков | | |
| Утв. | | Фейгин | | |

Т34.00.02.003

Донышко

| Лит. | Масса | Масштаб |
|---|---|---|
| | См. табл. | — |

Лист | Листов 1

Лист S ГОСТ 5681-57 ВСт3сп5 ГОСТ 14637-69

Минэнерго СССР Гл. теплоэнергомонтаж Энергомонтажпроект Лен. филиал

▽2 (▽)

Размеры в мм

| Обозначение | D | S | s | Масса, кг |
|---|---|---|---|---|
| Т32.01.01.002 | 410 | 25 | 4 | 24,2 |
| Т32.04.01.002 | | 30 | | 27,6 |

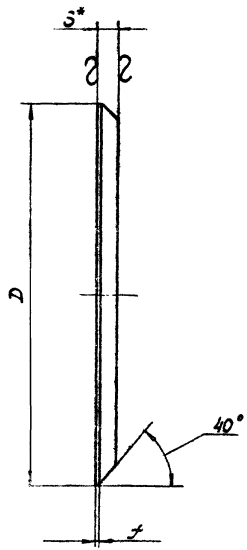


1. Диаметры днищ D уточнить по фактическим внутренним диаметрам труб (Т32.00.01.001) с учетом допускаемого зазора не более 2 мм на сторону. Значения D в таблице соответствуют номинальным размерам внутренних диаметров труб при зазоре 1 мм на сторону.

2. * Размер для справок.

Серия 4.903-10 Выпуск 8

Инв. № подлин. | Подпись и дата | Взам. инв. № | Инв. № дубл. | Подпись и дата

| Изм. | Лист | № докум. | Подп. | Дата |
|---|---|---|---|---|
| Разраб. | | Щеглова | | |
| Пров. | | Иванова | | |
| Рук. гр. | | Кейзелс | | |
| Гл. спец. | | Сорокин | | |
| Н. контр. | | Ертоков | | |
| Утв. | | Фейгин | | |

Т32.00.01.002

Днище

Лит. | Масса | Масштаб
См. табл. | —

Лист | Листов 1

Лист S ГОСТ 5681-57
Вст3сп5 ГОСТ 14637-69

Минэнерго СССР
Главтеплоэнергомонтаж
Энергомонтажпроект
Лен. филиал

Копир. Ямщикова

Формат 12

Т32.00.02.010 СБ

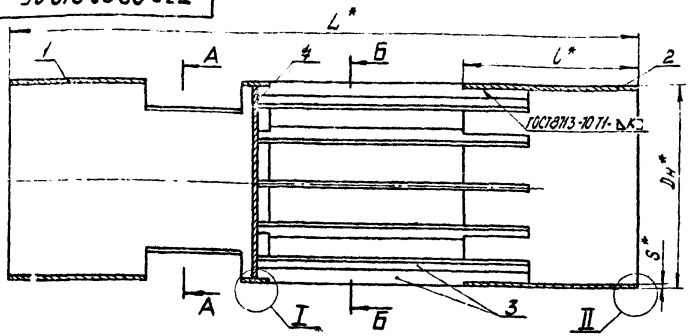


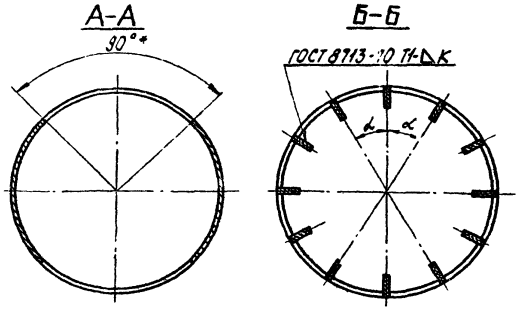


Размеры в мм

Таблица 1

| Обозначение | Dн × S | L | l | m | к | α | Масса, кг |
|---|---|---|---|---|---|---|---|
| Т32.01.02.010 | 219×6 | 720 | 200 | 20 | 6 | 60° | 20,5 |
| Т32.02. | 273×7 | 840 | 220 | | | 45° | 33,4 |
| Т32.03. | 325×8 | 980 | 270 | | 8 | | 57,3 |
| Т32.04. | 377×9 | 1200 | 300 | | | | 85,2 |
| Т32.05. | 426×7 | | 310 | | 7 | 36° | 85,0 |
| Т32.06. | 480×7 | | 350 | | | | 99,2 |
| Т32.07. | 480×8 | 1340 | | | | | 111,0 |
| Т32.08. | 530×7 | | 360 | | 8 | | 120,4 |
| Т32.09. | 530×8 | | | | | 30° | 131,5 |
| Т32.10. | 630×7 | 1500 | 420 | 30 | | | 161,7 |
| Т32.11. | 630×10 | | | | 10 | | 199,7 |
| Т32.12. | 720×8 | 1700 | 430 | | 9 | | 233,1 |
| Т32.13. | 720×12 | | | | 12 | 25°43' | 340,5 |
| Т32.14 | 820×9 | 1800 | 510 | | 10 | | 346,9 |
| Т32.15. | 820×14 | | | | 14 | | 464,7 |
| Т32.16 | 920×9 | 2000 | 520 | | 10 | 22°30' | 416,2 |
| Т32.17.02.010 | 1020×11 | | 550 | | 11 | | 599,1 |

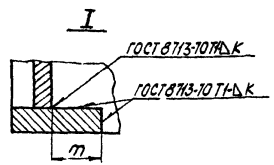


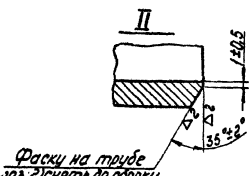


1. Материал дет.2:

а) для Ру ≤ 16 кгс/см² Dн ≤ 325 мм - трубы сварные гр. В ГОСТ 10705-63, Dн 377 мм - трубы бесшовные гр. А ГОСТ 8731-66, а для Dн ≥ 426 мм - трубы сварные гр. А ГОСТ 10706-63 из стали ВСт3сп5 ГОСТ 380-71.

б) для Ру 25 кгс/см² Dн ≤ 377 мм - трубы бесшовные гр. А ГОСТ 8731-66, а для Dн ≥ 426 мм - трубы сварные гр. А ГОСТ 10706-63 с двухсторонним сварным швом из стали ВСт3сп5 ГОСТ 380-71

2. Сварку производить электродом Э42 ГОСТ 9467-60.

3. * Размеры для справок

| Изм. | Лист | № докум. | Подп. | Дата |
|---|---|---|---|---|
| Разраб. | | Иевлева | | 9/IX 78 |
| Пров. | | Иванова | | 9/IX 78 |
| Рук. гр. | | Кейзель | | 9/IX 78 |
| Гл. спец. | | Сорокин | | |
| Н. контр. | | Ермаков | | |
| Утв. | | Фейгин | | |

Т32.00.02.010 СБ

Фильтр

Сборочный чертеж

| Лит | Масса | Масштаб |
|---|---|---|
| | См. табл.1 | — |

Лист 1 Листов 2

Минэнерго СССР
Главтеплоэнергомонтаж
Энергомонтажпроект
Лен. филиал

Копировал: Дегтярева

Формат 12

Серия 4.903-10 Выпуск 8

Инв. № подлин. | Подпись и дата | Взам. инв. № | Инв. № дубл. | Подп. и дата

Таблица 2

Спецификация

| № поз. | 1 | 2 | | | 3 | | | | 4 | | Масса наплавленного металла сварных швов, кг |
|---|---|---|---|---|---|---|---|---|---|---|---|
| Наименование | Труба | Труба | | | Ребро | | | | Днышко | | |
| Количество | 1 | | | | См. ниже | | | | 1 | | |
| Материал | См. черт. | См. п.1, лист 1 | | | Полоса ГОСТ 103-57 Ст3 ГОСТ 535-58 | | | | Лист ГОСТ 5681-57 Е32Т3сп5 ГОСТ 14637-69 | | |
| № чертежа или стандарта | Т32.00.02.011 | ——— | | | Т30.00.02.001 | | | | Т32.00.02.013 | | |
| Обозначение фильтра | Обозначение | Масса, кг | Размеры, мм $D_н \times S$ | $L$ | Масса, кг | Обозначение | Кол. | Масса, кг 1 шт. | Масса, кг Общ. | Обозначение | Масса, кг | |
| Т32.01.02.010 | Т32.01.02.011 | 7,6 | 219 × 6 | 200 | 6,3 | Т30.15.02.001 | 6 | 0,68 | 4,1 | Т32.01.02.013 | 2,07 | 0,43 |
| Т32.02 | Т32.02 | 12,6 | 273 × 7 | 220 | 10,1 | Т30.16 | 8 | 0,83 | 6,6 | Т32.02 | 3,23 | 0,90 |
| Т32.03 | Т32.03 | 20,4 | 325 × 8 | 270 | 16,9 | Т30.17 | | 1,63 | 13,0 | Т32.03 | 5,71 | 1,26 |
| Т32.04 | Т32.04 | 32,2 | 377 × 9 | 300 | 24,5 | Т30.18 | 10 | 1,91 | 19,1 | Т32.04 | 7,81 | 1,54 |
| Т32.05 | Т32.05 | 31,3 | 426 × 7 | 310 | 22,4 | Т30.19 | | 1,94 | 19,4 | Т32.05 | 10,30 | 1,62 |
| Т32.06 | Т32.06 | 34,5 | 480 × 7 | 350 | 28,6 | Т30.20 | | 2,14 | 21,4 | Т32.06 | 13,16 | 1,53 |
| Т32.07 | Т32.13 | 39,6 | 480 × 8 | | 32,6 | | | | | Т32.07 | 15,79 | 1,69 |
| Т32.08 | Т32.07 | 38,8 | 530 × 7 | 360 | 32,5 | Т30.21 | 12 | 2,24 | 26,9 | Т32.09 | 19,85 | 2,37 |
| Т32.09 | Т32.14 | 45,6 | 530 × 8 | | 37,1 | | | | | Т32.08 | 19,30 | 2,61 |
| Т32.10 | Т32.08 | 52,6 | 630 × 7 | 420 | 42,2 | Т30.22 | | 2,73 | 32,8 | Т32.11 | 27,89 | 3,01 |
| Т32.11 | Т32.15 | 72,0 | 630 × 10 | | 64,2 | | | | | Т32.10 | 27,35 | 3,35 |
| Т32.12 | Т32.09 | 76,8 | 720 × 8 | 430 | 60,4 | Т30.23 | 14 | 3,10 | 43,4 | Т32.13 | 48,50 | 3,99 |
| Т32.13 | Т32.16 | 127,0 | 720 × 12 | | 130,0 | | | | | Т32.12 | 35,63 | 4,49 |
| Т32.14 | Т32.10 | 115,0 | 820 × 9 | 510 | 91,8 | Т30.24 | | 5,13 | 71,8 | Т32.15 | 63,13 | 5,13 |
| Т32.15 | Т32.17 | 182,0 | 820 × 14 | | 142,0 | | | | | Т32.14 | 61,40 | 7,50 |
| Т32.16 | Т32.11 | 131,0 | 920 × 9 | 520 | 105,0 | Т30.25 | 16 | 5,78 | 92,5 | Т32.16 | 79,90 | 7,75 |
| Т32.17.02.010 | Т32.12.02.011 | 193,0 | 1020 × 11 | 550 | 151,0 | Т30.26.02.001 | | 8,57 | 137,1 | Т32.17.02.013 | 110,00 | 7,97 |

Серия 4.903-10 Выпуск 8

Инв.№подл. | Подпись и дата | Взам.инв.№ | Инв.№дубл. | Подпись и дата

Т32.00.02.011

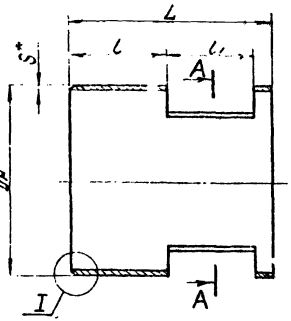


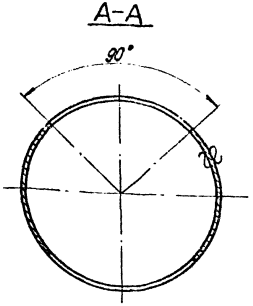


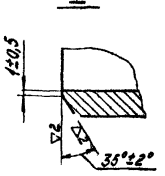


Размеры в мм

| Обозначение | Dн | S | L | l | $l_1$ | Масса, кг |
|---|---|---|---|---|---|---|
| Т32.01.02.011 | 219 | 6 | 300 | 180 | 85 | 7,6 |
| Т32.02. | 273 | 7 | 335 | 195 | 105 | 12,6 |
| Т32.03. | 325 | 8 | 405 | 225 | 135 | 20,4 |
| Т32.04. | 377 | 9 | 520 | 240 | 230 | 33,2 |
| Т32.05. | 426 | 7 | 510 | 255 | 205 | 31,3 |
| Т32.06. | 480 | | 560 | 265 | 245 | 34,5 |
| Т32.07 | 530 | | 540 | 295 | 195 | 38,8 |
| Т32.08 | 630 | | 640 | 355 | 235 | 52,8 |
| Т32.09. | 720 | 8 | 750 | 365 | 335 | 76,8 |
| Т32.10. | 820 | 9 | 770 | 460 | 255 | 115,0 |
| Т32.11. | 920 | | 865 | 480 | 330 | 131,0 |
| Т32.12. | 1020 | 11 | 835 | 520 | 260 | 193,0 |
| Т32.13. | 480 | 8 | 530 | 265 | 245 | 38,6 |
| Т32.14. | 530 | | 540 | 295 | 195 | 45,6 |
| Т32.15 | 630 | 10 | 640 | 355 | 235 | 72,0 |
| Т32.16 | 720 | 12 | 750 | 365 | 335 | 127,0 |
| Т32.17.02.011 | 820 | 14 | 770 | 460 | 255 | 182,0 |

1. Материал:

а) для Ру ≤ 16 кгс/см² Dн ≤ 325 мм - трубы сварные гр. В ГОСТ 10705-63, Dн 377 мм - трубы бесшовные гр. А ГОСТ 8731-66, а для Dн ≥ 426 мм - трубы сварные гр А ГОСТ 10706-63 из стали В Ст 3 сп 5 ГОСТ 380-71.

б) для Ру 25 кгс/см² Dн ≤ 377 мм - трубы бесшовные гр. А ГОСТ 8731-66, а для Dн ≥ 426 мм - трубы сварные гр А ГОСТ 10706-63 с двухсторонним сварным швом. Трубы из стали В Ст 3 сп 5 ГОСТ 380-71.

Применение других категорий стали по ГОСТ 380-71 указано в технических требованиях.

2. *Размеры для справок.

| Изм. | Лист | № докум. | Подп. | Дата |
|---|---|---|---|---|
| Разраб. | | Щеглова | | |
| Пров. | | Иванова | | |
| Рук. гр. | | Гельзель | | |
| Гл. спец. | | Сорокин | | |
| Н. контр. | | Ермаков | | |
| Утв. | | Фейгин | | |

Т32.00.02.011

Труба

См. п. 1

| Лит. | Масса | Масштаб |
|---|---|---|
| | См. табл. | — |

Лист | Листов 1

Минэнерго СССР Гос. Теплоэнергомонтаж Энергомонтажпроект Лен. филиал

Копировал: Дегтярева

Формат А2

Серия 4.903-10 Вып. 2-8

Инв. № подл. | Подпись и дата | Взам. инв. № | Инв. № дубл. | Подпись и дата

Т32.00.02.012

Серия 4.903-10 Выпуск 8

Инв.№ подл. | Подпись и дата | Взам.инв.№ | Инв.№ дубл. | Подпись и дата

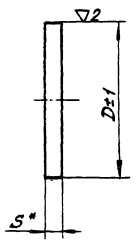


Размеры в мм

| Обозначение | D | S | Масса, кг |
|---|---|---|---|
| Т32.01.02.013 | 205 | 8 | 2,07 |
| Т32.02. | 256 | | 3,23 |
| Т32.03. | 306 | 10 | 5,77 |
| Т32.04. | 356 | | 7,81 |
| Т32.05. | 409 | | 10,30 |
| Т32.06. | 462 | | 13,16 |
| Т32.07. | | 12 | 15,79 |
| Т32.08. | 510 | | 19,30 |
| Т32.09. | 514 | | 19,85 |
| Т32.10. | 608 | | 27,35 |
| Т32.11. | 614 | | 27,89 |
| Т32.12. | 694 | | 35,63 |
| Т32.13. | 700 | 16 | 48,50 |
| Т32.14. | 790 | | 61,40 |
| Т32.15. | 800 | | 63,13 |
| Т32.16. | 900 | | 79,90 |
| Т3217.02.013 | 996 | 18 | 110,00 |

1. Диаметр D уточнить по фактическим внутренним диаметрам труб (поз. 1, Т32.00.02.010 СБ).
2. * Размер для справок.

| Изм. | Лист | № докум. | Подп. | Дата |
|---|---|---|---|---|
| Разраб. | | Щеглова | | 4.10 |
| Провер. | | Иванова | | 4.10 |
| Рук. гр. | | Кензель | | |
| Гл. спец. | | Сорокин | | |
| Н. контр. | | Бомаков | | |
| Утв. | | Федгин | | |

Т32.00.02.013

Донышко

| Лит | Масса | М-б |
|---|---|---|
| | См. табл. | — |

Лист | Листов 1

Минэнерго СССР Главтеплоэнергомонтаж Энергомонтажпроект лен. филиал

Ст 5 ГОСТ 5681-57
ВСт3сп5 ГОСТ 14637-69

Копир. Соболева

Формат 12

Т32.00.00.001

Серия 4.903-10 Выпуск 8

Инв. № подл. | Подпись и дата | Взам. инв. № | Инв. № дубл. | Подп. и дата

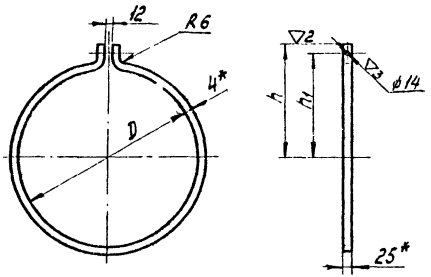


Размеры в мм

| Обозначение | D | h | $h_1$ | Длина развертки | Масса, кг |
|---|---|---|---|---|---|
| Т32.01.00.001 | 220 | 146 | 132 | 765 | 0,599 |
| Т32.02. | 275 | 174 | 160 | 935 | 0,734 |
| Т32.03. | 327 | 200 | 185 | 1096 | 0,861 |
| Т32.04. | 379 | 227 | 212 | 1263 | 0,993 |
| Т32.05. | 428 | 252 | 236 | 1418 | 1,130 |
| Т32.06. | 482 | 280 | 262 | 1590 | 1,250 |
| Т32.07. | 532 | 305 | 287 | 1748 | 1,370 |
| Т32.08. | 632 | 354 | 338 | 2060 | 1,620 |
| Т32.09. | 722 | 398 | 383 | 2340 | 1,840 |
| Т32.10. | 822 | 448 | 433 | 2654 | 2,080 |
| Т32.11. | 922 | 498 | 483 | 2968 | 2,340 |
| Т32.12.00.001 | 1022 | 548 | 533 | 3282 | 2,580 |

*Размеры для справок.

| Изм. | Лист | № докум. | Подп. | Дата |
|---|---|---|---|---|
| Разраб. | | Щеглова | | 9.87 |
| Пров. | | Иванова | | 9.87 |
| Рук. гр. | | Кейзель | | 9.87 |
| Гл. спец. | | Сорокин | | |
| Н. контр. | | Ермаков | | |
| Утв. | | Фейгин | | |

Т32.00.00.001

Хомут

| Лит. | Масса | Масштаб |
|---|---|---|
| | См. табл. | — |
| Лист | Листов 1 | |

Полоса 4×25 ГОСТ 103-57 / Ст3 ГОСТ 535-58

Мунэнерго СССР Гла. "Теплоэнергомонтаж" Энергомонтажпроект Лен. филиал

Копировал: Дегтярева

Формат 12

Т33.00.00.000СБ

Таблица 1

Пределы применения

| Давление рабочее, кгс/см² | Температура t°C |
|---|---|
| 16 | 200 |
| 25 | |

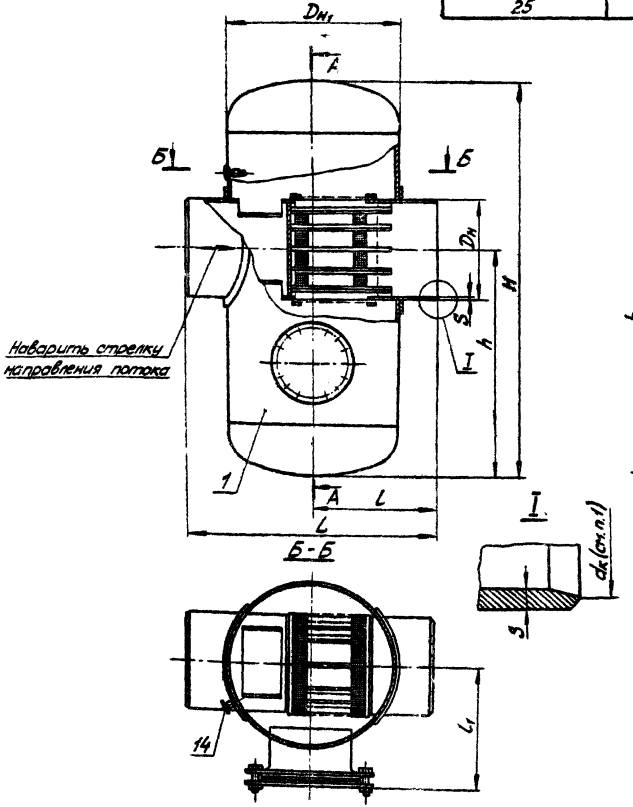


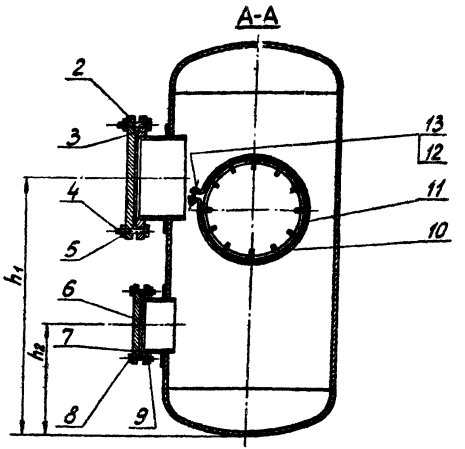


1. Диаметр расточки $d_к$ уточнить по фактическому внутреннему диаметру присоединяемой трубы.
2. Технические требования Т30.00.00.000ТТ.
3. Размеры для справок.

| | | | | | | |
|---|---|---|---|---|---|---|
| | | | | Т33.00.00.000СБ | | |
| Изм. | Лист | № докум. | Подп. | Дата | Грязевик вертикальный Dy от 350 до 1000мм Сборочный чертеж | Лит. | Масса | М-б |
| Разраб. | | Цейлева | | | | | См. табл.2 | — |
| Провер. | | Иванова | | | | Лист 1 | Листов 4 | |
| Рук. гр. | | Кензель | | | | Минэнерго СССР Главтеплоэнергомонтаж Энергомонтажпроект Лен. филиал | | |
| Гл. спец. | | Сорокин | | | | | | |
| Н. контр. | | Ермаков | | | | | | |
| Утв. | | Фейгин | | | | | | |

Копир. Соболева

Формат 12

Серия 4.903-10 Выпуск 8

Инв. № подл. | Подпись и дата | Взам. инв. № | Инв. № дубл. | Подпись и дата

Таблица 2

Размеры в мм

| Обозначение | Давление условное Ру, кгс/см² | Проход условный Dу | $D_н$ | $D_{н_1}$ | S | H | h | $h_1$ | $h_2$ | L | l | $l_1$ | Масса, кг |
|---|---|---|---|---|---|---|---|---|---|---|---|---|---|
| Т33.01.00.000СБ | 16 | 350 | 377 | 820 | 9 | 2000 | 1225 | 1325 | 575 | 1200 | 600 | 650 | 778,4 |
| Т33.02. | | 400 | 426 | | | 2050 | | 1375 | | | | | 784,9 |
| Т33.03. | | 450 | 480 | 920 | 7 | 2100 | 1250 | 1400 | 620 | 1340 | 670 | 700 | 899,4 |
| Т33.04. | | 500 | 530 | | | 2200 | | 1500 | | | | | 943,1 |
| Т33.05. | | 600 | 630 | 1020 | | 2350 | 1375 | 1575 | 665 | 1500 | 750 | 750 | 1183,1 |
| Т33.06. | | 700 | 720 | 1220 | 8 | 2580 | 1540 | 1690 | 780 | 1700 | 850 | 850 | 1560,0 |
| Т33.07. | | 800 | 820 | | 9 | 2680 | | 1790 | | 1800 | 900 | | 1699,1 |
| Т33.08. | | 900 | 920 | 1420 | | 2880 | 1590 | 1890 | 860 | 2000 | 1000 | 950 | 2236,4 |
| Т33.09. | | 1000 | 1020 | | 11 | 2980 | 1640 | 1990 | | | | | 2465,9 |
| Т33.10. | 25 | 350 | 377 | 820 | 9 | 2000 | 1225 | 1325 | 575 | 1200 | 600 | 657 | 966,6 |
| Т33.11. | | 400 | 426 | | 7 | 2050 | | 1375 | | | | | 993,6 |
| Т33.12. | | 450 | 480 | 920 | 8 | 2130 | 1265 | 1415 | 636 | 1340 | 670 | 700 | 1217,3 |
| Т33.13. | | 500 | 530 | | | 2230 | | 1515 | | | | | 1271,3 |
| Т33.14. | | 600 | 630 | 1020 | 10 | 2380 | 1390 | 1590 | 680 | 1500 | 750 | 757 | 1521,0 |
| Т33.15. | | 700 | 720 | 1220 | 12 | 2580 | 1540 | 1690 | 780 | 1700 | 850 | 857 | 2126,7 |
| Т33 16.00.000СБ | | 800 | 820 | | 14 | 2680 | | 1790 | | 1800 | 900 | | 2285,4 |

Пример условного обозначения грязевика Ру 25 кгс/см², Dу 600 мм:

ГРЯЗЕВИК 25-600 Т33.14.

Т33.00.00.000СБ

Серия 4.903-10 Выпуск 8

Инв. № подл. | Подпись и дата | Взам. инв. № | Инв. № дубл. | Подпись и дата

Таблица 3

## Спецификация

| № поз. | 1 | | 2 | | 3 | | 4 | | | 5 | | | 6 | | 7 | | 8 | | |
|---|---|---|---|---|---|---|---|---|---|---|---|---|---|---|---|---|---|---|---|
| Наименование | Корпус | | Заглушка | | Прокладка | | Болт | | | Гайка | | | Заглушка | | Прокладка | | Болт | | |
| Количество | 1 | | | | | | 20 | | | | | | 1 | | | | 16 | | |
| Материал | — | | Вст3сп5 ГОСТ 380-71 | | Паронит ГОСТ 481-71 | | сталь 20 ГОСТ 1050-60 | | | сталь 10 ГОСТ 1050-60 | | | Вст3сп5 ГОСТ 380-71 | | Паронит ГОСТ 481-71 | | Сталь 20 ГОСТ 1050-60 | | |
| № чертежа или стандарта | Т33.00.01.000СБ | | ГОСТ 12836-67 | | ГОСТ 15180-70 | | ГОСТ 7798-70 | | | ГОСТ 5915-70 | | | ГОСТ 12836-67 | | ГОСТ 15180-70 | | ГОСТ 7798-70 | | |
| Обозначение грязевика | Обозначение | Масса, кг | Обозначение | Масса, кг | Обозначение | Масса, кг | Обозначение | Масса, кг | | Размеры, мм | Масса, кг | | Обозначение | Масса, кг | Обозначение | Масса, кг | Обозначение | Масса, кг | |
| | | | | | | | | 1 шт | Общ | | 1 шт | Общ | | | | | | 1 шт | Общ |
| Т33.01.00.000СБ | Т33.01.01.000СБ | 593,3 | 500-16 | 102,69 | А-500-16 | 0,319 | М30×120.46 | 0,89 | 17,9 | М30.5 | 0,231 | 4,62 | 300-25 | 42,0 | А-300-25 | 0,183 | М27×100.46 | 0,56 | 8,96 |
| Т33.02. | Т33.02. | 599,1 | | | | | | | | | | | | | | | | | |
| Т33.03. | Т33.03. | 712,6 | | | | | | | | | | | | | | | | | |
| Т33.04. | Т33.04. | 755,6 | | | | | | | | | | | | | | | | | |
| Т33.05. | Т33.05. | 994,2 | | | | | | | | | | | | | | | | | |
| Т33.06. | Т33.06. | 1369,1 | | | | | | | | | | | | | | | | | |
| Т33.07 | Т33.07. | 1506,6 | | | | | | | | | | | | | | | | | |
| Т33.08. | Т33.08. | 2041,1 | | | | | | | | | | | | | | | | | |
| Т33.09. | Т33.09. | 2269,3 | | | | | | | | | | | | | | | | | |
| Т33.10. | Т33.10. | 728,6 | 500-25 | 140,72 | А-500-25 | 0,338 | М36×140.46 | 1,51 | 30,2 | М36.5 | 0,383 | 7,66 | | | | | | | |
| Т33.11. | Т33.11. | 754,9 | | | | | | | | | | | | | | | | | |
| Т33.12 | Т33.12. | 977,6 | | | | | | | | | | | | | | | | | |
| Т33.13. | Т33.13. | 1030,9 | | | | | | | | | | | | | | | | | |
| Т33.14. | Т33.14. | 1279,2 | | | | | | | | | | | | | | | | | |
| Т33.15. | Т33.15. | 1882,8 | | | | | | | | | | | | | | | | | |
| Т33.16.00.000СБ | Т33.16.01.000СБ | 2040,9 | | | | | | | | | | | | | | | | | |

Т33.00.00.000СБ

Продолжение табл. 3

Спецификация

| 1-я поз. | 9 | | | 10 | | 11 | | | 12 | | 13 | | 14 |
|---|---|---|---|---|---|---|---|---|---|---|---|---|---|
| Наименование | Гайка | | | Сетка № 7-1,8* | | Хомут | | | Болт М12×35.46 | | Гайка М12.5 | | Вентиль муфтовый Ду 15 |
| Количество | 16 | | | 1 | | 2 | | | | | | | 1 |
| Материал | Сталь 10 ГОСТ 1050-60 | | | ——— | | Полоса 4×25 ГОСТ 103-57 / Ст3 ГОСТ 535-58 | | | Сталь 20 ГОСТ 1050-60 | | Сталь 10 ГОСТ 1050-60 | | ——— |
| № чертежа или стандарта | ГОСТ 5915-70 | | | ГОСТ 12184-66 | | Т32.00.00.001 | | | ГОСТ 7798-70 | | ГОСТ 5915-70 | | 15НЖ 6бк-1 |
| Обозначение грязевика | Размер, мм | Масса, кг | | Размеры, мм | Масса, кг | Обозначение | Масса, кг | | Масса, кг | | Масса, кг | | Масса, кг |
| | | 1 шт | Общ. | | | | 1 шт. | Общ. | 1 шт. | Общ. | 1 шт. | Общ. | |
| Т33.01.00.000СБ | М27.5 | 0,166 | 2,66 | 450 × 1220 | 2,75 | Т32.04.00.001 | 0,99 | 1,98 | 0,046 | 0,092 | 0,017 | 0,034 | 1,0 |
| Т33.02. | | | | 450 × 1380 | 3,11 | Т32.05. | 1,13 | 2,26 | | | | | |
| Т33.03. | | | | 510 × 1530 | 3,90 | Т32.06. | 1,25 | 2,50 | | | | | |
| Т33.04. | | | | 520 × 1700 | 4,42 | Т32.07. | 1,37 | 2,74 | | | | | |
| Т33.05. | | | | 520 × 2010 | 5,23 | Т32.08. | 1,62 | 3,24 | | | | | |
| Т33.06. | | | | 600 × 2300 | 6,90 | Т32.09. | 1,84 | 3,68 | | | | | |
| Т33.07. | | | | 610 × 2610 | 7,96 | Т32.10. | 2,08 | 4,16 | | | | | |
| Т33.08. | | | | 700 × 2925 | 10,20 | Т32.11. | 2,34 | 4,68 | | | | | |
| Т33.09. | | | | 700 × 3200 | 11,00 | Т32.12. | 2,58 | 5,16 | | | | | |
| Т33.10. | | | | 450 × 1220 | 2,75 | Т32.04 | 0,99 | 1,98 | | | | | |
| Т33.11. | | | | 450 × 1370 | 3,11 | Т32.05. | 1,13 | 2,26 | | | | | |
| Т33.12. | | | | 510 × 1530 | 3,90 | Т32.06. | 1,25 | 2,50 | | | | | |
| Т33.13. | | | | 520 × 1700 | 4,42 | Т32.07. | 1,37 | 2,74 | | | | | |
| Т33.14. | | | | 520 × 2010 | 5,23 | Т32.08. | 1,62 | 3,24 | | | | | |
| Т33.15. | | | | 600 × 2300 | 6,90 | Т32.09. | 1,84 | 3,68 | | | | | |
| Т33.16.00.000СБ | | | | 610 × 2610 | 7,96 | Т32.10.00.001 | 2,08 | 4,16 | | | | | |

* По требованию заказчика грязевики выполняются с сеткой № 5-1,2.

Серия 4.903-10 Выпуск 8

Инв.№ подл. | Подпись и дата | Взам.инв.№ | Инв.№ дубл. | Подпись и дата

Т33.00.01.000СБ

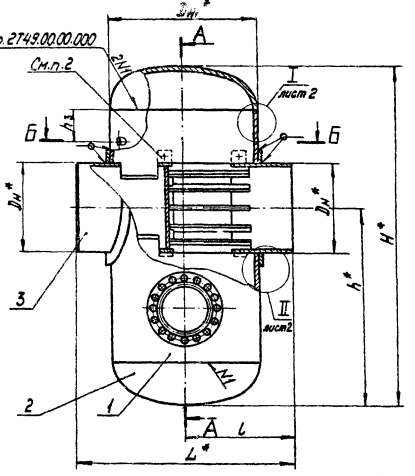


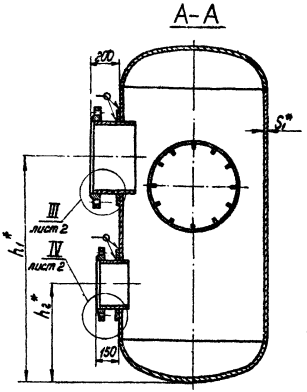


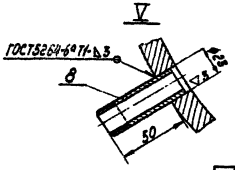


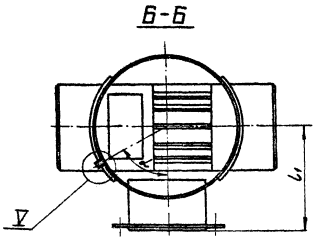


1. Материал дет. поз. 4 - трубы сварные гр. В ГОСТ10706-63 из стали ВСт3сп5 ГОСТ380-71, материал дет. поз. 6 - трубы сварные гр. В ГОСТ10705-63 из стали ВСт3сп5 ГОСТ380-71, применение других категорий стали по ГОСТ380-71 указано в технических требованиях.

Для Ру 25 кгс/см² применять только трубы с двухсторонним сварным швом.

2. Хомуты, черт. Т32.00.00.001 установить на фильтр (поз. 3, черт. Т32.00.02.010СБ) до сварки фильтра с трубой корпуса, черт. Т33.00.01.001.

3. Днища для корпусов:
Т33.08.01.000СБ, Т33.09.01.000СБ,
Т33.12.01.000СБ, Т33.13.01.000СБ,
Т33.14.01.000СБ, Т33.15.01.000СБ,
Т33.16.01.000СБ изготавливаются по базовым наружным размерам согласно п.6 ГОСТ6533-68.

4. Сварку производить электродом типа Э42 ГОСТ9467-60.

5. *Размеры для справок.

| | | | | | | | |
|---|---|---|---|---|---|---|---|
| Изм. | Лист | № докум. | Подп. | Дата | Т33.00.01.000 СБ | | |
| Разраб. | | Чевлева | | | Корпус<br>Сборочный чертеж | Лит. | Масса<br>См табл.1 | Масштаб<br>— |
| Пров. | | Иванова | | | | Лист 1 | Листов 5 | |
| Рук. гр. | | Кейзель | | | | Минэнерго СССР<br>Главтеплоэнергомонтаж<br>Энергомонтажпроект<br>Лен. филиал | | |
| Гл. спец. | | Сорокин | | | | | | |
| Н. контр. | | Ермаков | | | | | | |
| Утв | | Фейгин | | | | | | |

Серия 4.903-10 Выпуск 8

Инв. № подлин. | Подпись и дата | Взам. инв. № | Инв. № дубл. | Подп. и дата

Копировал: Дегтярева

Формат 12

Т33.00.01.000СБ

Серия 4.903-10 Выпуск 8

Инв.№подл. | Подпись и дата | Взам.инв.№ | Инв.№дубл. | Подпись и дата

**I** лист 1

От Т33.01.01.000СБ до Т33.07.01.000СБ;
Т33.10.01.000СБ, Т33.11.01.000СБ

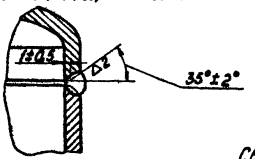


**II** лист 1

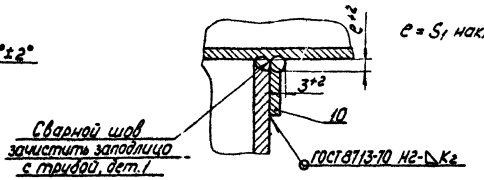


**III** лист 1

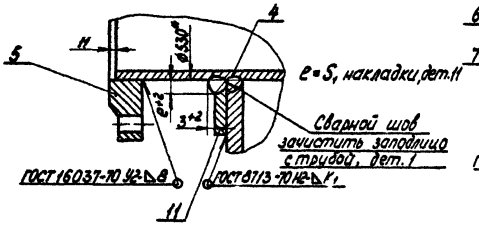


**IV** лист 1

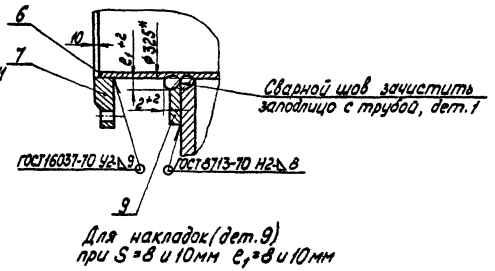


Для накладок (дет.9)
при S=8 и 10мм $e_1$=8 и 10мм

| Изм. | Лист | № докум. | Подпись | Дата | Т33.00.01.000СБ | Лист 2 |
|---|---|---|---|---|---|---|

Копировал: Дегтярева Формат 12

Таблица 1

Размеры в мм

| Обозначение | Давление условное $P_y$, кгс/см² | Проход условный $D_y$ | $D_н$ | $D_{н_1}$ | $S_1$ | $H$ | $h$ | $h_1$ | $h_2$ | $h_3$ | $L$ | $l$ | $L_1$ | $K_1$ | $K_2$ | $\alpha$ | Масса, кг |
|---|---|---|---|---|---|---|---|---|---|---|---|---|---|---|---|---|---|
| Т33.01.01.000СБ | 16 | 350 | 377 | 820 | 8 | 2000 | 1225 | 1325 | 575 | 200 | 1200 | 600 | 610 | 8 | 8 | 60° | 593,3 |
| Т33.02. | | 400 | 426 | | | 2050 | | 1375 | | | | | | | | | 599,1 |
| Т33.03. | | 450 | 480 | 920 | 9 | 2100 | 1250 | 1400 | 620 | | 1340 | 670 | 660 | 9 | | | 712,6 |
| Т33.04. | | 500 | 530 | | | 2200 | | 1500 | | | | | | | 10 | | 755,6 |
| Т33.05. | | 600 | 630 | 1020 | 11 | 2350 | 1375 | 1575 | 665 | 230 | 1500 | 750 | 710 | | | | 994,2 |
| Т33.06. | | 700 | 720 | 1220 | 12 | 2580 | 1540 | 1690 | 780 | 280 | 1700 | 850 | 810 | 10 | 12 | 45° | 1369,1 |
| Т33.07. | | 800 | 820 | | | 2680 | | 1790 | | | 1800 | 900 | | | | | 1506,6 |
| Т33.08. | | 900 | 920 | 1420 | 14 | 2880 | 1590 | 1890 | 860 | 310 | 2000 | 1000 | 910 | | 14 | | 2041,1 |
| Т33.09. | | 1000 | 1020 | | | 2980 | 1640 | 1990 | | | | | | | 16 | | 2269,3 |
| Т33.10. | 25 | 350 | 377 | 820 | 12 | 2000 | 1225 | 1325 | 575 | 200 | 1200 | 600 | 610 | 12 | 10 | 60° | 728,6 |
| Т33.11. | | 400 | 426 | | | 2050 | | 1375 | | | | | | | 12 | | 754,9 |
| Т33.12. | | 450 | 480 | 920 | 14 | 2130 | 1265 | 1415 | 635 | | 1340 | 670 | 660 | | 10 | | 977,6 |
| Т33.13. | | 500 | 530 | | | 2230 | | 1515 | | | | | | | 12 | | 1030,4 |
| Т33.14. | | 600 | 630 | 1020 | | 2380 | 1390 | 1590 | 680 | 230 | 1500 | 750 | 710 | 14 | 14 | | 1279,2 |
| Т33.15. | | 700 | 720 | 1220 | | 2580 | 1540 | 1690 | 780 | 280 | 1700 | 850 | 810 | | 16 | 45° | 1882,8 |
| Т33.16.01.000СБ | | 800 | 820 | | | 2680 | | 1790 | | | 1800 | 900 | | | | | 2040,0 |

Серия 4.903-10 Выпуск 8

Инв. № подл. | Подпись и дата | Взам. инв. № | Инв. № дубл. | Подпись и дата

| Изм. | Лист | № докум. | Подпись | Дата |
|---|---|---|---|---|

Т33.00.01.000СБ

Лист 3

Копир. Ясникова

Формат 12

Таблица 2

Спецификация

| № поз. | 1 | | 2 | | | 3 | | 4 | | | 5 | | 6 | | 7 | |
|---|---|---|---|---|---|---|---|---|---|---|---|---|---|---|---|---|
| Наименование | Труба | | Днище | | | Фильтр | | Труба | | | Фланец | | Труба 325×8 | | Фланец | |
| Количество | 1 | | 2 | | | | | | | | 1 | | | | | |
| Материал | См. черт. | | Ст3 сп5 ГОСТ 380-71 | | | ——— | | См. п. 1, лист 1 | | | Ст3 сп5 ГОСТ 380-71 | | См. п. 2, лист 1 | | Ст3 сп5 ГОСТ 380-71 | |
| № чертежа или стандарта | Т33.00.01.001 | | ГОСТ 6533-68 | | | Т32.00.02.010СБ | | ——— | | | ГОСТ 1255-67 | | ——— | | ГОСТ 1255-67 | |
| Обозначение корпуса | Обозначение | Масса кг | Обозначение | Масса, кг | | Обозначение | Масса кг | Размеры, мм | | Масса кг | Обозначение | Масса кг | Длина, мм | Масса кг | Обозначение | Масса кг |
| | | | | Шт. | Общ. | | | Dн × S | L | | | | | | | |
| Т33.01.01.000СБ | Т33.01.01.001 | 215 | 800×10-25 | 60,9 | 121,8 | Т32 04 02.010СБ | 85,2 | 530×7 | 320 | 28,9 | 500-16 | 57,01 | 210 | 12,5 | 300-25 | 23,95 |
| Т33.02. | Т33.02. | 219 | | | | Т32.05. | 85,0 | | | | | | | | | |
| Т33.03. | Т33.03. | 276 | 900×10-25 | 76,2 | 152,4 | Т32.06. | 93,2 | | | | | | | | | |
| Т33.04. | Т33.04. | 291 | | | | Т32.08. | 120,4 | | | | | | | | | |
| Т33.05. | Т33.05. | 418 | 1000×10-25 | 93,2 | 186,4 | Т32.10. | 161,7 | | | | | | | | | |
| Т33.06. | Т33.06. | 582 | 1200×10-40 | 136,7 | 273,4 | Т32 12. | 233,1 | | | | | | | | | |
| Т33.07. | Т33.07. | 595 | | | | Т32.14. | 346,9 | | | | | | | | | |
| Т33.08. | Т33.08. | 852 | 1400×12-40 | 220,7 | 441,4 | Т32.16. | 416,2 | | | | | | | | | |
| Т33.09. | Т33.09. | 857 | | | | Т32.17. | 599,1 | | | | | | | | | |
| Т33.10. | Т33.10. | 309 | 800×10-25 | 60,9 | 121,8 | Т32.04. | 85,2 | 530×8 | | 32,9 | 500-25 | 67,30 | | | | |
| Т33.11. | Т33.11. | 327 | | | | Т32.05 | 85,0 | | | | | | | | | |
| Т33.12. | Т33.12. | 444 | 900×12-40 | 95,9 | 191,8 | Т32.07 | 111,0 | | | | | | | | | |
| Т33.13. | Т33.13. | 468 | | | | Т32.09. | 131,5 | | | | | | | | | |
| Т33.14. | Т33.14. | 544 | 1000×12-40 | 116,7 | 233,4 | Т32.11 | 199,7 | | | | | | | | | |
| Т33.15. | Т33.15 | 776 | 1200×14-40 | 192,7 | 385,4 | Т32.13. | 340,5 | | | | | | | | | |
| Т33.16.01.000СБ | Т33.16.01.001 | 793 | | | | Т32.15.02.010СБ | 464,7 | | | | | | | | | |

Серия 4.903-10 Выпуск 8

Инв.№подл. | Подпись и дата | Взам.инв.№ | Инв.№дубл. | Подпись и дата

Т33.00.01.000

Продолжение табл. 2

Спецификация

| № по З. | 8 | 9 | 10 | 11 | Масса наплавленного металла сварных швов, кг |
|---|---|---|---|---|---|
| Обозначение | Штуцер | Накладка | Накладка | Накладка | |
| Количество | 1 | 2 | 4 | 2 | |
| Материал | См. чертеж | Лист ГОСТ 19281-73 Вст3сп5 ГОСТ 14637-79 | | | |
| № чертежа или стандарта | Т30.00.00.001 | Т31.00.01.008 | | | |

| Обозначение корпуса | Обозначение | Масса, кг | Обозначение | Масса, кг 1 шт. | Масса, кг Общ. | Обозначение | Масса, кг 1 шт. | Масса, кг Общ. | Обозначение | Масса, кг 1 шт. | Масса, кг Общ. | |
|---|---|---|---|---|---|---|---|---|---|---|---|---|
| Т33.01.01.000 СБ | Т30.01.00.001 | 0,077 | Т31.13.01.008 | 1,75 | 3,50 | Т31.22.01.008 | 2,00 | 8,0 | Т31.31.01.008 | 4,55 | 9,1 | 26,3 |
| Т33.02 | | | | | | Т31.24. | 2,20 | 8,8 | | | | 29,5 |
| Т33.03 | | | Т31.14. | | | Т31.29. | 4,10 | 16,4 | Т31.32. | 5,41 | 10,8 | 31,9 |
| Т33.04. | | | | | | Т31.32. | 5,41 | 21,6 | | | | 33,6 |
| Т33.05. | | | Т31.17. | 4,89 | 9,78 | Т31.40. | 9,00 | 36,0 | Т31.33. | 5,00 | 10,0 | 49,9 |
| Т33.06 | | | Т31.18. | 4,97 | 9,94 | Т31.42. | 13,70 | 54,8 | Т31.34. | 6,94 | 13,9 | 78,5 |
| Т33.07. | | | | | | Т31.44. | 15,80 | 63,2 | | | | 81,8 |
| Т33.08 | | | Т31.21. | 1,75 | 3,50 | Т31.46. | 24,00 | 96,0 | Т31.35. | 8,72 | 17,7 | 91,8 |
| Т33.09 | | | | | | Т31.47. | 31,00 | 124,0 | | | | 94,2 |
| Т33.10 | | | Т31.12. | 3,10 | 6,20 | Т31.23. | 3,71 | 14,8 | Т31.36. | 8,32 | 16,6 | 38,5 |
| Т33.11. | | | | | | Т31.25. | 5,54 | 22,2 | | | | 39,4 |
| Т33.12. | | | Т31.14. | 1,76 | 3,50 | Т31.30. | 6,43 | 25,8 | Т31.37. | | | 46,2 |
| Т33.13. | | | | | | Т31.37. | 8,32 | 33,2 | | | | 49,1 |
| Т33.14. | | | Т31.15. | 2,73 | 5,46 | Т31.41. | 14,40 | 57,6 | Т31.38. | 12,30 | 24,6 | 77,7 |
| Т33.15. | | | Т31.19.01.008 | 3,57 | 7,14 | Т31.43. | 23,00 | 92,0 | Т31.39.01.008 | 15,00 | 30,0 | 115,0 |
| Т33.16.01.000СБ | | | | | | Т31.45.01.008 | 24,50 | 98,0 | | | | 125,0 |

Серия 4.903-10 Выпуск 8

Инв.№ подл. | Подпись и дата | Взам. инв.№ | Инв.№ дубл. | Подпись и дата

Серия 4.903-10 выпуск 8

Инв.№ подл. | Подпись и дата | Взам. инв.№ | Инв.№ дубл. | Подпись и дата

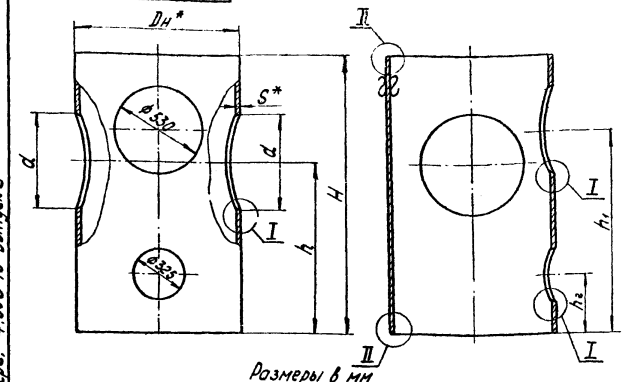


Размеры в мм

| Обозначение | Dн×S | d | H | h | h1 | h2 | Масса кг |
|---|---|---|---|---|---|---|---|
| T33.01.01.001 | 820×8 | 377 | 1550 | 1000 | 1100 | 350 | 215 |
| T33.02. | | 426 | 1600 | | 1150 | | 219 |
| T33.03. | 920×9 | 480 | | | | 370 | 276 |
| T33.04. | | 530 | 1700 | | 1250 | | 291 |
| T33.05. | 1020×11 | 630 | 1800 | 1100 | 1300 | 390 | 418 |
| T33.06. | 1220×12 | 720 | 1900 | 1200 | 1350 | 440 | 582 |
| T33.07 | | 820 | 2000 | | 1450 | | 595 |
| T33.08. | 1420×14 | 920 | 2100 | | 1500 | 470 | 852 |
| T33.09. | | 1020 | 2200 | 1250 | 1600 | | 867 |
| T33.10. | 820×12 | 377 | 1550 | 1000 | 1100 | 350 | 309 |
| T33.11. | | 426 | 1600 | | 1150 | | 327 |
| T33.12. | 970×14 | 480 | | | | 370 | 444 |
| T33.13. | | 530 | 1700 | | 1250 | | 468 |
| T33.14. | 1020×14 | 630 | 1800 | 1100 | 1300 | 390 | 514 |
| T33.15. | 1220×14 | 720 | 1900 | 1200 | 1350 | 440 | 776 |
| T33.16.01.001 | | 820 | 2000 | | 1450 | | 793 |

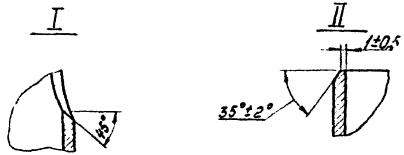


1. Материал:

трубы сварные гр.А ГОСТ 10706-63 из стали ВСт3сп5 ГОСТ 380-71, применение других категорий стали по ГОСТ 380-71 указано в технических требованиях.

Для Ру 25 кгс/см² применять только трубы с двухсторонним сварным швом.

2. Отв. ф 325 разметить и вырезать по фактическому наружному диаметру трубы (поз. 6, T33.00.01.000 СБ) с зазором не свыше 1,5 мм на сторону.

3. Отв. ф 530 разметить и вырезать по фактическому наружному диаметру трубы (поз. 4, T33.00.01.000 СБ) с зазором не свыше 2мм на сторону.

4. Отверстие ф d разметить и вырезать по фактическому наружному диаметру трубы фильтра (поз. 3, T33.00.01.000 СБ) с зазором не свыше 2мм на сторону.

5. Сварные стыковые соединения - по Т49.00.00.000.

6. *Размеры для справок.

| Изм. | Лист | № докум. | Подп. | Дата |
|---|---|---|---|---|
| Разраб. | | Цевлева | | |
| Пров. | | Иванова | | |
| Рук. гр. | | Кейзель | | |
| Гл. спец. | | Сорокин | | |
| Н. контр. | | Ермаков | | |
| Утв. | | Фейгин | | |

T33.00.01.001

Труба

| Лит. | Масса | Масштаб |
|---|---|---|
| | См. подл. | |

Лист | Листов 1

См. п. 1

Минэнерго СССР Главтеплоэнергомонтаж Энергомонтажпроект Лен. филиал

Копировал: Дегтярева

Формат 12

Т34.00.00.000СБ

Таблица 1

Пределы применения

| Рабочее давление, кгс/см² | Температура, °С |
|---|---|
| ≤25 | 200 |

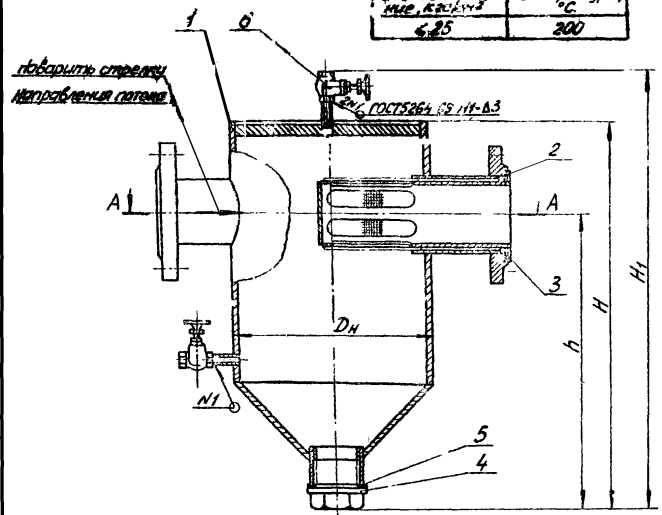


А-А

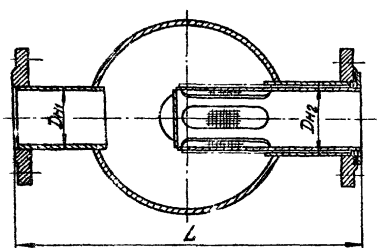


Таблица 2

Размеры в мм

| Обозначение | Давление условное Ру, кгс/см² | Dу | Dн | Dн1 | Dн2 | H | H1 | h | L | Масса, кг |
|---|---|---|---|---|---|---|---|---|---|---|
| Т34.01.00.000СБ | 16 | 40 | 159 | 45 | 57 | 340 | 498 | 260 | 344 | 15,8 |
| Т34.02. | | 50 | | 57 | 76 | 390 | 538 | 290 | 363 | 19,0 |
| Т34.03. | | 65 | 219 | 76 | 89 | 470 | 618 | 340 | 423 | 28,7 |
| Т34.04. | | 80 | | 89 | 108 | 505 | 648 | 375 | | 32,2 |
| Т34.05. | | 100 | 325 | 108 | 133 | 610 | 758 | 450 | 523 | 59,2 |
| Т34.06. | | 125 | | 133 | 159 | 670 | 798 | 470 | | 67,3 |
| Т34.07. | | 150 | 426 | 159 | 194 | 750 | 890 | 550 | 645 | 96,7 |
| Т34.08. | | 175 | | 194 | 219 | 825 | 930 | 600 | 667 | 111,4 |
| Т34.09. | | 200 | 530 | 219 | 273 | 950 | 1015 | 700 | 847 | 184,7 |
| Т34.11. | 25 | 40 | 159 | 45 | 57 | 340 | 498 | 260 | 344 | 16,8 |
| Т34.12. | | 50 | | 57 | 76 | 390 | 538 | 290 | 363 | 19,4 |
| Т34.13. | | 65 | 219 | 76 | 89 | 470 | 618 | 340 | 423 | 29,7 |
| Т34.14. | | 80 | | 89 | 108 | 505 | 648 | 375 | | 34,7 |
| Т34.15. | | 100 | 325 | 108 | 133 | 610 | 758 | 450 | 523 | 65,5 |
| Т34.16. | | 125 | | 133 | 159 | 670 | 798 | 470 | | 74,6 |
| Т34.17. | | 150 | 426 | 159 | 194 | 750 | 890 | 550 | 645 | 108,6 |
| Т34.18. | | 175 | | 194 | 219 | 825 | 930 | 600 | 667 | 125,7 |
| Т34.19.00.000СБ | | 200 | 530 | 219 | 273 | 950 | 1015 | 700 | 847 | 212,7 |

Пример условного обозначения грязевика абонентского Ру 16 кгс/см², Dу 80 мм:

ГРЯЗЕВИК 16-80 Т34.04.

1. Технические требования - Т30.00.00.000ТТ.
2. Сварку производить электродом типа Э42 ГОСТ 9467-60.
3. Размеры для справок

| Изм. | Лист | № докум. | Подп. | Дата |
|---|---|---|---|---|
| Разраб. | | Цевлева | | |
| Провер. | | Иванова | | |
| Рук. гр. | | Кейзель | | |
| Гл. спец. | | Сорокин | | |
| Н. контр. | | Ермаков | | |
| Утв. | | Фейгин | | |

Т34.00.00.000СБ

Грязевик абонентский

Сборочный чертеж

| Лит. | Масса | М-б |
|---|---|---|
| | См. табл. 2 | — |

Лист 1 Листов 2

Минэнерго СССР
Главтеплоэнергомонтаж
Энергомонтажпроект
Лен. филиал

Копир. Соболева

Формат 12

Серия 4.903-10 Выпуск 8

Инв. № подл. | Подпись и дата | Взам. инв. № | Инв. № дубл. | Подпись и дата

Т34.00.00.000СБ

Таблица 3

Спецификация

| № поз. | 1 | | 2 | | 3 | | 4 | | 5 | | 6 | |
|---|---|---|---|---|---|---|---|---|---|---|---|---|
| Наименование | Корпус | | Прокладка | | Фильтр | | Пробка | | Прокладка | | Вентиль муфтовый Ду15 | |
| Количество | 1 | | | | | | | | | | 2 | |
| Материал | ——— | | Паронит ГОСТ481-71 | | ——— | | Ст.5 ГОСТ 380-71 | | Паронит ГОСТ481-71 | | ——— | |
| № чертежа или стандарта | Т34.00.01.000СБ | | ГОСТ 15180-70 | | Т34 00 02 000СБ | | Т34.00.00.001 | | | | 15НЖ 6бк-1 | |
| Обозначение грязевика абонентского | Обозначение | Масса, кг | Обозначение | Масса, кг | Обозначение | Масса, кг | Обозначение | Масса, кг | D-d*, мм | Масса, кг | Масса, кг | |
| | | | | | | | | | | | 1 шт. | Общ. |
| Т34.01.00.000СБ | Т34.01.01.000СБ | 11,8 | Б – 50 – 16 | 0,014 | Т34.01.02.000СБ | 0,69 | Т34.00.00.001 | 1,32 | 80 – 70 | 0,006 | 1,0 | 2,0 |
| Т34.02. | Т34.02. | 14,4 | Б – 65 – 16 | 0,020 | Т34.02. | 1,15 | | | | | | |
| Т34.03. | Т34.03. | 23,8 | Б – 80 – 16 | 0,022 | Т34.03. | 1,52 | | | | | | |
| Т34.04. | Т34.04. | 26,3 | Б – 100 – 16 | 0,035 | Т34.04. | 2,52 | | | | | | |
| Т34.05. | Т34.05. | 53,0 | Б – 125 – 16 | 0,042 | Т34.05. | 2,86 | | | | | | |
| Т34.06. | Т34.06. | 60,1 | Б – 150 – 16 | 0,049 | Т34.06. | 3,83 | | | | | | |
| Т34.07. | Т34.07. | 88,0 | Б – 175 – 16 | 0,057 | Т34.07. | 5,32 | | | | | | |
| Т34.08. | Т34.08. | 98,7 | Б – 200 – 16 | 0,066 | Т34.08. | 9,38 | | | | | | |
| Т34.09. | Т34.09. | 168,0 | Б – 250 – 16 | 0,089 | Т34.09. | 13,38 | | | | | | |
| Т34.11. | Т34.11. | 12,8 | Б – 50 – 25 | 0,014 | Т34.01. | 0,69 | | | | | | |
| Т34.12. | Т34.12. | 14,8 | Б – 65 – 25 | 0,020 | Т34.02. | 1,15 | | | | | | |
| Т34.13. | Т34.13. | 24,8 | Б – 80 – 25 | 0,022 | Т34.03. | 1,52 | | | | | | |
| Т34.14. | Т34.14. | 28,8 | Б – 100 – 25 | 0,035 | Т34.04. | 2,52 | | | | | | |
| Т34.15. | Т34.15. | 59,3 | Б – 125 – 25 | 0,042 | Т34.05. | 2,86 | | | | | | |
| Т34.16. | Т34.16. | 67,4 | Б – 150 – 25 | 0,049 | Т34.06. | 3,83 | | | | | | |
| Т34.17. | Т34.17. | 99,9 | Б – 175 – 25 | 0,057 | Т34.07. | 5,32 | | | | | | |
| Т34.18. | Т34.18. | 113,0 | Б – 200 – 25 | 0,066 | Т34.08. | 9,38 | | | | | | |
| Т34.19.00.000СБ | Т34.19.01.000СБ | 196,0 | Б – 250 – 25 | 0,089 | Т34.09.02.000СБ | 13,38 | | | | | | |

* D и d – наружный и внутренний диаметры прокладки; толщина прокладки от 1,5 до 2 мм.

Серия 4.903-10 Выпуск 8

Инв. № подл. | Подпись и дата | Взам. инв. № | Инв. № дубл. | Подпись и дата

| Изм. | Лист | № докум. | Подпись | Дата | Т34.00.00.000СБ | Лист 2 |
|---|---|---|---|---|---|---|

Копировала: Яснкова

Формат 12

Т34.00.01.000СБ

Серия 4.903-10 Выпуск 8

Инв.№подл. | Подпись и дата | Взам.инв.№ | Инв.№дубл. | Подпись и дата

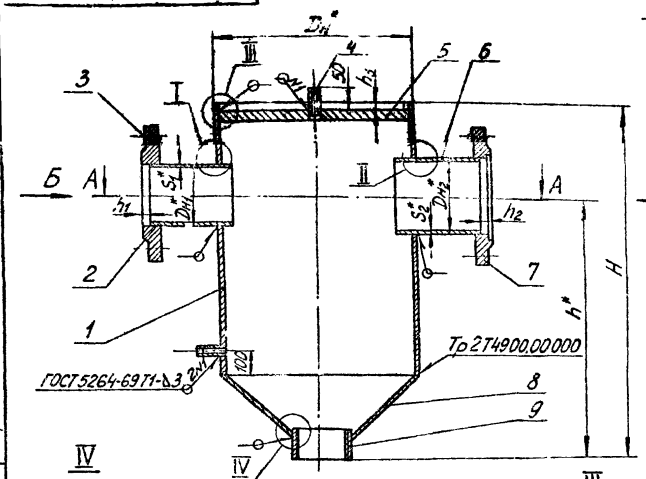


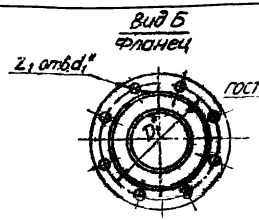


Таблица 1

мм

| Толщина детали с разделкой | e | | g | |
|---|---|---|---|---|
| | ном. | откл. | пред. откл. | |
| 4,5 | 5 | +2 | 3 | |
| 5 | | | | |
| 6 | 6 | | | |
| 7 | 7 | | | |
| 8 | 8 | | | |
| 9 | 9 | | | |
| 10 | 10 | | | |
| 12 | 8 | | | |
| 16 | 11 | | | |
| 20 | 13 | | | |
| 25 | 18 | +4 | 5 | |
| 28 | 20 | | | |
| 30 | | +6 | | |
| 36 | 25 | | | |

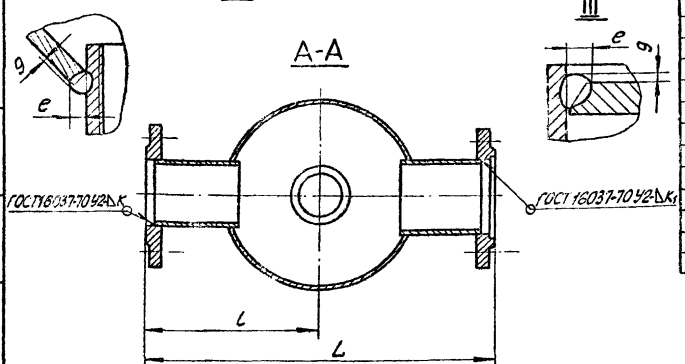


I

От Т34.17.01.000СБ до Т34.19.01.000СБ

Для остальных корпусов

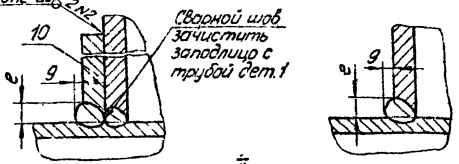


II

От Т34.17.01.000СБ до Т34.19.01.000СБ

Для остальных корпусов

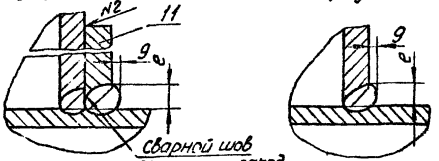


1. Материал дет. 2 и 6:
для $P_y \leq 16$ кгс/см$^2$ $D_н \leq 159$ мм, $D_н$ 219 и 273 мм - трубы свар - ные гр.В ГОСТ 10705-63, а для $P_y$ 16 кгс/см$^2$ $D_н$ 194 мм и $P_y$ 25 кгс/см$^2$ $D_н \leq 273$ мм - трубы бесшовные гр.А ГОСТ 8731-66; трубы из стали ВСт3сп5 ГОСТ 380-71.

Применение других категорий стали по ГОСТ 380-71 указано в технических требованиях.

2. Сварку производить электродом типа Э42 ГОСТ 9467-60.

3 * Размеры для справок.

| Изм. | Лист | № докум. | Подп. | Дата |
|---|---|---|---|---|
| Разраб | | Цевлева | | |
| Пров. гр. | | Иванова | | |
| Рук. гр. | | Ксизель | | |
| Гл. спец. | | Сорокин | | |
| Н. контр. | | Ермаков | | |
| Утв. | | Фейгин | | |

Т34.00.01.000СБ

Корпус

Сборочный чертеж

| Лит. | Масса | М-б |
|---|---|---|
| | См. табл.2 | — |

Лист 1 | Листов 4

Минэнерго СССР Главтеплоэнергомонтаж Энергомонтажпроект Лен. филиал

Копир. Соболева

Формат 12

Таблица 2

Размеры в мм

| Обозначение | Давление условное Ру кгс/см² | Dy | $D_н$ | $D_1$ | $D_2$ | L | l | H | h | $h_1$ | $h_2$ | $h_3$ | $d_1$ | $d_2$ | K | $K_1$ | Кол. отв. $Z_1$ | Кол. отв. $Z_2$ | Масса, кг |
|---|---|---|---|---|---|---|---|---|---|---|---|---|---|---|---|---|---|---|---|
| Т34.01.01.000СБ | 16 | 40 | 159 | 110 | 125 | 340 | 170 | 310 | 230 | 5 | 5 | 6 | 18 | 18 | 3 | 4 | 4 | 4 | 11,8 |
| Т34.02. | | 50 | | 125 | 145 | 360 | 180 | 360 | 260 | | 6 | | | | 4 | | | | 14,4 |
| Т34.03. | | 65 | 219 | 145 | 160 | 420 | 210 | 440 | 310 | 6 | | 8 | | | | 5 | | 8 | 23,8 |
| Т34.04. | | 80 | | 160 | 180 | | | 475 | 345 | | | | | | 5 | | | | 26,3 |
| Т34.05. | | 100 | 325 | 180 | 210 | 520 | 260 | 580 | 420 | | | 10 | | 23 | | | 8 | | 53,0 |
| Т34.06. | | 125 | | 210 | 240 | | | 640 | 440 | | | | | | 6 | 7 | | | 60,1 |
| Т34.07. | | 150 | 426 | 240 | 270 | 640 | 320 | 720 | 520 | | 7 | 12 | | | | | | 12 | 88,0 |
| Т34.08. | | 175 | | 270 | 295 | 660 | 330 | 795 | 570 | 7 | 8 | | | | | | | | 98,7 |
| Т34.09. | | 200 | 530 | 295 | 355 | 840 | 420 | 920 | 670 | 8 | 10 | | | 27 | 7 | 8 | 12 | | 168,0 |
| Т34.11. | 25 | 40 | 159 | 110 | 125 | 340 | 170 | 310 | 230 | 5 | 5 | 6 | 18 | 18 | 3 | 4 | 4 | 4 | 12,8 |
| Т34.12. | | 50 | | 125 | 145 | 360 | 180 | 360 | 260 | | 6 | | | | 4 | | | | 14,8 |
| Т34.13. | | 65 | 219 | 145 | 160 | 420 | 210 | 440 | 310 | 6 | | 8 | | | | 5 | | 8 | 24,8 |
| Т34.14 | | 80 | | 160 | 180 | | | 475 | 345 | | | | | 23 | | | | | 28,8 |
| Т34.15. | | 100 | 325 | 180 | 220 | 520 | 260 | 580 | 420 | | | 10 | 23 | | 5 | | 8 | | 53,3 |
| Т34.16. | | 125 | | 220 | 250 | | | 640 | 440 | | | | | 27 | | | | | 67,4 |
| Т34.17. | | 150 | 426 | 250 | 280 | 640 | 320 | 720 | 520 | | 7 | 12 | 27 | | | | | 12 | 99,9 |
| Т34.18. | | 175 | | 280 | 310 | 660 | 330 | 795 | 570 | 7 | 8 | | | | 6 | 7 | 12 | | 113,0 |
| Т34.19.01.000СБ | | 200 | 530 | 310 | 370 | 840 | 420 | 920 | 670 | 8 | 10 | | | 30 | 7 | 8 | | | 196,0 |



Инв.№подл. | Подпись и дата | Взам.инв.№ | Инв.№дубл. | Подпись и дата

Таблица 3

## Спецификация

| № поз. | 1 | 2 | | | 3 | | 4 | | | 5 | |
|---|---|---|---|---|---|---|---|---|---|---|---|
| Наименование | Труба | Труба | | | Фланец | | Штуцер | | | Днище | |
| Количество | 1 | | | | | | 2 | | | 1 | |
| Материал | См. черт. | См. п.1, лист 1 | | | ВСт3сп5 ГОСТ 380-71 | | Труба 15 ГОСТ 3262-62 | | | Лист 1 ГОСТ 5681-57 / ВСт3сп5 ГОСТ 14637-69 | |
| № чертежа или стандарта | Т34.00.01.001 | — | | | ГОСТ 1255-67 | | Т30.00.00.001 | | | Т34.00.01.002 | |
| Обозначение корпуса | Обозначение | Масса, кг | Размеры, мм $D_н \times S_1$ | Длина | Масса, кг | Обозначение | Масса, кг | Обозначение | Масса, кг 1 шт. | Масса, кг Общ. | Обозначение | Масса, кг |
| Т34.01.01.000СБ | Т34.01.01.001 | 3,85 | 45 × 2,5 | 100 | 0,262 | 40 – 16 | 1,96 | | | | | |
| Т34.02. | Т34.02. | 4,51 | 57 × 3,5 | 110 | 0,508 | 50 – 16 | 2,58 | | | | Т34.01.01.002 | 1,33 |
| Т34.03. | Т34.03. | 9,90 | 76 × 3,5 | 115 | 0,716 | 65 – 16 | 3,42 | | | | | |
| Т34.04. | Т34.04. | 10,50 | 89 × 4 | 120 | 1,006 | 80 – 16 | 3,71 | | | | Т34.03. | 2,71 |
| Т34.05. | Т34.05. | 24,70 | 108 × 4 | | 1,240 | 100 – 16 | 4,73 | | | | | |
| Т34.06. | Т34.06. | 27,80 | 133 × 4 | 125 | 1,590 | 125 – 16 | 6,38 | | | | Т34.05. | 10,10 |
| Т34.07. | Т34.07. | 33,60 | 159 × 4,5 | 130 | 2,230 | 150 – 16 | 7,81 | | | | Т34.07. | 23,90 |
| Т34.08. | Т34.08. | 37,90 | 194 × 5 | 160 | 3,730 | 175 – 16 | 8,64 | | | | | |
| Т34.09. | Т34.09. | 68,70 | 219 × 6 | 200 | 6,300 | 200 – 16 | 10,10 | Т30.01.00.001 | 0,077 | 0,154 | Т34.09. | 44,70 |
| Т34.11. | Т34.01. | 3,85 | 45 × 2,5 | 100 | 0,262 | 40 – 25 | 2,18 | | | | Т34.11. | 1,85 |
| Т34.12. | Т34.02. | 4,51 | 57 × 3,5 | 110 | 0,508 | 50 – 25 | 2,71 | | | | | |
| Т34.13. | Т34.03. | 9,90 | 76 × 3,5 | 115 | 0,716 | 65 – 25 | 3,22 | | | | Т34.13. | 3,74 |
| Т34.14. | Т34.04. | 10,50 | 89 × 4 | 120 | 1,006 | 80 – 25 | 4,06 | | | | | |
| Т34.15. | Т34.05. | 24,70 | 108 × 4 | | 1,240 | 100 – 25 | 5,92 | | | | Т34.15. | 13,20 |
| Т34.16. | Т34.06. | 27,80 | 133 × 4 | 125 | 1,590 | 125 – 25 | 8,26 | | | | | |
| Т34.17. | Т34.07. | 33,60 | 159 × 4,5 | 130 | 2,230 | 150 – 25 | 10,12 | | | | Т34.17. | 26,60 |
| Т34.18. | Т34.08. | 37,90 | 194 × 5 | 160 | 3,730 | 175 – 25 | 11,49 | | | | | |
| Т34.19.01.000СБ | Т34.09.01.001 | 68,70 | 219 × 6 | 200 | 6,300 | 200 – 25 | 13,34 | | | | Т34.19.01.002 | 57,40 |

Т34.00.01.000СБ

Продолжение табл.3

Спецификация

| N° поз. | 6 | | | 7 | | 8 | | 9 | | 10 | | | 11 | | | Масса наплавленного металла сборных швов, кг |
|---|---|---|---|---|---|---|---|---|---|---|---|---|---|---|---|---|
| Наименование | Труба | | | Фланец | | Конус | | Штуцер | | Накладка | | | Накладка | | | |
| Количество | 1 | | | | | | | | | 2 | | | | | | |
| Материал | См. п.1, лист 1 | | | ВСт3сп5 ГОСТ 380-71 | | Лист ГОСТ 5681-57 / ВСт3сп5 ГОСТ 14637-69 | | См. чертеж | | Лист ГОСТ 5681-57 / ВСт3сп5 ГОСТ 14637-69 | | | Лист ГОСТ 5681-57 / ВСт3сп5 ГОСТ 14637-69 | | | |
| N° чертежа или стандарта | — | | | ГОСТ 12828-67 | | Т34.00.01.003 | | Т34.00.01.004 | | Т31.00.01.008 | | | Т31.00.01.008 | | | |
| Обозначение корпуса | Размеры, мм $D_{н2} \times S_2$ | Длина | Масса, кг | Обозначение | Масса, кг | Обозначение | Масса кг | Обозначение | Масса, кг | Обозначение | Масса, кг 1 шт. | Масса, кг Общ. | Обозначение | Масса, кг 1 шт. | Масса, кг Общ. | |
| Т34.01.01.000СБ | 57 × 3,5 | 100 | 0,44 | II - 50 - 16 | 2,50 | Т34.01.01.003 | 0,44 | Т34.01.01.004 | 0,445 | — | — | — | — | — | — | 0,376 |
| Т34.02. | 76 × 3,5 | 110 | 0,69 | II - 65 - 16 | 3,30 | | | | | | | | | | | 0,418 |
| Т34.03. | 89 × 4 | 115 | 0,96 | II - 80 - 16 | 3,70 | Т34.03. | 1,20 | | | | | | | | | 0,564 |
| Т34.04. | 108 × 4 | 120 | 1,24 | II - 100 - 16 | 4,53 | | | | | | | | | | | 0,758 |
| Т34.05. | 133 × 4 | | 1,53 | II - 125 - 16 | 6,15 | Т34.05. | 2,69 | | | | | | | | | 1,250 |
| Т34.06. | 159 × 4,5 | 125 | 2,14 | II - 150 - 16 | 7,52 | | | | | | | | | | | 1,310 |
| Т34.07. | 194 × 5 | 130 | 3,03 | II - 175 - 16 | 8,34 | Т34.07. | 6,29 | | | | | | | | | 2,180 |
| Т34.08. | 219 × 6 | 160 | 5,04 | II - 200 - 16 | 9,88 | | | | | | | | | | | 2,690 |
| Т34.09. | 273 × 7 | 200 | 9,18 | II - 250 - 16 | 14,06 | Т34 09. | 9,47 | | | | | | | | | 4,870 |
| Т34.11. | 57 × 3,5 | 95 | 0,44 | II - 50 - 25 | 2,76 | Т34.01. | 0,44 | | | | | | | | | 0,376 |
| Т34.12. | 76 × 3,5 | 110 | 0,69 | II - 65 - 25 | 3,14 | | | | | | | | | | | 0,418 |
| Т34.13. | 89 × 4 | 115 | 0,96 | II - 80 - 25 | 3,95 | Т34.03. | 1,20 | | | | | | | | | 0,564 |
| Т34.14. | 108 × 4 | 120 | 1,24 | II - 100 - 25 | 5,72 | | | | | | | | | | | 0,758 |
| Т34.15. | 133 × 4 | | 1,53 | II - 125 - 25 | 8,23 | Т34.05 | 2,69 | | | | | | | | | 1,250 |
| Т34.16. | 159 × 4,5 | 125 | 2,14 | II - 150 - 25 | 9,83 | | | | | | | | | | | 1,310 |
| Т34.17. | 194 × 5 | 130 | 3,03 | II - 175 - 25 | 11,19 | Т34.07 | 6,29 | | | Т31.01.01.008 | 0,75 | 1,50 | Т31.02.01.008 | 0,90 | 1,80 | 2,900 |
| Т34.18. | 219 × 6 | 160 | 5,04 | II - 200 - 25 | 13,01 | | | | | Т31.02. | 0,90 | 1,80 | Т31.05. | 1,31 | 2,62 | 3,540 |
| Т34.19.01.000СБ | 273 × 7 | 200 | 9,18 | II - 250 - 25 | 18,52 | Т34.09.01.003 | 9,47 | | | Т31.05.01.008 | 1,31 | 2,62 | Т31.07.01.008 | 1,89 | 3,78 | 6,110 |

Серия 4.903-10 Выпуск 8

Инв.№ подл. | Подпись и дата | Взам.инв.№ | Инв.№ дубл. | Подпись и дата

Т34.00.01.001

▽2(▽)

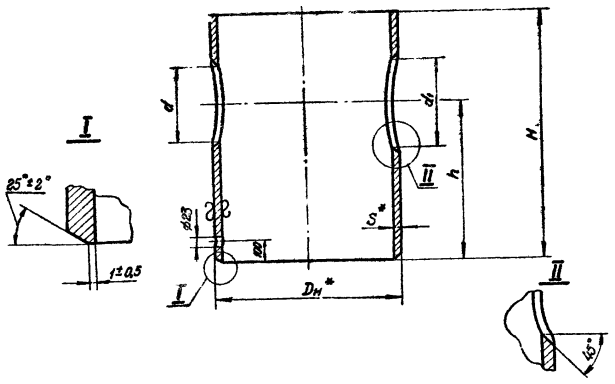


Размеры в мм

| Обозначение | Dн × S | d | d₁ | H | h | Масса, кг |
|---|---|---|---|---|---|---|
| Т34.01.01.001 | 159 × 4,5 | 45 | 57 | 240 | 160 | 3,85 |
| Т34.02. | | 57 | 76 | 285 | 185 | 4,51 |
| Т34.03. | 219 × 6 | 76 | 89 | 335 | 205 | 9,90 |
| Т34.04. | | 89 | 108 | 370 | 240 | 10,50 |
| Т34.05. | 325 × 8 | 108 | 133 | 425 | 265 | 24,70 |
| Т34.06. | | 133 | 159 | 485 | 285 | 27,80 |
| Т34.07. | 426 × 7 | 159 | 194 | 510 | 310 | 33,60 |
| Т34.08. | | 194 | 219 | 585 | 360 | 37,90 |
| Т34.09.01.001 | 530 × 9 | 219 | 273 | 660 | 410 | 68,70 |

1. Материал: а) для Ру ≤ 16 кгс/см² Dн ≤ 325 мм — трубы сварные гр. В ГОСТ 10705-63, а для Dн ≥ 426 мм — трубы сварные гр. А ГОСТ 10706-63 из стали ВСт3сп5 ГОСТ 380-71; б) для Ру 25 кгс/см² Dн ≤ 325 мм — трубы бесшовные гр. А ГОСТ 8731-66, а для Dн ≥ 426 мм — трубы сварные гр. А ГОСТ 10706-63 с двухсторонним сварным швом

Трубы из стали ВСт3сп5 ГОСТ 380-71.

Применение других категорий стали по ГОСТ 380-71 указано в технических требованиях.

2. Диаметры d и d₁ даны по номинальным размерам входящих труб, отверстия вырезать по фактическим диаметрам труб, поз. 2 и 6 (Т34.00.01.000СБ) с зазором не свыше 2 мм на сторону.

3 * Размеры для справок.

| Изм. | Лист | № докум. | Подп. | Дата |
|---|---|---|---|---|
| Разраб. | | Ивлева | | 11/IV-73 |
| Пров. | | Иванова | | 11/IV-73 |
| Рук. гр. | | Кейзель | | 11/IV-73 |
| Гл. спец. | | Сорокин | | 11.IV.73 |
| Н. контр. | | Ермаков | | 11.IV.73 |
| Утв. | | Фейгин | | 11.IV.73 |

Т34.00.01.001

Труба

| Лит. | Масса | Масштаб |
|---|---|---|
| | См. табл. | — |

Лист | Листов 1

См. п.1

М. энергосССР
Главтеплоэнергомонтаж
Энергомонтажпроект
Лен. филиал

Копер. Беляева

Формат 12

Серия 4.903-10 Выпуск 8

Инв. № подлинника | Подпись и дата | Взамен инв. № | Инв. № дубл. | Подпись и дата

# Т34.00.01.004

▽2 (▽)

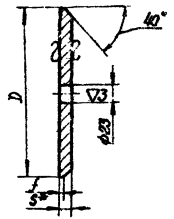


Размеры в мм

| Обозначение | Давление условное Ру, кгс/см² | L | S | f | Масса, кг |
|---|---|---|---|---|---|
| Т34.01.01.002 | 16 | 148 | 12 | 3 | 1,33 |
| Т34.03 | | 205 | | | 2,71 |
| Т34.05. | | 307 | 20 | 4 | 10,10 |
| Т34.07. | | 410 | 25 | | 23,90 |
| Т34.09. | | 509 | 30 | 6 | 44,70 |
| Т34.11. | 25 | 148 | 16 | 3 | 1,85 |
| Т34.13. | | 205 | | | 3,74 |
| Т34.15. | | 307 | 25 | 4 | 13,20 |
| Т34.17. | | 410 | 28 | | 26,60 |
| Т34.19.01.002 | | 509 | 36 | 6 | 57,40 |

1. Значения D в таблице соответствуют номинальным размерам внутренних диаметров труб при зазоре 1÷1,5 мм на сторону.
2. Диаметры днищ D уточнить по фактическим внутренним диаметрам труб Т34.00.01.001 с учетом допускаемого зазора до 2 мм на сторону
3. * Размер для справок.

Серия 4.903-10 Выпуск 8

Подпись и дата | Инв. № дубл. | Взамен инв. № | Подпись и дата | Инв. № подл.

| Изм. | Лист | № докум. | Подп. | Дата |
|---|---|---|---|---|
| Разраб. | | Иевлева | | 3/XII-73 |
| Пров. | | Иванова | | 3/XII-73 |
| Рук. гр. | | Кейзель | | 4/XII-73 |
| Гл. спец. | | Сорокин | | 14.12.73 |
| Н. контр. | | Ермаков | | |
| Утв. | | Фейгин | | 18.12.73 |

## Т34.00.01.002

Днище

| Лит. | Масса | Масштаб |
|---|---|---|
| | См. таблицу | — |

Лист | Листов 1

Лист: S ГОСТ 5681-57; В Ст3сп5 ГОСТ 14637-69

Минэнерго СССР
Главтеплоэнергомонтаж
Энергомонтажпроект
Лен. филиал

# Т34.00.02.001

▽3 (▽)

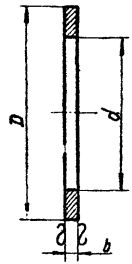


Размеры в мм

| Обозначение | d | D номин. | D откл. по $B_7$ | b | Масса, кг |
|---|---|---|---|---|---|
| Т34.01.02.001 | 47 | 87 | -0,74 | 6 | 0,204 |
| Т34.02. | 59 | 109 | -0,87 | | 0,311 |
| Т34.03. | 78 | 120 | | | 0,308 |
| Т34.04. | 91 | 149 | -1,00 | | 0,515 |
| Т34.05. | 110 | 175 | | | 0,685 |
| Т34.06. | 135 | 203 | | | 0,850 |
| Т34.07. | 161 | 233 | -1,15 | 8 | 1,400 |
| Т34.08. | 196 | 259 | | 10 | 1,770 |
| Т34.09.02.001 | 221 | 312 | | | 2,990 |

Приведенные значения d соответствуют номинальным наружным диаметрам сопрягаемых труб при зазоре 1 мм. При изготовлении колец расточку отверстия d уточнить по фактическому наружному диаметру вварива-ых трубы Т34.00.02.002 с зазором не свыше 1,5 мм на сторону.

Серия 4.903-10 Выпуск 8

Подпись и дата | Инв. № дубл. | Взамен инв. № | Подпись и дата | Инв. № подл.

| Изм. | Лист | № докум. | Подпись | Дата |
|---|---|---|---|---|
| Разраб. | | Иевлева | | 3/XII-73 |
| Пров. | | Иванова | | 3/XII-73 |
| Рук. гр. | | Кейзель | | 4/XII-73 |
| Гл. спец. | | Сорокин | | |
| Н. контр. | | Ермаков | | |
| Утв. | | Фейгин | | |

## Т34.00.02.001

Кольцо

| Лит. | Масса | Масштаб |
|---|---|---|
| | См. таблицу | — |

Лист | Листов 1

Сталь Ст3 ГОСТ 380-71

Минэнерго СССР
Главтеплоэнергомонтаж
Энергомонтажпроект
Лен. филиал

Копир. Беляева

Формат 12

Т34.00.01.003

▽2(▽)

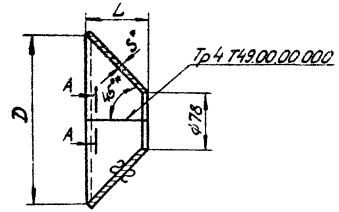


Размеры в мм

| Обозначение | D | L | S | Заготовка r | Заготовка $r_1$ | Масса, кг | Масса наплавленного металла сварных швов, кг |
|---|---|---|---|---|---|---|---|
| Т34.01.01.003 | 150 | 36 | 5 | 110 | 58 | 0,44 | 0,014 |
| Т34.03. | 207 | 70 | 6 | 150 | 59 | 1,20 | 0,045 |
| Т34.05. | 309 | 120 | 8 | 224 | 61 | 2,69 | 0,095 |
| Т34.07 | 412 | 1'12 | | 297 | | 6,29 | 0,140 |
| Т34.09.01.003 | 512 | 224 | 10 | 369 | | 9,47 | 0,180 |

Развертка

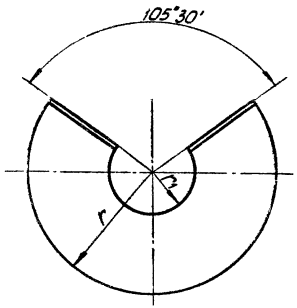


А-А

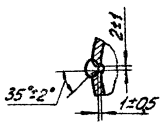


1. Сварку производить электродом типа Э42 ГОСТ 9467-60
2. Сварные стыковые соединения - по Т49.00.00.000
3. * Размеры для справок

| Изм. | Лист | № докум. | Подп. | Дата |
|---|---|---|---|---|
| Разраб. | | Невлева | | |
| Провер. | | Иванова | | |
| Рук. гр. | | Кейзель | | |
| Гл. спец. | | Сорокин | | |
| Н. контр. | | Ермаков | | |
| Утв. | | Фейгин | | |

Т34.00.01.003

Конус

| Лит. | Масса | М-б |
|---|---|---|
| | См. табл. | — |

Лист | Листов 1

Лист 5 ГОСТ 5681-57
ВСт3сп5 ГОСТ 14637-69

Минэнерго СССР
Главтехэнергомонтаж
Энергомонтажпроект
Лен. филиал

Копир. Соболева

Формат 12

Серия 4.903-10 Выпуск 8

Инв. № подл. | Подпись и дата | Взам. инв. № | Инв. № дубл. | Подпись и дата

▽3(▽)

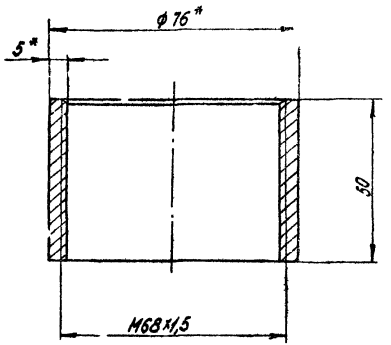


1. Материал - труба бесшовная гр. А ГОСТ 8731-66 из стали ВСт3сп5 ГОСТ 380-71.
2. Резьба метрическая по ГОСТ 9150-59 с допусками по 3-му классу точности ГОСТ 16093-70.
3. *Размеры для справок.

Серия 4.903-10 Выпуск 8

Инв.№подл. | Подпись и дата | Взам.инв.№ | Инв.№дубл. | Подпись и дата

| Изм. | Лист | № докум. | Подп. | Дата |
|---|---|---|---|---|
| Разраб. | | Неблева | | |
| Пров. | | Иванова | | |
| Рук. гр. | | Кейзель | | |
| Гл. спец. | | Сорокин | | |
| Н. контр. | | Ермаков | | |
| Утв. | | Фейгин | | |

Т34.00.01.004

Штуцер

Лит. | Масса | Масштаб
— | 0,445 | —

Лист | Листов 1

См. п. 1

Минэнерго СССР Главтеплоэнергомонтаж энергомонтажпроект лен. филиал



▽4

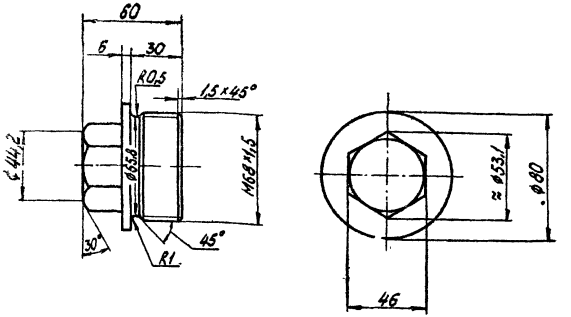


Резьба метрическая по ГОСТ 9150-59 с допусками по 3-му классу точности ГОСТ 16093-70.

Серия 4.903-10 Выпуск 8

Инв.№подл. | Подпись и дата | Взам.инв.№ | Инв.№дубл. | Подпись и дата

| Изм. | Лист | № докум. | Подпись | Дата |
|---|---|---|---|---|
| Разраб. | | Неблева | | |
| Провер. | | Иванова | | |
| Рук. гр. | | Кейзель | | |
| Гл. спец. | | Сорокин | | |
| Н. контр. | | Ермаков | | |
| Утв. | | Фейгин | | |

Т34.00.00.001

Пробка

Лит. | Масса | Масштаб
— | 1,32 | —

Лист | Листов 1

Сталь Ст3 ГОСТ 380-71

Минэнерго СССР Главтеплоэнергомонтаж энергомонтажпроект лен. филиал

Копировал: Дегтярева

Формат 12

Т34.00.02.000 СБ

Серия 4.903-10 Выпуск 3

Инв.№ подл. | Подпись и дата | Взам. инв.№ | Инв.№ дубл. | Подпись и дата

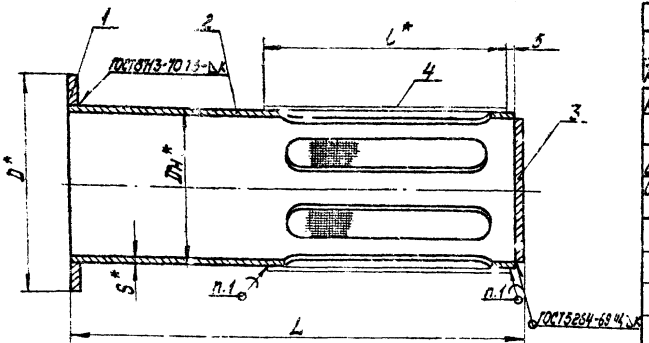


Таблица 2

Спецификация

| № поз. | 1 | | 2 | | 3 | | 4 | | Масса изделия сборных ед., кг |
|---|---|---|---|---|---|---|---|---|---|
| Наименование | Кольцо | | Труба | | Донышко | | ** Сетка № 4-10 | | |
| Количество | 1 | | | | | | | | |
| Материал | Ст3 ГОСТ 380-71 | | См. чер. 7. | | Лист ГОСТ 2681-57 Б-Т-ЗсП ГОСТ 2685-44 | | Латунь | | |
| № чертежа или стандарта | Т34.00.02.001 | | Т34.00.02.002 | | Т34.00.02.003 | | ГОСТ 12184-66 | | |
| Обозначение фильтра | Обозначение | Масса, кг | Обозначение | Масса, кг | Обозначение | Масса, кг | Размеры, мм | Масса, кг | |
| Т34.01.02.000 СБ | Т34.01.02.001 | 0,204 | Т34.01.02.002 | 0,408 | Т34.01.02.003 | 0,048 | 85 × 142 | 0,014 | 0,013 |
| Т34.02. | Т34.02. | 0,311 | Т34.02. | 0,710 | Т34.02. | 0,077 | 85 × 180 | 0,019 | 0,029 |
| Т34.03. | Т34.03. | 0,308 | Т34.03. | 0,936 | Т34.03. | 0,141 | 110 × 240 | 0,034 | 0,038 |
| Т34.04. | Т34.04. | 0,515 | Т34.04. | 1,170 | Т34.04. | 0,202 | 140 × 290 | 0,048 | 0,045 |
| Т34.05. | Т34.05. | 0,685 | Т34.05. | 1,740 | Т34.05. | 0,308 | 170 × 350 | 0,070 | 0,054 |
| Т34.06. | Т34.06. | 0,850 | Т34.06. | 2,330 | Т34.06. | 0,482 | 200 × 430 | 0,100 | 0,067 |
| Т34.07. | Т34.07. | 1,400 | Т34.07. | 3,010 | Т34.07. | 0,634 | 230 × 510 | 0,136 | 0,079 |
| Т34.08. | Т34.08. | 1,770 | Т34.08. | 5,600 | Т34.08. | 1,670 | 260 × 620 | 0,190 | 0,146 |
| Т34.09.02.000 СБ | Т34.09.02.001 | 2,980 | Т34.09.02.002 | 7,880 | Т34.09.02.003 | 2,110 | 280 × 700 | 0,254 | 0,165 |

** По требованию заказчика фильтры выполняются с сеп. ной № 2,5-0,6

1. Паять припоем ПОС-30 по ГОСТ 1499-70.
2. Сварку производить электродом Э42 ГОСТ 9467-60.
3. *Размеры для справок.

Размеры в мм

Таблица 1

| Обозначение | Dн × S | D | L | l | K | Масса, кг |
|---|---|---|---|---|---|---|
| Т34.01.02.000 СБ | 45 × 2,5 | 87 | 200 | 85 | 3 | 0,688 |
| Т34.02. | 57 × 3,5 | 109 | 205 | | | 1,146 |
| Т34.03. | 76 × 3,5 | 120 | 235 | 110 | | 1,521 |
| Т34.04. | 89 × 4 | 149 | 265 | 140 | 4 | 2,520 |
| Т34.05. | 108 × 4 | 175 | 285 | 170 | | 2,857 |
| Т34.06 | 133 × 4 | 203 | 325 | 200 | | 3,829 |
| Т34.07. | 159 × 4,5 | 233 | 355 | 230 | | 5,321 |
| Т34.08 | 194 × 5 | 259 | 408 | 260 | 5 | 9,376 |
| Т34.09.02.000 СБ | 219 × 6 | 312 | 458 | 280 | 6 | 13,376 |

| Изм. | Лист | № докум. | Подп. | Дата |
|---|---|---|---|---|
| Разраб. | | Цевлева | | 3/VII |
| Пров. | | Иванова | | 3/VII |
| Нач. гр. | | Кизель | | 3/VII |
| Гл. спец. | | Сорокин | | |
| Н. контр. | | Ермаков | | |
| Утв. | | Фейгин | | |

Т34.00.02.000 СБ

Фильтр

Сборочный чертеж

| Лит. | Масса | Масштаб |
|---|---|---|
| | См. made.1 | — |
| Лист | Листов 1 | |

Минэнерго СССР Главтеплоэнергомонтаж Энергомонтажпроект Лен. филиал

Копировал: Дегтярева

Формат А2

▽2 (▽)

Т34.00.02.002

Серия 4.903-10 выпуск 8

Инв.№подл. | Подпись и дата | Взам.инв.№ | Инв.№дубл. | Подпись и дата

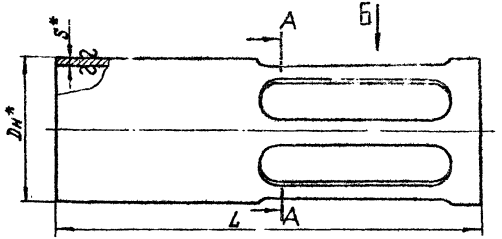


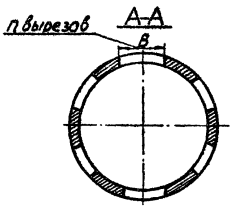


Вид Б

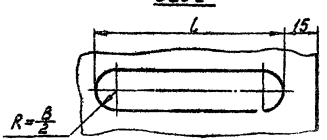


Размеры в мм

| Обозначение | Dн×S | L | ℓ | в | Кол. вырезов n | Масса, кг |
|---|---|---|---|---|---|---|
| Т34.01.02.002 | 45×2,5 | 195 | 65 | 20 | 4 | 0,408 |
| Т34.02. | 57×3,5 | 200 | | 30 | | 0,710 |
| Т34.03. | 76×3,5 | 230 | 90 | 45 | | 0,996 |
| Т34.04. | 89×4 | 260 | 120 | 30 | 6 | 1,710 |
| Т34.05. | 108×4 | 280 | 150 | 40 | | 1,740 |
| Т34.06. | 133×4 | 320 | 180 | 50 | | 2,330 |
| Т34.07. | 159×4,5 | 350 | 210 | 60 | | 3,010 |
| Т34.08. | 194×5 | 400 | 240 | 70 | | 5,600 |
| Т34.09.02.002 | 219×6 | 450 | 260 | 80 | | 7,880 |

1. Материал: для Ру ≤ 16 кгс/см² Dн ≤ 159 и 219 мм — трубы сварные гр.В ГОСТ 10705-63, а для Ру ≤ 16 кгс/см² Dн 194 мм и Ру 25 кгс/см² Dн ≤ 219 мм — трубы бесшовные гр.А ГОСТ 8731-66. Трубы из стали В Ст3сп5 ГОСТ 380-71.
2. * Размеры для справок.

| | | | | |
|---|---|---|---|---|
| Изм. | Лист | N° докум. | Подп. | Дата |
| Разраб. | | Ясникова | | 4/12 |
| Пров. | | Иванова | | 4/12 |
| Рук. гр. | | Кейзель | | 4/12 |
| Гл. спец. | | Сорокин | | |
| Н. контр. | | Ермаков | | |
| Утв. | | Фейгин | | |

Т34.00.02.002

Труба

| Лит. | Масса | Масшт. |
|---|---|---|
| | См. табл. | — |

Лист | Листов 1

См. л 1

Минэнерго СССР Главтеплоэнергомонтаж Энергомонтажпроект Ленинградское отделение

Копировал

Формат 12

Настоящие технические требования распространяются на изготовление и приемку грязевиков тепловых сетей и применяются совместно с „Правилами устройства и безопасной эксплуатации трубопроводов пара и горячей воды", а так же „Правилами устройства и безопасной эксплуатации сосудов, работающих под давлением" Госгортехнадзора СССР.

## 1. Технические требования

1.1. Грязевики должны быть изготовлены в соответствии с чертежами типовых конструкций настоящих технических требований.

1.2. Грязевики должны поставляться комплектно в собранном виде.

1.3. Технические требования на фланцы – по ГОСТ 1255-67 и ГОСТ 12828-67.

1.4. Все детали и узлы изготовляются из материалов, указанных в рабочих чертежах.

Материал для труб с температурой среды до 300°С, на которые распространяются требования Правил Госгортехнадзора СССР, принят согласно ГОСТ 380-71 и решению Главмонтажпроекта и Главтехуправления, утверждённому Министерством энергетики и электрификации СССР от 24 июля 1973 г., а именно:

для $P_y \leq 25$ кгс/см$^2$ и $t \leq 300$°С – трубы электросварные с двухсторонним швом из стали марки ВСт3сп5,

для $P_y \leq 16$ кгс/см$^2$ и $t \leq 300$°С – трубы электросварные из стали марки ВСт3сп5, допускается применение труб из стали марок ВСт3пс5 и ВСт3кп5.

Применение труб из спокойной стали 5 категории допускается при расчетной температуре наружного воздуха для проектирования отопления не ниже минус 40°С, а из полуспокойной стали 5 категории не ниже минус 30°С.

1.5. Качество материалов, их основные характеристики, соответствие требованиям стандартов или технических условий должны быть подтверждены сертификатами заводов-изготовителей этих материалов.

1.6. Химический состав, нормы механических свойств, результаты технологических, металлографических и других испытаний и исследований должны удовлетворять требованиям, оговоренным техническими условиями или стандартами на поставку материалов (труб, проката, поковок).

1.7. Разрезка труб, листового металла и других заготовок может производиться как механическим путем, так и огневой резкой.

1.8. Сварка должна производиться дипломированными сварщиками в соответствии с правилами Госгортехнадзора.

1.9. Сварные соединения деталей грязевиков должны выполняться полуавтоматической или автоматической сваркой.

В случае применения ручной дуговой сварки, с целью обеспечения соответствующей прочности шва, детали следует варить усиленным швом с катетом $K_1 = 1{,}2\,K$.

1.10. Края швов свариваемых деталей должны плавно сопрягаться с основным металлом, без резких переходов, наплывов.

На поверхности сварного шва и в местах перехода не допускаются трещины, подтеки, наздреватость и пористость, а также непровары начала и конца сварных швов.

Все кратеры сварных швов должны быть тщательно заварены.

| Изм. | Лист | № докум. | Подп. | Дата |
|---|---|---|---|---|
| Разраб. | | Иванова | | 10.82 |
| Пров. | | Коненко | | 10.82 |
| Рук. гр. | | Кейзель | | |
| Н. контр. | | Ермаков | | |
| Утв. | | Фейгин | | |

Копир. Белабат

Т30.00.00.000ТТ

Технические требования

| Лит. | Лист | Листов |
|---|---|---|
| | 1 | 2 |

Энергомонтажпроект Лен. филиал

Формат А2

Серия 4.903-10 Выпуск 8

Инв. № подл. | Подпись и дата | Взам. инв. № | Инв. № дубл. | Подпись и дата

1.11. Сварные швы должны быть равнопрочны основному металлу.

1.12. На поверхности грязевиков не допускаются плены, пузыри, трещины, закаты, задиры, раковины и брызги металла от сварки и огневой резки.

1.13. Накладка для укрепления отверстия корпуса должна плотно прилегать к корпусу по всей поверхности и должна быть приварена сплошным швом к штуцеру и корпусу по всему периметру согласно чертежам.

1.14. Сетки грязевиков должны быть прочно прикреплены к корпусам фильтров по всему периметру (для горизонтальных и абонентских грязевиков посредством пайки, а для вертикальных – хомутами).

1.15. Обечайки для корпусов, изготовляемые из листовой стали, должны иметь не более двух продольных швов с обязательной подваркой изнутри. Размеры швов согласно ГОСТ 5264-69 и ГОСТ 8713-58. Расстояние между швами обечаек должно быть не менее 500 мм.

1.16. Допускаемые отклонения обрабатываемых поверхностей – по 7-му классу точности, необрабатываемых поверхностей – по 9-му классу точности ОСТ 1010 и ГОСТ 2689-54.

1.17. Каждый грязевик в собранном виде должен быть подвергнут гидравлическому испытанию пробным давлением – $P_{пр}$ согласно ГОСТ 356-68:

для горизонтальных грязевиков $P_у$ 10 кгс/см$^2$ — $P_{пр}$ = 15 кгс/см$^2$;

для горизонтальных, вертикальных и абонентских грязевиков

$P_у$ 16 кгс/см$^2$ — $P_{пр}$ = 24 кгс/см$^2$;

$P_у$ 25 кгс/см$^2$ — $P_{пр}$ = 38 кгс/см$^2$.

Гидравлическое испытание не является обязательным, если все сварные швы подвергались 100 % контролю ультразвуком или иным равноценным методом неразрушающей дефектоскопии.

1.18. Испытание ведется в течении 5 мин., после чего давление снижается до рабочего (соответственно до $P_{раб}$ ≤ 16 и $P_{раб}$ 25) и производится осмотр швов и их обстукивание легкими ударами молотка массой 1 кг.

Результаты гидравлического испытания считаются удовлетворительными, если во время испытания не произошло падения давления и не обнаружено признаков течи, запотевания и заметных остаточных деформаций.

1.19. Результаты контроля и испытания готовой продукции заносятся в паспорт.

## 2. Маркировка, транспортирование и хранение

2.1. Маркировка наносится на наружной поверхности корпуса грязевика несмываемой краской.

2.2. Высота знаков маркировки должна быть не менее 10 мм.

2.3. Содержание маркировки:

а) товарный знак завода – изготовителя;

б) индивидуальный номер грязевика и год выпуска;

в обозначение, условный проход, условное давление и мас в кг.

2.4. Каждый грязевик должен быть снабжен паспортом, заполненным ОТК по установленной форме.

2.5. При транспортировании и хранении грязевики должны быть надежно защищены от механических повреждений и коррозии.

Серия 4.903-10 Выпуск 8

Инв. № подлин. | Подпись и дата | Взам. инв. № | Инв. № дубл. | Подпись и дата

Приложение 1

| Обозначение документа | Наименование | Примечание |
|---|---|---|
| ГОСТ 103-57 | Сталь прокатная полосовая. Сортамент. | |
| ГОСТ 356-68 | Давления условные пробные и рабочие для арматуры и соединительных частей трубопроводов. | |
| ГОСТ 380-71 | Сталь углеродистая обыкновенного качества. Марки и общие технические требования. | |
| ГОСТ 481-71 | Паронит | |
| ГОСТ 535-58 | Сталь сортовая низколегированная и углеродистая обыкновенного и повышенного | |
| | качества горячекатаная Технические требования. | |
| ГОСТ 1050-60 | Сталь углеродистая. качественная конструкционная. Марки и общие технические требования. | |
| ГОСТ 1255-67 | Фланцы с соединительным выступом стальные плоские приварные. Конструкция, | |
| | размеры и технические требования. | |
| ГОСТ 1759-70 | Болты, винты, шпильки и гайки. Технические требования. | |
| ГОСТ 2590-71 | Сталь горячекатаная круглая. Сортамент. | |
| ГОСТ 2689-54 | Допуски и посадки размеров свыше 500 до 10000 мм. | |
| ГОСТ 3262-62 | Трубы стальные водогазопроводные (газовые) | |
| ГОСТ 5264-69 | Швы сварных соединений. Ручная электродуговая сварка. Основные типы и | |
| | конструктивные элементы. | |
| ГОСТ 5681-57 | Сталь прокатная толстолистовая. Сортамент. | |
| ГОСТ 5915-70 | Гайки шестигранные (нормальной точности). Конструкция и размеры. | |
| ГОСТ 6357-52 | Резьба трубная цилиндрическая. | |
| ГОСТ 6533-68 | Днища эллиптические отбортованные стальные для сосудов, аппаратов и котлов. | |
| ГОСТ 7798-70 | Болты с шестигранной головкой (нормальной точности). Конструкция и размеры. | |
| ГОСТ 8713-70 | Швы сварных соединений. Автоматическая и полуавтоматическая сварка под флюсом. | |
| | Основные типы и конструктивные элементы. | |
| ГОСТ 8731-70 | Трубы стальные бесшовные горячекатаные. Общие технические требования. | |

| Изм. | Лист | № докум. | Подп. | Дата |
|---|---|---|---|---|
| Разраб. | | Альтшиллер | | 12/IV 72 |
| Пров. | | Коненко | | 12/IV 72 |
| Рук. гр. | | Кейзель | | 11/IV 72 |
| Н.контр | | Ермаков | | |
| Утв | | Фейгин | | |

Т30.00.00.000 ДП

Перечень документов, на которые даны ссылки в настоящем выпуске

| Лит. | Лист | Листов |
|---|---|---|
| | 1 | 2 |

Энергомонтажпроект Лен. филиал

Копир: Дегтярева

Формат 12

Серия 4903-10 выпуск 8

Инв № подл. | Подпись и дата | Взам. инв. № | Инв. № дубл. | Подпись и дата

| Обозначение документа | Наименование | Примечание |
|---|---|---|
| ГОСТ 9150-59 | Резьбы метрические для диаметров от 1 до 600мм. Основные размеры. | |
| ГОСТ 16093-70 | Допуски метрических резьб с крупными и мелкими шагами для диаметров от 1 до 600 мм | |
| ГОСТ 9467-60 | Электроды метрические для дуговой сварки конструкционных и теплоустойчивых сталей. Типы. | |
| ГОСТ 10549-63 | Выход резьбы. Сбеги, недорезы, проточки и фаски. | |
| ГОСТ 10605-72 | Гайки шестигранные с диаметром резьбы свыше 48мм. Конструкция и размеры. | |
| ГОСТ 10704-63 | Трубы стальные электросварные. Сортамент. | |
| ГОСТ 10705-63 | Трубы стальные электросварные. Технические требования. | |
| ГОСТ 10706-63 | Трубы стальные электросварные прямошовные. Технические требования. | |
| ГОСТ 12184-66 | Сетки проволочные тканые с квадратными ячейками общего назначения. | |
| ГОСТ 12828-67 | Фланцы с выступом или впадиной стальные плоские приварные на Ру от 1 до 25кгс/см² Конструкция, размеры и технические требования. | |
| ГОСТ 14637-69 | Сталь толстолистовая и широкополосная (универсальная) углеродистая обыкновенного качества. Технические требования. | |
| ГОСТ 16037-70 | Швы сварных соединений стальных трубопроводов. Основные типы и конструктивные элементы. | |
| ОСТ 1010 | Допуски большие. Классы точности 7-й, 8-й и 9-й. | |
| ОСТ 24.03.004 | Трубопроводы пара и горячей воды тепловых электростанций. Технические условия. Изготовление. | Разработаны ЦКТИ им. Ползунова, Москва 1970г. |
| ГОСТ 12836-67 | Заглушки с соединительным выступом фланцевые стальные. Конструкция, размеры и технические требования. | |
| ——— | Каталог-справочник. Промышленная трубопроводная арматура. | |
| Т49.00.00.000 | Сварные стыковые соединения. | Выпуск 1 „Изделия и детали трубопроводов для тепловых сетей". |
| Т57.00.00.000 | Переходы сварные листовые | |
| ——— | Правила устройства и безопасной эксплуатации сосудов работающих под давлением. | Утверждены Госгортехнадзором СССР 19.V-1970г. |
| ——— | Правила устройства и безопасной эксплуатации трубопроводов пара и горячей воды. | Утверждены Госгортехнадзором СССР. 10.III.1970г. |
| ——— | Нормы расчета элементов паровых котлов на прочность. | Утверждены Госгортехнадзором СССР. 26.III.1965г. |
| | | |

Приложение 2

| Обозначение документа | Наименование | Примечание |
|---|---|---|
| МВН 1244-59 | Грязевики станционные. | |
| МВН 1245-59 | Грязевики станционные. Корпусы | |
| МВН 1243-59 | Корпусы. Переходы сварные листовые. | |
| МВН 1246-59 | Корпусы. Трубы. | |
| МВН 1247-59 | Корпусы. Перемычки. | |
| МВН 1248 59 | Перемычки. Диски. | |
| МВН 1249-59 | Корпусы Штуцеры. | |
| МВН 1251-59 | Корпусы. Фланцы. | |
| МВН 1252-59 | Корпусы. Днища. | |
| МВН 1253-59 | Корпусы. Подушки. | |
| МВН 1254-59 | Подушки. Подкладки. | |
| МВН 1250-59 | Корпусы. Штуцеры. | |
| МВН 1255-59 | Грязевики. Ребра. | |
| МВН 1256-59 | Грязевики станционные. Фильтры. | |
| МВН 1257-59 | Фильтры. Ребра. | |
| МВН 1258-59 | Фильтры. Ручки. | |
| МВН 1260-59 | Грязевики станционные. Заглушки фланцевые. | |
| МВН 1261-59 | Грязевики. Штуцер. | |
| МВН 1262-59 | Грязевики станционные. Заглушки фланцевые. | |
| МВН 1263-59 | Заглушки фланцевые. Диски. | |
| МВН 1264-59 | Грязевики промывочные Ду от 150 до 300. | |
| МВН 1265-59 | Грязевики промывочные Ду от 150 до 300. Корпусы. | |
| МВН 1266-59 | Корпусы. Трубы. | |

Серия 4.903-10 Выпуск 8

| Инв. № подлин. | Подпись и дата | Взамен инв. № | Инв. № дубл. | Подпись и дата |
|---|---|---|---|---|
| | | | | |

| Изм. | Лист | № докум. | Подп. | Дата | Т30.00.00.000 ДА | | | |
|---|---|---|---|---|---|---|---|---|
| Разраб. | | Альтшуллер | [signature] | 11.12.73 | Перечень аннулированных нормативно-технических документов | Лит. | Лист 1 | Листов 2 |
| Пров. | | Коненко | [signature] | 12.12.73 | | | | |
| Рук. гр. | | Кейзель | [signature] | 14.12.73 | | Энергомонтажпроект Лен филиал | | |
| Н. контр. | | Ермаков | [signature] | 18.12.73 | | | | |
| Утв. | | Фейгин | [signature] | 18.12.73 | | | | |

Копир Беляева

Формат 12

| Обозначение документа | Наименование | Примечание |
|---|---|---|
| МВН 1270 – 59 | Корпусы. Днища. | |
| МВН 1271 – 59 | Грязевики промывочные. Ду от 150 до 300. Заглушки. | |
| МВН 1272 – 59 | Грязевики промывочные. Ду от 350 до 1000. | |
| МВН 1273 – 59 | Грязевики промывочные. Ду от 350 до 1000. Корпусы. | |
| МВН 1274 – 59 | Корпусы. Трубы. | |
| МВН 1276 – 59 | Грязевики промывочные. Фильтры. | |
| МВН 1259 – 59 | Фильтры. Трубы. | |
| МВН 1277 – 59 | Фильтры. Ребра. | |
| МВН 1259 – 59 | Фильтры. Донышки. | |
| МВН 1275 – 59 | Корпусы. Ребра. | |
| МВН 1278 – 59 | Грязевики промывочные. Ду от 350 до 1000. Хомуты. | |
| МВН 1280 – 59 | Грязевики абонентские. | |
| МВН 1281 – 59 | Грязевики абонентские. Корпусы. | |
| МВН 1282 – 59 | Корпусы. Трубы. | |
| МВН 1283 – 59 | Корпусы. Днища. | |
| МВН 1284 – 59 | Корпусы. Фланцы. | |
| МВН 1285 – 59 | Корпусы. Конусы. | |
| МВН 1287 – 59 | Грязевики абонентские. Прокладки. | |
| МВН 1288 – 59 | Грязевики абонентские. Фильтры. | |
| МВН 1289 – 59 | Фильтры. Кольца. | |
| МВН 1290 – 59 | Фильтры. Трубы. | |
| МВН 1292 – 59 | Технические условия. | |

gost.e-ecolog.ru