ТИПОВЫЕ КОНСТРУКЦИИ, ИЗДЕЛИЯ И УЗЛЫ ЗДАНИЙ И СООРУЖЕНИЙ

СЕРИЯ 3.006.1-2/82

СБОРНЫЕ ЖЕЛЕЗОБЕТОННЫЕ КАНАЛЫ И ТОННЕЛИ ИЗ ЛОТКОВЫХ ЭЛЕМЕНТОВ

ВЫПУСК 2-3

УЗЛЫ ТРАСС.
ЛОТКИ, ПЛИТЫ, БАЛКИ.
АРМАТУРНЫЕ И ЗАКЛАДНЫЕ ИЗДЕЛИЯ.
РАБОЧИЕ ЧЕРТЕЖИ

20009-02
ЦЕНА 0-48

gost.e-ecolog.ru

ЦЕНТРАЛЬНЫЙ ИНСТИТУТ ТИПОВОГО ПРОЕКТИРОВАНИЯ
ГОССТРОЯ СССР
КИЕВСКИЙ ФИЛИАЛ
г. Киев-57 ул. Эдуарда Потье № 12

6/10
Заказ № 97 Инв. № 20009-02 Тираж 1400
Сдано в печать 31 1985 Цена 0-45

ТИПОВЫЕ КОНСТРУКЦИИ, ИЗДЕЛИЯ И УЗЛЫ ЗДАНИЙ И СООРУЖЕНИЙ

СЕРИЯ 3.006.1-2/82

СБОРНЫЕ ЖЕЛЕЗОБЕТОННЫЕ КАНАЛЫ И ТОННЕЛИ ИЗ ЛОТКОВЫХ ЭЛЕМЕНТОВ

ВЫПУСК 2-3

УЗЛЫ ТРАСС. ЛОТКИ, ПЛИТЫ, БАЛКИ. АРМАТУРНЫЕ И ЗАКЛАДНЫЕ ИЗДЕЛИЯ. РАБОЧИЕ ЧЕРТЕЖИ

РАЗРАБОТАНЫ ИНСТИТУТОМ

ХАРЬКОВСКИЙ ПРОМСТРОЙНИИПРОЕКТ

ГЛАВНЫЙ ИНЖЕНЕР ИНСТИТУТА ДОВГИЙ И.Ф.

ГЛАВНЫЙ ИНЖЕНЕР ПРОЕКТА МОНИН А.М.

ПРИ УЧАСТИИ НИИЖБ ГОССТРОЯ СССР

ЗАМДИРЕКТОРА ИНСТИТУТА КОРОВИН К.И.

Утверждены Госстроем СССР, постановление от 05.09.1984 г. № 157.

Введены в действие с 01.01.1985 г.

20009-02 2

Обозначение	Наименование	Стр.
3.006.1-2/82.2-3-0.0ТО	Техническое описание	3
3.006.1-2/82.2-3-1.0	Сетка С1... С8	5
3.006.1-2/82.2-3-1.0 СБ	Сетка С1... С8	
	Сборочный чертёж	6
3.006.1-2/82.2-3-2.0	Сетка С9	7
3.006.1-2/82.2-3-3.0	Сетка С10	8
3.006.1-2/82.2-3-4.0	Сетка С11... С13	9
3.006.1-2/82.2-3-4.0 СБ	Сетка С11... С13	
	Сборочный чертёж	10
3.006.1-2/82.2-3-5.0	Каркас плоский КР6...КР13	11
3.006.1-2/82.2-3-5.0 СБ	Каркас плоский КР6...КР13	
	Сборочный чертёж	13
3.006.1-2/82.2-3-6.0	Балка стальная БС-1...БС-5	14
3.006.1-2/82.2-3-6.0 СБ	Балка стальная БС-1...БС-5	
	Сборочный чертёж	16
3.006.1-2/82.2-3-7.0	Балка стальная БС-6	17
3.006.1-2/82.2-3-0.1	Стержень арматурный	18
3.006.1-2/82.2-3-0.2	Стержень арматурный гнутый	22
3.006.1-2/82.2-3-0.3	Пластина	23

Инв. № подл. | Подпись и дата | Взам. инв. №

Нач. отд.	Бродский	
Н. контр.	Утянцева	
Гл. констр.	Эротецкий	
Ст. инж.	Утянцева	
Исполнил	Пятзанова	
Проверил	Утянцева	

3.006.1-2/82.2-3-0.0

Содержание

Стадия	Лист	Листов
Р		1

Госстрой СССР. ХАРЬКОВСКИЙ ПРОМСТРОЙНИИПРОЕКТ

1. Общая часть

1.1. Настоящий выпуск серии 3.006.1-2/82 содержит рабочие чертежи арматурных, закладных и соединительных изделий сборных железобетонных лотков, плит и балок для узлов трасс каналов и тоннелей. Состав серии и материалы для проектирования каналов и тоннелей приведены в выпуске 0.

1.2. Марки арматурных изделий обозначены буквами и цифрами (например С1, Кр6, Кр11-1). Буквы обозначают вид изделия („С"-сетка, „Кр"-каркас), цифры после букв — порядковый номер изделия данного вида, цифра после тире — вариант исполнения, отличающийся от основного диаметром арматуры.

2. Технические требования к изготовлению арматурных и закладных изделий.

2.1. Изготовление арматурных и закладных изделий должно производиться в соответствии с требованиями ГОСТ 10 922-75 „Арматурные изделия и закладные детали сварные для железобе-

Нач. отд.	Бродский			3.006.1-2/82.2-3-0.0 ТО		
Н. контр.	Утанцева					
Гл. констр.	Коротецкий			Техническое описание	Стадия	Лист	Листов
Ст. инж.	Утанцева				Р	1	2
Исполнит.	Коротецкий				Госстрой СССР. ХАРЬКОВСКИЙ ПРОМСТРОЙНИИПРОЕКТ		
Проверил	Утанцева						

Инв. № подл. | Подпись и дата | Взам. инв. №

20009-02 4

тонных конструкций. Технические требования и методы испытаний" и „Инструкции по сварке соединений арматуры и закладных деталей железобетонных конструкций" (СН 393-78).

2.2. Плоские арматурные сетки следует изготовлять с помощью контактной точечной сварки.

2.3. Классы и ГОСТы арматурной стали указаны в данном выпуске док. -7.03-01...-03.

2.4. Привязку дополнительных стержней, оговоренных на чертежах, производить после изготовления сеток на многоэлектродных машинах.

Формат	Зона	Поз.	Обозначение	Наименование	Кол.	Примеч.
				Документация		
А4			3.006.1-2/82.2-3-0. ОТО	Техническое описание		
А4			3.006.1-2/82.2-3-1.0СБ	Сборочный чертеж		

Формат	Зона	Для исполнения с порядковым номером*)	Обозначение	Кол.	Примеч.
			Переменные данные		
			Детали		
			поз. 1 Стержень арматурный		
А4		-0	3.006.1-2/82.2-3-0.1 -012	7	
А4		-1	-018	8	
А4		-2	-019	10	
А4		-3	-033	12	
А4		-4	-039	13	
А4		-5	-061	15	
А4		-6	-061	18	
А4		-7	-034	15	
			поз. 2 Стержень арматурный		
А4		-0	3.006.1-2/82.2-3-0.1 -011	9	
А4		-1	-016	10	
А4		-2	-017	12	
А4		-3	-013	13	
А4		-4	-014	15	
А4		-5	-020	15	
А4		-6	-021	15	
А4		-7	-034	15	

*) Основное исполнение, не имеющее порядкового номера, обозначено 0.

Инв. № подл. | Подпись и дата | Взам. инв. №

Нач. отд.	Бродский	
Н. контр.	Уманцева	
Гл. констр.	Коротецкий	
Ст. инж.	Уманцева	
Исполн.	Литвинова	
Проверил	Уманцева	

3.006.1-2/82.2-3-1.0

Сетка С1...С8

Стадия	Лист	Листов
Р		1

Госстрой СССР
Харьковский Промстройниипроект

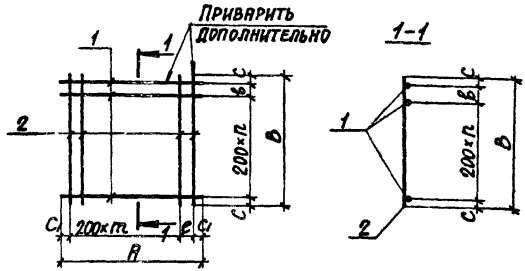

Обозначение	Марка	Размеры, мм						Кол-во		Масса, кг
		c	c1	в	е	A	B	m	n	
3.006.1-2/82.2-3-1.0	С1	15	15	100	100	1530	1130	7	5	1,9
-1	С2	25		—	—	1830	1450	9	7	4,0
-2	С3			150	100	2150	1800	10	8	6,0
-3	С4	15	25	100	250	2500	2130	11	10	9,1
-4	С5			—	—	2850	2430	14	12	17,8
-5	С6	20	15	100	300	2930	2740	13	13	32,7
-6	С7						3340		16	33,6
-7	С8	70	65	—	—		7140	14	3	9,0

Инв. № подл. | Подпись и дата | Взам. инв. №

Нач.отд.	Бродский		
Н.контр.	Умрцева		
Гл.констр.	Коротецкий		
Ст.инж.	Умрцева		
Исполн.	Литвинова		
Проверил	Умрцева		

3.006.1-2/82.2-3-1.ОСБ

Сетка С1... С8
Сборочный чертеж

Стадия	Масса	Масштаб
Р	см. табл.	—

Лист | Листов 1

Госстрой СССР
ХАРЬКОВСКИЙ
ПРОМСТРОЙНИИПРОЕКТ

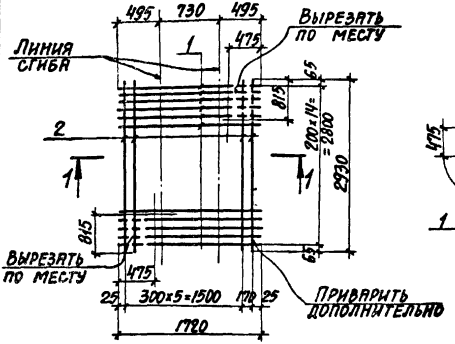

Формат	Зона	Поз.	Обозначение	Наименование	Кол.	Примеч.
				Детали		
А4		1	3.006.1-2/82.2-3-0.1 -038	Стержень арматурный	15	
А4		2	-015	То же	7	

Инв.№ подл. | Подпись и дата | Взам.инв.№

Нач.отд	Бродский	
Н.контр	Уманцева	
Гл.конст	Коротецкий	
Ст.инж.	Уманцева	
Исполн.	Литвинова	
Проверил	Уманцева	

3.006.1-2/82.2-3-2.0

Сетка С9

Стадия	Масса	Масштаб
Р	12.0кг	—
Лист	Листов 1	

Госстрой СССР
Харьковский промстройниипроект

20009-02 8

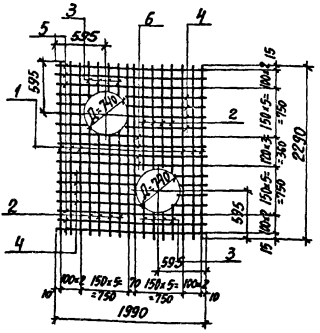
3
5
595
6
4
595
1
2
595
595
595

Формат	Зона	Поз.	Обозначение	Наименование	Кол.	Примеч.
				Документация		
А4			3.006.1-2/82.2-3-0.0 ТО	Техническое описание		
А4			3.006.1-2/82.2-3-4.0 СБ	Сборочный чертеж		

Формат	Зона	Для исполнения с порядковым номером *)	Обозначение	Кол.	Примеч.
		Переменные данные			
		Детали			
		Поз. 1 Стержень арматурный			
А4		-0	3.006.1-2/82.2-3-0.1-030	7	
А4		-1	-030	9	
А4		-2	-030	13	
		Поз. 2 Стержень арматурный			
А4		-0,-1,-2	3.006.1-2/82.2-3-0.1-024	8	
		Поз. 3 Стержень арматурный			
А4		-0,-1,-2	3.006.1-2/82.2-3-0.1-023	4	
		Поз. 4 Стержень арматурный			
А4		-0	3.006.1-2/82.2-3-0.1-025	4	
А4		-1	-026	4	
А4		-2	-028	4	
		Поз. 5 Стержень арматурный			
А4		-0	3.006.1-2/82.2-3-0.1-067	6	
А4		-1	-072	6	
А4		-2	-078	6	

*) Основное исполнение, не имеющее порядкового номера, обозначено 0.

Инв. № подл. | Подпись и дата | Взам. инв. №

Нач. отд.	Бродский	3.006.1-2/82.2-3-4.0	
Н. контр.	Уманцева		
Гл. констр.	Сергеецкий		
Ст. инж.	Уманцева		
Исполн.	Литвинова	Сетка С11...С13	Стадия: Р; Лист: 1; Листов: 1
Проверил	Уманцева		Госстрой СССР Харьковский Промстройниипроект

20009-02 10

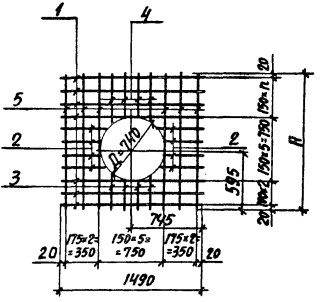

Обозначение	Марка	A, мм	n	Масса, кг
3.006.1-2/82.2-3-4.0	С11	1440	3	11,6
-1	С12	1740	5	21,3
-2	С13	2290	8	34,2

Инв.№ подл. | Подпись и дата | Взам. инв.№

Нач.отд.	Бродский	
Н.контр.	Уманцева	
Гл.констр.	Коротецкий	
Ст.инж.	Уманцева	
Исполн.	Литынова	
Проверил	Уманцева	

3.006.1-2/82.2-3-4.0СБ

Сетка С11...С13
Сборочный чертеж

Стадия	Масса	Масштаб
Р	См. табл.	—
Лист 1	Листов 1	

Госстрой СССР
ХАРЬКОВСКИЙ ПРОМСТРОЙНИИПРОЕКТ

20009-02 11

Формат	Зона	Поз.	Обозначение	Наименование	Кол.	Примеч.
				Документация		
А4			3.006.1-2/82.2-3-0.0 ТО	Техническое описание		
А4			3.006.1-2/82.2-3-5.0СБ	Сборочный чертеж		

Формат	Зона	Для исполнения с порядковым номером *)	Обозначение	Кол	Примеч.
			Переменные данные		
			Детали		
			поз. 1 Стержень арматурный		
А4		-0	3.006.1-2/82.2-3-0.1-042	1	
А4		-1	-071	1	
А4		-2	-075	1	
А4		-3	-076	1	
А4		-4	-093	1	
А4		-5	-080	1	
А4		-6	-095	1	
А4		-7	-097	1	
А4		-8	-098	1	

*) Основное исполнение, не имеющее порядкового номера, обозначено 0.

Инв. № подл. | Подпись и дата | Взам. инв. №

Нач. отд.	Бродский	
Н. контр.	Утанцева	
Гл. конс.	Коротецкая	
Ст. инж.	Утанцева	
Исполн.	Литвинова	
Проверил	Утанцева	

3.006.1-2/82.2-3-5.0

Каркас плоский КР6 ... КР13

Стадия	Лист	Листов
Р	1	2

Госстрой СССР
Харьковский Промстройниипроект

Формат	Зона	Для исполнения с порядковым номером	Обозначение	Кол.	Примеч.
			поз. 2 Стержень арматурный		
А4		-0	3.006.1-2/82.2-3-0.1	12	
А4		-1	-001	15	
А4		-2	-002	19	
А4		-3	-003	15	
А4		-4...-6	-007	19	
А4		-7	-009	23	
А4		-8	-010	22	
			поз. 3 Стержень арматурный		
А4		-0	3.006.1-2/82.2-3-0.1 -035	1	
А4		-1	-037	1	
А4		-2	-050	1	
А4		-3	-054	1	
А4		-4	-057	1	
А4		-5	-059	1	
А4		-6	-060	1	
А4		-7	-063	1	
А4		-8	-065	1	
			поз. 4 Пластина		
А4		-0	3.006.1-2/82.2-3-0.3	2	
А4		-1...-3,-5	-01	2	
А4		-4	-02	2	
А4		-6...-8	-03	2	

Инв.№ подл. | Подпись и дата | Взам.инв.№

20009-02 13

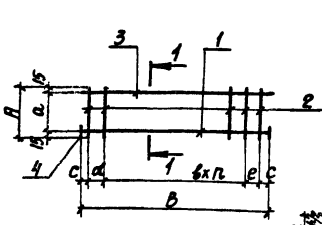

Обозначение	Марка	Размеры, мм							Кол.	Масса, кг
		A	B	a	t	c	d	e	n	
3.006.1-2/82.2-3-5.0	КР6	130	1140	100	100	20	—	—	11	1,7
-1	КР7	180	1460	150		30			14	3,4
-2	КР8	230	1830	200		15			18	5,3
-3	КР9	280	2140	250	150	20			14	5,9
-4	КР10		2630	240		15	100	100	16	10,8
-5	КР11		2760			30	—	—	18	8,5
-6	КР11-1									15,7
-7	КР12	330	3360	290		40	150		22	24,3
-8	КР13	430	4230	390	200	40	150		20	29,8

Инв.№ подл. | Подпись и дата | Взам.инв.№

Нач.отд.	Бродский	
Н.контр.	Уманцева	
Гл.констр.	Корогодский	
Гл.инж.	Уманцева	
Исполн.	Литвинова	
Проверил	Уманцева	

3.006.1-2/82.2-3-5.0 СБ

Каркас плоский КР6... КР13. Сборочный чертеж

Стадия	Масса	Масштаб
Р	см. табл.	—
Лист	Листов 1	

Госстрой СССР
Харьковский промстройниипроект

20009-02 14

Формат	Зона	Поз.	Обозначение	Наименование	Кол.	Примеч
				Документация		
А4			3.006.1-2/82.2-3-0.0ТО	Техническое описание		
А4			3.006.1-2/82.2-3-6.0СБ	Сборочный чертеж		

Формат	Зона	Для исполнения с порядковым номером[1]	Обозначение	Кол.	Примеч.
		Переменные данные			
		Детали			
		поз. 1 Пластина			
А4		-0	3.006.1-2/82.2-3-0.3-04	2	
А4		-1	-05	2	
А4		-2	-12	1	
А4		-3	-13	1	
А4		-4	-14	1	
		поз. 2 Пластина			
А4		-0,-1 – отсутствует			
А4		-2	3.006.1-2/82.2-3-0.3-06	1	
А4		-3	-08	1	
А4		-4	-10	1	

Инв. № подл. | Подпись и дата | Взам. инв. №

Нач. отд.	Бродский	
Н. контр.	Уманцева	
Гл. констр.	Коротецкий	
Ст. инж.	Уманцева	
Исполн.	Литвинова	
Проверил	Уманцева	

3.006.1-2/82.2-3-6.0

Балка стальная БС-1...БС-5

Стадия	Лист	Листов
Р	1	2

Госстрой СССР
Харьковский Промстройниипроект

Формат	Зона	Для исполнения с порядковым номером	Обозначение	Кол.	Примеч.
		поз. 3	Пластина		
А4		-0,-1 – отсутствует			
А4		-2	3.006.1-2/82.2-3-0.3-07	1	
А4		-3	-09	1	
А4		-4	-11	1	
		поз. 4	Швеллер		
А4		-0	3.006.1-2/82.2-3-0.1-099	1	
А4		-1	-100	1	
А4		-2...-4 – отсутствует			

Инв. № подл. | Подпись и дата | Взам. инв. №

Рис.1

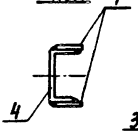

Рис.2

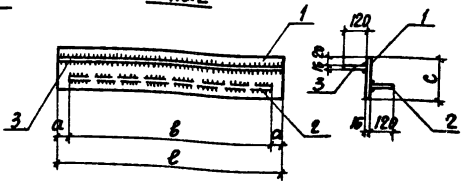

Обозначение	Марка	Рис.	Размеры, мм				Масса, кг
			a	в	c	e	
3.006.1-2/82.2-3.60	БС-1	1	—	—	—	—	144.7
-1	БС-2						179.8
-2	БС-3	2	180	2420	550	2780	270.4
-3	БС-4		200	2980	570	3380	337.7
-4	БС-5		210	3580	590	4000	410.6

Инв.№подл. | Подпись и дата | Взам.инв.№

Нач.отд.	Бродский		
Н.контр	Умянцева		
Гл.констр	Коротецкий		
Ст.инж.	Умянцева		
Исполн	Литвинова		
Проверил	Умянцева		

3.006.1-2/82.2-3-6.0 СБ

Балка стальная БС-1... БС-5. Сборочный чертеж

Стадия	Масса	Масштаб
Р	см. табл.	—
Лист	Листов 1	

Госстрой СССР ХАРЬКОВСКИЙ ПРОМСТРОЙНИИПРОЕКТ

20009-02 17

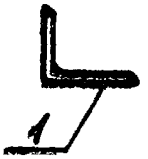

Формат	Зона	Поз.	Обозначение	Наименование	Кол.	Примеч.
				ДЕТАЛИ		
А4		1	3.006.1-2/82.2-3-7.0	L63×6 ℓ=1000 Ст3кп2 по ГОСТ 380-71*	1	

Инв.№ подл. | Подпись и дата | Взам. инв.№

Нач.отд.	Бродский		
Н.контр.	Уманцева		
Гл.конст.	Коротецкий		
Ст.инж.	Уманцева		
Испол.н.	Литвинова		
Провер.	Уманцева		

3.006.1-2/82.2-3-7.0

Балка стальная БС-6

Стадия	Масса	Масштаб
Р	5.7	-

Лист | Листов 1

Госстрой СССР
Харьковский
Промстройниипроект

20009-02 18

Обозначение	Ø мм и класс стали	Длина, мм	Масса, кг	Примечание
3.006.1-2/82.2-3-0.1	6AI	130	0.03	
-001	6AI	180	0.04	
-002	6AI	230	0.05	
-003	6AI	280	0.06	
-004	6AI	580	0.13	
-005	6AI	2600	0.58	ГОСТ 5781-82
-006	6AI	3230	0.72	
-007	8AI	280	0.11	
-008	8AI	3840	1.52	
-009	10AI	330	0.20	
-010	10AI	430	0.26	
-011	4BpI	1130	0.10	
-012	4BpI	1530	0.14	
-013	4BpI	2130	0.19	
-014	4BpI	2430	0.22	
-015	4BpI	2930	0.26	
-016	5BpI	1450	0.20	ГОСТ 6727-80
-017	5BpI	1800	0.25	
-018	5BpI	1830	0.25	
-019	5BpI	2150	0.30	
-020	5BpI	2740	0.38	
-021	5BpI	3340	0.46	
-022	6AIII	$\ell_{ср}$=260	0.06	ГОСТ 5781-82

Инв. № подл. | Подпись и дата | Взам. инв. №

Нач. отд.	Бродский	
Н. контр.	Уманцева	
Гл. констр.	Коротецкий	
Ст. инж.	Уманцева	
Исполн.	Литвинова	
Проверил	Уманцева	

3.006.1-2/82.2-3-0.1

Стержень арматурный

Стадия	Масса	Масштаб
Р	см. табл.	—

Лист 1 Листов 4

Госстрой СССР
ХАРЬКОВСКИЙ ПРОМСТРОЙНИИПРОЕКТ

20009-02 1:1

Обозначение	Ф мм и класс стали	Длина, мм	Масса, кг	Примечание
3.006.1-2/82.2-3-0.1-023	6 AIII	lср=300	0.07	
-024	6 AIII	lср=450	0.10	
-025	6 AIII	lср=550	0.12	
-026	6 AIII	lср=850	0.19	
-027	6 AIII	lср=1100	0.24	
-028	6 AIII	lср=1400	0.31	
-029	6 AIII	1440	0.32	
-030	6 AIII	1490	0.33	
-031	6 AIII	1990	0.44	
-032	6 AIII	2290	0.51	
-033	6 AIII	2500	0.56	
-034	8 AIII	740	0.29	ГОСТ 5781-82
-035	8 AIII	1140	0.45	
-036	8 AIII	1440	0.57	
-037	8 AIII	1460	0.58	
-038	8 AIII	1720	0.68	
-039	8 AIII	2850	1.12	
-040	8 AIII	2930	1.16	
-041	10 AIII	950	0.59	
-042	10 AIII	1140	0.70	
-043	10 AIII	1250	0.77	
-044	10 AIII	1300	0.80	
-045	10 AIII	1440	0.89	
-046	10 AIII	1500	0.92	
-047	10 AIII	1740	1.07	
-048	10 AIII	1750	1.08	
-049	10 AIII	1800	1.11	

Инв.№ подл. | Подпись и дата | Взам. инв.№

Обозначение	Ø мм и класс стали	Длина, мм	Масса, кг	Примечание
3.006.1-2/82.2-3-0.1 -050	10 AIII	1830	1.13	
-051	10 AIII	1990	1.23	
-052	10 AIII	2100	1.29	
-053	10 AIII	2120	1.31	
-054	10 AIII	2140	1.32	
-055	10 AIII	2290	1.41	
-056	10 AIII	2420	1.49	
-057	10 AIII	2630	1.62	
-058	10 AIII	2650	1.63	
-059	10 AIII	2740	1.69	
-060	10 AIII	2760	1.70	
-061	10 AIII	2930	1.81	
-062	10 AIII	3340	2.06	ГОСТ 5781-82
-063	10 AIII	3360	2.07	
-064	10 AIII	3960	2.44	
-065	10 AIII	4230	2.61	
-066	12 AIII	1300	1.15	
-067	12 AIII	1440	1.28	
-068	12 AIII	2000	1.78	
-069	12 AIII	2430	2.16	
-070	12 AIII	2900	2.58	
-071	14 AIII	1440	1.74	
-072	14 AIII	1740	2.10	
-073	14 AIII	1800	2.17	
-074	14 AIII	2800	3.38	
-075	16 AIII	1810	2.86	
-076	16 AIII	2120	3.37	
-077	16 AIII	2200	3.47	

Инв. № подл. | Подпись и дата | Взам. инв. №

Обозначение	Ø мм и класс стали	Длина, мм	Масса, кг	Примечание
3.006.1-2/82.2-3-0.1 -078	16 А III	2290	3.61	
-079	16 А III	2400	3,79	
-080	16 А III	2740	4,32	
-081	16 А III	2800	4,42	
-082	16 А III	2900	4,58	
-083	18 А III	1800	3,60	
-084	18 А III	1950	3,90	
-085	18 А III	1990	3,98	
-086	18 А III	2120	4,24	
-087	18 А III	2420	4,84	
-088	18 А III	2740	5,47	ГОСТ 5781-82
-089	18 А III	3340	6.67	
-090	18 А III	3360	6,71	
-091	18 А III	3960	7.91	
-092	20 А III	2350	5,80	
-093	20 А III	2610	6.44	
-094	20 А III	2640	6,51	
-095	25 А III	2740	10.52	
-096	25 А III	2800	10.75	
-097	28 А III	3360	16.23	
-098	28 А III	4230	20.43	
-099	С 30	3380	107.82	ВСт 3 кп2 ГОСТ 380-71*
-100	С 30	4200	133,56	

Инв. № подл. | Подпись и дата | Взам. инв. №

Рис. 1



Рис. 2

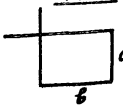

Рис. 3



Обозначение	Рис.	Размеры, мм a	в	d	Ф, мм и к. класс стали	Длина мм	Масса кг	Примечание
3.006.1-2/82 2-3-0.2	1	—	—		12 AIII	1200	1.10	
-01	2	200	100		6 AI	750	0.17	ГОСТ 5781-82
-02		120	240			870	0.19	
-03		290	90			910	0.20	
-04		140					0.20	
-05		150	240			920	0.20	
-06		160				950	0.21	
-07		290	120	—		970	0.21	
-08		180	240			990	0.22	
-09		80	360			1030	0.23	
-10		230	240			1090	0.24	
-11		120	360			1110	0.25	
-12		160				1190	0.26	
-13		410	120			1210	0.27	
-14		430				1250	0.28	
-15		450	130		8 AI	1310	0.52	
-16	3	—	—	740	12 AI	2830	2.51	
-17				750		2870	2.55	

Инв. № подл. | Подпись и дата | Взам. инв. №

Нач. отд.	Бродский	
Н. контр.	Уманцева	
Гл. констр.	Коротецкий	
Ст. инж.	Уманцева	
Исполн.	Литвинова	
Проверил	Уманцева	

3.006.1-2/82.2-3-0.2

Стержень арматурный гнутый

Стадия	Масса	Масштаб
Р	см. табл.	—
Лист	Листов 1	

Госстрой СССР ХАРЬКОВСКИЙ ПРОМСТРОЙНИИПРОЕКТ

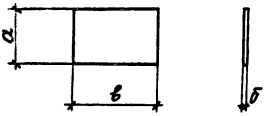

Обозначение	Размеры, мм			Масса, кг	Примеч
	а	в	б		
3.006.1-2/82.2-3-0.3	40	40	8	0.1	ВСт3кп2 ГОСТ 380-71*
-01	50	50	10	0.2	
-02	60	60	12	0.3	
-03	70	70	14	0.5	
-04		3380	10	18.6	
-05		4200		23.1	
-06	120	2420	16	36.5	
-07		2780		41.9	
-08		2980		44.9	
-09		3380		50.9	
-10		3580		53.9	
-11		4000		60.3	
-12	550	2780		192 0	
-13	570	3380		241.9	
-14	590	4000		296.4	

Нач отд	Бродский	
Н контр	Уманцева	
Гл. констр	Коротецкий	
Ст. инж.	Уманцева	
Исполн.	Литвинова	

3.006.1-2/82.2-3-0.3

Пластина

Стадия	Масса	Масштаб
Р	см. табл	—

Лист | Листов 1

ГОССТРОЙ СССР
ХАРЬКОВСКИЙ ПРОМСТРОЙНИИПРОЕКТ

Инв № подл | Подпись и дата | Взам инв №

gost.e-ecolog.ru

20009-02 (24)