ГОСУДАРСТВЕННЫЙ КОМИТЕТ СОВЕТА МИНИСТРОВ СССР
ПО ДЕЛАМ СТРОИТЕЛЬСТВА
/ГОССТРОЙ СССР/

ТИПОВЫЕ КОНСТРУКЦИИ И ДЕТАЛИ ПРОИЗВОДСТВЕННЫХ ЗДАНИЙ И СООРУЖЕНИЙ

ТИПОВЫЕ МОНТАЖНЫЕ ДЕТАЛИ МНОГОЭТАЖНЫХ ПРОИЗВОДСТВЕННЫХ ЗДАНИЙ ДЛЯ СТРОИТЕЛЬСТВА В СЕЙСМИЧЕСКИХ РАЙОНАХ

ТДМС 27 – 1

ЛЕСТНИЦЫ МНОГОЭТАЖНЫХ ПРОИЗВОДСТВЕННЫХ ЗДАНИЙ
/РАСЧЕТНАЯ СЕЙСМИЧНОСТЬ 7, 8 и 9 БАЛЛОВ/

ДЕТАЛИ СОПРЯЖЕНИЙ КОНСТРУКТИВНЫХ ЭЛЕМЕНТОВ

10807

ЦЕНА 0-92

gost.e-ecolog.ru

ЦЕНТРАЛЬНЫЙ ИНСТИТУТ ТИПОВОГО ПРОЕКТИРОВАНИЯ
ГОССТРОЯ СССР

Москва, А-445, Смольная ул., 22

Сдано в печать IX 1988 года

Заказ № 10469 Тираж 34 экз.

ГОСУДАРСТВЕННЫЙ КОМИТЕТ СОВЕТА МИНИСТРОВ СССР
ПО ДЕЛАМ СТРОИТЕЛЬСТВА
/ГОССТРОЙ СССР/

ТИПОВЫЕ КОНСТРУКЦИИ И ДЕТАЛИ ПРОИЗВОДСТВЕННЫХ ЗДАНИЙ И СООРУЖЕНИЙ

ТИПОВЫЕ МОНТАЖНЫЕ ДЕТАЛИ МНОГОЭТАЖНЫХ ПРОИЗВОДСТВЕННЫХ ЗДАНИЙ ДЛЯ СТРОИТЕЛЬСТВА В СЕЙСМИЧЕСКИХ РАЙОНАХ

ТДМС 27 - 1

ЛЕСТНИЦЫ МНОГОЭТАЖНЫХ ПРОИЗВОДСТВЕННЫХ ЗДАНИЙ /РАСЧЕТНАЯ СЕЙСМИЧНОСТЬ 7, 8 И 9 БАЛЛОВ/

ДЕТАЛИ СОПРЯЖЕНИЙ КОНСТРУКТИВНЫХ ЭЛЕМЕНТОВ

РАЗРАБОТАНЫ
ЦНИИПРОМЗДАНИЙ
ПРИ УЧАСТИИ ЦНИИСК

УТВЕРЖДЕНЫ И ВВЕДЕНЫ
В ДЕЙСТВИЕ С 1.V-1971 г.
ГОССТРОЕМ СССР
ПОСТАНОВЛЕНИЕ № 161 от 18.XII.1970 г.

© ЦИТП Госстроя СССР, 1988

NN деталей		Стр.
	Пояснительная записка	3
1,2	Опирание и крепление лестничной площадки	4-7
3	Крепление лестничного марша к лестничной площадке	8
4	Заделка зазора между маршами	9
5	Крепление лестничного марша к лестничной площадке верхнего этажа или выхода на кровлю	10
6	Заделка зазора между маршем и площадкой верхнего этажа или выхода на кровлю	11
7	Крепление кирпичной стены к колонне с размерами сечения 400×400	12
8	Крепление кирпичной стены к колонне с размерами сечения 600×400	13
9	Крепление плит покрытия к монолитной железобетонной стене лестницы	14
10	Примыкание покрытия лестничной клетки к наружной стене здания (монолитный участок покрытия)	15
11	Крепление стоек перил к монолитной железобетонной стене	16
12	Соединение перил	17
13, 14	Крепление стоек перил к лестничному маршу и деталь поручня	18
15	Опирание лестничной площадки на антисейсмический пояс	19
16	Опирание лестничной площадки на бетонную подушку	20
17	Крепление кирпичной стены к колонне	21
18	Опирание и крепление лестничной площадки над проемом	22,23

Содержание

Серия ТАМС27-1

1970

Данный альбом является частью работы, полный состав которой изложен в альбоме 1 серии ИИС20-9.

Все монтажные работы должны производиться согласно требованиям СНиП III-В. 3-62* „Бетонные и железобетонные конструкции сборные. Правила производства и приемки монтажных работ" СНиП III-В. 5-62* „Металлические конструкции. Правила изготовления монтажа и приемки" и инструкции по монтажу сборных железобетонных конструкций промышленных зданий и сооружений (СН 319-65).

Монтажная сварка выполняется в соответствии с указаниями по сварке соединений арматуры и закладных деталей железобетонных конструкций (СН 393-69).

Сварку производить электродами типа Э42.

Сварные швы и прилегающие к ним места на поверхности стальных элементов, на которых при сварке повреждено цинковое покрытие, должны дополнительно оцинковываться.

Заполнения мелких зазоров между элементами и отверстий в местах сопряжений конструктивных элементов должно производиться цементным раствором марки 100.

Зазоры между лестничными маршами, а также между плитами покрытия лестничных клеток заполняются бетоном марки 200 на мелком щебне или гравии. Перед заполнением цементным раствором или бетоном зазоры и отверстия необходимо тщательно очистить.

Необходимо обратить особое внимание на тщательное заполнение зазоров между стеновыми панелями и колоннами здания (детали 7,8,17), а также между оконными панелями и колоннами.

Условные обозначения

Сварной шов монтажный

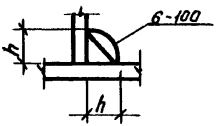

6 - высота шва (h)

100 - длина шва

1970	Пояснительная записка.	Серия ТДМС 27-1

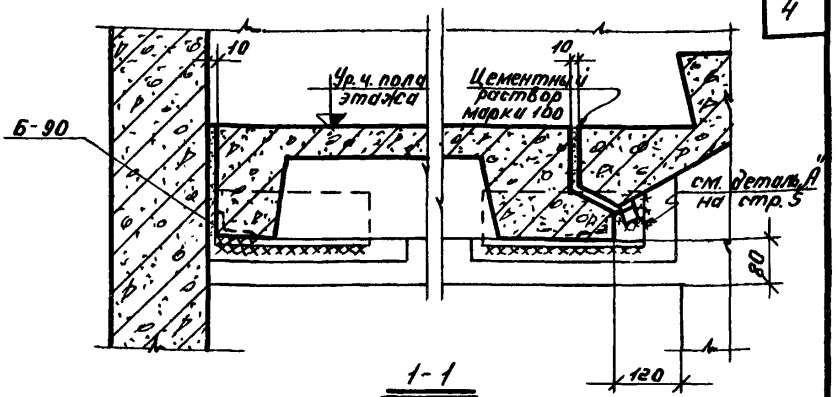

1-1

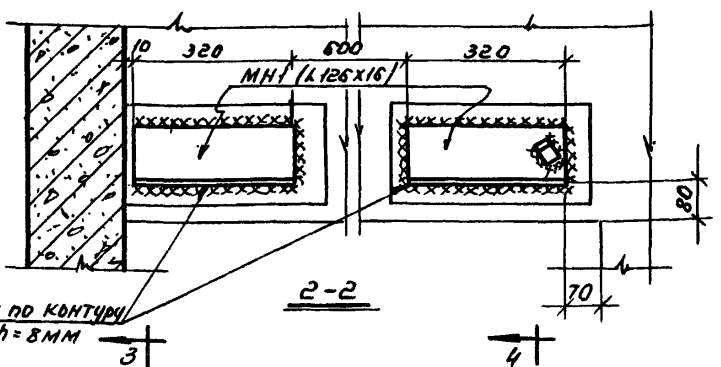

2-2

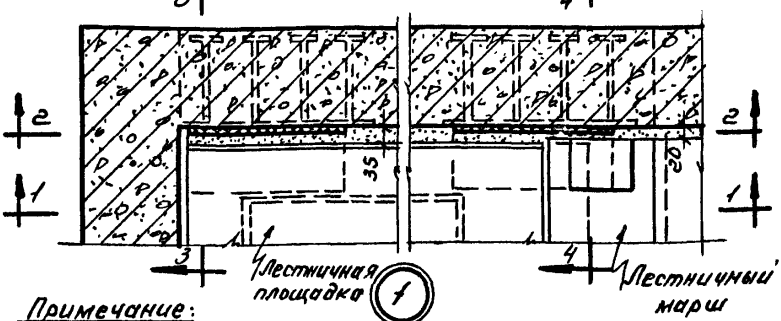

Примечание:

Разрезы 3-3, 4-4 и деталь „А" на стр. 5

1970	Опирание и крепление лестничной площадки	Серия ТДМС27-1
		Деталь 1

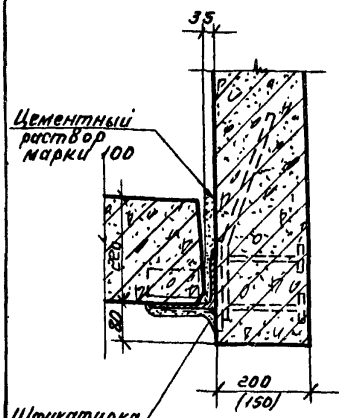

3-3

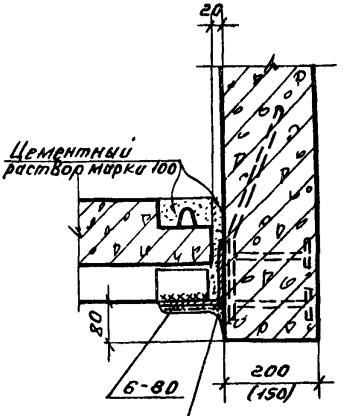

4-4

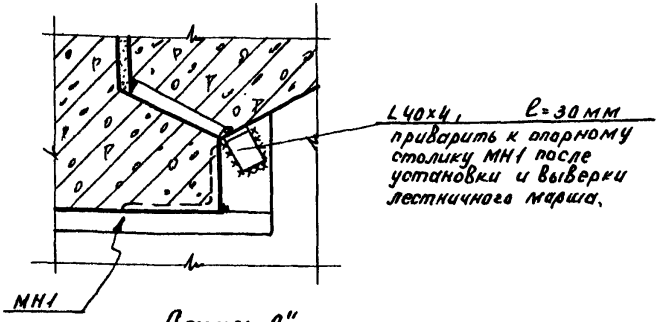

Деталь „А"

Примечания:

1. Расположение разрезов 3-3, 4-4 и детали „А" см. на стр. 4.
2. После наложения монтажных швов и заполнения зазоров цементным раствором поверхность опорных столиков МН1 оштукатурить по стальной сетке.
3. Сварку производить электродами Э42А.

1970	Опирание и крепление лестничной площадки.	Серия ТДМС 27-1	
		Деталь	1

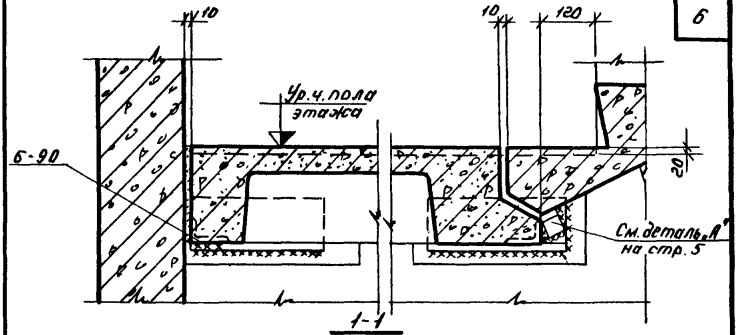

1-1

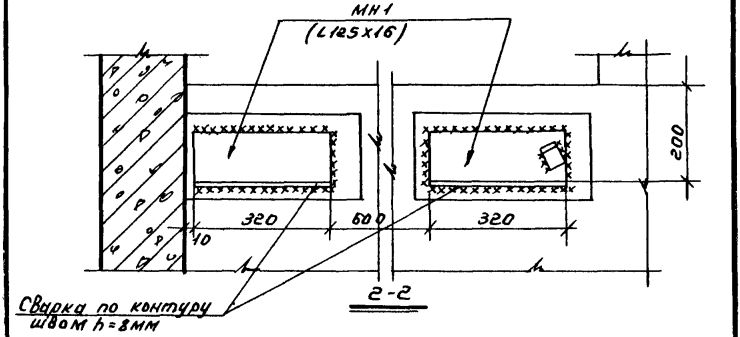

2-2

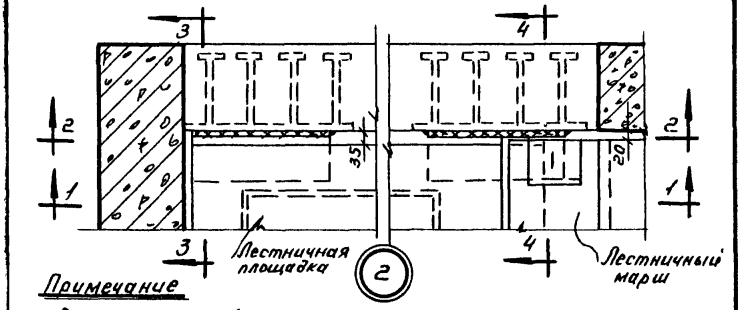

Примечание

Разрезы 3-3, 4-4 на стр. 7

1970	Опирание и крепление лестничной площадки.	Серия ТДМС 27-1	
		Деталь	2

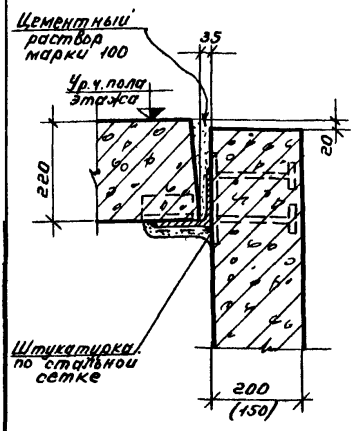

3-3

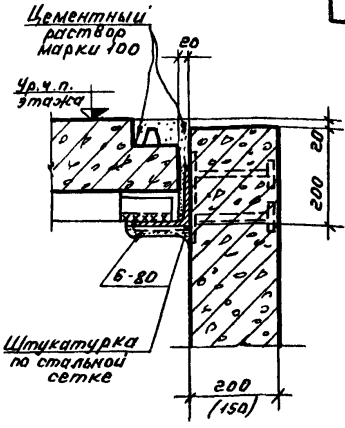

4-4

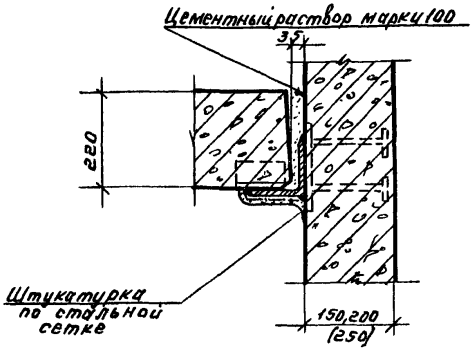

3-3

В случае отсутствия проема в стене.

Примечания:

1. Расположение разрезов 3-3, 4-4 на стр. 6.
2. После наложения монтажных швов и заполнения зазоров цементным раствором поверхность опорных столиков МН1 оштукатурить по стальной сетке.
3. Сварку производить электродами Э42А.

1970	Опирание и крепление лестничной площадки.	Серия 1.ДМС27-1 Деталь 2

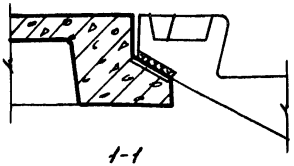

1-1

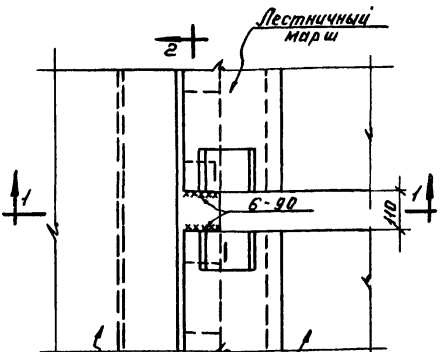

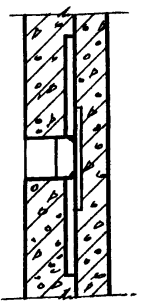

2-2

3

Примечание:
После приварки маршей к площадке зазор между ними заделывается согласно детали 4 на стр. 9.

1970	Крепление лестничного марша к лестничной площадке.	Серия ТАМС 27-1
		Деталь 3

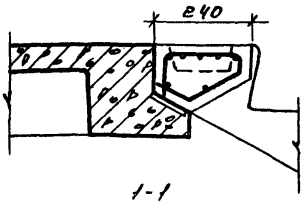

1-1

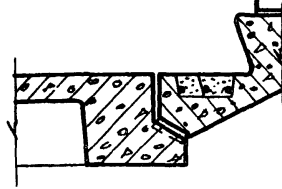

2-2

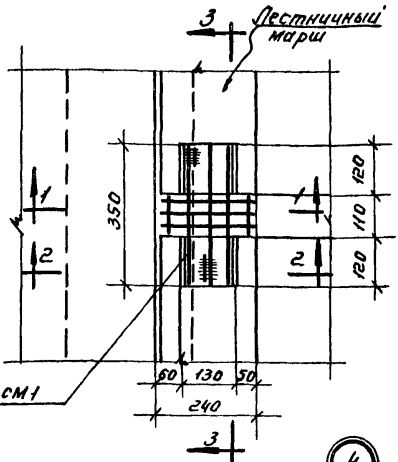

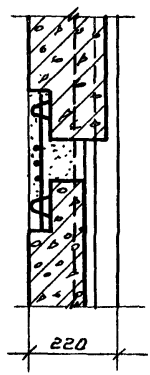

3-3

4

Примечания:

1. К заделке зазора между маршами приступать только после приварки маршей к площадке.
2. Сетку см1 привязать к монтажным петлям маршей.
3. Бетон для заделки принимать марки 200.
4. Чертеж сетки см1 дан в альбоме ИИС27-3 на листе 51.

1970	Заделка зазора между маршами.	Серия ТДМС 27-1
		Деталь 4

10807 10

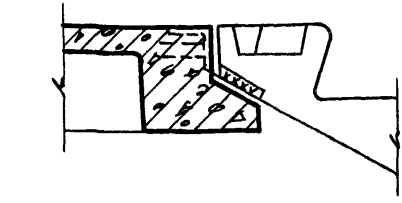

1-1

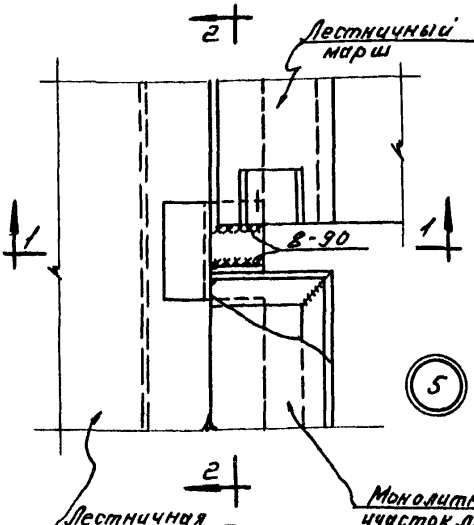

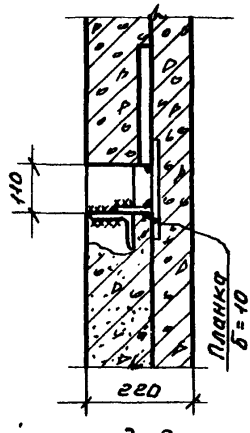

2-2

1970	Крепление лестничного марша к лестничной площадке верхнего этажа или выхода на кровлю.	Серия ТДМС27-1
		Деталь 5

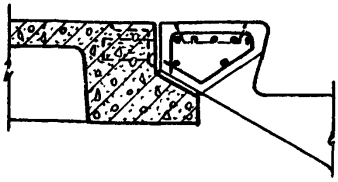

1-1

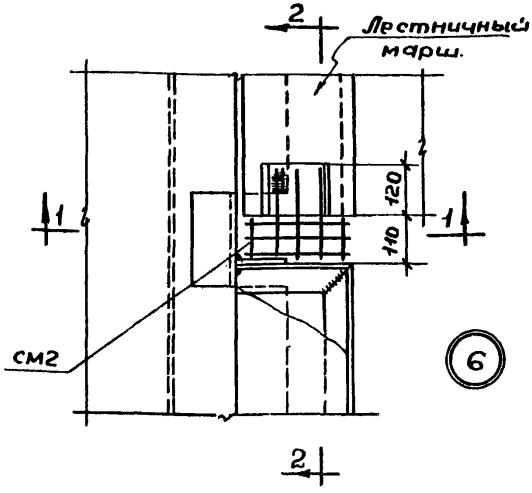

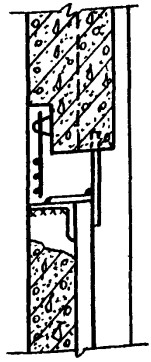

2-2

Примечания:

1. К заделке зазора между маршами приступить только после приварки маршей к площадке.
2. Сетку СМ2 привязать к монтажной петле марша.
3. Бетон для заделки принимать марки 200.
4. Чертеж сетки СМ2 дан в альбоме ИИС 27-3 на листе 51.

1970	Заделка зазора между маршем и площадкой верхнего этажа или выхода на кровлю.	Серия ТДМС 27-1	
		Деталь	6

10807 12

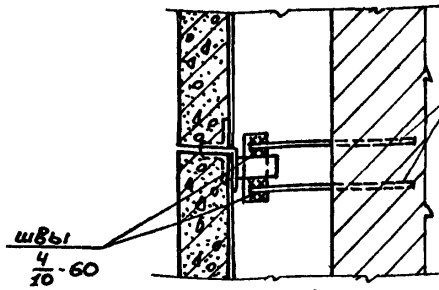

Коротыши арматуры 2ф8АI е=1000 закладывать в швы при производстве кирпичной кладки. Коротыши приваариваются к закладным деталям колонн в местах крепления стеновых и оконных панелей через 1,2 или 1,8 м).

1-1

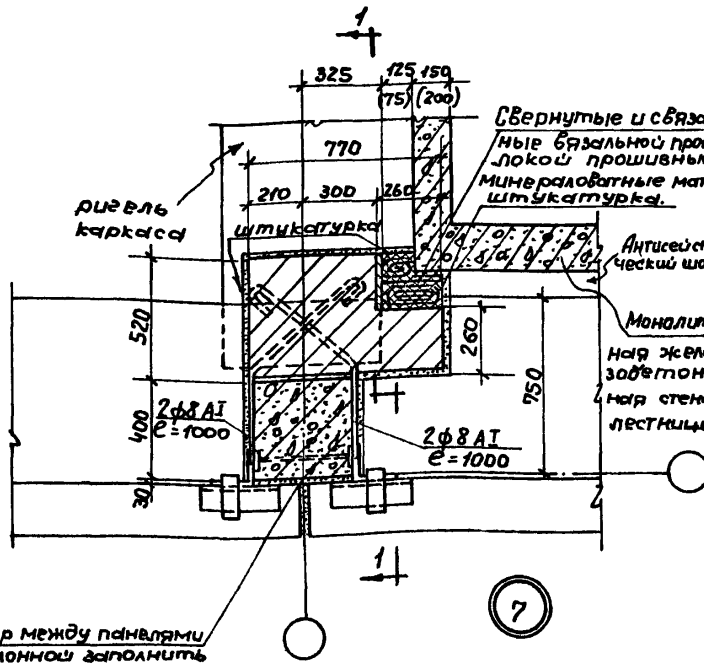

Свернутые и связанные вязальной проволокой прошивные минераловатные маты штукатурка.

Антисейсмический шов.

Монолитная железобетонная стена лестницы.

Зазор между панелями и колонной заполнить цементным раствором

1970	Крепление кирпичной стены к колонне с размерами сечения 400х400	Серия ТДМС 27-1 Деталь 7

10807 13

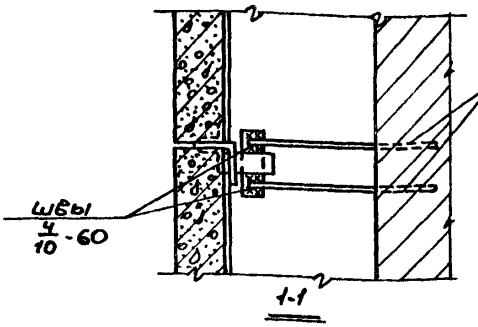

Коротыши арматуры 2ф8АI ℓ=1000 закладывать в швы при производстве кирпичной кладки. Коротыши приваариваются к закладным деталям колонн в местах крепления стеновых и оконных панелей (через 1,2 или 1,8 м)

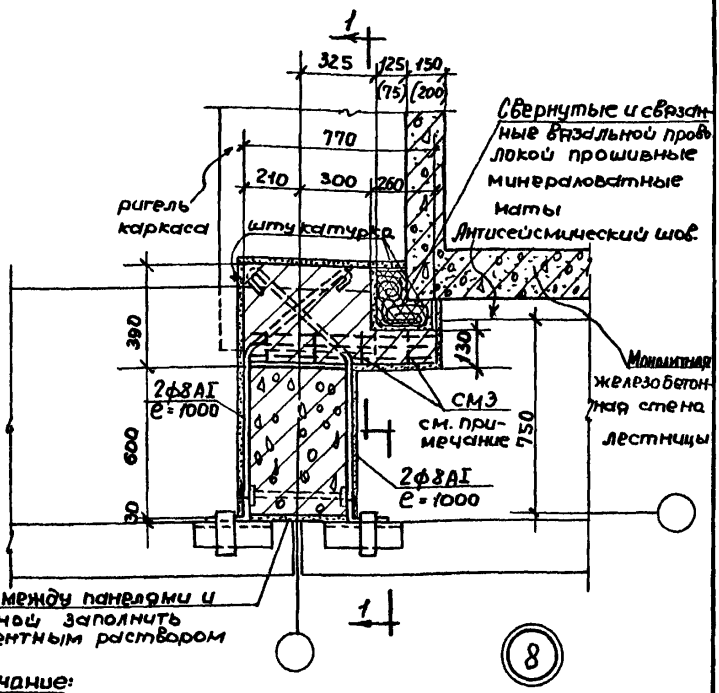

Примечание:

Сетка СМ3 укладывается в каждый шов кирпичной кладки на всю высоту стены.
Чертеж сетки СМ3 дан в альбоме ИИС 27-3 на листе 51.

1970	Крепление кирпичной стены к колонне с размерами сечения 600×400	Серия ТДМС 27-1	
		Деталь	8

10807 14

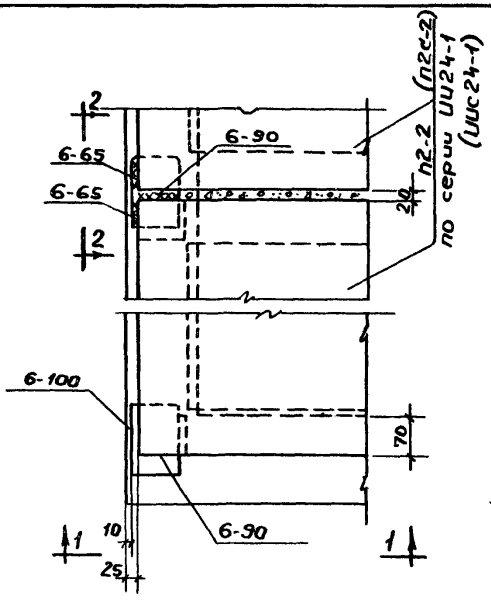

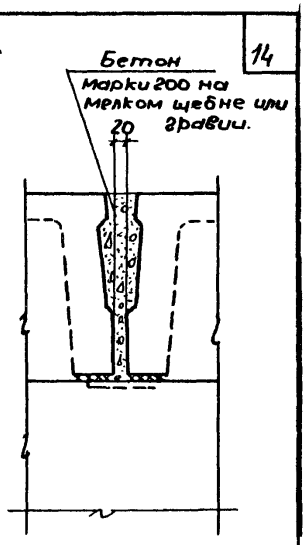

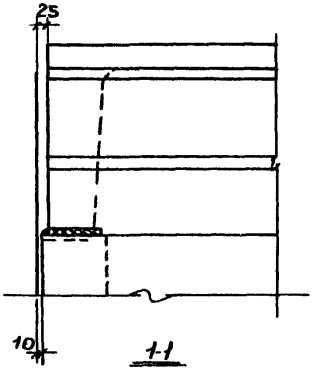

9

1970	Крепление плит покрытия к монолитной железобетонной стене лестницы	Серия ТДМС 27-1	
		Деталь	9

10807 15

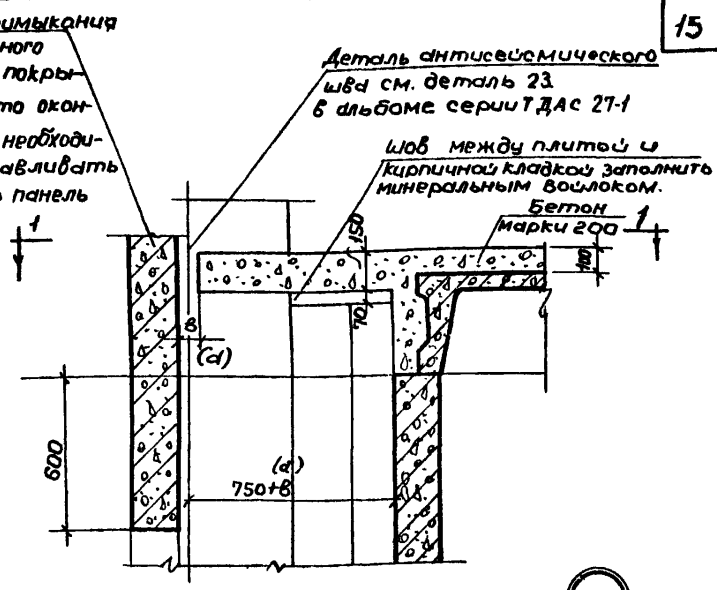

10

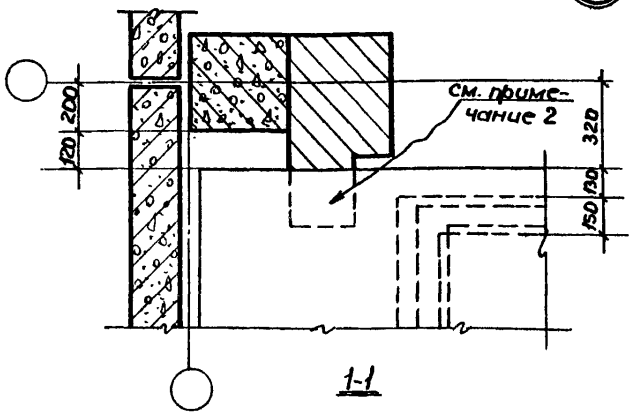

Примечания:

1. Армирование монолитного участка покрытия дано в альбоме 1. серии ИИС 20-9 лист 67.
2. Кирпичную кладку стены не доводить до низа плиты монолитного участка на 70мм для устройства деформационного шва.
3. Антисейсмический шов в(d) принимать по таблице в альбоме 1 серии ИИС 20-9 лист 64.

1970	Примыкание покрытия лестничной клетки к наружной стене здания. (монолитный участок покрытия)	Серия ТДМС 27-1	
		Деталь	10

10807 16

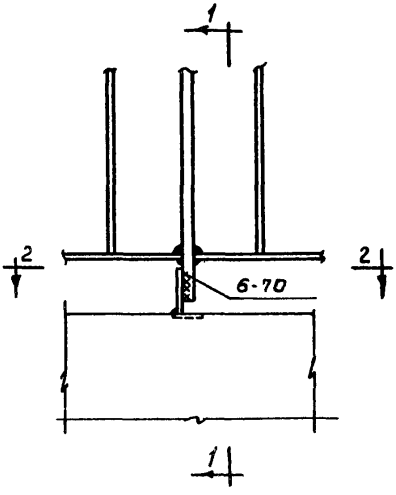

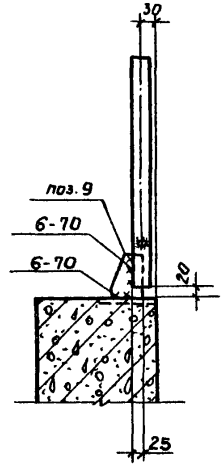

1-1

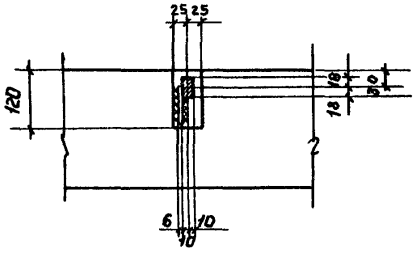

2-2

11

Примечание:

Сварку производить электродами типа Э-42

1970	Крепление стоек перил к монолитной железобетонной стене	Серия ТДМС 27-1
		Деталь 11

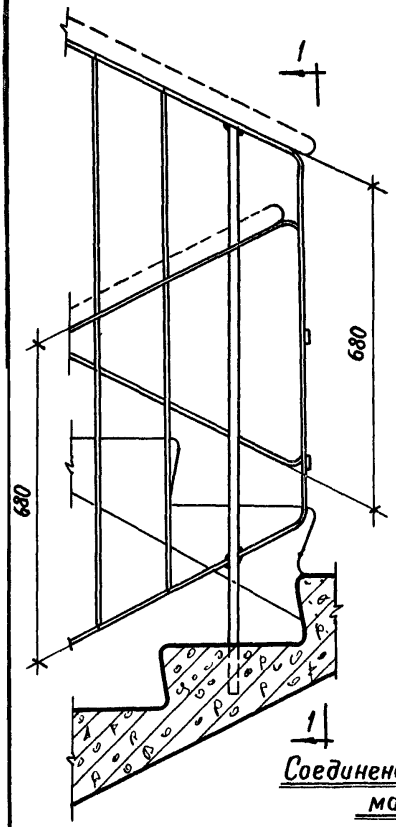

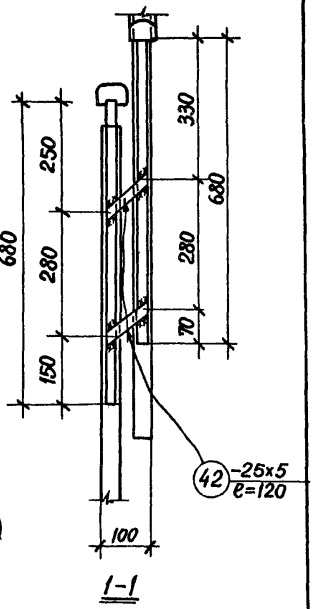

12

Соединение стоек перил
марок Л01

Примечание:
Сварку производить электродами типа Э42
Высоту сварных швов принимать 5мм

1970	Соединение перил	Серия ТДМС27-1
		Деталь 12

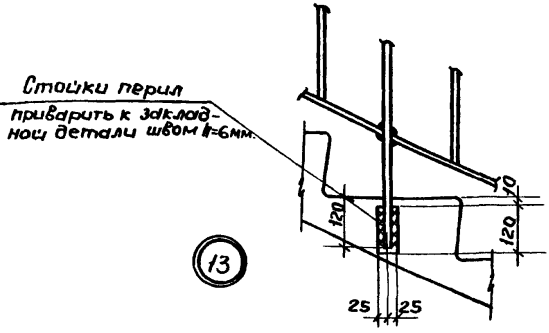

13

Крепления стоек перил к лестничному маршу

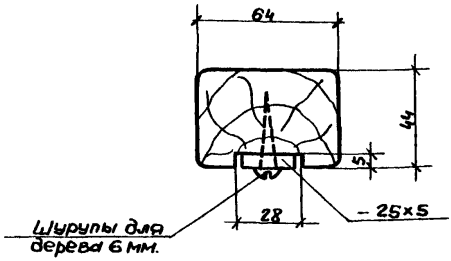

14

Деталь поручня

1970	Крепление стоек перил к лестничному маршу и деталь поручня.	Серия ТД.МС 27-1 Детали 13,14

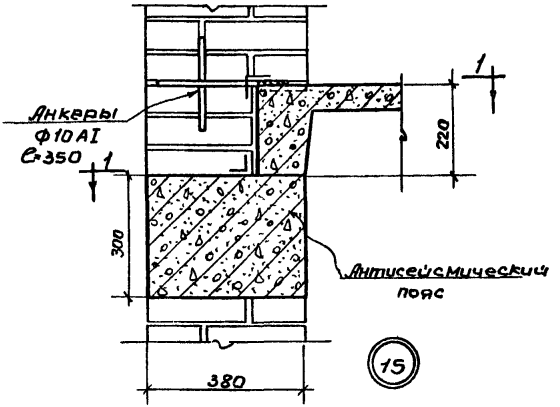

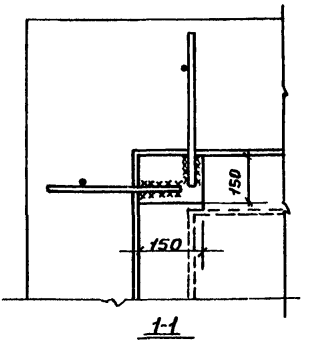

Примечание:

Анкеры для крепления лестничной площадки приваривают ся дуговой сваркой к закладным элементам площадки.

Сварку производить после окончательной установки и выверки площадки.

1970	Опирание лестничной площадки на антисейсмический пояс.	Серия ТДМС-27-1
		Деталь 15

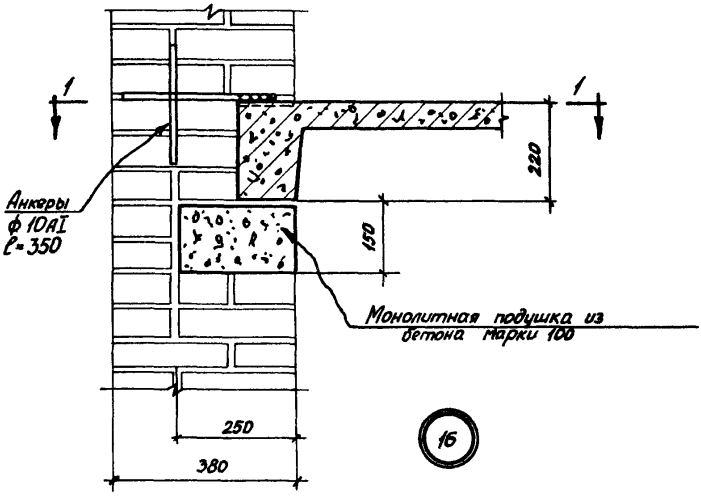

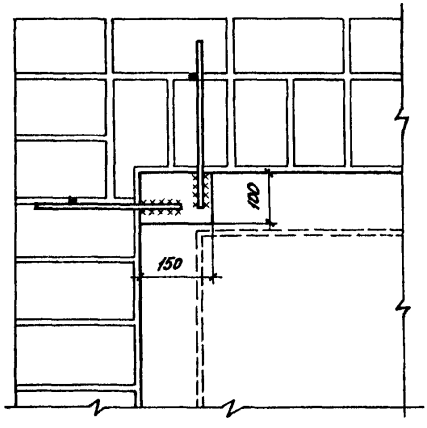

1-1

Примечание.
Анкера для крепления лестничной площадки приваруваются. дуговой сваркой к закладным деталям площадки, сварку производить после окончательной установки и выверки площадки.

1970	Опирание лестничной площадки на бетонную подушку	Серия ТДМС 27-1
		Деталь 16

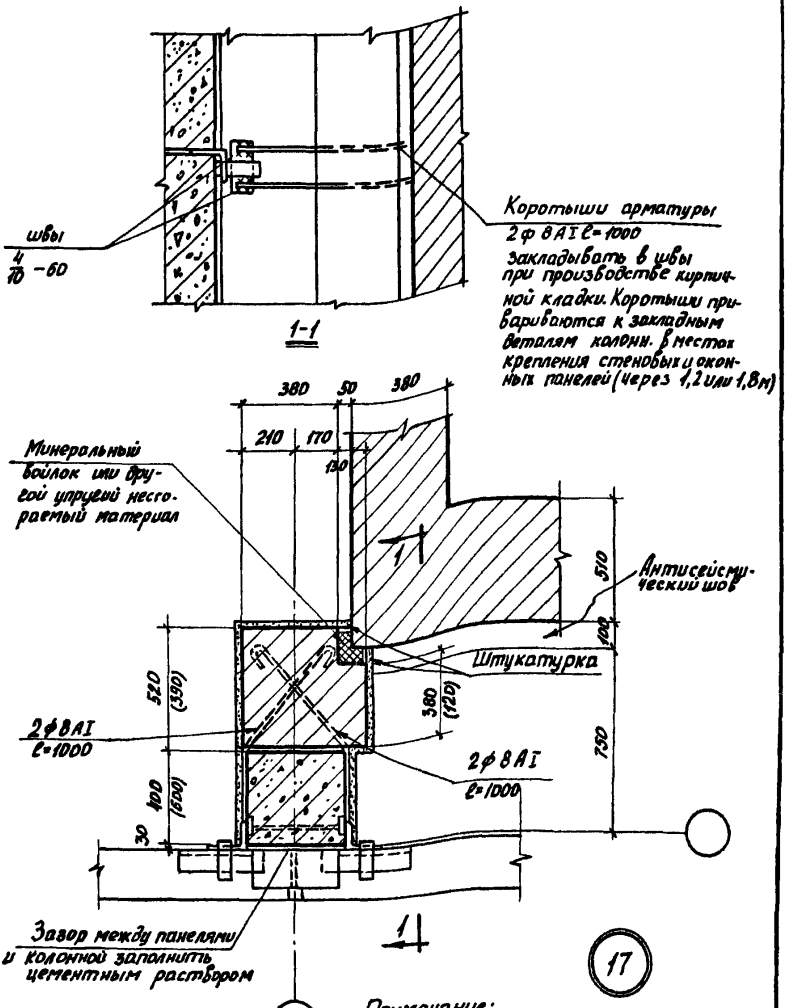

Примечание:
При размерах кирпичной стены, указанных в скобках, в каждый шов кладки укладывать сетку СМ3 аналогично детали 8 на стр 13.

1970	Крепление кирпичной стены к колонне	Серия ТДМС 27-1
		Деталь 17

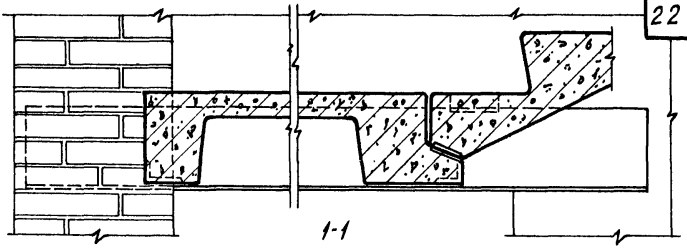

1-1

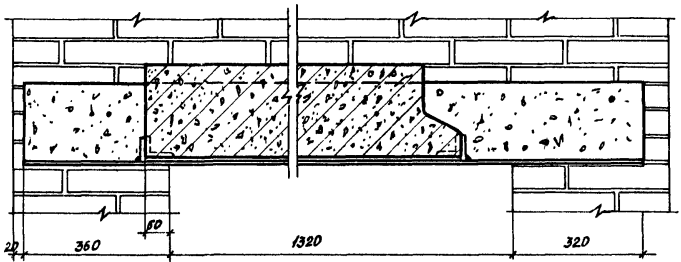

2-2

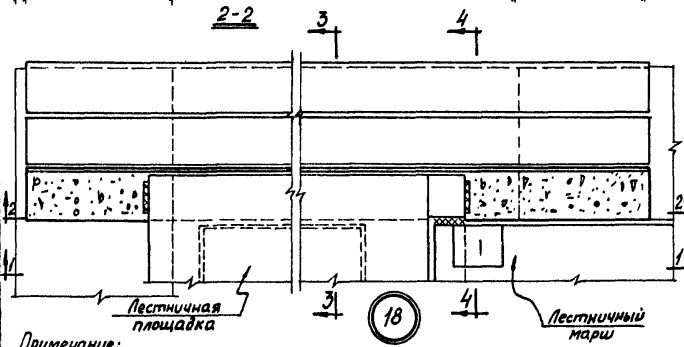

18

Примечание:

Разрезы 3-3, 4-4 на стр. 23

1970	Опирание и крепление лестничной площадки над проемом.	Серия ТДМС 27-1
		Деталь 18

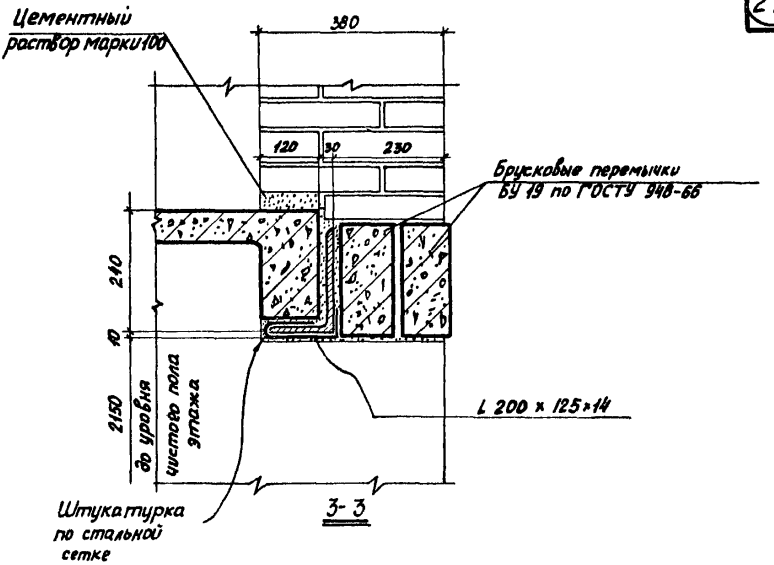

3-3

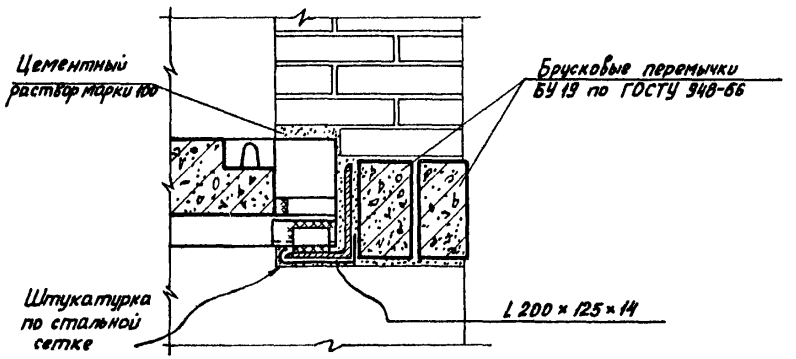

4-4

gost.e-ecolog.ru

1970	Упирание и крепление лестничной площадки над проемом.	Серия ТПМС 27-1
		Деталь 18