ГОСУДАРСТВЕННЫЙ КОМИТЕТ СОВЕТА МИНИСТРОВ СССР
ПО ДЕЛАМ СТРОИТЕЛЬСТВА
/ГОССТРОЙ СССР/

ТИПОВЫЕ КОНСТРУКЦИИ И ДЕТАЛИ ПРОМЫШЛЕННЫХ ЗДАНИЙ И СООРУЖЕНИЙ

ТИПОВЫЕ АРХИТЕКТУРНО-СТРОИТЕЛЬНЫЕ ДЕТАЛИ МНОГОЭТАЖНЫХ ПРОМЫШЛЕННЫХ ЗДАНИЙ ДЛЯ СТРОИТЕЛЬСТВА В СЕЙСМИЧЕСКИХ РАЙОНАХ

ДЕТАЛИ ПЛОСКИХ КРОВЕЛЬ ПО УТЕПЛЕННЫМ ЖЕЛЕЗОБЕТОННЫМ ПЛИТАМ

ТДАС24-2

ДЕТАЛИ ПАРАПЕТОВ И АНТИСЕЙСМИЧЕСКИХ ШВОВ

ДЛЯ ЗДАНИЙ С ПЕРЕКРЫТИЯМИ ТИПА 2, ИЗ ПЛИТ, ОПИРАЮЩИХСЯ НА РИГЕЛИ ПРЯМОУГОЛЬНОГО СЕЧЕНИЯ

РАСЧЕТНАЯ СЕЙСМИЧНОСТЬ 7, 8 И 9 БАЛЛОВ/

10199
Цена 0-30

ЦЕНТРАЛЬНЫЙ ИНСТИТУТ ТИПОВЫХ ПРОЕКТОВ
МОСКВА

gost.e-ecolog.ru

ГОСУДАРСТВЕННЫЙ КОМИТЕТ СОВЕТА МИНИСТРОВ СССР
ПО ДЕЛАМ СТРОИТЕЛЬСТВА
/ГОССТРОЙ СССР/

ТИПОВЫЕ КОНСТРУКЦИИ И ДЕТАЛИ ПРОМЫШЛЕННЫХ ЗДАНИЙ И СООРУЖЕНИЙ

ТИПОВЫЕ АРХИТЕКТУРНО-СТРОИТЕЛЬНЫЕ ДЕТАЛИ, МНОГОЭТАЖНЫХ ПРОМЫШЛЕННЫХ ЗДАНИЙ ДЛЯ СТРОИТЕЛЬСТВА В СЕЙСМИЧЕСКИХ РАЙОНАХ

ДЕТАЛИ ПЛОСКИХ КРОВЕЛЬ ПО УТЕПЛЕННЫМ ЖЕЛЕЗОБЕТОННЫМ ПЛИТАМ

ТДАС 24-2

ДЕТАЛИ ПАРАПЕТОВ И АНТИСЕЙСМИЧЕСКИХ ШВОВ

ДЛЯ ЗДАНИЙ С ПЕРЕКРЫТИЯМИ ТИПА 2, ИЗ ПЛИТ, ОПИРАЮЩИХСЯ НА РИГЕЛИ ПРЯМОУГОЛЬНОГО СЕЧЕНИЯ

/РАСЧЕТНАЯ СЕЙСМИЧНОСТЬ 7, 8 и 9 БАЛЛОВ/

РАЗРАБОТАНЫ
ЦНИИПРОМЗДАНИЙ

УТВЕРЖДЕНЫ
и введены в действие с 1.X-1969 г.
Госстрой СССР
Постановление №77 от 30.VI-1969 г.

ЦЕНТРАЛЬНЫЙ ИНСТИТУТ ТИПОВЫХ ПРОЕКТОВ
МОСКВА

Гл. инженер ин-та		Сергеев
Начальник ОПК-1		Выжигин
Рук. зав. кровель ин-та		Поваляев
Гл. арх. проекта		Никитин

Госстрой СССР
ЦНИИПРОМЗДАНИЙ
г. Москва

10199 2

Содержание

		Стр.
	Пояснительная записка	3-4
	Схемы маркировки деталей	5
Деталь 1.	Парапет продольной стены	6
Деталь 2.	Парапет торцовой стены	7
Деталь 3	Поперечный антисейсмический шов в покрытии	8
Деталь 4	Сопряжение антисейсмического шва покрытия с парапетными панелями	9
Деталь 5	Устройство кровли в местах пропуска труб или шахт	10
Деталь 6.	Устройство кровли в местах крепления растяжек.	11
Деталь 7.	Установка водосточной воронки Вр-9Б	12
Узел А.	Примыкание кровли к стенам	13
Узел Б.	Устройство антисейсмического шва	14
Деталь 8	Поперечный антисейсмический шов в перекрытии	15
Детали 9 и 9а	Примыкание перекрытия к продольной стене	16
Деталь 10	Примыкание перекрытия к торцовой стене	17
Элементы 1,2,3,4,5,6,7.	Фасонные элементы из оцинкованной кровельной и полосовой стали и гильза для прохода патрубка водосточной воронки	18

Москва

Техник | Лифшиц | Тарасова | Юрчак

ТДА 1968

Содержание

ТДАС 24-2

— | —

10199 3

Пояснительная записка

1. Данный альбом является частью работы, полный состав которой изложен в альбомах УИС 20-1 и УИС 20-2.

2. Типовые детали разработаны в соответствии с „Указаниями по проектированию рулонных и мастичных кровель зданий промышленных предприятий" СН 394-69 и проектом „Инструкции по проектированию промышленных зданий с каркасом из сборных железобетонных конструкций для сейсмических районов" серия 1-148 (третья редакция).

3. Серия ТДАС содержит схемы с маркировкой деталей и рабочие чертежи деталей парапетов кровли, антисейсмических швов в перекрытии и кровле, деталей в местах пропуска труб или шахт в кровле, устройства кровли в местах крепления растяжек и деталь устройства водосточной воронки ВР-95

4. Рабочие чертежи серии ТДАС предназначены для непосредственного использования на строительстве.

5. В конкретном проекте, маркировка деталей производится в соответствии со схемами, приведенными на стр. 5

Числитель обозначает номер детали, знаменатель - номер серии, в которой деталь изображена.

6. При разработке конкретного проекта должны быть сделаны следующие указания и ссылки:

а) на заглавном листе - перечень серий, используетых в проекте;

б) на планах, разрезах и фасадах - ссылки на используемые детали;

в) на разрезах должен быть указан вид и толщина утеплителя и выравнивающего слоя (стяжки), состав водоизоляционного ковра, пароизоляции (если последняя требуется по теплотехническим расчетам), вид и марка мастик.

7. Крепление фартуков, костылей и других стальных элементов к железобетонным конструкциям осуществляется путем пристрелки дюбелей монтажным пистолетом в соответствии с „Инструкцией по применению строительно-монтажных пистолетов СМП-1 и СМП-3 в электромонтажном производстве."

МСН-29-63
ГМСС СССР

8. В местах крепления оцинкованной кровельной стали к парапетным панелям, швы тщательно промазываются мастикой марки УМ-40 или УМС-50.

Госстрой СССР
ЦНИИПРОМЗДАНИЙ
Москва
Нач. ОТК-1 Жигин
Гл. арх. пр-та Никитин

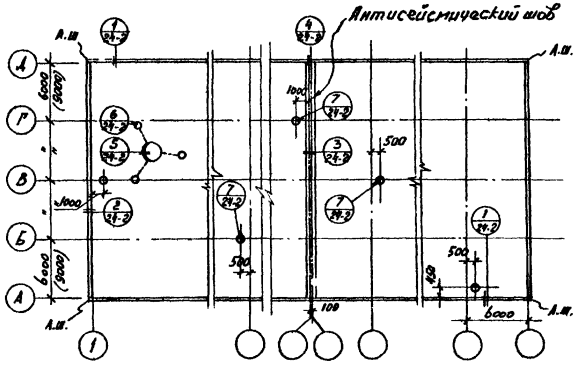

План кровли

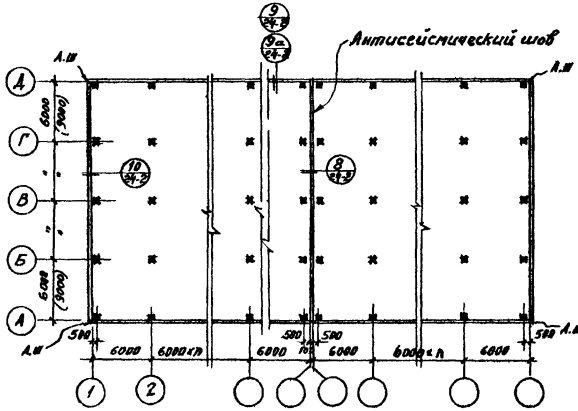

План этажа

Госстрой СССР ЦНИИПРОМЗДАНИЙ г. Москва	Нач. ОТК-1		Зыжигин
	Гл. арх. пр-та		Никитин
	Рук. гр. инж.		Антонов
	Ст. техник		Морозова
	Техник		Юрчак
	Проверил		Никитин

ТДА 1968

Схемы маркировки деталей

ТДАС 24-2

10199 6

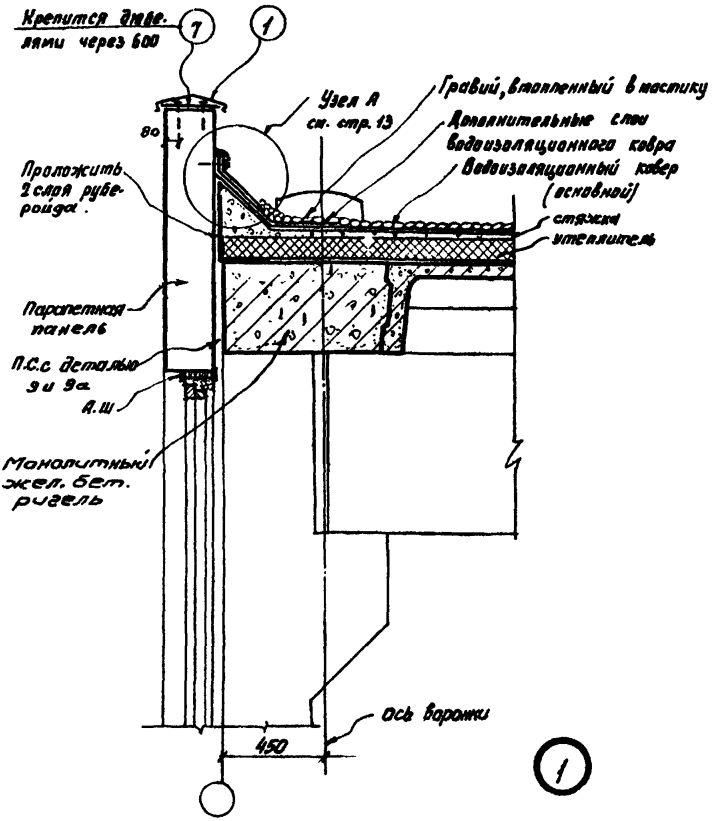

Примечания:
1. Позиции 1 и 7 см. стр. 18
2. Отверстие для водосточной воронки устраивается в продольном монолитном ригеле.

Нач. отд. 1	Гл. арх. пр-та	Рук. гр. инж.	Ст. техник
Выжигин	Никитин	Антонов	Марозова
Проверил	Никитин		
Никитин			

Гипроспецсоюз
ЦНИИПРОМЗДАНИЙ
Москва

ТДА 1968	Парапет продольной стены	ТДАС 24-2	
		Деталь	1

10199 7

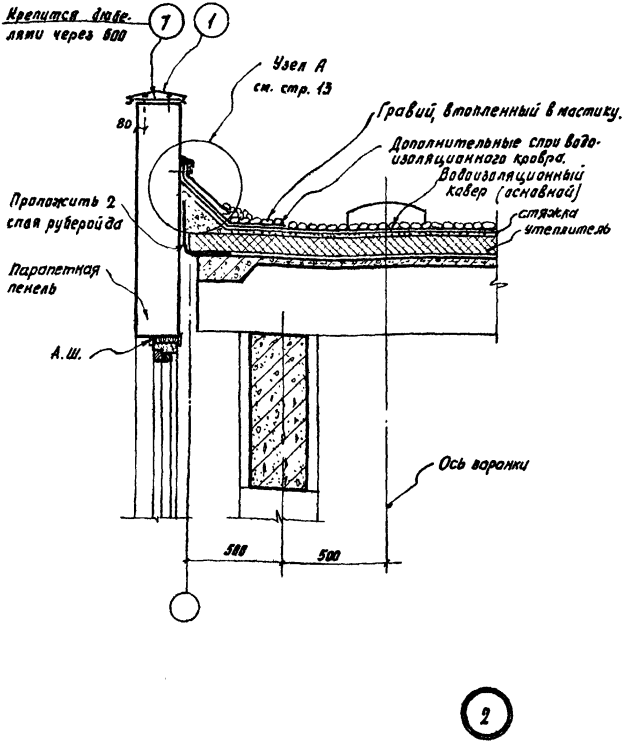

Примечания:

1. Позиции 1 и 7 см. стр. 18
2. Отверстие для водосточной воронки устраивается в продольном монолитном ригеле.

ТДА 1968	Парапет торцовой стены	ТДАС 24-2	
		Деталь	2

10199 8

Москва

Техник | Люрчак | Юрчак

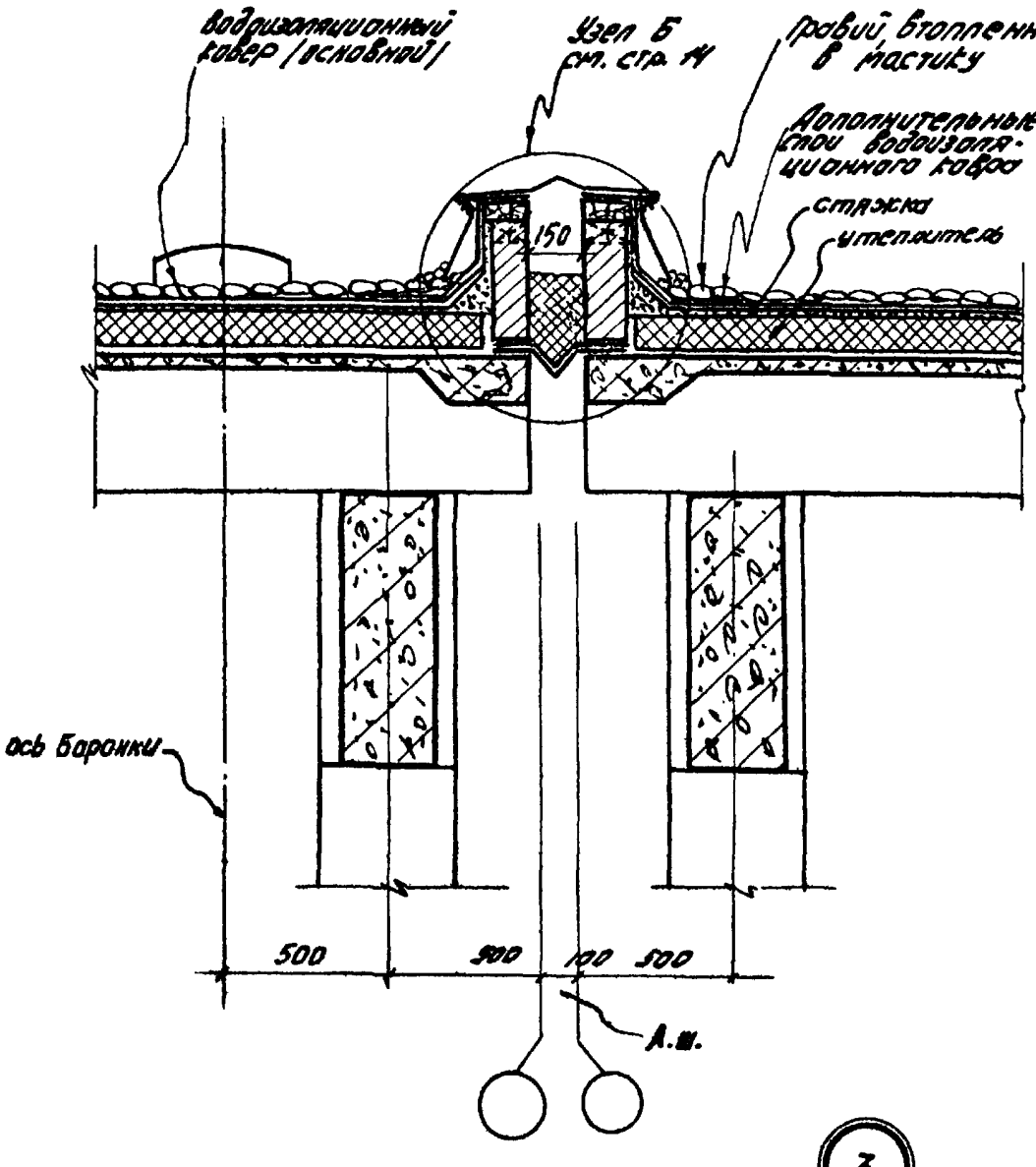

3

Примечание. Отверстие для водосточной воронки устраивается в продольном монолитном ригеле

Рук. гр. инж.	[illegible]	Антонов
Ст. техник	[illegible]	Морозова
Техник	[illegible]	Юрчак

ЦНИИПРОМЗДАНИЙ г. Москва

ТДА 1968	Поперечный антисейсмический шов в покрытии.	ТДАС 24-2
		Деталь 3

10199 9

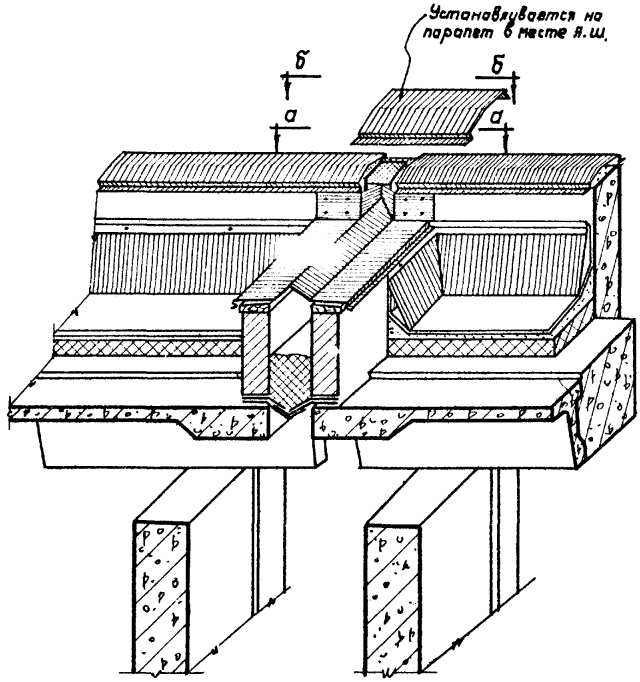

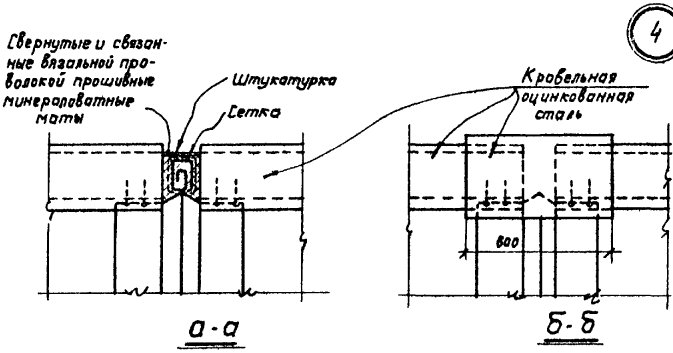

Нач. отк-1		Зыжигин	Проверил
Гл. арх. пр-та		Никитин	
Архитектор		Баранова	
Ст. техник		Морозова	

Никитин

Госстрой СССР
ЦНИИПРОМЗДАНИЙ
Москва

ТДА 1968

Сопряжение антисейсмического шва покрытия с парапетными панелями.

ТДАС 24-2

Деталь 4

10199 10

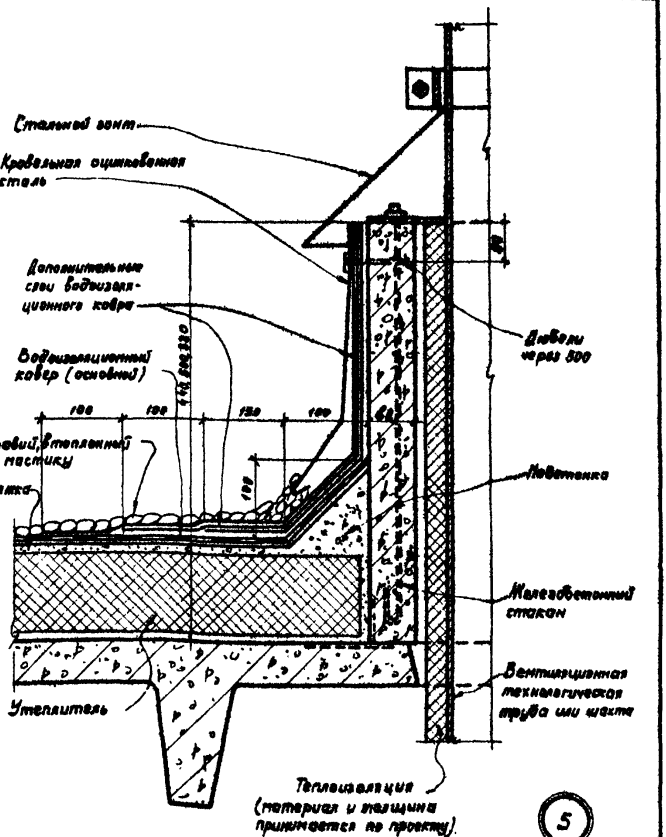

Нач. ОТК-1		Выжигин	Никитин
Гл. арх. пр-та		Никитин	Баранова
Архитектор		Баранова	Морозова
Ст. техник		Морозова	

Госстрой СССР
ЦНИИПРОМЗДАНИЙ
Москва

ТДА 1962	Устройство кровли в местах пропуска труб или шахт	ТДАС 24-2	
		Деталь	5

10199 11

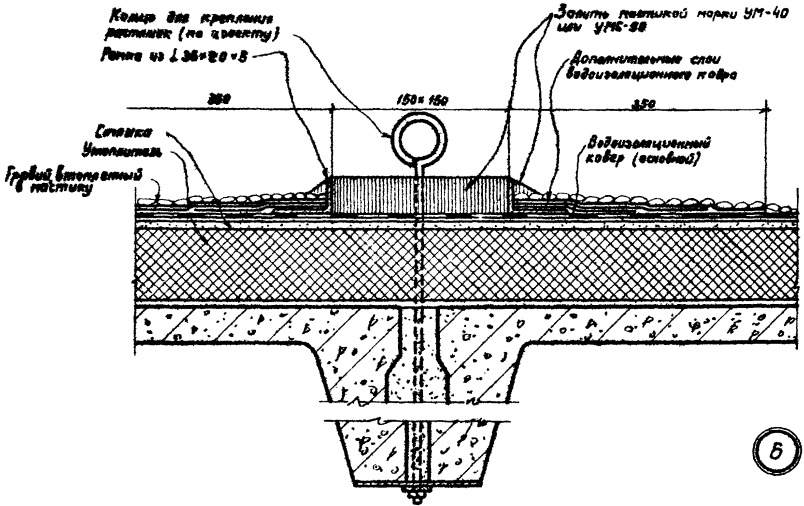

11

ТДА 1964

Устройство кровли в местах крепления растяжек

ТДЛС 24-2

Детали 6

10199 12

г. Москва | Ст. техник | Морозова

ТДА 1968

Установка водосточной воронки ВР-95

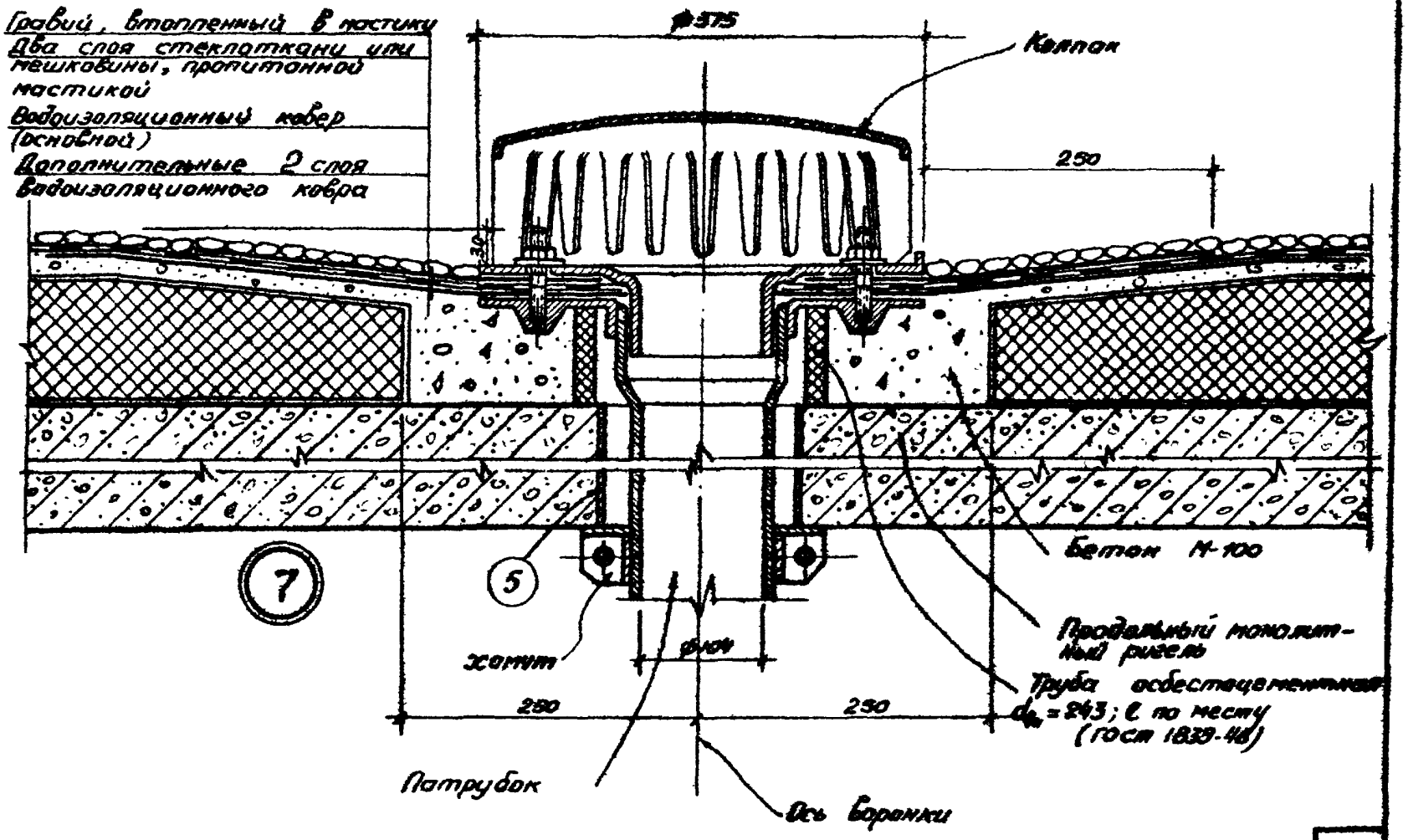

ТДАС24-2

Детали 7

10199 13

12

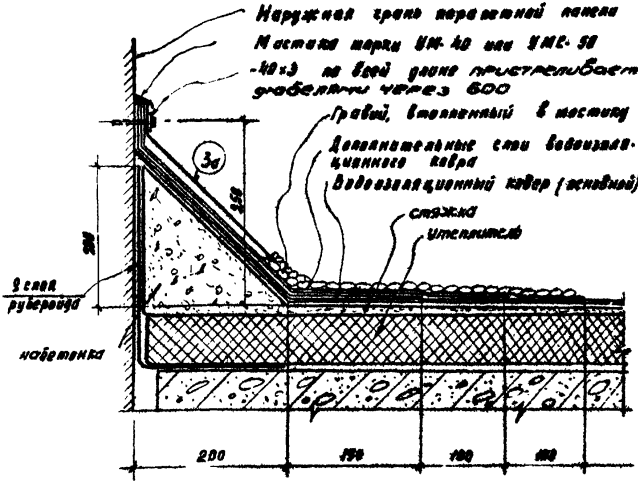

Узел А

Примечания:

1. Фасонные элементы из оцинкованной кровельной стали см. стр. 18
2. Количество слоев дополнительного водоизоляционного ковра должно соответствовать числу слоев основного водоизоляционного ковра.

Госстрой СССР ЦНИИПРОМЗДАНИЙ Москва	Нач. ОТК-1		Выжигин	Никитин
	Гл. арх. пр-та		Никитин	
	Рук. гр. инж.		Антонов	
	Ст. техник		Морозова	
	Техник		Юрчак	

ТДА 1968	Примыкание кровли к стенам	ТДАС 24-2	
		Узел	А

10199 14

Госстрой СССР ЦНИИПРОМЗДАНИЙ Москва	Нач. ОТК-1			Проверил		Никитин
	Гл. арх. пр-та		Никитин			
	Архитектор		Баранова			
	Ст. техник		Морозова			

ТДА 1968

Устройство антисейсмического шва

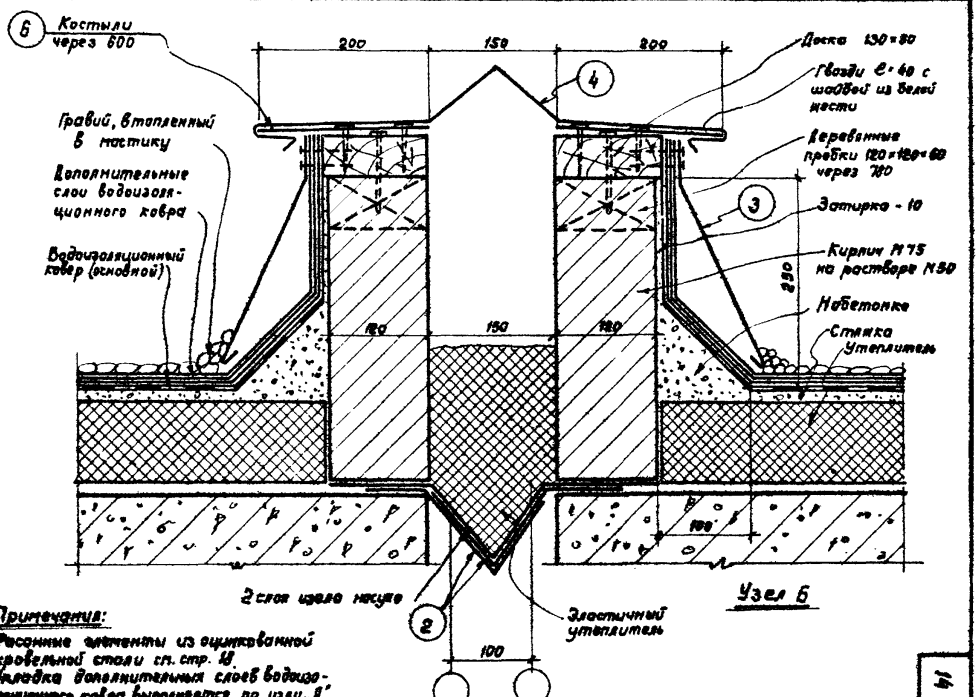

Примечания:

1. Фасонные элементы из оцинкованной кровельной стали см. стр. 18.
2. Укладка дополнительных слоев водоизоляционного ковра выполняется по узлу „А"

ТДАС 24-2

Узел Б

10199 15

14

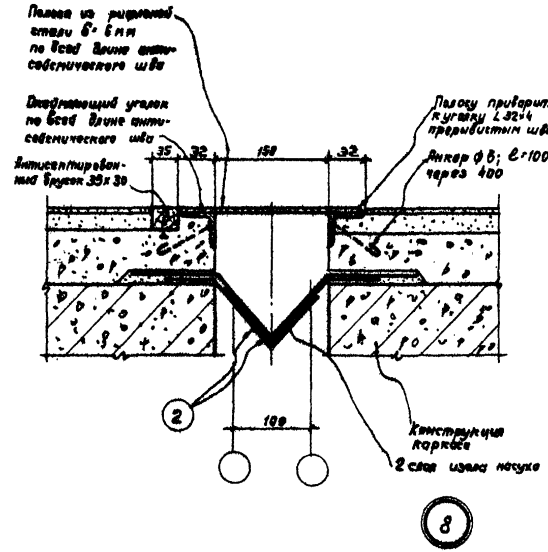

Примечание:

Фасонные элементы из оцинкованной кровельной стали см. стр. 18

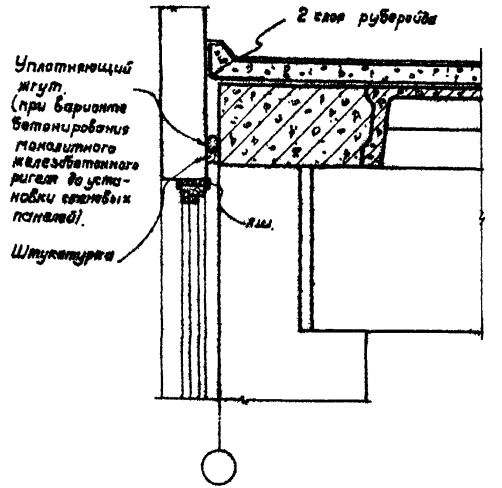

9

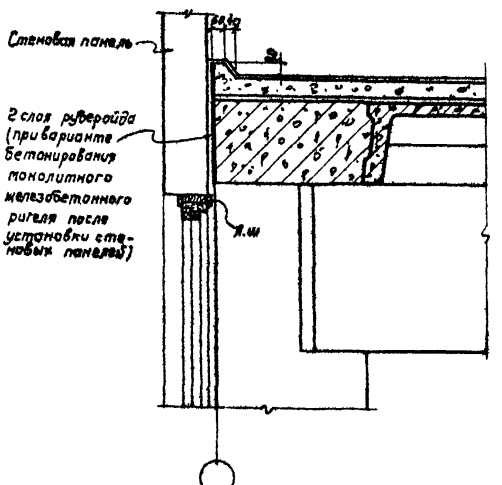

9а

ТДА 1958

Примыкание перекрытия к продольной стене

ТДАС 24-2

Детали 9 и 9а

10199 17

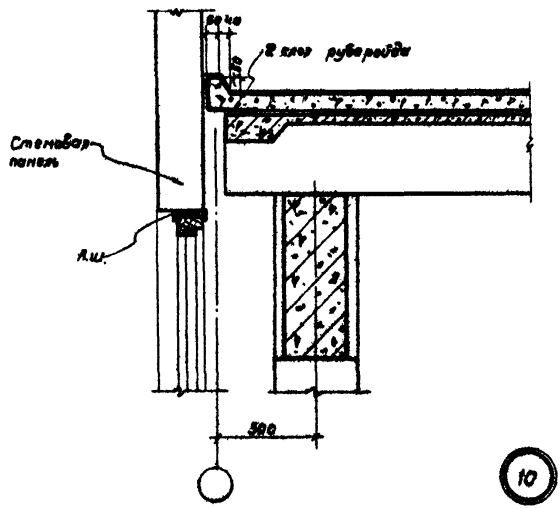

Нач. ОТК-1		Выжигин	Проверил
Гл. арх. пр-та		Никитин	
Архитектор		Баранова	
Ст. техник		Морозова	

Госстрой СССР
ЦНИИПРОМЗДАНИЙ
Москва

ТДА 1968

Примыкание перекрытия к торцовой стене

ТДАС 24-2

Деталь 10

10199 18

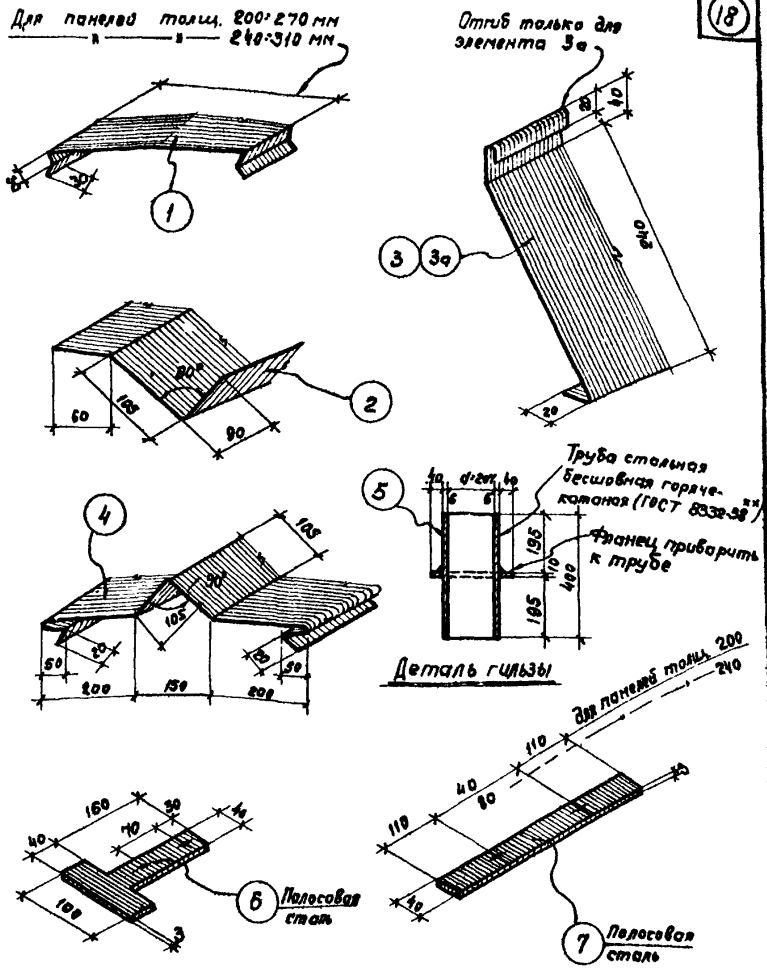

Примечание.

Фасонные элементы изготовляются из оцинкованной кровельной стали ГОСТ 8075-56, вес стали 6,3кг.

Гл. арх. пр-та	Никитин	Никитин	Проверил
Гл. архитектор	Баранов	Баранов	
Ст. техник	Морозова	Морозова	

ЦНИИПРОМЗДАНИЙ Москва

ГДА 1968

Фасонные элементы из оцинкованной кровельной и полосовой стали и гильза для прохода патрубка водосточной воронки.

ТДЛС 24-2

Элементы 1÷7

10199 (19)

gost.e-ecolog.ru