ГОСУДАРСТВЕННЫЙ КОМИТЕТ СОВЕТА МИНИСТРОВ СССР
ПО ДЕЛАМ СТРОИТЕЛЬСТВА
/ГОССТРОЙ СССР/

ТИПОВЫЕ КОНСТРУКЦИИ И ДЕТАЛИ ПРОМЫШЛЕННЫХ ЗДАНИЙ И СООРУЖЕНИЙ

ТИПОВЫЕ АРХИТЕКТУРНО-СТРОИТЕЛЬНЫЕ ДЕТАЛИ, МНОГОЭТАЖНЫХ ПРОМЫШЛЕННЫХ ЗДАНИЙ ДЛЯ СТРОИТЕЛЬСТВА В СЕЙСМИЧЕСКИХ РАЙОНАХ

ДЕТАЛИ ПЛОСКИХ КРОВЕЛЬ ПО УТЕПЛЕННЫМ ЖЕЛЕЗОБЕТОННЫМ ПЛИТАМ

ТДАС 24-1

ДЕТАЛИ ПАРАПЕТОВ И АНТИСЕЙСМИЧЕСКИХ ШВОВ

ДЛЯ ЗДАНИЙ С ПЕРЕКРЫТИЯМИ ТИПА 1, ИЗ ПЛИТ, ОПИРАЮЩИХСЯ НА ПОЛКИ РИГЕЛЕЙ

/РАСЧЕТНАЯ СЕЙСМИЧНОСТЬ 7, 8 и 9 БАЛЛОВ/

РАЗРАБОТАНЫ
ЦНИИПРОМЗДАНИЙ

УТВЕРЖДЕНЫ
И ВВЕДЕНЫ В ДЕЙСТВИЕ С 1.X-1969 г.
Госстроем СССР
Постановление №77 от 30.VI-1969 г.

ЦЕНТРАЛЬНЫЙ ИНСТИТУТ ТИПОВЫХ ПРОЕКТОВ
МОСКВА

Гл. арх. проекта | Павлов | Никитин

10198 2

gost.e-ecolog.ru

Содержание

		Стр
	Пояснительная записка	3-4
	Схемы маркировки деталей	5
Деталь 1.	Парапет продольной стены	6
Деталь 2.	Парапет торцовой стены	7
Деталь 3.	Поперечный антисейсмический шов в покрытии	8
Деталь 4.	Сопряжение антисейсмического шва покрытия с парапетными панелями	9
Деталь 5	Устройство кровли в местах пропуска труб или шахт	10
Деталь 6	Устройство кровли в местах крепления растяжек	11
Деталь 7	Установка водосточной воронки Вр-95	12
Узел „А"	Примыкание кровли к стенам	13
Узел „Б"	Устройство антисейсмического шва	14
Деталь 8	Поперечный антисейсмический шов в перекрытии	15
Детали 9 и 9а	Примыкание перекрытия к продольной стене	16
Детали 10 и 10а	Примыкание перекрытия к торцовой стене	17
Элементы 1,2,3,4,5,6,7.	Фасонные элементы из оцинкованной кровельной и полосовой стали и гильза для прохода патрубка водосточной воронки	18

Пояснительная записка

1. Данный альбом является частью работы, полный состав которой изложен в альбомах УИС 20-1 и УИС 20-2.

2. Типовые детали разработаны в соответствии с „Указаниями по проектированию рулонных и мастичных кровель зданий промышленных предприятий СН394-69 и проектом „Инструкции по проектированию промышленных зданий с каркасом из сборных железобетонных конструкций для сейсмических районов" серия 7-148 (третья редакция).

3. Серия ТДАС содержит схемы с маркировкой деталей и рабочие чертежи деталей парапетов кровли, антисейсмических швов в перекрытии и кровле, деталей в местах пропуска труб или шахт в кровле, устройства кровли в местах крепления растяжек и деталь устройства водосточной воронки Вр-9Б.

4. Рабочие чертежи серии ТДАС предназначены для непосредственного использования на строительстве

5. В конкретном проекте, маркировка деталей производится в соответствии со схемами, приведенными на стр. 5.

Числитель обозначает номер детали, знаменатель - номер серии, в которой деталь изображена.

6. При разработке конкретного проекта должны быть сделаны следующие указания и ссылки

а) на заглавном листе - перечень серий, используемых в проекте;

б) на планах, разрезах и фасадах ссылки на используемые детали;

в) на разрезах должен быть указан вид и толщина утеплителя и выравнивающего слоя (стяжки), состав водоизоляционного ковра, пароизоляции (если последняя требуется по теплотехническим расчетам), вид и марка мастик.

7. Крепление фартуков, костылей и других стальных элементов к железобетонным конструкциям осуществляется путем пристрелки дюбелей монтажным пистолетом в соответствии с

„Инструкцией по применению строительно-монтажных пистолетов СМП-1 и СМП-3 в электромонтажном производстве"
МСН-29-63
ГМСС СССР

8. В местах крепления оцинкованной кровельной стали к парапетным панелям, швы тщательно промазываются мастикой марки УМ-40 или УМС-50.

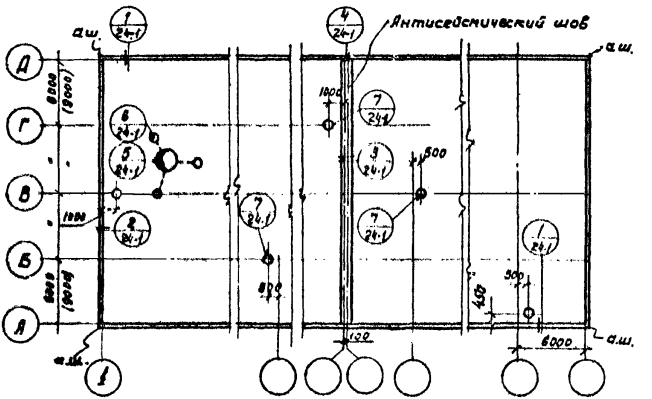

План кровли

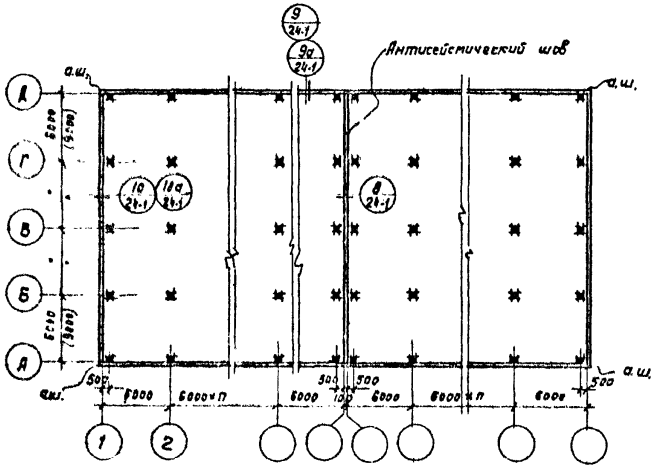

План этажа

Инв. № подл. | Подпись и дата | Взам. инв. №

ТДА 1968

Схемы маркировки деталей

ТДАС 24-1

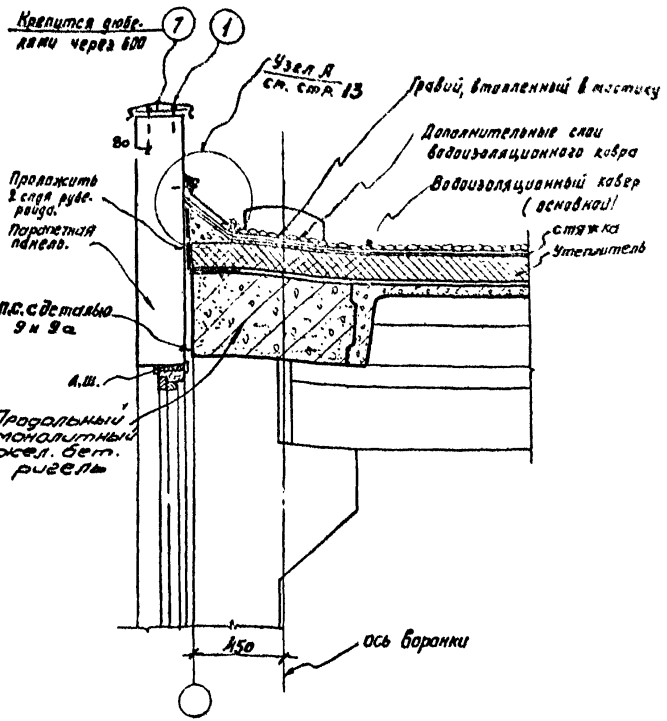

1

Примечания:

1. Позиции 1 и 7 см. стр. 18
2. Отверстие для водосточной воронки устраивается в продольном монолитном ригеле.

ЦНИИЭПжилища г. Москва	ТДА 1968	Парапет продольной стены.	ТДАС 24.1 Деталь 1

10198 7

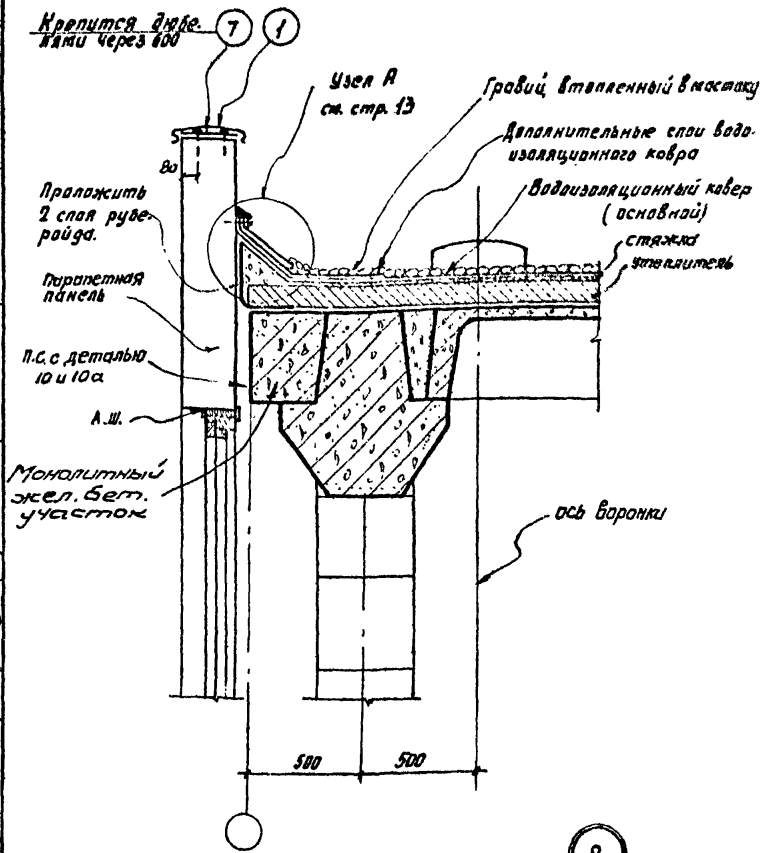

Примечания:

1. Позиции 1 и 7 см. стр. 18
2. Отверстие для водосточной воронки устраивается в продольном монолитном ригеле.

ТДА 1968	Парапет торцовой стены.	ТДАС 24-1
		Деталь 2

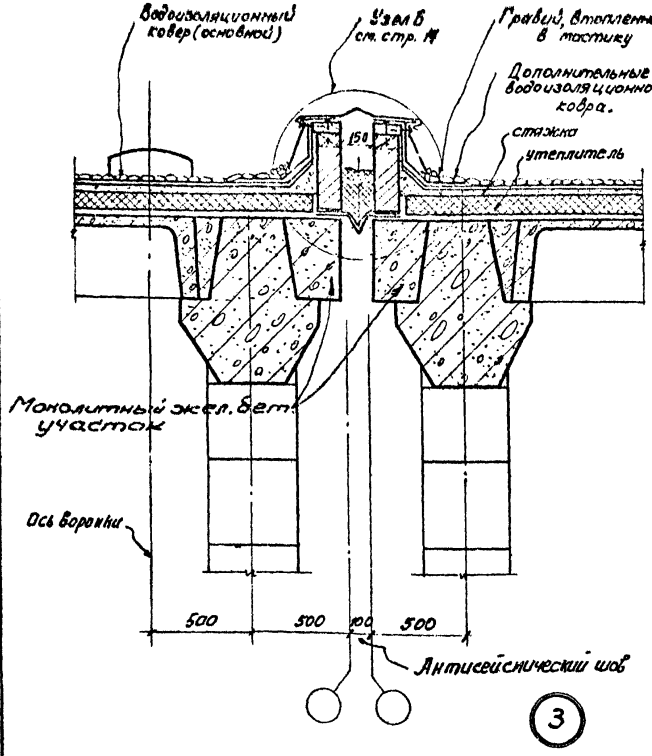

(3)

Примечание:
Отверстие для водосточной воронки устраивается в продольном монолитном ригеле.

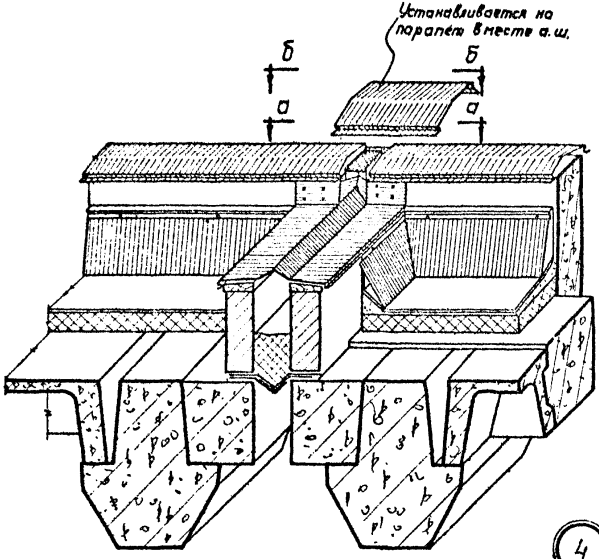

4

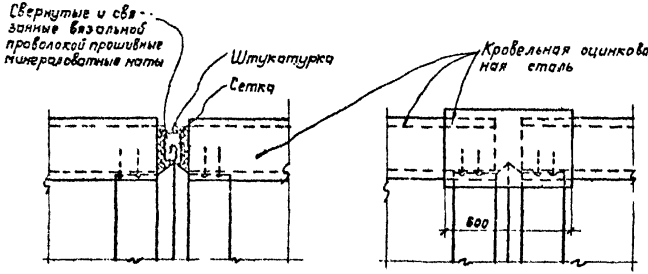

а-а

б-б

Москва

ТДА 1968

Сопряжение антисейсмического шва покрытия с парапетными панелями.

ТДАС 24-1

Деталь 4

10198 10

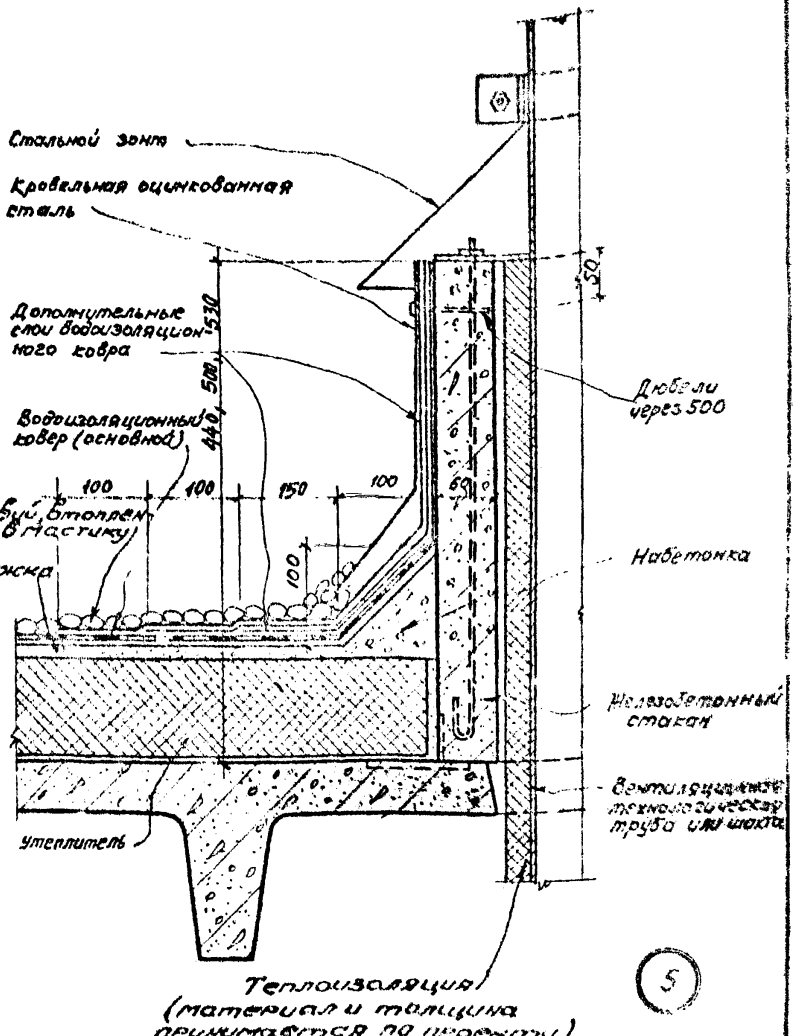

ТДА 1968	Устройство кровли в местах пропуска труб или шахт.	ТДАС247 Деталь 5

г. Москва

Ст. техник		Морозова	
Техник		Юрчак	

ТДА 1968

Устройство кровли в местах крепления растяжек

ТДАС 24-1

Альбом 6

10198 12

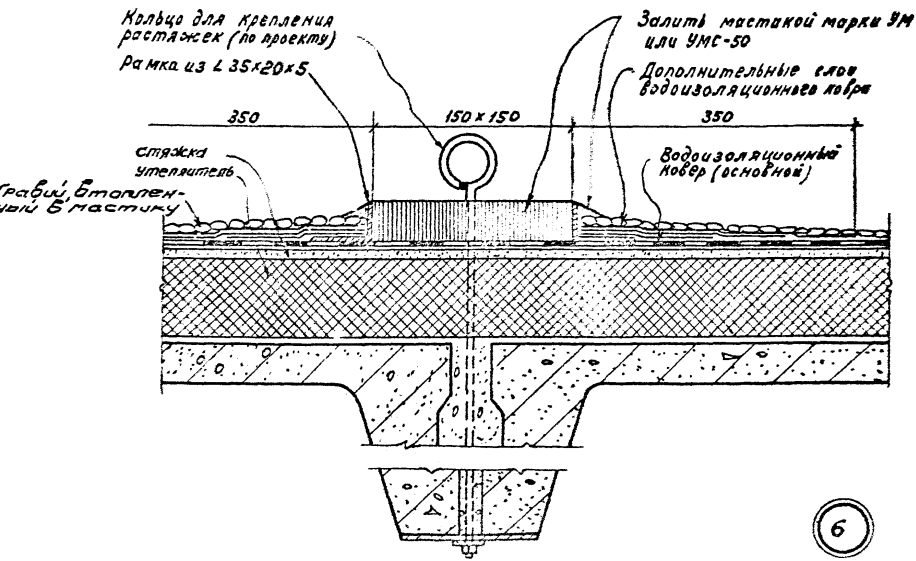

6

ЦНИИПРОГРАДЕНИЯ
г. Москва

Ст. техник | Морозова

ТДА 1968

Установка водосточной воронки ВР-95

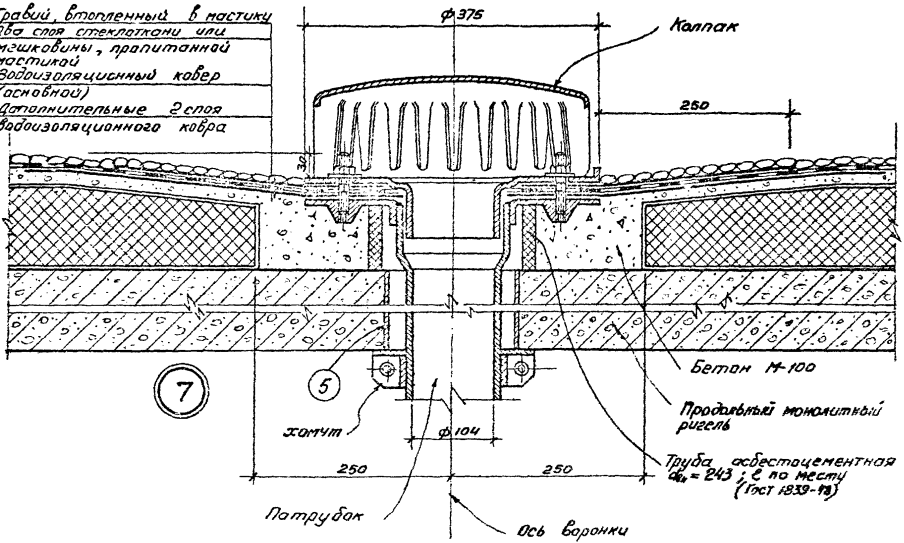

ТДАС-24-1

Лист 7

10198 13

12

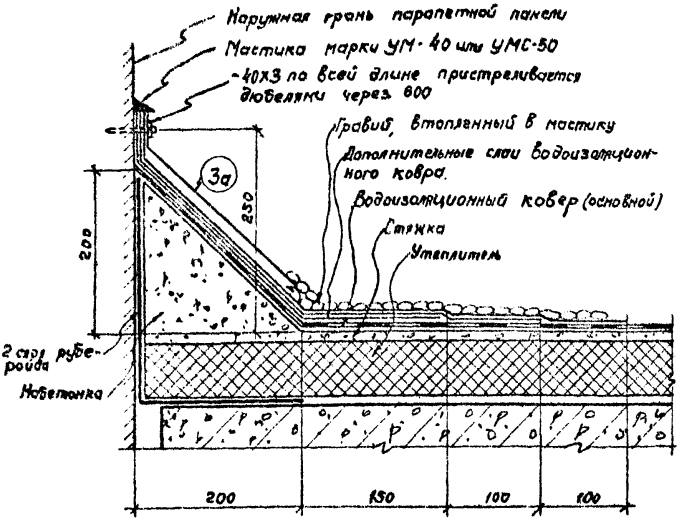

Узел А

Примечания:

1. Фасонные элементы из оцинкованной кровельной стали см. стр 18.
2. Количество слоев дополнительного водоизоляционного ковра должно соответствовать числу слоев основного водоизоляционного ковра.

Москва

ст. техник

ТДА 1968

Устройство антисейсмического шва

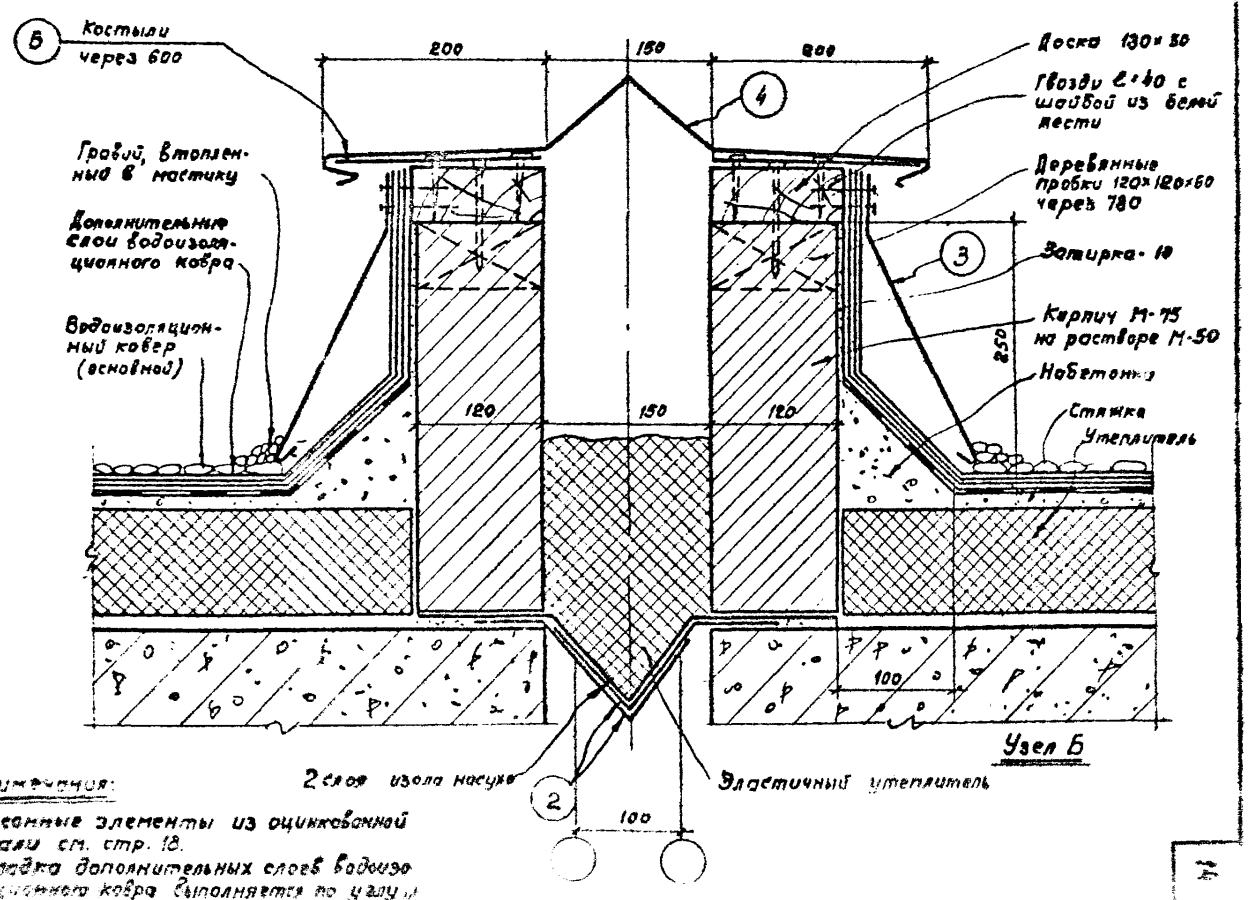

Примечания:

1. Фасонные элементы из оцинкованной стали см. стр. 18.
2. Укладка дополнительных слоев водоизоляционного ковра выполняется по углу

ТДАС24-1

Узел Б

10198 15

14

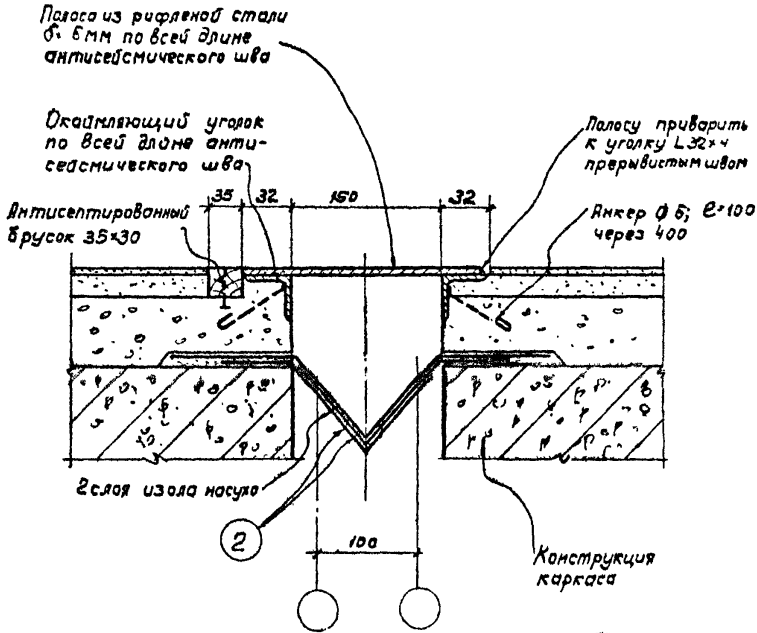

8

Примечание:

Фасонные элементы из оцинкованной кровельной стали см. стр. 18

ТДА 1968	Поперечный антисейсмический шов в перекрытии	ТДАСРИ 1
		Деталь 8

10198

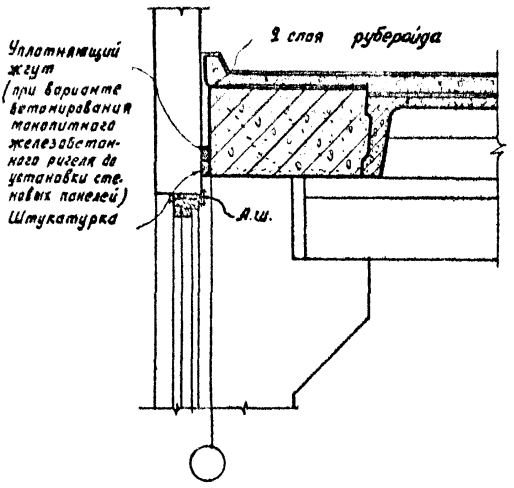

9

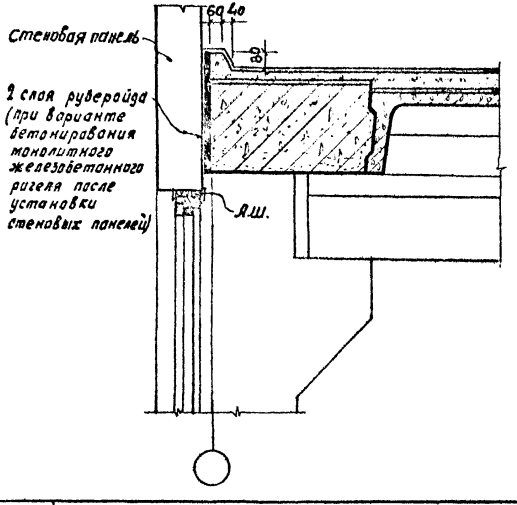

9а

Инв. № подл. | Подпись и дата | Взам. инв. №

Гл. техник
Техник

г. Москва

ТДА 1968

Примыкание перекрытия к продольной стене.

ТДАС 24-1
Детали 9 и 9а

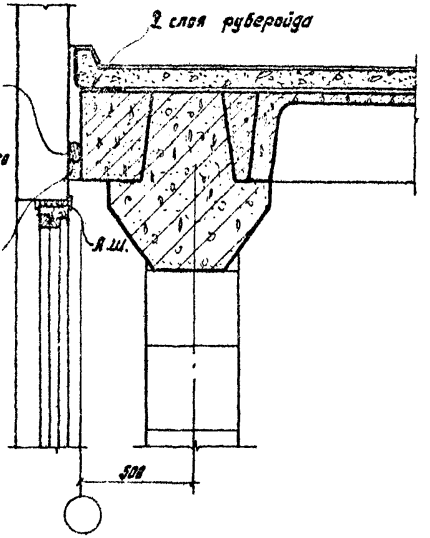

10

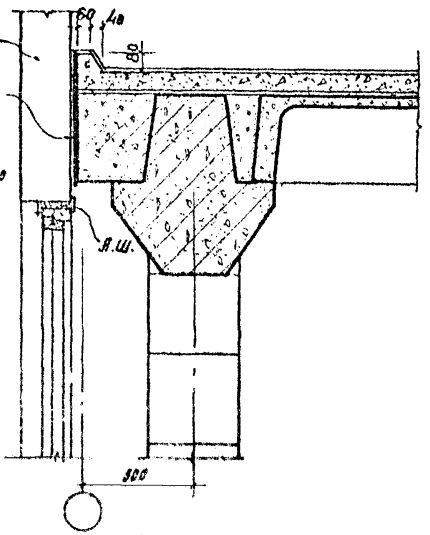

10А

ТДА 1968

Примыкание перекрытия к торцовой стене.

ТДАС 24.1

Деталь 10и10с

10198 18

Для панелей толщ. 200÷270мм
" " " 240÷310мм

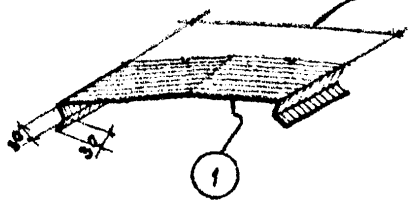

Отгиб только для элемента 3а

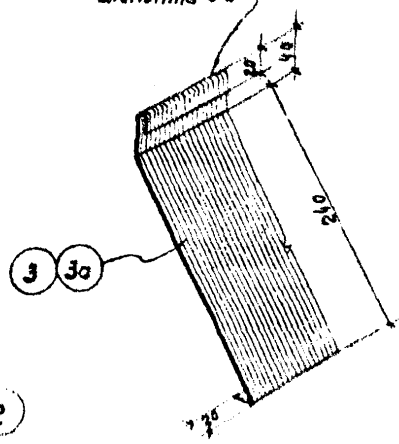

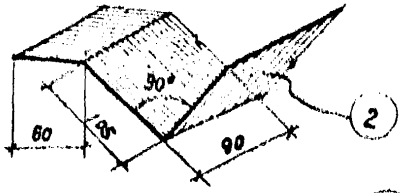

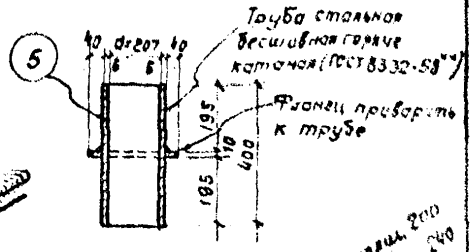

Деталь гильзы

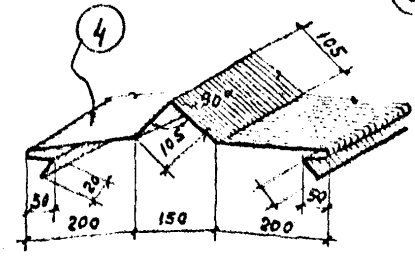

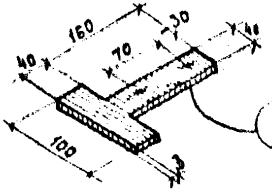

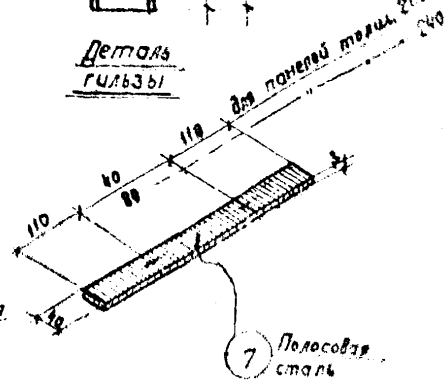

Примечание.

Фасонные элементы изготовляются из оцинкованной кровельной стали ГОСТ 8075-56; Вес стали 6,3 кг.

Москва

ЦИА 1968	Фасонные элементы из оцинкованной кровельной и полосовой стали и гильза для прохода патрубка водосточной воронки.	ТДАС 24-1	
		Элементы	1÷7

gost.e-ecolog.ru