ГОСУДАРСТВЕННЫЙ КОМИТЕТ СОВЕТА МИНИСТРОВ СССР ПО ДЕЛАМ СТРОИТЕЛЬСТВА
/ ГОССТРОЙ СССР /

ТИПОВЫЕ КОНСТРУКЦИИ И ДЕТАЛИ ПРОМЫШЛЕННЫХ ЗДАНИЙ И СООРУЖЕНИЙ

ТИПОВЫЕ КОНСТРУКЦИИ МНОГОЭТАЖНЫХ ПРОМЫШЛЕННЫХ ЗДАНИЙ ДЛЯ СТРОИТЕЛЬСТВА В СЕЙСМИЧЕСКИХ РАЙОНАХ

ИИС 29 - 3

РАЗНЫЕ ЖЕЛЕЗОБЕТОННЫЕ КОНСТРУКТИВНЫЕ ЭЛЕМЕНТЫ

ДЛЯ ЗДАНИЙ С ПЕРЕКРЫТИЯМИ ТИПА 2 ИЗ ПЛИТ, ОПИРАЮЩИХСЯ НА РИГЕЛИ ПРЯМОУГОЛЬНОГО СЕЧЕНИЯ

/ РАСЧЕТНАЯ СЕЙСМИЧНОСТЬ 7, 8 И 9 БАЛЛОВ /

РАЗРАБОТАНЫ
ЦНИИПРОМЗДАНИЙ, ГПИ-7
при участии НИИЖБ, ЦНИИСК

УТВЕРЖДЕНЫ
И ВВЕДЕНЫ В ДЕЙСТВИЕ С 1. V-1969г.
Госстроем СССР
Постановление №77 от 30. IV-1969г.

ЦЕНТРАЛЬНЫЙ ИНСТИТУТ ТИПОВЫХ ПРОЕКТОВ
МОСКВА

10190 2

gost.e-ecolog.ru

Содержание

	Стр.	Лист
	3 - 5	
1. Пояснительная записка	6	1
2. Ригель РМК1. Конструкция и маркировочная схема арматурных каркасов и сеток	7	2
3. Ригель РМК1. Сечения 3-3 ÷ 7-7	8	3
4. Ригели РМК2 ÷ РМК7, РМК8А, РМК9А. Конструкция и маркировочная схема арматурных каркасов и сеток	9	4
5. Ригели РМК8 и РМК9. Конструкция и маркировочная схема арматурных каркасов и сеток	10	5
6. Ригели РМК2 ÷ РМК5, РМК8Б, РМК9А. Сечения 3-3 ÷ 10-10	11	6
7. Ригель РМК10. Конструкция и маркировочная схема арматурных каркасов и сеток	12	7
8. Ригель РМК10. Сечения 3-3 ÷ 8-8	13 - 17	8 - 12
9. Ригели РМК1 ÷ РМК10, РМК8Б, РМК9А. Выборки, показатели, таблица привязки рабочей арматуры	18 - 33	13 - 28
10. Ригели РМК1 ÷ РМК10, РМК8А, РМК9А. Спецификация арматурных изделий на один блок	34	29
11. Ригель РМС1. Конструкция и маркировочная схема арматурных каркасов и сеток	35	30
12. Ригель РМС1. Сечения 4-4 ÷ 8-8	36	31
13. Ригели РМС2 ÷ РМС6. Конструкция и маркировочная схема арматурных каркасов и сеток	37	32
14. Ригели РМС2 ÷ РМС6. Сечения 4-4 ÷ 10-10	38	33
15. Ригель РМС7. Конструкция и маркировочная схема арматурных каркасов и сеток	39	34
16. Ригель РМС7. Сечения 4-4 ÷ 9-9	40	35
17. Ригель РМС8. Конструкция и маркировочная схема арматурных каркасов и сеток	41	36
18. Ригель РМС8. Сечения 4-4 ÷ 9-9	42 - 45	37 - 40
19. Ригели РМС1 ÷ РМС8. Выборки, показатели, таблица привязки рабочей арматуры	46 - 54	41 - 49
20. Ригели РМС1 ÷ РМС8. Спецификация арматурных изделий на один блок	55 - 63	50 - 58
21. Ригели РМК1 ÷ РМК10, РМК8Б, РМК9А. Детали 1 ÷ 8	64 - 69	59 - 64
22. Ригели РМС1 ÷ РМС8. Детали 10 ÷ 15	70, 71	65, 66
23. Каркасы КР1 - КР41	72, 73	67, 68
24. Сетки С1 ÷ С10. Закладные детали М1 - М3	74 - 78	69 - 73
25. Каркасы КР1 ÷ КР41, сетки С1 ÷ С10. Закладные детали М1-М3, отдельные стержни. Спецификация и выборки стали на одно арматурное изделие	79 - 81	74 - 76
26. Примеры устройства отверстий для пропуска коммуникаций		

Пояснительная записка.

Рабочие чертежи железобетонных конструкций многоэтажных промышленных зданий для районов с расчетной сейсмичностью 7, 8 и 9 баллов разработаны применительно к унифицированным габаритным схемам.

Данный альбом является частью работы, полный состав которой изложен в альбомах ИИС 20-3 и ИИС-20-4.

Альбом содержит чертежи монолитных железобетонных продольных ригелей для перекрытия типа 2.

Монтажные схемы каркасов приведены в указанных выше выпусках серии ИИС 20.

Ригели являются элементами продольных рам и предназначены для обеспечения устойчивости каркаса здания в продольном направлении в эксплуатационной стадии.

Обозначение марки продольного ригеля состоит из трех частей:

первая часть марки состоит из букв и обозначает:

РМК-ригель монолитный крайний

РМС – ригель монолитный средний;

вторая часть цифровая обозначает несущую способность

третья часть – цифровая – заключенная в скобки обозначает длину продольного ригеля в м и учитывается только в спецификациях, выборках и показателях.

В альбомах ИИС 20-3 и ИИС 20-4 марки продольных ригелей условно даны без третьей части, обозначающей длину.

Ригели запроектированы с ненапрягаемой арматурой.

Расчет конструкций произведен в соответствии со "Строительными нормами и Правилами" СНиП II-В.1-62, СНиП II-А.11-62 и СНиП II-А. 12-62 / с учетом изменения № I по приказу Госстроя СССР от 30 июля 1966 г. № 131 /.

Ригели рассчитаны на нормативные временные длительные равномерно распределенные нагрузки 1000, 1500, 2000 и 2500 кг/м² для сетки колонн 6×6 м и 500, 1000 и 1500 кг/м² для сетки колонн 6×9 м, на постоянную нормативную равномерно распределенную нагрузку и на действие сейсмических нагрузок / сейсмика 7, 8 и 9 баллов /. Постоянная нагрузка включает вес ригеля, вес пола и перегородок.

Ригели на сейсмические воздействия рассчитаны как элементы продольных рам с жесткими узлами; на вертикальные нагрузки ригели рассчитаны как неразрезные многопролетные балки.

Ширина раскрытия трещин в продольных ригелях составляет не более 0,2 мм и проверялась расчетом на основное сочетание нагрузок. При этом нагрузка от ветра принималась равной 30% от нормативной в соответствии с "Указаниями по проектированию антикоррозионной защиты строительных конструкций" /СН 262-67/.

Выбор марок ригелей для конкретных зданий, решенных в соответствии с унифицированными габаритными схемами, производится по монтажным схемам, приведенным в альбомах ИИС 20-3 и ИИС 20-4.

Ригели изготовляются из бетона марок 200 и 300.

Изготовление продольных ригелей можно начинать только после установки и приварки сборных железобетонных плит покрытия и перекрытий, прилегающих к продольным ригелям, приварки закладных деталей М1, М2 и М3 и после осуществления замоноличивания стыка поперечного ригеля с колонной / до отметки низа продольного ригеля /.

Бетонирование РМК 1 производить после установки деталей для крепления парапетных панелей (см. т.ГМС 25-2 деталь 4).

Гл. инж. ин-та	Рубинчик		
Гл. инж. пр-та	Гин	Зильберминдт	
Нач. отдела			Юратовбич
Рук. бригады			

ГПИ-7

ТК | Пояснительная записка. | ИИС 29-3

В крайних продольных ригелях после установки опорной арматуры, проходящей через трубки в колоннах, последние должны быть тщательно инъецированы цементным раствором марки 200, для чего предусматриваются специальные патрубки (см. альбомы ИИС22-1,2,3 детали М39 и М51)

Рабочая продольная арматура принята из горячекатаной арматурной стали периодического профиля класса А-III по ГОСТу 5781-61, поперечная арматура-из горячекатаной арматурной гладкой стали класса А-I марки Ст. 3 по ГОСТу 5781-61, сетки приняты из холоднотянутой проволоки класса В-I.

Для закладных элементов принимается сортовой прокат группы марок В Ст.3 по ГОСТу 380-60.

Ригели армируются плоскими каркасами, отдельными стержнями, сетками и хомутами.

Плоские каркасы и сетки изготовляются с помощью контактной точечной сварки.

Электродуговая сварка стержней с сортовым прокатом выполняется электродами типа Э50А.

Толщина защитного слоя бетона устанавливается:

а) для продольной стержневой рабочей арматуры не менее 30 мм от низа и от боковых граней ребер ригеля;

б) для сеток, поперечных стержней и хомутов - не менее 20 мм.

В чертежах дано армирование 1-го, 2-го и 3-го пролетов ригеля, начиная от торца или антисейсмического шва здания. Армирование всех прочих пролетов /для зданий длиною более 30 м/ выполнять по 3-му пролету, а прочих опор - по 3-й опоре.

При изготовлении ригелей необходимо выполнять требования следующих нормативных и инструктивных документов:

а) глав СН и П:

III-В.I-62. "Бетонные и железобетонные конструкции монолитные. Общие правила производства и приемки работ".

I-В.I-62. "Заполнители для бетонов и растворов".

I-В.2-62. "Вяжущие материалы неорганические и добавки для бетонов и растворов".

I-В.3-62 "Бетоны на неорганических вяжущих и заполнителях".

I-В.4-62 "Арматура для железобетонных конструкций".

I-В.5-62 "Железобетонные изделия. Общие указания".

I-В.5.1-62. "Железобетонные изделия для здания".

б) "Указаний по технологии электросварки арматуры железобетонных конструкций" /ВСН-38-57/ МСПМХП-МСЭС/.

в) "Указаний по технологии производства арматурных работ в промышленном и гражданском строительстве." /Н9-6РНИИОМТП/.;

г) "Арматура и закладные детали сварные для железобетонных конструкций. Технические требования и методы испытаний" /ГОСТ 10922-64/.

Ригели разработаны для зданий, эксплуатируемых в условиях с обычной средой, однако конструктивное решение ригелей/защитный слой и ширина раскрытия трещин/ позволяет применять их также в зданиях со слабой и средней агрессивными средами.

ТК	Пояснительная записка.	ИИС29-3

Гл. инж. пр-та | Гин
Нач. отдела | Зильберштидт
Рук. бригады | Абрамович

ГПИ-7

10190 5

При применении ригелей в условиях воздействия на них агрессивной среды в конкретном проекте следует указать необходимые требования по плотности и водоцементному отношению бетонной смеси, марку бетона по водопроницаемости, состав заполнителей и т. д., а также защитное покрытие и способы его нанесения в соответствии с положениями "Указаний по проектированию антикоррозионной защиты строительных конструкций"/СН262-67/ и других нормативных документов.

Марки стали назначаются в конкретном проекте в зависимости от температуры и режима эксплуатации здания. Требования конкретного проекта по назначению марок стали являются обязательными при изготовлении ригелей.

Производство бетонных работ в зимнее время должно производиться в соответствии с техническими условиями на производство и приемку работ в зимнее время.

Условные обозначения сварных швов.

сварной шов заводской

сварной шов монтажный

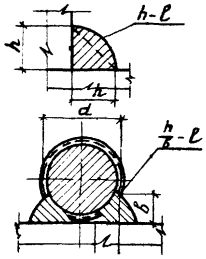

h - высота шва

l - длина шва

h - высота шва / $h = 0{,}25\,d$ /

$в$ - ширина шва / $в = 0{,}5\,d$ /

l - длина шва

Гл. инж. ин-та		Рубинчик
Гл. инж. пр-та		Гин
Нач. отдела		Зильберштейн
Рук. бригады		Абрамович

ГПИ-7

ТК Пояснительная записка ИИС29-

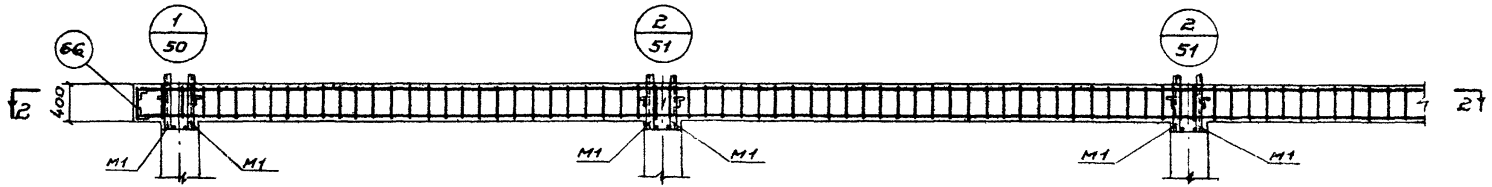

1 - 1

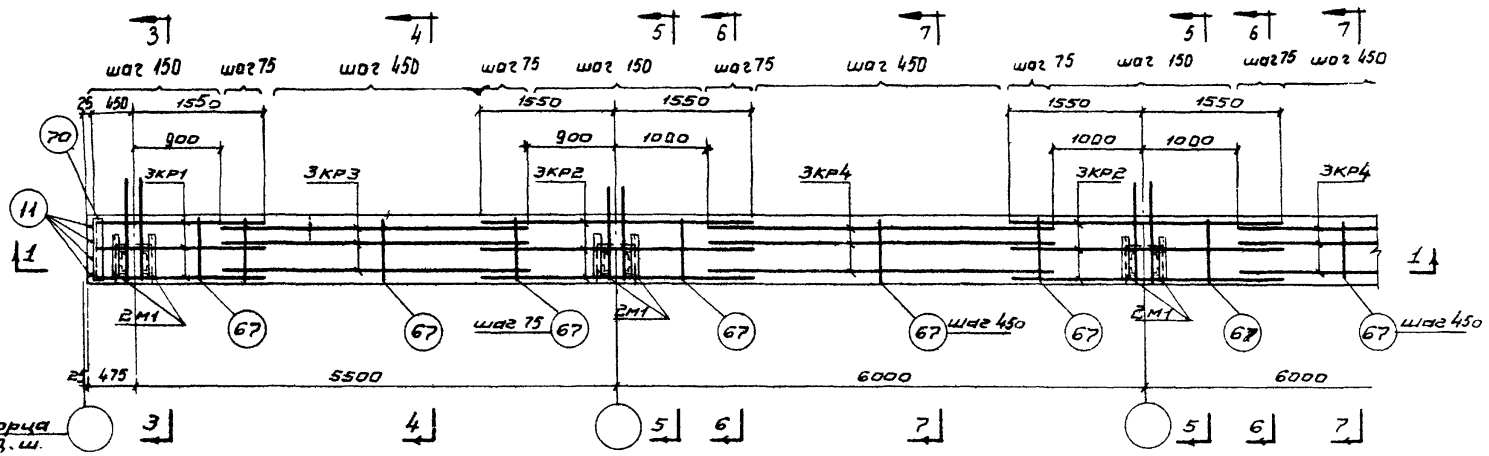

2 - 2

Примечания.

1. Сечения с 3-3 по 7-7 даны на листе 2.
2. Каркасы сетки и спецификация на одно арматурное изделие даны на листах 65÷73.
3. Выборка и показатели даны на листе 8.
4. По 2-2 сборные плиты и поперечные ригели условно не показаны.
5. Бетонирование производить после приварки М1 и деталей для крепления парапетных панелей (см. ТД МС25-2 деталь 4).

Гл. инж. пр-та		Гин	
Нач. отдела		Зильберштейн	
Рук. бригады		Абрамович	
Ц.о. инженера		Матюхина	
Проверил		Кравцова	

ГПИ-7

ТК 1967	Ригель РМК1. Конструкция и маркировочная схема арматурных каркасов и сеток	ИИС29-3
		лист 1

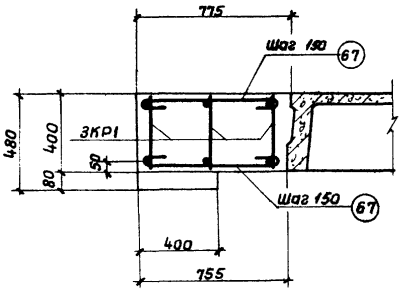

3-3

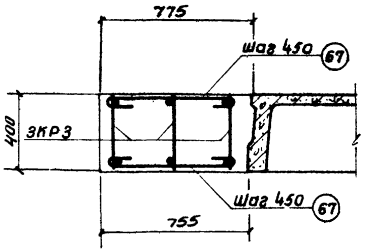

4-4

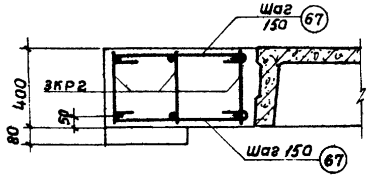

5-5

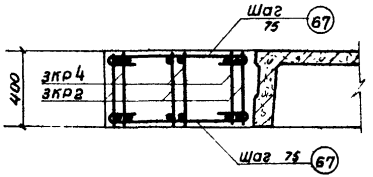

6-6

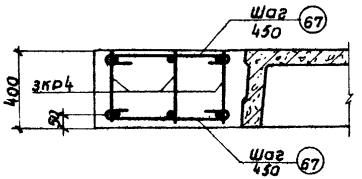

7-7

Примечания.

1. Конструкция ригеля дана на листе 1.
2. Каркасы и сетки даны на листах 65 ÷ 73.

Нач. отдела	Зильбершмидт	
Рук. группы	Абрамович	
Инженер	Ван	
Проверил	Кравцова	

ГПИ-7

ТК 1967	Ригель РМК 1. Сечения 3-3 ÷ 7-7	ИИС29-3
		Лист 2

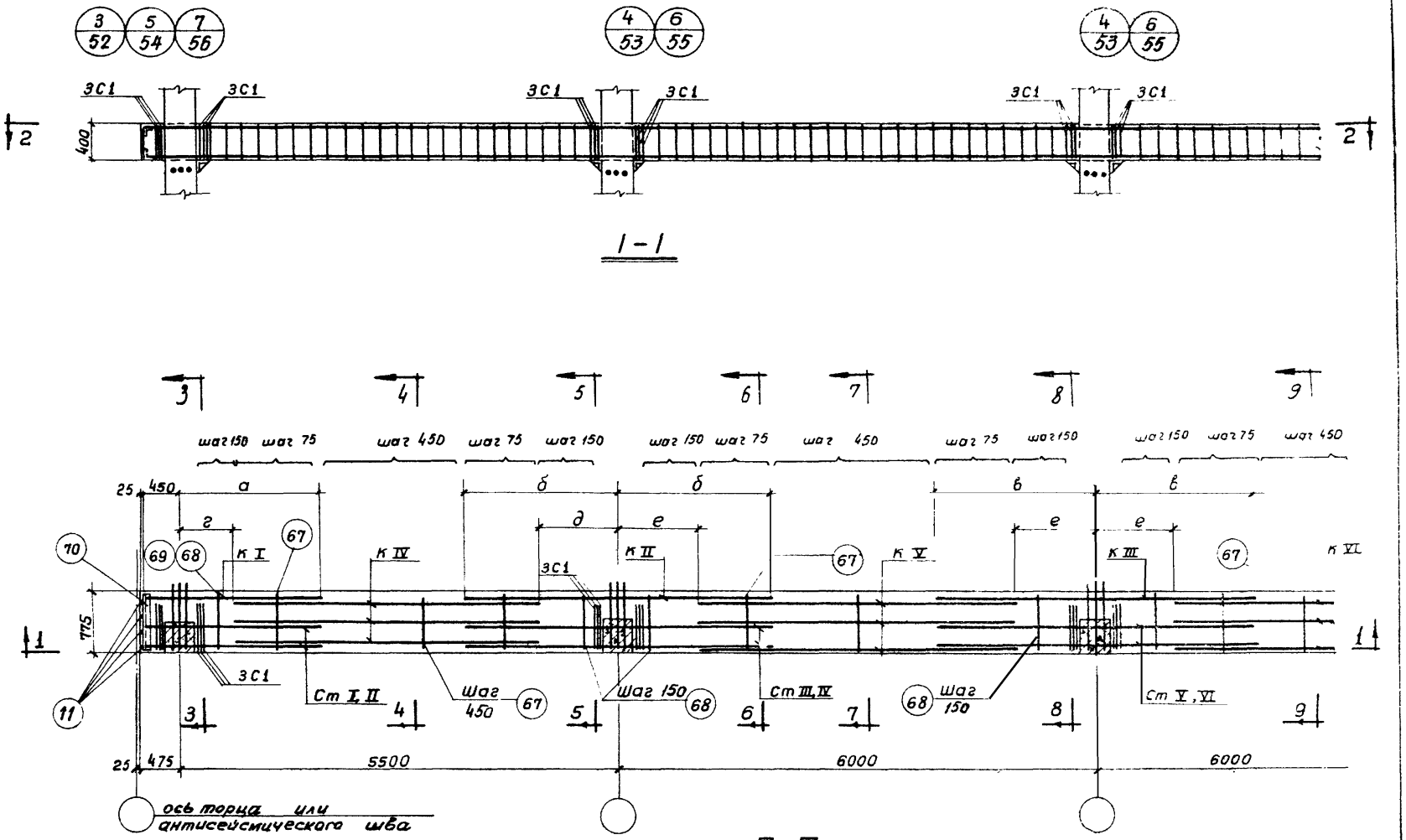

Примечания.

1. Сечения с 3-3 по 9-9 даны на листе 5.
2. Каркасы, сетки и спецификация на одно арматурное изделие даны на листах 65 ÷ 73.
3. Выборка и показатели даны на листах 8 ÷ 12.
4. По 2-2 сборные плиты и поперечные ригели условно не показаны.

ТК 1967	Ригели РМК 2÷РМК 7, РМК 8А, РМК 9А. Конструкция и маркировочная схема арматурных каркасов и сеток	ИИС 29-3	
		Лист	3

ГПИ-7

Гл. инж. пр.	Кравцова	
Нач. отдела		
Рук. группы	Зильбершмидт	Проверил
Инженер	Абрамович	
Техник	Ван	
	Виппумсен	

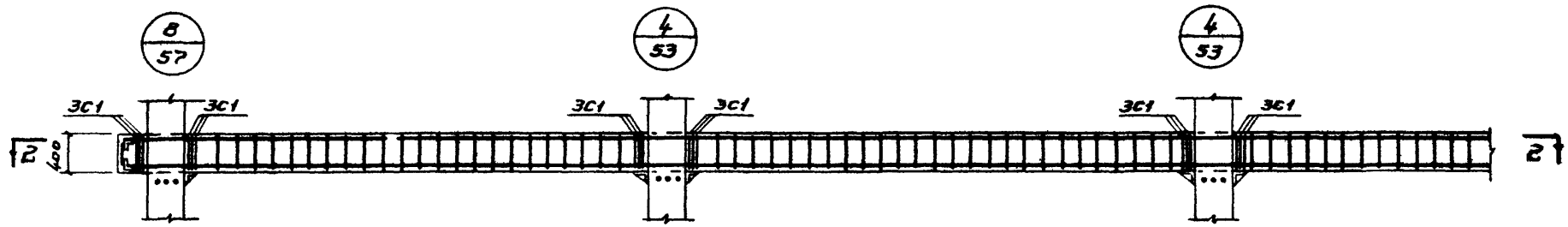

1 - 1

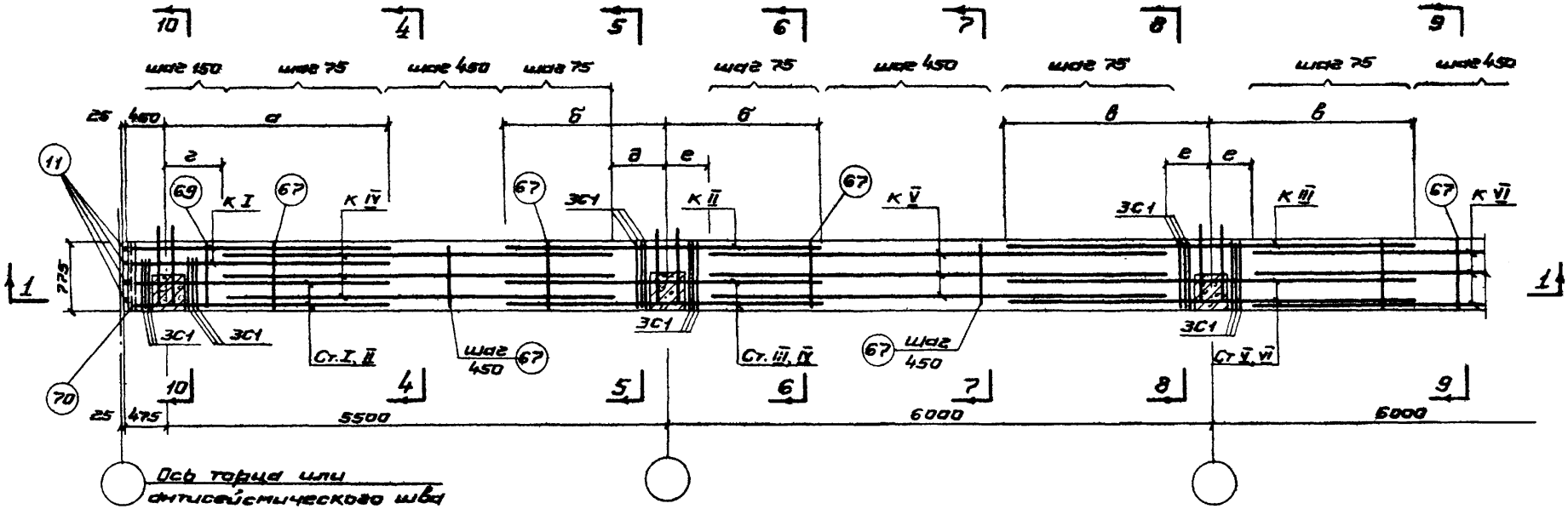

2 - 2

Примечания.

1. Сечения с 4-4 по 10-10 даны на листе 5.
2. Каркасы, сетки и спецификация на одно арматурное изделие даны на листах 65 ÷ 73.
3. Выборка и показатели даны на листах 8 ÷ 12.
4. По 2-2 сборные плиты и поперечные ригели условно не показаны.

Гип	Абрамович	
Рук. группы	Бан	Кравцова
Инженер		
Проверил		

ГПИ-7

ТК 1967	Ригели РМК 8 и РМК 9. Конструкция и маркировочная схема арматурных каркасов и сеток	ИИС 29-3
		Лист 4

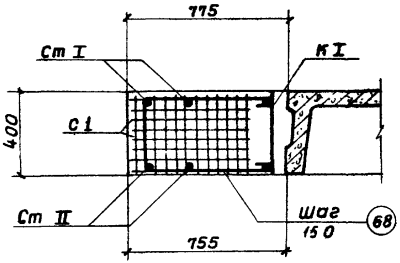

3-3

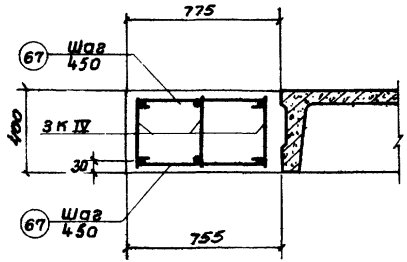

4-4

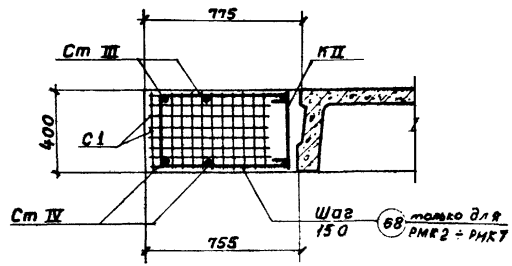

5-5

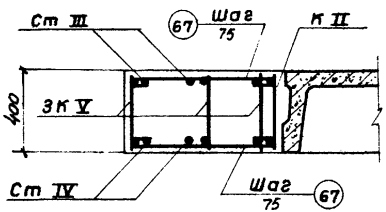

6-6

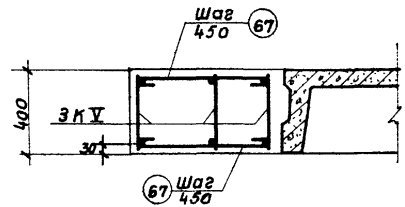

7-7

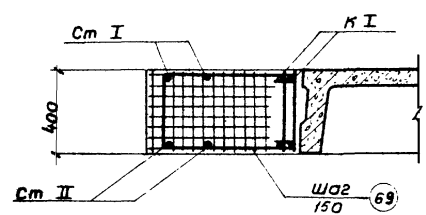

10-10

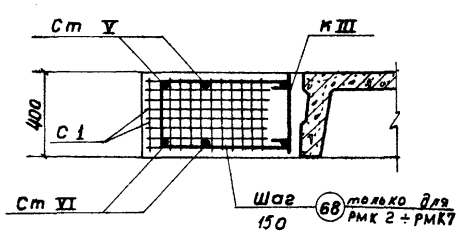

8-8

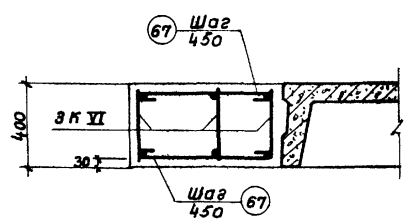

9-9

Примечания.

1. Конструкция ригелей дана на листах 3, 4.
2. Каркасы и сетки даны на листах 65-73.
3. Сечение 3-3 дана только для ригелей РМК2÷РМК7. Для ригелей РМК8А, РМК9А см. деталь 7.

ТК 1967	Ригели РМК2÷РМК9, РМК 8А, РМК 9А. Сечения 3-3 ÷ 10-10	ИИС 29 - 3	
		Лист	5

ГПИ-7

Гл. инж. пр.		
Нач. отдела		
Рук. группы		
Инженер		
Техник		
Гин	Зильберштейн	
Проверил	Абрамович	
Ван	Виллумсен	
Кравцова		

10190 11

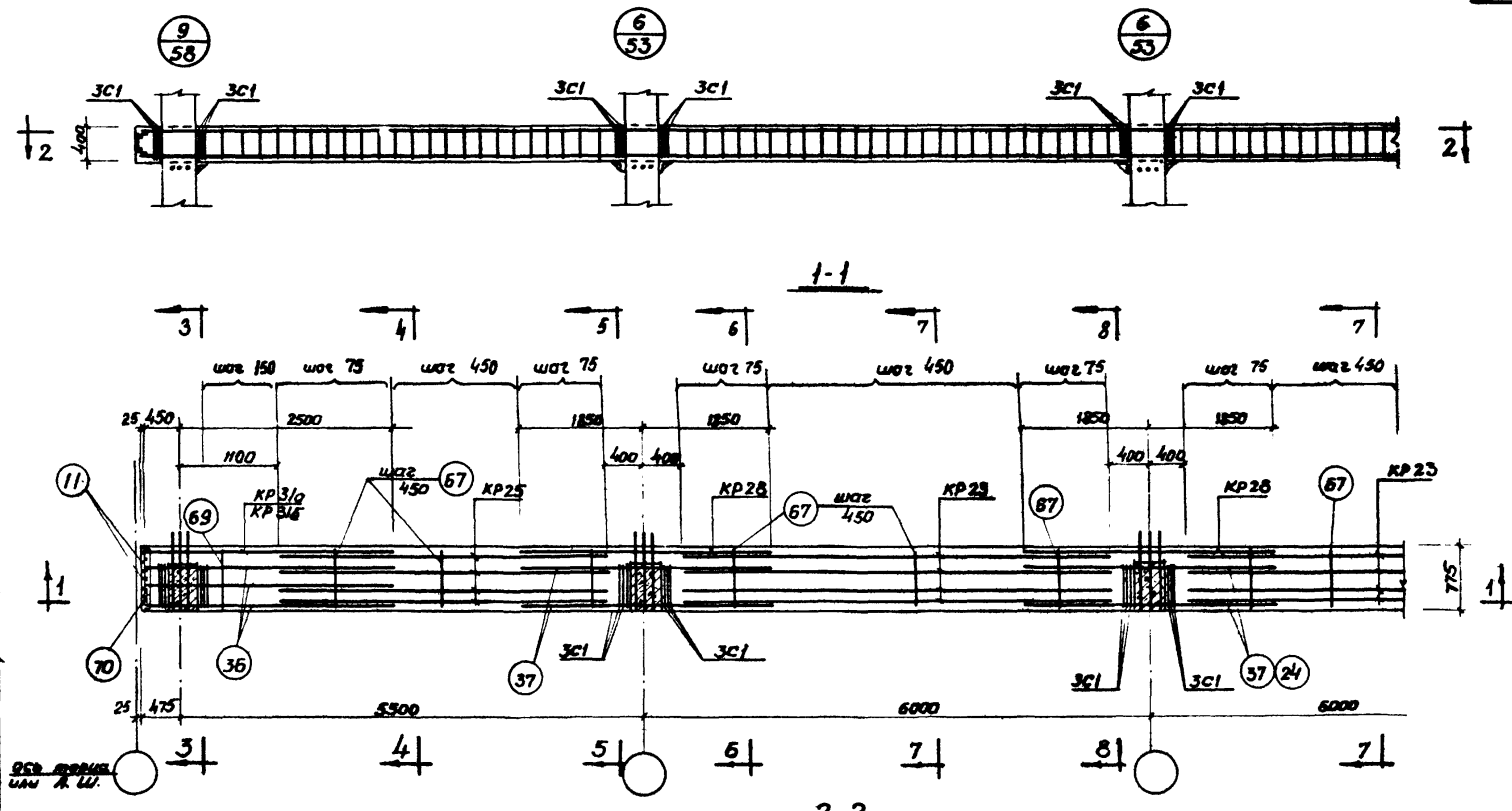

Примечания.

1. Сечения с 3-3 по 8-8 даны на листе 7.
2. Каркасы, сетки и спецификация на одно арматурное изделие даны на листах 65-73.
3. Выборка и показатели даны на листе 12.
4. По 2-2 сборные плиты и поперечные ригели условно не показаны.

ТК 1967	Ригель РМК 10. Конструкция и маркировочная схема арматурных каркасов и сеток.	ИИС 29-3 Лист 6

Нач. отд. Зильдершмидт
Рук. группы Абрамович
Инженер Королева
Проверил Кравцова

ГПИ-7

10190 12

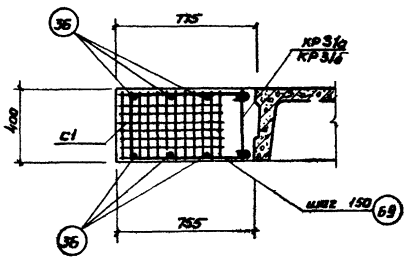

3-3

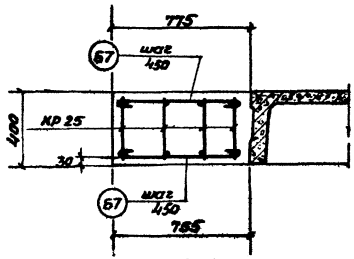

4-4

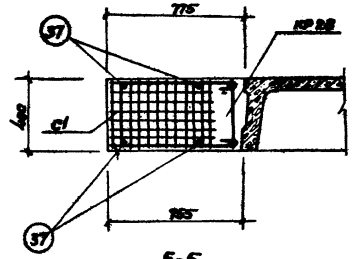

5-5

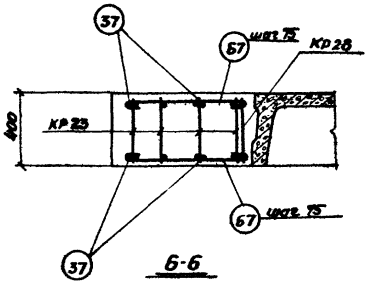

6-6

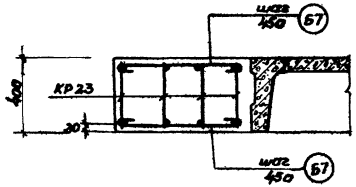

7-7

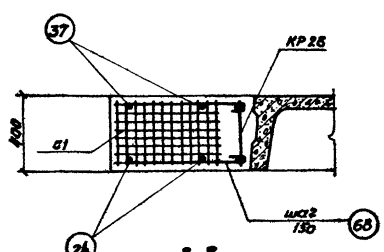

8-8

Примечания.

1. Конструкция ригелей дана на листе 6
2. Каркасы и сетки даны на листах 65 ÷ 73.

Гл инж пр		Гин	
Нач отд		Зильберштейн	
Рук. группы		Абрамович	
Инженер		Королева	
Проверил		Кравцова	

ГПИ-7

ТК 1967	Ригель РМК 10. Сечения 3-3 ÷ 8-8	ИИС 29-3	
		Лист	7

Таблица привязки рабочей арматуры (в метрах)

Марка ригеля	а	б	в	г	д	е
РМК 2	2.15	1,55	1,55	0,90	0,90	1.00
РМК 3	1,55	1,55	1,55	0,75	0,75	0,70
РМК 4	2,60	1,55	1,55	0,80	0,70	0,70
РМК 5	2,60	1,55	1,55	0,80	0,70	0,70

Марка ригеля	а	б	в	г	д	е
РМК 6	2,60	1,85	1,85	1,20	0,60	0,70
РМК 7	2,60	1,55	1,55	1,10	0,40	0,40
РМК 8 РМК 8А	2,60	1,55	1,55	1,10	0,40	0,40
РМК 9 РМК 9А	2,60	1,85	2,30	0,50	0,40	0,40

Выборка стали на один блок (ригель), кг

Марка ригеля	Горячекатаная арматурная сталь ГОСТ 5781-61															Холоднотянутая проволока ГОСТ 6727-53			Прокат Ст. 3 ГОСТ 380-60*		
	Класса А-III											Класса А-I					Класса В-I				
	ф									Итого	ф				Итого	ф		Итого	L100×8	L90×56×8	Итого
	36	32	28	25	22	20	18	16	12		12	10	8	6		5	4				
РМК1-(18)	—	—	—	—	—	—	—	102.0	79.2	181.2	—	—	54.2	41.4	95.6	—	—	—	34.0	105.6	139.6
РМК1-(24)	—	—	—	—	—	—	—	118.7	108.9	225.6	—	—	71.0	53.1	124.1	—	—	—	34.0	132.0	166.0
РМК1-(30)	—	—	—	—	—	—	—	131.4	138.6	270.0	—	—	87.8	64.8	152.6	—	—	—	54.0	158.4	212.4
РМК1-(36)	—	—	—	—	—	—	—	146.1	168.3	314.4	—	—	104.6	76.5	181.1	—	—	—	34.0	184.8	218.8
РМК1-(42)	—	—	—	—	—	—	—	160.9	198.0	358.8	—	—	121.4	88.2	209.6	—	—	—	34.0	211.2	245.2
РМК1-(48)	—	—	—	—	—	—	—	175.5	227.7	403.2	—	—	138.2	99.9	238.1	—	—	—	34.0	237.6	271.6
РМК1-(54)	—	—	—	—	—	—	—	190.2	257.4	447.6	—	—	155.0	111.6	266.6	—	—	—	34.0	264.0	298.0
РМК1-(60)	—	—	—	—	—	—	—	204.9	287.1	492.0	—	—	171.8	123.3	295.1	—	—	—	34.0	280.4	314.4
РМК2-(18)	—	—	—	—	—	82.0	—	44.6	67.1	193.7	—	—	62.6	24.6	87.2	—	21.6	21.6	34.0	—	34.0
РМК2-(24)	—	—	—	—	—	97.4	—	49.5	96.8	243.7	—	—	80.0	32.9	112.9	—	27.0	27.0	34.0	—	34.0
РМК2-(30)	—	—	—	—	—	112.8	—	54.4	125.5	293.7	—	—	97.4	41.2	138.6	—	32.4	32.4	34.0	—	34.0
РМК2-(36)	—	—	—	—	—	128.2	—	59.3	156.2	343.7	—	—	114.8	49.5	164.3	—	37.8	37.8	34.0	—	34.0
РМК2-(42)	—	—	—	—	—	143.6	—	64.2	185.9	393.7	—	—	132.2	57.8	190.0	—	43.2	43.2	34.0	—	34.0
РМК2-(48)	—	—	—	—	—	159.0	—	69.1	215.6	443.7	—	—	149.6	68.1	215.7	—	48.6	48.6	34.0	—	34.0
РМК2-(54)	—	—	—	—	—	174.4	—	74.0	245.3	493.7	—	—	167.0	74.4	241.4	—	54.0	54.0	34.0	—	34.0
РМК2-(60)	—	—	—	—	—	189.8	—	78.9	275.0	543.7	—	—	184.4	82.7	267.1	—	59.4	59.4	34.0	—	34.0

Показатели на один блок (ригель) 13

Марка ригеля	Вес т	Марка бетона	Объём бетона	Расход стали кг
РМК1-(18)	—	200	5.43	416.4
РМК1-(24)			7.24	515.7
РМК1-(30)			9.05	616.0
РМК1-(36)			10.86	714.3
РМК1-(42)			12.67	813.6
РМК1-(48)			14.48	912.9
РМК1-(54)			18.29	1012.2
РМК1-(60)			18.10	1101.5
РМК2-(18)			5.43	336.5
РМК2-(24)			7.24	417.8
РМК2-(30)			9.05	498.7
РМК2-(36)			10.85	579.8
РМК2-(42)			12.67	660.9
РМК2-(48)			14.48	742.0
РМК2-(54)			16.29	823.1
РМК2-(60)			18.10	904.2

Примечания:

1. Конструкция ригелей дана на листах 1, 3, 4
2. Спецификация арматурных изделий на блок дана на листах 13 ÷ 28
3. Каркасы, сетки и спецификация даны на листах 65 ÷ 73.

Рук. бригады Абратавичу
Ст. инж. Полонкова
Инженер Королева

ГПИ-7

ТК 1967

Таблица привязки рабочей арматуры. Ригели РМК1-(18)÷РМК1-(60), РМК2-(18)÷РМК2-(60) Выборка и показатели

УИС 29-3

Лист 8

10190 14

Выборка стали на один блок (ригель)

Марка ригеля	Горячекатанная арматурная сталь ГОСТ 5781-61															Холоднотянутая проволока ГОСТ 6727-53			Прокат ст. 3 ГОСТ 380-60*		
	Класса А-III										Класса А-I					Класса В-I					
	ф										ф					ф					
	36	32	28	25	22	20	18	16	12	Итого	12	10	8	6	Итого	5	4	Итого	L100x x8		Итого
РМК3-(18)	—	—	—	—	138.6	49.0	—	110.7	—	298.3	—	—	81.4	7.5	98.9	—	21.6	21.6	34.0		34.0
РМК3-(24)	—	—	—	—	166.2	49.0	—	168.9	—	384.1	—	—	115.0	15.0	130.0	—	27.0	27.0	34.0		34.0
РМК3-(30)	—	—	—	—	193.8	49.0	—	227.1	—	469.9	—	—	138.6	22.5	161.1	—	32.4	32.4	34.0		34.0
РМК3-(36)	—	—	—	—	221.4	49.0	—	285.3	—	555.7	—	—	162.2	30.0	192.2	—	37.8	37.8	34.0		34.0
РМК3-(42)	—	—	—	—	249.0	49.0	—	343.5	—	641.5	—	—	185.8	37.5	223.3	—	43.2	43.2	34.0		34.0
РМК3-(48)	—	—	—	—	276.6	49.0	—	401.7	—	727.3	—	—	209.4	45.0	254.4	—	48.6	48.6	34.0		34.0
РМК3-(54)	—	—	—	—	304.2	49.0	—	459.9	—	813.1	—	—	233.0	52.5	285.5	—	54.0	54.0	34.0		34.0
РМК3-(60)	—	—	—	—	331.8	49.0	—	518.1	—	898.9	—	—	256.6	60.0	316.6	—	59.4	59.4	34.0		34.0
РМК4-(18)	—	—	—	210.4	71.4	—	—	110.7	—	392.5	—	—	110.4	7.5	117.9	—	21.6	21.6	34.0		34.0
РМК4-(24)	—	—	—	234.2	80.6	—	—	168.9	—	483.7	—	—	134.5	15.0	149.5	—	27.0	27.0	34.0		34.0
РМК4-(30)	—	—	—	258.0	89.8	—	—	227.1	—	574.9	—	—	158.6	22.5	181.1	—	32.4	32.4	34.0		34.0
РМК4-(36)	—	—	—	281.8	99.0	—	—	285.3	—	666.1	—	—	182.7	30.0	212.7	—	37.8	37.8	34.0		34.0
РМК4-(42)	—	—	—	305.6	108.2	—	—	343.5	—	757.3	—	—	206.8	37.5	244.3	—	43.2	43.2	34.0		34.0
РМК4-(48)	—	—	—	329.4	117.4	—	—	401.7	—	848.5	—	—	230.9	45.0	275.9	—	48.6	48.6	34.0		34.0
РМК4-(54)	—	—	—	353.2	126.6	—	—	459.9	—	939.7	—	—	255.0	52.5	307.5	—	54.0	54.0	34.0		34.0
РМК4-(60)	—	—	—	377.0	135.8	—	—	518.1	—	1030.9	—	—	279.1	60.0	339.1	—	59.4	59.4	34.0		34.0
РМК5-(18)	—	—	116.0	210.8	—	—	140.4	—	—	467.2	—	—	102.8	7.5	110.3	—	21.6	21.6	34.0		34.0
РМК5-(24)	—	—	116.0	246.5	—	—	214.2	—	—	576.7	—	—	127.1	15.0	142.1	—	27.0	27.0	34.0		34.0
РМК5-(30)	—	—	116.0	282.2	—	—	288.0	—	—	686.2	—	—	151.4	22.5	173.9	—	32.4	32.4	34.0		34.0
РМК5-(36)	—	—	116.0	317.9	—	—	361.8	—	—	795.7	—	—	175.7	30.0	205.7	—	37.8	37.8	34.0		34.0
РМК5-(42)	—	—	116.0	353.6	—	—	435.6	—	—	905.2	—	—	200.0	37.5	237.5	—	43.2	43.2	34.0		34.0
РМК5-(48)	—	—	116.0	389.3	—	—	509.4	—	—	1014.7	—	—	224.3	45.0	269.3	—	48.6	48.6	34.0		34.0
РМК5-(54)	—	—	116.0	425.0	—	—	583.2	—	—	1124.2	—	—	248.6	52.5	301.1	—	54.0	54.0	34.0		34.0
РМК5-(60)	—	—	116.0	460.7	—	—	657.0	—	—	1233.7	—	—	272.9	60.0	332.9	—	59.4	59.4	34.0		34.0

Показатели на один блок (ригель)

Марка ригеля	Вес т	Марка бетона	Объем бетона	Расход стали кг
РМК3-(18)			5.43	452.8
РМК3-(24)			7.24	575.1
РМК3-(30)			9.05	697.4
РМК3-(36)			10.86	819.7
РМК3-(42)			12.67	942.0
РМК3-(48)			14.48	1064.3
РМК3-(54)			16.29	1186.6
РМК3-(60)			18.10	1308.9
РМК4-(18)			5.43	566.0
РМК4-(24)			7.24	694.2
РМК4-(30)			9.05	822.4
РМК4-(36)	—	200	10.86	950.6
РМК4-(42)			12.67	1078.8
РМК4-(48)			14.48	1207.0
РМК4-(54)			16.29	1335.2
РМК4-(60)			18.10	1463.4
РМК5-(18)			5.43	633.1
РМК5-(24)			7.24	779.8
РМК5-(30)			9.05	926.5
РМК5-(36)			10.86	1073.2
РМК5-(42)			12.67	1219.9
РМК5-(48)			14.48	1366.6
РМК5-(54)			16.29	1513.3
РМК5-(60)			18.10	1660.0

ГПИ-7

Гл. инж. пр-та		Г.И.Н.	Зильбершмидт
Нач. отдела		Абрамович	Плоюнкова
Рук. бригады		Ст. инженер	Королева
Ст. инженер		Инженер	
Проверил			
Кравцова			

ТК 1968

Ригели РМК3-(18) ÷ РМК3-(60); РМК4-(18) ÷ РМК4-(60); РМК5-(18) ÷ РМК5-(60). Выборка и показатели

ИИС 29-3

Лист 9

10190 15

Выборка стали на один блок (ригель), кг

Марка ригеля	Горячекатаная арматурная сталь ГОСТ 5781-61															Холоднотянутая проволока ГОСТ 5727-53			Прокат ст. 3 ГОСТ 380-60*		
	Класса А-III										Класса А-I					Класса В-I					
	ф										ф					ф					
	36	32	28	25	22	20	18	16	12	Итого	12	10	8	6	Итого	5	4	Итого	L100×8		Итого
РМК6-(18)	—	274.0	179.0	—	66.6	123.6	—	—	—	643.2	28.0	33.6	90.2	—	151.8	—	21.6	21.6	34.0		34.0
РМК6-(24)	—	274.0	232.7	—	66.6	219.6	—	—	—	792.9	28.0	39.2	127.7	—	194.9	—	27.0	27.0	34.0		34.0
РМК6-(30)	—	274.0	286.4	—	66.6	315.6	—	—	—	942.6	28.0	44.8	165.2	—	238.0	—	32.4	32.4	34.0		34.0
РМК6-(36)	—	274.0	340.1	—	66.6	411.6	—	—	—	1092.3	28.0	50.4	202.7	—	281.1	—	37.8	37.8	34.0		34.0
РМК6-(42)	—	274.0	393.8	—	66.6	507.6	—	—	—	1242.0	28.0	56.0	240.2	—	324.2	—	43.2	43.2	34.0		34.0
РМК6-(48)	—	274.0	447.5	—	66.6	603.6	—	—	—	1391.7	28.0	61.6	277.7	—	367.3	—	48.6	48.6	34.0		34.0
РМК6-(54)	—	274.0	501.2	—	66.6	699.6	—	—	—	1541.4	28.0	67.2	315.2	—	410.4	—	54.0	54.0	34.0		34.0
РМК6-(60)	—	274.0	554.9	—	66.6	795.6	—	—	—	1691.1	28.0	72.8	352.7	—	453.5	—	59.4	59.4	34.0		34.0
РМК7-(18)	144.0	191.2	145.8	47.6	182.8	—	—	—	—	711.4	12.0	45.4	92.4	—	149.8	—	21.6	21.6	34.0		34.0
РМК7-(24)	144.0	230.4	160.8	47.6	303.4	—	—	—	—	886.2	12.0	50.1	130.2	—	192.3	—	27.0	27.0	34.0		34.0
РМК7-(30)	144.0	269.6	175.8	47.6	424.0	—	—	—	—	1061.0	12.0	54.8	168.0	—	234.8	—	32.4	32.4	34.0		34.0
РМК7-(36)	144.0	308.8	190.8	47.6	544.6	—	—	—	—	1235.8	12.0	59.5	205.8	—	277.3	—	37.8	37.8	34.0		34.0
РМК7-(42)	144.0	348.0	205.8	47.6	665.2	—	—	—	—	1410.6	12.0	64.2	243.6	—	319.8	—	43.2	43.2	34.0		34.0
РМК7-(48)	144.0	387.2	220.8	47.6	785.8	—	—	—	—	1585.4	12.0	68.9	281.4	—	362.3	—	48.6	48.6	34.0		34.0
РМК7-(54)	144.0	426.4	235.8	47.6	906.4	—	—	—	—	1760.2	12.0	73.6	319.2	—	404.8	—	54.0	54.0	34.0		34.0
РМК7-(60)	144.0	465.6	250.8	47.6	1027.0	—	—	—	—	1935.0	12.0	78.3	357.0	—	447.3	—	59.4	59.4	34.0		34.0
РМК8-(18)	—	573.2	—	163.8	93.0	—	—	—	—	830.0	89.2	—	99.4	—	188.6	—	21.6	21.6	34.0		34.0
РМК8-(24)	—	632.0	—	199.5	186.0	—	—	—	—	1017.5	96.0	—	137.2	—	233.2	—	27.0	27.0	34.0		34.0
РМК8-(30)	—	690.8	—	235.2	279.0	—	—	—	—	1205.0	102.8	—	175.0	—	277.8	—	32.4	32.4	34.0		34.0
РМК8-(36)	—	749.6	—	270.9	372.0	—	—	—	—	1392.5	109.6	—	212.8	—	322.4	—	37.8	37.8	34.0		34.0
РМК8-(42)	—	808.4	—	306.6	465.0	—	—	—	—	1580.0	116.4	—	250.6	—	367.0	—	43.2	43.2	34.0		34.0
РМК8-(48)	—	867.2	—	342.3	558.0	—	—	—	—	1767.5	123.2	—	288.4	—	411.6	—	48.6	48.6	34.0		34.0
РМК8-(54)	—	926.0	—	378.0	651.0	—	—	—	—	1955.0	130.0	—	326.2	—	456.2	—	54.0	54.0	34.0		34.0
РМК8-(60)	—	984.8	—	413.7	744.0	—	—	—	—	2142.5	136.8	—	364.0	—	500.8	—	59.4	59.4	34.0		34.0

Показатели на один блок (ригель)

Марка ригеля	Вес т	Марка бетона	Объем бетона	Расход стали кг
РМК6-(18)	—	200	5.43	850.6
РМК6-(24)			7.24	1048.8
РМК6-(30)			9.06	1247.0
РМК6-(36)			10.86	1445.2
РМК6-(42)			12.67	1643.4
РМК6-(48)			14.48	1841.6
РМК6-(54)			16.29	2039.8
РМК6-(60)			18.10	2238.0
РМК7-(18)	—	300	5.43	916.8
РМК7-(24)			7.24	1139.5
РМК7-(30)			9.06	1362.2
РМК7-(36)			10.86	1584.9
РМК7-(42)			12.67	1807.6
РМК7-(48)			14.48	2030.3
РМК7-(54)			16.29	2253.0
РМК7-(60)			18.10	2475.7
РМК8-(18)			5.43	1074.2
РМК8-(24)			7.24	1311.7
РМК8-(30)			9.06	1549.2
РМК8-(36)			10.86	1786.7
РМК8-(42)			12.67	2024.2
РМК8-(48)			14.48	2261.7
РМК8-(54)			16.29	2499.2
РМК8-(60)			18.10	2736.7

ГПИ-7

Нач. отдела — Рук. бригады — Ст. инженер — Инженер

Дильбершмидт — Абрамович — Люлюнкова — Королева

ТК 1968

Ригели РМК6-(18) ÷ РМК6-(60)
РМК7-(18) ÷ РМК7-(60)
РМК8-(18) ÷ РМК8-(60)
Выборка и показатели

ЦИС 29-3

Лист 10

10190 16

Выборка стали на один блок (ригель), кг

Марка ригеля	Горячекатаная арматурная сталь ГОСТ 5781-61															Холоднотянутая проволока ГОСТ 6727-53			Прокат ст. 3 ГОСТ 380-60*		
	Класса А-III										Класса А-I					Класса В-I					
	ф										ф					ф					
	36	32	28	25	22	20	18	16	12	Итого	12	10	8	6	Итого	5	4	Итого	L100×8		Итого
РМК8А-(18)	—	568.4	—	163.8	93.0	—	—	—	—	825.2	75.6	—	99.4	—	175.0	—	21.6	21.6	34.0		34.0
РМК8А-(24)	—	627.2	—	199.5	186.0	—	—	—	—	1012.7	82.4	—	137.2	—	219.6	—	27.0	27.0	34.0		34.0
РМК8А-(30)	—	686.0	—	235.2	279.0	—	—	—	—	1200.2	89.2	—	175.0	—	264.2	—	32.4	32.4	34.0		34.0
РМК8А-(36)	—	744.8	—	270.9	372.0	—	—	—	—	1387.7	96.0	—	212.8	—	308.8	—	37.8	37.8	34.0		34.0
РМК8А-(42)	—	803.6	—	306.6	465.0	—	—	—	—	1575.2	102.8	—	250.6	—	353.4	—	43.2	43.2	34.0		34.0
РМК8А-(48)	—	862.4	—	342.3	558.0	—	—	—	—	1762.7	109.6	—	288.4	—	398.0	—	48.6	48.6	34.0		34.0
РМК8А-(54)	—	921.2	—	378.0	651.0	—	—	—	—	1950.2	116.4	—	326.2	—	442.6	—	54.0	54.0	34.0		34.0
РМК8А-(60)	—	980.0	—	413.7	744.0	—	—	—	—	2137.7	123.2	—	364.0	—	487.2	—	59.4	59.4	34.0		34.0
РМК9-(18)	564.4	314.4	133.2	—	93.0	—	—	—	—	1105.0	76.0	—	112.8	—	188.8	—	21.6	21.6	34.0		34.0
РМК9-(24)	637.6	343.4	199.8	—	186.0	—	—	—	—	1366.8	86.0	—	160.8	—	246.8	—	27.0	27.0	34.0		34.0
РМК9-(30)	710.8	372.4	266.4	—	279.0	—	—	—	—	1628.6	96.0	—	208.8	—	304.8	—	32.4	32.4	34.0		34.0
РМК9-(36)	784.0	401.4	333.0	—	372.0	—	—	—	—	1890.4	106.0	—	256.8	—	362.8	—	37.8	37.8	34.0		34.0
РМК9-(42)	857.2	430.4	399.6	—	465.0	—	—	—	—	2152.2	116.0	—	304.8	—	420.8	—	43.2	43.2	34.0		34.0
РМК9-(48)	930.4	459.4	466.2	—	558.0	—	—	—	—	2414.0	126.0	—	352.8	—	478.8	—	48.6	48.6	34.0		34.0
РМК9-(54)	1003.6	488.4	532.8	—	651.0	—	—	—	—	2675.8	136.0	—	400.8	—	536.8	—	54.0	54.0	34.0		34.0
РМК9-(60)	1076.8	517.4	599.4	—	744.0	—	—	—	—	2937.6	146.0	—	448.8	—	594.8	—	59.4	59.4	34.0		34.0
РМК9А-(18)	557.6	314.4	133.2	—	93.0	—	—	—	—	1098.2	86.4	—	112.8	—	199.2	—	21.6	21.6	34.0		34.0
РМК9А-(24)	630.8	343.4	199.8	—	186.0	—	—	—	—	1360.0	96.4	—	160.8	—	257.2	—	27.0	27.0	34.0		34.0
РМК9А-(30)	704.0	372.4	266.4	—	279.0	—	—	—	—	1621.8	106.4	—	208.8	—	315.2	—	32.4	32.4	34.0		34.0
РМК9А-(36)	777.2	401.4	333.0	—	372.0	—	—	—	—	1883.6	116.4	—	256.8	—	373.2	—	37.8	37.8	34.0		34.0
РМК9А-(42)	850.4	430.4	399.6	—	465.0	—	—	—	—	2145.4	126.4	—	304.8	—	431.2	—	43.2	43.2	34.0		34.0
РМК9А-(48)	923.6	459.4	466.2	—	558.0	—	—	—	—	2407.2	136.4	—	352.8	—	489.2	—	48.6	48.6	34.0		34.0
РМК9А-(54)	996.8	488.4	532.8	—	651.0	—	—	—	—	2669.0	146.4	—	400.8	—	547.2	—	54.0	54.0	34.0		34.0
РМК9А-(60)	1070.0	517.4	599.4	—	744.0	—	—	—	—	2930.8	156.4	—	448.8	—	605.2	—	59.4	59.4	34.0		34.0

Показатели на один блок (ригель)

Марка ригеля	Вес т	Марка бетона	Объем бетона	Расход стали кг
РМК8А-(18)			5.43	1055.8
РМК8А-(24)			7.24	1293.3
РМК8А-(30)			9.05	1530.8
РМК8А-(36)			10.86	1768.3
РМК8А-(42)			12.67	2005.8
РМК8А-(48)			14.48	2243.3
РМК8А-(54)			16.29	2480.8
РМК8А-(60)			18.10	2718.3
РМК9-(18)			5.43	1349.4
РМК9-(24)			7.24	1674.6
РМК9-(30)	—	300	9.05	1999.8
РМК9-(36)			10.86	2325.0
РМК9-(42)			12.67	2650.2
РМК9-(48)			14.48	2975.4
РМК9-(54)			16.29	3300.6
РМК9-(60)			18.10	3625.8
РМК9А-(18)			5.43	1353.0
РМК9А-(24)			7.24	1678.2
РМК9А-(30)			9.05	2003.4
РМК9А-(36)			10.86	2328.6
РМК9А-(42)			12.67	2653.8
РМК9А-(48)			14.48	2979.0
РМК9А-(54)			16.29	3304.2
РМК9А-(60)			18.10	3629.4

ТК 1968	Ригели РМК8А-(18); РМК8А-(60); РМК9-(18) ÷ РМК9-(60); РМК9А-(18) ÷ РМК9А-(60). Выборка и показатели	ИИС 29-3	Лист 11

ГПИ-7

Гл. инж. пр-та		Гин	Зильберштейн
Нач. отдела		Абрамович	Люмонкова
Рук. группы			
Ст. инженер			
Инженер		Королева	

Проверил

Кравцова

Выборка стали на один блок (ригель), кг

Марка ригеля	Горячекатаная арматурная сталь ГОСТ 5781-61															Холоднотянутая проволока ГОСТ 6727-53			Прокат ст3 ГОСТ 380-60*		
	Класса А-III										Класса А-I					Класса В-I					
	ф										ф					ф			Шоо × 8		
	36	32	28	25	22	20	18	16	12	Итого	12	10	8	6	Итого	5	4	Итого			Итого
РМК10-(18)	772,0	248,4	—	61,6	124,0	—	—	—	—	1206,0	60,8	—	109,6	—	170,4	—	21,6	21,6	34,0		34,0
РМК10-(24)	860,8	318,6	—	61,6	248,0	—	—	—	—	1489,0	68,8	—	156,6	—	225,4	—	27,0	27,0	34,0		34,0
РМК10-(30)	949,6	388,8	—	61,6	372,0	—	—	—	—	1772,0	76,8	—	203,6	—	280,4	—	32,4	32,4	34,0		34,0
РМК10-(36)	1038,4	459,0	—	61,6	496,0	—	—	—	—	2055,0	84,8	—	250,6	—	335,4	—	37,8	37,8	34,0		34,0
РМК10-(42)	1127,2	529,2	—	61,6	620,0	—	—	—	—	2338,0	92,8	—	297,6	—	390,4	—	43,2	43,2	34,0		34,0
РМК10-(48)	1216,0	599,4	—	61,6	744,0	—	—	—	—	2621,0	100,8	—	344,6	—	445,4	—	48,6	48,6	34,0		34,0
РМК10-(54)	1304,8	669,6	—	61,6	868,0	—	—	—	—	2904,0	108,8	—	391,6	—	500,4	—	54,0	54,0	34,0		34,0
РМК10-(60)	1393,6	739,8	—	61,6	992,0	—	—	—	—	3187,0	116,8	—	438,6	—	555,4	—	59,4	59,4	34,0		34,0

Показатели на один блок (ригель)

Марка ригеля	Вес т	Марка бетона	Объем бетона	Расход стали кг
РМК10-(18)	—	300	5.43	1432.0
РМК10-(24)			7.24	1775.4
РМК10-(32)			9.05	2118.8
РМК10-(36)			10.86	2462.2
РМК10-(42)			12.67	2805.6
РМК10-(48)			14.48	3149.0
РМК10-(54)			16.29	3492.4
РМК10-(60)			18.10	3835.8

ГПИ-7

Нач. отд. | Рук. бригады | Ст. инж. | Инженер | Зильберштейн | Абрамович | Люлюнкова | Королева

ТК 1967 | Ригель РМК10-(18) ÷ РМК10-(60). Выборка и показатели | ИИС 29-3 | Лист 12

10190 18

Спецификация арматурных изделий на один блок (ригель)

Марка элемента	Условные обозначения каркасов и отд. поз.	Рабочие марки, каркасы, сетки, отд. стержни, закл. детали	Кол-во шт. на блок	№ листа
РМК1-(18)		КР1	6	65, 69
		КР2	6	
		КР3	6	
		КР4	3	
		М1	8	68, 72
		11	8	72
		67	178	73
		70	4	
РМК1-(24)		КР1	6	65, 69
		КР2	9	
		КР3	6	
		КР4	6	
		М1	10	68, 72
		11	8	73
		67	234	
		70	4	
РМК1-(30)		КР1	6	65, 69
		КР2	12	
		КР3	6	
		КР4	9	
		М1	12	68, 72
		11	8	72
		67	290	73
		70	4	
РМК1-(36)		КР1	6	65, 69
		КР2	15	
		КР3	6	
		КР4	12	
		М1	14	68, 72
		11	8	72
		67	346	73

Марка элемента	Условные обозначения каркасов и отд. поз.	Рабочие марки, каркасы, сетки, отд. стержни, закл. детали	Кол-во шт на блок	№ листа
РМК1-(36) (продолжение)		70	4	73
РМК1-(42)		КР1	6	65, 69
		КР2	18	
		КР3	6	
		КР4	15	
		М1	16	68, 72
		11	8	72
		67	402	73
		70	4	
РМК1-(48)		КР1	6	65, 69
		КР2	21	
		КР3	6	
		КР4	18	
		М1	18	68, 72
		11	8	72
		67	458	73
		70	4	
РМК1-(54)		КР1	6	65, 69
		КР2	24	
		КР3	6	
		КР4	21	
		М1	20	68, 72
		11	8	72
		67	514	73
		70	4	
РМК1-(60)		КР1	6	65, 69
		КР2	27	
		КР3	6	
		КР4	24	
		М1	22	68, 72

Марка элемента	Условные обозначения каркасов и отд. позиций	Рабочие марки, каркасы, сетки, отд. стержни, закл. детали	Кол-во шт. на блок	№ листа
РМК1-(60) (продолжение).		11	8	72
		67	570	73
		70	4	
РМК2-(18)	К I	КР5	2	66, 69
	К II	КР2	2	65, 69
	К IV	КР3	6	
	К V	КР4	3	
	Ст I	62	8	73
	Ст II			
	Ст III	63	4	
	Ст IV	4	4	72
		С1	24	67, 71
		11	8	72
		67	164	73
		68	18	
		70	4	
РМК2-(24)	К I	КР5	2	66, 69
	К II	КР2	3	65, 69
	К III			
	К IV	КР3	6	
	К V	КР4	6	
	Ст I	62	8	73
	Ст II			
	Ст III	63	4	
	Ст IV	4	4	72
	Ст V	63	2	73
	Ст VI	4	2	72
		С1	30	67, 71
		11	8	72
		67	208	73
		68	24	
		70	4	

Гл. инж. пр-та	[signature]	Гин
Нач. отдела	[signature]	Зильберштейн
Рук. группы	[signature]	Абрамович
Инженер	[signature]	Ван
Проверил	[signature]	Кравцова

ГПИ-7

ТК 1967	Ригели РМК1-(18)÷РМК1-(60), РМК2-(18)÷РМК2÷(24). Спецификация арматурных изделий на один блок	ИИС 29-3
		Лист 13

Спецификация арматурных изделий на один блок (ригель)

Марка элемента	Условные обозначения каркасов и отд. сеток	Рабочие марки, каркасы, сетки, отд. стержни, закл. детали	Кол-во шт. на блок	№ листа
РМК2-(30)	К I	КР5	2	66, 69
	К II	КР2	4	65, 69
	К III			
	К IV	КР3	6	
	К V	КР4	9	
	К VI			
	См. I	62	8	73
	См. II			
	См. III	63	4	
	См. IV	4	4	72
	См. V	63	4	73
	См VI	4	4	72
		С1	36	67, 71
		11	8	72
		67	252	73
		68	30	
		70	4	
РМК2-(36)	К I	КР5	2	66, 69
	К II	КР2	5	65, 69
	К III			
	К IV	КР3	6	
	К V	КР4	12	
	К VI			
	См I	62	8	73
	См II			
	См III	63	4	
	См IV	4	4	72
	См V	63	6	73
	См VI	4	6	72
		С1	42	67, 71
		11	8	72
		67	296	73
		68	36	

Марка элемента	Условные обозначения каркасов и отд. сеток	Рабочие марки, каркасы, сетки, отд. стержни, закл. детали	Кол-во шт. на блок	№ листа
РМК2-(36) (продолжение)		70	4	73
РМК2-(42)	К I	КР5	2	66, 69
	К II	КР2	8	65, 69
	К III			
	К IV	КР3	6	
	К V	КР4	15	
	К VI			
	См. I	62	8	73
	См. II			
	См. III	63	4	
	См. IV	4	4	72
	См. V	63	8	73
	См VI	4	8	72
		С1	48	67, 71
		11	8	72
		67	340	73
		68	42	
		70	4	
РМК2-(48)	К I	КР5	2	66, 69
	К II	КР2	7	65, 69
	К III			
	К IV	КР3	6	
	К V	КР4	18	
	К VI			
	См I	62	8	73
	См II			
	См III	63	4	
	См IV	4	4	72
	См V	63	10	73
	См VI	4	10	72
		С1	54	67, 71
		11	8	72

Марка элемента	Условные обозначения каркасов и отд. сеток	Рабочие марки, каркасы, сетки, отд. стержни, закл. детали	Кол-во шт. на блок	№ листа
РМК2-(48) (продолжение)		67	384	73
		68	48	
		70	4	
РМК2-(54)	К I	КР5	2	66, 69
	К II	КР2	8	65, 69
	К III			
	К IV	КР3	6	
	К V	КР4	21	
	К VI			
	См I	62	8	73
	См II			
	См III	63	4	
	См IV	4	4	72
	См V	63	12	73
	См VI	4	12	72
		С1	60	67, 71
		11	8	72
		67	428	73
		68	54	
		70	4	
РМК2-(60)	К I	КР5	2	66, 69
	К II	КР2	9	65, 69
	К III			
	К IV	КР3	6	
	К V	КР4	24	
	К VI			
	См I	62	8	73
	См II			
	См III	63	4	
	См IV	4	4	72
	См V	63	14	73
	См VI	4	14	72

Рук. группы Яворовский
Инженер Ван
Проверил Кравцова

ГПИ-7

ТК 1967

Ригели РМК2-(30) ÷ РМК2-(60). Спецификация арматурных изделий на один блок

ШИС 29-3

Лист 14

10190 20

Спецификация арматурных изделий на один блок (ригель)

Марка элемента	Условные обозначения каркасов и отд. поз.	Рабочие марки, каркасы, сетки, отд. стержни, закл. детали	Кол-во шт. на блок	№ листа
РМК2-(60) (продолжение)		С1	66	67, 71
		11	8	72
		67	412	73
		68	60	
		70	4	
РМК3-(18)	К I	КР6	2	65, 69
	К II	КР7	2	
	К IV	КР8	6	
	К V	КР9	3	66, 69
	Ст I	9	8	72
	Ст II			
	Ст III	12	4	
	Ст IV	3	4	
		С1	24	67, 71
		11	8	72
		67	168	73
		68	12	
		70	4	
РМК3-(24)	К I	КР6	2	65, 69
	К II	КР7	3	
	К III			
	К IV	КР8	6	
	К V	КР9	6	66, 69
	Ст I	9	8	72
	Ст II			
	Ст III	12	4	
	Ст IV	3	4	
	Ст V	12	2	
	Ст VI	3	2	
		С1	30	67, 71

Марка элемента	Условные обозначения каркасов и отд. позиций	Рабочие марки, каркасы, сетки, отд. стержни, закл. детали	Кол-во шт. на блок	№ листа
РМК3-(24) (продолжение)		11	8	72
		67	228	73
		68	16	
		70	4	
РМК3-(30)	К I	КР6	2	65, 69
	К II	КР7	4	
	К III			
	К IV	КР8	6	
	К V	КР9	9	66, 69
	К VI			
	Ст I	9	8	72
	Ст II			
	Ст III	12	4	
	Ст IV	3	4	
	Ст V	12	4	
	Ст VI	3	4	
		С1	36	67, 71
		11	8	72
		67	288	73
		68	20	
		70	4	
РМК3-(36)	К I	КР6	2	65, 69
	К II	КР7	5	
	К III			
	К IV	КР8	6	
	К V	КР9	12	66, 69
	К VI			
	Ст I	9	8	72
	Ст II			
	Ст III	12	4	

Марка элемента	Условные обозначения каркасов и отд. поз.	Рабочие марки, каркасы, сетки, отд. стержни, закл. детали	Кол-во шт. на блок	№ листа
РМК3-(36) (продолжение)	Ст IV	3	4	72
	Ст V	12	6	
	Ст VI	3	6	
		С1	42	67, 71
		11	8	72
		67	348	73
		68	24	
		70	4	
РМК3-(42)	К I	КР6	2	65, 69
	К II	КР7	6	
	К III			
	К IV	КР8	6	
	К V	КР9	15	66, 69
	К VI			
	Ст I	9	8	72
	Ст II			
	Ст III	12	4	
	Ст IV	3	4	
	Ст V	12	8	
	Ст VI	3	8	
		С1	48	67, 71
		11	8	72
		67	408	73
		68	28	
		70	4	
РМК3-(48)	К I	КР6	2	65, 69
	К II	КР7	7	
	К III			
	К IV	КР8	6	

Гл. инж. пр-та	[signature]	Гин
Нач. отдела	[signature]	Зильберминц
Рук. группы	[signature]	Абрамович
Инженер	[signature]	Ван
Проверил	[signature]	Кравцова

ГПИ-7

ТК 1967	Ригели РМК2-(60), РМК3-(18) ÷ РМК3-(48). Спецификация арматурных изделий на один блок	ИИС 29-3
		Лист 15

Спецификация арматурных изделий на один блок (ригель)

Марка элемента	Условные обозначения каркасов и отд. поз.	Рабочие чертежи, марки, №№ отправочных элементов, стержней, закл. детали	Кол-во шт. на блок	№ листа
РМК 3-(48) (продолжение)	К I	КР9	18	66,69
	К II			
	Ст I	9	8	72
	Ст II			
	Ст III	12	4	
	Ст IV	3	4	
	Ст V	12	10	
	Ст VI	3	10	
		С1	54	67, 71
		11	8	72
		67	468	73
		68	32	
		70	4	
РМК 3-(54)	К I	КР6	2	65,69
	К II	КР7	8	
	К III	КР8	6	
	К V	КР9	21	66,69
	К VI			
	Ст I	9	8	72
	Ст II			
	Ст III	12	4	
	Ст IV	3	4	
	Ст V	12	12	
	Ст VI	3	12	
		С1	60	67, 71
		11	8	72
		67	528	73
		68	36	
		70	4	

Марка элемента	Условные обозначения каркасов и отд. поз.	Рабочие чертежи, марки, №№ отправочных элементов, стержней, закл. детали	Кол-во шт. на блок	№ листа
РМК 3-(60)	К I	КР6	2	65,69
	К II	КР7	9	
	К III	КР8	6	
	К IV	КР9	24	66,69
	К VI			
	Ст I	9	8	72
	Ст II			
	Ст III	12	4	
	Ст IV	3	4	
	Ст V	12	14	
	Ст VI	3	14	
		С1	66	67, 71
		11	8	72
		67	588	73
		68	40	
		70	4	
РМК 4-(48)	К I	КР10	2	66,69
	К II	КР11	2	65,69
	К IV	КР8	6	
	К V	КР9	3	66,69
	Ст I	16	8	72
	Ст II			
	Ст III	17	4	
	Ст IV	3	4	
		С1	24	67, 71
		11	8	72
		67	228	73
		68	10	
		70	4	
РМК 4-(54)	К I	КР10	2	66,69
	К II	КР11	2	65,69

Марка элемента	Условные обозначения каркасов и отд. поз.	Рабочие чертежи, марки, №№ отправочных элементов, стержней, закл. детали	Кол-во шт. на блок	№ листа
РМК 4-(24) (продолжение)	К III	КР7	1	65,69
	К IV	КР8	6	
	К V	КР9	6	66,69
	Ст I	16	8	72
	Ст II			
	Ст III	17	4	
	Ст IV	3	4	
	Ст V	17	2	
	Ст VI	3	2	
		С1	30	67, 71
		11	8	72
		67	292	73
		68	13	
		70	4	
РМК 4-(30)	К I	КР10	2	66,69
	К II	КР11	2	65,69
	К III	КР7	2	
	К IV	КР8	6	
	К V	КР9	9	66,69
	К VI			
	Ст I	16	8	72
	Ст II			
	Ст III	17	4	
	Ст IV	3	4	
	Ст V	17	4	
	Ст VI	3	4	
		С1	36	67, 71
		11	8	72
		67	216	73
		68	16	
		70	4	

Инв. № подл. | Подп. и дата | Взам. инв. №

Рук. группы Шнеерсон
Нач. отдела Адоньев
Гип Волк
Нач. сект. Кравцова

ГПИ-7

ТК 1967

Ригели РМК 3-(48)÷РМК 3-(60) РМК 4-(48)÷РМК 4-(30)
Спецификация арматурных изделий на один блок

ШИС 29-

Лист 16

Спецификация арматурных изделий на одик блок (ригель).

Марка элемента.	Условные обозначения каркасов и отд. поз	Рабочие марки, каркасы, сетки, отд. стержни, закл. детали	Кол-во шт на блок	№ листа.
РМК4-(36)	К I	КР10	2	66,69
	К II	КР11	2	65,69
	К III	КР7	3	
	К IV	КР8	6	
	К V	КР9	12	66,69
	К VI			
	Ст I	16	8	72
	Ст II			
	Ст III	17	4	
	Ст IV	3	4	
	Ст V	17	6	
	Ст VI	3	6	
		С1	42	67, 71
		11	8	72
		67	420	73
		68	19	
		70	4	
РМК4-(42)	К I	КР10	2	66,69
	К II	КР11	2	65,69
	К III	КР7	4	
	К IV	КР8	6	
	К V	КР9	15	66,69
	К VI			
	Ст I	16	8	72
	Ст II			
	Ст III	17	4	
	Ст IV	3	4	
	Ст V	17	8	
	Ст VI	3	8	
		С1	48	67, 71
		11	8	72
		67	484	73

Марка элемента	Условные обозначения каркасов и отд. поз	Рабочие марки, каркасы, сетки, отд. стержни, закл. детали	Кол-во шт на блок	№ листа.
РМК4-(42) (продолжение)		68	22	73
		70	4	
РМК4-(48)	К I	КР10	2	66,69
	К II	КР11	2	65,69
	К III	КР7	5	
	К IV	КР8	6	
	К V	КР9	18	66,69
	К VI			
	Ст I	16	8	72
	Ст II			
	Ст III	17	4	
	Ст IV	3	4	
	Ст V	17	10	
	Ст VI	3	10	
		С1	54	67,71
		11	8	72
		67	548	73
		68	25	
		70	4	
РМК4-(54)	К I	КР10	2	66,69
	К II	КР11	2	65,69
	К III	КР7	6	
	К IV	КР8	6	
	К V	КР9	21	66,69
	К VI			
	Ст I	16	8	72
	Ст II			
	Ст III	17	4	
	Ст IV	3	4	
	Ст V	17	12	
	Ст VI	3	12	

Марка элемента	Условные обозначения каркасов и отд. поз	Рабочие марки, каркасы, сетки, отд. стержни, закл. детали	Кол-во шт. на блок	№ листа
РМК4-(54) (продолжение)		С1	60	67,71
		11	8	72
		67	612	73
		68	28	
		70	4	
РМК4-(60)	К I	КР10	2	66,69
	К II	КР11	2	65,69
	К III	КР7	7	
	К IV	КР8	6	
	К V	КР9	24	66,69
	К VI			
	Ст I	16	8	72
	Ст II			
	Ст III	17	4	
	Ст IV	3	4	
	Ст V	17	14	
	Ст VI	3	14	
		С1	66	67,71
		11	8	72
		67	676	73
		68	31	
		70	4	
РМК5-(18)	К I	КР10	2	66,69
	К II	КР12	2	65,69
	К IV	КР13	6	
	К V	КР14	3	68,70
	Ст I	44	8	72
	Ст II			
	Ст III	17	4	
	Ст IV	18	4	
		С1	24	67,71

ТК Ригели РМК4-(36)÷РМК4-(60), РМК5-(18). Спецификация арматурных изделий

ИИС 29-3

ГПИ-7

Гл инж пр. Нач. отдела Рук группы Инженер Проверил

Гин Зильбершмидт Абрамович Ван Кравцова

Спецификация арматурных изделий на один блок (ригель)

Марка элемента	Условные обозначения каркасов и отд. поз.	Рабочие марки каркасы, сетки отд. стержни закл. детали	Кол-во шт. на блок	N листа
РМК5-(18) (Продолжение)		11	8	72
		67	228	73
		68	10	
		70	4	
РМК5-(24)	К I	КР 10	2	66,69
	К II	КР 12	3	65,69
	К III			
	К IV	КР 13	6	
	К V	КР 14	6	66,70
	Ст I	44	8	72
	Ст II			
	Ст III	17	4	
	Ст IV	18	4	
	Ст V	17	2	
	Ст VI	18	2	
		С1	30	67,71
		11	8	72
		67	292	73
		68	13	
		70	4	
РМК5-(30)	К I	КР 10	2	66,69
	К II	КР 12	4	65,69
	К III			
	К IV	КР 13	6	
	К V	КР 14	9	66,70
	К VI			
	Ст I	44	8	72
	Ст II			
	Ст III	17	4	
	Ст IV	18	4	
	Ст V	17	4	
	Ст VI	18	4	

Марка элемента	Условные обозначения каркасов и отд. поз.	Рабочие марки каркасы, сетки отд. стержни закл. детали	Кол-во шт. на блок	N листа
РМК5-(30) (Продолжение)		С1	36	67,71
		11	8	72
		67	256	73
		68	16	
		70	4	
РМК5-(36)	К I	КР 10	2	66,69
	К II	КР 12	5	65,69
	К III			
	К IV	КР 13	6	
	К V	КР 14	12	66,70
	К VI			
	Ст I	44	8	72
	Ст II			
	Ст III	17	4	
	Ст IV	18	4	
	Ст V	17	6	
	Ст VI	18	6	
		С1	42	67,71
		11	8	72
		67	420	73
		68	19	
		70	4	
РМК5-(42)	К I	КР 10	2	66,69
	К II	КР 12	6	65,69
	К III			
	К IV	КР 13	6	
	К V	КР 14	15	66,70
	К VI			
	Ст I	44	8	72
	Ст II			
	Ст III	17	4	
	Ст IV	18	4	

Марка элемента	Условные обозначения каркасов и отд. поз.	Рабочие марки каркасы, сетки отд. стержни закл. детали	Кол-во шт. на блок	N листа
РМК5-(42) (Продолжение)	Ст V	17	8	72
	Ст VI	18	8	
		С1	48	67,71
		11	8	72
		67	484	73
		68	22	
		70	4	
РМК5-(48)	К I	КР 10	2	66,69
	К II	КР 12	7	67,69
	К III			
	К IV	КР 13	6	
	К V	КР 14	18	66,70
	К VI			
	Ст I	44	8	72
	Ст II			
	Ст III	17	4	
	Ст IV	18	4	
	Ст V	17	10	
	Ст VI	18	10	
		С1	54	67,71
		11	8	72
		67	548	73
		68	25	
		70	4	
РМК5-(54)	К I	КР 10	2	66,69
	К II	КР 12	8	65,69
	К III			
	К IV	КР 13	6	
	К V	КР 14	21	66,70
	К VI			
	Ст I	44	8	72
	Ст II			

ГПИ-7

Гл. инж. пр. — Гин
Нач. отдела — Зильберштейн Д.
Рук. группы — Абрамович
Инженер — Ван
Проверил — Кравцова

ТК 1967

Ригели РМК5-(18) ÷ РМК5-(54)
Спецификация арматурных изделий на один блок

ИИС 29-3

Лист 18

Спецификация арматурных изделий на один блок (ригель)

Марка элемента	Условные обозначения каркасов и отд. поз.	Рабочие марки, каркасы, сетки, отд. стержни, закл. детали	Кол-во шт. на блок	N листа
РМК5-(54) (продолжение)	Ст III	17	4	72
	Ст IV	18	4	
	Ст V	17	12	
	Ст VI	18	12	
		С1	60	67.71
		11	8	72
		67	612	73
		68	28	
		70	4	
РМК5-(60)	К I	КР10	2	66.69
	К II	КР12	9	65.69
	К III			
	К IV	КР13	6	
	К V	КР14	24	66.70
	К VI			
	Ст I	44	8	72
	Ст II			
	Ст III	17	4	
	Ст IV	18	4	
	Ст V	17	14	
	Ст VI	18	14	
		С1	66	67.71
		11	8	72
		67	676	73
		68	31	
		70	4	
РМК6-(18)	К I	КР15	2	66.70
	К II	КР16	2	65.70
	К IV	КР18	6	
	К V	КР19	3	66.70
	Ст I	22	8	72
	Ст II			

Марка элемента	Условные обозначения каркасов и отд. поз.	Рабочие марки, каркасы, сетки, отд. стержни, закл. детали	Кол-во шт. на блок	N листа
РМК6-(18) (продолжение)	Ст III	26	4	72
	Ст IV	25	4	
		С1	24	67.71
		11	8	72
		67	226	73
		68	12	
		70	4	
РМК6-(24)	К I	КР15	2	66.70
	К II	КР16	2	65.70
	К III	КР17	1	
	К IV	КР18	6	
	К V	КР19	6	66.70
	Ст I	22	8	72
	Ст II			
	Ст III	26	4	
	Ст IV	25	4	
	Ст V	26	2	
	Ст VI	27	2	
		С1	30	67.71
		11	8	72
		67	300	73
		68	15	
		70	4	
РМК6-(30)	К I	КР15	2	66.70
	К II	КР16	2	65.70
	К III	КР17	2	
	К IV	КР18	6	
	К V	КР19	9	66.70
	К VI			
	Ст I	22	8	72
	Ст II			
	Ст III	26	4	

Марка элемента	Условные обозначения каркасов и отд. поз.	Рабочие марки, каркасы, сетки, отд. стержни, закл. детали	Кол-во шт. на блок	N листа
РМК6-(30) (продолжение)	Ст IV	25	4	72
	Ст V	26	4	
	Ст VI	27	4	
		С1	36	67.71
		11	8	72
		67	374	73
		68	18	
		70	4	
РМК6-(36)	К I	КР15	2	66.70
	К II	КР16	2	65.70
	К III	КР17	3	
	К IV	КР18	6	
	К V	КР19	12	66.70
	К VI			
	Ст I	22	8	72
	Ст II			
	Ст III	26	4	
	Ст IV	25	4	
	Ст V	26	6	
	Ст VI	27	6	
		С1	42	67.71
		11	8	72
		67	448	73
		68	21	
		70	4	
РМК6-(42)	К I	КР15	2	66.70
	К II	КР16	2	65.70
	К III	КР17	4	
	К IV	КР18	6	
	К V	КР19	15	66.70
	К VI			

Гл. инж. пр-та		Гин
Нач. отдела		Зильбершмидт
Рук. группы		Абрамович
Инженер		Ван
Проверил		Кравцова

ГПИ-7

ТК 1967

Ригели РМК5-(54) ÷ РМК5-(60)
РМК6-(18) ÷ РМК6-(42).
Спецификация арматурных изделий на один блок

ИИС 29-

Лист 15

Спецификация арматурных изделий на один блок (ригель)

Марка элемента	Условные обозначения каркасов и отд. поз.	Рабочие марки, каркасы, сетки, отд. стержни, закл. детали	Кол-во шт. на блок	№ листа
РМК6-(42) (продолжение)	Ст I	22	8	72
	Ст II			
	Ст III	26	4	
	Ст IV	25	4	
	Ст V	26	8	
	Ст VI	27	8	
		С1	48	67.71
		11	8	72
		67	522	73
		68	24	
		70	4	
РМК6-(48)	К I	КР15	2	66.70
	К II	КР16	2	65.70
	К III	КР17	5	
	К IV	КР18	6	
	К V	КР19	18	66.70
	К VI			
	Ст I	22	8	72
	Ст II			
	Ст III	26	4	
	Ст IV	25	4	
	Ст V	26	10	
	Ст VI	27	10	
		С1	54	67.71
		11	8	72
		67	596	73
		68	27	

Марка элемента	Условные обозначения каркасов и отд. поз.	Рабочие марки, каркасы, сетки, отд. стержни, закл. детали	Кол-во шт. на блок	№ листа
РМК6-(48) (продолжение)		70	4	73
РМК6-(54)	К I	КР15	2	66.70
	К II	КР16	2	65.70
	К III	КР17	6	
	К IV	КР18	6	
	К V	КР19	21	66.70
	К VI			
	Ст I	22	8	72
	Ст II			
	Ст III	26	4	
	Ст IV	25	4	
	Ст V	26	12	
	Ст VI	27	12	
		С1	60	67.71
		11	8	72
		67	670	73
		68	30	
		70	4	
РМК6-(60)	К I	КР15	2	66.70
	К II	КР16	2	65.70
	К III	КР17	7	
	К IV	КР18	6	
	К V	КР19	24	66.70
	К VI			
	Ст I	22	8	72
	Ст II			

Марка элемента	Условные обозначения каркасов и отд. поз.	Рабочие марки, каркасы, сетки, отд. стержни, закл. детали	Кол-во шт. на блок	№ листа
РМК6-(60) (продолжение)	Ст III	26	4	72
	Ст IV	25	4	
	Ст V	26	14	
	Ст VI	27	14	
		С1	66	67.71
		11	8	72
		67	744	73
		68	33	
		70	4	
РМК7-(18)	К I	КР20	2	66.70
	К II	КР21	2	65.70
	К IV	КР22	6	
	К V	КР23	3	66.70
	Ст I	22	4	72
	Ст II	36	4	
	Ст III	34	4	
	Ст IV	17	4	
		С1	24	67.71
		11	8	72
		67	232	73
		68	10	
		70	4	

Гл. инж. пр.		Гин	
Нач. отдела		Зильбершмидт	
Рук. группы		Абрамович	
Инженер		Ван	
Проверил		Кравцова	

ГПИ-7

ТК 1967

Ригели РМК6-(42) ÷ РМК6-(60), РМК7-(18). Спецификация арматурных изделий на один блок

ИИС 29-3

Спецификация арматурных изделий на один блок (ригель)

Марка элемента	Условные обозначения каркасов и отд. поз.	Рабочие марки, кар. каркасы, сетки, отд. стержни, закл. детали	Кол-во шт. на блок	№ листа
РМК7-(24)	КI	КР20	2	66.70
	КII	КР21	3	65.70
	КIII			
	КIV	КР22	6	
	КV	КР23	6	66.70
	СтI	22	4	72
	СтII	36	4	
	СтIII	34	4	
	СтIV	17	4	
	СтV	34	2	
	СтVI	12	2	
		С1	30	67.71
		11	8	72
		67	308	73
		68	10	
		70	4	
РМК7-(30)	КI	КР20	2	66.70
	КII	КР21	4	65.70
	КIII			
	КIV	КР22	6	
	КV	КР23	9	66.70
	КVI			
	СтI	22	4	72
	СтII	36	4	
	СтIII	34	4	
	СтIV	17	4	
	СтV	34	4	
	СтVI	12	4	
		С1	36	67.71
		11	8	72
		67	384	73
		68	10	
		70	4	

Марка элемента	Условные обозначения каркасов и отд. поз.	Рабочие марки, кар-ки, сетки, отд. стержни, закл. детали	Кол-во шт. на блок	№ листа
РМК7-(36)	КI	КР20	2	66.70
	КII	КР21	5	65.70
	КIII			
	КIV	КР22	6	
	КV	КР23	12	66.70
	КVI			
	СтI	22	4	72
	СтII	36	4	
	СтIII	34	4	
	СтIV	17	4	
	СтV	34	6	
	СтVI	12	6	
		С1	42	67.71
		11	8	72
		67	460	73
		68	10	
		70	4	
РМК7-(42)	КI	КР20	2	66.70
	КII	КР21	6	65.70
	КIII			
	КIV	КР22	6	
	КV	КР23	15	66.70
	КVI			
	СтI	22	4	72
	СтII	36	4	
	СтIII	34	4	
	СтIV	17	4	
	СтV	34	8	
	СтVI	12	8	
		С1	48	67.71
		11	8	72
		67	536	73
		68	10	
		70	4	

Марка элемента	Условные обозначения каркасов и отд. поз.	Рабочие марки, кар-ки, сетки, отд. стержни, закл. детали	Кол-во шт. на блок	№ листа
РМК7-(48)	КI	КР20	2	66.70
	КII	КР21	7	65.70
	КIII			
	КIV	КР22	6	
	КV	КР23	13	66.70
	КVI			
	СтI	22	4	72
	СтII	36	4	
	СтIII	34	4	
	СтIV	17	4	
	СтV	34	10	
	СтVI	12	10	
		С1	54	67.71
		11	8	72
		67	612	73
		68	10	
		70	4	
РМК7-(54)	КI	КР 20	2	66.10
	КII	КР 21	8	65.70
	КIII			
	КIV	КР 22	6	
	КV	КР23	21	66.70
	КVI			
	СтI	22	4	72
	СтII	36	4	
	СтIII	34	4	
	СтIV	17	4	
	СтV	34	12	
	СтVI	12	12	
		С1	60	67.71
		11	8	72
		67	688	73
		68	10	
		70	4	

Гип	Зильбершмидт	
Нач. отдела	Абрамович	
Рук. группы		Ван
Инженер		Ван
Проверил		Крайцова

ГПИ-7

ТК

Ригели РМК7-(24) ÷ РМК7-(54)
Спецификация арматурных изделий на один блок

УИС29-3

Лист 21

Спецификация арматурных изделий на один блок (ригель).

Марка элемента	Условные обозначения каркасов и отд. поз.	Рабочие марки, каркасы, сетки, отд. стержни, закл. детали	Кол-во шт на блок	№ листа
РМК7-(60)	К I	КР20	2	66, 70
	К II	КР21	9	65, 70
	К III			
	К IV	КР22	6	
	К V	КР23	24	66, 70
	К VI			
	Ст I	22	4	72
	Ст II	36	4	
	Ст III	34	4	
	Ст IV	17	4	
	Ст V	34	14	
	Ст VI	12	14	
		С1	66	67, 71
		11	8	72
		67	765	73
		68	10	
		70	4	
РМК8-(18)	К I	КР 15	4	66, 70
	К II	КР 24	2	65, 70
	К IV	КР 25	6	
	К V	КР23	3	66, 70
	Ст I	22	8	72
	Ст II			
	Ст III	34	4	
	Ст IV	17	4	
		С1	24	67, 71
		11	8	72
		67	232	73
		68	10	
		69	10	
		70	4	

Марка элемента	Условные обозначения каркасов и отд. поз.	Рабочие марки, каркасы, сетки, отд. стержни, закл. детали	Кол-во шт. на блок	№ листа
РМК8-(24)	К I	КР15	4	66, 70
	К II	КР24	3	65, 70
	К III			
	К IV	КР25	6	
	К V	КР23	6	66, 70
	Ст I	22	8	72
	Ст II			
	Ст III	34	4	
	Ст IV	17	4	
	Ст V	34	2	
	Ст VI	17	2	
		С1	30	67, 71
		11	8	72
		67	308	73
		68	10	
		69	10	
		70	4	
РМК8-(30)	К I	КР 15	4	66, 70
	К II	КР 24	4	65, 70
	К III			
	К IV	КР 25	6	
	К V	КР23	9	66, 70
	К VI			
	Ст I	22	8	72
	Ст II			
	Ст III	34	4	
	Ст IV	17	4	
	Ст V	34	4	
	Ст VI	17	4	
		С1	36	67, 71
		11	8	72
		67	384	73
		68	10	
		69	10	
		70	4	

Марка элемента	Условные обозначения каркасов и отд. поз.	Рабочие марки, каркасы, сетки, отд. стержни, закл. детали	Кол-во шт. на блок	№ листа
РМК8-(36)	К I	КР15	4	66, 70
	К II	КР24	5	65, 70
	К III			
	К IV	КР25	6	
	К V	КР 23	12	66, 70
	К VI			
	Ст I	22	8	72
	Ст II			
	Ст III	34	4	
	Ст IV	17	4	
	Ст V	34	6	
	Ст VI	17	6	
		С1	42	67, 71
		11	8	72
		67	460	73
		68	10	
		69	10	
		70	4	
РМК8-(42)	К I	КР15	4	66, 70
	К II	КР24	6	65, 70
	К III			
	К IV	КР 25	6	
	К V	КР 23	15	66, 70
	К VI			
	Ст I	22	8	72
	Ст II			
	Ст III	34	4	
	Ст IV	17	4	
	Ст V	34	8	
	Ст VI	17	8	
		С1	48	67, 71
		11	8	72
		67	536	73
		68	10	
		69	10	
		70	4	

Гл. инж. пр.		Гин	
Нач. отдела		Зильбершмидт	
Рук. группы		Абрамович	
Инженер		Ван	
Проверил		Кравцова	

ГПИ-7

ТК 1967

Ригели РМК7-(60), РМК8-(18) ÷ РМК8-(42). Спецификация арматурных изделий на один блок

ИИС 29-3

Лист 22

Спецификация арматурных изделий на один блок (ригель)

Марка элемента	Условные обозначения каркасов и отд. поз.	Рабочие марки, каркасы, сетки, отд. стержни, закл. детали	Кол-во шт. на блок	№ листа
РМК8-(48)	К I	КР 15	4	66, 70
	К II	КР 24	7	65, 70
	К III			
	К IV	КР 25	6	
	К V	КР 23	18	66, 70
	К VI			
	Ст I	22	8	72
	Ст II			
	Ст III	34	4	
	Ст IV	17	4	
	Ст V	34	10	
	Ст VII	17	10	
		С1	54	67, 71
		11	8	72
		67	612	73
		68	10	
		69	10	
		70	4	
РМК8-(54)	К I	КР 15	4	66, 70
	К II	КР 24	8	65, 70
	К III			
	К IV	КР 25	6	
	К V	КР 23	21	66, 70
	К VI			
	Ст I	22	8	72
	Ст II			
	Ст III	34	4	
	Ст IV	17	4	
	Ст V	34	12	
	Ст VII	17	12	
		С1	60	67, 71
		11	8	72
		67	688	73
		68	10	
		69	10	

Марка элемента	Условные обозначения каркасов и отд. поз.	Рабочие марки, каркасы, сетки, отд. стержни, закл. детали	Кол-во шт. на блок	№ листа
РМК8-(54) (продолжение)		70	4	73
РМК8-(60)	К I	КР 15	4	66, 70
	К II	КР 24	9	65, 70
	К III			
	К IV	КР 25	6	
	К V	КР 23	24	66, 70
	К VI			
	Ст I	22	8	72
	Ст II			
	Ст III	34	4	
	Ст IV	17	4	
	Ст V	34	14	
	Ст VII	17	14	
		С1	66	67, 71
		11	8	72
		67	764	73
		68	10	
		69	10	
		70	4	
РМК8А-(18)	К I	КР 26ᵃ	2	66, 70
		КР 26ᵇ	2	
	К II	КР 24	2	65, 70
	К IV	КР 25	6	
	К V	КР 23	3	66, 70
	Ст I	22	8	72
	Ст II			
	Ст III	34	4	
	Ст IV	17	4	
		С1	24	67, 71
		11	8	72
		67	232	73
		68	10	
		69	10	
		70	4	

Марка элемента	Условные обозначения каркасов и отд. поз.	Рабочие марки, каркасы, сетки, отд. стержни, закл. детали	Кол-во шт. на блок	№ листа
РМК8А-(24)	К I	КР 26ᵃ	2	66, 70
		КР 26ᵇ	2	
	К II, К III	КР 24	3	65, 70
	К IV	КР 25	6	
	К V	КР 23	6	66, 70
	Ст I	22	8	72
	Ст II			
	Ст III	34	4	
	Ст IV	17	4	
	Ст V	34	2	
	Ст VII	17	2	
		С1	30	67, 71
		11	8	72
		67	308	73
		68	10	
		69	10	
		70	4	
РМК8А-(30)	К I	КР 26ᵃ	2	66, 70
		КР 26ᵇ	2	
	К II, К III	КР 24	4	65, 70
	К IV	КР 25	6	
	К V	КР 23	9	66, 70
	К VI			
	Ст I	22	8	72
	Ст II			
	Ст III	34	4	
	Ст IV	17	4	
	Ст V	34	4	
	Ст VII	17	4	
		С1	36	67, 71
		11	8	72
		67	384	73
		68	10	
		69	10	
		70	4	

Гл. инж. пр-та		
Нач. отдела	Зильберштейн	
Рук. группы	Абрамович	
Инженер	Ваш	
Проверил	Кравцова	

ГПИ-7

ТК

Ригели РМК8-(48) ÷ РМК8-(60), РМК8А-(18) ÷ РМК8А-(30).
Спецификация арматурных изделий

ЦИС 29-3

Лист 23

Спецификация арматурных изделий на один блок (ригель)

Марка элемента	Условные обозначения каркасов и отд. поз.	Рабочие марки, каркасы, сетки, отд. стержни, закл. детали	Кол-во шт. на блок	№ листа
РМК8А-(36)	КI	КР26^{а}	2	66, 70
		КР26^{б}	2	
	КII, КIII	КР24	5	65, 70
	КIV	КР25	6	
	КV	КР23	12	66, 70
	КVI			
	Ст I	22	8	72
	Ст II			
	Ст III	34	4	
	Ст IV	17	4	
	Ст V	34	6	
	Ст VI	17	6	
		С1	42	67, 71
		11	8	72
		67	460	73
		68	10	
		69	10	
		70	4	
РМК8А-(42)	КI	КР26^{а}	2	66, 70
		КР26^{б}	2	
	КII, КIII	КР24	6	65, 70
	КIV	КР25	6	
	КV	КР23	15	66, 70
	КVI			
	Ст I	22	8	72
	Ст II			
	Ст III	34	4	
	Ст IV	17	4	
	Ст V	34	8	
	Ст VI	17	8	
		С1	48	67, 71
		11	8	72
		67	536	73
		68	10	
		69	10	
		70	4	

Марка элемента	Условные обозначения каркасов и отд. поз.	Рабочие марки, каркасы, сетки, отд. стержни, закл. детали	Кол-во шт. на блок	№ листа
РМК8А-(48)	КI	КР26^{а}	2	66, 70
		КР26^{б}	2	
	КII, КIII	КР24	7	65, 70
	КIV	КР25	6	
	КV	КР23	18	66, 70
	КVI			
	Ст I	22	8	72
	Ст II			
	Ст III	34	4	
	Ст IV	17	4	
	Ст V	34	10	
	Ст VI	17	10	
		С1	54	67, 71
		11	8	72
		67	612	73
		68	10	
		69	10	
		70	4	
РМК8А-(54)	КI	КР26^{а}	2	66, 70
		КР26^{б}	2	
	КII, КIII	КР24	8	65, 70
	КIV	КР25	6	
	КV	КР23	21	66, 70
	КVI			
	Ст I	22	8	72
	Ст II			
	Ст III	34	4	
	Ст IV	17	4	
	Ст V	34	12	
	Ст VI	17	12	
		С1	60	67, 71
		11	8	72
		67	680	73
		68	10	
		69	10	
		70	4	

Марка элемента	Условные обозначения каркасов и отд. поз.	Рабочие марки, каркасы, сетки, отд. стержни, закл. детали	Кол-во шт. на блок	№ листа
РМК8А-(60)	КI	КР26^{а}	2	66, 70
		КР26^{б}	2	
	КII, КIII	КР24	9	65, 70
	КIV	КР25	6	
	КV	КР23	24	66, 70
	КVI			
	Ст I	22	8	72
	Ст II			
	Ст III	34	4	
	Ст IV	17	4	
	Ст V	34	14	
	Ст VI	17	14	
		С1	66	67, 71
		11	8	72
		67	764	73
		68	10	
		69	10	
		70	4	
РМК9-(18)	КI	КР27	4	66, 70
	КII	КР28	2	65, 71
	КIV	КР30	6	66, 71
	КV	КР23	3	66, 70
	Ст I	36	8	72
	Ст II			
	Ст III	37	4	
	Ст IV	24	4	
		С1	24	67, 71
		11	8	72
		67	314	73
		69	4	
		70	4	

Гл. инж. пр-та		
Нач. отдела	Жилобережный	
Рук. группы	Абрамович	
Инженер	Иван	
Проверил	Кравцова	

ГПИ-7

ТК 1967	Ригели РМК8А-(36)÷РМК8А-(60), РМК9-(18). Спецификация арматурных изделий на один блок	ШИС29-3
		Лист 24

Спецификация арматурных изделий на один блок (ригель)

Марка элемента	Условные обозначения каркасов и отд. поз.	Рабочие марки, каркасы, сетки, отд. стержни, закл. детали	Кол-во шт. на блок	№ листа
РМК9-(24)	К I	КР 27	4	66, 70
	К II	КР 28	2	65, 71
	К III	КР 29	1	66, 71
	К IV	КР 30	6	
	К V	КР 23	6	66, 70
	Ст I	36	8	72
	Ст II			
	Ст III	37	4	
	Ст IV	24	4	
	Ст V	64	2	73
	Ст VI	39	2	72
		С1	30	67, 71
		11	8	72
		67	424	73
		69	4	
		70	4	
РМК9-(30)	К I	КР 27	4	66, 70
	К II	КР 28	2	65, 71
	К III	КР 29	2	66, 71
	К IV	КР 30	6	
	К V	КР 23	9	66, 70
	К VI			
	Ст I	36	8	72
	Ст II			
	Ст III	37	4	
	Ст IV	24	4	
	Ст V	64	4	73
	Ст VI	39	4	72
		С1	36	67, 71
		11	8	72
		67	534	73
		69	4	
		70	4	

Марка элемента	Условные обозначения каркасов и отд. поз.	Рабочие марки, каркасы, сетки, отд. стержни, закл. детали	Кол-во шт на блок	№ листа
РМК9-(36)	К I	КР 27	4	66, 70
	К II	КР 28	2	65, 71
	К III	КР 29	3	66, 71
	К IV	КР 30	6	
	К V	КР 23	12	66, 70
	К VI			
	Ст I	36	8	72
	Ст II			
	Ст III	37	4	
	Ст IV	24	4	
	Ст V	64	6	73
	Ст VI	39	6	72
		С1	42	67, 71
		11	8	72
		67	644	73
		69	4	
		70	4	
РМК9-(42)	К I	КР 27	4	66, 70
	К II	КР 28	2	65, 71
	К III	КР 29	4	66, 71
	К IV	КР 30	6	
	К V	КР 23	15	66, 70
	К VI			
	Ст I	36	8	72
	Ст II			
	Ст III	37	4	
	Ст IV	24	4	
	Ст V	64	8	73
	Ст VI	39	8	72
		С1	48	67, 71
		11	8	72
		67	754	73
		69	4	
		70	4	

Марка элемента	Условные обозначения каркасов и отд. поз.	Рабочие марки, каркасы, сетки, отд. стержни, закл. детали	Кол-во шт. на блок	№ листа
РМК9-(48)	К I	КР 27	4	66, 70
	К II	КР 28	2	65, 71
	К III	КР 29	5	66, 71
	К IV	КР 30	6	
	К V	КР 23	18	66, 70
	К VI			
	Ст I	36	8	72
	Ст II			
	Ст III	37	4	
	Ст IV	24	4	
	Ст V	64	10	73
	Ст VI	39	10	72
		С1	54	67, 71
		11	8	72
		67	864	73
		69	4	
		70	4	
РМК9-(54)	К I	КР 27	4	66, 70
	К II	КР 28	2	65, 71
	К III	КР 29	6	66, 71
	К IV	КР 30	6	
	К V	КР 23	21	66, 70
	К VI			
	Ст I	36	8	72
	Ст II			
	Ст III	37	4	
	Ст IV	24	4	
	Ст V	64	12	73
	Ст VI	39	12	72
		С1	60	67, 71
		11	8	72
		67	974	

Гл. инж. пр-та	[signature]	Гин
Нач. отдела	[signature]	Зильберминц
Рук. группы	[signature]	Абрамович
Инженер	[signature]	Ван
Проверил	[signature]	Кравцова

ГПИ-7

ТК 1967	Ригели РМК9-(24) ÷ РМК9-(54). Спецификация арматурных изделий на один блок	ИИС 29-3
		Лист 25

Спецификация арматурных изделий на один блок (ригель)

Марка элемента	Условные обозначения каркасов и отд. поз.	Рабочие марки, каркасы, сетки, отд. стержни, закл. детали	Кол-во шт. на блок	N= листа
РМК9-(54) (продолжение)		69	4	73
		70	4	
РМК9-(60)	К I	КР27	4	66, 70
	К II	КР28	2	65, 71
	К III	КР29	7	66, 71
	К IV	КР30	6	
	К V	КР23	24	66, 70
	К VI			
	Ст I	36	8	72
	Ст II			
	Ст III	37	4	
	Ст IV	24	4	
	Ст V	64	14	73
	Ст VI	39	14	72
		С1	66	67, 71
		11	8	72
		67	1084	73
		69	4	
		70	4	
РМК9Р-(18)	К I	КР31а	2	66, 71
		КР31б	2	
	К II	КР28	2	65, 71
	К IV	КР30	6	66, 71
	К V	КР23	3	66, 70
	Ст I	36	8	72
	Ст II			
	Ст III	37	4	
	Ст IV	24	4	
		С1	24	67, 71
		11	8	72
		67	314	73
		69	4	
		70	4	

Марка элемента	Условные обозначения каркасов и отд. поз.	Рабочие марки, каркасы, сетки, отд. стержни, закл. детали	Кол-во шт. на блок	N= листа
РМК9А-(24)	К I	КР31а	2	66, 71
		КР31б	2	
	К II	КР28	2	65, 71
	К III	КР29	1	66, 71
	К IV	КР30	6	
	К V	КР23	6	66, 70
	Ст I	36	8	72
	Ст II			
	Ст III	37	4	
	Ст IV	24	4	
	Ст V	64	2	73
	Ст VI	39	2	72
		С1	30	67, 71
		11	8	72
		67	424	73
		69	4	
		70	4	
РМК9А-(30)	К I	КР31а	2	66, 71
		КР31б	2	
	К II	КР28	2	65, 71
	К III	КР29	2	66, 71
	К IV	КР30	6	
	К V	КР23	9	66, 70
	К VI			
	Ст I	36	8	72
	Ст II			
	Ст III	37	4	
	Ст IV	24	4	
	Ст V	64	4	73
	Ст VI	39	4	72
		С1	36	67, 71
		11	8	72
		67	534	73

Марка элемента	Условные обозначения каркасов и отд. поз.	Рабочие марки, каркасы, сетки, отд. стержни, закл. детали	Кол-во шт. на блок	N= листа
РМК9А(30) (продолжение)		69	4	73
		70	4	
РМК9А(36)	К I	КР31а	2	66, 71
		КР31б	2	
	К II	КР28	2	65, 71
	К III	КР29	3	66, 71
	К IV	КР30	6	
	К V	КР23	12	66, 70
	К VI			
	Ст I	36	8	72
	Ст II			
	Ст III	37	4	
	Ст IV	24	4	
	Ст V	64	6	73
	Ст VI	39	6	72
		С1	42	67, 71
		11	8	72
		67	644	73
		69	4	
		70	4	
РМК9А-(42)	К I	КР31а	2	66, 71
		КР31б	2	
	К II	КР28	2	65, 71
	К III	КР29	4	66, 71
	К IV	КР30	6	
	К V	КР23	15	66, 70
	К VI			
	Ст I	36	8	72
	Ст II			
	Ст III	37	4	
	Ст IV	24	4	
	Ст V	64	8	73
	Ст VI	39	8	72
		С1	48	67, 71
		11	8	72

Гл. инж. пр-та		Гин	
Нач. отдела		Зильберштейн	
Рук. группы		Абрамович	
Инженер		Ван	
Проверил		Кравцова	

ГПИ-7

ТК 1967	Ригели РМК9-(54), РМК9-(60), РМК9А-(18)÷РМК9А-(42). Спецификация арматурных изделий на один блок	ИИС29-	
		Лист	26

Спецификация арматурных изделий на один блок (ригель)

Марка элемента	Условные обозначения каркасов и отд. поз.	Рабочие чертежи, каркасы, сетки, отд. стержни	Кол-во шт. на блок	№ листа
РМК9А-(42) (продолжение)		67	754	73
		69	4	
		70	4	
РМК9А-(48)	КI	КР31а	2	66, 71
		КР31б	2	
	КII	КР28	2	65, 71
	КIII	КР29	5	66, 71
	КIV	КР30	6	
	КV	КР23	18	66, 70
	КVI			
	СтI	36	8	72
	СтI			
	СтIII	37	4	
	СтIV	24	4	
	СтV	64	10	73
	СтVI	39	10	72
		С1	54	67, 71
		11	864	72
		67	864	73
		69	4	
		70	4	
РМК9А-(54)	КI	КР31а	2	66, 71
		КР31б	2	
	КII	КР28	2	65, 71
	КIII	КР29	6	66, 71
	КIV	КР30	6	
	КV	КР23	21	66, 70
	КVI			
	СтI	36	8	72
	СтII			
	СтIII	37	4	
	СтIV	24	4	
	СтV	64	12	73
	СтVI	39	12	72

Марка элемента	Условные обозначения каркасов и отд. поз.	Рабочие чертежи, каркасы, сетки, отд. стержни	Кол-во шт. на блок	№ листа
РМК9А-(54) (продолжение)		С1	60	67, 71
		11	8	72
		67	974	73
		69	4	
		70	4	
РМК9А-(60)	КI	КР31а	2	66, 71
		КР31б	2	
	КII	КР28	2	65, 71
	КIII	КР29	7	66, 71
	КIV	КР30	6	
	КV	КР23	24	66, 70
	КVI			
	СтI	36	8	72
	СтII			
	СтIII	37	4	
	СтIV	24	4	
	СтV	64	14	73
	СтVI	39	14	72
		С1	66	67, 71
		11	8	72
		67	1084	73
		69	4	
		70	4	
РМК10-(18)		КР23	4	66, 70
		КР25	8	65, 70
		КР31а	2	66, 71
		КР31б	2	
		КР28	2	65, 71
		С1	24	67, 71
		36	12	72
		37	8	
		11	8	
		67	254	73
		69	10	

Марка элемента	Условные обозначения каркасов и отд. поз.	Рабочие чертежи, каркасы, сетки, отд. стержни	Кол-во шт. на блок	№ листа
РМК10-(18) (продолжение)		70	4	73
РМК10-(24)		КР23	8	66, 70
		КР25	8	65, 70
		КР31а	2	66, 71
		КР31б	2	
		КР28	3	65, 71
		С1	30	67, 71
		24	2	72
		36	12	
		37	10	
		11	8	
		67	344	73
		69	10	
		70	4	
РМК10-(30)		КР23	12	66, 70
		КР25	8	65, 70
		КР31а	2	66, 71
		КР31б	2	
		КР28	4	65, 71
		С1	36	67, 71
		24	4	72
		36	12	
		37	12	
		11	8	
		67	434	73
		69	10	
		70	4	
РМК10-(36)		КР23	16	66, 70
		КР25	8	65, 70
		КР31а	2	66, 71
		КР31б	2	
		КР28	5	65, 71
		С1	42	67, 71

Гл. инж. пр-та		
Нач. отдела	Зимбарницкий	
Рук. группы	Абрамович	
Инженер	Королева	
Проверил	Кравцова	

ГПИ-7

ТК 1967

Ригели РМК9А-(42)÷РМК9А-(60), РМК10-(18)÷РМК10-(36)

Спецификация арматурных изделий на один блок

ИИС2.

Лист

Спецификация арматурных изделий на один блок (ригель)

Марки элемента	Условные обозначения каркасов и отд. поз.	Рабочие чертежи, каркасы, сетки, отд. стержни, закл. детали	Кол-во шт. на блок	№ листа
РМК10-(36) (продолжение)		24	6	72
		36	12	
		37	14	
		11	8	
		67	524	73
		69	10	
		70	4	
РМК10-(42)		КР23	20	66, 70
		КР25	8	65, 70
		КР31а	2	66, 71
		КР31б	2	
		КР28	6	65, 70
		С1	48	67, 71
		24	8	72
		36	12	
		37	16	
		11	8	
		67	614	73
		69	10	
		70	4	
РМК10-(48)		КР23	24	66, 70
		КР25	8	65, 70
		КР31а	2	66, 71
		КР31б	2	
		КР28	7	65, 71
		С1	54	67, 71
		24	10	72
		36	12	
		37	18	
		11	8	
		67	704	73
		69	10	

Марка элемента	Условные обозначения каркасов и отд. поз.	Рабочие чертежи, каркасы, сетки, отд. стержни, закл. детали	Кол-во шт. на блок	№ листа
РМК10-(54)		КР23	28	66, 70
		КР25	8	65, 70
		КР31а	2	66, 71
		КР31б	2	
		КР28	8	65, 71
		С1	60	67, 71
		24	12	72
		36	12	
		37	20	
		11	8	
		67	794	73
		69	10	
		70	4	
РМК10-(60)		КР23	32	66, 70
		КР25	8	65, 70
		КР31а	2	66, 71
		КР31б	2	
		КР28	9	65, 71
		С1	66	67, 71
		24	14	72
		36	12	
		37	22	
		11	8	
		67	884	73
		69	10	
		70	4	

ГПИ-7

Гл. инж. пр-та — Н. Н. Зильберминдт
Нач. отдела — А. Бычкова
Рук. группы — Е. Королева
Инженер — Т. Кравцова
Проверил — Т. Кравцова

ТК 1967

Ригель РМК10-(36) ÷ РМК10-(60). Спецификация арматурных изделий на один блок

1.100.29-3

Лист 2

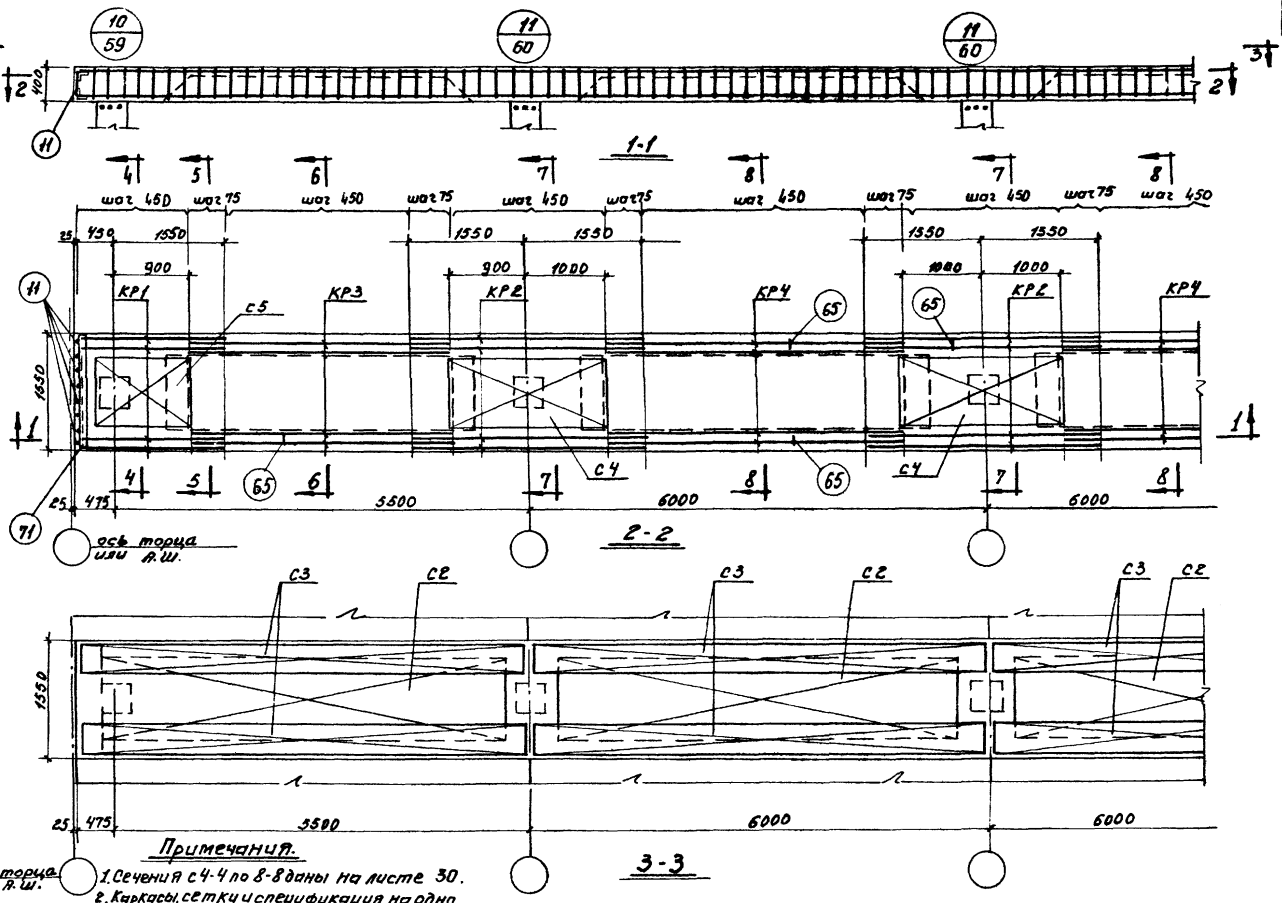

Примечания.

1. Сечения с 4-4 по 8-8 даны на листе 30.
2. Каркасы, сетки и спецификация на одно арматурное изделие даны на листах 65÷73.
3. Выборка и показатели даны на листе 37.
4. По 2-2 и 3-3 сборные плиты и поперечные ригели, закладные М2 и М3 условно не показаны. М2 и М3 приварить до бетонирования.

ТК 1967	Ригель РМС1. Конструкция и маркировочная схема арматурных каркасов и сеток	ИИС 29-3	
		Лист	25

10190 35

ГПИ-7

Гин	Зильберштейн	
Зильберштейн	Абратович	
Ван	Кравцова	
Гл. инженер пр.		
Нач. отдела		
Рук. группы		
Инженер		
Проверил		

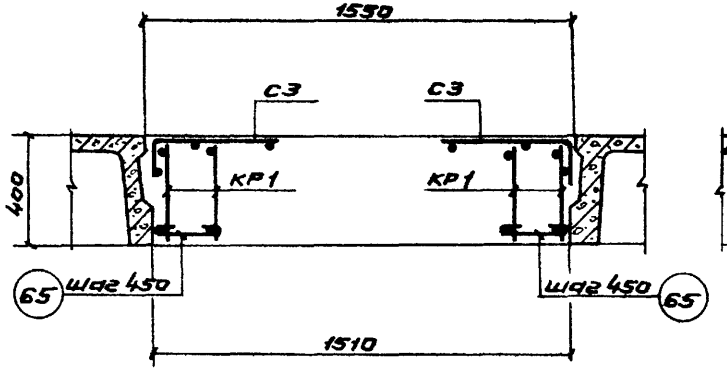

4 - 4

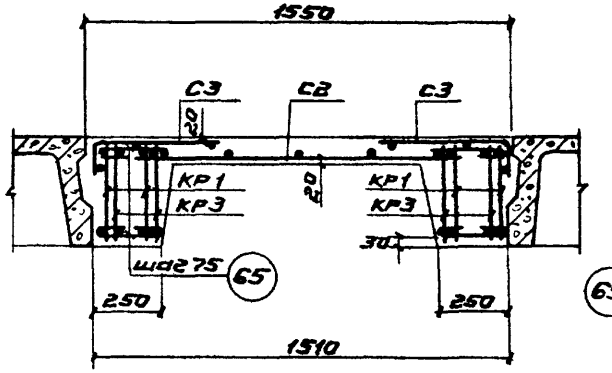

5 - 5

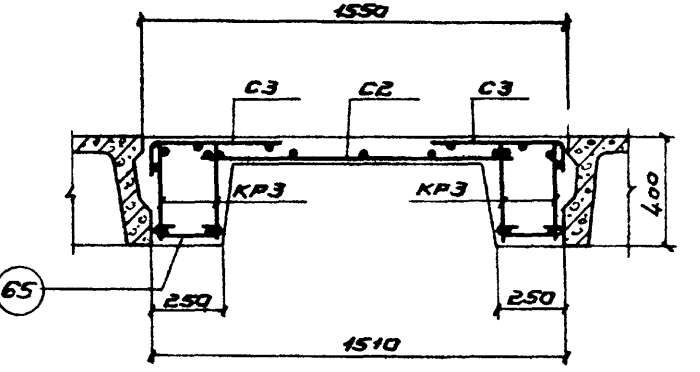

6 - 6

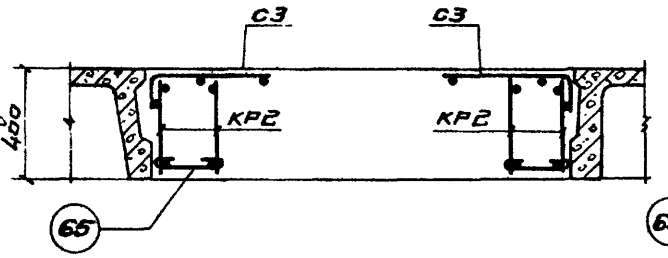

7 - 7

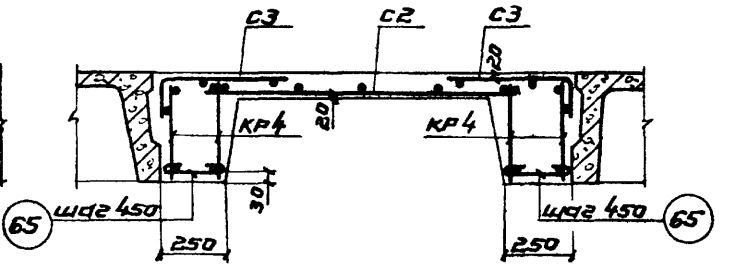

8 - 8

Примечания.

1. Конструкция ригеля дана на листе 29.
2. Каркасы и сетки даны на листах 65÷73.
3. Сетки вутов условно не показаны.

ТК 1967	Ригель РМС1. Сечения 4-4÷8-8	ИИС 29·3
		Лист 30

ГПИ-7

Гл. ин. Гин
Нач. отдела Зильберштейн
Рук. группы Абрамович
Инженер Ван
Проверил Кравцова

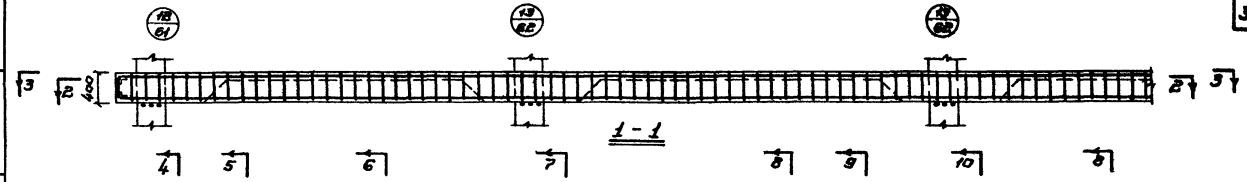

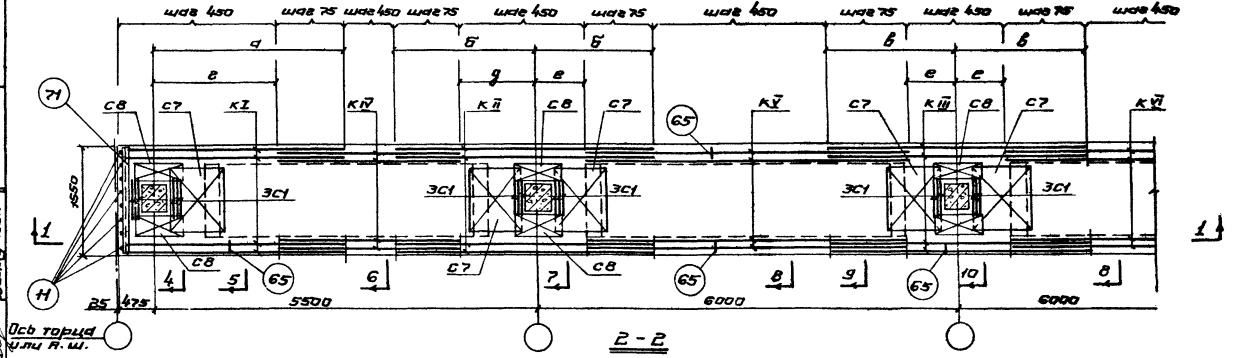

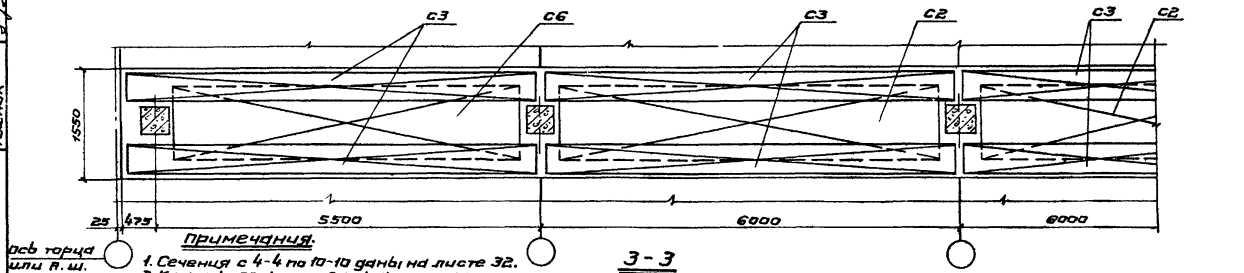

Примечания.

1. Сечения с 4-4 по 10-10 даны на листе 32.
2. Каркасы, сетки и спецификация на одно арматурное изделие даны на листах 65÷73.
3. Выборка и показатели даны на листах 38, 39.
4. По 2-2 и 3-3 сборные плиты и поперечные ригели условно не показаны.

ТК 1967	Ригель РМС2÷РМС6. Конструкция и маркировочная схема арматурных каркасов и сеток	ИИС 29-3	
		Лист	31

Гл. инж. пр-та	Гин	Проверил	Кравцова
Нач. отдела	Зильбершмидт		
Рук. группы	Абрамович		
Инженер	Ванн		
Техник	Виллумсен		

ГПИ-7

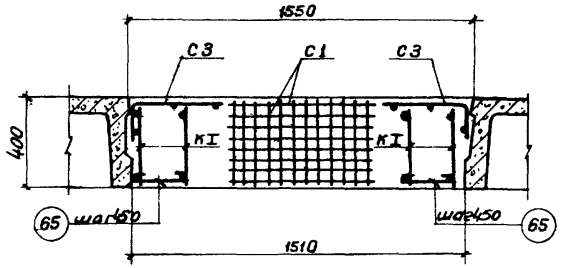

4-4

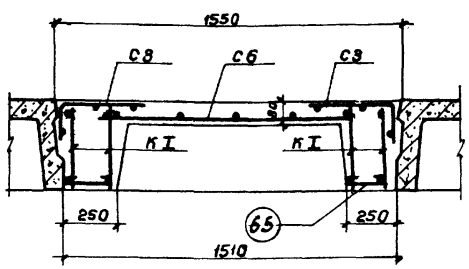

5-5

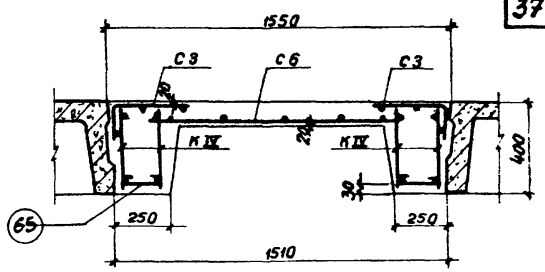

6-6

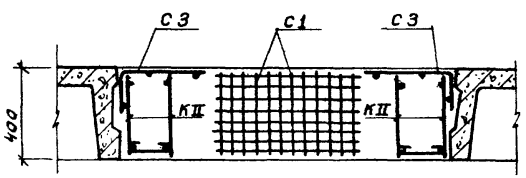

7-7

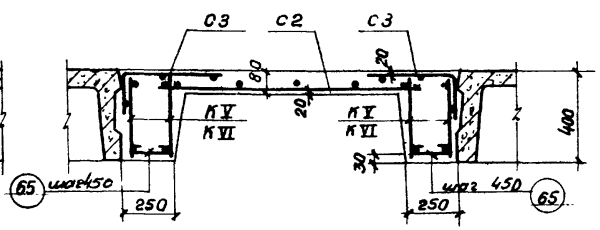

8-8

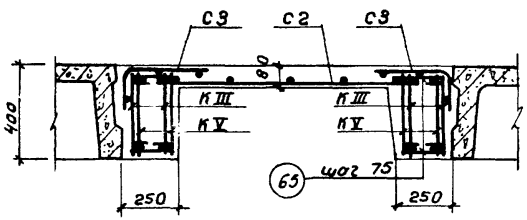

9-9

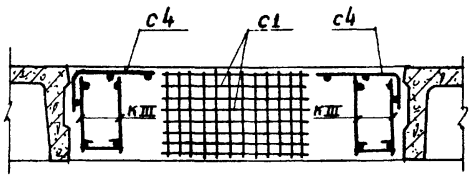

10-10

Примечания.

1. Конструкция ригелей дана на листе 31.
2. Каркасы и сетки даны на листах 65 ÷ 73.
3. Сетки бутов условно не показаны.

Гл.инж. пр		
Нач.отдела	Зильбершмидт	
Рук.группы	Абрамович	
Инженер	Вон	
Техник	Виппумсен	

ГПИ-7

ТК 1967

Ригели РМС 2 ÷ РМС 6.
Сечения 4-4 ÷ 10-10

ИИС 29-3

Лист 32

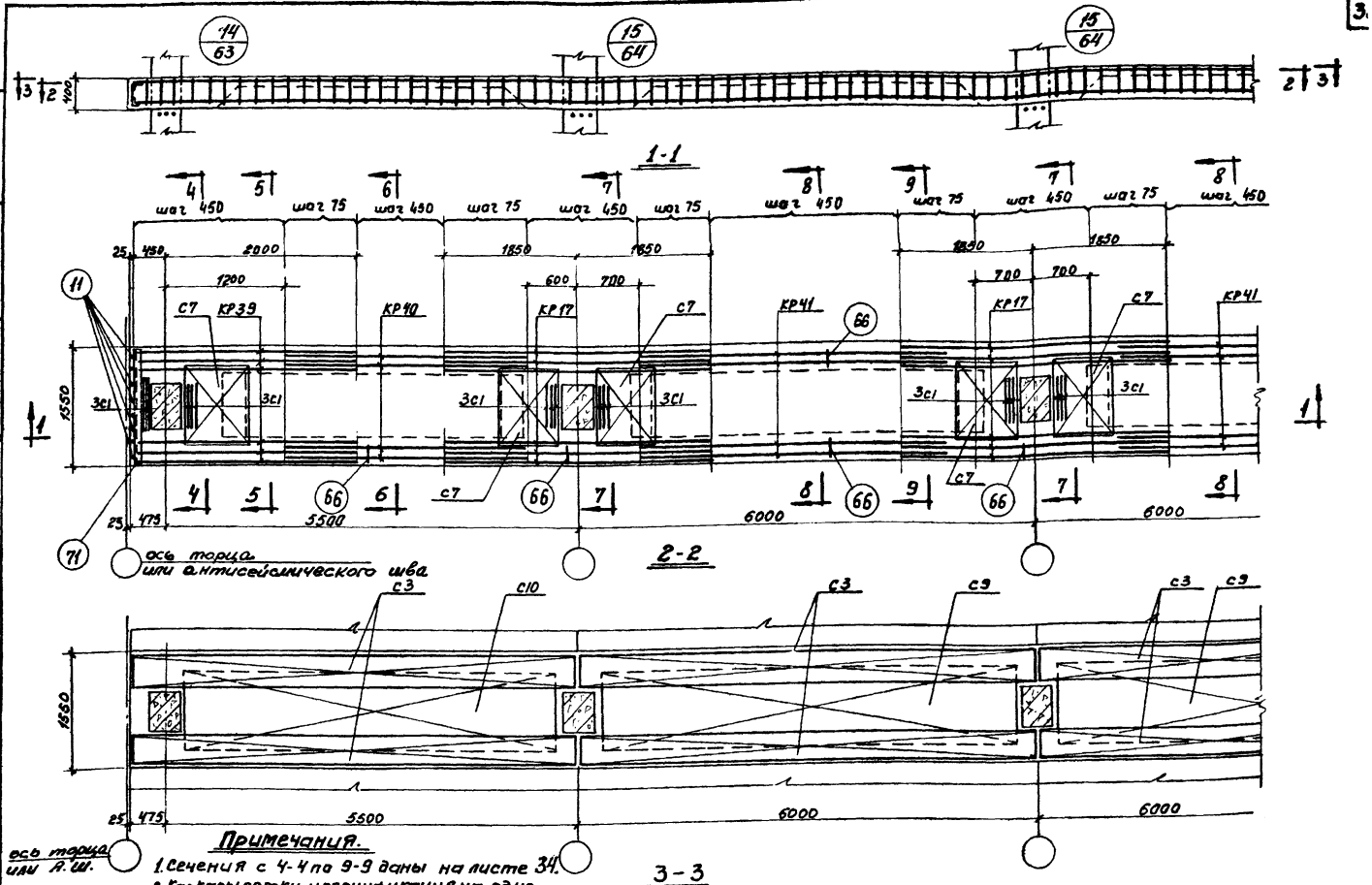

Примечания.

1. Сечения с 4-4 по 9-9 даны на листе 34.
2. Каркасы, сетки и спецификация на одно арматурное изделие даны на листах 65 ÷ 73.
3. Выборка и показатели даны на листе 39.
4. По 2-2 и 3-3 сборные плиты и поперечные ригели условно не показаны.

ТК 1967	Ригель РМС 7. Конструкция и маркировочная схема арматурных каркасов и сеток	ИИС 29-3	
		Лист	33

10190 39

ГПИ-7

Гл. инженер пр. Нач. отдела Рук. группы Инженер Техник

Гин Зильберштейн Абрамович Ван Виллумсен

Проверил Кравцова

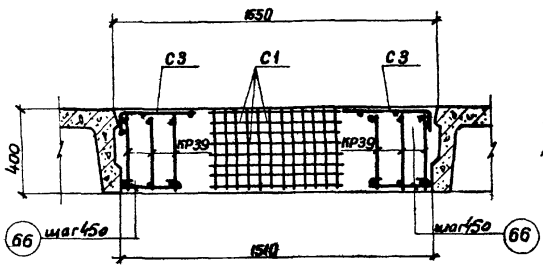

4-4

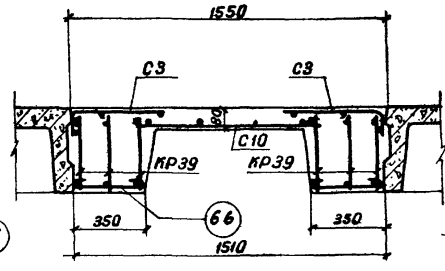

5-5

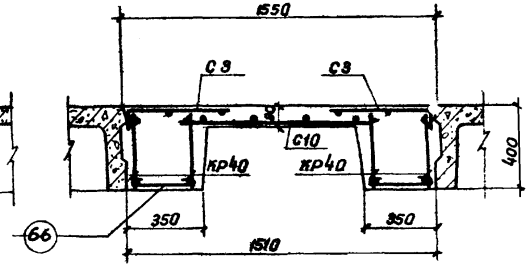

6-6

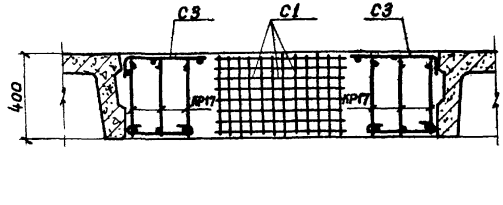

7-7

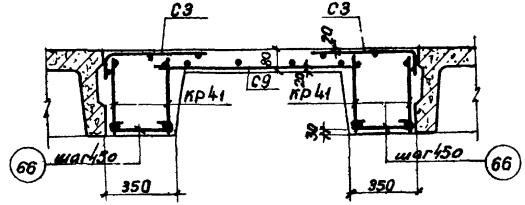

8-8

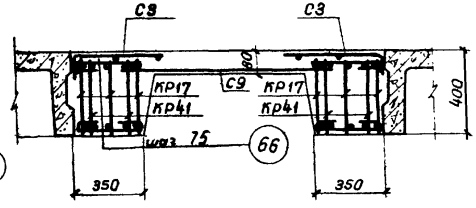

9-9

Примечания.

1. Конструкция ригеля дана на листе 33.
2. Каркасы и сетки даны на листах 65÷73.
3. Сетки бутов условно не показаны.

ГИП	Зильберминц		
Нач. отдела	Абрамович		
Рук. группы	Бан		
Инженер	Виппумсен		
Техник			

ГПИ-7

ТК 1967	Ригель РМС 7. Сечения 4-4 ÷ 9-9	ИИС 29-3	
		Лист	34

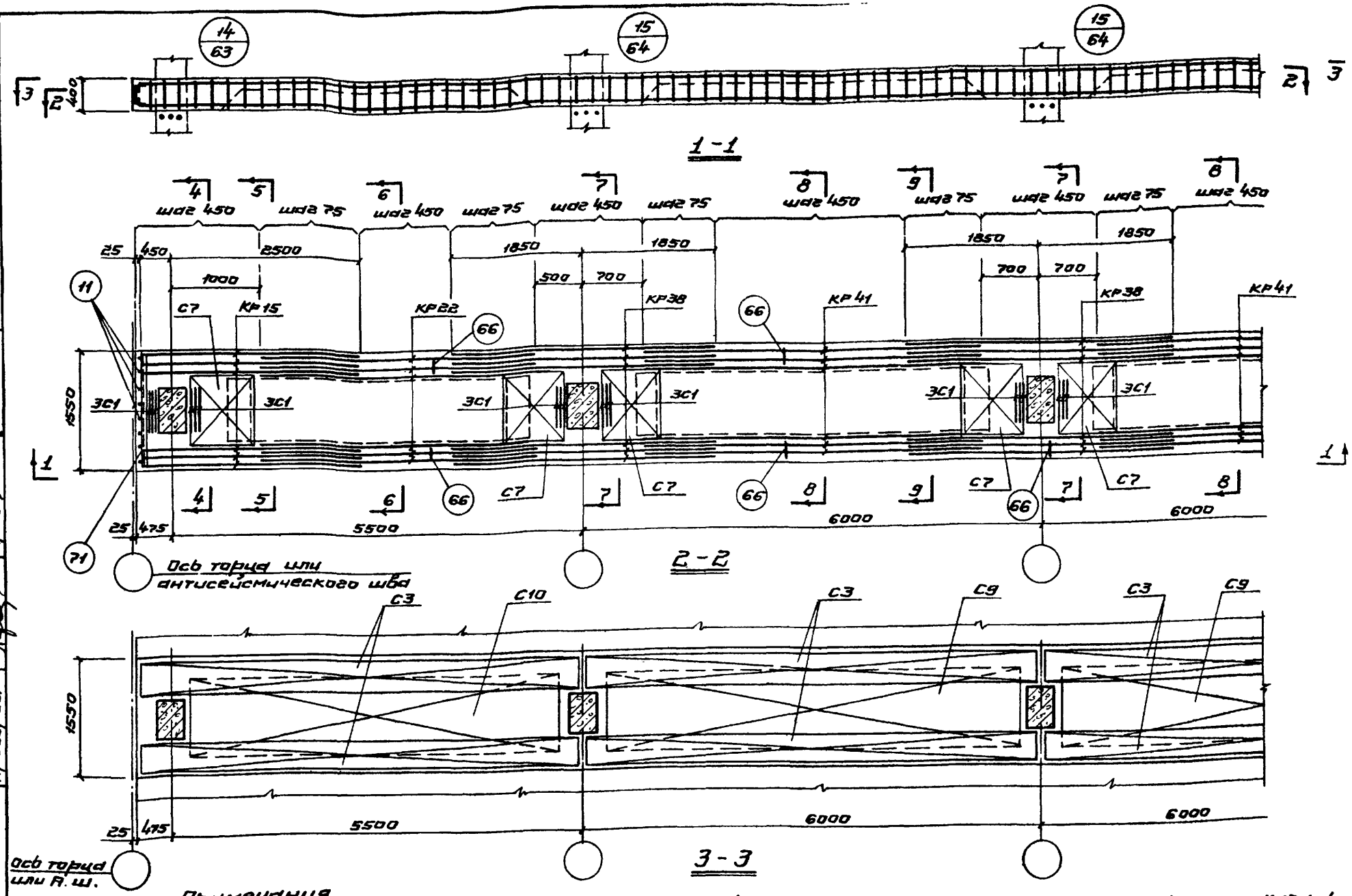

Примечания.

1. Сечения с 4-4 по 9-9 даны на листе 36.
2. Каркасы сетки и спецификация на одно арматурное изделие даны на листах 65-73.
3. Выборка и показатели даны на листе 40.
4. По 2-2 поперечные ригели и плиты условно не показаны.

Гл. инж. пр-та	Гин		
Нач. отдела	Зильберминц		
Рук. группы	Абрамович		
Инженер	Королева		
Проверил	Кравцова		

ГПИ-7

ТК 1967	Ригель РМС 8. Конструкция и маркировочная схема арматурных каркасов и сеток	ШИС 25
		Лист 3

10190 41

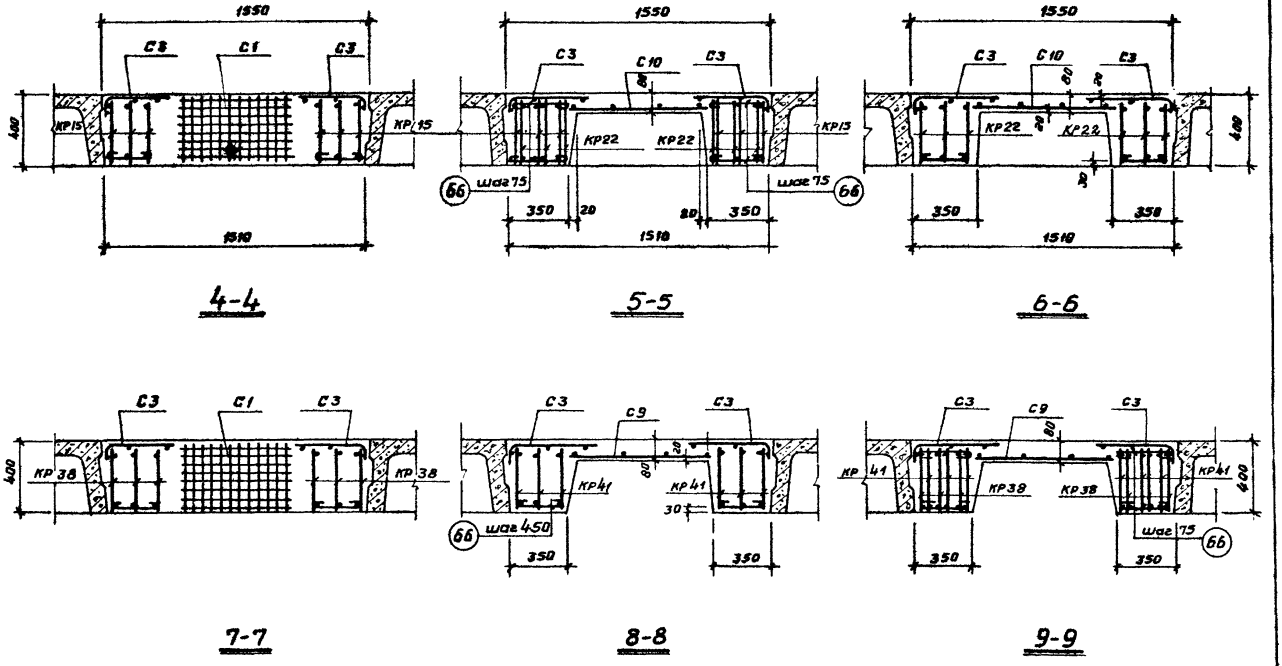

Примечания.

1. Конструкция ригеля дана на листе 35
2. Каркасы и сетки даны на листах 65÷73
3. Сетки вутов условно не показаны.

ТК 1967	Ригель РМС 8. Сечения 4-4 ÷ 9-9	ЦИС29-3 Лист 36

ГПИ-7

Рук. группы Инженер Проверил

Абрамович Королева Кравцова

10190 42

Таблица привязки рабочей арматуры (в метрах)

Марка ригеля	а	б	в	г	д	е
РМС 2	1.55	1.55	1.55	0.75	0.75	0.70
РМС 3	2.15	1.55	1.55	0.75	0.75	0.70
РМС 4	2.15	1.85	1.85	0.75	0.75	0.70
РМС 5	2.60	1.85	1.85	1.20	0.60	0.70
РМС 6	2.60	1.85	1.85	1.20	0.60	0.70

Показатели на один блок (ригель)

Марка ригеля	Вес т	Марка бетона	Объем бетона	Расход стали кг
РМС1-(18)	—	200	6.39	595.9
РМС1-(24)			9.24	715.1
РМС1-(30)			11.49	834.3
РМС1-(36)			13.74	953.5
РМС1-(42)			15.99	1072.7
РМС1-(48)			18.24	1191.9
РМС1-(54)			20.49	1311.1
РМС1-(60)			22.74	1430.3

Выборка стали на один блок (ригель) кг

Марка ригеля	Горячекатанная арматурная сталь ГОСТ 5781-61															Холоднотянутая проволока ГОСТ 6727-53			Прокат ст.3 ГОСТ 380-60			
	Класса А-III										Класса А-I					Класса В-I						
	ф										ф					ф						
	36	32	28	25	22	20	18	16	12	Итого	12	10	8	6	Итого	5	4	Итого	∠100×8	∠90×56×8	-Б10	Итого
РМС1-(18)	—	—	—	—	—	—	—	184.0	77.2	261.6	—	—	28.4	46.4	75.2	52.7	18.0	70.7	73.2	105.6	9.6	188.4
РМС1-(24)	—	—	—	—	—	—	—	244.0	116.8	361.2	—	—	36.8	57.6	94.8	70.7	24.0	94.7	73.2	132.0	12.0	217.2
РМС1-(30)	—	—	—	—	—	—	—	304.0	156.4	460.8	—	—	45.2	68.8	114.4	88.7	30.0	118.7	73.2	158.4	14.4	246.0
РМС1-(36)	—	—	—	—	—	—	—	364.0	196.0	560.4	—	—	53.6	80.0	134.0	106.7	36.0	142.7	73.2	184.8	16.8	274.8
РМС1-(42)	—	—	—	—	—	—	—	424.0	235.0	668.0	—	—	62.0	91.2	153.6	124.7	42.0	166.7	73.2	211.2	19.2	303.6
РМС1-(48)	—	—	—	—	—	—	—	484.0	275.2	759.6	—	—	70.4	102.4	173.2	142.7	48.0	190.7	73.2	237.6	21.6	332.4
РМС1-(54)	—	—	—	—	—	—	—	544.0	314.8	858.2	—	—	78.8	113.6	192.8	160.7	54.0	214.7	73.2	264.0	24.0	361.2
РМС1-(60)	—	—	—	—	—	—	—	604.0	354.4	958.8	—	—	87.2	124.8	212.4	178.7	60.0	238.7	73.2	290.4	26.4	390.0

Примечания:

1. Конструкция ригелей дана на листах 29, 31, 33, 35.
2. Спецификация арматурных изделий на блок дана на листах 41 ÷ 49.
3. Каркасы, сетки и спецификация даны на листах 65 ÷ 73.

Гл. инж. пр-та	Гинч		
Нач. отдела	Зильберминц		
Рук. группы	Абрамович		
Инженер	Королева		
Проверил	Кравцова		

ГПИ-7

ТК 196 — Таблица привязки рабочей арматуры ригели РМС1-(18) ÷ РМС1-(60). Выборка и показатели — ИИС 29-3 — Лист 37

Выборка стали на один блок (ригель) кг

Марка элемента	Горячекатанная арматурная сталь ГОСТ 5781-61															Холоднотянутая проволока ГОСТ 6727-53			Прокат ст.3 ГОСТ 380-60		
	Класса А-III										Класса А I										
	ф										ф					ф					
	36	32	28	25	22	20	18	16	12	Итого	12	10	8	6	Итого	5	4	Итого	L100 x 8	-б=10	Итого
РМС2-(18)	—	—	—	—	—	118.4	—	170.8	28.8	318.0	—	—	102.4	10.0	112.4	52.5	39.2	91.7	73.2	9.6	82.8
РМС2-(24)	—	—	—	—	—	118.4	—	260.4	28.8	407.6	—	—	125.0	10.0	135.0	63.9	56.7	120.6	73.2	12.0	85.2
РМС2-(30)	—	—	—	—	—	118.4	—	350.0	28.8	497.2	—	—	147.6	10.0	157.6	75.3	74.2	149.5	73.2	14.4	87.6
РМС2-(36)	—	—	—	—	—	118.4	—	439.6	28.8	586.8	—	—	170.2	10.0	180.2	86.7	91.7	178.4	73.2	16.8	90.0
РМС2-(42)	—	—	—	—	—	118.4	—	529.2	28.8	676.4	—	—	192.8	10.0	202.8	98.1	109.2	207.3	73.2	19.2	92.4
РМС2-(48)	—	—	—	—	—	118.4	—	518.4	28.8	766.0	—	—	215.4	10.0	225.4	109.5	126.7	236.2	73.2	21.6	94.8
РМС2-(54)	—	—	—	—	—	118.4	—	708.0	28.8	855.6	—	—	238.0	10.0	248.0	120.9	144.2	265.1	73.2	24.0	97.2
РМС2-(60)	—	—	—	—	—	118.4	—	797.6	28.8	945.2	—	—	260.6	10.0	270.6	132.3	161.7	294.0	73.2	26.4	99.6
РМС3-(18)	—	—	—	298.4	62.4	—	—	195.6	—	556.4	—	—	114.0	10.0	124.0	52.5	39.2	91.7	73.2	9.6	82.8
РМС3-(24)	—	—	—	346.0	62.4	—	—	285.2	—	693.6	—	—	137.4	20.0	157.4	63.9	56.7	120.6	73.2	12.0	85.2
РМС3-(30)	—	—	—	393.6	62.4	22.8	—	316.8	—	795.6	—	—	178.4	20.0	198.4	75.3	74.2	149.5	73.2	14.4	87.6
РМС3-(36)	—	—	—	441.2	62.4	45.6	—	348.4	—	897.6	—	—	219.4	20.0	239.4	86.7	91.7	178.4	73.2	16.8	90.0
РМС3-(42)	—	—	—	488.8	62.4	68.4	—	380.0	—	999.6	—	—	260.4	20.0	280.4	98.1	109.2	207.3	73.2	19.2	92.4
РМС3-(48)	—	—	—	536.4	62.4	91.2	—	411.6	—	1101.6	—	—	301.4	20.0	321.4	109.5	126.7	236.2	73.2	21.6	94.8
РМС3-(54)	—	—	—	584.0	62.4	114.0	—	443.2	—	1203.6	—	—	342.4	20.0	362.4	120.9	144.2	265.1	73.2	24.0	97.2
РМС3-(60)	—	—	—	631.6	62.4	136.8	—	474.8	—	1305.6	—	—	383.4	20.0	403.4	132.3	161.7	294.0	73.2	26.4	99.6
РМС4-(18)	—	—	244.0	203.2	—	73.6	137.6	48.0	—	706.4	41.6	44.8	76.6	10.0	173.0	52.5	39.2	91.7	73.2	9.6	82.8
РМС4-(24)	—	—	315.6	203.2	—	110.4	211.2	60.0	—	900.4	41.6	67.2	91.0	20.0	219.8	63.9	56.7	120.6	73.2	12.0	85.2
РМС4-(30)	—	—	387.2	203.2	—	147.2	284.8	72.0	—	1190.4	41.6	89.6	105.4	30.0	266.6	75.3	74.2	149.5	73.2	14.4	87.6
РМС4-(36)	—	—	458.8	203.2	—	184.0	358.4	84.0	—	1264.4	41.6	112.0	119.8	40.0	313.4	86.7	91.7	178.4	73.2	16.8	90.0
РМС4-(42)	—	—	530.4	203.2	—	220.8	432.0	96.0	—	1446.4	41.6	134.4	134.2	50.0	360.2	98.1	109.2	207.3	73.2	19.2	92.4
РМС4-(48)	—	—	602.0	203.2	—	257.6	505.6	108.0	—	1628.4	41.6	156.8	148.6	60.0	407.0	109.5	126.7	236.2	73.2	21.6	94.8
РМС4-(54)	—	—	673.6	203.2	—	294.4	579.2	120.0	—	1810.4	41.6	179.2	168.0	70.0	453.8	120.9	144.2	265.1	73.2	24.0	97.2
РМС4-(60)	—	—	745.2	203.2	—	331.2	652.8	132.0	—	1992.4	41.6	201.6	177.4	80.0	500.6	132.3	161.7	294.0	73.2	26.4	99.6

Показатели на один блок (ригель) 43

Марка ригеля	Вес т	Марка бетона	Объем бетона	Расход стали кг
РМС2-(18)			6.99	604.9
РМС2-(24)			9.24	748.4
РМС2-(30)			11.49	891.9
РМС2-(36)			13.74	1035.4
РМС2-(42)			15.99	1178.9
РМС2-(48)			18.24	1322.4
РМС2-(54)			20.49	1465.9
РМС2-(60)			22.74	1609.4
РМС3-(18)	—	200	6.99	854.9
РМС3-(24)			9.24	1056.8
РМС3-(30)			11.49	1231.1
РМС3-(36)			13.74	1405.4
РМС3-(42)			15.99	1579.7
РМС3-(48)			18.24	1754.0
РМС3-(54)			20.49	1928.3
РМС3-(60)			22.74	2102.6
РМС4-(18)			6.99	1065.9
РМС4-(24)			9.24	1326.0
РМС4-(30)			11.49	1586.1
РМС4-(36)			13.74	1846.2
РМС4-(42)			15.99	2106.3
РМС4-(48)			18.24	2366.4
РМС4-(54)			20.49	2626.5
РМС4-(60)			22.74	2886.6

Гук. группы — Инженер — Проверил — Королева — Кравцова

ТК 1968	Ригели РМС2-(18) ÷ РМС2-(60), РМС3-(18) ÷ РМС3-(60), РМС4-(18) ÷ РМС4-(60) Выборка и показатели	ИИС 29-3 Лист 38

10190 44

Выборка стали на один блок (ригель), кг

Марка элемента	Горячекатанная арматурная сталь ГОСТ 5781-61															Холоднотянутая проволока ГОСТ 6727-53			Прокат ст.3 ГОСТ 380-60		
	Класса А-III										Класса А-I										
	ф										ф					ф					
	36	32	28	25	22	20	18	16	12	Итого	12	10	8	6	Итого	5	4	Итого	∠100×8	-б=10	Итого
РМС5-(18)	—	151.2	402.4	—	—	238.4	—	48.0	—	840.0	48.0	89.6	65.4	—	203.0	52.5	39.2	91.7	73.2	9.6	82.8
РМС5-(24)	—	151.2	474.0	—	—	366.4	—	60.0	—	1051.6	48.0	112.0	97.4	—	257.4	63.9	56.7	120.6	73.2	12.0	85.2
РМС5-(30)	—	151.2	545.6	—	—	494.4	—	72.0	—	1263.2	48.0	134.4	129.4	—	311.8	75.3	74.2	149.5	73.2	14.4	87.6
РМС5-(36)	—	151.2	617.2	—	—	622.4	—	84.0	—	1474.8	48.0	156.8	161.4	—	366.2	86.7	91.7	178.4	73.2	16.8	90.0
РМС5-(42)	—	151.2	688.8	—	—	750.4	—	96.0	—	1687.4	48.0	179.2	193.4	—	420.6	98.1	109.2	207.3	73.2	19.2	92.4
РМС5-(48)	—	151.2	760.4	—	—	878.4	—	108.0	—	1898.0	48.0	201.6	225.4	—	475.0	109.5	126.7	236.2	73.2	21.6	94.8
РМС5-(54)	—	151.2	832.0	—	—	1006.4	—	120.0	—	2109.6	48.0	224.0	257.4	—	529.4	120.9	144.2	265.1	73.2	24.0	97.2
РМС5(60)	—	151.2	903.6	—	—	1134.4	—	132.0	—	2321.2	48.0	246.4	289.4	—	583.8	132.3	161.7	294.0	73.2	26.4	99.6
РМС6-(18)	—	494.4	143.2	—	88.8	164.8	—	48.0	—	939.2	112.0	44.8	83.0	—	239.8	52.5	39.2	91.7	73.2	9.6	82.8
РМС6-(24)	—	494.4	214.8	—	133.2	256.0	—	60.0	—	1158.4	112.0	67.2	115.0	—	294.2	63.9	56.7	120.6	73.2	12.0	85.2
РМС6-(30)	—	494.4	286.4	—	177.6	347.2	—	72.0	—	1377.6	112.0	89.6	147.0	—	348.6	75.3	74.2	149.5	73.2	14.4	87.6
РМС6-(36)	—	494.4	358.0	—	222.0	438.4	—	84.0	—	1596.8	112.0	112.0	179.0	—	403.0	86.7	91.7	178.4	73.2	16.8	90.0
РМС6-(42)	—	494.4	429.6	—	266.4	529.6	—	96.0	—	1816.0	112.0	134.4	211.0	—	457.4	98.1	109.2	207.3	73.2	19.2	92.4
РМС6-(48)	—	494.4	501.2	—	310.8	620.8	—	108.0	—	2035.2	112.0	156.8	243.0	—	511.8	109.5	126.7	236.2	73.2	21.6	94.8
РМС6-(54)	—	494.4	572.8	—	355.2	712.0	—	120.0	—	2254.4	112.0	179.2	275.0	—	566.2	120.9	144.2	265.1	73.2	24.0	97.2
РМС6-(60)	—	494.4	644.4	—	399.6	803.2	—	132.0	—	2473.6	112.0	201.6	307.0	—	620.6	132.3	161.7	294.0	73.2	26.4	99.6
РМС7-(18)		412.0	288.8		198.8	110.4		48.0		1058.0	136.0	67.2	111.6		314.8	44.5	37.7	82.2	73.2	9.6	82.8
РМС7-(24)		412.0	396.2		308.8	165.6		60.0		1342.6	136.0	100.8	158.0		394.8	59.6	48.6	108.2	73.2	12.0	85.2
РМС7-(30)		412.0	503.6		418.8	220.8		72.0		1627.2	136.0	134.4	204.4		474.8	74.7	59.5	134.2	73.2	14.4	87.6
РМС7-(36)		412.0	611.0		528.8	276.0		84.0		1911.8	136.0	168.0	250.8		554.8	89.8	70.4	160.2	73.2	16.8	90.0
РМС7-(42)		412.0	718.4		638.8	331.2		96.0		2196.4	136.0	201.6	297.2		634.8	104.9	81.3	186.2	73.2	19.2	92.4
РМС7-(48)		412.0	825.8		748.8	386.4		108.0		2481.0	136.0	235.2	343.6		714.8	120.0	92.2	212.2	73.2	21.6	94.8
РМС7-(54)		412.0	933.2		858.8	441.6		120.0		2765.6	136.0	268.8	390.0		794.8	135.1	103.1	238.2	73.2	24.0	97.2
РМС7-(60)		412.0	1040.6		968.8	496.8		132.0		3050.2	136.0	302.4	436.4		874.8	150.2	114.0	264.2	73.2	26.4	99.6

Показатели на один блок (ригель)

Марка ригеля	Вес т	Марка бетона	Объем бетона	Расход стали кг
РМС5-(18)			6.99	1217.5
РМС5-(24)			9.24	1514.8
РМС5-(30)			11.49	1812.1
РМС5-(36)			13.74	2109.4
РМС5-(42)	—	200	15.99	2406.7
РМС5-(48)			18.24	2704.0
РМС5-(54)			20.49	3001.4
РМС5-(60)			22.74	3298.6
РМС6-(18)			6.99	1353.5
РМС6-(24)			9.24	1658.4
РМС6-(30)			11.49	1963.3
РМС6-(36)			13.74	2268.2
РМС6-(42)			15.99	2573.1
РМС6-(48)			18.24	2878.0
РМС6-(54)			20.49	3182.9
РМС6-(60)	—	300	22.74	3487.8
РМС7-(18)			6.99	1537.8
РМС7-(24)			9.24	1930.8
РМС7-(30)			11.49	2323.8
РМС7-(36)			13.74	2716.8
РМС7-(42)			15.99	3109.8
РМС7-(48)			18.24	3502.8
РМС7-(54)			20.49	3895.8
РМС7-(60)			22.74	4288.8

ГПИ-7

Гл. инж. пр-та — Гин
Нач. отдела — Зильберштейн
Рук. группы — Абрамович
Инженер — Королева
Проверил — Кравцова

ТК 1968 | Ригели РМС5-(18)÷РМС5-(60) РМС6-(18)÷РМС6-(60). РМС7-(18)÷РМС7-(60) Выборка и показатели | ШИС 29-3 | Лист 39

10190 45

Выборка стали на один блок (ригель) кг

Марка ригеля	Горячекатанная арматурная сталь ГОСТ 5781-61															Холоднотянутая проволока ГОСТ 6727-53			Прокат ст. 3		
	Класса А-III										Класса А-II					Класса А-I			ГОСТ 380-60		
	ф										ф					ф					
	36	32	28	25	22	20	18	16	12	Итого	12	10	8	6	Итого	5	4	Итого	L100×8	-Б:10	Итого
РМС8-(18)	—	462.0	446.4	—	441.0	—	—	48.0	—	1397.4	72.0	139.2	122.8	—	334.0	44.6	39.2	83.8	73.2	9.6	82.8
РМС8-(24)	—	462.0	553.8	—	672.6	—	—	60.0	—	1748.4	72.0	172.8	178.0	—	422.8	59.7	50.1	109.8	73.2	12.0	85.2
РМС8-(30)	—	462.0	661.2	—	904.2	—	—	72.0	—	2099.4	72.0	206.4	233.2	—	511.6	74.8	61.0	135.8	73.2	14.4	87.6
РМС8-(36)	—	462.0	768.6	—	1135.8	—	—	84.0	—	2450.4	72.0	240.0	288.4	—	600.4	89.9	71.9	161.8	73.2	16.8	90.0
РМС8-(42)	—	462.0	876.0	—	1367.4	—	—	96.0	—	2801.4	72.0	273.6	343.6	—	689.2	105.0	82.8	187.8	73.2	19.2	92.4
РМС8-(48)	—	462.0	983.4	—	1599.0	—	—	108.0	—	3152.4	72.0	307.2	398.8	—	778.0	120.1	93.7	213.8	73.2	21.6	94.8
РМС8-(54)	—	462.0	1090.8	—	1830.6	—	—	120.0	—	3503.4	72.0	340.8	454.0	—	866.8	135.2	104.6	239.8	73.2	24.0	97.2
РМС8-(60)	—	462.0	1198.2	—	2062.2	—	—	132.0	—	3854.4	72.0	374.4	509.6	—	955.6	150.3	115.5	265.8	73.2	26.4	99.6

Показатели на один блок (ригель)

Марка ригеля	Вес т	Марка бетона	Объем бетона	Расход стали кг
РМС8-(18)	—	300	6.99	1898.0
РМС8-(24)			9.24	2366.2
РМС8-(30)			11.49	2834.4
РМС8-(36)			13.74	3302.6
РМС8-(42)			15.99	3770.8
РМС8-(48)			18.24	4239.0
РМС8-(54)			20.49	4707.2
РМС8-(60)			22.74	5175.2

ГПИ-7

Рук. группы — Абрамович
Инженер — Королева
Проверил — Кравцова

ТК 196

Ригель РМС8-(18) ÷ РМС8-(60). Выборка и показатели

ИИС 29-3

Лист 40

10190 46

Спецификация арматурных изделий на один блок (ригель)

Марка элемента	Условные обозначения каркасов и отд. поз.	Рабочие марки, каркасы, сетки, отд. стержни, закл. детали	Кол-во шт. на блок	№ листа
РМС1-(18)		КР1	8	65, 69
		КР2	8	
		КР3	8	
		КР4	4	
		С2	3	67, 71
		С3	6	67, 72
		С4	2	
		С5	2	68, 72
		М2	8	
		65	268	72, 73
		11	16	
		71	4	
		М3	48	68, 72
РМС1-(24)		КР1	8	65, 69
		КР2	12	
		КР3	8	
		КР4	8	
		С2	4	67, 71
		С3	8	67, 72
		С4	3	
		С5	2	68, 72
		М2	10	
		65	352	72, 73
		11	16	
		71	4	
		М3	60	68, 72
РМС1-(30)		КР1	8	65, 69
		КР2	16	
		КР3	8	
		КР4	12	
		С2	5	67, 71
		С3	10	67, 72
		С4	4	
		С5	2	68, 72
		М2	12	
		65	436	73

Марка элемента	Условные обозначения каркасов и отд. поз.	Рабочие марки, каркасы, сетки, отд. стержни, закл. детали	Кол-во шт. на блок	№ листа
РМС1-(30) (продолжение)		11	16	73
		71	4	
		М3	72	68, 72
РМС1-(36)		КР1	8	65, 69
		КР2	20	
		КР3	8	
		КР4	16	
		С2	6	67, 71
		С3	12	67, 72
		С4	5	
		С5	2	68, 72
		М2	14	
		65	520	73
		11	16	
		71	4	
		М3	84	68, 72
РМС1-(42)		КР1	8	65, 69
		КР2	24	
		КР3	8	
		КР4	20	
		С2	7	67, 71
		С3	14	67, 72
		С4	6	
		С5	2	68, 72
		М2	16	
		65	604	73
		11	16	
		71	4	
		М3	96	68, 72
РМС1-(48)		КР1	8	65, 69
		КР2	28	
		КР3	8	
		КР4	24	
		С2	8	67, 71
		С3	16	67, 72
		С4	7	

Марка элемента	Условные обозначения каркасов и отд. поз.	Рабочие марки, каркасы, сетки, отд. стержни, закл. детали	Кол-во шт. на блок	№ листа
РМС1-(48) (продолжение)		С5	2	68, 72
		М2	18	
		65	688	73
		11	16	
		71	4	
		М3	108	68, 72
РМС1-(54)		КР1	8	66, 69
		КР2	32	
		КР3	8	
		КР4	28	
		С2	9	67, 71
		С3	18	67, 72
		С4	8	
		С5	2	68, 72
		М2	20	
		65	772	73
		11	16	
		71	4	
		М3	120	68, 72
РМС1-(60)		КР1	8	65, 69
		КР2	36	
		КР3	8	
		КР4	32	
		С2	10	67, 71
		С3	20	67, 72
		С4	9	
		С5	2	68, 72
		М2	22	
		65	856	73
		11	16	
		71	4	
		М3	132	68, 72

Гл. инж. пр-та	[signature]	Гин
Нач. отдела	[signature]	Зильбершмидт
Рук. группы	[signature]	Абрамович
Инженер	[signature]	Ван
Проверил	[signature]	Кравцова

ГПИ-7

ТК 1967	Ригели РМС1-(18) ÷ РМС1-(60). Спецификация арматурных изделий на один блок	ИИС 29-3
		Лист 41

Спецификация арматурных изделий на один блок (ригель)

Марка элемента	Условные обозначения марок каркасов и отд. позиций	Рабочие марки, каркасы, сетки, отд. стержни, закл. детали	Кол-во шт на блок	N листа
РМС2-(18)	КI	КР32	8	65, 71
	КII	КР7	8	65, 69
	КIII	КР33	8	65, 71
	КIV	КР9	4	65, 69
		С1	24	67, 71
		С2	1	
		С3	6	67, 72
		С6	2	68, 72
		С7	6	
		С8	8	
		65	344	73
		11	16	
		71	4	
		М3	48	68, 72
РМС2-(24)	КI	КР32	8	65, 71
	КII	КР7	12	65, 69
	КIII			
	КIV	КР33	8	65, 71
	КV	КР9	8	65, 69
		С1	30	67, 71
		С2	2	
		С3	8	67, 72
		С6	2	68, 72
		С7	8	
		С8	10	
		65	458	73
		11	16	
		71	4	
		М3	60	68, 72
РМС2-(30)	КI	КР32	8	65, 71
	КII	КР7	16	65, 69
	КIII			
	КIV	КР33	8	65, 71
	КV	КР9	12	65, 69
	КVI			
	С1	36	67, 71	

Марка элемента	Условные обозначения марок каркасов и отд. позиций	Рабочие марки, каркасы, сетки, отд. стержни, закл. детали	Кол-во шт на блок	N листа
РМС2-(30) (продолжение)		С2	3	67, 71
		С3	10	67, 72
		С6	2	68, 72
		С7	10	
		С8	12	
		65	572	73
		11	16	
		71	4	
		М3	72	68, 72
РМС2-(36)	КI	КР32	8	65, 71
	КII	КР7	20	65, 69
	КIII			
	КIV	КР33	8	69, 71
	КV	КР9	16	65, 69
	КVI			
	С1	42	67, 71	
	С2	4		
	С3	12	67, 72	
	С6	2	68, 72	
	С7	12		
	С8	14		
	65	686	73	
	11	16		
	71	4		
	М3	84	68, 72	
РМС2-(42)	КI	КР32	8	65, 71
	КII	КР7	24	65, 69
	КIII			
	КIV	КР33	8	65, 71
	КV	КР9	20	65, 69
	КVII			
	С1	48	67, 71	
	С2	5		
	С3	14	67, 72	
	С6	2	68, 72	
	С7	14		

Марка элемента	Условные обозначения марок каркасов и отд. поз.	Рабочие марки, каркасы, сетки, отд. стержни, закл. детали	Кол-во шт. на блок	N листа
РМС2-(42) (продолжение)		С8	16	68, 72
		65	800	73
		11	16	
		71	4	
		М3	96	68, 72
РМС2-(48)	КI	КР32	8	65, 71
	КII	КР-7	28	65, 69
	КIII			
	КIV	КР33	8	65, 71
	КV	КР9	24	65, 69
	КVI			
	С1	54	67, 71	
	С2	6		
	С3	16	67, 72	
	С6	2	68, 72	
	С7	16		
	С8	18		
	65	914	73	
	11	16		
	71	4		
	М3	108	68, 72	
РМС2-(54)	КI	КР32	8	65, 71
	КII	КР7	32	65, 69
	КIII			
	КIV	КР33	8	65, 71
	КV	КР9	28	65, 69
	КVI			
	С1	60	67, 71	
	С2	7		
	С3	18	67, 72	
	С6	2	68, 72	
	С7	18		
	С8	20		
	65	1028	73	
	11	16		
	71	4		
	М3	120	68, 72	

ГПИ-7

Рук. группы		Абрамович
Инженер		Ваин
Проверил		Кравцова

ТК 1967

Ригели РМС2-(18) ÷ РМС2-(54). Спецификация арматурных изделий на один блок

ИИС 29-3

Лист 42

Спецификация арматурных изделий на один блок (ригель)

Марка элементов	Условные обозначения каркасов и отд. поз.	Рабочие марки, каркасы, сетки, отд. стержни, закл. детали	Кол-во шт. на блок	№ листа
РМС2-(60)	КI	КР32	8	65, 71
	КII	КР7	36	65, 69
	КIII			
	КIV	КР33	8	65, 71
	КV	КР9	32	65, 69
	КVI			
		С1	66	67, 71
		С2	8	
		С3	20	67, 72
		С6	2	68, 72
		С7	20	
		С8	22	
		65	1142	73
		11	16	
		71	4	
		М3	132	68, 72
РМС3-(18)	КI	КР34	8	66, 71
	КII	КР11	8	65, 69
	КIV	КР35	8	65, 71
	КV	КР9	4	66, 69
		С1	24	67, 71
		С2	1	
		С3	6	67, 72
		С6	2	68, 72
		С7	6	
		С8	8	
		65	396	73
		11	16	
		71	4	
		М3	48	68, 72
РМС3-(24)	КI	КР34	8	66, 71
	КII	КР11	12	65, 69
	КIII			
	КIV	КР35	8	65, 71
	КV	КР9	8	66, 69
		С1	30	67, 71

Марка элемента	Условные обозначения каркасов и отд. поз.	Рабочие марки, каркасы сетки, отд. стержни, закл. детали	Кол-во шт. на блок	№ листа
РМС3-(24) (продолжение)		С2	2	67, 71
		С3	8	67, 72
		С6	2	68, 72
		С7	8	
		С8	10	
		65	510	73
		11	16	
		71	4	
		М3	60	68, 72
РМС3-(30	КI	КР34	8	66, 71
	КII	КР11	16	65, 69
	КIII			
	КIV	КР35	8	65, 71
	КV	КР9	8	66, 69
	КVI	КР19	4	66, 70
		С1	36	67, 71
		С2	3	
		С3	10	67, 72
		С6	2	68, 72
		С7	10	
		С8	12	
		65	624	73
		11	16	
		71	4	
		М3	72	68, 72
РМС3-(36)	КI	КР34	8	66, 71
	КII	КР11	20	65, 69
	КIII			
	КIV	КР35	8	65, 71
	КV	КР9	8	66, 69
	КVI	КР19	8	66, 70
		С1	42	67, 71
		С2	4	
		С3	12	67, 72
		С6	2	68, 72
		С7	12	

Марка элемента	Условные обозначения каркасов и отд. поз.	Рабочие марки каркасы, сетки, отд. стержни, закл. детали	Кол-во шт. на блок	№ листа
РМС3-(36) (продолжение)		С8	14	68, 72
		65	738	73
		11	16	
		71	4	
		М3	8	68, 72
РМС3-(42)	КI	КР34	8	66, 71
	КII	КР11	24	65, 69
	КIII			
	КIV	КР35	8	65, 71
	КV	КР9	8	66, 69
	КVI	КР19	12	66, 70
		С1	48	67, 71
		С2	5	
		С3	14	67, 72
		С6	2	68, 72
		С7	14	
		С8	16	
		65	852	73
		11	16	
		71	4	
		М3	96	68, 72
РМС3-(48)	КI	КР34	8	66, 71
	КII	КР11	28	65, 69
	КIII			
	КIV	КР35	8	65, 71
	КV	КР9	8	66, 69
	КVI	КР19	16	66, 70
		С1	54	67, 71
		С2	6	
		С3	16	67, 72
		С6	2	68, 72
		С7	16	
		С8	18	
		65	966	73
		11	16	
		71	4	
		М3	108	68, 72

Гл. инж. пр.		ГПИ-7
Нач. отдела	Зильберштейт	
Рук. группы	Абатович	
Инженер	Ван	
Проверил	Кравцова	

ТК 1967

Ригели РМС2-(60), РМС3-(18) ÷ РМС3-(48). Спецификация арматурных изделий на один блок

ИИС 29-3

Лист 43

Спецификация арматурных изделий на один блок (ригель)

Марка элемента	Условные обозначения каркасов и отд. поз.	Рабочие марки каркасы, сетки, отд. стержни, закл. детали.	Кол-во шт. на блок.	№ листа
РМС3-(54)	КI	КР34	8	66, 71
	КII	КР11	32	65, 69
	КIII			
	КIV	КР35	8	65, 71
	КV	КР9	8	66, 69
	КVI	КР19	20	66, 70
		С1	60	67, 71
		С2	7	
		С3	18	67, 72
		С6	2	68, 72
		С7	18	
		С8	20	
		Б5	1080	73
		11	16	
		71	4	
		М3	120	68, 72
РМС3-(60)	КI	КР34	8	66, 71
	КII	КР11	36	65, 69
	КIII			
	КIV	КР35	8	65, 71
	КV	КР9	8	66, 69
	КVI	КР19	24	66, 70
		С1	66	67, 71
		С2	8	
		С3	20	67, 72
		С6	2	68, 72
		С7	20	
		С8	22	
		Б5	1194	73
		11	16	
		71	4	
		М3	132	68, 72
РМС4-(18)	КI	КР36	8	66, 71
	КII	КР17	8	65, 70
	КIV	КР13	8	65, 69
	КV	КР14	4	66, 70

Марка элемента.	Условные обозначения каркасов и отд. поз.	Рабочие марки, каркасы, сетки, отд. стержни, закл. детали.	Кол-во шт. на блок.	№ листа.
РМС4-(18) (продолжение)		С1	24	67, 71
		С2	1	
		С3	6	67, 72
		С6	2	68, 72
		С7	6	
		С8	8	
		Б5	454	73
		11	16	
		71	4	
		М3	48	68, 72
РМС4-(24)	КI	КР36	8	66, 71
	КII	КР17	12	65, 70
	КIII			
	КIV	КР13	8	65, 69
	КV	КР14	8	66, 70
		С1	30	67, 71
		С2	2	
		С3	8	67, 72
		С6	2	68, 72
		С7	8	
		С8	10	
		Б5	598	73
		11	16	
		71	4	
		М3	60	68, 72
РМС4-(30)	КI	КР36	8	66, 71
	КII	КР17	16	65, 70
	КIII			
	КIV	КР13	8	65, 69
	КV	КР14	12	66, 70
	КVI			
		С1	36	67, 71
		С2	3	
		С3	10	67, 72
		С6	2	68, 72
		С7	10	

Марка элемента.	Условные обозначения каркасов и отд. поз.	Рабочие марки, каркасы, сетки, отд. стержни, закл. детали.	Кол-во шт. на блок	№ листа
РМС4-(30) (продолжение)		С8	12	68, 72
		Б5	742	73
		11	16	
		71	4	
		М3	72	68, 72
РМС4-(36)	КI	КР36	8	66, 71
	КII	КР17	20	65, 70
	КIII			
	КIV	КР13	8	65, 69
	КV	КР14	16	66, 70
	КVI			
		С1	42	67, 71
		С2	4	
		С3	12	67, 72
		С6	2	68, 72
		С7	12	
		С8	14	
		Б5	886	73
		11	16	
		71	4	
		М3	84	68, 72
РМС4-(42)	КI	КР36	8	66, 71
	КII	КР17	24	65, 70
	КIII			
	КIV	КР13	8	65, 69
	КV	КР14	20	66, 70
	КVI			
		С1	48	67, 71
		С2	5	
		С3	14	67, 72
		С6	2	68, 72
		С7	14	
		С8	16	
		Б5	1030	73
		11	16	
		71	4	
		М3	96	68, 72

Нач. отдела		Зильбершмидт	
Рук. группы		Абрамович	
Инженер		Ван	
Проверил		Кравцова	

ГПИ-7

ТК 1967	Ригели РМС3-(54), РМС3-(60), РМС4-(18) ÷ РМС4-(42) Спецификация арматурных изделий на один блок	ИИС 29-3	
		Лист	44

Спецификация арматурных изделий на один блок (ригель).

Марка элемента	Условные обозначения каркасов и авт. поз.	Рабочие марки, каркасы, сетки, авт. стержни, закл. детали	Кол-во шт. на блок.	№ листа.
РМС 4-(48)	КI	КР 36	8	66, 71
	КII	КР 17	28	65, 70
	КIII			
	КIV	КР13	8	65, 69
	КV	КР14	24	66, 70
	КVI			
		С1	54	67, 71
		С2	6	
		С3	16	67, 72
		С6	2	68, 72
		С27	16	
		С8	18	
		65	1074	73
		11	16	
		71	4	
		М3	108	68, 72
РМС 4-(54)	КI	КР 36	8	66, 71
	КII	КР17	32	65, 70
	КIII			
	КIV	КР13	8	65, 69
	КV	КР14	28	66, 70
	КVI			
		С1	60	67, 71
		С2	7	
		С3	18	67, 72
		С6	2	68, 72
		С7	18	
		С8	20	
		65	1318	73
		11	16	
		71	4	
		М3	120	68, 72
РМС 4-(60)	КI	КР 36	8	66, 71
	КII	КР17	36	65, 70
	КIII			
	КIV	КР13	8	65, 69

Марка элемента.	Условные обозначения каркасов и авт. поз.	Рабочие марки, каркасы, сетки, авт. стержни, закл. детали.	Кол-во шт. на блок	№ листа.
РМС 4-(60) (продолжение).	КV	КР 14	32	66, 70
	КVI			
		С1	66	67, 71
		С2	8	
		С3	20	67, 72
		С6	2	68, 72
		С7	20	
		С8	22	
		65	1432	73
		11	16	
		71	4	
		М3	132	68, 72
РМС 5-(18)	КI	КР37	8	66, 71
	КII	КР17	8	65, 70
	КIII	КР18	8	
	КV	КР19	4	66, 70
		С1	24	67, 71
		С2	1	
		С3	6	67, 72
		С6	2	68, 72
		С7	6	
		С8	8	
		65	462	73
		11	16	
		71	4	
		М3	48	68, 72
РМС 5-(24)	КI	КР37	8	66, 71
	КII	КР17	12	65, 70
	КIII			
	КIV	КР18	8	
	КV	КР19	8	66, 70
		С1	30	67, 71
		С2	2	
		С3	8	67, 72
		С6	2	68, 72
		С7	8	

Марка элемента.	Условные обозначения каркасов и авт. поз.	Рабочие марки, каркасы, сетки, авт. стержни, закл. детали.	Кол-во шт. на блок	№ листа
РМС 5-(24) (продолжение)		С8	10	68, 72
		65	606	73
		11	16	
		71	4	
		М3	60	68, 72
РМС 5-(30)	КI	КР37	8	66, 71
	КII	КР17	16	65, 70
	КIII			
	КIV	КР18	8	
	КV	КР19	12	66, 70
	КVI			
		С1	36	67, 71
		С2	3	
		С3	10	67, 72
		С6	2	68, 72
		С7	10	
		С8	12	
		65	750	73
		11	16	
		71	4	
		М3	72	68, 72
РМС 5-(36)	КI	КР37	8	66, 71
	КII	КР17	20	65, 70
	КIII			
	КIV	КР18	8	
	КV	КР19	16	66, 70
	КVI			
		С1	42	67, 71
		С2	4	
		С3	12	67, 72
		С6	2	68, 72
		С7	12	
		С8	14	
		65	894	73
		11	16	
		71	4	
		М3	84	68, 72

ГИН Зильберминдт
Гл. инж. пр. Абрамович
Нач. отдела Ван
Рук. группы Кравцова
Инженер
Проверил

ГПИ-7

ТК 1967

Ригели РМС4-(48)÷РМС4-(60), РМС5-(18)÷РМС5-(36). Спецификация арматурных изделий на один блок

ЦИС 29-

Лист 45

Спецификация арматурных изделий на один блок (ригель).

Марка элемента.	Условные обозначения каркасов и отд. поз.	Рабочие марки, каркасы, сетки отд. стержни заг. детали	Кол-во шт. на блок.	№ листа.
РМС5-(42)	КI	КР37	8	66,71
	КII	КР17	24	65,70
	КIII			
	КIV	КР18	8	
	КV	КР19	20	66,70
	КVI			
	С1		48	67,71
	С2		5	
	С3		14	67,72
	С6		2	68,72
	С7		14	
	С8		16	
	65		1038	73
	11		16	
	71		4	
	М3		96	68,72
РМС5-(48)	КI	КР37	8	66,71
	КII	КР17	28	65,70
	КIII			
	КIV	КР18	8	
	КV	КР19	24	66,70
	КVI			
	С1		54	67,71
	С2		6	
	С3		16	67,72
	С8		2	68,72
	С7		16	
	С8		18	
	65		1182	73
	11		16	
	71		4	
	М3		108	68,72
РМС5-(54)	КI	КР37	8	66,71
	КII	КР17	32	65,70
	КIII			
	КIV	КР18	8	

Марка элемента	Условные обозначения каркасов и отд поз	Рабочие марки, каркасы сетки отд.стержни заг.детали	Кол-во шт. на блок.	№ листа.
РМС5-(54) (продолжение).	КV	КР19	28	66,70
	КVI			
	С1		60	67,71
	С2		7	
	С3		18	67,72
	С6		2	68,72
	С7		18	
	С8		20	
	65		1326	73
	11		16	
	71		4	
	М3		120	68,72
РМС5-(60)	КI	КР37	8	66,71
	КII	КР17	36	65,70
	КIII			
	КIV	КР18	8	
	КV	КР19	32	66,70
	КVI			
	С1		66	67,71
	С2		8	
	С3		20	67,72
	С6		2	68,72
	С7		20	
	С8		22	
	65		1470	73
	11		16	
	71		4	
	М3		132	68,72
РМС8-(18	КI	КР15	8	68,70
	КII	КР16	8	65,70
	КIV	КР18	8	
	КV	КР19	4	66,70
	С1		24	67,71
	С2		1	
	С3		6	67,72
	С6		2	68,72

Марка элемента	Условные обозначения каркасов и отд поз	Рабочие марки, каркасы, сетки, отд. стержни заг. детали	Кол-во шт на блок	№ листа
РМС6-(18) (продолжение)		С7	6	68,72
		С8	8	
		65	462	73
		11	16	
		71	4	
		М3	48	68,72
РМС6-(24)	КI	КР15	8	66,70
	КII	КР16	8	65,70
	КIII	КР38	4	65,71
	КIV	КР18	8	65,70
	КV	КР19	8	66,70
	С1		30	67,71
	С2		2	
	С3		8	67,72
	С6		2	68,72
	С7		8	
	С8		10	
	65		606	73
	11		16	
	71		4	
	М3		60	68,72
РМС8-(30)	КI	КР15	8	68,70
	КII	КР16	8	65,70
	КIII	КР38	8	65,71
	КIV	КР18	8	65,70
	КV	КР19	12	66,70
	КVI			
	С1		36	67,71
	С2		3	
	С3		10	67,72
	С6		2	68,72
	С7		10	
	С8		12	
	65		750	73
	11		16	
	71		4	
	М3		72	68,72

Авторский надзор
Рук. группы
Инженер
Проверил

ГПИ-7

ТК 1967

Ригели РМС5-(42) ÷ РМС5-(60), РМС6-(18) ÷ РМС8-(30).
Спецификация арматурных изделий

ЦИС 29-3
Лист 46

Спецификация арматурных изделий на один блок (ригель)

Марка элемента	Условные обозначения каркасов и отд. поз.	Рабочие марки каркасов сетки отд. стержня закл. детали	Кол-во шт на блок	N листа
РМС6-(36)	КI	КР15	8	66.70
	КII	КР16	8	65.70
	КIII	КР38	12	65.71
	КIV	КР18	8	65.70
	КV	КР19	16	66.70
	КVI			
		С1	42	67.71
		С2	4	
		С3	12	67.72
		С6	2	68.72
		С7	12	
		С8	14	
		65	894	73
		11	16	
		71	4	
		М3	84	68.72
РМС6-(42)	КI	КР15	8	66.70
	КII	КР16	8	65.70
	КIII	КР38	16	65.71
	КIV	КР18	8	65.70
	КV	КР19	20	66.70
	КVI			
		С1	48	67.71
		С2	5	
		С3	14	67.72
		С6	2	68.72
		С7	14	
		С8	16	
		65	1038	73
		11	16	
		71	4	
		М3	96	68.72
РМС6-(48)	КI	КР15	8	66.70
	КII	КР16	8	65.70
	КIII	КР38	20	65.71
	КIV	КР18	8	66.70

Марка элемента	Условные обозначения каркасов и отд. поз.	Рабочие марки каркасов сетки отд. стержня закл. детали	Кол-во шт. на блок	N листа
РМС6-(48) (продолжение)	КV	КР19	24	66.70
	КVI			
		С1	54	67.71
		С2	6	
		С3	16	67.72
		С6	2	68.72
		С7	16	
		С8	18	
		65	1182	73
		11	16	
		71	4	
		М3	108	68.72
РМС6-(54)	КI	КР15	8	66.70
	КII	КР16	8	65.70
	КIII	КР38	24	65.71
	КIV	КР18	8	65.70
	КV	КР19	28	66.70
	КVI			
		С1	60	67.71
		С2	7	
		С3	18	67.72
		С6	2	68.72
		С7	18	
		С8	20	
		65	1126	73
		11	16	
		71	4	
		М3	120	68.72
РМС6-(60)	КI	КР15	8	66.70
	КII	КР16	8	65.70
	КIII	КР38	28	65.71
	КIV	КР18	8	65.70
	КV	КР19	32	66.70
	КVI			
		С1	66	67.71
		С2	8	

Марка элемента	Условные обозначения каркасов и отд. поз.	Рабочие марки каркасов сетки отд. стержня закл. детали	Кол-во шт на блок	N листа
РМС6-(60) (продолжение)		С3	20	67.72
		С6	2	68.72
		С7	20	
		С8	22	
		65	1470	73
		11	16	
		71	4	
		М3	132	68.72
РМС7-(18)		КР17	12	65.70
		КР39	12	66.71
		КР40	8	65.71
		КР41	4	66.71
		С1	24	67.71
		С3	6	67.72
		С7	6	68.72
		С9	1	
		С10	2	
		11	16	72
		66	462	73
		71	4	
		М3	48	68.72
РМС7-(24)		КР17	18	65.70
		КР39	12	66.71
		КР40	8	65.71
		КР41	8	66.71
		С1	30	67.71
		С3	8	67.72
		С7	8	68.72
		С9	2	
		С10	2	
		11	16	72
		66	606	73
		71	4	
		М3	60	68.72

Гл. инж. пр. Пин
Нач. отдела Зильберминдт
Рук. группы Абрамович
Инженер Ван
Проверил Кравцова

ГПИ-7

ТК 1967

Ригели РМС6-(36) ÷ РМС6-(60)
РМС7-(18) ÷ РМС7-(24).
Спецификация арматурных изделий на один блок.

ИИС29-3
Лист 47

10190 53

Спецификация арматурных изделий на один блок (ригель)

Марка элемента	Условное обозначение каркасов и отд. поз.	Рабочие марки каркасов сетки, отдельн. стержней	Кол-во шт на блок	№ листа
РМС7-(30)		КР17	24	65.70
		КР39	12	66.71
		КР40	8	65.71
		КР41	12	66.71
		С1	36	67.71
		С3	10	67.73
		С7	10	68.72
		С9	3	
		С10	2	
		11	16	72
		66	750	73
		71	4	
		М3	72	68.72
РМС7-(36)		КР17	30	65.70
		КР39	12	66.71
		КР40	8	65.71
		КР41	16	66.71
		С1	42	67.71
		С3	12	67.72
		С7	12	68.72
		С9	4	
		С10	2	
		11	16	72
		66	894	73
		71	4	
		М3	84	68.72
РМС7-(42)		КР17	36	65.70
		КР39	12	66.71
		КР40	8	65.71
		КР41	20	66.71
		С1	48	67.71
		С3	14	67.72
		С7	14	68.72
		С9	5	
		С10	2	
		11	16	72
		66	1038	73
		71	4	
		М3	96	68.72
РМС7-(48)		КР17	42	65.70
		КР39	12	66.71

Марка элемента	Условное обозначение каркасов и отд. поз.	Рабочие марки каркасов сетки, отд. стержни	Кол-во шт. на блок	N листа
РМС7-(48) (продолжение)		КР40	8	65.71
		КР41	24	66.71
		С1	54	67.71
		С3	16	67.72
		С7	16	68.72
		С9	6	
		С10	2	
		11	16	72
		66	1182	73
		71	4	
		М3	108	68.72
РМС7-(54)		КР17	48	65.70
		КР39	12	66.71
		КР40	8	65.71
		КР41	28	66.71
		С1	60	67.71
		С3	18	67.73
		С7	18	68.72
		С9	7	
		С10	2	
		11	16	72
		66	1326	73
		71	4	
		М3	120	68.72
РМС7-(60)		КР17	54	65.70
		КР39	12	66.71
		КР40	6	65.71
		КР41	32	66.71
		С1	66	67.71
		С3	20	67.72
		С7	20	68.72
		С9	8	
		С10	2	
		11	16	72
		66	1470	73
		71	4	
		М3	132	68.72
РМС8-(18)		КР15	12	66.70

Марка элемента	Условное обозначение каркасов и отд. поз.	Рабочие марки каркасов сетки, отд. стержни	Кол-во шт на блок	N листа
РМС8-(18) (продолжение)		КР22	12	65.70
		КР38	12	65.71
		КР41	6	66.71
		С1	24	67.71
		С3	6	67.72
		С7	6	68.72
		С9	1	
		С10	2	
		11	16	72
		66	482	73
		71	4	
		М3	48	68.72
РМС8-(24)		КР15	12	66.70
		КР22	12	65.70
		КР38	18	65.71
		КР41	12	67.71
		С1	30	67.71
		С3	8	67.72
		С7	8	68.72
		С9	2	
		С10	2	
		11	16	72
		66	626	73
		71	4	
		М3	60	68.72
РМС8-(30)		КР15	12	65.70
		КР22	12	66.71
		КР38	24	65.71
		КР41	18	66.71
		С1	36	67.71
		С3	10	67.72
		С7	10	68.72
		С9	3	
		С10	2	
		11	16	72
		66	770	73
		71	4	
		М3	72	68.72

Нач. отд. Зильберштадт
Рук. группы Абрамович
Инженер Королева
Проверил Кравцова

ГПИ-7

ТК 1967

Ригели РМС7(30)÷РМС7-(60), РМС8-(18)÷РМС8-(30). Спецификация арматурных изделий на один блок.

ШС29-3

Лист 48

10190 54

Спецификация арматурных изделий на один блок (ригель)

Марка элемента	Условное обозначение каркасов и отд. поз.	Рабочие марки каркасов, сеток, отдельн. стержни	Кол-во шт на блок	N листа
РМС8-(36)		КР15	12	65.70
		КР22	12	66.71
		КР38	30	65.71
		КР41	24	66.71
		С1	42	67.71
		С3	12	67.73
		С7	12	68.72
		С9	4	
		С10	2	
		11	16	72
		66	914	73
		71	4	
		М3	84	68.72
РМС8-(42)		КР15	12	65.70
		КР22	12	66.71
		КР38	36	65.71
		КР41	30	66.71
		С1	48	67.71
		С3	14	67.72
		С7	14	68.72
		С9	5	
		С10	2	
		11	16	72
		66	1058	73
		71	4	
		М3	96	68.72
РМС8-(48)		КР15	12	65.71
		КР22	12	66.71
		КР38	42	65.71
		КР41	36	66.71
		С1	54	67.71
		С3	16	67.72
		С7	16	68.72
		С9	6	
		С10	2	
		11	16	72

Марка элемента	Условное обозначение каркасов и отд. поз.	Рабочие марки каркасов, сеток, отдельн. стержни	Кол-во шт на блок	N листа
РМС8-(48) (продолжение)		66	1208	72
		71	4	73
		М3	108	68.72
РМС8-(54)		КР15	12	65.70
		КР22	12	66.71
		КР38	48	65.71
		КР41	42	66.71
		С1	60	67.71
		С3	18	67.72
		С7	18	68.72
		С9	7	
		С10	2	
		11	16	72
		66	1346	73
		71	4	
		М3	120	68.72
РМС8-(60)		КР15	12	65.70
		КР22	12	66.71
		КР38	54	65.71
		КР41	48	66.71
		С1	66	67.71
		С3	20	67.72
		С7	20	68.72
		С9	8	
		С10	2	
		11	16	72
		66	1490	73
		71	4	
		М3	132	68.72

Гл. инж. пр.	Гин	
Нач. отд.	Зильберштейн	
Рук. группы	Абатович	
Инженер	Королева	
Проверил	Кравцова	

ГПИ-7

ТК 1967

Ригель РМС8-(36)÷РМС8-(60). Спецификация арматурных изделий на один блок.

ИИС29-

Лист 4

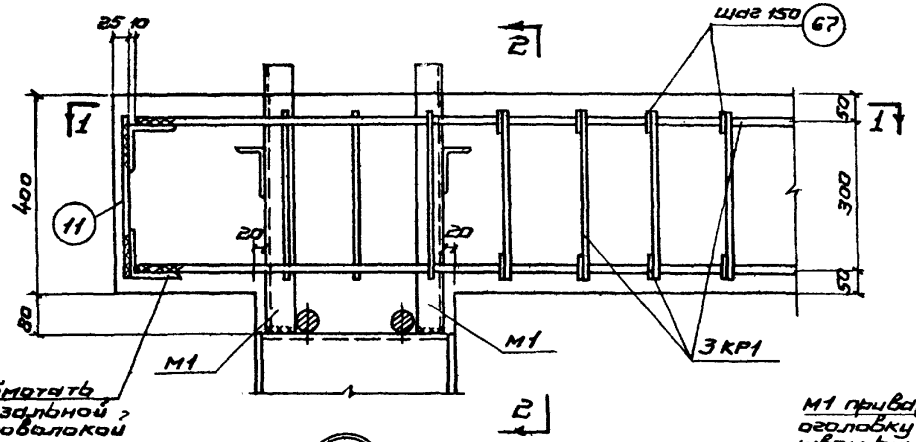

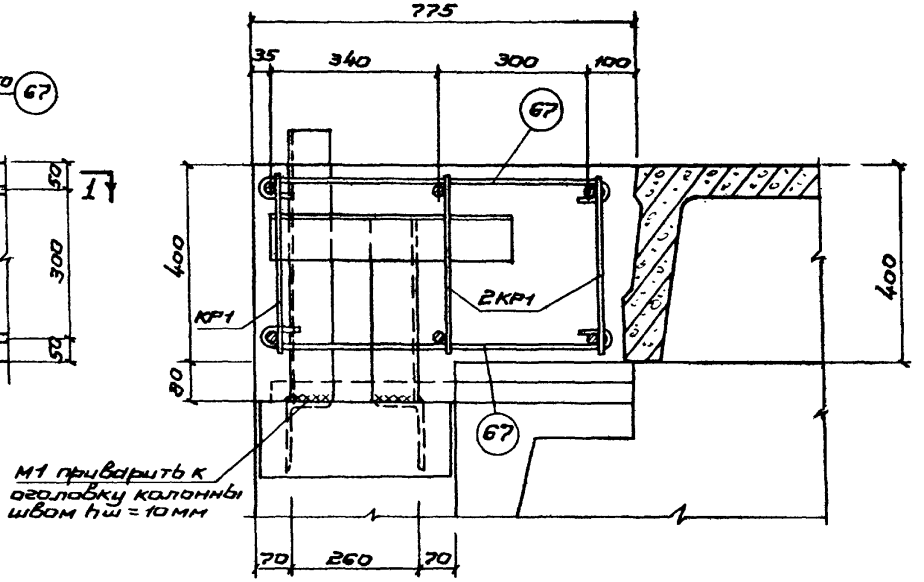

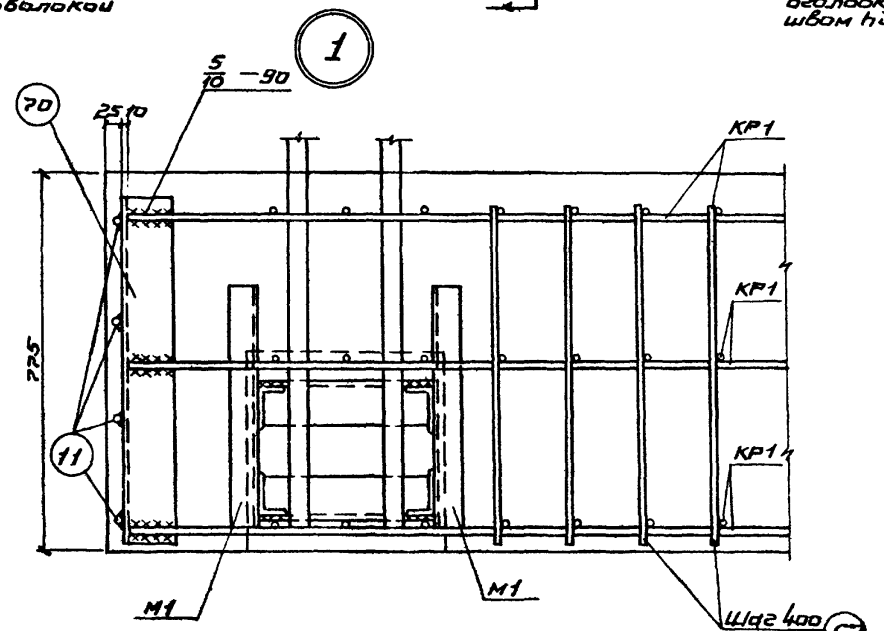

1 - 1

2 - 2

(поперечные ригели и платы условно не показаны)

Примечания.

1. Конструкция ригеля дана на листе 1.
2. Каркасы КР1 привариваются к уголкам поз. 70 электродами типа Э50А.
3. Деталь М1 приваривается к оголовку колонны электродами типа Э42, $h_ш$ = 10мм до бетонирования ригеля.
4. Бетонирование производить после приварки деталей для крепления парапетных панелей (см. ТДМС 25-2 деталь 4).
5. Деталь М1 приварить до установки опалубки.

Гл. инж. пр-та		Зильберштейн	
Нач. отдела		Абрамович	
Рук. бригады		Матюхина	
Н.о. инженера		Кравцова	
Проверил			

ГПИ-7

ТК 1967	Ригель РМК 1. Деталь 1	ИИС29-3 Лист 50

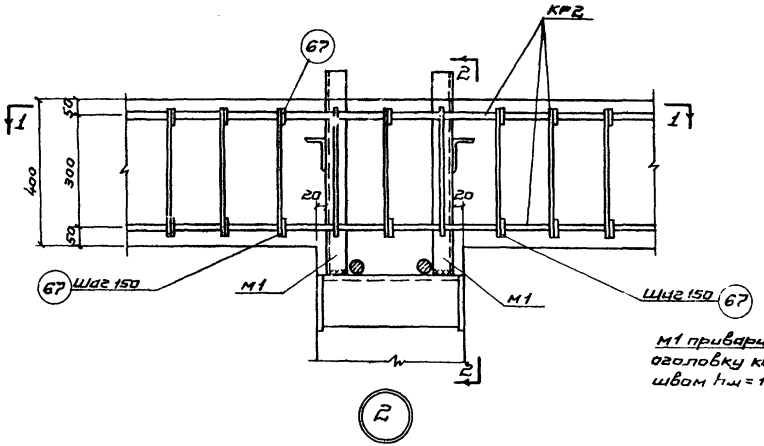

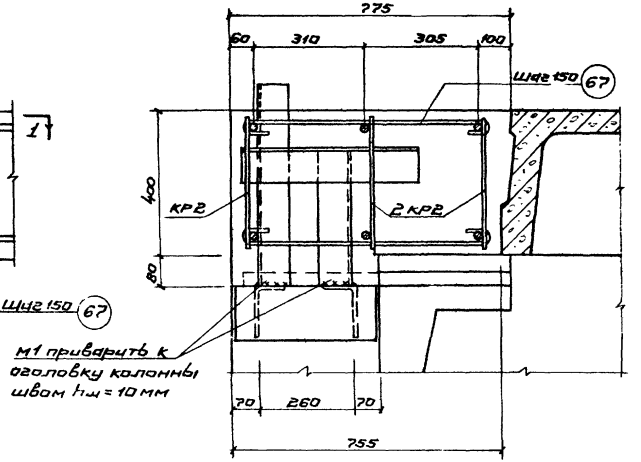

2 - 2

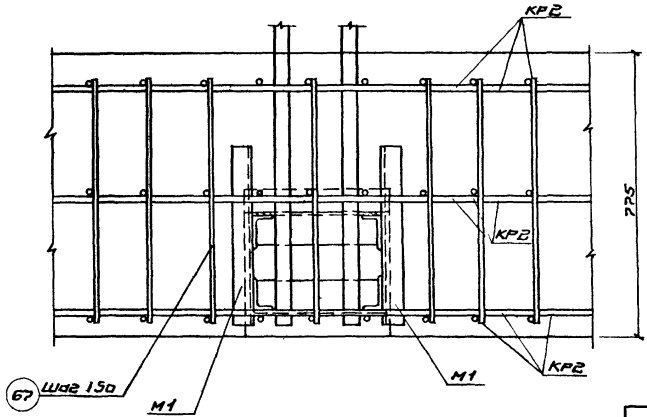

1 - 1

(поперечные ригели и плиты условно не показаны)

Примечания.

1. Конструкция ригеля дана на листе 1.
2. Деталь М1 приваривается к оголовку колонны электродами типа Э42, $h_ш$ = 10 мм до бетонирования ригеля.
3. Бетонирование производить после приварки деталей для крепления парапетных панелей (см. ТДМС 25-2 деталь 4).
4. Деталь М1 приварить до установки опалубки.

Нач. отдела		Инженер	
Рук. бригады		Абрамович	
И.о. инженера		Матюхина	
Проверил		Кравцова	

ГПИ-7

ТК 1967	Ригель РМК1. Деталь 2	ИИС 29-3	
		Лист	51

10190 57

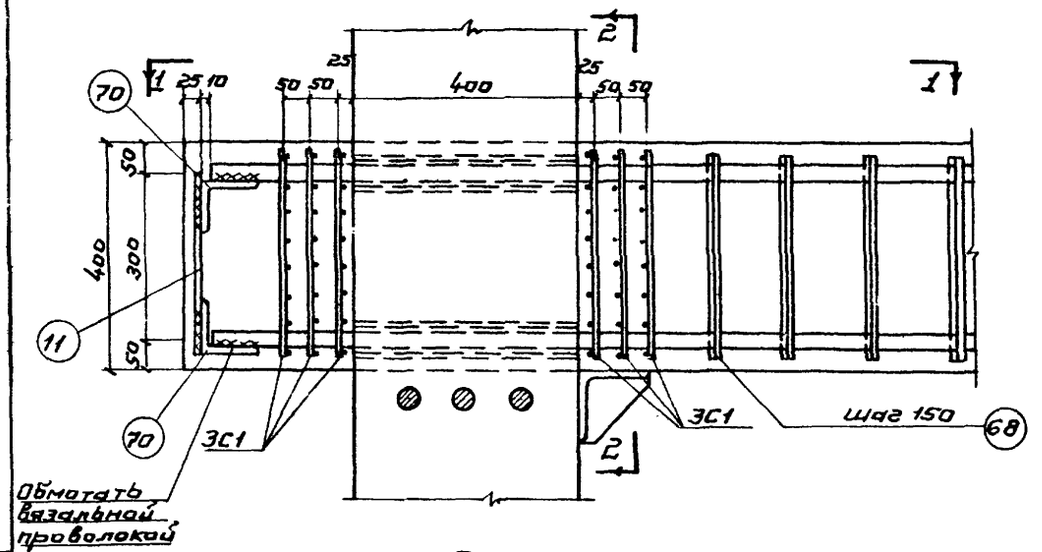

3

5/10	—90 для ф 12
6/12	—90 для ф 20, 22
7/14	—90 для ф 25
9/18	—90 для ф 32, 36

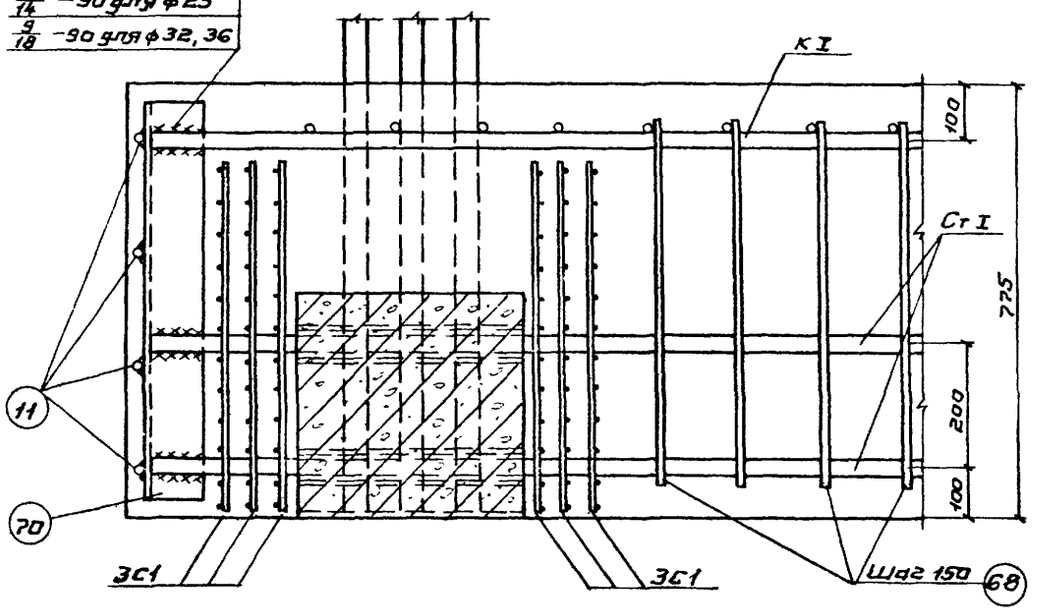

1 - 1

(поперечные ригели и плиты условно не показаны)

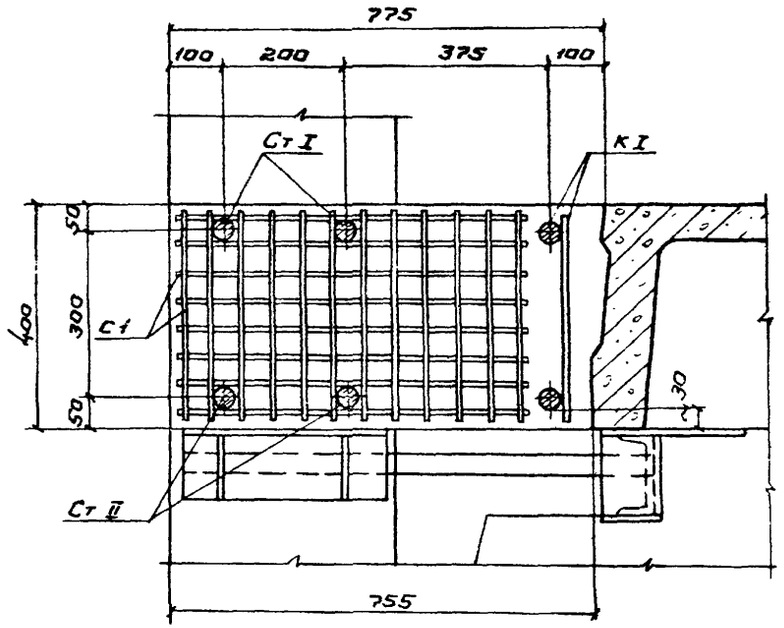

2 - 2

Примечания.

1. Конструкция ригелей дана на листе 3.
2. Каркасы К I и стержни Ст I и Ст II приварить к уголкам поз. 70 электродами типа Э50А.

Гл. инж. пр-та		Гин	
Нач. отдела		Зильбершмидт	
Рук группы		Абрамович	
Инженер		Бан	
Проверил		Кравцова	

ГПИ-7

ТК 1967	Ригели РМК2 ÷ РМК7. Деталь 3	ИИС 29-3	
		Лист	52

10190 58

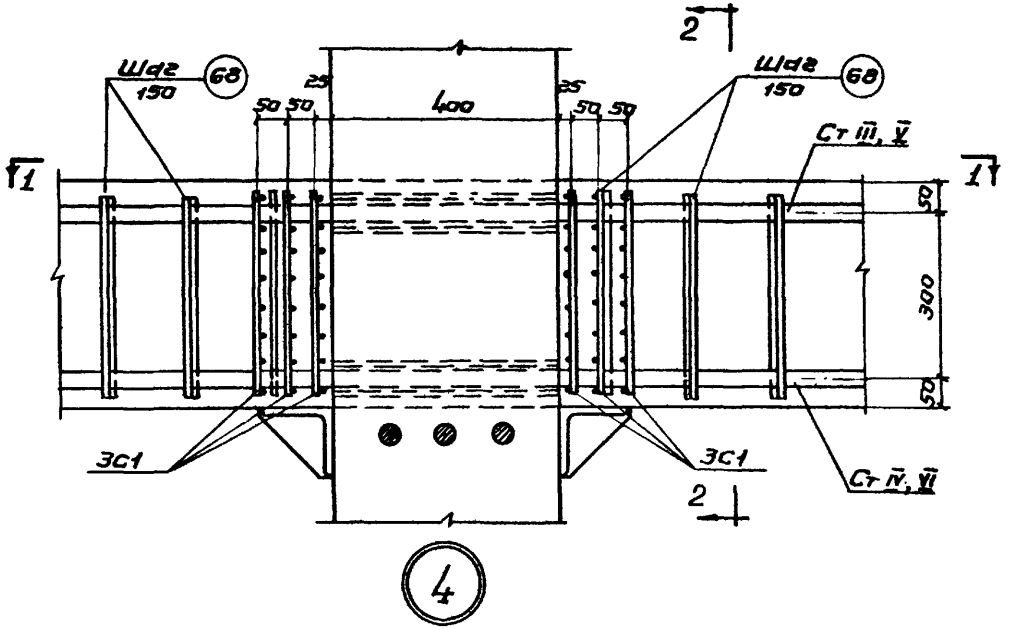

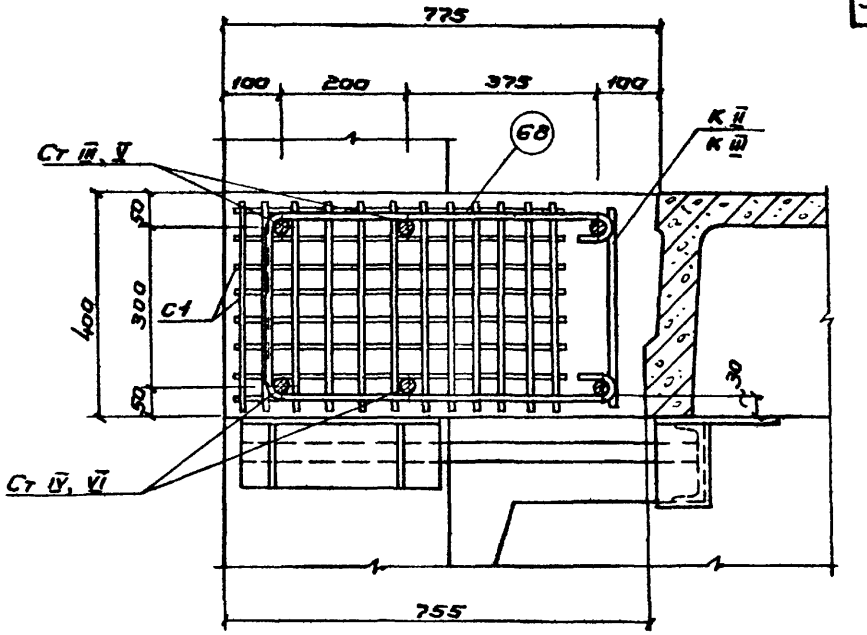

2 - 2

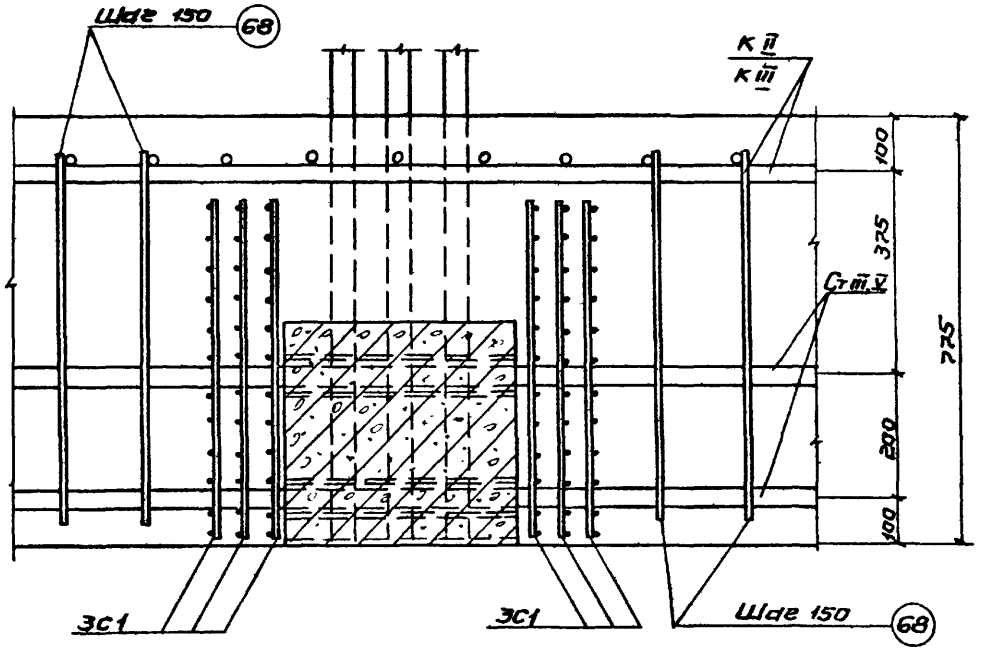

1 - 1

(поперечные ригели и плиты условно не показаны)

Примечания.

1. Конструкция ригелей дана на листах 3,4.
2. Стержни поз. 68 применяются только для РМК2 ÷ РМК7.

Рук. группы		Абрамович	
Инженер		Ван	
Техник		Виллумсен	

ГПИ-7

ТК 1967	Ригели РМК2 ÷ РМК 9. Деталь 4	ИИС 29-3	
		Лист	53

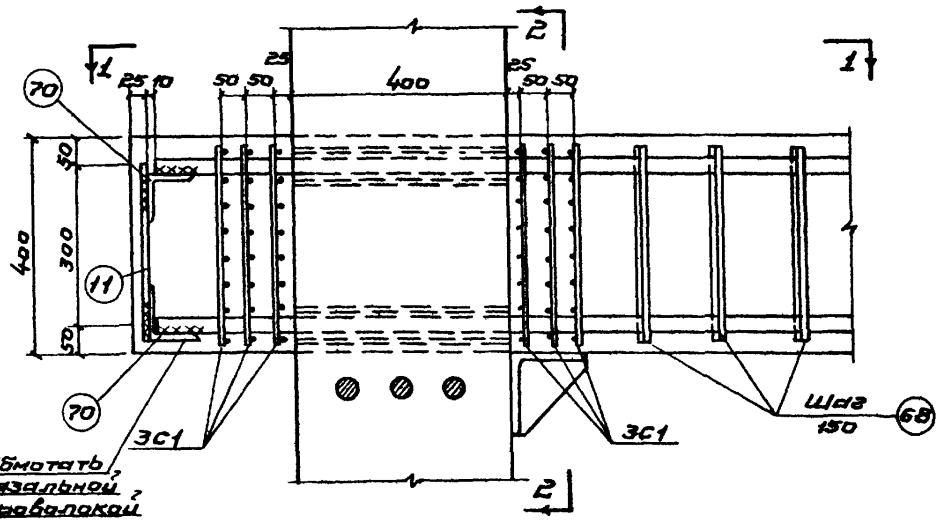

Обмотать вязальной проволокой

$\frac{9}{18}$ – 90 для ф 32, 36

$\frac{7}{14}$ – 90 для ф 25

$\frac{6}{12}$ – 90 для ф 20, 22

5

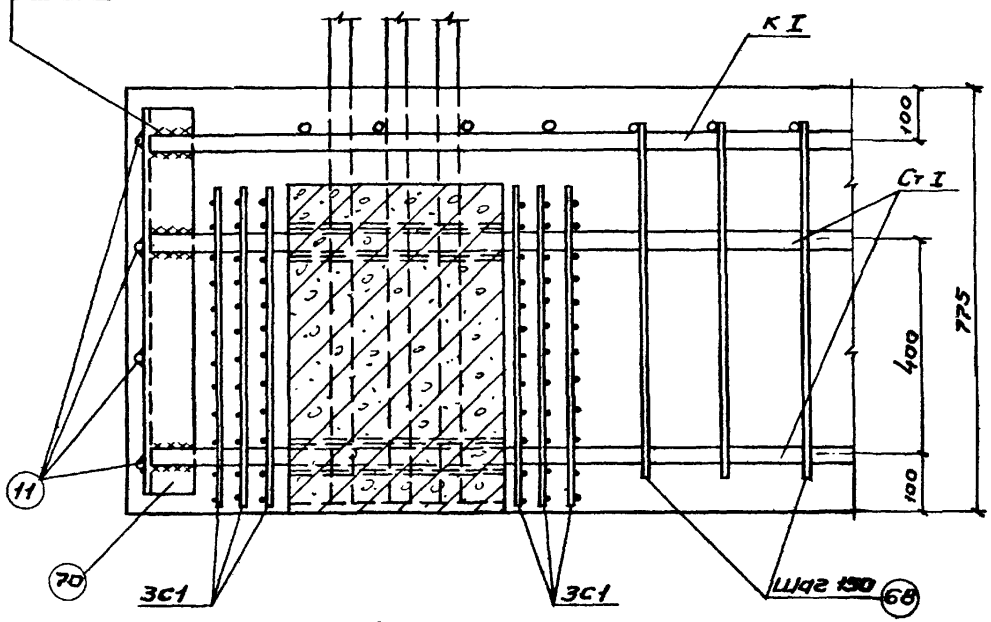

1 - 1

(поперечные ригели и плиты условно не показаны)

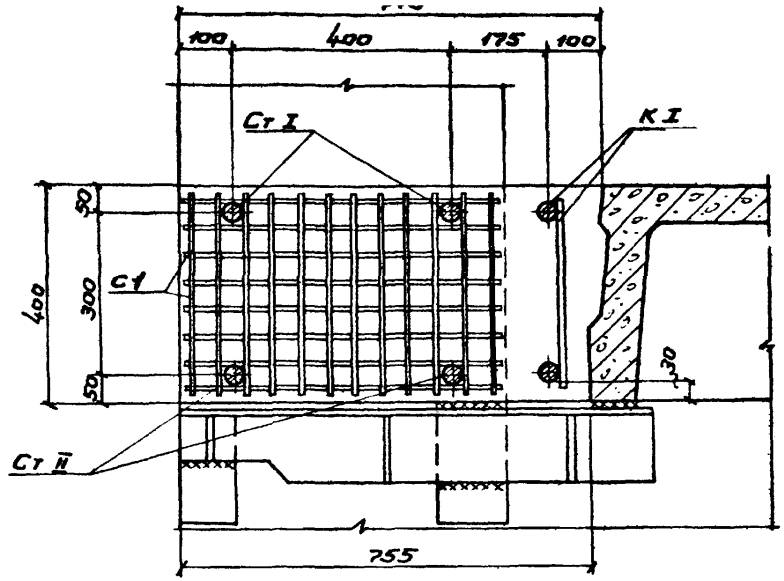

2 - 2

Примечания.

1. Конструкция ригелей дана на листе 3.
2. Каркасы К I приварить к уголкам поз. 70 электродами типа Э50А.

Гл. инж. пр-та			
Нач. отдела	Зилбершмидт		
Рук. группы	Абрамович		
Инженер	Вин		
Проверил	Кравцова		

ГПИ-7

ТК 1967	Ригели РМК 3 ÷ РМК 7. Деталь 5	ИИС 29-3	
		Лист	54

10190 60

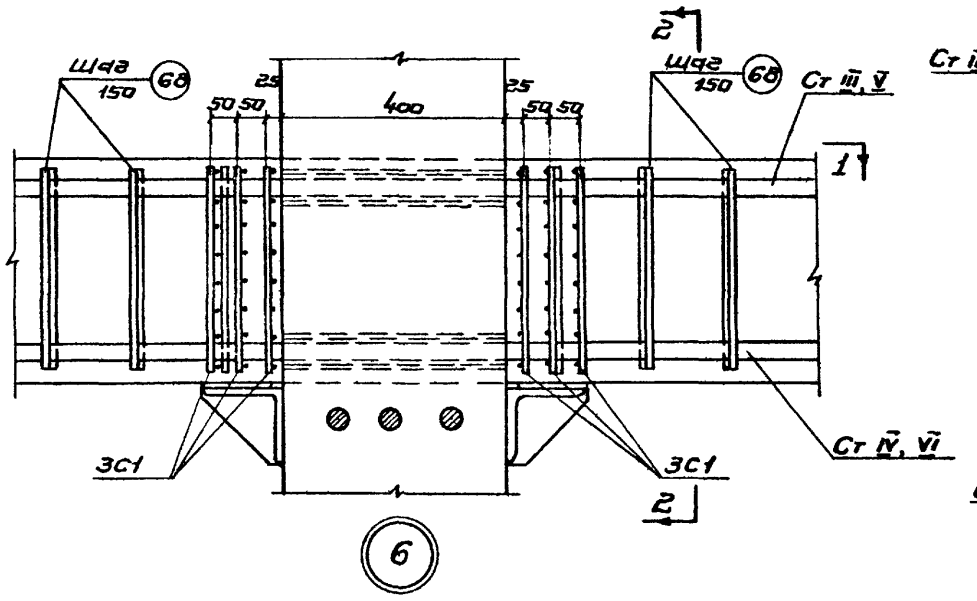

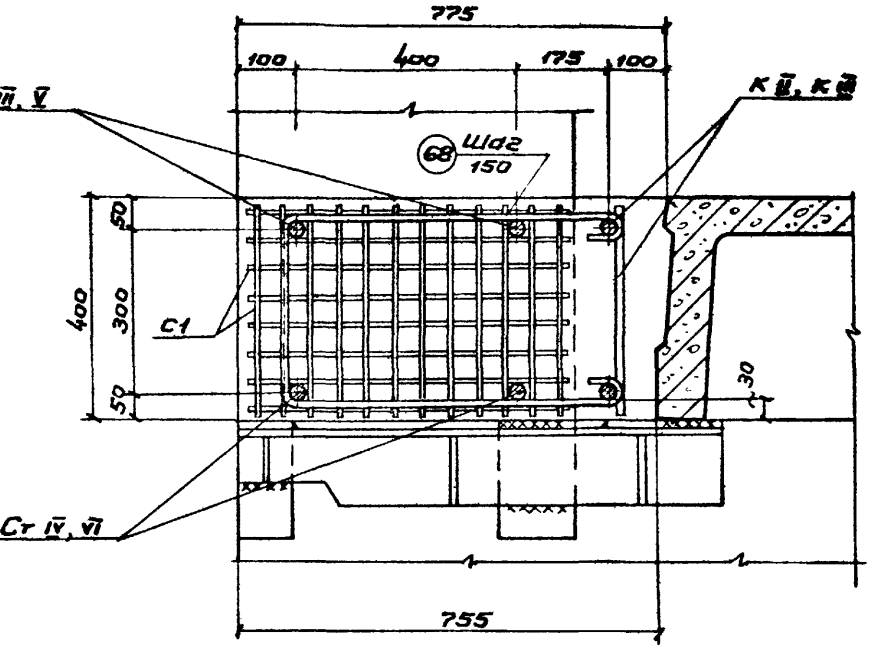

2 - 2

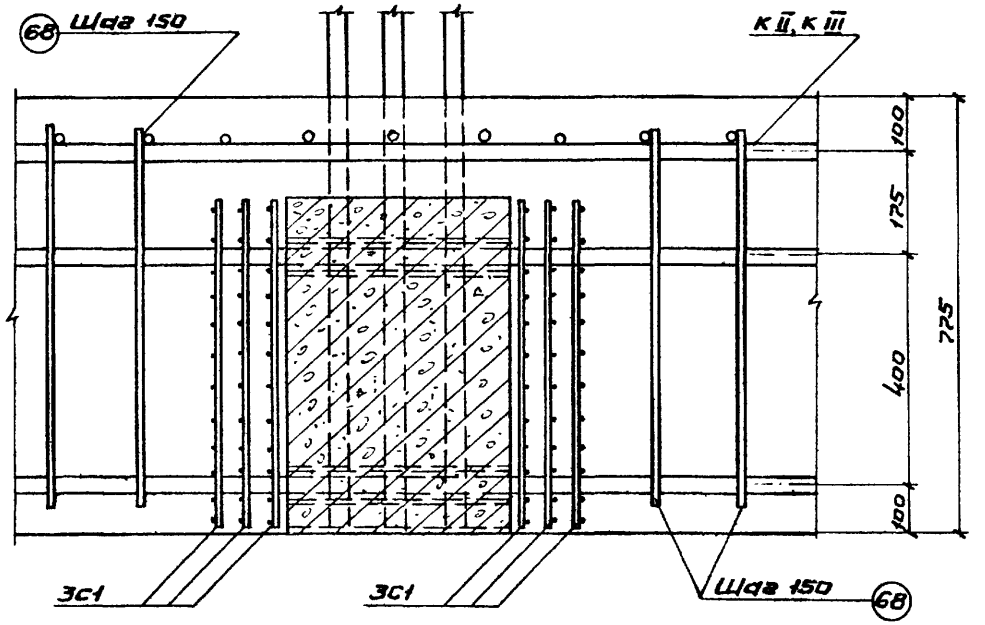

1 - 1

(поперечные ригели и плиты условно не показаны)

Примечания.

1. Конструкция ригелей дана на листе 3.
2. Стержни поз. 68 применяются только для РМК 3 ÷ РМК 7.

Нач. отдела	Зильберминц		
Рук. группы	Абрамович		
Инженер	В а н		
Техник			Вилумсен

ГПИ-7

ТК 1967	Ригели РМК 3 ÷ РМК 7, РМК 8А, РМК 9А. Деталь 6	ИИС 29-3	
		Лист	55

10190 61

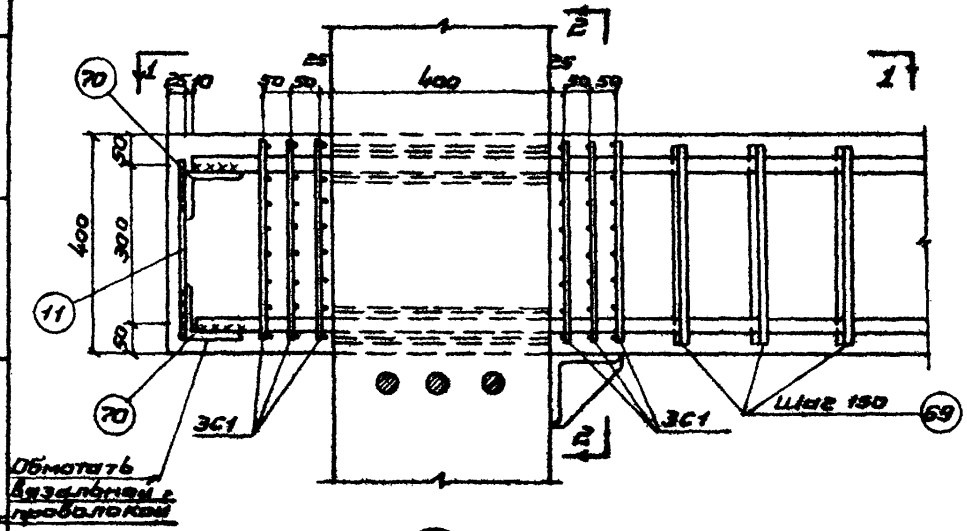

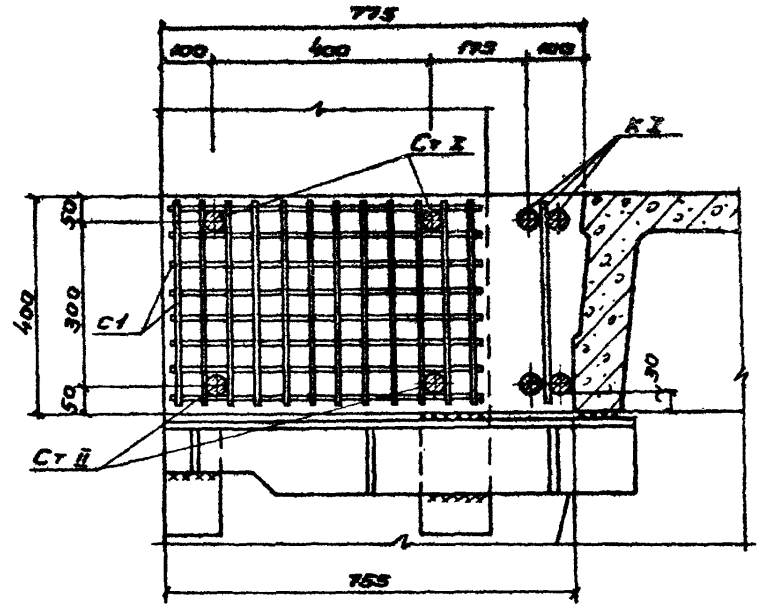

2 - 2

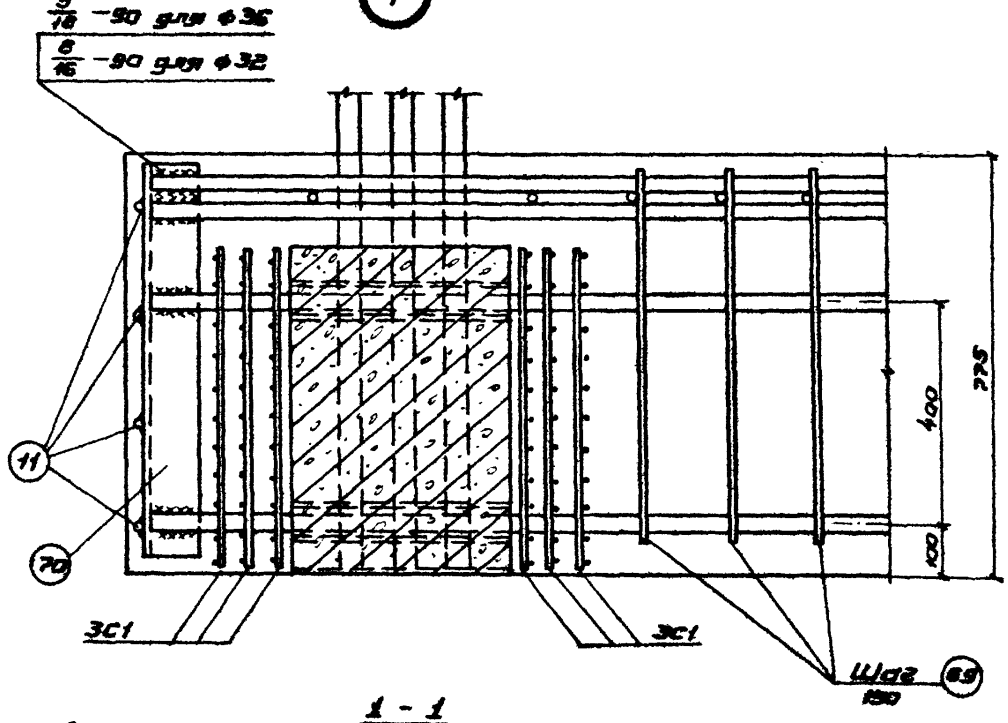

1 - 1

(поперечные ригели и плиты условно не показаны)

Примечания.

1. Конструкция ригелей дана на листе 3.
2. Каркасы КI и стержни Ст I и Ст II приварить к уголкам поз. 70 электродами типа Э50А.

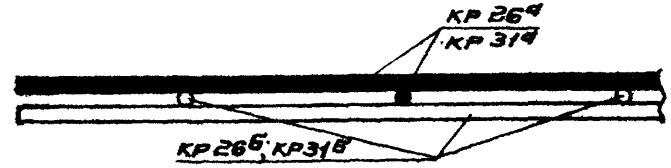

Схема установки каркасов КI

Гл. инж. пр-та	Зильберштейн		
Нач. отдела	Абрамович		
Рук. группы			
Инженер			
Проверил	Кравцова		

ГПИ-7

ТК 1967

Ригели РМК 6А и РМК 9А.
Деталь 7

ИИС29-3

Лист 56

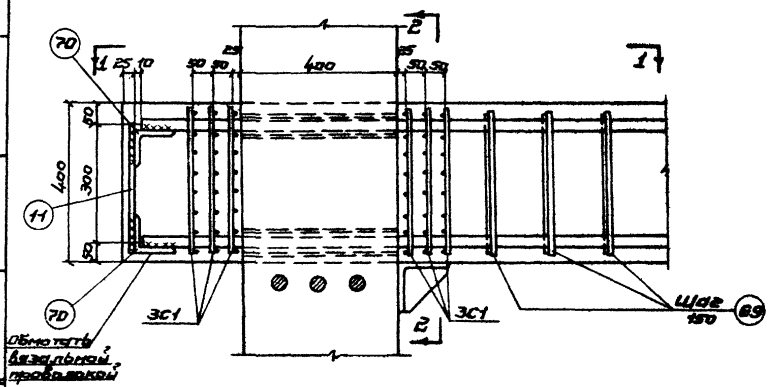

8

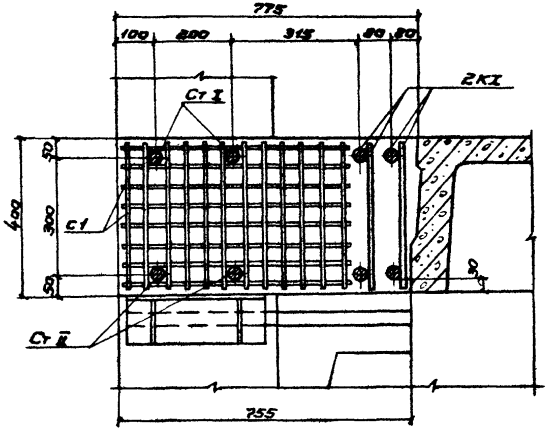

2 - 2

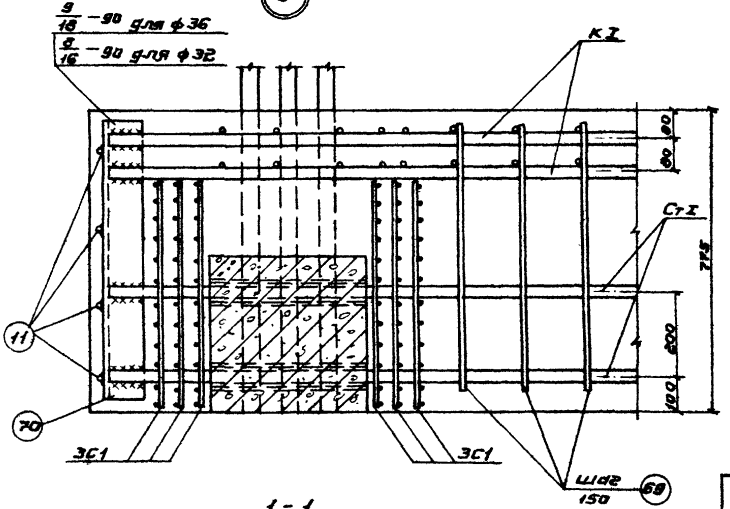

1 - 1
(поперечные ригели и плиты условно не показаны)

Примечания.

1. Конструкция ригелей дана на листе 4.
2. Каркасы КI и стержни Ст I и Ст II приварить к уголкам поз. 70 электродами типа Э50А.

Гл. инж. пр-та		Гин
Нач. отдела		Зильберминцт
Рук. группы		Абрамович
Инженер		Ван
Проверил		Кравцова

ГПИ-7

ТК 1967	Ригели РМК 8 и РМК 9. Деталь 8	ИИС29-3
		Лист 57

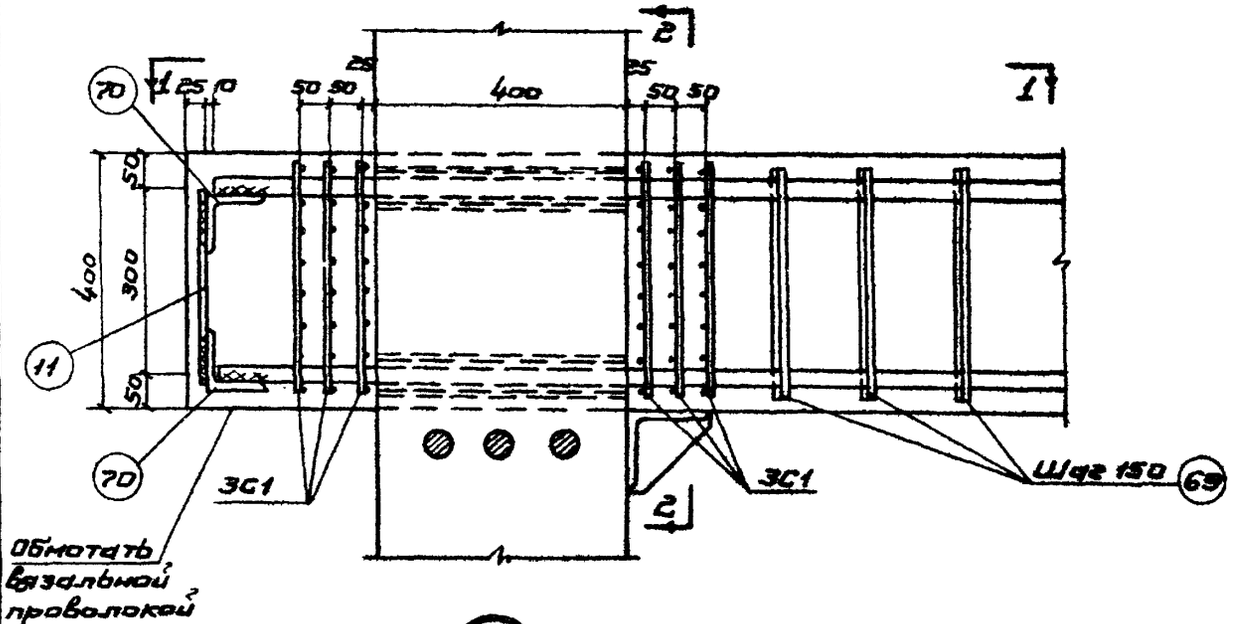

9

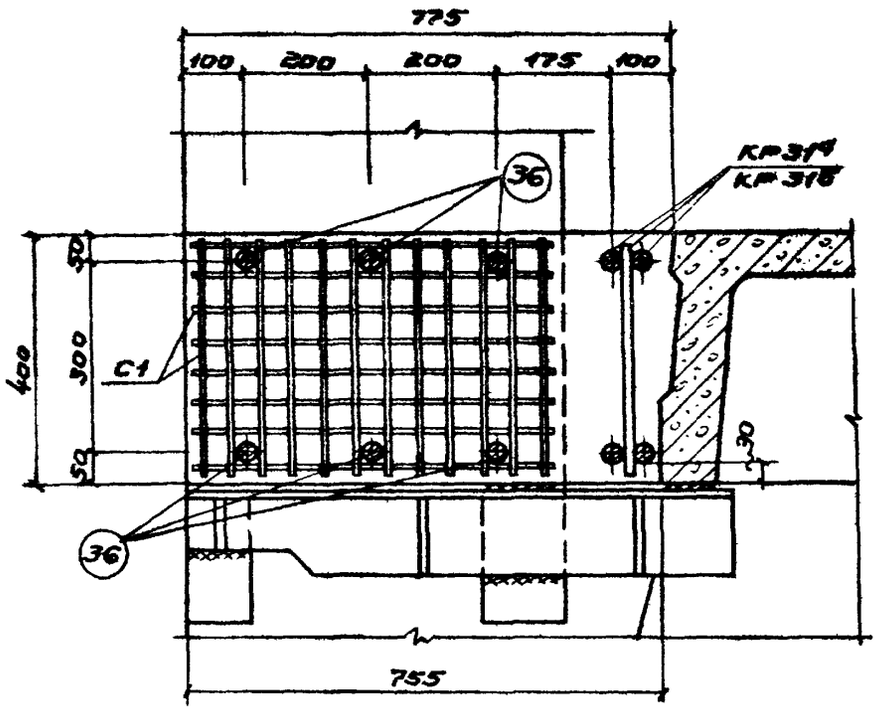

2 - 2

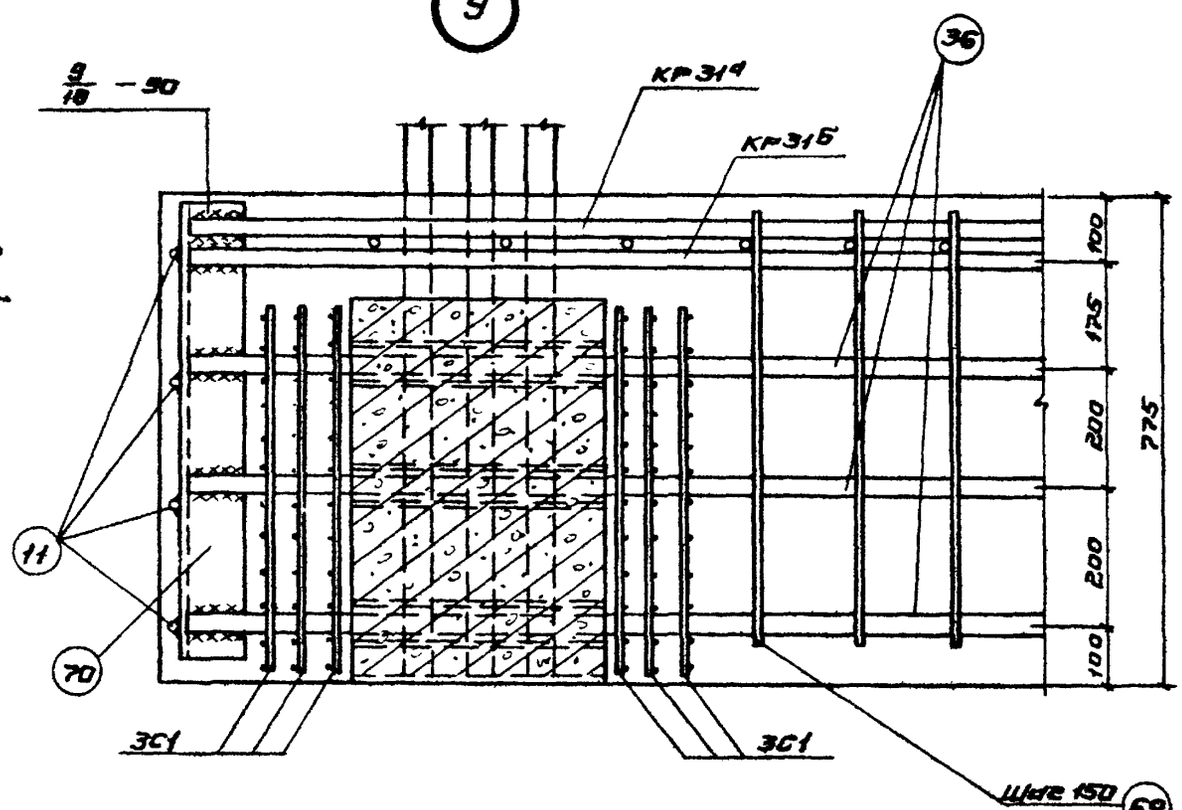

1 - 1

(поперечные ригели и плиты условно не показаны)

Примечания.

1. Конструкция ригелей дана на листе 6.
2. Каркасы КР27 и стержни поз. 36 приварить к уголкам поз. 70 электродами типа 350 А.

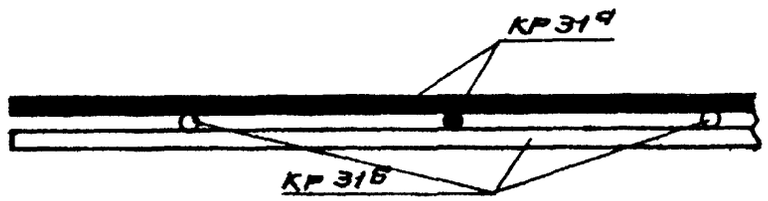

Схема установки каркасов КР31а и КР31б

Гл инж. пр-та		Гин	
Нач. отдела		Зильберштейн	
Рук группы		Абрамович	
Инженер		Королева	
Проверил		Кравцова	

ГПИ-7

ТК 1967	Ригель РМК 10. Деталь 9	ИИС 29-3	
		Лист	58

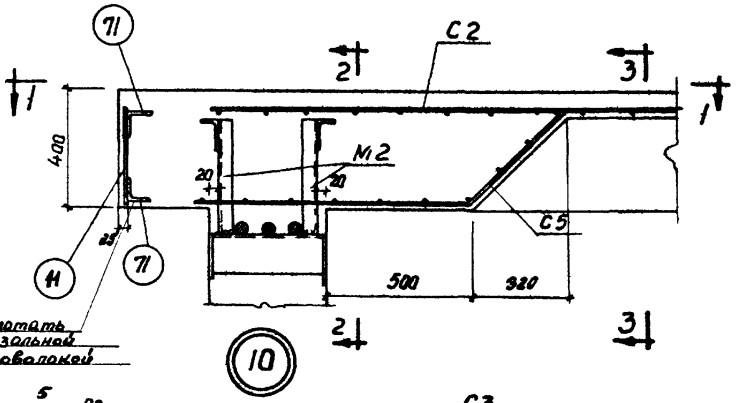

10

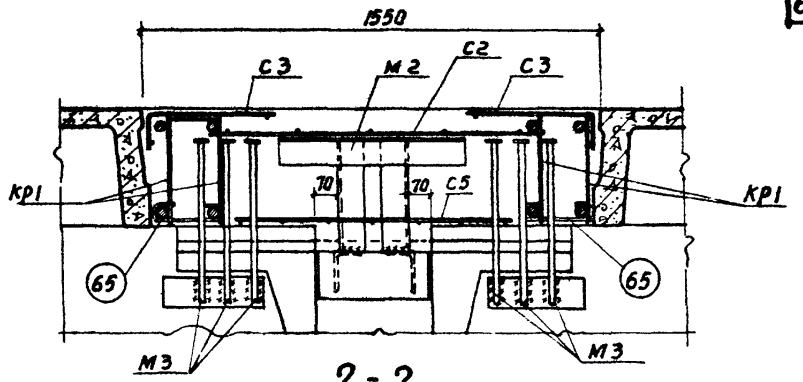

2 - 2

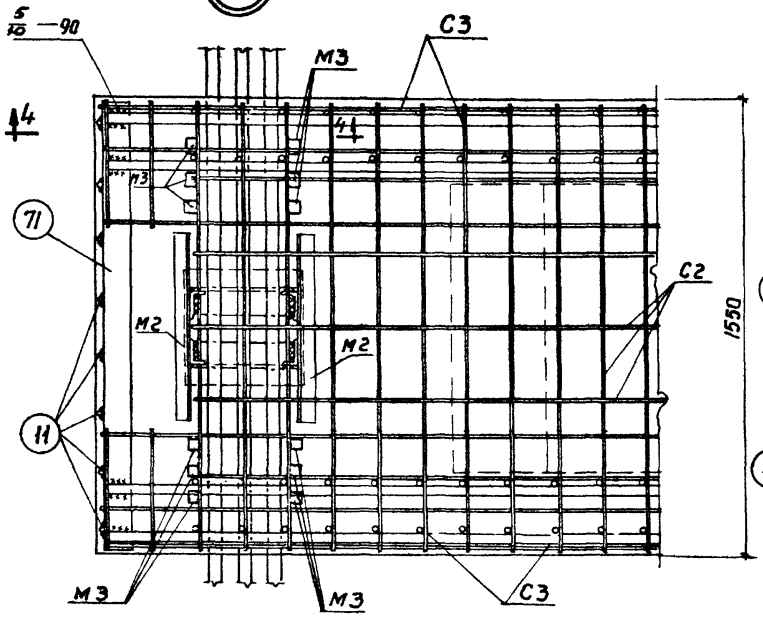

1 - 1

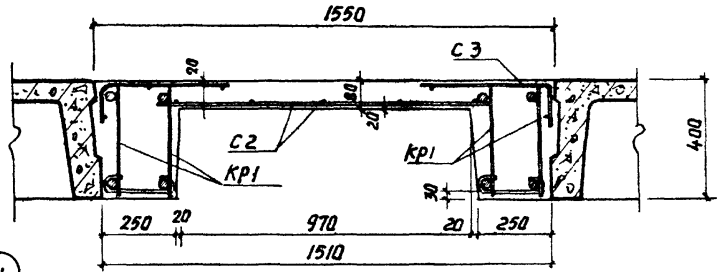

3 - 3

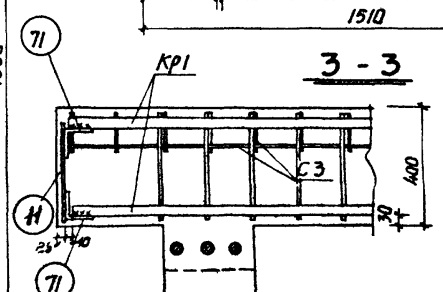

4 - 4

(поперечные ригели и плиты условно не показаны)

Примечания.

1. Конструкция ригеля дана на листе 29.
2. Каркасы КР1 привариваются к уголкам поз. 11 электродами типа Э50А.
3. Деталь М2 приваривается к оголовку колонны электродами типа Э42, $h_ш$ = 10 мм. после установки сетки С5 до бетонирования ригеля.
4. Деталь М3 приваривается к закладной детали поперечного ригеля электродами типа Э50А швом $\frac{5}{10}$-90 до бетонирования.

ГИП	Зильберминдт		
Гл. инж. проекта			
Нач. отдела	Абрамович		
Рук. бригады			
И.О. инженера	Матюхина		
Проверил	Кравцова		

ГПИ-7

ТК 1967

Ригель РМС1.
Деталь 10

ИИС29-3

лист 59

10190 65

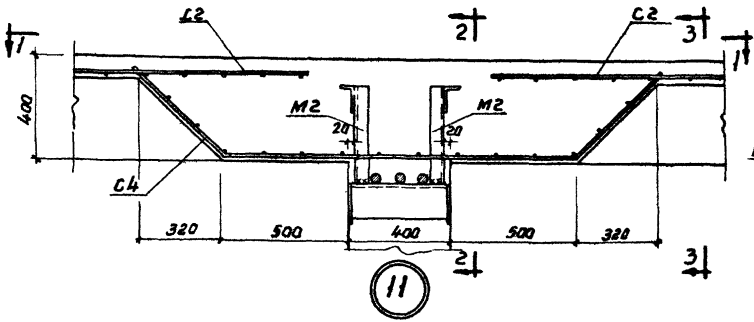

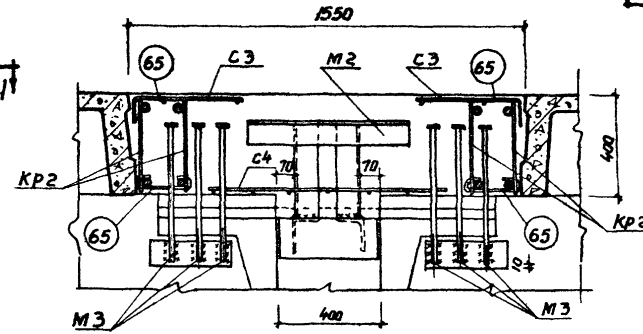

2 - 2

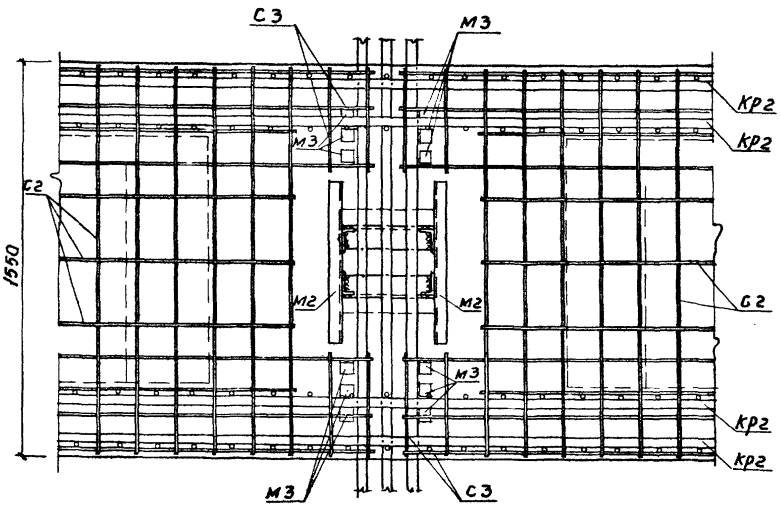

1 - 1

(поперечные ригели и плиты условно не показаны)

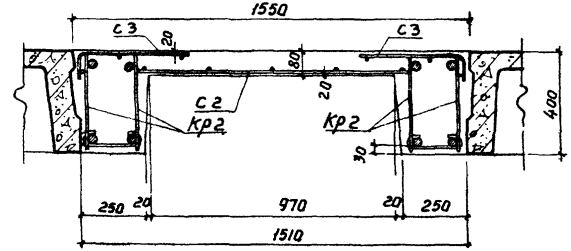

3 - 3

Примечания.

1. Конструкция ригеля дана на листе 29.
2. Деталь м 2 приваривается к оголовку колонны электродами типа Э42 $h_ш$ = 10мм, после установки сетки С4 до бетонирования.
3. Деталь М3 приваривается к закладной детали поперечного ригеля электродами типа Э50 А швом $\frac{5}{10}$ - 90 до бетонирования ригеля.

ГПИ-7		
Гл инж проекта	Гинн	Зильберштейн
Нач отдела		Абрамович
Рук бригады		Матюхина
Н о инженера		Кравцова
Проверил		

ТК 1967	Ригель РМС1 Деталь 11	ИИС 28-3	
		Лист	60

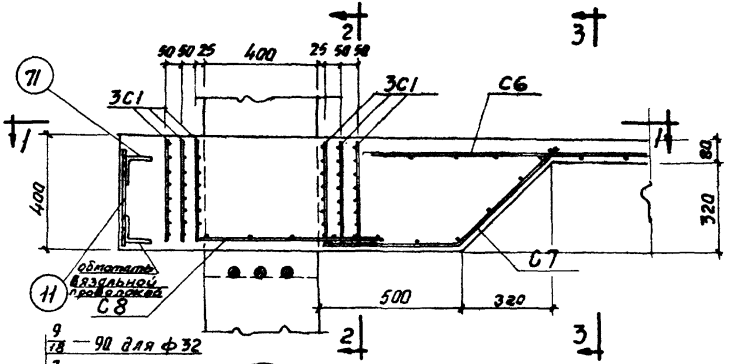

9/18	— 90 для ф32	
7/14	— 90 для ф25.28	12
6/12	— 90 для ф20.22	
5/10	— 90 для ф16	

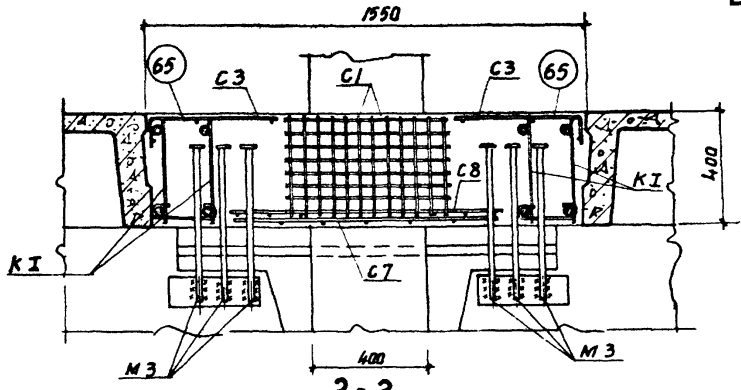

2-2

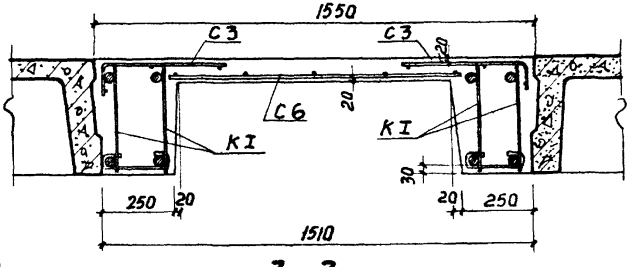

3-3

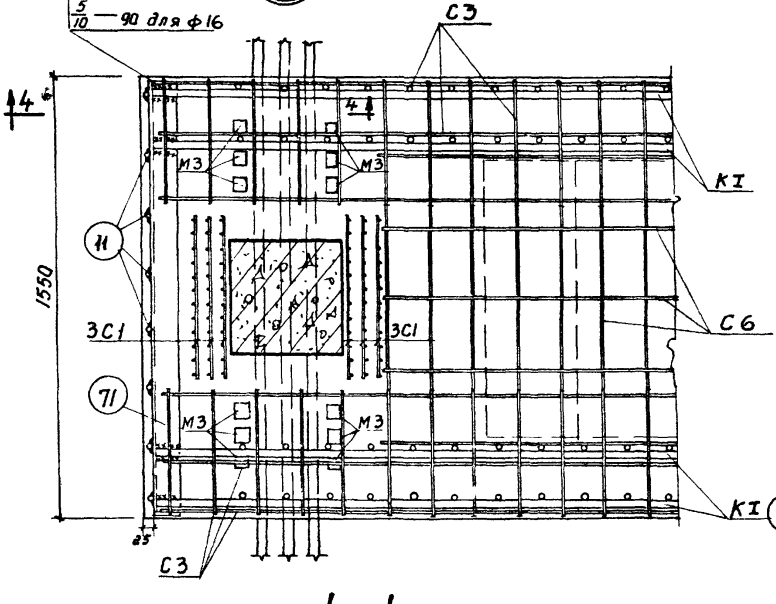

1-1

(поперечные ригели и плиты условно не показаны)

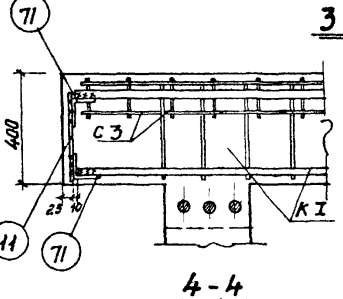

4-4

Примечания.

1. Конструкция ригелей дана на листе 31.
2. Каркасы КI привариваются к уголкам паз. 11 электродами типа Э50А.
3. Закладная деталь М3 приваривается к закладной детали поперечного ригеля электродами типа Э50А швом $\frac{5}{10}$ - 90 до бетонирования ригеля.

Гл. инж. проекта		Гин
Нач. отдела		Зильберштейн
Рук. бригады		Пономарев
И.о. инженера		Матюхина
Проверил		Кравцова

ГПИ-7

ТК 1967	Ригели РМС2 ÷ РМС6. Деталь 12.	ИИС29-3	
		Лист	61

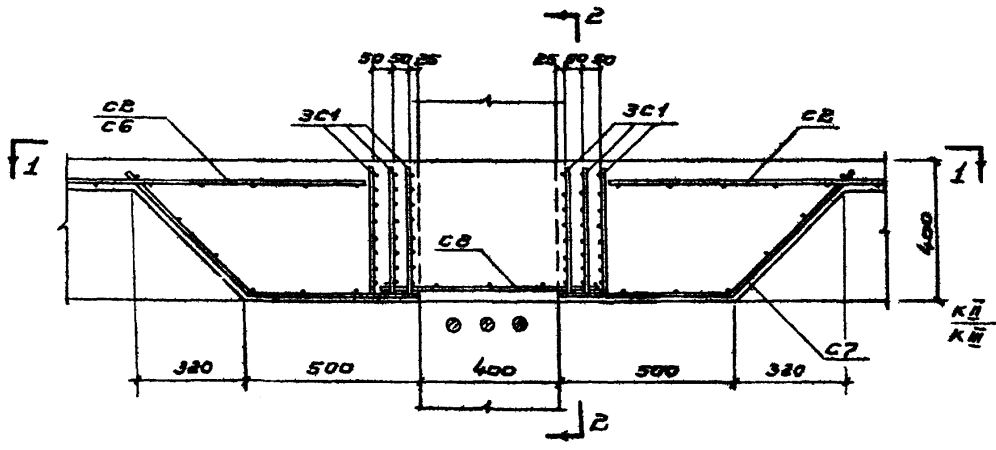

13

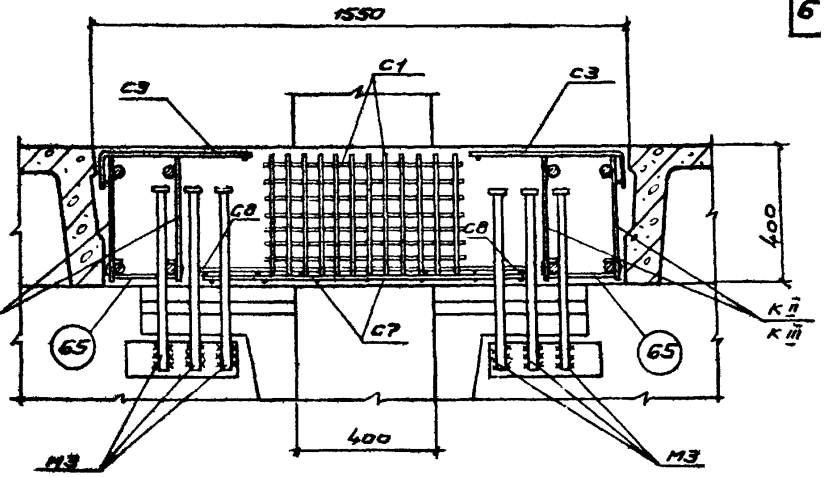

2 - 2

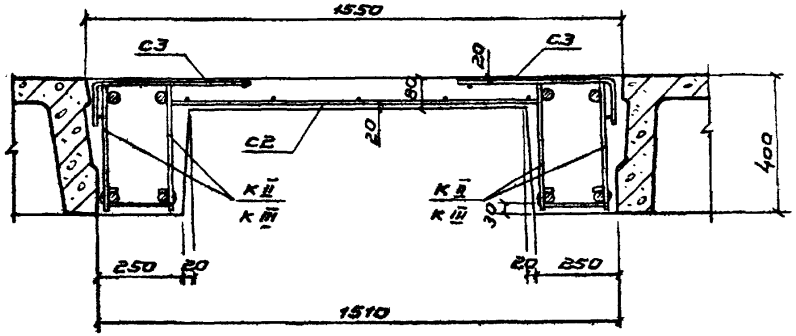

3 - 3

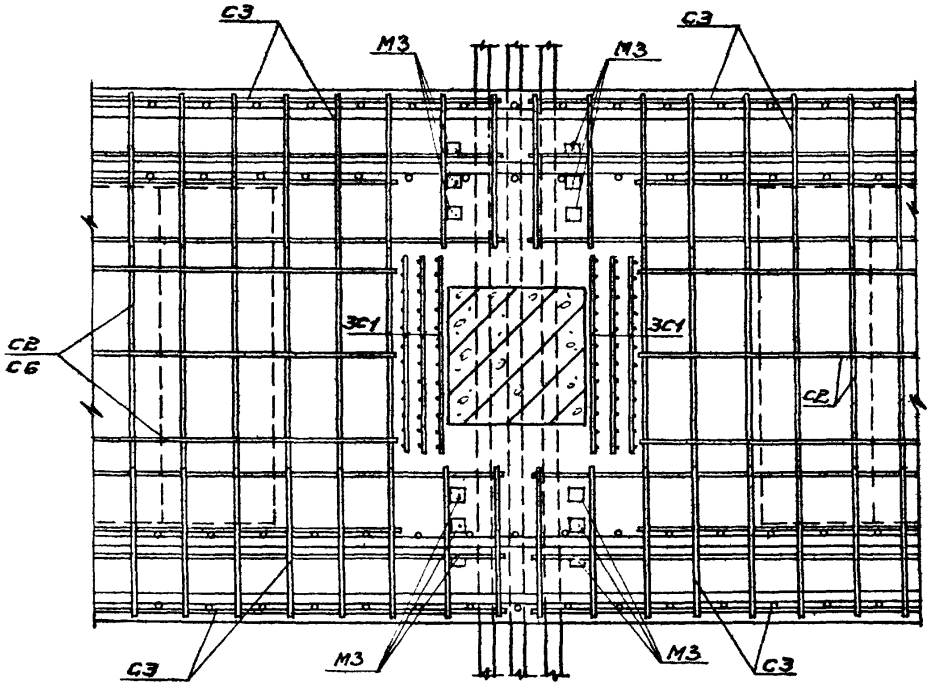

1 - 1

(поперечные ригели и плиты условно не показаны)

Примечания.

1. Конструкция ригелей дана на листе 31.
2. Закладная деталь М3 приваривается к закладной детали поперечного ригеля электродами типа Э50А швом $\frac{5}{10}$-90 до бетонирования ригеля

Гл.инж.пр-та		Гин	
Нач.отдела		Зильберштейн	
Рук.группы		Абрамович	
И.о.инженера		Матюхина	
Проверил		Кравцова	

ГПИ-7

ТК 1967	Ригели РМС2 ÷ РМС6. Деталь 13	ИИС29-3	
		лист	62

10190 68

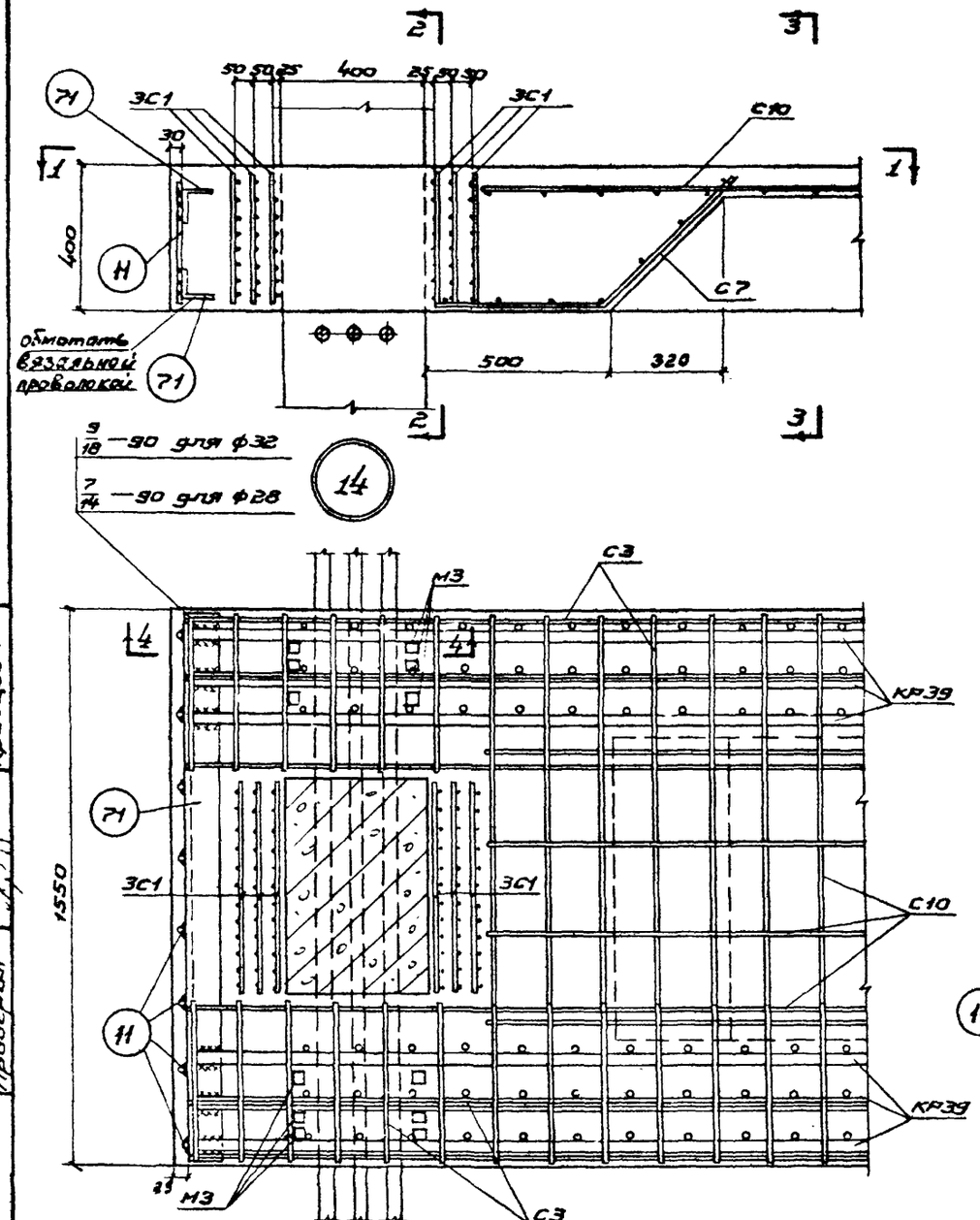

1 - 1

(поперечные ригели и плиты условно не показаны)

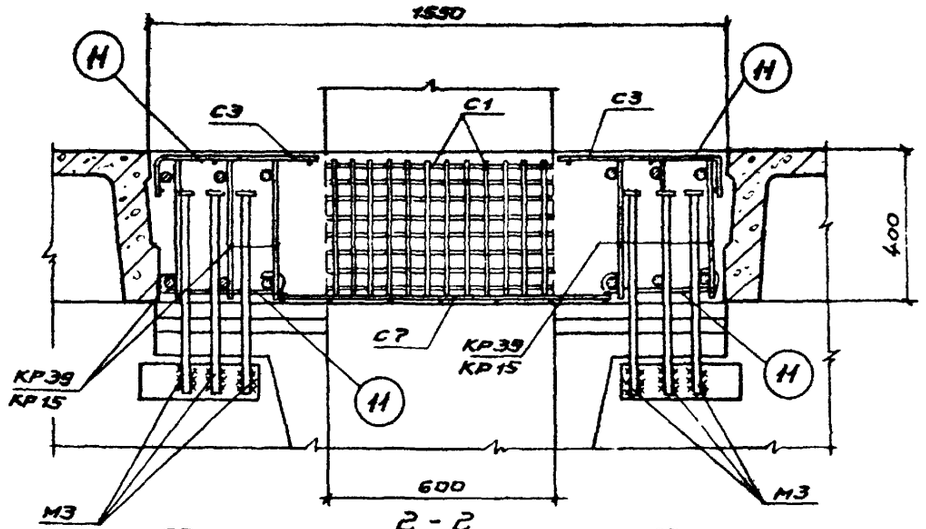

2 - 2

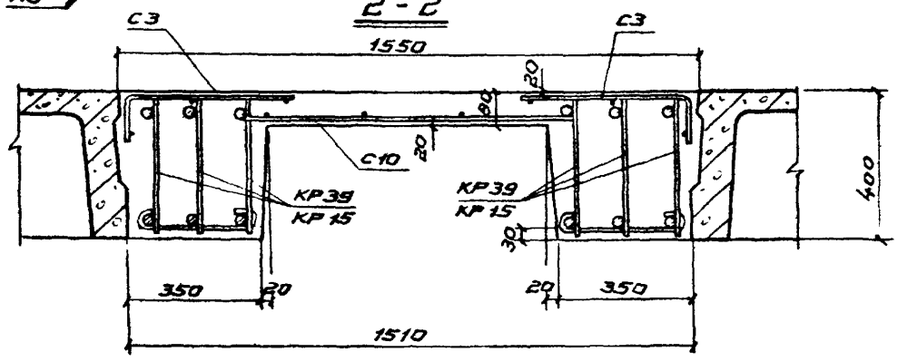

3 - 3

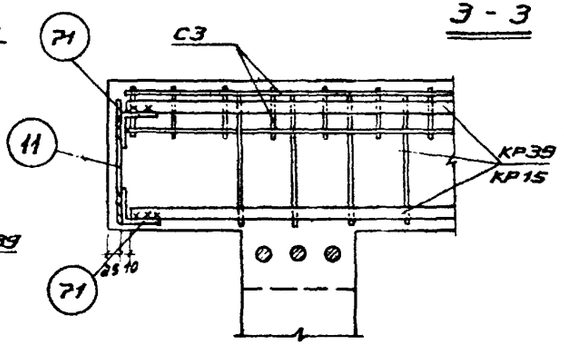

4 - 4

Примечания.

1. Конструкция ригеля дана на листах 33, 35.
2. Каркасы привариваются к уголкам поз. 71 электродами типа 350 А.
3. Закладная деталь М3 приваривается к закладной детали поперечного ригеля электродами 350А швом $\frac{5}{10}$-90 до бетонирования ригеля.

Гл. инж. пр-ти		Гин	
Нач. отдела		Эльбершмидт	
Рук. бригады		Абрамович	
И.о. инженера		Матюхина	
Проверил		Кравцова	

ГПИ-7

ТК 1967	Ригель РМС 7, РМС 8. Деталь 14	ИИС29-3
		Лист 63

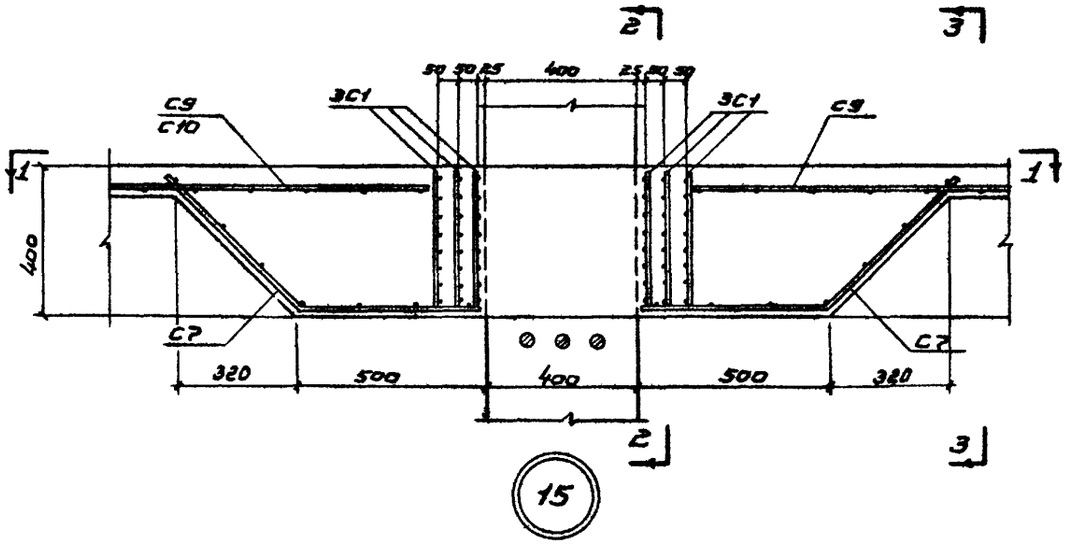

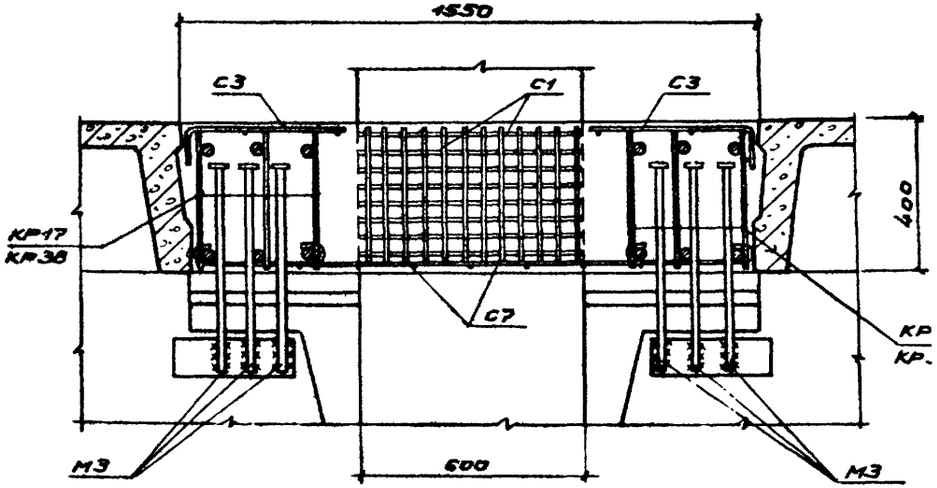

2 - 2

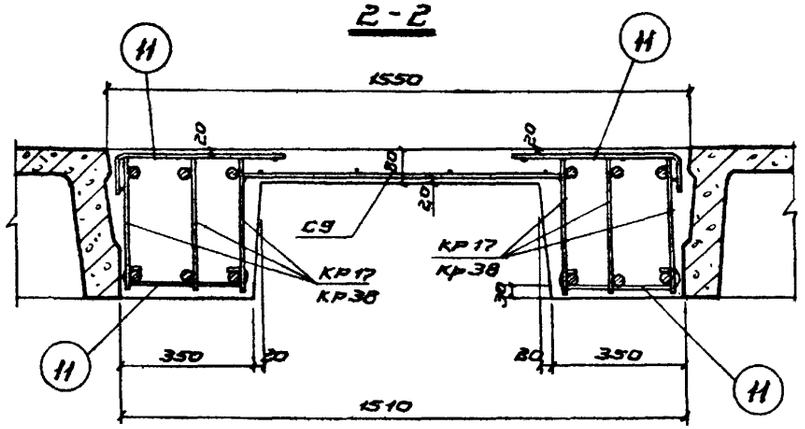

3 - 3

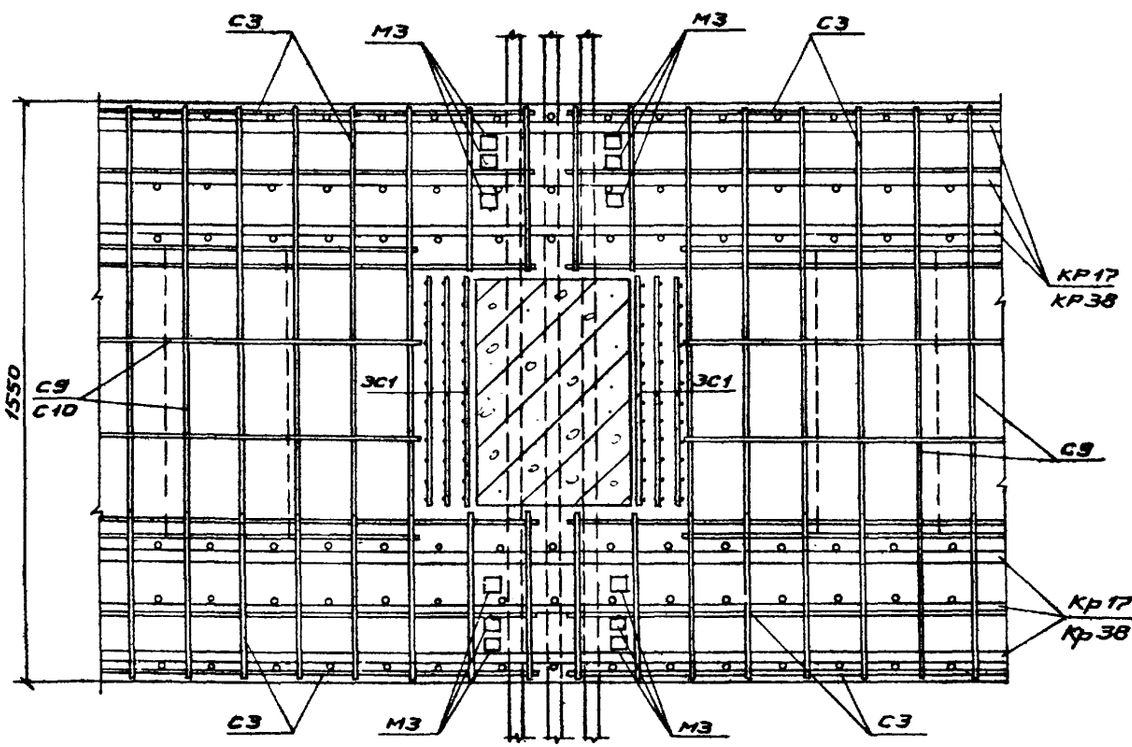

1 - 1

(поперечные ригели и плиты условно не показаны)

Примечания.

1. Конструкция ригелей дана на листах 33, 35.
2. Закладная деталь М3 приваривается к закладной детали поперечного ригеля электродами типа Э42 швом $\frac{5}{10}$ - 90 до бетонирования ригеля.

Гл.инж.пр-та		Гин	
Нач.отдела		Зильбершмидт	
Рук.бригады		Абрамович	
И.о.инженера		Матюхина	
Проверил		Кравцова	

ГПИ-7

ТК 1967	Ригель РМС7, РМС8. Деталь 15	ИИС29-
		Лист 6

10190 70

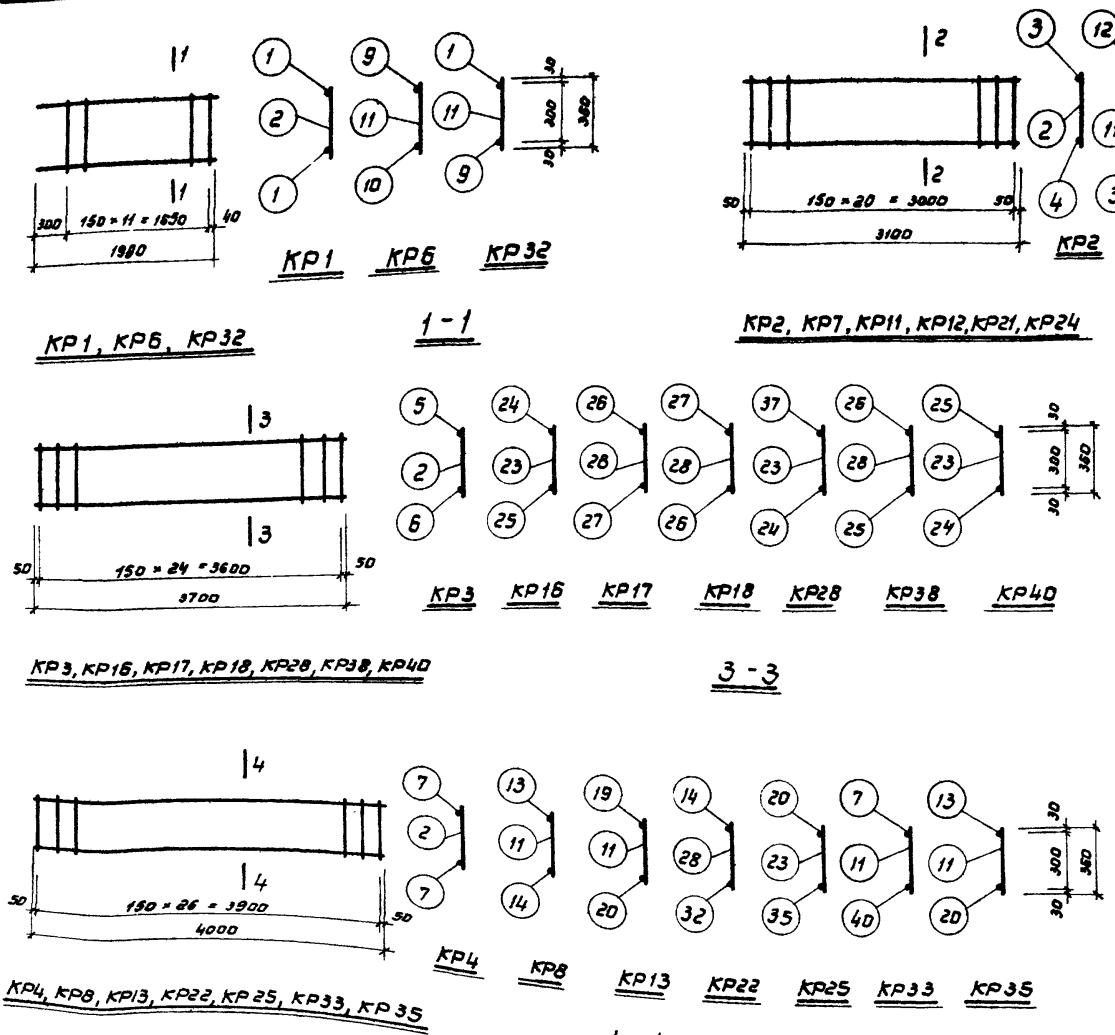

Примечания.

1. Каркасы и сетки изготовляются при помощи контактной точечной сварки в соответствии с „Указаниями по технологии электросварки арматуры железобетонных конструкций" (ВСН38-57/МСПМХП-МСЭС)
2. Спецификация арматуры дана на листах 69÷73.
3. Все размеры даны по осям стержней.

Нач. отд.		Зильдершмидт
Рук. группы		Абрамович
Инженер		Королёва
Проверил		Кравцова

ГПИ-7

ТК 1967	Каркасы КР1÷КР4, КР6, КР7, КР8, КР11÷КР13, КР16, КР17, КР18, КР21, КР22, КР24, КР25, КР28, КР32, КР33, КР35, КР38, КР 40	ЦИС 29-3
		Лист 65

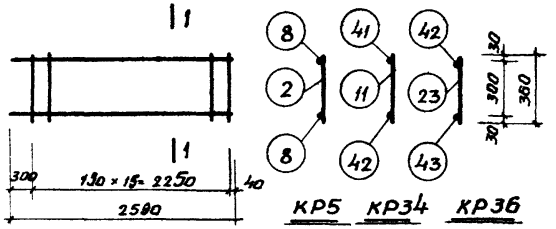

КР5, КР34, КР36

1-1

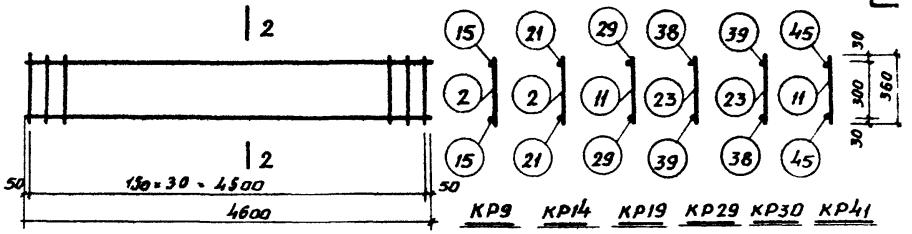

КР9, КР14, КР19, КР29, КР30, КР41

2-2

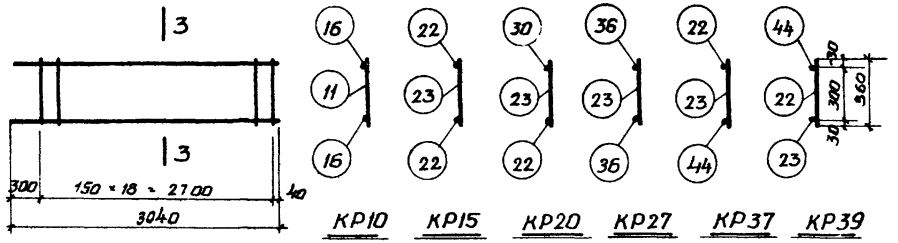

КР10, КР15, КР20, КР27, КР37, КР39

3-3

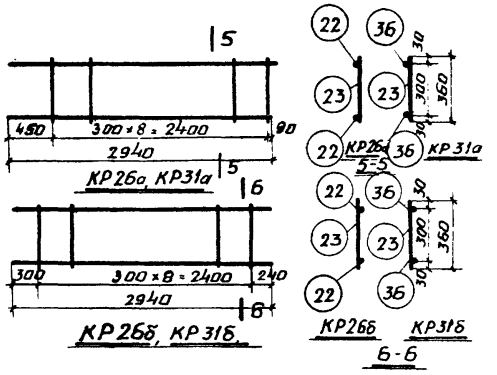

6-6

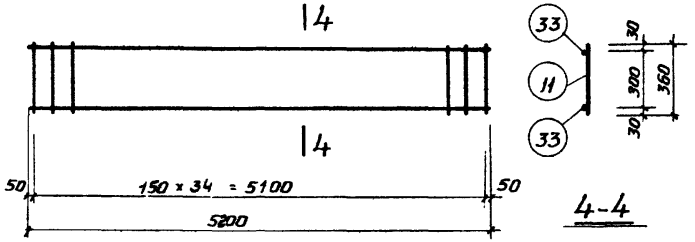

4-4

КР23

Примечания.

1. Каркасы и сетки изготовляются при помощи контактно точечной сварки в соответствии с „Указаниями по технологии электросварки арматуры железобетонных конструкций" (ВСН 38-57/ МСПМХП - МСЭС).
2. Спецификация дана на листах 69÷73
3. Все размеры даны по осям стержней.

ТК 1967	Каркасы КР5, КР9, КР10, КР14, КР15, КР19, КР20, КР23, КР26а, КР27, КР29, КР30, КР31а, КР34, КР36, КР37, КР39, КР41, КР26б, КР31б.	ШИС 29-3	
		Лист	66

Гл. инж. пр. Гин
Нач. отд. Зильберминдт
Рук. группы Абратавич
Инженер Королева
Проверил Кравцова

ГПИ-7

10/90 79

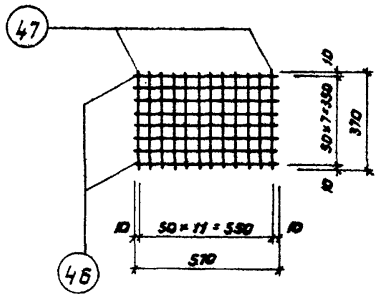

С-1

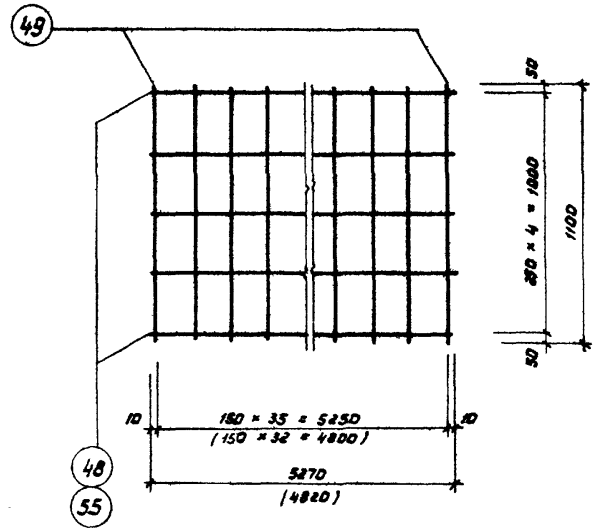

С2 (С6)

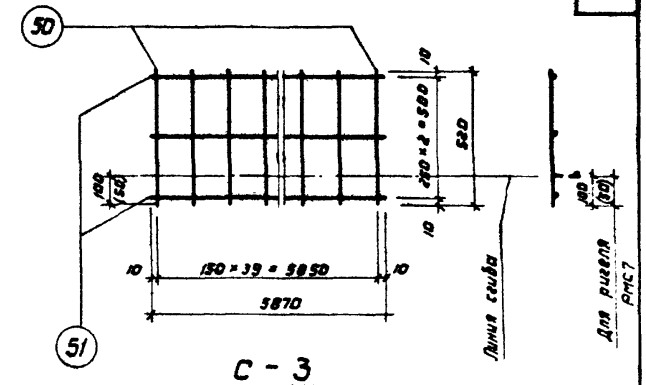

С-3

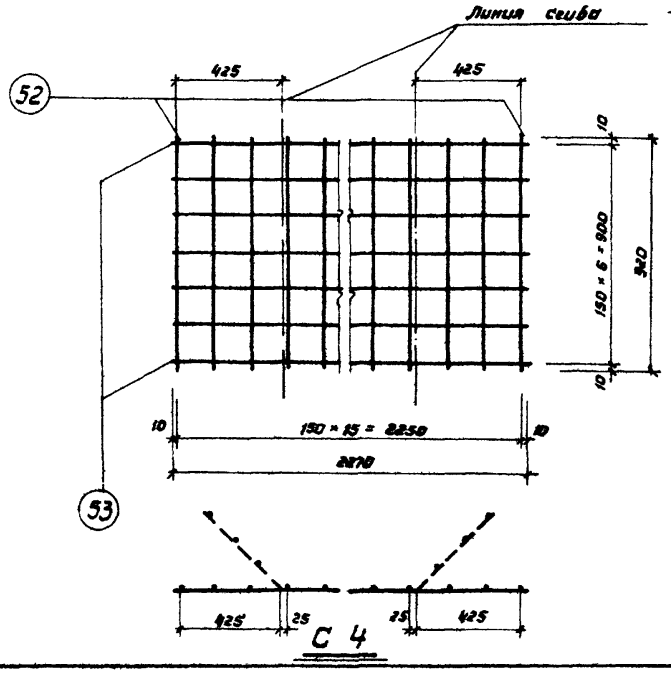

С 4

Примечания.

1. Сетки изготовляются при помощи контактной точечной сварки в соответствии с „Указаниями по технологии электросварки арматуры железобетонных конструкций (ВСН 38-57/ МСПМХП-МСЭС/.
2. Спецификация арматуры дана на листах 69÷73.
3. Все размеры даны по осям стержней.

Гл. инж. пр.		ГИН	Зильберштидт
Нач. отд.		Абрамович	
Рук. группы		Королёва	
Инженер		Кравцова	
Проверил			

ГПИ-7

ТК 1967	Сетки С1÷С4	ИИС 29-3
		Лист 67

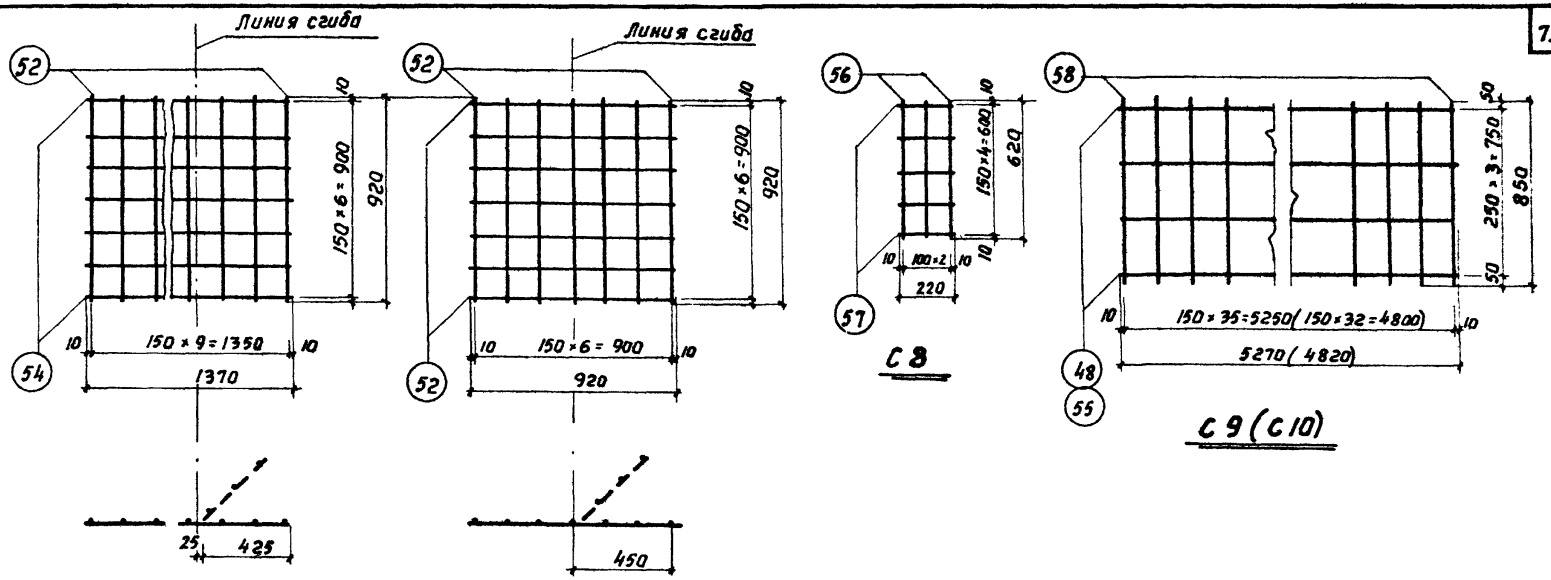

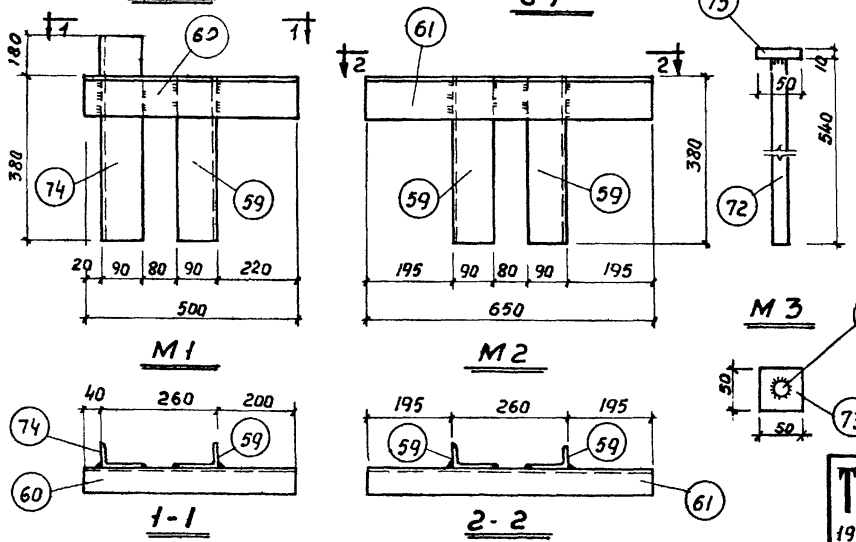

Примечания.

1. Сетки изготовляются при помощи контактной точечной сварки в соответствии с „Указаниями по технологии электросварки арматуры железобетонных конструкций" (ВСН 38-57/мслмхп-мсэс).
2. Спецификация арматуры дана на листах 69-73
3. Все размеры даны по осям стержней.
4. Детали М1 и М2 свариваются электродами типа Э42. $h_ш$ = 6 мм, деталь М3 сваривается под слоем флюса.

Гин	Зильберминдт	
Нач отдела	Рогов	
Рук бригады	Абрамович	
И.о. инженера	Молтохина	
Проверил	Кравцова	

ГПИ-7

ТК 1967

Сетки С5 ÷ С10
Закладные детали М1 ÷ М3

ИИС29-3

Лист 68

Спецификация и выборка стали на одно арматурное изделие

Марка изделия	N= поз.	Эскиз	ф мм	Длина мм	Кол. шт.	Общая длина м	Выборка стали: ф или сечение мм	Общая длина м	Вес кг
КР1	1	—	16АIII	1990	2	4.0	6АI	4.3	1.0
	2		6АI	360	12	4.3	16АIII	4.0	6.3
							Итого		7.3
КР2	2	—	6АI	360	21	7.6	6АI	7.6	1.7
	3		16АIII	3100	1	3.1	12АIII	3.1	2.8
	4		12АIII	3100	1	3.1	16АIII	3.1	4.9
							Итого		9.4
КР3	2	—	6АI	360	25	9.0	6АI	9.0	2.0
	5		12АIII	3700	1	3.7	12АIII	3.7	3.3
	6		16АIII	3700	1	3.7	16АIII	3.7	5.8
							Итого		11.1
КР4	2	—	6АI	360	27	9.7	6АI	9.7	2.2
	7		12АIII	4000	2	8.0	12АIII	8.0	7.1
							Итого		9.3
КР5	2	—	6АI	360	16	5.9	6АI	5.9	1.3
	8		12АIII	2590	2	5.2	12АIII	5.2	4.6
							Итого		5.9
КР6	9	—	20АIII	1990	1	2.0	8АI	4.3	1.7
	10		22АIII	1990	1	2.0	20АIII	2.0	4.9
	11		8АI	360	12	4.3	22АIII	2.0	6.0
							Итого		12.6
КР7	3	—	16АIII	3100	1	3.1	8АI	7.6	2.8
	11		8АI	360	21	7.6	16АIII	3.1	4.9
	12		22АIII	3100	1	3.1	22АIII	3.1	9.2
							Итого		16.9
КР8	11	—	8АI	360	27	9.7	8АI	9.7	3.8
	13		16АIII	4000	1	4.0	16АIII	4.0	6.3
	14		22АIII	4000	1	4.0	22АIII	4.0	11.9
							Итого		22.6
КР9	2	—	6АI	360	31	11.2	6АI	11.2	2.5
	15		16АIII	4600	2	9.2	16АIII	9.2	14.5
							Итого		17.0
КР10	11	—	8АI	360	19	6.8	8АI	6.8	2.7
	16		25АIII	3040	2	6.1	25АIII	6.1	23.5
							Итого		26.2
КР11	3	—	16АIII	3100	1	3.1	8АI	7.6	3.0
	11		8АI	360	21	7.6	16АIII	3.1	4.9
	17		25АIII	3100	1	3.1	25АIII	3.1	11.9
							Итого		19.8
КР12	11	—	8АI	360	21	7.6	8АI	7.6	3.0
	17		25АIII	3100	1	3.1	18АIII	3.1	6.2
	19		18АIII	3100	1	3.1	25АIII	3.1	11.9
							Итого		21.1
КР13	11	—	8АI	360	27	9.7	8АI	9.7	3.7
	19		18АIII	4000	1	4.0	18АIII	4.0	8.0
	20		25АIII	4000	1	4.0	25АIII	4.0	15.4
							Итого		27.1

Нач. отдела Зильберштейн
Рук. группы Абрамовлу
Инженер Королева
Проверил Кравчова

ГПИ-7

ТК 1968

Спецификация и выборка стали на одно арматурное изделие. Каркасы КР1 ÷ КР13

ИИС 29-3

Лист 69

Спецификация и выборка стали на одно арматурное изделие

Марка элемента	N поз.	Эскиз	ф мм	Длина мм	Колич. шт.	Общая длина м	Выборка стали: ф или сечение мм	Выборка стали: Общая длина м	Выборка стали: Вес кг
КР14	2		6 AI	360	31	11.2	6 AI	11.2	2.5
	21		18 A III	4600	2	9.2	18 A III	9.2	18.4
							Итого		20.9
КР15	22		32 A III	3040	2	6.1	12 AI	6.8	6.0
	23		12 AI	360	19	6.8	32 A III	6.1	38.5
							Итого		44.5
КР16 КР40	23		12 AI	360	25	9.0	12 AI	9.0	8.0
	24		32 A III	3700	1	3.7	22 A III	3.7	11.1
	25		22 A III	3700	1	3.7	32 A III	3.7	23.3
							Итого		42.4
КР17 КР18	26		28 A III	3700	1	3.7	10 AI	9.0	5.6
	27		20 A III	3700	1	3.7	20 A III	3.7	9.2
	28		10 AI	360	25	9.0	28 A III	3.7	17.9
							Итого		32.7
КР19	11		8 AI	360	31	11.2	8 AI	11.2	4.4
	29		20 A III	4600	2	9.2	20 A III	9.2	22.8
							Итого		27.2
КР20	22		32 A III	3040	1	3.0	12 AI	6.8	6.0
	23		12 AI	360	19	6.8	32 A III	3.0	18.8
	30		36 A III	3040	1	3.0	36 A III	3.0	24.0
							Итого		48.8
КР21	12		22 A III	3100	1	3.1	10 AI	7.6	4.7
	28		10 AI	360	21	7.6	22 A III	3.1	9.2
	31		28 A III	3100	1	3.1	28 A III	3.1	15.0
							Итого		28.9

Марка элемента	N поз.	Эскиз	ф мм	Длина мм	Колич. шт.	Общая длина м	Выборка стали: ф или сечение мм	Выборка стали: Общая длина м	Выборка стали: Вес кг
КР22	14		22 A III	4000	1	4.0	10 AI	9.7	6.0
	28		10 AI	360	27	9.7	22 A III	4.0	11.9
	32		28 A III	4000	1	4.0	28 A III	4.0	19.3
							Итого		37.2
КР23	11		8 AI	360	35	12.6	8 AI	12.6	5.0
	33		22 A III	5200	2	10.4	22 A III	10.4	31.0
							Итого		36.0
КР24	17		25 A III	3100	1	3.1	12 AI	7.6	6.8
	23		12 AI	360	21	7.6	25 A III	3.1	11.9
	34		32 A III	3100	1	3.1	32 A III	3.1	19.6
							Итого		38.3
КР25	20		25 A III	4000	1	4.0	12 AI	9.7	8.6
	23		12 AI	360	27	9.7	25 A III	4.0	15.4
	35		32 A III	4000	1	4.0	32 A III	4.0	25.2
							Итого		49.2
КР26а КР26б	22		32 A III	2940	2	5.9	12 AI	2.9	2.6
	23		12 AI	360	8	2.9	32 A III	5.9	37.3
							Итого		39.9
КР27	23		12 AI	360	19	6.8	12 AI	6.8	6.0
	36		36 A III	3040	2	6.1	36 A III	6.1	48.7
							Итого		54.7

Гип	Элиберишвили	
Нач. отдела	Абрамович	
Рук. группы	Абрамович	
Инженер	Королева	
Проверил	Кравцова	

ГПИ-7

ТК 1968

Спецификация и выборка стали на одно арматурное изделие. Каркасы КР14 ÷ КР27

ИИС 29-3

Лист 70

Спецификация и выборка стали на одно арматурное изделие

Марка элемента	№ поз.	Эскиз	ф мм	Длина мм	Колич. шт.	Общая длина м	Выборка стали: ф или сечение мм	Выборка стали: общая длина м	Выборка стали: вес кг
КР28	23	—	12 AI	360	25	9.0	12 AI	9.0	8.0
	24		32 A III	3700	1	3.7	32 A III	3.7	23.4
	37		36 A III	3700	1	3.7	36 A III	3.7	29.6
							Итого		61.0
КР29 КР30	23	—	12 AI	360	31	11.2	12 AI	11.2	10.0
	38		32 A III	4600	1	4.6	28 A III	4.6	22.2
	39		28 A III	4600	1	4.6	32 A III	4.6	29.0
							Итого		61.2
КР31а КР31б	23	—	12 AI	360	8	2.9	12 AI	2.9	2.6
	36		36 A III	8940	2	5.9	36 A III	5.9	47.0
							Итого		49.6
КР32	1	—	16 A III	1990	1	2.0	8 AI	4.3	1.7
	9		20 A III	1990	1	2.0	16 A III	2.0	3.2
	11		8 AI	360	12	4.3	20 A III	2.0	4.9
							Итого		9.8
КР33	7	—	12 A III	4000	1	4.0	8 AI	9.7	3.8
	11		8 AI	360	27	9.7	12 A III	4.0	3.6
	40		20 A III	4000	1	4.0	20 A III	4.0	9.9
							Итого		17.3
КР34	11	—	8 AI	360	16	5.9	8 AI	5.9	2.3
	41		22 A III	2590	1	2.6	22 A III	2.6	7.8
	42		25 A III	2590	1	2.6	25 A III	2.6	10.0
							Итого		20.1
КР35	11	—	8 AI	360	27	7.2	8 AI	9.7	3.8
	13		16 A III	4000	1	4.0	16 A III	4.0	6.3
	20		25 A III	4000	1	4.0	25 A III	4.0	15.4
							Итого		25.5

Марка элемента	№ поз.	Эскиз	ф мм	Длина мм	Колич. шт.	Общая длина м	Выборка стали: ф или сечение мм	Выборка стали: общая длина м	Выборка стали: вес кг
КР36	23	—	12 AI	360	16	5.9	12 AI	5.9	5.2
	42		25 A III	2590	1	2.6	25 A III	2.6	10.0
	43		28 A III	2590	1	2.6	28 A III	2.6	12.6
							Итого		27.8
КР37 КР39	22	—	32 A III	3040	1	3.0	12 AI	6.8	6.0
	23		12 AI	360	19	6.8	28 A III	3.0	14.5
	44		28 A III	3040	1	3.0	32 A III	3.0	18.8
							Итого		39.3
КР38	25	—	22 A III	3700	1	3.7	10 AI	9.0	5.6
	26		28 A III	3700	1	3.7	22 A III	3.7	11.1
	28		10 AI	360	25	9.0	28 A III	3.7	17.9
							Итого		34.6
КР41	11	—	8 AI	360	31	11.2	8 AI	11.2	4.4
	45		22 A III	4600	2	9.2	22 A III	9.2	27.5
							Итого		31.9
С1	46	—	4 BI	570	8	4.6	4 BI	9.0	0.9
	47		4 BI	370	12	4.4	Итого		0.9
С2	48	—	4 BI	5270	5	26.4	4 BI	26.4	2.6
	49		5 BI	1100	36	39.6	5 BI	39.6	6.1
							Итого		8.7

Гл. инж. пр-та	Зильберштейн	
Нач. отдела	Абрамович	
Рук. группы	Королева	
Инженер	Кравцова	
Проверил		

ГПИ-7

ТК 1968

Спецификация и выборка стали на одно арматурное изделие. Каркасы КР28÷КР41. Сетки С1, С2

ИИС29-3

Лист 71

Спецификация и выборка стали на одно арматурное изделие

Марка изделия	N поз.	Эскиз	ф мм	Длина мм	Кол. шт.	Общая длина м	Выборка стали: ф или сечение мм	Выборка стали: общая длина м	Выборка стали: вес кг
С3	50	—	5 AI	520	40	20.8	4 AI	17.6	1.7
	51	—	4 AI	5870	3	17.6	5 AI	20.8	3.2
							Итого		4.9
С4	52	—	5 AI	920	16	14.7	5 AI	30.6	4.7
	53	—	5 AI	2270	7	15.9	Итого		4.7
С5	52	—	5 AI	920	10	9.2	5 AI	18.8	2.9
	54	—	5 AI	1370	7	9.6	Итого		2.9
С6	49	—	5 AI	1100	33	36.3	4 AI	24.1	2.4
	55	—	4 AI	4820	5	24.1	5 AI	36.3	5.6
							Итого		8.0
С7	52	—	5 AI	920	14	12.9	5 AI	12.9	2.0
							Итого		2.0
С8	56	—	5 AI	620	3	1.9	5 AI	3.0	0.5
	57	—	5 AI	220	5	1.1	Итого		0.5
С9	48	—	4 AI	5270	4	21.1	4 AI	21.1	2.1
	58	—	5 AI	850	36	30.6	5 AI	30.6	4.7
							Итого		6.8
С10	55	—	4 AI	4820	4	19.3	4 AI	19.3	1.9
	58	—	5 AI	850	33	28.0	5 AI	28.0	4.3
							Итого		6.2

Марка изделия	N поз.	Эскиз	ф мм	Длина мм	Кол. шт.	Общая длина м	Выборка стали: ф или сечение мм	Выборка стали: общая длина м	Выборка стали: вес кг
М1	59	Уголок	∠90×56×8	380	1	0.4	∠90×56×8	1.5	13.2
	60		∠90×56×8	500	1	0.5	Итого		13.2
	74		∠90×56×8	560	1	0.6			
М2	59	Уголок	∠90×56×8	380	2	0.8	∠90×56×8	1.5	13.2
	61		∠90×56×8	650	1	0.7	Итого		13.2
М3	72	—	16 A III	540	1	0.6	16 A III	0.6	1.0
	73	Шайба δ=10	50×50		1	—	Шайба	—	0.2
							Итого		1.2
Отдельные стержни	1	—	16 A III	1990	1	2.0	16 A III	2.0	3.2
	3		16 A III	3100	1	3.1	16 A III	3.1	4.9
	4		12 A III	3100	1	3.1	12 A III	3.1	2.8
	9		20 A III	1990	1	2.0	20 A III	2.0	4.9
	12		22 A III	3100	1	3.1	22 A III	3.1	9.2
	16		25 A III	3040	1	3.0	25 A III	3.0	11.5
	17		25 A III	3100	1	3.1	25 A III	3.1	11.9
	18		18 A III	3100	1	3.1	18 A III	3.1	6.2
	22		32 A III	3040	1	3.0	32 A III	3.0	18.8
	24		32 A III	3700	1	3.7	32 A III	3.7	23.4
	25		22 A III	3700	1	3.7	22 A III	3.7	11.1
	26		28 A III	3700	1	3.7	28 A III	3.7	17.9
	27		20 A III	3700	1	3.7	20 A III	3.7	9.2
	34		32 A III	3100	1	3.1	32 A III	3.1	19.6
	11		8 A I	360	1	0.4	8 A I	0.4	0.1

ГИП	Зильберминц	
Нач. отдела	Абрамович	
Рук. бригады	Королева	
Н.о. инженера	Кравцова	
Гл. инж. пр-та		Проверил

ГПИ-7

ТК 1968

Спецификация и выборка стали на одно арматурное изделие. Сетки С3 ÷ С10. Закладные детали М1 ÷ М3 отдельные стержни

ШИС 29-

Лист 72

10190 78

Спецификация и выборка стали на одно арматурное изделие

Марка изделия	N поз.	Эскиз	ф мм	Длина мм	Колич. шт.	Общая длина м	Выборка стали: ф или сечение мм	Выборка стали: общая длина м	Выборка стали: вес кг
	36		36 A III	3040	1	3.0	36 A III	3.0	24.0
	37		36 A III	3700	1	3.7	36 A III	3.7	29.6
	39		28 A III	4600	1	4.6	28 A III	4.6	22.2
	44		28 A III	3040	1	3.0	28 A III	3.0	14.5
	62		20 A III	2590	1	2.6	20 A III	2.6	6.4
	63		20 A III	3100	1	3.1	20 A III	3.1	7.7
	64		36 A III	4600	1	4.6	36 A III	4.6	36.6
	65	230	8 A I	350	1	0.35	8 A I	0.4	0.1
	66	330	8 A I	450	1	0.45	8 A I	0.5	0.2
	67	660	8 A I	840	1	0.8	8 A I	0.8	0.3
	68	360 620	8 A I	1720	1	1.8	8 A I	1.7	0.7
	69	360 670	8 A I	1820	1	1.9	8 A I	1.8	0.7
	70	Уголок	L100×8	700	1	0.7	L100×8	0.7	8.5
	71		L100×8	1500	1	1.5	L100×8	1.5	18.3

Гл. инж. пр-та	Гин	
Нач. отдела	Зильберминц	
Рук. бригады	Абрамович	
Инженер	Короткова	
Проверил	Кравцова	

ГПИ-7

ТК 1968	Спецификация и выборка стали на одно арматурное изделие. Отдельные стержни	ЦИС 29-3	
		Лист	73

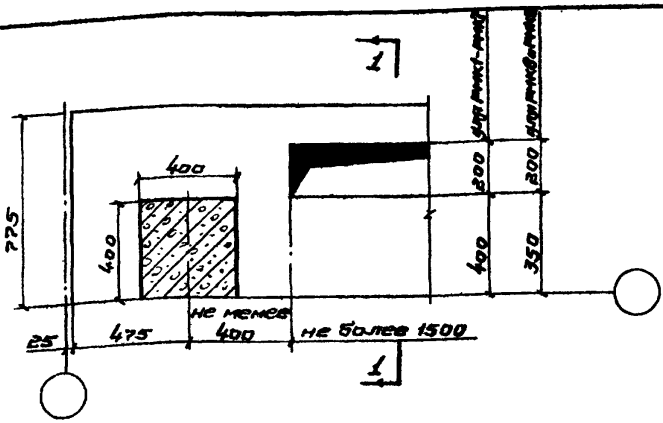

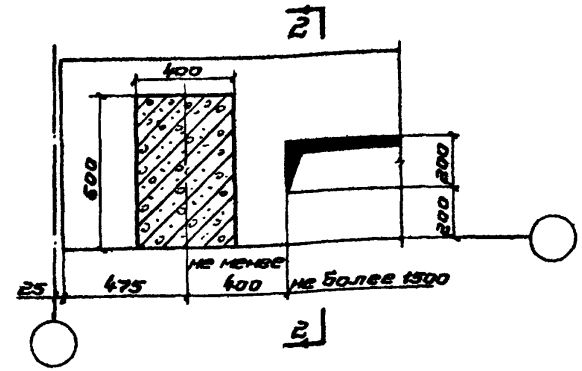

У торца и антисейсмического шва

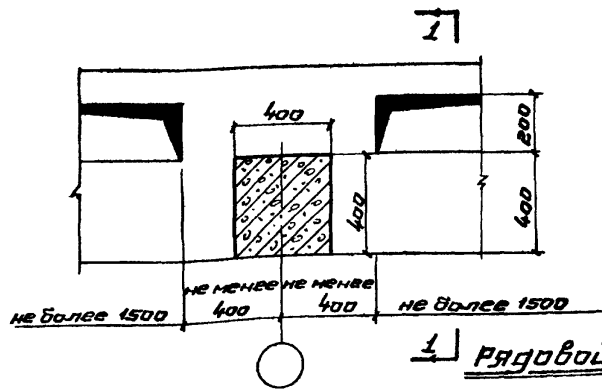

Рядовой пролет

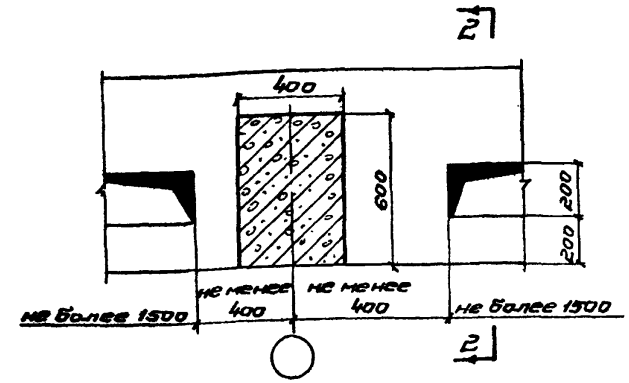

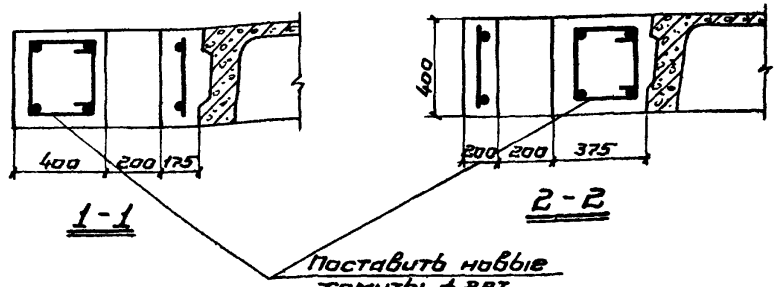

Примечания.

1. При ширине отверстия более 200 (до 300 мм) необходимо принимать продольный ригель с увеличенной на одну ступень несущей способност
2. В ригеле РМК10 отверстия не допускаются.

ТК 1967	Пример устройства отверстий для пропуска коммуникаций в продольных монолитных ригелях РМК1÷РМК9, РМК8А, РМК9А	ЦИС 29-3	
		Лист	74

ГПИ-7

Гл. инж. пр-та
Нач. отдела
Рук. группы
Ст. инженер
Проверил

Гилъберштейн
Абрамович
Кравцова
Кравец

10190 80

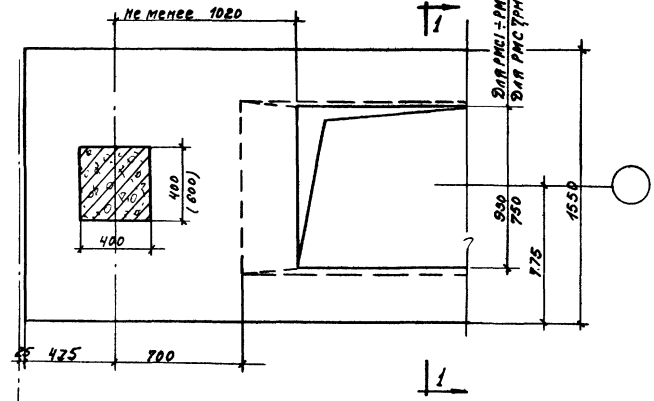

У торца и антисейсмического шва

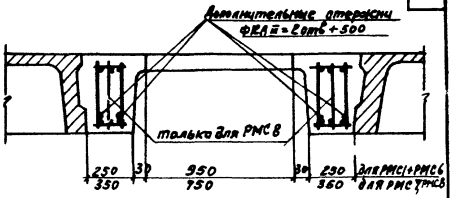

1-1

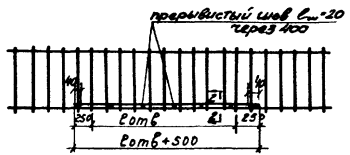

Схема усиления пролетного каркаса

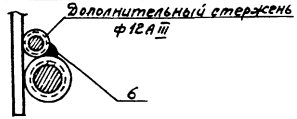

2-2

Примечание.

Сетки полки ригеля вырезать по месту.

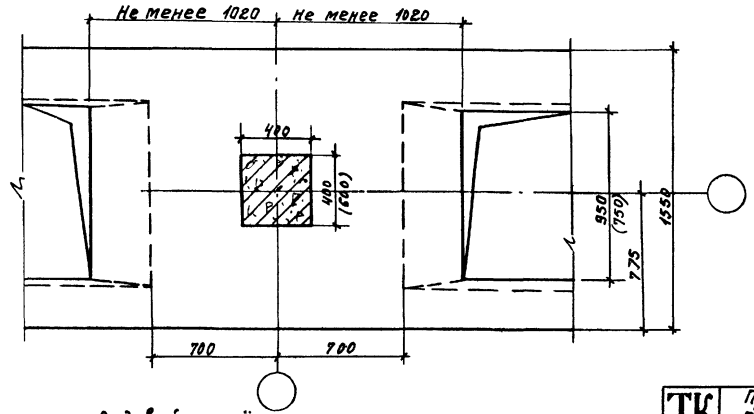

Рядовой пролёт

Гип	Зильберминдт	
Нач. отдела	Абратовский	
Рук. группы	Кравцова	
Ст. инженер	Кравец	
Проверил		

ГПИ-7

ТК 1967	Пример устройства отверстий для пропуска коммуникаций в продольных монолитных ригелях РМС1÷РМС8	ЦИС 29-3
		Лист 75

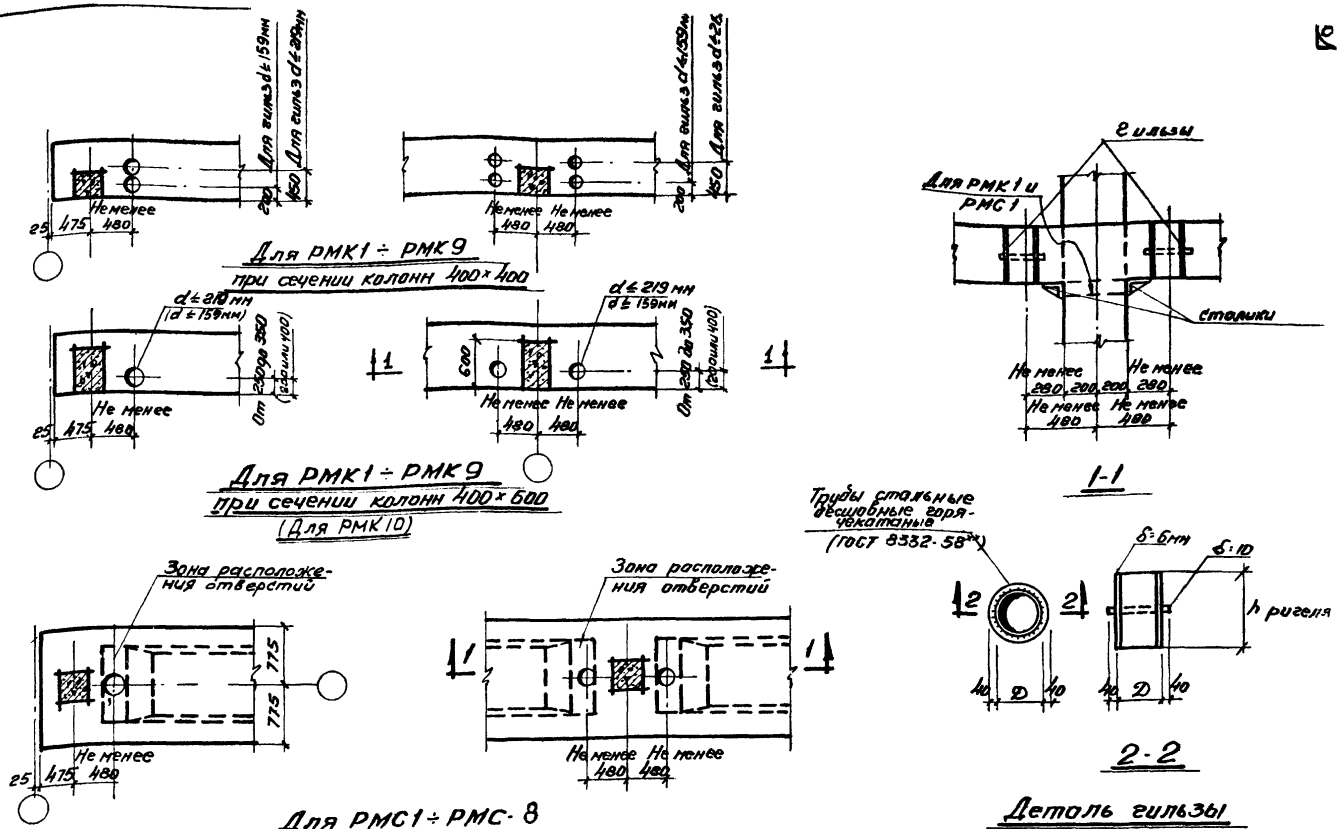

Примечания

1. Поз 68, 69 крепятся после установки гильз
2. Сетки ригелей РМС1÷РМС8 вырезать по месту
3. Диаметр гильз не должен превышать диаметра, приведенного на данном листе
4. Размеры в скобках даны для РМК10

ТК 1967	Примеры установки гильз для пропуска коммуникаций в продольных монолитных ригелях	ИИС 29	
		лист	7

10190 (82)

ГИН
Гл. инж. пр. Зильберштейн
Нач. отдела Абрамович
Рук. группы Кравцова
Ст. инженер Кравцов
Проверил Кравец

ГИН-7

gost.e-ecolog.ru