ГОСУДАРСТВЕННЫЙ КОМИТЕТ СОВЕТА МИНИСТРОВ СССР ПО ДЕЛАМ СТРОИТЕЛЬСТВА
/ ГОССТРОЙ СССР /

ТИПОВЫЕ КОНСТРУКЦИИ И ДЕТАЛИ ПРОМЫШЛЕННЫХ ЗДАНИЙ И СООРУЖЕНИЙ

ТИПОВЫЕ КОНСТРУКЦИИ МНОГОЭТАЖНЫХ ПРОМЫШЛЕННЫХ ЗДАНИЙ ДЛЯ СТРОИТЕЛЬСТВА В СЕЙСМИЧЕСКИХ РАЙОНАХ

ИИС 29 - 1

РАЗНЫЕ ЖЕЛЕЗОБЕТОННЫЕ КОНСТРУКТИВНЫЕ ЭЛЕМЕНТЫ

ДЛЯ ЗДАНИЙ С ПЕРЕКРЫТИЯМИ ТИПА I ИЗ ПЛИТ, ОПИРАЮЩИХСЯ НА ПОЛКИ РИГЕЛЕЙ

/ РАСЧЕТНАЯ СЕЙСМИЧНОСТЬ 7, 8 И 9 БАЛЛОВ /

10188
Цена 2-64

ЦЕНТРАЛЬНЫЙ ИНСТИТУТ ТИПОВЫХ ПРОЕКТОВ
МОСКВА

gost.e-ecolog.ru

ГОСУДАРСТВЕННЫЙ КОМИТЕТ СОВЕТА МИНИСТРОВ СССР ПО ДЕЛАМ СТРОИТЕЛЬСТВА
/ ГОССТРОЙ СССР /

ТИПОВЫЕ КОНСТРУКЦИИ И ДЕТАЛИ ПРОМЫШЛЕННЫХ ЗДАНИЙ И СООРУЖЕНИЙ

ТИПОВЫЕ КОНСТРУКЦИИ МНОГОЭТАЖНЫХ ПРОМЫШЛЕННЫХ ЗДАНИЙ ДЛЯ СТРОИТЕЛЬСТВА В СЕЙСМИЧЕСКИХ РАЙОНАХ

ИИС 29 - 1

РАЗНЫЕ ЖЕЛЕЗОБЕТОННЫЕ КОНСТРУКТИВНЫЕ ЭЛЕМЕНТЫ

ДЛЯ ЗДАНИЙ С ПЕРЕКРЫТИЯМИ ТИПА 1 ИЗ ПЛИТ ОПИРАЮЩИХСЯ НА ПОЛКИ РИГЕЛЕЙ

/ РАСЧЕТНАЯ СЕЙСМИЧНОСТЬ 7, 8 И 9 БАЛЛОВ /

РАЗРАБОТАНЫ
ЦНИИПРОМЗДАНИЙ, ГПИ-7
при участии НИИЖБ, ЦНИИСК

УТВЕРЖДЕНЫ
И ВВЕДЕНЫ В ДЕЙСТВИЕ с 1. V- 1969 г.
Госстроем СССР
Постановление № 77 от 30. V- 1969 г.

ЦЕНТРАЛЬНЫЙ ИНСТИТУТ ТИПОВЫХ ПРОЕКТОВ
МОСКВА

Содержание

		Стр	Лист
1	Пояснительная записка	3-5	
2	Ригели РМК1-РМК7, РМК8А, РМК9А Конструкция и маркировочная схема арматурных каркасов и сеток	6	1
3	Ригели РМК8, РМК9 Конструкция и маркировочная схема арматурных каркасов и сеток	7	2
4	Ригели РМК1 Сечения 3-3-9-9	8	3
5	Ригели РМК2-РМК5, РМК8А, РМК9А Сечения 3-3-10-10	9	4
6	Ригель РМК10 Конструкция и маркировочная схема арматурных каркасов и сеток	10	5
7	Ригель РМК10 Сечения 3-3-8-8	11	6
8	Ригели РМК1-РМК10 РМК8А, РМК9А Выборка, показатели, таблица привязки рабочей арматуры	12-16	7-11
9	Ригели РМК1-РМК10, РМК8А, РМК9А Спецификация арматурных изделий на один блок	17-36	12-31
10	Ригель РМС1 Конструкция и маркировочная схема арматурных каркасов и сеток	37	32
11	Ригель РМС1 Сечения 4-4-9-9	38	33
12	Ригели РМС2-РМС6 Конструкция и маркировочная схема арматурных каркасов и сеток	39	34
13	Ригели РМС2-РМС6 Сечения 4-4-10-10	40	35
14	Ригель РМС7 Конструкция и маркировочная схема арматурных каркасов и сеток	41	36
15	Ригель РМС7 Сечения 4-4-9-9	42	37
16	Ригель РМС8 Конструкция и маркировочная схема арматурных каркасов и сеток	43	38
17	Ригель РМС8 Сечения 4-4÷9-9	44	39
18	Ригели РМС1-РМС8 Выборка, показатели, таблица привязки рабочей арматуры	45-48	40-43
19	Ригели РМС1-РМС8 Спецификация арматурных изделий на один блок	49-60	44-55
20	Ригели РМК1-РМК10 Детали 1-9	61-69	56-64
21	Ригели РМС1-РМС8 Детали 10-15	70-75	65-70
22	Каркасы КР1-КР44	76, 77	71, 72
23	Сетки С1-С9	78	73
24	Каркасы КР1-КР44, сетки С1-С9, отдельные стержни Спецификация и выборка стали на одно арматурное изделие	79-83	74-78
25	Примеры устройства отверстий для пропуска коммуникаций	84-86	79-81

Пояснительная записка.

Рабочие чертежи железобетонных конструкций многоэтажных промышленных зданий для районов с расчетной сейсмичностью 7, 8 и 9 баллов разработаны применительно к унифицированным габаритным схемам.

Данный альбом является частью работы, полный состав которой изложен в альбомах ИИСГО-1 и ИИСГО-2.

Альбом содержит чертежи монолитных железобетонных продольных ригелей для перекрытия типа 1.

Монтажные схемы каркасов приведены в указанных выше выпусках серии ИИСГО.

Ригели являются элементами продольных рам и предназначены для обеспечения устойчивости каркаса здания в продольном направлении в эксплуатационной стадии.

Обозначение марки продольного ригеля состоит из трех частей:

первая часть марки состоит из букв и обозначает:
РМК - ригель монолитный крайний.
РМС - ригель монолитный средний;
вторая часть - цифровая - обозначает несущую способность
третья часть - цифровая, заключенная в скобки, обозначает длину продольного ригеля в м и учитывается только в спецификациях, выборках и показателях.

В альбомах ИИСГО-1 и ИИСГО-2 марки продольных ригелей условно даны без третьей части, обозначающей длину.
Ригели запроектированы с ненапрягаемой арматурой.

Расчет конструкций произведен в соответствии со „Строительными нормами и правилами" СНиП II-В.1-62, СНиП II-А.11-62 и СНиП II А 12-62 /с учетом изменения №1 по приказу Госстроя СССР от 30 июля 1966г №131/.

Ригели рассчитаны на нормативные временные длительные равномерно распределенные нагрузки 1000, 1500, 2000 и 2500 кг/м² для сетки колонн 6×6 м и 500, 1000 и 1500 кг/м² для сетки колонн 6×9 м, на постоянную нормативную равномерно распределенную нагрузку и на действие сейсмических нагрузок (сейсмика 7, 8 и 9 баллов). Постоянная нагрузка включает вес ригеля, вес пола и перегородок.

Ригели на сейсмические воздействия рассчитаны, как элементы продольных рам с жесткими узлами; на вертикальные нагрузки ригели рассчитаны, как неразрезные многопролетные балки.

Ширина раскрытия трещин в продольных ригелях составляет не более 0,2 мм и проверялась расчетом на основное сочетание нагрузок. При этом нагрузка от ветра принималась равной 30% от нормативной в соответствии с „Указаниями по проектированию антикоррозионной защиты строительных конструкций" /СН 262-67/.

Выбор марок ригелей для конкретных зданий, решенных в соответствии с унифицированными габаритными схемами, производится по монтажным схемам, приведенным в альбомах ИИСГО-1 и ИИСГО-2

Ригели изготовляются из бетона марок 200 и 300.

Изготовление продольных ригелей можно начинать только после установки и приварки сборных железобетонных плит покрытия и перекрытий, прилегающих к продольным ригелям. Бетонирование РМК 1 производить после установки деталей для крепления парапетных панелей. (см. ТПМС 25-2 деталь 3)

ТК	Пояснительная записка.	ИИСГО-1

ГПИ-7

Гл. инж. проекта
Нач. отдела
Рук. бригады
Гильберш
Арнопольский

В крайних продольных ригелях после установки опорной арматуры, проходящей через трубки в колоннах, последние должны быть тщательно инъецированы цементным раствором марки 200, для чего предусматриваются специальные патрубки (см. альбомы ИИС 22-1,2,3 детали М39 и М51).

Рабочая продольная арматура принята из горячекатаной арматурной стали периодического профиля класса А-III по ГОСТу 5781-61, поперечная арматура - из горячекатаной арматурной гладкой стали класса А-I марки Ст.3 по ГОСТу 5781-61, сетки приняты из холоднотянутой проволоки класса В-I.

Для закладных элементов принимается сортовой прокат группы марок в Ст.3 по ГОСТу 380-60*.

Ригели армируются плоскими каркасами, отдельными стержнями, сетками и хомутами.

Плоские каркасы и сетки изготовляются с помощью контактной точечной сварки.

Электродуговая сварка стержней с сортовым прокатом выполняется электродами типа Э50А.

Толщина защитного слоя бетона устанавливается:

а) для продольной стержневой рабочей арматуры не менее 30 мм от низа и от боковых граней ребер ригеля;

б) для сеток, поперечных стержней и хомутов - не менее 20 мм.

В чертежах дано армирование 1[ф], 2[ф] и 3[ф] пролетов ригеля, начиная от торца или антисейсмического шва здания. Армирование всех прочих пролетов (для зданий длиной более 30 м) выполнять по 3[ф] пролету, а прочих опор - по 3[ф] опоре.

При изготовлении ригелей необходимо выполнять требования следующих нормативных и инструктивных документов:

а) глав СНиП.

III-В.1-62 „Бетонные и железобетонные конструкции монолитные. Общие правила производства и приемки работ".

I-В.1-62 „Заполнители для бетонов и растворов".
I-В.2-62 „Вяжущие материалы неорганические и добавки для бетонов и растворов."

I-В.3-62 „Бетоны на неорганических вяжущих и заполнителях."

I-В.4-62 „Арматура для железобетонных конструкций"

I-В.5-62 „Железобетонные изделия. Общие указания".

I-В.81-62 „Железобетонные изделия для зданий".

б) „Указаний по технологии электросварки арматуры железобетонных конструкций" (ВСН-38-57/МСПМ-МСЭС).

в) „Указаний по технологии производства арматурных работ в промышленном и гражданском строительстве". (МЭ-6 Минмонтаж).;

г) „Арматура и закладные детали сварные для железобетонных конструкций. Технические требования и методы испытаний" (ГОСТ 10922-64).

Ригели разработаны для зданий, эксплуатируемых в условиях с обычной средой, однако конструктивное решение ригелей, защитный слой и ширина раскрытия трещин позволяет применять их также в зданиях со слабой и средней агрессивными средами.

Гл. инж. проекта			
Нач. отдела			
Рук. группы			
Гл. инж.		Живверштидат	
Гип			
Рубинчик			Яворовин

ГПИ-7

ТК | Пояснительная записка. | ИИС 29-1

При применении ригелей в условиях воздействия на них агрессивной среды в конкретном проекте следует указать необходимые требования по плотности и водоцементному отношению бетонной смеси, марку бетона по водопроницаемости, состав заполнителей и т.д, а также защитное покрытие и способы его нанесения в соответствии с положениями "Указаний по проектированию антикоррозионной защиты строительных конструкций" /СН 262-67/ и других нормативных документов.

Марки стали назначаются в конкретном проекте в зависимости от температуры и режима эксплуатации здания. Требования конкретного проекта по назначению марок стали являются обязательными при изготовлении ригелей.

Производство бетонных работ в зимнее время должно производиться в соответствии с техническими условиями на производство и приемку работ в зимнее время.

Условные обозначения сварных швов.

сварной шов заводской

сварной шов монтажный.

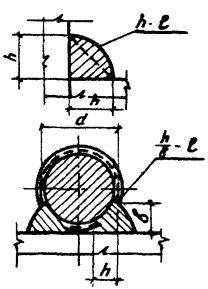

h - высота шва

ℓ - длина шва

h - высота шва /h = 0,25d/

b - ширина шва /b = 0,5 d/.

ℓ - длина шва

Гл. инж. ин-та Рубинчик
Гл. инж. пр-та Гин
Нач. отдела Зильберминц
Рук. бригады Абрагович

ГПИ-7

ТК Пояснительная записка. ШИС29-

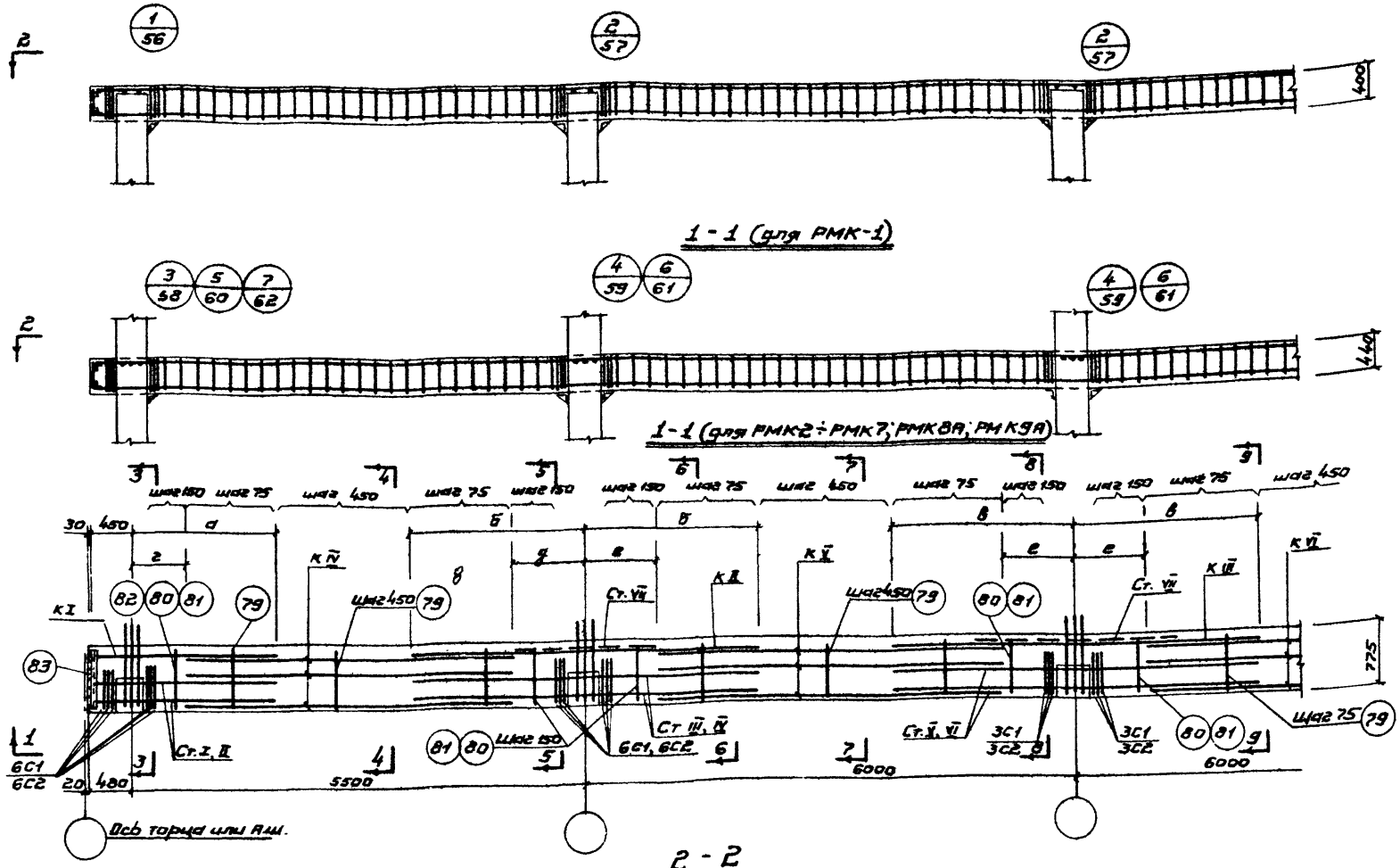

Гл. инж. пр-та	Зильберминц	
Нач. отдела	Абрамофф	
Рук. группы	Королева	
Инженер	Кравцев	
Проверил		

ГПИ-7

ТК 1967	Ригели РМК 1÷РМК 7, РМК 8А, РМК 9А. Конструкция и маркировочная схема каркасов и сеток	ИИС 29-1	
		Лист	1

10188 7

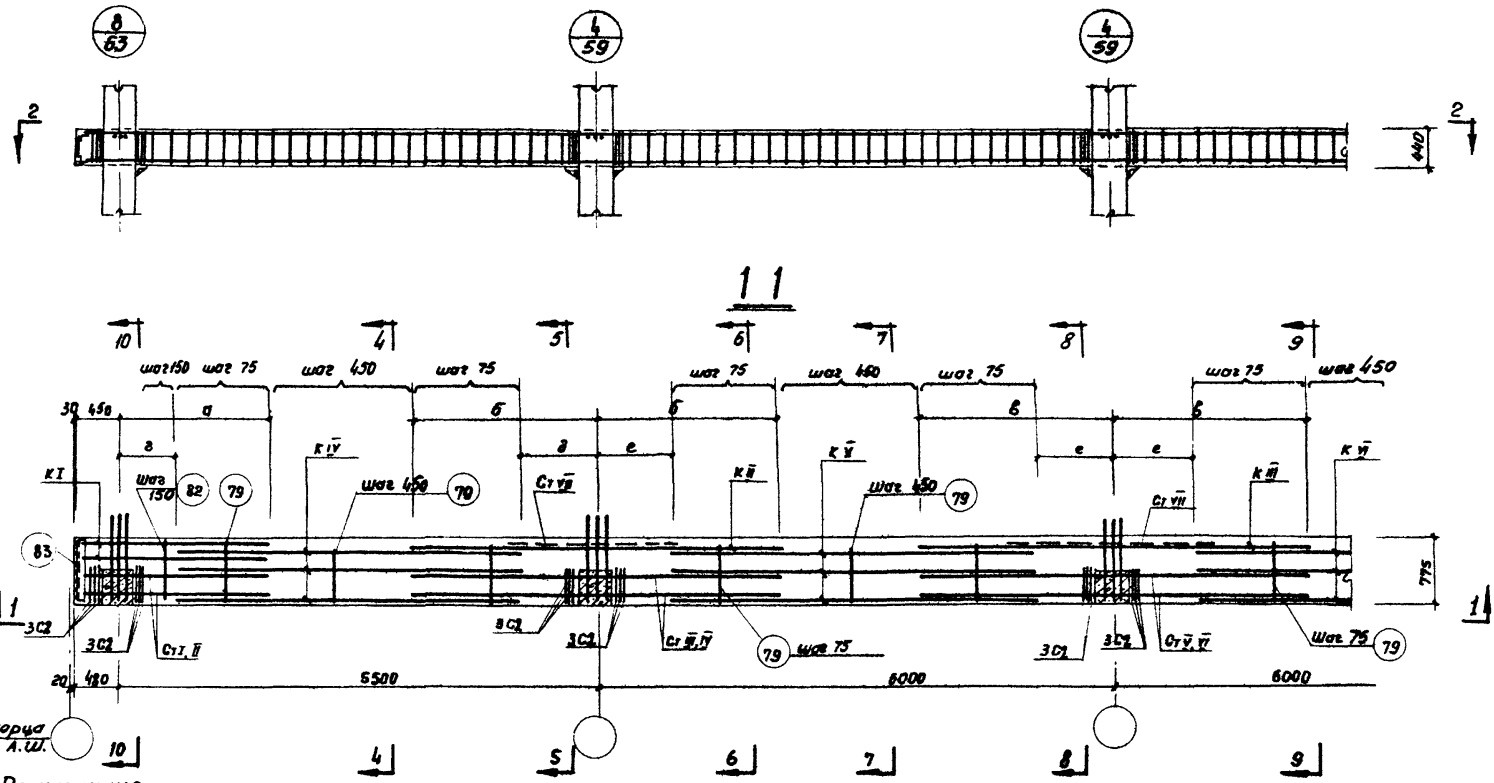

Примечания.

1. Сечения с 4-4 по 10-10 даны на листе 4.
2. Каркасы, сетки и спецификация на одно арматурное изделие даны на листах 71÷78.
3. Выборка и показатели даны на листах 7÷10.
4. По 2-2 сборные плиты и поперечные ригели условно не показаны.

ТК 1967	Ригели РМК 8, РМК 9. Конструкция и маркировочная схема каркасов и сеток	ЦИС 29-1 Лист 2

10188 8

Гин	Зильбершмидт
Абрамович	Королева
Кравец	
Сл. инж. пр.	
Нач. отд.	
Рук. группы	
Инженер	
Проверил	

ГПИ-7

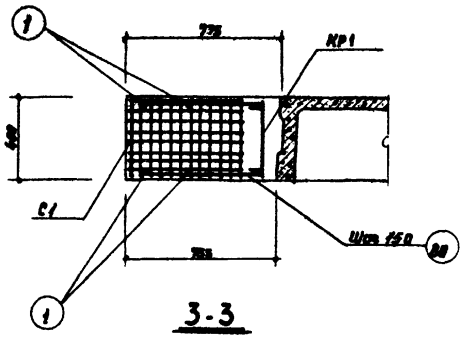

3-3

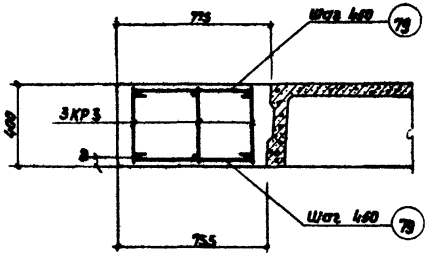

4-4

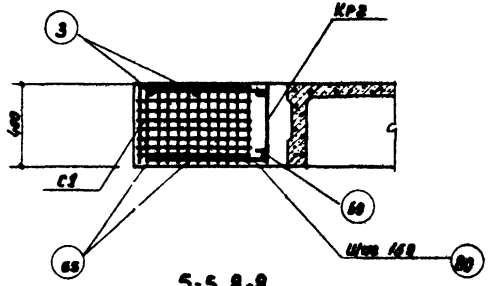

5-5, 8-8

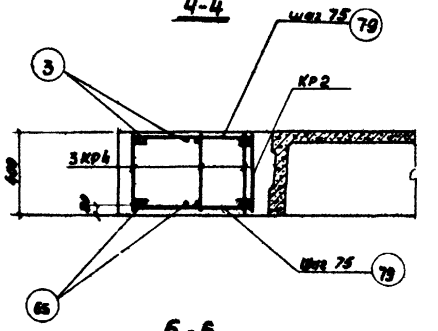

6-6

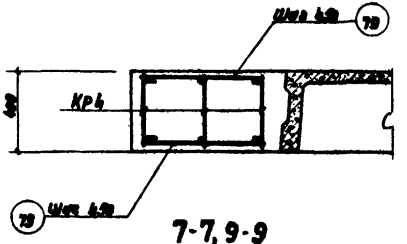

7-7, 9-9

Примечания.

1. Конструкция ригеля дана на листе 1.
2. Каркасы и сетки даны на листах 71 и 73

ТК 1967	Ригель РМК1. Сечения 3-3 ÷ 9-9.	ИИС 29-1	
		Лист	3

10188 9

Гл. инж. пр.		Гин
Нач. отд.		Зильберштейн
Рук. группы		Абрамович
Инженер		Королева
Проверил		Кравец

ГПИ-7

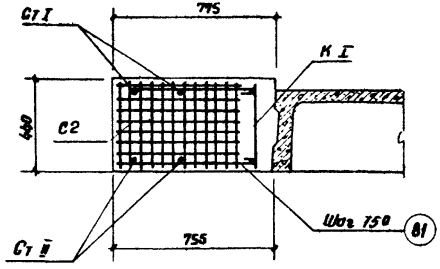

3-3

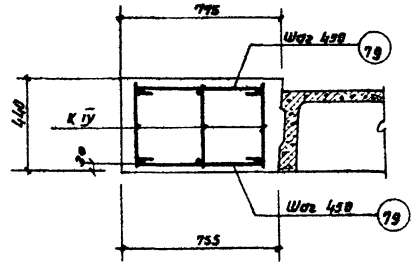

4-4

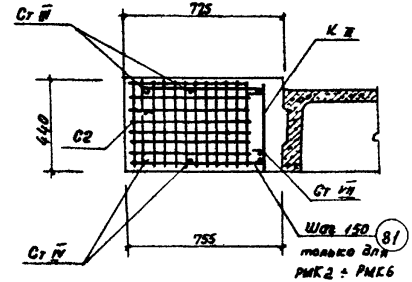

5-5

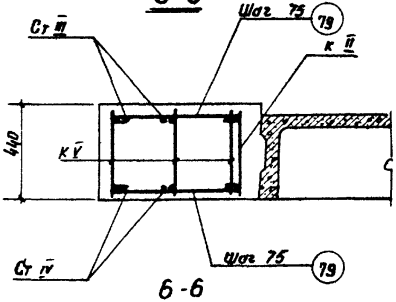

6-6

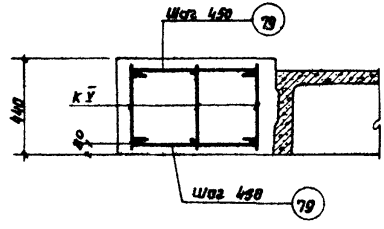

7-7

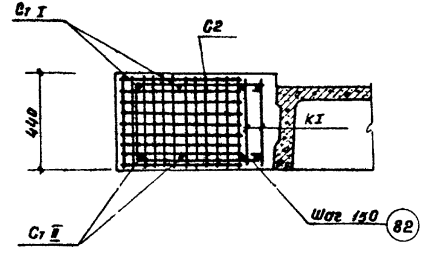

10-10

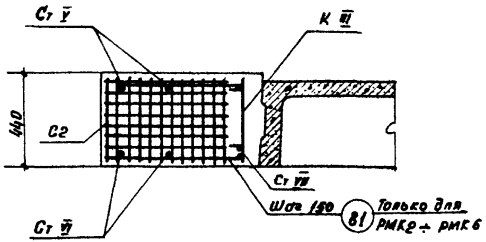

8-8

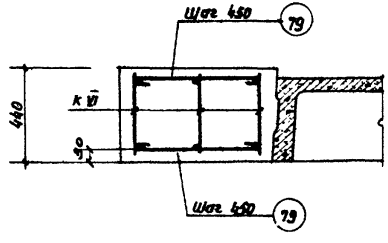

9-9

Примечания.

1. Конструкции ригелей даны на листе 1.
2. Каркасы и сетки даны на листах 71÷73.
3. Сечение 3-3 дано для ригелей РМК2 ÷ РМК7, для РМК8А и РМК9А см. деталь 7.

Нач. отд.		Зильберштейн	
Рук. группы		Абрамович	
Инженер		Королева	
Проверил		Кравец	

ГПИ-7

ТК 1967	Ригели РМК 2 ÷ РМК9, РМК8А, РМК9А. Сечения 3-3 ÷ 10-10	ЦИС 29-1	
		Лист	4

10188 10

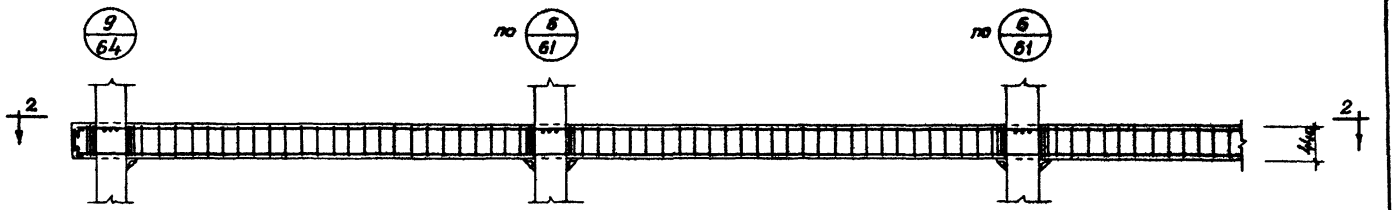

1-1

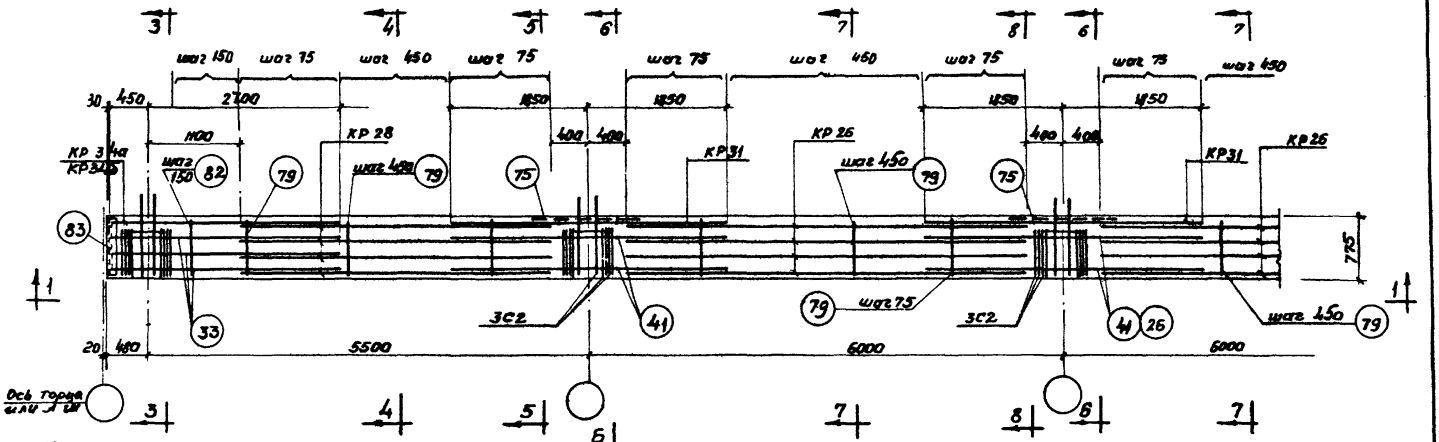

2-2

Примечания.

1. Сечения с 3-3 по 8-8 даны на листе 6
2. Каркасы, сетки и спецификация на одно арматурное изделие даны на листах 71-78.
3. Выборка и показатели даны на листе 11.
4. По 2-2 сборные плиты и поперечные ригели условно не показаны.

ТК 1969	Ригель РМК 10 Конструкция и маркировочная схема каркасов и сеток.	ИИС29-1	
		Лист	5

10188 11

Гл инж пр-та		Гин
Нач. отд.		Зильберштидт
Рук. группы		Абрамович
Инженер		Королева
Проверил		Кравец

ГПИ-7

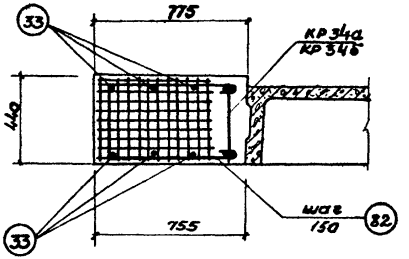

3-3

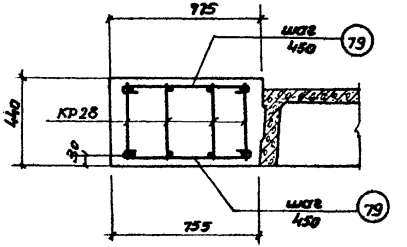

4-4

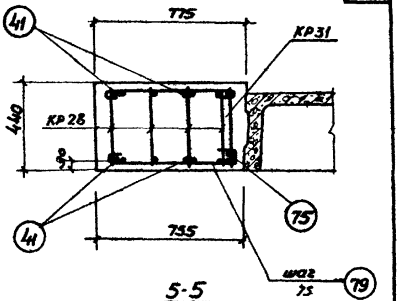

5-5

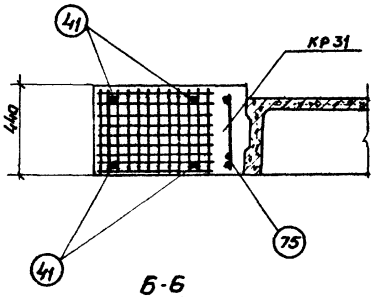

6-6

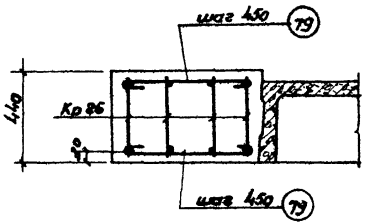

7-7

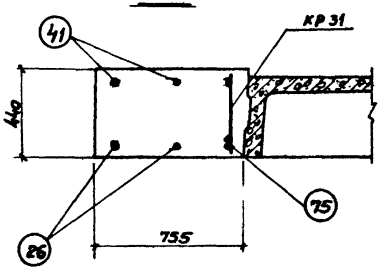

8-8

Примечания.

1. Конструкция ригеля дана на листе 5
2. Каркасы и сетки даны на листах 71÷73

Гл. инж. пр-та		Гин	
Нач. отд.		Зильбершмидт	
Рук. группы		Ябратович	
Инженер		Королева	
Проверил		Кравец	

ГПИ-7

ТК 1967	Ригель РМК 10. Сечения 3-3 ÷ 8-8	ИИС 29-1	
		Лист	6

10188 12

Таблица привязки рабочей арматуры (в метрах)

Марка ригеля	а	б	в	г	д	е	Марка ригеля	а	б	в	г	д	е
РМК 1	1.5	1.55	1.55	0.9	0.9	1.0	РМК 6	2.7	1.85	1.85	1.2	0.6	0.7
РМК 2	2.1	1.55	1.55	1.0	0.8	1.0	РМК 7	2.7	1.55	1.55	1.05	0.45	0.4
РМК 3	1.5	1.55	1.55	0.75	0.75	0.7	РМК 8 РМК 8А	2.7	1.55	1.55	1.2	0.4	0.4
РМК 4	2.7	1.55	1.55	0.8	0.7	0.7	РМК 9 РМК 9А	2.7	1.85	2.25	0.6	0.4	0.4
РМК 5	2.7	1.55	1.55	0.8	0.7	0.7							

Выборка стали на один блок (ригель), кг

Марка ригеля	Горячекатаная арматурная сталь ГОСТ 5781-61																Холоднотянутая проволока ГОСТ 6727-53			Прокат ст 3 ГОСТ 380-60*	
	Класса А-III										Класса А-I						Класса В-I				
	ф										ф						ф			L100x	
	36	32	28	25	22	20	18	16	12	Итого	12	10	8	6		Итого	5	4	Итого	x 8	Итого
РМК1-(18)	—	—	—	—	—	—	—	101.4	59.3	160.7	—	—	54.2	14.6		68.8	—	21.6	21.6	34.0	34.0
РМК1-(24)	—	—	—	—	—	—	—	116.1	89.7	205.8	—	—	70.9	19.7		90.6	—	27.0	27.0	34.0	34.0
РМК1-(30)	—	—	—	—	—	—	—	130.8	120.1	250.9	—	—	87.6	24.8		112.4	—	32.4	32.4	34.0	34.0
РМК1-(36)	—	—	—	—	—	—	—	145.5	150.5	296.0	—	—	104.3	29.9		134.2	—	37.8	37.8	34.0	34.0
РМК1-(42)	—	—	—	—	—	—	—	160.2	180.9	341.1	—	—	121.0	35.0		156.0	—	43.2	43.2	34.0	34.0
РМК1-(48)	—	—	—	—	—	—	—	174.9	211.3	386.2	—	—	137.7	40.1		177.8	—	48.6	48.6	34.0	34.0
РМК1-(54)	—	—	—	—	—	—	—	189.6	241.7	431.3	—	—	154.4	45.2		199.6	—	54.0	54.0	34.0	34.0
РМК1-(60)	—	—	—	—	—	—	—	204.3	272.1	476.4	—	—	171.1	50.3		221.4	—	59.4	59.4	34.0	34.0
РМК2-(18)	—	—	—	—	—	81.6	—	44.6	68.5	194.7	—	—	63.8	16.4		80.2	—	26.4	26.4	34.0	34.0
РМК2-(24)	—	—	—	—	—	97.2	—	49.5	79.9	226.6	—	—	80.5	21.6		102.1	—	33.0	33.0	34.0	34.0
РМК2-(30)	—	—	—	—	—	112.8	—	54.4	91.3	258.5	—	—	97.2	26.8		124.0	—	39.6	39.6	34.0	34.0
РМК2-(36)	—	—	—	—	—	128.4	—	59.3	102.7	290.4	—	—	113.9	32.0		145.9	—	46.2	46.2	34.0	34.0
РМК2-(42)	—	—	—	—	—	144.0	—	64.2	114.1	322.3	—	—	130.6	37.2		167.8	—	52.8	52.8	34.0	34.0
РМК2-(48)	—	—	—	—	—	159.6	—	69.1	125.5	354.2	—	—	147.3	42.4		189.7	—	59.4	59.4	34.0	34.0
РМК2-(54)	—	—	—	—	—	175.2	—	74.0	136.9	386.1	—	—	164.0	47.6		211.6	—	66.0	66.0	34.0	34.0
РМК2-(60)	—	—	—	—	—	190.8	—	78.9	148.3	418.0	—	—	180.7	52.8		233.5	—	72.6	72.6	34.0	34.0

Показатели на один блок (ригель)

Марка ригеля	Вес т	Марка бетона	Объем бетона	Расход стали кг
РМК1-(18)	—	200	5.43	285.1
РМК1-(24)			7.24	357.4
РМК1-(30)			9.05	429.7
РМК1-(36)			10.86	502.0
РМК1-(42)			12.67	574.3
РМК1-(48)			14.48	646.6
РМК1-(54)			16.29	718.9
РМК1-(60)			18.10	791.2
РМК2-(18)			5.73	335.3
РМК2-(24)			7.64	395.7
РМК2-(30)			9.55	456.1
РМК2-(36)			11.46	516.5
РМК2-(42)			13.37	576.9
РМК2-(48)			15.28	637.3
РМК2-(54)			17.19	697.7
РМК2-(60)			19.10	758.1

Гл. инж. пр-та	Гин	Проверил	Кравец
Нач. отдела	Зильбершмидт		
Рук. бригады	Абрамович		
Ст. инженер	Лютонкова		
Инженер	Матюхина		

ГПИ-7

ТК 1967	Таблица привязки рабочей арматуры. Ригели РМК1-(18)÷РМК1-(60), РМК2-(18)÷РМК2-(60). Выборка и показатели	ИИС 29-1	Лист 7

10188 13

Выборка стали на один блок (ригель), кг

Марка ригеля	Горячекатаная арматурная сталь ГОСТ 5781-61															Холоднотянутая проволока ГОСТ 6727-53			Прокат ст.3 ГОСТ 380-60*		
	Класс А-III										Класс А-I					Класс В-I					
	ф										ф					ф					
	36	32	28	25	22	20	18	16	12	Итого	12	10	8	6	Итого	5	4	Итого	L100×8		Итого
РМК3-(18)	—	—	—	—	138.2	48.0	—	113.9	—	300.1	—	—	83.8	4.2	88.0	—	26.4	26.4	34.0		34.0
РМК3-(24)	—	—	—	—	165.8	48.0	—	173.7	—	387.5	—	—	107.4	8.4	115.8	—	33.0	33.0	34.0		34.0
РМК3-(30)	—	—	—	—	193.4	48.0	—	233.5	—	474.9	—	—	131.0	12.6	143.6	—	39.6	39.6	34.0		34.0
РМК3-(36)	—	—	—	—	221.0	48.0	—	293.3	—	562.3	—	—	154.6	16.8	171.4	—	46.2	46.2	34.0		34.0
РМК3-(42)	—	—	—	—	248.6	48.0	—	353.1	—	649.7	—	—	178.2	21.0	199.2	—	52.8	52.8	34.0		34.0
РМК3-(48)	—	—	—	—	276.2	48.0	—	412.9	—	737.1	—	—	201.8	25.2	227.0	—	59.4	59.4	34.0		34.0
РМК3-(54)	—	—	—	—	303.8	48.0	—	472.7	—	824.5	—	—	225.4	29.4	254.8	—	66.0	66.0	34.0		34.0
РМК3-(60)	—	—	—	—	331.4	48.0	—	532.5	—	911.9	—	—	249.0	33.6	282.6	—	72.6	72.6	34.0		34.0
РМК4-(18)	—	—	—	216.8	71.4	—	—	113.9	—	402.1	—	—	102.0	4.2	106.2	—	26.4	26.4	34.0		34.0
РМК4-(24)	—	—	—	240.6	80.6	—	—	173.7	—	494.9	—	—	125.6	8.4	134.0	—	33.0	33.0	34.0		34.0
РМК4-(30)	—	—	—	264.4	89.8	—	—	233.5	—	587.7	—	—	149.2	12.6	161.8	—	39.6	39.6	34.0		34.0
РМК4-(36)	—	—	—	288.2	99.0	—	—	293.3	—	680.5	—	—	172.8	16.8	189.6	—	46.2	46.2	34.0		34.0
РМК4-(42)	—	—	—	312.0	108.2	—	—	353.1	—	773.3	—	—	196.4	21.0	217.4	—	52.8	52.8	34.0		34.0
РМК4-(48)	—	—	—	335.8	117.4	—	—	412.9	—	866.1	—	—	220.0	25.2	245.2	—	59.4	59.4	34.0		34.0
РМК4-(54)	—	—	—	359.6	126.6	—	—	472.7	—	958.9	—	—	243.6	29.4	273.0	—	66.0	66.0	34.0		34.0
РМК4-(60)	—	—	—	383.4	135.8	—	—	532.5	—	1051.7	—	—	267.2	33.6	300.8	—	72.6	72.6	34.0		34.0
РМК5-(18)	—	—	120.0	212.4	—	—	152.0	—	—	484.4	—	—	102.0	4.2	106.2	—	26.4	26.4	34.0		34.0
РМК5-(24)	—	—	120.0	248.1	—	—	231.6	—	—	599.7	—	—	125.6	8.4	134.0	—	33.0	33.0	34.0		34.0
РМК5-(30)	—	—	120.0	283.8	—	—	311.2	—	—	715.0	—	—	149.2	12.6	161.8	—	39.6	39.6	34.0		34.0
РМК5-(36)	—	—	120.0	319.5	—	—	390.8	—	—	830.3	—	—	172.8	16.8	189.6	—	46.2	46.2	34.0		34.0
РМК5-(42)	—	—	120.0	355.2	—	—	470.4	—	—	945.6	—	—	196.4	21.0	217.4	—	52.8	52.8	34.0		34.0
РМК5-(48)	—	—	120.0	390.9	—	—	550.0	—	—	1060.9	—	—	220.0	25.2	245.2	—	59.4	59.4	34.0		34.0
РМК5-(54)	—	—	120.0	426.6	—	—	629.6	—	—	1176.2	—	—	243.6	29.4	273.0	—	66.0	66.0	34.0		34.0
РМК5-(60)	—	—	120.0	462.3	—	—	708.2	—	—	1291.5	—	—	267.2	33.6	300.6	—	72.6	72.6	34.0		34.0

Показатели на один блок (ригель)

Марка ригеля	Вес т	Марка бетона	Объем бетона	Расход стали кг
РМК3-(18)			5.73	448.5
РМК3-(24)			7.64	570.3
РМК3-(30)			9.55	692.1
РМК3-(36)			11.46	813.9
РМК3-(42)			13.37	935.7
РМК3-(48)			15.28	1057.5
РМК3-(54)			17.19	1179.3
РМК3-(60)			19.1	1301.1
РМК4-(18)			5.73	568.7
РМК4-(24)			7.64	695.9
РМК4-(30)			9.55	823.1
РМК4-(36)	—	200	11.46	950.3
РМК4-(42)			13.37	1077.5
РМК4-(48)			15.28	1204.7
РМК4-(54)			17.19	1331.9
РМК4-(60)			19.1	1459.1
РМК5-(18)			5.73	651.0
РМК5-(24)			7.64	800.7
РМК5-(30)			9.55	950.4
РМК5-(36)			11.46	1100.1
РМК5-(42)			13.37	1249.8
РМК5-(48)			15.28	1399.5
РМК5-(54)			17.19	1549.2
РМК5-(60)			19.1	1698.9

ТК 1967	Ригели РМК3-(18)÷РМК3-(60); РМК4-(18)÷РМК4-(60); РМК5-(18)÷РМК5-(60). Выборка и показатели	ИИС 29-1	
		Лист	8

ГПИ-7

Гл. инж. пр-та		Гин	Проверил
Нач. отдела		Зильберштейн	
Рук. бригады		Абрамович	
Ст. инженер		Люлюнкова	
Инженер		Матюхина	

Кравец

Выборка стали на один блок (ригель), кг

Марка ригеля	Горячекатаная арматурная сталь ГОСТ 5781-61															Холоднотянутая проволока ГОСТ 6727-53			Прокат ст 3 ГОСТ 380-60		
	Класса А-III										Класса А-I					Класса В-I					
	ф										ф					ф					
	36	32	28	25	22	20	18	16	12	Итого	12	10	8	6	Итого	5	4	Итого	∠100×8		Итого
РМК6-(18)	—	285.6	179.0	—	74.8	122.7	—	—	—	662.1	27.6	19.2	87.5	—	134.3	—	26.4	26.4	34.0		34.0
РМК6-(24)	—	285.6	232.7	—	80.5	216.9	—	—	—	815.7	27.6	24.6	119.4	—	171.6	—	33.0	33.0	34.0		34.0
РМК6-(30)	—	285.6	286.4	—	86.8	311.1	—	—	—	969.3	27.6	30.0	151.3	—	208.9	—	39.6	39.6	34.0		34.0
РМК6-(36)	—	285.6	340.1	—	91.9	405.3	—	—	—	1122.9	27.6	35.4	183.2	—	246.2	—	46.2	46.2	34.0		34.0
РМК6-(42)	—	285.6	393.8	—	97.6	499.5	—	—	—	1276.5	27.6	40.8	215.1	—	283.5	—	52.8	52.8	34.0		34.0
РМК6-(48)	—	285.6	447.5	—	103.3	593.7	—	—	—	1430.1	27.6	46.2	247.0	—	320.8	—	59.4	59.4	34.0		34.0
РМК6-(54)	—	285.6	501.2	—	109.0	687.9	—	—	—	1583.7	27.6	51.6	278.9	—	358.1	—	66.0	66.0	34.0		34.0
РМК6-(60)	—	285.6	554.9	—	114.7	782.1	—	—	—	1737.3	27.6	57.0	310.8	—	395.4	—	72.6	72.6	34.0		34.0
РМК7-(18)	148.8	197.2	145.6	47.6	191.4	—	—	—	—	730.6	12.0	29.2	89.4	—	130.6	—	26.4	26.4	34.0		34.0
РМК7-(24)	148.8	236.4	160.5	47.6	316.3	—	—	—	—	909.6	12.0	33.6	120.6	—	166.2	—	33.0	33.0	34.0		34.0
РМК7-(30)	148.8	275.6	175.4	47.6	441.2	—	—	—	—	1088.6	12.0	38.0	151.8	—	201.8	—	39.6	39.6	34.0		34.0
РМК7-(36)	148.8	314.8	190.3	47.6	566.1	—	—	—	—	1267.6	12.0	42.4	183.0	—	237.4	—	46.2	46.2	34.0		34.0
РМК7-(42)	148.8	354.0	205.2	47.6	691.0	—	—	—	—	1446.6	12.0	46.8	214.2	—	273.0	—	52.8	52.8	34.0		34.0
РМК7-(48)	148.8	393.2	220.1	47.6	815.9	—	—	—	—	1625.6	12.0	51.2	245.4	—	308.6	—	59.4	59.4	34.0		34.0
РМК7-(54)	148.8	432.4	235.0	47.6	940.8	—	—	—	—	1804.6	12.0	55.6	276.6	—	344.2	—	66.0	66.0	34.0		34.0
РМК7-(60)	148.8	471.6	249.9	47.6	1065.7	—	—	—	—	1983.6	12.0	60.0	307.8	—	379.8	—	72.6	72.6	34.0		34.0
РМК8-(18)	—	587.2	—	175.4	93.0	—	—	—	—	855.6	66.8	—	88.4	—	155.2	—	26.4	26.4	34.0		34.0
РМК8-(24)	—	646.0	—	216.9	186.0	—	—	—	—	1048.9	73.2	—	119.6	—	192.8	—	33.0	33.0	34.0		34.0
РМК8-(30)	—	704.8	—	258.4	279.0	—	—	—	—	1242.2	79.6	—	150.8	—	230.4	—	39.6	39.6	34.0		34.0
РМК8-(36)	—	763.6	—	299.9	372.0	—	—	—	—	1435.5	86.0	—	182.0	—	268.0	—	46.2	46.2	34.0		34.0
РМК8-(42)	—	822.4	—	341.4	465.0	—	—	—	—	1628.8	92.4	—	213.2	—	305.6	—	52.8	52.8	34.0		34.0
РМК8-(48)	—	881.2	—	382.9	558.0	—	—	—	—	1822.1	98.8	—	244.4	—	343.2	—	59.4	59.4	34.0		34.0
РМК8-(54)	—	940.0	—	424.4	651.0	—	—	—	—	2015.4	105.2	—	275.6	—	380.8	—	66.0	66.0	34.0		34.0
РМК8-(60)	—	998.8	—	465.9	744.0	—	—	—	—	2208.7	111.6	—	306.8	—	418.4	—	72.6	72.6	34.0		34.0

Показатели на один блок (ригель)

Марка ригеля	Вес т	Марка бетона	Объём бетона	Расход стали кг
РМК6-(18)			5.73	856.8
РМК6-(24)			7.64	1054.3
РМК6-(30)			9.55	1251.8
РМК6-(36)			11.46	1449.3
РМК6-(42)			13.37	1646.8
РМК6-(48)		200	15.28	1844.3
РМК6-(54)			17.19	2041.8
РМК6-(60)			19.1	2239.3
РМК7-(18)			5.73	921.6
РМК7-(24)			7.64	1142.8
РМК7-(30)	—		9.55	1364.0
РМК7-(36)			11.46	1585.2
РМК7-(42)			13.37	1806.4
РМК7-(48)			15.28	2027.6
РМК7-(54)		300	17.19	2248.8
РМК7-(60)			19.1	2470.0
РМК8-(18)			5.73	1071.2
РМК8-(24)			7.64	1308.7
РМК8-(30)			9.55	1546.2
РМК8-(36)			11.46	1783.7
РМК8-(42)			13.37	2021.2
РМК8-(48)			13.28	2258.7
РМК8-(54)			17.19	2496.2
РМК8-(60)			19.1	2733.7

Гл. инж. пр-та		Гин	Кравец
Нач. отдела		Зильберштейн	
Рук. бригады		Абрамович	
Ст. инженер		Люонкова	
Инженер		Матюхина	

ГПИ-7

ТК 1967 | Ригели РМК6-(18)÷РМК6-(60); РМК7-(18)÷РМК7-(60); РМК8-(18)÷РМК8-(60). Выборка и показатели | ЦИС 25 | Лист

Выборка стали на один блок (ригель) кг

Марка ригеля	Горячекатаная арматурная сталь ГОСТ 5781-61															Холоднотянутая проволока ГОСТ 6727-53			Прокат Ст3 ГОСТ 380-60		
	Класс А-III										Класс А-I					Класс В-I					
	ф										ф					ф			∠100 х 8		
	36	32	28	25	22	20	18	16	12	Итого	12	10	8	6	Итого	5	4	Итого			Итого
РМК8А-(18)	—	582.0	—	175.4	93.0	—	—	—	—	850.4	54.4	—	88.4	—	142.8	—	26.4	26.4	34.0	—	34.0
РМК8А-(24)	—	640.8	—	216.9	186.0	—	—	—	—	1043.7	60.8	—	119.6	—	180.4	—	33.0	33.0	34.0	—	34.0
РМК8А-(30)	—	699.6	—	258.4	279.0	—	—	—	—	1237.0	67.2	—	150.8	—	218.0	—	39.6	39.6	34.0	—	34.0
РМК8А-(36)	—	758.4	—	299.9	372.0	—	—	—	—	1430.3	73.6	—	182.0	—	255.6	—	46.2	46.2	34.0	—	34.0
РМК8А-(42)	—	817.2	—	341.4	465.0	—	—	—	—	1623.6	80.0	—	213.2	—	293.2	—	52.8	52.8	34.0	—	34.0
РМК8А-(48)	—	876.0	—	382.9	558.0	—	—	—	—	1816.9	86.4	—	244.4	—	330.8	—	59.4	59.4	34.0	—	34.0
РМК8А-(54)	—	934.8	—	424.4	651.0	—	—	—	—	2010.2	92.8	—	275.6	—	368.4	—	66.0	66.0	34.0	—	34.0
РМК8А-(60)	—	993.6	—	465.9	744.0	—	—	—	—	2203.5	99.2	—	306.8	—	406.0	—	72.6	72.6	34.0	—	34.0
РМК9-(18)	577.6	339.6	139.2	—	93.0	—	—	—	—	1143.4	73.8	—	103.2	—	177.0	—	26.4	26.4	34.0	—	34.0
РМК9-(24)	649.6	383.8	210.5	—	186.0	—	—	—	—	1429.9	83.0	—	141.6	—	224.6	—	33.0	33.0	34.0		34.0
РМК9-(30)	721.6	428.0	287.8	—	279.0	—	—	—	—	1716.4	92.2	—	183.0	—	275.2	—	39.6	39.6	34.0		34.0
РМК9-(36)	793.6	472.2	365.1	—	372.0	—	—	—	—	2002.9	101.4	—	224.4	—	325.8	—	46.2	46.2	34.0		34.0
РМК9-(42)	865.6	516.4	442.4	—	465.0	—	—	—	—	2289.4	110.6	—	265.8	—	376.4	—	52.8	52.8	34.0		34.0
РМК9-(48)	937.6	560.6	519.7	—	558.0	—	—	—	—	2575.9	119.8	—	307.2	—	427.0	—	59.4	59.4	34.0		34.0
РМК9-(54)	1009.6	604.8	597.0	—	651.0	—	—	—	—	2862.4	129.0	—	348.6	—	477.6	—	66.0	66.0	34.0		34.0
РМК9-(60)	1081.6	649.0	674.3	—	744.0	—	—	—	—	3148.9	138.2	—	390.0	—	528.2	—	72.6	72.6	34.0		34.0
РМК9А-(18)	571.2	339.6	133.2	—	93.0	—	—	—	—	1137.0	61.4	—	103.2	—	164.6	—	26.4	26.4	34.0		34.0
РМК9А-(24)	643.2	383.8	210.5	—	186.0	—	—	—	—	1423.5	70.6	—	141.6	—	212.2	—	33.0	33.0	34.0		34.0
РМК9А-(30)	715.2	428.0	287.8	—	279.0	—	—	—	—	1710.0	79.8	—	183.0	—	262.8	—	39.6	39.6	34.0		34.0
РМК9А-(36)	787.2	472.2	365.1	—	372.0	—	—	—	—	1996.5	89.0	—	224.4	—	313.4	—	46.2	46.2	34.0		34.0
РМК9А-(42)	859.2	516.4	442.4	—	465.0	—	—	—	—	2283.0	98.2	—	265.8	—	364.0	—	52.8	52.8	34.0		34.0
РМК9А-(48)	931.2	560.6	519.7	—	558.0	—	—	—	—	2569.5	107.4	—	307.2	—	414.6	—	59.4	59.4	34.0		34.0
РМК9А-(54)	1003.2	604.8	597.0	—	651.0	—	—	—	—	2856.0	116.6	—	348.6	—	465.2	—	66.0	66.0	34.0		34.0
РМК9А-(60)	1075.2	649.0	674.3	—	744.0	—	—	—	—	3142.5	125.8	—	390.0	—	515.8	—	72.6	72.6	34.0		34.0

Показатели на один блок (ригель)

Марка ригеля	Вес т	Марка бетона	Объем бетона	Расход стали кг
РМК8А-(18)	—	300	5.73	1053.6
РМК8А-(24)			7.64	1291.1
РМК8А-(30)			9.55	1528.6
РМК8А-(36)			11.46	1766.1
РМК8А-(42)			13.37	2003.6
РМК8А-(48)			15.28	2241.1
РМК8А-(54)			17.19	2478.6
РМК8А-(60)			19.1	2716.1
РМК9-(18)			5.73	1380.8
РМК9-(24)			7.64	1721.5
РМК9-(30)			9.55	2065.2
РМК9-(36)			11.46	2408.9
РМК9-(42)			13.37	2752.6
РМК9-(48)			15.28	3096.3
РМК9-(54)			17.19	3440.0
РМК9-(60)			19.1	3783.7
РМК9А-(18)			5.73	1362.0
РМК9А-(24)			7.64	1702.7
РМК9А-(30)			9.55	2046.4
РМК9А-(36)			11.46	2390.1
РМК9А-(42)			13.37	2733.8
РМК9А-(48)			15.28	3077.5
РМК9А-(54)			17.19	3421.2
РМК9А-(60)			19.1	3764.9

Гип Зильберштейн
Нач. отдела Абрамович
Рук. бригады Матюхина
Инженер Князев
Проверил

Гл. инж. пр-та

ГПИ-7

ТК 1967

Ригели РМК8А-(18)÷РМК8А-(60); РМК9-(18)÷РМК9-(60); РМК9А-(18)÷РМК9А-(60). Выборка и показатели.

ШИС 29-1

Лист 10

Выборка стали на один блок (ригель) кг

Марка ригеля	Горячекатаная арматурная сталь ГОСТ 5781-61															Холоднотянутая проволока ГОСТ 6727-53			Прокат ст.3 ГОСТ 380-60*		
	Класса A-III										Класса A-I					Класса B-I					
	ф										ф					ф					
	36	32	28	25	22	20	18	16	12	Итого	12	10	8	6	Итого	5	4	Итого	L100 x8		Итого
РМК10-(18)	788.8	279.6	—	123.2	124.0	—	—	—	—	1309.6	67.2	—	98.8	—	166.0	—	26.4	26.4	34.0		34.0
РМК10-(24)	918.4	415.6	—	123.2	248.0	—	—	—	—	1505.2	75.0	—	137.0	—	212.0	—	33.0	33.0	34.0		34.0
РМК10-(30)	848.0	557.6	—	123.2	372.0	—	—	—	—	1900.8	82.8	—	175.2	—	258.0	—	39.6	39.6	34.0		34.0
РМК10-(36)	877.6	699.6	—	123.2	496.0	—	—	—	—	2176.4	90.6	—	213.4	—	304.0	—	46.2	46.2	34.0		34.0
РМК10-(42)	907.2	841.6	—	123.2	620.0	—	—	—	—	2492.0	98.4	—	251.6	—	350.0	—	52.8	52.8	34.0		34.0
РМК10-(48)	936.8	983.6	—	123.2	744.0	—	—	—	—	2787.6	106.2	—	289.8	—	396.0	—	59.4	59.4	34.0		34.0
РМК10-(54)	966.4	1125.6	—	123.2	868.0	—	—	—	—	3083.2	114.0	—	328.8	—	442.8	—	66.0	66.0	34.0		34.0
РМК10-(60)	996.0	1267.6	—	123.2	992.0	—	—	—	—	3378.8	121.8	—	366.2	—	488.0	—	72.6	72.6	34.0		34.0

Показатели на один блок (ригель)

Марка ригеля	Вес т	Марка бетона	Объем бетона	Расход стали кг
РМК10-(18)	—	300	5.73	1536.0
РМК10-(24)			7.64	1884.2
РМК10-(30)			9.35	2232.4
РМК10-(36)			11.46	2560.6
РМК10-(42)			13.37	2928.8
РМК10-(48)			15.28	3277.0
РМК10-(54)			17.19	3625.2
РМК10-(60)			19.1	3973.4

Гл. инж. пр-та		
Нач. отдела	Зильберштейн	
Рук. группы	Абрамович	
Инженер	Матюхина	
Проверил	Кравец	

ГПИ-7

ТК 1967

Ригель РМК10-(18)÷РМК10-(60)
Выборка и показатели

ИИС 29-1

Лист 11

Спецификация арматурных изделий на один блок (ригель)

Марка элемента	Условные обозначения марок изделий и отправочных марок	Рабочие чертежи, марки, сетки, отправочные элементы	Кол-во шт. на блок	№ листа
РМК1-(18)	КI	КР1	2	74, 76
	КII	КР2	3	
	КIII	КР3	6	
	КIV	КР4	3	79
	Ст I	1	8	
	Ст II			
	Ст III	3	4	
	Ст IV	65	4	
	Ст V	69	2	78
	—	С1	24	78, 77
	—	12	8	77
	—	78	136	78
	—	80	18	
	—	83	4	
РМК1-(26)	КI	КР1	2	74, 76
	КII	КР2	3	
	КIII			
	КIV	КР3	6	
	КV	КР4	6	
	Ст I	1	8	77
	Ст II			
	Ст III	3	4	
	Ст IV	65	4	
	Ст V	3	2	
	Ст VI	65	2	
	Ст VII	69	3	78
	—	С1	38	78, 77
	—	12	8	77
	—	78	180	78
	—	80	83	
	—	83	4	

Марка элемента	Условные обозначения марок изделий и отправочных марок	Рабочие чертежи, марки, сетки, отправочные элементы	Кол-во шт. на блок	№ листа
РМК1-(34)	КI	КР1	2	74, 76
	КII	КР2	4	
	КIII			
	КIV	КР3	6	
	КV	КР4	3	
	КVI			
	Ст I	1	8	77
	Ст II			
	Ст III	3	4	
	Ст IV	65	4	
	Ст V	3	4	
	Ст VII	65	4	
	Ст VIII	69	4	78
	—	С1	36	78, 77
	—	12	8	77
	—	78	224	78
	—	80	28	
	—	83	4	
РМК-1-(34)	КI	КР1	2	74
	КII	КР2	5	
	КIII			
	КIV	КР3	6	
	КV	КР4	10	
	КVI			
	Ст I	1	8	77
	Ст II			
	Ст III	3	4	
	Ст IV	65	4	
	Ст V	3	6	
	Ст VII	65	6	
	Ст VIII	69	5	78
	—	С1	40	73
	—	12	8	77

Марка элемента	Условные обозначения марок изделий и отправочных марок	Рабочие чертежи, марки, сетки, отправочные элементы	Кол-во шт. на блок	№ листа
РМК1-(34) (продолжение)	—	79	268	78
	—	80	38	
	—	83	4	
РМК1-(42)	КI	КР1	2	74, 76
	КII	КР2	6	
	КIII			
	КIV	КР3	6	
	КV	КР4	15	
	КVI			
	Ст I	1	8	77
	Ст II			
	Ст III	3	4	
	Ст IV	65	4	
	Ст V	3	8	
	Ст VI	65	8	
	Ст VIII	69	6	78
	—	С1	48	73, 77
	—	12	8	77
	—	78	342	78
	—	80	38	
	—	83	4	

ГПИ-7

Гл. инж. пр-ти — Зимбарминцев
Нач. отдела — Нейгольбин
Рук. группы — Королева
Инженер — Кравцов
Проверил —

ТК 1987	Ригели РМК1-(18) ÷ РМК1-(42). Спецификация арматурных изделий на один блок	ШИС 29-1
		Лист 12

10188 18

Спецификация арматурных изделий на один блок (ригель)

Марка элемента	Позиция обозначение изд. марка поз.	Рабочие чертежи, марка, № серии, сортамент, эскиз стержня	Кол-во шт. на блок	№ листа
РМК1-(48)	К I	КР1	2	71, 74
	К II	КР2	7	
	К III			
	К IV	КР3	6	
	К V	КР4	18	
	К VI			
	Ст I	1	8	77
	Ст II			
	Ст III	3	4	
	Ст IV	65	4	
	Ст V	3	10	
	Ст VI	65	10	
	Ст VII	69	7	78
	—	С1	54	73. 77
	—	12	8	77
	—	79	396	78
	—	80	43	
	—	83	4	
РМК1-(54)	К I	КР1	2	71. 74
	К II	КР2	8	
	К III			
	К IV	КР3	6	
	К V	КР4	21	
	К VI			
	Ст I	1	8	77
	Ст II			
	Ст III	3	4	
	Ст IV	65	4	
	Ст V	3	12	
	Ст VI	65	12	
	Ст VII	69	8	78
	—	С1	60	73 77
	—	12	8	77

Марка элемента	Позиция обозначение изд. марка поз.	Рабочие чертежи, марка, № серии, сортамент, эскиз стержня	Кол-во шт на блок	№ листа
РМК1-(54) (продолжение)		79	400	78
		80	48	
		83	4	
РМК1-(60)	К I	КР1	2	71, 74
	К II	КР2	9	
	К III			
	К IV	КР3	6	
	К V	КР4	24	
	К VI			
	Ст I	1	8	77
	Ст II			
	Ст III	3	4	
	Ст IV	65	4	
	Ст V	3	14	
	Ст VI	65	14	
	Ст VII	69	9	78
	—	С1	66	73. 77
	—	12	8	77
	—	79	444	78
	—	80	53	
	—	83	4	
РМК2-(18)	К I	КР5	2	78. 74
	К II	КР6	2	71. 74
	К III	КР7	6	
	К V	КР8	3	
	Ст I	66	8	78
	Ст II			
	Ст III	67	4	77
	Ст IV	65	4	
	Ст VII	69	2	78
	—	С2	24	73. 77
	—	12	8	77

Марка элемента	Позиция обозначение изд. марка поз.	Рабочие чертежи, марка, № серии, сортамент, эскиз стержня	Кол-во шт на блок	№ листа
РМК2-(18) (продолжение)	—	79	168	78
	—	81	18	
	—	83	4	
РМК2-(24)	К I	КР5	2	78. 74
	К II	КР6	3	71. 74
	К III			
	К IV	КР7	6	
	К V	КР8	6	
	Ст I	66	8	78
	Ст II			
	Ст III	67	4	
	Ст IV	65	4	77
	Ст V	67	2	78
	Ст VII	65	2	77
	Ст VIII	69	3	78
	—	С2	30	73. 77
	—	12	8	77
	—	79	212	78
	—	81	23	
	—	83	4	

Гл. инж.	Зильберминц		
Нач. отдела	Пивнова		
Рук. группы	Пивнова		
Инженер	Королева		
Проверил	Кравец		

ГПИ-7

ТК 1967

Ригели РМК1-(48)÷РМК1-(60), РМК2-(18)÷РМК2-(24). Спецификация арматурных изделий на один блок

ШИС 29-1

Лист 13

10188 19

Спецификация арматурных изделий на один блок (ригель)

Марка элемента	Условные обозначения каркасов и отд. поз.	Рабочие чертежи, каркасы, сетки, анк. стержни. Закл. детали	Кол-во шт. на блок	№ листа
РМК2-(30)	КI	КР8	2	72, 74
	КII	КР6	4	71, 74
	КIII			
	КIV	КР7	6	
	КV	КР8	9	
	КVI			
	СтI	66	8	78
	СтII			
	СтIII	67	4	
	СтIV	65	4	77
	СтV	67	4	78
	СтVI	69	4	77
	СтVII	69	4	78
	—	С2	36	73, 77
	—	12	8	77
	—	79	288	78
	—	81	28	
	—	83	4	
РМК2-(38)	КI	КР5	2	73, 74
	КII	КР6	5	71, 74
	КIII			
	КIV	КР7	6	
	КV	КР8	12	
	КVI			
	СтI	66	8	78
	СтII			
	СтIII	67	4	
	СтIV	65	4	77
	СтV	67	8	78
	СтVI	65	6	77
	СтVII	69	5	78
	—	С2	42	73, 77
	—	12	8	77

Марка элемента	Условные обозначения каркасов и отд. поз.	Рабочие чертежи, каркасы, сетки, анк. стержни. Закл. детали	Кол-во шт. на блок	№ листа
РМК2-(38) (продолжение)	—	79	300	77
	—	81	33	
	—	83	4	
РМК2-(42)	КI	КР5	2	72, 74
	КII	КР6	6	71, 74
	КIII			
	КIV	КР7	6	
	КV	КР8	15	
	КVI			
	СтI	66	8	78
	СтII			
	СтIII	67	4	
	СтIV	65	4	77
	СтV	67	8	78
	СтVI	65	8	77
	СтVII	69	6	78
	—	С2	48	73, 77
	—	12	8	77
	—	79	344	78
	—	81	38	
	—	83	4	
РМК2-(46)	КI	КР5	2	72, 74
	КII	КР6	7	71, 74
	КIII			
	КIV	КР7	6	
	КV	КР8	18	
	КVI			
	СтI	66	8	78
	СтII			
	СтIII	67	4	
	СтIV	65	4	77
	СтV	67	10	78

Марка элемента	Условные обозначения каркасов и отд. поз.	Рабочие чертежи, каркасы, сетки, анк. стержни. Закл. детали	Кол-во шт. на блок	№ листа
РМК2-(46) (продолжение)	СтII	65	10	77
	СтIII	69	7	78
	—	С2	54	73, 77
	—	12	8	77
	—	79	388	78
	—	81	43	
	—	83	4	
РМК2-(54)	КI	КР5	2	72, 74
	КII	КР6	8	71, 74
	КIII			
	КIV	КР7	5	
	КV	КР 8	21	
	КVI			
	СтI	66	8	78
	СтII			
	СтIII	67	4	
	СтIV	65	4	77
	СтV	67	12	78
	СтVI	65	12	77
	СтVII	69	8	78
	—	С2	60	73, 77
	—	12	8	77
	—	79	432	78
	—	81	48	
	—	83	4	

ГИН Зуйдерландт
Начотделом Коротеева
Конструктор Кротова
Гл. инж. пр.
Нач. отдела
Рук. группы
Инженер
Проверил

ГПИ-7

ТК 1987

Ригели РМК2-(30) ÷ РМК2-(54). Спецификация арматурных изделий на один блок

ШИФР 29-1

Лист 14

10188 20

Спецификация арматурных изделий на один блок (ригель)

Марка элемента	Условные обозначения каркасов и отд. позиций	Рабочие марки, каркасы, сетки, отд. стержни, закл. детали	Кол-во шт на блок	№ листа
РМК2-(60)	КI	КР5	2	72, 74
	КII	КР6	9	71, 74
	КIII			
	КIV	КР7	6	
	КV	КР8	24	
	КVI			
	СТ I	66	8	78
	СТ II			
	СТ III	67	4	
	СТ IV	65	4	77
	СТ V	67	14	78
	СТ VI	65	14	77
	СТ VII	69	9	78
	—	С2	66	73, 77
	—	12	8	77
	—	79	476	78
	—	81	53	
	—	83	4	
РМК3-(18)	КI	КР9	2	71, 74
	КII	КР10	2	
	КIV	КР11	6	
	КV	КР12	3	72, 74
	СТ I	10	8	77
	СТ II			
	СТ III	13	4	
	СТ IV	3	4	
	СТ VII	70	2	78
	—	С2	24	73, 77
	—	12	8	77
	—	79	172	78
	—	81	14	
	—	83	4	

Марка элемента	Условные обозначения каркасов и отд. позиций	Рабочие марки, каркасы, сетки, отд. стержни, закл. детали	Кол-во шт на блок	№ листа
РМК3-(24)	КI	КР9	2	71, 74
	КII	КР10	3	
	КIII			
	КIV	КР11	6	
	КV	КР12	6	72, 74
	СТ I	10	8	77
	СТ II			
	СТ III	13	4	
	СТ IV	3	4	
	СТ V	13	2	
	СТ VI	3	2	
	СТ VII	70	3	78
	—	С2	30	73, 77
	—	12	8	77
	—	79	232	78
	—	81	18	
	—	83	4	
РМК3-(30)	КI	КР9	2	71, 74
	КII	КР10	4	
	КIII			
	КIV	КР11	6	
	КV	КР12	9	72, 74
	КVI			
	СТ I	10	8	77
	СТ II			
	СТ III	13	4	
	СТ IV	3	4	
	СТ V	13	4	
	СТ VI	3	4	
	СТ VII	70	4	78
	—	С2	36	73, 74
	—	12	8	77
	—	79	292	78

Марка элемента	Условные обозначения каркасов и отд. поз.	Рабочие марки, каркасы, сетки, отд. стержни, закл. детали	Кол-во шт на блок	№ листа
РМК3-(30) (продолжение)	—	81	22	78
	—	83	4	
РМК3-(36)	КI	КР9	2	71, 74
	КII	КР10	5	
	КIII			
	КIV	КР11	6	
	КV	КР12	12	72, 74
	КVI			
	СТ I	10	8	77
	СТ II			
	СТ III	13	4	
	СТ IV	3	4	
	СТ V	13	6	
	СТ VI	3	6	
	СТ VII	70	5	78
	—	С2	42	73, 77
	—	12	8	77
	—	79	352	78
	—	81	26	
	—	83	4	

Гл. инж. пр		Гин
Нач. отд		Зильберштейн
Рук группы		Абрамович
Инженер		Королева
Проверил		Кравец

ГПИ-7

ТК 1967	Ригели РМК2-(60), РМК3-(18) ÷ РМК3-(36). Спецификация арматурных изделий на один блок	ИИС 29-1
		Лист 15

10188 21

Спецификация арматурных изделий на один блок (ригель)

Марка элемента	Условные обозначения каркасов и отд. поз.	Рабочие марки каркасы, сетки отд. стержни закл. детали	Кол-во шт. на блок	№ листа
РМК3-(42)	К I	КР9	2	71, 74
	К II	КР 10	6	
	К III			
	К IV	КР 11	6	
	К V	КР 12	15	72, 74
	К VI			
	Ст I	10	8	77
	Ст II			
	Ст III	13	4	
	Ст IV	3	4	
	Ст V	13	8	
	Ст VI	3	8	
	Ст VII	70	6	78
	—	С2	48	73, 77
	—	12	8	77
	—	79	412	78
	—	81	30	
	—	83	4	
РМК3-(48)	К I	КР 9	2	71, 74
	К II	КР 10	7	
	К III			
	К IV	КР 11	6	
	К V	КР 12	18	77
	К VI			
	Ст I	10	8	
	Ст II			
	Ст. III	13	4	
	Ст IV	3	4	
	Ст V	13	10	
	Ст VI	3	10	
	Ст VII	70	7	78
	—	С2	54	73, 77
	—	12	8	77

Марка элемента	Условные обозначения каркасов и отд. поз.	Рабочие марки каркасы, сетки отд. стержни закл. детали	Кол-во шт на блок	№ листа
РМК3-(48) (продолжение)		79	472	78
		81	34	
		83	4	
РМК3-(54)	К I	КР 9	2	71, 74
	К II	КР 10	8	
	К III			
	К IV	КР 11	6	
	К V	КР 12	21	72, 74
	К VI			
	Ст I	10	8	77
	Ст II			
	Ст III	13	4	
	Ст IV	3	4	
	Ст V	13	12	
	Ст VI	3	12	
	Ст VII	70	8	78
		С2	60	73, 77
		12	8	77
		79	532	78
		81	38	
		83	4	
РМК3-(60)	К I	КР 9	2	71, 74
	К II	КР 10	9	
	К III			
	К IV	КР 11	6	
	К V	КР 12	24	72, 74
	К VI			
	Ст I	10	8	77
	Ст II			
	Ст III	13	4	
	Ст IV	3	4	
	Ст V	13	14	

Марка элемента	Условные обозначения каркасов и отд. поз.	Рабочие марки, каркасы сетки отд. стержни закл. детали	Кол-во шт на блок	№ листа
РМК3-60 (продолжение)	Ст VI	3	14	77
	Ст VII	70	9	78
	—	С2	66	73, 77
	—	12	8	71
	—	79	592	78
	—	81	42	
	—	83	4	
РМК4-18	К I	КР 13	2	72, 74
	К II	КР 14	2	71 74
	К IV	КР 11	6	
	К V	КР 12	3	72, 74
	Ст I	18	8	77
	Ст II			
	Ст III	19	4	
	Ст IV	3	4	
	Ст VII	70	2	78
	—	С2	24	73, 77
	—	12	8	77
	—	79	224	78
	—	81	14	
	—	83	4	

Т. инж. пр.		Гин
Нач. отд.		Зильберштейн
Рук. группы		Абрамович
Инженер		Королева
Проверил		Кравец

ГПИ-7

ТК 1963

Ригели РМК3-(42) – РМК3-(60), РМК4-(18). Спецификация арматурных изделий на один блок

ИИС 29-1

Лист 16

10188 22

Спецификация арматурных изделий на один блок (ригель)

Марка элемента	Условные обозначения каркасов и отд.	Рабочие марки, каркасы сетки отд. стержня детали	Кол-во шт на блок	№ листа
РМК4-(24)	К I	КР13	2	72, 74
	К II	КР14	2	71, 74
	К III	КР10	1	
	К IV	КР11	6	
	К V	КР12	6	72, 74
	Ст I	18	8	77
	Ст II			
	Ст III	19	4	
	Ст IV	3	4	
	Ст V	19	2	
	Ст VI	3	2	
	Ст VII	70	3	78
	—	С2	30	73, 77
	—	12	8	77
	—	79	284	78
	—	81	18	
	—	83	4	
РМК4-(30)	К I	КР13	2	72, 74
	К II	КР14	2	71, 74
	К III	КР10	2	
	К IV	КР11	6	
	К V	КР12	9	72, 74
	К VI			
	Ст I	18	8	77
	Ст II			
	Ст III	19	4	
	Ст IV	3	4	
	Ст V	19	4	
	Ст VI	3	4	
	Ст VII	70	4	78
	—	С2	36	73, 77
	—	12	8	77
	—	79	344	78

Марка элемента	Условные обозначения каркасов и отд.	Рабочие марки каркасы сетки отд. стержня детали	Кол-во шт на блок	№ листа
РМК4-(30) (продолжение)	—	81	22	78
	—	83	4	
РМК4-(36)	К I	КР13	2	72, 74
	К II	КР14	2	71, 74
	К III	КР10	3	
	К IV	КР11	6	
	К V	КР12	12	72, 74
	К VI			
	Ст I	18	8	77
	Ст II			
	Ст III	19	4	
	Ст IV	3	4	
	Ст V	19	6	
	Ст VI	3	6	
	Ст VII	70	5	78
	—	С2	42	73, 77
	—	12	8	77
	—	79	404	78
	—	81	26	
	—	83	4	
РМК4-(42)	К I	КР13	2	72, 74
	К II	КР14	2	71, 74
	К III	КР10	4	
	К IV	КР11	6	
	К V	КР12	15	72, 74
	К VI			
	Ст I	18	8	77
	Ст II			
	Ст III	19	4	
	Ст IV	3	4	
	Ст V	19	8	
	Ст VI	3	8	

Марка элемента	Условные обозначения каркасов и отд.	Рабочие марки, каркасы, сетки отд. стержня детали	Кол-во шт на блок	№ листа
	Ст VII	70	6	78
	—	С2	48	73, 77
	—	12	8	—
РМК4-(42) (продолжение)	—	79	464	78
	—	81	30	
	—	83	4	
РМК4-(48)	К I	КР13	2	72, 74
	К II	КР14	2	71, 74
	К III	КР10	5	
	К IV	КР11	6	
	К V	КР12	18	72, 74
	К VI			
	Ст I	18	8	77
	Ст II			
	Ст III	19	4	
	Ст IV	3	4	
	Ст V	19	10	
	Ст VI	3	10	
	Ст VII	70	7	78
	—	С2	54	73, 77
	—	12	8	77
	—	79	524	78
	—	81	34	
	—	83	4	

ГИН	Зильберштейн	
Нач. отд		
Рук. группы	Юратовкин	
Инженер	Королева	
Проверил	Кролевец	

ГПИ-7

ТК 1967

Ригели РМК4-(24) ÷ РМК4-(48)
Спецификация арматурных изделий на один блок

ШИС 29-1

Лист 17

10188 23

Спецификация арматурных изделий на один блок (ригель)

Марка элемента	Условные обозначения каркасов и отд. поз.	Рабочие марки, каркасы, сетки, отд. стержни, закл. детали	Кол-во шт на блок	№ листа
РМК4-(54)	КI	КР13	2	73, 74
	КII	КР14	2	71, 74
	КIII	КР10	6	
	КIV	КР 11	6	
	КV	КР12	21	72, 74
	КVI			
	Ст I	18	8	77
	Ст II			
	Ст III	19	4	
	Ст IV	3	4	
	Ст V	19	12	
	Ст VI	3	12	
	Ст VII	70	8	78
	—	С2	60	73, 77
	—	12	8	77
	—	79	584	78
	—	81	38	
	—	83	4	
РМК4-(60)	КI	КР13	2	73, 74
	КII	КР14	2	71, 74
	КIII	КР10	7	
	КIV	КР11	6	
	КV	КР12	24	72, 74
	КVI			
	Ст I	18	8	77
	Ст II			
	Ст III	19	4	
	Ст IV	3	4	
	Ст V	19	14	
	Ст VI	3	14	
	Ст VII	70	9	78
	—	С2	66	73, 74
	—	12	8	77

Марка элемента	Условные обозначения каркасов и отд. поз.	Рабочие марки, каркасы, сетки, отд. стержни, закл. детали	Кол-во шт на блок	№ листа
РМК4-(60) (продолжение)	—	79	644	78
	—	81	42	
	—	83	4	
РМК5-(18)	КI	КР13	2	72, 74
	КII	КР15	2	71, 74
	КIV	КР16	6	
	КV	КР17	3	72, 74
	Ст I	50	8	77
	Ст II			
	Ст III	19	4	
	Ст IV	21	4	
	Ст VII	71	2	78
	—	С2	24	73, 77
	—	12	8	77
	—	79	224	78
	—	81	14	
	—	83	4	
РМК5-(24)	КI	КР13	2	72, 74
	КII	КР15	3	71, 74
	КIII			
	КIV	КР16	6	
	КV	КР17	6	72, 74
	Ст I	50	8	77
	Ст II			
	Ст III	19	4	
	Ст IV	21	4	
	Ст V	19	2	
	Ст VII	21	2	
	Ст VII	71	3	78
	—	С2	30	73, 77
	—	12	8	77
	—	79	284	78

Марка элемента	Условные обозначения каркасов и отд. поз.	Рабочие марки, каркасы, сетки, отд. стержни, закл. детали	Кол-во шт на блок	№ листа
РМК5-(24) (продолжение)	—	81	18	78
	—	83	4	
РМК5-(30)	КI	КР13	2	72, 74
	КII	КР15	4	71, 74
	КIII			
	КIV	КР16	6	
	КV	КР17	9	72, 74
	КVI			
	Ст I	50	8	77
	Ст II			
	Ст III	19	4	
	Ст IV	21	4	
	Ст V	19	4	
	Ст VII	21	4	
	Ст VIII	71	4	78
	—	С2	36	73, 77
	—	12	8	77
	—	79	344	78
	—	81	22	
	—	83	4	

ГПИ-7

Гип Зиборитмит
Нач. отдела Лобатович
Рук. группы Королева
Инженер Кравец
Гл. инж. пр
Нач. отдела
Рук. группы
Инженер
Проверил

ТК 1967

Ригели РМК4-(54), РМК4-(60), РМК5-(18) ÷ РМК5-(30). Спецификация арматурных изделий на один блок.

ШИС 29-1

Лист 18

Спецификация арматурных изделий на один блок (ригель)

Марка элемента	Условные обозначения каркасов и отд. поз.	Рабочие марки, каркасы, сетки, отд. стержни, закл. детали	Кол-во шт на блок	№ листа
РМК5-(36)	К I	КР13	2	72,74
	К II	КР15	5	71,74
	К III			
	К IV	КР16	6	
	К V	КР17	12	72,74
	К VI			
	Ст I	50	8	77
	Ст II			
	Ст III	19	4	
	Ст IV	21	4	
	Ст V	19	6	
	Ст VI	21	6	
	Ст VII	71	5	78
	—	С2	42	73,77
	—	12	8	77
	—	79	404	78
	—	81	26	
	—	83	4	
РМК5-(42)	К I	КР13	2	72,74
	К II	КР15	6	71,74
	К III			
	К IV	КР16	6	
	К V	КР17	15	72,74
	К VI			
	Ст I	50	8	77
	Ст II			
	Ст III	19	4	
	Ст IV	21	4	
	Ст V	19	8	
	Ст VI	21	8	
	Ст VII	71	6	78
	—	С2	48	73,77
	—	12	8	77
	—	79	464	78

Марка элемента	Условные обозначения каркасов и отд. поз.	Рабочие марки, каркасы, сетки, отд. стержни, закл. детали	Кол-во шт на блок	№ листа
РМК5-(42) (продолжение)	—	81	30	78
	—	83	4	
	—			
РМК5-(48)	К I	КР13	2	73,74
	К II	КР15	7	71,74
	К III			
	К IV	КР16	6	
	К V	КР17	18	72,74
	К VI			
	Ст I	50	8	77
	Ст II			
	Ст III	19	4	
	Ст IV	21	4	
	Ст V	19	10	
	Ст VI	21	10	
	Ст VII	71	7	78
	—	С2	54	73,77
	—	12	8	77
	—	79	524	78
	—	81	34	
	—	83	4	
РМК5-(54)	К I	КР13	2	72,74
	К II	КР15	8	71,74
	К III			
	К IV	КР16	6	
	К V	КР17	21	72,74
	К VI			
	Ст I	50	8	77
	Ст II			
	Ст III	19	4	
	Ст IV	21	4	
	Ст V	19	12	
	Ст VI	21	12	
	Ст VII	71	8	78

Марка элементов	Условные обозначения каркасов и отд. поз.	Рабочие марки, каркасы, сетки, отд. стержни, закл. детали	Кол-во шт на блок	№ листа
РМК5-(54) (продолжение)	—	С2	60	73,77
	—	12	8	77
	—	79	584	78
	—	81	38	
	—	83	4	
РМК5-(60)	К I	КР13	2	73,74
	К II	КР15	9	71,74
	К III			
	К IV	КР16	6	
	К V	КР17	24	72,74
	К VI			
	Ст I	50	8	77
	Ст II			
	Ст III	19	4	
	Ст IV	21	4	
	Ст V	19	14	
	Ст VI	21	14	
	Ст VII	71	9	78
	—	С2	66	73,77
	—	12	8	77
	—	79	644	78
	—	81	42	
	—	83	4	

Гл инж пр		Гин
Нач отд		Зильберштидт
Рук группы		Абрамович
Инженер		Королева
Проверил		Кравец

ГПИ-7

ТК 1967

Ригели РМК5-(36) ÷ РМК5-(60). Спецификация арматурных изделий на один блок

ИИС 29-1

Лист 19

10188 25

Спецификация арматурных изделий на один блок (ригель)

Марка элемента	Условные обозначения каркасов и отд. поз.	Рабочие марки, каркасы, сетки, отд. стержни, закл. детали	Кол-во шт. на блок	№ листа
РМКБ-(18)	К I	КР 18	2	72,75
	К II	КР 19	2	
	К IV	КР 21	6	71,75
	К V	КР 22	3	72,75
	Ст I	24	8	77
	Ст II			
	Ст III	28	4	
	Ст IV	51	4	
	Ст VII	73	2	78
	—	С2	24	73,77
	—	12	8	77
	—	79	236	78
	—	81	12	
	—	83	4	
РМКБ-(24)	К I	КР 18	2	72,75
	К II	КР 19	2	
	К III	КР 20	1	
	К IV	КР 21	6	71,75
	К V	КР 22	6	72,75
	Ст I	24	8	77
	Ст II			
	Ст III	28	4	
	Ст IV	51	4	
	Ст V	28	2	
	Ст VI	31	2	
	Ст VII	73	3	78
		С2	30	73,77
	—	12	8	77
	—	79	308	78
	—	81	16	
	—	83	4	

Марка элемента	Условные обозначения каркасов и отд. поз.	Рабочие марки, каркасы, сетки, отд. стержни, закл. детали	Кол-во шт. на блок	№ листа
РМКБ-(30)	К I	КР 18	2	72,75
	К II	КР 19	2	
	К III	КР 20	2	
	К IV	КР 21	6	71,75
	К V	КР 22	9	72,75
	К VI			
	Ст I	24	8	77
	Ст II			
	Ст III	28	4	
	Ст IV	51	4	
	Ст V	28	4	
	Ст VI	31	4	
	Ст VII	73	4	78
	—	С2	36	73,77
	—	12	8	77
	—	79	380	78
	—	81	20	
	—	83	4	
РМКБ-(36)	К I	КР 18	2	72,75
	К II	КР 19	2	
	К III	КР 20	3	
	К IV	КР 21	6	71,75
	К V	КР 22	12	72,75
	К VI			
	Ст I	24	8	77
	Ст II			
	Ст III	28	4	
	Ст IV	51	4	
	Ст V	28	6	
	Ст VI	31	6	
	Ст VII	73	5	78
		С2	42	73,77
	—	12	8	77
	—	79	452	78

Марка элемента	Условные обозначения каркасов и отд. поз.	Рабочие марки, каркасы, сетки, отд. стержни, закл. детали	Кол-во шт. на блок	№ листа
РМКБ-(36) (продолжение)	—	81	24	78
	—	83	4	
РМКБ-(42)	К I	КР 18	2	72,75
	К II	КР 19	2	
	К III	КР 20	4	
	К IV	КР 21	8	71,75
	К V	КР 22	15	72,75
	К VI			
	Ст I	24	8	77
	Ст II			
	Ст III	28	4	
	Ст IV	51	4	
	Ст V	28	8	
	Ст VI	31	8	
	Ст VII	73	6	78
	—	С2	48	73,77
	—	12	8	77
	—	79	524	78
	—	81	28	
	—	83	4	

Гл. инж. пр.		Гин
Нач. отд.		Зильберштейн
Рук. группы		Абрамович
Инженер		Королева
Проверил		Кравец

ГПИ-7

ТК 1967

Ригели РМКБ-(18) ÷ РМК-(42). Спецификация арматурных изделий на один элемент

ИИС 29-1

Лист 20

10188 26

Спецификация арматурных изделий на один блок (ригель)

Марка элемента	Условное обозначение кар-касов отд. поз.	Рабочие стержни, каркасы, сетки, отд стержни, закл. детали	Кол-во шт на блок	N= листа
РМК6-(48)	КI	КР18	2	72, 77
	КII	КР19	2	
	КIII	КР20	5	
	КIV	КР21	6	71, 75
	КV	КР22	18	72, 75
	КVI			
	СтI	24	8	77
	СтII			
	СтIII	28	4	
	СтIV	51	4	
	СтV	28	10	
	СтVI	31	10	
	СтVII	73	7	78
	—	С2	54	73, 77
	—	12	8	77
	—	79	596	78
	—	81	32	
	—	83	4	
РМК6-(54)	КI	КР18	2	72, 75
	КII	КР19	2	
	КIII	КР20	6	
	КIV	КР21	6	71, 75
	КV	КР22	21	72, 75
	КVI			
	СтI	24	8	77
	СтII			
	СтIII	28	4	
	СтIV	51	4	
	СтV	28	12	
	СтVI	31	12	
	СтVII	73	8	78
	—	С2	60	73, 77
	—	12	8	77
	—	73	668	78

Марка элемента	Условное обозначение кар-касов отд. поз.	Рабочие стержни, каркасы, сетки, отд стержни, закл. детали	Кол-во шт. на блок	N= листа
РМК6-(54) (продолжение)	—	81	36	78
	—	83	4	
РМК6-(60)	КI	КР18	2	72, 75
	КII	КР19	2	
	КIII	КР20	7	
	КIV	КР21	6	71, 75
	КV	КР22	24	72, 75
	КVI			
	СтI	24	8	77
	СтII			
	СтIII	28	4	
	СтIV	51	4	
	СтV	28	14	
	СтVI	31	14	
	СтVII	73	9	78
	—	С2	66	73, 77
	—	12	8	77
	—	79	740	78
	—	81	40	
	—	83	4	
РМК7-(18)	КI	КР23	2	72, 75
	КII	КР24	2	71, 75
	КIV	КР25	6	
	КV	КР26	3	72, 75
	СтI	24	4	77
	СтII	33	4	
	СтIII	38	4	
	СтIV	19	4	
	СтVII	73	2	78
	—	С1	24	73, 77
	—	12	8	77
	—	79	244	78
	—	81	10	

Марка элемента	Условное обозначение	Рабочие стержни, каркасы, сетки, отд стержни, закл. детали	Кол-во шт. на блок	N= листа
РМК7-(18) (продолжение)	—	83	4	78
РМК7-(24)	КI	КР23	2	72, 75
	КII	КР24	3	71, 77
	КIII			
	КIV	КР25	6	
	КV	КР26	6	72, 75
	СтI	24	4	77
	СтII	33	4	
	СтIII	38	4	
	СтIV	19	4	
	СтVI	36	2	
	СтVII	13	2	
	СтVIII	73	3	78
	—	С2	30	73, 77
	—	12	8	77
	—	79	320	78
	—	81	10	
	—	83	4	

ГИП	Зилберминц	
Нач. отдела		
Рук. группы	Абрамович	
Инженер	Королева	
Проверил	Кравец	

ГПИ-7

ТК 1987

Ригели РМК6-(48)÷РМК6-(60); РМК7-(18)÷РМК7-(24). Спецификация арматурных изделий на один блок

ШИС 29-1

Лист 21

Спецификация арматурных изделий на один блок (ригель)

Марка элемента	Условные обозначения каркасов и отд. поз	Рабочие марки, каркасы, сетки, отд стержни, закл детали	Кол-во шт на блок	№ листа
РМК7-(30)	К I	КР23	2	73, 75
	К II	КР24	4	71, 75
	К III			
	К IV	КР25	6	
	К V	КР26	9	72, 75
	К VI			
	Ст I	24	4	77
	Ст II	33	4	
	Ст III	38	4	
	Ст IV	19	4	
	Ст V	38	4	
	Ст VI	13	4	
	Ст VII	73	4	78
	—	С2	36	73, 77
	—	12	8	77
	—	79	396	78
	—	81	10	
	—	83	4	
РМК7-(36)	К I	КР23	2	72, 75
	К II	КР24	5	71, 75
	К III			
	К IV	КР25	6	
	К V	КР26	12	72, 75
	К VI			
	Ст I	24	4	77
	Ст II	33	4	
	Ст III	38	4	
	Ст IV	19	4	
	Ст V	38	6	
	Ст VI	13	6	
	Ст VII	73	5	78
	—	С2	42	73, 77
	—	12	8	77

Марка элемента	Условные обозначения каркасов и отд. поз	Рабочие марки, каркасы, сетки, отд стержни, закл детали	Кол-во шт на блок	№ листа
РМК7-(36) (продолжение)	—	79	472	78
	—	81	10	
	—	83	4	
РМК7-(42)	К I	КР23	2	72, 75
	К II	КР24	6	71, 77
	К III			
	К IV	КР25	6	
	К V	КР26	15	72, 75
	К VI			
	Ст I	24	4	77
	Ст II	33	4	
	Ст III	38	4	
	Ст IV	19	4	
	Ст V	38	8	
	Ст VI	13	8	
	Ст VII	73	6	78
	—	С2	48	73, 77
	—	12	8	77
	—	79	548	78
	—	81	10	
	—	83	4	
РМК7-(48)	К I	КР23	2	72, 75
	К II	КР24	7	71, 75
	К III			
	К IV	КР25	6	
	К V	КР26	18	72, 75
	К VI			
	Ст I	24	4	77
	Ст II	33	4	
	Ст III	38	4	
	Ст IV	19	4	
	Ст V	38	10	

Марка элемента	Условные обозначения каркасов и отд. поз.	Рабочие марки, каркасы, сетки, отд стержни, заклад детали	Кол-во шт. на блок	№ листа
РМК7-(48) (продолжение)	Ст VI	13	10	77
	Ст VII	73	7	78
	—	С2	54	73, 77
	—	12	8	77
	—	79	624	78
	—	81	10	
	—	83	4	
РМК7-(54)	К I	КР23	2	72, 75
	К II	КР24	8	71, 75
	К III			
	К IV	КР25	6	
	К V	КР26	21	72, 75
	К VI			
	Ст I	24	4	77
	Ст II	33	4	
	Ст III	38	4	
	Ст IV	19	4	
	Ст V	38	12	
	Ст VI	13	12	
	Ст VII	73	8	78
	—	С2	60	73, 77
	—	12	8	77
	—	79	700	78
	—	81	10	
	—	83	4	

Гл. инж. пр.		Гин
Нач. отдела		Зильбершмидт
Рук. группы		Абрамович
Инженер		Королева
Проверил		Кравец

ГПИ-7

ТК 1967

Ригели РМК7-(30) ÷ РМК7-(54)
Спецификация арматурных изделий на один блок

ИИС 29-1

Лист 22

Спецификация арматурных изделий на один блок (ригель)

Марка элемента	Условное обозначение каркасов и отд. поз	Рабочие марки, каркасы, сетки, отд. стержни, закл. детали	Кол-во шт. на блок	№ листа
РМК7-(60)	К I	КР23	2	72,75
	К II	КР24	9	71,75
	К III			
	К IV	КР25	6	
	К V	КР26	24	72,75
	К VI			
	Ст I	24	4	77
	Ст II	33	4	
	Ст III	38	4	
	Ст IV	19	4	
	Ст V	38	14	
	Ст VI	13	14	
	Ст VII	73	9	78
	—	С2	66	73,77
	—	12	8	77
	—	79	776	78
	—	81	10	
	—	83	4	
РМК8-(18)	К I	КР18	4	72,75
	К II	КР27	2	71,75
	К IV	КР28	6	
	К V	КР26	3	72,75
	Ст I	24	8	77
	Ст II			
	Ст III	38	4	
	Ст IV	19	4	
	Ст VII	74	2	78
	—	С2	24	73,77
	—	12	8	77
	—	79	236	78
	—	82	12	
	—	83	4	

Марка элемента	Условное обозначение каркасов и отд. поз	Рабочие марки, каркасы, сетки, отд. стержни, закл. детали	Кол-во шт. на блок	№ листа
РМК8-(24)	К I	КР18	4	72,75
	К II	КР27	3	71,75
	К III			
	К IV	КР28	6	
	К V	КР26	6	72,75
	Ст I	24	8	77
	Ст II			
	Ст III	38	4	
	Ст IV	19	4	
	Ст V	38	2	
	Ст VI	19	2	
	Ст VII	74	3	78
	—	С2	30	73,77
	—	12	8	77
	—	79	312	78
	—	82	12	
	—	83	4	
РМК8-(30)	К I	КР18	4	72,75
	К II	КР27	4	71,75
	К III			
	К IV	КР28	6	
	К V	КР26	9	72,75
	К VI			
	Ст I	24	8	77
	Ст II			
	Ст III	38	4	
	Ст IV	19	4	
	Ст V	38	4	
	Ст VI	19	4	
	Ст VII	74	4	78
	—	С2	36	73,77
	—	12	8	77
	—	79	388	78

Марка элемента	Условное обозначение каркасов и отд. поз	Рабочие марки, каркасы, сетки, отд. стержни, закл. детали	Кол-во шт. на блок	№ листа
РМК8-(30) (продолжение)				78
	—	82	12	
	—	83	4	
РМК8-(36)	К I	КР18	4	72,75
	К II	КР27	5	71,75
	К III			
	К IV	КР28	6	
	К V	КР26	12	72,75
	К VI			
	Ст I	24	8	77
	Ст II			
	Ст III	38	4	
	Ст IV	19	4	
	Ст V	38	6	
	Ст VI	19	6	
	Ст VII	74	5	78
	—	С2	42	73,77
	—	12	8	77
	—	79	464	78
	—	82	12	
	—	83	4	

Гл. инж. пр-та		Гин
Нач. отдела		Зильбершмидт
Рук группы		Абрамович
Инженер		Королева
Проверил		Кравец

ГПИ-7

ТК 1967 | Ригели РМК7-(60), РМК8-(18)÷РМК8-(36). Спецификация арматурных изделий на один блок | ИИС 29-1 | Лист 23

10188 29

Спецификация арматурных изделий на один блок (ригель)

Марка элемента	Условное обозначение каркасов и отд. поз.	Рабочие марки, каркасы, сетки, отд. стержни, закл. детали	Кол-во шт на блок	N= листа
РМК8-(42)	К I	КР18	4	72, 75
	К II	КР27	6	71, 75
	К III			
	К IV	КР28	6	
	К V	КР26	15	72, 75
	К VI			
	Ст I	24	8	77
	Ст II			
	Ст III	38	4	
	Ст IV	19	4	
	Ст V	38	8	
	Ст VI	19	8	
	Ст VII	74	6	78
	—	С2	48	73, 77
	—	12	8	77
	—	79	540	78
	—	82	12	
	—	83	4	
РМК8-(48)	К I	КР18	4	72, 75
	К II	КР27	7	71, 75
	К III			
	К IV	КР28	6	
	К V	КР26	18	72, 75
	К VI			
	Ст I	24	8	77
	Ст II			
	Ст III	38	4	
	Ст IV	19	4	
	Ст V	38	10	
	Ст VI	19	10	

Марка элемента	Условное обозначение каркасов и отд. поз.	Рабочие марки, каркасы, сетки, отд. стержни, зак. детали	Кол-во шт на блок	N= листа
РМК8-(48) (продолжение)	Ст VII	74	7	78
	—	С2	54	73, 77
	—	12	8	77
	—	79	616	78
	—	82	12	
	—	83	4	
РМК8-(54)	К I	КР18	4	72, 75
	К II	КР29	8	71, 75
	К III			
	К IV	КР28	6	
	К V	КР26	21	72, 75
	К VI			
	Ст I	24	8	77
	Ст II			
	Ст III	38	4	
	Ст IV	19	4	
	Ст V	38	12	
	Ст VI	19	12	
	Ст VII	74	8	78
	—	С2	60	73, 77
	—	12	8	77
	—	79	692	78
	—	82	12	
	—	83	4	
РМК8-(60)	К I	КР18	4	72, 75
	К II	КР27	9	71, 75
	К III			
	К IV	КР28	6	

Марка элемента	Условное обозначение каркасов и отд. поз.	Рабочие марки, каркасы, сетки, отд. стержни, закл. детали	Кол-во шт. на блок	N= листа
РМК8-(60) (продолжение)	К V	КР26	24	72, 75
	К VI			
	Ст I	24	8	77
	Ст II			
	Ст III	38	4	
	Ст IV	19	4	
	Ст V	38	14	
	Ст VI	19	14	
	Ст VII	74	8	78
	—	С2	66	73, 77
	—	12	8	77
	—	79	768	78
	—	82	12	
	—	83	4	
РМК8А-(18)	К I	КР29а	2	72, 75
		КР29б	2	
	К II	КР27	2	71, 75
	К IV	КР28	6	
	К V	КР26	3	72, 75
	Ст I	24	8	77
	Ст II			
	Ст III	38	4	
	Ст IV	19	4	
	Ст VII	74	2	78
	—	С2	24	73, 77
	—	12	8	77
	—	79	236	78
	—	82	12	
	—	83	4	

Гл. инж. пр-та	[signature]	Гин
Нач. отдела	[signature]	Зильберштейн
Рук. группы	[signature]	Абрамович
Инженер	[signature]	Королева
Проверил	[signature]	Кравец

ГПИ-7

ТК 1967	Ригели РМК8-(42) ÷ РМК8-(60), РМК8А-(18). Спецификация арматурных изделий на один блок	ИИС 29-1
		Лист 24

10188 30

Спецификация арматурных изделий на один блок (ригель)

Марка элемента	Условное обозначение каркасов и отд. поз.	Рабочие арматуры, каркасов, сетки, отд. стержни, закл. детали	Кол-во шт на блок	N= листа
РМК8А-(24)	КI	КР29а	2	73,75
		КР29б	2	
	КII, КIII	КР27	3	71.75
	КIV	КР28	6	
	КV	КР26	6	72,75
	Ст I	24	8	77
	Ст II			
	Ст III	38	4	
	Ст IV	19	4	
	Ст X	38	2	
	Ст VI	19	2	
	Ст VII	74	3	78
	—	С2	30	73,77
	—	12	8	77
	—	79	312	78
	—	82	12	
	—	83	4	
РМК8А-(30)	КI	КР29а	2	72,75
		КР29б	2	
	КII, КIII	КР27	4	71,75
	КIV	КР28	6	
	КV	КР26	9	72,75
	КVI			
	Ст I	24	8	77
	Ст II			
	Ст III	38	4	
	Ст IV	19	4	
	Ст X	38	4	
	Ст VI	19	4	
	Ст VII	74	4	78

Марка элемента	Условное обозначение каркасов и отд. поз.	Рабочие арматуры, каркасов, сетки, отд. стержни, закл. детали	Кол-во шт на блок	N= листа
РМК8А-(30) (продолжение)	—	С2	36	73,77
	—	12	8	77
	—	79	388	78
	—	82	12	
	—	83	4	
РМК8А-(36)	КI	КР29а	2	72,75
		КР29б	2	
	КII, КIII	КР27	5	71,75
	КIV	КР28	6	
	КV	КР26	12	72,75
	КVI			
	Ст I	24	8	77
	Ст II			
	Ст III	38	4	
	Ст VI	19	4	
	Ст V	38	6	
	Ст VII	19	6	
	Ст VII	74	5	78
	—	С2	42	73,77
	—	12	8	77
	—	79	464	78
	—	82	12	
	—	83	4	
РМК8А-(42)	КI	КР29а	2	72,75
		КР29б	2	
	КII, КIII	КР27	6	71,75
	КIV	КР28	6	
	КV	КР26	15	72,75
	КVI			

Марка элемента	Условное обозначение каркасов и отд. поз.	Рабочие арматуры, каркасов, сетки, отд. стержни, закл. детали	Кол-во шт. на блок	N= листа
РМК8А-(42) (продолжение)	Ст I	24	8	77
	Ст II			
	Ст III	38	4	
	Ст IV	19	4	
	Ст X	38	8	
	Ст VI	19	8	
	Ст VII	74	6	78
	—	С2	48	73,75
	—	12	8	77
	—	79	540	78
	—	82	12	
	—	83	4	
РМК8А-(48)	КI	КР29а	2	72,75
		КР29б	2	
	КII, КIII	КР27	7	71,75
	КIV	КР28	6	
	КV	КР26	18	72,75
	КVI			
	Ст I	24	8	77
	Ст II			
	Ст III	38	4	
	Ст IV	19	4	
	Ст X	38	10	
	Ст VII	19	10	
	Ст VII	74	7	78
	—	С2	54	73,77
	—	12	8	77
	—	79	616	78
	—	82	12	
	—	83	4	

Гл. инж. проекта	Пригожин		
Нач. отдела	Ряхин		
Руководитель группы	Ильинский	Инженер	Проверил
ГПИ-7		Коробова	Кравец

ТК 1967	Ригель РМК8А-(24)÷РМК8А-(48). Спецификация арматурных изделий на один блок	ИИС 29-1	
		Лист	25

Спецификация арматурных изделий на один блок (ригель)

Марка элемента	Условное обозначение каркасов и отд. поз.	Рабочие чертежи, каркасы, сетки, отд. стержни, закл. детали	Кол-во шт. на блок	N листа
РМК8А-(24)	КI	КР 29-4	2	72, 75
		КР 29-6	2	
	КII, КIII	КР 27		71, 75
	КIV	КР 28	6	
	КV, КVII	КР 26	21	72, 75
	СтI, СтII	24	8	77
	СтIII	38	4	
	СтIV	19	4	
	СтV	38	12	
	СтVI	19	12	
	СтVII	74	8	78
	—	С2	68	73, 77
	—	12	8	77
	—	79	682	78
	—	82	12	
	—	83	4	
РМК8А-(60)	КI	КР 29-4	2	72, 75
		КР 29-6	2	
	КII, КIII	КР 27	9	71, 75
	КIV	КР 28	6	
	КV, КVII	КР 26	24	72, 75
	СтI, СтII	24	8	77
	СтIII	38	4	
	СтIV	19	4	
	СтV	38	14	
	СтVI	19	14	
	СтVII	74	9	78

Марка элемента	Условное обозначение каркасов и отд. поз.	Рабочие чертежи, каркасы, сетки, отд. стержни, закл. детали	Кол-во шт на блок	N листа
РМК8А-(60) (продолжение)	—	С2	66	73, 77
	—	12	8	
	—	79	768	78
	—	82	12	
	—	83	4	
РМК9-(18)	КI	КР 30	4	72, 75
	КII	КР 31	2	72, 76
	КIV	КР 33	6	
	КV	КР 26	3	72, 76
	СтI, СтII	33	8	77
	СтIII	41	4	
	СтIV	26	4	
	СтVII	75	2	78
	—	С2	24	73, 77
	—	12	8	
	—	79	304	78
	—	82	4	
	—	83	4	
РМК9-(24)	КI	КР 30	4	73, 75
	КII	КР 31	2	72, 76
	КIII	КР 32	1	
	КIV	КР 33	6	
	КV	КР 26	6	72, 75
	СтI, СтII	33	8	77
	СтIII	41	4	
	СтIV	26	4	
	СтV	68	2	78

Марка элемента	Условное обозначение каркасов и отд. поз.	Рабочие чертежи, каркасы, сетки, отд. стержни, закл. детали	Кол-во шт на блок	N листа
РМК9-(24) (продолжение)	СтVI	45	2	77
	СтVII	75	3	78
	—	С2	30	77
	—	12	8	
	—	79	404	78
	—	82	4	
	—	83	4	
РМК9-(30)	КI	К30	4	72, 75
	КII	КР31	2	78, 76
	КIII	КР32	2	
	КIV	КР33	6	
	КV, КVII	КР26	8	72, 76
	СтI, СтII	33	8	77
	СтIII	41	4	
	СтIV	26	4	
	СтV	68	4	78
	СтVI	45	4	77
	СтVII	75	4	78
	—	С2	36	73, 77
	—	12	8	78
	—	79	514	
	—	82	4	
	—	83	4	

Гип Зилобстринцкий
Нач. отдела Абрамович
Рук. группы Короткова
Инженер Гаврилов
Проверил Кравец

ГПИ-7

ТК 1967	Ригели РМК8А-(24), РМК8А-(60), РМК9-(18); РМК9-(30). Спецификация арматурных изделий на один блок	ИИС 29-1 Лист 26

Спецификация арматурных изделий на один блок (ригель)

Марка элемента	Условное обозначение сборочной ед. поз.	Рабочие чертежи, каркасов сетки, отд. стержни, закл. детали	Кол-во шт. на блок	№ листа
РМК9-(36)	К I	КР30	4	72, 75
	К II	КР31	2	72, 76
	К III	КР32	3	
	К IV	КР33	6	
	К V	КР26	12	72, 75
	К VI			
	Ст I	33	8	77
	Ст II			
	Ст III	41	4	
	Ст IV	26	4	
	Ст V	68	6	78
	Ст VII	45	6	78
	Ст VIII	75	5	78
	—	С2	42	73, 77
	—	12	8	77
	—	79	624	78
	—	82	4	
	—	83	4	
РМК9-(42)	К I	КР30	4	72, 75
	К II	КР31	2	72, 76
	К III	КР32	4	
	К IV	КР33	6	
	К V	КР26	15	72, 75
	К VI			
	Ст I	33	8	77
	Ст II			
	Ст III	41	4	
	Ст IV	26	4	
	Ст V	68	8	78
	Ст VII	45	8	77
	Ст VIII	75	6	78

Марка элемента	Условное обозначение каркасов и отд. поз.	Рабочие чертежи, каркасов сетки, отд. стержни, закл. детали	Кол-во шт. на блок	№ листа
РМК9-(42) (продолжение)	—	С2	48	73, 77
	—	12	8	77
	—	79	724	78
	—	82	4	
	—	83	4	
РМК9-(48)	К I	КР30	4	72, 75
	К II	КР31	2	72, 76
	К III	КР32	5	
	К IV	КР33	6	
	К V	КР26	12	72, 75
	К VI			
	Ст I	33	8	77
	Ст II			
	Ст III	41	4	
	Ст IV	26	4	
	Ст V	68	10	78
	Ст VII	45	10	77
	Ст VIII	75	7	78
	—	С2	54	73, 77
	—	12	8	78
	—	79	844	
	—	82	4	
	—	83	4	
РМК9-(54)	К I	КР30	4	72, 75
	К II	КР31	2	72, 76
	К III	КР32	6	
	К IV	КР33	6	
	К V	КР26	21	72, 75
	К VI			

Марка элемента	Условное обозначение каркасов и отд. поз.	Рабочие чертежи, каркасов сетки, отд. стержни, закл. детали	Кол-во шт. на блок	№ листа
РМК9-(54) (продолжение)	Ст I	33	8	77
	Ст II			
	Ст III	41	4	
	Ст IV	26	4	
	Ст V	68	12	78
	Ст VII	45	12	77
	Ст VIII	75	8	78
	—	С2	60	73, 77
	—	12	8	78
	—	79	954	
	—	82	4	
	—	83	4	
РМК9-(60)	К I	КР30	4	72, 75
	К II	КР31	2	72, 76
	К III	КР32	7	
	К IV	КР33	6	
	К V	КР26	24	72, 75
	К VI			
	Ст I	33	8	77
	Ст II			
	Ст III	41	4	
	Ст IV	26	4	
	Ст V	68	14	78
	Ст VII	45	14	77
	Ст VIII	75	9	78
	—	С2	66	73, 77
	—	12	8	78
	—	79	1054	
	—	82	4	
	—	83	4	

ГПИ-7

Гип Зильберштейн
Нач. отдела Ефремовцев
Рук. группы Кузнецова
Инженер Королева
Проверил Крюкин

ТК 1987	Ригели РМК9-(36) ÷ РМК9-(60). Спецификация арматурных изделий на один блок	ШИС 29-1
		Лист 27

Спецификация арматурных изделий на один блок (ригель)

Марка элемента	Условное обозначение каркасов и отд. поз.	Рабочие чертежи, каркасы, сетки, отд. стержни, закл. детали	Кол-во шт. на блок	№ листа
РМК 9А-(18)	К I	КР 34а	2	72, 76
		КР 34б	2	
	К II	КР 31	2	
	К IV	КР 33	6	
	К V	КР 26	3	72, 75
	Ст I	33	8	77
	Ст II			
	Ст III	41	4	
	Ст IV	26	4	
	Ст VII	75	2	78
	—	С2	24	73, 77
	—	12	8	78
	—	79	304	
	—	82	4	
	—	83	4	
РМК 9А-(24)	К I	КР 34а	2	72, 76
		КР 34б	2	
	К II	КР 31	2	
	К III	КР 32	1	
	К IV	КР 33	6	
	К V	КР 26	6	72, 75
	Ст I	33	8	77
	Ст II			
	Ст III	41	4	
	Ст IV	26	4	
	Ст V	68	2	78
	Ст VI	45	2	77
	Ст VII	75	3	78
	—	С2	30	73, 77
	—	12	8	78
	—	79	404	
	—	82	4	
	—	83	4	

Марка элемента	Условное обозначение каркасов и отд. поз.	Рабочие чертежи, каркасы, сетки, отд. стержни, закл. детали	Кол-во шт. на блок	№ листа
РМК 9А-(30)	К I	КР 34а	2	72, 76
		КР 34б	2	
	К II	КР 31	2	
	К III	КР 32	2	
	К IV	КР 33	6	
	К V	КР 26	9	72, 75
	К VI			
	Ст I	33	8	77
	Ст II			
	Ст III	41	4	
	Ст IV	26	4	
	Ст V	68	4	78
	Ст VI	45	4	77
	Ст VII	75	4	78
	—	С2	36	73, 77
	—	12	8	78
	—	79	514	
	—	82	4	
	—	83	4	
РМК 9А-(36)	К I	КР 34а	2	72, 76
		КР 34б	2	
	К II	КР 31	2	
	К III	КР 32	3	
	К IV	КР 33	6	
	К V	КР 26	12	72, 75
	К VI			
	Ст I	33	8	77
	Ст II			
	Ст III	41	4	
	Ст IV	26	4	
	Ст V	68	6	78
	Ст VI	45	6	77
	Ст VII	75	5	78

Марка элемента	Условное обозначение каркасов и отд. поз	Рабочие чертежи, каркасы, сетки, отд. стержни, закл. детали	Кол-во шт. на блок	№ листа
РМК 9А-(36) (продолжение)	—	С2	48	73, 77
	—	12	8	78
	—	79	624	
	—	82	4	
	—	83	4	
РМК 9А-(42)	К I	КР 34а	2	72, 76
		КР 34б	2	
	К II	КР 31	2	
	К III	КР 32	4	
	К IV	КР 33	6	
	К V	КР 26	15	72, 75
	К VI			
	Ст I	33	8	77
	Ст II			
	Ст III	41	4	
	Ст IV	26	4	
	Ст V	68	8	78
	Ст VII	45	8	77
	Ст VIII	75	6	78
	—	С2	48	73, 77
	—	12	8	78
	—	79	734	
	—	82	4	
	—	83	4	

Гл. инж. пр-та	Гун	
Нач. отдела	Зильберминц	
Рук. группы	Абрамович	
Инженер	Коровей	
Проверил	Кравец	

ГПИ-7

ТК 1967	Ригели РМК 9А-(18) ÷ РМК 9А-(42). Спецификация арматурных изделий на один блок		ШС 29-1
		Лист	28

Спецификация арматурных изделий на один блок (ригель)

Марка элемента	Условные обозначения каркасов и отд. поз.	Рабочие пространственные каркасы, каркасные сетки, отдельные стержни	Кол-во шт. на блок	№ листа
РМК9А-(48)	КI	КР34а	2	72, 76
		КР34б	2	
	КII	КР31	2	
	КIII	КР32	5	
	КIV	КР33	6	
	КV	КР26	18	72, 75
	КVI			
	Ст I	33	8	77
	Ст II			
	Ст III	41	4	
	Ст IV	26	4	
	Ст V	68	10	78
	Ст VI	45	10	77
	Ст VII	75	7	78
	—	С2	54	73, 77
	—	12	8	77
	—	79	844	78
	—	82	4	
	—	83	4	
РМК9А-(54)	КI	КР34а	2	72, 76
		КР34б	2	
	КII	КР31	2	
	КIII	КР32	6	
	КIV	КР33	6	
	КV	КР26	21	72, 75
	КVI			
	Ст I	33	8	77
	Ст II			

Марка элемента	Условные обозначения каркасов и отд. поз.	Рабочие пространственные каркасы, каркасные сетки, отдельные стержни	Кол-во шт. на блок	№ листа
РМК9А-(54) (продолжение)	Ст III	41	4	77
	Ст IV	26	4	
	Ст V	68	12	78
	Ст VI	45	12	77
	Ст VII	75	8	78
	—	С2	60	73, 77
	—	12	8	77
	—	79	854	78
	—	82	4	
	—	83	4	
РМК9А-(60)	КI	КР34а	8	72, 76
		КР34б	2	
	КII	КР31	2	
	КIII	КР32	7	
	КIV	КР33	6	
	КV	КР26	24	72, 75
	КVI			
	Ст I	33	8	77
	Ст II			
	Ст III	41	4	
	Ст IV	26	4	
	Ст V	68	14	77
	Ст VI	45	14	78
	Ст VII	75	9	77
	—	С2	66	73, 77
	—	12	8	77
	—	79	1064	78

Марка элемента	Условные обозначения каркасов и отд. поз.	Рабочие пространственные каркасы, каркасные сетки, отдельные стержни	Кол-во шт. на блок	№ листа
РМК9А-(60) (продолжение)	—	82	4	78
	—	83	4	
РМК10-(18)	—	КР26	4	72, 75
	—	КР28	8	71, 75
	—	КР31	2	72, 76
	—	КР34а	2	
	—	КР34б	2	78
	—	33	12	77
	—	41	8	
	—	75	2	78
	—	С2	24	73, 77
	—	12	8	77
	—	79	866	78
	—	82	4	
	—	83	4	

ГПИ-7

Гл. инж. пр-та — Гун
Нач. отдела — Зильберминц
Рук. группы — Яблонович
Инженер — Коротова
Проверил — Кравец

ТК 1967

Ригели РМК9А-(48)÷РМК9А-(60), РМК10-(18). Спецификация арматурных изделий на один блок

ИИС 29-1

Лист 29

Спецификация арматурных изделий на один блок (ригель)

Марка элемента	Условное обозначение каркаса и отд. поз.	Рабочие марки, каркасы, сетки, отд. стержни	Кол-во шт на блок	№ листа
РМК10-(24)	—	КР26	8	72.75
	—	КР28	8	71.75
	—	КР31	3	72.76
	—	КР34Ч	2	
	—	КР34Б	2	
	—	26	2	77
	—	33	12	
	—	41	10	78
	—	75	3	
	—	С2	30	73.77
	—	12	8	77
	—	79	366	78
	—	82	10	
	—	83	4	
РМК10-(30)	—	КР26	12	72.75
	—	КР28	8	71.75
	—	КР31	4	72.76
	—	КР34Ч	2	
	—	КР34Б	2	
	—	26	4	77
	—	33	12	
	—	41	12	78
	—	75	4	
	—	С2	36	73.77
	—	12	8	77
	—	79	446	78
	—	82	10	
	—	83	4	

Марка элемента	Условное обозначение каркаса и отд поз.	Рабочие марки, каркасы, сетки, отд. стержни	Кол-во шт. на блок	N листа
РМК10-(36)	—	КР26	16	72.75
	—	КР28	8	71.75
	—	КР31	6	72.76
	—	КР34Ч	2	
	—	КР34Б	2	
	—	26	6	77
	—	33	12	
	—	41	14	78
	—	75	5	
	—	С2	42	73.77
	—	12	8	77
	—	79	536	78
	—	82	10	
	—	83	4	
РМК10-(42)	—	КР26	20	72.75
	—	КР28	8	71.75
	—	КР31	6	72.76
	—	КР34Ч	2	
	—	КР34Б	2	
	—	26	8	77
	—	33	12	
	—	41	16	78
	—	75	6	
	—	С2	48	73.77
	—	12	8	77
	—	79	626	78
	—	82	10	
	—	83	4	

Марка элемента	Условное обозначение каркаса и отд поз	Рабочие марки, каркасы, сетки, отд. стержни	Кол-во шт. на блок	N листа
РМК10-(48)	—	КР26	24	72.75
	—	КР28	8	71.75
	—	КР31	7	72.76
	—	КР34Ч	2	
	—	КР34Б	2	
	—	26	10	77
	—	33	12	
	—	41	18	78
	—	75	7	
	—	С2	54	73.77
	—	12	8	77
	—	79	716	78
	—	82	10	
	—	83	4	
РМК10-(54)	—	КР26	28	72.75
	—	КР28	8	71.75
	—	КР31	8	72.76
	—	КР34Ч	8	
	—	КР34Б	2	
	—	26	12	77
	—	33	18	
	—	41	20	78
	—	75	8	
	—	С2	60	73.77
	—	12	8	77
	—	79	806	78
	—	82	10	
	—	83	4	

ГПИ-7

Гл. инж. пр-та Н. Лавринович
Нач. отдела Ю. Абрамович
Рук. группы Карпачева
Инженер Кравец
Проверил

ТК 1967

Ригели РМК10-(24) ÷ РМК10-(54). Спецификация арматурных изделий на один блок

ШИС29-1

Лист 30

10188 36

Спецификация арматурных изделий на один блок (ригель)

Марка элемента	Условные обозначения каркасов и отд. арм.	Рабочие марки, каркасы, сетки, отд. стержни	Кол-во шт. на блок	№ листа.
РМК10-(60)	—	КР26	32	72, 75
	—	КР28	8	71, 75
	—	КР-31	9	72, 76
	—	КР-34а	2	
	—	КР34б	2	
	—	26	14	77
	—	33	12	
	—	41	22	78
	—	73	9	
	—	С2	66	73, 77
	—	12	8	77
	—	79	896	78
	—	82	10	
	—	83	4	

ГПИ-7

Гл инж. пр-та		Гин
Нач отдела		Зильберштейн
Рук группы		Абрамович
Инженер		Королева
Проверил		Кравец

ТК	Ригель РМК10-(60). Спецификация арматурных изделий на один блок	ИИС 29-1	
		Лист	31

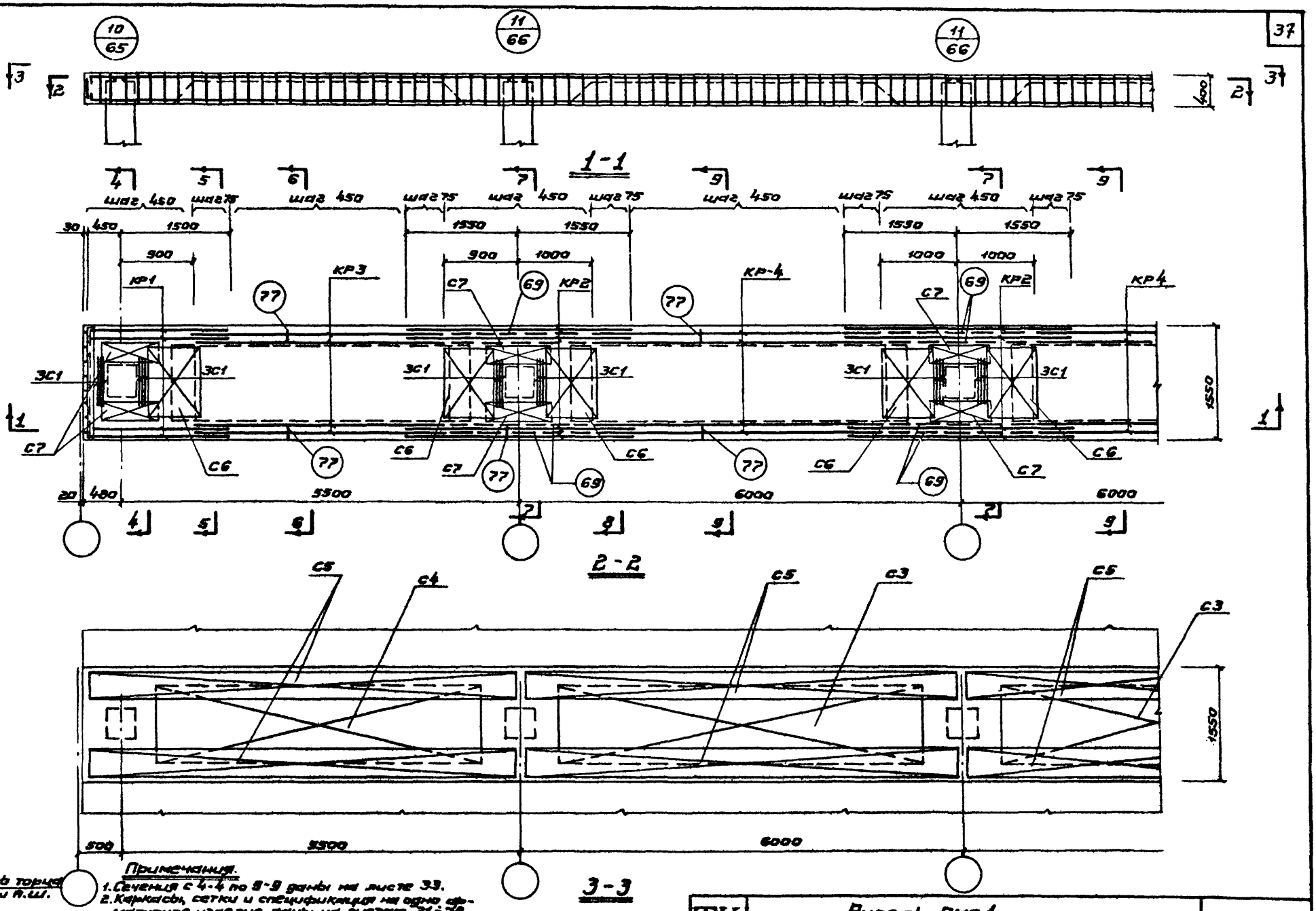

Ось торца или п.ш.

Примечания.

1. Сечения с 4-4 по 9-9 даны на листе 33.
2. Каркасы, сетки и спецификация на одно арматурное изделие даны на листах 71÷78.
3. Выборка и показатели даны на листе 40.
4. По 2-2 и 3-3 сборные плиты и поперечные ригели условно не показаны.

ТК 1967	Ригель РМС 1. Конструкция и маркировочная схема арматурных каркасов и сеток	ИИС 29-1	Лист 32

ГПИ-7

Гл. инж. пр-та		Гин
Нач. отдела		Зильбершмидт
Рук. группы		Абрамович
Инженер		Королева
Проверил		Кравец

10188 38

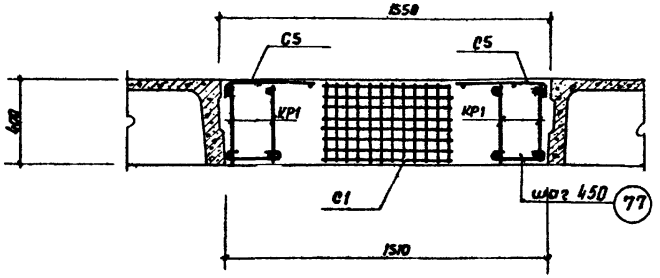

4-4

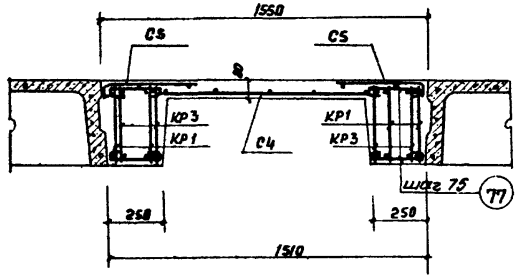

5-5

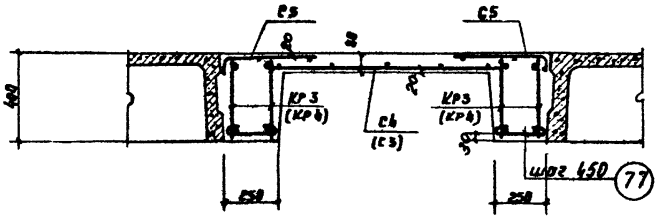

6-6 (9-9)

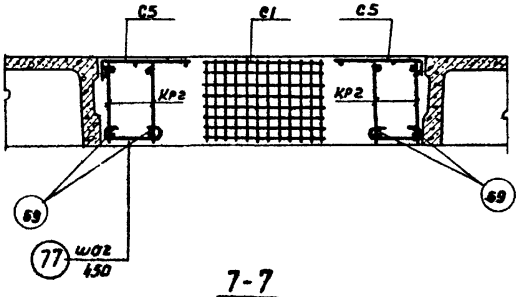

7-7

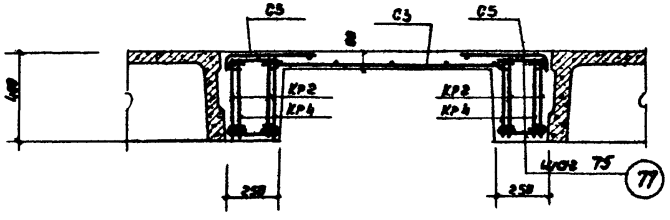

8-8

Примечания.

1. Конструкция ригеля дана на листе 32.
2. Каркасы и сетки даны на листах 71÷73.
3. Сетки бутов условно не показаны.

Нач. отд.	Зильберминдт		
Рук. группы	Абрамович		
Инженер	Королева		
Проверил	Кравец		

ГПИ-7

ТК 1967	Ригель РМС1. Сечения 4-4 ÷ 9-9	УИС 29-1
		Лист 33

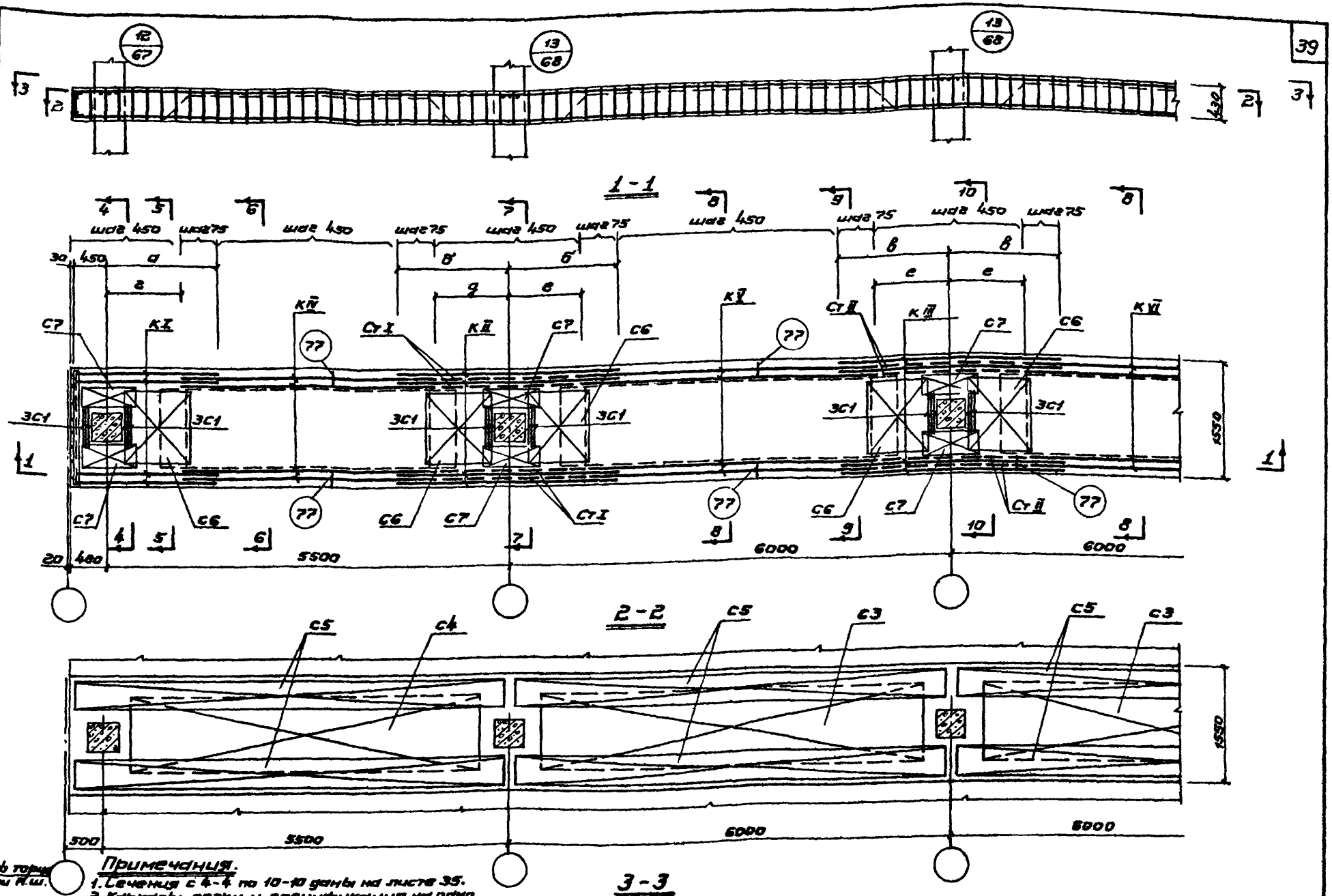

Примечания.

1. Сечения с 4-4 по 10-10 даны на листе 35.
2. Каркасы, сетки и спецификация на одно арматурное изделие даны на листах 71 ÷ 78.
3. Выборка и показатели даны на листах 41 ÷ 42.
4. По 2-2 и 3-3 сборные плиты и поперечные ригели условно не показаны.
5. Привязка рабочей арматуры дана на листе 40.

ТК 1967

Ригели РМС2 ÷ РМС6. Конструкция и маркировочная схема арматурных каркасов и сеток

ШИС 29-1

Лист 34

ГПИ-7

Гип Зилберминц
Рук. группы Абрамович
Инженер Королева
Проверил Кравец
Гл. инж. пр-та
Нач. отдела
Рук. группы
Инженер
Проверил

10188 40

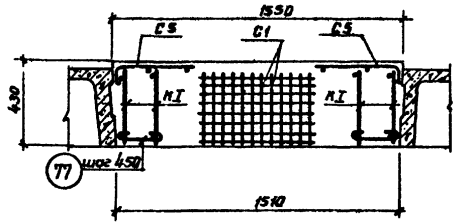

4-4

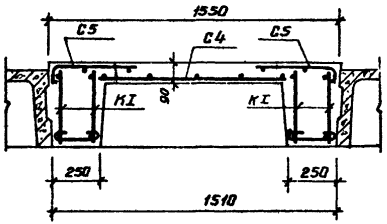

5-5

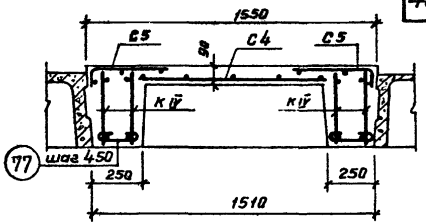

6-6

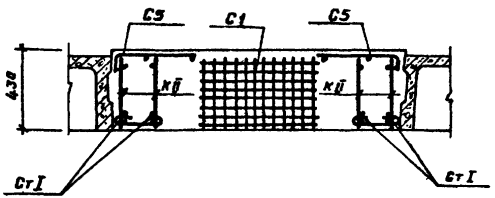

7-7

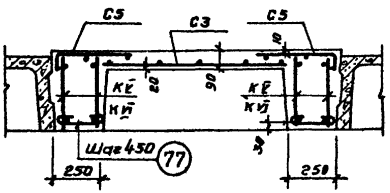

8-8

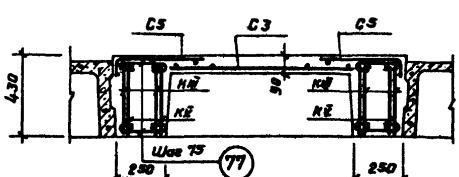

9-9

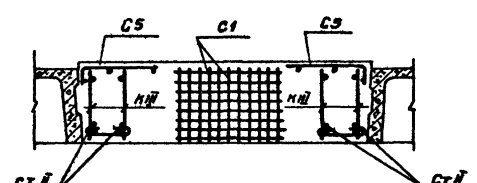

10-10

Примечания.

1. Конструкция ригелей дана на листе 34.
2. Каркасы и сетки даны на листах 71÷73.
3. Сетки бутов условно не показаны.

Нач. отдела		Вильберимидт
Рук. группы		Абрамович
Инженер		Королева
Проверил		Кравец

ГПИ-7

ТК 1967	Ригели РМС2 ÷ РМС6 Сечения 4-4 ÷ 10-10	ИИС29-1 Лист 35

10188 41

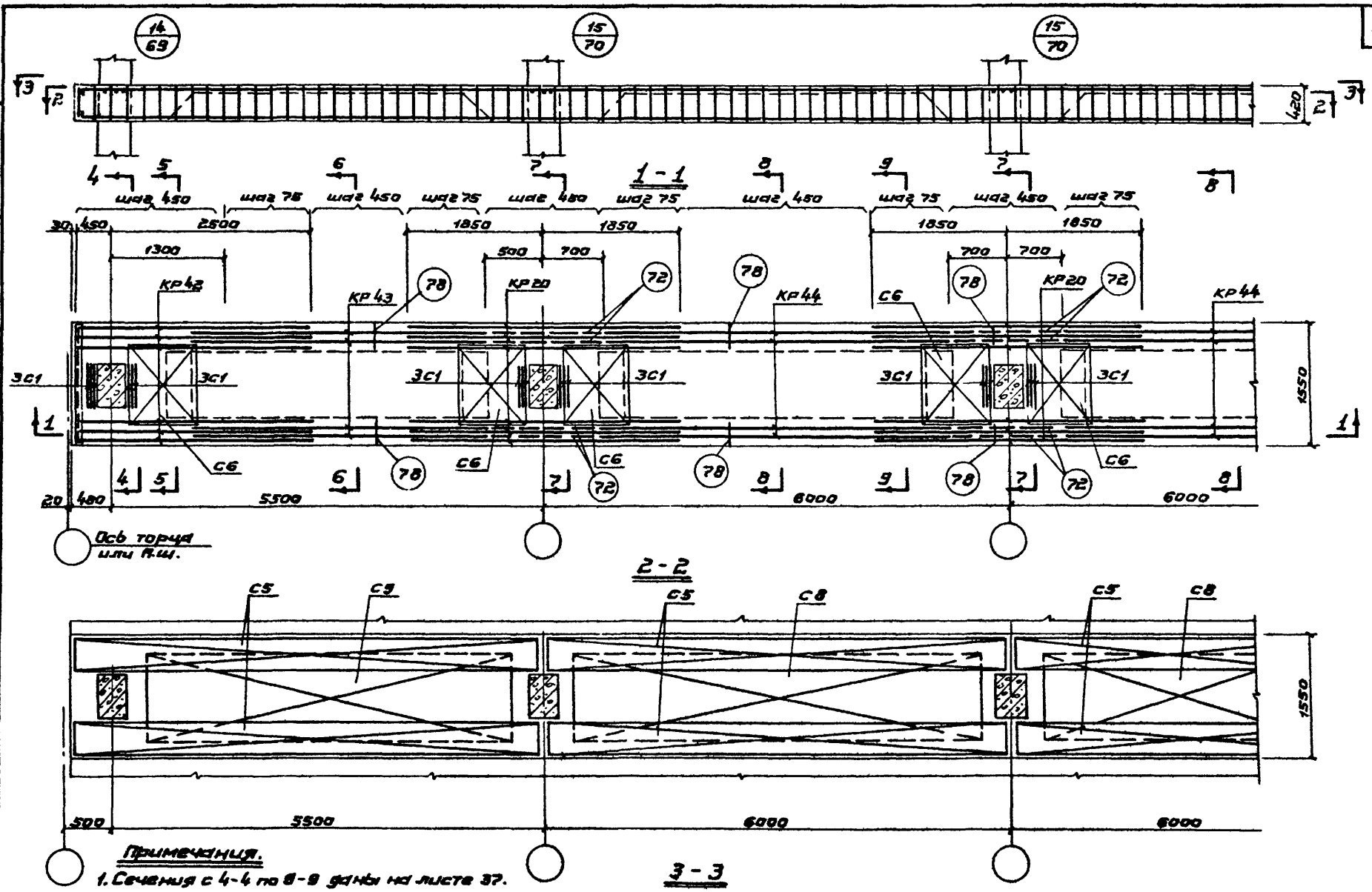

Примечания.

1. Сечения с 4-4 по 8-9 даны на листе 37.
2. Каркасы, сетки и спецификация на одно арматурное изделие даны на листах 71÷78.
3. Выборка и показатели даны на листе 42.
4. По 2-2 и 3-3 сборные плиты и поперечные ригели условно не показаны.

Гл. инж. пр-та	Гин		
Нач. отдела	Зильберштейн		
Рук. группы	Абрамович		
Инженер	Королева		
Проверил	Кравец		

ГПИ-7

ТК 1967	Ригель РМС 7. Конструкция и маркировочная схема арматурных каркасов и сеток	ИИС 29-1	
		Лист	36

10188 42

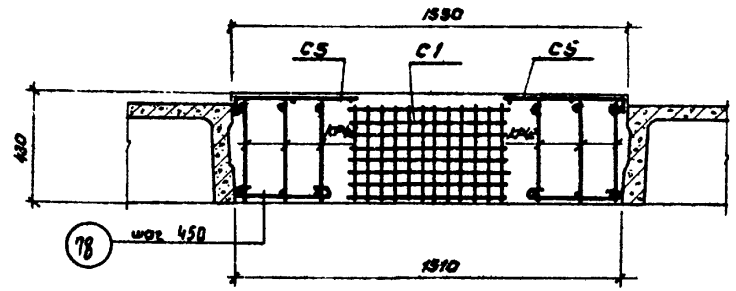

4 - 4

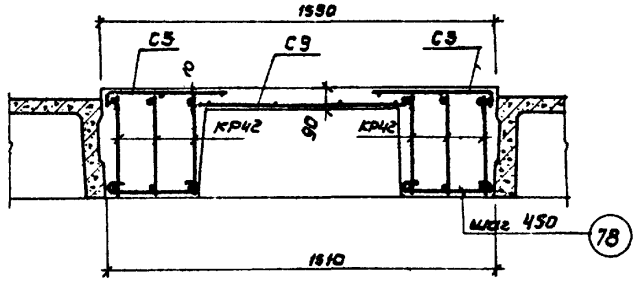

5 - 5

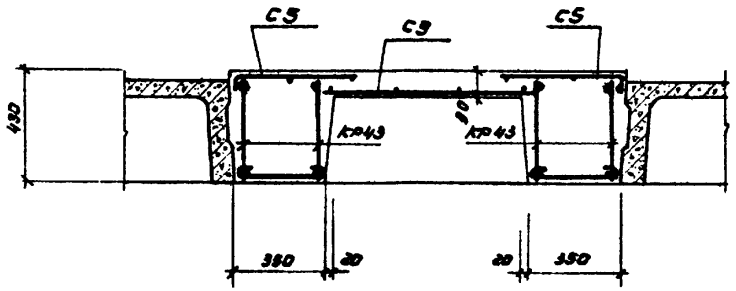

6 - 6

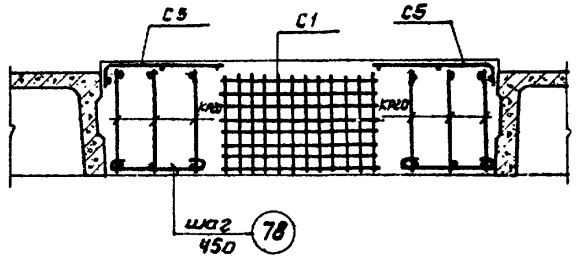

7 - 7

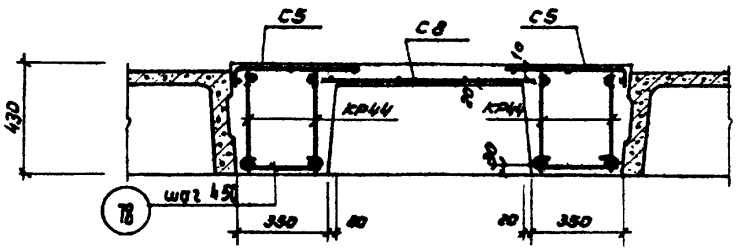

8 - 8

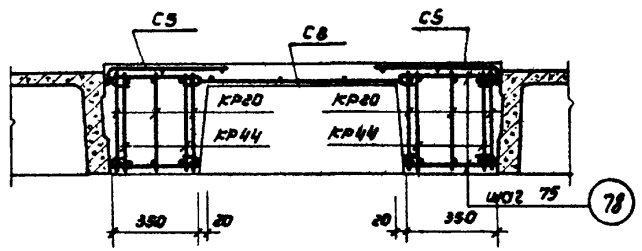

9 - 9

Примечания.

1. Конструкция ригеля дана на листе 36
2. Каркасы и сетки даны на листах 71÷73.
3. Сетки бутов условно не показаны.

Инженер	Проверил	Корнеева	Кравец

ТК 1967	Ригель РМС 7. Сечения 4-4 ÷ 9-9	ИИС 29-1	
		Лист	37

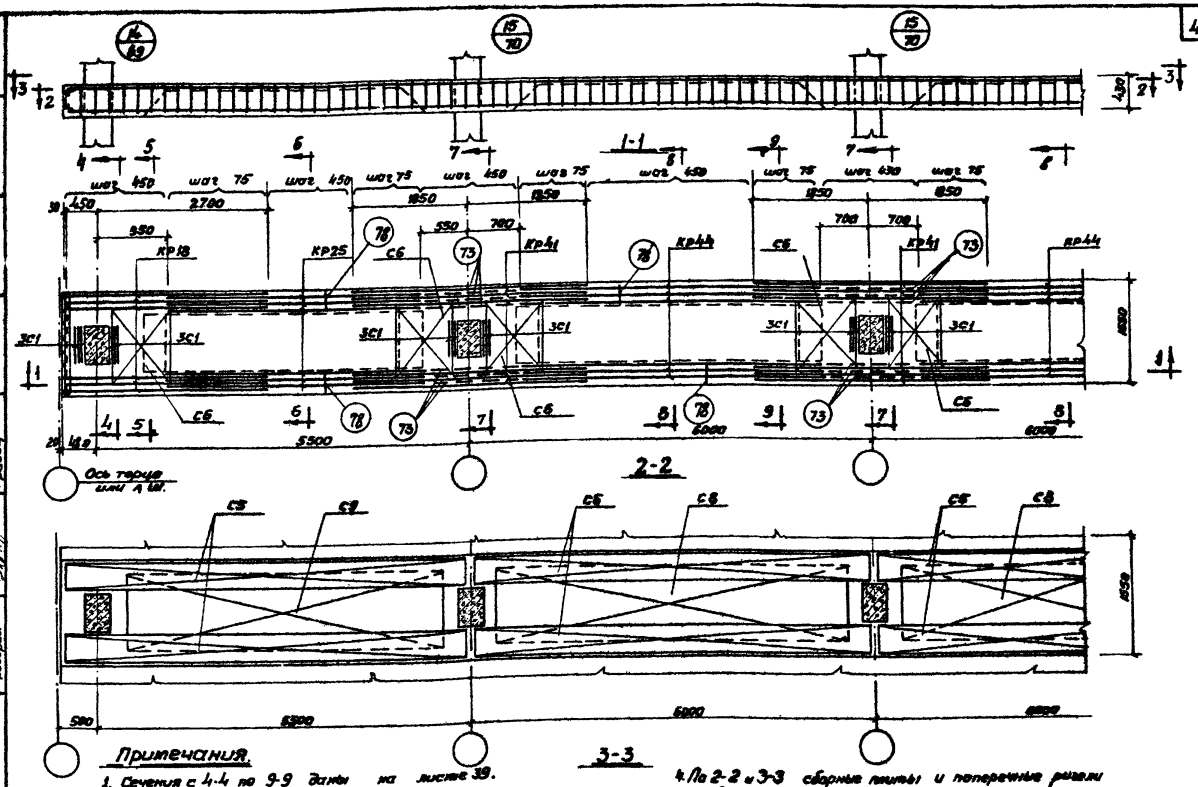
1-1
2-2
3-3
Ось торца или А Ш.
5500
6000
6000
6000
5900
6300
6000
6000
5900
2700
3850
3850
3850

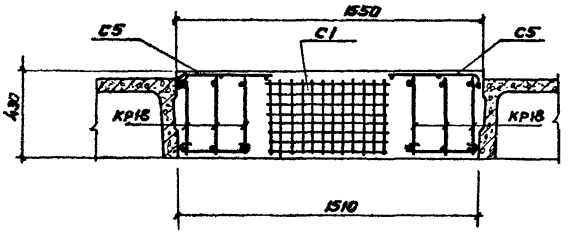

4-4

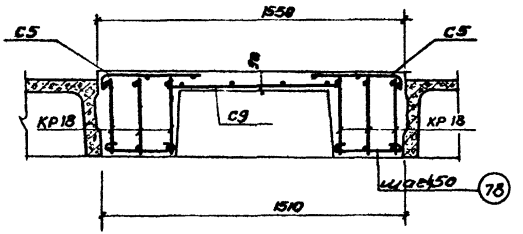

5-5

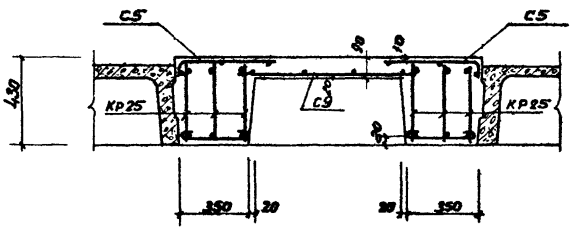

6-6

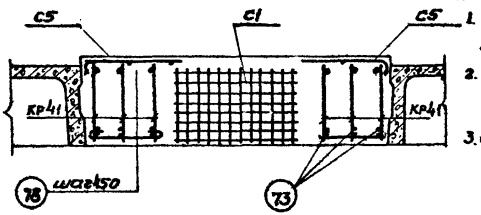

7-7

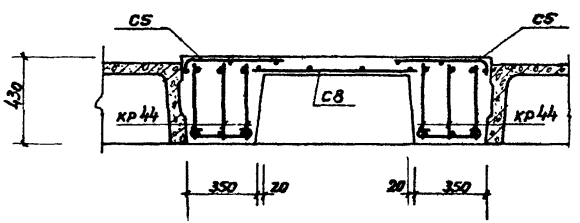

8-8

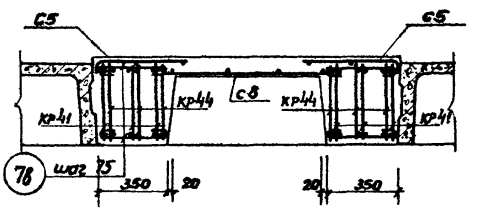

9-9

Примечания.

1. Конструкция ригеля дана на листе 38.
2. Каркасы и сетки даны на листах 71÷73.
3. Сетки в утов условно не показаны.

Нач. отд.		Зильберштейн	
Рук. группы		Абрамович	
Инженер		Королева	
Проверил		Кравец	

ГПИ-7

ТК 1967	Ригель РМС 8. Сечения 4-4 ÷ 9-9	ИИС 29-1	
		Лист	39

10188 45

Таблица привязки рабочей арматуры (в метрах)

Марка ригеля	а	б	в	г	д	е
РМС2	1.5	1.55	1.55	0.75	0.75	0.7
РМС3	2.1	1.55	1.55	0.75	0.75	0.7
РМС4	2.1	1.85	1.85	0.75	0.75	0.7
РМС5	2.7	1.85	1.85	1.20	0.6	0.7
РМС6	2.7	1.85	1.85	1.3	0.5	0.7

Показатели на один блок (ригель)

Марка ригеля	Вес т	Марка бетона	Объем бетона	Расход стали кг
РМС1-(18)	—	200	6.99	439.9
РМС1-(24)			9.24	543.4
РМС1-(30)			11.49	658.9
РМС1-(36)			13.74	768.4
РМС1-(42)			15.99	877.9
РМС1-(48)			18.24	987.4
РМС1-(54)			20.49	1096.9
РМС1-(60)			22.74	1206.4

Выборка стали на один блок (ригель) кг

Марка ригеля	Горячекатаная арматурная сталь ГОСТ 5781-61															Холоднотянутая проволока ГОСТ 6727-53				Прокат Ст3 ГОСТ 380-60*	
	Класса А-III										Класса А-I					Класса В-I					
	ф										ф					ф					
	36	32	28	25	22	20	18	16	12	Итого	12	10	8	6	Итого	5	4	Итого	4,100 х 8	Итого
РМС1-(18)	—	—	—	—	—	—	—	135.2	82.8	218.0	—	—	27.0	31.2	58.2	51.3	39.2	90.5	73.2	73.2
РМС1-(24)	—	—	—	—	—	—	—	154.8	125.2	280.0	—	—	35.2	42.0	77.2	58.4	56.6	115.0	73.2	73.2
РМС1-(30)	—	—	—	—	—	—	—	174.4	167.6	342.0	—	—	43.4	52.8	96.2	85.8	62.0	147.5	73.2	73.2
РМС1-(36)	—	—	—	—	—	—	—	194.0	210.0	404.0	—	—	51.6	63.6	115.2	102.6	73.4	176.0	73.2	73.2
РМС1-(42)	—	—	—	—	—	—	—	213.6	252.4	466.0	—	—	59.8	74.4	134.2	119.7	84.8	204.5	73.2	73.2
РМС1-(48)	—	—	—	—	—	—	—	233.2	294.8	528.0	—	—	68.0	85.2	153.2	136.8	96.2	233.0	73.2	73.2
РМС1-(54)	—	—	—	—	—	—	—	252.8	337.2	590.0	—	—	76.2	96.0	172.2	153.6	107.6	261.5	73.2	73.2
РМС1-(60)	—	—	—	—	—	—	—	272.4	379.6	652.0	—	—	84.4	106.8	191.2	171.0	119.0	290.0	73.2	73.2

Примечания

1. Конструкция ригелей дана на листах 32, 34, 36, 38.
2. Спецификация арматурных изделий на блок дана на листах 44-55.
3. Каркасы, сетки и спецификация даны на листах 71-78.

Нач. отдела	Зильберштейн		
Рук. группы	Абрамович		
Инженер	Шмыгина	Метлина	
Проверил	Шмыгин	Кравец	

ГПИ-7

ТК 1967

Таблица привязки рабочей арматуры. Ригели РМС1-(18) ÷ РМС1-(60). Выборка и показатели

ИИС 29-1

Лист 40

10188 46

Выборка стали на один блок (ригель) кг

Марка ригеля	Горячекатаная арматурная сталь ГОСТ 5781-61															Холоднотянутая проволока ГОСТ 6727-53			Прокат ст. 3 ГОСТ 380-60		
	Класс А-III										Класс А-I					Класс В-I					
	ф										ф					ф					
	36	32	28	25	22	20	18	16	12	Итого	12	10	8	6	Итого	5	4	Итого	L100 x8		Итого
РМС2-(18)	—	—	—	—	73.6	117.6	—	134.8	28.8	354.6	—	—	87.0	5.6	92.6	51.3	39.2	90.5	73.2		73.2
РМС2-(24)	—	—	—	—	110.4	117.6	—	218.8	28.8	475.6	—	—	109.8	11.2	121.0	68.4	50.6	119.0	73.2		73.2
РМС2-(30)	—	—	—	—	147.2	117.6	—	302.8	28.8	596.4	—	—	132.6	16.8	149.4	85.5	62.0	147.5	73.2		73.2
РМС2-(36)	—	—	—	—	184.0	117.6	—	386.8	28.8	717.2	—	—	155.4	22.4	177.8	102.6	73.4	176.0	73.2		73.2
РМС2-(42)	—	—	—	—	220.8	117.6	—	470.8	28.8	838.0	—	—	178.2	28.0	206.2	119.7	84.8	204.5	73.2		73.2
РМС2-(48)	—	—	—	—	257.6	117.6	—	554.8	28.8	958.8	—	—	201.0	33.6	234.6	136.8	96.2	233.0	73.2		73.2
РМС2-(54)	—	—	—	—	294.4	117.6	—	638.8	28.8	1079.6	—	—	223.8	39.2	263.0	153.9	107.6	261.5	73.2		73.2
РМС2-(60)	—	—	—	—	331.2	117.6	—	722.8	28.8	1200.4	—	—	246.6	44.8	291.4	171.0	119.0	290.0	73.2		73.2
РМС3-(18)	—	—	—	296.8	60.8	—	—	160.4	—	518.0	—	—	98.2	5.6	103.8	51.3	39.2	90.5	73.2		73.2
РМС3-(24)	—	—	—	344.4	60.8	—	—	244.4	—	649.6	—	—	121.0	11.2	132.2	68.4	50.9	119.0	73.2		73.2
РМС3-(30)	—	—	—	392.0	60.8	90.8	—	270.4	—	814.0	—	—	153.8	11.2	165.0	85.5	62.0	147.5	73.2		73.2
РМС3-(36)	—	—	—	439.6	60.8	181.6	—	296.4	—	978.4	—	—	186.6	11.2	197.8	102.6	73.4	176.0	73.2		73.2
РМС3-(42)	—	—	—	487.2	60.8	272.4	—	322.4	—	1142.8	—	—	219.4	11.2	230.6	119.7	84.8	204.5	73.2		73.2
РМС3-(48)	—	—	—	534.8	60.8	363.2	—	348.4	—	1307.2	—	—	252.2	11.2	263.4	136.8	96.2	233.0	73.2		73.2
РМС3-(54)	—	—	—	582.4	60.8	454.0	—	374.4	—	1471.6	—	—	285.0	11.2	296.2	153.9	107.6	261.5	73.2		73.2
РМС3-(60)	—	—	—	630.0	60.8	544.8	—	400.4	—	1636.0	—	—	317.8	11.2	329.0	171.0	119.0	290.0	73.2		73.2
РМС4-(18)	—	—	241.6	201.6	—	96.8	137.6	—	—	677.6	—	43.2	81.4	5.6	130.2	51.3	39.2	90.5	73.2		73.2
РМС4-(24)	—	—	313.2	201.6	—	145.2	211.2	—	—	871.2	—	68.0	93.7	11.2	172.9	68.4	50.6	119.0	73.2		73.2
РМС4-(30)	—	—	384.8	201.6	—	193.6	284.8	—	—	1064.8	—	89.6	108.1	16.8	214.5	85.5	62.0	147.5	73.2		73.2
РМС4-(36)	—	—	456.4	201.6	—	242.0	358.4	—	—	1258.4	—	111.2	122.5	22.4	256.1	102.6	73.4	176.0	73.2		73.2
РМС4-(42)	—	—	528.0	201.6	—	290.4	432.0	—	—	1452.0	—	132.8	136.9	28.0	297.7	119.7	84.8	204.5	73.2		73.2
РМС4-(48)	—	—	599.6	201.6	—	338.8	505.6	—	—	1645.6	—	154.4	151.3	33.6	339.3	136.8	96.2	233.0	73.2		73.2
РМС4-(54)	—	—	671.2	201.6	—	387.2	579.2	—	—	1839.2	—	176.0	165.7	39.2	380.9	153.9	107.6	261.5	73.2		73.2
РМС4-(60)	—	—	742.8	201.6	—	435.6	652.8	—	—	2032.8	—	197.6	180.1	44.8	422.5	171.0	119.0	290.0	73.2		73.2

Показатели на один блок (ригель)

Марка ригеля	Вес т	Марка бетона	Объем бетона	Расход стали кг
РМС2-(18)			7.29	611.1
РМС2-(24)			9.64	788.8
РМС2-(30)			11.99	966.5
РМС2-(36)			14.34	1144.2
РМС2-(42)			16.69	1321.9
РМС2-(48)			19.04	1499.6
РМС2-(54)			21.39	1677.3
РМС2-(60)			23.74	1855.0
РМС3-(18)			7.29	785.5
РМС3-(24)	—	200	9.64	974.0
РМС3-(30)			11.99	1199.7
РМС3-(36)			14.34	1425.4
РМС3-(42)			16.69	1651.1
РМС3-(48)			19.04	1876.8
РМС3-(54)			21.39	2102.5
РМС3-(60)			23.74	2328.2
РМС4-(18)			7.29	971.5
РМС4-(24)			9.64	1117,3
РМС4-(30)			11.99	1352.5
РМС4-(36)			14.34	1587,7
РМС4-(42)			16.69	1822.9
РМС4-(48)			19.04	2058.1
РМС4-(54)			21.39	2293.3
РМС4-(60)			23.74	2528.5

Рук. группы — Абрамович
Инженер — Матюшина
Проверил — Кравец

ТК 1967 — Ригели РМС2-(18)÷РМС2-(60); РМС3-(18)÷РМС3-(60); РМС4-(18)÷РМС4-(60). Выборка и показатели

ИИС 29-1 — Лист 41

10188 47

Выборка стали на один блок (ригель) кг

Марка ригеля	Горячекатаная арматурная сталь ГОСТ 5781-61															Холоднотянутая проволока ГОСТ 6727-53			Прокат ст.3 ГОСТ 380-60*		
	Класс А-III										Класс А-I					Класс В-I					
	ф										ф					ф			L100 х 8		
	36	32	28	25	22	20	18	16	12	Итого	12	10	8	6	Итого	5	4	Итого			Итого
РМС5-(18)	—	156.8	406.4	—	—	280.4	—	—	—	823.6	48.0	68.8	57.0	—	173.8	51.3	39.2	90.5	73.2		73.2
РМС5-(24)	—	156.8	478.0	—	—	399.6	—	—	—	1034.4	48.0	90.4	81.4	—	219.8	68.4	50.6	119.0	73.2		73.2
РМС5-(30)	—	156.8	549.6	—	—	538.8	—	—	—	1245.2	48.0	112.0	105.8	—	265.8	85.5	62.0	147.5	73.2		73.2
РМС5-(36)	—	156.8	621.2	—	—	678.0	—	—	—	1456.0	48.0	133.6	130.2	—	311.8	102.6	73.4	176.0	73.2		73.2
РМС5-(42)	—	156.8	692.8	—	—	817.2	—	—	—	1666.8	48.0	155.2	154.6	—	357.8	119.7	84.8	204.5	73.2		73.2
РМС5-(48)	—	158.8	764.4	—	—	956.4	—	—	—	1877.6	48.0	176.8	179.0	—	403.8	136.8	96.2	233.0	73.2		73.2
РМС5-(54)	—	156.8	836.0	—	—	1095.6	—	—	—	2088.4	48.0	198.4	203.4	—	449.8	153.9	107.6	267.5	73.2		73.2
РМС5-(60)	—	156.8	907.6	—	—	1234.8	—	—	—	2299.2	48.0	220.0	227.8	—	495.8	171.0	119.0	290.0	73.2		73.2
РМС6-(18)	—	505.6	143.2	—	181.6	163.6	—	—	—	934.0	110.4	25.6	60.2	—	196.2	51.3	39.2	90.5	73.2		73.2
РМС6-(24)	—	505.6	214.8	—	182.4	254.4	—	—	—	1157.2	110.4	47.2	84.6	—	242.2	68.4	50.6	119.0	73.2		73.2
РМС6-(30)	—	505.6	286.4	—	243.2	345.2	—	—	—	1380.4	110.4	68.8	109.0	—	288.2	85.5	62.0	147.5	73.2		73.2
РМС6-(36)	—	505.6	358.0	—	304.0	436.0	—	—	—	1603.6	110.4	90.4	133.4	—	334.2	102.6	73.4	176.0	73.2		73.2
РМС6-(42)	—	505.6	429.6	—	364.8	526.8	—	—	—	1826.8	110.4	112.0	157.8	—	380.2	119.7	84.8	204.5	73.2		73.2
РМС6-(48)	—	505.6	501.2	—	425.6	617.6	—	—	—	2050.0	110.4	133.6	182.2	—	426.2	136.8	96.2	233.0	73.2		73.2
РМС6-(54)	—	505.6	572.8	—	486.4	708.4	—	—	—	2273.2	110.4	155.2	206.6	—	472.2	153.9	107.6	261.5	73.2		73.2
РМС6-(60)	—	505.6	644.4	—	547.2	799.2	—	—	—	2496.4	110.4	176.8	231.0	—	518.2	171.0	119.0	290.0	73.2		73.2
РМС7-(18)	—	422.4	394.8	—	198.4	145.2	—	—	—	1160.8	108.8	64.8	108.8	—	282.4	34.7	34.3	69.0	73.2		73.2
РМС7-(24)	—	422.4	502.2	—	308.0	217.8	—	—	—	1450.4	108.8	97.2	147.6	—	353.6	49.4	45.2	94.6	73.2		73.2
РМС7-(30)	—	422.4	609.6	—	417.6	290.4	—	—	—	1740.0	108.8	129.6	186.4	—	424.8	64.1	56.1	120.2	73.2		73.2
РМС7-(36)	—	422.4	717.0	—	527.2	363.0	—	—	—	2029.6	108.8	162.0	225.2	—	496.0	78.8	67.0	145.8	73.2		73.2
РМС7-(42)	—	422.4	824.4	—	636.8	435.6	—	—	—	2319.2	108.8	194.4	264.0	—	567.2	93.5	77.9	171.4	73.2		73.2
РМС7-(48)	—	422.4	931.8	—	746.4	508.2	—	—	—	2608.8	108.8	225.8	302.8	—	638.4	108.2	88.8	197.0	73.2		73.2
РМС7-(54)	—	422.4	1039.2	—	856.0	580.8	—	—	—	2898.4	108.8	259.2	341.6	—	709.6	122.9	99.7	232.6	73.2		73.2
РМС7-(60)	—	482.4	1146.6	—	965.6	653.4	—	—	—	3188.0	108.8	291.6	388.4	—	780.8	137.6	110.6	248.2	73.2		73.2

Показатели на один блок (ригель)

Марка ригеля	Вес т	Марка бетона	Объем бетона	Расход стали кг
РМС5-(18)			7.29	1161.1
РМС5-(24)			9.64	1446.4
РМС5-(30)			11.99	1731.7
РМС5-(36)			14.34	2017.0
РМС5-(42)			16.69	2302.3
РМС5-(48)			19.04	2587.6
РМС5-(54)			21.39	2872.9
РМС5-(60)			23.74	3158.2
РМС6-(18)			7.29	1293.9
РМС6-(24)			9.64	1591.6
РМС6-(30)			11.99	1889.3
РМС6-(36)	—	300	14.34	2187.0
РМС6-(42)			16.69	2484.7
РМС6-(48)			19.04	2782.4
РМС6-(54)			21.39	3080.1
РМС6-(60)			23.74	3377.8
РМС7-(18)			7.43	1585.4
РМС7-(24)			9.84	1971.8
РМС7-(30)			12.25	2358.2
РМС7-(36)			14.66	2744.6
РМС7-(42)			17.07	3131.0
РМС7-(48)			19.48	3517.4
РМС7-(54)			21.89	3903.8
РМС7-(60)			24.30	4290.2

Гл. инж. пр-та — Элюбегимцт
Нач. отдела — Абрамович
Рук. группы — Мирошина
Инженер — Шишкина
Проверил — Кравец

ГПИ-7

ТК 1967	Ригели РМС5-(18)÷РМС5(60); РМС6-(18)÷РМС6-(60); РМС7-(18)÷РМС7-(60). Выборка и показатели	ШИС 29-1
		Лист 42

Выборка стали на один блок (ригель)

Марка ригеля	Горячекатаная арматурная сталь ГОСТ 5781-61															Холоднотянутая проволока ГОСТ 6727-53			Прокат Ст. 3 ГОСТ 380-60*		
	Класса А-III										Класса А-I					Класса В-I					
	ф										ф					ф					
	36	32	28	25	22	20	18	16	12	Итого	12	10	8	6	Итого	5	4	Итого	L100 x 8		Итого
РМС 8-(18)		477.6	446.4	—	489.6	—	—	—	—	1413.6	72.0	105.6	117.8	—	295.4	43.3	39.2	82.5	73.2		73.2
РМС 8-(24)		477.6	553.8	—	745.2	—	—	—	—	1776.6	72.0	138.0	161.6	—	371.6	58.0	50.1	108.1	73.2		73.2
РМС 8-(30)		477.6	661.2	—	1000.8	—	—	—	—	2139.6	72.0	170.4	205.4	—	447.8	72.7	61.0	133.7	73.2		73.2
РМС 8-(36)		477.6	768.6	—	1256.4	—	—	—	—	2502.6	72.0	202.8	249.2	—	524.0	87.4	71.9	159.3	73.2		73.2
РМС 8-(42)		477.6	876.0	—	1512.0	—	—	—	—	2865.6	72.0	235.2	293.0	—	600.2	102.1	82.8	184.9	73.2		73.2
РМС 8-(48)		477.6	983.4	—	1767.6	—	—	—	—	3228.6	72.0	267.6	336.8	—	676.4	116.8	93.7	210.5	73.2		73.2
РМС 8-(54)		477.6	1090.8	—	2023.2	—	—	—	—	3591.6	72.0	300.0	388.6	—	752.6	131.5	104.6	236.1	73.2		73.2
РМС 8-(60)		477.6	1198.2	—	2278.8	—	—	—	—	3954.6	72.0	332.4	424.4	—	828.8	146.2	115.5	261.7	73.2		73.2

Показатели на один блок (ригель)

Марка ригеля	Вес т	Марка бетона	Объем бетона	Расход стали кг
РМС 8-(18)			7.16	1864.7
РМС 8-(24)			9.48	2329.5
РМС 8-(30)			11.8	2794.3
РМС 8-(36)	—	300	14.12	3259.1
РМС 8-(42)			16.44	3723.9
РМС 8-(48)			18.76	4188.7
РМС 8-(54)			21.08	4653.5
РМС 8-(60)			23.0	5118.3

ГПИ-7

Нач. отдела		Гин	
Рук. бригады		Зильберштейн	
Инженер		Абрамович	
Проверил		Матюхина	
		Кравец	

ТК 1967

Ригель РМС 8-(18) ÷ РМС 8-(60). Выборка и показатели

ИИС 29-1

Лист 43

Спецификация арматурных изделий на один блок (ригель)

Марка элемента	Условные обозначения каркасов и отд. стержней	Рабочие марки, каркасы сетки, отд. стержни	Кол-во шт. на блок	N листа
РМС1-(18)	—	КР1	8	71.74
	—	КР2	8	
	—	КР3	8	
	—	КР4	4	
	—	С1	24	73.77
	—	С3	1	
	—	С4	2	
	—	С5	6	
	—	С6	6	
	—	С7	8	
	—	69	8	78
	—	77	254	
	—	12	16	77
	—	84	4	78
РМС1-(24)	—	КР1	8	71.74
	—	КР2	12	
	—	КР3	8	
	—	КР4	8	
	—	С1	38	73.77
	—	С3	2	
	—	С4	2	
	—	С5	8	
	—	С6	8	
	—	С7	10	
	—	69	12	78
	—	77	336	

Марка элемента	Условные обозначения каркасов и отд. ст.	Рабочие марки, каркасы сетки, отд. стержни	Кол-во шт. на блок	N листа
РМС1-(24) (продолжение)	—	12	16	77
	—	84	4	78
РМС1-(30)	—	КР1	8	71.74
	—	КР2	16	
	—	КР3	8	
	—	КР4	12	
	—	С1	36	73.77
	—	С3	3	
	—	С4	2	
	—	С5	10	
	—	С6	10	
	—	С7	12	
	—	69	16	78
	—	77	418	
	—	12	16	77
	—	84	4	78
РМС1-(36)	—	КР1	8	71.74
	—	КР2	20	
	—	КР3	8	
	—	КР4	16	
	—	С1	42	73.77
	—	С3	4	

Марка элемента	Условные обозначения каркасов и отд. ст.	Рабочие марки, каркасы сетки, отд. стержни	Кол-во шт. на блок	N листа
РМС1-(36) (продолжение)	—	С4	2	73.77
	—	С5	12	
	—	С6	12	
	—	С7	14	
	—	69	20	78
	—	77	500	
	—	12	16	77
	—	84	4	78
РМС1-(42)	—	КР1	8	71.74
	—	КР2	24	
	—	КР3	8	
	—	КР4	20	
	—	С1	48	73.77
	—	С3	5	
	—	С4	2	
	—	С5	14	
	—	С6	14	
	—	С7	16	
	—	69	24	78
	—	77	582	
	—	12	16	77
	—	84	4	78

Гип	Зильберштейн	
Нач. отдела		
Рук. группы	Яблонович	
Инженер	Королева	
Проверил	Кравец	

ГПИ-7

ТК 1967

Ригели РМС1-(18)÷РМС1-(42). Спецификация арматурных изделий на один блок

1.1.С29-1

Лист 44

10188 50

Спецификация арматурных изделий на один блок (ригель)

Марка элемента	Условные обозначения каркасов сварных, поз.	Рабочие марки, каркасы, сетки, отд. стержни	Кол-во шт. на блок	N листа
РМС1-(48)	—	КР1	8	71.74
	—	КР2	28	
	—	КР3	8	
	—	КР4	24	
	—	С1	54	73.77
	—	С3	6	
	—	С4	2	
	—	С5	16	
	—	С6	16	
	—	С7	18	
	—	69	28	78
	—	77	664	
	—	12	16	
	—	84	4	
РМС1-(54)	—	КР1	8	71.74
	—	КР2	32	
	—	КР3	8	
	—	КР4	28	
	—	С1	60	73.77
	—	С3	7	
	—	С4	2	
	—	С5	18	
	—	С6	18	
	—	С7	20	
	—	69	32	78
	—	77	746	
	—	12	16	77
	—	84	4	78

Марка элемента	Условные обозначения каркасов сварных, поз.	Рабочие марки, каркасы, сетки, отд. стержни	Кол-во шт. на блок	N листа
РМС1-(60)	—	КР1	8	71.74
	—	КР2	36	
	—	КР3	8	
	—	КР4	32	
	—	С1	66	73.77
	—	С3	8	
	—	С4	2	
	—	С5	20	
	—	С6	20	
	—	С7	22	
	—	69	36	78
	—	77	828	
	—	12	16	77
	—	84	4	78
РМС2-(18)	КI	КР35	8	71.76
	КII	КР10	8	71.74
	КIII	КР36	8	71.76
	КV	КР12	4	72.74
	Ст.1	70	8	78
	—	С1	24	73.77
	—	С3	1	
	—	С4	2	
	—	С5	6	
	—	С6	6	
	—	С7	8	
	—	77	342	78
	—	12	16	77
	—	84	4	78
РМС2-(24)	КI	КР35	8	71.76
	КII	КР10	8	71.74

Марка элемента	Условные обозначения каркасов сварных, поз.	Рабочие марки, каркасы, сетки, отд. стержни	Кол-во шт. на блок	N листа
РМС2-(24) (продолжение)	КIII	КР10	4	71.74
	КIV	КР36	8	71.76
	КV	КР12	8	72.74
	Ст.I	70	12	78
	Ст.II			
	—	С1	30	73.77
	—	С3	2	
	—	С4	2	
	—	С5	8	
	—	С6	8	
	—	С7	10	
	—	77	458	78
	—	12	16	77
	—	84	4	78
РМС2-(30)	КI	КР35	8	71.76
	КII	КР10	16	71.74
	КIII			
	КIV	КР36	8	71.76
	КV	КР12	12	72.74
	КVI			
	Ст.I	70	16	78
	Ст.II			
	—	С1	36	73.77
	—	С3	3	
	—	С4	2	
	—	С5	10	
	—	С6	10	
	—	С7	12	
	—	77	574	78
	—	12	16	77
	—	84	4	78

Гл. инженер проекта — Тарнопольский
Инженер — Королева
Проверил — Кравец

ТК 1967

Ригели РМС1-(48)÷РМС1-(60), РМС2-(18)÷РМС2-(30). Спецификация арматурных изделий на один блок

ИИС29-1

Лист 45

Спецификация арматурных изделий на один блок (ригель)

Марка элемента	Условные обозначения каркасов и отд. поз.	Рабочие марки, каркасы, сетки, отд. стержни	Кол-во шт. на блок	№ листа
РМС2-(36)	К I	КР 35	8	71.76
	К II	КР 10	20	71.74
	К III			
	К IV	КР 36	8	71.76
	К V	КР 12	16	75.74
	К VI			
	Ст. I	70	20	78
	Ст. II			
	—	С1	42	73.77
	—	С3	4	
	—	С4	2	
	—	С5	12	
	—	С6	12	
	—	С7	14	
	—	77	690	78
	—	12	16	77
	—	84	4	78
РМС2-(42)	К I	КР 35	8	71.76
	К II	КР 10	24	71.74
	К III			
	К IV	КР 36	8	71.76
	К V	КР 12	20	75.74
	К VI			
	Ст. I	70	24	78
	Ст. II			
	—	С1	48	73.77
	—	С3	5	
	—	С4	2	
	—	С5	14	
	—	С6	14	
	—	С7	16	

Марка элемента	Условные обозначения каркасов и отд. поз.	Рабочие марки, каркасы, сетки, отд. стержни	Кол-во шт. на блок	№ листа
РМС2-(42) (продолжение)	—	77	806	78
	—	12	16	77
	—	84	4	78
РМС2-(48)	К I	КР 35	8	71.76
	К II	КР 10	28	71.74
	К III			
	К IV	КР 36	8	71.76
	К V	КР 12	24	75.74
	К VI			
	Ст. I	70	28	78
	Ст. II			
	—	С1	64	73.77
	—	С3	6	
	—	С4	2	
	—	С5	16	
	—	С6	16	
	—	С7	18	
	—	77	922	78
	—	12	16	77
	—	84	4	78
РМС2-(54)	К I	КР 35	8	71.76
	К II	КР 10	32	71.74
	К III			
	К IV	КР 36	8	71.76
	К V	КР 12	28	75.74
	К VI			
	Ст. I	70	32	78
	Ст. II			
	—	С1	80	73.77
	—	С3	7	

Марка элемента	Условные обозначения каркасов и отд. поз.	Рабочие марки, каркасы, сетки, отд. стержни	Кол-во шт. на блок	№ листа
РМС2-(54) (продолжение)	—	С4	2	73.77
	—	С5	18	
	—	С6	18	
	—	С7	20	
	—	77	1038	78
	—	12	16	77
	—	84	4	78
РМС2-(60)	К I	КР 35	8	71.76
	К II	КР 10	36	71.74
	К III			
	К IV	КР 36	8	71.76
	К V			
	К VI	КР 12	32	75.74
	Ст. I			
	Ст. II	70	36	78
	—	С1	66	73.77
	—	С3	8	
	—	С4	2	
	—	С5	20	
	—	С6	20	
	—	С7	22	
	—	77	1154	78
	—	12	16	77
	—	84	4	78

Гл. инж. пр-та	[signature]	Гин
Нач. отдела	[signature]	Зильберштейн
Рук. группы	[signature]	Абрамович
Инженер	[signature]	Королева
Проверил	[signature]	Кравец

ГПИ-7

ТК 1967	Ригели РМС2-(36) ÷ РМС2-(60). Спецификация арматурных изделий на один блок	ИИС 29-1 Лист 46

Спецификация арматурных изделий на один блок (ригель)

Марка элемента	Условное обозначение каркасов и отд. поз.	Рабочие марки, каркасы, сетки, отд. стержни	Кол-во шт на блок	№ листа
РМС3-(18)	К I	КР 37	8	72, 76
	К II	КР 14	8	71, 74
	К IV	КР 38	8	71, 76
	К V	КР 12	4	71, 74
	Сп I	70	8	78
	—	С1	24	73, 77
	—	С3	1	
	—	С4	2	
	—	С5	6	
	—	С6	6	
	—	С7	8	
	—	77	398	78
	—	12	16	77
	—	84	4	78
РМС3-(24)	К I	КР 37	8	72, 76
	К II	КР 14	12	71, 74
	К III			
	К IV	КР 38	8	71, 76
	К V	КР 12	8	71, 74
	Сп I	70	12	78
	Сп II			
	—	С1	30	73, 77
	—	С3	2	
	—	С4	2	
	—	С5	8	
	—	С6	8	
	—	С7	10	
	—	77	514	78
	—	12	16	77
	—	84	4	78

Марка элемента	Условное обозначение каркасов и отд. поз.	Рабочие марки, каркасы, сетки, отд. стержни	Кол-во шт на блок	№ листа
РМС3-(30)	К I	КР 37	8	72, 76
	К II	КР 14	16	71, 74
	К III			
	К IV	КР 38	8	71, 76
	К V	КР 12	8	71, 74
	К VI	КР 22	4	72, 75
	Сп I	70	16	78
	Сп II			
	—	С1	36	73, 77
	—	С3	3	
	—	С4	2	
	—	С5	10	
	—	С6	10	
	—	С7	12	
	—	77	630	78
	—	12	16	77
	—	84	4	78
РМС3-(36)	К I	КР 37	8	72, 76
	К II	КР 14	20	71, 74
	К III			
	К IV	КР 38	8	71, 76
	К V	КР 12	8	71, 74
	К VI	КР 22	8	72, 75
	Сп I	70	20	78
	Сп II			
	—	С1	42	73, 77
	—	С3	4	
	—	С4	2	
	—	С5	12	
	—	С6	12	

Марка элемента	Условное обозначение каркасов и отд. поз.	Рабочие марки, каркасы, сетки, отд. стержни	Кол-во шт. на блок	№ листа
РМС3-(36) (продолжение)	—	С7	14	73, 77
	—	77	746	78
	—	12	16	77
	—	84	4	78
РМС3-(42)	К I	КР 37	8	72, 76
	К II	КР 14	24	71, 74
	К III			
	К IV	КР 38	8	71, 76
	К V	КР 12	8	71, 74
	К VI	КР 22	12	72, 75
	Сп I	70	24	78
	Сп II			
	—	С1	48	73, 77
	—	С3	5	
	—	С4	2	
	—	С5	14	
	—	С6	14	
	—	С7	16	
	—	77	862	78
	—	12	16	77
	—	84	4	78

Инв. № подл. | Подпись и дата | Взам. инв. №

Инженер — Проверил

ТК 1967

Ригели РМС3-(18) ÷ РМС3-(42). Спецификация арматурных изделий на один блок

ШИС 29-1

Лист 47

Спецификация арматурных изделий на один блок (ригель).

Марка элемента	Условное обозначение каркасов и сеток	Рабочие марки каркасов, сеток, отд. стержней	Кол-во шт на блок	№ листа
РМС3-(48)	КI	КР37	8	72.76
	КII КIII	КР14	28	71.74
	КIV	КР38	8	71.76
	КV	КР12	8	72.74
	КVI	КР22	16	72.75
	СmI СmII	70	28	78
	—	С1	54	73.77
	—	С3	6	
	—	С4	2	
	—	С5	16	
	—	С6	16	
	—	С7	18	
	—	77	978	78
	—	12	16	77
	—	84	4	78
РМС3-(54)	КI	КР37	8	72.76
	КII КIII	КР14	32	71.74
	КIV	КР38	8	71.76
	КV	КР12	8	72.74
	КVI	КР22	20	72.75
	СmI СmII	70	32	78
	—	С1	60	73.77
	—	С3	7	
	—	С4	2	
	—	С5	18	
	—	С6	18	

Марка элемента	Условное обозначение каркасов и сеток	Рабочие марки каркасов, сеток, отд. стержней	Кол-во шт на блок	№ листа
РМС3-(54) (продолжение)	—	С7	20	73.77
	—	77	1094	78
	—	12	16	77
	—	84	4	78
РМС3-(60)	КI	КР37	8	72.76
	КII КIII	КР14	36	71.74
	КIV	КР38	8	71.76
	КV	КР12	8	72.74
	КVI	КР22	24	72.75
	СmI СmII	70	36	78
	—	С1	66	73.77
	—	С3	8	
	—	С4	2	
	—	С5	20	
	—	С6	20	
	—	С7	22	
	—	77	1210	78
	—	12	16	77
	—	84	4	78
РМС4-(18)	КI	КР39	8	72.76
	КII КIII	КР20	8	72.75
	КIV	КР16	8	71.75
	КV	КР17	4	72.75
	СmI	72	8	78
	—	С1	24	73.77
	—	С3	1	
	—	С4	2	

Марка элемента	Условное обозначение каркасов и сеток	Рабочие марки каркасов, сеток, отд. стержни	Кол-во шт. на блок	№ листа
РМС4-(18) (продолжение)	—	С5	6	73.77
	—	С6	6	
	—	С7	8	
	—	77	454	78
	—	12	16	77
	—	84	4	78
РМС4-(24)	КI	КР39	8	72.76
	КII КIII	КР20	12	72.75
	КIV	КР16	8	71.75
	КV	КР17	8	72.75
	СmI СmII	72	12	78
	—	С1	30	73.77
	—	С3	2	
	—	С4	2	
	—	С5	8	
	—	С6	8	
	—	С7	10	
	—	77	598	78
	—	12	16	77
	—	84	4	78

ГПИ-7

Гл. инж. пр.		
Нач. отд.	Зильберминц	
Рук. группы	Лорамовбич	
Инженер	Королева	
Проверил	Кравец	

ТН 1969

Ригели РМС3-(48)÷РМС3-(60), РМС4-(18), РМС4-(24). Спецификация арматурных изделий на один блок.

ШИС 29-1

Лист 48

Спецификация арматурных изделий на один блок (ригель)

Марка элемента	Условное обозначение каркасов и отд. зак.	Рабочие марки каркасы сетки отд. стержни	Кол-во шт на блок.	№ листа
РМС4-(30)	К I	КР39	8	72.76
	К II	КР20	16	72.75
	К III			
	К IV	КР16	8	71.75
	К V	КР17	12	72.75
	К VI			
	Ст I	72	16	78
	Ст II			
	—	С1	36	73.77
	—	С3	3	
	—	С4	2	
	—	С5	10	
	—	С6	10	
	—	С7	12	
	—	77	742	78
	—	12	16	77
	—	84	4	78
РМС4-(36)	К I	КР39	8	72.76
	К II	КР20	20	72.75
	К III			
	К IV	КР16	8	71.75
	К V	КР17	16	72.75
	К VI			
	Ст I	72	20	78
	Ст II			
	—	С1	42	73.77
	—	С3	4	
	—	С4	2	
	—	С5	12	
	—	С6	12	

Марка элемента	Условное обозначение каркасов и отд. зак.	Рабочие марки каркасы сетки отд. стержни	Кол-во шт. на блок	№ листа
РМС4-(36) (продолжение)	—	С7	14	73.77
	—	77	886	78
	—	12	16	77
	—	84	4	78
РМС4-(42)	К I	КР39	8	72.76
	К II	КР20	24	72.75
	К III			
	К IV	КР16	8	71.75
	К V	КР17	20	72.75
	К VI			
	Ст I	72	24	78
	Ст II			
	—	С1	48	73.77
	—	С3	5	
	—	С4	2	
	—	С5	14	
	—	С6	14	
	—	С7	16	
	—	77	1030	78
	—	12	16	77
	—	84	4	78
РМС4-(48)	К I	КР39	8	72.76
	К II	КР20	28	72.75
	К III			
	К IV	КР16	8	71.75
	К V	КР17	24	72.75
	К VI			
	Ст I	72	28	78
	Ст II			

Марка элемента	Условное обозначение каркасов и отд. зак.	Рабочие марки каркасы сетки отд. стержни	Кол-во шт на блок	№ листа
РМС4-(48) (продолжение)	—	С1	54	73.77
	—	С3	6	
	—	С4	2	
	—	С5	16	
	—	С6	16	
	—	С7	18	
	—	77	1174	78
	—	12	16	77
	—	84	4	78
РМС4-(54)	К I	КР39	8	72.76
	К II	КР20	32	72.75
	К III			
	К IV	КР16	8	71.75
	К V	КР17	28	72.75
	К VI			
	Ст I	72	32	78
	Ст II			
	—	С1	60	73.77
	—	С3	7	
	—	С4	2	
	—	С5	18	
	—	С6	18	
	—	С7	20	
	—	77	1318	78
	—	12	16	77
	—	84	4	78

Нач. отдела Зильберштейн
Рук. группы Абрамович
Инженер Королева
Проверил Кравец

ГПИ-7

ТК 1969

Ригели РМС4-(30) ÷ РМС4-(54). Спецификация арматурных изделий

ШИС 29-1

Лист 49

Спецификация арматурных изделий на один блок (ригель)

Марка элемента	Условное обозначение каркасов и отд. поз.	Рабочие марки каркасы сетки отд. стержни	Кол-во шт на блок	№ листа
РМС 4-(60)	К I	КР 39	8	72,76
	К II	КР 20	36	72,75
	К III			
	К IV	КР 16	8	71,75
	К V	КР 17	32	72,75
	К VI			
	Ст I	72	36	78
	Ст II			
	—	С 1	66	73,77
	—	С 3	8	
	—	С 4	2	
	—	С 5	20	
	—	С 6	20	
	—	С 7	22	
	—	77	1462	78
	—	12	16	77
	—	84	4	78
РМС5-(18)	К I	КР 40	8	72,76
	К II	КР 20	8	72,75
	К IV	КР 21	8	71,75
	К V	КР 22	4	72,75
	Ст I	72	8	78
	—	С 1	24	73,77
	—	С 3	1	
	—	С 4	2	
	—	С 5	6	
	—	С 6	6	
	—	С 7	8	
	—	77	454	78
	—	12	16	77

Марка элемента	Условное обозначение каркасов и отд. поз.	Рабочие марки каркасы сетки отд. стержни	Кол-во шт на блок	№ листа
РМС 5-(18) (Продолжение)	—	84	4	78
РМС5-(24)	К I	КР 40	8	72,76
	К II	КР 20	12	72,75
	К III			
	К IV	КР 21	8	71,75
	К V	КР 22	8	72,75
	Ст I	72	12	78
	Ст II			
	—	С 1	30	73,77
	—	С 3	2	
	—	С 4	2	
	—	С 5	8	
	—	С 6	8	
	—	С 7	10	
	—	77	598	78
	—	12	16	77
	—	84	4	78
РМС5-(30)	К I	КР 40	8	72,76
	К II	КР 20	16	72,75
	К III			
	К IV	КР 21	8	71,75
	К V	КР 22	12	72,75
	К VI			
	Ст I	72	16	78
	Ст II			
	—	С 1	36	73,77
	—	С 3	[illegible]	
	—	С 4	2	
	—	С 5	10	

Марка элемента	Условное обозначение каркасов и отд. поз.	Рабочие марки каркасы сетки отд. стержни	Кол-во шт на блок	№ листа
РМС5-(30) (продолжение)	—	С 6	10	73,77
	—	С 7	12	
	—	77	742	78
	—	12	16	77
	—	84	4	78
РМС5-(36)	К I	КР 40	8	72,76
	К II	КР 20	20	72,75
	К III			
	К IV	КР 21	8	71,75
	К V	КР 22	16	72,75
	К VI			
	Ст I	72	20	78
	Ст II			
	—	С 1	42	73,77
	—	С 3	4	
	—	С 4	2	
	—	С 5	12	
	—	С 6	12	
	—	С 7	14	
	—	77	886	78
	—	12	16	77
	—	84	4	78

Гин		
Зильберштейн		
Абрамович		
Королева		
Кравец		
Гл. инж. пр		
Нач. отд.		
Рук группы		
Инженер		
Проверил		

ГПИ-7

ТК 1967

Ригели РМС 4-(60). РМС5-(18) ÷ РМС5-(36). Спецификация арматурных каркасов на один блок.

ИИС 29-1

лист 50

10188 56

Спецификация арматурных изделий на один блок (ригель).

Марка элемента	Условное обозначение каркасов и отд. поз.	Рабочие марки, каркасы, сетки отд. стержни	Кол-во шт на блок	N листа
РМС5(42)	К I	КР40	8	72.76
	К II	КР20	24	72.75
	К III			
	К IV	КР21	8	71.75
	К V	КР22	20	72.75
	К VI			
	Ст I	72	24	78
	Ст II			
	—	С1	48	73.77
	—	С3	5	
	—	С4	2	
	—	С5	14	
	—	С6	14	
	—	С7	16	
	—	77	1030	78
	—	12	16	77
	—	84	4	78
РМС5-(48)	К I	КР40	8	72,76
	К II	КР20	28	72,75
	К III			
	К IV	КР21	8	71,75
	К V	КР22	24	72,75
	К VI			
	ст I	72	28	78
	ст II			
	—	С1	54	73.77
	—	С3	6	
	—	С4	2	
	—	С5	16	
	—	С6	16	

Марка элемента	Условное обозначение каркасов и отд. поз.	Рабочие марки, каркасы, сетки отд. стержни	Кол-во шт на блок	N листа
РМС5-(48)	—	С7	18	73,77
	—	77	1174	78
	—	12	16	77
	—	84	4	78
РМС5-(54)	К I	КР40	8	72,76
	К II	КР20	32	72,75
	К III			
	К IV	КР21	8	71,75
	К V	КР22	28	72,75
	К VI			
	ст I	72	32	78
	ст II			
	—	С1	60	73,77
	—	С3	7	
	—	С4	2	
	—	С5	18	
	—	С6	18	
	—	С7	20	
	—	77	1318	78
	—	12	16	77
	—	84	4	78
	—			
РМС5(60)	К I	КР40	8	72,76
	К II	КР20	36	72,75
	К III			
	К IV	КР21	8	71.75
	К V	КР22	32	72,75
	К VI			
	ст I	72	36	78
	ст II			

Марка элемента	Условное обозначение каркасов и отд. поз.	Рабочие марки, каркасы, сетки отд. стержни	Кол-во шт на блок	N листа
РМС5-(60)	—	С1	66	73.77
	—	С3	8	
	—	С4	2	
	—	С5	20	
	—	С6	20	
	—	С7	22	
	—	77	1462	78
	—	12	16	77
	—	84	4	78
РМС6-(18)	К I	КР18	8	72.75
	К II	КР19	8	
	К IV	КР21	8	71.75
	К V	КР22	4	72.75
	СТ I	73	8	78
	—	С1	24	73.77
	—	С3	1	
	—	С4	2	
	—	С5	6	
	—	С6	6	
	—	С7	8	
	—	77	486	78
	—	12	16	77
	—	84	4	78

Нач. отд.		Зильберымидт
Рук. группы		Абрамович
Инженер		Королева
Проверил		Кравец

ГПИ-7

ТК 1967	Ригели РМС5-(42)÷РМС5-(60), РМС6-(18) Спецификация арматурных изделий на один блок	ИИС29-1 Лист 51

Спецификация арматурных изделий на один блок (ригель)

Марка элемента	Условное обозначение каркасов и отд. поз.	Рабочие марки, каркасы, сетки, отд. стержни	Кол-во шт. на блок	N листа
РМС6-(24)	К I	КР 18	8	72.75
	К II	КР 19	8	
	К III	КР 41	4	72.76
	К IV	КР 21	8	71.75
	К V	КР 22	8	72.75
	Ст. I	73	12	78
	Ст. II			
	—	С1	30	73.77
	—	С3	2	
	—	С4	2	
	—	С5	8	
	—	С6	8	
	—	С7	10	
	—	77	630	78
	—	12	16	77
	—	84	4	78
РМС6-(30)	К I	КР 18	8	72.75
	К II	КР 19	8	
	К III	КР 41	8	72.76
	К IV	КР 21	8	71.75
	К V	КР 22	12	72.75
	К VI			
	Ст. I	73	16	78
	Ст. II			
	—	С1	36	73.77
	—	С3	3	
	—	С4	2	
	—	С5	10	
	—	С6	10	
	—	С7	12	

Марка элемента	Условное обозначение каркасов и отд. поз.	Рабочие марки, каркасы, сетки, отд. стержни	Кол-во шт. на блок	N листа
РМС6-(30)	—	77	774	78
	—	12	16	77
	—	84	4	78
РМС6-(36)	К I	КР 18	8	72.75
	К II	КР 19	8	
	К III	КР 41	12	72.76
	К IV	КР 21	8	71.75
	К V	КР 22	16	72.75
	К VI			
	Ст. I	73	20	78
	Ст. II			
	—	С1	42	73.77
	—	С3	4	
	—	С4	2	
	—	С5	12	
	—	С6	12	
	—	С7	14	
	—	77	918	78
	—	12	16	77
	—	84	4	78
РМС6-(42)	К I	КР 18	8	72.75
	К II	КР 19	8	
	К III	КР 41	16	72.76
	К IV	КР 21	8	71.75
	К V	КР 22	20	72.75
	К VI			
	Ст. I	73	24	78
	Ст. II			
	—	С1	48	73.77

Марка элемента	Условное обозначение каркасов и отд. поз.	Рабочие марки, каркасы, сетки, отд. стержни	Кол-во шт. на блок	N листа
РМС6-(42)	—	С3	5	73.77
	—	С4	2	
	—	С5	14	
	—	С6	14	
	—	С7	16	
	—	77	1062	78
	—	12	16	77
	—	84	4	78
РМС6-(48)	К I	КР 18	8	72.75
	К II	КР 19	8	
	К III	КР 41	20	72.76
	К IV	КР 21	8	71.75
	К V	КР 22	24	72.75
	К VI			
	Ст. I	73	28	78
	Ст. II			
	—	С1	54	73.77
	—	С3	6	
	—	С4	2	
	—	С5	16	
	—	С6	16	
	—	С7	18	
	—	77	1206	78
	—	12	16	77
	—	84	4	78

Гл. инж. пр-та		Гин
Нач. отдела		Зильберштейн
Рук. группы		Абрамович
Инженер		Королева
Проверил		Кравец

ГПИ-7

ТК 1967	Ригели РМС6-(24) ÷ РМС6-(48). Спецификация арматурных изделий на один блок	ИИС 29-1
		Лист 52

Спецификация арматурных изделий на один блок (ригель)

Марка элемента	Условное обозначение каркасов и отд. поз.	Рабочие марки, каркасы, сетки, отд. стержни	Кол-во шт на блок	N листа
РМС6-(54)	К I	КР18	8	72.75
	К II	КР19	8	
	К III	КР41	24	72.76
	К IV	КР21	8	71.74
	К V	КР22	28	72.75
	К VI			
	Ст I	73	32	78
	Ст II			
	—	С1	60	73.77
	—	С3	7	
	—	С4	2	
	—	С5	18	
	—	С6	18	
	—	С7	20	
	—	77	1350	78
	—	12	16	77
	—	84	4	78
РМС6-(60)	К I	КР18	8	72.75
	К II	КР19	8	
	К III	КР41	28	72.76
	К IV	КР21	8	71.74
	К V	КР22	32	72.75
	К VI			
	Ст I	73	36	78
	Ст II			
	—	С1	66	73.77
	—	С3	8	
	—	С4	2	
	—	С5	20	
	—	С6	20	

Марка элемента	Условное обозначение каркасов и отд. поз.	Рабочие марки, каркасы, сетки, отд. стержни	Кол-во шт на блок	N листа
РМС6-(60) (продолжение)	—	С7	22	73.77
	—	77	1484	78
	—	12	16	77
	—	84	4	78
	—			
РМС7-(18)	—	КР20	12	72.75
	—	КР42	12	72.76
	—	КР43	8	71.76
	—	КР44	4	72.77
	—	С1	24	73,77
	—	С5	6	
	—	С6	6	
	—	С8	1	
	—	С9	2	
	—	72	12	78
	—	78	486	
	—	84	4	
	—	12	16	77
РМС7-(24)	—	КР20	18	72.75
	—	КР42	12	72.76
	—	КР43	8	71 76
	—	КР44	8	72.77
	—	С1	30	73,77
	—	С5	8	
	—	С6	8	
	—	С8	2	
	—	С9	2	
	—	72	18	78
	—	78	630	
	—	84	4	
	—	12	16	77

Марка элемента	Условное обозначение каркасов и отд. поз.	Рабочие марки, каркасы, сетки, отд. стержни	Кол-во шт на блок	N листа
РМС7-(30)	—	КР20	24	72.75
	—	КР42	12	72.76
	—	КР43	8	71.76
	—	КР44	12	72.77
	—	С1	36	73.77
	—	С5	10	
	—	С6	10	
	—	С8	3	
	—	С9	2	
	—	72	24	78
	—	78	774	
	—	84	4	
	—	12	16	77
РМС7-(36)	—	КР20	30	72.75
	—	КР42	12	72,76
	—	КР43	8	71,76
	—	КР44	16	72,77
	—	С1	42	73.77
	—	С5	12	
	—	С6	12	
	—	С8	4	
	—	С9	2	
	—	72	30	78
	—	76	918	
	—	84	4	
	—	12	16	77

Рук группы		Ярославский
Инженер		Абрамович
Проверил		Королева
		Кравец

ИИ-7

ТК 1967	Ригели РМС6-(54), РМС6-(60), РМС7-(18) ÷ РМС7-(36). Спецификация арматурных изделий на один блок.	ИИС29-1 Лист 53

Спецификация арматурных изделий на один блок (ригель).

Марка элемента	Условное обозначение каркасов и отд. поз.	Рабочие марки, каркасы, сетки, отд. стержни	Кол-во шт. на блок	№ листа.
РМС7-(42)	—	КР20	36	72, 75
	—	КР42	12	72, 76
	—	КР43	8	71, 76
	—	КР44	20	72, 77
	—	С1	48	73, 77
	—	С5	14	
	—	С6	14	
	—	С8	5	
	—	С9	2	
	—	72	36	78
	—	78	1062	
	—	84	4	
	—	12	16	77
РМС7-(48)	—	КР20	42	72, 75
	—	КР42	12	72, 76
	—	КР43	8	71, 76
	—	КР44	24	72, 77
	—	С1	54	73, 77
	—	С5	16	
	—	С6	16	
	—	С8	6	
	—	С9	2	
	—	72	42	78
	—	78	1206	
	—	84	4	
	—	12	16	77
РМС7-(54)	—	КР20	48	72, 75
	—	КР42	12	72, 76
	—	КР43	8	71, 76
	—	КР44	28	72, 77
	—	С1	60	73, 77

Марка элемента	Условное обозначение каркасов и отд. поз.	Рабочие марки, каркасы, сетки, отд. стержни	Кол-во шт. на блок	№ листа
РМС7-(54) (продолжение)	—	С5	18	73, 77
	—	С6	18	
	—	С8	7	
	—	С9	2	
	—	72	48	78
	—	78	1350	
	—	84	4	
	—	12	16	77
РМС7-(60)	—	КР20	54	72, 75
	—	КР42	12	72, 76
	—	КР43	8	71, 76
	—	КР44	32	72, 77
	—	С1	66	73, 77
	—	С5	20	
	—	С6	20	
	—	С8	8	
	—	С9	2	
	—	72	54	78
	—	78	1494	
	—	84	4	
	—	12		77
РМС8-(18)	—	КР18	12	72, 75
	—	КР25	12	71, 75
	—	КР41	12	72, 76
	—	КР44	6	
	—	С1	24	73, 77
	—	С5	6	
	—	С6	6	
	—	С8	1	
	—	С9	2	
	—	73	12	

Марка элемента	Условное обозначение каркасов и отд. поз.	Рабочие марки, каркасы, сетки, отд. стержни	Кол-во шт. на блок	№ листа.
РМС8-(18) (продолжение)	—	78	506	78
	—	84	4	
	—	12	16	77
РМС8-(24)	—	КР18	12	72, 75
	—	КР25	12	71, 75
	—	КР41	18	72, 76
	—	КР44	12	
	—	С1	30	73, 77
	—	С5	8	
	—	С6	8	
	—	С8	2	
	—	С9	2	
	—	73	18	78
	—	78	650	
	—	84	4	
	—	12	16	78
РМС8-(30)	—	КР18	12	72, 75
	—	КР25	12	71, 75
	—	КР41	24	72, 76
	—	КР44	18	
	—	С1	36	73, 77
	—	С5	10	
	—	С6	10	
	—	С8	3	
	—	С9	2	
	—	73	24	78
	—	78	794	
	—	84	4	
	—	12	16	77

Гип инж. по конструкциям
Рук. группы
Инженер
Проверил

Гип | Электромонтаж | Водопровод | Канализ. | Кладка

ГПИ-7

ТК 1967	Ригели РМС7-(42)÷РМС7-(60); РМС8-(18)÷РМС8-(30). Спецификация арматурных изделий на один блок.	ИИС 29-1
		Лист 54

10188 60

Спецификация арматурных изделий на один блок (ригель)

Марка элемента	Условное обозначение каркасных изделий поз.	Рабочие напр. каркасных сетки или стержни	Кол-во шт на блок	N листа
Рмс8(36)	—	КР18	12	72.75
	—	КР25	12	71.75
	—	КР41	30	72.76
	—	КР44	24	
	—	С1	42	73.77
	—	С5	12	
	—	С6	12	
	—	С8	4	
	—	С9	2	
	—	73	30	
	—	78	938	78
	—	84	4	
	—	12	16	77
Рмс8(42)	—	КР18	12	72.75
	—	КР25	12	71.75
	—	КР41	36	72.76
	—	КР44	30	
	—	С1	48	73.77
	—	С5	14	
	—	С6	14	
	—	С8	5	
	—	С9	2	
	—	73	36	
	—	78	1562	78
	—	84	4	
	—	12	16	77
Рмс8(48)	—	КР18	12	72.75
	—	КР25	12	71.75
	—	КР41	42	72.76
	—	КР44	36	
	—	С1	54	73.77

Марка элемента	Условное обозначение каркасных изделий поз.	Рабочие напр. каркасных сетки или стержни	Кол-во шт на блок	N листа
Рмс8(48) (продолжение)	—	С5	16	73.77
	—	С6	16	
	—	С8	6	
	—	С9	2	
	—	73	42	
	—	78	1726	78
	—	84	4	
	—	12	16	77
Рмс8(54)	—	КР18	12	72.75
	—	КР25	12	71.75
	—	КР41	48	72.76
	—	КР44	42	
	—	С1	60	73.77
	—	С5	18	
	—	С6	18	
	—	С8	7	
	—	С9	2	
	—	73	48	78
	—	78	1370	
	—	84	4	
	—	12	16	77
Рмс8(60)	—	КР18	12	72.75
	—	КР25	12	71.75
	—	КР41	54	72.76
	—	КР44	48	
	—	С1	66	73.77
	—	С5	20	
	—	С6	20	
	—	С8	8	
	—	С9	2	
	—	73	54	

Марка элемента	Условное обозначение каркасных изделий поз.	Рабочие напр. каркасных сетки или стержни	Кол-во шт на блок	N листа
Рмс8(60) (продолжение)	—	78	1514	78
	—	84	4	
	—	12	16	77

Изм. Кол. Лист N док. Подп. Дата

Разработал Кудрявцев
Нач. отд. Королева
Рук. группы Кравец
Инженер
Проверил

ГПИ-7

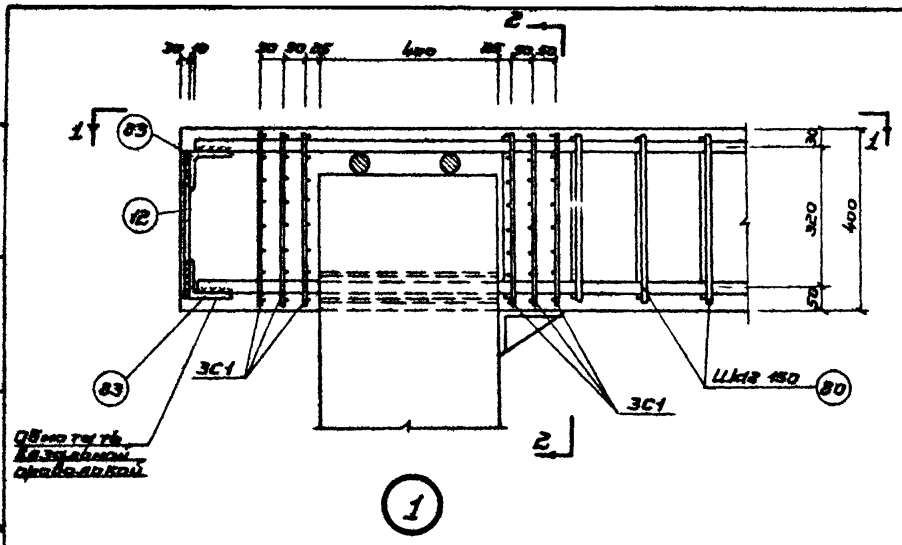

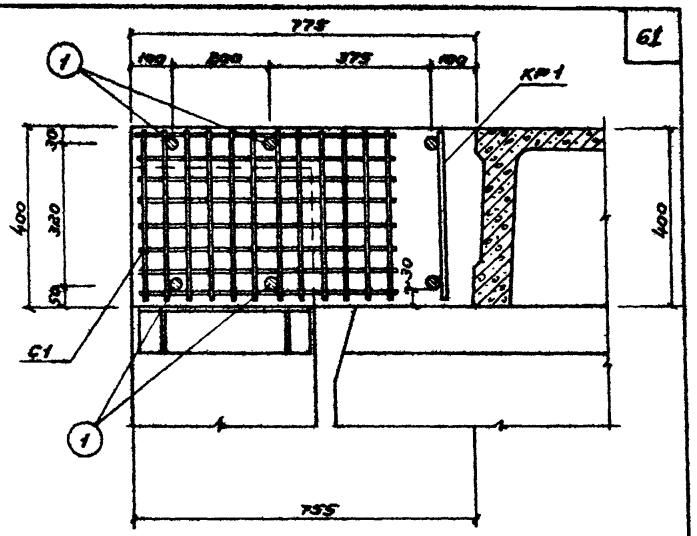

2 - 2

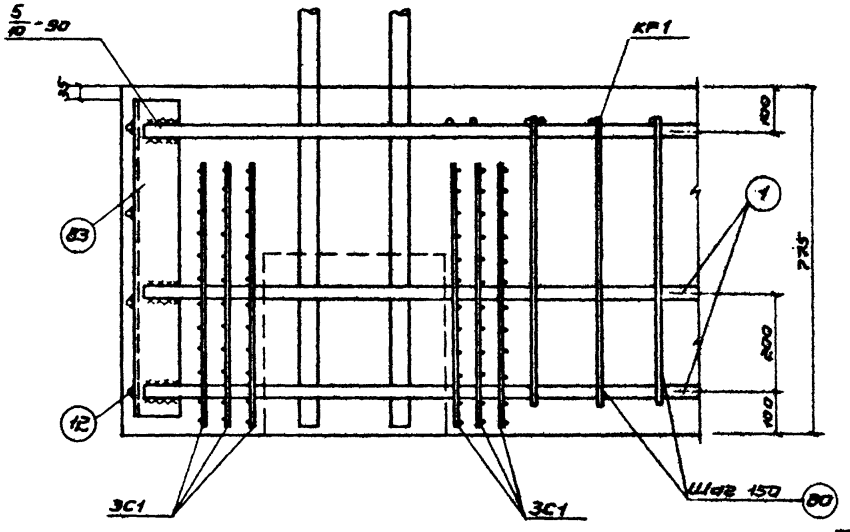

1 - 1
(Поперечные ригели и плиты условно не показаны)

Примечания.

1. Конструкция ригеля дана на листе 1.
2. Каркас КР1 и стержни поз 1 привариваются к уголку поз. 83 электродами типа 350А.
3. Бетонирование производить после приварки деталей для крепления парапетных панелей (см. ТДМС 25-2 деталь 3).

Гл. инж. пр-та		Гин	
Нач. отдела		Зильберминт	
Рук. группы		Абрамович	
Инженер		Королева	
Проверил		Кравец	

ГПИ-7

ТК 1967	Ригель РМК 1. Деталь 1	ИИС 29-1	
		Лист	56

10188 62

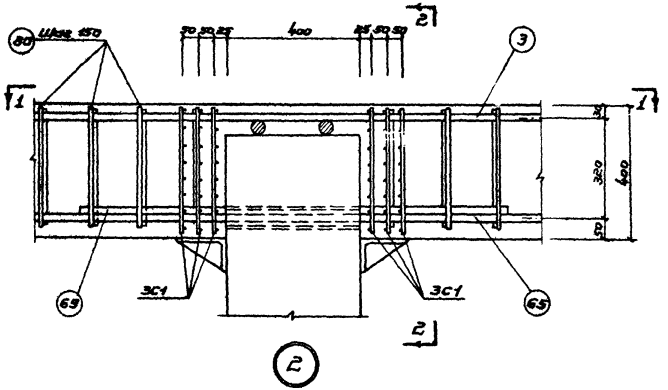

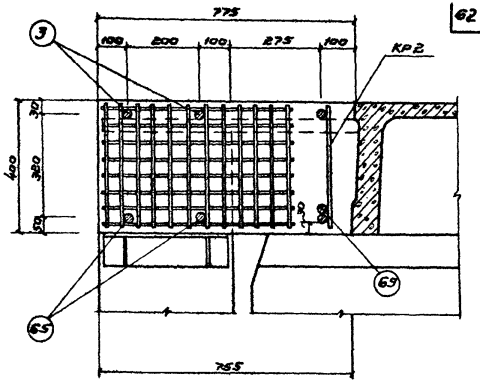

2 - 2

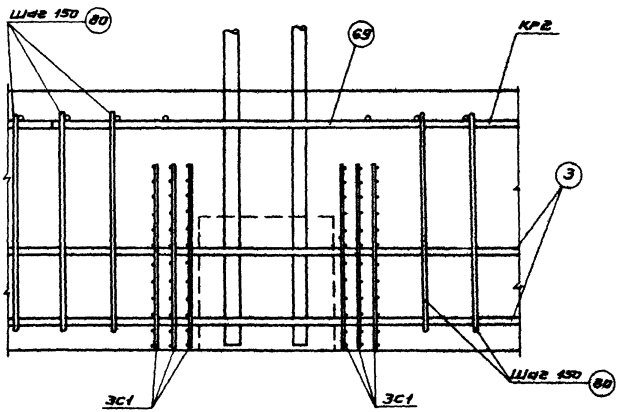

1 - 1

(Поперечные ригели и плиты условно не показаны)

Примечания.

1. Конструкция ригеля дана на листе 1
2. Бетонирование производить после приварки деталей для крепления парапетных панелей (см. ТАМС25-2 деталь 3).

ТК 1967	Ригель РМК 1. Деталь 2	ИИС 29-1	
		Лист	57

ИИ-1

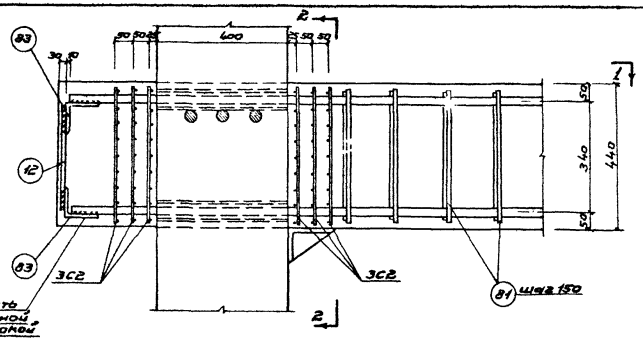

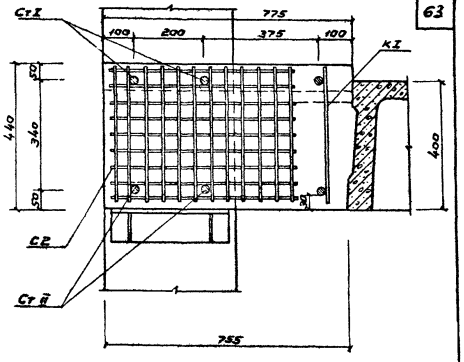

2-2

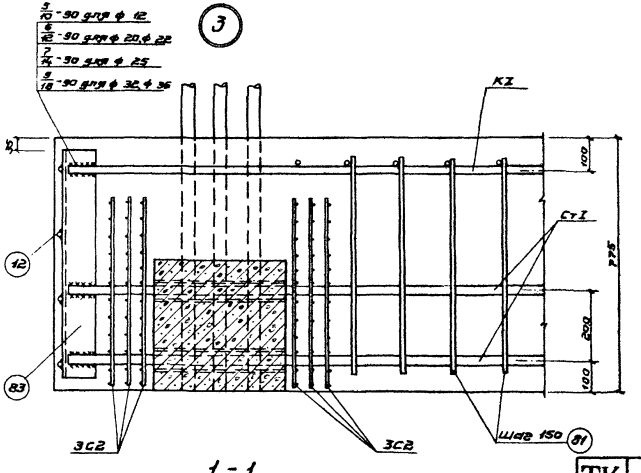

1-1

(Поперечные ригели и плиты условно не показаны)

Примечания.

1. Конструкция ригеля дана на листе 1.
2. Каркас К1 и стержни Ст I и Ст II приварить к уголку поз 83 электродами типа Э50А.

ГПИ-7	ТК 1967	Ригели РМК 2 ÷ РМК 7. Деталь 3	ЦИС 29-1 Лист 58

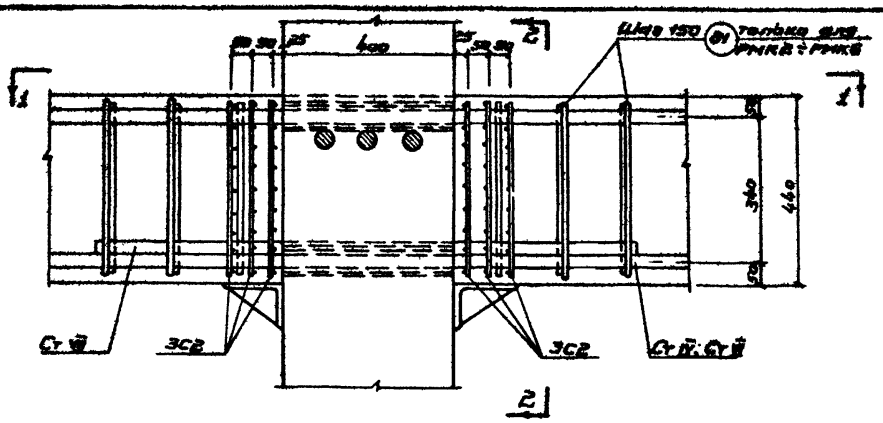

4

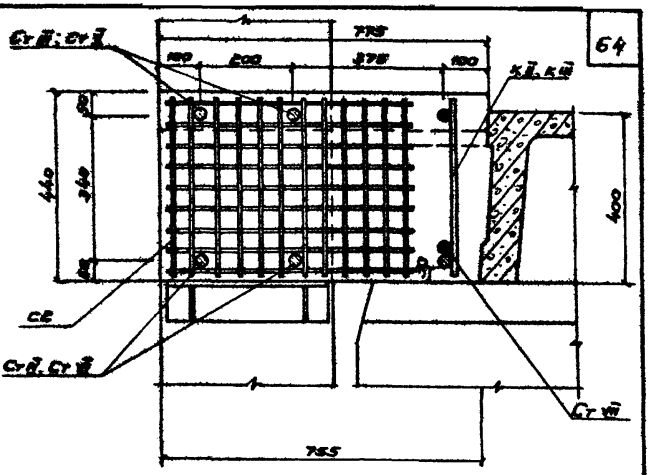

2 - 2

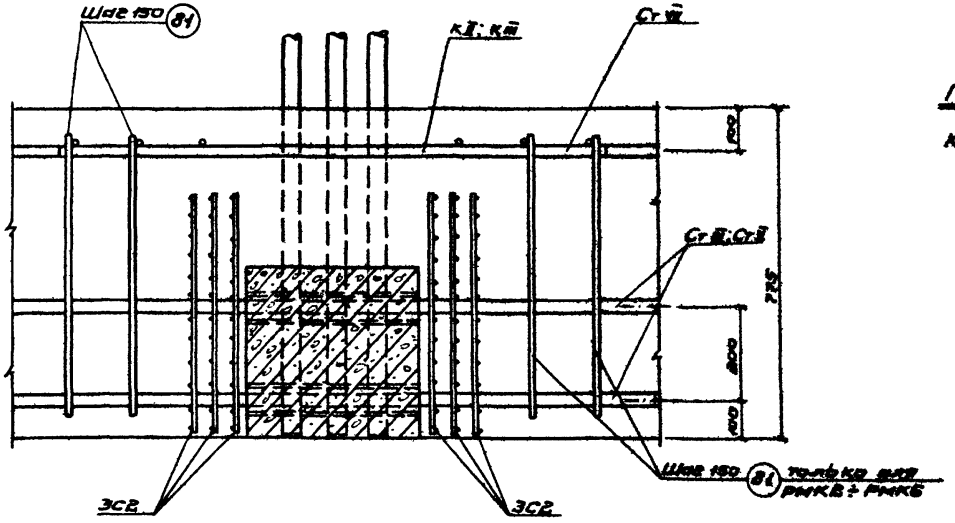

1 - 1

(Поперечные ригели и плиты условно не показаны)

Примечание.

Конструкция ригеля дана на листе 1.

Гл. инж. пр-та		Г и н	
Нач. отдела		Зильберштейн	
Рук. группы		Абрамович	
Инженер		Королева	
Проверил		Кравец	

ГПИ-7

ТК 1967	Ригели РМК 2 ÷ РМК 7. Деталь 4	ИИС 29-1	
		Лист	59

10188 65

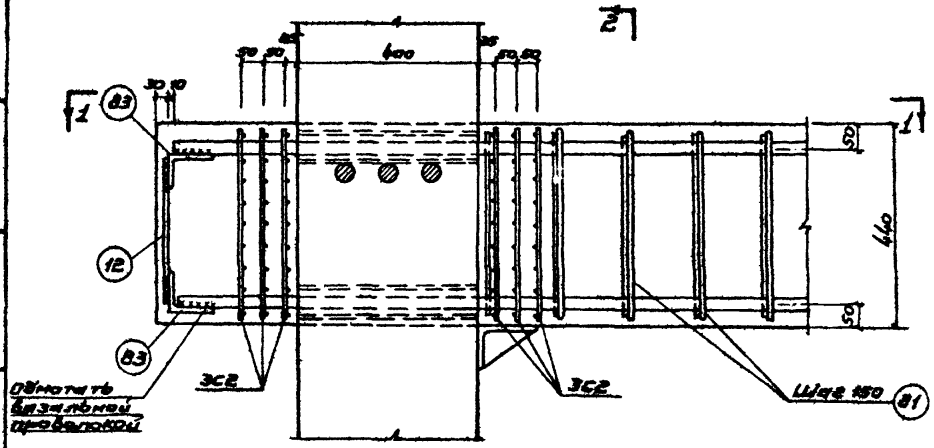

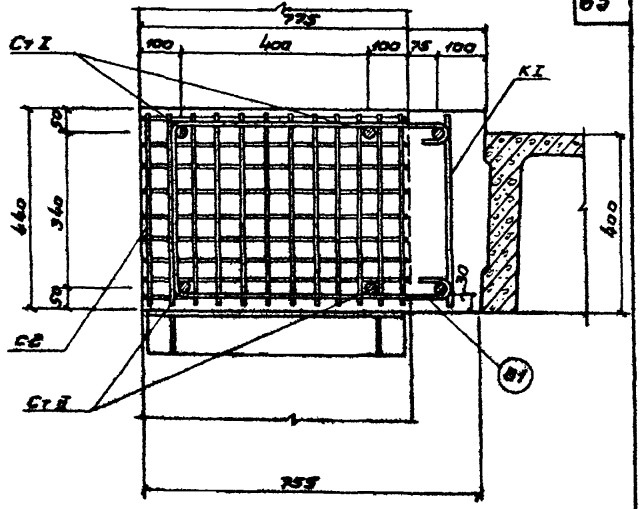

2 - 2

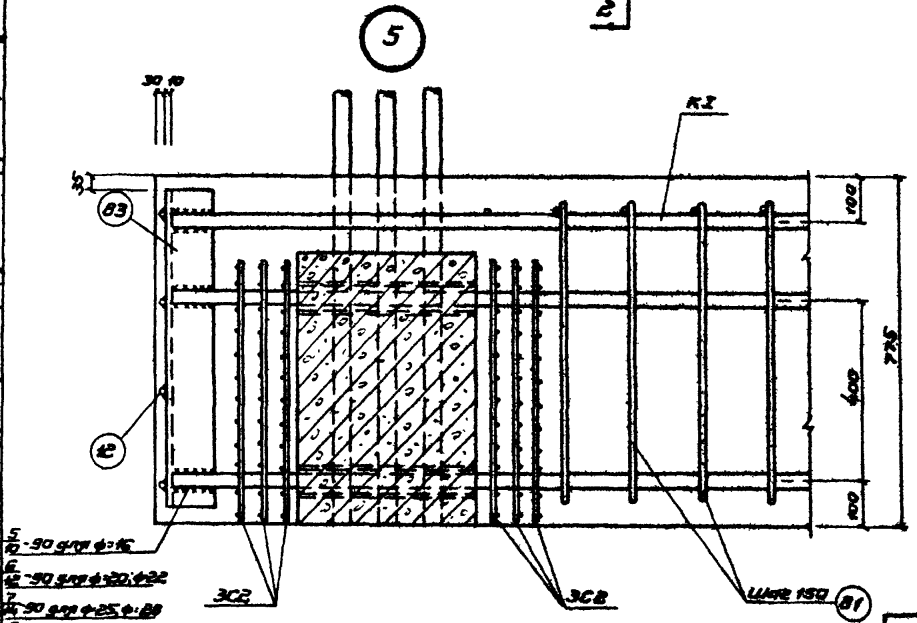

1 - 1

(Поперечные ригели и плиты условно не показаны)

Примечания.

1. Конструкция ригеля дана на листе 1.
2. Каркас К I и стержни Ст I и Ст II приварить к уголку поз. 83 электродами типа 350А.

Гл. инж. пр-та		Г. и н	
Нач. отдела		Зильберштейн	
Рук. группы		Абрамович	
Инженер		Королева	
Проверил		Кравец	

ГПИ-7

ТК 1967	Ригели РМК 2 ÷ РМК 7. Деталь 5.	ИИС 29-1	
		Лист	60

10188 66

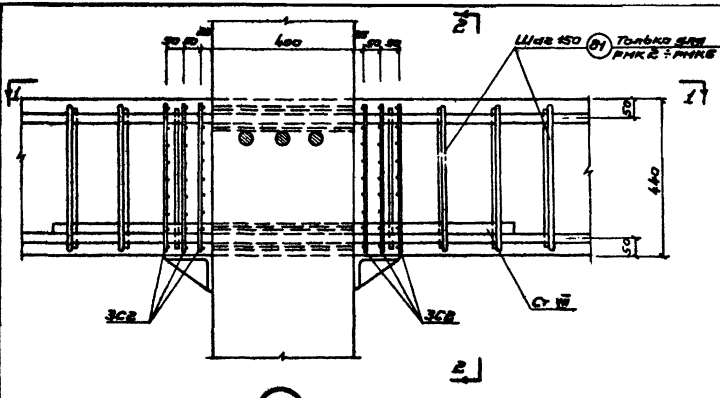

6

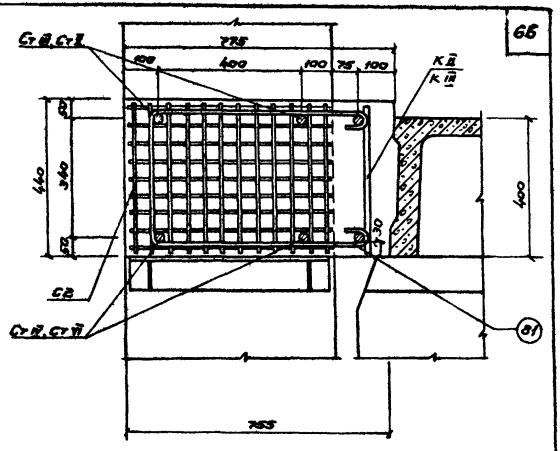

2 - 2

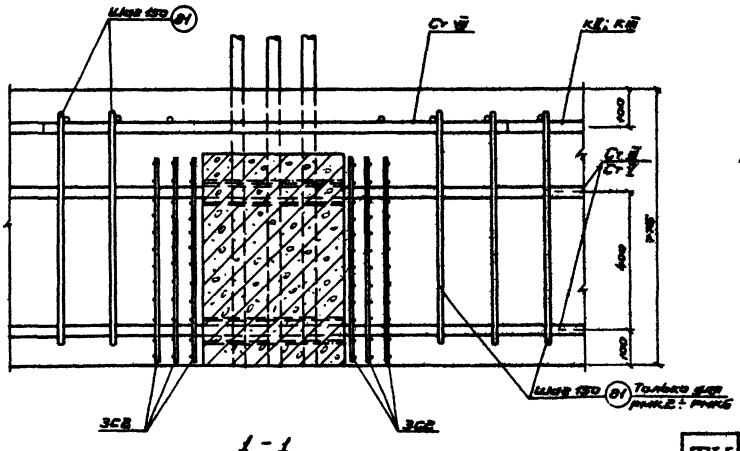

1 - 1

(Поперечные ригели и плиты условно не показаны).

Примечание.

Конструкция ригеля дана на листе 1.

ТК 1967	Ригели РМК 2 ÷ РМК 7. Деталь 6.	ИИС 29-1	
		Лист	61

ГПИ-7

Гл. инж. пр-та — Гин
Нач. отдела — Зильберминц
Рук. группы — Абрамович
Инженер — Королева
Проверил — Кравец

10188 67

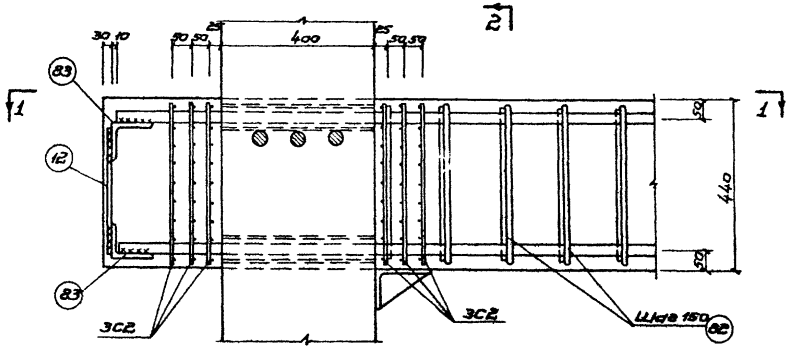

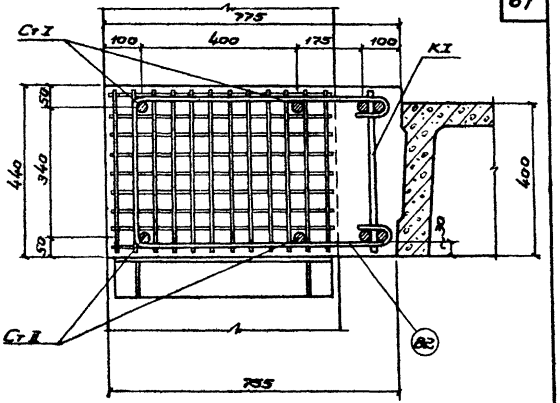

2-2

7

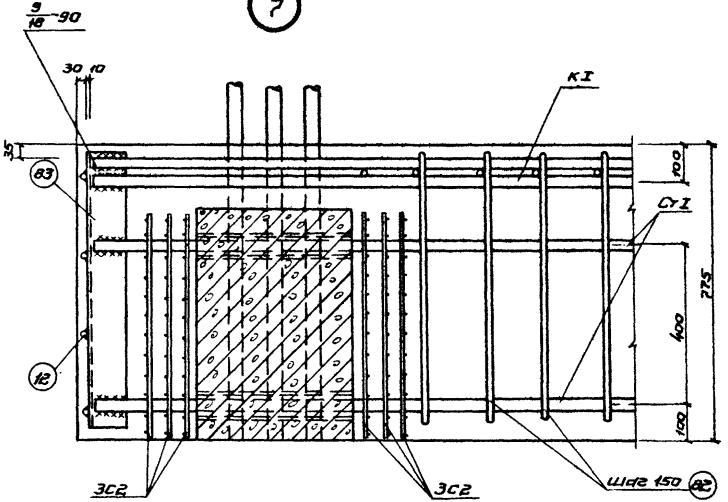

1-1

(Поперечные ригели и плиты условно не показаны)

Примечания.

1. Конструкция ригеля дана на листе 1.
2. Каркас КI и стержни Ст I и Ст II привари-вать к уголку поз. 83 электродами типа Э50А.

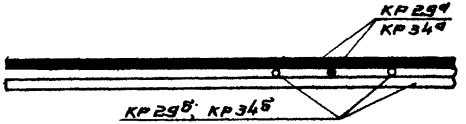

Деталь установки каркасов КI

ГИП	Зилоберштейн		
Нач. отдела	Рябинович		
Рук. группы			
Инженер	Королева		
Проверил	Кравец		

ГПИ-7

ТК 1967

Ригели РМК 8А, РМК 9А.
Деталь 7

ИИС 29-1

Лист 62

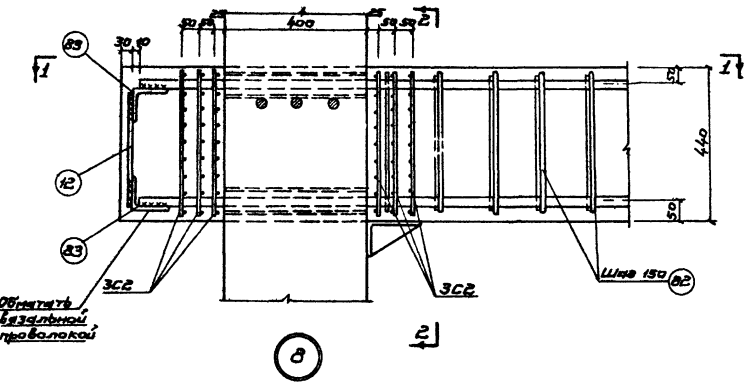
1
2
400
440
50
30
60
50
50
50
Ш
Ш
Ш

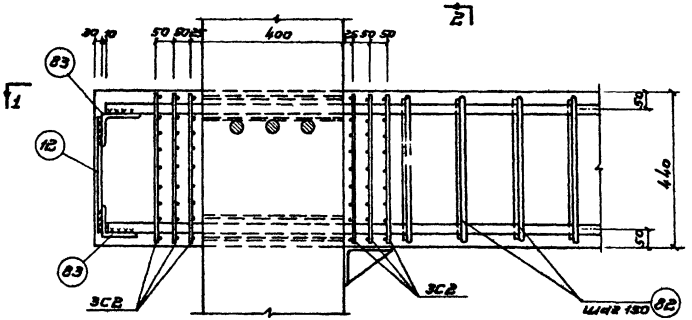

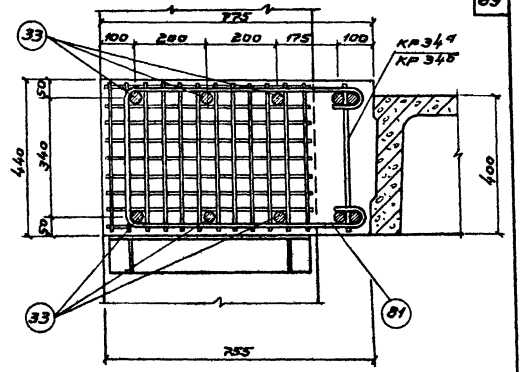

2-2

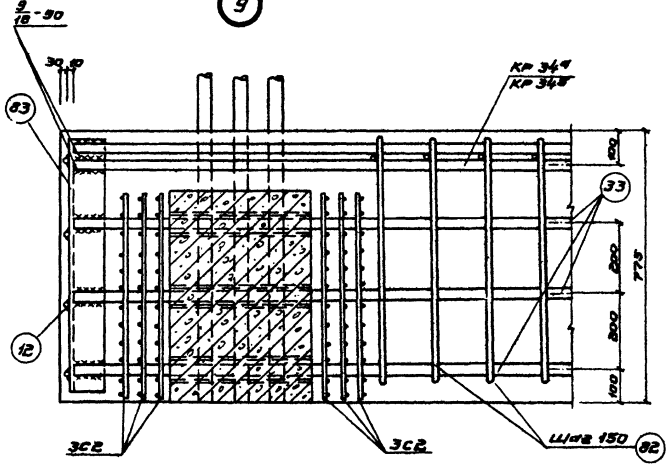

1-1

(Поперечные ригели и плиты условно не показаны)

Примечания.

1. Конструкция ригеля дана на листе 5.
2. Каркас КР34 и стержни поз 33 приварить к уголку поз. 83 электродами типа 350 А.

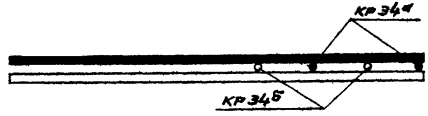

Деталь установки каркасов КР34а и б

Гл. инж. пр-та		Гин	
Нач. отдела		Зильберштейн	
Рук. группы		Абрамович	
Инженер		Королева	
Проверил		Кравец	

ГПИ-7

ТК 1967	Ригель РМК 10. Деталь 9	ИИС 29-1	
		Лист	64

10188 70

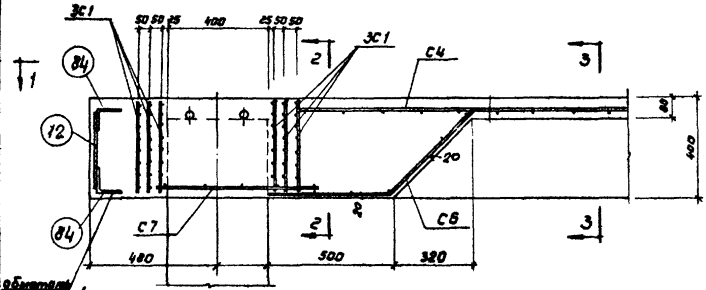

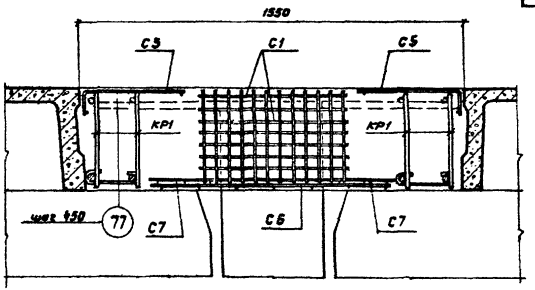

2 - 2

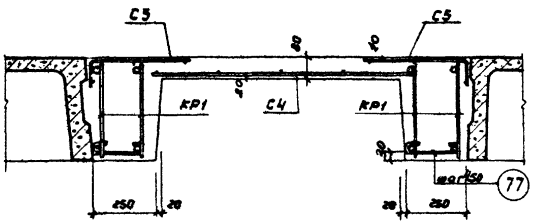

3 - 3

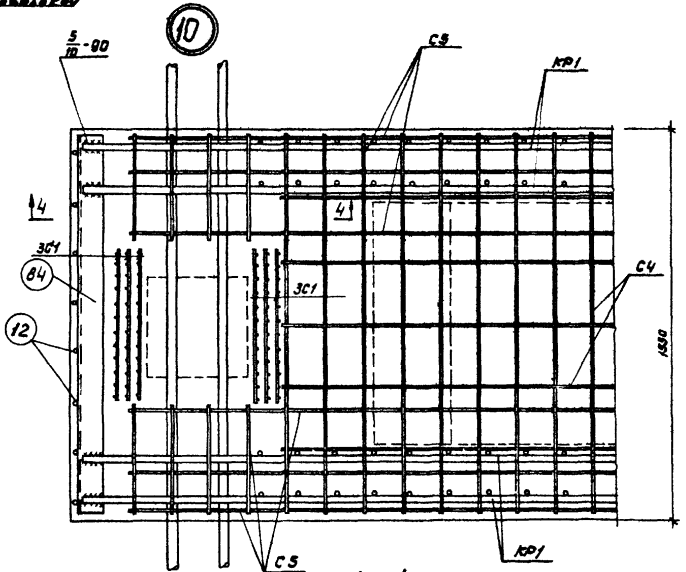

1 - 1

(Поперечные ригели и плиты условно не показаны)

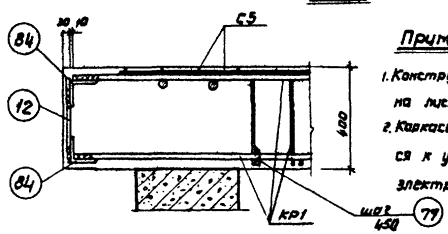

4 - 4.

Примечания.

1. Конструкция ригелей дана на листе 32
2. Каркасы КР1 приваривают-ся к уголкам поз. 84 электродами типа Э50А

Гл. инж. пр.		Гин	
Нач. отд.		Зильберштейн	
Рук. группы		Абрамович	
Инженер		Королёва	
Проверил		Кравцова	

ГПИ-7

ТК 1967	Ригель РМС1. Деталь 10	ИИС 29-1	
		Лист	65

10188 71

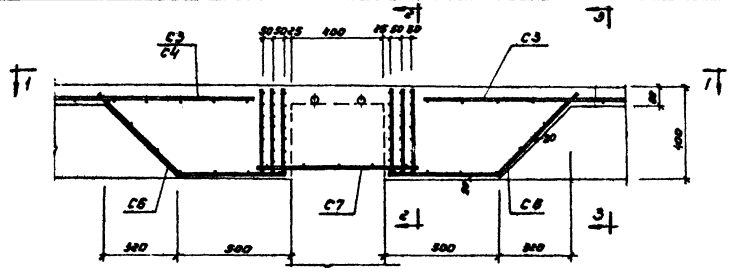

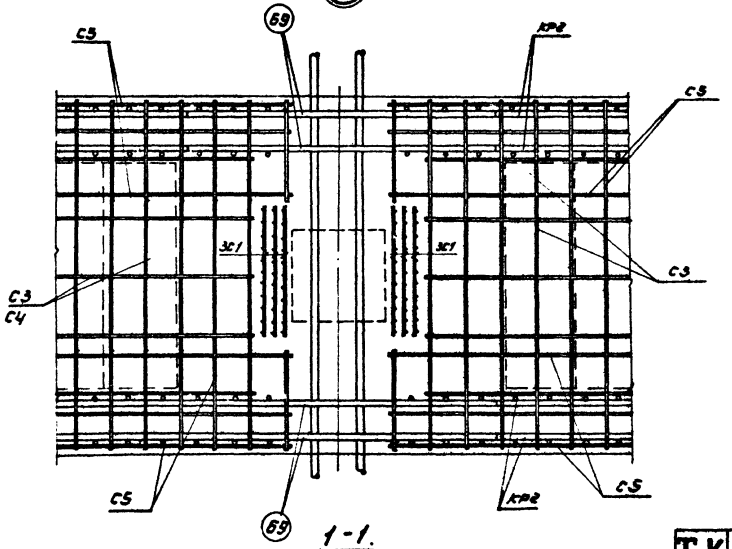

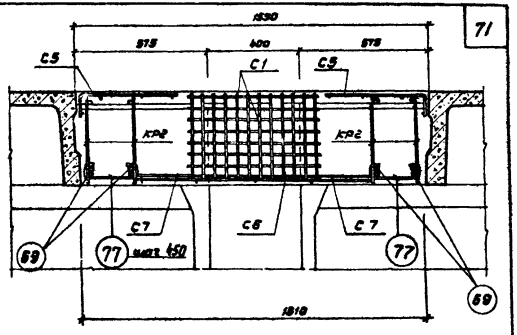

2 - 2

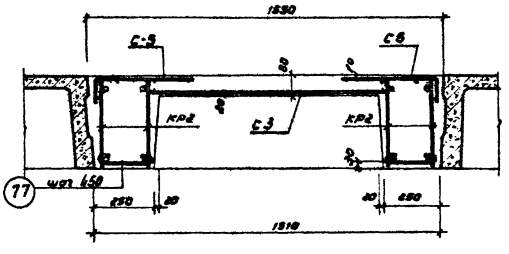

3 - 3.

Примечание.

Конструкция ригеля дана на листе 32.

(Поперечные ригели и плиты условно не показаны)

ТК 1967	Ригель РМС 1. Деталь 11	ЦИС 29-1	
		Лист	66

ГПИ-7

10188 72

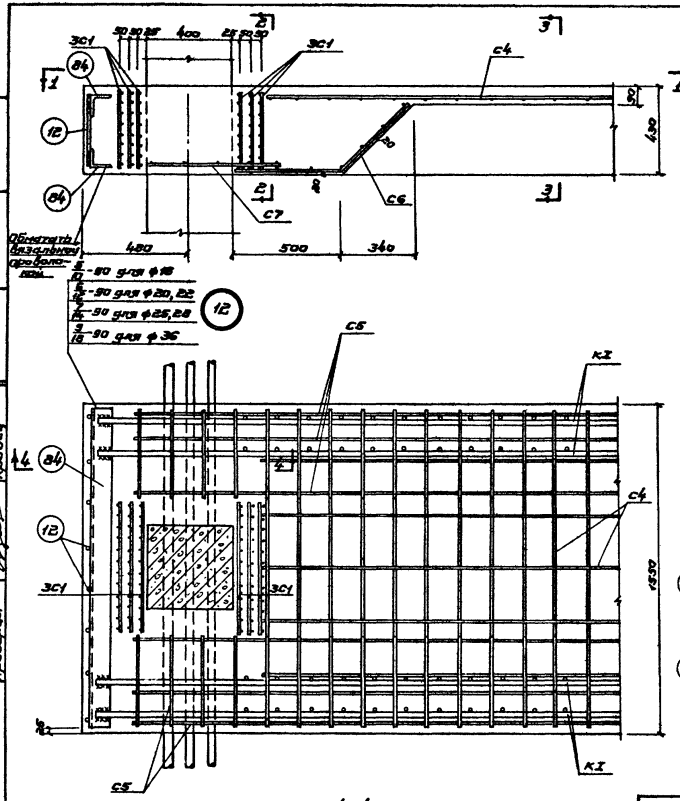

(Поперечные ригели и плиты условно не показаны)

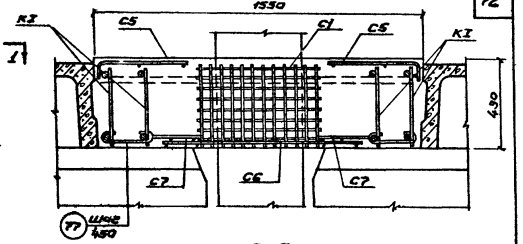

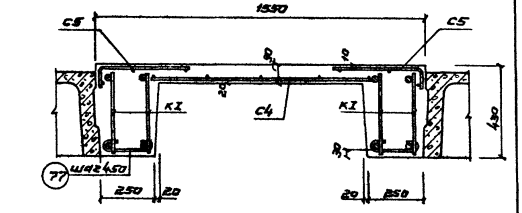

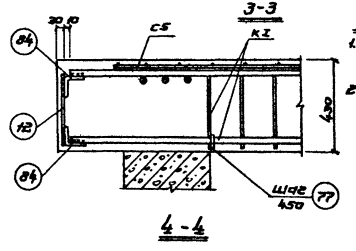

Примечания.

1. Конструкция ригелей дана на листе 34.
2. Каркасы КI привариваются к уголкам поз. 84 электродами типа Э50А.

Гл. инж. пр-та		Гин	
Нач. отдела		Зильберштейн	
Рук. группы		Абрамович	
Инженер		Королева	
Проверил		Кравец	

ГПИ-7

ТК 1967	Ригели РМС 2 ÷ РМС 6. Деталь 12	ИИС 29-1
		Лист 67

10188 73

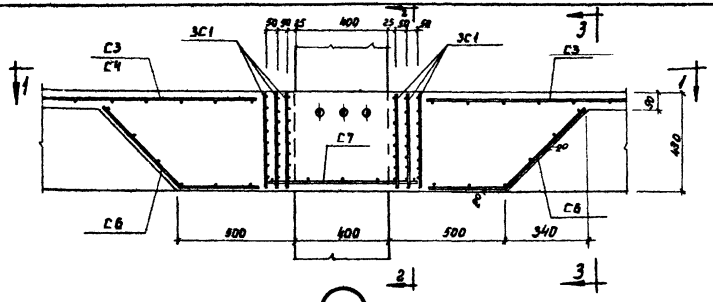

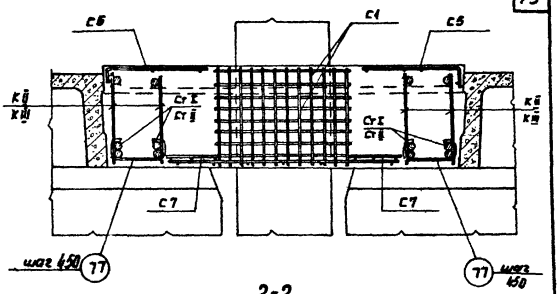

2-2

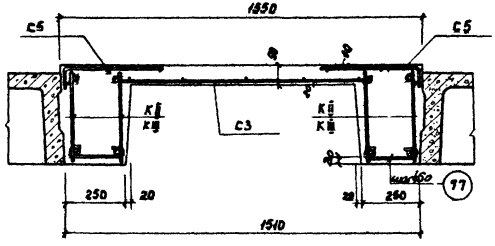

3-3

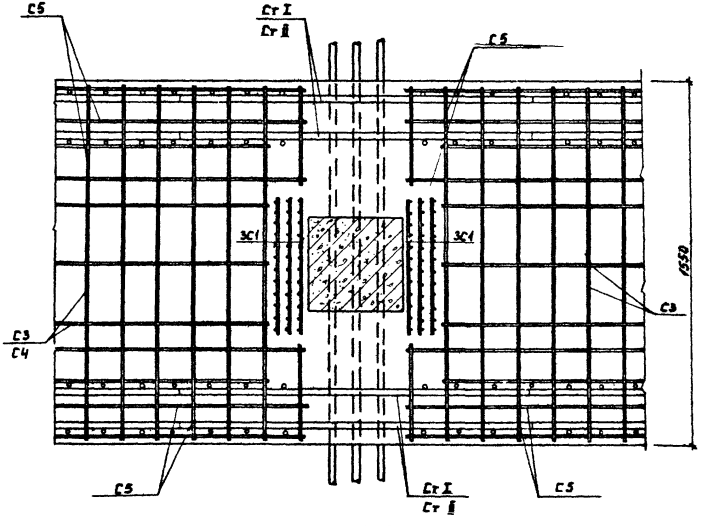

1-1

(Поперечные ригели и плиты условно не показаны)

Примечание

Конструкция ригелей дана на листе 34

ГИП	Зильберштейн		
Нач. отдела	Абрамович		
Рук. группы	Короткова		
Инженер	Кравец		
Гл. инж. пр-та			
Проверил			

ГПИ-7

ТК 1967

Ригели РМС 2 ÷ РМС 6

Деталь 13

УИС 29-1

Лист 68

10188 74

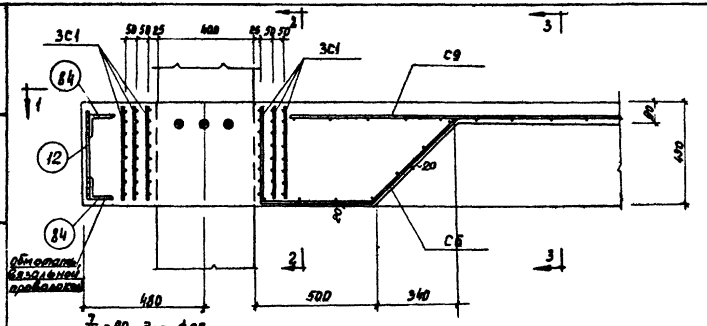

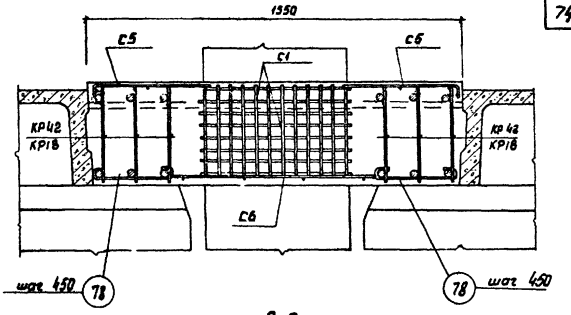

2-2

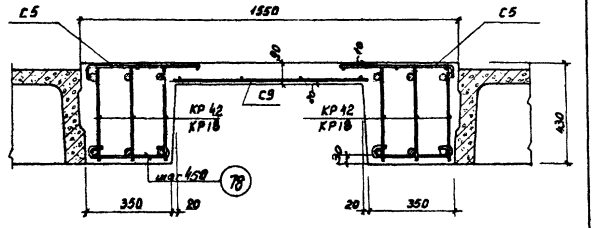

3-3

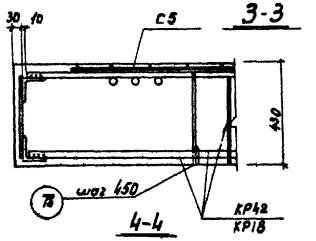

4-4

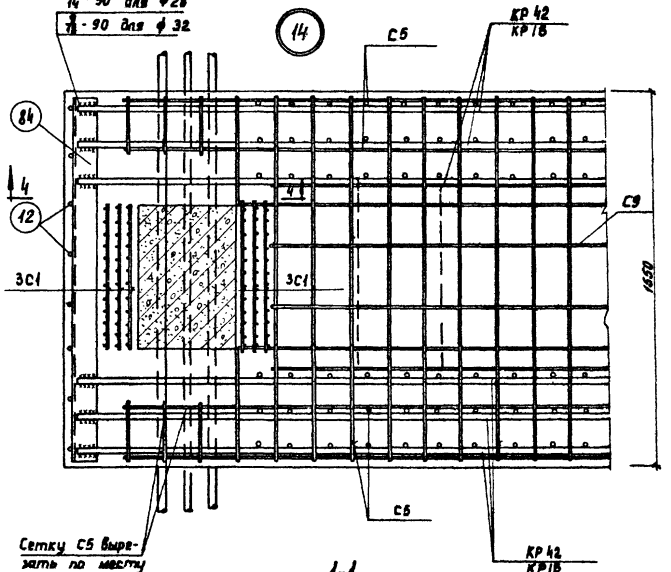

1-1

(Поперечные ригели и плиты условно не показаны)

Примечания.

1 Конструкция ригелей дана на листах 36, 38.

2 Каркасы КР42 привариваются к уголкам поз. 84 электродами типа 950А.

Нач. отдела		Зильбершмидт	
Рук. группы		Абрамович	
Инженер		Королева	
Проверил		Кравец	

ГПИ-7

ТК 1967	Ригели РМС 7, РМС 8. Деталь 14	ИИС 29-1	
		лист	69

10188 75

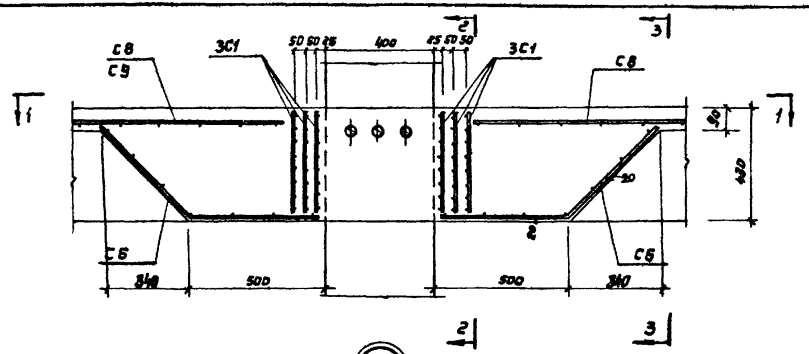

15

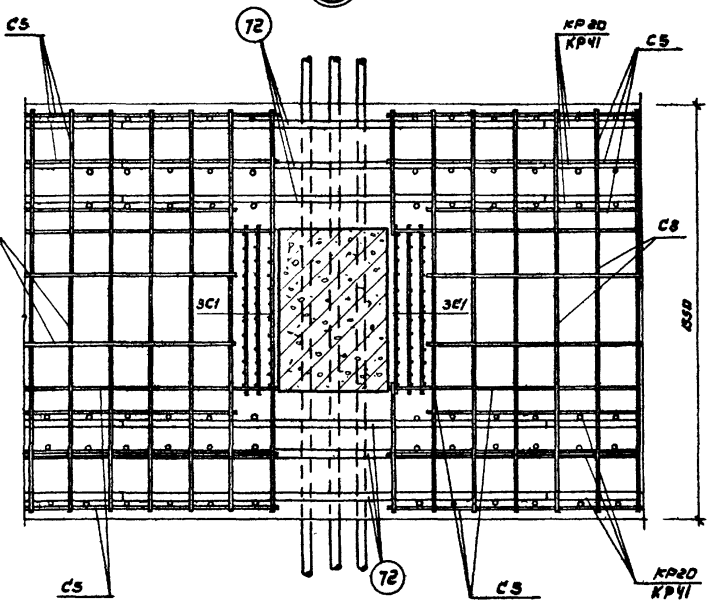

1 – 1

(Поперечные ригели и плиты условно не показаны).

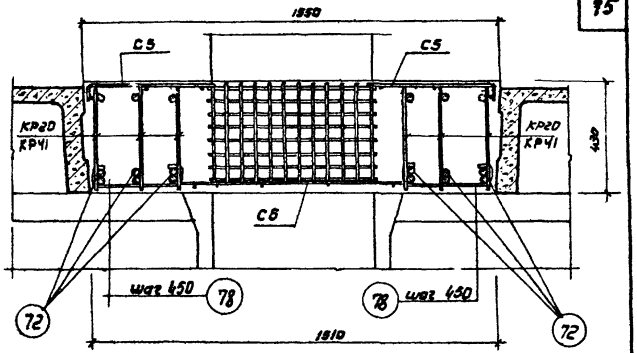

2 - 2.

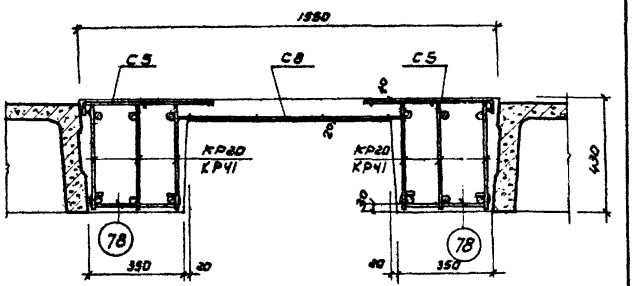

3 - 3

Примечание.

Конструкции ригелей даны на листах 36,38

Гл. инж. пр.		Гин	
Нач. отд.		Зилиберштейн	
Рук. группы		Абрамович	
Инженер		Королева	
Проверил		Кравец	

ГПИ-7

ТК 1967г.	Ригели РМС 7, РМС 8. Деталь 15	ИИС 29-1	
		Лист	70

10188 76

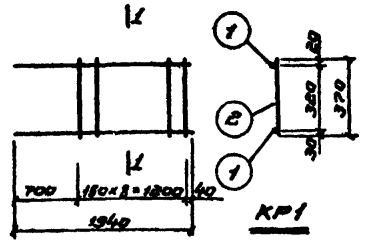

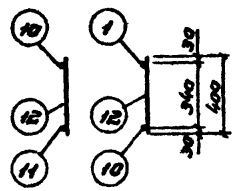

КР1, КР9, КР35

1 - 1

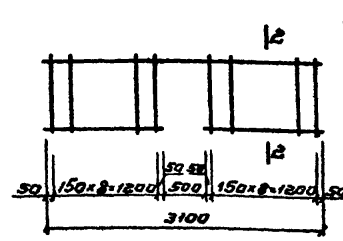

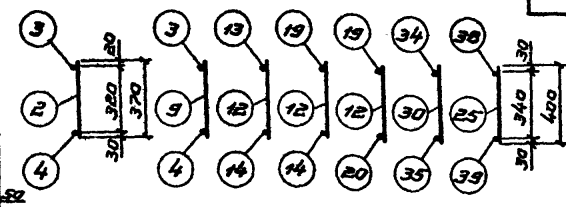

КР2, КР6, КР10, КР14, КР15
КР24 КР27

2 - 2

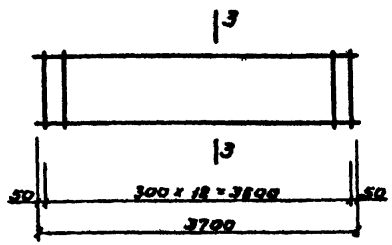

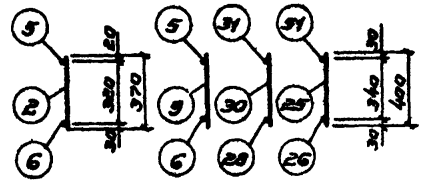

КР3, КР7, КР21, КР43

3 - 3

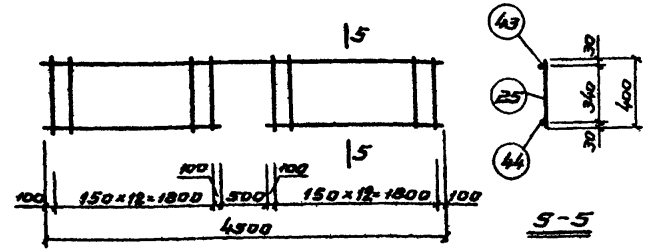

КР32

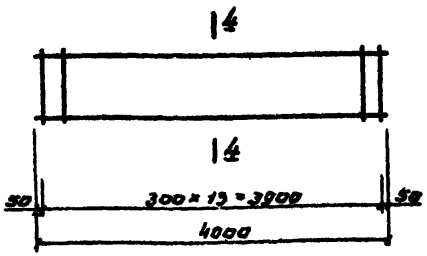

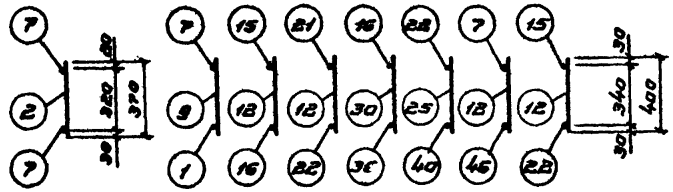

КР4, КР8, КР11, КР16, КР25, КР28,
КР36, КР38

4 - 4

Примечания.

1. Каркасы и сетки изготовляются при помощи контактной точечной сварки в соответствии с „Указаниями по технологии электросварки арматуры железобетонных конструкций" (ВСН 38-57/МСПМХП-МСЭС).
2. Спецификация арматуры дана на листах 74 ÷ 78.
3. Все размеры даны по осям стержней.

ТК 1967	Каркасы КР1 ÷ КР4, КР6 ÷ КР11, КР14 ÷ КР16, КР21, КР24, КР25, КР27, КР28, КР35, КР36, КР38, КР43	ШИС29-1	
		Лист	71

ГПИ-7

Зильберштейн, Абатиков, Коровецкий, Кочубей

Рук. группы, Инженер, Проверил

10188 77

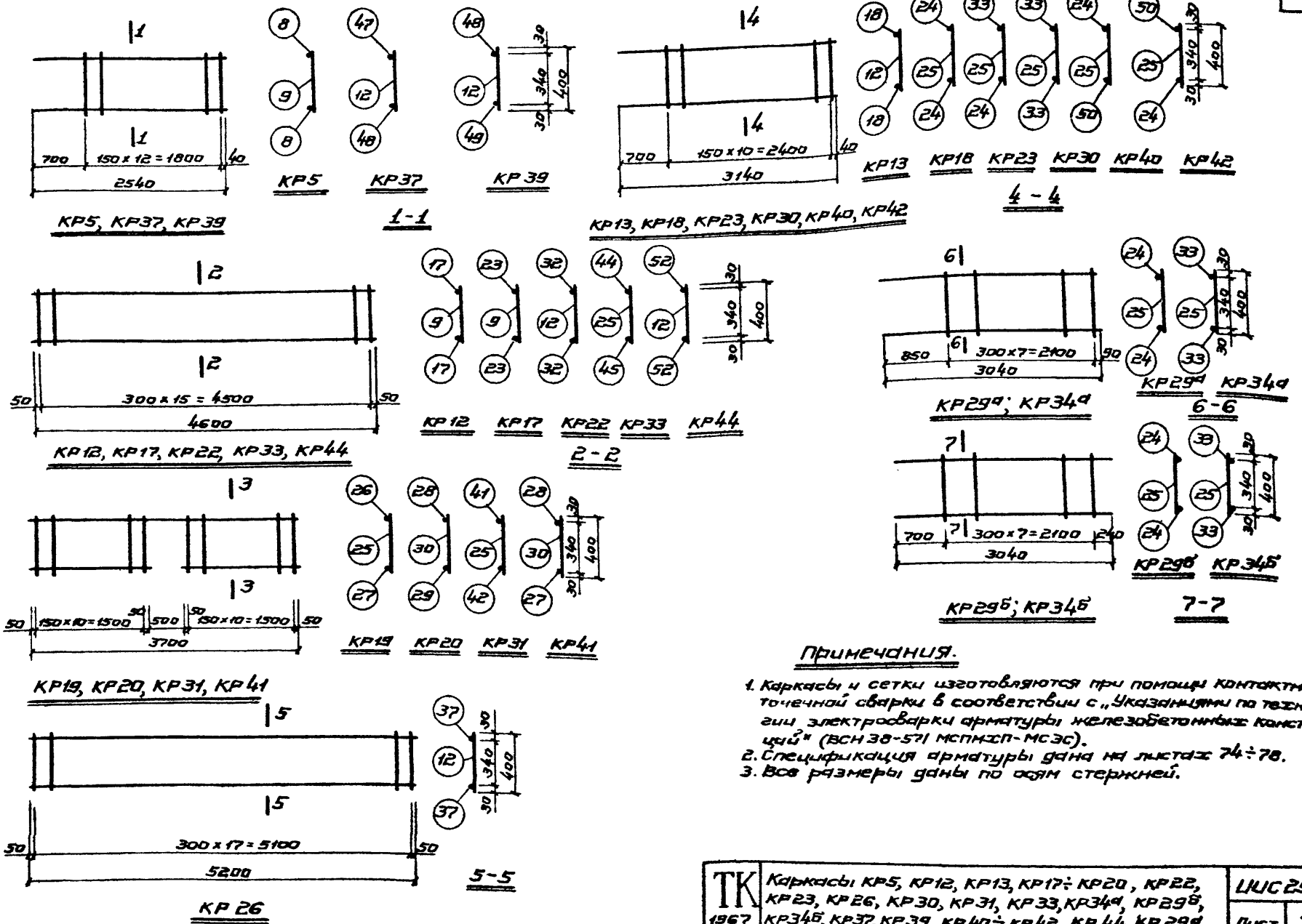

Примечания.

1. Каркасы и сетки изготовляются при помощи контактной точечной сварки в соответствии с „Указаниями по технологии электросварки арматуры железобетонных конструкций" (ВСН 38-571 МСПМХП-МСЭС).
2. Спецификация арматуры дана на листах 74÷78.
3. Все размеры даны по осям стержней.

ТК 1967	Каркасы КР5, КР12, КР13, КР17÷КР20, КР22, КР23, КР26, КР30, КР31, КР33, КР34а, КР29б, КР34б, КР37, КР39, КР40÷КР42, КР44, КР29а.	ИИС 29-1 Лист 72

ГПИ-7

Гл. инж. пр-та — Гим
Нач. отдела — Зильберштейн
Рук группы — Абрамович
Инженер — Королева
Проверил — Кравец

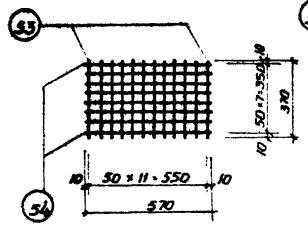

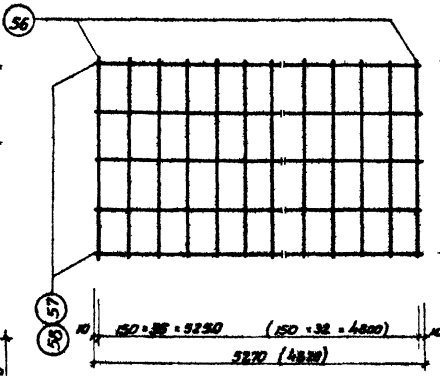

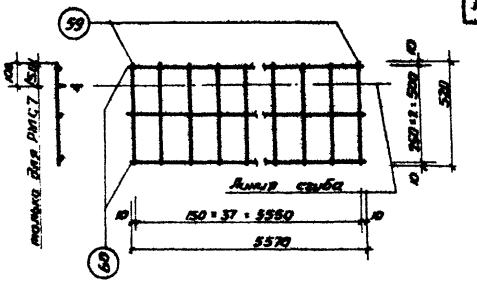

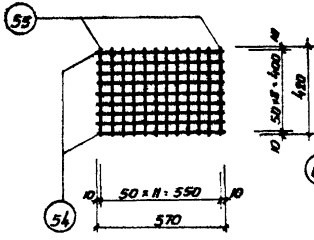

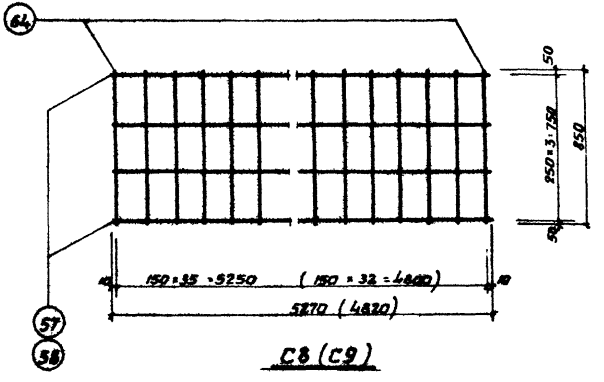

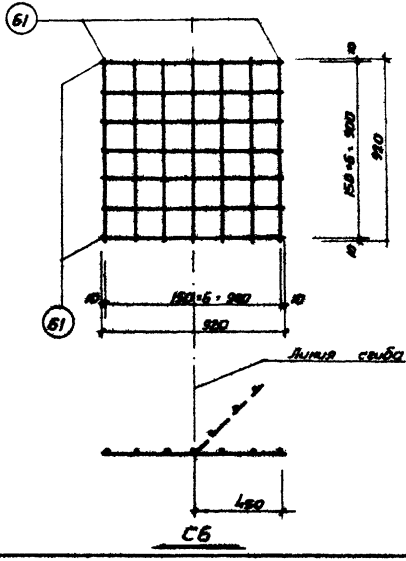

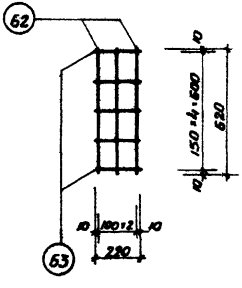

Примечания.

1. Сетки изготовляются при помощи контактной точечной сварки в соответствии с „Указаниями по технологии электросварки арматуры железобетонных конструкций" (ВСН 36-57 / МСПМХП-МСЭС)
2. Спецификация арматуры дана на листах 74÷78.
3. Все размеры даны по осям стержней.

ГПИ-7

Гл. инж. пр.	Гин	
Нач. отд.	Зильберштейн	
Рук. группы	Ярославич	
Инженер	Королева	
Проверил	Кравец	

ТКС 1967 — Сетки С1 ÷ С9 — ШИС 29-1 — Лист 73

Спецификация и выборка стали на одно арматурное изделие

Марка изделия	№ поз.	Эскиз	ф мм	Длина мм	Колич. шт.	Общая длина м	Выборка стали: ф или сечение мм	Выборка стали: Общая длина м	Выборка стали: Вес кг
КР1	1	—	16А III	1940	2	3.9	6А I	3.3	0.7
	2		6А I	370	9	3.3	16А III	3.9	6.2
							Итого		6.9
КР2	2	—	6А I	370	18	6.7	6А I	6.7	1.5
	3		16А III	3100	1	3.1	12А III	2.6	2.3
	4		12А III	1300	2	2.6	16А III	3.1	4.9
							Итого		8.7
КР3	2	—	6А I	370	13	4.8	6А I	4.8	1.1
	5		12А III	3700	1	3.7	12А III	3.7	3.3
	6		16А III	3700	1	3.7	16А III	3.7	5.8
							Итого		10.5
КР4	2	—	6А I	370	14	5.2	6А I	5.2	1.2
	7		12А III	4000	2	8.0	12А III	8.0	7.1
							Итого		8.3
КР5	8	—	12А III	2540	2	5.1	6А I	5.2	1.2
	9		6А I	400	13	5.2	12А III	5.1	4.6
							Итого		5.8
КР6	3	—	16А III	3100	1	3.1	6А I	7.2	1.6
	4		12А III	1300	2	2.6	12А III	2.6	2.3
	9		6А I	400	18	7.2	16А III	3.1	4.9
							Итого		8.8
КР7	5	—	12А III	3700	1	3.7	6А I	5.2	1.2
	6		16А III	3700	1	3.7	12А III	3.7	3.3
	9		6А I	400	13	5.2	16А III	3.7	5.8
							Итого		10.3
КР8	7	—	12А III	4000	2	8.0	6А I	5.6	1.2
	9		6А I	400	14	5.6	12А III	8.0	7.1
							Итого		8.3

Марка изделия	№ поз.	Эскиз	ф мм	Длина мм	Колич. шт.	Общая длина м	Выборка стали: ф или сечение мм	Выборка стали: Общая длина м	Выборка стали: Вес кг
КР9	10	—	20А III	1940	1	1.9	8А I	3.6	1.4
	11		22А III	1970	1	1.9	20А III	1.9	4.8
	12		8А I	400	9	3.6	22А III	1.9	5.8
							Итого		12.0
КР10	12	—	8А I	400	18	7.2	8А I	7.2	2.8
	13		22А III	3100	1	3.1	16А III	2.6	4.1
	14		16А III	1300	2	2.6	22А III	3.1	9.2
							Итого		16.1
КР11	12	—	8А I	400	14	5.6	8А I	5.6	2.2
	15		16А III	4000	1	4.0	16А III	4.0	6.3
	16		22А III	4000	1	4.0	22А III	4.0	11.9
							Итого		20.4
КР12	9	—	6А I	400	16	6.4	6А I	6.4	1.4
	17		16А III	4600	2	9.2	16А III	9.2	14.5
							Итого		15.9
КР13	12	—	8А I	400	17	6.8	8А I	6.8	2.7
	18		25А III	3140	2	6.3	25А III	6.3	24.3
							Итого		27.0
КР14	12	—	8А I	400	18	7.2	8А I	7.2	2.8
	14		16А III	1300	2	2.6	16А III	2.6	4.1
	19		25А III	3100	1	3.1	25А III	3.1	11.9
							Итого		18.8
КР15	12	—	8А I	400	18	7.2	8А I	7.2	2.8
	19		25А III	3100	1	3.1	18А III	2.6	5.2
	20		18А III	1300	2	2.6	25А III	3.1	11.9
							Итого		19.9

ТК 1987	Спецификация и выборка стали на одно арматурное изделие. Каркасы КР1 ÷ КР15	ИИС 29-1
		Лист 74

ГПИ-7

Гл. инж. пр-та — Гин
Нач. отдела — Зильберштейн
Рук группы — Абрамович
Инженер — Матюхина
Проверил — Кравец

10188 80

Спецификация и выборка стали на одно арматурное изделие

Марка изделия	№ поз.	Эскиз	ф мм	Длина мм	Кол. шт.	Общая длина м	Выборка стали: ф или сечение мм	Выборка стали: Общая длина м	Выборка стали: Вес кг
КР16	12		8 AI	400	14	5.6	8 AI	5.6	2.2
	21		18 A III	4000	1	4.0	18 A III	4.0	8.0
	22		25 A III	4000	1	4.0	25 A III	4.0	15.4
							Итого		25.6
КР17	9		6 AI	400	16	6.4	6 AI	6.4	1.4
	23		18 A III	4600	2	9.2	18 A III	9.2	18.4
							Итого		19.8
КР18	24		32 A III	3140	2	6.3	12 AI	6.8	6.0
	25		12 AI	400	17	6.8	32 A III	6.3	39.8
							Итого		45.8
КР19	25		12 AI	400	22	8.8	12 AI	8.8	7.8
	26		32 A III	3700	1	3.7	22 A III	3.2	9.5
	27		22 A III	1600	2	3.2	32 A III	3.7	23.4
							Итого		40.7
КР20	28		28 A III	3700	1	3.7	10 AI	8.8	5.4
	29		20 A III	1600	2	3.2	20 A III	3.2	7.9
	30		10 AI	400	28	8.8	28 A III	3.7	17.9
							Итого		31.2
КР21	28		28 A III	3700	1	3.7	10 AI	5.2	3.2
	30		10 AI	400	13	5.2	20 A III	3.7	9.1
	31		20 A III	3700	1	3.7	28 A III	3.7	17.9
							Итого		30.2
КР22	12		8 AI	400	16	6.4	8 AI	6.4	2.5
	32		20 A III	4600	2	9.2	20 A III	9.2	22.7
							Итого		25.2
КР23	24		32 A III	3140	1	3.1	12 AI	6.8	6.0
	25		12 AI	400	17	6.8	32 A III	3.1	19.6
	33		36 A III	3140	1	3.1	36 A III	3.1	24.8
							Итого		50.4

Марка изделия	№ поз.	Эскиз	ф мм	Длина мм	Кол. шт.	Общая длина м	Выборка стали: ф или сечение мм	Выборка стали: Общая длина м	Выборка стали: Вес кг
КР24	30		10 AI	400	18	7.2	10 AI	7.2	4.4
	34		28 A III	3100	1	3.1	22 A III	2.6	7.8
	35		32 A III	1300	2	2.6	28 A III	3.1	14.9
							Итого		27.1
КР25	16		22 A III	4000	1	3.9	10 AI	5.6	3.4
	30		10 AI	400	14	5.6	22 A III	4.0	11.9
	36		28 A III	4000	1	3.9	28 A III	4.0	18.3
							Итого		34.6
КР26	12		8 AI	400	18	7.2	8 AI	7.2	2.8
	37		22 A III	5200	2	10.4	22 A III	10.4	31.0
							Итого		33.8
КР27	25		12 AI	400	18	7.2	12 AI	7.2	6.4
	38		32 A III	3100	1	3.1	25 A III	2.6	10.0
	39		25 A III	1300	2	2.6	32 A III	3.1	19.6
							Итого		36.0
КР28	22		25 A III	4000	1	4.0	12 AI	5.6	5.0
	25		12 AI	400	14	5.6	25 A III	4.0	15.4
	40		32 A III	4000	1	4.0	32 A III	4.0	25.2
							Итого		45.6
КР29а КР29б	24		32 A III	3040	2	6.1	12 AI	3.2	2.9
	25		12 AI	400	8	3.2	32 A III	6.1	38.5
							Итого		41.4
КР30	25		12 AI	400	17	6.8	12 AI	6.8	6.0
	33		36 A III	3140	2	6.3	36 A III	6.3	50.4
							Итого		56.4

ГИП	Зиновьев	
Нач. отдела	Рук. группы	Абрамович
Инженер	Зверева	Кобякина
Проверил	Фунт	Кровец

ГПИ-7

ТК 1967

Спецификация и выборка стали на одно арматурное изделие. Каркасы КР16 ÷ КР30

ШИС 29-1

Лист 75

101 АА 81

Спецификация и выборка стали на одно арматурное изделие

Марка изделия	№ поз.	Эскиз	ф мм	Длина мм	Кол. шт.	Общая длина м	Выборка стали: ф или сечение мм	Выборка стали: общая длина м	Выборка стали: Вес кг
КР31	25		12 AI	400	22	8.8	12 AI	8.8	7.8
	41		36 A III	3700	1	3.7	32 A III	3.2	20.2
	42		32 A III	1600	2	3.2	36 A III	3.7	29.6
							Итого		57.6
КР32	25		12 AI	400	26	10.4	12 AI	10.4	9.2
	43		32 A III	4500	1	4.5	28 A III	4.0	19.3
	44		28 A III	2000	2	4.0	32 A III	4.5	28.4
							Итого		56.9
КР33	25		12 AI	400	16	6.4	12 AI	6.4	5.7
	43		32 A III	4600	1	4.6	28 A III	4.6	22.2
	45		28 A III	4600	1	4.6	32 A III	4.6	29.0
							Итого		56.9
КР34, КР34б	25		12 AI	400	8	3.2	12 AI	3.2	2.9
	33		36 A III	3040	2	6.1	36 A III	6.1	48.6
							Итого		51.7
КР35	1		16 A III	1940	1	1.9	8 AI	3.6	1.4
	10		20 A III	1940	1	1.9	16 A III	1.9	3.1
	12		8 AI	400	9	3.6	20 A III	1.9	4.8
							Итого		9.3
КР36	7		12 A III	4000	1	4.0	8 AI	5.6	2.2
	12		8 AI	400	14	5.6	12 A III	4.0	3.6
	46		20 A III	4000	1	4.0	20 A III	4.0	9.9
							Итого		15.7
КР37	12		8 AI	400	13	5.2	8 AI	5.2	2.1
	47		22 A III	2540	1	2.5	22 A III	2.5	7.6
	48		25 A III	2540	1	2.5	25 A III	2.5	9.8
							Итого		19.5

Марка изделия	№ поз.	Эскиз	ф мм	Длина мм	Кол. шт.	Общая длина м	Выборка стали: ф мм сечение мм	Выборка стали: общая длина м	Выборка стали: Вес кг
КР38	12		8 AI	400	14	5.6	8 AI	5.6	2.2
	15		18 A III	4000	1	4.0	16 A III	4.0	6.3
	22		25 A III	4000	1	4.0	25 A III	4.0	15.4
							Итого		23.9
КР39	12		10 AI	400	13	5.2	10 AI	5.2	3.2
	48		25 A III	2540	1	2.5	25 A III	2.5	9.8
	49		28 A III	2540	1	2.5	28 A III	2.5	12.3
							Итого		24.2
КР40	24		32 A III	3140	1	3.1	12 AI	6.8	6.0
	25		12 AI	400	17	6.8	28 A III	3.1	15.0
	50		28 A III	3140	1	3.1	32 A III	3.1	19.6
							Итого		40,6
КР41	27		28 A III	1600	2	3.2	10 AI	8.8	5.4
	28		28 A III	3700	1	3.7	22 A III	3.2	9.5
	30		10 AI	400	22	8.8	28 A III	3.7	17.9
							Итого		32.8
КР42	24		32 A III	3140	1	3.1	12 AI	6.8	6.0
	25		12 AI	400	17	6.8	28 A III	3.1	15.0
	50		28 A III	3140	1	3.1	32 A III	3.1	19.6
							Итого		40.6
КР43	25		12 AI	400	13	5.2	12 AI	5.2	4.6
	26		32 A III	3700	1	3.7	22 A III	3.7	11.1
	51		22 A III	3700	1	3.7	32 A III	3.7	23.4
							Итого		39.1

Инв. № подл. | Подпись и дата | Взам. инв. №

Гипрокоммунстрой

ГИП	Кравец
Инженер	Мотохино
Проверил	Муфтер
Гл. архитектор проекта	Ярославцев
Гл. инженер проекта	Зернистый

ТК 1967

Спецификация и выборка стали на одно арматурное изделие. Каркасы КР31 ÷ КР43

ШИС 29-1

Лист 76

Спецификация и выборка стали на одно арматурное изделие

Марка изделия	№ поз.	Эскиз	ф мм	Длина мм	Колич. шт.	Общая длина м	Выборка стали: ф или сечение мм	Выборка стали: общая длина м	Выборка стали: вес кг
КР44	12	—	8 AI	400	16	6.4	8 AI	6.4	2.5
	52		22 A III	4600	2	9.2	22 A III	9.2	27.4
							Итого		29.9
С1	53	—	4 BI	370	12	4.4	4 BI	9.0	0.9
	54		4 BI	570	8	4.6	Итого		0.9
С2	54	—	4 BI	570	9	5.7	4 BI	10.7	1.1
	55		4 BI	420	12	5.0	Итого		1.1
С3	56	—	5 BI	1100	36	39.6	4 BI	26.4	2.6
	57		4 BI	5270	5	26.4	5 BI	39.6	6.1
							Итого		8.7
С4	56	—	5 BI	1100	33	36.3	4 BI	24.1	2.4
	58		4 BI	4820	5	24.1	5 BI	36.3	5.6
							Итого		8.0
С5	59	—	5 BI	520	38	19.8	4 BI	16.7	1.7
	60		4 BI	5570	3	16.7	5 BI	19.8	3.0
							Итого		4.7
С6	61	—	5 BI	920	14	12.9	5 BI	12.9	2.0
							Итого		2.0
С7	62	—	5 BI	620	3	1.9	5 BI	3.0	0.5
	63		5 BI	220	5	1.1	Итого		0.5

Марка изделия	№ поз.	Эскиз	ф мм	Длина мм	Колич. шт.	Общая длина м	Выборка стали: ф или сечение мм	Выборка стали: общая длина м	Выборка стали: вес кг
С8	57	—	4 BI	5270	4	21.1	4 BI	21.1	2.1
	64		5 BI	850	36	30.6	5 BI	30.6	4.7
							Итого		6.8
С9	58	—	4 BI	4820	4	19.3	4 BI	19.3	1.9
	64		5 BI	850	33	28.1	5 BI	28.1	4.3
							Итого		6.2
Отдельные стержни	1	—	16 A III	1940	1	1.9	16 A III	1.9	3.1
	3		16 A III	3100	1	3.1	16 A III	3.1	4.9
	10		20 A III	1940	1	1.9	20 A III	1.9	4.8
	13		22 A III	3100	1	3.1	22 A III	3.1	9.2
	19		25 A III	3100	1	3.1	25 A III	3.1	11.9
	21		18 A III	4000	1	4.0	18 A III	4.0	8.0
	24		32 A III	3140	1	3.1	32 A III	3.1	19.9
	26		32 A III	3700	1	3.7	32 A III	3.7	23.4
	28	—	28 A III	3700	1	3.7	28 A III	3.7	17.9
	31		20 A III	3700	1	3.7	20 A III	3.7	9.1
	33		36 A III	3140	1	3.1	36 A III	3.1	24.8
	38		32 A III	3100	1	3.1	32 A III	3.1	19.6
	41		36 A III	3700	1	3.7	36 A III	3.7	29.6
	45		28 A III	4600	1	4.6	28 A III	4.6	29.0
	18		25 A III	3140	1	3.1	25 A III	3.1	12.1
	50		28 A III	3140	1	3.1	28 A III	3.1	15.0
	51		22 A III	3700	1	3.7	22 A III	3.7	11.1
	65		12 A III	3100	1	3.1	12 A III	3.1	2.3
	12		8 AI	400	1	0.4	8 AI	0.4	0.1

ГПИ-7

Гип Гин
Гл. инженер-пр Зиновьев
Нач. отдела Абрамов
Рук. группы Мотохин
Инженер Мелкий
Проверил Кравсов

ТК 1967

Спецификация и выборка стали на одно арматурное изделие. Каркас КР44. Сетки С1 – С9 и отдельные стержни

ИИС29-1

Лист 77

Спецификация и выборка стали на одно арматурное изделие

Марка изделия	№ поз.	Эскиз	ф мм	Длина мм	Кол. шт.	Общая длина м	Выборка стали: ф или сечение мм	Выборка стали: общая длина м	Выборка стали: Вес кг
Отдельные стержни	66		20 A III	2540	1	2.5	20 A III	2.5	6.3
	67		20 A III	3100	1	3.1	20 A III	3.1	7.9
	68		36 A III	4500	1	4.5	36 A III	4.5	36.0
	69		12 A III	1300	1	1.3	12 A III	1.3	1.2
	70		16 A III	1500	1	1.5	16 A III	1.5	2.4
	71		18 A III	1600	1	1.6	18 A III	1.6	3.2
	72		20 A III	1700	1	1.7	20 A III	1.7	4.2
	73		22 A III	1900	1	1.9	22 A III	1.9	5.7
	74		25 A III	2000	1	2.0	25 A III	2.0	7.7
	75		32 A III	2500	1	2.5	32 A III	2.5	15.8
	76		28 A III	2200	1	2.2	28 A III	2.2	10.6
	77	239	8 A I	350	1	0.4	8 A I	0.4	0.1
	78	330	8 A I	450	1	0.5	8 A I	0.5	0.2
	79	660	8 A I	780	1	0.8	8 A I	0.8	0.3
	80	620	8 A I	1720	1	1.7	8 A I	1.7	0.7
	81	620	8 A I	1740	1	1.7	8 A I	1.7	0.7
	82	670	8 A I	1840	1	1.8	8 A I	1.8	0.7
	83	Уголок	L100×8	700	1	0.7	L100×8	0.7	8.5
	84		L100×8	1500	1	1.5	L100×8	1.5	18.3

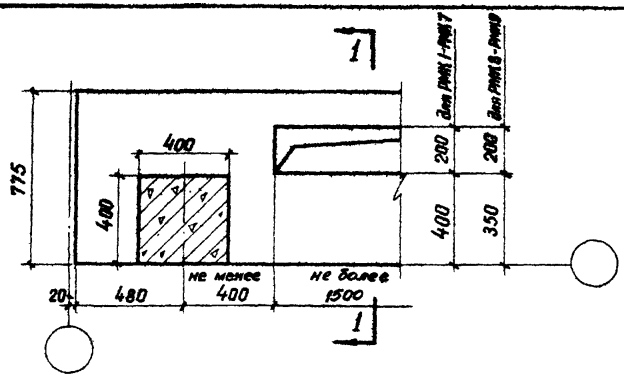

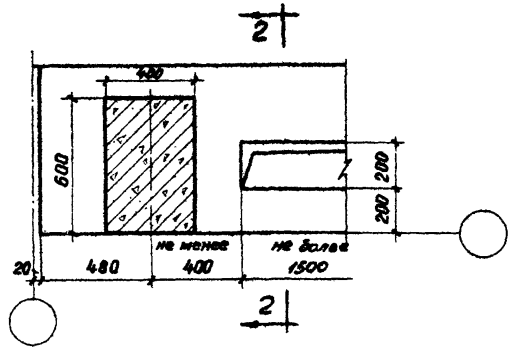

У торца и антисейсмического шва

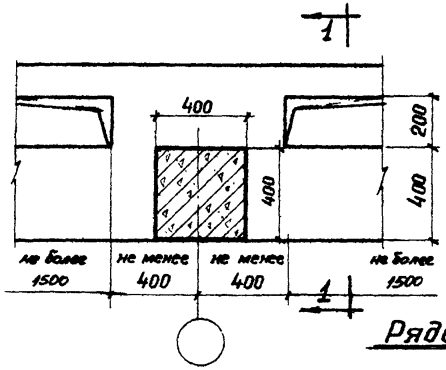

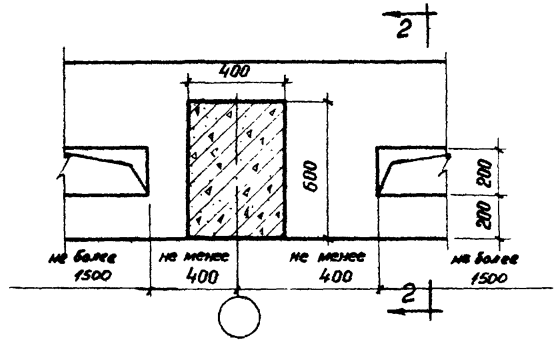

Рядовой пролет

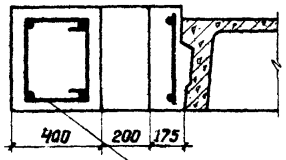

1-1

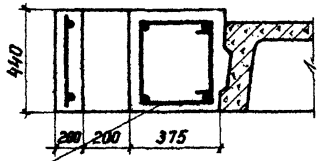

2-2

Поставить новые хомуты ф 6А1

Примечание.

1. При ширине отверстия более 200 (до 300 мм) необходимо принимать продольный ригель с увеличенной на одну ступень несущей способностью.
2. В ригеле РМК10 отверстия не допускаются.

Гл. инж. пр-та	Гин		
Нач. отдела	Зильберштейн		
Рук. группы	Абрамович		
Ст. инженер	Кравцова		
Проверил.	Кравец		

ГПИ-7

ТК 1967	Пример устройства отверстий для пропуска коммуникаций в продольных монолитных ригелях. РМК1 ÷ РМК-9, РМК8А, РМК9А	ИИС 29-1	
		Лист	79

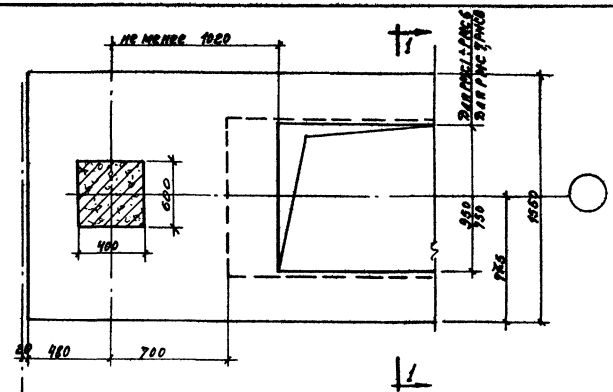

У торца и антисейсмического шва

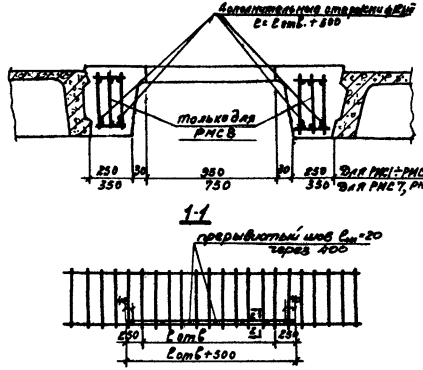

Схема усиления пролетного каркаса

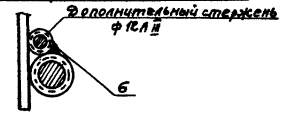

2-2

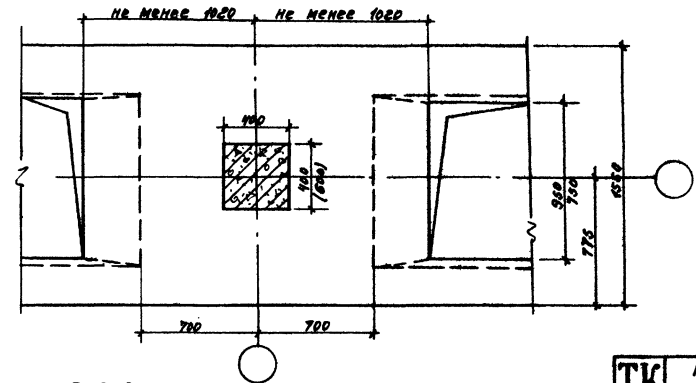

Рядовой пролёт

Примечание.

Сетки полки ригеля вырезать по месту.

ТК 1967	Пример устройства отверстий для пропуска коммуникаций в продольных монолитных ригелях РМС1÷РМС8	ИИС 29-1
		Лист 80

10188 86

Инв. № подл. | Подпись и дата | Взам. инв. №

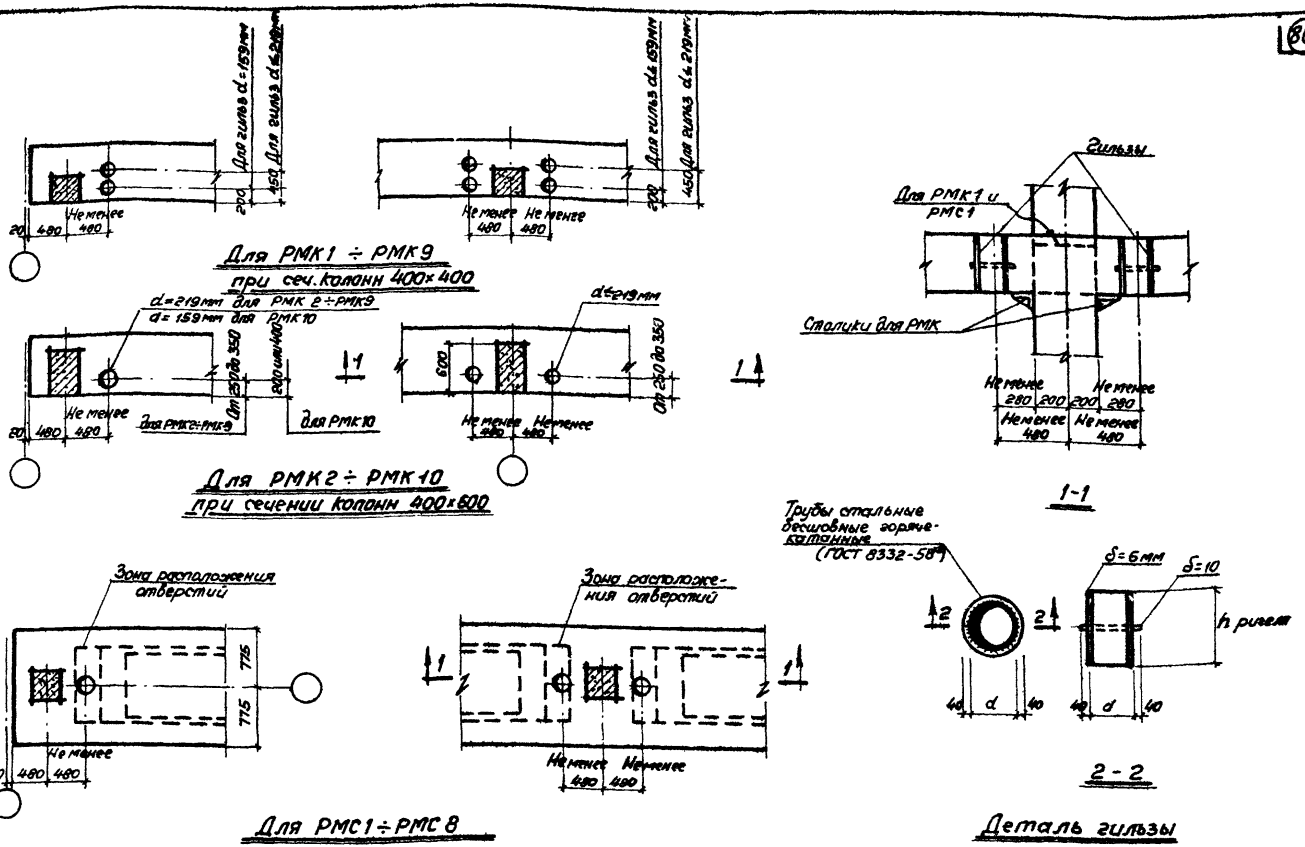

Примечания

1. 80, 81, 82 крепятся после установки гильз.
2. Сетки средних ригелей вырезать по месту.
3. Диаметры гильз не должны превышать диаметра, приведенного на данном листе.

ТК 1967	Примеры установки гильз для пропуска коммуникаций в продольных монолитных ригелях	ИИС29-1	
		лист	81

Гин		
Зильберштейн		
Абрамович		
Кравцова		
Кравец		
Сл. инж. пр.		
Нач. отдела		
Рук. группы		
Ст. инженер		
Проверил		

Г И-7

gost.e-ecolog.ru