ГОСУДАРСТВЕННЫЙ КОМИТЕТ СОВЕТА МИНИСТРОВ СССР ПО ДЕЛАМ СТРОИТЕЛЬСТВА
/ГОССТРОЙ СССР/

ТИПОВЫЕ КОНСТРУКЦИИ И ДЕТАЛИ ПРОИЗВОДСТВЕННЫХ ЗДАНИЙ И СООРУЖЕНИЙ

ТИПОВЫЕ КОНСТРУКЦИИ МНОГОЭТАЖНЫХ ПРОИЗВОДСТВЕННЫХ ЗДАНИЙ ДЛЯ СТРОИТЕЛЬСТВА В СЕЙСМИЧЕСКИХ РАЙОНАХ

ИИС 27-2

ЛЕСТНИЦЫ МНОГОЭТАЖНЫХ ПРОИЗВОДСТВЕННЫХ ЗДАНИЙ /РАСЧЕТНАЯ СЕЙСМИЧНОСТЬ 7, 8 И 9 БАЛЛОВ/

П Е Р И Л А

10805
Цена 0-42

ЦЕНТРАЛЬНЫЙ ИНСТИТУТ ТИПОВЫХ ПРОЕКТОВ
МОСКВА

gost.e-ecolog.ru

Центральный институт типовых проектов просит дать Ваши замечания и предложения по улучшению качества направляемого Вам проекта

ТИПОВОЙ ПРОЕКТ . . . (номер проекта) . . .

Наименование проекта . . . . . .

. . . . . .

. . . . . .

Проектная организация–автор проекта . . . . . .

Замечания о недостатках в проекте (нерациональные объемно–планировочные и конструктивные решения, ошибки, опечатки, полиграфические дефекты и т.д.) и предложения по их устранению . . . . . .

. . . . . .

Подпись должностного лица наименования организации и ее адрес

. . . . . .

. . . . . .

ЦЕНТРАЛЬНЫЙ ИНСТИТУТ ТИПОВЫХ ПРОЕКТОВ ГОССТРОЯ СССР

Москва, Б–66, Смартаковская ул., 2а, корпус В

Сдано в печать 52 1971 года

Заказ № 117 Тираж 2500 экз.

ГОСУДАРСТВЕННЫЙ КОМИТЕТ СОВЕТА МИНИСТРОВ СССР ПО ДЕЛАМ СТРОИТЕЛЬСТВА
/ГОССТРОЙ СССР/

ТИПОВЫЕ КОНСТРУКЦИИ И ДЕТАЛИ ПРОИЗВОДСТВЕННЫХ ЗДАНИЙ И СООРУЖЕНИЙ

ТИПОВЫЕ КОНСТРУКЦИИ МНОГОЭТАЖНЫХ ПРОИЗВОДСТВЕННЫХ ЗДАНИЙ ДЛЯ СТРОИТЕЛЬСТВА В СЕЙСМИЧЕСКИХ РАЙОНАХ

ИИС 27-2

ЛЕСТНИЦЫ МНОГОЭТАЖНЫХ ПРОИЗВОДСТВЕННЫХ ЗДАНИЙ /РАСЧЕТНАЯ СЕЙСМИЧНОСТЬ 7, 8 И 9 БАЛЛОВ/

ПЕРИЛА

РАЗРАБОТАНЫ
ЦНИИПРОМЗДАНИЙ

УТВЕРЖДЕНЫ
И ВВЕДЕНЫ В ДЕЙСТВИЕ
С 1.V-1971г. Госстроем СССР
Постановление №161
от 18.XII-1970г.

ЦЕНТРАЛЬНЫЙ ИНСТИТУТ ТИПОВЫХ ПРОЕКТОВ
МОСКВА

10805 2

NN листов		Страницы
I	Пояснительная записка	3
II	Рабочие чертежи	
1.	Перила Л01	4
2.	Перила Л02	5
3.	Перила Л03	6
4.	Перила Л04	7
5.	Перила Л05	8
6.	Перила Л06	9
7.	Перила Л07	10
8.	Перила Л01÷Л04. Спецификация	11
9.	Перила Л05÷Л07. Спецификация	12

ТК 1970	Содержание	Серия ИИС 27-2 — —

1. Данный альбом является частью работы, полный состав которой изложен в альбоме 1 серии ИИС 20-9.

В настоящем альбоме даны рабочие чертежи перил лестниц многоэтажных производственных зданий выполняемых в типовых конструкциях серии ИИС 20-1÷ИИС 20-4 (расчетная сейсмичность 7, 8 и 9 баллов)

2. Перила приняты без поворотных элементов. Смежные перила крепятся двумя соединительными планками. Крепление основных стоек перил к маршам и площадкам должно осуществляться приваркой их к закладным деталям, предусмотренным в этих конструкциях.

Места срезов стоек и полос не должны иметь рваных поверхностей и должны быть тщательно зачищены. Поручни лестничных ограждений приняты деревянные.

3. Горизонтальная нормативная нагрузка на поручни при расчете стоек лестничных ограждений принята 100 кг/п. м. согласно СНиП II-А. 11-62.

4. Конструкции перил выполняются из стали марки В Ст3кп по ГОСТу 380-60*

5. При изготовлении изделий необходимо выполнять требования СНиП III-В. 5-62* "Металлические конструкции. Правила изготовления, монтажа и приемки".

6. Изделия предназначены для зданий с обычной средой. При наличии агрессивной среды конструкции должны быть защищены согласно "Указаниям по проектированию антикоррозионной защиты строительных конструкций". (СН 262-67).

7. Маркировочные схемы перил даны в серии ИИС 20-9 альбом 1, крепление и соединение — в серии ТДМС 27-1.

Условное обозначение

— круглое отверстие

ТК 1970	Пояснительная записка	Серия ИИС 27-2 — —

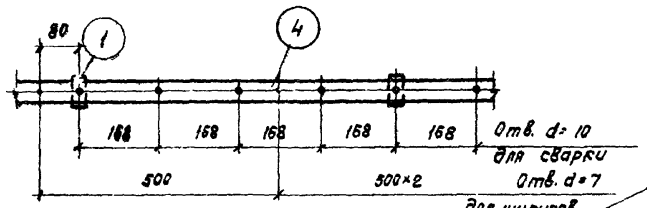

1-1

Л01

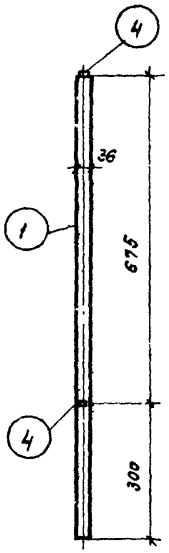

2-2

Примечания:

1. Спецификация стали дана на листе 8
2. Сварку производить электродами типа Э42. Высоту сварных швов принимать 5мм.
3. Деталь крепления поручня, а также детали крепления и соединения перил даны в ТДМС 27-1
4. После монтажа ограждений все открытые металлические поверхности окрасить масляной краской за 2 раза

ТК 1970	Перила Л01	Серия ИИС 27-2 Лист 1

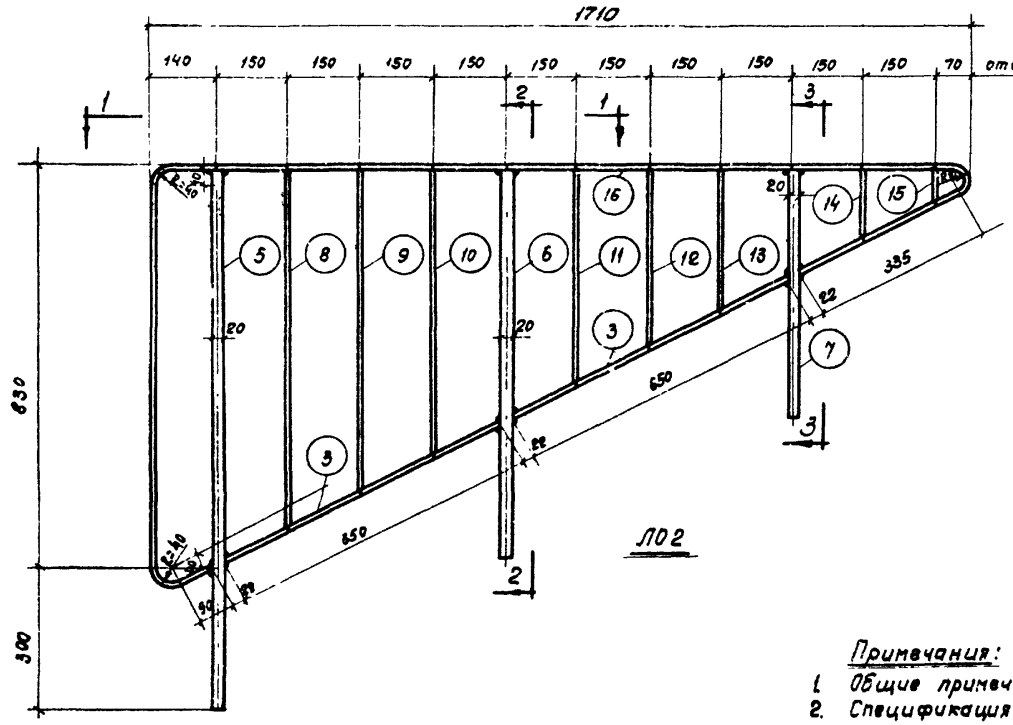

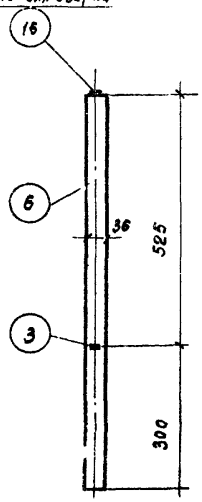

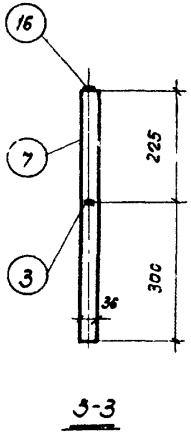

Примечания:

1. Общие примечания см. на листе 1
2. Спецификация стали дана на листе 8

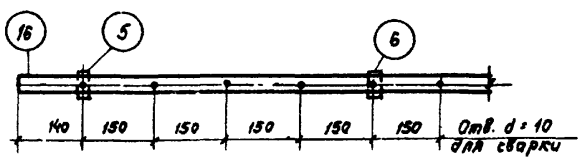

1-1

ТК 1970	Перила Л02	Серия ИИС 27-8
		Лист 2

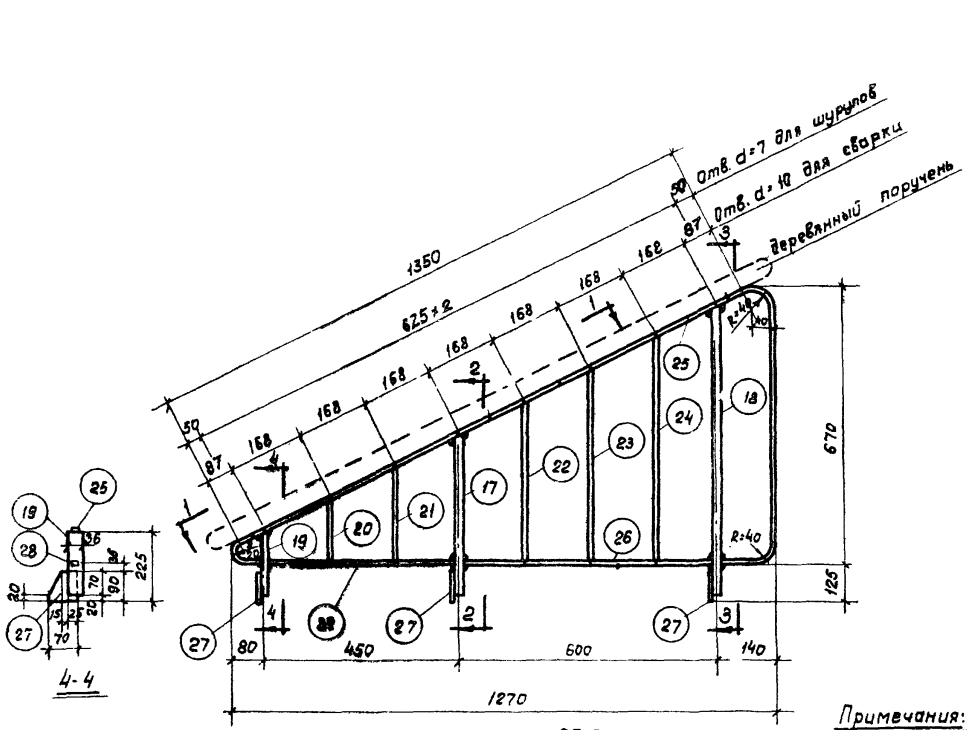

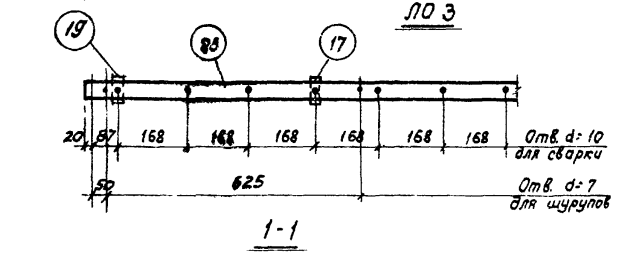

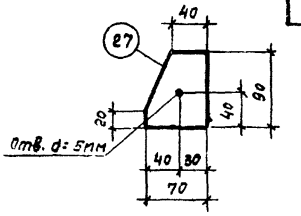

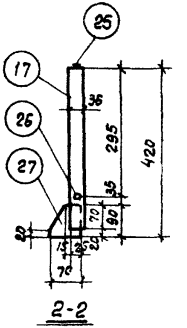

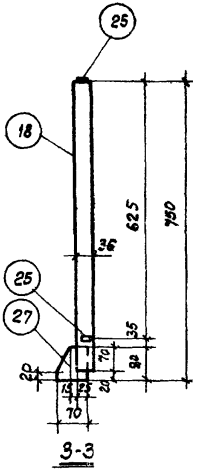

Примечания:

1. Общие примечания см. на листе 1
2. Спецификация стали дана на листе 8
3. Позиции 27 на чертеже показаны в рабочем положении - привариваются к поз. 17, 18, 19 на монтаже
4. Деталь монтажной приварки позиции 27 к позициям 17, 18, 19 и к закладным деталям конструкций см. ТДМС 27-1

ТК 1970	Перила ЛО3	Серия ИИС 27-2
		Лист 3

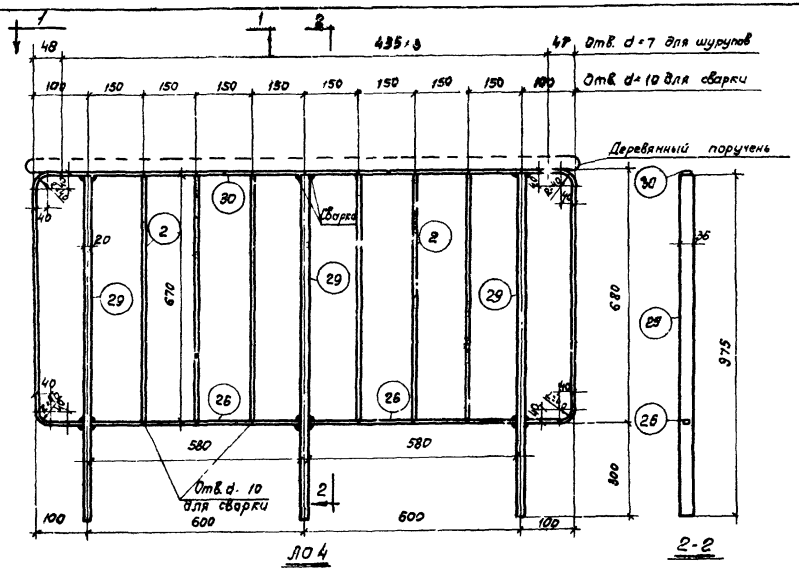

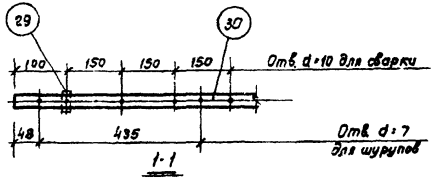

Примечания:

1. Общие примечания см. на листе 1
2. Спецификация стали дана на листе 8

ТК 1970	Перила Л04	Серия ИИС 27-2 Лист 4

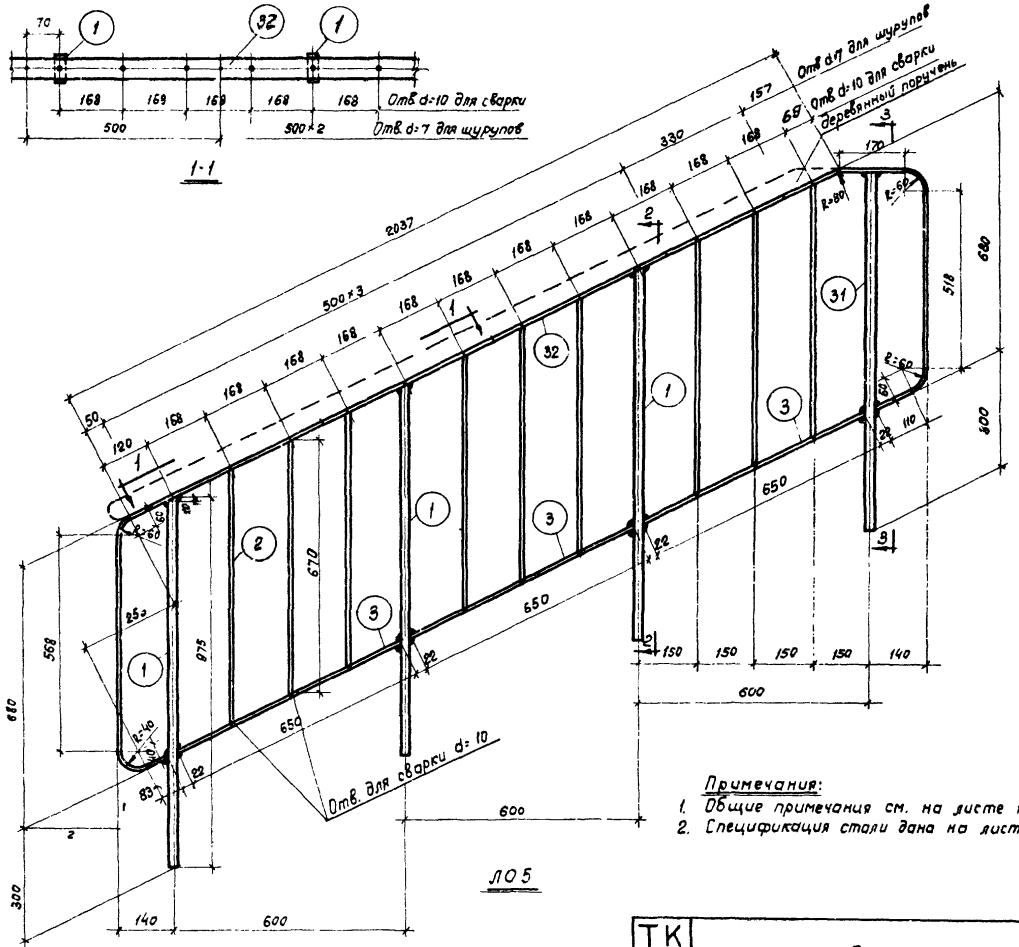

ТК	Перила Л05	Серия 1.450.1-27-2
1970		Лист 5

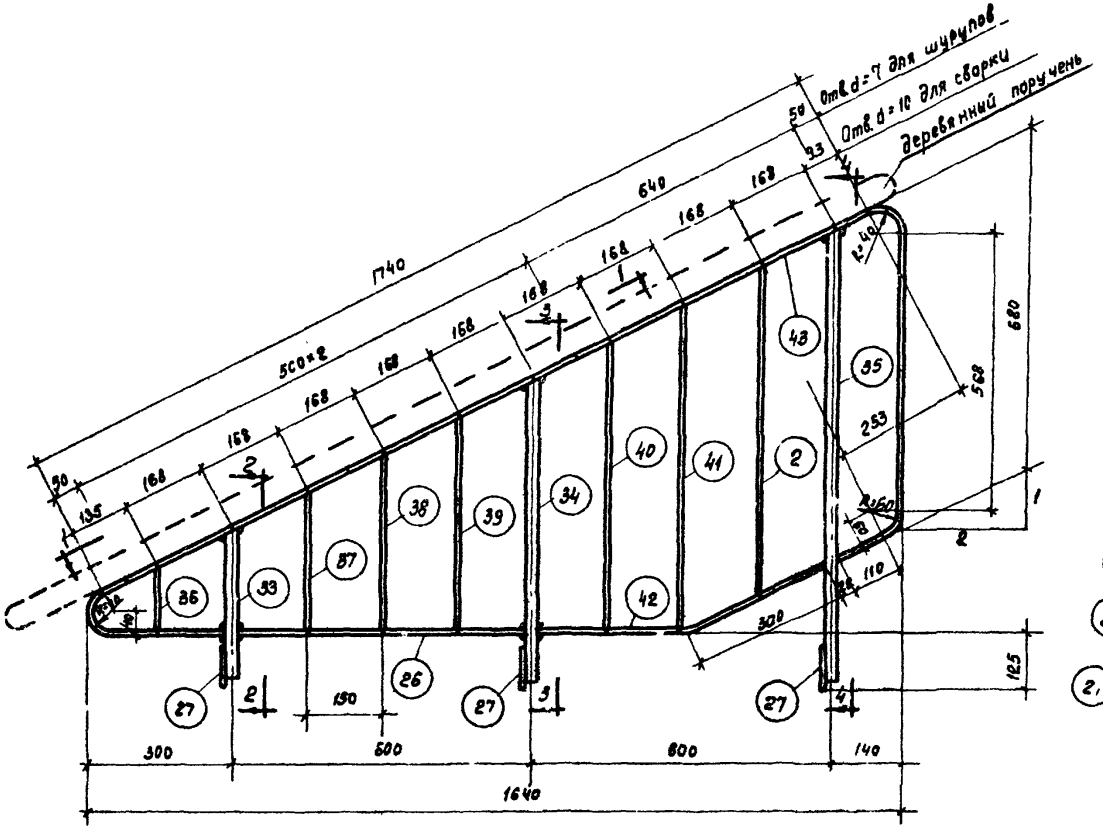

ЛОБ

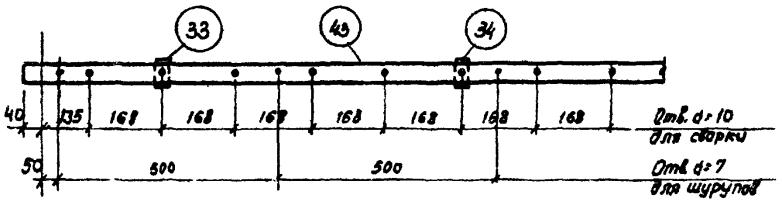

1-1

Примечания:

1. Общие примечания см. на листе 1
2. Спецификация стали дана на листе 9
3. Позиции 27 на чертеже показаны в рабочем положении - привариваются к позициям 33, 34, 35 на монтаже
4. Деталь монтажной прибарки поз. 27 к поз. 33, 34, 35 и к закладным деталям конструкций см. ТДМС 27-1.

ТК 1970	Перила ЛОБ	Серия ИИС 27-2
		Лист 6

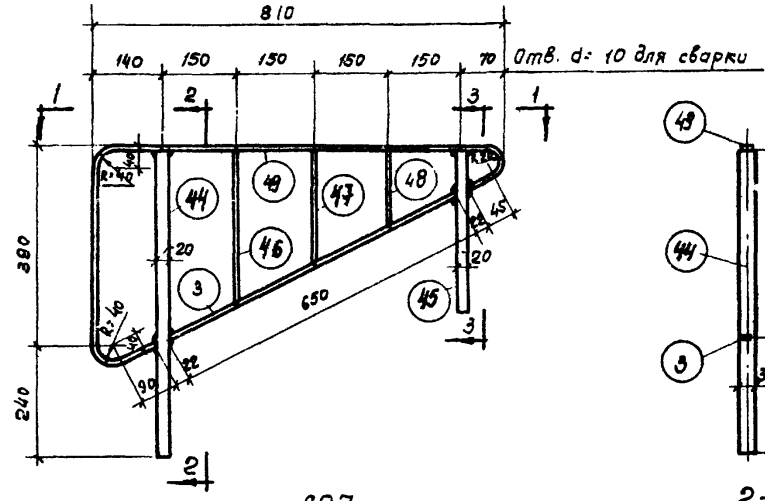

Л07

2-2

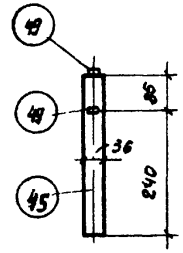

3-3

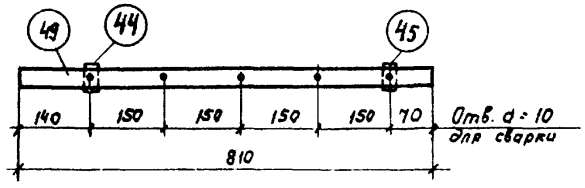

1-1

Примечания:

1. *Общие примечания см. на листе 1.*
2. *Спецификация стали дана на листе 9.*

ТК 1970	Перила Л07	Серия ИИС27-2
		Лист 7

Спецификация стали на одну марку

Марка	N поз.	Сечение	Длина мм	Количество шт. т.	Количество шт. н	Вес в кг одной поз.	Вес в кг всех	Вес в кг марки	Примечание
Л01	1	— 20×36	975	4		5,5	22,0	31,3	ГОСТ 380-60*
	2	— 12×4	670	9		0,25	2,3		
	3	— 28×5	650	3		0,7	2,1		
	4	— 28×5	3850	1		4,3	4,3		
	Вес наплавленного металла 2%						0,6		
Л02	3	— 28×5	650	2		0,7	1,4	20,9	
	5	— 20×36	1125	1		6,5	6,5		
	6	— 20×36	825	1		4,8	4,8		
	7	— 20×36	525	1		3,1	3,1		
	8	— 12×4	750	1		0,29	0,29		
	9	— 12×4	675	1		0,26	0,26		
	10	— 12×4	600	1		0,23	0,23		
	11	— 12×4	450	1		0,18	0,18		
	12	— 12×4	375	1		0,15	0,15		
	13	— 12×4	300	1		0,12	0,12		
	14	— 12×4	150	1		0,06	0,06		
	15	— 12×4	75	1		0,04	0,04		
	16	— 28×5	3060	1		3,36	3,36		
	Вес наплавленного металла 2%						0,41		

Марка	N поз.	Сечение	Длина мм	Количество шт. т	Количество шт. н	Вес в кг одной поз.	Вес в кг всех	Вес в кг марки	Примечание
Л03	17	— 20×36	400	1		2,3	2,3	12,7	ГОСТ 380-60*
	18	— 20×36	730	1		4,1	4,1		
	19	— 20×36	205	1		1,1	1,1		
	20	— 12×4	175	1		0,06	0,06		
	21	— 12×4	250	1		0,09	0,09		
	22	— 12×4	400	1		0,15	0,15		
	23	— 12×4	475	1		0,18	0,18		
	24	— 12×4	550	1		0,21	0,21		
	25	— 28×5	2260	1		2,5	2,5		
	26	— 28×5	580	1		0,64	0,64		
	27	— 70×6	90	3		0,3	0,9		
	28	— 28×5	430	1		0,47	0,47		
	Вес наплавленного металла 2%						0,2		
Л04	2	— 12×4	670	6		0,25	1,5	22,8	
	26	— 28×5	580	2		0,62	1,2		
	29	— 20×36	975	3		5,5	16,5		
	30	— 28×5	2932	1		3,2	3,2		
	Вес наплавленного металла 2%						0,4		

Спецификация стали на одну марку

Марка	N поз.	Сечение	Длина мм	Количество шт Т	Количество шт Н	Вес, кг одной поз.	Вес, кг всех	Вес, кг Марки	Примечание
Л05	1	— 20×36	975	3		5,5	16,5	30,9	ГОСТ 380-60*
	2	— 12×4	870	9		0,25	2,3		——"——
	3	— 28×5	550	3		0,7	2,1		——"——
	31	— 20×36	925	1		5,2	5,2		——"——
	32	— 28×5	3800	1		4,2	4,2		——"——
	Вес наплавленного металла 2%						0,6		
Л06	2	— 12×4	670	1		0,25	0,25	16,9	ГОСТ 380-60*
	26	— 28×5	580	1		0,64	0,64		——"——
	27	— 70×6	90	3		0,3	0,9		——"——
	33	— 20×36	800	1		1,7	1,7		——"——
	34	— 20×36	600	1		3,4	3,4		——"——
	35	— 20×36	905	1		5,1	5,1		——"——
	36	— 12×4	115	1		0,04	0,04		——"——
	37	— 12×4	265	1		0,1	0,1		——"——
	38	— 12×4	340	1		0,13	0,13		——"——
	39	— 12×4	415	1		0,16	0,16		——"——
	40	— 12×4	565	1		0,21	0,21		——"——
	41	— 12×4	640	1		0,24	0,24		——"——
	42	— 28×5	625	1		0,66	0,66		——"——
	43	— 28×5	2793	1		3,05	3,05		——"——
	Вес наплавленного металла 2%						0,33		

Марка	N поз.	Сечение	Длина мм	Количество шт. Т	Количество шт. Н	Вес кг одной поз.	Вес кг всех	Вес кг Марки	Примечание
Л07	3	— 28×5	650	1		0,7	0,7	9,5.	ГОСТ 380-60*
	44	— 20×36	625	1		3,5	3,5		——"——
	45	— 20×86	325	1		1,83	1,83		——"——
	46	— 12×4	310	1		0,12	0,12		——"——
	47	— 12×4	235	1		0,92	0,92		——"——
	48	— 12×4	160	1		0,64	0,64		——"——
	49	— 28×5	1343	1		1,56	1,56		——"——
	Вес наплавленного металла 2%						0,2		
Соединительные элементы	50	— 28×5	120	2	0,1	0,2	0,2		

gost.e-ecolog.ru

ТК 1970	Перила Л05÷Л07 Спецификация	Серия ИИС 27-2
		Лист 9

Цывцов.