Типовые конструкции изделия и узлы зданий и сооружений

СЕРИЯ 1.225-2

ЖЕЛЕЗОБЕТОННЫЕ ПРОГОНЫ

Выпуск 6

Прогоны таврового сечения длиной 328 и 298 см
армированные каркасами из стали класса А-III

16807
цена 0-76

Рабочие чертежи

gost.e-ecolog.ru

ЦЕНТРАЛЬНЫЙ ИНСТИТУТ ТИПОВОГО ПРОЕКТИРОВАНИЯ
ГОССТРОЯ СССР
Москва, А-445 Смольная ул., 22
Сдано в печать XI 1962 г.
Заказ № 1236Х Тираж 150 экз.

Типовые конструкции, изделия и узлы зданий и сооружений

СЕРИЯ 1.225-2

ЖЕЛЕЗОБЕТОННЫЕ ПРОГОНЫ

Выпуск 6

Прогоны таврового сечения длиной 328 и 298 см, армированные каркасами из стали класса А-III

Разработаны
ЦНИИЭП учебных зданий
Гл. инж-т Ляхович
Нач. отдела Б. Гранцев
Гл. инж. отд. Е. Брилинг
Гл. инж пр-та С. Новиков

НИИЖБ Госстроя СССР
Зам. директора Н. Коровин
Рук. лаборатории Г. Бердичевский
Ст. научный сотр. В. Крамарь

Утверждены и введены в действие Государственным Комитетом по гражданскому строительству и архитектуре при Госстрое СССР
с 15.05.80г.
приказ № 97 от 11.04.80г.

Обозначение	Наименование	Лист
	Содержание	2
1.225-2.6-000007ТО	Техническое описание	3-6
1.225-2.6-10000	Прогон П40-30, П40-33 Спецификация	7
1.225-2.6-10000 СБ	Прогон П40-30, П40-33 Сборочный чертеж	8
1.225-2.6- 11000	Каркас пространственный /КП-1; КП-2/ Спецификация	9
1.225-2.6-11000 СБ	Каркас пространственный /КП-1, КП-2/ Сборочный чертеж	10
1.225-2.6-20000	Прогон П52-30; П52-33; П72-30; П72-33; Спецификация.	11
1.225-2.6-20000 СБ	Прогон П52-30; П52-33; П72-30; П72-33 Сборочный чертеж	12
1.225-2.6-21000	Каркас пространственный (КП3÷КП6/ Спецификация	13
1.225-2.6-21000 СБ	Каркас пространственный (КП-3÷КП-6/ Сборочный чертеж.	14
1.225-2.6- 11200	Каркас плоский КР-1; КР-2:	15
1.225-2.6- 11300	Сетка арматурная С-1; С-2:	15
1.225-2.6- 21200	Каркас плоский КР-3; КР-5:	16
1.225-2.6 - 21400	Каркас плоский КР-4; КР-6:	16
1.225-2.6 - 21300	Сетка арматурная С-3; С-4:	17

Обозначение	Наименование	Лист
1.225-2.6 - 11003	Петля П-1, П-2	17
1.225-2.6 - 11100	Изделие закладное М-1	18
1.225-2.6 -000008С	Выборка стали	18

Рабочие чертежи железобетонных прогонов длиной 298 и 328 см. разработаны на основании задания, утвержденного Государственным Комитетом по гражданскому строительству и архитектуре при Госстрое СССР 22 марта 1978 г. и предназначены для изготовления предприятиями сборного железобетона.

1. Марки и основные размеры.

Каждому прогону в зависимости от его размеров и величины приложенной нагрузки присвоены марки состоящие из букв. П- прогон; величины расчетной нагрузки /округленно в сотнях кгс/м/ и размеров по длине /округленно в дм./

Пример маркировки прогона при расчетной нагрузке 4000 кгс/м. длиной 3280 мм. - П40-33.

1.2. Основные размеры прогонов: длина 298 и 328 см.
ширина 42 и 54 см.
высота 44 и 52 см.

2 Технические требования

2.1 Прогоны следует применять при проектировании в строительстве в обычных условиях общественных зданий со стенами из кирпича или крупных блоков из местных строительных материалов в помещениях с неагрессивной средой.

2.2. Предел огнестойкости прогонов 1.5 - 1.8 часа, здания в которых применяются данные прогоны относятся к I - II степени огнестойкости. Расчет произведен в соответствии с требованиями главы СН и П II-А. 5-70*, приложение 2, поз. 24 в.

2.3. Прогоны запроектированы на три равномерно-распределенные нагрузки регламентированные СН-382-67.

Вид нагрузки	Величина нагрузки в кгс/м для прогона типа		
	П40	П52	П72
Расчетная	4000	5200	7200
Нормативная	3400	4400	5200
Длительно-действующая часть нормативной нагрузки	2950	3500	5300

				1.225-2.6-0000 ТО	
Рук. маст.	Б. Грунцев				
Гл. инж. м.	Е. Брилинг				
ГИП	С. Новиков			Стадия	Лист	Листов
Ст. инж.	В. Кротова			Р.Ч.	1	5
Инж.	Т. Андреева			Техническое описание	ЦНИИЭП учебных зданий г. Москва	

Собственный вес прогонов шириной 42 см: Расчетный 420 кгс/м Нормативный - 380 кгс/м; шириной 54 см: Расчетный - 610 кгс/м. Нормативный - 555 кгс/м.

2.4 Расчет прогонов произведен в соответствии с главой СНиП II-21-75 и ГОСТ 8829-77 по 3-ей категории трещиностойкости, на равномерно-распределенные нагрузки, как однопролетные свободно опертые балки.

2.5 Произведена проверка прогонов на крутящий момент по разности нагрузок в смежных пролетах равной:

- 0,6 тс/пм. при расчетной унифицированной нагрузки на прогон 4 тс/пм.
- 1,5 тс/пм. при нагрузках 5,2 и 7,2 тс/пм.

2.6 Прогоны армируются пространственными каркасами. из стали класса А-III ГОСТ 5781-75, Ra = 3400 кгс/см².

2.7 Прогоны изготовлять из тяжелого бетона проектной марки по прочности на сжатие „200".

Кубиковая прочность бетона к моменту отпуска изделия с завода должна быть не менее 140 кгс/см². Завод - изготовитель должен гарантировать получение 100% прочности к 28-дневному возрасту.

2.8 При производстве работ в зимнее время и в других случаях когда по условиям возведения зданий не может быть обеспечено своевременное приращение прочности бетона поставщик обязан поставлять прогоны прочностью не ниже 100% проектной.

3 Правила приемки

Приемку прогонов производить в соответствии с требованиями ГОСТ 13013-75

4. Маркировка, хранение, транспортирование

4.1 Марки прогонов проставляются в спецификациях проектов, в заказах заводам - изготовителям и на готовых изделиях.

Внесение изменений в обозначения марок не допускается.

4.2 Паспортизацию, хранение и транспортировку прогонов производить в соответствии с требованиями ГОСТ 13013-75.

4.3 Места опирания прогонов при складировании и транспортировке принимаются на расстоянии 600 мм. от торцов.

5 Методы испытаний.

Проверку прочности, жесткости и трещиностойкости прогонов производить в соответствии с требованиями ГОСТ 8829-77

Инв. № подл. | Подп. и дата | Взам. инв.

16807 4

Схема опирания и загружения при испытании

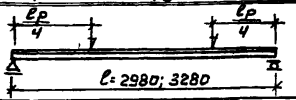

При проведении испытаний следует руководствоваться указаниями ГОСТ 8829-77

Марка панели	Площадь загружения при испытании см²	Проверка прочности					
		Вид разрушения и величина коэффициента „С"					
		Текучесть продольной растянутой арматуры до наступления раздробления бетона сжатой зоны сечения С = 1,4*			Разрыв продольной растянутой арматуры или раздробление бетона сжатой зоны сечения до наступления текучести продольной растянутой арматуры или разрушение по сечениям наклонным к продольной оси конструкции или выдергивание арматуры и раскол.		
		Величина разрушающей нагрузки, кг/м²			Величина разрушающей нагрузки кг/м²		
		При которой изделия признаются годными (п. 2. 4 ГОСТ)		При которой требуются повторные испытания (п.3. 22 ГОСТ)	При которой изделия признаются годными /п. 2. 4.2 ГОСТ/		При котор требуются повторные испытания /п.3. 22 ГОСТ/
		с учетом собственного веса изд.	За вычетом собственного веса изд.	За вычетом собственного веса изделия	с учетом собственного веса изделия	За вычетом собственного веса изделия.	За вычетом собственного веса изделия.
П40-30		4491 · 1.4 = 6287	6287-387=5900	∠ 5900, но ≯ 5015	4491 · 1,6 = 7186	7186-387 = 6799	∠ 6799, но ≯ 5779
П40-33		4988 · 1.4 = 6983	6983-430=6553	∠ 6553, но ≯ 5570	4988 · 1,6 = 7981	7981- 430= 7551	∠ 7551, но ≯ 6418
П52-30		5903 · 1.4 = 8264	8264-562 = 7702	∠ 7702, но ≯ 6547	5903 · 1,6 = 9445	9445-562 = 8883	∠ 8883, но ≯ 7551
П52-33		6557 · 1.4 = 9180	9180-624=8556	∠ 8556, но ≯ 7273	6557 · 1.6 = 10491	10491-624=9867	∠ 9867, но ≯ 8387
П72-30		7935 · 1.4 = 11109	11109-562=10547	∠ 10547, но ≯ 8965	7935 · 1.6 = 12696	12696-562=12134	∠ 12134, но ≯ 10314
П72-33		8814 · 1.4 = 12340	12340-624=11716	∠ 11716, но ≯ 9959	8814 · 1.6 = 14102	14102-624= 13478	∠ 13478, но ≯ 11456

* Текучесть продольной растянутой арматуры характеризуются прогибом, величина которого равна 1/30 пролета конструкций /п.3.2.18 ГОСТ/

** Раздробление бетона от сжатия до достижения в продольной растянутой арматуре предела текучести или одновременно с ним характеризуется, прогибом конструкции менее чем в 1,5 раза превышающим прогиб при контрольной нагрузке по проверке жесткости, или раскрытием трещин на величину менее 1 мм /п.3.2.18 ГОСТ/

Марка изделия	Проверка по раскрытию трещин		
	Контрольная нагрузка за вычетом собственного веса изделия, кг. /п. 2.3.7 ГОСТ/	Контрольная ширина раскрытия трещин $a_т^к$ мм. /п. 2.3.8 ГОСТ/	Величина ширины раскрытия трещины, при которой изделия признается годным $a_{т.изм.} \leq 1.5\, a^к$ мм. /п. 3.4.3 ГОСТ/
П 40-30	3454	0,2	< 0.3
П 40-33	3836	0.2	< 0.3
П 52-30	4470	0.2	< 0.3
П 52-33	4965	0.2	< 0.3
П 72-30	6299	0.2	< 0.3
П 72-33	6996	0.2	< 0.3

Марка изделия	Проверка по жесткости			
	Контрольная нагрузка за вычетом собственного веса, кг. /п. 2.3.3. ГОСТ/	Контрольный прогиб от контрольной нагрузки $f_к^в$ /мм/ /п. 2.3.3 ГОСТ/	Величина измеренного прогиба, мм, п 3.3.2	
			При которой изделие признается годным	При которой требуется повторное испытание
П 40-30	3454	0,33	≤ 0,4	≤ 0,43 но > 0,4
П 40-33	3836	0.53	≤ 0,64	≤ 0.69 но > 0.64
П 52-30	4470	0.27	≤ 0.33	≤ 0.35 но > 0.33
П 52-33	4965	0.36	≤ 0,43	≤ 0.47 но > 0.43
П 72-30	6299	0.34	≤ 0,41	≤ 0.44 но > 0.41
П 72-33	6996	0.4	≤ 0,48	≤ 0.52 но > 0.48

16807 6

Номенклатура изделий

№ п/п	Марка изделия	Эскиз	Размеры, мм			Масса изделия т.	Марка бетона	Расход материалов				Расчетный пролет см.
			ℓ	в	h			Бетон м3	Сталь кг.			
									Всего	на 1 м3 бетона	приведенная к стали AI	
1	П 40-30	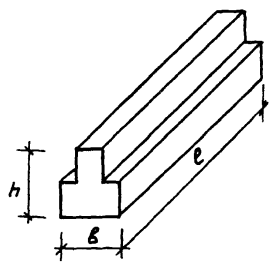	2980	420	440	1.14	200	0.455	31.93	70.18	38.34	0.49
2	П 40-33		3280	420	440	1.25	200	0.50	36.03	72.1	43.62	0.67
3	П 52-30		2980	540	520	1.65	200	0.658	35.43	53.8	42.22	0.43
4	П 72-30		2980	540	520	1.65	200	0.658	41.3	62.76	50.36	0.44
5	П 52-33		3280	540	520	1.81	200	0.726	38.87	54.5	46.7	0.57
6	П 72-33		3280	540	520	1.81	200	0.726	45.96	63.3	56.57	0.61

Рук. мас.	Б. Грановский	
Гл. инж. м.	Е. Брилинг	
ГИП	С. Новиков	
Ст. инж.	О. Титова	
Инж.	Т. Андреева	

1.225-2.6 - 000070

Номенклатура изделий

Стад	Лист	Листов
Р.Ч.	5	5

ЦНИИЭП учебных зданий г. Москва

16807

Формат	Зона	поз.	Обозначение	Наименование	Кол-во на исполнение 1.225-2 -10000										Примечание
					–	01									
				Документация											
			1. 225-2.6 -00000 ТО	Техническое описание	X	X									
			1. 225-2.6 -10000 СБ	Сборочный чертеж	X	X									
			1. 225-2.6 -00000 ВС	Выборка стали	X	X									
				Переменные данные для исполнения											
				Сборочные единицы											
		1	1. 225-2.6- 11000	Каркас пространственный КП-1	1										

Рук. мас.	Б. Гранцев		
Гл. инж. м.	Е. Брилинг		
Гип	С. Новиков		
Ст. инж.	О. Титова		
Инж.	Т. Андреева		

1.225-2.6 - 10000

Прогон П40-30; П40-33; Спецификация.

Стадия	Лист	Листов
Р. Ч.	1	2

ЦНИИЭП учебных зданий г. Москва

Инв. № подл.	Подп. и дата	Взам. инв. №

Форм.	Зона	поз.	Обозначение	Наименование	Кол. на исполнение 1.225-2 -10000										Примечание
					–	01									
		1	1. 225-2.6 - 11000-01	Каркас пространственный КП-2		1									
				Материалы											
				Бетон марки 200	0.455	0.5									

1.225-2.6-10000

Лист 2

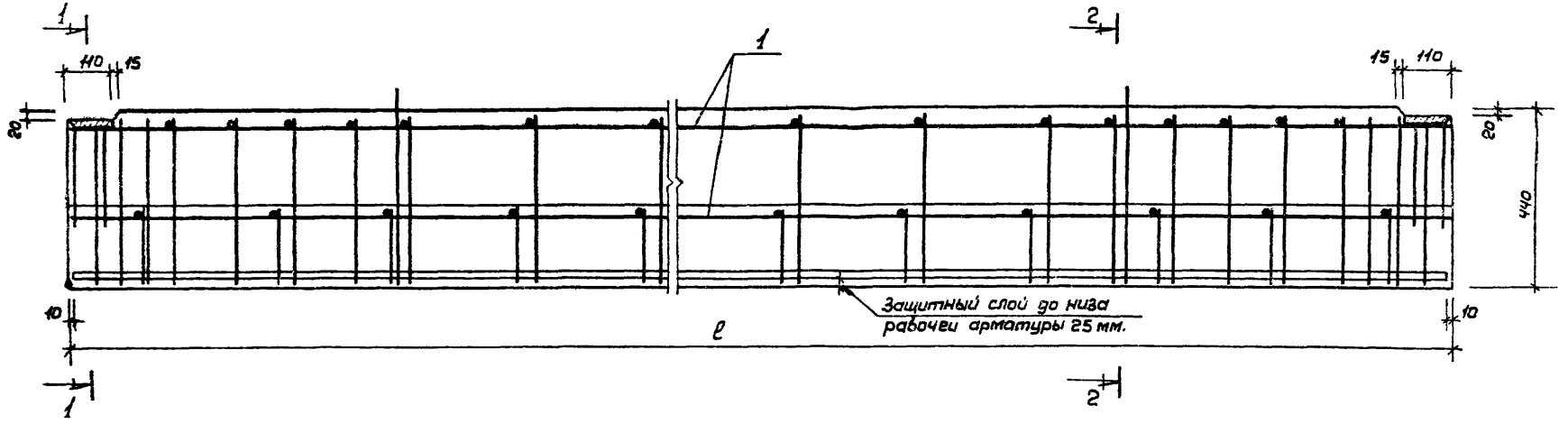

1-1

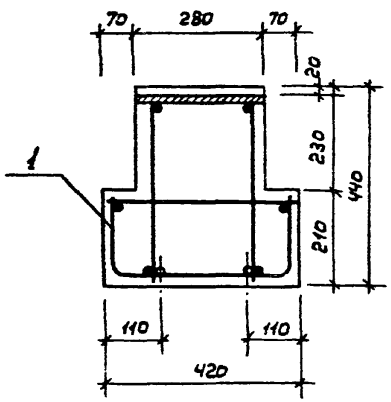

2-2

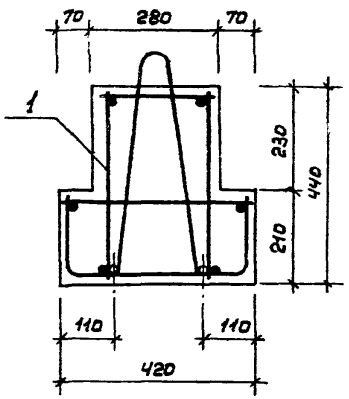

Обозначение	Марка	Длина ℓ мм	Масса т.
1.225-2.6 - 10000	П40-30	2980	1.14
1.225-2.6-10000-01	П40-33	3280	1.25

Рук.маст.	Б. Грацев	
Гл.инж.м.	Е. Брилинг	
ГИП	С. Новиков	
Ст.инж.	С. Титова	

1.225 - 2.6- 10000 СБ

Прогоны
П40-30, П40-33
сборочный чертеж

Стадия	Масса	Масшт
Р.Ч.	см. табл.	1:10
Лист 1	Листов 1	

ЦНИИЭП
учебных зданий
г. Москва

16807 9

Формат	Зона	Поз.	Обозначение	Наименование	Кол. на исполнение 1.225-2 - 21000										Примечание
					—	01	02	03							
				Документация											
			1.225-2.6 - 21000 СБ	Сборочный чертеж	X	X	X	X							
				Сборочные единицы											
			1.225-2.6 - 11100	Изделие закладное М1	2	2	2	2							
				Переменные данные для исполнения											
				Сборочные единицы											

Рук. мас.	Б. Гранцев		
Гл. инж. м.	Е. Брилинг		
ГИП	С. Новиков		
Ст. инж.	О. Титова		
Инж.	Т. Андреева		

1.225-2.6-21000

Каркас пространственный кп3 ÷ кп6
Спецификация

Стадия	Лист	Листов
Р.Ч.	1	2

ЦНИИЭП учебных зданий г. Москва

Инв. N подл.	Подп. и дата	Взам. инв. N

Формат	Зона	Поз.	Обозначение	Наименование	Кол. на исполнение 1.225-2 - 21000										Примечание
					—	01	02	03							
		1	1.225-2.6 - 21200	Каркас плоский КР-3	2										
		1	1.225-2.6 - 21200-01	Каркас плоский КР-5			2								
		1	1.225-2.6 - 21400	Каркас плоский КР-4		2									
		1	1.225-2.6 - 21400-01	Каркас плоский КР-6				2							
		2	1.225-2.6 - 21300	Сетка арматурная С-3	1		1								
		2	1.225-2.6 - 21300-01	Сетка арматурная С-4		1		1							
				Детали											
		3	1.225-2.6 - 21001	ф6АI, ГОСТ 5781-75, ℓ=520 мм.	12	12	12	12							
		4	1.225-2.6 - 11002	ф6АI, ГОСТ 5781-75, ℓ=260 мм.	14	16	14	16							
		5	1.225-2.6 - 11003-01	Петля П-2	2	2	2	2							

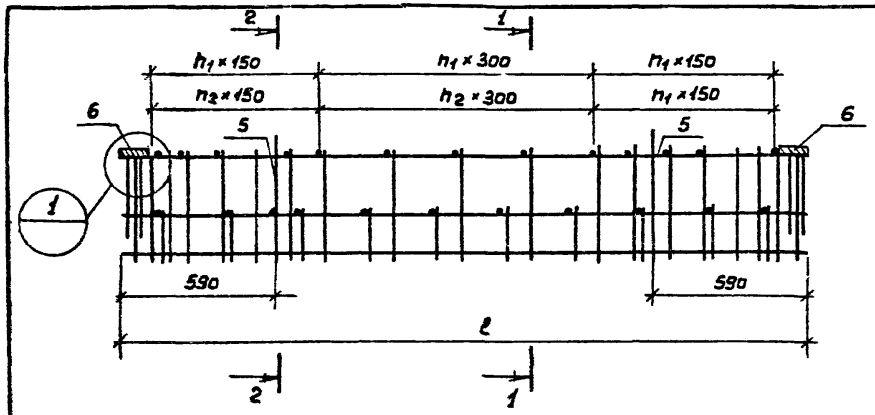

1 - 1

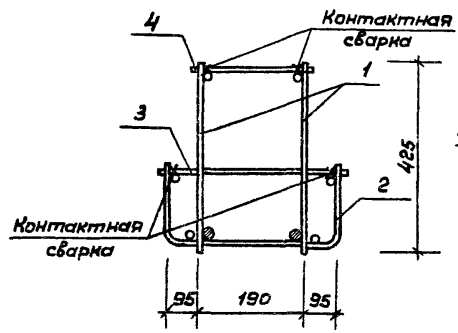

2 - 2

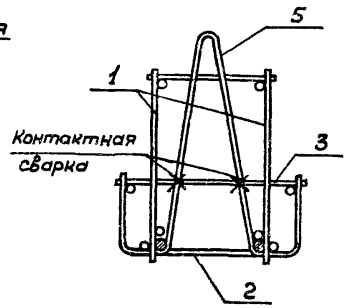

Узел 1

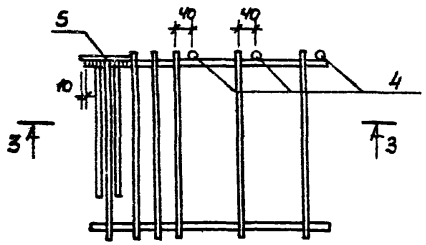

3 - 3

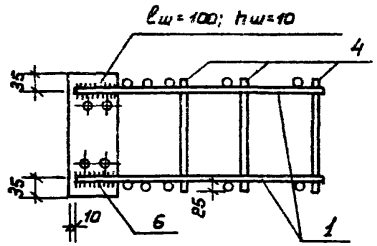

Обозначение	Марка каркаса	ℓ	n_1	n_2	n_3	Масса кг.
1.225 - 2.6 - 11000	КП-1	2960	4	4	5	31,93
1.225 - 2.6 - 11000-01	КП-2	3260	5	5	5	36,08

Рук.маст.	Б. Грацев	
Гл.инж.м.	Е. Брилинг	
ГИП	С. Навиков	
Ст.инж.	О. Титова	

1.225-2.6-11000-СБ

Каркас пространственный (КП-1 КП-2) Сборочный чертеж.

Стадия	Масса	Масшт.
Р.Ч.	см. табл.	
Лист 1	Листов 1	

ЦНИИЭП учебных зданий г. Москва

16807 11

Формат	Зона	Поз.	Обозначение	Наименование	Кол. на исполнение 1.225-2-20000 –	01	02	03	Примечание
				Документация					
			1.225-2.6 – 00000 ТО	Техническое описание					
			1.225-2.6 – 00000 СБ	Сборочный чертеж					
			1.225-2.6 – 00000 ВС	Выборка стали					
				Переменные данные для исполнения					
				Сборочные единицы					
			1.225-2.6 – 21000	Каркас пространственный КП-5	1				
			1.225-2.6 – 21000-01	Каркас пространственный КП-6		1			

Рук. маст.	Б. Гранцев		
Гл. инж. м.	Е. Брилинг		
ГИП	С. Новиков		
Ст. инж.	В. Абрамова		
Инж.	Т. Андреева		

1.225-2.6-20000

Прогоны: П52-30; П52-33; П72-30; П72-33:
Спецификация.

Стадия	Лист	Листов
Р.Ч.	1	2

ЦНИИЭП учебных зданий г. Москва

Инв. № подл.	Подп. и дата	Взам. инв. №

Формат	Зона	Поз.	Обозначение	Наименование	Кол. на исполнение 1.225-2-20000 –	01	02	03	Примечание
			1.225-2.6 – 21000-02	Каркас пространственный КП-5			1		
			1.225-2.6 – 21000-03	Каркас пространственный КП-6				1	
				Материалы					
				Бетон марки 200	0,66	0,726	0,66	0,726	м³

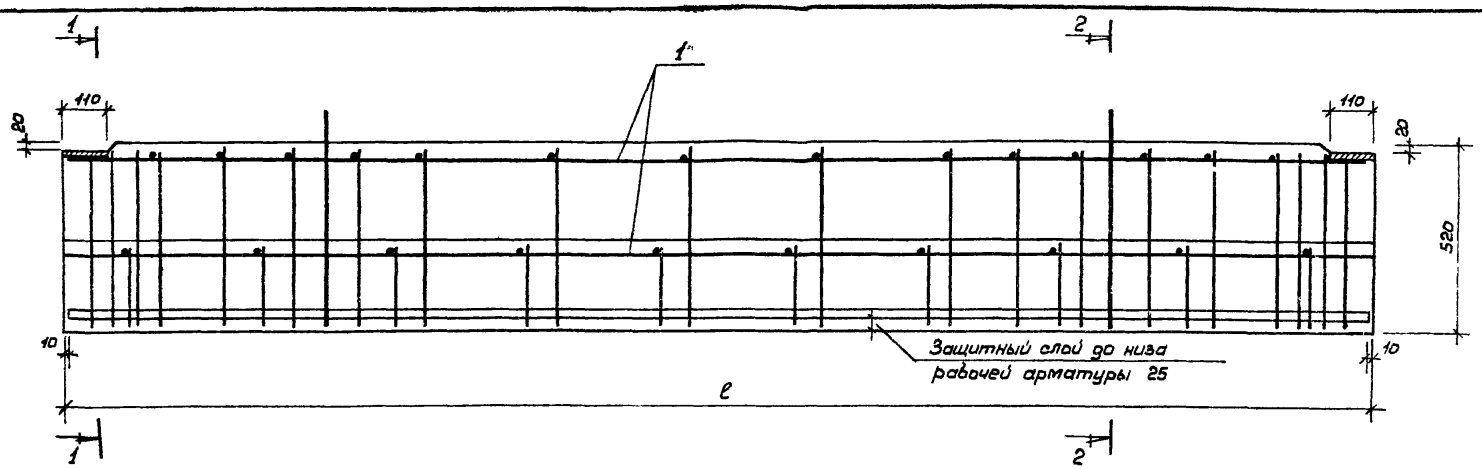

1 - 1

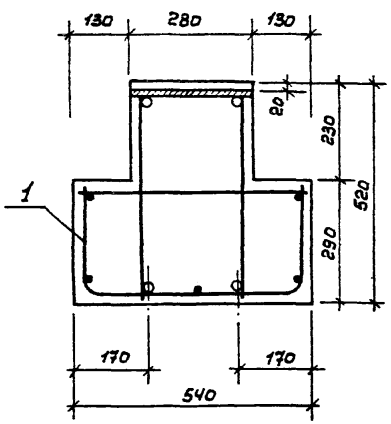

2 - 2

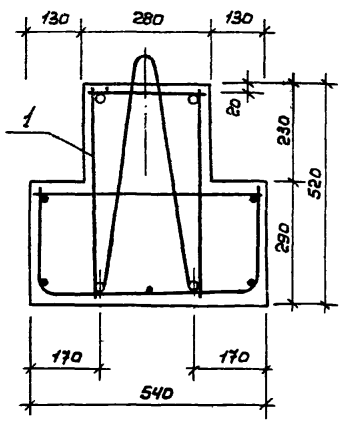

Обозначение	Марка	Длина, ℓ мм.	Масса т.
1.225-2.6-20000	П52-30	2980	1.65
1.225-2.6-20000-01	П52-33	3280	1.81
1.225-2.6-20000-02	П72-30	2980	1.65
1.225-2.6-20000-03	П72-33	3280	1.81

Рук. мас.	Б. Грацев	
Гл. инж. п.	Е. Брилинг	
Гип	С. Новинов	
Ст. инж.	О. Титова	

1.225-2.6-20000 СБ

Прогоны П52-30, П52-33, П72-30, П72-33. Сборочный чертеж

Стадия	Масса	Масшт
Р. Ч.	ст. табл.	1:10
Лист 1	Листов 1	

ЦНИИЭП учебных зданий г. Москва

16807 13

Формат	Зона	Поз.	Обозначение	Наименование	Кол. на исполнение 1.225-2-11000 –	01	Примечание
				Документация			
			1.225-2.6-11000 СБ	Сборочный чертеж	X	X	
				Сборочные единицы			
		6	1.225-2.6-11100	Изделие закладное М-1	2	2	
				Переменные данные для исполнения			
				Сборочные единицы			

Рук. маст.	Б. Гранцев	
Гл. инж. м.	Е. Брилинг	
ГИП	С. Новикова	
Ст. инж.	О. Титова	
Инж.	Т. Андреева	

1.225-2.6-11000

Каркас пространственный (КП-1; КП-2)
Спецификация

Стадия	Лист	Листов
Р.Ч.	1	2

ЦНИИЭП учебных зданий г. Москва

Инв. № подл. | Подп. и дата | Взам. инв. №

Формат	Зона	Поз.	Обозначение	Наименование	Кол. на исполнение –	01	Примечание
		1	1.225-2.6-11200	Каркас плоский КР-1	2		
		1	1.225-2.6-11200-01	Каркас плоский КР-2		2	
		2	1.225-2.6-11300	Сетка арматурная С-1	1		
		2	1.225-2.6-11300-01	Сетка арматурная С-2		1	
				Детали			
		3	1.225-2.6-11001	ф8 AI ГОСТ 5781-75, ℓ=400 мм	12	12	
		4	1.225-2.6-11002	ф6 AI ГОСТ 5781-75, ℓ=260 мм	14	16	
		5	1.225-2.6-11003	Петля П-1	2	2	

1.225-2-11000 | Лист 2

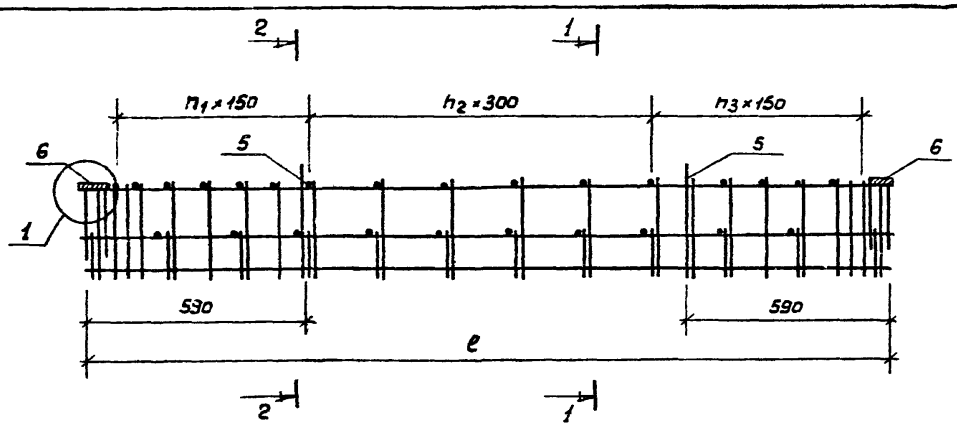

1-1

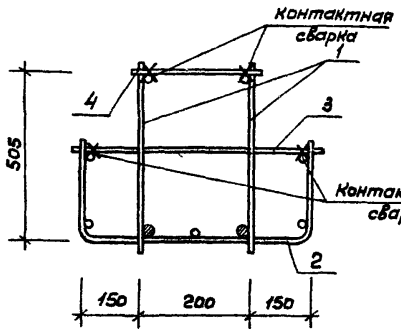

2-2

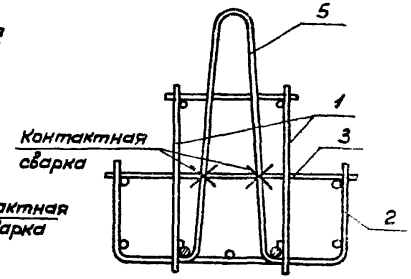

Узел 1

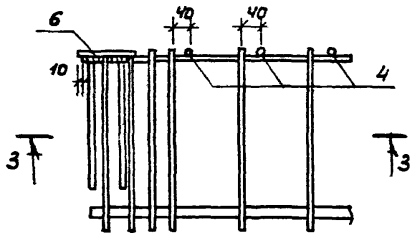

3-3

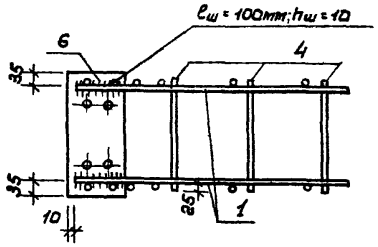

Обозначение	Марка каркаса	ℓ	h_1	h_2	h_3	Масса кг.
1.225-2.6 – 21000	КП-3	2960	4	4	5	35.43
1.225-2.6 – 21000-01	КП-4	3260	5	5	5	41.3
1.225-2.6 – 21000-02	КП-5	2960	4	4	5	38.87
1.225-2.6 – 21000-03	КП-6	3260	5	5	5	45.96

Рук.мас.	Б. Гранцев	
Т.инж.т.	Е. Брилинг	
ГИП	С. Новиков	
Ст.инж.	О. Титова	

1.225-2.6-21000 СБ

Каркас пространственный (КП-3 ÷ КП-4) Сборочный чертеж.

Стадия	Масса	Масштаб
Р.Ч.	см. табл.	1:10
Лист 1	Листов 1	

ЦНИИЭП учебных зданий г. Москва

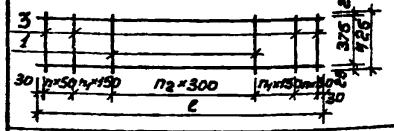

Обозначение	Марка	h	h_1	h_2	ℓ	Масса кг.
1.225-2.6-11200	КР-1	3	4	4	2960	9.95
1.225-2.6-11200-01	КР-2	2	5	5	3260	11.13

Формат	Зона	Поз.	Обозначение	Наименование	Кол.	Примеч.
				1.225-2.6-11200		для КР-1
				Детали		
		1	1.225-2.6-11201	ф8 А-I ГОСТ 5781-75, ℓ=425	12	2.01 кг.
		2	1.225-2.6-11202	ф8 А-I ГОСТ 5781-75, ℓ=2960	1	1.17 кг.
		3	1.225-2.6-11203	ф10 А-III ГОСТ 5781-75, ℓ=425	8	2.1 кг.
		4	1.225-2.6-11204	ф16 А-III ГОСТ 5781-75, ℓ=2960	1	4.67 кг.
				1.225-2.6-11200-01		для КР-2
				Детали		
		1	1.225-2.6-11201	ф8 А-I ГОСТ 5781-75, ℓ=425	14	2.35 кг.
		2	1.225-2.6-11205	ф8 А-I ГОСТ 5781-75, ℓ=3260	1	1.29 кг.
		3	1.225-2.6-11203	ф10 А-III ГОСТ 5781-75, ℓ=425	6	1.58 кг.
		4	1.225-2.6-11206	ф18 А-III ГОСТ 5781-75, ℓ=3260	1	6.51 кг.

Рук. маст.	Б. Грацев	
Гл. инж. п.	Е. Брилинг	
ГИП	С. Новиков	
Ст. инж.	О. Титова	
Инженер	Т. Андреева	

1.225-2.6-11200

Каркас плоский КР-1; КР-3:

Стадия	Масса	Масштаб
Р.Ч.	см. табл.	
Лист 1	Листов 1	

ЦНИИЭП учебных зданий г. Москва

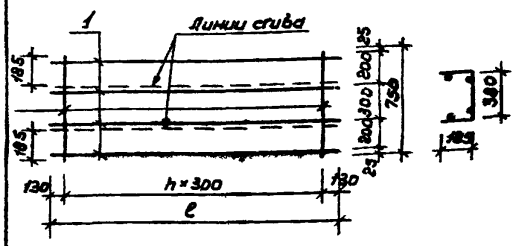

Обозначение	Марка	h	ℓ	Масса кг.
1.225-2.6-11300	С-1	9	2960	4.29
1.225-2.6-11300-01	С-2	10	3260	4.72

Формат	Зона	Поз.	Обозначение	Наименование	Кол.	Прим.
				1.225-2.6-11300		для С-1
				Детали		
		1	1.225-2.6-11301	ф6 А-I ГОСТ 5781-75 ℓ=2960	4	2.63 кг.
		2	1.225-2.6-11302	ф6 А-I ГОСТ 5781-75, ℓ=750	10	1.66 кг.
				1.225-2.6-11300-01		для С-2
				Детали		
		1	1.225-2.6-11303	ф6 А-I ГОСТ 5781-75, ℓ=3260	4	2.89 кг.
		2	1.225-2.6-11302	ф6 А-I ГОСТ 5781-75, ℓ=750	11	1.83 кг.

Взам. инв. №

Подп. и дата

Инв. № подл. | 1

Рук. мас.	Б. Грацев	
Гл. инж. м	Е. Брилинг	
ГИП	С. Новиков	
Ст. инж.	О. Титова	
Инж.	Т. Андреева	

1.225-2.6-11300

Сетка арматурная С-1; С-2:

Стадия	Масса	Масштаб
Р.Ч.	см. табл.	
Лист 1	Листов 1	

ЦНИИЭП учебных зданий г. Москва





Обозначение	Марка	Масса
1.225-2.6-21200	КР-3	10,72
1.225-2.6-21200-01	КР-5	13,35

Формат	Зона	Поз.	Обозначение	Наименование	Кол.	Примеч.
				1.225-2.6-21200		для КР3
				Детали		
		1	1.225-2.6 – 21201	ф 8 AI, ГОСТ 5781-75, ℓ=505	12	2,39 кг.
		2	1.225-2.6 – 21202	ф 8 AI, ГОСТ 5781-75, ℓ=2960	1	1.17 кг.
		3	1.225-2.6 – 21203	ф 10 A III, ГОСТ 5781-75, ℓ=505	8	2.49 кг.
		4	1.225-2.6 – 21204	ф 16 A III, ГОСТ 5781-75, ℓ=2960	1	4.67 кг.
				1.225-2.6-21200-01		для КР5
				Детали		
		1	1.225-2.6 – 21601	ф 8 AI, ГОСТ 5781-75, ℓ=505	12	2,39 кг.
		2	1.225-2.6 – 21602	ф 8 AI, ГОСТ 5781-75, ℓ=2960	1	1.17 кг.
		3	1.225-2.6 – 21603	ф 10 A III, ГОСТ 5781-75, ℓ=505	8	2.49 кг.
		4	1.225-2.6 – 21604	ф 20 A III, ГОСТ 5781-75, ℓ=2960	1	7.3 кг.

Рук. маст.	Б. Грунцев	
Гл. инж. пр.	Е. Брилинг	
ГИП	С. Новиков	
Ст. инж.	О. Титова	
Инж.	Т. Андреева	

1.225-2.6-21200

Каркас плоский КР-3; КР-5;

Стадия	Масса	Масшт.
Р.Ч.	см. табл.	
Лист 1	Листов 1	

ЦНИИЭП учебных зданий г. Москва

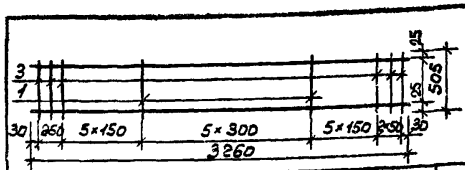

Обозначение	Марка	Масса
1.225-2.6-21400	КР-4	12,43
1.225-2.6-21400-01	КР-6	16,4

Формат	Зона	Поз.	Обозначение	Наименование	Кол	Прим
				1.225-2.6-21400		для КР4
				Детали		
		1	1.225-2.6 – 21401	ф 8 AI, ГОСТ 5781-75, ℓ=505	14	2.79 кг.
		2	1.225-2.6 – 21402	ф 8 AI, ГОСТ 5781-75, ℓ=3260	1	1.29 кг.
		3	1.225-2.6 – 21403	ф 10 A III, ГОСТ 5781-75, ℓ=505	6	1.87 кг.
		4	1.225-2.6 – 21404	ф 18 A III, ГОСТ 5781-75, ℓ=3260	1	6.48 кг.
				1.225-2.6-21400-01		для КР6
				Детали		
		1	1.225-2.6 – 21401	ф 8 AI, ГОСТ 5781-75, ℓ=505	14	2.79 кг.
		2	1.225-2.6 – 21405	ф 10 AI, ГОСТ 5781-75, ℓ=3260	1	2.01 кг.
		3	1.225-2.6 – 21403	ф 10 A III, ГОСТ 5781-75, ℓ=505	6	1.87 кг.
		4	1.225-2.6 – 21406	ф 22 A III, ГОСТ 5781-75, ℓ=3260	1	9.73 кг.

Взам. инв.№ | Подп. и дата | Инв. № подл.

Рук. маст.	Б. Грунцев	
Гл. инж. м.	Е. Брилинг	
ГИП	С. Новиков	
Ст. инж.	О. Титова	
Т. инж.	Т. Андреева	

1.225-2.6-21400

Каркас плоский КР-4; КР-6;

Стадия	Масса	Масшт.
Р.Ч.	см. табл.	
Лист 1	Листов 1	

ЦНИИЭП учебных зданий г. Москва

16807 17

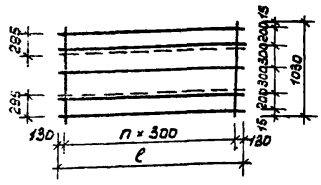

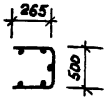

Обозначение	Марка	ℓ мм	n	Масса кг.
1.225-2.6-21300	С-3	2960	9	4.95
1.225-2.6-21300-01	С-4	3260	10	5.45

Формат	Зона	Поз	Обозначение	Наименование	Кол.	Примечание
				1.225-2.6-21300		для С-3
				Детали		
		1	1.225-2.6-21301	ф6 AI, ГОСТ 5781-75, ℓ=2960	5	3,29 кг.
		2	1.225-2.6-21302	ф6 AI, ГОСТ 5781-75, ℓ=750	10	1.66 кг.
				1.225-2.6-21300		для С-4
				Детали		
		1	1.225-2.6-21303	ф6 AI, ГОСТ 5781-75, ℓ=3260	5	3,62
		2	1.225-2.6-21302	ф6 AI, ГОСТ 5781-75, ℓ=750	11	1.83

Рук. мас.	Б. Гранцев	1.225-2.6-21300	
Гл. инж. м.	Е. Брилинг	Сетка арматурная С-3; С-4:	Стадия: Р.Ч. / Масса: см. табл. / Масштаб: —
ГИП	С. Новиков		Лист 1 / Листов 1
Ст. инж.	О. Титова		ЦНИИЭП учебных зданий г. Москва
Инж.	Т. Андреева		

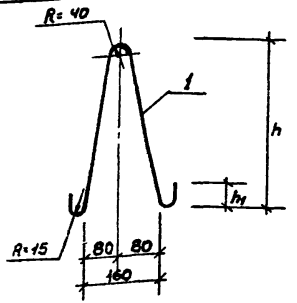

Обозначение	Марка	h мм	h1 мм	масса кг.
1.225-2.6-11003	П-1	500	30	0.74
1.225-2.6-11003-01	П-2	560	36	1.23

Формат	Зона	Поз	Обозначение	Наименование	Кол	Примеч
				1.225-2.6-11003		для П-1
				Детали		
		1		ф10 AI, ГОСТ 5781-75, ℓ=1200	1	0,74 кг.
				1.225-2.6-11003-01		для П-2
				Детали		
		1		ф12 AI, ГОСТ 5781-75, ℓ=1380	1	1,23 кг.

Взам. инв. №

Подп. и дата

Инв. № подл.

Рук. мас.	Б. Гранцев	1.225-2.6-11003	
Гл. инж. м.	Е. Брилинг	Петля П-1; П-2:	Стадия: Р.Ч. / Масса: см. табл. / Масштаб: —
ГИП	С. Новиков		Лист 1 / Листов 1
Ст. инж.	С. Титова		ЦНИИЭП учебных зданий г. Москва
Инж.	Т. Андреева		

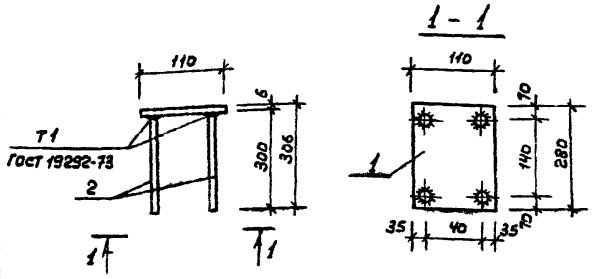

Формат	Зона	Поз.	Обозначение	Наименование	Кол.	Примеч.
				1.225-2.6-11100		
				Детали		
		1	1.225-2.6-11101	-110×6, ГОСТ 103-76; ℓ=280	1	1,45 кг.
		2	1.225-2.6-11102	ф10 A-III, ГОСТ 5781-75, ℓ=300	4	0,74 кг.

Рук. маст.	Б. Гранцев		
Гл. инж. м.	Е. Брилинг		
Ст. инж.	О. Титова		

1.225-2.6-11100

Изделие закладное М-1

Стадия	Масса	Масшт
Р.Ч.	2.19	
Лист 1	Листов 1	

ЦНИИЭП учебных зданий г. Москва

Марка элемента	Арматурные изделия											Закладные изделия			Итого	Всего
	Арматурная сталь ГОСТ 5781-75 кг.											Проф. сталь ГОСТ 103-76	арм. сталь A-III			
	Класс A-I					Класс A-III							ф мм			
	ф мм.				Итого	ф мм.					Итого	Б-Ст0	10			
	6	8	10	12		10	16	18	20	22						
П40-30	6.17	6.36	1.48		14.01	4.5	9.34				13.84	2.9	1.48	4.38	31.93	
П40-33	6.71	7.28	1.48		15.47	3.16		13.02			16.18	2.9	1.48	4.38	36.03	
П52-30	7.15	7.12		2.46	16.73	4.98	9.34				15.8	2.9	1.48	4.38	35.43	
П52-33	7.76	7.12		2.46	17.34	4.98			14.6		21.06	2.9	1.48	4.38	41.3	
П72-30	7.15	8.16		2.46	17.77	3.74		12.98			18.2	2.9	1.48	4.38	38.87	
П72-33	7.76	8.16		2.46	18.38	3.74				19.46	24.68	2.9	1.48	4.38	45.96	

Взам. инв. №

Подп. и дата

Инв. № подл.

Рук. мас.	Б. Гранцев		
Гл. инж. м.	Е. Брилинг		
ГИП	С. Новиков		
Ст. инж.	О. Титова		
Инж.	Т. Андреева		

1.225-2.6-00000 ВС

Выборка стали

Стадия	Масса	Масшт.
Р.Ч.		
Лист 1	Листов 1	

ЦНИИЭП учебных зданий г. Москва

gost.e-ecolog.ru