ТИПОВЫЕ КОНСТРУКЦИИ,ИЗДЕЛИЯ И УЗЛЫ ЗДАНИЙ И СООРУЖЕНИЙ

СЕРИЯ 1.090.1-1

СБОРНЫЕ ЖЕЛЕЗОБЕТОННЫЕ КОНСТРУКЦИИ МЕЖВИДОВОГО ПРИМЕНЕНИЯ ДЛЯ КРУПНОПАНЕЛЬНЫХ ОБЩЕСТВЕННЫХ ЗДАНИЙ И ВСПОМОГАТЕЛЬНЫХ ЗДАНИЙ ПРОМЫШЛЕННЫХ ПРЕДПРИЯТИЙ С ВЫСОТОЙ ЭТАЖА 3,0 И 3,3 М

ВЫПУСК 0-5

В 2-Х ЧАСТЯХ

УКАЗАНИЯ ПО ПРИМЕНЕНИЮ СБОРНЫХ ЭЛЕМЕНТОВ И ДЕТАЛЕЙ ФАСАДОВ

ЧАСТЬ 2

(СТР. 99÷161)

22832-02
ЦЕНА 5-02

gost.e-ecolog.ru

ЦЕНТРАЛЬНЫЙ ИНСТИТУТ ТИПОВОГО ПРОЕКТИРОВАНИЯ
ГОССТРОЯ СССР

Москва, А-445, Смольная ул., 22

Сдано в печать VI 1989 года

Заказ № 5816 Тираж 400 экз.

ТИПОВЫЕ КОНСТРУКЦИИ,ИЗДЕЛИЯ И УЗЛЫ ЗДАНИЙ И СООРУЖЕНИЙ

СЕРИЯ 1.090.1-1

СБОРНЫЕ ЖЕЛЕЗОБЕТОННЫЕ КОНСТРУКЦИИ МЕЖВИДОВОГО ПРИМЕНЕНИЯ ДЛЯ КРУПНОПАНЕЛЬНЫХ ОБЩЕСТВЕННЫХ ЗДАНИЙ И ВСПОМОГАТЕЛЬНЫХ ЗДАНИЙ ПРОМЫШЛЕННЫХ ПРЕДПРИЯТИЙ С ВЫСОТОЙ ЭТАЖА 3,0 И 3,3 М

ВЫПУСК 0-5

В 2-Х ЧАСТЯХ

УКАЗАНИЯ ПО ПРИМЕНЕНИЮ СБОРНЫХ ЭЛЕМЕНТОВ И ДЕТАЛЕЙ ФАСАДОВ

ЧАСТЬ 2

СТР. 99...161

РАЗРАБОТАНЫ ЦНИИЭП ТОРГОВО-БЫТОВЫХ ЗДАНИЙ И ТУРИСТСКИХ КОМПЛЕКСОВ

ДИРЕКТОР ИНСТИТУТА В.ЛЕПСКИЙ

РУК.МАСТ. О.ГУБАРЕВИЧ

Г.ИНЖ.МАСТ. З.СТАНУЛЕВИЧ

Г.ИНЖ.ПРОЕКТА В.БУДКИН

УТВЕРЖДЕНЫ И ВВЕДЕНЫ В ДЕЙСТВИЕ

С 01.01.88 ГОСГРАЖДАНСТРОЕМ

ПРИКАЗ ОТ 25.12.87 N446

© ЦИТП Госстроя СССР, 1988

ИГРОВОЙ НАВЕС
ВАРИАНТ 1

ФАСАД 1-7

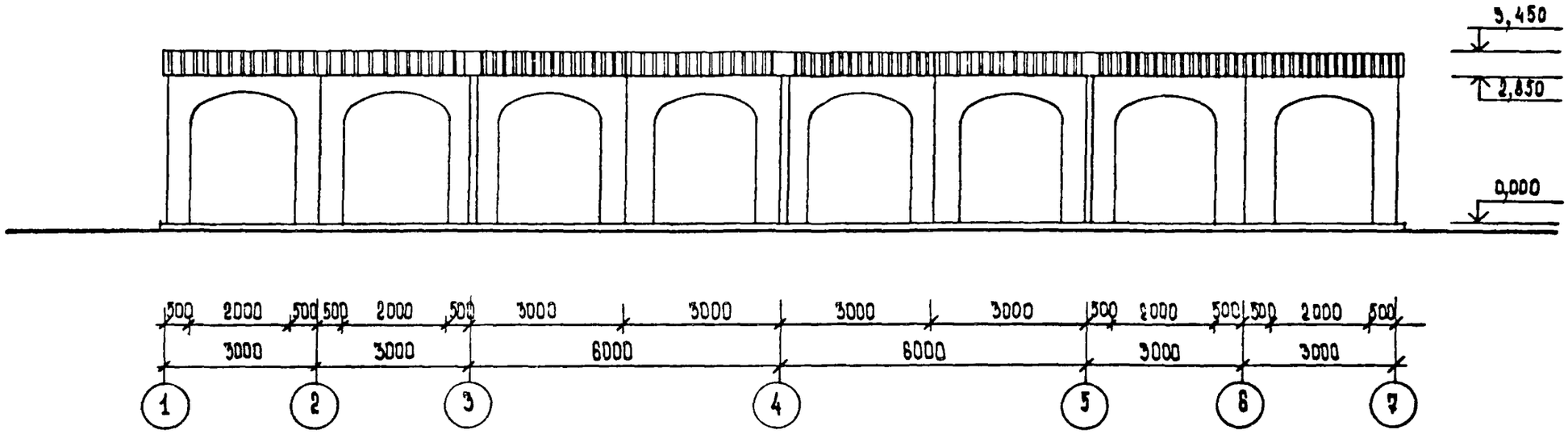

ФАСАД А-Г

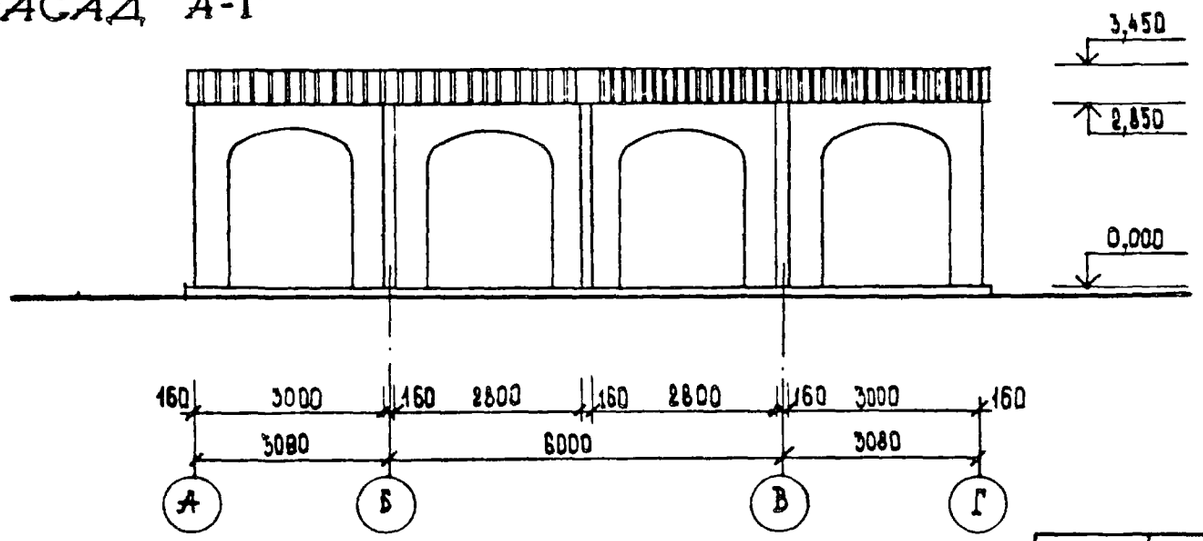

РУК МАСТ	ГУБАРЕВИЧ		
Н КОНТР	СИНЯВСКАЯ		
ГЛ ИНЖМ.	СТАНУЛЕВИЧ		
ГАП.	ТЕРЕХОВ		
ГИП	БУДКИН		
СТ. АРХ	ЕРМОЛИНА		

1.090.1-1. 0-5 ОБ ПЗ

ИГРОВЫЕ НАВЕСЫ

СТАДИЯ	ЛИСТ	ЛИСТОВ
Р	1	30

ЦНИИЭП ТОРГОВО-БЫТОВЫХ ЗДАНИЙ И ТУРИСТСКИХ КОМПЛЕКСОВ

22832-02 3

ФОРМАТ А3

ИГРОВОЙ НАВЕС
ВАРИАНТ 1

ПЛАН НА ОТМ. 0,000

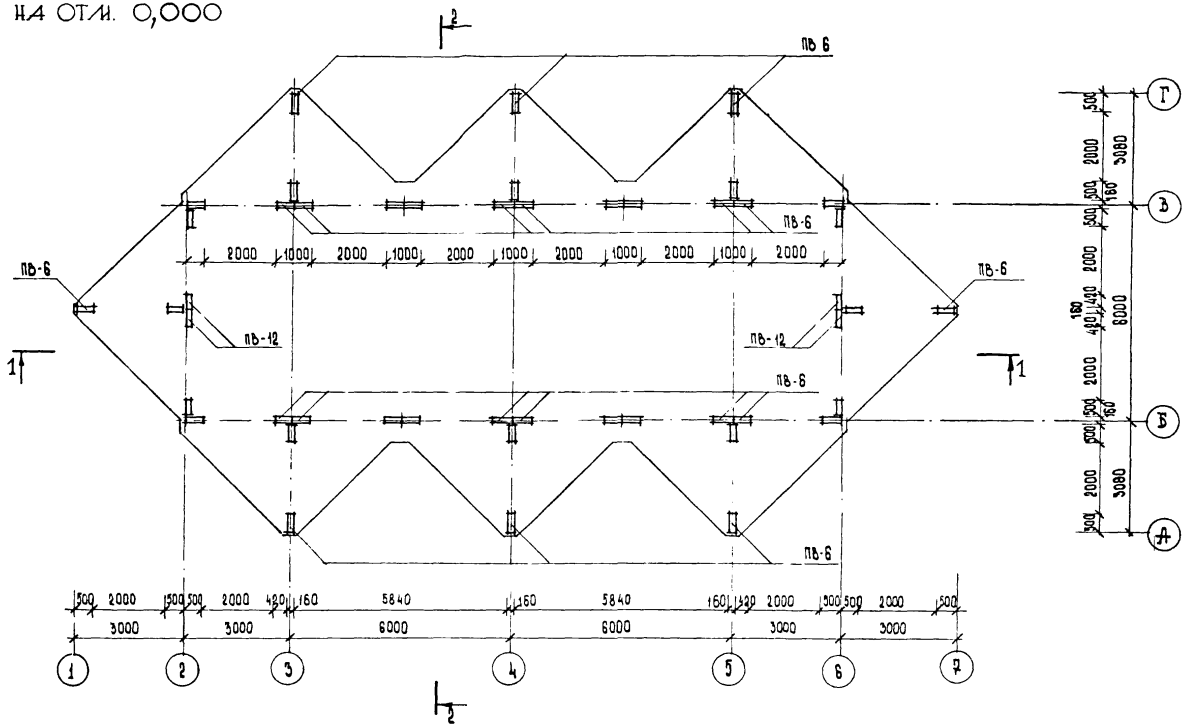

1.090.1-1. 0-5 ОБ ПЗ	ЛИСТ 2

ФОРМАТ А3

ИГРОВОЙ НАВЕС
ВАРИАНТ 1

ПЛАН НА ОТМ. 2,980

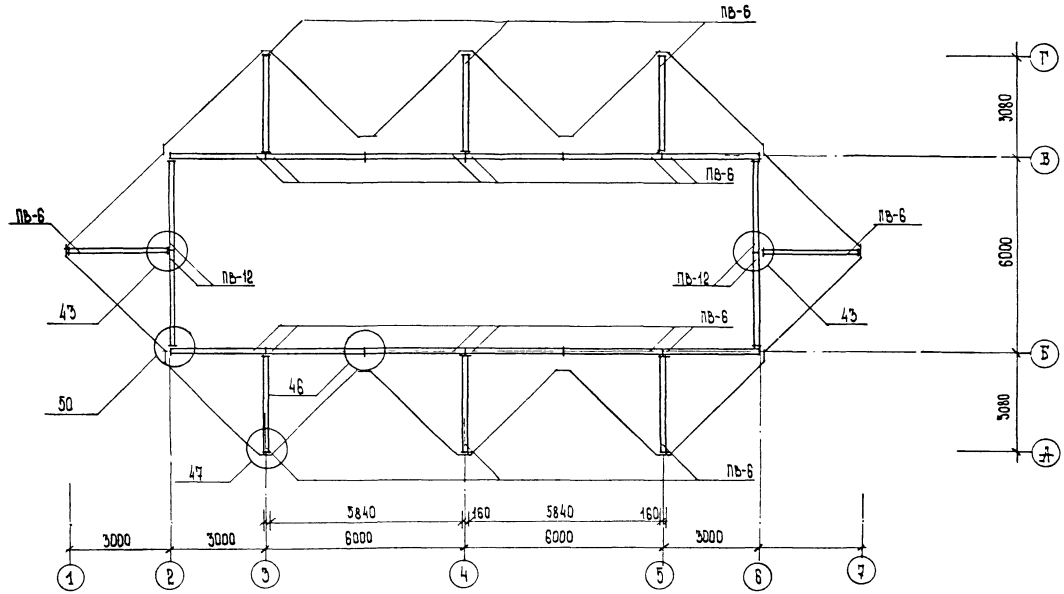

ИГРОВОЙ НАВЕС
ВАРИАНТ 1

ПЛАН ПЕРЕКРЫТИЯ

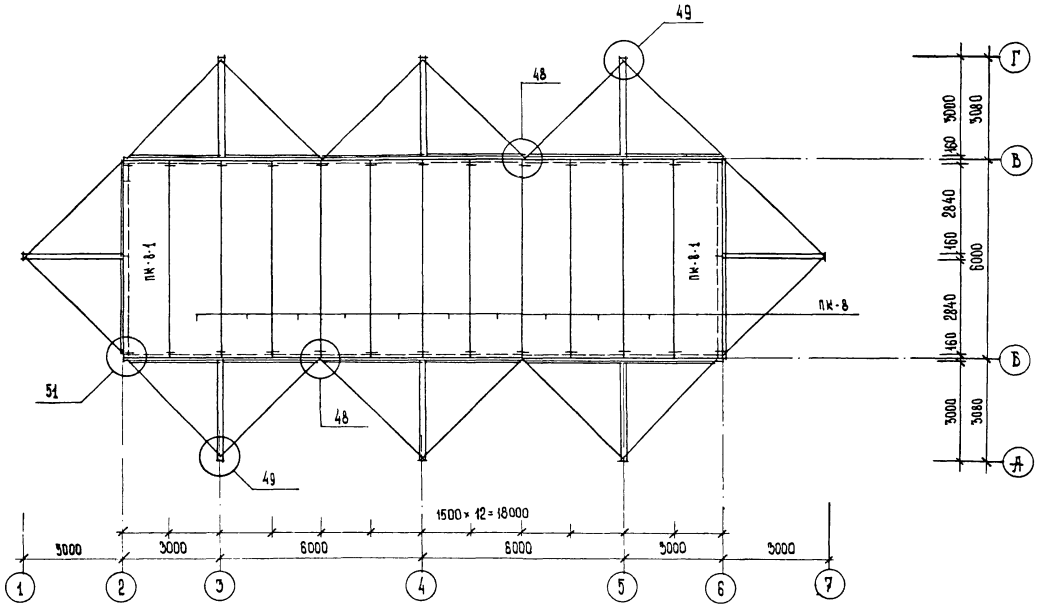

ИГРОВОЙ НАВЕС
ВАРИАНТ 1

ПЛАН КРОВЛИ

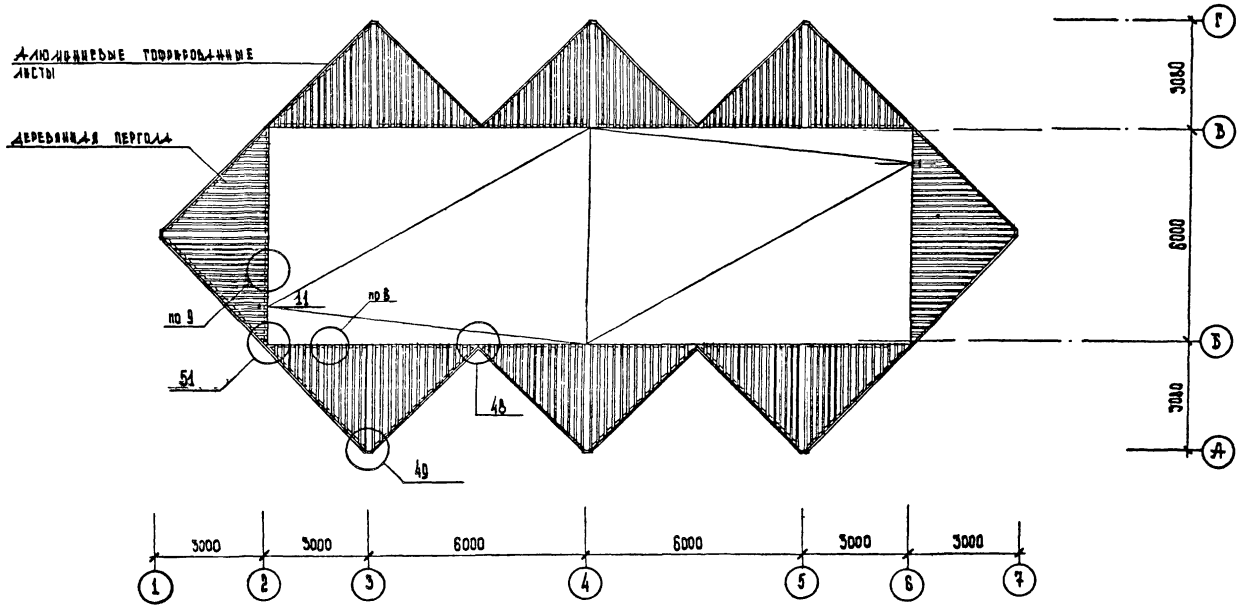

1.090.1-1. Ф-5 06ТЗ	ЛИСТ 5

22832-02 7 ФОРМАТ А3

ИГРОВОЙ НАВЕС
ВАРИАНТ 1

РАЗРЕЗ 1-1

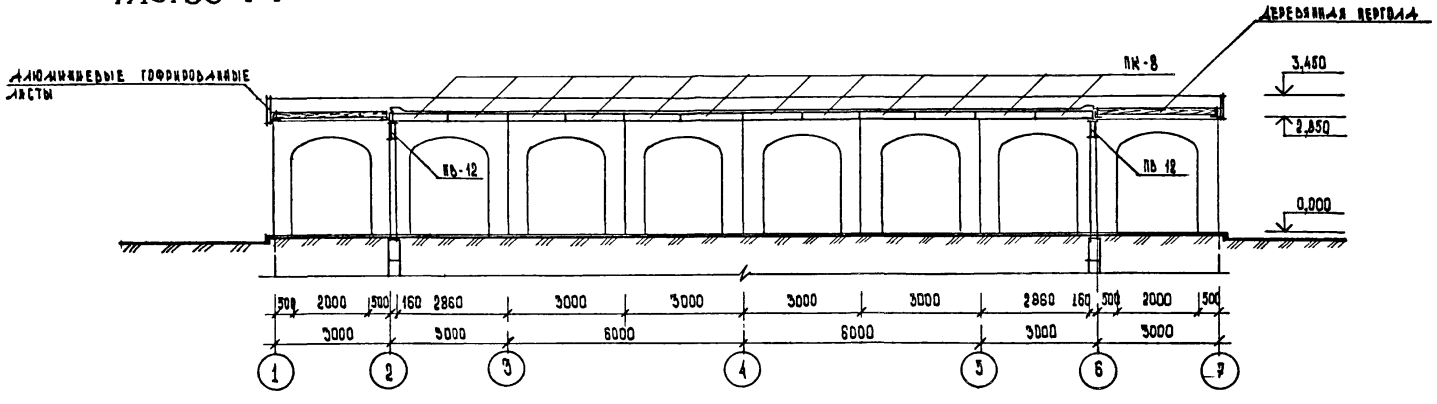

РАЗРЕЗ 2-2

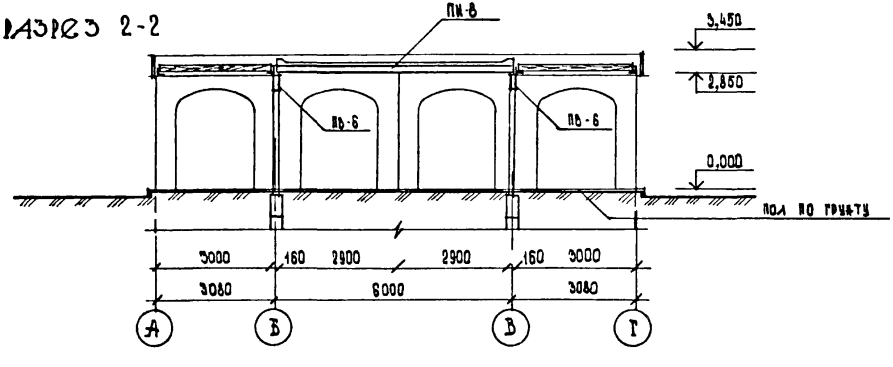

1.090.1-1. 0-5 06 ПЗ	ЛИСТ 6

22832-02 8 формат А3

ИГРОВОЙ НАВЕС
ВАРИАНТ 2

ФАСАД

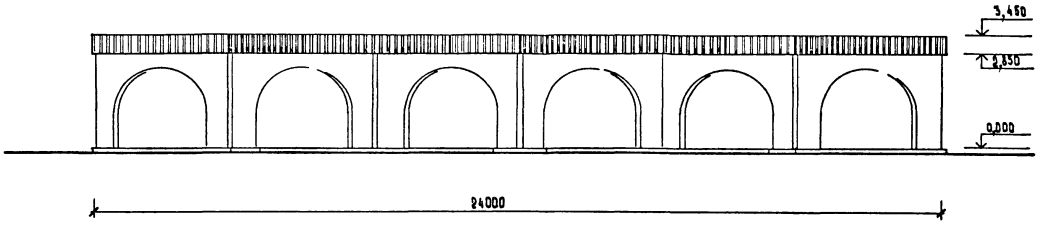

ФАСАД 1-1

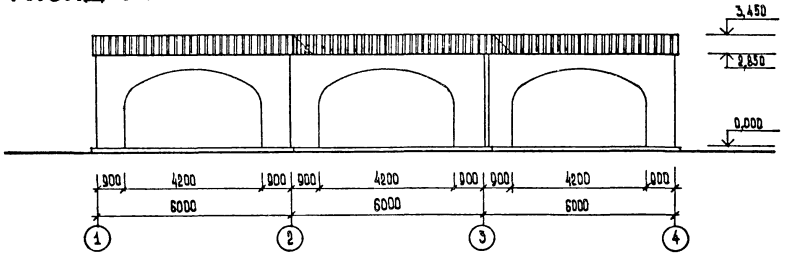

ИГРОВЫЕ НАВЕСЫ ДЛЯ ДЕТСКИХ ЯСЛЕЙ-САДОВ
ВАРИАНТ 2

ПЛАН НА ОТМ. 0,000

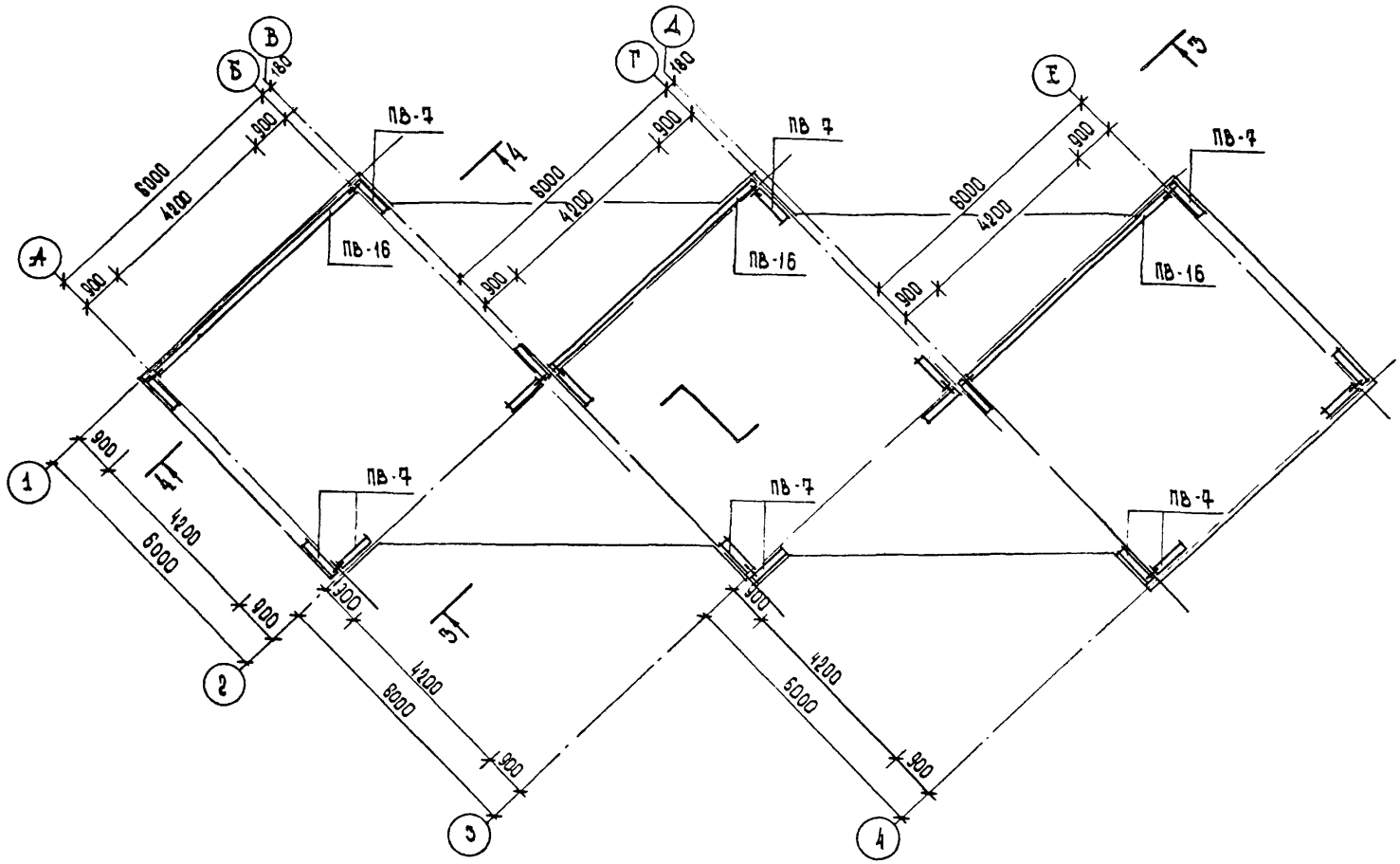

1.090.1-1. 0-5 ОВ ПЗ	Лист 8

22832-02 10

Формат А3

ИГРОВЫЕ НАВЕСЫ ДЛЯ ДЕТСКИХ ЯСЛЕЙ-САДОВ
ВАРИАНТ 2

ПЛАН НА ОТМ. 2,980

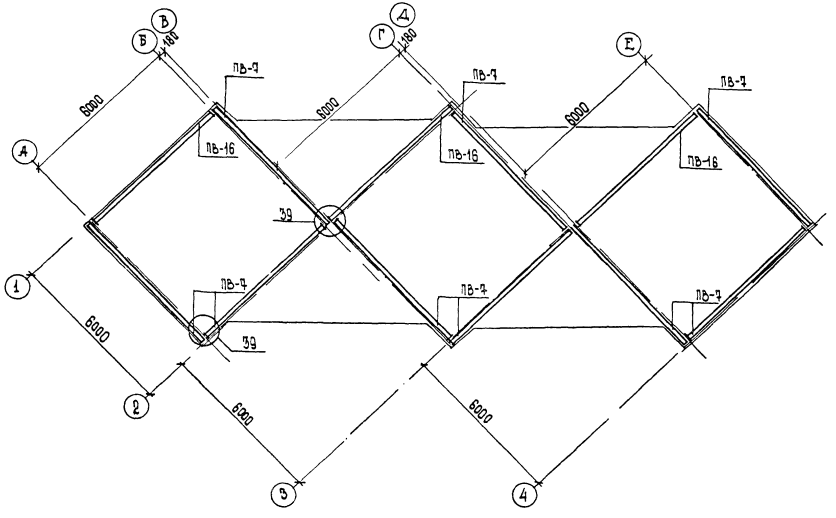
А
Б
В
Г
Д
Е
1
2
3
4
6000
6000
6000
6000
180
180
ПВ-7
ПВ-16
ПВ-16
ПВ-16
ПВ-7
ПВ-7
ПВ-7

ЦРОВОЙ НАВЕС
ВАРИАНТ 2

ПЛАН ПЕРЕКРЫТИЯ

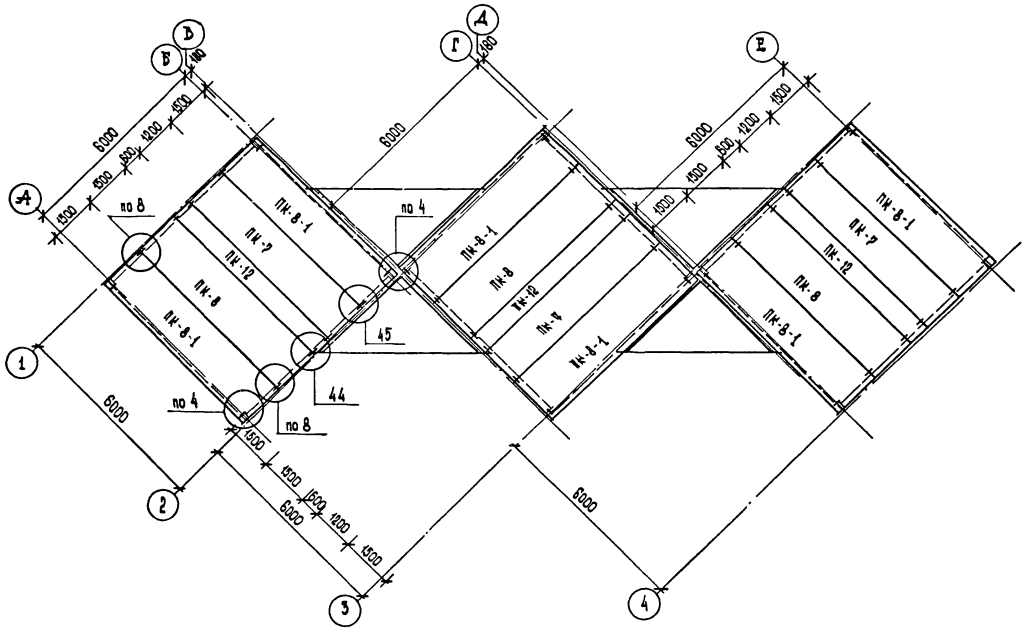

ИГРОВОЙ НАВЕС
ВАРИАНТ 2

ПЛАН КРОВЛИ

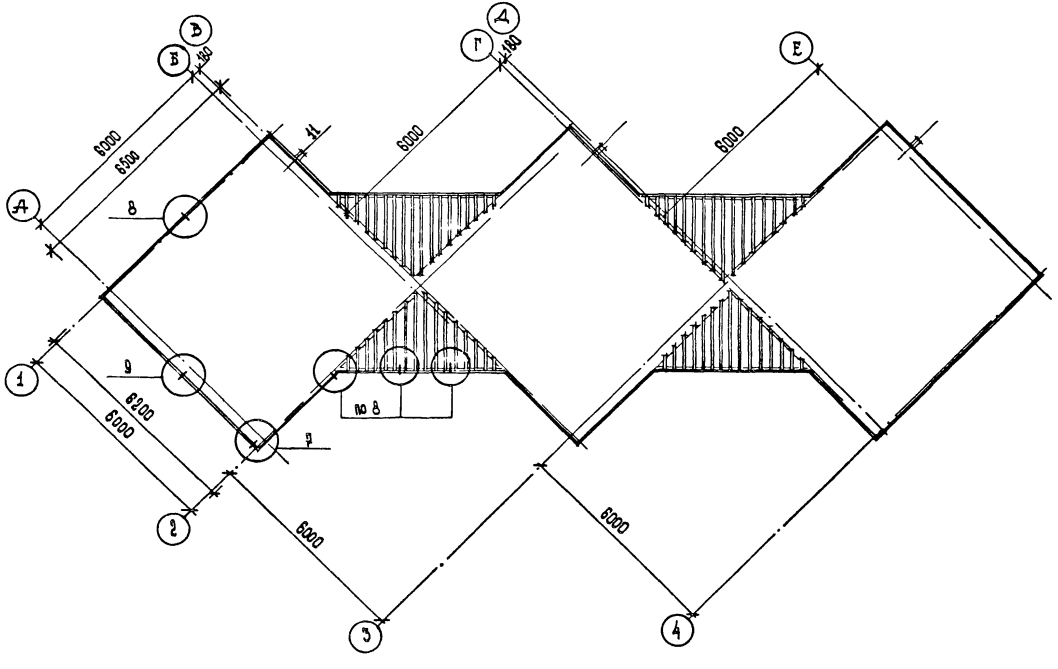

ИГРОВОЙ НАВЕС
ВАРИАНТ 2

РАЗРЕЗ 3-3

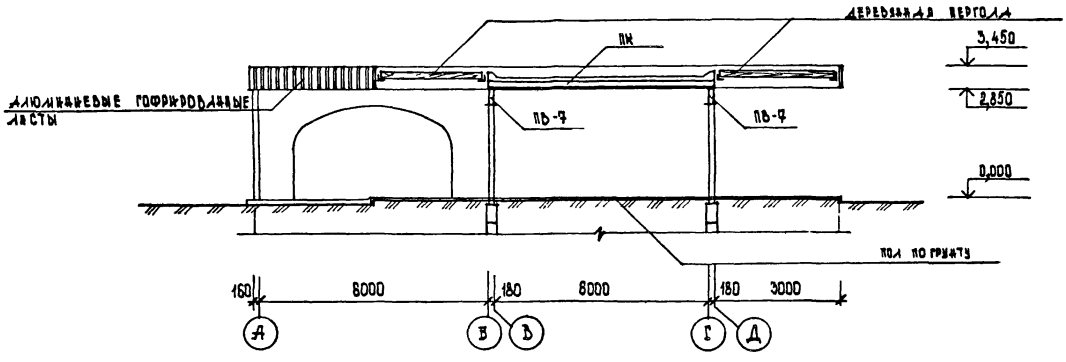

РАЗРЕЗ 4-4

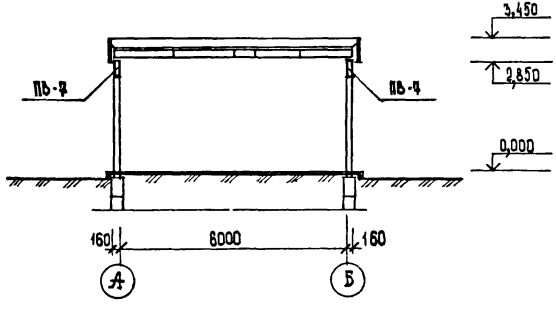

ИГРОВОЙ НАВЕС
ВАРИАНТ 3

ФАСАД 1-4

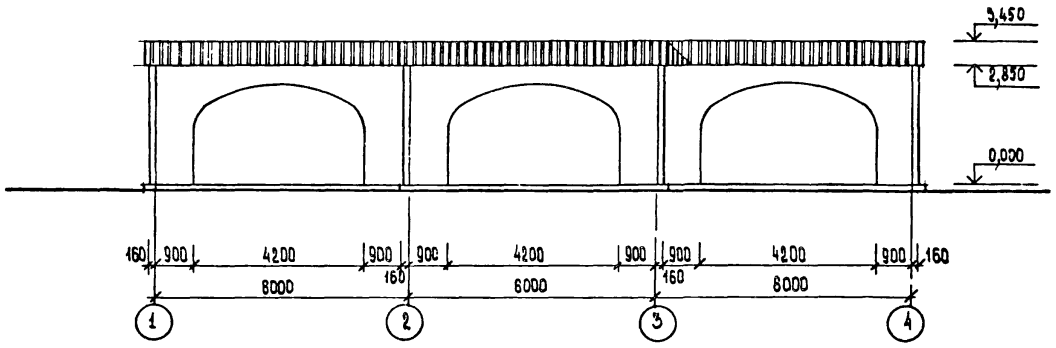

РАЗРЕЗ 5-5

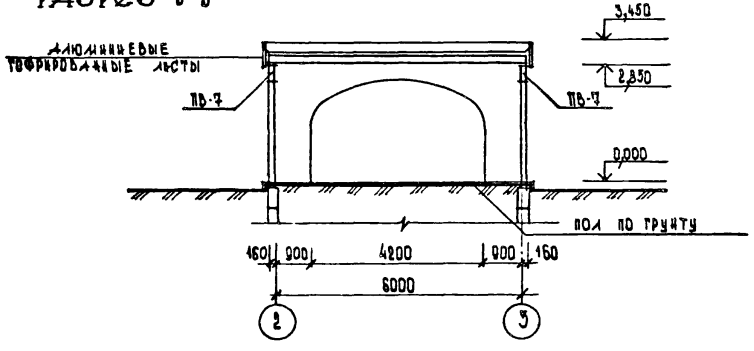

ИГРОВОЙ НАВЕС
ВАРИАНТ 3

ПЛАН НА ОТМ. 0,000

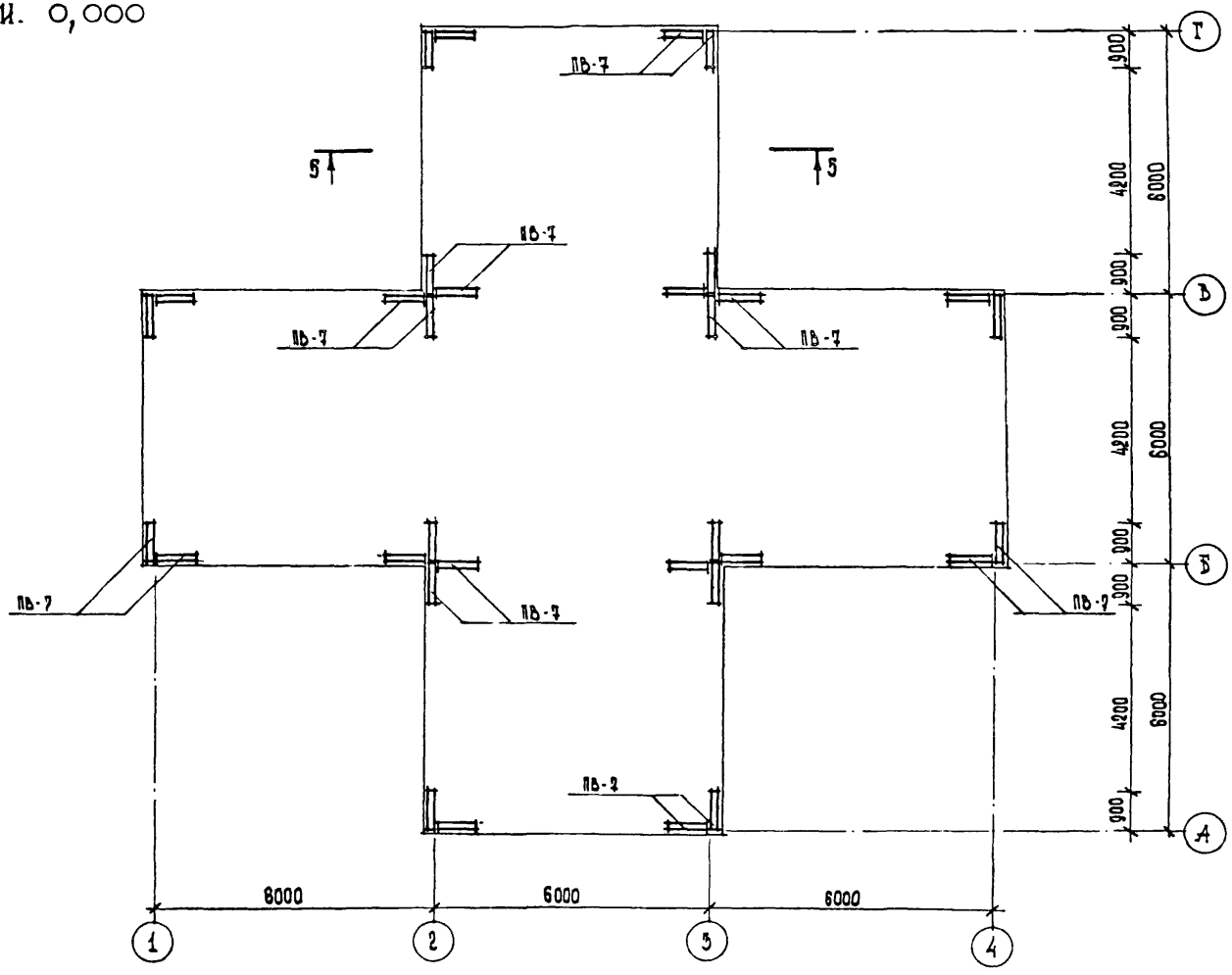

ИГРОВОЙ НАВЕС
ВАРИАНТ 3

ПЛАН НА ОТМ. 2,080

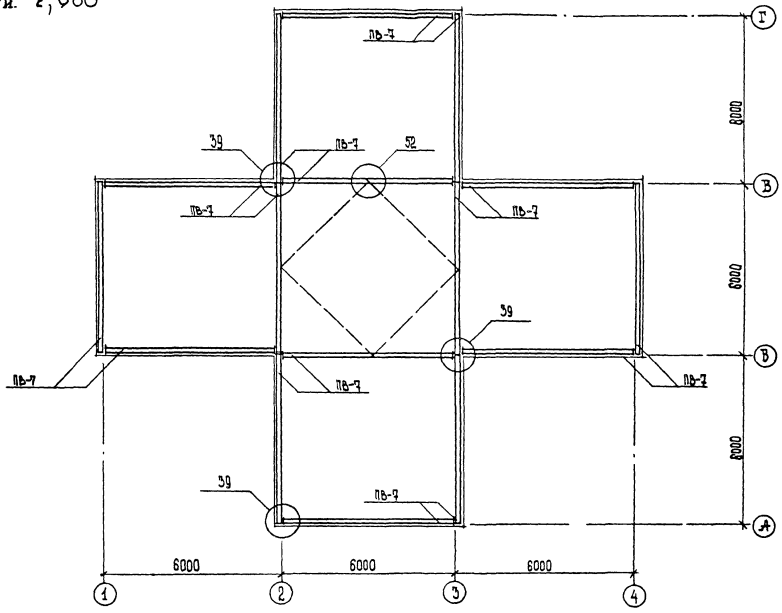

ИГРОВОЙ НАВЕС
ВАРИАНТ 3

ПЛАН ПЕРЕКРЫТИЯ

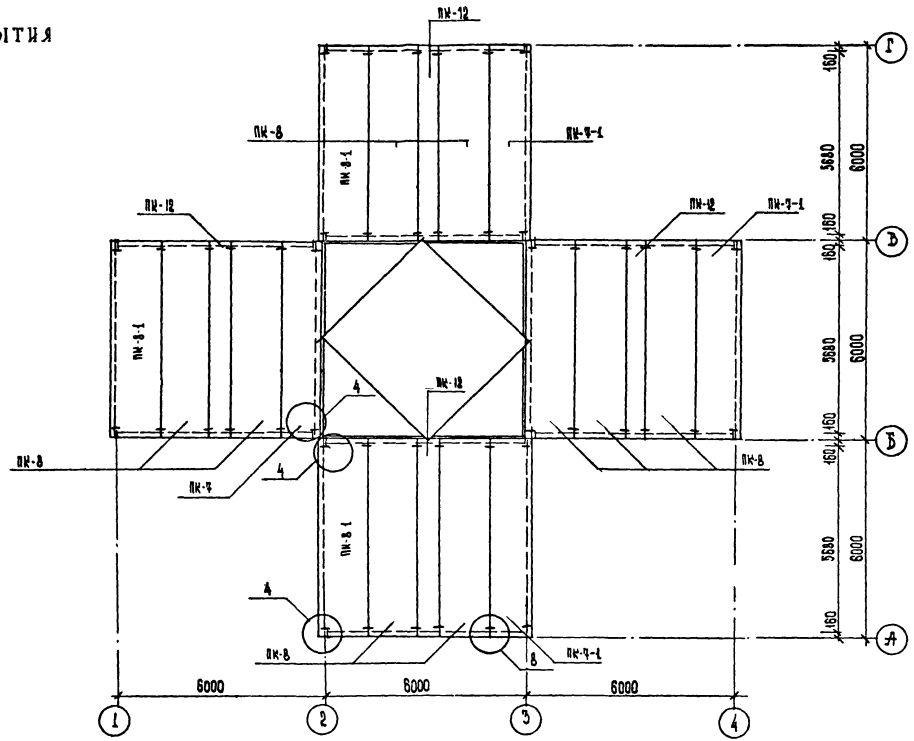

ИГРОВОЙ НАВЕС
ВАРИАНТ 3

ПЛАН КРОВЛИ

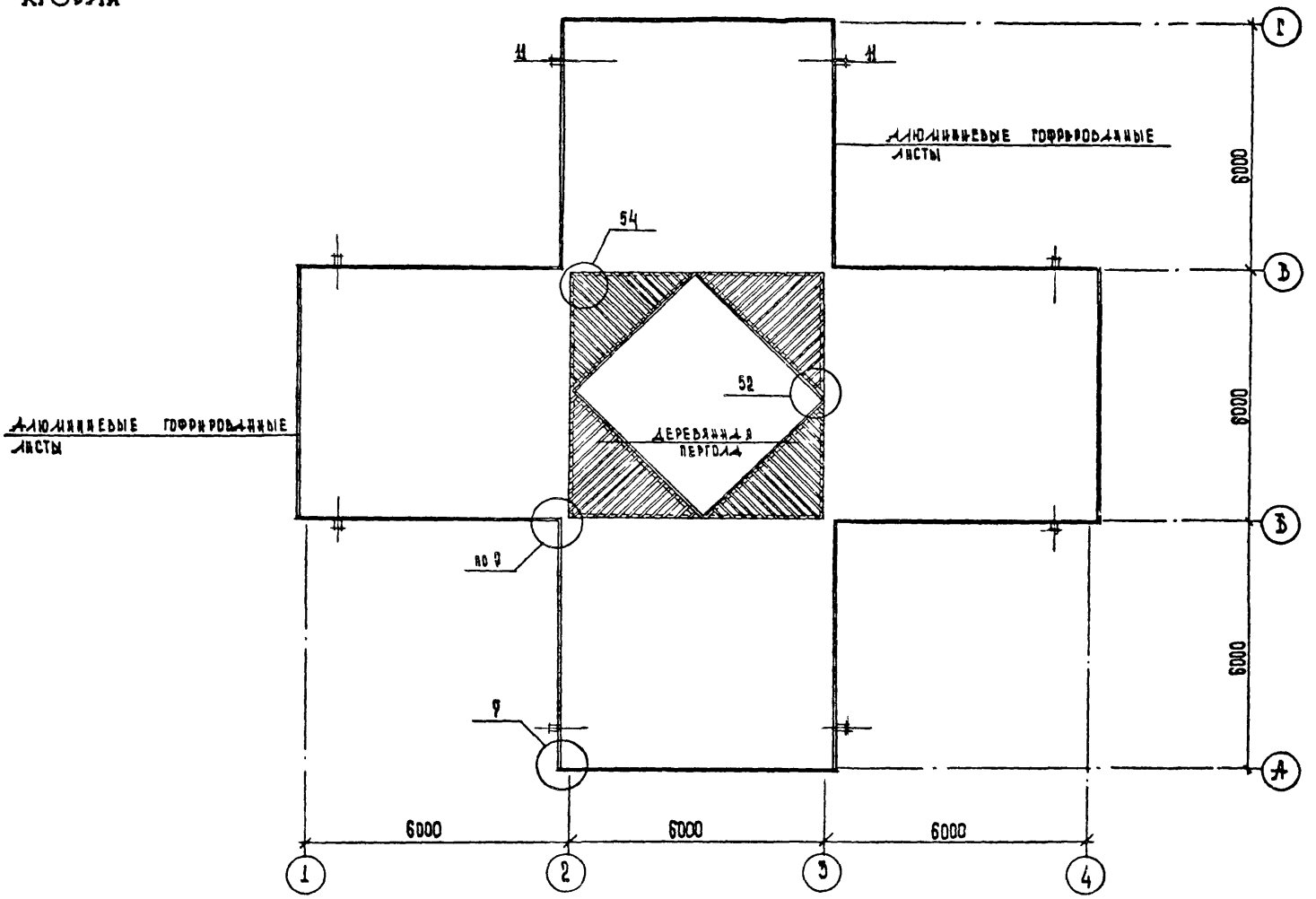

ИГРОВОЙ НАВЕС
ВАРИАНТ 4

ФАСАД 1-6

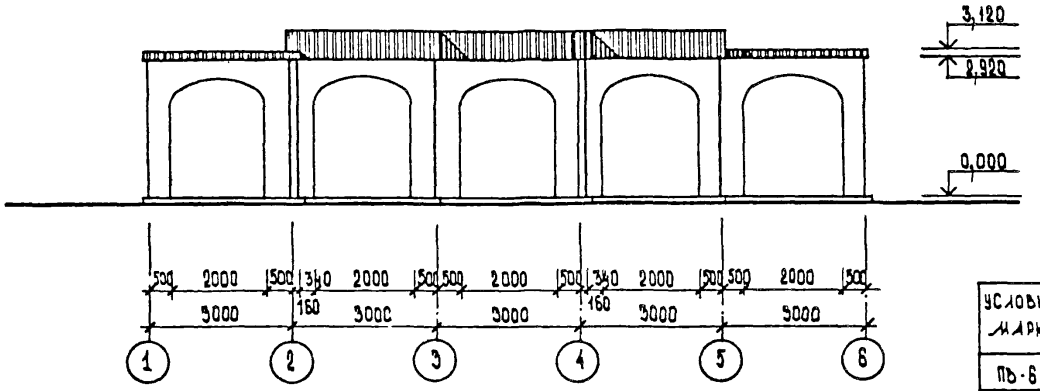

РАЗРЕЗ 6-6

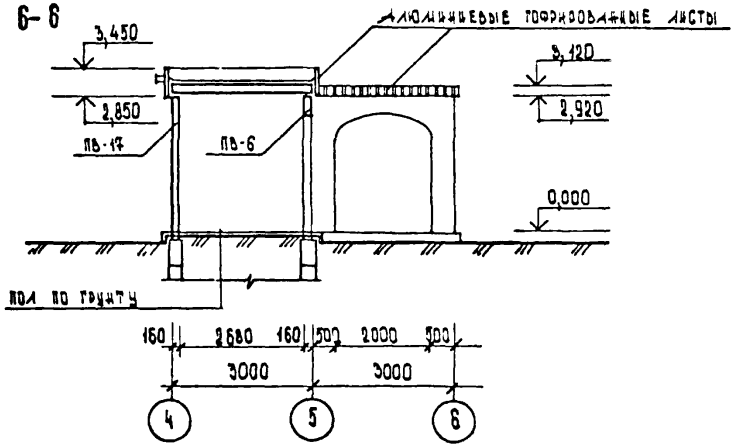

УСЛОВНАЯ МАРКА	МАРКА ПО СЕРИИ 1.090.1-1	
ПВ-6	ПВА 30.30.20-7Т	Вып 4-1
ПВ-7	ПВА 60.30.42-7Т	4-1
ПВ-12	ПВА 29.30.20-7Т	4-1
ПВ-16	1ПВ 60.30-1Т	4-1
ПВ-17	1ПВ 30.30-1Т	4-1
ПК-3	ПК 30.12-6Т	5-1
ПК-4	ПК 30.15-6Т	5-1
ПК-4-1	ПК 30.15-6Т-1	0-5111ПЗ
ПК-7	ПК 60.12-6АтУТ	5-1
ПК-8	ПК 60.15-6АтУТ	5-1
ПК-8-1	ПК 60.15-6АтУТ-1а	0-5111ПЗ
ПК-12	ПК 50.06-6Т	5-1
ПК-13	ПК 30.06-6Т	5-1
ПК-13-1	ПК 30.06-6Т-1	0-5111ПЗ
ПК-7-1	ПК 60.12-6АтУТ-1а	0-5111ПЗ

ИГРОВОЙ НАВЕС
ВАРИАНТ 4

ПЛАН НА ОТМ. 0,000

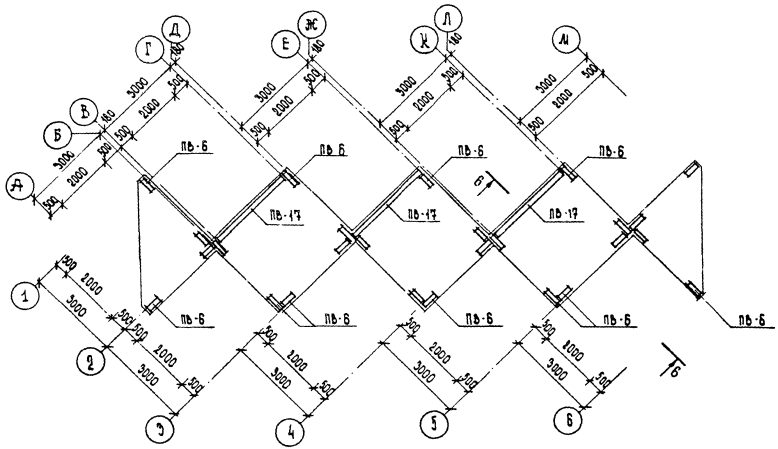

ИГРОВОЙ НАВЕС
ВАРИАНТ А

ПЛАН НА ОТМ. 2,980

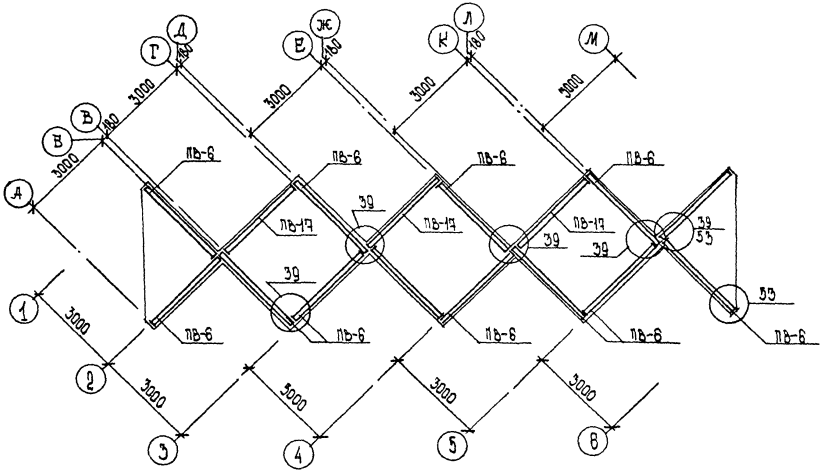

ИГРОВОЙ НАВЕС
ВАРИАНТ 4

ПЛАН ПЕРЕКРЫТИЯ

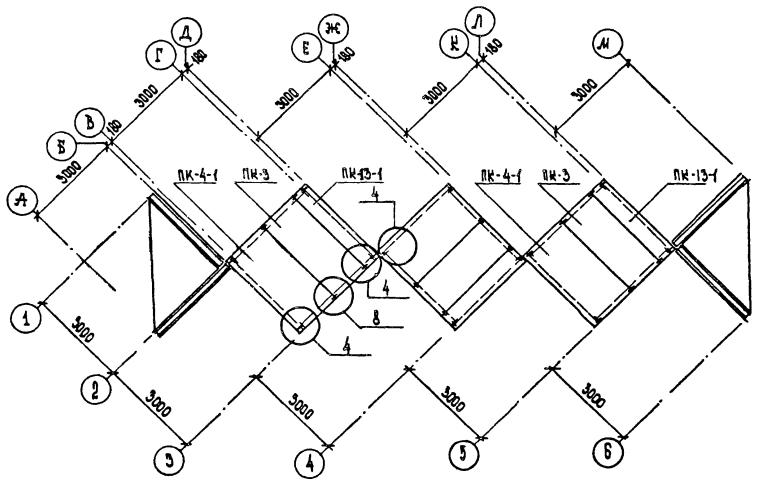

1.090.1-1. 0-5 06 ПЗ	ЛИСТ 21

22832 02 23

ФОРМАТ А3

ИГРОВОЙ НАВЕС
ВАРИАНТ 4

ПЛАН КРОВЛИ

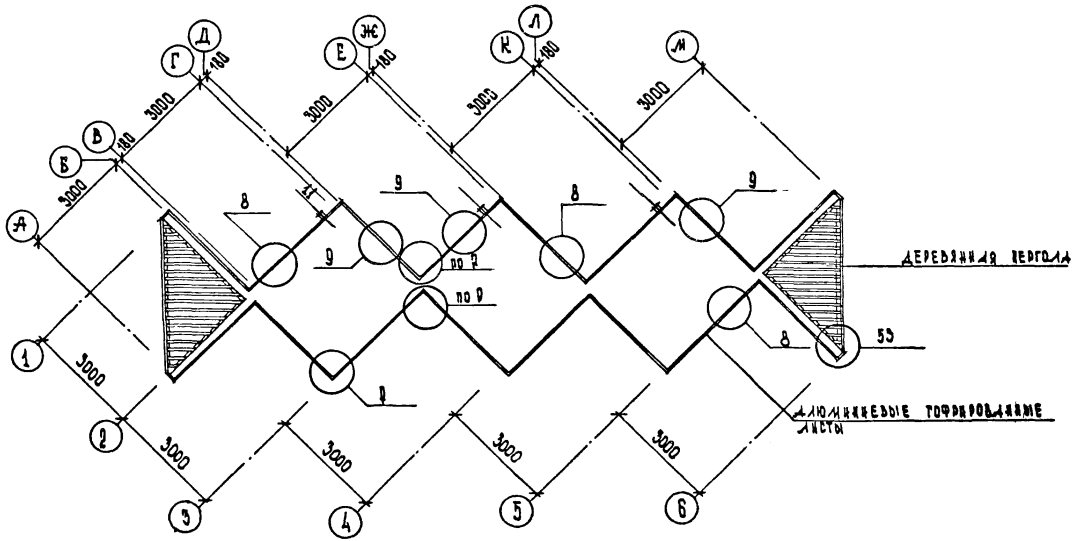

ИГРОВОЙ НАВЕС
ВАРИАНТ 5

ФАСАД 1-4

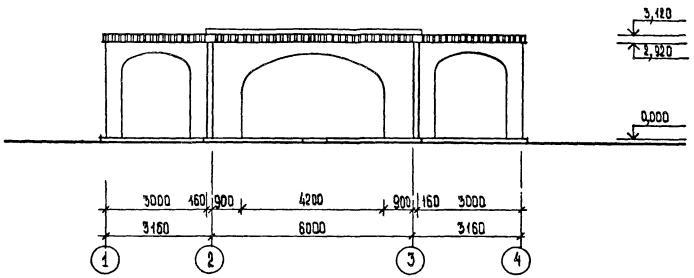

РАЗРЕЗ 1-1

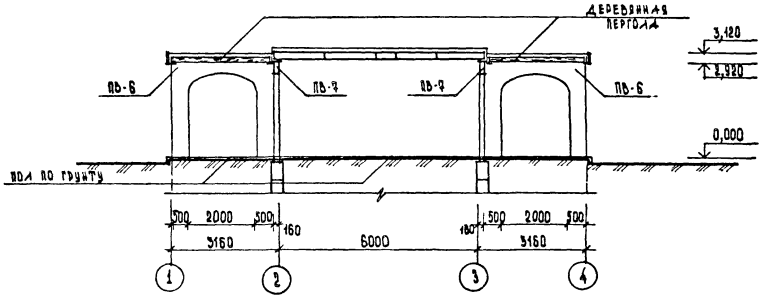

ИГРОВОЙ НАВЕС
ВАРИАНТ 5

ПЛАН НА ОТМ. 0,000

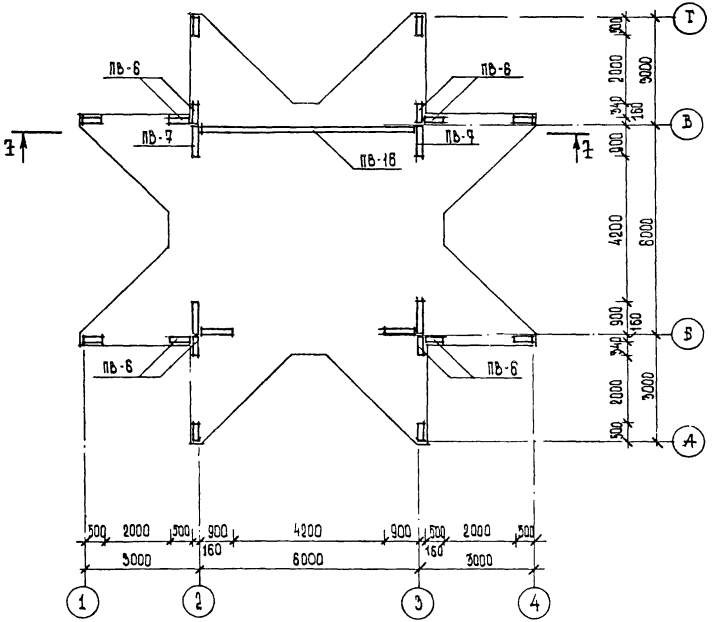

ИГРОВОЙ НАВЕС
ВАРИАНТ 5

ПЛАН НА ОТМ. 2,980

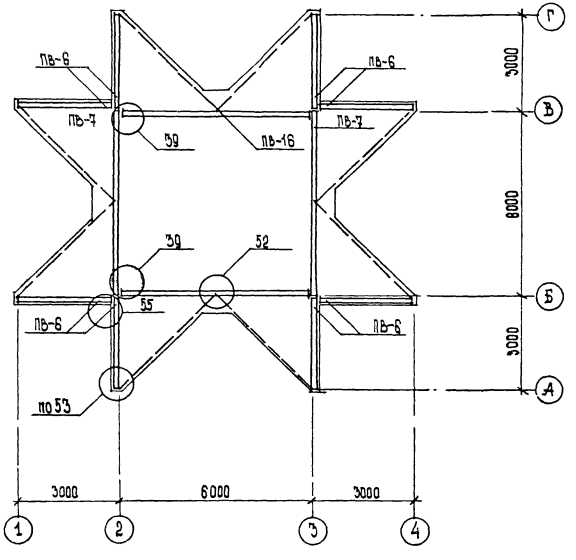

ИГРОВОЙ НАВЕС
ВАРИАНТ - 5

ПЛАН ПЕРЕКРЫТИЯ

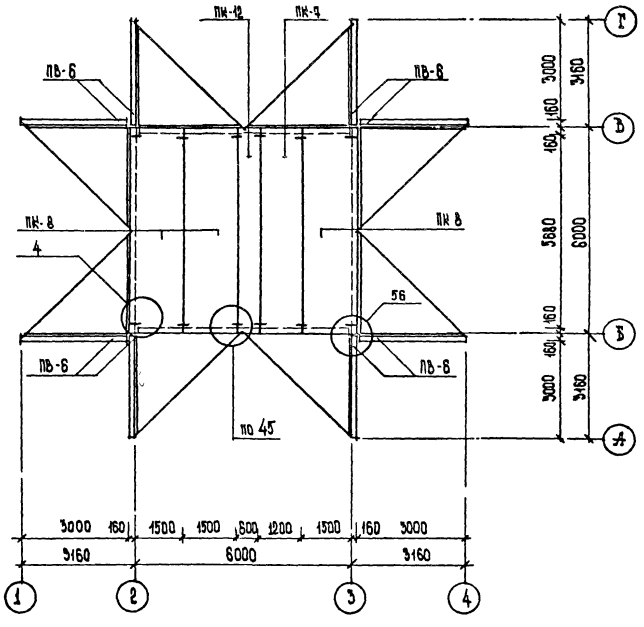

ИГРОВОЙ НАВЕС
ВАРИАНТ 5

ПЛАН КРОВЛИ

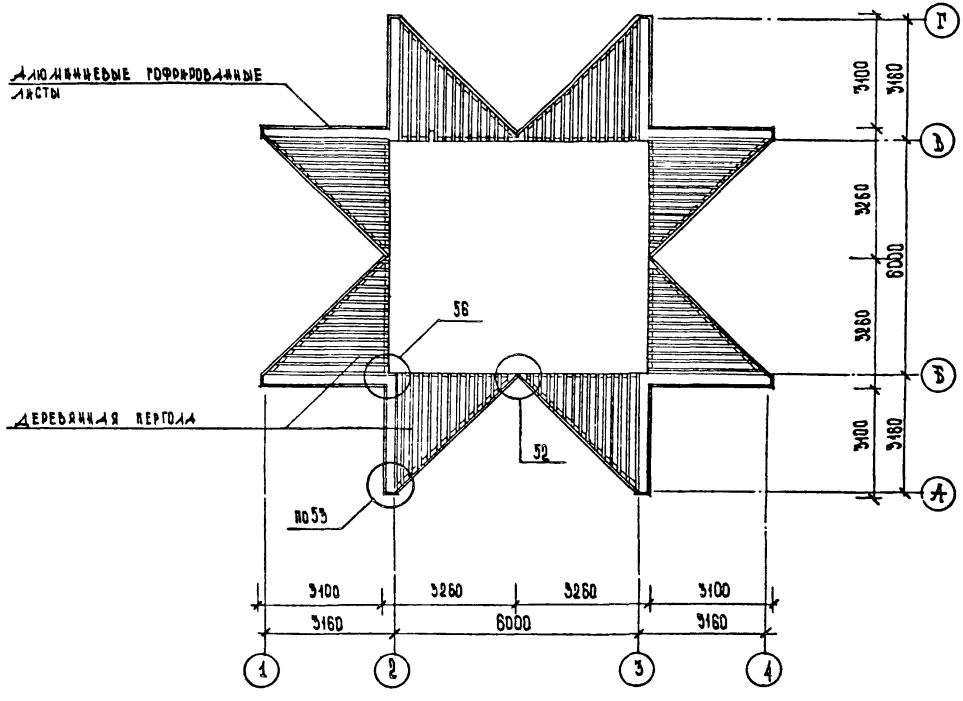

ИГРОВОЙ НАВЕС
ВАРИАНТ 1

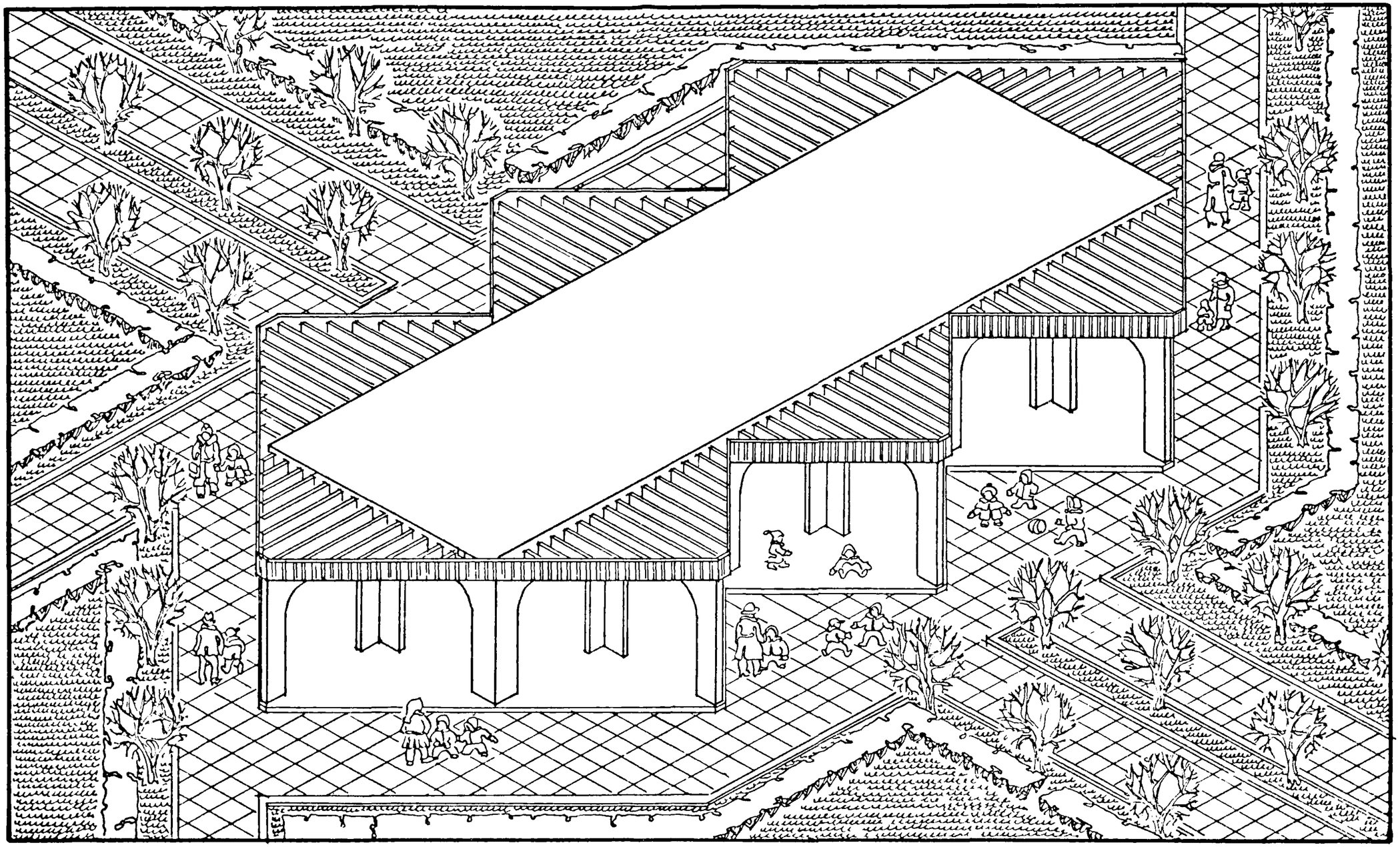

ИГРОВОЙ НАВЕС
ВАРИАНТ 3

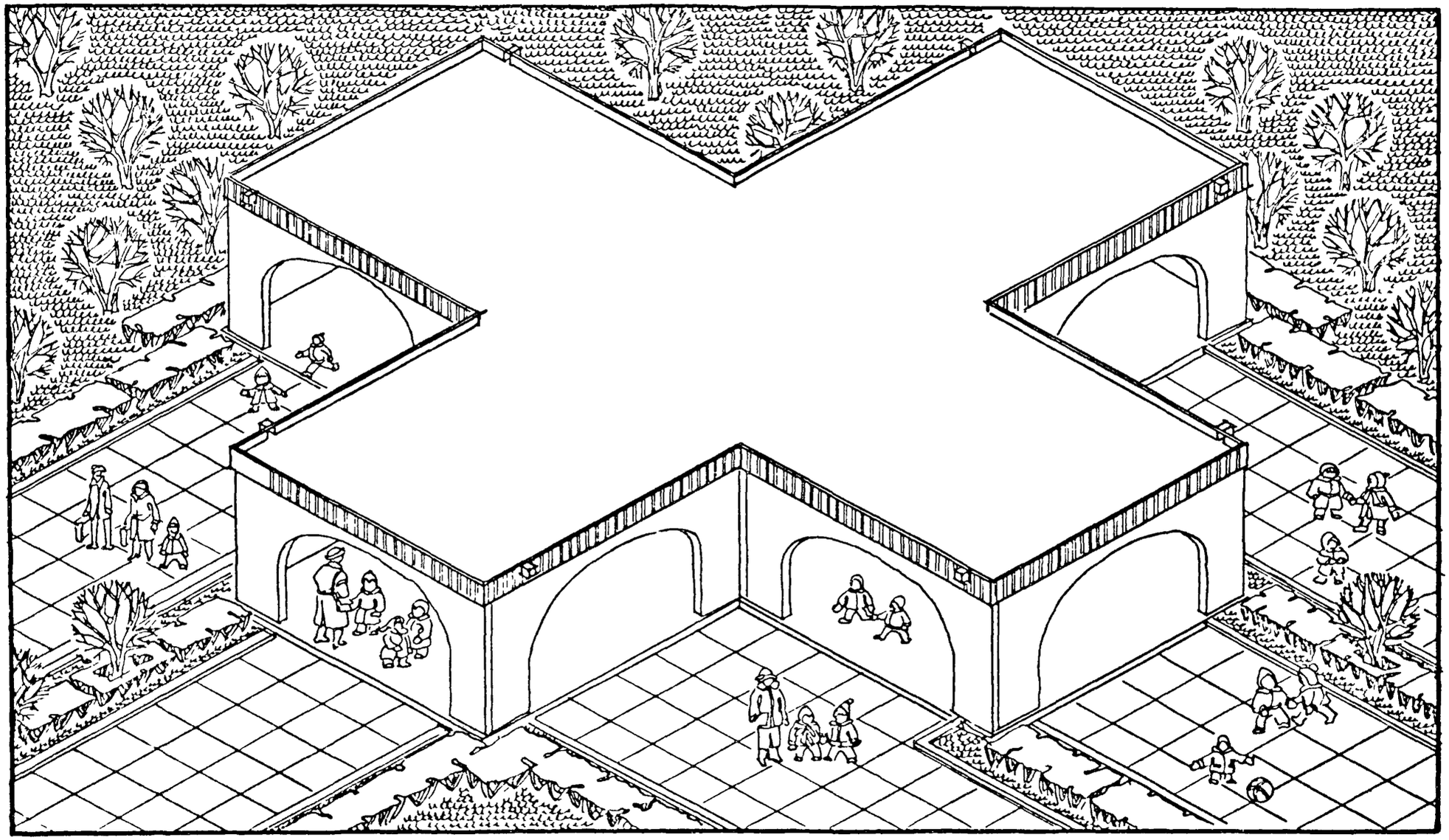

ИГРОВОЙ НАВЕС
ВАРИАНТ 4

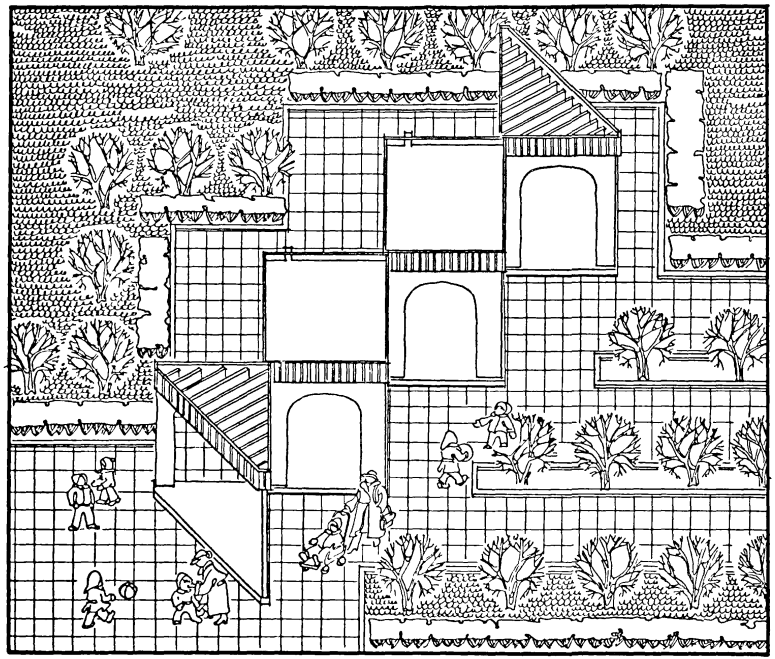

КОМБИНИРОВАННЫЙ НАВЕС ДЛЯ ТОРГОВО-РЕКРЕАЦИОННЫХ ЗОН С ЭЛЕМЕНТАМИ БЛАГОУСТРОЙСТВА И РЕКЛАМЫ

ФАСАД 1-6

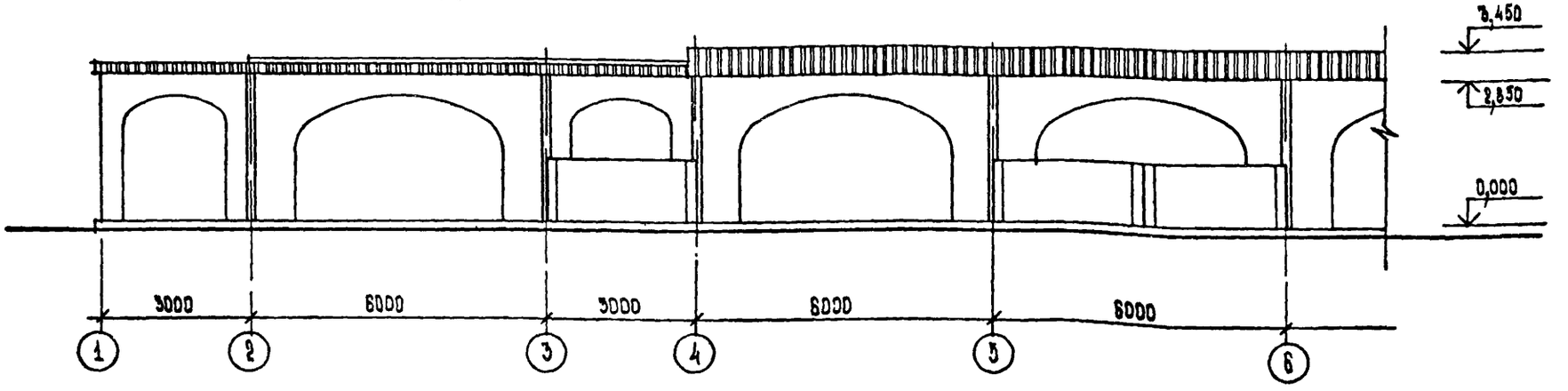

ФАСАД Г-А

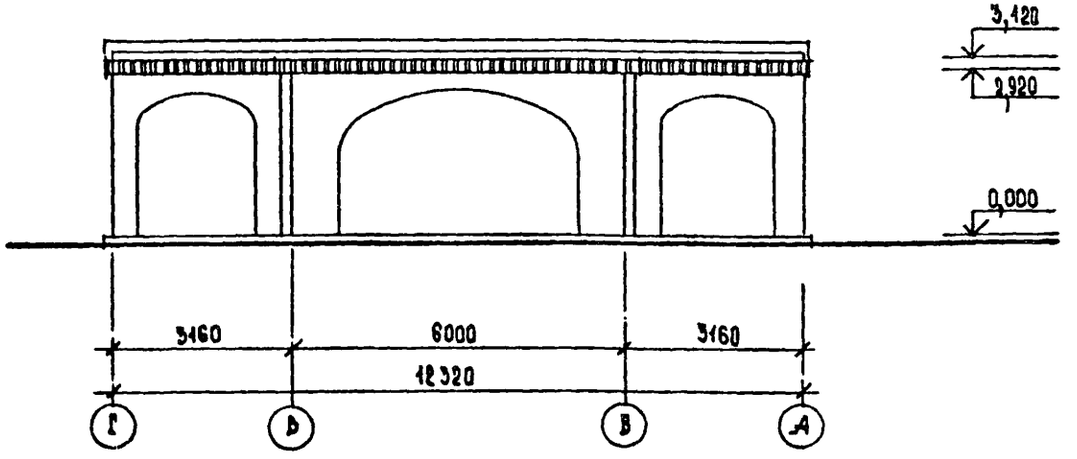

РУК.МАСТ.	ГУВАРЕВИЧ	
Н.КОНТР.	СИНЯВСКАЯ	
ГЛ.ИНЖ.М.	СТАНУЛЕВИЧ	
ГАП	ТЕРЕЛОВ	
ГИП	БЫЦКИН	
СТ.АРХ.	ЬРМИЛИНА	

1.090.1-1.0-5 ОПЗ

КОМБИНИРОВАННЫЙ НАВЕС ДЛЯ ТОРГОВО-РЕКРЕАЦИОННЫХ ЗОН С ЭЛЕМЕНТАМИ БЛАГОУСТРОЙСТВА И РЕКЛАМЫ

СТАДИЯ	ЛИСТ	ЛИСТОВ
Р	1	9

ЦНИИЭП ТОРГОВО-БЫТОВЫХ ЗДАНИЙ И ТУРИСТСКИХ КОМПЛЕКСОВ

22832-02 33

Формат А3

КОМБИНИРОВАННЫЙ НАВЕС

ПЛАН НА ОТМ 0.000

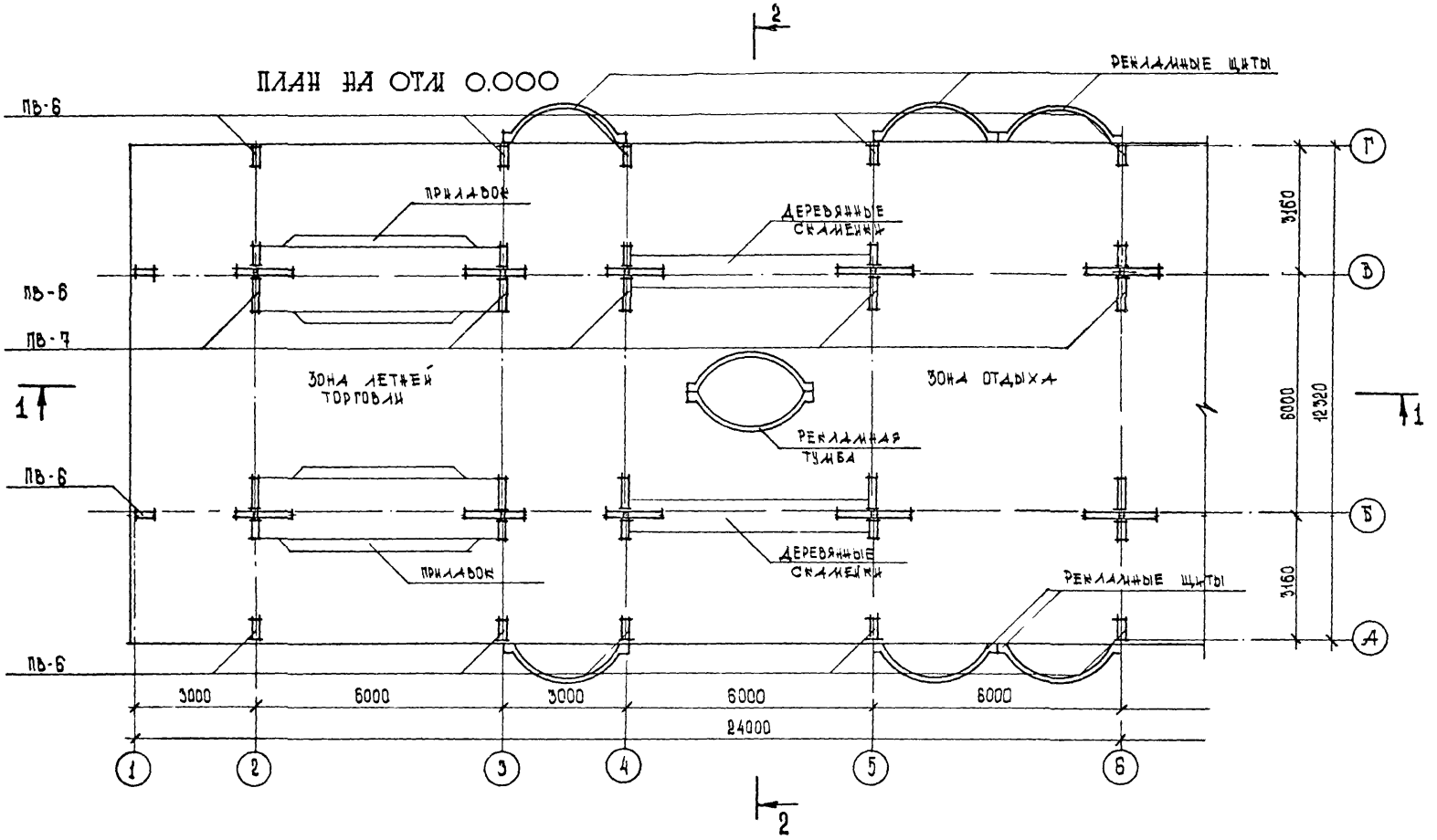

1.090.1-1. 0-5 07 ПЗ	ЛИСТ 2

22832-02 34

Формат А3

КОМБИНИРОВАННЫЙ НАВЕС

ПЛАН НА ОТМ 2,980

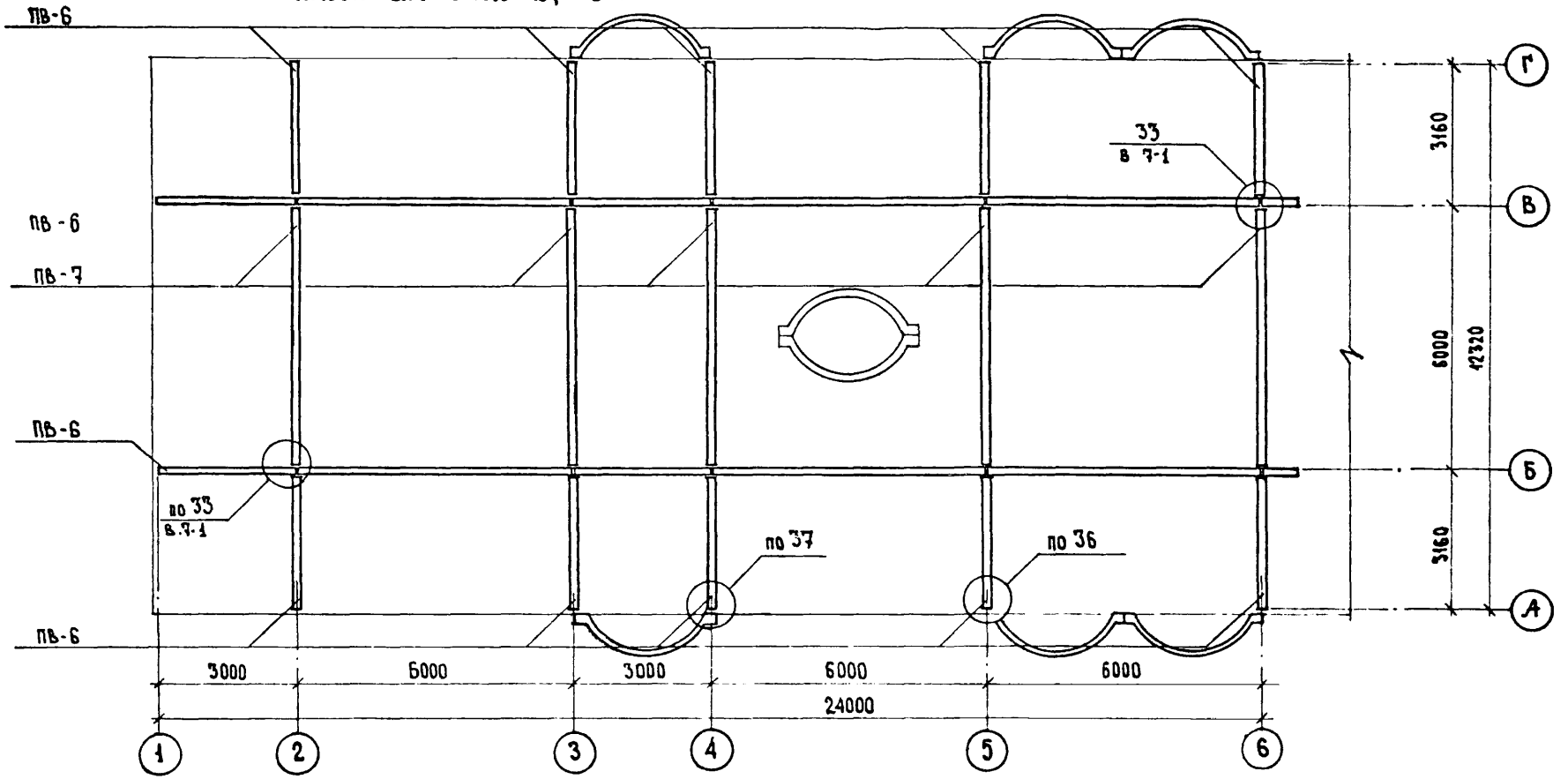

1.090.1-1. 0-5 07 ПЗ	Лист 3

Формат А3

КОМБИНИРОВАННЫЙ НАВЕС

ПЛАН ПЕРЕКРЫТИЯ

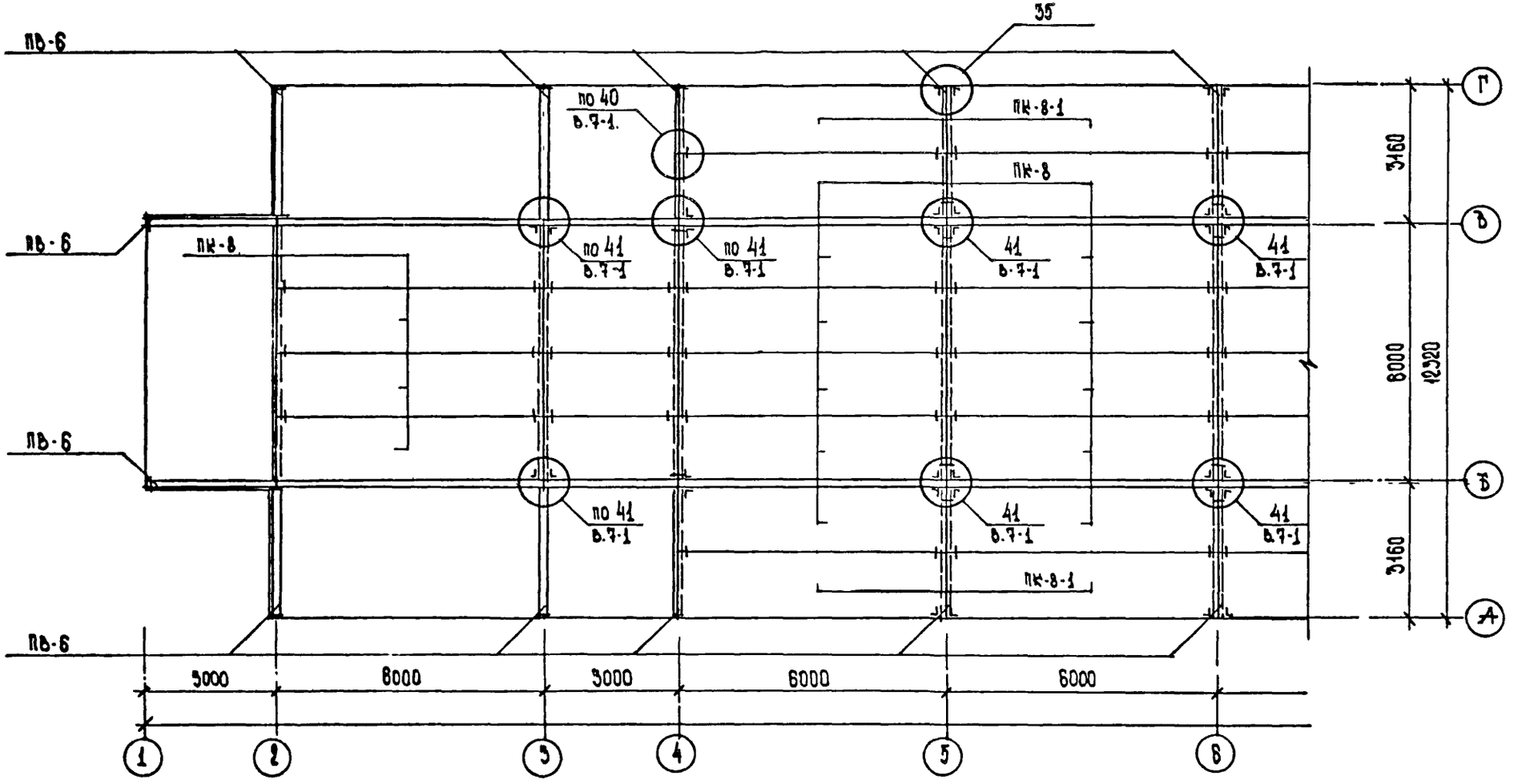

1.090.1-1. 0-5 07 ПЗ	Лист 4

Формат А3

КОМБИНИРОВАННЫЙ НАВЕС

ПЛАН КРОВЛИ

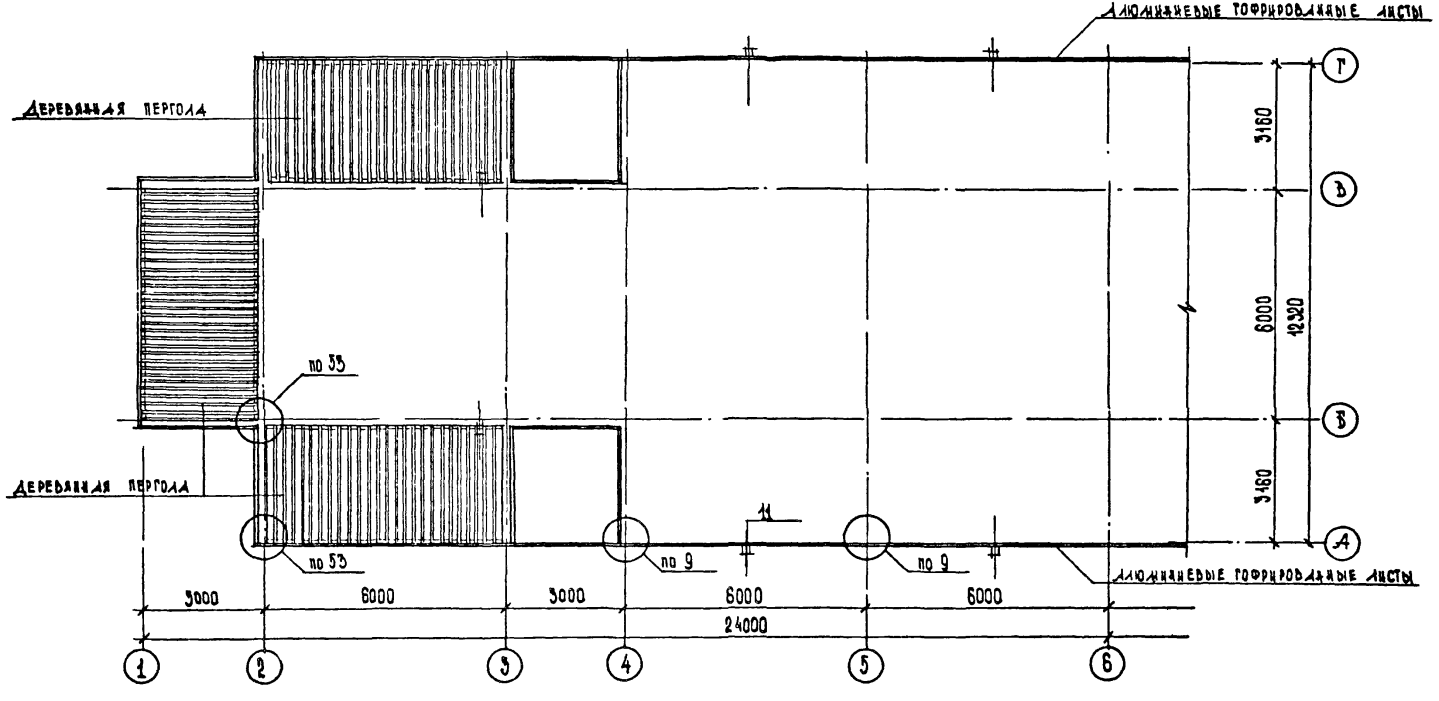

1.090.1-1. 0-5 ОУ ПЗ		ЛИСТ 5

22832-02 37

ФОРМАТ А3

КОМБИНИРОВАННЫЙ НАВЕС

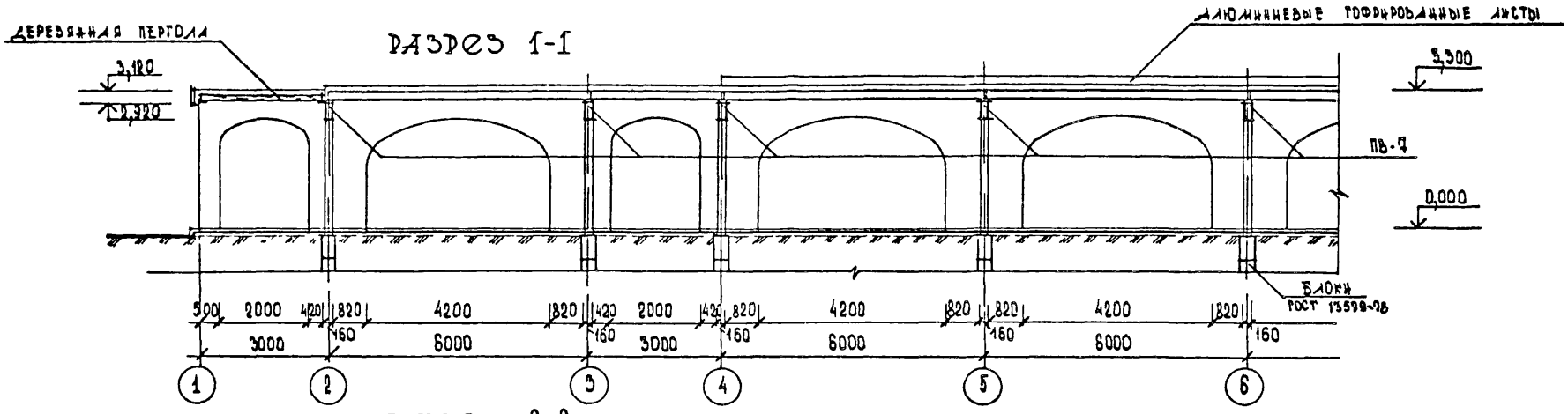

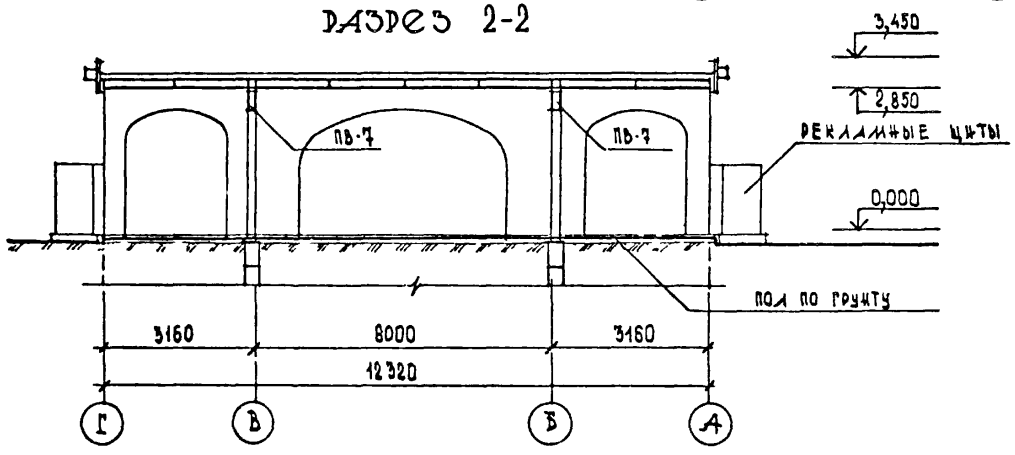

УСЛОВНАЯ МАРКА	МАРКА ПО СЕРИИ 1.090.1-1	
ПВ-6	ПВА 30.30.20-7Т	вып. 4-1
ПВ-7	ПВА 60 30.42-7Т	4-1
ПК-3-1	ПК 30.12-6Т-1	0-511ПЗ
ПК-8	ПК 60.15-6АтVт	5-1
ПК-8-1	ПК 60.15-6АтVт-1а	0-511ПЗ
ОЖ	ОЖ 30.15-Т	2-12

РЕКЛАМНЫЕ ТУМБЫ

ФАСАД 1-4

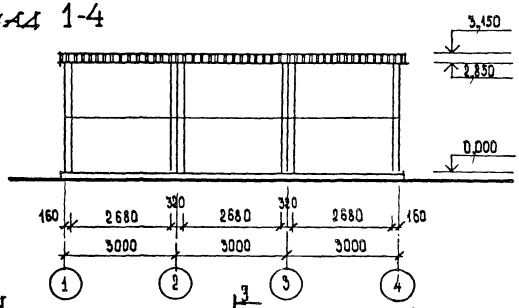

ФАСАД А

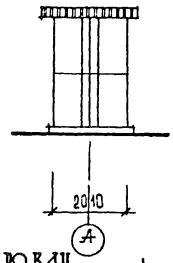

РАЗРЕЗ 3-3

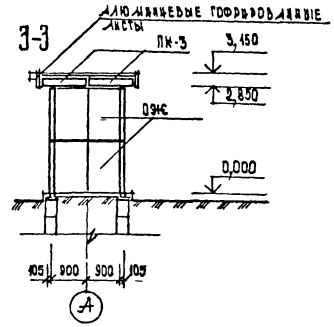

ПЛАН

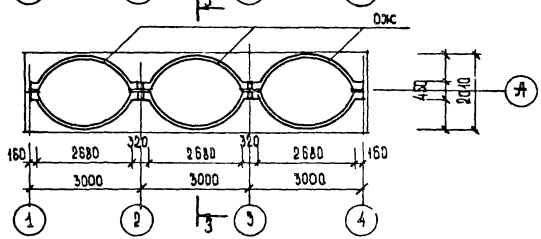

ПЛАН ПРОКЛИ

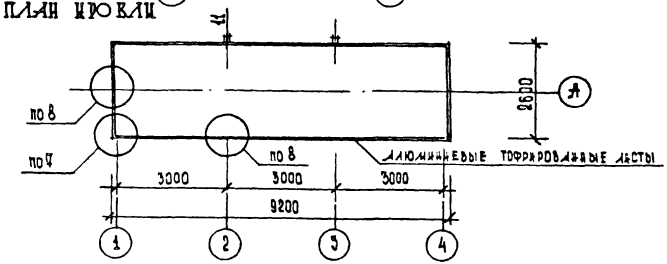

ПЛАН ПЕРЕКРЫТИЯ

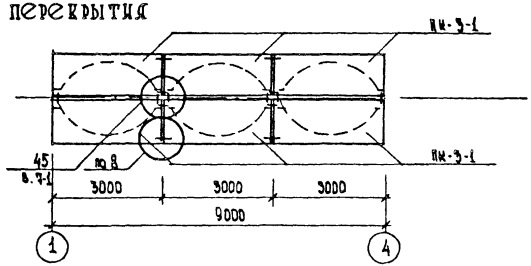

1.090.1-1. 0-5 07 ПЗ	Лист 7

22832-02 39

ФОРМАТ А3

ВЕТРОЗАЩИТНЫЕ СТЕНКИ, РЕКЛАМНЫЕ ЩИТЫ

ВАРИАНТ 1

ФАСАД

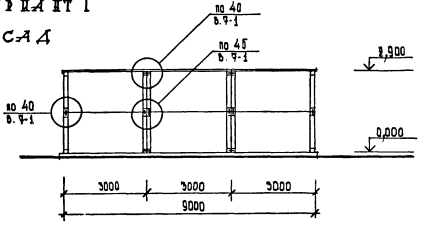

ПЛАН

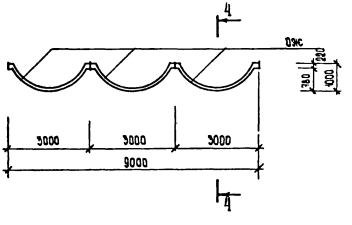

ВАРИАНТ 2

ФАСАД

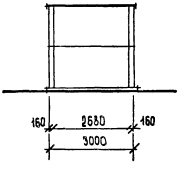

ПЛАН

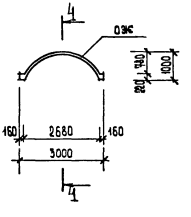

РАЗРЕЗ 4-4

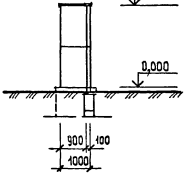

КОМБИНИРОВАННЫЙ НАВЕС

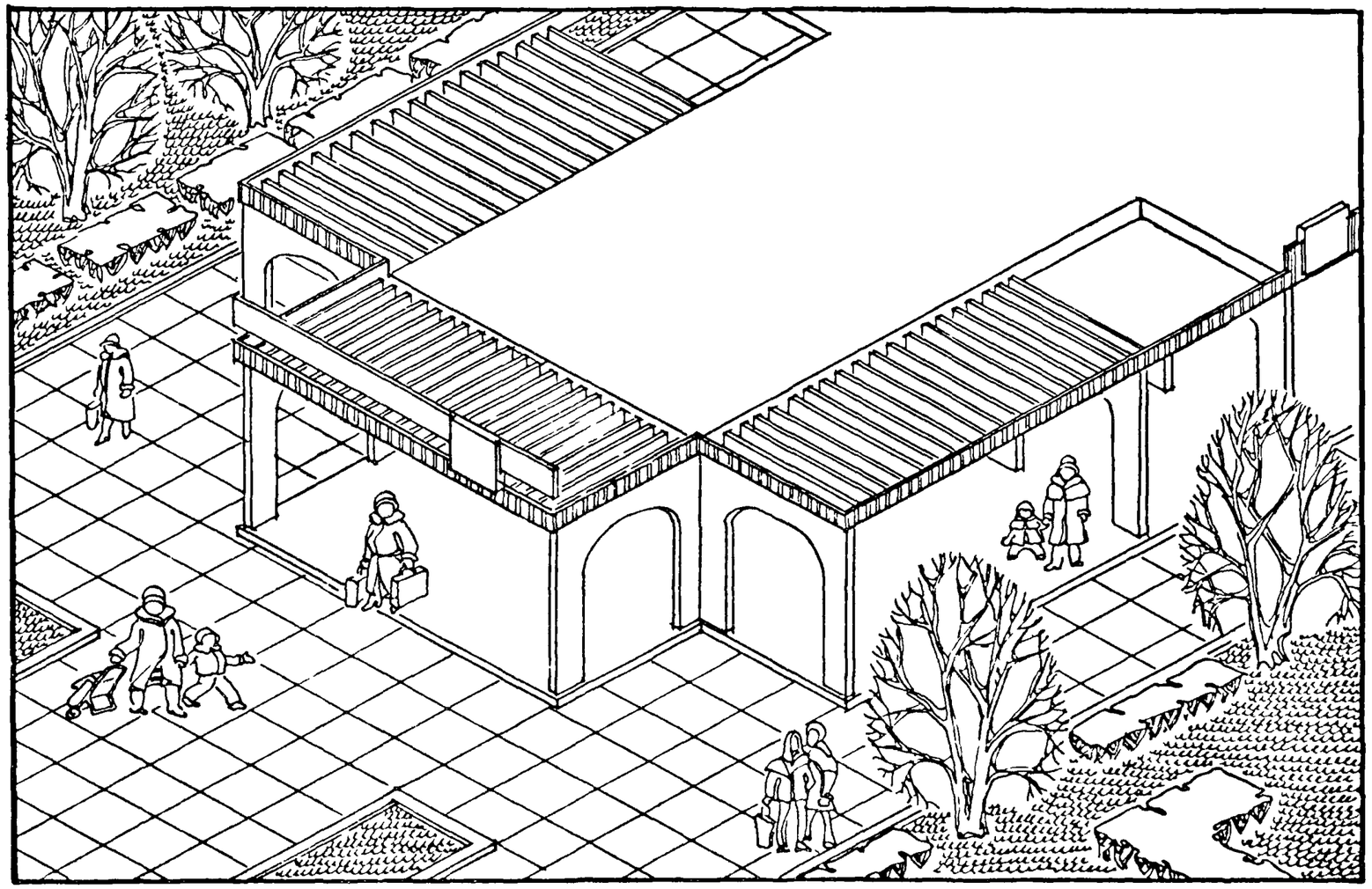

1090.1-1.0-5 07 ПЗ

ЛИСТ 9

22832-02 41

ФОРМАТ А3

ВХОДЫ НА ТЕРРИТОРИЮ ДЕТСКИХ САДОВ-ЯСЛЕЙ И ШКОЛ
ВАРИАНТ 1

ФАСАД 1-6

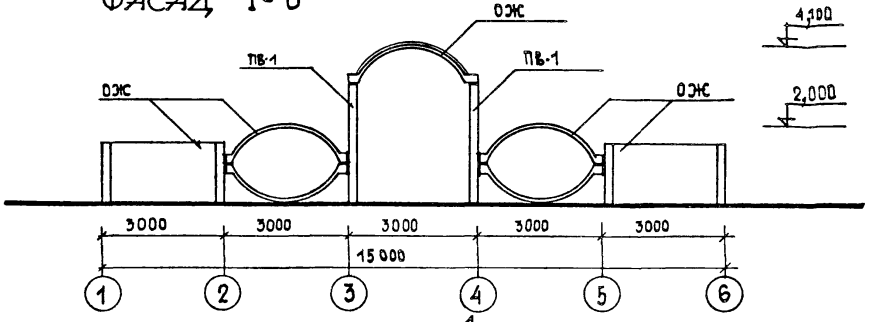

ФАСАД А

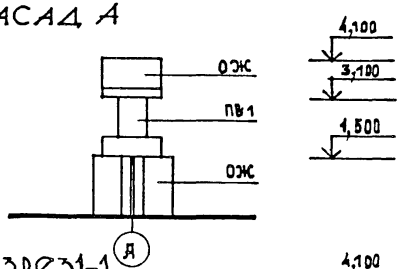

ПЛАН

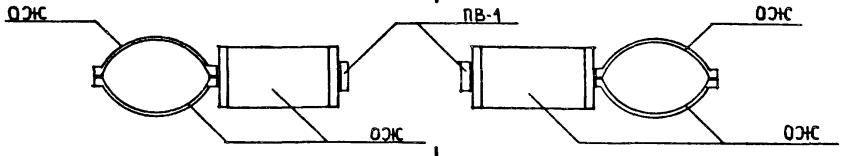

РАЗРЕЗ 1-1

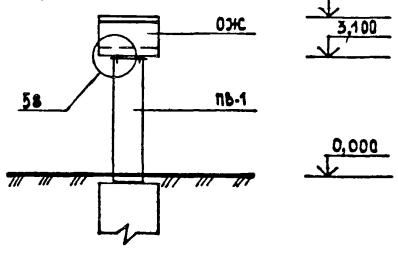

ПЛАН ПЕРЕКРЫТИЯ

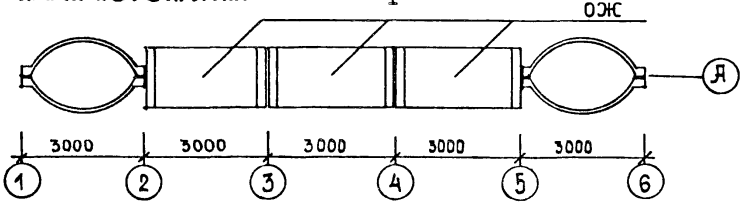

РУК.МАСТ.	ГУБАРЕВИЧ		
Н.КОНТР.	СИНЯВСКАЯ		
ГЛ.ИНЖ.М.	СТАНКЕВИЧ		
ГАП	ТЕРЕХОВ		
ГИП	БУДКИН		
СТ.АРХ.	ЕРМИЛИНА		

1.090.1-1.0-5 08 ПЗ

ВХОДЫ НА ТЕРРИТОРИЮ ДЕТСКИХ САДОВ - ЯСЛЕЙ И ШКОЛ.

СТАДИЯ	ЛИСТ	ЛИСТОВ
Р	1	3

ЦНИИЭП торгово-бытовых зданий и туристских комплексов

22832-02 42

ФОРМАТ А3

ВХОДЫ НА ТЕРРИТОРИЮ ДЕТСКИХ САДОВ-ЯСЛЕЙ И ШКОЛ

ВАРИАНТ 2

ФАСАД 1-7

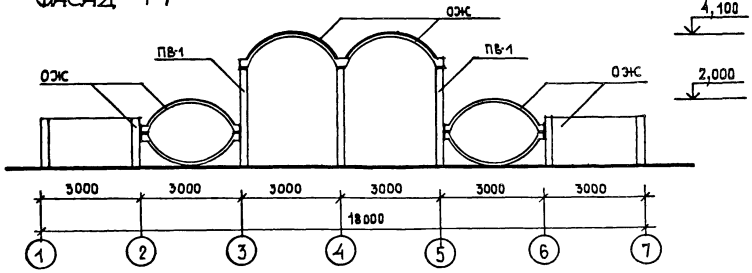

ФАСАД А

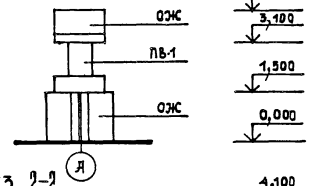

РАЗРЕЗ 2-2

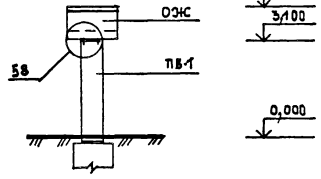

ПЛАН

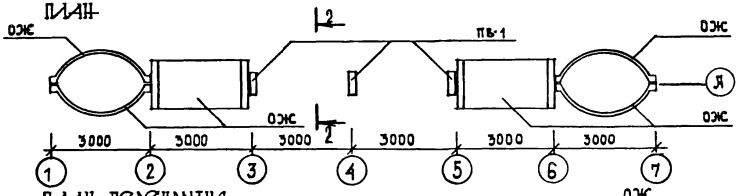

ПЛАН ПЕРЕКРЫТИЯ

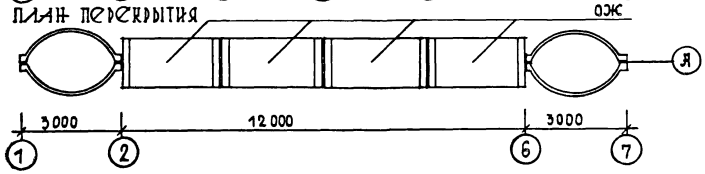

ВХОДЫ НА ТЕРРИТОРИИ ДЕТСКИХ САДОВ-ЯСЛЕЙ И ШКОЛ
ВАРИАНТ 5

ФАСАД 1-4

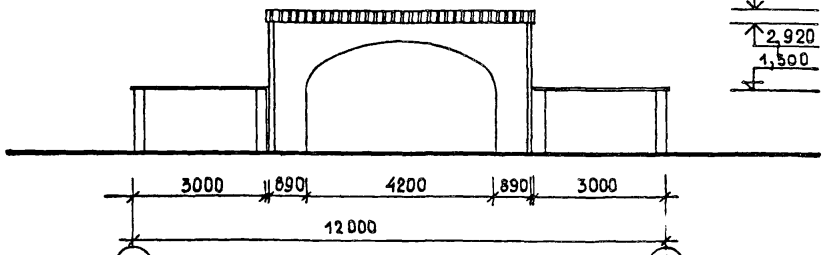

ФАСАД А

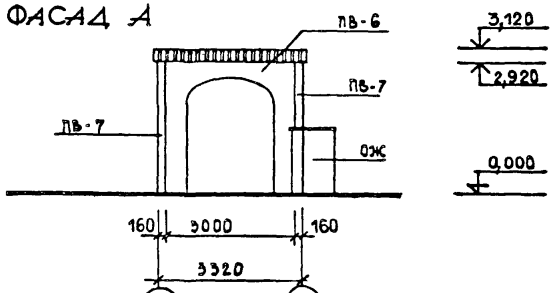

ПЛАН НА ОТМ. 2,980

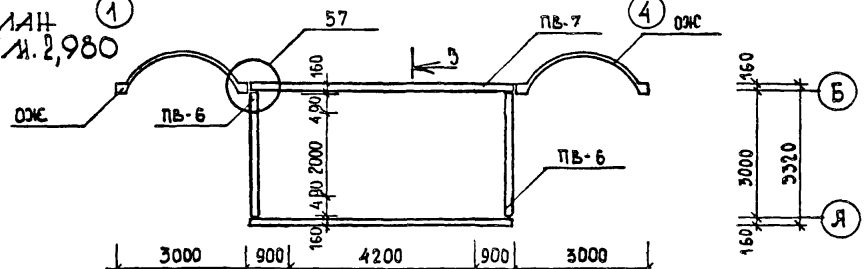

ПЛАН ПЕРЕКРЫТИЯ

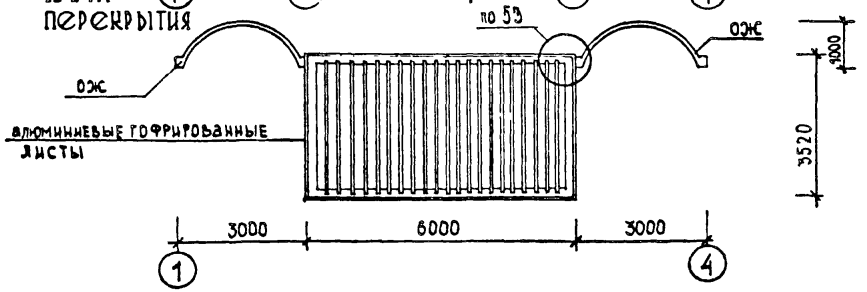

РАЗРЕЗ 3-3

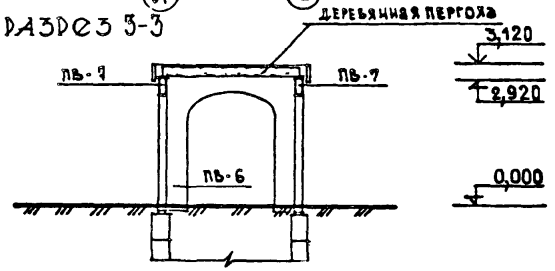

УСЛОВНАЯ МАРКА	МАРКА ПО СЕРИИ 1.090.1-1	
ПВ-1	ПВ 8.30-Т	Вып. 2-12
ПВ-6	ПВА 30.30.20-ЗТ	4-1
ПВ-9	ПВА 60.30.48-ЗТ	4-1
ОЖ	ОЖ 30.15-Т	2-12

ЗАГРУЗОЧНЫЕ ПЛОЩАДКИ

ВАРИАНТ 1 /В КУРДОНЕРЕ ШИРИНОЙ 12 М/

ФАСАД 3-5

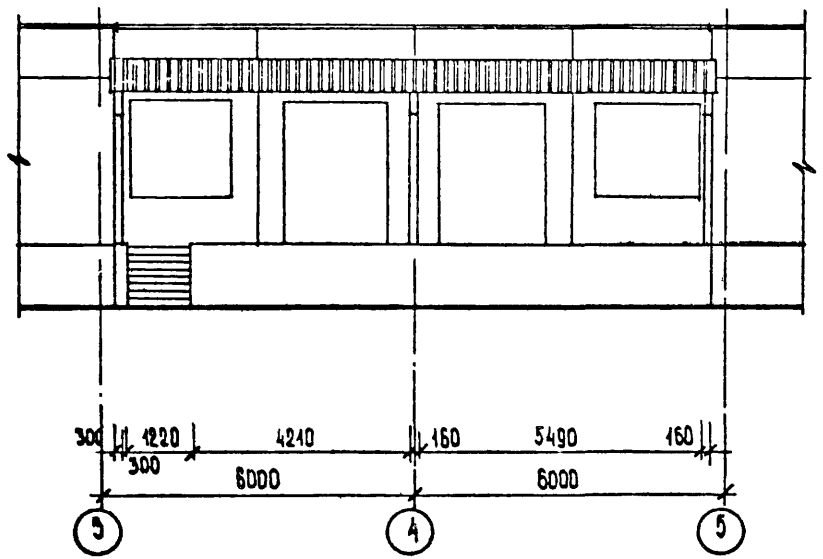

РАЗРЕЗ 1-1

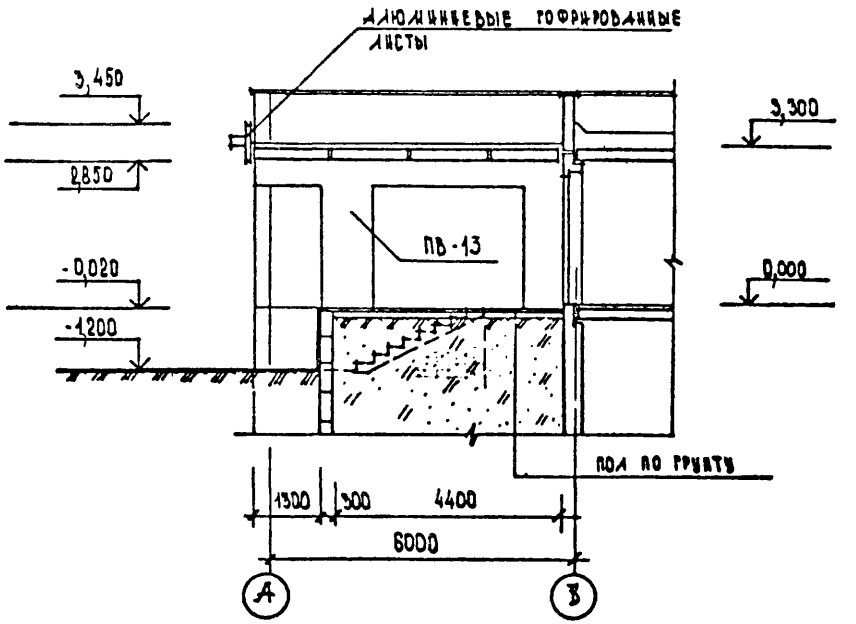

				1.090.1-1.0-5 09 ПЗ		
РУК.МАСТ.	ГУБАРЕВИЧ		Загрузочные площадки	СТАДИЯ	ЛИСТ	ЛИСТОВ
Н.КОНТР.	СИНЯВСКАЯ			Р	1	17
ГЛ.ИНЖ.М.	СТАНУЛЕВИЧ			ЦНИИЭП торгово-бытовых зданий и туристских комплексов		
ГАП	ТЕРЕХОВ					
ГИП	БУДКИН					
СТ.АРХ.	ЕРМИЛИНА					

ФОРМАТ А3

ЗАГРУЗОЧНЫЕ ПЛОЩАДКИ

ВАРИАНТ 1 /В КУРДОНЕРЕ ШИРИНОЙ 12 м/

ПЛАН НА ОТМ. 0,000

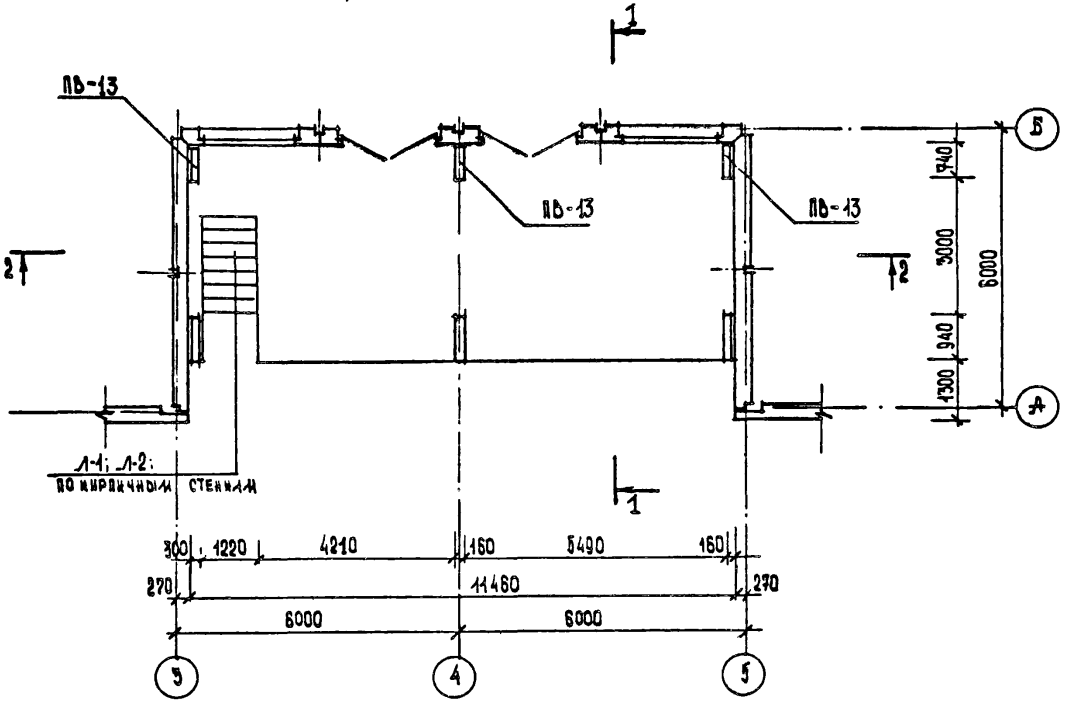

1.090.1-1. 0-5 09 ПЗ	Лист 2

22832-02 46

Формат А3

ЗАГРУЗОЧНЫЕ ПЛОЩАДКИ

ВАРИАНТ 1 /В КУРДОНЕРЕ ШИРИНОЙ 12 М/

ПЛАН НА ОТМ. 2,980

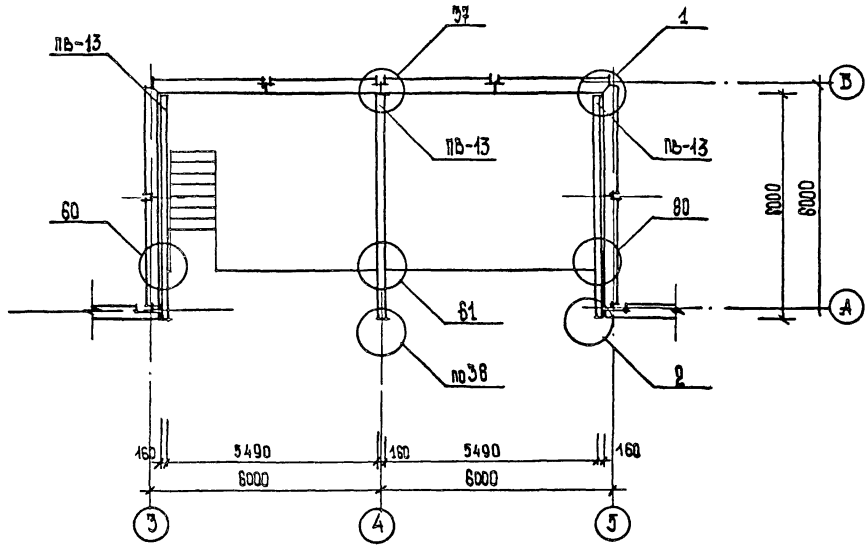

ЗАГРУЗОЧНЫЕ ПЛОЩАДКИ

ВАРИАНТ 1 /в кордоне шириной 12 м/

ПЛАН ФУНДАМЕНТОВ

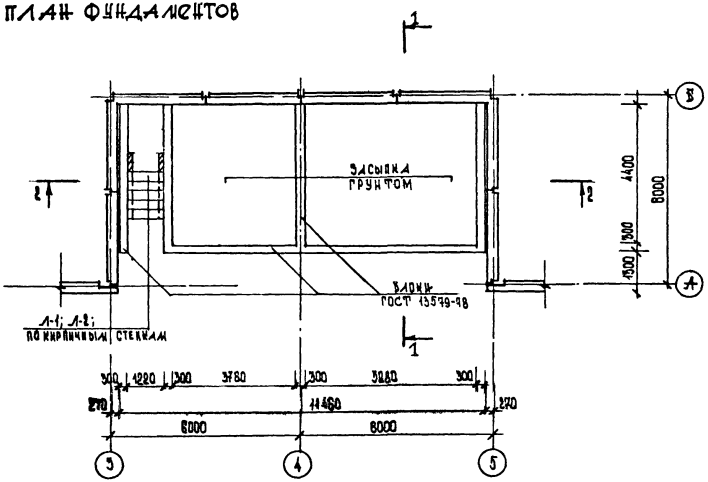

ЗАГРУЗОЧНЫЕ ПЛОЩАДКИ

ВАРИАНТ 1 /В КУРДОНЕРЕ ШИРИНОЙ 12М/

ПЛАН ПЕРЕКРЫТИЯ НА ОТМ 3,300

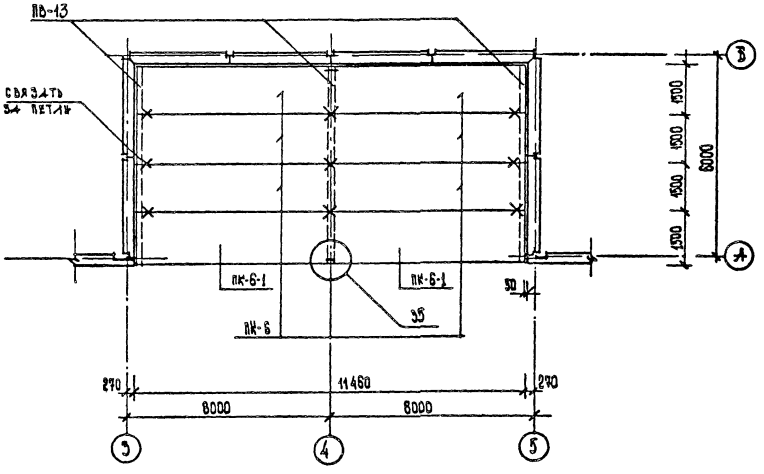

ЗАГРУЗОЧНЫЕ ПЛОЩАДКИ

ВАРИАНТ 1 /в кундоне шириной 12 м/

ПЛАН КРОВЛИ

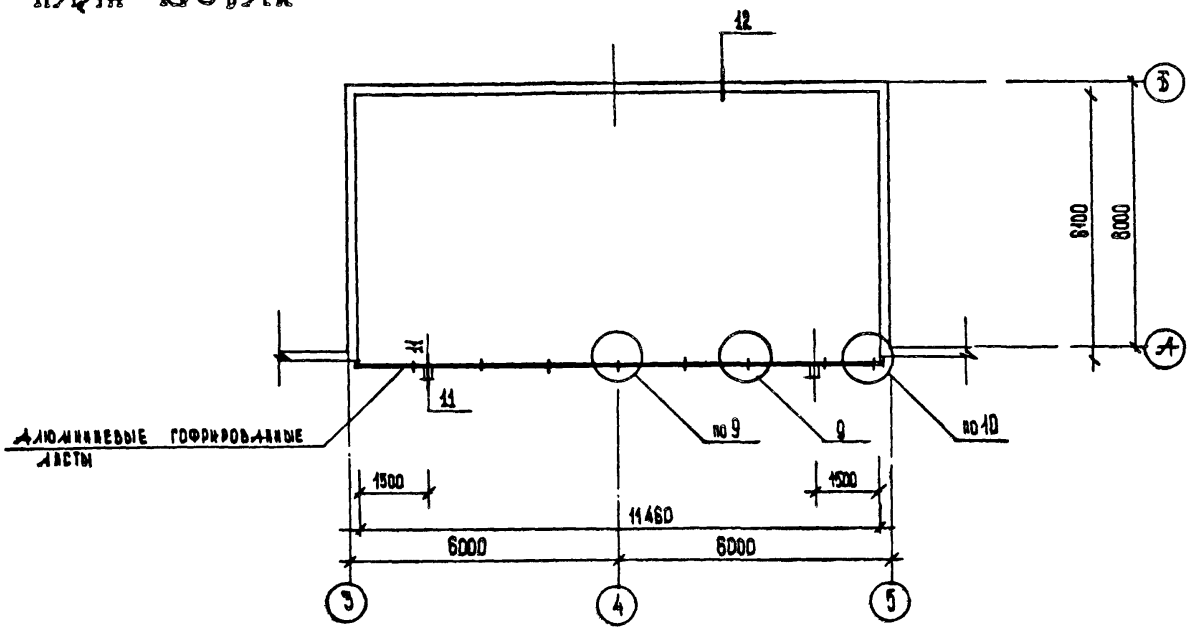

ЗАГРУЗОЧНЫЕ ПЛОЩАДКИ

ВАРИАНТ 1 / В КУРДОНЕРЕ ШИРИНОЙ 12 М/

РАЗРЕЗ 2-2

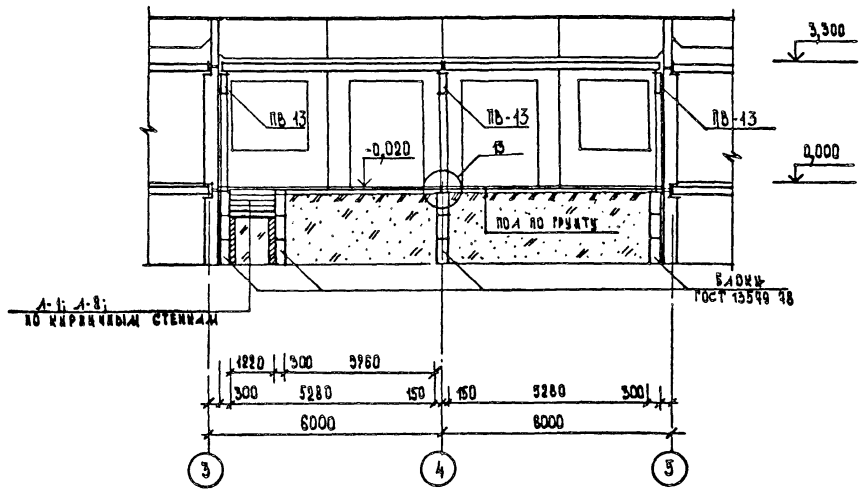

ЗАГРУЗОЧНЫЕ ПЛОЩАДКИ
ВАРИАНТ 2 /ПРИСТАВНАЯ/

ФАСАД 2-4

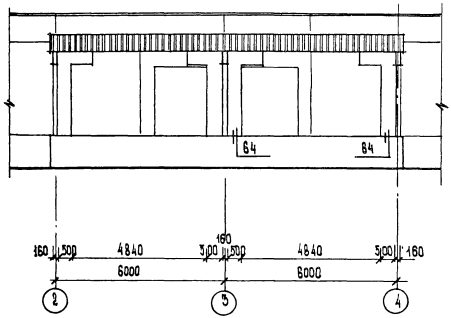

ФАСАД А

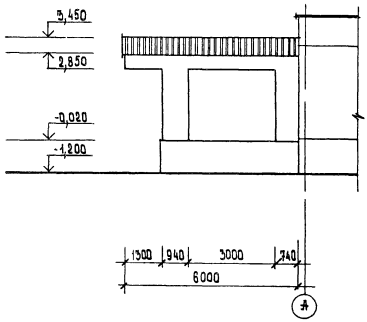

ЗАГРУЗОЧНЫЕ ПЛОЩАДКИ
ВАРИАНТ 2 /ПРИСТАВНАЯ/

ПЛАН НА ОТМ. 0,000

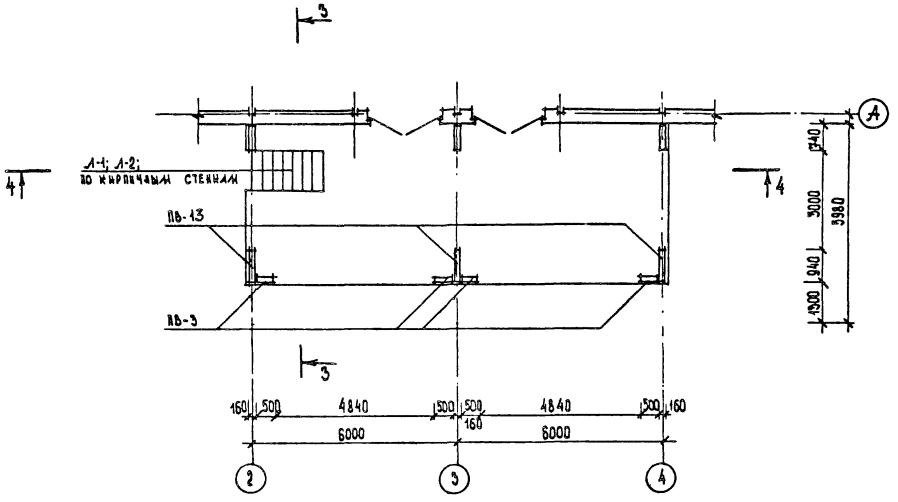

ЗАГРУЗОЧНЫЕ ПЛОЩАДКИ
ВАРИАНТ 2 /ПРИСТАВНАЯ/

ПЛАН НА ОТМ. 2,980

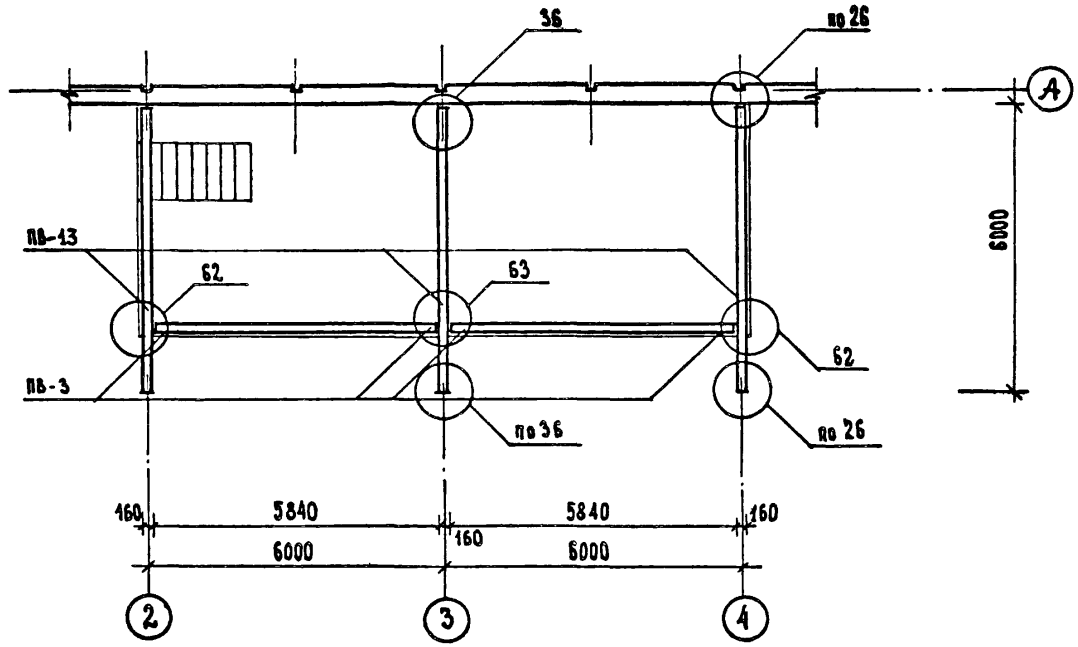

ЗАГРУЗОЧНЫЕ ПЛОЩАДИ

ВАРИАНТ 2 / ПРИСТАВНАЯ/

ПЛАН ФУНДАМЕНТОВ

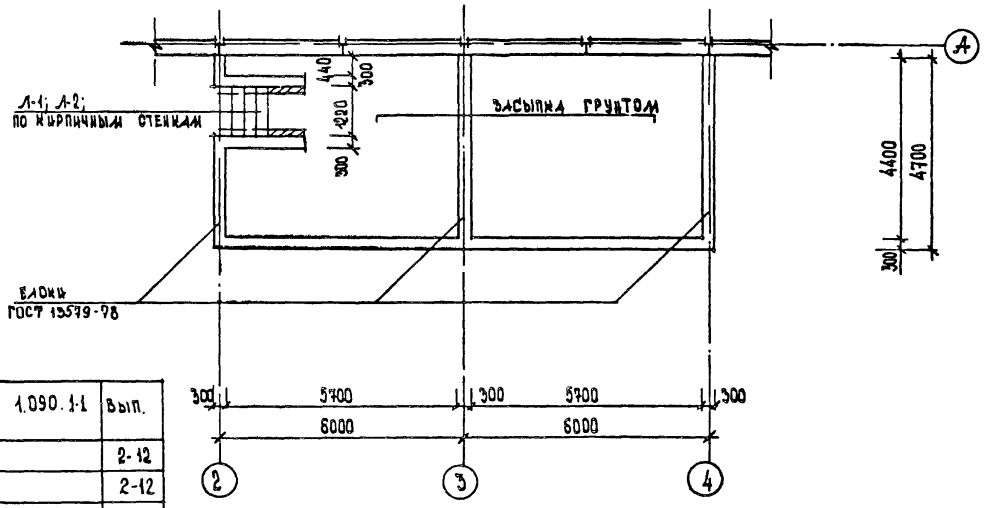

Условная марка	Марка по серии 1.090.1-1	Вып.
ПВ-5	2ОТ 12.30-Т	2-12
ПВ-14	1ПБГ 60.30-Т	2-12
ПК-8	ПК 60.15-8АтVТ	5-1
ПК-8-1	ПК 60.15-8АтVТ-1а	0-511ПЗ
	Марка по серии 1.041.1-2	
ПК-6	ПК 56.15-8АIV Т	1
ПК-6-1	ПК 56.15-8АIV Т-1	0-511ПЗ
	Марка по ГОСТ 8717.1-84	
Л-1	ЛС12	
Л-2	ЛСВ12	

ЗАГРУЗОЧНЫЕ ПЛОЩАДКИ
ВАРИАНТ 2 /ПРИСТЕННАЯ/

ПЛАН ПЕРЕКРЫТИЯ НА ОТМ. 3,300

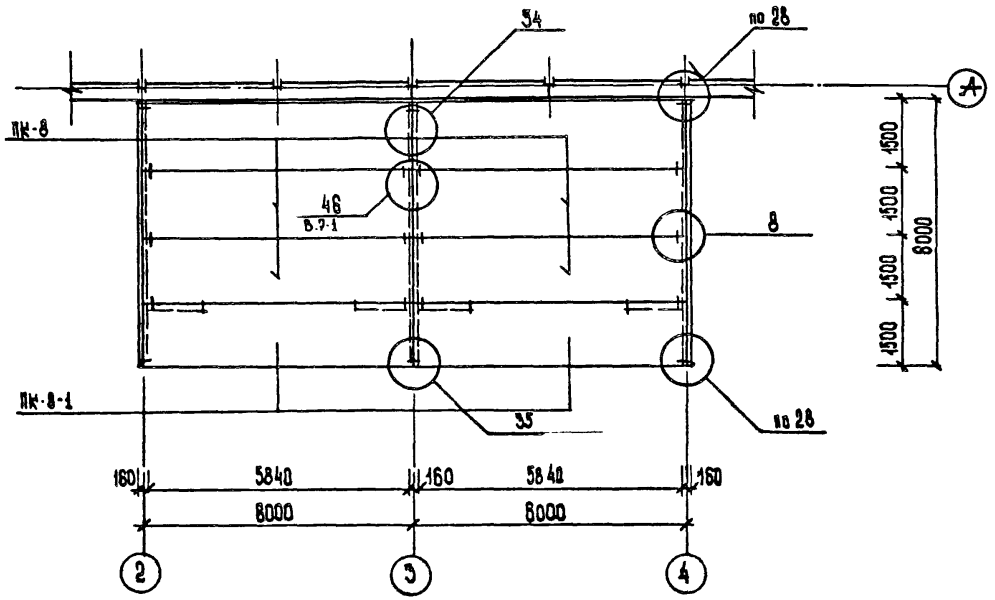

ЗАГРУЗОЧНЫЕ ПЛОЩАДКИ

ВАРИАНТ 2 /ПРИСТАВНАЯ/

ПЛАН КРОВЛИ

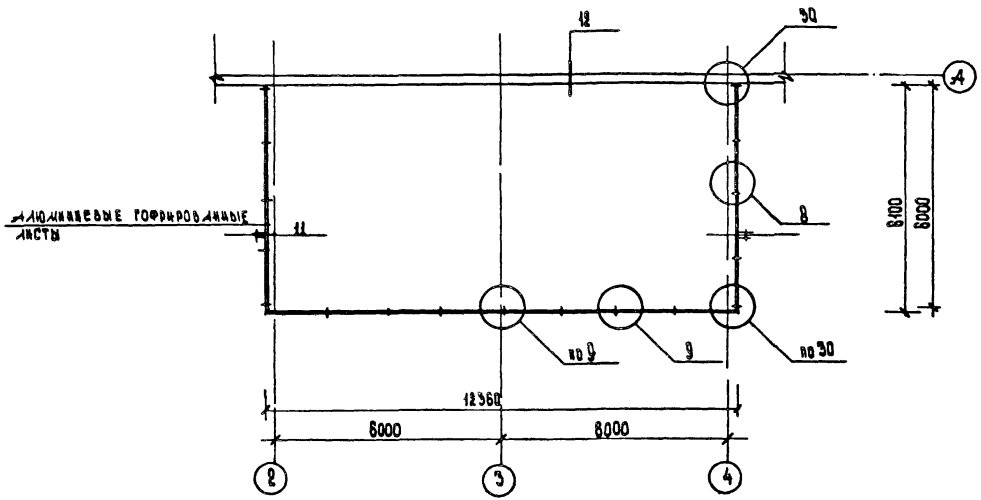

ЗАГРУЗОЧНЫЕ ПЛОЩАДКИ

ВАРИАНТ 2 /ПРИСТАВНАЯ/

РАЗРЕЗ 3-3

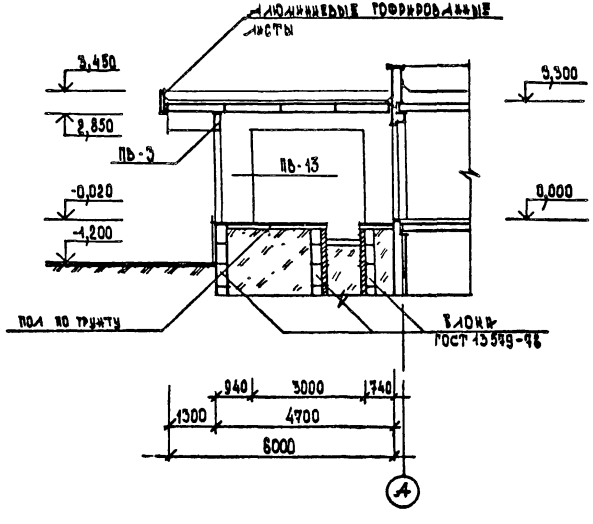

ЗАГРЯЗОЧНЫЕ ПЛОЩАДИ
ВАРИАНТ 2 /ПРИСТАВНАЯ/

РАЗРЕЗ 4-4

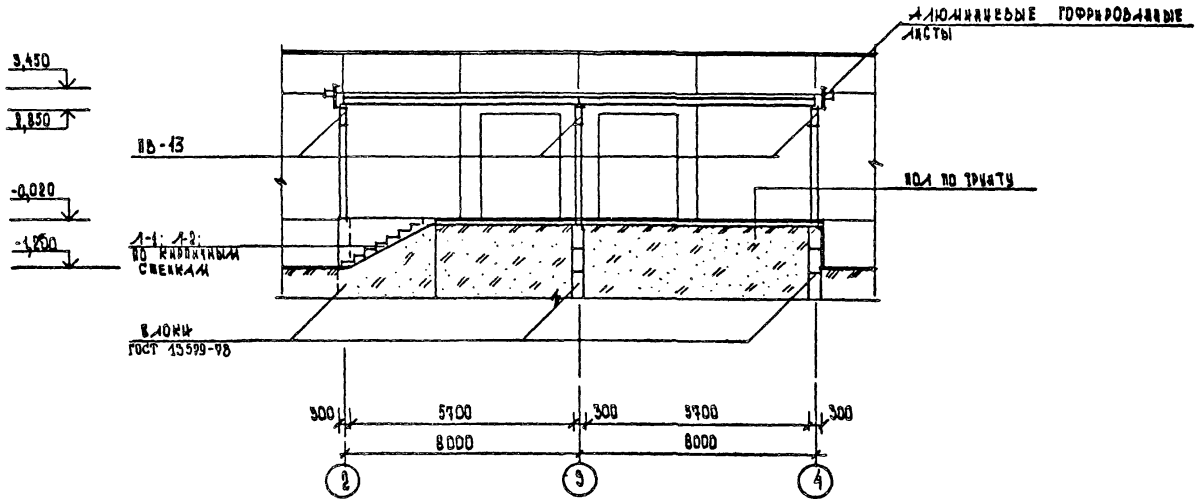

ЗАГРУЗОЧНЫЕ ПЛОЩАДКИ
ВАРИАНТ 1

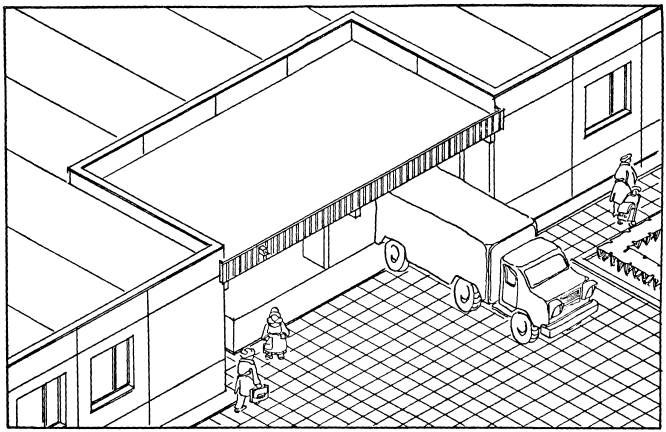

ЗАГРУЗОЧНЫЕ ПЛОЩАДКИ
ВАРИАНТ 2

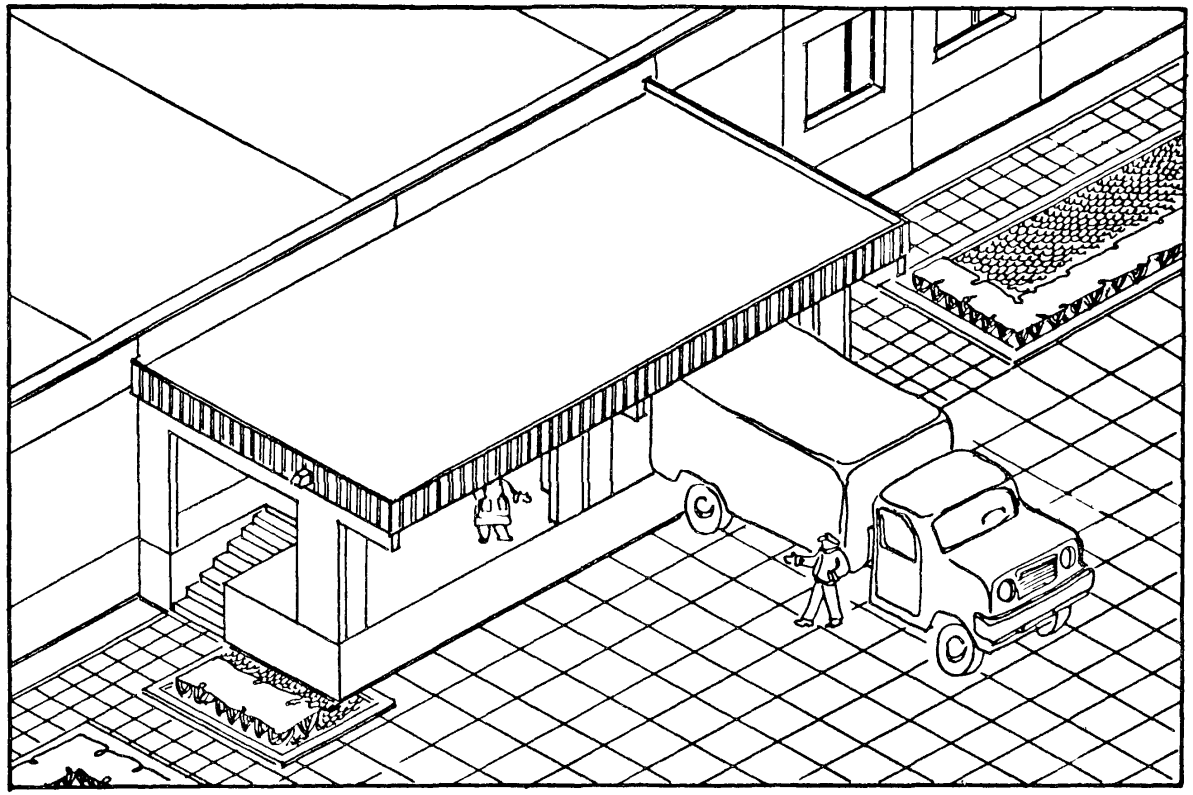

При проектировании массовых типов крупнопанельных общественных зданий используются архитектурно-композиционные приемы, требующие одновременного решения внутреннего и наружного углов. Это курдонеры, лоджии, запады различной глубины.

В первый раздел номенклатуры изделий выпуска 0-0/85 включены новые укрупненные элементы фасадов - наружные стеновые панели: цокольные, парапетные и рядовые, рабочие чертежи которых представлены в выпуске 2-I2.

Решение внутренних и наружных углов с применением укрупненных элементов дает положительный архитектурный эффект - уменьшение количества швов на фасадах и наличие торцевых завершений протяженных фасадных стен. Применение этих изделий способствует уменьшению числа монтажных элементов.

Введение укрупненных фасадных элементов позволяет значительно сократить номенклатуру наружных стеновых панелей.

В номенклатуре изделий выпуска 0-0/84 было предусмотрено большое количество панелей, взаимозаменяющих друг друга при решении внутренних и наружных углов зданий.

В номенклатуре выпуска 0-0/85 эти изделия помещены во второй раздел, как изделия ограниченного применения.

На третьем листе данного документа показаны примеры унифицированных решений однотипных планировочных ситуаций с применением укрупненных элементов наружных стен. Рассмотрены 2 планировочных случая:

- решение наружного и внутреннего углов здания при перепаде фасадной стены в 3000мм;

- решение внутреннего и наружного углов здания при перепаде фасадной стены в I200мм.

Характерной особенностью укрупненных элементов является то, что одно это изделие формирует одновременно и внутренний и наружный углы, в отличие от изделий, вынесенных во второй раздел номенклатуры выпуска 0-0/85, употребляющихся для организации или наружного или внутреннего углов здания.

Решение первого планировочного случая в изделиях первого раздела номенклатуры обеспечивается сочетанием новых укрупненных панелей IIIС32.33... и 2IIС32.33... с панелями IIС30.33... и IIС030.33..., а также соответствующим им цокольных и парапетных панелей IIIСЦ32.2I..., 2IIСЦ32.2I... и IIIСП32.I0... и 2IIСП32.I0...

При решении той же планировочной ситуации с изделиями второго раздела номенклатуры выпуска 0-0/85 возникает 4 варианта сочетаний наружных стеновых панелей:

I вариант - панели рядовой IIСI8.33... с панелями наружного угла IIIС33.33..., IIIС033.33..., 2IIС33.33..., 2IIС033.33... и панелями внутреннего угла IIIСII.33... и 2IIСII.33...;

2 вариант - панели рядовой IIСI2.33... с панелями наружного угла IIIС33.33..., IIIС033.33..., 2IIС33.33..., 2IIС033.33... с панелями внутреннего угла IIIСI7.33... и 2IIСI7.33...;

3 вариант - панелей рядовых IIС30.33... и IIС030.33... с панелями наружного угла IIIСI5.33..., 2IIСI5.33... и панелями внутреннего угла IIIСI7.33... и 2IIСI7.33...

4 вариант - панелей рядовых IIС30.33... и IIС030.33... с панелями наружного угла IIIС2I.33..., 2IIС2I.33... и панелями внутреннего угла IIIСII.33... и 2IIСII.33...

Цокольные и парапетные панели условно не рассматриваются.

Очевидно, что одна и та же планировочная ситуация решается с

Нач.отд.	Болынский		1.090.1-1. 0-5 10 ПЗ		
Нач.конгр.	Пригорев				
Гл.конс.от.	Шац		УНИФИЦИРОВАННЫЕ КОМПОНОВОЧНЫЕ РЕШЕНИЯ ЭЛЕМЕНТОВ ФАСАДОВ /ПРИМЕРЫ/	стадия: Р	лист: 1	листов: 5
ГИП	Кочин			ЦНИИЭП торгово-бытовых зданий и туристских комплексов		
ГАП	Мурзин					
Рук.гр.арх.	Боровьева					

Формат А3

помощью сложного набора взаимозаменяющих друг друга измельченных элементов.

Второй планировочный случай с заглублением по фасаду на 1200 мм решается так же с помощью новых укрупненных элементов 1ПСЦ4.33... и 2ПСЦ4.33... и соответствующих им цокольных 1ПСЦ4.21..., 2ПСЦ4.21... и парапетных панелей 1ПСП4.10... и 2ПСП4.10..., включенных в первый раздел номенклатуры изделий выпуска 0-0/85. Эти элементы предназначены также для формирования одновременно и наружного и внутреннего углов.

Из рассмотренных примеров ясно, что изделия, представленные в первом разделе номенклатуры для организации внутреннего и наружного углов здания 1(2)ПС32.33..., 1(2)ПСЦ4.33..., 1(2)ПСЦ32.21..., 1(2)Ц4.21..., 1(2)ПСП32.10... и 1(2)ПСП4.10..., являются универсальными для этих компоновочных решений.

Изделия, отнесенные ко второму разделу номенклатуры: ПСЦ8.33..., 1(2)ПС33.33..., 1(2)ПС033.33..., 1(2)Ц7.33..., 1(2)ПСЦ5.33..., 1(2)ПС21.33..., 1(2)ПСЦ1.33..., являются изделиями ограниченного применения.

Во второй раздел номенклатуры вынесена также наружная стеновая панель ПСД30.33... (2ПСД28.33..., 1ПСД29.33..., 2ПСД29.33...). Этот элемент фасада предназначен только для организации входа в здание с уровня земли через приглашающий марш. В первом разделе номенклатуры выпуска 0-0/85 ее функцию выполняет панель-рамка ПСД30.33... (2ПС28.33..., 3ПСД29.33..., 4ПСД29.33...), которая применяется и в других проектных ситуациях (см. лист 3 документа).

При привязке типовых проектов общественных зданий массовых типов, выполненных в конструкциях серии I.090.I-I, а также при проектировании индивидуальных проектов по этой же серии, рекомендуется применять элементы фасадов, представленные в первом разделе номенклатуры изделий выпуска 0-0/85. Изделия, включенные во второй раздел номенклатуры могут применяться с дополнительным согласованием при наличии необходимого обоснования.

ПРИМЕРЫ ПРОЕКТНЫХ СИТУАЦИЙ

РЕШЕНИЕ ВНУТРЕННИХ И НАРУЖНЫХ УГЛОВ ЗДАНИЙ.

ПРИ ПЕРЕПАДЕ В 3000 ММ

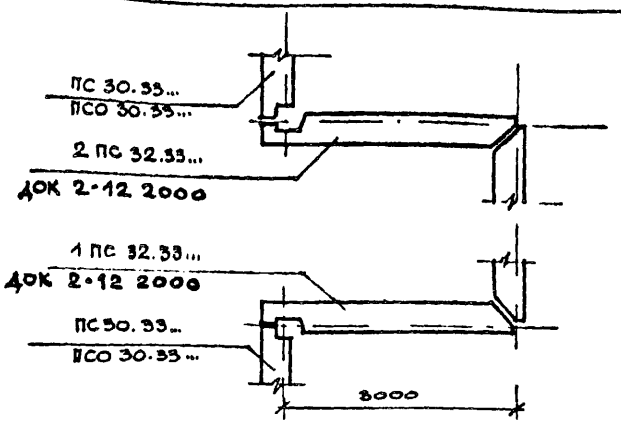

ПРИ ПЕРЕПАДЕ В 1200ММ

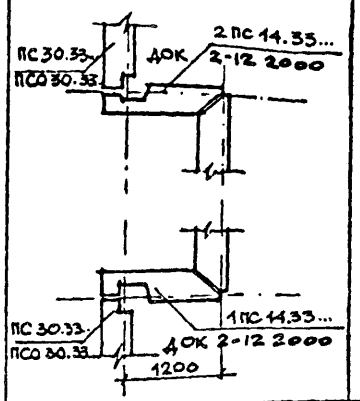

ВХОД В ЗДАНИЕ СУРОВНЯ ЗЕМЛИ

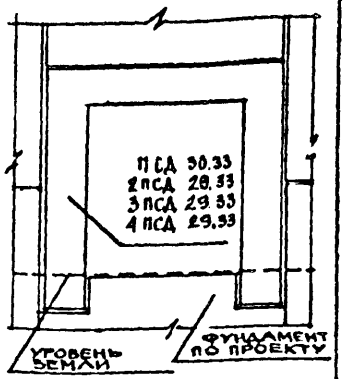

Унифицированные конструктивные решения с применением изделий 1го раздела номенклатуры выпуска 0-0/85

Варианты конструктивных решений с применением изделий 2го раздела номенклатуры выпуска 0-0/85

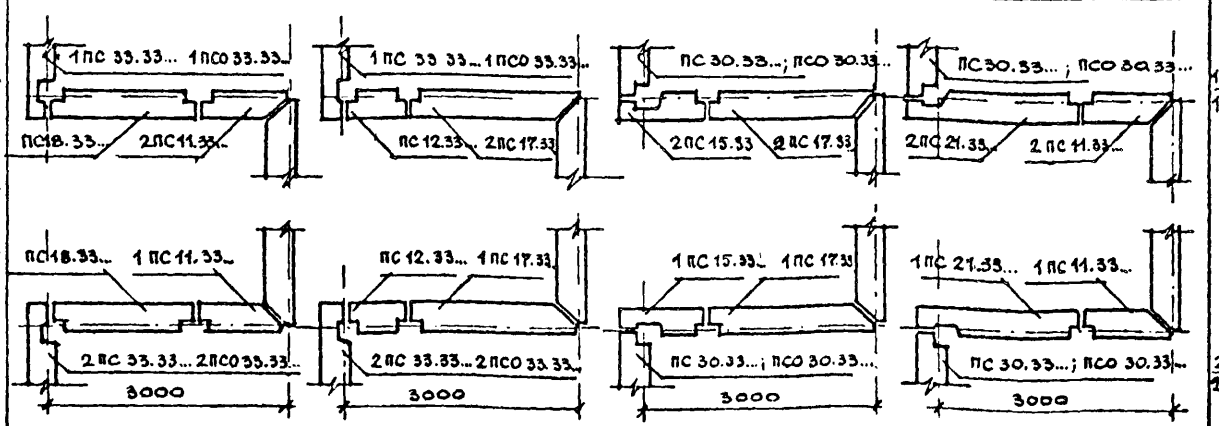

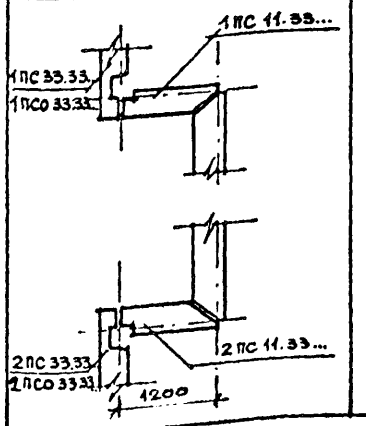

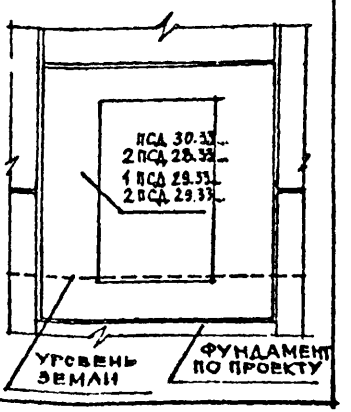

Рис.1

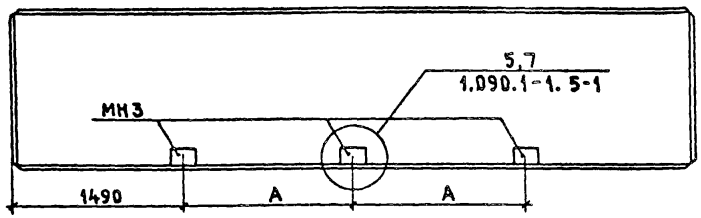

Рис.2

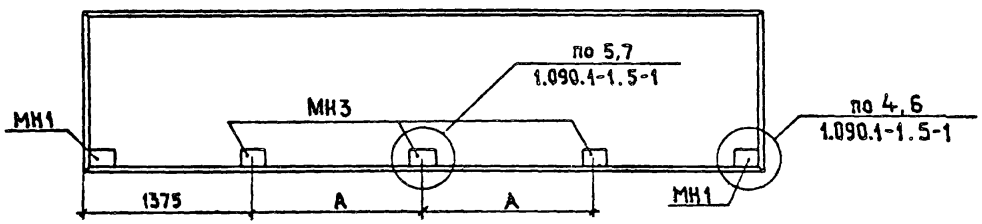

МАРКА	РИС.	А, мм	КОЛ.	
			МН1	МН3
ПК30.12-... -1	1	—	—	1
ПК30.15-... -1	1	—	—	1
ПК30.6-... -1	1	—	—	1
ПК60.12-... -1а	1	1500	—	3
ПК60.15-... -1а	1	1500	—	3
ПК30.15-... -1а	1	—	—	1
ПК27.12-... -1	2	—	2	1
ПК27.15-... -1	2	—	2	1
ПК56.15-... -1	2	1450	2	3

1. Плиты перекрытия ПК30.12-..., ПК30.15-..., ПК30.6-..., ПК60.12-..., ПК60.15-..., ПР30.15-... и закладные изделия МН1, МН3 см. серию 1.090.1-1 вып.5-1.

2. Плиты перекрытия ПК27.12-..., ПК27.15-..., ПК56.15-... см. серию 1.041.1-2 вып. 1,5.

Рук.маст	Губаревич	
Н.контр.	Пустильник	
Гл.инж.м	Станулевич	
ГАП	Терехов	
ГИП	Будкин	
Ст.инж.	Горень	

1.090.1-1.0-5 11 ПЗ

Пример установки дополнительных закладных изделий в плите перекрытия

Стадия	Лист	Листов
Р		1

ЦНИИЭП торгово-бытовых зданий и туристских комплексов.

gost.e-ecolog.ru