ТИПОВЫЕ КОНСТРУКЦИИ,ИЗДЕЛИЯ И УЗЛЫ ЗДАНИЙ И СООРУЖЕНИЙ

СЕРИЯ 1.090.1-1

СБОРНЫЕ ЖЕЛЕЗОБЕТОННЫЕ КОНСТРУКЦИИ МЕЖВИДОВОГО ПРИМЕНЕНИЯ ДЛЯ КРУПНОПАНЕЛЬНЫХ ОБЩЕСТВЕННЫХ ЗДАНИЙ И ВСПОМОГАТЕЛЬНЫХ ЗДАНИЙ ПРОМЫШЛЕННЫХ ПРЕДПРИЯТИЙ С ВЫСОТОЙ ЭТАЖА 3,0 И 3,3 М

ВЫПУСК 0-5

В 2-Х ЧАСТЯХ

УКАЗАНИЯ ПО ПРИМЕНЕНИЮ СБОРНЫХ ЭЛЕМЕНТОВ И ДЕТАЛЕЙ ФАСАДОВ

ЧАСТЬ 1

СТР. 2÷98

22832 - 01
gost.e-ecolog.ru

ЦЕНТРАЛЬНЫЙ ИНСТИТУТ ТИПОВОГО ПРОЕКТИРОВАНИЯ
ГОССТРОЯ СССР

Москва. А-445. Смольная ул. 22

Сдано в печать VI 1989 года

Заказ № 5887 Тираж 400 экз.

ТИПОВЫЕ КОНСТРУКЦИИ,ИЗДЕЛИЯ И УЗЛЫ ЗДАНИЙ И СООРУЖЕНИЙ

СЕРИЯ 1.090.1-1

СБОРНЫЕ ЖЕЛЕЗОБЕТОННЫЕ КОНСТРУКЦИИ МЕЖВИДОВОГО ПРИМЕНЕНИЯ ДЛЯ КРУПНОПАНЕЛЬНЫХ ОБЩЕСТВЕННЫХ ЗДАНИЙ И ВСПОМОГАТЕЛЬНЫХ ЗДАНИЙ ПРОМЫШЛЕННЫХ ПРЕДПРИЯТИЙ С ВЫСОТОЙ ЭТАЖА 3,0 И 3,3 М

ВЫПУСК 0-5

В 2-Х ЧАСТЯХ

УКАЗАНИЯ ПО ПРИМЕНЕНИЮ СБОРНЫХ ЭЛЕМЕНТОВ И ДЕТАЛЕЙ ФАСАДОВ

ЧАСТЬ 1

СТР. 2...98

РАЗРАБОТАНЫ ЦНИИЭП ТОРГОВО-БЫТОВЫХ ЗДАНИЙ И ТУРИСТСКИХ КОМПЛЕКСОВ

ДИРЕКТОР ИНСТИТУТА — В.ЛЕПСКИЙ
РУК.МАСТ. — О.ГУБАРЕВИЧ
ГЛ.ИНЖ.МАСТ. — Э.СТАНУЛЕВИЧ
ГЛ.ИНЖ.ПРОЕКТА — В.БУДКИН

УТВЕРЖДЕНЫ И ВВЕДЕНЫ В ДЕЙСТВИЕ С 01.01.88 ГОССТРОЯ СССР ПРИКАЗ ОТ 25.12.87 N 446

©ЦИТП Госстроя СССР, 1988

Обозначение	Наименование	Стр.	Примечание
I.090.I-I.0-5 00 ПЗ	Пояснительная записка	3	
0I ПЗ	Главные входы в одноэтажные		
	торговые здания	6	
02 ПЗ	Витрины	3I	
03 ПЗ	Основные входы в детские		
	ясли-сады	42	
04 ПЗ	Основные входы в школу	62	
05 ПЗ	Второстепенные входы в		
	здания	84	
06 ПЗ	Игровые навесы	99	
07 ПЗ	Комбинированный навес для		
	торгово-рекреационных зон		
	с элементами благоустрой-		
	ства и рекламы	I29	
08 ПЗ	Входы на территорию детских		
	яслей-садов и школ	I38	
09 ПЗ	Загрузочные площадки	I4I	
I0 ПЗ	Унифицированные компоновочные		
	решения элементов фасадов(примеры)	I58	
II ПЗ	Пример установки дополни-		
	тельных закладных изделий		
	в плите перекрытия	I6I	

РУК НАСТ	ГУБАРЕВИЧ	
Н. КОНТР.	СИНЯВСКАЯ	
ГА ИНЖ. М.	СТАНЧАЕВИЧ	
ГАП	ТЕРЕХОВ	
ГИП	БУДКИН	
СТ. АРХ.	ЕРМИЛИНА	

1 090.1-1. 0-5 00

СОДЕРЖАНИЕ

СТАДИЯ	ЛИСТ	ЛИСТОВ
Р		1

ЦНИИЭП ТОРГОВО-БЫТОВЫХ ЗДАНИЙ И ТУРИСТСКИХ КОМПЛЕКСОВ

1. Область применения

В настоящем выпуске разработаны варианты решений фрагментов зданий и малогабаритных сооружений, выполняемых из сборных железобетонных изделий серии I.090.I-I

Предложенные архитектурные разработки являются подсобным материалом при проектировании основных и второстепенных входов, витрин и загрузочных площадок торгово-бытовых зданий, детских дошкольных учреждений и школ, а также при создании различных игровых и теневых навесов торгово-рекреационных зон и крытых площадок.

2. Классификация.

Варианты проектных решений фрагментов зданий и малогабаритных сооружений выполнены по следующим разделам:

2.1. Главные входы в одноэтажные торговые здания :

а) угловые входы с двухсторонней ориентацией;

б) угловые входы с односторонней ориентацией;

в) фронтальные входы с вынесенным тамбуром;

г) фронтальные входы с заглубленным тамбуром.

2.2. Витрины:

а) приставные витрины - протяженные;

б) -"- - единичные;

в) встроенно-пристроенные -протяженные;

г) -"- - единичные .

2.3. Основные входы в детские ясли-сады;

а) примыкание входа к продольной стене;

б) примыкание входа к внутреннему углу;

в) -"- к наружному углу;

г) вход в курдонере .

2.4. Основные входы в школы:

а) с внутренним тамбуром;

б) с заглубленным тамбуром.

2.5. Второстепенные входы в здания школ, детских яслей-садов и в здания торгово-бытового назначения :

а) с отметкой - 0,02 ;

б) с отметкой - I,05 .

2.6. Игровые навесы решены с сеткой осей 6×6 м и 3×3 м.

				1.090.1-1. 0-5 00 ПЗ		
Рук.маст	Губаревич					
Н. контр	Синявская			Пояснительная записка	Стадия: Р; Лист: 1; Листов: 3	
Гл.инж.п	Станчулевич					
ГАП	Терехов				ЦНИИЭП торгово-бытовых зданий и туристских комплексов	
ГИП	Будкин					
Ст.арх	Ермишина					

Формат А3

2.7. Навесы для торгово-рекреационных зон

Рассмотрены возможности применения деталей фасадов для решения малых форм:

а) рекламные щиты, тумбы;

б) теневые навесы;

в) крытые навесы.

2.8. Входы на территорию детских яслей-садов и школ решены на сочетании элемента ОЖ и стоек

2.9. Загрузочные площадки

а) в курдонере

б) приставная

Формообразование различных вариантов проектных решений фрагментов зданий и малогабаритных сооружений основано на сочетании вертикальных несущих элементов панелей внутренних стен, имеющих различный рисунок проемов-арочные, П-образные, Г-образные, и горизонтальной плоскости перекрытия, обрамленной алюминиевым козырьком.

Варианты рассчитаны на применение типовых витражей и разработку конструкции полов и кровли в конкретном проекте.

3. Отделка.

Все изделия вариантов проектных решений фрагментов зданий и малогабаритных сооружений выпускаются под окраску. Материалы отделки и требования к ним должны соответствовать требованиям отделки наружных стеновых панелей и выбираются в конкретном проекте.

4. КОНСТРУКТИВНЫЕ РЕШЕНИЯ

4.1 Пространственная жесткость и неизменяемость конструкции входов и витрин обеспечивается совместной работой диска перекрытия и стен, прикрепленных с помощью соединительных элементов к наружным стенам здания.

Устойчивость конструкций навесов обеспечивается совместной работой продольных и поперечных стен.

Устойчивость конструкций входов на территории детских садов и школ обеспечивается в обоих направлениях работой консольных стоек, жестко закрепленных к фундаментам.

В качестве несущих элементов входов, навесов, витрин использованы типовые панели внутренних стен, разработанные в выпусках 4-1, 2-12.

Перекрытие выполнено из многопустотных железобетонных плит, разработанных в вып.5-1.

Перекрытие загрузочных площадок в курдонерах выполнено из многопустотных плит по серии I.041.1-2 длиной 2650 мм и 5650 мм.

Соединение несущих стен между собой, с диском перекрытия, крепление стен к наружным стенам здания, крепление парапета из гофрированного алюминиевого листа выполняется в соответствии с монтажными узлами, разработанными в выпусках 7-1, 7-2 настоящей серии.

Монтажные узлы замаркированы на монтажных схемах, приведенных в данном альбоме.

Крепление несущих стен входов к наружным стенам здания производится через закладные изделия в наружных стеновых панелях.

В данном альбоме в докум 11ПЗ дан пример установки дополнительных закладных изделий в плитах перекрытия.

Лестницы на входах запроектированы из отдельных ступеней по ГОСТ 8717 1-84 по кирпичным стенам.

Для каждой монтажной схемы фрагмента фасада, приведенного в данном альбоме, в конкретном проекте необходимо:

- разработать фундаменты под стены, стойки, элементы ограждения и т.д., заложив в них при необходимости закладные изделия, воспринимающие расчетные усилия;
- разработать рабочую документацию для выбранной в альбоме схемы;
- разработать в проекте чертежи наружных стеновых панелей с дополнительными закладными изделиями;
- разработать конструкцию деревянных пергол в навесах и ограждение козырьков из алюминиевого гофрированного листа;
- уточнить марки плит перекрытий в зависимости от конкретной нагрузки (в выпуске даны марки плит перекрытий для III района по снеговому покрову по СНИП II-6-74).

Условное обозначение

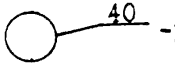

-узел 40 по серии I.090.1-1 вып. 7-2

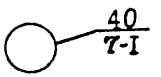

-узел 40 по серии I.090.1-1 вып. 7-1

ГЛАВНЫЕ ВХОДЫ В ОДНОЭТАЖНЫЕ ТОРГОВЫЕ ЗДАНИЯ
УГЛОВОЙ ВХОД С ДВУХСТОРОННЕЙ ОРИЕНТАЦИЕЙ

ВАРИАНТ 1

ФАСАД 1-2

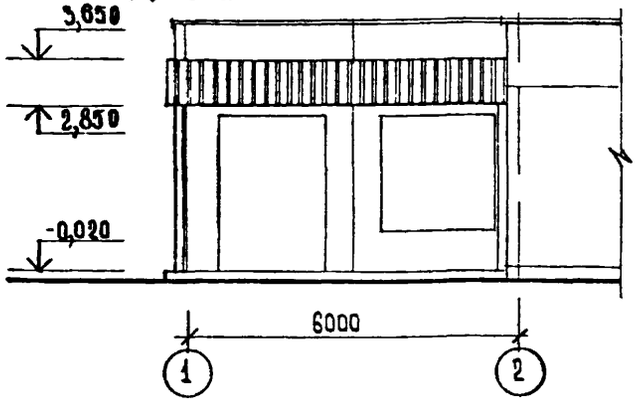

ФАСАД Б-А

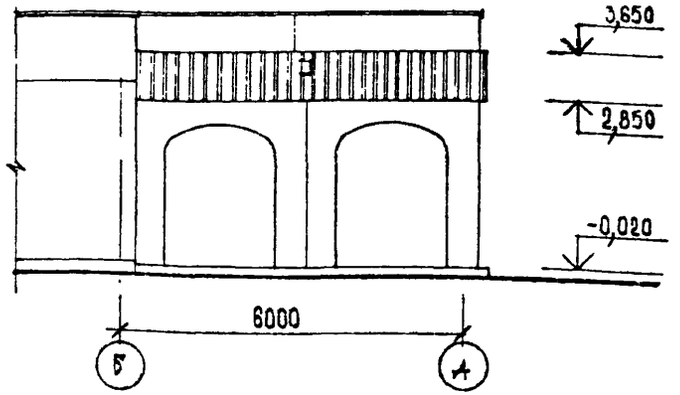

ПЛАН НА ОТМ. 0,000

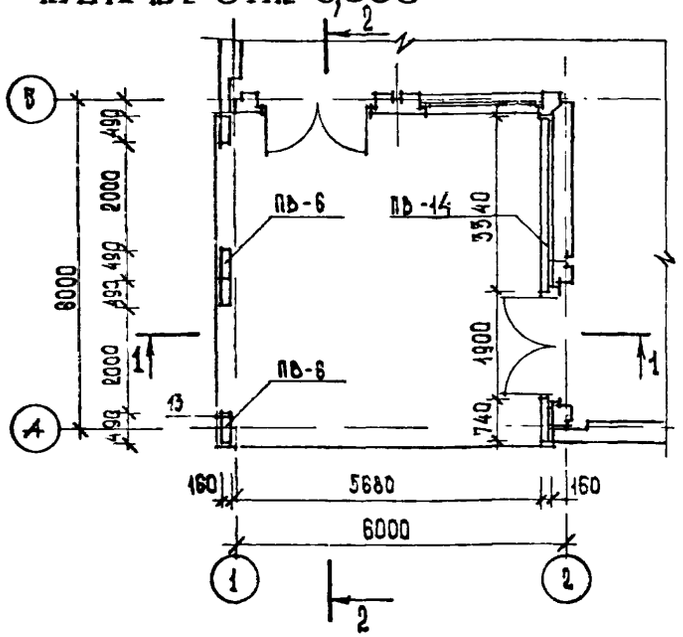

ПЛАН НА ОТМ. 2,980

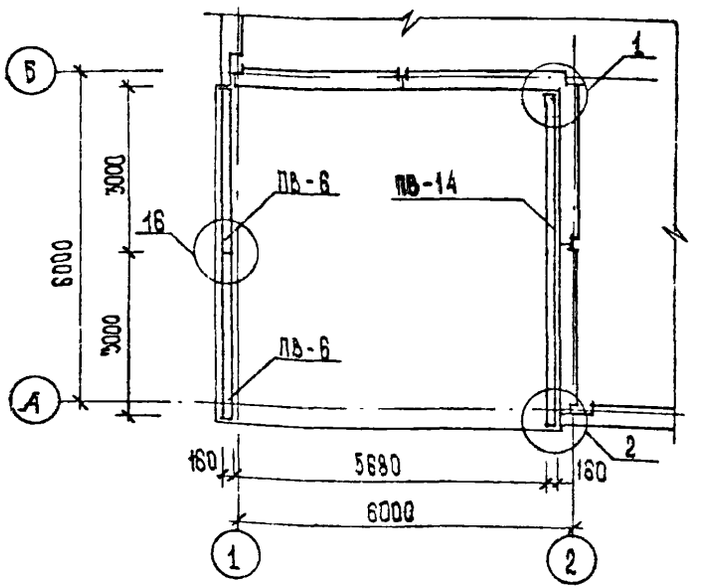

РУК МАСТ	ГУБАРЕВИЧ		1.090.1-1. 0-5 ОПЗ
Н.КОНТР.	СИНЯВСКАЯ		
ГЛ.ИНЖ.П.	СТАНУЛЕВИЧ		ГЛАВНЫЕ ВХОДЫ В ОДНОЭТАЖНЫЕ ТОРГОВЫЕ ЗДАНИЯ
ГАП	ТЕРЕХОВ		СТАДИЯ Р; ЛИСТ 1; ЛИСТОВ 25
ГИП	БУДКИН		ЦНИИЭП ТОРГОВО-БЫТОВЫХ ЗДАНИЙ И ТУРИСТСКИХ КОМПЛЕКСОВ
СТ.АРХ.	ЕРМИШИНА		

22832-01 7

ФОРМАТ А3

УГЛОВОЙ ВХОД С ДВУХСТОРОННЕЙ ОРИЕНТАЦИЕЙ
ВАРИАНТ 1

РАЗРЕЗ 1-1

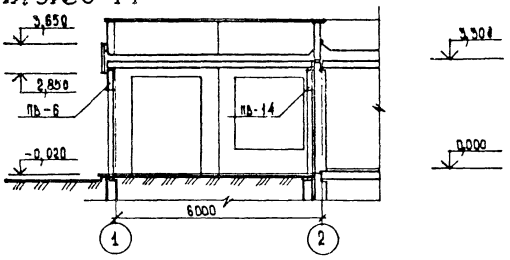

РАЗРЕЗ 2-2

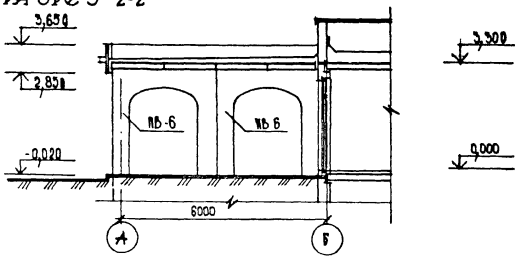

ПЛАН ПЕРЕКРЫТИЯ

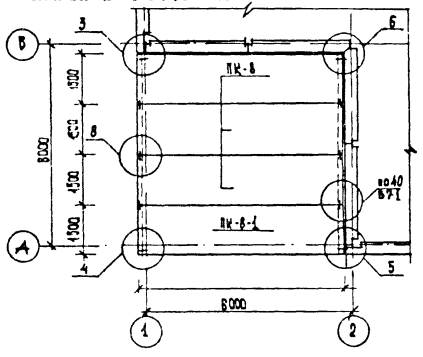

ПЛАН КРОВЛИ

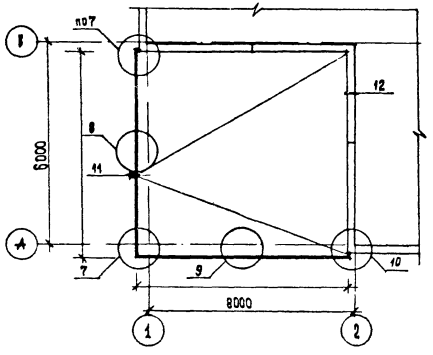

УГЛОВОЙ ВХОД С ДВУХСТОРОННЕЙ ОРИЕНТАЦИЕЙ
ВАРИАНТ 2

ФАСАД 1-2

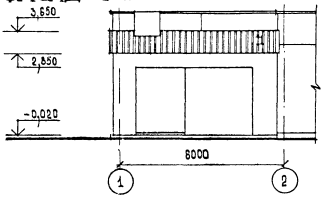

ФАСАД Б-А

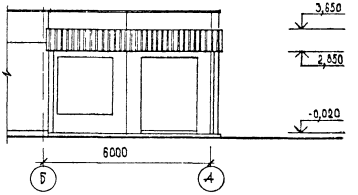

ПЛАН НА ОТМ. 0.000

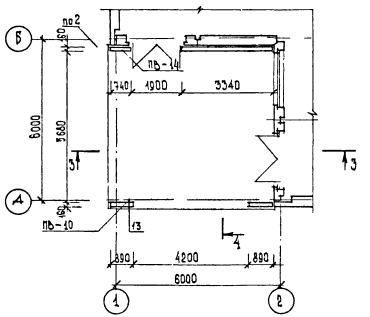

ПЛАН НА ОТМ. 2,980

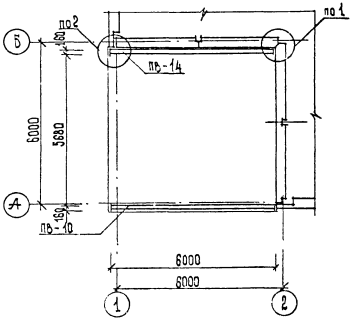

УГЛОВОЙ ВХОД С ДВУХСТОРОННЕЙ ОРИЕНТАЦИЕЙ
ВАРИАНТ 2

РАЗРЕЗ 3-3

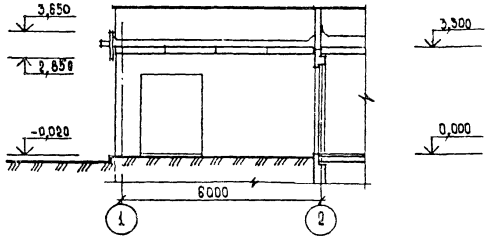

РАЗРЕЗ 4-4

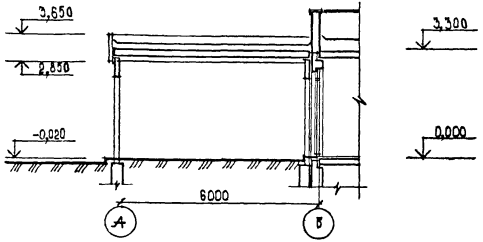

ПЛАН ПЕРЕКРЫТИЯ

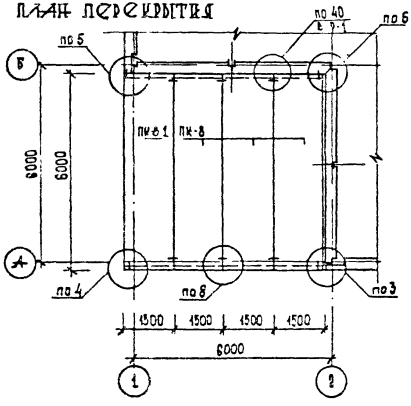

ПЛАН ФУНДАМЕНТА

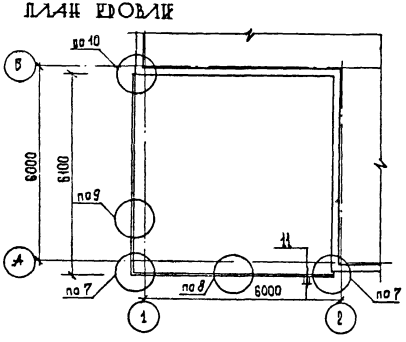

УГЛОВОЙ ВХОД С ДВУХСТОРОННЕЙ ОРИЕНТАЦИЕЙ
ВАРИАНТ 3

ФАСАД 1-2

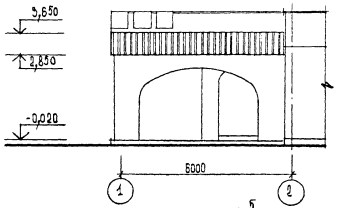

ФАСАД Б-А

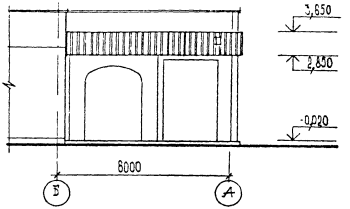

ПЛАН НА ОТМ. 0,000

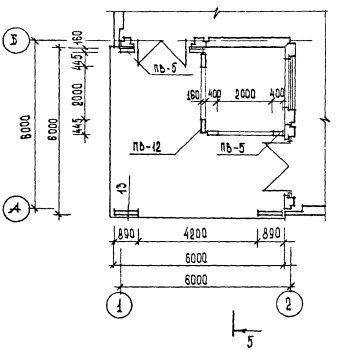

ПЛАН НА ОТМ. 2,980

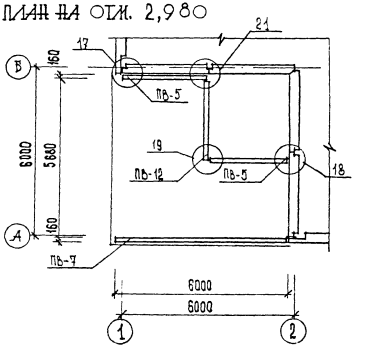

УГЛОВОЙ ВХОД С ДВУХСТОРОННЕЙ ОРИЕНТАЦИЕЙ
ВАРИАНТ 3

ПЛАН ПЕРЕКРЫТИЯ

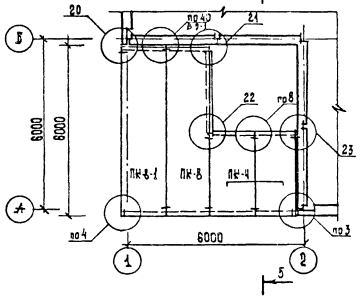

ПЛАН КРОВЛИ

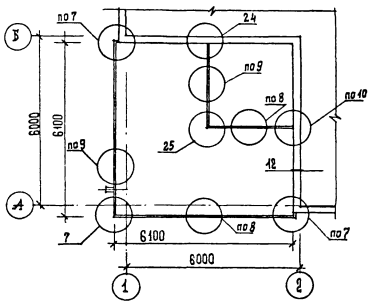

РАЗРЕЗ 5-5

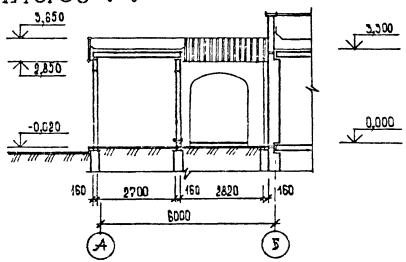

УГЛОВОЙ ВХОД С ДВУХСТОРОННЕЙ ОРИЕНТАЦИЕЙ
ВАРИАНТ 4

ФАСАД 1 - 2

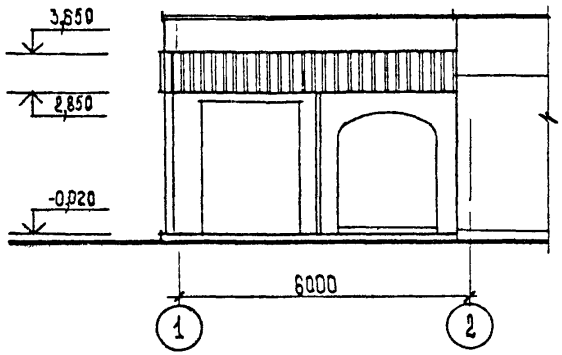

ФАСАД Б - А

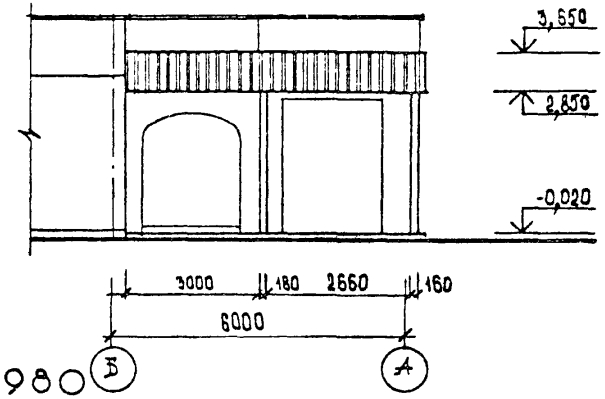

ПЛАН НА ОТМ. 0,000

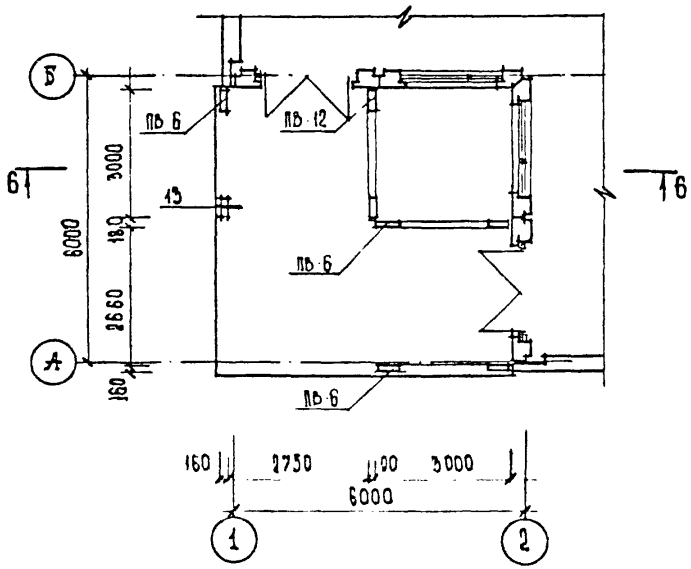

ПЛАН НА ОТМ. 2,980

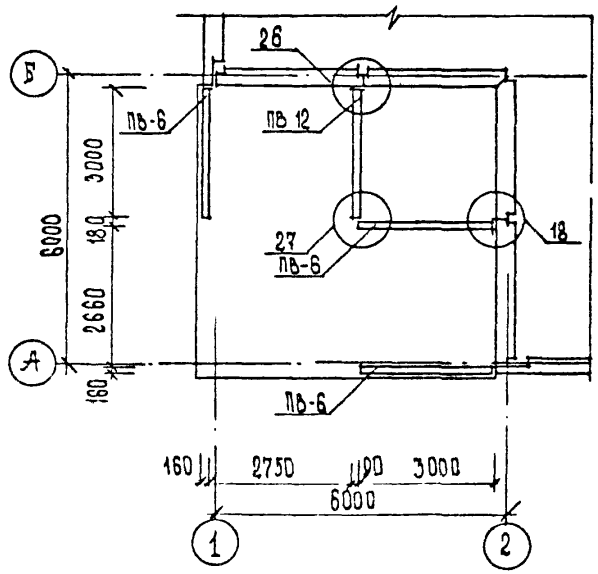

1090 1-1 0 5 01ПЗ	ЛИСТ 7

ФОРМАТ А3

УГЛОВОЙ ВХОД С ДВУХСТОРОННЕЙ ОРИЕНТАЦИЕЙ
ВАРИАНТ 4

ПЛАН ПЕРЕКРЫТИЙ

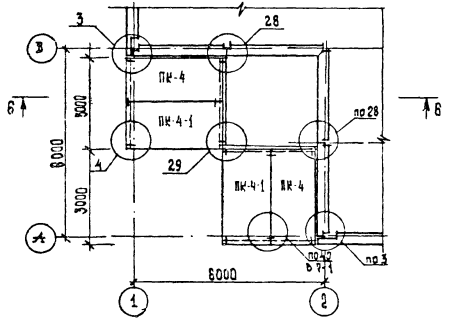

ПЛАН КРОВЛИ

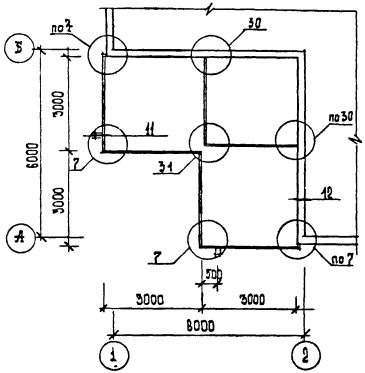

РАЗРЕЗ 6-6

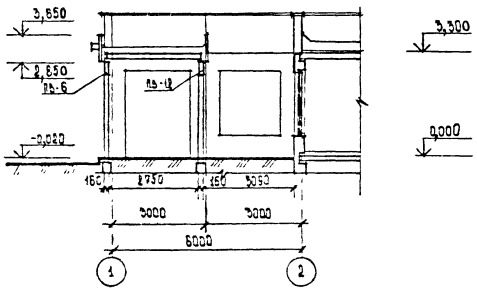

УГЛОВОЙ ВХОД С ОДНОСТОРОННЕЙ ОРИЕНТАЦИЕЙ

ВАРИАНТ 5

ФАСАД 1-2

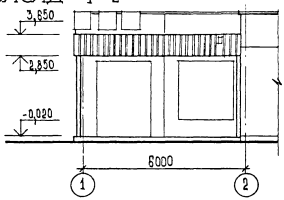

ФАСАД Б-А

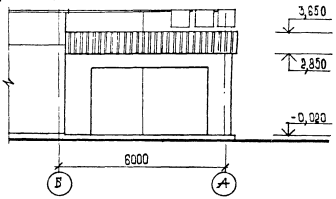

ПЛАН НА ОТМ. 0,000

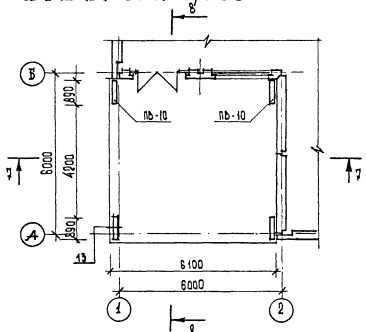

ПЛАН НА ОТМ. 2,980

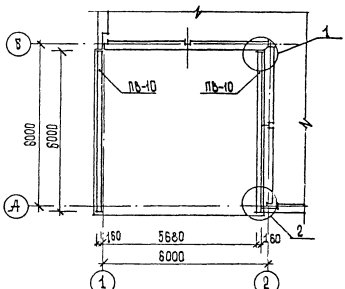

1.090.1-1. 0-5 ОПЗ		Лист 9

22832-01 15

Формат А3

УГЛОВОЙ ВХОД С ОДНОСТОРОННЕЙ ОРИЕНТАЦИЕЙ

ВАРИАНТ 5

РАЗРЕЗ 7-7

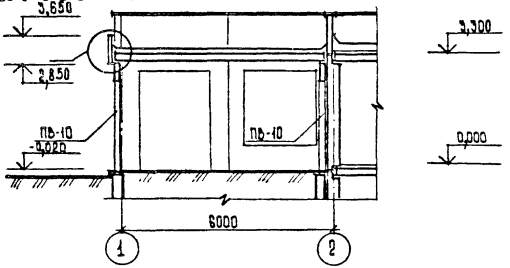

РАЗРЕЗ 8-8

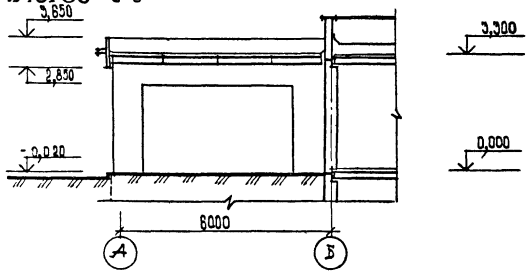

ПЛАН ПЕРЕКРЫТИЯ

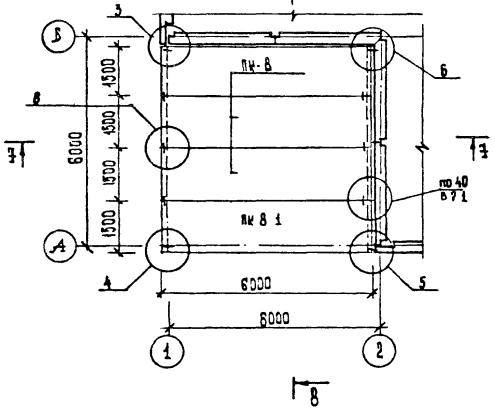

ПЛАН КРОВЛИ

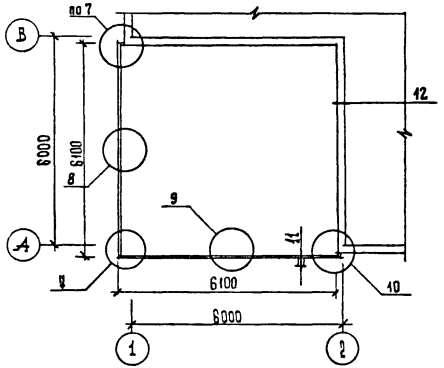

Угловой вход с односторонней ориентацией
Вариант Б

Фасад 1-2

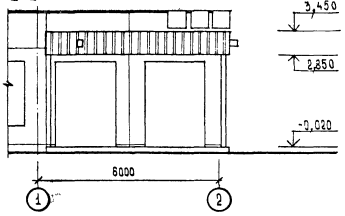

Фасад А - Б

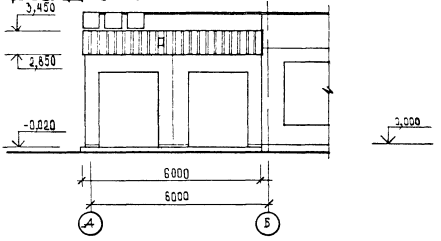

План на отм. 0,000

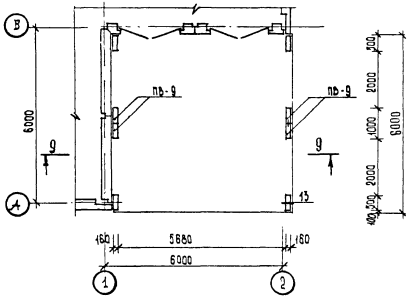

План на отм. 2,980

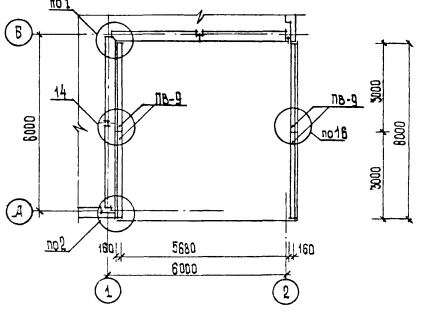

УГЛОВОЙ ВХОД С ОДНОСТОРОННЕЙ ОРИЕНТАЦИЕЙ
ВАРИАНТ Б

ПЛАН ПЕРЕКРЫТИЯ

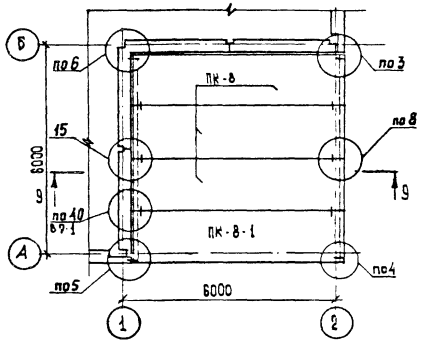

ПЛАН КРОВЛИ

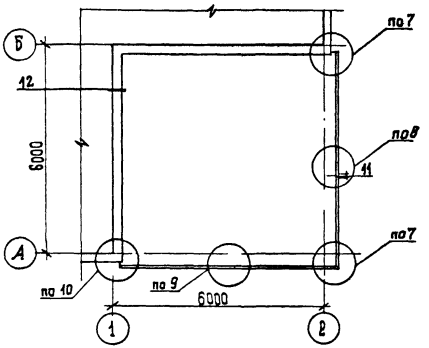

РАЗРЕЗ 9-9

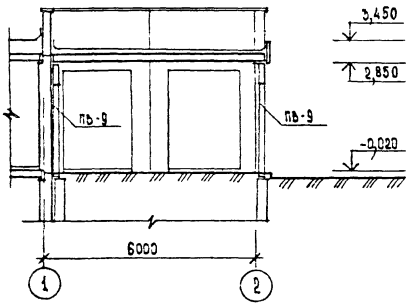

ФРОНТАЛЬНЫЙ ВХОД С ЗАГЛУБЛЕННЫМ ТАМБУРОМ
ВАРИАНТ 7

ФАСАД 1-2

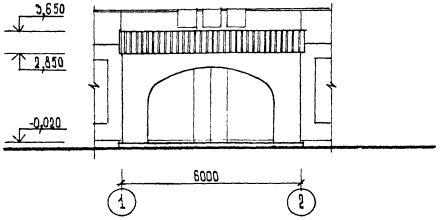

ФАСАД А

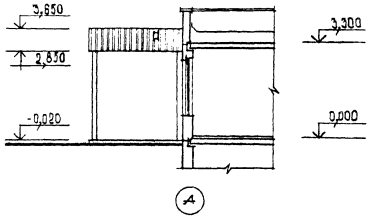

ПЛАН НА ОТМ 0,000

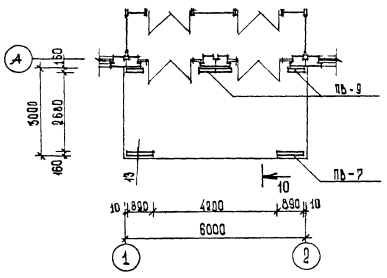

ПЛАН НА ОТМ. 2,980

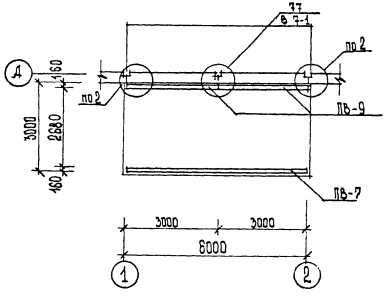

ФРОНТАЛЬНЫЙ ВХОД С ЗАГЛУБЛЕННЫМ ТАМБУРОМ
ВАРИАНТ 8

ФАСАД 1-2

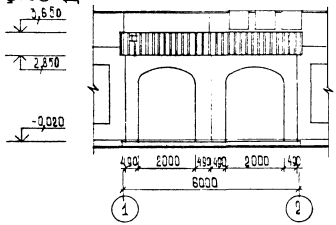

ФАСАД А

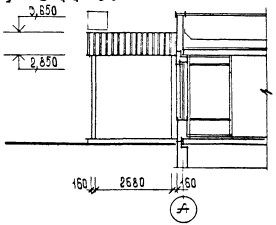

ПЛАН НА ОТМ 0,000

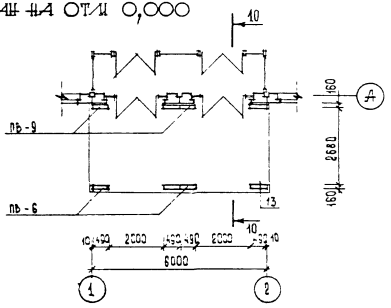

ПЛАН НА ОТМ. 2,900

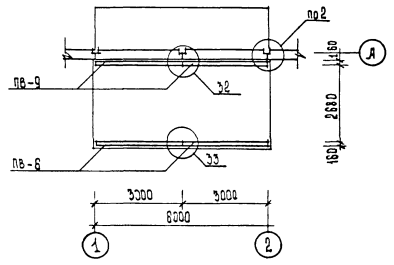

ФРОНТАЛЬНЫЙ ВХОД С ЗАГЛУБЛЕННЫМ ТАМБУРОМ
ВАРИАНТ 7; 8

ПЛАН ПЕРЕКРЫТИЯ

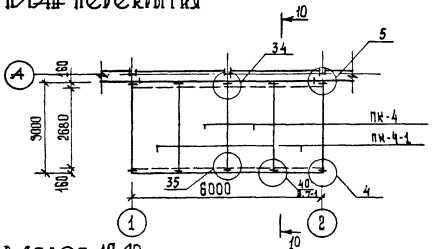

ПЛАН КРОВЛИ

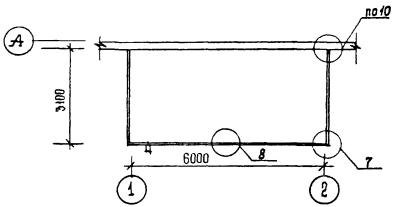

РАЗРЕЗ 10-10

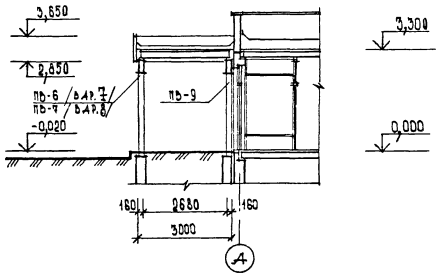

ФРОНТАЛЬНЫЙ ВХОД С ВЫНЕСЕННЫМ ТАМБУРОМ
ВАРИАНТ 9

ФАСАД 1-2

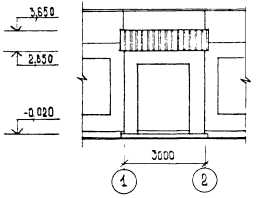

РАЗРЕЗ 11-11

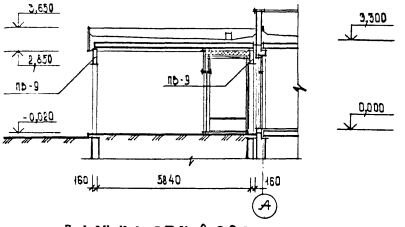

ПЛАН НА ОТМ. 0,000

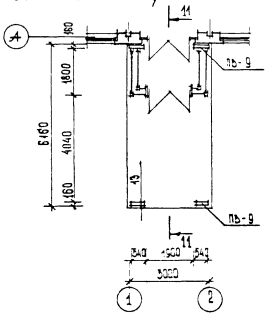

ПЛАН НА ОТМ. 2,980

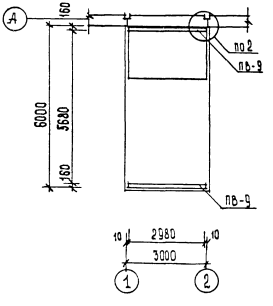

ФРОНТАЛЬНЫЙ ВХОД С ВЫНЕСЕННЫМ ТАМБУРОМ
ВАРИАНТ 10

ФАСАД 1 - 2

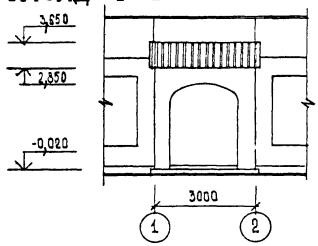

ФАСАД А

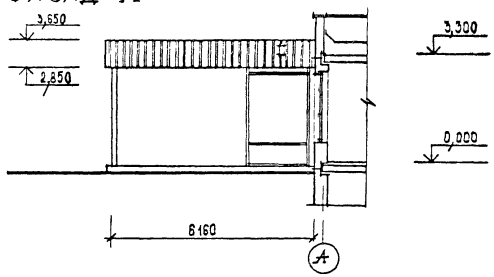

ПЛАН НА ОТМ 0,000

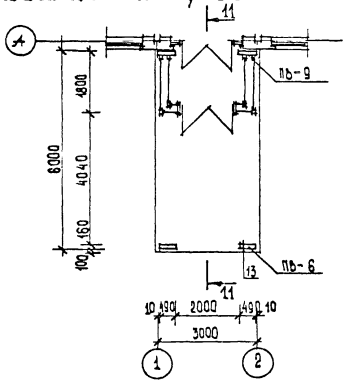

Условная марка	Марка по серии 1.090.1-1	
ПВ-5	ПВА 28.30.20-ТТ	Вып. 4-1
ПВ-6	ПВА 30.30.20-ТТ	"
ПВ-7	ПВА 60.30.42-ТТ	"
ПВ-9	ПВР 30.30.15-ЗТ	"
ПВ 10	ПВР 60.30.42-ТТ	"
ПВ-12	ПВА 29.30.20-ЗТ	"
ПВ-14	1ПВП 60.30.19-1Т	"
ПК-4	ПК 30.15-6Т	Вып. 5-1
ПК-4-1	ПК 30.15-6Т-1	0-511ПЗ
ПК-8	ПК 60.15-6АтУТ	5-1
ПК-8-1	ПК 60.15-6АтУт-1а	0-511ПЗ

ФРОНТАЛЬНЫЙ ВХОД С ВЫНЕСЕННЫМ ТАМБУРОМ
ВАРИАНТ 9, 10

ПЛАН ПЕРЕКРЫТИЯ

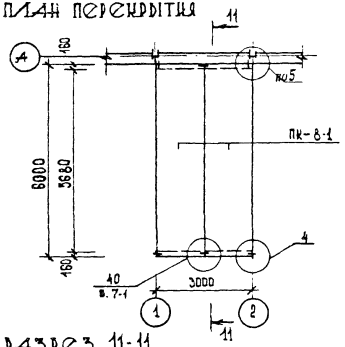

ПЛАН КРОВЛИ

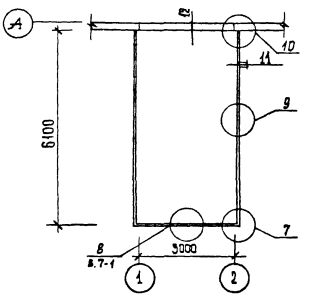

РАЗРЕЗ 11-11

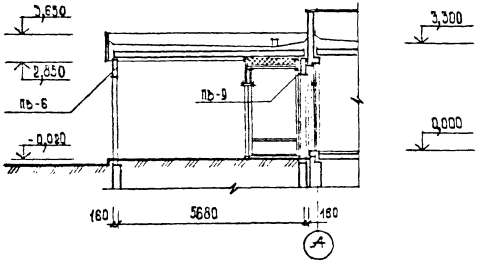

1.090.1-1.0-5 01ПЗ	АМС 18

22832-01 24 ФОРМАТ А3

УГЛОВОЙ ВХОД С ДВУХСТОРОННЕЙ ОРИЕНТАЦИЕЙ
ВАРИАНТ 1

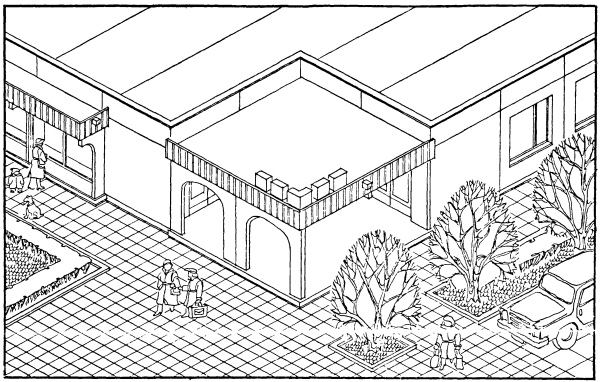

УГЛОВОЙ ВХОД С ДВУХСТОРОННЕЙ ОРИЕНТАЦИЕЙ
ВАРИАНТ 3

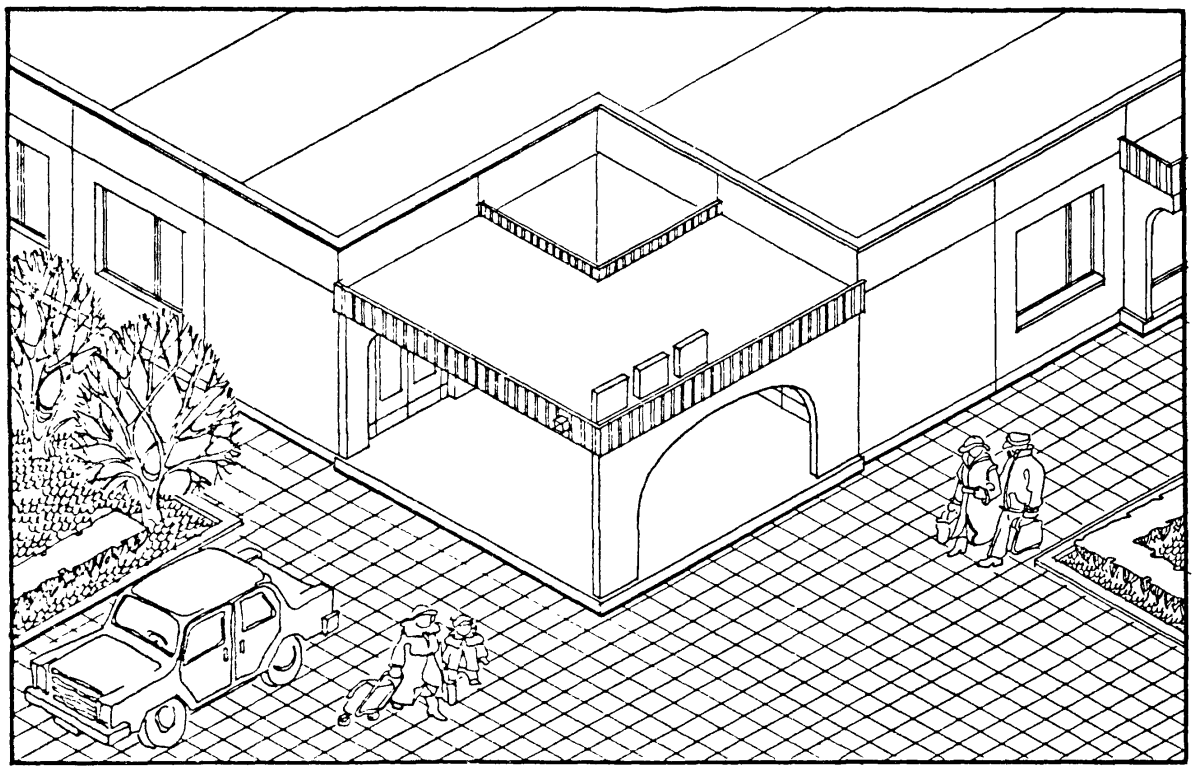

УГЛОВОЙ ВХОД С ДВУХСТОРОННЕЙ ОРИЕНТАЦИЕЙ
ВАРИАНТ 4

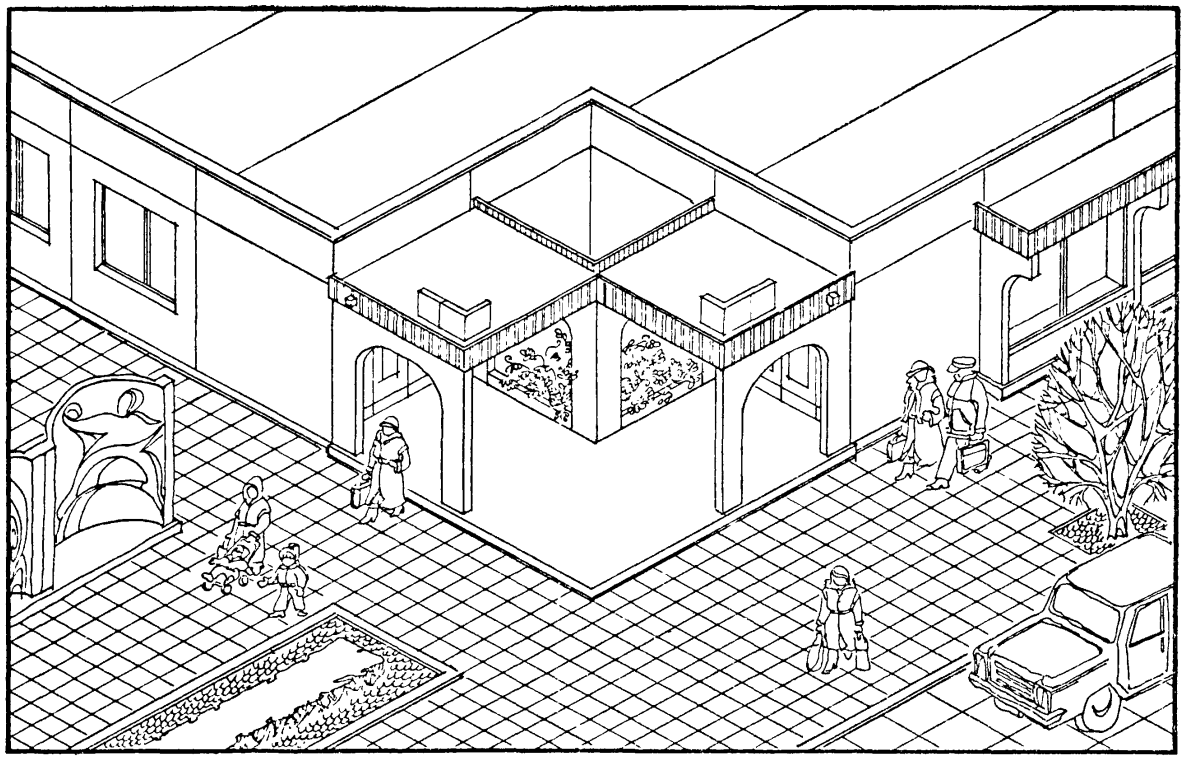

УГЛОВОЙ ВХОД С ОДНОСТОРОННЕЙ ОРИЕНТАЦИЕЙ
ВАРИАНТ 5

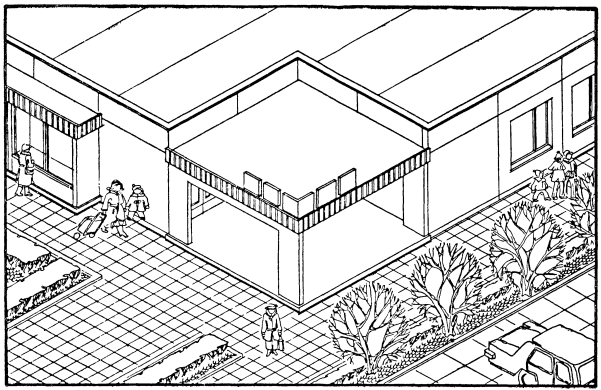

Угловой вход с односторонней ориентацией
Вариант 6

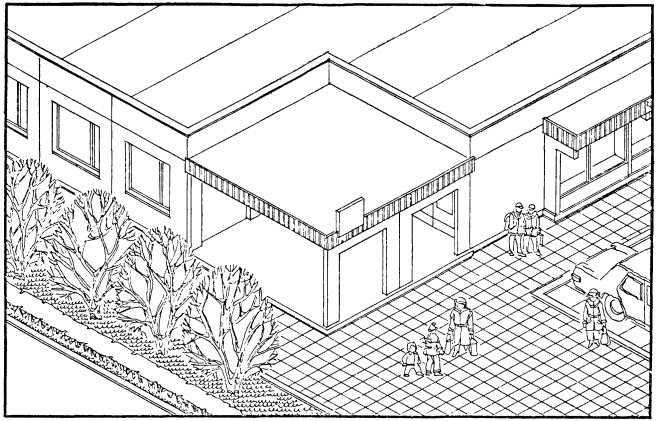

ФРОНТАЛЬНЫЙ ВХОД С ЗАГЛУБЛЕННЫМ ТАМБУРОМ

ВАРИАНТ 7

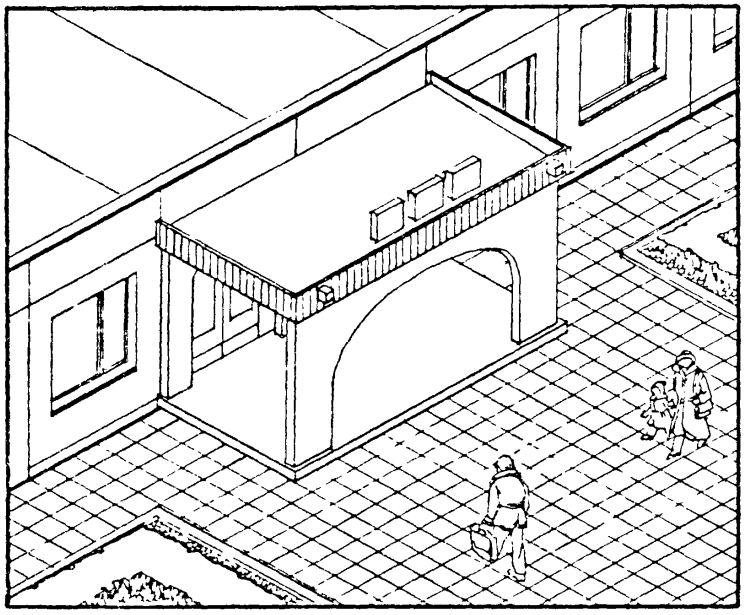

ВАРИАНТ 8

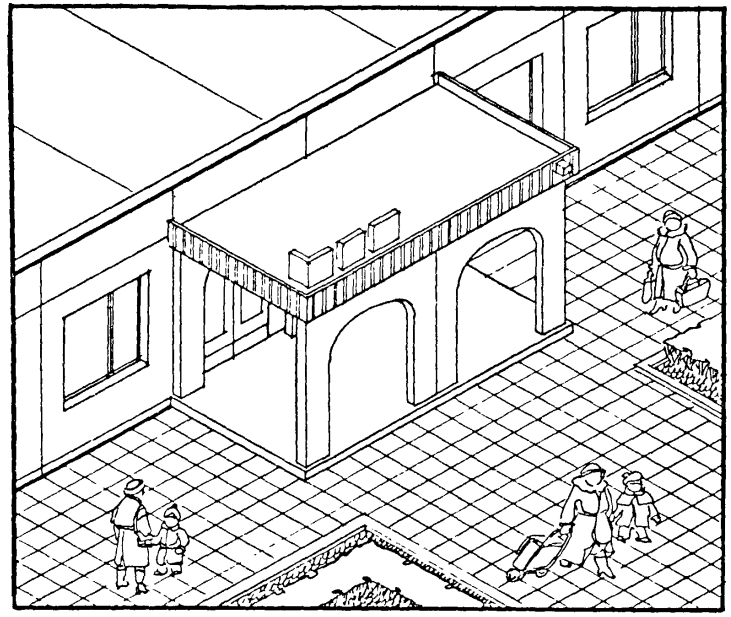

ФРОНТАЛЬНЫЙ ВХОД С ВЫНЕСЕННЫМ ТАМБУРОМ

ВАРИАНТ 9

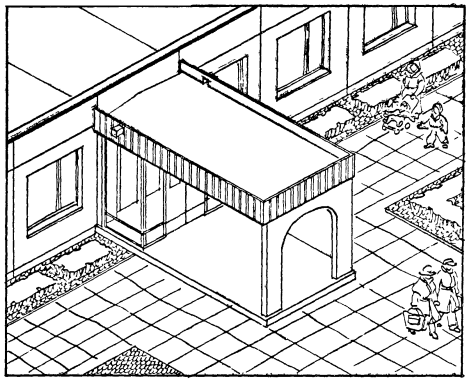

ВАРИАНТ 10

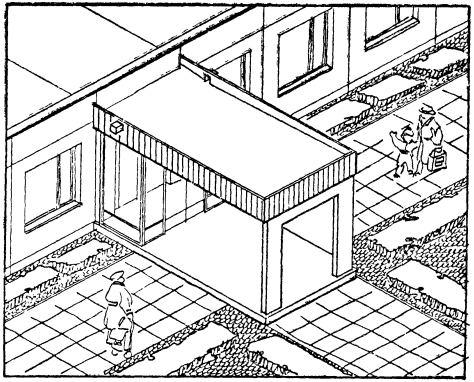

ПРИСТАВНЫЕ ВИТРИНЫ — ПРОТЯЖЕННЫЕ
ВАРИАНТ 1

ФАСАД 1-4

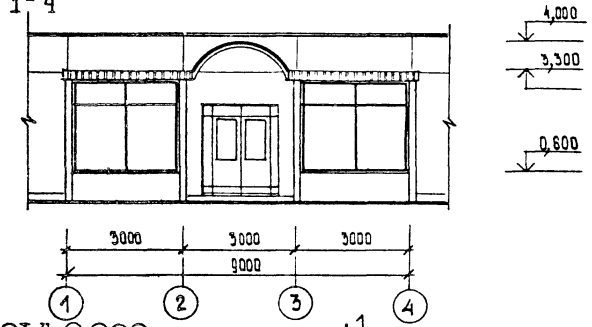

РАЗРЕЗ 1-1

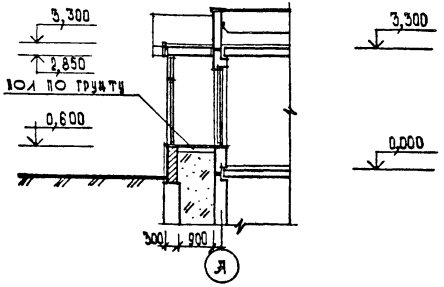

ПЛАН НА ОТМ. 0,000

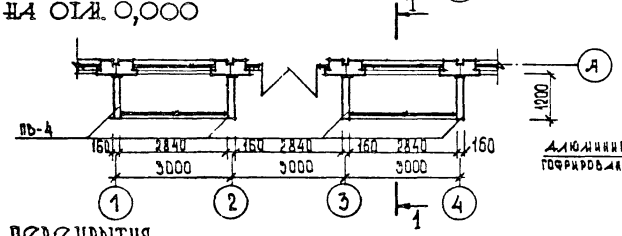

ПЛАН КРОВЛИ

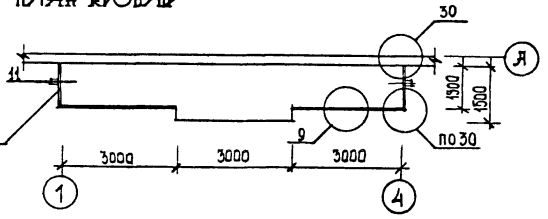

ПЛАН ПЕРЕКРЫТИЯ

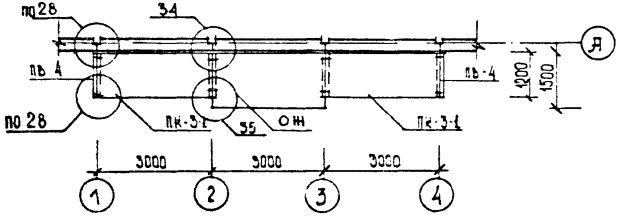

ПЛАН НА ОТМ. 2,980

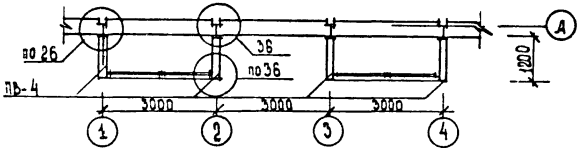

РУК МАСТ	ГУБАРЕВИЧ	
Н КОНТР	СИНЯВСКАЯ	
ГЛ ИНЖ М	СТАНУЛЕВИЧ	
ГАП	ТЕРЕХОВ	
ГИП	БУДКИН	
СТ АРХ	ЕРМИЛИНА	

1.090.1-1.0-5 02 ПЗ

Витрины

СТАДИЯ	ЛИСТ	ЛИСТОВ
Р	1	11

ЦНИИЭП торговых зданий и туристских комплексов

ПРИСТАВНЫЕ ВИТРИНЫ — ПРОТЯЖЕННЫЕ
ВАРИАНТ 2

ФАСАД 1-4

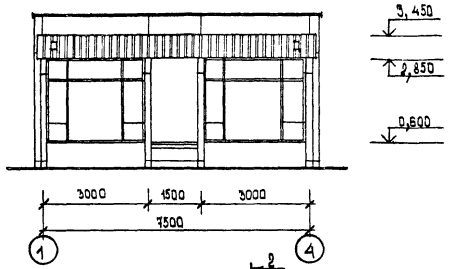

РАЗРЕЗ 2-2

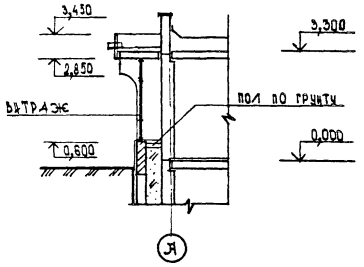

ПЛАН НА ОТМ. 0,000

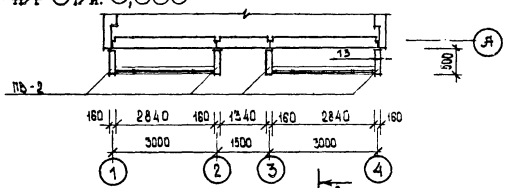

ПЛАН ПЕРЕКРЫТИЯ

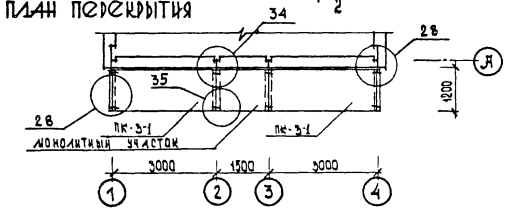

ПЛАН КРОВЛИ

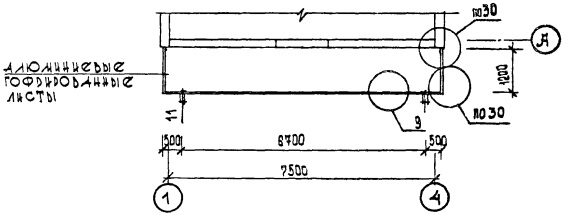

ПЛАН НА ОТМ. 2,980

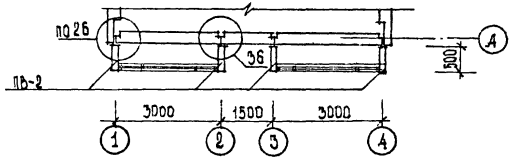

ПРИСТАВНЫЕ ВИТРИНЫ — ЕДИНИЧНЫЕ
ВАРИАНТ 3

ФАСАД 1-2

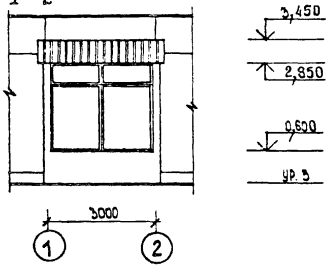

РАЗРЕЗ 3-3

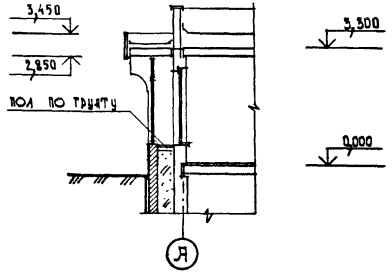

ПЛАН НА ОТМ. 0,000

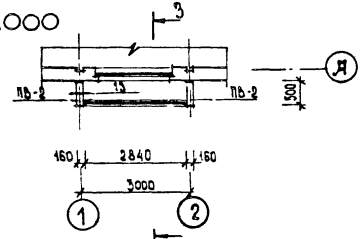

ПЛАН ПЕРЕКРЫТИЯ

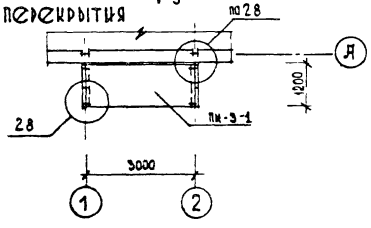

ПЛАН КРОВЛИ

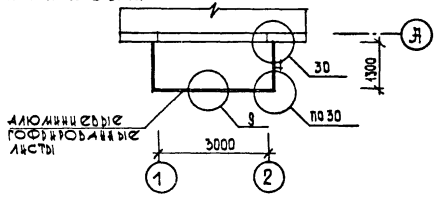

ПЛАН НА ОТМ. 2.980

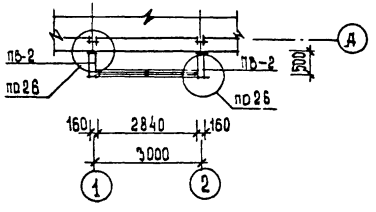

ПРИСТАВНЫЕ ВИТРИНЫ — ЕДИНИЧНЫЕ
ВАРИАНТ 4

ФАСАД 1-2

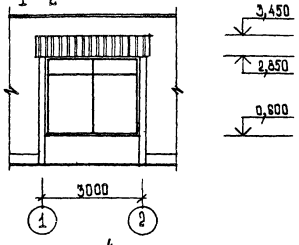

РАЗРЕЗ 4-4

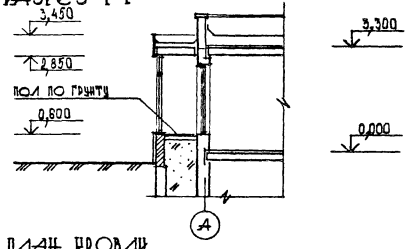

ПЛАН НА ОТМ. 0,000

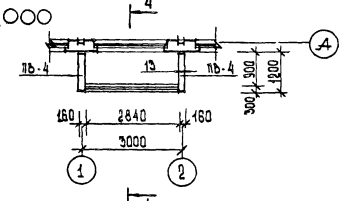

ПЛАН КРОВЛИ

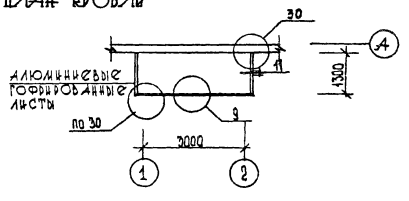

ПЛАН ПЕРЕКРЫТИЯ

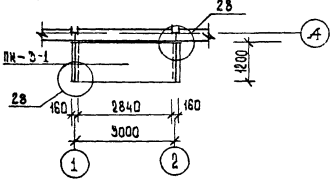

ПЛАН НА ОТМ. 2,980

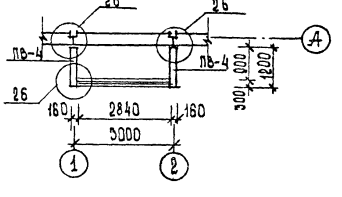

ВСТРОЕННО-ПРИСТРОЕННЫЕ ВИТРИНЫ — ПРОТЯЖЕННЫЕ
ВАРИАНТ 5

ФАСАД 4-5

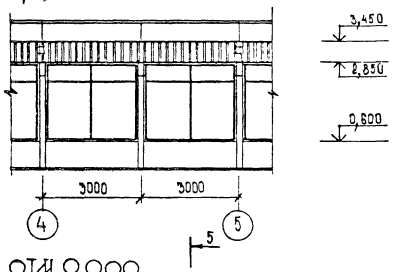

РАЗРЕЗ 5-5

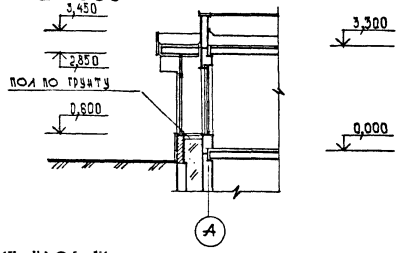

ПЛАН НА ОТМ 0,000

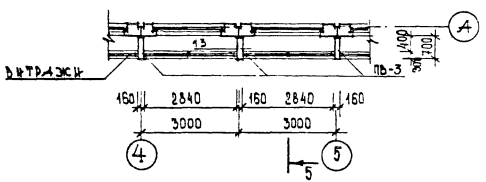

ПЛАН КРОВЛИ

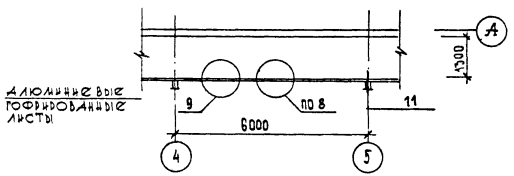

ПЛАН ПЕРЕКРЫТИЯ

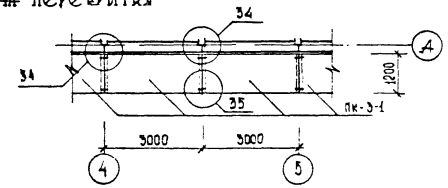

ПЛАН НА ОТМ. 2,980

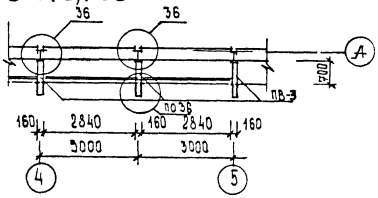

ВСТРОЕННО-ПРИСТРОЕННЫЕ ВИТРИНЫ — ПРОТЯЖЕННЫЕ
ВАРИАНТ 6

ФАСАД 1-2

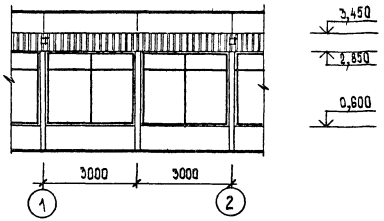

РАЗРЕЗ 6-6

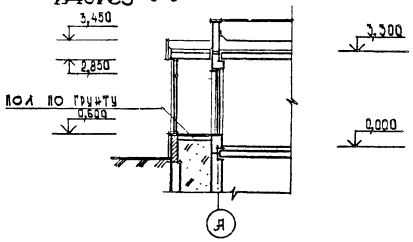

ПЛАН НА ОТМ.0,000

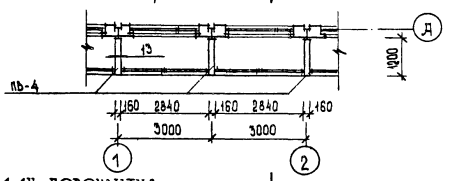

ПЛАН ПЕРЕКРЫТИЯ

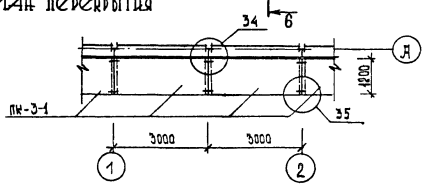

ПЛАН КРОВЛИ

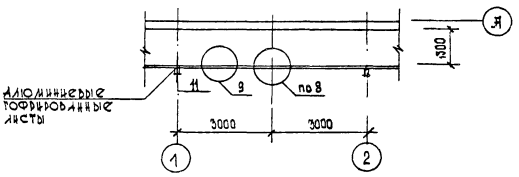

ПЛАН НА ОТМ. 2,980

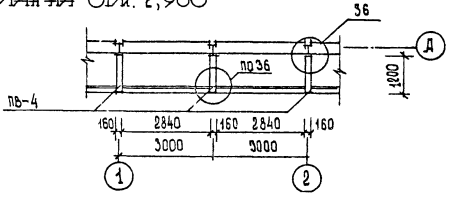

1090.1-1.0-5	02 ПЗ	Лист 6

22832-01 37

Формат А3

ВСТРОЕННО-ПРИСТРОЕННЫЕ ВИТРИНЫ — ЕДИНИЧНЫЕ
ВАРИАНТ 7

ФАСАД 1-2

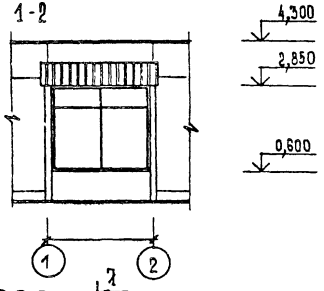

РАЗРЕЗ 1-1

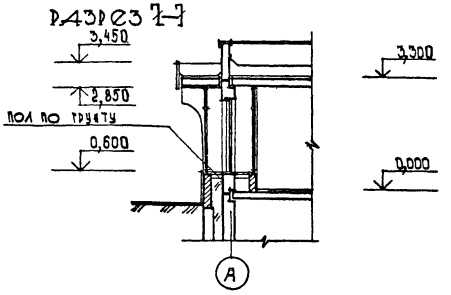

ПЛАН НА ОТМ. 0,000

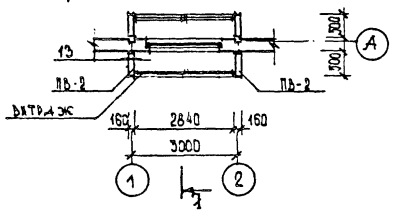

ПЛАН КРОВЛИ

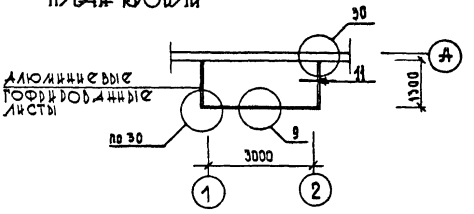

ПЛАН ПЕРЕКРЫТИЯ

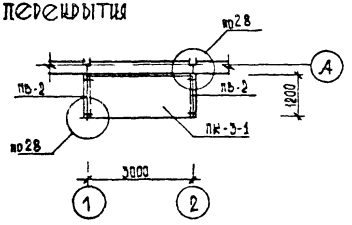

ПЛАН НА ОТМ. 2,980

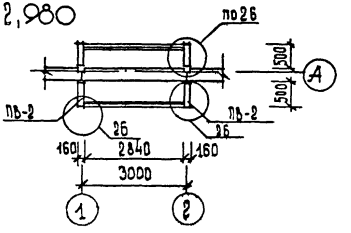

1.090.1-1.0-5 02 ПЗ	Лист 7

Формат А3

ВСТРОЕННО-ПРИСТРОЕННЫЕ ВИТРИНЫ-ЕДИНИЧНЫЕ
ВАРИАНТ 8

ФАСАД 1-2

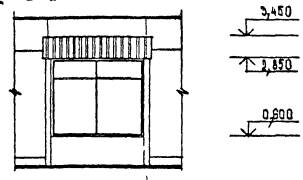

РАЗРЕЗ 8-8

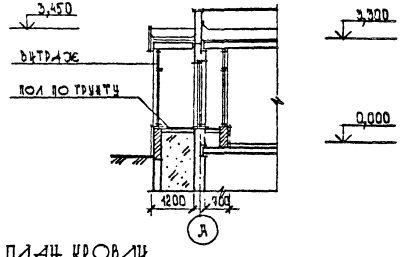

ПЛАН НА ОТМ. 0,000

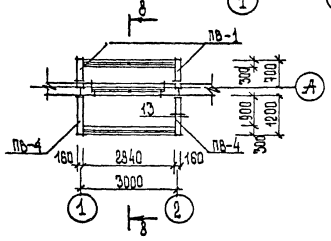

ПЛАН НА ОТМ. 2,980

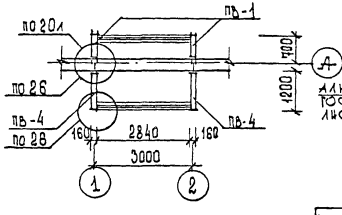

ПЛАН КРОВЛИ

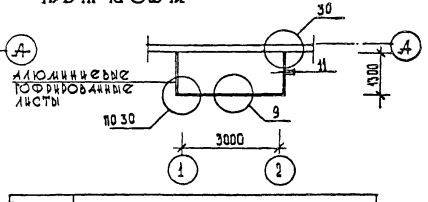

АЛЮМИНИЕВЫЕ ГОФРИРОВАННЫЕ ЛИСТЫ

ПЛАН ПЕРЕКРЫТИЯ

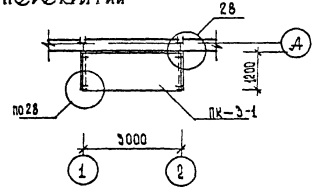

УСЛОВНАЯ МАРКА	МАРКА ПО СЕРИИ 1.090.1-1	
ПВ-1	ПВ 6.30-Т	Вып.2-12
ПВ-2	1СТ.12.30-Т	2-12
ПВ 4	ПВ.12.30-1Т	4-1
ПК-3-1	ПК-30.12-6Т-1	0-5 11113
ОЖ	ОЖ.30.15-Т	2-12
ПВ-3	2СТ12.30-Т	2-12

ПРИСТАВНЫЕ ВИТРИНЫ

ВАРИАНТ 1
ПРОТЯЖЕННЫЕ

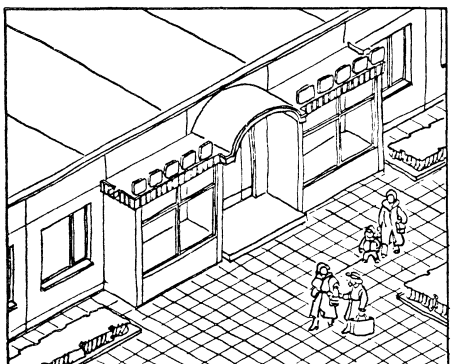

ВАРИАНТ 3
ЕДИНИЧНЫЕ

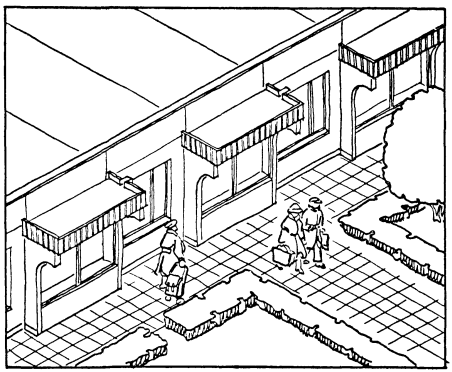

ВСТРОЕННО-ПРИСТРОЕННЫЕ ВИТРИНЫ

ВАРИАНТ 5

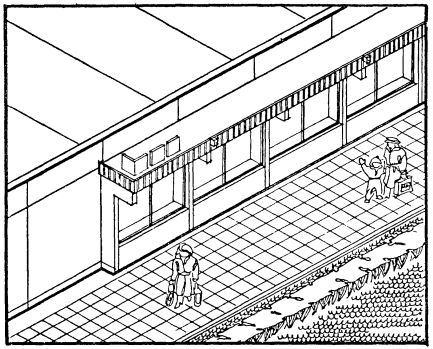

ВАРИАНТ 7

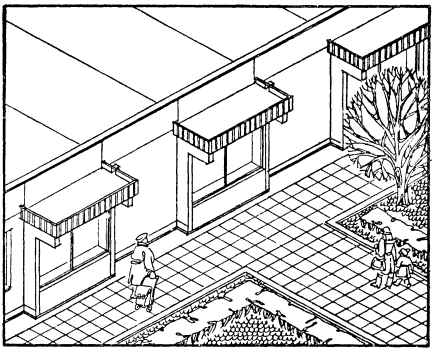

ВСТРОЕННО-ПРИСТРОЕННЫЕ ВИТРИНЫ

ВАРИАНТ 6

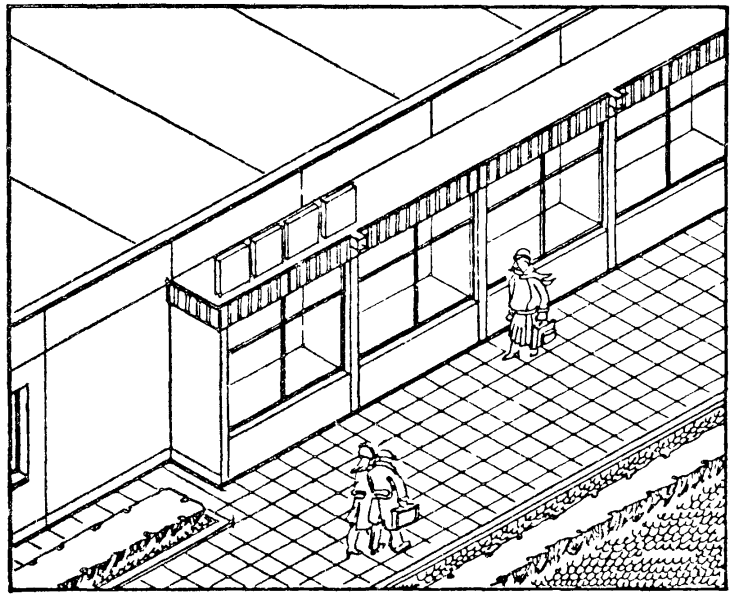

ВАРИАНТ 8

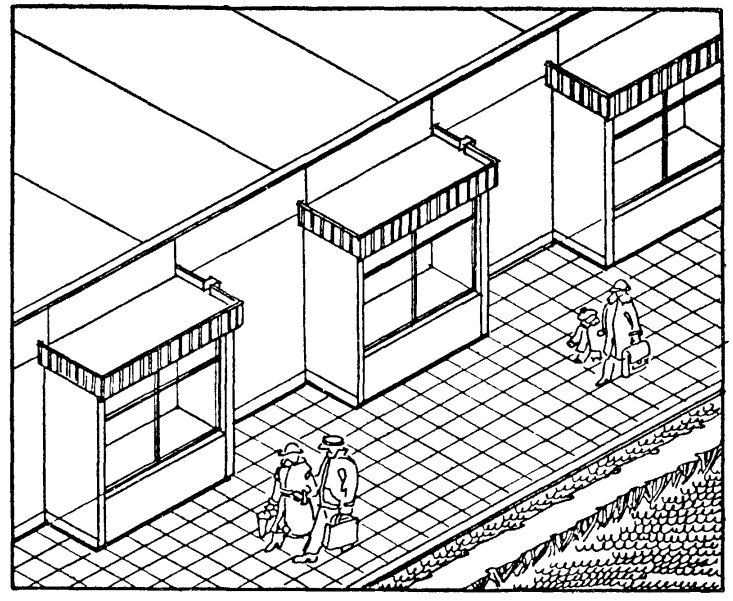

ОСНОВНЫЕ ВХОДЫ В ДЕТСКИЕ ЯСЛИ-САДЫ
ПРИМЫКАНИЕ ВХОДА К ПРОДОЛЬНОЙ СТЕНЕ ЗДАНИЯ
ВАРИАНТ 1

ФАСАД 2 - 3

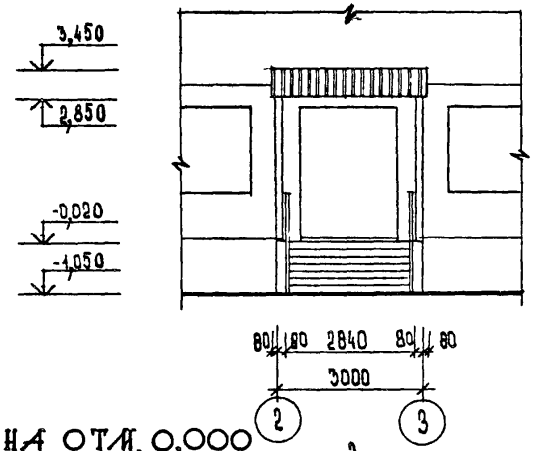

ФАСАД А

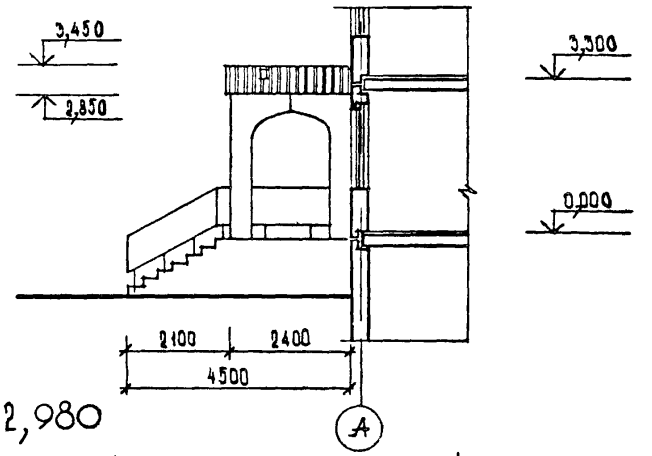

ПЛАН НА ОТМ. 0,000

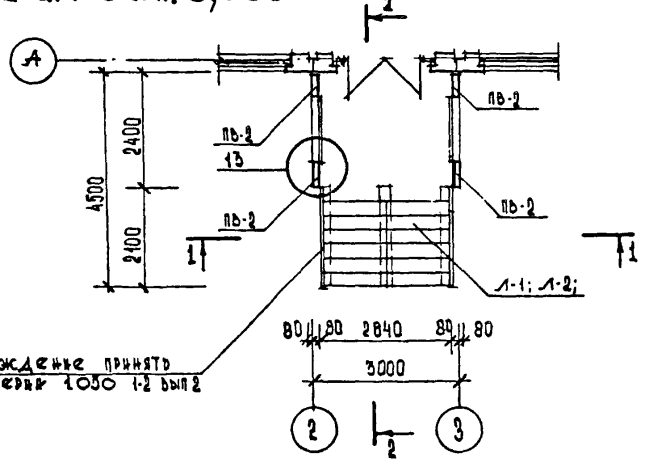

ОГРАЖДЕНИЕ ПРИНЯТЬ ПО СЕРИИ 1.050 1-2 ВЫП 2

ПЛАН НА ОТМ. 2,980

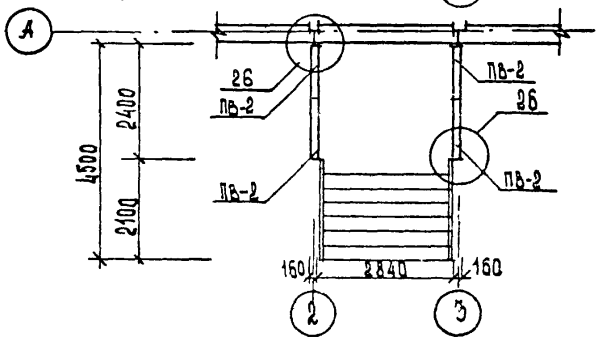

РУК.МАСТ.	ГУБАРЕВИЧ		
Н.КОНТР.	СИНЯВСКАЯ		
ГЛ.ИНЖ.М.	СТАНУЛЕВИЧ		
ГАП	ТЕРЕХОВ		
ГИП	БУДКИН		
СТ.АРХ.	ЕРМИЛИНА		

1.090.1-1.0-5 ОЗПЗ

ОСНОВНЫЕ ВХОДЫ В ДЕТСКИЕ ЯСЛИ-САДЫ

СТАДИЯ	ЛИСТ	ЛИСТОВ
Р	1	20

ЦНИИЭП ТОРГОВО-БЫТОВЫХ ЗДАНИЙ И ТУРИСТСКИХ КОМПЛЕКСОВ

22832-01 43

Формат А3

ПРИМЫКАНИЕ ВХОДА К ПРОДОЛЬНОЙ СТЕНЕ ЗДАНИЯ
ВАРИАНТ 1

РАЗРЕЗ 1-1

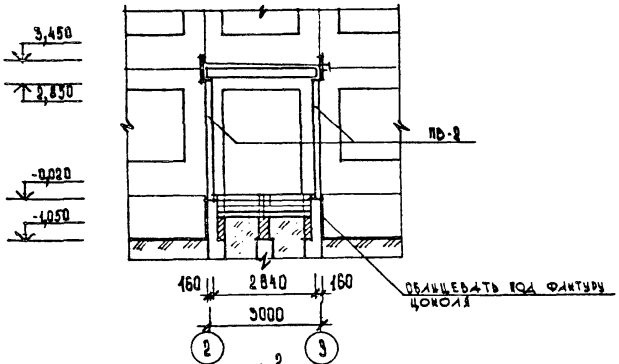

РАЗРЕЗ 2-2

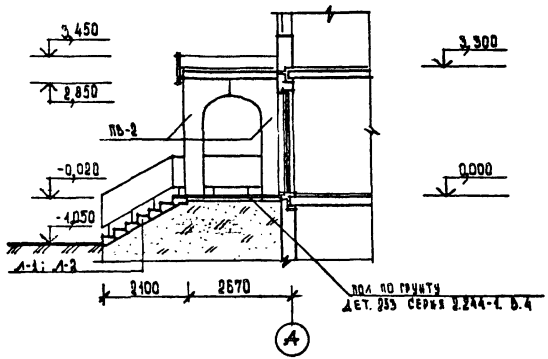

ПЛАН ПЕРЕКРЫТИЯ

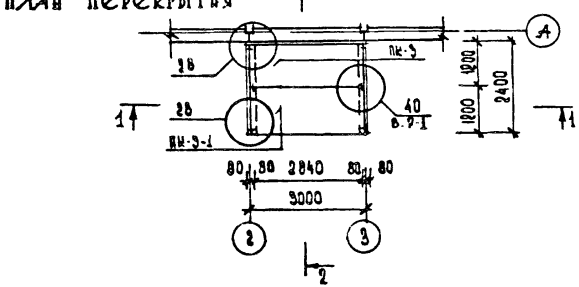

ПЛАН КРОВЛИ

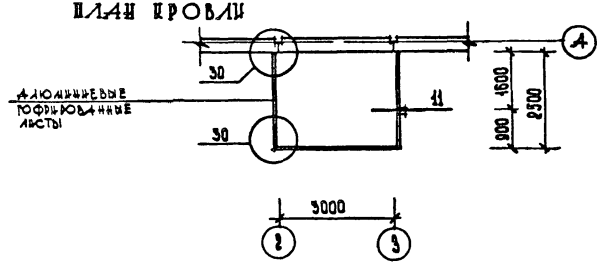

1.090.1-1.0-5 ОЗ ПЗ	Лист 2

ПРИМЫКАНИЕ ВХОДА К ВНУТРЕННЕМУ УГЛУ ЗДАНИЯ
ВАРИАНТ 2

ФАСАД 2 - 3

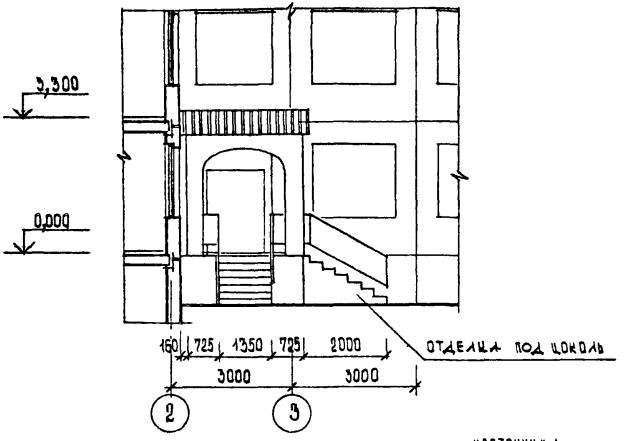

ФАСАД Б - В

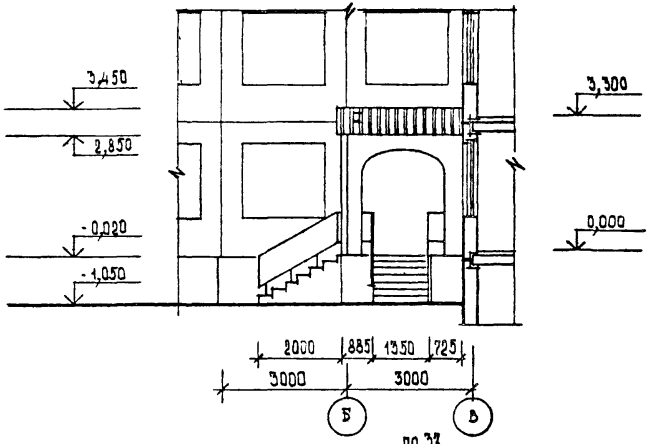

ПЛАН НА ОТМ. 0,000

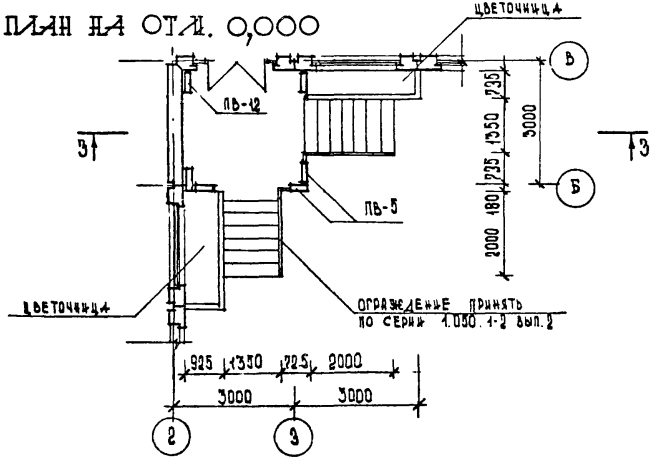

ПЛАН НА ОТМ. 2,980

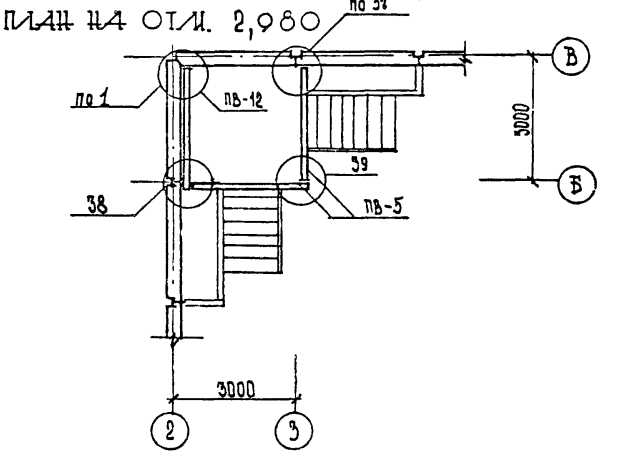

1.090.1-1. 0-5 ОЗ ПЗ		ЛИСТ 3

ПРИМЫКАНИЕ ВХОДА К ВНУТРЕННЕМУ УГЛУ ЗДАНИЯ
ВАРИАНТ 2

ПЛАН ПЕРЕКРЫТИЯ

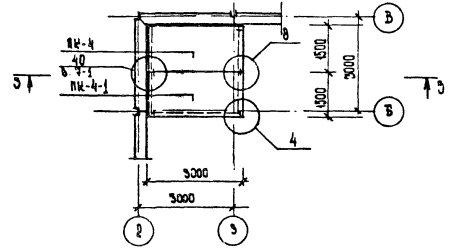

ПЛАН КРОВЛИ

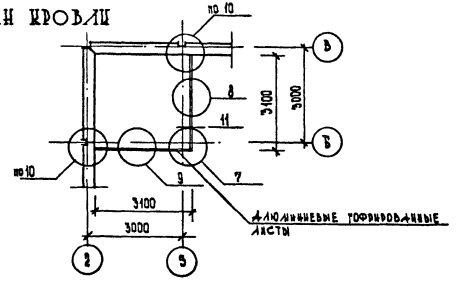

РАЗРЕЗ 3-3

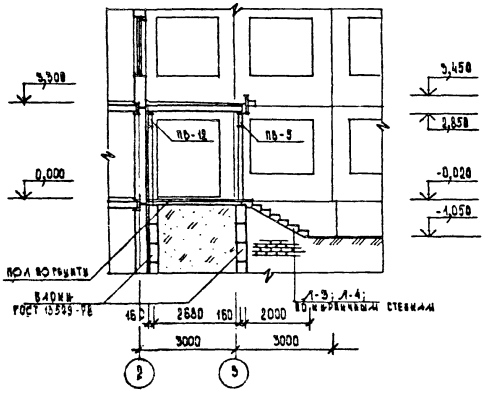

1.090.1-1 . 0-5 ОЗ ПЗ	ЛИСТ 4

22832-01 46

ФОРМАТ А3

ПРИМЫКАНИЕ ВХОДА К ВНУТРЕННЕМУ УГЛУ ЗДАНИЯ
ВАРИАНТ 3

ФАСАД 2 - 3

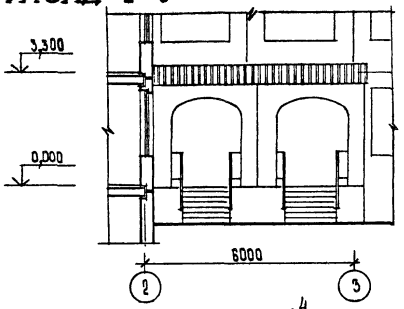

ФАСАД Б - В

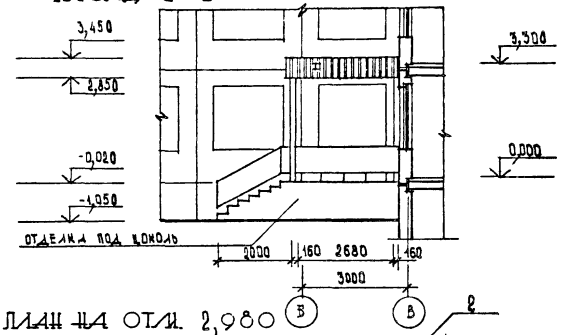

ПЛАН НА ОТМ. 0,000

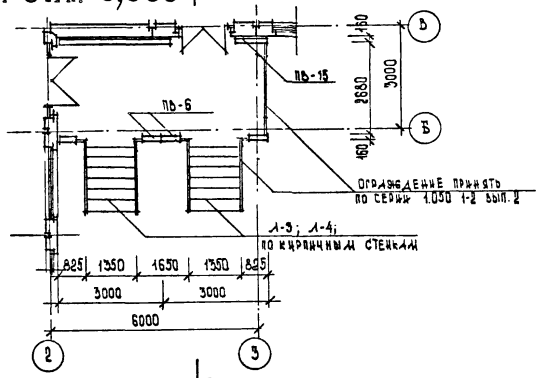

ПЛАН НА ОТМ. 2,980

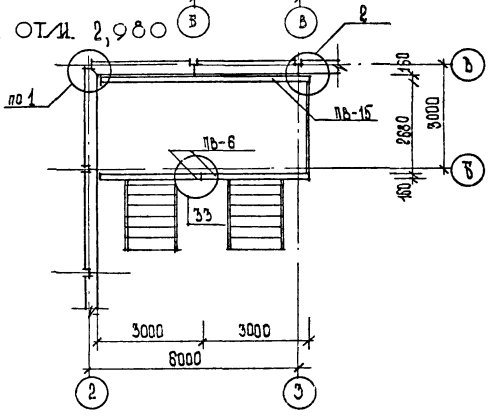

1.090.1-1. 0-5 ОЗ ПЗ		ЛИСТ 5
22832-01 47		

Формат А3

ПРИМЫКАНИЕ ВХОДА К ВНУТРЕННЕМУ УГЛУ ЗДАНИЯ

ВАРИАНТ 3

ПЛАН ПЕРЕКРЫТИЯ

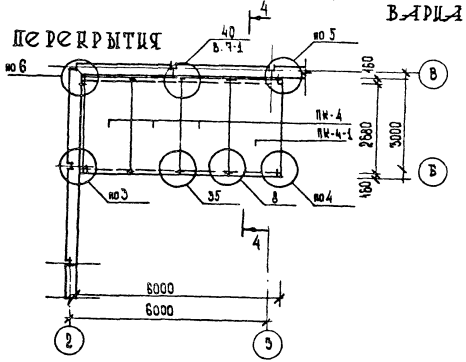

ПЛАН КРОВЛИ

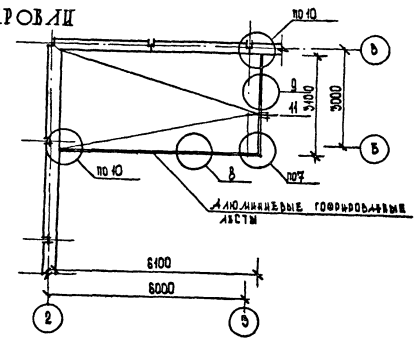

РАЗРЕЗ 4-4

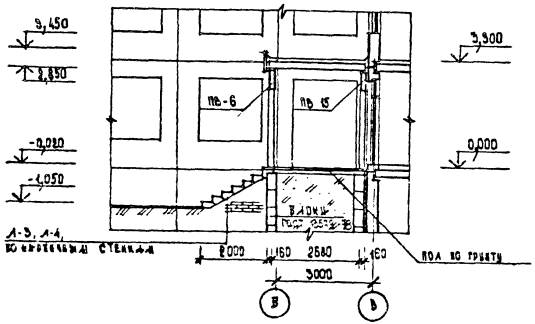

1.090.1-1. 0-5 03 ПЗ	Лист 6

22832-01 48

Формат А3

ВХОД В КУРДОНЕРЕ
ВАРИАНТ 4

ФАСАД 1-2

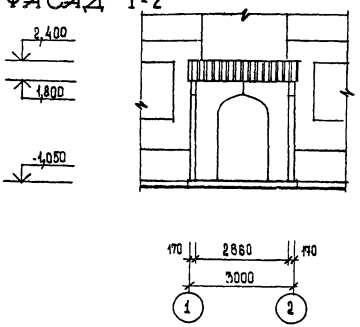

ФАСАД А

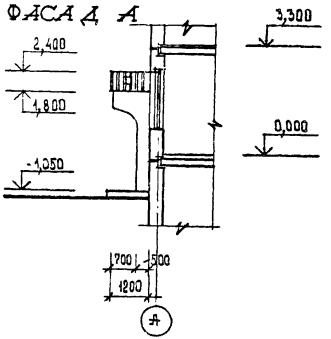

ПЛАН НА ОТМ 0,000

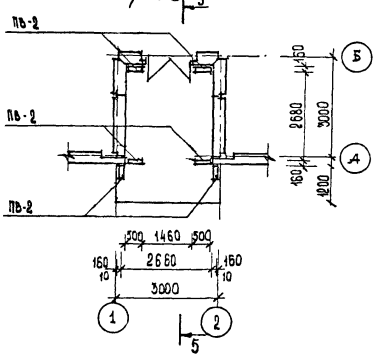

ПЛАН НА ОТМ. 2,980

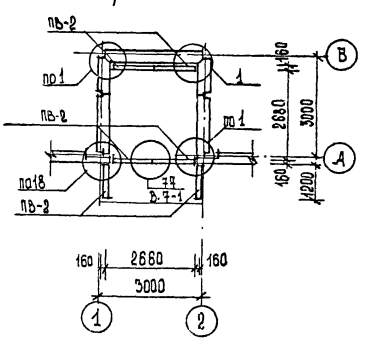

ВХОД В КИРДОНЕРЕ
ВАРИАНТ 4

ПЛАН ПЕРЕКРЫТИЯ

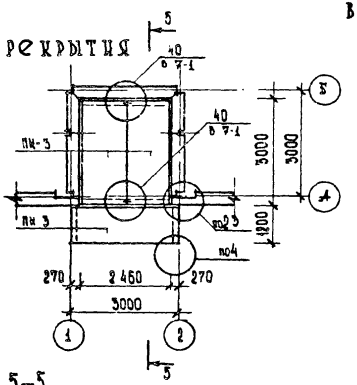

ПЛАН КРОВЛИ

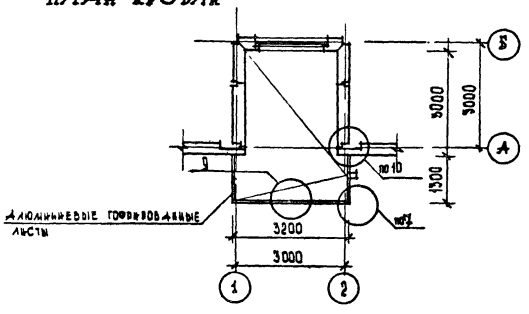

РАЗРЕЗ 5-5

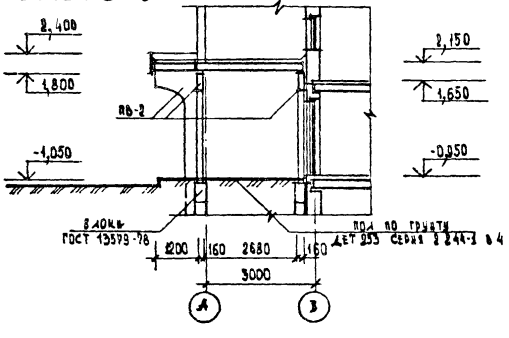

1.090.1-1. 0-5 ОЗ ПЗ		Лист 8

22832-01 50

ФОРМАТ А3

ВХОД В КУРДОНЕРЕ
ВАРИАНТ 5

ФАСАД 2-3

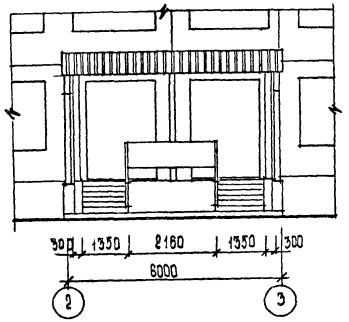

РАЗРЕЗ 6-6

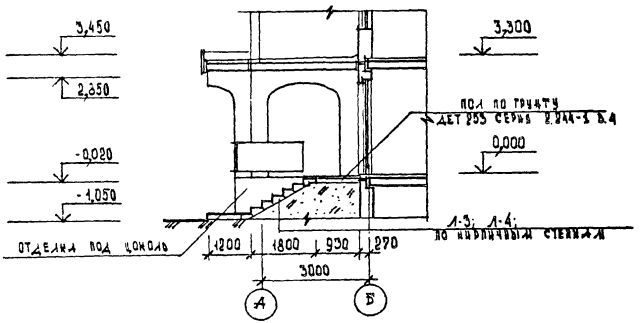

ПЛАН НА ОТМ. 0,000

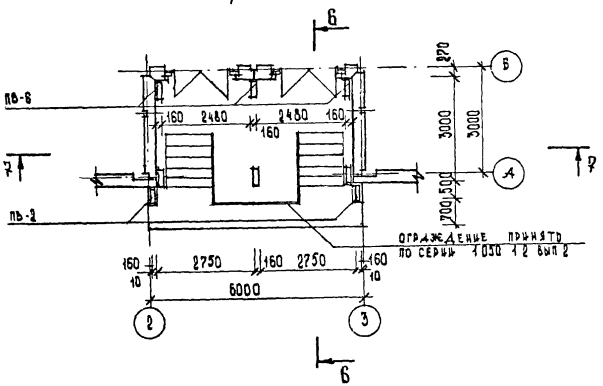

ПЛАН НА ОТМ. 2,980

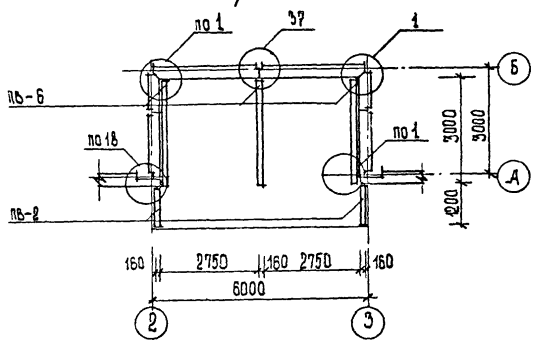

1.090.1-1. 0-5 ОЗ ПЗ	Лист 9

22832-01 51

Формат А3

ВХОД В КУРДОНЕРЕ
ВАРИАНТ 5

ПЛАН ПЕРЕКРЫТИЯ

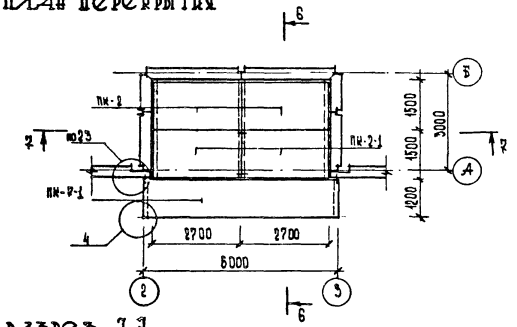

ПЛАН КРОВЛИ

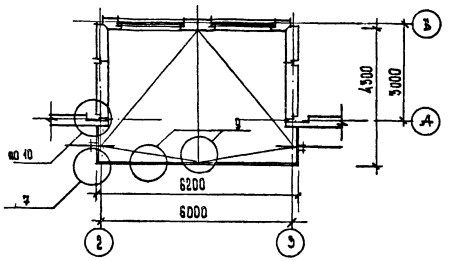

РАЗРЕЗ 7-7

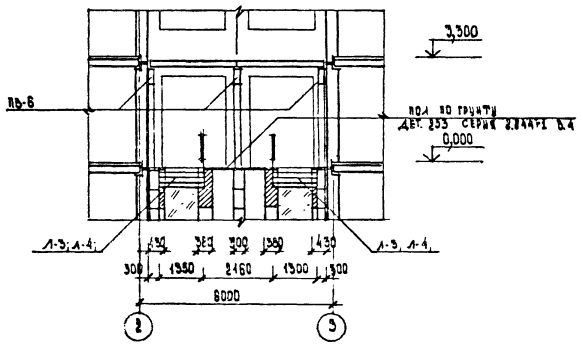

ПРИМЫКАНИЕ ВХОДА К НАРУЖНОМУ УГЛУ ЗДАНИЯ
ВАРИАНТ 6

ФАСАД 1-2

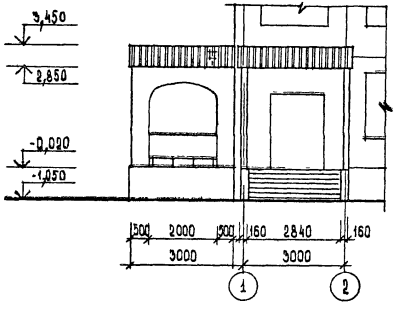

ФАСАД 3-А

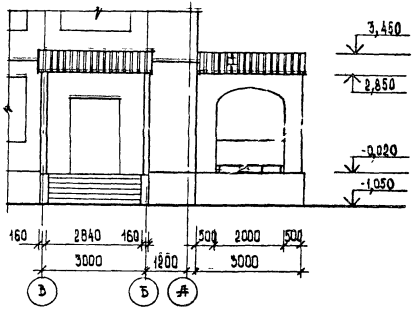

ПЛАН НА ОТМ 0,000

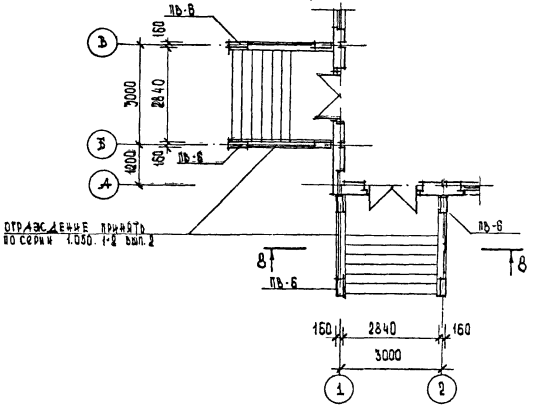

ПЛАН НА ОТМ 2,980

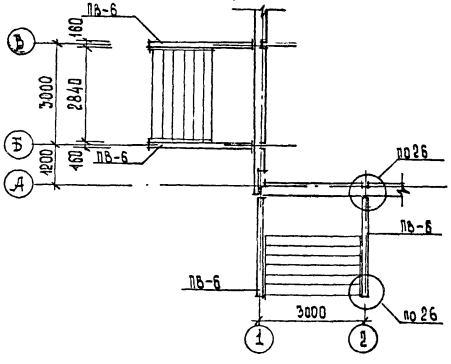

ПРИМЫКАНИЕ К НАРУЖНОМУ УГЛУ ЗДАНИЯ
ВАРИАНТ 6

ПЛАН ПЕРЕКРЫТИЙ

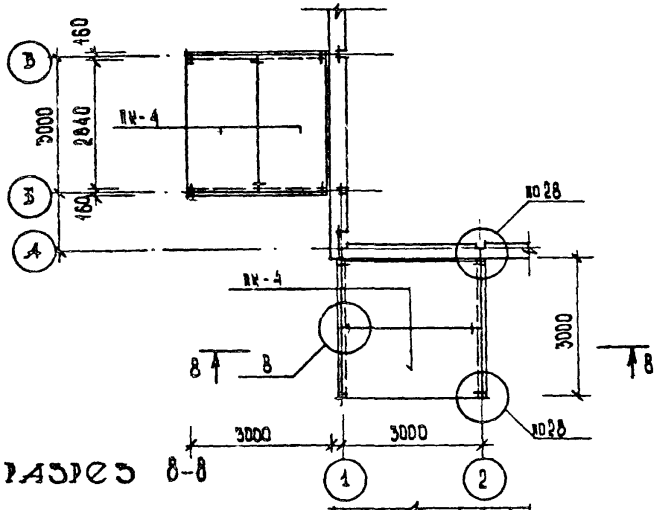

ПЛАН КРОВЛИ

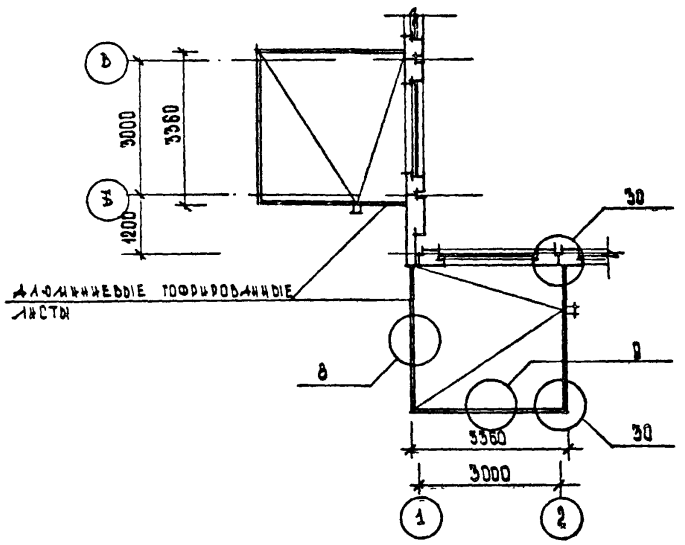

РАЗРЕЗ 8-8

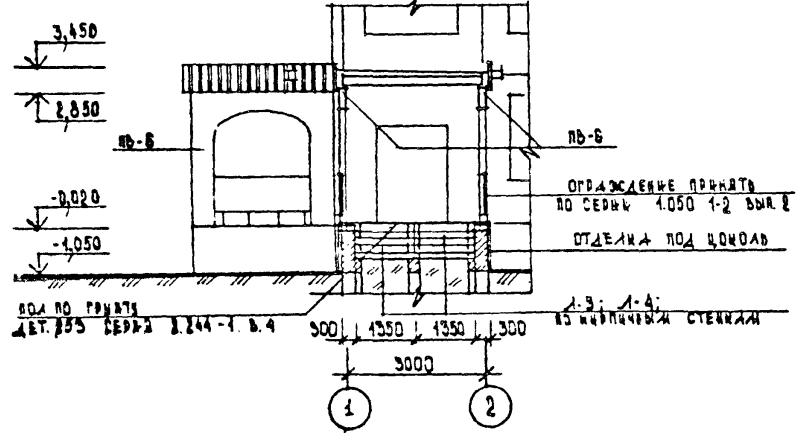

1.090.1-1. 0-5 ОЗ ПЗ	АИСТ 12

ПРИМЫКАНИЕ ВХОДА К НАРУЖНОМУ УГЛУ ЗДАНИЯ
ВАРИАНТ 7

ФАСАД 1-2

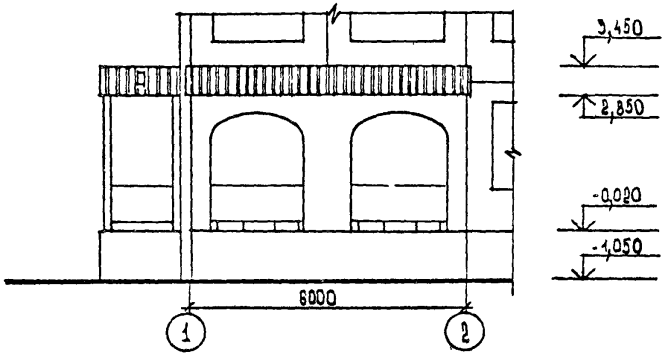

РАЗРЕЗ 9-9

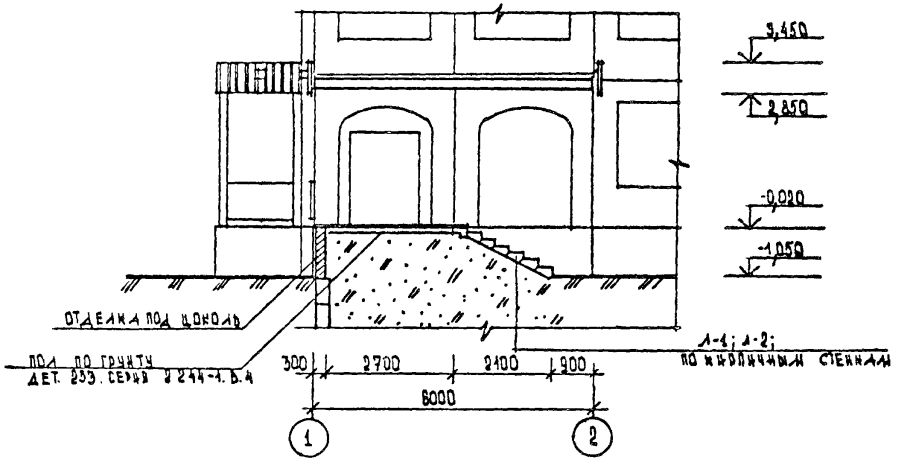

ПЛАН НА ОТМ 0,000

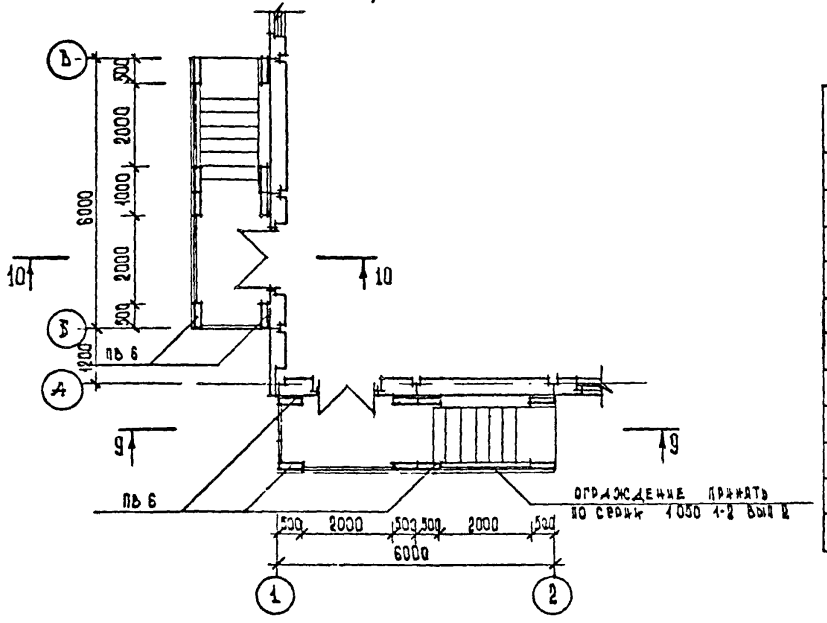

Условная марка	Марка по серии 1.090.1-1	
ПВ-5	ПВА 29.30.20-7Т	Вып. 4-1
ПВ-6	ПВА 30.30.20-7Т	4-1
ПВ-2	1СТ. 12. 30 - Т	2-12
ПВ-12	ПВА 29.30.20-9Т	4-1
ПВ-15	ПВР 60.30.19-1Т	4-1
ПК-4	ПК 30.15-6Т	5-1
ПК-4-1	ПК 30.15-6Т-1	0-5 11ПЗ
ПК-3	ПК 30.12-6Т	5-1
ПК-3-1	ПК 30.12-6Т-1	0-5 11ПЗ
ПК-11	ПР 30.15-8Т-1а	0-5 11ПЗ
ПК-7-1	ПК 60.12-6.4тV Т-1а	0-5 11ПЗ

Условная марка	Марка по серии 1.041.1-2	
ПК-2	ПК 27.12-8АIIIТ	Вып. 5
ПК-2-1	ПК 27.12-8АIIIТ-1	СК.0-511ПЗ
	Марка по ГОСТ 8717.1-84	
Л-1	ЛС 12	
Л-2	ЛСВ12	
Л-3	ЛС 14	
Л-4	ЛСВ14	

ПРИМЫКАНИЕ ВХОДА К НАРУЖНОЙ УГЛУ ЗДАНИЯ
ВАРИАНТ 7

ПЛАН ПЕРЕКРЫТИЯ

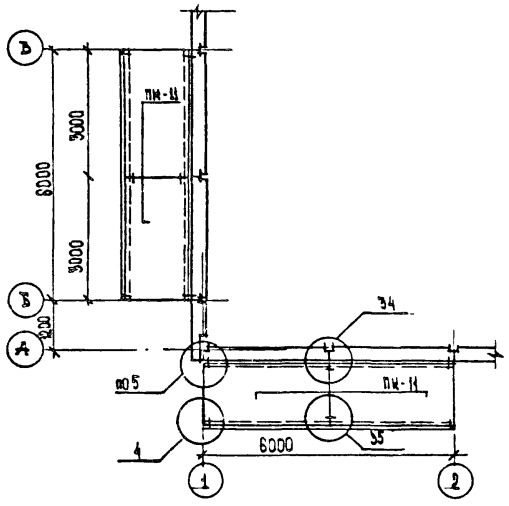

ПЛАН КРОВЛИ

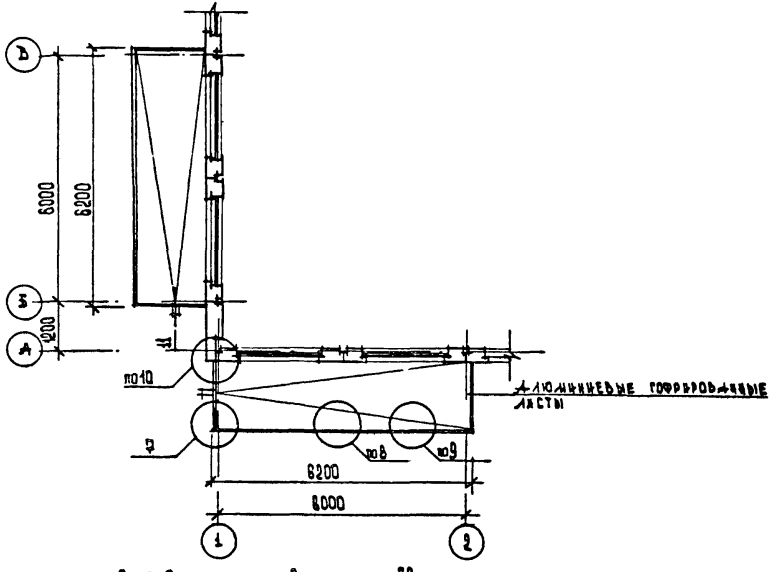

РАЗРЕЗ 10-10

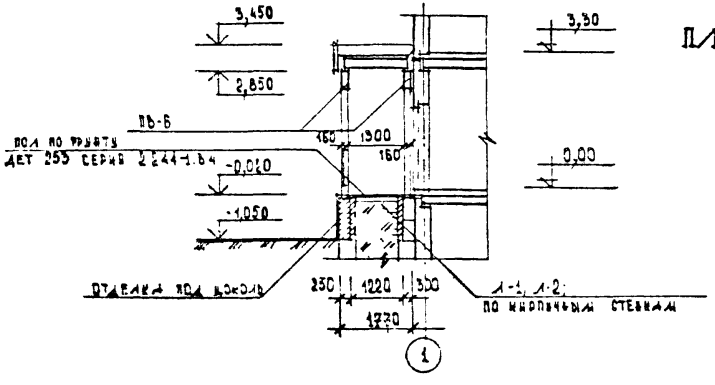

ПЛАН НА ОТМ. 2,980

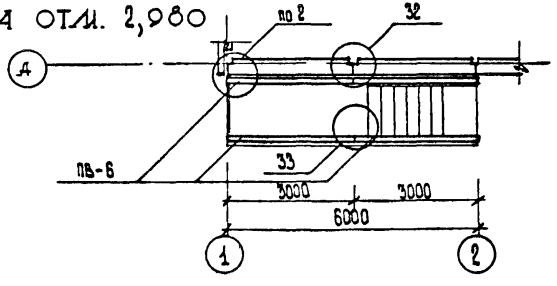

1.090.1-1. 0-5 ОЗ ПЗ	ЛИСТ 14

Формат А3

ОСНОВНЫЕ ВХОДЫ В ДЕТСКИЕ ЯСЛИ-САДЫ
ВАРИАНТ 2

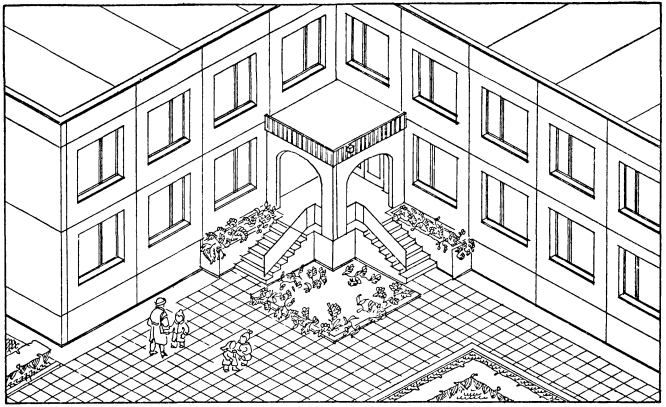

ОСНОВНЫЕ ВХОДЫ В ДЕТСКИЕ ЯСЛИ-САДЫ
ВАРИАНТ 3

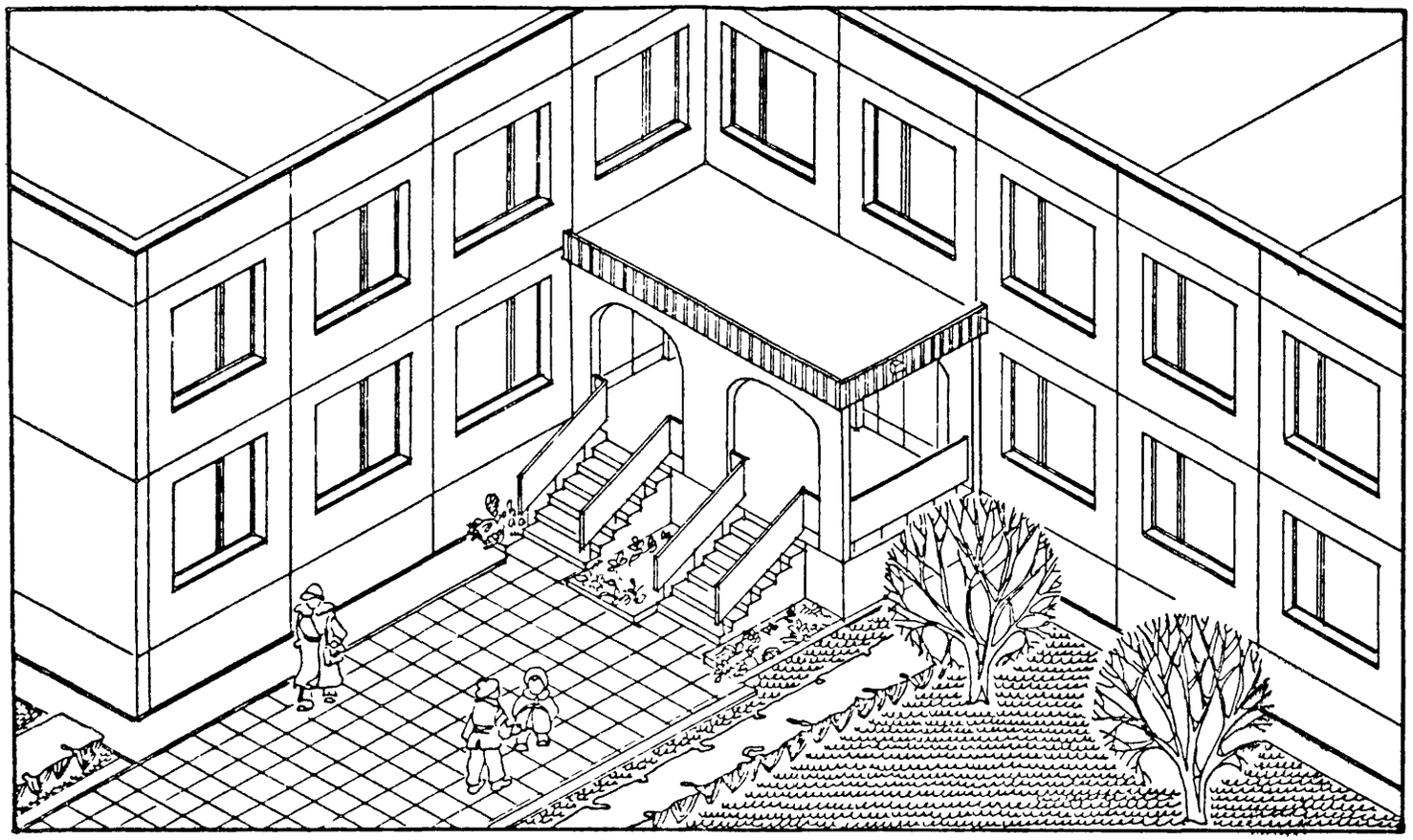

ОСНОВНЫЕ ВХОДЫ В ДЕТСКИЕ ЯСЛИ-САДЫ

ВАРИАНТ 1

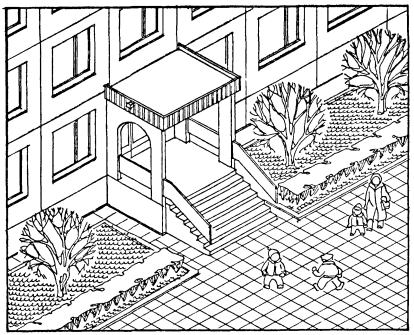

ВАРИАНТ 4

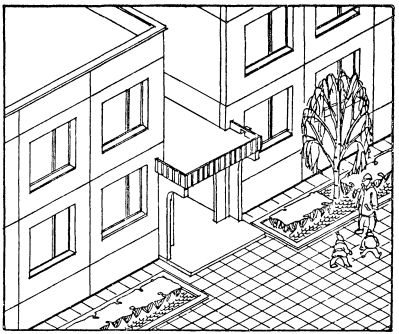

ОСНОВНЫЕ ВХОДЫ В ДЕТСКИЕ ЯСЛИ-САДЫ
ВАРИАНТ 5

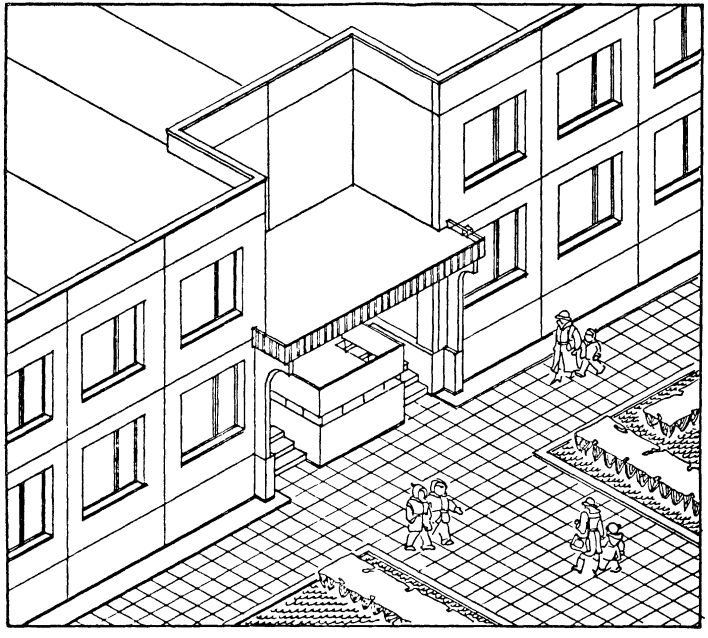

ОСНОВНЫЕ ВХОДЫ В ДЕТСКИЕ ЯСЛИ-САДЫ
ВАРИАНТ Б

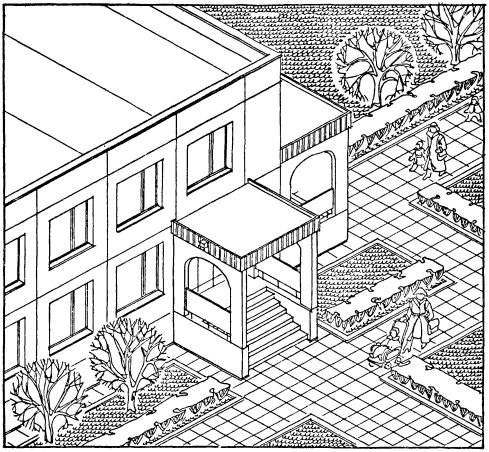

ОСНОВНЫЕ ВХОДЫ В ДЕТСКИЕ ЯСЛИ-САДЫ
ВАРИАНТ 7

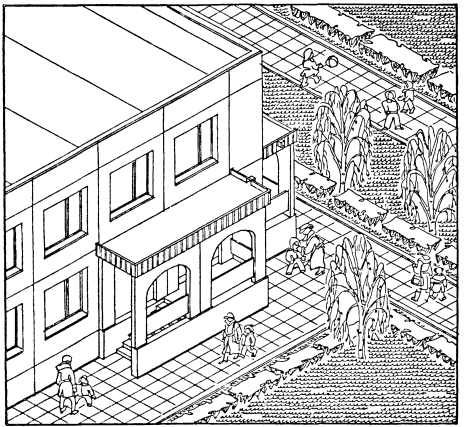

ОСНОВНЫЕ ВХОДЫ В ШКОЛЫ
ВХОД В ШКОЛУ С ЗАГЛУБЛЕННЫМ ТАМБУРОМ
ВАРИАНТ 1

ФАСАД 1-3

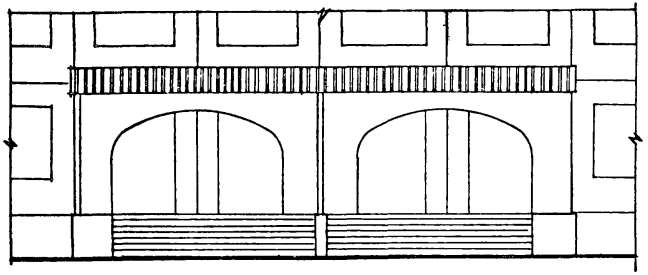

ФАСАД А

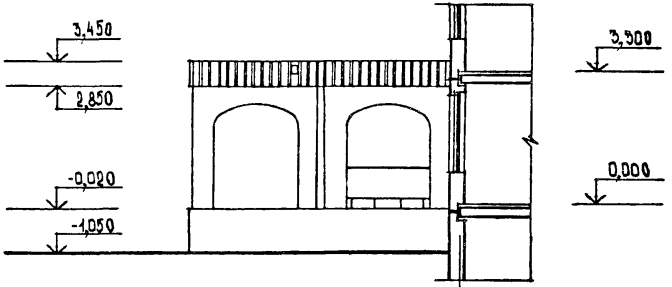

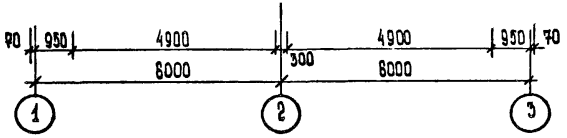

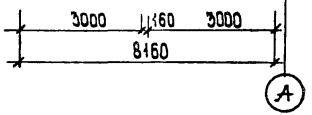

РУК МАСТ	ГУБАРЕВИЧ		
Н. КОНТР.	СИНЯВСКАЯ		
ГА ИНЖ. М	СТАНУЛЕВИЧ		
ГАП	ТЕРЕХОВ		
ГИП	БУДКИН		
СТ. АРХ.	ЕРМИЛИНА		

1.090.1-1.0-5 04 ПЗ

ОСНОВНЫЕ ВХОДЫ В ШКОЛЫ

СТАДИЯ	ЛИСТ	ЛИСТОВ
Р	1	22

ЦНИИЭП торгово-бытовых зданий и туристских комплексов

22832-01 63

Формат А3

ВХОД В ШКОЛУ С ЗАГЛУБЛЕННЫМ ТАМБУРОМ

ВАРИАНТ 1

ПЛАН НА ОТМ. 0,000

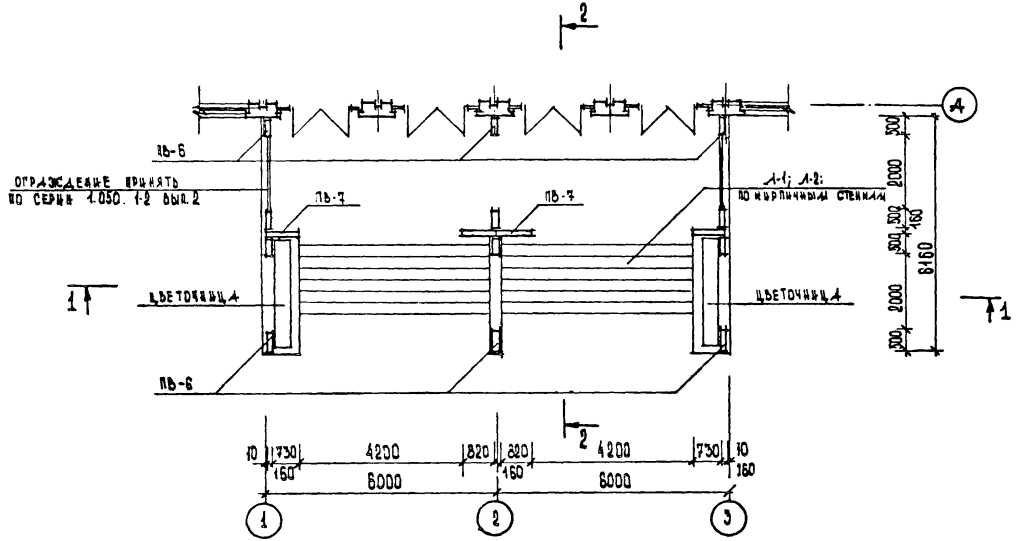

ВХОД В ШКОЛУ С ЗАГЛУБЛЕННЫМ ТАМБУРОМ
ВАРИАНТ 1

ПЛАН НА ОТМ. 2,980

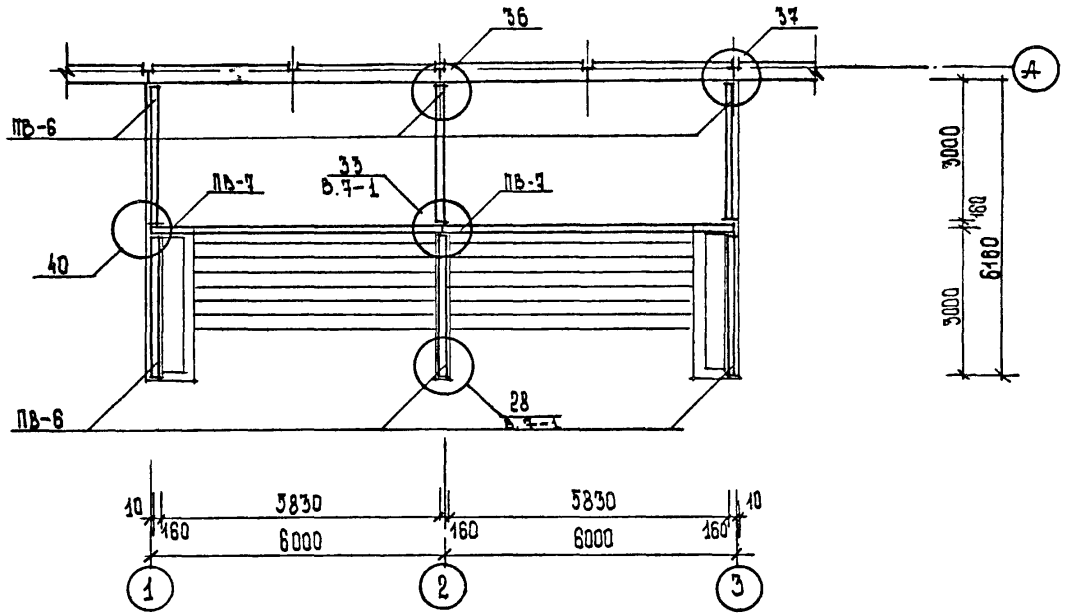

ВХОД В ШКОЛУ С ЗАГЛУБЛЕННЫМ ТАМБУРОМ
ВАРИАНТ 1

ПЛАН ФУНДАМЕНТОВ

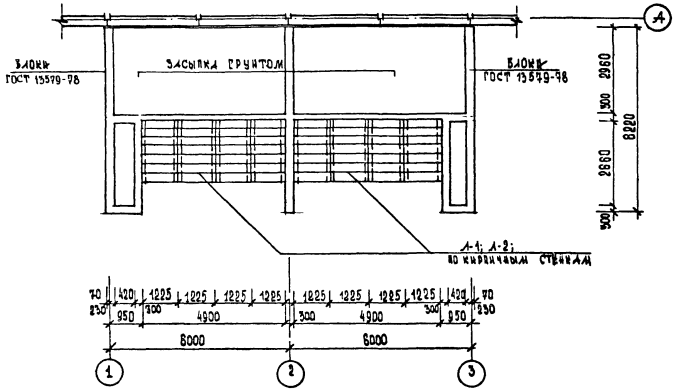

ВХОД В ШКОЛЫ С ЗАГЛУБЛЕННЫМ ТАМБУРОМ

ВАРИАНТ 1

ПЛАН ПЕРЕКРЫТИЯ НА ОТМ. 3,300

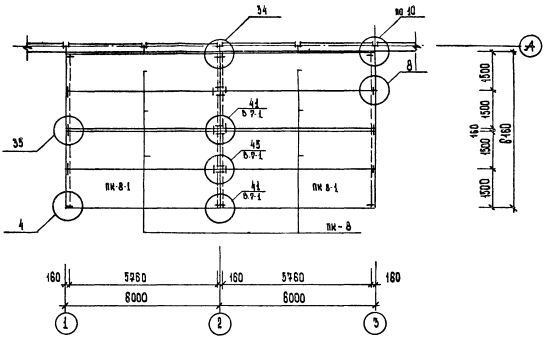

ВХОД В ШКОЛУ С ЗАГЛУБЛЕННЫМ ТАМБУРОМ
ВАРИАНТ 1

ПЛАН КРОВЛИ

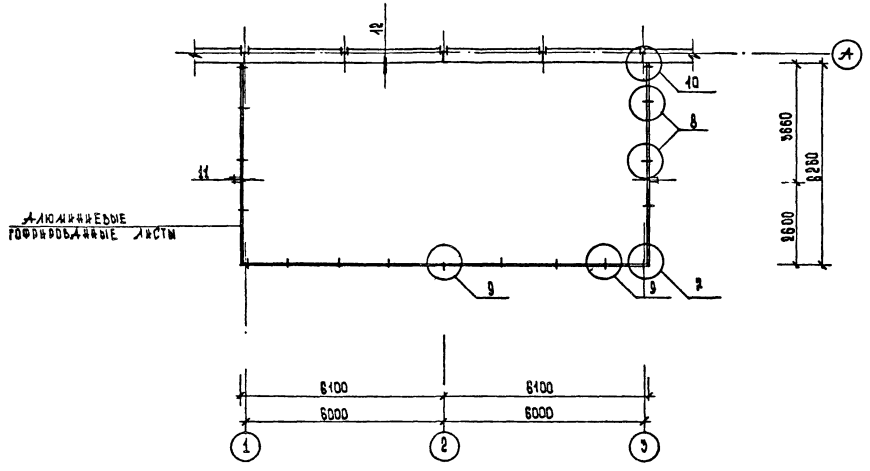

ВХОД В ШКОЛУ С ЗАГЛУБЛЕННЫМ ТАМБУРОМ
ВАРИАНТ 1

РАЗРЕЗ 1-1

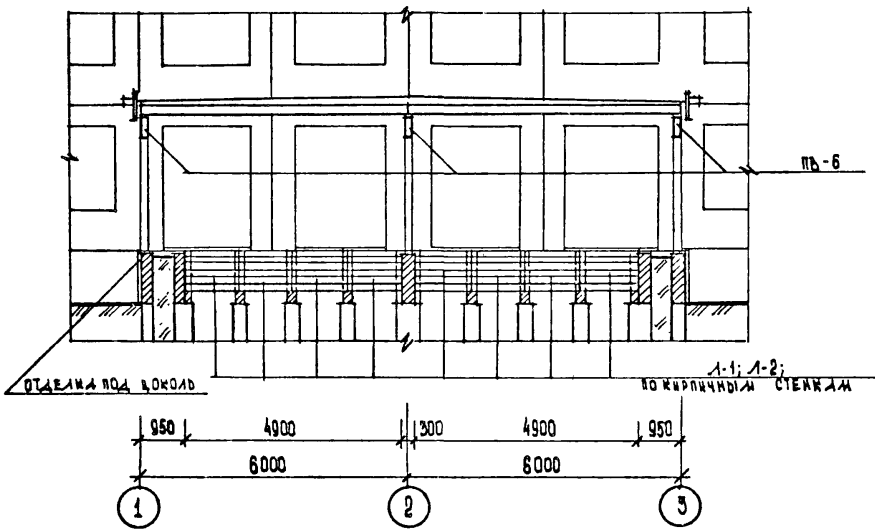

РАЗРЕЗ 2-2

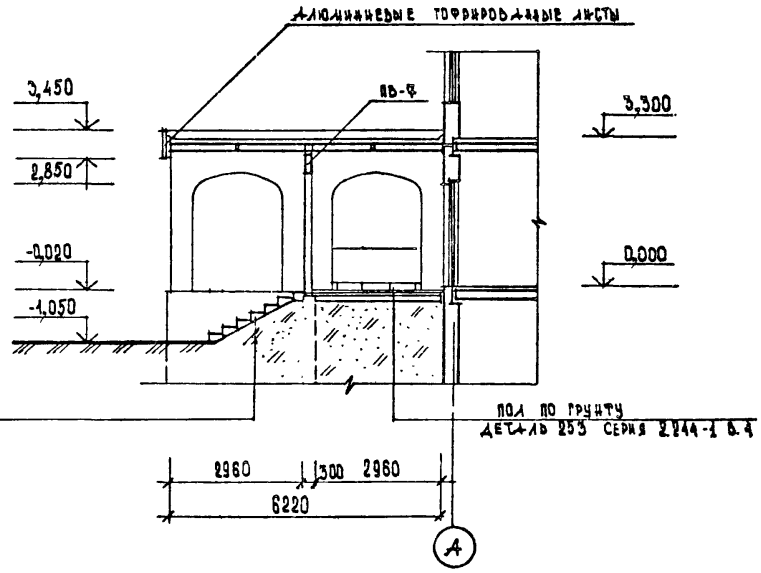

1.090.1-1.0-5 04 ПЗ	ЛИСТ 7

22832-01 69

Формат А3

ВХОД В ШКОЛУ С ЗАГЛУБЛЕННЫМ ТАМБУРОМ
ВАРИАНТ 2

ФАСАД 1-3

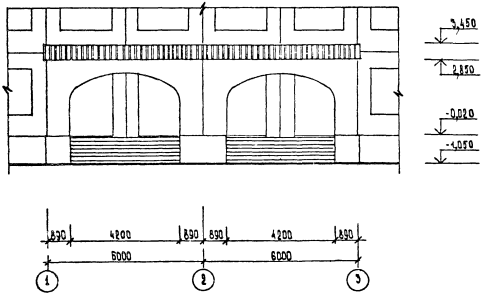

ФАСАД А

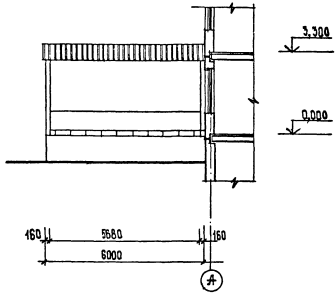

ВХОД В ШКОЛУ С ЗАГЛУБЛЕННЫМ ТАМБУРОМ
ВАРИАНТ 2

ПЛАН НА ОТМ. 0,000

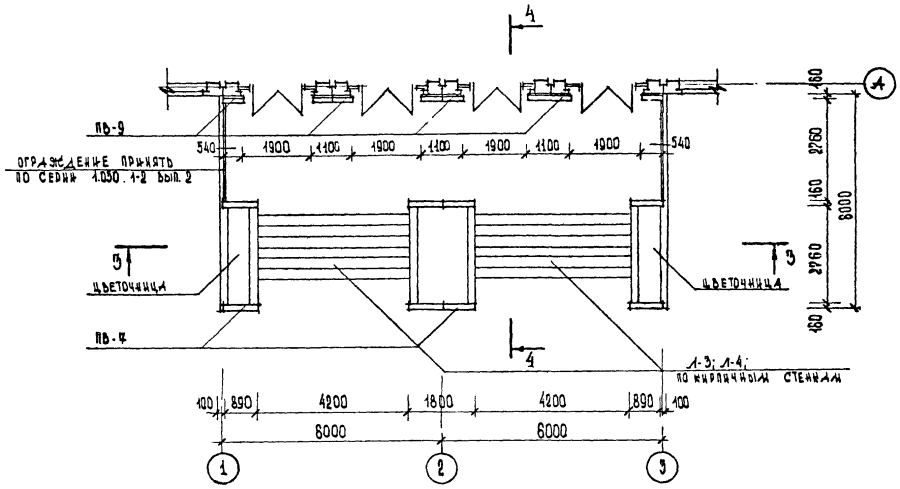

1.090.1-1.0-5 04 ПЗ		ЛИСТ 9

22832-01 77

Формат А3

ВХОД В ШКОЛУ С ЗАГЛУБЛЕННЫМ ТАМБУРОМ
ВАРИАНТ 2

ПЛАН НА ОТМ. 2,080

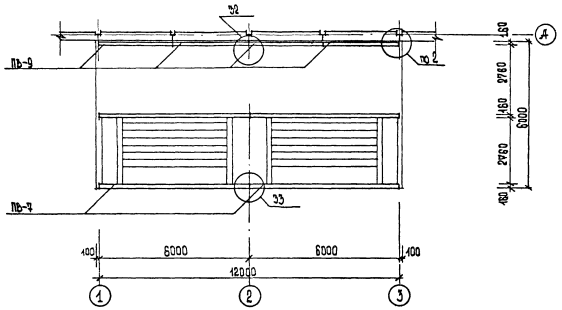

ВХОД В ШКОЛУ С ЗАГЛУБЛЕННЫМ ТАМБУРОМ
ВАРИАНТ 2

ПЛАН ФУНДАМЕНТОВ

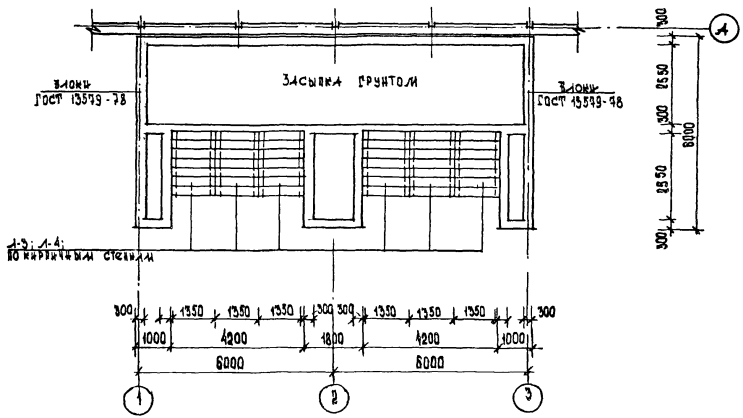

ВХОД В ШКОЛУ С ЗАГЛУБЛЕННЫМ ТАМБУРОМ
ВАРИАНТ 2

ПЛАН ПЕРЕКРЫТИЯ НА ОТМ. 3,300

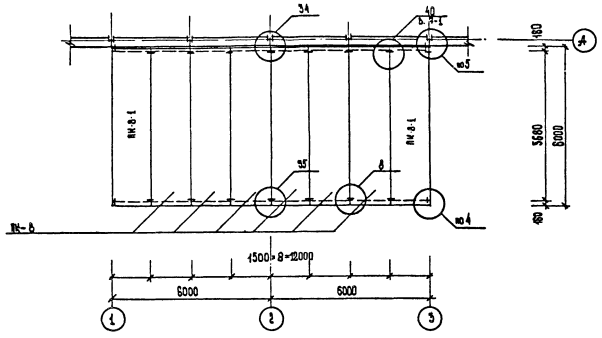

ВХОД В ШКОЛУ С ЗАГЛУБЛЕННЫМ ТАМБУРОМ
ВАРИАНТ 2

ПЛАН КРОВЛИ

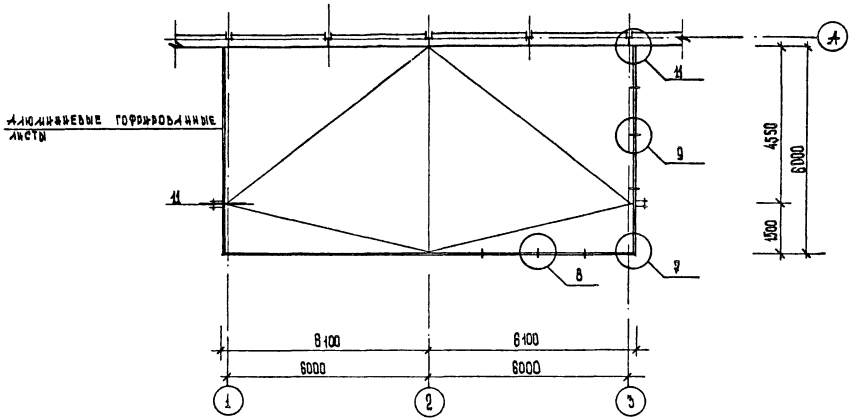

ВХОД В ШКОЛУ С ЗАГЛУБЛЕННЫМ ТАМБУРОМ
ВАРИАНТ 2

РАЗРЕЗ 3-3

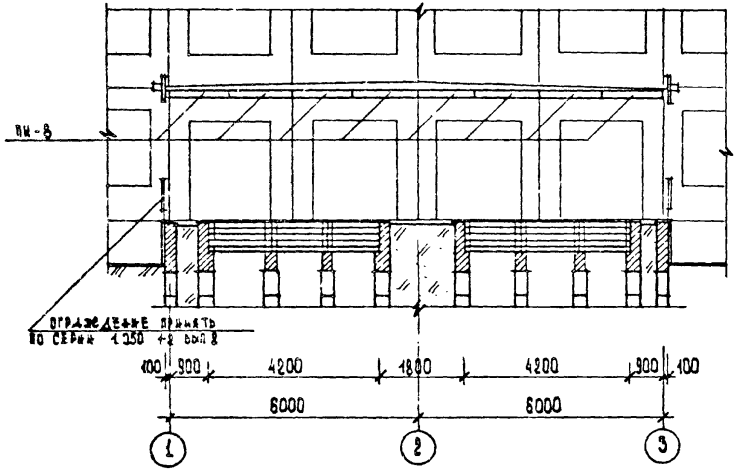

РАЗРЕЗ 4-4

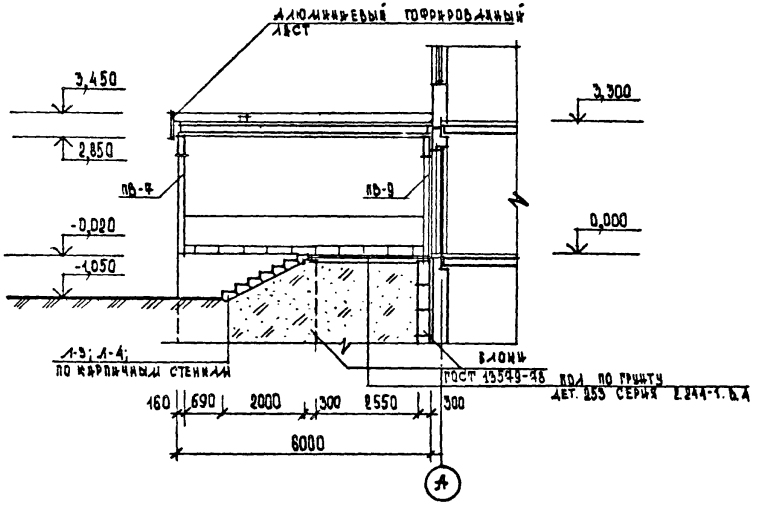

ВХОД В ШКОЛУ С ВЫНЕСЕННЫМ ТАМБУРОМ
ВАРИАНТ 3

ФАСАД А

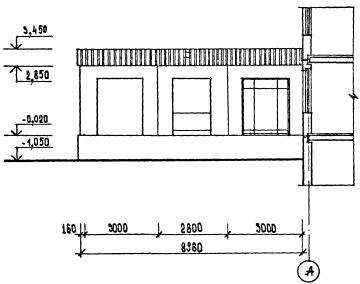

ФАСАД 1-2

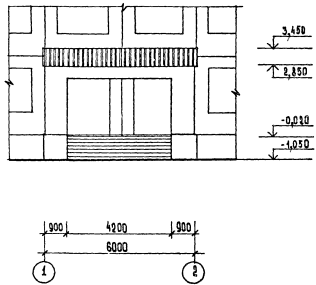

ВХОД В ШКОЛУ С ВЫНЕСЕННЫМ ТАМБУРОМ
ВАРИАНТ 5

ПЛАН НА ОТМ. 0,000

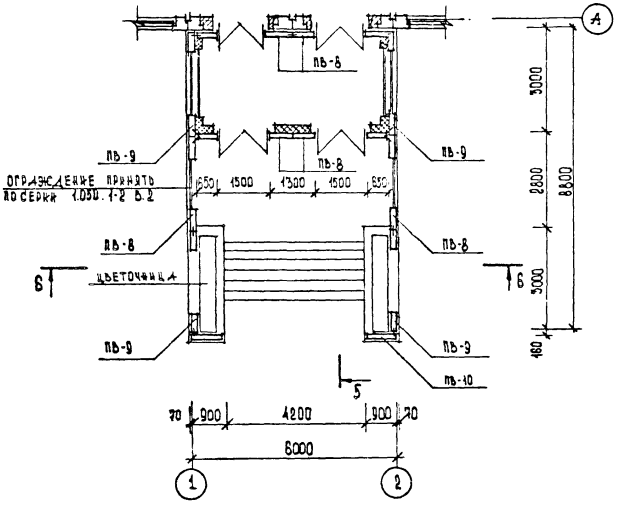

ПЛАН ФУНДАМЕНТОВ

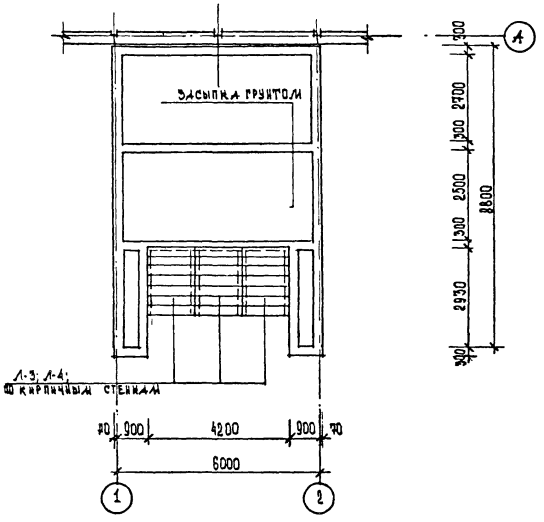

ВХОД В ШКОЛУ С ВНЕСЕННЫМ ТАМБУРОМ
ВАРИАНТ 3

ПЛАН НА ОТМ. 2,980

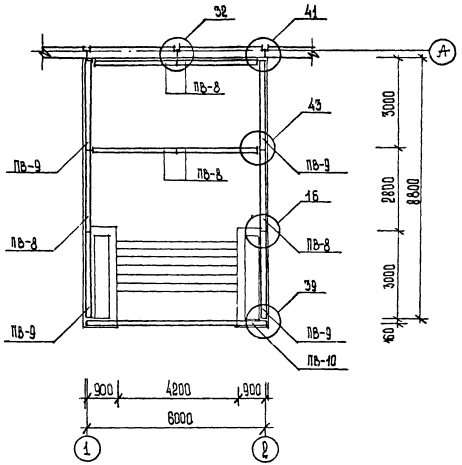

ВХОД В ШКОЛУ С ВЫНЕСЕННЫМ ТАМБУРОМ
ВАРИАНТ 3

ПЛАН ПЕРЕКРЫТИЯ НА ОТМ. 3,300

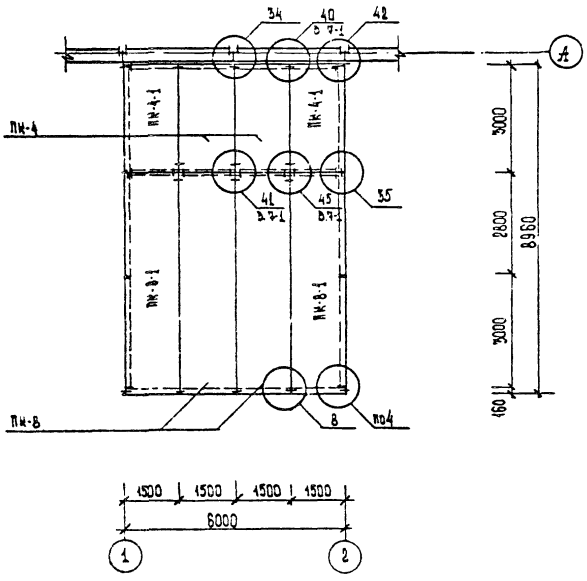

ПЛАН КРОВЛИ

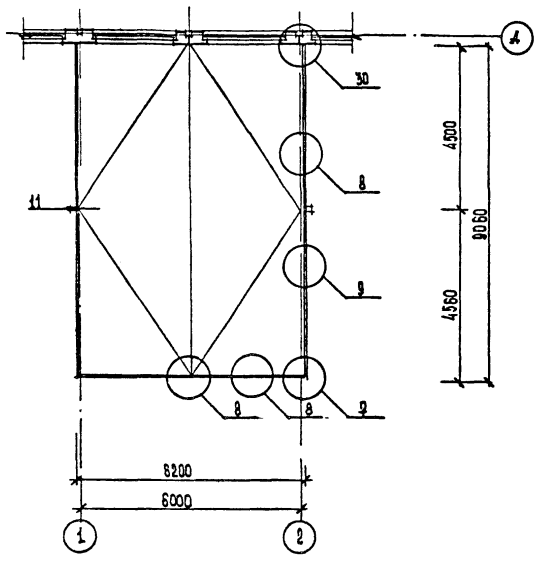

УСЛОВНАЯ МАРКА	МАРКА ПО СЕРИИ 1.090.1-1	
ПБ-6	ПБА 30.30.20-7Т	Вып. 4-1
ПБ-9	ПБА 60.30.42-7Т	4-1
ПБ-8	ПБР 28.30.15-3Т	4-1
ПБ-10	ПБР 30.30.15-3Т	4-1
ПК-4	ПК 30.15-6Т	5-1
ПК-4-1	ПК 30.15-6Т-1	0-5 11ПВ

УСЛОВНАЯ МАРКА	МАРКА ПО СЕРИИ 1.090.1-1	
ПК-8	ПК 60.15-6АтVТ	Вып. 5-1
ПК-8-1	ПК 60.15-6АтVТ-1а	0-511ПЗ
	МАРКА ПО ГОСТ 87171-84	
Л-3	ЛС 14	
Л-4	ЛСВ14	

ВХОД В ШКОЛУ С ВЫНЕСЕННЫМ ТАМБУРОМ
ВАРИАНТ 3

РАЗРЕЗ 5-5

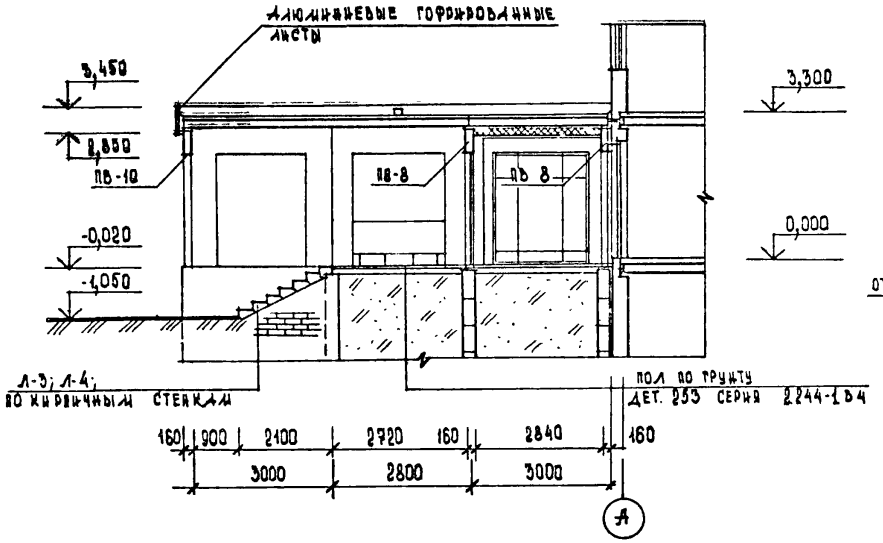

РАЗРЕЗ 6-6

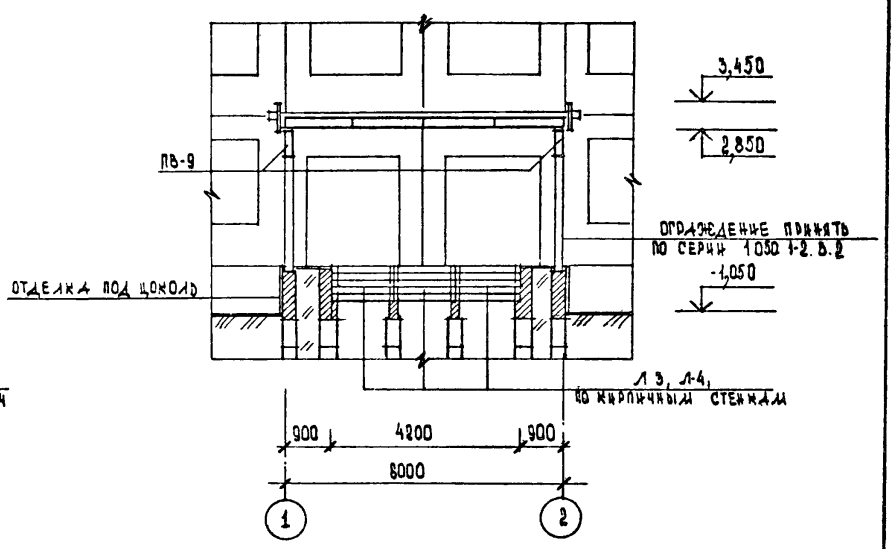

ВХОД В ШКОЛЫ С ЗАГЛУБЛЕННЫМ ТАМБУРОМ

ВАРИАНТ 1

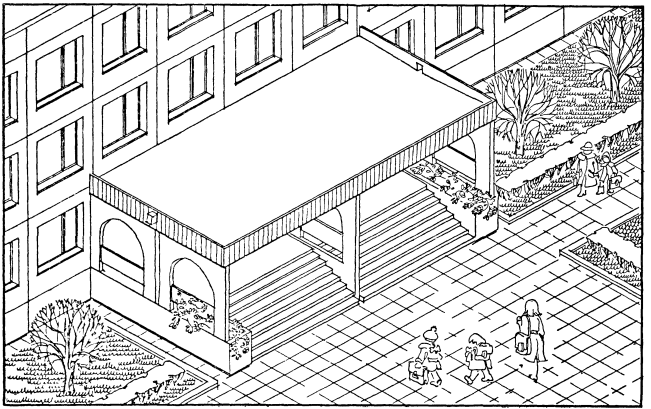

ВХОД В ШКОЛУ С ЗАГЛУБЛЕННЫМ ТАМБУРОМ
ВАРИАНТ 2

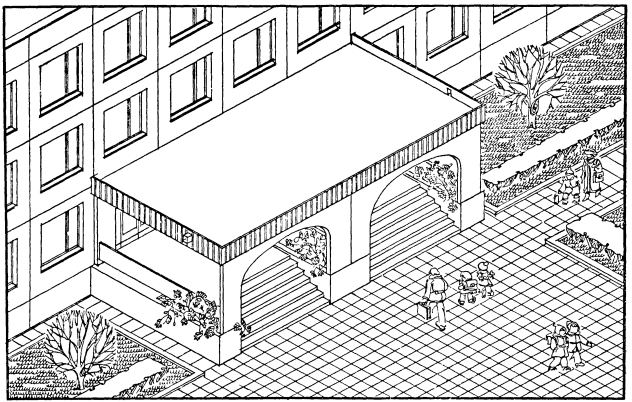

ВХОД В ШКОЛУ С ВЫНЕСЕННЫМ ТАМБУРОМ
ВАРИАНТ 3

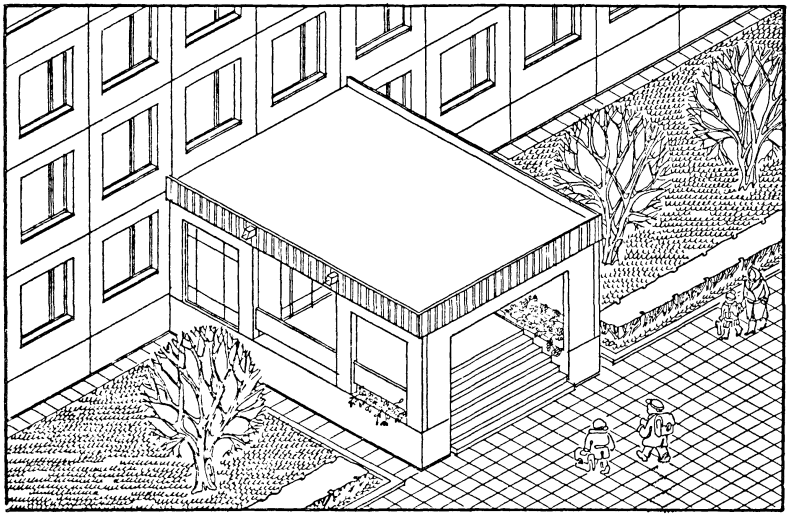

ВТОРОСТЕПЕННЫЕ ВХОДЫ В ЗДАНИЯ
ВХОДЫ В ЗДАНИЯ ШКОЛ И ДЕТСКИХ ЯСЛЕЙ-САДОВ
ВАРИАНТ 1

ФАСАД 2-3

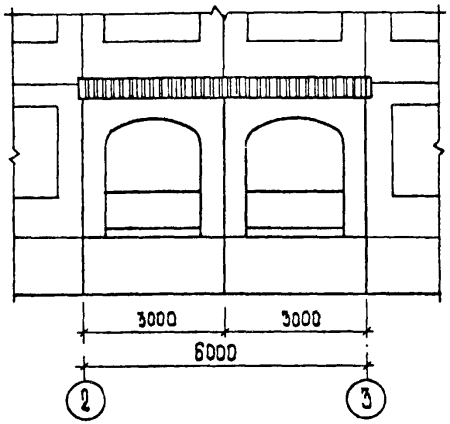

ФАСАД А

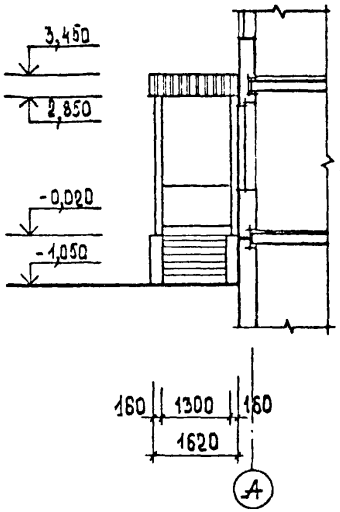

РАЗРЕЗ 2-2

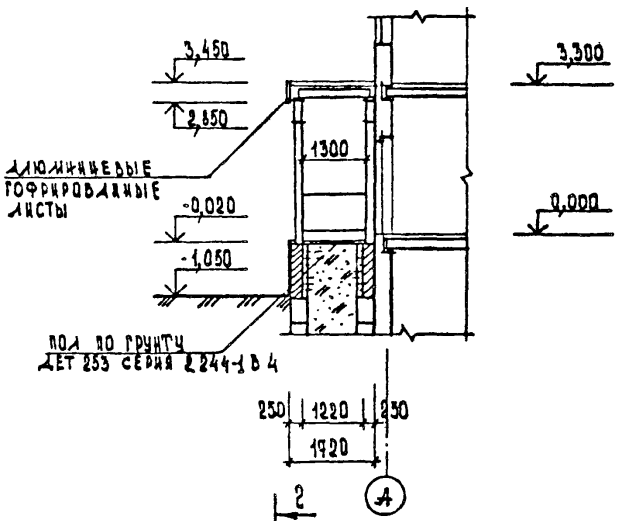

РАЗРЕЗ 1-1

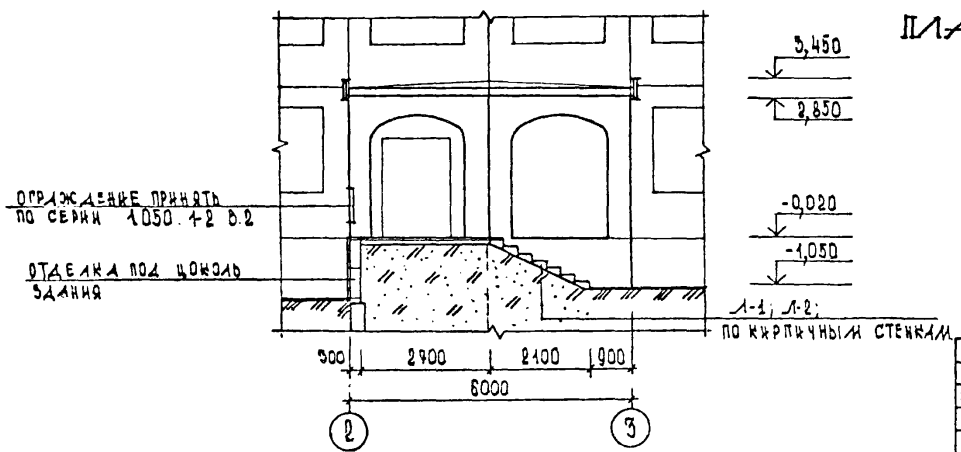

ПЛАН НА ОТМ. 0,000

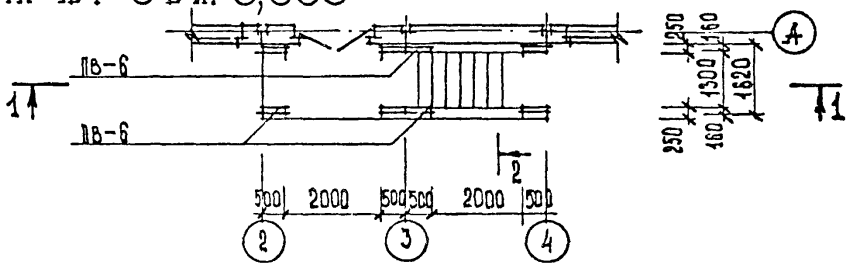

РУК МАСТ	ГУБАРЕВИЧ		
Н КОНТР.	СИНЯВСКАЯ		
ГА ИНЖ М	СТАНДАЕВИЧ		
ГАП	ТЕРЕХОВ		
ГИП	БУДКИН		
СТ АРХ.	ЕРМОЛИНА		

1.090.1-1.0-5 ОС ПЗ

ВТОРОСТЕПЕННЫЕ ВХОДЫ В ЗДАНИЯ

СТАДИЯ	ЛИСТ	ЛИСТОВ
Р	1	15

ЦНИИЭП ТОРГОВО-БЫТОВЫХ ЗДАНИЙ И ТУРИСТСКИХ КОМПЛЕКСОВ

22832-01 85

Формат А3

ВХОДЫ В ЗДАНИЯ ШКОЛ И ДЕТСКИХ ЯСЛЕЙ – САДОВ
ВАРИАНТ 1

ПЛАН НА ОТМ. 2,980

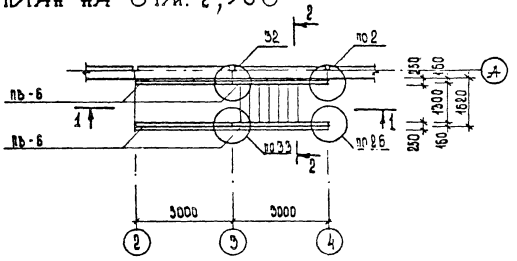

ПЛАН КРОВЛИ

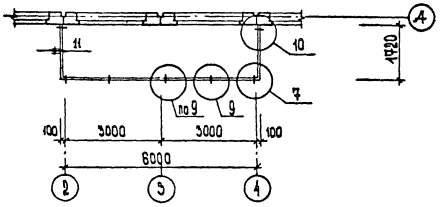

ПЛАН ПЕРЕКРЫТИЯ НА ОТМ. 3,300

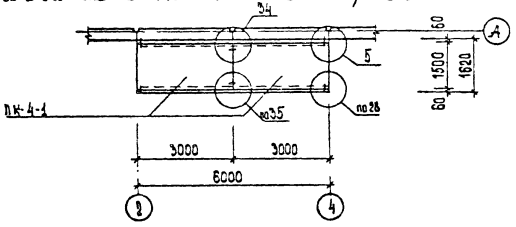

ПЛАН ФУНДАМЕНТОВ

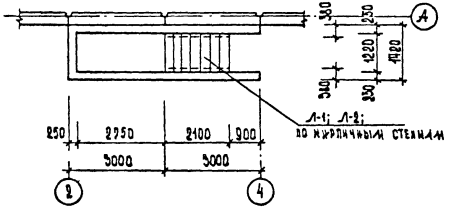

ВХОДЫ В ЗДАНИЯ ШКОЛ И ДЕТСКИХ ЯСЛЕЙ - САДОВ
ВАРИАНТ 2

ФАСАД 2-4

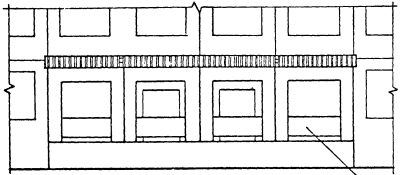

ФАСАД А

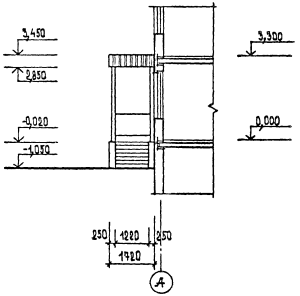

ПЛАН НА ОТМ. 0,000

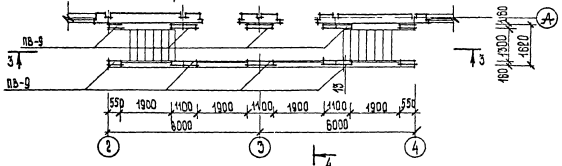

1.090.1-1. 0-5 05 АЗ	ЛИСТ 3

22832-01 87

Формат А3

ВХОДЫ В ЗДАНИЯ ШКОЛ И ДЕТСКИХ ЯСЛЕЙ - САДОВ
ВАРИАНТ 2

ПЛАН НА ОТМ. 2,980

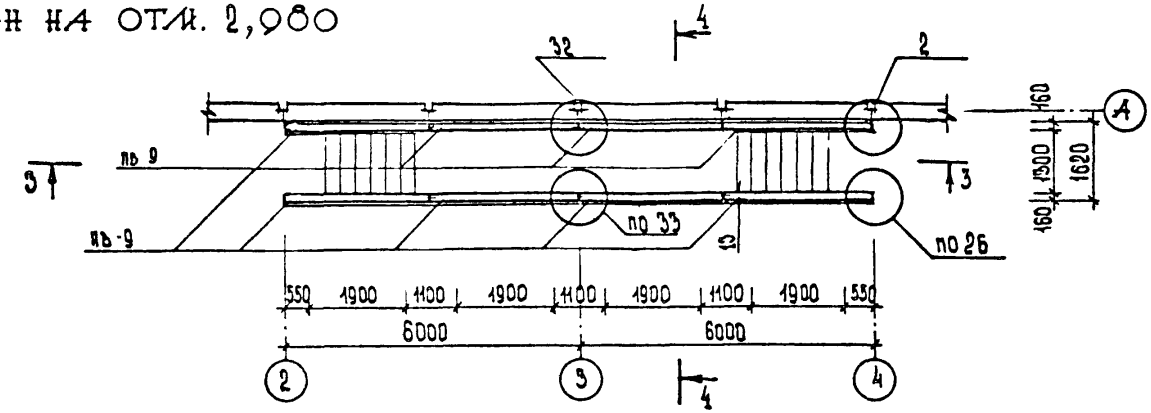

ПЛАН ПЕРЕКРЫТИЯ НА ОТМ. 3,300

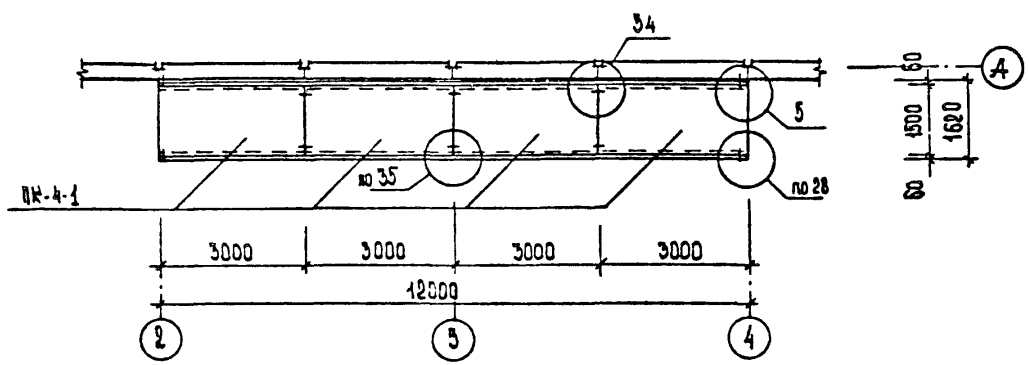

ВХОДЫ В ЗДАНИЯ ШКОЛ И ДЕТСКИХ ЯСЛЕЙ - САДОВ

ВАРИАНТ 2

ПЛАН КРОВЛИ

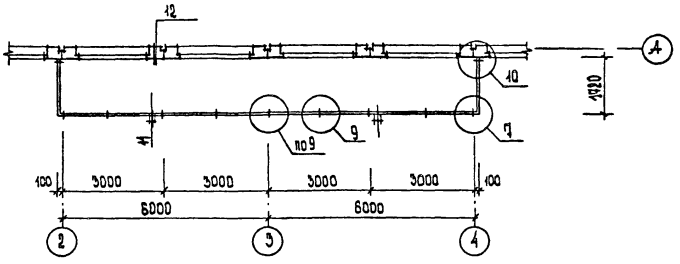

ПЛАН ФУНДАМЕНТЫ

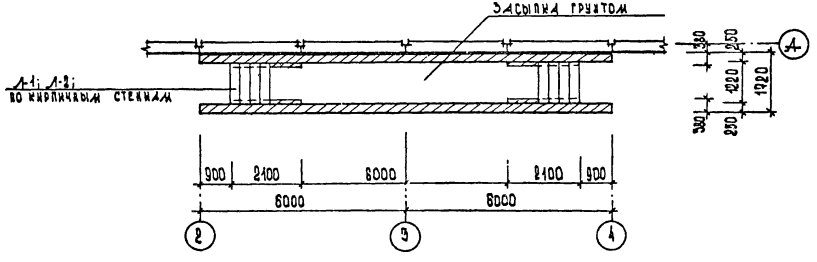

ВХОДЫ В ЗДАНИЯ ШКОЛ И ДЕТСКИХ ЯСЛЕЙ-САДОВ
ВАРИАНТ 2

РАЗРЕЗ 3-3

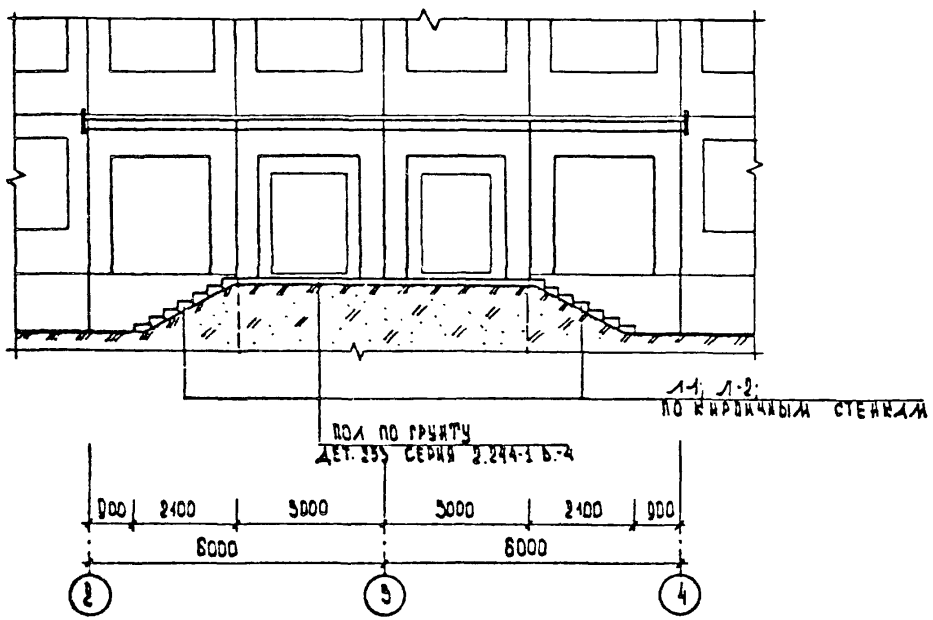

РАЗРЕЗ 4-4

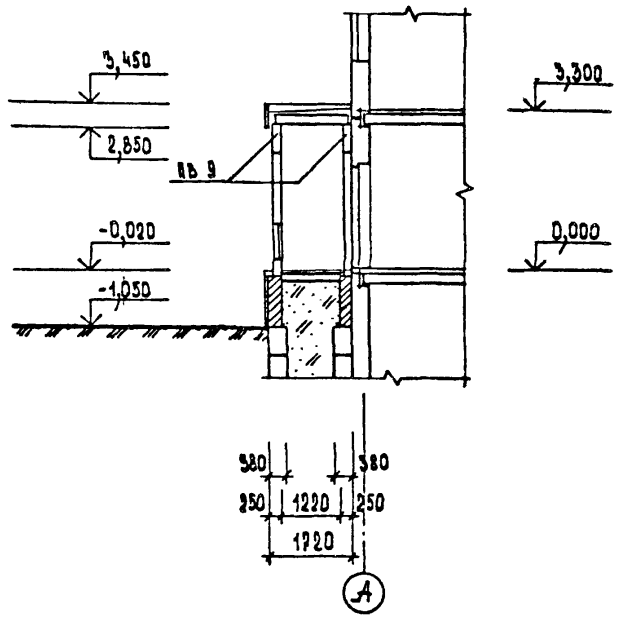

1.090.1-1.0-5 05 ПЭ	Лист 8

22832-01 90

Формат А3

ВХОД В ЗДАНИЕ НА ОТМ. -0,920
ВАРИАНТ 3

ФАСАД 2-3

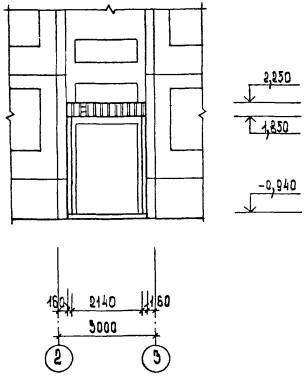

РАЗРЕЗ 5-5

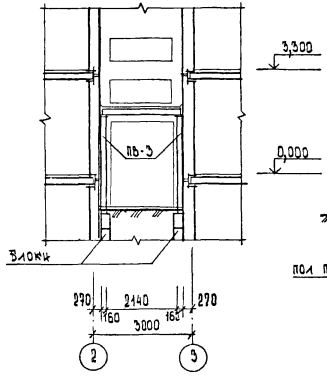

РАЗРЕЗ 6-6

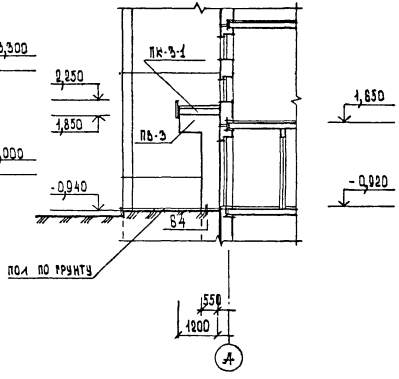

ВХОД В ЗДАНИЕ НА ОТМ. -0,920
ВАРИАНТ 3

ПЛАН НА ОТМ. -0,920

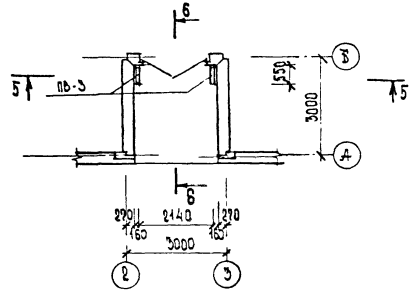

ПЛАН ПЕРЕКРЫТИЯ

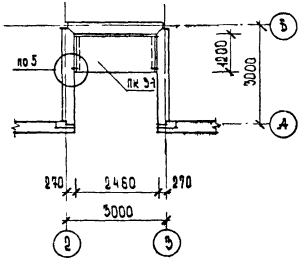

ПЛАН КРОВЛИ

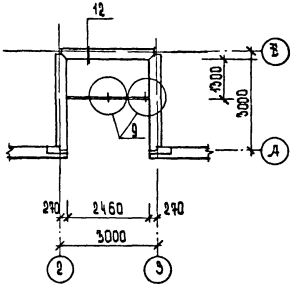

ПЛАН НА ОТМ. 2,060

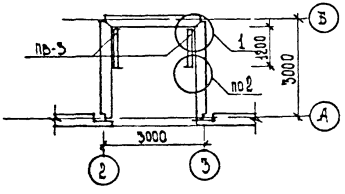

ВХОД В ЗДАНИЕ НА ОТМ. -0,920

ВАРИАНТ 4

ФАСАД 2-3

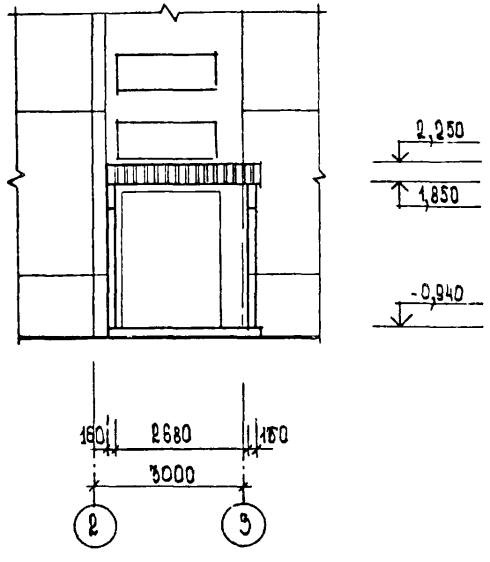

РАЗРЕЗ 7-7

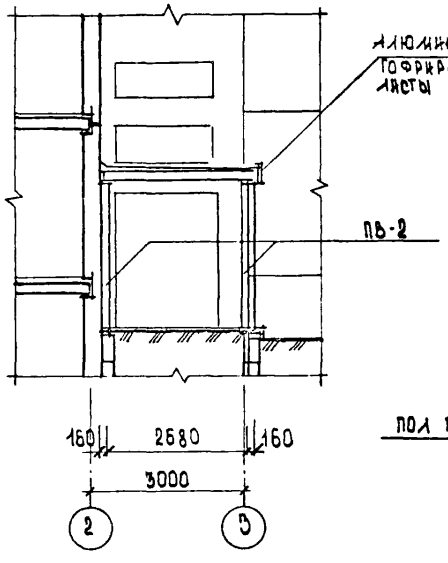

РАЗРЕЗ 8-8

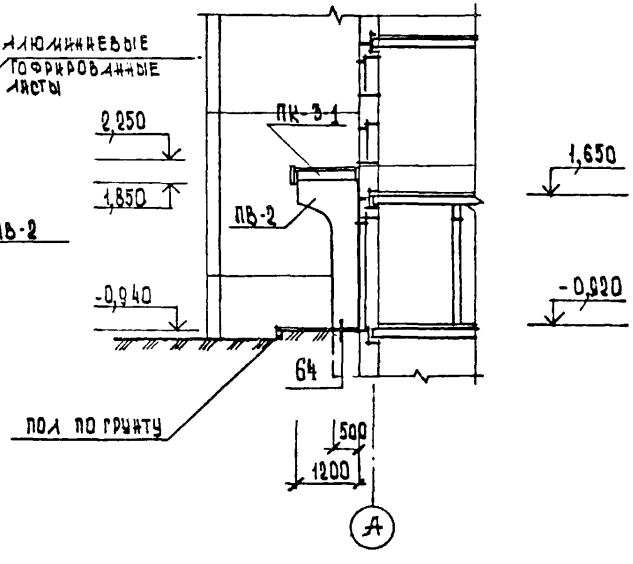

1.090.1-1.0-5	05 ПЗ	ЛИСТ 9

22832-01 93

ФОРМАТ А3

ВХОД В ЗДАНИЕ НА ОТМ. -0,920
ВАРИАНТ 4

ПЛАН НА ОТМ -0,920

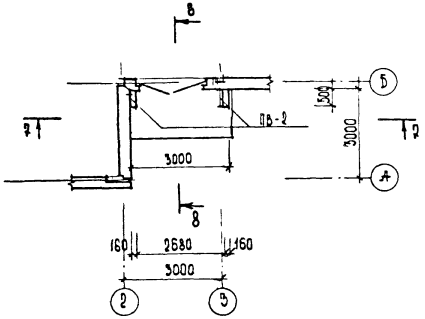

ПЛАН ПЕРЕКРЫТИЯ

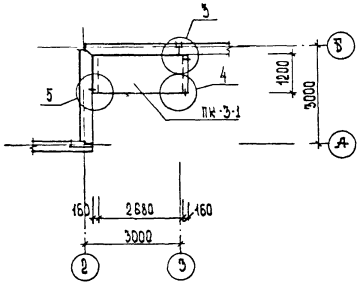

ПЛАН КРОВЛИ

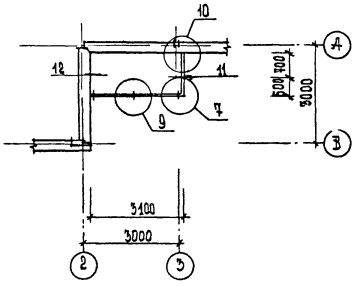

ПЛАН НА ОТМ. 2,060

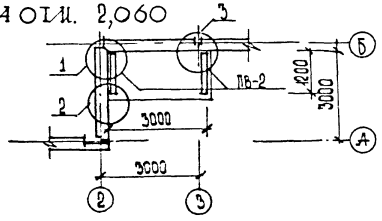

ВХОД В ЗДАНИЕ ТОРГОВО-БЫТОВОГО НАЗНАЧЕНИЯ
ВАРИАНТ 5

ФАСАД 2-3

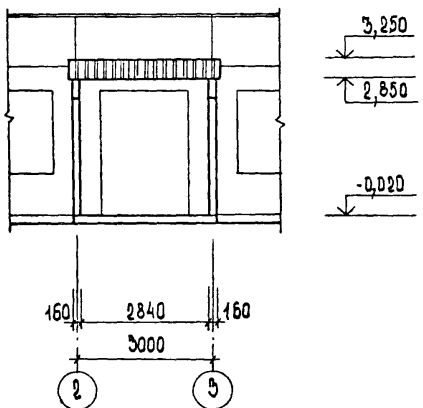

ФАСАД А

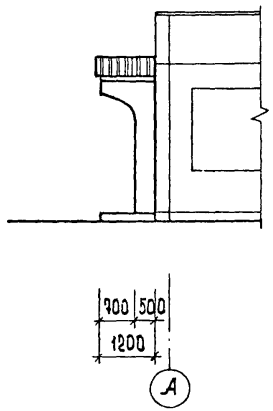

РАЗРЕЗ 9-9

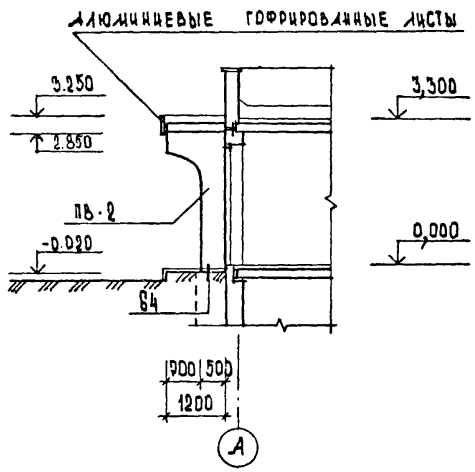

ПЛАН НА ОТМ. 0,000

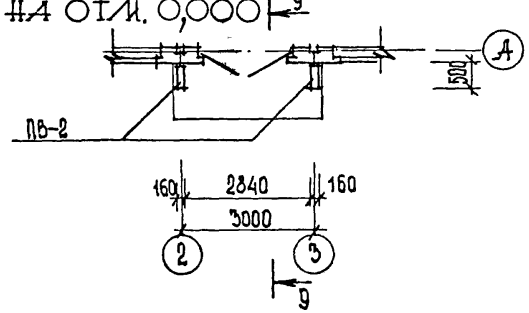

1.090.1-1. 0-5 05 ПЗ	ЛИСТ 11

22832-01 95

формат А3

ВХОД В ЗДАНИЕ ТОРГОВО-БЫТОВОГО НАЗНАЧЕНИЯ.
ВАРИАНТ 5

ПЛАН НА ОТМ. 2,980

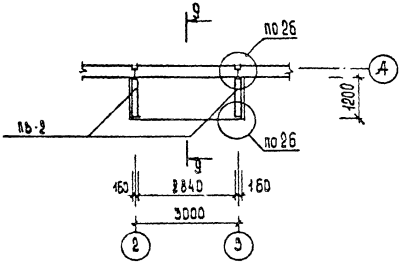

ПЛАН ПЕРЕКРЫТИЯ

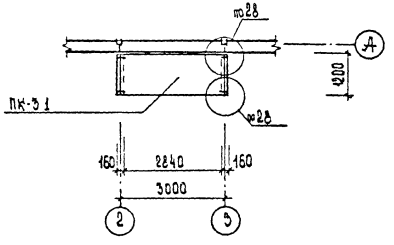

ПЛАН КРОВЛИ

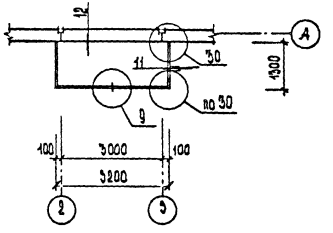

УСЛОВНАЯ МАРКА	МАРКА ПО СЕРИИ 1.090.1-1	
ПВ-2	1СТ 12.30-Т	вып. 2-12
ПВ-3	2СТ 12.30-Т	2-12
ПВ-6	ПВА 30.30 20-ЗТ	4-1
ПВ-9	ПВР 30.30 15-ЗТ	4-1
ПК-3-1	ПК 30.12-6АТ-1	0-51173
ПК-4-1	ПК 30.15-6АТ-1	0-51173

УСЛОВНАЯ МАРКА	МАРКА ПО ГОСТ 87171-84
Л-1	ЛС 12
Л-2	ЛСВ 12

ПЛИТУ ПК-3-2 ВЫПОЛНЯТЬ В ОПАЛУБКЕ ПЛИТЫ ПК 30.12-6Т-1 ПО СЕРИИ 1.090.1-1 ВЫП. 5-1 ДЛИНОЙ - 2420 мм.

ВТОРОСТЕПЕННЫЕ ВХОДЫ В ЗДАНИЯ
ВАРИАНТ 1

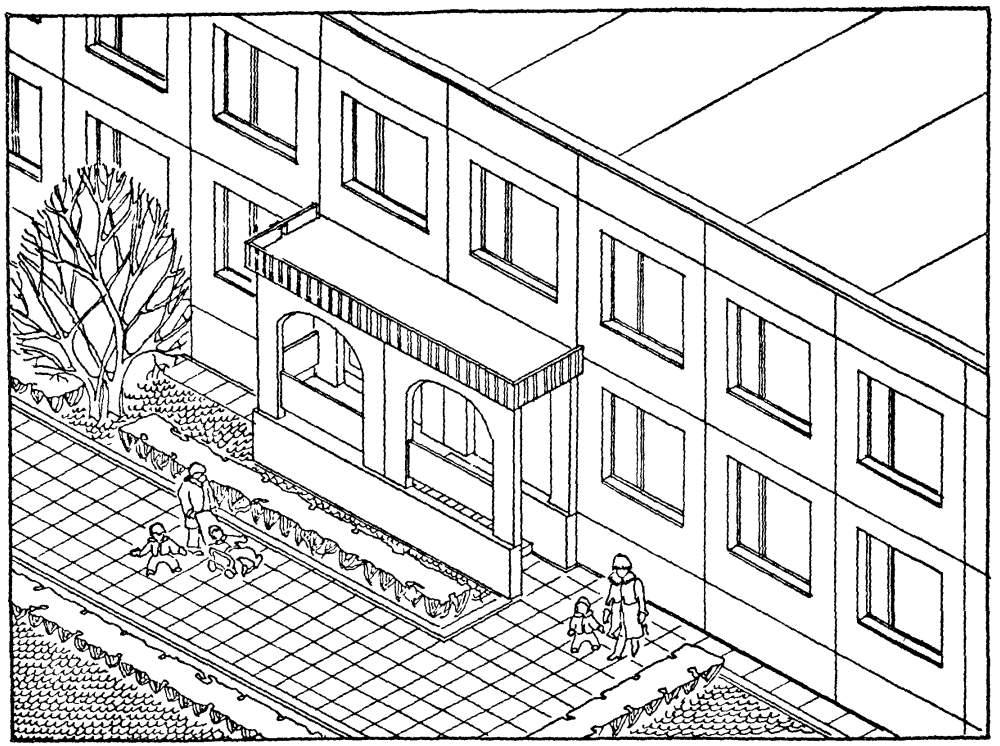

ВТОРОСТЕПЕННЫЕ ВХОДЫ В ЗДАНИЯ
ВАРИАНТ 2

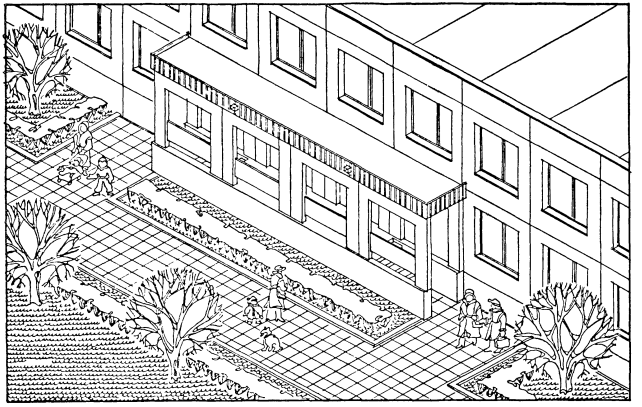

ВТОРОСТЕПЕННЫЕ ВХОДЫ В ЗДАНИЯ

ВАРИАНТ 5

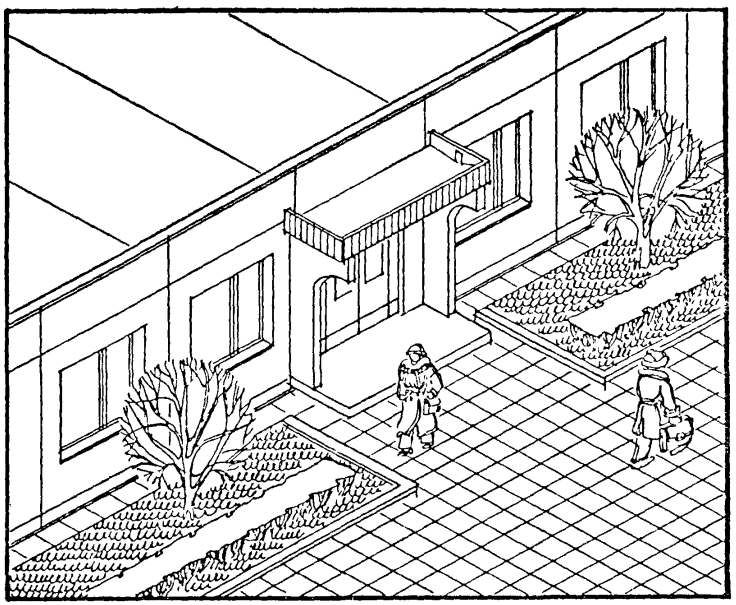

ВАРИАНТ 4

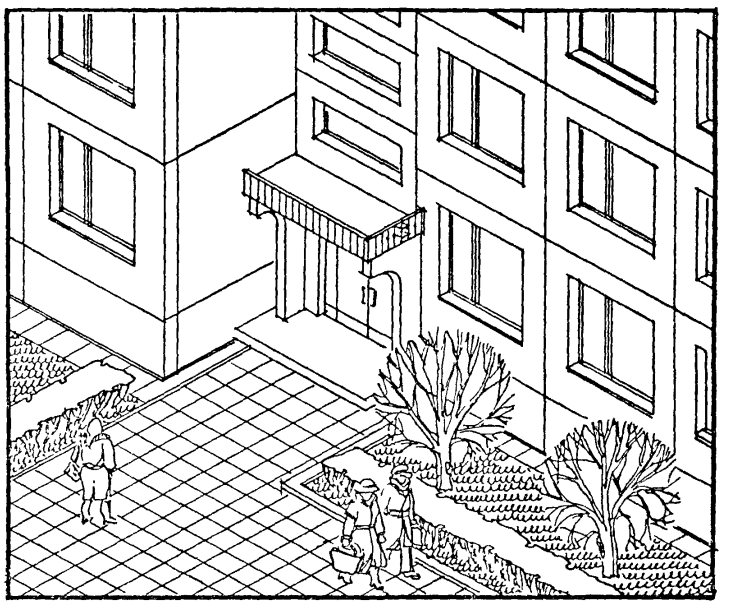

gost.e-ecolog.ru