ТИПОВОЙ ПРОЕКТ

708-18.85

СКЛАД ЗАПОЛНИТЕЛЕЙ БЕТОНА ПРИРЕЛЬСОВЫЙ АВТОМАТИЗИРОВАННЫЙ С ДВУМЯ ТРАКТАМИ ПОДАЧИ ЕМКОСТЬЮ 6 ТЫС.КУБ.М

АЛЬБОМ 11

ЗАДАНИЕ ЗАВОДУ-ИЗГОТОВИТЕЛЮ НА КОМПЛЕКТНЫЕ ЭЛЕКТРОТЕХНИЧЕСКИЕ УСТРОЙСТВА

9032/11
ц. 5-85

КФЦИТП инв. № 9032/11

Привязан

Инв. №

gost.e-ecolog.ru

ТИПОВОЙ ПРОЕКТ 708-18.85

СКЛАД ЗАПОЛНИТЕЛЕЙ БЕТОНА ПРИРЕЛЬСОВЫЙ АВТОМАТИЗИРОВАННЫЙ С ДВУМЯ ТРАКТАМИ ПОДАЧИ ЕМКОСТЬЮ 6 ТЫС.КУБ.М

АЛЬБОМ 11

ПЕРЕЧЕНЬ АЛЬБОМОВ

Альбом 1	ПЗ	Пояснительная записка
	ТХ	Технология производства
Альбом 2	ТХН	Общие виды нетиповых технологических металлических конструкций
Альбом 3		Закрытая емкость
	АР	Архитектурные решения
	КЖ	Конструкции железобетонные
	КМ	Конструкции металлические
	ОС	Организация строительства
Альбом 4		Закрытая емкость узлы и детали
	АР	Архитектурные решения
	КЖ	Конструкции железобетонные
	КМ	Конструкции металлические
Альбом 5		Вспомогательные сооружения склада для хранения щебня и песка
	АР	Архитектурные решения
	КЖ	Конструкции железобетонные
	КМ	Конструкции металлические
Альбом 6		Вспомогательные сооружения склада для хранения щебня, песка и керамзита
	АР	Архитектурные решения
	КЖ	Конструкции железобетонные
	КМ	Конструкции металлические
Альбом 7		Автомобильное приемное устройство
	АР	Архитектурные решения
	КЖ	Конструкции железобетонные
	КМ	Конструкции металлические
Альбом 8	КЖИ	Сборные железобетонные элементы и металлические изделия
Альбом 9	ОВ	Отопление и вентиляция
	ОЗ	Обогрев заполнителей
	ВК	Водопровод и канализация
Альбом 10	ЭМ	Силовое электрооборудование
	ЭО	Электрическое освещение
	ВС	Воздухоснабжение
Альбом 11		Задание заводу-изготовителю на комплектные электротехнические устройства
Альбом 12	СО	Спецификация оборудования
Альбом 13	ВМ	Ведомости потребности в материалах
Альбом 14		Сметы
Части 1,2,3 и 4		
Альбом 15		Показатели результатов применения научно-технических достижений в строительных решениях проекта

ТП № 409-29-74.83 „Механизированный приемный пункт для выгрузки заполнителей бетона на два проходных пути с фронтом на один полувагон"

Утвержден Госстроем СССР
Протокол № ВА-2
от 07 января 1983 г
Введен в действие институтом промтрансниипроект
приказ №

Разработан
Киевским институтом Гипростроммашина
Главный инженер института Мацьковой
Главный инженер проекта Волк

КФ ЦИТП инв. № 9032/11

				Привязан	
				Инв.№	

000 ТБ

Альбом 11

Типовой проект 708-18.85

Ведомость рабочих чертежей.

Обозначение	Наименование	Кол.	Примечание
	Обложка	1	
	Титульный лист	1	
000. ТБ	Ведомость рабочих чертежей	3	
001. ТБ1	Щит открытый 1Щ (Тракт I)	3	
	Технические данные аппаратов		
001. ВО	Щит открытый 1Щ (Тракт I)	3	
	Чертеж общего вида		
001. Э4	Щит открытый 1Щ (тракт I)	4	
	Схема электрическая соединений		
001. ТБ2	Щит открытый 1Щ (тракт I)	2	
	Таблица перечня надписей		
001. ТБ3	Щит открытый 1Щ (тракт I)	1	
	Таблица межпанельных соединений		
002. ТБ1	Щит открытый 2Щ. Технические	2	
	данные аппаратов (исполнение I)		
002. ВО	Щит открытый 2Щ. Чертеж	4	
	общего вида. (Исполнение I)		
002. Э4	Щит открытый 2Щ. Схема электри-	6	
	ческая соединений (исполнение I)		
002. ТБ2	Щит открытый 2Щ Таблица	2	
	перечня надписей (исполнение I)		
002. ТБ3	Щит открытый 2Щ Таблица межпа-	1	
	нельных соединений (исполнение I)		
003. ТБ1	Щит открытый 2Щ Технические	3	
	данные аппаратов (Исполнение II)		
003. ВО	Щит открытый 2Щ Чертеж общего	5	
	вида (исполнение II)		
003. Э4	Щит открытый 2Щ Схема электри-	8	
	ческая соединений (исполнение II)		
003. ТБ2	Щит открытый 2Щ Таблица	2	
	перечня надписей (исполнение II)		
003. ТБ3	Щит открытый 2Щ Таблица меж-	2	
	панельных соединений (исполнение II)		
004. ТБ1	Щит открытый 3Щ	1	
	Технические данные аппаратов		
004. ВО	Щит открытый 3Щ	2	
	Чертеж общего вида.		
004. Э4	Щит открытый 3Щ Схема электри-	1	
	ческая соединений		
004. ТБ2	Щит открытый 3Щ	1	
	Таблица перечня надписей.		
005. ТБ1	Щит открытый 4Щ	1	
	Технические данные аппаратов		
005. ВО	Щит открытый 4Щ	2	
	Чертеж общего вида		
005. Э4	Щит открытый 4Щ. Схема электри-	1	
	ческая соединений		
005. ТБ2	Щит открытый 4Щ.	1	
	Таблица перечня надписей.		

Обозначение	Наименование	Кол.	Примечание
006. ТБ1	Щит открытый 5Щ	1	
	Технические данные аппаратов		
006. ВО	Щит открытый 5Щ.	2	
	Чертеж общего вида		
006. Э4	Щит открытый 5Щ	1	
	Схема электрическая соединений		
006. ТБ2	Щит открытый 5Щ	1	
	Таблица перечня надписей		
007. ТБ1	Ящик 1Я. Технические данные аппаратов	1	
007. ВО	Ящик 1Я. Чертеж общего вида	1	
007. Э4	Ящик 1Я. Схема электрическая	2	
	соединений.		
007. ТБ2	Ящик 1Я.	1	
	Таблица перечня надписей		
008. ТБ1	Ящик 2Я.	1	
	Технические данные аппаратов		
008. ВО	Ящик 2Я.	1	
	Чертеж общего вида		
008. Э4	Ящик 2Я	1	
	Схема электрическая соединений.		
008. ТБ2	Ящик 2Я	1	
	Таблица перечня надписей		
009. ТБ1	Ящик 3Я.	2	
	Технические данные аппаратов		
009. ВО	Ящик 3Я	1	
	Чертеж общего вида.		
009. Э4	Ящик 3Я	1	
	Схема электрическая соединений		
009. ТБ2	Ящик 3Я.	1	
	Таблица перечня надписей		

2
9032/11

Привязан:

Инв. №

Типовой проект разработан в соответствии с действующими нормами и правилами.

Главный инженер проекта [подпись] /В. Волк/

Изм.	Лист	N докум.	Подп.	Дата
Разраб.		Прокопчикова	[подпись]	1.11.84
Пров.		Волк	[подпись]	1.11.84
Т. контр.				
Рук.		Волк	[подпись]	1.11.84
Н. контр.		Бурман	[подпись]	1.11.84
Утв.		Бельфор	[подпись]	1.11.84

ТП 708-18.85

000. ТБ

Ведомость рабочих чертежей.

Лит	Масса	Масштаб

Лист 1 Листов 3

Гипростроммашина г. Киев

Копировал:

Формат А2

Инв. № подл. | Подп. и дата | Вз. инв. №

Альбом VI

Обозначение	Наименование	Кол	Примечание
010. ТБ1	Ящик 4Я	1	
	Технические данные аппаратов		
010. ВО	Ящик 4Я	1	
	Чертеж общего вида		
010. Э4	Ящик 4Я	1	
	Схема электрическая соединений		
010. ТБ2	Ящик 4Я	1	
	Таблица перечня надписей		
011. ТБ1	Ящик 5Я	2	
	Технические данные аппаратов		
011. ВО	Ящик 5Я	1	
	Чертеж общего вида		
011 Э4	Ящик 5Я	1	
	Схема электрическая соединений		
011. ТБ2	Ящик 5Я	1	
	Таблица перечня надписей		
012. ТБ1	Ящик 6Я	1	
	Технические данные аппаратов		
012. ВО	Ящик 6Я	1	
	Чертеж общего вида		
012. Э4	Ящик 6Я	1	
	Схема электрическая соединений		
012. ТБ2	Ящик 6Я	1	
	Таблица перечня надписей		
013, ТБ1	Пульт 1П (Тракт I)	2	
	Технические данные аппаратов		
013. ВО	Пульт 1П (Тракт I	1	
	Чертеж общего вида		
013.34	Пульт 1П (Тракт I)	3	
	Схема электрическая соединений		
013. ТБ2	Пульт 1П (Тракт I)	2	
	Таблица перечня надписей		
014 ТБ1	Пульт 2П. Технические данные аппаратов	2	
014 ВО	Пульт 2П. Чертеж общего вида	1	
014 Э4	Пульт 2П. Схема электрическая соединений (исполнение I)	2	
014 Э4	Пульт 2П. Схема электрическая соединений (исполнение II)	2	
014.ТБ2	Пульт 2П. Таблица перечня надписей	2	

Обозначение	Наименование	Кол.	Примечан
015. ТБ1	Щит открытый 1Щ (Тракт II)	3	
	Технические данные аппаратов		
015. ВО	Щит открытый 1Щ (Тракт II)	3	
	Чертеж общего вида		
015. Э4	Щит открытый 1Щ (Тракт II)	4	
	Схема электрическая соединения		
015. ТБ2	Щит открытый 1Щ (Тракт II)	2	
	Таблица перечня надписей		
015 ТБ3	Щит открытый 1Щ (Тракт II)	1	
	Таблица межпанельных соединений		
016. ТБ1	Пульт 1П (Тракт II)	2	
	Технические данные аппаратов		
016. ВО	Пульт 1П (Тракт II)	1	
	Чертеж общего вида		
016. Э4	Пульт 1П (Тракт II)	3	
	Схема электрическая соединений		
016. ТБ2.	Пульт 1П (Тракт II)	2	
	Таблица перечня надписей		

Типовой проект 708-18.85

Инв. № подл. | Подпись и дат | Взам. инв. №

3
9032/Н

Привязан

Инв. №

Изм.	Лист	N докум.	Подп.	Дата	ТП 708-18.85 ООО. ТБ
Разраб.		Орлянкин		11.84г.	Ведомость рабочих чертежей
Пров.		Волк		11.84г.	Лит. Масса Масштаб
Т.контр.					Лист 2 Листов
Рук.		Волк		11.84г.	Гипростроммашина г. Киев
Н.контр.		Бирман		11.84г.	
Утв.		Бельзер		11.84г.	

Копировал

Формат А2

ООО.ТБ

Перечень комплектных устройств

Наименование	Кол. НКУ	Кол. приведенных панелей	Обозначение таблицы аппаратов	Примечание
Щит 1Щ /тракт I/	1	3	001.ТБ1	
Щит 2Щ /исполнение I/	1	4	002.ТБ1	
Щит 2Щ /исполнение II/	1	5	003.ТБ1	
Щит 3Щ	1	1	004.ТБ1	
Щит 4Щ	1	1	005.ТБ1	
Щит 5Щ	1	1	006.ТБ1	
Ящик 1Я	1	1	007.ТБ1	
Ящик 2Я	1	1	008.ТБ1	
Ящик 3Я	1	1	009.ТБ1	
Ящик 4Я	1	1	010.ТБ1	
Ящик 5Я	1	1	011.ТБ1	
Ящик 6Я	1	1	012.ТБ1	
Пульт 1П /тракт I/	1	1	013.ТБ1	
Пульт 2П	1	1	014.ТБ1	
Щит 1Щ /тракт II/	1	2	015.ТБ1	
Пульт 1П /тракт II/	1	1	016.ТБ1	

Ведомость ссылочных документов

Обозначение	Наименование	Примечание
	Ссылочные документы	
ОСТ 16.0.800.485-77	„Устройства комплектные	
	на напряжение до 1000 В.	
	Состав и оформление	
	проектной документации,	
	передаваемой предприятию-	
	изготовителю.	
ОЛМ. 684.000-78	„Формализованный язык	
	записи аппаратов и приборов"	
ОЛХ. 684.003-78	„Формализованный язык записи	
	типовых НКУ /блоков и панелей	
	управления /.	
ОЛХ. 684.002-82	Низковольтные комплектные	
	устройства управления	
	электроприводами.	
	Рекомендации по	
	проектированию	

Альбом 11.

Типовой проект. 708-18.85

4
9032/11

Привязан

Инв. №

Изм.	Лист	№ докум.	Подп.	Дата	Т.П. 708-18.85	ООО. ТБ		
Разраб.		Фактурович		1.XI.84	Ведомость рабочих чертежей	Лит.	Масса	Масштаб
Пров.		Волк		1.11.84				
Т.контр.						Лист 3	Листов	
Рук.		Волк		1.11.84		Гипространмашина г. Киев		
Н.контр.		Бурман		1.11.84				
Утв.		Бельфор		1.11.84				

Копировал

Формат А2

Формат	Зона	Поз.	Обозначение	Наименование	Кол.	Примечание
				Документация		
*			001.ВО	Чертеж общего вида		*А3,А3,А3
			001.Э4	Схема электрическая соединений		
*			001.ТБ2	Таблица перечня надписей		*А4,А4
А4			001.ТБ3	Таблица межпанельных соединений		
				Сборочные единицы		
				Блоки и панели		
А3	1	01	001.ВО Лист2	Панель	01	
А3	2	02	001.ВО Лист3	Панель	01	
	1	03		6095130-2874 УХЛ4Б	02	
	1	04		6095130-3514 УХЛ4Б	01	
	1	05		6095130-3774 УХЛ4Б	01	
	1	06		6095130-3874 УХЛ4Б	01	
	1	07		6095130-4074 УХЛ4Б	01	

Привязан:

Инв.№

Изм.	Лист	№докум.	Подп.	Дата
Разраб.		Антоникова		
Пров.		Факирович		
Рук.		Волк		
Н.контр.		Бурман		
Утв.		Бельфор		

Т.П. 708-18.85 001.ТБ1

Щит открытый 1Щ. Технические данные аппаратов. Тракт I

Лит.	Лист	Листов
	1	3

Гипростроммашина г.Киев

Альбом II

Типовой проект 708-18.85

Инв.№ подл. | Подп. и дата | Взам.инв.№

Копировал: Формат А4

Формат	Зона	Поз.	Обозначение	Наименование	Кол.	Примечание
	2			Н1 01		
		10		Выключатель А63-МУ3, U~220В, Jр 59, отс.10	02	SF1,SF2
		11		Пускатель ПМЛ-Н0004В, U~220В	04	К1, К2 К15, К16
				Приставка ПКЛ-4004В	04	
		12		Пускатель ПМЛ-Н0004В, U~220В	01	К8
				Приставка ПКЛ-2004В	01	
		13		Пускатель ПМЛ-Н0004В, U~220В	07	К3, К9, К10 К24, К25, К26 К27
		14		Пускатель ПМЛ-Н0004В, U~220В	01	К14
				Приставка ПКЛ-Н04В	01	
		15		Пускатель ПМЛ-Н0104В, U~220В	04	К4, К5, К6, К7
				Приставка ПКЛ-Н04В	04	
		16		Пускатель ПМЛ-Н0104В, U~220В	01	К28
				Приставка ПКЛ-2004В	01	
		17		Пускатель ПМЛ-Н0104В, U~220В	01	К17
				Приставка ПКЛ-4004В	01	
		18		Пускатель ПМЛ-Н0104В, U~220В	06	К11, К12, К19 К22, К23, К29

Привязан:

Инв.№

Изм.	Лист	№докум.	Подп.	Дата

Т.П. 708-18.85 001.ТБ1 Лист 2

Альбом II

Типовой проект 708-18.85

Инв.№ подл. | Подп. и дата | Взам.инв.№

Копировал: Формат А4

08100

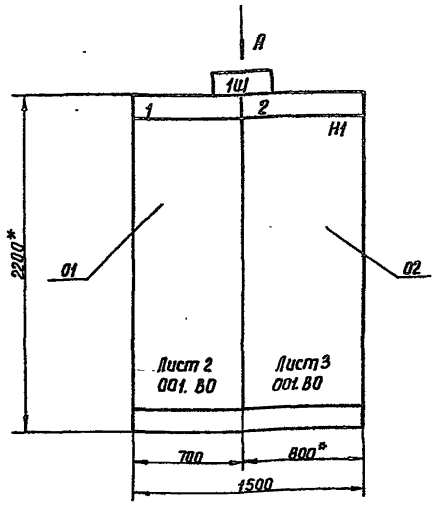

1* Размеры для справок

Строка		Общие цепи
	1 Ввод~380В	
	2 Питатели	
	3 Конвейеры №№1,4	
	4 Конвейеры №№2,3	
Панель	1	2

Вид А
М1:50

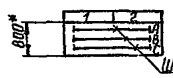

9032/11

Привязан

5 Инв.№

Т.П. 708-18.85 001.ВО

Изм.	Лист	№докум.	Подп.	Дата
Разраб.		Антоникова		
Пров.		Факирович		
Рук.		Волк		
Н.контр.		Бурман		
Утв.		Бельфор		

Щит открытый 1Щ. Чертеж общего вида. Тракт I

Лит.	Масса	Масштаб
		1:20
Лист 1	Листов 3	

Гипростроммашина г.Киев

Альбом II

Типовой проект 708-18.85

Инв.№ подл. | Подп. и дата | Взам.инв.№

Копировал: Формат А3

001.80

Альбом 11

Типовой проект 708-18.85

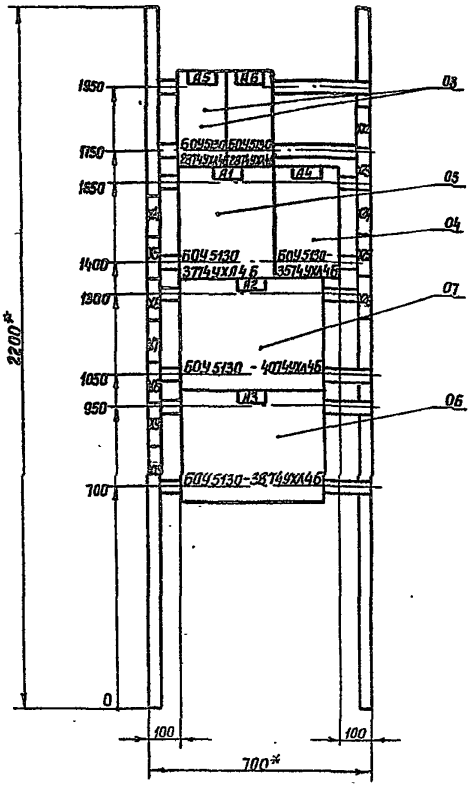

* Размеры для справок

Панель 1

Привязан:

Инв. №

Изм.	Лист	N докум.	Подп.	Дата	Т.П. 708-18.85		001.80
Разраб.		Арманикова		1.11.84	Щит открытый 1Щ. Чертеж общего вида. Тракт I.	Лит.	Масса	Масштаб 1:10
Пров.		Фактурович		1.XI.84		Лист 2	Листов
Т.контр.						Гипростроммашина г.Киев	
Рук.		Волк		1.11.84			
Н.контр.		Бурман		1.XI.84			
Утв.		Бельфор		1.11.84			

Копировал: Формат А3

001.80

Альбом 11

Типовой проект 708-18.85

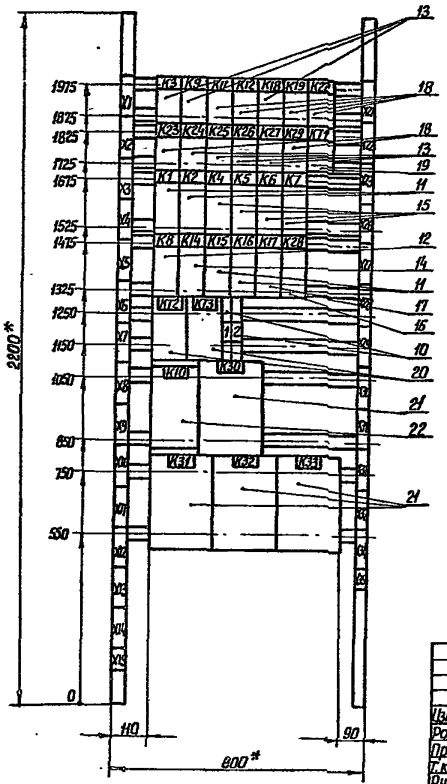

* Размеры для справок.

Реле РФ8200 поз. 22 на панели заводом не устанавливается и не комплектуется. Подвести провода к месту его установки.

9032/11

Привязан:

Инв. №

Панель 2 (набор 1)

6

Изм.	Лист	N докум.	Подп.	Дата	Т.П. 708-18.85		001.80
Разраб.		Арманикова		1.11.84	Щит открытый 1Щ. Чертеж общего вида. Тракт I	Лит.	Масса	Масштаб 1:10
Пров.		Фактурович		1.XI.84		Лист 3	Листов
Т.контр.						Гипростроммашина г.Киев	
Рук.		Волк		1.11.84			
Н.контр.		Бурман		1.XI.84			
Утв.		Бельфор		1.11.84			

Копировал: Формат А3

Альбом 11

Панель	Строка	Надпись	Поз. обозначение	Наименование	Кол.	Примечание
		19		Реле ВЛ-45УХЛ4,I	01	КТ1
				U~220В, ВВ20-200С		
		20		Реле РВП72-3221ООУ4	02	КТ2, КТ3
				U~220В		
		21		Реле РС-67У3,	04	К30, К31
				комплект датчик ДН-2		К32, К33
		22		Реле РФ8200, U~220В	01	К10
						Заводом не устанавливается и не комплектуется
				Блок зажимов	38	
				Б324-4П25-В/ВУЗ-10		
				Блок зажимов	02	
				Б324-4П25-В/ВУЗ-5		

Типовой проект 708-18.85

Привязан

Инв. №

Изм. | Лист | № докум. | Подп. | Дата

Т.П. 708-18.85 | 001.ТБ1 | Лист 3

Копировал: | Формат А4

Альбом 11

Панель	Строка	Надпись	Поз. обозначение	Место надписи	Текст надписи	Кол.	Вид шрифта	Заготовка
1	1			Верхнее	Ввод ~ 380В	1		
	2			обрамление	Конвейеры №№ 2,3,4,7	1		
	3			щита	Вибраторы	1		
	4				Виброзатворы-питатели	1		
2				То же	Общие цепи	1		
		1		Табличка	Цепи управления	1		
		2		То же	Цепи сигнализации	1		
				"	К3	1		
				"	К9	1		
				"	К11	1		
				"	К12	1		
				"	К18	1		
				"	К19	1		
				"	К22	1		
				"	К23	1		
				"	К24	1		
				"	К25	1		
				"	К26	1		
				"	К27	1		
				"	К29	1		
				"	КТ1	1		
				"	К1	1		
				"	К2	1		
				"	К4	1		

Типовой проект 708-18.85

Привязан

Инв. №

Изм. | Лист | № докум. | Подп. | Дата

Т.П. 708-18.85 | 001.ТБ2

Разраб. Аржаникова | Пров. Гуленко | Рук. Волк | Н.контр. Бурман | Утв. Бельфор

Щит открытый 1Щ Таблица перечня надписей. Тракт I

Лит. | Лист 1 | Листов 2

Гипростроммашина г. Киев

Копировал: | Формат А4

Альбом 11

Панель	Строка	Надпись	Поз. обозначение	Место надписи	Текст надписи	Кол.	Вид шрифта	Заготовка
2				Табличка	К5	1		
				То же	К6	1		
				"	К7	1		
				"	К8	1		
				"	К14	1		
				"	К15	1		
				"	К16	1		
				"	К17	1		
				"	К28	1		
				"	КТ2	1		
				"	КТ3	1		
				"	К10	1		
				"	К30	1		
				"	К31	1		
				"	К32	1		
				"	К33	1		

Типовой проект 708-18.85

Привязан

Инв. №

Изм. | Лист | № докум. | Подп. | Дата

Т.П. 708-18.85 | 001.ТБ2 | Лист 2

Копировал: | Формат А4

Альбом 11

Откуда идет: Панель	Колодка	Зажим	Куда поступает: Панель	Колодка	Зажим	Генеральная маркировка	Откуда идет: Панель	Колодка	Зажим	Куда поступает: Панель	Колодка	Зажим	Генеральная маркировка
П1	Х4	3	П2	Х23	6	141	П1	Х24	10	П2	Х30	2	189
П1	Х22	1	П2	Х1	3	А2	П1	Х25	1	П2	Х33	8	332
П1	Х22	2	П2	Х1	4	С2	П1	Х25	2	П2	Х5	5	А5
П1	Х22	3	П2	Х7	8	4	П1	Х25	3	П2	Х5	6	В5
П1	Х22	4	П2	Х11	5	86	П1	Х25	4	П2	Х5	7	С5
П1	Х22	5	П2	Х2	7	91	П1	Х25	5	П2	Х7	9	14
П1	Х22	6	П2	Х2	6	87	П1	Х25	6	П2	Х7	4	115
П1	Х22	7	П2	Х1	5	А3	П1	Х25	7	П2	Х7	2	113
П1	Х22	8	П2	Х1	6	С3	П1	Х25	8	П2	Х5	8	А7
П1	Х22	9	П2	Х4	1	7	П1	Х25	9	П2	Х5	9	В7
П1	Х22	10	П2	Х28	6	95	П1	Х25	10	П2	Х5	10	С7
П1	Х23	1	П2	Х2	9	101	П1	Х26	1	П2	Х1	10	15
П1	Х23	2	П2	Х2	8	97	П1	Х26	2	П2	Х7	2	119
П1	Х23	3	П2	Х9	7	23	П1	Х26	3	П2	Х7	5	117
П1	Х23	4	П2	Х2	3	34							
П1	Х23	5	П2	Х1	1	А1							
П1	Х23	6	П2	Х1	2	С1							
П1	Х23	7	П2	Х30	6	1							
П1	Х23	8	П2	Х31	1	77							
П1	Х23	9	П2	Х2	5	82							
П1	Х23	10	П2	Х2	4	78							
П1	Х24	1	П2	Х34	4	А							
П1	Х24	2	П2	Х34	5	В							
П1	Х24	3	П2	Х34	6	С							
П1	Х24	4	П2	Х1	7	А4							
П1	Х24	5	П2	Х1	8	С4							
П1	Х24	6	П2	Х4	4	11							
П1	Х24	7	П2	Х28	8	105							
П1	Х24	8	П2	Х3	1	111							
П1	Х24	9	П2	Х2	10	107							

Типовой проект 708-18.85

Привязан

Инв. №

7

Изм. | Лист | № докум. | Подп. | Дата

Т.П. 708-18.85 | 001.ТБ3

Разраб. Аржаникова | Пров. Гуленко | Рук. Волк | Н.контр. Бурман | Утв. Бельфор

Щит открытый 1Щ Таблица межпанельных соединений Тракт I

Лит. | Лист | Листов 1

Гипростроммашина г. Киев

Копировал: Инвайдер | Формат А4

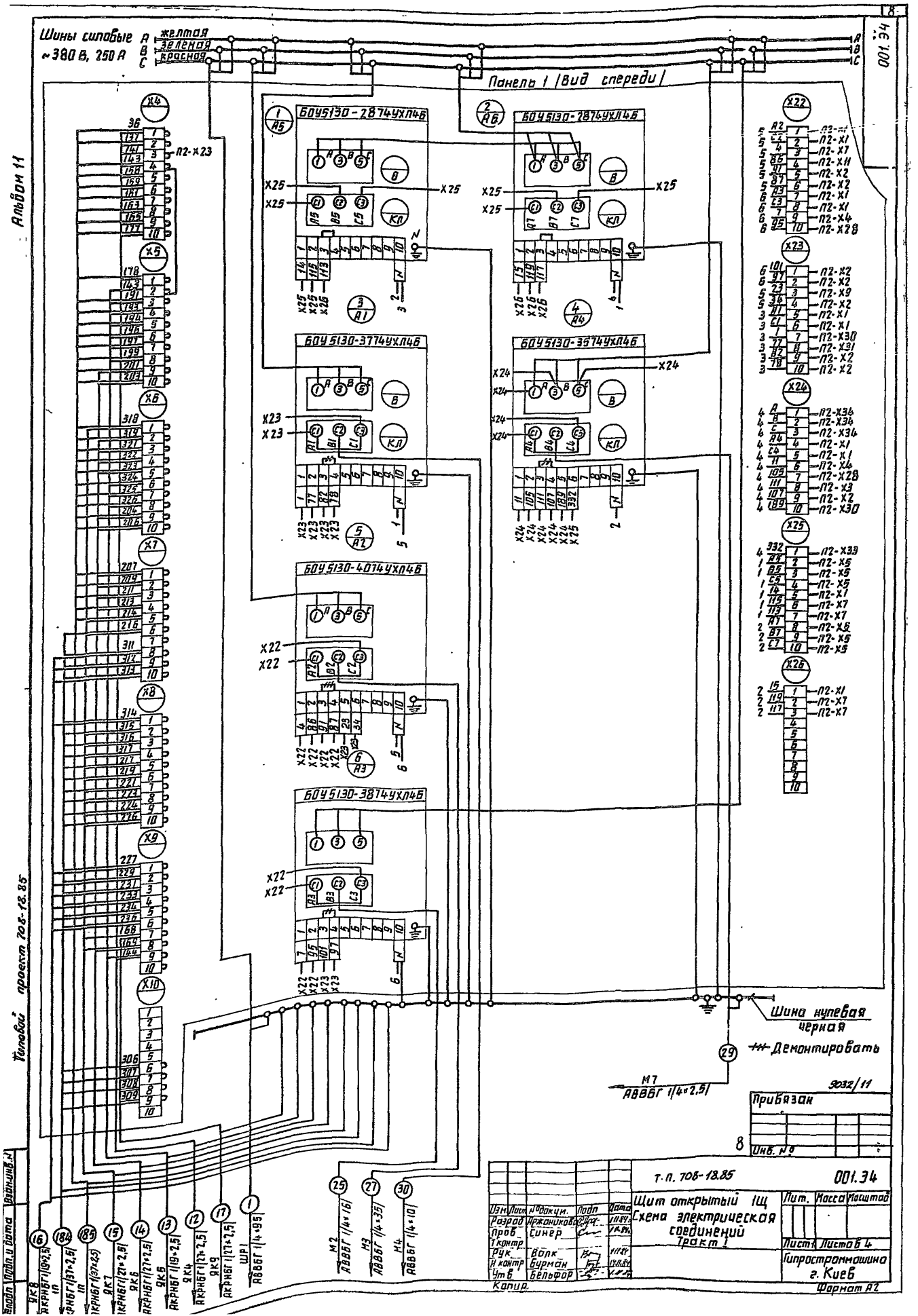

Шины силовые ~380 В, 250 А
A желтая
B зеленая
C красная
Панель 1 (Вид спереди)
БОУ5130-2874УХЛ4Б
БОУ5130-2874УХЛ4Б
БОУ5130-3774УХЛ4Б
БОУ5130-3574УХЛ4Б
БОУ5130-4074УХЛ4Б
БОУ5130-3874УХЛ4Б
Шина нулевая черная
Демонтировать
М7 АВВБГ 1(4×2,5)
М2 АВВБГ 1(4×16)
М3 АВВБГ 1(4×35)
М4 АВВБГ 1(4×10)
Альбом 11
Типовой проект 708-18.85
001.34
9032/11
Привязан
Инв. №
Т.П. 708-18.85
001.34
Щит открытый 1Щ
Схема электрическая соединений
Тракт 1
Лит.
Масса
Масштаб
Лист 1
Листов 4
Гипростроммашина г. Киев
Формат А2
Копир.

Панель 2. (Вид спереди)

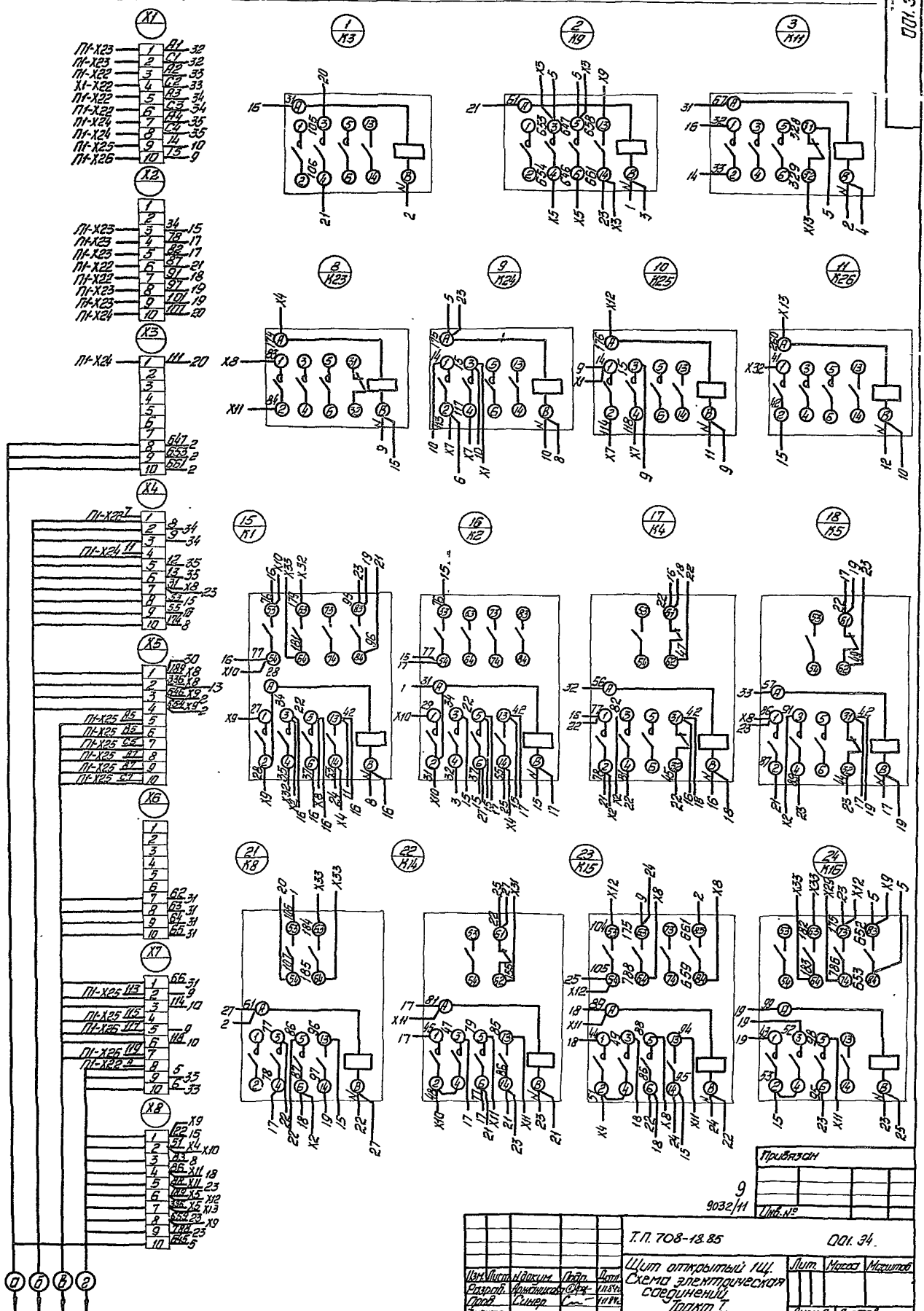

Альбом II

Типовой проект 708-18.85

Инв.№ подл. | Подп. и дата | Взам.инв.№

ОП. 34

Изм.	Лист	№ докум.	Подп.	Дата
Разраб.		Архипенков		11.84
Пров.		Сынер		11.84
Т.контр.				
Рук.		Волк		11.84
Н.контр.		Курмин		11.84
Утв.		Бельцер		11.84

Т.П. 708-18.85 ОП. 34.

Щит открытый ЩЦ. Схема электрическая соединений. Тракт I.

Лит.	Масса	Масштаб
Лист 2	Листов	
Гипростроммонтаж г. Киев		

Привязан

Инв.№

9032/11

Копировал: Шнейдер

Формат А2

Альбом II

Типовой проект 708-18.85

Панель 2 (Вид спереди)

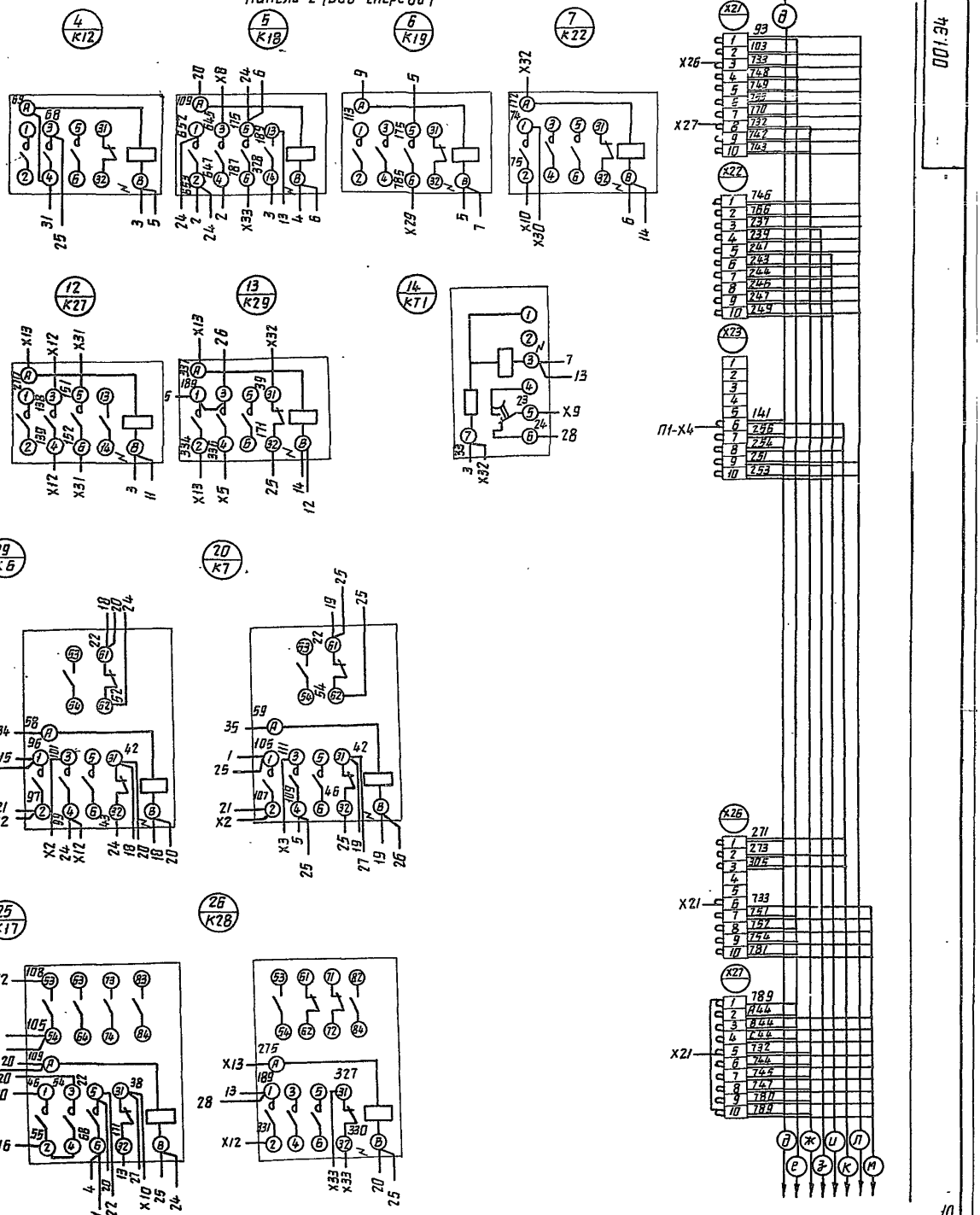

001.34

10

Привязан

9032/11

Инв. №

				Т.П. 708-18.85	001.34
Изм.	Лист	№ докум.	Подп.	Дата	
Разраб.		Аржаникова		11.84	Щит открытый 1Щ. Схема электрическая соединений тракт 1
Пров.		Синер		11.84	
Т.контр.					
Рук.		Волк		11.84	
Н.контр.		Бурман		11.84	
Утв.		Бельфор		11.84	

Лит. | Масса | Масштаб

Лист 3 Листов

Гипростроммашина г. Киев

Копировал

Формат А2

Инв. № подл. | Подпись и дата | Взам. инв. №

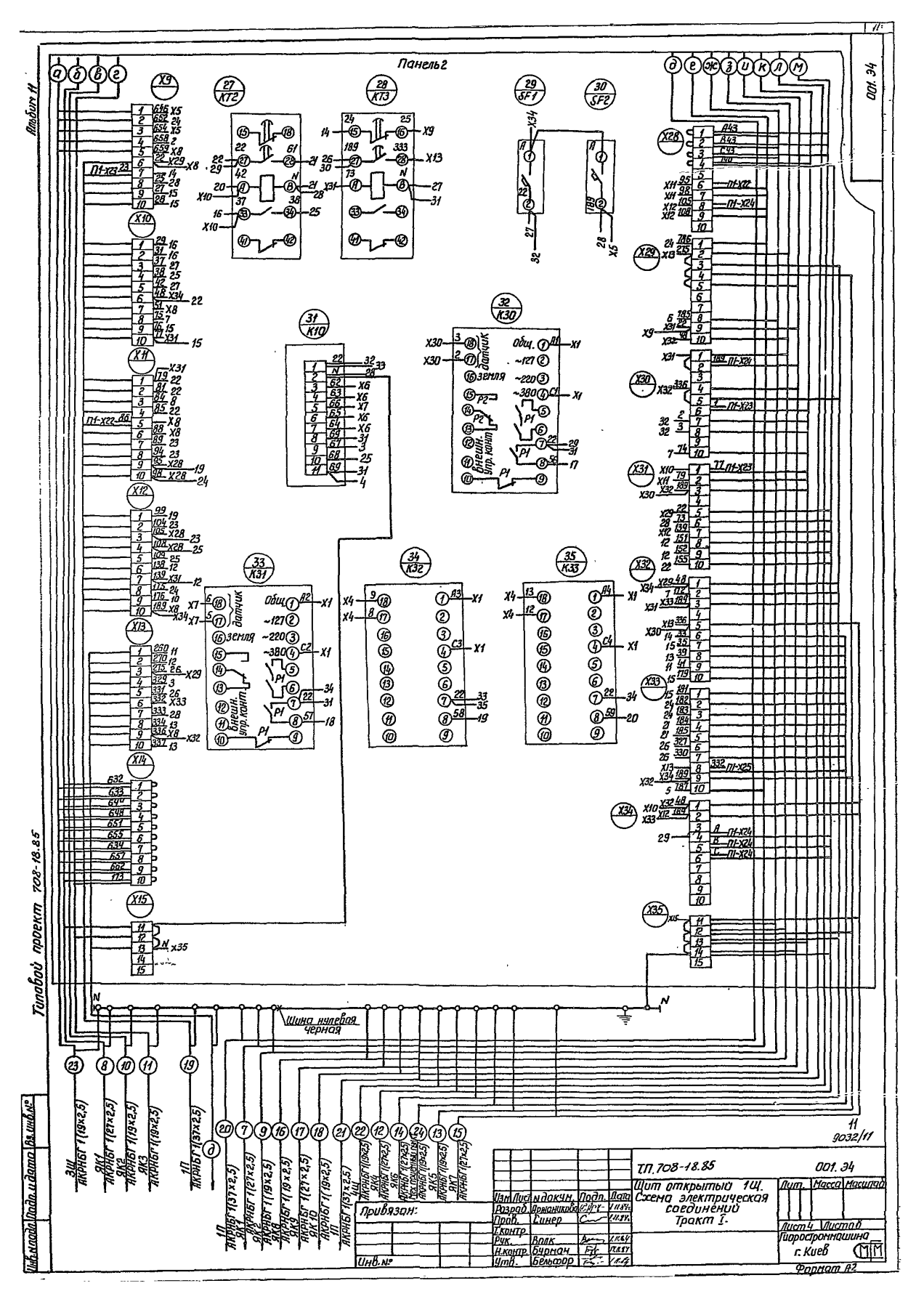
Панель 2
Альбом 11
001. Э4
Типовой проект 708-18.85
Шина нулевая черная
Привязан:
Инв. №
Подп. и дата
Вз. инв. №
ТП.708-18.85
001. Э4
Щит открытый 1Щ.
Схема электрическая соединений
Тракт I.
Лит.
Масса
Масштаб
Лист 4
Листов
Гидростроммашина
г. Киев
Формат А2
9032/11

Альбом 11

Типовой проект 708-18.85

Формат	Зона	Поз.	Обозначение	Наименование	Кол.	Примечание
				Документация		
*			002.ВО	Чертеж общего вида		*А3, А3, А3, А3
			002.Э4	Схема электрическая соединений		
*			002.ТБ2	Таблица перечня надписей		*А4, А4
А4			002.ТБ3	Таблица межпанельных соединений		
				Сборочные единицы		
				Панели и блоки		
А3	1	01	002.ВО. Лист 2	Панель	01	
А3	2	02	002.ВО Лист 3	Панель	01	
А3	3	03	002.ВО. Лист 4	Панель	01	
	1	04		БОУ5130-3574УХЛ4Б	02	

Привязан

Инв. N

Взам. инв. N | Подп. и дата | Инв. N подл.

Изм.	Лист	N докум.	Подп.	Дата
Разраб.		Аржаникова		1.11.84
Пров.		Гуленко		1.11.84
Рук.		Волк		1.11.84
Н.контр.		Бурман		1.11.84
Утв.		Бельфор		1.11.84

Т.П. 708-18.85 002.ТБ1

Щит открытый 2Щ
Технические данные аппаратов
(Исполнение I)

Лит.	Лист	Листов
	1	2

Гипростроммашина г. Киев

Копировал: Формат А4

Альбом 11

Типовой проект 708-18.85

Формат	Зона	Поз.	Обозначение	Наименование	Кол.	Примечание
	2			Н1. 01		
		05		Выключатель АБ3-МУ3,	02	SF3, SF4
				U~220 В, Jp 5 А, отс. 10		
		06		Пускатель	04	К39, К41
				ПМЛ-110104В, U~220 В		К46
		07		Пускатель	02	К42, К44
				ПМЛ-110104В, U~220 В		
				Приставка ПКЛ-4004В	02	
		08		Пускатель	09	К38, К49, К53, К56
				ПМЛ-110004В, U~220 В		К58, К59, К74
		09		Пускатель	08	К43, К45, К51
				ПМЛ-110004В, U~220 В		К52, К60, К63
				Приставка ПКЛ-4004В	08	
		10		Реле ВЛ-45УХЛ4-I,	02	К76, К77
				U~220 В, ВВ1-10 мин		
		11		Реле РВП-72-3221-001УХЛ4	01	КТ5
				U~220 В		
		12		Реле РС-67У3, комплект	02	К36, К37
				датчик ДМ2		
		13		Реле РФ8200, U~220 В	02	К47, К48
						Заводом не установливается и не комплектуется
				Н2. 01		
		14		Прибор КЭП-12У-I-II-А-220	06	К78...К713
				U~220 В, исполн. А		
				Блок зажимов	35	
				Б324-Ч1Л25-В/Вуз-10		

Привязан

Инв. N

Взам. инв. N | Подп. и дата | Инв. N подл.

Изм.	Лист	N докум.	Подп.	Дата

Т.П. 708-18.85 002.ТБ1 Лист 2

Копировал: Формат А4

002.ВО

Альбом 11

Типовой проект 708-18.85

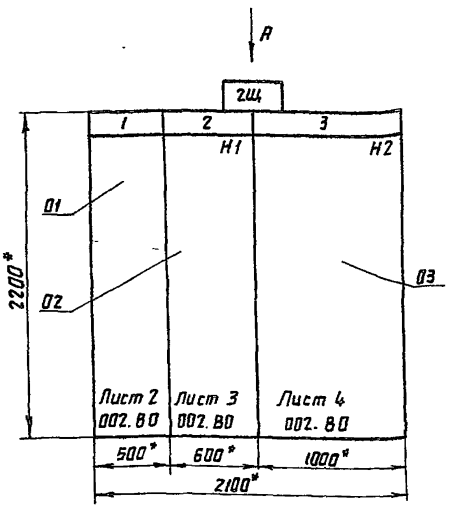

1.* Размеры для справок.
2. Неуказанные предельные отклонения размеров по...

12
9032/11

Строка			
1	Ввод-380 В	Общие цепи	Общие цепи
2	Конвейер N5		
3	Конвейер N6		
4			
Панель	1	2	3

Вид А
М 1:50

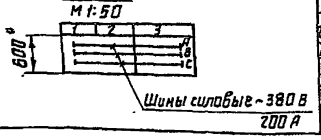

Привязан

Инв. N

Взам. инв. N | Подп. и дата | Инв. N подл.

Изм.	Лист	N докум.	Подп.	Дата
Разраб.		Аржаникова		1.11.84
Пров.		Гуленко		1.11.84
Т.контр.				
Рук.		Волк		1.11.84
Н.контр.		Бурман		1.11.84
Утв.		Бельфор		1.11.84

Т.П. 708-18.85 002.ВО

Щит открытый 2Щ
Чертеж общего вида
(Исполнение I)

Лит.	Масса	Масштаб
		1:20

Лист 1 | Листов 4

Гипростроммашина г. Киев

Копировал: Формат А3

002.80

Альбом 4

Типовой проект 708-18.85

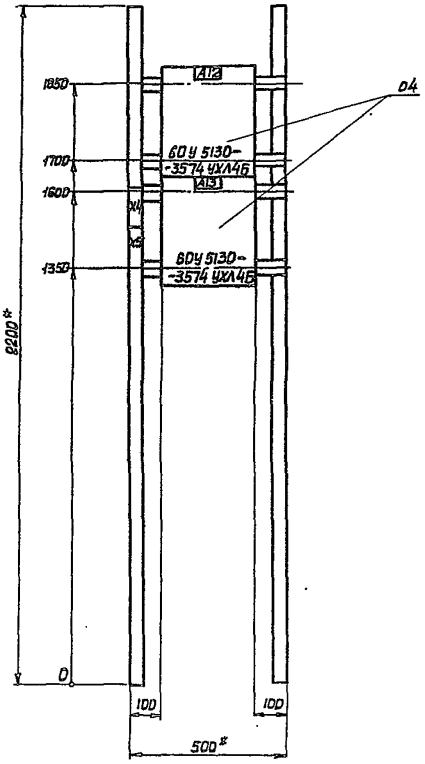

* Размеры для справок

Привязан

Инв. N

Панель 1

Изм	Лист	N докум.	Подп.	Дата	Т.П. 708-18.85		002.80	
Разраб.		Оржаникова		1.11.84	Щит открытый 2Щ. Чертеж общего вида / Исполнение I /	Лит	Масса	Масштаб
Пров.		Гуленко		1.11.84				1:10
Т. контр.						Лист 2	Листов	
Рук.		Волк		1.11.84		Гипростроммашина г. Киев		
Н. контр.		Бурман		1.11.84				
Утв.		Бельфор		1.11.84				

Копировал

Формат А3

Инв. N подл. | Подп. и дата | Взам. инв. N

002-80

Альбом 11

Типовой проект 708-18.85

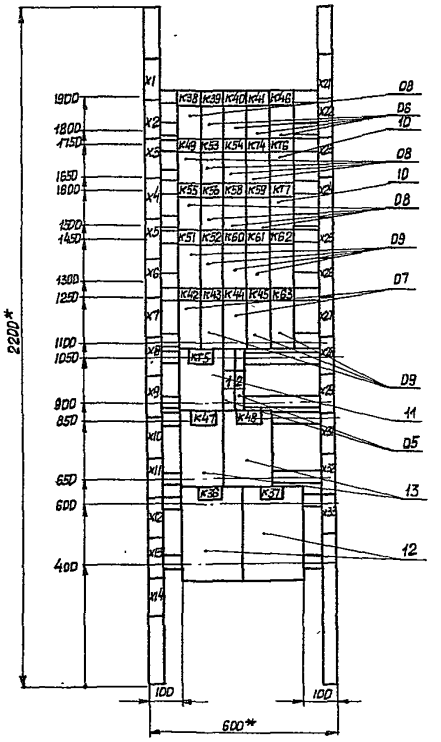

* Размеры для справок

Реле РФ 8200 поз. 13 на панели заводом не устанавливается и не комплектуется. Подвести провода к месту его установки.

9032/11 13

Привязан

Инв. N

Панель 2 / набор 1 /

Изм	Лист	N докум	Подп	Дата	Т.П. 708-18.85		002.80	
Разраб.		Оржаникова		1.11.84	Щит открытый 2Щ Чертеж общего вида / Исполнение I /	Лит	Масса	Масштаб
Провер		Гуленко		1.11.84				
Т. контр.						Лист 3	Листов	
Рук.		Волк		1.11.84		Гипростроммашина г. Киев		
Н. контр.		Бурман		1.11.84				
Утв.		Бельфор		1.11.84				

Копировал

Формат А3

Инв. N подл. | Подп. и дата | Взам. инв. N

002.80

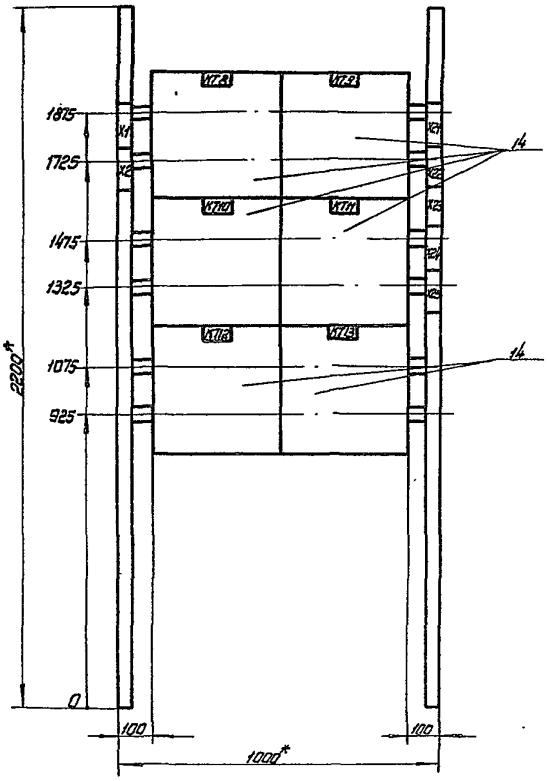

*Размеры для справок

Альбом 11

Типовой проект 708-18.85

Инв. № подл. | Подп. и дата | Взам. инв. №

Привязан

Инв. №

Панель 3 /набор 2/

Изм.	Лист	№ докум.	Подп.	Дата
Разраб.		Арнаниково		1.11.84
Пров.		Гуленко		1.11.84
Т.контр.				
Рук.		Волк		1.11.84
Н.контр.		Бурман		1.11.84
Утв.		Вельфор		1.11.84

Т.П. 708-18.85 002.80

Щит открытый 2Щ
Чертеж общего вида
/Исполнение I/

Лит.	Масса	Масштаб
		1:10

Лист 4 Листов

Гипростроммашина г. Киев

Копировал: Шнайдер Формат А3

Альбом 11

Типовой проект 708-18.85

Панель	Строка	Надпись	Поз. обозначение	Место надписи	Текст надписи	Кол.	Вид шрифта	Заготовка
	1			Верхнее	Ввод ~380В	1		
1				обрамление	Конвейер N5	1		
				щита	Конвейер N6	1		
2				То же	Общие цепи	1		
3				"	Общие цепи	1		
		1		Табличка	Цепи управления	1		
		2		То же	Управление пневмозатворами	1		
				"	К38	1		
				"	К39	1		
				"	К40	1		
				"	К41	1		
				"	К46	1		
				"	К49	1		
2				"	К51	1		
				"	К52	1		
				"	К53	1		
				"	К54	1		
				"	К55	1		
				"	К56	1		
				"	К57	1		
				"	К58	1		
				"	К59	1		
				"	К60	1		
				"	К61	1		
				"	К74	1		

Привязан

Инв. №

Изм.	Лист	№ докум.	Подп.	Дата
Разраб.		Арнаниково		1.11.84
Пров.		Гуленко		1.11.84
Рук.		Волк		1.11.84
Н.контр.		Бурман		1.11.84
Утв.		Вельфор		1.11.84

Т.П. 708-18.85 002 ТБ2

Щит открытый 2Щ
Таблица перечня надписей
/Исполнение I/

Лит.	Лист	Листов
	1	2

Гипростроммашина г. Киев

Копировал: Шнайдер Формат А3

Альбом 11

Типовой проект 708-18.85

Панель	Строка	Надпись	Поз. обозначение	Место надписи	Текст надписи	Кол.	Вид шрифта	Заготовка
				Табличка	КТ6	1		
				То же	КТ7	1		
				"	К42	1		
				"	К43	1		
				"	К44	1		
				"	К45	1		
				"	К62	1		
				"	К63	1		
				"	КТ5	1		
				"	К47	1		
				"	К48	1		
				"	К36	1		
				"	К37	1		
				"	КТ8	1		
				"	КТ9	1		
				"	КТ10	1		
				"	КТ11	1		
3				"	КТ12	1		
				"	КТ13	1		

14
9032/11

Привязан

Инв. №

Изм.	Лист	№ докум.	Подп.	Дата

Т.П. 708-18.82 002.ТБ2 Лист 2

Копировал: Шнайдер Формат А3

Панель	Стрека	Надпись	Поз. обозначение	Место надписи	Текст надписи	Кол.	Вид шрифта	Заготовка
		1		Табличка	Положение тележки	1		
		2	HL11-HL18	Табличка	Отсек 3. Пост 11-8	1		
		3	HL7-HL14	То же	Отсек 2. Пост 7-4	1		
		4	HL3-HL1	"	Отсек 1. Пост 3-1	1		
		5	HL	"	Напряжение	1		
		6	HL13 HL12	"	Отсек 4. Пост 13-12	1		
		7	HL25	"	Подача б стараны	1		
		8	SA4	"	Шибер	1		
		9	HL26	"	Подача вперед	1		
		10	HL29	"	Тракт загрузки	1		
		11	HL31	"	Аварийное отключение	1		
		12	HL28	"	Верхний уровень	1		
		13	HL30	"	Аварийный уровень	1		
		14	SA1	"	Режим работы	1		
		15		Ключ	Дист.-откл.-местн.	1		
		16	SA24	Табличка	Насос	1		
		17		Ключ	Ж/д транспорт - Автотранспорт	1		
		18	SA5	Табличка	Положение тележки	1		
		19	SA5	То же	1-2-3-4-5-6-7-8-9-10-11-12-13	1		
				"	1-2-3-4-5-6-7-8-9-10-11-12-13 14-15-16-17-18-19-20-21-22-23-24	1		
					14-15-16-17-18-19-20-21-22-23-24			
		20		SBP5, SBS5	Предпусковая сигнализация	1		

Привязан

Инв. №

Изм. Лист № докум. Подп. Дата

Разраб. Арханикова

Пров. Фактурович

Рук. Волк

Н.контр. Бурнан

Утв. Бельфор

Т.П. 708-18.85

016. ТБ2

Пульт 1П
Таблица перечня надписей. Тракт II

Лит. | Лист | Листов
1 | 2

Гипростроммашина г. Киев

Копировал

Формат А4

Панель	Стрека	Надпись	Поз. обозначение	Место надписи	Текст надписи	Кол.	Вид шрифта	Заготовка
		21	SBP1	Табличка	Пуск	5		
			SBP3	То же				
			SBP4	"				
			SBP5	"				
			SBP6	"				
		22	SBP1	"	Ж/д транспорт	1		
		23	SBP3	"	Вперед	1		
		24	SBP4	"	Назад	1		
		25	SBS1	"	Стоп	3		
			SBS2	"				
			SBS5	"				
		26	SBP6	"	Опробование сигнала	1		
		27	SBS3	"	Съем сигнала	1		
		28	HL20	"	Отсек 6. Пост 20	1		
		29	HL9 HL16	"	Отсек 5. Пост 19-16	1		
		30	HL15 HL14	"	Отсек 4. Пост 15-14	1		

Привязан

Инв. №

Т.П. 708-18.85

016.ТБ2

Лист 2

Копировал

Формат А4

Откуда идет: Панель	Каплка	Зажим	Куда поступает: Панель	Каплка	Зажим	Генеральная маркировка
П1	Х4	1	П2	Х11	2	А16
П1	Х4	2	П2	Х11	3	С16
П1	Х4	3	П2	Х31	9	А17
П1	Х4	4	П2	Х31	10	С17
П1	Х4	6	П2	Х4	8	401
П1	Х4	7	П2	Х5	10	399
П1	Х4	8	П2	Х4	9	404
П1	Х4	9	П2	Х5	1	361
П1	Х4	10	П2	Х5	4	364
П1	Х5	1	П2	Х6	2	412
П1	Х5	2	П2	Х11	4	413
П1	Х5	3	П2	Х11	5	416
П1	Х5	5	П2	Х31	8	А
П2	Х3	3	П3	Х1	1	451
П2	Х3	4	П3	Х1	4	454
П2	Х3	8	П3	Х2	7	468
П2	Х10	3	П3	Х24	1	856
П2	Х10	4	П3	Х24	9	857
П2	Х21	10	П3	Х21	5	496
П2	Х22	1	П3	Х21	7	497
П2	Х25	2	П3	Х22	7	803
П2	Х25	3	П3	Х22	9	804
П2	Х25	4	П3	Х23	1	805
П2	Х25	6	П3	Х23	3	806
П2	Х29	3	П3	Х25	1	N
П2	Х30	8	П3	Х24	3	837
П2	Х31	2	П3	Х21	1	382
П2	Х31	3	П3	Х21	1	384
П2	Х31	4	П3	Х21	9	498
П2	Х31	5	П3	Х22	1	501
П2	Х31	6	П3	Х22	3	502
П2	Х31	7	П3	Х22	5	503

Откуда идет: Панель	Каплка	Зажим	Куда поступает: Панель	Каплка	Зажим	Генеральная маркировка
П2	Х32	2	П3	Х23	9	524
П2	Х32	3	П3	Х24	1	525
П2	Х32	4	П3	Х24	5	839
П2	Х32	5	П3	Х1	7	457
П2	Х32	6	П3	Х2	1	462
П2	Х32	7	П3	Х2	4	465
П2	Х32	8	П3	Х1	2	452
П2	Х32	9	П3	Х1	3	453
П2	Х32	10	П3	Х1	5	455
П2	Х32	1	П3	Х1	6	456
П2	Х33	2	П3	Х1	8	458
П2	Х33	3	П3	Х1	9	459
П2	Х33	5	П3	Х2	2	463
П2	Х33	6	П3	Х2	3	464
П2	Х33	7	П3	Х2	5	466
П2	Х33	8	П3	Х2	6	467
П2	Х33	9	П3	Х2	8	469
П2	Х33	10	П3	Х2	9	471

Привязан

Инв. №

Изм. Лист № докум. Подп. Дата

Разраб. Бабченко

Пров. Фактурович

Рук. Волк

Н.контр. Бурнан

Утв. Бельфор

Т.П. 708-18.85

002.ТБ3

Щит открытый 2Щ
Таблица межпанельных соединений (Исполнение I)

Лит. | Лист | Листов
1

Гипростроммашина г. Киев

Копировал

Формат А4

Формат	Зона	Поз.	Обозначение	Наименование	Кол.	Примечание
		17		Реле РФ8200, U~220 В	02	К47, К48
						Завадат не устанавливается и не комплектуется
				К2 01		
	4	18		Прибор КЭП-12У-I-II-А-220	06	К18...К11, К14, К15 (схема 1)
				U~220 В, исполн. А		
		19		Прибор КЭП-12У-I-II-А-220	06	К10...К15 (схема 2)
				U~220 В, исполн. А		
				Блоки зажимов	55	
				Б324-4П25-В/8У3-10		

15
9032/11

Привязан

Инв. №

Т.П. 708-18.85

003.ТБ1

Лист 3

Копировал

Формат А4

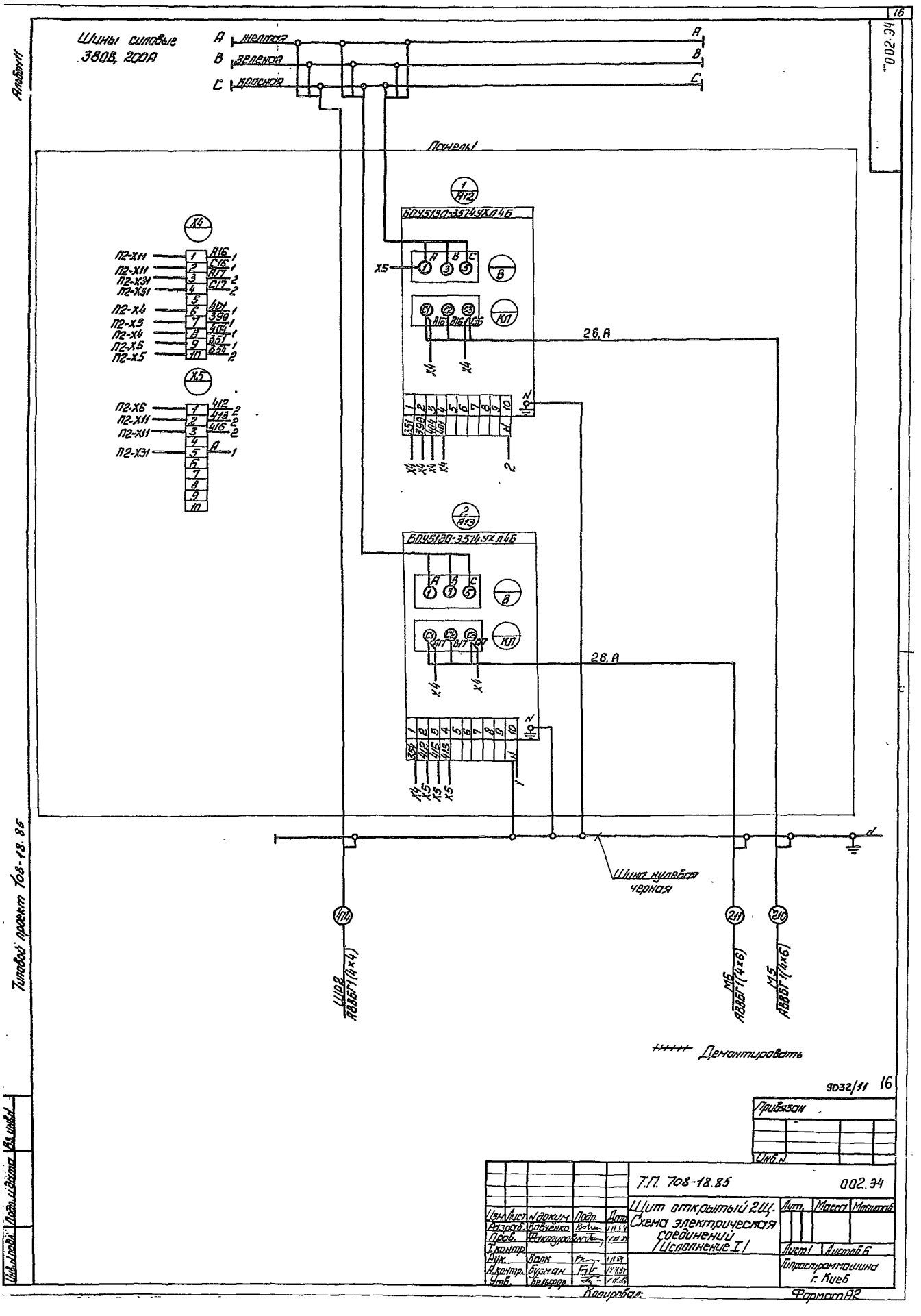

Шины силовые 380В, 200А
A желтая
B зеленая
C красная
Панель 1
БОУ5130-3574УХЛ4Б
26, А
Шина нулевая черная
Демонтировать
Т.П. 708-18.85
002.34
Щит открытый 2Щ. Схема электрической соединений /Исполнение I/
Лит. Масса Масштаб
Лист 1 Листов 6
Гипростроммашина г. Киев
Формат А2
Копировал
Привязан
Инв. №
Инв. № подл. Подп. и дата Взам. инв. №
Типовой проект 708-18.85
Альбом 11

Альбом II

Типовой проект 708-18.85

Панель 2 /Вид спереди/

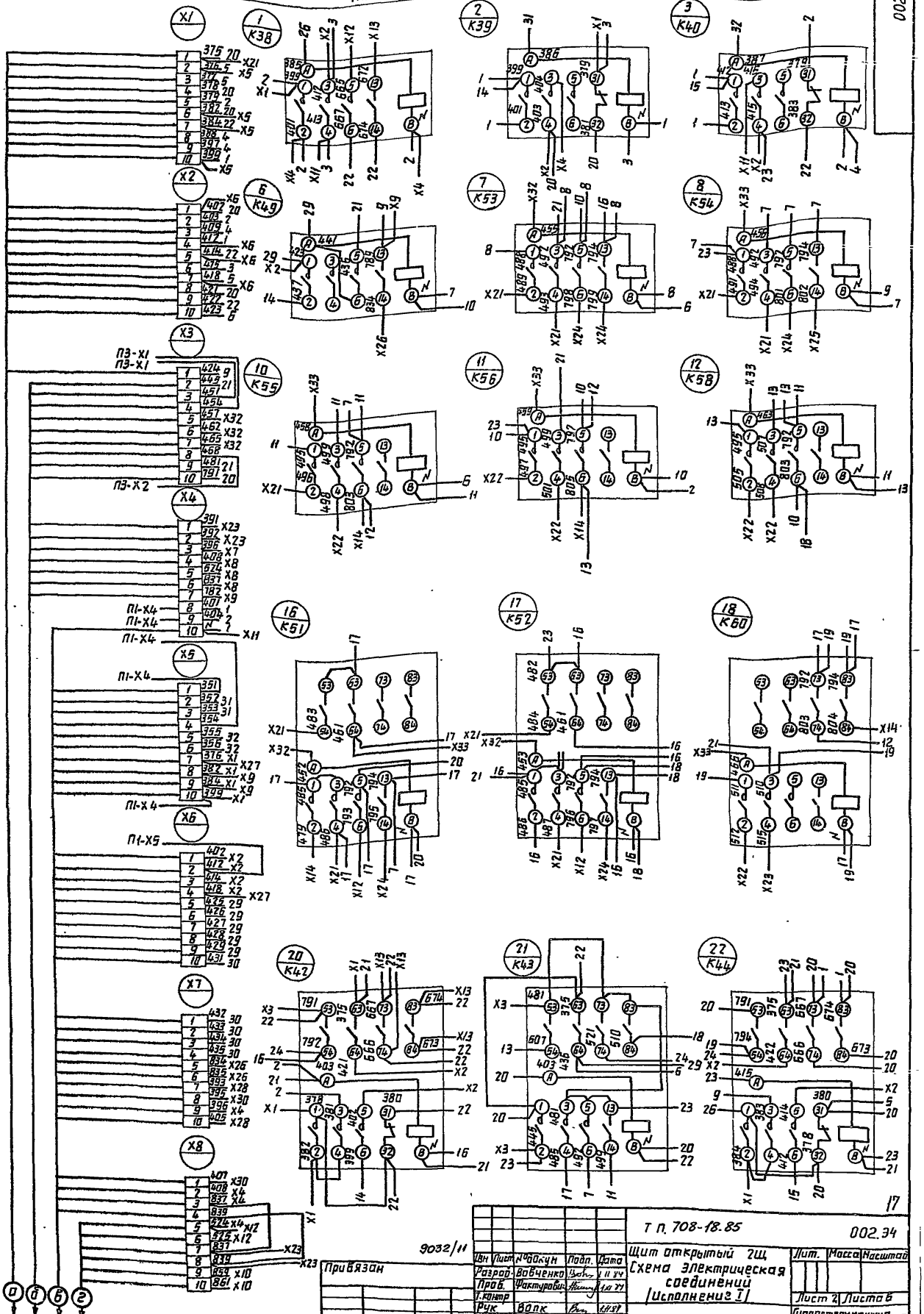

Изм.	Лист	№ докум.	Подп.	Дата	
Разраб.		Вовченко			
Пров.		Фактурович			
Т.контр.					
Рук.		Волк			
Н.контр.		Бурнан			
Утв.		Бельцюк			

Т П. 708-18.85 002.34

Щит открытый 2Щ
Схема электрическая соединений
(Исполнение I)

Лит.	Масса	Масштаб

Лист 2 Листов 6

Гипростроммашина г Киев

Инв.№ подл. | Подп. и дата | Взам. инв.№

002.94

Панель 2 /Вид спереди/

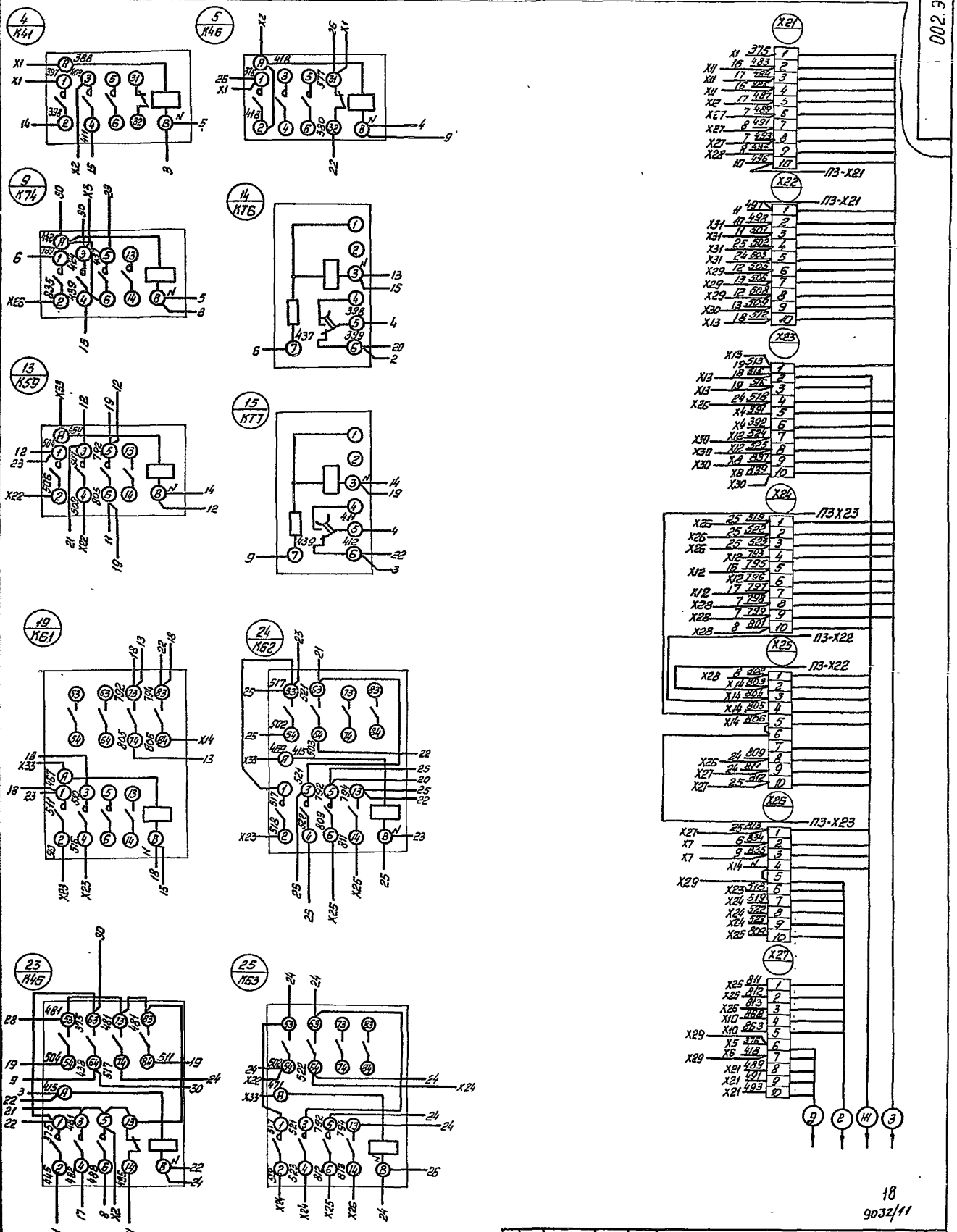

Альбом 14

Типовой проект 708-18.85

18
9032/11

Т.П. 708-18.85							002.94
Изм.	Лист	N докум.	Подп.	Дата	Щит открытый 2Щ. Схема электрическая соединений (исполнение I)	Лит.	Масса	Масштаб
Разраб.		Ковченко		1.11.84				
Пров.		Фалькурович		1.11.84		Лист 3	Листов	
Т.контр.						Гипростроммашина г. Киев		
Рук.		Валк		1.11.84				
Н.контр.		Бурман		1.11.84				
Утв.		Кельсон		1.11.84				

Привязан

Инв. №

Копировал:

Формат А2

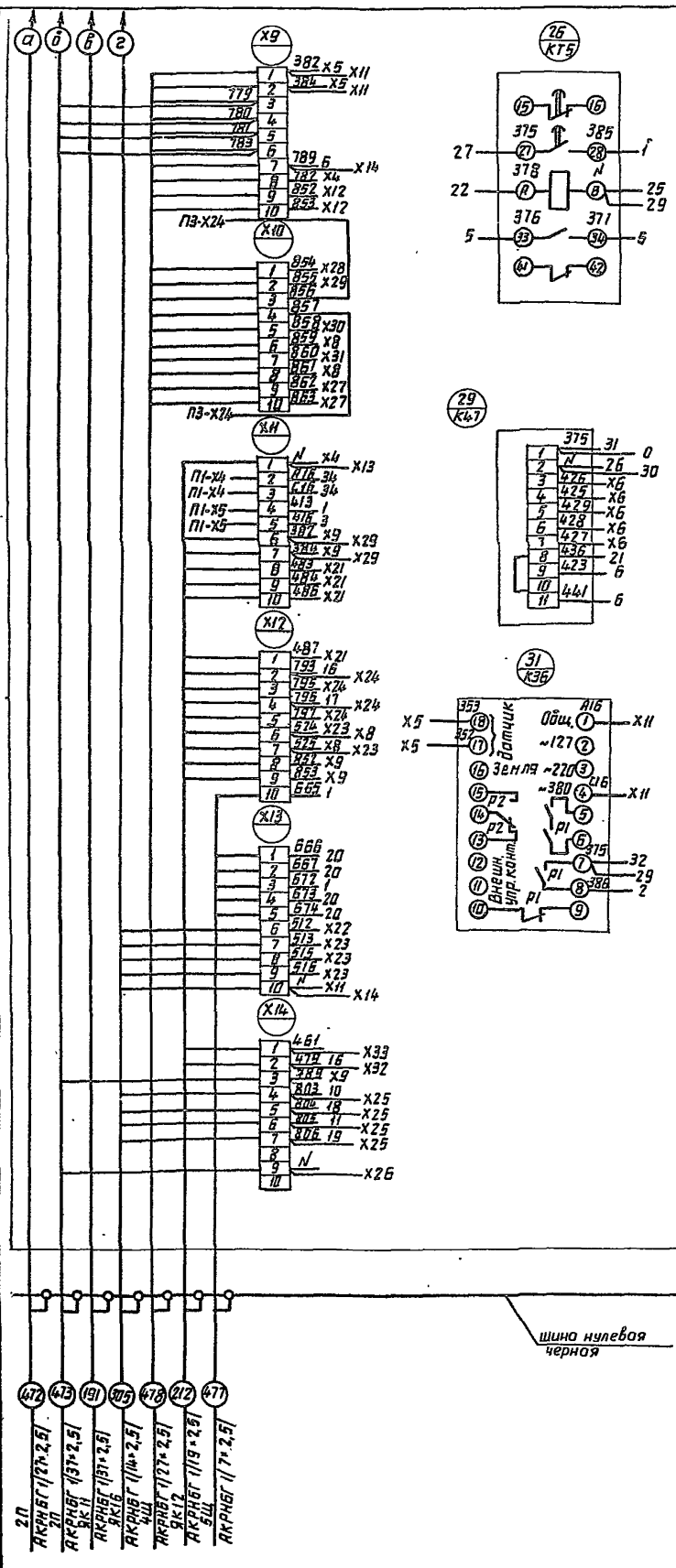

19
9032/11

Привязан

Инв.№

Изм.	Лист	№ докум.	Подп.	Дата
Разраб.		Вовченко		1.11.84
Пров.		Фактурович		1.11.84
Т.контр.				
Рук.		Волк		1.11.84
Н.контр.		Бурман		1.11.84
Утв.		Бельфор		1.11.84

Т.П. 708-18.85 002.34

Щит открытый 2Щ
Схема электрическая соединений
(Исполнение I)

Лит.	Масса	Масштаб

Лист 4 Листов

Гипростроммашина г. Киев

Копировал

Формат А2

Инв.№подл. | Подп.и дата | Взам.инв.№

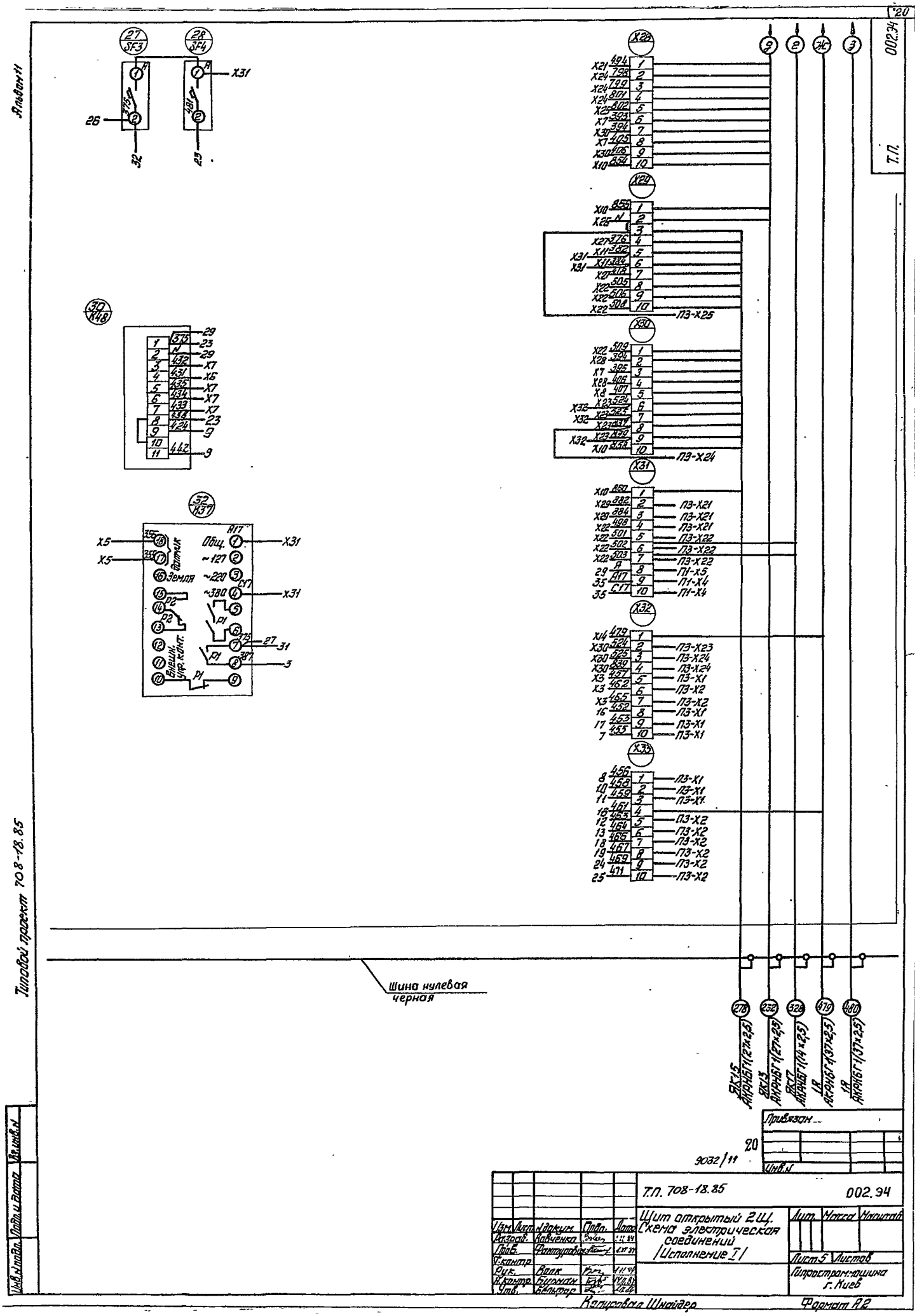

Альбом 11
Типовой проект 708-18.85
Т.П.
002.94
Шина нулевая черная
Привязан
Инв.№
9032/11
Т.П. 708-18.85
002.94
Щит открытый 2Щ. Схема электрической соединений /Исполнение I/
Лист 5 Листов
Гипростроммашина г. Киев
Изм. Лист № докум. Подп. Дата
Разраб. Кавченко
Пров. Фантурович
Т.контр.
Рук. Волк
Н.контр. Бурман
Утв. Бельтор
Копировал Шнайдер
Формат А2

Панель 3 (вид спереди)

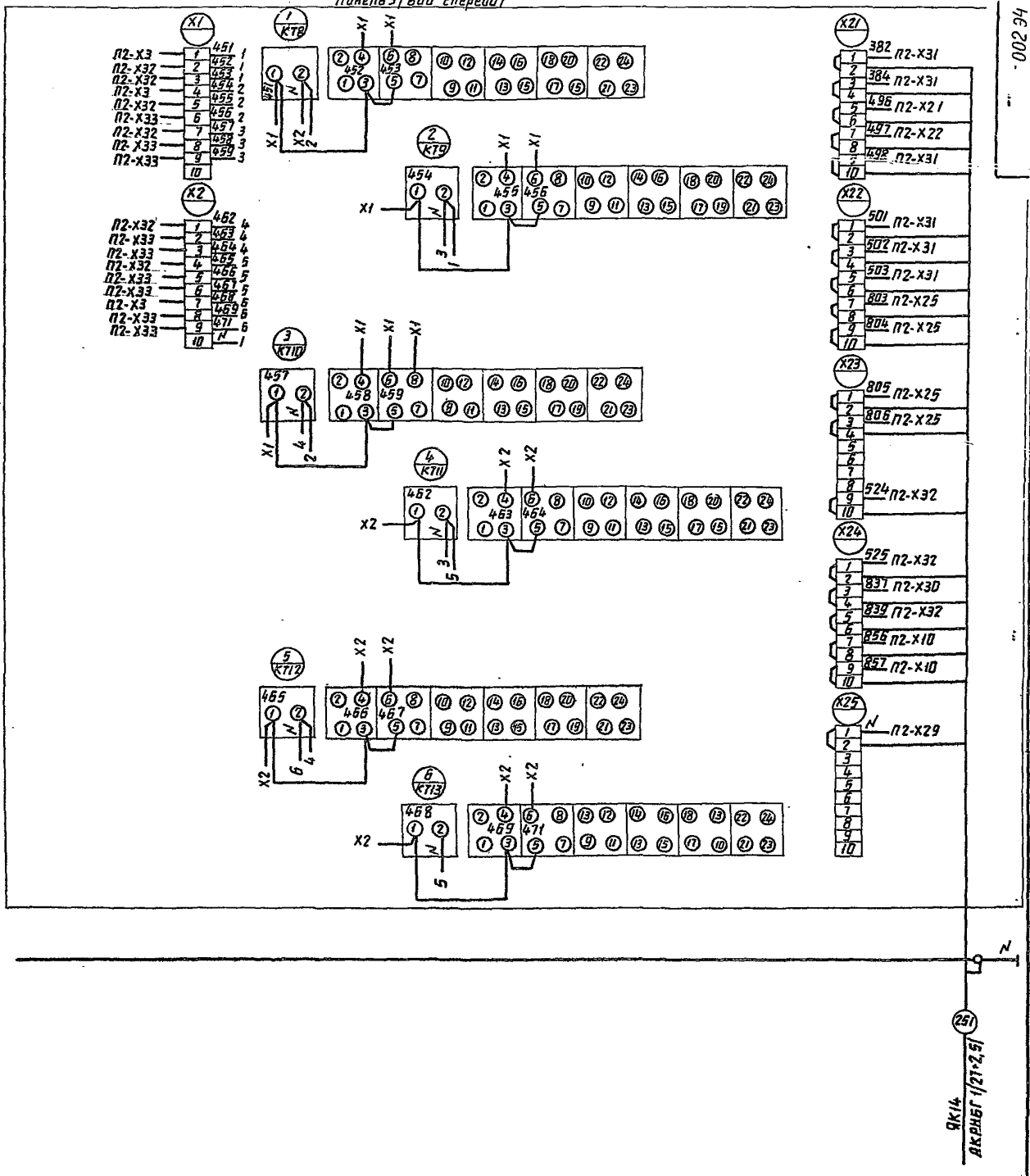

Альбом 11

Типовой проект 708-18.85

21
9032/11

Привязан

Инв. №

Изм.	Лист	№ докум.	Подп.	Дата	Т.П. 708-18.85		002.ЭЧ	
Разраб.		Вавченко		1.11.84	Щит открытый 2Щ. Схема электрическая соединений (Исполнение I)	Лит.	Масса	Масштаб
Пров.		Фактурович		1.11.84				
Т.контр.						Лист 6	Листов	
Рук.		Волк		1.11.84		Гипростроммашина г. Киев		
Н.контр.		Бурман		1.11.84				
Утв.		Бельфор		1.11.84				

Копировал

Формат А2

Инв. № подл. | Подп. и дата | Взам. инв. №

Обозначение	Наименование	Кол.	Примечание
	Документация		
003.ВО	Чертеж общего вида		*А3,А3,А3,А4,А3
003.Э4	Схема электрическая соединений		
003.ТБ2	Таблица перечня надписей		*А4, А4
003.ТБ3	Таблица межпанельных соединений		
	Сборочные единицы		
	Панели и блоки		
1 01	003.ВО Лист 2 Панель	01	
2 02	003.ВО Лист 3 Панель	01	
3 03	003.ВО Лист 4 Панель	01	
4 04	003.ВО Лист 5 Панель	01	
1 05	6ОУ5130-3574УХЛ4Б	02	
1,2 06	6ОУ5130-2674УХЛ4Б	14	

Привязан

Инв. №

Изм.	Лист	№ докум.	Подп.	Дата
Разраб.		Иржаникова		
Провер.		Фактурович		
Рук.		Волк		
Н.контр.		Бурман		
Утв.		Бельфор		

Т.П. 708-18.86 003.ТБ1

Щит открытый 2Щ. Технические данные аппаратов (исполнение II)

Лит. | Лист | Листов: 1 | 3

Гипростроммашина г. Киев

Копировал: Формат А4

Формат	Зона	Поз.	Обозначение	Наименование	Кол.	Примечание
	3			Н1 01		
	07			Выключатель А63-МУ3, U~220 В, Ір 5А, отс 10	02	SF3, SF4
	08			Пускатель	04	К32 К41
				ПМА-1101048, U~220 В		К46
	09			Пускатель	02	К42, К44
				ПМЛ-1101048, U~220 В		"
				Приставка ПКЛ-4004В	02	
	10			Пускатель	16	К38, К40, К55, К56
				ПМЛ-1100048, U~220 В		К58, К59 К72, К73
						К54...К70 К74
	11			Пускатель	2	К53, К54
				ПМЛ-1100048, U~220 В		для справок
	12			Пускатель	04	К48, К45
				ПМЛ-1100048, U~220 В		К60, К61
				Приставка ПКЛ-4004В	04	
	13			Пускатель	04	К51, К52 рез.1
				ПМЛ-1100048, U~220 В		К62, К63 рез.2
				Приставка ПКЛ-4004В	04	
	14			Реле ВЛ-45УХЛ4Т, U~220В	02	К76, К77
				881~10 мин		
	15			Реле РВП72-3221-00УХЛ4,	01	К75
				U~220 В		
	16			Реле РС-6ТУ3 комплект датчика ДМ2	02	К36, К37

Привязан

Инв. №

Изм.	Лист	№ докум.	Подп.	Дата

Т.П. 708-18.85 003.ТБ1 Лист 2

Копировал Формат А4

003.ВО

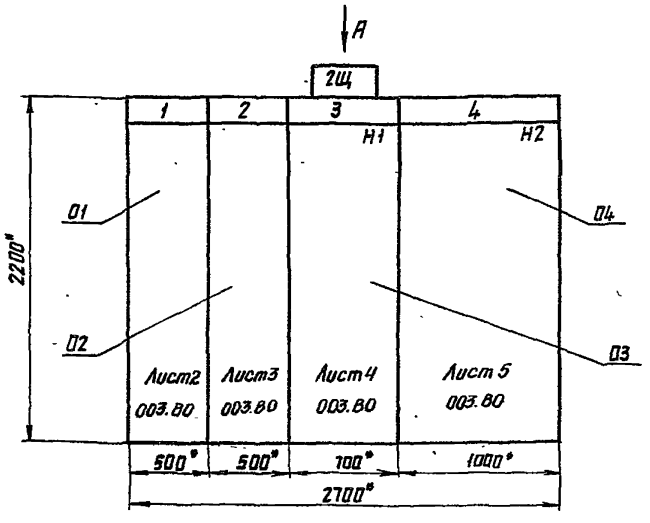

1.* Размеры для справок
2. Неуказанные предельные отклонения размеров по...

Страка	1	Ввод ~380В	Ввод ~380В	Общие цепи	Общие цепи
	2	Конвейер №10	Разгружатели керамзита		
	3	Конвейер №9			
	4	Разгружатели керамзита			
Панель		1	2	3	4

Вид А
М1:50

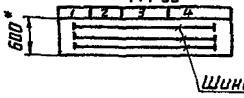

Шины силовые ~380В 200А

3032/11 22

Привязан

Инв. №

Изм.	Лист	№ докум.	Подп.	Дата
Разраб.		Иржаникова		
Пров.		Фактурович		
Т.контр.				
Рук.		Волк		
Н.контр.		Бурман		
Утв.		Бельфор		

Т.П. 708-18.85 003.ВО

Щит открытый 2Щ. Чертеж общего вида (исполнение II)

Лит. | Лист | Листов: 1 | 5

Гипростроммашина г. Киев

Копировал: Формат А3

003.80

Типовой проект 708-18.85 Альбом II.

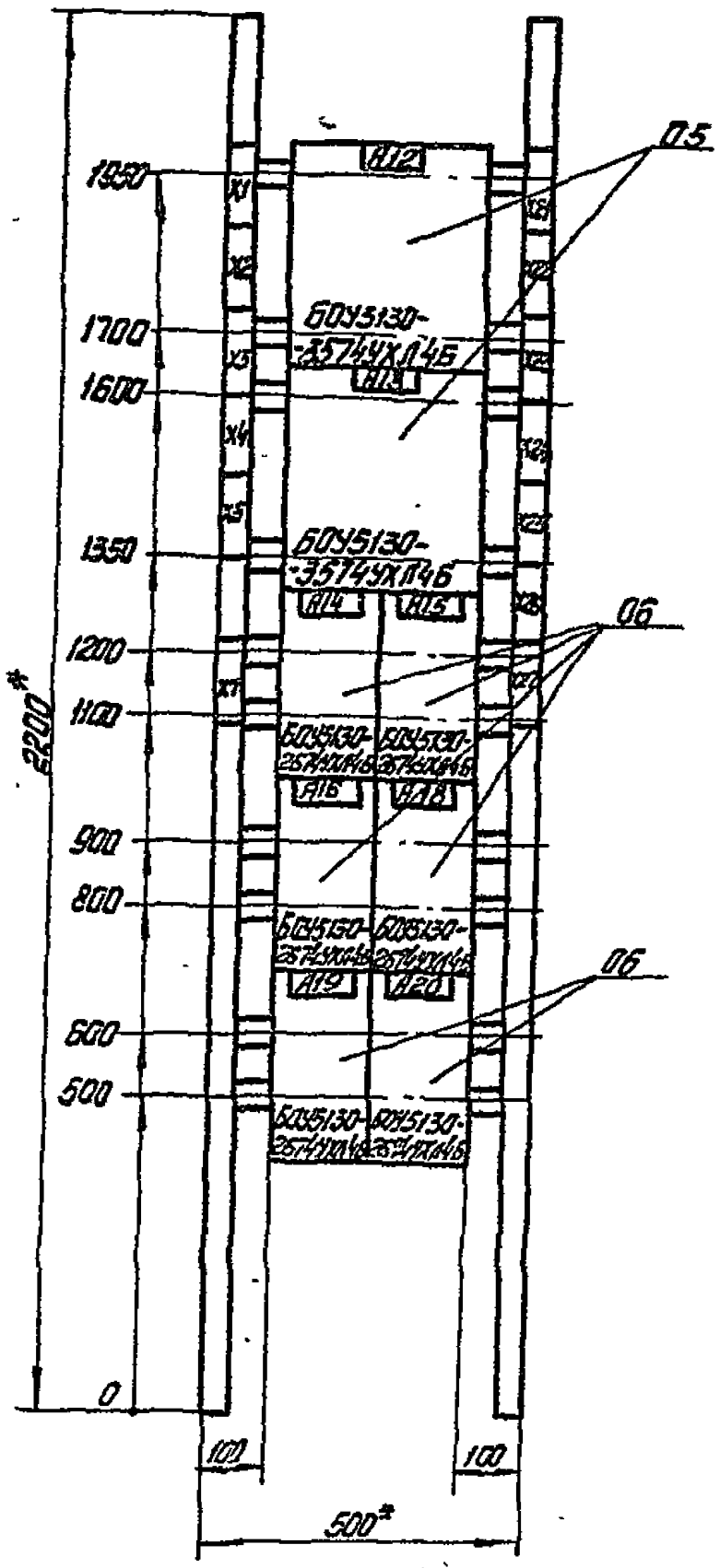

* Размер для справок

Панель 1

Привязан			
Инв.N			

Изм	Лист	N докум.	Подп.	Дата	Т.П. 708-18.85 003.80		
Разраб.		Аржаникова		1.11.84	Щит открытый 2Щ. Чертеж общего вида (исполнение II)	Лит. Масса Масштаб	1:10
Пров.		Фиктурович		1.11.84		Лист 2	Листов
Т.контр.							
Рук.		Волк		1.11.84		Гипростроммашина г. Киев	
Н.контр.		Бурман		14.11.84			
Утв.		Бельфор		11.84			

Копировал: Формат А3

003.80

Типовой проект 708-18.85 Альбом II

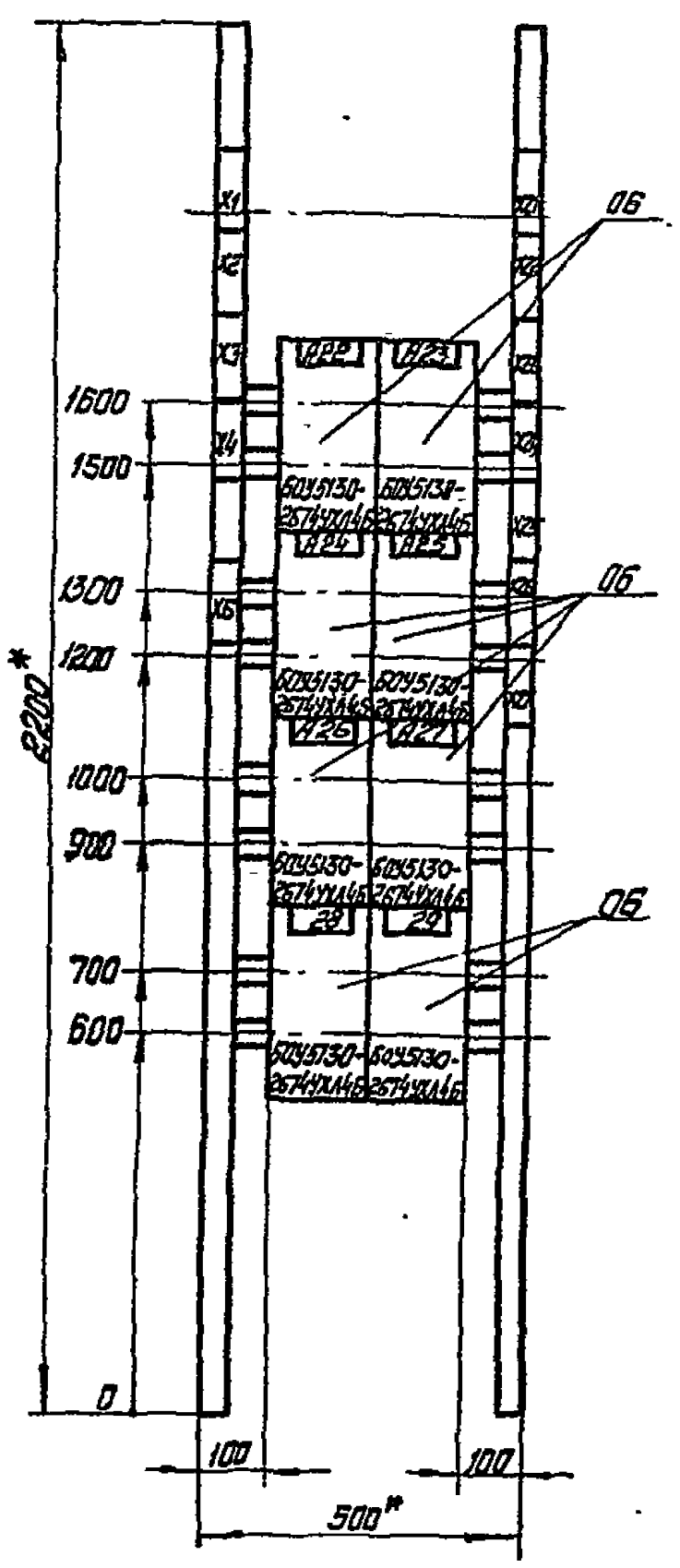

* Размеры для справок

9032/11 23

Панель 2

Привязан			
Инв.N			

Изм	Лист	N докум.	Подп.	Дата	Т.П. 708-18.85 003.80		
Разраб.		Аржаникова		1.11.84	Щит открытый 2Щ. Чертеж общего вида (исполнение II)	Лит. Масса Масштаб	1:10
Пров.		Фиктурович		1.11.84		Лист 3	Листов
Т.контр.							
Рук.		Волк		1.11.84		Гипростроммашина г. Киев	
Н.контр.		Бурман		12.11.84			
Утв.		Бельфор		1.11.84			

Копировал: Шнайдер Формат А3

ОВ ЕОО

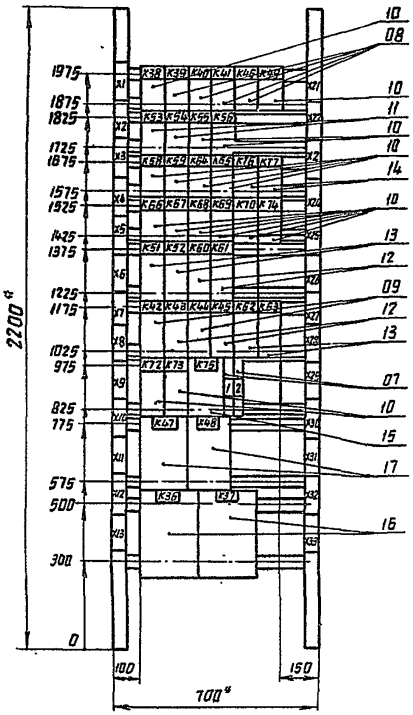

*Размеры для справок.

Реле РФ8200 поз. 15 на панели заводом не установливается и не комплектуется. Подвести провода к месту его установки.

Привязан

Инв. №

Панель 3/набор 1/

			т.п. 708-18.85	003.80
Изм.	Лист	№ докум.	Подп.	Дата
Разраб.		Жаникова		11.84
Пров.		Гуленко		11.84
Т.контр.				
Рук.		Волк		11.84
Н.контр.		Бурман		12.84
Утв.		Бельфор		11.84

Щит открытый 2Щ. Чертеж общего вида /Исполнение II/

Лит.	Масса	Масштаб
		1:10
Лист 4	Листов	

Гипростроммаш г. Киев

Копировал:

Формат А3

ОВ ЕОО

Схема 1

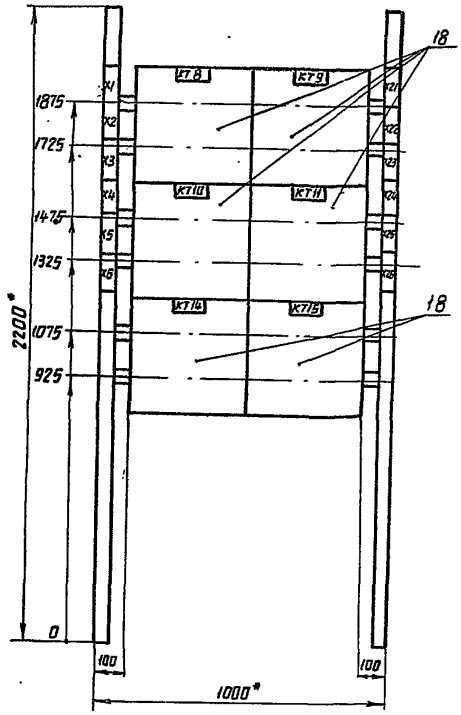

Схема 2

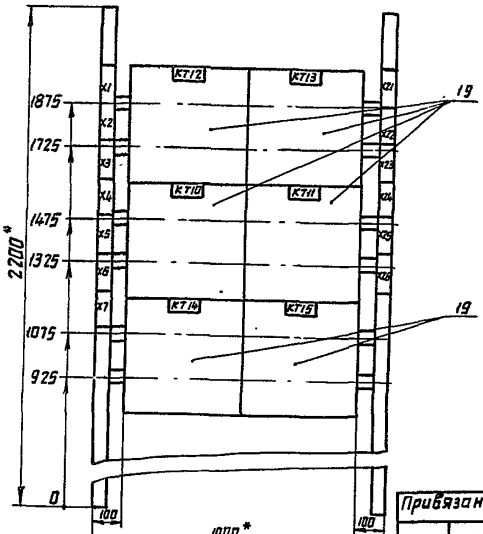

* Размеры для справок

9032/11 24

Привязан

Инв. №

Панель 4/набор 2/

			т.п. 708-18.85	003.80
Изм.	Лист	№ докум.	Подп.	Дата
Разраб.		Жаникова		11.84
Пров.		Гуленко		11.84
Т.контр.				
Рук.		Волк		11.84
Н.контр.		Бурман		12.84
Утв.		Бельфор		11.84

Щит открытый 2Щ. Чертеж общего вида /Исполнение II/

Лит.	Масса	Масштаб
Лист 5	Листов	

Гипростроммаш г. Киев

Копир.

Формат А3

Альбом 11

Типовой проект 708-18.86

Панель	Строка	Надпись	Поз. обозначение	Место надписи	Текст	Кол.	Вид шрифта	Заготовка
1	1			Верхнее	Ввод ~380 В	1		
	2			обрамление	Конвейер N10	1		
	3			щита	Конвейер N9	1		
	4			То же	Разгружатели керамзита	1		
2	1			[illegible]	Ввод ~380 В	1		
	2			[illegible]	Разгружатели керамзита	1		
3	1			[illegible]	Общие цепи	1		
4	1			[illegible]	Общие цепи	1		
		1		Табличка	Цепи управления	1		
		2		То же	Управление пневмозатворами	1		
				"	К38	1		
				"	К39	1		
				"	К40	1		
				"	К41	1		
				"	К46	1		
				"	К49	1		
				"	К53	1		
				"	К54	1		
				"	К55	1		
				"	К56	1		
				"	К58	1		
				"	К59	1		
				"	К64	1		
				"	К65	1		

Привязан:

Инв. №

Т.П. 708-18.85 ООЗ. ТБ2

Изм.	Лист	№ докум.	Подп.	Дата
Разраб.		Аржаникова		1.11.84
Пров.		Фактурович		1.11.84
Рук.		Волк		1.11.84
Н.контр.		Бурман		1.11.84
Утв.		Бельфор		1.11.84

Щит открытый 2Щ. Таблица перечня надписей /Исполнение II/

Лит. | Лист 1 | Листов 2

Гипростроммашина г.Киев

Копировал: Формат А4

Взам. инв. №

Подп. и дата

Инв. № подл.

Альбом 11

Типовой проект 708-18.85

Панель	Строка	Надпись	Поз.	Место надписи	Текст	Кол.	Вид шрифта	Заготовка
				Табличка	КТ6	1		
				То же	КТ7	1		
				"	К66	1		
				"	К67	1		
				"	К68	1		
				"	К69	1		
				"	К70	1		
				"	К71	1		
				"	К51	1		
				"	К52	1		
				"	К60	1		
				"	К61	1		
				"	К42	1		
				"	К43	1		
				"	К44	1		
				"	К45	1		
				"	К62	1		
				"	К63	1		
				"	К72	1		
				"	К73	1		
				"	К75	1		
				"	К47	1		
				"	К48	1		
				"	К36	1		
				"	К37	1		

Привязан:

Инв. №

Т.П. 708-18.85 ООЗ. ТБ2 Лист 2

Изм. | Лист | № докум. | Подп. | Дата

Копировал: Формат А4

Альбом 11

Типовой проект 708-18.85

Откуда идет: Панель	Колодка	Зажим	Куда поступает: Панель	Колодка	Зажим	Генеральная маркировка	Откуда идет: Панель	Колодка	Зажим	Куда поступает: Панель	Колодка	Зажим	Генеральная маркировка
П1	Х1	1	П3	Х30	4	351	П1	Х27	2	П3	Х32	8	834
П1	Х1	2	П3	Х30	7	354	П1	Х27	4	П3	Х32	9	835
П1	Х1	3	П2	Х6	1	357	П1	Х27	6	П2	Х24	5	525
П1	Х1	4	П2	Х6	3	358	П1	Х27	8	П2	Х26	3	837
П1	Х1	5	П2	Х6	5	359	П1	Х27	10	П2	Х26	5	839
П1	Х1	7	П2	Х6	9	362	П2	Х4	10	П3	Х6	10	363
П1	Х1	8	П2	Х4	9	363	П2	Х6	8	П3	Х24	6	789
П1	Х1	9	П3	Х2	1	399	П2	Х6	10	П3	Х6	9	362
П1	Х1	10	П3	Х28	8	401	П2	Х21	1	П3	Х27	10	577
П1	Х2	1	П3	Х28	9	404	П2	Х21	3	П3	Х28	1	583
П1	Х2	2	П2	Х27	2	412	П2	Х21	5	П3	Х28	2	588
П1	Х2	3	П3	Х28	1	413	П2	Х21	7	П3	Х28	3	594
П1	Х2	4	П3	Х29	1	416	П2	Х21	9	П3	Х28	4	599
П1	Х2	6	П3	Х27	2	533	П2	Х22	1	П3	Х28	5	605
П1	Х2	8	П3	Х7	1	364	П2	Х22	3	П3	Х28	6	611
П1	Х2	10	П3	Х27	3	538	П2	Х22	5	П3	Х28	7	616
П1	Х3	2	П3	Х27	4	544	П2	Х24	3	П3	Х5	8	524
П1	Х3	6	П3	Х27	6	555	П2	Х24	7	П3	Х9	9	578
П1	Х3	8	П3	Х27	7	561	П2	Х24	9	П3	Х9	10	584
П1	Х3	10	П3	Х27	8	566	П2	Х25	1	П3	Х5	9	589
П1	Х4	9	П3	Х9	2	539	П2	Х25	3	П3	Х5	10	595
П1	Х5	1	П3	Х9	3	545	П2	Х25	5	П3	Х6	1	601
П1	Х5	5	П3	Х9	5	556	П2	Х25	7	П3	Х6	2	606
П1	Х5	7	П3	Х9	6	562	П2	Х25	9	П3	Х6	3	612
П1	Х5	9	П3	Х9	7	567	П2	Х26	1	П3	Х6	4	617
П1	Х7	1	П3	Х26	7	А16	П2	Х26	9	П3	Х27	1	А
П1	Х7	2	П3	Х26	8	С16	П2	Х27	1	П3	Х33	7	837
П1	Х7	3	П3	Х26	9	А17	П2	Х27	2	П3	Х3	4	412
П1	Х7	4	П3	Х26	10	С17	П3	Х2	2	П4	Х24	3	789
П1	Х7	5	П2	Х6	7	789	П3	Х2	7	П4	Х25	6	779
П1	Х22	3	П3	Х9	1	534	П3	Х2	8	П4	Х4	4	505
П1	Х24	1	П3	Х2	8	505	П3	Х2	9	П4	Х4	6	506
П1	Х24	3	П3	Х2	9	506	П3	Х2	10	П4	Х26	3	783
П1	Х24	5	П3	Х6	8	508	П3	Х3	1	П4	Х5	8	837
П1	Х24	7	П3	Х7	2	509	П3	Х4	4	П4	Х21	1	451
П1	Х25	7	П2	Х22	7	825	П3	Х4	5	П4	Х21	4	454
П1	Х25	9	П2	Х22	9	826	П3	Х4	6	П4	Х21	7	457
П1	Х26	1	П2	Х23	1	827							
П1	Х26	3	П2	Х23	3	828							
П1	Х26	5	П2	Х23	5	829							
П1	Х26	7	П2	Х23	7	831							
П1	Х26	9	П2	Х23	9	832							
П1	Х27	1	П2	Х24	1	833							

Привязан:

Инв. №

Т.П 708-18.85 ООЗ. ТБ3

Изм.	Лист	№ докум.	Подп.	Дата
Разраб.		Аржаникова		1.11.84
Пров.		Фактурович		1.11.84
Рук.		Волк		1.11.84
Н.контр.		Бурман		1.11.84
Утв.		Бельфор		1.11.84

Щит открытый 2Щ. Таблица межпанельных соединений /Исполнение II/

Лит. | Лист 1 | Листов 2

Гипростроммашина г.Киев

Копировал: Формат А4

Взам. инв. №

Подп. и дата

Инв. № подл.

Альбом 11

Типовой проект 708-18.85

Откуда идет: Панель	Колодка	Зажим	Куда поступает: Панель	Колодка	Зажим	Генеральная маркировка	Откуда идет: Панель	Колодка	Зажим	Куда поступает: Панель	Колодка	Зажим	Генеральная маркировка
П3	Х4	7	П4	Х22	1	462	П3	Х11	3	П4	Х6	5	394
П3	Х4	8	П4	Х22	4	465	П3	Х11	5	П4	Х6	7	406
П3	Х4	9	П4	Х22	7	468	П3	Х11	6	П4	Х25	9	854
П3	Х6	5	П2	Х5	2	357	П3	Х11	7	П4	Х26	2	855
П3	Х6	6	П2	Х6	3	358	П3	Х12	4	П4	Х3	5	525
П3	Х6	7	П2	Х6	6	359	П3	Х12	10	П4	Х25	3	859
П3	Х6	8	П4	Х4	7	508	П3	Х13	1	П2	Х26	5	839
П3	Х6	9	П2	Х6	10	362	П3	Х3	3	П4	Х25	5	861
П3	Х10	10	П2	Х4	10	363	П3	Х29	2	П4	Х21	2	452
П3	Х7	2	П4	Х4	2	509	П3	Х29	3	П4	Х21	3	453
П3	Х7	3	2	Х1	3	366	П3	Х29	4	П4	Х21	5	455
П3	Х7	4	П2	Х1	4	367	П3	Х29	5	П4	Х21	6	456
П3	Х7	5	П2	Х1	5	368	П3	Х29	6	П4	Х21	8	458
П3	Х6	6	П2	Х1	6	369	П3	Х29	7	П4	Х21	9	459
П3	Х7	7	П2	Х1	7	371	П3	Х29	8	П4	Х3	7	461
П3	Х7	8	П2	Х1	8	372	П3	Х29	9	П4	Х22	2	463
П3	Х7	9	П2	Х1	9	373	П3	Х29	10	П4	Х29	3	464
П3	Х7	10	П2	Х1	10	374	П3	Х30	1	П4	Х22	5	466
П3	Х21	3	П4	Х1	7	483	П3	Х30	2	П4	Х22	6	467
П3	Х21	4	П4	Х1	10	484	П3	Х30	3	П4	Х22	8	469
П3	Х21	5	П4	Х2	1	486	П3	Х30	10	П4	Х6	10	376
П3	Х21	6	П4	Х2	4	487	П3	Х31	1	П4	Х1	3	382
П3	Х22	4	П4	Х4	10	501	П3	Х31	7	П4	Х6	9	418
П3	Х23	2	П4	Х2	6	793	П3	Х33	2	П4	Х6	Х6	395
П3	Х23	3	П4	Х2	10	796	П3	Х33	5	П4	Х6	Х8	407
П3	Х24	3	П4	Х2	8	795	П3	Х33	9	П4	Х22	9	471
П3	Х24	5	П4	Х3	1	797	П3	Х33	10	П4	Х1	5	384
П3	Х24	7	П4	Х4	4	496							
П3	Х24	8	П4	Х4	6	497							
П3	Х24	9	П4	Х4	8	498							
П3	Х25	9	П4	Х22	10	472							
П3	Х25	10	П4	Х23	1	473							
П3	Х26	1	П4	Х23	2	474							
П3	Х26	2	П4	Х23	3	475							
П3	Х26	3	П4	Х23	4	476							
П3	Х26	4	П4	Х23	5	477							
П3	Х26	5	П4	Х23	6	478							
П3	Х26	6	П4	Х6	3	479							

Привязан:

Инв. №

25
9032/11

ТП 708-18.85 ООЗ. ТБ3 Лист 2

Изм. | Лист | № докум. | Подп. | Дата

Копировал: Формат А4

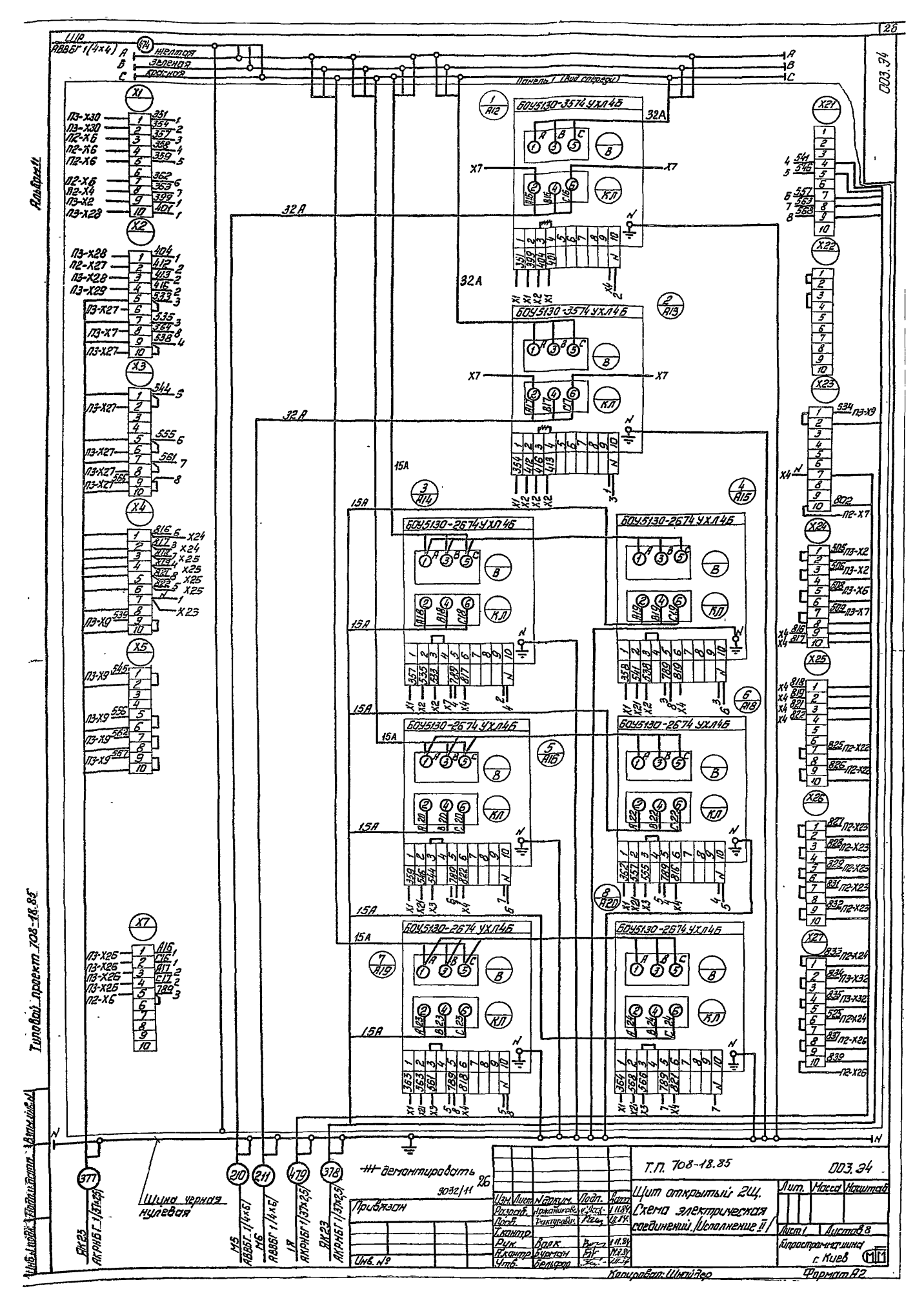

26
003.34
Альбом 11
Типовой проект 708-18.85
Шина черная нулевая
Панель 1 (Вид спереди)
БОУ5130-3574 УХЛ4Б
БОУ5130-2674 УХЛ4Б
32А
15А
Т.П. 708-18.85
003.34
Щит открытый 2Щ.
Схема электрическая соединений. Исполнение II
Лит.
Масса
Масштаб
Лист 1
Листов 8
Гипростроммашина
г. Киев
Привязан
Инв. №
Копировал: Шнайдер
Формат А2

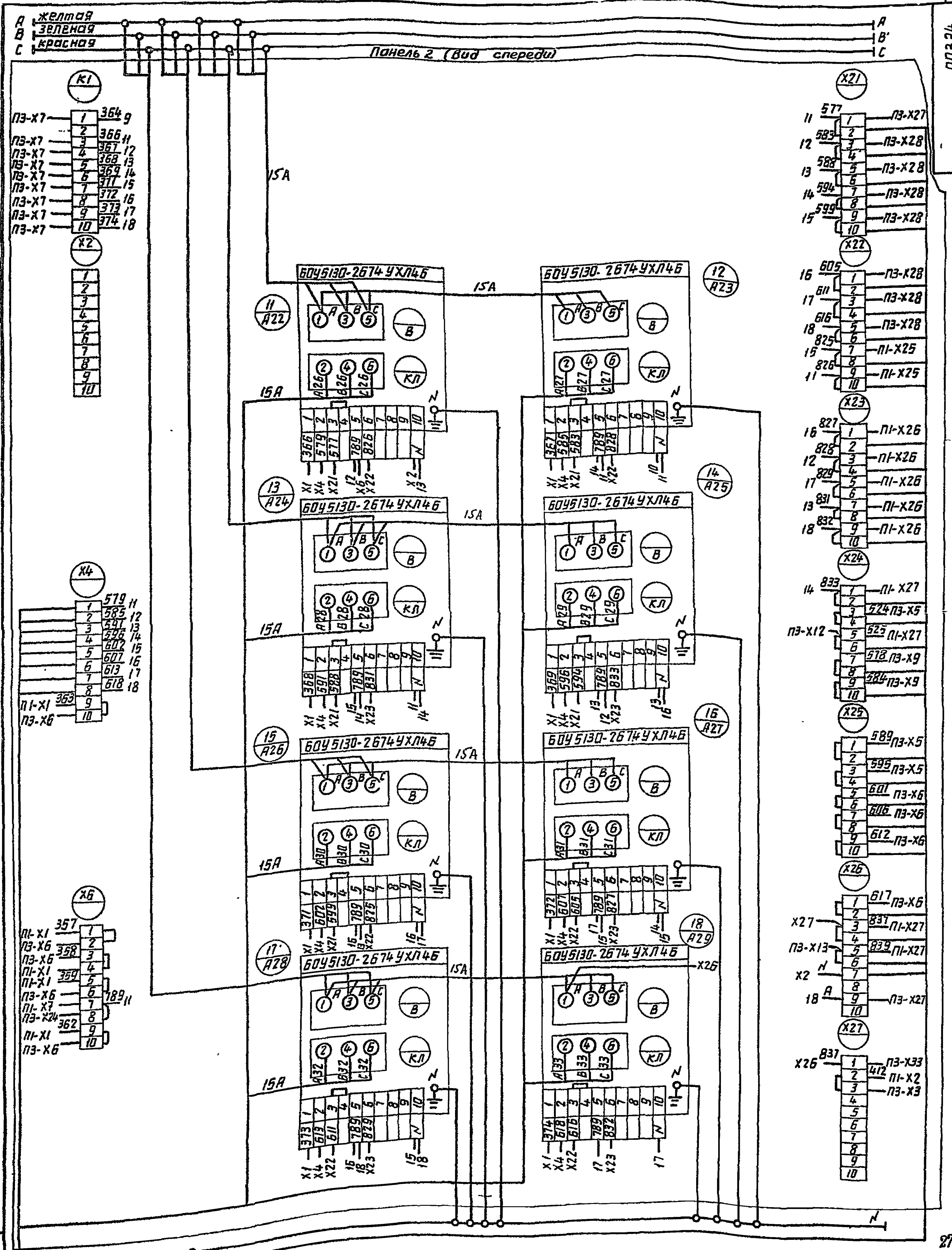

Изм.	Лист	N докум.	Подп.	Дата
Разраб.		Ничаникова		1.11.84
Пров.		Никтирович		1.11.84
Т.контр				
Рук.		Волк		1.11.84
Н.контр		Бурман		1.11.84
Утв.		Бельфор		1.11.84

Привязан

Инв №

Т.П. 708-18.85

003.34

Щит открытый 2Щ
Схема электрическая соединений (Исполнение II)

Лит	Масса	Масштаб

Лист 2 | Листов

Гипростроммашина г. Киев

Копировал

Формат А2

Инв.N подл. | Подп. и дата | Взам. инв. N

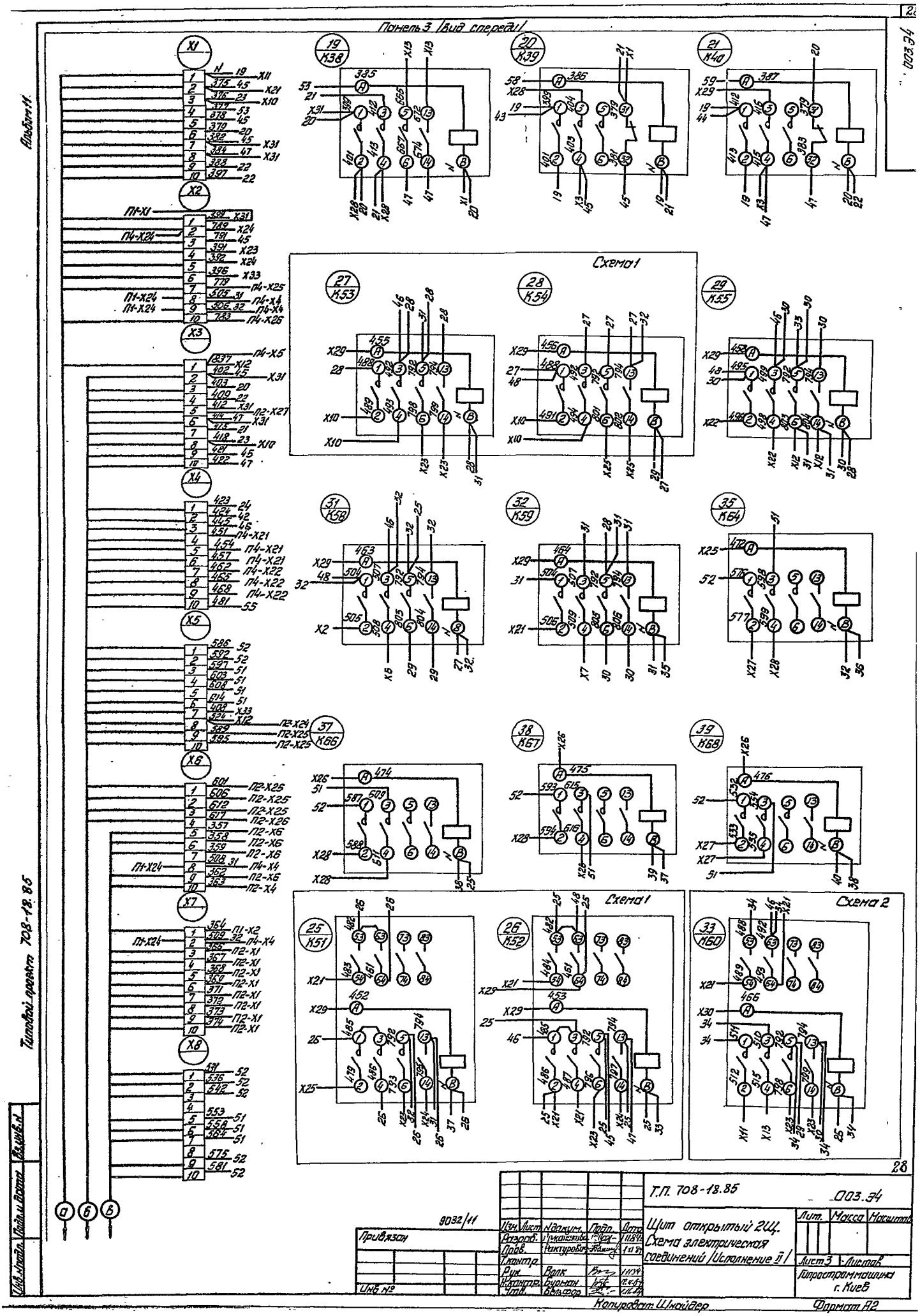
Панель 3 /Вид спереди/
Альбом 11
Типовой проект 708-18.85
Схема 1
Схема 2
Т.П. 708-18.85
003.34
9032/11
Привязан
Инв №
Изм. Лист № докум. Подп. Дата
Разраб. Ирхановский
Пров. Ракутович
Т.контр.
Рук. Волк
Н.контр. Бурман
Утв. Вельфор
Щит открытый 2Щ.
Схема электрическая соединений /Исполнение II/
Лит. Масса Масштаб
Лист 3 Листов
Гипростроммашина г. Киев
Копировал: Шнайдер
Формат А2

Панель 3 (вид спереди)

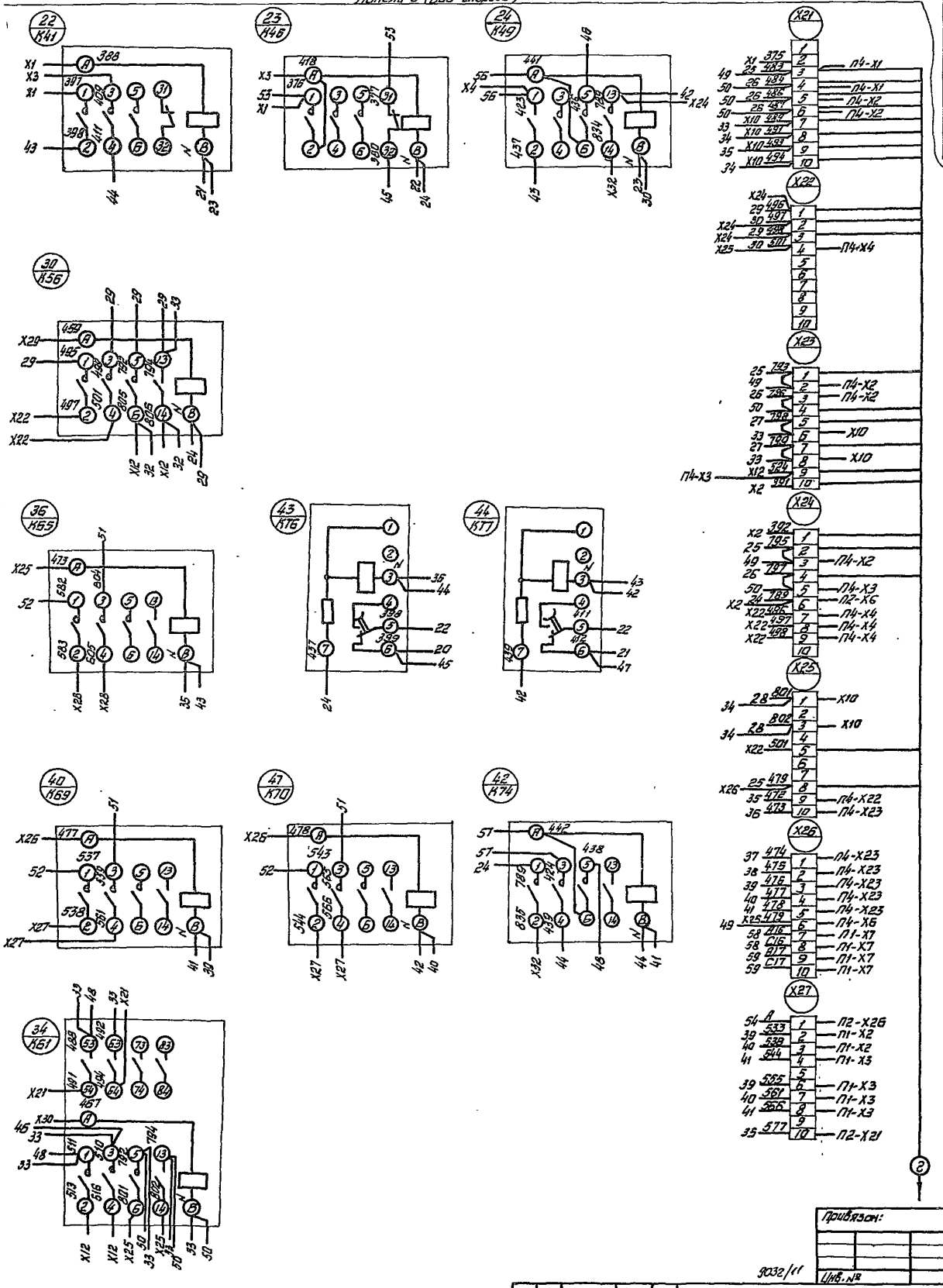

Типовой проект 708-18.85

Инв. № подл. | Подп. и дата | Взам. инв. №

Привязан:

Инв. №

9032/11

					Т.П. 708-18.85		003.34	
Изм.	Лист	№ докум.	Подп.	Дата	Щит открытый 2Щ. Схема электрическая соединений /исполнение II/	Лит.	Масса	Масштаб
Разраб.		Арканникова		11.84				
Пров.		Фактурова		11.84		Лист 4	Листов	
Т.контр.								
Рук.		Волк		11.84		Гипростроммашина г. Киев		
Н.контр.		Бурмин		11.84				
Утв.		Бельфор		11.84				

Копировал: Шнайдер

Формат А2

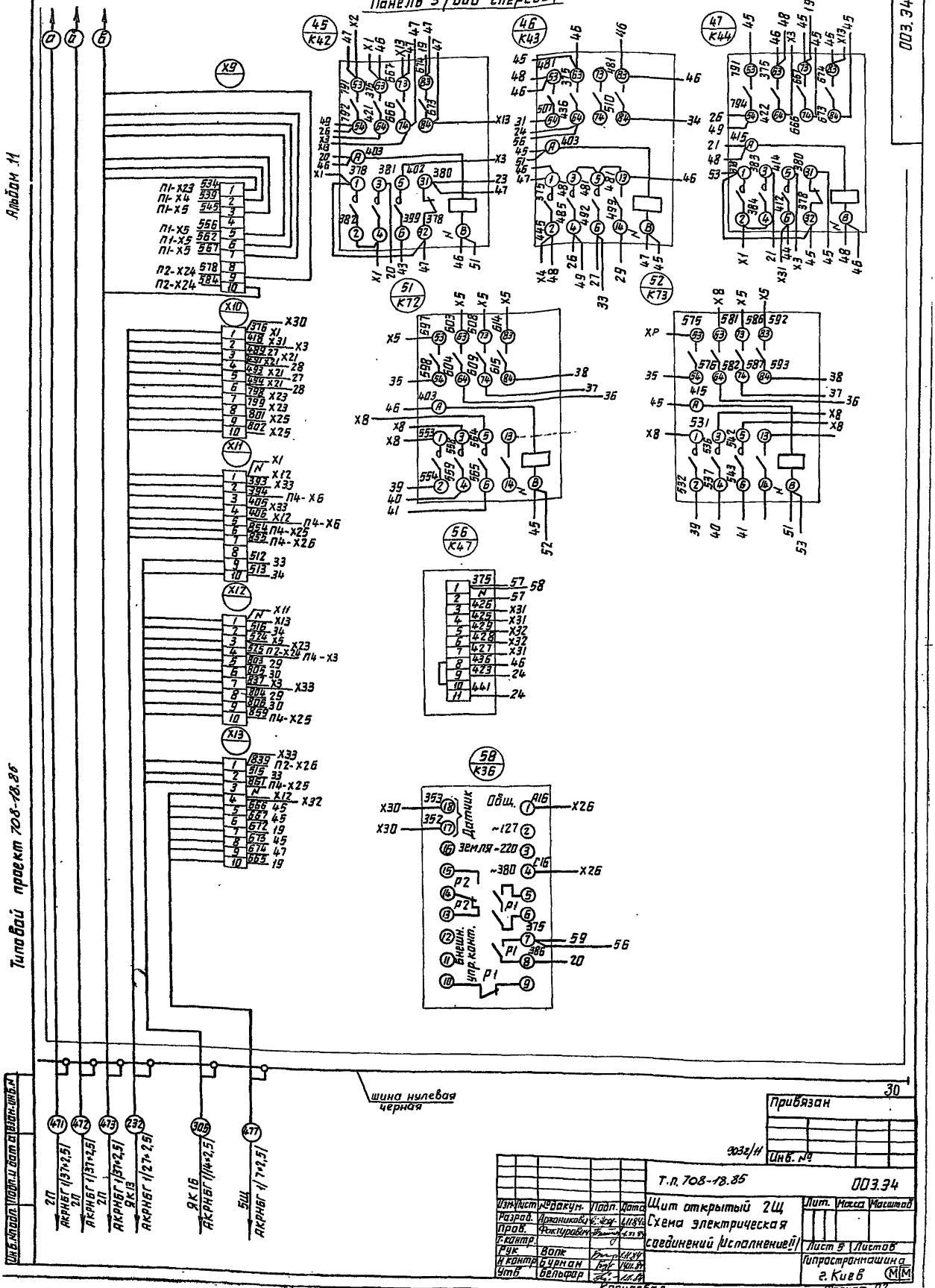

Панель 3 (Вид спереди)
Альбом 11
Типовой проект 708-18.86
ООЗ.34
шина нулевая черная
Привязан
Инв. №
Т.п. 708-18.85
ООЗ.34
Щит открытый 2Щ
Схема электрической соединений (Исполнение II)
Разраб. Арханикова
Пров. Фактурович
Т.контр.
Рук. Волк
Н.контр. Бурман
Утв. Бельфор
Лит. Масса Масштаб
Лист 5 Листов
Гипростроммашина г. Киев
Копировал
Формат А2

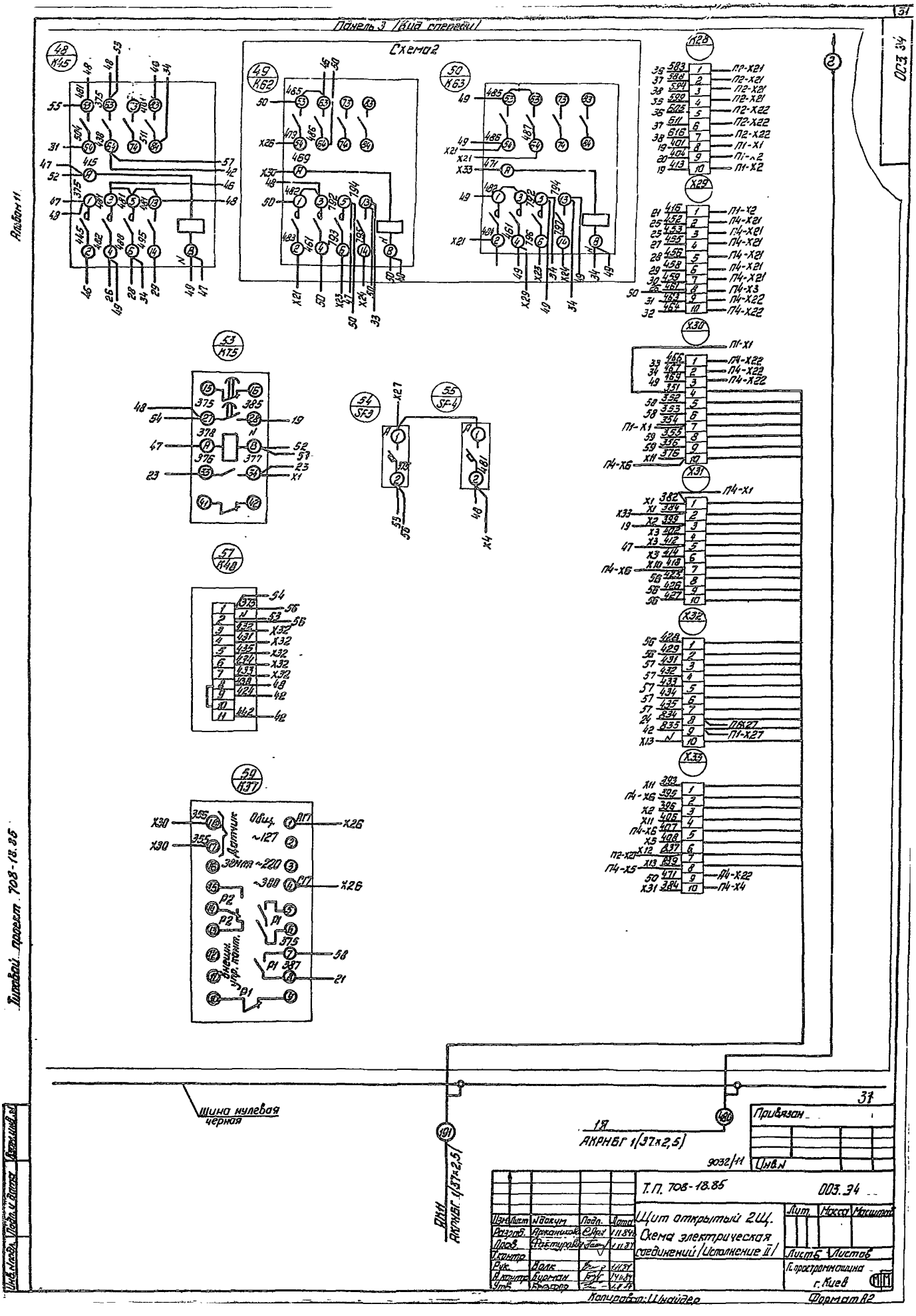

Панель 3 (вид спереди)
Схема 2
Альбом 11
Типовой проект 708-18.85
Шина нулевая черная
АКРНБГ 1(37×2,5)
Привязан
Инв.N
9032/11
Т.П. 708-18.85
003.34
Щит открытый 2Щ.
Схема электрическая соединений (Исполнение II)
Лит.
Масса
Масштаб
Лист 6
Листов
Гл.программщина
г. Киев
Копировал: Шнайдер
Формат А2

Схема 1

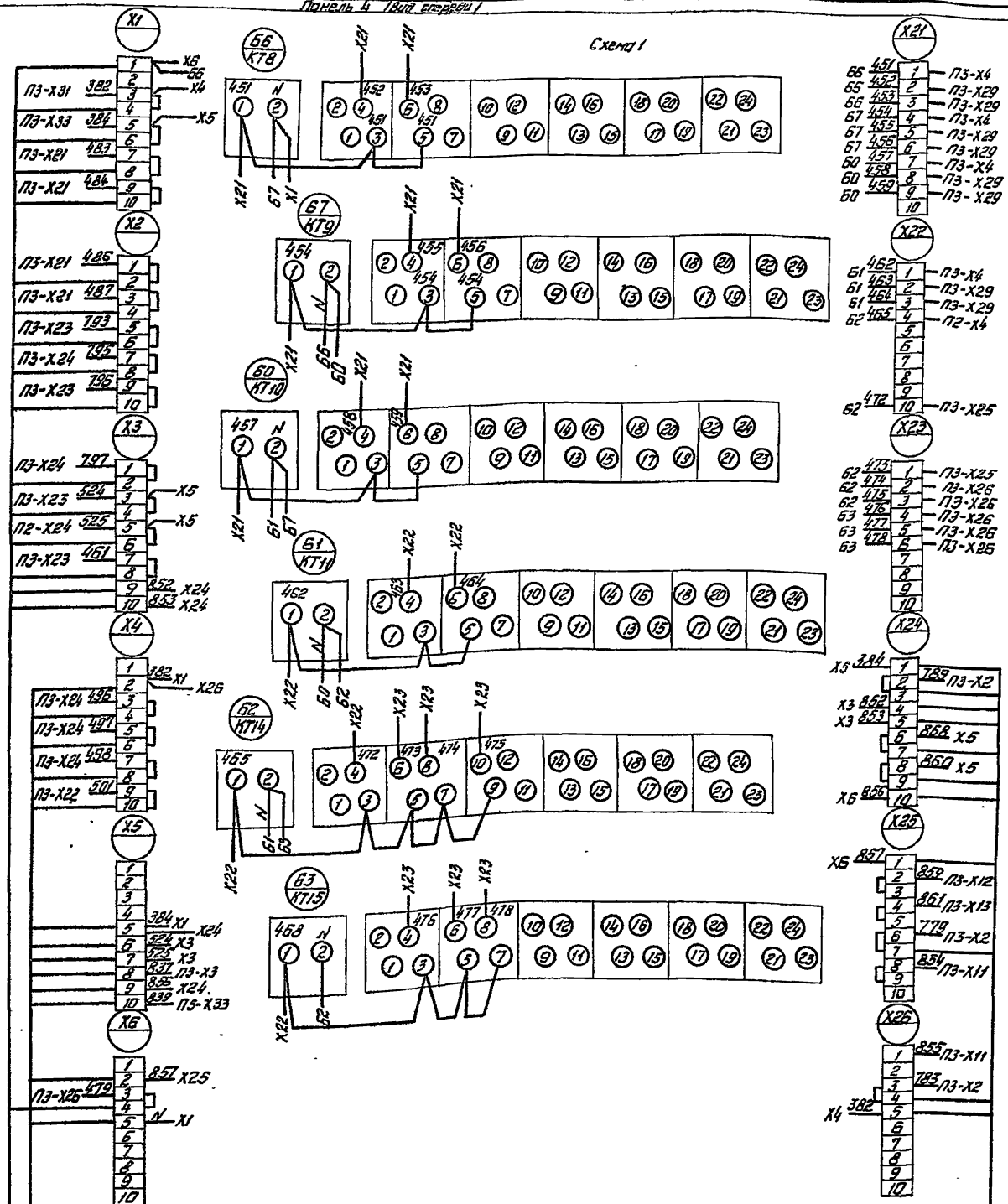

Типовой альбом 409-776.80

Привязан

9032/41 Инв. №

Гл.инж.проекта	Листик	Ивкина	Подп.	Дата	Т.П. 708-18.85 003 34
Гл.спец.	Отдел.	Шишкина		11.84	
Нач.отд.	Пров.	Никулина		11.84	Щит открытый 2Щ4
Гл.конструктор	Т.контр.				Схема электрическая соединений (исполнение II)
Рук.гр.	Рук.	Волк		11.84	
Н.контр.	Н.контр.	Бурман		11.84	Лист 7 Листов
Нач.сект.	Утв.	Кельтер		11.84	Гипростроммонтаж г. Киев

Копировал: Шнайдер

Формат А2

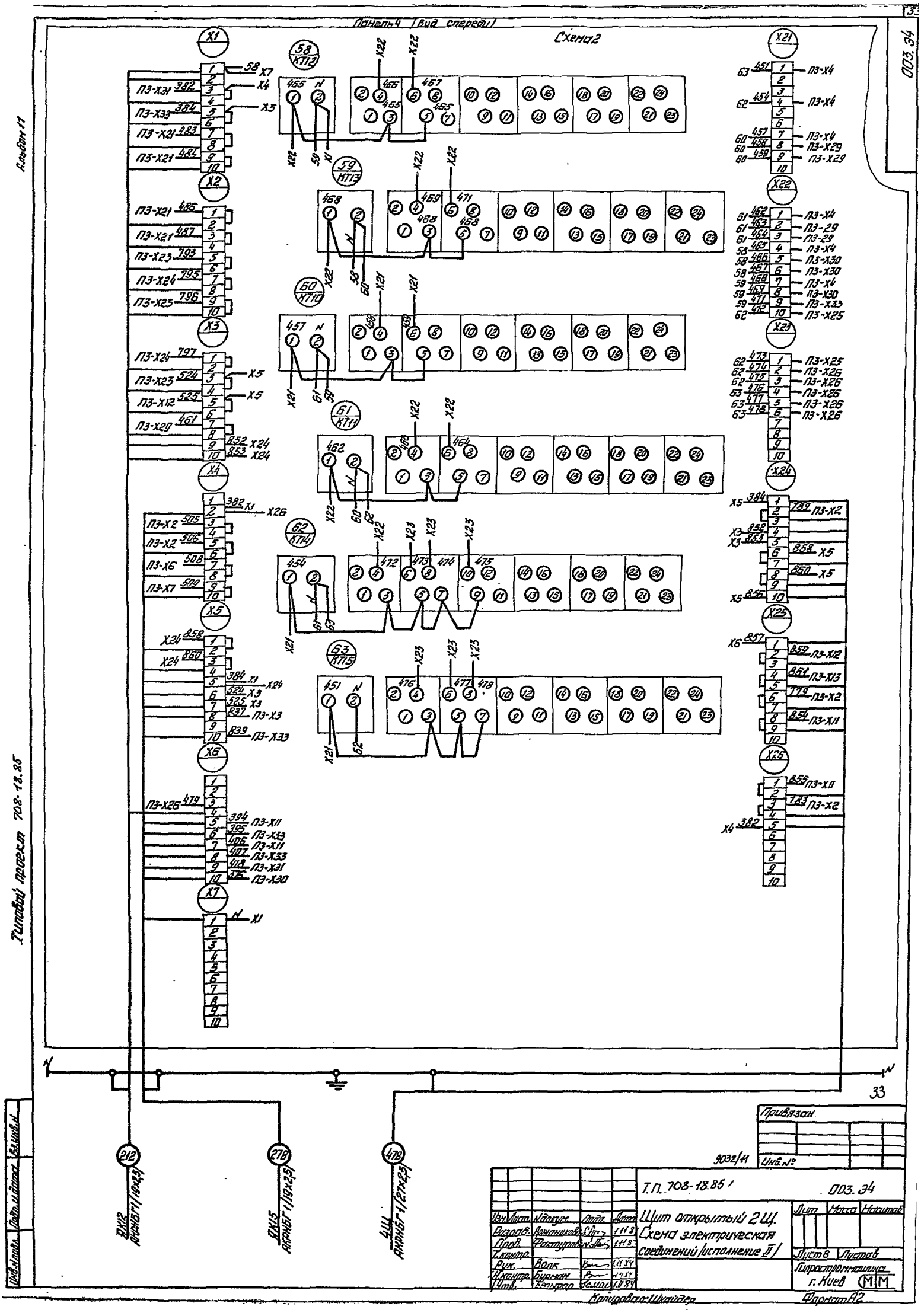

Панель 4 (вид спереди)
Схема 2
Альбом 11
Типовой проект 708-18.85
ООЗ. 34
Привязан
Инв. №
9032/11
Т.П. 708-18.85
ООЗ. 34
Щит открытый 2Щ.
Схема электрическая соединений (исполнение II)
Лит
Масса
Масштаб
Лист 8
Листов
Гипростроммашина
г. Киев
Изм. Лист. N докум. Подп. Дата
Разраб. Аржаникова 1.11.84
Пров. Фактуров 1.11.84
Т. контр.
Рук. Волк 1.11.84
Н. контр. Бурман 1.11.84
Утв. Бельгар 1.11.84
Копировал: Шнайдер
Формат А2

Альбом 11

Формат	Зона	Позиц.	Обозначение	Наименование	Колич.	Примечание
				Документация		
*			004. ВО	Чертеж общего вида.		*А3, А3
			004. 94	Схема электрическая соединений.		
А4			004. ТБ2	Таблица перечня надписей.		
				Сборочные единицы		
				Панели и блоки		
А3	1	01	004. ВО Лист 2	Панель	01	
	1	02		БОУ5130-3674УХЛ4Б	01	
	1	03		БОУ5130-3574УХЛ4Б	02	
	1	04		Выключатель А63-МУЗ (Н1, Н1)	01	SF6
				U~220В, ДР25А, отс.10		
	1	05		Пускатель	03	К76, К78
				ПМЛ-Н0004В, U~220В		
				Блок зажимов	03	
				Б324-4П25-В/ВУЗ-10		

Типовой проект 708-18.85

Привязан:

Инв. №

Изм.	Лист	N докум.	Подп.	Дата
Разраб.		Аржаникова		1.11.84
Пров.		Гуленко		1.11.84
Рук.		Волк		1.11.84
Н.контр.		Бурман		1.11.84
Утв.		Бельфор		1.11.84

ТП. 708-18.85 — 004. ТБ1

Щит открытый ЗЩ. Технические данные аппаратов.

Лит	Лист	Листов
		1

Гипростроммашина г. Киев

Инв. № подл. | Подп. и дата | Взам. инв. №

Копировал: Формат А4

Альбом 11

Панель	Строка	Надпись	Поз. обозначение	Место надписи	Текст	Кол.	Вид шрифта	Заготовка
1	1			Верхнее	Ввод ~380В	1		
	2			обрамление щита	Вытяжная вентиляция	1		
		1		Табличка	Цепи управления	1		
				То же	К76	1		
				"	К77	1		
				"	К78	1		

Типовой проект 708-18.85

Привязан:

Инв. №

Изм.	Лист	N докум.	Подп.	Дата
Разраб.		Аржаникова		1.11.84
Пров.		Гуленко		1.11.84
Рук.		Волк		1.11.84
Н.контр.		Бурман		1.11.84
Утв.		Бельфор		1.11.84

ТП. 708-18.85 — 004. ТБ2

Щит открытый ЗЩ. Таблица перечня надписей.

Лит	Лист	Листов
		1

Гипростроммашина г. Киев

Инв. № подл. | Подп. и дата | Взам. инв. №

Копировал: Формат А4

09400

Альбом 11

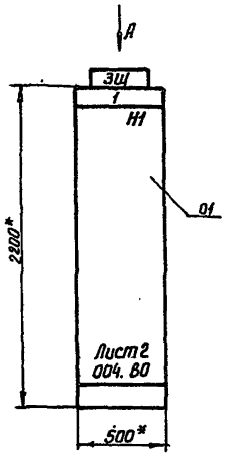

1.* Размеры для справок.

2. Неуказанные предельные отклонения размеров по

Строка	Ввод ~380В
	Вытяжная вентиляция
Панель	1

Вид А М1:50



Шины силовые ~380В, 250А

34
9032/11

Привязан:

Инв. №

Изм.	Лист	N докум.	Подп.	Дата
Разраб.		Аржаникова		1.11.84
Пров.		Гуленко		1.11.84
Т.контр.				
Рук.		Волк		1.11.84
Н.контр.		Бурман		1.11.84
Утв.		Бельфор		1.11.84

Т.П. 708-18.85 — 004. ВО

Щит открытый ЗЩ. Чертеж общего вида.

Лит	Масса	Масштаб
		1:20

Лист 1 | Листов 2

Гипростроммашина г. Киев

Инв. № подл. | Подп. и дата | Взам. инв. №

Копировал: Формат А3

005.80

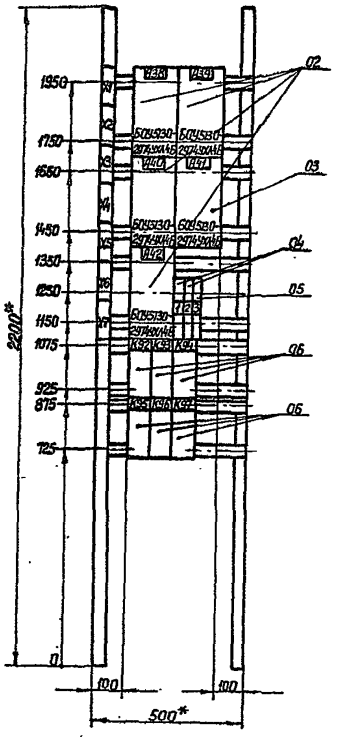

*Размеры для справок.

Привязан:

Инв.№

Панель /набор1/

Т.П. 708-18.85 005.80

Нач.Отд.	Гудакун		Подп.	Щит открытый 4Щ. Чертеж общего вида.	Лит. / Масса / Масштаб: 1:10
Разраб.	Ярошенко		12.84		
Пров.	Рокитовский		12.84		Лист 2 Листов
Т.контр.					Гипростроммашина г.Киев
Рук.	Волк		12.84		
Н.контр.	Бурман		12.84		
Утв.	Бельфор		12.84		

Копировал: Формат А3

Альбом 11

Типовой проект 708-18.85

Инв.№подл. | Подп. и дата | Взам.инв.№

004.80

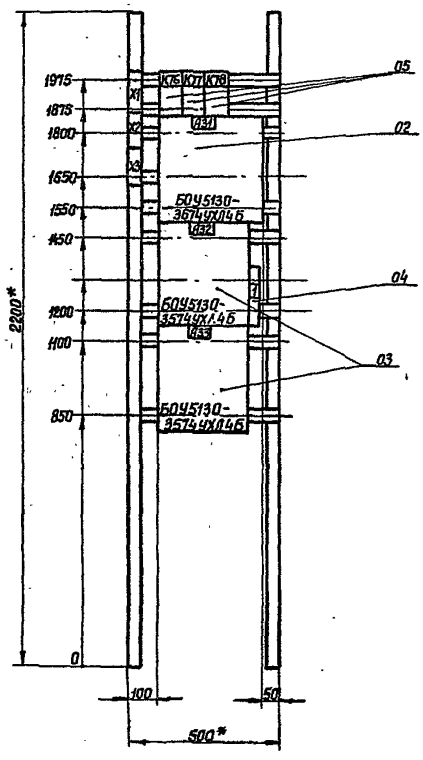

*Размеры для справок

35
3032/11

Привязан:

Инв.№

Панель /набор 1/

Т.П. 708-18.85 004.80

Нач.Отд.	Гудакун		Подп.	Щит открытый 3Щ. Чертеж общего вида.	Лит. / Масса / Масштаб: 1:10
Разраб.	Ярошенко		12.84		
Пров.	Рокитовский		12.84		Лист 2 Листов
Т.контр.					Гипростроммашина г.Киев
Рук.	Волк		12.84		
Н.контр.	Бурман		12.84		
Утв.	Бельфор		12.84		

Копировал: Формат А3

Альбом 11

Типовой проект 708-18.85

Инв.№подл. | Подп. и дата | Взам.инв.№

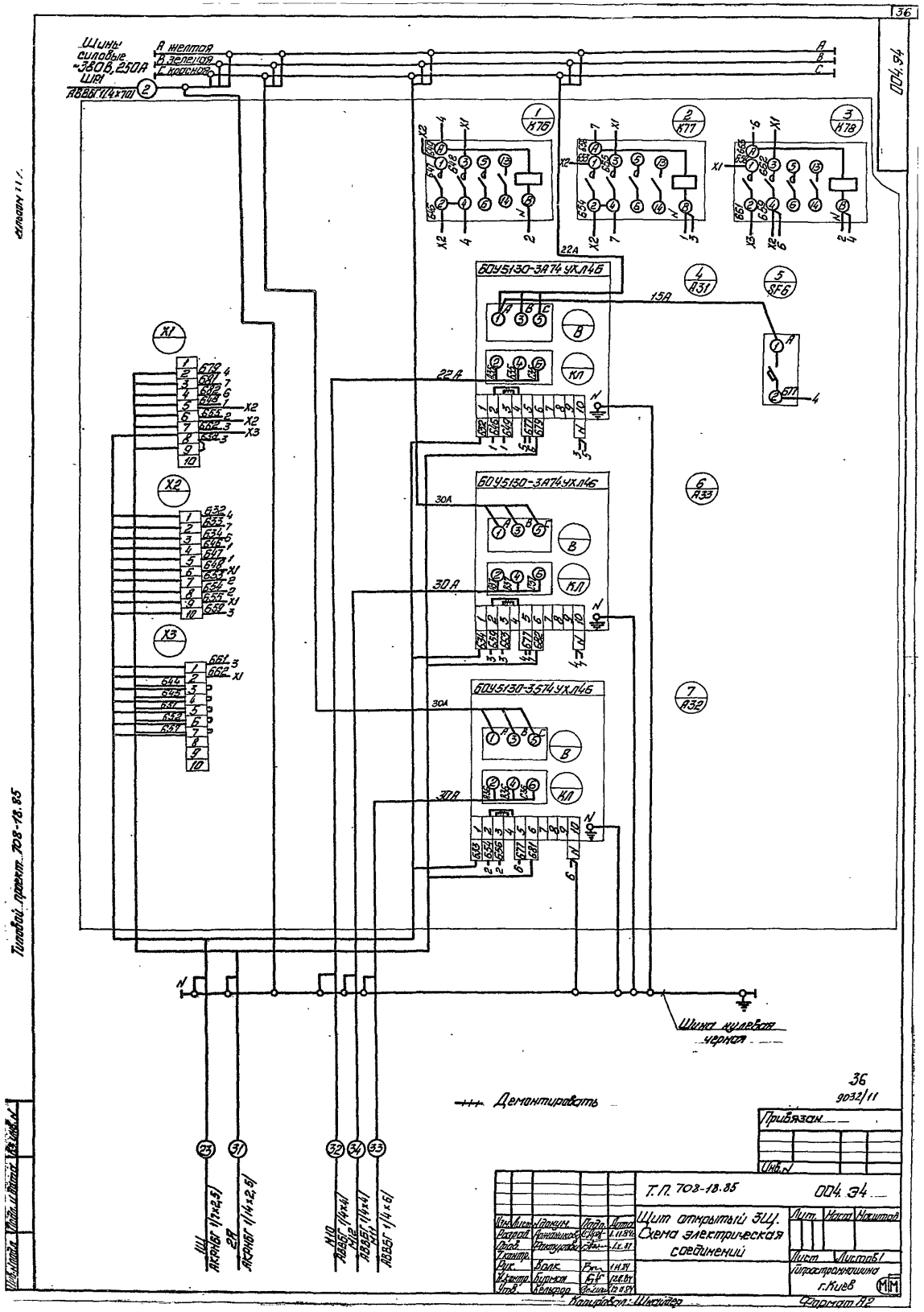

36
004.94
Шины силовые ~380В, 250А
ШР1
А желтая
В зеленая
С красная
АВВБГ 1(4×70)
1 К76
2 К77
3 К78
4 А31
5 SF6
6 А33
7 А32
БОУ5130-3А74УХЛ4Б
БОУ5130-3А74УХЛ4Б
БОУ5130-3Б74УХЛ4Б
22А
15А
30А
Шина нулевая черная
Демонтировать
1Ш АКРНБГ 1(7×2,5)
2Я АКРНБГ 1(14×2,5)
М10 АВВБГ 1(4×4)
М12 АВВБГ 1(4×4)
М11 АВВБГ 1(4×6)
Т.П. 708-18.85
004.94
Щит открытый ЗШ. Схема электрическая соединений
Лит.
Масса
Масштаб
Лист
Листов 1
Гипростроммашина г.Киев
Копировал: Шнайдер
Формат А2
Типовой проект 708-18.85

Альбом 11

Типовой проект 708-18.85

Формат	Зона	Поз	Обозначение	Наименование	Колич.	Примечание
				Документация		
*			005.80	Чертеж общего вида		*А3, А3
			005.34	Схема электрическ.я соединений.		
А4			005.ТБ2	Таблица перечня надписей.		
				Сборочные единицы		
				Панель и блоки.		
А3	1	01	005.80 Лист2	Панель	01	
	1	02		БОУ5130-2974 УХЛ 4Б	04	
	1	03		БОУ5130-2974 УХЛ 4Б	01	(для исполн.)
	1	04		Выключатель А63-МГУЗ (Н1, О1)	02	SF8, SF11
				U~220 В, Jp 2,5А		
	1	05		Выключатель А63-МГУЗ	01	SF10
				U~220 В, Jp 5А		
	1	06		Пускатель ПМЛ-110104 В	06	К92...К97
				U~220 В		
				Блок зажимов	07	
				Б324-4п25-В/ВУЗ-10		

Привязан:

Инв. №

Взам. инв. №

Подп. и дата

Инв. № подл.

Изм	Лист	N докум.	Подп.	Дата
Разраб.		Аржаникова		1.11.84
Пров.		Гуленко		1.11.84
Рук.		Волк		1.11.84
Н.контр.		Бурман		1.11.84
Утв.		Бельфор		1.11.84

Т.П. 708-18.85 005.ТБ1

Щит открытый 4Щ. Технические данные аппаратов.

Лит.	Лист	Листов
		1

Гипростроммашина г.Киев

Копировал Формат А4

Альбом 11

Типовой проект 708-18.85

Панель	Строка	Надпись	Поз. обозначение	Место надписи	Текст надписи	Кол	Вид шрифта	Заготовка
1	1			Верхнее	Ввод ~380 В	1		
	2			обрамление	Обогрев отсеков	1		
	3			щита	Гидрообеспыливание	1		
		1		Табличка	Вентили гидрообеспыливания	1		
		2		Тоже	Выпрямитель	1		
		3		"	Вентили обогрева	1		
				"	К92	1		
				"	К93	1		
				"	К94	1		
				"	К95	1		
				"	К96	1		
				"	К97	1		

Привязан:

Инв. №

Взам. инв. №

Подп. и дата

Инв. № подл.

Изм	Лист	N докум.	Подп.	Дата
Разраб.		Аржаникова		1.11.84
Пров.		Гуленко		1.11.84
Рук.		Волк		1.11.84
Н.контр.		Бурман		1.11.84
Утв.		Бельфор		1.11.84

Т.П. 708-18.85 005.ТБ2

Щит открытый 4Щ. Таблица перечня надписей.

Лит.	Лист	Листов
		1

Гипростроммашина г.Киев

Копировал: Формат А4

005.80

Альбом 11

Типовой проект 708-18.85

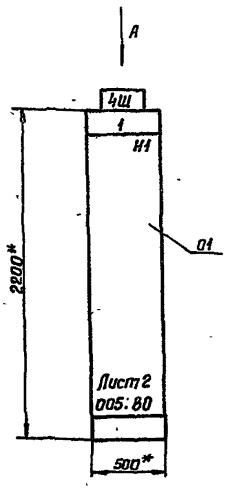

1.* Размеры для справок.

2. Неуказанные предельные отклонения размеров по....

Блок управления А39 для тракта II на щите не устанавливается.

Строка		
	1	Ввод ~380 В
	2	Обогрев отсеков
	3	Гидрообеспыливан
	4	
Панель		1

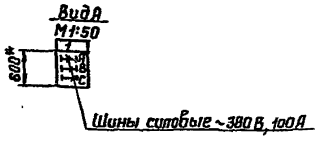

37

9032/11

Привязан:

Инв. №

Взам. инв. №

Подп. и дата

Инв. № подл.

Изм	Лист	N докум.	Подп.	Дата
Разраб.		Аржаникова		1.11.84
Пров.		Гуленко		1.11.84
Т.контр.				
Рук.		Волк		1.11.84
Н.контр.		Бурман		1.11.84
Утв.		Бельфор		1.11.84

Т.П. 708-18.85 005.80

Щит открытый 4Щ. Чертеж общего вида.

Лит	Масса	Масштаб
		1:20

Лист 1 Листов 2

Гипростроммашина г.Киев

Копировал: Формат А3

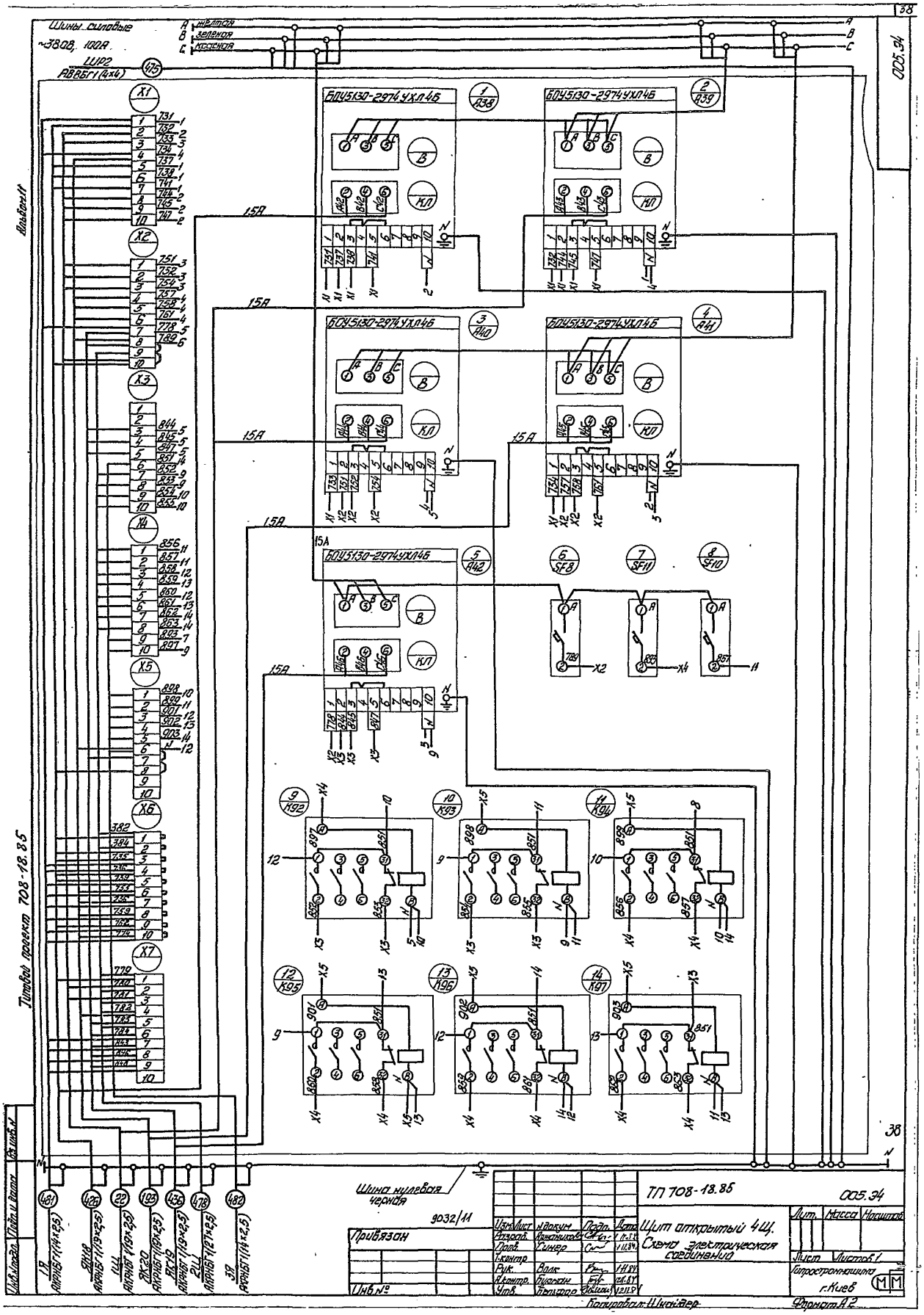

Шины силовые
~380В, 100А
ШР2
АВВБГ1(4х4)
Альбом 11
Титовой проект 708-18.85
БОУ5130-2974УХЛ4Б
Шина нулевая черная
ТП 708-18.85
005.94
Щит открытый 4Щ.
Схема электрическая соединений
Привязан
Инв №
Лит.
Масса
Масштаб
Лист
Листов 1
Гипростроммашина
г. Киев
Копировал: Шнайдер
Формат А2

Альбом II

Типовой проект 708-18.85

Формат	Зона	Поз.	Обозначение	Наименование	Кол.	Примечание
				Документация		
*			006.ВО	Чертеж общего вида		*А3, А3
А2			006.Э4	Схема электрическая соединений		
А4			006.ТБ2	Таблица перечня надписей		
				Сборочные единицы		
				Панель и блоки		
А5	1	01	006.ВО Лист2	Панель	01	
	1	02		БОУ5130-2474 УХЛ 4Б	01	
	1	03		БОУ5130-3774 УХЛ 4Б	01	(для исп.I)
	1	03		БОУ5130-3674 УХЛ 4Б	01	(для исп.II)
	1	04		БОУ5130-3Л74 УХЛ 4Б	02	
	1	05		Выключатель А63-МГУ3	01	SF7
				U~220В, Jp 25А		
	1	06		Пускатель	05	К79...К83
				ПМЛ-110004В, U~220В		
	1	07		Пускатель	01	К84
				ПМЛ-110104В, U~220В		
				Блок зажимов	05	
				Б324-4П25-В/В У3-10		

Привязан

Инв. N

Изм	Лист	N докум.	Подп.	Дата
Разраб.		Арханикова		1.11.84
Пров.		Гуленко		1.11.84
Рук.		Волк		1.11.84
Н.контр.		Бурман		1.11.84
Утв.		Бельфор		1.11.84

Т.П. 708-18.85 006.ТБ1

Щит открытый 5Щ. Технические данные аппаратов

Лит | Лист | Листов 1

Гипростроммашина г.Киев

Копировал Формат А4

Взам. инв. N | Подп. и дата | Инв. N подл.

Альбом II

Типовой проект 708-18.85

Панель	Строка	Надпись	Поз. обозначение	Место надписи	Текст	Кол	Вид шрифта	Заготовка
	1			Верхнее	Ввод ~380В	1		
	2			обрамление	Вентиляция	1		
				щита				
		1		Табличка	Цепи управления	1		
				То же	К79	1		
				"	К80	1		
				"	К81	1		
				"	К82	1		
				"	К83	1		
				"	К84	1		

Привязан

Инв. N

Изм	Лист	N докум.	Подп.	Дата
Разраб.		Арханикова		1.11.84
Пров.		Гуленко		1.11.84
Рук.		Волк		1.11.84
Н.контр.		Бурман		1.11.84
Утв.		Бельфор		1.11.84

ТП 708-18.85 006 ТБ2

Щит открытый 5Щ. Таблица перечня надписей

Лист | Лист | Листов 1

Гипростроммашина г.Киев

Копировал Формат А4

Взам. инв. N | Подп. и дата | Инв. N подл.

Альбом II

Типовой проект 708-18.85

006.ВО

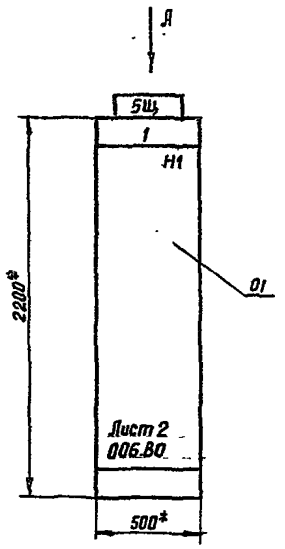

1.* Размеры для справок.
2. Неуказанные предельные отклонения размеров по...

Строка		
	1	Ввод ~580В
	2	Вентиляция
	3	
	4	
Панель		

Вид А
М1:50

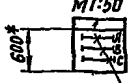

Шины силовые ~380В, 150А

39
9032/11

Привязан

Инв. N

Изм	Лист	N докум.	Подп.	Лист
Разработ.		Арханикова		1.11.84
Пров.		Гуленко		1.11.84
Т.контр.				
Рук.		Волк		1.11.84
Н.контр.		Бурман		1.11.84
Утв.		Бельфор		1.11.84

ТП 708-18.85 006.ВО

Щит открытый 5Щ. Чертеж общего вида

Лит | Масса | Масштаб 1:20

Лист 1 | Листов 2

Гипростроммашина г.Киев

Копировал Формат А3

Взам. инв. N | Подп. и дата | Инв. N подл.

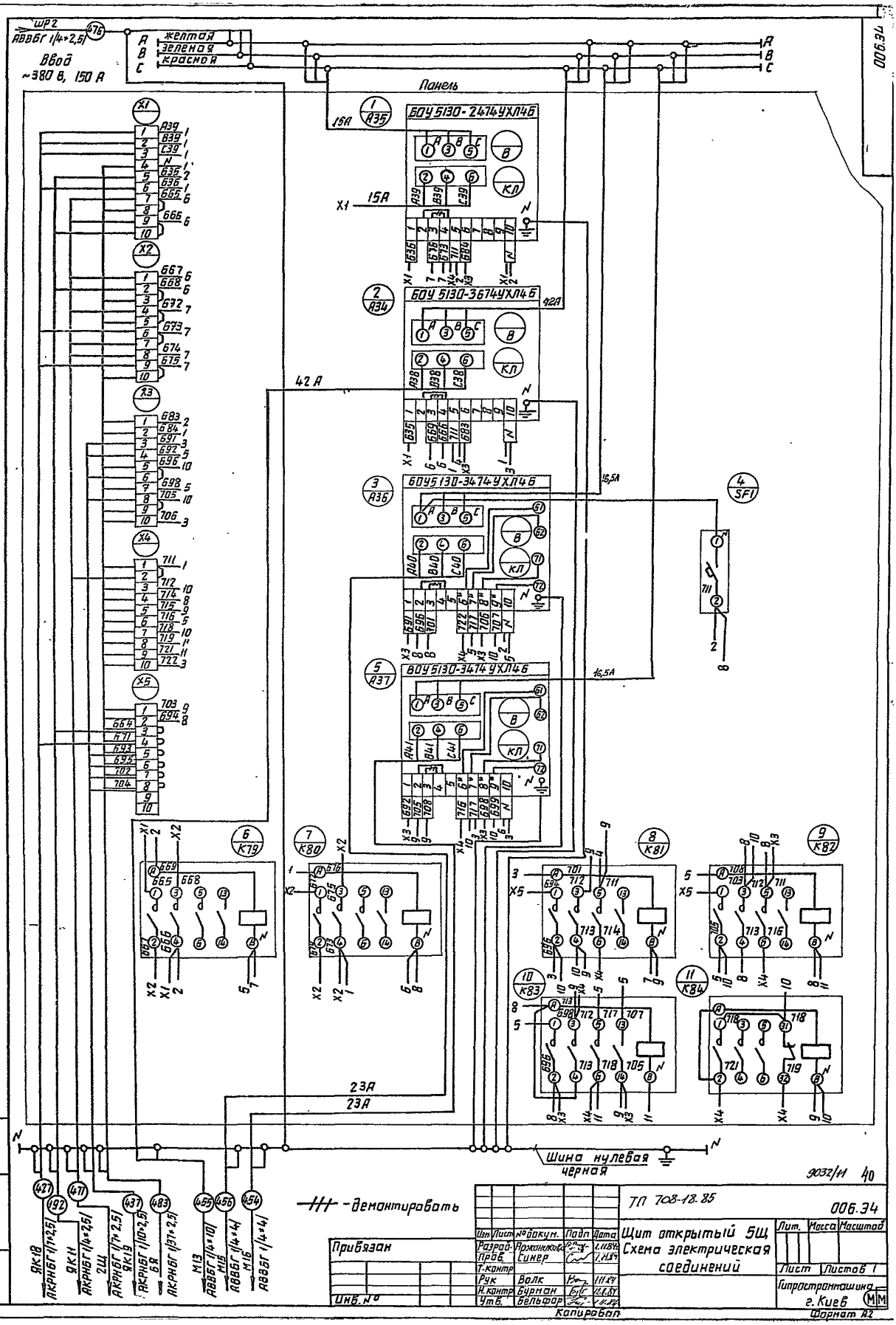

Альбом II
Типовой проект 708-18.85
Ввод ~380 В, 150 А
Панель
БОУ 5130-2474УХЛ4Б
БОУ 5130-3674УХЛ4Б
БОУ 5130-3474УХЛ4Б
БОУ 5130-3474УХЛ4Б
Шина нулевая черная
-///- - демонтировать
Привязан
Инв. №
Копировал
Формат А2
9032/11 40
ТП 708-18.85
006.34
Щит открытый 5Щ
Схема электрическая соединений
Лит.
Масса
Масштаб
Лист
Листов 1
Гипростроммашина
г. Киев

Альбом 11

Типовой проект 708-18.85

Формат	Зона	Позиция	Обозначение	Наименование	Колич.	Примечание
				Документация		
А3			007. ВО	Чертеж общего вида		
А2			007. Э4	Схема электрическая соединений		
А4			007. ТБ2	Таблица перечня надписей		
				Сборочные единицы		
				Н51 01		
		01		Переключатель 15П2Н1	02	SA13, SA14
		02		Переключатель 24П1Н1	02	SA27, SA28
		03		Переключатель УП5313-С3224	01	SA23
		04		Тумблер ТВ1-1	02	SA12, SA26
		05		Выключатель КЕО11У3 исп.4	01	SBP8
		06		Арматура АС1201ЗУ2 U~220В	01	HL32
		07		Сирена СС1У3 U~220В	01	HA22
		08		Ручка НЛП8.337.180	04	
				Блок зажимов Б324-4П25-В/ВУ3-10	09	

Привязан:

Инв. №

Изм.	Лист	№ докум.	Подп.	Дата
Разраб.		Аршаниковa		1.10.84
Пров.		Фактурович		1.10.84
Рук.		Волк		1.11.84
Н.контр.		Бурман		1.11.84
Утв.		Бельфор		1.11.84

ТП 708-18.85 007. ТБ1

Ящик 1Я. Технические данные аппаратов.

Лит | Лист | Листов 1

Гипростроммашина г.Киев

Копировал: Формат А4

Инв. № подл. | Подпись и дата | Взам. инв. №

Альбом 11

Типовой проект 708-18.85

Панель	Строка	Надпись	Поз. обозначение	Место надписи	Текст надписи	Кол.	Вид шрифта	Заготовка
		1		Табличка	Ящик 1Я	1		
		2	SA23	Тоже	Насос	1		
		3	SA23	Ключ	Авт 8 - 1 - 2 - откл - мест	1		
		4	HL32	Табличка	Переговорная сигнализация	1		
		5	SBP8	Тоже	Переговорная сигнализация	1		
		6		"	Вентили гидрообеспыливания	1		
		7	SA27	"	Конвейер N10	1		
		8	SA27	"	1-2-3-4-5-6-7-8-9	1		
					10-11-12-13-14-15-16-17-18			
		9	SA28	Табличка	Конвейер N9	1		
		10	SA28	Тоже	1-2-3-4-5-6-7-8-9-10	1		
					11-12-13-14-15-16-17-18			
		11	SA12, SA26	Табличка	Откл. Вкл.	2		
		12		Тоже	Пневмозатворы	1		
		13	SA13	"	Конвейер N10	1		
		14	SA13	"	1-2-3-4-5-6-7-8-9-10-11-12-13			
		15	SA14	Табличка	Конвейер N9	1		
		16	SA14	Тоже	1-2-3-4-5-6-7-8-9-10-11-12-13	1		

Привязан:

Инв. №

Изм.	Лист	№ докум.	Подп.	Дата
Разраб.		Аршаниковa		1.10.84
Пров.		Фактурович		1.10.84
Рук.		Волк		1.11.84
Н.контр.		Бурман		1.11.84
Утв.		Бельфор		1.11.84

Т.П. 708-18.85 007 ТБ2

Ящик 1Я Таблица перечня надписей.

Лит | Лист | Листов 1

Гипростроммашина г.Киев

Копировал: Формат А4

Инв. № подл. | Подп. и дата | Взам. инв. №

Альбом 11

Типовой проект 708-18.85

007. ВО

Вид спереди

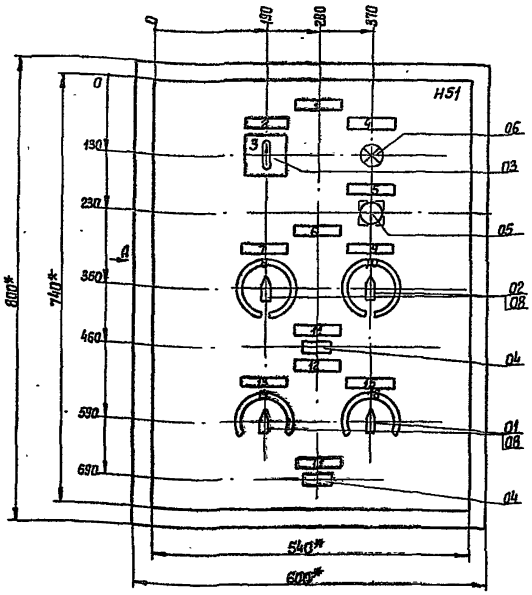

1.* Размеры для справок.

2. Неуказанные предельные отклонения размеров по...

3. В контуре табличек и аппаратов указаны номера надписей по перечню надписей.

Вид А 1:10

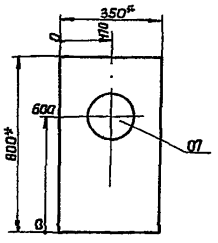

41
9032/11

Привязан:

Инв. №

Изм.	Лист	№ докум.	Подп.	Дата
Разраб.		Аршаниковa		1.10.84
Пров.		Фактурович		1.11.84
Т.контр.				
Рук.		Волк		1.11.84
Н.контр.		Бурман		1.11.84
Утв.		Бельфор		1.11.84

Т.П. 708-18.85 007. ВО

Ящик 1Я. Чертеж общего вида.

Лит | Масса | Масштаб 1:5

Лист | Листов 1

Гипростроммашина г.Киев

Копировал: Формат А3

Инв. № подл. | Подп. и дата | Взам. инв. №

Левая боковая стенка

Альбом 11

Типовой проект 708-18.85

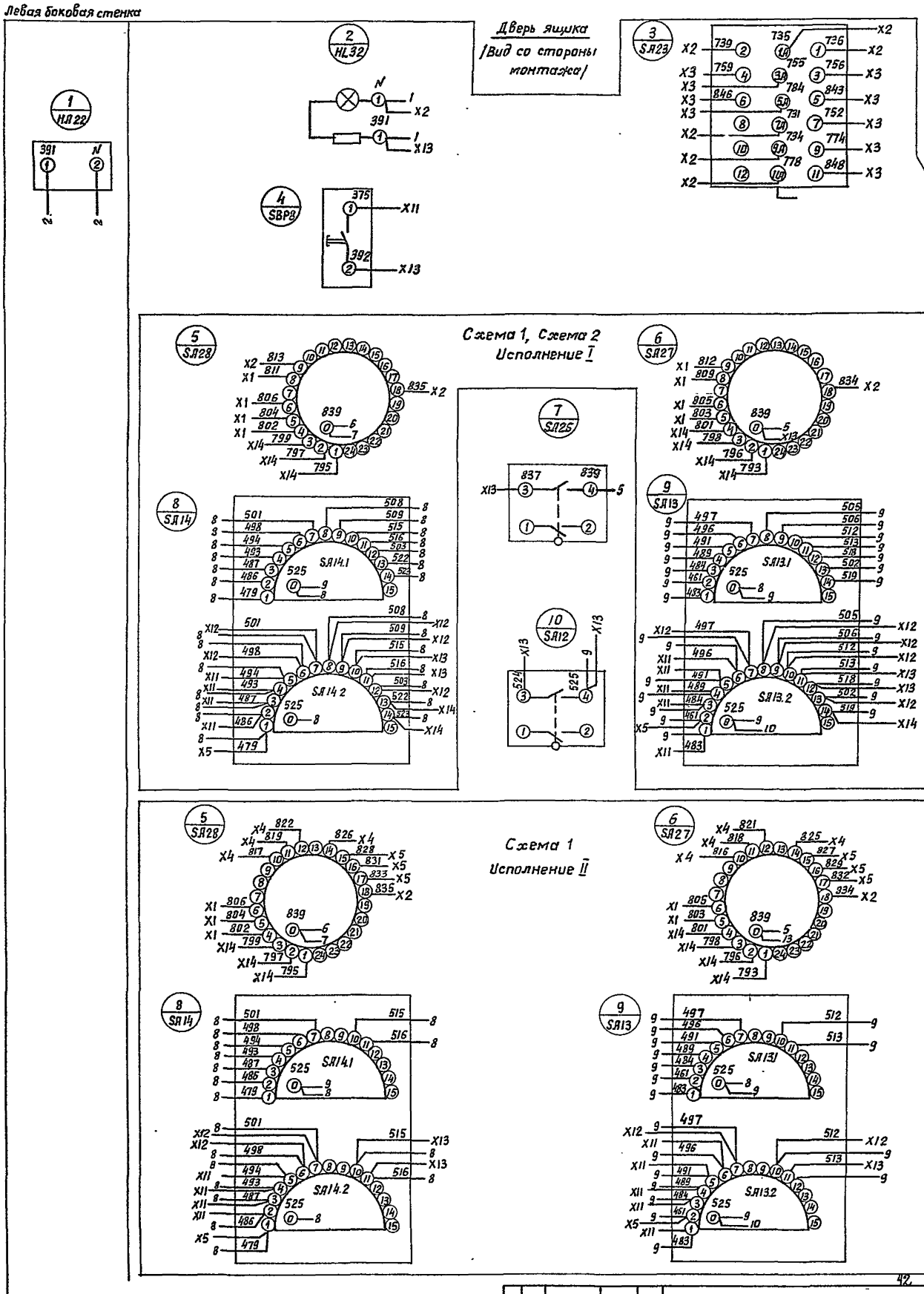

Изм.	Лист	N докум.	Подпись	Дата	ТП 708-18.85		007.34
Разраб.		Арханикова		1.11.87	Ящик 1Я Схема электрическая соединений	Лит.	Масса	Масштаб
Провер.		Фактурович		1.11.87				
Т. контр.						Лист 1	Листов 2	
Рук.		Волк		1.11.87		Гипростроммашина г. Киев		
Н. контр.		Бурман		1.11.87				
Утв.		Бельфор		1.11.87				

3032/11

Привязан

Инв. N

Копировал

Формат А2

Инв. N подл. | Подп. и дата | Взам. инв. N

007.34

Вид спереди.

Альбом 11

Типовой проект 708-18.85

007.34

Схема 2.
Исполнение II

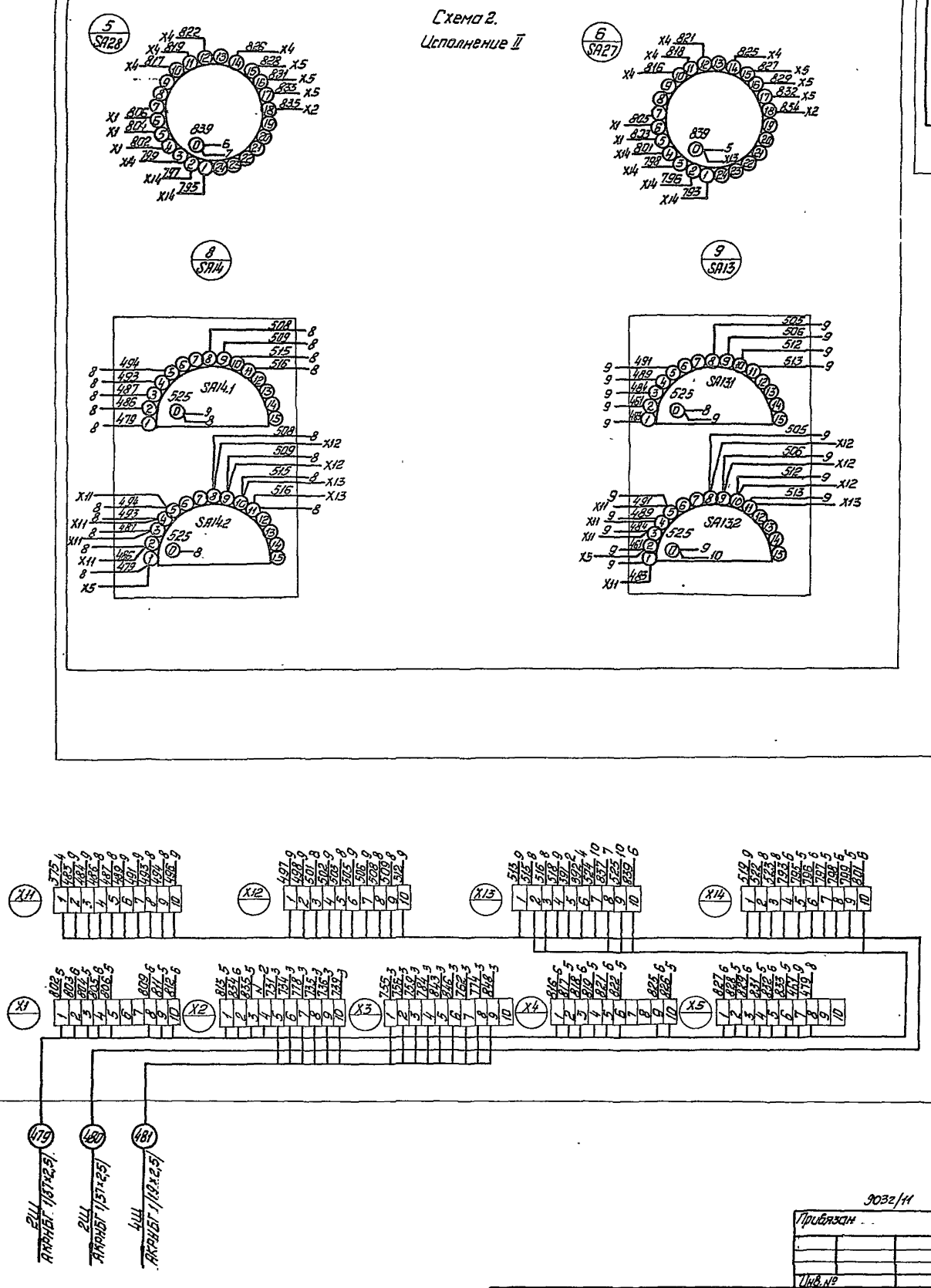

9032/11 43

Привязан

Инв. №

Изм.	Лист	№ докум.	Подп.	Дата	Т.П. 708-18.85		007.34
Разраб.		Арнаникова		1.11.84	Ящик 1А Схема электрическая соединений	Лит.	Масса	Масштаб
Пров.		Фатурович		1.11.84		Лист 2	Листов
Т.контр.						Гипростроммашина г. Киев	
Рук.		Волк		1.11.84			
Н.контр.		Бурман		1.11.84			
Утв.		Бельфор		1.11.84			

Копировал: Шнайдер

Формат А2

Альбом II

Типовой проект 708-18.85

Формат	Зона	Позиц	Обозначение	Наименование	Кол.	Примечание
				Документация		
А3			008.80	Чертеж общего вида		
А2			008.34	Схема электрическая соединений.		
А4			008.ТБ2	Таблица перечня надписей.		
				Сборочные единицы		
				Н51 01		
		01		Переключатель УП5311-С225У3	03	SA17... ...SA19
		02		Арматура АС1201З1У2 U~220В	03	HL47... ...HL49
		03		Блок зажимов Б324-4П25-В/ВУЗ-10	02	

Привязан:

Инв. №

Изм	Лист	№ докум.	Подп.	Дата
Разраб		Аршаникова		1.11.84
Пров.		Фактурович		1.11.84
Рук.		Волк		1.11.84
Н.контр.		Бурман		1.11.84
Утв.		Бельфор		1.11.84

Т.П. 708-18.85 008.ТБ1

Ящик 2Я

Технические данные аппаратов

Лит	Лист	Листов
		1

Гипростроммашина г. Киев

Копировал: Формат А4

Инв. № подл. | Подп. и дата | Взамен инв. №

Альбом II

Типовой проект 708-18.85

Панель	Строка	Надпись	Поз. обозначение	Место надписи	Текст надписи	Кол	Вид шрифта	Заготовка
		1		Табличка	Ящик 2Я	1		
		2		То же	Вытяжная вентиляция	1		
		3	HL47	"	Вентилятор М10	1		
		4	SA17	"	Режим работы	3		
			SA18	"				
			SA19	"				
		5	SA17	Ключ	Лист 8 - Откл. 1 - Местн. 2	3		
			SA18	"				
			SA19	"				
		6	HL48	Табличка	Вентилятор М11	1		
		7	HL49	То же	Вентилятор М12	1		

Привязан:

Инв. №

Изм	Лист	№ докум.	Подп.	Дата
Разраб		Аршаникова		1.11.84
Пров.		Фактурович		1.11.84
Рук.		Волк		1.11.84
Н.контр.		Бурман		1.11.84
Утв.		Бельфор		1.11.84

Т.П. 708-18.85 008.ТБ2

Ящик 2Я.

Таблица перечня надписей

Лит	Лист	Листов
		1

Гипростроммашина г. Киев

Копировал Формат А4

Инв. № подл. | Подп. и дата | Взамен инв. №

Альбом II

Типовой проект 708-18.85

Вид спереди

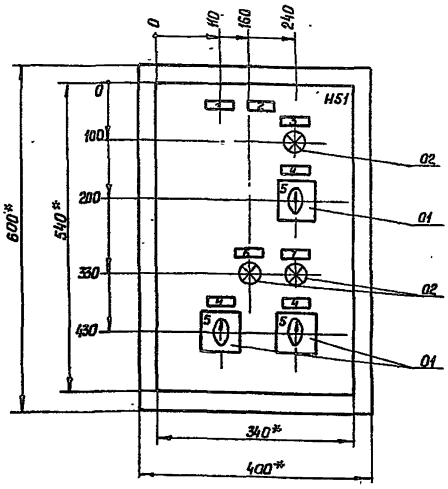

1.* Размеры для справок.
2. Неуказанные предельные отклонения размеров по
3. В контуре табличек и аппаратов указаны номера надписей по перечню надписей.
4. Глубина ящика 350 мм.

9032/11

Привязан:

Инв. №

44

Изм	Лист	№ докум.	Подп.	Дата
Разраб		Аршаникова		1.11.84
Пров.		Фактурович		1.11.84
Т.контр.				
Рук		Волк		1.11.84
Н.контр.		Бурман		1.11.84
Утв.		Бельфор		1.11.84

Т.П. 708-18.85 008.80

Ящик 2Я.

Чертеж общего вида.

Лит	Масса	Масштаб
		1:5

Лист | Листов 1

Гипростроммашина г. Киев

Копировал Формат А3

Инв. № подл. | Подп. и дата | Взамен инв. №

Альбом 11

Вид спереди

Дверь ящика
Вид со стороны монтажа

008.34

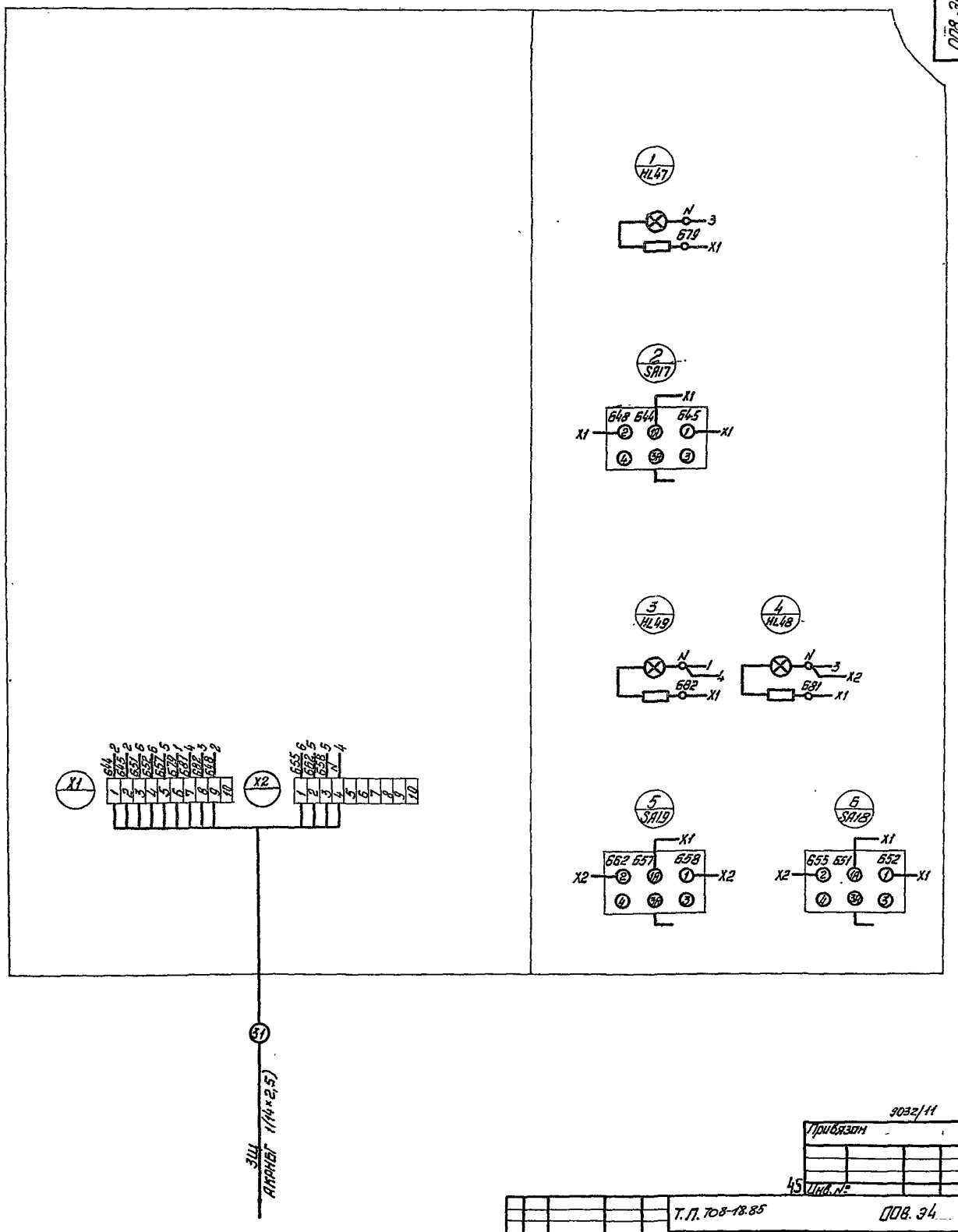

Типовой проект 708-18.85

Инв.№ подл. | Подп. и дата | Взам.инв.№

9032/11

Привязан

45 Инв.№

Изм.	Лист	№ докум.	Подп.	Дата
Разраб.		Арнаутинова		1.11.84
Пров.		Фактурович		1.XI.84
Т.контр.				
Рук.		Волк		1.11.84
Н.контр.		Кирман		12.11.84
Утв.		Вельфор		12.11.84

Т.П. 708-18.85

008.34

Ящик 2Я
Схема электрическая соединений

Лит.	Масса	Масштаб

Лист | Листов 1

Гипростроммашина г. Киев

Копировал: Шнайдер

Формат А2

Формат	Зона	Поз.	Обозначение	Наименование	Кол.	Примечание
				Документация		
А3			009.ВО	Чертеж общего вида		
А2			009.Э4	Схема электрическая соединений		
А4			009.ТБ2	Таблица перечня надписей		
				Сборочные единицы		
				Н1 01		
		01		Выпрямитель СВ-4М	01	UZ
		02		Панель Контактная БТ-УЧ	01	R1

Привязан

Инв. N

Изм.	Лист	N докум.	Подп.	Дата
Разраб.		Арханикова		1.XI.84
Пров.		Фактурович		1.XI.84
Рук.		Волк		1.11.84
Н. контр.		Бурман		13.11.84
Утв.		Бельфор		1.11.84

ТП 708-18.85 009.ТБ1

Ящик 3Я
Технические данные аппаратов

Лит. | Лист 1 | Листов 2

Гипростроммашина г. Киев

Копировал Формат А4

Альбом II

Типовой проект 708-18.85

Формат	Зона	Поз.	Обозначение	Наименование	Кол.	Примечание
				Н51 01		
		03		Логометр ШВ9000 град.23 предел измер. 0-100°С Rл 150м комплект пан. БТ	01	U
		04		Переключатель ПТИ-МУЗ	01	SA31
		05		Переключатель ВП1Н1	01	SA30
		06		Переключатель УП5311-С225У3	01	SA29
		07		Ручка НЛП8.337.180	01	
				Блок зажимов Б324-4П25-В/ВУЗ-10	02	
				Блок зажимов Б324-4П25-В/ВУЗ-5	01	

Привязан

Инв. N

Изм. | Лист | N докум. | Подп. | Дата

ТП 708-18.85 009.ТБ1 Лист 2

Копировал Формат А4

Альбом II

Типовой проект 708-18.85

009.ВО

Вид спереди
Дверь не показана

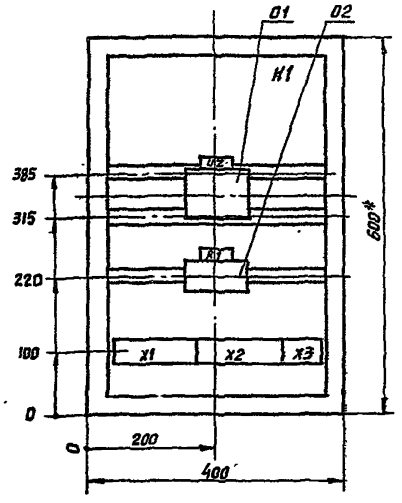

Дверь ящика
Вид спереди

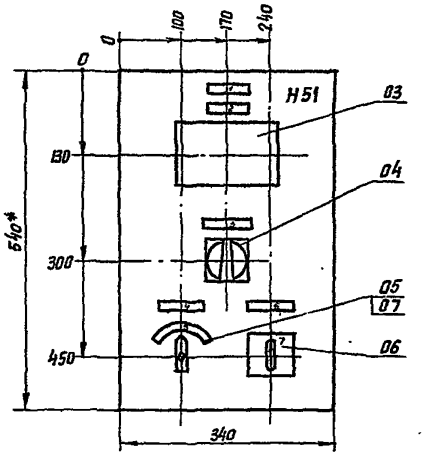

9032/11

Привязан

Инв. N

1.* Размеры для справок
2. Неуказанные предельные отклонения размеров по...
3. В контуре табличек и аппаратов номера надписей по перечню надписей.
4. Глубина ящика 350мм.

Изм.	Лист	N докум.	Подп.	Дата
Разраб.		Арханикова		1.XI.84
Пров.		Фактурович		1.XI.84
Т. контр.				
Рук.		Волк		1.11.84
Н. контр.		Бурман		1.11.84
Утв.		Бельфор		1.11.84

ТП 708-18.85 009.ВО

Ящик 3Я
Чертеж общего вида

Лит. | Масса | Масштаб 1:5

Лист | Листов 1

Гипростроммашина г. Киев

Копировал Формат А3

Инв. N подл. | Подп. и дата | Взам. инв. N

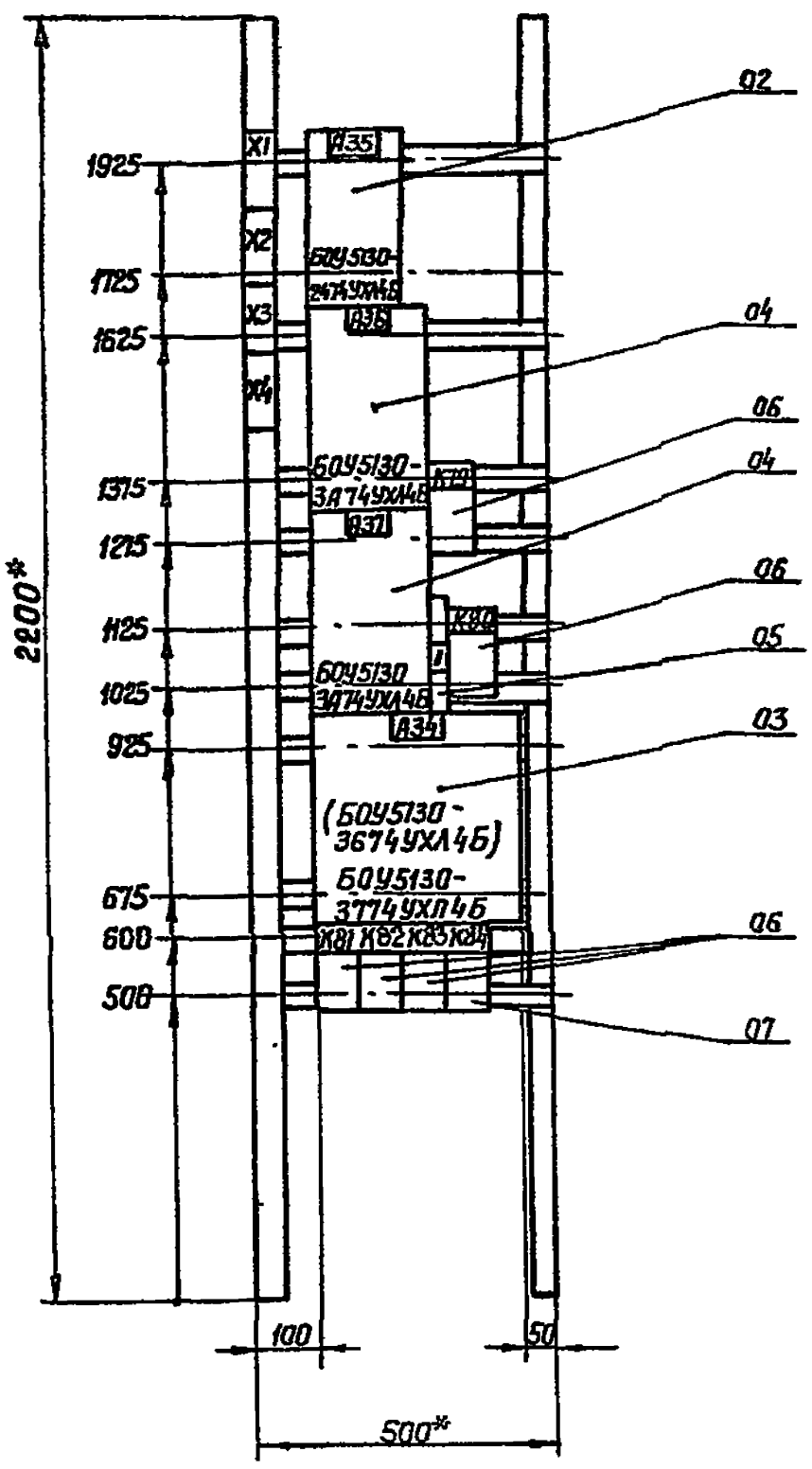

*Размеры для справок

В скобках указан тип блока для исполнения II

Панель 1 (набор 1)

Привязан:	
Инв. №:	
Т.П. 708-18.85	006. В0
Изм. Лист № докум. Подп. Дата	
Разраб. Арханикова	Щит открытый 5Щ. Чертеж общего вида.
Пров. Гуленко	Лит. Масса Масштаб 1:10
Т.контр.	Лист 2 Листов
Рук. Волк	Гипростроммашина г.Киев
Н.контр. Бурман	
Утв. Бельфор	

Копировал · Формат А3

Панель	Строка	Надпись	Поз. обозначение	Место надписи	Текст надписи	Кол.	Вид шрифта	Заготовка
		1		Табличка	Ящик 3Я	1		
		2	U	То же	Температура заполнителей	1		
		3	SA31	"	Выбор отсека	1		
		4	SA30	"	Опробование вентилей	1		
		5		"	[8] N1 – [1] N2 – [2] N3	1		
					[4] N4 – [5] N5 – [6] N6			
		6	SA29	"	Режим работы	1		
		7		Ключ	[8] Авт. – [1] Откл. – [2] мест.	1		

Привязан:	
Инв. №:	
Т.П. 708-18.85	009. ТБ2
Изм. Лист № докум. Подп. Дата	
Разраб. Арханикова	Ящик 3Я. Таблица перечня надписей
Пров. Фактурович	Лит. Лист Листов 1
Рук. Волк	Гипростроммашина г.Киев
Н.контр. Бурман	
Утв. Бельфор	

Копировал: · Формат А4

Панель	Строка	Надпись	Поз. обозначение	Место надписи	Текст надписи	Кол.	Вид шрифта	Заготовка
		1		Табличка	Ящик 5Я	1		
		2	SA3	То же	Тележка	1		
		3	SA3	Ключ	[8] Дист. – [1] Откл. – [2] Местн.	1		

9032/11

Привязан:	
Инв. №:	
Т.П. 708-18.85	011. ТБ2
Изм. Лист № докум. Подп. Дата	
Разраб. Арханикова	Ящик 5Я. Таблица перечня надписей.
Пров. Фактурович	Лит. Лист Листов 1
Рук. Волк	Гипростроммашина г.Киев
Н.контр. Бурман	
Утв. Бельфор	

Копировал: · Формат А4

009.ЭЧ

Вид спереди

Дверь ящика
(Вид со стороны монтажа)

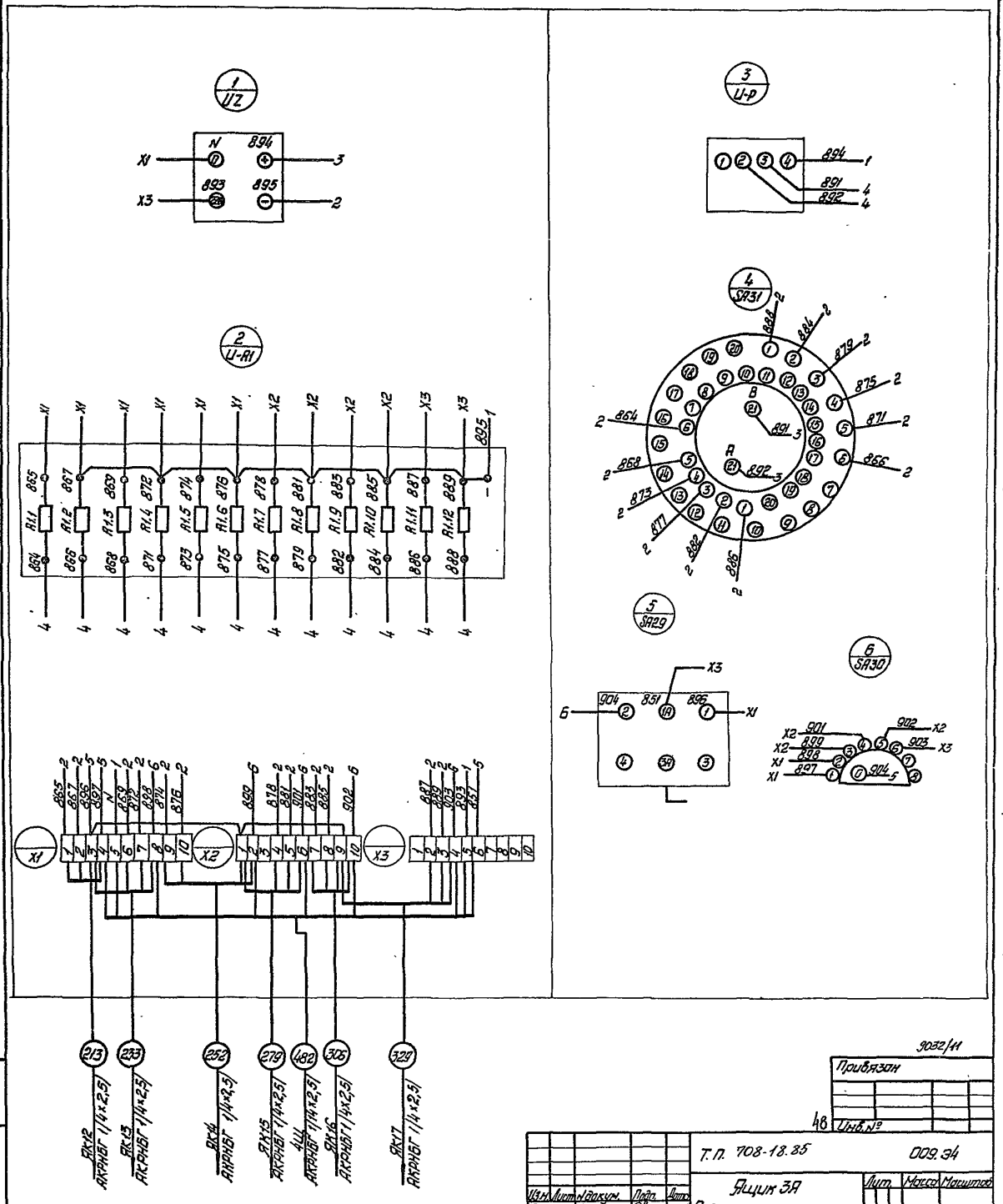

9032/11

Привязан

Инв.№

48

Изм.	Лист	N докум.	Подп.	Дата	Т.П. 708-18.85		009.ЭЧ
Разраб.		Архангельская		1.XI.87	Ящик 3А Схема электрическая соединений	Лит.	Масса	Масштаб
Пров.		Дмитрович		1.XI.87		Лист	Листов 1
Т.контр.						Гипростроммашина г. Киев	
Рук.		Волк		1.11.84			
Н.контр.		Бурман		1.11.84			
Утв.		Бельфор		1.11.84			

Копировал: Шнайдер

Формат А2

Альбом 11

Типовой проект 708-18.85

Инв.№ подл. | Подп. и дата | Взам. инв.№

Альбом 11

Типовой проект 708-18.85

Формат	Зона	Поз.	Обозначение	Наименование	Кол.	Примечание
				Документация		
А3			010.80	Чертеж общего вида		
			010.34	Схема электрическая соединений		
А4			010.ТБ2.	Таблица перечня надписей		
				Сборочные единицы		
				Н51 01		
		01		Арматура АС12013У3 U~220 В	04	HL37, HL39, HL41, HL43
		02		Арматура АС12011У3 U~220 В	01	HL35
				Блок зажимов Б324-4П25-В/ВУ3-10	01	

Привязан

Инв. №

Изм.	Лист	№ докум.	Подп.	Дата
Разраб.		Аржаникова		1.XI.84
Пров.		Фактурович		1.XI.84
Рук.		Волк		1.XI.84
Н.контр.		Бурман		1.XI.84
Утв.		Бельфор		1.XI.84

т.п. 708-18.85 010 ТБ.1

Ящик 4Я
Технические данные аппаратов

Лит. | Лист | Листов 1

Гипростроммашина г. Киев

Инв. № подл. | Подп. и дата | Взам. инв. №

Копировал Формат А4

Альбом 11

Типовой проект 708-18.85

Панель	Строка	Надпись	Поз обозначен.	Место надписи	Текст	Кол.	Вид шрифта	Заготовка
		1		Табличка	Ящик 4Я	1		
		2	HL37	То же	Конвейер №10	1		
		3	HL39	"	Конвейер №9	1		
		4	HL41, HL43	"	Контроль материала	2		
		5	HL35	"	Аварийное отключение	1		

Привязан

Инв. №

Изм.	Лист	№ докум.	Подп.	Дата
Разраб.		Аржаникова		1.XI.84
Пров.		Фактурович		1.XI.84
Рук.		Волк		1.XI.84
Н.контр.		Бурман		1.XI.84
Утв.		Бельфор		1.XI.84

т.п. 708-18.85 010.ТБ2

Ящик 4Я
Таблица перечня надписей

Лит. | Лист | Листов 1

Гипростроммашина г. Киев

Инв. № подл. | Подп. и дата | Взам. инв. №

Копировал Формат А4

Альбом 11

Типовой проект 708-18.85

08 010

Вид спереди

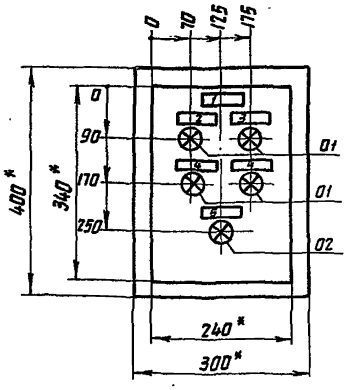

1. *Размеры для справок.
2. Неуказанные предельные отклонения размеров по...
3. В контуре табличек и аппаратов указаны номера надписей по перечню надписей
4. Глубина ящика 350мм.

9032/11

Привязан

49 Инв. №

Изм.	Лист	№ докум.	Подп.	Дата
Разраб.		Аржаникова		1.XI.84
Пров.		Фактурович		1.XI.84
Т.контр.				
Рук.		Волк		1.XI.84
Н.контр.		Бурман		1.XI.84
Утв.		Бельфор		1.XI.84

т.п. 708-18.85 010.80

Ящик 4Я
Чертеж общего вида

Лит. | Масса | Масштаб 1:10

Лист | Листов 1

Гипростроммашина г. Киев

Инв. № подл. | Подп. и дата | Взам. инв. №

Копир. Формат А3

010.34

Альбом 11.

Вид спереди

Дверь ящика
(Вид со стороны монтажа)

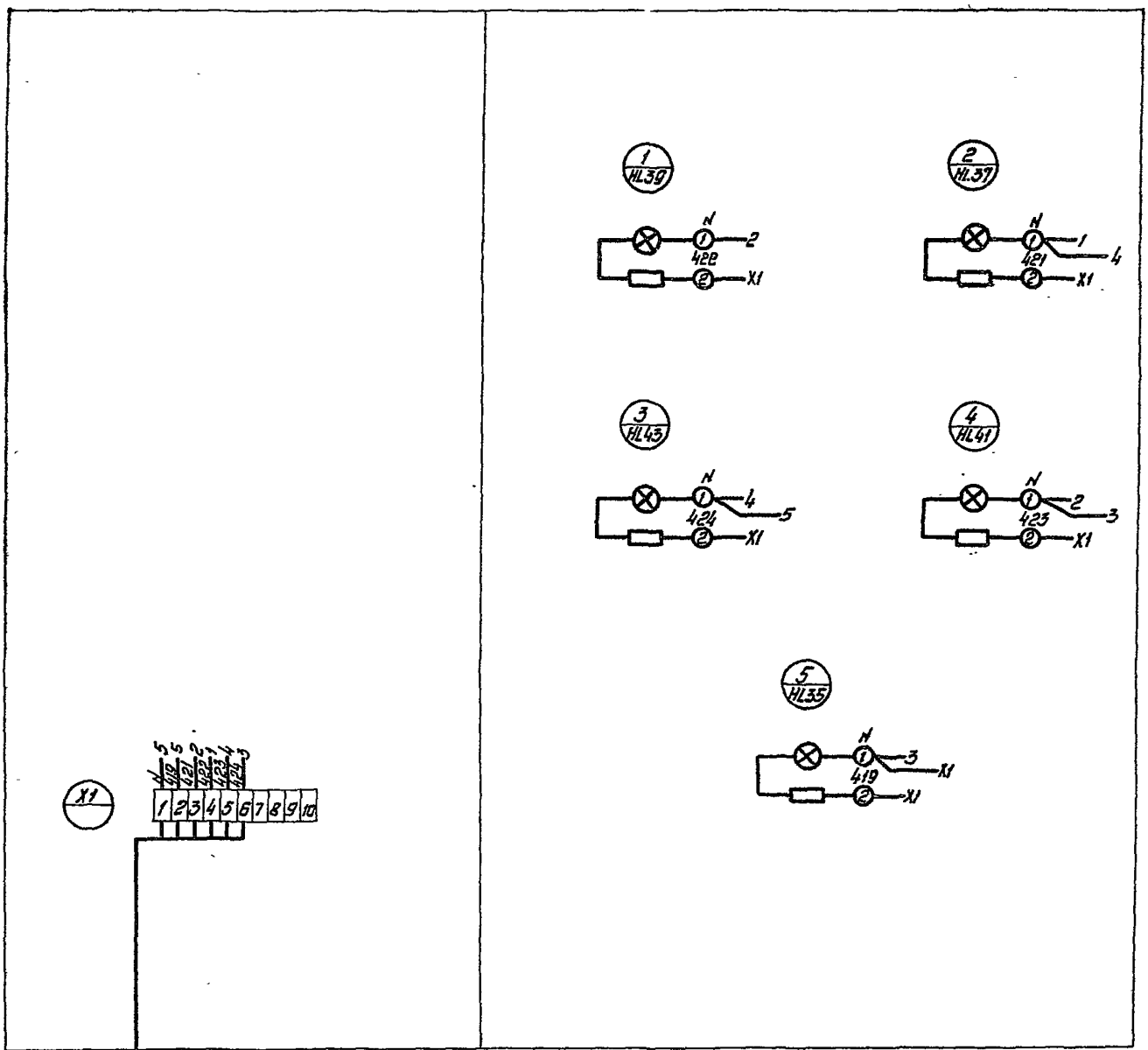



Типовой проект 708-18.85

9032/11

Привязан.

50 Инв.№

					ТП 708-18.85			010.34
Изм.	Лист	N докум.	Подп.	Дата	Ящик 4Я. Схема электрическая соединений	Лит.	Масса	Масштаб
Разраб.		Архипенко		1.11.84				
Пров.		Гуленко		1.11.84		Лист	Листов 1	
Т.контр.						Гипропромашина г. Киев		
Рук.		Волк		1.11.84				
Н.контр.		Бурман		1.11.84				
Утв.		Бельфор		1.11.84				

Инв.№ подл. | Подп. и дата | Взам.инв.№

Копировал: Шнайдер

Формат А2

Альбом 11

Формат	Зона	Позиц.	Обозначение	Наименование	Кол.	Примечание
				Документация		
А3			011.ВО	Чертеж общего вида		
А2			011.Э4	Схема электрическая соединений.		
А4			011.ТБ2.	Таблица перечня надписей.		
				Сборочные единицы		
				Панели и блоки.		
		01		БОУ5130-2474УХЛ4Б	01	
		02		БОУ5430-2874УХЛ4Б	01	
		03		БОУ5430-2674УХЛ4Б	01	
		04		Пускатель ПМЛ-110104В, U~220В	02	К20 К21
		05		Реле РВП72-3221-00У4, U~220В	01	КТ4
		06		Сирена СС1У3 U~220В	01	НА10

Типовой проект 708-18.85

Привязан:

Инв.№

Изм.	Лист	N докум.	Подп.	Дата
Разраб.		Арнаниковой		1.11.84
Пров.		Фактуровичу		1.11.84
Рук.		Волк		1.11.84
Н.контр.		Бурман		1.11.84
Утв.		Бельфор		1.11.84

Т.П. 708-18.85 011.ТБ1

Ящик 5Я
Технические данные аппаратов

Лит. | Лист 1 | Листов 2

Гипростроммашина г.Киев

Инв.№ подл. | Подп. и дата | Взам. инв.№

Копировал: Формат А4

Альбом 11

Формат	Зона	Позиц.	Обозначение	Наименование	Кол.	Примечание
				Н51 01		
		07		Переключатель УП5313-С322У3	01	SA3
				Блок зажимов Б324-4П25-В/ВУ3-10	04	

Типовой проект 708-18.85

Привязан:

Инв.№

Изм.	Лист	N докум.	Подп.	Дата

ТП 708-18.85 011.ТБ1 Лист 2

Инв.№ подл. | Подп. и дата | Взам. инв.№

Копировал: Формат А4

011.ВО

Альбом 11

Вид спереди
Дверь не показана

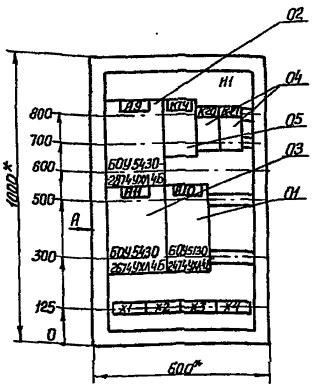

Дверь ящика
Вид спереди

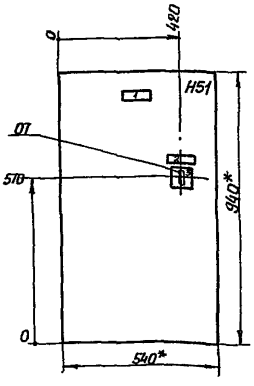

1.* Размеры для справок.
2. Неуказанные предельные отклонения размеров по
3. В контуре табличек указан номер надписи по перечню надписей.

Типовой проект 708-18.85

Вид А
М1:20

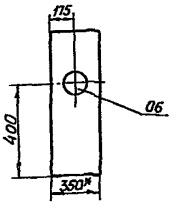

9032/11

Привязан:

Инв.№

51

Изм.	Лист	N докум.	Подп.	Дата
Разраб.		Арнаниковой		1.11.84
Пров.		Фактуровичу		1.11.84
Т.контр.				
Рук.		Волк		1.11.84
Н.контр.		Бурман		1.11.84
Утв.		Бельфор		1.11.84

ТП 708-18.85 011.ВО

Ящик 5Я.
Чертеж общего вида.

Лит. | Масса | Масштаб 1:10

Лист | Листов 1

Гипростроммашина г.Киев

Инв.№ подл. | Подп. и дата | Взам. инв.№

Копировал: Формат А3

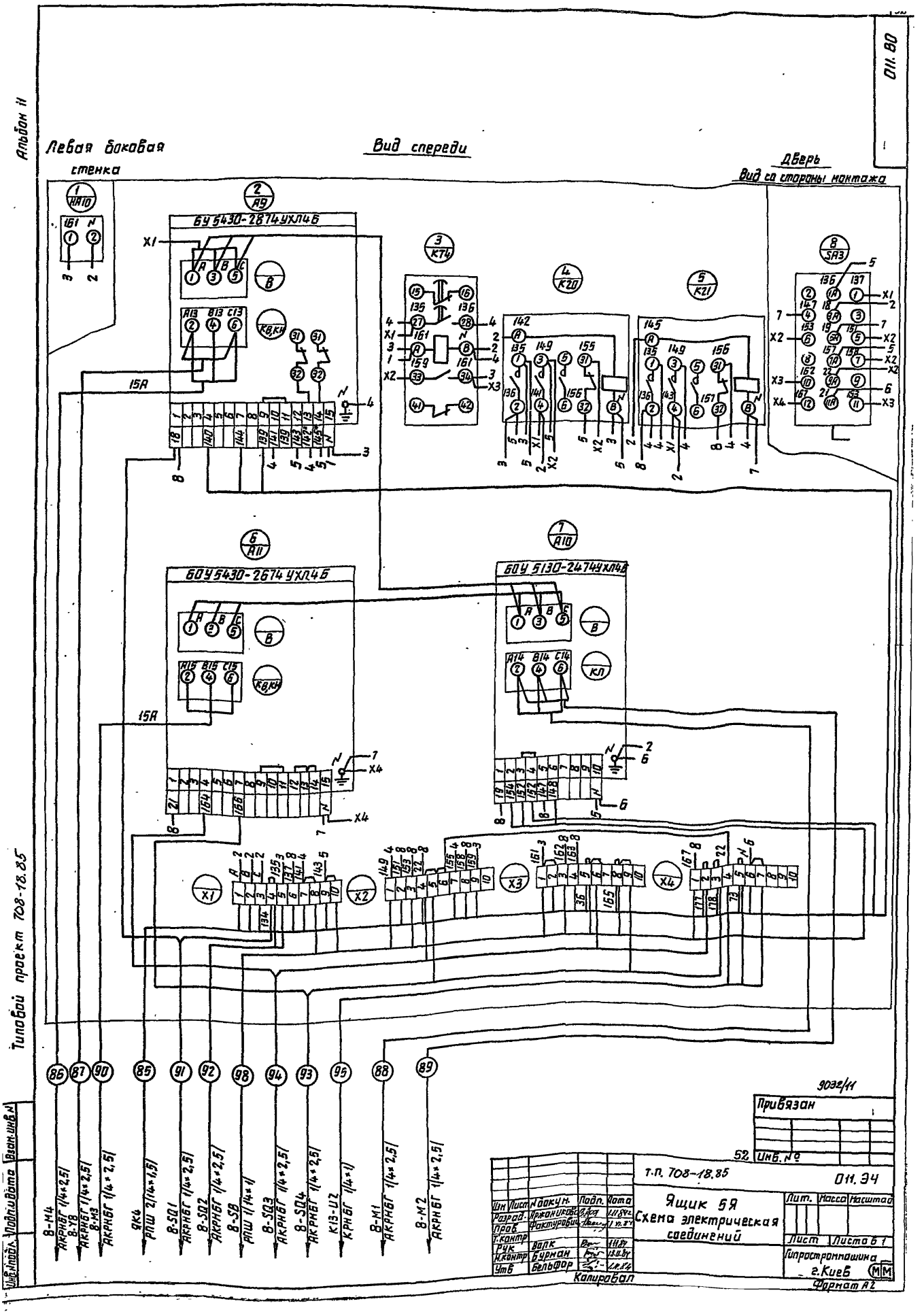

Альбом 11
Типовой проект 708-18.85
011.80
Левая боковая стенка
Вид спереди
Дверь
Вид со стороны монтажа
БУ 5430-2874УХЛ4Б
БОУ 5430-2674УХЛ4Б
БОУ 5130-2474УХЛ4Б
15А
8-М4 АКРНБГ 1/4×2,5
8-Y8 АКРНБГ 1/4×2,5
8-М3 АКРНБГ 1/4×2,5
9К4 РПШ 2/14×1,5
8-SQ1 АКРНБГ 1/4×2,5
8-SQ2 АКРНБГ 1/4×2,5
8-SB РПШ 1/14×1
8-SQ3 АКРНБГ 1/4×2,5
8-SQ4 АКРНБГ 1/4×2,5
К13-U2 КРНБГ 1/4×1
8-М1 АКРНБГ 1/4×2,5
8-М2 АКРНБГ 1/4×2,5
9032/11
Привязан
Инв. №
т.п. 708-18.85
011.ЭЧ
Ящик 5Я
Схема электрическая соединений
Лит. Масса Масштаб
Лист Листов 1
Гипростроммашина г.Киев
Формат А2
Копировал
Взам.инв.№
Подп.и дата
Инв.№подл.

Формат	Зона	Позиция	Обозначение	Наименование	Кол.	Примечание
				Документация		
А3			014.80	Чертеж общего вида		
А2			014.94	Схема электрическая соединений		
А4			014.ТБ2	Таблица перечня надписей		
				Сборочные единицы		
				H51 01		
		01		Переключатель УП53И-С225УЗ	02	SA20,SA21
		02		Переключатель УП5316-Р546УЗ	01	SA22
		03		Выключатель КЕ0ИУЗ, исп.4	03	SBP12, SBP13,SBP14
		04		Выключатель КЕ0ИУЗ, исп.5 толк. красн.	02	SBS12, SBS13
		05		Арматура АСК203УЗ U~220В	05	HL50..HL54
		06		Звонок ЗВП220-М4	01	HA24
				Блок зажимов Б324-4П25-В/ВУЗ-10	03	

Привязан:

Инв. №

Изм.	Лист	№ докум.	Подп.	Дата
Разраб.		Ярошникова		
Пров.		Фактурович		
Рук.		Волк		
Н.контр.		Бурман		
Утв.		Бельфор		

Т.П. 708-18.85 012.ТБ1

Ящик 6Я. Технические данные аппаратов.

Лит. | Лист | Листов 1

Гипростроммашина г.Киев

Копировал Формат А4

Панель	Строка	Надпись	Поз. обозначение	Место надписи	Текст надписи	Кол.	Вид шрифта	Заготовка
		1		Табличка	Ящик 6Я	1		
		2		То же	Приточная вентиляция	1		
		3	HL52	"	Вентилятор М15	1		
		4	HL53	"	Вентилятор М16	1		
		5	HL54	"	Включение резерва	1		
		6	SBP14	"	Съем сигнала	1		
		7	SBP12	"	Пуск	3		
			SBP13	"				
			SBP14	"				
		8	HL50	"	Вентилятор М13	1		
		9	HL51	"	Вентилятор М14	1		
		10	SA20	"	Режим работы	3		
			SA21	"				
			SA22	"				
		11	SA22	Ключ	Местн. - 1 откл. - 2 М15 - 3 М16	1		
		12	SA20	То же	Дист. - 1 откл. - 2 местн. 3	2		
			SA21	"				
		13	SBP12	Табличка	Вентилятор М15	1		
			SBS12					
		14	SBP13	То же	Вентилятор М16	1		
			SBS13	"				
		15	SBS12	"	Стоп	2		
			SBS13	"				
		16	HL50,HL51	"	Вытяжная вентиляция	1		

Привязан:

Инв. №

Изм.	Лист	№ докум.	Подп.	Дата
Разраб.		Ярошникова		
Пров.		Фактурович		
Рук.		Волк		
Н.контр.		Бурман		
Утв.		Бельфор		

Т.П. 708-18.85 012.ТБ2

Ящик 6Я Таблица перечня надписей

Лит. | Лист | Листов 1

Гипростроммашина г.Киев

Копировал Формат А4

012.80

Вид спереди

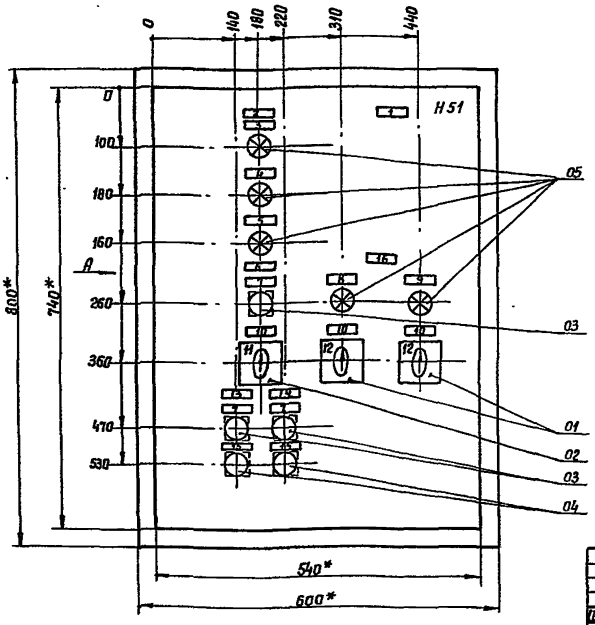

Вид А
М1:20

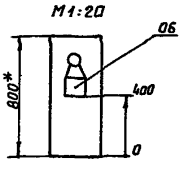

1.* Размеры для справок.
2. Неуказанные предельные отклонения размеров по...
3. В контуре табличек и аппаратов указаны номера надписей по перечню надписей.
4. Глубина ящика 350 мм.

9032/11

Привязан:

53 Инв. №

Изм.	Лист	№ докум.	Подп.	Дата
Разраб.		Ярошникова		
Пров.		Фактурович		
Т.контр.				
Рук.		Волк		
Н.контр.		Бурман		
Утв.		Бельфор		

Т.П. 708-18.85 012.80

Ящик 6Я Чертеж общего вида

Лит. | Масса | Масштаб 1:5

Лист | Листов 1

Гипростроммашина г.Киев

Копировал Формат А3

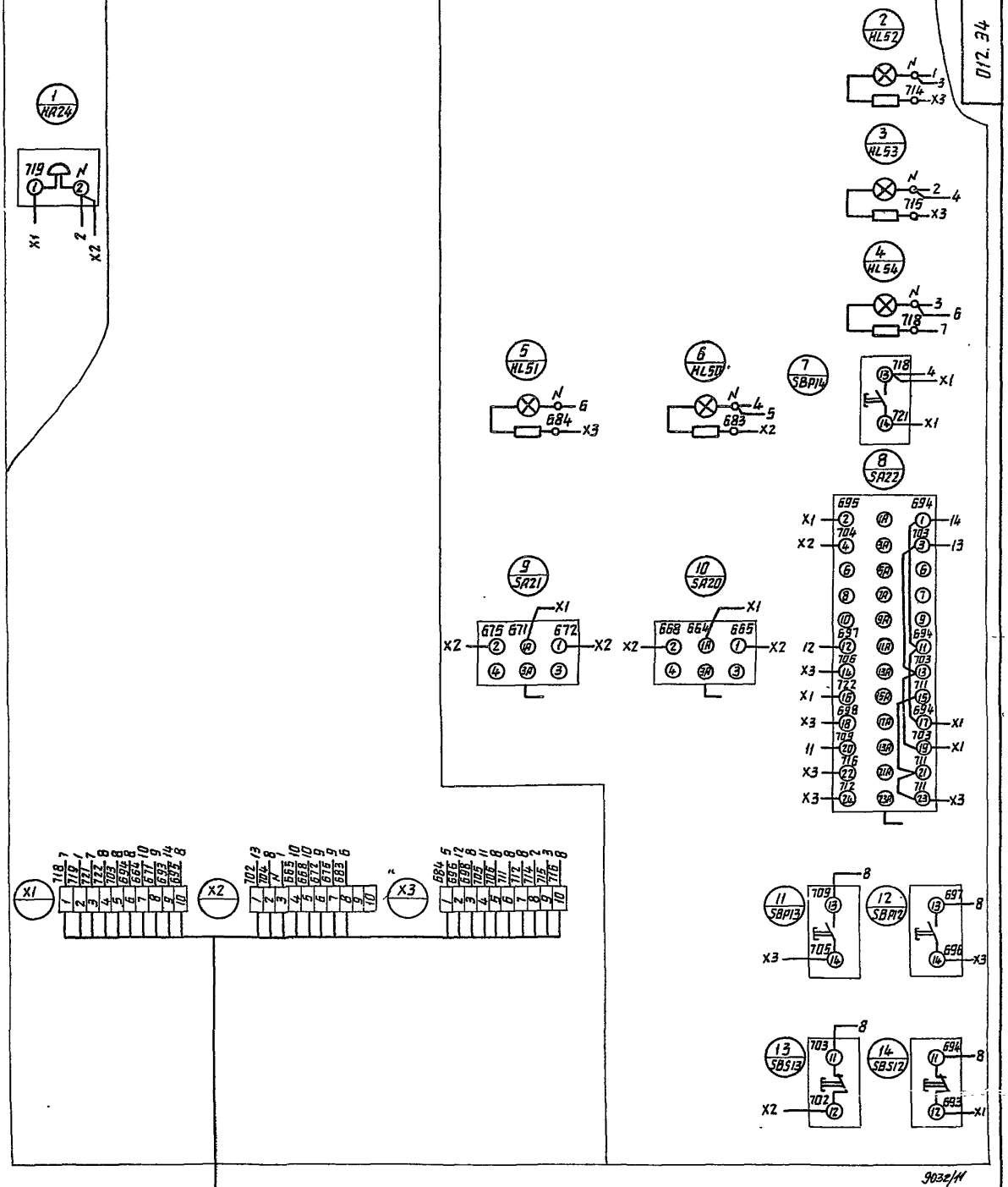

9032/11

Привязан

54 Инв. №

Изм	Лист	№ докум.	Подп.	Дата	Т.П. 708-18.85 012.34
Разраб.		Аржаникова		1.11.84	Ящик 6 Я Схема электрическая соединений
Пров.		Фактирович		1.11.84	
Т.контр.					
Рук.		Волк		1.11.84	
Н.контр.		Бурман		1.11.84	
Утв.		Бельфор		1.11.84	

Лит. | Масса | Масштаб

Лист | Листов 1

Гипростроммашина г. Киев

Копировал

Формат А2

Взам.инв.№ | Подп. и дата | Инв.№ подл.

Альбом 11

Типовой проект 708-18.85

Формат	Зона	Позиц.	Обозначение	Наименование	Кол.	Примечание
				Документация		
А3			013. ВО	Чертеж общего вида		
*			013. 34	Схема электрическая соединений		А2, А2, А2
*			013. ТБ2	Таблица перечня надписей		*А4, А4
				Сборочные единицы		
				Н51 01		
		01		Переключатель 24П4Н1	01	SA5
		02		Тумблер ТВ1-2У3	02	SA4
		03		Переключатель УП5316-С309У3	01	SA1
		04		Переключатель УП5311-С225У3	01	SA2
		05		Переключатель УП5313-С322У3	01	SA24

Привязан

Инв. №

Т.П. 708-18.85 013.ТБ1

Изм.	Лист	№ докум.	Подп.	Дата
Разраб.		Яржаникова		1.11.84
Пров.		Гуленко		1.11.84
Рук.		Волк		1.11.84
Н.контр.		Бурман		1.11.84
Утв.		Бельфор		1.11.84

Пульт 1П
Технические данные аппаратов.
Тракт I

Лит.	Лист	Листов
	1	2

Гипростроммашина г.Киев

Копировал Формат А4

Взам. инв. № | Подп. и дата | Инв. № подл.

Альбом 11

Типовой проект 708-18.85

Формат	Зона	Позиц.	Обозначение	Наименование	Кол.	Примечание
		06		Выключатель КЕ 011У3, исполн.1	02	SBP1, SBP2
		07		Выключатель КЕ 011У3, исполн.4	04	SBP5, SBP3, SBP4, SBP6
		08		Выключатель КЕ 011У3, исполн.5 толк. красн.	03	SBS1, SBS2, SBS5
		09		Выключатель КЕ011У3, исполн.3	01	SBS3
		10		Арматура АС 12011У2, U~220В	02	HL30, HL31
		11		Арматура АС-12013У2; U~220В	26	HL, HL1, HL20, HL25...HL29
		12		Диод КД 209А	46	1-VD1...20VD1, 1-VD2...20VD2, VD1...VD6
		13		Звонок ЗВП220-М4	01	НА 11
		14		Ручка НЛП 8.337.180	01	
				Блок зажимов Б324-4П25-В/ВУ3-10	16	

Привязан

Инв. №

Т.П. 708-18.85 013.ТБ1 Лист 2

Изм. | Лист | № докум. | Подп. | Дата

Копировал: Формат А4

Взам. инв. № | Подп. и дата | Инв. № подл.

Т.П. 01.ВО

Альбом 11

Типовой проект 708-18.85

Вид А

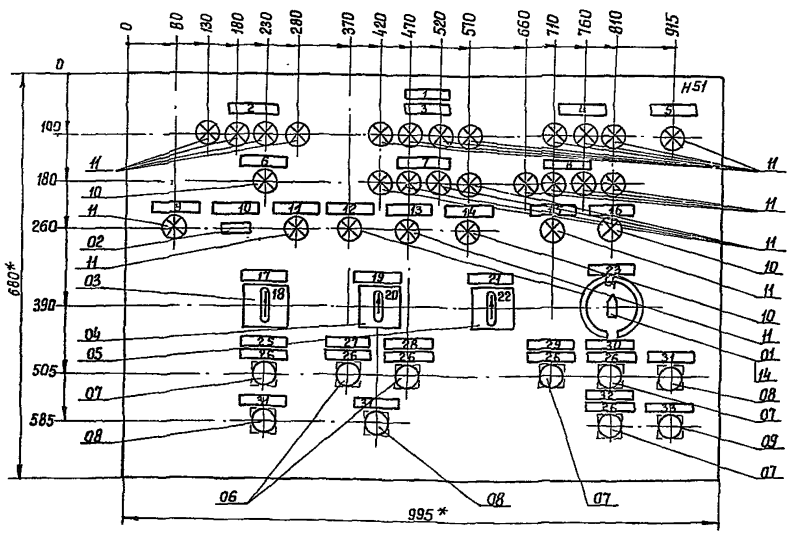

Габариты, мм

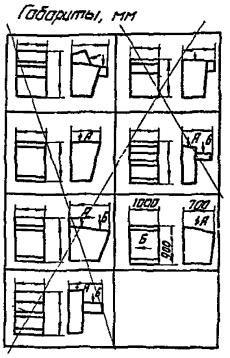

Вид Б
М 1:20

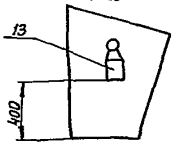

9032/11

Привязан:

Инв. №

55

1. * Размеры для справок.
2. Неуказанные предельные отклонения размеров по...
3. В контуре табличек и аппаратов указаны номера надписей по перечню надписей.

Т.П. 708-18.85 013. ВО

Изм.	Лист	№ докум.	Подп.	Дата
Разраб.		Яржаникова		1.11.84
Пров.		Гуленко		1.11.84
Т.контр.				
Рук.		Волк		1.11.84
Н.контр.		Бурман		1.11.84
Утв.		Бельфор		1.11.84

Пульт 1П
Чертеж общего вида.
Тракт I

Лит.	Масса	Масштаб
		1:5

Лист | Листов 1

Гипростроммашина г.Киев

Копировал: Формат А3

Взам. инв. № | Подп. и дата | Подп.

Альбом 11

Панель	Строка	Надпись	Поз. обозначение	Место надписи	Текст надписи	Кол.	Вид шрифта	Заготовка
		1		Табличка	Положение тележки	1		
		2	HL11-HL8	Табличка	Отсек 3. Пост 11-8	1		
		3	HL7-HL4	То же	Отсек 2. Пост 7-4	1		
		4	HL3-HL1	"	Отсек 1. Пост 3-1	1		
		5	HL	"	Напряжение	1		
		6	HL20	"	Отсек 6. Пост 20	1		
		7	HL19-HL16	"	Отсек 5. Пост 19-16	1		
		8	HL15-HL12	"	Отсек 4. Пост 15-12	1		
		9	HL25	"	Подача в стороны	1		
		10	SA4	"	Шибер	1		
		11	HL26	"	Подача вперед	1		
		12	HL29	"	Тракт загрузки.	1		
		13	HL27	"	Материал с автотранспорта	1		
		14	HL31	"	Аварийное отключение	1		
		15	HL28	"	Верхний уровень	1		
		16	HL30	"	Аварийный уровень	1		
		17	SA1	"	Режим работы	1		
		18		Ключ	Дист 8 - откл 1 - Местн 2	1		
		19	SA2	Табличка	Выбор тракта	1		
		20		Ключ	Ж/д транспорт 1 - Автотранспорт 2	1		
		21	SA24	Табличка	Насос	1		
		22		Ключ	Авт 8 - Откл 1 - Местн 2	1		
		23	SA5	Табличка	Положение тележки	1		

Типовой проект 708-18.85

Привязан:

Инв. №

Т.П. 708-18.85 — 013.ТБ2

Пульт 1П. Таблица перечня надписей. Тракт I

Изм.	Лист	N докум.	Подп.	Дата
Разраб.	Аршаникова			1.11.84
Пров.	Фактурович			1.11.84
Рук.	Волк			1.11.84
Н.контр.	Бурман			1.11.84
Утв.	Бельфор			1.11.84

Лит. | Лист 1 | Листов 2

Гипростроммашина г. Киев

Копировал: Формат А4

Инв. N подл. | Подп. и дата | Вз. инв. N

Альбом 11

Панель	Строка	Надпись	Поз. обозначение	Место надписи	Текст надписи	Кол.	Вид шрифта	Заготовка
		24	SA5	Табличка	1-2-3-4-5-6-7-8-9-10-11-12-13 1-2-3-4-5-6-7-8-9-10-11-12-13 14-15-16-17-18-19-20-21-22-23-24 14-15-16-17-18-19-20-21-22-23-24	1		
		25		Табличка	Предпусковая сигнализация	1		
		26	SBP1	То же	Пуск	6		
			SBP2	"		1		
			SBP3	"		1		
			SBP4	"		1		
			SBP5	"		1		
			SBP6	"		1		
		27	SBP1	"	Ж/д транспорт	1		
		28	SBP2	"	Автотранспорт	1		
		29	SBP3	"	Вперед	1		
		30	SBP4	"	Назад	1		
		31	SBS1	"	Стоп	3		
			SBS2	"				
			SBS5	"		1		
		32	SBP6	"	Опробование сигнала	1		
		33	SBS3	"	Съем сигнала	1		

Типовой проект 708-18.85

Привязан:

Инв. №

Т.П. 708-18.85 — 013 ТБ2 — Лист 2

Изм. | Лист | N докум. | Подп. | Дата

Копировал: Формат А4

Инв. N подл. | Подп. и дата | Вз. инв. №

Альбом 11

Панель	Строка	Надпись	Поз. обозначение	Место надписи	Текст надписи	Кол.	Вид шрифта	Заготовка
		1	HL40	Табличка	Контроль материала	1		
		2	HL42	То же	Контроль материала	1		
		3	HL59	"	Наполнение зумпфа N4	1		
		4	HL58	"	Наполнение зумпфа N3	1		
		5	HL57	"	Наполнение зумпфа N2	1		
		6	HL44	"	Напряжение	1		
		7	HL36	"	Конвейер N10	1		
		8	HL38	"	Конвейер N9	1		
		9	HL34	"	Аварийное отключение	1		
		10	HL56	"	Наполнение зумпфа N1	1		
		11	HL60	"	Наполнение зумпфа N5	1		
		12	HL33	"	Переговорная сигнализация	1		
		13	SA7	"	Режим работы	1		
		14		Ключ	Дист 8 - Откл 1 - Местн 2	1		
		15	SA10	Табличка	Пневмозатворы	1		
		16		То же	Отсек N1 1 - Отсек N2 2 - Отсек N3 3	1		
					Отсек N4 - Отсек N5 - Отсек N6			
		17	SA11	"	Режим работы	1		
		18		Ключ	Дист 8 - Откл 1 - Местн 2	1		
		19	SA8	"	Авт - Дист.	1		
		20	SA25	"	Гидрообеспыливание	1		
		21		Ключ	Авт 8 - Откл 1 - Местн 2	1		
		22	SBP7, SBS7	Табличка	Предпусковая сигнализация	1		

Типовой проект 708-18.85

Привязан:

Инв. №

Т.П. 708-18.85 — 014 ТБ2

Пульт 2П. Таблица перечня надписей

Изм.	Лист	N докум.	Подп.	Дата
Разраб.	Аршаникова			1.11.84
Пров.	Фактурович			1.11.84
Рук.	Волк			1.11.84
Н.контр.	Бурман			1.11.84
Утв.	Бельфор			1.11.84

Лит. | Лист 1 | Листов 2

Гипростроммашина г. Киев

Копировал: Формат А4

Инв. N подл. | Подп. и дата | Вз. инв. N

Альбом 11

Панель	Строка	Надпись	Поз. обозначение	Место надписи	Текст надписи	Кол.	Вид шрифта	Заготовка
		23	SBP7	Табличка	Пуск	1		
			SBP9	То же	Переговорная сигнализация	1		
			SBP10	"	Пуск	1		
		24	SA9	"	Откл.- Дист.	1		
		25	SBP10	"	Опробование сигнализации	1		
		26	SBS7	"	Стоп	1		

Типовой проект 708-18.85

9032/11

Привязан

Инв. №

56

Т.П. 708-18.85 — 014 ТБ2 — Лист 2

Изм. | Лист | N докум. | Подп. | Дата

Копировал: Формат А4

Инв. N подл. | Подп. и дата | Вз. инв. №

013.34

Альбом 11

Типовой проект 708-18.85

Вид со стороны монтажа

Крышка пульта поднята

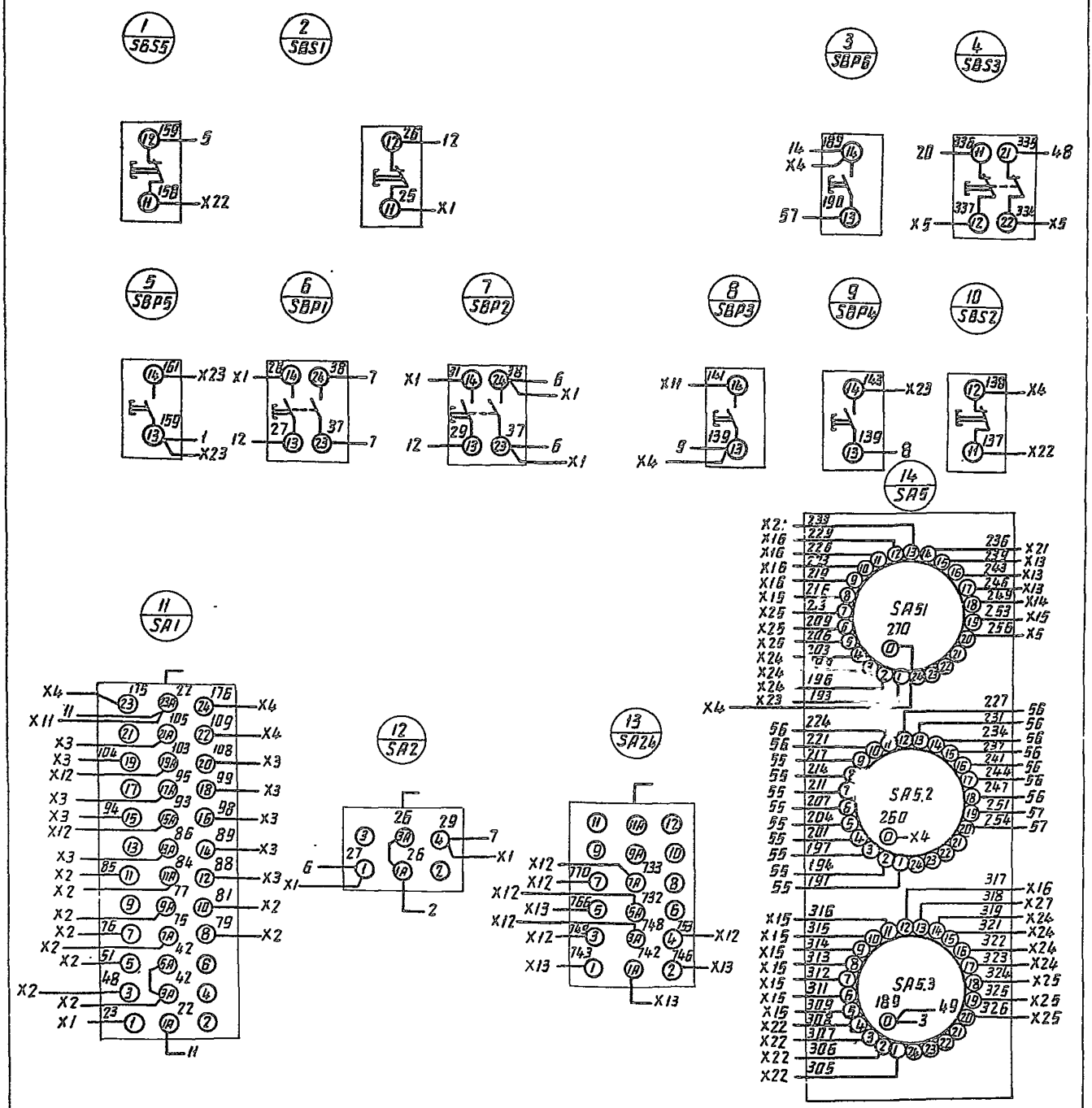

9032/11

Прибязан			
Инв. №			

57

Изм	Лист	№ докум.	Подп.	Дата
Разраб.		Аржаникова		1.11.84г.
Пров.		Синер		1.11.84г.
Т.контр.				
Рук.		Волк		1.11.84
Н.контр.		Бурман		1.11.84
Утв.		Бельфор		1.11.84

Т. П. 708-18.85

013.34

Пульт 1П
Схема электрическая соединений.
Тракт I

Лит	Масса	Масштаб

Лист 1. Листов 3

Гипростроммашина г. Киев

Копировал

Формат А2

Инв. № подл. | Подп. и дата | Взам. инв. №

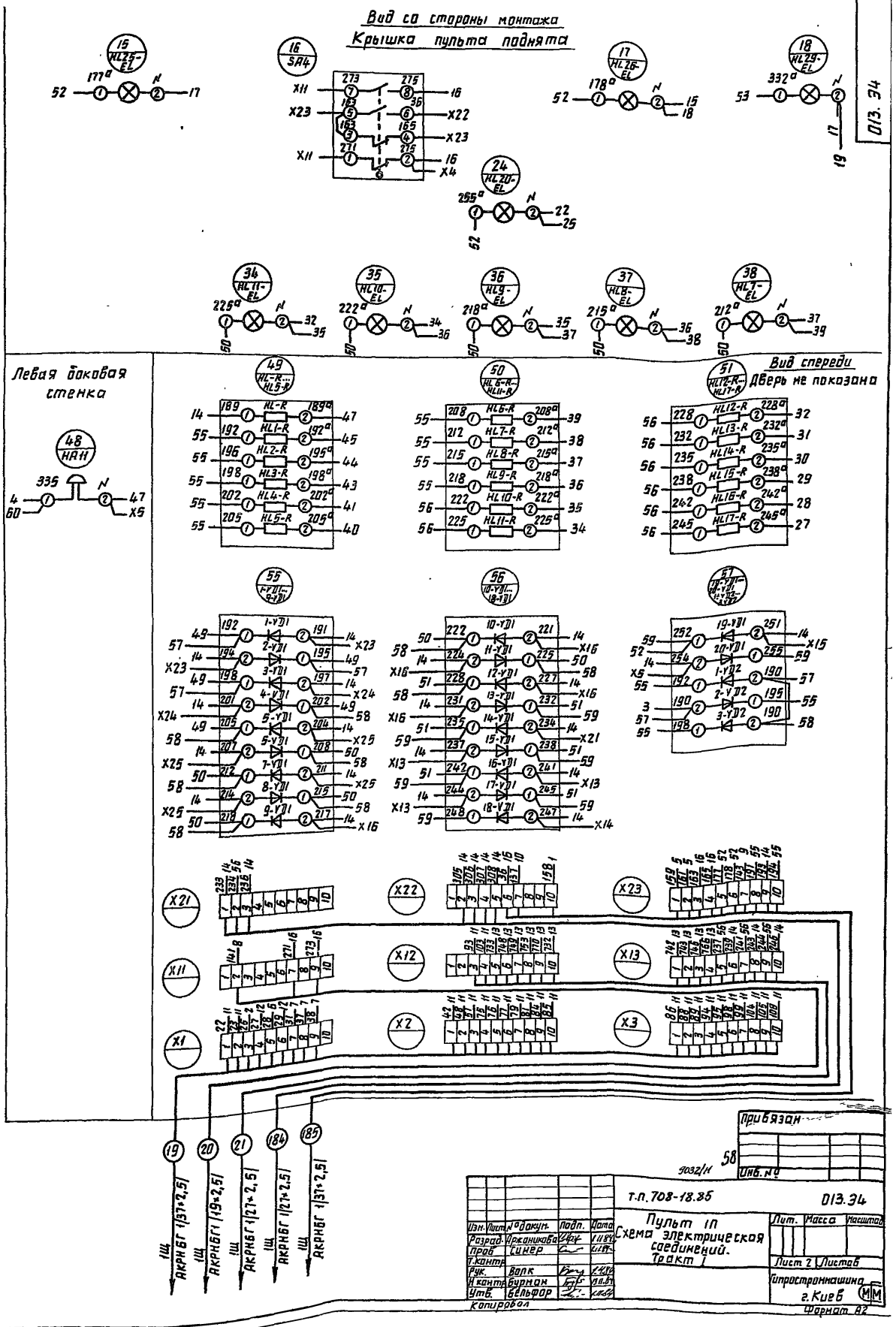
Вид со стороны монтажа
Крышка пульта поднята
Левая боковая стенка
Вид спереди
Дверь не показана
Альбом 11
Типовой проект 708-18.85
013.34
Привязан
Инв. №
9032/11
т.п. 708-18.85
013.34
Пульт 1П
Схема электрическая соединений.
Тракт I
Изм. Лист № докум. Подп. Дата
Разраб. Аржаникова
Пров. Синер
Т.контр.
Рук. Волк
Н.контр. Бурман
Утв. Бельфор
Лит. Масса Масштаб
Лист 2 Листов
Гипростроммашина
г. Киев
Копировал
Формат А2
Инв.№подл. Подп.и дата Взам.инв.№

Альбом 11

Вид со стороны монтажа

Крышка пульта поднята

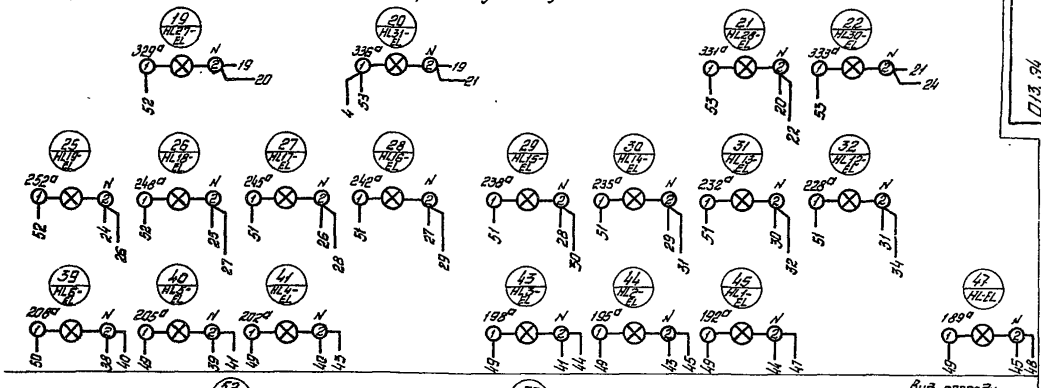

Вид спереди
Дверь не показана

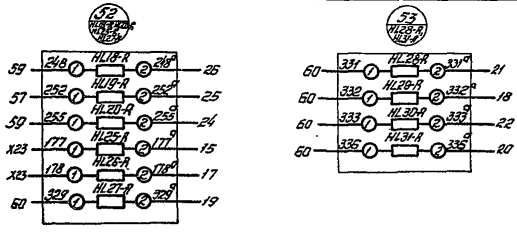

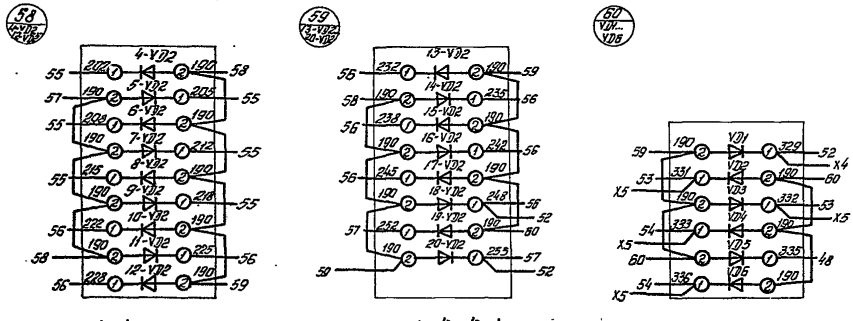

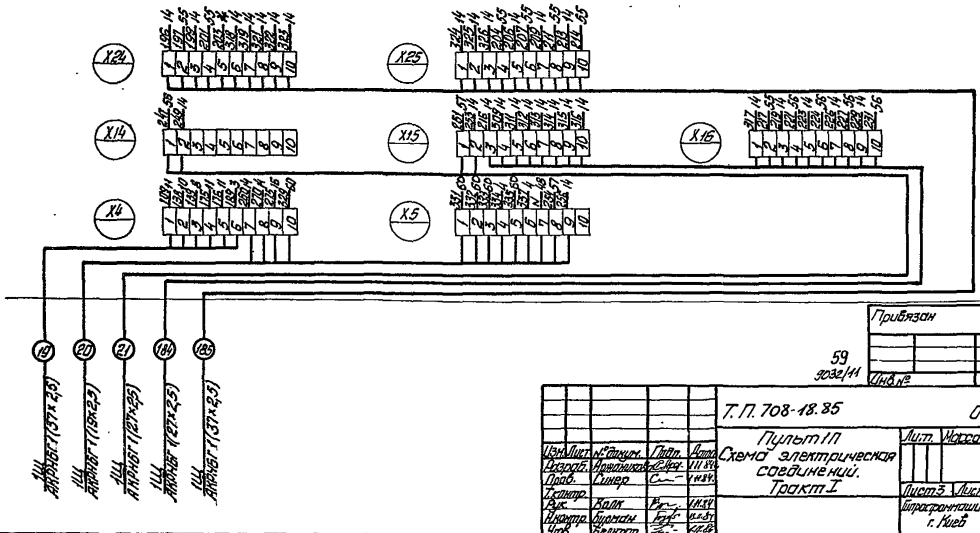

Типовой проект 708-18.85

Инв. № подл. | Подп. и дата | Взам. инв. №

Привязан

Инв. №

59
3032/11

Изм.	Лист	№ докум.	Подп.	Дата	Т.П. 708-18.85			013.94
Разраб.		Аржаникова		1.11.84	Пульт 1П Схема электрическая соединений. Тракт I	Лит.	Масса	Масштаб
Пров.		Синер		1.11.84				
Т.контр.						Лист 3	Листов	
Рук.		Волк		1.11.84		Гипрострокмашина г. Киев		
Н.контр.		Бурман		1.11.84				
Утв.		Белгрор		1.11.84				

Копировал: Шнайдер

Формат А2

Формат	Зона	Поз.	Обозначение	Наименование	Кол.	Примечание
				Документация		
А3			014.80	Чертеж общего вида		
А2			014.94	Схема электрическая соединений		
*			014.ТБ2	Таблица перечня надписей		*А4, А4
				Сборочные единицы		
				Н51	01	
		01		Переключатель ЗП1Н1	01	SA10
		02		Тумблер ТВ1-1	02	SA8, SA9
		03		Переключатель УП5317-С90	01	SA11 (исп1)
		04		Переключатель УП5315-С457	01	SA7
		05		Переключатель УП5311-С225	01	SA25
		06		Выключатель КЕ011УЗ, исполн.4	03	SB P7, SB P10, SB P9
		07		Выключатель КЕ011УЗ, исполн.5 толк. красн.	01	SB S7
		08		Арматура АС120 13УЗ, U~220В	11	HL33, HL36, HL38, HL40, HL42, HL44, HL56, HL57, HL58, HL59(исп.1), HL60
		09		Арматура АС120 11УЗ U~220В	01	HL34
		10		Сирена СС-1УЗ, U~220В	01	HA23
		11		Диод КД209А	09	VD7, VD10, VD12, VD14, VD15(исп.1), VD16
		12		Ручка НЛП8-337.180	01	
				Блок зажимов Б324-4 П25-В/ВУЗ-10	11	

Альбом 11

Типовой проект 708-18.85

Привязан

Инв. №

Взам. инв. №

Подп. и дата

Инв. № подл.

Изм.	Лист	№ докум.	Подп.	Дата
Разраб.		Архипкова		
Пров.		Суленко		
Н. Контр.		Волк		
Рук.		Бурман		
Утв.		Бельфор		

т.п. 708-18.85 014.ТБ1

Пульт 2П
Технические данные аппаратов

Лит	Лист	Листов
	1	2

Гипростроммашина г. Киев

Копировал

Формат А4

Исп. 2

Габаритные размеры, мм

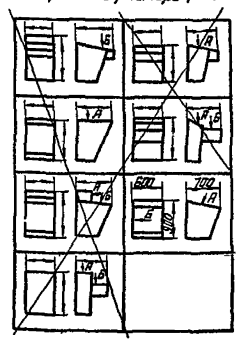

08.410

Вид А

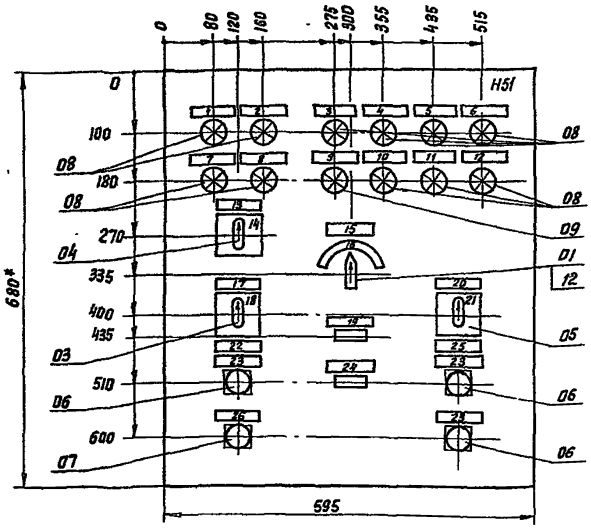

Вид Б
м 1:20

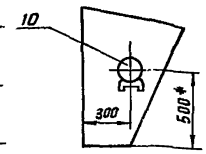

1. * Размеры для справок
2. Неуказанные предельные отклонения размеров по
3. В контуре табличек и аппаратов указаны номера надписей по перечню надписей.

9032/11

Привязан

Инв. №

60

т.п. 708-18.85 014.80

Пульт 2П
Чертеж общего вида

Изм.	Лист	№ докум.	Подп.	Дата
Разраб.		Архипкова		
Пров.		Суленко		
Н. Контр.				
Рук.		Волк		
Н. контр.		Бурман		
Утв.		Бельфор		

Лит	Масса	Масштаб
		1:5

Лист Листов 1

Гипростроммашина г. Киев

Копировал

Формат А3

Вид со стороны монтажа
Крышка пульта поднята

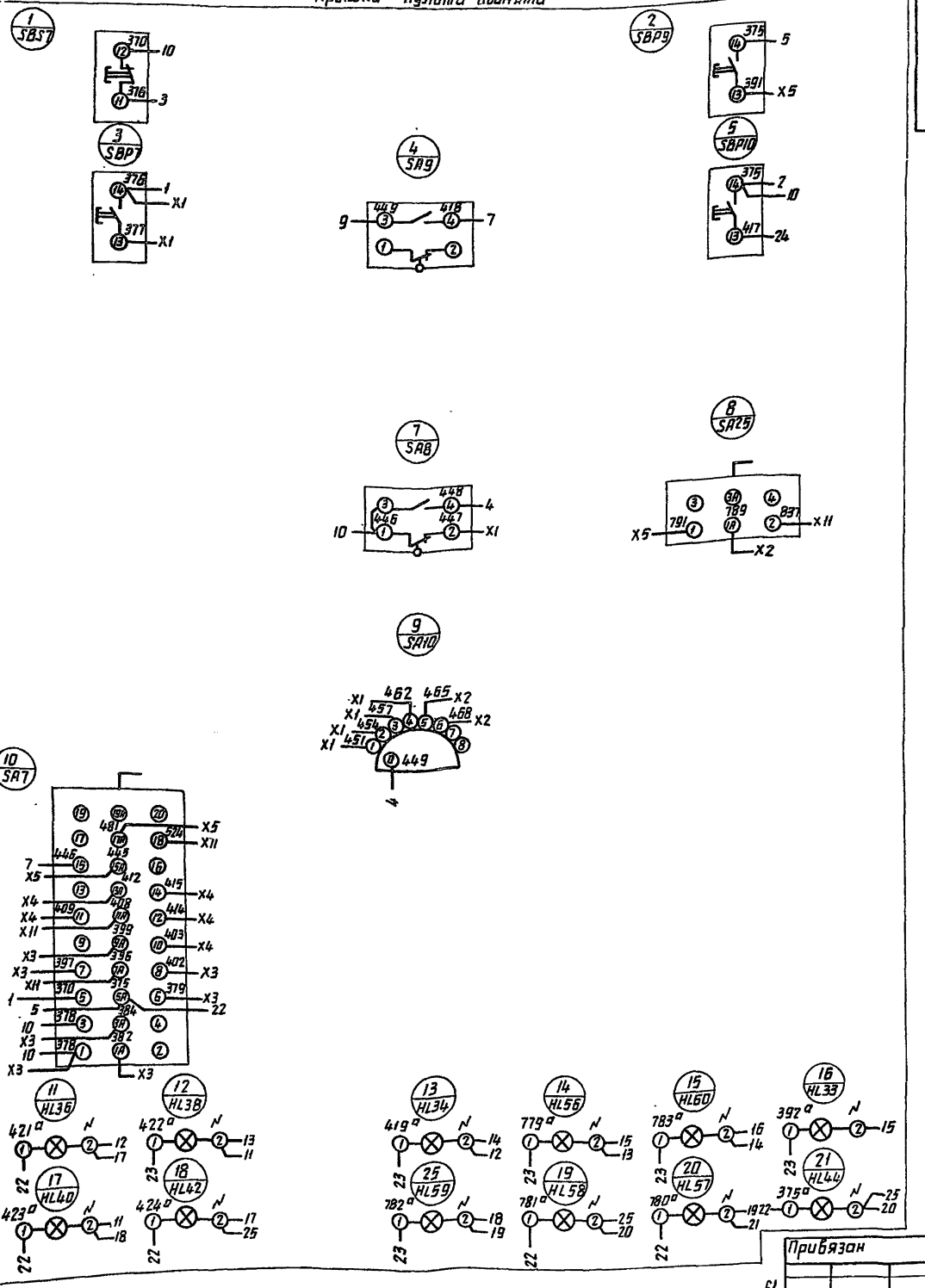

Типовой проект 708-18.85

Привязан

61
9032/11

Инв. №

					Т.П. 708-18.85		014.34	
Изм.	Лист	№ докум.	Подп.	Дата	Пульт 2П Схема электрическая соединений. (Исполнение I)	Лит.	Масса	Масштаб
Разраб.		Аржаникова		1.11.84				
Пров.		Синер		1.11.84				
Т.контр.						Лист 1	Листов 2	
Рук.		Волк		1.11.84		Гипростроммашина г. Киев		
Н.контр.		Бурман		13.11.84				
Утв.		Бельфор		1.11.84				

Копировал

Формат А2

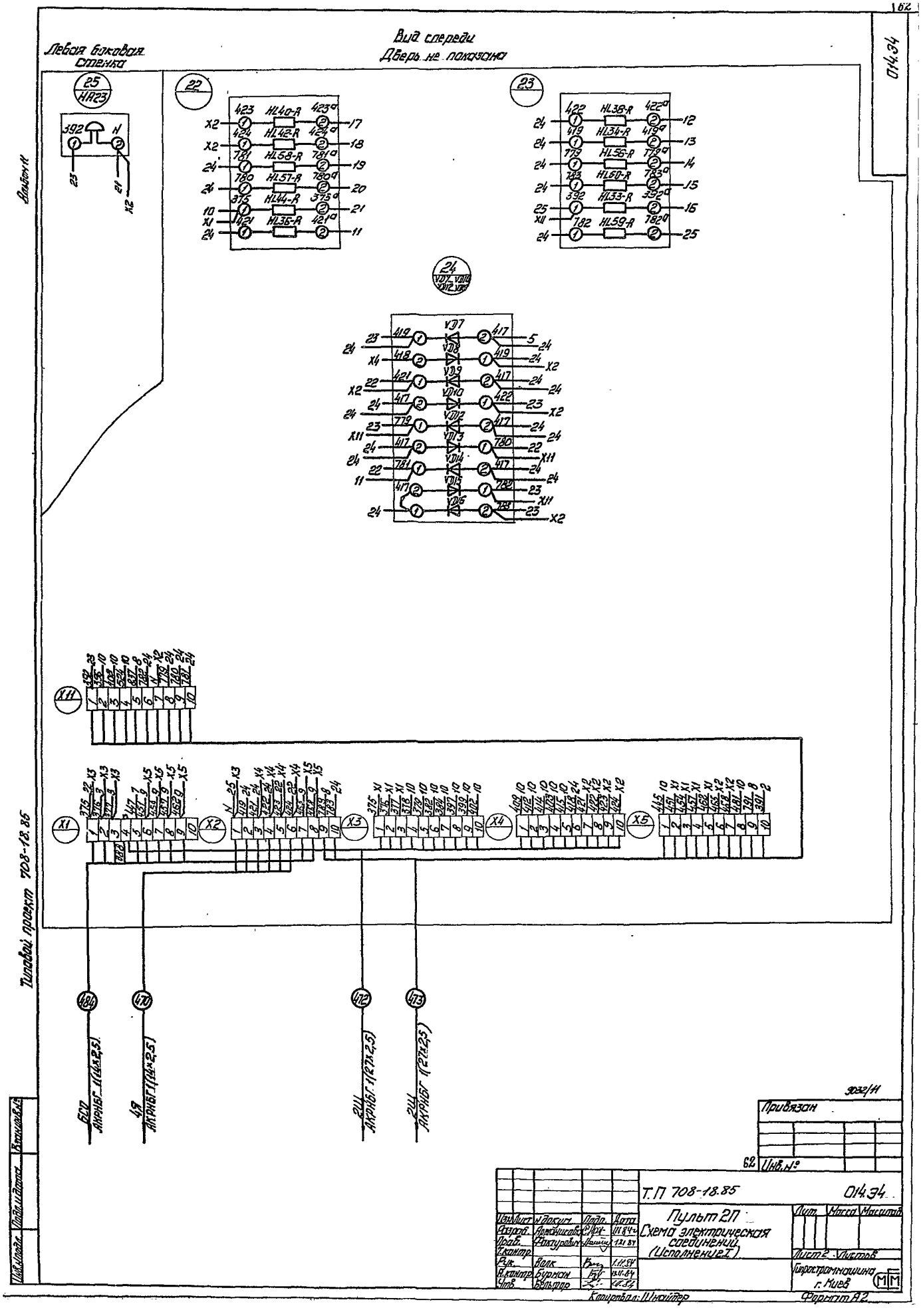

Вид спереди
Дверь не показана
Левая боковая стенка
Вальцы 11
Типовой проект 708-18.85
Т.П 708-18.85
014.34
Пульт 2П
Схема электрическая соединений (Исполнение I)
Привязан
Инв. №
Лит.
Масса
Масштаб
Лист 2
Листов
Гипростроммашина г. Киев
Копировал: Шнайдер
Формат А2

Вид со стороны монтажа
Крышка пульта поднята

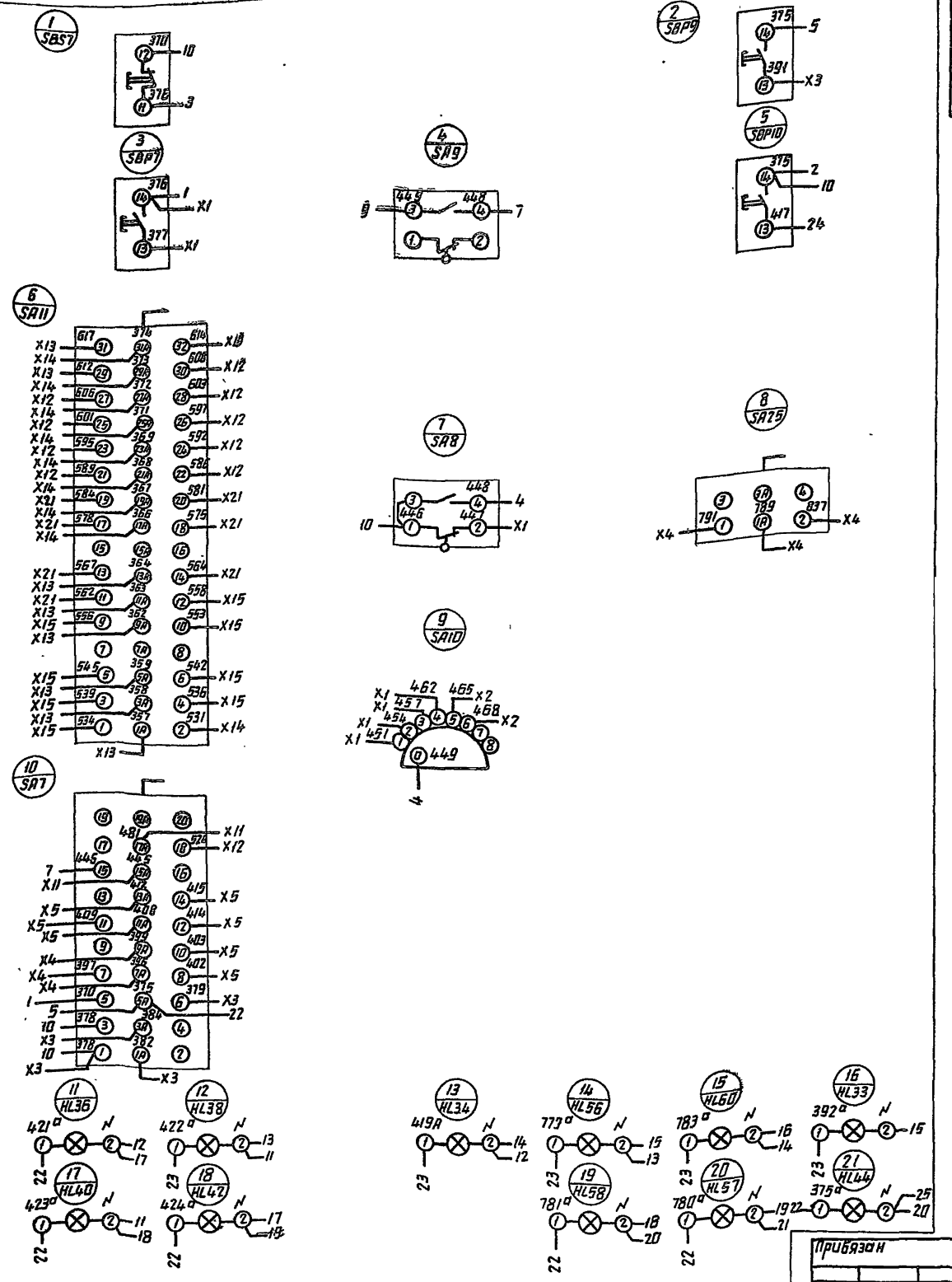

Альбом 11

Типовой проект 708-18.85

Инв. № подл. | Подп. и дата | Взам. инв. №

Изм.	Лист	№ докум.	Подп.	Дата
Разраб.		Чжаников		11.84
Пров.		Синер		11.84
Т.контр.				
Нач.		Волк		11.84
Н.контр.		Бурман		11.84
Утв.		Бельфор		11.84

Копировал

Т.П. 708-1885 014.34

Пульт 2П
Схема электрическая соединений.
Исполнение II

Лит.	Масса	Масштаб

Лист 1 Листа 6 2

Гипростроммашина г. Киев

Формат А2

Привязан

Инв. №

9032/11

63

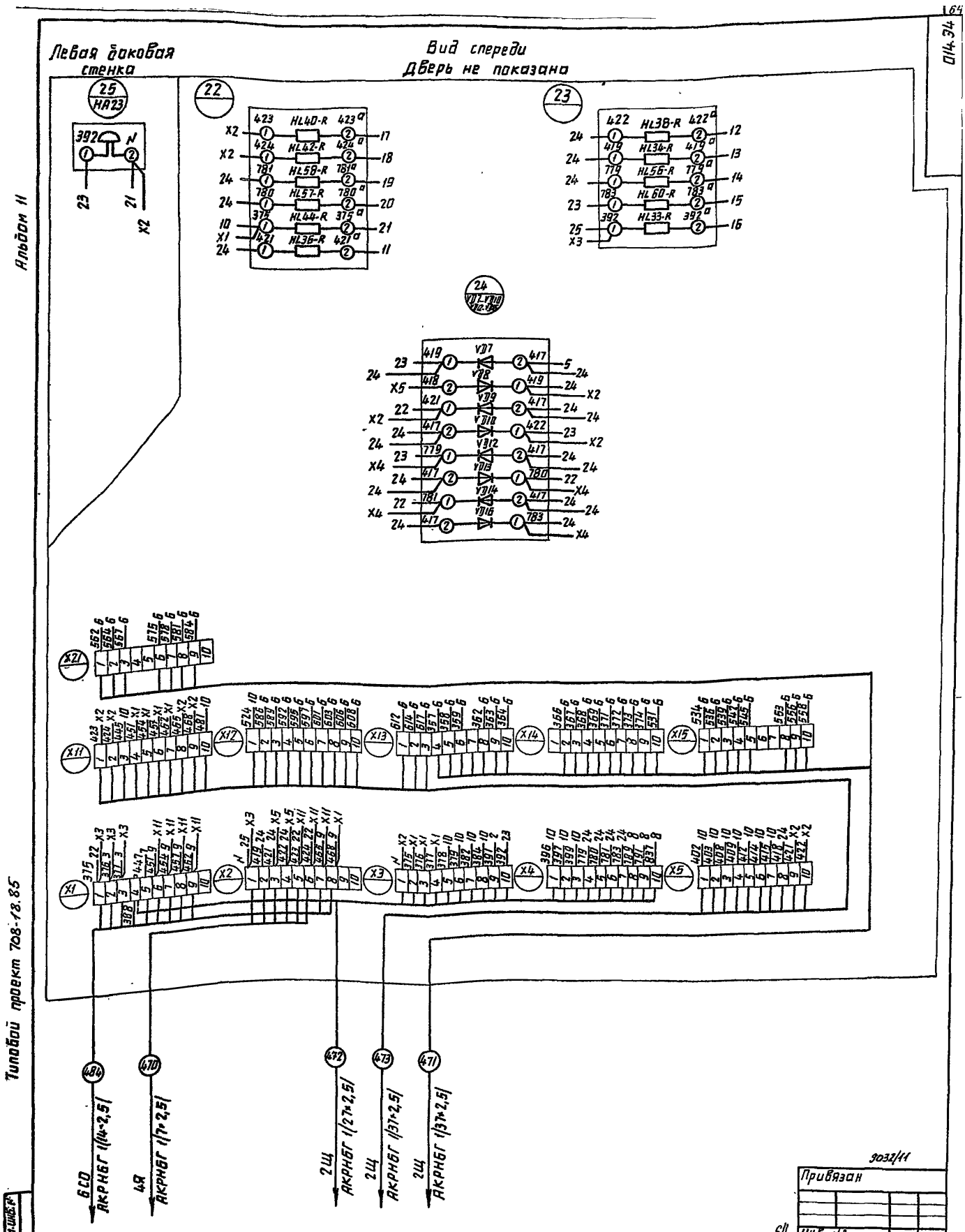

9032/11

Привязан

Инв. №

64

т.п. 708-18.85

014.34

Изм.	Лист	№ докум.	Подп.	Дата
Разраб.		Аржаникова		1.11.84
Пров.		Фактурович		1.XI.84
Т.контр.				
Рук.		Волк		1.11.84
Н.контр.		Бурман		1.11.84
Утв.		Бельфор		1.11.84

Пульт 2П
Схема электрическая соединений.
(Исполнение II)

Лит.	Масса	Масштаб

Лист 2 Листов

Гипростроммашина г Киев

Копир. Олейник

Формат А2

Инв. № подл. | Подп. и дата | Взам. инв. №

Альбом VI

Типовой проект 708-18.85

Формат	Зона	Поз.	Обозначение	Наименование	Кол.	Примечание
				Документация		
*			015.ВО	Чертеж общего вида		*А3, А3, А3
			015.Э4	Схема электрическая соединений		
*			015.ТБ2	Таблица перечня надписей		*А4, А4
А4			015.ТБ3	Таблица межпанельных соединений		
				Сборочные единицы		
				Блоки и панели		
А3	1	01	015.ВО Лист2	Панель	01	
А3	2	02	015.ВО Лист3	Панель	01	
	1	03		БОУ5130-3774 УХЛ4Б	01	
	1	03		БОУ5130-3674 УХЛ4Б	01	Для схемы исполнения II
	1	04		БОУ5130-3874 УХЛ4Б	01	
	1	05		БОУ5130-4074 УХЛ4Б	01	

Привязан:

Инв. №

Т.П. 708-18.85 015.ТБ1

Изм.	Лист	№ докум.	Подп.	Дата
Разраб.		Арвиникова		
Пров.		Фактурович		
Рук.		Валк		
Н.контр.		Бурман		
Утв.		Бельтар		

Щит открытый 1Щ. Технические данные аппаратов. Тракт II

Лит. | Лист 1 | Листов 3

Гипростроммашина г. Киев

Копировал: Формат А4

Альбом VI

Типовой проект 708-18.85

Формат	Зона	Поз.	Обозначение	Наименование	Кол.	Примечание
	2			Н1 01		
		10		Выключатель А63-МУ3	02	SF1, SF2
				У~220В, УР 58, отс.10		
		11		Пускатель	03	К1, К15,
				ПМЛ-1000 4В, У~220В		К16
				Приставка ПКЛ-1004В	04	
		12		Пускатель	01	К8
				ПМЛ-1000 4В, У~220В		
				Приставка ПКЛ-1004В	01	
		13		Пускатель	03	К9, К26,
				ПМЛ-1000 4В, У~220В		К27
		14		Пускатель	01	К14
				ПМЛ-1000 4В, У~220В		
				Приставка ПКЛ-1004В	01	
		15		Пускатель	03	К4, К5,
				ПМЛ-1010 4В, У~220В		К6
				Приставка ПКЛ-1004В	03	
		16		Пускатель	01	К28
				ПМЛ-1010 4В, У~220В		
				Приставка ПКЛ-1004В	01	
		17		Пускатель	03	К22, К23, К29
				ПМЛ-1010 4В, У~220В		

Привязан:

Инв. №

Т.П. 708-18.85 015.ТБ1 Лист 2

Копировал: Формат А4

08:100

Альбом VI

Типовой проект 708-18.85

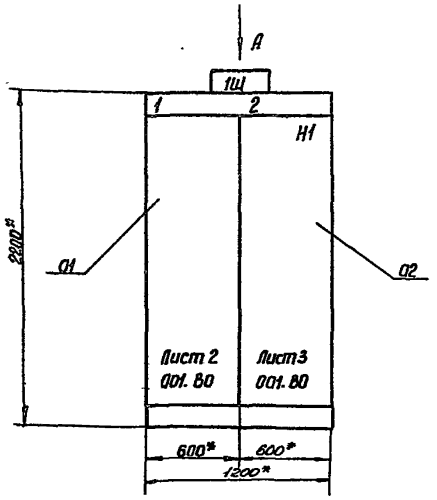

1* Размеры для справок.

Строка	1 Ввод ~ 380В	Общие цепи
	2 Конвейер N8	
	3 Конвейер N6	
	4 Конвейер N4	
Панель	1	2

Вид А
М1:50

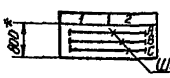

9032/VI

Привязан:

Инв. №

65

ТП 708-18.85 015.ВО

Изм.	Лист	№ докум.	Подп.	Дата
Разраб.		Арвиникова		
Пров.		Фактурович		
Рук.		Валк		
Н.контр.		Бурман		
Утв.		Бельтар		

Щит открытый 1Щ. Чертеж общего вида. Тракт II

Лит | Масса | Масштаб 1:20

Лист 1 | Листов 3

Гипростроммашина г. Киев

Копировал: Формат А3

015.80

Альбом 11

Типовой проект 708-18.85

Инв.№подл. | Подп. и дата | Взам.инв.№

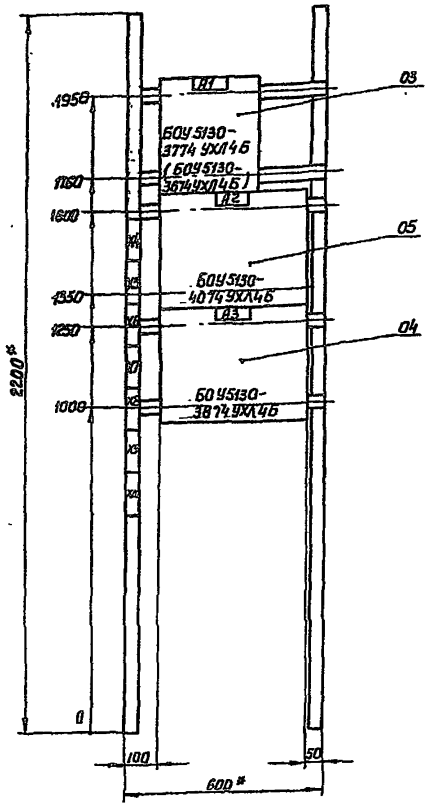

* Размеры для справок.

В скобках указан тип блоков для схемы 1 исполнения II

Привязан:

Инв.№

Панель 1

				ТП. 708-18.85	015.80
Изм.	Лист	№докум.	Подп.	Дата	Щит открытый (щ. Чертеж общего вида. Тракт II	Лит.	Масса	Масштаб
Разраб.		Ермоленко		11.84				1:10
Пров.		Факторович		11.84		Лист 2	Листов	
Т.контр.						Гипростроммашина г.Киев		
Рук.		Волк		11.84				
Н.контр.		Бурман		11.84				
Утв.		Бельфор		11.84				

Копировал

Формат А3

0158О

Альбом 11

Типовой проект 708-18.85

Инв.№подл. | Подп. и дата | Взам.инв.№

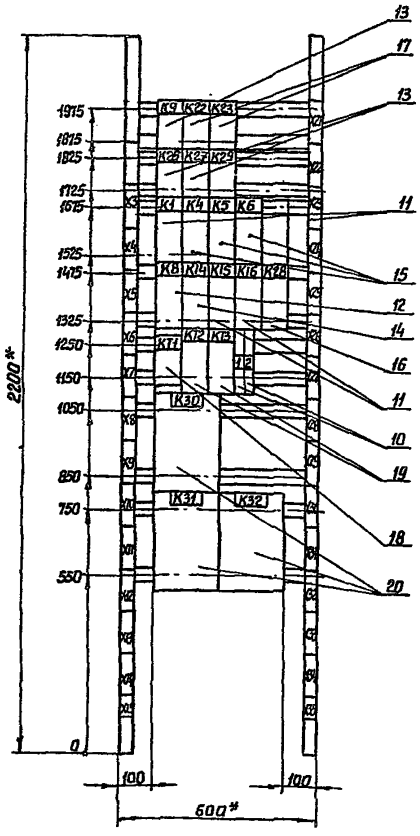

* Размеры для справок

3032/11

Привязан

66

Инв.№

Панель 2 (набор 1)

				ТП. 708-18.85	015.80
Изм.	Лист	№докум.	Подп.	Дата	Щит открытый (щ. Чертеж общего вида Тракт II	Лит.	Масса	Масштаб
Разраб.		Ермоленко		11.84				1:10
Пров.		Факторович		11.84		Лист 3	Листов	
Т.контр.						Гипростроммашина г.Киев		
Рук.		Волк		11.84				
Н.контр.		Бурман		11.84				
Утв.		Бельфор		11.84				

Копировал

Формат А3

Альбом II

Типовой проект 708-18.85

Форм.	Зон.	Поз	Обозначение	Наименование	Кол	Примечание
		18		Реле ВЛ-45УХЛ4-I,	01	КТ1
				U~220 В, ВВ20-200С		
		19		Реле РВП72-322100У4	02	КТ2, КТ3
				U~220 В		
		20		Реле РС-67У3,	03	К30, К31,
				комплект датчик ДМ-2		К32
				Блок зажимов	41	
				Б324-4П25-В/ВУЗ-10		
				Блок зажимов	02	
				Б324-4П25-В/ВУЗ-5		

Привязан

Инв. №

Изм | Лист | № докум | Подп. | Дата

Т п. 708-18.85 015.ТБ1 Лист 3

Копировал Формат А4

Альбом II

Типовой проект 708-18.85

Панель	Строка	Надпись	Поз. обозначение	Место надписи	Текст надписи	Кол	Вид шрифта	Заготовка
1	1			Верхнее	Ввод ~380 В	1		
	2			обрамление	Конвейеры №№ 2,3,4,7	1		
	3			щита	Вибраторы	1		
	4				Виброзатворы-питатели	1		
2				То же	Общие цепи	1		
		1		Табличка	Цепи управления	1		
		2		То же	Цепи сигнализации	1		
				"	К9	1		
				"	К22	1		
				"	К23	1		
				"	К24	1		
				"	К25	1		
				"	К26	1		
				"	К27	1		
				"	К29	1		
				"	К1	1		
				"	К4	1		
				"	К5	1		
				"	К6	1		
				"	К8	1		
				"	К14	1		
				"	К16	1		
				"	К28	1		
				"	КТ1	1		

Привязан

Инв. №

Т. п. 708-18.85 015.ТБ2

Изм	Лист	№ докум.	Подп.	Дата
Разраб.		Аржаникова		1.11.84
Пров.		Гуленко		1.11.84
Рук.		Волк		1.11.84
Н контр.		Бурман		1.11.84
Утв.		Бельфор		1.11.84

Щит открытый 1Щ. Таблица перечня надписей. Тракт II

Лит. | Лист 1 | Листов 2

Гипростроммашина г. Киев

Копировал Формат А4

Альбом II

Типовой проект 708-18.85

Панель	Строка	Надпись	Поз. обозначение	Место надписи	Текст надписи	Кол.	Вид шрифта	Заготовка
2				Табличка	КТ2	1		
				То же	КТ3	1		
				"	К30	1		
				"	К31	1		
				"	К32	1		

Привязан

Инв. №

Изм | Лист | № докум. | Подп. | Дата

Т.п. 708-18.85 015.ТБ2 Лист 2

Формат А4

Альбом II

Типовой проект 708-18.85

Откуда идет			Куда поступает			Генеральная маркировка	Откуда идет			Куда поступает			Генеральная маркировка
Панель	Колодка	Зажим	Панель	Колодка	Зажим		Панель	Колодка	Зажим	Панель	Колодка	Зажим	
п1	х4	3	п2	х23	6	141	п1	х23	9	п2	х6	5	82
п1	х22	1	п2	х5	3	А2	п1	х23	10	п2	х6	4	78
п1	х22	2	п2	х5	4	С2	п1	х24	1	п2	х34	4	А
п1	х22	3	п2	х7	8	4	п1	х24	2	п2	х34	5	В
п1	х22	4	п2	х11	5	86	п1	х24	3	п2	х34	6	С
п1	х22	5	п2	х6	7	91							
п1	х22	6	п2	х6	6	87							
п1	х22	7	п2	х5	5	А3							
п1	х22	8	п2	х5	6	С3							
п1	х22	9	п2	х4	1	7							
п1	х22	10	п2	х28	6	95							
п1	х23	1	п2	х6	9	101							
п1	х23	2	п2	х6	8	97							
п1	х23	3	п2	х9	7	23							
п1	х23	4	п2	х6	3	34							
п1	х23	5	п2	х5	1	А1							
п1	х23	6	п2	х5	2	С1							
п1	х23	7	п2	х30	6	1							
п1	х23	8	п2	х31	1	77							

9032/11 67

Привязан

Инв. №

Т-п. 708-18.85 015.ТБ3

Изм	Лист	№ докум.	Подп	Дата
Разраб		Аржаникова		1.11.84
Пров		Гуленко		1.11.84
Рук		Волк		1.11.84
Н контр		Бурман		1.11.84
Утв		Бельфор		1.11.84

Щит открытый 1Щ. Таблица межпанельных соединений. Тракт II

Лит. | Лист | Листов 1

Гипростроммашина г Киев

Копировал Формат А4

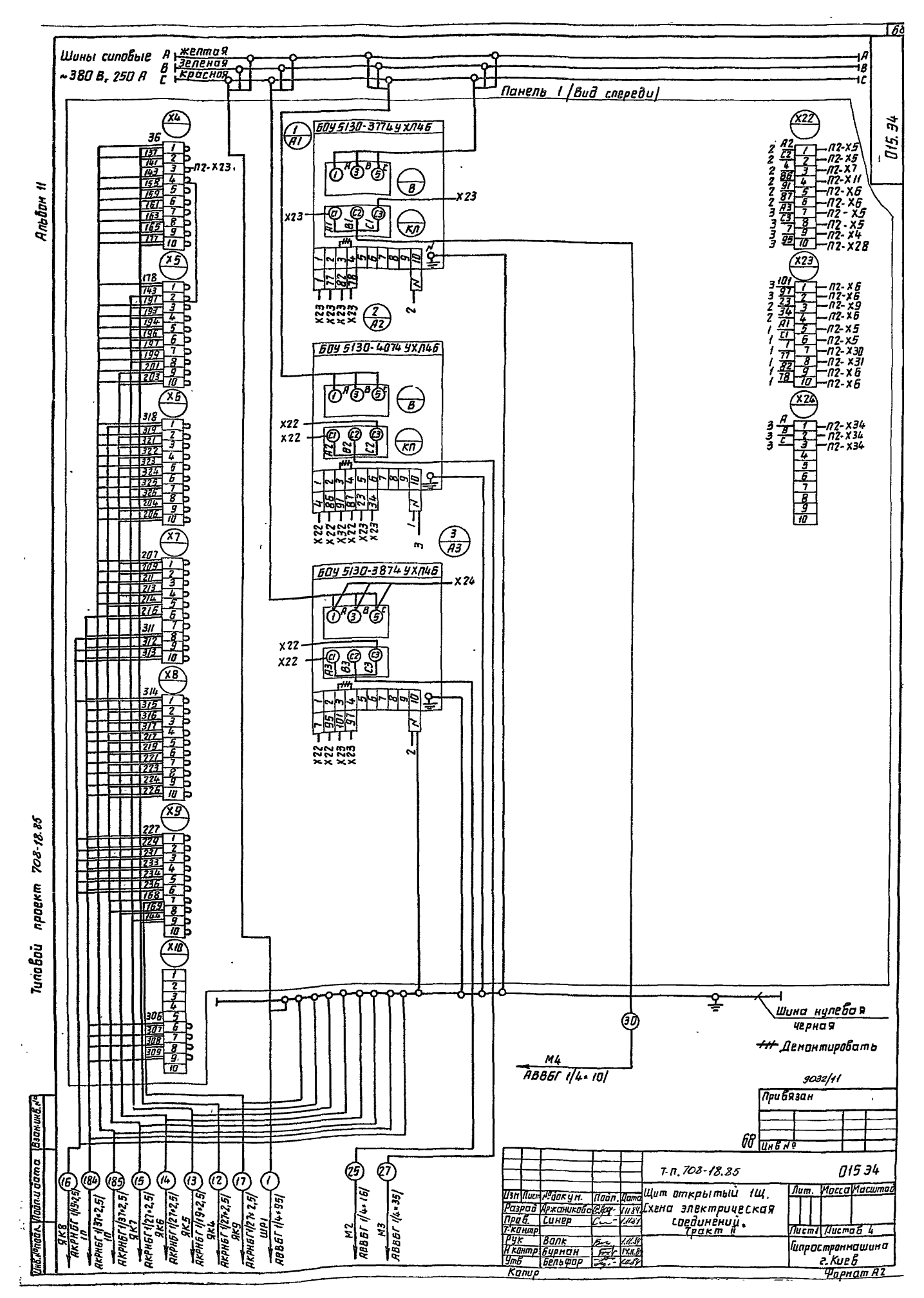

Шины силовые ~380 В, 250 А
A желтая
B зеленая
C красная
Панель 1 (Вид спереди)
Альбом 11
Типовой проект 708-18.85
БОУ 5130-3774 УХЛ4Б
БОУ 5130-4074 УХЛ4Б
БОУ 5130-3874 УХЛ4Б
Шина нулевая черная
Демонтировать
М4 АВВБГ 1/4×10
М2 АВВБГ 1/4×16
М3 АВВБГ 1/4×35
ЯК8 АКРНБГ 1/19×2,5
ЯК7 АКРНБГ 1/27×2,5
ЯК6 АКРНБГ 1/27×2,5
ЯК5 АКРНБГ 1/19×2,5
ЯК4 АКРНБГ 1/27×2,5
ЯК9 АКРНБГ 1/27×2,5
ШР1 АВВБГ 1/4×95
Т-П. 708-18.85
015 34
Щит открытый 1Щ. Схема электрическая соединений. Тракт II
Гипростроммашина г. Киев
Привязан
Инв №
Взам.инв.№
Подп.и дата
Инв.№подл.
Копир
Формат А2

Панель 2 (вид спереди)

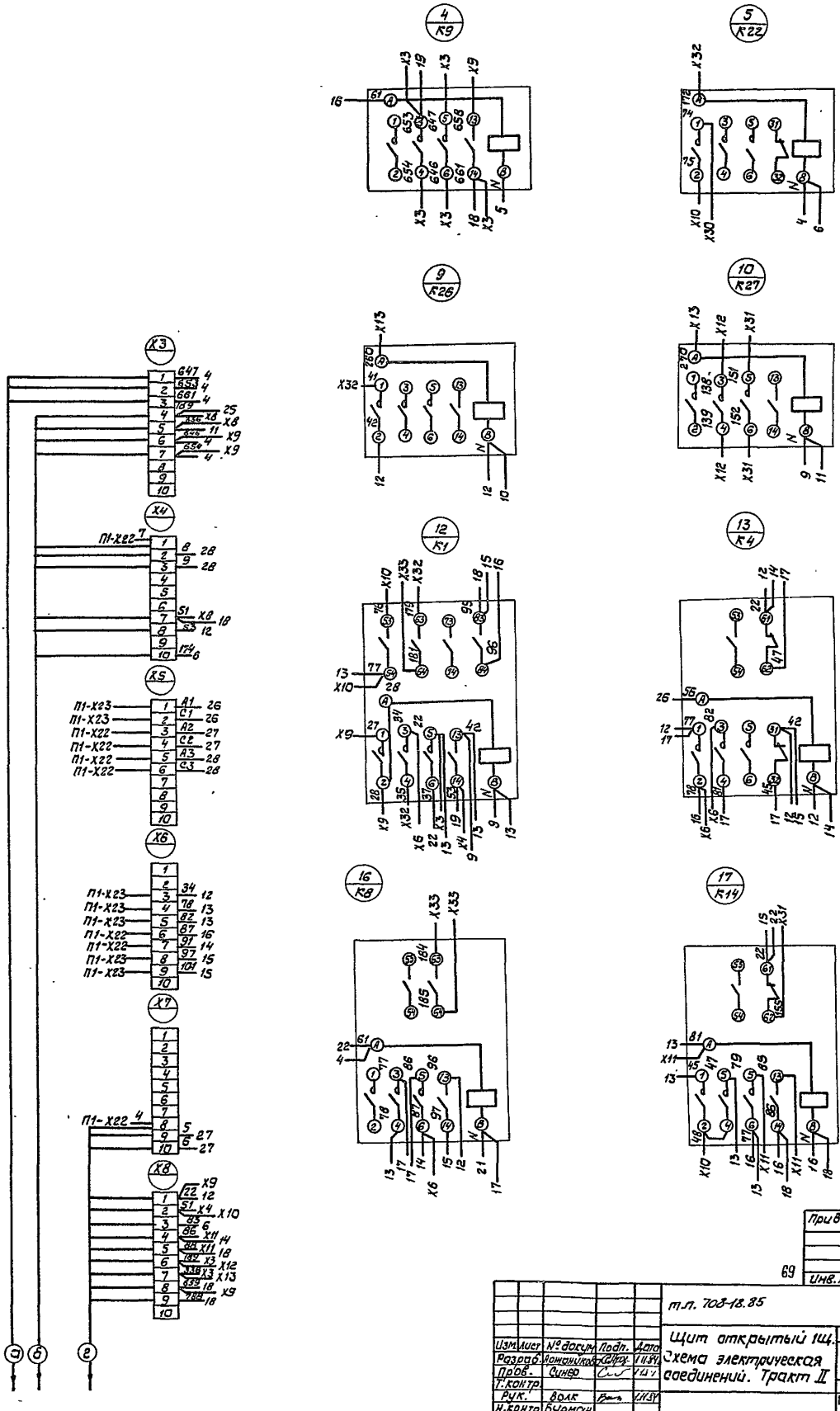

Альбом 11

Типовой проект 708-18.85

015. 34

9032/11

Привязан	
Инв. №	

69

т.п. 708-18.85

015. 34

Щит открытый 1щ. Схема электрическая соединений. Тракт II

Изм.	Лист	№ докум.	Подп.	Дата
Разраб.		Ложанников		11.84
Пров.		Синер		11.84
Т.контр.				
Рук.		Волк		11.84
Н.контр.		Бурман		
Утв.		Бельфор		11.84

Лит.	Масса	Масштаб

Лист 2 Листов

Гипростроммашина г. Киев

Копировал

Формат А2

Инв. № подл. | Подп. и дата | Вз. инв. №

Панель 2 /Вид спереди/

015.34

Альбом 11.

Типовой проект 708-18.85

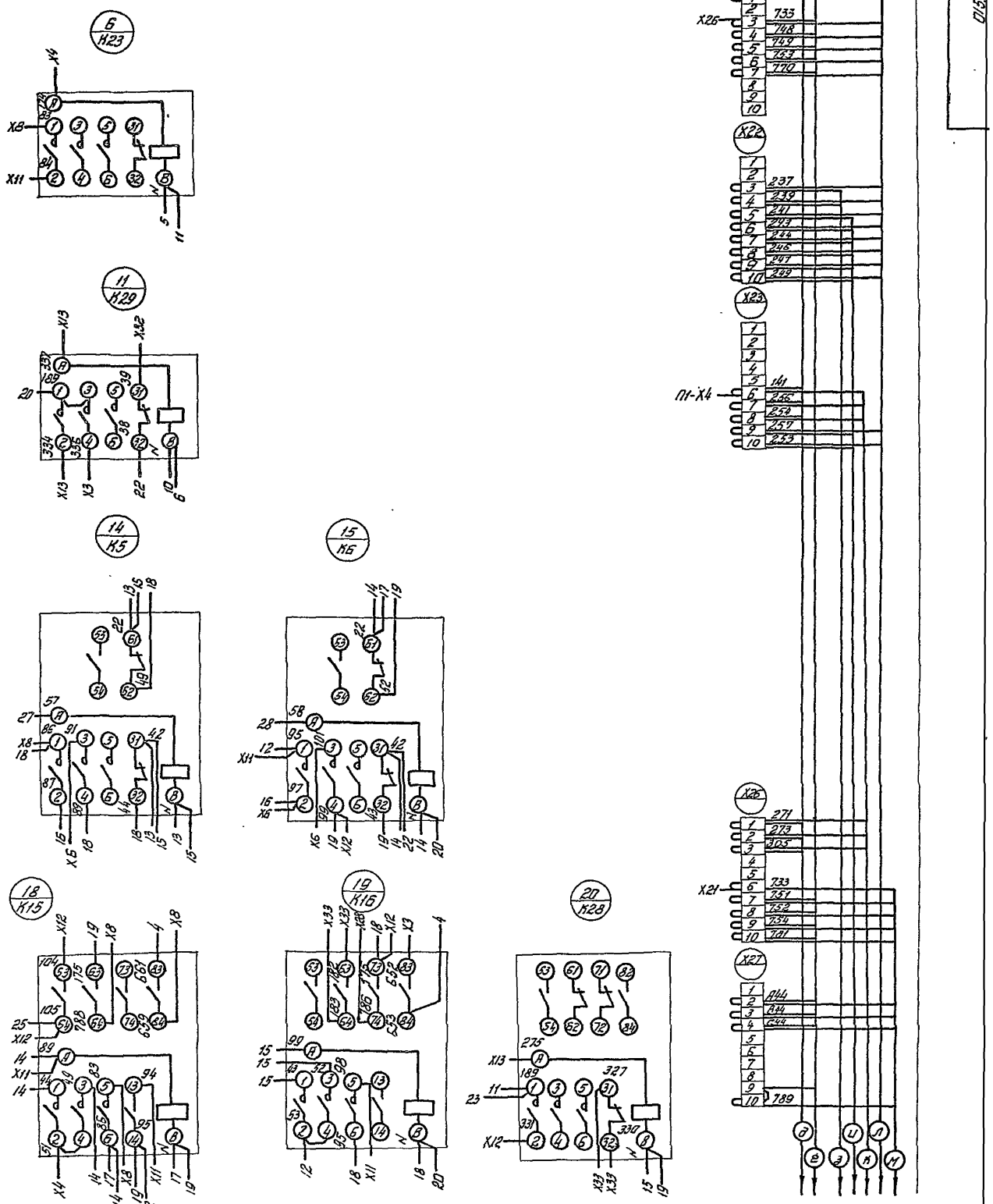

Привязан							
Инв. №							

70

9032/11

Изм.	Лист	№ докум.	Подп.	Дата	Т.П. 708-18.85	015.34	
Разраб.		Арнаникова		1.11.84	Щит открытый 1 Щ Схема электрическая соединений Тракт II	Лит.	Масса	Масштаб
Пров.		Синер		1.11.84				
Т.контр.						Лист 3.	Листов	
Рук.		Волк		1.11.84		Гипростроммашина г. Киев		
Н.контр.		Бурман		1.11.84				
Утв.		Бельгер		1.11.84				

Копировал: Шнайдер

Формат А2

Инв. № подл. | Подп. и дата | Взам. инв. №

Панель2

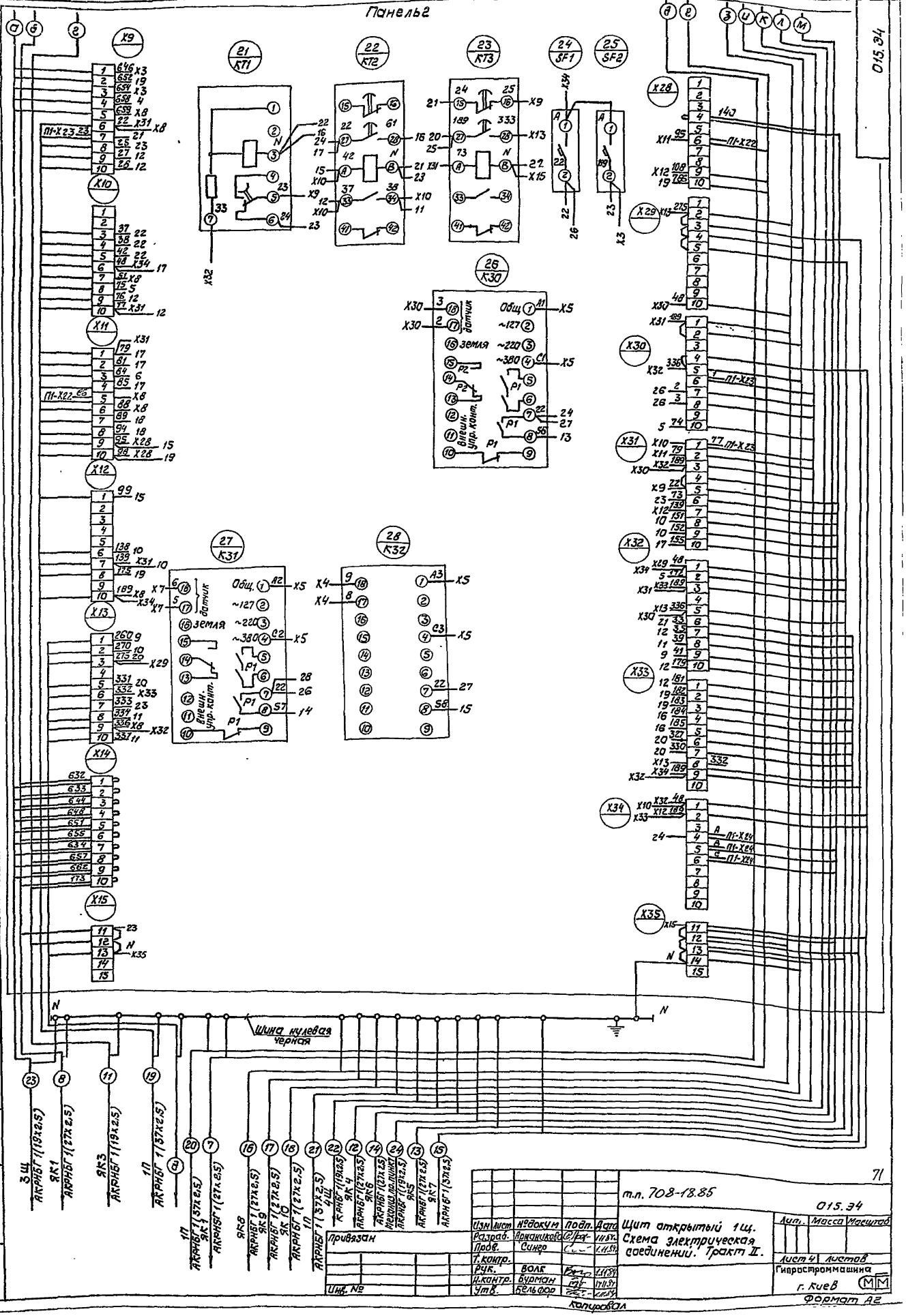

Изм.	Лист	№докум.	Подп.	Дата	т.п. 708-18.85	015.34
Разраб.		Арнаутов		11.84	Щит открытый 1Щ. Схема электрическая соединений. Тракт II.	Лит. / Масса / Масштаб
Пров.		Синер		11.84		Лист 41 Листов
Т.контр.						Гипростроммашина г. Киев
Рук.		Волк		11.84		
Н.контр.		Бурман		11.84		
Утв.		Бельфор		11.84		Формат А2

Привязан

Инв. №

Копировал

Типовой проект 708-18.85

Альбом 11

Типовой проект 708-18.85

Формат	Зона	Позиц.	Обозначение	Наименование	Кол.	Примечание
				Документация		
А3			012.ВО	Чертеж общего вида		
*			012.Э4	Схема электрическая соединений		*А2, А2, А2
*			012.ТБ2	Таблица перечня надписей		*А4, А4
				Сборочные единицы		
				Н51 01		
		01		Переключатель 24П4Н1	01	SA5
		02		Тумблер ТВ1-2У3	02	SA4
		03		Переключатель УП5316-С309У3	01	SA1
		04		Переключатель УП5313-С322У3	01	SA24
		05		Выключатель КЕ011У3, исполн.1	01	SBP1

Привязан

Инв.№

Изм	Лист	№ докум	Подп.	Дата
Разраб.		Арманикова		1.11.84
Пров.		Гуленко		1.11.84
Рук.		Волк		1.11.84
Н.контр.		Бурман		1.11.84
Утв.		Бельфор		1.11.84

тп 708-18.85 016.ТБ1

Пульт 1П. Технические данные аппаратов. тракт II

Лит.	Лист	Листов
	1	2

Гипростроммашина г. Киев

Копировал Формат А4

Взам.инв.№ | Подп. и дата | Инв.№ подл.

Альбом 11

Типовой проект 708-18.85

Формат	Зона	Позиц.	Обозначение	Наименование	Кол.	Примечание
		06		Выключатель КЕ011У3, исполн.4	04	SBP3... SBP6
		07		Выключатель КЕ011У3 исполн.5, толк. красн.	03	SBS1, SBS2 SBS5
		08		Выключатель КЕ011У3, исполн.3	01	SBS3
		09		Арматура АС12011У2, U-220В	02	HL30, HL31
		10		Арматура АС12013У2, U~220В	25	HL, HL1...HL28 HL25,26, HL28,29
		11		Диод КД 209	45	1-VD1...30-VD1 1-VD2...28-VD2 VD2...VD6
		10		Арматура АС12013У2, U~220В	18	HL, HL1...HL13 HL25,26, HL28,29 (сх.1, исп.II)
		11		Диод КД 209	31	1-VD1...13-VD1 1-VD2...13-VD2 VD2...VD6 (сх.1, исп.II)
		12		Звонок ЗВП220-М4	01	НА11
		13		Ручка НЛПВ.337.180	01	
				Блок зажимов БЗ24-4П25-В/8У3-10	16	

Привязан

Инв.№

Изм	Лист	№ докум	Подп.	Дата

тп 708-18.85 016.ТБ1 Лист 2

Копировал Формат А4

Взам.инв.№ | Подп. и дата | Инв.№ подл.

Альбом 11

Типовой проект 708-18.85

тп 012.ВО

Вид А

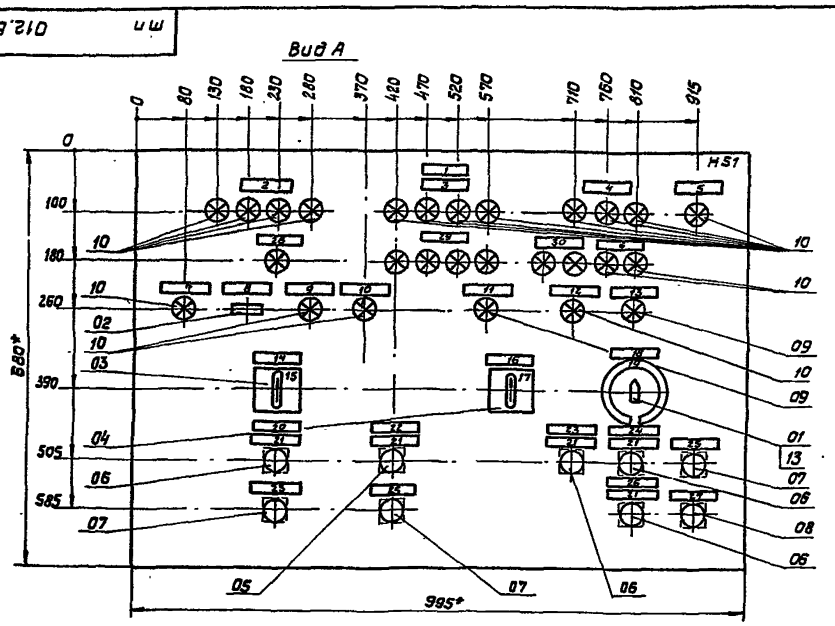

Габариты, мм

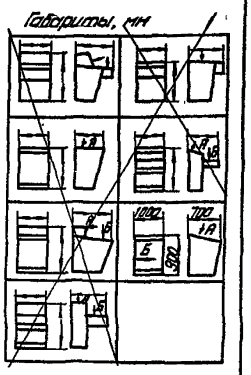

Вид Б М 1:20

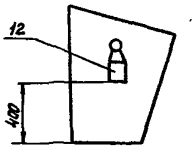

1.* Размеры для справок.

2. Неуказанные предельные отклонения размеров по

3. В контуре табличек и аппаратов указаны номера надписей по перечню надписей

Привязан

Инв.№

9032/11 72

Изм	Лист	№ докум	Подп.	Дата
Разраб.		Арманикова		1.11.84
Пров.		Гуленко		1.11.84
Т.контр.				
Рук.		Волк		1.11.84
Н.контр.		Бурман		1.11.84
Утв.		Бельфор		1.11.84

тп 708-18.85 016.ВО

Пульт 1П. Чертеж общего вида. Тракт II

Лит.	Масса	Масштаб
		1:5

Лист | Листов 1

Гипростроммашина г. Киев

Копировал Формат А3

Взам.инв.№ | Подп. и дата | Инв.№ подл.

Вид со стороны монтажа
Крышка пульта поднята

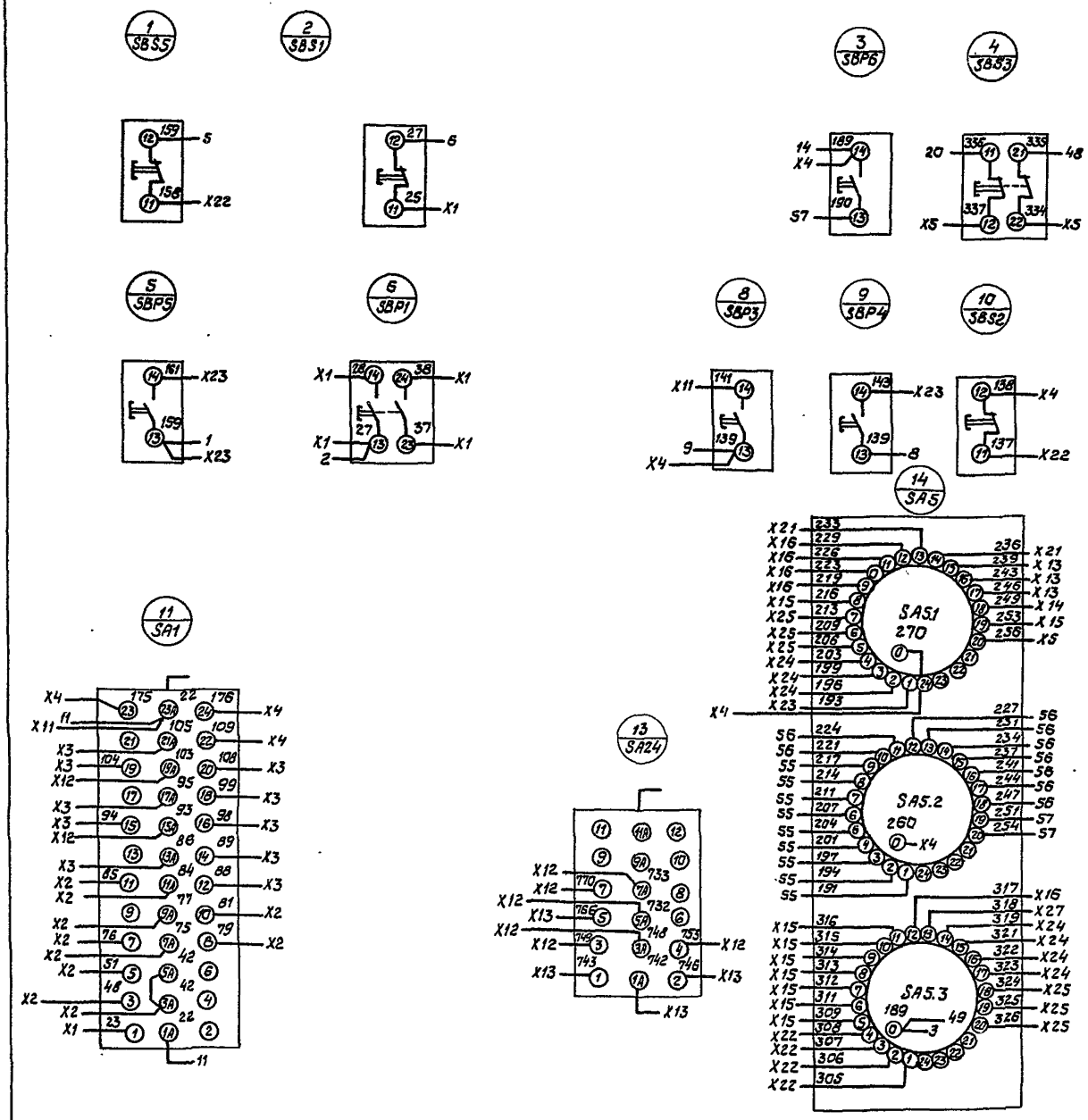

Альбом 11

Типовой проект 708-18.85

016.34

9032/11

Привязан	
Инв. №	

73

Изм	Лист	№ докум.	Подп.	Дата	тп 708-18.85		016.34
Разраб.		Арманикова		1.11.84г.	Пульт 1Г. Схема электрическая соединений. Тракт II	Лит.	Масса	Масштаб
Пров.		Синер		1.11.84				
Т.контр.						Лист 1	Листов 3	
Рук.		Волк		1.11.84		Гипростроммашина		
Н.контр.		Бурман		1.11.84				
Утв.		Бельфор		1.11.84		г. Киев		

Копировал

Формат А2

Инв. № подл. | Подп. и дата | Взам. инв. №

Альбом 11

Вид со стороны монтажа

Крышка пульта поднята

Левая боковая стенка

Вид спереди

дверь не показана

Типовой проект 708-13.85

Инв. № подл. | Подп. и дата | Взам. инв. №

				тп 708-13.85	016.34
Изм.	Лист	№ докум.	Подп.	Дата	Пульт 1П. Схема электрическая соединений. Тракт II
Разраб.		Арнаутова		11.84	
Пров.		Синер		11.84	
Т.контр.					
Рук.		Волк		11.84	
Н.контр.		Бурман		11.84	
Утв.		Бельфор		11.84	

Лит.	Масса	Масштаб
Лист 2	Листов	

Гипростраммашина, г. Киев

Копировал

Формат А2

Привязан

Инв. №

74

9032/41

Вид со стороны монтажа
Крышка пульта поднята

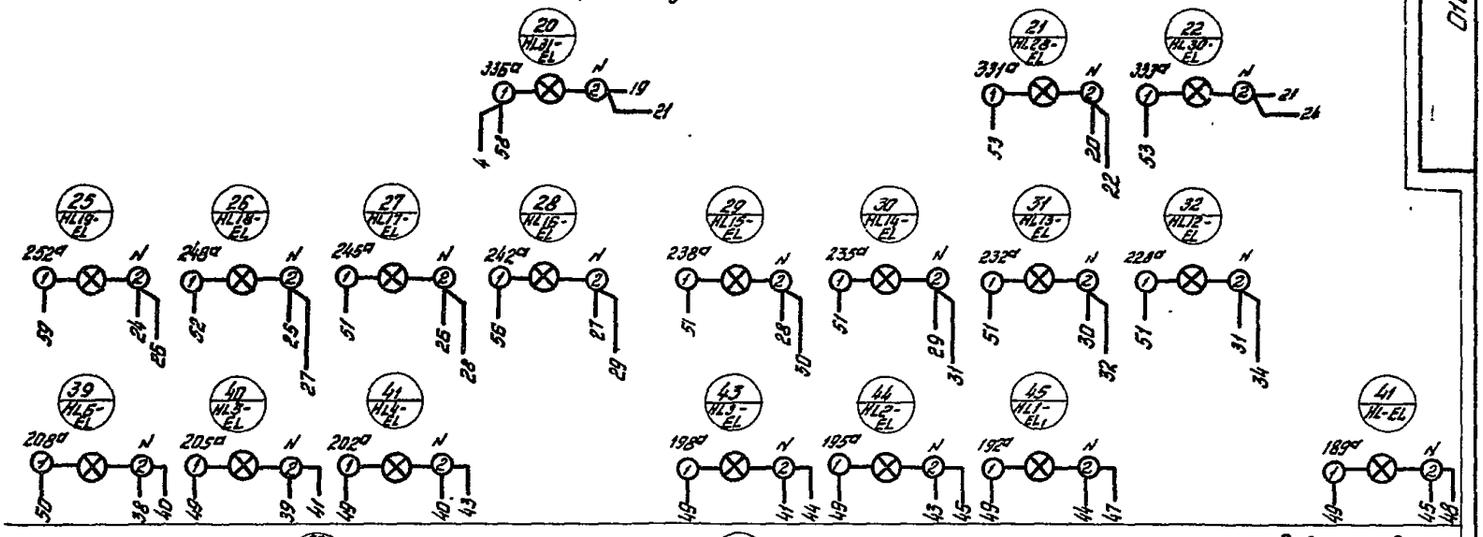

Вид спереди
Дверь не показана

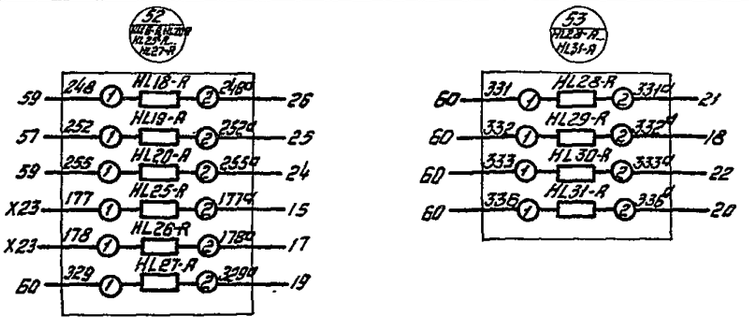

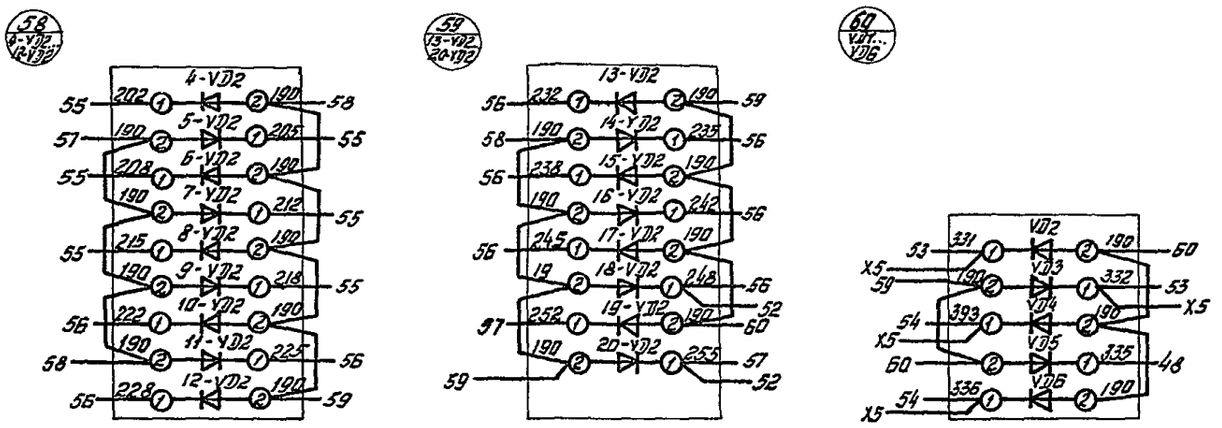

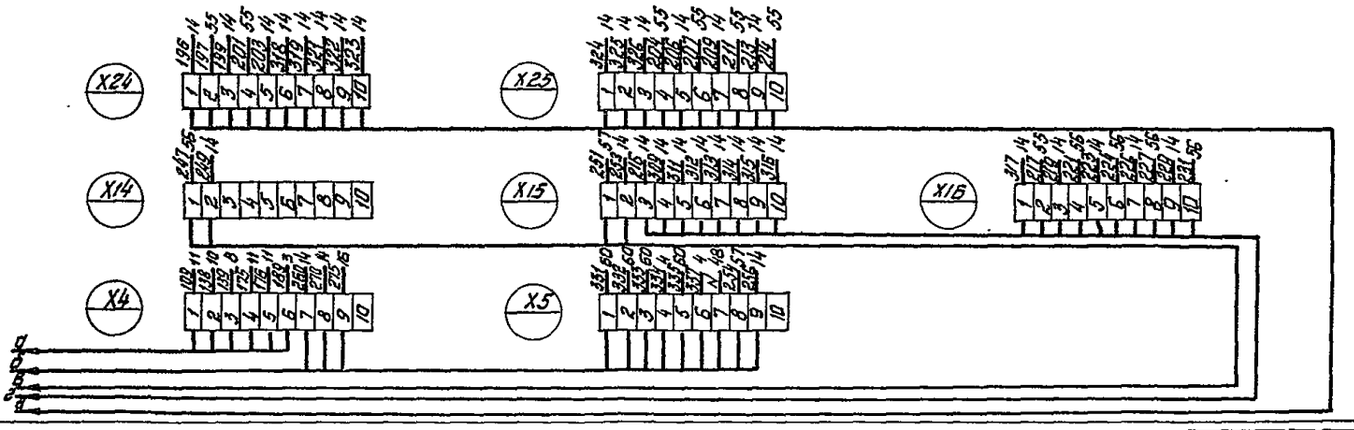

Типовой проект 90-32.84

Привязан.

Инв. № подл.

75
9032/11

					Т.П. 708-18.85	016.34	
Изм.	Лист	№докум.	Подп.	Дата	Пульт 1П Схема электрическая соединений. Тракт II	Лит.	Масса	Масштаб
Разраб.		Арнопиков		III.84				
Пров.		Сунер		4.11.84		Лист 3	Листов	
Т.контр.						Гипростроммашина г. Киев		
Рук.		Волк		4.11.84				
Н.контр.		Буртман		4.11.84				
Утв.		Бельгров		30.11.84				

Копировал: Шнайдер

Формат А2

gost.e-ecolog.ru