ТИПОВОЙ ПРОЕКТ

708-18.85

СКЛАД ЗАПОЛНИТЕЛЕЙ БЕТОНА ПРИРЕЛЬСОВЫЙ АВТОМАТИЗИРОВАННЫЙ С ДВУМЯ ТРАКТАМИ ПОДАЧИ ЕМКОСТЬЮ 6 ТЫС.КУБ.М

АЛЬБОМ 9

ОВ ОТОПЛЕНИЕ И ВЕНТИЛЯЦИЯ
ОЗ ОБОГРЕВ ЗАПОЛНИТЕЛЕЙ
ВК ВОДОПРОВОД И КАНАЛИЗАЦИЯ

9032/9
4 5-32

gost.e-ecolog.ru

КФЦИТП инв. N 9032/9

ЦЕНТРАЛЬНЫЙ ИНСТИТУТ ТИПОВОГО ПРОЕКТИРОВАНИЯ
ГОССТРОЯ СССР
КИЕВСКИЙ ФИЛИАЛ
г. Киев-57 ул. Эжена Потье № 12

Заказ № 7162 Инв. № 9032/9 Тираж 150

Сдано в печать 23 X 198 5 Цена 5-32

Типовой проект 708-18.85

Склад заполнителей бетона прирельсовый автоматизированный с двумя трактами подачи емкостью 6 тыс.куб.м

Альбом 9

Перечень альбомов

Альбом 1	ПЗ	Пояснительная записка
	ТХ	Технология производства
Альбом 2	ТХН	Общие виды нетиповых технологических металлических конструкций
Альбом 3		Закрытая емкость
	АР	Архитектурные решения
	КЖ	Конструкции железобетонные
	КМ	Конструкции металлические
	ОС	Организация строительства
Альбом 4		Закрытая емкость. Узлы и детали
	АР	Архитектурные решения
	КЖ	Конструкции железобетонные
	КМ	Конструкции металлические
Альбом 5		Вспомогательные сооружения склада для хранения щебня и песка
	АР	Архитектурные решения
	КЖ	Конструкции железобетонные
	КМ	Конструкции металлические
Альбом 6		Вспомогательные сооружения склада для хранения щебня песка и керамзита
	АР	Архитектурные решения
	КЖ	Конструкции железобетонные
	КМ	Конструкции металлические
Альбом 7		Автомобильное приемное устройство
	АР	Архитектурные решения
	КЖ	Конструкции железобетонные
	КМ	Конструкции металлические
Альбом 8	КЖИ	Сборные железобетонные элементы и металлические изделия
Альбом 9	ОВ	Отопление и вентиляция
	ОЗ	Обогрев заполнителей
	ВК	Водопровод и канализация
Альбом 10	ЭМ	Силовое электрооборудование
	ЭО	Электрическое освещение
	ВС	Воздухоснабжение
Альбом 11		Задание заводу-изготовителю на комплектные электротехнические устройства
Альбом 12	СО	Спецификация оборудования
Альбом 13	ВМ	Ведомости потребности в материалах
Альбом 14 части 1,2,3 и 4	С	Сметы
Альбом 15	ПР	Показатели результатов применения научно-технических достижений в строительных решениях проекта

ТП № 409-29-74.83 „Механизированный приемный пункт для выгрузки заполнителей бетона на два проходных пути с фронтом на один полувагон."

Утвержден
Госстроем СССР
Протокол №8А-2 от 7 января 1983 г
Введен в действие институтом
Промтрансниипроект приказ №321 от 09.12.83 г.

Разработан
Харьковским Промстройниипроектом
Главный инженер института Довгий
Главный инженер проекта Туринский

КФЦИТП инв. № 9032/9
привязан
Инв. №

Альбом 9

Типовой проект

План-схема №1 исполнения I, II

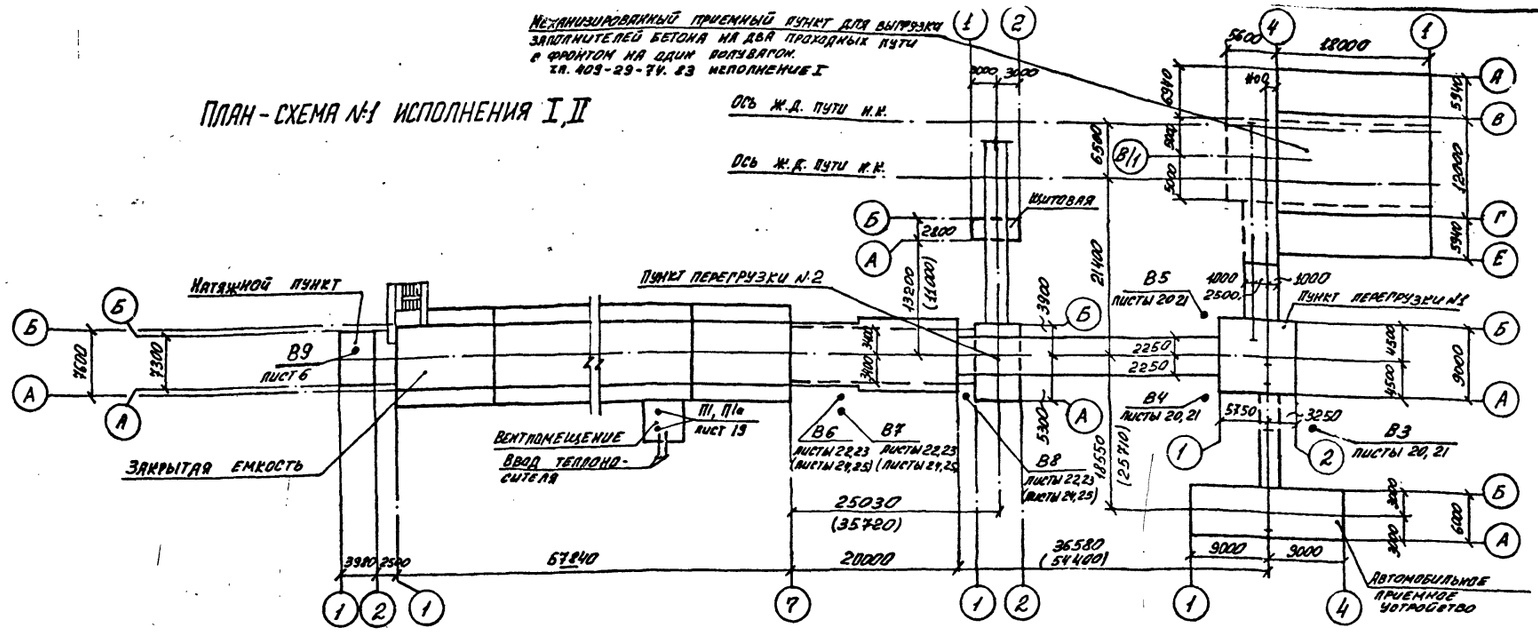

План-схема №2. Исполнения I, II

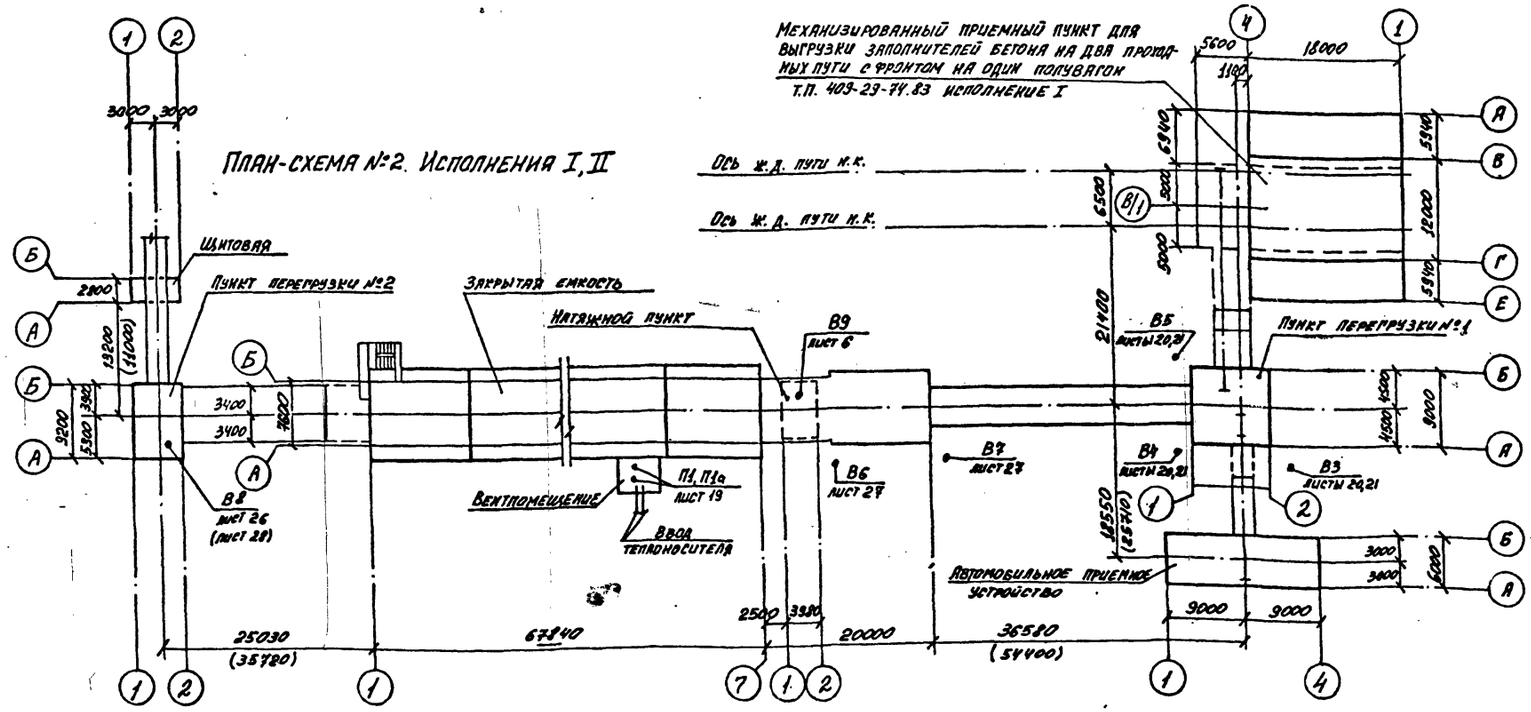

Основные показатели по чертежам отопления и вентиляции

Наименование здания (сооружения) помещения	Объем м³	Периоды года при tн, °С	Расход тепла, Вт (ккал/ч)				Расход холода Вт (ккал/ч)	Установленная мощность электродвигат. кВт
			На отопление	На вентиляцию	На горячее водоснабжение	Общий		
Исполнение I								
Закрытая емкость		−30	56360 (48460)	223300 (192000)	—	279660 (240460)	—	60,25
Пункт перегрузки №2								
Щитовая		−30	6470 (5560)	—	—	6470 (5560)	—	—
Пункт перегрузки №1, автомобильное приемное устройство		—	—	—	—	—	—	48,5
Исполнение II								
Закрытая емкость		−30	74670 (64200)	251210 (216000)	—	325870 (280200)	—	56,75
Пункт перегрузки №2								
Щитовая		−30	6470 (5560)	—	—	6470 (5560)	—	—
Пункт перегрузки №1, автомобильное приемное устройство		—	—	—	—	—	—	48,5

Ведомость ссылочных и прилагаемых документов

Обозначение	Наименование	Примечание
4.904-46 вып. II÷IV	Циклоны „НИИОГАЗ" ЦН-11	
1.494-25	Подставки под калориферы	
5.904-5	Гибкие вставки к центробежным вентиляторам.	
3.904-18. В.1	Клапаны перекидные	
5.904-13 в. о.1	Заслонки воздушные	
1.494-27 в.1	Блок, лебедка ручная	

9032/9 2

Проект разработан в соответствии с действующими нормами и правилами и предусматривает мероприятия, обеспечивающие взрывную, взрывопожарную и пожарную безопасность при соблюдении установленных правил безопасности при эксплуатации здания.

Гл. инженер проекта /Туринский/

Инв. №		
ГИП	Туринский	
Нач. отд.	Розенталь	
Н. контр.	Кивгила	
Гл. спец.	Шапильский	
Рук. груп.	Кивгила	
Инженер	Белобородова	
Рук. груп.	Кивгила	
Инженер	Воронина	

Привязан:

ТП 708-18.85 ОВ

Склад заполнителей бетона прирельсовый автоматизированный с двумя трактами подачи емкостью 6 тыс. куб. м

Стадия	Лист	Листов
Р	1	28

Общие данные (начало)

Госстрой СССР ХАРЬКОВСКИЙ ПРОМСТРОЙНИИПРОЕКТ

Согласовано: Гр. ВК Давыдова; Гр. АР Зарб; Гр. КЖ Фридланд; Гр. КМ; Учитель

Инв. № подл. | Подпись и дата | Взамен инв. №

Альбом 9

Типовой проект

ХАРАКТЕРИСТИКА ОТОПИТЕЛЬНО-ВЕНТИЛЯЦИОННЫХ СИСТЕМ

Обозначение системы	Кол. систем	Наименование обслуживаемого помещения (технологического оборудования)	Тип вентустановки	Вентилятор: тип, исполнение по взрывозащите	№	Схема исполнения	Положение	L м³/ч	ΔP па (кгс/м²)	n об/мин	Электродвигатель: тип, исполнение по взрывозащите	N, квт	n об/мин	Воздухонагреватель: тип	№	Кол.	Т-ра нагрева от	Т-ра нагрева до	Расход тепла вт (ккал/ч)	ΔP па (кгс/м²)	Фильтр: тип	№	Кол.	ΔP па (кгс/м²)	Концентрация мг/м³ начальная	Концентрация мг/м³ конечная	Примечание
Исполнение I																											
П1, П1а	2	Подштабельная галерея	радиальный	В-Ц4-75	8	1	П=45° Л45°	16000	980 (98)	970	4А132М6	7,5	970	КПС	8П	2	-30	12	234460 (201600)	190 (19)	ФЯВ	—	12	100 (10)	—	—	П1 – П=45° П1а – Л45°
В3	1	Автомобильное приемное устройство	пылевой	В-ЦП6-45	8	6	П0°	12000	2500 (250)	1440	4А160М4	18,5	1465	—	—	—	—	—	—	—	Циклон ЦН-11	⌀800	4	700 (70)	500	50	
В4, В5	2	Пункт перегрузки №1	пылевой	В-ЦП7-40	6	6	П=0° П0°	5000	2500 (250)	1790	4А160S4	15	1465	—	—	—	—	—	—	—	Циклон ЦН-11	⌀500	4	700 (70)	500	50	
В6, В7	2	Перегрузка с ленточного конвейера на сбрасывающую тележку	пылевой	В-ЦП7-40	6	6	П0°	5000	2500 (250)	1790	4А160S4	15	1465	—	—	—	—	—	—	—	Циклон ЦН-11	⌀500	4	700 (70)	500	50	
В8	1	Пункт перегрузки №2	пылевой	В-ЦП7-40	6	6	П0°	10000	2600 (260)	2000	4А180S4	22	1470	—	—	—	—	—	—	—	Циклон ЦН-11	⌀500	4	700 (70)	500	50	В4 – П=0° В5 – П0°
В9	1	Подштабельная галерея	крышный	ВКР 5,00 45.6.01.91	5	1	—	6000	266 (26,6)	920	4А80А6У2	0,75	920	—	—	—	—	—	—	—	Циклон ЦН-11	⌀630	4	950 (95)	500	50	
Исполнение II																											
П1, П1а	2	Подштабельная галерея	радиальный	В-Ц4-70	8	1	П=45° Л45°	18000	950 (95)	970	4А132М6	7,5	970	КПС	9П	2	-30	12	263770 (226800)	240 (24)	ФЯВ	—	12	100 (10)			П1 – П=45° П1а – Л45°
В3	1	Автомобильное приемное устройство	пылевой	В-ЦП6-45	8	6	П0°	12000	2500 (250)	1440	4А160М4	18,5	1465	—	—	—	—	—	—	—	Циклон ЦН-11	⌀800	4	700 (70)	800	70	
В4, В5	2	Пункт перегрузки №1	пылевой	В-ЦП7-40	6	6	П=0° П0°	7000	2300 (230)	1790	4А160S4	15	1465	—	—	—	—	—	—	—	Циклон ЦН-11	⌀500	4	1200 (120)	800	70	
В6, В7	2	Перегрузка с ленточного конвейера на сбрасывающую тележку	пылевой	В-ЦП7-40	6	6	П0°	7000	2300 (230)	1790	4А160S4	15	1465	—	—	—	—	—	—	—	Циклон ЦН-11	⌀500	4	1200 (120)	800	70	
В8	1	Пункт перегрузки №2	пылевой	В-ЦП6-45	8	6	П0°	12000	2500 (250)	1440	4А160М4	18,5	1465	—	—	—	—	—	—	—	Циклон ЦН-11	⌀800	4	700 (70)	800	70	В4 – П=0° В5 – П0°
В9	1	Подштабельная галерея	крышный	В КР 5.00 45.6.01.91	5	1	—	6000	266 (26,6)	920	4А80А6У2	0,75	920	—	—	—	—	—	—	—	Циклон ЦН-11	⌀800	4	700 (70)	800	70	

УСЛОВНЫЕ ОБОЗНАЧЕНИЯ

—Т1—	Паропровод Р= 6 кгс/см²
—Т11—	Паропровод Р= 3 кгс/см²
—Т8—	Конденсатопродод
2 гл. Тр ⌀159х3,2 С=7м	Регистр из 2х гладких труб диаметром 159х3,2 длиной по 7,0м
—Т71—	Трубопровод в канале
МС №10 1000х900	Проем размером 1000х900 затянуть металлической сеткой №10

ВЕДОМОСТЬ ЧЕРТЕЖЕЙ ОСНОВНОГО КОМПЛЕКТА

Лист	Наименование	Примечание
1	Общие данные (начало)	
2	Общие данные (продолжение)	
3	Общие данные (окончание)	
4	Схема №1. Исполнения I, II. Планы отопления на отметках -3,300; -2,300; -0,150	
5	Схема №2 исполнения I, II. Планы отопления на отметках -3,300; -2,300; -0,150	
6	Натяжной пункт. Вентпомещение. Схемы №1, №2 исполнения I, II. Планы на отметках -0,150, -2,300; -3,300. Разрез 1-1	
7	Автомобильное приемное устройство. Пункт перегрузки №1. Галереи ленточных конвейеров №3, №4, №11. Схемы №1, №2 исполнения I, II. План на отметках -5,500; -3,200; -1,750. Разрез 2-2	
8	Автомобильное приемное устройство пункт перегрузки №1. Галереи ленточных конвейеров №3, №4, №11 схемы №1, №2 исполнения I, II. Разрезы 3-3, 4-4	
9	Галереи ленточных конвейеров №5, №6, №9, №10 и пункт перегрузки №2. Схема №1 исполнение I. План на отметках -0,150; 10,400. Разрезы 5-5, 6-6	
10	Галереи ленточных конвейеров №5, №6; №9, №10 и пункт перегрузки №2. Схема №1 исполнение II. План на отметках 0,820; 10,400. Разрезы 7-7 ÷ 9-9	
11	Галереи ленточных конвейеров №5; №6, №9; №10 и пункт перегрузки №2. Схема №2 исполнение I. План на отметках -0,150; 10,400. Разрезы 10-10, 11-11	
12	Галереи ленточных конвейеров №5, №6; №9; №10 и пункт перегрузки №2 Схема №2 исполнение II. План на отметках 0,820; 10,400. Разрезы 12-12, 13-13	
13	Схема №1. Исполнения I, II. Схемы систем отопления, теплоснабжения установки П1	
14	Схема №2. Исполнения I, II. Схемы систем отопления, теплоснабжения установки П1.	
15	Схемы №1; №2 исполнения I, II. Узел управления ВЦ по А-А. Размеры компенсаторов.	
16	Схемы №1, №2. Исполнения I, II. Схемы систем П1, П1а, В3 чистка для круглых воздуховодов. Эскиз	
17	Схемы №1, №2. Исполнение I, II Схемы систем В4 ÷ В8.	
18	Схемы №1, №2. Исполнение I, II Схемы систем В6, В7, В8.	
19	Вентпомещение. Схемы №1, №2 исполнения I, II. Установка П1; П1а.	
20	Автомобильное приемное устройство. Пункт перегрузки №1 Галереи ленточных конвейеров №3, №4, №11. Схемы №1, №2. Исполнения I, II. Установки В3, В4, В5. План.	
21	Автомобильное приемное устройство. Пункт перегрузки №1. Галереи ленточных конвейеров №3, №4, №11. Схемы №1, №2. Исполнения I, II Установки В3, В4, В5. Разрезы	
22	Галереи ленточных конвейеров №5, №6, №9, №10 и пункт перегрузки №2. Схема №1. Исполнение I. Установки В6, В7, В8. План.	
23	Галереи ленточных конвейеров №5, №6, №9, №10 и пункт перегрузки №2. Схема №1. Исполнение I. Установки В6, В7, В8. Разрез.	
24	Галереи ленточных конвейеров №5, №6, №9, №10 и пункт перегрузки №2. Схема №1 исполнение II. Установки В6, В7, В8. План.	
25	Галереи ленточных конвейеров №5, №6, №9, №10 и пункт перегрузки №2. Схема №1 исполнение II. Установки В6, В7, В8. Разрез.	
26	Галереи ленточных конвейеров №5, №6, №9, №10 и пункт перегрузки №2. Схема №2 исполнение I. Установка В8.	
27	Галереи ленточных конвейеров №5, №6, №9, №10 и пункт перегрузки №2. Схема №2. Исполнение I, II. Установки В6, В7	
28	Галереи ленточных конвейеров №5, №6, №9, №10 и пункт перегрузки №2. Схема №2. Исполнение II. Установка В8.	

9032/9 3

Привязан:

Инв. №

Взамен инв. №

Подпись и дата

Инв. № подл.

ГИП	Туринский		ТП 708-18.85 ОВ
Нач. отд.	Розенталь		Склад заполнителей бетона прирельсовый автоматизированный с двумя трактами подачи емкостью 6 тыс. куб.м
Н. контр.	Ковгила		Стадия Р; Лист 2; Листов
Гл. спец.	Шапильский		
Рук. груп.	Ковгила		
Инженер	Белобородова		Общие данные (продолжение)
Рук. груп.	Ковгила		Харьковский Промстройниипроект
Инженер	Воронина		

Альбом.

Типовой проект

Местные отсосы от технологического оборудования:

Технологическое оборудование			Характеристика выделяющихся вредностей	Объём вытяжки м3/ч		Характеристика местного отсоса		Обозначение системы	Примечание
Поз.	Наименование	Кол.		На ед. оборуд.	Всего	Обозначение	Применяемые документы		
	Исполнение I								
	Автомобильное приемное устройство. Узел разгрузки бункера через питатель на ленточный конвейер	2	пыль	6000	12000	укрытие транспортёра	серия А3-611	В3	
	Пункт перегрузки №1 узела разгрузки с конвейера на конвейер	2	пыль	5000	5000	укрытие транспортёра	серия А3-611	В4, В5	
	Закрытая ёмкость. Узел перегрузки конвейера на сбрасывающую тележку.	2	пыль	5000	5000	укрытие транспортёра	серия А3-611	В6, В7	
	Пункт перегрузки №2 узел перегрузки с конвейера на конвейер	2	пыль	5000	10000	укрытие транспортёра	серия А3-611	В8	
	Исполнение II								
	Автомобильное приемное устройство. Узел разгрузки бункера через питатель на ленточный конвейер.	2	пыль	6000	12000	укрытие транспортёра	Серия А3-611	В3	
	Пункт перегрузки №1 узел перегрузки с конвейера на конвейер	2	пыль	7000	7000	укрытие транспортёра	серия А3-611	В4, В5	
	Закрытая ёмкость. Узел перегрузки с конвейера на сбрасывающую тележку	2	пыль	7000	7000	укрытие транспортёра	серия А3-611	В6, В7	
	Пункт перегрузки №2 узел перегрузки с конвейера на конвейер.	2	пыль	6000	12000	укрытие транспортёра	серия А3-611	В8	

Общие указания:

1. Воздуховоды приточной системы П1 изготовить из унифицированных деталей по инструкции (ВСН-353-75)

   Воздуховоды вытяжных систем В3÷В8 изготавить из листовой стали δ=1,4мм со сплошным сварным швом согласно „Временной нормали на изготовление Воздуховодов круглого сечения для систем аспирации."

2. Радиусы закруглений отводов аспирационных систем принять равными 2Д.

3. Для наладки вентиляционных систем в воздуховодах установить лючки для замеров параметров воздуха. Места установки лючков указаны на схемах воздуховодов.

4. Монтаж систем и оборудования отопления и вентиляции производить в сответствии с указаниями СНиП III-28-75.

5. Все строительные работы, связанные с системами отопления и вентиляции, как-то: устройство площадок под циклоны, проёмов и отверстий в строительных конструкциях и т.п. показаны на строительных чертежах марок АР, КЖ и КМ, разработанных в альбомах 3÷7.

6. Магистральные подающие трубопроводы отопления и трубопроводы теплоснабжения, а так же пароправод и конденсатопровод, проходящие в канале к щитовой, изолировать. Трубопроводы диаметром до 50мм изолировать асбопухшнуром с покрытием фольгоизолом. Трубопроводы диаметром 76÷159 изолировать цилиндрами полыми теплоизоляционными с покрытием фольгоизолом. Толщина изоляции δ=40мм.

7. Трубы водогазопроводные по ГОСТ 3262-75* должны применятся только для гнутых участков трубопроводов и на участках соединений с арматурой и отопительными приборами. на резьбе. Для остальных трубопроводов должны применяться электросварные термообработанные трубы по ГОСТ 10704-76.

8. Воздуховоды, вентиляционное оборудование, нагревательные приборы и неизолированные отопительные трубопроводы окрасить снаружи масляной краской 2раза. Воздуховоды приточной системы окрасить также изнутри масляной краской 1раз.

9. Системы отопления и вентиляции после монтажа отрегулировать на заданную проектом производительность.

10. Эффективность вытяжной пылевой вентиляции может быть достигнута только при тщательном укрытии транспортёров, которое выполняется в технологической части проекта.

11. Производительность вентиляционных систем на схемах воздуховодов показана расчётная, а в характеристике отопительно-вентиляционного оборудования с учётом утечек и подсосов в сети.

12. Компенсаторы перед монтажом растянуть на половину компенсирующей способности.

13. В проекте разработаны 2схемы склада, отличающихся расположением галереи подачи заполнителей бетона в бетоно-смесительное отделение.

Каждая схема склада выполнена в двух исполнениях:

исполнение I-склад для песка и щебня, исполнение II-склад для песка, щебня и керамзита.

Инв.№ подл. | Подпись и дата | Взам.инв.№

9032/9 4

Привязан:

Инв.№

ГИП	Гуринский		
Нач.от.	Розенталь		
Н.конт.	Кивелиа		
Гл.спец.	Шапильский		
Рук.гр.	Кивелиа		
Инжен.	Белобородова		
Рук.гр.	Кивелиа		
Инжен.	Белобородова		

ТП 708-18.85 ОВ

Склад заполнителей бетона прирельсовый автоматизированный с двумя трактами подачи ёмк. бункер

Стадия	Лист	Листов
Р	3	

Общие данные (окончание)

Госстрой СССР ХАРЬКОВСКИЙ ПРОМСТРОЙНИИПРОЕКТ

ПЛАНЫ НА ОТМ. -3,300; -2,300; -0,150

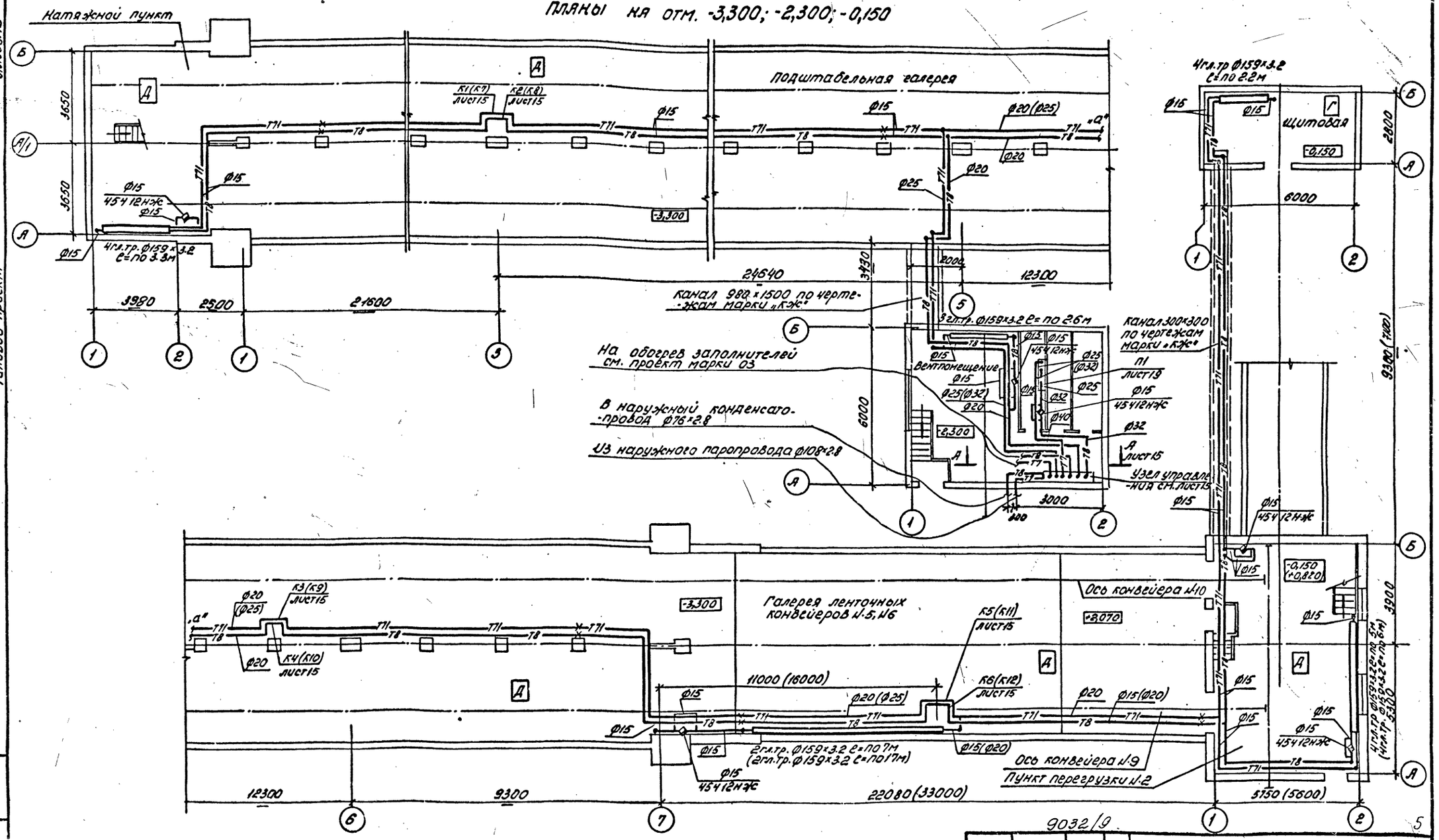

Примечания:

1. Отметки, размеры и диаметры, показанные в скобках, относятся к исполнению II.
2. Размеры компенсаторов см. лист 15.

9032/9

Нач. отд.	Розенталь		
Н. контр.	Кивриля		
Гл. спец.	Шапильская		
Рук. груп.	Кивриля		
Инженер	Белобородова		
Рук. груп.	Кивриля		
Инженер	Алфимова		

Привязан:

Инв. №

ТП 708-18.85 ОВ

Склад заполнителей бетона прирельсовый автоматизированный с двумя трактами подачи емкостью 6 тыс. куб. м.

Схема №1 Исполнения I, II.

Стадия	Лист	Листов
Р	4	

Планы отопления на отметках -3,300; -2,300; -0,150

Госстрой СССР Харьковский Промстройниипроект

5

Альбом 9

Типовой проект

Планы на отметках -3,300; -2,300; -0,150

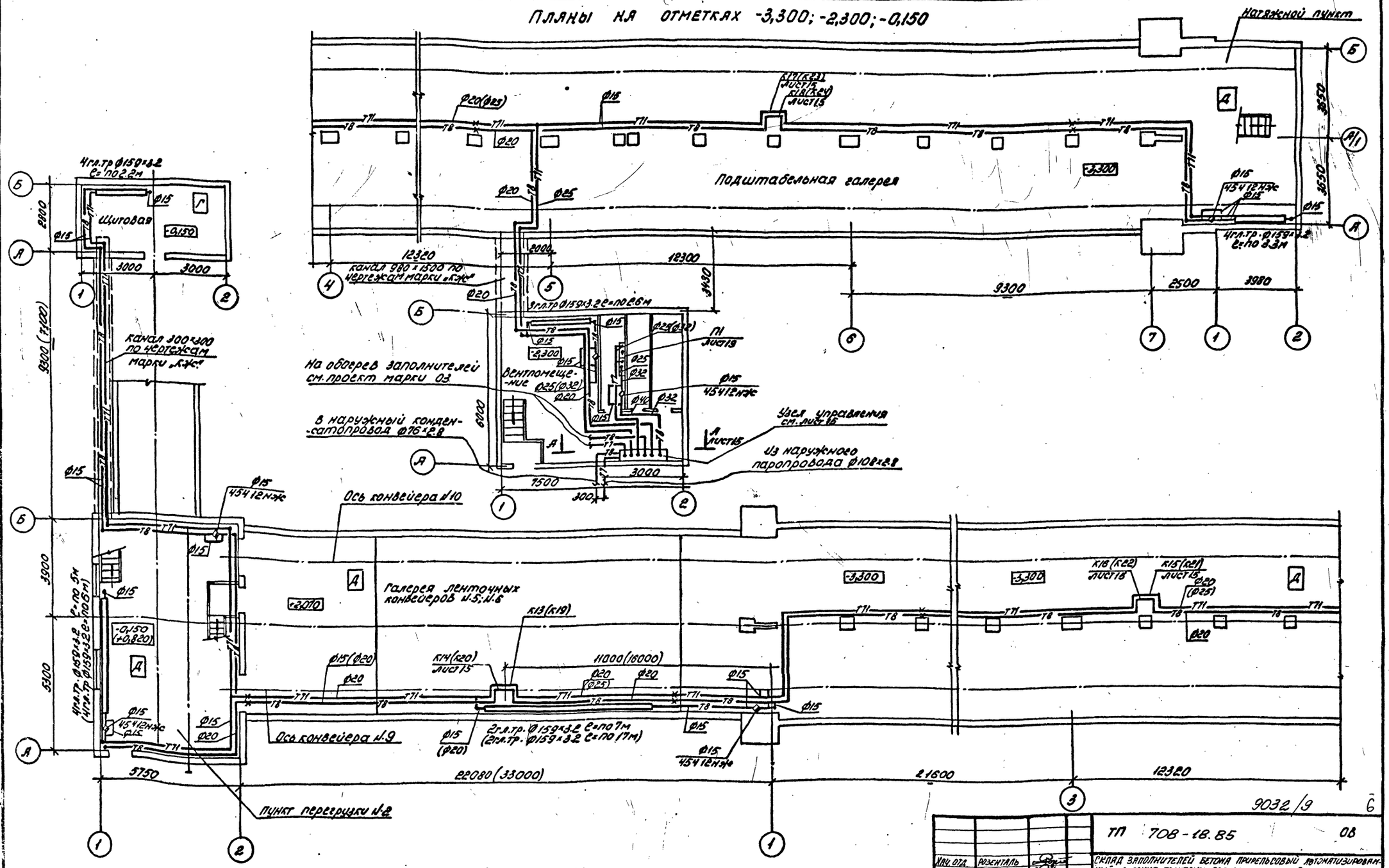

Примечания:

1. Отметки, размеры и диаметры, показанные в скобках, относятся к исполнению II.
2. Размеры компенсаторов см. лист 15

Привязан:

Инв. №

Нач. отд.	Розенталь	
Н. контр.	Кивирилл	
Гл. спец.	Шапиловский	
Рук. груп.	Кивирилл	
Инженер	Белобородова	
Рук. груп.	Кивирилл	
Инженер	Алфимова	

ТП 708-18.85 ОВ

Склад заполнителей бетона прирельсовый автоматизированный с двумя трактами подачи емкостью 6 тыс. куб. м

Схема п.2 Исполнения I, II

Стадия	Лист	Листов
Р	5	

Планы отопления на отметках -3,300; -2,300; -0,150

Госстрой СССР Харьковский Промстройниипроект

9032/9

Альбом 9

Типовой проект

Инв.№ подл. | Подпись и дата | Взам.инв.№

План на отметках -2.300; -3.300

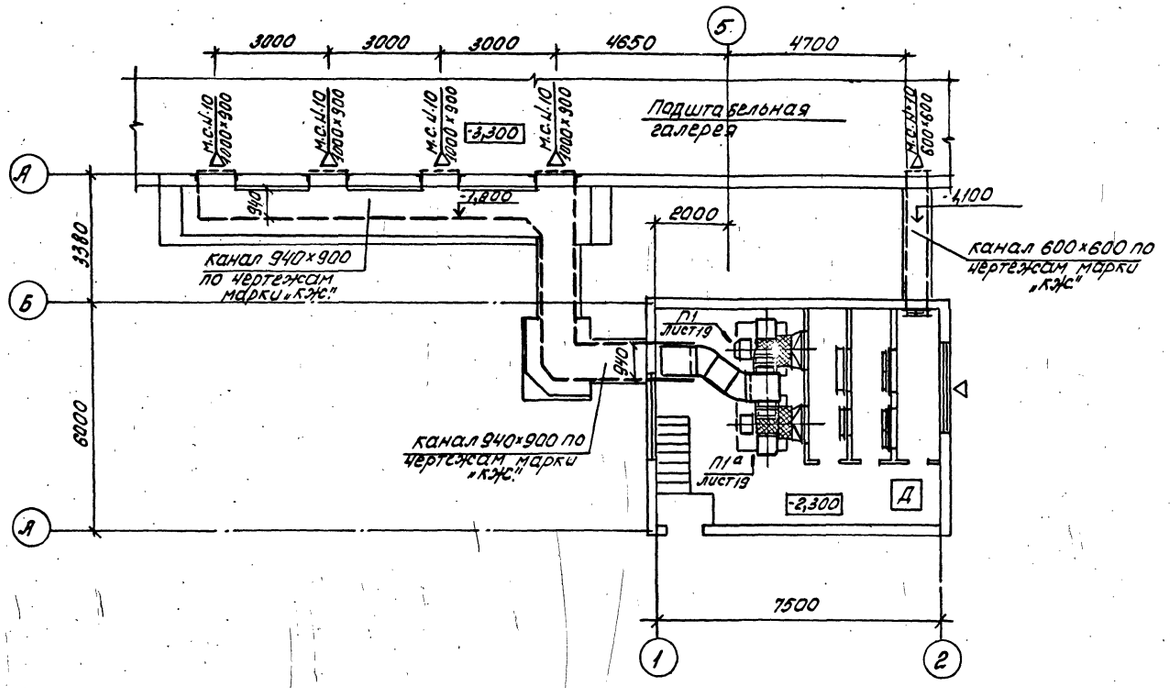

Разрез 1-1

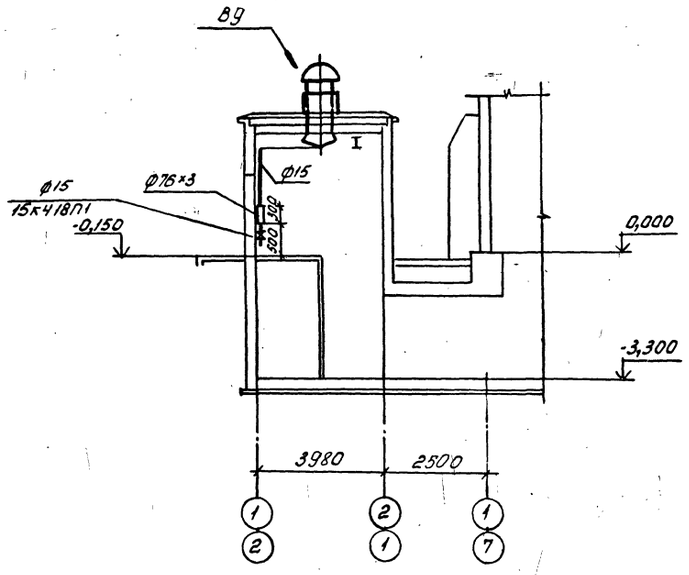

План на отметке -0,150 схема У-1

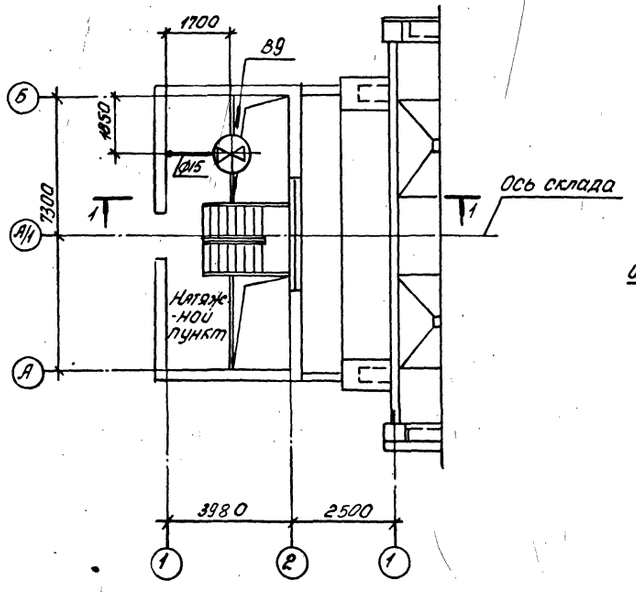

План на отметке -0,150 схема У-2

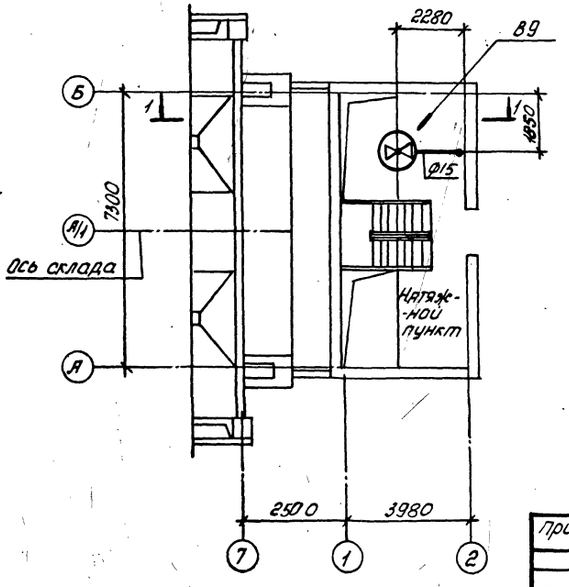

9032/9

7

М1:100

				ТП 708-18.85	ОВ
Нач. отд.	Розенталь			Склад заполнителей бетона прирельсовый автоматизированный с двумя трактами подачи емкостью 6 тыс. куб. м.			
Н. контр.	Кивгиля						
Гл. спец.	Шапильский			Натяжной пункт. Вентпомещение. Схемы У-1; У-2. Исполнения I, II.	Стадия	Лист	Листов
Рук. груп.	Кивгиля				Р	6	
Инженер.	Белобородова			Планы на отметках -0,150; -2,300; -3,300 Разрез 1-1.	Госстрой СССР ХАРЬКОВСКИЙ ПРОМСТРОЙНИИПРОЕКТ		
Рук. груп.	Кивгиля						
Инженер.	Мануйлова						

Привязан:

Инв.№

ПЛАН НА ОТМЕТКАХ -5,500; -3,200; -1,750

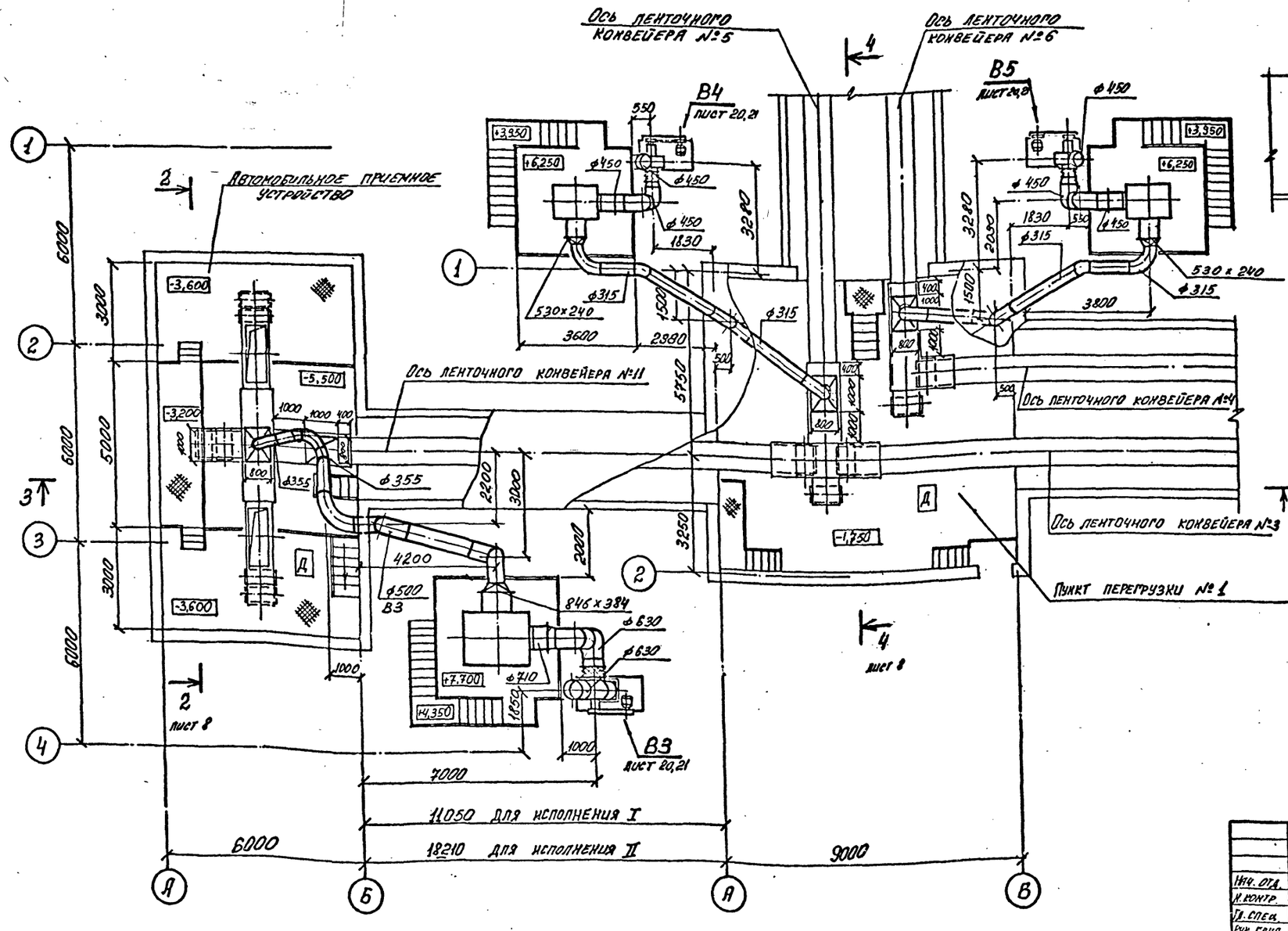

РАЗРЕЗ 2-2

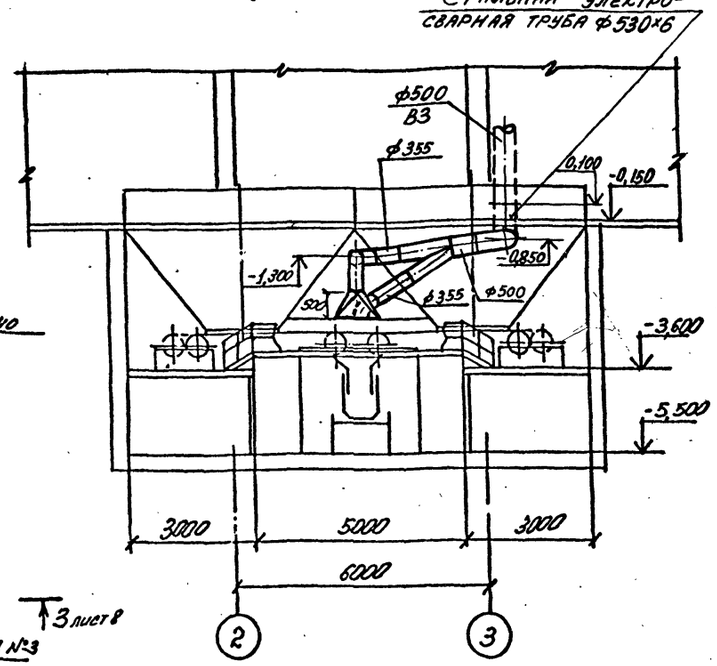

В
9032/9

Привязан:

Инв. №

			ТП 708-18.85		ОВ
Нач. отд.	Розенталь		Склад заполнителей бетона прирельсовый автоматизированный с двумя трактами полачи емкостью 6 тыс. куб. м.		
Н. контр.	Кивгила				
Гл. спец.	Шапильский		Автомобильное приемное устройство пункт перегрузки №3, галереи ленточных конвейеров А3, №4, №11 схемы №1, №2 исполнения I, II.	Стадия: Р	Лист: 7	Листов:
Рук. груп.	Кивгила				
Инженер	Белобородова				
Рук. груп.	Кивгила		Планы на отметках -5,500; -3,200; -1,750 Разрез 2-2	Госстрой СССР ХАРЬКОВСКИЙ ПРОМСТРОЙНИИПРОЕКТ	
Инженер	Воронкина				
Гл. инж.	Нарицкая				

Альбом 2
Типовой проект
Инв. № подл.
Подпись и дата
Взам. инв. №

Альбом 9

Типовой проект

РАЗРЕЗ 3-3

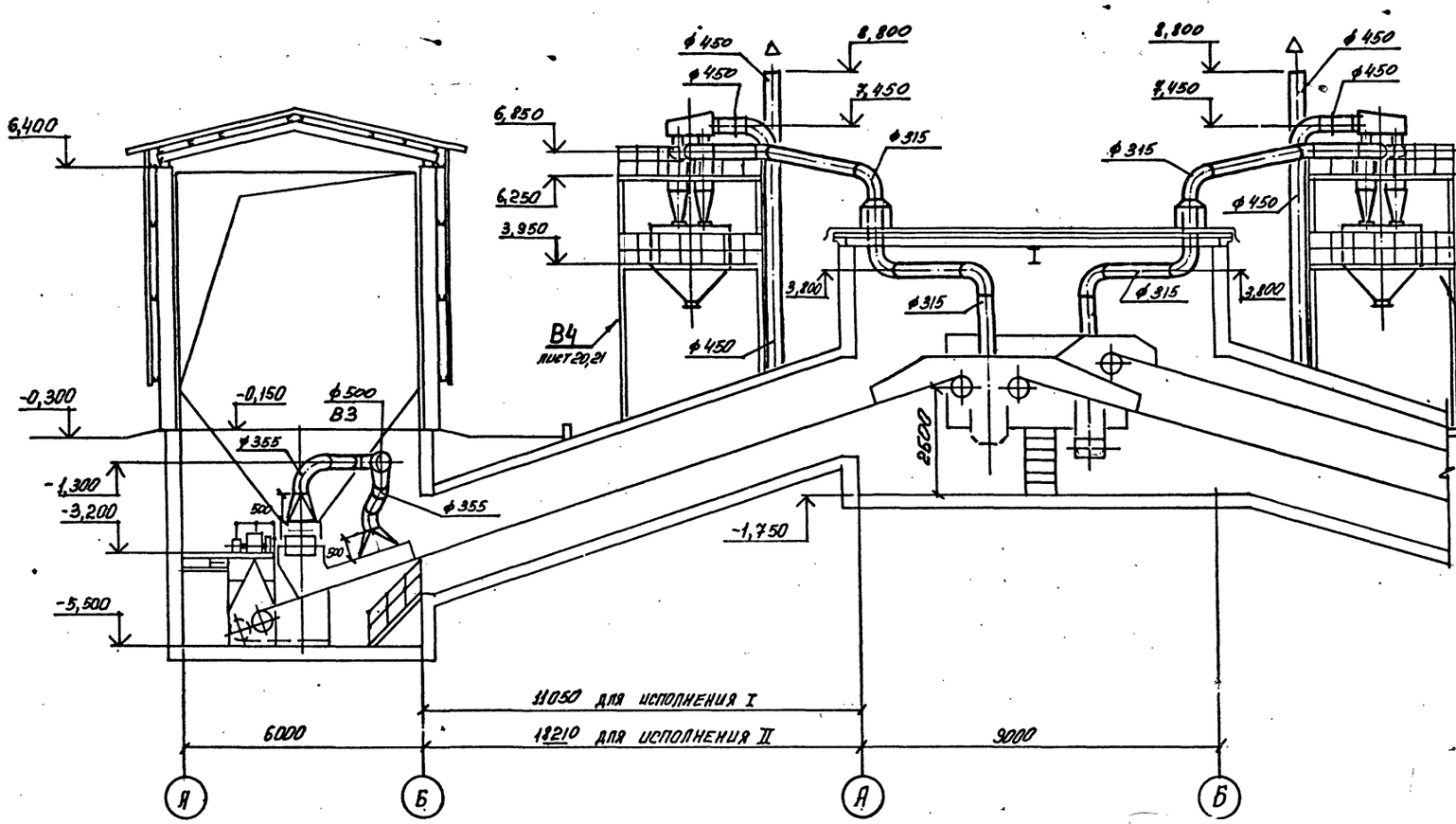

РАЗРЕЗ 4-4

I исполнение

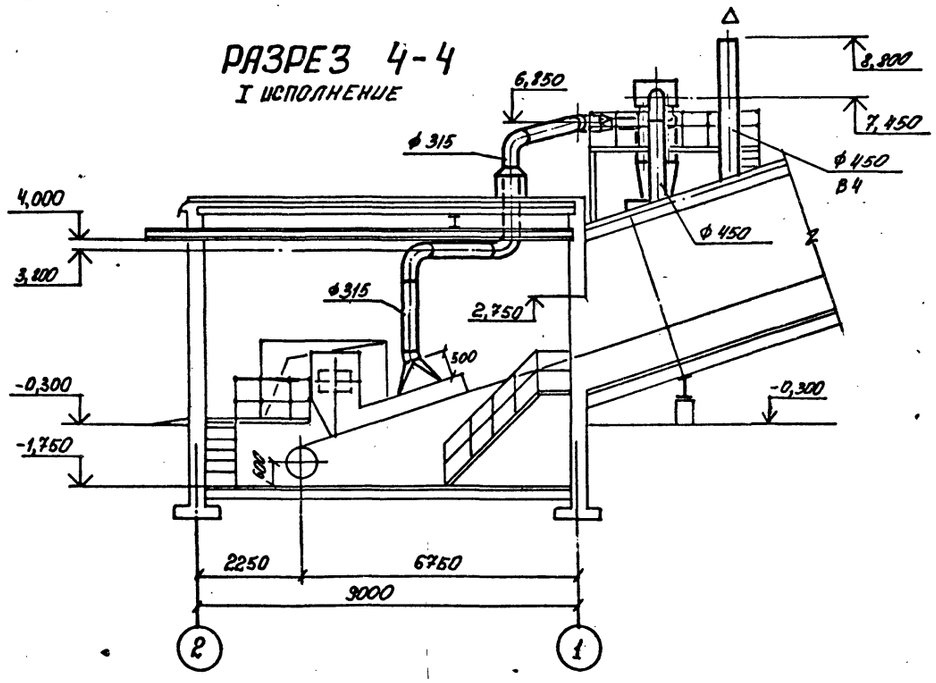

РАЗРЕЗ 4-4

II исполнение

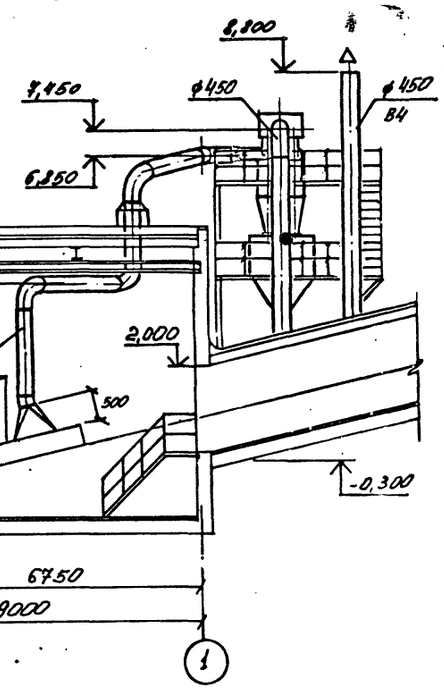

9

9032/9

				ТП 708-18.85	ОВ
	Нач. отд.	Розенталь		Склад заполнителей бетона прирельсовый автоматизированный с двумя трактами подачи емкостью 6 тыс. куб. м.			
	Н. конт.:	Кивгила					
	Гл. спец.	Шапильский		Автомобильное приемное устройство. Пункт перегрузки №5. Галереи ленточных конвейеров №3, №9, №11 схемы №1, №2. Исполнения I, II.	Стадия	Лист	Листов
Привязан:	Рук. груп.	Кивгила			Р	8	
	Инженер	Белобородова					
	Рук. груп.	Кивгила		Разрезы 3-3, 4-4	Госстрой СССР Харьковский Промстройниипроект		
Инв. №	Инженер	Воронина					
	Ст. инженер	Корчевая					

Инв. № подл. | Подпись и дата | Взам. инв. №

Альбом 8

Типовой проект

РАЗРЕЗ 5-5

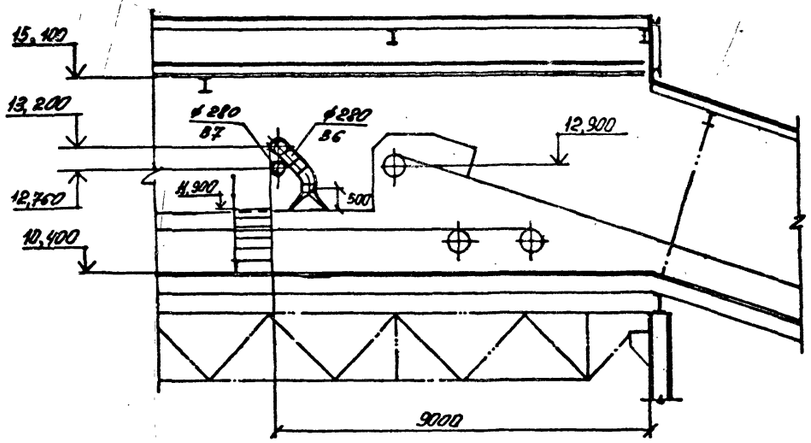

ПЛАН НА ОТМЕТКАХ -0,150, 10,400

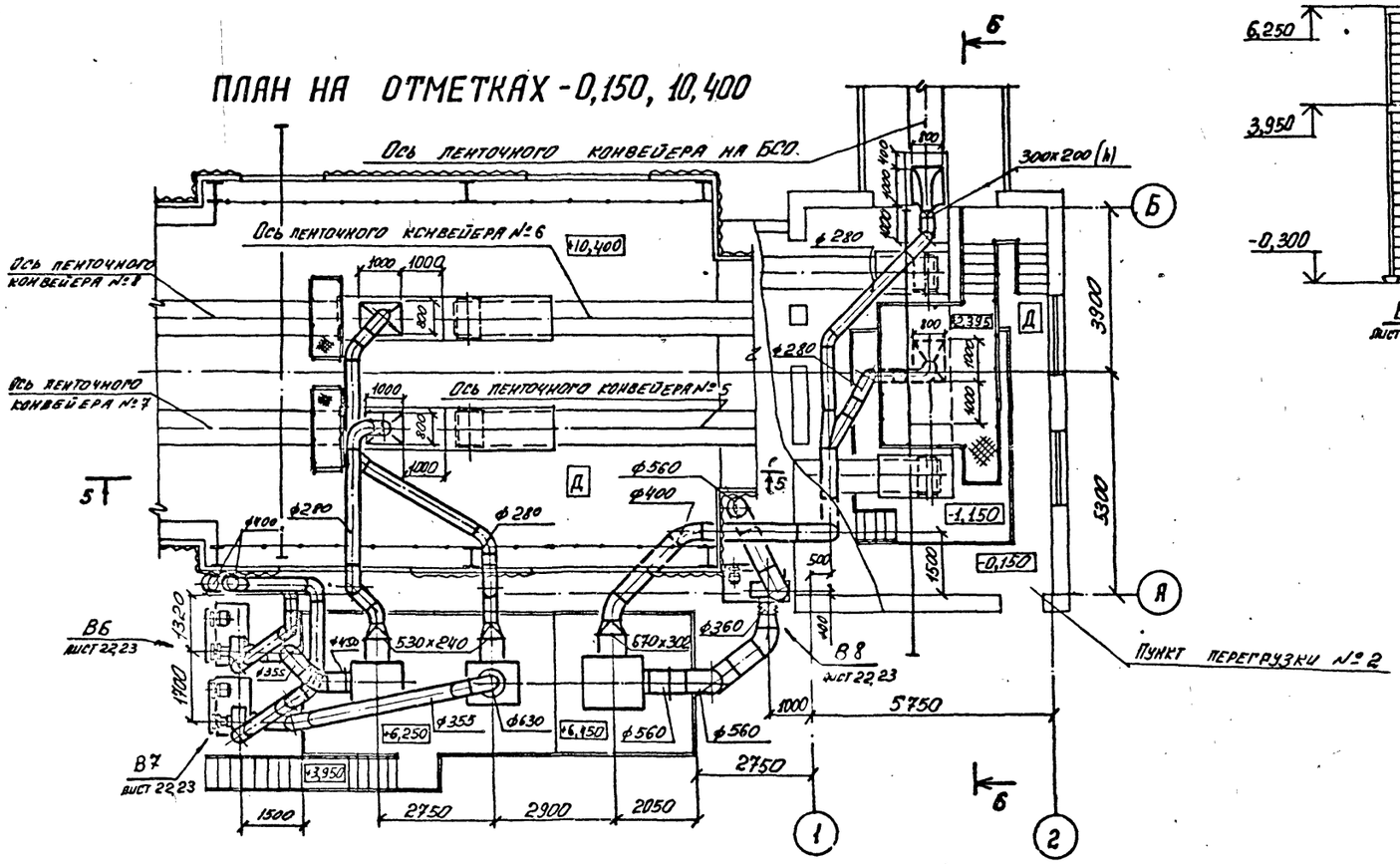

РАЗРЕЗ Б-Б

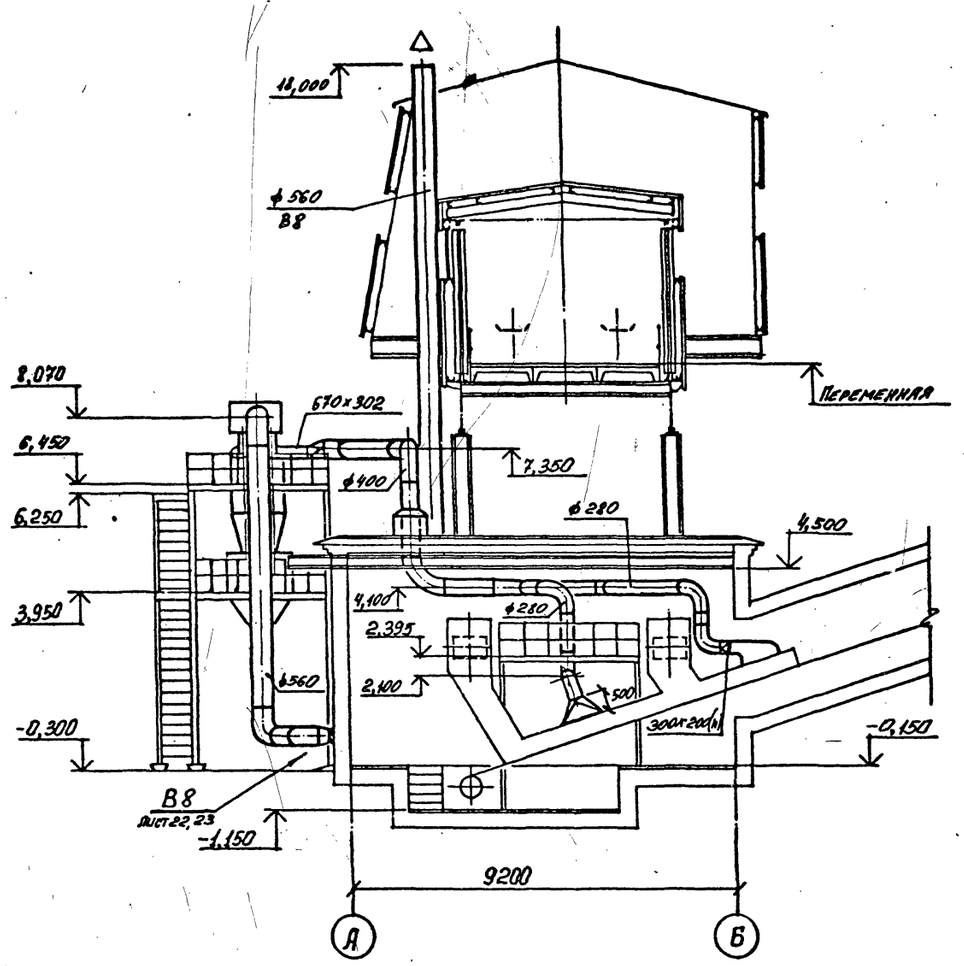

9032/9 10

				ТП 708-16.85	ОВ
				Склад заполнителей бетона прирельсовый автоматизированный с двумя трактами подачи емкостью 6 тыс. куб. м.			
Нач. отд.	Розенталь			Галереи ленточных конвейеров №5, №9, №10 и пункт перегрузки №2. Схема №1 исполнение I.	Стадия	Лист	Листов
Н. контр.	Кивгила				Р	9	
Гл. спец.	Шапильский			План на отметках -0,150, 10,400 Разрезы 5-5, 6-6	Госстрой СССР Харьковский Промстройниипроект		
Рук. груп.	Кивгила						
Инженер	Белокопытов						
Рук. груп.	Кивгила						
Инженер	Коронина						
Ст. инженер	Корчевная						

Привязан:

Инв. №

Альбом 9

Типовой проект

РАЗРЕЗ 7-7

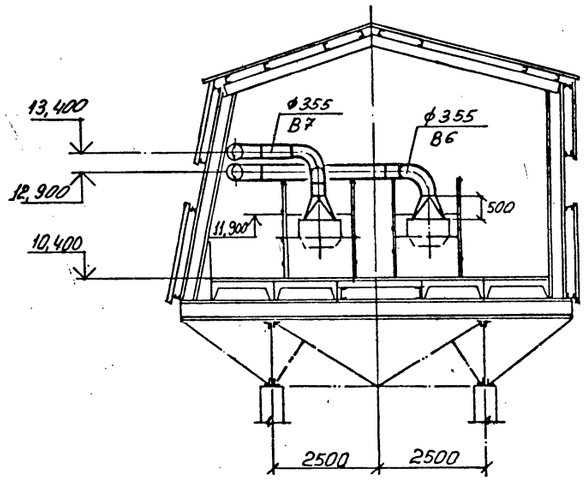

РАЗРЕЗ 8-8

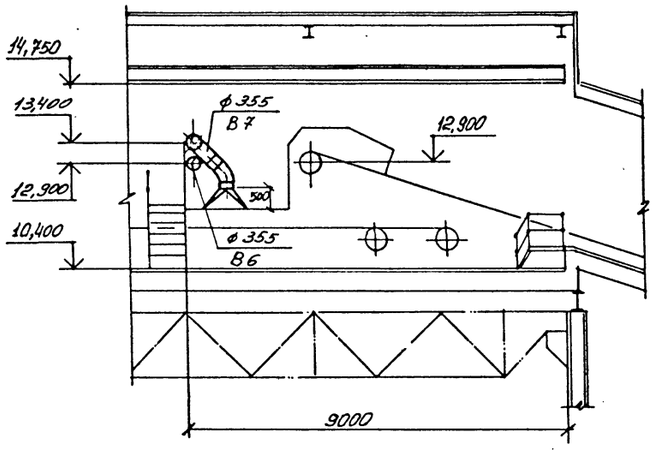

РАЗРЕЗ 9-9

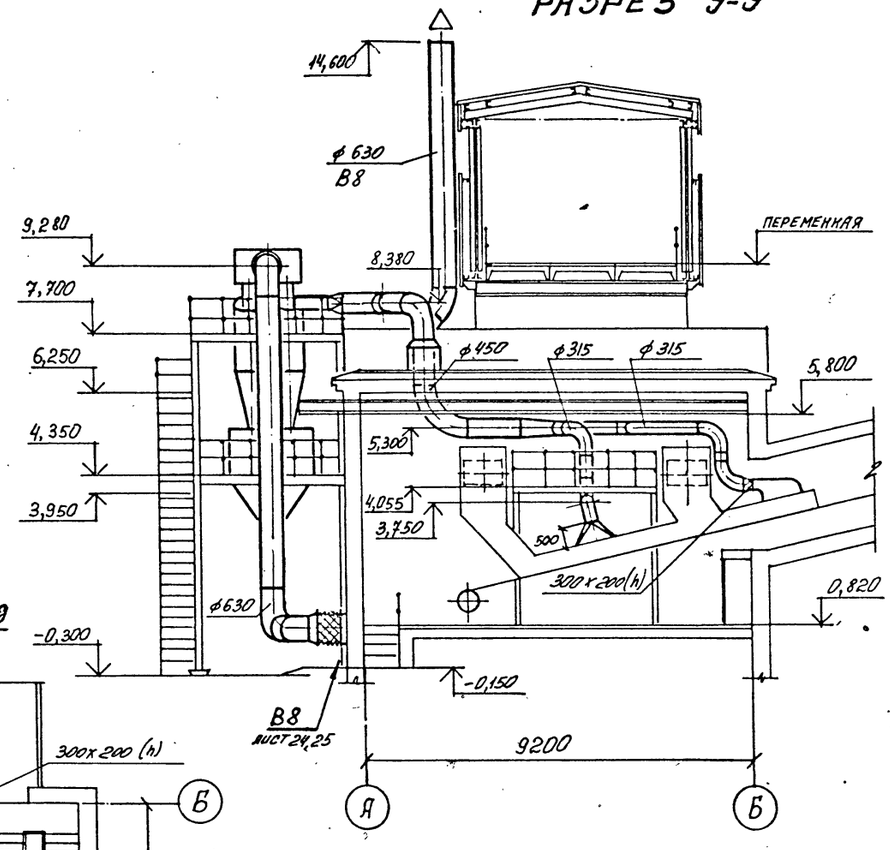

ПЛАН НА ОТМЕТКАХ +0,820; 10,400

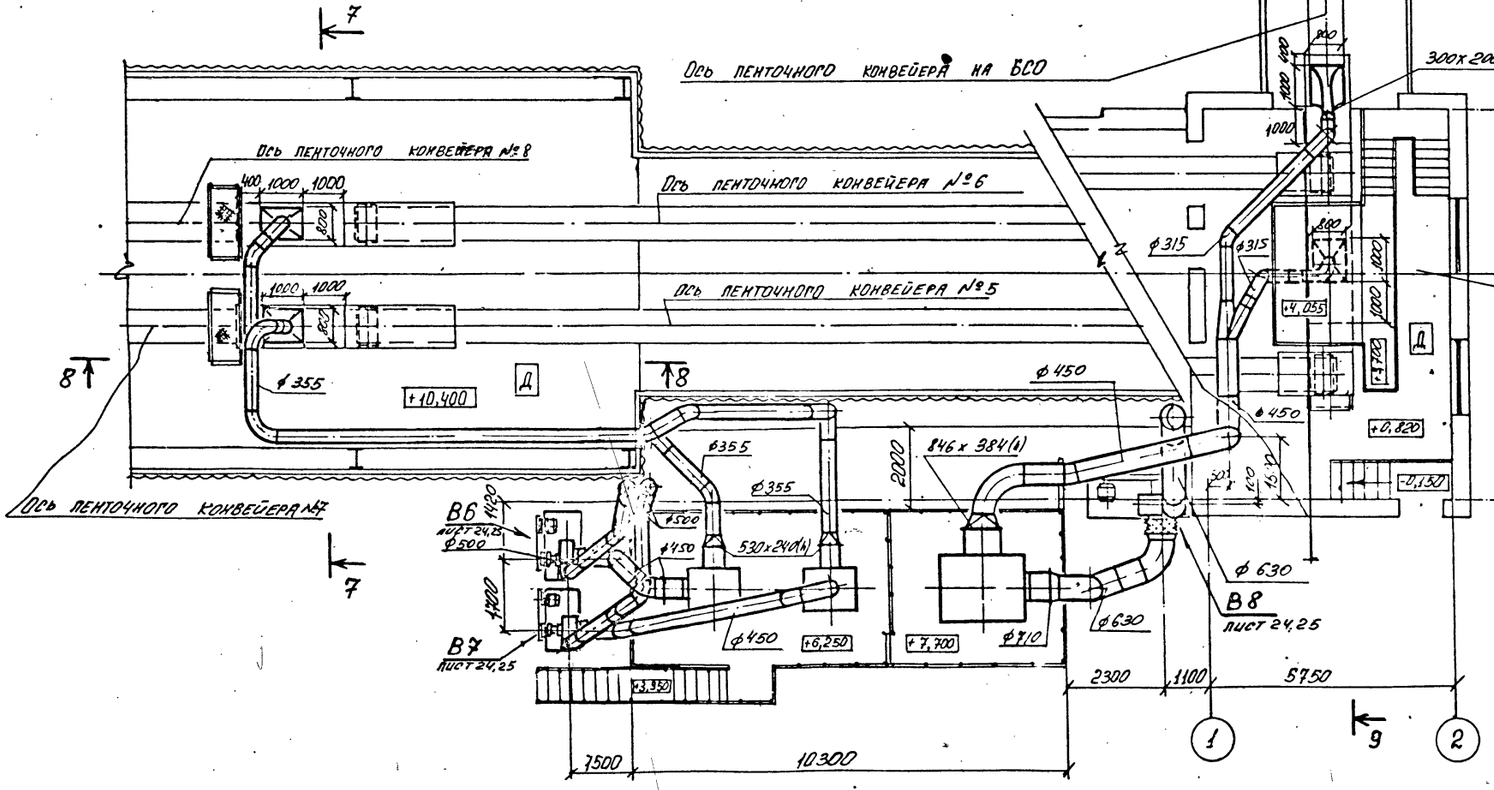

9032/9 11

Привязан:

Инв. №

				ТП 708-18.85	ОВ
Нач. отд.	Розенталь			Склад заполнителей бетона прирельсовый автоматизированный с двумя трактами подачи емкостью 8тыс. куб. м	
Н. контр.	Кивгила				
Гл. спец.	Шапильский			Галереи ленточных конвейеров №5, №6, №9, №10 и пункт перегрузки №2. Схема №1. Исполнение II	Стадия: Р; Лист: 10; Листов:
Рук. груп.	Кивгила				
Инженер	Белобородова				
Рук. груп.	Кивгила			План на отметках 0,820; 10,400 Разрезы 7-7 ÷ 9-9	Госстрой СССР Харьковский промстройниипроект
Инженер	Воронина				
Ст. инженер	Корчевная				

Инв. № подл. | Подпись и дата | Взамен инв. №

Альбом 9

Типовой проект

Инв. № подл. | Подпись и дата | Взам. инв. №

РАЗРЕЗ 10-10

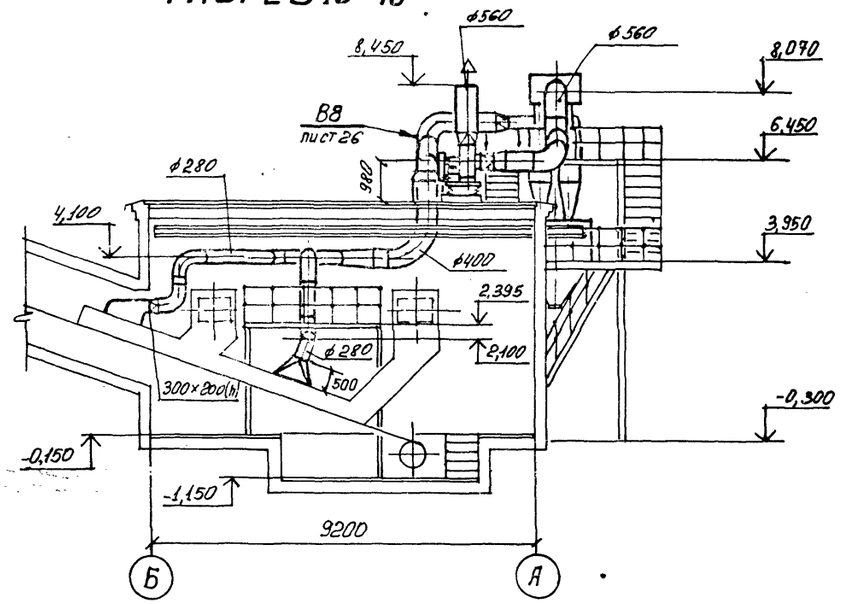

РАЗРЕЗ 11-11

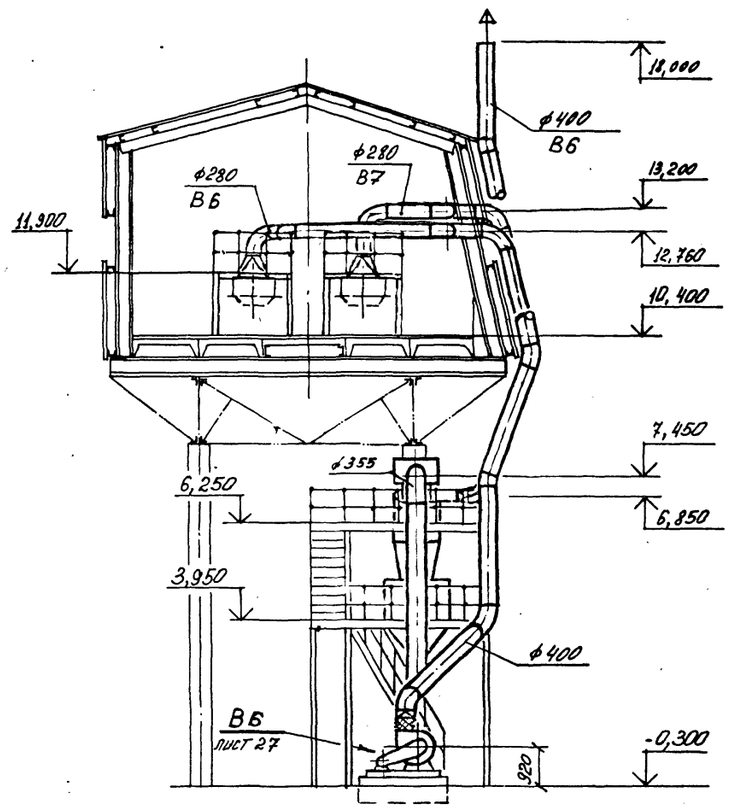

ПЛАН НА ОТМЕТКАХ -0,150 ; 10,400

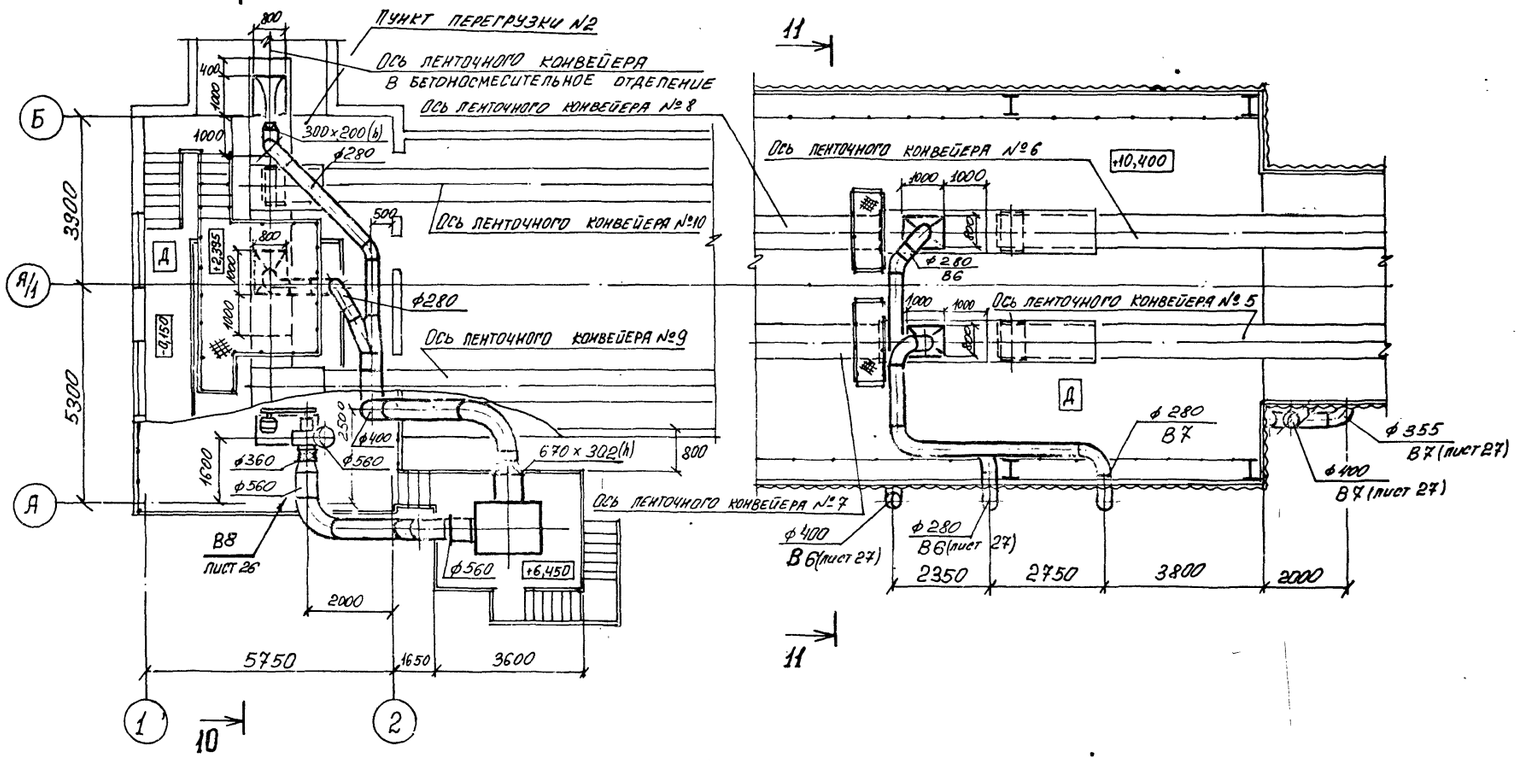

9032/9 12

Привязан:

Инв. №

			ТП 708-18.85 ОВ		
Нач. отд.	Розенталь		Склад заполнителей бетона прирельсовый автоматизированный с двумя трактами подачи емкостью 6 тыс. куб.м.		
Н. контр.	Кивгила				
Гл. спец.	Шапильский		Галереи ленточных конвейеров №5, №6, №9, №10 и пункт перегрузки №2. Схема №2. Исполнение I.	Стадия: Р	Лист: 11	Листов:
Рук. груп.	Кивгила				
Инженер	Белобородова		План на отметках -0,150; 10,400 Разрезы 10-10, 11-11	Госстрой СССР Харьковский промстройниипроект	
Рук. груп.	Кивгила				
Инженер	Воронина				
Ст. инженер	Корчевая				

Альбом 9

Типовой проект

РАЗРЕЗ 12-12

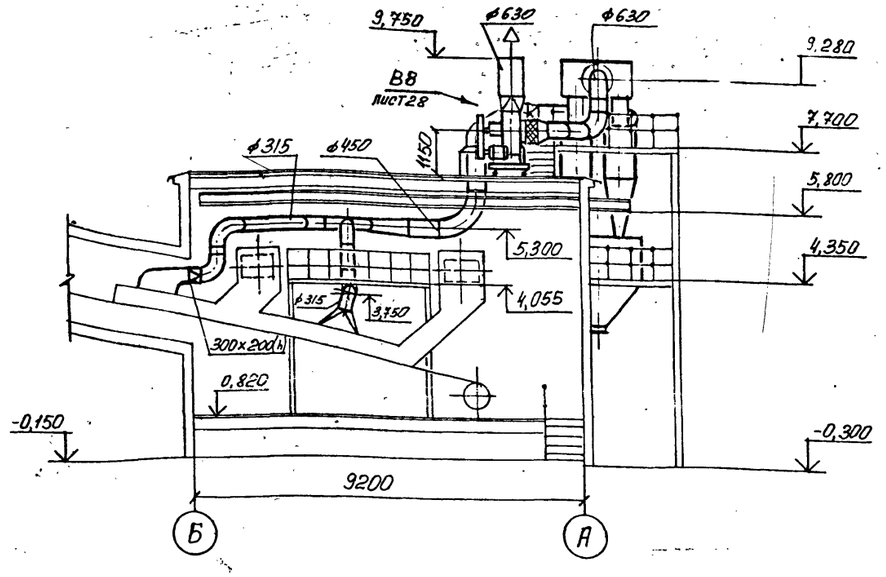

РАЗРЕЗ 13-13

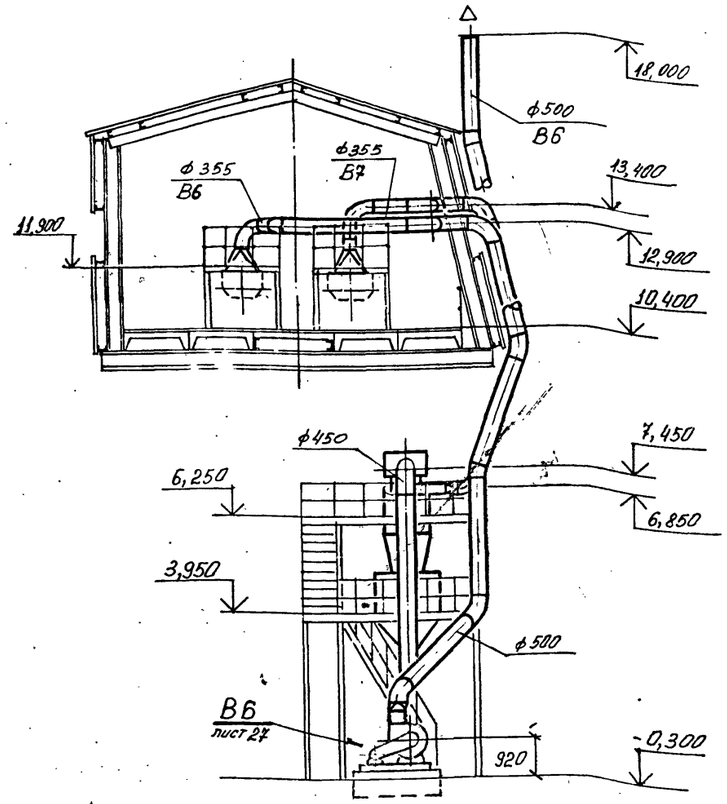

ПЛАН НА ОТМЕТКАХ 0,820 ; 10,400

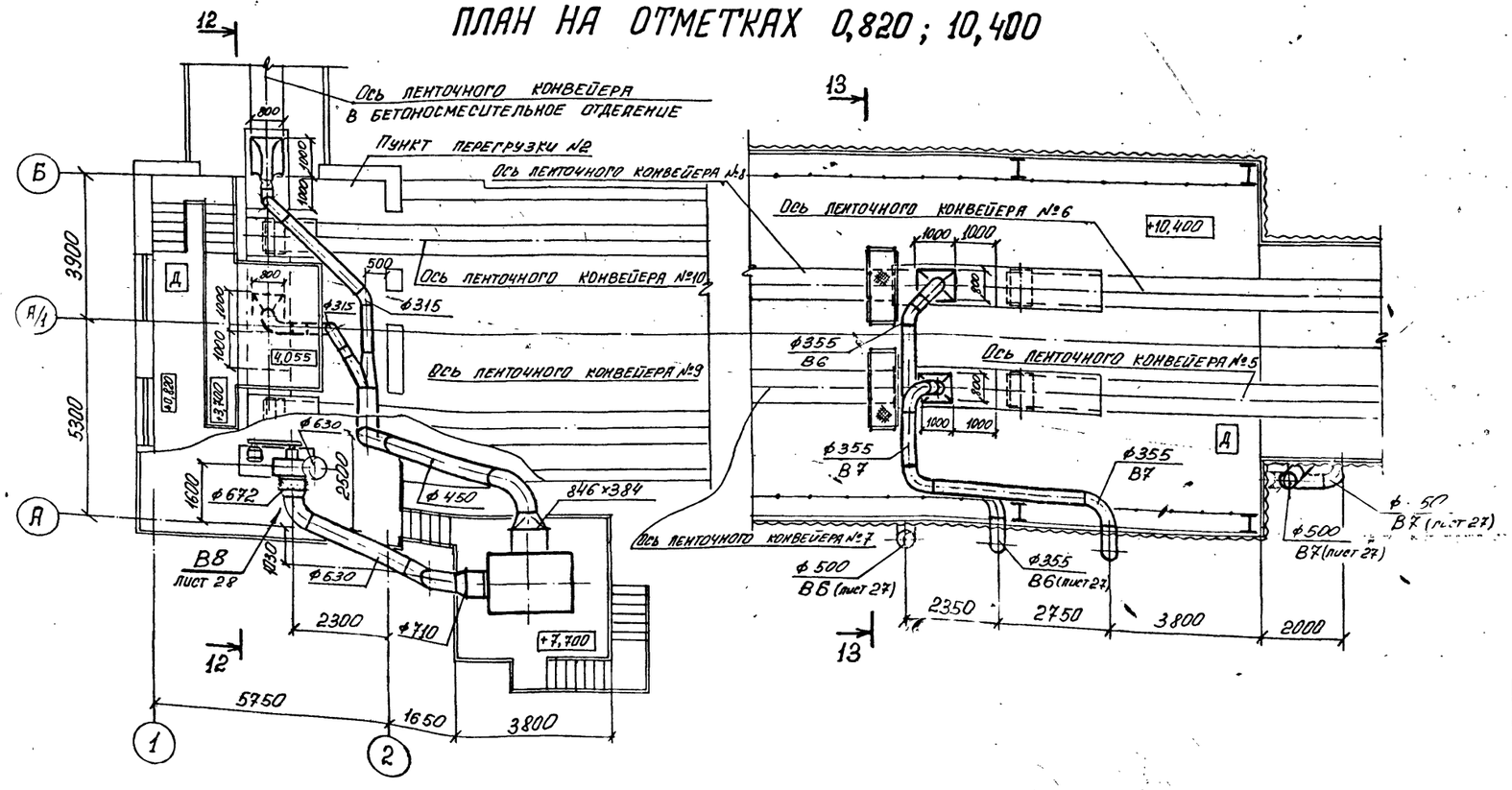

Нач. отд.	Розенталь		
Н. контр.	Кивгила		
Гл. спец.	Шапильский		
Рук. груп.	Кивгила		
Инженер	Бельбородова		
Рук. груп.	Кивгила		
Инженер	Воронина		
Ст. инженер	Кучевная		

ТП 708-18.85 ОВ

Склад заполнителей бетона привельсовый автоматизированный с двумя трактами подачи емкостью 8 тыс куб. м. Галереи ленточных конвейеров №5, №6, №9, №10 и пункт перегрузки №2 схема №2. Исполнение II

Стадия	Лист	Листов
Р	12	

План на отметках 0,820; 10,400
Разрезы 12-12, 13-13

Госстрой СССР
Харьковский Промстройниипроект

9032/9 13

Привязан:

Инв. №

Взамен инв. №

Подпись и дата

Инв. № подл.

Альбом 9

Типовой проект

Система отопления

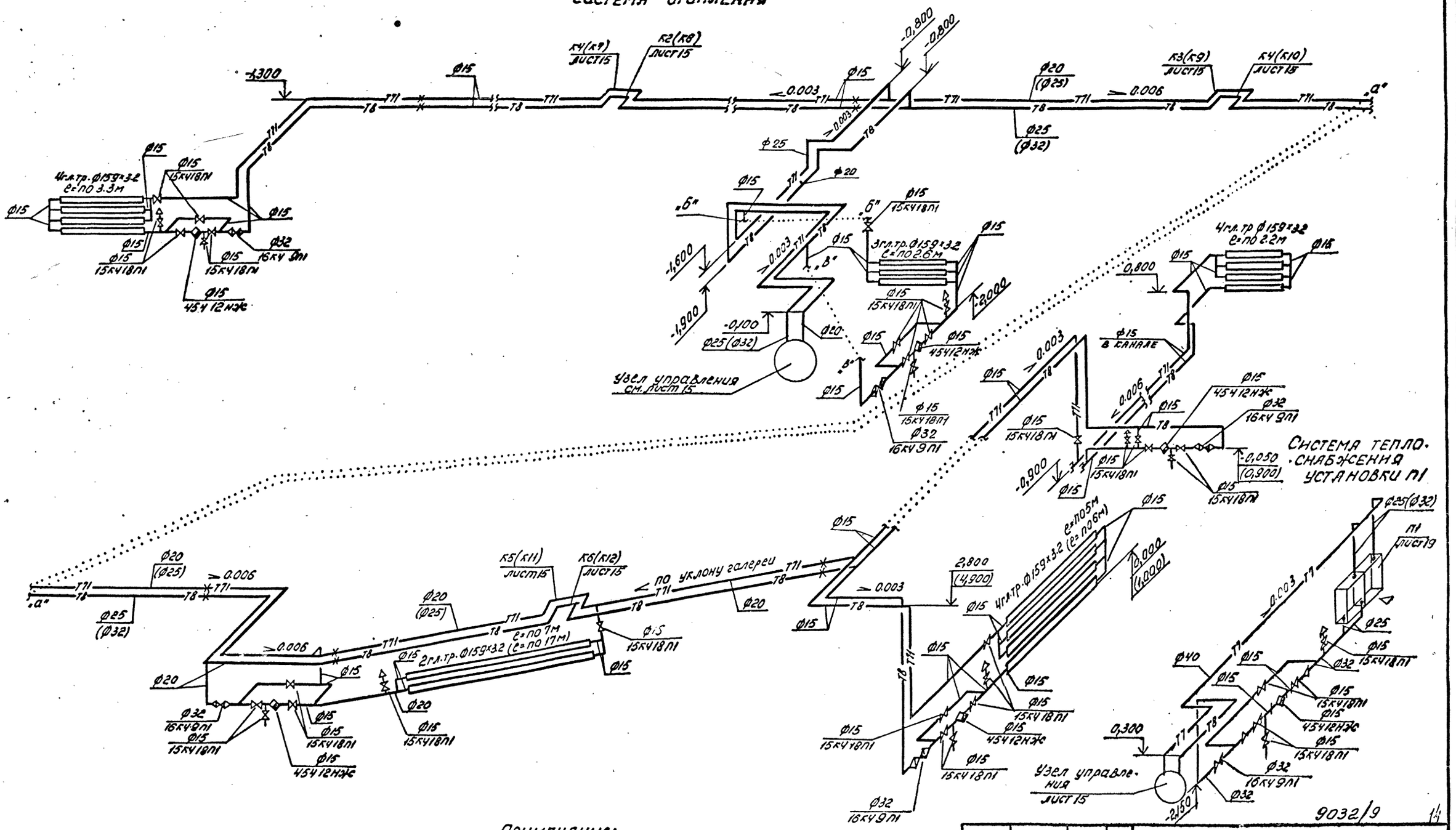

Система тепло-снабжения установки П1

9032/9 1/1

Примечание:

1. Отметки, размеры и диаметры, показанные в скобках, относятся к исполнению II.
2. Размеры компенсаторов см. лист 15.

ТП 708-18.85 ОВ			
Склад заполнителей бетона прирельсовый автоматизированный с двумя трактами подачи емкостью 6 тыс. куб. м.			
Схема №1 Исполнения I, II	Стадия	Лист	Листов
	Р	13	
Схемы систем отопления, теплоснабжения установки П1.	Госстрой СССР ХПРЬКОВСКИЙ ПРОМСТРОЙНИИПРОЕКТ		

Нач. отд.	Розенталь	
Н. контр.	Кивриша	
Гл. спец.	Шапульский	
Рук. груп.	Кивриша	
Инженер	Белогородская	
Рук. груп.	Кивриша	
Инженер	Ахимова	

Привязан:

Инв. №

Инв. № подл. | Подпись и дата | Взам. инв. №

Альбом 9

Типовой проект

Инв.№подл. | Подпись и дата | Взам.инв.№

Система теплоснабжения установки системы П1

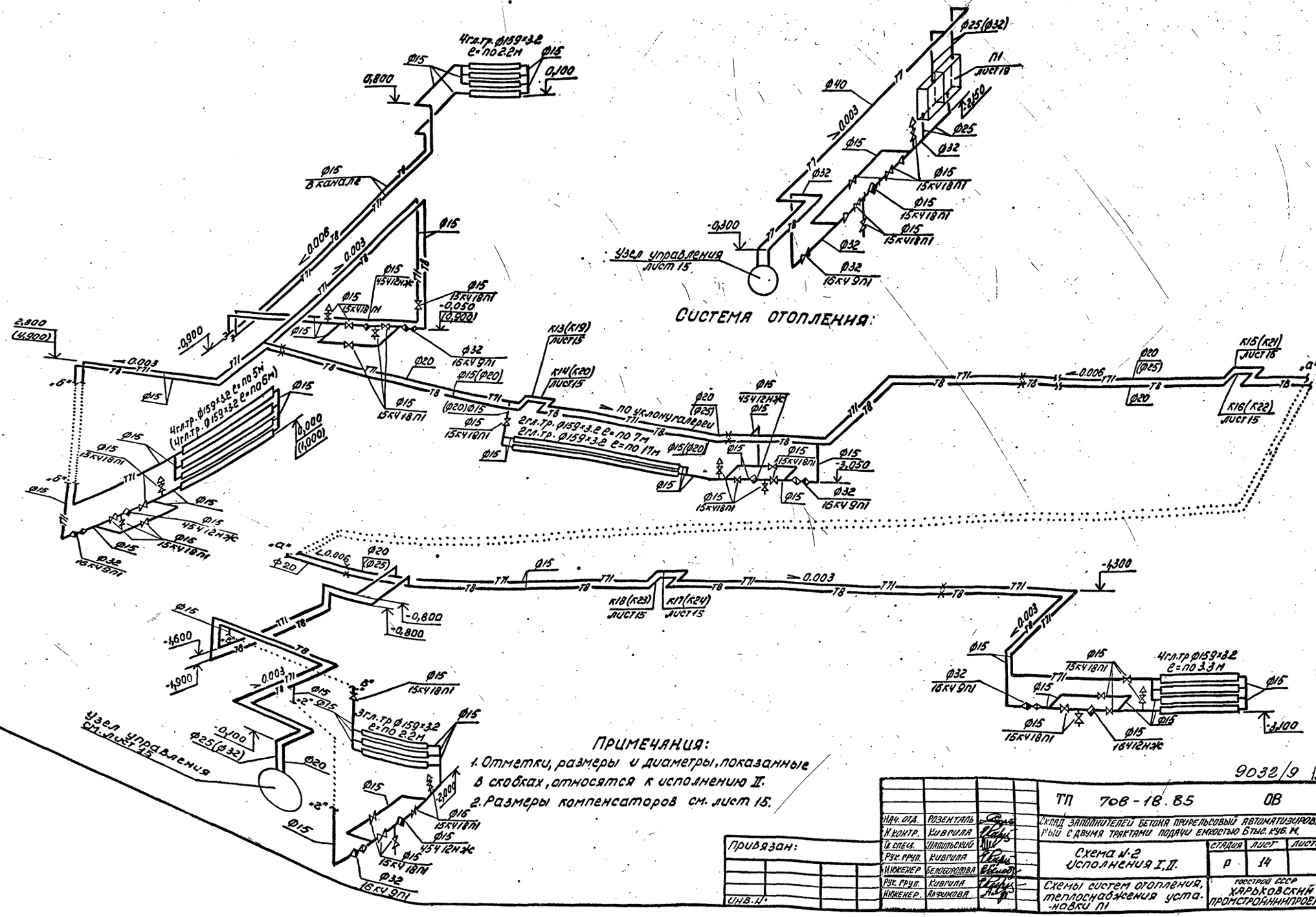

Примечания:

1. Отметки, размеры и диаметры, показанные в скобках, относятся к исполнению II.
2. Размеры компенсаторов см. лист 15.

9032/9 15

				ТП 706-18.85	ОВ
Нач. ОТА	Розенталь			Склад заполнителей бетона портальсовый автоматизированный с двумя трактами подачи емкостью 6 тыс. куб. м.			
Н. контр.	Кивгила						
Гл. спец.	Чапильский			Схема N 2 Исполнения I, II.	Стадия	Лист	Листов
Рук. груп.	Кивгила				Р	14	
Инженер	Белобородова						
Рук. груп.	Кивгила			Схемы систем отопления, теплоснабжения установки П1	Госстрой СССР Харьковский промстройниипроект		
Инженер	Алфимова						

Привязан:

Инв.№

Альбом 9

Типовой проект

Узел управленна. Вид по А-А

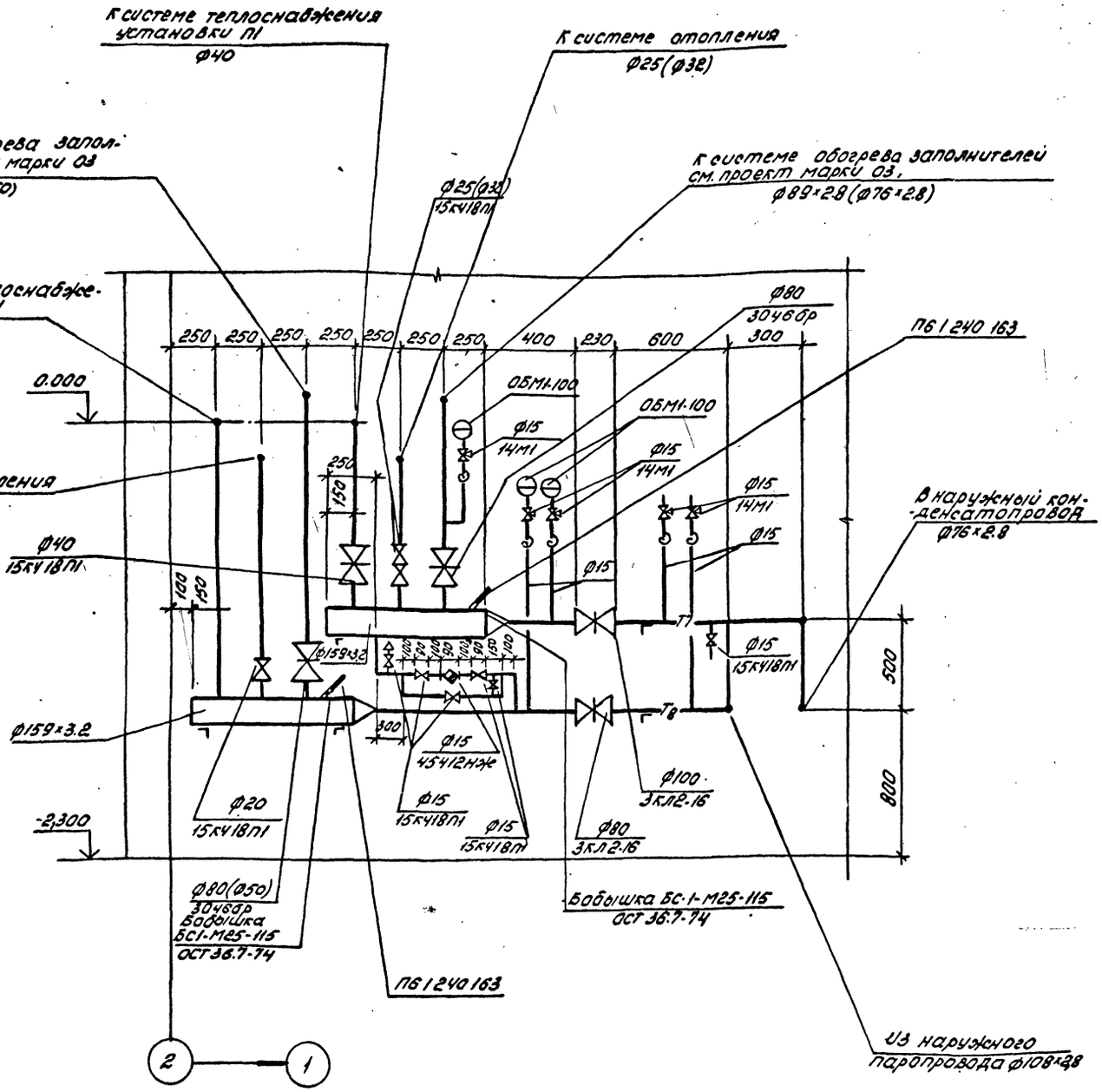

Размеры компенсаторов

Эскиз	Обозначение компенсатора	Ф	Н	А	R	Компенсирующая способность	Кол.
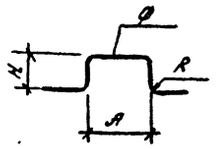	**Схема №1. Исполнение I**						
	К1	15	790	1600	60	78	1
	К2	15	790	1470	60	78	1
	К3	20	640	1250	80	35	1
	К4	20	640	1110	80	35	1
	К5	20	460	930	80	30	1
	К6	15	460	790	60	30	1
	Схема №1 Исполнение II						
	К7	15	790	1600	60	78	1
	К8	15	790	1470	60	78	1
	К9	25	720	1260	100	35	1
	К10	20	640	1110	80	35	1
	К11	25	720	1260	100	47	1
	К12	20	640	1110	80	47	1
	Схема №2 Исполнение I						
	К13	20	460	890	80	30	1
	К14	20	460	750	80	30	1
	К15	20	710	1400	80	65	1
	К16	20	710	1260	80	65	1
	К17	15	640	1280	60	35	1
	К18	15	640	1150	60	35	1
	Схема №2 Исполнение II						
	К19	25	520	900	100	30	1
	К20	20	460	750	80	30	1
	К21	25	880	1560	100	65	1
	К22	20	710	1250	80	65	1
	К23	15	640	1280	60	35	1
	К24	15	640	1150	60	35	1

Примечание:

1. Отметки, размеры и диаметры, показанные в скобках, относятся к исполнению II.

Инв. № подл. | Подпись и дата | Взам. инв. №

Привязан:

Инв. №

Нач. отд.	Розенталь	
Н. контр.	Кивпиля	
Гл. спец.	Шапильский	
Рук. груп	Кивпиля	
Инженер	Белобородова	
Рук. груп.	Кивпиля	
Инженер	Алфимова	

ТП 708-18.85 ОВ

Склад заполнителей бетона прирельсовый автоматизированный с двумя трактами подачи емкостью 6 тыс. куб. м.

Схемы №1, №2 Исполнения I, II.

Стадия Р | Лист 15 | Листов

Узел управления. Вид по А-А. Размеры компенсаторов

Госстрой СССР Харьковский Промстроннипроект

9032/9 16

Альбом 9

Типовой проект

Чистка для круглых воздуховодов. Эскиз

В3

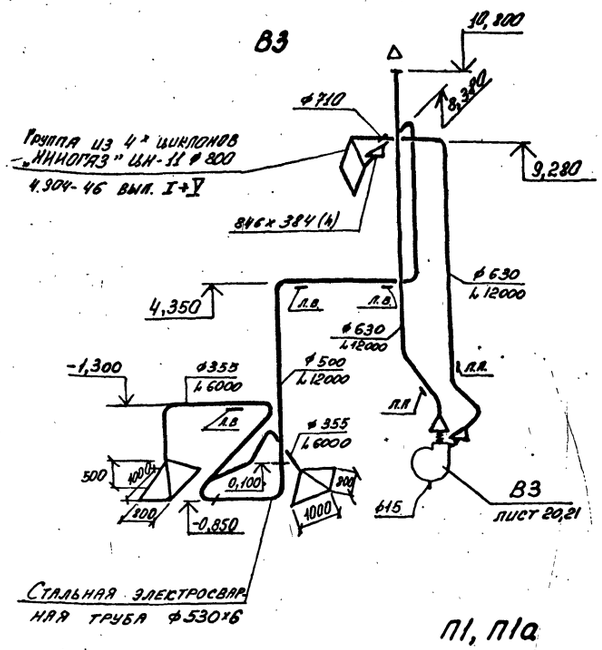

П1, П1а

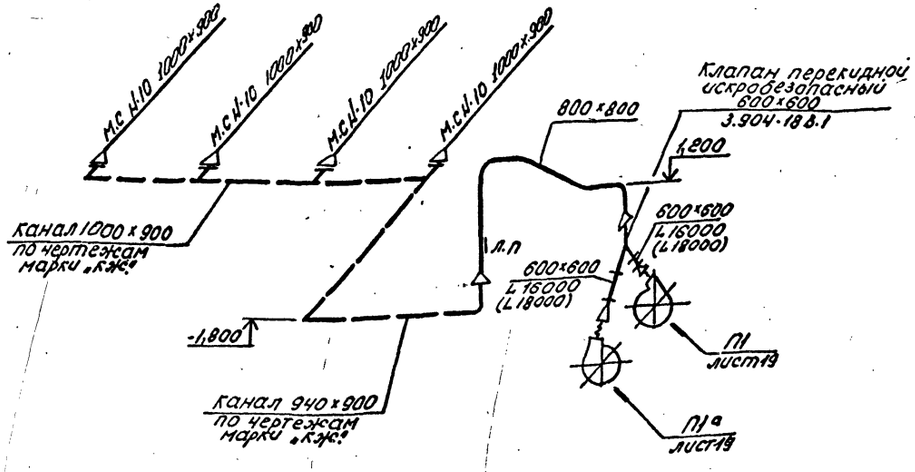

Общий вид

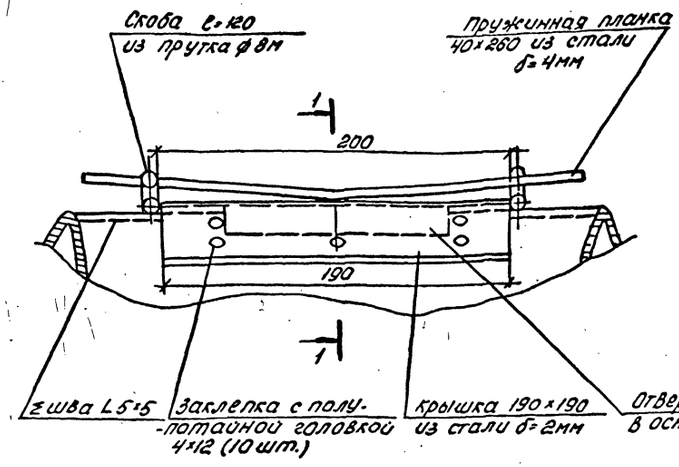

Разрез 1-1

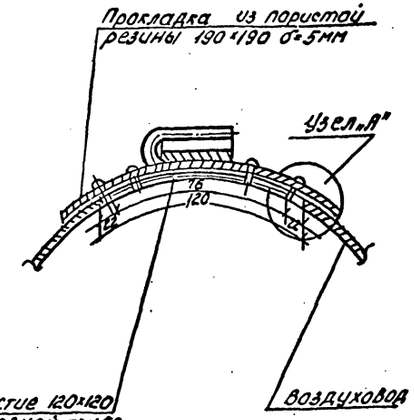

Узел "А"

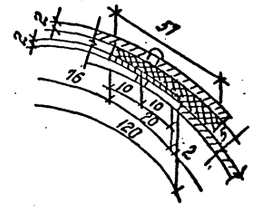

Деталь скобы

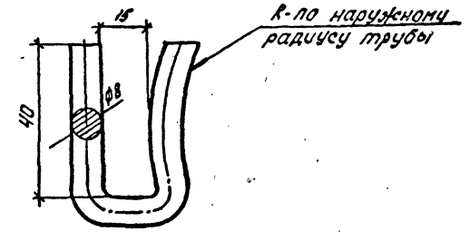

Примечание:

Производительность вентустановки, указанная в скобках, относится к исполнению I.

17

9032/9

				ТП 708-18.85	ОВ
Нач. отд.	Розенталь			Склад заполнителей бетона прирельсовый автоматизированный с двумя трактами подачи емкостью 8 тыс. куб. м.			
Н. контр.	Кивгила						
Гл. спец.	Шапиявская			Схемы N1, N2 Исполнения I, II	Стадия	Лист	Листов
Рук. групп.	Кивгила				Р	16	
Инженер	Белобородова			Схемы систем П1, П1а; В3 Чистка для круглых воздуховодов Эскиз.	Госстрой СССР Харьковский Промстройниипроект		
Рук. групп.	Кивгила						
Инженер	Воронина						

Привязан:

Инв. N

Взам. инв. N | Подпись и дата | Инв. N подл.

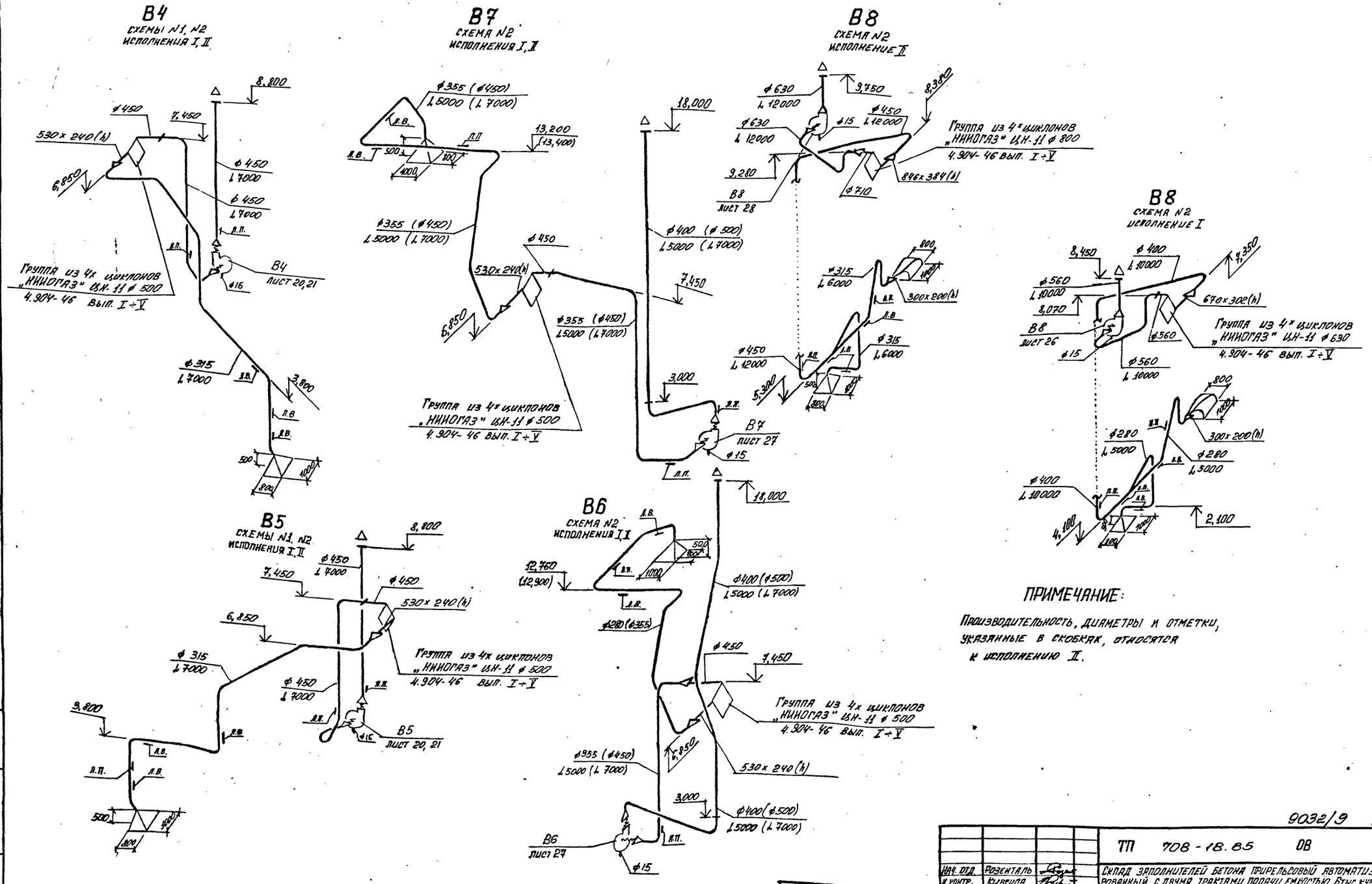

ПРИМЕЧАНИЕ:

Производительность, диаметры и отметки, указанные в скобках, относятся к исполнению II.

9032/9 18

Нач. отд.	Розенталь		
Н. контр.	Кивгила		
Гл. спец.	Шапильский		
Рук. груп.	Кивгила		
Инженер	Белобородова		
Рук. груп.	Кивгила		
Инженер	Воронина		
Ст. инженер	Корчевная		

ТП 708-18.85 ОВ

Склад заполнителей бетона прирельсовый автоматизированный с двумя трактами подачи емкостью 6 тыс. куб. м

Схемы N1, N2 исполнения I, II

Стадия	Лист	Листов
Р	17	

Схемы систем В4 ÷ В8

Госстрой СССР ХАРЬКОВСКИЙ ПРОМСТРОЙНИИПРОЕКТ

Привязан:

Инв. №

Инв. № подл. | Подпись и дата | Взамен инв. №

Альбом 9

Типовой проект

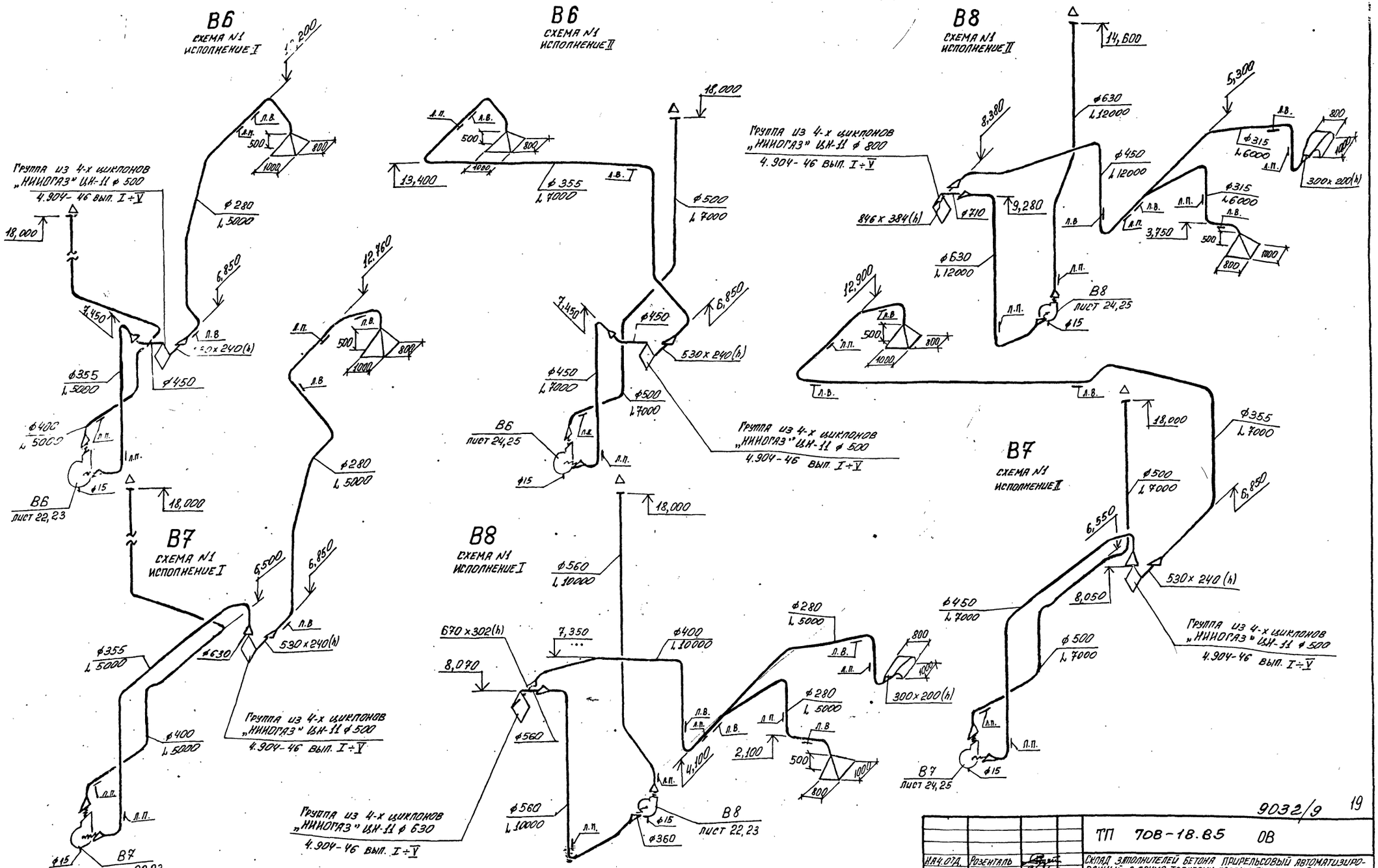

9032/9 19

ТП 708-18.85 ОВ			
Нач. отд.	Розенталь		Склад заполнителей бетона прирельсовый автоматизированный с двумя трактами подачи емкостью 6тыс. куб. м.
Н. контр.	Кивгила		
Гл. спец.	Шапильский		Схемы N1, N2 исполнения I, II
Рук. груп.	Кивгила		
Инженер	Белобородова		
Рук. груп.	Кивгила		Схемы систем В6, В7, В8
Инженер	Воронина		
Ст. инженер	Корчевная		

Стадия	Лист	Листов
Р	18	

Госстрой СССР
ХАРЬКОВСКИЙ ПРОМСТРОЙНИИПРОЕКТ

Привязан:

Инв. №

Альбом 9

Типовой проект

Инв. № подл. | Подпись и дата | Взамен инв. №

Альбом 9

Типовой проект

РАЗРЕЗ 1-1

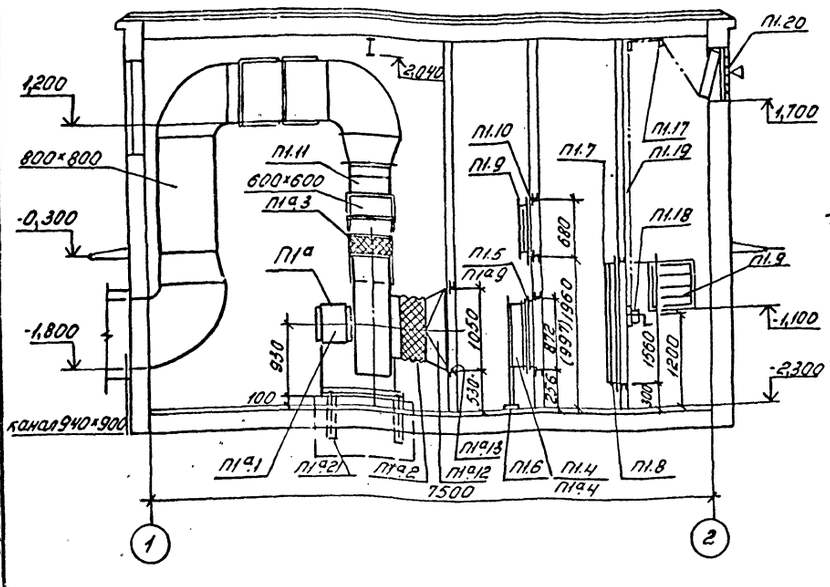

РАЗРЕЗ 2-2

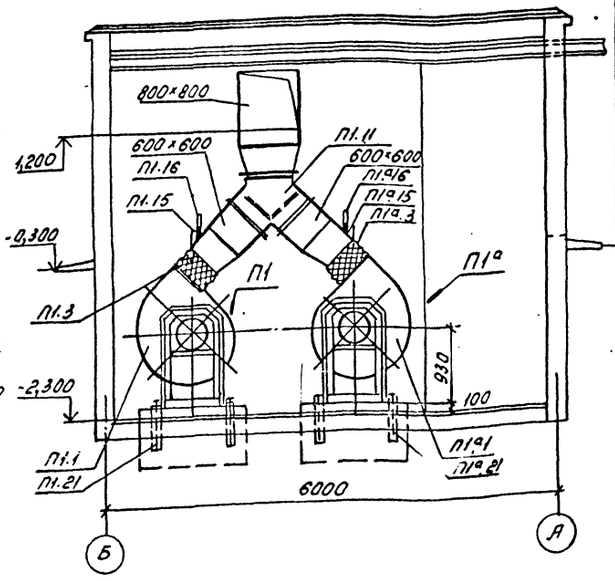

ПЛАН НА ОТМЕТКЕ - 2,300

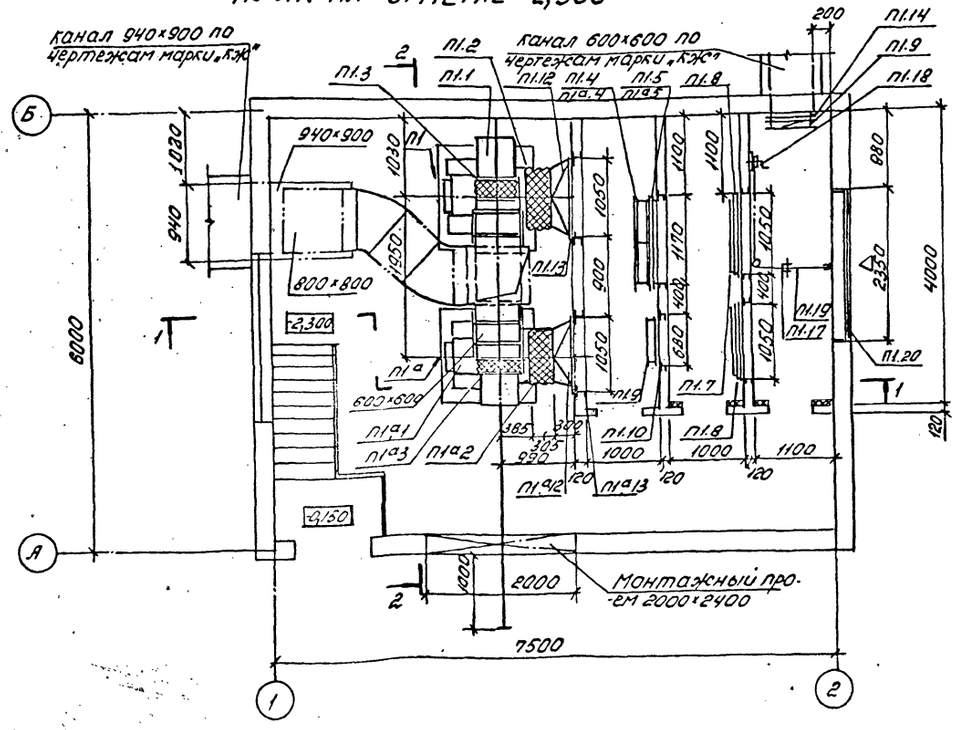

Спецификация отопительно-вентиляционных установок

Марка	Обозначение	Наименование	Кол.	Масса ед. кг	Примечание
		П1; П1а			
П1.1		Установка в составе:	1	336	
		а) вентилятор радиальный В-Ц4-70 №8			
		исполнение 1 положение Пр 45°			
		б) электродвигатель 4А132М6 7,5кВт; 970 об/мин			
П1а.1		Установка в составе:	1	336	
		а) вентилятор радиальный В-Ц4-70 №8			
		исполнение 1 положение Л 45°			
		б) электродвигатель 4А132М6, 7,5кВт, 970 об/мин			
П1.2 П1а.2	5.904-5	Гибкая вставка ВВ 22	2		
П1.3 П1а.3	5.904-5	Гибкая вставка ВН 15	2		
П1.4		Калорифер КПС 8-П	2	74.8	I исполн
П1а.4		Калорифер КПС 9-П	2	83.8	II исполн
П1.5	ГОСТ 8510-72	Рама 1170×872 из L63×40×5 для крепления калорифера	1		I исполн.
П1а.5	ГОСТ 8510-72	Рама 1170×997 из L63×40×5 для крепления калорифера	1		II исполн
П1.6	1.494-25	Подставки под калориферы тип II	2		
П1.7		Фильтр ячейковый тип ФЯВ	12	4.0	
П1.8	ГОСТ 8509-72	Рама 1050×1560 из L50×5 для крепления			
		ячейковых фильтров	2		
П1.9	5.904-13 В.0.1-1	Заслонка воздушная Р600×600 Р	2		
П1.10	ГОСТ 8509-72	Рама 680×680 из L36×4 для крепления			
		заслонки	1		
П1.11	3.904-18 В.1	Клапан перекидной АЗЕ С24.000-05	1		
П1.12 П1а.12	ГОСТ 19903-74	Переход из листовой стали δ=1.4мм			
		Ф804×(1050×1050) ℓ=300	2		
П1.13 П1а.13	ГОСТ 8509-72	Рама 1050×1050 из L36×4	2		
П1.14	ГОСТ 8510-72	Рама 600×600 из L63×40×5 для крепления заслонки	1		
П1.15 П1а.15	ЗКЧ-5-75	Бобышка Б 45° М27×2	2		
П1.16 П1а.16	ГОСТ 2823-73	Термометр ПЧ 1 240 163	2		
П1.17	1.494-27 В.1	Блок Ф60	3		
П1.18	1.494-27 В.1	Лебёдка ручная	1		
П.119	ГОСТ 13840-68	Канат стальной арматурный Ф1×7 Д 4.5	10 п.м		
П1.20	по чертежам марки „АР"	Узел воздухозабора	1		
П1.21 П1а.21		Болты с гайками М12×300	8		

ПРИМЕЧАНИЕ:
Размеры, указанные в скобках, относятся к исполнению II.

20
9032/9

Нач. отд.	Розенталь		
Н. контр.	Кивгила		
Гл. спец.	Шапильский		
Рук. груп.	Кивгила		
Инженер	Белоусова		
Рук. груп.	Кивгила		
Инженер	Мануйлова		

Привязан:

Инв. №

ТП 708-18.85 ОВ

Склад заполнителей бетона прирельсовый автоматизированный с двумя трактами подачи ёмкостью 6 тыс. куб. м.

Вентпомещение. Схемы №1; №2. Исполнения I, II.

Стадия	Лист	Листов
Р	19	

Установки П1, П1а

Госстрой СССР Харьковский промстройниипроект

Изд. № подл. | Подпись и дата | Взам. инв. №

ПЛАН

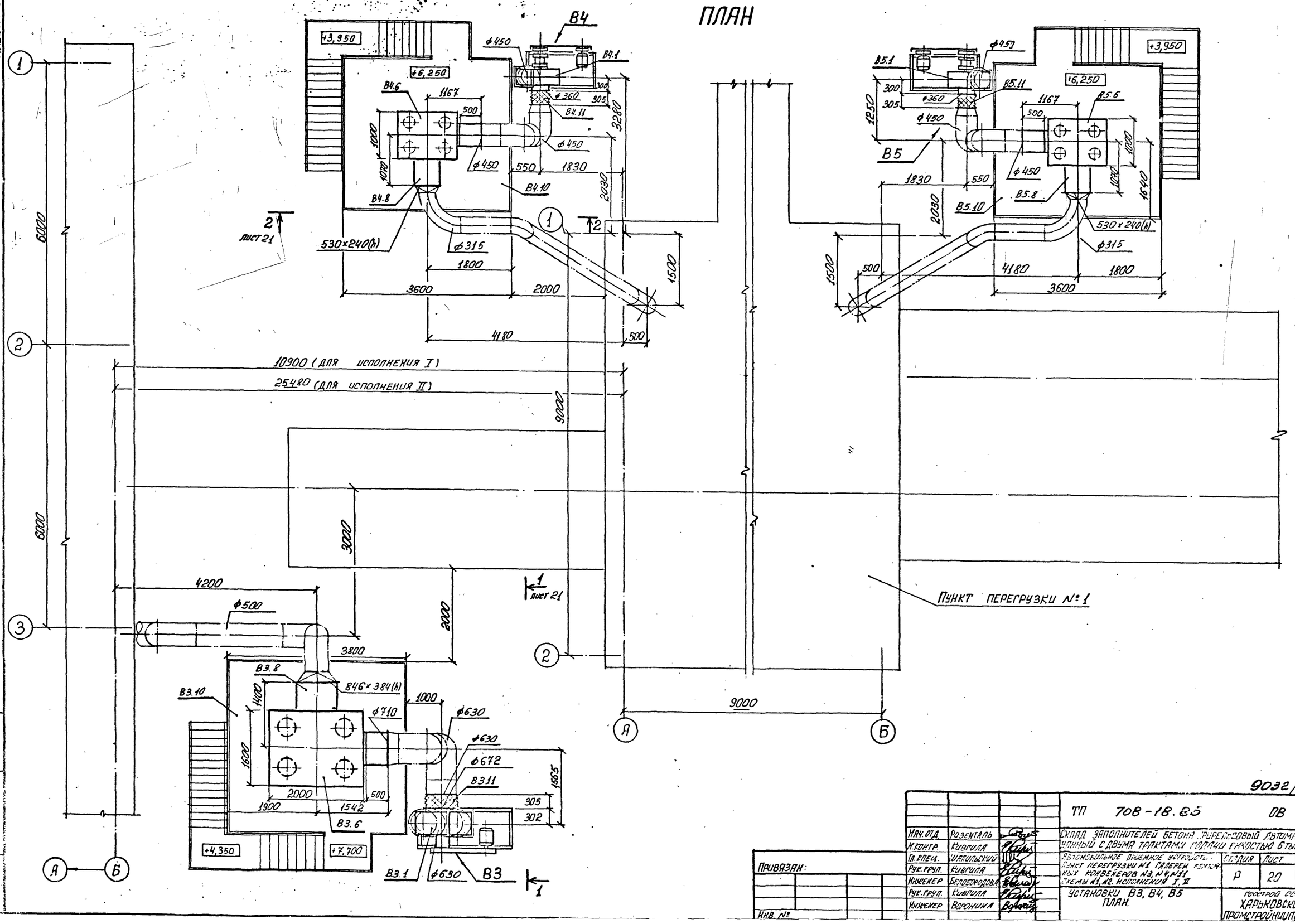

9032/9 21

Нач. отд.	Розенталь		ТП 708-18.85	ОВ
Н. контр.	Кивгила		Склад заполнителей бетона прирельсовый автоматизированный с двумя трактами подачи емкостью 6 тыс. куб. м	
Гл. спец.	Шапильский		Автомобильное приемное устройство. Пункт перегрузки №1 галереи ленточных конвейеров №3, №4, №11. Схемы №1, №2. Исполнения I, II	Стадия: Р; Лист: 20; Листов:
Рук. груп.	Кивгила			
Инженер	Белобородова			
Рук. груп.	Кивгила		Установки В3, В4, В5 План.	Госстрой СССР Харьковский Промстройниипроект
Инженер	Воронина			

Привязан:

Инв. №

СПЕЦИФИКАЦИЯ ОТОПИТЕЛЬНО-ВЕНТИЛЯЦИОННЫХ УСТАНОВОК

Марка	Обозначение	Наименование	Кол.	Масса ед., кг	Примечание
		В3			
В3.1		Установка в составе: а) вентилятор пылевой радиальный В-ЦП6-45-8-01 исполнение 6, положение ПрО°	1	730	
		б) электродвигатель 4А160М4 N=18,5 квт n=1465 об/мин			
В3.2	4.904-46 вып. II	циклон „НИИОГАЗ" ЦН-11 ф800 правого вращения	2	391	
В3.3	4.904-46 вып. II	циклон „НИИОГАЗ" ЦН-11 ф800 левого вращения	2	391	
В3.4	По чертежам марки „КМ"	бункер для четырех циклонов	1		
В3.5	4.904-46 вып. III	затвор тип 23т с деталями управления	1	92	
В3.6	4.904-46 вып. IV	сборник с боковым отводом	1	212	
В3.7	4.904-46 вып. IV	коллектор	1	26,2	
В3.8	4.904-46 вып. IV	патрубок	1	24,0	
В3.9	4.904-46 вып. II	лапки для крепления циклонов	8	2,22	
В3.10	По чертежам марки „КМ"	постамент	1		
В3.11	По типу серии 5.904-5	гибкая вставка ф672 × ф630 l=305	1		
В3.12	5.904-5	гибкая вставка ВН-08	1		
В3.13		болты с гайками М16×300	6		
		В4, В5			
В4.1		Установка в составе: а) вентилятор пылевой радиальный В-ЦП7-40 №6 исполнение 6 положение ПрО°	1	464	
		б) электродвигатель 4А160S4 N=15 квт n=1465 об/мин			
В5.1		Установка в составе: а) вентилятор пылевой радиальный В-ЦП7-40 №6 исполнение 6, положение ЛО°	1	464	
		б) электродвигатель 4А160S4 N=15 квт n=1465 об/мин			
В4.2 В5.2	4.904-46 вып. II	циклон „НИИОГАЗ" ЦН-11 ф500 правого вращения	4	88	
В4.3 В5.3	4.904-46 вып. II	циклон „НИИОГАЗ" ЦН-11 ф500 левого вращения	4	88	
В4.4 В5.4	По чертежам марки „КМ"	бункер для четырех циклонов	2		
В4.5 В5.5	4.904-46 вып. III	затвор тип 23т с деталями управления	2	92	
В4.6 В5.6	4.904-46 вып. IV	сборник с боковым отводом	2	84,5	
В4.7 В5.7	4.904-46 вып. IV	коллектор	2	10,6	
В4.8 В5.8	4.904-46 вып. IV	патрубок	2	14,0	
В4.9 В5.9	4.904-46 вып. II	лапки для крепления циклонов	16	1,02	
В4.10 В5.10	По чертежам марки „КМ"	постамент	2		
В4.11 В5.11	5.904-5	гибкая вставка ВВ-08	2		
В4.12 В5.12	5.904-5	гибкая вставка ВН-07	2		
В4.13 В5.13		болты с гайками М16×300	8		

РАЗРЕЗ 1-1

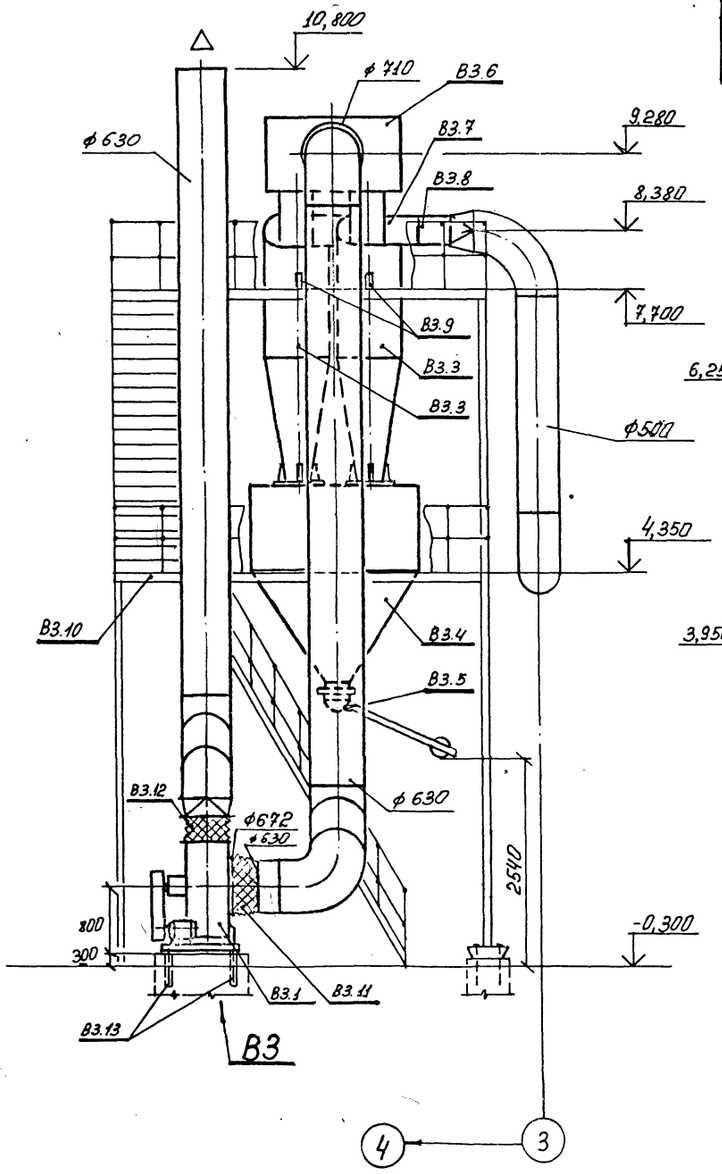

РАЗРЕЗ 2-2

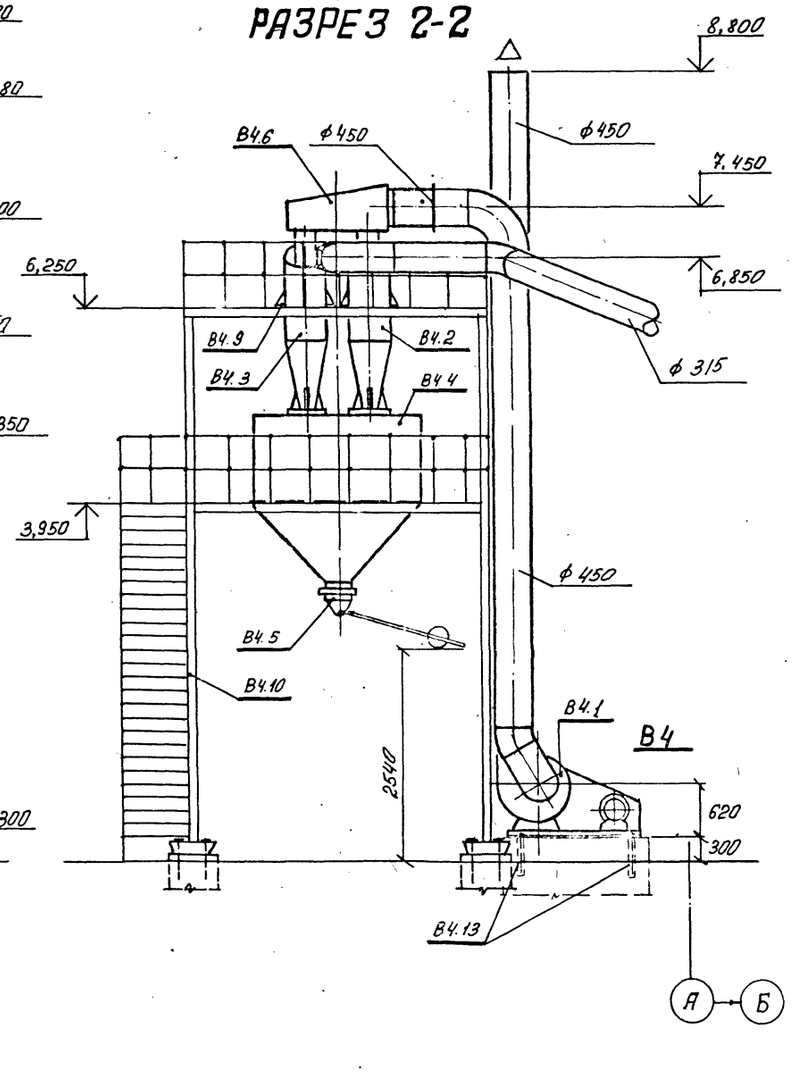

22
9032/9

Нач. отд.	Розенталь		
Н. контр.	Кивгила		
Гл. спец.	Шапильский		
Рук. груп.	Кивгила		
Инженер	Белобородова		
Рук. груп.	Кивгила		
Инженер	Воронина		

ТП 708-18.85 ОВ

Склад заполнителей бетона прирельсовый автоматизированный с двумя трактами подачи емкостью 6 тыс. куб. м.

Автомобильное приемное устройство пункт перегрузки №1 галереи ленточных конвейеров №3, №4, №11 схемы №1, №2. Исполнения I, II

Стадия	Лист	Листов
Р	21	

Установки В3, В4, В5
Разрезы.

Госстрой СССР
ХАРЬКОВСКИЙ ПРОМСТРОЙНИИПРОЕКТ

Привязан:

Инв. №

Альбом 9

Типовой проект

Инв. № подл. | Подп. и дата | Взамен инв. №

Альбом 9

Типовой проект

ПЛАН НА ОТМЕТКАХ -0,300; 6,250; 6,450

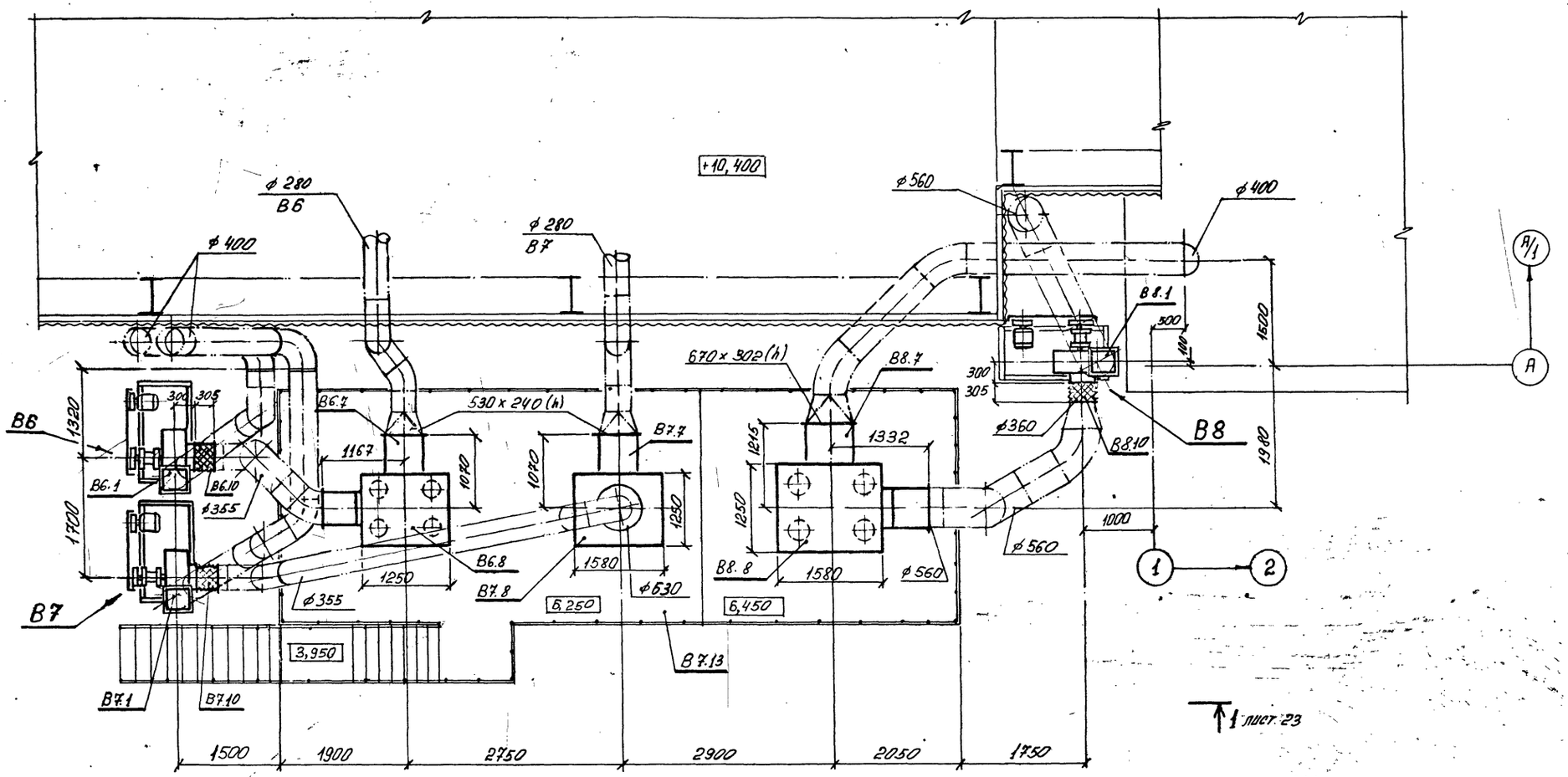

23
9032/9

Нач. отд.	Розенталь			ТП 708-18.85 ОВ
Н. контр.	Кивгила			Склад заполнителей бетона прирельсовый автоматизированный с двумя трактами подачи емкостью 6 тыс.
Гл. спец.	Шапильский			Галереи ленточных конвейеров №5, №6, №9, №10 и пункт перегрузки №2 Схема №1. Исполнение I
Рук. груп.	Кивгила			Стадия: Р; Лист: 22; Листов:
Инженер	Белобородова			Установки В6, В7, В8 План.
Рук. груп.	Кивгила			Госстрой СССР Харьковский промстройниипроект
Инженер	Воронина			

Привязан:

Инв. №

Инв. № подл. | Подпись и дата | Взамен инв. №

Альбом 9

Типовой проект

РАЗРЕЗ 1-1

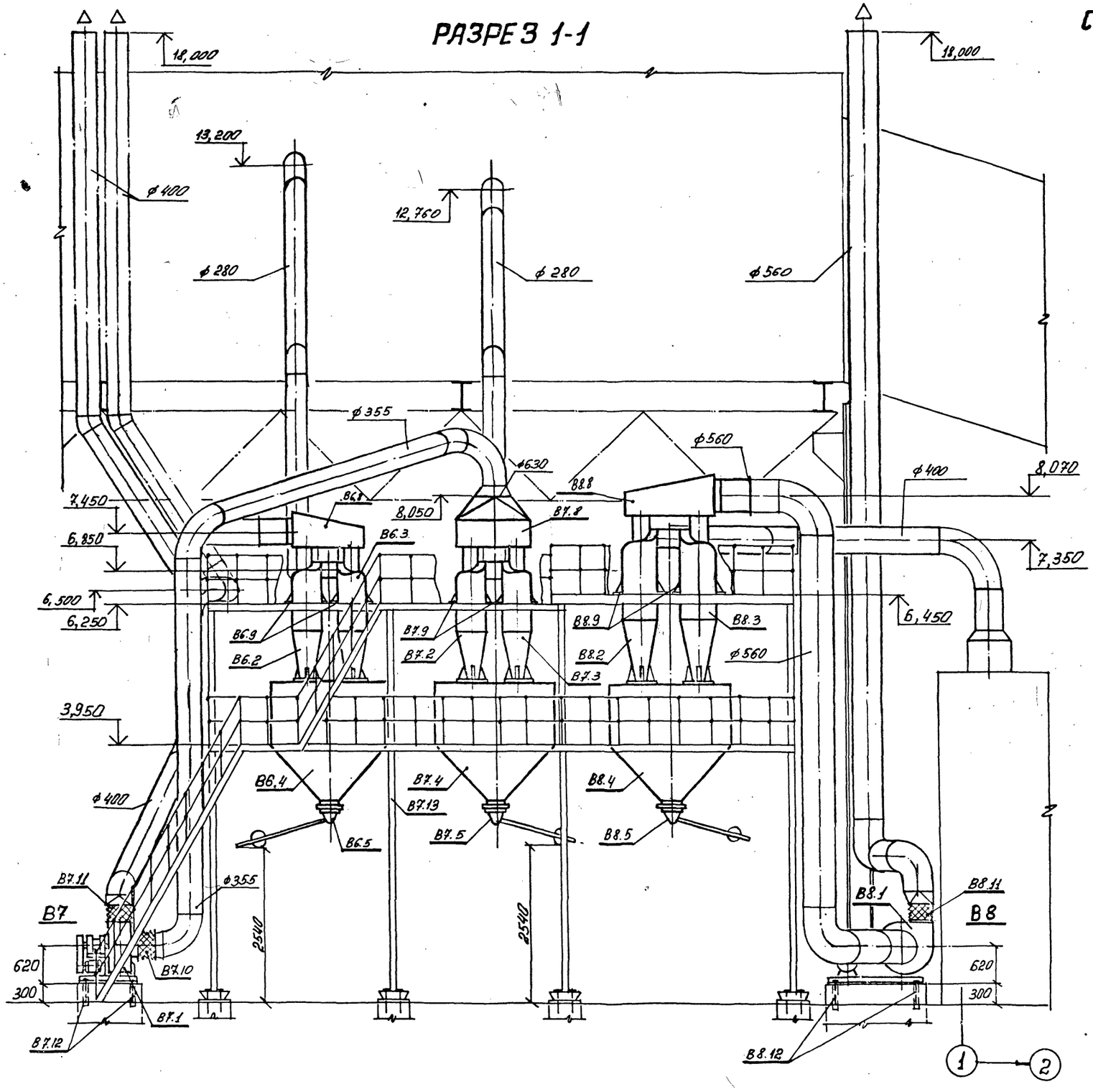

СПЕЦИФИКАЦИЯ ОТОПИТЕЛЬНО-ВЕНТИЛЯЦИОННЫХ УСТАНОВОК

Марка	Обозначение	Наименование	Кол.	Масса ед, кг	Примечание
		В6, В7			
В6.1 В7.1		Установка в составе: а) Вентилятор пылевой радиальный В-ЦП7-40 №6 исполнение 6 положение ПрО° б) Электродвигатель 4А160S4 N=15 квт n=1465 об/мин	2	464	
В6.2 В7.2	4.904-46 вып. II	Циклон „Ниногаз" ЦН-11 ф500 правого вращения	4	88	
В6.3 В7.3	4.904-46 вып. II	Циклон „Ниногаз" ЦН-11 ф500 левого вращения	4	88	
В6.4 В7.4	По чертежам марки „КМ"	Бункер для четырех циклонов	2		
В6.5 В7.5	4.904-46 вып. III	Затвор тип 23т с деталями управления	2	92	
В6.6 В7.6	4.904-46 вып. IV	Коллектор	2	10,6	
В6.7 В7.7	4.904-46 вып. IV	Патрубок	2	14,0	
В6.8	4.904-46 вып. IV	Сборник с боковым отводом	1	84,5	
В7.8	4.904-46 вып. IV	Сборник с верхним отводом	1	123	
В6.9 В7.9	4.904-46 вып. II	Лапки для крепления циклонов	16	1,02	
В6.10 В7.10	5.904-5	Гибкая вставка ВВ-08	2		
В6.11 В7.11	5.904-5	Гибкая вставка ВН-07	2		
В6.12 В7.12		Болты с гайками М16×300	8		
В7.13	По чертежам марки „КМ"	Постамент	1		
		В8			
В8.1		Установка в составе: а) Вентилятор пылевой радиальный В-ЦП7-40 №6 исполнение 6 положение ЛО° б) Электродвигатель 4А180S4 N=22 квт n=1470 об/мин	1		
В8.2	4.904-46 вып. II	Циклон „Ниногаз" ЦН-11 ф630 правого вращения	2	247	
В8.3	4.904-46 вып. II	Циклон „Ниногаз" ЦН-11 ф630 левого вращения	2	247	
В8.4	По чертежам марки „КМ"	Бункер для четырех циклонов	1		
В8.5	4.904-46 вып. III	Затвор тип 23т с деталями управления	1	92	
В8.6	4.904-46 вып. IV	Коллектор	1	16,5	
В8.7	4.904-46 вып. IV	Патрубок	1	19,0	
В8.8	4.904-46 вып. IV	Сборник с боковым отводом		132	
В8.9	4.904-46 вып. II	Лапки для крепления циклонов	8	1,22	
В8.10	5.904-5	Гибкая вставка ВВ-08	1		
В8.11	5.904-5	Гибкая вставка ВН-07	1		
В8.12		Болты с гайками М16×300	4		

24
903г/9

Нач. отд.	Розенталь	
Н. контр.	Кивгила	
Гл. спец.	Шапильский	
Рук. груп.	Кивгила	
Инженер	Белобородова	
Рук. груп.	Кивгила	
Инженер	Воронина	

ТП 70В-18.85 ОВ

Склад заполнителей бетона прирельсовый автоматизированный с двумя трактами подачи емкостью 6 тыс. куб. м

Галереи ленточных конвейеров N5, N6, N9, N10 и пункт перегрузки №2 Схема №1. Исполнение I

Установки В6, В7, В8 Разрез.

Стадия: П | Лист: 29

Харьковский промстройниипроект

Привязан:

Инв. №

Инв. № подл. | Подпись и дата | Взамен инв. №

Альбом 9

Типовой проект

ПЛАН НА ОТМЕТКАХ -0,300; 6,250; 7,700

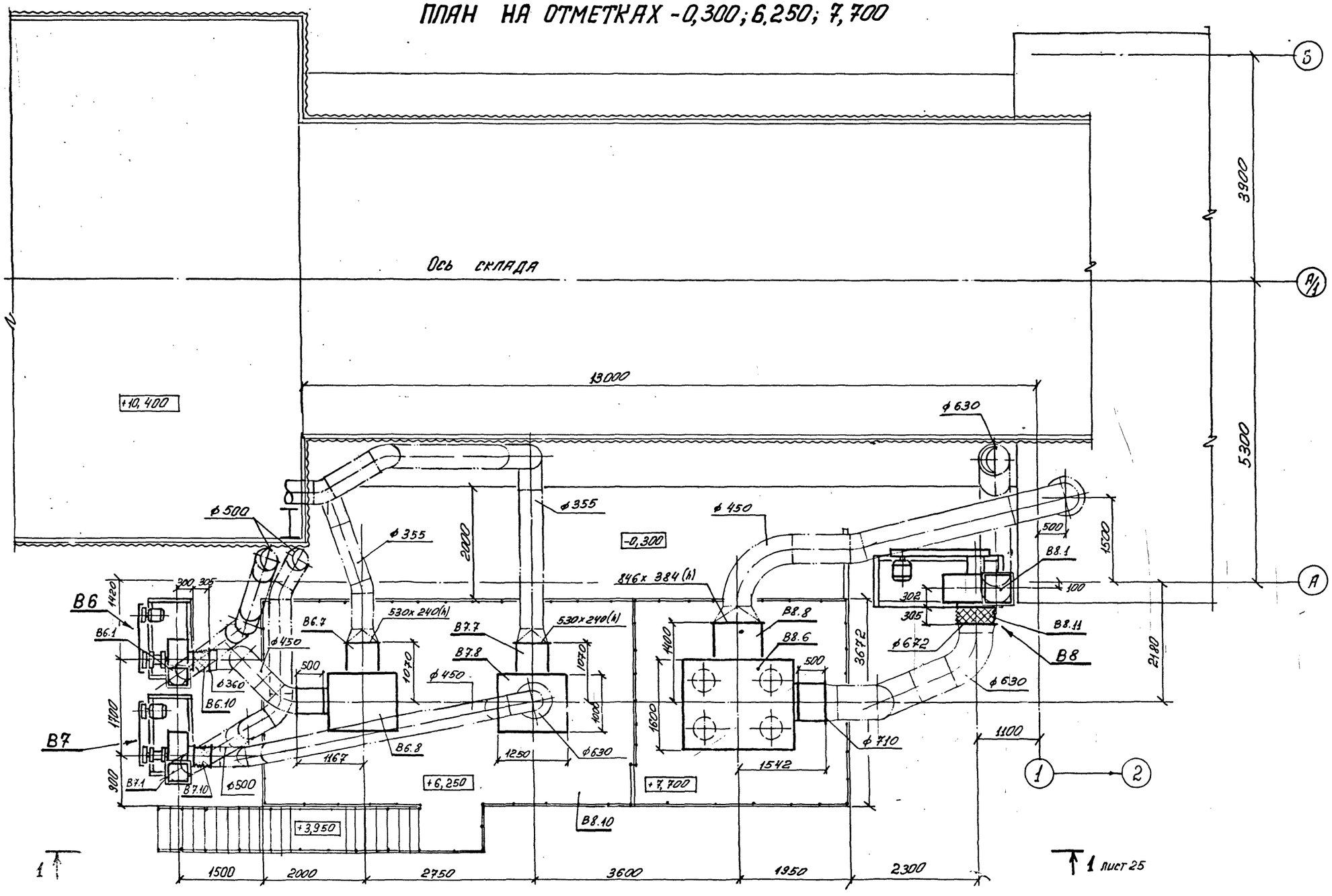

25
9032/9

			ТП 708-18.85 ОВ	
Нач. отд.	Розенталь		Склад заполнителей бетона прирельсовый автоматизированный с двумя трактами подачи емкостью 6 тыс. куб. м	
Н. контр.	Кивгила			
Гл. спец.	Шапильский		Галереи ленточных конвейеров №5, №6, №9, №10 и пункт перегрузки №2. Схема №1. Исполнение II.	Стадия: Р; Лист: 24; Листов:
Рук. гр.	Кивгила			
Инженер	Белобородова			
Рук. гр.	Кивгила		Установки В6, В7, В8 План.	Госстрой СССР Харьковский промстройниипроект
Инженер	Воронина			

Привязан:

Инв. №

Взам. инв. №

Подп. и дата

Инв. № подл.

РАЗРЕЗ 1-1

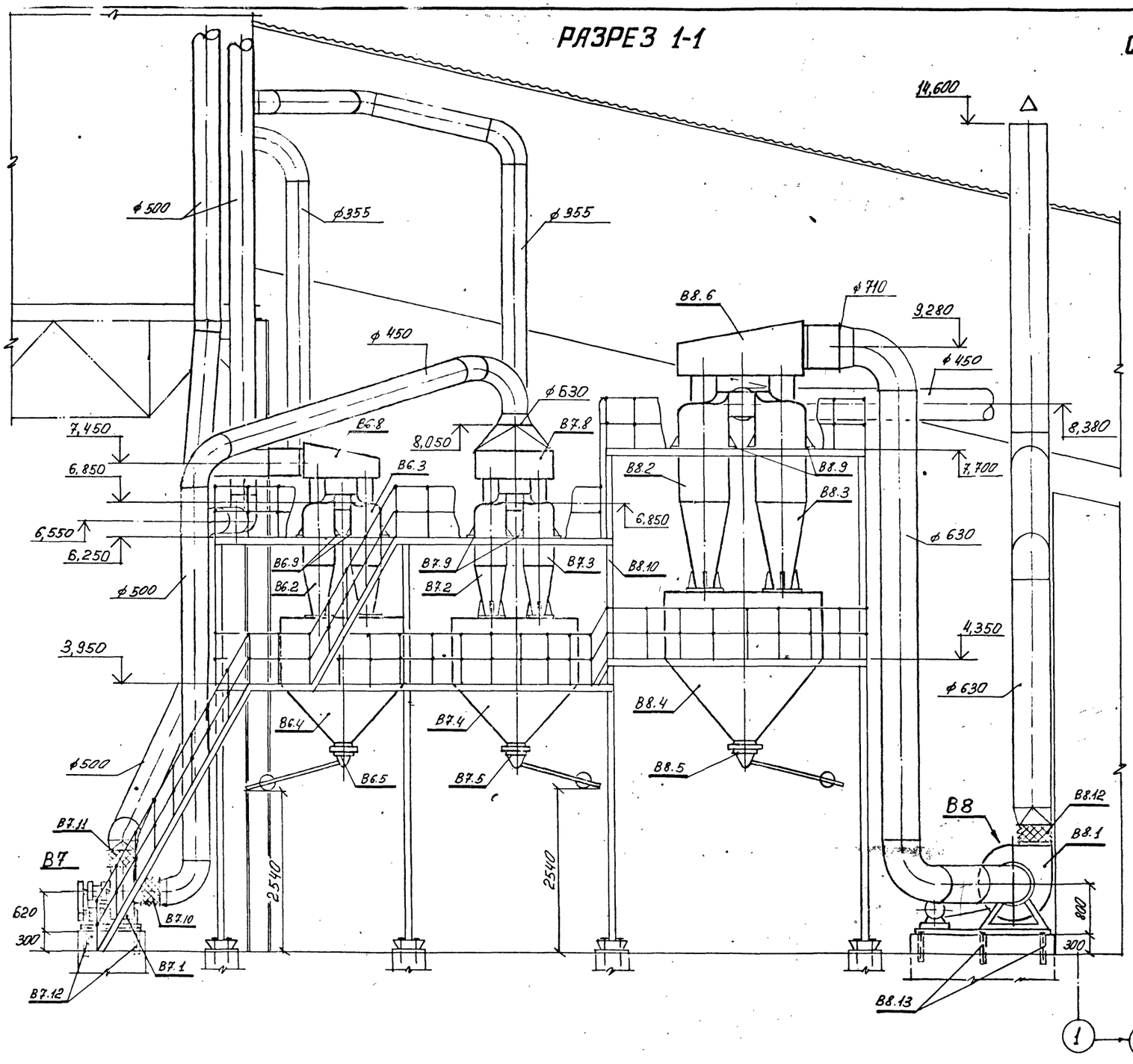

СПЕЦИФИКАЦИЯ ОТОПИТЕЛЬНО-ВЕНТИЛЯЦИОННЫХ УСТАНОВОК

МАРКА	ОБОЗНАЧЕНИЕ	НАИМЕНОВАНИЕ	КОЛ	МАССА ЕД., КГ	ПРИМЕЧАНИЕ
		В6, В7			
В6.1 В7.1		УСТАНОВКА В СОСТАВЕ: а) ВЕНТИЛЯТОР ПЫЛЕВОЙ РАДИАЛЬНЫЙ В-ЦП7-40 №6 ИСПОЛНЕНИЕ 6 ПОЛОЖЕНИЕ ЛО°	2	464	
		б) ЭЛЕКТРОДВИГАТЕЛЬ 4А160S4 N=15 КВТ n=1465 об/мин			
В6.2 В7.2	4.904-46 вып. II	ЦИКЛОН „НИИОГАЗ" ЦН-11 ф500 ПРАВОГО ВРАЩЕНИЯ	4	88	
В6.3 В7.3	4.904-46 вып. II	ЦИКЛОН „НИИОГАЗ" ЦН-11 ф500 ЛЕВОГО ВРАЩЕНИЯ	4	88	
В6.4 В7.4	ПО ЧЕРТЕЖАМ МАРКИ „КМ"	БУНКЕР ДЛЯ ЧЕТЫРЕХ ЦИКЛОНОВ	2		
В6.5 В7.5	4.904-46 вып. III	ЗАТВОР ТИП 23т С ДЕТАЛЯМИ УПРАВЛЕНИЯ	2	92	
В6.6 В7.6	4.904-46 вып. IV	КОЛЛЕКТОР	2	10,6	
В6.7 В7.7	4.904-46 вып. IV	ПАТРУБОК	2	14,0	
В6.8	4.904-46 вып. IV	СБОРНИК С БОКОВЫМ ОТВОДОМ	1	84,5	
В7.8	4.904-46 вып. IV	СБОРНИК С ВЕРХНИМ ОТВОДОМ.	1	123	
В6.9 В7.9	4.904-46 вып. II	ЛАПКИ ДЛЯ КРЕПЛЕНИЯ ЦИКЛОНОВ	16	1,02	
В6.10 В7.10	5.904-5	ГИБКАЯ ВСТАВКА ВВ-08	2		
В6.11 В7.11	5.904-5	ГИБКАЯ ВСТАВКА ВН-07	2		
В6.12 В7.12		БОЛТЫ С ГАЙКАМИ М16 х 300	8		
		В8			
В8.1		УСТАНОВКА В СОСТАВЕ: а) ВЕНТИЛЯТОР ПЫЛЕВОЙ РАДИАЛЬНЫЙ В-ЦП6-45-8-01 ИСПОЛНЕНИЕ 6 ПОЛОЖЕНИЕ ЛО°	1	730	
		б) ЭЛЕКТРОДВИГАТЕЛЬ 4А160М4 N=18,5 КВТ n=1465 об/мин			
В8.2	4.904-46 вып. II	ЦИКЛОН „НИИОГАЗ" ЦН-11 ф800 ПРАВОГО ВРАЩЕНИЯ	2	391	
В8.3	4.904-46 вып. II	ЦИКЛОН „НИИОГАЗ" ЦН-11 ф800 ЛЕВОГО ВРАЩЕНИЯ	2	391	
В8.4	ПО ЧЕРТЕЖАМ МАРКИ „КМ"	БУНКЕР ДЛЯ ЧЕТЫРЕХ ЦИКЛОНОВ	1		
В8.5	4.904-46 вып. III	ЗАТВОР ТИП 23т С ДЕТАЛЯМИ УПРАВЛЕНИЯ	1	92	
В8.6	4.904-46 вып. IV	СБОРНИК С БОКОВЫМ ОТВОДОМ	1	212	
В8.7	4.904-46 вып. IV	КОЛЛЕКТОР	1	26,2	
В8.8	4.904-46 вып. IV	ПАТРУБОК	1	24,0	
В8.9	4.904-46 вып. II	ЛАПКИ ДЛЯ КРЕПЛЕНИЯ ЦИКЛОНОВ	8	2,22	
В8.10	ПО ЧЕРТЕЖАМ МАРКИ „КМ"	ПОСТАМЕНТ	1		
В8.11	ПО ТИПУ СЕРИИ 5.904-5	ГИБКАЯ ВСТАВКА ф672 х ф630 l=305	1		
В8.12	5.904-5	ГИБКАЯ ВСТАВКА ВН-08	1		
В8.13		БОЛТЫ С ГАЙКАМИ М16 х 300	6		

26
9032/9

Нач. отд.	Розенталь		
Н. контр.	Кивгила		
Гл. спец.	Шапильский		
Рук. груп.	Кивгила		
Инженер	Белобородова		
Рук. груп.	Кивгила		
Инженер	Воронина		

ТП 708-18.85 ОВ

СКЛАД ЗАПОЛНИТЕЛЕЙ БЕТОНА ПРИРЕЛЬСОВЫЙ АВТОМАТИЗИРОВАННЫЙ С ДВУМЯ ТРАКТАМИ ПОДАЧИ ЕМКОСТЬЮ 6тыс. куб. м

ГАЛЕРЕИ ЛЕНТОЧНЫХ КОНВЕЙЕРОВ №5, №6, №9, №10 И ПУНКТ ПЕРЕГРУЗКИ №2. СХЕМА №1 ИСПОЛНЕНИЕ II

СТАДИЯ	ЛИСТ	ЛИСТОВ
Р	25	

УСТАНОВКИ В6, В7, В8 РАЗРЕЗ.

ГОССТРОЙ СССР ХАРЬКОВСКИЙ ПРОМСТРОЙНИЙПРОЕКТ

Привязан:

Инв. №

Подпись и дата | Взамен инв. №

Альбом 9

Типовой проект

Разрез 1-1

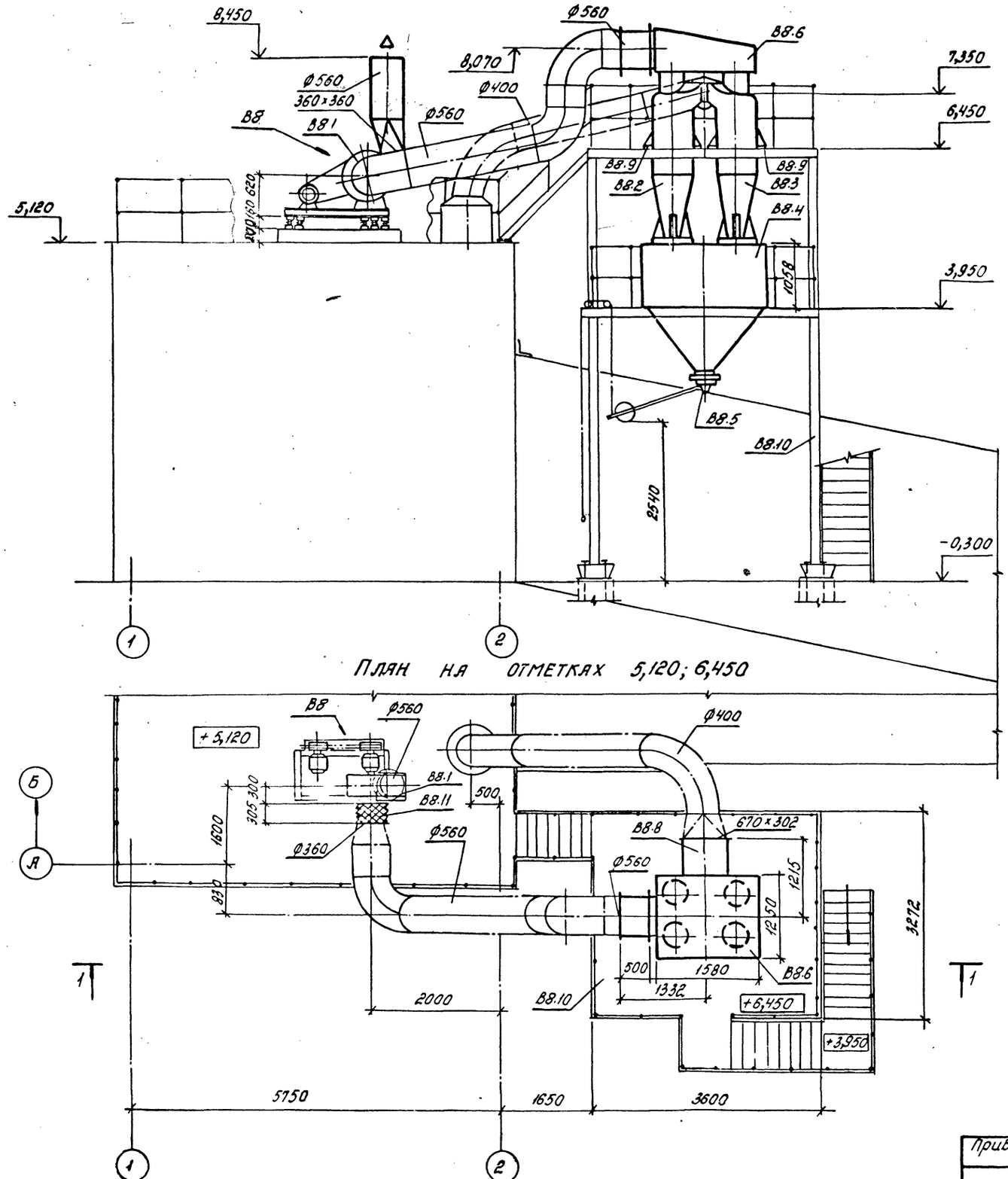

План на отметках 5,120; 6,450

Спецификация отопительно-вентиляционных установок

Марка	Обозначение	Наименование	Кол.	Масса ед, кг	Приме-чание
		B8			
B8.1		Установка в составе:	1	507	
		а) Вентилятор радиальный пылевой В-ЦП7-40№6			
		исполнение 6 положение Л0°			
		б) Электродвигатель 4А180 S4			
		N=22 кВт			
		n=1470 об/мин.			
		в) Виброизоляторы			
B8.2	4.904-46. Вып.II	Циклон „НИИОГАЗ" ЦН-11 Ø630 правого вращения	2	247	
B8.3	4.904-46. Вып.II	Циклон „НИИОГАЗ" ЦН-11 Ø630 левого вращения	2	247	
B8.4	по чертежам марки „КМ"	Бункер для четырех циклонов	1		
B8.5	4.904-46 Вып.III	Затвор 23т с деталями управления	1	92	
B8.6	4.904-46 Вып.IV	Сборник с боковым отводом	1	132	
B8.7	4.904-46. Вып.IV	Коллектор	1	16.5	
B8.8	4.904-46 Вып.IV	Патрубок	1	19,0	
B8.9	4.904-46 Вып.II	Лапки для крепления циклонов	8	2,22	
B8.10	по чертежам марки „КМ"	Постамент	1		
B8.11	5.904-5	Гибкая вставка B8-08	1		

Привязан:

Инв.№ подл. | Подпись и дата | Взам.инв.№

27
9032/9

				ТП 708-18.85 ОВ			
Нач.отд.	Розенталь			Склад заполнителей бетона прирельсовый автоматизированный с двумя трактами подачи емкостью 6 тыс.куб.м			
Н.контр.	Кивгила						
Гл.спец.	Шапильский			Галереи ленточных конвейеров №5 №6, №9, №10 и пункт перегрузки №2. Схема №2. Исполнение I	Стадия	Лист	Листов
Рук.груп.	Кивгила				Р	26	
Инженер.	Белобородова						
Рук.груп.	Кивгила			Установка B8	Госстрой СССР Харьковский Промстройниипроект		
Инженер.	Воронина						

РАЗРЕЗ 1-1

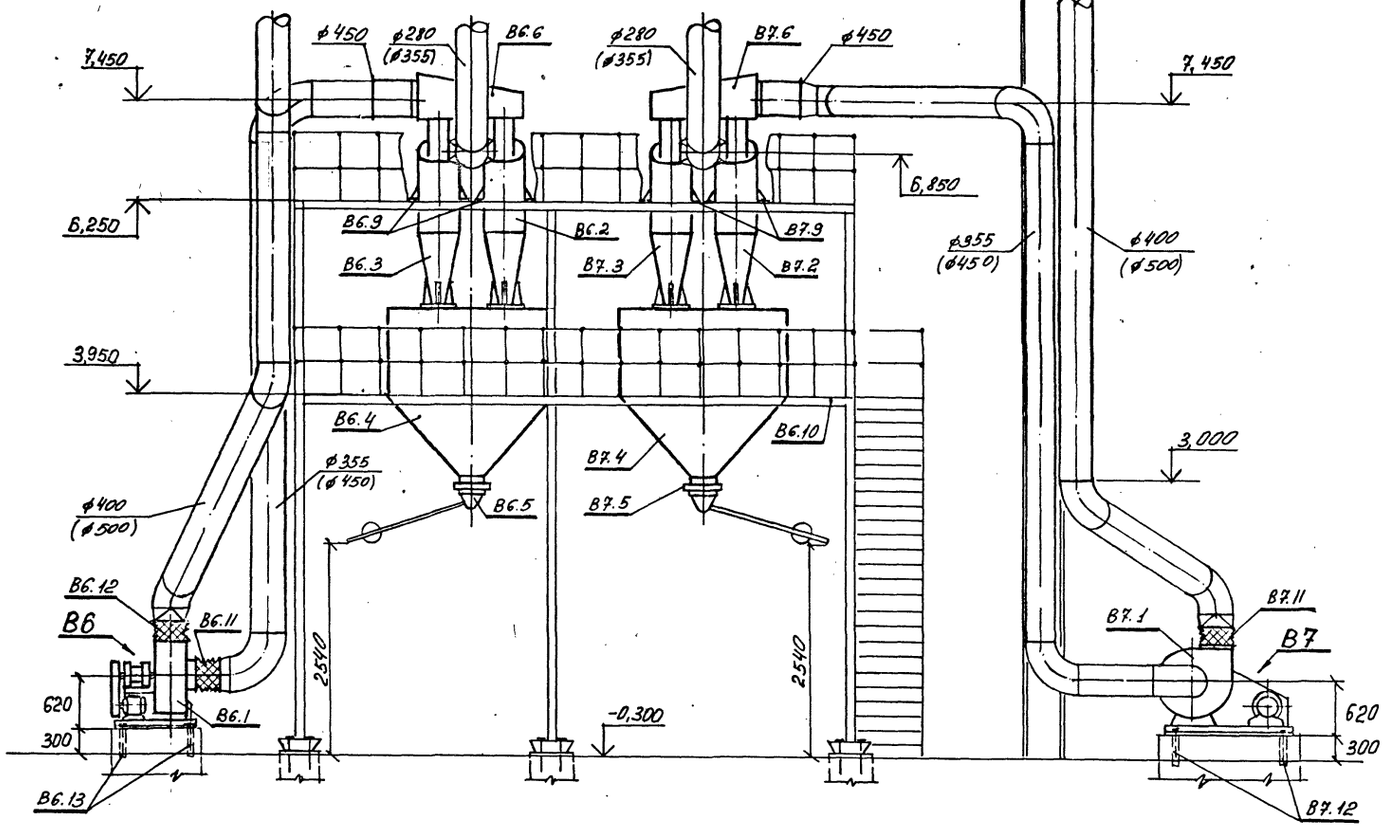

ПЛАН НА ОТМЕТКАХ -0,300 ; +6,250

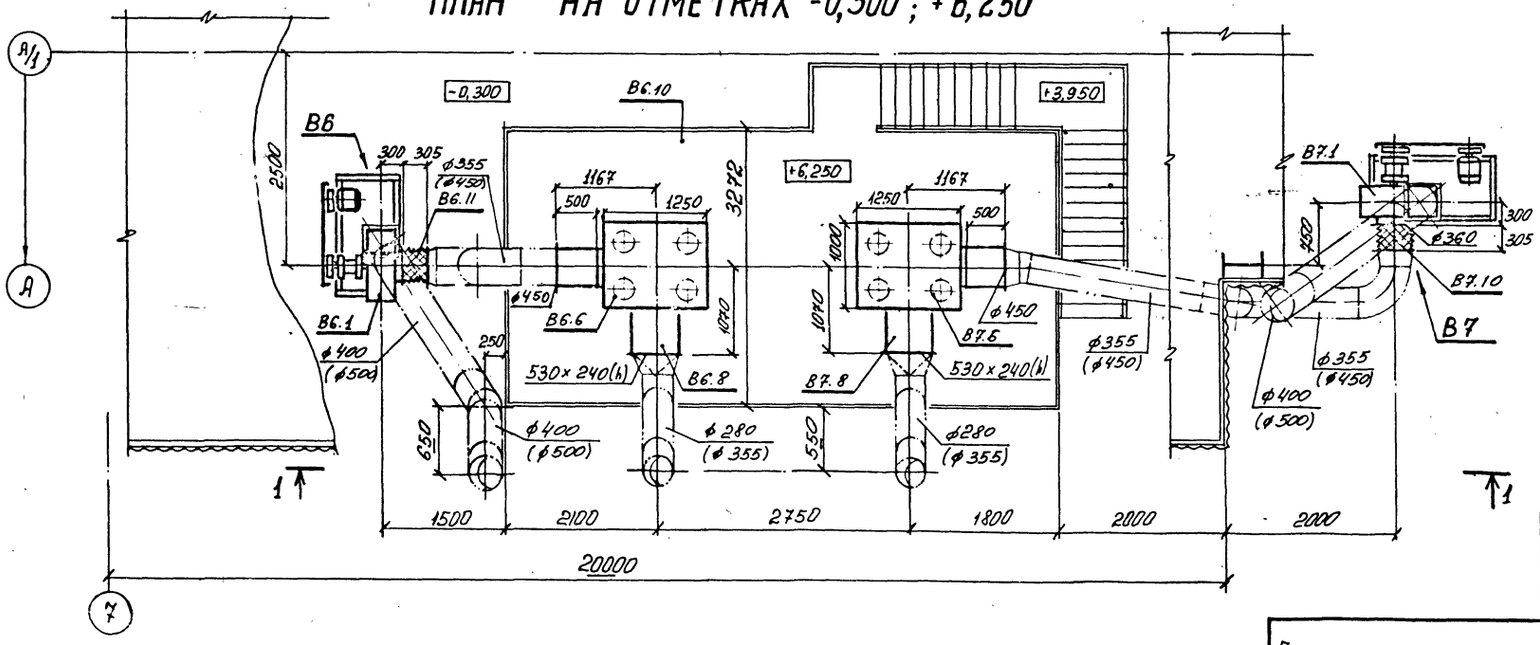

СПЕЦИФИКАЦИЯ ОТОПИТЕЛЬНО-ВЕНТИЛЯЦИОННЫХ УСТАНОВОК

Марка	Обозначение	Наименование	Кол.	Масса ед. кг	Приме-чание
		ВБ, В7			
ВБ.1 В7.1		Установка в составе:	2	464	
		а) вентилятор пылевой радиальный В-ЦП7-40 №6			
		исполнение 6 положение ЛО*			
		б) электродвигатель 4А160S4 N=15 кВт n=1465 об/мин			
ВБ.2 В7.2	4.904-46 вып. II	Циклон "НИИОГАЗ" ЦН-11 ф500 правого вращения	4	88	
ВБ.3 В7.3	4.904-46 вып. II	Циклон "НИИОГАЗ" ЦН-11 ф500 левого вращения	4	88	
ВБ.4 В7.4	По чертежам марки „КМ"	Бункер для четырех циклонов	2		
ВБ.5 В7.5	4.904-46 вып. III	Затвор тип 237 с деталями управления	2	92	
ВБ.6 В7.6	4.904-46 вып. IV	Сборник с боковым отводом	2	84,5	
ВБ.7 В7.7	4.904-46 вып. IV	Коллектор	2	10,6	
ВБ.8 В7.8	4.904-46 вып. IV	Патрубок	2	14,0	
ВБ.9 В7.9	4.904-46 вып. II	Лапки для крепления циклонов	16	1,02	
ВБ.10	По чертежам марки „КМ"	Постамент	1		
ВБ.11 В7.10	5.904-5	Гибкая вставка ВВ-08	2		
ВБ.12 В7.11	5.904-5	Гибкая вставка ВН-07	2		
ВБ.13 В7.12		Болты с гайками			
		М16х300	8		

Примечание:
Диаметры, указанные в скобках, относятся к исполнению II.

Привязан:

Инв. отд.	Розенталь	
Н. контр.	Кивгила	
Гл. спец.	Шапильский	
Рук. груп.	Кивгила	
Инженер	Белобородова	
Рук. груп.	Кивгила	
Инженер	Воронина	

ТП 708-18.85 ОВ

Склад заполнителей бетона прирельсовый автоматизированный с двумя трактами подачи емкостью 6 тыс. куб.м. Галерея ленточных конвейеров №5, №6, №9, №10 и пункт перегрузки №2. Схема 2. Исполнения I, II.

Стадия	Лист	Листов
Р	27	

Установки

Госстрой СССР Харьковский

28
9032/9

Типовой проект

Альбом 9

Типовой проект

Инв.№ подл. | Подпись и дата | Взам.инв.№

Разрез 1-1

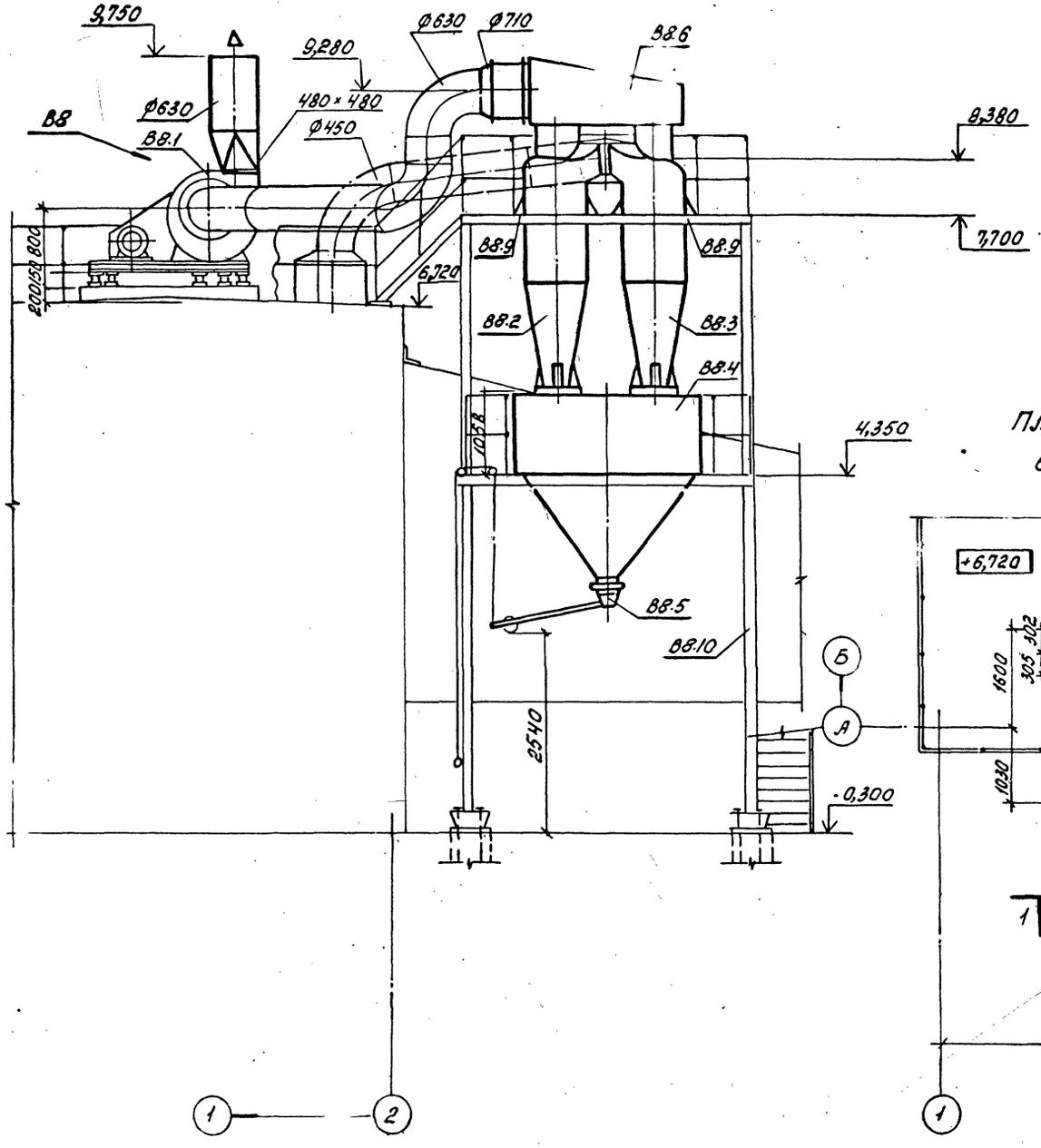

План на отметках 6,720; 7,700

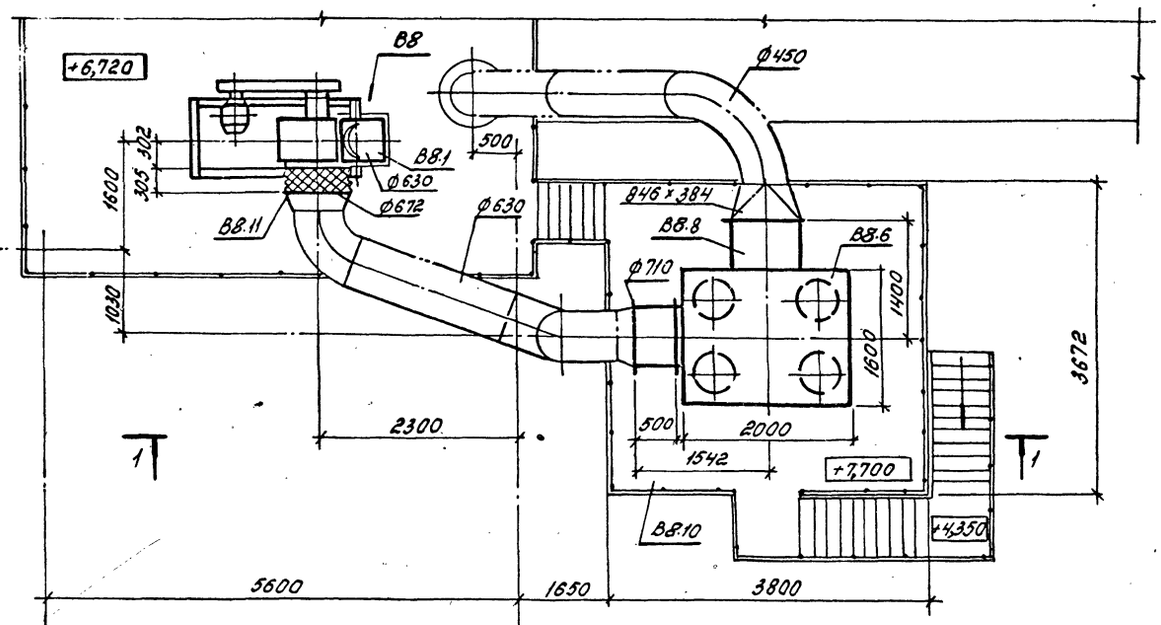

Спецификация отопительно-вентиляционных установок

Марка	Обозначение	Наименование	Кол.	Масса ед, кг	Приме-чание
		В8			
В8.1		Установка в составе:	1	730	
		а) вентилятор радиаль-ный пылевой В-ЦП6-45 №8 исполне-ние 6 положение 0°			
		б) электродвигатель 4А160М4 N=18,5 кВт n=1450 об/мин.			
		в) виброизоляторы			
В8.2	4.904-46 Вып. II	Циклон „НИИОГАЗ" ЦН-11 Ф800 правого вращения	2	391	
В8.3	4.904-46 Вып. II	Циклон „НИИОГАЗ" ЦН-11 Ф800 левого вращения	2	391	
В8.4	По чертежам марки „КМ"	Бункер для четырех циклонов	1		
В8.5	4.904-46 Вып. III	Затвор 23т с деталя-ми управления	1	92	
В8.6	4.904-46 Вып. IV	Сборник с боковым отводом	1	212	
В8.7	4.904-46 Вып. IV	Коллектор	1	262	
В8.8	4.904-46 Вып. IV	Патрубок	1	240	
В8.9	4.904-46. Вып. II	Лапки для крепле-ния циклонов	8	2,22	
В8.10	По чертежам марки „КМ"	Постамент	1		
В8.11	По типу серии 5.904-5	Гибкая вставка Ф672 ℓ=303	1		

29
9032/9

Нач. отд.	Розенталь		
Н. контр.	Кивгила		
Гл. спец.	Шапильский		
Рук. груп.	Кивгила		
Инженер	Белобородова		
Рук. груп.	Кивгила		
Инженер	Воронина		

Привязан:

Инв.№

ТП 708-18.85 ОВ

Склад заполнителей бетона прирельсовый автоматизированный с двумя трактами подачи емкостью 6 тыс. куб. м

Галереи ленточных конвейеров №5, №6, №9, №10 и пункт перегрузки №2. Схема №2. Исполнение II

Стадия	Лист	Листов
Р	28	

Установка В8

Госстрой СССР Харьковский Промстройниипроект

Расходы тепла на нагрев песка и щебня

Исполнение сооружений склада	Заполнитель	Начальная температура заполнителей	Конечная температура заполнителей	Расход заполнителей т/час	Полезный расход тепла на нагрев 1 тонны заполнителей вт (ккал/час)	Расход тепла на нагрев заполнителей вт (ккал/час): полезный	Расход тепла на нагрев заполнителей вт (ккал/час): с учетом потерь	Суммарный расход тепла вт (ккал/час)	Количество бункеров	Поверхность регистров №: общая	Поверхность регистров №: на один бункер
I	Песок	-15	6	28.8	12499 (10747)	359965 (309514)	424759 (365227)	1004770 (863974)	16	192	12
	Щебень	-15	3	57.6	8254 (7097)	475419 (408787)	580011 (498720)		28	336	12
II	Песок	-15	6	17.6	12499 (10747)	219978 (189147)	259573 (223193)	565691 (486407)	8	115.2	14.4
	Щебень	-15	3	30.4	8254 (7097)	250916 (215749)	306118 (263214)		22	171.6	7.8

Общие указания.

1. Конструкция регистров для обогрева заполнителей разборная, предусматривающая возможность демонтажа отдельных секций при ремонте и на летний период. Для монтажа и демонтажа регистров в надштабельной галерее предусмотрена элеваторная лебёдка и проёмы в полу галереи, закрываемые съёмными решётками. Через указанные проёмы регистры опускаются в нижнюю часть ёмкостей и устанавливаются на опоры. Отдельные секции соединяются между собой фланцевыми соединениями. Для монтажа, демонтажа и периодического осмотра регистров должны использоваться люльки с лебёдками, с помощью которых монтажники или обслуживающий персонал через люки в полу опускаются в нижнюю часть емкостей. Перед осуществлением операций по транспортировке регистров ограждения-перила вдоль конвейера со стороны люков на отм. 10.400 должны быть сняты, а решётки в полу галереи укрыты инвентарным настилом для подачи передвижной лебёдки с люлькой к месту её работы. В обычное время люки закрываются с помощью замков, а лебёдка находится на площадке приводной станции

2. Во время осмотра или производства ремонтных работ соответствующие отсеки должны быть полностью опорожнены и исключена возможность подачи материала в отсек. Для обеспечения безопасности работ по обслуживанию регистров в соответствии с настоящими указаниями на предприятии должна быть разработана инструкция по технике безопасности.

3. Каждый регистр может быть отключен в случае его неисправности без прекращения работы других регистров. Кроме того, предусматривается групповое (секционное) включение и отключение обогревающих устройств, обслуживающих каждый отсек склада.

4. Монтаж систем обогрева песка и щебня производить в соответствии с указаниями СНиП III-28-75.

5. Закладные элементы для крепления опор регистров показаны на чертежах марки „КМ", разработанных в альбомах 3 и 4.

Магистральные паропроводы и конденсатопроводы изолировать. Трубопроводы диаметром до 50мм изолировать асбопухшнуром с покрытием фольгоизолом. Трубопроводы диаметром 76мм и 89мм изолировать цилиндрами полыми теплоизоляционными с покрытием фольгоизолом. Толщина изоляции δ=40мм.

7. Трубы водогазопроводные по ГОСТ 3262-75* должны применяться только для гнутых участков трубопроводов и на участках соединений с арматурой и отопительными приборами на резьбе. Для остальных трубопроводов должны применяться электросварные термообработанные трубы по ГОСТ-10704-76.

8. Неизолированные трубопроводы окрасить снаружи масляной краской 2раза.

9. Системы обогрева песка и щебня после монтажа отрегулировать на заданную проектом производительность.

10. Компенсаторы перед монтажом растянуть на половину компенсирующей способности.

11. В проекте разработаны 2схемы склада, отличающиеся расположением галереи подачи заполнителей бетона в бетоно-смесительное отделение.

Каждая схема склада выполнена в двух исполнениях:
исполнение I - склад для песка и щебня;
исполнение II - склад для песка, щебня и керамзита.

Проект разработан в соответствии с действующими нормами и правилами и предусматривает мероприятия, обеспечивающие взрывную, взрывопожарную и пожарную безопасность при соблюдении установленных правил безопасности при эксплуатации здания.

Гл. инженер проекта /Туринский/

Ведомость чертежей основного комплекта

Лист	Наименование	Примечание
1	Общие данные	
2	Закрытая емкость. Схемы №1, №2. Исполнение I. Планы на отметках 0.000; -3.300 в осях 1÷4, рядах А-Б.	
3	Закрытая емкость. Схемы №1, №2. Исполнение I. Планы на отметках 0.000; -3.300 в осях 4÷7 рядах А-Б. Разрез 3-3.	
4	Закрытая емкость. Схема №1 исполнение II. Планы на отметках 0.000; -3.300 в осях 3÷7, рядах А-Б. Разрез 6-6.	
5	Закрытая емкость. Схема №2 исполнение II. Планы на отметках 0.000; -3.300 в осях 1÷5, рядах А-Б. Разрез 9-9.	
6	Закрытая емкость. Схемы №1, №2. Исполнение I. Разрез 1-1.	
7	Закрытая емкость. Схемы №1; №2. Исполнение I. Разрез 2-2.	
8	Закрытая емкость. Схема №1. Исполнение II. Разрезы 4-4, 5-5.	
9	Закрытая емкость. Схема №2. Исполнение II. Разрезы 7-7, 8-8.	
10	Закрытая емкость. Схемы №1; №2. Исполнения I, II. Узел установки регистров и крепление трубопроводов. Разрез 10-10.	
11	Закрытая емкость. Схемы №1; №2. Исполнения I, II. Узел установки регистров и крепление трубопроводов. Разрез 11-11.	
12	Закрытая емкость. Схемы №1, №2. Исполнения I, II. Установка термометра сопротивления и датчика температуры. Узел „А".	
13	Закрытая емкость. Схемы №1, №2. Исполнения I, II. Регистр №1. Общий вид.	
14	Закрытая емкость. Схемы №1, №2. Исполнения I, II. Регистр №2. Общий вид.	
15	Закрытая емкость. Схемы №1, №2. Исполнения I, II. Регистр №3. Общий вид.	
16	Закрытая емкость. Схемы №1, №2. Исполнения I, II. Регистр №4. Общий вид.	
17	Закрытая емкость. Схемы №1, №2. Исполнения I, II. Регистр №5. Общий вид.	
18	Закрытая емкость. Схемы №1, №2. Исполнения I, II. Регистр №6. Общий вид.	

Ведомость ссылочных и прилагаемых документов

Обозначение	Наименование	Примечание
Серия 2.400-4в.I	Теплоизоляция трубопроводов	

30
9032/9

Привязан:

Инв. №

ГИП	Туринский	
Нач.отд.	Розенталь	
Н.контр.	Кивгила	
Гл.спец.	Шапильский	
Рук.гр.	Кивгила	
Инжен.	Белобородова	
Рук.гр.	Кивгила	
Инжен.	Белобородова	

ТП 708-18.85 03

Склад заполнителей бетона прирельсовый автоматизированный с двумя трактами подачи ёмкостью 5 тыс. куб. м.

Стадия	Лист	Листов
Р	1	18

Общие данные

Госстрой СССР
ХАРЬКОВСКИЙ ПРОМСТРОЙНИЙПРОЕКТ

Типовой проект

Альб

Альбом 9

Типовой проект

План на отметке 0,000

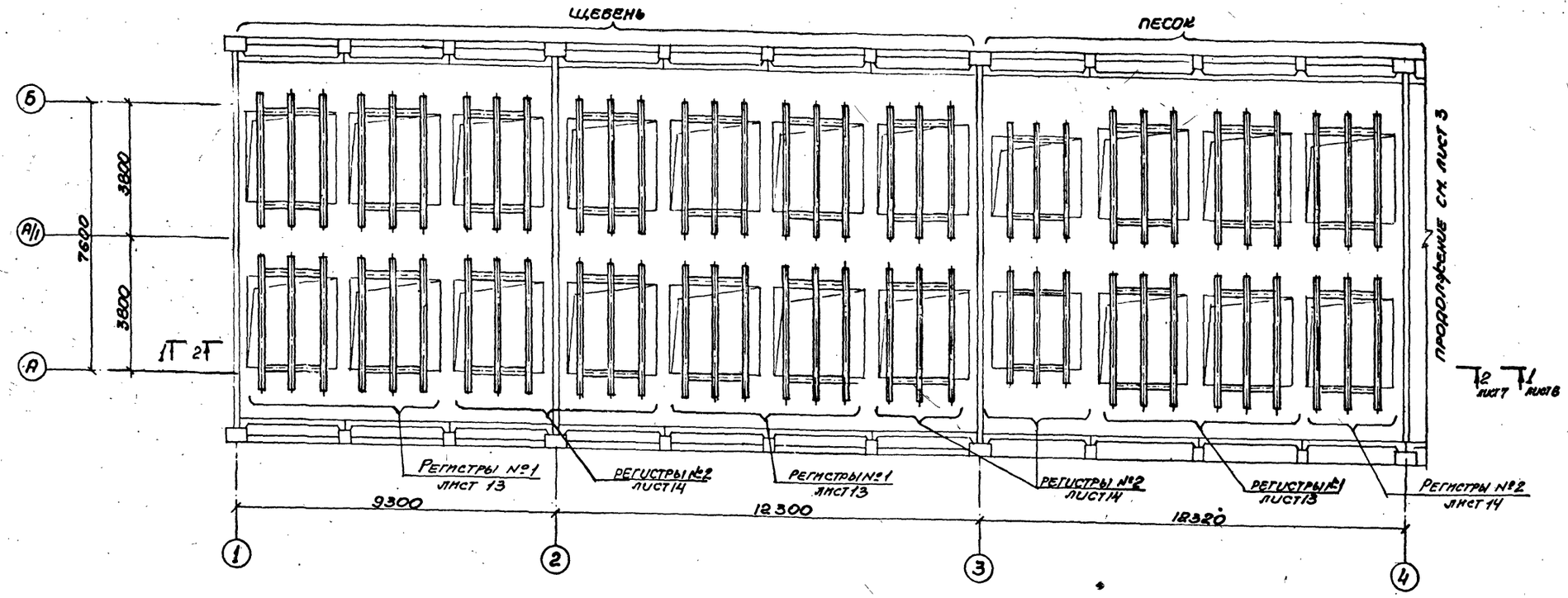

План на отметке -3,300

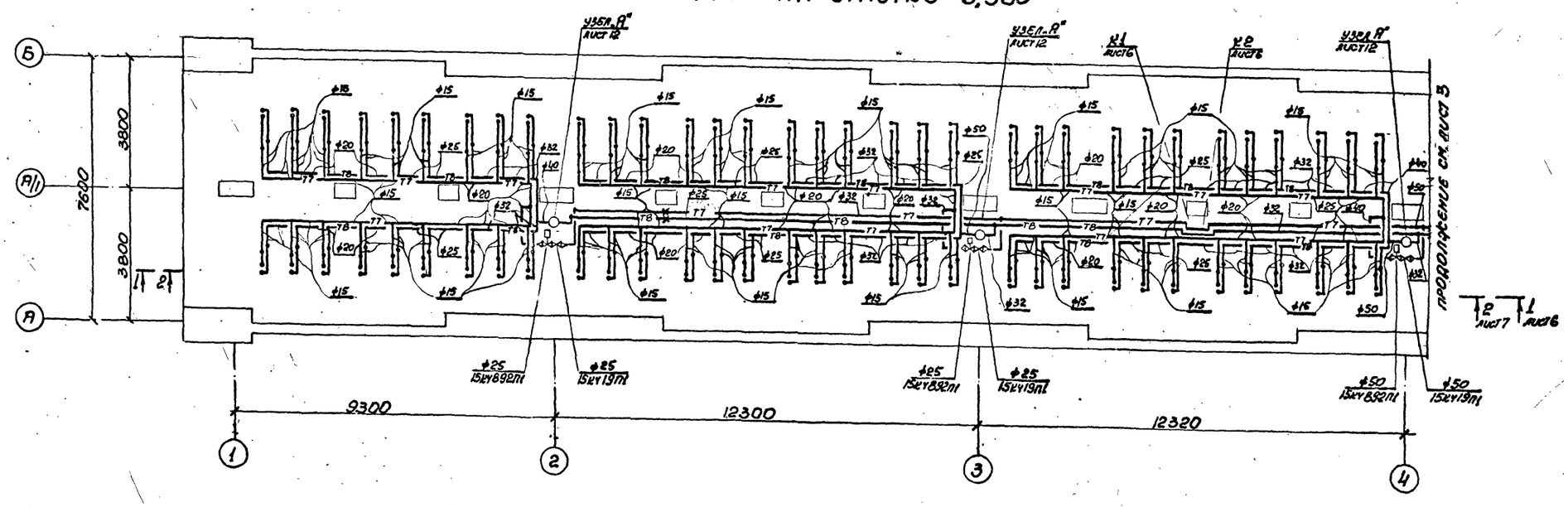

Примечания.

1. Диаметры подводок к регистрам в пределах бункеров принять 50мм.
2. Узлы установки регистров смотрите листы 10, 11.
3. На подводках к регистрам в качестве запорно-регулирующей арматуры установить вентили 15кч18п.
4. Трубопроводы пара и конденсата до конденсатоотводчика проложить с уклоном в сторону движения пара и конденсата (по ходу).

Привязан:

Инв. № подл. | Подпись и дата | Взамен инв. №

Нач. отд.	Розенталь	
Н. контр.	Кувшина	
Гл. спец.	Шапильский	
Рук. гр.	Кувшина	
Инж.	Белобородова	
Рук. гр.	Кувшина	
Инж.	Просвирова	

ТП 706-18.85 03

Склад заполнителей бетона прирельсовый автоматизированный с двумя трактами подачи емкостью 6 тыс. куб. м.

Закрытая емкость схемы №1, №2 исполнение I

Стадия	Лист	Листов
Р	2	

Планы на отметках 0,000; -3,300

Госстрой СССР Харьковский проектный институт

31

9032/9

Альбом 9

Типовой проект

План на отметке 0.000

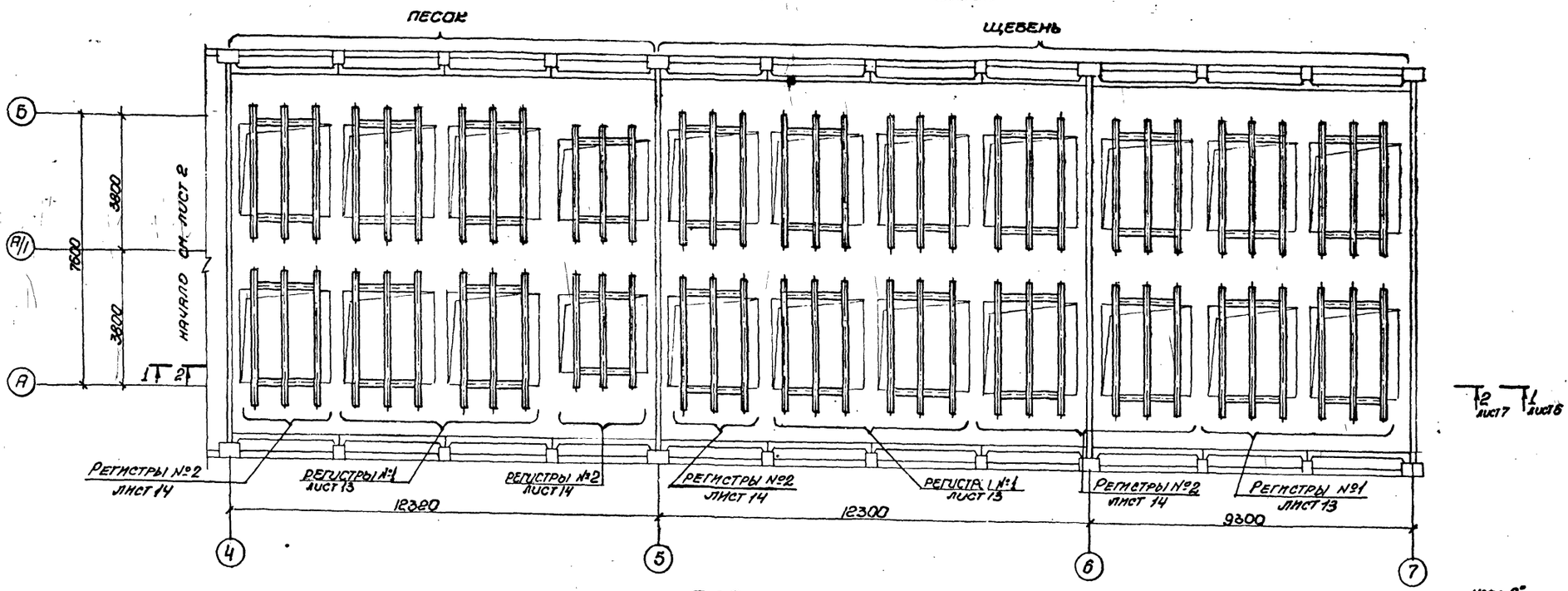

План на отметке -3,300

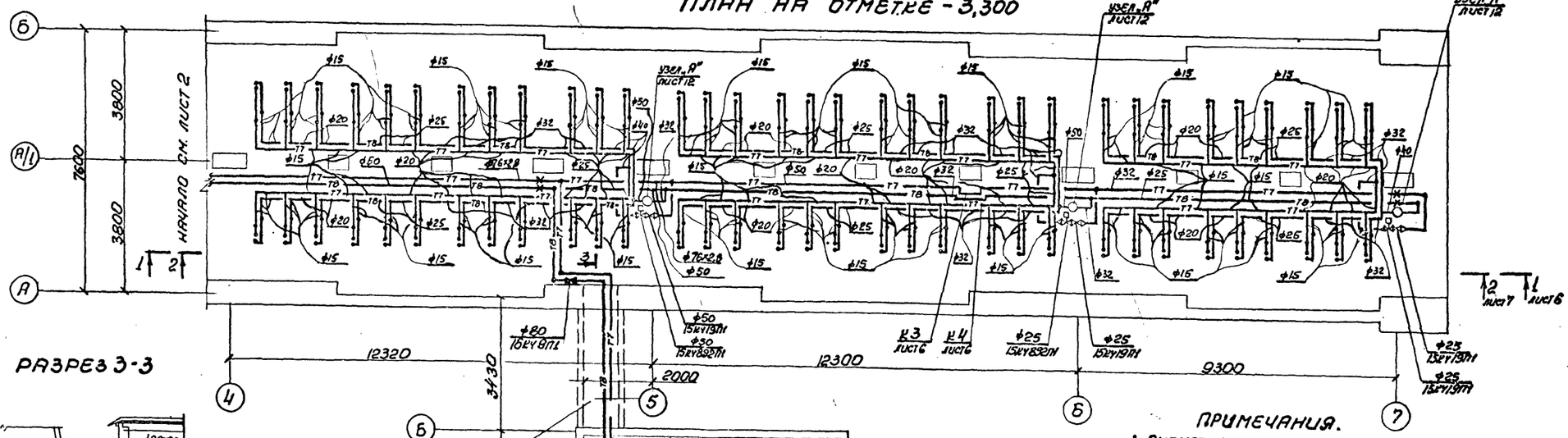

Разрез 3-3

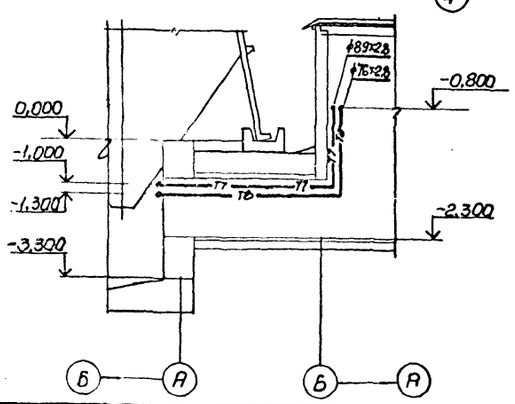

Примечания.

1. Диаметры подводок к регистрам в пределах бункеров принять 50мм.
2. Узлы установки регистров смотрите листы 10,11.
3. На подводках к регистрам в качестве запорно-регулирующей арматуры установить вентили 15кч18п.
4. Трубопроводы пара и конденсата до конденсатоотводчика проложить с уклоном в сторону движения пара и конденсата i=0,003.

32
9032/9

Привязан:

Инв. №

ТП 708-18.85				03	
Нач. отд.	Розенталь		Склад заполнителей бетона прирельсовый автоматизированный с двумя трактами подачи емкостью 6 тыс. куб. м.		
Н. контр.	Кувшина				
Гл. спец.	Шапильский		Закрытая емкость схемы №1 №2 исполнение I	Стадия	Лист	Листов
Рук. гр.	Кувшина			Р	3	
Инж.	Белобородов		Планы на отметках 0,000; -3,300 в осях 4÷7 рядах А-Б. Разрез 3-3	Госстрой СССР Харьковский промстройниипроект	
Рук. гр.	Кувшина				
Инж.	Просвирова				

Инв. № подл. | Подпись и дата | Взам. инв. №

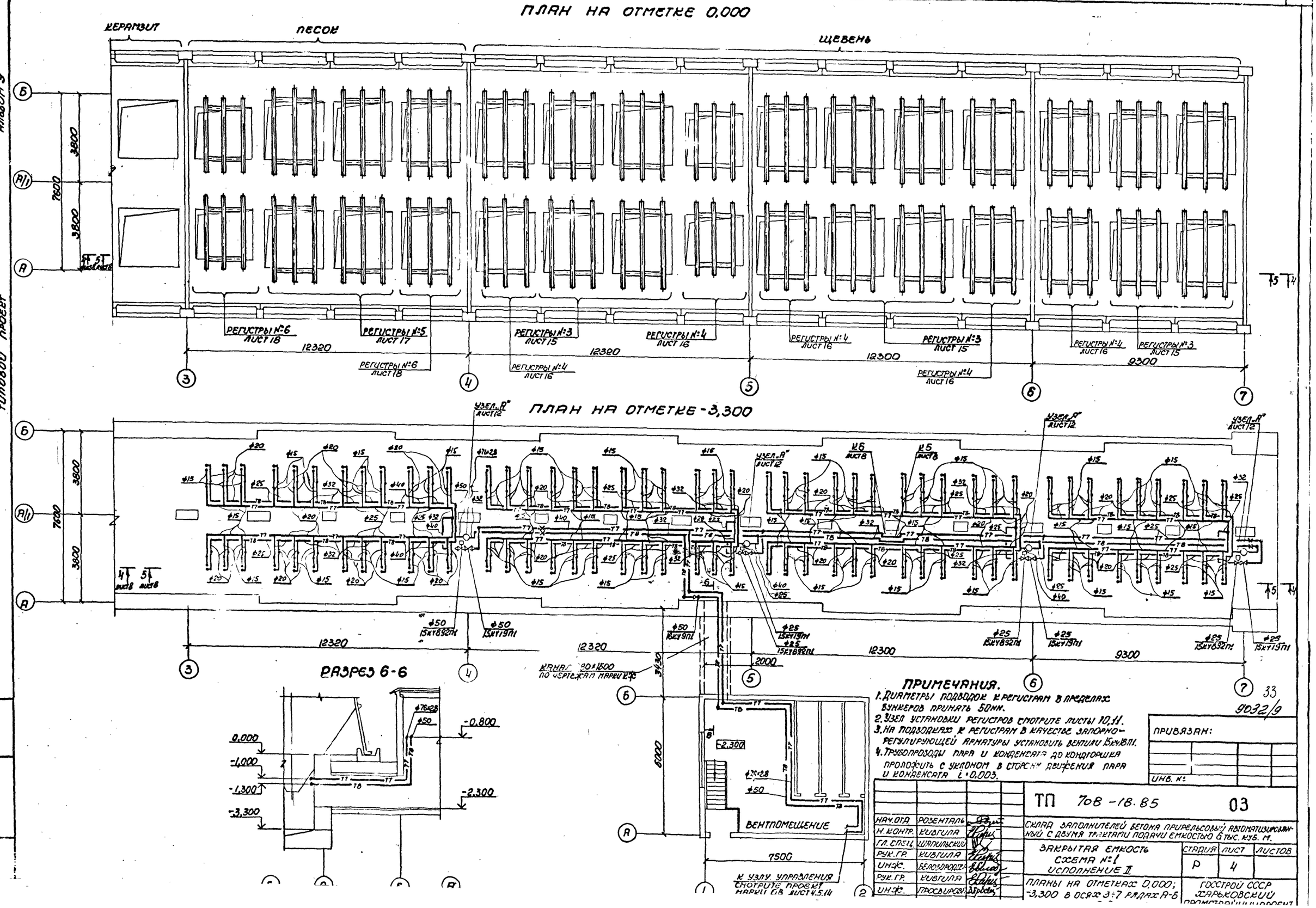
ПЛАН НА ОТМЕТКЕ 0,000
КЕРАМЗИТ
ПЕСОК
ЩЕБЕНЬ
РЕГИСТРЫ №6 ЛИСТ 18
РЕГИСТРЫ №5 ЛИСТ 17
РЕГИСТРЫ №3 ЛИСТ 15
РЕГИСТРЫ №4 ЛИСТ 16
12320
12300
9300
ПЛАН НА ОТМЕТКЕ -3,300
УЗЕЛ „А" ЛИСТ 12
РАЗРЕЗ 6-6
0,000
-1,000
-1,300
-3,300
-0,800
-2,300
ВЕНТПОМЕЩЕНИЕ
7500
6000
3430
2000
К УЗЛУ УПРАВЛЕНИЯ СМОТРИТЕ ПРОЕКТ МАРКИ ОВ ЛИСТ 4.5.14
ПРИМЕЧАНИЯ.
1. ДИАМЕТРЫ ПОДВОДОК К РЕГИСТРАМ В ПРЕДЕЛАХ БУНКЕРОВ ПРИНЯТЬ 50 ММ.
2. УЗЕЛ УСТАНОВКИ РЕГИСТРОВ СМОТРИТЕ ЛИСТЫ 10,11.
3. НА ПОДВОДКАХ К РЕГИСТРАМ В КАЧЕСТВЕ ЗАПОРНО-РЕГУЛИРУЮЩЕЙ АРМАТУРЫ УСТАНОВИТЬ ВЕНТИЛИ 15КЧ18П1.
4. ТРУБОПРОВОДЫ ПАРА И КОНДЕНСАТА ДО КОНДГОРШКА ПРОЛОЖИТЬ С УКЛОНОМ В СТОРОНУ ДВИЖЕНИЯ ПАРА И КОНДЕНСАТА i=0,003.
ПРИВЯЗАН:
ИНВ. №
ТП 708-18.85 03
СКЛАД ЗАПОЛНИТЕЛЕЙ БЕТОНА ПРИРЕЛЬСОВЫЙ АВТОМАТИЗИРОВАННЫЙ С ДВУМЯ ТРАКТАМИ ПОДАЧИ ЕМКОСТЬЮ 6 ТЫС. КУБ. М.
ЗАКРЫТАЯ ЕМКОСТЬ СХЕМА №1 ИСПОЛНЕНИЕ II
СТАДИЯ Р
ЛИСТ 4
ЛИСТОВ
ПЛАНЫ НА ОТМЕТКАХ 0,000; -3,300 В ОСЯХ 3÷7 РЯДАХ А-Б
ГОССТРОЙ СССР ХАРЬКОВСКИЙ ПРОМСТРОЙНИЙПРОЕКТ
НАЧ.ОТД. РОЗЕНТАЛЬ
Н.КОНТР. КИВГИЛА
ГЛ.СПЕЦ. ШАПИЛЬСКИЙ
РУК.ГР. КИВГИЛА
ИНЖ. БЕЛОБОРОДОВА
РУК.ГР. КИВГИЛА
ИНЖ. ПРОСВИРОВ
ТИПОВОЙ ПРОЕКТ
АЛЬБОМ 9
33
9032/9

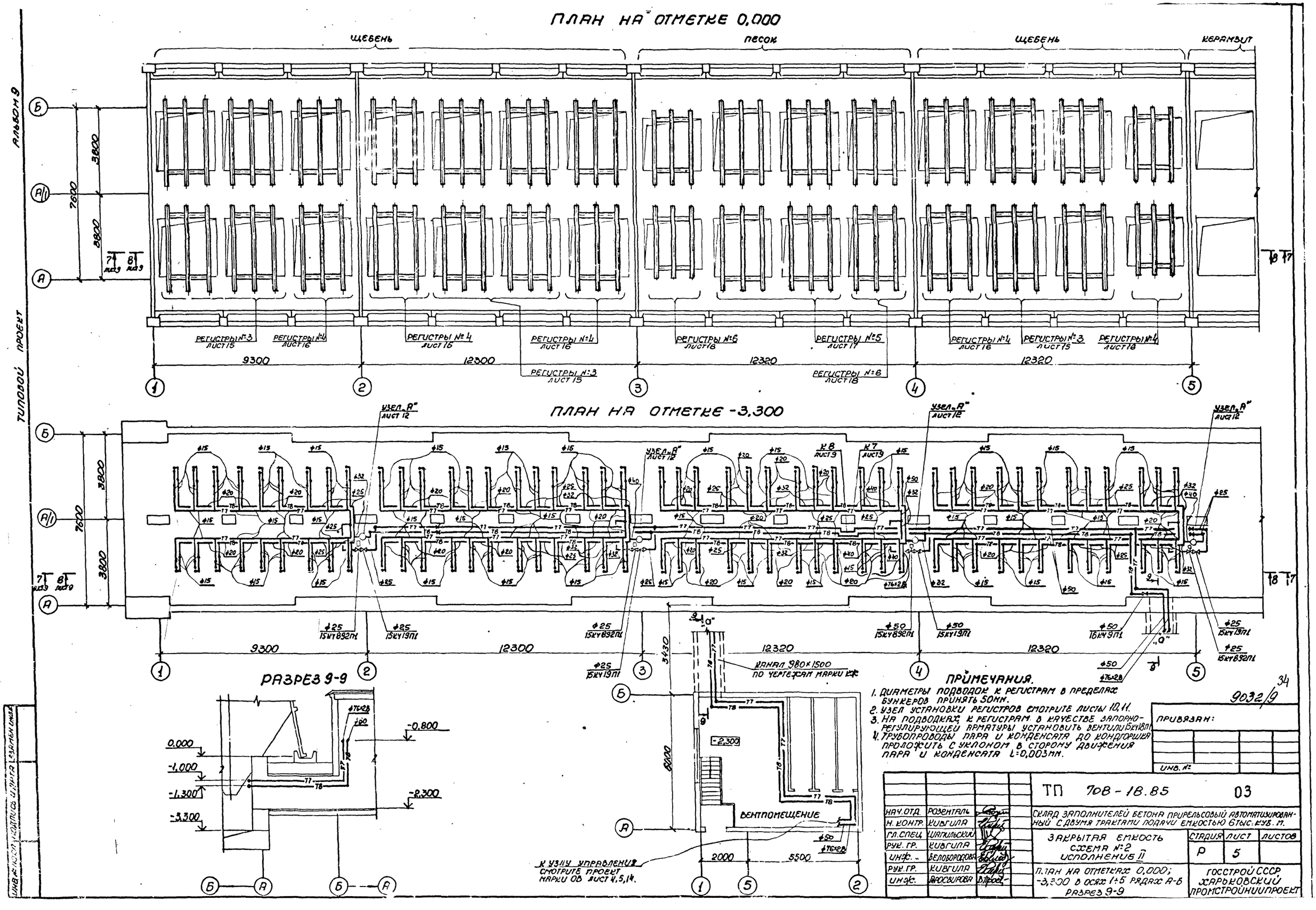

ПЛАН НА ОТМЕТКЕ 0,000
ЩЕБЕНЬ
ПЕСОК
ЩЕБЕНЬ
КЕРАМЗИТ
РЕГИСТРЫ №3 ЛИСТ 15
РЕГИСТРЫ №4 ЛИСТ 16
РЕГИСТРЫ №4 ЛИСТ 16
РЕГИСТРЫ №4 ЛИСТ 16
РЕГИСТРЫ №3 ЛИСТ 15
РЕГИСТРЫ №6 ЛИСТ 18
РЕГИСТРЫ №5 ЛИСТ 17
РЕГИСТРЫ №6 ЛИСТ 18
РЕГИСТРЫ №4 ЛИСТ 16
РЕГИСТРЫ №3 ЛИСТ 15
РЕГИСТРЫ №4 ЛИСТ 18
9300
12300
12320
12320
ПЛАН НА ОТМЕТКЕ -3,300
УЗЕЛ „А" ЛИСТ 12
УЗЕЛ „А" ЛИСТ 12
УЗЕЛ „А" ЛИСТ 12
УЗЕЛ „А" ЛИСТ 12
К8 ЛИСТ 9
К7 ЛИСТ 9
РАЗРЕЗ 9-9
0,000
-1,000
-1,300
-3,300
-0,800
-2,300
КАНАЛ 980×1500 ПО ЧЕРТЕЖАМ МАРКИ КЖ
ВЕНТПОМЕЩЕНИЕ
К УЗЛУ УПРАВЛЕНИЯ СМОТРИТЕ ПРОЕКТ МАРКИ ОВ ЛИСТ 4,5,14.
ПРИМЕЧАНИЯ.
1. ДИАМЕТРЫ ПОДВОДОК К РЕГИСТРАМ В ПРЕДЕЛАХ БУНКЕРОВ ПРИНЯТЬ 50ММ.
2. УЗЕЛ УСТАНОВКИ РЕГИСТРОВ СМОТРИТЕ ЛИСТЫ 10,11.
3. НА ПОДВОДКАХ К РЕГИСТРАМ В КАЧЕСТВЕ ЗАПОРНО-РЕГУЛИРУЮЩЕЙ АРМАТУРЫ УСТАНОВИТЬ ВЕНТИЛИ 15КЧ18П1
4. ТРУБОПРОВОДЫ ПАРА И КОНДЕНСАТА ДО КОНДГОРШКА ПРОЛОЖИТЬ С УКЛОНОМ В СТОРОНУ ДВИЖЕНИЯ ПАРА И КОНДЕНСАТА L=0,003ММ.
9032/9
34
ПРИВЯЗАН:
ИНВ. №
ТП 708-18.85 03
НАЧ.ОТД. РОЗЕНТАЛЬ
Н. КОНТР. КИВГИЛА
ГЛ.СПЕЦ. ШАПИЛЬСКИЙ
РУК. ГР. КИВГИЛА
ИНЖ. БЕЛОБОРОДОВА
РУК. ГР. КИВГИЛА
ИНЖ. ДРОСВИРОВА
СКЛАД ЗАПОЛНИТЕЛЕЙ БЕТОНА ПРИРЕЛЬСОВЫЙ АВТОМАТИЗИРОВАННЫЙ С ДВУМЯ ТРАКТАМИ ПОДАЧИ ЕМКОСТЬЮ 6ТЫС. КУБ. М.
ЗАКРЫТАЯ ЕМКОСТЬ СХЕМА №2 ИСПОЛНЕНИЕ II
СТАДИЯ Р
ЛИСТ 5
ЛИСТОВ
ПЛАН НА ОТМЕТКАХ 0,000; -3,300 В ОСЯХ 1÷5 РЯДАХ А-Б РАЗРЕЗ 9-9
ГОССТРОЙ СССР ХАРЬКОВСКИЙ ПРОМСТРОЙНИИПРОЕКТ
ТИПОВОЙ ПРОЕКТ
АЛЬБОМ 9

РАЗРЕЗ 1-1 (ПАРОПРОВОДЫ)

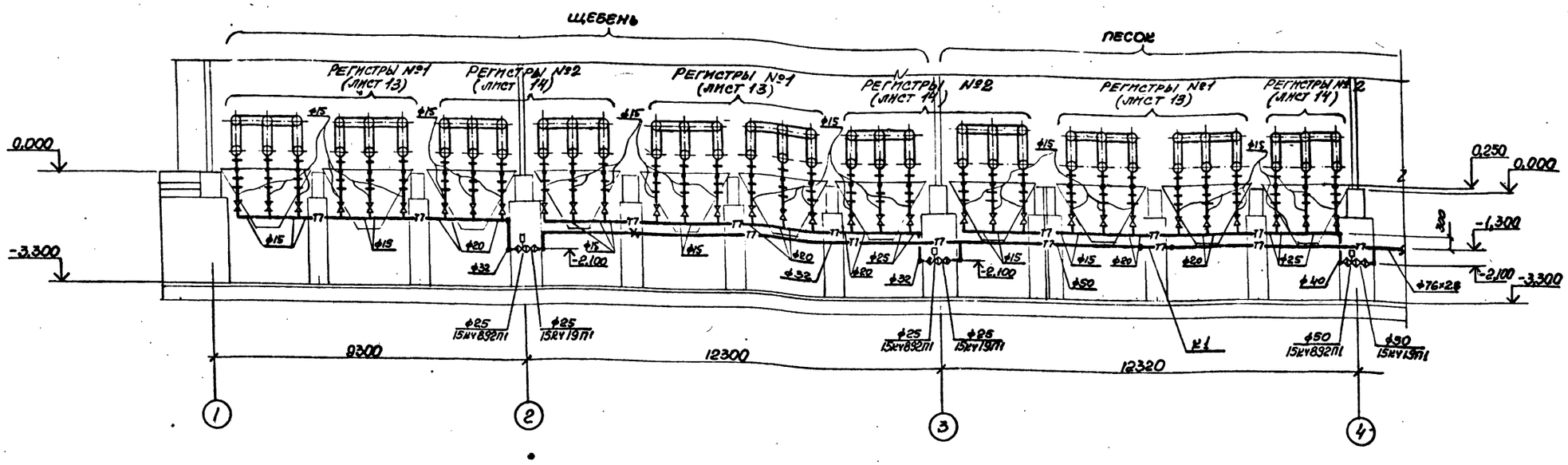

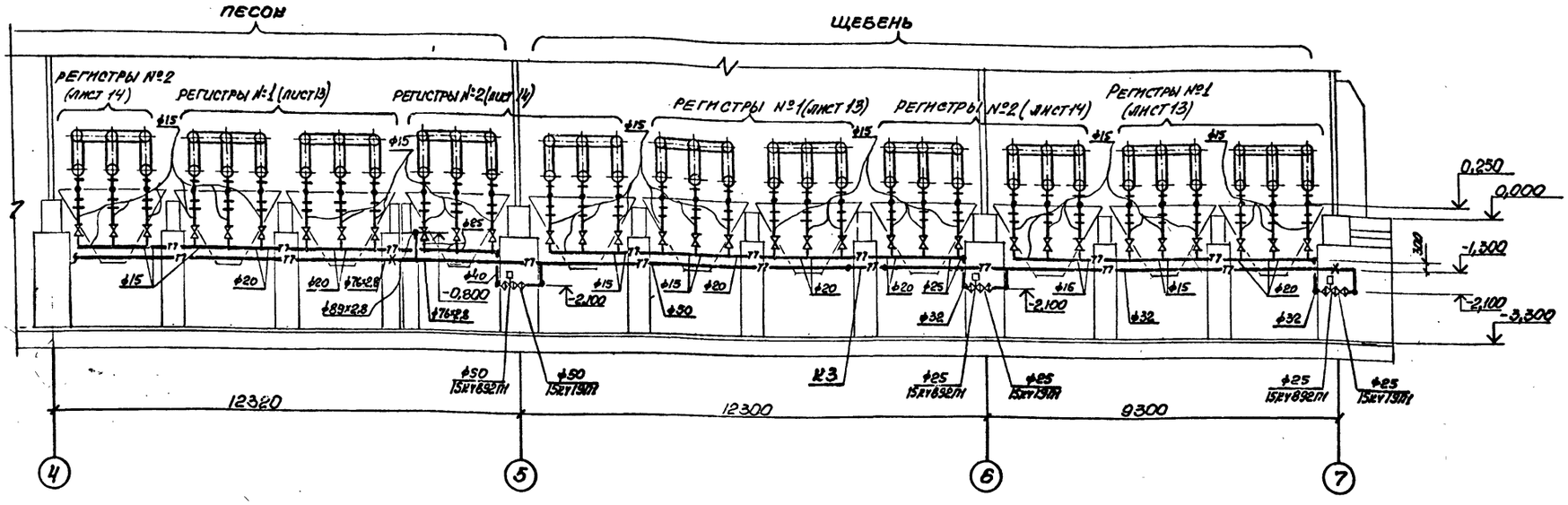

РАЗМЕРЫ КОМПЕНСАТОРОВ, мм

ЭСКИЗ	ОБОЗНАЧЕНИЕ КОМПЕНСАТОРА	ф	H	A	R	КОМПЕНСИРУЮЩАЯ СПОСОБНОСТЬ	КОЛ.
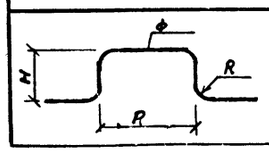	К1	50	990	1580	200	60	1
	К2	32	875	1920	128	60	1
	К3	50	880	1380	200	50	1
	К4	32	800	1700	128	50	1

ПРИМЕЧАНИЯ.

1. ДИАМЕТРЫ ПОДВОДОК К РЕГИСТРАМ В ПРЕДЕЛАХ БУНКЕРОВ ПРИНЯТЬ 50мм.
2. УЗЛЫ УСТАНОВКИ РЕГИСТРОВ СМОТРИТЕ ЛИСТЫ 10, 11.
3. НА ПОДВОДКАХ К РЕГИСТРАМ В КАЧЕСТВЕ ЗАПОРНО-РЕГУЛИРУЮЩЕЙ АРМАТУРЫ УСТАНОВИТЬ ВЕНТИЛИ 15кч18пк.
4. ТРУБОПРОВОДЫ ПАРА И КОНДЕНСАТА ДО КОНДГОРШКА ПРОЛОЖИТЬ С УКЛОНОМ В СТОРОНУ ДВИЖЕНИЯ ПАРА И КОНДЕНСАТА i=0,005мм.

ПРИВЯЗАН:

НАЧ. ОТД	РОЗЕНТАЛЬ	
Н. КОНТР.	КИВГИЛА	
ГЛ. СПЕЦ.	ШАПИТЬКО	
РУК. ГР.	КИВГИЛА	
ИНЖ.	БЕЛОВОРОДОВА	
РУК. ГР.	КИВГИЛА	
ИНЖ.	ПРОСВИРОВА	

35
9032/9

ТП 708-18.85		03
СКЛАД ЗАПОЛНИТЕЛЕЙ БЕТОНА ПРИРЕЛЬСОВЫЙ АВТОМАТИЗИРОВАННЫЙ С ДВУМЯ ТРАКТАМИ ПОДАЧИ ЕМКОСТЬЮ 6тыс. КУБ. М		
ЗАКРЫТАЯ ЕМКОСТЬ СХЕМЫ №1, №2 ИСПОЛНЕНИЕ I	СТАДИЯ: Р	ЛИСТ: 6
РАЗРЕЗ 1-1	ГОССТРОЙ СССР ХАРЬКОВСКИЙ	

РАЗРЕЗ 2-2 (КОНДЕНСАТОПРОВОДЫ)

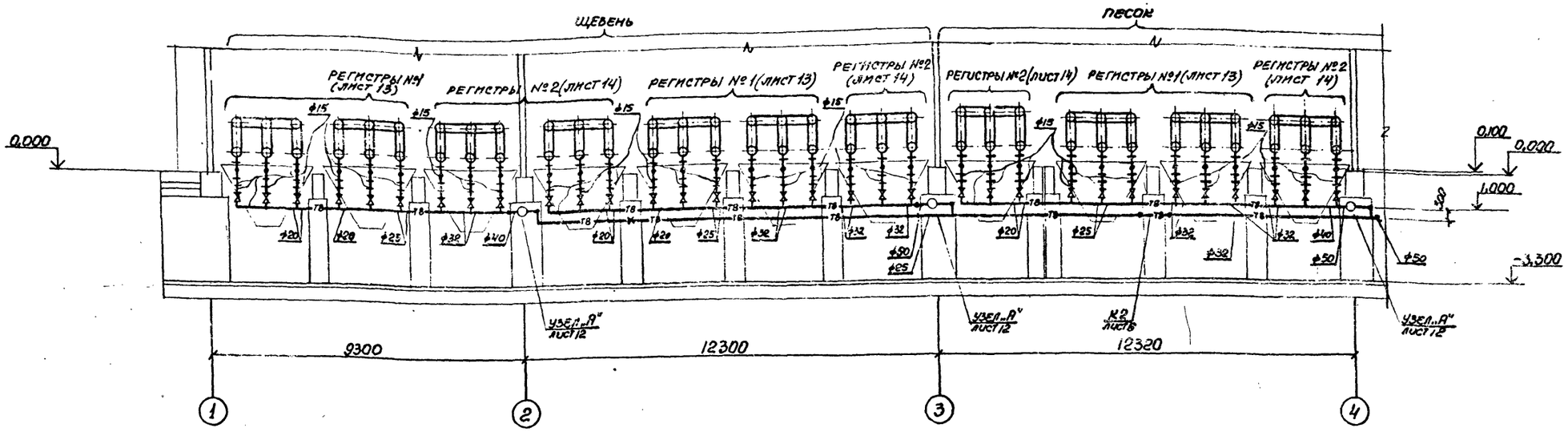

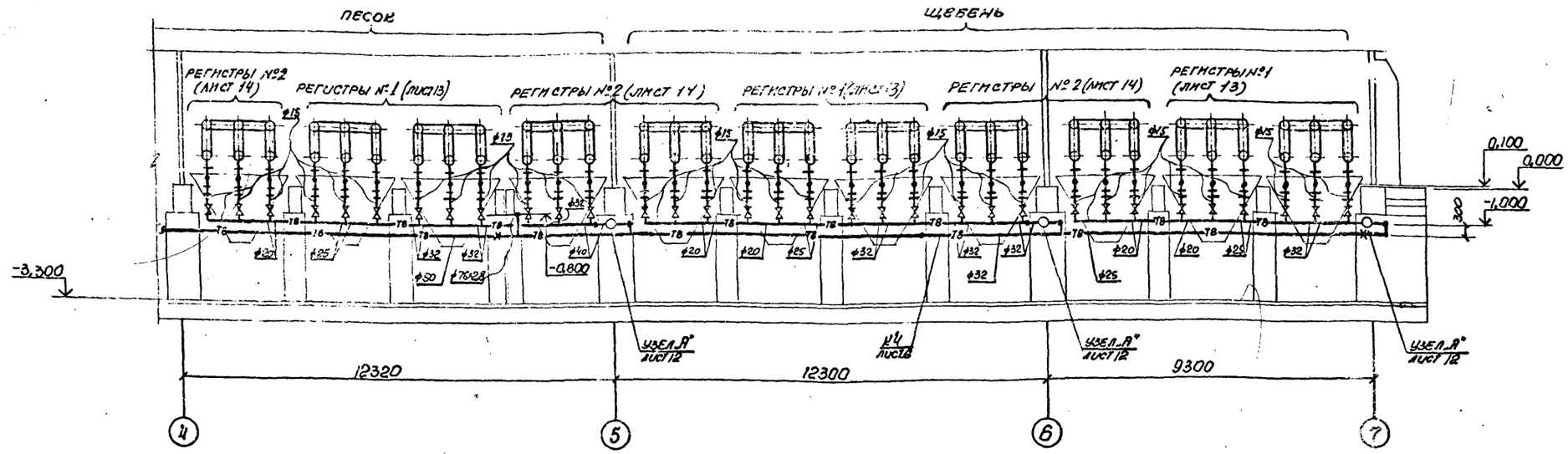

ПРИМЕЧАНИЯ.

1. Диаметры подводок к регистрам в пределах бункеров приняты 50мм.
2. Узлы установки регистров смотрите листы 10, 11.
3. На подводках к регистрам в качестве запорно-регулирующей арматуры установить вентили 15кч18п1.
4. Трубопроводы пара и конденсата до кондгоршка проложить с уклоном в сторону движения пара и конденсата i=0,003мм.

НАЧ. ОТД.	РОЗЕНТАЛЬ		
Н. КОНТР.	КУВГИЛА		
ГЛ. СПЕЦ.	ШАПИЛЬСКИЙ		
РУК. ГР.	КУВГИЛА		
ИНЖ.	БЕЛОБОРОДОВА		
РУК. ГР.	КУВГИЛА		
ИНЖ.	ПРОСВИРОВА		

ТП 706-18.85 03

Склад заполнителей бетона прирельсовый автоматизированный с двумя трактами подачи емкостью 6 тыс. куб. м

Закрытая емкость схемы №1, №2 исполнение I

Стадия Р | Лист 7 | Листов

Разрез 2-2

Госстрой СССР Харьковский промстройниипроект

ПРИВЯЗАН:

ИНВ. №

ИНВ. № ПОДЛ. | ПОДПИСЬ И ДАТА | ВЗАМЕН ИНВ. №

ТИПОВОЙ ПРОЕКТ АЛЬБОМ 9

РАЗРЕЗ 4-4 (ПАРОПРОВОДЫ)

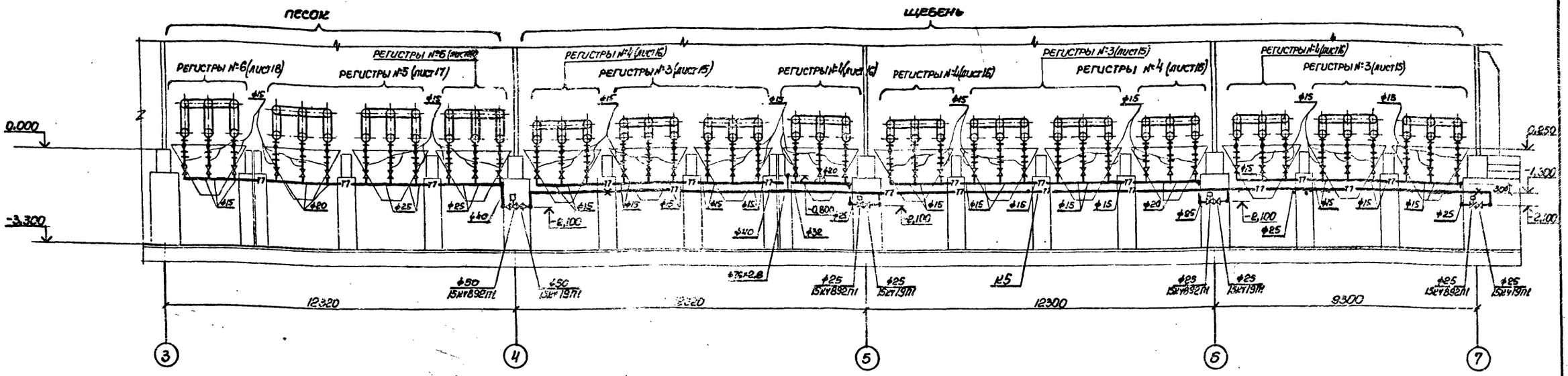

РАЗРЕЗ 5-5 (КОНДЕНСАТОПРОВОДЫ)

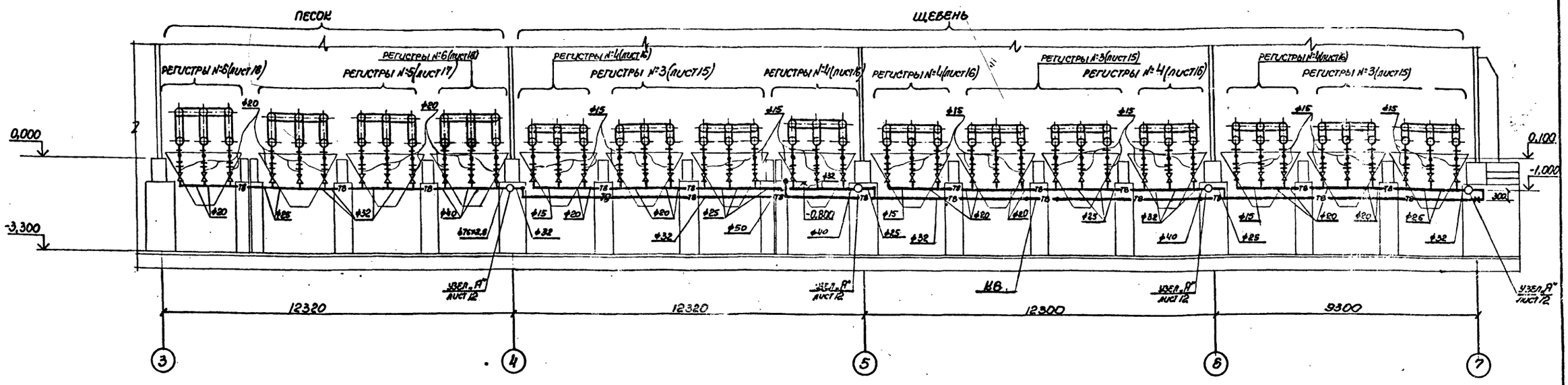

РАЗМЕРЫ КОМПЕНСАТОРОВ, ММ

ЭСКИЗ	ОБОЗНАЧЕНИЕ КОМПЕНСАТОРА	ф	H	A	R	КОМПЕНСИРУЮЩАЯ СПОСОБНОСТЬ	КОЛ.
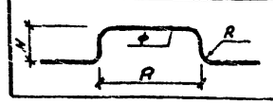	К5	32	875	1290	128	60	1
	К6	32	875	1610	128	60	1

ПРИМЕЧАНИЯ.

1. Диаметры подводок к регистрам в пределах бункеров принять 50 мм;
2. Узлы установки регистров смотрите листы 10,11.
3. На подводках к регистрам в качестве запорно-регулирующей арматуры установить вентили 15кч 18п1.
4. Трубопроводы пара и конденсата до конденсатора проложить с уклоном в сторону движения пара и конденсата $i = 0,003$.

ПРИВЯЗАН:

ИНВ. №:

НАЧ. ОТД.	РОЗЕНТАЛЬ	
Н. КОНТР.	КИВГИЛА	
ГЛ. СПЕЦ.	ШАПИЛЬСКИЙ	
РУК. ГР.	КИВГИЛА	
ИНЖ.	БЕЛОБОРОДОВА	
РУК. ГР.	КИВГИЛА	
ИНЖ.	ПРОСВИРОВА	

9032/9 37

ТП 708-18.85 03

СКЛАД ЗАПОЛНИТЕЛЕЙ БЕТОНА ПРИРЕЛЬСОВЫЙ АВТОМАТИЗИРОВАННЫЙ С ДВУМЯ ТРАКТАМИ ПОДАЧИ ЕМКОСТЬЮ 6 ТЫС. КУБ. М

ЗАКРЫТАЯ ЕМКОСТЬ СХЕМА №1 ИСПОЛНЕНИЕ II

СТАДИЯ	ЛИСТ	ЛИСТОВ
Р	8	

РАЗРЕЗЫ 4-4, 5-5

ГОССТРОЙ СССР ХАРЬКОВСКИЙ ПРОМСТРОЙНИИПРОЕКТ

ТИПОВОЙ ПРОЕКТ

АЛЬБОМ 9

ИНВ. № ПОДЛ. | ПОДПИСЬ И ДАТА | ВЗАМ. ИНВ. №

РАЗРЕЗ 7-7 (ПАРОПРОВОДЫ)

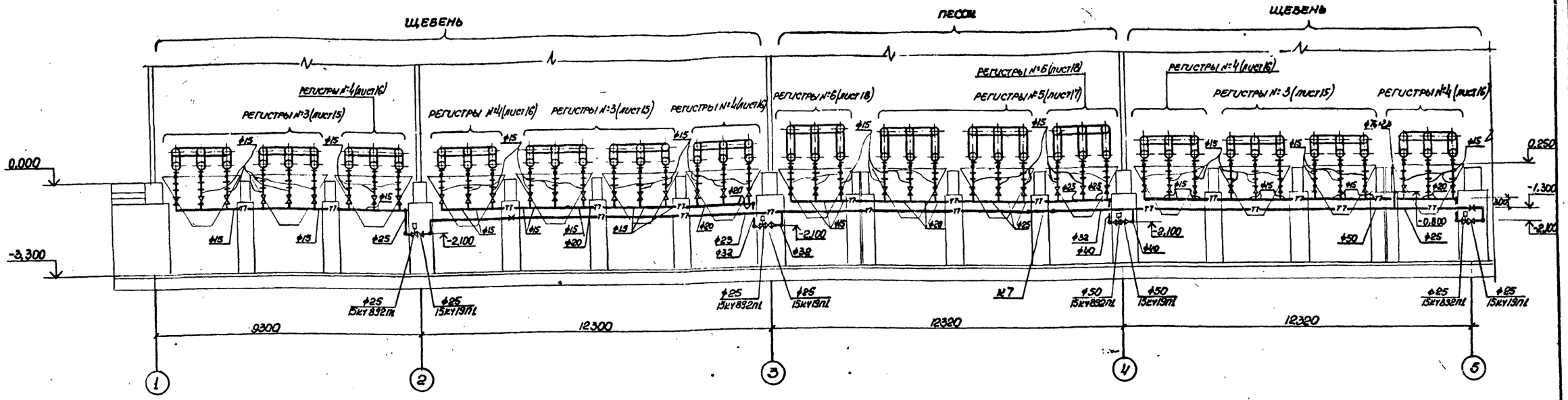

РАЗРЕЗ 8-8 (КОНДЕНСАТОПРОВОДЫ)

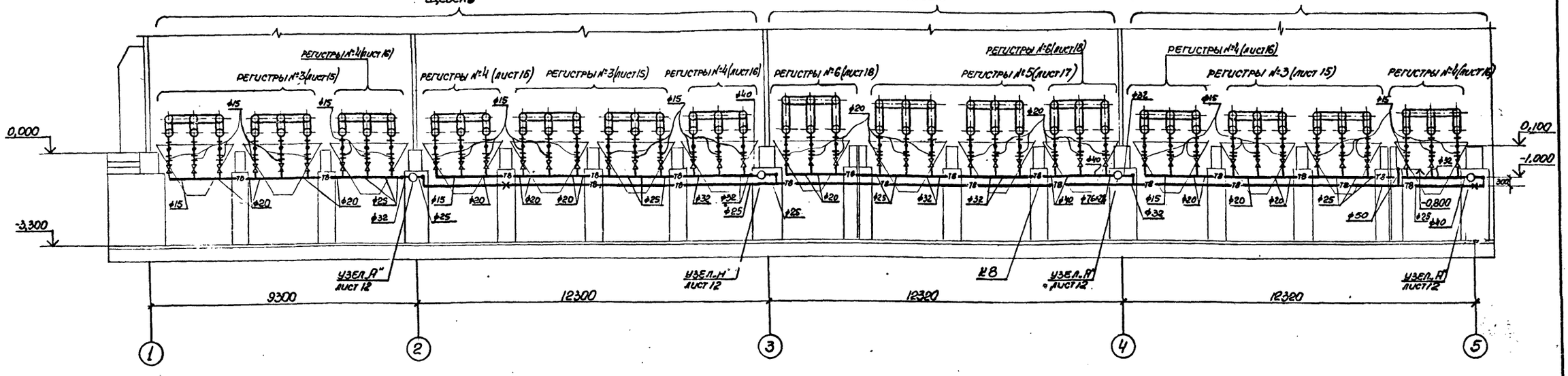

РАЗМЕРЫ КОМПЕНСАТОРОВ, ММ

ЭСКИЗ	ОБОЗНАЧЕНИЕ КОМПЕНСАТОРА	ф	H	A	R	КОМПЕНСИРУЮЩАЯ СПОСОБНОСТЬ	КОЛ.
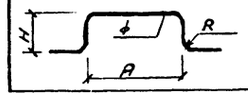	К7	32	950	1640	128	70	1
	К8	32	950	1960	128	70	1

ПРИМЕЧАНИЯ.

1. ДИАМЕТРЫ ПОДВОДОК К РЕГИСТРАМ В ПРЕДЕЛАХ БУНКЕРОВ ПРИНЯТЬ 50ММ.
2. УЗЛЫ УСТАНОВКИ РЕГИСТРОВ СМОТРИТЕ ЛИСТЫ 10, 11.
3. НА ПОДВОДКАХ К РЕГИСТРАМ В КАЧЕСТВЕ ЗАПОРНО-РЕГУЛИРУЮЩЕЙ АРМАТУРЫ УСТАНОВИТЬ ВЕНТИЛИ 15КЧ18П1.
4. ТРУБОПРОВОДЫ ПАРА И КОНДЕНСАТА ДО КОНДГОРШКА ПРОЛОЖИТЬ С УКЛОНОМ В СТОРОНУ ДВИЖЕНИЯ ПАРА И КОНДЕНСАТА i=0,003.

ПРИВЯЗАН:

ИНВ. №

НАЧ.ОТД.	РОЗЕНТАЛЬ	
Н.КОНТР.	КИВГИЛА	
ГЛ.СПЕЦ.	ШАПИЛЬСКИЙ	
РУК.ГР.	КИВГИЛА	
ИНЖ.	БЕЛОБОРОДОВА	
РУК.ГР.	КИВГИЛА	
ИНЖ.	ПРОСВИРОВА	

ТП 708-18.85 03

СКЛАД ЗАПОЛНИТЕЛЕЙ БЕТОНА ПРИРЕЛЬСОВЫЙ АВТОМАТИЗИРОВАННЫЙ С ДВУМЯ ТРАКТАМИ ПОДАЧИ ЕМКОСТЬЮ 6 ТЫС. КУБ. М.

ЗАКРЫТАЯ ЕМКОСТЬ СХЕМА №2 ИСПОЛНЕНИЕ II

СТАДИЯ	ЛИСТ	ЛИСТОВ
Р	9	

РАЗРЕЗЫ 7-7, 8-8

ГОССТРОЙ СССР ХАРЬКОВСКИЙ ПРОМСТРОЙНИИПРОЕКТ

38

9032/9

ТИПОВОЙ ПРОЕКТ АЛЬБОМ 9

ИНВ.№ ПОДЛ. | ПОДПИСЬ И ДАТА | ВЗАМЕН ИНВ.№

Альбом 9

Типовой проект

11 лист II

Разрез 10-10

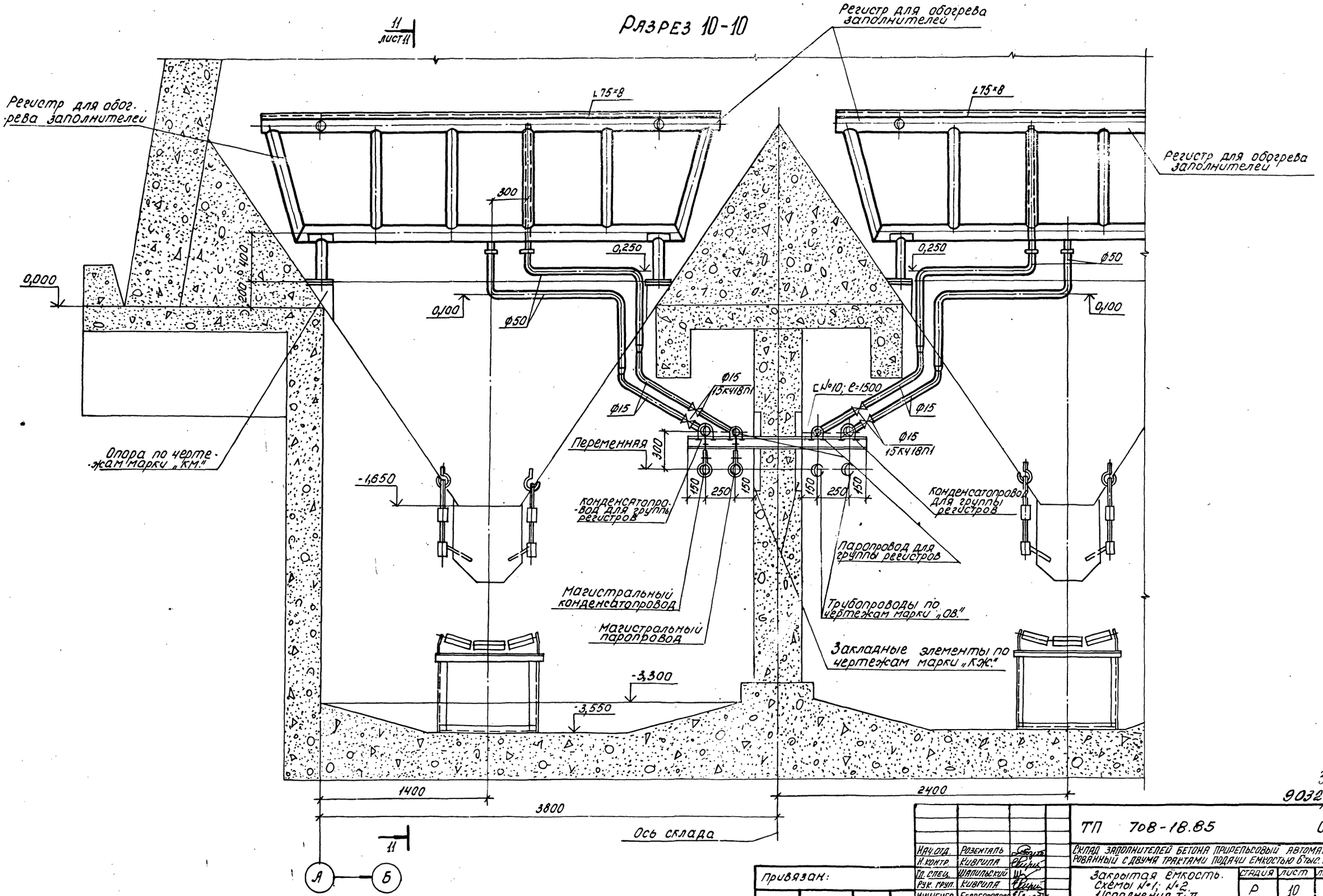

39

9032/9

Инв.№ подл. | Подпись и дата | Взам. инв.№

Нач.отд.	Розенталь		
Н.контр.	Кивгила		
Гл.спец.	Шапильский		
Рук.груп.	Кивгила		
Инженер	Белобородова		
Рук.груп.	Кивгила		
Инженер	Алфимова		

Привязан:

Инв.№

ТП 708-18.85 03

Склад заполнителей бетона прирельсовый автоматизированный с двумя трактами подачи емкостью 6 тыс. куб.м.

Закрытая емкость. Схемы №1; №2. Исполнения I; II

стадия	лист	листов
Р	10	

Узел установки регистров и крепление трубопроводов. Разрез 10-10

Госстрой СССР Харьковский промстройниипроект

Альбом 9

Типовой проект

Инв.№ подл. | Подп. и дата | Взам. инв.№

Разрез 11-11

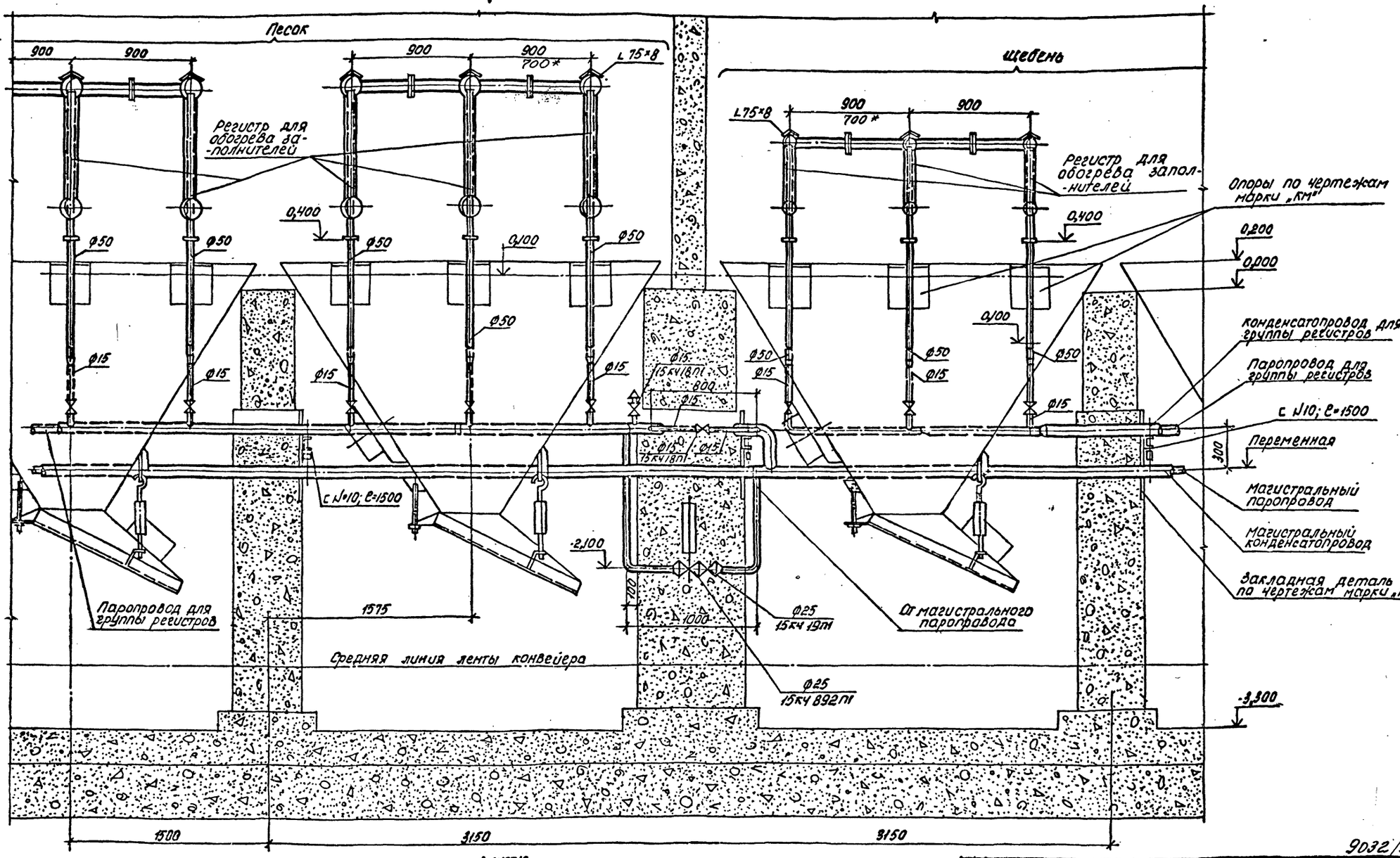

Примечание.

* Привязка относится к установке регистров у разделительных стен.

Нач. отд.	Розенталь		
Н. контр.	Кивгила		
Гл. спец.	Шполянский		
Рук. груп.	Кивгила		
Инженер	Белобородова		
Рук. груп.	Кивгила		
Инженер	Алфимова		

Привязан:

Инв.№

ТП 708-18.85 03

Склад заполнителей бетона прирельсовый автоматизированный с двумя трактами подачи емкостью 6 тыс. куб. м.

Закрытая емкость. Схемы №1; 1-2. Исполнения I, II.

стадия	лист	листов
Р	11	

Узел установки регистров и крепление трубопроводов. Разрез 11-11

Госстрой СССР Харьковский Промстройниипроект

9032/9

40

Альбом

Типовой проект

Разрез 1-1

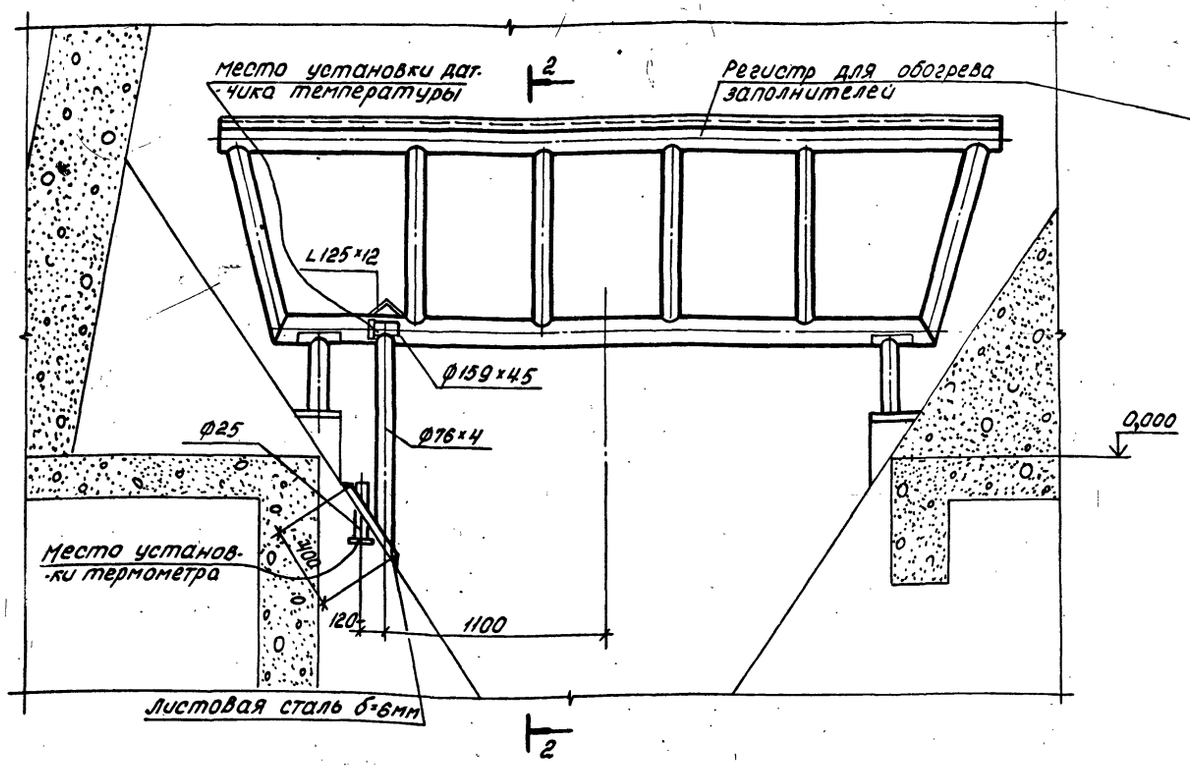

Разрез 2-2

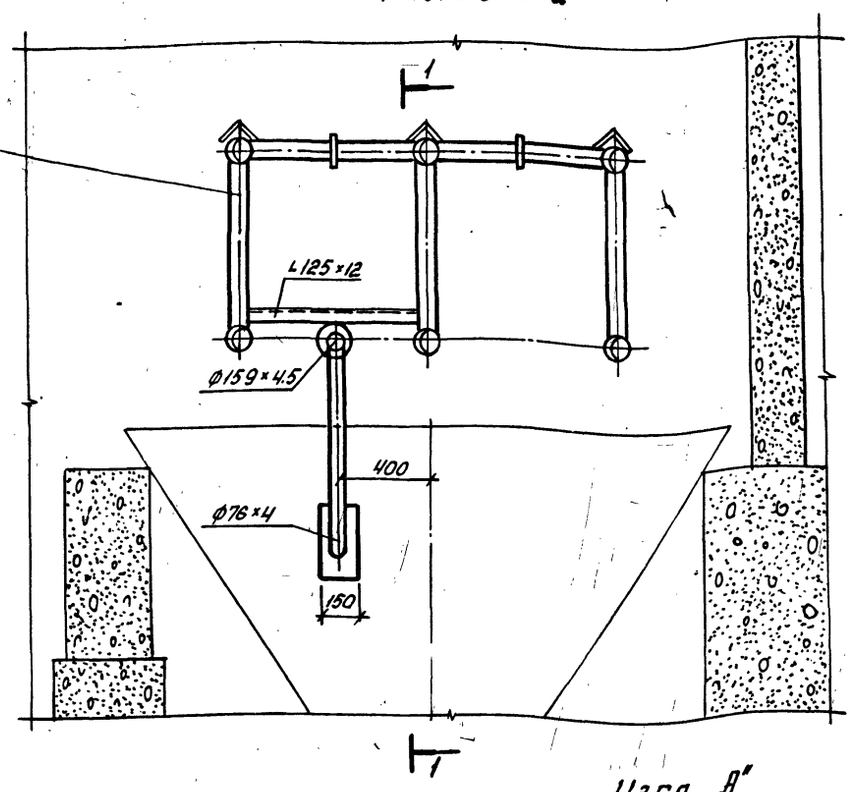

Узел „А"

Установка датчика температуры

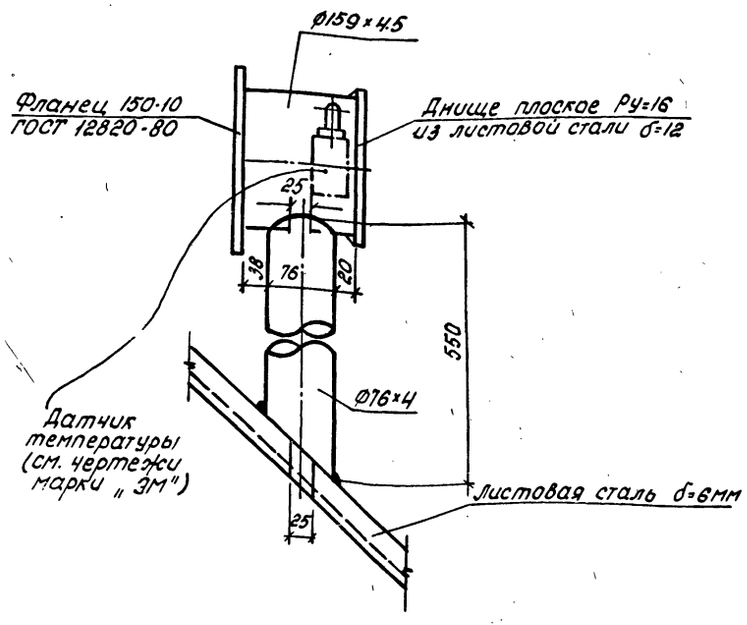

Установка термометра сопротивления

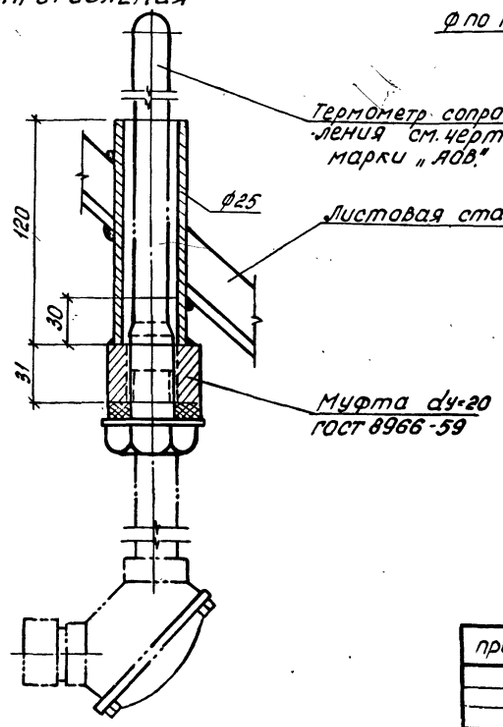

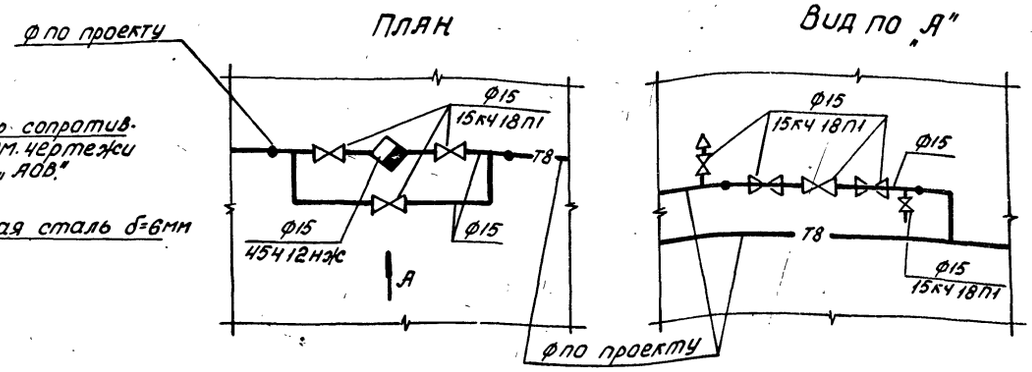

41

9032/9

			ТП 70В-18.85	03
			Склад заполнителей бетона прирельсовый автоматизированный с двумя трактами подачи емкостью 6 тыс. куб. м.			
Нач. отд.	Розенталь		Закрытая ёмкость схемы V-1; V-2. Исполнения I; II.	Стадия	Лист	Листов
Н. контр.	Кивгила			Р	12	
Гл. спец.	Шапильский					
Рук. груп.	Кивгила					
Инженер.	Белобородова		Установка термометра сопротивления и датчика температуры. Узел „А"	Госстрой СССР ХАРЬКОВСКИЙ ПРОМСТРОЙНИИПРОЕКТ		
Рук. груп.	Кивгила					
Инженер	Ярофимова					

привязан:

Инв. №

Альбом 9

Типовой проект

РЕГИСТР №1
Общий вид

Вид по 1-1

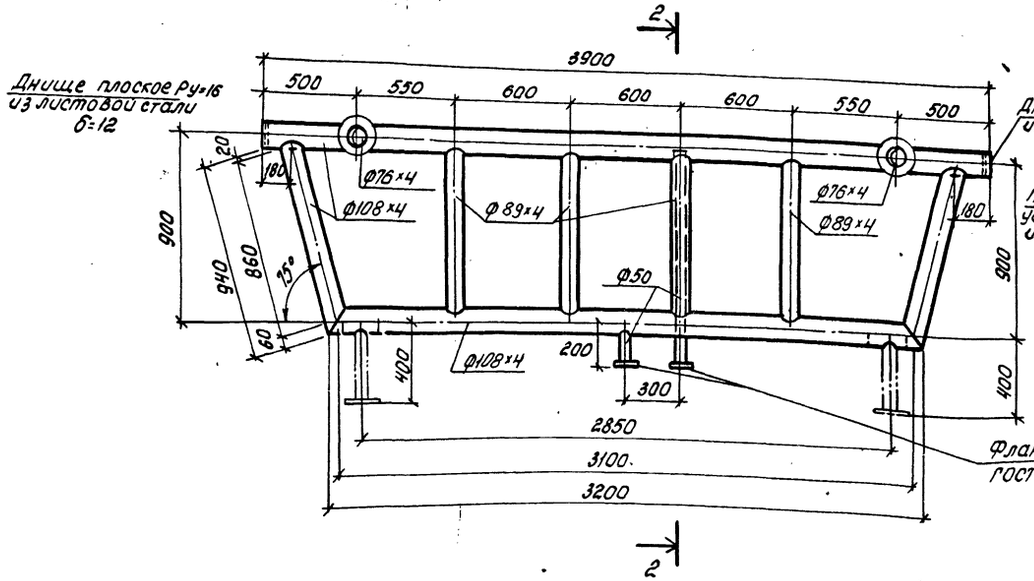

Разрез 2-2

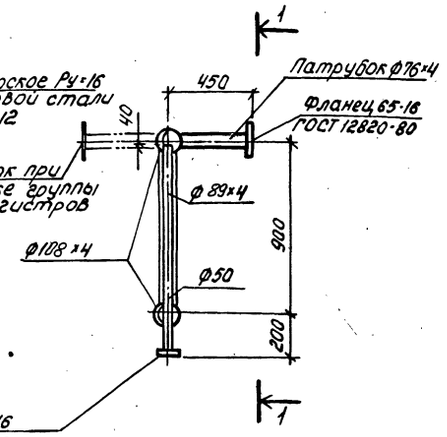

Подставки под регистр

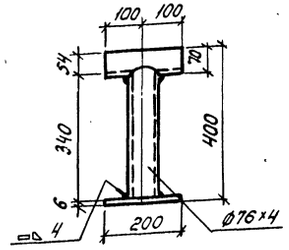

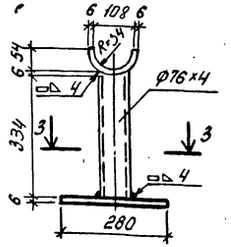

Разрез 3-3

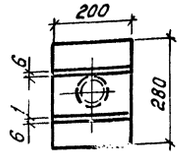

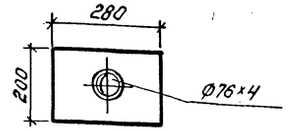

Примечания:

1. Поверхность нагрева регистра = 4,0м²
2. Конструкция регистра и подставки сварная. Варить нормальным сплошным швом. Толщину шва принимать равной меньшей из толщин свариваемых элементов.
3. Регистры выполнить из электросварных труб по ГОСТ 10704-76.
4. Патрубки приварить при монтаже регистров без врезки в регистр.

Инв. № подл. | Подп. и дата | Взам. инв. №

привязан:

инв. №

Нач. отд.	Розенталь		
Н. контр.	Кивгила		
Гл. спец.	Шапильский		
Рук. груп.	Кивгила		
Инженер	Белобородова		
Рук. груп.	Кивгила		
Инженер	Воронина		

ТП 708-18.85 ~ 03

Склад заполнителей бетона прицельсовый автоматизированный с двумя трактами подачи емкостью 6 тыс. куб. м.

Закрытая емкость. Схемы №1; №2 исполнения I; II

стадия	лист	листов
Р	13	

Регистр №1 Общий вид.

Госстрой СССР ХАРЬКОВСКИЙ ПРОМСТРОЙНИИПРОЕКТ

9032/9 42

Альбом

Типовой проект

РЕГИСТР №2
общий вид

ВИД ПО 1-1

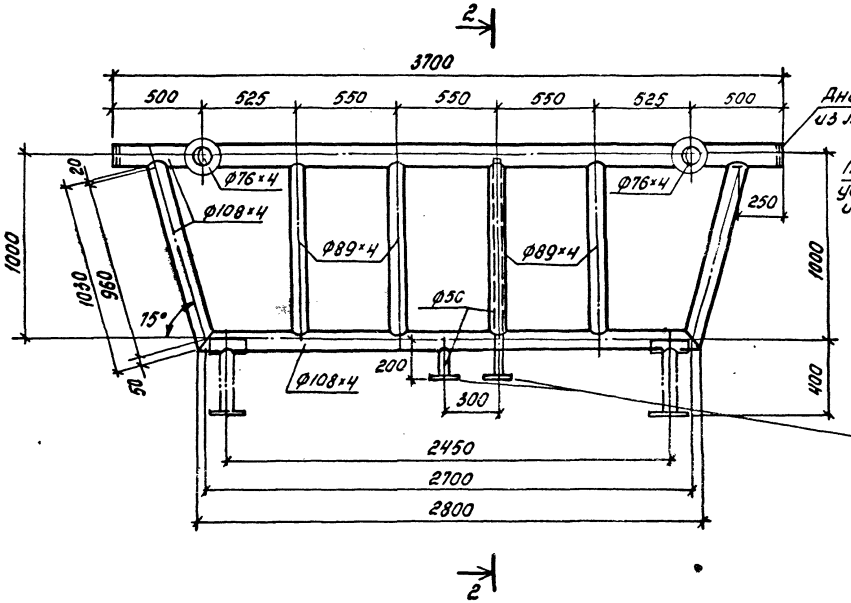

РАЗРЕЗ 2-2

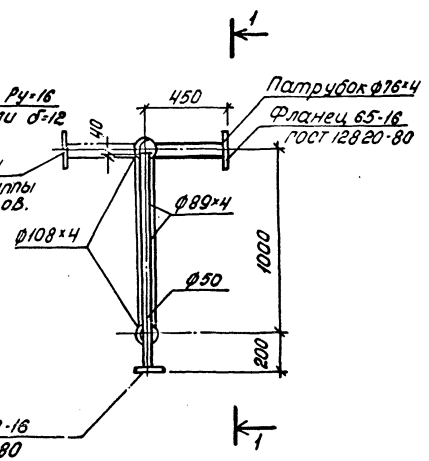

ПРИМЕЧАНИЯ:

1. Поверхность нагрева регистра = 4.0 м².
2. Конструкция регистра и подставки сварная. Варить нормальным сплошным швом Толщину шва принимать равной меньшей из толщин свариваемых элементов.
3. Регистры выполнить из электросварных труб по ГОСТ 10704-76.
4. Патрубки приварить при монтаже регистров без врезки в регистр.

ПОДСТАВКИ ПОД РЕГИСТР

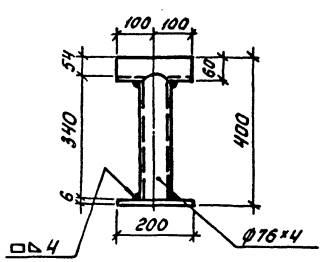

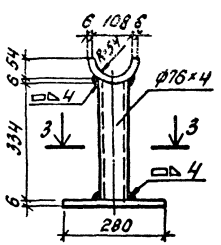

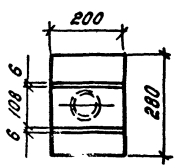

РАЗРЕЗ 3-3

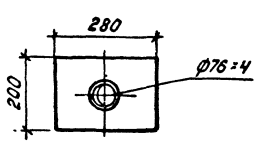

43

9032/9

				ТП 708-18.85	03
Нач. отд.	Розенталь			Склад заполнителей бетона прирельсовый автоматизированный с двумя трактами подачи емкостью 8 тыс. куб. м.			
Н. контр.	Кивриля						
Гл. спец.	Штопольский			Закрытая емкость Схемы II-1; II-2. Исполнения I, II.	Стадия	Лист	Листов
Рук. груп.	Кивриля				Р	14	
Инженер	Белобородова						
Рук. груп.	Кивриля			Регистр II-2 общий вид	Госстрой СССР Харьковский промстройниипроект		
Инженер	Воронина						

привязан:

Инв. №

Инв. № подл. | Подп. и дата | Взам. инв. №

Альбом

Типовой проект

РЕГИСТР №3
ОБЩИЙ ВИД

ВИД ПО 1-1

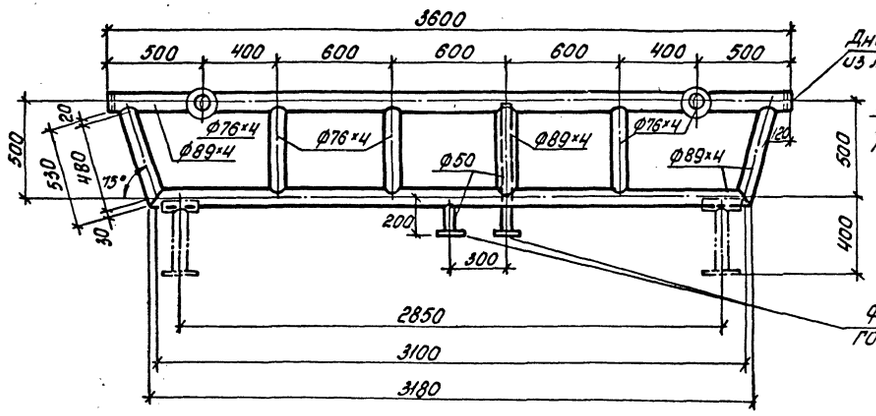

РАЗРЕЗ 2-2

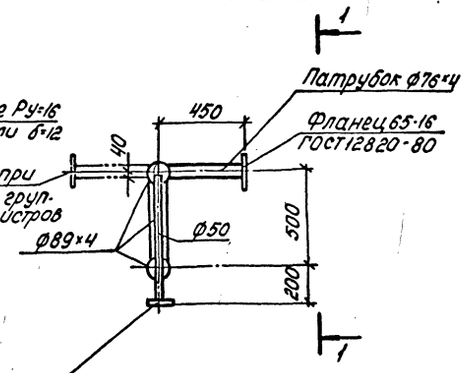

ПРИМЕЧАНИЯ:

1. Поверхность нагрева регистра ≈2.6 м².
2. Конструкции регистра и подставки сварная. Варить нормальным сплошным швом. Толщину шва принимать равной меньшей из толщин свариваемых элементов.
3. Регистры выполнить из электросварных труб по ГОСТ 10704-76.
4. Патрубки приварить при монтаже регистров без врезки в регистр.

ПОДСТАВКИ ПОД РЕГИСТР

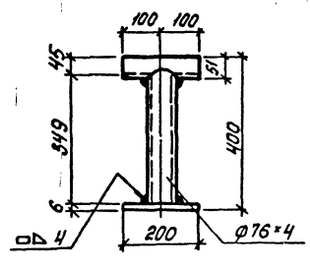

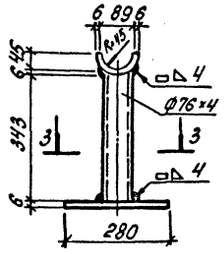

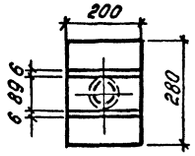

РАЗРЕЗ 3-3

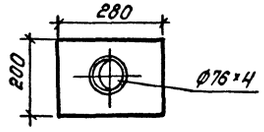

44

9032/9

				ТП 708-18.85	03
Нач. отд.	Розенталь			Склад заполнителей бетона прирельсовый автоматизированный с двумя трактами подачи емкостью 6 тыс. куб.м	
Н. контр.	Кивгила				
Гл. спец.	Ильинский			Закрытая ёмкость. Схемы №1; №2. Исполнения I; II	стадия: Р; лист: 15; листов:
Рук. груп.	Кивгила				
Инженер	Белобородова				
Рук. груп.	Кивгила			Регистр №3 Общий вид.	Госстрой СССР ХАРЬКОВСКИЙ ПРОМСТРОЙНИИПРОЕКТ
Инженер	Воронина				

привязан:

Инв. №

Инв. № подл. | Подп. и дата | Взам. инв. №

Альбом

Типовой проект

Регистр №4
Общий вид

Вид по 1-1

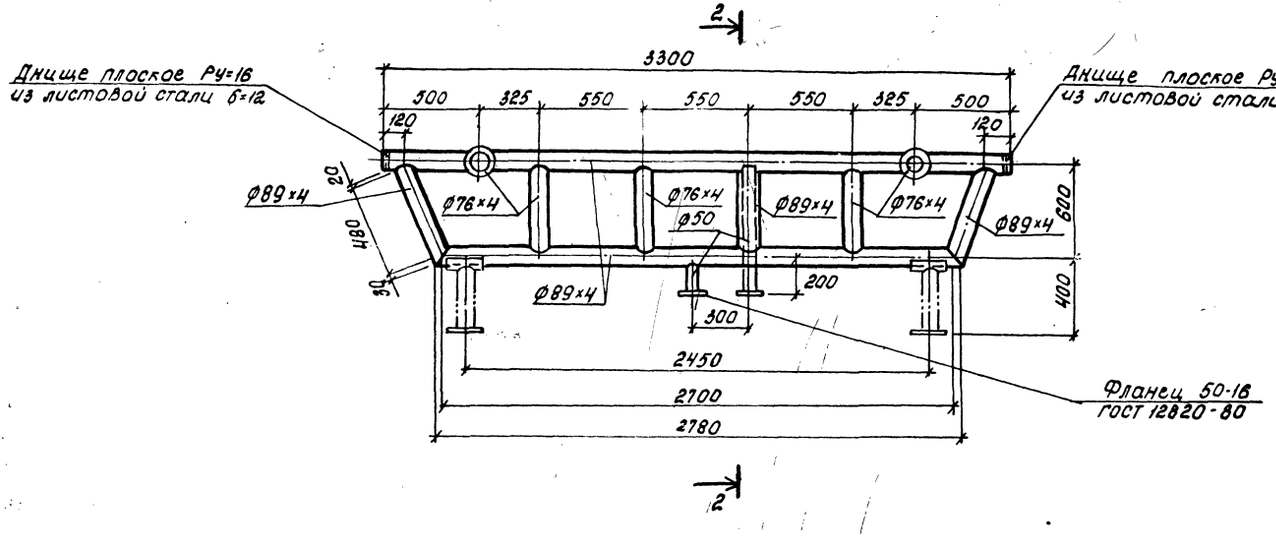

Разрез 2-2

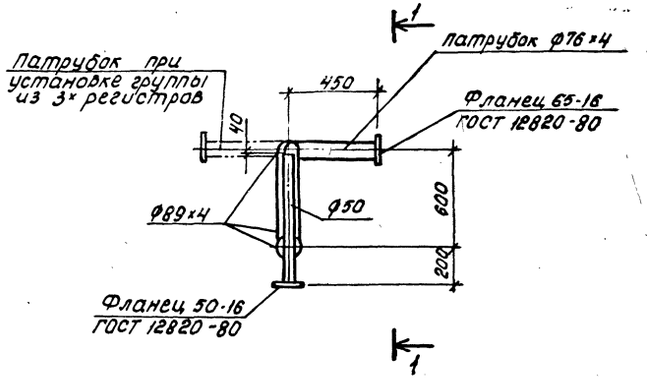

Примечания:

1. Поверхность нагрева регистра = 2,6 м².
2. Конструкция регистра и подставки сварная. Варить нормальным сплошным швом. Толщину шва принимать равной меньшей из толщин свариваемых элементов.
3. Регистры выполнить из электросварных труб по ГОСТ 10704-76.
4. Патрубки приварить при монтаже регистров без врезки в регистр.

Подставки под регистр

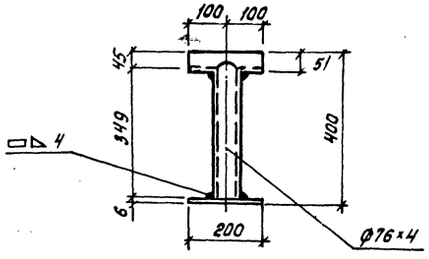

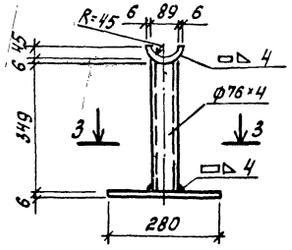

Разрез 3-3

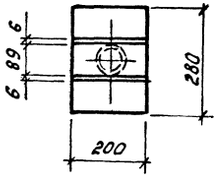

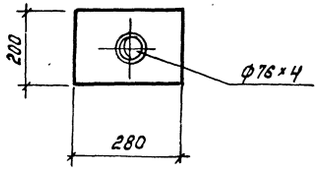

Инв.№ подл. | Подп. и дата | Взам.инв.№

Привязан:

Инв.№

Нач. отд.	Розенталь	
Н. контр.	Кивриля	
Гл. спец.	Шапильский	
Рук. груп.	Кивриля	
Инженер	Белобородова	
Рук. груп.	Кивриля	
Инженер	Воронкина	

ТП 708-18.85 03

Склад заполнителей бетона прирельсовый автоматизированный с двумя трактами подачи емкостью 6 тыс. куб. м

Закрытая емкость схемы №1; №2 исполнения I; II

Стадия	Лист	Листов
Р	16	

Регистр №4 Общий вид.

Госстрой СССР. Харьковский Промстройниипроект

9032/9

Альбом 9

Типовой проект

РЕГИСТР №5
Общий вид

Вид по 1-1

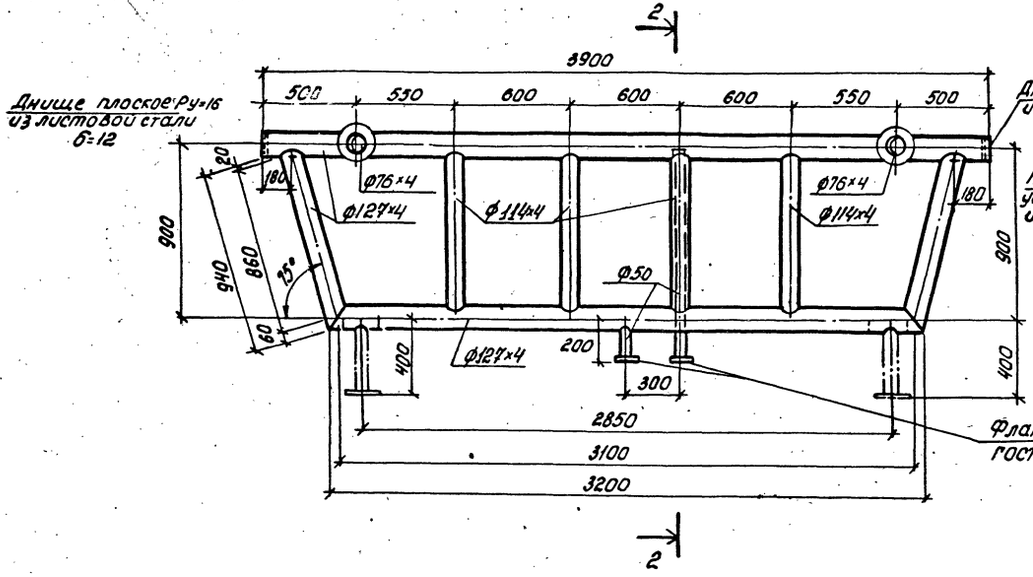

Разрез 2-2

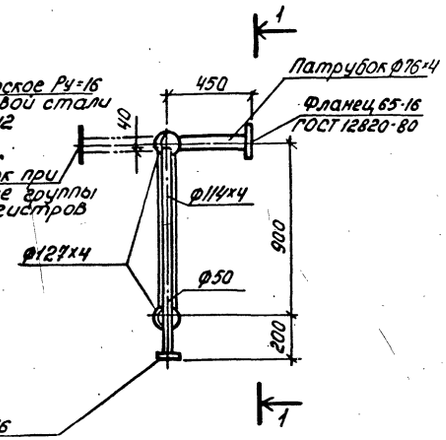

Примечания:

1. Поверхность нагрева регистра = 4,8 м².
2. Конструкция регистра и подставки сварная. Варить нормальным сплошным швом. Толщину шва принимать равной меньшей из толщин свариваемых элементов.
3. Регистры выполнить из электросварных труб по ГОСТ 10704-76.
4. Патрубки приварить при монтаже регистров без врезки в регистр.

Подставки под регистр

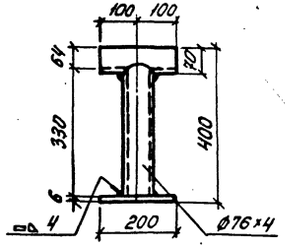

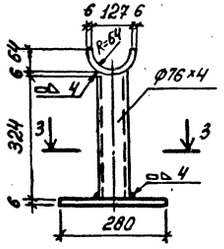

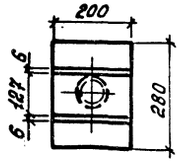

Разрез 3-3

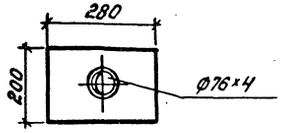

9032/9 46

				ТП 708-18.85	03
Нач. отд.	Розенталь			Склад заполнителей бетона прирельсовый автоматизированный с двумя трактами подачи емкостью 6 тыс. куб. м.	
Н. контр.	Кивгила				
Гл. спец.	Шапильский			Закрытая ёмкость. Схемы №1, №2 Исполнения I, II	Стадия: Р; Лист: 17; Листов:
Рук. груп.	Кивгила				
Инженер	Белобородова			Регистр №5 Общий вид.	Госстрой СССР, Харьковский промстройниипроект
Рук. груп.	Кивгила				
Инженер	Воронкина				

Привязан:

Инв. №

Инв. № подл. | Подп. и дата | Взам. инв. №

РЕГИСТР № 6
общий вид

ВИД ПО 1-1

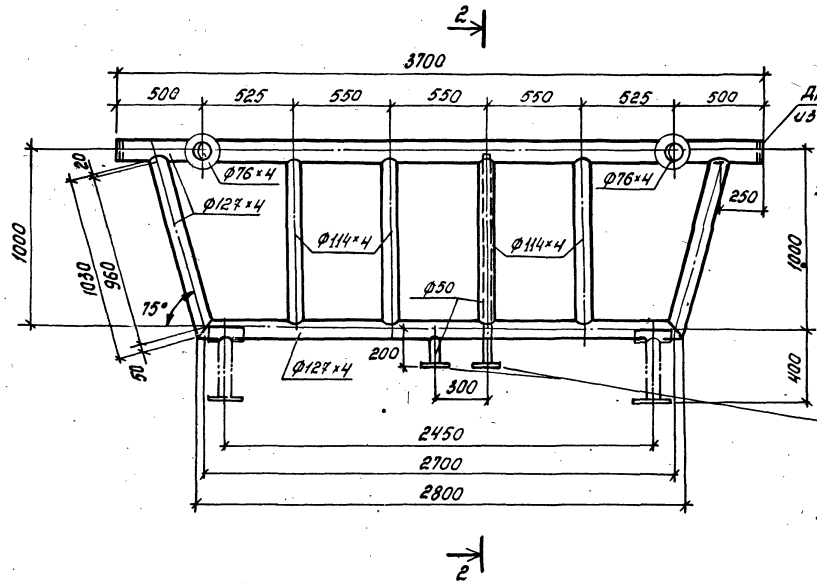

РАЗРЕЗ 2-2

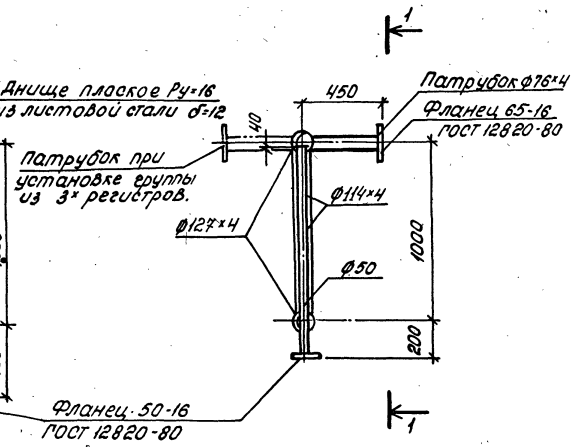

ПРИМЕЧАНИЯ:

1. Поверхность нагрева регистра = 4.8 м.²
2. Конструкция регистра и подставки сварная. Варить нормальным сплошным швом Толщину шва принимать равной меньшей из толщин свариваемых элементов.
3. Регистры выполнить из электросварных труб по ГОСТ 10704-76.
4. Патрубки приварить при монтаже регистров без врезки в регистр.

ПОДСТАВКИ ПОД РЕГИСТР

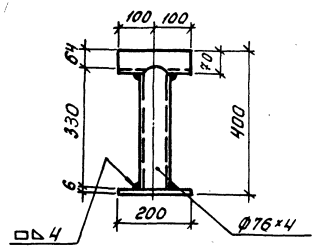

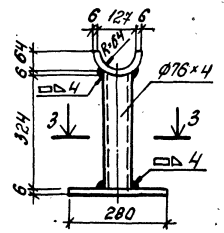

РАЗРЕЗ 3-3

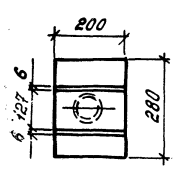

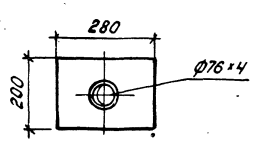

47
9032/9

Нач. отд.	Розенталь		ТП 708 – 18.85		03
Н. контр.	Кивгиля		Склад заполнителей бетона прирельсовый автоматизированный с двумя трактами подачи емкостью 6 тыс. куб. м.		
Гл. спец.	Шапильский		Закрытая ёмкость Схемы №1; №2. Исполнения I; II.	Стадия	Лист	Листов
Рук. груп.	Кивгиля			Р	18	
Инженер	Белобородова					
Рук. груп.	Кивгиля		Регистр №6 Общий вид	Госстрой СССР Харьковский промстройниипроект		
Инженер	Воронина					

Привязан:

Инв. №

Инв. № подл. | Подп. и дата | Взам. инв. №

Типовой проект

Альбом

Альбом

Типовой проект

/СХЕМА N1 СООРУЖЕНИЙ СКЛАДА/

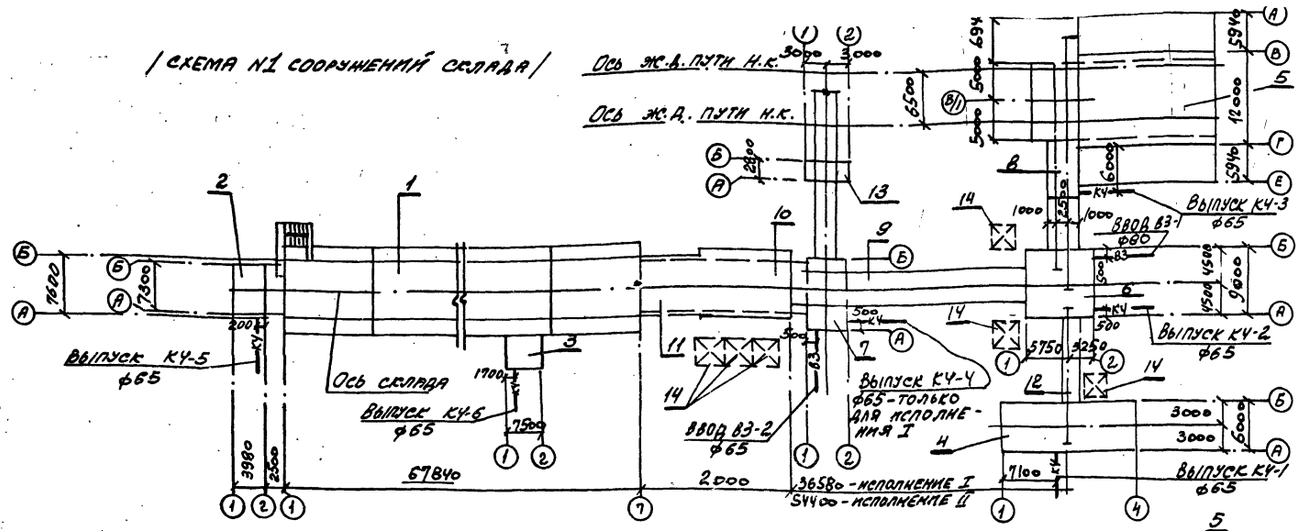

ПЛАН - СХЕМА

/СХЕМА N2 СООРУЖЕНИЙ СКЛАДА/

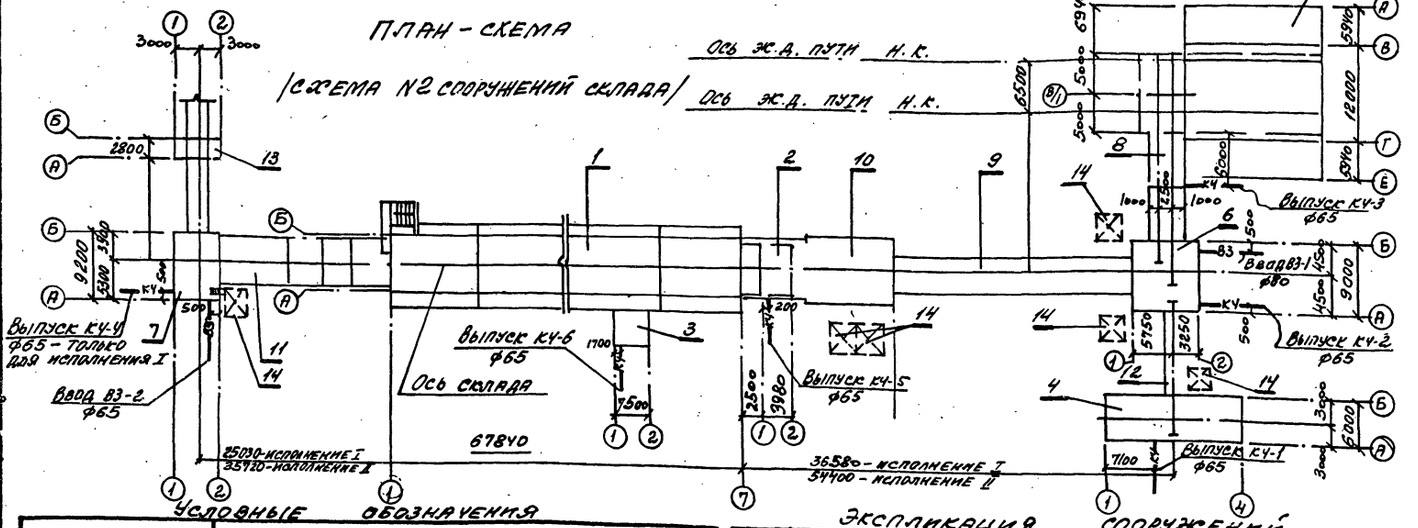

ВЕДОМОСТЬ ЧЕРТЕЖЕЙ ОСНОВНОГО КОМПЛЕКТА

Лист	Наименование	Примечание
1	Общие данные /начало/	
2	Общие данные /окончание/	
3	Автомобильное приемное устройство. Схемы N1; N2. Исполнения I, II. Планы на отм. -0.150; -3.600; -5.500. Разрез 1-1	
4	Пункт перегрузки N1 с галереями ленточных конвейеров N3, N4, N11. Схемы N1; N2. Исполнения I, II. План на отм. -1.750. Разрез 1-1	
5	Галерея ленточных конвейеров N5÷N8. Схемы N1, N2. Исполнения I, II. Планы на отм. 10.400; -1.750. Разрез 1-1	
6	Галерея ленточных конвейеров N9; N10 и пункт перегрузки N2. Схемы N1; N2. Исполнение I. Планы на отм. -0.150; -1.150. Разрез 1-1	
7	Галерея ленточных конвейеров N9; N10 и пункт перегрузки N2. Схемы N1, N2. Исполнение II. Планы на отм. +0.820; 2.070; Разрез 1-1	
8	Закрытая емкость. Схема N1; N2. Исполнение I. План на отм. -3.300; Разрез 1-1.	
9	Закрытая емкость. Схема N1. Исполнение II. План на отм. -3.300.	
10	Закрытая емкость. Схема N2. Исполнение II. План на отм. -3.300.	
11	Натяжной пункт. Вентпомещение. Схемы N1; N2. Исполнения I, II. Планы на отм. -2.300; -3.300.	
12	Установки систем 1кч; 2кч.	
13	Установка системы 3кч.	
14	Установка системы 4кч.	
15	Установки системы 5кч. Схема системы 5кч.	
16	Схемы системы кч.	
17	Схема системы ВЗ (ввод ВЗ-1)	
18	Схема системы ВЗ (ввод ВЗ-2). Схемы N1; N2. Сооружений склада. Исполнение I.	
19	Схема системы ВЗ (ввод ВЗ-2). Схема N1 сооружений склада. Исполнение II.	
20	Схема системы ВЗ (ввод ВЗ-2). Схема N2 сооружений склада. Исполнение II.	
21	Эскиз форсунки для гидрообеспыливания с соплом ф 2.5 мм.	

УСЛОВНЫЕ ОБОЗНАЧЕНИЯ

Обозначение	Наименование
	Форсунка гидрообеспыливания
	Манометр
	Вентиль с электромагнитным приводом

ЭКСПЛИКАЦИЯ СООРУЖЕНИЙ

NN поз.	Наименование	Примечания
1	Закрытая емкость	
2	Натяжной пункт	
3	Вентпомещение	
4	Автомобильное приемное устройство	
5	Приемное устройство для выгрузки полувагонов	
6	Пункт перегрузки N1	
7	Пункт перегрузки N2	
8	Галерея ленточных конвейеров N3, N4	
9	Галерея ленточных конвейеров N5, N6	
10	Галерея ленточных конвейеров N7, N8	
11	Галерея ленточных конвейеров N9, N10	
12	Галерея ленточного конвейера N11	
13	Щитовая	
14	Площадки под циклоны	

Проект разработан в соответствии с действующими нормами и правилами и предусматривает мероприятия обеспечивающие врывную, взрывопожарную и пожарную безопасность при соблюдении установленных правил безопасности при эксплуатации здания.

Гл. инженер проекта /Туринский/

9032/9 48

Привязан:

ТП 708 - 18.85 ВК

ГИП	Туринский	
Нач. отд.	Розенталь	
Н. контр.	Половнева	
Гл. спец.	Половнева	
Рук. гр.	Куцышина	
Ст. инж.	Панова	
Ст. инж.	Панова	
Инж.	Давыдова	

Склад заполнителей бетона прирельсовый автоматизированный с двумя трактами подачи емкостью 6 тыс. кэб.м

Стадия	Лист	Листов
Р	1	21

Общие данные /начало/

Госстрой СССР ХАРЬКОВСКИЙ ПРОМСТРОЙНИЙПРОЕКТ

Альбом 9

Типовой проект

Общие указания

1. Подключение производственного водопровода и производственной канализации склада предусматривается к одноименным сетям предприятия, на котором намечено строительство склада. Наружные сети обеспечивают всех потребителей необходимыми расходами.
Проект выполнен на основании СНиП II-30-76.
2. Расход из производственного водопровода 3,64 л/сек. определен из условия одновременной работы 52 форсунок по 0,07 л/сек
3. Требуемый напор 30 м.
4. Для удаления случайных вод из заглубленных мест склада предусматриваются насосные установки с одним насосом марки НЦС-3 (резервный насос хранится на складе).
5. Управление насосными установками автоматическое в зависимости от уровней воды в зумпфах.
Управление подачей воды на узлы гидрообеспыливания автоматическое.
В автомобильном приемном устройстве - местное.
6. Монтаж трубопроводов выполнять в соответствии СНиП III-28-75
7. Трубопроводы окрасить масляной краской за 2 раза.
8. На зимнее время системы водопровода и канализации тракта подачи заполнителей в емкостную часть необходимо опорожнять.
9. Давление у манометра перед форсункой гидрообеспыливания отрегулировать до 20м.
10. При привязке проекта:
а) откорректировать направление вводов водопровода и выпусков канализации и определить их отметки;
б) при наличии в воде производственного водопровода механических примесей более 50 мг/л, на вводе установить сетчатые фильтры.
11. Мероприятия наружного пожаротушения выполняются при привязке проекта.
Расход на наружное пожаротушение 10 л/сек.
На водопроводе противопожарного назначения предусмотреть пожарные гидранты, а в местах их расположения установить флюоресцентные указатели с нанесением буквенного индекса ПГ, цифровых индексов указания расстояния в м от указателя до гидранта и внутреннего диаметра трубопровода.

Основные показатели по чертежам водопровода и канализации.

Наименование системы	Потребный напор на вводе м.в.ст.	Расчетный расход м3/сут	м3/ч	л/с	при пожаре л/сек	Установленная мощность электродвигателей кВт	Примечание
Производственный водопровод	30	26,2	13,1	3,64	—	1	
Производственная канализация		8,0	8,0	2,22		20-испол. I / 16-испол. II	

Ведомость ссылочных и прилагаемых документов

Обозначение	Наименование	Примечание
	Ссылочные документы	
А178001 вып. IV	Опорные конструкции и средства крепления стальных трубопроводов внутренних санитарно-технических устройств.	
Строительный каталог часть 10, раздел 5, подраздел 10	Санитарно-техническое оборудование	
	Прилагаемые документы	
ВК.СО	Спецификация оборудования	

Согласовано:

Инв. № подл. | Подпись и дата | Взам. инв. №

9032/9 49

Нач. отд.	Розенталь		ТП 708-18.85 ВК
Н. контр.	Половнева		Склад заполнителей бетона прирельсовый автоматизированный с двумя трактами подачи емкостью 6 тыс. куб. м
Гл. спец.	Половнева		
Рук. гр.	Куцышина		Стадия: Р; Лист: 2; Листов:
Ст. инж.	Панова		
Ст. инж.	Панова		Общие данные
Инж.	Прыгорова		Госстрой СССР ХАРЬКОВСКИЙ

Привязан:

План на отм. -0.150

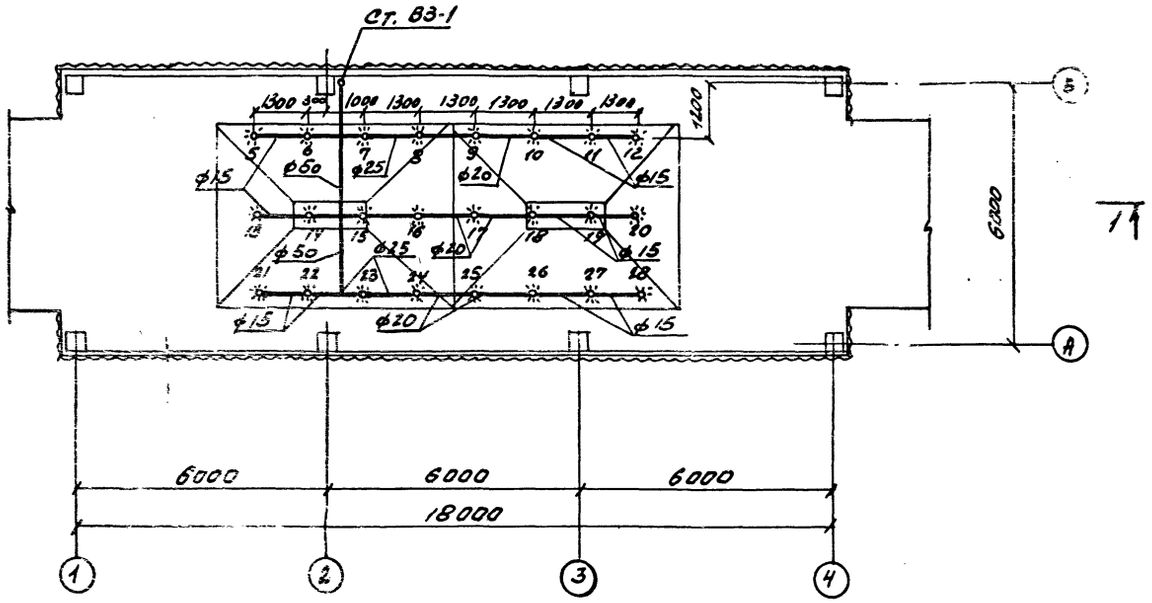

Разрез 1-1

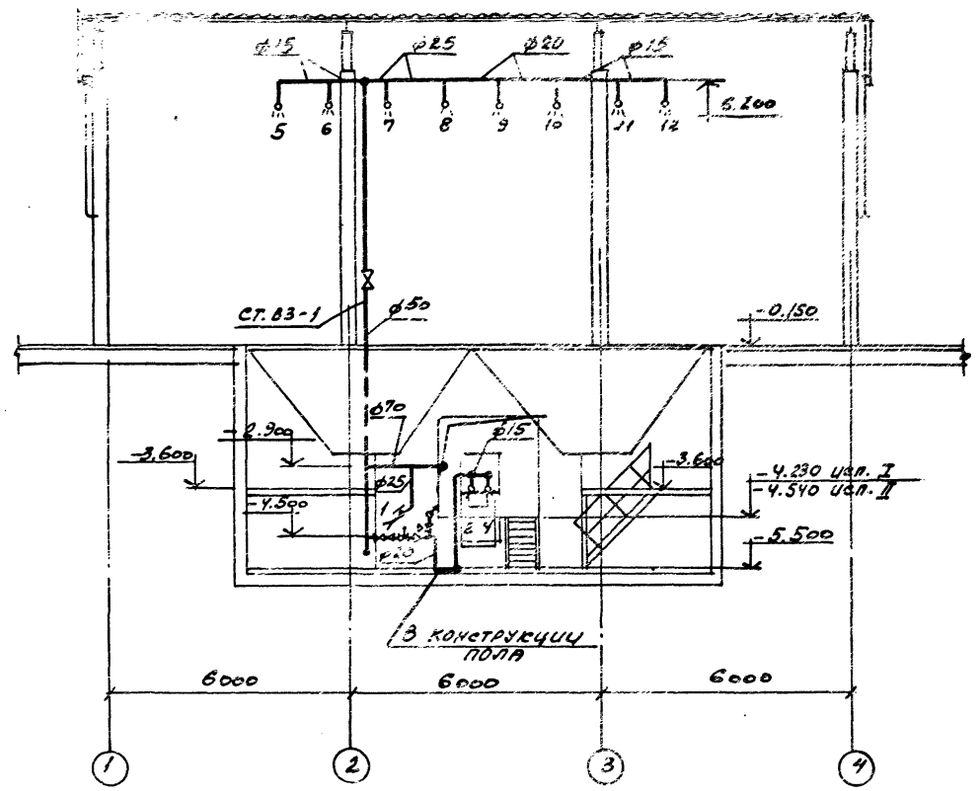

План на отм. -3.600; -5.500

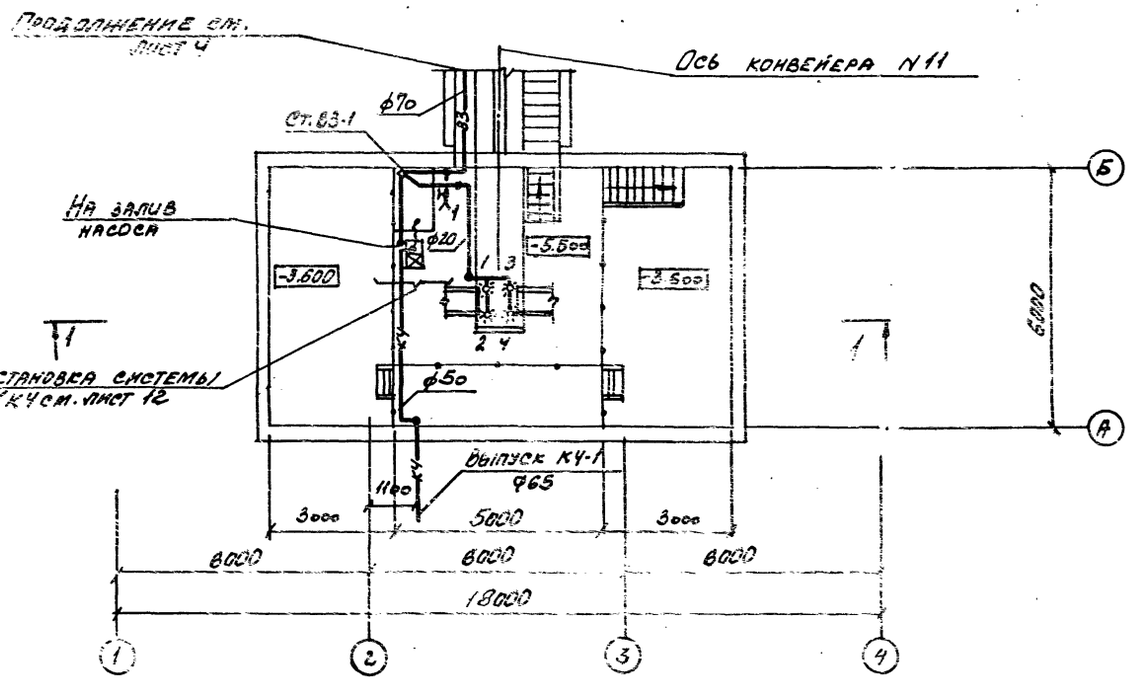

9032/9

50

				ТП 708-18.85	ВК
	Нач. отд.	Рубенталь		Склад заполнителей бетона прирельсовый автоматизированный с двумя трактами подачи емкостью 6 тыс. куб. м	
	Н. контр.	Половнева			
	Гл. спец.	Полякова		Автомобильное приемное устройство. Схемы N1; N2. Исполнения I, II.	Стадия: Р; Лист: 3; Листов:
	Рук. гр.	Кувышина			
	Ст. инж.	Панова			
	Ст. инж.	Панова		Планы на отм. -0.150; -3.600; -5.500. Разрез 1-1.	Госстрой СССР Харьковский Промстройниипроект
	Инженер	Давыдова			

Привязан

Инв. N

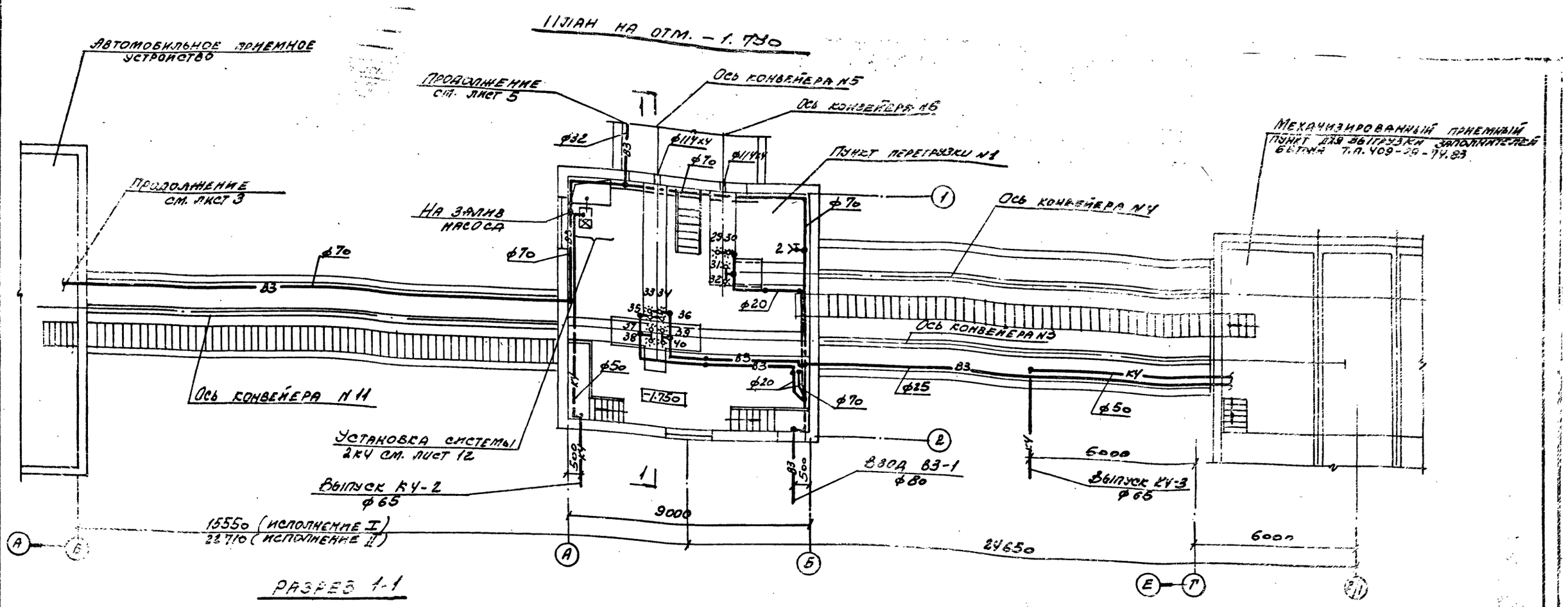

Примечание:

Для удобства чтения схем систем ВЗ и КЧ данный план рассматривать развернутым на 90°.

ПРИВЯЗАН	НАЧ. ОТД.	РОЗЕНТАЛЬ	
	Н. КОНТР.	ПОЛОВНЕВ	
	ТЛ. СПЕЦ.	ПОЛОСНЕВ	
	РУК. ГР.		
	СТ. ИНЖ.	ПАНОВА	
ИНВ. №	СТ. ИНЖ.	ПАНОВА	
	ИНЖЕН.	ДАВЫДОВА	

ТП 708-18.85 ВК

СКЛАД ЗАПОЛНИТЕЛЕЙ БЕТОНА ПРИРЕЛЬСОВОЙ АВТОМАТИЗИРОВАННЫЙ С ДВУМЯ ТОНКТАМИ ПОДАЧИ ЕМКОСТЬЮ 6 ТЫС. КУБ. М

ПУНКТ ПЕРЕГРУЗКИ N1 С ГАЛЕРЕЯМИ ЛЕНТОЧНЫХ КОНВЕЙЕРОВ N3; 4; 11. СХЕМЫ N1; N2. ИСПОЛНЕНИЯ I, II.

СТАДИЯ	ЛИСТ	ЛИСТОВ
Р	4	

ПЛАН НА ОТМ. -1,750
РАЗРЕЗ 1-1

ГОССТРОЙ СССР
ХАРЬКОВСКИЙ ПРОМСТРОЙНИИПРОЕКТ

9032/9

51

Альбом 9

Типовой проект

План на отм. 10.400; -1.750
Исполнение I

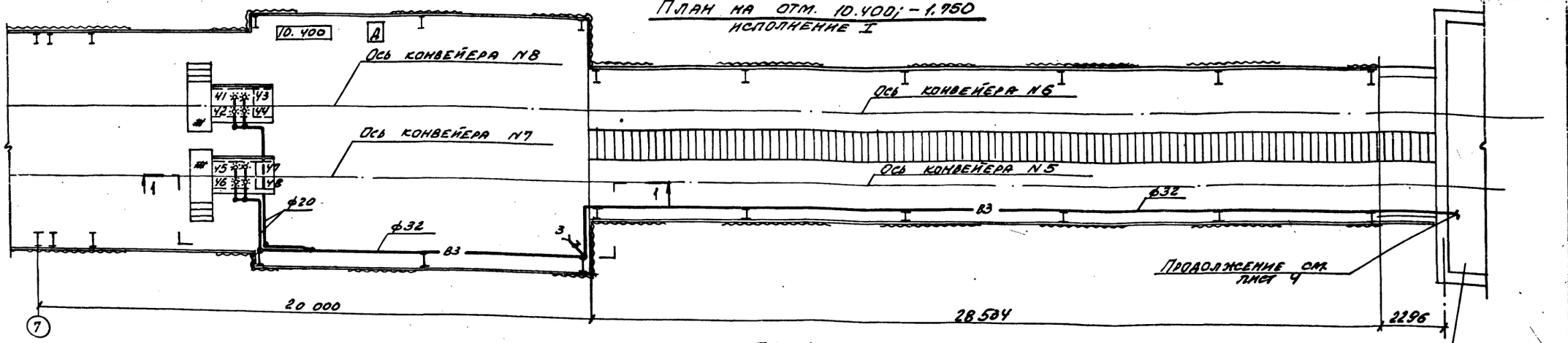

План на отм. 10.400; -1.750
Исполнение II

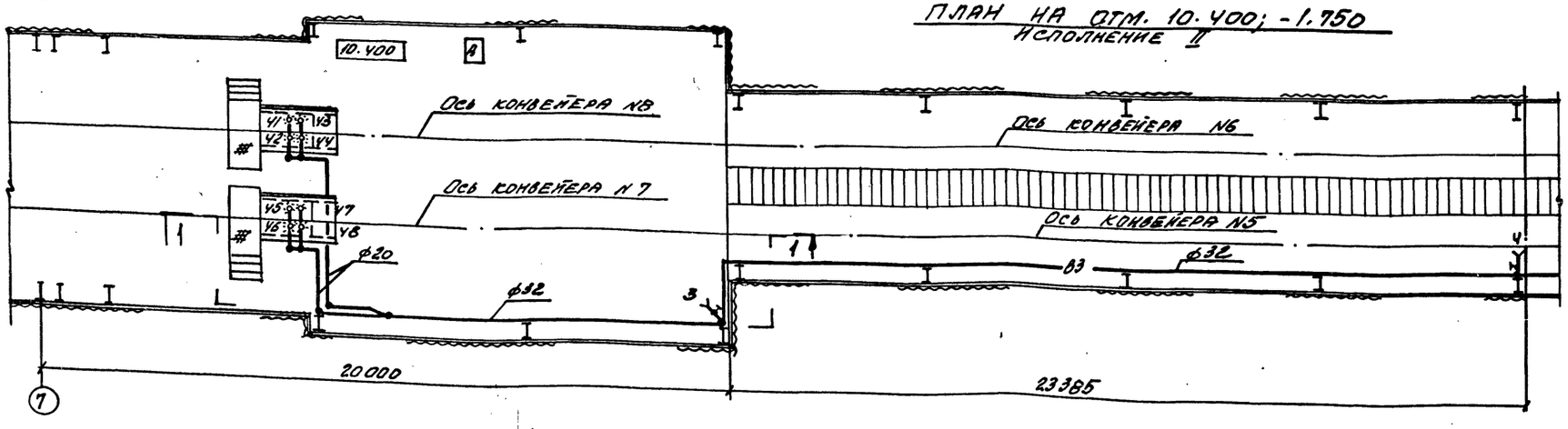

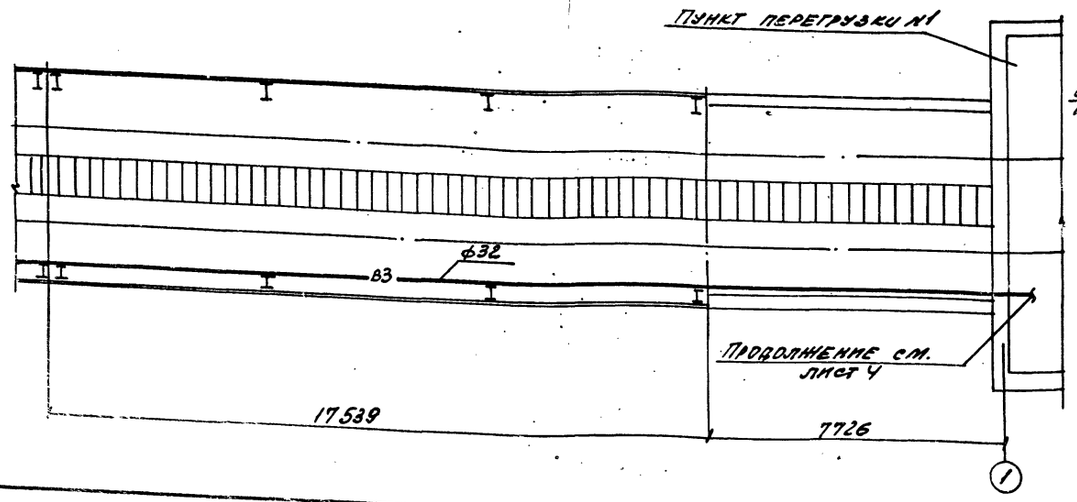

Разрез 1-1

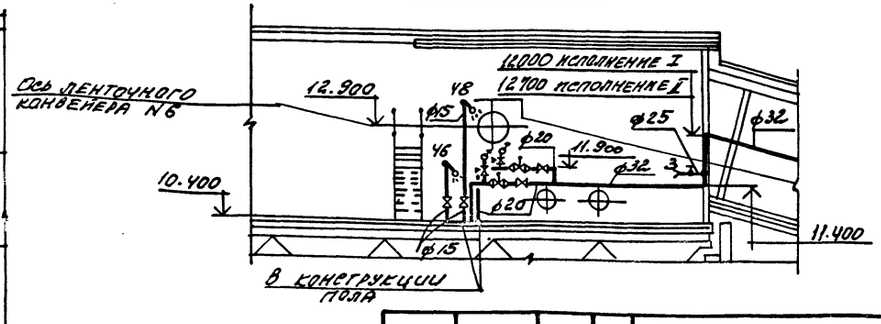

9032/9 52

Нач. отд.	Розенталь		
Н. конгр.	Половнева		
Гл. спец.	Половнева		
Рук. гр.	Куцышина		
Ст. инж.	Панова		
Ст. инж.	Панова		
Инжен.	Давыдова		

Привязан:

Инв. N

ТП 708-18.85 ВК

Склад заполнителей бетона арифметическо автоматизированный с двумя трастами подачи емкостью 6 тыс. куб. м

Галерея ленточных конвейеров N5÷N8. Схемы N1, N2. Исполнения I, II.

Планы на отм. 10.400; -1.750; Разрез 1-1.

Стадия	Лист	Листов
Р	5	

Госстрой СССР
ХАРЬКОВСКИЙ ПРОМСТРОЙНИЙПРОЕКТ

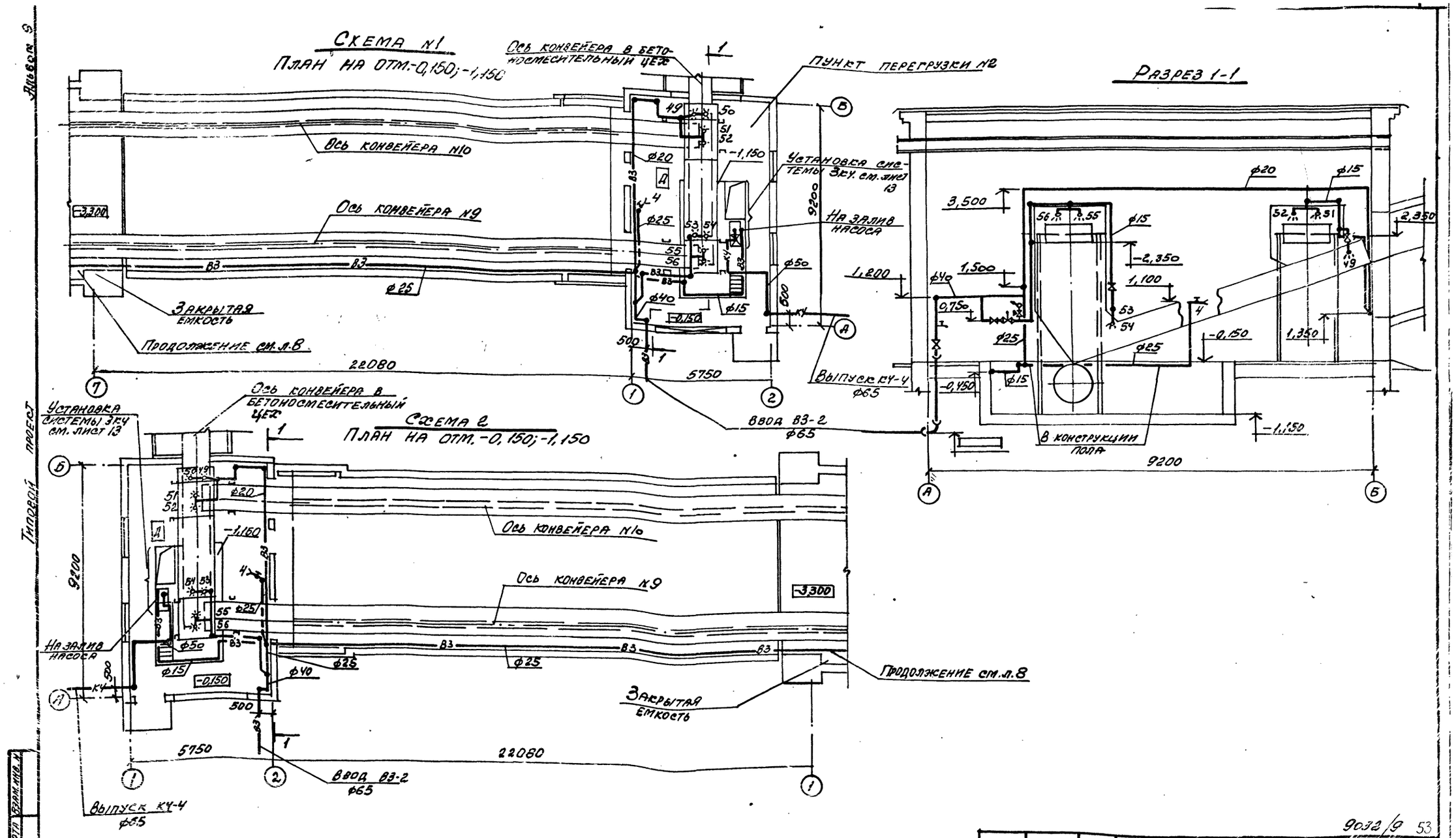

9032/9 53

Нач. отд.	Розенталь		
Н. контр.	Половнева		
Гл. спец.	Половнева		
Рук. гр.	Кудышина		
Ст. инж.	Панова		
Ст. инж.	Панова		
Инж.	Давыдова		

Привязан:

Инв. №

ТП 708-18.85 ВК

Склад заполнителей бетона прирельсовый автоматизированный с двумя трактами подачи емкостью 6 тыс. куб. м

Галерея ленточных конвейеров №9; №10 и пункт перегрузки №2. Схемы №1, №2. Исполнение I.

Стадия	Лист	Листов
Р	6	

Планы на отм. -0,150; -1,150. Разрез 1-1.

Госстрой СССР ХАРЬКОВСКИЙ ПРОМСТРОЙНИИПРОЕКТ

Альбом 9

Типовой проект

Схема №1

План на отм. 0,820; 2,070

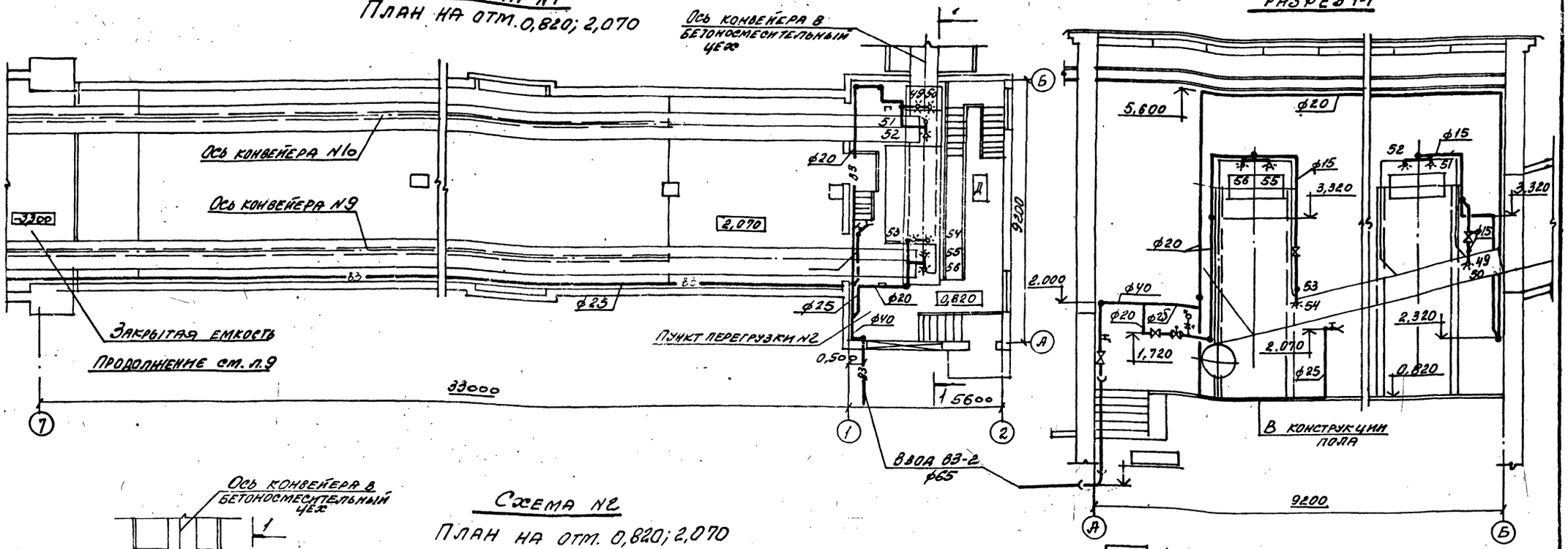

Разрез 1-1

Схема №2

План на отм. 0,820; 2,070

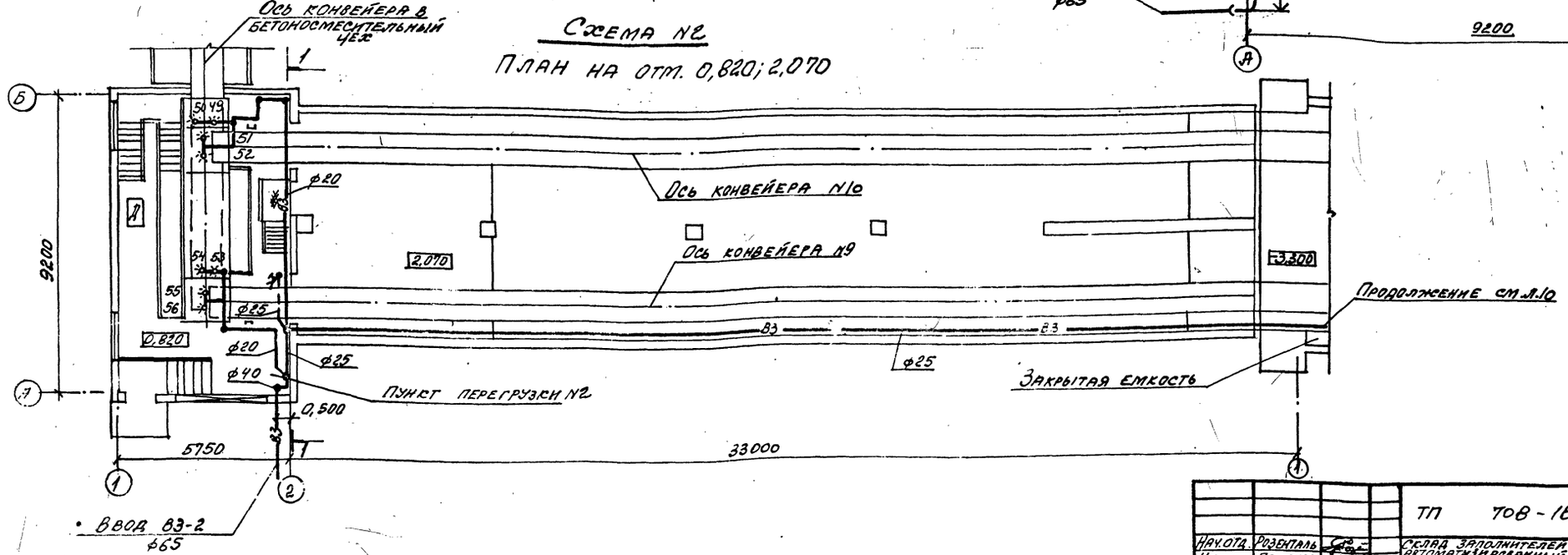

9032/9 54

				ТП 708-18.85	ВК
Нач.отд.	Розенталь			Склад заполнителей бетона прирельсовый автоматизированный с двумя трактами подачи емкостью 6 тыс. куб. м	
Н.контр.	Половцева				
Гл.спец.	Половцева			Галерея ленточных конвейеров №9 №10 пункт перегрузки №2. Схемы №1,№2	Стадия: Р; Лист: 7; Листов:
Рук.гр.	Кущинина				
Ст.инж.	Панова				
Ст.инж.	Панова			Планы на отм. 0,820; 2,070. Разрез 1-1.	Госстрой СССР ХАРЬКОВСКИЙ ПРОМСТРОЙНИИПРОЕКТ
Инж.	Давыдова				

Привязан

Инв. №

Альбом 9

Типовой проект

Схема N1; 2

План на отм. -3.300

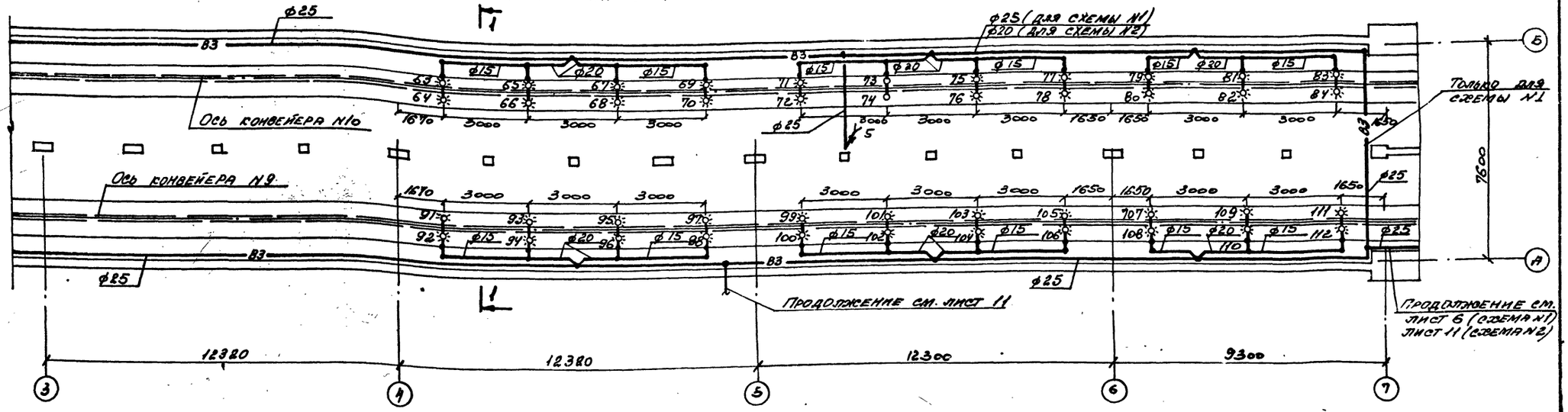

Разрез 1-1

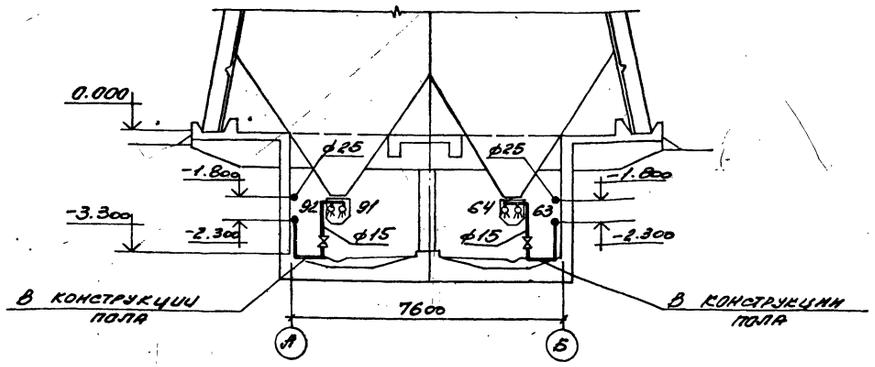

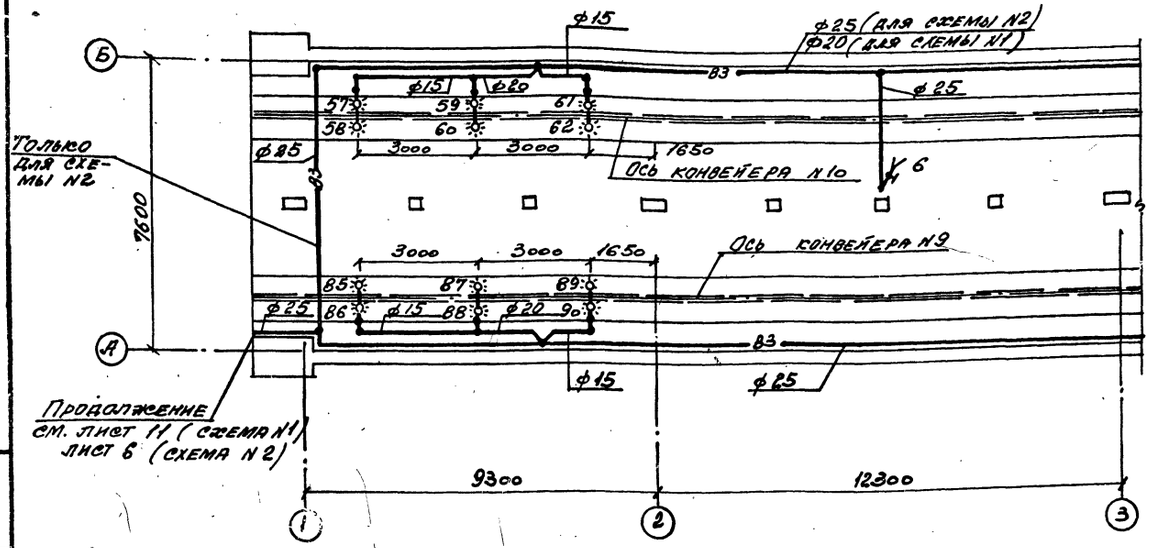

55

9032/9

				ТП 708-18.85 ВК	
Нач.отд.	Розенталь			Склад заполнителей бетона прирельсовый автоматизированный с двумя трактами посадки емкостью 6 тыс. куб.м	
Н. контр.	Половнева				
Гл.спец.	Половнева			Закрытая емкость. Схема N 1; 2. Исполнение I.	Стадия: Р; Лист: 8; Листов:
Рук.гр.	Сущишина				
Ст.инж.	Панова				
Ст.инж.	Панова			План на отм. -3.300 Разрез 1-1	Госстрой СССР ХАРЬКОВСКИЙ ПРОМСТРОЙНИИПРОЕКТ
Инж.	Давыдова				

Привязан

Инв.N

Подпись и дата | Взам.инв.N

Альбом 9

Типовой проект

Схема N1

План на отм. -3.300

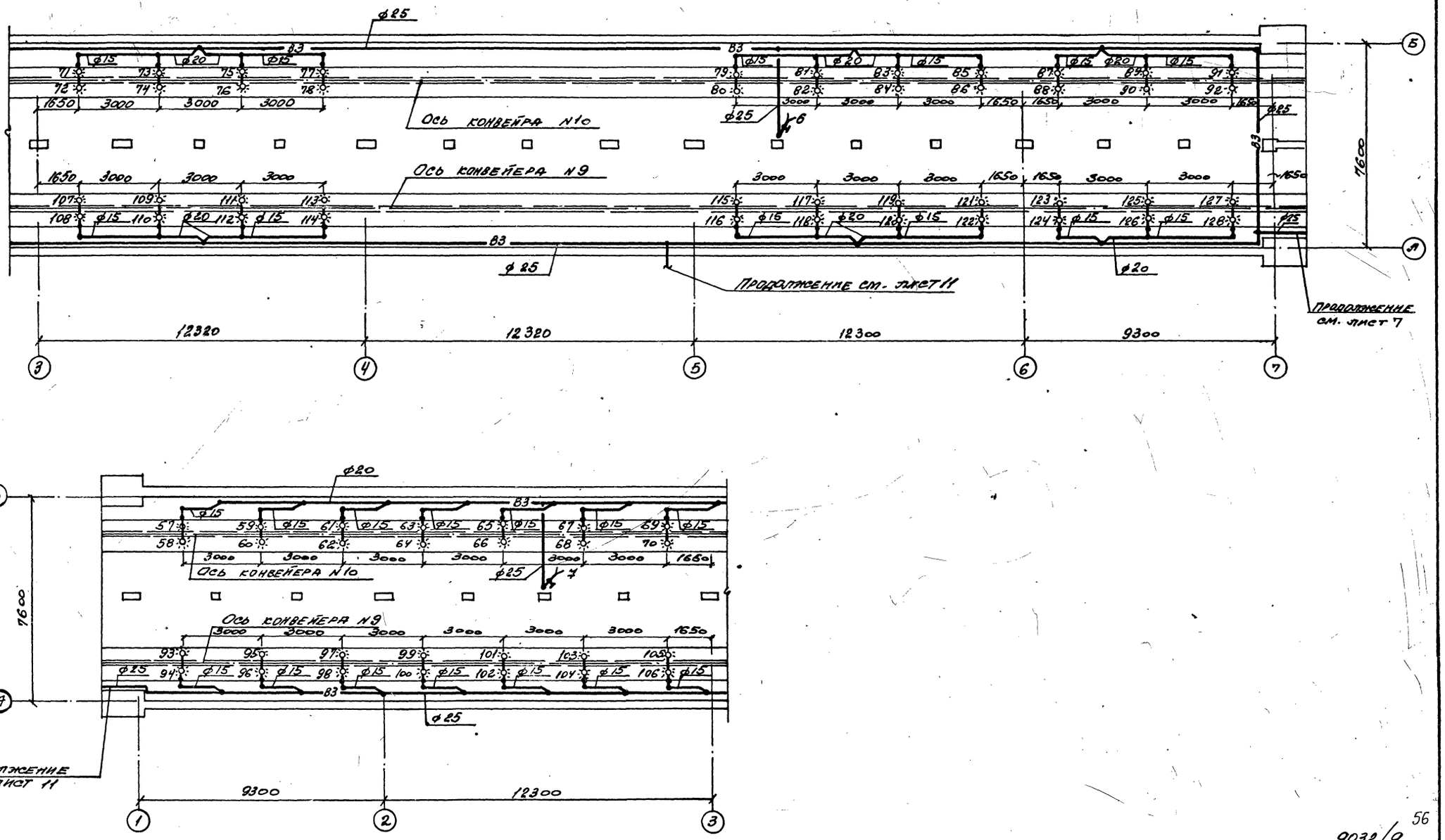

9032/9

56

Нач.сект.	Розенталь		ТП 708-18.85 ВК		
Н.контр.	Половнева		Склад заполнителей бетона прирельсовый автоматизированный с двумя тракторами подачи емкостью 6 тыс.куб.м		
Гл.спец.	Половнева		Закрытая емкость. Схема N1. Исполнение II.	стадия: Р	лист: 9	листов:
Рук.гр.	Кацюшина					
Ст.инж.	Панова					
Ст.инж.	Панова		План на отм. -3.300	Госстрой СССР ХАРЬКОВСКИЙ ПОЛИСТРОЙПРОЕКТ		
Инж.	Давыдова					

Привязан

Инв.N

Инв.N подл. | Подпись и дата | Взам.инв.N

Альбом 9

Типовой проект

Схема N2

План на отм. -3.300

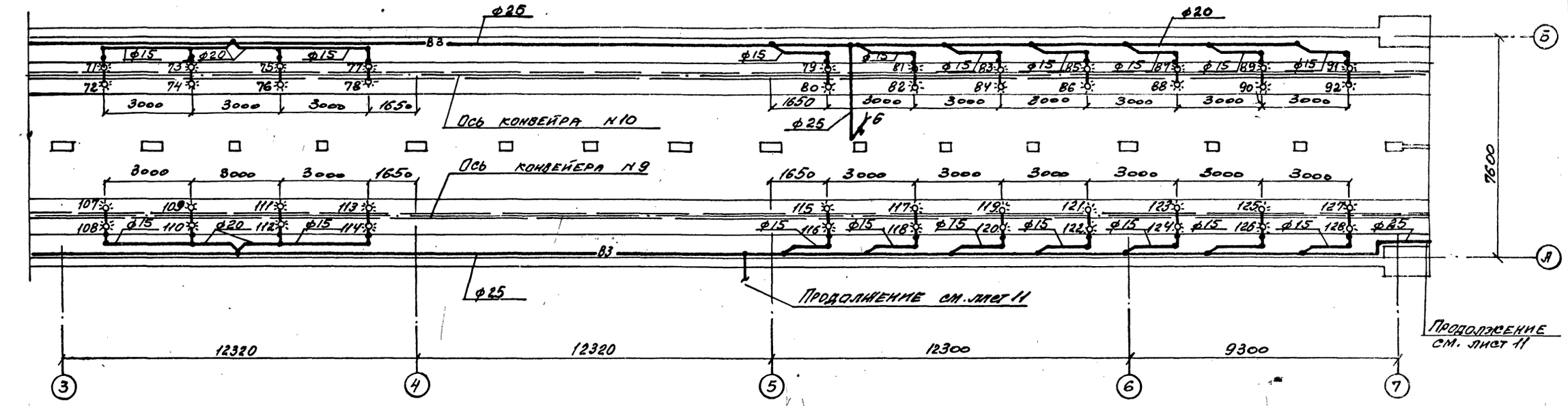

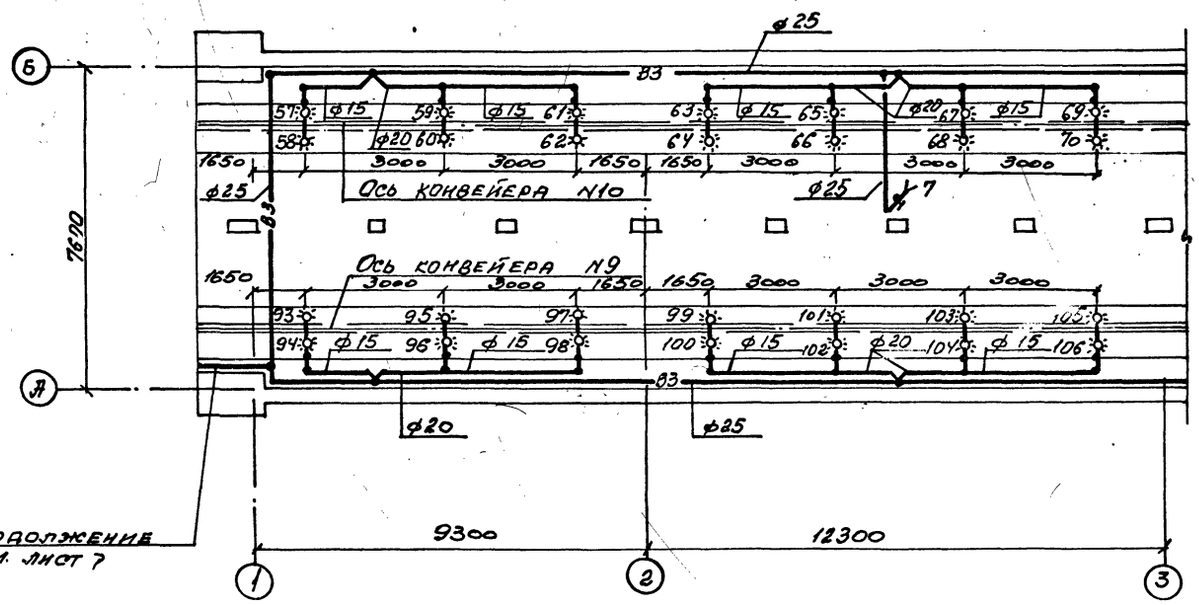

9032/9

57

			ТП 708-18.85 ВК
Нач.отд.	Розенталь		Склад заполнителей бетона прирельсовый автоматизированный с двумя трактами подачи емкостью 6 тыс. куб.м
Н.контр.	Половнев		Закрытая емкость. Схема N2. Исполнение Д
Гл.спец.	Половнев		Стадия Р; Лист 10; Листов
Рук.гр.	Клушина		План на отм. -3.300
Ст.инж.	Панова		Госстрой СССР ХАРЬКОВСКИЙ ПРОМСТРОЙНИИПРОЕКТ
Ст.инж.	Панова		
Инж.	Давыдова		

Привязан:

Инв.N

Инв.N подл. | Подпись и дата | Взам.инв.N

Альбом 9

Типовой проект

Натяжной пункт

Схема N1
План на отм. -3,300

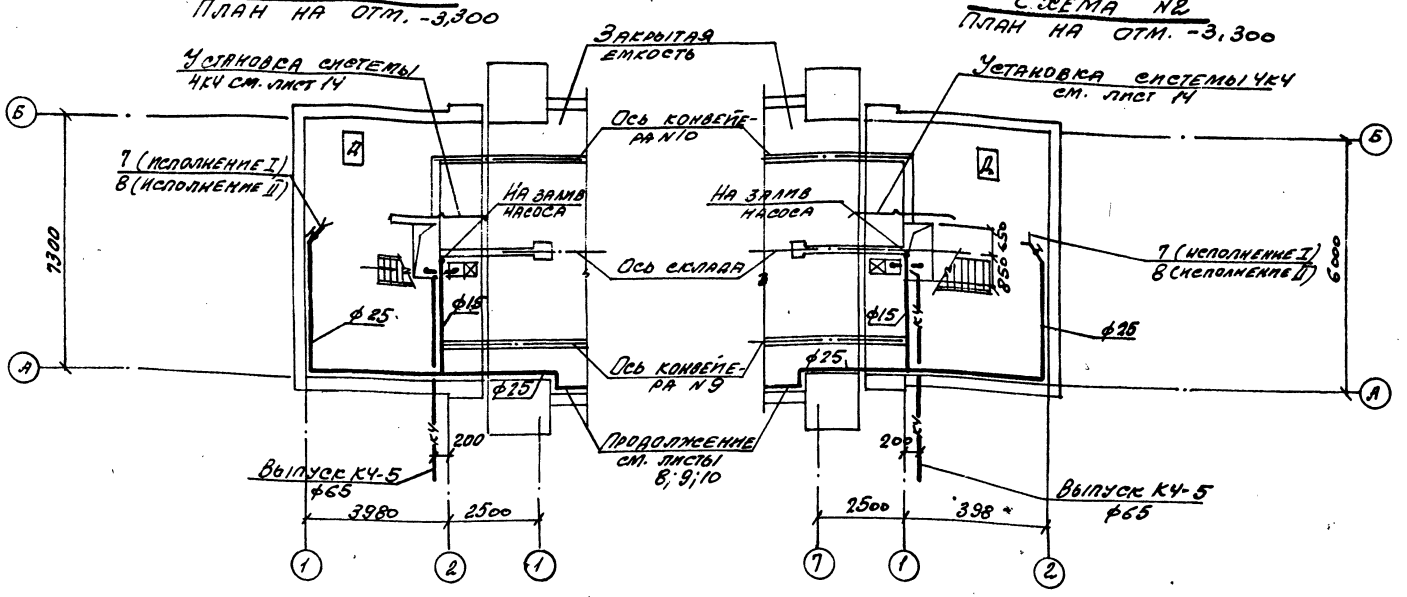

Схема N2
План на отм. -3,300

Вентпомещение
План на отм. -2,300

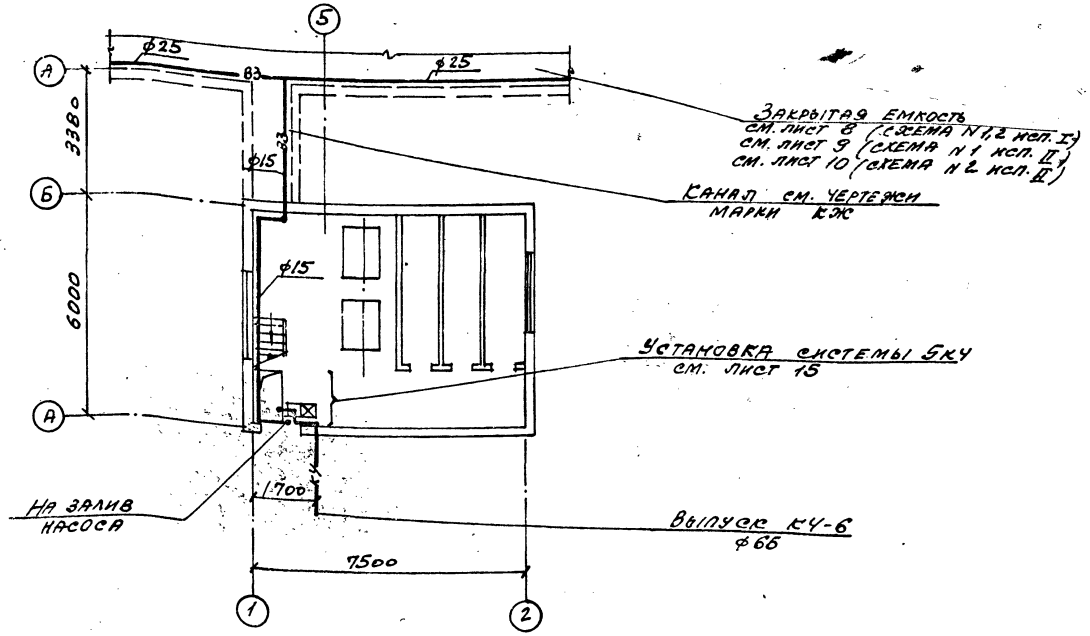

58
9032/9

				ТП 708-18.85 ВК		
Нач.отд.	Розенталь			Склад заполнителей бетона прирельсовый автоматизированный с двумя приемными емкостями 6 тыс. куб. м		
Н.контр.	Половнева					
Гл.спец.	Половнева			Натяжной пункт. Вентпомещение. Схемы N1, N2. Исполнения I, II.	Стадия: Р	Лист: 11	Листов:
Рук.гр.	Хрышкина					
Ст.инж.	Панова					
Ст.инж.	Панова			Планы на отм. -2,300; -3,300.	ГОССТРОЙ СССР ХАРЬКОВСКИЙ ПРОМСТРОЙНИИПРОЕКТ	
Инж.	Давыдова					

Привязан

Инв. N

Взам. инв. N | Подпись и дата | Инв. N подл.

Альбом 9

Типовой проект

Установка системы 1кч

План

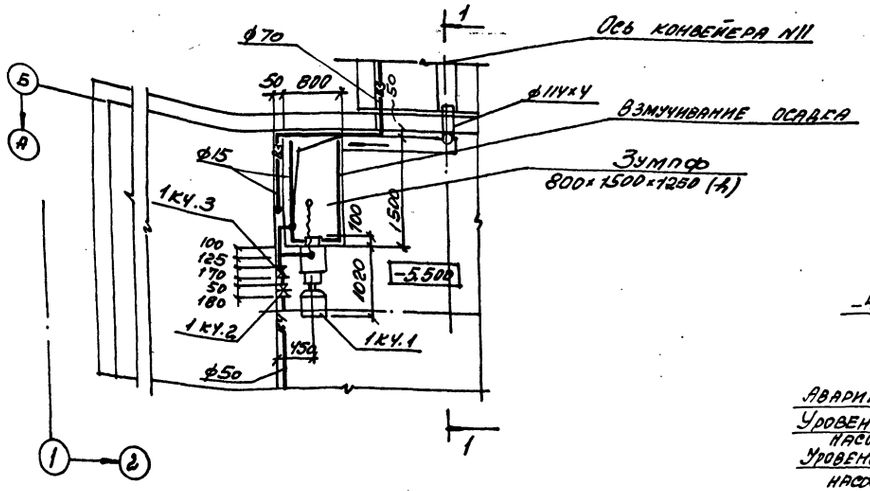

Разрез 1-1

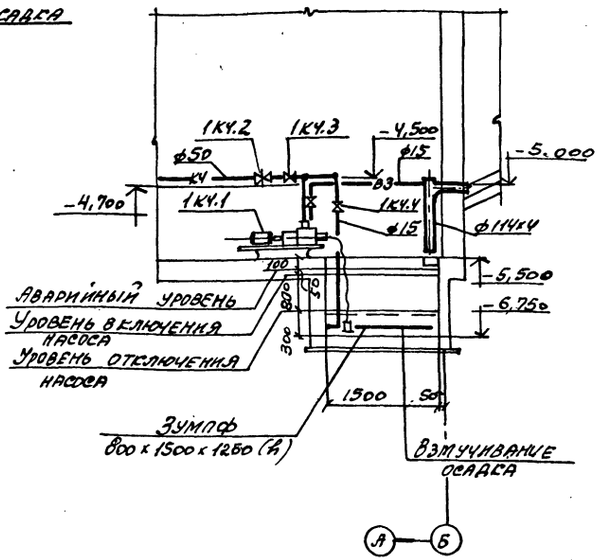

Деталь взмучивания осадка

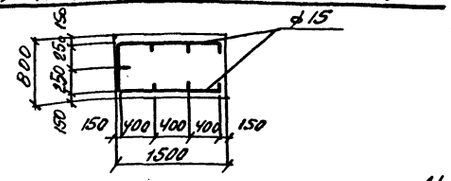

Установка системы 2кч

План

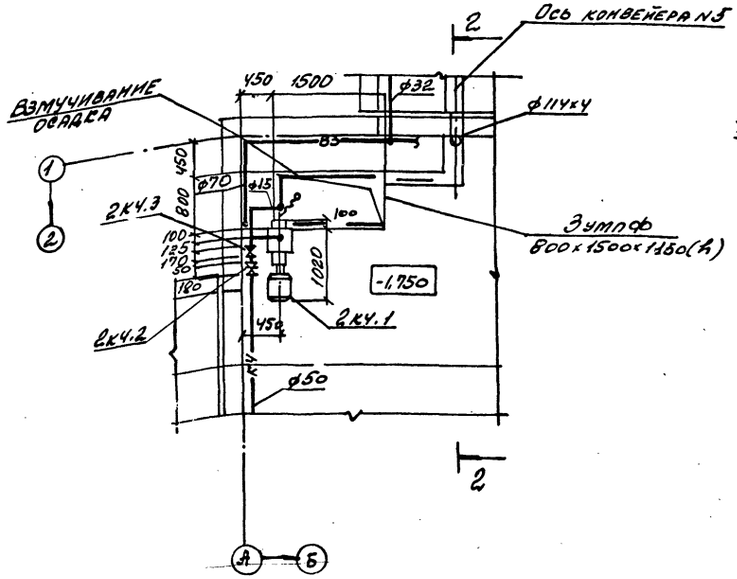

Разрез 2-2

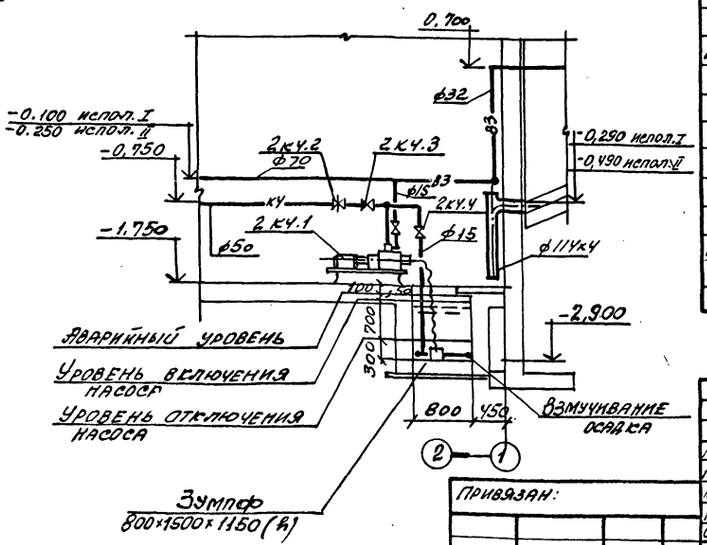

Спецификация установок систем водопровода и канализации

Марка, поз.	Обозначение	Наименование	Кол.	Масса ед, кг	Примечание
	1кч (исполнения I, II)				
1кч.1	Кусинский машиностроительный завод	Насос центробежный НЦС-3 Q=8 м³/час; H=21м, с электродвигателем 4А100S2, N=4квт, n=3000 об/мин	2	150	
1кч.2	Ханинский арматурный завод	Задвижка параллельная с выдвижным шпинделем 30ч6бр, ф50	1	22,1	
1кч.3	п.о. „Кролевецпромарматура"	Клапан обратный поворотный фланцевый 19ч21р ф50	1	8,7	
1кч.4	п.о. „Кролевецпромарматура"	Вентиль запорный муфтовый 15кч18р2 ф15	1	0,7	
	2кч	(исполнения I, II)			
2кч.1	Кусинский машиностроительный завод	Насос центробежный НЦС-3, Q=8 м³/ч, H=21м, с электродвигателем 4А100S2, N=4квт, n=3000 об/мин	2	150	
2кч.2	Ханинский арматурный завод	Задвижка параллельная с выдвижным шпинделем 30ч6бр ф50	1	22,1	
2кч.3	п.о. „Кролевецпромарматура"	Клапан обратный поворотный фланцевый 19ч21р ф50	1	8,7	
2кч.4	п.о. „Кролевецпромарматура"	Вентиль запорный муфтовый 15кч18р2 ф15	1	0,7	

59

9032/9

Нач.отд.	Розенталь	
Н.контр.	Полоснева	
Гл.спец.	Полоснева	
Рук.гр.	Кучышина	
Ст.инж.	Панова	
Ст.инж.	Панова	
Инж.	Давыдова	

Привязан:

Инв. N

ТП 708-18.85 ВК

Склад заполнителей бетона прирельсовый автоматизированный с двумя трактами подачи емкостью 6 тыс. куб. м.

Стадия	Лист	Листов
Р	12	

Установки систем 1кч; 2кч.

Госстрой СССР ХАРЬКОВСКИЙ ПРОМСТРОЙНИЙПРОЕКТ

Инв. N подл. | Подпись и дата | Взам. инв. N

Схема N1
План

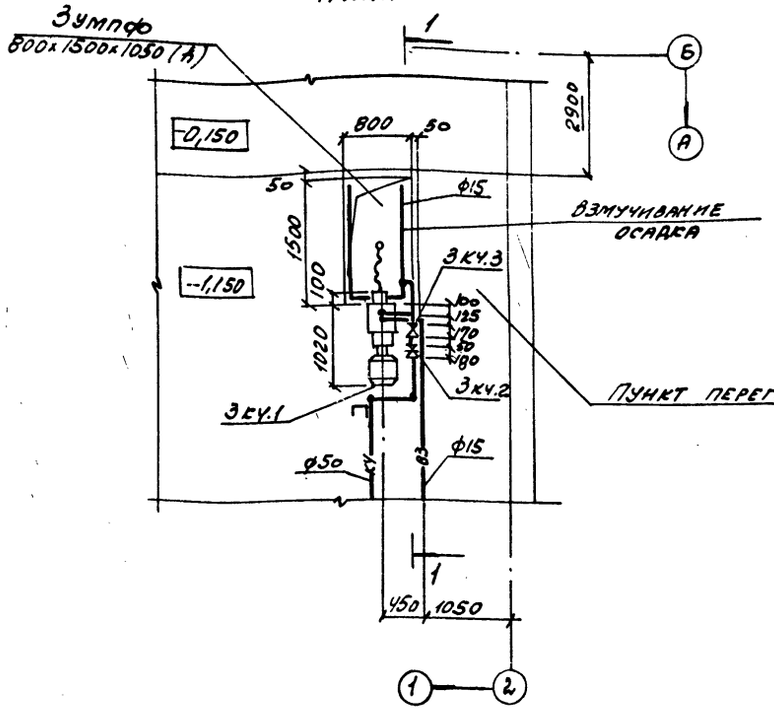

Схема N2
План

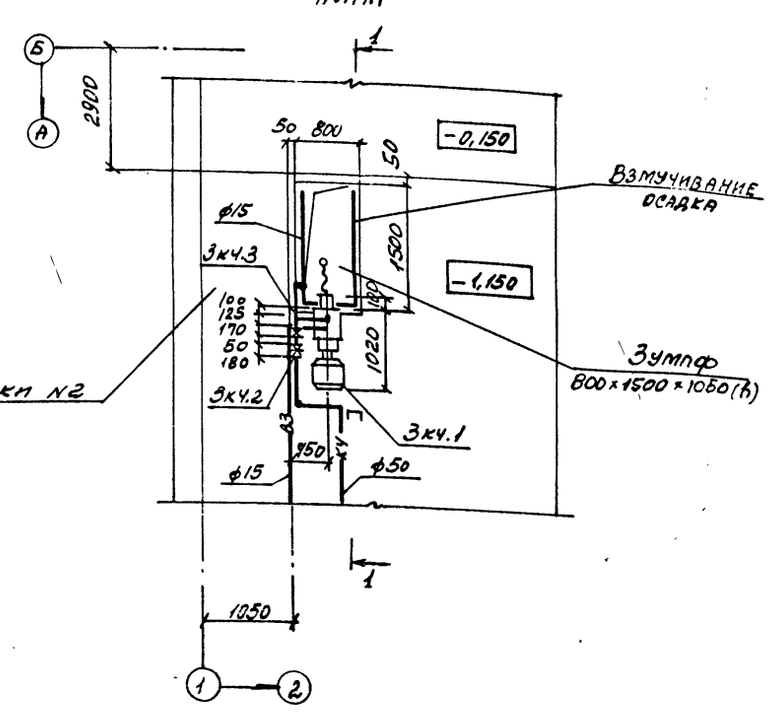

Спецификация установок систем водопровода и канализации.

Марка, поз.	Обозначение	Наименование	Кол.	Масса ед. кг	Примечание
		3кч (исполнение I)			
3кч.1	Кусинский машиностроительный завод	Насос центробежный НЦС-3, Q=8 м³/ч, H=21 м, с электродвигателем 4А100S2, N=4 квт, n=3000 об/мин	2	150	
3кч.2	Ханинский арматурный завод	Задвижка параллельная с выдвижным шпинделем 30ч6бр ф50	1	22,1	
3кч.3	п.о. „Кролевецпромарматура"	Клапан обратный поворотный фланцевый 19ч21р ф50	1	8,7	
3кч.4	п.о. „Кролевецпромарматура"	Вентиль запорный муфтовый 15кч18р2 ф15	1	0,7	

Разрез 1-1

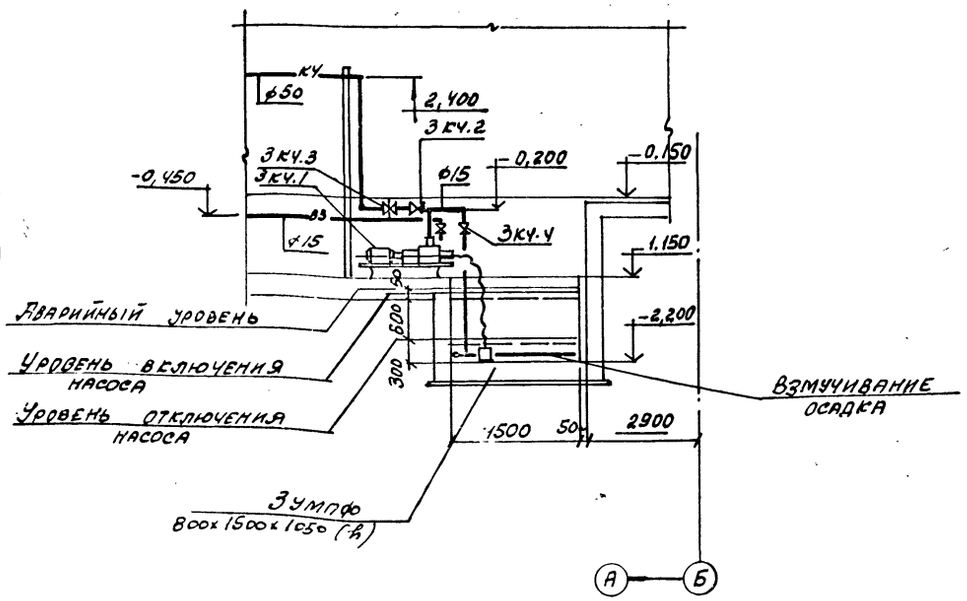

Деталь взмучивания осадка

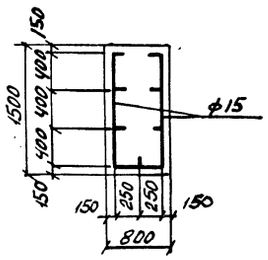

Инв. № подл. | Подпись и дата | Взам. инв. №

Привязан:

Нач. отд.	Розенталь		
Н. контр.	Половнева		
Гл. спец.	Пспивнева		
Рук. гр.	Куцышина		
Ст. инж.	Панова		
Ст. инж.	Панова		

ТП 708-18.85 ВК

Склад заполнителей бетона прирельсовый автоматизированный с двумя трактами подачи емкостью 6 тыс. куб. м

Установка системы

Стадия	Лист	Листов
Р	13	

Госстрой СССР ХАРЬКОВСКИЙ

60
9032/9

Альбом 9

Типовой проект

План
Схема N1

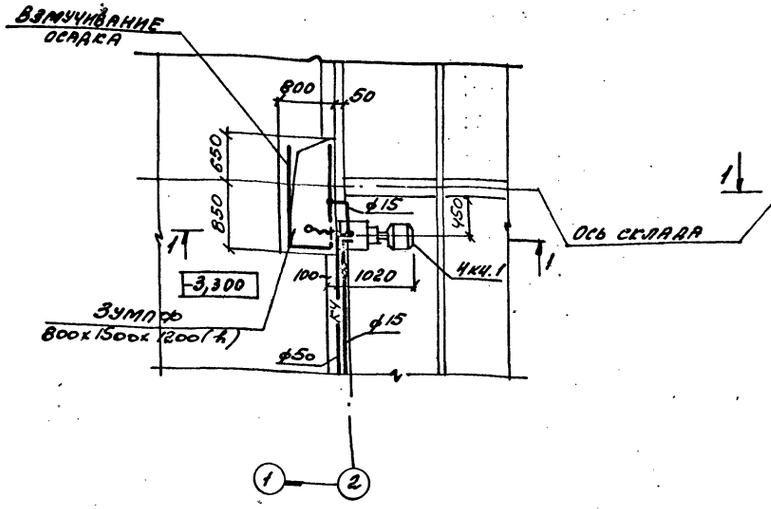

План
Схема N2

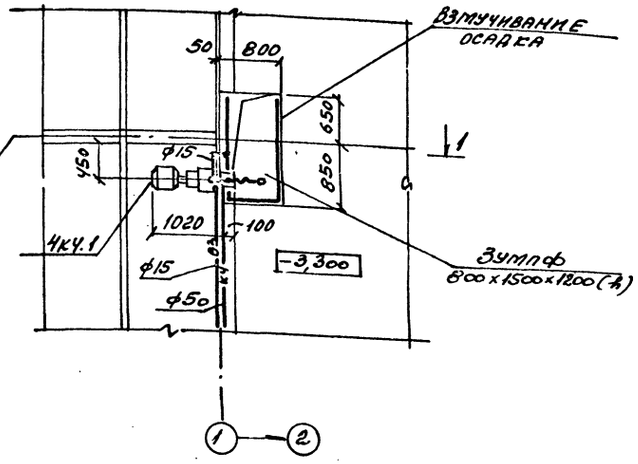

Разрез 1-1

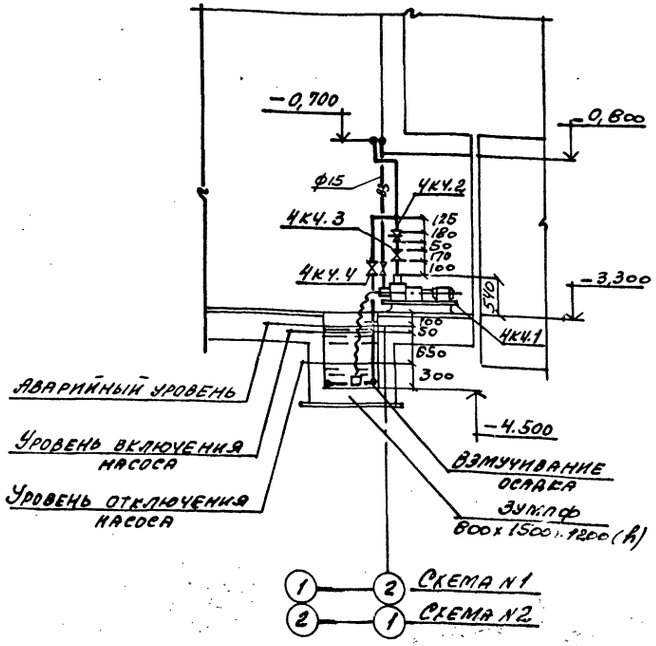

Деталь взмучивания осадка

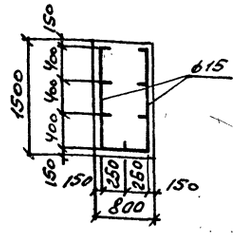

Спецификация установок систем водопровода и канализации

Марка поз.	Обозначение	Наименование	Кол.	Масса ед. кг	Примечание
	4 кч (исполнение I, II)				
4кч.1	Кусинский машиностроительный завод	Насос центробежный НЦС-3, Q = 8 м³/ч, H=21 м, с электродвигателем 4А100S2, N=4 квт; n=3000 об/мин	2	150	
4кч.2	Ханинский арматурный завод	Задвижка параллельная с выдвижным шпинделем 30ч6бр ф50	1	22,1	
4кч.3	п.о. Кролевецпромарматура	Клапан обратный поворотный фланцевый 19ч21р ф50	1	8,7	
4кч.4	п.о. Кролевецпромарматура	Вентиль запорный муфтовый 15кч18р2 ф15	1	0,7	

9032/2

ТП 708-18.85

Склад заполнителей бетон... автоматизированный с ... подачи емкостью 6 т...

Нач.отд.	Розенталь	
Н.контр.	Половнева	
Гл.спец.	Половнева	
Рук.гр.	Куцышина	
Ст.инж.	Панова	
Ст.инж.	Панова	
Инж.	Давыдова	

Привязан

Инв.N

Стадия	Лист	Листов
Р	14	

Установка системы 4кч.

Госстрой СССР, Харьковский промстройниипроект

Альбом 9

Типовой проект

Установка системы 5 кч

План

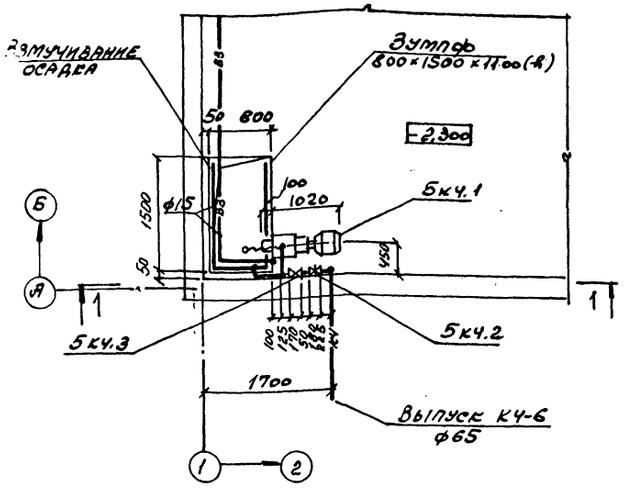

Разрез 1-1

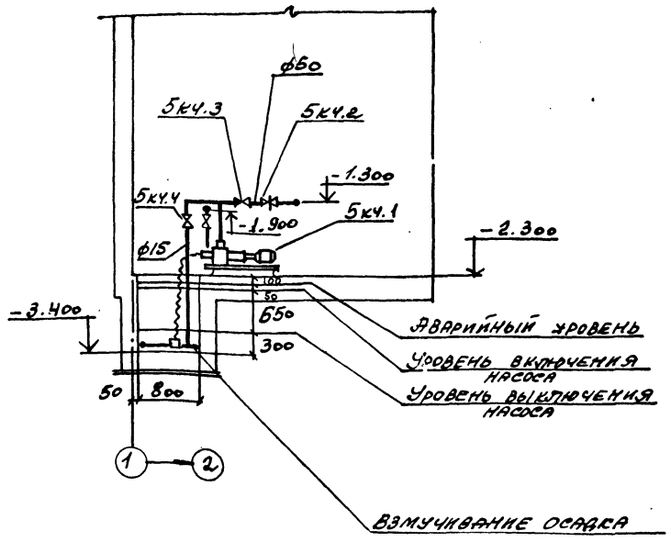

Схема системы 5 кч

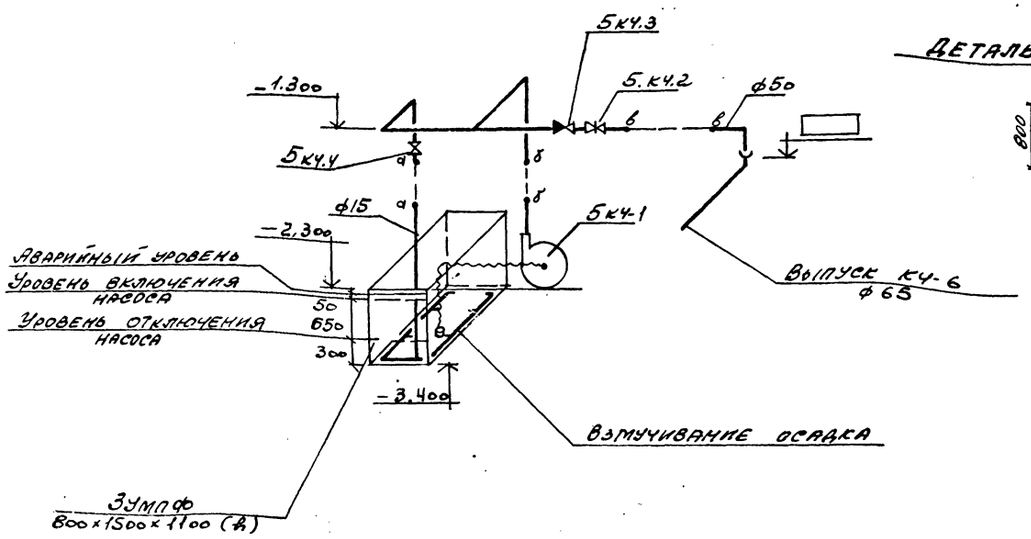

Деталь взмучивания осадка

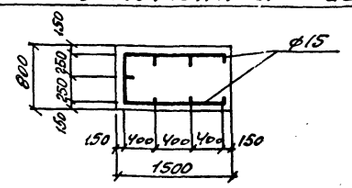

Спецификация установок систем водопровода и канализации.

Марка, поз.	Обозначение	Наименование	Кол.	Масса ед. кг	Примечание
		5 кч (исполнения I II)			
5кч.1	Кусинский машиностроительный завод	Насос центробежный НЦС-3 Q=8 м³/час; H=21 м; с электродвигателем 4А100 S2, N=4 квт, n=3000 об/мин	2	150	
5кч.2	Ханинский арматурный завод	Задвижка параллельная с выдвижным шпинделем 30 ч 6 бр, ф50	1	22.1	
5кч.3	п.о. „Кролевец-промарматура"	Клапан обратный поворотный фланцевый 19 ч 21 р ф50	1	8,7	
5кч.4	п.о. „Кролевец-промарматура"	Вентиль запорный муфтовый 15 кч 18 рг ф15	1	0,7	

9032/9

Нач.отд.	Розенталь		
Н.контр.	Половнева		
Тл.спец.	Половнева		
Рук.гр.	Кацышина		
Ст.инж.	Панова		
Ст.инж.	Панова		
Инж.	[illegible]		

ТП 708-18.85 ВК

Склад заполнителей бетона прирельсовый автоматизированный с двумя трактами подачи емкостью 6 тыс. куб. м

Стадия	Лист	Листов
Р	15	

Установки системы 5 кч
Схема системы 5 кч

Привязан

Госстрой БССР ХАРЬКОВСКИЙ

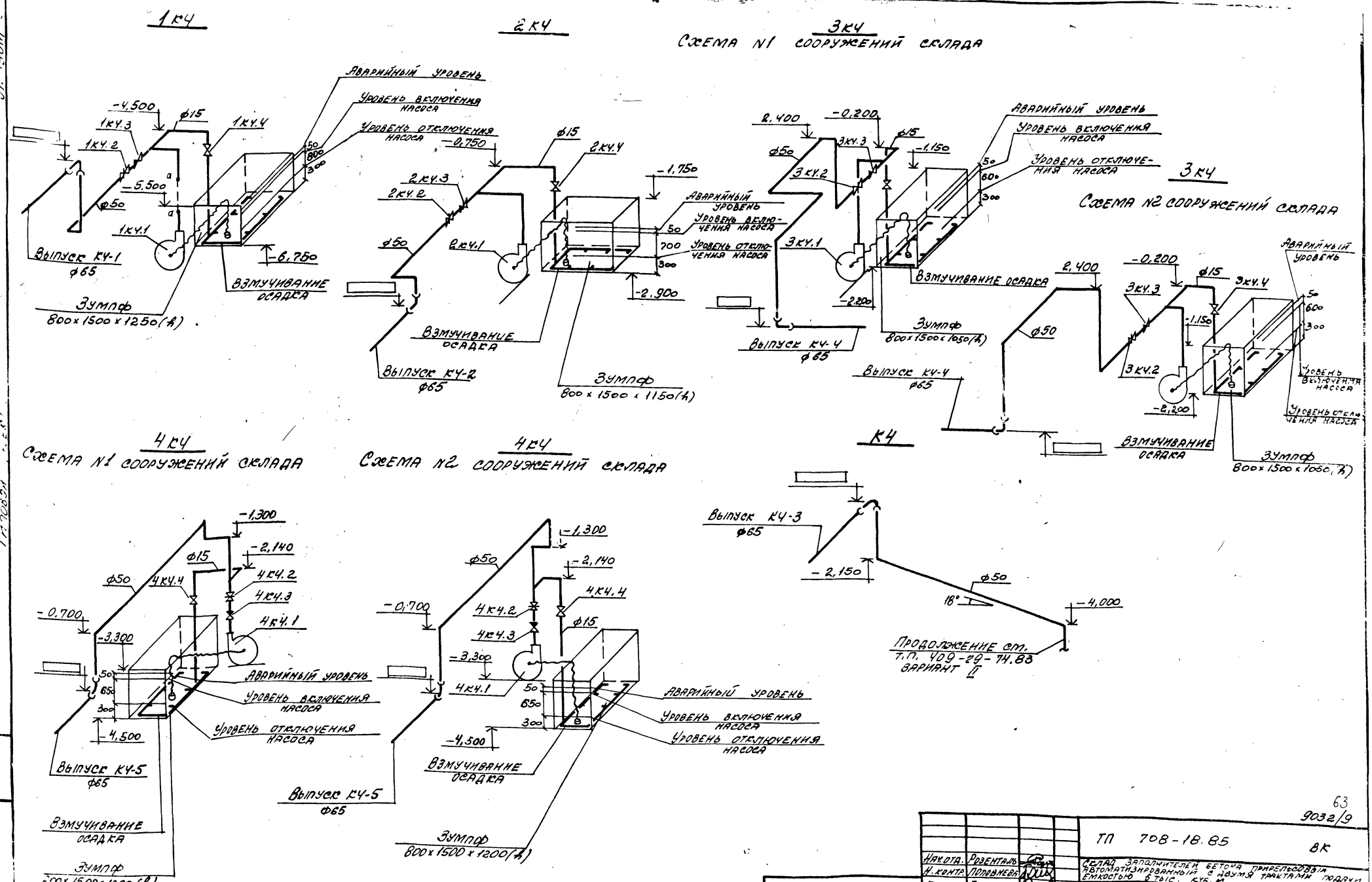

63

9032/9

Нач.отд.	Розенталь		
Н.контр.	Половнева		
Гл.спец.	Половнева		
Рук.гр.	Кудышина		
Ст.инж.	Панова		
Ст.инж.	Панова		
Инж.	Давыдова		

Привязан:

Инв.N

ТП 708-18.85 ВК

Склад заполнителей бетона прирельсовый автоматизированный с двумя трактами подачи емкостью 6 тыс. куб.м

Стадия	Лист	Листов
Р	16	

Схемы системы КЧ

Госстрой СССР Харьковский Промстройниипроект

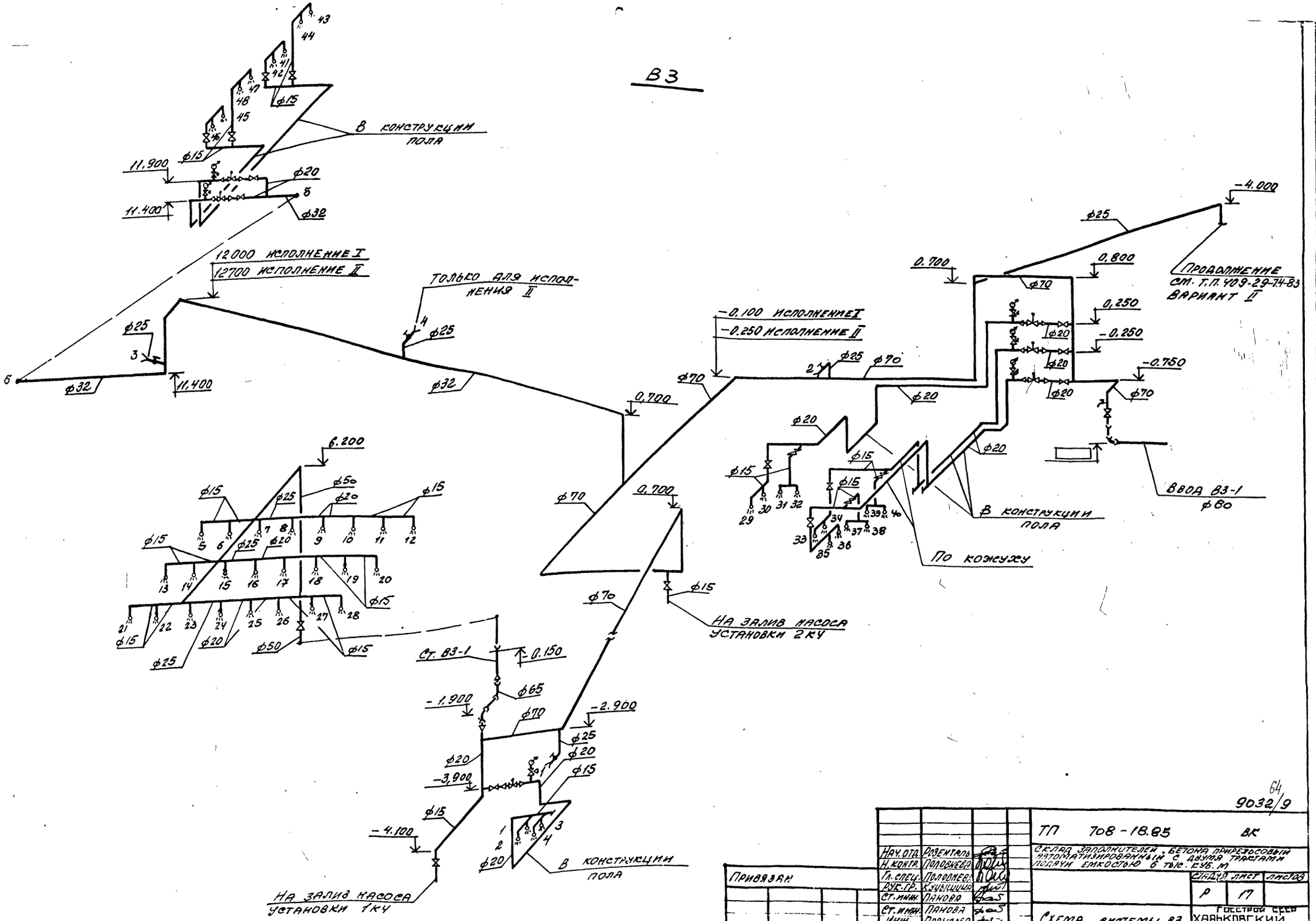

Типовой проект

Альбом 9

64

9032/9

Нач. отд.	Розенталь		
Н. контр.	Половнева		
Гл. спец.	Половнева		
Рук. гр.	Кузьмицина		
Ст. инж.	Панова		
Ст. инж.	Панова		
Инж.	Давыдова		

Привязан

Инв. N

ТП 708-18.85 ВК

Склад заполнителей, бетона прирезковый автоматизированный с двумя трактами подачи емкостью 6 тыс. куб. м

Стадия	Лист	Листов
Р	17	

Схема системы В3 (ввод В3-1)

Госстрой СССР
Харьковский Промстройниипроект

Альбом 9

Типовой проект

В3

Схемы №1, №2 сооружений склада

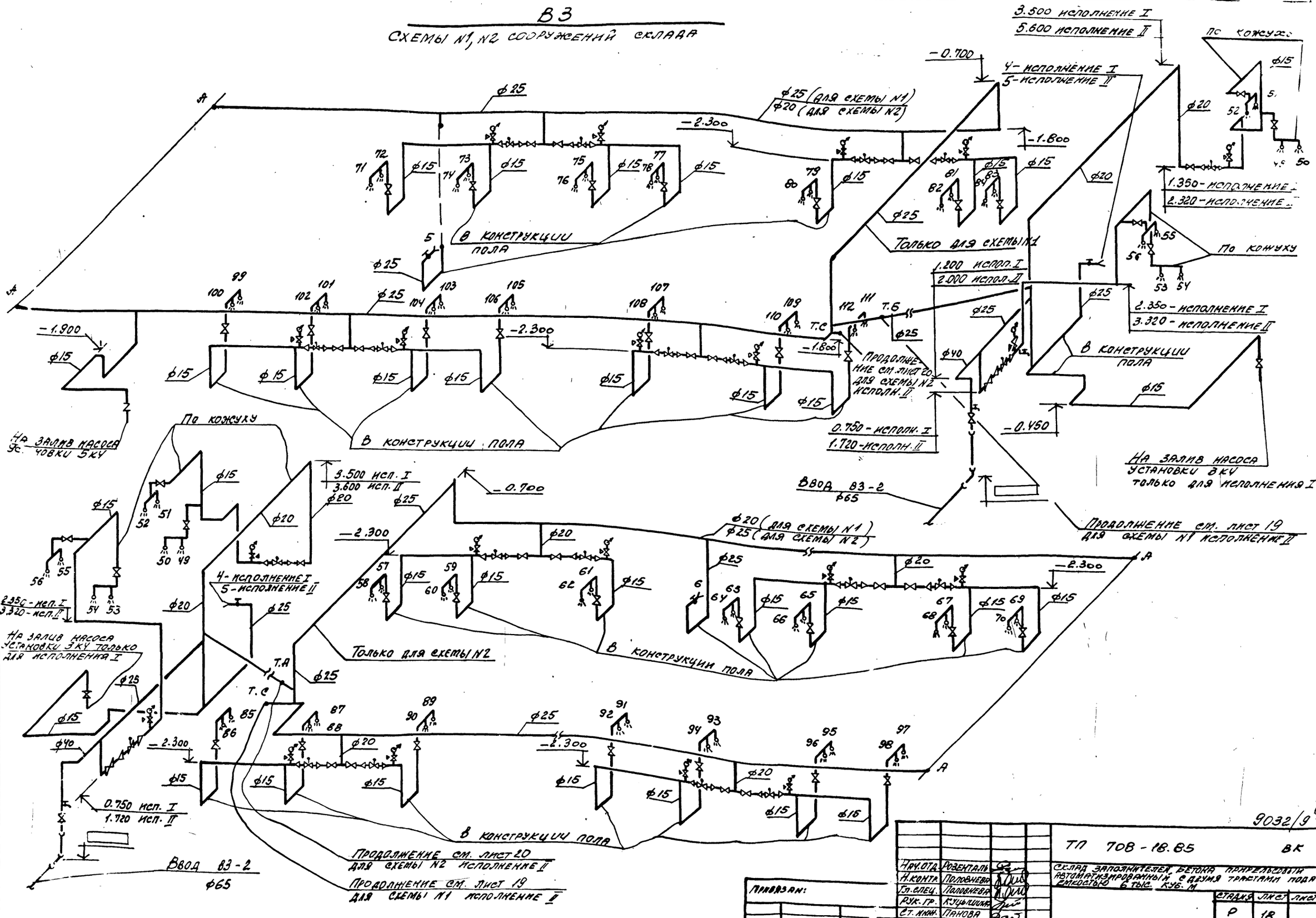

					ТП 708-18.85	ВК
Нач.отд.	Розенталь				Склад заполнителей бетона прирельсовый автоматизированный с двумя трактами подачи емкостью 6 тыс. куб. м	
Н.контр.	Половнева					
Гл.спец.	Половнева					
Рук.гр.	Кущинина					Стадия: Р; Лист: 18; Листов:
Ст.инж.	Панова					
Ст.инж.	Панова				Схема системы В3	Госстрой СССР

Привязан:

Инв. № подл. | Подпись и дата | Взам. инв. №

9032/9

6.5

Альбом 9

Типовой проект

В3

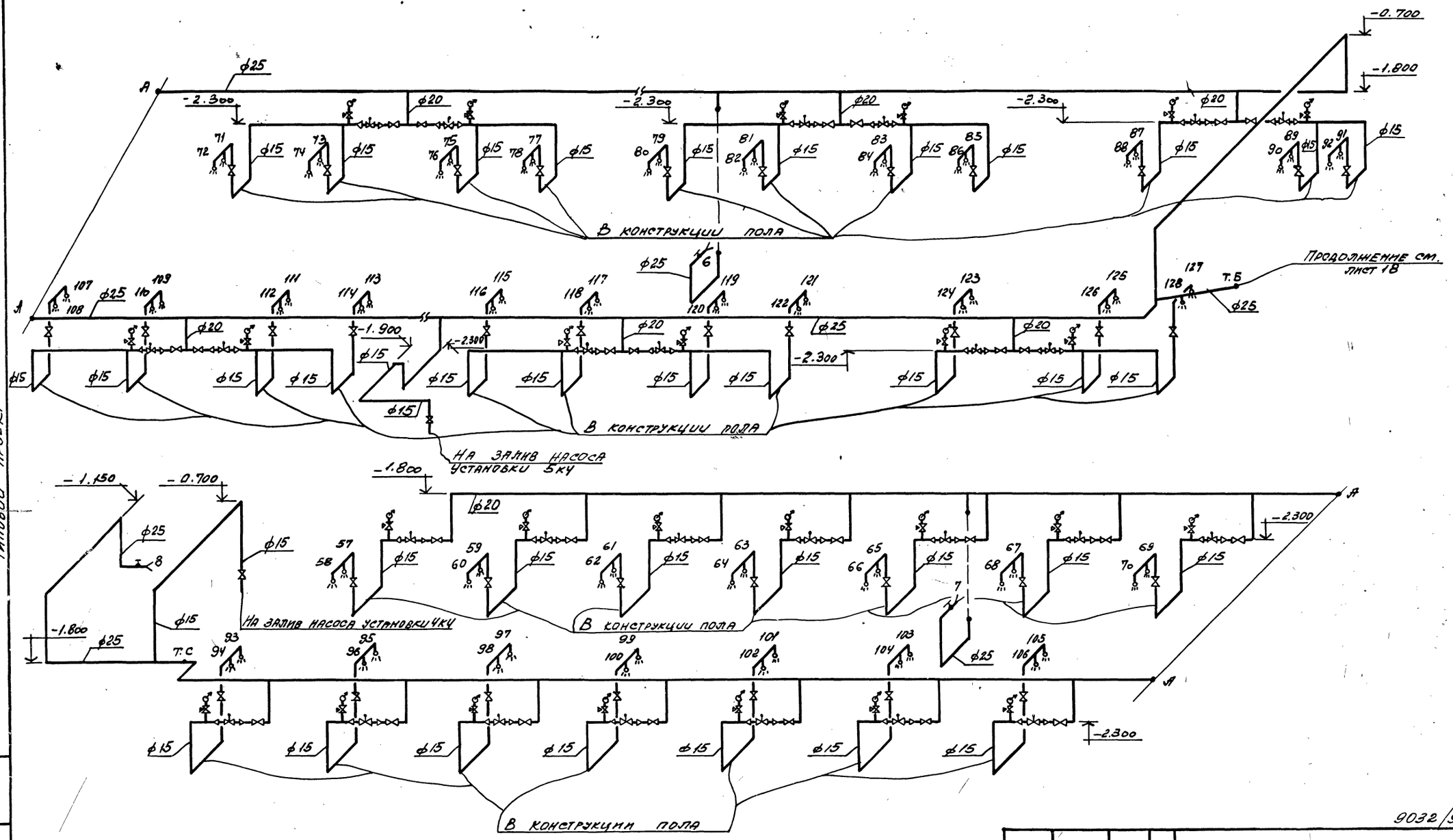

66

9032/9

			ТП 708-18.85	ВК
Нач.отд.	Розенталь		Склад заполнителей бетона прирельсовый автоматизированный с двумя трактами подачи емкостью 6 тыс. куб.м	
Н.контр.	Прокопец			
Гл.спец.	Половнева			
Рук.гр.	Кулышина			
Ст.инж.	Панова			
Ст.инж.	Панова			
Инженер	Давыдова			
Привязан:			Стадия: Р; Лист: 19; Листов:	
Инв.№			Схема системы В3 (Склад В3-2). Схема N1 сооружений склада. Исполнение II.	Госстрой СССР, Харьковский Промстройниипроект

Инв.№ подл. | Подпись и дата | Взам.инв.№

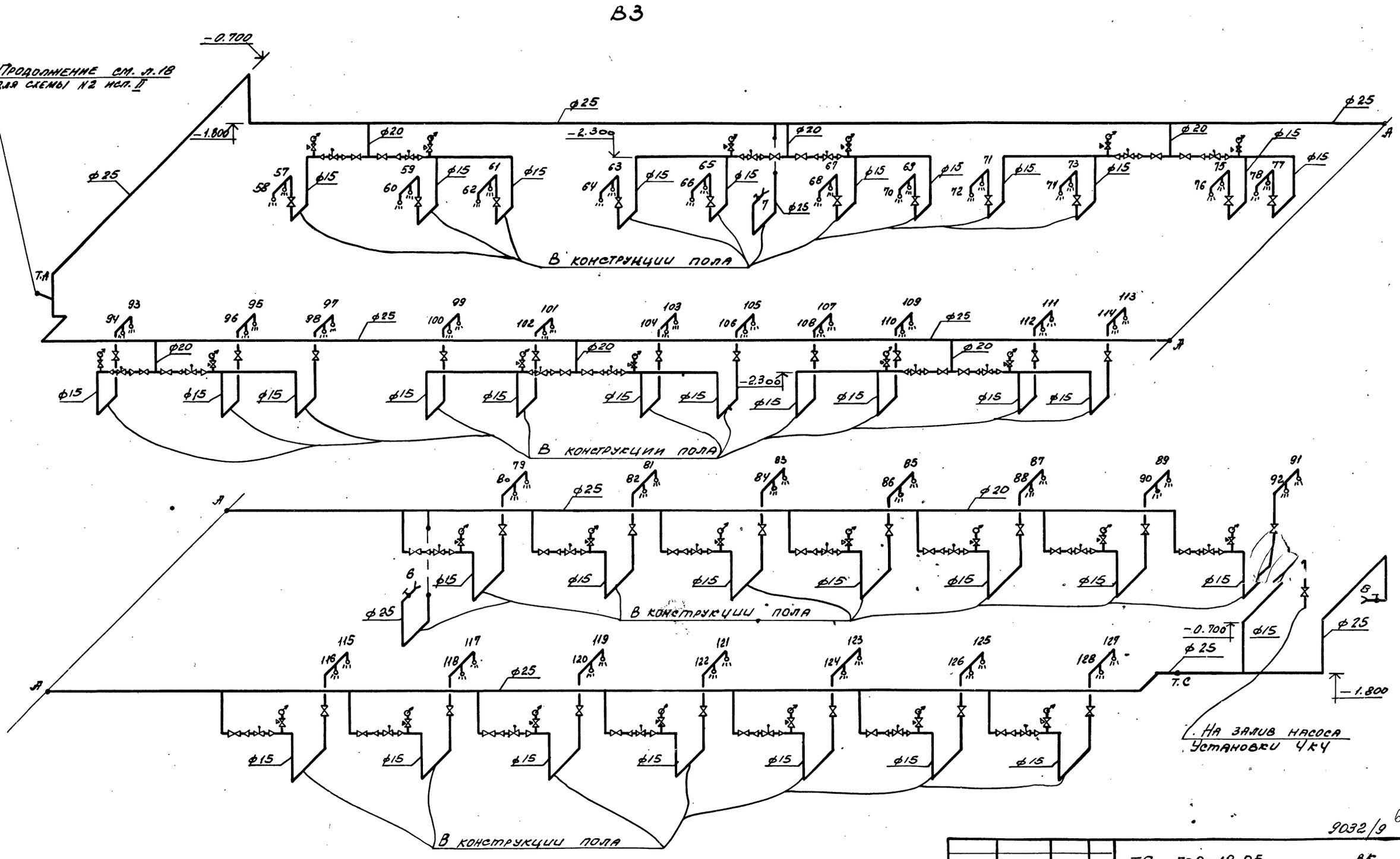

Альбом 9

Типовой проект

Нач.отд.	Розенталь		
Н.контр.	Половневг.		
Гл.спец.	Половнева		
Рук.гр.	Куцышина		
Ст.инж.	Панова		
Ст.инж.	Панова		
Инжен.	Давыдова		

Привязан:

Инв. №

ТП 708-18.85 ВК

Склад заполнителей бетона прирельсовый автоматизированный с двумя трактами подачи емкостью 6 тыс. куб.м

Стадия	Лист	Листов
Р	20	

Схема системы В3 (ВОД 83-2)
Схема N2 сооружений склада
Исполнение II.

Госстрой СССР
ХАРЬКОВСКИЙ ПРОМСТРОЙНИИПРОЕКТ

Альбом 9

Типовой проект

1-1

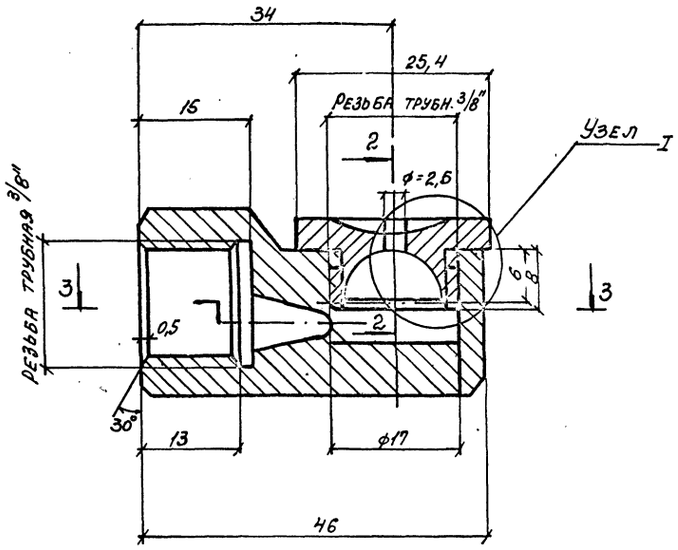

2-2

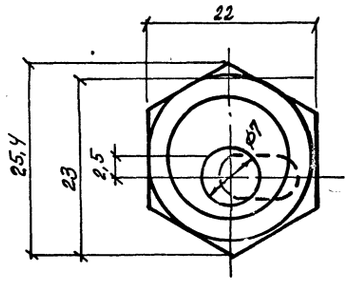

Узел 1

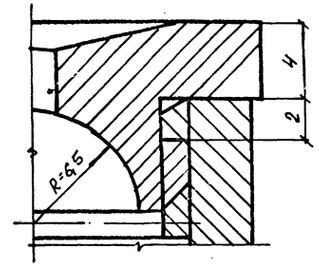

ПРИМЕЧАНИЕ

1. Материал форсунки-латунь Л-62, масса-0,15 кг.

ПЛАН

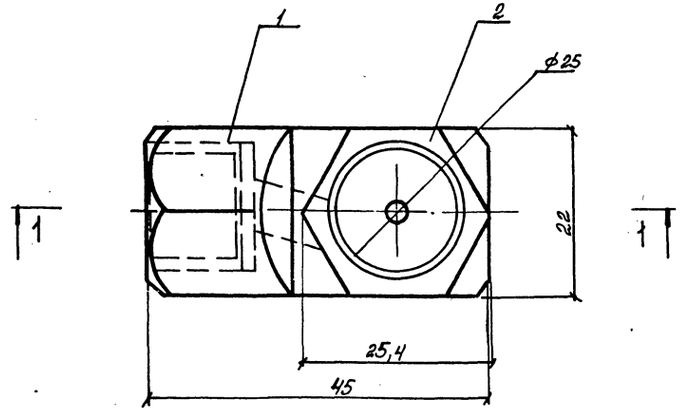

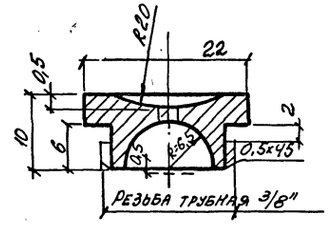

3-3

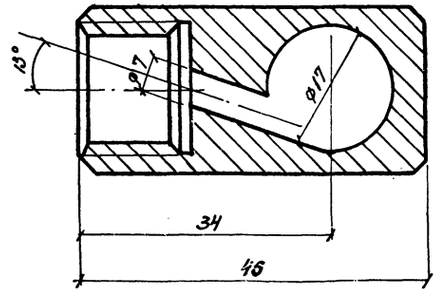

68

9032.9

Нач. отд.	Розенталь		ТП 708-18.85	ВК
Н. конт.	Половнева		Склад заполнителей бетона прирельсовый автоматизированный с двумя трактами подачи емкостью 6 тыс. куб. м	
Гл. спец.	Половнева			
Рук. гр.	Кудышина			Стадия: Р; Лист: 21; Листов:
Ст. инж.	Панова			
Ст. инж.	Панова		Эскиз форсунки для гидрообеспыливания с	Госстрой СССР ХАРЬКОВСКИЙ
Инж.	Давыдова			

Привязан

Инв. N

Взам. инв. N

Подпись и дата

Инв. N подл.

gost.e-ecolog.ru