ТИПОВОЙ ПРОЕКТ

708-18.85

СКЛАД ЗАПОЛНИТЕЛЕЙ БЕТОНА ПРИРЕЛЬСОВЫЙ АВТОМАТИЗИРОВАННЫЙ С ДВУМЯ ТРАКТАМИ ПОДАЧИ ЕМКОСТЬЮ 6 тыс. куб. м.

АЛЬБОМ 8

КЖИ СБОРНЫЕ ЖЕЛЕЗОБЕТОННЫЕ ЭЛЕМЕНТЫ И МЕТАЛЛИЧЕСКИЕ ИЗДЕЛИЯ

ЦЕНТРАЛЬНЫЙ ИНСТИТУТ ТИПОВОГО ПРОЕКТИРОВАНИЯ
ГОССТРОЯ СССР
КИЕВСКИЙ ФИЛИАЛ
г. Киев-57 ул. Эжена Потье № 12

Заказ № 7161 Инв. № 9032/8 Тираж 150
Печать 23 10 198 5 Цена 2-93

КФ ЦИТП Инв. № 9032/8

Привязан

Инв. №

gost.e-ecolog.ru

ТИПОВОЙ ПРОЕКТ 708-18.85

СКЛАД ЗАПОЛНИТЕЛЕЙ БЕТОНА ПРИРЕЛЬСОВЫЙ АВТОМАТИЗИРОВАННЫЙ С ДВУМЯ ТРАКТАМИ ПОДАЧИ ЕМКОСТЬЮ 6 тыс.куб.м.

АЛЬБОМ 8

ПЕРЕЧЕНЬ АЛЬБОМОВ

Альбом 1	ПЗ	Пояснительная записка
	ТХ	Технология производства
Альбом 2	ТХН	Общие виды нетиповых технологических металлических конструкций
Альбом 3		Закрытая емкость
	АР	Архитектурные решения
	КЖ	Конструкции железобетонные
	КМ	Конструкции металлические
	ОС	Организация строительства
Альбом 4		Закрытая емкость. Узлы и детали
	АР	Архитектурные решения
	КЖ	Конструкции железобетонные
	КМ	Конструкции металлические
Альбом 5		Вспомогательные сооружения склада для хранения щебня и песка
	АР	Архитектурные решения
	КЖ	Конструкции железобетонные
	КМ	Конструкции металлические
Альбом 6		Вспомогательные сооружения склада для хранения щебня, песка и керамзита
	АР	Архитектурные решения
	КЖ	Конструкции железобетонные
	КМ	Конструкции металлические,
Альбом 7		Автомобильное приемное устройство
	АР	Архитектурные решения
	КЖ	Конструкции железобетонные
	КМ	Конструкции металлические
Альбом 8	КЖИ	Сборные железобетонные элементы и металлические изделия
Альбом 9	ОВ	Отопление и вентиляция
	ОЗ	Обогрев заполнителей
	ВК	Водопровод и канализация
Альбом 10	ЭМ	Силовое электрооборудование
	ЭО	Электрическое освещение
	ВС	Воздухоснабжение
Альбом 11		Задание заводу-изготовителю на комплектные электротехнические устройства
Альбом 12	СО	Спецификация оборудования
Альбом 13	ВМ	Ведомости потребности в материалах
Альбом 14	С.	Сметы
части 1, 2, 3 и 4		
Альбом 15	ПР	Показатели результатов применения научно-технических достижений в строительных решениях проекта

ТП № 409-29-74.83 „Механизированный приемный пункт для выгрузки заполнителей бетона на два проходных пути с фронтом на один полувагон."

Утвержден
Госстроем СССР
Протокол № 8А-2 от 7 января 1983 г.
Введен в действие институтом
Промтрансниипроект приказ № 264 от 03.12.83 г.

Разработан
Харьковским Промстройниипроектом
Главный инженер института Довгий
Главный инженер проекта Туринский

КФ ЦИТП инв. № 9032/8

Привязан

Инв. №

Ведомость чертежей комплекта КЖИ

Лист	Наименование	Примечание
	Ведомость чертежей	стр. 2, 3
	Техническое описание	4
	Панель ПС1-а ÷ ПС1-и	5 ÷ 8
	Ведомость расхода стали на элемент	9
	Панель ПС2 ÷ ПС6, ПС4-а	10, 11
	Перемычка БП1 ÷ БП3	12
	Ведомость расхода стали на элемент	13
	Плиты 2П1-2АIVТ-а, 2П1-2АIVТ-б	14
	Плиты 2П1-2АIVТ-в, 2П1-2АIVТ-г, 2П1-2АIVТ-д	15
	Плиты 2П1-2АIVТ-е, 2П1-2АIVТ-ж, 2П1-2АIVТ-з, 2П1-2АIVТ-и	16
	Плиты 2П1-2АIVТ-к, 2П1-2АIVТ-л, 2П1-2АIVТ-м, 2П1-2АIVТ-н	17
	Плиты 2П1-2АIVТ-п, 2П1-2АIVТ-р	18
	Плиты 2П1-2АIVТ-с, 2П1-2АIVТ-т	19
	Плиты 2П1-2АIVТ-у, 2П1-2АIVТ-ф, 2П1-2АIVТ-ц, 2П1-2АIVТ-щ	20
	Плиты 2П1-2АIVТ-э, 2П1-2АIVТ-ю	21
	Колонна К20-4а	22
	Колонна К20-4б	23
	Подушка опорная ОП2, ОП3	24
	Фундаментная балка БФ1	25
	Перемычки БП4, БП5	26
	Каркас пространственный КП1 ÷ КП4	27
	Каркас пространственный КП1 ÷ КП4. Сборочный чертеж	28
	Каркас пространственный КП5	29
	Каркас пространственный КП17	29
	Каркас пространственный КП6 ÷ КП9	30
	Каркас пространственный КП6 ÷ КП9. Сборочный чертеж	30
	Каркас пространственный КП10 ÷ КП14	31
	Каркас пространственный КП10 ÷ КП14. Сборочный чертеж	31
	Каркас пространственный КП15, КП18	32
	Каркас пространственный КП16, КП19	32
	Каркас плоский Кр1 ÷ Кр10, Кр13, Кр14, Кр19, Кр20, Кр23, Кр24, Кр27, Кр29	33 ÷ 35
	Каркас плоский Кр 28	35

Лист	Наименование	Примечание
	Каркас плоский Кр1 ÷ Кр10, Кр13, Кр14, Кр19, Кр20, Кр23, Кр24, Кр27, Кр29 сборочный чертеж	стр. 36
	Каркас плоский Кр11, Кр11-н, Кр12, Кр12-н	37
	Каркас плоский Кр15, Кр15-н	38
	Каркас плоский Кр16, Кр38	38
	Каркас плоский Кр17, Кр17-н, Кр18, Кр18-н, Кр21, Кр21-н, Кр22, Кр22-н	39
	Каркас плоский Кр25, Кр25-н, Кр26	40
	Каркас плоский Кр30, Кр31	41
	Каркас плоский Кр32	41
	Каркас плоский Кр33, Кр35	42
	Каркас плоский Кр34, Кр36	42
	Каркас плоский Кр37	43
	Каркас плоский Кр51, Кр52	43
	Каркас плоский Кр39 ÷ Кр42	44
	Каркас плоский Кр39 ÷ Кр42. Сборочный чертеж	44
	Каркас плоский Кр43 ÷ Кр46	45
	Каркас плоский Кр43 ÷ Кр46. Сборочный чертеж	45
	Каркас плоский Кр47 ÷ Кр50	46
	Каркас плоский Кр47 ÷ Кр50. Сборочный чертеж	46
	Каркас плоский Кр53	47
	Каркас плоский Кр54	47

9032/6

2

Нач. отд.	Бродский		ТП 708-18.85 КЖИ
Н. контр.	Фридланд		Склад заполнителей бетона прирельсовый автоматизированный с двумя трактами подачи емкостью 6 тыс. куб. м
Гл. конст.	Зорин		
Рук. гр.	Фридланд		Стадия Р; Лист 1; Листов 2
Ст. инж.	Ломазова		
Архит.	Марголина		Ведомость чертежей

Госстрой СССР Харьковский Промстройниипроект

Ведомость чертежей комплекта КЖИ

Лист	Наименование	Примечание
	Каркас плоский Кр55, Кр 56	стр. 48
	Каркас плоский Кр57	48
	Каркас плоский Кр58, Кр 59	49
	Каркас плоский Кр66, 67	49
	Каркас плоский Кр61, Кр 62	50
	Каркас плоский Кр60, Кр 63	50
	Каркас плоский Кр64	51
	Каркас плоский Кр65	51
	Сетка арматурная С1, С2	52
	Сетка арматурная С3, С4	52
	Сетка арматурная С5	53
	Сетка арматурная С6	53
	Сетка арматурная С7	54
	Сетка арматурная С8	54
	Сетка арматурная С9	55
	Сетка арматурная С10	55
	Сетка арматурная С11	56
	Сетка арматурная С12	56
	Сетка арматурная С13	57
	Сетка арматурная С14	57
	Сетка арматурная С15	58
	Сетка арматурная С20÷С24	58
	Сетка арматурная С16, С17	59
	Сетка арматурная С18, С19	59
	Изделие закладное МН1	60
	Изделие закладное МН2	60
	Изделие закладное МН3	61
	Изделие закладное МН4	61
	Изделие закладное МН5	62
	Изделие закладное МН7	62
	Изделие закладное МН8	63
	Изделие закладное МН9	63

Лист	Наименование	Примечание
	Изделие закладное МН10, МН11	стр. 64
	Изделие закладное МН17÷МН19	64
	Изделие закладное МН12, МН13	65
	Изделие закладное МН6	65
	Изделие закладное МН15	66
	Изделие закладное МН16	66
	Изделие соединительное МС1	67
	Изделие соединительное МС2, МС2-н	67
	Изделие соединительное МС3, МС5, МС6, МС9	68
	Изделие соединительное МС4, МС7	68
	Изделие соединительное МС8, МС8-н	69
	Изделие соединительное МС10, МС13, МС15	69
	Изделие соединительное МС11, МС12, МС16, МС17	70
	Изделие соединительное МС18	70
	Изделие соединительное МС19	71
	Изделие соединительное МС20, МС21	72
	Ограждение кровли КО-1	72
	Решетка ходовая Р1	72
	Ограждение площадки ПО-1	73
	Ограждение площадки КО-2	74
	Ограждение площадки ПО-2	74
	Каркас плоский Кр68	75
	Сетка арматурная С25	75

1. Для изготовления арматурных и закладных изделий следует применять сталь указанных в таблице марок:

Профиль		Класс стали	Марка стали при расчетной температуре наружного воздуха до минус 30°С включительно
Стержневая горячекатаная арматурная сталь	Гладкая ГОСТ 5781-82	А-I	ВСт3кп2
	Периодического профиля ГОСТ 5781-82	А-III	25Г2С
Полоса ГОСТ 82-70*		С38/32	ВСт3пс6
Полоса ГОСТ 103-76		С38/23	ВСт3кп2
Полоса ГОСТ 19903-74		С38/23	ВСт3кп2
Уголки В510-72* В509-72*		С38/23	ВСт3кп2
Швеллер ГОСТ 8240-72		С38/23	ВСт3кп2
Балка двутавровая ГОСТ 8239-72*		С38/23	ВСт3кп2

2. Арматурные изделия изготовлять с применением контактно-точечной сварки в соответствии с ГОСТ 10922-75 и СН 393-78.

3. При изготовлении закладных изделий применяется ручная дуговая сварка по СН 393-78.

Нач. отд.	Бродский		9032/8		4
Н. контр.	Фридланд		ТП708-18.85	КЖИ-ТО	
Гл. конст.	Зорин		Техническое описание	Стадия	Масса	Масштаб
Рук. гр.	Фридланд			Р		
Ст. инж.	Ломазова			Лист	Листов 1
Архит.	Маргалина			Госстрой СССР ХАРЬКОВСКИЙ ПРОМСТРОЙНИИПРОЕКТ	

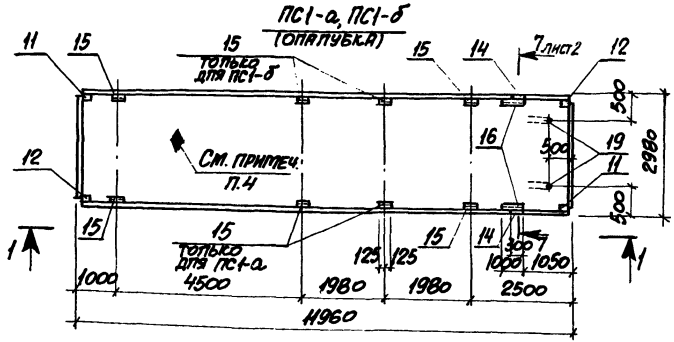

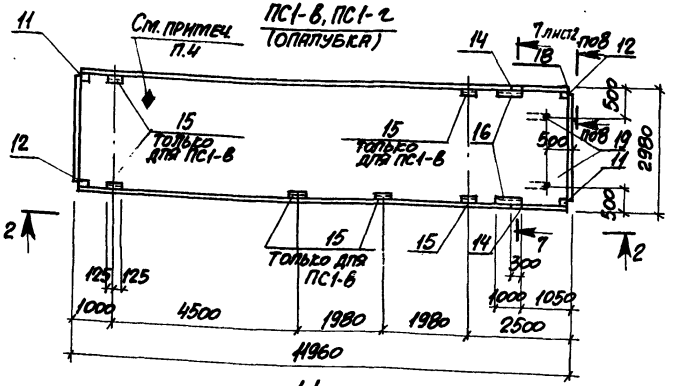

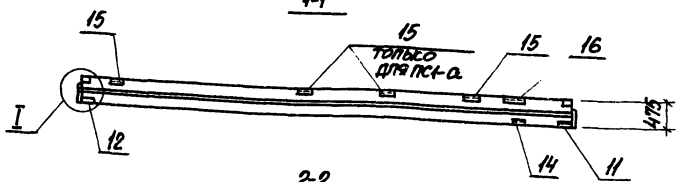

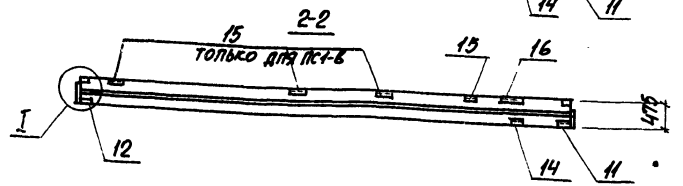

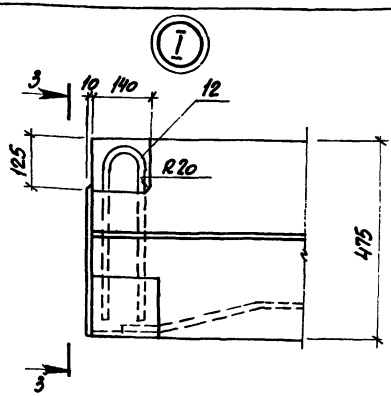

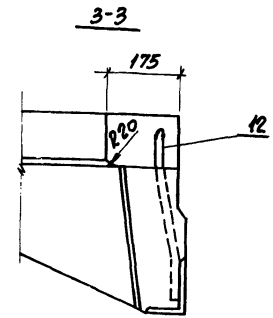

1. Опалубку панелей выполнить по рис.1 документа 1.465.1-3/80.5-1Г4 с увеличением толщины полки до 50мм. Все размеры, привязанные к верхней поверхности панели, должны быть увеличены на 20мм.
2. Армирование панели выполнить по типу армирования плиты 2ПГ12-6АтIVСТ (документы 1.465.1-3/80.5-1 и 1.465.1-3/80.5-1СБ) с заменой каркасов поперечных ребер и сетки полки плиты в соответствии со спецификацией панелей ПС1-а÷ПС1-и. Примечания 2÷5 документа 1.465.1-3/80.5-1СБ остаются в силе для изготовления панелей.
3. Натяжение арматуры поз.20 выполнить по данным табл. 3 и 4 документа 1.465.1-3/80.5-П3.
4. На верхней поверхности панелей со стороны, обозначенной на чертеже знаком ◊, нанести несмываемой краской такой же знак, означающий сторону монтажа.
5. Марка бетона панелей ПС1-а÷ПС1-и по морозостойкости Мрз 100.

5

9032/8

Нач. отд.	Бродский		ТП708-18.85	КЖИ-ПС1-а÷ПС1-и
Н. контр.	Фридланд			
Гл. конст.	Зорин			
Рук. гр.	Фридланд		Панель ПС1-а÷ПС1-и	Стадия: Р; Масса; Масштаб
Ст. инж.	Ломазова			
Вед. инж.	Иванова			
Инженер	Личкатая			Лист 1; Листов 4

Госстрой СССР
ХАРЬКОВСКИЙ ПРОМСТРОЙНИИПРОЕКТ

ПС1-д (опалубка)

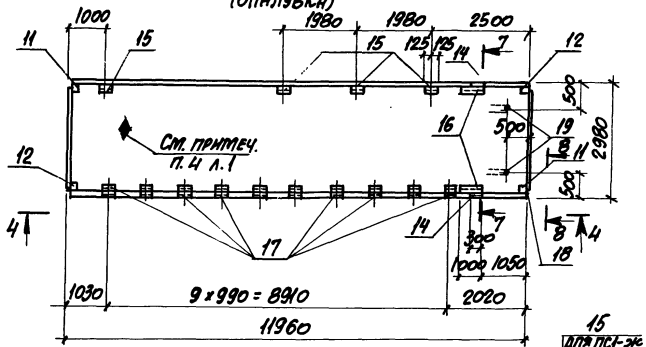

ПС1-е; ПС1-ж (опалубка)

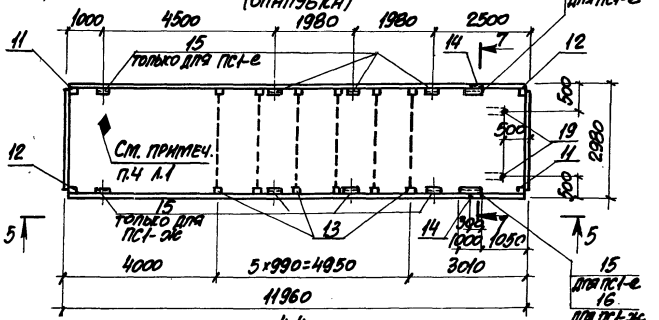

4-4

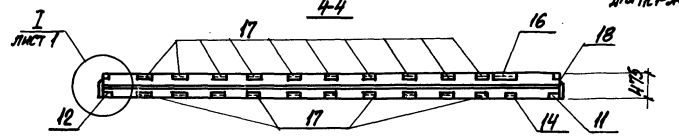

5-5

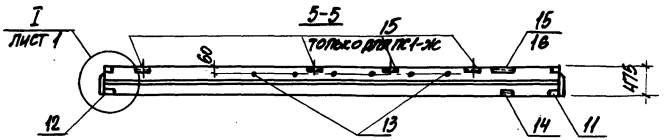

ПС1-и

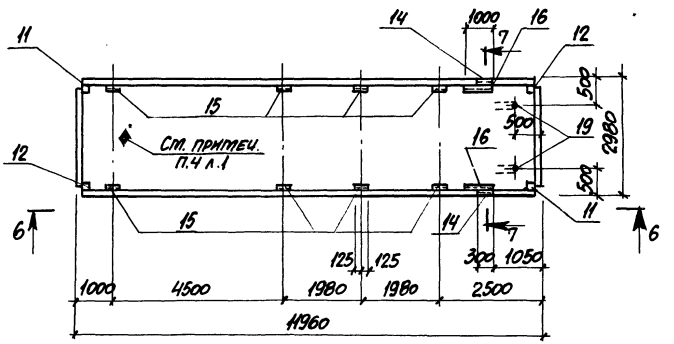

6-6

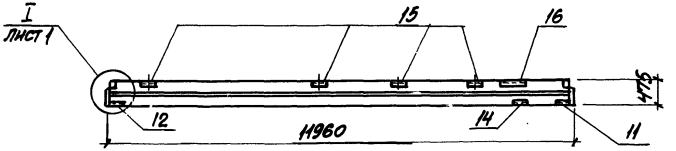

7-7

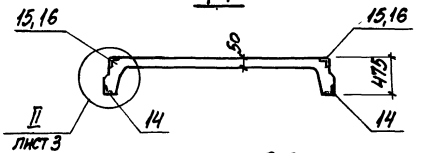

8-8

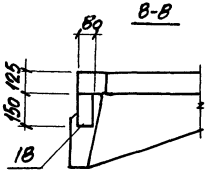

При бетонировании плит ПС1-е и ПС1-ж в резьбовые отверстия поз.13 поставить временные заглушки

Альбом 8

ПС1-а÷ПС1-й
(АРМИРОВАНИЕ)

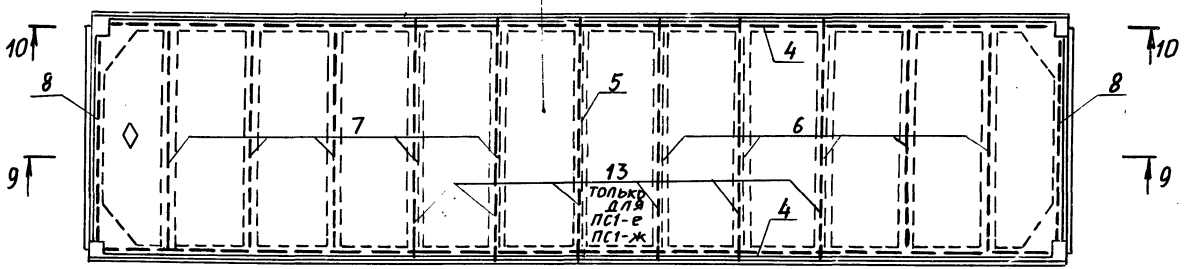

9-9

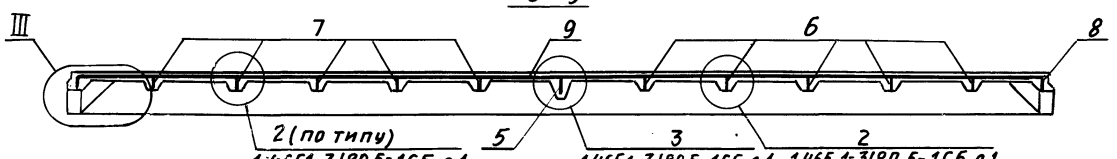

10-10

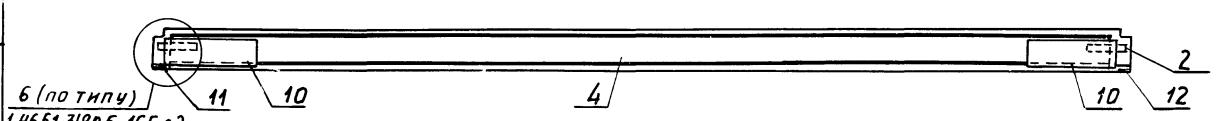

11-11, 12-12

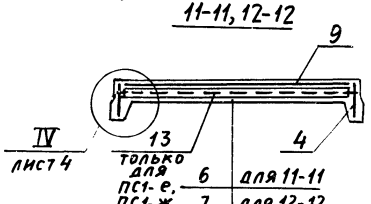

В сечении 9-9 позиция 13 условно не показана

II

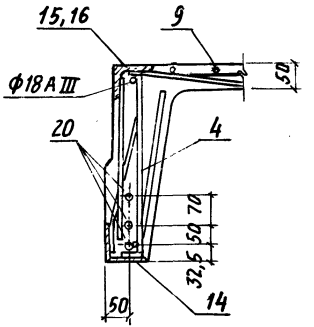

III

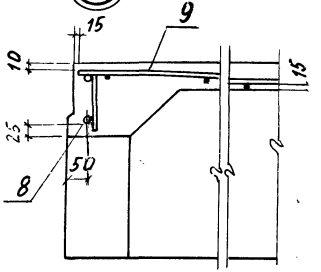

9032/в 7

ТП 708.18-85 КЖИ-ПС1-а÷ПС1-и

Лист 3

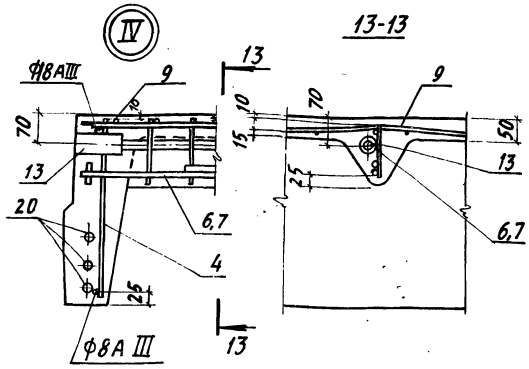

Расчетная схема ПС1-а÷ПС1-и

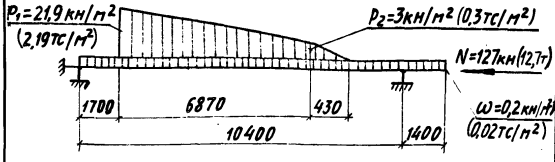

Технические данные

Марка панели	Напрягаемая арматура (на 1 шт.)	Марка бетона по прочности	Расход материалов: Бетона м³	Расход материалов: Стали кг	Масса панели т
ПС1-а	6ф25 Ат IIIС	500	3,72	657,1	9,3
ПС1-б				657,1	
ПС1-в				655,6	
ПС1-г				664,8	
ПС1-д				660,8	
ПС1-е				729,9	
ПС1-ж				729,9	
ПС1-и				658,9	

Спецификация ПС1-а÷ПС1-и

Поз.	Обозначение	Наименование	Количество на исполнение ПС1-а	ПС1-б	ПС1-в	ПС1-г	ПС1-д	ПС1-е	ПС1-ж	ПС1-и	Масса ед., кг	Примечание
		Документация										
	1.465.1-3/80.5-ПЗ	Пояснительная записка										
	1.465.1-3/80.5-1Г4	Габаритный чертеж										
	КЖИ-ВС	Ведомость расхода стали										
		Сборочные единицы										
1	1.465.1-3/80.8-0100	Каркас плоский Кр34	4	4	4	4	4	4	4	4	0,4	
2	-0170	Сетка арматурная С8	4	4	4	4	4	4	4	4	0,4	
3	-0180	То же С9	4	4	4	4	4	4	4	4	0,6	
4	КЖИ-Кр68	Каркас плоский Кр68	2	2	2	2	2	2	2	2	43,6	
5	КЖИ-Кр54	То же Кр54	1	1	1	1	1	1	1	1	8,2	
6	КЖИ-Кр55, Кр56	" Кр55	5	5	5	5	5	5	5	5	7,3	
7	То же	" Кр56	5	5	5	5	5	5	5	5	12,1	
8	КЖИ-Кр57	" Кр57	2	2	2	2	2	2	2	2	5,7	
9	КЖИ-С25	Сетка арматурная С25	1	1	1	1	1	1	1	1	60,4	
10	1.465.1-3/80.8-0160-01	То же С6	4	4	4	4	4	4	4	4	4,1	
11	-0250-02	Изделие закладное М2-1	2	2	2	2	2	2	2	2	6,9	
12	-0250-03	То же М2-2	2	2	2	2	2	2	2	2	6,9	
13	КЖИ-МН3	" МН3						6	6		13,8	
14	КЖИ-МН4	" МН4	2	2	2	2	2	2	2	2	4,9	
15	КЖИ-МН5	" МН5	6	6	6	1	4	5	5	8	4,1	
16	КЖИ-МН6	" МН6	2	2	2	2	2	1	1	2	19,1	
17	КЖИ-МН7	" МН7					20				1,1	
18	КЖИ-МН8	" МН8			1	1	1				2,1	
19	КЖИ-МН9	" МН9	2	2	2	2	2	2	2	2	1,7	
		Детали										
20	1.465.1-3/80.8-001-07	Стержень напрягаемый СТН8	6	6	6	6	6	6	6	6	46,2	
		Материалы										
		Бетон марки 500	3,72	3,72	3,72	3,72	3,72	3,72	3,72	3,72		м³

Альбом 0

Ведомость расхода стали на элемент, кг

Марка элемента	Напрягаемая арматура класса				Изделия арматурные														Изделия закладные										
					Арматура класса														Арматура класса										
	Ат-IVС				Вр I				А-III										А-I				А-III						
	ГОСТ 10884-81			Всего	ГОСТ 6727-80				ГОСТ 5781-82								Всего		ГОСТ 5781-82										
	ф25		Итого		ф3	ф4	ф5	Итого	ф6	ф8	ф10		ф14	ф18	Итого				ф20	ф25		Итого	ф8	ф12		Итого			
ПС1-а	277,2		277,2	277,2	7,6	6,7	18,4	32,7	66,3	40,5	3,2		7,6	138,4	256,0		288,7		8,4	–	–	8,4	1,2	19,0		20,2			
ПС1-б	277,2		277,2	277,2	7,6	6,7	18,4	32,7	66,3	40,5	3,2		7,6	138,4	256,0		288,7		8,4	–	–	8,4	1,2	19,0		20,2			
ПС1-в	277,2		277,2	277,2	7,6	6,7	18,4	32,7	66,3	40,5	3,2		7,6	138,4	256,0		288,7		8,4	–	–	8,4	1,2	15,4		16,6			
ПС1-г	277,2		277,2	277,2	7,6	6,7	18,4	32,7	66,3	40,5	3,2		7,6	138,4	256,0		288,7		8,4	–	–	8,4	1,2	15,4		16,6			
ПС1-д	277,2		277,2	277,2	7,6	6,7	18,4	32,7	66,3	40,5	3,2		7,6	138,4	256,0		288,7		8,4	–	–	8,4	9,6	15,4		25,0			
ПС1-е	277,2		277,2	277,2	7,6	6,7	18,4	32,7	66,3	40,5	3,2		7,6	138,4	256,0		288,7		8,4	66,0		74,4	1,2	19,0		20,2			
ПС1-ж	277,2		277,2	277,2	7,6	6,7	18,4	32,7	66,3	40,5	3,2		7,6	138,4	256,0		288,7		8,4	66,0		74,4	1,2	19,0		20,2			
ПС1-и	277,2		277,2	277,2	7,6	6,7	18,4	32,7	66,3	40,5	3,2		7,6	138,4	256,0		288,7		8,4			8,4	1,2	14,2		15,4			

Изделия закладные															Всего	Общий расход
Сталь круглая	Прокат марки															
ВСт3пс2	ВСт3кп2															
ГОСТ 2590-71*	ГОСТ 8509-72*					ГОСТ 8510-72*		ГОСТ 103-76*		ГОСТ 10704-76						
ф50		L63×5	L90×8	U325×8	Итого	L140×90×8		-10×80		Тр.121×4×50						
			21,6	31,0	52,6	9,2		–		0,8					91,2	657,1
			21,6	31,0	52,6	9,2		–		0,8					91,2	657,1
			22,8	31,0	53,8	9,2		0,9		0,8					89,7	655,6
			12,0	31,0	43,0	9,2		0,9		0,8					98,9	664,8
		10,0	17,4	31,0	48,4	9,2		0,9		0,8					94,9	660,8
16,8			27,1	15,5	42,6	9,2		–		0,8					164,0	729,9
16,8			27,1	15,5	42,6	9,2		–		0,8					164,0	729,9
			28,2	31,0	59,2	9,2		–		0,8					93,0	658,9

9032/8

Нач. отд.	Бродский	
Н. контр.	Фридланд	
Гл. конст.	Зорин	
Рук. гр.	Фридланд	
Ст. инж.	Ломазова	
Вед. инж.	Иванова	
Инженер	Личкатая	

ТП 708-18.85 КЖИ-ВС

Ведомость расхода стали на элемент

Стадия	Масса	Масшта.
Р		
Лист 1	Листов 2	

ГОССТРОЙ СССР
ХАРЬКОВСКИЙ ПРОМСТРОЙНИИПРОЕКТ

ПС2÷ПС6

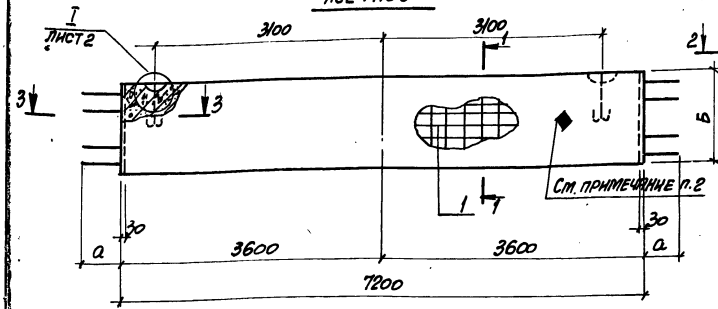

ПС4-а

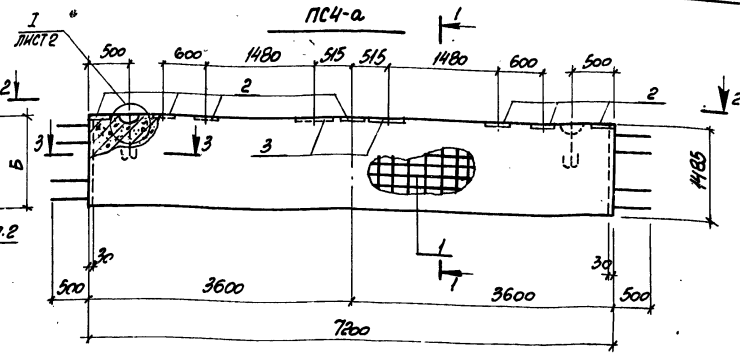

2-2

Расчетная схема ПС2, ПС5

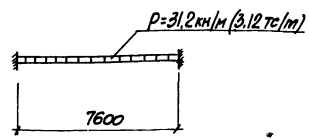

Расчетная схема ПС3, ПС6

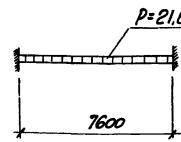

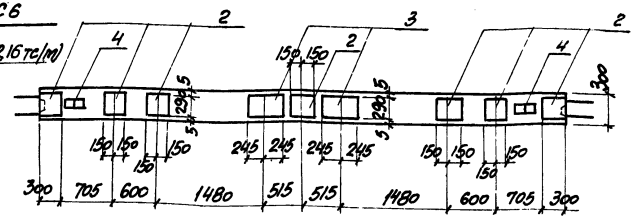

Расчетная схема ПС4, ПС4-а

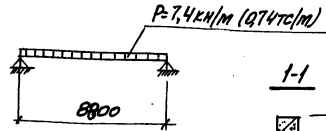

1-1

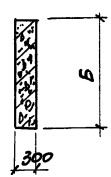

1. Марка бетона по морозостойкости панелей ПС2÷ПС6, ПС4-а-Мрз100.
2. Знак монтажа нанести на поверхность панелей ПС5, ПС6 несъемаемой краской со стороны арматуры ф16 AIII.

Марка	Размеры, мм		Масса, т
	Б	а	
ПС2, ПС5	1185	800	6,4
ПС3, ПС6	1185	650	6,4
ПС4, ПС4-а	1485	500	8,0

10
9032/8

Нач. отд.	Бродский	
Н. контр.	Фридланд	
Гл. конс.	Зорин	
Рук. гр.	Фридланд	
Ст. инж.	Лопазова	
Вед. инж.	Иванова	
Техник	Литвиненко	
Ст. инж.	Лопазова	

ТП7ДВ-18.85 КЖИ — ПС2÷ПС6, ПС4-а

Панель ПС2÷ПС6, ПС4-а

Стадия	Масса	Масштаб
Р	см. таблицу	
Лист 1	Листов 2	

Госстрой СССР
ХАРЬКОВСКИЙ ПРОМСТРОЙНИИПРОЕКТ

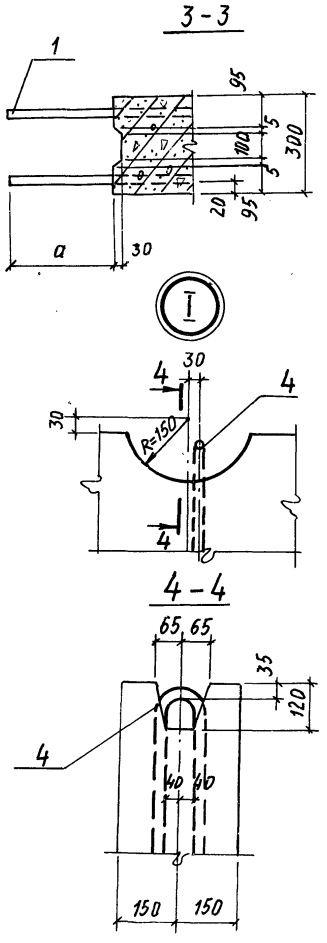

Марка поз.	Обозначение	Наименование	Кол. на 1 панель ПС2	ПС3	ПС4	ПС5	ПС6	ПС4-а		Масса ед., кг	Примечание
		Документация									
	Альбом 8 КЖИ-ВС	Ведомость расхода стали									
		Сборочные единицы									
1	КЖИ-КП10÷КП14	Пространств. каркас КП10				1				466,4	
	то же	то же КП11					1			283,5	
	—»—	—»— КП12			1			1		227,2	
	—»—	—»— КП13	1							564,3	
	—»—	—»— КП14		1						357,1	
2	серия 1.400-6/76	Изделие закладное М1-7-1						7		10,3	
3	то же	то же М3-15						2		13,4	
		Детали									
4	КЖИ-МН1	Строповочная петля МН1	2	2	2	2	2	2		6,0	
		Материалы									
		Бетон марки 300	2,6	2,6	3,2	2,6	2,6	3,2			м³

Ведомость расхода стали на элемент смотрите стр. 13

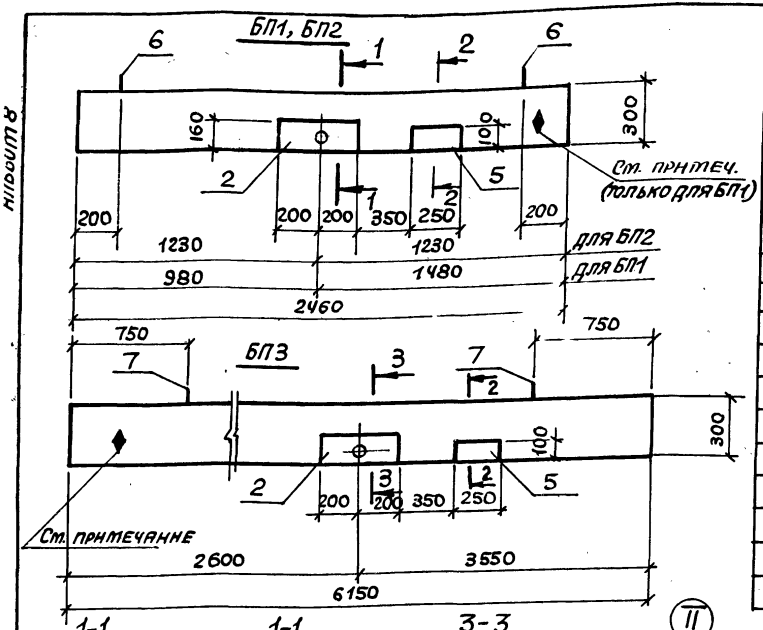

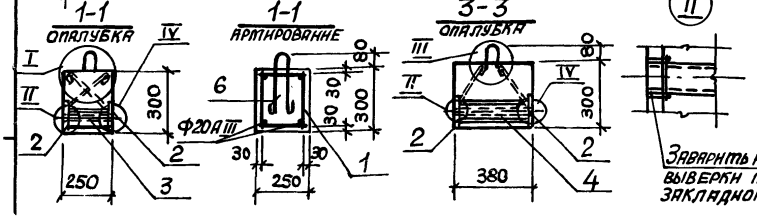

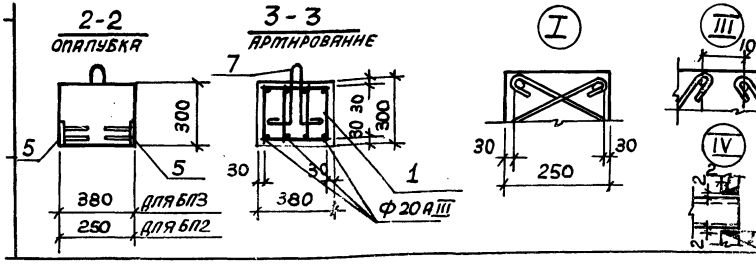

Марка поз.	Обозначение	Наименование	Кол. на изделие БП1	БП2	БП3		Масса ед., кг	Приме-чание
		Документация						
	КЖН-ВС	Ведомость расхода стали						
		Сборочные единицы						
1	КЖН-КП15, КП18	Каркас пространственный КП15	1	1			20,1	
1	КЖН-КП16, КП19	" КП16			1		97,2	
2	КЖН-МН17÷МН19	Изделие закладное МН17	2	2	2		6,0	
3	То же	То же МН18	1	1			0,6	
4	"	" МН19			1		0,9	
5	1.400-15. Вып 1	" МН110-3		2	2		2,6	
		Детали						
6	1.400-9 В.1	Петля строповочная УП1-2	2	2			0,33	
7	То же	То же УП2-4			2		0,98	
		Материалы						
		Бетон марки 200	0,18	0,18	0,70			м3

* Ведомость расхода стали смотрите на стр. 13

На грани перемычки, указанной на чертеже, несущей емкой краской нанести знак ♦, обозначающий сторону монтажа

Марка	Масса ед., кг
БП1	450
БП2	450
БП3	1800

Нач. отд.	Бродский	
Н. контр.	Фридляна	
Гл. констр.	Зорин	
Рук. гр.	Фридляна	
Ст. инж.	Помазова	
Инж.	Чиркова	
Ст. техн.	Чуракова	
Техник	Литвиненко	

9032/Е

ТП 708-18.85 КЖИ - БП1÷БП3

Перемычка БП1 ÷ БП3

Стадия	Масса	Масштаб
Р	см. табл.	
Лист	Листов 1	

ХАРЬКОВСКИЙ ПРОМСТРОЙНИИПРОЕКТ

Альбом 8

Ведомость расхода стали на элемент, кг

Марка элемента	Изделия арматурные										Изделия закладные														Общий расход
	Арматура класса									Всего	Арматура класса								Прокат марки					Всего	
	AI				AIII						AI			AIII					ВСТ 3 кп 2						
	ГОСТ 5781-82										ГОСТ 5781-82								ГОСТ 3262-75	ГОСТ 82-70*	ГОСТ 103-76*		Итого		
	8	10	12	Итого	10	12	16	20	Итого		12	22	Итого	8	10	12	14	Итого	Газ. тр. ф 1"	-10 x x 290	-8 x x 160	-8 x x 100			
ПС5	17,0	9,0	13,0	39,0		–	167,0	261,0	428,0	467,0		12,0	12,0											12,0	479,0
ПС6	23,0	9,0	–	32,0		91,0	161,0		252,0	284,0		12,0	12,0											12,0	296,0
ПС4	36,0	–	–	36,0		192,0			192,0	228,0		12,0	12,0											12,0	240,0
ПС4-а	36,0	–	–	36,0		192,0			192,0	228,0		12,0	12,0			4,0	24,0	28,0		70,0			70,0	110,0	338,0
ПС2	17,0	–	27,0	44,0				522,0	522,0	566,0		12,0	12,0											12,0	578,0
ПС3	17,0	19,0	–	36,0			322,0		322,0	358,0		12,0	12,0											12,0	370,0
БП1	5,3	–	–	5,3	3,0			11,8	14,8	20,1	1,6		1,6		2,4			2,4	0,6		8,0		8,6	12,6	32,7
БП2	5,3	–	–	5,3	3,0			11,8	14,8	20,1	1,6		1,6		2,4	2,0		4,4	0,6		8,0	3,2	11,8	17,8	37,9
БП3	21,6	–	–	21,6	15,2			60,4	75,6	97,2	3,6		3,6	0,6	2,4	2,0		5,0	0,9		8,0	3,2	12,1	20,7	117,9

9032/8

13

Нач. отд.	Бродский		
Н. контр.	Фридланд		
Гл. конст.	Зорин		
Рук. гр.	Фридланд		
Ст. инж.	Помазова		
Вед. инж.	Иванова		
Техник	Литвиненко		

ТП708-18.85

КЖИ-ВС

Ведомость расхода стали на элемент

Стадия	Масса	Масштаб
Р		

Лист | Листов 1

Госстрой СССР
ХАРЬКОВСКИЙ ПРОМСТРОЙНИИПРОЕКТ

П1

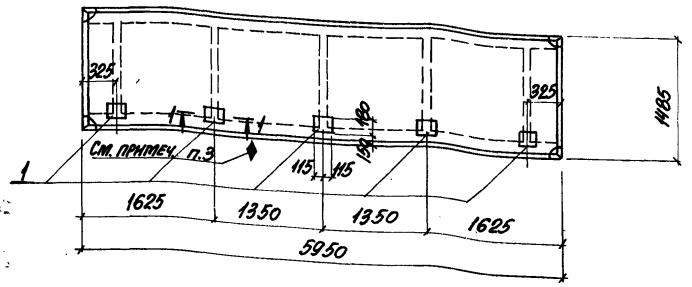

П2

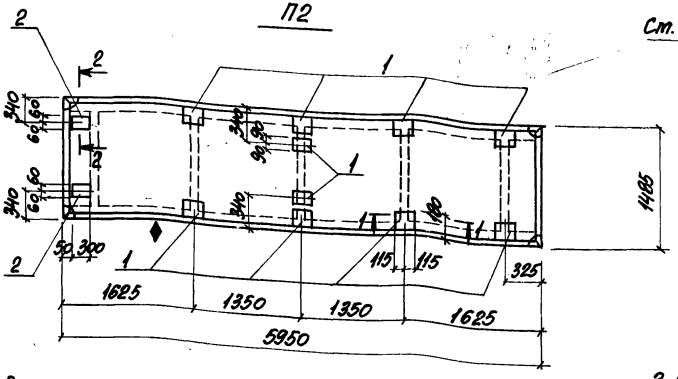

Спецификация плит П1, П2

Марка, поз.	Обозначение	Наименование	Кол. на элемент П1	Кол. на элемент П2		Масса ед., кг	Примечание
		Документация					
	1.442.1-2 в.1	Технические требования к изготовлению сборных железобетонных элементов					
		Сборочные единицы					
1	3.400-6/76	Изделие закладное МИ3-12	5	10		2,5	
2	То же	То же МИ2-4	–	2		2,4	

1-1

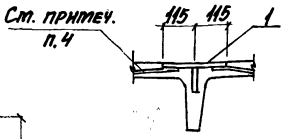

Условная марка	Наименование
П1	2П1-2АIVт-а
П2	2П1-2АIVт-б

1. Опалубку и армирование плит 2П1-2АIVт-а, 2П1-2АIVт-б выполнять по плите 2П1-2АIVт серии 1.442.1-2 в.1,2 с дополнительными закладными изделиями, показанными на данном листе.
2. В ведомости расхода стали на элемент дана выборка только на дополнительные закладные изделия.
3. На грани плиты, указанной на чертеже, несмываемой краской нанести знак ◆, обозначающий сторону монтажа.
4. Анкера закладного изделия МИ3-12 отогнуть перед установкой в опалубку.

2-2

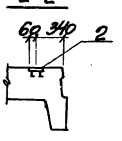

Ведомость расхода стали на элемент, кг

Марка элемента	Изделия закладные (дополнительные)								Всего
	Арматура класса А-III				Прокат марки ВСт 3 кп2				
	ГОСТ 5781-82				ГОСТ 103-76*				
	ф8			Итого	-6х180	-6х180	-6х140	Итого	
2П1-2АIVт-а	2,5			2,5	10,0			10,0	12,5
2П1-2АIVт-б	5,4			5,4	20,0	3,4	1,0	24,4	29,8

9032/8 14

Нач. отд.	Бродский		
Н. контр.	Фридланд		
Гл. констр.	Зорин		
Рук. гр.	Фридланд		
Ст. инж.	Ломазова		
Вед. инж.	Иванова		
Инженер	Пылина		

ТП708-18.85 КЖИ-2П1-2АIVт-а 2П1-2АIVт-б

Плиты 2П1-2АIVт-а, 2П1-2АIVт-б

Стадия	Масса	Масштаб
Р	2400	

Лист | Листов 1

ХАРЬКОВСКИЙ ПРОМСТРОЙНИИПРОЕКТ

П3
П4

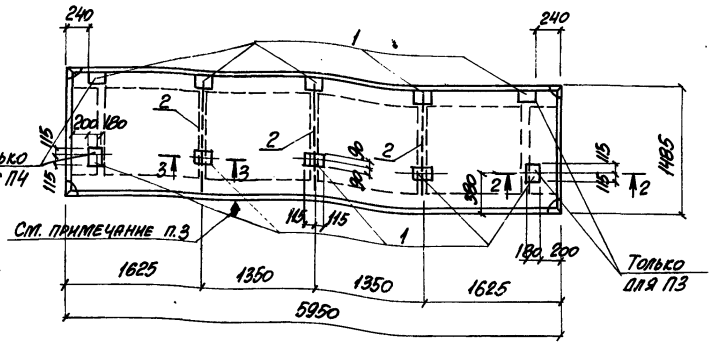

П5

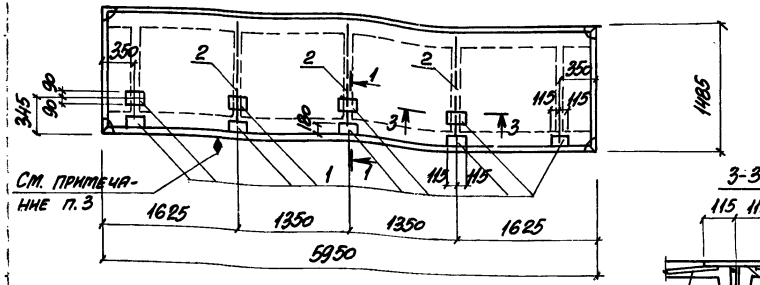

Спецификация плит П3, П4, П5

Марка, поз.	Обозначение	Наименование	Кол. на элемент П3	Кол. на элемент П4	Кол. на элемент П5	Масса ед. кг	Примечание
		Документация					
	1.442.1-2 в.1	Технические требования к изготовлению сборных железобетонных элементов					
		Сборочные единицы					
1	3.400-6/76	Изделие закладное МИ3-12	8	8	9	2,5	
2	Альбом 8.КМИ-МИ10, МИ11	То же МИ1	3	3	3	0,9	

1-1

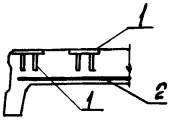

Условная марка	Наименование
П3	2П1-2АIVт-в
П4	2П1-2АIVт-г
П5	2П1-2АIVт-д

1. Опалубку и армирование плит 2П1-2АIVт-в; 2П1-2АIVт-г, 2П1-2АIVт-д выполнить по плите 2П1-2АIVт серии 1.442.1-2 в.1, 2 с дополнительными закладными изделиями, показанными на данном листе.
2. В ведомости расхода стали на элемент дана выборка только на дополнительные закладные изделия.
3. На грани плиты, указанной на чертеже, нестываемой краской нанести знак ◆, обозначающий сторону монтажа.
4. Анкера закладного изделия МИ3-12 отогнуть перед установкой в опалубку.
5. Закладное изделие МИ1 привязать к каркасу.

3-3

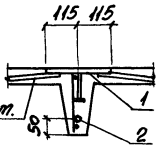

2-2

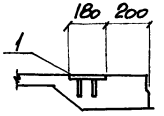

Ведомость расхода стали на элемент, кг

Марка элемента	Изделия закладные (дополнительные)							Всего
	Арматура класса A-III ГОСТ 5781-82			Прокат марки ВСт 3 кп2 ГОСТ 103-76*				
	ф8	ф10	Итого	-6×180			Итого	
2П1-2АIVт-в	4,0	2,7	6,7	16,0			16,0	22,7
2П1-2АIVт-г	4,0	2,7	6,7	16,0			16,0	22,7
2П1-2АIVт-д	4,5	2,7	7,2	18,0			18,0	25,2

Нач. отд.	Бродский		
Н. контр.	Фридланд		
Гл. констр.	Зорин		
Рук. гр.	Фридланд		
Ст. инж.	Ломазова		
Вед. инж.	Иванова		
Инженер	Петраш		

ТП708-18.85 КЖИ-2П1-2АIVт-в, 2П1-2АIVт-г, 2П1-2АIVт-д

Плиты 2П1-2АIVт-в, 2П1-2АIVт-г, 2П1-2АIVт-д

Стадия	Масса	Масштаб
Р	2400	
Лист	Листов 1	

Госстрой СССР ХАРЬКОВСКИЙ ПРОМСТРОЙНИИПРОЕКТ

9032/8 15

П6

П7 (см. примечание п.5)

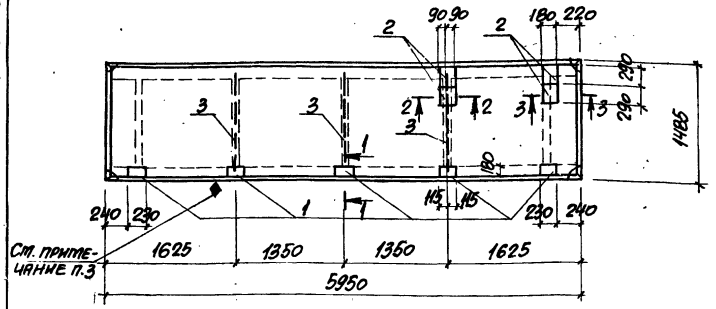

П8

П9 (см. примечание п.5)

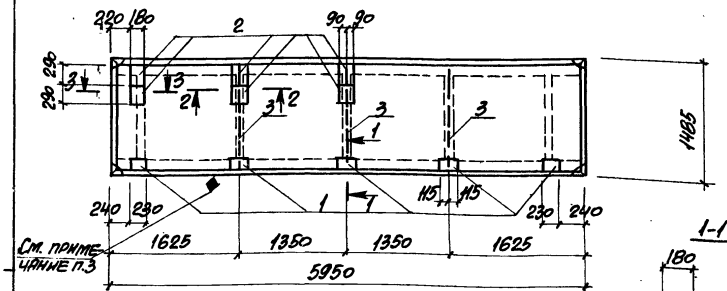

Ведомость расхода стали на элемент, кг

Марка элемента	Изделия закладные (дополнительные)								Всего
	Арматура класса A-III ГОСТ 5781-82				Прокат марки Вст3кп2 ГОСТ 103-76*				
	ф8	ф10	ф12	Итого	6=180	8=140	8=180	Итого	
2П1-2АIIIт-е	2,5	2,7	7,6	12,8	10,0	1,6	13,2	24,8	37,6
2П1-2АIIIт-ж	2,5	2,7	7,6	12,8	10,0	1,6	13,2	24,8	37,6
2П1-2АIIIт-з	2,5	2,7	11,4	16,6	12,0	2,4	19,8	32,2	48,8
2П1-2АIIIт-и	2,5	2,7	11,4	16,6	10,0	2,4	19,8	32,2	48,8

1-1

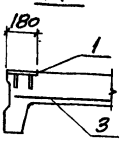

2-2

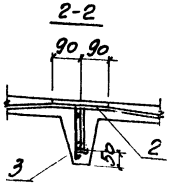

3-3

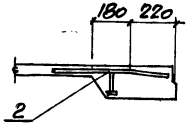

Спецификация плит П6÷П9

Марка, поз.	Обозначение	Наименование	Кол. на элемент П6	П7	П8	П9	Масса ед. кг	Примечание
		Документация						
	1.442.1-2 в.1	Технические требования к изготовлению сборных железобетонных элементов						
		Сборочные единицы						
1	3.400-6/76	Изделие закладное МИ3-12	5	5	5	5	2,5	
2	Альбом 8.КМК-МН10, МН11	То же МН10	4	4	6	6	5,6	
3	То же	" МН11	3	3	3	3	0,9	

Условная марка	Наименование
П6	2П1-2АIIIт-е
П7	2П1-2АIIIт-ж
П8	2П1-2АIIIт-з
П9	2П1-2АIIIт-и

1. Опалубку и армированные плит 2П1-2АIIIт-е 2П1-2АIIIт-ж, 2П1-2АIIIт-з, 2П1-2АIIIт-и выполнить по плите 2П1-2АIIIт серии 1.442.1-2 в.1,2 с дополнительными закладными изделиями, показанными на данном листе.
2. Ведомость расхода стали на элемент дана выборочно только на дополнительные закладные изделия.
3. На грани плиты, указанной на чертеже, несмываемой краской нанести знак ▲, обозначающий сторону монтажа и анкера закладного изделия МИ3-12 отогнуть перед установкой в опалубку.
4. Опалубку плит П7, П9 с дополнительными закладными изделиями выполнить зеркально относительно грани со знаком монтажа соответственно плитам П6 и П8.
5. В закладных изделиях, устанавливаемых у монтажных петель, анкера отогнуть.
6. Закладное изделие МН11 привязать к каркасу.

9032/6 16

Нач. отд.	Бродский		ТП 7ДВ-18.85 КЖИ-	2П1-2АIIIт-е, 2П1-2АIIIт-ж, 2П1-2АIIIт-з, 2П1-2АIIIт-и
Н. контр.	Фридланд			
Гл. конст.	Зорин			
Рук. гр.	Фридланд		Плита 2П1-2АIIIт-е, 2П1-2АIIIт-ж, 2П1-2АIIIт-з, 2П1-2АIIIт-и	Стадия Р; Масса 2400; Масштаб
Ст. инж.	Ломазова			Лист; Листов 1
Вед. инж.	Уварова			Госстрой СССР ХАРЬКОВСКИЙ ПРОМСТРОЙНИИПРОЕКТ
Инженер	Петраш			

Альбом 8

П10

П11 (см. примечание п.5)

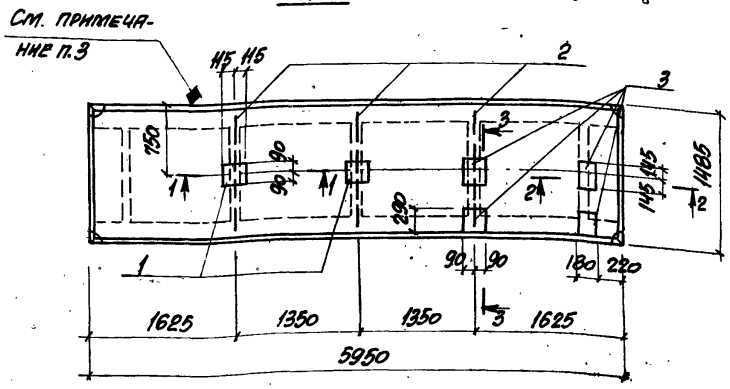

Спецификация плит П10÷П13

Марка поз.	Обозначение	Наименование	Кол. на элемент П10	П11	П12	П13	Масса ед.кг	Примечание
		Документация						
	1.442.1-2 в.1	Технические требования к изготовлению сборных железобетонных элементов						
		Сборочные единицы						
1	3.400-6/76	Изделие закладное МН3-12	2	2	–	–	2,5	
2	Альбом 8 КЖИ-МН10, МН11	То же, МН 11	3	3	5	5	0,9	
3	То же	" МН10	4	4	8	8	5,6	

П12

П13 (см. примечание п.5)

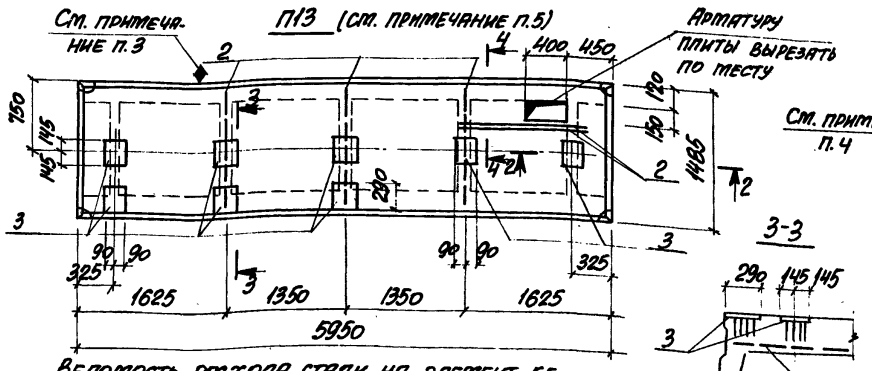

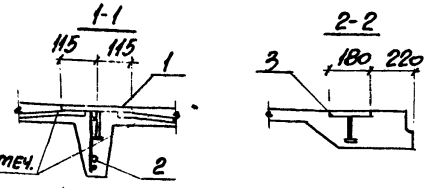

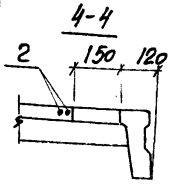

Условная марка	Наименование
П10	2П1-2АIVт-К
П11	2П1-2АIVт-Л
П12	2П1-2АIVт-М
П13	2П1-2АIVт-Н

1. Опалубку и армирование плит 2П1-2АIVт-К, 2П1-2АIVт-Л, 2П1-2АIVт-М, 2П1-2АIVт-Н выполнить по плите 2П1-2АIVт серии 1.442.1-2 в.1,2 с дополнительными закладными изделиями, показанными на данном листе.
2. В ведомости расхода стали на элемент дана выборка только на дополнительные закладные изделия.
3. На грани плиты, указанной на чертеже несмываемой краской нанести знак ▲, обозначающий сторону монтажа.
4. Анкера закладного изделия МН3-12 отогнуть перед установкой в опалубку.
5. Опалубку плит П11, П13 с дополнительными закладными изделиями выполнить зеркально относительно грани со знаком монтажа соответственно плитам П10 и П12.
6. В закладных изделиях устанавливаемых у монтажных петель анкера отогнуть.
7. Закладное изделие МН 11 привязать к каркасу.

Ведомость расхода стали на элемент, кг

Марка элемента	Изделия закладные (дополнительные) Арматура класса AIII ГОСТ 5781-82 ф8	ф10	ф12	Итого	Прокат марки ВСт 3 кп2 ГОСТ 103-76* 6×180	8×140	8×120	Итого	Всего
2П1-2АIVт-К	1,0	2,7	7,6	11,3	4,0	1,6	13,2	18,8	30,1
2П1-2АIVт-Л	1,0	2,7	7,6	11,3	4,0	1,6	13,2	18,8	30,1
2П1-2АIVт-М	–	4,5	15,2	19,7	–	3,2	26,4	29,6	49,3
2П1-2АIVт-Н	–	4,5	15,2	19,7	–	3,2	26,4	29,6	49,3

Нач. отд.	Бродский	
Н. контр.	Фридланд	
Гл. констр.	Зорин	
Рук. гр.	Фридланд	
Ст. инж.	Ломазова	
Вед. инж.	Иванова	
Техник	Литвиненко	

9032/8 17

ТП 708-18.85 КЖИ- 2П1-2АIVт-К 2П1-2АIVт-Л 2П1-2АIVт-М 2П1-2АIVт-Н

Плита 2П1-2АIVт-К 2П1-2АIVт-Л 2П1-2АIVт-М 2П1-2АIVт-Н

Стадия	Масса	Масштаб
Р	2400	
Лист	Листов	

Госстрой СССР ХАРЬКОВСКИЙ ПРОМСТРОЙНИИПРОЕКТ

П14

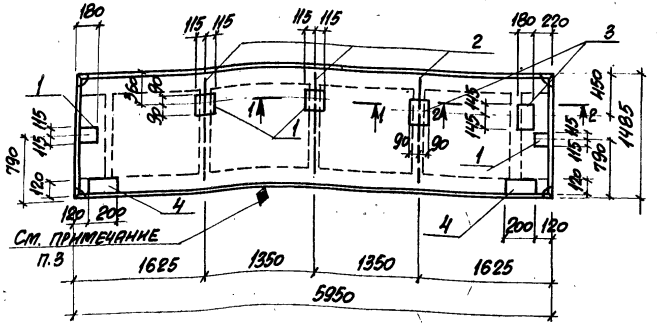

П15

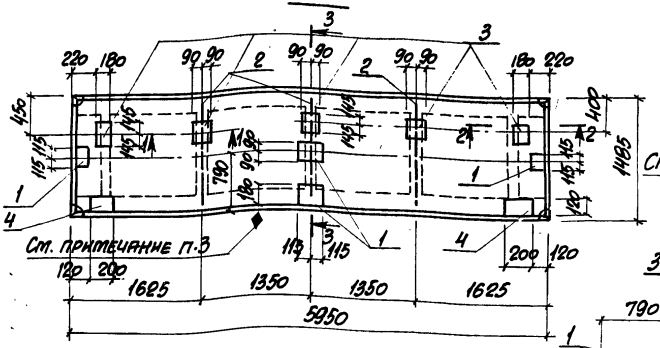

1-1

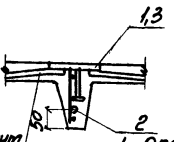

2-2

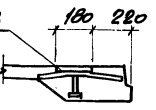

3-3

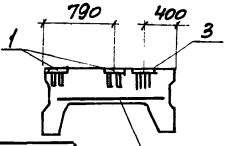

Спецификация плит П14, П15

Марка, поз.	Обозначение	Наименование	Кол. на элемент П14	Кол. на элемент П15	Масса ед. кг	Примечание
		Документация				
	1.442.1-2 в.1	Технические требования к изготовлению сборных железобетонных элементов				
		Сборочные единицы				
1	3.400-6/76	Изделие закладное МИ3-12	4	4	2.5	
2	Альбом В КЖИ-МН10, МН11	То же МН11	3	3	0,9	
3	То же	" МН10	2	5	5.6	
4	3.400-6/76	" МИ1-14	2	2	1,0	

Условная марка	Наименование
П14	2П1-2АIIIт-П
П15	2П1-2АIIIт-Р

1. Опалубку и армирование плит 2П1-2АIIIт-П и 2П1-2АIIIт-Р выполнить по плите 2П1-2АIIIт серии 1.442.1-2 в.1,2 с дополнительными закладными изделиями, показанными на данном листе.
2. В ведомости расхода стали на элемент дана выборка только на дополнительные закладные изделия.
3. На грани плиты, указанной на чертеже, несмываемой краской нанести знак ◆, обозначающий сторону монтажа.
4. Анкера закладного изделия МИ3-12 отогнуть перед установкой в опалубку.
5. Закладное изделие МН11 привязать к каркасу.

9032/8 18

Ведость расхода стали на элемент, кг

Марка элемента	Изделия закладные (дополнительные)								Всего
	Арматура класса A-III ГОСТ 5781-82				Прокат марки Вст3кп2 ГОСТ 103-76*				
	ф8	ф10	ф12	Итого	-6х80	-6х180	-8х140	-8х180	Итого
П1-2АIIIт-П	2,4	2,7	3,8	8,9	1,6	8,0	0,8	6,6	17,0	25,9
П1-2АIIIт-Р	2,4	2,7	9,5	14,6	1,6	8,0	2,0	16,5	28,1	42,7

Нач. отд.	Бродский	
Н. контр.	Фридланд	
Гл. конст.	Зорин	
Рук. гр.	Фридланд	
Ст. инж.	Потязова	
Вед. инж.	Иванова	
Техник	Литвиненко	

ТП708-18.85 КЖИ- 2П1-2АIIIт-П 2П1-2АIIIт-Р

Плита 2П1-2АIIIт-П 2П1-2АIIIт-Р

Стадия	Масса	Масштаб
Р	2400	

Лист Листов

Госстрой СССР ХАРЬКОВСКИЙ ПРОМСТРОЙНИИПРОЕКТ

П22

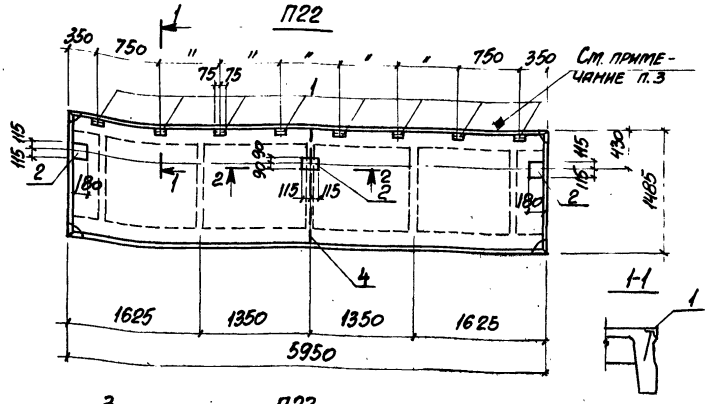

П23

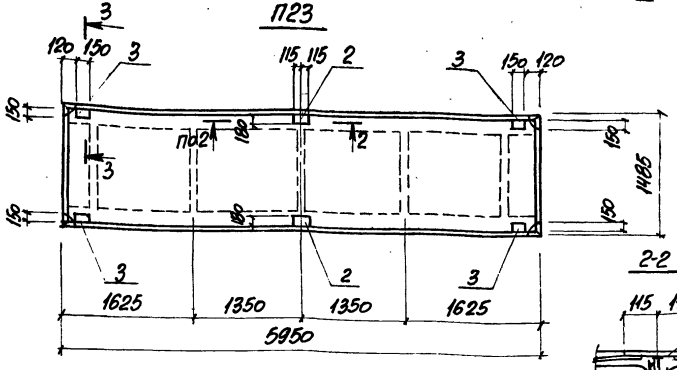

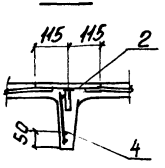

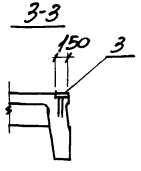

Спецификация плит П22, П23

Марка, поз.	Обозначение	Наименование		Кол. на элемент П22	Кол. на элемент П23		Масса ед., кг	Примечание
		Документация						
	1.442.1-2 в.1	Технические требования к изготовлению сборных железобетонных элементов						
		Сборочные единицы						
1	3.400-6/76	Изделие закладное МН1-4	В	-			0,9	
2	То же	То же	МН3-12	3	2		2,5	
3	"	"	МН1-21	-	4		1,2	
4	Альбом 8, КЖИ-МН10, МН11	"	МН11	1	-		0,9	

Условная марка	Наименование
П22	2П1-2АIVт-С
П23	2П1-2АIVт-Т

1. Опалубку и армирование плит 2П1-2АIVт-С, 2П1-2АIVт-Т выполнить по плите 2П1-2АIVт серии 1.442.1-2 в.1,2 с дополнительными закладными изделиями, показанными на данном листе.
2. В ведомости расхода стали на элемент дана выборка только на дополнительные закладные изделия.
3. На грани плиты, указанной на чертеже, несмываемой краской нанести знак ◆, обозначающий сторону монтажа.
4. Анкера закладного изделия МН3-12 отогнуть перед установкой в опалубку.

Ведомость расхода стали на элемент, кг

Марка элемента	Изделия закладные (дополнительные)								Всего
	Арматура класса			Прокат марки					
	A-III			Вст3кп2					
	ГОСТ 5781-82			ГОСТ 19903-74		ГОСТ 8509-72*			
	ф8	ф10	Итого	δ=6		L63×5		Итого	
2П1-2АIVт-С	3,1	0,9	4,0	6,0		5,6		11,6	15,6
2П1-2АIVт-Т	1,4		1,4	8,4		-		8,4	9,8

9032/6 19

Нач. отд.	Бродский		
Н. контр.	Фридланд		
Гл. констр.	Зорин		
Рук. гр.	Фридланд		
Ст. инж.	Радько		
Ст. инж.	Радько		
Инжен.	Артеменко		

ТП708-18.85 КЖИ-2П1-2АIVт-С 2П1-2АIVт-Т

Плита 2П1-2АIVт-С 2П1-2АIVт-Т

Стадия	Масса	Масштаб
Р	2400	

Лист | Листов 1

Госстрой СССР Харьковский Промстройниипроект

П16
П17 (см. примечание п5)

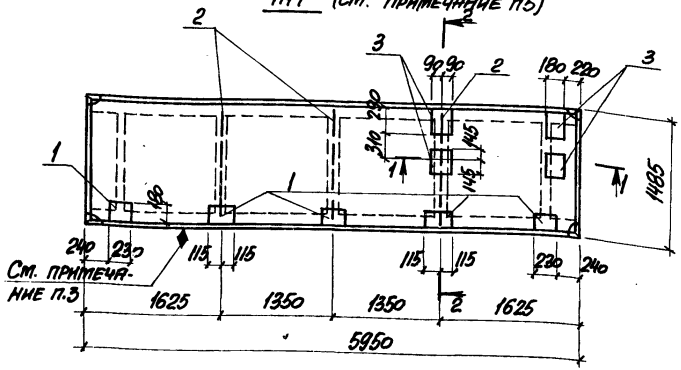

Спецификация плит П16 ÷ П19

Марка, поз.	Обозначение	Наименование	Кол. на элемент П16	П17	П18	П19	Масса ед. кг	Примечание
		Документация						
	1.442.1-2 в.1	Технические требования к изготовлению сборных железобетонных элементов						
		Сборочные единицы						
1	3.400-6/76	Изделие закладное МИ3-12	5	5	5	5	2,5	
2	Альбом 8 КНИ-МН10, МН11	То же МН11	3	3	3	3	0,9	
3	То же	" МН10	4	4	6	6	5,6	

П18
П19 (см. примечание п.5)

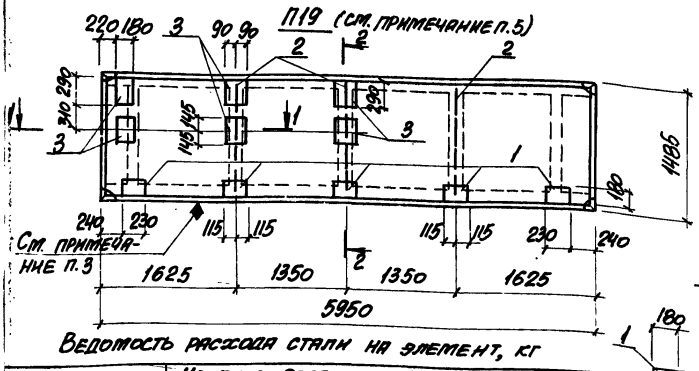

1-1

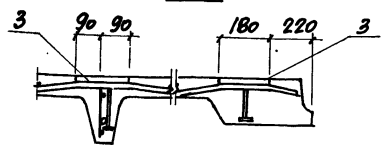

Условная марка	Наименование
П16	2П1-2АIIIт-У
П17	2П1-2АIIIт-Ф
П18	2П1-2АIIIт-Ц
П19	2П1-2АIIIт-Щ

1. Опалубку и армирование плит 2П1-2АIIIт-У, 2П1-2АIIIт-Ф, 2П1-2АIIIт-Ц 2П1-2АIIIт-Щ выполнить по плите 2П1-2АIIIт серии 1.442.1-2 в.1,2 с дополнительными закладными изделиями, показанными на данном листе.
2. В ведомости расхода стали на элемент дана выборка только на дополнительные закладные изделия.
3. На грани плиты, указанной на чертеже, нанести несмываемой краской знак ■ обозначающий сторону монтажа.
4. Анкера закладного изделия МИ3-12 отогнуть перед установкой в опалубку.
5. Опалубку плит П17, П19 с дополнительными закладными изделиями выполнить зеркально, относительно грани со знаком монтажа соответственно плитам П16 и П18.
6. В закладных изделиях устанавливаемых у монтажных петель анкера отогнуть.
7. Закладное изделие МН11 привязать к каркасу.

2-2

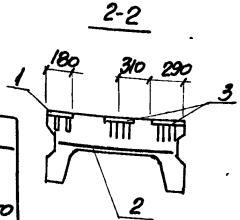

Ведомость расхода стали на элемент, кг

Марка элемента	Изделия закладные (дополнительные)								Всего
	Арматура класса AIII				Прокат марки Вст3кп2				
	ГОСТ 5781-82				ГОСТ 103-76*				
	ф8	ф10	ф12	Итого	-6 L100	-8 L140	-8 L180	Итого	
2П1-2АIIIт-У	2,5	2,7	7,6	12,8	10,0	1,6	13,2	24,8	37,6
2П1-2АIIIт-Ф	2,5	2,7	7,6	12,8	10,0	1,6	13,2	24,8	37,6
2П1-2АIIIт-Ц	2,5	2,7	11,4	16,6	10,0	2,4	19,8	32,2	48,8
2П1-2АIIIт-Щ	2,5	2,7	11,4	16,6	10,0	2,4	19,8	32,2	48,8

9032/2 20

Нач. отд.	Брасский		ТП708-18.85 КЖИ
Н. контр.	Фрилянд		2П1-2АIIIт-У, 2П1-2АIIIт-Ф, 2П1-2АIIIт-Ц, 2П1-2АIIIт-Щ
Гл. конст.	Зорин		
Рук. гр.	Фрилянд		Плита 2П1-2АIIIт-У, 2П1-2АIIIт-Ф, 2П1-2АIIIт-Ц, 2П1-2АIIIт-Щ
Ст. инж.	Лопазова		Стадия Р; Масса 2400; Масштаб
Вед. инж.	Иванова		Лист; Листов
Техник	Литвиненко		Харьковский Промстройниипроект

Альбом 8

П20

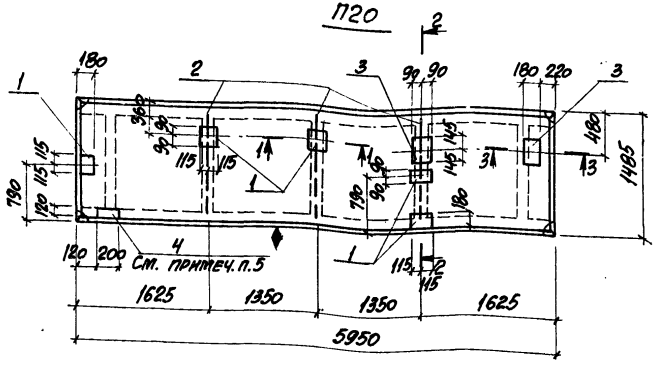

П21

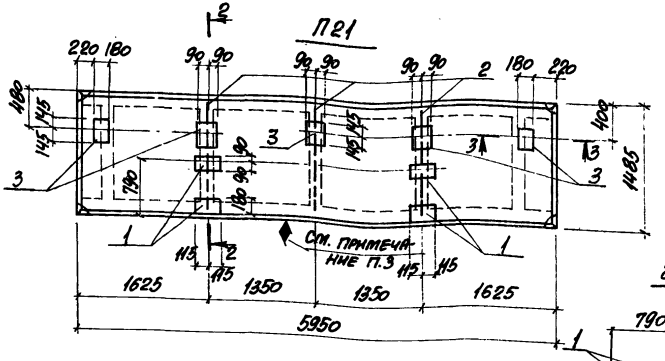

1-1

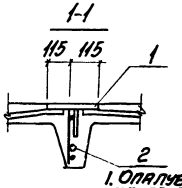

3-3

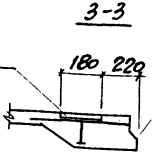

2-2

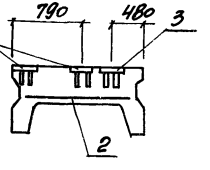

Спецификация плит П20, П21

Марка, поз.	Обозначение	Наименование	Кол. на элемент П20	Кол. на элемент П21	Масса ед. кг	Прим.
		Документация				
	1.442.1-2 в.1	Технические требования к изготовлению сборных железобетонных элементов				
		Сборочные единицы				
1	3.400-6/76	Изделие закладное МИ3-12	6	4	2,5	
2	Альбом 8 КЖИ-МН10, МН11	То же, МН11	3	3	0,9	
3	То же	" МН10	2	5	5,6	
4	3.400-6/76	" МИ1-14	2	-	1,0	

Условная марка	Наименование
П20	2П1-2АIVт-Э
П21	2П1-2АIVт-Ю

1. Опалубку и армирование плит 2П1-2АIVт-Э, 2П1-2АIVт-Ю выполнить по плите 2П1-2АIVт-серии 1.142.1-2 в.1,2 с дополнительными закладными изделиями, показанными на данном листе.
2. В ведомости расхода стали на элемент дана выборка только на дополнительные закладные изделия.
3. На грани плиты указанной на чертеже несмываемой краской нанести знак ◆ обозначающий сторону монтажа.
4. Анкера закладного изделия МИ3-12 отогнуть перед установкой в опалубку.
5. Монтажной петли анкера МИ1-14 отогнуть.
6. Закладное изделие МН11 привязать к каркасу.

Ведомость расхода стали на элемент, кг

Марка элемента	Изделия закладные (дополнительные)								Всего
	Арматура класса AIII ГОСТ 5781-82				Прокат марки ВСт3кп2 ГОСТ 103-76*				
	ф8	ф10	ф12	Итого	-6х180	-8х140	-8х180	Итого	
2П1-2АIVт-Э	3,0	2,7	3,8	9,5	12,0	0,8	6,6	19,4	28,9
2П1-2АIVт-Ю	2,0	2,7	9,5	14,2	8,0	2,0	16,5	26,5	40,7

Нач. отд.	Бродский		ТП708-16.85	КЖИ- 2П1-2АIVт-Э, 2П1-2АIVт-Ю
Н. контр.	Фридлина			
Гл. констр.	Зорин		Плита 2П1-2АIVт-Э, 2П1-2АIVт-Ю	Стадия: Р; Масса: 2400; Масш.:
Рук. гр.	Фридлина			Лист; Листов
Ст. инж.	Потапова			Госстрой СССР ХАРЬКОВСКИЙ ПРОМСТРОЙНИИПРОЕ
Вед. инж.	Иванова			
Техник	Литвиненко	Литв-		

9.32/8

Инв. № подл. | Подпись и дата | Взам. инв. №

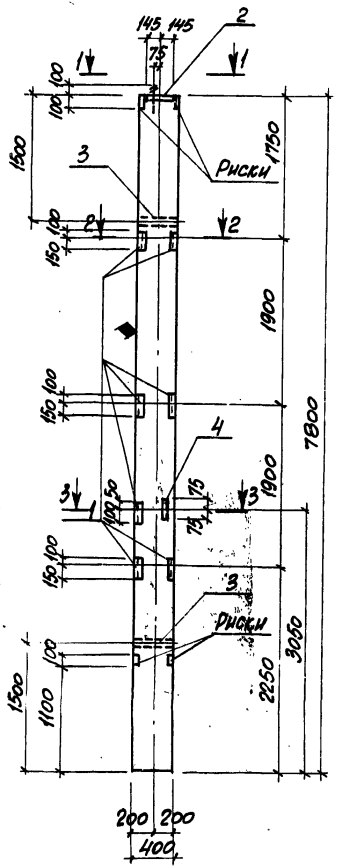

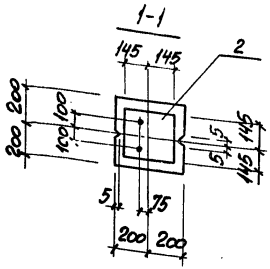

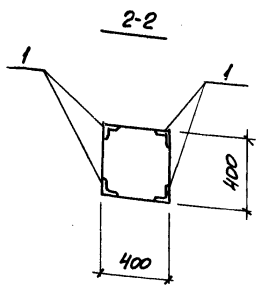

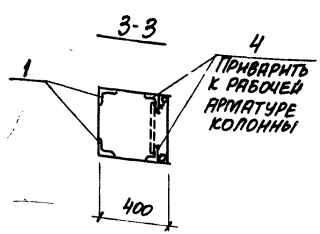

Марка поз.	Обозначение	Наименование	Кол.	Масса ед. кг	Примечание
		Документация			
		Технические требования к изготовлению сборных железобетонных изделий			
		Сборочные единицы			
1	3.400-6/76	Изделие закладное МИ-18	14	2,5	
2	1.400-6/76	М2-10	1	15,3	
3	3.015-1/77 в.II-3	М5	2	1,3	
4	1.400-6/76	М1-14	1	1,8	
		Материалы			
		Бетон марки 200		1,25	м³

1. Опалубку и армирование колонны К20-4а выполнить по колонне К20-4 серии 3.015-1/77 в.II-1 с закладными изделиями, показанными на данном листе.
2. В ведомости расхода стали на элемент дана выборка стали только на закладные изделия.
3. На грань колонны, указанную на чертеже, несмываемой краской нанести знак ◆, обозначающий сторону монтажа.

Ведомость расхода стали на элемент, кг

Марка элемента	Изделия закладные												Всего
	Арматура класса А-III ГОСТ 5781-82					Прокат марки Вст3кп2							
						ГОСТ 8509-72		ГОСТ 82-70*	ГОСТ 103-76*	ГОСТ 19903-74	ГОСТ 19282-73		
	Ø8	Ø12	Ø14	Ø22	Итого	∠50	∠45	8г3оо	22×100	Пластина М20	Ур. Ø1¼"	Итого	
К-4а	7	1	1	4	13	2	28	6	5	1	3	45	58

Нач. отд.	Бродский		
Н. контр.	Фридланд		
Гл. конст.	Зорин		
Рук. гр.	Фридланд		
Ст. инж.	Радько		
Ст. инж.	Радько		
Техник	Литвиненко		

ТП708-18.85 КЖИ-К20-4а

Колонна К20-4а

Стадия	Масса	Масштаб
Р	3100	
Лист	Листов	

Госстрой СССР ХАРЬКОВСКИЙ ПРОМСТРОЙНИИПРОЕКТ

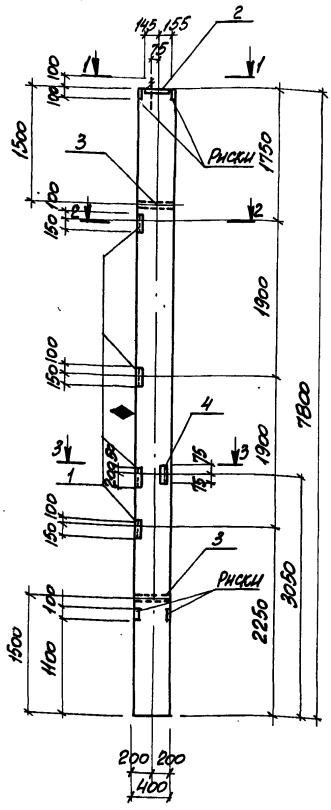

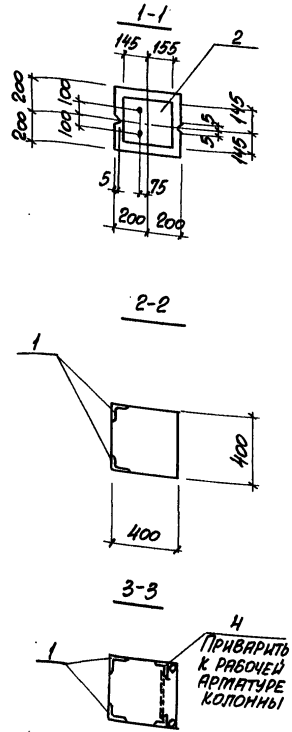

Марка поз.	Обозначение	Наименование	Кол.	Масса ед.кг	Примечание
		Документация			
		Технические требования к изготовлению сборных железобетонных изделий			
		Сборочные единицы			
1	3.400-6/76	Изделие закладное МИ4-18	8	2,5	
2	1.400-6/76	М2-10	1	15,3	
3	3.015-1/77 в.II-3	М5	2	1,3	
4	1.400-6/76	М1-14	1	1,8	
		Материалы			
		Бетон марки 200		1,3	м3

1. Опалубку и армирование колонны К20-4б выполнить по колонне К20-4 серии 3.015-1/77 в.II-1 с закладными изделиями, показанными на данном листе.
2. В ведомости расхода стали на элемент дана выборка стали только на закладные изделия.
3. На грань колонны, указанную на чертеже, несмываемой краской нанести знак ◆, обозначающий сторону монтажа.

Ведомость расхода стали на элемент, кг

Марка элемента	Изделия закладные												Всего
	Арматура класса А-III					Прокат марки Вст3кп2							
	ГОСТ 5781-82					ГОСТ 8509-72		ГОСТ 82-70	103-76	ГОСТ 3526-70	ГОСТ 3262-75		
	ф8	ф12	ф14	ф22	Итого	25×5	125×7	8×300	22×100	Гайка шайба М20	Труба ф1 1/4"	Итого	
К20-4б	4	1	1	4	10	2	16	6	5	1	3	33	43

23

9032/8

Нач.отд.	Бродский		
Н.контр.	Фридланд		
Гл.конст.	Зорин		
Рук.гр.	Фридланд		
Ст.инж.	Радько		
Ст.инж.	Радько		
Техник	Литвиненко		

ТП708-18.85 К ЖИ-К20-4б

Колонна К20-4б

Стадия	Масса	Масштаб
Р	3100	

Лист | Листов

Госстрой СССР ХАРЬКОВСКИЙ ПРОМСТРОЙНИИПРОЕКТ

ОП3

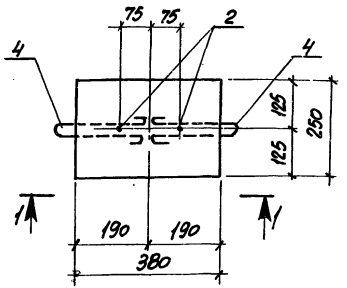

1-1

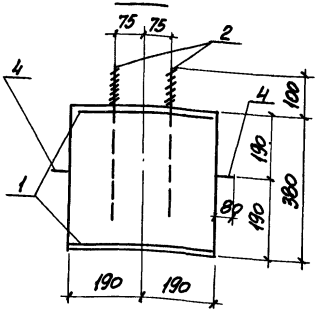

ОП2

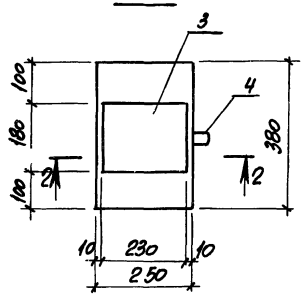

2-2

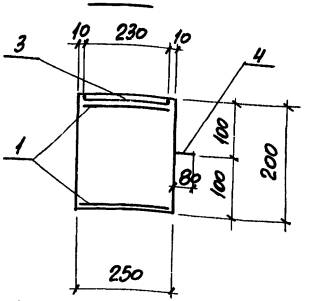

Спецификация ОП2, ОП3

Марка, поз.	Обозначение	Наименование	Код изделия ОП2	Код изделия ОП3	Масса ед. кг	Примечание
		Документация				
		Технические требования к изготовлению сборных железобетонных изделий				
		Сборочные единицы				
1	КЖИ-С10	Сетка арматурная С10	2	2	0,8	
		Изделия закладные				
2	ГОСТ 24379.1-80	Болт 1.1. М20х400 ВСт3кп2		2	0,66	
3	1.400-6/76 в.1	М14-14	1		2,2	
4	1.400-9 в.1	Петля УП1-1	1	2	0,3	
		Материалы				
		Бетон марки 200	0,02	0,04		м³

Марка	Масса ед. кг
ОП2	50
ОП3	100

Ведомость расхода стали на элемент, кг

Марка элемента	Изделия арматурные			Изделия закладные							Всего	Общий расход
	Арматура класса		Всего	Арматура класса	Прокат марки	Болты						
	А-I			А-III	ВСт3кп2							
	ГОСТ 5781-82			ГОСТ 5781-82	ГОСТ 103-76*	ГОСТ 24379.1-80						
	ф8			ф8	-6х180	шпильки М20	гайки М20	шайбы М20				
ОП2	1,6		1,6	0,8	2,0	-	-	-			2,8	4,4
ОП3	1,6		1,6	0,3	-	1,12	0,13	0,08			1,6	3,2

Нач. отд.	Бродский		
Н. контр.	Фридланд		
Гл. конст.	Зорин		
Рук. гр.	Фридланд		
Ст. инж.	Помазова		
Инженер	Терентьева		
Инженер	Личкатая		

9032/8 24

ТП 708-18.85 КЖИ-ОП2, ОП3

Подушка опорная ОП2, ОП3

Стадия	Масса	Масштаб
Р	см. табл.	
Лист	Листов 1	

Госстрой СССР ХАРЬКОВСКИЙ ПРОМСТРОЙНИИПРОЕКТ

Альбом 8

БФ1

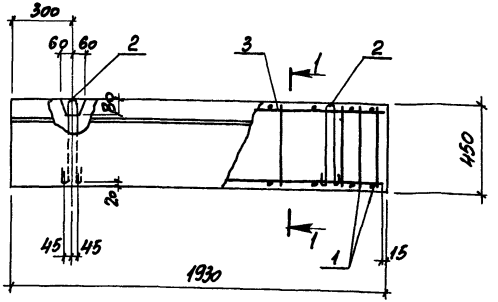

1-1

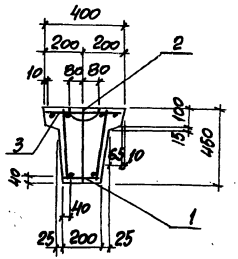

Технические данные

Марка элемента	Марка бетона по прочности	Расход материалов: Бетона м3	Стали кг	Масса т
БФ1	200	0,23	14,0	0,6

Спецификация

Марка, поз.	Обозначение	Наименование	Кол.	Масса ед., кг	Примечание
		Документация			
		Технические требования к изготовлению сборных железобетонных изделий			
		Сборочные единицы			
1	КЖИ-КП17	Каркас пространственный КП17	1	6,2	
2	1.400-9 в.1	Петля УП1-7	2	1,4	
3	КЖИ-КР65	Каркас плоский КР65	1	2,3	
		Материалы			
		Бетон марки 200		0,23	м3

Фундаментную балку БФ1 выполнять в укороченной опалубке фундаментной балки ФБ6-15 серии 1.415 в.1

Ведость расхода стали на элемент, кг

Марка элемента	Изделия арматурные: Арматура класса A-I ГОСТ 5781-82 ф6	ф10	Итого	Арматура класса A-III ф16	Итого	Всего	Изделия закладные: Арматура класса A-I ГОСТ 5781-82 ф14	Всего	Общий расход
БФ1	5,64	2,4	8,04	6,0	6,0	14,0	2,8	2,8	16,8

9032/8

Нач. отд.	Бродский		
Н. контр.	Фридланд		
Гл. конст.	Зорин		
Рук. гр.	Фридланд		
Ст. инж.	Радько		
Инженер	Личкатая		

ТП708-18.85 КЖИ-БФ1

Фундаментная балка БФ1

Стадия	Масса	Масшт.
Р	600	
Лист	Листов 1	

Госстрой СССР ХАРЬКОВСКИЙ ПРОМСТРОЙНИИПРОЕКТ

Инв. № подл. | Подпись и дата | Взам. инв. №

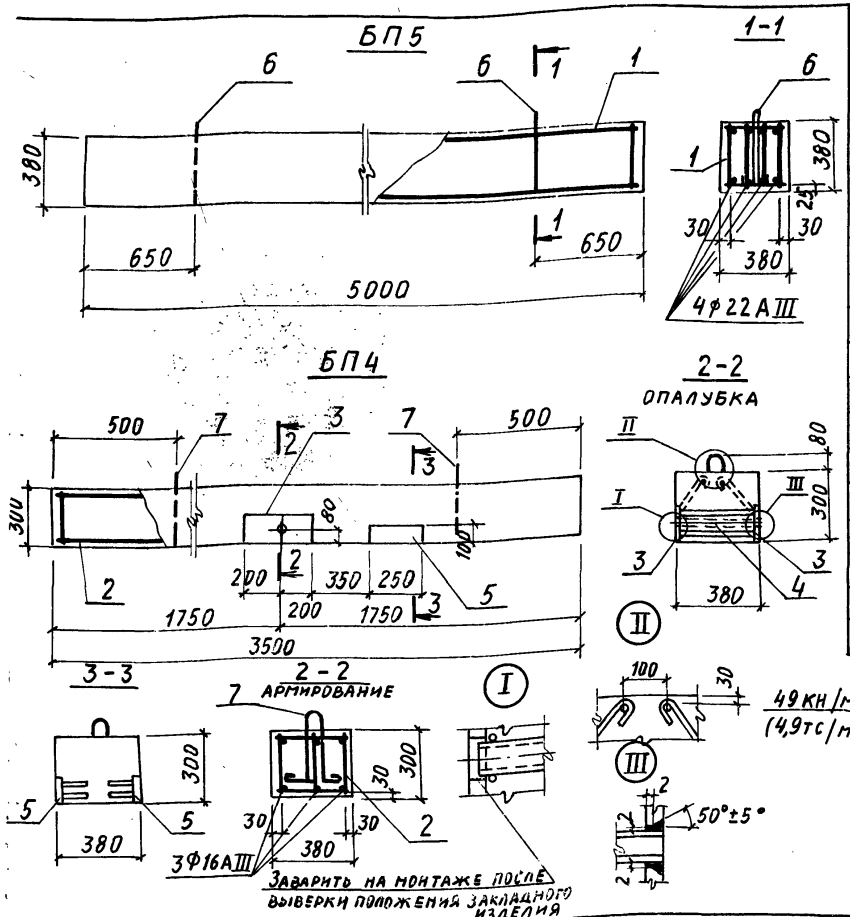

Марка поз.	Обозначение	Наименование	Кол-во на исполн. БП5	Кол-во на исполн. БП4	Масса ед, кг	Примечание
	КЖИ-ВС*	Документация				
		Сборочные единицы				
1	КЖИ-КП15, КП18	Каркас пространствен. КП18	1		83,8	
2	КЖИ-КП16, КП19	КП19		1	27,8	
3	КЖИ-МН17, МН19	Изделие закладное МН17		2	6,0	
4	то же	МН 19		1	0,9	
5	1.400-15 вып. 1	МИ110-3		2	2,6	
		Детали				
6	1.400-9 вып. 1	Петля строповочная УП1-7	2		1,4	
7	то же	УП2-4		2	1,0	
		Материалы				
		Бетон марки 200	0,7	0,4		$м^3$

Расчетная схема БП5

Технические данные

Марка элемента	Марка бетона по прочности	Расход материалов: Бетона $м^3$	Расход материалов: Стали кг	Масса т
БП4	200	0,4	48,9	1,0
БП5	200	0,7	90,2	1,8

УС32/6 26

Марка элемента	Изделия арматурные: Арматура класса AI, ГОСТ 5781-82: 6			Итого	AIII: 10	16	22	Итого	Всего	Изделия закладные: Арматура класса AI, ГОСТ 5781-82: 12	14	AIII: 10	12	Итого	Всего	Прокат Вст3кп2, ГОСТ 103-78: δ=8	3262-75*: газ. тр. 1*	Итого	Всего	Общий расход
БП4	6,1	–	–	6,1	6,3	16,5	–	22,8	26,9	3,6	–	2,4	1,9	4,3	7,9	11,2	0,9	12,1	20,0	48,9
БП5	15,8	–	–	15,8	12,4	–	59,2	71,6	87,4	2,8	–	–	–	–	2,8	–	–	–	2,8	90,2

Нач. отд.	Бродский	
Н. контр.	Фридланд	
Гл. конст.	Зорин	
Рук. гр.	Фридланд	
Ст. инж.	Радько	
Ст. инж.	Радько	
Техник	Литвиненко	
Ст. инж.	Радько	

ТП708-18.85 КЖИ-БП4, БП5

Перемычка БП4, БП5

Стадия	Масса	Масштаб
Р		

Лист | Листов

ГОССТРОЙ СССР
ХАРЬКОВСКИЙ ПРОМСТРОЙНИЙПРОЕКТ

Альбом 8

Поз.	Обозначение	Наименование	К-во	Масса ед., кг	Примечание
		Документация			
		Техническое описание			
		Сборочный чертеж			
		КП1			
1		Каркас плоский Кр 11	1	135,8	
2		то же Кр11-н	1	135,8	
3		—»— Кр 12	1	96,9	
4		—»— Кр12-н	1	96,9	
		Детали			
		Стержни арматурные по ГОСТ 5781- 82			
5		ф 10AI, ℓ= 480	74	0,3	
6		ф 12AI, ℓ= 950	4	0,84	
7		ф 28AIII, ℓ= 2450	2	11,83	
8		ф 20AIII, ℓ= 2250	2	5,56	
		КП2			
1		Каркас плоский Кр 17	1	115,4	
2		то же Кр17-н	1	115,4	
3		—»— Кр18	1	111,9	
4		—»— Кр18-н	1	111,9	
		Детали			
		Стержни арматурные по ГОСТ 5781- 82			
5		ф10AI, ℓ= 680	70	0,42	
6		ф12AI, ℓ= 1050	4	0,93	
8		ф 28AIII, ℓ= 4530	2	21,9	
		КП3			
1		Каркас плоский Кр 21	1	83,4	
2		то же Кр21-н	1	83,4	
3		—»— Кр 22	1	79,9	
4		Каркас плоский Кр22-н	1	79,9	
		Детали			
5		ф 8AI, ℓ= 580	72	0,23	
6		ф 12AI, ℓ= 970	4	0,9	
		КП4			
1		Каркас плоский Кр25	1	96,0	
2		то же Кр25-н	1	96,0	
3		—»— Кр26	1	87,5	
		Детали			
		Стержни арматурные по ГОСТ 5781- 82			
5		ф 8AI, ℓ= 280	70	0,11	
6		ф12AI, ℓ= 750	4	0,66	
8		ф 20AIII, ℓ= 2250	2	5,56	

Нач. отд.	Бродский	
Н. контр.	Фридланд	
Гл. конст.	Зорин	
Рук. гр.	Фридланд	
Ст. инж.	Поназова	
Ст. инж.	Поназова	
Инж.	Попова	

ТП 708-18.85 КЖИ-КП1÷КП4

Каркас пространственный КП1÷КП4

Стадия	Лист	Листов

Госстрой СССР Харьковский Промстройниипроект

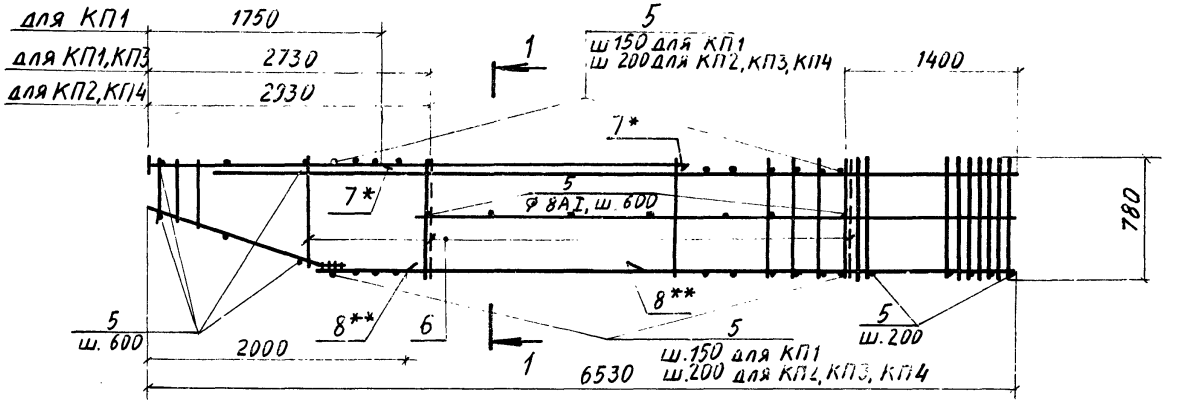

Марка каркаса	Масса ед., кг
КП1	525,2
КП2	531,5
КП3	346,7
КП4	300,9

1-1
для КП1

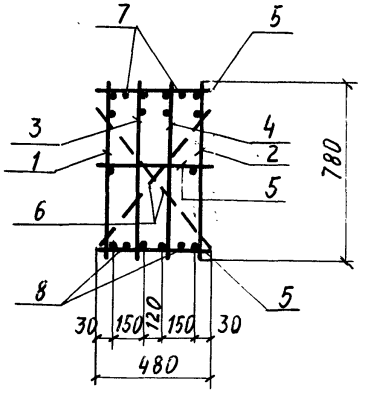

1-1
для КП2

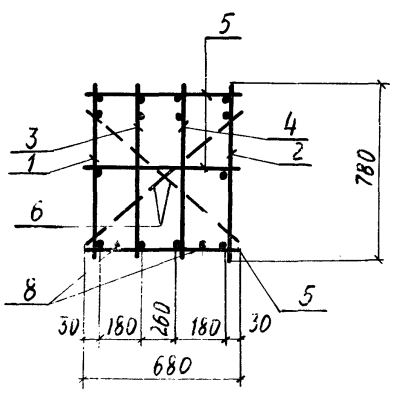

1-1
для КП3

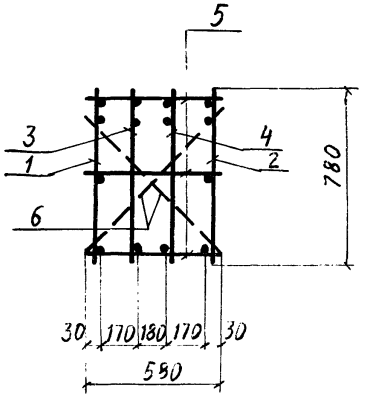

1-1
для КП4

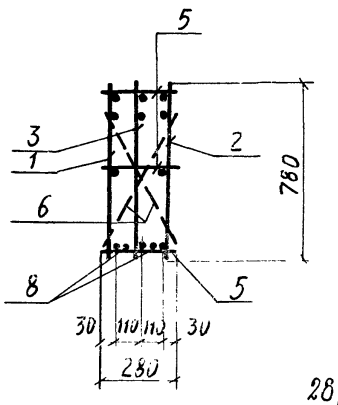

28
9032/8

* Стержни позиции 7 только для КП1
** Стержни позиции 8 только для КП1, КП2 и КП4

Нач. отд.	Бродский		
Н. контр.	Фридланд		
Гл. конст.	Зорин		
Рук. гр.	Фридланд		
Ст. инж.	Ломазова		
Ст. инж.	Ломазова		
Инж.	Попова		

ТП 708-18.85 КЖИ-КП1÷КП4СБ

Каркас пространственный КП1÷КП4 Сборочный чертеж

Стадия	Масса	Масштаб
Р	см. таблицу	

Лист | Листов

Госстрой УССР ХАРЬКОВСКИЙ ПРОМСТРОЙНИИПРОЕКТ

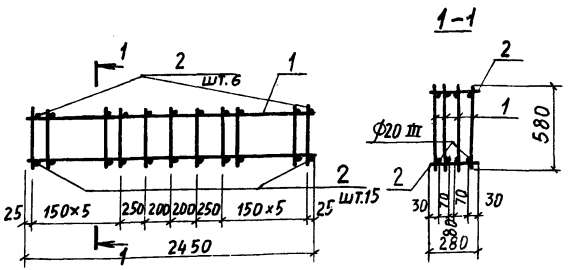

Марка поз.	Обозначение	Наименование	Кол.	Масса ед., кг	Приме-чание
		Документация			
		Техническое описание			
		Сборочные единицы			
		Каркас плоский Кр 28	4	11,8	
		Детали			
		ф8 AI, ГОСТ 5781-82, ℓ=280	21	0,11	

9032/8

Нач. отд.	Бродский		
Н. контр.	Фридланд		
Гл. конст.	Зорин		
Рук. гр.	Фридланд		
Ст. инж.	Ломазова		
Ст. инж.	Ломазова		
Инж.	Попова		

ТП 708-18.85 КЖИ-КП5

Каркас пространственный КП5

Стадия	Масса	Масштаб
Р	49,5кг	
Лист	Листов	

Госстрой СССР Харьковский Промстройниипроект

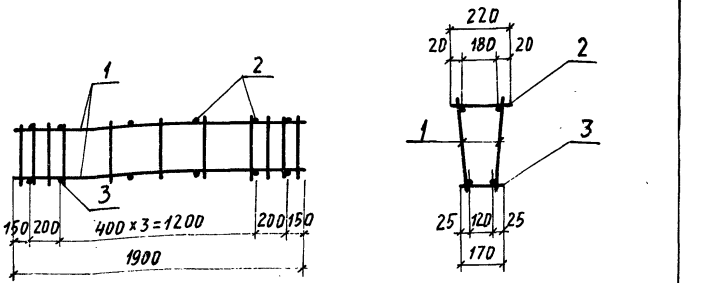

Марка поз.	Обозначение	Наименование	Кол.	Масса ед., кг	Приме-чание
		Документация			
	КЖИ-ТО	Техническое описание			
		Сборочные единицы			
1	КЖИ-Кр 64	Каркас плоский Кр 64	2	5,6	
		Детали			
2		ф6 AI, ГОСТ 5781-82, ℓ=220	6	0,05	
3		ф6 AI, то же, ℓ=170	6	0,04	

29
9032/8

Нач. отд.	Бродский		
Н. контр.	Фридланд		
Гл. конст.	Зорин		
Рук. гр.	Фридланд		
Ст. инж.	Радько		
Ст. инж.	Радько		
Инженер	Личкатая		

ТП 708-18.85 КЖИ-КП17

Каркас пространственный КП17

Стадия	Масса	Масштаб
Р	11,7	
Лист	Листов	

Госстрой СССР Харьковский Промстройниипроект

Взам. инв. № | Подпись и дата | Инв. № подл.

Марка поз.	Обозначение	Наименование	Кол.	Масса ед, кг	Примечание
		Документация			
		Техническое описание			
		Сборочный чертеж			
		Сборочные единицы			
1		Каркас плоский Кр16	2	24,9	
2		то же Кр38	1	15,6	
		Переменные данные			
		КП6			
		Детали			
3		ф 8AI, ГОСТ 5781-82, ℓ=580	24	0,23	
		КП7			
		Детали			
3		ф 8AI, ГОСТ 5781-82, ℓ=780	24	0,3	
		КП8			
		Детали			
3		ф 8AI, ГОСТ 5781-82, ℓ=380	24	0,15	
		КП9			
		Детали			
3		ф 8AI, ГОСТ 5781-82, ℓ=680	24	0,27	

9032/8

Нач. отд	Бродский		
Н. контр	Фридланд		
Гл. конст	Зорин		
Рук. гр.	Фридланд		
Ст. инж.	Ломазова		
Ст. инж.	Ломазова		
Инж.	Попова		

ТП 708-18.85 КЖИ – КП6 ÷ КП9

Каркас пространственный КП6 ÷ КП9

Стадия	Лист	Листов
Р		

Госстрой СССР Харьковский Промстройниипроект

Альбом 8

Типовой проект

Взам. инв. №

Подпись и дата

Инв. № подл.

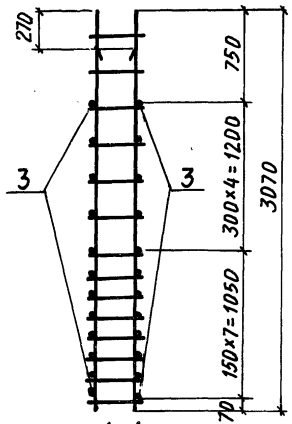

1-1
для КП6

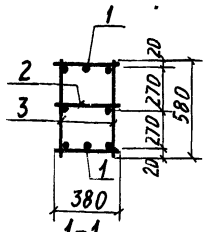

1-1
для КП7

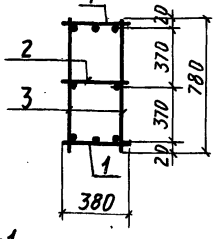

1-1
для КП9

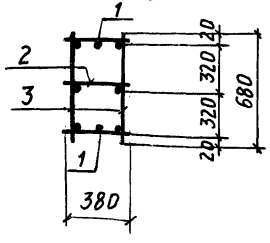

1-1
для КП8

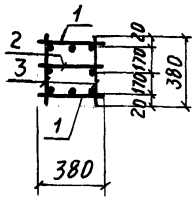

Марка каркаса	Масса ед, кг
КП6	70,9
КП7	72,8
КП8	69,0
КП9	71,9

9032/8 30

Нач. отд	Бродский		
Н. контр	Фридланд		
Гл. конст	Зорин		
Рук. гр.	Фридланд		
Ст. инж.	Ломазова		
Ст. инж.	Ломазова		
Инж.	Попова		

ТП 708-18.85 КЖИ – КП6 ÷ КП9 СБ

Каркас пространственный КП6 ÷ КП9 Сборочный чертеж

Стадия	Масса	Масштаб
Р	См. таблицу	
Лист	Листов	

Госстрой СССР Харьковский Промстройниипроект

Альбом 8

Поз.	Обозначение	Наименование	Кол.	Масса ед., кг	Приме-чание
		Документация			
	КЖИ-ТО	Техническое описание			
		КП10			
		Сборочные единицы			
1	КЖИ-С16,С17	Сетка арматурная С16	1	273,7	
2	То же	То же С17	1	175,8	
3	КЖИ-Кр30,Кр31	Каркас плоский Кр31	13	1,3	
		КП11			
		Сборочные единицы			
1	КЖИ-С18,С19	Сетка арматурная С18	1	170,1	
2	То же	То же С19	1	96,5	
3	КЖИ-Кр30,Кр31	Каркас плоский Кр30	13	1,3	
		КП12			
		Сборочные единицы			
1	КЖИ-С5	Сетка арматурная С5	2	101,2	
3	КЖИ-Кр32	Каркас плоский Кр32	13	1,6	
		КП13			
		Сборочные единицы			
1	КЖИ-С16,С17	Сетка арматурная С16	2	273,7	
3	КЖИ-Кр30,Кр31	Каркас плоский Кр31	13	1,3	
		КП14			
		Сборочные единицы			
1	КЖИ-С18,С19	Сетка арматурная С18	2	170,1	
3	КЖИ-Кр30,Кр31	Каркас плоский Кр30	13	1,3	

Инв.№ подл. | Подпись и дата | Взам. инв.№

Нач.отд.	Бродский	
Н.контр.	Финдлянд	
Гл.конс.	Зорин	
Рук.гр.	Финдлянд	
Ст.инж.	Ломазова	
Вед.инж.	Иванова	
Т.инж.	Литвиненко	

ТП708-18.85 КЖИ-КП10÷КП14

Каркас пространственный КП10÷КП14

Стадия	Лист	Листов
Р		

Госстрой СССР ХАРЬКОВСКИЙ ПРОМСТРОЙНИИПРОЕКТ

Альбом 8

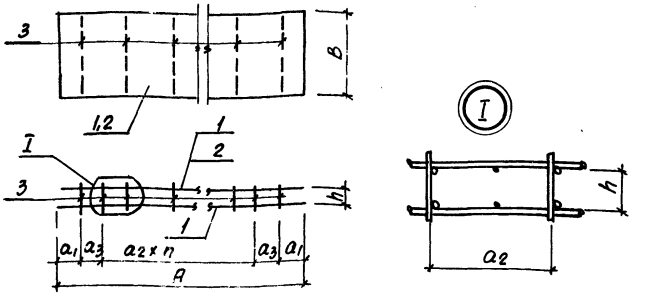

Марка	Размеры, мм						n шт.	Масса ед., кг
	A	B	a1	a2	a3	h		
КП10	8800	1150	825	600	575	220	10	466,4
КП11	8500	1150	675	600	575	225	10	388,5
КП12	8200	1450	525	600	575	230	10	227,2
КП13	8800	1150	825	600	575	215	10	564,3
КП14	8500	1150	675	600	575	225	10	357,1

Инв.№ подл. | Подпись и дата | Взам. инв.№

Нач.отд.	Бродский	
Н.контр.	Финдлянд	
Гл.конст.	Зорин	
Рук.гр.	Финдлянд	
Ст.инж.	Ломазова	
Вед.инж.	Иванова	
Т.инж.	Литвиненко	

ТП708-18.85 КЖИ-КП10÷КП14СБ

Каркас пространственный КП10÷КП14 Сборочный чертеж

Стадия	Масса	Масштаб
Р	см. таблицу	
Лист	Листов	

Госстрой СССР ХАРЬКОВСКИЙ ПРОМСТРОЙНИИПРОЕКТ

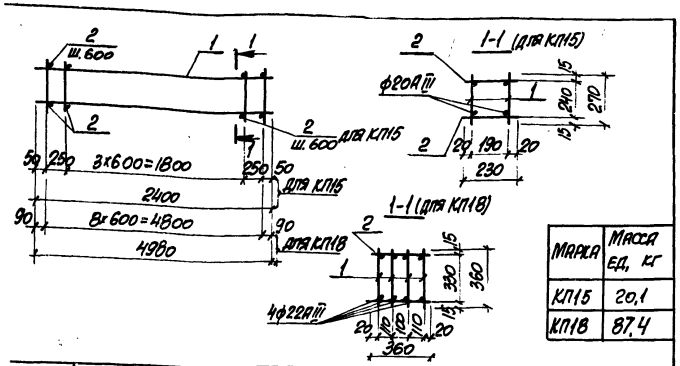

Марка	Масса ед, кг
КП15	20,1
КП18	87,4

Поз.	Обозначение	Наименование	Кол.	Масса ед, кг	Примечание
		Документация			
	КЖИ-ТО	Техническое описание			
		КП15			
		Сборочные единицы			
1	КЖИ-Кр58, Кр59	Каркас плоский Кр58	2	9,0	
		Детали			
2		ф8АI ГОСТ5781-82 ℓ=230	21	0,1	
		КП18			
		Сборочные единицы			
1	КЖИ- Кр66, Кр67	Каркас плоский Кр66	4	21,4	
		Детали			
2		ф6АI, ГОСТ5781-82, ℓ=360	18	0,1	

9032/8

Нач. отд.	Бродский		
Н. контр.	Фридланд		
Гл. конст.	Зорин		
Рук. гр.	Фридланд		
Ст. инж.	Ломазова		
Вед. инж.	Шуравлева		
Ст. инж.	Радько		
Техник	Литвиненко		

ТП708-18.85 КЖИ-КП15, КП18

Каркас пространственный КП15, КП18

Стадия	Масса	Масштаб
Р	см. табл.	

Лист | Листов 1

Госстрой СССР
ХАРЬКОВСКИЙ ПРОМСТРОЙНИИПРОЕКТ

Альбом 8

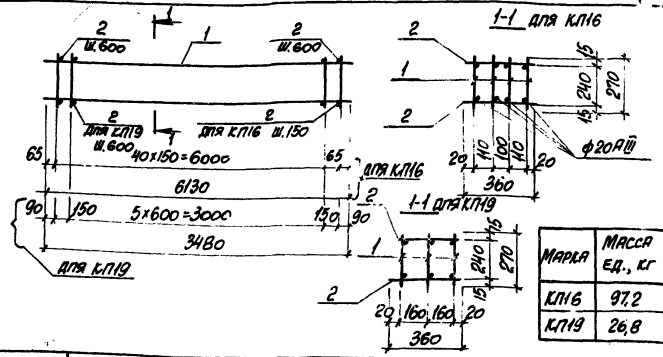

Марка	Масса ед., кг
КП16	97,2
КП19	26,8

Поз.	Обозначение	Наименование	Кол.	Масса ед, кг	Примечание
		Документация			
	КЖИ-ТО	Техническое описание			
		КП16			
		Сборочные единицы			
1	КЖИ- Кр58, Кр59	Каркас плоский Кр59	4	23,0	
		Детали			
2		ф8АI ГОСТ5781-82 ℓ=360	52	0,1	
		КП19			
		Сборочные единицы			
1	КЖИ-Кр66, Кр67	Каркас плоский Кр67	3	8,4	
		Детали			
2		ф6АI ГОСТ5781-82 ℓ=360	16	0,1	

32
9032/8

Нач. отд.	Бродский		
Н. контр.	Фридланд		
Гл. конст.	Зорин		
Рук. гр.	Фридланд		
Ст. инж.	Ломазова		
Вед. инж.	Иванова		
Ст. инж.	Радько		
Техник	Литвиненко		

ТП708-18.85 КЖИ-КП16, КП19

Каркас пространственный КП16, КП19

Стадия	Масса	Масштаб
Р	см. табл.	

Лист | Листов 1

Госстрой СССР
ХАРЬКОВСКИЙ ПРОМСТРОЙНИИПРОЕКТ

Взам. инв. №

Подпись и дата

Инв. № подл.

Поз.	Обозначение	Наименование	Кол.	Масса ед, кг	Примечание
		Документация			
		Техническое описание			
		Сборочный чертеж			
		Кр 1			
		Детали			
		Стержни арматурные по ГОСТ 5781-82			
1		ф10АI, ℓ=2450	2	1,5	
2		ф10АI, ℓ= 330	9	0,22	
		Кр 2			
		Детали			
		Стержни арматурные по ГОСТ 5781-82			
1		ф10АI, ℓ=2250	2	1,39	
2		ф10АI, ℓ=360	8	0,22	
		Кр 3			
		Детали			
		Стержни арматурные по ГОСТ 5781-82			
3		ф20АIII, ℓ=6150	2	15,2	
4		ф12АIII, ℓ=6150	1	5,5	
5		ф8АIII, ℓ = 750	31	0,3	
		Кр 4			
		Детали			
		Стержни арматурные по ГОСТ 5781-82			
3		ф20АIII, ℓ=6150	2	15,2	
5		ф8АIII, ℓ= 750	31	0,3	
		Кр 5			
		Детали			

Поз.	Обозначение	Наименование	Кол.	Масса ед, кг	Примечание
		Стержни арматурные по ГОСТ 5781-82			
3		ф20АIII, ℓ=4450	2	11,0	
4		ф12АIII, ℓ=4450	1	4,0	
5		ф8АIII, ℓ= 750	23	0,3	
		Кр 6			
		Детали			
		Стержни арматурные по ГОСТ 5781-82			
3		ф20АIII, ℓ=4450	2	11,0	
5		ф8АIII, ℓ= 750	23	0,3	
		Кр 7			
		Детали			
		Стержни арматурные по ГОСТ 5781-82			
3		ф20АIII, ℓ=3150	2	7,8	
4		ф12АIII, ℓ=3150	1	2,8	
5		ф10АIII, ℓ= 750	21	0,5	
		Кр 8			
		Детали			
		Стержни арматурные по ГОСТ 5781-82			
3		ф20АIII, ℓ= 3150	2	7,8	
5		ф10АIII, ℓ= 750	21	0,5	

9032/6

Нач. отд.	Бродский	
Н. контр.	Фридлана	
Гл. конст.	Зорин	
Рук. гр.	Фридлана	
Ст. инж.	Ломазова	
Ст. инж.	Ломазова	
Инж.	Попова	

Т.П708-18.85 КЖИ-Кр1÷Кр10, Кр13, Кр14, Кр19, Кр20, Кр23, Кр24, Кр27, Кр29

Каркас плоский Кр1÷Кр10, Кр13, Кр14, Кр19, Кр20, Кр23, Кр24, Кр27, Кр29

Стадия	Лист	Листов
Р	1	3

Госстрой СССР, Харьковский Промстройниипроект

Поз.	Обозначение	Наименование	Кол.	Масса ед, кг	Приме-чание
		Кр 9			
		Детали			
		Стержни арматурные по ГОСТ 5781-82			
6		⌀16AIII, ℓ=8850	2	14,0	
7		⌀8AI, ℓ=550	45	0.22	
		Кр 10			
		Детали			
		Стержни арматурные по ГОСТ 5781-82			
6		⌀16AIII, ℓ=2850	2	4,5	
7		⌀8AI, ℓ=550	15	0,22	
		Кр 13			
		Детали			
		Стержни арматурные по ГОСТ 5781-82			
8		⌀12AIII, ℓ=2550	2	2,3	
9		⌀16AIII, ℓ=760	19	1,20	
		Кр 14			
		Детали			
		Стержни арматурные по ГОСТ 5781-82			
11		⌀25AIII, ℓ=3300	4	12,7	
12		⌀8AI, ℓ=1200	17	0,47	
		Кр 19			
		Детали			
		Стержни арматурные по ГОСТ 5781-82			
8		⌀12AIII, ℓ=2550	2	2,3	
9		⌀16AIII, ℓ=760	25	1,2	

Поз.	Обозначение	Наименование	Кол.	Масса ед, кг	Приме-чание
		Кр 20			
		Детали			
		Стержни арматурные по ГОСТ 5781-82			
11		⌀28AIII, ℓ=3308	4	15,9	
12		⌀8AI, ℓ=1400	17	0,6	
		Кр 23			
		Детали			
		Стержни арматурные по ГОСТ 5781-82			
8		⌀12AIII, ℓ=2550	2	2,3	
9		⌀12AIII, ℓ=760	19	0,7	
		Кр 24			
		Детали			
		Стержни арматурные по ГОСТ 5781-82			
11		⌀25AIII, ℓ=3300	4	12,7	
12		⌀8AI, ℓ=1300	17	0,5	

Альбом 8

Поз.	Обозначение	Наименование	Кол.	Масса ед, кг	Приме-чание
		Кр 27			
		Детали			
		Стержни арматурные по ГОСТ 5781-82			
13		Ф20 А III, ℓ = 3300	3	8,2	
14		Ф 8 А I, ℓ = 1000	17	0,4	
		Кр 29			
		Детали			
		Стержни арматурные по ГОСТ 5781-82			
15		Ф20 А III, ℓ = 2500	2	6,2	
16		Ф20 А III, ℓ = 1900	2	4,7	
17		Ф8 А I, ℓ = 1000	17	0,4	

9032 8

КЖИ- Кр1-Кр10, Кр13, Кр14, Кр19, Кр20 Кр23, Кр24, Кр27, Кр29 | Лист 3

Альбом 8

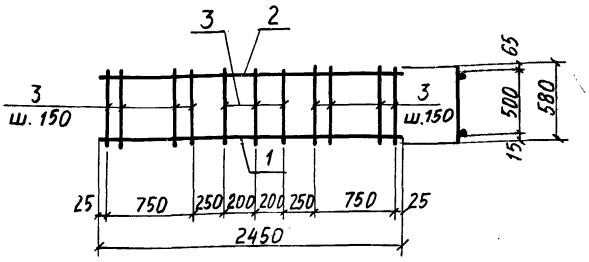

Марка поз.	Обозначение	Наименование	Кол.	Масса ед, кг	Приме-чание
		Документация			
		Техническое описание			
		Детали			
		Сталь арматурная по ГОСТ 5781-82			
1		Ф20 А III, ℓ = 2450	1	6,1	
2		Ф12 А III, ℓ = 2450	1	2,2	
3		Ф 8 А III, ℓ = 580	15	0.23	

3.5
9032/8

Взал. инв. № | Подпись и дата | Инв. № подл.

Нач. от.	Бродский	
Н. контр.	Фридланд	
Гл. конст.	Зорин	
Рук. гр.	Фридланд	
Ст. инж.	Ломазова	
Ст. инж.	Ломазова	
Инж.	Попова	

ТП 706-18.85 КЖИ – Кр 28

Каркас плоский Кр 28

Стадия	Масса	Масштаб
Р	11,8 кг	
Лист	Листов	

Госстрой СССР Харьковский Промстройниипроект

Кр1, Кр2

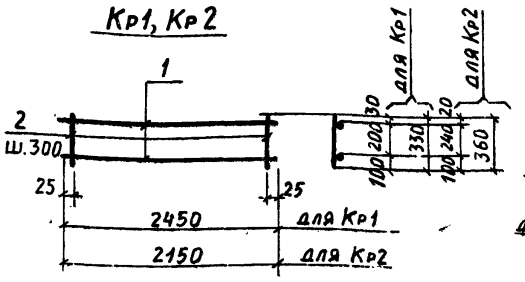

Кр3, Кр4, Кр5, Кр6, Кр7, Кр8

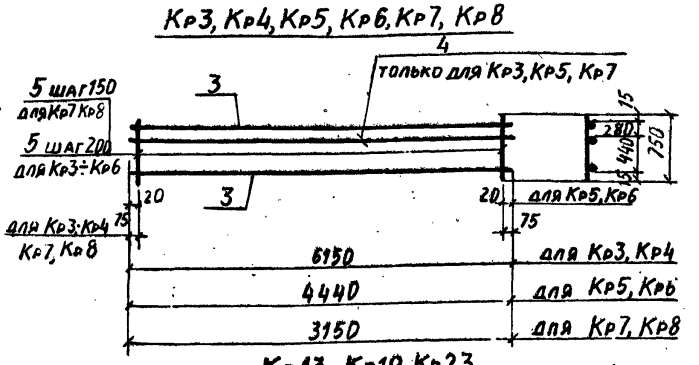

Марка каркаса	Масса ед., кг
Кр1	5,0
Кр2	4,5
Кр3	45,2
Кр4	39,7
Кр5	32,9
Кр6	28,9
Кр7	28,9
Кр8	26,1
Кр9	37,8
Кр10	12,3

Марка каркаса	Масса ед., кг
Кр13	27,4
Кр14	58,9
Кр19	34,6
Кр20	73,8
Кр23	17,4
Кр24	59,3
Кр27	31,4
Кр29	28,6

Кр9, Кр10

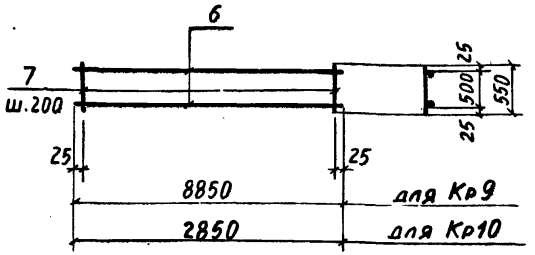

Кр13, Кр19, Кр23

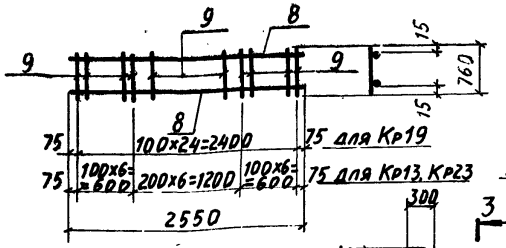

Кр29

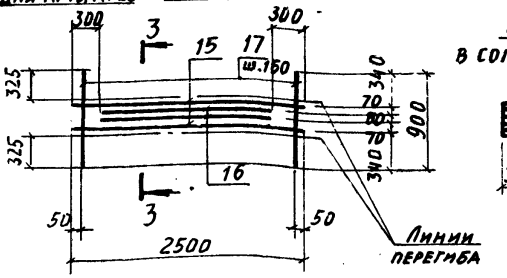

3-3

В согнутом виде

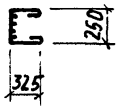

Кр14, Кр20, Кр24

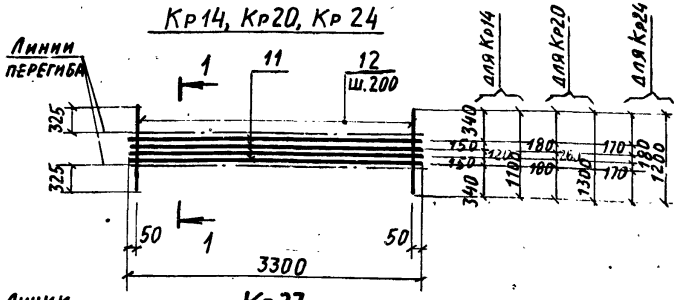

1-1

(В согнутом виде)

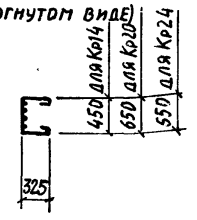

Кр27

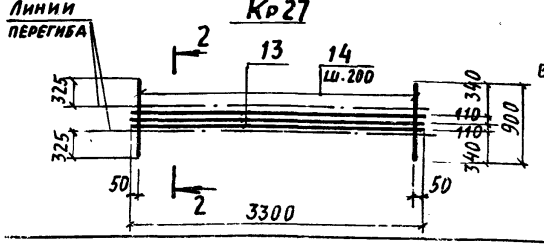

2-2

В согнутом виде

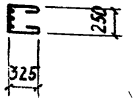

36

7032/8

Нач.отд.	Бродский	
Н.контр.	Фридланд	
Гл.конст.	Зорин	
Рук.гр.	Фридланд	
Ст.инж.	Ломазова	
Ст.инж.	Ломазова	
Инж.	Попова	

ТП708-18.85 КЖИ-

Кр1÷Кр10, Кр13 Кр14, Кр19, Кр20, Кр23, Кр24, Кр27, Кр29

Каркас плоский Кр1÷Кр10, Кр13, Кр14, Кр19, Кр20, Кр23, Кр24, Кр27, Кр29

Сборочный чертеж

Стадия	Масса	Масштаб
Р	см. таблицу	

Лист | Листов

Госстрой СССР, Харьковский Промстройниипроект

Альбом В

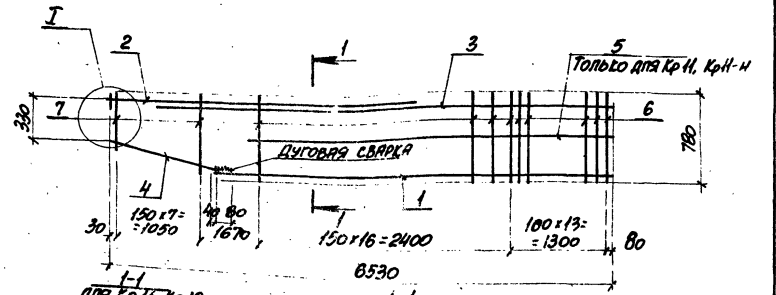

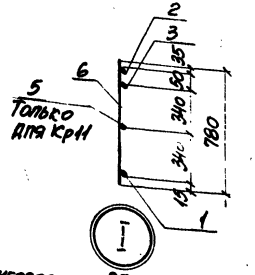

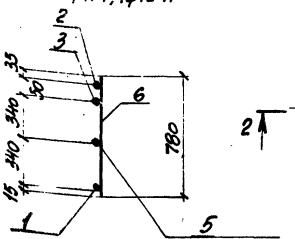

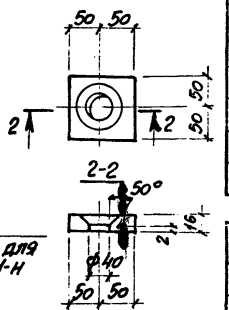

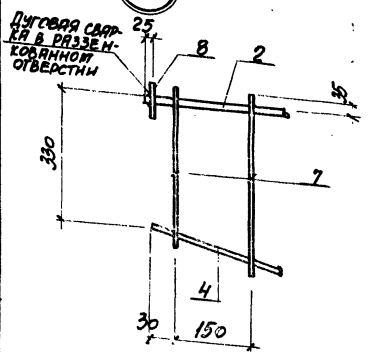

Марка, поз	Обозначение	Наименование	Кол. на 1 каркас Кр11, Кр11-н	Кол. на 1 каркас Кр12, Кр12-н	Масса ед., кг	Примечание
		Документация				
		Техническое описание				
		Детали				
		Сталь арматурная по ГОСТ 5781-82				
1		ф36 AIII, ℓ=5350	1	-	42,7	
		ф25 AIII, ℓ=5350	-	1	20,6	
2		ф36 AIII, ℓ=4200	1	-	33,6	
		ф28 AIII, ℓ=4200	-	1	20,3	
3		ф28 AIII, ℓ=6000	1	1	29,0	
4*		ф12 AI, ℓ=1370	1	1	1,2	
5		ф12 AI, ℓ=3900	1	-	3,5	
6		ф12 AIII, ℓ=780	30	30	0,7	
7*		ф12 AIII, ℓ ср.=515	8	8	0,5	
8		-80×16, ГОСТ 103-76*, ℓ=80	1	1	0,8	Смотри деталь

*Смотрите ведомость деталей.

Марка каркаса	Масса ед., кг
Кр11, Кр11-н	133,8
Кр12, Кр12-н	96,9

Ведомость деталей

Поз	Эскиз
4	1250 120 — 31
7	от 390 до 640 с интервалом 35

Нач. отд.	Бородинский		
Н. контр.	Фрицкий		
Гл. конс.	Зорин		
Рук. гр.	Фрицкий		
Ст. инж.	Потапова		
Ст. инж.	Потапова		
Инженер	Попова		

Т П708-18.85 КЖИ-Кр11, Кр11-н, Кр12, Кр12-н

Каркас плоский Кр11, Кр11-н, Кр12, Кр12-н

Стадия	Масса	Масштаб
Р	См. табл.	

Лист | Листов

Госстрой СССР ХАРЬКОВСКИЙ ПРОМСТРОЙНИИПРОЕКТ

37
9032/8

Инв. № подл. | Подпись и дата | Взам. инв. №

Кр15, Кр15-н (зеркально)

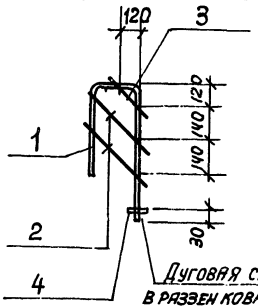

Деталь поз. 1

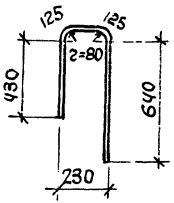

Деталь поз. 4

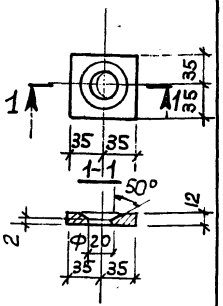

Марка поз.	Обозначение	Наименование	Кол.	Масса ед., кг	Примечание
		Документация			
		Техническое описание			
		Детали			
	Сталь арматурная по ГОСТ 5781-82				
		ф16АIII, ℓ=1350	1	2,1	см. деталь
		ф12АIII, ℓ=360	2	0,3	
		ф12АIII, ℓ=210	1	0,2	
		-70х12, ℓ=70, ГОСТ 103-76*	1	0,5	см. деталь

9032/8

Нач. отд.	Бродский		
Н. контр.	Фридланд		
Гл. констр.	Зорин		
Рук. гр.	Фридланд		
Гл. инж.	Потазова		
Гл. инж.	Потазова		
Инженер	Попова		

ТП 708-18.85

КЖИ-Кр15, Кр15-н

Каркас плоский Кр15, Кр15-н

Стадия	Масса	Масштаб
	3,4	

Лист	Листов

Госстрой СССР, ХАРЬКОВСКИЙ ПРОМСТРОЙНИИПРОЕКТ

Альбом 8

Кр16

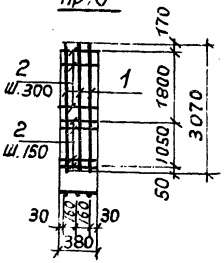

Кр38

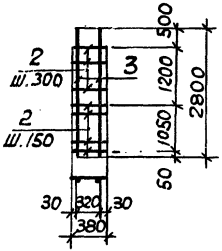

Марка каркаса	Масса ед. кг
Кр16	24,9
Кр38	15,6

Марка поз.	Обозначение	Наименование	Кол.	Масса ед., кг	Примечание
		Документация			
		Техническое описание			
		Кр16			
		Детали			
	Стержни	арматурные по ГОСТ 5781-82			
1		ф20АIII, ℓ=3070	3	7,6	
2		ф8АI, ℓ=380	14	0,15	
		Кр38			
		Детали			
	Стержни	арматурные по ГОСТ 5781-82			
3		ф20АIII, ℓ=2800	2	6,9	
2		ф8АI, ℓ=380	12	0,15	

38

9032/8

Инв. № подл. | Подпись и дата | Взам. инв. №

Нач. отд.	Бродский		
Н. контр.	Фридланд		
Гл. констр.	Зорин		
Рук. гр.	Фридланд		
Гл. инж.	Потазова		
Гл. инж.	Потазова		
Инженер	Попова		

ТП 708-18.85

КЖИ-Кр16, Кр38

Каркас плоский Кр16, Кр38

Стадия	Масса	Масштаб
Р	Ст. таблицу	

Лист	Листов

Госстрой СССР, ХАРЬКОВСКИЙ ПРОМСТРОЙНИИПРОЕКТ

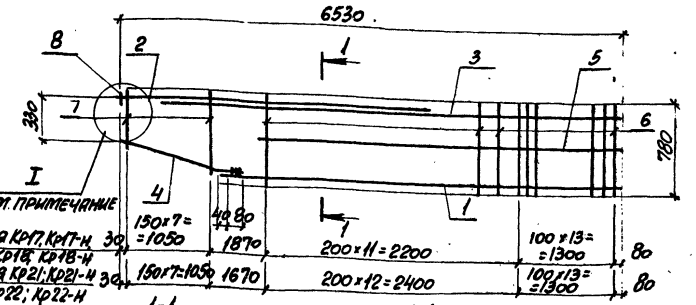

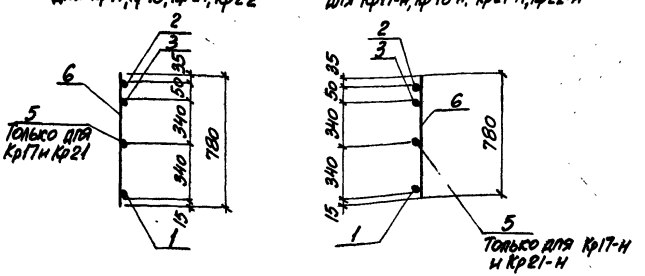

Марка, поз.	Обозначение	Наименование	Кол. на 1 каркас Кр17, Кр17-н / Кр18, Кр18-н / Кр21, Кр21-н / Кр22, Кр22-н				Масса ед., кг	Примечание
		Документация						
		Техническое описание						
		Детали						
		Сталь арматурная по ГОСТ 5781-82						
1		ф28 AIII, ℓ=5350	1	1	–	–	25,8	
		ф25 AIII, ℓ=5350	–	–	1	1	20,6	
2		ф36 AIII, ℓ=4200	1	1	–	–	33,6	
		ф28 AIII, ℓ=4200	–	–	1	1	20,3	
3		ф28 AIII, ℓ=6000	1	1	–	–	29,0	
		ф20 AIII, ℓ=6000	–	–	1	1	14,8	
4*		ф12 AI, ℓ=1370	1	1	1	1	1,2	
5		ф12 AI, ℓ=3900	1	–	1	–	3,5	
6		ф12 AIII, ℓ=780	25	25	26	26	0,7	
7*		ф12 AII, ℓср=515	8	8	8	8	0,5	
8		-80×16, ГОСТ 103-76, ℓ=80	1	1	1	1	0,8	

* Смотрите ведомость деталей

1. Узел I и деталь позиции 8 см. на листе КЖИ-Кр11, Кр11-н, Кр12, Кр12-н.

Ведомость деталей

Поз.	Эскиз
4	1250, 120, 3Н
7	от 390 до 640 с интервалом 35

Марка каркаса	Масса ед., кг
Кр17, Кр17-н	115,4
Кр18, Кр18-н	111,9
Кр21, Кр21-н	83,4
Кр22, Кр22-н	79,9

39

9032/8

ТП 708-18.85 КЖИ-

Кр17, Кр17-н, Кр18, Кр18-н, Кр21, Кр21-н, Кр22, Кр22-н

Нач. отд.	Бродский	
Н. контр.	Фридланд	
Гл. конс.	Зорин	
Рук. гр.	Фридланд	
Ст. инж.	Ломазова	
Ст. инж.	Ломазова	
Инжен.	Попова	

Каркас плоский Кр17, Кр17-н, Кр18, Кр18-н, Кр21, Кр21-н, Кр22, Кр22-н

Стадия	Масса	Масштаб
Р	см. табл.	

Лист | Листов

Госстрой СССР
ХАРЬКОВСКИЙ ПРОМСТРОЙНИИПРОЕКТ

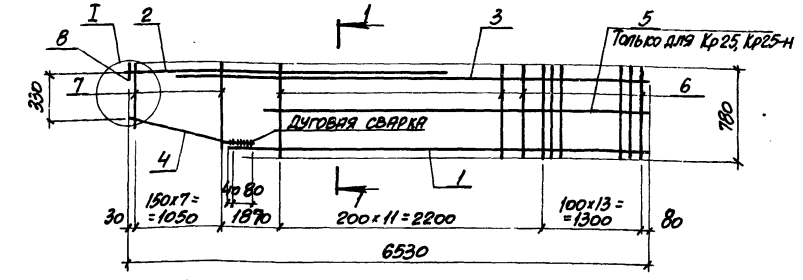

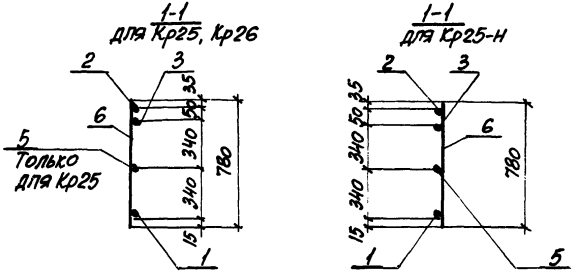

Марка, поз.	Обозначение	Наименование	Кол. на каркас Кр25, Кр25-н	Кол. на каркас Кр26	Масса ед., кг	Примечание
		Документация				
		Техническое описание				
		Деталн				
		Сталь арматурная по ГОСТ 5781-82				
1		ф25 AIII, ℓ=5350	-	1	20,6	
1		ф28 AIII, ℓ=5350	1	-	25.8	
2		ф28 AIII, ℓ=4200	1	1	20.3	
3		ф25 AIII, ℓ=6000	1	1	23.1	
4*		ф12 AI, ℓ=1370	1	1	1.2	
5		ф12 AI, ℓ=3700	1	-	3.3	
6		ф12 AIII, ℓ=780	25	25	0.7	
7*		ф12 AIII, ℓ ср = 515	8	8	0.5	
8		-80x16, ГОСТ 103-76*, ℓ=80	1	1	0.8	

* См. ведомость деталей
1. Узел I и деталь позиции 8 см. на листе КЖИ-Кр11, Кр11-н, Кр12, Кр12-н.

Ведомость деталей

Поз.	Эскиз
4	1250 120 24
7	от 390 до 640 с интервалом 35

Марка каркаса	Масса ед., кг
Кр25	96,0
Кр25-н	96,0
Кр26	87,5

9032/8 40

Нач.отд.	Бродский		
Н. контр.	Фридланд		
Гл. конс.	Зорин		
Рук. гр.	Фридланд		
Ст. инж.	Ломазова		
Ст. инж.	Ломазова		
Инженер	Попова		

ТП 708-18.85 КЖИ-Кр25, Кр25-н, Кр26

Каркас плоский Кр25, Кр25-н, Кр26

Стадия	Масса	Масштаб
Р	См. табл.	
Лист	Листов	

Госстрой СССР ХАРЬКОВСКИЙ ПРОМСТРОЙНИИПРОЕКТ

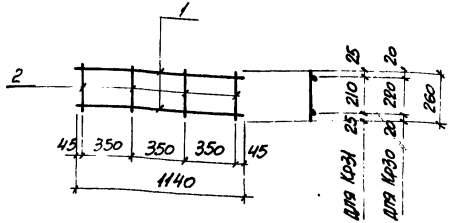

Поз.	Обозначение	Наименование	Кол.	Масса ед., кг	Приме-чание
		Документация			
	КЖИ-ТО	Техническое описание			
		Детали			
1		ФВАI ГОСТ 5781-82 ℓ=1140	2	0,45	
2		ФВАI ГОСТ 5781-82 ℓ=260	4	0,10	

9032/8

Нач. отд.	Бродский		
Н. контр.	Фридланд		
Гл. конс.	Зорин		
Рук. гр.	Фридланд		
Ст. инж.	Ломазова		
Вед. инж.	Иванова		
Техник	Литвиненко		

ТП 708-18.85 КЖИ-КР30, КР31

Каркас плоский КР30, КР31

Стадия	Масса	Масштаб
Р	1,3	

Лист	Листов

Госстрой СССР ХАРЬКОВСКИЙ ПРОМСТРОЙНИИПРОЕКТ

Альбом 8

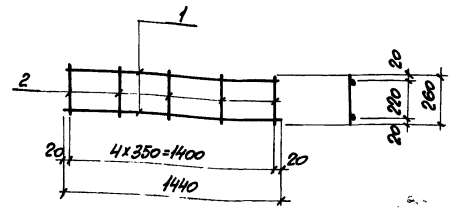

Поз.	Обозначение	Наименование	Кол.	Масса ед., кг	Приме-чание
		Документация			
	КЖИ-ТО	Техническое описание			
		Детали			
1		ФВАI ГОСТ 5781-82 ℓ=1440	2	0,57	
2		ФВАI ГОСТ 5781-82 ℓ=260	5	0,10	

Взам. инв. № | Подпись и дата | Инв. № подл.

9032/8 41

Нач. отд.	Бродский		
Н. контр.	Фридланд		
Гл. конст.	Зорин		
Рук. гр.	Фридланд		
Ст. инж.	Ломазова		
Вед. инж.	Иванова		
Техник	Литвиненко		

ТП 708-16.85 КЖИ-КР32

Каркас плоский КР32

Стадия	Масса	Масштаб
Р	1,6	

Лист	Листов

Госстрой СССР ХАРЬКОВСКИЙ ПРОМСТРОЙНИИПРОЕКТ

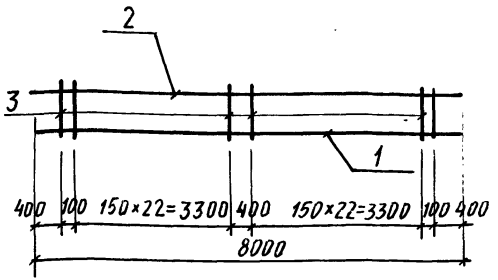

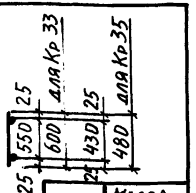

Марка	Масса ед., кг
Кр 33	57,1
Кр 35	46,0

Поз.	Обозначение	Наименование	Кол.	Масса ед., кг	Примечание
		Документация			
	КЖИ-ТО	Техническое описание			
		Кр 33			
		Детали			
1		Ф25 А III ГОСТ 5781-82 ℓ=8000	1	30,8	
2		Ф12 А III ГОСТ 5781-82 ℓ=8000	1	7,1	
3		Ф10 А I ГОСТ 5781-82 ℓ=600	48	0,4	
		Кр 35			
		Детали			
1		Ф22 А III ГОСТ 5781-82 ℓ=8000	1	23,8	
2		Ф16 А I ГОСТ 5781-82 ℓ=8000	1	12,6	
3		Ф8 А I ГОСТ 5781-82 ℓ=480	48	0,2	

9032/8

Нач. отд.	Бродский		
Н. контр.	Фридланд		
Гл. констр.	Зорин		
Рук. гр.	Фридланд		
Ст. инж.	Ломазова		
Ст. инж.	Журавлева		
Техник	Литвиненко		

ТП 708-18.85 КЖИ-Кр33, Кр35

Каркас плоский Кр33, Кр35

Стадия	Масса	Масштаб
Р	см. табл.	

Лист Листов

Госстрой СССР ХАРЬКОВСКИЙ ПРОМСТРОЙНИИПРОЕКТ

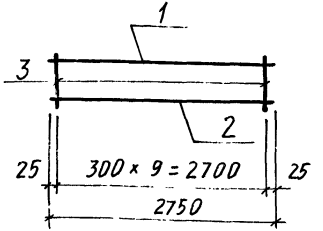

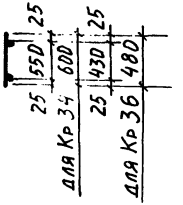

Марка	Масса ед., кг
Кр 34	14,3
Кр 36	14,3

Поз.	Обозначение	Наименование	Кол.	Масса ед., кг	Примечание
		Документация			
	КЖИ-ТО	Техническое описание			
		Кр 34			
		Детали			
1		Ф25 А III ГОСТ 5781-82 ℓ=2750	1	10,6	
2		Ф10 А III ГОСТ 5781-82 ℓ=2750	1	1,7	
3		Ф8 А I ГОСТ 5781-82 ℓ=600	10	0,2	
		Кр 36			
		Детали			
1		Ф25 А III ГОСТ 5781-82 ℓ=2750	1	10,6	
2		Ф10 А III ГОСТ 5781-82 ℓ=2750	1	1,7	
3		Ф8 А I ГОСТ 5781-82 ℓ=480	10	0,2	

Нач. отд.	Бродский		
Н. контр.	Фридланд		
Гл. констр.	Зорин		
Рук. гр.	Фридланд		
Ст. инж.	Ломазова		
Ст. инж.	Журавлева		
Техник	Литвиненко		

ТП 708-18.85 КЖИ-Кр34, Кр36

Каркас плоский Кр34, Кр36

Стадия	Масса	Масштаб
Р	см. табл.	

Лист Листов

Госстрой СССР ХАРЬКОВСКИЙ ПРОМСТРОЙНИИПРОЕКТ

Инв. № подл. | Подпись и дата | Взам. инв. №

Альбом 8

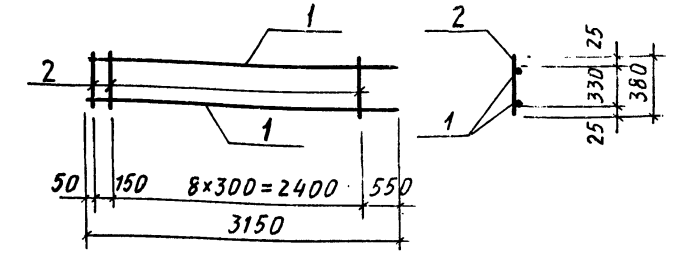

Поз.	Обозначение	Наименование	Кол.	Масса ед, кг	Примечание
		Документация			
	КЖИ-ТО	Техническое описание			
		Детали			
1		Ф16АIII ГОСТ 5781-82 ℓ=3150	2	5,0	
2		Ф8АI ГОСТ 5781-82 ℓ=380	10	0,2	

9032/8

Нач. отд.	Бродский		
Н. контр.	Фридланд		
Гл. констр.	Зорин		
Рук. гр.	Фридланд		
Ст. инж.	Ломазова		
Ст. инж.	Журавлева		
Техник	Литвиненко		

ТП708-18.85 КЖИ-Кр37

Каркас плоский Кр37

Стадия	Масса	Масштаб
Р	12,0	

Лист | Листов

Госстрой СССР ХАРЬКОВСКИЙ ПРОМСТРОЙНИИПРОЕКТ

Альбом 8

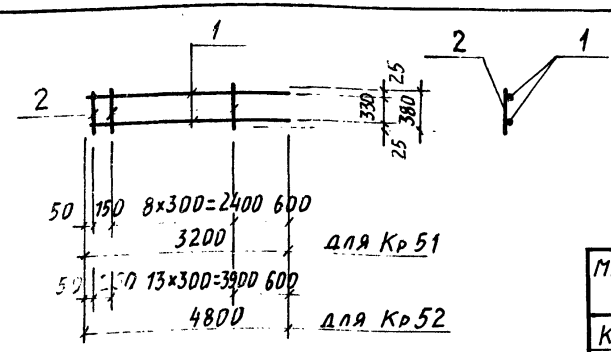

Марка	Масса ед, кг
Кр51	7,5
Кр52	17,2

Поз.	Обозначение	Наименование	Кол.	Масса ед, кг	Примечание
		Документация			
	КЖИ-ТО	Техническое описание			
		Кр 51			
		Детали			
1		Ф12АIII ГОСТ 5781-82 ℓ=3200	2	3,0	
2		Ф8АI ГОСТ 5781-82 ℓ=380	10	0,15	
		Кр 52			
		Детали			
1		Ф16АIII ГОСТ 5781-82 ℓ=4800	2	7,5	
2		Ф8АI ГОСТ 5781-82 ℓ=380	15	0,15	

43
9032/8

Инв. № подл. | Подпись и дата | Взам. инв. №

Нач. отд.	Бродский		
Н. контр.	Фридланд		
Гл. конст.	Зорин		
Рук. гр.	Фридланд		
Ст. инж.	Ломазова		
Рук. гр.	Фридланд		
Техник	Литвиненко		

ТП708-18.85 КЖИ- Кр51, Кр52

Каркас плоский Кр51, Кр52

Стадия	Масса	Масштаб
Р	см. табл.	

Лист | Листов

Госстрой СССР ХАРЬКОВСКИЙ ПРОМСТРОЙНИИПРОЕКТ

Поз.	Обозначение	Наименование	Кол.	Масса ед., кг	Примечание
		Документация			
		Техническое описание			
		Сборочный чертеж			
		Кр 39			
		Детали			
	Стержни	арматурные по ГОСТ 5781-82			
1		ф20АIII, ℓ=5950	2	14,7	
2		ф12АIII, ℓ=5950	1	5,3	
3		ф8АIII, ℓ=750	30	0,3	
		Кр 40			
		Детали			
	Стержни	арматурные по ГОСТ 5781-82			
1		ф20АIII, ℓ=5950	2	14,7	
3		ф8АIII, ℓ=750	30	0,3	
		Кр 41, Кр42			
		Детали			
	Стержни	арматурные по ГОСТ 5781-82			
1		ф20АIII, ℓ=6300	2	15,6	
2*		ф12АIII, ℓ=6300	1	5,6	
3		ф8АIII, ℓ=750	32	0,3	

* только для Кр 41

9032/8

Нач. отд.	Бродский		
Н. контр.	Фридланд		
Гл. конст.	Зорин		
Рук. гр.	Фридланд		
Ст. инж.	Ломазова		
Ст. инж.	Ломазова		
Инж.	Попова		

ТП 708-18.85 КЖИ- Кр 39÷Кр 42

Каркас плоский Кр 39÷Кр 42

Стадия	Лист	Листов
Р		

Госстрой СССР Харьковский Промстройниипроект

Альбом 8

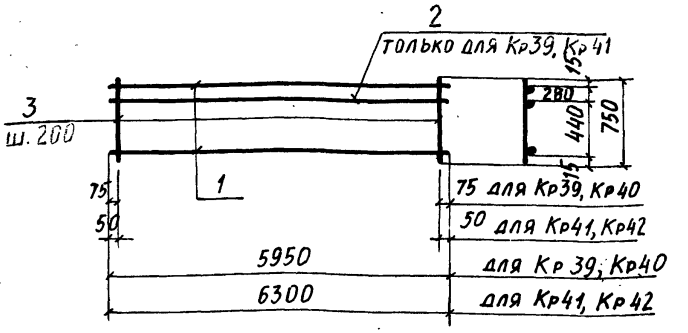

Марка каркаса	Масса ед, кг
Кр 39	43,7
Кр 40	38,4
Кр 41	46,4
Кр 42	40,8

Инв. № подл. | Подпись и дата | Взам. инв. №

Нач. отд.	Бродский		
Н. контр.	Фридланд		
Гл. конст.	Зорин		
Рук. гр.	Фридланд		
Ст. инж.	Ломазова		
Ст. инж.	Ломазова		
Инж.	Попова		

ТП 708-18.85 КЖИ- Кр 39÷Кр 42

Каркас плоский Кр 39÷Кр 42 Сборочный чертеж

Стадия	Масса	Масштаб
Р	См. таблицу	

Лист	Листов

Госстрой СССР Харьковский Промстройниипроект

Альбом 8

Поз.	Обозначение	Наименование	Кол.	Масса ед., кг	Приме-чание
		Документация			
	КЖИ-ТО	Техническое описание			
	КЖИ-Кр43÷Кр46СБ	Сборочный чертеж			
		Кр 43			
		Детали			
1		ф20AIII, ГОСТ5781-82, ℓ=7500	1	18,5	
2		ф10AIII, то же, ℓ=7500	1	4,6	
3		ф8AI, —»—, ℓ=580	46	0,23	
		Кр 44			
		Детали			
1		ф20AIII, ГОСТ5781-82, ℓ=7500	1	18,5	
2		ф10AIII, то же, ℓ=7500	1	4,6	
3		ф8AI, —»—, ℓ=480	46	0,19	
		Кр 45			
		Детали			
1		ф28AIII, ГОСТ5781-82, ℓ=7500	1	36,2	
2		ф10AIII, то же, ℓ=7500	1	4,6	
3		ф10AI, —»—, ℓ=580	46	0,36	
		Кр 46			
		Детали			
1		ф25AIII, ГОСТ5781-82, ℓ=7500	1	28,9	
2		ф10AIII, то же, ℓ=7500	1	4,6	
3		ф10AI, —»—, ℓ=480	46	0,30	

Нач. отд.	Бродский		
Н. контр.	Фридланд		
Гл. конст.	Зорин		
Рук. гр.	Фридланд		
Ст. инж.	Ломазова		
Инженер	Терентьева		
Техник	Литвиненко		

ТП708-18.85 КЖИ-Кр 43÷Кр 46

Каркас плоский Кр 43÷Кр 46

Стадия	Лист	Листов
Р		1

Госстрой СССР Харьковский Промстройниипроект

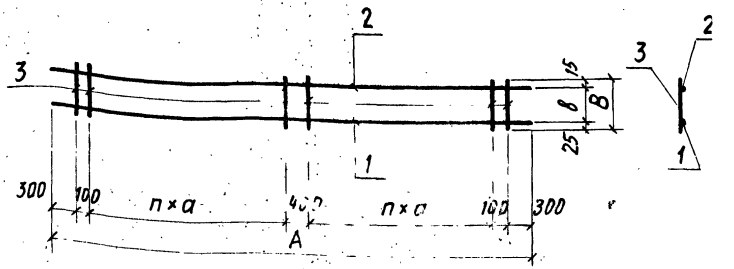

Марка	Размеры, мм							Масса, ед, кг
	A	B	a	в	n			
Кр 43	7500	580	150	540	21			33,6
Кр 44	7500	480	150	440	21			32,0
Кр 45	7500	580	150	540	21			57,3
Кр 46	7500	480	150	440	21			47,3

45

Альбом 8

Инв. № подл. | Подпись и дата | Взам. инв. №

Нач. отд.	Бродский		
Н. контр.	Фридланд		
Гл. конструктор	Зорин		
Рук. гр.	Фридланд		
Ст. инж.	Ломазова		
Инженер	Терентьева		
Техник	Литвиненко		

ТП708-18.85 КЖИ-Кр 43÷Кр 46С

Каркас плоский Кр 43÷Кр 46 Сборочный чертеж

Стадия	Масса	Масштаб
Р	см. табл.	
Лист	Листов 1	

Госстрой СССР Харьковский Промстройниипроект

Поз.	Обозначение	Наименование	Кол.	Масса ед., кг	Приме-чание
		Документация			
	КЖСИ-ТО	Техническое описание			
	КЖСИ-Кр47÷Кр50СБ	Сборочный чертеж			
		Кр47			
		Детали			
1		ф20AIII, ГОСТ5781-82, ℓ=2500	1	6,2	
2		ф10AIII, То же, ℓ=2500	1	1,5	
3		ФBAI —"—, ℓ=580	9	0,23	
		Кр48			
		Детали			
1		ф20AIII, ГОСТ5781-82, ℓ=2500	1	6,2	
2		ф10AIII, То же, ℓ=2500	1	1,5	
3		ФBAI, —"—, ℓ=480	9	0,19	
		Кр49			
		Детали			
1		ф25AIII, ГОСТ5781-82, ℓ=2500	1	9,6	
2		ф10AIII, То же, ℓ=2500	1	1,5	
3		ФBAI, —"—, ℓ=580	9	0,23	
		Кр50			
		Детали			
1		ф28AIII, ГОСТ5781-82, ℓ=2500	1	12,0	
2		ф10AIII, То же,	ℓ=2500	1	1,5
3		ФBAI, —"—, ℓ=480	9	0,19	

903-1.4

Нач. отд.	Бродский	ТП708-18.85	КЖИ-Кр47÷Кр50
Н. контр.	Фридлянд		
Гл. конст.	Зорин		
Рук. гр.	Фридлянд	Каркас плоский Кр47÷Кр50	Стадия: Р; Лист; Листов 1
Ст. инж.	Ломазова		
Инженер	Терентьева		Госстрой СССР ХАРЬКОВСКИЙ ПРОМСТРОЙНИИПРОЕКТ
Техник	Литвиненко		

Альбом 8

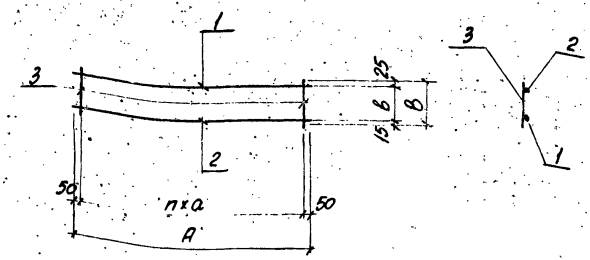

Марка	Размеры, мм							Масса ед., кг
	A	B	a	в	n			
Кр47	2500	580	300	540	8			9,8
Кр48	2500	480	300	440	8			9,4
Кр49	2500	580	300	540	8			13,2
Кр50	2500	480	300	440	8			15,3

4б

903-1.4

Нач. отд.	Бродский	ТП708-18.85	КЖИ-Кр47÷Кр50СБ
Н. контр.	Фридлянд		
Гл. конст.	Зорин		
Рук. гр.	Фридлянд	Каркас плоский Кр47÷Кр50 Сборочный чертеж	Стадия: Р; Масса: Ст. табл.; Масштаб; Лист; Листов 1
Ст. инж.	Ломазова		
Инженер	Терентьева		Госстрой СССР ХАРЬКОВСКИЙ ПРОМСТРОЙНИИПРОЕКТ
Техник	Литвиненко		

Взам. инв. №

Подпись и дата

Инв. № подл.

Альбом 8

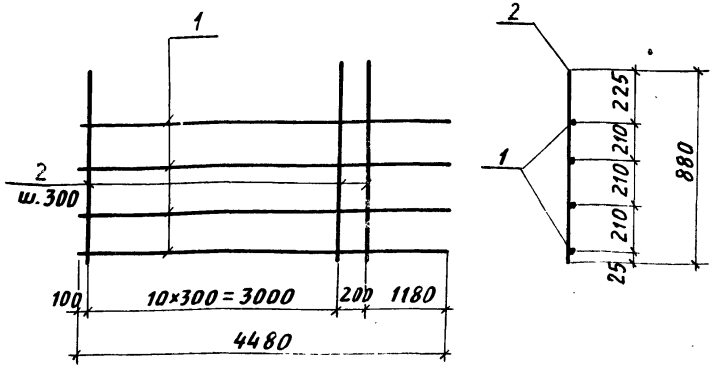

Поз.	Обозначение	Наименование	Кол.	Масса ед., кг	Приме-чание
		Документация			
	КЖИ-ТО	Техническое описание			
		Детали			
1		Ф16AIII ГОСТ 5781-82 ℓ=4480	4	7,1	
2		Ф8AI ГОСТ 5781-82 ℓ= 880	12	0,35	

9032/8

Нач.отд.	Бродский		
Н.контр.	Фридланд		
Гл.конс.	Зорин		
Рук.гр.	Фридланд		
Ст.инж.	Радько		
Ст.инж.	Радько		
Техник	Литвиненко		

ТП 708-18.85 КЖИ-Кр53

Каркас плоский Кр 53

Стадия	Масса	Масштаб
Р	32,5	

Лист | Листов 1

ГОССТРОЙ СССР ХАРЬКОВСКИЙ ПРОМСТРОЙНИИПРОЕКТ

Альбом 8

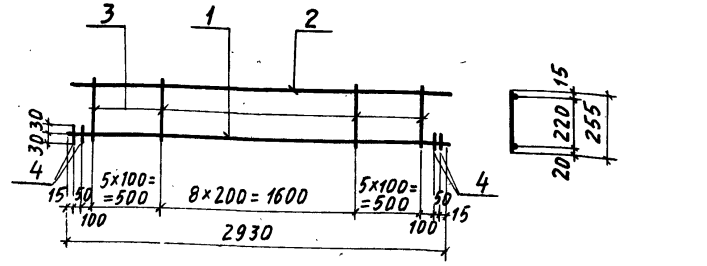

Поз.	Обозначение	Наименование	Кол.	Масса ед., кг	Приме-чание
		Документация			
	КЖИ-ТО	Техническое описание			
		Детали			
1		Ф18AIII ГОСТ 5781-82 ℓ=2930	1	5,9	
2		Ф6AIII ГОСТ 5781-82 ℓ=2930	1	0,65	
3		Ф6AIII ГОСТ 5781-82 ℓ= 255	19	0,06	
4		Ф18AIII ГОСТ 5781-82 ℓ= 60	4	0,12	

47

9032/8

Инв.№ подл. | Подпись и дата | Взам. инв.№

Нач.отд.	Бродский		
Н.контр.	Фридланд		
Гл.конс.	Зорин		
Рук.гр.	Фридланд		
Ст.инж.	Ломазова		
Вед.инж.	Иванова		
Техник	Литвиненко		

ТП 708-18.85 КЖИ-Кр54

Каркас плоский Кр 54

Стадия	Масса	Масштаб
Р	8,2	

Лист | Листов 1

ГОССТРОЙ СССР ХАРЬКОВСКИЙ ПРОМСТРОЙНИИПРОЕКТ

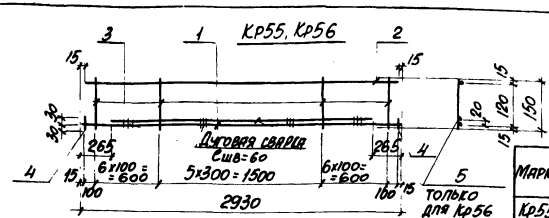

Марка	Масса ед., кг
Кр55	7,3
Кр56	12,1

Поз.	Обозначение	Наименование	Кол.	Масса ед., кг	Примечание
		Документация			
	КЖИ-ТО	Техническое описание			
		Кр55			
		Детали			
1		ф18АIII, ГОСТ 5781-82, ℓ=2930	1	5,9	
2		ф6АIII, ГОСТ 5781-82, ℓ=2900	1	0,64	
3		ф6АIII, ГОСТ 5781-82, ℓ=150	18	0,03	
4		ф18АIII, ГОСТ 5781-82, ℓ=60	2	0,12	
		Кр56			
		Детали			
1		ф18АIII, ГОСТ 5781-82, ℓ=2930	1	5,9	
2		ф6АIII, ГОСТ 5781-82, ℓ=2900	1	0,64	
3		ф6АIII, ГОСТ 5781-82, ℓ=150	18	0,03	
4		ф18АIII, ГОСТ 5781-82, ℓ=60	2	0,12	
5		ф18АIII, ГОСТ 5781-82, ℓ=2400	1	4,8	

903.2/8

Нач. отд.	Бродский	
Н. контр.	Фридланд	
Гл. конст.	Зорин	
Рук. гр.	Фридланд	
Ст. инж.	Ломазова	
Вед. инж.	Иванова	
Инженер	Лучкатая	

ТП 708-18.85 КЖИ-Кр55, Кр56

Каркас плоский Кр55, Кр56

Стадия	Масса	Масштаб
Р	См. таблицу	

Лист | Листов 1

Госстрой СССР ХАРЬКОВСКИЙ ПРОМСТРОЙНИИПРОЕКТ

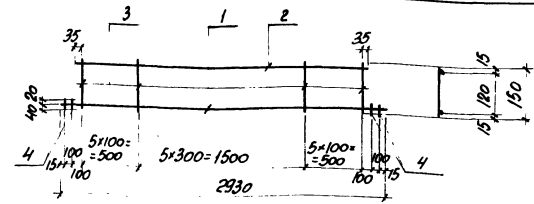

Поз.	Обозначение	Наименование	Кол.	Масса ед., кг	Примечание
		Документация			
	КЖИ-ТО	Техническое описание			
		Детали			
1		ф14АIII, ГОСТ 5781-82, ℓ=2930	1	3,5	
2		ф10АIII, ГОСТ 5781-82, ℓ=2570	1	1,6	
3		ф5ВрI, ГОСТ 6727-80, ℓ=150	16	0,02	
4		ф14АIII, ГОСТ 5781-82, ℓ=60	4	0,07	

Инв. № подл. | Подпись и дата | Взам. инв. №

48

903.2/8

Нач. отд.	Бродский	
Н. контр.	Фридланд	
Гл. конст.	Зорин	
Рук. гр.	Фридланд	
Ст. инж.	Ломазова	
Вед. инж.	Иванова	
Инженер	Лучкатая	

ТП 708-18.85 КЖИ-Кр57

Каркас плоский Кр57

Стадия	Масса	Масштаб
Р	57	

Лист | Листов 1

Госстрой СССР ХАРЬКОВСКИЙ ПРОМСТРОЙНИИПРОЕКТ

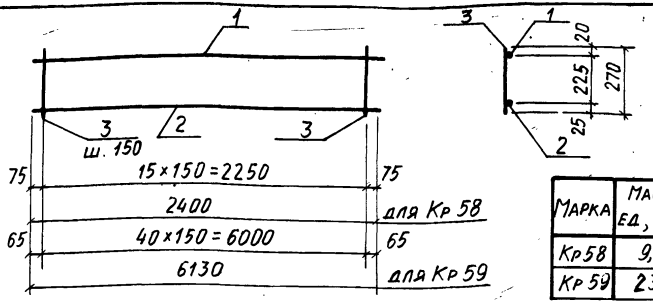

Марка	Масса ед., кг
Кр 58	9,0
Кр 59	23,0

Марка, поз.	Обозначение	Наименование	Кол.	Масса ед., кг	Примечание
		Документация			
	КЖИ-ТО	Техническое описание			
		Кр 58			
		Детали			
1		Ф10АIII ГОСТ 5781-82 ℓ=2400	1	1,5	
2		Ф20АIII ГОСТ 5781-82 ℓ=2400	1	5,9	
3		Ф8АI ГОСТ 5781-82 ℓ=270	16	0,1	
		Кр 59			
		Детали			
1		Ф10АIII ГОСТ 5781-82 ℓ=6130	1	3,8	
2		Ф20АIII ГОСТ 5781-82 ℓ=6130	1	15,1	
3		Ф8АI ГОСТ 5781-82 ℓ=270	41	0,1	

9032/8

Нач. отд.	Бродский	
Н. контр.	Фридланд	
Гл. констр	Зорин	
Рук. гр.	Фридланд	
Ст. инж.	Ломазова	
Вед. инж. Ст. инж.	Иванова Журавлева	
Техник	Литвиненко	

ТП 708-18.85 КЖИ-Кр 58, Кр 59

Каркас плоский Кр 58, Кр 59

Стадия	Масса	Масштаб
Р	см. табл.	
Лист	Листов 1	

Госстрой СССР ХАРЬКОВСКИЙ ПРОМСТРОЙНИИПРОЕКТ

Альбом 8

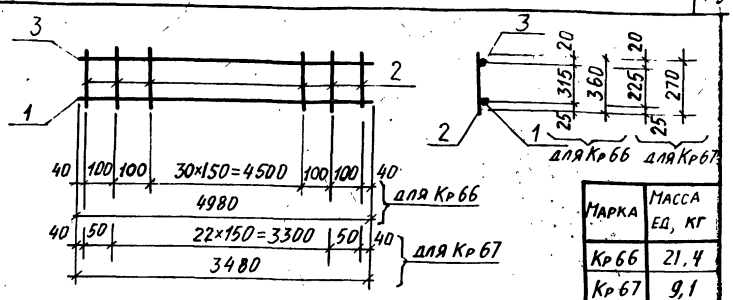

Марка	Масса ед., кг
Кр 66	21,4
Кр 67	9,1

	Обозначение	Наименование	Кол.	Масса ед., кг	Примечание
		Документация			
	КЖИ-ТО	Техническое описание			
		Кр 66			
		Детали			
1		Ф22АIII ГОСТ 5781-82 ℓ=4980	1	14,8	
2		Ф6АI ГОСТ 5781-82 ℓ=360	35	0,1	
3		Ф10АIII ГОСТ 5781-82 ℓ=4980	1	3,1	
		Кр 67			
		Детали			
1		Ф16АIII ГОСТ 5781-82 ℓ=3480	1	5,5	
2		Ф6АI ГОСТ 5781-82 ℓ=270	25	0,06	
3		Ф10АIII ГОСТ 5781-82 ℓ=3480	1	2,1	

Инв. № подл. | Подпись и дата | Взам. инв. №

49

9032,8

Нач. отд.	Бродский	
Н. контр.	Фридланд	
Гл. констр	Зорин	
Рук. гр.	Фридланд	
Ст. инж.	Радько	
Ст. инж	Радько	
Техник	Литвиненко	

ТП 708-18.85 КЖИ-Кр 66, Кр 67

Каркас плоский Кр 66, Кр 67

Стадия	Масса	Масштаб
Р	см. табл.	
Лист	Листов 1	

Госстрой СССР ХАРЬКОВСКИЙ ПРОМСТРОЙНИИПРОЕКТ

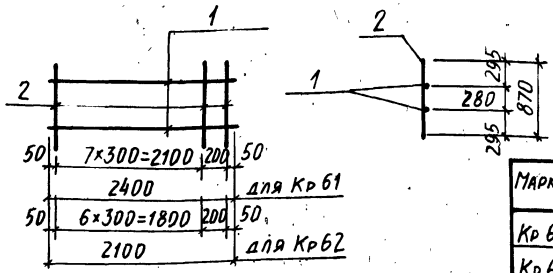

Марка	Масса ед., кг
Кр 61	7,4
Кр 62	6,6

Поз.	Обозначение	Наименование	Кол.	Масса ед., кг	Примечание
		Документация			
	КЖИ-ТО	Техническое описание			
		Кр 61			
		Детали			
1		ф12А III ГОСТ 5781-82 ℓ=2400	2	2,1	
2		ф8А I ГОСТ 5781-82 ℓ=870	9	0,35	
		Кр 62			
		Детали			
1		ф12А III ГОСТ 5781-82 ℓ=2100	2	1,9	
2		ф8А I ГОСТ 5781-82 ℓ=870	8	0,35	

9032/ℓ

Нач. отд.	Бродский	
Н. контр.	Фридланд	
Гл. конст.	Зорин	
Рук. гр.	Фридланд	
Ст. инж.	Радько	
Ст. инж.	Радько	
Инженер	Личкатая	

ТП 706-18.85 КЖИ-Кр 61, Кр-62

Каркас плоский Кр 61, Кр 62

Стадия	Масса	Масштаб
Р	см. табл.	

Лист Листов

ГОССТРОЙ СССР ХАРЬКОВСКИЙ ПРОМСТРОЙНИИПРОЕКТ

Альбом 8

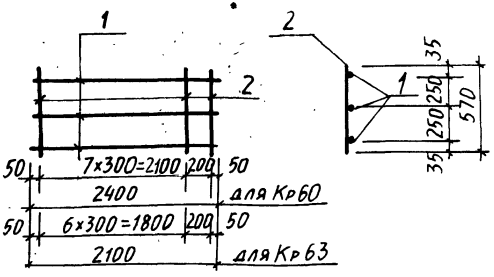

Марка	Масса ед., кг
Кр 60	13,2
Кр 63	11,5

Поз.	Обозначение	Наименование	Кол.	Масса ед., кг	Примечание
		Документация			
	КЖИ-ТО	Техническое описание			
		Кр 60		1	
		Детали			
1		ф16А III ГОСТ 5781-82 ℓ=2400	3	3,8	
2		ф8А I ГОСТ 5781-82 ℓ=570	9	0,2	
		Кр 63			
		Детали			
1		ф16А III ГОСТ 5781-82, ℓ=2100	3	3,3	
2		ф8А I ГОСТ 5781-82, ℓ=570	8	0,2	

50
9032/ℓ

Инв. № подл. | Подпись и дата | Взам. инв. №

Нач. отд.	Бродский	
Н. контр.	Фридланд	
Гл. конст.	Зорин	
Рук. гр.	Фридланд	
Ст. инж.	Радько	
Ст. инж.	Радько	
Инженер	Личкатая	

ТП 706-18.85 КЖИ-Кр 60, Кр 63

Каркас плоский Кр 60, Кр 63

Стадия	Масса	Масштаб
Р	см. табл.	

Лист Листов

ГОССТРОЙ СССР ХАРЬКОВСКИЙ ПРОМСТРОЙНИИПРОЕКТ

Альбом 8

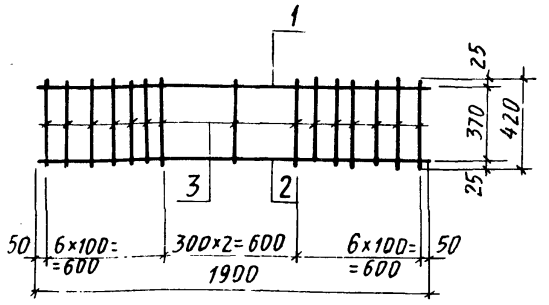

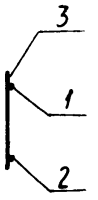

Марка поз.	Обозначение	Наименование	Кол.	Масса ед, кг	Приме-чание
		Документация			
	КЖИ-ТО	Техническое описание			
		Детали			
1		Ф10АI, ГОСТ 5781-82, ℓ=1900	1	1,2	
2		Ф16АIII, то же, ℓ=1900	1	3,0	
3		Ф6АI, " , ℓ=420	15	0,1	

3.032/8

Нач. отд.	Бродский		
Н. контр.	Фридланд		
Гл. конст.	Зорин		
Рук. гр.	Фридланд		
Ст. инж.	Радько		
Ст. инж.	Радько		
Инженер	Личкатая		

ТП 708-18.85 КЖИ-КР64

Каркас плоский КР 64

Стадия	Масса	Масштаб
Р	5,6	
Лист	Листов	

ГОССТРОЙ СССР. ХАРЬКОВСКИЙ ПРОМСТРОЙНИИПРОЕКТ

Альбом 8

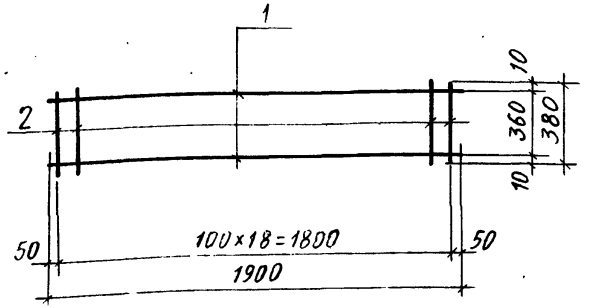

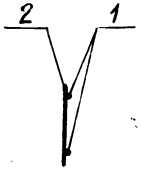

Марка поз.	Обозначение	Наименование	Кол.	Масса ед, кг	Приме-чание
		Документация			
	КЖИ-ТО	Техническое описание			
		Детали			
1		Ф6АI, ГОСТ 5781-82, ℓ=1900	2	0,4	
2		Ф6АI, то же, ℓ=380	19	0,08	

5.1
9032/8

Нач. отд.	Бродский		
Н. контр.	Фридланд		
Гл. конст.	Зорин		
Рук. гр.	Фридланд		
Ст. инж.	Радько		
Ст. инж.	Радько		
Инженер	Личкатая		

ТП 704-18.85 КЖИ-КР65

Каркас плоский Кр 65

Стадия	Масса	Масштаб
Р	2,3	
Лист	Листов	

ГОССТРОЙ СССР. ХАРЬКОВСКИЙ ПРОМСТРОЙНИИПРОЕКТ

Инв. № подл. | Подпись и дата | Взам. инв. №

С1

С $\frac{25AIII\text{-}200}{12AI\text{-}600}$ 1650×4450 $\frac{125}{125}$

ГОСТ 23279-78

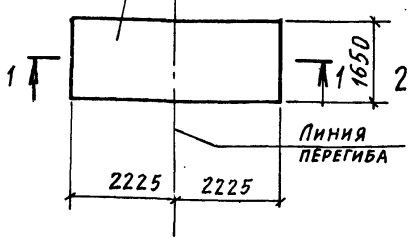

С2

С $\frac{16AIII\text{-}200}{10AI\text{-}600}$ 1650×3250 $\frac{125}{125}$

ГОСТ 23279-78

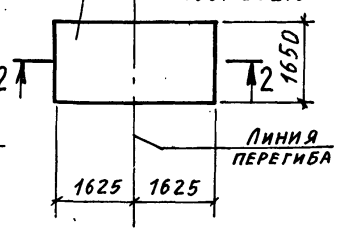

1–1

(в согнутом виде)

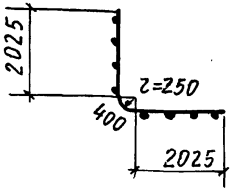

2–2

(в согнутом виде)

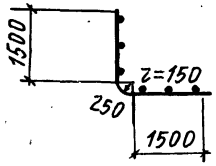

Марка сетки	Масса ед, кг
С1	165,9
С2	53,1

Радиус закругления дан по внутренней грани стержней сетки

9032/8

Нач. отд.	Бродский	
Н. контр.	Фридланд	
Гл. конст.	Зорин	
Рук. гр.	Фридланд	
Ст. инж.	Ломазова	
Ст. инж.	Ломазова	
Инж.	Попова	
Ст. инж.	Ломазова	

ТП 708-18.85 КЖИ-С1, С2

Сетка арматурная С1, С2

Стадия	Масса	Масштаб
Р	см. таблицу	

Лист Листов

Госстрой СССР ХАРЬКОВСКИЙ ПРОМСТРОЙНИИПРОЕКТ

С3

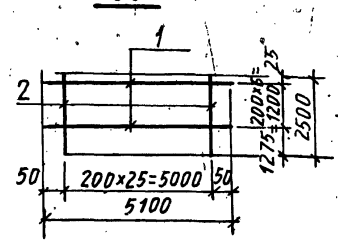

С4

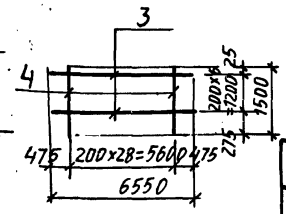

Марка сетки	Масса ед, кг
С3	135,5
С4	78,3

Поз.	Обозначение	Наименование	Кол.	Масса ед, кг	Примечание
		Документация			
		Техническое описание			
		С3			
		Детали			
		Стержни арматурные по ГОСТ 5781-82			
1		Ф12AI, ℓ=5100	7	4,5	
2		Ф16AIII, ℓ=2500	26	4,0	
		С4			
		Детали			
		Стержни арматурные по ГОСТ 5781-82			
3		Ф12AI, ℓ=6550	7	5,8	
4		Ф12AI, ℓ=1500	29	1,3	

9032/8

Нач. отд.	Бродский	
Н. контр.	Фридланд	
Гл. конст.	Зорин	
Рук. гр.	Фридланд	
Ст. инж.	Ломазова	
Ст. инж.	Ломазова	
Инж.	Попова	
Ст. инж.	Ломазова	

ТП 708-18.85 КЖИ-С3, С4

Сетка арматурная С3, С4

Стадия	Масса	Масштаб
Р	см. таблицу	

Лист Листов

Госстрой СССР ХАРЬКОВСКИЙ ПРОМСТРОЙНИИПРОЕКТ

Взам. инв. N | Подпись и дата | Инв. N подл.

Альбом 8

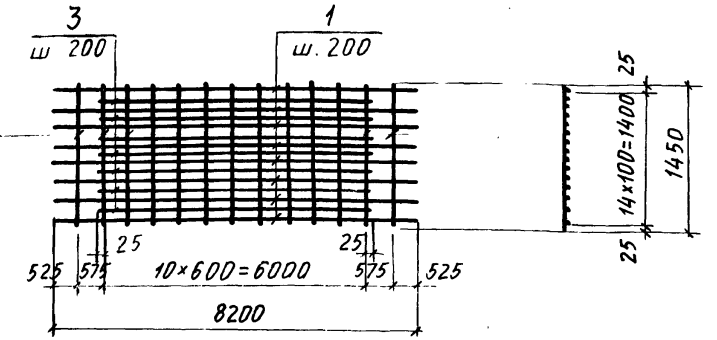

Поз.	Обозначение	Наименование	Кол.	Масса ед., кг	Приме-чание
		Документация			
	КЖИ-ТО	Техническое описание			
		Детали			
1		Ф12AIII ГОСТ 5781-82 ℓ=8200	8	7,28	
2		Ф8AI ГОСТ 5781-82 ℓ=1450	13	0,57	
3		Ф12AIII ГОСТ 5781-82 ℓ=6050	7	5,37	

9032/8

Нач. отд.	Бродский		
Н. контр.	Фридланд		
Гл. конст.	Зорин		
Рук. гр.	Фридланд		
Ст. инж.	Ломазова		
Вед. инж.	Иванова		
Техник	Литвиненко		

ТП 708-18.85 КЖИ-С5

Сетка арматурная С5

Стадия	Масса	Масштаб
Р	103,2	
Лист	Листов	

Госстрой СССР ХАРЬКОВСКИЙ ПРОМСТРОЙНИИПРОЕКТ

Альбом 8

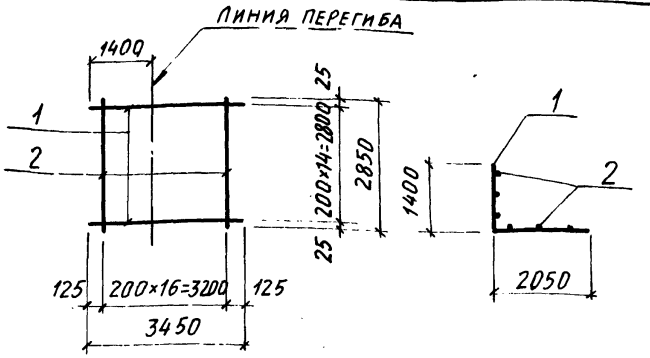

Поз.	Обозначение	Наименование	Кол.	Масса ед., кг	Приме-чание
		Документация			
	КЖИ-ТО	Техническое описание			
		Детали			
1		Ф20AIII ГОСТ 5781-82 ℓ=3450	15	8,5	
2		Ф10AI то же ℓ=2850	17	1,8	

Выполнить по сетке С $\frac{20AIII-200}{10AI-200}$ 2850×3450 $\frac{125}{125}$ ГОСТ'а 23 279-78 с изменениями, указанными на данном листе

53
9032/8

Нач. отд.	Бродский		
Н. контр.	Фридланд		
Гл. конст.	Зорин		
Рук. гр.	Фридланд		
Ст. инж.	Ломазова		
Ст. инж.	Журавлева		
Техник	Литвиненко		

ТП 708-18.85 КЖИ-С6

Сетка арматурная С6

Стадия	Масса	Масштаб
Р	158,0	
Лист	Листов	

Госстрой СССР ХАРЬКОВСКИЙ ПРОМСТРОЙНИИПРОЕКТ

Инв. № подл. | Подпись и дата | Взам. инв. №

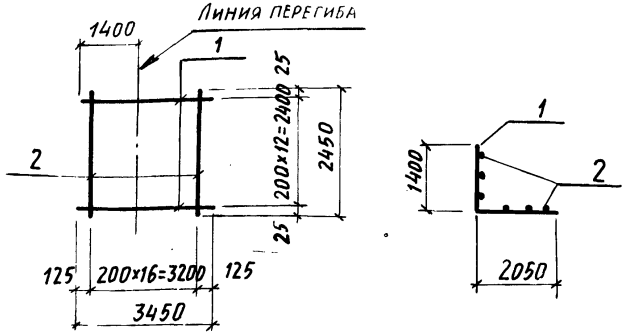

Поз.	Обозначение	Наименование	Кол.	Масса ед, кг	Приме-чание
		Документация			
	КЖИ-ТО	Техническое описание			
		Детали			
1		Ф20AIII ГОСТ 5781-82 ℓ=3450	13	8,5	
2		Ф10AI ГОСТ 5781-82 ℓ=2450	17	1,5	

Выполнить по сетке $C\frac{20AIII-200}{10AI-200}$ 2450×3450 $\frac{125}{125}$ ГОСТ'а 23279-78 с изменениями, указанными на данном листе

9032/8

Нач. отд.	Бродский		
Н.контр.	Фридланд		
Гл.констр.	Зорин		
Рук.гр.	Фридланд		
Ст. инж.	Ломазова		
Ст. инж.	Журавлева		
Техник	Литвиненко		

ТП708-18.85 КЖИ-С7

Сетка арматурная С7

Стадия	Масса	Масштаб
Р	136,0	

Лист Листов

Госстрой СССР ХАРЬКОВСКИЙ ПРОМСТРОЙНИИПРОЕКТ

Альбом 8

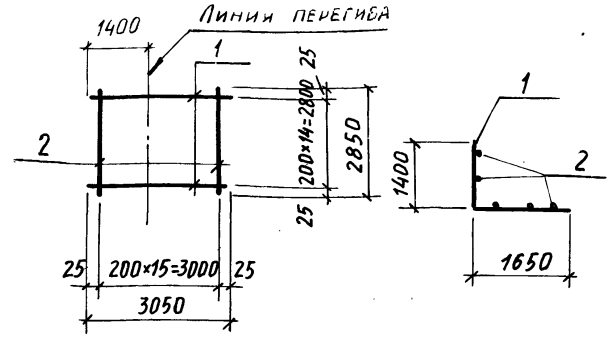

Поз.	Обозначение	Наименование	Кол.	Масса ед, кг	Приме-чание
		Документация			
	КЖИ-ТО	Техническое описание			
		Детали			
1		Ф20AIII ГОСТ 5781-82 ℓ=3050	15	7,5	
2		Ф10AI ГОСТ 5781-82 ℓ=2850	16	1,8	

Выполнить по сетке $C\frac{20AIII-200}{10AI-200}$ 2850×3050 $\frac{25}{25}$ ГОСТ'а 23279-78 с изменениями, указанными на данном листе.

54

9032/8

Взам. инв. № | Подпись и дата | Инв. № подл.

Нач. отд.	Бродский		
Н.контр.	Фридланд		
Гл.конст.	Зорин		
Рук.гр.	Фридланд		
Ст. инж.	Ломазова		
Ст. инж.	Журавлева		
Техник	Литвиненко		

ТП708-18.85 КЖИ-С8

Сетка арматурная С8

Стадия	Масса	Масштаб
Р	141,3	

Лист Листов 1

Госстрой СССР ХАРЬКОВСКИЙ ПРОМСТРОЙНИИПРОЕКТ

Альбом 8

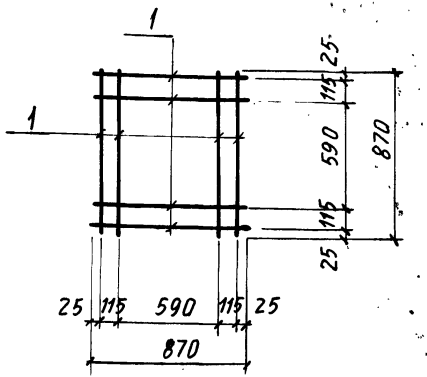

Поз.	Обозначение	Наименование	Кол.	Масса ед, кг	Приме-чание
		Документация			
	КЖИ-ТО	Техническое описание			
		Детали			
1		Ф10АIII ГОСТ 5781-82 ℓ=870	8	0,54	

9032/8

Нач. отд.	Бродский		ТП 708-18.85	КЖИ-С9	
Н. контр.	Фридланд				
Гл. констр.	Зорин		Сетка арматурная С9	Стадия: Р; Масса: 4,3; Масштаб:	
Рук. гр.	Фридланд			Лист; Листов	
Ст. инж.	Радько			Госстрой СССР, Харьковский промстройниипроект	
Ст. инж.	Радько				
Техник	Литвиненко				

Альбом 8

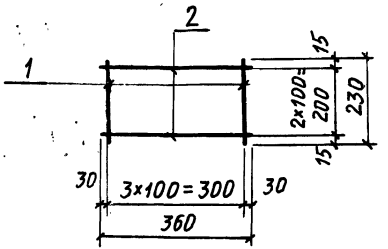

Поз.	Обозначение	Наименование	Кол.	Масса ед, кг	Приме-чание
		Документация			
	КЖИ-ТО	Техническое описание			
		Детали			
1		Ф8АIII, ГОСТ 5781-82, ℓ=230	4	0,09	
2		Ф8АIII, то же, ℓ=360	3	0,14	

55
9032/8

Нач. отд.	Бродский		ТП 708-18.85	КЖИ-С10	
Н. контр.	Фридланд				
Гл. констр.	Зорин		Сетка арматурная С10	Стадия: Р; Масса: 0,8; Масштаб:	
Рук. гр.	Фридланд			Лист; Листов 1	
Ст. инж.	Ломазова			Госстрой СССР, Харьковский промстройниипроект	
Инженер	Терентьева				
Техник	Литвиненко				

Инв. № подл. | Подпись и дата | Взам. инв. №

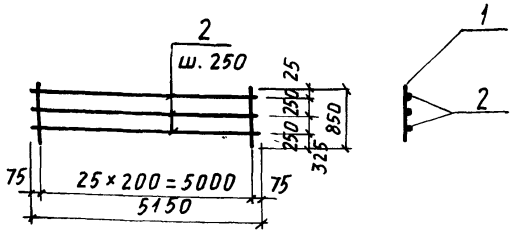

Поз.	Обозначение	Наименование	Кол.	Масса ед, кг	Приме-чание
		Документация			
	КЖИ-ТО	Техническое описание			
		Детали			
1		Ф10АI ГОСТ 5781-82 ℓ=850	26	0,53	
2		Ф10АI ГОСТ 5781-82 ℓ=5150	3	3,2	

9032/6

Гл. отд.	Бродский		
Н. контр.	Фридланд		
Гл. констр.	Зорин		
Рук. гр.	Фридланд		
Гл. инж.	Радько		
Ст. инж.	Радько		
Техник	Литвиненко		

ТП 708-18.85 КЖИ-С11

Сетка арматурная С11

Стадия	Масса	Масштаб
Р	23,4	

Лист Листов

Госстрой СССР, Харьковский Промстройниипроект

Альбом 8

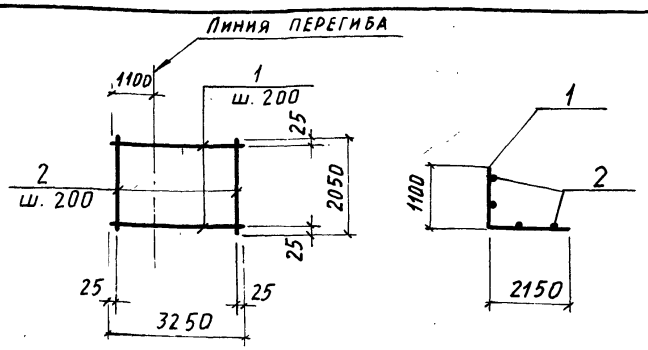

Поз.	Обозначение	Наименование	Кол.	Масса ед, кг	Приме-чание
		Документация			
	КЖИ-ТО	Техническое описание			
		Детали			
1		Ф18АIII ГОСТ 5781-82 ℓ=3250	11	6,5	
2		Ф10АI ГОСТ 5781-82 ℓ=2050	17	1,3	

Выполнить по сетке С $\frac{18AIII-200}{10AI-200}$ 2050×3250 $\frac{25}{25}$ ГОСТ'а 23279-78 с изменениями, указанными на данном листе.

56

9032/8

Нач. отд.	Бродский		
Н. контр.	Фридланд		
Гл. констр.	Зорин		
Рук. гр.	Фридланд		
Ст. инж.	Ломазова		
Ст. инж.	Журавлева		
Техник	Литвиненко		

ТП 708-16.85 КЖИ-С12

Сетка арматурная С12

Стадия	Масса	Масш
Р	93,6	

Лист Листов

Госстрой СССР, Харьковский Промстройниипроект

Инв. № подл. | Подпись и дата | Взам. инв. №

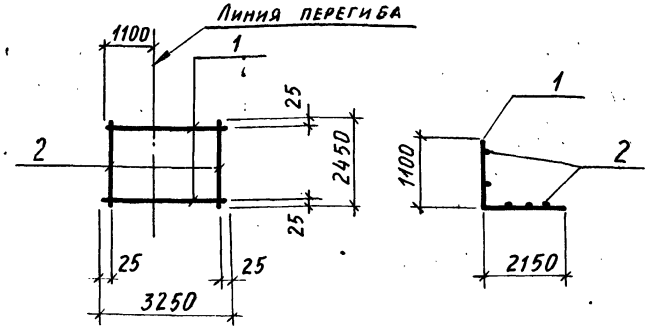

Поз.	Обозначение	Наименование	Кол.	Масса ед., кг	Примечание
		Документация			
	КЖИ-ТО	Техническое описание			
		Детали			
1		ф18AIII ГОСТ 5781-82 ℓ=3250	13	6,5	
2		ф10AI ГОСТ 5781-82 ℓ=2450	17	1,5	

Выполнить по сетке С $\frac{18AIII-200}{10AI-200}$ 2450×3250 $\frac{25}{25}$ ГОСТ'а 23279-78 с изменениями, указанными на данном листе.

9032/6

Нач. отд	Бродский	ТП708-18.85	КЖИ-С13
Н. контр.	Фридланд		
Гл. конст.	Зорин	Сетка арматурная С13	Стадия: Р; Масса: 110,0; Масштаб:
Рук. гр.	Фридланд		Лист; Листов
Ст. инж.	Ломазова		Госстрой СССР Харьковский Промстройниипроект
Ст. инж.	Журавлева		
Техник	Литвиненко		

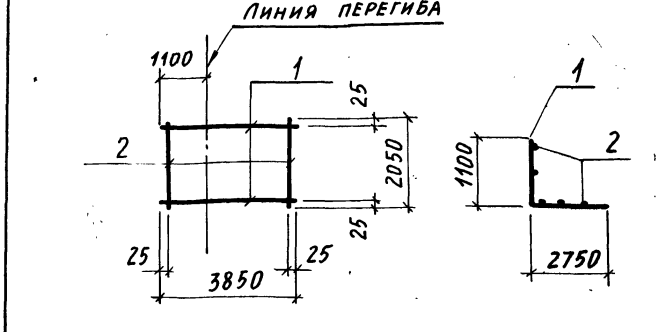

Поз.	Обозначение	Наименование	Кол.	Масса ед., кг	Примечание
		Документация			
	КЖИ-ТО	Техническое описание			
		Детали			
1		ф18AIII ГОСТ 5781-82 ℓ=3850	11	7,7	
2		ф10AI ГОСТ 5781-82 ℓ=2050	20	1,3	

Выполнить по сетке С $\frac{18AIII-200}{10AI-200}$ 2050×3850 ГОСТ'а 23279-78 с изменениями, указанными на данном листе

57

9032/8

Нач. отд	Бродский	ТП708-18.85	КЖИ-С14
Н. контр.	Фридланд		
Гл. конст.	Зорин	Сетка арматурная С14	Стадия: Р; Масса: 110,7; Масштаб:
Рук. гр.	Фридланд		Лист; Листов
Ст. инж.	Ломазова		Госстрой СССР Харьковский Промстройниипроект
Ст. инж.	Журавлева		
Техник	Литвиненко		

Инв. № подл. | Подпись и дата | Взам. инв. №

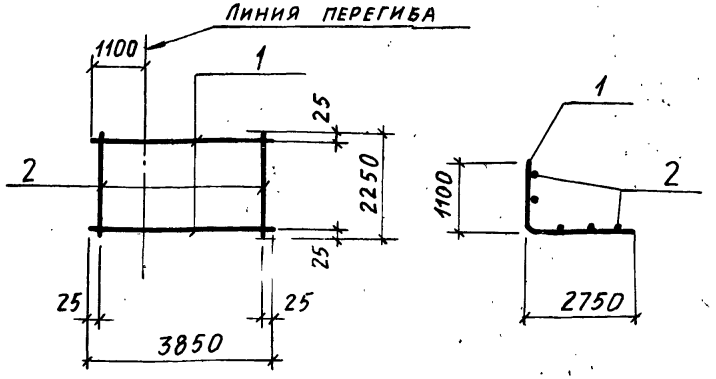

Поз.	Обозначение	Наименование	Кол.	Масса ед, кг	Примечание
		Документация			
	КЖИ-ТО	Техническое описание			
		Детали			
1		ф18AIII ГОСТ 5781-82 ℓ=3850	12	7,7	
2		ф10AI ГОСТ 5781-82 ℓ=2250	20	1,4	

Выполнить по сетке $C\ \frac{18AIII-200}{10AI-200}\ 2250\times3850$ ГОСТа 23279-78 с изменениями, указанными на данном листе.

9032/8

Нач. отд.	Бродский		ТП 708-18.85	КЖИ-С15	
Н. контр.	Фридланд				
Гл. конст.	Зорин		Сетка арматурная С15	Стадия	Масса	Масштаб
Рук. гр.	Фридланд			Р	120,4	
Ст. инж.	Ломазова			Лист	Листов	
Ст. инж.	Журавлева			Госстрой СССР Харьковский Промстройниипроект		
Техник	Литвиненко					

Альбом 8

С20, С21, С22

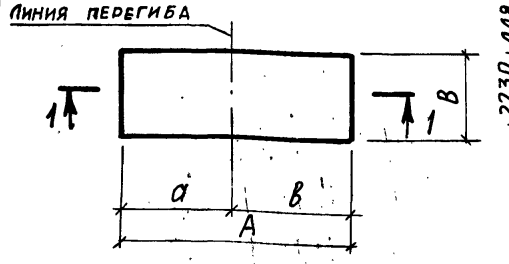

1-1
В согнутом виде

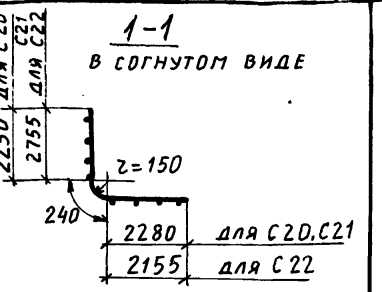

С23, С24

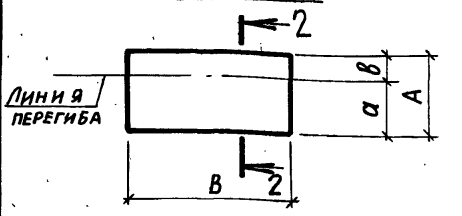

2-2
В согнутом виде

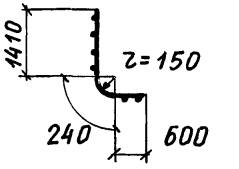

Марка	Размеры мм A	B	a	b	Марка по ГОСТ 23279	Масса ед, кг
С20	4750	2250	2400	2350	$C\ \frac{16AIII-200}{10AI-200}\ 2250\times4750\ \frac{75}{75}$	123,4
С21	4750	2050	2400	2350	$C\ \frac{16AIII-200}{10AI-200}\ 2050\times4750\ \frac{75}{75}$	112,8
С22	5150	2850	2275	2875	$C\ \frac{16AIII-200}{10AI-200}\ 2850\times5150\ \frac{75}{75}$	151,5
С23	2250	3250	1530	720	$C\ \frac{10AI-200}{16AIII-200}\ 2250\times3250\ \frac{25}{25}$	85,0
С24	2250	3250	1530	720	$C\ \frac{10AI-200}{16AIII-100}\ 2250\times3250\ \frac{25}{25}$	141,0

Радиус закругления дан по внутренней грани стержней сетки

58
9032/8

Инв. № подл. | Подпись и дата | Взам. инв. №

Нач. отд.	Бродский		ТП 708-18.85	КЖИ-С20÷С24	
Н. контр.	Фридланд				
Гл. конст.	Зорин		Сетки арматурные С20÷С24	Стадия	Масса	Масштаб
Рук. гр.	Фридланд			Р	см. таблицу	
Ст. инж.	Радько			Лист	Листов	
Ст. инж.	Радько			Госстрой СССР Харьковский Промстройниипроект		
Инж.	Попова					
Ст. инж.	Радько					

Альбом 8

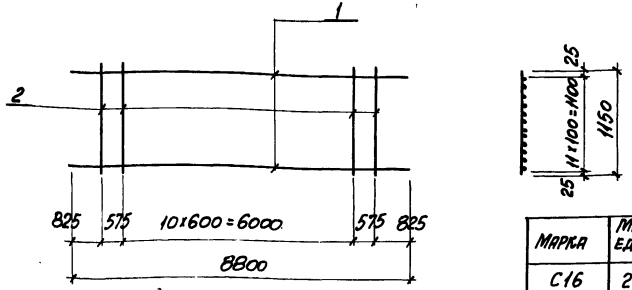

Марка	Масса ед., кг
С16	273,7
С17	175,8

Поз.	Обозначение	Наименование	Кол.	Масса ед., кг	Примечание
		Документация			
	КЖИ-ТО	Техническое описание			
		С16			
		Детали			
1		ф20 AIII ГОСТ 5781-82 ℓ=8800	12	21,74	
2		ф12 AI То же ℓ=1150	13	1,02	
		С17			
		Детали			
1		ф16 AIII ГОСТ 5781-82 ℓ=8800	12	13,9	
2		ф10 AI То же ℓ=1150	13	0,71	

9032/8

Нач. отд.	Бродский		
Н. контр.	Фридланд		
Гл. конст.	Зорин		
Рук. гр.	Фридланд		
Ст. инж.	Потазова		
Вед. инж.	Иванова		
Техник	Литвиненко		

ТП 708-18.85 КЖИ-С16, С17

Сетка арматурная С16, С17

Стадия	Масса	Масштаб
Р	Ст. таблицу	

Лист | Листов 1

Госстрой СССР ХАРЬКОВСКИЙ ПРОМСТРОЙНИИПРОЕКТ

Альбом 8

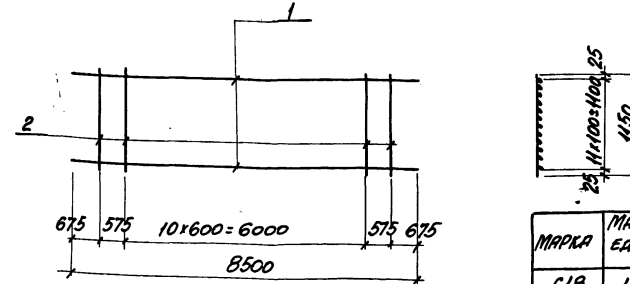

Марка	Масса ед., кг
С18	170,1
С19	96,5

Поз.	Обозначение	Наименование	Кол.	Масса ед., кг	Примечание
		Документация			
	КЖИ-ТО	Техническое описание			
		С18			
		Детали			
1		ф16 AIII ГОСТ 5781-82 ℓ=8500	12	13,4	
2		ф10 AI То же ℓ=1150	13	0,71	
		С19			
		Детали			
1		ф12 AIII ГОСТ 5781-82 ℓ=8500	12	7,55	
2		ф8 AI То же ℓ=1150	13	0,45	

59

9032/8

Нач. отд.	Бродский		
Н. контр.	Фридланд		
Гл. конст.	Зорин		
Рук. гр.	Фридланд		
Ст. инж.	Потазова		
Вед. инж.	Иванова		
Техник	Литвиненко		

ТП 708-18.85 КЖИ-С18, С19

Сетка арматурная С18, С19

Стадия	Масса	Масштаб
Р	Ст. табл.	

Лист | Листов 1

Госстрой СССР ХАРЬКОВСКИЙ ПРОМСТРОЙНИИПРОЕКТ

Инв.№ подл. | Подпись и дата | Взам. инв.№

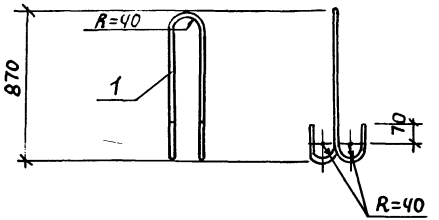

Поз.	Обозначение	Наименование	Кол.	Масса ед., кг	Примечание
		Документация			
	КЖИ-ТО	Техническое описание			
		Детали			
1		ф22 AI ГОСТ 5781-82 С=2000	1	6,0	

9032/8

Нач. отд.	Бродский		ТП 708-18.85		КЖИ-МН1
Н. контр.	Фридланд				
Гл. констр.	Зорин				
Рук. гр.	Фридланд		Изделие закладное МН1	Стадия: Р; Масса: 6,0; Масштаб:	
Ст. инж.	Потазова				
Инж.	Иванова			Лист; Листов	
Техник	Литвиненко			Госстрой СССР, ХАРЬКОВСКИЙ ПРОМСТРОЙНИИПРОЕКТ	

Альбом 8

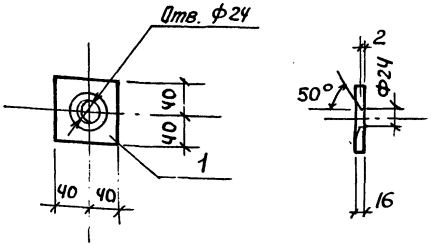

Поз.	Обозначение	Наименование	Кол.	Масса ед., кг	Примечание
		Документация			
	КЖИ-ТО	Техническое описание			
		Детали			
1		-16х80 ГОСТ 103-76*; С=80	1	0,8	

60
9032/8

Нач. отд.	Бродский		ТП 708-18.85		КЖИ-МН2
Н. контр.	Фридланд				
Гл. констр.	Зорин				
Рук. гр.	Фридланд		Изделие закладное МН2	Стадия: Р; Масса: 0,8; Масштаб:	
Ст. инж.	Потазова				
Инж.	Иванова			Лист; Листов	
Техник	Литвиненко			Госстрой СССР, ХАРЬКОВСКИЙ ПРОМСТРОЙНИИПРОЕКТ	

Инв. № подл. | Подпись и дата | Взам. инв. №

Альбом 8

Поз.1

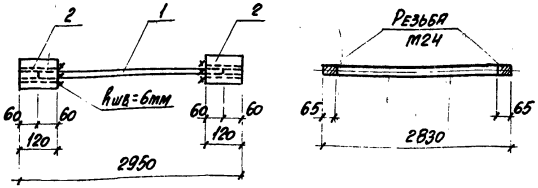

Поз.	Обозначение	Наименование	Кол.	Масса ед., кг	Приме-чание
		Документация			
	КЖИ-ТО	Техническое описание			
		Детали			
1		ф25 AI, ГОСТ 5781-82, ℓ=2830	1	11,0	
2	ГОСТ 24379.1-80	Муфта М24 8СТ3 пс2, ℓ=120	2	1,4	

9032/8

Нач. отд.	Бродский		
Н. контр.	Фридланд		
Гл. конс.	Зорин		
Рук. гр.	Фридланд		
Ст. инж.	Ломазова		
Вед. инж.	Иванова		
Инженер	Головачёв		

ТП 708-18.85 КЖИ-МН3

Изделие закладное МН3

Стадия	Масса	Масштаб
Р	13,8	

Лист | Листов 1

Госстрой СССР ХАРЬКОВСКИЙ ПРОМСТРОЙНИИПРОЕКТ

Альбом 8

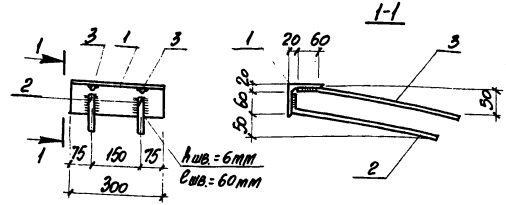

Поз.	Обозначение	Наименование	Кол.	Масса ед., кг	Приме-чание
		Документация			
	КЖИ-ТО	Техническое описание			
		Детали			
1		∠90×8, ГОСТ 8509-72*, ℓ=300	1	3,3	
2		фl2 AIII, ГОСТ 5781-82, ℓ=460	2	0,4	
3		фl2 AIII, ГОСТ 5781-82, ℓ=460	2	0,4	

61

9032/8

Нач. отд.	Бродский		
Н. контр.	Фридланд		
Гл. конст.	Зорин		
Рук. гр.	Фридланд		
Ст. инж.	Ломазова		
Вед. инж.	Иванова		
Инженер	Головачёв		

ТП 708-18.85 КЖИ-МН4

Изделие закладное МН4

Стадия	Масса	Масштаб
Р	4,9	

Лист | Листов 1

Госстрой СССР ХАРЬКОВСКИЙ ПРОМСТРОЙНИИПРОЕКТ

Инв.№ подл. | Подпись и дата | Взам. инв.№

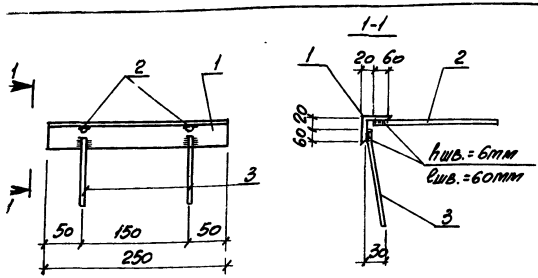

Поз.	Обозначение	Наименование	Кол.	Масса ед., кг	Приме-чание
		Документация			
	КЖИ-ТО	Техническое описание			
		МН5			
		Детали			
1		L90×8, ГОСТ 8509-72*, ℓ=250	1	2,7	
2		ф12АIII, ГОСТ 5781-82, ℓ=400	2	0,36	
3		ф12АIII, ГОСТ 5781-82, ℓ=400	2	0,36	

9С32/6

Нач. отд.	Бродский		
Н. контр.	Фридланд		
Гл. констр.	Зорин		
Рук. гр.	Фридланд		
Ст. инж.	Ломазова		
Вед. инж.	Иванова		
Инженер	Головачёв		

ТП 708-18.85 КЖИ-МН5

Изделие закладное МН5

Стадия	Масса	Масштаб
Р	4,1	
Лист	Листов 1	

Госстрой СССР ХАРЬКОВСКИЙ ПРОМСТРОЙНИИПРОЕКТ

Альбом 8

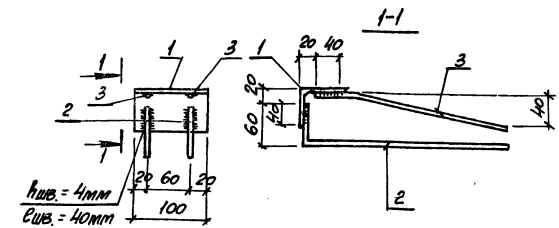

Поз.	Обозначение	Наименование	Кол.	Масса ед., кг	Приме-чание
		Документация			
	КЖИ-ТО	Техническое описание			
		Детали			
1		L63×5, ГОСТ 8509-72*, ℓ=100	1	0,5	
2		ф8АIII, ГОСТ 5781-82, ℓ=360	2	0,14	
3		ф8АIII, ГОСТ 5781-82, ℓ=360	2	0,14	

62
9С32/6

Нач. отд.	Бродский		
Н. контр.	Фридланд		
Гл. констр.	Зорин		
Рук. гр.	Фридланд		
Ст. инж.	Ломазова		
Вед. инж.	Иванова		
Инженер	Головачёв		

ТП 708-18.85 КЖИ-МН7

Изделие закладное МН7

Стадия	Масса	Масштаб
Р	1,1	
Лист	Листов 1	

Госстрой СССР ХАРЬКОВСКИЙ ПРОМСТРОЙНИИПРОЕКТ

Инв. № подл. | Подпись и дата | Взам. инв. №

Альбом 8

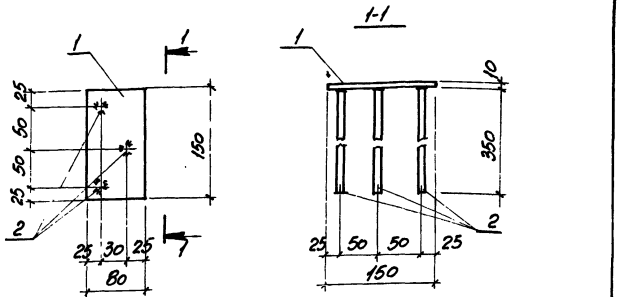

Поз.	Обозначение	Наименование	Кол.	Масса ед., кг	Приме-чание
		Документация			
	КЖИ-ТО	Техническое описание			
		Детали			
1		-10х80, ГОСТ 103-76* l=150	1	0,9	
2		ф12АIII, ГОСТ 5781-82, l=350	3	0,4	

9032/8

Нач. отд.	Бродский		
Н. контр.	Фридланд		
Гл. конст.	Зорин		
Рук. гр.	Фридланд		
Ст. инж.	Поливанова		
Вед. инж.	Иванова		
Инженер	Головачёв		

ТП 708-18.85 КЖИ-МН8

Изделие закладное МН8

Стадия	Масса	Масштаб
Р	2,1	
Лист	Листов 1	

Госстрой СССР ХАРЬКОВСКИЙ ПРОМСТРОЙНИИПРОЕКТ

Альбом 8

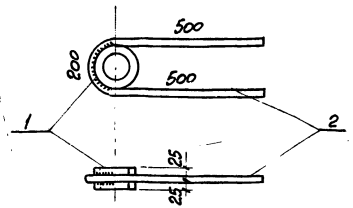

Поз.	Обозначение	Наименование	Кол.	Масса ед., кг	Приме-чание
		Документация			
	КЖИ-ТО	Техническое описание			
		Детали			
1		Труба 121х4х150, ГОСТ 10704-76	1	0,4	
2		ф12АIII, ГОСТ 5781-82, l=1200	1	1,1	

63

9032/8

Нач. отд.	Бродский		
Н. контр.	Фридланд		
Гл. конст.	Зорин		
Рук. гр.	Фридланд		
Ст. инж.	Поливанова		
Вед. инж.	Иванова		
Инженер	Головачёв		

ТП 708-18.85 КЖИ-МН9

Изделие закладное МН9

Стадия	Масса	Масштаб
Р	1,5	
Лист	Листов 1	

Госстрой СССР ХАРЬКОВСКИЙ ПРОМСТРОЙНИИПРОЕКТ

Взам. инв. №

Подпись и дата

Инв. № подл.

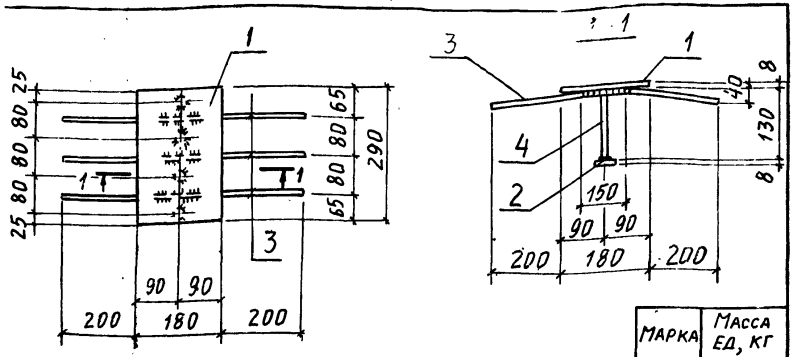

Марка	Масса ед, кг
МН10	5,6
МН11	0,9

Поз.	Обозначение	Наименование	Кол.	Масса ед, кг	Примечание
		Документация			
	КЖИ-ТО	Техническое описание			
		МН10			
		Детали			
1		-180×8, ГОСТ 103-76*, ℓ=290	1	3,3	
2		-40×8, то же, ℓ=40	4	0,1	
3		ф12АIII, ГОСТ 5781-82, ℓ=600	3	0,5	
4		ф10АIII, то же, ℓ=130	4	0,1	
		МН11			
		Детали			
1		ф10АIII, ГОСТ 5781-82, ℓ=1430	1	0,9	

9032/В

Нач. отд.	Бродский	
Н. контр.	Фридланд	
Гл. констр.	Зорин	
Рук. гр.	Фридланд	
Ст. инж.	Ломазова	
Вед. инж.	Иванова	
Инженер	Личкатая	

ТП 708-18.85 КЖИ-МН10, МН11

Изделие закладное МН10, МН11

Стадия	Масса	Масштаб
Р	См. таблицу	
Лист	Листов	

Госстрой СССР, Харьковский Промстройниипроект

Альбом 8

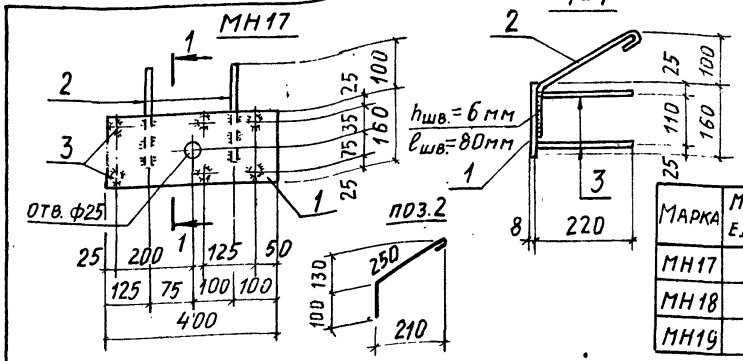

Марка	Масса ед, кг
МН17	6,0
МН18	0,6
МН19	0,9

Поз.	Обозначение	Наименование	Кол.	Масса ед, кг	Примечание
		Документация			
	КЖИ-ТО	Техническое описание			
		МН17			
		Детали			
1		-160×8, ГОСТ 103-76*, ℓ=400	1	4,0	
2		ф12АI, ГОСТ 5781-82, ℓ=410	2	0,4	
3		ф10АIII, то же ℓ=220	6	0,2	
		МН18			
		Детали			
1		Газ. тр. ф1" ГОСТ 3262-75*, ℓ=290	1	0,6	
		МН19			
		Детали			
1		Газ. тр. ф1", ГОСТ 3262-75*, ℓ=380	1	0,9	

64
9032/6

Взам. инв. № | Подпись и дата | Инв. № подл.

Нач. отд.	Бродский	
Н. контр.	Фридланд	
Гл. констр.	Зорин	
Рук. гр.	Фридланд	
Ст. инж.	Ломазова	
Вед. инж.	Иванова	
Ст. инж.	Журавлёва	
Инженер	Личкатая	

ТП 708-18.85 КЖИ-МН17÷МН19

Изделие закладное МН17÷МН19

Стадия	Масса	Масштаб
Р	См. таблицу	
Лист	Листов 1	

Госстрой СССР, Харьковский Промстройниипроект

Альбом 8

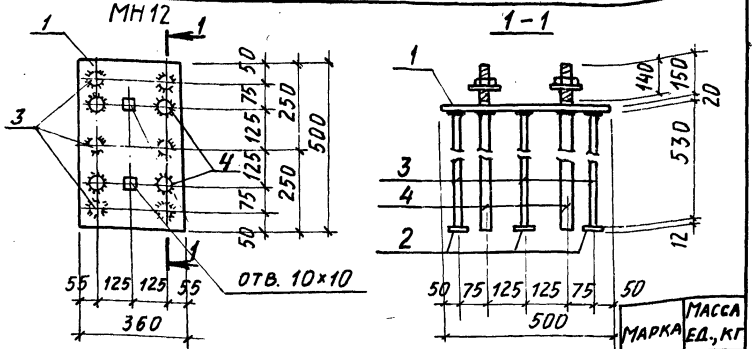

Марка	Масса ед., кг
МН12	65,6
МН13	2,3

Поз.	Обозначение	Наименование	Кол.	Масса ед, кг	Примечание
		Документация			
	КЖИ-ТО	Техническое описание			
		МН12			
		Детали			
1		-20×360 ГОСТ 82-70* ℓ=500	1	28,3	
2		-12×50 ГОСТ 103-76* ℓ=50	6	0,26	
3		Ф16А III ГОСТ 5781-82 ℓ=530	6	0,9	
4		Болт 5М36×1000В Ст3пс2 ГОСТ 24379.1-80	4	7,6	
		МН13			
5		L50×5 ГОСТ 8509-72* ℓ=600	1	2,3	

9032/8

Нач. отд.	Бродский	
Н. контр.	Фридланд	
Гл. констр	Зорин	
Рук. гр.	Фридланд	
Вед. инж.	Логазова	
Ст. инж.	Журавлева	
Техник	Литвиненко	
Ст. инж.	Журавлева	
Инженер	Литвиненко	

ТП708-18.85 КЖИ-МН12; МН13

Изделие закладное МН12, МН13

Стадия	Масса	Масштаб
Р	см. табл.	
Лист	Листов	

Госстрой СССР ХАРЬКОВСКИЙ ПРОМСТРОЙНИИПРОЕКТ

Альбом 8

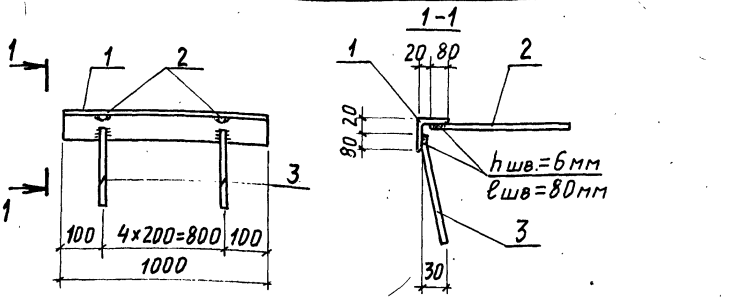

Поз.	Обозначение	Наименование	Кол.	Масса ед, кг	Примечание
		Документация			
	КЖИ-ТО	Техническое описание			
		Детали			
1		L125×8 ГОСТ 8509-72* ℓ=1000	1	15,5	
2		Ф12А III ГОСТ 5781-82 ℓ=400	5	0,36	
3		Ф12А III ГОСТ 5781-82 ℓ=400	5	0,36	

65

9032/6

Нач. отд.	Бродский	
Н. контр.	Фридланд	
Гл. констр	Зорин	
Рук. гр.	Фридланд	
Ст. инж.	Ломазова	
Вед. инж	Иванова	
Техник	Литвиненко	

ТП708-18.85 КЖИ-МН6

Изделие закладное МН6

Стадия	Масса	Масштаб
Р	19,1	
Лист	Листов	

Госстрой СССР, ХАРЬКОВСКИЙ ПРОМСТРОЙНИИПРОЕКТ

Инв. № подл. | Подпись и дата | Взам. инв. №

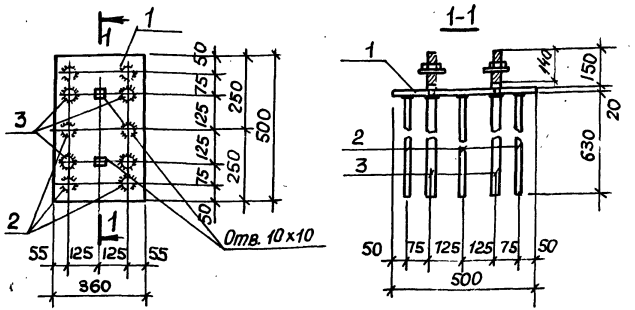

Поз.	Обозначение	Наименование	Кол.	Масса ед., кг	Примечание
		Документация			
	КЖИ-ТО	Техническое описание			
		Детали			
1		-360×20. ГОСТ 82-70* ℓ=500	1	28,4	
2		ф16А III ГОСТ 5781-82, ℓ=630	6	1,0	
3		Болт 5М36×800 В Ст3пс2 ГОСТ 24379.1-80	4	8,3	

9032/8

Нач. отд.	Бродский		
Н. контр.	Фридланд		
Гл. констр.	Зорин		
Рук. гр.	Фридланд		
Ст. инж.	Радько		
Ст. инж.	Радько		
Техник	Литвиненко		

ТП708-18.85 КЖИ-МН 15

Изделие закладное МН15

Стадия	Масса	Масштаб
Р	67,6	

Лист | Листов

ГОССТРОЙ СССР ХАРЬКОВСКИЙ ПРОМСТРОЙНИИПРОЕКТ

Альбом 8

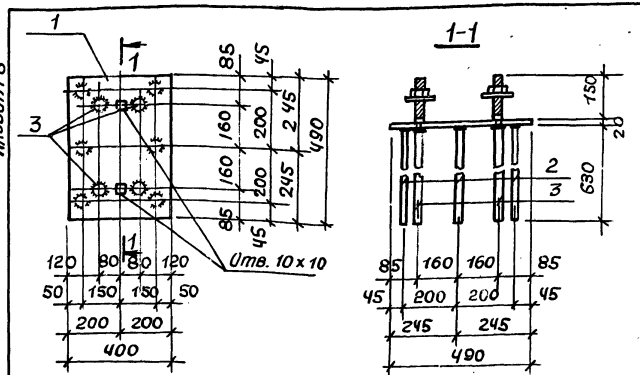

Поз.	Обозначение	Наименование	Кол.	Масса ед., кг	Примечание
		Документация			
	КЖИ-ТО	Техническое описание			
		Детали			
1		-400×20 ГОСТ 82-70* ℓ=490	1	30,8	
2		ф16А III ГОСТ 5781-82 ℓ=630	6	1,0	
3		Болт 5М24×800 В Ст3пс2 ГОСТ 24379.1-80	4	3,4	

66

9032/8

Нач. отд.	Бродский		
Н. контр.	Фридланд		
Гл. констр.	Зорин		
Рук. гр.	Фридланд		
Ст. инж.	Радько		
Ст. инж.	Радько		
Техник	Литвиненко		

ТП708-18.85 КЖИ-МН 16

Изделие закладное МН 16

Стадия	Масса	Масштаб
Р	50,4	

Лист | Листов

ГОССТРОЙ СССР ХАРЬКОВСКИЙ ПРОМСТРОЙНИИПРОЕКТ

Взам. инв. №

Подпись и дата

Инв. № подл.

Альбом 8

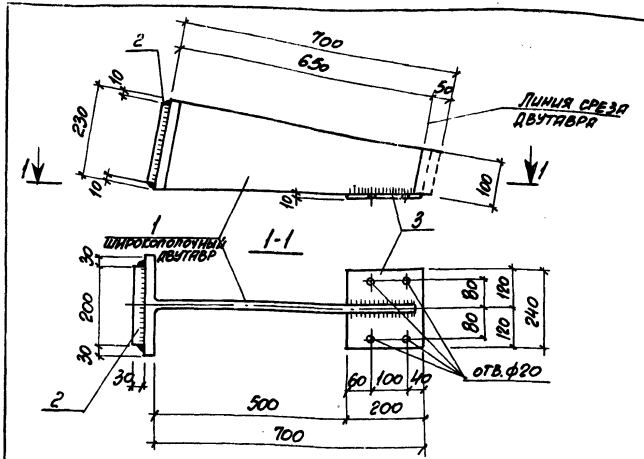

Поз.	Обозначение	Наименование	Кол.	Масса ед., кг	Примечание
		Документация			
	КЖИ-ТО	Техническое описание			
		Детали			
1		I 10Б4 ТУ 14-2-24-72, ℓ=230	1	38,9	
2		-30×200, ГОСТ 82-70*, ℓ=210	1	10,0	
3		-10×200, ГОСТ 82-70*, ℓ=240	1	3,8	

Все сварные швы $h_{ш.}$ = 8 мм

9032/8

Нач. отд.	Бродский		
Н. контр.	Фридланд		
Гл. конст.	Зорин		
Рук. гр.	Фридланд		
Ст. инж.	Ломазова		
Вед. инж.	Иванова		
Инженер	Ланцатая		

ТП 708-18.85 КЖИ-МС1

Изделие соединительное МС1

Стадия	Масса	Масштаб
Р	52,7	

Лист | Листов 1

Госстрой СССР ХАРЬКОВСКИЙ ПРОМСТРОЙНИИПРОЕКТ

Альбом 8

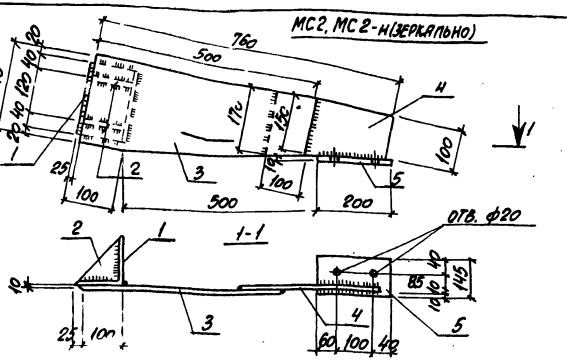

Поз.	Обозначение	Наименование	Кол.	Масса ед., кг	Примечание
		Документация			
	КЖИ-ТО	Техническое описание			
		Детали			
1		L125×16, ГОСТ 8509-72*, ℓ=200	1	5,9	
2		-100×100, ГОСТ 103-76*, ℓ=100	2	0,8	
3		-10×240, ГОСТ 82-70*, ℓ=500	1	9,0	
4		-10×179 ГОСТ 103-76, ℓ=360	1	4,8	
5		-10×800, ГОСТ 103-76*, ℓ=145	1	2,3	

Все сварные швы $h_{ш.}$ = 8 мм

67

9032/8

Нач. отд.	Бродский		
Н. контр.	Фридланд		
Гл. конст.	Зорин		
Рук. гр.	Фридланд		
Ст. инж.	Ломазова		
Вед. инж.	Иванова		
Ст. техн.	Минаева		

ТП 708-18.85 КЖИ-МС2, МС2-Н

Изделие соединительное МС2, МС2-Н

Стадия	Масса	Масштаб
Р	23,6	

Лист | Листов 1

Госстрой СССР ХАРЬКОВСКИЙ ПРОМСТРОЙНИИПРОЕКТ

Инв. № подл. | Подпись и дата | Взам. инв. №

Марка, поз.	Обозначение	Наименование	Кол.	Масса ед., кг	Приме-чание
		Документация			
	КЖИ-ТО	Техническое описание			
		МС3			
		Детали			
1		-10×70, ГОСТ 103-76*, ℓ=100	1	0,6	
		МС5			
		Детали			
1		-10×150, ГОСТ 103-76*, ℓ=200	1	2,4	
		МС6			
		Детали			
1		-4×120, ГОСТ 103-76*, ℓ=п.м.	1	3,8	
		МС9			
		Детали			
1		-10×150, ГОСТ 103-76*, ℓ=500	1	5,9	

9032/8

Нач. отд.	Бродский		
Н. контр.	Фридланд		
Гл. констр.	Зорин		
Рук. гр.	Фридланд		
Ст. инж.	Ломазова		
Вед. инж.	Иванова		
Инженер	Личкатая		

ТП 708-18.85 КЖИ-МС3, МС5, МС6, МС9

Изделие соединительное МС3, МС5, МС6, МС9

Стадия	Масса	Масштаб
Р	См. табл.	
Лист	Листов 1	

ГОССТРОЙ СССР, ХАРЬКОВСКИЙ ПРОМСТРОЙНИИПРОЕКТ

МС4

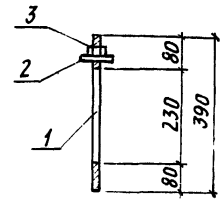

МС7

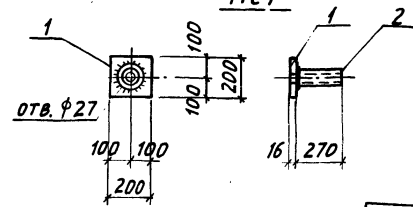

Марка	Масса ед., кг
МС4	1,7
МС7	8,4

Марка, поз.	Обозначение	Наименование	Кол.	Масса ед., кг	Приме-чание
		Документация			
	КЖИ-ТО	Техническое описание			
		МС4			
		Детали			
1		Ф25АI, ГОСТ 5781-82, ℓ=390	1	1,5	С резьбой М24
2		Шайба М24, ГОСТ 24379.1-80	1	0,12	
3		Гайка М24, ГОСТ 5915-70*	1	0,1	
		МС7			
		Детали			
1		-16×200, ГОСТ 103-76*, ℓ=200	1	5,0	
2		Газ. тр Ф5", ГОСТ 3262-75*, ℓ=270	1	3,4	

9032/8

Нач. отд.	Бродский		
Н. контр.	Фридланд		
Гл. конст.	Зорин		
Рук. гр.	Фридланд		
Ст. инж.	Ломазова		
Вед. инж.	Иванова		
Инженер	Личкатая		

ТП 708-18.85 КЖИ-МС4, МС7

Изделие соединительное МС4, МС7

Стадия	Масса	Масштаб
Р	См. табл.	
Лист	Листов 1	

ГОССТРОЙ СССР, ХАРЬКОВСКИЙ ПРОМСТРОЙНИИПРОЕКТ

Инв. № подл. | Подпись и дата | Взам. инв. №

МС8, МС8-н

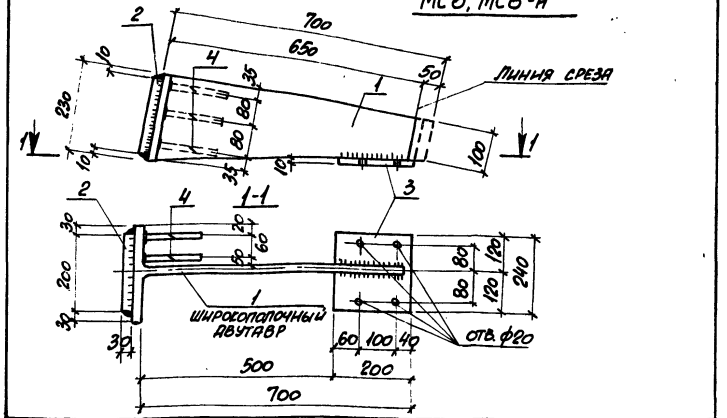

Поз.	Обозначение	Наименование	Кол.	Масса ед., кг	Приме-чание
		Документация			
	КЖИ-ТО	Техническое описание			
		Детали			
1		I 70Б1, ТУ14-2-24-72, ℓ=230	1	38,9	
2		-30×200, ГОСТ 82-70*, ℓ=210	1	10,0	
3		-10×200, ГОСТ 82-70*, ℓ=240	1	3,8	
4		ф10 AIII ГОСТ 5781-82, ℓ=250	6	0,15	

Все сварные швы $h_ш$=8мм

9032/8

Нач. отд.	Бродский		
Н. контр.	Фридланд		
Гл. конст.	Зорин		
Рук. гр.	Фридланд		
Ст. инж.	Ломазова		
Вед. инж.	Иванова		
Инженер	Личкатая		

ТП708-18.85 КЖИ-МС8, МС8-н

Изделие соединительное МС8, МС8-н

Стадия	Масса	Масштаб
Р	53,6	

Лист | Листов 1

Госстрой СССР ХАРЬКОВСКИЙ ПРОМСТРОЙНИИПРОЕКТ

Альбом 8

МС15

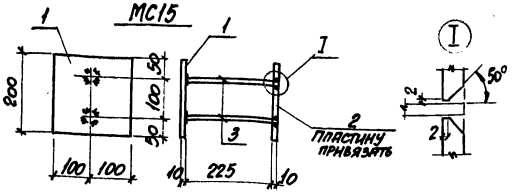

Марка	Масса ед., кг
МС10	5,5
МС13	1,9
МС15	6,7

Поз.	Обозначение	Наименование	Кол.	Масса ед., кг	Приме-чание
		Документация			
	КЖИ-ТО	Техническое описание			
		МС10			
		Детали			
1		-10×200, ГОСТ 103-76*, ℓ=350	1	5,5	
		МС13			
		Детали			
1		-8×100, ГОСТ 103-76*, ℓ=300	1	1,9	
		МС15			
		Детали			
1		-10×200, ГОСТ 103-76*, ℓ=200	1	3,1	
2		-10×200, ГОСТ 103-76*, ℓ=200	1	3,1	
3		ф10 AI ГОСТ 5781-82, ℓ=235	2	0,14	

Инв. № подл. | Подпись и дата | Взам. инв. №

69

9032/8

Нач. отд.	Бродский		
Н. контр.	Фридланд		
Гл. конст.	Зорин		
Рук. гр.	Фридланд		
Ст. инж.	Радько		
Ст. инж.	Радько		
Инженер	Личкатая		

ТП708-18.85 КЖИ-МС10, МС13, МС15

Изделие соединительное МС10, МС13, МС15

Стадия	Масса	Масштаб
Р	См. табл.	

Лист | Листов 1

Госстрой СССР ХАРЬКОВСКИЙ ПРОМСТРОЙНИИПРОЕКТ

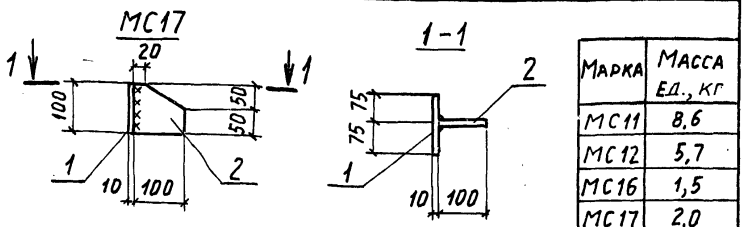

Марка	Масса ед., кг
МС11	8,6
МС12	5,7
МС16	1,5
МС17	2,0

Марка	Обозначение	Наименование	Кол.	Масса ед. кг	Приме-чание
		Документация			
	КЖИ-ТО	Техническое описание			
		МС11			
		Детали			
1		[10, ГОСТ 8240-72, ℓ=п.м.	1	8,6	
		МС12			
		Детали			
1		L63×6, ГОСТ 8509-72, ℓ=п.м	1	5,7	
		МС16			
		Детали			
1		L100×10, ГОСТ 8509-72, ℓ=100	1	1,5	
		МС17			
		Детали			
1		-100×10, ГОСТ 103-76, ℓ=150	1	1,2	
2		-100×10, то же, ℓ=100	1	0,8	

9032/8

Нач. отд.	Бродский		
Н. контр.	Фридланд		
Гл. конст.	Зорин		
Рук. гр.	Фридланд		
Ст. инж.	Ломазова		
Инж. Ст. инж.	Теренъева Радько		
Инженер	Личкатая		

ТП 708-18.85 КЖИ-МС11; МС12; МС16; МС17

Изделие соединительное МС11; МС12; МС16; МС17.

Стадия	Масса	Масштаб
Р	см. табл.	

Лист | Листов 1

Госстрой СССР ХАРЬКОВСКИЙ ПРОМСТРОЙНИИПРОЕКТ

Альбом 8

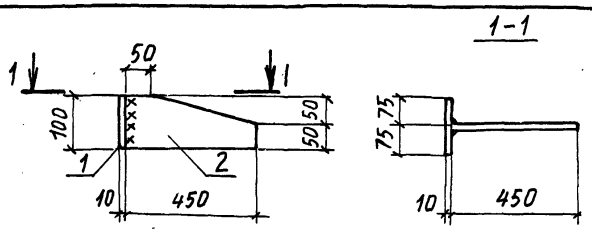

Поз.	Обозначение	Наименование	Кол.	Масса ед. кг	Приме-чание
		Документация			
	КЖИ-ТО	Техническое описание			
		Детали			
1		-100×10, ГОСТ 103-76, ℓ=150	1	1,2	
2		-100×10, то же, ℓ=450	1	3,5	

70
9032/6

Нач. отд.	Бродский		
Н. контр.	Фридланд		
Гл. конст.	Зорин		
Рук. гр.	Фридланд		
Ст. инж.	Ломазова		
Инж.	Теренъева		
Инженер	Личкатая		

ТП 708-18.85 КЖИ-МС18

Изделие соединительное МС18

Стадия	Масса	Масштаб
Р	4,7	

Лист | Листов 1

Госстрой СССР ХАРЬКОВСКИЙ ПРОМСТРОЙНИИПРОЕКТ

Инв. № подл. | Подпись и дата | Взам. инв. №

Альбом 8

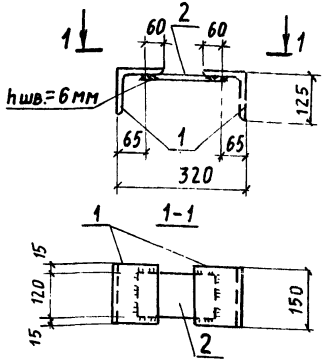

Поз.	Обозначение	Наименование	Кол.	Масса ед, кг	Приме-чание
		Документация			
	КЖИ-ТО	Техническое описание			
		Детали			
1		L125х8, ГОСТ 8509-72*, ℓ=150	2	2,3	
2		-6х120, ГОСТ 103-76, ℓ=190	1	1,1	

9032/8

Нач. отд.	Бродский		
Н.контр.	Фридланд		
Гл. конст.	Зорин		
Рук. гр.	Фридланд		
Ст. инж.	Ломазова		
Вед. инж.	Иванова		
Техн.	Гамановская		

ТП 708-18.85 КЖИ-МС19

Изделие соединительное МС19

Стадия	Масса	Масштаб
Р	5,7кг	
Лист	Листов	

Госстрой СССР ХАРЬКОВСКИЙ ПРОМСТРОЙНИИПРОЕКТ

Альбом 8

МС20, МС21

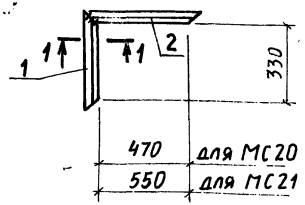

1-1



Марка	Масса ед, кг
МС20	2,3
МС21	2,5

Поз.	Обозначение	Наименование	Кол.	Масса ед, кг	Приме-чание
	КЖИ-ТО	Документация			
		Техническое описание			
		МС20			
		Детали			
1		L40х4, ГОСТ 8509-72*, ℓ=410	1	1,0	
2		L40х4, ГОСТ 8509-72*, ℓ=550	1	1,3	
		МС21			
		Детали			
1		L40х4, ГОСТ 8509-72*, ℓ=410	1	1,0	
2		L40х4, ГОСТ 8509-72*, ℓ=630	1	1,5	

71
9032/8

Взам. инв. № | Подпись и дата | Инв. № подл.

Нач. отд.	Бродский		
Н.контр.	Фридланд		
Гл. конст.	Зорин		
Рук. гр.	Фридланд		
Ст. арх.	Ульянова		
Рук. гр.	Фридланд		
Техн.	Гамановская		

ТП 708-18.85 КЖИ-МС20, МС21

Изделие соединительное МС20, МС21

Стадия	Масса	Масштаб
Р	см. табл.	
Лист	Листов	

Госстрой СССР ХАРЬКОВСКИЙ ПРОМСТРОЙНИИПРОЕКТ

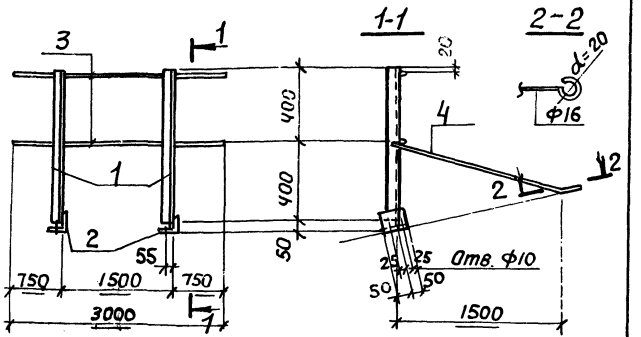

Поз.	Обозначение	Наименование	Кол.	Масса ед., кг	Приме-чание
		Документация			
	КЖИ-ТО	Техническое описание			
		Детали			
1		∠L60×4 ГОСТ 19771-74* ℓ=800	2	2,8	Вес марки дана на 3 пог. м.
2		∠L100×4 ГОСТ 19771-74* ℓ=100	2	0,6	
3		ФБ АТ ГОСТ 5781-82 ℓ=3000	2	4,5	
4		ФБ АТ ГОСТ 5781-82 ℓ=1760	1	2,8	

ДС 32/5

Зач. отд.	Светличный		
Н. контр.	Гудзенко		
Гл. спец.	Гудзенко		
Рук. гр.	Учитель		
Ст. техн.	Костромицкая		
Рук. гр.	Учитель		

ТП 708-18.85 КЖИ-КО-1

Ограждение кровли КО-1

Стадия	Масса	Масштаб
Р	18,6	
Лист	Листов 1	

Госстрой СССР ХАРЬКОВСКИЙ ПРОМСТРОЙНИИПРОЕКТ

Альбом 8

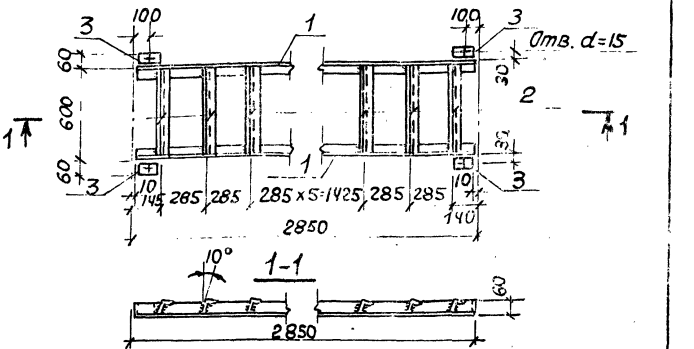

Марка поз.	Обозначение	Наименование	Кол.	Масса ед., кг	Приме-чание
		Документация			
		Техническое описание			
		Детали			
1		∠L60×40×3; ГОСТ 19772-74*; ℓ=2830	2	6,3	
2		∠L60×40×3; ГОСТ 19772-74*; ℓ=594	10	1,3	
3		∠L60×40×3; ГОСТ 19772-74*; ℓ=80	4	0,2	

Вес 1 п. м. - 9,3 кг

72

Инв. № подл. | Подпись и дата | Взам. инв. №

Зач. отд.	Светличный		
Н. контр.	Гудзенко		
Гл. спец.	Гудзенко		
Рук. гр.	Учитель		
Ст. техн.	Костромицкая		
Рук. гр.	Учитель		

ТП 708-18.85 КЖИ-Р1

Решетка ходовая Р1.

Стадия	Масса	Масштаб
Р	26,4	
Лист	Листов 1	

Госстрой СССР ХАРЬКОВСКИЙ ПРОМСТРОЙНИИПРОЕКТ

1 – 1

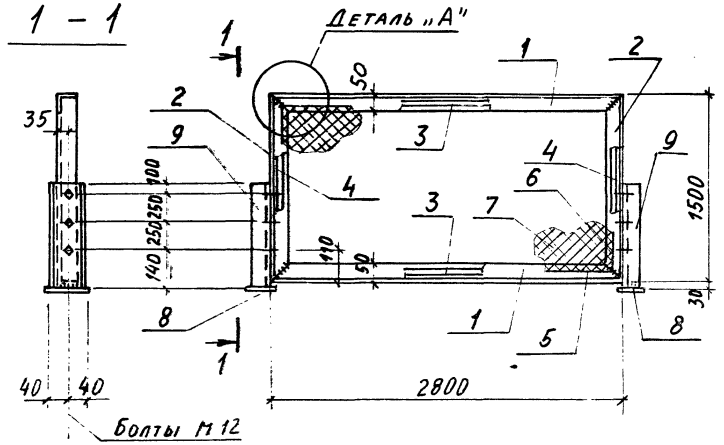

Деталь „А"

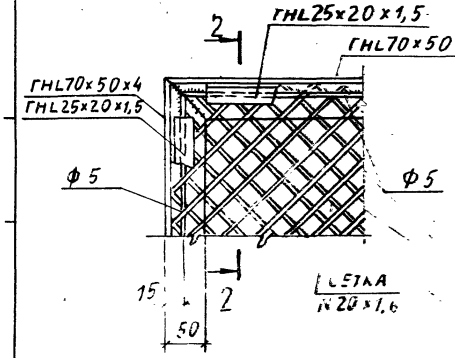

2 – 2

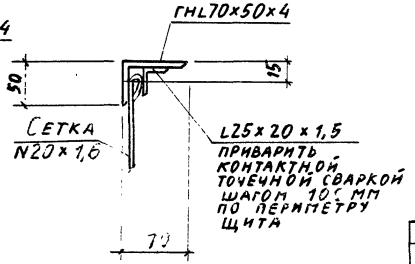

Поз.	Обозначение	Наименование	Кол.	Масса ед, кг	Приме-чание
		Документация			
	КЖИ-ТО	Техническое описание			
		Детали			
1		ГНЕ70×50×4, ГОСТ 19772-74*, ℓ=2790	2	9,8	
2		ГНЕ70×50×4, ГОСТ 19772-74*, ℓ=1490	2	5,3	
3		ГНЕ25×20×1,5, ГОСТ 19772-74*, ℓ=270	2	1,4	
4		ГНЕ25×20×1,5, ГОСТ 19772-74*, ℓ=1490	2	0,7	
5		Ф5, ГОСТ 2590-71*, ℓ=2750	2	0,8	
6		Ф5, ГОСТ 2590-71*, ℓ=1450	2	0,4	
7		Сетка N20×1,6, ГОСТ 5336-80, ℓ=2800	1	4,8	
8		-80×10, ГОСТ 103-76, ℓ=150	2	0,9	
9		ГНЕ80×50×4, ГОСТ 8278-83, ℓ=140	2	3,6	

73
9032/8

Нач. отд.	Светличный		
Н. контр.	Гудзенко		
Гл. спец.	Гудзенко		
Рук. гр.	Учитель		
Ст. техн.	Костромицкая		
Рук. гр.	Учитель		

ТП 708-18.85 КЖИ-ПО-1

Ограждение площадки ПО-1

Стадия	Масса	Масштаб
Р	50,6	

Лист | Листов 1

Госстрой СССР
Харьковский Промстройниипроект

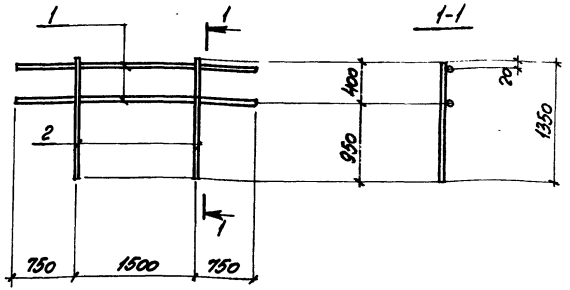

Поз.	Обозначение	Наименование	Кол.	Масса ед., кг	Приме-чание
		Документация			
	КЖИ-ТО	Техническое описание			
		Детали			
1		ф16АI, ГОСТ 5781-82, ℓ=3000	2	4,8	Вес марки дан на 3,0 пог. м.
2		ф24АI, ГОСТ 5781-82, ℓ=1350	2	4,7	

9032/8

Нач. отд.	Светличный		
Н. контр.	Гудзенко		
Гл. спец.	Гудзенко		
Рук. гр.	Учитель		
Ст. техн.	Костромицкая		
Рук. гр.	Учитель		

ТП 708-18.85 КЖИ-КО-2

Ограждение площадки КО-2

Стадия	Масса	Масштаб
Р	19,0	

Лист | Листов 1

Госстрой СССР ХАРЬКОВСКИЙ ПРОМСТРОЙНИИПРОЕКТ

Альбом 8

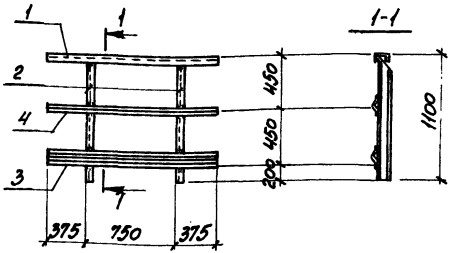

Поз.	Обозначение	Наименование	Кол.	Масса ед., кг	Приме-чание
		Документация			
	КЖИ-ТО	Техническое описание			
		Детали			
1		ГиL.50×40×12×2,5 ГОСТ 8281-80 ℓ=1500	1	2,7	Вес марки дан на 1,5 пог. м.
2		ГиL.50×40×12×2,5 ГОСТ 8281-80 ℓ=1100	2	1,9	
3		Ги 190×30×2,5×34ТУ 12-130-70 ℓ=1500	1	5,7	
4		L 25×3 ГОСТ 8509-72* ℓ=1500	1	1,7	

7/4

9032/8

Нач. отд.	Светличный		
Н. контр.	Гудзенко		
Гл. спец.	Гудзенко		
Рук. гр.	Учитель		
Ст. техн.	Костромицкая		
Рук. гр.	Учитель		

ТП 708-18.85 КЖИ-ПО-2

Ограждение площадки ПО-2

Стадия	Масса	Масштаб
Р	13,9	

Лист | Листов 1

Госстрой СССР ХАРЬКОВСКИЙ ПРОМСТРОЙНИИПРОЕКТ

Инв. № подл. | Подпись и дата | Взам. инв. №

Альбом 8

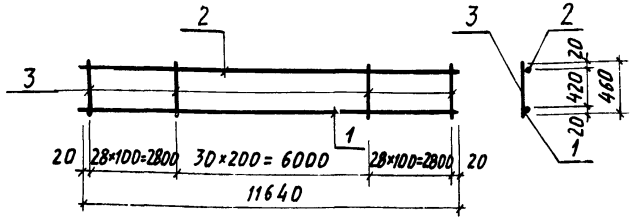

Поз.	Обозначение	Наименование	Кол.	Масса ед., кг	Примеч.
		Документация			
	КЖИ-ТО	Техническое описание			
		Детали			
1		ф8AIII ГОСТ5781-82 ℓ=11640	1	4,6	
2		ф18AIII ГОСТ5781-82 ℓ=11640	1	23,3	
3		ф8AIII ГОСТ5781-82 ℓ=460	87	0,18	

9032/8

Нач. отд.	Бродский		
Н. контр.	Фридланд		
Гл. конст.	Зорин		
Рук. гр.	Фридланд		
Ст. инж.	Ломазова		
Ст. инж.	Ломазова		

ТП 708-18.85 КЖИ КР68

Каркас плоский КР68

Стадия	Масса	Масштаб
Р	43,6кг	
Лист	Листов 1	

Госстрой СССР, Харьковский Промстройниипроект

gost.e-ecolog.ru

Альбом 8

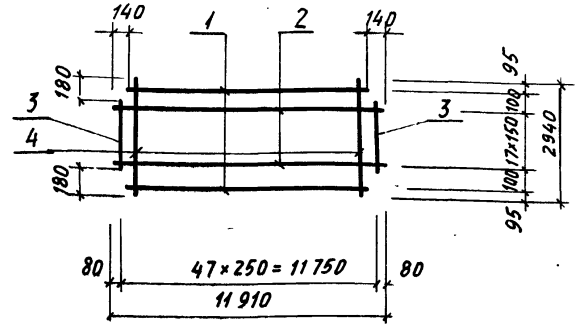

Поз.	Обозначение	Наименование	Кол.	Масса ед., кг	Приме
		Документация			
	КЖИ-ТО	Техническое описание			
		Детали			
1		ф6AIII ГОСТ5781-82 ℓ=11630	2	2,6	
2		ф6AIII ГОСТ5781-82 ℓ=11910	18	2,64	
3		ф3BpI ГОСТ6727-80 ℓ=2580	2	0,14	
4		ф3BpI ГОСТ6727-80 ℓ=2940	46	0,16	

75

9032/8

Нач. отд.	Бродский		
Н. контр.	Фридланд		
Гл. конст.	Зорин		
Рук. гр.	Фридланд		
Ст. инж.	Ломазова		
Ст. инж.	Ломазова		
Вед. инж.	Иванова		

ТП 708-18.85 КЖИ-С25

Сетка арматурная С25

Стадия	Масса	Масшта
Р	60,4кг	
Лист	Листов 1	

Госстрой СССР, Харьковский Промстройниипроект

Инв. № подл. | Подпись и дата | Взам. инв. №