ТИПОВОЙ ПРОЕКТ
708-18.85
СКЛАД ЗАПОЛНИТЕЛЕЙ БЕТОНА ПРИРЕЛЬСОВЫЙ АВТОМАТИЗИРОВАННЫЙ С ДВУМЯ ТРАКТАМИ ПОДАЧИ ЕМКОСТЬЮ 6 ТЫС.КУБ.М

АЛЬБОМ 7

Автомобильное приемное устройство

АР	Архитектурные решения
КЖ	Конструкции железобетонные
КМ	Конструкции металлические

9032/7
Ц. 2-51

Привязан

Инв. №

gost.e-ecolog.ru

ЦЕНТРАЛЬНЫЙ ИНСТИТУТ ТИПОВОГО ПРОЕКТИРОВАНИЯ
ГОССТРОЯ СССР
КИЕВСКИЙ ФИЛИАЛ
г. Киев-57 ул. Эжена Потье № 12

Заказ № 7160 Инв. № 9032/7 Тираж 150

Сдано в печать 23 10 198 5 Цена 2-51

ТИПОВОЙ ПРОЕКТ 708-18.85

СКЛАД ЗАПОЛНИТЕЛЕЙ БЕТОНА ПРИРЕЛЬСОВЫЙ АВТОМАТИЗИРОВАННЫЙ С ДВУМЯ ТРАКТАМИ ПОДАЧИ ЕМКОСТЬЮ 6 ТЫС.КУБ.М

АЛЬБОМ 7

ПЕРЕЧЕНЬ АЛЬБОМОВ

Альбом 1	ПЗ	Пояснительная записка
	ТХ	Технология производства
Альбом 2	ТХН	Общие виды нетиповых технологических металлических конструкций
Альбом 3		Закрытая емкость
	АР	Архитектурные решения
	КЖ	Конструкции железобетонные
	КМ	Конструкции металлические
	ОС	Организация строительства
Альбом 4		Закрытая емкость. Узлы и детали
	АР	Архитектурные решения
	КЖ	Конструкции железобетонные
	КМ	Конструкции металлические
Альбом 5		Вспомогательные сооружения склада для хранения щебня и песка
	АР	Архитектурные решения
	КЖ	Конструкции железобетонные
	КМ	Конструкции металлические
Альбом 6		Вспомогательные сооружения склада для хранения щебня, песка и керамзита
	АР	Архитектурные решения
	КЖ	Конструкции железобетонные
	КМ	Конструкции металлические
Альбом 7		Автомобильное приемное устройство
	АР	Архитектурные решения
	КЖ	Конструкции железобетонные
	КМ	Конструкции металлические
Альбом 8	КЖИ	Сборные железобетонные элементы и металлические изделия
Альбом 9	ОВ	Отопление и вентиляция
	ОЗ	Обогрев заполнителей
	ВК	Водопровод и канализация
Альбом 10	ЭМ	Силовое электрооборудование
	ЭО	Электрическое освещение
	ВС	Воздухоснабжение
Альбом 11		Задание заводу-изготовителю на комплектные электротехнические устройства
Альбом 12	СО	Спецификация оборудования
Альбом 13	ВМ	Ведомости потребности в материалах
Альбом 14	С	Сметы
		части 1, 2, 3 и 4
Альбом 15	ПР	Показатели результатов применения научно-технических достижений в строительных решениях проекта

ТП №409-29-74.83 „Механизированный приемный пункт для выгрузки заполнителей бетона на два проходных пути с фронтом на один полувагон".

Утвержден
Госстроем СССР
Протокол №8А-2 от 7 января 1983 г.
Введен в действие институтом
Промтрансниипроект приказ №264 от 03.12.84г.

Разработан
Харьковским Промстройниипроектом
Главный инженер института Довгий
Главный инженер проекта Туринский

Привязан:

Инв. №

Альбом 7

Ведомость основных комплектов рабочих чертежей

Обозначение		Наименование	Примечание
Т.п.	АР	Архитектурные решения	
Т.п.	КЖ	Конструкции железобетонные	
Т.п.	КМ	Конструкции металлические	
Т.п.	ОВ	Отопление и вентиляция	
Т.п.	ВК	Водопровод и канализация	
Т.п.	ОС	Организация строительства	

Ведомость чертежей основного комплекта т.п. –АР

Лист	Наименование	Примечание
1	Общие данные	
2	Автотомбильное приемное устройство. Схемы N1, N2. Исполнения I, II. План на отм. -0,150. Разрез 1-1, 2-2.	
3	Автотомбильное приемное устройство. Схемы N1, N2. Исполнения I, II. Планы на отм. -5,500; -3,600; -3,200. Фасады 1-Ч, Ч-1, А-Б, Б-А. План кровли. Узлы 1, 2, 3.	

Ведомость ссылочных документов

Обозначение	Наименование	Примечание
ГОСТ 24379.0-80, 1-80	Болты фундаментные	
ГОСТ 16233-77*	Листы асбестоцементные волнистые унифицированного профиля 54/200 и детали к ним.	
Серия 3.400-6/76	Унифицированные закладные детали сборных железобетонных конструкций инженерных сооружений и промышленных предприятий.	
Серия 2.430-2, вып. 1	Детали стен из асбестоцементных волнистых листов УВ.	
Серия 2.460-1, вып. 1	Детали покрытий из асбестоцементных волнистых листов УВ	
Серия 4-74	Ворота распашные ВЗ 3,6х4,2	

Спецификация асбестоцементных листов и деталей к ним и элементов крепления (схемы N1, N2, исполнения I и II)

Марка, позиций	Обозначение	Наименование	Количество на сооружение	Масса ед. кг
		Асбестоцементные изделия		
54/200-6-2500	ГОСТ 16233-77*	Листы стеновые	20	39
54/200-6-2000	ГОСТ 16233-77*	Листы стеновые	140	32
54/200-6-1750	ГОСТ 16233-77*	Листы кровельные	114	35
РУ-1	ГОСТ 16233-77*	Равнобокая угловая деталь	12	14,7
РУ-2			12	16,8
КУ-1	ГОСТ 16233-77*	Коньковая деталь	19	8,0
КУ-2	ГОСТ 16233-77*	Коньковая деталь	19	8,0
ГУ	ГОСТ 16233-77*	Гребенка	76	3,1
		Крепежные элементы		
МГ3	Серия 2.430-2, вып. 1	Крепление стеновых листов	200	0,25
МГ-2	Серия 2.460-1, вып. 1	Крепление кровельных листов	230	0,29
МВ1	Серия 2.430-2, вып. 1	Крепление асбестоцементных деталей	80	0,03
МВ2	Серия 2.430-2, вып. 1	Крепление асбестоцементных деталей	10	0,03
М8	Серия 2.460-1, вып. 1	Крепление асбестоцементных деталей	114	0,06

Спецификация стальных изделий (схемы N1, N2, исполнения I, II)

Марка, поз.	Обозначение	Наименование	Количество на сооружение	Масса ед., кг
МН1-9	3.400-6/76	Закладной элемент	2	5,7
Болт М18х300	ГОСТ 24379.0-80, 1-80	Закладной элемент	4	0,35

Экспликация полов (схемы N1, N2, исполнения I, II)

Наименование или номер помещения по проекту	Тип пола по проекту	Схема пола или номер узла по серии	Элементы пола и их толщина	Площадь пола, м²
Автомобильное приемное устройство	1		Покрытие – бетон М200-20 мм. Стяжка-бетон М200 по уклону от 30 мм у зумпфа до 100 мм. Основание – ж. б. днище.	64

Ведомость проемов дверей (схемы N1, N2, исполнения I, II).

Марка поз	Размер проема
1	3600 х 4290

Спецификация элементов заполнения проемов (схемы N1, N2, исполнения I, II)

Марка поз.	Обозначение	Наименование	Кол. на сооружение	Масса ед., кг	Примечание
1	Серия 4-74	Ворота ВЗ 3,6х4,2	2	809	

Общие указания

1. В настоящем альбоме разработано автомобильное приемное устройство склада.
   Сооружение разработано для двух схем склада и двух исполнений.
2. Расположение автомобильного приемного устройства смотрите на схеме в альбоме „Закрытая емкость".
3. По эксплуатационным требованиям, долговечности и огнестой-кости сооружение отнесено ко II классу.
4. По пожароопасности производств сооружение отнесено к категории „Д". По огнестойкости сооружение отнесено ко II степени.
5. За условную отметку 0,000 принята отметка головки рельса железнодорожного пути. Отметка планировки земли у сооружения принята минус 0,300.
6. Отмостка асфальтовая по щебеночному основанию шириной 500 мм.
7. Стены и кровля сооружения приняты из асбестоцементных волнистых листов унифицированного профиля по стальным прогонам.
8. Отделочные работы и чистые полы выполнять после монтажа оборудования, укладки труб электропроводки и прочих коммуникаций.
9. Указания по защите строительных конструкций от коррозии смотрите в чертежах марок КЖ и КМ.

Типовой проект выполнен в соответствии с действующими нормами и правилами проектирования, которые предусматривают решения в строительной части, обеспечивающие взрывную, взрывопожарную и пожарную безопасность при соблюдении установленных правил безопасности при эксплуатации сооружений.

Гл. инженер проекта /Турнинский/

Согласовано: Группа ВК, Гл. инж. Турнинский; Гл. инж. Госстроя УССР Яровенко; Группа КЖ Фридлянд; Группа КМ Учитель; Группа ОВ Княгинин; Гл. инж. Госстроя СССР Шубин; Гл. инж. ГПИ Госстроя СССР Ткачук; Гл. инж. ГПИ Госстроя СССР Гольдин

Инв. № подл. | Подпись и дата | Взам. инв. №

3032/7 2

Привязан:

Инв. №

ГИП	Турнинский	ТП 708-18.85 АР
Нач. отд.	Бродский	
Н. контр.	Кожевников	Склад заполнителей бетона прирельсовый автоматизированный с двумя тракторами подачи емкостью 6 тыс. куб. м
Гл. арх.	Кожевников	
Гл. констр.	Зорин	Автомобильное приемное устройство. Схемы N1, N2. Исполнения I, II
Рук. гр.	Зарб	Стадия: Р; Листов: 1
Ст. арх.	Ульянова	Общие данные
Ст. арх.	Ульянова	Госстрой СССР Харьковский Промстройниипроект
Архитек.	Грунина	

Альбом 7

Разрез 1-1

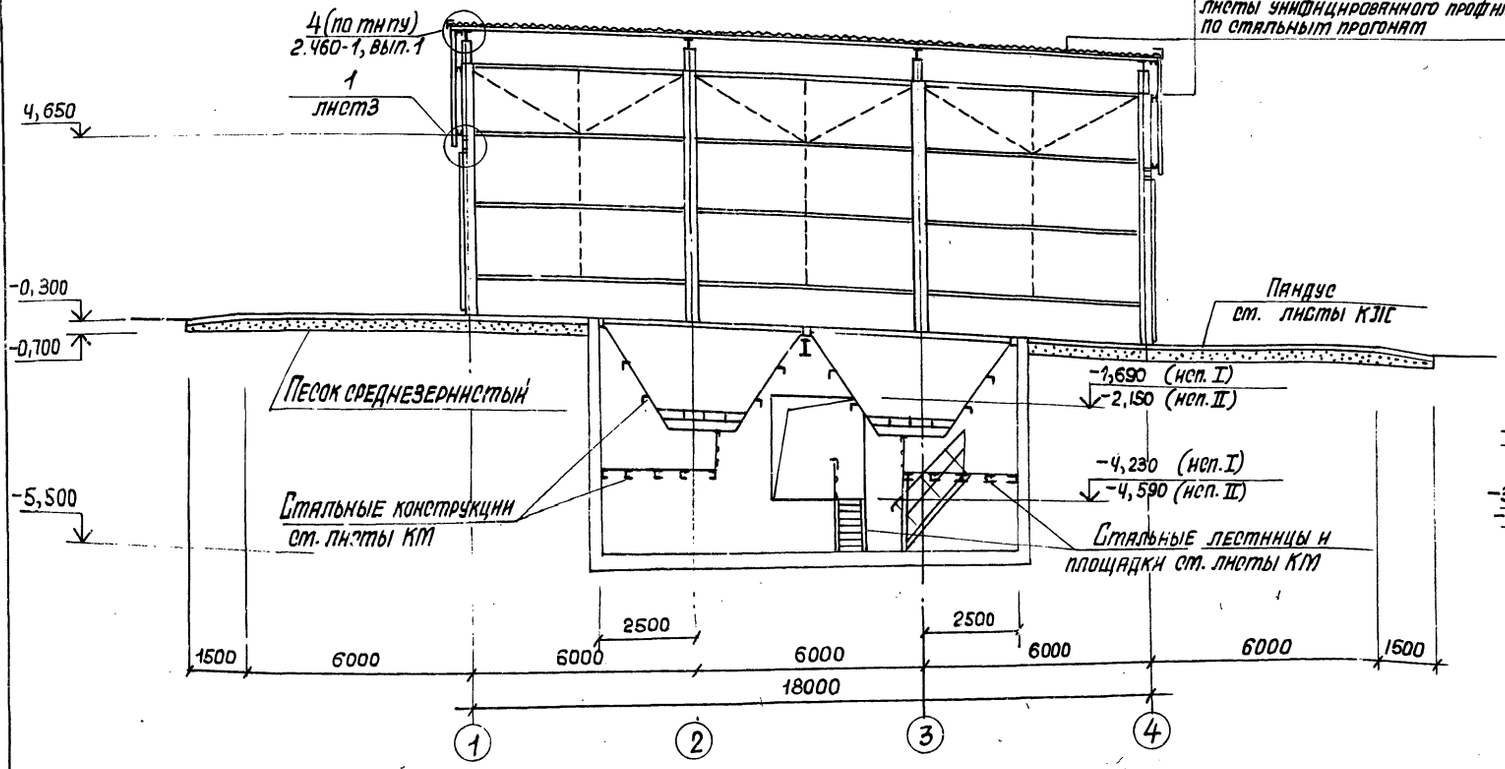

Разрез 2-2

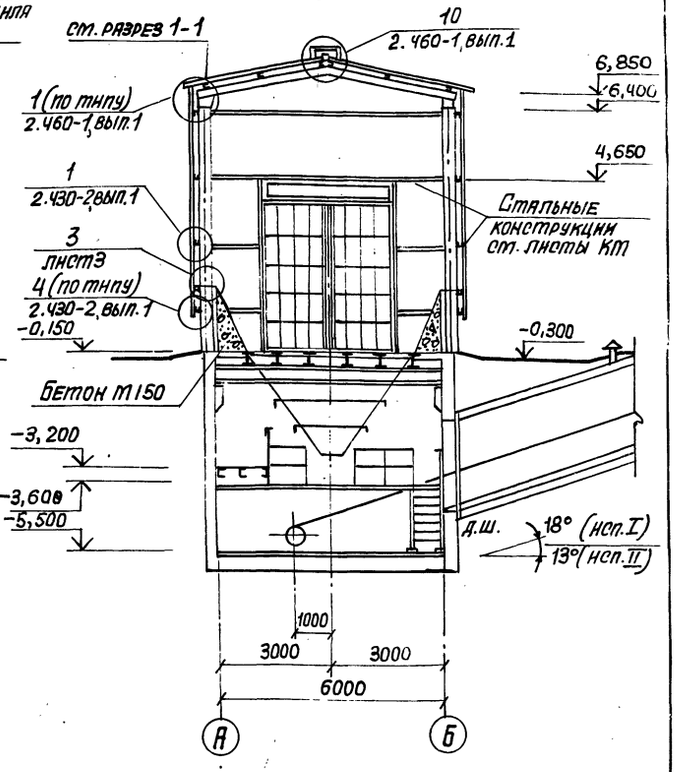

План на отм. -0,150

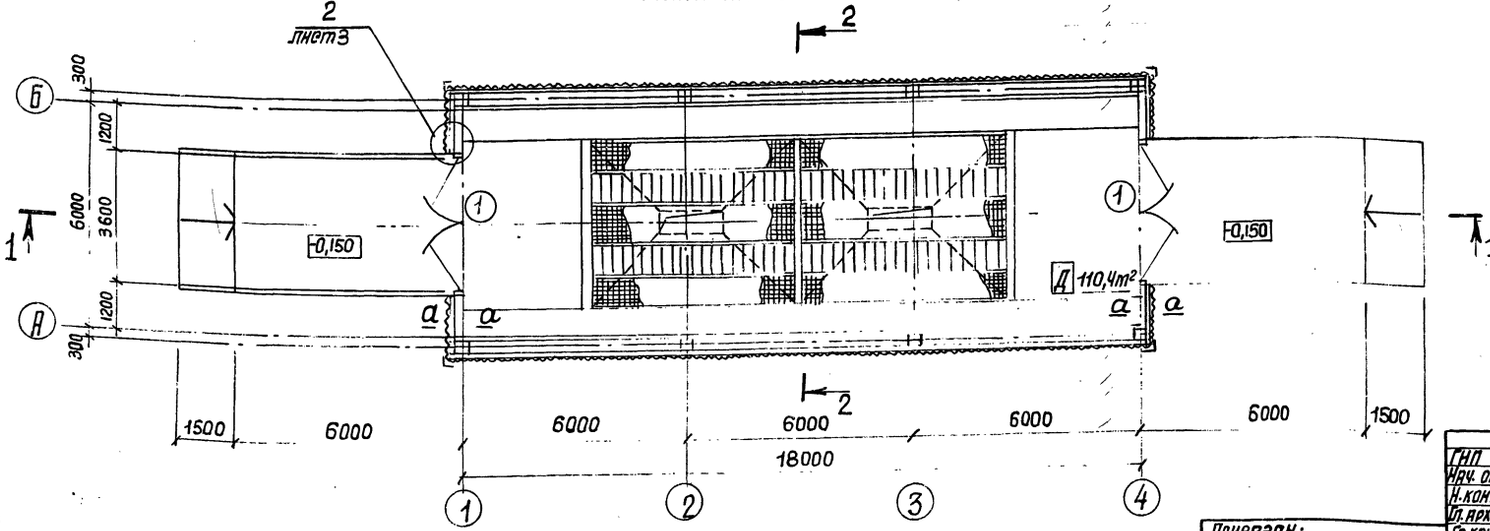

а-а

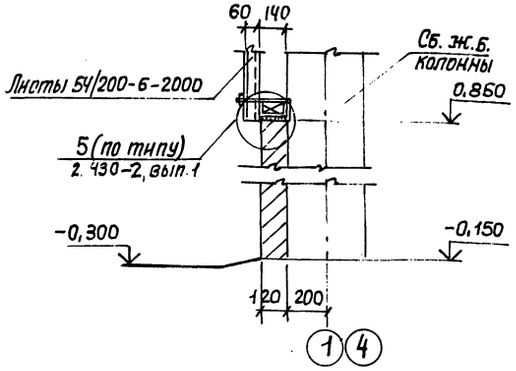

3

9032/7

Инв.№ подл. | Подпись и дата | Взам. инв.№

ГИП	Туринский		ТП 708-18.85 АР
Нач. отд.	Бродский		Склад заполнителей бетона прирельсовый автоматизированный с двумя трактами подачи емкостью 6 тыс. куб. м
Н. контр.	Кожевников		
Гл. архит.	Кожевников		Автомобильное приемное устройство схемы N1, N2 Исполнения I, II
Гл. констр.	Зорин		
Рук. гр.	Зарб		
Ст. архит.	Ульянова		План на отм. -0,150. Разрезы 1-1, 2-2.
Ст. архит.	Ульянова		
Техник	Татьяновская		

Стадия	Лист	Листов
Р	2	

Госстрой СССР, Харьковский Промстройниипроект

Привязан:

Инв. №

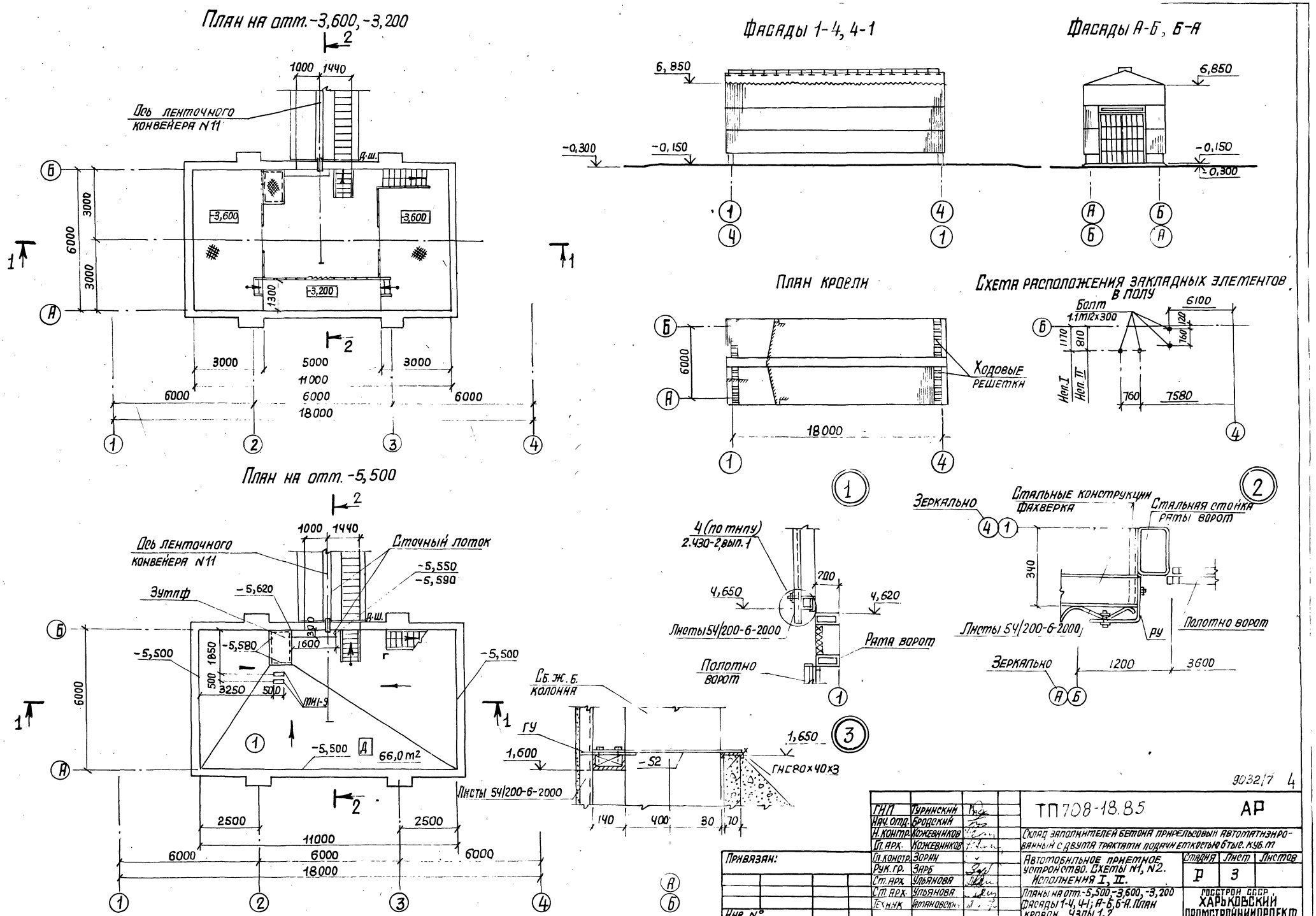

План на отм. -3,600, -3,200
Ось ленточного конвейера N11
1000
1440
д.ш.
-3,600
-3,600
-3,200
1300
3000
3000
6000
3000
5000
11000
6000
18000
6000
6000
Фасады 1-4, 4-1
6,850
-0,300
-0,150
Фасады А-Б, Б-А
6,850
-0,150
-0,300
План кровли
6000
Ходовые решетки
18000
Схема расположения закладных элементов в полу
Болт 1.1m12x300
6100
120
760
1170
810
Исп. I
Исп. II
760
7580
План на отм. -5,500
Ось ленточного конвейера N11
Сточный лоток
-5,550
-5,590
Зумпф
-5,620
-5,580
-5,500
-5,500
1850
500
3250
500
1600
300
МН-9
-5,500
66,0 m2
6000
2500
2500
11000
6000
6000
6000
18000
4 (по типу) 2.430-2, вып. 1
200
4,650
4,620
Листы 54/200-6-2000
Рама ворот
Полотно ворот
Зеркально
Стальные конструкции фахверка
Стальная стойка рамы ворот
340
Листы 54/200-6-2000
РУ
Полотно ворот
Зеркально
1200
3600
Сб. ж. б. колонна
ГУ
1,600
1,650
-52
ГНС 80x40x3
Листы 54/200-6-2000
140
400
30
70
Альбом 7
Инв. № подл.
Подпись и дата
Взам. инв. №
Привязан:
Инв. №
9032/7 4
ГИП Туринский
Нач. отд. Бродский
Н. контр. Кожевников
Гл. арх. Кожевников
Гл. констр. Зорин
Рук. гр. Зарб
Ст. арх. Ульянова
Ст. арх. Ульянова
Техник Гамановский
ТП708-18.85
АР
Склад заполнителей бетона прирельсовый автоматизированный с двумя трактами подачи емкостью 6 тыс. куб. м
Автомобильное приемное устройство. Схемы N1, N2. Исполнения I, II.
Планы на отм. -5,500, -3,600, -3,200 Фасады 1-4, 4-1; А-Б, Б-А. План кровли. Узлы 1, 2.
Стадия Р
Лист 3
Листов
Госстрой СССР
ХАРЬКОВСКИЙ ПРОМСТРОЙНИИПРОЕКТ

Альбом 7

Ведомость чертежей основного комплекта КЖ.

Лист	Наименование	Примечание
1	Общие данные	
2	Схема расположения фундаментов, подвала и плит.	
3	Схема расположения колонн и стеновых панелей.	
4	План подвала на отм. -5,650. Сечения 1-1, 5-5, 8-8, 9-9. Опалубка.	
5	План подвала. Сечения 6-6, 7-7. Узел 1. Опалубка	
6	Подвал. Сечения 2-2 ÷ 4-4. Опалубка.	
7	Подвал. Армирование. Плита днища (начало).	
8	Подвал. Армирование. Плита днища (продолжение)	
	Плита на отм. -0,150.	
9	Подвал. Армирование. Стена СТм1.	
10	Подвал. Армирование. Стена СТм2.	
11	Подвал. Армирование. Стена СТм3.	
12	Подвал. Армирование. Стена СТм4.	
13	Подвал. Спецификация (начало). Исполнение I	
14	Подвал. Спецификация (продолжение). Ведомости	
	деталей, расхода стали. Исполнение I.	
15	Подвал. Спецификация. Исполнение II.	
16	Плиты Пм1 ÷ Пм3. Фундамент Фм1, Фм2. Спецификация.	
	Ведомости деталей и расхода стали.	

Ведомость спецификаций к основному комплекту КЖ.

Лист	Наименование.	Примечание
2	Схема расположения фундаментов, подвала и плит.	
3	Схема расположения колонн и стеновых панелей.	
13	Спецификация (начало).	
14	Подвал. Спецификация (продолжение). Ведомости	
	деталей, расхода стали.	
15	Подвал. Спецификация.	
16	Плиты Пм1 ÷ Пм3. Фундамент Фм1. Спецификация.	
	Ведомости деталей и расхода стали.	

Ведомость объемов сборных бетонных и железобетонных конструкций по рабочим чертежам основного комплекта марки КЖ

	Наименование группы элементов конструкций	Код	Кол., м³	Примечание
1	Колонны	5821000000	10,4	
2	Стеновые панели	5831000000	4,5	
	Всего бетона и железобетона		14,9	

Ведомость примененных и ссылочных документов.

Обозначение	Наименование	Примечание
3.015-1/77 вып. II-1	Унифицированные отдельно стоящие опоры под технологические трубопроводы.	
1.432-15 вып. 1	Стеновые панели неотапливаемых зданий с шагом колонн 6 м.	
3.400-6/76	Унифицированные закладные детали сборных ж.б. конструкций инженерных сооружений промышленных предприятий.	
1.400-6/76 вып. 1	Унифицированные закладные детали сборных ж.б. конструкций зданий промышленных предприятий.	
1.439-2	Стальные изделия креплений панельных стен одноэтажных производственных зданий с ж.б. каркасом.	
ГОСТ 24379.0-80 24379.1-80	Болты фундаментные. Общие технические условия. Конструкция и размеры.	
ГОСТ 23279-78	Сетки сварные из стержневой арматуры диаметром до 40 мм.	

Таблица марок арматурной стали.

Вид арматуры		Класс стали	Марка стали при расчетной температуре наружного воздуха до минус 30°С включительно
Стержневая горячекатаная арматурная сталь	Гладкая ГОСТ 5781-82	А-I	Вст3 кп2
	Периодического профиля ГОСТ 5781-82	А-III	25 Г2С

Общие указания.

1. Проект склада разработан для строительства в следующих природных условиях:
   а) сейсмичность района не выше 6 баллов;
   б) территория без подработок горными выработками;
   в) скоростной напор ветра - 0,27 кПа (27 кгс/м²);
   г) вес снегового покрова - 1 кПа (100 кгс/м²);
   д) расчетная зимняя температура наружного воздуха - -30°С;
   е) рельеф территории спокойный, грунтовые воды отсутствуют.

Типовой проект разработан в соответствии с действующими нормами и правилами и предусматривает мероприятия, обеспечивающие взрывобезопасность и пожаробезопасность при эксплуатации сооружения.

Гл. инженер проекта /Г. Туринский/.

2. Грунты в основаниях непучинистые, непросадочные со следующими нормативными характеристиками:
   а) плотность γ = 1800 кг/м³;
   б) угол внутреннего трения φ = 28°;
   в) удельное сцепление С = 2 кПа (0,02 кгс/см²);
   г) модуль деформации Е = 14,7 мПа (150 кгс/см²).
3. Если действительные условия строительства и эксплуатации отличаются от принятых в проекте, при привязке проекта должны быть выполнены необходимые расчеты, подтверждающие возможность применения конструкций типового проекта без изменений и дополнений.
4. Закладные изделия и монтажные соединения приемного устройства защищаются от коррозии лакокрасочным покрытием: эмаль ПФ-115 или ПФ-133 в два слоя по слою грунтовки ГФ-020 или ПФ-020.
5. Наружные поверхности стен подвала окрасить горячим битумом за 2 раза по холодной битумной грунтовке.
6. Под монолитными железобетонными конструкциями предусматривается бетонная подготовка из бетона марки 150 толщиной 100 мм. Под сборными железобетонными конструкциями - песчаная подготовка толщиной 100 мм. Указанные подготовки должны превышать габарит подошвы железобетонной конструкции на 100 мм в каждую сторону.
7. Обратная засыпка пазух котлованов производится песчаным грунтом с послойным уплотнением, с доведением коэффициента стандартного уплотнения до К = 0,98.
8. Марки бетона и характеристики сталей приведены на листах проекта или указаны в соответствующих сериях.
9. Строительные работы должны выполняться согласно действующих СНиП по производству и приемке работ, а также технике безопасности в строительстве.
10. Класс ответственности сооружений в соответствии с „Правилами учета степени ответственности зданий и сооружений при проектировании конструкций" установлен III, в связи с чем при расчете конструкций применен коэффициент надежности по назначению γ_n = 0,9.

9032/7 5

Привязан:

Инв. №

ТП 708-18.85 КЖ

Склад заполнителей бетона прирельсовый автоматизированный с двумя трактами подачи емкостью 6 тыс. куб. м.

ГИП	Туринский			
Нач. отд.	Бродский			
Н. контр.	Фридланд			
Гл. констр.	Зорин			
Рук. гр.	Фридланд			
Ст. инж.	Радько			
Инженер	Шейнбаум			

Автомобильное приемное устройство

Стадия	Лист	Листов
Р	1	16

Общие данные

Госстрой СССР Харьковский Промстройниипроект

Группа ВК | Инв. № подл. | Подпись и дата | Взам. инв. № | Группа АР | Группа ОВ | Согласовано: Главный инженер института | Гл. отдел | Инв. № подл. | Подпись и дата | Взам. инв. №

Альбом 7

Схема расположения фундаментов, подвала и плит.

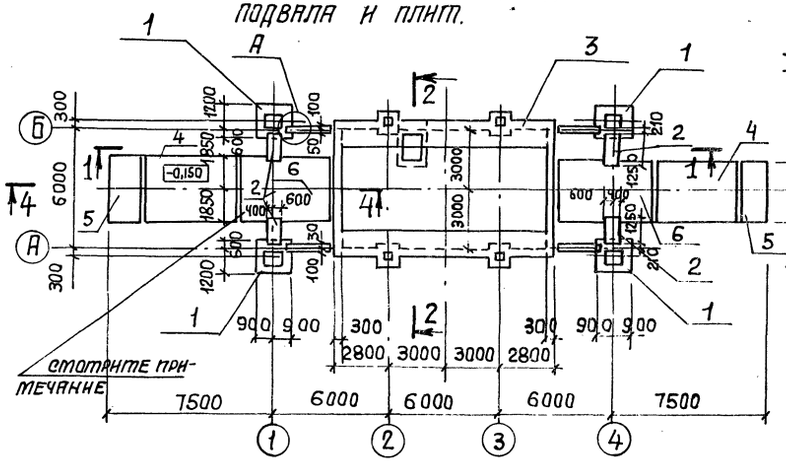

2-2

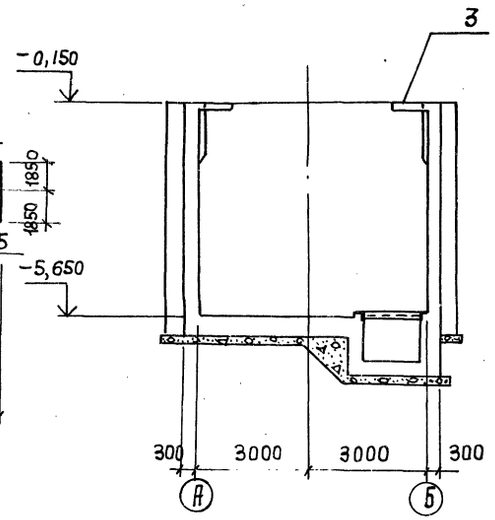

Спецификация к схеме расположения конструкций

Марка поз	Обозначение	Наименование	Кол	Масса ед., кг	Примечание
1	КЖ-16	Фундамент Фм1	4		
2	То же	Фм2	4		
3	КЖ-4	Подвал	1		
4	КЖ-16	Плита Пм1	2		
5	То же	Пм2	2		
6	"	Пм3	2		

1-1

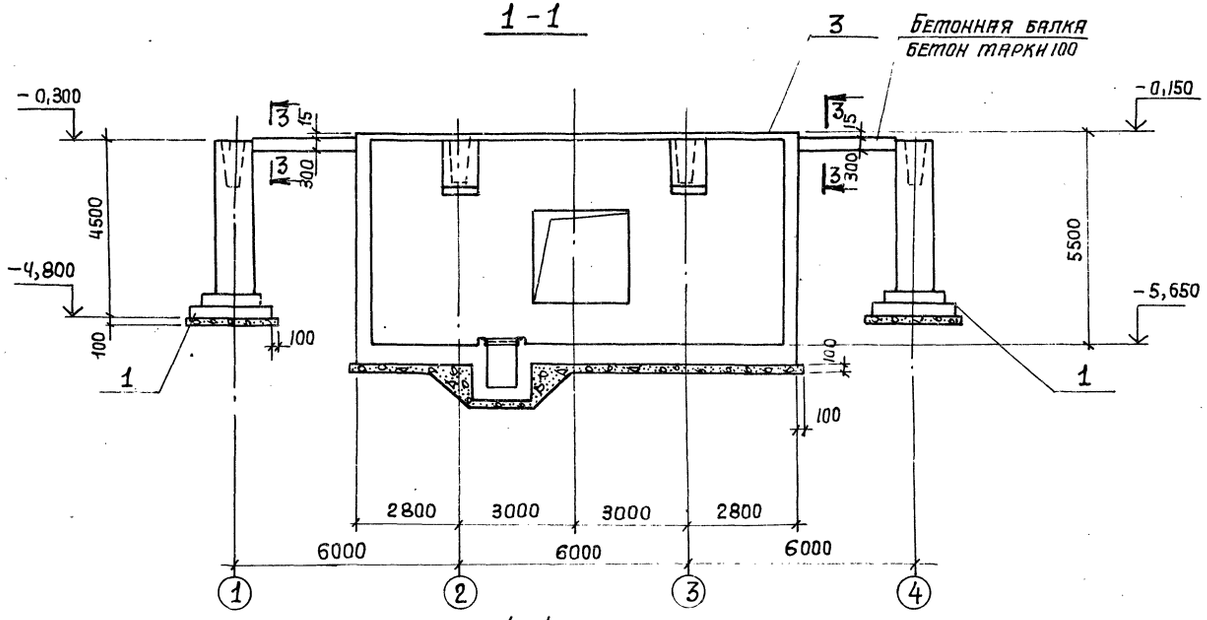

А

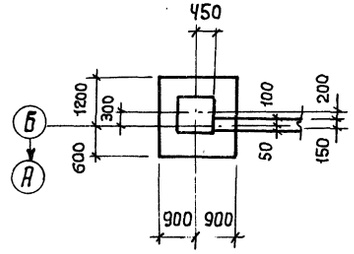

3-3

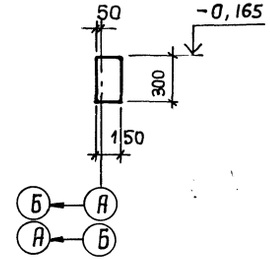

Отверстия для установки упора ворот проверлить в плите по месту.

4-4

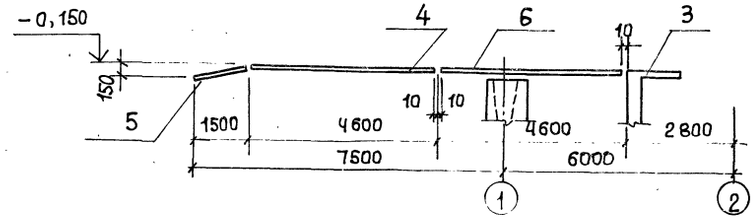

Привязан:

Инв. №

ГИП	Турчинский		
Нач. отд.	Бродский		
Н. контр.	Фридланд		
Гл. констр.	Зорин		
Рук. гр.	Фридланд		
Ст. инж.	Радько		
Ст. инж.	Радько		
Техник	Литвиненко		
Ст. инж.	Радько		

ТП 708-18.85 КЖ

Склад заполнителей бетона прирельсовый автоматизированный с двумя трактами и подачи емкостью 6 тыс. куб.м

Автомобильное приемное устройство

Стадия	Лист	Листов
Р	2	

Схема расположения фундаментов, подвала и плит.

Госстрой СССР ХАРЬКОВСКИЙ ПРОМСТРОЙНИИПРОЕКТ

6
9032/7

Инв. № подл. | Подпись и дата | Взам. инв. №

Альбом 1

План

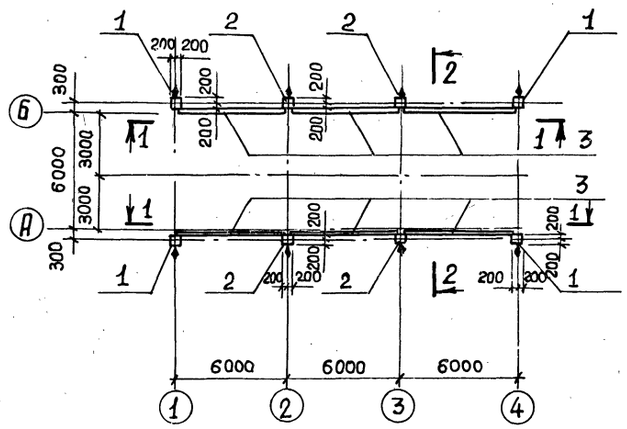

2-2

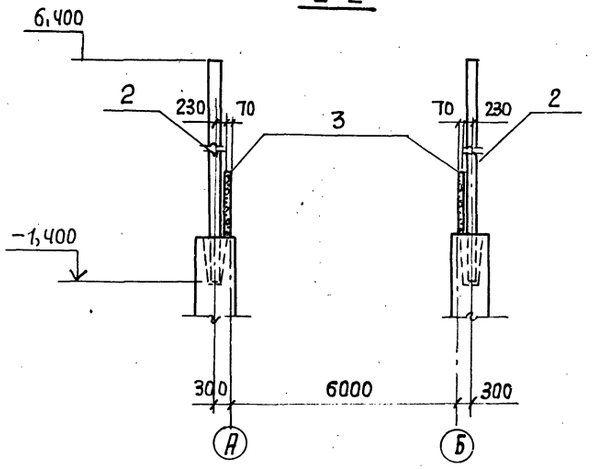

Спецификация к схеме расположения конструкций

Марка поз.	Обозначение	Наименование	Кол.	Масса ед.,кг	Примечание
		Сборные железобетонные конструкции			
1	3.015-1/77 в.II-1 Альбом 8 КЖИ-К20-4а	Колонна К20-4а	4	3100	
2	-К20-4б	К20-4б	4	3100	
3	1.432-15 в.1	Стеновая панель ПС 600.18-1 АIIIВ-Т1	6	1810	
		Изделия соединительные			
	1.439-2	Элемент крепления Т-1	12	0,5	

1-1

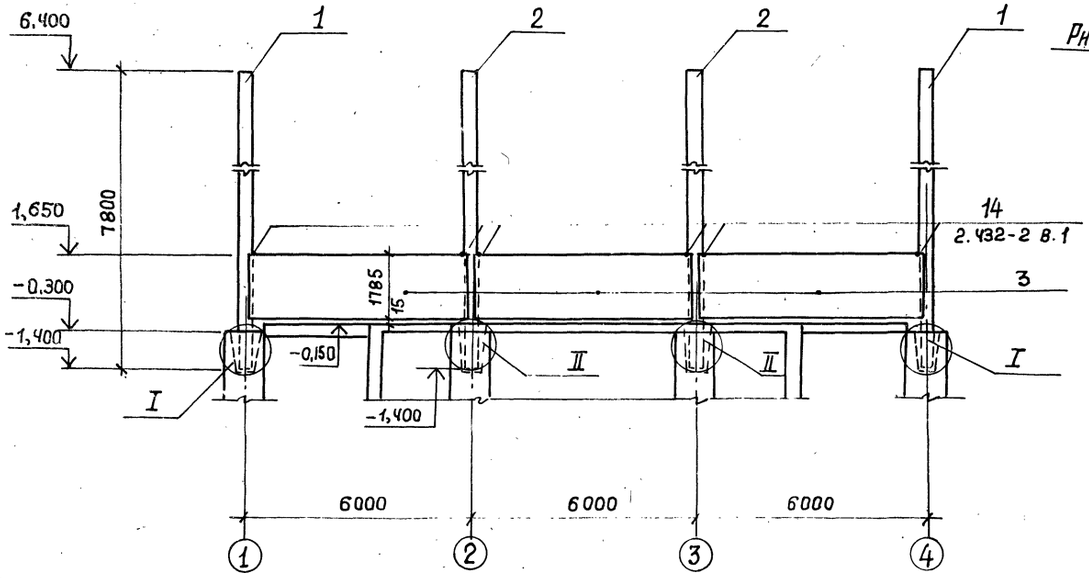

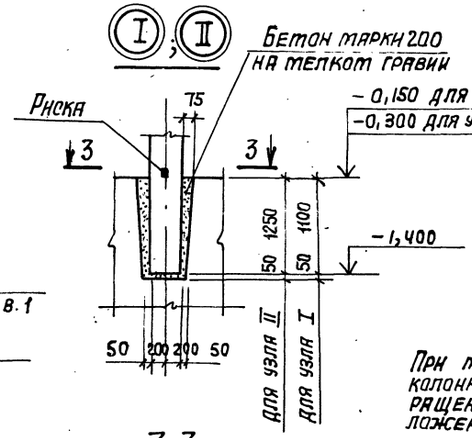

При монтаже колонн необходимо, чтобы грань колонны с нанесенным на ней знаком ◆ была обращена в сторону, отмеченную на схеме расположения таким же знаком.

3-3

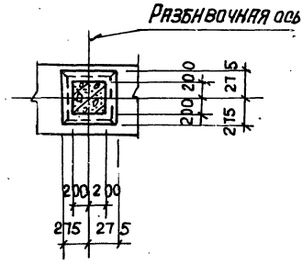

7
9032/7

ГИП	Гуринский		ТП 708-18.85 КЖ
Нач.отд.	Бродский		Склад заполнителей бетона прирельсовый автоматизированный с двумя трактами подачи емкостью 6 тыс. куб. м
Н.контр.	Фридланд		
Гл.констр.	Зорин		Автомобильное приемное устройство — Стадия Р; Лист 3; Листов
Рук.гр.	Фридланд		
Ст.инж.	Радько		
Ст.инж.	Радько		Схема расположения колонн и стеновых панелей
Техник	Литвиненко		Госстрой СССР ХАРЬКОВСКИЙ ПРОМСТРОЙНИИПРОЕКТ
Ст.инж.	Радько		

Привязан:

Инв.№

Инв.№подл. | Подпись и дата | Взам.инв.№

Альбом 7

План на отм. -5,650

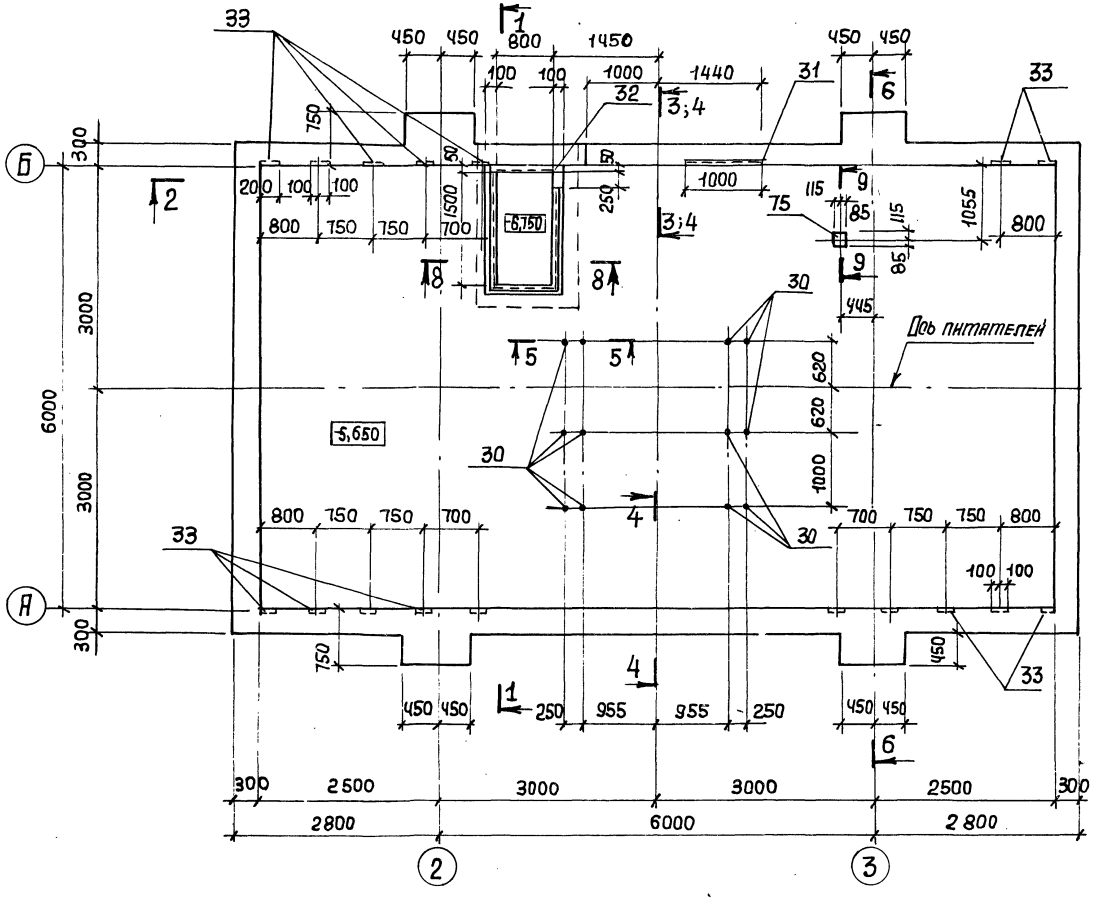

1-1

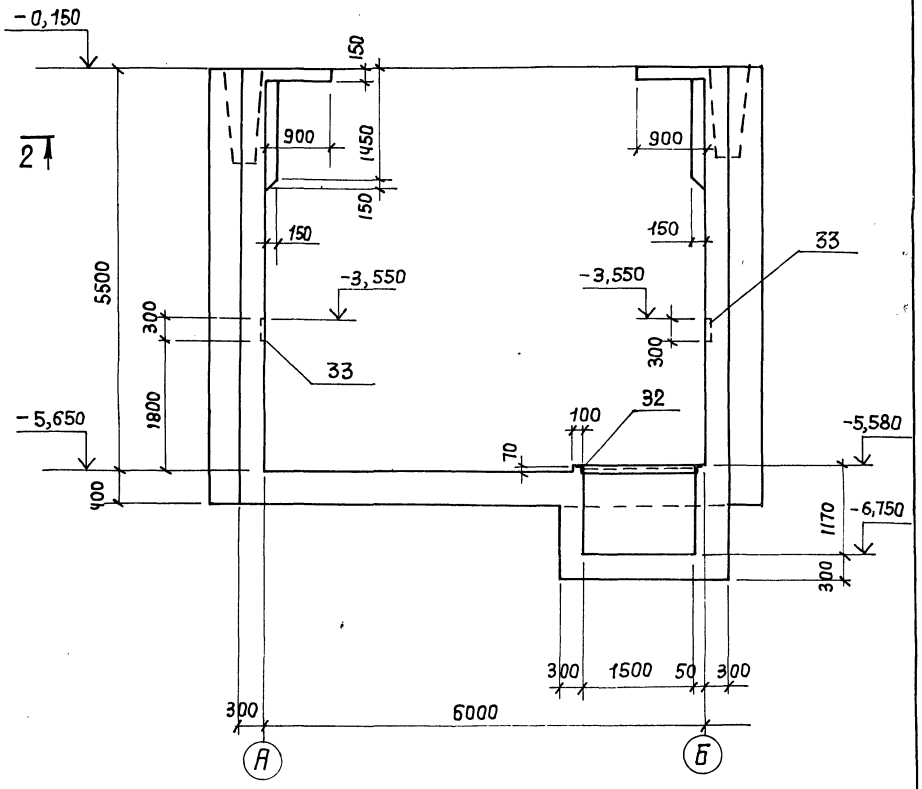

8-8

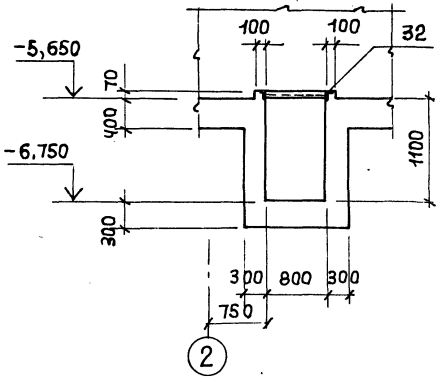

5-5

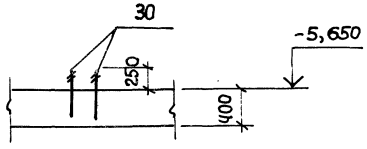

9-9

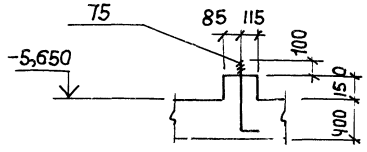

Спецификацию закладных изделий смотрите на листах 13÷15.

8
903.2/7

				ТП 708-18.85	КЖ
ГИП	Гуринский			Склад заполнителей бетона прирельсовый автоматизированный с двумя трактами подачи емкостью 6 тыс. куб. м	
Нач. отд.	Бродский				
Н. контр.	Фридланд				
Гл. констр.	Зорин			Автотранспортное приемное устройство	Стадия: Р; Лист: 4; Листов:
Рук. гр.	Фридланд				
Ст. инж.	Радько				
Ст. инж.	Радько			План подвала на отм. -5,650. Сечения 1-1, 5-5, 8-8, 9-9. Опалубка.	Госстрой СССР ХАРЬКОВСКИЙ ПРОМСТРОЙНИИПРОЕКТ
Техник	Литвиненко				
Ст. инж.	Радько				

Привязан:

Инв. №

Инв. № подл. | Подпись и дата | Взам. инв. №

Альбом 7

План на отм. -0,150

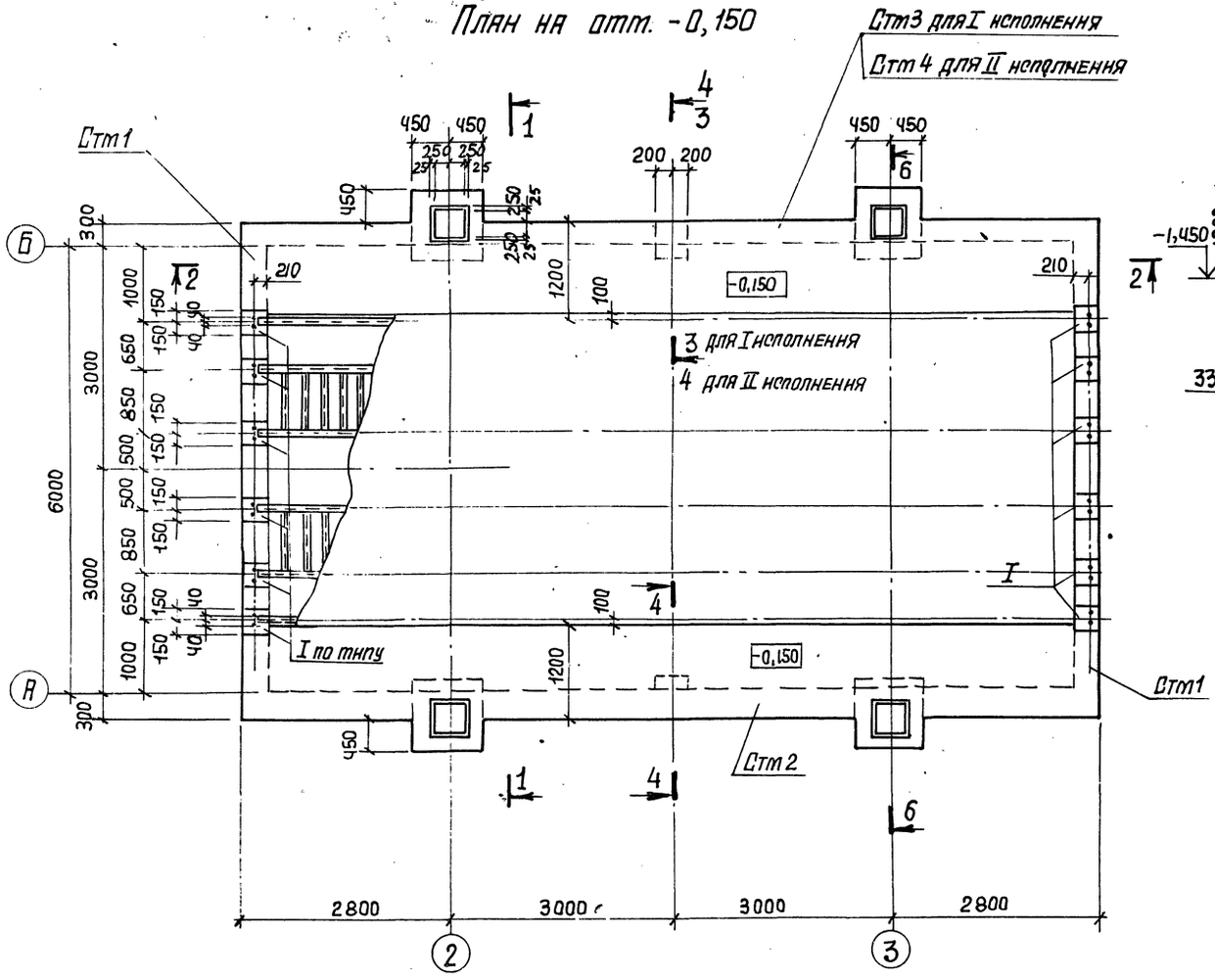

6-6

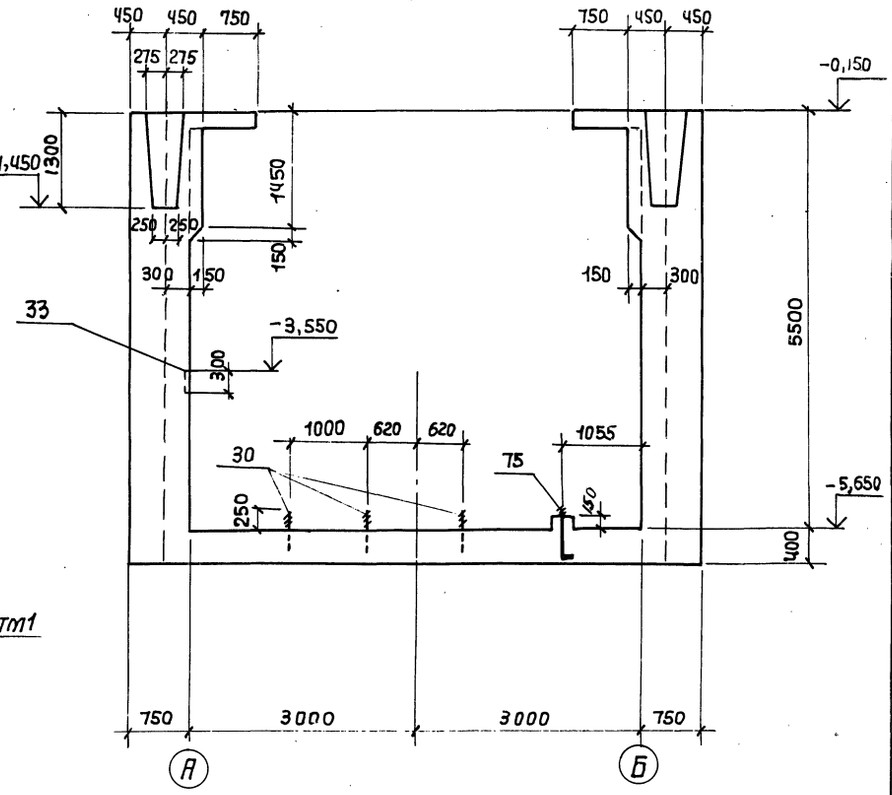

Спецификацию закладных изделий смотрите на листах 13÷15.

I

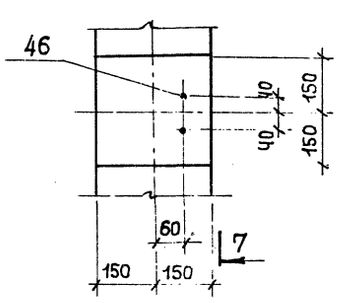

7-7

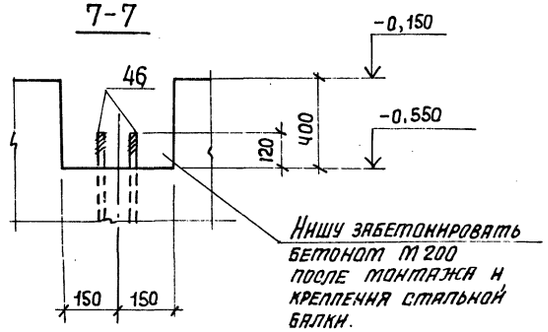

Нишу забетонировать бетоном М 200 после монтажа и крепления стальной балки.

9
9032/7

ГИП	Туринский		ТП 708-18.85 КЖ
Нач. отд.	Бродский		Склад заполнителей бетона прирельсовый автоматизированный с двумя тракторами подачи емкостью 5 тыс. куб. м
Н. контр.	Фридланд		
Гл. констр.	Зорин		Автомобильное приемное устройство — Стадия: Р; Лист: 5; Листов:
Рук. гр.	Фридланд		
Ст. инж.	Радько		План подвала. Сечения 6-6, 7-7, узел 1. Опалубка
Ст. инж.	Радько		Госстрой СССР ХАРЬКОВСКИЙ ПРОМСТРОЙНИИПРОЕКТ
Техник	Литвиненко		
Ст. инж.	Радько		

Привязан:

Инв. №

Инв. № подл. | Подпись и дата | Взам. инв. №

Альбом 7

2-2 (исполнение I)

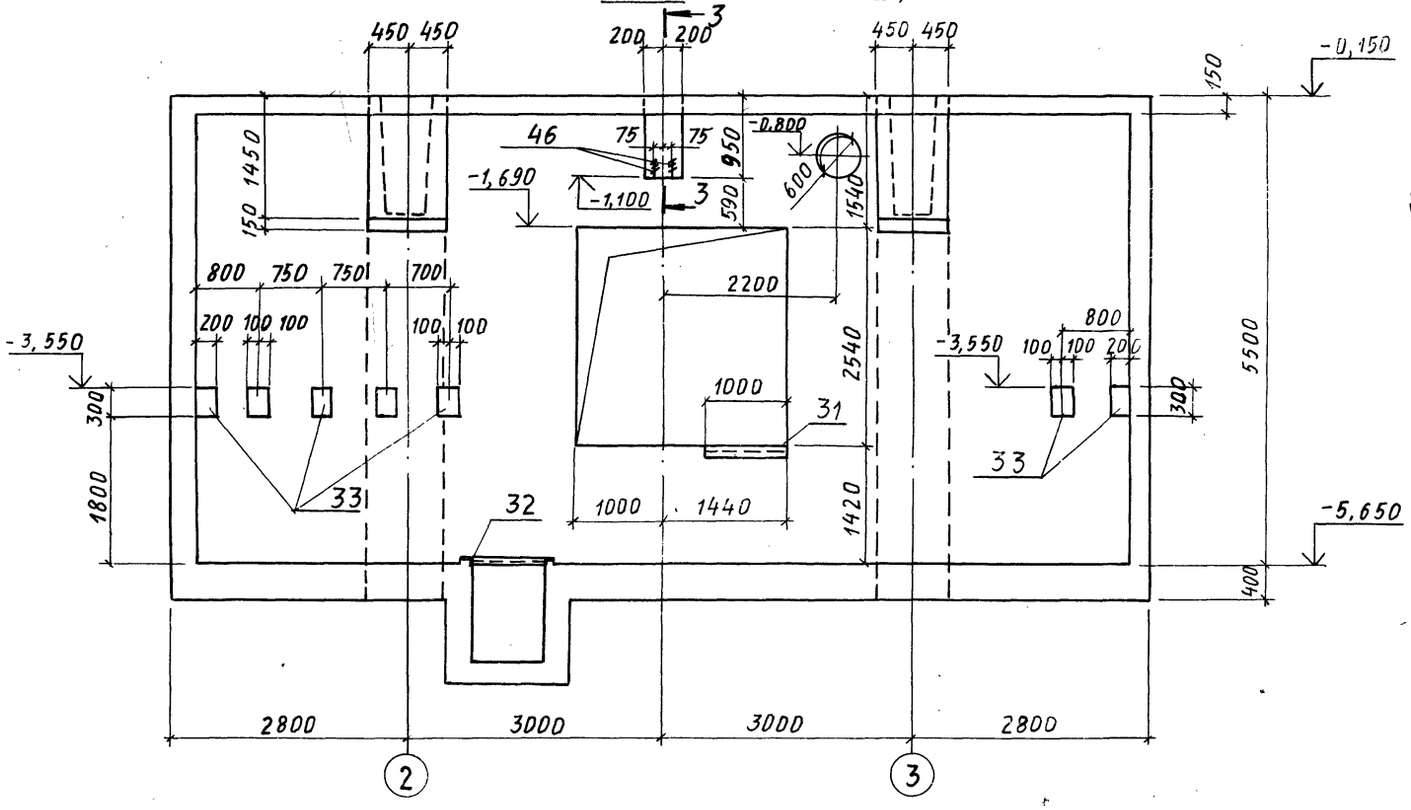

3-3 (исполнение I)

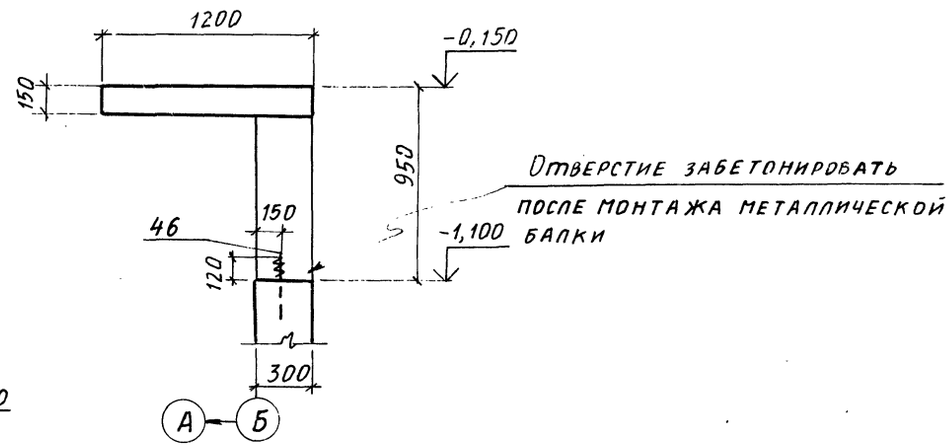

4-4

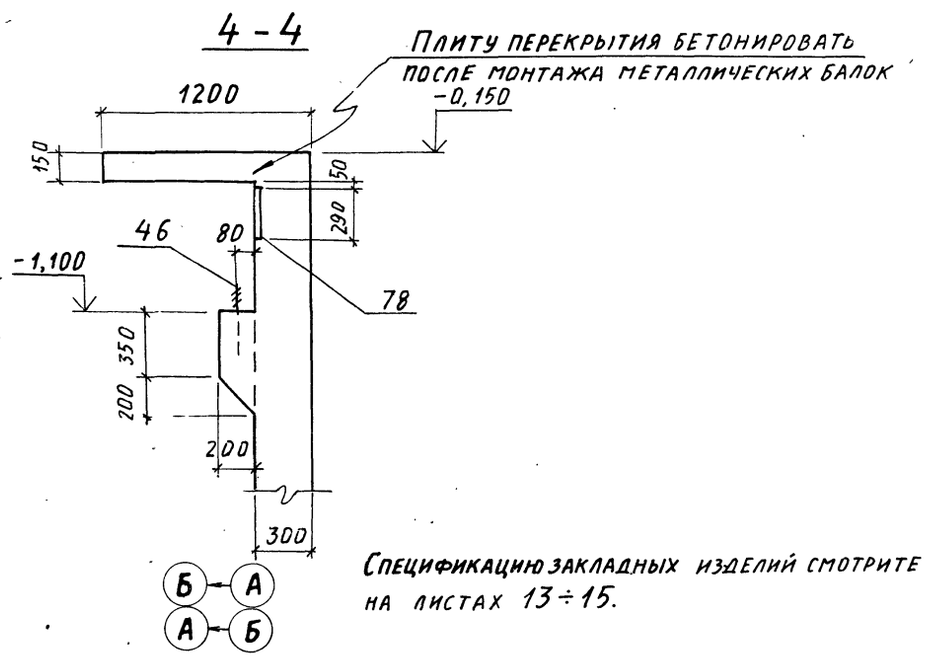

Спецификацию закладных изделий смотрите на листах 13÷15.

2-2 (исполнение II)

остальное см. исполнение I

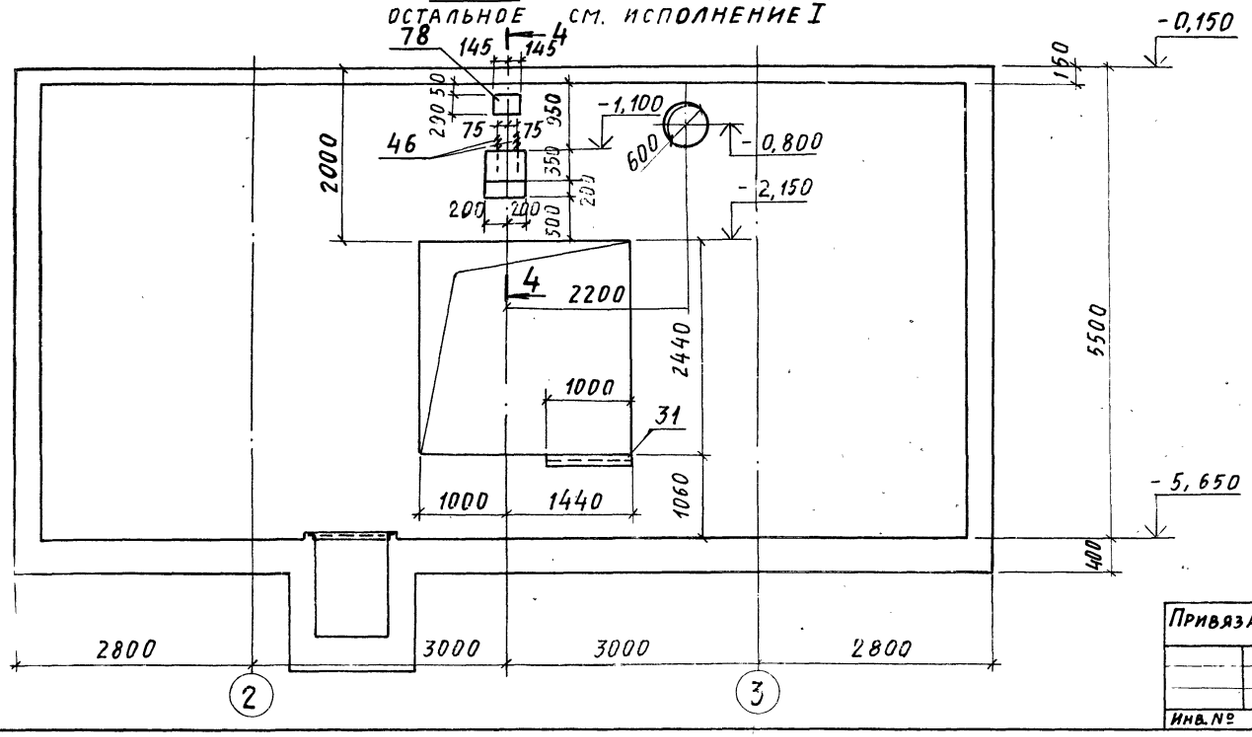

10

9032/7

ГИП	Туринский		
Нач. отд.	Бродский		
Н. контр.	Фридланд		
Гл. констр.	Зорин		
Рук. гр.	Фридланд		
Ст. инж.	Радько		
Ст. инж.	Радько		
Техник	Литвиненко		
Ст. инж.	Радько		

Привязан:

Инв. №

ТП 708-18.85 КЖ

Склад заполнителей бетона прирельсовый автоматизированный с двумя трактами подачи емкостью 6 тыс. куб. м

Автомобильное приемное устройство

Стадия	Лист	Листов
Р	6	

Подвал. Сечения 2-2÷4-4. Опалубка

Госстрой СССР Харьковский Промстройниипроект

Инв. № подл. | Подпись и дата | Взам. инв. №

Альбом 7

Раскладка нижних сеток

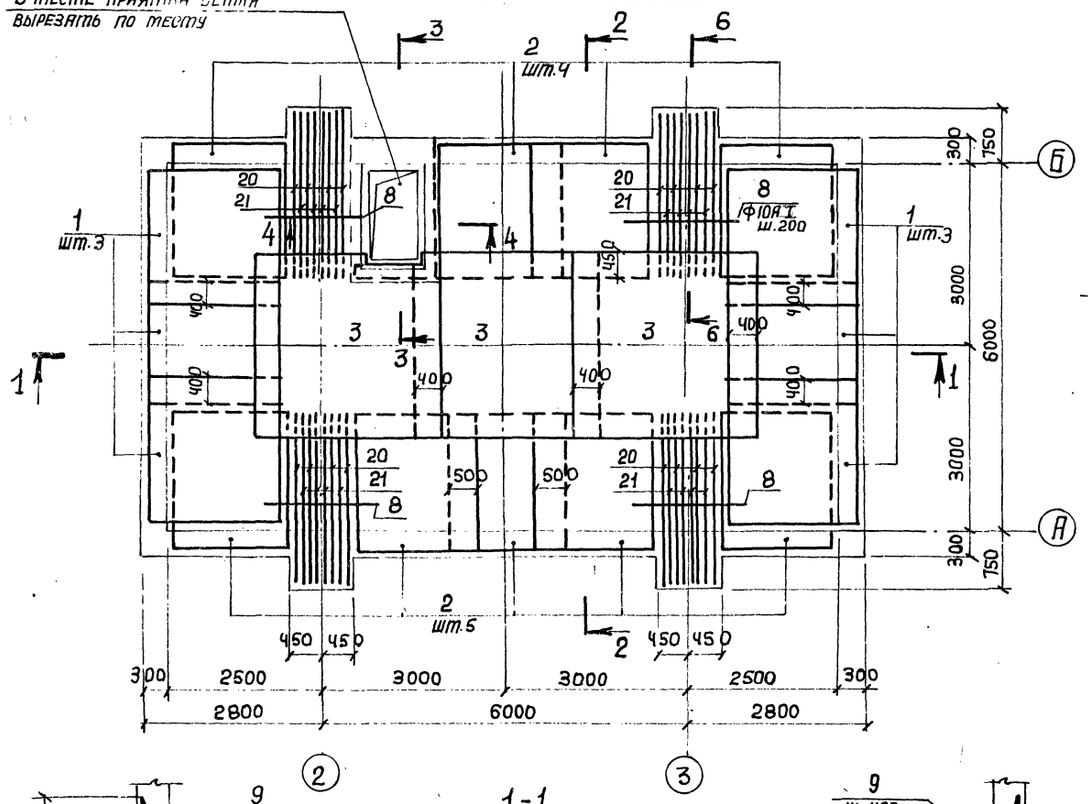

Раскладка верхних сеток

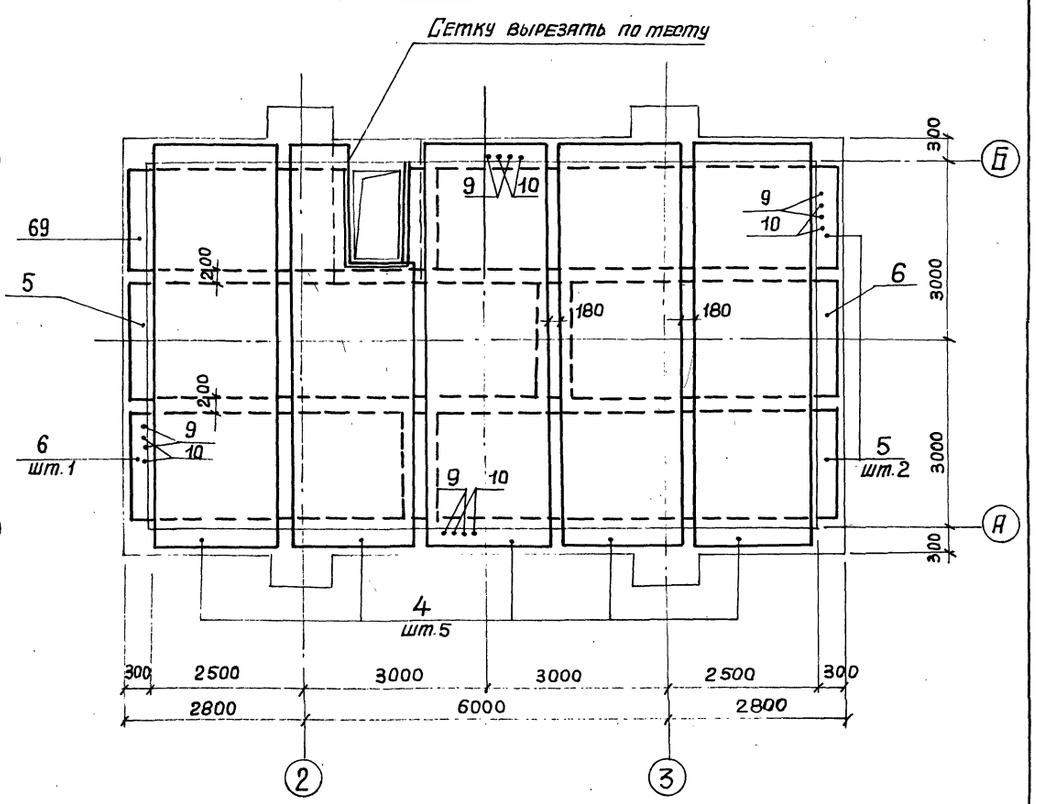

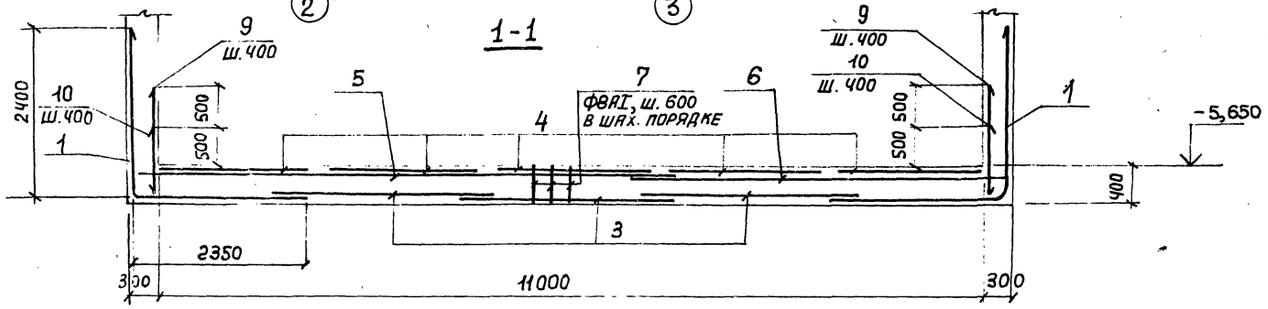

1. Стена СТm3 выполняется при примыкании галереи N11 под углом 18°.
2. Стена СТm4 выполняется при примыкании галереи N11 под углом 13°.

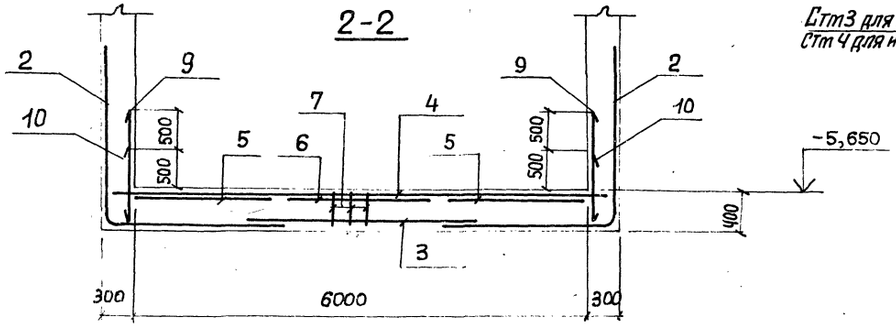

Схема расположения стен подвала

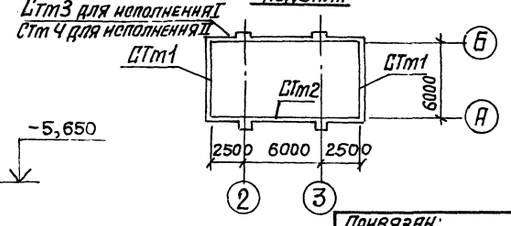

11
9032/7

Нач. отд.	Бродский		ТП708-18.85	КЖ
Н. контр.	Фридланд		Склад заполнителей бетона прирельсовый автоматизированный с двумя трактами подачи в [illegible] 6 тыс. куб. м	
Гл. констр.	Зорин		Автомобильное приемное устройство	Стадия: Р; Лист: 7; Листов:
Рук. гр.	Фридланд			
Ст. инж.	Радько		Подвал. Армирование. Плита днища (начало)	Госстрой СССР ХАРЬКОВСКИЙ ПРОМСТРОЙНИИПРОЕКТ
Ст. инж.	Радько			
Инжен.	Попова			
Ст. инж.	Радько			

Привязан:

Инв. №

Инв. № подл. | Подпись и дата | Взам. инв. №

Альбом 7

3-3

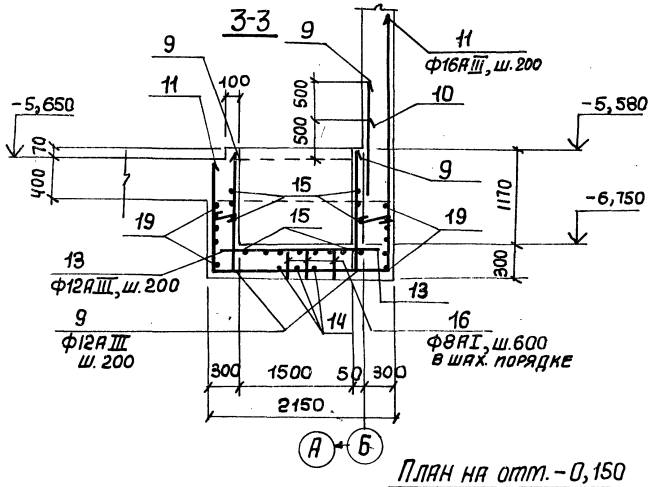

4-4

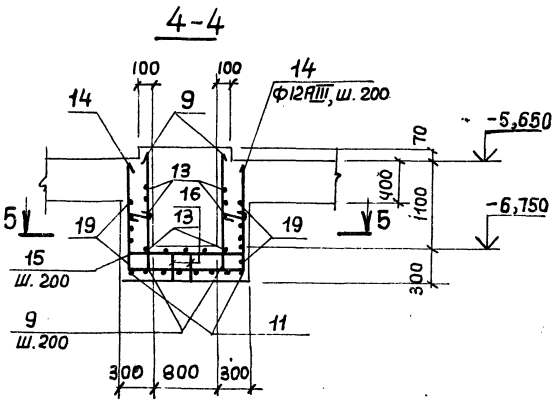

5-5

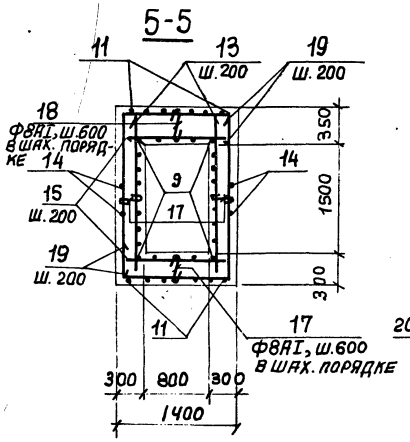

6-6

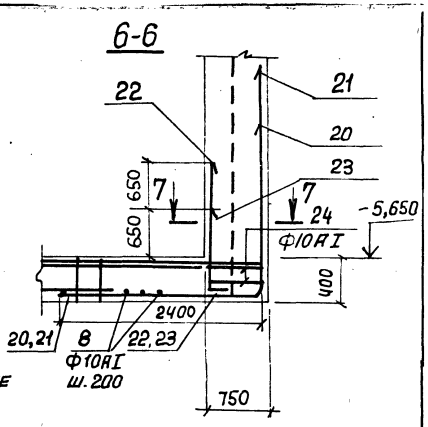

План на отм. -0,150

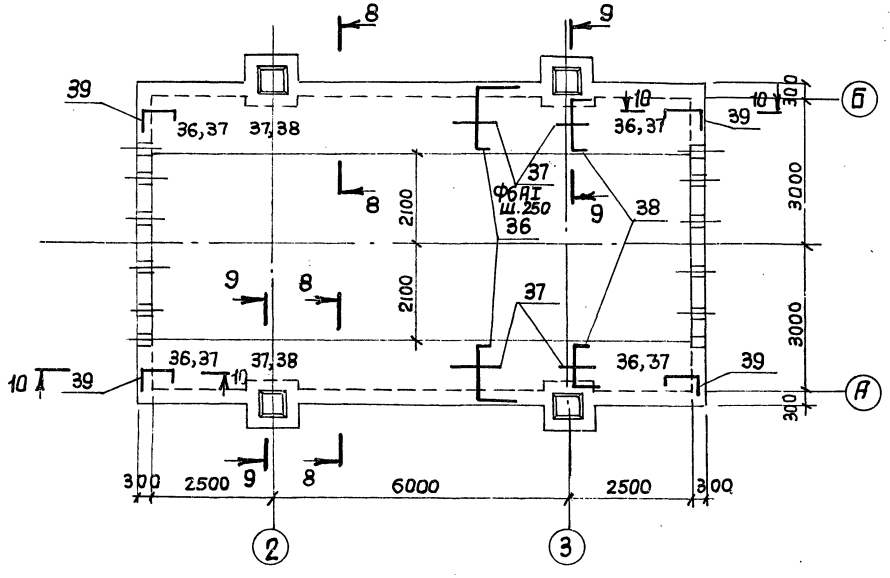

8-8

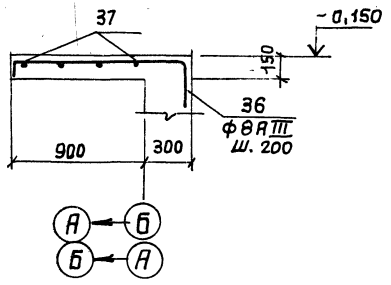

7-7

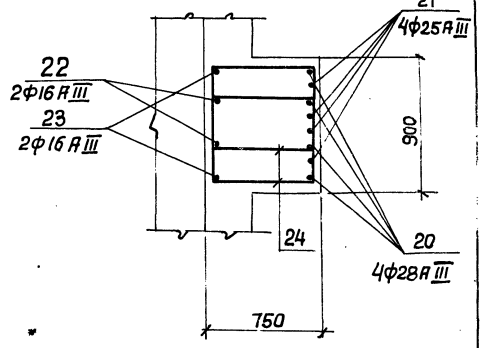

9-9

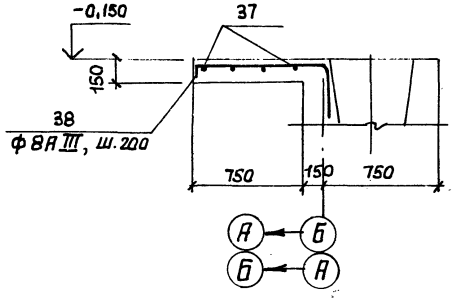

10-10

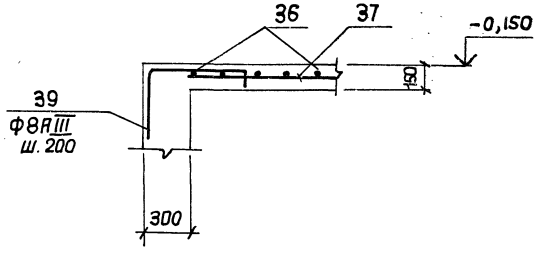

Спецификацию см. на листе 13.

Нач.отд.	Бродский		ТП 708-18.85 КЖ
Н.контр.	Фридланд		Склад заполнителей бетона прирельсовый автоматизированный с двумя трактами подачи емкостью 6 тыс. куб. м
Гл.констр.	Зорин		Автомобильное приемное устройство
Рук.гр.	Фридланд		Стадия Р; Лист 8; Листов
Ст.инж.	Радько		Подвал. Армирование. Плита днища (продолжение). Плита на отм. -0,150
Ст.инж.	Радько		Госстрой СССР, Харьковский промстройниипроект
Инженер.	Попова		
Ст.инж.	Радько		

Привязан:

Инв. №

Инв. № подл. | Подпись и дата | Взам. инв. №

Альбом 7

Раскладка наружных сеток

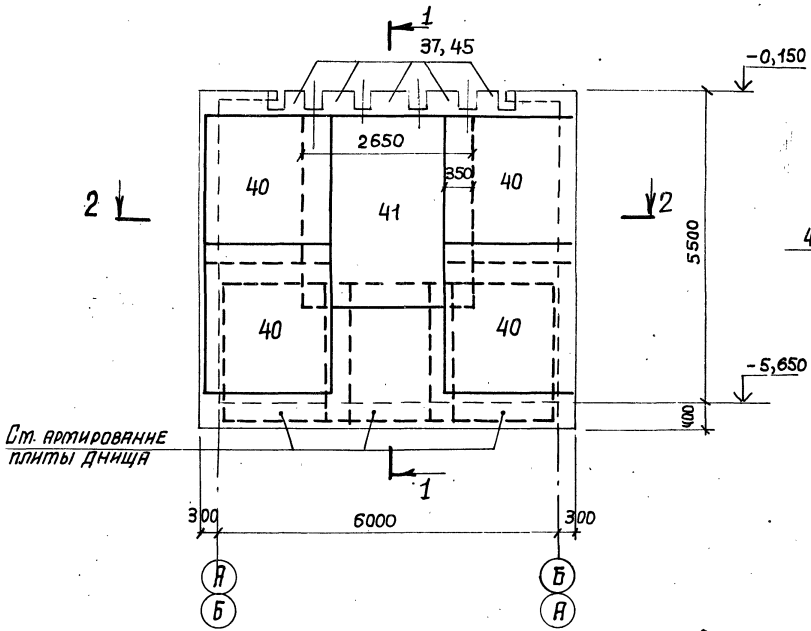

Раскладка внутренних сеток

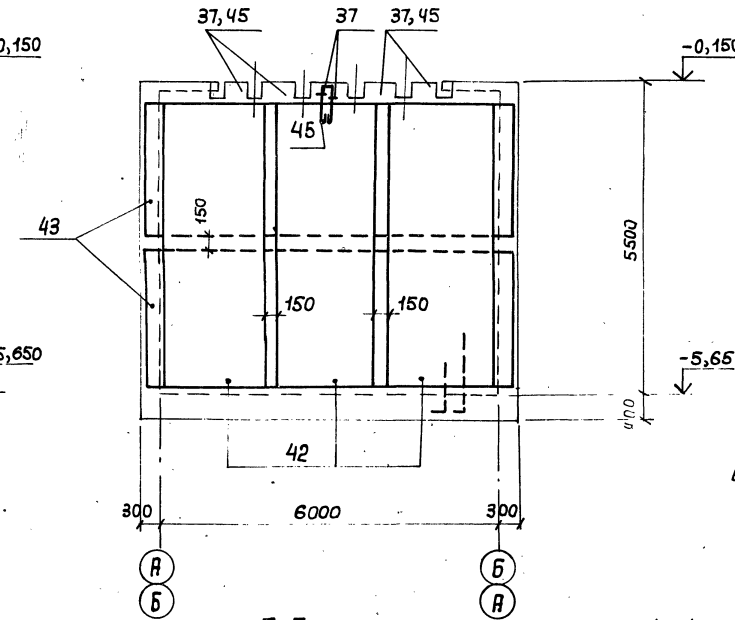

1-1

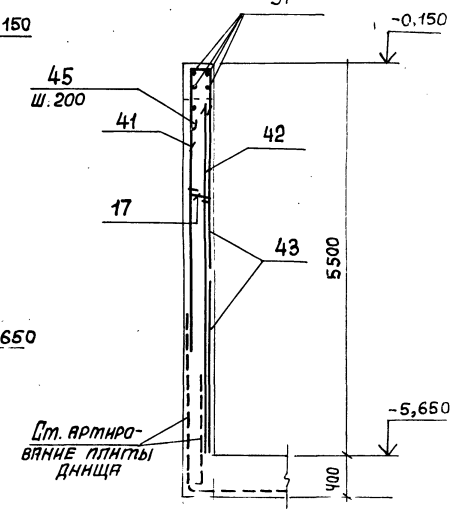

2-2

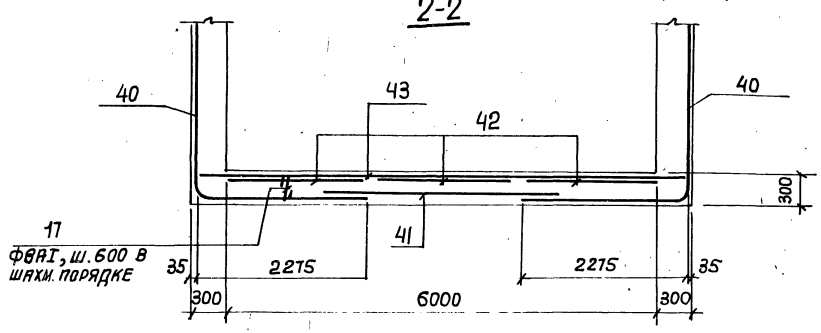

3-3

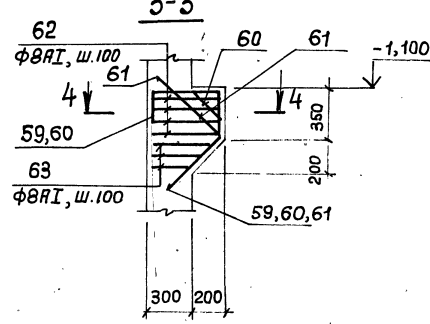

4-4

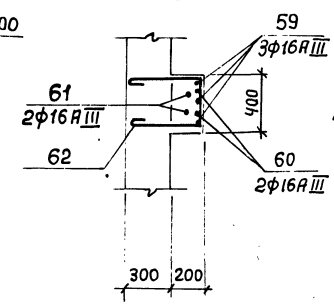

1. Спецификацию см. на листе 13.
2. Маркировку сечений 3-3, 5-5, 6-6 смотрите на листе 10.

5-5

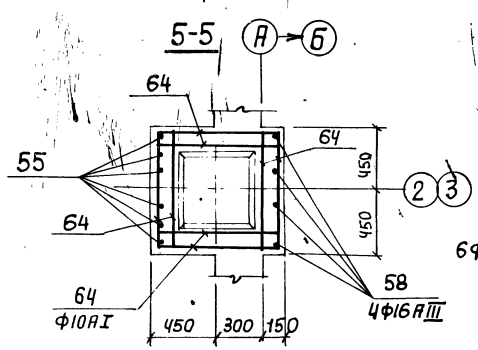

6-6

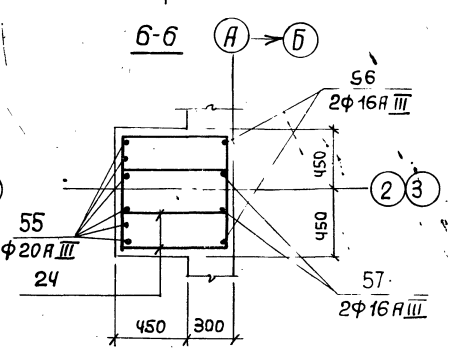

13
9032/7

Привязан:

Инв. №

Нач. отд.	Бродский		
Н. контр.	Фридланд		
Гл. констр.	Зорин		
Рук. гр.	Фридланд		
Ст. инж.	Радько		
Ст. инж.	Радько		
Инженер.	Попова		
Ст. инж.	Радько		

ТП 708-18.85 КЖ

Склад заполнителей бетона прирельсовый автоматизированный с двумя трактами подачи емкостью 6 тыс. куб. м

Автомобильное приемное устройство

Стадия	Лист	Листов
Р	9	

Подвал. Армирование. Стена СТm I

Госстрой СССР ХАРЬКОВСКИЙ ПРОМСТРОЙНИИПРОЕКТ

Инв. № подл. | Подпись и дата | Взам. инв. №

Альбом 7

Раскладка наружных сеток

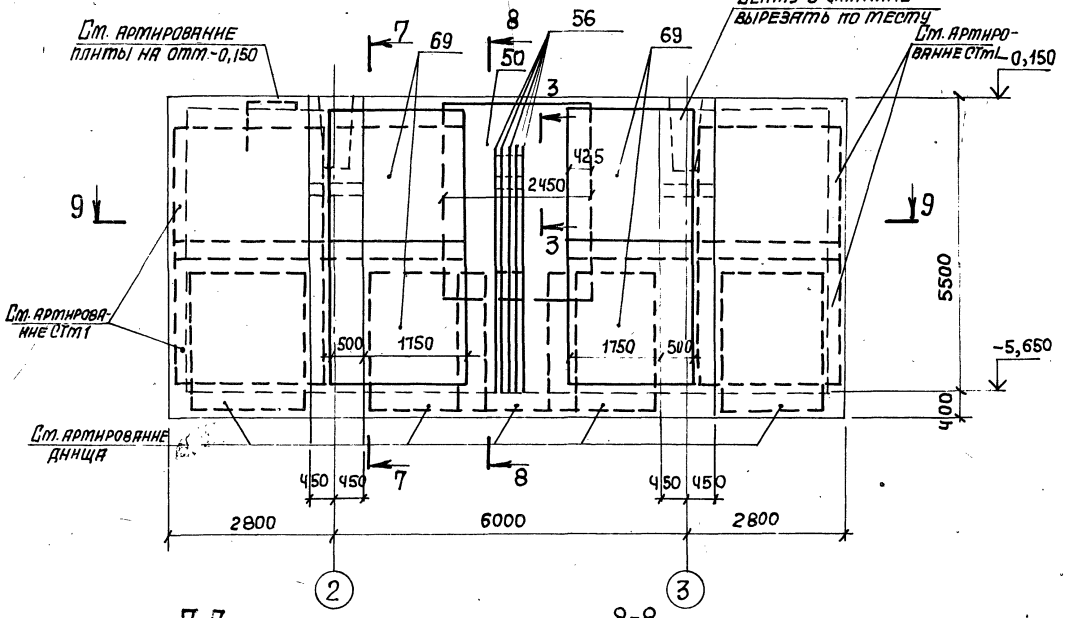

Раскладка внутренних сеток

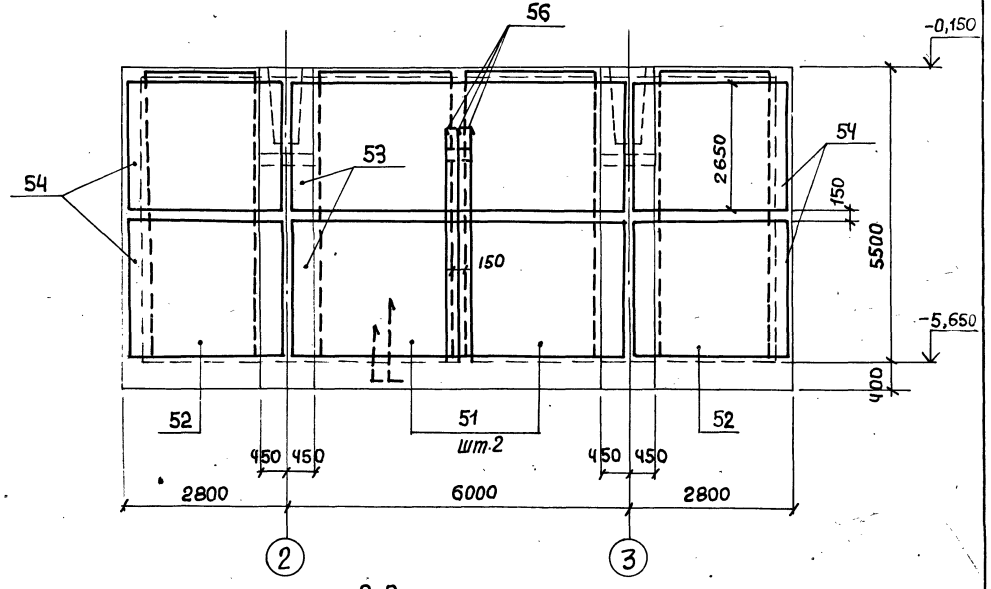

7-7

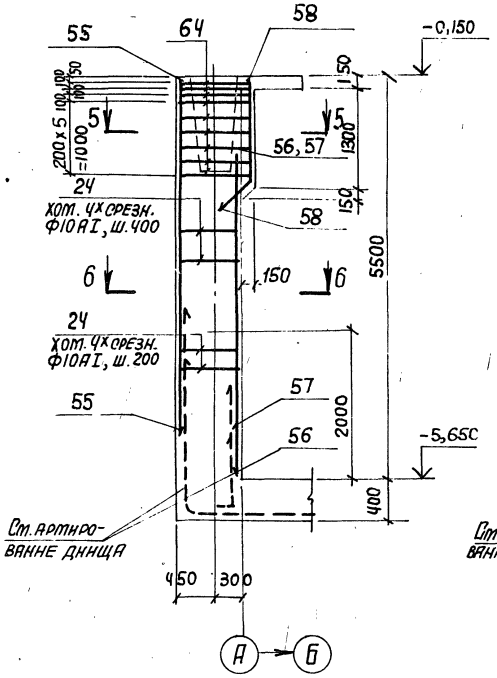

8-8

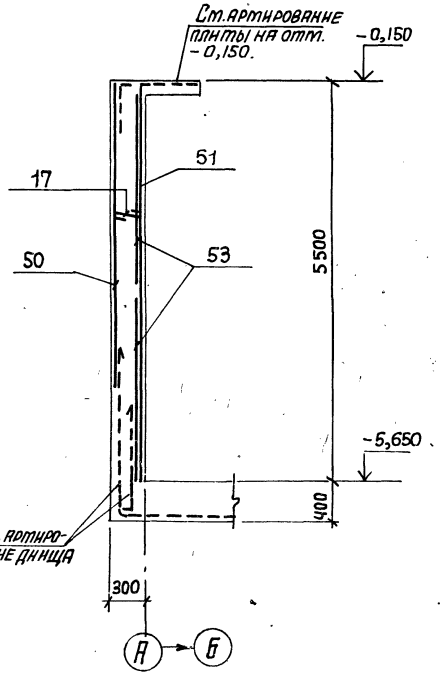

9-9

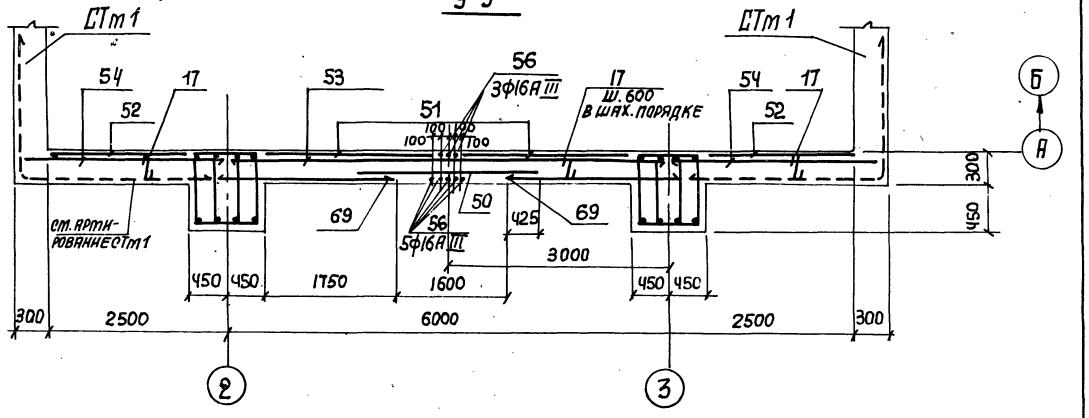

1. Спецификацию см. на листе 13.
2. Сечения 3-3, 5-5, 6-6 см. на листе 9.

14
9032/7

				ТП 708-18.85 КЖ	
Нач. отд.	Бродский			Склад заполнителей бетона прирельсовый автоматизированный с двумя трактами подачи емкостью 6 тыс. куб. м	
Н. контр.	Фридланд				
Гл. конст.	Зорин			Автомобильное приемное устройство	Стадия: Р; Лист: 10; Листов:
Рук. гр.	Фридланд				
Ст. инж.	Радько			Подвал Армированные стены Стм2	Госстрой СССР Харьковский Промстройниипроект
Ст. инж.	Радько				
Инженер.	Попова				
Ст. инж.	Радько				

Привязан:

Инв. №

Инв. № подл. | Подпись и дата | Взам. инв. №

Альбом 7

Раскладка наружных сеток

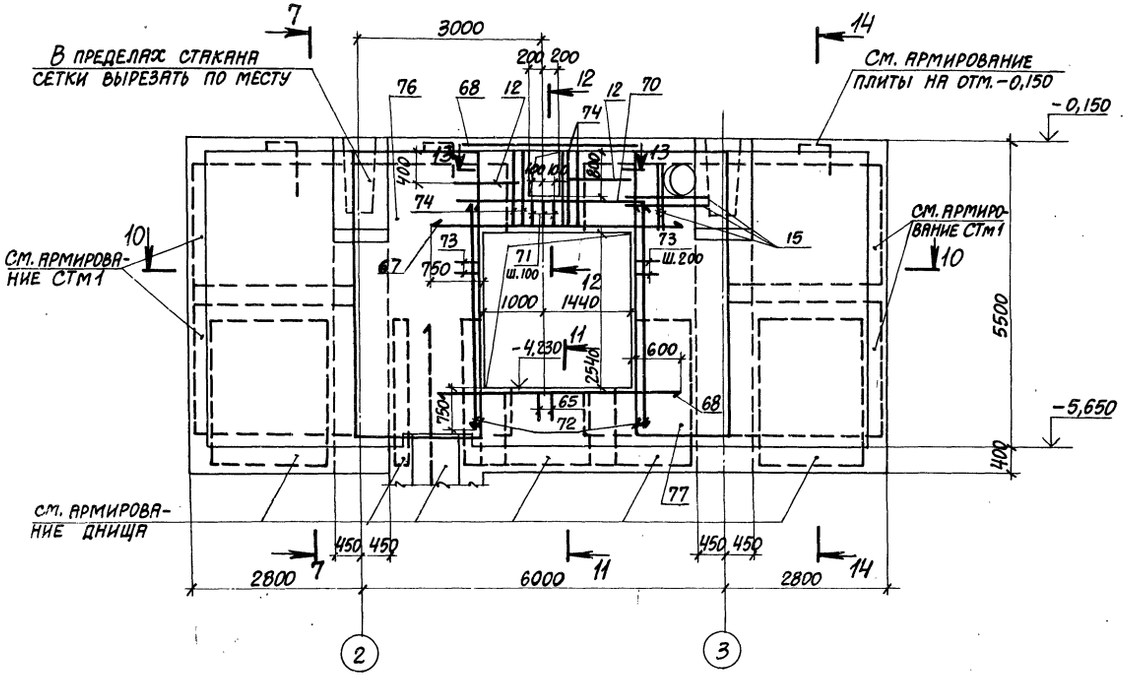

Раскладка внутренних сеток

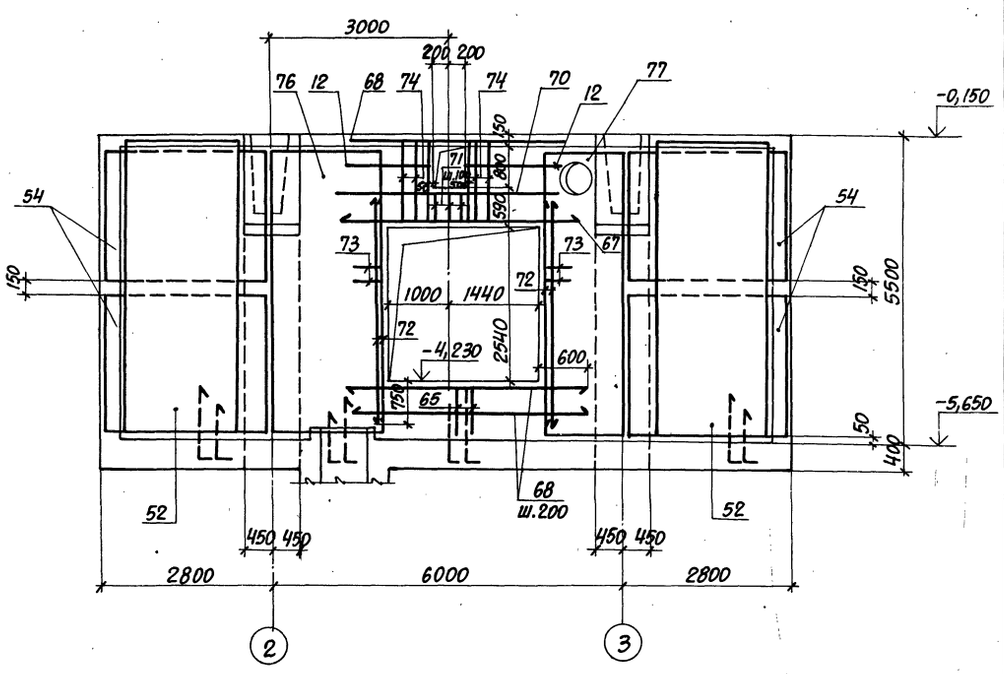

10-10

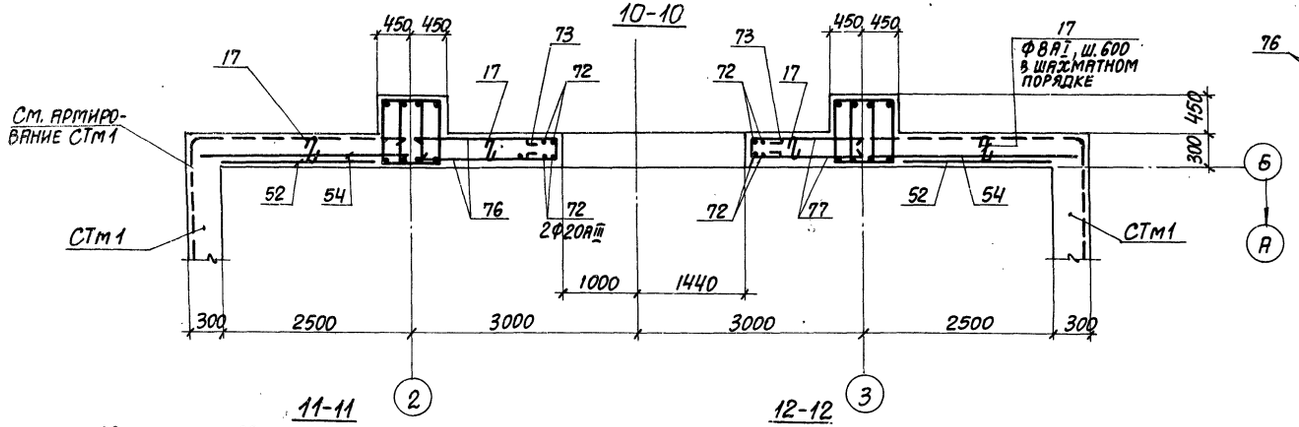

13-13

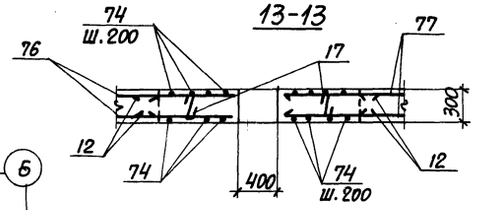

1. Спецификацию см. на листах 13, 14.
2. Сечение 7-7 – см. на листе 10, сечение 14-14 – на листе 12.

11-11

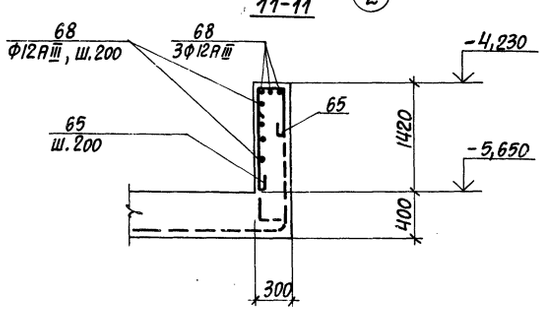

12-12

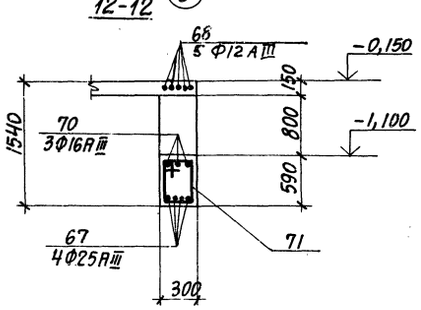

15

9032/7

				ТП 708-18.85 КЖ	
				Склад заполнителей бетона прирельсовый автоматизированный с двумя трактами подачи емкостью 6 тыс. куб. м	
Привязан:				Автомобильное приемное устройство	Стадия: Р; Лист: 11; Листов:
				Подвал. Армирование стена СТм3	Госстрой СССР, Харьковский Промстройниипроект
Инв. №	Нач. отд.	Бродский			
	Н. контр.	Фридланд			
	Гл. конст.	Зорин			
	Рук. гр.	Фридланд			
	Ст. инж.	Радько			
	Ст. инж.	Радько			
	Инженер	Попова			
	Ст. инж.	Радько			

Инв. № подл. | Подпись и дата | Взам. инв. №

Альбом 7

Раскладка наружных сеток

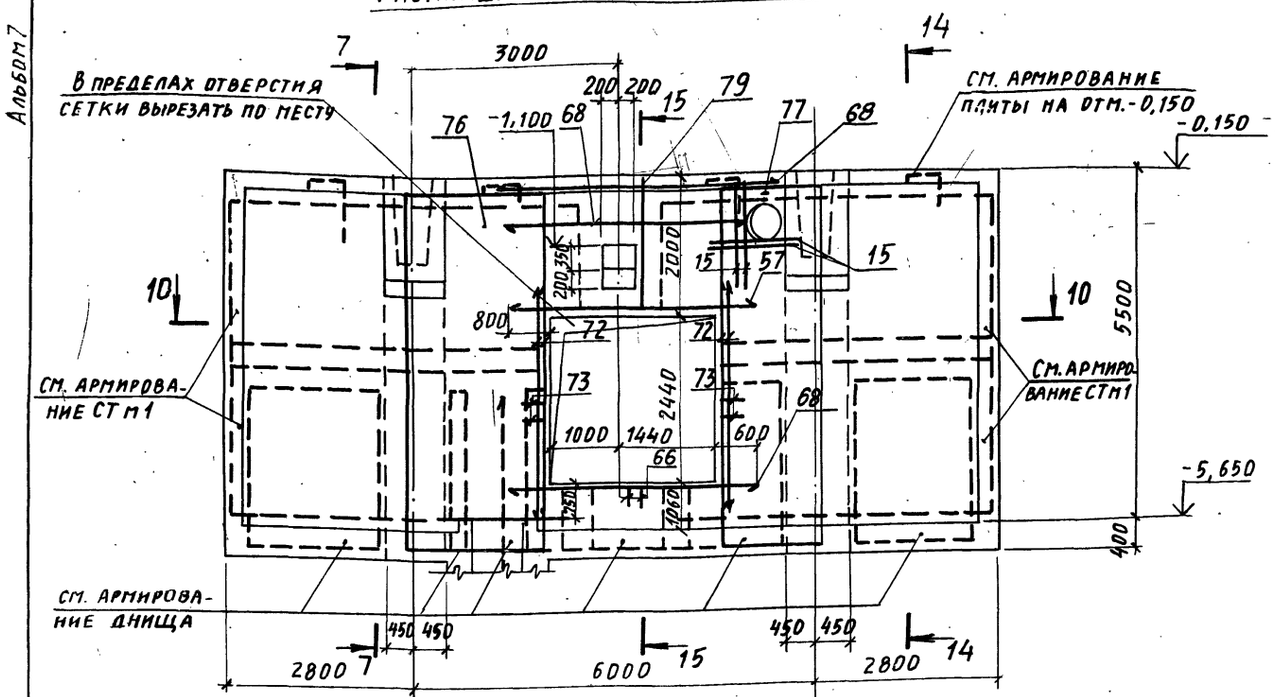

Раскладка внутренних сеток

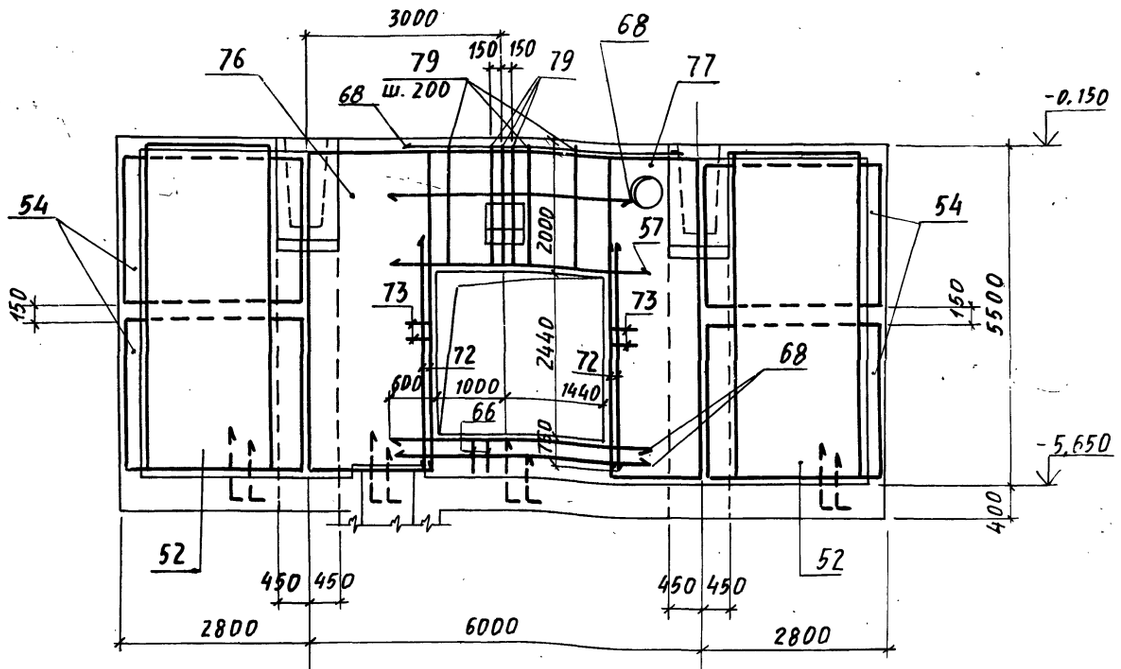

14-14

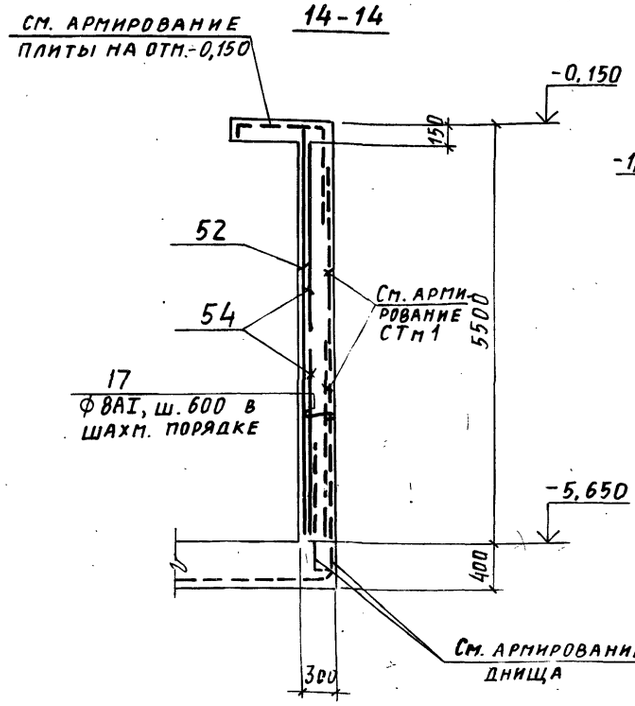

15-15

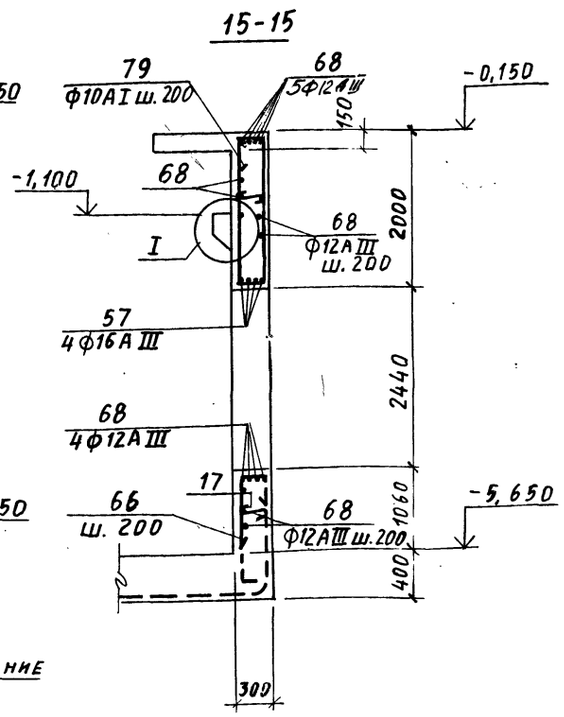

16-16

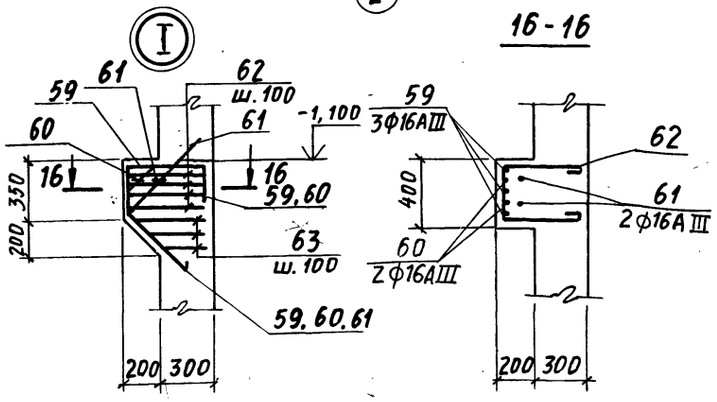

1. Спецификацию смотрите на листе 15.
2. Сечение 7-7 см. на листе 10, сечение 10-10 — на листе 11.

16

9032/7

			ТП 708-18.85 КЖ		
Нач. отд.	Бродский		Склад заполнителей бетона прирельсовый автоматизированный с двумя трактами подачи емкостью 6 тыс. куб.м		
Н. контр.	Фриланд				
Гл. конст.	Зорин		Автомобильное приемное устройство	Стадия: Р	Лист: 12
Рук. гр.	Фриланд				Листов:
Ст. инж.	Радько		Подвал Армирование Стена СТм4	Госстрой СССР Харьковский промстройниипроект	
Ст. инж.	Радько				
Инжен.	Попова				
Ст. инж.	Радько				

Привязан:

Инв. №

Инв. № подл. | Подпись и дата | Взам. инв. №

Альбом 7

Спецификация

Формат	Зона	Поз.	Обозначение	Наименование	Кол. шт.	Примечание
				Подвал		
				Плита днища		
				Сборочные единицы		
				Сетки арматурные		
		1	Альбом 8, КЖИ-С20÷С24	С20	6	123,4
		2	То же	С21	9	112,8
		3	ГОСТ 23279-78	$С\frac{10АI-200}{10АI-200}2850\times2850\frac{25}{25}$	3	52,8
		4	То же	$С\frac{12АIII-200}{8АI-600}2050\times6550\frac{275}{275}$	5	73,1
		5	—"—	$С\frac{12АIII-200}{8АI-600}1850\times7150\frac{575}{575}$	3	71,7
		6	—"—	$С\frac{12АIII-200}{8АI-600}1850\times6050\frac{425}{425}$	2	50,8
		69		$С\frac{12АIII-200}{8АI-600}1850\times3250\frac{125}{125}$	1	33,2
				Детали		
			Стержни	арматурные по ГОСТ 5781-82		
		7*		ф8АI, ℓ=1280	150	0,5
		8		ф10АI, ℓ=1700	36	1,0
		9		12АIII, ℓ=1400	100	1,24
		10		12АIII, ℓ=900	15	0,8
		11*		ф16АIII, ℓ=6780	7	10,7
		13		ф12АIII, ℓ=2050	15	1,8
		15		ф12АIII, ℓ=1300	21	1,2
		16*		ф8АI, ℓ=1160	6	0,5
		17*		ф8АI, ℓ=350	16	0,14
		18*		ф8АI, ℓ=400	6	0,16
		19*		ф10АI, ℓ=3840	12	2,37
		20*		ф28АIII, ℓ=4700	16	22,7
		21*		ф25АIII, ℓ=5300	16	20,4
		22*		ф16АIII, ℓ=1750	8	2,8
		23*		ф16АIII, ℓ=1100	8	1,7
		24*		ф10АI, ℓ=2600	16	1,6
		14*		ф12АIII, ℓ=3930	11	3,5
				Изделия закладные		
		30	ГОСТ 24379.1-80	Болт 1.1 М30×600 ВСт3пс2	12	4,55
		32	3.400-6/76	МН4-46	5,0	п.м. 4,4
		75	ГОСТ 24379.1-80	Болт 1.1 М16×500 ВСт3пс2	1	1,0

Формат	Зона	Поз.	Обозначение	Наименование	Кол. шт.	Примечание
				Материал		
				Бетон марки 200		33 м³
				Плита перекрытия на отм.-0,150		
				Сборочные единицы		
				Детали		
			Стержни	арматурные по ГОСТ 5781-82		
		36*		ф8АIII, ℓ=1740	96	0,61
		37		ф6АI, ℓ=п.м.	60	0,22
		38*		ф8АIII, ℓ=1590	12	0,63
		39*		ф8АIII, ℓ=1040	20	0,41
				Материал		
				Бетон марки 200		3,0 м³
				СТм 1 (шт. 2)		
				С22		
		40	Альбом 8, КЖИ-С20÷С24		8	151,5
		41	ГОСТ 23279-78	$С\frac{10АI-200}{10АI-200}2650\times3550\frac{75}{75}$	2	60,1
		42	То же	$С\frac{12АIII-200}{8АI-600}1850\times5050\frac{125}{125}$	6	51,5
		43	—"—	$С\frac{12АIII-200}{8АI-600}2450\times6550\frac{275}{275}$	4	86,2
				Детали		
			Стержни	арматурные по ГОСТ 5781-82		
		17*		ф8АI, ℓ=350	150	0,14
		37		ф8АI, ℓ=п.м.	25,0	0,4
		45*		ф10АI, ℓ=1400	50	0,9
				Изделия закладные		
		46	ГОСТ 24379.1-80	Болт 1.1 М20×500 ВСт3пс2	24	1,57
				Материал		
				Бетон марки 200		21,4 м³

Формат	Зона	Поз.	Обозначение	Наименование	Кол. шт.	Примечание
				СТм 2 (шт. 1)		
				Сборочные единицы		
				Сетки арматурные		
		50	ГОСТ 23279-78	$С\frac{12АIII-200}{10АI-200}2450\times3650\frac{25}{25}$	1	70,9
		51	То же	$С\frac{12АIII-200}{8АI-600}2450\times5350\frac{275}{275}$	2	70,5
		52	—"—	$С\frac{12АIII-200}{8АI-600}2050\times5350\frac{275}{275}$	2	59,6
		53	—"—	$С\frac{12АIII-200}{8АI-600}2650\times5950\frac{575}{575}$	2	83,6
		54	—"—	$С\frac{12АIII-200}{8АI-600}2650\times2950\frac{275}{275}$	4	42,1
		69	—"—	$С\frac{12АIII-200}{10АI-200}2850\times2250\frac{25}{425}$	4	47,6
				Детали		
			Стержни	арматурные по ГОСТ 5781-82		
		17*		ф8АI, ℓ=350	110	0,14
		24*		ф10АI, ℓ=2600	64	1,60
		55		ф20АIII, ℓ=4600	12	11,4
		56		ф16АIII, ℓ=4750	12	7,5
		57		ф16АIII, ℓ=4100	4	6,5
		58*		ф16АIII, ℓ=1820	8	2,9
		59*		ф16АIII, ℓ=1700	3	2,7
		60*		ф16АIII, ℓ=1530	2	2,4
		61*		ф16АIII, ℓ=1260	2	2,0
		62*		ф8АI, ℓ=1350	4	0,53
		63*		ф8АI, ℓср=1050	3	0,41
		64		ф10АI, ℓ=870	144	0,54

* См. ведомость деталей на листе 14.

Инв. № подл. | Подпись и дата | Взам. инв. №

Привязан:

Инв. №

Нач. отд.	Бродский	
Н. контр.	Фридланд	
Гл. констр.	Зорин	
Рук. гр.	Фридланд	
Ст. инж.	Радько	
Ст. инж.	Радько	
Инж.	Попова	
Ст. инж.	Радько	

ТП 708-18.85 КЖ

Склад заполнителей бетона прирельсовый автоматизированный с двумя трактами подачи емкостью 6 тыс. куб.м

Автомобильное приемное устройство

Стадия	Лист	Листов
Р	13	

Подвал
Спецификация (начало)
Исполнение I

Госстрой СССР
ХАРЬКОВСКИЙ ПРОМСТРОЙНИИПРОЕКТ

17
9032/7

Альбом 7

Спецификация (продолжение)

Формат	Зона	Поз.	Обозначение	Наименование	Кол. шт.	Примечание
				Изделия закладные		
		33	3.400-6/76	МН1-29	10	4,5
		46	ГОСТ 24379.1-80	Болт 1.1М20х500 ВСт3пс2	2	1,57
		78	1.400-6/76	М4-19	1	4,2
				Материал		
				Бетон марки 200		22,0 м³
				СТм3 (шт.1)		
				Сборочные единицы		
				Сетки арматурные		
		52	ГОСТ 23279-78	$C\frac{12AIII-200}{8AI-600}$ 2050 х 5350 $\frac{275}{275}$	2	59,6
		54	То же	$C\frac{12AIII-200}{8AI-600}$ 2650 х 2950 $\frac{275}{275}$	4	42,1
		76	— " —	$C\frac{12AIII-200}{12AIII-200}$ 2050 х 5350 $\frac{75}{75}$	2	101,7
		77	— " —	$C\frac{12AIII-200}{12AIII-200}$ 1650 х 5350 $\frac{75}{75}$	2	82,5
				Детали		
				Стержни арматурные по ГОСТ 5781-82		
		17*		Ф8AI, ℓ= 350	90	0,14
		24*		Ф10AI, ℓ= 2600	64	1,60
		55		Ф20AIII, ℓ= 4600	12	11,4
		56		Ф16AIII, ℓ= 4750	4	7,5
		57		Ф16AIII, ℓ= 4100	4	6,5
		58*		Ф16AIII, ℓ= 1820	8	2,9

Формат	Зона	Поз.	Обозначение	Наименование	Кол. шт.	Примечание
		64		Ф10AI, ℓ=870	144	0,54
		65*		Ф10AI, ℓ=2000	13	1,2
		12		Ф12AIII, ℓ=1800	4	1,6
		67		Ф25AIII, ℓ=4000	4	15,4
		68		Ф12AIII, ℓ=3700	15	3,3
		70		Ф16AIII, ℓ=3000	3	4,7
		71*		Ф10AI, ℓ=1750	5	1,1
		72		Ф20AIII, ℓ=4000	8	9,9
		73*		Ф8AI, ℓ=750	30	0,3
		74*		Ф10AI, ℓ=3650	12	2,1
		15		Ф12AIII, ℓ=1300	4	1,2
		31	3.400-6/76	Изделие закладное МН4-21	1,0	п.м. 9,2
		33	3.400-6/76	МН1-29	7	4,5
		46	ГОСТ 24379.1-80	Болт 1.1М20х500 ВСт3пс2	2	1,6
				Материал		
				Бетон марки 200		20,0 м³

Общий расход бетона на подвал 99,4 м³

* см. ведомость деталей.

Ведомость деталей

Поз.	Эскиз
7	200; 340; 200; 340; 200
11	1350; 2080; 3350
14	1300; 1330; 1300
16	200; 240; 200; 240; 200
17	350; 250
18	400; 300
19	2060; 1300; 350
20	170; 2230; R=140; 240; 170; 2230
21	2850; R=130; 150; 200; 150; 2250
22	1650; 100
23	1000; 100
24	530; 680

Поз.	Эскиз
36	500; 1100; 140
38	600; 850; 140
39	300; 600; 140
45	230; 500; 500
58	1400; 420; 300
59	500; 400; 500; 300; 355
60	170; 250; 400; 240; 500; 140; 170; 355
61	630; 630; 450; 450
62	450; 450; 350
63	350; от 200 до 400
65	200; 1400; 250
66	200; 1040; 250
71	250; 540
73	200; 250; 200
74	1500; 1500; 250
79	400; 1900; 2050; 250

Ведомость расхода стали на элемент (кг)

Марка изделия		Изделия арматурные: Арматурная сталь, Класса AI, ГОСТ 5781-82: Ф6	Ф8	Ф10	Итого	Класса AIII, ГОСТ 5781-82: Ф8	Ф12	Ф16	Ф20	Ф25	Ф28	Итого	Всего	Изделия закладные: Арматурная сталь, Класса AI, ГОСТ 5781-82: Ф8	Ф10	Итого	Прокат, ВСт3кп2, ГОСТ 8509-72*: L50 х5	L75 х7	ГОСТ 82-70*: -8 х200	-6 х290	Итого	Болты, ВСт3пс2, ГОСТ 24379.1-80: М30	М20	М16	Итого	Всего	Общий расход стали
Подвал	Плита днища	—	169	724	893	—	905	1394	—	327	363	2989	3882	3	—	3	19	—	—	—	19	55	—	1	56	78	3960
	СТм1 (шт.2)	—	114	529	643	—	573	846	—	—	—	1419	2062	—	—	—	—	—	—	—	—	—	38	—	38	38	2100
	СТм2 (шт.1)	—	92	279	371	—	686	156	136	—	—	978	1349	1	7	8	—	—	38	4	42	—	3	—	3	53	1402
	СТм3 (шт.1)	—	53	220	273	—	670	93	215	62	—	1040	1313	1	5	6	—	8	27	—	35	—	3	—	3	44	1357
	Плита на отм.-0,150	13	—	—	13	74	—	—	—	—	—	74	87	—	—	—	—	—	—	—	—	—	—	—	—		87
Общий расход стали на подвал		13	428	1152	2193	74	2834	2489	351	389	363	6500	8693	5	12	17	19	8	65	4	96	55	44	1	100	213	8906

Привязан:

Инв. №

Нач. отд.	Бродский	
Н. контр.	Фридланд	
Гл. констр.	Зорин	
Рук. гр.	Фридланд	
Ст. инж.	Радько	
Ст. инж.	Радько	
Инж.	Попова	
Ст. инж.	Радько	

ТП708-18.85 КЖ

Склад заполнителей бетона прирельсовый автоматизированный с двумя трактами подачи емкостью 6 тыс. куб. м

Автомобильное приемное устройство.

Стадия	Лист	Листов
Р	14	

Подвал. Спецификация (продолжение). Ведомости деталей, расхода стали, исполнение I.

Госстрой СССР ХАРЬКОВСКИЙ ПРОМСТРОЙНИЙПРОЕКТ

18

9032/7

Инв. № подл. | Подпись и дата | Взам. инв. №

Альбом 7

Спецификация

Формат	Зона	Поз.	Обозначение	Наименование	Кол. шт.	Примечание
				Подвал		
				Плита днища		
				Поз. 1÷11*; 13÷24*, 30, 32, 69, 75		
				по исполнению I		
				Материал		
				Бетон марки 200		33 м³
				Плита перекрытия на отм. -0,150		
				Поз. 36*÷39*		
				по исполнению I		
				Материал		
				Бетон марки 200		3 м³
				СТм1 (шт. 2)		
				Поз. 17*, 37, 40÷43, 45*, 46		
				по исполнению I		
				Материал		
				Бетон марки 200		21,4 м³
				СТм2 (шт. 1)		
				Поз. 17*, 24*, 50÷64, 69		
				33, 46, 78		
				по исполнению I		

Формат	Зона	Поз.	Обозначение	Наименование	Кол. шт.	Примечание
				Материал		
				Бетон марки 200		22 м³
				СТм 4 (шт. 1)		
				Сборочные единицы		
				Сетки арматурные		
		52	ГОСТ 23279-78	$C\frac{12AIII-200}{8AI-600}$ 2050×5350 $\frac{275}{275}$	2	59,6
		54	То же	$C\frac{12AIII-200}{8AI-600}$ 2650×2950 $\frac{275}{275}$	4	42,1
		76	"	$C\frac{12AIII-200}{12AIII-200}$ 2050×5350 $\frac{75}{75}$	2	101,7
		77	"	$C\frac{12AIII-200}{12AIII-200}$ 1650×5350 $\frac{75}{75}$	2	82,5
				Детали		
				Стержни арматурные по ГОСТ 5781-82		
		17*		ф 8AI, ℓ = 350	90	0,14
		24*		ф 10AI, ℓ = 2600	64	1.60
		55		ф 20AIII, ℓ = 4600	12	11.4
		56		ф 16AIII, ℓ = 4750	4	7,5
		57		ф 16AIII, ℓ = 4100	8	6,5
		58*		ф 16AIII, ℓ = 1820	8	2,9
		59*		ф 16AIII, ℓ = 1700	3	2,7
		60*		ф 16AIII, ℓ = 1530	2	2,4
		61*		ф 16AIII, ℓ = 1260	2	2,0
		62*		ф 8AI, ℓ = 1350	4	0,53
		63*		ф 8AI, ℓ = 1050	3	0,41
		64		ф 10AI, ℓ = 870	144	0,54

Формат	Зона	Поз.	Обозначение	Наименование	Кол. шт.	Примечание
		66*		ф 10AI, ℓ = 1550	13	1,0
		68		ф 12AIII, ℓ = 3700	31	3,3
		72		ф 20AIII, ℓ = 4000	8	9,9
		73*		ф 8AI, ℓ = 750	26	0,3
		79		ф 10AI, ℓ = 4800	15	2,8
		15		ф 12AIII, ℓ = 1300	4	1,2
				Изделия закладные		
		31	3.400-6/76	МИ4-21	1,0	п.м. 9,2
		33	То же	МИ1-29	7	4,5
		46	ГОСТ 24379-1.80	Болт 1.1. М20×500 ВСт3пс2	2	1,6
		78	1.400-6/76	М4-19	1	4,2
				Материал		
				Бетон марки 200		20,5 м³

* См. ведомость деталей на листе 14

Общий расход бетона на подвал 100,0 м³

Ведомость расхода стали на элемент, кг

Марка изделия		Изделия арматурные: Арматурная сталь, класса AI, ГОСТ 5781-82: ф6	ф8	ф10	Итого	Изделия арматурные: Арматурная сталь, класса AIII, ГОСТ 5781-82: ф8	ф12	ф16	ф20	ф25	ф28	Итого	Всего	Изделия закладные: Арматурная сталь, класса AI, ГОСТ 5781-82: ф8	ф10	Итого	Изделия закладные: Прокат, ВСт3 кп2, ГОСТ 8509-72*: L50×5	L75×7	ГОСТ 10382-70*: -8×200	-6×290	Итого	Болты, ВСт3 пс2, ГОСТ 24379.1-80: М30	М20	М16	Итого	Всего	Общий расход стали
Подвал	Плита днища	–	169	724	893		905	1394		327	363	2989	3882	3		3	19	–			19	55	–	1	56	78	3960
	СТм1 (шт2)	–	114	529	643		573	846				1419	2062	–	–	–	–	–	–		–	–	38		38	38	2100
	СТм2 (шт.1)	–	92	279	371		686	156	136			978	1349	1	7	8	–	–	38	4	42	–	3		3	53	402
	СТм4 (шт.1)	–	60	235	295		713	122	216			1051	1346	2	5	7		8	27	4	39		3		3	49	1395
	Плита на отм. -0,150	13	–	–	13	74						74	87	–	–	–	–	–	–		–	–	–		–	–	87
Общий расход стали на подвал		13	435	1767	2215	74	2877	2518	352	327	363	6511	8726	6	12	18	19	8	65	8	100	55	44	1	100	218	8944

Инв. № подл. | Подпись и дата | Взам. инв. №

Привязан:

Инв. №

Нач. отд.	Бродский	
Н. контр.	Фридланд	
Гл. констр.	Зорин	
Рук. гр.	Фридланд	
Ст. инж.	Радько	
Ст. инж.	Радько	
Инж.	Попова	
Ст. инж.	Радько	

19
9032/7

ТП708-13.85 КЖ

Склад заполнителей бетона прирельсовый автоматизированный с двумя трактами подачи емкостью 6 тыс. куб. м

Автомобильное приемное устройство

Стадия	Лист	Листов
Р	15	

Подвал
Спецификация
Исполнение II

Госстрой СССР
ХАРЬКОВСКИЙ ПРОМСТРОЙНИИПРОЕКТ

Альбом 7

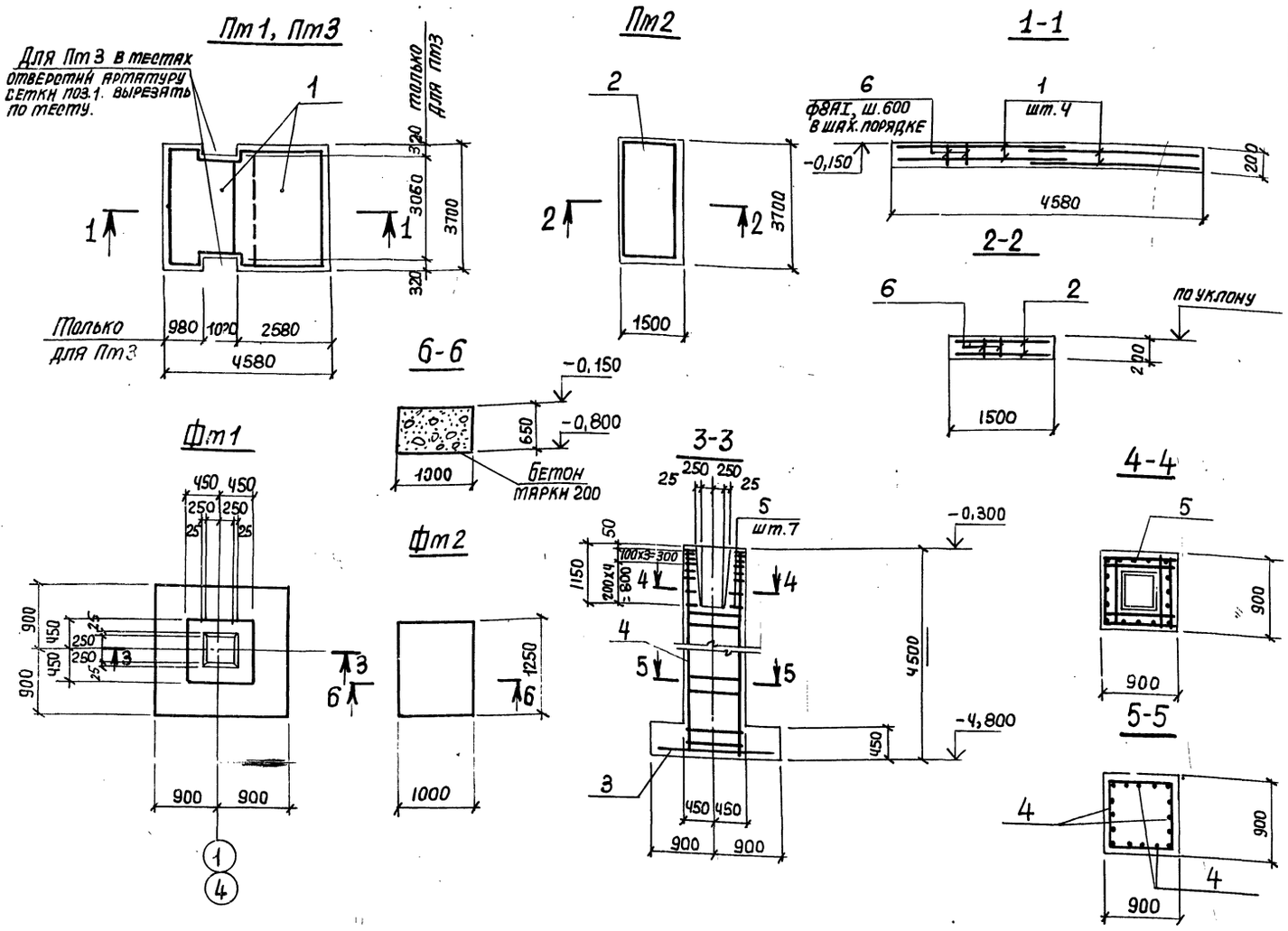

Спецификация

Формат	Зона	Поз.	Обозначение	Наименование	Кол. на исполнение Пт1 Пт3	Пт2	Фт1	Примечание
				Сборочные единицы				
				Сетки арматурные				
		1	ГОСТ 23279-78	С $\frac{12AIII-200}{12AIII-200}$ 2450х3650 $\frac{25}{25}$	4	–	–	83,6
		2	То же	С $\frac{12AIII-200}{12AIII-200}$ 1450х3650 $\frac{25}{25}$	–	2	–	50,5
		3	"	С $\frac{12AIII-200}{12AIII-200}$ 1650х1750 $\frac{75}{75}$	–	–	1	27,2
		4	Альбом 8, КЖИ-Кр 53	Кр 53	–	–	4	32,5
		5	Альбом 8, КЖИ-С9	С9	–	–	8	4,3
				Детали				
				ГОСТ 5781-82				
		6		Ф8АI, ℓ=1000	40	15	–	0,4
						–	–	0,38
				Материал				
				Бетон марки 200	3,4 / 3,3	1,1	4,4	м³

Ведомость расхода стали на элемент, кг

Марка элемента	Изделия арматурные							Всего
	Арматура класса							
	AI		AIII					
	ГОСТ 5781-82						Итого	
	Ф6	Ф8	Ф10	Ф12	Ф16			
Пт1, Пт3	–	16,0	–	334,0				350,0
Пт2	–	6,0	–	101,0				107,0
Фт1	–	16,8	34,4	27,2	113,2		174,8	191,6

Расчетная схема Фт1

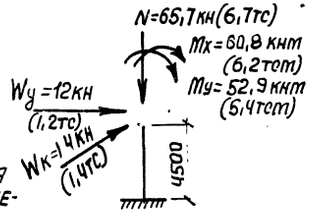

Расчетные значения нагрузок приведены с учетом коэффициента надежности по назначению $\gamma_n = 0,9$

Ведомость деталей

Поз.	Эскиз
6	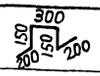

Привязан:

Инв. №

Инв. № подл. | Подпись и дата | Взам. инв. №

20
9032/7

Нач. отд.	Бродский	
Н. контр.	Фридланд	
Гл. констр.	Зорин	
Рук. гр.	Фридланд	
Ст. инж.	Радько	
Ст. инж.	Радько	
Инж.	Попова	
Ст. инж.	Радько	

ТП 708-18.85 КЖ

Склад заполнителей бетона прирельсовый автоматизированный с двумя трактами подачи емкостью 6 тыс. куб. м

Автомобильное приемное устройство

Стадия	Лист	Листов
Р	16	

Плиты Пт1÷Пт3. Фундаменты Фт1, Фт2. Спецификация. Ведомости деталей и расхода стали

Госстрой СССР, Харьковский Промстройниипроект

Альбом 7

Типовой проект

Ведомость рабочих чертежей основного комплекта

Лист	Наименование	Примечание
1.	Общие данные (начало)	
2.	Общие данные (окончание)	
3.	Техническая спецификация металла (начало)	
4.	Техническая спецификация металла (окончание)	
5.	Схемы покрытия и фахверка	
6.	Схемы бункеров и площадок	
7.	Разрезы	
8.	Узел 1.	
9.	Узел 2.	
10.	Схемы решеток. Узлы 3, 4.	
11.	Узлы 5 ÷ 7	

Ведомость ссылочных и прилагаемых документов.

Обозначение	Наименование	Примечания
	Ссылочные документы	
Серия 1.459-2 вып. 1	Стальные лестницы, переходные площадки и ограждения. Лестницы, переходные площадки и ограждения из холодногнутых профилей с настилом и ступенями из элементов штампованного и решетчатого типов.	
вып. 2	Лестницы, переходные площадки и ограждения из холодногнутых профилей с настилом и ступенями из рифленой стали.	

Нагрузки

Наименование нагрузок	Единица изм.	Нормативная нагрузка	Коэффициент перегруз.	Расчетная нагрузка	Примечание
Временные длительные нагрузки					
Полезная нагрузка на рабочие площадки	кгс/м²	400(400)	1,2	480(480)	
Кратковременные нагрузки					
Снеговой покров	кгс/м²	98 (100)	1,58	155 (158)	
Скоростной напор ветра	кгс/м²	265 (27)	1,2	320 (32)	
Объемный вес сыпучего	т/м³	1,6	1,2	1,92	
Нагрузка от автомобиля (на ось) 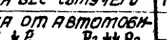	т	$P_1 = 3,8$	1,2×1,3	5,9	
	т	$P_2 = 10$	1,2×1,3	15,6	

Типовой проект разработан в соответствии с действующими нормами и правилами и предусматривает мероприятия, обеспечивающие взрывную, взрывопожарную и пожарную безопасность при эксплуатации сооружений.

Главный инженер проекта Г. Туринский

Общие указания:

1. Общие положения.

1.1. Чертежи стальных конструкций марки „КМ" разработаны на основании технологического задания института „Промтрансниипроект" и являются исходными материалами для разработки деталировочных чертежей марки „КМД."

1.2. Чертежи стальных конструкций марки „КМ" составляют часть проекта. Общий состав проекта и общие данные приведены на листе АР-1.

1.3. Чертежи стальных конструкций выполнены в соответствии со следующими нормативными документами:
СНиП II-23-81 „Нормы проектирования. Стальные конструкции."
СНиП II-6-74 „Нормы проектирования. Нагрузки и воздействия".
СНиП II-28-73* „Нормы проектирования. Защита строительных конструкций от коррозии."
СНиП III-4-80 „Правила производства и приемки работ. Техника безопасности в строительстве."
СНиП III-18-75 „Правила производства и приемки работ. Металлические конструкции."

„Правила учета степени ответственности зданий и сооружений при проектировании конструкций". При этом класс ответственности сооружения принят III, в связи с чем при расчете конструкций принятен коэффициент надежности по назначению $\gamma_n = 0,9$.

1.4. Чертежи стальных конструкций автомобильного приемного устройства включают в себя:
- конструкции покрытия и стенового ограждения
- конструкции площадок на отм. 3,200 и 3,600.
- бункеры и бункерные решетки.

1.5. Условные обозначения элементов конструкций приняты по ГОСТу 21.101-78.

2. Материал конструкций.

2.1. Сталь углеродистая обыкновенного качества для сварных конструкций по ГОСТ 380-71* марки:
ВСт3кп2 для прогонов покрытия, ригелей фахверка, связей, лестниц и площадок.

2.2. Прокат листовой, широкополосный универсальный из углеродистой и низколегированной стали с гарантированным уровнем технических свойств, дифференцированный по 1 и 2 группе прочности, поставляемый в соответствии с ТУ 14-1-3023-80 из стали марок:
ВСт3пс6-1 для балок, ригелей покрытия и бункеров.
ВСт3Гпс5-1 - для бункерных балок.

3. Изготовление и монтаж.

3.1. Все конструкции сварные. Для соединения элементов конструкций применять полуавтоматическую сварку плавящимся электродом в среде углекислого газа. Сварочные материалы определяются по табл. 55 СНиП II 23-81. Режим и порядок сварки определяются технологическим процессом, разработанным заводом-изготовителем. В случае перехода на ручную сварку конструкций применять электроды типа Э42 ГОСТ 9467-75.

3.2. Заводские соединения выполнять встык без накладок с применением, как правило, двухсторонней сварки и равнопрочными основному металлу.

3.3. Разделку кромок под сварку следует принимать по ГОСТ 8713-79; ГОСТ 14771-76 и ГОСТ 5264-80.

3.4. Монтаж конструкций производить на болтах грубой точности по ГОСТ 15589-70* класса 5,6 в соответствии с таблицей 57 СНиП II-23-81 и монтажной электросварке.

3.5. Гайки болтов после проверки правильности положения смонтированных конструкций должны быть плотно затянуты и предохранены от откручивания постановкой пружинных шайб. Все неоговоренные болты М20.

3.6. Минимальные толщины швов в зависимости от вида сварки и толщины свариваемых элементов принимать по расчету, но не менее указанных в таблице 38 главы СНиП II-23-81 „Стальные конструкции. Нормы проектирования."

3.7. Изготовление и монтаж стальных конструкций производить в соответствии с требованиями главы СНиП III-18-75 „Металлические конструкции. Правила производства и приемки работ" и дополнительными техническими требованиями ПОР, согласованными с проектной организацией.

3.8. В узлах и деталях приведены принципиальные решения соединения элементов конструкций. Количество и диаметр болтов, длина и толщина сварных швов определяются при разработке деталировочных чертежей марки „КМД" на основании расчетных усилий, указанных в таблицах сечений или на схемах конструкций. Все элементы, для которых в таблицах не приведены расчетные усилия, крепить не менее, чем на двух болтах на усилие N = 5,0 тс.

3.9. При разработке деталировочных чертежей крупногабаритные конструкции расчленить на отправочные марки в зависимости от места изготовления конструкций и способа их транспортирования на строительную площадку

4. Антикоррозионная защита.

4.1. Металлические конструкции окрашиваются двумя слоями краски масляной густотертой светлых тонов (ГОСТ 8292-75) по одному слою масляной грунтовки с железным суриком на олифе „Оксоль" (ГОСТ 190-78).

21
9032/7

Привязан:

Инв. №

ТП 708-18.85 КМ

ГИП	Туринский	
Нач. отд.	Светличный	
Н. контр.	Гудзенко	
Гл. спец.	Гудзенко	
Рук. гр.	Учитель	
Ст. инж.	Рапопорт	
Ст. инж.	Рапопорт	
Ст. техн.	Власова	

Склад заполнителей бетона прирельсовый автоматизированный с двумя трактами подачи емкостью 5 тыс. куб. м

Автомобильное приемное устройство

Стадия	Лист	Листов
Р	1	11

Общие данные (начало)

Госстрой СССР. Харьковский Промстройниипроект

Инв. № подл. | Подпись и дата | Взам. инв. №

Гл. АР | Гл. КЖ | Гл. ОВ

Альбом 7

Типовой проект

Ведомость металлоконструкций по видам профилей.

Наименование конструкций по номенклатуре прейскуранта	Позиции по прейскуранту	NN строк	Код конструкций	Масса конструкций, т: Всего стали повышенной и высокой прочности	по видам профилей: Балки и швеллеры	Широкополочные двутавры	Крупносортная сталь	Среднесортная сталь	Мелкосортная сталь	Толстолистовая сталь 6-11мм	Универсальная сталь	Тонколистовая сталь 4-5мм	Гнутые и гнутосварные профили	Трубы	Прочие	всего	Всего с учетом 1% на массу наплавленного металла	Количество шт.	Серия типовых конструкций
1.	2	3.	4.	5	6	7.	8	9	10	11	12	13	14	15	16	17	18	19	20
Балки покрытия		1	5261530000			0,8				0,2						1,0	1,1		
Прогоны покрытия		2	5261710000				0,3						1,5			1,8	1,8		
Связи		3	5261640000						0,1	0,1			0,1			0,3	0,3		
Балки		4	5261820000		0,3	3,5	0,3		0,2	1,0						5,3	5,4		
Бункера		5	5263940000				1,3			5,0						6,3	6,4		
Бункерные решетки		6	5263900000				2,2			0,1						2,3	2,3		
Фахверк		7	5261120000				0,3		0,1	0,1			2,1			2,6	2,6		
Площадки		8	5262430000		1,4		0,1								1,8	3,3	3,3		
Лестницы		9	5262410000				0,1		0,1			0,1	0,3			0,6	0,6		
Итого с учетом 3% на уточнение массы в чертежах КМД		10			1,7	4,3	4,6		0,5	6,5		0,1	4,0		1,8	23,5	23,8		
Итого с учетом отходов 3,1%		11			1,8	4,5	4,8		0,5	6,7		0,1	4,1		1,9	24,4			
Приведенная кобычным профилям масса металла с учетом 3% на уточнение массы в чертежах КМД и 3,1% на отходы		12			1,8	4,6	4,8		0,5	6,7		0,1	4,7		1,9	25,1			
Разница приведенной и натуральной массы		13														0,7			
Распределение массы металла по пределам текучести с учетом 3% на уточнение массы в чертежах КМД и 3,1% на отходы.			МПА	кгс/мм²															
		14	225-245	23-25												24,4			
Приведенная к стали углеродистой обыкновенного качества по ГОСТ 380-71 масса металла с учетом 3% на уточнение массы в чертежах КМД и 3,1% на отходы																			
Всего приведенная масса металла с учетом 3% на уточнение массы в чертежах КМД и 3,1% на отходы.		15														25,1			

Инв. № подл. | Подпись и дата | Взам. инв. №

Привязан:

Инв. №

ГИП	Туринский	
Нач. отд.	Светличный	
Н. контр.	Гудзенко	
Гл. спец.	Гудзенко	
Рук. гр.	Учитель	
Ст. инж.	Рапопорт	
Инженер	Рапопорт	
Инженер	Дворянникова	

ТП 708-18.85 КМ

Склад заполнителей бетона прирельсовый автоматизированный с двумя трактами подачи емкостью 6 тыс. куб. м.

Автомобильное приемное устройство

Стадия	Лист	Листов
Р	2	

Общие данные (окончание)

Госстрой СССР Харьковский Промстройниипроект

22
903-1.7

Альбом 7

Типовой проект

Вид профиля и ГОСТ	Марка металла и ГОСТ	Обозначение и размер профиля (мм)	Номер по порядку	Код марки металла	Код профиля	Код размера профиля	Количество (шт.)	Длина (мм)	Масса металла по элементам конструкций, (т) Код элемента конструкций: Балки покрытия 526153	Прогоны покрытия 526171	Связи 526164	Балки 526182	Бункера 526394	Бункерные решетки 526390	Фахверк 526112	Площадки 526243	Лестницы 526241	Общая масса (т)	Масса потребности в металле по кварталам (заполняется изготовителем) (т) I	II	III	IV	Заполняется ВЦ
1	2	3	4	5	6	7	8	9															
Широкополочные двутавры с параллельными гранями полок. Нормальные двутавры. ТУ 14-2-24-72	ВСт3пс6-1	I 26 Б1	1						0.8									0.8					
	09Г2С12 гр.1	I 35 Б1	2									2.8						2.8					
		I 55 Б1	3									0.6						0.6					
	Итого:		4	12360								3.4						3.4					
Всего профиля:			5		24511				0.8			3.4						4.2					
Балки двутавровые ГОСТ 8239-72*	ВСт3Гпс5-1	I 16	6	12360		24146						1.1						1.1					
Всего профиля:			7		24007							1.1						1.1					
Швеллеры с уклоном внутренних граней полок ГОСТ 8240-72	ВСт3кп2	[14	8			26166										0.1		0.1					
		[20	9			26239										1.3		1.3					
	Итого:		10	11240												1.4		1.4					
	ВСт3Гпс5-1	[24	11	11360		26271						0.2						0.2					
Всего профиля:			12		26108							0.2				1.4		1.6					
Сталь угловая равнополочная ГОСТ 8509-72*	ВСт3кп	L 25×3	13														0.1	0.1					
	ВСт3кп2	L 50×5	14														0.1	0.1					
		L 63×5	15											0.1				0.1					
		L 75×6	16													0.1		0.1					
	Итого:		17	11240										0.1		0.1	0.1	0.3					
Всего профиля:			18		21113									0.1		0.1	0.2	0.4					
Сталь угловая неравнополочная ГОСТ 8510-72*	ВСт3кп2	L 100×63×6	19			22225								0.4				0.4					
		L 140×90×8	20			22250				0.3				0.4	0.3			1.0					
	Итого:		21	11240						0.3				0.8	0.3			1.4					
	ВСт3пс6-1	L 100×63×6	22			22225							0.1					0.1					
		L 125×80×8	23			22241							0.3					0.3					
		L 200×125×8	24			22286							0.9					0.9					
	Итого:		25	12300									1.3					1.3					
Всего профиля:			26		22004								1.3	0.8	0.3			2.7					
Сталь круглая ГОСТ 2590-71*	ВСт3Гпс5-1	Ø 12	27	12360						0.3								0.2					
	ВСт3кп2	Ø 18	28	11240								0.2						0.2					
Всего профиля:			29		11118						0.1				0.1			0.4					
Сталь листовая холоднокатаная ГОСТ 19904-74	ВСт3кп	S 2.5	30	11240							0.1	0.2			0.1		0.1	0.1					
Всего профиля:			31		72117												0.1	0.1					
Сталь листовая горячекатаная ГОСТ 19903-74	ВСт3кп2	S 8	32								0.1			0.1				0.2					
		S 10	33												0.1			0.1					
	Итого:		34	11240							0.1			0.1	0.1			0.3					

Инв. № подл. | Подп. и дата | Взам. инв. №

Привязан:

Инв. №

ГИП	Турынский		
Нач. отд.	Светличный		
Н. контр.	Гудзенко		
Гл. спец.	Гудзенко		
Рук. гр.	Учитель		
Ст. инж.	Рапопорт		
Инженер	Капица		
Инженер	Дорошенко		

ТП 708-19.85 КМ

Склад заполнителей бетона прирельсовый автоматизированный с двумя трактами подачи емкостью 6 тыс. куб.м

Автомобильное приемное устройство.

Стадия	Лист	Листов
Р	3	

Техническая спецификация металла (начало).

Госстрой СССР ХАРЬКОВСКИЙ ПРОМСТРОЙНИИПРОЕКТ

9032/17 23

Альбом 7

Типовой проект

Вид профиля и ГОСТ	Марка металла и ГОСТ	Обозначение и размер профиля (мм)	Номер по порядку	Под: марки металла	Под: профиля	Под: размера профиля	Количество (шт.)	Длина (мм)	Масса металла по элементам конструкций, (т): Балки покрытия	Прогоны покрытия	Связи	Балки	Бункера	Бункерные решетки	Фахверк	Площадки	Лестницы				Общая масса (т)	Масса потребности в металле по кварталам (заполняется изготовителем), (т): I	II	III	IV	Заполняется ВЦ
									Код элемента конструкций																	
1	2	3	4	5	6	7	8	9	526153	526171	526164	526182	526394	526390	526112	526243	526241									
Сталь листовая горячекатаная ГОСТ 19 903-74	ВСт3пс6-1	S8	35										4,9								4,9					
		S10	36						0,1												0,1					
		520	37						0,1												0,1					
	Итого		38	12300					0,2				4,9								5,1					
	09Г2С12 гр.1	S10	39	12360								1,0									1,0					
Всего профиля			40		71110				0,2		0,1	1,0	4,9	0,1	0,1						6,4					
Сталь полосовая ГОСТ 103-76	ВСт3кп2	-60×8	41											0,8							0,8					
		-100×8	42											0,4							0,4					
	Итого		43	11240										1,2							1,2					
	09Г2С12 гр.1	-150×10	44	12360								0,3									0,3					
Всего профиля			45		13110							0,3		1,2							1,5					
Профили гнутые. Швеллеры равнополочные ГОСТ 8278-75	ВСт3кп	ГнC140×60×4	46			73237									1,4						1,4					
		ГнC180×60×5	47			73253				1,5											1,5					
		ГнC180×50×4	48			73270											0,3				0,3					
	Итого		49	11240						1,5					1,4		0,3				3,2					
Всего профиля			50		73007					1,5					1,4		0,3				3,2					
Профили гнутые Уголки равнополочные ГОСТ 19771-74*	ВСт3кп	ГнL60×4	51												0,1						0,1					
		ГнL80×4	52								0,1										0,1					
	Итого		53	11240							0,1				0,1						0,2					
Всего профиля			54		75116						0,1				0,1						0,2					
Профили гнутые прямоугольного сечения ТУ 14-2-361-72	ВСт3кп	ГнП180×100×4	55												0,5						0,5					
	Итого		56	11240											0,5						0,5					
Всего профиля			57		77127										0,5						0,5					
Сталь листовая рифленая ГОСТ 8568-77	ВСт3кп2	Рифл. ст. S4	58													1,7					1,7					
	Итого		59	11240												1,7					1,7					
Всего профиля			60		71315											1,7					1,7					
Всего масса металла:			61						1,0	1,8	0,3	6,2	6,2	2,2	2,5	3,2	0,6				24,0					
В том числе по маркам стали:	ГОСТ 380-71* ВСт3кп		62							1,5	0,1				2,0		0,5				4,1					
	ВСт3кп2		63							0,3	0,2			2,2	0,5	3,2	0,1				6,5					
	ТУ 14-1-3023-80 ВСт3пс6-1		64						1,0				6,2								7,2					
	ВСт3Гпс5/09		65									1,5 / 4,7									1,5 / 4,7					
Масса поставки элементов по кварталам, (т) (заполняется заказчиком)		I																								
		II																								
		III																								
		IV																								

Техническая спецификация металла составлена без учета металла на отходы и припуски при обработке.

9032/7 24

ГИП	Туринский	
Нач. отд.	Светличный	
Н. контр.	Гудзенко	
Гл. спец.	Гудзенко	
Рук. гр.	Учитель	
Ст. инж.	Рапопорт	
Инж.	Копица	
Инженер	Дворянникова	

Привязан:

Инв. №

ТП708-18.85 КМ

Склад заполнителей бетона прирельсовый автоматизированный с двумя трактами подачи емкостью 6 тыс. куб. м

Автомобильное приемное устройство

Стадия	Лист	Листов
Р	4	

Техническая спецификация металла (окончание)

Госстрой СССР ХАРЬКОВСКИЙ ПРОМСТРОЙНИЙ ПРОЕКТ

Инв. № подл. | Подпись и дата | Взам. инв. №

Альбом 7

Типовой проект

План покрытия

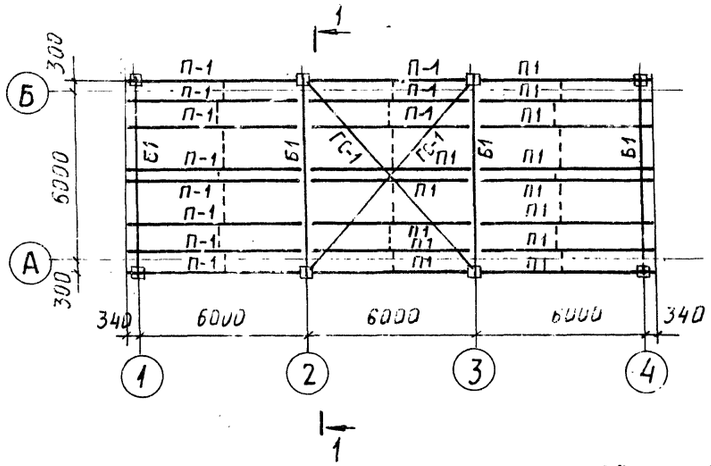

1 – 1

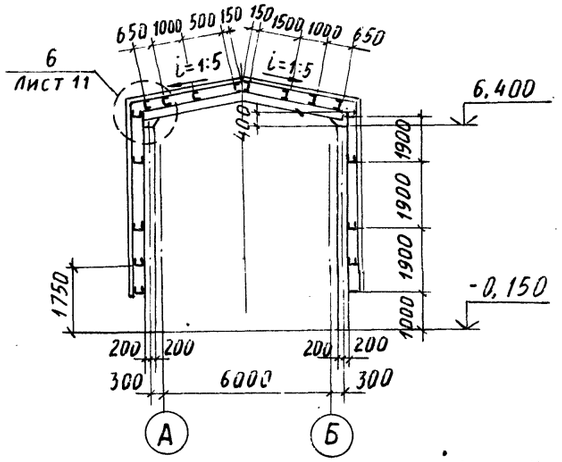

Ведомость элементов

Марка	Сечение: Эскиз	Поз.	Сечение: Состав	Опорные усилия: M т.с.м	Опорные усилия: N т.с.	Опорные усилия: Q т.с.	Марка металла	Примечание
Б-1	I		I 26 Б1	5,1		2,7	ВСт3пс6-1	
П-1	[		ГНЕ 180×60×5	Mx=1,1 My=0,05		0,7		
ГС-1	L		ГНL 80×4	по гибкости				
Рф-1	[		ГНЕ 140×60×4	Mx=0,5 My=0,07		0,3	ВСт3кп	
а	L		ГНL 60×4	конструктивно				
б	✦		⌀ 18	—	—	—	ВСт3кп2	

Фахверк по рядам „А" и „Б"

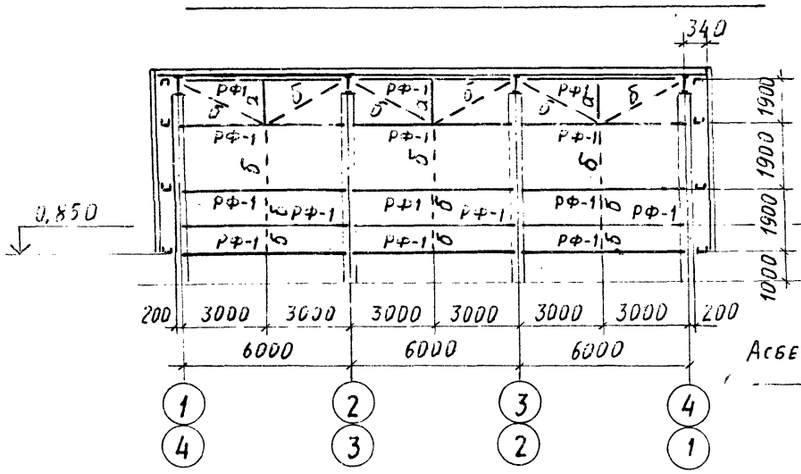

Фахверк по осям „1" и „4"

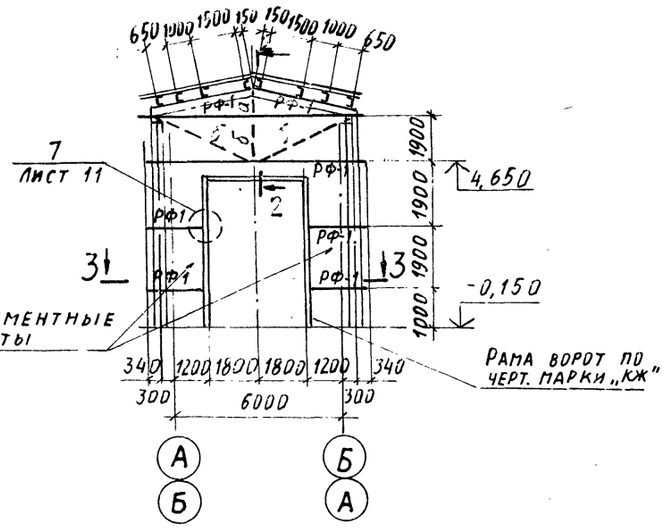

2 – 2

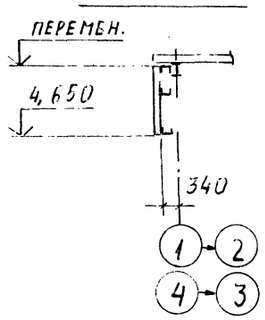

3 – 3

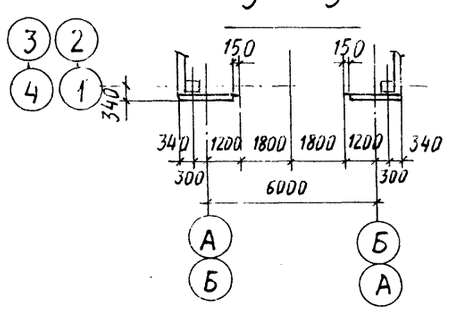

Привязан:

Инв. №

Подпись и дата | Инв. № подл.

ГИП	Туринский		
Нач. отд.	Светличный		
Н. контр.	Гудзенко		
Гл. спец.	Гудзенко		
Рук. гр.	Учитель		
Ст. инж.	Рапопорт		
Ст. инж.	Рапопорт		
Инженер	Дворянинов		
Ст. инж.	Рапопорт		

ТП 708-16.85 КМ

Склад заполнителей бетона прирельсовый автоматизированный с двумя трактами подачи емкостью 6 тыс. куб. м

Автомобильное приемное устройство

Стадия	Лист	Листов
Р	5	

Схемы покрытия и фахверка

Госстрой СССР Харьковский Промстройниипроект

25
УОЗ-17

Альбом 7

Типовой проект

План балок и решеток на отм.-0150

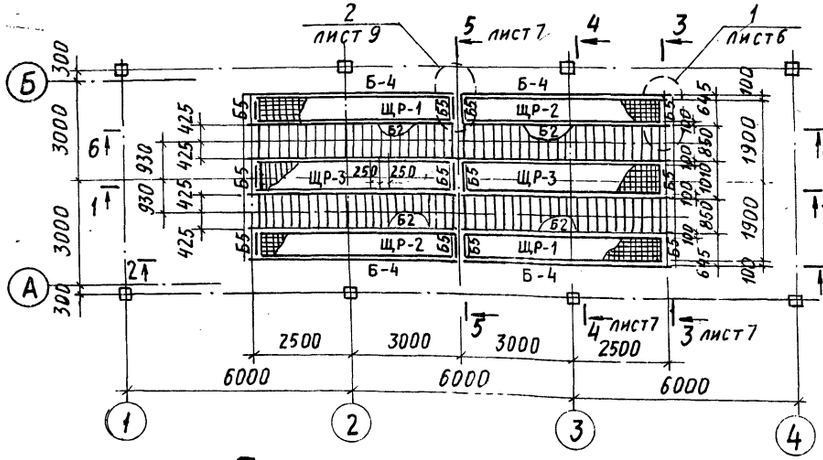

План площадки на отм.-3600

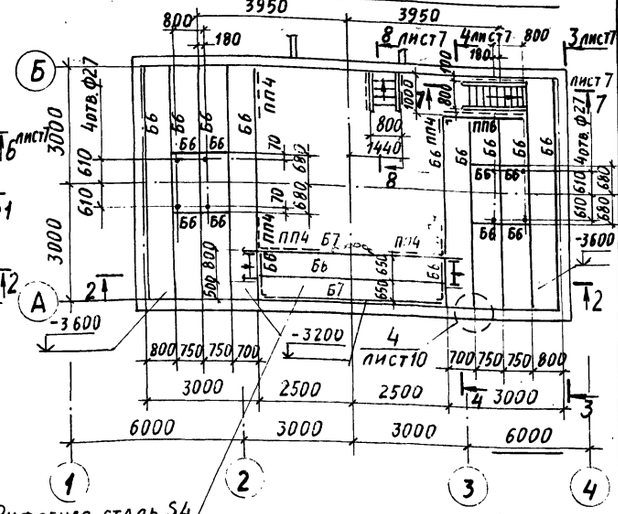

Рифленая сталь S4
с ребрами-60×6 через-600

План балок и бункера

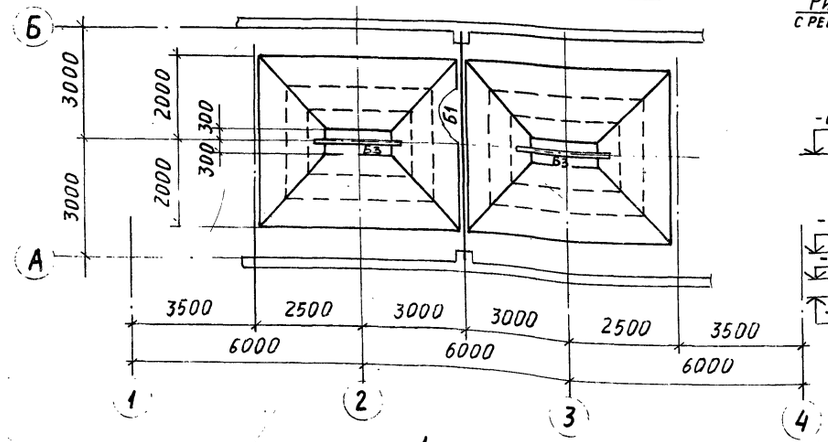

2 – 2

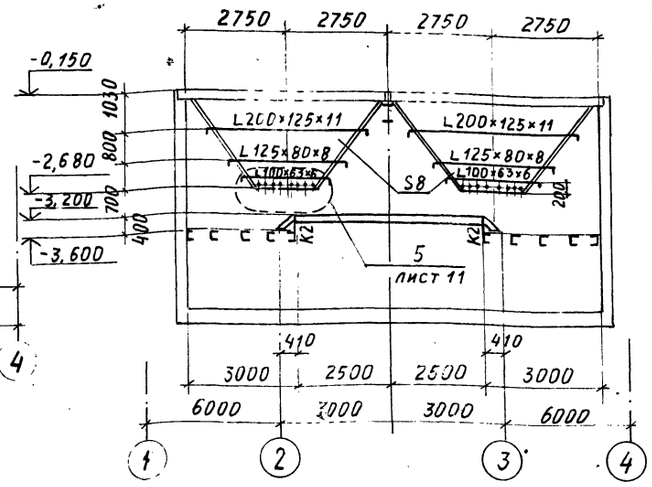

1 – 1

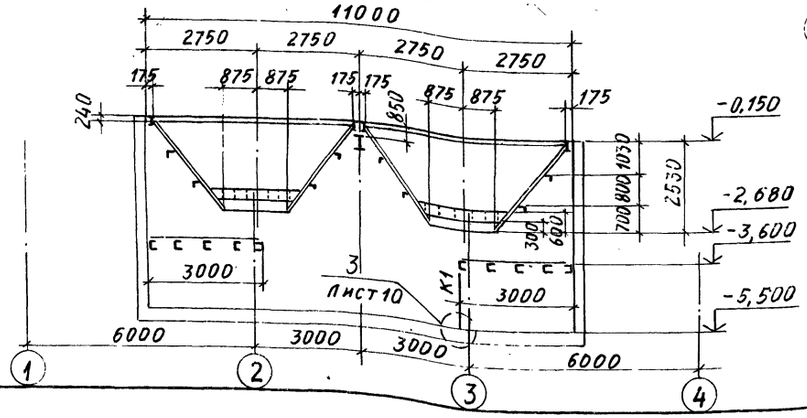

Ведомость элементов к листам 6.7

Марка	Сечение: Эскиз	Поз.	Состав	Опорные усилия: M т.с.м	N т.с.	Q т.с.	Марка металла	Примечание
Б1	I		I 55Б1	46,0		27,0		
Б2	B50		I 35Б1	19,5		7,1	09Г2С12гр.1	I 16 ВВА-рить шагом 250
Б3	α=90°	1	-375×10	конструктивно				ребра S8 ВВАрить шагом 300
Б4	2 1 3	1	I 35Б1	Mx=5,7		Rx=42		
		2	-150×10	My=4,3		Ry=3,1		
		3	S10					
Б5	2 1	1	[24	Mx=0,9		Rx=0,26		
		2	S10	My=0,8		Ry=0,22		
Б6	[		[20	1,8		1,2		
Б7	[		[14	0,6		0,6	ВСт3кп2	
К-1	L		L75×6	по гибкости				
К2	L		L50×5	по гибкости				
ЩР-1 – ЩР-3	смотрите лист 10							

Ведомость элементов по серии 1.479-2. вып. 1.2

Марка	Наименование	Количество	Масса, кг: 1эл-та	всех	№ № лист. серии	Примечание
ЛР2м	Лестничный марш	2	31	62	13	вып. 1
ЛР5м	то же	1	62	62	14	то же
ЛР8м	—"—	1	82	82	15	—"—
ЛР11м	—"—	1	108	108	16	—"—
ПЛ1м	Ограждение лестничного марша	1	8	8	42	вып. 2
ПЛ2м	то же	1	8	8	42	то же
ПЛ3м	—"—	1	12	12	43	—"—
ПЛ4м	—"—	1	12	12	43	—"—
ПЛ5м	—"—	1	16	16	44	—"—
ПЛ6м	—"—	1	16	16	44	—"—
ПП4	Ограждение переходной площадки	6	19	114	76	вып. 2
ПП6	то же	1	23	23	76	то же
Д23	Дополнительный элемент	3	1	3	81	вып 1
Д24	то же	3	1	3	81	то же
	Масса всего металла			529		

26

9032/7

Привязан:

Инв. №

Инв. № подл. | Подпись и дата | Взам. инв. №

ГИП	Туринский	
Нач. отд.	Светличный	
Н. контр.	Гудзенко	
Гл. спец.	Гудзенко	
Рук. гр.	Учител.	
Ст. инж.	Рапопорт	
Ст. инж.	Рапопорт	
Инженер	Дворянникова	
Ст. инж.	Рапопорт	

ТП 708-18.85 КМ

Склад заполнителей бетона прирельсовый автоматизированный с двумя тракторами подачи емкостью 6 тыс. куб. м

Автомобильное приемное устройство

Стадия	Лист	Листов
Р	6	

Схемы бункеров и площадок

Госстрой СССР, Харьковский Промстройниипроект

Альбом 7

Типовой проект

Инв. № подл. | Подпись и дата | Взам. инв. №

4 – 4

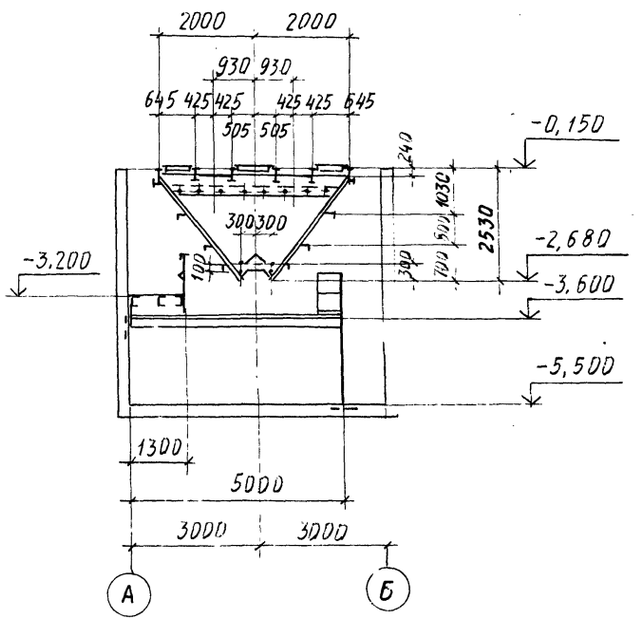

6 – 6

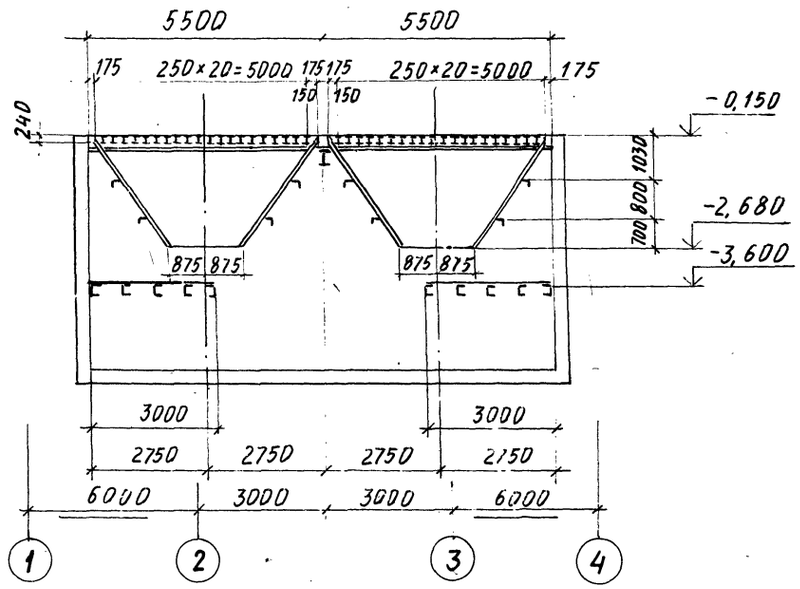

5 – 5 (II исполнение)

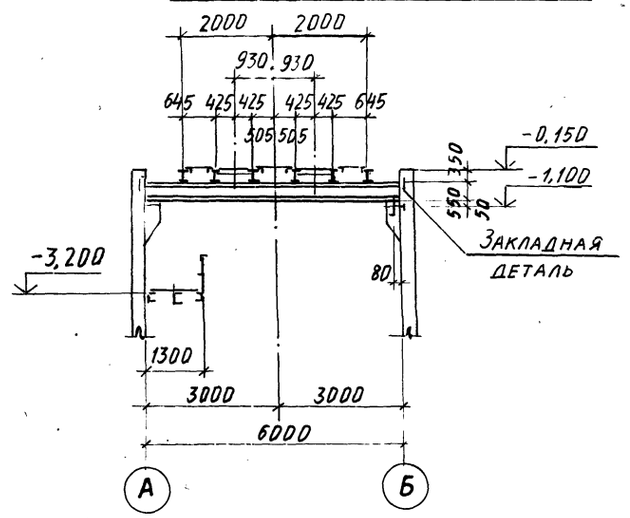

3 – 3

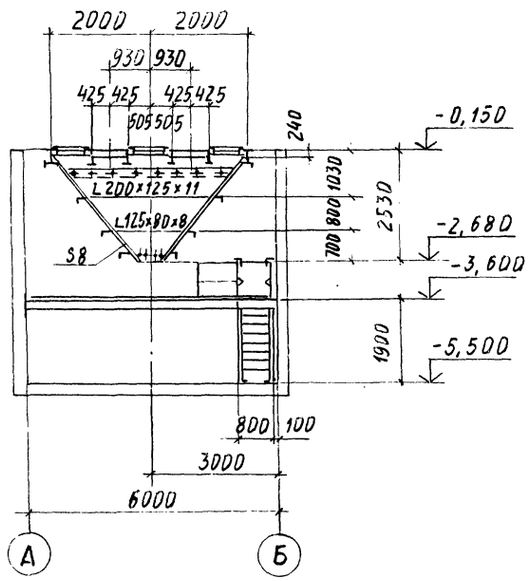

7 – 7

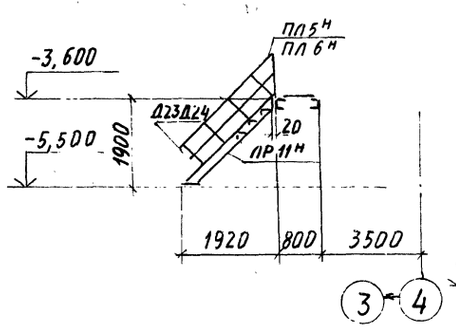

8 – 8

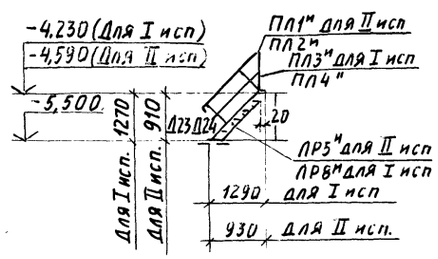

5 – 5 (I исполнение)

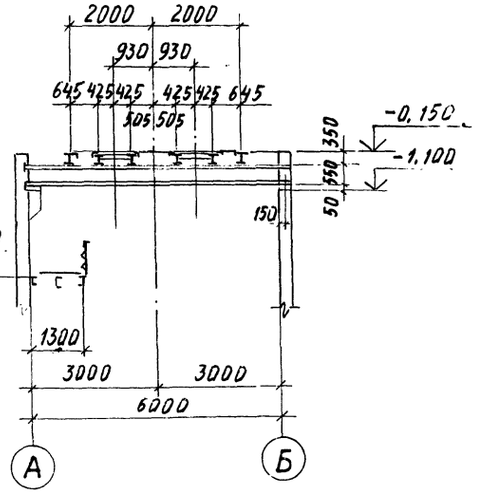

1. Все внутренние сварные швы в бункере делать сплошными $h_{шв} = 8$ мм.
   Все наружные швы-шпоночные 8-100 через 250 по осям шпонок.
2. После установки и сварки бункеров монтажные болты Ф20 выбить, а отверстия тщательно заварить.
3. После монтажа бункера местные вырезы и щели заварить листом S8.

27
903-1/7

				ТП708-18.85 КМ	
ГИП	Туринский			Склад заполнителей бетона прирельсовый автоматизированный с двупя трактами подачи емкостью 6 тыс. куб. м	
Нач. отд.	Светличный				
Н. контр.	Гудзенко				
Гл. спец.	Гудзенко			Автомобильное приемное устройство	Стадия: Р; Лист: 7; Листов:
Рук. гр.	Учитель				
Ст. инж.	Рапопорт			Разрезы	Харьковский Промстройниипроект
Ст. инж.	Рапопорт				
Инженер	Дворянникова				
Ст. инж.	Рапопорт				

Привязан

Инв. №

Альбом 7

Типовой проект

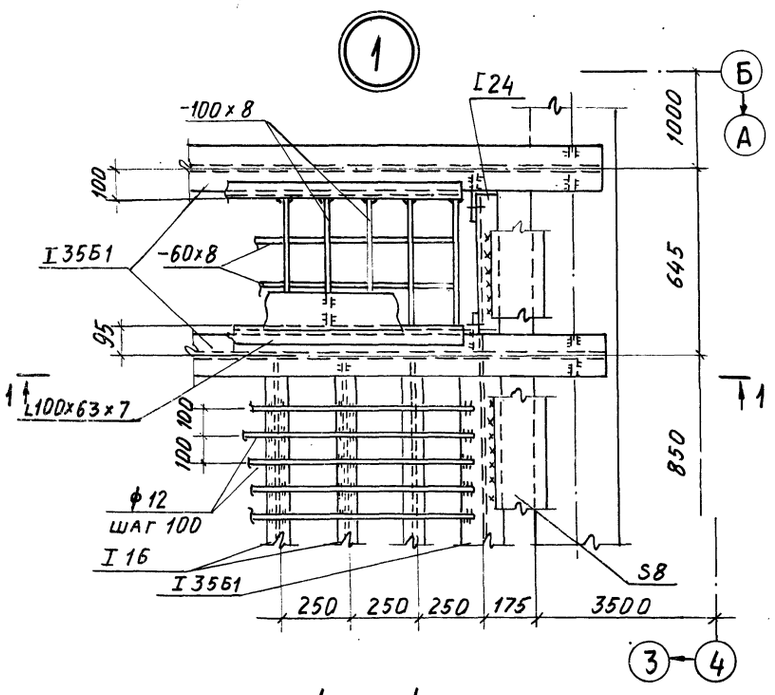

1 – 1

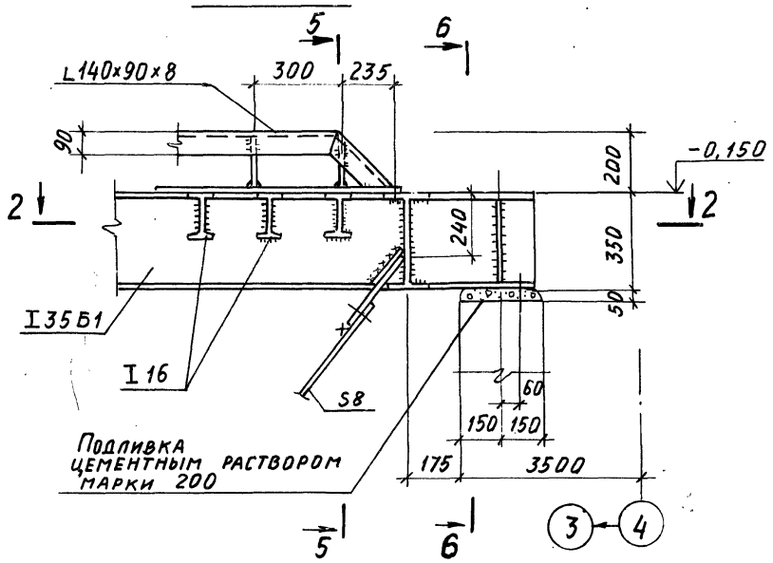

2 – 2

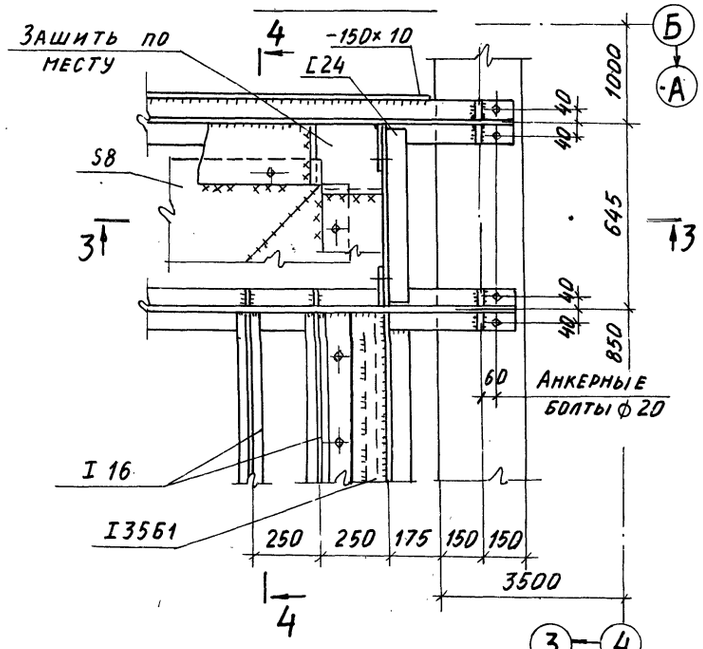

3 – 3

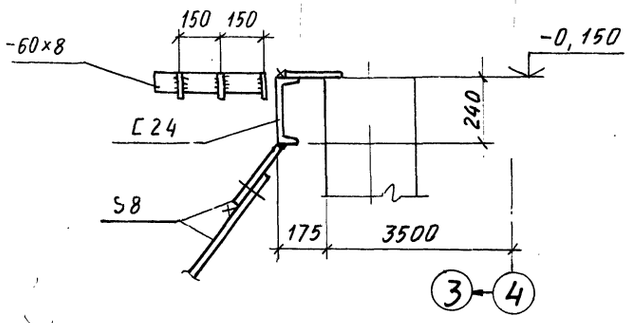

4 – 4

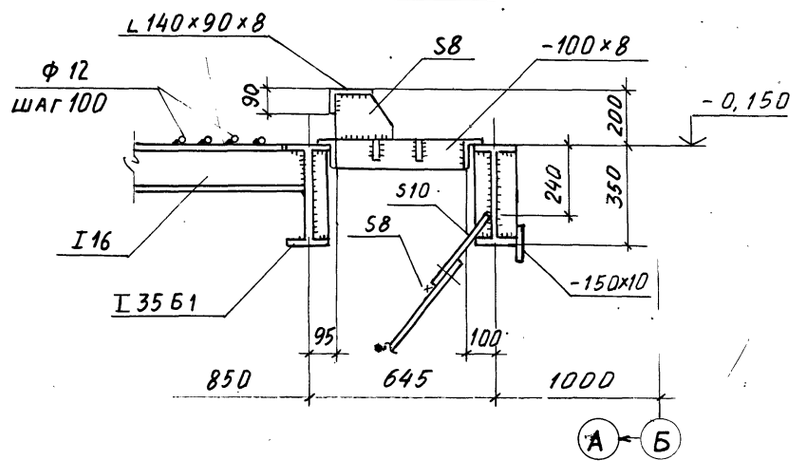

5 – 5

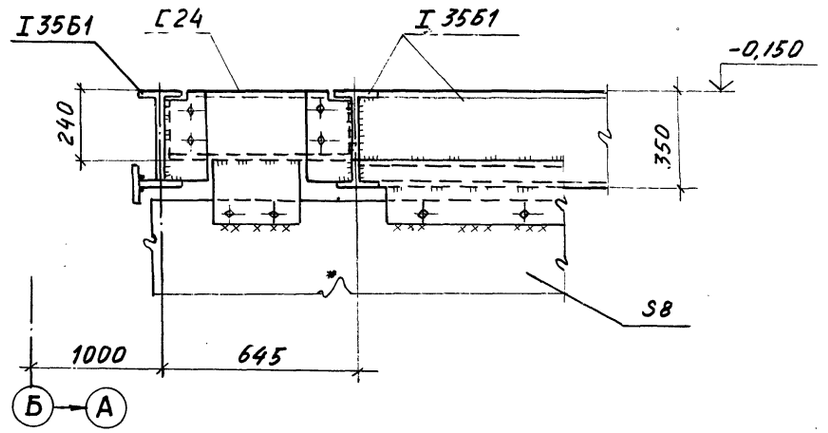

6 – 6

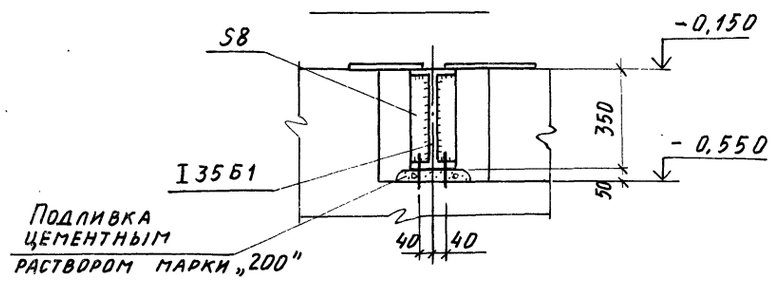

Привязан

Инв. №

Инв. №подл. | Подпись и дата | Взам. инв. №

ГИП	Туринский	
Нач. отд.	Светличный	
Н. контр.	Гудзенко	
Гл. спец.	Гудзенко	
Рук. гр.	Учитель	
Ст. инж.	Рапопорт	
Ст. инж.	Рапопорт	
Инженер	Дворянникова	

ТП 708-18.85 КМ

Склад заполнителей бетона прирельсовый автоматизированный с двумя трактами подачи емкостью 6 тыс. куб. м

Автомобильное приемное устройство

Стадия	Лист	Листов
Р	8	

Узел 1

Госстрой СССР Харьковский Промстройниипроект

28
9032/7

Альбом 7

Типовой проект

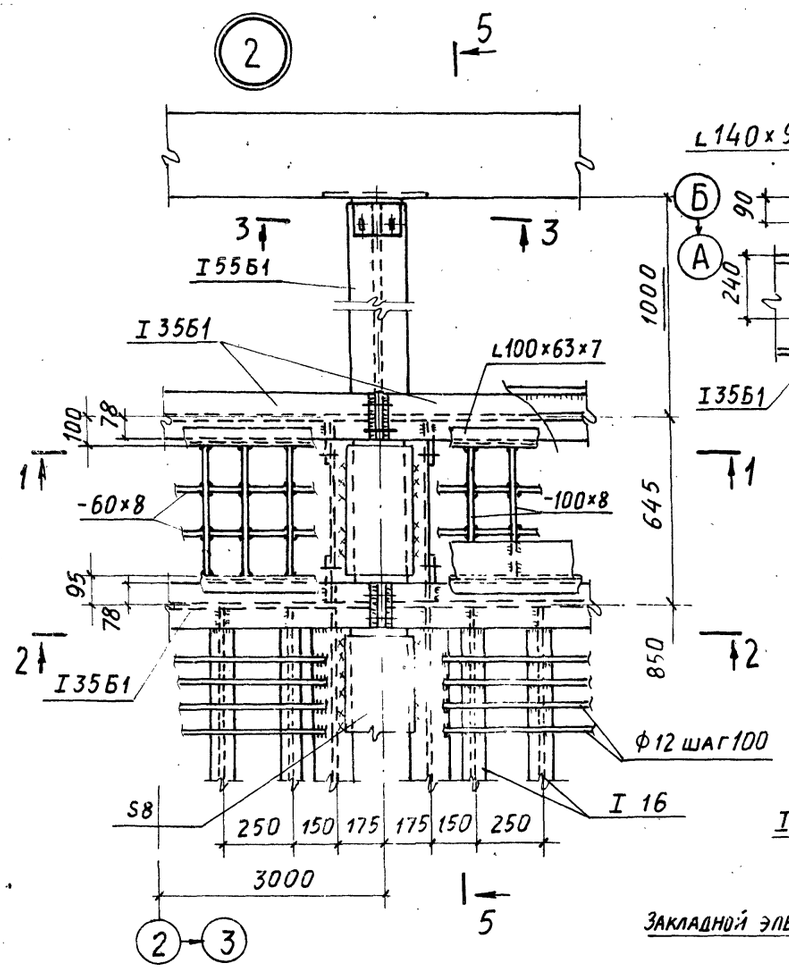

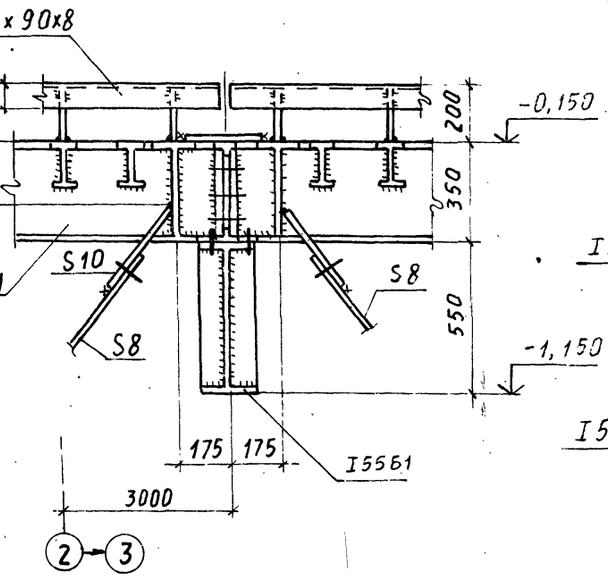

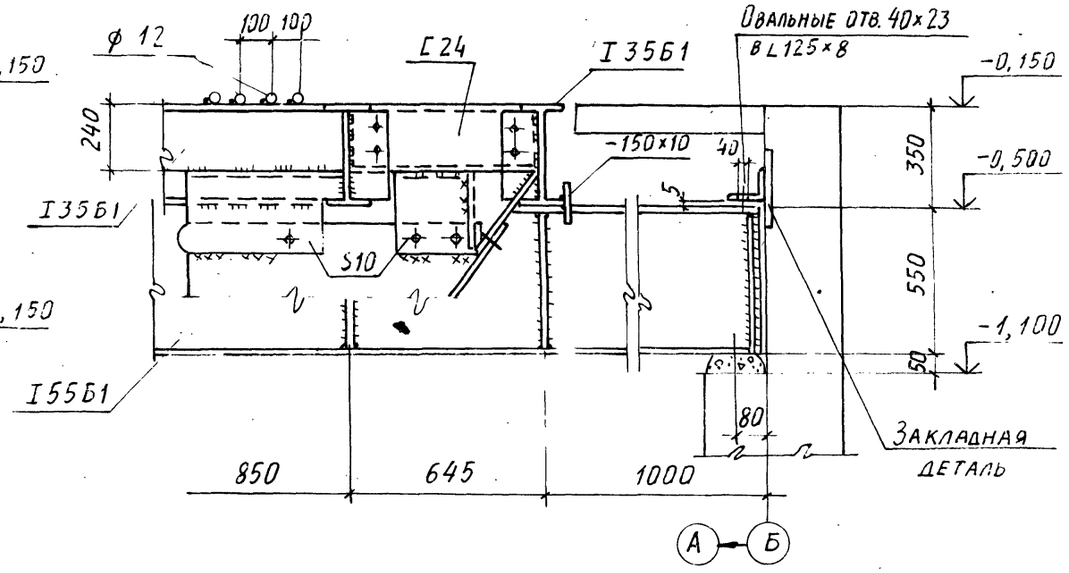

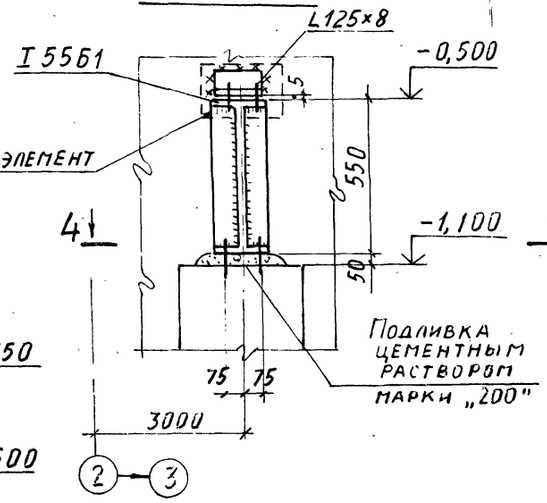

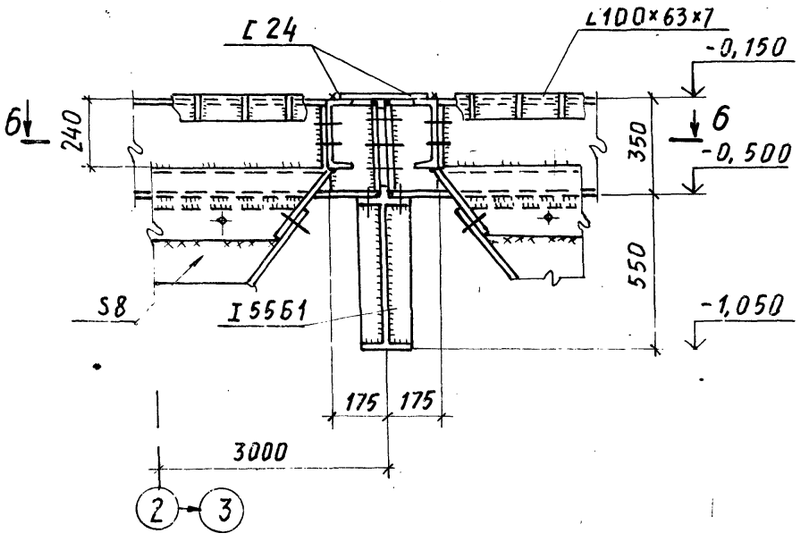

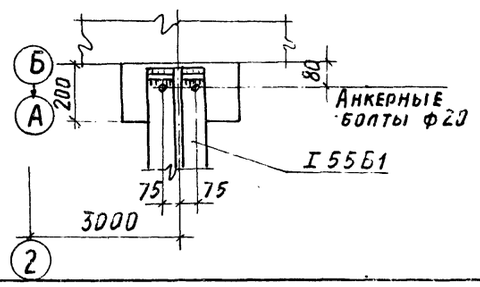

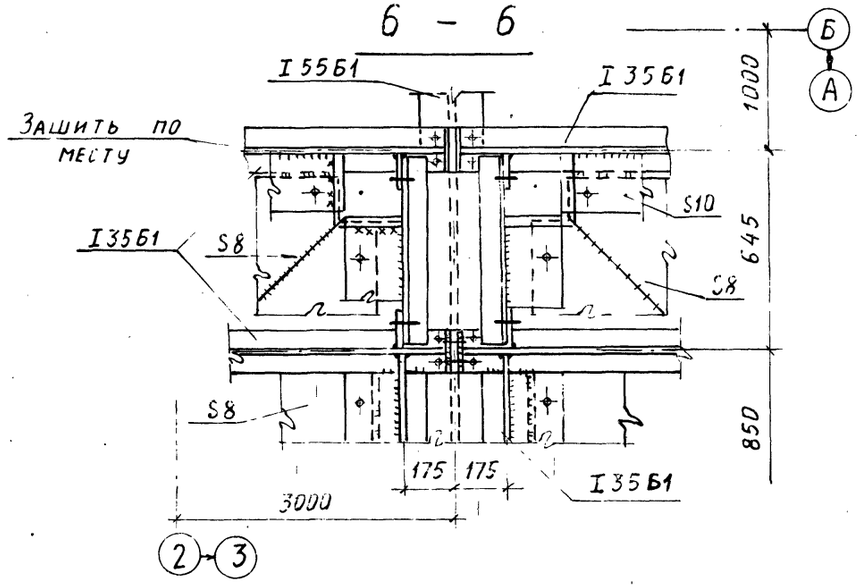

29

9032/7

				ТП708-18.85	КМ
ГИП	Туринский			Склад заполнителей бетона прирельсовый автоматизированный с двумя трактами подачи емкостью 6 тыс. куб. м	
Нач. отд.	Светличный				
Н. контр.	Гудзенко				
Гл. спец.	Гудзенко			Автомобильное приемное устройство	Стадия: Р; Лист: 9; Листов:
Рук. гр.	Учитель				
Ст. инж.	Рапопорт				
Ст. инж.	Рапопорт			Узел 2	Госстрой СССР Харьковский промстройниипроект
Инженер	Дворянников				

Привязан:

Инв. №

Инв. № подл. | Подпись и дата | Взам. инв. №

Альбом 7

Типовой проект

ЩР-1, ЩР-2

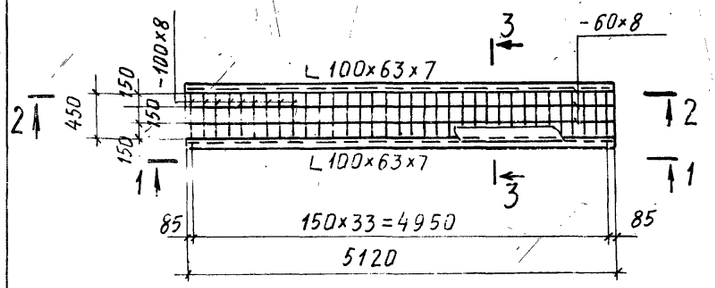

1 - 1
(Для ЩР-1)

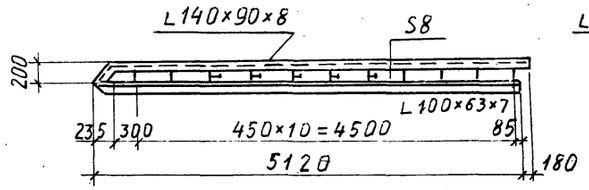

1 - 1
(Для ЩР-2)

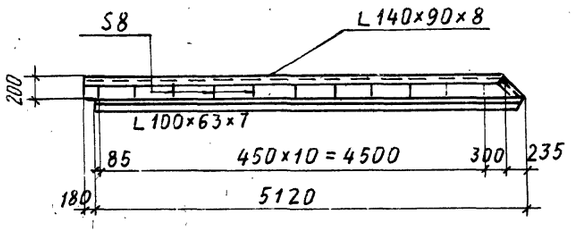

ЩР-3

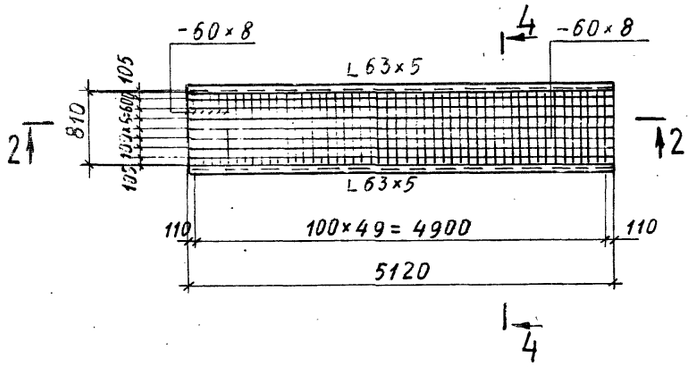

2 - 2

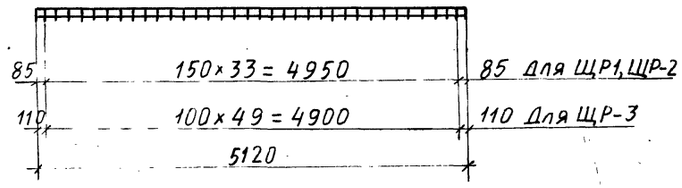

3 - 3

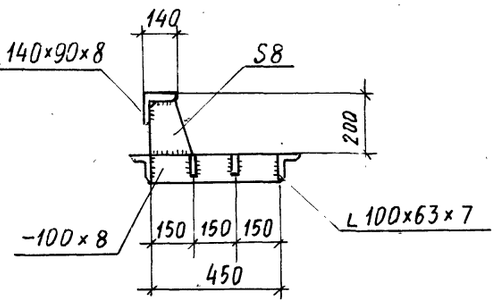

4 - 4

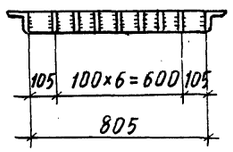

3

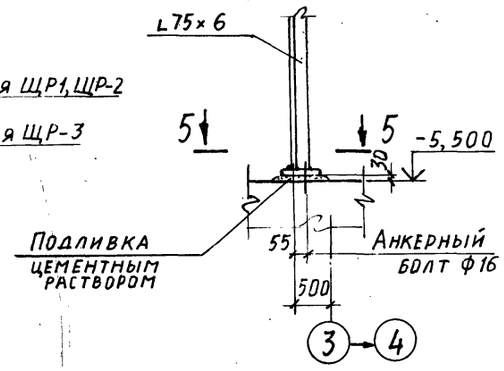

4

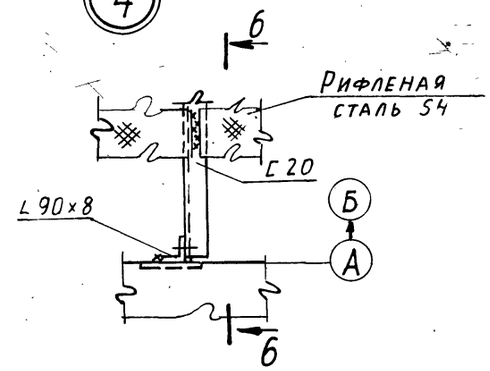

5 - 5

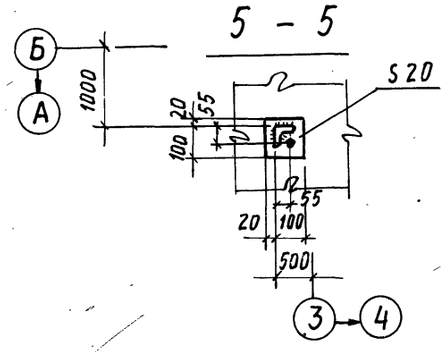

6 - 6

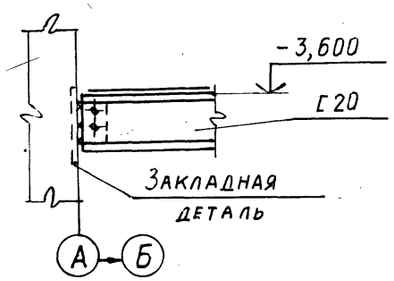

30
9032/7

				ТП 708-18.85 КМ	
	ГИП	Туринский		Склад заполнителей бетона прирельсовый автоматизированный с двумя трактами подачи емкостью 6 тыс. куб. м	
	Нач. отд.	Светличный			
	Н. контр.	Гудзенко			
Привязан	Гл. спец.	Гудзенко		Автомобильное приемное устройство	Стадия: Р; Лист: 10; Листов:
	Рук. гр.	Учитель			
	Ст. инж.	Рапопорт			
	Ст. инж.	Рапопорт		Схемы решеток. Узлы 3, 4	Госстрой СССР, Харьковский Промстройниипроект
Инв. №	Инженер	Дворянникова			

Инв. № подл. | Подпись и дата | Взам. инв. №

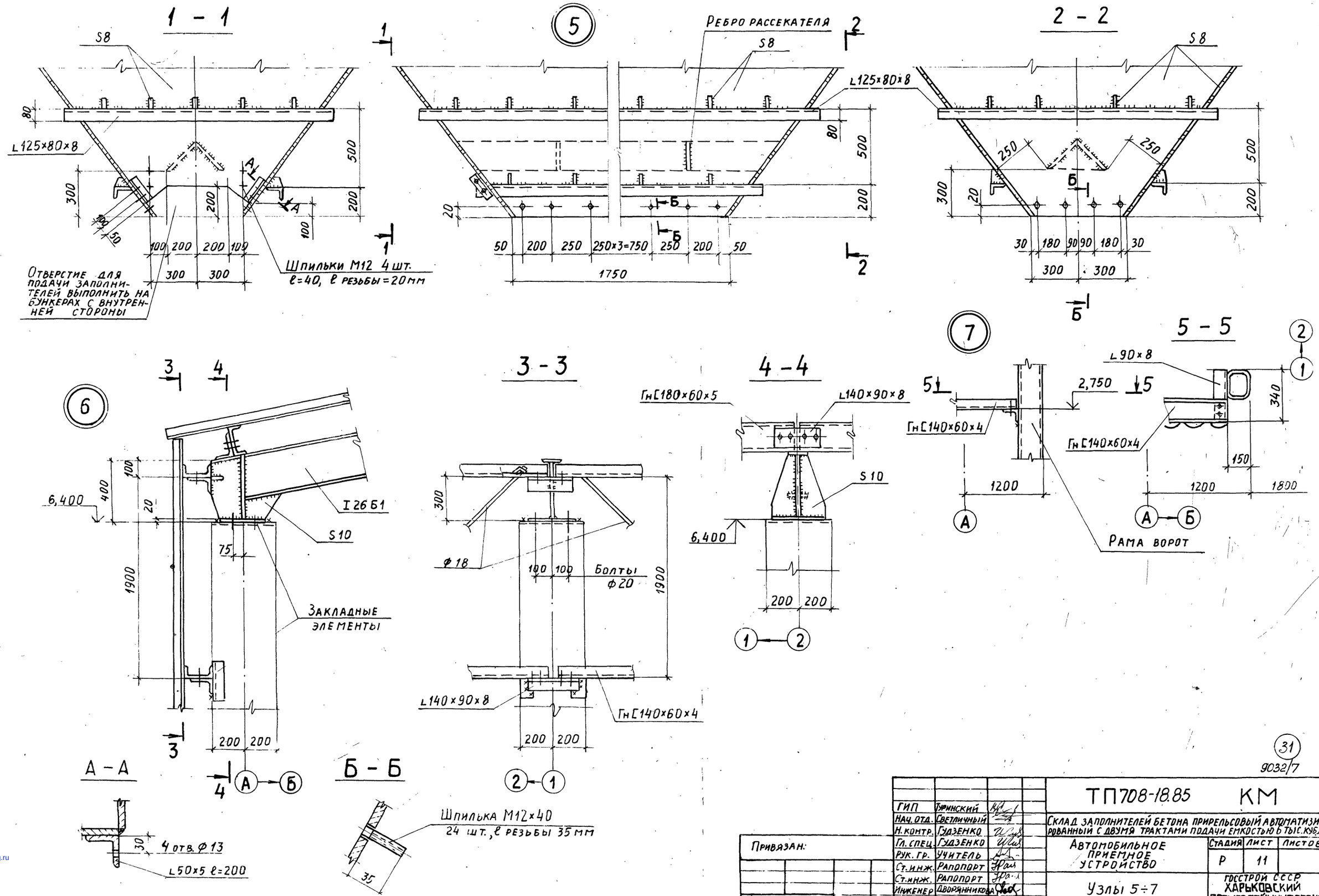

Альбом 7

Типовой проект

Инв. № подл. | Подпись и дата | Взам. инв. №

31

9032/7

ГИП	Туринский		
Нач. отд.	Светличный		
Н. контр.	Гудзенко		
Гл. спец.	Гудзенко		
Рук. гр.	Учитель		
Ст. инж.	Рапопорт		
Ст. инж.	Рапопорт		
Инженер	Дворянникова		

Привязан:

Инв. №

ТП708-18.85 КМ

Склад заполнителей бетона прирельсовый автоматизированный с двумя трактами подачи емкостью 6 тыс. куб.м

Автомобильное приемное устройство

Стадия	Лист	Листов
Р	11	

Узлы 5÷7

Госстрой СССР Харьковский Промстройниипроект

gost.e-ecolog.ru