ТИПОВОЙ ПРОЕКТ

708-18.85

СКЛАД ЗАПОЛНИТЕЛЕЙ БЕТОНА ПРИРЕЛЬСОВЫЙ АВТОМАТИЗИРОВАННЫЙ С ДВУМЯ ТРАКТАМИ ПОДАЧИ ЕМКОСТЬЮ 6 ТЫС.КУБ.М

АЛЬБОМ 6

Вспомогательные сооружения склада для хранения щебня, песка и керамзита

АР	Архитектурные решения
КЖ	Конструкции железобетонные
КМ	Конструкции металлические

9032/6

Ц 7 22

gost.e-ecolog.ru

Привязан

Инв. N

ЦЕНТРАЛЬНЫЙ ИНСТИТУТ ТИПОВОГО ПРОЕКТИРОВАНИЯ
ГОССТРОЯ СССР
КИЕВСКИЙ ФИЛИАЛ
г. Киев-57 ул. Эжена Потье № 12

Заказ № 7159 Инв. № 9032/6 Тираж 150

Сдано в печать 24 X 1985 Цена 7-22

ТИПОВОЙ ПРОЕКТ 708-18.85

СКЛАД ЗАПОЛНИТЕЛЕЙ БЕТОНА ПРИРЕЛЬСОВЫЙ АВТОМАТИЗИРОВАННЫЙ С ДВУМЯ ТРАКТАМИ ПОДАЧИ ЕМКОСТЬЮ 6 ТЫС.КУБ.М

АЛЬБОМ 6

ПЕРЕЧЕНЬ АЛЬБОМОВ

Альбом 1	ПЗ	Пояснительная записка
	ТХ	Технология производства
Альбом 2	ТХН	Общие виды нетиповых технологических металлических конструкций
Альбом 3		Закрытая емкость
	АР	Архитектурные решения
	КЖ	Конструкции железобетонные
	КМ	Конструкции металлические
	ОС	Организация строительства
Альбом 4		Закрытая емкость. Узлы и детали
	АР	Архитектурные решения
	КЖ	Конструкции железобетонные
	КМ	Конструкции металлические
Альбом 5		Вспомогательные сооружения склада для хранения щебня и песка
	АР	Архитектурные решения
	КЖ	Конструкции железобетонные
	КМ	Конструкции металлические
Альбом 6		Вспомогательные сооружения склада для хранения щебня, песка и керамзита
	АР	Архитектурные решения
	КЖ	Конструкции железобетонные
	КМ	Конструкции металлические
Альбом 7		Автомобильное приемное устройство
	АР	Архитектурные решения
	КЖ	Конструкции железобетонные
	КМ	Конструкции металлические
Альбом 8	КЖИ	Сборные железобетонные элементы и металлические изделия
Альбом 9	ОВ	Отопление и вентиляция
	ОЗ	Обогрев заполнителей
	ВК	Водопровод и канализация
Альбом 10	ЭМ	Силовое электрооборудование
	ЭО	Электрическое освещение
	ВС	Воздухоснабжение
Альбом 11		Задание заводу-изготовителю на комплектные электротехнические устройства
Альбом 12	СО	Спецификация оборудования
Альбом 13	ВМ	Ведомости потребности в материалах
Альбом 14 части 1,2,3 и 4	С	Сметы
Альбом 15	ПР	Показатели результатов применения научно-технических достижений в строительных решениях проекта

ТП № 409-29-74.83 „Механизированный приемный пункт для выгрузки заполнителей бетона на два проходных пути с фронтом на один полувагон"

Утвержден
Госстроем СССР
Протокол № 8А-2 от 7 января 1983 г.
Введен в действие институтом
Промтрансниипроект приказ № 264 от 03.12.84 г.

Разработан
Харьковским Промстройниипроектом
Главный инженер института Довгий
Главный инженер проекта Туринский

КФ ЦИТП инв. N 9032/6

Привязан:

Инв. №

Альбом 6

Ведомость основных комплектов рабочих чертежей

Обозначение		Наименование	Примечание
т. п.	АР	Архитектурные решения	
т. п.	КЖ	Конструкции железобетонные	
т. п.	КМ	Конструкции металлические	
т. п.	ОВ	Отопление и вентиляция	
т. п.	ОЗ	Обогрев заполнителей	
т. п.	ВК	Водопровод и канализация	
т. п.	ОС	Организация строительства	

Ведомость чертежей основного комплекта т. п. -АР

Лист	Наименование	Примечание
1	Общие данные (начало)	
2	Общие данные (продолжение)	
3	Общие данные (окончание)	
4	Галерея ленточных конвейеров N 9, N 10 и пункт перегрузки N 2. Схема N 1. План. Разрез 1-1.	
5	Галерея ленточных конвейеров N 9, N 10 и пункт перегрузки N 2. Схема N 2. План. Разрез 2-2.	
6	Галерея ленточных конвейеров N 9, N 10 и пункт перегрузки N 2. Схемы N 1, N 2. Разрезы 3-3 ÷ 9-9. Узел 1.	
7	Галерея ленточных конвейеров N 9, N 10 и пункт перегрузки N 2. Схема N 1. Фасады 7-1, 1-7, А-Б. План кровли.	
8	Галерея ленточных конвейеров N 9, N 10 и пункт перегрузки N 2. Схема N 2. Фасады 2-1, 1-2, Б-А. План кровли. Узлы 2, 3.	
9	Галерея ленточных конвейеров N 5 ÷ N 8. Схемы N 1, N 2. План.	
10	Галерея ленточных конвейеров N 5 ÷ N 8. Схемы N 1, N 2. Разрез 1-1.	
11	Галерея ленточных конвейеров N 5 ÷ N 8. Схема N 1, N 2. Разрезы 2-2 ÷ 5-5. План кровли.	
12	Галерея ленточных конвейеров N 5 ÷ N 8. Схема N 1, N 2. Фасады 7-1, 1-7.	
13	Галереи ленточных конвейеров N 3, N 4, N 11 и пункт перегрузки N 1. Схемы N 1, N 2. План. Разрез 1-1.	
14	Галереи ленточных конвейеров N 3, N 4, N 11 и пункт перегрузки N 1. Схемы N 1, N 2. Разрезы 2-2, 3-3. Фасады А-Б, Б-А, 1-2, 2-1. План кровли.	
15	Щитовая. Схемы N 1, N 2. План на отм. -0,150. Разрезы 1-1, 2-2. Фасады 1-2, 2-1; А-Б, Б-А. План кровли.	
16	Узлы 4 ÷ 15.	

Типовой проект выполнен в соответствии с действующими нормами и правилами проектирования, которые предусматривают решения в строительной части, обеспечивающие взрывную, взрывопожарную и пожарную безопасность при соблюдении установленных правил безопасности при эксплутации сооружений.
Гл. инженер проекта /. Туринский /.

Ведомость отделки помещений (схемы N 1, N 2)

Наименование или номер помещения	Потолок		Стены или перегородки		Низ стен или перегородок (панель)			Балки		Примечание
	Площадь	Вид отделки	Площадь	Вид отделки	Площадь	Вид отделки	Высота мм	Площадь	Вид отделки	
Галереи ленточных конвейеров N 3, N 4 N 9, N 10, N 11	550	Затирка. Известковая окраска	610	Затирка. Известковая окраска	—	—	—	—	Затирка. Известковая окраска	
Галерея ленточных конвейеров N 5, N 6	36,4	Затирка. Известковая окраска	30	Затирка. Известковая окраска	—	—	—	—	—	
Щитовая	16,8	Затирка. Клеевая окраска	13,0	Штукатурка цементно-известковая. Клеевая окраска	39,8	Масляная окраска панелей		2400	—	
Пункт перегрузки N 1, N 2	133	Затирка. Известковая окраска	345	Затирка. Известковая окраска	—	—	—	—	—	

Общие указания

1. В настоящем альбоме разработаны следующие вспомогательные сооружения склада:
   а. галереи ленточных конвейеров;
   б. пункты перегрузки N1, N2
   в. щитовая.

Сооружения разработаны для двух схем склада.

2. Расположение сооружений склада смотрите на схеме в альбоме „Закрытая емкость."
3. По эксплуатационным требованиям, долговечности и огнестойкости сооружения отнесены ко II классу.
4. По пожароопасности производств сооружения отнесены – к категории „Д", а помещения щитовой – к категории „Г." По огнестойкости сооружения отнесены ко II степени. Помещения со взрывоопасной средой отсутствуют.
5. Галереи ленточных конвейеров N 9 и N 10, помещения щитовой и пункта перегрузки N 2 отапливаемые.
6. За условную отметку 0,000 принята отметка головки рельса железнодорожного пути. Отметка планировки земли у сооружений принята минус 0,300.
7. Отмостка асфальтовая по щебеночному основанию шириной 500 мм
8. Гидроизоляция кирпичных стен на отметке -0,180 состоит из цементного раствора состава 1:2 толщиной 20 мм.
9. Кирпичную кладку стен вести из кирпича марки 75 на растворе марки 25, а кладку стен перегрузочных – из кирпича марки 100 на растворе марки 50.
10. При кладке кирпичных стен в откосах проемов заложить деревянные антисептированные пробки размером 120×120×60 через 8 рядов кладки по высоте (но не менее двух с каждой стороны проема) для крепления оконных и дверных коробок.
11. Водоизоляционный ковер плоских кровель принят из 4х слоев рубероида марки РКП-350А по ГОСТ 10 923-82 на битумной мастике с защитным слоем из гравия крупностью 5-10 мм, втопленного в антисептированную битумную мастику. Водоизоляционный ковер наклонных галерей состоит из трех слоев – два нижних слоя из рубероида марки РКП-350А и верхний слой из рубероида марки РК4-350Б по ГОСТ 10 923-82 на битумной мастике. Марку битумных мастик для кровельных работ указывать при привязке проекта.
12. Утеплитель кровли отапливаемых помещений-ячеистый бетон марки 400 (Б) по ГОСТ 5742-76 толщиной 80 мм.
13. Выравнивающая стяжка по сборным железобетонным плитам – цементно-песчаный раствор марки 50 толщиной 10 мм, по плитному утеплителю кровли – 15 мм.
14. Кладку кирпичных стен вести под расшивку швов снаружи и с подрезкой изнутри.
15. Цоколь штукатурится цементным раствором марки 50 толщиной 20 мм до отметки 0,375.
16. Наружные оконные и дверные откосы оштукатурить цементно-песчаным раствором состава 1:3, а с внутренней стороны цементно-известковым раствором состава 1:1:6.
17. Отделочные работы и чистые полы выполнять после монтажа оборудования, укладки труб электропроводки и прочих коммуникаций.
18. Указания по защите строительных конструкций от коррозии смотрите в чертежах марок КЖ и КМ.
19. Пункт перегрузки N2 выполнен для случаев примыкания к галереи, идущей на бетоносмесительное отделение (БСО), с проходом с правой стороны для схемы N 1 и с левой стороны для схемы N 2. В случае других вариантов примыканий галереи к пункту перегрузки N 2 в проект при привязке необходимо внести соответствующие коррективы.

9032/6 2

Инв. №			
ГИП	Туринский		
Нач. отд.	Бродский		
Н. контр.	Кожевников		
Гл. архит.	Кожевников		
Гл. констр.	Зорин		
Рук. гр.	Зарб		
Ст. арх.	Ульянова		
Ст. арх.	Ульянова		
Архит.	Полякова		

Привязан:

ТП 708-18.85 АР

Склад заполнителей бетона прирельсовый автоматизированный с двумя трактами подачи емкостью 6 тыс. куб.м

Стадия	Лист	Листов
Р	1	

Общие данные (начало)

ГОССТРОЙ СССР ХАРЬКОВСКИЙ ПРОМСТРОЙНИИПРОЕКТ

Инв. № подл.	Подпись и дата	Взам. инв. №	Группа КЖ	Группа КМ	Группа ОВ	Тех. отд.	ПТНИИП	ГСТ	Яковенко	Письмо N 5800-02-09	10.09.84
										Письмо N 11/2386	18.06.84

Альбом 6

Ведомость ссылочных документов

Обозначение	Наименование	Примечание
ГОСТ 14624-69	Двери деревянные для зданий промышленных предприятий	
ГОСТ 24379.0-80; 1-80	Болты фундаментные	
ГОСТ 6785-80	Плиты подоконные железобетонные	
ГОСТ 12506-81	Окна деревянные для производственных зданий	
ГОСТ 16233-77*	Листы асбестоцементные волнистые унифицированного профиля 54/200 и детали к ним.	
Серия 4.904-46, вып. V	Циклоны НИИОГАЗ ЦН-11 диаметрами 400, 500, 630, 800 мм. Поставаменты	
Серия 2.460-18, вып. 1	Узлы покрытий одноэтажных производственных зданий с рулонными кровлями и железобетонными плитами. Узлы.	
Серия 2.460-18, вып. 2	Узлы покрытий одноэтажных производственных зданий с рулонными кровлями и железобетонными плитами. Узлы.	
Серия 2.460-18, вып. 3	Узлы покрытий одноэтажных производственных зданий с рулонными кровлями и железобетонными плитами. Изделия.	
Серия 1.138-10, вып. 1	Перемычки железобетонные для зданий с кирпичными стенами.	
Серия 2.460-14, вып. 0	Типовые узлы покрытий промышленных зданий в местах пропуска вентиляционных шахт.	
Серия 2.460-14, вып. 1	Типовые узлы покрытий промышленных зданий в местах пропуска вентиляционных шахт.	
Серия 3.400-6/76	Унифицированные закладные детали сборных железобетонных конструкций инженерных сооружений промышленных предприятий.	
Серия 2.430-3, вып. 1	Детали цоколя и устройства температурных швов в стенах	
Серия 2.430-3, вып. 2	Детали парапетов карнизов и стен в местах перепада высот.	
Серия 2.430-2, вып. 1	Детали стен из асбестоцементных волнистых листов УВ.	
Серия 2.468-1, вып. 1	Детали покрытий из асбестоцементных волнистых листов УВ.	
Серия 2.436-14, вып. 1	Узлы окон с деревянными переплетами по ГОСТ 12506-81	
Серия 3.016-1, вып. 4	Неотапливаемые транспортерные галереи пролетами 18 и 24 м с ограждающими конструкциями из волнистых асбестоцементных листов. Детали.	

Ведомость спецификаций

Лист	Наименование	Примечание
3	Спецификация стальных изделий	
2	Спецификация асбестоцементных листов, деталей к ним и элементов крепления	
2	Спецификация элементов заполнения проемов	
2	Спецификация сборных железобетонных перемычек	
3	Спецификация заполнения оконных проемов.	

Инв. № подл. | Подпись и дата | Взам. инв. №

Спецификация элементов заполнения проемов (схемы N1, N2)

Марка поз.	Обозначение	Наименование	Количество на сооружение: п. пер. N1	п. пер. N2	Щитовая
1	ГОСТ 14624-69	Дверной блок ДС6-ППВ	–	1	–
2,2а	ГОСТ 14624-69	Дверной блок ДЗТ-ПП / ДЗТ-ПП	–	1	–
3	ГОСТ 14624-69	Дверной блок ДС6-ППВ	2	–	–
4	ГОСТ 14624-69	Дверной блок ДС3-ППВ	–	–	1

Спецификация асбестоцементных листов, деталей к ним и элементов крепления (схемы N1, N2)

Марка поз.	Обозначение	Наименование	Количество на сооружение: галерея л.к. N5÷N8	Масса ед., кг
Асбестоцементные изделия				
54/200-6-2500	ГОСТ 16233-77*	Листы стеновые	50	39
54/200-6-2000	ГОСТ 16233-77*	Листы стеновые	271	52
54/200-7,5-1750	ГОСТ 16233-77*	Листы кровельные	312	35
РУ-1	ГОСТ 16233-77*	Равнобокая угловая деталь	22	14,7
РУ-2			46	16,8
РУ-3			8	21,2
ЛУ-1	ГОСТ 16233-77*	Лотковая деталь	8	11,4
ЛУ-2	ГОСТ 16233-77*	Лотковая деталь	8	13,1
КУ-1	ГОСТ 16233-77*	Коньковая деталь	62	8,0
КУ-2	ГОСТ 16233-77*	Коньковая деталь	62	8,0
ГУ	ГОСТ 16233-77*	Гребенка	277	3,1
ПУ	ГОСТ 16233-77*	Переходная деталь	14	7,0
Крепежные элементы				
МГ2	Серия 2.460-1, вып. 1	Крепление кровельных листов	100	0,29
МВ1	Серия 2.430-2, вып. 1	Крепление асбестоцементных деталей	150	0,03
МВ2	Серия 2.430-2, вып. 1	Крепление асбестоцементных деталей	50	0,03
МВ3	Серия 2.430-2, вып. 1	Крепление асбестоцементных деталей	30	0,04
М10	Серия 2.430-2, вып. 1	Крепление асбестоцементных деталей	33	0,1
МШ6	Серия 2.430-2, вып. 1	Крепление асбестоцементных деталей	15	0,03
М2	Серия 2.460-1, вып. 1	Крепление кровельных листов	200	0,17
М5	Серия 2.460-1, вып. 1	Крепление асбестоцементных деталей	15	0,03
МГ3	Серия 2.430-2, вып. 1	Крепление стеновых листов	490	0,25
МГ5	Серия 2.460-1, вып. 1	Крепление асбестоцементных деталей	6	0,28
МГ7	Серия 2.460-1, вып. 1	Крепление кровельного ограждения	170	0,28
М8	Серия 2.460-1, вып. 1	Крепление асбестоцементных деталей	450	0,06

Спецификация сборных железобетонных перемычек (схемы N1, N2)

Марка поз.	Обозначение	Наименование	Количество на сооружение: п. пер. N1	п. пер. N2	Щитовая	Масса ед., кг
ПР1	Серия 1.138-10; вып. 1	1.ПР4 – 36.12.22	–	3	–	250
ПР2	Серия 1.138-10; вып. 1	1.ПР3 – 19.12.14	–	2	–	75
ПР3	Серия 1.138-10; вып. 1	1.ПР8 – 20.12.22У	–	4	–	125
		1.ПР1 – 12.12.14	–	1	–	50
		1.ПР3В – 15.12.22У	–	2	–	100
ПР4	Серия 1.138-10; вып. 1	1.ПР1 – 12.12.14	–	3	–	50
ПР5	Серия 1.138-10; вып. 1	1.ПР3 – 22.12.14	–	4	–	100
		1.ПР8 – 24.12.22У	–	8	–	115
ПР6	КЖИ БП3	БП3	–	1	–	1200
ПР7	КЖИ БП5	БП5	2	–	–	1800
ПР8	Серия 1.138-10; вып. 1	1.ПР4 – 28.12.14	3	–	–	125
ПР9	Серия 1.138-10; вып. 1	1.ПР1 – 12.12.14	1	–	–	50
		1.ПР3В – 15.12.22У	2	–	–	100
ПР10	Серия 1.138-10; вып. 1	1.ПР3 – 22.12.14	3	–	–	100
ПР11	КЖИ БП4	БП4	1	–	–	1800
ПР12	Серия 1.138-10; вып. 1	1.ПР1 – 12.12.14	–	–	3	50
		1.ПР3В – 15.12.22У	–	–	3	100

Привязан:

Инв. №

ГИП	Тупинский	
Нач. отд.	Бродский	
Н. контр.	Комевников	
Гл. архит.	Комевников	
Гл. констр.	Зорин	
Рук. гр.	Зарб	
Ст. арх.	Ульянова	
Ст. арх.	Ульянова	
Архит.	Партолина	

ТП 708-18.85 АР

Склад заполнителей бетона полурельсовый автоматизированный с двумя трактами подачи емкостью 6 тыс. куб. м

Стадия	Лист	Листов
Р	2	

Общие данные (продолжение)

Госстрой СССР Харьковский промстройниипроект

3

9032/6

Альбом 6

Экспликация полов (схемы N 1, N 2)

Наименование или номер помещения по проекту	Тип пола по проекту	Схема пола или номер узла по серии	Элементы пола и их толщина	Площадь пола м²
Галерея ленточных конвейеров N 9, N 10	1	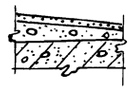	Покрытие - бетон М200-20мм Стяжка - бетон М200 по уклону от 30мм у лотка до 100мм Основание - ж. б. днище	80,0
	2	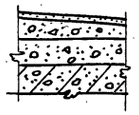	Покрытие - бетон М200-20мм Стяжка - бетон М200 по уклону от 30мм у лотка до 100мм. Подстилающий слой - бетон М50 по уклону Основание - ж. б. днище	56,0
	3	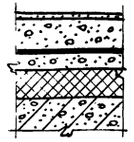	Покрытие - бетон М200-20мм Стяжка - бетон δ=100мм, s 120мм Гидроизоляция - 2 слоя гидроизола на битумной мастике с посыпкой верхнего слоя песком крупностью 1,5-5мм по мастике δ 8мм Стяжка - бетон δ=100мм, s 42мм Утеплитель - ячеистый бетон марки 400 (Б) - 80мм Основание - ж. б. плита	82,0
* Пункт перегрузки N 2. Щитовая	4	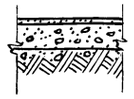	Покрытие - бетон М200-20мм Подстилающий слой - бетон М100 - 120 мм Основание - слой щебня крупностью 40-60 мм, вдавленный в грунт	69,8
Пункт перегрузки N 1	5	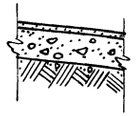	Покрытие - бетон М200-20мм Подстилающий слой - бетон М200 - 120 мм Основание - слой щебня крупностью 40-60 мм, вдавленный в грунт. Грунт основания по уклону	78,8
Галерея ленточных конвейеров N 3, N 4, N 11	6	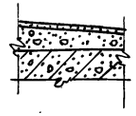	Покрытие - бетон М200-20мм. Стяжка - бетон М200 по уклону от 30мм у лотка до 80мм Основание - ж. б. днище	93,8
Галерея ленточных конвейеров N 5, N 6, N 7, N 8.	7	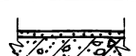	Покрытие - бетон М200-30мм Основание - ж. б. днище	383

Ведомость проемов дверей (схемы N 1, N 2)

Марка поз.	Размер проема в кладке
Пункт перегрузки N 2	
1	1060 × 2100
2; 2а	1020 × 2080
Пункт перегрузки N 1	
3	1060 × 2100
Щитовая	
4	1060 × 2400

Спецификация стальных изделий (схемы N 1, N 2)

Марка, поз.	Обозначение	Наименование	Количество на сооружение: Пункт перегрузки N 1	Пункт перегрузки N 2	Галерея л.к. N 3, N 4, N 11	Галерея л.к. N 5÷N 8	Галерея л.к. N 9÷N 10	Щитовая	Масса ед., кг	Примечание
МИ3-12	3.400-6/76	Закладной элемент	10	—	36	—	44	—	2,5	
МИ1-14	3.400-6/76	Закладной элемент	—	—	—	—	—	6	1,0	
МИ1-9	3.400-6/76	Закладной элемент	2	2	—	—	—	—	5,7	
КО-1	КЖИ-КО-1	Кровельное ограждение	—	—	—	128 п.м	—	—	18,6	
КО-2 для схемы 5	КЖИ-КО-2	Кровельное ограждение	—	30,0 п.м	—	—	—	—	19,0	
ПО-1	КЖИ-ПО-1	Перильное ограждение	—	—	—	40 п.м	—	—	50,8	
ПО-2	КЖИ-ПО-2	Перильное ограждение	—	3,0 п.м	—	128 п.м	—	—	13,9	
Болт 1,1М12×300	ГОСТ 24379.0-80; 1-80	Закладной элемент	10	6	—	—	—	—	0,35	
МС-7 для схемы 6	КЖИ-МС-7	Закладной элемент	—	24	—	—	—	—	1,2	
Ф6АI	—	Закладной элемент	10,0 п.м	10,0 п.м	—	—	11,0 п.м	—	0,22	

Ведомость перемычек (схемы №1, №2)

Тип	Схема сечения
Пункт перегрузки N 2	
ПР1	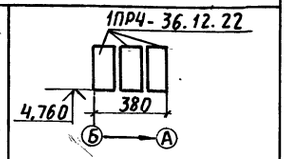
ПР2	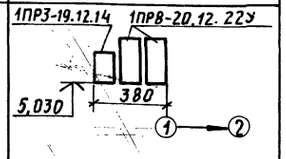
ПР3	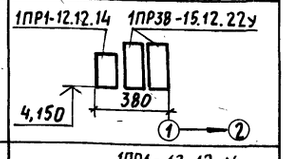
ПР4	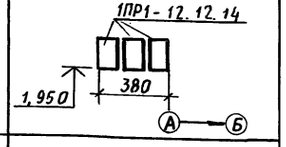
ПР5	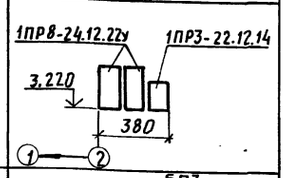
ПР6	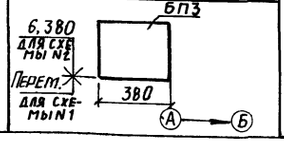

Тип	Схема сечения
Пункт перегрузки N 1	
ПР7	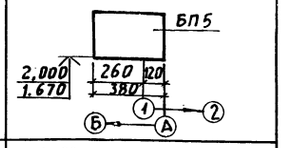
ПР8	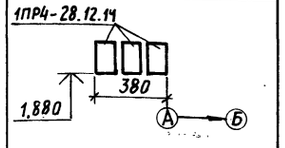
ПР9	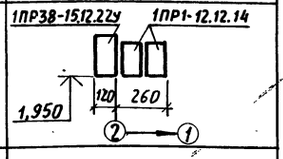
ПР10	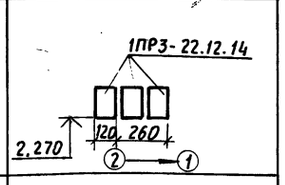
ПР11	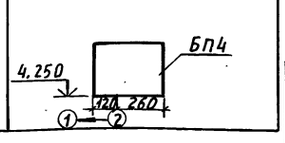

Спецификация заполнения оконных проемов (схемы №1, №2)

Марка поз.	Обозначение	Наименование	Кол-во на сооружение: Пункт перегрузки N 1	Пункт перегрузки N 2	Галерея л.к. N 5÷N 8	Масса ед., кг
Проем ОК1						
1	ГОСТ 12506-81	Оконный блок ПНД12-18.1	—	2	—	—
2	ГОСТ 6785-80	Плита подоконная ПОО.20.25.35	—	2	—	44
Проем ОК2						
1	ГОСТ 12506-81	Оконный блок ПНО12-18.1	—	—	14	—
Проем ОК3						
1	ГОСТ 12506-81	Оконный блок ПНО 12-30.1	—	—	5	—
Проем ОК4						
1	ГОСТ 12506-81	Оконный блок ПНО12-18.1	2	—	—	—
2	ГОСТ 6785-80	Плита подоконная ПОО 20.25.35	2	—	—	44

Ведомость перемычек (схемы N 1, N 2)

Тип	Схема сечения
Щитовая	
ПР12	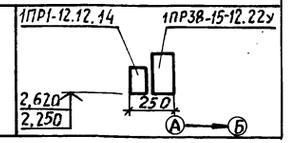

При монтаже перемычек БП3, БП4 обратить особое внимание на то, чтобы грани перемычек, с нанесенным на них знаком ◆, были обращены в сторону, указанную на планах (см. листы 4, 5, 13).

Привязан:

Инв. N°

Инв. N° подл. | Подпись и дата | Взам. инв. N

ГИП	Туринский	
Нач. отд.	Бродский	
Н. контр.	Кожевников	
Гл. архит.	Кожевников	
Гл. конст.	Зорин	
Рук. гр.	Зарб	
Ст. арх.	Ульянова	
Ст. арх.	Ульянова	
Архит.	Полякова	

ТП 708-18.85 АР

Склад заполнителей бетона прирельсовый автоматизированный с двумя трактами подачи емкостью 6 тыс. куб. м

Общие данные (окончание)

Стадия	Лист	Листов
Р	3	

Госстрой СССР ХАРЬКОВСКИЙ ПРОМСТРОЙНИИПРОЕКТ

9032/6 4

Альбом 6

Разрез 1-1

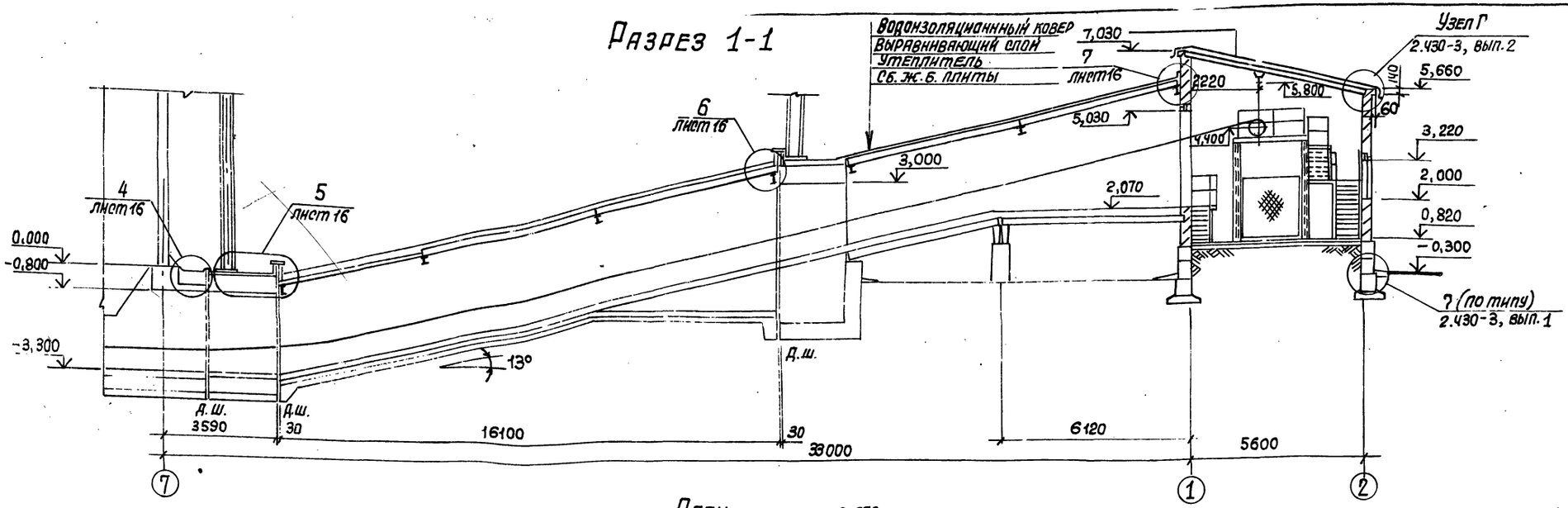

План

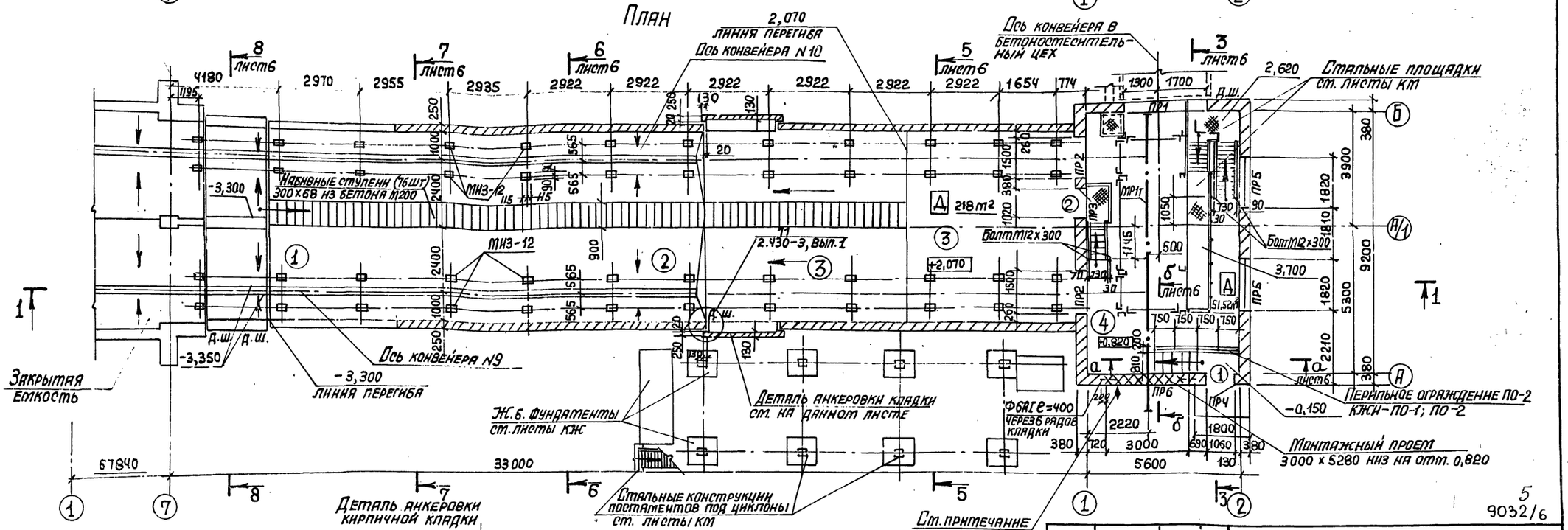

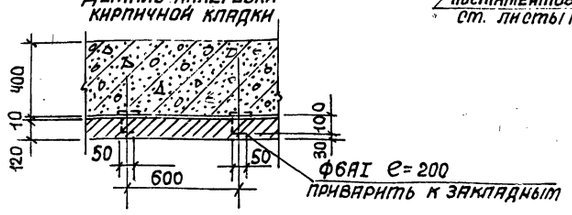

ГИП	Турнинский		
Нач. отд.	Бродский		
Н. контр.	Кожевников		
Гл. архит.	Кожевников		
Гл. констр.	Зорин		
Рук. гр.	Зарб		
Ст. архит.	Ульянова		
Ст. архит.	Ульянова		
Архит.	Тарголлина		

Привязан:

Инв. №

ТП 708-18.85 АР

Склад заполнителей бетона прирельсовый автоматизированный с двумя трактами подачи емкостью 6 тыс. куб.м

Галерея ленточных конвейеров №9, №10 и пункт перегрузки №2. Схема №1.

План. Разрез 1-1.

Стадия	Лист	Листов
Р	4	

Госстрой СССР. Харьковский промстройниипроект

Взам. инв. №

Подпись и дата

Инв. № подл.

Альбом 6

Разрез 2-2

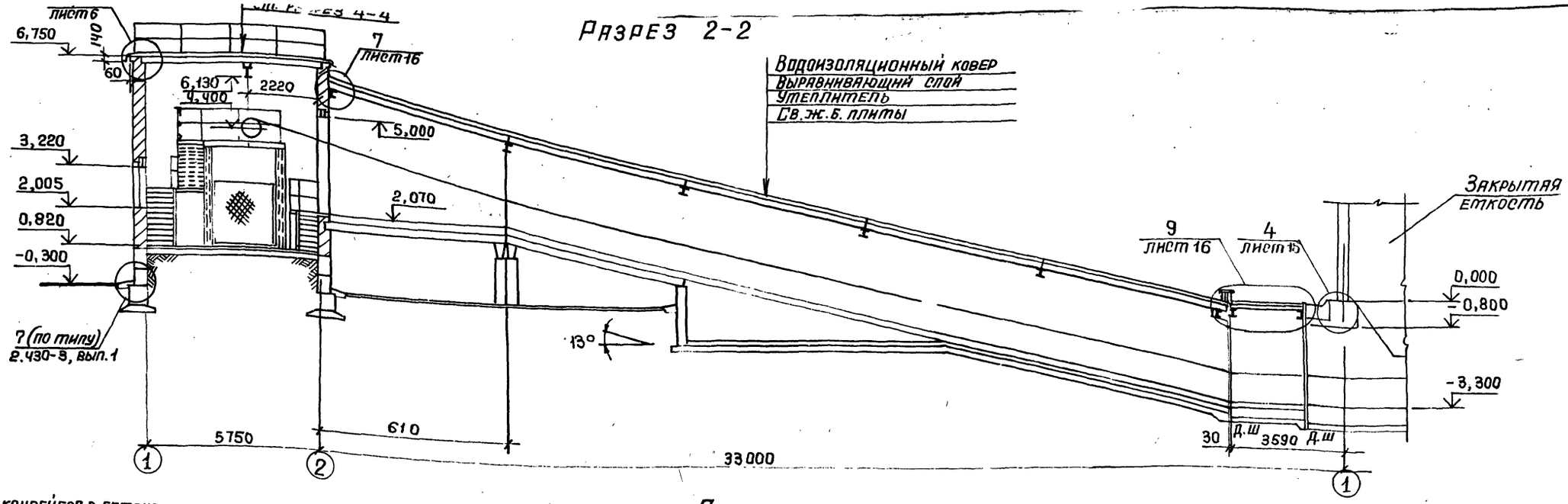

План

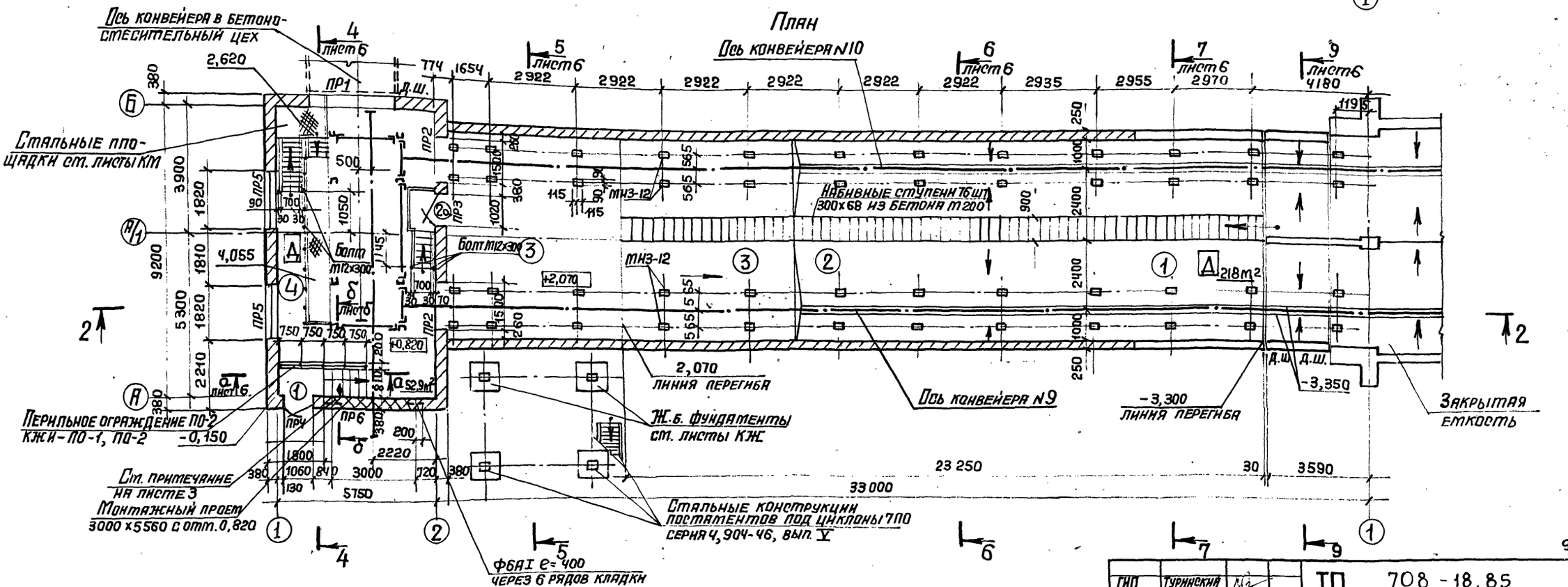

6
9032/6

ГИП	Турнинский		ТП 708-18.85 АР
Нач. отд.	Бродский		Склад заполнителей бетона прирельсовый автоматизированный с двумя трактами подачи емкостью 6 тыс. куб. м
Н. контр.	Кожевников		Галерея ленточных конвейеров N9, N10 и пункт перегрузки N2. Схема N2
Гл. архит.	Кожевников		Стадия: Р; Лист: 5; Листов:
Гл. констр.	Зорин		План. Разрез 2-2.
Рук. гр.	Зарб		Госстрой СССР. Харьковский Промстройниипроект
Ст. арх.	Ульянова		
Ст. арх.	Ульянова		
Архит.	Марголина		

Привязан:

Инв. N

Инв. N подл. | Подпись и дата | Взам. инв. N

Альбом 6

Разрез 3-3

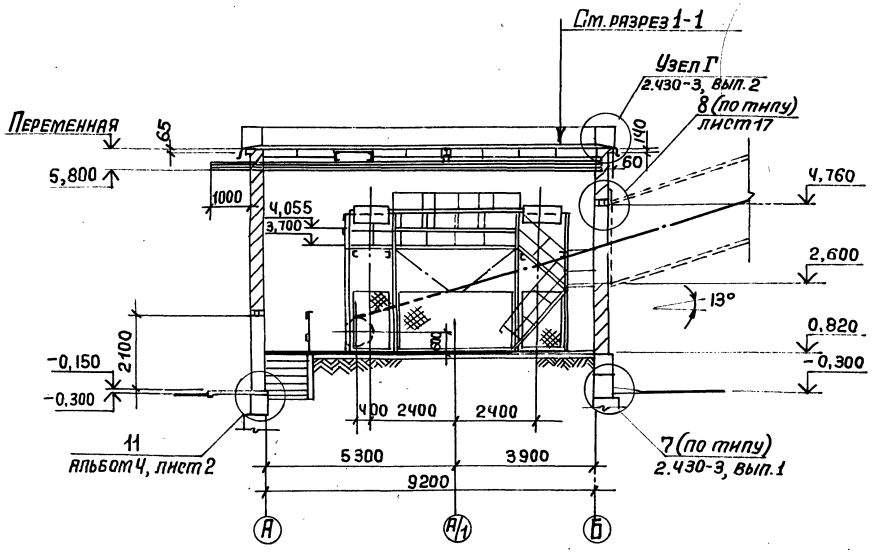

Разрез 4-4

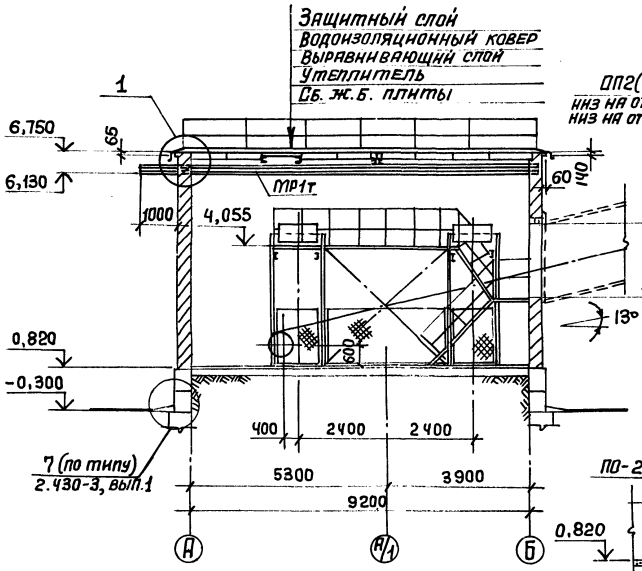

Схема расположения опорных подушек

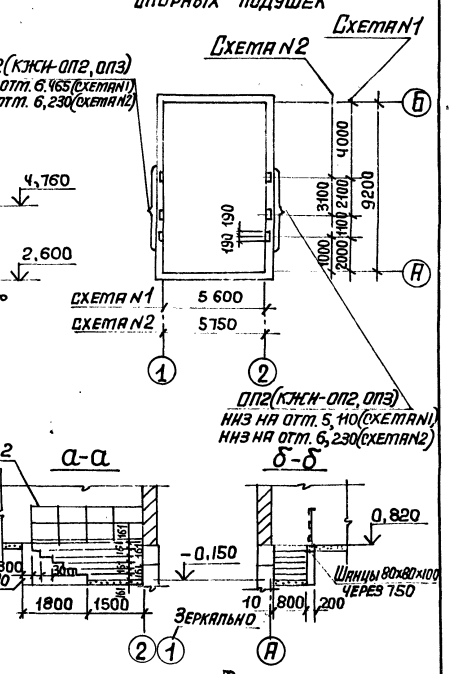

Разрез 5-5

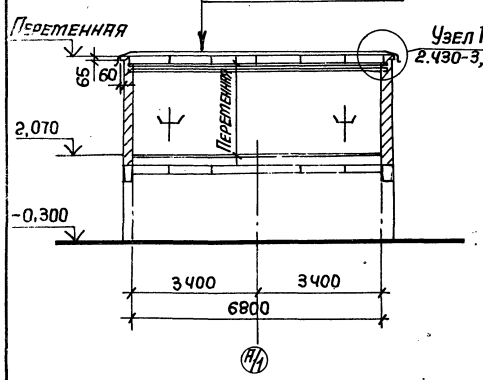

Разрез 6-6

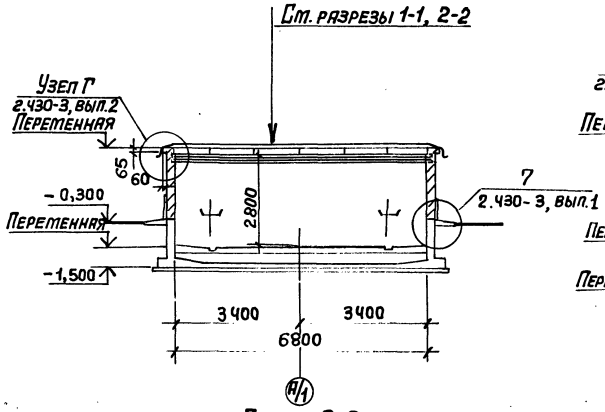

Разрез 7-7

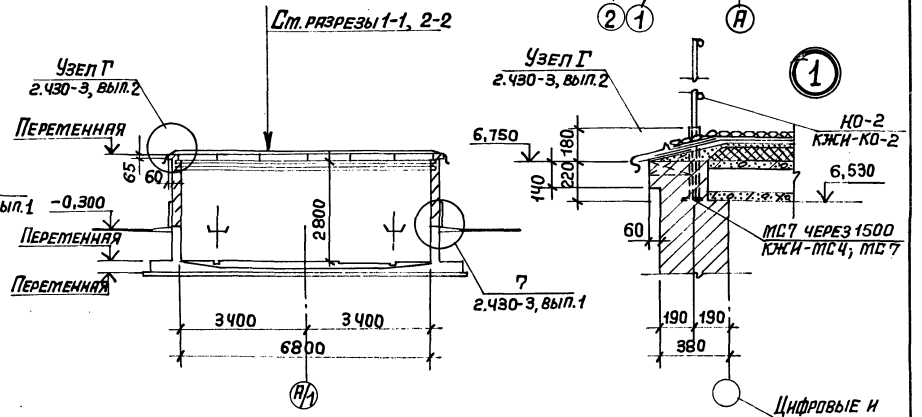

Разрез 8-8

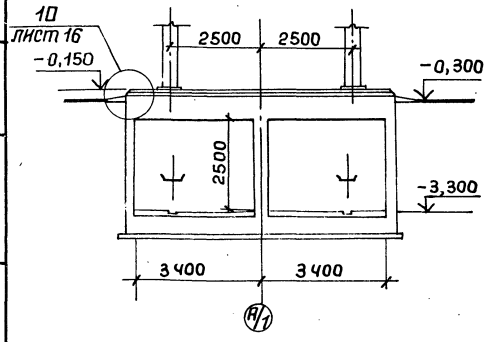

Разрез 9-9

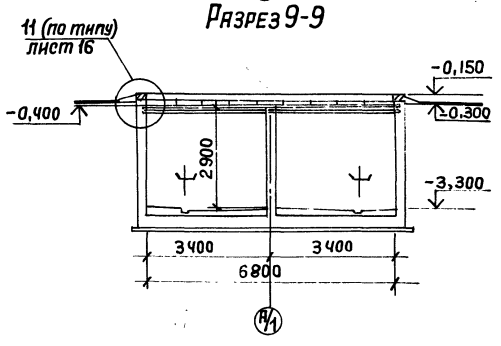

9032/6

ГИП	Туринский		ТП 708-18.85 АР	
Нач. отд.	Бродский			
Н. контр.	Кожевников		Склад заполнителей бетона прирельсовый автоматизированный с двумя тракторами подачи емкостью 6 тыс. куб. м	
Гл. архит.	Кожевников			
Гл. констр.	Зорин		Галерея ленточных конвейеров N9, N10 и пункт перегрузки N2. Схемы N1, N2.	Стадия: Р; Лист: 6; Листов:
Рук. гр.	Зярб			
Ст. арх.	Ульянова		Разрезы 3-3÷9-9. Узел 1.	Госстрой СССР, Харьковский промстройниипроект
Ст. арх.	Ульянова			
Архит.	Марголина			

Привязан:

Инв. N°

Инв. N° подл. | Подпись и дата | Взам. инв. N°

Альбом 6

Фасад 7-1

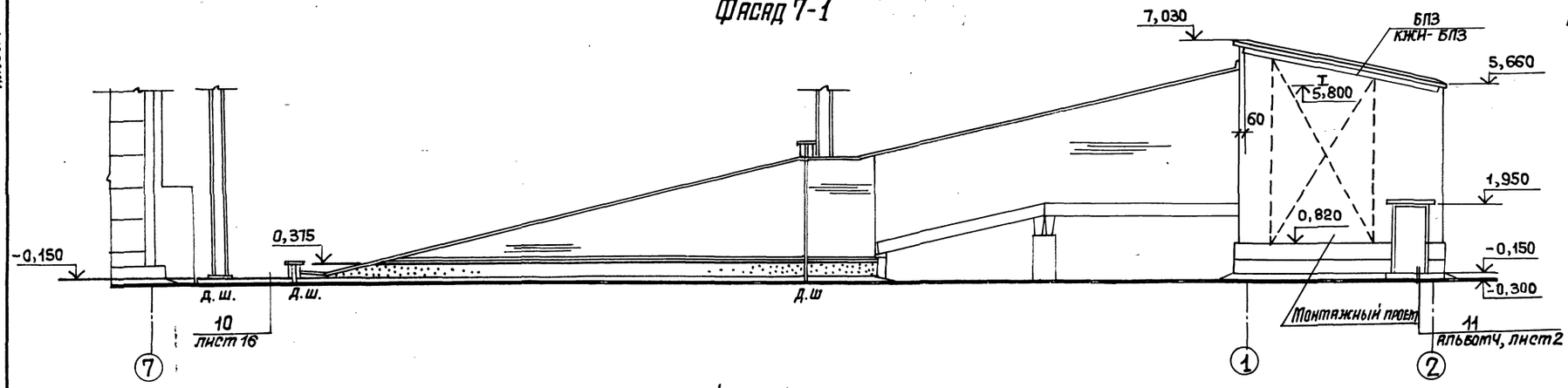

Схема заполнения оконных проемов

ОК1

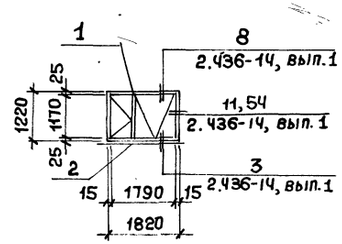

Фасад 1-7

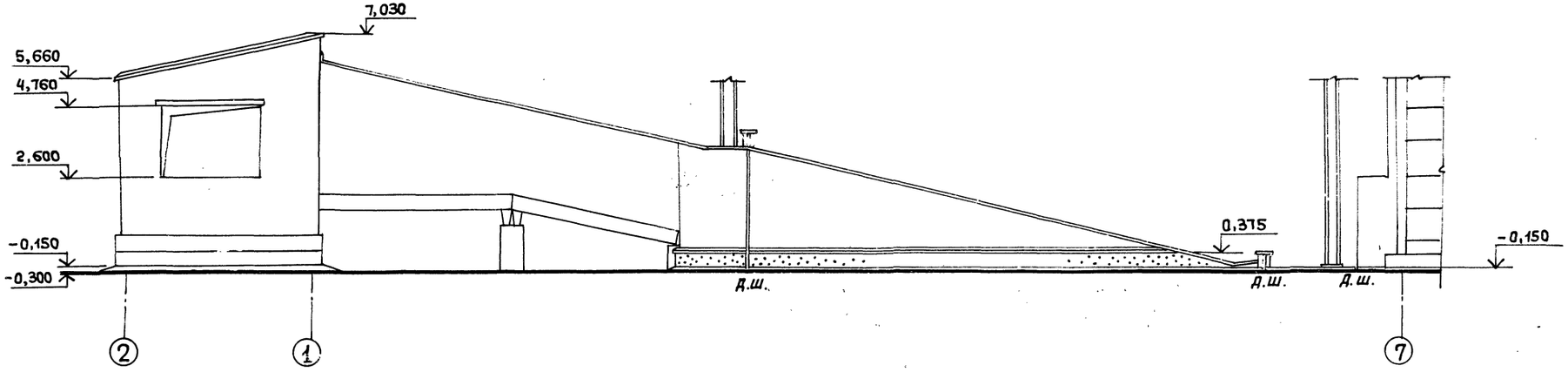

Фасад А-Б

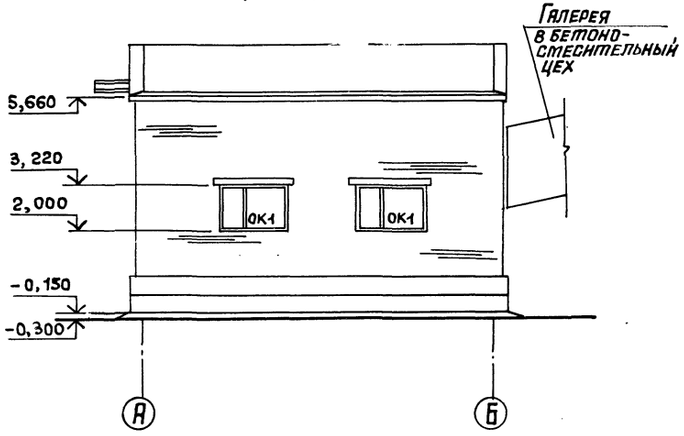

План кровли

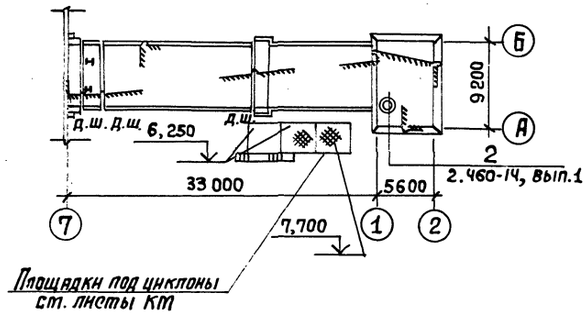

8
9032/6

ГИП	Турнинский		ТП 708-18.85 АР			
Нач. отд.	Бродский		Склад заполнителей бетона прирельсовый автоматизированный с двумя трактами подачи емкостью 6 тыс. куб. м			
Н. контр.	Кожевников					
Гл. арх.	Кожевников					
Гл. констр.	Зорин		Галерея ленточных конвейеров N9, N10 и пункт перегрузки N2. Схема N1.	Стадия	Лист	Листов
Рук. гр.	Зарб			Р	7	
Ст. арх.	Ульянова		Фасады 7-1, 1-7, А-Б. План кровли.	Госстрой СССР ХАРЬКОВСКИЙ ПРОМСТРОЙНИИПРОЕКТ		
Ст. арх.	Ульянова					
Архит.	Маргопина					

Привязан:

Инв. N°

Инв. N° подл. | Подпись и дата | Взам. инв. N°

Альбом 6

Фасад 2-1

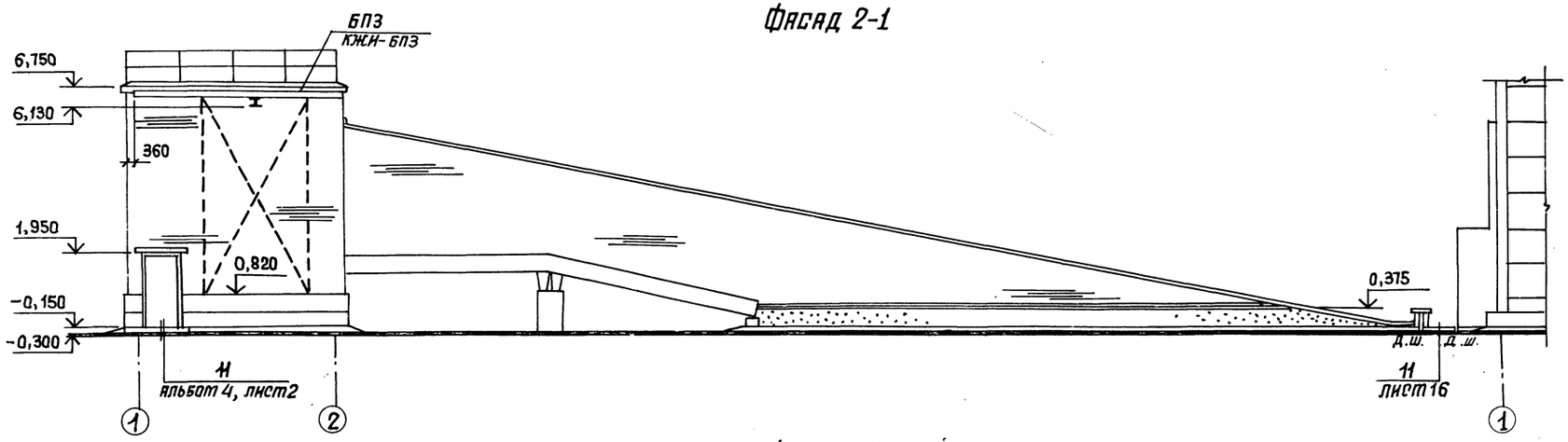

Схема заполнения оконных проёмов ОК-1

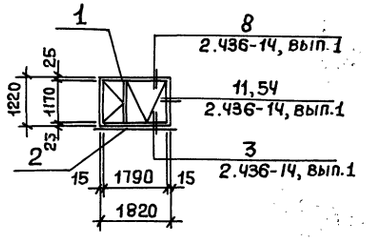

Фасад 1-2.

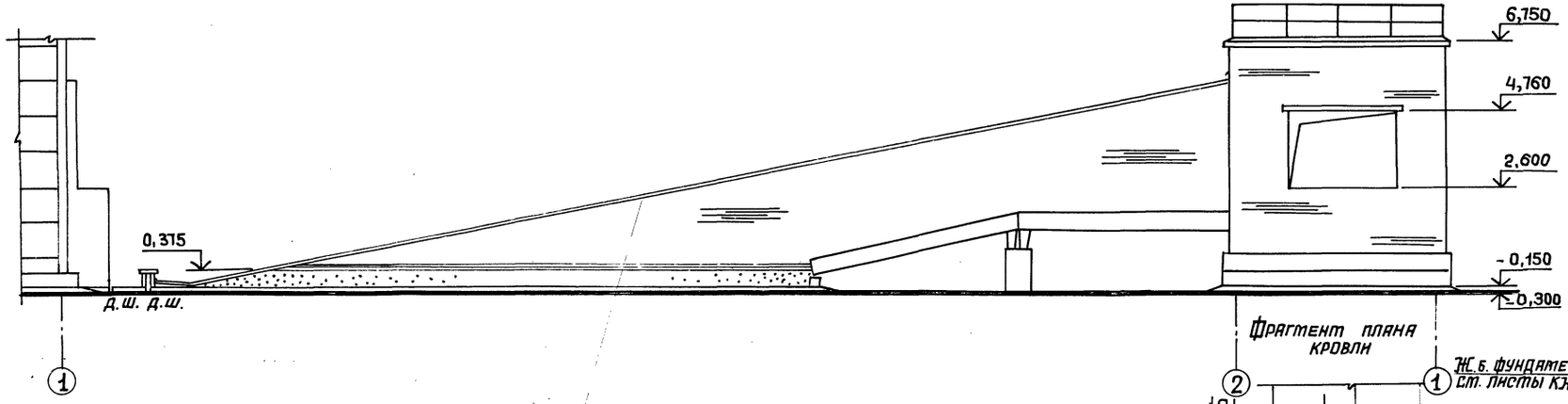

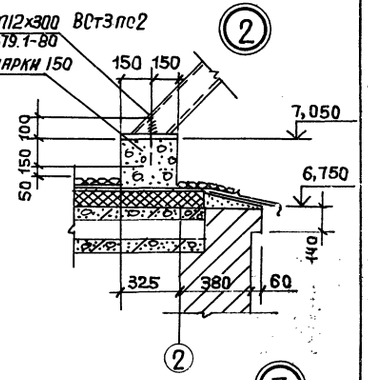

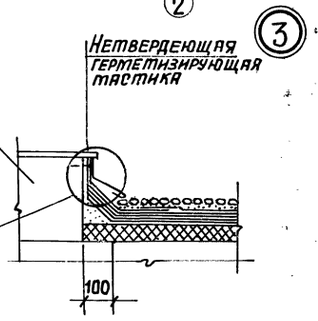

Фасад Б-А

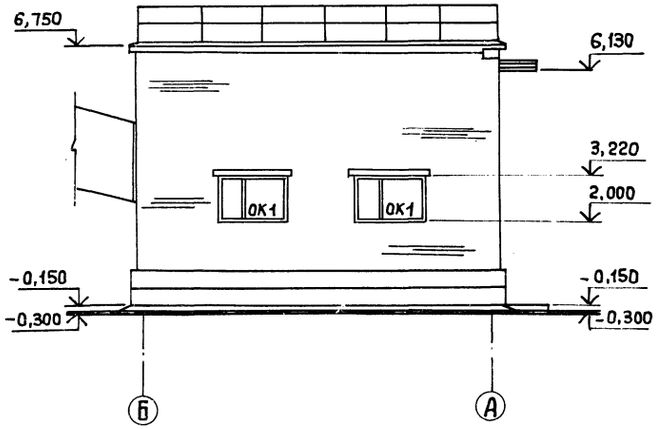

План кровли

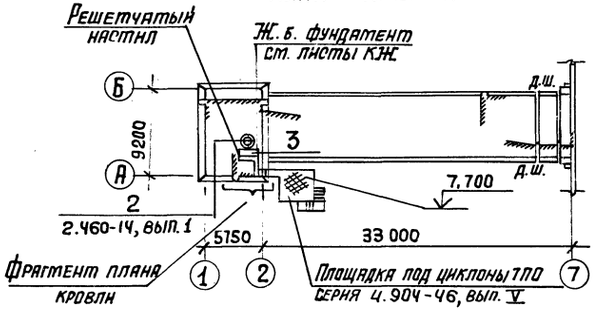

9
9032/6

ГИП	Гуринский		ТП 708-18.85 АР		
Нач.отд.	Бродский		Склад заполнителей бетона прирельсовый автоматизированный с двумя трактами подачи емкостью 6 тыс. куб. м		
Н.контр.	Кожевников				
Гл.архит.	Кожевников		Галерея ленточных конвейеров N9, N10 и пункт перегрузки N2. Схема N2.	Стадия: Р	Лист: 8	Листов:
Гл.констр.	Зорин				
Рук.гр.	Зарб		Фасады 2-1, 1-2, Б-А. План кровли. Узлы 2,3.	Госстрой СССР ХАРЬКОВСКИЙ ПРОМСТРОЙНИИПРОЕКТ	
Ст.арх.	Ульянова				
Ст.арх.	Ульянова				
Архит.	Марголина				

Привязан:

Инв. N°

Взам. инв. N°

Подпись и дата

Инв. N° подл.

Альбом 6

План на отм.-1,750; 10,400

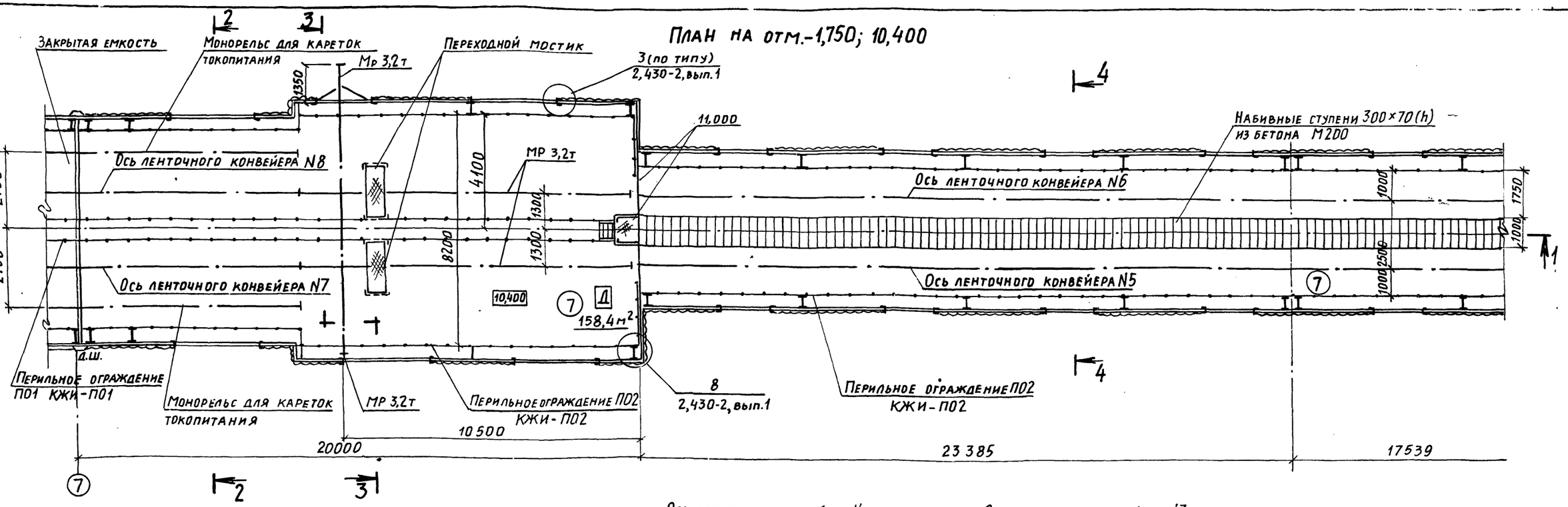

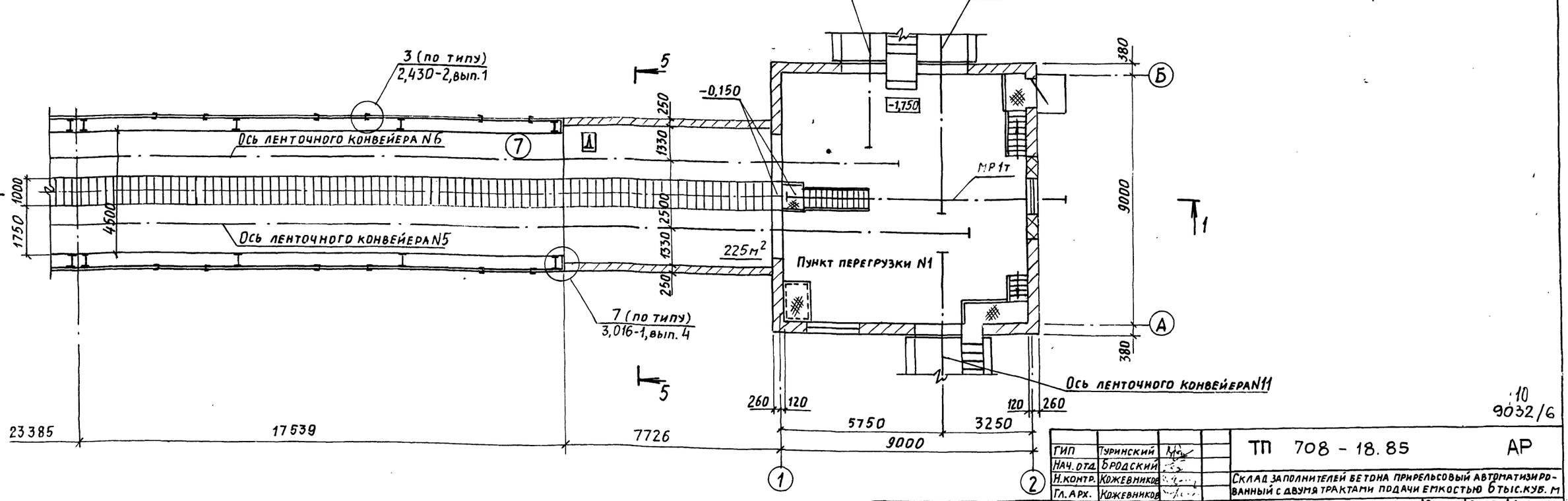

10
9032/6

ГИП	Туринский		ТП 708-18.85 АР
Нач. отд.	Бродский		Склад заполнителей бетона прирельсовый автоматизированный с двумя трактами подачи емкостью 6 тыс. куб. м
Н. контр.	Кожевников		Галерея ленточных конвейеров N5÷N8. Схемы N1, N2.
Гл. арх.	Кожевников		Стадия Р; Лист 9; Листов
Гл. конст.	Зорин		План
Рук. гр.	Зарб		Госстрой СССР Харьковский Промстройниипроект
Ст. арх.	Ульянова		
Ст. арх.	Ульянова		
Архит.	Марголина		

Привязан:

Инв. N

Инв. N подл. | Подпись и дата | Взам. инв. N

Альбом 6

Разрез 1-1

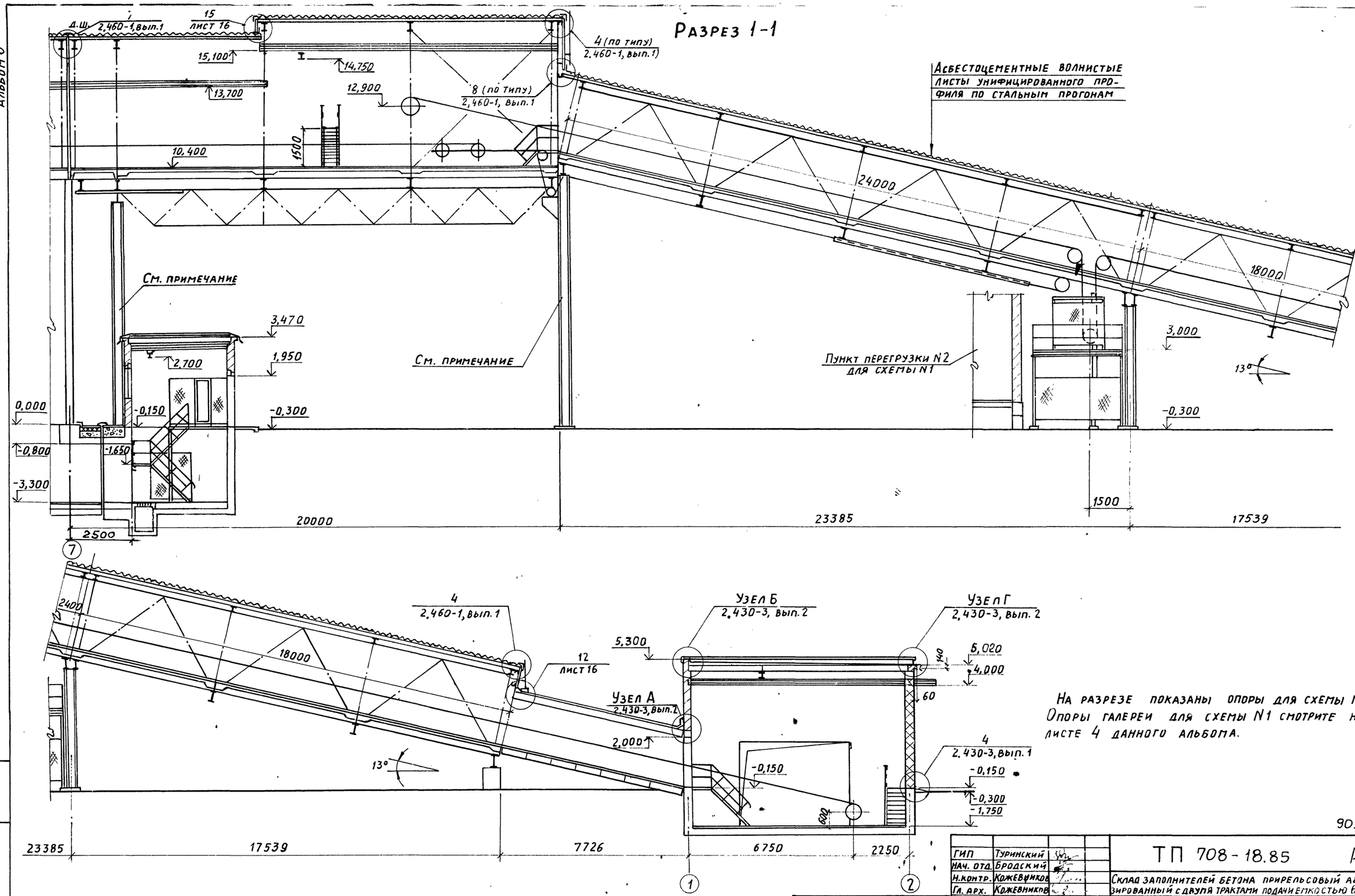

На разрезе показаны опоры для схемы N2. Опоры галереи для схемы N1 смотрите на листе 4 данного альбома.

11
9032/6

ГИП	Туринский		
Нач. отд.	Бродский		
Н.контр.	Кожевников		
Гл. арх.	Кожевников		
Гл.конст.	Зорин		
Рук. гр.	Зарб		
Ст. арх.	Ульянова		
Ст. арх.	Ульянова		
Архит.	Марголина		

Привязан:

Инв. N°

ТП 708-18.85 АР

Склад заполнителей бетона прирельсовый автоматизированный с двупя трактами подачи емкостью 6 тыс.куб.м

Галерея ленточных конвейеров N5÷N8. Схемы N1, N2

Стадия	Лист	Листов
Р	10	

Разрез 1-1

Госстрой СССР Харьковский Промстройниипроект

Инв. N° подл. | Подпись и дата | Взам. инв. N°

Альбом 6

Разрез 2-2

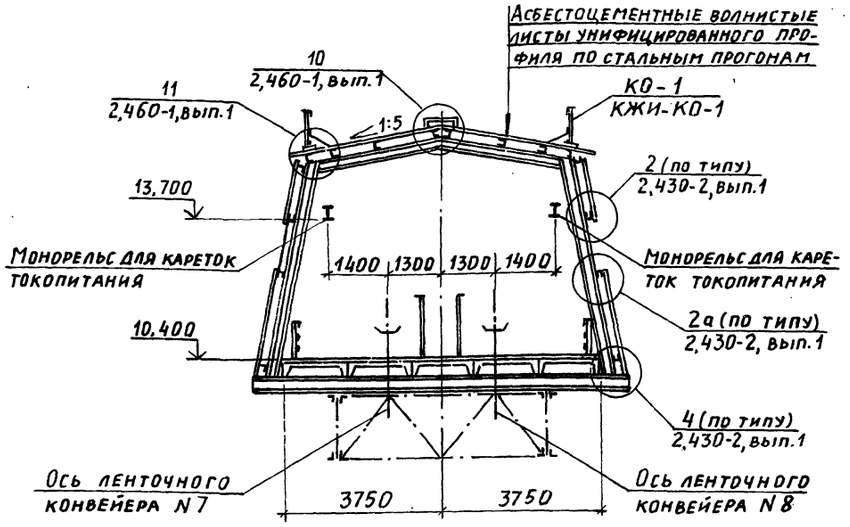

Разрез 3-3

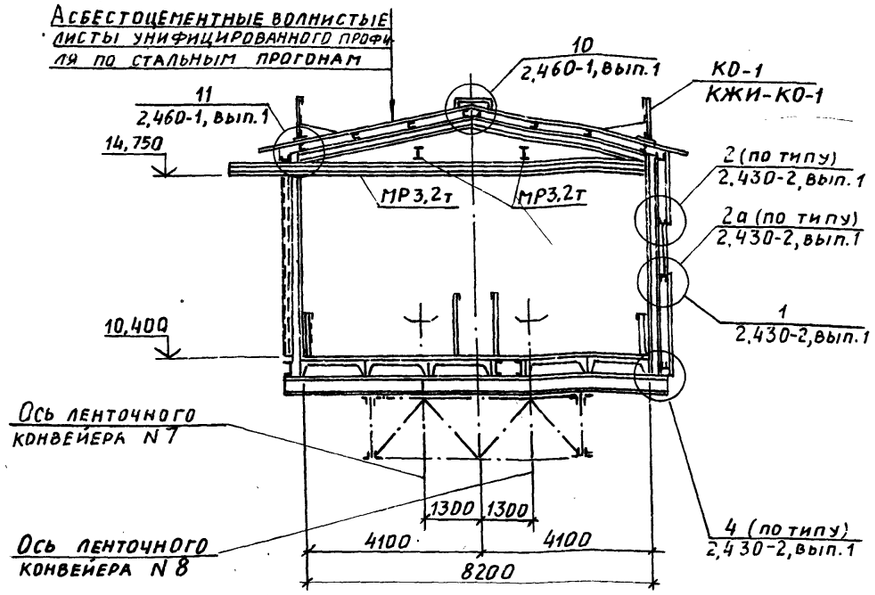

Разрез 4-4

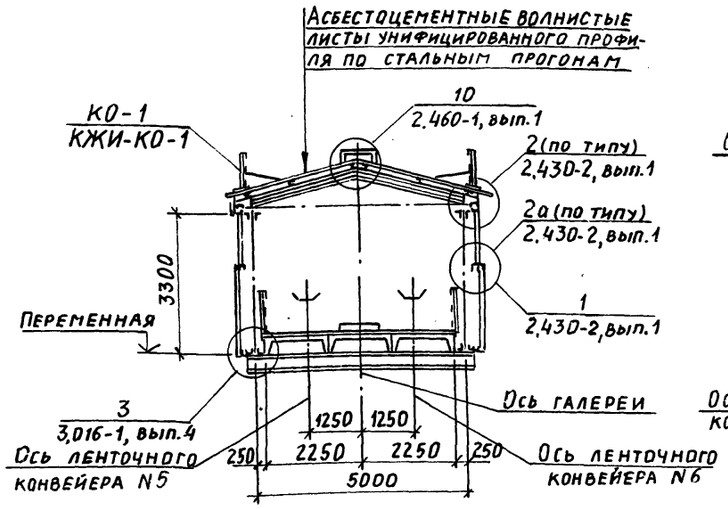

Разрез 5-5

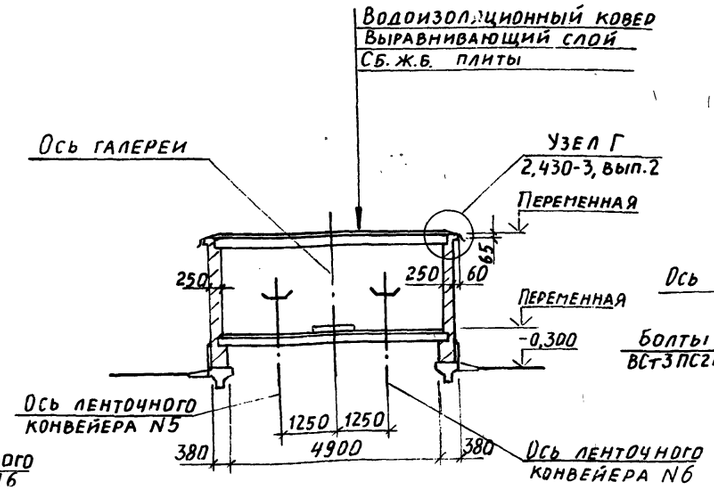

Фрагмент плана кровли

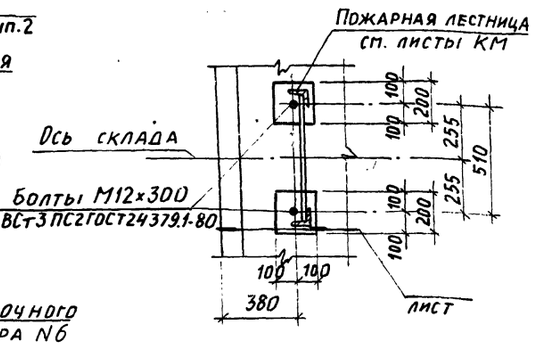

Схемы заполнения оконных проемов

ОК-3

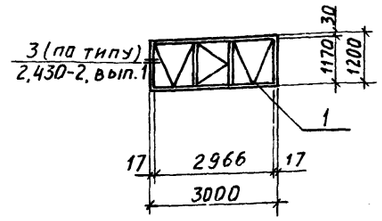

ОК-2

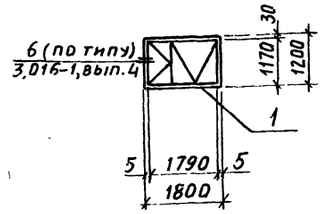

а-а

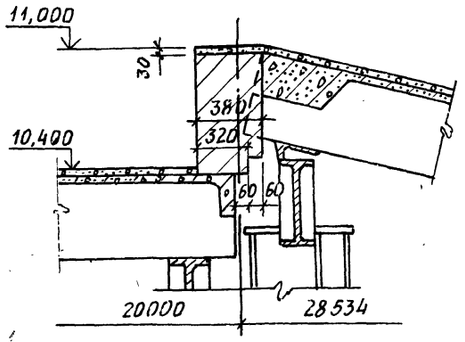

План кровли

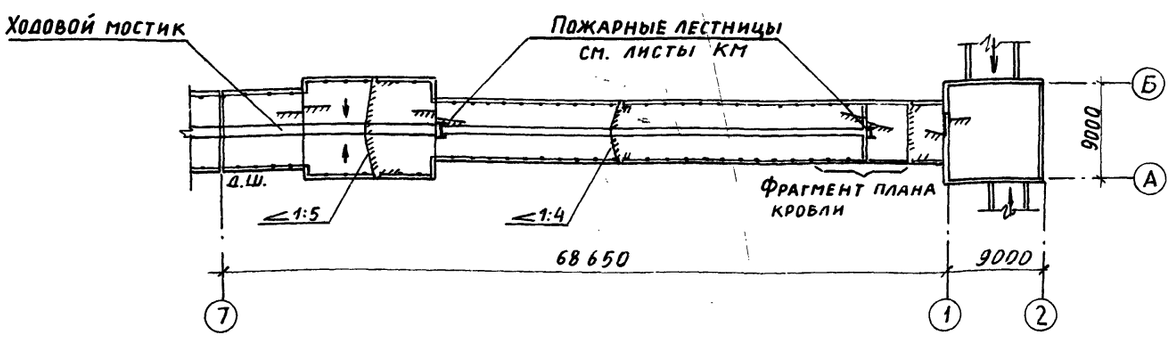

12
9032/6

ГИП	Туринский	ТП 708-18.85 АР	
Нач.отд.	Бродский	Склад заполнителей бетона прирельсовый автоматизированный с двумя трактами подачи емкостью 6 тыс. куб.м	
Н.контр.	Кожевников		
Гл. арх.	Кожевников	Галерея ленточных конвейеров N5÷N8. Схемы N1, N2.	Стадия: Р; Лист: 11; Листов:
Гл.конст.	Зорин		
Рук. гр.	Зарб	Разрезы 2-2÷5-5. План кровли.	Госстрой СССР Харьковский Промстройниипроект
Ст. арх.	Ульянова		
Ст. арх.	Ульянова		
Архит.	Марголина		

Привязан:

Инв. №

Взам. инв. № | Подпись и дата | Инв. № подл.

Альбом 6

Фасад 7-1

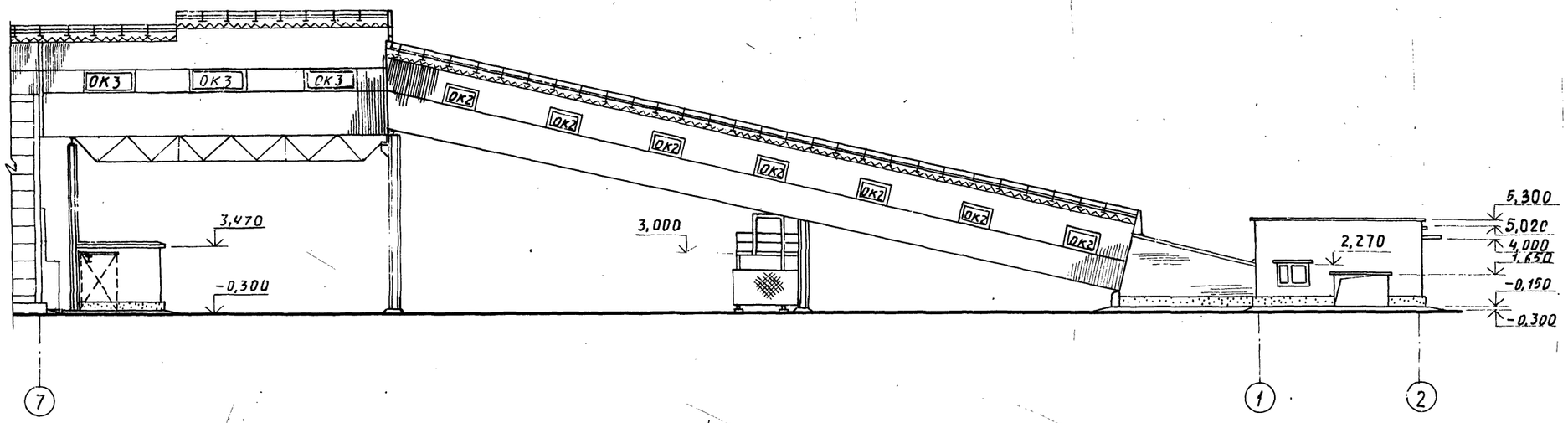

Фасад 1-7

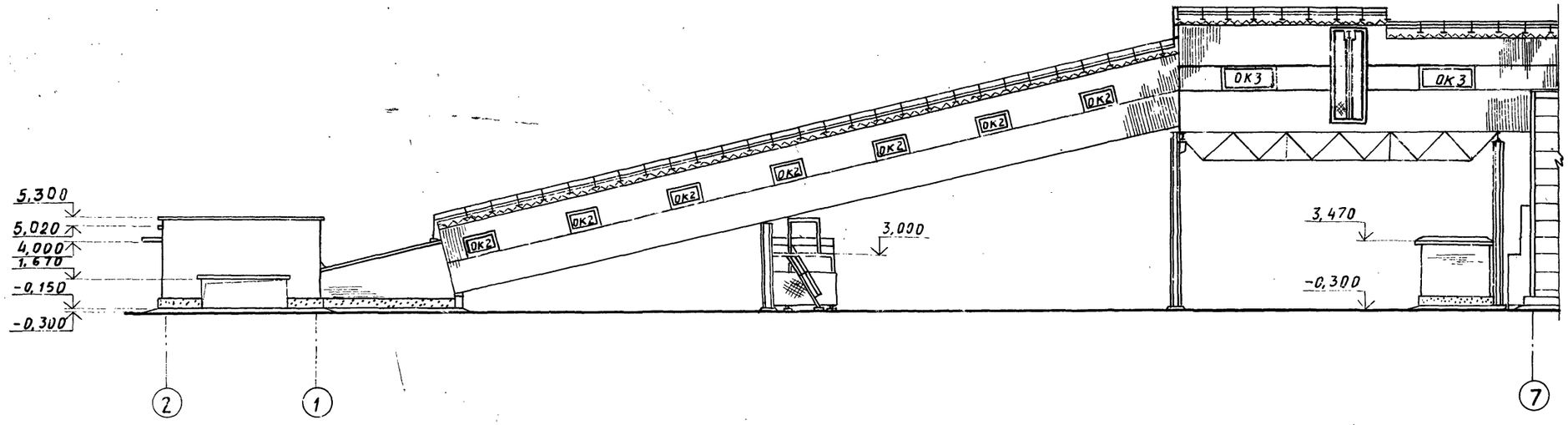

На листе показаны фасады для схемы N2.
Для схемы N1 данный лист рассматривать совместно с листом АР-7.

13
9032/6

ГИП	Туринский		ТП 708-18.85		АР
Нач. отд.	Бродский		Склад заполнителей бетона прирельсовый автоматизированный с двумя трактами подачи емкостью 6 тыс. куб. м		
Н. контр.	Кожевников				
Гл. арх.	Кожевников		Галерея ленточных конвейеров N5÷N8. Схемы N1, N2.	Стадия: Р	Лист: 12	Листов:
Гл. конст.	Зорин				
Рук. гр.	Зарб				
Ст. арх.	Ульянова		Фасады 7-1, 1-7.	Госстрой СССР Харьковский Промстройниипроект	
Ст. арх.	Ульянова				
Архит.	Грунина				

Привязан:

Инв. №

Инв. № подл. | Подпись и дата | Взам. инв. №

Разрез 1-1

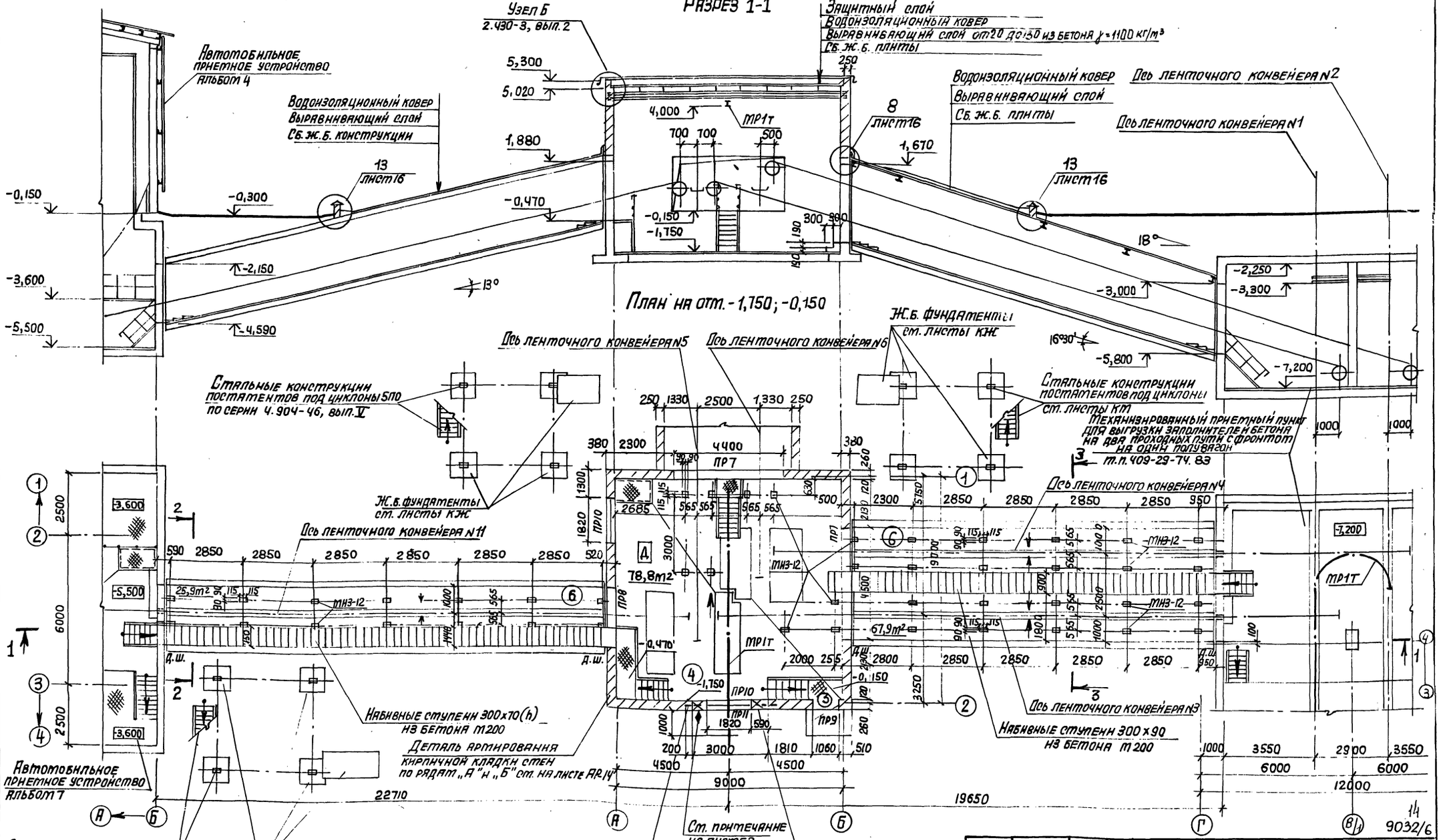

ГИП	Туринский	ТП 708-18.85	АР
Нач. отд.	Бродский	Склад заполнителей бетона прирельсовый автоматизированный с двумя трактами подачи емкостью 6 тыс. куб. м	
Н. контр.	Кожевников	Галерея ленточных конвейеров N3, N4, N11 и пункт перегрузки N1. Схемы N1, N2.	Стадия: Р; Лист: 13; Листов:
Гл. арх.	Кожевников		
Гл. констр.	Зорин		
Рук. гр.	Зарб	План. Разрез 1-1.	Госстрой СССР, Харьковский Промстройпроект
Ст. арх.	Ульянова		
Ст. арх.	Ульянова		
Архит.	Марголина		

Привязан:

Инв. N°

Взам. инв. N° | Подпись и дата | Инв. N° подл.

14
9032/6

Альбом 6

Фасад А-Б

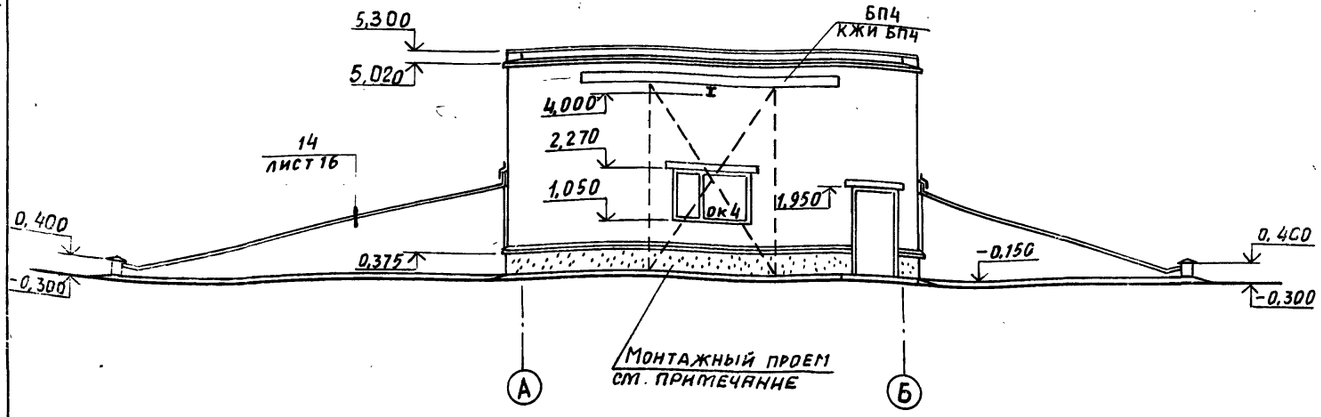

Фасад Б-А

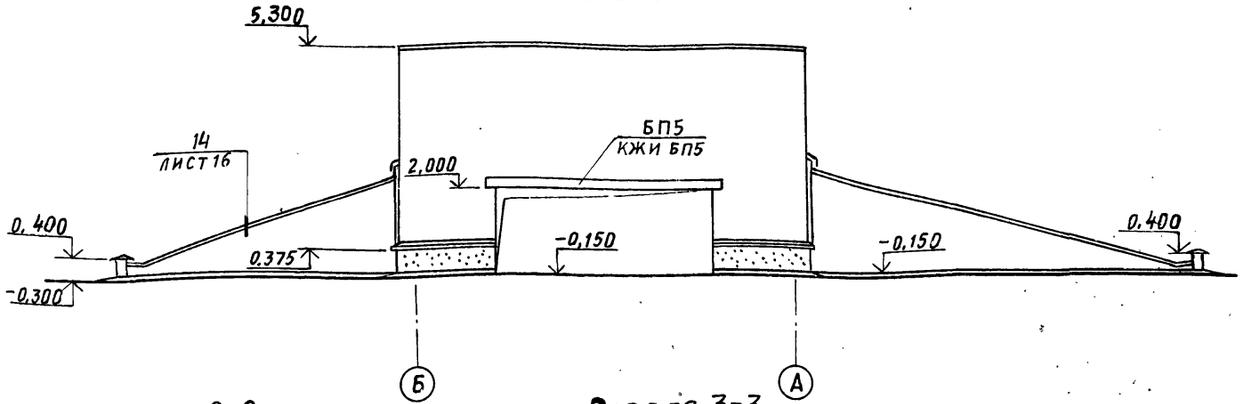

Фасад 1-2

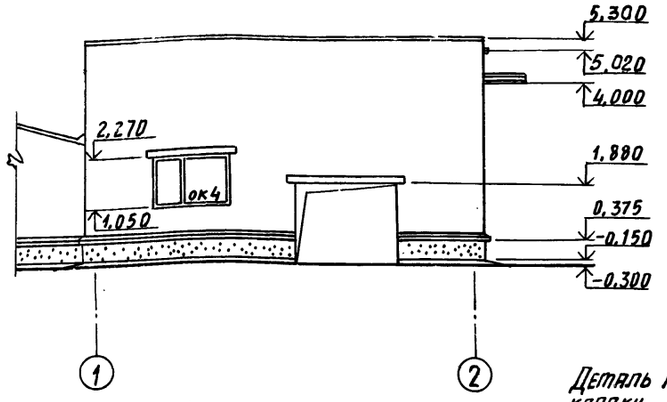

Деталь армирования кирпичной кладки стен по рядам „А", „Б".

Фасад 2-1

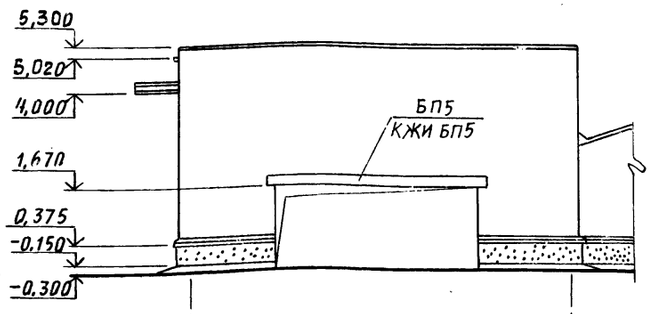

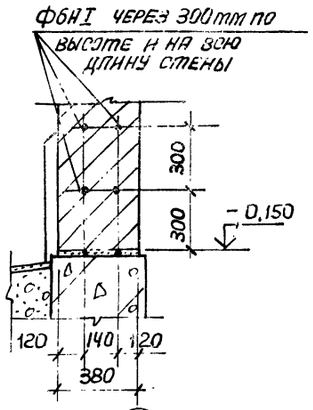

Разрез 2-2

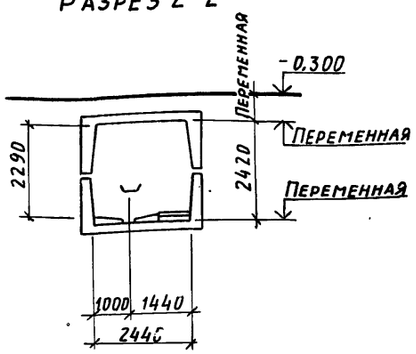

Разрез 3-3

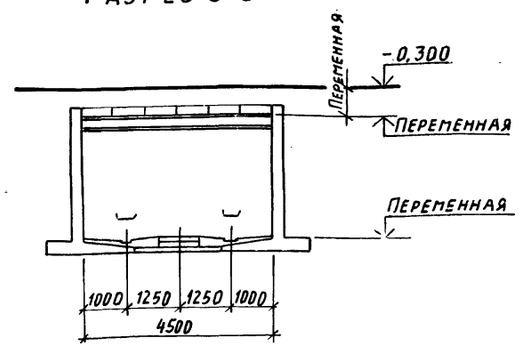

План кровли

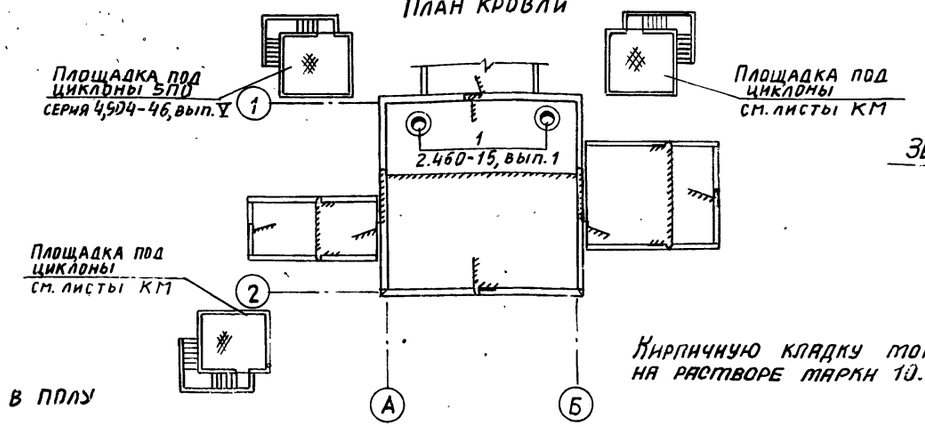

Кирпичную кладку монтажных проемов вести на растворе марки 10.

Схема заполнения оконных проемов ОК-4

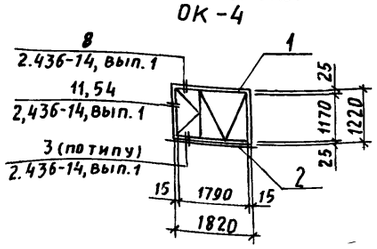

Схема расположения закладных элементов в полу пункта перегрузки N1

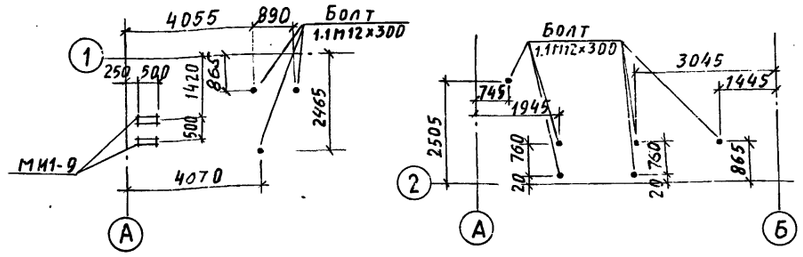

ГИП	Туринский		ТП 708-18.85 АР
Нач.отд.	Бродский		Склад заполнителей бетона прирельсовый автоматизированный с двумя трактами подачи емкостью 8 тыс. куб.м
Н.контр.	Кожевников		Галереи ленточных конвейеров N3, N4, N11 и пункт перегрузки N1. Схемы N1, N2.
Гл. арх.	Кожевников		Стадия: Р; Лист: 14; Листов:
Гл. конст.	Зорин		Разрезы 2-2, 3-3. Фасады А-Б, Б-А, 1-2, 2-1. План кровли
Рук. гр.	ЗАРБ		Госстрой СССР ХАРЬКОВСКИЙ ПРОМСТРОЙНИИПРОЕКТ
Ст. арх.	Ульянова		
Ст. арх.	Ульянова		
Архит.	Марголина		

Привязан:

Инв.N

Инв.N подл. | Подпись и дата | Взам. инв.N

15
9032/6

Альбом 6

Фасад 1-2

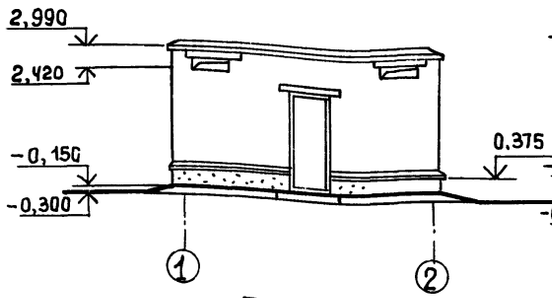

Фасад 2-1

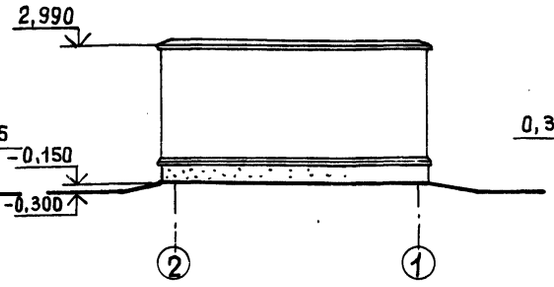

Фасады А-Б, Б-А

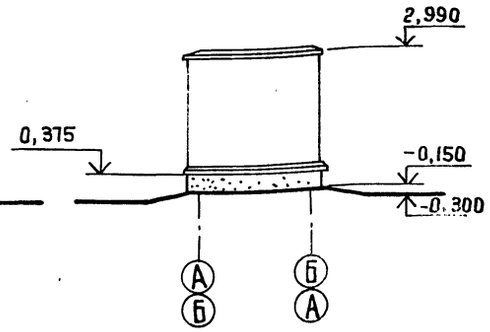

План кровли

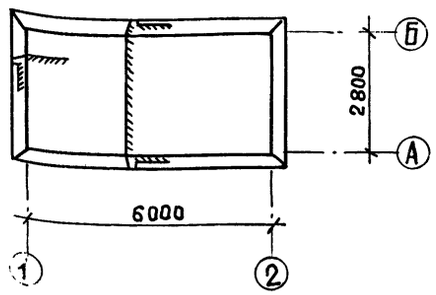

Разрез 1-1

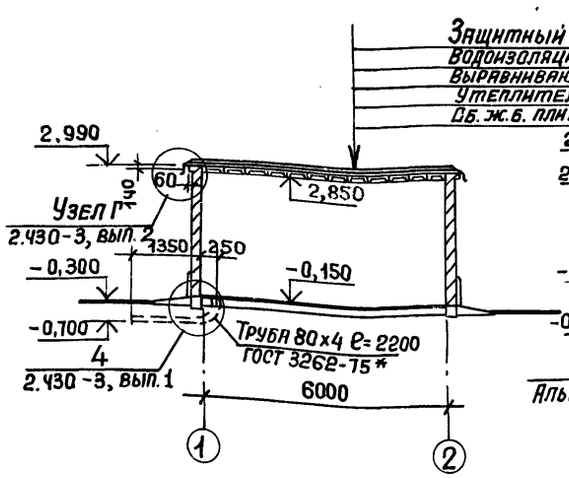

Разрез 2-2

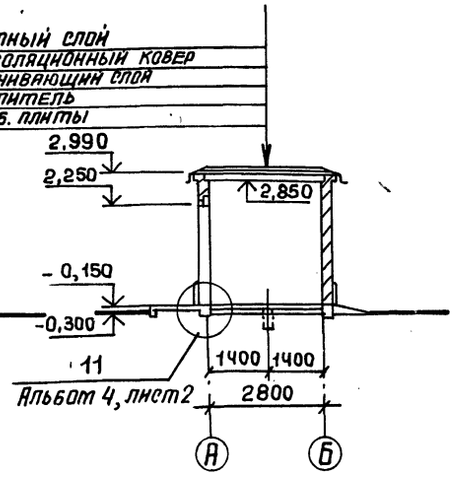

Схема расположения закладных

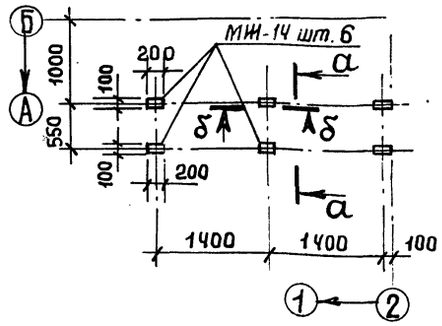

а-а

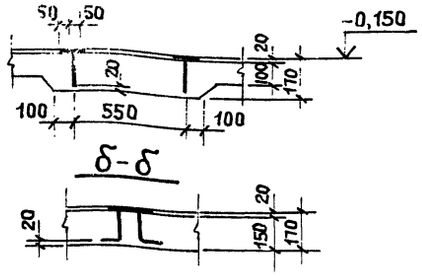

б-б

План на отм.-0,150

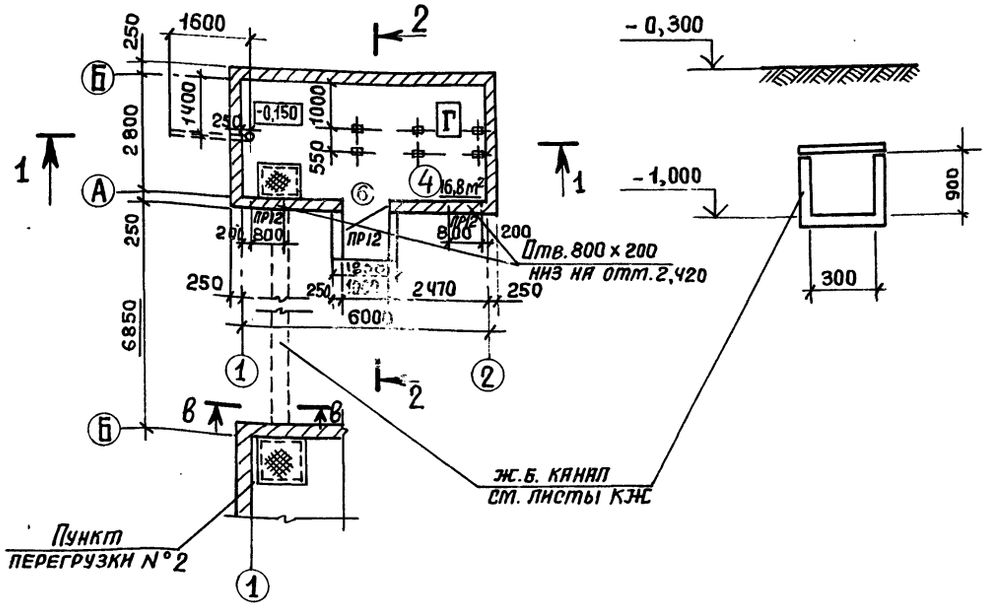

В - В

16
9032/6

			ТП 708-18.85 АР		
			Склад заполнителей бетона прирельсовый автоматизированный с двумя трактами подачи емкостью 6 тыс. куб. м		
Привязан:			Щитовая Схемы N1, N2	Стадия	Лист	Листов
				Р	15	
			План на отм.-0,150. Разрезы 1-1, 2-2. Фасады 1-2, 2-1, А-Б, Б-А. План кровли.	Госстрой СССР ХАРЬКОВСКИЙ ПРОМСТРОЙНИИПРОЕКТ		

ГИП	Турнинский	
Нач. отд.	Брадский	
Н. контр.	Кожевников	
Гл. архит.	Кожевников	
Гл. констр.	Зорин	
Рук. гр.	Зярб	
Ст. арх.	Ульянова	
Ст. арх.	Ульянова	
Архитект.	Марголина	

Инв. N°подл. | Подпись и дата | Взам. инв. N°

Альбом 6

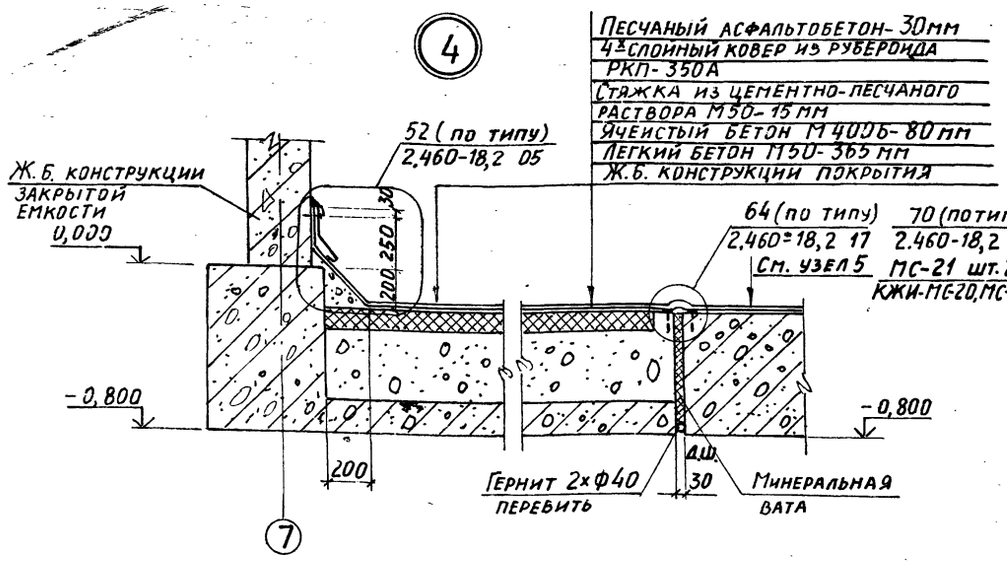

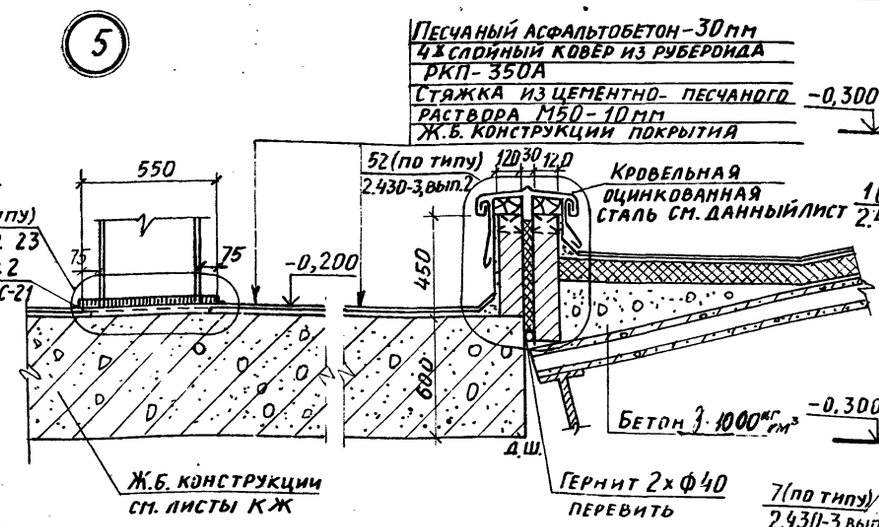

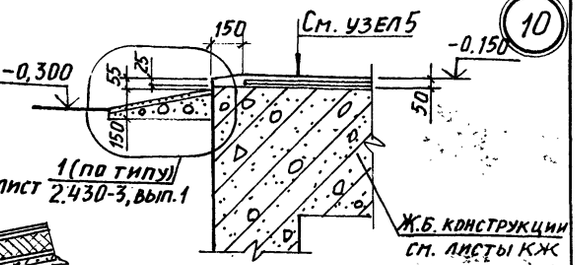

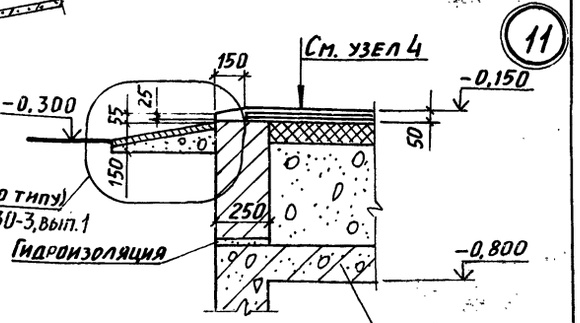

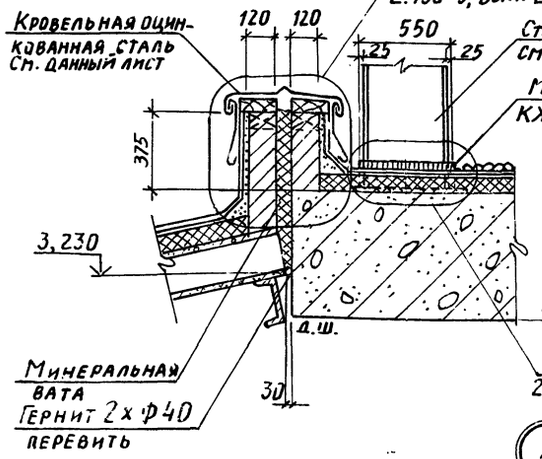

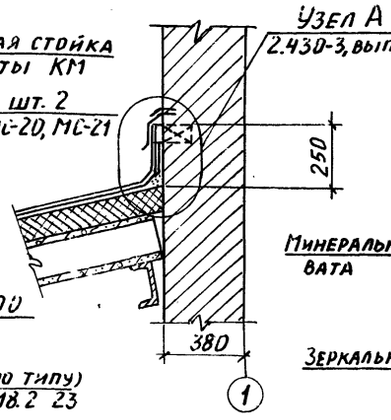

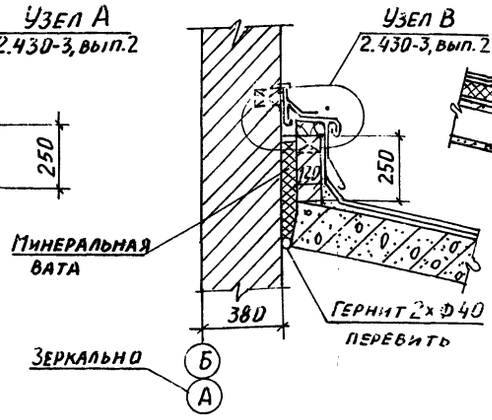

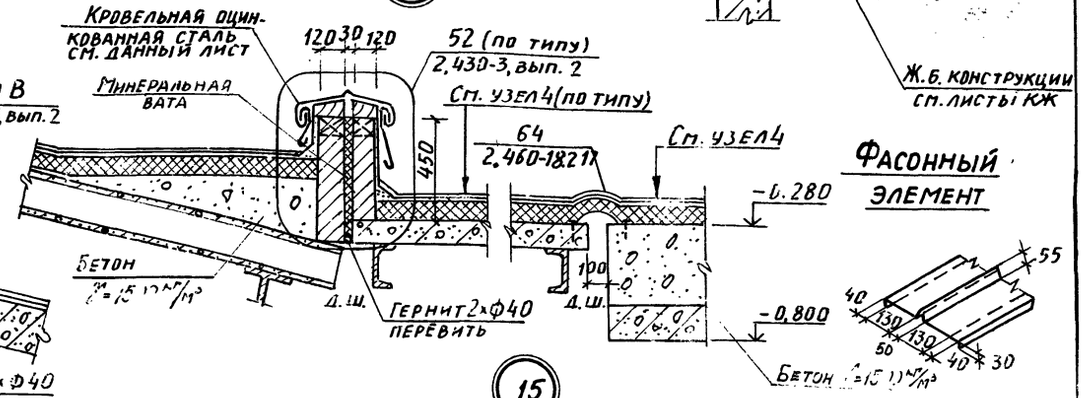

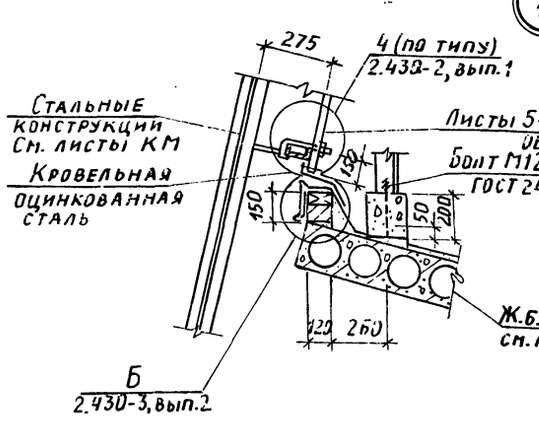

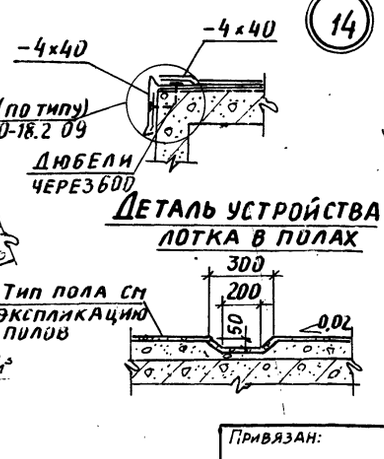

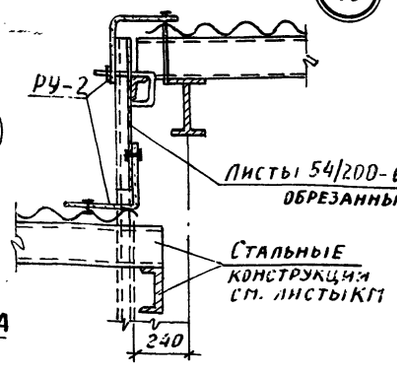

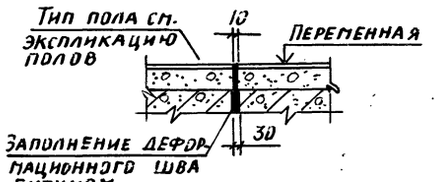

17
9032/6

Привязан:

Инв. №

ГИП	Гуринский	
Нач. отд.	Бродский	
Н. контр.	Кожевников	
Гл. архит.	Кожевников	
Гл. конст.	Зорин	
Рук. гр.	ЗАРБ	
Ст. арх.	Ульянова	
Ст. арх.	Ульянова	
Архитект.	Марголина	

ТП 708-18.85 АР

Склад заполнителей бетона прирельсовый автоматизированный с двумя трактами подачи емкостью 6 тыс. куб.

Стадия	Лист	Листов
Р	16	

Узлы 4÷15

Госстрой СССР Харьковский промстройниипроект

Инв.№подл. | Подпись и дата | Взам.инв.№

Альбом 6

Ведомость чертежей основного комплекта марки КЖ.

Лист	Наименование	Примечание
1	Общие данные (начало).	
2	Общие данные (окончание).	
3	Пункт перегрузки №1. Схемы №1 и №2.	
	Схема расположения конструктивных элементов	
4	Пункт перегрузки №1. Схемы №1 и №2.	
	Схема расположения плит покрытия, элемент плана №1.	
	Фундаменты ФОт1, ФОт1-1, ФОт14, ФОт15.	
5	Пункт перегрузки №2. Схема №1.	
	Схемы расположения конструктивных элементов.	
6	Пункт перегрузки №2. Схема №2.	
	Схемы расположения конструктивных элементов	
7	Пункт перегрузки №2. Щитовая. Схемы №1, №2.	
	Привязки ПРт1÷ПРт3. Фундамент ФОт2	
8	Щитовая. Схемы №1, №2.	
	Схемы расположения конструктивных элементов	
9	Галерея ленточного конвейера №11. Схемы №1, №2.	
	Схема расположения конструктивных элементов.	
10	Галерея ленточного конвейера №11. Схемы №1, №2.	
	Участки монолитные Ут6, Ут7.	
11	Галерея ленточных конвейеров №3, №4. Схемы №1, №2.	
	Схемы расположения конструктивных элементов.	
	Сечения 1-1, 2-2.	
12	Галерея ленточных конвейеров №3, №4. Схемы №1, №2.	
	Сечения 3-3÷7-7. Узлы I÷VI.	
13	Галерея ленточных конвейеров №3, №4.	
	Участок монолитный Ут1 (начало)	
14	Галерея ленточных конвейеров №3, №4. Схемы №1, №2.	
	Участок монолитный Ут1 (продолжение)	
15	Галерея ленточных конвейеров №3, №4. Схемы №1, №2.	
	Участок монолитный Ут1. Спецификация, ведомость деталей,	
	расхода стали.	
16	Галерея ленточных конвейеров №5, №6, №7, №8.	
	Схемы №1, №2.	
	Схема расположения конструктивных элементов (начало)	
17	Галерея ленточных конвейеров №5, №6, №7, №8.	
	Схемы №1, №2.	
	Схема расположения конструктивных элементов (окончание)	
18	Галерея ленточных конвейеров №5, №6, №7, №8	
	Схемы №1, №2.	
	Фрагмент №1.	
19	Галерея ленточных конвейеров №5, №6, №7, №8.	
	Схемы №1, №2.	
	Фундаменты Фт1÷Фт4.	
20	Пункты перегрузки №1 и №2. Схемы №1 и №2.	
	Участки монолитные Ут1, Ут2, Ут2н.	
21	Галерея ленточных конвейеров №5, №6, №7, №8.	
	Схемы №1, №2.	
	Участок монолитный Ут3.	
22	Галерея ленточных конвейеров №5, №6, №7, №8.	
	Схемы №1, №2.	
	Участки монолитные Ут4, Ут5.	
23	Галерея ленточных конвейеров №9, №10. Схема №1.	
	Схема расположения конструктивных элементов	
	днища. Разрез 1-1.	
24	Галерея ленточных конвейеров №9, №10. Схема №1.	
	Схема расположения плит покрытия. Разрезы 2-2÷7-7.	
25	Галерея ленточных конвейеров №9, №10. Схемы №1, №2.	
	Узлы 1÷13.	
26	Галерея ленточных конвейеров №9, №10. Схема №1.	
	Монолитный участок Ут1. Армирование.	
27	Галерея ленточных конвейеров №9, №10. Схема №1.	
	Монолитный участок Ут2. Армирование.	
28	Галерея ленточных конвейеров №9, №10. Схема №1.	
	Монолитный участок Ут3. Армирование.	
29	Галерея ленточных конвейеров №9, №10. Схема №1.	
	Монолитный участок Ут3. Армирование (продолжение)	
	Фундамент Фт9.	
30	Галерея ленточных конвейеров №9, №10. Схема №1.	
	Монолитные участки Ут1÷Ут3. Фундамент Фт3. Специфи-	
	кация. Ведомость деталей, расход стали.	
31	Галерея ленточных конвейеров №9, №10. Схема №2.	
	Схема расположения конструктивных элементов днища.	
	Разрез 1-1.	
32	Галерея ленточных конвейеров №9, №10. Схема №2.	
	Схема расположения плит покрытия. Разрезы 2-2÷7-7	
33	Галерея ленточных конвейеров №9, №10. Схема №2.	
	Монолитный участок Ут4. Армирование.	
34	Галерея ленточных конвейеров №9, №10. Схема №2.	
	Монолитный участок Ут5. Армирование.	
35	Галерея ленточных конвейеров №9, №10. Схема №2.	
	Монолитные участки Ут4, Ут5. Армирование.	
	Спецификация, ведомость деталей, расход стали	
36	Площадки под уклоны. Схемы №1, №2.	
	Схемы расположения фундаментов под установки В3÷В8.	
37	Площадки под уклоны. Схемы №1, №2.	
	Фундаменты Фт5÷Фт8, ФОт6÷ФОт8	
38	Галерея ленточных конвейеров №5, №6. Схемы №1, №2	
	Схема расположения фундаментов натяжного устройства.	
	Фундаменты ФОт9÷ФОт13	

Типовой проект разработан в соответствии с действующими нормами и правилами и предусматривает мероприятия, обеспечивающие взрывобезопасность и пожаробезопасность при эксплуатации сооружения.

Гл. инженер проекта /Туринский/.

Таблица марок арматурной стали

Вид арматуры		Класс стали	Марка стали при расчетной температуре наружного воздуха до минус 30°С включительно
Стержневая горячекатанная арматурная сталь	Гладкая ГОСТ 5781-82	А-I	ВСт3кп2
	Периодического профиля ГОСТ 5781-82	А-III	25Г2С

Ведомость объемов сборных бетонных и железобетонных конструкций по рабочим чертежам основного комплекта марки КЖ

	Наименование группы элементов конструкций	Код	Кол., м³	Примечание
1	Плиты покрытий	5841000000	55,0	
2	Плиты перекрытий	5842000000	46,0	
3	Перемычки	5828000000	5,0	
4	Конструкции и детали каналов	5858000000	25,0	
5	Фундаментные балки	5824000000	6,7	
	Всего бетона и железобетона		137,7	

18
9032/6

Привязан:

Инв. №

ТП 708-18.85 КЖ

ГИП	Туринский		
Нач. отд.	Бродский		
Н. контр.	Фридланд		
Гл. констр.	Зорин		
Рук. гр.	Фридланд		
Ст. инж.	Потапова		
Инженер	Шейнбаум		

Склад заполнителей бетона прирельсовый автоматизированный с двумя трактами подачи емкостью 6 т/с. куб. м

Стадия	Лист	Листов
Р	1	38

Общие данные (начало)

Госстрой СССР ХАРЬКОВСКИЙ ПРОМСТРОЙНИИПРОЕКТ

Согласовано: Госстроя ТатАССР, Управление, Группа ПР; Госстроя ВХ, Управление, Группа ПР, АСУ-1; Госстроя ТатАССР, Управление, Группа ОВ; Госстроя ТатАССР, Управление, Группа ЭС 60-82-09 от 10.03.86г.; Госстроя ТатАССР, Управление, Группа ЭС 296 от 18.06.86г.; Гипронефтеспецстроя, Управление, Группа ВХ, Группа ПР, Группа ОВ; Гипрогазспецнефтеспецстроя, Управление, Группа ЭС

Альбом 6

Ведомость примененных и ссылочных документов

Обозначение	Наименование	Примечание
1.494-24 вып.I	Стаканы для крепления крышных вентиляторов, дефлекторов и зонтов	
1.141-1 вып.63, 60	Панели перекрытия железобетонные многопустотные	
3.006-2 вып.II-1, II-2	Сборные железобетонные каналы и тоннели из лотковых элементов	
1.442.1-2 вып.1	Плиты перекрытий железобетонные ребристые высотой 400мм, укладываемые на ригели прямоугольного сечения	
ПК-01-88	Сборные железобетонные плиты для покрытий производственных зданий	
1.415-1 вып.I	Железобетонные фундаментные балки для стен производственных зданий	
1.112-5 вып. 0,1	Плиты железобетонные для ленточных фундаментов	
1.138.10 вып.1,4	Перемычки железобетонные для зданий с кирпичными стенами	
3.400-6/76	Унифицированные закладные детали сборных ж.б. конструкций инженерных сооружений промышленных предприятий	
ГОСТ 13579-73	Блоки бетонные для стен подвалов	
ГОСТ 24 379.0-80 24 379.1-80	Болты фундаментные. Общие технические условия Конструкция и размеры	
2.460-14 вып.0	Типовые узлы покрытий промышленных зданий в местах пропуска вентиляционных шахт	
ГОСТ 23 279-78	Сетки сварные из стержневой арматуры диаметром до 40 мм	

Ведомость спецификаций к основному комплекту марки КЖ"

Лист	Наименование	Примечание
4	Пункт перегрузки №1. Схемы №1, №2. Схема расположения плит покрытия элемент плана №1. Фундаменты Фм1, Фм1-1, Фм14, Фм15	
5	Пункт перегрузки №2. Схема №1. Схемы расположения конструктивных элементов	
6	Пункт перегрузки №2. Схема №2. Схемы расположения конструктивных элементов	
7	Пункт перегрузки №2. Щитовая. Схемы №1, №2. Приямки ПРп1÷ПРп3.	
	Фундамент Фм2.	
8	Щитовая. Схемы №1, №2. Схемы расположения конструктивных элементов.	
11	Галерея ленточных конвейеров №3, №4. Схемы №1, №2. Схемы расположения конструктивных элементов. Сечения 1-1, 2-2.	
15	Галерея ленточных конвейеров №3, №4. Участок монолитный УМ1	
	Спецификация, ведомости деталей расхода стали.	
17	Галерея ленточных конвейеров №5÷№8. Схемы №1, №2. Схема расположения конструктивных элементов	
19	Галерея ленточных конвейеров №5, №6, №7, №8. Схемы №1, №2	
	Фундаменты Фм1÷Фм4	
20	Пункты перегрузки №1, №2. Схемы №1, №2.	
	Участки монолитные Ум1, Ум2, Ум2н	
21	Галерея ленточных конвейеров №5, №6, №7, №8	
	Участок монолитный Ум3	
22	Галерея ленточных конвейеров №5, №6, №7, №8	
	Участки монолитные Ум4, Ум5	
24	Галерея ленточных конвейеров №9, №10. Схема №1.	
	Схема расположения плит покрытия. Разрезы 2-2÷7-7.	
30	Галерея ленточных конвейеров №9, №10. Схема №1. Монолитные	
	участки Ум1÷Ум3. Фундамент Фм9. Спецификация.	
32	Галерея ленточных конвейеров №9, №10. Схема №2. Схема расположения	
	плит покрытия. Разрезы 2-2÷7-7.	
35	Галерея ленточных конвейеров №9, №10. Схема №2. Монолитные	
	участки Ум4, Ум5. Армирование. Спецификация	
36	Площадки под циклоны. Схемы №4, №2. Схемы расположения	
	фундаментов под установки В3÷В8.	
37	Площадки под циклоны. Схемы №1 и №2. Фундаменты Фм5÷Фм8,	
	Фм6÷Фм8	
38	Галерея ленточных конвейеров №5, №6. Схемы №1 и №2. Схема расположения фундаментов натяжного устройства. Фундаменты Фм9÷Фм13	

Общие указания

1. Проект склада разработан для строительства в следующих природных условиях:
   а) сейсмичность района не выше 6 баллов;
   б) территория без подработок горными выработками;
   в) скоростной напор ветра – 0,27кПа (27 кгс/м²);
   г) вес снегового покрова – 1кПа (100 кгс/м²);
   д) расчетная зимняя температура наружного воздуха – минус 30°С;
   е) рельеф территории спокойный, грунтовые воды отсутствуют.
2. Грунты в основаниях непучинистые, непросадочные со следующими нормативными характеристиками:
   а) плотность $\gamma = 1800$ кг/м³;
   б) угол внутреннего трения $\varphi = 28°$;
   в) удельное сцепление $C = 2$кПа (0,02 кгс/см²)
   г) модуль деформации $E = 14,7$мПа (150 кгс/см²)
3. Если действительные условия строительства и эксплуатации отличаются от принятых в проекте, при привязке проекта должны быть выполнены необходимые расчеты, подтверждающие возможность применения конструкций типового проекта без изменений, либо требующие внесения необходимых изменений и дополнений.
4. Закладные изделия и монтажные соединения вспомогательных сооружений защищаются от коррозии лакокрасочным покрытием: эмаль ПФ-115 или ПФ-133 в два слоя по слою грунтовки ГФ-20 или ПФ-020.
5. Наружные поверхности стен подвалов и тоннелей окрасить горячим битумом за 2 раза по холодной битумной грунтовке.
6. Под монолитными железобетонными конструкциями предусматривается бетонная подготовка из бетона марки 50 толщиной 100мм. Под сборными железобетонными конструкциями – песчаная подготовка 100мм. Указанные подготовки должны превышать габарит подошвы железобетонной конструкции на 100мм в каждую сторону.
7. Обратная засыпка пазух котлованов производится песчаным грунтом с послойным уплотнением с доведением коэффициента стандартного уплотнения до $K = 0,98$.
8. Марки бетона и характеристики сталей приведены на листах проекта или указаны в соответствующих сериях.
9. Строительные работы должны выполняться согласно действующих СНиП по производству и приемке работ, а также техники безопасности в строительстве.
10. Класс ответственности сооружений в соответствии с „Правилами учета степени ответственности зданий и сооружений при проектировании конструкций" установлен III, в связи с чем при расчете конструкций применен коэффициент надежности по назначению $\gamma_n = 0,9$

Взам.инв.№ | Подпись и дата | Инв.№подл.

Привязан:

Инв.№

ГИП	Туринский	
Нач. отд.	Бродский	
Н. контр.	Фридланд	
Гл. конст.	Зорин	
Рук. гр.	Фридланд	
Ст. инж.	Ломазова	
Инженер	Полякова	

ТП 708-18.85 КЖ

Склад заполнителей бетона прирельсовый автоматизированный с двумя трактами подачи емкостью 6 тыс. куб. м

Стадия	Лист	Листов
Р	2	

Общие данные (окончание)

Госстрой СССР ХАРЬКОВСКИЙ ПРОМСТРОЙНИИПРОЕКТ

19
9032/6

Альбом 6

Схема расположения фундаментов

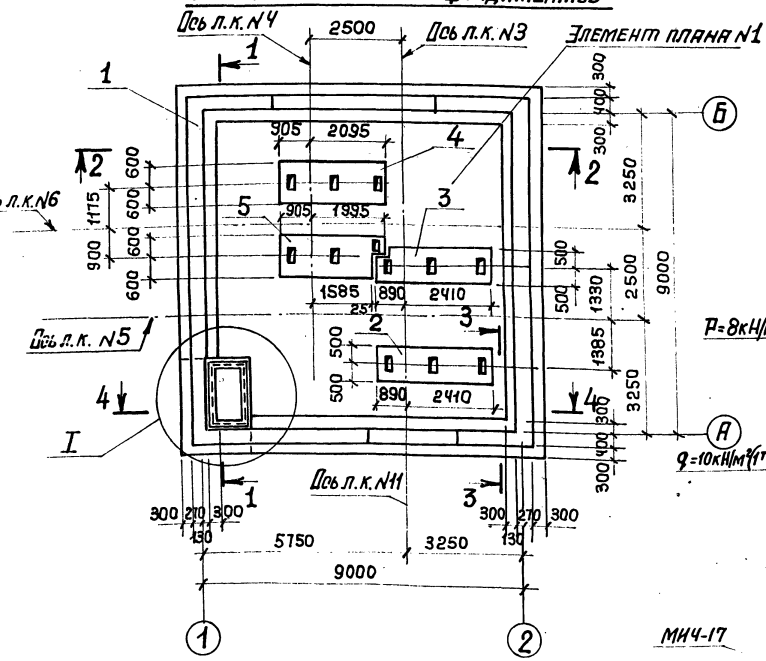

Расчетная схема ФЛМ1

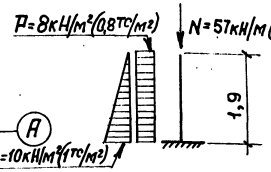

1 - 1

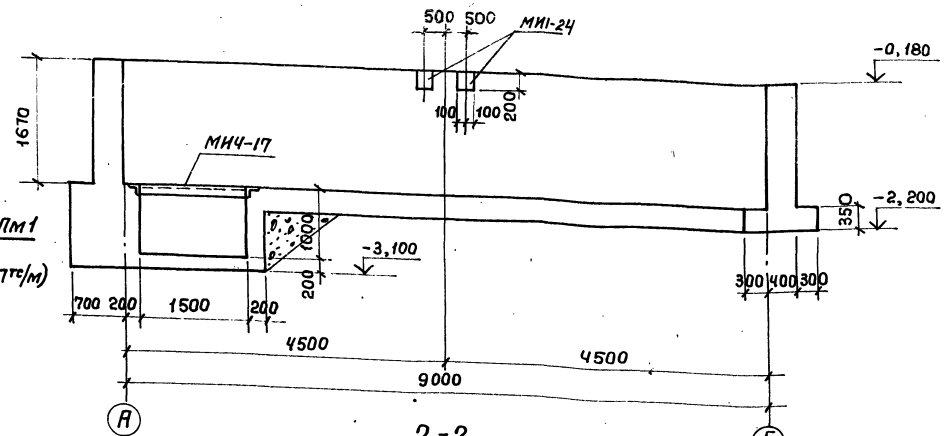

2 - 2

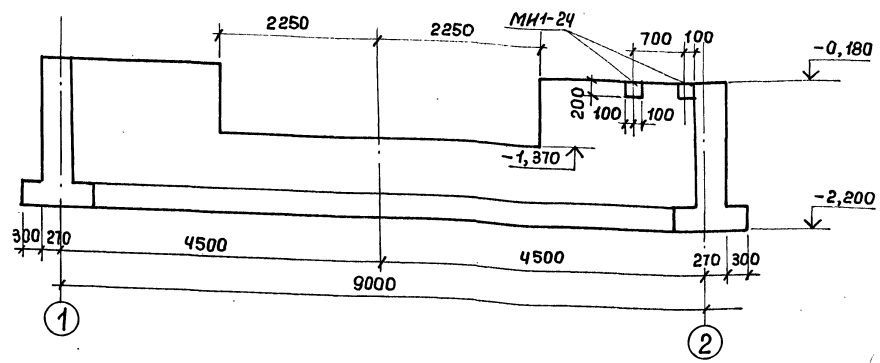

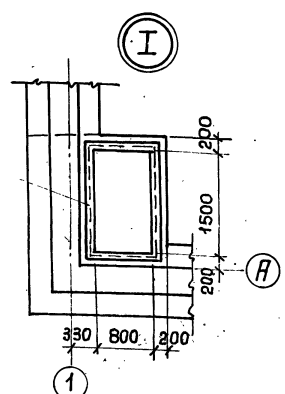

План на отметке -0,180

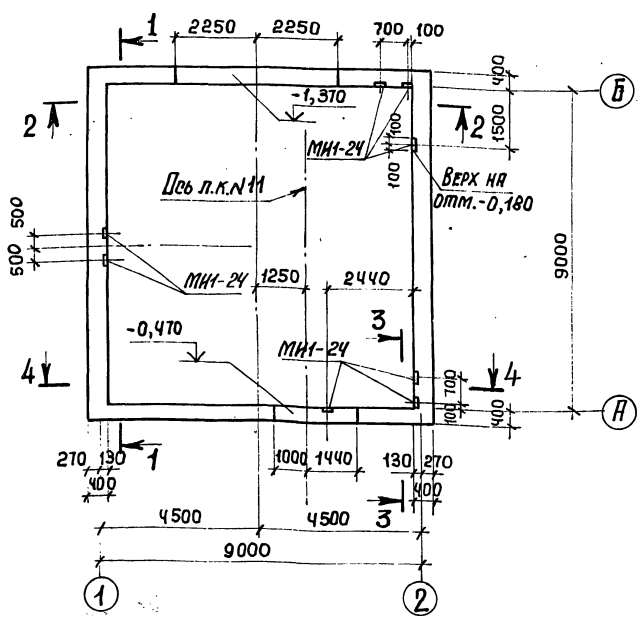

3 - 3

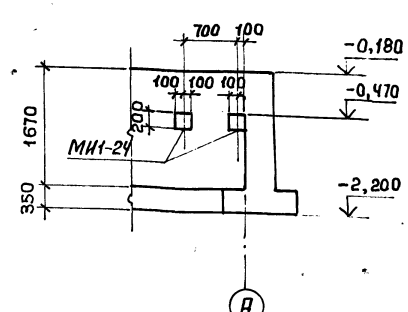

Привязан:

Инв. №

ГИП	Турнинский		
Нач. отд.	Бродский		
Н. контр.	Фридланд		
Гл. констр.	Зорин		
Рук. гр.	Фридланд		
Рук. гр.	Фридланд		
Инженер	Пилина		

ТП 708-18.85 КЖ

Склад заполнителей бетона прирельсовый автоматизированный с двумя трактами подачи емкостью 6 тыс. куб. м

Пункт перегрузки N1
Схемы N1 и N2

Стадия	Лист	Листов
Р	3	

Схема расположения конструктивных элементов

Госстрой СССР ХАРЬКОВСКИЙ ПРОМСТРОЙПРОЕКТ

20
9032/6

Инв. № подл. | Подпись и дата | Взам. инв. №

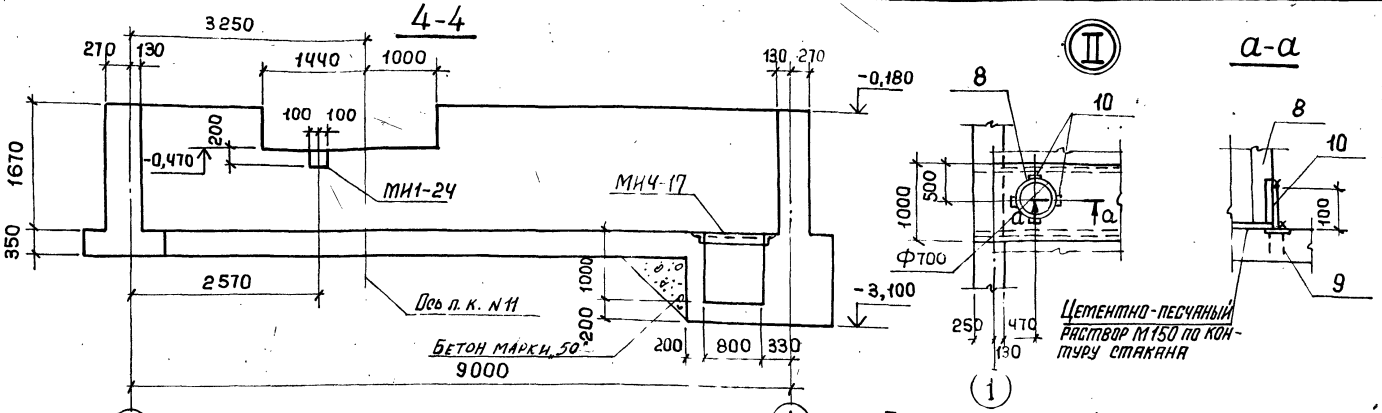

Спецификация к схеме расположения конструкций

Марка поз.	Обозначение	Наименование	Кол.	Масса ед., кг	Примечание
		Схема расположения фундаментов			
		Монолитные элементы			
1		Фундамент ФЛ т 1	1		
2		То же ФО т 1	1		
3		ФО т 1-1	1		
4		ФО т 14	1		
5		ФО т 15	1		
		Схема расположения плит покрытия			
		Сборные элементы			
6	1.141-1, вып. 63	Плита покрытия ПКБО.10-чт-$V_т$	9	1725	
7	1.141-1, вып. 60	То же ПК30.10-6т	7	882	
8	1.494-24, вып. 1	Стакан СБ7А-3	2	310	
		Монолитные элементы			
9	КЖ-20	Участок монолитный Ут 1	2		
10	2.460-14, вып. 0	Изделие соединительное МС1	8	0,4	
11	КЖ-4	Опорная подушка ОП1	2		

Спецификация на элемент

Марка поз.	Обозначение	Наименование	Кол.	Масса ед., кг	Примечание
		Фундамент ФЛ т 1			
МИ1-24	3.400-6/76	Изделие закладное МИ1-24	8	2,3	
МИ4-17	3.400-6/76	МИ4-17	5,2п.м	6,9	
		Материалы			
		Бетон марки 150	34,6		$м^3$
		Опорная подушка ОП1			
12	ГОСТ 24379.1-80	Болт 1.1т1.15х400 Вст3пс2	2	0,82	
13		Детали			
		ФВАIII ГОСТ 5781-82 ℓ=360	20	0,14	
		Материалы			
		Бетон марки 150	0,06		$м^3$

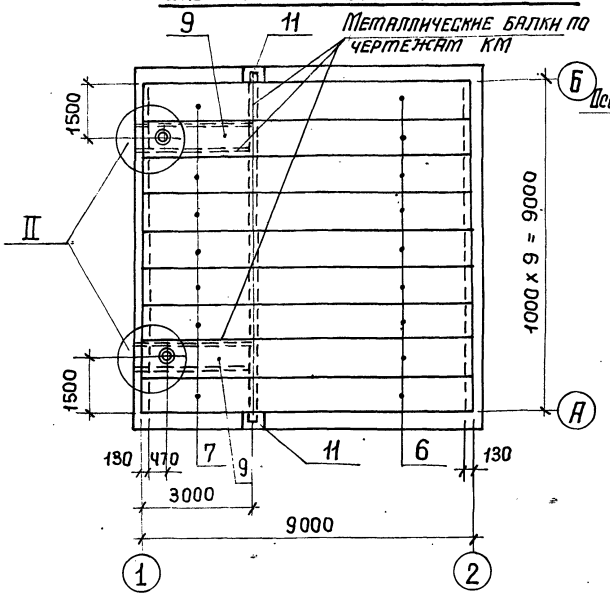

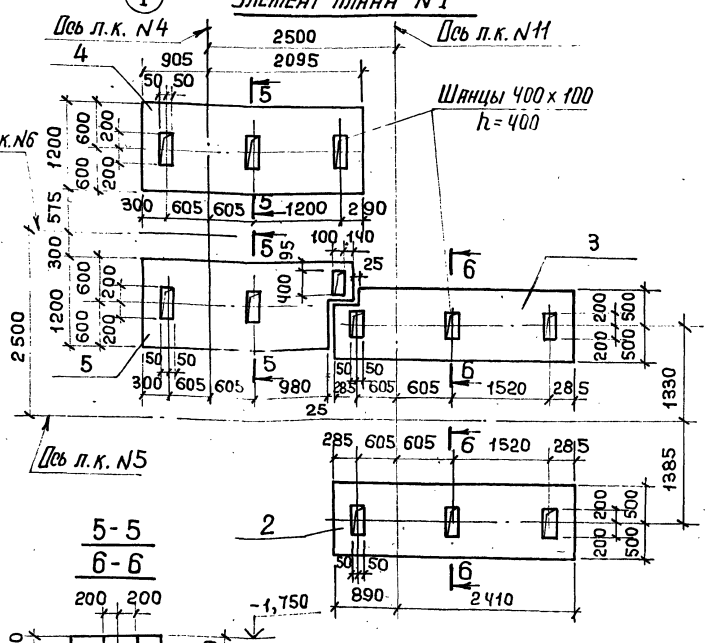

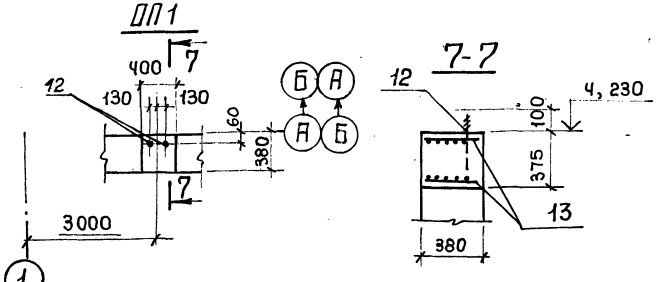

Ведомость расхода стали смотрите на листе 7.

Привязан:

ГИП	Турчинский		ТП 708-18.85 КЖ		
Нач.отд.	Бродский		Склад заполнителей бетона прирельсовый автоматизированный с двумя трактами подачи емкостью 6 тыс. куб. м		
Н.контр.	Фридланд				
Гл.констр.	Зорин		Пункт перегрузки N1 Схемы N1 и N2	Стадия: РЧ	Лист: 4	Листов:
Рук.гр.	Фридланд				
Рук.гр.	Фридланд		Схема расположения плит покрытия, элемент плана N1	Госстрой СССР, ХАРЬКОВСКИЙ	
Техник	Литвиненко				

21
9032/6

Инв.№ подл. | Подпись и дата | Взам. инв.№

Схема расположения конструктивных элементов подвала

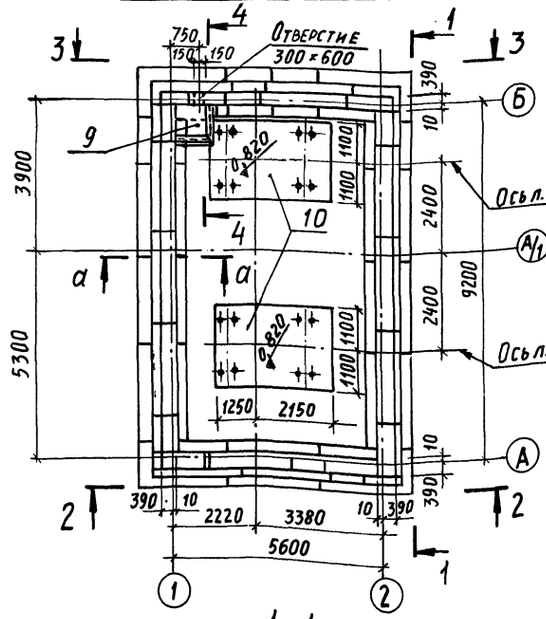

Схема расположения плит покрытия

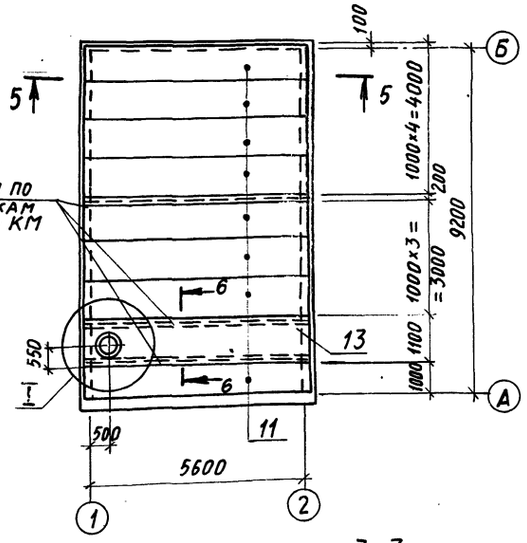

Спецификация к схемам расположения конструктивных элементов

Марка	Обозначение	Наименование	Кол.	Масса ед., кг	Примечание
		Подвал			
		Сборные ж/б элементы			
1	ГОСТ 13579-78	Стеновой блок ФБС 9.4.6-т	12	470	
2	То же	То же ФБС 12.4.6-т	8	640	
3	"	" ФБС 24.4.6-т	16	1300	
4	"	" ФБС 9.6.6-т	8	700	
5	"	" ФБС 12.6.6-т	2	960	
6	"	" ФБС 24.6.6-т	9	1960	
7	1.112-5 вып. 0	Фундаментная плита ФЛ 12.12-1	2	870	
8	То же	То же ФЛ 12.24-1	12	1760	
		Монолитные ж/б элементы			
9	КЖ-7	Приямок ПРм 1	1		
10	То же	Фундамент ФО м 2	2		
		Покрытие			
		Сборные ж/б элементы			
11	1.141-1 вып. 63	Плита покрытия ПК 60.10-4АтVт	8	1725	
12	1.494-24 вып. 1	Стакан СБ 7Б-3	1	340	
		Монолитные ж/б элементы			
13	КЖ-20	Участок монолитный Ум 2	1		
		Изделие соединительное			
14	2.460-14 вып. 0	МС 1	4	0,4	

1-1

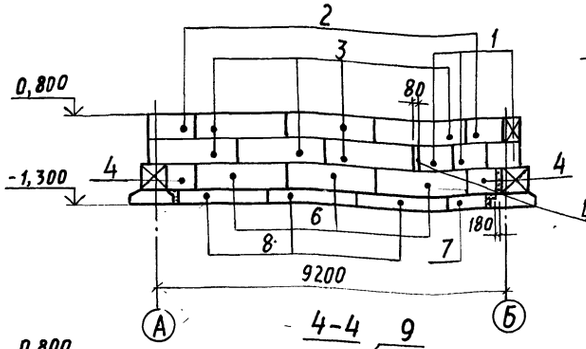

2-2

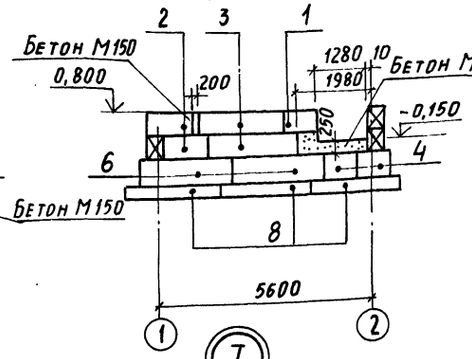

3-3

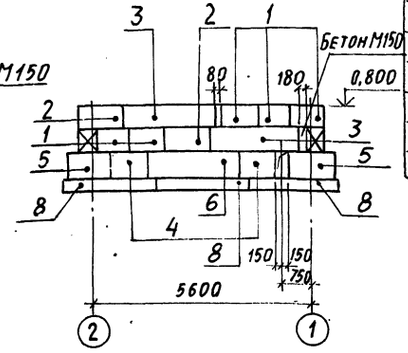

4-4

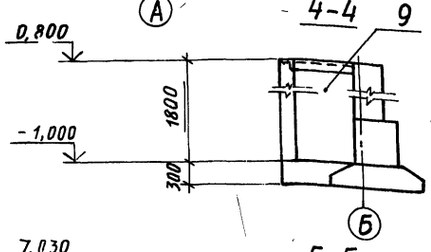

I

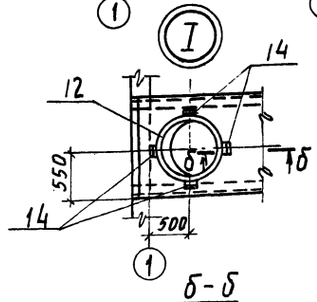

6-6

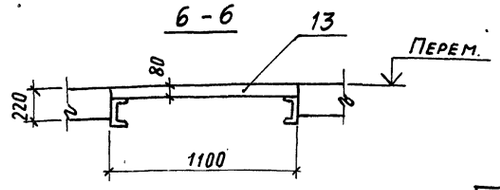

5-5

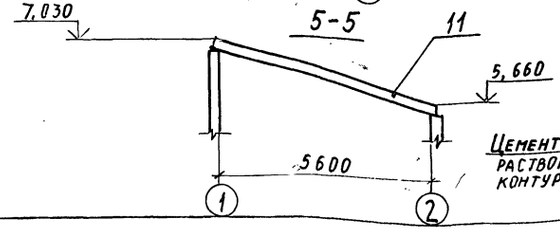

Б-Б

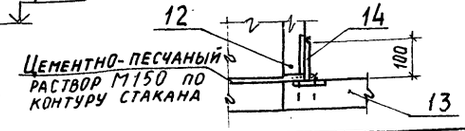

ГИП	Туринский		ТП 708-18.85 КЖ
Нач. отд.	Бродский		Склад заполнителей бетона прирельсовый автоматизированный с двумя трактами подачи емкостью 6 тыс. куб. м
Н. контр.	Фридланд		Пункт перегрузки №2. Схема №1 — Стадия: Р; Лист: 5; Листов:
Гл. конст.	Зорин		Схемы расположения конструктивных элементов
Рук. гр.	Фридланд		Госстрой СССР Харьковский промстройниипроект
Ст. инж.	Ломазова		
Вед. инж.	Иванова		
Инженер	Артеменко		

Привязан:

Инв. №

Инв. № подл. | Подпись и дата | Взам. инв. №

22
9032/6

Альбом 6

Схема расположения конструктивных элементов подвала

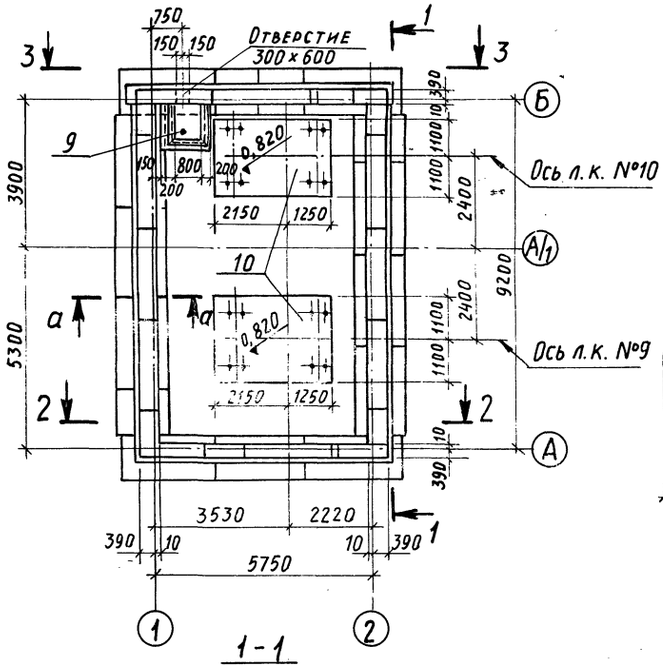

Схема расположения плит покрытия

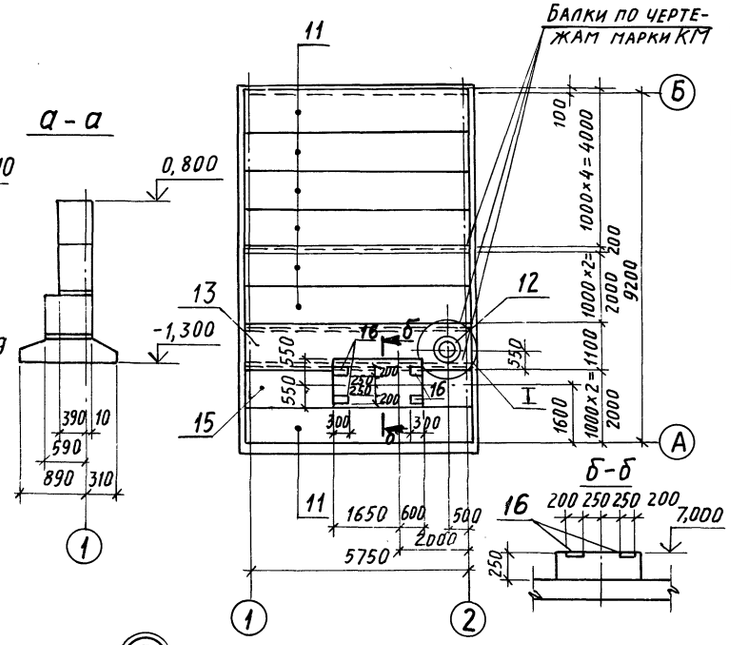

а-а

б-б

1-1

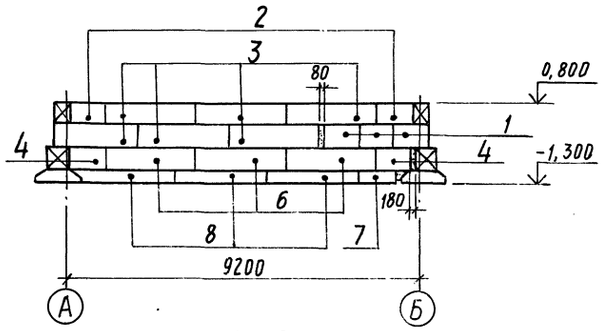

в-в

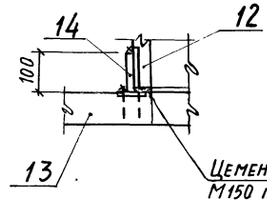

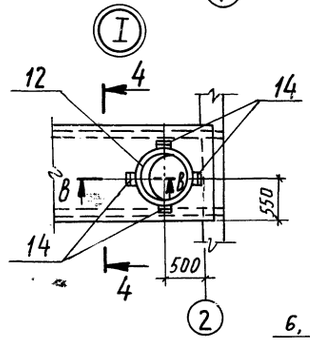

4-4

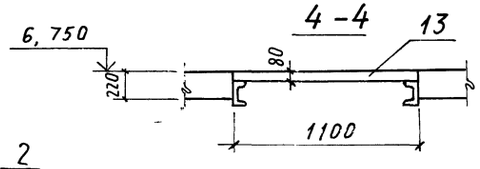

2-2

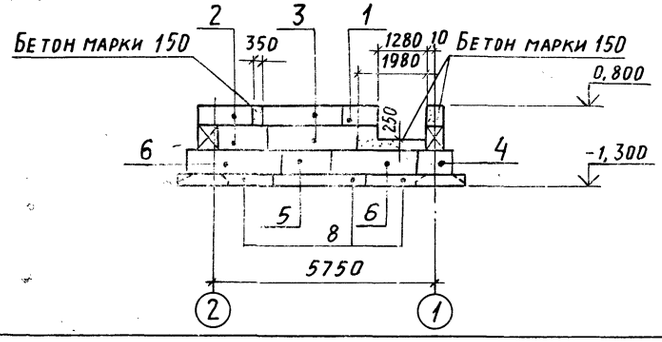

3-3

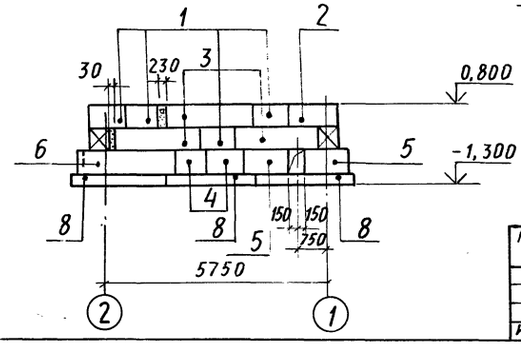

Спецификация к схемам расположения конструктивных элементов

Марка	Обозначение	Наименование	Кол.	Масса ед., кг	Примечание
		Подвал			
		Сборные ж/б элементы			
1	ГОСТ 13579-78	Стеновой блок ФБС9.4.6-Т	11	470	
2	То же	То же ФБС12.4.6-Т	7	640	
3	"	" ФБС24.4.6-Т	17	1300	
4	"	" ФБС9.6.6-Т	7	700	
5	"	" ФБС12.6.6-Т	3	960	
6	"	" ФБС24.6.6-Т	9	1960	
7	1.112-5 вып. 0	Фундаментная плита ФЛ12.12-1	2	870	
8	То же	То же ФЛ12.24-1	12	1760	
		Монолитные ж/б элементы			
9	КЖ-7	Приямок ПРм2	1		
10	То же	Фундамент ФОм2	2		
		Покрытие			
		Сборные ж/б элементы			
11	1.141-1 вып. 63	Плита покрытия ПК60.10-4АIVТ	7	1725	
12	1.494-24 вып. 1	Стакан СБ 7А-3	1	310	
15	1.141-1 вып. 63	Плита покрытия ПК60.10-8АIVТ	1	1725	
		Монолитные ж/б элементы			
13	КЖ-20	Участок монолитный Ум2н	1		
		Изделие соединительное			
14	2.460-14 вып. 0	МС1	4	0,4	
16	3.400-6/76	МИ1-26	4	4,6	

23
9032/6

ГИП	Туринский	ТП 708-18.85 КЖ	
Нач. отд.	Бродский	Склад заполнителей бетона прирельсовый автоматизированный с двумя трактами подачи емкостью 6 тыс. куб. м	
Н. контр.	Фридланд	Пункт перегрузки №2. Схема №2	Стадия Р; Лист 6; Листов
Гл. констр.	Зорин		
Рук. гр.	Фридланд		
Ст. инж.	Ломазова		
Вед. инж.	Иванова	Схемы расположения конструктивных элементов	Госстрой СССР Харьковский промстройниипроект
Инженер	Артеменко		

Привязан:

Инв. №

Инв. № подл. | Подпись и дата | Взам. инв. №

Альбом 6

ПРм1, ФОм2 для схемы №1

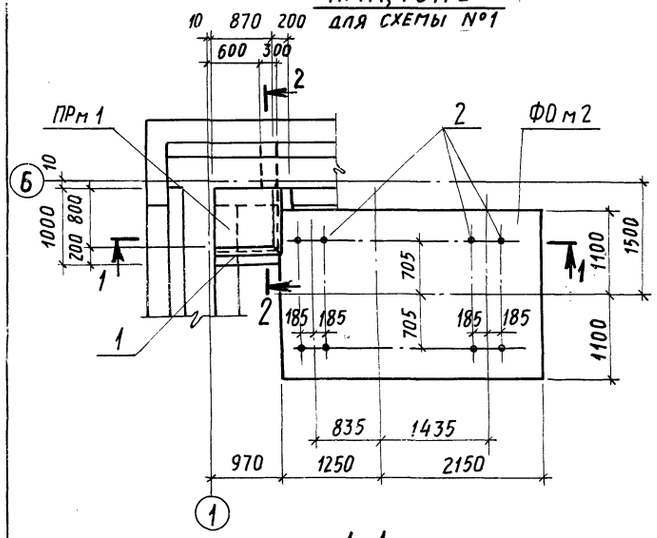

ПРм2, ФОм2 для схемы №2

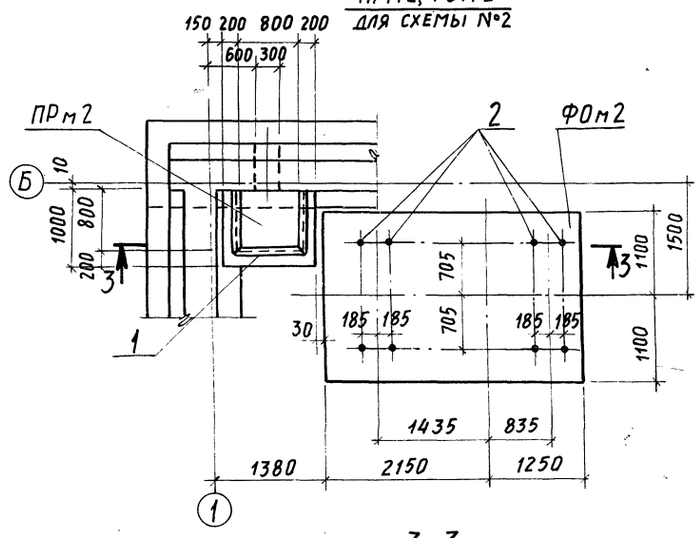

1-1

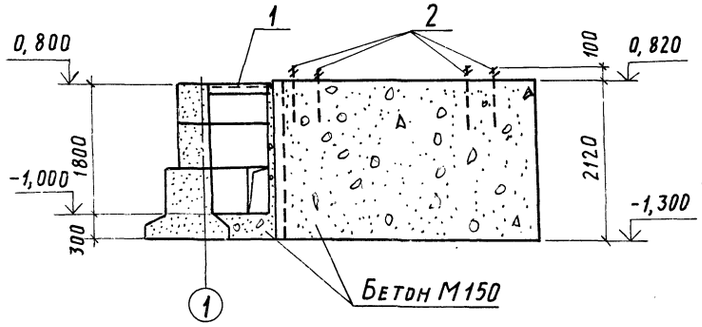

3-3

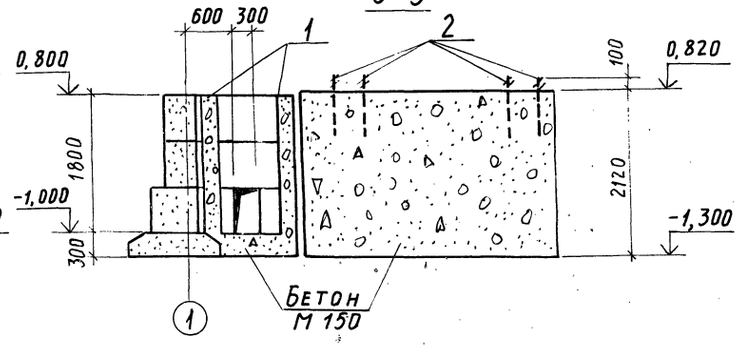

2-2

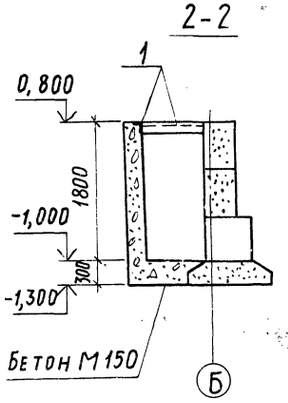

ПРм3

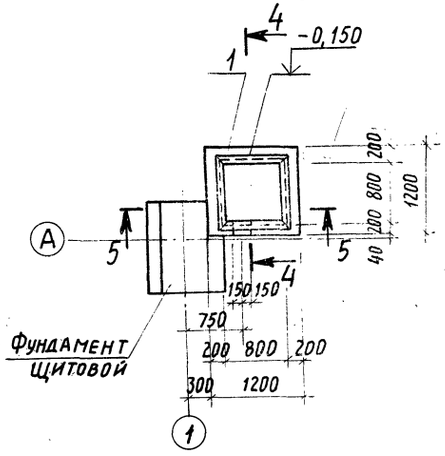

4-4

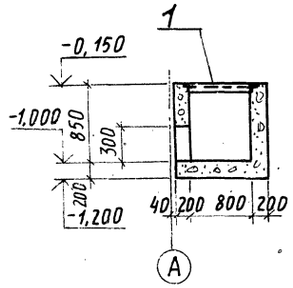

5-5

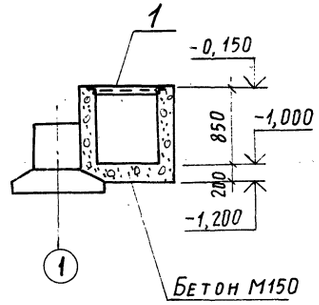

Спецификация к приямкам ПРм2÷ПРм4, фундаменту ФОм2

Формат	Зона	Поз.	Обозначение	Наименование	Кол.	Примечание
				ПРм1		
				Сборочные единицы		
		1	3.400-6/76	Изделие закладное МИ4-46	1,8 п.м	4,4 кг
				ПРм2		
				Сборочные единицы		
		1	3.400-6/76	Изделие закладное МИ4-46	2,6 п.м	4,4 кг
				ПРм3		
				Сборочные единицы		
		1	3.400-6/76	Изделие закладное МИ4-46	3,6 п.м	4,4 кг
				ФОм2		
				Сборочные единицы		
		2	ГОСТ 24379.1-80	Болт 1.1М20×600ВСт3пс2	8	1,8 кг

Ведомость расхода стали на элемент, кг

Марка элемента	Изделия закладные: Арматура класса AIII ГОСТ 5781-82 Ø8	Итого	Прокат марки ВСт3кп2 ГОСТ 103-76 δ=6	Итого	ГОСТ 8509-72* ∟50×5	∟63×6		Итого	Болты ГОСТ 24379.1-80 М20	М16	Итого	Общий расход
ПРм1	1,0	1,0			6,4			6,4				7,4
ПРм2	1,5	1,5			9,8			9,8				11,3
ПРм3	2,2	2,2			13,6			13,6				15,8
*ФЛм1	9,5	9,5	15,2	15,2		29,1		29,1				53,8
*Оп1	2,8	2,8								1,6	1,6	4,4
ФОм2									14,5		14,5	14,5

*Смотрите пункт перегрузки №1

24
9032/6

ГИП	Туринский	
Нач. отд.	Бродский	
Н. контр.	Фридланд	
Гл. констр.	Зорин	
Рук. гр.	Фридланд	
Ст. инж.	Ломазова	
Вед. инж.	Иванова	
Инжен.	Артеменко	

Привязан:

Инв. №

ТП 708-18.85 КЖ

Склад заполнителей бетона прирельсовый автоматизированный с двумя трактами подачи емкостью 6 тыс. куб. м

Пункт перегрузки №2
Щитовая. Схемы №1, №2

Стадия	Лист	Листов
Р	7	

Приямки ПРм1÷ПРм3. Фундамент ФОм2

Госстрой СССР Харьковский промстройниипроект

Инв. № подл. | Подпись и дата | Взам. инв. №

Альбом 6

Схема расположения фундаментов, фундаментных балок, приямка

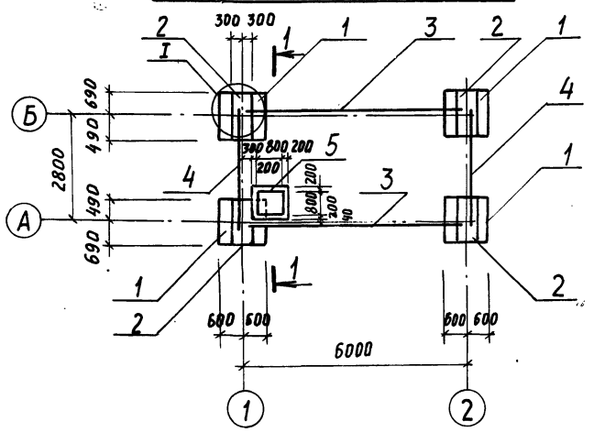

Схема расположения плит покрытия

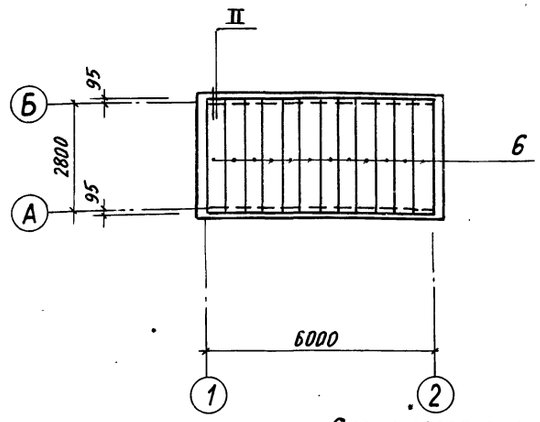

Спецификация к схемам расположения конструктивных элементов

Марка	Обозначение	Наименование	Кол.	Масса ед., кг	Примеч.
1	1.112-5,1.07.000-01	Плита железобетонная ФЛ 12.12-1	4	870	
2	ГОСТ 13579-78	Блок бетонный ФБС 12.6.6-Т	4	960	
3	1.415-1 в.1	Фундаментная балка ФБ.6-1	2	1600	
4	1.138-10.4.20000	Перемычка 1ПР28-31.25.22У	2	430	
5	КЖ-7	Приямок монолитный ПРм 3	1		
6	ПК-01-88	Плита ПЖ 1-3	12	178	
7	3.006-2 в. II-2	Плита П1-8	9	40	
8	3.006-2 в. II-1	Лоток Л1-8	1	900	
9	3.006-2 в. II-1	То же Л1д-8	1	110	

1-1

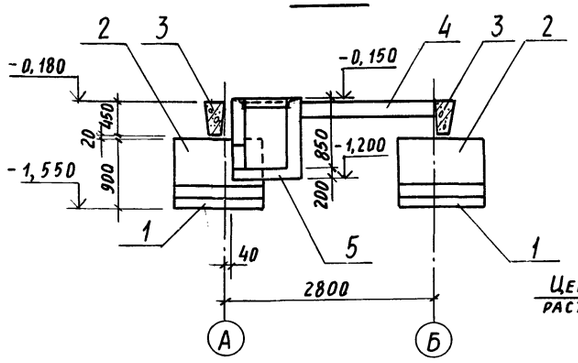

II

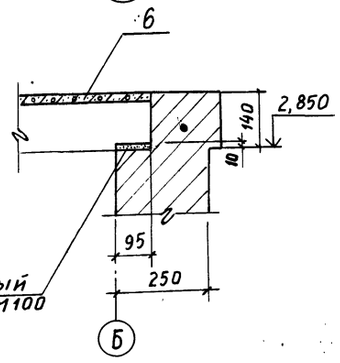

Схема расположения канала

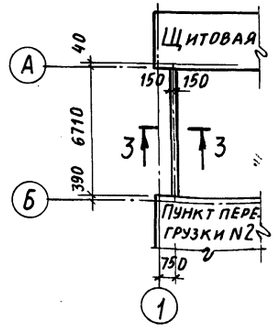

Перемычки перед монтажом обмазать горячим битумом за 2 раза

I

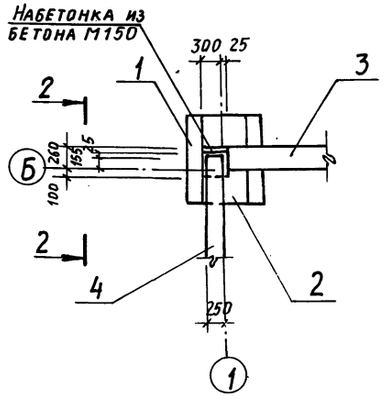

2-2

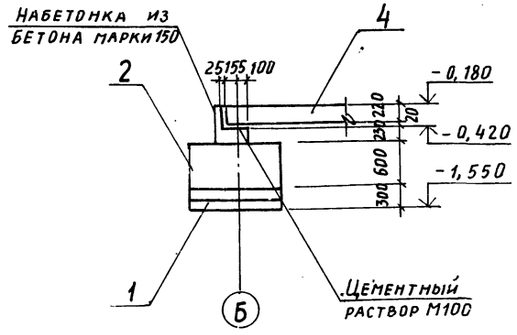

3-3

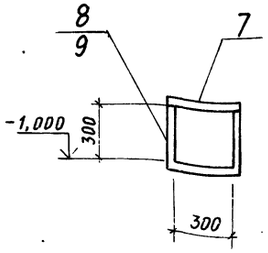

25
9032/6

ГИП	Туринский	ТП 708-18.85 КЖ	
Нач. отд.	Бродский	Склад заполнителей бетона прирельсовый автоматизированный с двумя трактами подачи емкостью 6 тыс. куб. м	
Н. контр.	Фридланд		
Гл. конст.	Зорин	Щитовая. Схемы №1, №2	Стадия: Р; Лист: 8; Листов:
Рук. гр.	Фридланд		
Ст. инж.	Ломазова		
Рук. гр.	Фридланд	Схемы расположения конструктивных элементов	Госстрой СССР Харьковский промстройниипроект
Инженер	Личкатая		

Привязан:

Инв. №

Инв. № подл. | Подпись и дата | Взам. инв. №

Альбом 6

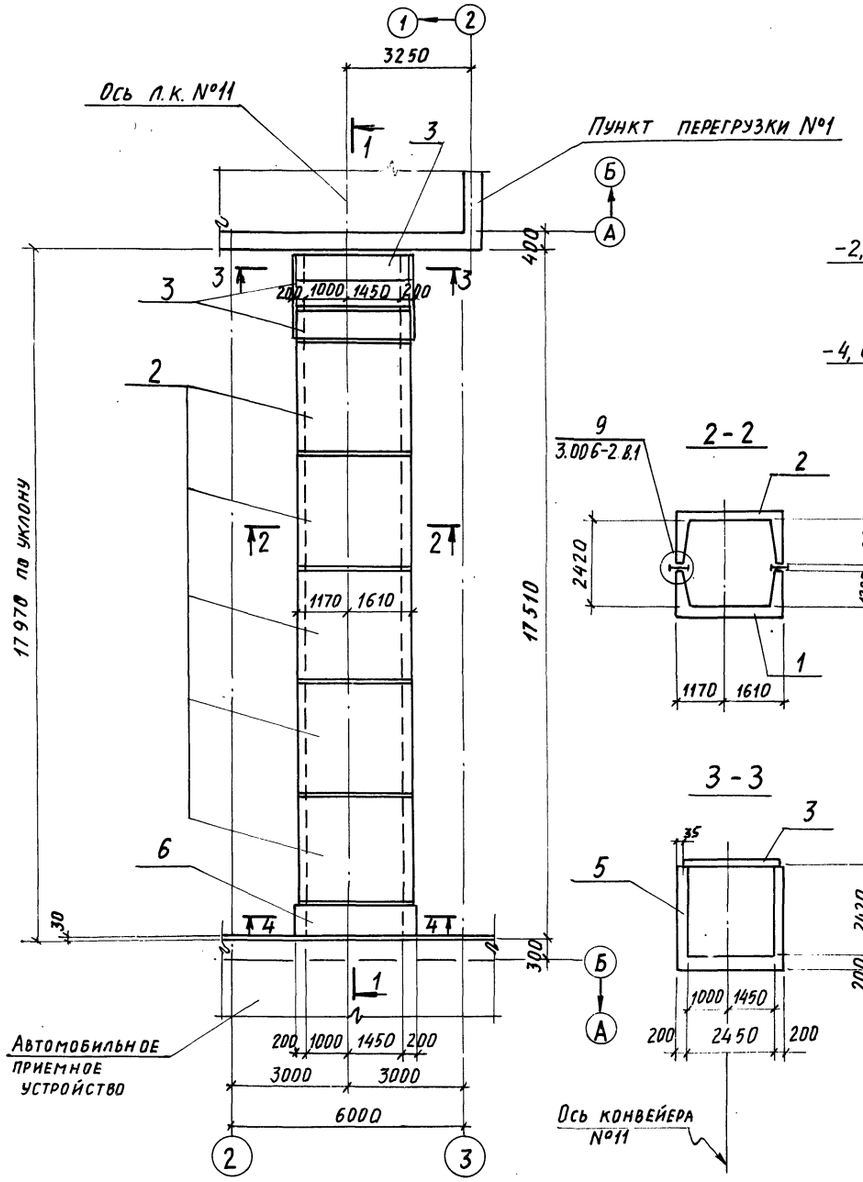

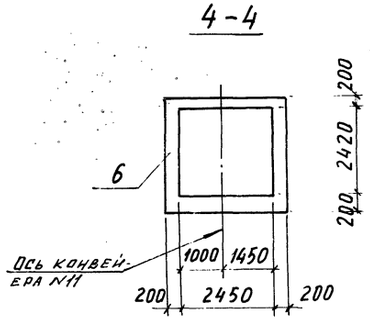

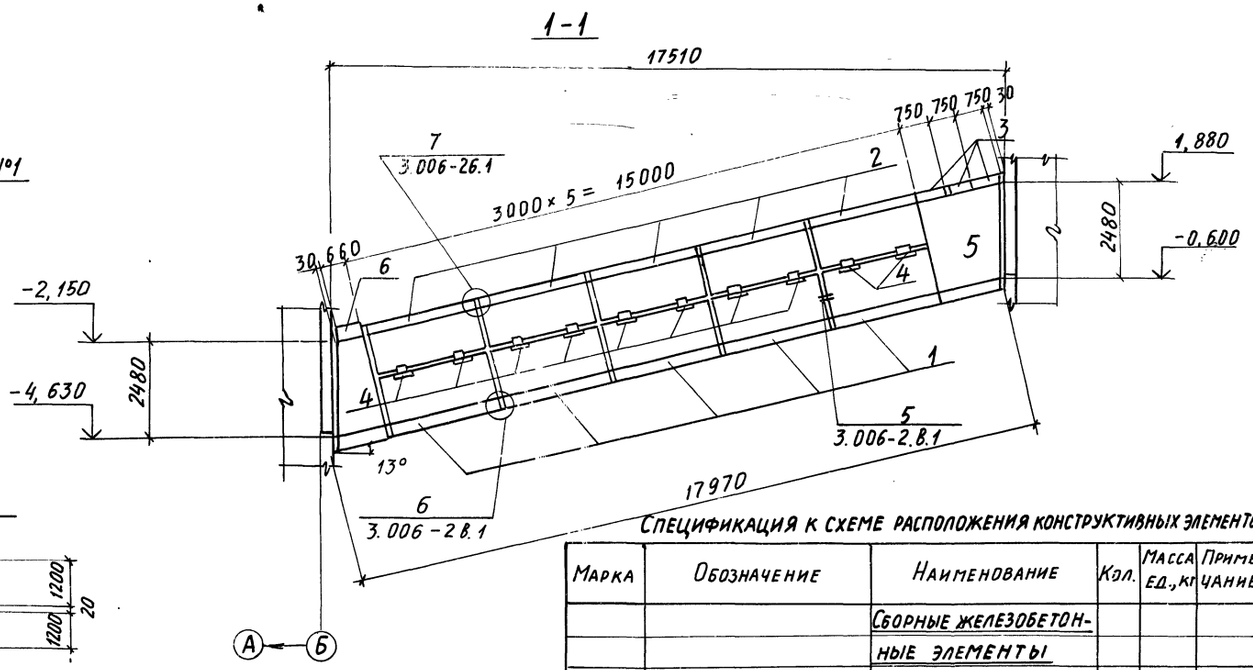

Спецификация к схеме расположения конструктивных элементов

Марка	Обозначение	Наименование	Кол.	Масса ед., кг	Примечание
		Сборные железобетонные элементы			
1	3.006-2 вып. II-1	Лоток Л29-5а	5	5700	
2	Тс же	То же Л29-5	5	5700	
3	3.006-2. вып. II-2	Плита П24д-5	3	930	
		Стальные изделия			
4	3.006-2 вып. II-3	МС3	20	4	
		Монолитные железобетонные элементы			
5	КЖ-10	Ум 7	1		
6	—"—	Ум 6	1		

Общие указания смотрите на листе 2

26
9032/6

				ТП 708-18.85 КЖ	
Нач. отд.	Бродский			Склад заполнителей бетона прирельсовый автоматизированный с двумя трактами подачи емкостью 6 тыс. куб. м	
Н. контр.	Фридланд			Галерея ленточного конвейера №11 Схемы №1, №2	Стадия: Р; Лист: 9; Листов:
Гл. конс.	Зорин				
Рук. гр.	Фридланд				
Ст. инж.	Радько			Схема расположения конструктивных элементов	Госстрой СССР Харьковский Промстройниипроект
Ст. инж.	Радько				
Техник	Литвиненко				

Привязан:

Инв. №

Инв. № подл. | Подпись и дата | Взам. инв. №

Альбом 6

Ум6

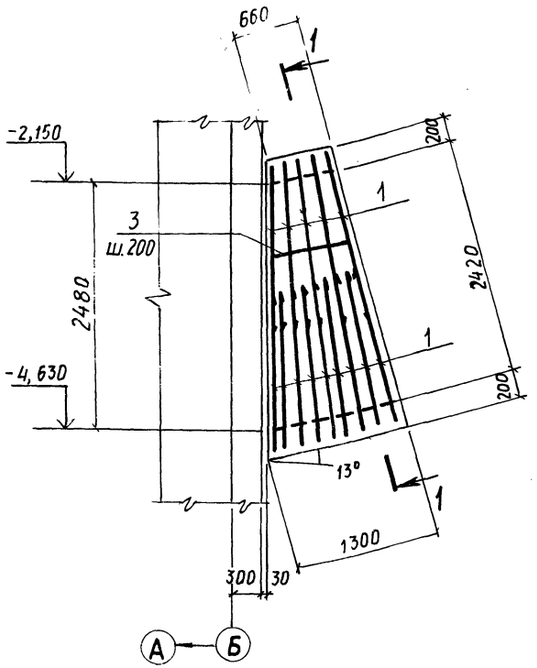

Ум 7

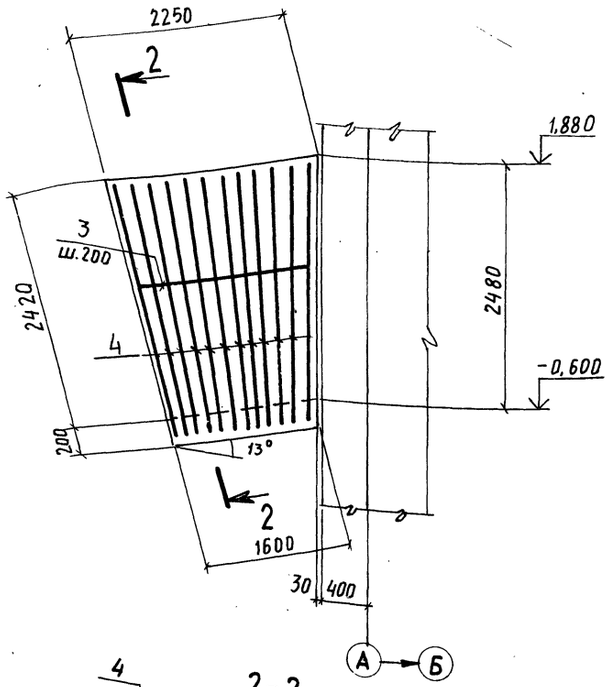

1-1

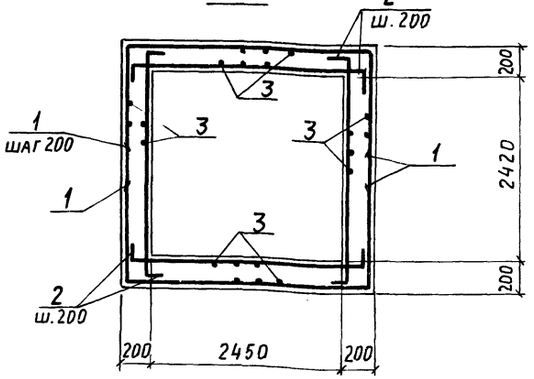

2-2

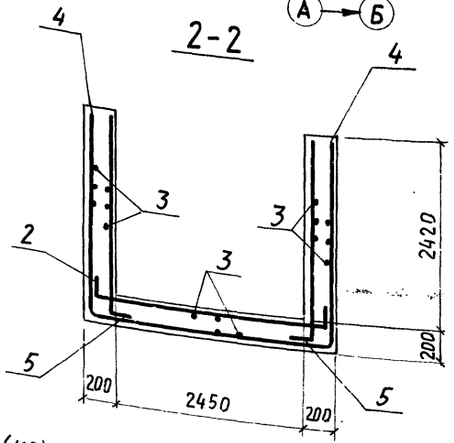

Спецификация

Марка поз.	Обозначение	Наименование	Кол-во	Приме-чание
		Ум 6		
		Сборочные единицы		
		Детали		
		Стержни арматурные по ГОСТ 5781-82		
1*		ф10AIII, ℓ=6080	12	3,8
2*		ф10AIII, ℓ=3250	22	2,0
3		ф8AI, ℓ= п.м	100	0,4
		Материалы		
		Бетон марки 200		2,12 м³
		Ум 7		
		Сборочные единицы		
		Детали		
		Стержни арматурные по ГОСТ 5781-82		
2*		ф10AIII, ℓ=3250	9	2,0
3		ф8AI, ℓ= п.м	148	0,4
4*		ф10AIII, ℓср=8000	11	4,9
5*		ф10AIII, ℓ=2800	20	1,7
		Материалы		
		Бетон марки 200		2,8 м³

* Смотрите ведомость деталей

Ведомость деталей

Поз.	Эскиз
1	1650 / 2780 / 1650
2	250 / 2750 / 250
4	от 2570 до 2650 / 2780 / от 2570 до 2650
5	250 / 2550

Ведомость расхода стали на элемент (кг)

Марка элемента	Изделия арматурные						Всего	Общий расход
	Арматура класса							
	AI		AIII			Итого		
	ГОСТ 5781-82							
	ф8		ф10					
Ум 6	39,5		89				128,5	128,5
Ум 7	58,5		106,3				164,8	164,8

Привязан:

Инв.№

Взам. инв.№ | Подпись и дата | Инв.№подл.

Нач. отд.	Бродский	
Н. контр.	Фридланд	
Гл. констр.	Зорин	
Рук. гр.	Фридланд	
Ст. инж.	Радько	
Ст. инж.	Радько	
Инж.	Попова	
Ст. инж.	Радько	

ТП 708-18.85 КЖ

Склад заполнителей бетона прирельсовый автоматизированный с двумя трактами подачи емкостью 6 тыс. куб. м

Галерея ленточного конвейера №2 Схемы №1, №2

Участки монолитные Ум6, Ум7

Стадия	Лист	Листов
Р	10	

Госстрой СССР Харьковский Промстройниипроект

9032/6

Альбом 6

Схема расположения конструктивных элементов днища

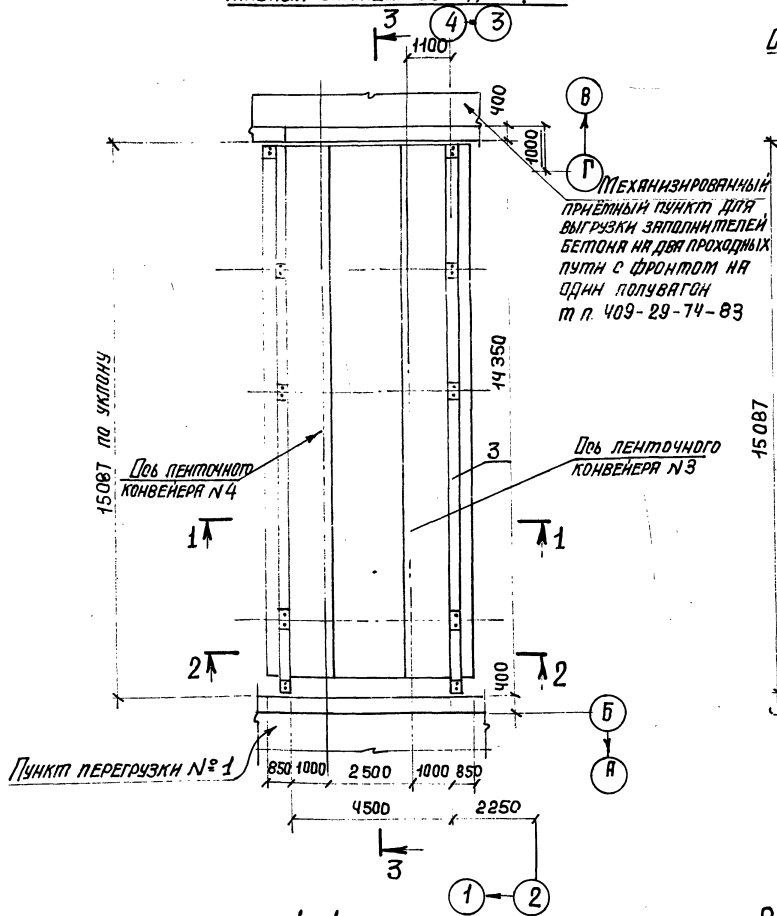

Схема расположения плит покрытия

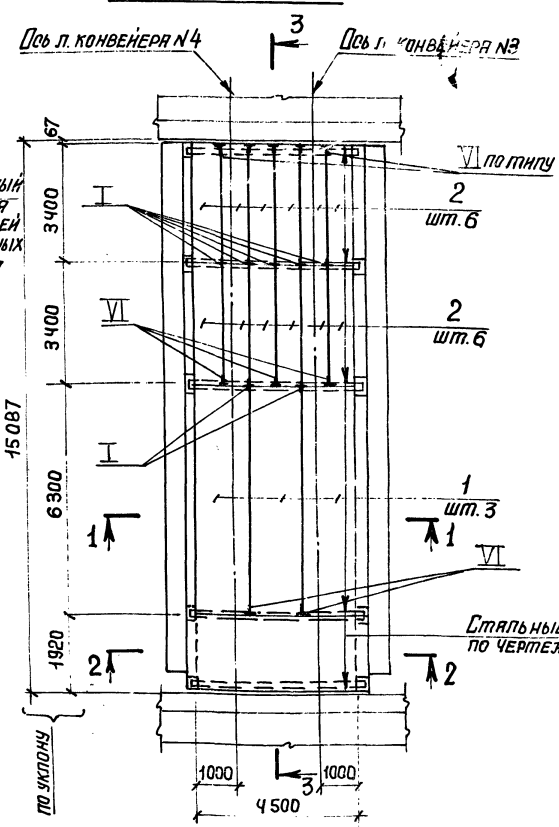

Спецификация к схемам расположения конструктивных эл.

Марка, поз.	Обозначение	Наименование	Кол.	Масса ед., кг	Примечание
		Сборные железобетонные конструкции			
1	1.141-1 вып. 63	Плита ПКЗ.15-8АтVт	3	2950	
2	3.006-2 вып. II-2	П26g-5	12	1250	
		Монолитные железобетонные конструкции			
3	КЖ-13	Участок монолитный Ут1	1	—	
4	Альбом 8КЖН-МОЦ.МЕСЛ.ПЛКТ	Изделие закладное МС16	14	1,5	
5	То же	То же МС17	10	2,0	

Общие указания смотрите на листе 2.
Листы 11, 12 рассматривать совместно.

1-1

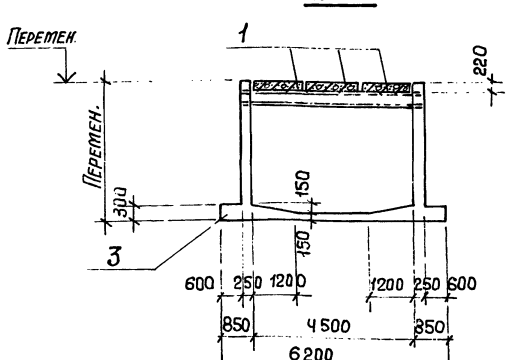

2-2

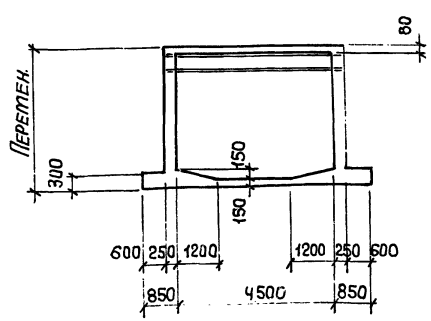

28
9032/6

Нач. отд.	Бродский		ТП 708-18.85 КЖ
Н. контр.	Фридланд		Склад заполнителей бетона прирельсовый автоматизированный с двумя трактами подачи емкостью 6 тыс. куб. м
Гл. констр.	Зорин		Галерея ленточных конвейеров №3, №4. Схемы №1, №2
Рук. гр.	Фридланд		Стадия Р; Лист 11; Листов
Ст. инж.	Радько		Схемы расположения конструктивных элементов. Сечения 1-1, 2-2.
Ст. инж.	Радько		Госстрой СССР Харьковский Промстройниипроект
Техник	Литвиненко		

Привязан:

Инв. №

Инв. № подл. | Подпись и дата | Взам. инв. №

Альбом 6

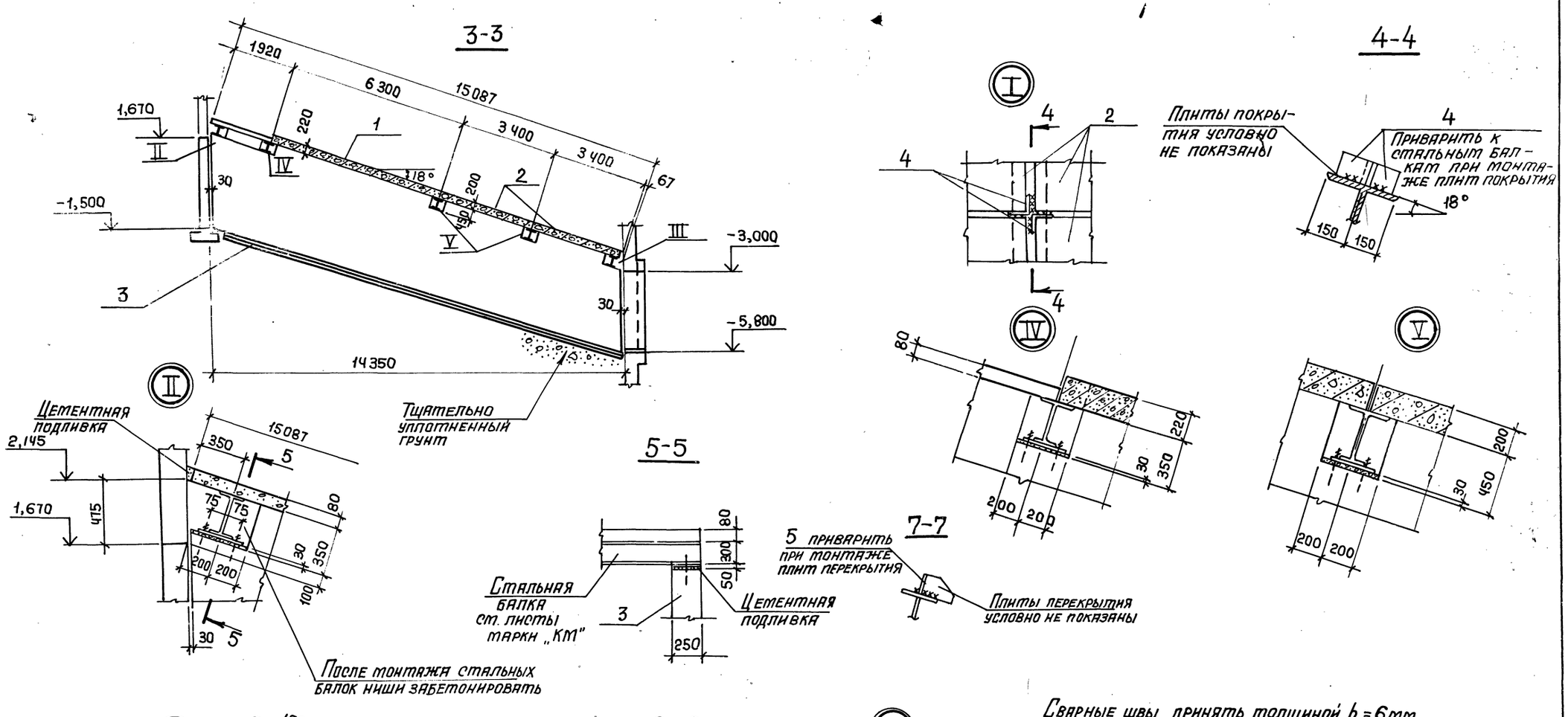

Сварные швы принять толщиной $h = 6$ мм

29
9032/6

Нач. отд.	Бродский		ТП 708 - 18.85	КЖ
Н. контр.	Фридланд		Склад заполнителей бетона прирельсовый автоматизированный с двумя трактами подачи емкостью 6 тыс. куб. м	
Гл. констр.	Зорин		Галерея ленточных конвейеров N3, N4 Схемы N1, N2	Стадия: Р; Лист: 12; Листов:
Рук. гр.	Фридланд			
Ст. инж.	Радько			
Ст. инж.	Радько		Сечения 3-3 ÷ 7-7 Узлы I ÷ VI	ГОССТРОЙ СССР ХАРЬКОВСКИЙ ПРОМСТРОЙНИИПРОЕКТ
Техник	Литвиненко			

Привязан:

Инв. №

Инв. № подл. | Подпись и дата | Взам. инв. №

Альбом 6

Ут1
Схема расположения сеток днища

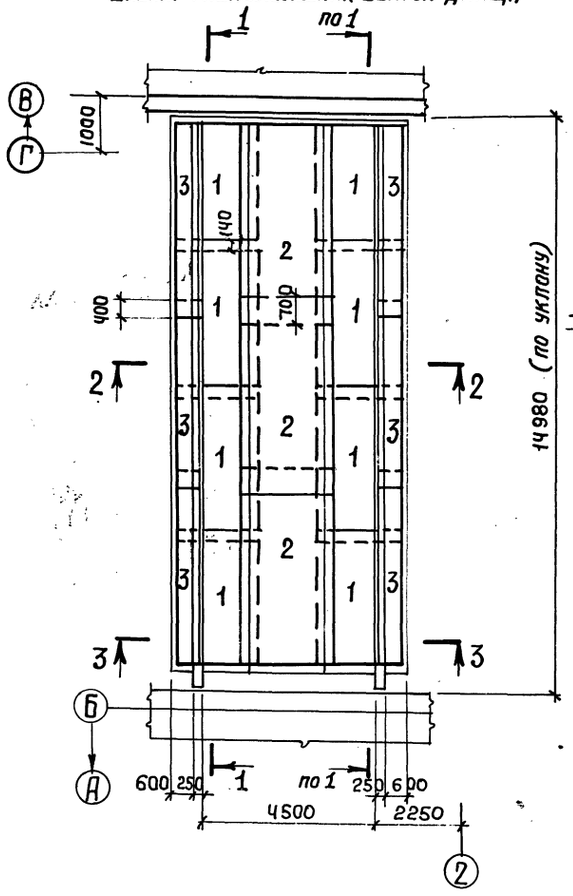

1-1
Раскладка наружных сеток

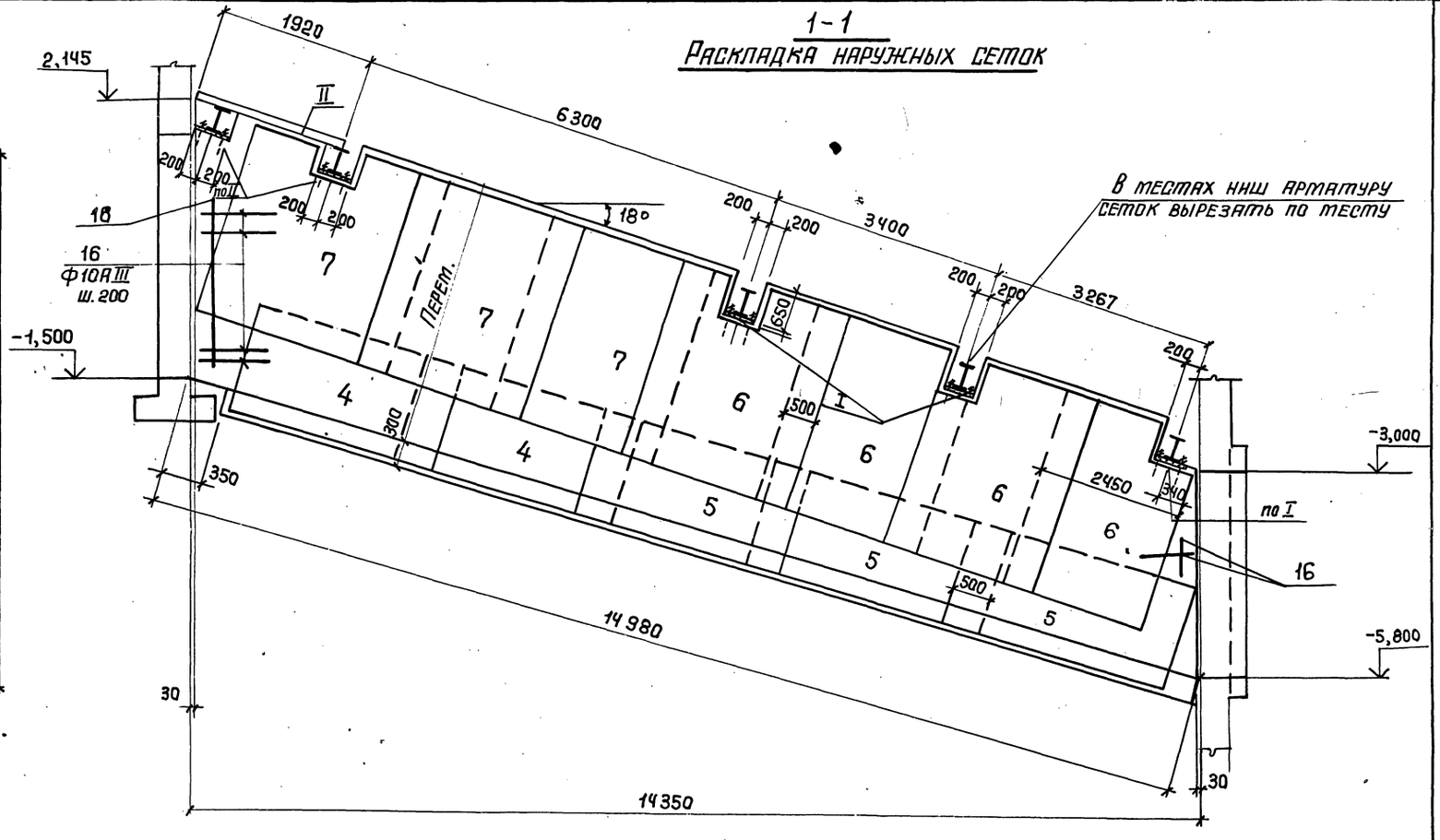

2-2

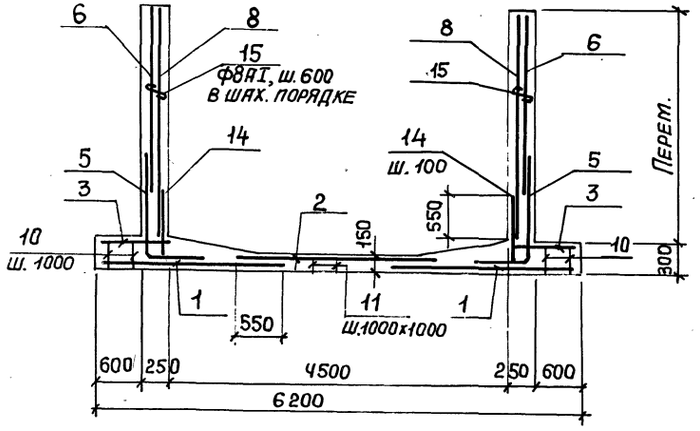

3-3

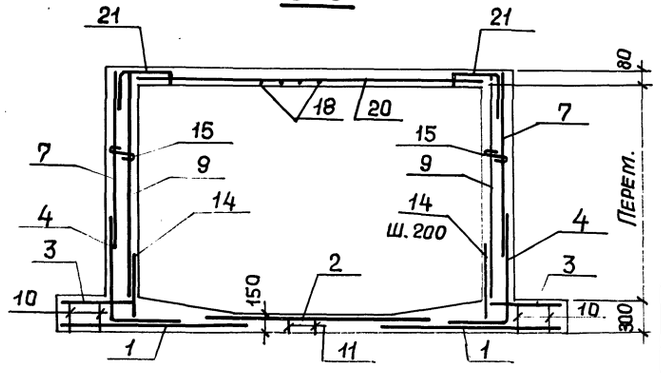

1. Схему расположения конструктивных элементов смотрите на листах 11, 12.
2. Спецификацию см. на листе 15.
3. Листы 13, 14 рассматривать совместно.

Привязан:

Инв. №

Нач. отд.	Бродский		
Н. контр.	Фридланд		
Гл. констр.	Зорин		
Рук. гр.	Фридланд		
Ст. инж.	Радько		
Ст. инж.	Радько		
Инженер	Попова		
Ст. инж.	Радько		

ТП 708-18.85 КЖ

Склад заполнителей бетона прирельсовый автоматизированный с двумя трактами подачи емкостью 6 тыс. куб. м.

Галерея ленточных конвейеров N 3, N 4. Схемы N 1, N 2

Участок монолитный Ут1 (начало)

Стадия	Лист	Листов
Р	13	

Госстрой СССР ХАРЬКОВСКИЙ ПРОМСТРОЙНИИПРОЕКТ

30
9032/6

Инв. № подл. | Подпись и дата | Взам. инв. №

Альбом 6

1-1
Раскладка внутренних сеток

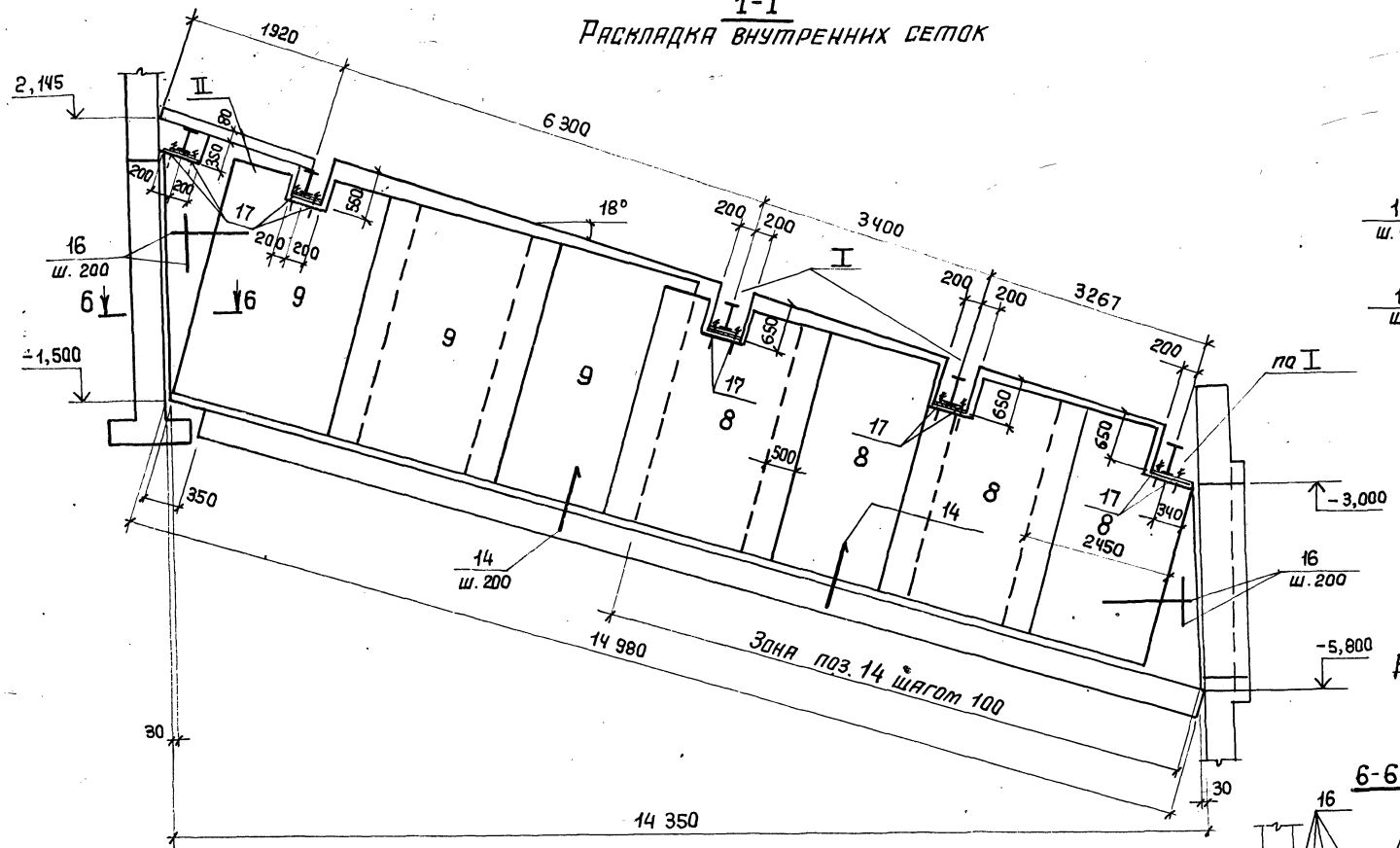

4-4

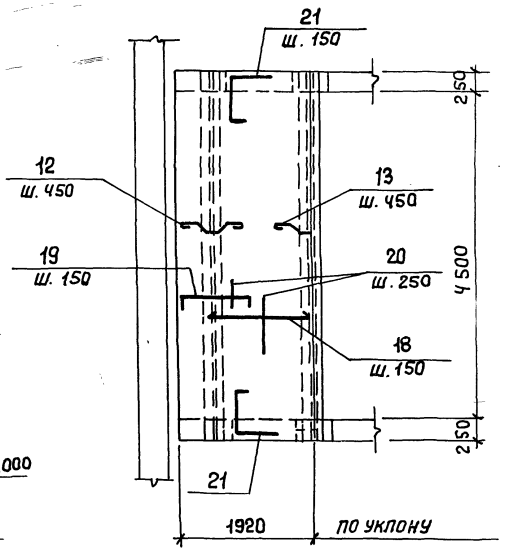

Расчетная схема стены

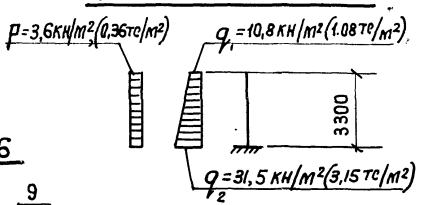

Расчетные значения нагрузок приведены с учетом коэффициента надежности по назначению $\gamma_n = 0,9$

6-6

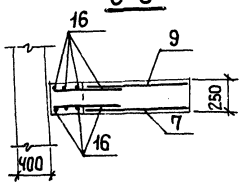

Листы 13,14 рассматривать совместно

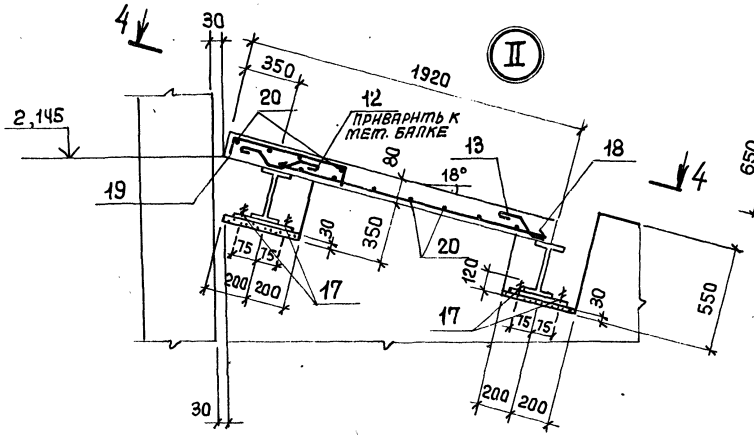

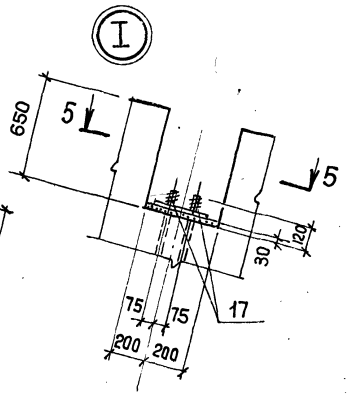

5-5

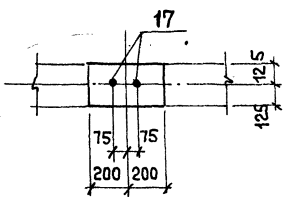

31
9032/6

				ТП 708-18.85 КЖ	
Нач.отд.	Бродский			Склад заполнителей бетона прирельсовый автоматизированный с двумя трактами подачи емкостью 6 т каждый	
Н. контр.	Фридланд				
Гл. констр.	Зорин			Галерея ленточных конвейеров N3, N4 Схемы N1, N2	Стадия: Р; Лист: 14
Рук. гр.	Фридланд				
Ст. инж.	Радько			Участок монолитный Ут1 (продолжение)	Госстрой СССР ХАРЬКОВСКИЙ ПРОМСТРОЙНИИПРОЕКТ
Ст. инж.	Радько				
Инженер	Попова				
Ст. инж.	Радько				

Привязан:

Инв. №

Инв. № подл. | Подпись и дата | Взам. инв. №

Спецификация

Формат	Зона	Поз.	Обозначение	Наименование	Кол.	Примечание
				Сборочные единицы		
				Сетки арматурные		
		1	ГОСТ 23279-78	С $\frac{10AI-200}{16AIII-200}$ 2450х3750 $\frac{75}{75}$	8	103,5
		2	То же	С $\frac{10AI-200}{10AI-200}$ 2450х5350 $\frac{75}{75}$	3	83,7
		3	Альбом 8, КЖИ-С11	С11	6	28,3
		4	Альбом 8, КЖИ-С20÷С24	С23	4	84,6
		5	То же	С24	6	141,0
		6	ГОСТ 23279 – 78	С $\frac{10AIII-100}{8AI-200}$ 2450х2950 $\frac{75}{75}$	8	60,0
		7	То же	С $\frac{10AIII-200}{8AI-200}$ 2450х2950 $\frac{75}{75}$	6	38,2
		8	"	С $\frac{10AIII-100}{8AI-200}$ 2450х3250 $\frac{25}{25}$	8	66,6
		9	"	С $\frac{10AIII-200}{8AI-200}$ 2450х3250 $\frac{25}{25}$	6	42,5
				Детали		
				Стержни арматурные		
				по ГОСТ 5781-82		
		10*		Ф8AI, ℓ= 1120	64	0,44
		11*		Ф8AI, ℓ= 840	48	0,33
		14		Ф10AIII, ℓ= 800	204	0,49
		15*		Ф8AI, ℓ= 350	260	0,14
		16		Ф10AIII, ℓ= 1000	64	0,62
		18		Ф6AI, ℓ= 1650	31	0,37
		19*		Ф6AI, ℓ= 990	31	0,22
		20		Ф6AI, ℓ= п.м.	45	0,22
		21*		Ф6AI, ℓ= 1220	18	0,27
		12*		Ф8AI, ℓ= 650	11	0,27
		13*		Ф8AI, ℓ= 350	11	0,14
				Изделие закладное		
		17	ГОСТ 24379.1-80	Болт 1.1т24х500 ВСт3пс2	20	2,35
				Материал		
				Бетон марки 200		47м³

Ведомость деталей

Поз.	Эскиз
10	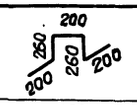
11	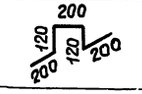
15	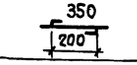
19	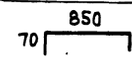
21	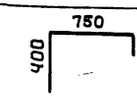
12	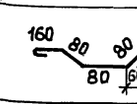
13	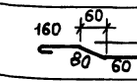
18	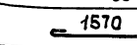

* Смотрите ведомость деталей.

Ведомость расхода стали на элемент, кг

Марка изделия	Изделия арматурные									Изделия закладные					Всего	Общий расход
	Арматура класса									Болты						
	AI				AIII					ГОСТ 24379.1-80			ГОСТ 5915-70*			
	ГОСТ 5781-82			Итого	ГОСТ 5781-82			Итого		Штильки		Шайбы	Гайки			
	Ф6	Ф8	Ф10		Ф10	Ф16				Ф24		Ф24	Ф24			
Ут1	38,0	518	733	1284	1203	1532		2735	4019	40		2,4	4,6		47	4066

Привязан:

Инв. №

Взам. инв. №

Подпись и дата

Инв. № подл.

Нач. отд.	Бродский		ТП 708-18.85 КЖ
Н. контр.	Фридланд		Склад заполнителей бетона прирельсовый автоматизированный с двумя трактами подачи емкостью 6 тыс. куб. м
Гл. констр.	Зорин		
Рук. гр.	Фридланд		Галерея ленточных конвейеров N3, N4 Схемы N1, N2
Ст. инж.	Радько		Стадия Р; Лист 15; Листов
Ст. инж.	Радько		
Инженер	Попова		Участок монолитный Ут1 Спецификация, ведомости
Ст. инж.	Радько		Госстрой СССР ХАРЬКОВСКИЙ ПРОМСТРОЙПРОЕКТ

32
9032/6

Альбом 6

Схема расположения плит перекрытия

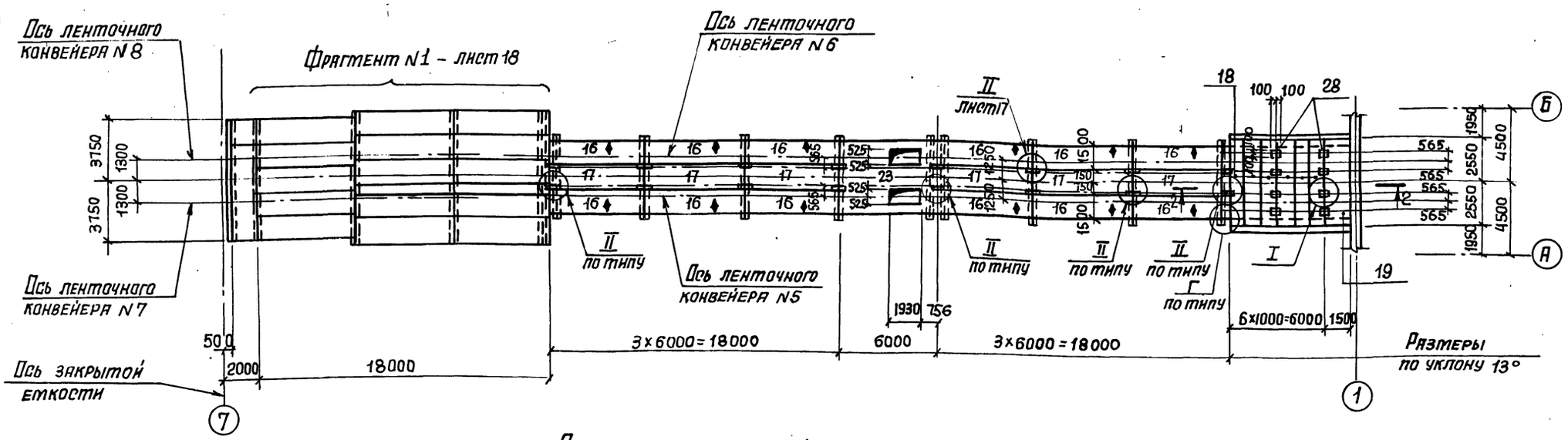

Схема расположения фундаментов

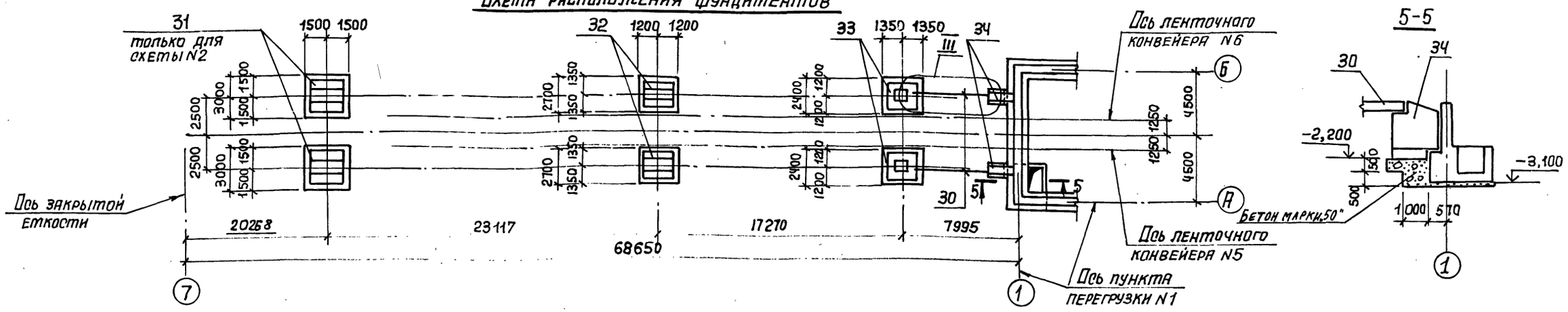

Схема расположения плит покрытия

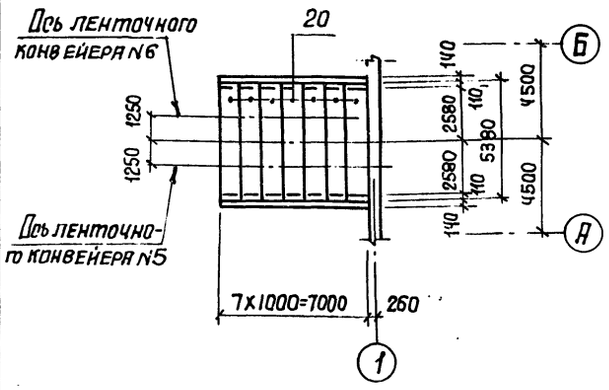

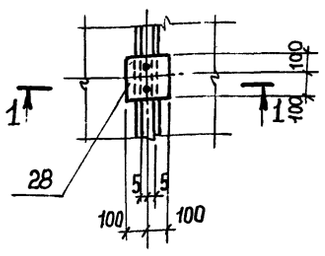

1-1

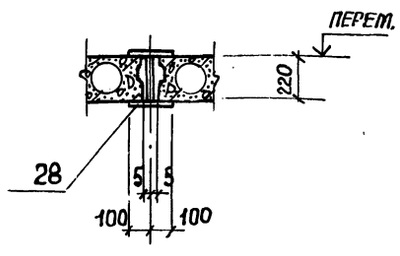

1. Общие данные смотрите лист 2.
2. Все плиты, монтируемые по металлическим балкам, приварить к последним не менее, чем в трех углах каждую, а швы между плитами тщательно заполнить бетоном марки 200 на мелком гравии или щебне.
3. Листы 16÷18 рассматривать совместно.
4. При монтаже плит обратить особое внимание на то, чтобы грань плиты с нанесенным на ней знаком монтажа (♦), была обращена в сторону, отмеченную на плане таким же знаком.

33
9032/6

Привязан:

ГИП	Турнинский		ТП 708-18.85 КЖ
Нач.отд.	Бродский		Склад заполнителей бетона прирельсовый автоматизированный с двумя тракторами подачи емкостью 6 тыс.куб.м
Н.контр.	Фридланд		Галерея ленточных конвейеров N5, N6, N7, N8. Схемы N1, N2.
Гл.констр.	Зорин		Стадия: Р; Лист: 16; Листов:
Рук.гр.	Фридланд		Схема расположения конструктивных элемен-
Ст.инж.	Радько		Госстрой СССР Харьковский
Ст.инж.	Радько		
Инжен.	Артеменко		

Инв.№ подл. | Подпись и дата | Взам.инв.№

Альбом 6

2-2

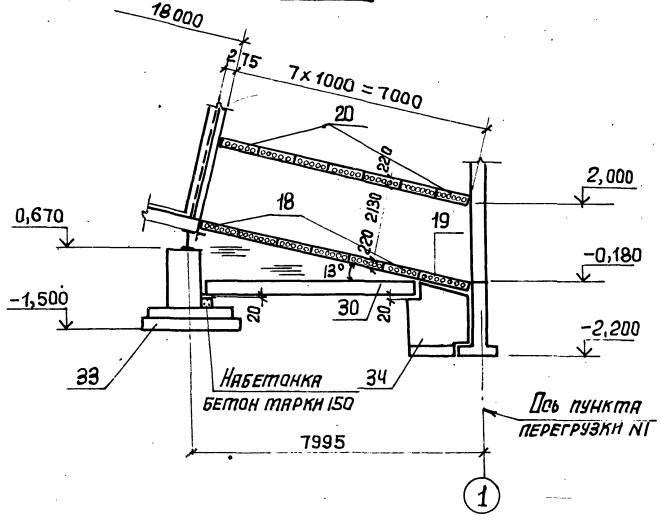

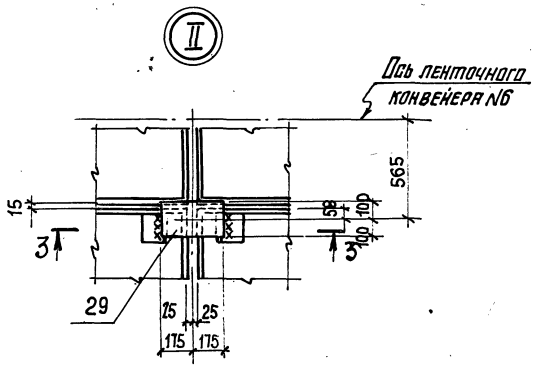

3-3

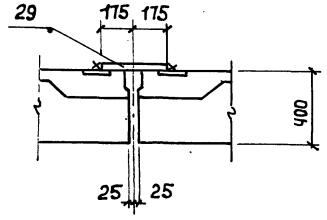

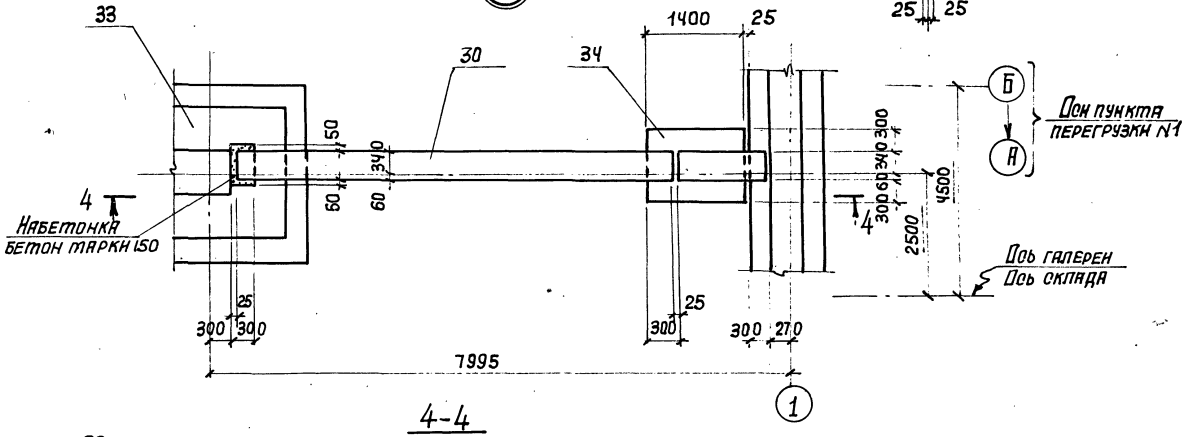

4-4

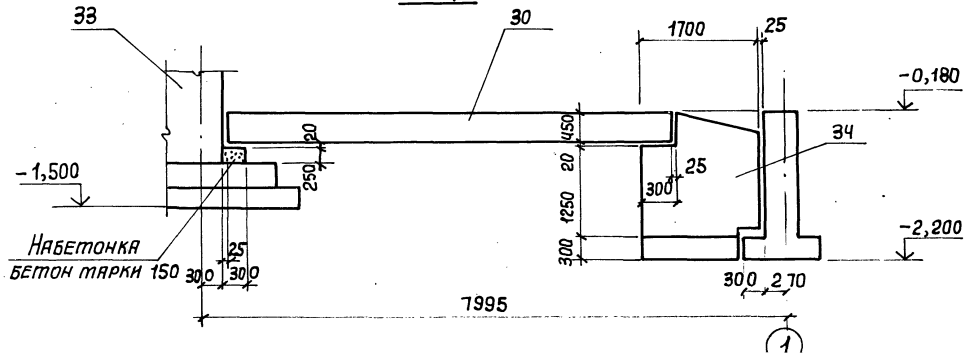

Листы 16÷18 рассматривать совместно

Спецификация к схемам расположения конструктивных элементов

Марка, поз.	Обозначение	Наименование	Кол. на схему 1	Кол. на схему 2	Масса ед., кг	Примечание
	Схема расположения плит перекрытия и покрытия					
1	Альбом 8, КЖН- 2П1-1АIVт-а 2П1-1АIVт-б	Плита 2П1-2АIVт-а	2	2	2400	
2	То же	То же 2П1-2АIVт-б	1	1	2400	
3	Альбом 8, КЖН-2П1-1АIVт-б, 2П1-1АIVт-2, 2П1-1АIVт-9	" 2П1-2АIVт-в	1	1	2400	
4	То же	" 2П1-2АIVт-г	1	1	2400	
5	"	" 2П1-2АIVт-9	1	1	2400	
6	Альбом 8, КЖН-2П1-2АIVт-У, 2П1-2АIVт-Ф, 2П1-2АIVт-Ц, 2П1-2АIVт-Ш	" 2П1-2АIVт-У	1	1	2400	
7	То же	" 2П1-2АIVт-Ф	1	1	2400	
8	"	" 2П1-2АIVт-Ц	1	1	2400	
9	"	" 2П1-2АIVт-Щ	1	1	2400	
10	Альбом 8, КЖН-2П1-2АIVт-К, 2П1-2АIVт-Л, 2П1-2АIVт-М, 2П1-2АIVт-Н	" 2П1-2АIVт-К	1	1	2400	
11	То же	" 2П1-2АIVт-Л	1	1	2400	
12	"	" 2П1-2АIVт-М	1	1	2400	
13	"	" 2П1-2АIVт-Н	1	1	2400	
14	Альбом 8, КЖН- 2П1-2АIVт-Э 2П1-2АIVт-Ю	" 2П1-2АIVт-Э	1	1	2400	
15	То же	" 2П1-2АIVт-Ю	1	1	2400	
16	Альбом 8, КЖН- 2П1-1АIVт-С 2П1-1АIVт-Т	" 2П1-2АIVт-С	12	12	2400	
17	То же	" 2П1-2АIVт-Т	6	6	2400	
18	1.141-1 вып. 63	" ПК51.10-6АтIVт	6	6	1475	
19	То же	" ПК51.15-6АтIVт	1	1	2525	
20	"	" ПК54.10-6АIVт	7	7	1575	
21	КЖ-22	Участок монолитный Ум4	1	1		
22	КЖ-22	То же Ум5	1	1		
23	КЖ-21	" Ум3	1	1		
25	Альбом 8, КЖН-МС11; МС12; МС16; МС17	Изделие соединительное МС11	124 пм	124 пм	8,6	
26	То же	То же МС12	36 пм	36 пм	5,7	
27	Альбом 8, КЖН-МС10; МС13; МС15	" МС13	6	6	1,9	
28	То же	" МС15	8	8	6,7	
29	"	" МС10	31	31	5,5	
	Схема расположения фундаментов и фундаментных балок					
30	1.415-1, в.1	Балка фундаментная ФБ6-18	2	2	1800	
31	КЖ-19	Фундамент Фм4	—	2		
32	То же	То же Фм1	2	2		
33	"	" Фм2	2	2		
34	"	" Фм3	2	2		

34
9032/6

Привязан:

ГИП	Туринский		ТП 708-18.85 КЖ
Нач. отд.	Бродский		Склад заполнителей бетона прирельсовый автоматизированный с двумя транспортными подачи емкостью 6 тыс. куб. м
Н. контр.	Фридланд		
Гл. констр.	Зорин		Галерея ленточных конвейеров N5, N6, N7, N8. Схемы N1, N2
Рук. гр.	Фридланд		Стадия: Р; Лист: 17; Листов:
Ст. инж.	Радько		Схема расположения конструктивных элементов
Ст. инж.	Радько		Госстрой СССР ХАРЬКОВСКИЙ
Инженер	Артеменко		

Инв. № подл. | Подп. и дата | Взам. инв. №

Альбом 6

Ст. примечание пункт 3

Фрагмент N1

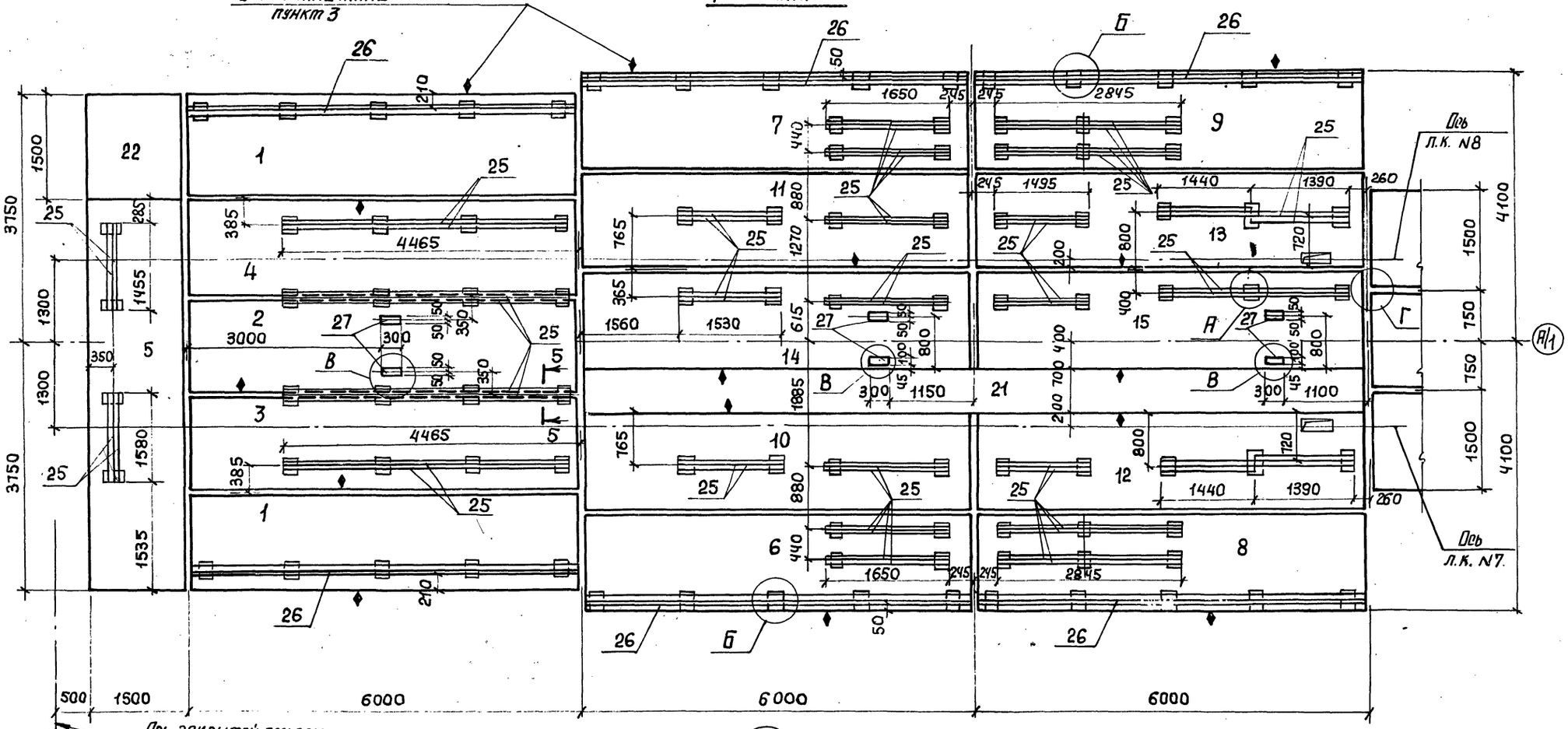

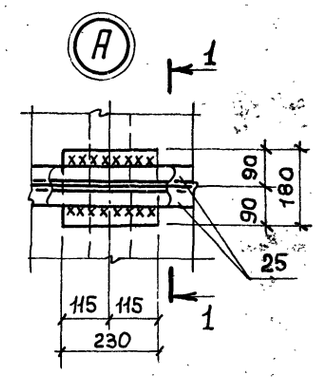

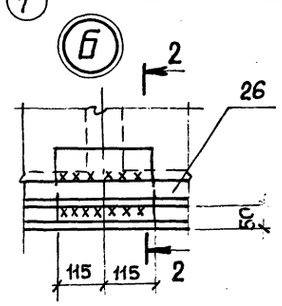

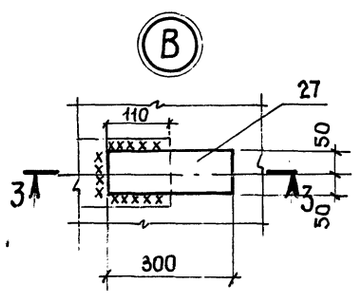

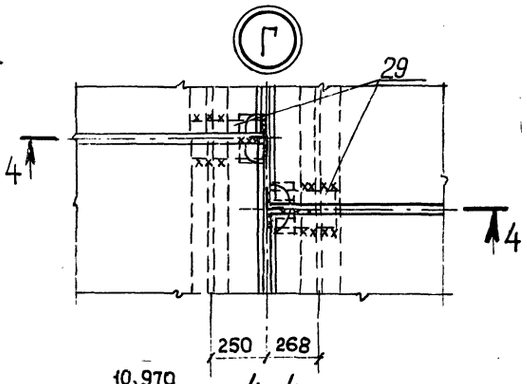

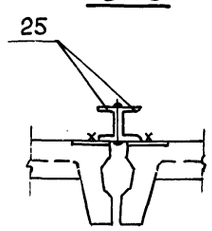

1. Общие данные смотрите лист 2.
2. Все плиты, монтируемые по металлическим балкам, приварить к последним не менее чем в трех углах каждую, а швы между плитами тщательно заполнить бетоном марки 200 на мелком гравии или щебне.
3. При монтаже плит обратить особое внимание на то, чтобы грань плиты с нанесенным на ней знаком монтажа (♦), была обращена в сторону, отмеченную на плане таким же знаком.
4. Все сварные швы принять $h_ш = 8$мм.

35
9032/6

ТП 708-18.85 КЖ			
ГИП	Гуринский		
Нач. отд.	Бродский		
Н. контр.	Фридланд		
Гл. констр.	Зорин		
Рук. гр.	Фридланд		
Ст. инж.	Потязова		
Вед. инж.	Иванова		
Инженер	Артеменко		

Склад заполнителей бетона прирельсовый автоматизированный с двумя трактами подачи емкостью 6 тыс. куб. м

Галерея ленточных конвейеров N5, N6, N7, N8. Схемы N1, N2.

Стадия	Лист	Листов
Р	18	

Фрагмент N1

Госстрой СССР ХАРЬКОВСКИЙ ПРОМСТРОЙНИИПРОЕКТ

Привязан:

Инв. №

Инв. № подл. | Подпись и дата | Взам. инв. №

Альбом 8

Фт1

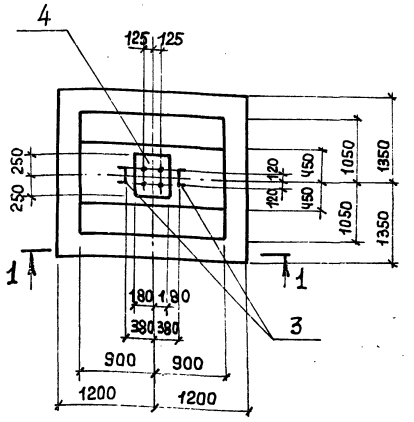

Фт2

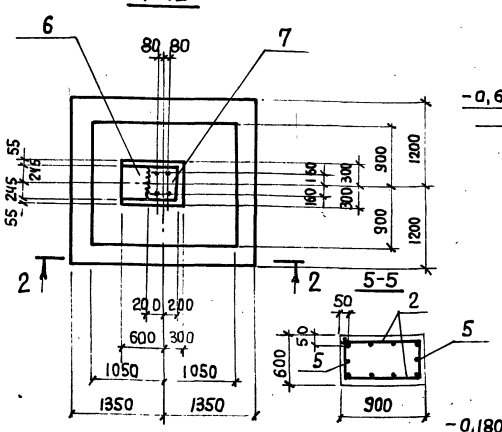

Фт3

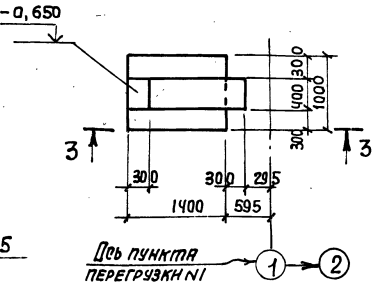

1-1

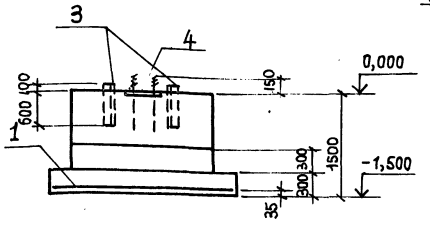

2-2

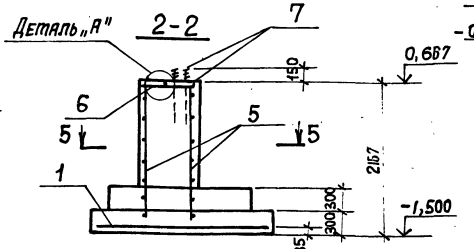

3-3

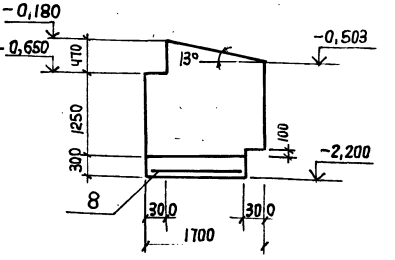

Фт4

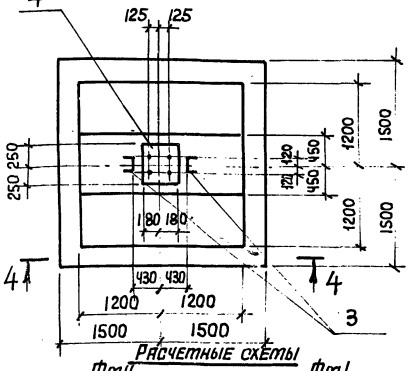

Ведомость расхода стали на элемент, кг

Марка элемента	Изделия арматурные: Арматура класса А-I, ГОСТ 5781-82, Ф8	Итого	А-III, ГОСТ 5781-82	Ф12	Ф16	Итого	Всего	Изделия закладные: Арматура класса А-III, ГОСТ 5781-82, Ф12	Ф16	Итого	Прокат марки В Ст3 кп2, ГОСТ 19903-74, 82-70*, δ=8	δ=20	ГОСТ 8240-72*, С24	Итого	Болты, ГОСТ 24379.1-80, М24	М36	Итого	Всего	Общий расход
Фт1	–	–	–	58	–	58	58	–	6	6	–	28	34	62	–	33	33	101	159
Фт2	9	9	–	65	20	85	94	2	6	8	12	31	–	43	14	–	14	65	159
Фт3	–	–	–	13	–	13	13	–	–	–	–	–	–	–	–	–	–	–	13
Фт4	–	–	–	77	–	77	77	–	6	6	–	28	34	62	–	33	33	101	178

4-4

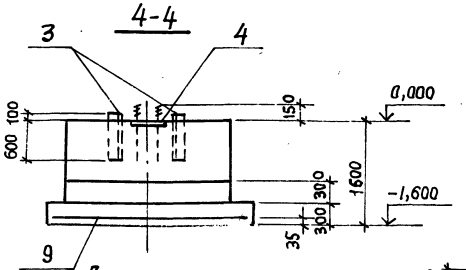

Расчетные значения нагрузок приведены с учетом коэффициента надежности по назначению $\gamma_n = 0,9$

Расчетная схема Фт2

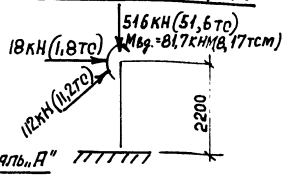

Расчетные схемы

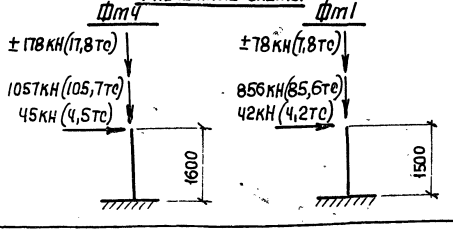

Деталь „А"

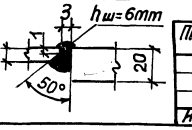

Спецификация к фундаментам Фт1 ÷ Фт4

Формат	Зона	Поз.	Обозначение	Наименование	Кол.	Примечание
				Фундамент Фт1		
				Сборочные единицы		
		1	ГОСТ 23279-78	$C\frac{12АIII-200}{12АIII-200}$ 2650×2350 $\frac{75}{75}$	1	57,5кг
		3		С24 ГОСТ 8240-72* е=700	2	16,8кг
		4	Альбом 8, КЖИ-МН15	Изделие закладное МН15	1	67,6кг
				Материалы		
				Бетон марки 200		4,6м³
				Фундамент Фт2		
				Сборочные единицы		
		1	ГОСТ 23279-78	$C\frac{12АIII-200}{12АIII-200}$ 2650×2350 $\frac{75}{75}$	1	57,5кг
		2	Альбом 8, КЖИ-КР61; КР62	Каркас плоский КР62	2	6,6кг
		5	Альбом 8, КЖИ-КР60; КР63	Каркас плоский КР63	2	11,5кг
		6	1.400-6/76, 8.1	Изделие закладное М2-28	1	13.8кг строгать
		7	Альбом 8, КЖИ-МН16	Тоже, МН16	1	50,4кг
				Материалы		
				Бетон марки 200		4,0м³
				Фундамент Фт3		
				Сборочные единицы		
		8	ГОСТ 23279-78	$C\frac{12АIII-200}{12АIII-200}$ 850×1350 $\frac{75}{75}$	1	12,6кг
				Материалы		
				Бетон марки 200		1,4м³
				Фундамент Фт4		
				Сборочные единицы		
		9	ГОСТ 23279-78	$C\frac{12АIII-200}{12АIII-200}$ 2850×2950 $\frac{75}{75}$	1	77,3кг
		3		С24 ГОСТ 8240-72* е=700	2	16,8кг
		4	Альбом 8, КЖИ-МН15	Изделие закладное МН15	1	67,6кг
				Материалы		
				Бетон марки 200		6,6м³

36
9032/6

Привязан:

Инв. №

Нач.отд.	Бродский	
Н.контр.	Фридланд	
Гл.констр.	Зорин	
Рук.гр.	Фридланд	
Ст.инж.	Радько	
Ст.инж.	Радько	
Инженер	Пилина	

ТП 708-18.85 КЖ

Склад заполнителей бетона прирельсовый автоматизированный с двумя трактами подачи емкостью 6 тыс. куб.м

Галерея ленточных конвейеров N5, N6, N7, N8. Схемы N1, N2.

Стадия	Лист	Листов
Р	19	

Фундаменты Фт1 ÷ Фт4

ГОССТРОЙ СССР ХАРЬКОВСКИЙ ПРОМСТРОЙНИИПРОЕКТ

Инв. № подл. | Подпись и дата | Взам. инв. №

Альбом 6

Ум 1

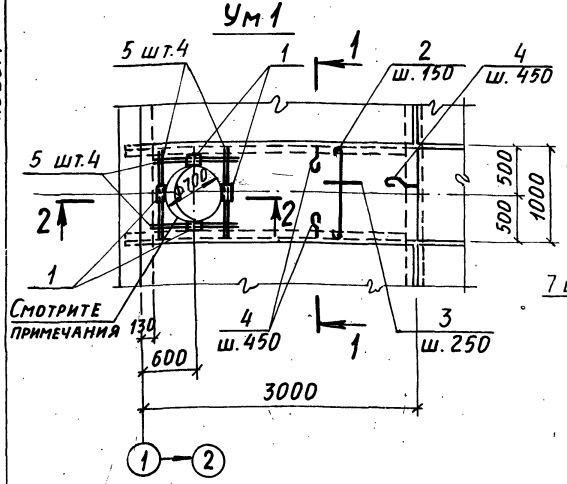

Ум 2 (Для схемы 1)

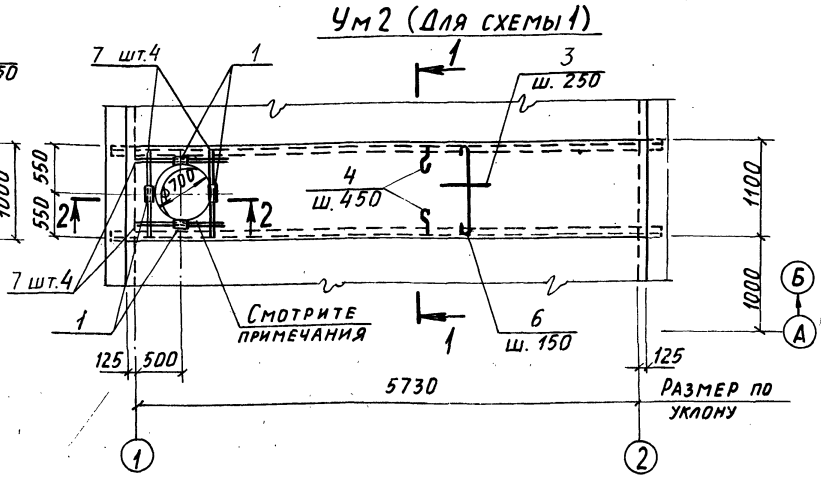

1-1

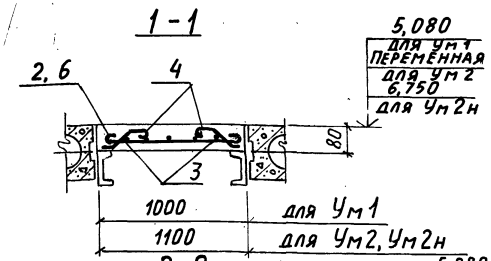

2-2

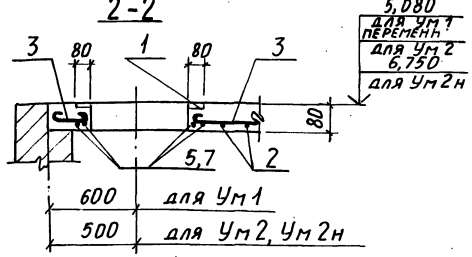

Ум 2н (Для схемы 2)

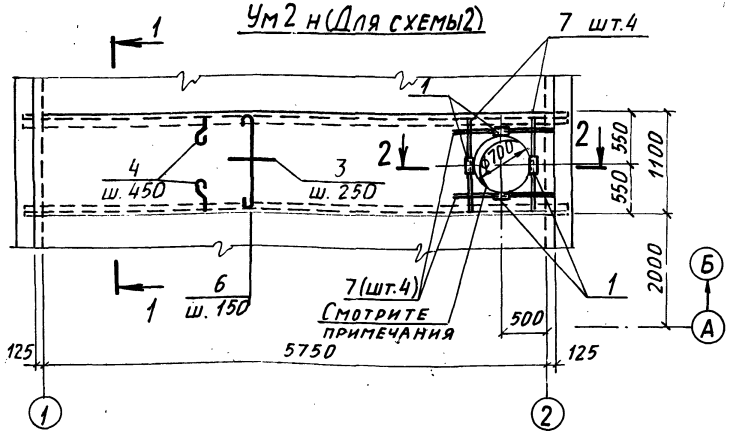

Спецификация Ум1, Ум2, Ум2н

Формат	Зона	Поз.	Обозначение	Наименование	Кол.	Примечание
				Ум 1		
				Сборочные единицы		
		1	3.400-6/76	Изделие закладное МИЗ-4	4	0,9 кг
				Детали		
		2*		ф6 AI ГОСТ 5781-82, ℓ=1050	16	0,23 кг
		3		ф6 AI ГОСТ 5781-82, ℓ	15	0,22 кг
		4*		ф8 AI ГОСТ 5781-82, ℓ=330	15	0,13 кг
		5		ф10 AIII ГОСТ 5781-82, ℓ=970	8	0,6 кг
				Материалы		
				Бетон марки 200		0,2 м³
				Ум 2, Ум 2н		
				Сборочные единицы		
		1	3.400-6/76	Изделие закладное МИЗ-4	4	0,9 кг
				Детали		
		3		ф6 AI ГОСТ 5781-82, ℓ	30	0,22 кг
		4*		ф8 AI ГОСТ 5781-82, ℓ=330	26	0,13 кг
		6*		ф6 AI ГОСТ 5781-82, ℓ=1150	36	0,26 кг
		7		ф10 AIII ГОСТ 5781-82 ℓ=1070	8	0,66 кг
				Материалы		
				Бетон марки 200		0,5 м³

*Позиции 2,4,6 см. ведомость деталей.

Участки монолитные Ум1, Ум2, Ум2н замаркированы на листах 4, 5, 6.

Арматуру в местах проемов вырезать по месту.

Ведомость расхода стали на элемент, кг

Марка изделия	Изделия арматурные: Арматура класса AI ГОСТ 5781-82 ф6	ф8	Итого	AIII ГОСТ 5781-82 ф10	Всего	Изделия закладные: Арматура класса AIII ГОСТ 5781-82 ф8	Прокат ВСт3кп2 ГОСТ 103-76* -6×80	Всего	Общий расход
Ум 1	7,0	2,0	9,0	4,8	13,8	2,0	1,6	3,6	17,4
Ум2, Ум2н	16,0	3,4	19,4	5,3	24,7	2,0	1,6	3,6	28,3

Ведомость деталей

Поз.	Эскиз
2	970
4	80, 130, 90, 60
6	1070

37

9032/6

ТП 708-18.85 КЖ

Нач. отд.	Бродский	Склад заполнителей бетона прирельсовый автоматизированный с двумя трактами подачи емкостью 5 тыс. куб. м
Гл. констр.	Зорин	
Рук. гр.	Фриланд	Пункты перегрузки N1 и N2 Схемы N1 и N2
Ст. инж.	Радько	Стадия: Р; Лист: 20; Листов:
Вед. инж.	Иванова	Участки монолитные Ум1, Ум2, Ум2н
Инж.	Попова	Госстрой СССР Харьковский Промстройниипроект

Привязан:

Инв. N

Инв. N подл. | Подпись и дата | Взам. инв. N

Альбом 6

Типовой проект

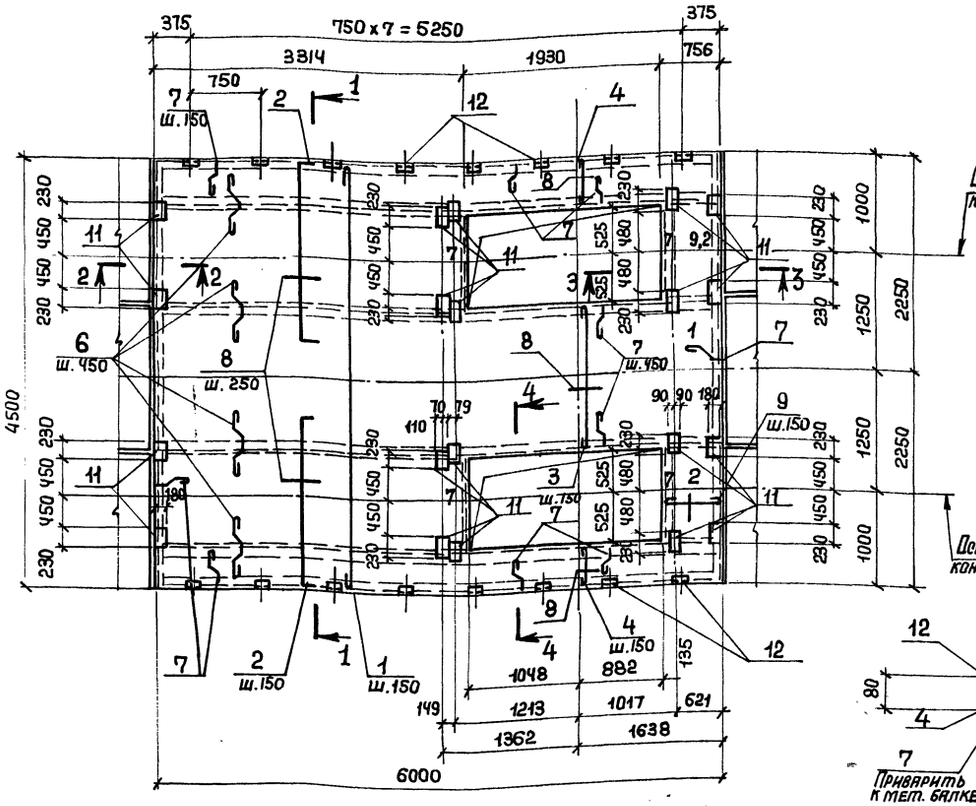

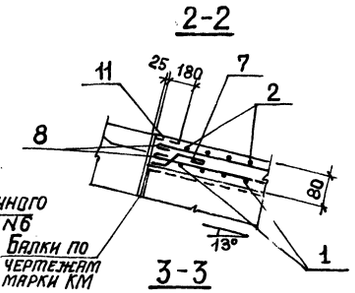

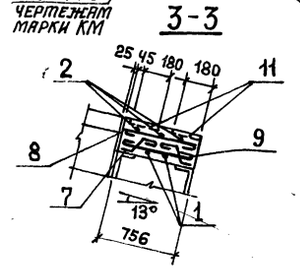

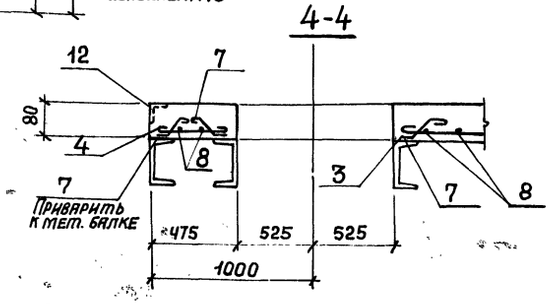

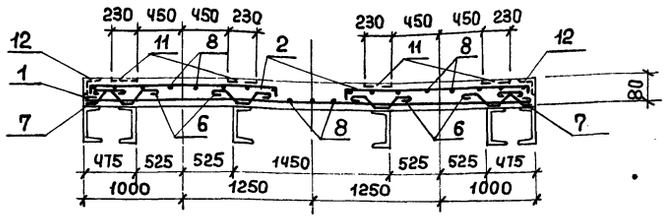

Спецификация Ум3

Формат	Зона	Поз.	Обозначение	Наименование	Кол.	Примечание
				Сборочные единицы		
		11	3.400-6/76	Изделие закладное МН3-12	20	2,5 кг
		12	То же	То же МН4-48	16	0,9 кг
				Детали		
				Стержни арматурные по ГОСТ 5781-82		
		1		ф 6 AI, ℓ = 4600	27	1,02 кг
		2		ф 6 AI, ℓ = 2040	54	0,45 кг
		3		ф 6 AI, ℓ = 1500	13	0,35 кг
		4		ф 6 AI, ℓ = 550	26	0,12 кг
		6		ф 8 AI, ℓ = 650	40	0,26 кг
		7		ф 8 AI, ℓ = 350	70	0,14 кг
		8		ф 6 AI, ℓ = п.м.	150	0,22 кг
		9		ф 6 AI, ℓ = 850	12	0,19 кг
				Материалы		
				Бетон марки 200		1,8 м³

Ведомость деталей

Поз.	Эскиз
1	4470
2	1900, 70, 70
3	1420
4	450
5	450, 70, 70
6	160, 80, 40, 160, 80
7	160, 80, 60
9	740

Ведомость расхода стали на элемент, кг

Марка изделия	Изделия арматурные					Изделия закладные						Общий расход
	Арматура класса					Арматура класса	Прокат					
	A I					A III	ВСт3КП2					
	ГОСТ 5781-82				Итого	ГОСТ 5781-82	ГОСТ 8509-72*		ГОСТ 19903-74		Итого	
	ф	ф8				ф8	L63x5		δ=6			
Ум3	94,8	20,2			115,0	13,2	11,2		40,0		64,4	179,4

Привязан:

Инв.№

Инв.№ подл. | Подпись и дата | Взам. инв.№

Нач. отд.	Бродский		
Н. контр.	Фридланд		
Гл. констр.	Зорин		
Рук. гр.	Фридланд		
Ст. инж.	Радько		
Ст. инж.	Радько		
Инженер	Попова		
Ст. инж.	Радько		

ТП 708-18.85 КЖ

Склад заполнителей бетона прирельсовый автоматизированный с двумя тракторами подачи емкостью 6 тыс. куб. м

Галерея ленточных конвейеров N5, N6, N7, N8 Схемы N1, N2

Участок монолитный Ум3

Стадия	Лист	Листов
Р	21	

Госстрой СССР ХАРЬКОВСКИЙ ПРОМСТРОЙНИИПРОЕКТ

38

9032/6

Альбом 6

Ум4

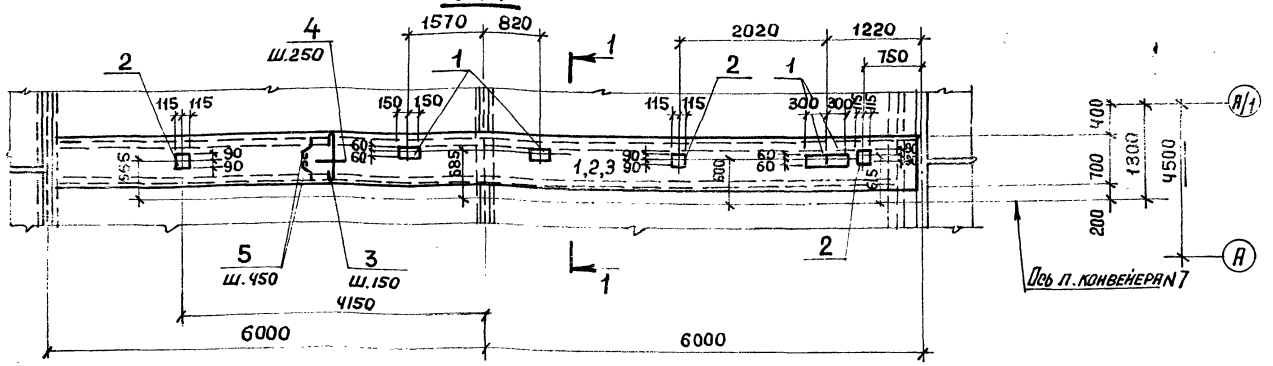

1-1

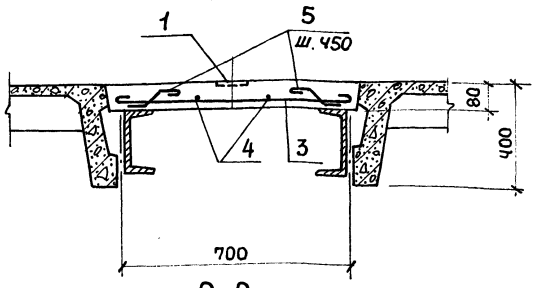

2-2

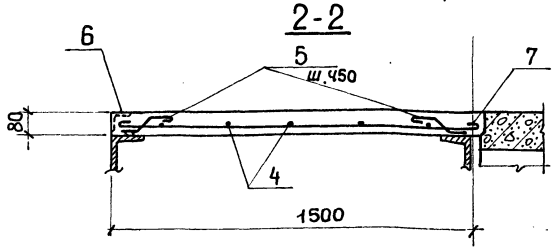

Ум5

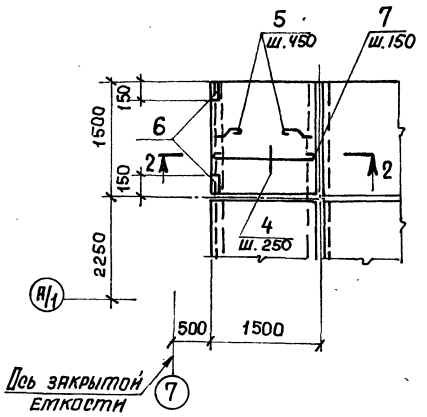

Спецификация Ум4, Ум5

Формат	Зона	Поз	Обозначение	Наименование	Кол.	Примечание
				Ум4		
				Сборочные единицы		
				Изделия закладные		
		1	3.400-6/76	МН2-4	4	2,4 кг
		2	То же	МН3-12	3	2,5 кг
				Детали		
				ф6 АТ ГОСТ 5781-82		
		3		ℓ = 800	80	0,17 кг
		4		ℓ = п.м	48	0,22 кг
				ф8 АТ ГОСТ 5781-82		
		5		ℓ = 350	54	0,14 кг
				Материалы		
				Бетон марки 200		0,7 м³
				Ум5		
				Сборочные единицы		
				Изделия закладные		
		6	3.400-6/76	МН4-48	2	0,9 кг
				Детали		
				ф6 АТ ГОСТ 5781-82		
		4		ℓ = п.м.	8	0,22 кг
				ф8 АТ ГОСТ 5781-82		
		5		ℓ = 350	8	0,14 кг
		7		ℓ = 1600	11	0,63 кг
				Материалы		
				Бетон марки 200		0,18 м³

Ведомость расхода стали на элемент, кг

Марка изделия	Изделия арматурные				Изделия закладные						Общий расход
	Арматура класса				Арматура класса	Прокат					
	AI				AIII	ВСт3кп2					
	ГОСТ 5781-82			Итого	ГОСТ 5781-82	ГОСТ 103-76*			ГОСТ 8509-72	Итого	
	ф6	ф8			ф8	-6х180	-6х120	-6х40	∠63х5		
Ум4	24,2	7,6		31,8	2,3	6,0	6,8	2,0	–	17,1	48,9
Ум5	1,8	8,1		9,2	0,4				1,4	1,8	11,0

Ведомость деталей

Поз.	Эскиз
3	680
5	8, 60, 100, 130
7	1480

Привязан:

Инв. №

Инв. № подл. | Подпись и дата | Взам. инв. №

39
9032/6

		ТП 708-18.85 КЖ	
Нач. отд.	Бродский	Склад заполнителей бетона прирельсовый автоматизированный с двупутя тракторн подачи емкостью 6 тыс. куб. м	
Гл. констр.	Зорин		
Рук. гр.	Фридланд	Галерея ленточных конвейеров N5, N6, N7, N8 Схемы N1, N2	Стадия: Р; Лист: 22; Листов:
Ст. инж.	Потапова		
Вед. инж.	Иванова		
Инженер	Попова	Участки монолитные Ум4, Ум5	Госстрой СССР ХАРЬКОВСКИЙ ПРОМСТРОЙНИИПРОЕКТ
Ст. инж.	Потапова		

Альбом 6

Схема расположения конструктивных элементов днища

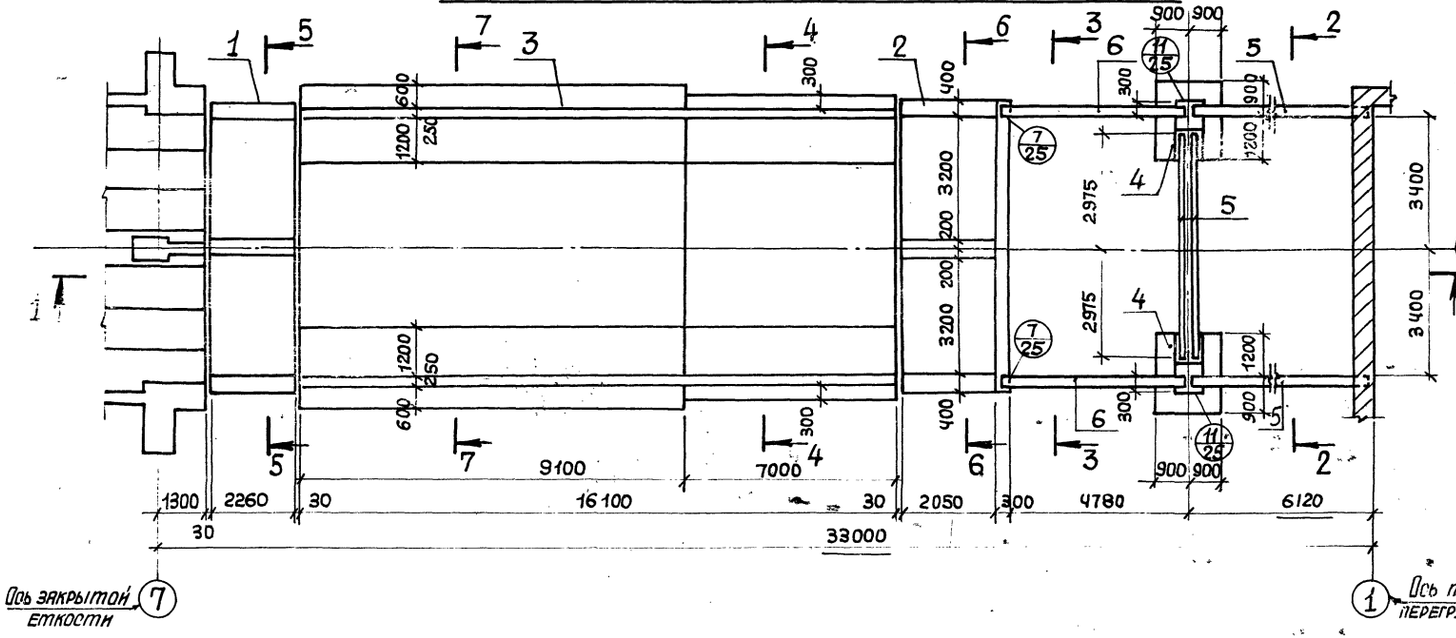

Схема расположения плит перекрытия на отм. 1,800

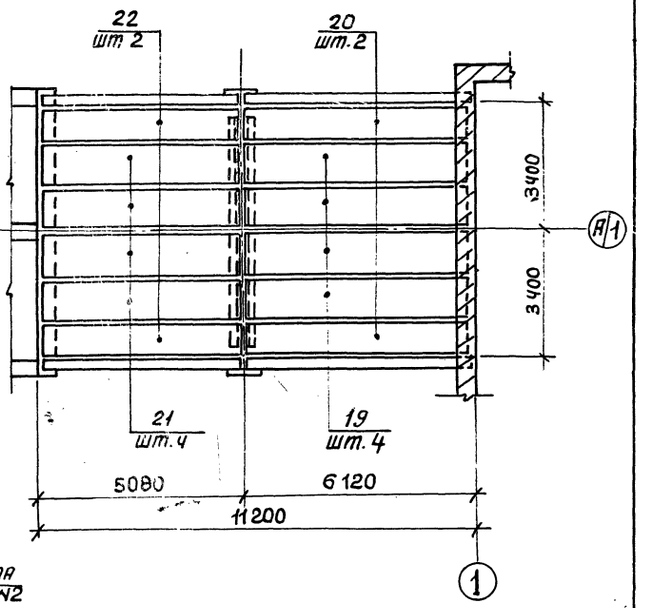

1-1

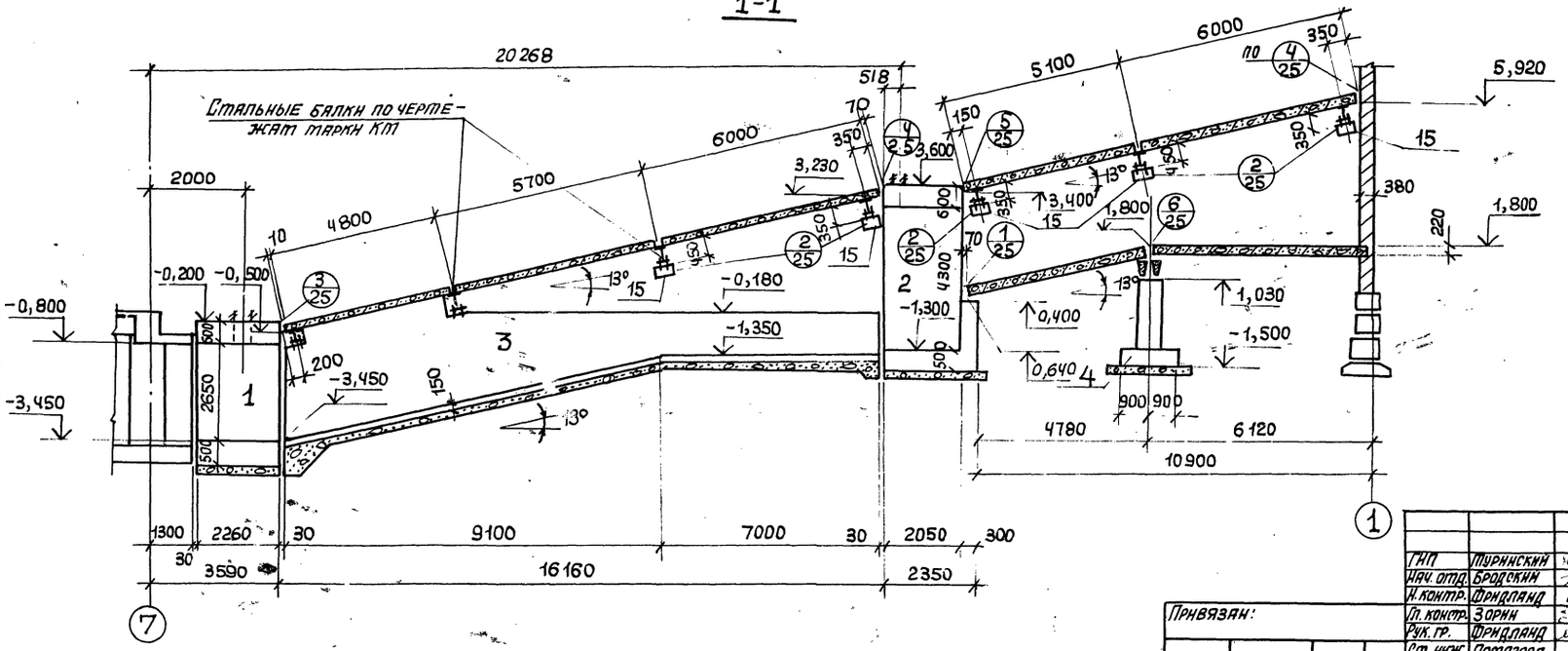

Листы 23, 24 рассматривать совместно.

40
9032/6

ГИП	Турнинский		
Нач. отд.	Бродский		
Н. контр.	Фридланд		
Гл. констр.	Зорин		
Рук. гр.	Фридланд		
Ст. инж.	Потазова		
Инженер	Терентьева		
Инженер	Пучкатая		

Привязан:

Инв. №

ТП 708-18.85 КЖ

Склад заполнителей бетона прирельсовый автоматизированный с двумя трактами подачи емкостью 6 тыс. куб. м

Галерея ленточных конвейеров N9, N10 Схема N1

Стадия	Лист	Листов
Р	23	

Схема расположения конструктивных элементов днища Разрез 1-1.

Госстрой СССР ХАРЬКОВСКИЙ ПРОМСТРОЙНИИПРОЕКТ

Инв. № подл. | Подпись и дата | Взам. инв. №

Альбом 6

Схема расположения плит покрытия

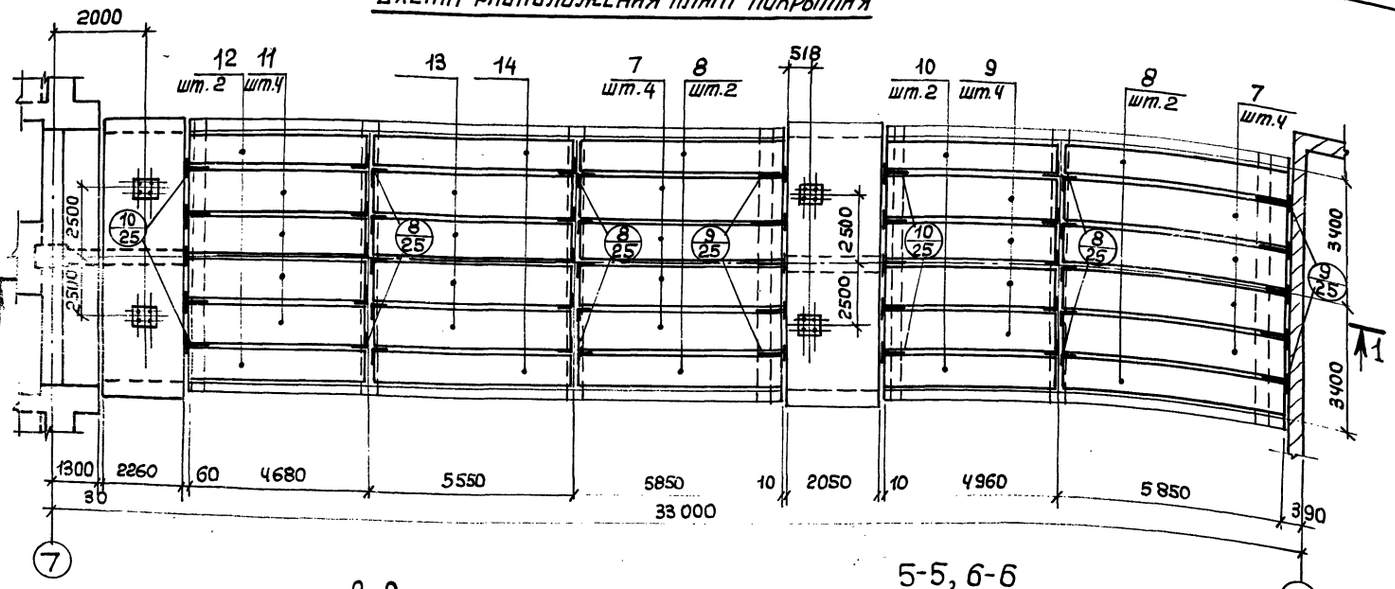

2-2

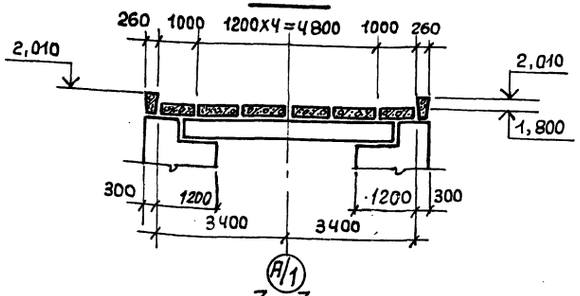

3-3

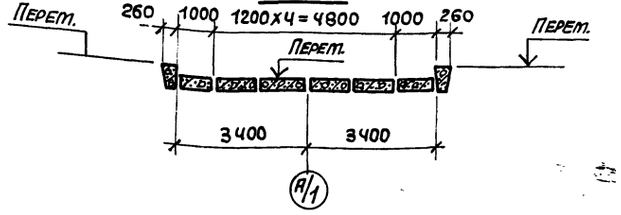

4-4

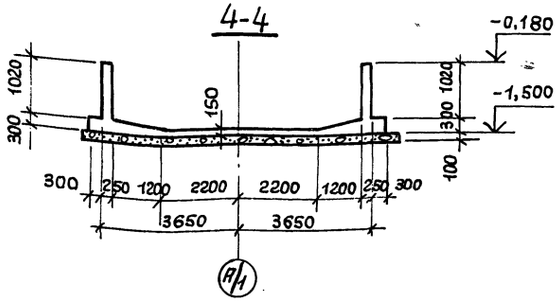

5-5, 6-6

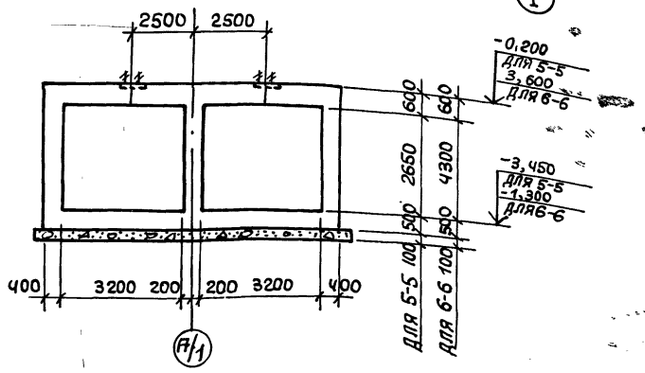

7-7

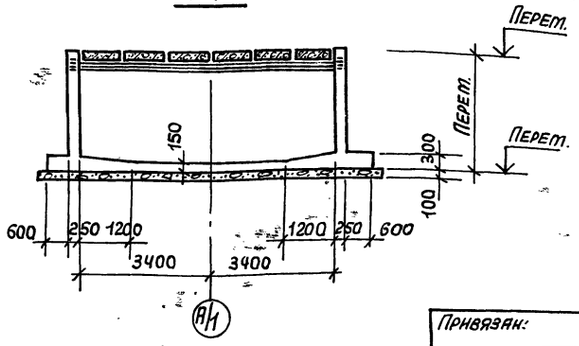

Марка	Обозначение	Наименование	Кол.	Масса ед. кг	Примечание
		Сборные ж.б. элементы			
		Перекрытие на отм. 1,800			
5	1.415-1, в. I	Фундаментная балка ФБ6-1	4	1600	
6	То же	То же ФБ6-2	2	1300	
19	1.141-1, в.63	Плита ПК60.12-8АтVт	4	2100	
20	То же	То же ПК60.10-8АтVт	2	1725	
21	"	" ПК51.12-8АтVт	4	1800	
22	"	" ПК51.10-8АтVт	2	1475	
		Покрытие			
7	1.141-1, в.63	Плита ПК60.12-3АтVт	8	2100	
8	То же	То же ПК60.10-4АтVт	4	1725	
9	"	" ПК51.12-4АтVт	4	1800	
10	"	" ПК51.10-6АтVт	2	1475	
11	"	" ПК48.12-8АтVт	4	1700	
12	"	" ПК48.10-8АтVт	2	1400	
13	"	" ПК57.12-4АтVт	4	2000	
14	"	" ПК57.10-4АтVт	2	1650	
15	Альбом 8, КЖИ-ОП2, ОП3	Опорная подушка ОП3	10	100	
16	Альбом 8, КЖИ-МС11, МС12 МС16, МС17	Изделие соединительное МС16	30	1,5	
17	То же	То же МС17	10	2,0	
18	Альбом 8, КЖИ-МС18	" МС18	10	4,7	
		Монолитные ж.б. элементы			
1	КЖ — 26	Участок монолитный Ум1	1	—	
2	КЖ — 27	То же Ум2	1	—	
3	КЖ — 28	" Ум3	1	—	
4	КЖ — 29	Фундамент Фм9	2	—	

41
9032/6

Привязан:

Инв. №

ГИП	Турчинский	
Нач. отд.	Бродский	
Н. контр.	Фридланд	
Гл. констр.	Зорин	
Рук. гр.	Фридланд	
Ст. инж.	Потапова	
Инженер	Терентьева	
Инженер	Пичкатая	

ТП 708-18.85 КЖ

Склад заполнителей бетона прирельсовый автоматизированный с двумя тракторами подачи емкостью 6 куб. м куб. м

Галерея ленточных конвейеров N9, N10
Схема N1

Стадия	Лист	Листов
Р	24	

Схема расположения плит покрытия
Разрезы 2-2 ÷ 7-7

Госстрой СССР
Харьковский Промстройниипроект

Инв. № подл. | Подпись и дата | Взам. инв. №

Альбом 6

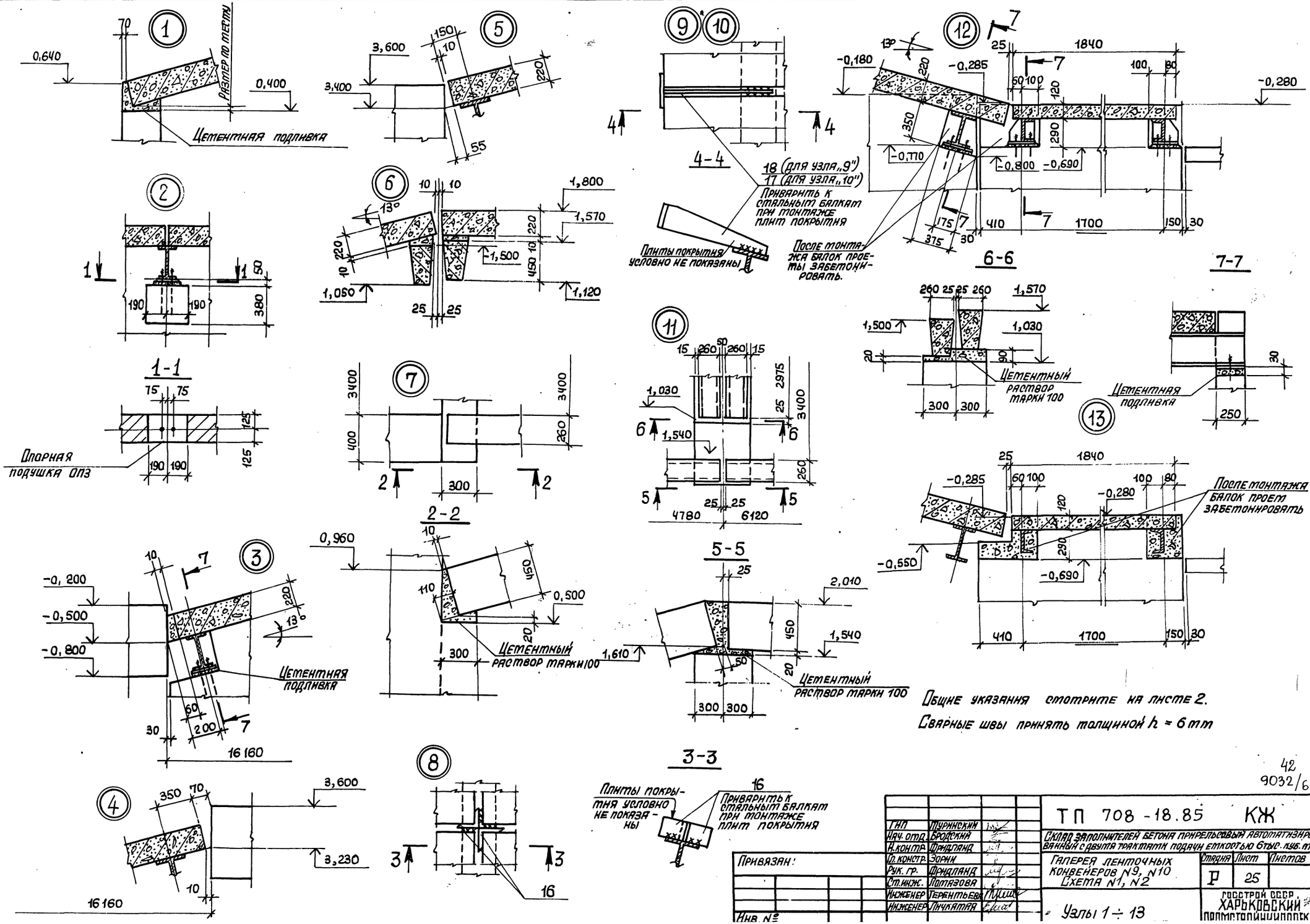

42
9032/6

			ТП 708-18.85 КЖ	
ГИП	Турунский		Склад заполнителей бетона прирельсовый автоматизированный с двумя трактами подачи емкостью 6 тыс. куб. м	
Нач. отд.	Бродский			
Н. контр.	Фридланд			
Гл. констр.	Зорин		Галерея ленточных конвейеров N9, N10 Схема N1, N2	Стадия: Р; Лист: 25; Листов:
Рук. гр.	Фридланд			
Ст. инж.	Потязова			
Инженер	Терентьева		Узлы 1 ÷ 13	Госстрой СССР, Харьковский Промстройниипроект
Инженер	Пичатая			

Привязан:

Инв. №

Инв. № подл. | Подпись и дата | Взам. инв. №

Альбом 6

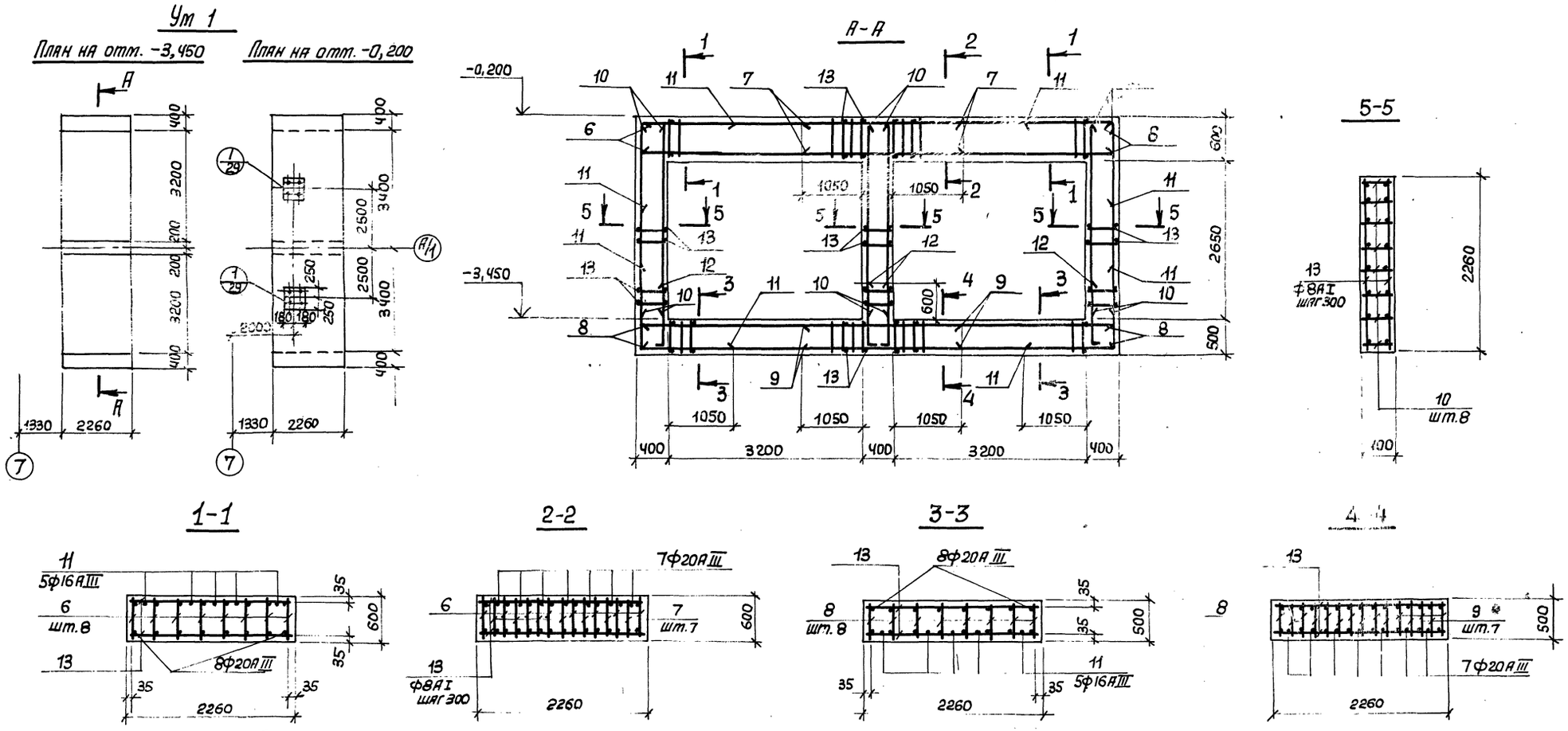

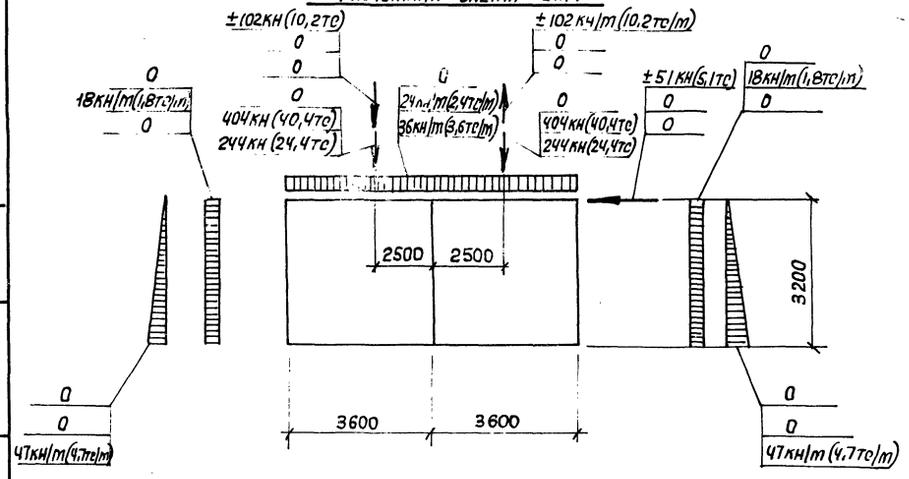

1. Схемы расположения конструктивных элементов смотрите на листах 23÷25.
2. Спецификацию смотрите на листе 30.
3. На расчетных схемах приведены расчетные нагрузки с учетом коэффициента надежности по назначению $\gamma_n = 0{,}9$.
4. Каркасы поз. 10 устанавливать вилками вверх.

43

9032/6

Нач. отд.	Бродский		ТП 708-18.85 КЖ	
Н. контр.	Фридланд		Склад заполнителей бетона прирельсовый автоматизированный с двумя трактами подачи емкостью 6 тыс. куб. м	
Гл. констр.	Зорин		Галерея ленточных конвейеров N9 и N10 Схема N1	Стадия: Р; Лист: 26; Листов:
Рук. гр.	Фридланд			
Ст. инж.	Потазова		Монолитный участок Ут1 Армирование	Госстрой СССР, Харьковский промстройниипроект
Инженер	Терентьева			
Инженер	Личкатая			
Инженер	Пилина			

Привязан:

Инв. №

Инв. № подл. | Подпись и дата | Взам. инв. №

Альбом 6

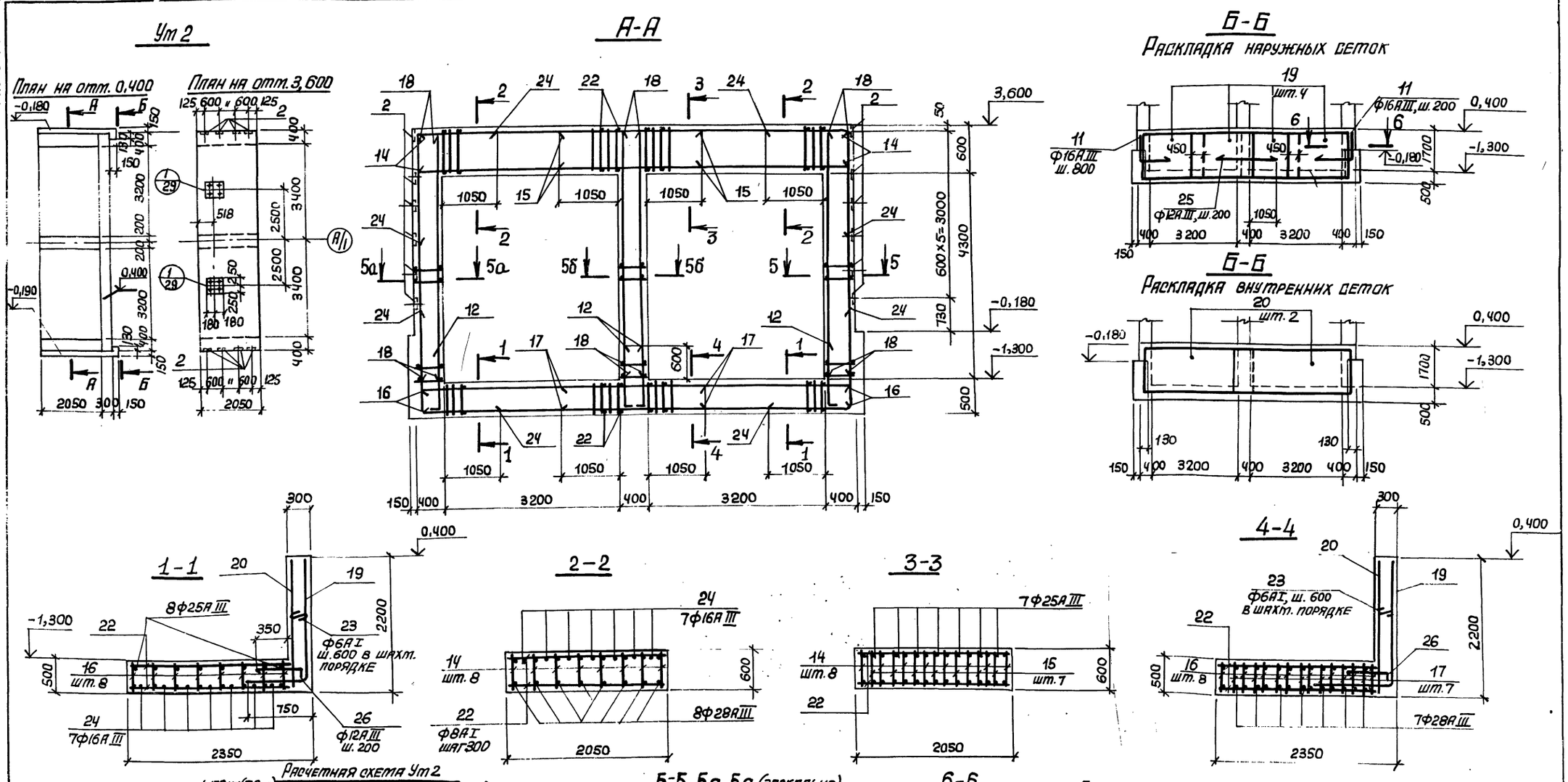

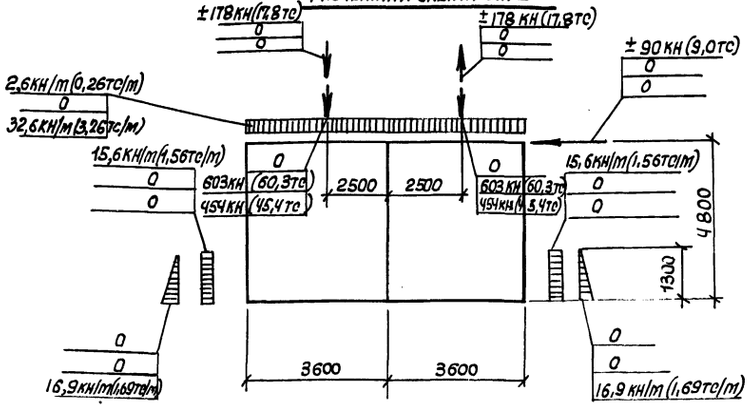

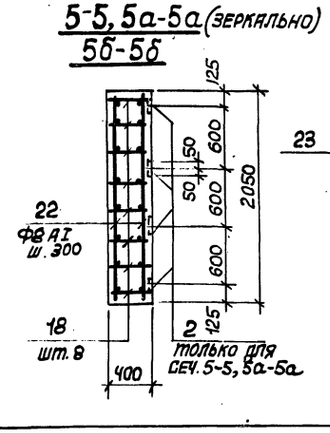

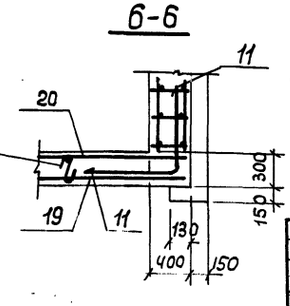

1. Схему расположения конструктивных элементов смотрите на листах 23 ÷ 25.
2. Спецификацию смотрите на листе 30.
3. На расчетных схемах приведены расчетные нагрузки с учетом коэффициента надежности по назначению $\gamma_n = 0,9$
4. Каркасы поз. 18 устанавливать вилками вверх.

44
9032/6

Нач. отд.	Бродский		
Н. контр.	Фридланд		
Гл. констр.	Зорин		
Рук. гр.	Фридланд		
Ст. инж.	Лотазова		
Инженер	Терентьева		
Инженер	Личкатая		
Инженер	Пилина		

Привязан:

Инв. №

ТП 708-18.85 КЖ

Склад заполнителей бетона прирельсовый автоматизированный с двумя трактами подачи емкостью 6 тыс. куб. м

Галерея ленточных конвейеров N 9 и N 10 Схема N 1

Стадия	Лист	Листов
Р	27	

Монолитный участок Ут 2 Армирование

Госстрой СССР ХАРЬКОВСКИЙ ПРОМСТРОЙНИИПРОЕКТ

Инв. № подл. | Подпись и дата | Взам. инв. №

Альбом 6

Ум3 Раскладка сеток днища

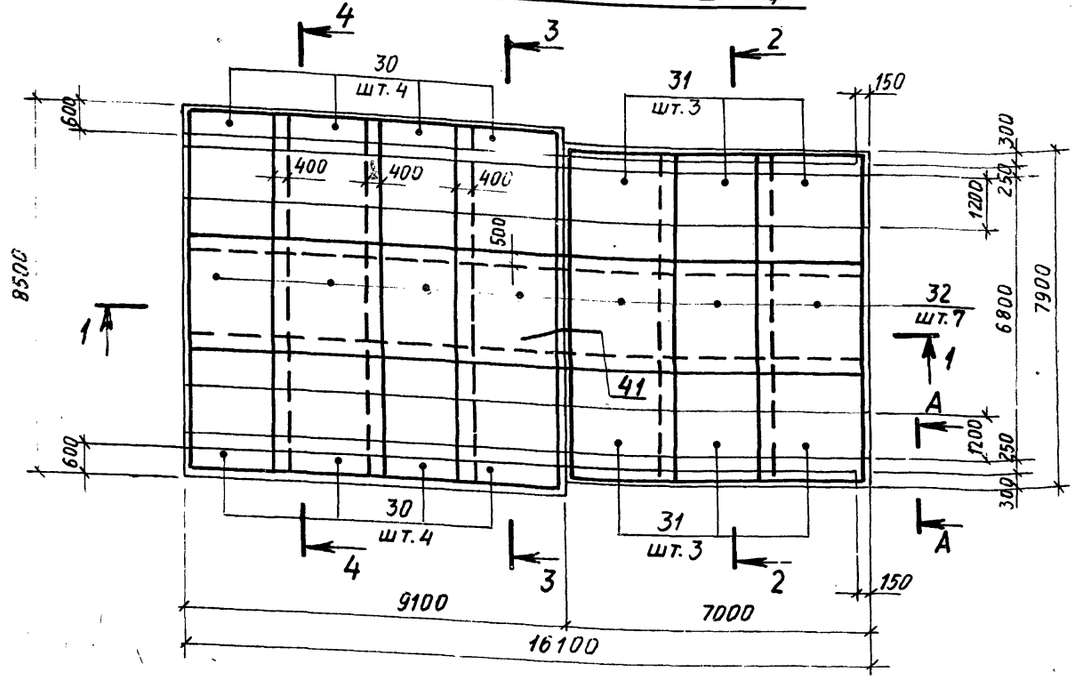

2-2

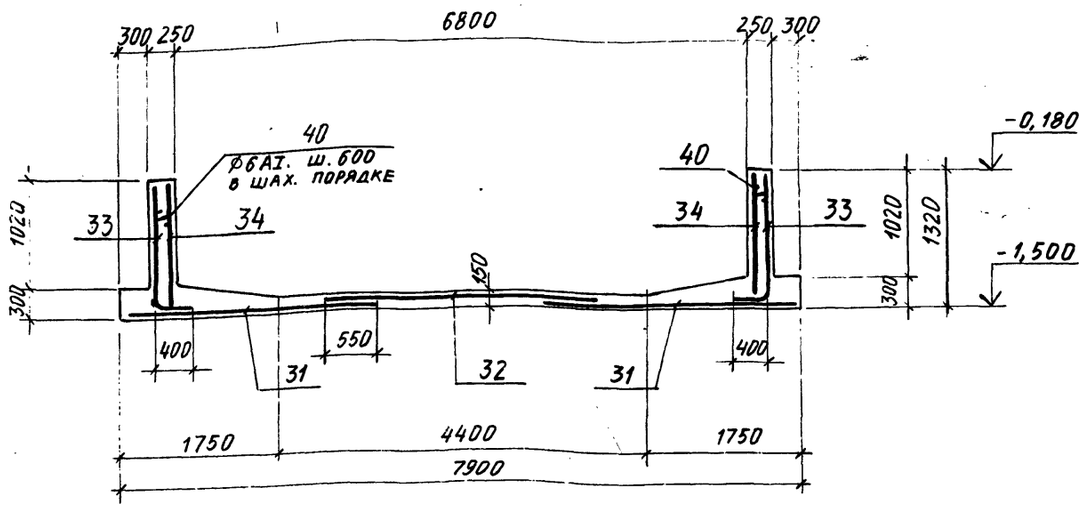

1-1

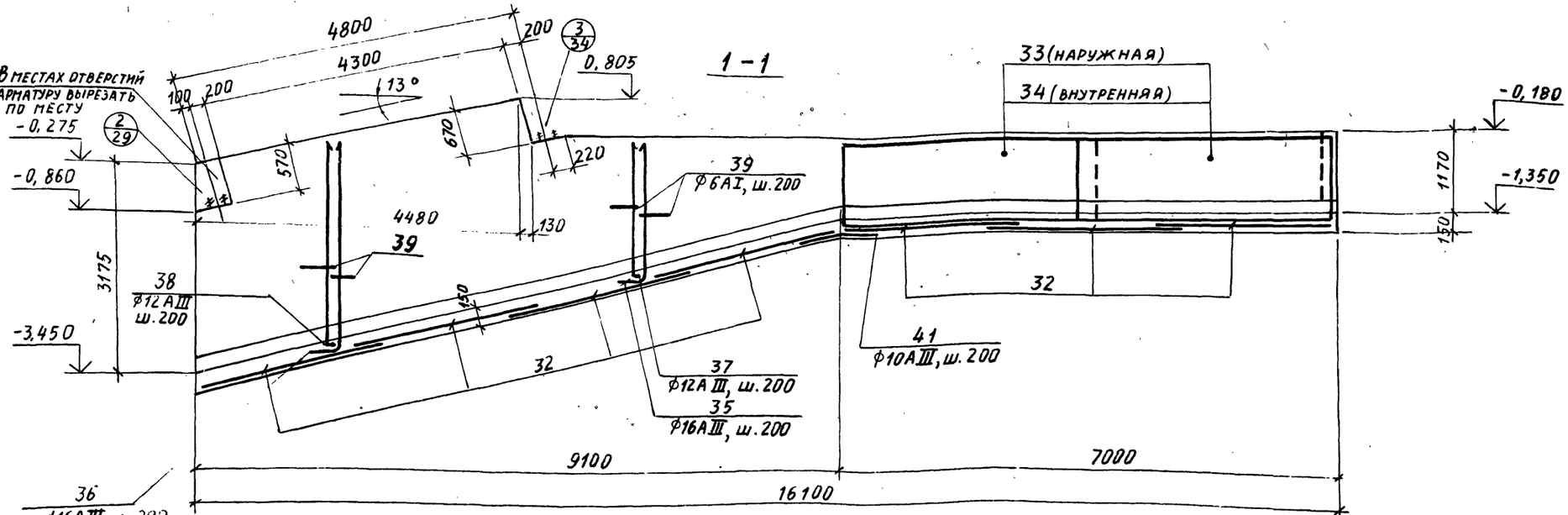

Расчетная схема Ум3 по сечению 4-4

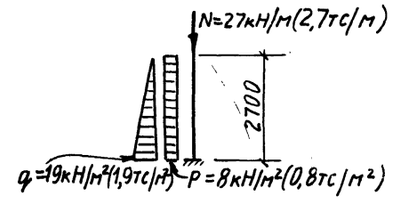

А-А

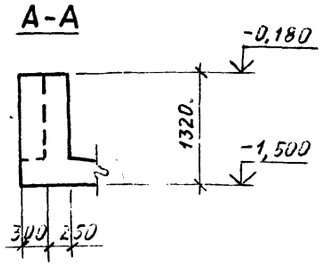

1. Схему расположения конструктивных элементов смотрите на листах 23÷25.
2. Спецификацию смотрите на листе 30.
3. Сетку поз.33 при изготовлении согнуть по размерам, указанным на чертеже.
4. На расчетных схемах даны расчетные нагрузки с учетом коэффициента надежности по назначению $\gamma_n = 0,9$.

Нач. отд.	Бродский		ТП 708-18.85 КЖ
Н. контр.	Фридланд		Склад заполнителей бетона прирельсовый автоматизированный с двумя трактами подачи емкостью 6 тыс. куб.м
Гл. конст.	Зорин		Галерея ленточных конвейеров №9, №10 Схема №1
Рук. гр.	Фридланд		Стадия Р; Лист 28; Листов
Ст. инж.	Ломазова		Монолитный участок Ум3 Армирование
Инженер	Терентьева		Госстрой СССР Харьковский Промстройниипроект
Инженер	Личкатая		

Привязан

Инв. №

Инв. № подл. | Подпись и дата | Взам. инв. №

45

9032/6

Альбом 6

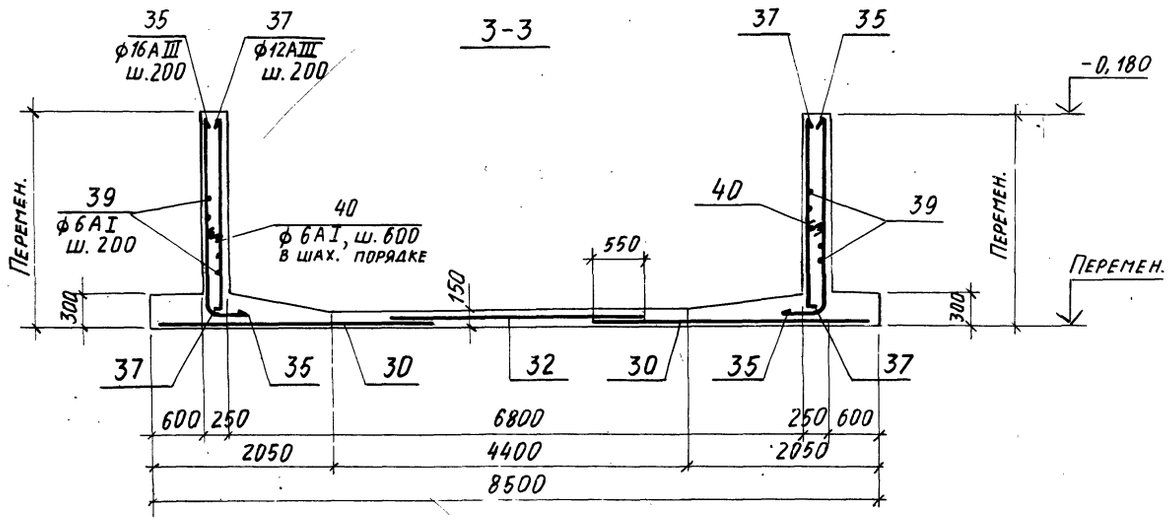

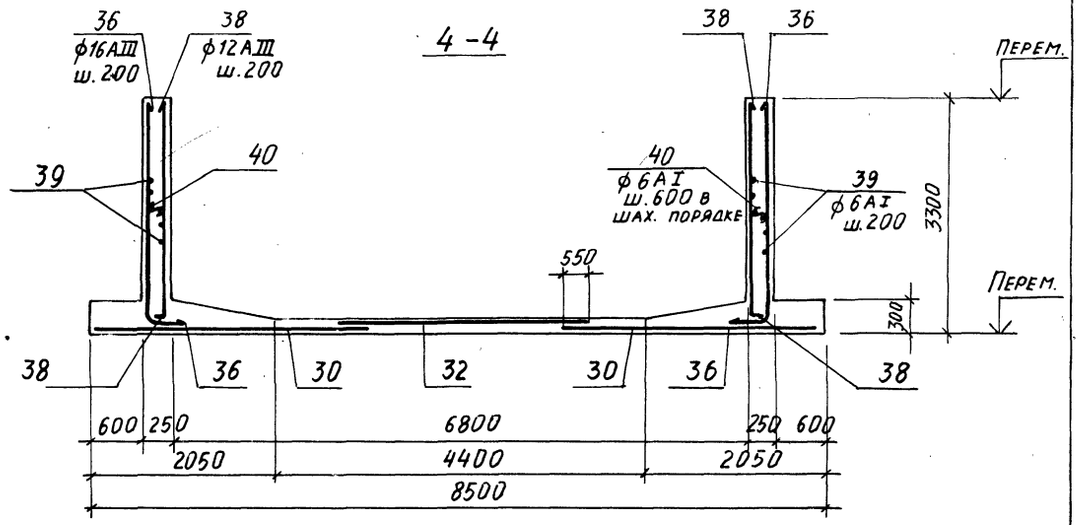

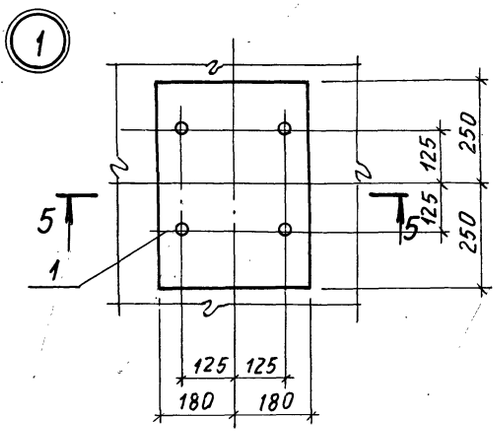

5-5

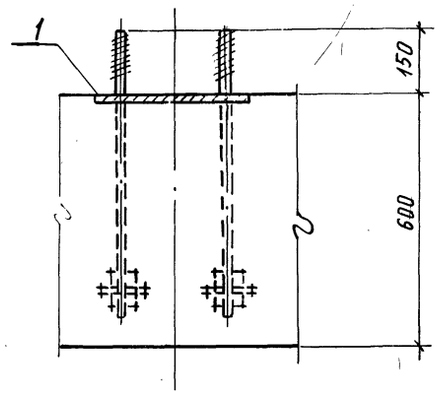

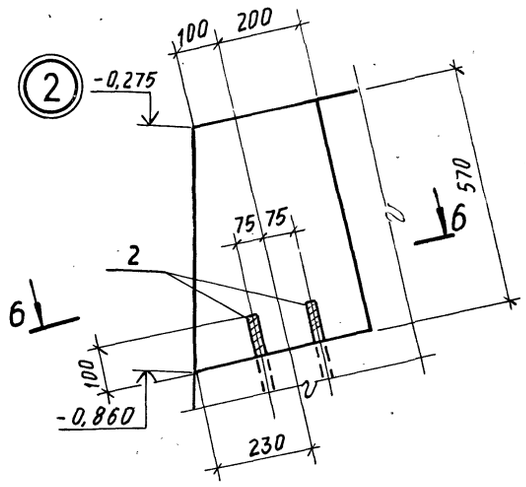

6-6

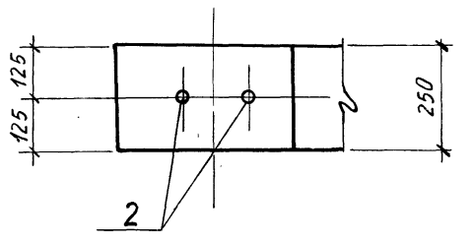

ФМ9

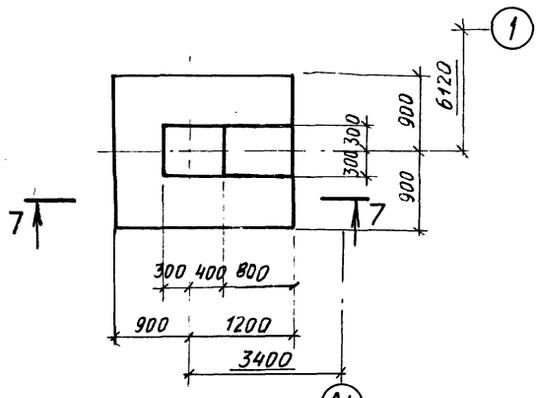

7-7

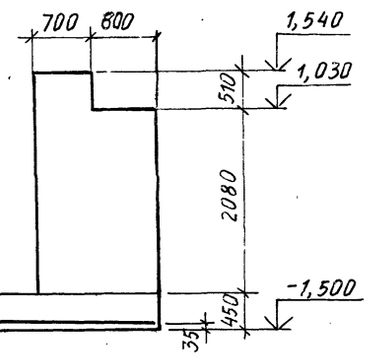

1. Схему расположения конструктивных элементов смотрите на листах 23÷25.
2. Спецификацию смотрите на листе 30.

Инв. № подл. | Подпись и дата | Взам. инв. №

Привязан:

Инв. №

Нач. отд.	Бродский		
Н. контр.	Фридланд		
Гл. конст.	Зорин		
Рук. гр.	Фридланд		
Ст. инж.	Ломазова		
Инженер	Терентьева		
Инженер	Личкатая		

ТП 708-18.85 КЖ

Склад заполнителей бетона прирельсовый автоматизированный с двумя трактами подачи емкостью 6 тыс. куб. м

Галерея ленточных конвейеров №9, №10
Схема №1

Стадия	Лист	Листов
Р	29	

Монолитный участок УМ3
Армирование (продолжение)
Фундамент ФМ9

Госстрой СССР
Харьковский промстройниипроект

Альбом 6

СПЕЦИФИКАЦИЯ

Формат	Зона	Поз.	Обозначение	Наименование	Кол.	Примечание
				Фундамент ФМ9		
				Сборочные единицы		
				Сетка арматурная		
		42	ГОСТ 23279-78	С $\frac{12AIII-200}{12AIII-200}$ 2050×1750 $\frac{75}{75}$	1	33,5кг
				Материалы		
				Бетон марки 150	3,1	м³
				Ум1		
				Сборочные единицы		
				Изделие закладное		
		1	Альбом 8, КЖИ-МН12, МН13	МН12	2	65,6кг
				Каркас плоский		
		6	Альбом 8, КЖИ-Кр43÷Кр46	Кр43	8	33,6кг
		7	то же КЖИ-Кр47÷Кр50	Кр47	7	9,8кг
		8	" КЖИ-Кр43÷Кр46	Кр44	8	32,0кг
		9	" КЖИ-Кр47÷Кр50	Кр48	7	9,4кг
		10	" КЖИ-Кр51, Кр52	Кр51	24	7,5кг
				Детали		
				Ф16АIII, ГОСТ 5781-82		
		11		ℓ=2800	20	4,4кг
		12		ℓ=1100	32	1,74кг
				Ф8АI, ГОСТ 5781-82		
		13		ℓ=2240	136	0,95кг
				Материалы		
				Бетон марки 200	26,0	м³
				Ум2		
				Сборочные единицы		
				Изделие закладное		
		1	Альбом 8, КЖИ-МН12, МН13	МН12	2	65,6кг
		2	1.400-15, в.1 120	МН105-1	48	1,0кг

Формат	Зона	Поз.	Обозначение	Наименование	Кол.	Примечание
				Каркас плоский		
		14	Альбом 8, КЖИ-Кр43÷Кр46	Кр45	8	57,3кг
		15	то же, КЖИ-Кр47÷Кр50	Кр49	7	13,2кг
		16	" КЖИ-Кр43÷Кр46	Кр46	8	47,3кг
		17	" КЖИ-Кр47÷Кр50	Кр50	7	15,3кг
		18	" КЖИ-Кр51, Кр52	Кр52	24	17,2кг
				Сетки арматурные		
		19	ГОСТ 23279-78	С $\frac{12AIII-200}{10AI-200}$ 2250×2850 $\frac{25}{25}$	4	52,0кг
		20	то же	С $\frac{10AI-200}{12AIII-200}$ 2050×3950 $\frac{75}{75}$	2	65,0кг
				Детали		
		11		Смотрите выше	20	4,4кг
		12		то же	32	1,74кг
				Ф8АI, ГОСТ 5781-82		
		22		ℓ=2030	170	0,84кг
				Ф6АI, ГОСТ 5781-82		
		23		ℓ=400	23	0,09кг
				Ф16АIII, ГОСТ 5781-82		
		24		ℓ=3250	28	5,1кг
				Ф12АIII, ГОСТ 5781-82		
		25		ℓ=2500	10	2,2кг
		26		ℓ=800	34	0,71кг
				Материалы		
				Бетон марки 200	33,4	м³
				Ум3		
				Сборочные единицы		
				Изделие закладное		
		2	ГОСТ 24379.1-80	Болт 1.1М20×600Вст3пс2	8	1,81кг

Формат	Зона	Поз.	Обозначение	Наименование	Кол.	Примечание
				Сетки арматурные		
		30	ГОСТ 23279-78	С $\frac{16AIII-200}{10AI-200}$ 2650×3350 $\frac{75}{75}$	8	102,5кг
		31	то же	С $\frac{10AIII-200}{10AI-200}$ 2650×3050 $\frac{25}{25}$	6	52,6кг
		32	—"—	С $\frac{10AI-200}{10AI-200}$ 2650×2850 $\frac{25}{25}$	7	49,0кг
		33	—"—	С $\frac{6AI-200}{12AIII-200}$ 1650×3650 $\frac{25}{25}$	4	35,1кг
		34	—"—	С $\frac{6AI-200}{12AIII-200}$ 1250×3650 $\frac{25}{25}$	4	26,8кг
				Детали		
				Ф16АIII ГОСТ 5781-82		
		35		ℓср=2050	22×2	3,3кг
		36		ℓ=3600	46	5,7кг
				Ф12АIII ГОСТ 5781-82		
		37		ℓср.=1800	22×2	1,6кг
		38		ℓ=3350	46	3,0кг
				Ф6АI, ГОСТ 5781-82		
		39		ℓ=п.м.	300	0,22кг
		40		ℓ=350	150	0,08кг
				Ф10АIII, ГОСТ 5781-82		
		41		ℓ=1000	35	0,62кг
				Материалы		
				Бетон марки 200	39,9	м³

Ведомость деталей

Поз.	Эскиз
11	1400 / 1400
12	100 / 1000
23	400 / 250
24	1850 / 1400
26	600 / 200

Поз.	Эскиз
35	400 от 1250 до 2050
36	400 / 3200
37	150 от 1250 до 2050
38	150 / 3200
40	350
41	200 / 500 / 500

Ведомость расхода стали на элемент, кг

Марка элемента	Изделия арматурные: Арматура класса AI ГОСТ 5781-82 Ф6	Ф8	Ф10	Итого	AIII ГОСТ 5781-82 Ф10	Ф12	Ф16	Ф20	Ф25	Ф28	Итого	Всего
Ум1	—	350	—	350	95	144	143	383	—	—	765	1115
Ум2	2	287	379	668	96	242	649	—	298	374	1659	2327
Ум3	78	—	867	945	181	405	1003	—	—	—	1589	2534
ФМ9	—	—	—	—	—	—	34	—	—	—	34	34

Марка элемента	Изделия закладные: Арматура класса AIII ГОСТ 5781-82 Ф16	Ф8	Итого	Прокат марки ВСт3кп2 ГОСТ 103-76 δ=10	δ=20	δ=6	Итого	Болты ВСт3пс2 ГОСТ 24379.1-80 Ф20	Ф36	Итого	Всего	Общий расход стали
Ум1	11	—	11	3	55	—	58	—	67	67	136	1251
Ум2	11	24	35	3	55	24	82	—	67	67	184	2511
Ум3	—	—	—	—	—	—	—	15	—	15	15	2549
ФМ9	—	—	—	—	—	—	—	—	—	—	34	34

Привязан:

Инв.№

Нач. отд.	Бродский		
Н. контр.	Фридланд		
Гл. конст.	Зорин		
Рук. гр.	Фридланд		
Ст. инж.	Потапова		
Инженер	Теремтьева		
Инженер	Личката		

ТП 708-18.85 КЖ

Склад заполнителей бетона прирельсовый автоматизированный с двумя трактами подачи емкостью 6 тыс куб.м

Галерея ленточных конвейеров №9, №10 Схема №1

Стадия	Лист	Листов
Р	30	

Монолитные участки Ум1÷Ум3 Фундамент ФМ9. Спецификация. Ведомость деталей. Расход стали.

Госстрой СССР ХАРЬКОВСКИЙ ПРОМСТРОЙНИИПРОЕКТ

47
9032/6

Инв.№ подл. | Подпись и дата | Взам. инв.№

Альбом 6

Схема расположения конструктивных элементов днища

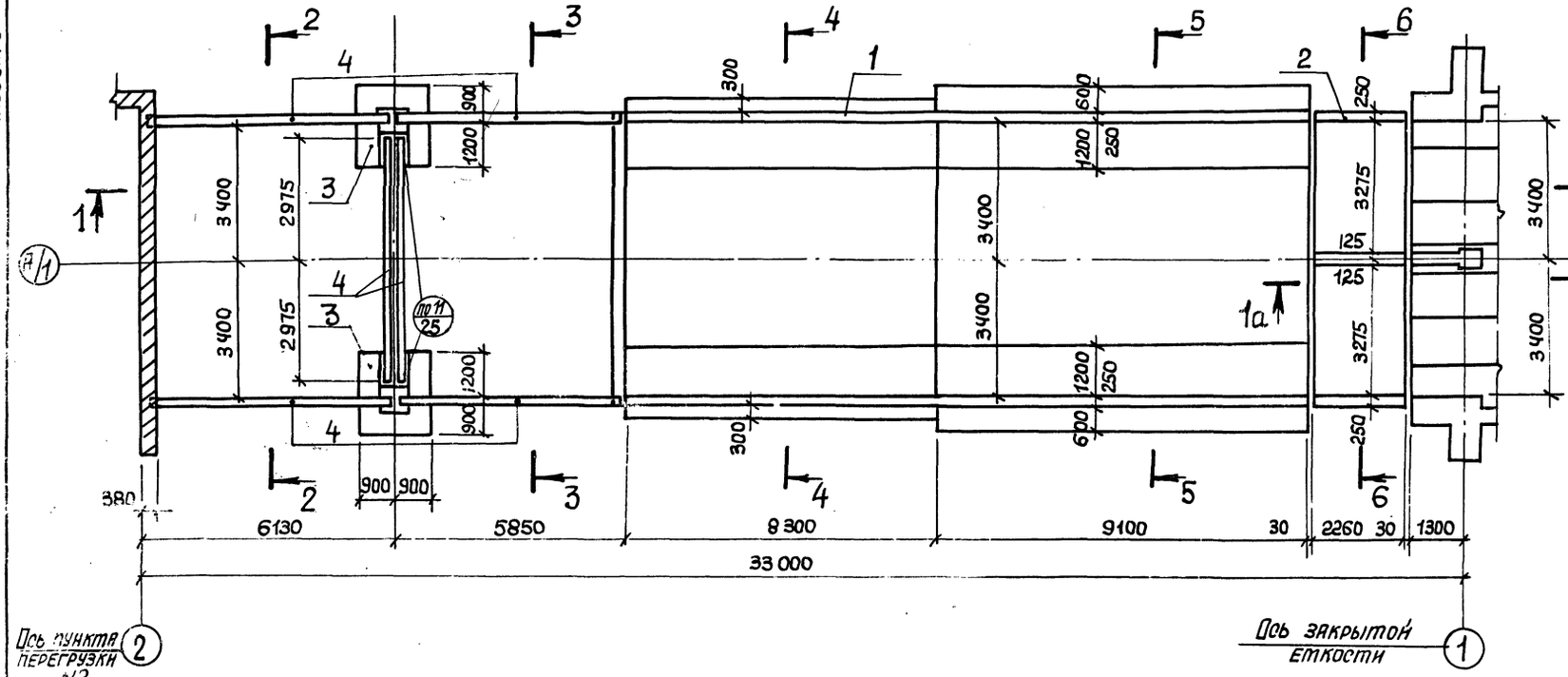

Схема расположения плит перекрытия на отм. 1,800

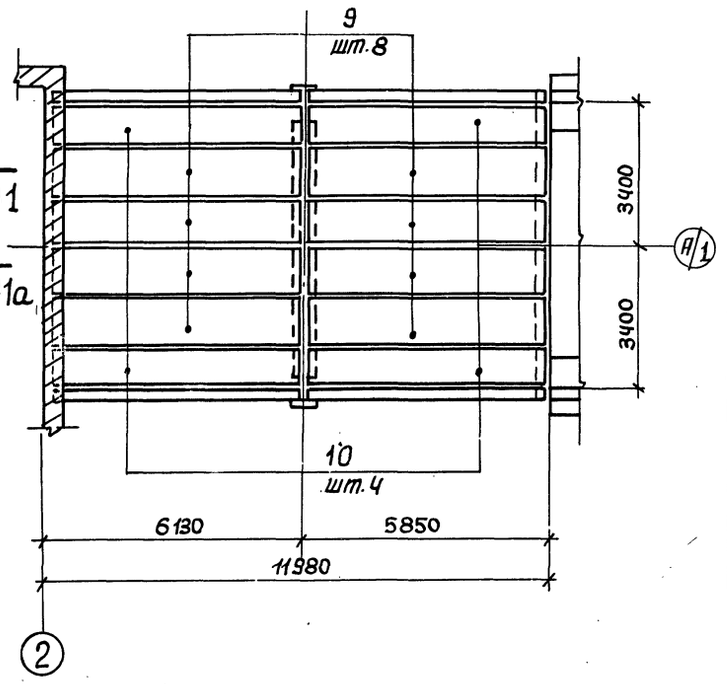

1-1

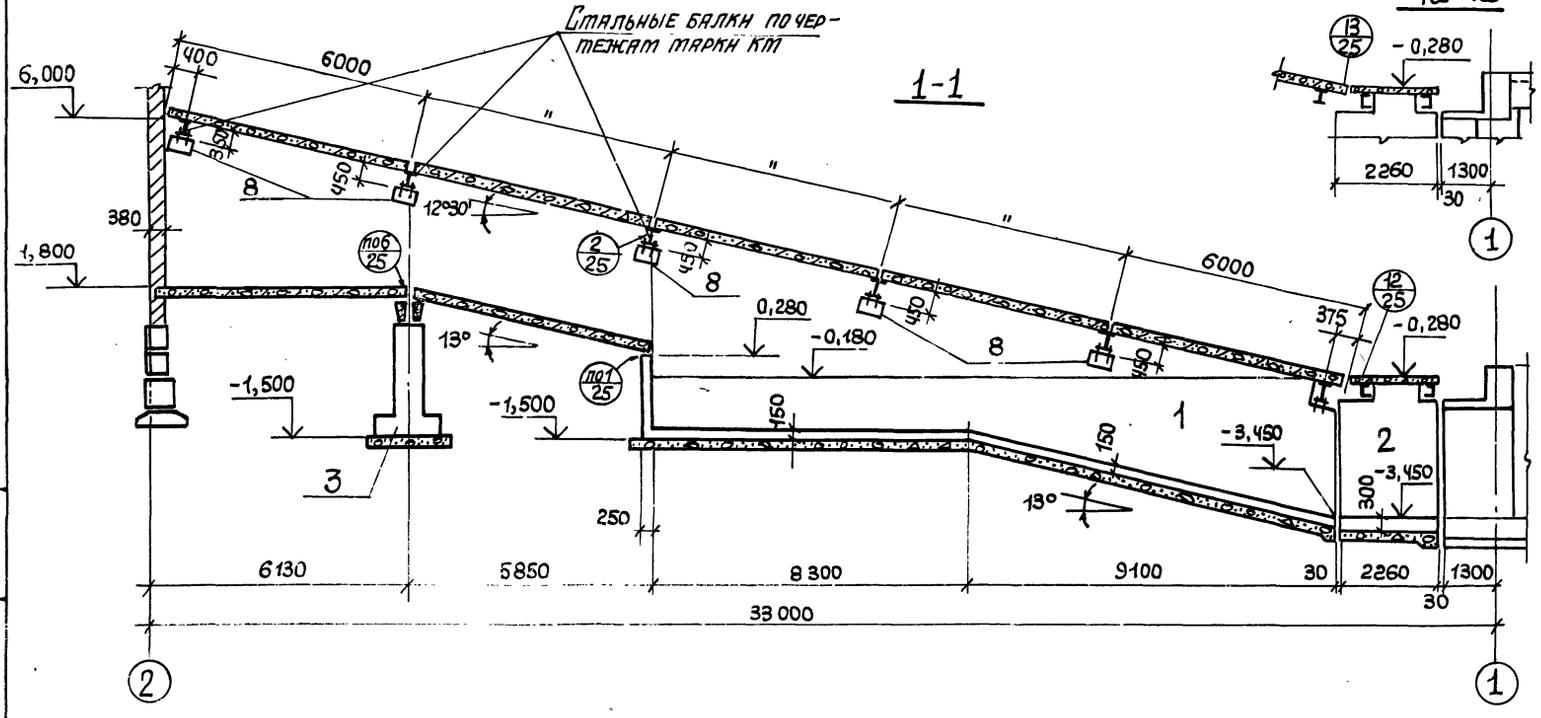

1а-1а

Листы 31 и 32 рассматривать совместно.

48
9032/6

				ТП 708-18.85 КЖ			
Нач. отд.	Бродский			Склад заполнителей бетона прирельсовый автоматизированный с двумя трактами подачи емкостью 6 тыс. куб. м			
Н. контр.	Фридланд						
Гл. констр.	Зорин			Галерея ленточных конвейеров №9, №10 Схема №2	Стадия	Лист	Листов
Рук. гр.	Фридланд				Р	31	
Ст. инж.	Потазова						
Инженер	Терентьева			Схема расположения конструктивных элементов днища. Разрез 1-1	Госстрой СССР ХАРЬКОВСКИЙ ПОЛИТЕХНИЧЕСКИЙ ПРОЕКТ		
Инженер	Пичкатая						

Привязан:

Инв. №

Инв. № подл. | Подп. и дата | Взам. инв. №

Альбом 6

Схема расположения плит покрытия

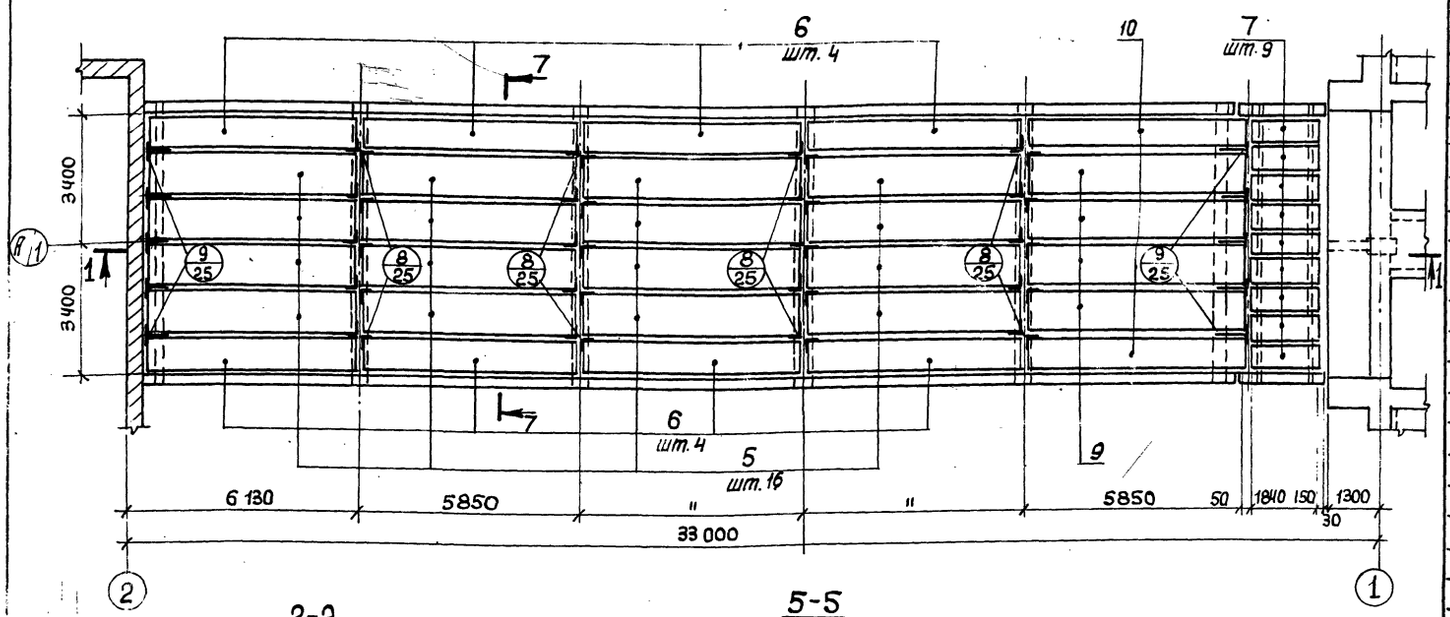

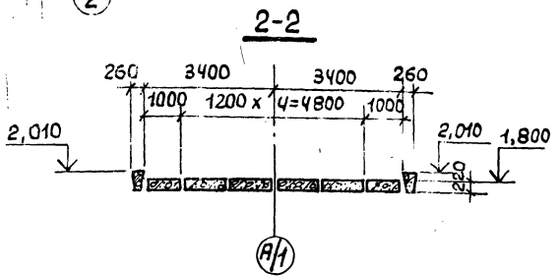

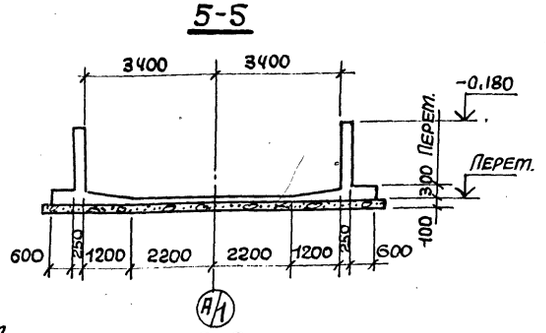

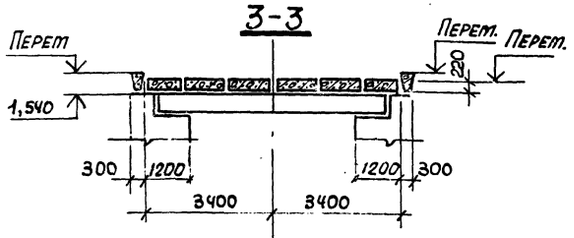

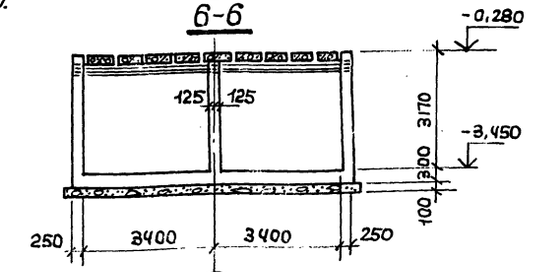

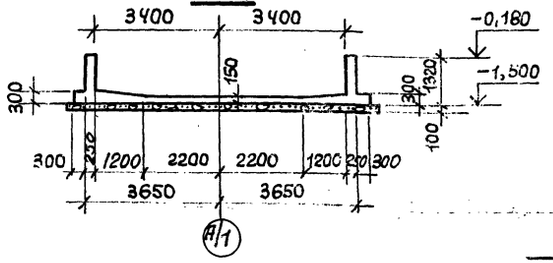

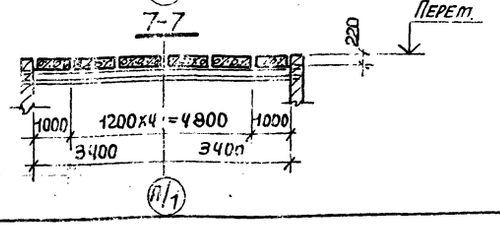

Поз.	Обозначение	Наименование	Кол.	Масса ед. кг	Примечание
		Сборные ж.б. элементы			
		Перекрытие на отм. 1,800			
4	1.415-1, вып.1	Фундаментная балка ФБ6-1	6	1600	
9	1.141-1, вып.63	Плита ПК60.12-8АтVт	8	2100	
10	То же	То же ПК60.10-8АтVт	4	1725	
		Покрытие			
5	1.141-1, вып.63	Плита ПК60.12-3АтVт	16	2100	
6	То же	То же ПК60.10-4АтVт	8	1725	
7	3.006-2, вып.II-2	" ПГ4-3	9	460	
8	Альбом 8, КЖН-ОП2, ОП3	Опорная подушка ОП3	10	100	
9	1.141-1, вып.63	Плита ПК60.12-8АтVт	4	2100	
16	Альбом 8, КЖН-МС11, МС12, МС16, МС17	Изделие обрамляющее МС16	40	1,5	
18	То же КЖН-МС18	То же МС18	10	4,7	
10	1.141-1 вып.63	Плита ПК60.10-8АтVт	2	1725	
		Монолитные ж.б. элементы			
1	КЖ-33	Участок монолитный Ум4	1	—	
2	КЖ-34	То же Ум5	1	—	
3	КЖ-29	Фундамент Фм9	2	—	

Инв. № подл. | Подп. и дата | Взам. инв. №

Привязан:

Инв. №

Нач. отд.	Бродский		
Н. контр.	Трудлачка		
Гл. констр.	Зорин		
Рук. гр.	Фрундлина		
Ст. инж.	Лопазова		
Инженер	Терентьева		
Инженер	Личлатая		

ТП 708-18.85 КЖ

Склад заполнителей бетона прирельсовый автоматизированный с двумя трактами подачи емкостью 6 тыс. куб.м

Галерея ленточных конвейеров №9, №10 Схема №2

Стадия Р | Лист 32 | Листов

Схема расположения плит покрытия. Разрезы 2-2, 7-7

Минстрой СССР ХАРЬКОВСКИЙ промстроинипроект

49
9032/6

Альбом 6

Ут 4
Раскладка сеток днища

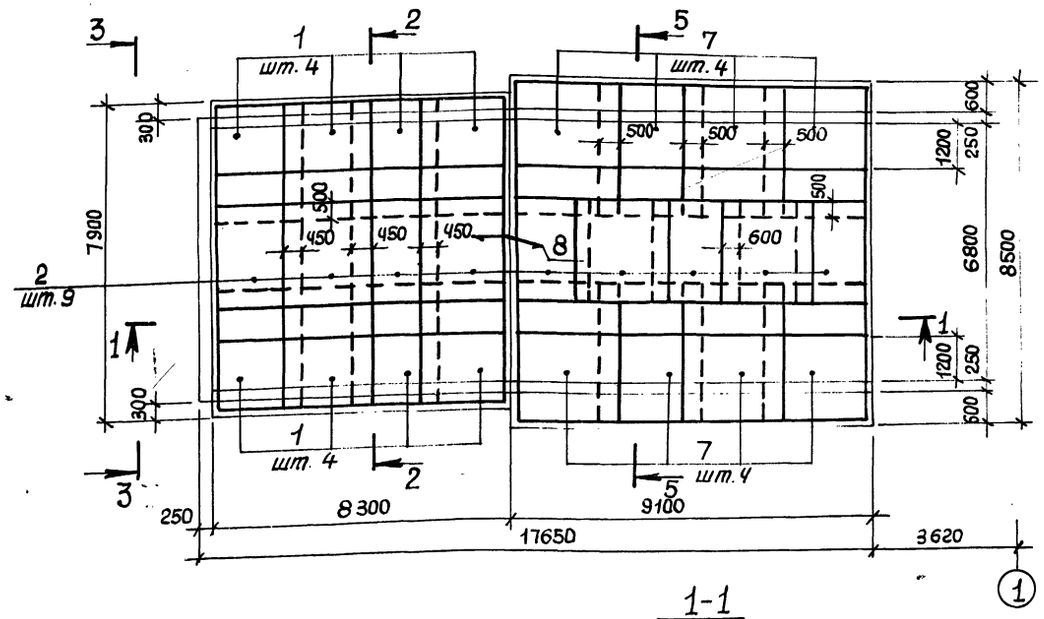

2-2

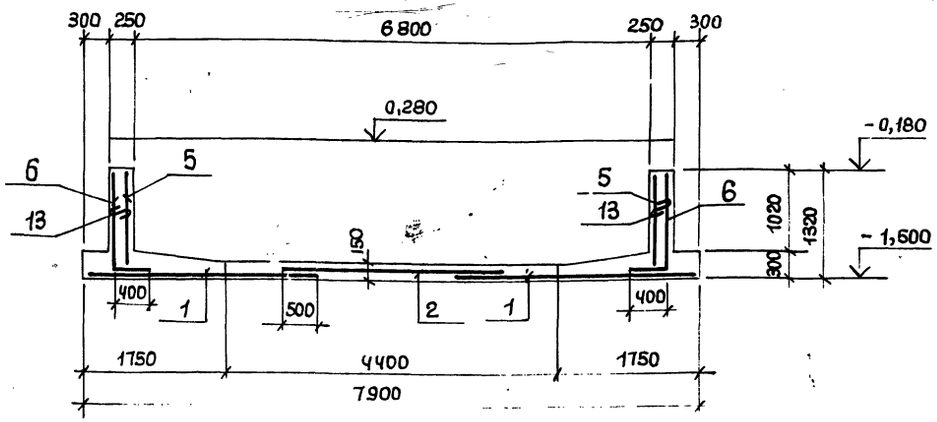

1-1

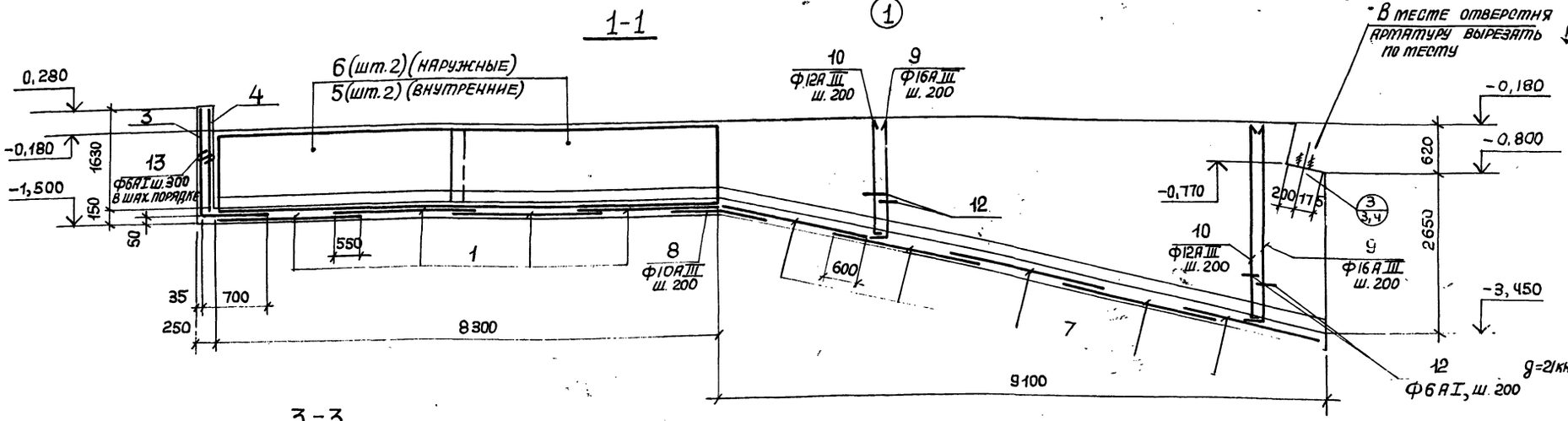

Расчетная схема Ут 4 по сечению 2-2

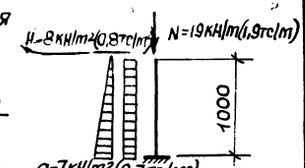

Расчетная схема Ут 4 по сечению 5-5

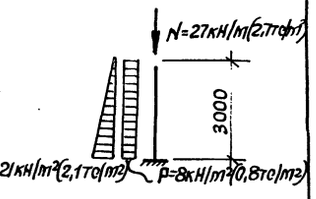

3-3

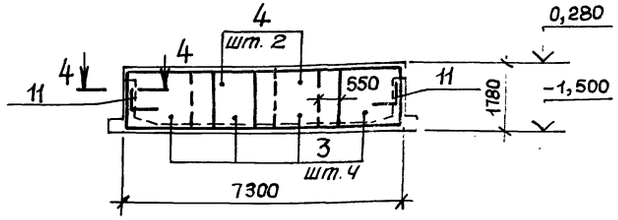

4-4

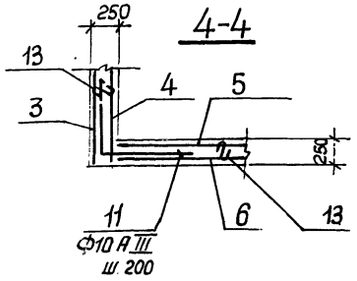

1. Схемы расположения конструкций смотрите на листах 31, 32.
2. Спецификацию смотрите на листе 35.
3. На расчетных схемах даны расчетные нагрузки с учетом коэффициента надежности по назначению $\gamma_n = 0,9$

Привязан:

Инв. №

Нач. отд.	Бродский		
Н. контр.	Тришланд		
Гл. конст.	Зорин		
Рук. гр.	Тришланд		
Отд. инж.	Потапова		
Инженер	Терентьева		
Инженер	Личкатая		

ТП 708-18.85 КЖ

Склад заполнителей бетона прирельсовый автоматизированный с двумя трактами подачи емкостью 6 тыс. куб.

Галерея ленточных конвейеров №9, №10 Схема №2

Стадия	Лист	Листов
Р	33	

Монолитный участок Ут 4 Армирование

Госстрой СССР, ХАРЬКОВСКИЙ ПРАМТРАНСПРОЕКТ

50
9032/6

Инв. № подл. | Подпись и дата | Взам. инв. №

Альбом 6

5-5

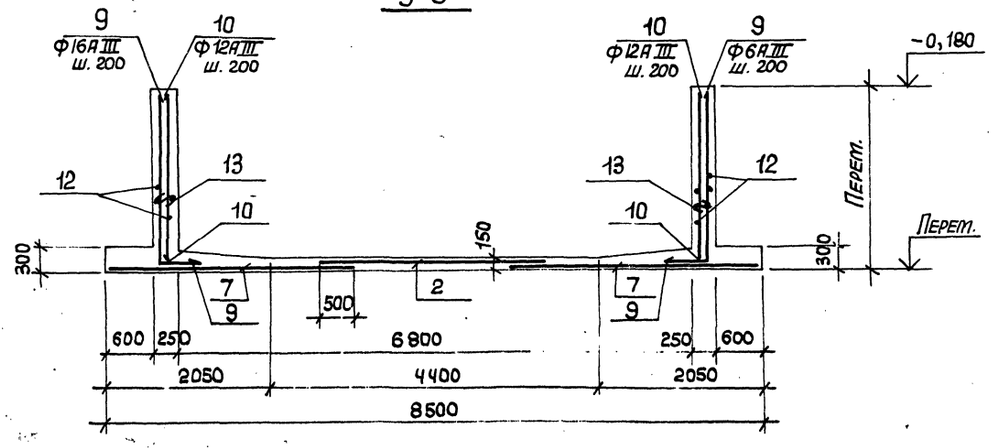

6-6

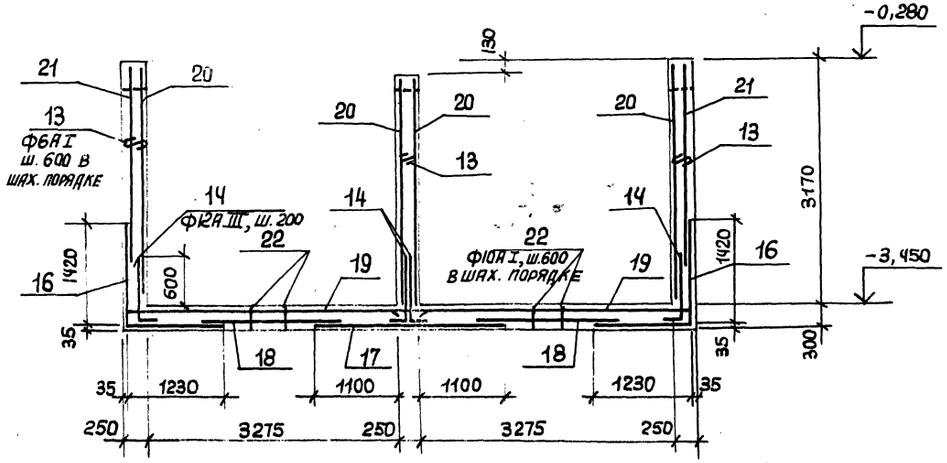

Ут5 Раскладка нижних сеток днища

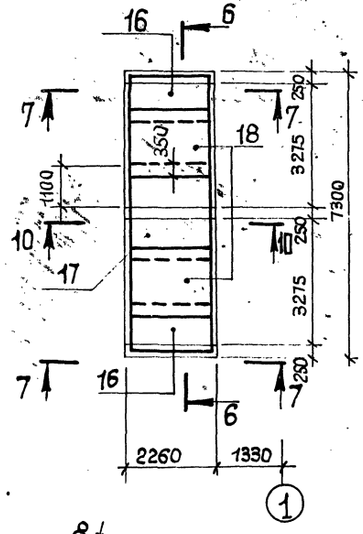

Ут5 Раскладка верхних сеток днища

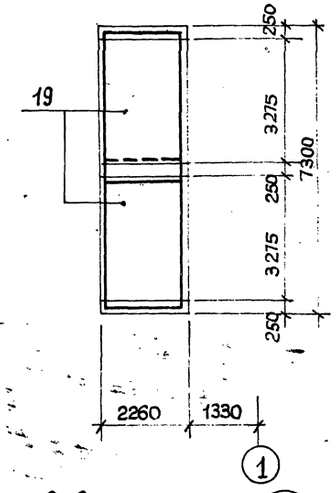

7-7

10-10

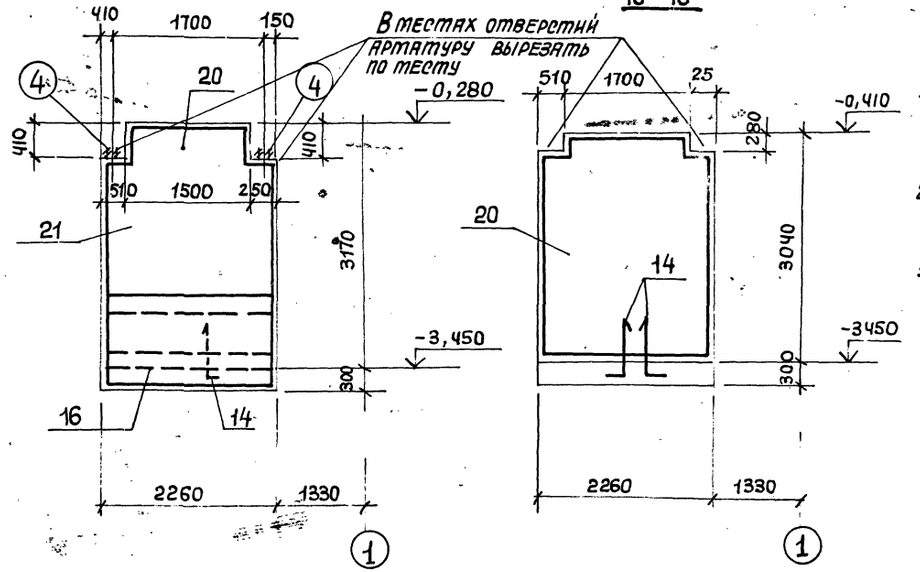

1. Схемы расположения конструктивных элементов смотрите на листах 31, 32.
2. Спецификацию арматуры смотрите на листе 35.
3. Сетки поз. 3, 6 и 16 при изготовлении согнуть по размерам, указанным на чертеже.

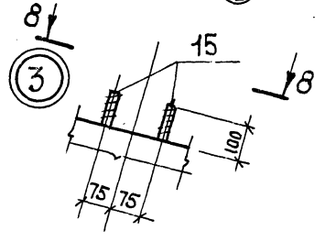

8-8

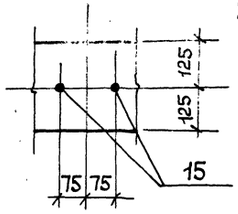

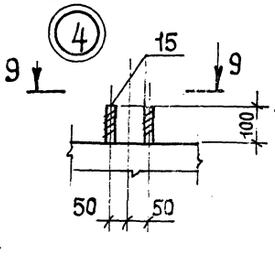

9-9

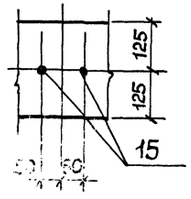

51
9032/6

				ТП 708-18.85 КЖ	
Нач. отд.	Бродский			Склад заполнителей бетона прирельсовый автоматизированный с двумя трактами подачи емкостью 6 куб. м	
Н. контр.	Фридланд			Галерея ленточных конвейеров N9, N10 Схема N2	Стадия: Р; Лист: 34; Листов:
Гл. конс.	Зорин				
Рук. гр.	Фридланд				
Ст. инж.	Потязова			Монолитный участок Ут4. Армирование (продолжение) Монолитный участок Ут5. Армирование.	Госстрой СССР ХАРЬКОВСКИЙ ПРОМСТРОЙНИИПРОЕКТ
Инженер	Терентьева				
Инженер	Пичкатина				

Привязан:

Инв. №

Инв. № подл. | Подпись и дата | Взам. инв. №

Альбом 6

Спецификация

Формат	Зона	Поз.	Обозначение	Наименование	Кол.	Примечание
				Ут 4		
				Сборочные единицы		
				Изделия закладные		
		15	ГОСТ 24379.1-80	Болт 1.1. М20х600 ВСт3пс2	4	1,81 кг
				Сетки арматурные		
		1	ГОСТ 23279-78	$C\frac{10AIII-200}{10AI-200}$ 2450х3050 $\frac{25}{25}$	8	49,0 кг
		2	То же	$C\frac{10AI-200}{10AI-200}$ 2450х2850 $\frac{25}{25}$	9	45,5 кг
		3	"	$C\frac{12AIII-200}{10AI-200}$ 2250х2450 $\frac{25}{25}$	4	44,2 кг
		4	"	$C\frac{10AI-200}{12AIII-200}$ 1650х3850 $\frac{25}{25}$	2	51,0 кг
		5	"	$C\frac{6AI-200}{12AIII-200}$ 1250х4300 $\frac{50}{50}$	4	31,1 кг
		6	"	$C\frac{6AI-200}{12AIII-200}$ 1650х4300 $\frac{50}{50}$	4	40,8 кг
		7	"	$C\frac{16AIII-200}{10AI-200}$ 2650х3350 $\frac{75}{75}$	8	102,0 кг
				Детали		
				Ф10АIII, ГОСТ 5781-82		
		8		ℓ = 1000	35	0,62 кг
				Ф16АIII, ГОСТ 5781-82		
		9		$\ell_{ср}$ = 2650	46х2	4,14 кг
				Ф12АIII, ГОСТ 5781-82		
		10		$\ell_{ср}$ = 2400	46х2	2,14 кг

Формат	Зона	Поз.	Обозначение	Наименование	Кол.	Примечание
				Ф10АIII, ГОСТ 5781-82		
		11		ℓ = 1600	16	0,99 кг
				Ф6АI, ГОСТ 5781-82		
		12		ℓ = п.м.	400	0,22 кг
		13		ℓ = 350	150	0,08 кг
				Материалы		
				Бетон марки 200	45,2	м³
				Ут-5		
				Сборочные единицы		
				Изделия закладные		
		15	ГОСТ 24379.1-80	Болт 1.1. М20х600 ВСт3пс2	8	1,81 кг
				Сетки арматурные		
		16	ГОСТ 23279-78	$C\frac{14AIII-200}{10AI-200}$ 2250х2650 $\frac{25}{25}$	2	57,9 кг
		17	То же	$C\frac{14AIII-200}{10AI-200}$ 2250х2450 $\frac{25}{25}$	1	53,5 кг
		18	"	$C\frac{10AIII-200}{6AI-200}$ 2250х1950 $\frac{75}{75}$	2	19,5 кг
		19	"	$C\frac{10AIII-200}{6AI-200}$ 2250х3850 $\frac{225}{225}$	2	37,4 кг
		20	"	$C\frac{12AIII-200}{10AI-200}$ 2250х3050 $\frac{25}{25}$	4	55,0 кг
		21	"	$C\frac{12AIII-200}{10AI-200}$ 2250х2450 $\frac{25}{25}$	2	44,2 кг

Формат	Зона	Поз.	Обозначение	Наименование	Кол.	Примечание
				Детали		
				Ф6АI, ГОСТ 5781-82		
		13		ℓ = 350	44	0,08 кг
				Ф12АIII, ГОСТ 5781-82		
		14		ℓ = 950	48	0,84 кг
				Ф10АI, ГОСТ 5781-82		
		22		ℓ = 1220	44	0,75 кг
				Материалы		
				Бетон марки 200	10,2	м³
				Фундамент Фт 9		
		42	ГОСТ 23279-78	$C\frac{12AIII-200}{12AIII-200}$ 2050х1750 $\frac{75}{75}$	1	33,5 кг
				Материалы		
				Бетон марки 150	3,1	м³

Ведомость деталей

Поз.	Эскиз
8	500 500
9	от 1250 до 3260 | 400
10	от 1250 до 3250 | 150
11	800 | 800
13	350, 200

Поз.	Эскиз
14	800 | 150
22	300, 270, 270, 200, 200

Ведомость расхода стали на элемент, кг

Марка элемента	Изделия арматурные: Арматура класса AI ГОСТ 5781-82 Ф6	Ф10			Итого	AIII ГОСТ 5781-82 Ф10	Ф12	Ф14	Ф16		Итого	Всего	Изделия закладные: Болты ВСт3 пс 2 ГОСТ 24379.1-80 Ф20				Общий расход стали
Ут 4	100	1116			1216	235	585	—	978		1798	3014	8				3022
Ут 5	32	216			248	85	222	112	—		419	667	15				682
Фт 9							34				34	34					34

52
9032/6

Нач. отд.	Бродский		ТП 708-18.85 КЖ
Н. контр.	Фридланд		Склад заполнителей бетона прирельсовый автоматизированный с двумя трактами подачи емкостью 6 тыс. куб. м
Гл. конст.	Зорин		Галерея ленточных конвейеров №9 и №10 Схема №2.
Рук. гр.	Фридланд		Стадия Р; Лист 35; Листов
Ст. инж.	Потазова		Монолитные участки Ут 4, Ут 5 Армирование. Спецификация, ведомость деталей, расход стали.
Инженер	Терентьева		Госстрой СССР, Харьковский промстройниипроект
Инженер	Личкатая		

Привязан:

Инв. № подл. | Подпись и дата | Взам. инв. №

Альбом 6

Схема расположения фундаментов под установки В3, В4, В5 схемы N1, N2

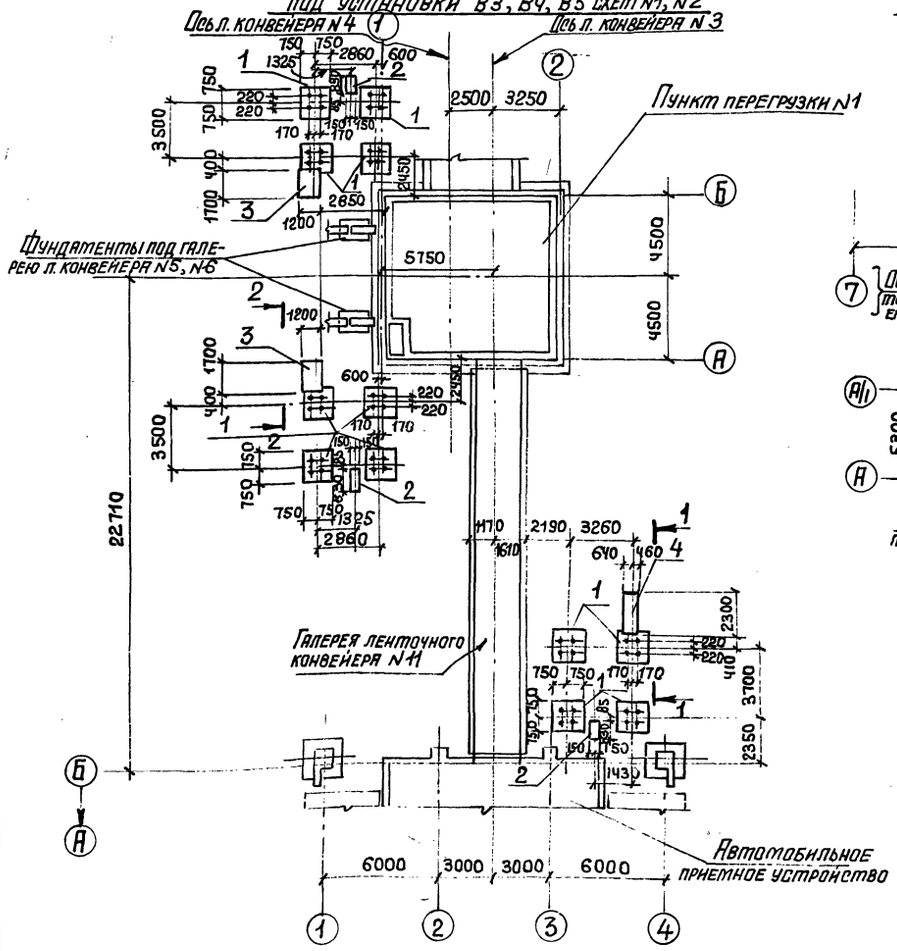

Схема расположения фундаментов под установки В6, В7 схемы N2

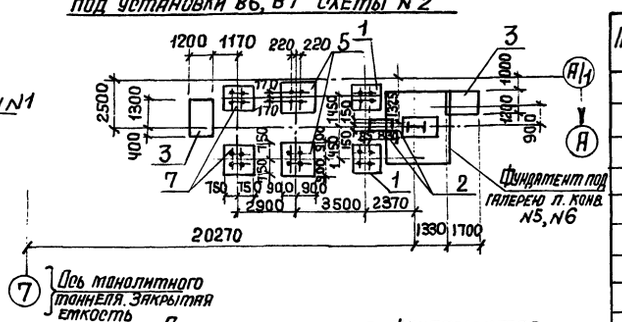

Схема расположения фундаментов под установку В8 схемы N2

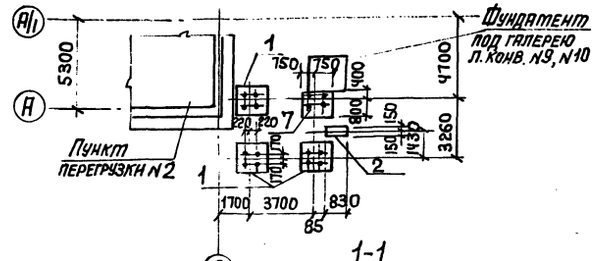

1-1

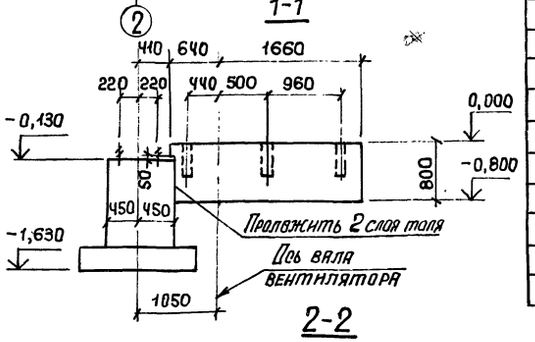

2-2

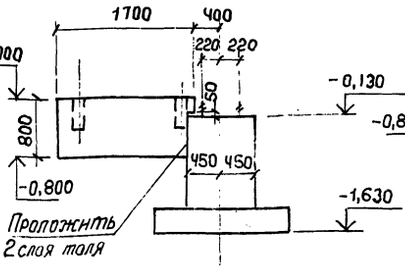

3-3

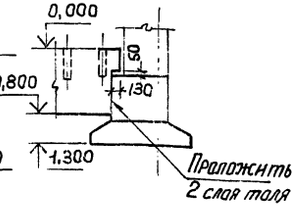

Схема расположения фундаментов под установки В6, В7, В8 схемы N1

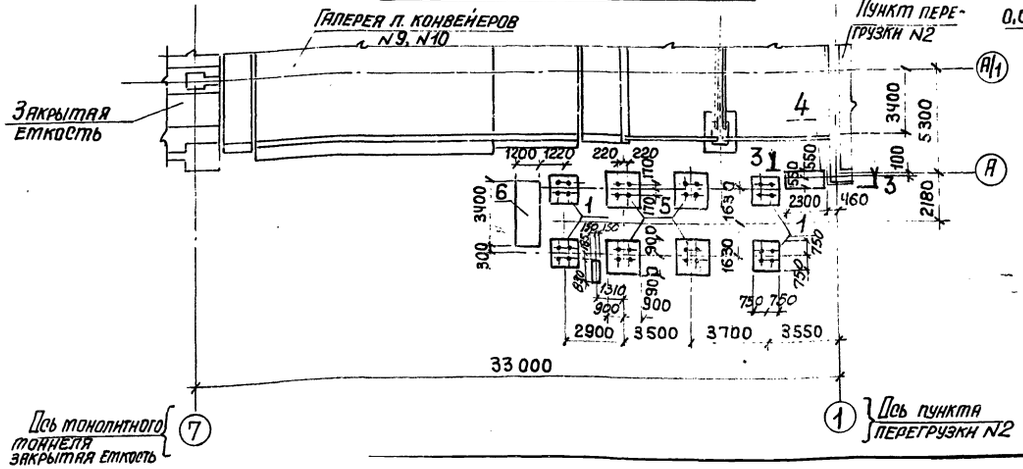

Спецификация

Марка поз.	Обозначение	Наименование	Кол. для схемы N1	Кол. для схемы N2	Масса ед., кг	Примечание
		Схема расположения фундаментов под установки В3, В4, В5				
1	КЖ-37	Фундамент Фм5	12	12		
2	То же	То же Фм6	3	3		
3	"	" Фом6	2	2		
4	"	" Фом7	1	1		
		Схема расположения фундаментов под установки В6, В7, В8				
1	КЖ-37	Фундамент Фм5	4	–		
2	То же	То же Фм6	1	–		
4	"	" Фом7	1	–		
5	"	" Фм7	4	–		
6	"	" Фом8	1	–		
		Схема расположения фундаментов под установки В6, В7				
1	КЖ-37	Фундамент Фм5	–	4		
2	То же	То же Фм6	–	1		
3	"	" Фом6	–	1		
5	"	" Фм7	–	2		
		Схема расположения фундаментов под установку В8				
1	КЖ-37	Фундамент Фм5	–	3		
2	То же	То же Фм7	–	1		
7	"	" Фм8	–	1		

53
9032/6

Привязан:

Инв.№

Нач. отд.	Бродский	
Н. контр.	Фридланд	
Гл. констр.	Зорин	
Рук. гр.	Фридланд	
Ст. инж.	Радько	
Ст. инж.	Радько	
Инженер	Попова	
Ст. инж.	Радько	

ТП 708-18.85 КЖ

Склад заполнителей бетона привельсовый автоматизированный с двумя трактами подачи емкостью 6 тыс. куб. м

Площадки под циклоны Схемы N1, N2

Стадия	Лист	Листов
Р	36	

Схемы расположения фундаментов под установки В3 ÷ В8

Госстрой СССР ХАРЬКОВСКИЙ ПРОМСТРОЙНИИПРОЕКТ

Инв.№ подл. | Подпись и дата | Взам. инв.№

Альбом 6

Фм5

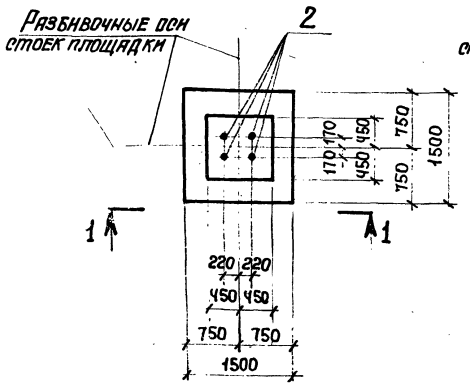

Фм7

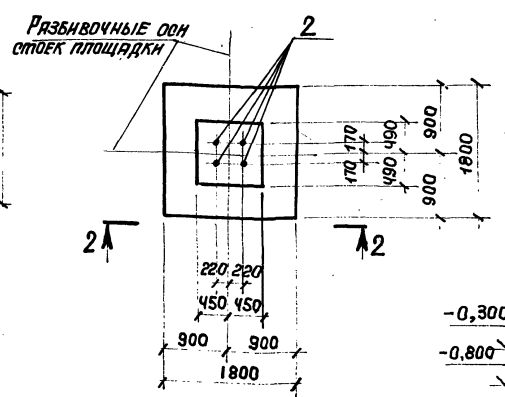

Фм6

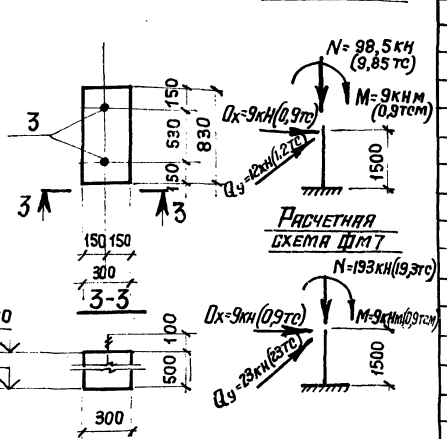

1-1

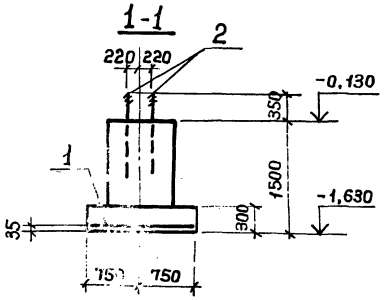

2-2

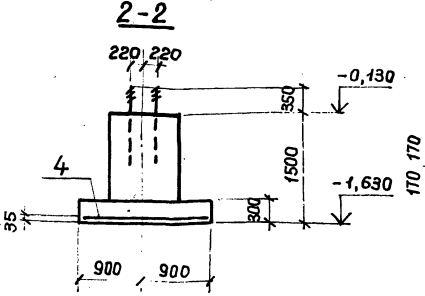

Фм8

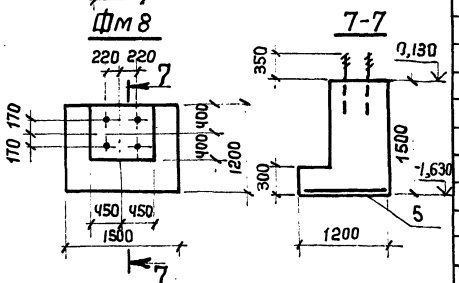

7-7

Фм6

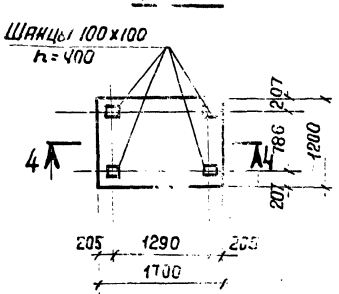

Фм7

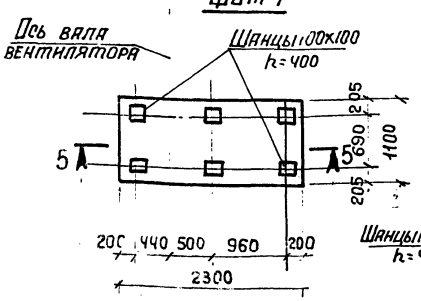

Фм8

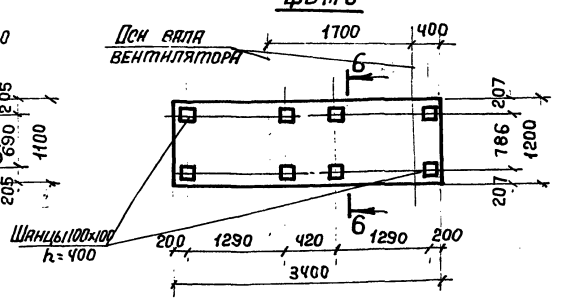

4-4

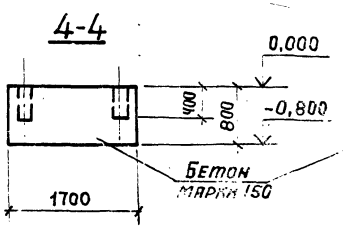

5-5

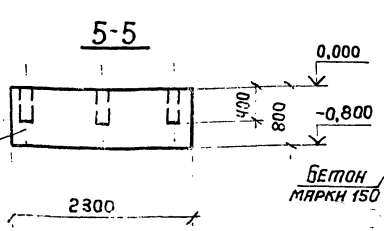

6-6

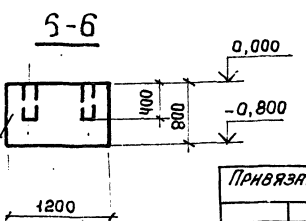

Спецификация

Формат	Зона	Поз.	Обозначение	Наименование	Кол.	Примечание
				Фм5		
				Сборочные единицы		
				Сетка арматурная		
		1	ГОСТ 23279-78	С $\frac{10AIII-200}{10AIII-200}$ 1450х1450 $\frac{25}{25}$	1	14,3
				Детали		
		2	ГОСТ 24379.1-80	Болт 1,1м30х1120 ВСт3пс2	4	7,43
				Материалы		
				Бетон марки 200		1,65м³
				Фм6		
				Детали		
		3	ГОСТ 24379.1-80	Болт 1,1м 12х400 ВСт3пс2	2	0,44
				Фм7		
				Сборочные единицы		
				Сетка арматурная		
		4	ГОСТ 23279-78	С $\frac{10AIII-200}{10AIII-200}$ 1650х1750 $\frac{75}{75}$	1	18,9
				Детали		
		2	ГОСТ 24379.1-80	Болт 1,1м30х1120 ВСт3пс2	4	7,43
				Материалы		
				Бетон марки 200		1,95м³
				Фм8		
				Сборочные единицы		
				Сетка арматурная		
		5	ГОСТ 23279-78	С $\frac{10AIII-200}{10AIII-200}$ 1450х1150 $\frac{75}{75}$	1	11,42
				Детали		
		2	ГОСТ 24379.1-80	Болт 1,1м30х1120 ВСт3 пс 2	4	7,43
				Материалы		
				Бетон марки 200		1,4м³

Ведомость расхода стали на элемент, кг

Марка элемента	Изделия арматурные		Изделия закладные				Общий расход
	Арматура класса AIII ГОСТ 5781-82		Болты ГОСТ 24379.1-80				
	Ф10	Итого	М30	М12		Итого	
Фм5	14	14	30	–		30	44
Фм6	–		–	1		1	1
Фм7	19	19	30	–		30	49
Фм8	11	11	30	–		30	41

Расчетные значения нагрузок приведены с учетом коэффициента надежности по назначению $\gamma_n = 0,9$.

54
9032/6

Привязан:

Инв. №

Нач. отд.	Бродский		
Н. контр.	Фрндланд		
Гл. констр.	Зорин		
Рук. гр.	Фрндланд		
Ст. инж.	Радько		
Ст. инж.	Радько		
Инженер	Попова		
Ст. инж.	Радько		

ТП 708-18.85 КЖ

Склад заполнителей бетона прирельсовый автоматизированный с двумя тракторами подачи емкостью 6 тыс. куб. м.

Площадки под циклоны Схемы N1 и N2

Стадия	Лист	Листов
Р	37	

Госстрой СССР, Харьковский Промстройниипроект

Фундаменты Фм5 ÷ Фм8, ФОм6 ÷ ФОм8

Инв. № подл. | Подпись и дата | Взам. инв. №

Альбом 6

Схема расположения фундаментов натяжного устройства

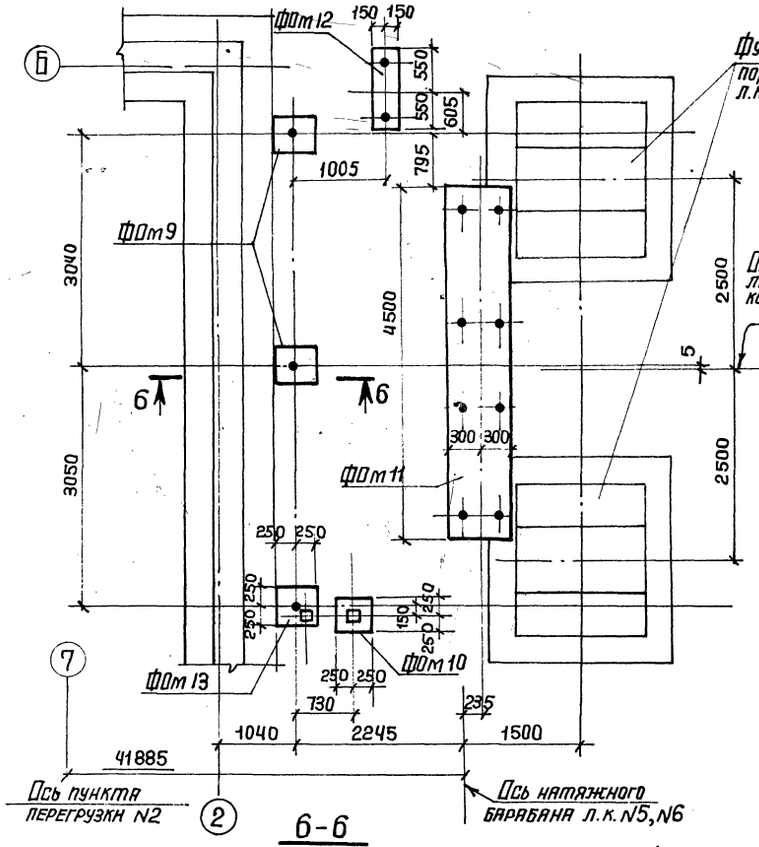

ФОт 9

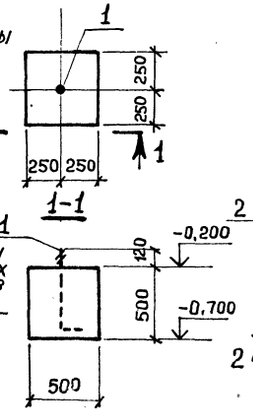

ФОт 11

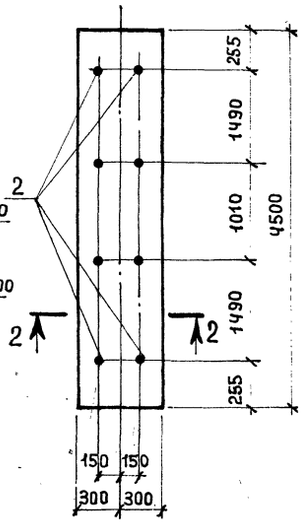

ФОт 12

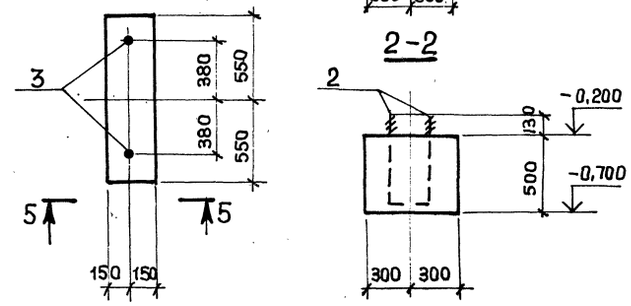

ФОт 13

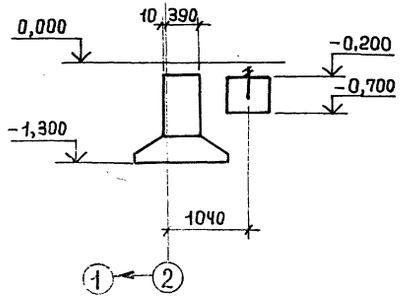

ФОт 10

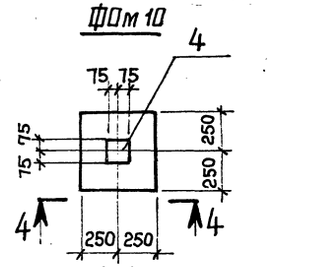

Спецификация

Формат	Зона	Поз.	Обозначение	Наименование	Кол.	Примечание
				ФОт 9 (шт. 2)		
				Сборочные единицы		
				Изделие закладное		
		1	ГОСТ 24379.1-80	Болт 1.1т20х600 ВСт3пс2	1	1,81 кг
				Материалы		
				Бетон марки 150		0,13 м³
				ФОт 10 (шт. 1)		
				Сборочные единицы		
		4	3.400-6/76	Изделие закладное МИ1-21	1	1,2 кг
				Материалы		
				Бетон марки 150		0,13 м³
				ФОт 11 (шт. 1)		
				Сборочные единицы		
				Изделие закладное		
		2	ГОСТ 24379.1-80	Болт 1.1М16х600 ВСт3пс2	8	1,13 кг
				Материалы		
				Бетон марки 150		1,35 м³
				ФОт 12 (шт. 1)		
				Сборочные единицы		
				Изделие закладное		
		3	ГОСТ 24379.1-80	Болт 1.1М12х600 ВСт3пс2	2	0,61 кг
				Материалы		
				Бетон марки 150		0,17 м³
				ФОт 13 (шт. 1)		
				Сборочные единицы		
				Изделие закладное		
		1	ГОСТ 24379.1-80	Болт 1.1т20х600 ВСт3пс2	1	1,81 кг
		4	3.400-6/76	МИ1-21	1	1,2 кг
				Материалы		
				Бетон марки 150		0,12 м³

Ведомость расхода стали на элемент, кг

Марка элемента	Изделия закладные												Итого	Общий расход
	Арматура класса		Прокат марки		Болты									
	AIII		ВСт3кп2		Шпильки			Гайки			Шайбы			
	ГОСТ 5781-82		ГОСТ 103-76*		ГОСТ 4379.1-80									
	Ф8		Б-6		М12	М16	М20	М12	М16	М20	М12	М16	М20	
ФОт 9	–		–		–	–	1,61	–	–	0,124	–	–	0,016	1,81	1,81
ФОт 10	0,1		1,1		–	–	–	–	–		–	–	–	1,2	1,2
ФОт 11	–		–		–	8,1	–	–	0,56	–	–	0,40	–	9,0	9,0
ФОт 12	–		–		1,12	–	–	0,058	–	–	0,04	–	–	1,22	1,22
ФОт 13	0,1		1,1		–	–	1,61	–	–	0,124	–	–	0,016	3,01	3,01

Инв. № подл. | Подпись и дата | Взам. инв. №

Привязан:

Нач. отд.	Бродский		
Н. контр.	Фридланд.		
Гл. констр.	Зарин		
Рук. гр.	Фридланд		
Ст. инж.	Радько		
Ст. инж.	Радько		
Инженер	Линкатая		

ТП 708-18.85 КЖ

Склад заполнителей бетона прирельсовый автоматизированный с двумя тракторами подачи емкостью 6 тыс. куб. м.

Галерея ленточных конвейеров N5, N6 Схемы N1, N2

Стадия	Лист	Листов
Р	38	

Схема расположения фундаментов натяжного устройства Фундаменты ФОт 9 – ФОт 13

Госстрой СССР ХАРЬКОВСКИЙ ПРОМСТРОЙНИИПРОЕКТ

Типовой проект Альбом 6

Ведомость рабочих чертежей основного комплекта

Лист	Наименование	Примечание
1	Общие данные (начало)	
2	Общие данные (продолжение.)	
3	Общие данные (окончание)	
4	Техническая спецификация металла (начало)	
5	Техническая спецификация металла (продолжение)	
6	Техническая спецификация металла (продолжение)	
7	Техническая спецификация металла (продолжение)	
8	Техническая спецификация металла (продолжение)	
9	Техническая спецификация металла (окончание)	
10	Техническая спецификация металла Постаменты под циклоны.	
11	Техническая спецификация металла Лестницы, площадки, ограждения.	
12	Схемы конструкций галерей	
13	Разрезы	
14	Схемы фахверка (пролет 20м)	
15	Схемы конструкций галереи	
16	Разрезы	
17	Схемы фахверка	
18	Схема натяжного устройства	
19	Схемы монорельса, площадок и лестниц.	
20	Схемы конструкций приводной станции.	Схема 1
21	Разрезы	Схема 1
22	Деталь плана N1	Схема 1
23	Схемы конструкций приводной станции.	Схема 2
24	Разрезы	Схема 2
25	Деталь плана N2	Схема 2
26	Схемы балок галереи. Узлы 1,2	
27	Схемы постаментов под циклоны	
28	Схемы постаментов под циклоны	
29	Схемы постаментов под циклоны.	
30	Узел 3.	
31	Узел 4.	
32	Узлы 5÷7.	
33	Схемы фермы l=20м. Узел 8.	
34	Узлы 9,10.	
35	Узлы 11÷13.	
36	Узлы 14÷19.	
37	Узел 20.	
38	Схемы сетчатых щитов	

Нагрузки

Место полож. оси пролета	Наименование нагрузок	Единица изм.	Нормативн. нагрузка	Коэффициент перегр.	Расчетная нагрузка	Примечание
	Временные длительные нагрузки					
	Нагрузка от конвейера	тс/м	0,5	1.2x1.3	0,8	
	Кратковременные нагрузки					
	Снеговой покров	ПА (кгс/м²)	981(100)	1,58	1550(158)	
	Скоростной напор ветра	ПА (кгс/м²)	265(27)	1,2	320 (32)	
	Монорельс Q=3,2т	т	3,5	1,2	4,2	
	Монорельс Q=1т	т	1,2	1,2	1,4	

Ведомость ссылочных и прилагаемых документов

Обозначение	Наименование	Примечания
	Ссылочные документы	
Серия 1.459-2 Вып.1	Стальные лестницы, переходные площадки и ограждения. Лестницы, переходные площадки и ограждения из холодногнутых профилей с настилом и ступенями из элементов штампованного и решетчатого типов.	
Вып.2.	Лестницы, переходные площадки и ограждения из холодногнутых профилей с настилом и ступенями из рифленой стали.	
Серия 3.016-1	Неотапливаемые транспортерные галереи пролетами 18,24 и 30м. Стальные конструкции. Чертежи КМ.	
Серия 4.904-46 Вып. V	Циклоны НИИОГАЗ ЦН-11 Постаменты.	
Вып. III	Бункеры и затворы.	
Серия 1.400-10/76	Типовые узлы стальных конструкций одноэтажных зданий.	
Вып. 8	Узлы площадок под оборудование.	

56

9032/6

Гр. АР Ульянова
Гр. КМ Фридланд
Гр. ОВ Кивгиля

Взам. инв. №

Подпись и дата

Инв. № подл.

Типовой проект разработан в соответствии с действующими нормами и правилами и предусматривает мероприятия, обеспечивающие взрывную, взрывопожарную и пожарную безопасность при эксплуатации сооружений.

Главный инженер проекта /Туринский/

Инв. №

Привязан:

ТП 708 - 18.85 КМ

ГИП	Туринский	
Нач. отд.	Светличный	
Н. контр.	Гудзенко	
Гл. спец.	Гудзенко	
Рук. гр.	Учитель	
Ст. инж.	Межиборская	
Ст. инж.	Межиборская	
Ст. инж.	Власова	

Склад заполнителей бетона прирельсовый автоматизированный с двумя трактами подачи емкостью 6 тыс. куб. м.

Вспомогательные сооружения для хранения щебня, песка и керамзита

Стадия	Лист	Листов
Р	1	

Общие данные (начало)

Госстрой СССР ХАРЬКОВСКИЙ ПРОМСТРОЙНИИПРОЕКТ

Типовой проект Альбом 6

Общие указания:

1. Общие положения.

1.1. Чертежи стальных конструкций марки „КМ" разработаны на основании технологического задания института „Промтрансниипроект" и являются исходными материалами для разработки деталировочных чертежей марки „КМД."

1.2. Чертежи стальных конструкций марки „КМ" составляют часть проекта. Общий состав проекта и общие данные приведены на листе АР-1.

1.3. Чертежи стальных конструкций выполнены в соответствии со следующими нормативными документами:
СНиП II-23-81 „Нормы проектирования. Стальные конструкции".
СНиП II-6-74. Нормы проектирования. Нагрузки и воздействия.
СНиП II-28-73* „Нормы проектирования. Защита строительных конструкций от коррозии."
СНиП III-4-80 „Правила производства и приемки работ. Техника безопасности в строительстве."
СНиП III-18-75. „Правила производства и приемки работ Металлические конструкции."
„Правила учета степени ответственности зданий и сооружений при проектировании конструкций". При этом класс ответственности сооружения принят III, в связи с чем при расчете конструкций применен коэффициент надежности по назначению $\gamma_н = 0.9$.

1.4. Чертежи стальных конструкций вспомогательных сооружений включают в себя:
- галереи
- натяжные станции.
- постаменты под циклоны
- перегрузочные узлы N1 и N2

1.5. Условные обозначения элементов конструкций приняты по ГОСТ 21.107-78.

2. Материал конструкций.

2.1. Сталь углеродистая обыкновенного качества для сварных конструкций по ГОСТ 380-71* марки.
Вст 3кп — для натяжного устройства, прогонов кровли, фахверков, лестниц, ограждений, бункеров, площадок
2.2. Прокат листовой широкополосный универсальный из углеродистой и низколегированной стали с гарантированным уровнем механических свойств, дифференцированный по 1 и 2 группе прочности, поставляемый в соответствии с ТУ 14-1-3023-80 из стали марок:
Вст 3пс 6-1- для рам приводной станции, блок покрытия постаментов.
Ст 3 Гпс 5-1-для галерей (кроме поясов ферм) и монорельсов.
09Г2С 6 Гр1-для поясов ферм пролетных строений.

3. Изготовление и монтаж.

3.1. Все конструкции сварные. Для соединения элементов конструкций применять полуавтоматическую сварку плавящимся электродом в среде углекислого газа. Сварочные материалы определяются по табл. 55 СНиП II-23-81. Режим и порядок сварки определяются технологическим процессом, разработанным заводом изготовителем. В случае перехода на ручную сварку конструкции применять электроды типа Э-42 по ГОСТ 9467-75.
3.2. Заводские соединения выполнять встык без накладок с применением, как правило, двухсторонней сварки равнопрочными основному металлу.
3.3. Разделку кромок под сварку следует принимать по ГОСТ 8713-79; ГОСТ 14771-76 и ГОСТ 5264-80.
3.4. Монтаж конструкций производить на болтах грубой точности по ГОСТ 15589-70* класса 5.6 в соответствии с таблицей 57 СНиП II-23-81 и монтажной электросварке.
3.5. Гайки болтов после проверки правильности положения смонтированных конструкций должны быть плотно затянуты и предохранены от откручивания постановкой пружинных шайб. Все неоговоренные болты М20.
3.6. Минимальные толщины швов в зависимости от вида сварки и толщины свариваемых элементов принимать по расчету, но не менее указанных в табл. 38 главы СНиП III-23-81 „Стальные конструкции. Нормы проектирования."
3.7. Изготовление и монтаж стальных конструкций производить в соответствии с требованиями главы СНиП III-18-75 „Металлические конструкции. Правила производства и приемки работ" и дополнительными техническими требованиями ПОР, согласованными с проектной организацией.
3.8. В узлах и деталях приведены принципиальные решения соединения элементов конструкций. Количество и диаметр болтов, длина и толщина сварных швов определяются при разработке деталировочных чертежей марки „КМД" на основании расчетных усилий, указанных в таблицах сечений и на схемах конструкций.
Все элементы, для которых в таблицах не приведены расчетные усилия, крепить не менее чем на двух болтах на усилие $N = 5.0$ тс.
3.9. При разработке деталировочных чертежей крупногабаритные конструкции расчленить на отправочные марки в зависимости от места изготовления конструкций и способа их транспортирования на строительную площадку.

4. Антикоррозионная защита.

4.1. Металлические конструкции окрашиваются двумя слоями краски масляной пустотертой светлых тонов (ГОСТ 8292-75) по одному слою масляной грунтовки с железным суриком на олифе „Оксоль" (ГОСТ 190-78).

57
9032/6

Инв. N подл. | Подпись и дата | Взам. инв. N

Привязан:

Инв. N

ГИП	Туринский		
Нач. отд.	Светличный		
Н. контр.	Гудзенко		
Гл. спец.	Гудзенко		
Рук. гр.	Учитель		
Ст. инж.	Метлиборская		
Ст. инж.	Метлиборская		
Ст. техн.	Власова		

ТП 708-18.85 КМ

Склад заполнителей бетона прирельсовый на 6 наг. двухтрактами подачи емкостью 6.0 тыс. куб. м.

Стадия	Лист	Листов
Р	2	

Общие данные

Госстрой СССР
Харьковский Промстройниипроект

Альбом 6

Типовой проект

Ведомость металлоконструкций по видам профилей

Наименование конструкций по номенклатуре прейскуранта		Позиции по прейскуранту	N N строк	Код конструкций	Масса конструкций, т: Всего стали повышенной и высокой прочности	По видам профилей: Балки и швеллеры	Широкополочные двутавры	Крупносортная сталь	Среднесортная сталь	Мелкосортная сталь	Толстолистовая сталь 6 ≥ 4 мм	Универсальная сталь	Тонколистовая сталь 6 < 4 мм	Гнутые и гнутосварные профили	Трубы	Прочие	Всего	Всего с учетом 1% на массу напл. металла	Количество шт.	Серия типовых конструкций
1		2	3	4	5	6	7	8	9	10	11	12	13	14	15	16	17	18	19	20
Типовые конструкции																				
Лестницы площадки ограждения.			1					0,28		0,24	0,13		0,5	1,15		0,2	2,5	2,5		1.459-2 вып. 1,2
Постаменты под циклоны		310-4	2	5263960000		14,5		4,4		0,4	10,2		0,8			1,2	31,5	31,8		4.904-46 вып. 1,3,5
Метиловые конструкции																				
Перегрузочный узел N1	Монорельсы	303-31	3	5262350000		0,3	0,9	0,1			0,1						1,4	1,4		
	Площадки	310-3	4	5262330000		0,2		0,1						0,3		0,3	0,9	0,9		
Перегрузочный узел N2	Монорельсы	303-31	5	5262350000		0,3					0,2						0,5	0,5		
	Балки поддерж. монорельсы	303-30	6	5262350000			0,3							0,1			0,4	0,4		
	Рама приводной станции	309-24	7	5261820000		1,9		0,4	0,1	0,3	0,5			0,1		0,5	3,8	3,8		
Галерея	Пролетное строение	314-3	8	5263200000	10,2	10,9	10,7	19,7		0,5	7,1	1,6		8,5			59,0	59,6		
	Опоры	314-9	9	5263200000			4,4	1,2			1,9			0,3			7,8	7,9		
	Натяжное устройство	306-1	10	5261510000		0,8		0,5	0,6	0,6				0,7		0,3	3,5	3,5		
	Балки покрытия	306-3	11	5261530000		0,4	5,7	0,1		0,1	0,5						6,8	6,9		
	Площадки	310-3	12	5262330000				0,1		0,1				0,3		0,1	0,6	0,6		
Итого с учетом 3% на уточнение массы в чертежах КМД.			13		10,2	29,3	22,0	26,88	0,7	2,24	20,63	1,6	1,3	11,45		2,6	118,7	119,8		
Итого с учетом отходов 3,7%			14		10,6	30,4	22,8	27,9	0,7	2,3	21,4	1,7	1,4	11,9		2,7	123,2			
Приведенная к обычным профилям, масса металла с учетом 3% на уточнение массы в чертежах КМД и 3,7% на отходы.			15			30,4	23,5	27,9	0,7	2,3	21,4	1,7	1,4	13,6		2,7	125,6			
Разница приведенной и натуральной массы			16														2,4			
				МПА	кгс/мм²															
Распределение массы металла по пределам текучести с учетом 3% на уточнение массы в чертежах КМД и 3,7% на отходы.			17	225-245	23-25												112,6			
			18	305-345	31-35												10,6			
Приведенная к стали углеродистой обыкновенного качества по ГОСТ 380-71. Масса металла с учетом 3% на уточнение массы в чертежах КМД и 3,7% на отходы			19														125,8			
Всего приведенная масса металла с учетом 3% на уточнение массы в чертежах КМД и 3,7% на отходы.			20														128,2			

58

9032/6

ГИП.	Туринский	
Нач. отд.	Светличный	
Н. контр.	Гудзенко	
Гл. спец.	Гудзенко	
Рук. гр.	Учитель	
Ст. инж.	Межиборская	
Ст. инж.	Межиборская	
Инжен.	Копица	

Привязан:

Инв. N

ТП 708-18.85 КМ

Склад заполнителей бетона прирельсовый автоматизированный с двумя трактами подачи емкостью 6,0 т. куб. м.

Стадия	Лист	Листов
	3	

Общие данные (окончание)

Госстрой СССР ХАРЬКОВСКИЙ ПРОМСТРОЙНИИПРОЕКТ

Инв. N подл. | Подпись и дата | Взам. инв. N

Альбом 6

Типовой проект

Широкополочные двутавры с параллельными гранями полок по ТУ 14-2-24-72

Вид профиля и ГОСТ	Марка металла и ГОСТ	Обозначение и размер профиля (мм)	Номер по порядку	Код: Марки металла	Код: профиля	Код: размера профиля	Количество (шт.)	Длина (мм)	Масса металла по элементам конструкций, (т): перегрузочный узел №1: Монорельсы	Перегрузочный узел №1: Площадки	Перегрузочный узел №2: Монорельсы	Перегрузочный узел №2: Балки, подвижащие монорельсы	Перегрузочный узел №2: Рама приводной станции	Галерея: Пролетное строение	Галерея: Опоры	Галерея: Натяжное устройство	Галерея: Балки покрытия	Галерея: Площадки	Общая масса (т)	Масса потребности в металле по кварталам (заполняется изготовителем) (т): I	II	III	IV	Заполняется ВЦ.
1	2	3	4	5	6	7	8	9	Код элемента конструкций: 526235	526233	526235	526235	526182	326320	526320	526151	526153	526233						
Балки двутавровые для подвесных путей ТУ 14-2-427-80	Вст3Гпс5-1	I 30М	1			53910								1,8					1,8					
	Итого:		2	12360																				
Всего профиля:			3		53805									1,8					1,8					
Нормальные двутавры	Вст3пс6-1	I 26Б1	4											1,8					1,8					
		I 30Б2	5									0,3		0,4					0,7					
		I 35Б2	6														0,5		0,5					
		I 55Б1	7											1,2					1,2					
	Итого:		8	12300					0,9										0,9					
	Вст3Гпс5-1	I 30Б1	9						0,9										3,3					
			10									0,3		1,6			0,5		0,4					
		I 45Б2	11											0,4										
		I 50Б1	12																5,4					
		I 60Б1	13											5,4					2,2					
	Итого:		14	12360											2,2				2,1					
Всего профиля:			15		24511										2,1				10,1					
Широкополочные двутавры	Вст3пс6-1	I 30Ш1	16						0,9					5,8	4,3				13,4					
		I 30Ш2	17									0,3		7,4	4,3		0,5		3,8					
		I 35Ш1	18											3,0			0,8		0,5					
		I 40Ш1	19														0,5		0,6					
		I 40Ш2	20														0,6		1,5					
	Итого:		21	12360													1,5		1,6					
Балки двутавровые ГОСТ 8239-72*	Вст3Гпс5-1	I 12	22		24619														8,0					
		I 20	23			24120								3,0			5,0		8,0					
		I 22	24			24171								3,0			5,0		0,2					
			25			24198			0,3		0,3			0,2					0,6					
	Итого:		26	12360										0,7					0,7					
Всего профиля:			27		24007				0,3		0,3								1,5					
									0,3		0,3			0,9					1,5					

Инв.№ подл. | Подпись и дата | Взам.инв.№

59

9032/6

Гип	Туринский	
Нач.отд.	Светличный	
Н.контр.	Гудзенко	
Гл.спец.	Гудзенко	
Рук.гр.	Учитель	
Ст.инж.	Межиборская	
Инженер	Копица	
Инженер	Мазаева	

ТП 708-18.85 КМ

Склад заполнителей бетона прирельсовый автоматизированный с двумя трактами подачи емкостью 6 тыс. куб.м.

Стадия	Лист	Листов
Р	4	

Привязан:

Техническая спецификация металла (начало)

Госстрой СССР ХАРЬКОВСКИЙ ПРОМСТРОЙНИИПРОЕКТ

Альбом 6

Типовой проект

Вид профиля и ГОСТ	Марка металла и ГОСТ	Обозначение и размер профиля (мм)	Номер по порядку	Код: Марки металла	Код: Профиля	Код: Размера профиля	Количество (шт.)	Длина (мм)	Масса металла по элементам конструкций, (т): Перегрузочный узел N1: Монорельсы	Перегрузочный узел N1: Площадки	Перегрузочный узел N2: Монорельсы	Перегрузочный узел N2: Балки, поддерживающие монорельсы	Перегрузочный узел N2: Рама приводной станции	Галерея: Пролетное строение	Галерея: Опоры	Галерея: Натяжное устройство	Галерея: Балки покрытия	Галерея: Площадки			Общая масса (т)	Масса потребности в металле по кварталам (заполняется изготовителем) (т): I	II	III	IV	Заполняется ВЦ.
									Код элемента конструкций																
1	2	3	4	5	6	7	8	9	526235	526233	526235	526235	526182	526320	526320	526151	526153	526233							
Швеллеры с уклоном внутренних граней полок ГОСТ 8240-72	Вст 3кп2	[16	28			26182										0,8					0,8					
		[22	29			26255								5,4							5,4					
		[24	30			26271								0,5							0,5					
	Итого:		31	11240										5,9		0,8					6,7					
	Вст3пс6-1	[12	32			26158							0,5								0,5					
		[14	33			26166				0,2											0,2					
		[16	34			26182							0,2								0,2					
		[24	35			26271											0,4				0,4					
		[27	36			26298							1,1								1,1					
	Итого:		37	12300						0,2			1,8				0,4				2,4					
	ВСт3Гпс5-1	[30	38			26310								1,4							1,4					
	Итого:		39	12360										1,4							1,4					
	09Г2С-6гр.1	[30	40			26310								0,6							0,6					
	Итого:		41	26140										0,6							0,6					
Всего профиля:			42							0,2			1,8	7,9		0,8	0,4				11,1					
Сталь угловая равнополочная ГОСТ 8509-72*	ВСт3кп	L 25x3	43															0,1			0,1					
	Итого:		44	11240														0,1			0,1					
	ВСт3кп2	L 63x5	45							0,1						0,2					0,3					
		L 75x6	46										0,3			0,1		0,1			0,5					
		L 100x7	47											0,1		0,2					0,3					
	Итого:		48	11240						0,1			0,3	0,1		0,5		0,1			1,1					
	ВСт3пс6-1	L 75x6	49										0,1				0,1				0,2					
	Итого:		50	12300									0,1				0,1				0,2					
	ВСт3Гпс5-1	L 50x5	51											0,4							0,4					
		L 63x5	52											0,6							0,6					
		L 75x6	53											1,7							1,7					
		L 80x7	54											0,6							0,6					
		L 90x7	55											0,4							0,4					
		L 100x7	56						0,1					2,2							2,3					
		L 100x8	57											1,1							1,1					
		L 140x9	58											0,8							0,8					
		L 140x10	59											0,8							0,8					

5и

9032/6

Гип.	Туринский	
Нач. отд.	Светличный	
Н. контр.	Гудзенко	
Гл. спец.	Гудзенко	
Рук. гр.	Учитель	
Ст. инж.	Межиборская	
Инженер	Копица	
Инженер	Мазаева	

Привязан:

Инв. №

ТП 708 - 18.85 КМ

Склад заполнителей бетона прирельсовый автоматизированный с двумя трактами подачи емкостью 6.0 тыс. куб. м

Стадия	Лист	Листов
Р	5	

Техническая спецификация металла (продолжение)

Госстрой СССР ХАРЬКОВСКИЙ ПРОМСТРОЙНИИПРОЕКТ

Взам. инв. N. | Подпись и дата | Инв. N подл.

Альбом 6

Типовой проект

Вид профиля и ГОСТ	Марка металла и ГОСТ	Обозначение и размер профиля (мм)	Номер по порядку	Код: Марки металла	Код: Профиля	Код: Размера профиля	Количество (шт.)	Длина (мм)	Масса металла по элементам конструкций, (т): Перегрузочный узел №1: Монорельсы	Перегрузочный узел №1: Площадки	Перегрузочный узел №2: Монорельсы	Перегрузочный узел №2: Балки, поддерживающие монорельсы	Перегрузочный узел №2: Рама приводной станции	Галерея: Пролетное строение	Галерея: Опоры	Галерея: Натяжное устройство	Галерея: Балки покрытия	Галерея: Площадки	Общая масса (т)	Масса потребности в металле по кварталам (заполняется изготовителем) (т): I	II	III	IV	Заполняется ВЦ.
									Код элемента конструкций															
1	2	3	4	5	6	7	8	9	526235	526233	526235	526235	526182	526320	526320	526151	526153	526233						
Сталь угловая равнополочная ГОСТ 8509-72*	Итого:		60						0,1					8,6					8,7					
	09Г2С-6гр.1	L 90x7	61											0,8					0,8					
		L 125x8	62											1,6					1,6					
		L 125x9	63											1,4					1,4					
		L 140x9	64											1,2					1,2					
		L 160x11	65											4,3					4,3					
	Итого:		66	23140										9,3					9,3					
Всего профиля:			67		21113				0,1	0,1			0,4	18,0		0,5	0,1	0,2	19,4					
Сталь угловая неравнополочная ГОСТ 8510-72	ВСт3кп	L 22x16x1,5	68			22110							0,1			0,2			0,3					
	ВСт3кп2	L 50x32x4	69			22152							0,1			0,6			0,7					
		L 125x80x8	70			22241								0,2					0,2					
		L 140x90x8	71			22250								0,3					0,3					
		L 160x100x9	72			22260								0,4					0,4					
	Итого:		73	11240									0,2	0,9		0,8			1,9					
	ВСт3Гпс5-1	L 90x56x5,5	74			22217									1,0				1,0					
		L 75x50x5	75			22195									0,2				0,2					
	Итого:		76	12360											1,2				1,2					
Всего профиля:			77		22004								0,2	0,9	1,2	0,8			3,1					
Профили гнутые Швеллеры равнополочные ГОСТ 8278-83	ВСт3кп2	гн.[120x60x4	78			73210								0,3				0,1	0,4					
		гн.[140x60x4	79			73237				0,2				4,4					4,6					
		гн.[180x80x5	80			73270								2,2		0,3			2,5					
	Итого:		81	11240						0,2				6,9		0,3		0,1	7,5					
Всего профиля:			82		73007					0,2				6,9		0,3		0,1	7,5					
Профили гнутые уголки равнополочные ГОСТ 19771-74*	ВСт3кп2	Гн.L 60x4	83							0,1				0,3		0,1			0,5					
		Гн.L 70x4	84													0,3			0,3					
		Гн.L 80x4	85										0,1	0,2					0,3					
	Итого:		86	11240						0,1			0,1	0,5		0,4			1,1					
	ВСт3Гпс5-1	Гн.L 50x3	87												0,3				0,3					
		Гн.L 60x4	88									0,1		0,4					0,5					
		Гн.L 80x4	89											0,4					0,4					
	Итого:		90	12360								0,1		0,8	0,3				1,2					
Всего профиля:			91		75108					0,1		0,1	0,1	1,3	0,3	0,4			2,3					

61

9032/6

ГИП.	Туринский	
Нач. отд.	Светличный	
Н.контр.	Гудзенко	
Гл.спец.	Гудзенко	
Рук.гр.	Учитель	
Ст.инж.	Мещиборская	
Инженер	Копица	
Инженер	Мазаева	

Привязан:

ТП 708 - 18.85 КМ

Склад заполнителей бетона прирельсовый автоматизированный с двумя трактами подачи емкостью 6тыс. куб. м.

Стадия	Лист	Листов
Р	6	

Техническая спецификация металла

Госстрой СССР ХАРЬКОВСКИЙ ПРОМСТРОЙНИЙ ПРОЕКТ

В.N подл. | Подпись и дата | Взам.инв.N

Альбом 6

Типовой проект

Вид профиля и ГОСТ	Марка металла и ГОСТ	Обозначение и размер профиля (мм)	Номер по порядку	Код: Марки металла	Код: Профиля	Код: Размера профиля	Количество (шт.)	Длина (мм)	Масса металла по элементам конструкций (т): Перегрузочный узел №1: Манорельсы	Перегрузочный узел №1: Площадки	Перегрузочный узел №2: Монорельсы	Перегрузочный узел №2: Балки под фермами ниже монорельсов	Галерея: Рама приводной станции	Галерея: Пролетное строение	Галерея: Опоры	Галерея: Натяжное устройство	Галерея: Балки покрытия	Галерея: Площадки			Общая масса (т)	Масса потребности в металле по кварталам (заполняется изготовителем) (т): I	II	III	IV	Заполняется ВЦ
									Код элемента конструкций: 526235	526233	526235	526235	526182	526320	526320	526151	526153	526233							
1	2	3	4	5	6	7	8	9																		
Сталь круглая ГОСТ 2590-71*	Вст3кп2	ф5	92										0,1			0,2					0,3					
		ф18	93										0,1	0,4		0,2					0,7					
	Итого:		94	11240									0,2	0,4		0,4					1,0					
	Вст3пс6-1	ф18	95														0,1				0,1					
	Итого:		96	12300													0,1				0,1					
	Вст3Гпс5-1	ф10	97											0,1							0,1					
	Итого:		98	12360										0,1							0,1					
Всего профиля:			99		11118								0,2	0,5		0,4	0,1				1,2					
Сталь полосовая ГОСТ 103-76	Вст3Гпс5-1	-150х10	100											0,2							0,2					
		-200х8	101											0,6							0,6					
	Итого:		102	12360										0,8							0,8					
Всего профиля:			103		13110									0,8							0,8					
Сталь широкополосная универсальная ГОСТ 82-70*	Вст3Гпс5-1	-210х6	104											0,3							0,3					
		-280х6	105											0,1							0,1					
		-450х6	106											0,5							0,5					
	Итого:		107	12360										0,9							0,9					
Всего профиля			108		71200									0,9							0,9					
Сталь листовая горячекатаная ГОСТ 19903-74*	Вст3кп2	s4	109											0,9							0,9					
	Итого:		110	11240										0,9							0,9					
	Вст3пс6-1	s8	111										0,1								0,1					
		s10	112										0,3				0,2				0,5					
		s12	113										0,1								0,1					
		s20	114														0,3				0,3					
	Итого:		115	12300									0,5				0,5				1,0					
	Вст3Гпс5-1		116																							
		s8	117								0,1			0,4							0,5					
		s10	118						0,1		0,1			3,2	0,4						3,8					
		s12	119											2,3							2,3					
		s14	120											0,1							0,1					
		s20	121												0,6						0,6					

Инв.№ подл. | Подпись и дата | Взам.инв.№

62

9032/6

ТП 708-18.85 КМ

ГИП	Турицкий	
Нач.отд.	Светличный	
Н.контр.	Гудзенко	
Гл.спец.	Гудзенко	
Рук.гр.	Учитель	
Ст.инж.	Немиборская	
Инженер	Копица	
Инженер	Мазаева	

Привязан:

Инв.№

Склад заполнителей бетона прирельсовый автоматизиро-ванный с двумя трактами подачи емкостью 6 тыс.куб.м.

Стадия	Лист	Листов
Р	7	

Техническая спецификация металла (продолжение)

Госстрой СССР ХАРЬКОВСКИЙ ПРОМСТРОЙНИИПРОЕКТ

Вид профиля и ГОСТ	Марка металла и ГОСТ	Обозначение и размер профиля (мм)	Код: Номер по порядку	Код: Марки металла	Код: Профиля	Код: Размера профиля	Количество (шт.)	Длина (мм)	Масса металла по элементам конструкций, (т): Перегрузочный узел №1: Монорельсы	Перегрузочный узел №1: Площадки	Перегрузочный узел №2: Монорельсы	Перегрузочный узел №2: Балки, поддерживающие монорельсы	Перегрузочный узел №2: Рамы приводной станции	Галерея: Пролетное строение	Галерея: Опоры	Галерея: Натяжное устройство	Галерея: Балки покрытия	Галерея: Площадки	Общая масса (т)	Масса потребности в металле по кварталам (заполняется изготовителем) (т): I	II	III	IV	Заполняется в ЦБ
									Код элемента конструкций: 526235	526233	526235	526235	526182	526320	526320	526151	526153	526233						
1	2	3	4	5	6	7	8	9																	
Сталь листовая горячекатаная ГОСТ 19903 74 *	Вст 3Гпс5-1	S25	122												0,8				0,8					
	Итого:		123	12360					0,1		0,2			6,0	1,8				8,1					
Всего профиля:			124		71110				0,1		0,2		0,5	6,9	1,8		0,5		10,0					
Профили гнутые Швеллеры неравнополочные ГОСТ 8281-80	Вст 3 кп	гн. L50х40х12х2,5	125			74136												0,1	0,1					
	Итого:		126	11240														0,1	0,1					
Всего профиля:			127		74002													0,1	0,1					
Профиль корытный равнополочный холодногнутый по ЧМТУ 2-130-70	Вст 3 кп	гн. 90х30х25х3	128															0,1	0,1					
	Итого:		129	11240														0,1	0,1					
Всего профиля:			130															0,1	0,1					
Сталь листовая рифленая ГОСТ 8568-77*	Вст 3кп2	S5	131							0,2			0,3			0,1		0,1	0,7					
	Итого:		132	11240						0,2			0,3			0,1		0,1	0,7					
Всего профиля:			133		71307					0,2			0,3			0,1		0,1	0,7					
Сталь листовая просечно-вытяжная ГОСТ 8706-78	Вст 3кп2	ПВ-510	134							0,1			0,1						0,2					
	Итого:		135							0,1			0,1						0,2					
Всего профиля:			136		71404					0,1			0,1						0,2					
Сетка стальная плетеная одинарная с квадратной ячейкой ГОСТ 5336-80	Вст. 3кп	Сетка N20х2	137										0,1			0,2			0,3					
	Итого:		138	11240									0,1			0,2			0,3					
Всего профиля:			139										0,1			0,2			0,3					

63
9032/6

Гл.п.	Туринский		ТП 708-18.85 КМ
Нач. отд	Светличный		Склад заполнителей бетона прирельсовый автоматизированный с двумя трактами подачи емкостью 6тыс.куб.м.
Н.контр.	Гудзенко		
Гл.спец.	Гудзенко		Стадия Р; Лист 8; Листов:
Рук.гр.	Учитель		
Ст. инж.	Мешиборская		Техническая спецификация металла.
Инженер	Копица		Госстрой СССР Харьковский Промстройпроект
Инженер	Лазаева		

Привязан:

Инв. № подл.

Альбом 6

Типовой проект

Вид профиля и ГОСТ	Марка металла и ГОСТ	Обозначение и размер профиля (мм)	Номер по порядку	Код: Марки металла	Код: Профиля	Код: Размера профиля	Количество (шт.)	Длина (мм)	Масса металла по элементам конструкций, (т): Перегрузочный узел N1: Монорельсы	Перегрузочный узел N1: Площадки	Перегрузочный узел N2: Монорельсы	Перегрузочный узел N2: Балки, поддерживающие монорельсы	Перегрузочный узел N2: Рама приводной станции	Галерея: Пролетное строение	Галерея: Опоры	Галерея: Натяжное устройство	Галерея: Балки покрытия	Галерея: Площадки			Общая масса (т)	Масса потребности в металле по кварталам (заполняется изготовителем) (т): I	II	III	IV	Заполняется ВЦ
									Код элемента конструкций																	
1	2	3	4	5	6	7	8	9	526235	526233	526235	526235	526182	526320	526320	526151	526153	526233								
Лестницы, ограждения			140																		2,4					
Постаменты под циклоны			141																		30,7					
Всего масса металла			142						1,4	0,9	0,5	0,4	3,7	57,2	7,6	3,5	6,6	0,6			82,4					
В том числе по маркам стали	ГОСТ 380-71 ВСТ3кп		143										0,2			0,4		0,3			0,9					
	ГОСТ 380-71 ВСТ3кп2		144							0,7			1,1	15,6		3,1		0,3			20,8					
	ТУ 14-1-3023-80 ВСТ3пс6-1		145						0,9	0,2			2,4	4,6			6,6				14,7					
	ТУ 14-1-3023-80 ВСТ3Гпс5-1		146						0,5		0,5	0,4		27,1	7,6						36,1					
	ТУ 14-1-3023-80 09Г2С-6гр1		147											9,9							9,9					
Масса поставки элементов по кварталам, (т) (заполняется заказчиком)		I																								
		II																								
		III																								
		IV																								

Техническую спецификацию металла на лестницы и ограждения смотрите на листе 11.

Техническую спецификацию металла на постаменты под циклоны смотрите на листе 10.

Техническая спецификация металла составлена без учета металла на отходы и припуски при обработке.

64
9032/6

ГИП	Туринский	
Нач. отд.	Светличный	
Н. контр.	Гудзенко	
Гл. спец.	Гудзенко	
Рук. гр.	Учитель	
Ст. инж.	Межиборская	
Инженер	Копица	
Инженер	Мазаева	

Привязан:

Инв. №

ТП 708-18.85 КМ

Склад заполнителей бетона прирельсовый автоматизированный с двумя трактами подачи емкостью 6 тыс. куб. м.

Стадия	Лист	Листов
Р	9	

Техническая спецификация металла (окончание)

Госстрой СССР ХАРЬКОВСКИЙ ПРОМСТРОЙНИИПРОЕКТ

Инв. № подл. | Подпись и дата | Взам. инв. №

Альбом 6

Типовой проект

Вид профиля и ГОСТ	Марка металла и ГОСТ	Обозначение и размер профиля (мм)	Номер по порядку	Код: марки металла	Код: профиля	Код: размера профиля	Количество (шт.)	Длина (мм)	Масса металла по элементам конструкций (т): Постаменты	Бункер	Общая масса (т)	Масса потребности в металле по кварталам (заполняется изготовителем) (т): I	II	III	IV	Заполняется ВЦ
									Код элемента конструкций: 526396	526394						
1	2	3	4	5	6	7	8	9								
Балки двутавровые ГОСТ 8239-72*	ВСт3пс6-1	I 20	1			24171			4,5		4,5					
	Итого:		2	12300					4,5		4,5					
Всего профиля:			3		24007				4,5		4,5					
Швеллеры с уклоном внутренних граней полок ГОСТ 8240-72	ВСт3пс6-1	[20	4			25239			9,6		9,6					
	Итого:		5	12300					9,6		9,6					
Всего профиля:			6		26108				9,6		9,6					
Сталь угловая равнополочная ГОСТ 8509-72*	ВСт3кп2	L 50х5	7							0,3	0,3					
		L 63х5	8							0,2	0,2					
	Итого:		9	11240						0,5	0,5					
	ВСт3пс6-1	L 50х5	10						2,4		2,4					
		L 63х5	11						1,1		1,1					
		L 100х8	12						0,3		0,3					
	Итого:		13	12300					3,8		3,8					
Всего профиля:			14		21113				3,8	0,5	4,3					
Сталь круглая ГОСТ 2590-71*	ВСт3пс6-1	ф 18	15						0,4		0,4					
	Итого:		16	12300					0,4		0,4					
Всего профиля:			17		11118				0,4		0,4					
Сталь листовая горячекатаная ГОСТ 19903-74*	ВСт3кп2	S 5	18							4,2	4,2					
		S 8	19							0,5	0,5					
	Итого:		20	11240						4,7	4,7					
	ВСт3пс6-1	S 4	21						1,1		1,1					
		S 6	22						0,8		0,8					
		S 8	23						2,4		2,4					
		S 16	24						0,1		0,1					
		S 30	25						0,8		0,8					
	Итого:		26	12300					5,2		5,2					
Всего профиля:			27		71110				5,2	4,7	9,9					
Сталь листовая холоднокатаная ГОСТ 19904-74*	ВСт3кп	S 1,4	28						0,8		0,8					
	Итого:		29	11240					0,8		0,8					
Всего профиля:			30		72117				0,8		0,8					
Сталь просечно-вытяжная ГОСТ 8706-78	ВСт3кп2	ПВ 406	31						1,2		1,2					
	Итого:		32	11240					1,2		1,2					
Всего профиля:			33		71404				1,2		1,2					
Всего масса металла			34						25,5	5,2	30,7					
В том числе по маркам сталн	ГОСТ 380-71*: ВСт3кп		35						0,8		0,8					
	ВСт3кп2		36							5,2	5,2					
	ГОСТ 14637-79: ВСт3пс6-1		37						24,7		24,7					

1. Расположение постаментов см. по чертежам марки „АР."
2. В спецификации учтены:
   а) для схемы №1 - отдельно стоящие постаменты 5ПО и 7ПО по листу 29, сваренные постаменты по листу 27 и один постамент 5ПО по серии 4.904-46 вып. 5; бункера 3Б (4 шт.) и 4Б (2 шт.) по серии 4.904-46 вып. 3
   б) для схемы №2 - отдельно стоящие постаменты 5ПО и 7ПО по листу 29, сваренные постаменты по листу 28 и два постамента 5ПО и 7ПО по серии 4.904-46 вып. 5; бункера 3Б (4 шт.) и 4Б (2 шт.) по серии 4.904-46 вып. 3.
3. Техническая спецификация металла составлена по серии 4.904-46 вып. 3, 5.
4. Техническая спецификация металла составлена без учета металла на отходы и припуски при

Инв. № подл. | Подпись и дата | Взам. инв. №

9032/6

Привязан:

ГИП	Турчинский	
Нач. отд.	Светличный	
Н. контр.	Гудзенко	
Гл. спец.	Гудзенко	
Рук. гр.	Учитель	
Ст. инж.	Мелконорская	
Инженер	Колпица	

ТП 708-18.85 КМ

Склад заполнителей бетона прирельсовый автоматизированный с двумя тракторами подачи емкостью 60 куб. м

Стадия	Лист	Листов
Р	10	

Техническая спецификация металла

Госстрой СССР ХАРЬКОВСКИЙ

Типовой проект

Вид профиля и ГОСТ	Марка металла и ГОСТ	Обозначение и размер профиля (мм)	Номер по порядку	Код: Марки металла	Код: Профиля	Код: Размера профиля	Количество (шт.)	Длина (мм)	Масса металла по элементам конструкций, (т): Перегрузочный узел N1: Лестницы и площадки	Перегрузочный узел N1: Ограждение лестниц, площадок и стремянок	Перегрузочный узел N2: Лестницы	Перегрузочный узел N2: Ограждение лестниц и площадок	Натяжное устройство: Лестницы и площадки	Натяжное устройство: Ограждение лестниц, площадок и стремянок	Общая масса (т)	Масса потребности в металле по кварталам (заполняется изготовителем) (т): I	II	III	IV	Заполняется ВЦ.
1	2	3	4	5	6	7	8	9	Код элемента конструкций: 526241	526244	526241	526244	526241	526244						
Сталь угловая равнополочная ГОСТ 8509-72*	Вст. 3кп	∟25х3	1							0,1		0,1		0,03		0,23				
	Вст3кп2	∟75х6	2						0,1		0,1		0,07			0,27				
	Итого:		3	11240					0,1	0,1	0,1	0,1	0,07	0,03		0,5				
Всего профиля:			4		21113				0,1	0,1	0,1	0,1	0,07	0,03		0,5				
Сталь листовая горячекатаная ГОСТ 19903-74*	Вст3кп2	S6	5						0,1				0,03			0,13				
	Итого:		6	11240					0,1				0,03			0,13				
Всего профиля:			7		71110				0,1				0,03			0,13				
Сталь листовая холоднокатаная ГОСТ 19904-74*	Вст3кп	S2,5	8										0,44			0,44				
	Итого:		9	11240									0,44			0,44				
Всего профиля:			10		72117								0,44			0,44				
Швеллер гнутый равнополочный ГОСТ 8278-83	Вст3кп2	гн.С160х50х4	11										0,29			0,29				
		гн.С180х50х4	12						0,1		0,1		0,07			0,27				
	Итого:		13	11240					0,1		0,1		0,36			0,56				
Всего профиля:			14						0,1		0,1		0,36			0,56				
Профили гнутые. Швеллеры неравнополочные ГОСТ 8281-80	Вст3кп	гн.L50х40х12х2,5	15			74136				0,1		0,1		0,1		0,3				
	Итого:		16	11240						0,1		0,1		0,1		0,3				
Всего профиля:			17		74002					0,1		0,1		0,1		0,3				
Профиль корытный равнополочный холодногнутый по 4 ТУ 2-130-70	Вст3кп	гн. ∠90х30х25х3	18							0,1		0,1		0,07		0,27				
	Итого:		19	11240						0,1		0,1		0,07		0,27				
Всего профиля:			20							0,1		0,1		0,07		0,27				
Сталь листовая рифленая ГОСТ 8568-77*	Вст3кп2	S4	21						0,1		0,1					0,2				
	Итого:		22	11240					0,1		0,1					0,2				
Всего профиля:			23						0,1		0,1					0,2				
Всего масса металла:			24						0,4	0,3	0,3	0,3	0,9	0,2		2,4				
В том числе по маркам стали: ГОСТ 380-71*	Вст3кп		25							0,3		0,3	0,44	0,2		1,24				
	Вст3кп2		26						0,4		0,3		0,46			1,16				
Масса поставки элементов по кварталам, (т) (заполняется заказчиком)		I																		
		II																		
		III																		
		IV																		

Техническая спецификация металла составлена по серии 1.459-2 Вып. 1.2.

Техническая спецификация металла составлена без учета металла на отходы и припуски при обработке.

66

9032/6

ГИП	Туринский	
Нач. отд.	Светличный	
Н. контр.	Гудзенко	
Гл. спец.	Гудзенко	
Рук. гр.	Учитель	
Ст. инж.	Пятиворская	
Инженер	Копица	
Инженер	Мазаева	

ТП 708-18.85 КМ

Склад заполнителей бетона прирельсовый автоматизированный с двумя трактами подачи емкостью 8 тыс. куб. м.

Стадия	Лист	Листов
Р	11	

Техническая спецификация металла. Лестницы, площадки, ограждения

Госстрой СССР ХАРЬКОВСКИЙ ПРОМСТРОЙНИИПРОЕКТ

Привязан:

Инв. №

Взам. инв. № | Подпись и дата | Инв. № подл.

Альбом 6

Типовой проект

План покрытия

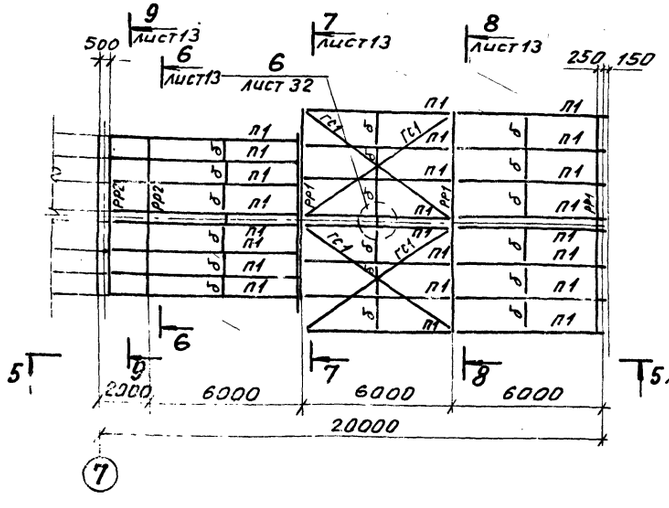

План на отм. 9.970

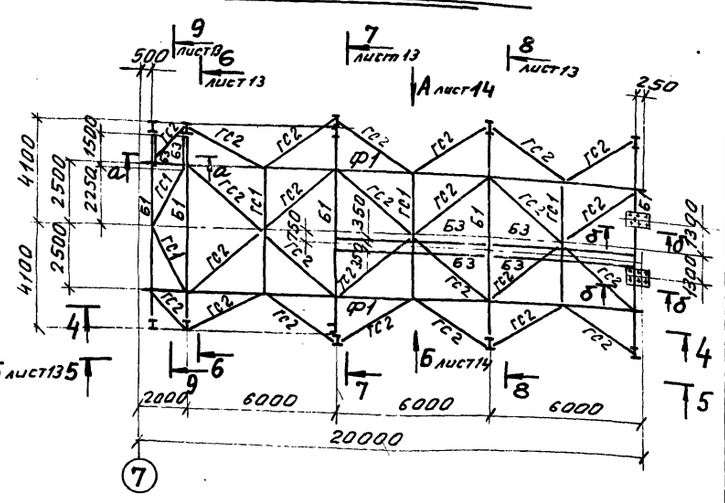

План монорельсов

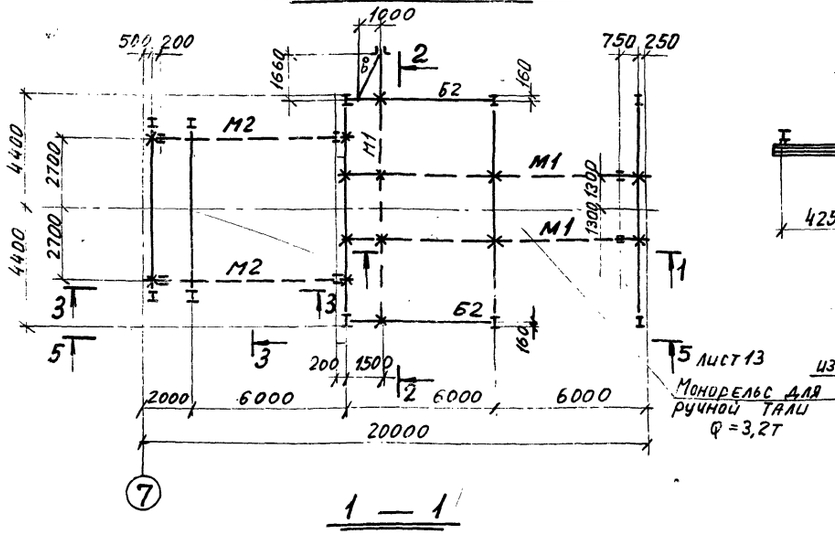

2 — 2

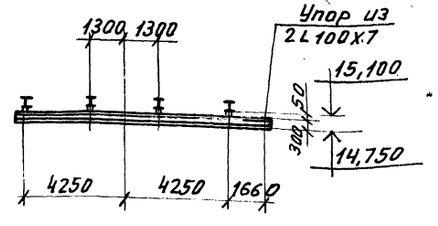

б — б

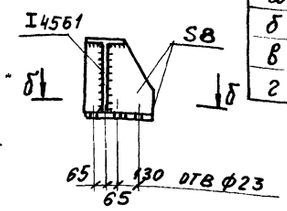

а — а

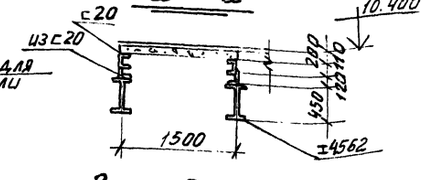

в — в

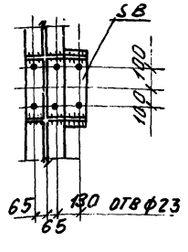

1 — 1

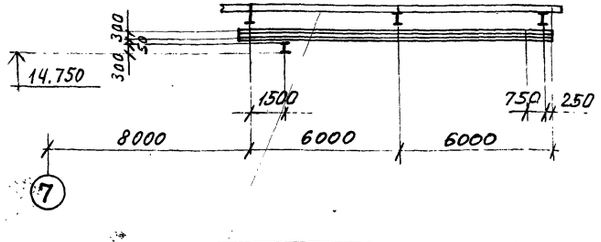

3 — 3

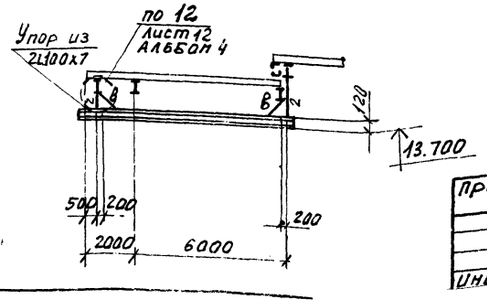

Ведомость элементов (к листам 12,13)

Марка	Сечение: Эскиз	Поз.	Состав	Расчетные усилия: M тсм	N тс	Q тс	Марка металла	Примечан.
М1	I		I 30М			4,4	Вст3гпс5-1	
М2	I		I 12	конструктивно				
Б1	I		I 45Б2	25,9		37,6		
Б2	I		I 30Б1	6.2		4.1		
РР1	I		I 35Б2	11,4		3,1		
РР2	I		I 26Б1	3,6		3,0		
К1	I		I 50Б1	7,2	75,0		Вст3гпс5-1	
К2	I		I 30Ш1	11,4	8,3	3,1	Вст3пс6-1	
ГС1	L		ГнL80x4	по гибкости			Вст3пс5-1	
ГС2	L		ГнL60x4	то же				
КС1			2L90x56x5.5		-3.6			Решетка из ГнL50x3
КС2			2L75x50x5		-5.1			
КС3	L		ГнL80x4					
ВС1	⅃L		2L75x6	по гибкости				
ВС2	⅃L		2L50x5		то же			
Ф1	Схему фермы, усилия и сечения см. лист 33.						ОУГ2С6тр1 Вст3гпс5-1	
П1	[		ГнC180x80x5	Mx=1,2 My=0,06		Qx=0,7 Qy=0,2	Вст3кп2	
Б3	[		[20					
а	[		[24					
б	L		ГнL60x4	по гибкости				
в	L		ГнL60x4		то же		Вст3пс5-1	
г	⅃⌐		2L63x5					

67

9032/6

Гип	Туринский		
Нач. отд	Светличный		
Н. контр.	Гудзенко		
Гл. спец.	Гудзенко		
Рук. гр.	Учитель		
Ст. инж.	Межиборская		
Ст. инж.	Межиборская		
Инженер	Копица		
Ст. инж.	Межиборская		

ТП 708-18.85 КМ

Склад заполнителей бетона прирельсовый автоматизированный с двумя трактами подачи емкостью 60 тыс. куб. м.

Галерея ленточных конвейеров N5, N6

Схема конструкций галереи (ордер 20)

Стадия	Лист	Листов
Р	12	

Госстрой СССР ХАРЬКОВСКИЙ ПРОМСТРОЙНИЙПРОЕКТ

Привязан

Инв. №

Инв. № подл. | Подпись и дата | Взам. инв.

Альбом 6

Типовой проект

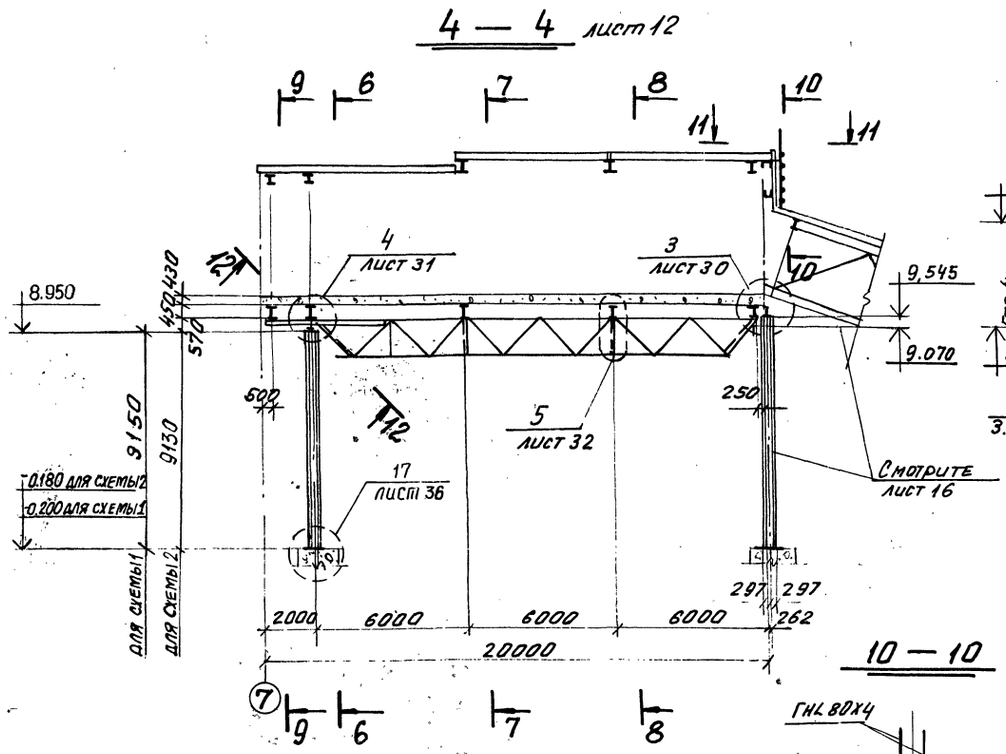

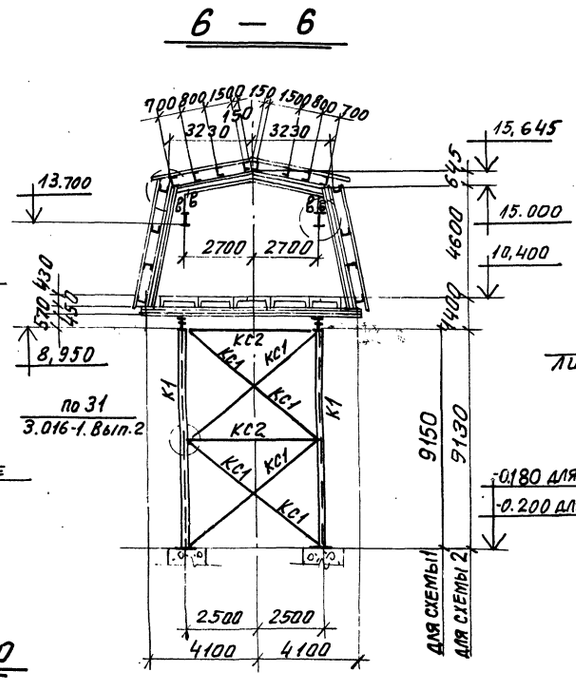

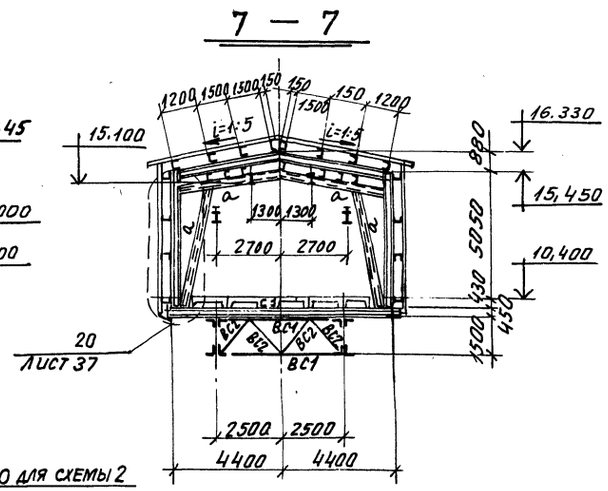

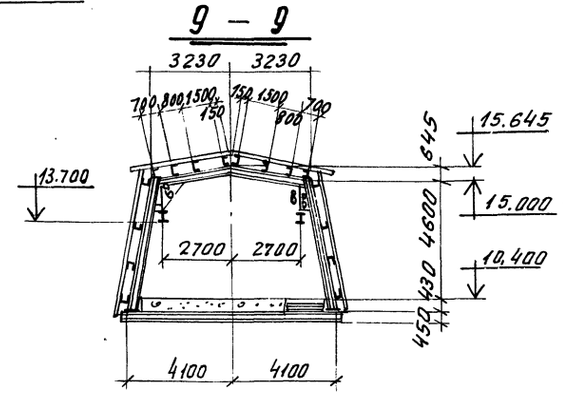

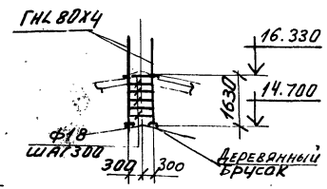

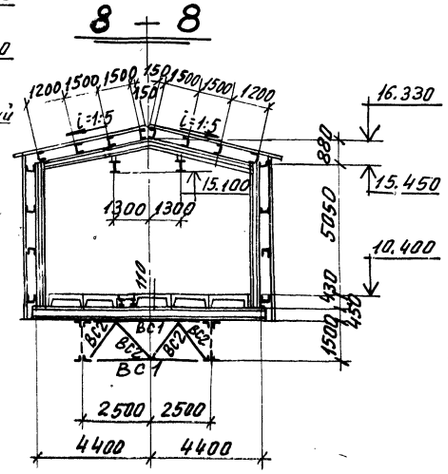

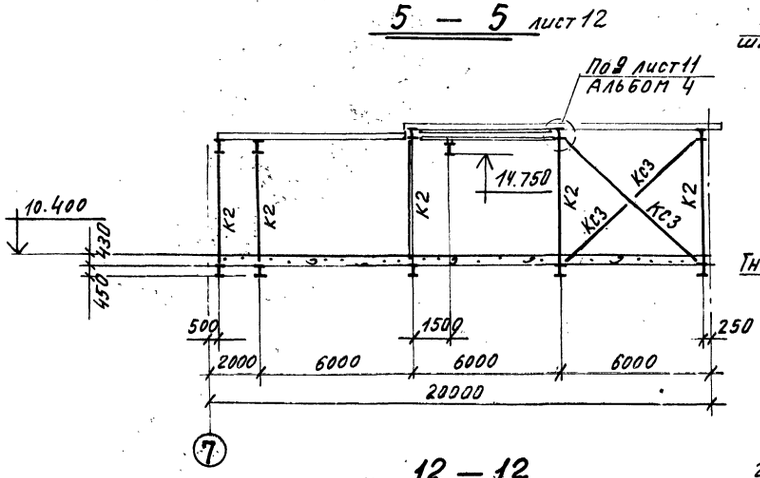

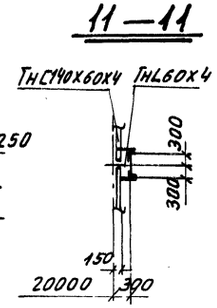

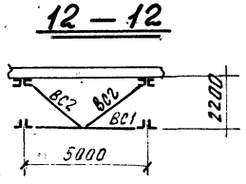

68
9032/6

				ТП 708 - 18.85	КМ
				Склад заполнителей бетона прирельсовый автоматизированный с двумя трактами подачи емкостью 6,0 тыс. куб. м.	
Гип.	Туринский			Галерея ленточных конвейеров N 5, N 6	Стадия: Р; Лист: 13; Листов:
Нач. отд.	Светличный				
Н. контр.	Гудзенко				
Гл. спец.	Гудзенко				
Рук. гр.	Учитель			Разрезы	Госстрой СССР Харьковский Промстройниипроект
Ст. инж.	Межиборская				
Ст. инж.	Межиборская				
Инженер	Копица				
Ст. инж.	Межиборская				

Привязан:

Инв. N

Инв. N подл. | Подпись и дата | Взам. инв. N

Альбом 6

Типовой проект

Фахверк по стрелке А лист 12

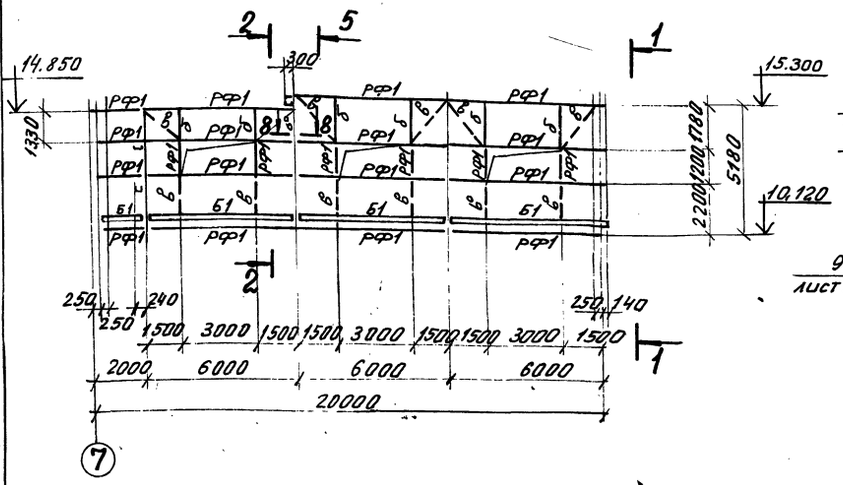

1 — 1

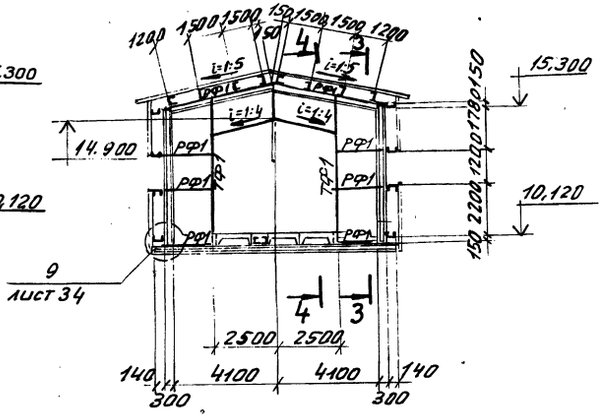

Ведомость элементов

Марка	Сечение: Эскиз	Поз.	Состав	Расчетные усилия: M тсм	N тс	Q тс	Марка металла	Примечание
РФ1	⊏		ГнС140х60х4	Mx=0,3 My=6,07		Qx=0,21 Qy=0,2	ВСТ3кп2	
ТФ1	⊏		ГнС140х60х4	конструктивно				
Б1	2 ⊏ 1	1	ГнС120х60х4		То же			
		2	— 400х4					
а	L		ГнL 80х4		—"—			
б	L		ГнL 60х4		—"—			
в	o		ф18		—"—			

Фахверк по стрелке Б лист 12

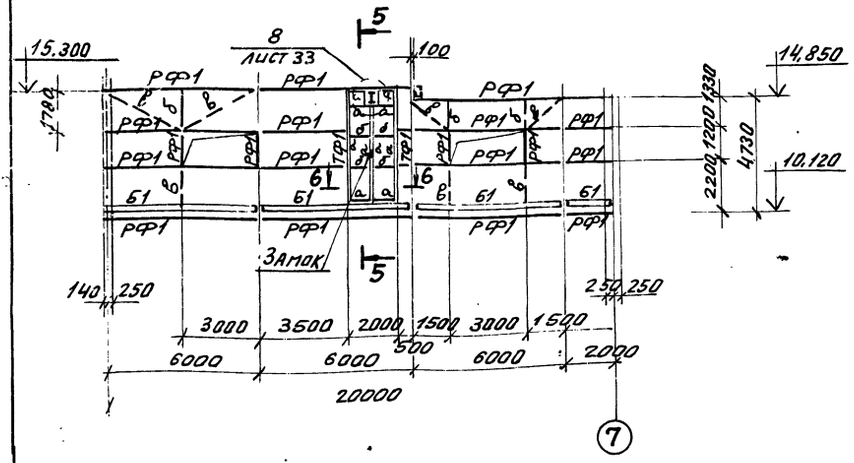

2 — 2

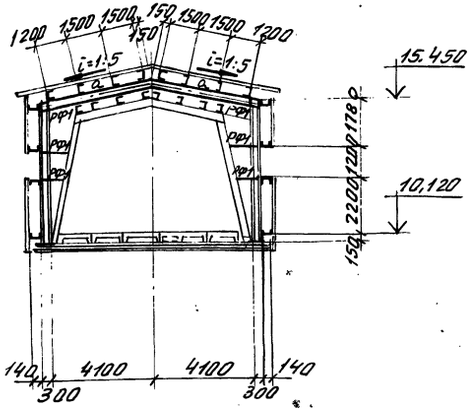

7 — 7

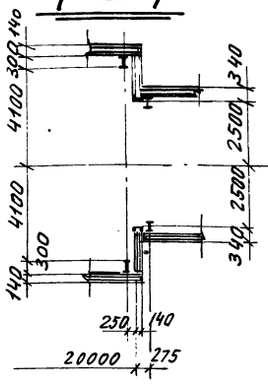

8 — 8

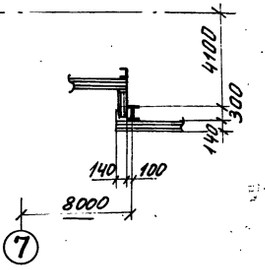

3 — 3

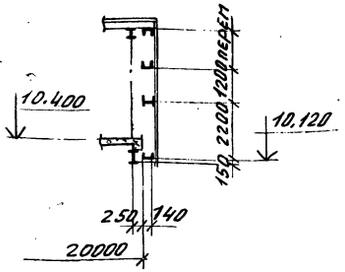

4 — 4

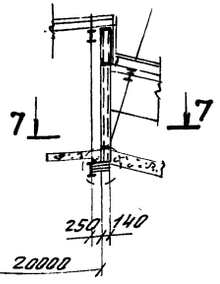

5 — 5

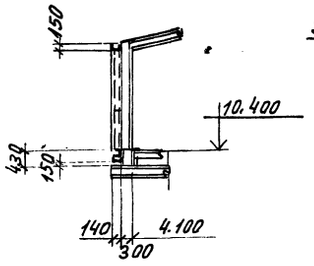

6 — 6

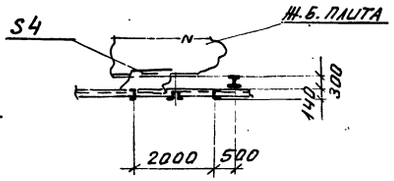

69

9032/6

Гип	Туринский		
Нач. отд.	Светличный		
Н. контр.	Гудзенко		
Гл. спец.	Гудзенко		
Рук. гр.	Учитель		
Ст. инж.	Межиборская		
Ст. инж.	Межиборская		
Инженер	Копица		
Ст. инж.	Межиборская		

Привязан:

Инв. №

ТП 708-18.85 КМ

Склад заполнителей бетона прирельсовый автоматизированный с двумя трактами подачи емкостью 6,0 тыс. куб. м

Галерея ленточных конвейеров N5, N6

Схема фахверка (пролет 20 м)

Стадия	Лист	Листов
Р	14	

Госстрой СССР. Харьковский Промстройниипроект

Инв. № подл. | Подп. и дата | Взам. инв. №

Альбом 6

Типовой проект

2 — 2 (для схемы 1)

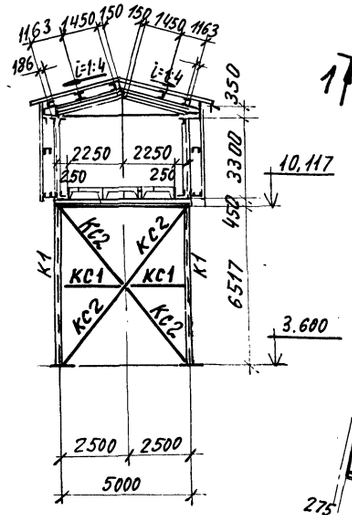

План прогонов и связей по верхним поясам ригелей

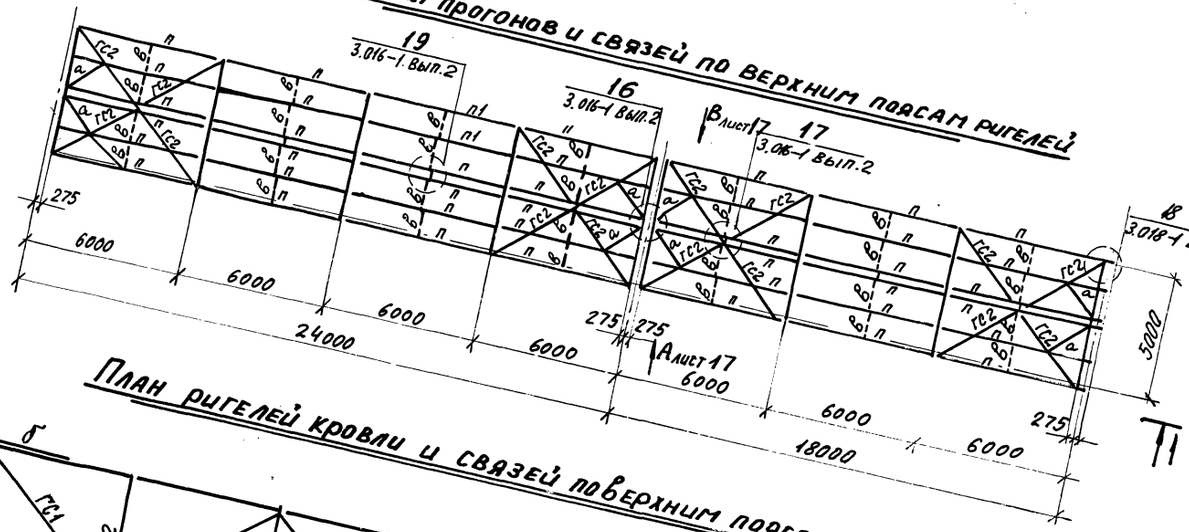

План ригелей кровли и связей по верхним поясам ферм

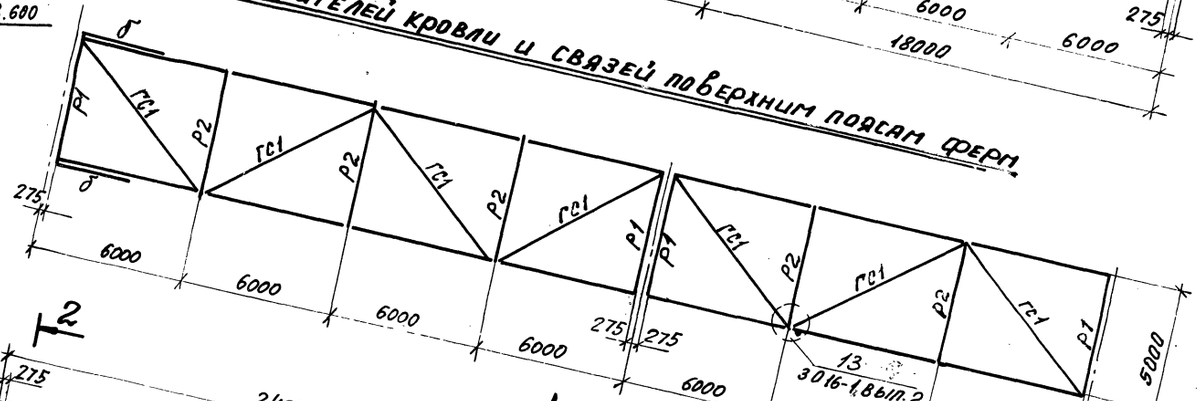

2 — 2 (для схемы 2)

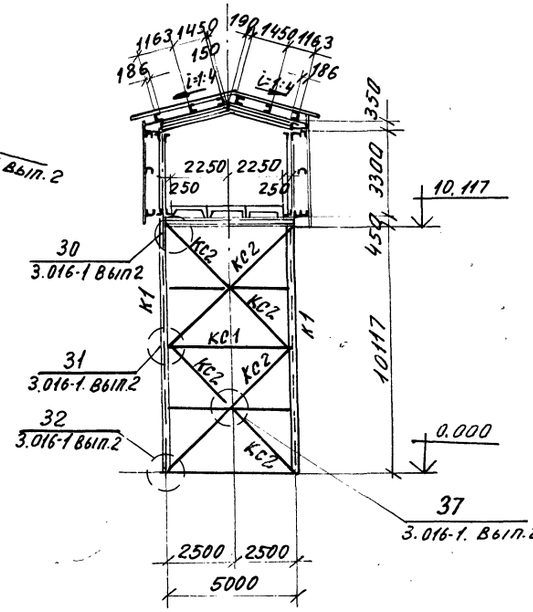

План лестницы

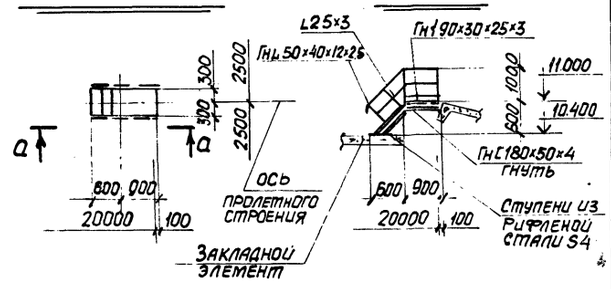

1 — 1

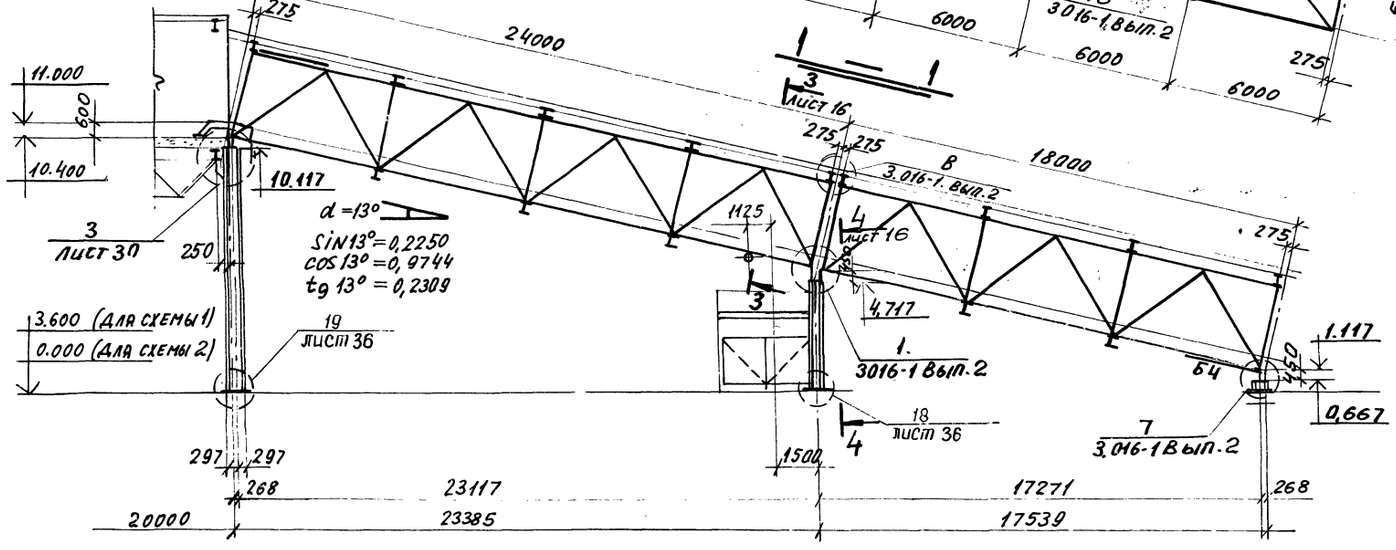

2 — 2

70
9032/6

Инв.№ подл.	Подп. и дата	Взам.инв.№	

Привязан:

Инв.№

ГИП.	Туринский	
Нач.отд.	Светличный	
Н.контр.	Гудзенко	
Гл.спец.	Гудзенко	
Рук.гр.	Учитель	
Ст.инж.	Мениборская	
Ст.инж.	Мениборская	
Инженер	Копица	
Ст.инж.	Мениборская	

ТП 708-18.85 КМ

Склад заполнителей бетона прирельсовый автоматизированный с двумя трактами подачи емкостью 6,0 тыс. куб. м

Галерея ленточных конвейеров №5, №6

Стадия	Лист	Листов
Р	15	

Схема конструкций галереи

Госстрой СССР
Харьковский Промстройниипроект

Альбом 6

Типовой проект

План балок пола и связей по нижним поясам ферм

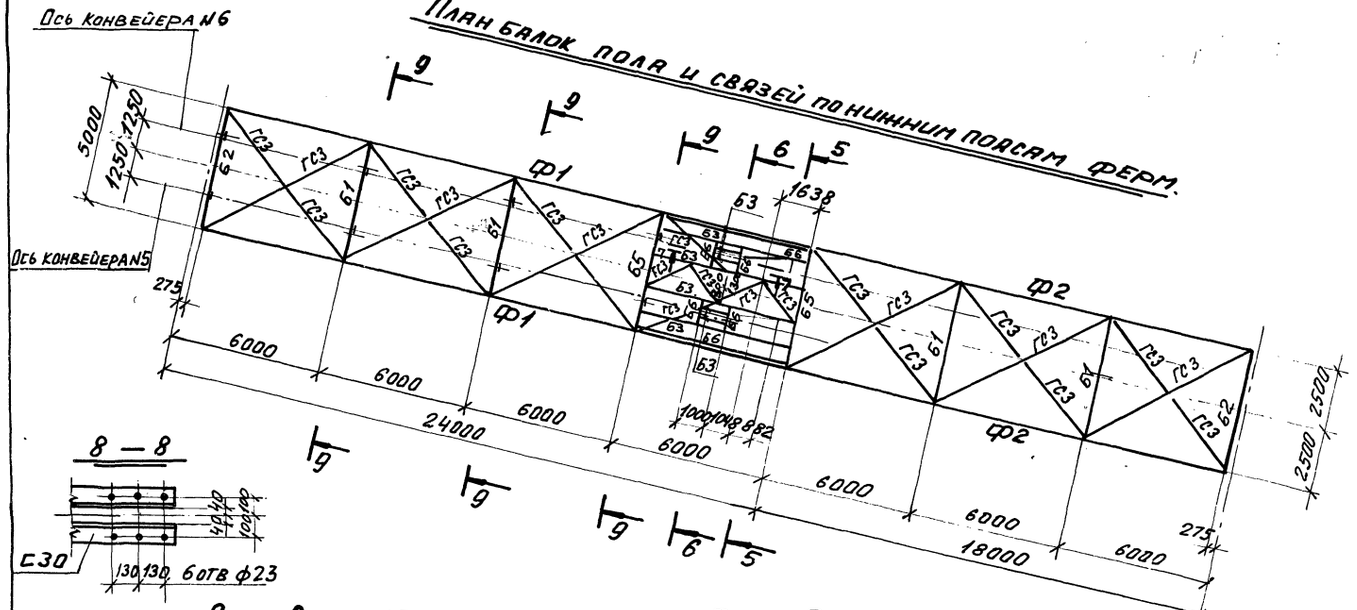

3 — 3 лист 15

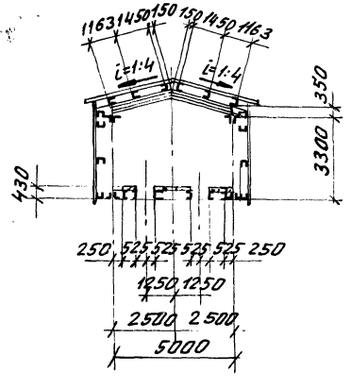

5 — 5

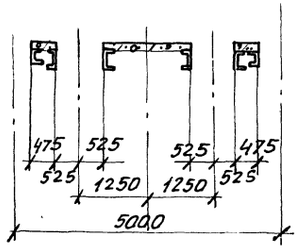

7 — 7

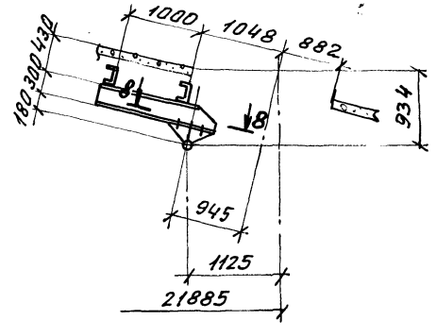

4 — 4 лист 15

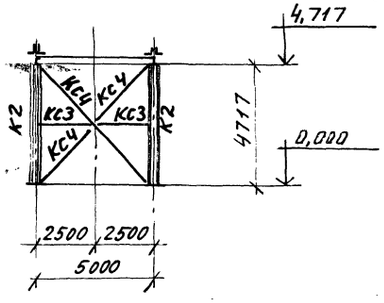

6 — 6

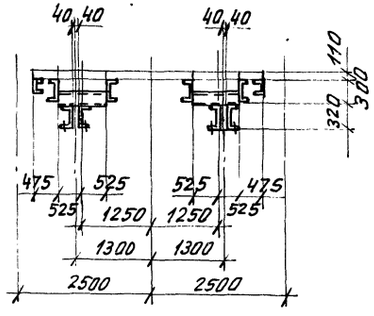

9 — 9

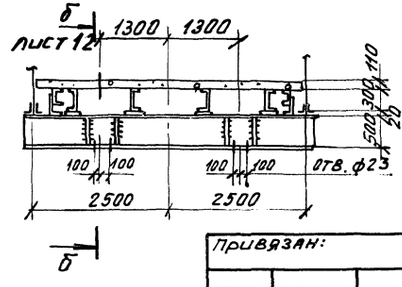

Ведомость элементов (к листам 15,16)

Марка	Сечение: Эскиз	Поз.	Сечение: Состав	Расчетные усилия: M тсм	N тс	Q тс	Марка металла	Примечан.
Ф1	Ферма НФ24-4,3		Схему, сечения и усилия см. на листе 14				09Г2С6пт	Сечения и усилия приняты по серии 3.016-1 выпуск 2.
Ф2	Ферма НФ18-4,3		Схему сечения и усилия см. на листе 13.				Вст3гпс5-1	
Б1	I 1 / I 2	1	−210×6	Mx=24,7	−3,5	Qx=18,2	Вст3гпс 5-1	
		2	I 45Б2	My=0,6		Qy=5,7		
Б2	I		I 45Б2	25,1		18,2		
Б3	C		C 30	8,55		4,2		
Б4			4 L 100×8					
Р1	Сечение сложное		см. лист 11	Mon=10,3 Mпр=4,2	−10,4	7,4		
Р2								
ГС1			2 L 100×8		−6,6			
ГС2	L		L 100×7		−7,4			
ГС3	L		L 75×6		−5,5			
К1	I		I 60Б1		123,7			
К2	I		I 50Б1		94,0			
КС1	584		2 L 75×50×5		−10,2			Решетка из ГНЛ 50×3
КС2	580		2 L 90×56×5,5		14,4			
П	C		ГНГ 180×80×5	Nx=1,1 My=0,07		Qx=0,7 Qy=0,2	Вст3кп2	
А	L		L 63×5		±5,0			
Б	1 2	1	−150×10		±10,0			
		2	−280×6					
В	○		ф18	конструктивно				
Б5	I		I 50Б2	Nx=33,9 My=0,6		Qx=25,5 Qy=5,7		
Б6	C		C 18	1,4		5,4		
КС3	472		2 L 75×50×5					Решетка из ГНЛ 50×3
КС4	488		2 L 90×56×5,5					

71
9032/6

ГИП	Туринский		ТП 708-18.85 КМ
Нач. отд.	Светличный		Склад заполнителей бетона прирельсовый автоматизир. ванный с двумя трактами подачи емкостью 6,0 тыс. куб. м.
Н. контр.	Гудзенко		Галерея ленточных конвейеров N5, N6 — Стадия Р, Лист 16, Листов
Гл. спец.	Гудзенко		
Рук. гр.	Учитель		
Ст. инж.	Межиборская		Разрезы — Харьковский промстройниипроект
Ст. инж.	Межиборская		
Инженер	Копица		
Ст. инж.	Межиборская		

Привязан:

Инв. №

Инв. № подл. | Подпись и дата | Взам. инв. №

Альбом 6

Типовой проект

Фахверк по стрелке А лист 15

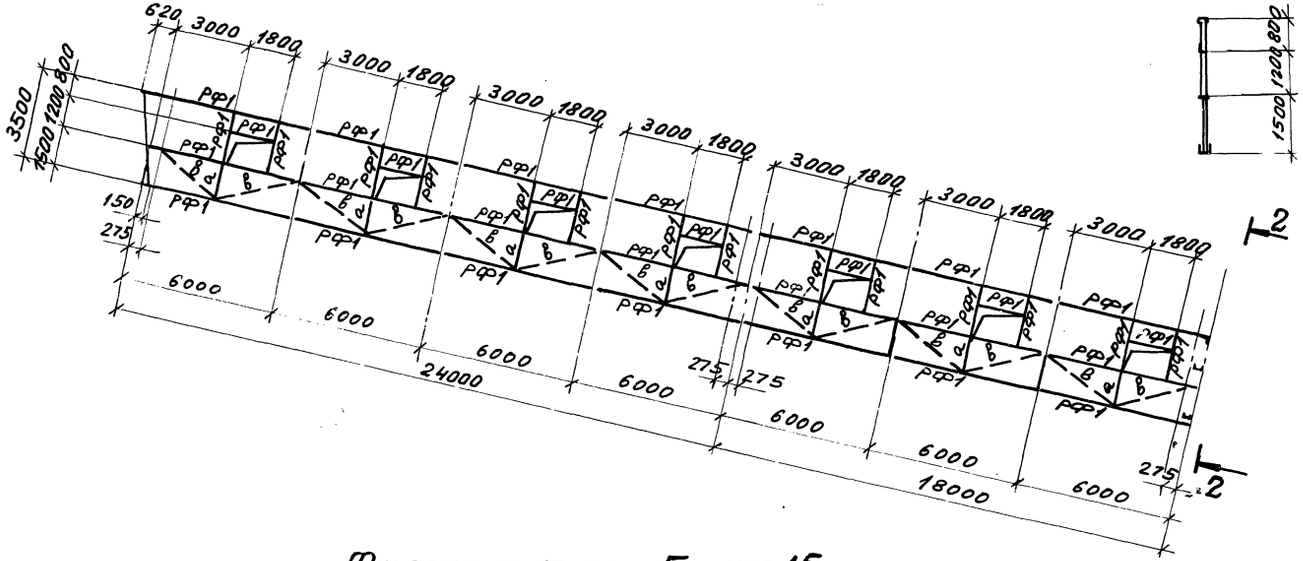

1 — 1

Фахверк по стрелке Б лист 15

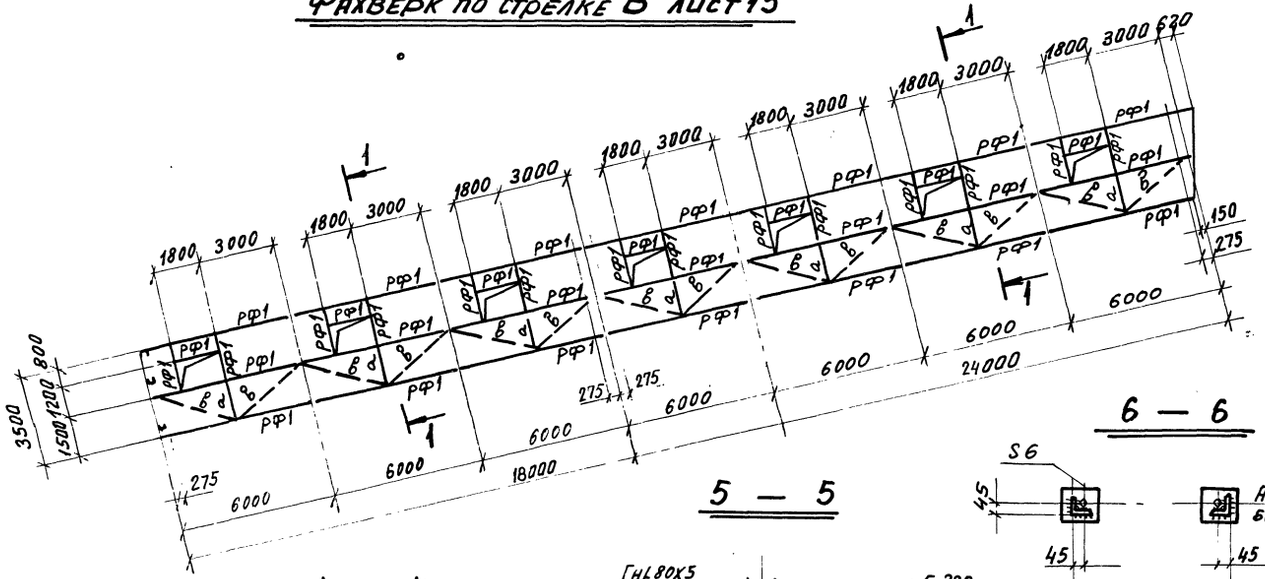

2 — 2

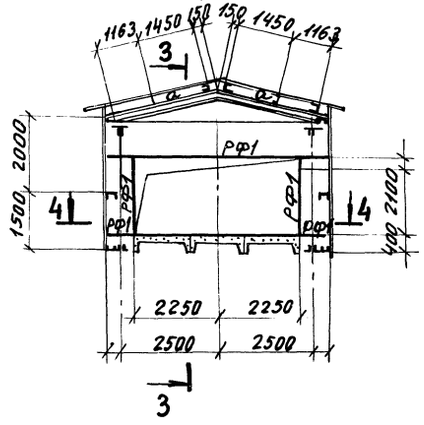

3 — 3

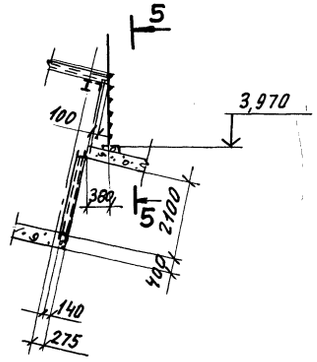

6 — 6

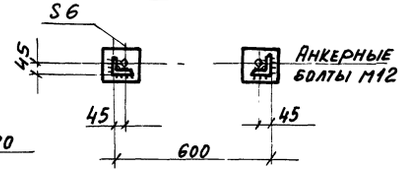

5 — 5

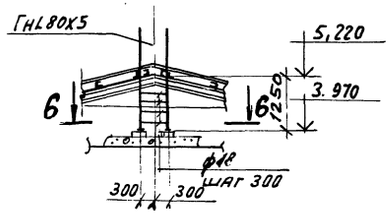

4 — 4

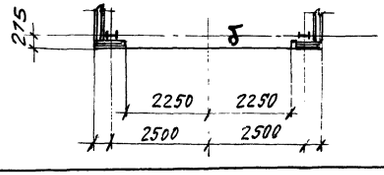

Ведомость элементов

Марка	Сечение			Расчетные усилия			Марка металла	Примечание
	Эскиз	Поз	Состав	M тсм	N тс	Q тс		
РФ1	[		ГнС140х60х4	Mx=0,3 My=0,07		Qx=0,21 Qy=0,2		
а	L		ГнL 60х4	конструктивно				
б	L		L 90х7		То же		Вст3кп2	
в	•		ф18		—"—			

72
9032/6

Гип	Туринский		
Нач. отд.	Светличный		
Н.контр.	Гудзенко		
Гл.спец.	Гудзенко		
Рук.гр.	Учитель		
Ст.инж.	Межиборская		
Ст.инж.	Межиборская		
Инжен.	Копица		
Ст.инж.	Межиборская		

Привязан:

Инв. №

ТП 708 - 18.85 КМ

Склад заполнителей бетона прирельсовый автоматизированный с двумя трактами подачи емкостью 60тыс.куб.м

Галерея ленточных конвейеров N5, N6

Схемы фахверков

Стадия	Лист	Листов
Р	17	

ХАРЬКОВСКИЙ ПРОМСТРОЙНИИПРОЕКТ

Инв.№ подл. | Подпись и дата | Взам.инв.№

Альбом 6

Типовой проект

План площадки на отм. 3.000

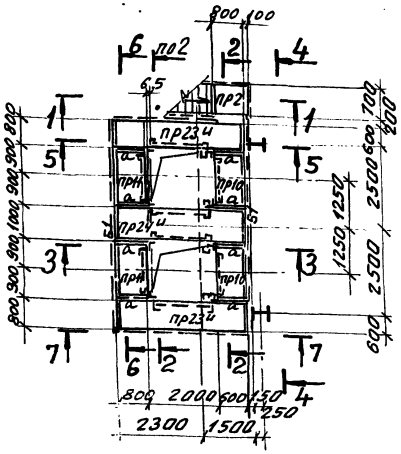

План стоек на отм. -0.200

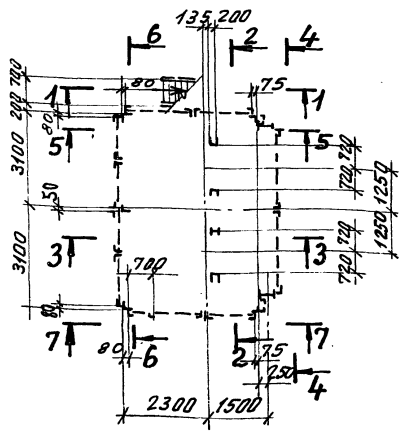

1 — 1

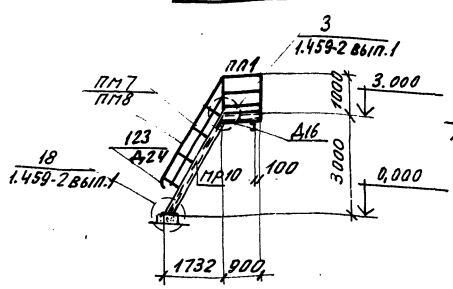

2 — 2

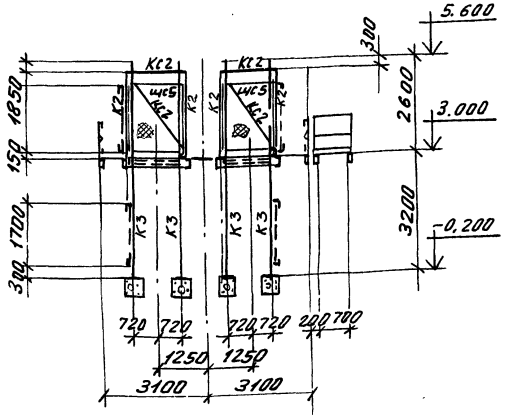

3 — 3

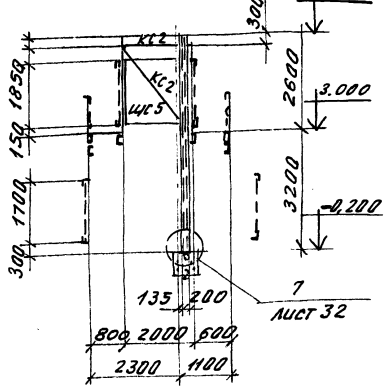

4 — 4

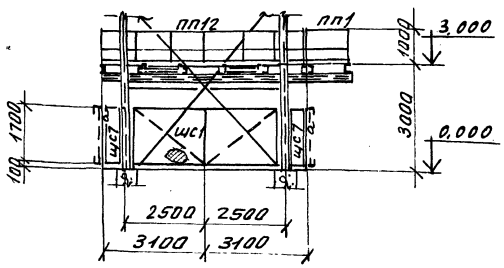

5 — 5

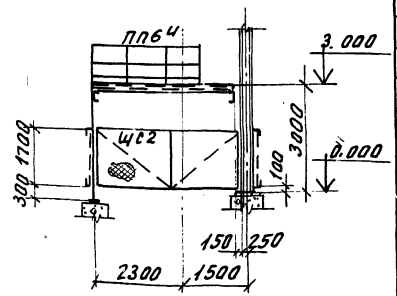

6 — 6

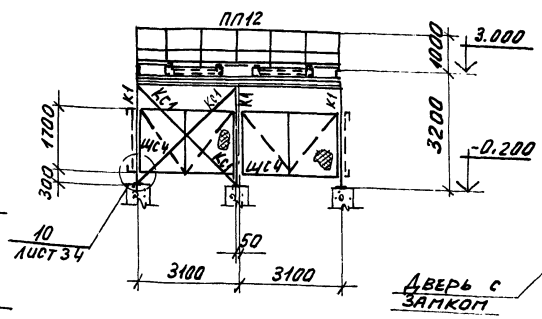

7 — 7

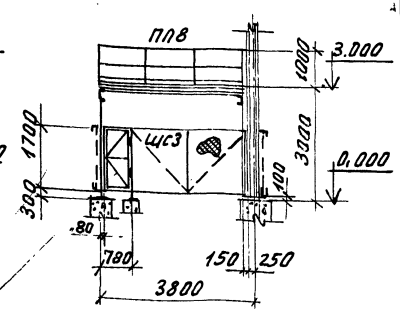

Ведомость элементов

Марка	Сечение: Эскиз	Поз.	Сечение: Состав	Расчетные усилия: M тсм	N тс	Q тс	Марка металла	Примечание
Б1	[		С 20	1,9		1,3	В Ст3кп2	
К1	L		L 100×7		по гибкости			
К2	L		L 63×5		То же			
К3	[		С 20	конструктивно				
КС1	L		ГнL 60×4		по гибкости			
КС2	L		ГнL 70×4		То же			
а	L		L 75×6		— " —			

Ведомость элементов по серии 1.459-2 вып. 1,2

Марка	Наименование	Кол-во	Масса, кг: Марки	Масса, кг: Всех	NN листа серии	Примечание
ПР2	Переходная площадка	1	42	42	48	Вып. 1
ПР10	То же	2	63	126	51	
ПР11	— " —	2	75	150	51	
ПР 23Ч	— " —	2	141	282	55	
ПР24Ч		1	161	161	55	
МР10	Лестничный марш	1	102	102	24	
ПП1	Ограждение переходной площад.	2	12	24	75	Вып. 2
ПП6Ч	То же	1	23	23	76	
ПП8	— " —	1	34	34	77	
ПП12	— —	2	56	112	77	
ПП7	Ограждение лестничного марша	1	15	15	57	
ПП8	То же	1	15	15	57	
Д16	Дополнительный элемент	2	1	2	80	Вып. 1
Д23	То же	1	1	1	81	
Д24	— " —	1	1	1	81	
	Масса всего металла:			1000		

Сетчатые щиты Щс1 ÷ Щс5 смотрите на листе 38.

73

9032/6

ГИП	Туринский		ТП 708-18.85	КМ
Нач. отд.	Светличный		Склад заполнителей бетона приемосный автоматизированный с двумя тракторами подачи емкостью 6,0 т каждый	
К. контр.	Гудзенко		Галерея ленточных конвейеров №5, №6	Стадия: Р; Лист: 18; Листов:
Гл. спец.	Гудзенко			
Рук. гр.	Учитель		Схема натяжного устройства	ГОССТРОЙ СССР ХАРЬКОВСКИЙ ПРОМСТРОЙНИИПРОЕКТ
Ст. инж.	Меньборская			
Ст. инж.	Меньборская			
Инженер	Копица			
Ст. инж.	Меньборская			

Привязан:

Инв. №

Инв. № подл. | Подпись и дата | Взам. инв. №

Альбом 6

Типовой проект

План монорельса на отм. 4,000

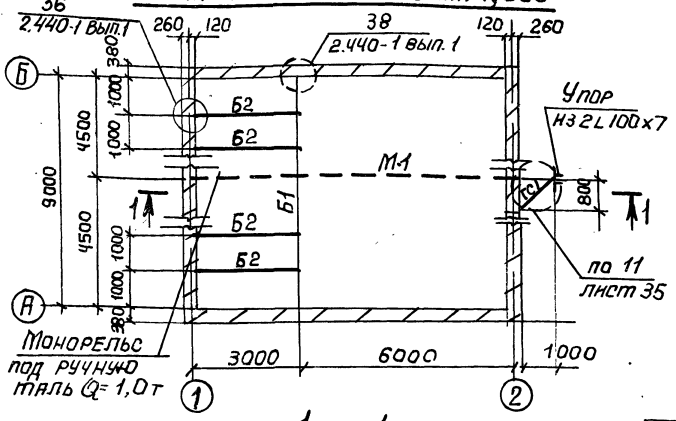

1 - 1

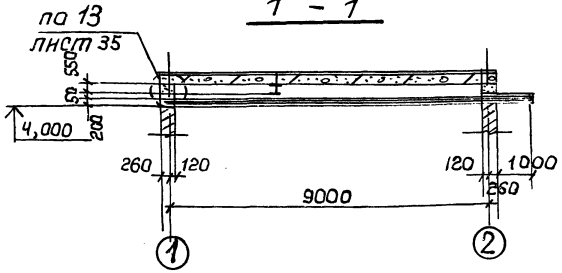

План лестниц и площадок на отм. -0,900; -0,510; -0,150

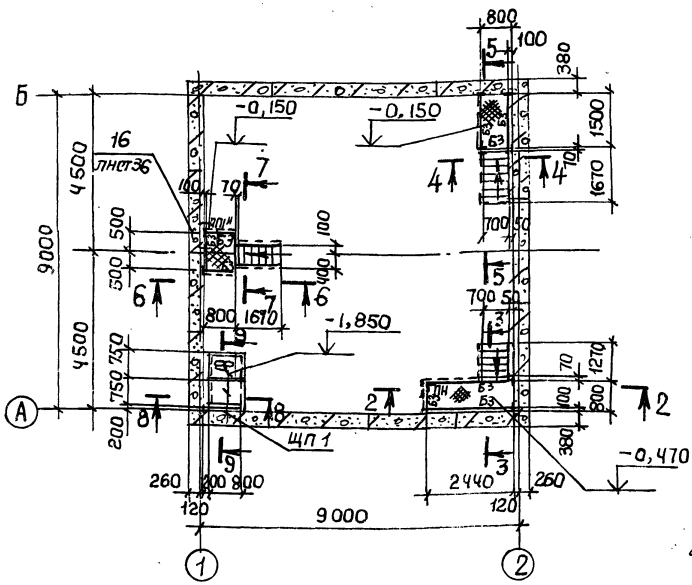

2 - 2

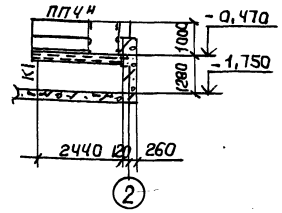

3 - 3

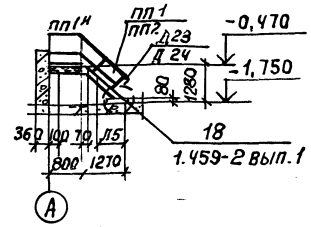

4 - 4

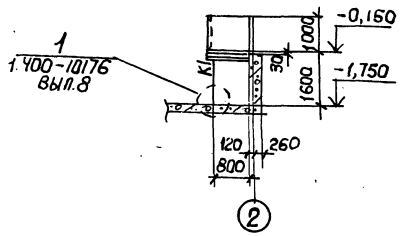

5 - 5

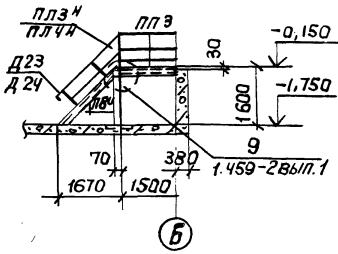

6 - 6

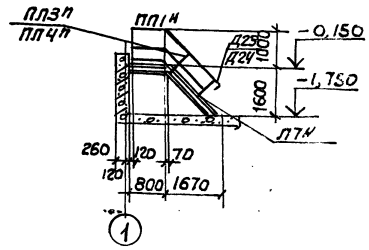

7 - 7

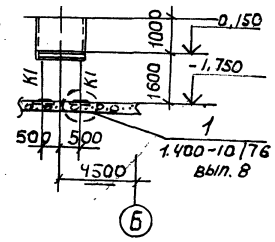

8 - 8

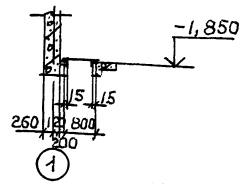

9 - 9

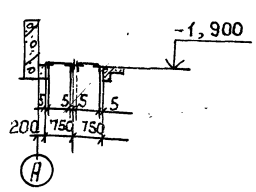

10 - 10

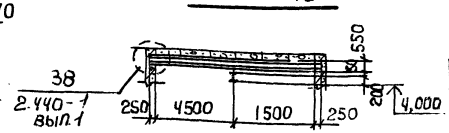

Ведомость элементов

Марка	Сечение: Эскиз	Поз.	Состав	Расчетные усилия: M тсм	N тс	Q тс	Марка металла	Примечание
М1	I		I 20			1,4	ВСт3Гпс5-1	
Б1	I		I 55 Б1	31,1		13,1	ВСт3пс6-1	
Б2	[		[14	0,4		0,5		
Б3	[		Тн [120х60х4 по гибкости					
К1	L		L 50х5		то же		ВСт3кп2	
ГС1	L		Тн L 60х4		—"—		ВСт3Гпс5-1	
ЛН	——		Рнфл ст S5					
ЩП	2 / 1	1	L 63х5				ВСт3кп2	
		2	ПВ 510					

Ведомость элементов по серии 1.459-2 вып 1.2

Марка	Наименование	Кол.	Масса, кг: 1 эл-та	Масса, кг: Всех	NN листа серии	Примечание
Л5	Лестничный марш	1	67	67	11	
Л7Н	То же	2	85	198	12	
Л8Н	—"—	1	99	99	12	
ПЛ1	Ограждение лестничного марша	1	8	8	42	
ПЛ2	То же	1	8	8	42	
ПЛ3П	—"—	2	12	24	43	
ПЛ4П	—"—	2	12	24	43	Вып. 2
ПЛ1Н	Ограждение переходной площадки	3	12	36	75	
ПЛ3	То же	1	16	16	75	
ПЛ4Н	—"—	1	19	19	76	
Д23	Дополнительный элемент	2	1	2	81	
Д24	То же	2	1	2	81	Вып.1
	Масса всего металла:	—		489		

74
9032/6

ГИП	Турикский		ТП 708-18.85 КМ
Нач. отд.	Светличный		Склад заполнителей бетона прирельсовый автоматизированный с двумя тракторами подачи емкостью 6 тыс. куб. м
К. констр.	Гудзенко		Перегрузочный узел N1
Гл. спец.	Гудзенко		Стадия Р; Лист 19; Листов
Рук. гр.	Чунтель		Схемы монорельса, площадок и лестниц.
Ст. инж.	Пенькарская		Госстрой СССР Харьковский Промстройниипроект
Ст. инж.	Пенькарская		
Мл. спец.	Копица		
Ст. инж.	Пенькарская		

Привязан

Инв. N подл. | Подпись и дата | Взам. инв. N

Альбом 6

Типовой проект

План монорельса на отм. 5.800

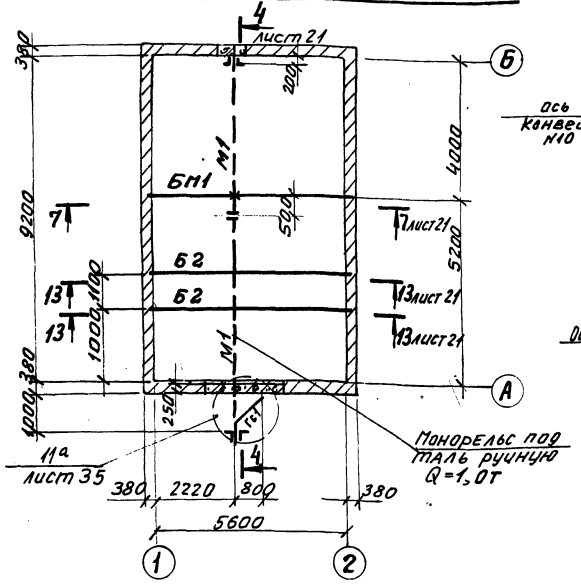

План стоек и ограждения

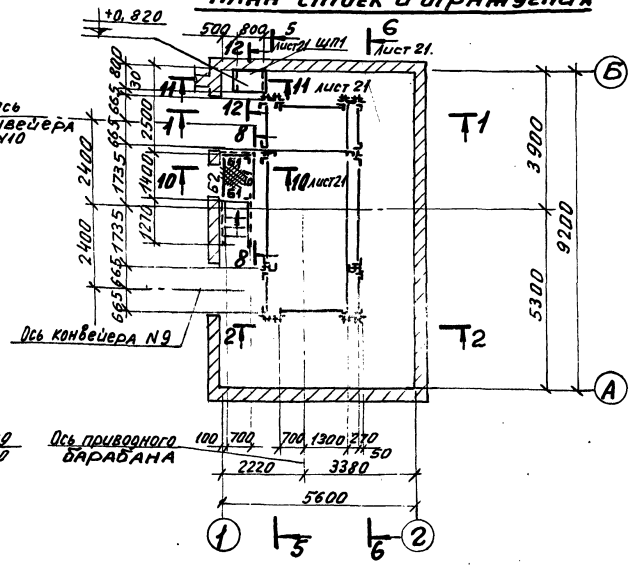

Ведомость элементов (к листам 20, 21)

Марка	Сечение: Эскиз	Поз.	Состав	Расчетные усилия: M тс·м	N тс	Q тс	Марка металла	Примеч.
М1	I		I 20			1,4	Вст3пс6-1	
БМ1	I		I 26Б1	2,3		1,0		
РР1	С		С27	5,8	1,5	8,3		
Б1	С		С12	0,8		1,0		
Б2	С		С16	1,3		0,8		
ГС1	L		ГнL 60х4	по гибкости				
К1	С		С27	5,8	8,3	1,5		
Кс1	L		ГнL 80х4	по гибкости				
К2	L		ГнL 60х4	То же			В ст.3кп	
Кс2	L		ГнL 60х4	"				
ЛН			рифл. ст. 5 5					
ЩП1	2 1	1	L63х5					
		2	ПВ5.10					
Кр1	1 2	1	С12	конструктивно			Вст. 3кп.2	
		2	L75х6					
Д	L		L75х6	То же				

План конструкций приводной станции

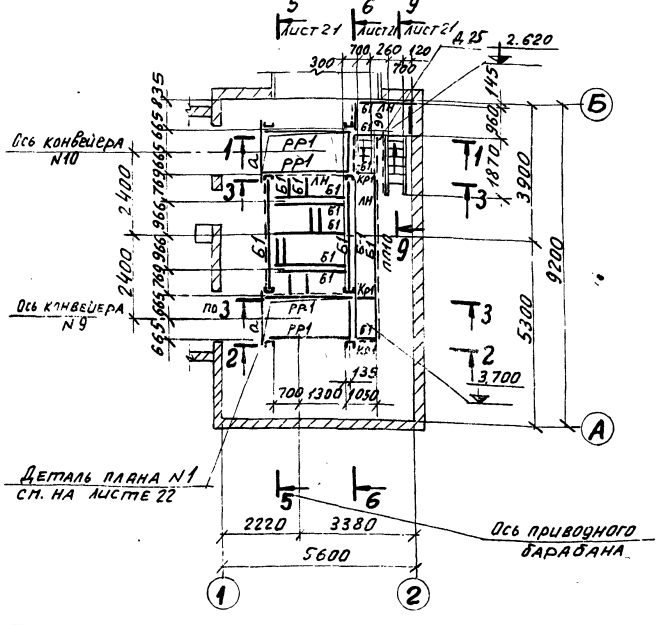

1–1

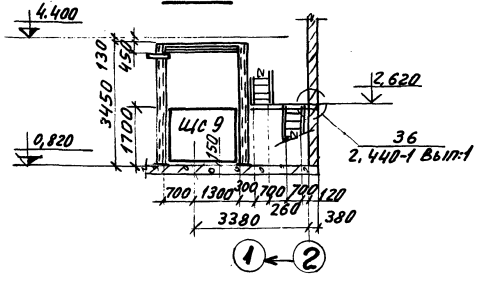

2–2

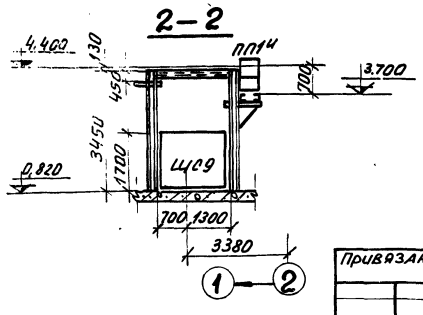

3–3

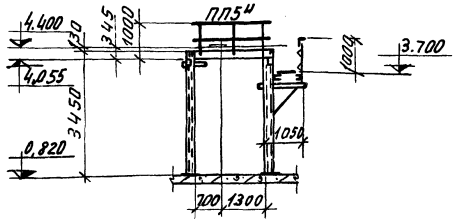

Сетчатые щиты ЩС8÷ЩС10 смотрите на листе 38.
Ведомость элементов по серии 1.458-2 Вып. 1,2. смотрите на листе 21.

75
9032/6

ГИП	Гуринский		ТП 708-18.85 КМ
Нач.отд	Светличный		Склад заполнителей бетона прирельсовый автоматизированный с двумя трактами подачи емкостью 6 тыс. куб. м.
Н.контр	Гузенко		
Гл.спец	Гузенко		Перегрузочный узел N2 Схема N1 — Стадия: Р; Лист: 20; Листов:
Рук.гр.	Учитель		
Ст.инж	Пенькорская		
Ст.инж	Пенькорская		Схемы конструкций приводной станции
Инженер	Мазаева		ГОССТРОЙ СССР ХАРЬКОВСКИЙ ПРОМСТРОЙНИИПРОЕКТ
Инженер	Мазаева		

Привязан:

Инв. N подл. | Подп. и дата | Взам. инв. N

Альбом 6

Типовой проект

4 — 4 лист 20

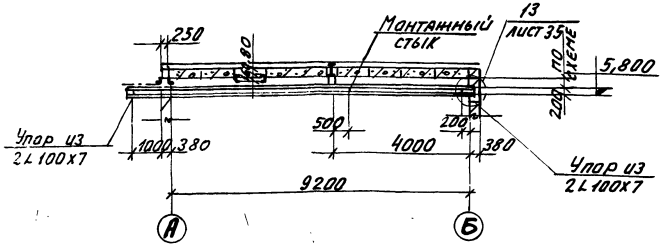

7 — 7 лист 20

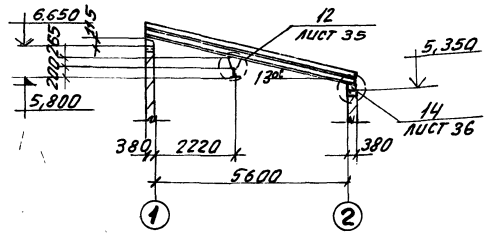

5 — 5 лист 20

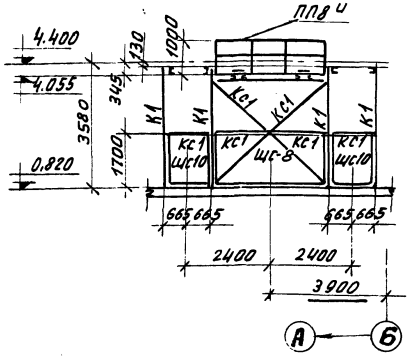

8 — 8 лист 20

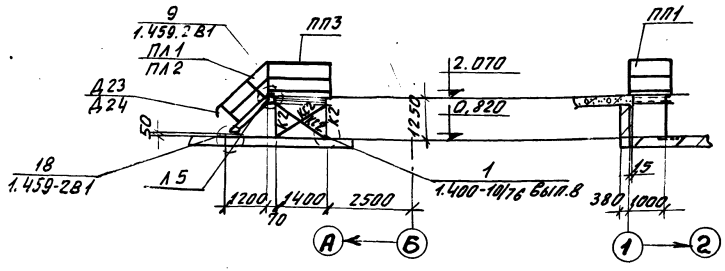

10 — 10 лист 20

13 — 13 лист 20

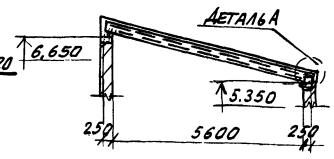

Деталь А

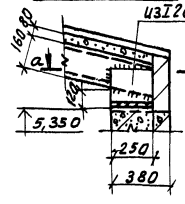

а — а

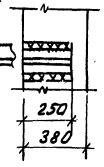

11 — 11 лист 20

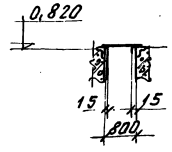

12 — 12 лист 20

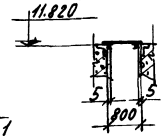

6 — 6 лист 20

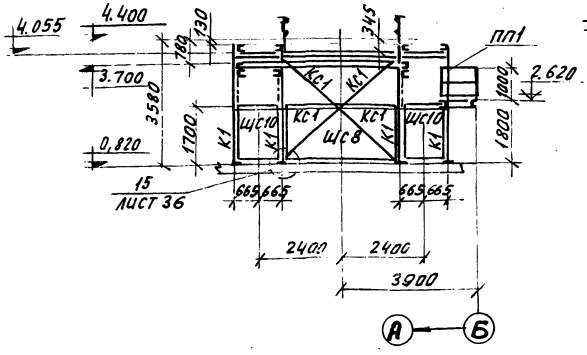

9 — 9 лист 20

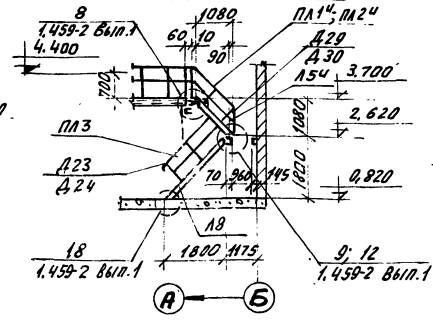

Ведомость элементов по серии 1.459-2.86

Марка	Наименование	Кол-во	Масса кг: Марки	Масса кг: Всех	№ листов серии	Примечание
Л5	Лестничный марш	1	67	67	11	
Л5ц	То же	1	67	67	11	
Л8	—»—	1	99	99	12	
ПЛ1	Ограждение лестничного мар.	1	8	8	42	
ПЛ1ц	То же	1	8	8	42	
ПЛ2	—»—	1	8	8	42	
ПЛ2ц	—»—	1	8	8	42	Выпуск 2
ПЛ3	—»—	1	12	12	43	
ПП1	Ограждение переходной площ.	2	12	24	75	
ПП1ц	То же	1	12	12	75	
ПП3	—»—	1	16	16	75	
ПП5ц	—»—	2	21	42	76	
ПП8ц	—»—	1	34	34	77	
ПП10	—»—	1	45	45	78	
Д23	Дополнительный	2	1	2	81	
Д24	То же	2	1	2	81	
Д25	—»—	1	1	1	81	Выпуск 1
Д29	—»—	1	1	1	82	
Д30	—»—	1	1	1	82	
	Масса всего металла			457		

76
9032/6

Привязан:

Инв. № подл. | Подп. и дата | Взам. инв. №

ГИП	Туринский	
Нач. отд.	Светличный	
Н. контр.	Гудзенко	
Гл. спец.	Гудзенко	
Рук. гр.	Учутель	
Ст. инж.	Петиворский	
Ст. инж.	Петиворский	
Инженер	Назаева	

ТП 708-18.85 КМ

Склад заполнителей бетона профилесовый автоматизированный с двумя трактами подачи емкостью 6 тыс куб. м.

Перегрузочный узел N2 | Стадия: Р | Лист: 21 | Листов:

Схема N1

Разрезы.

ХАРЬКОВСКИЙ ПРОМСТРОЙНИИПРОЕКТ

Альбом 6

Типовой проект

Деталь плана N1 лист 20

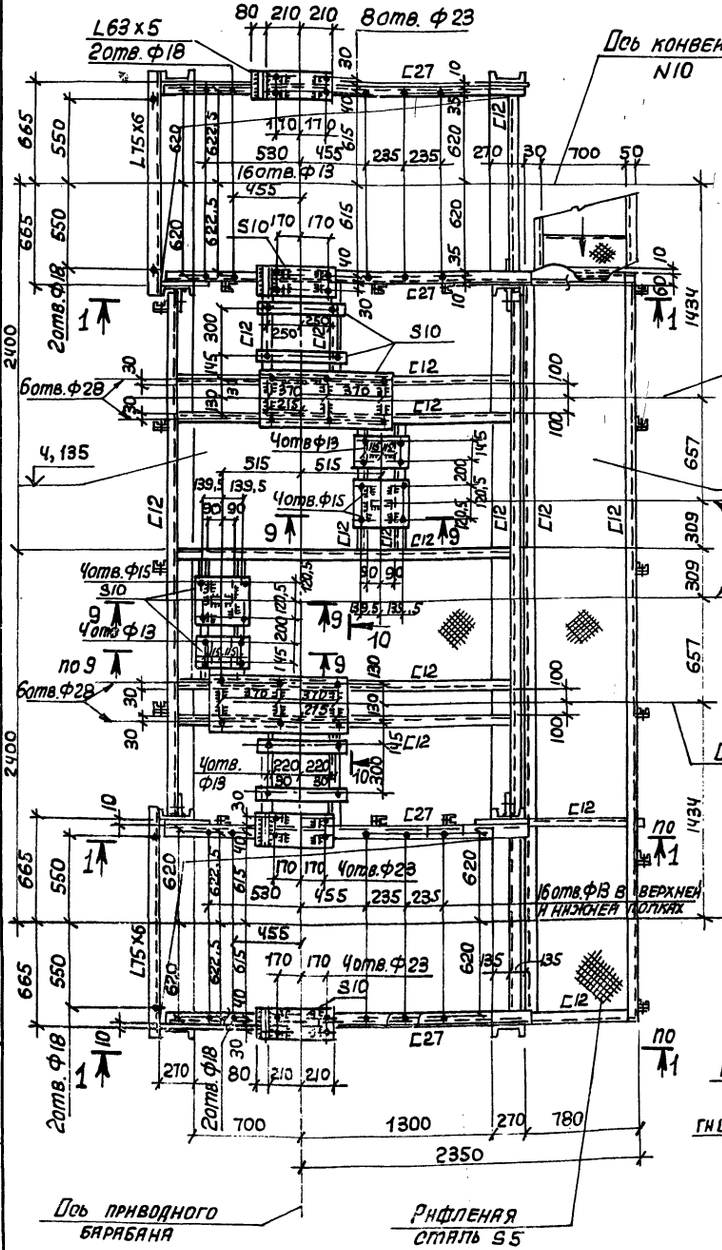

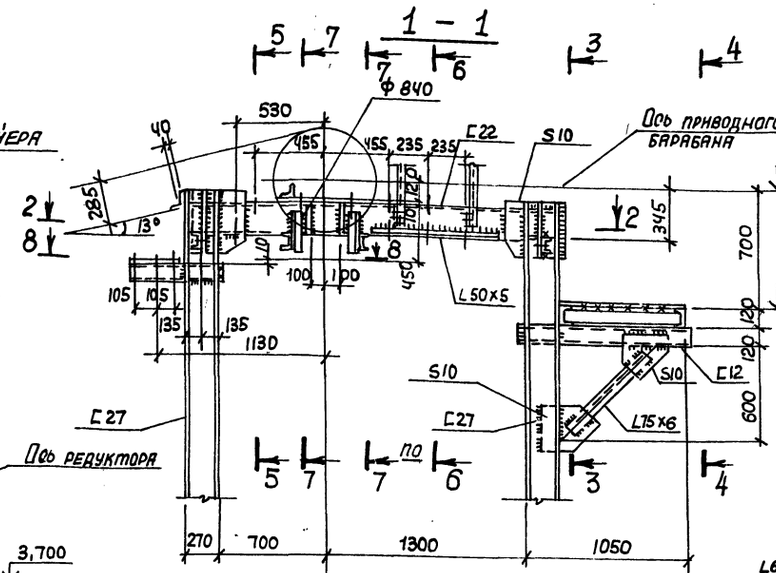

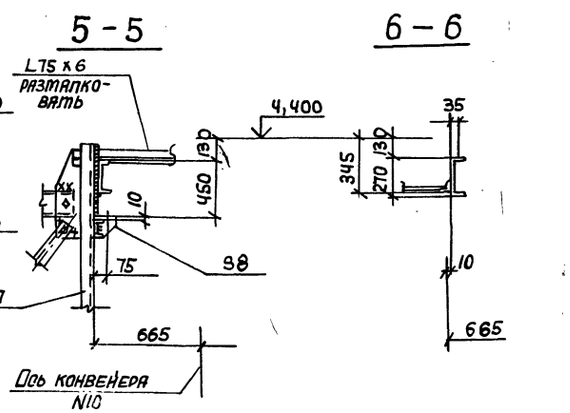

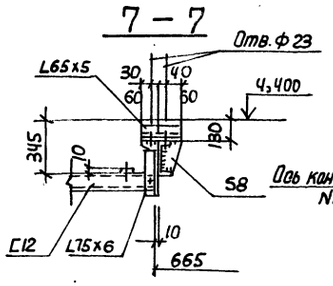

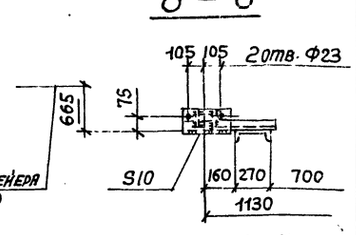

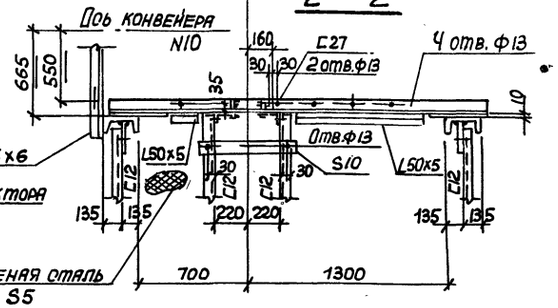

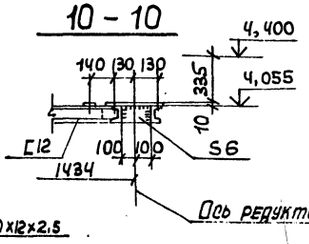

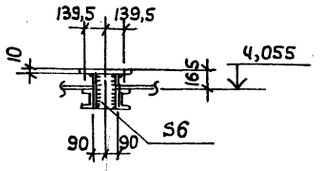

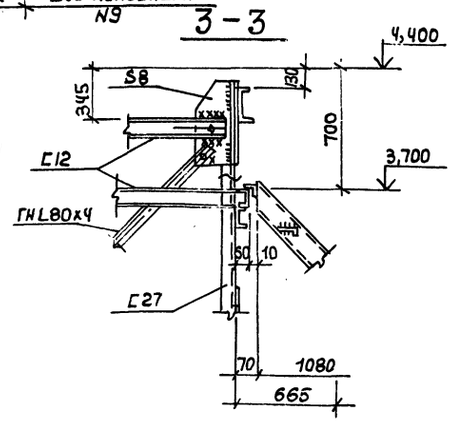

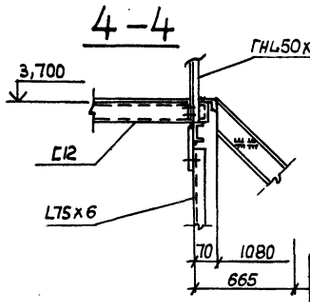

77
9032/6

ГИП	Туркинский		ТП 708 - 18.85 КМ
Нач.отд.	Светличный		Склад заполнителей бетона прирельсовый автоматизированный с двумя тракторами подачи емкостью 6 тыс. куб. м
Н.контр.	Гудзенко		
Гл.спец.	Гудзенко		Перегрузочный узел N2 Схема N1
Рук. гр.	Учитель		Стадия: Р; Лист: 22; Листов:
Ст. инж.	Межсборская		
Ст. инж.	Межсборская		Деталь плана N3
Инженер	Мазаева		Госстрой СССР ХАРЬКОВСКИЙ ПРОМСТРОЙНИИПРОЕКТ
Инженер	Морозов		

Привязан:

Инв. №

Взам. инв. №

Подпись и дата

Инв. № подл.

Альбом 6

Типовой проект

План монорельса на отм. 6.130

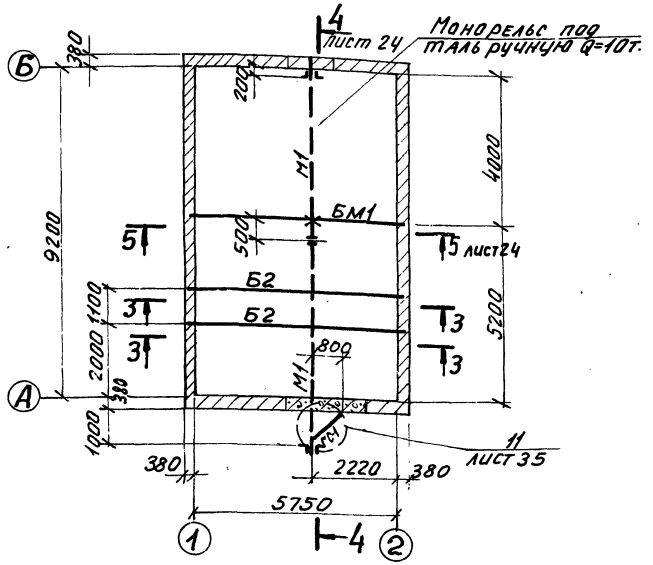

План стоек и ограждения

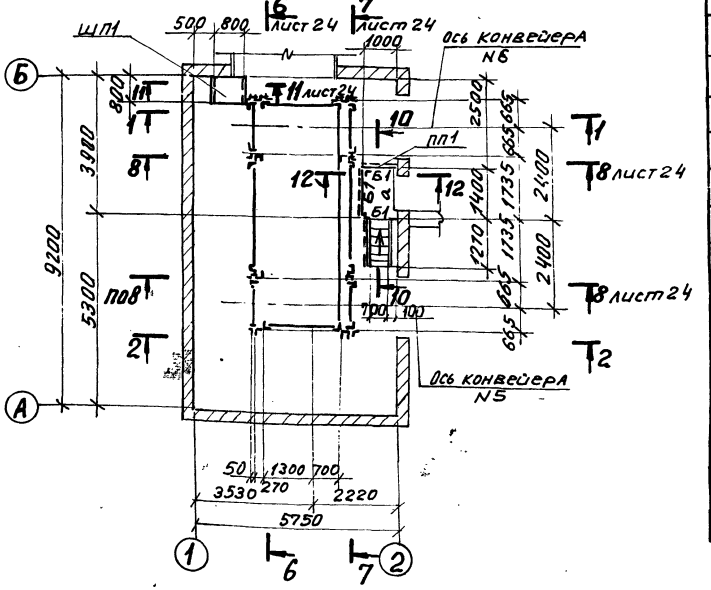

Ведомость элементов (к листам 23,24)

Марка	Сечение Эскиз	Поз.	Состав	Расчетные усилия M тсм	N тс	Q тс	Марка металла	Примечан.
М1	I		I20			1,4		
БМ1	I		I26Б1	2,3		1,0		
РР1	С		С27	5,8	1,5	8,3		
Б1	С		С12	0,8		1,0	Вст3пс6.1	
Б2	С		С16	1,3		0,8		
К1	С		С27	5,8	8,3	1,5		
ГС1	L		ГнL60х4	по гибкости				
КС1	L		ГнL80х4		То же		Вст3кп	
ЛН	—		Рифл. ст. S5					
ЩП1	2 1	1	L63х5					
		2	ПВ510					
КР1	2	1	С12	конструктивно			Вст3кп2	
		2	L75х6					
а	L		L75х6		То же			
К2	L		ГН.L60х4	по гибкости				
КС2	L		ГН.L60х4		То же			

План конструкций приводной станции

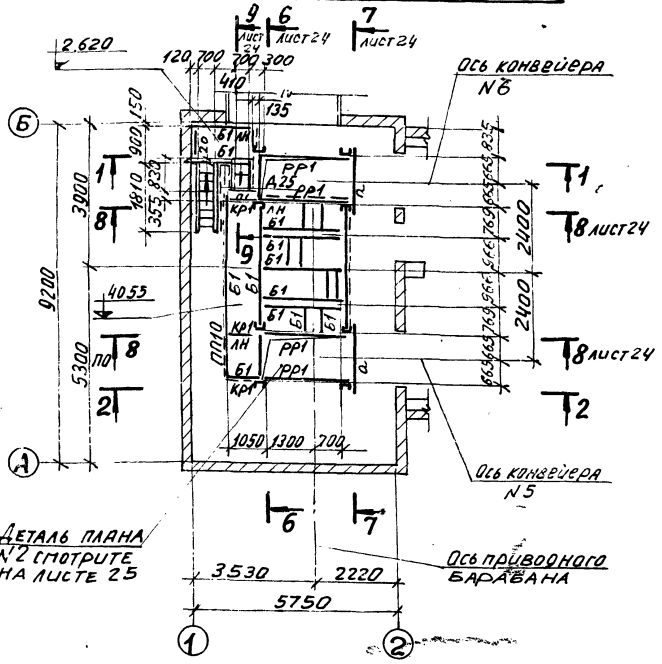

1—1

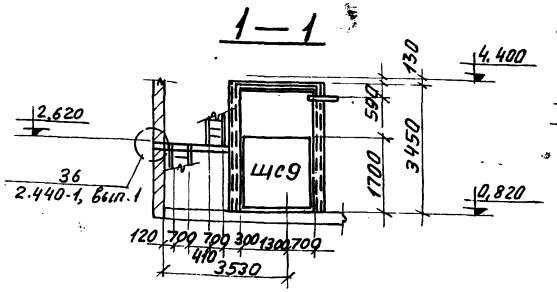

2—2

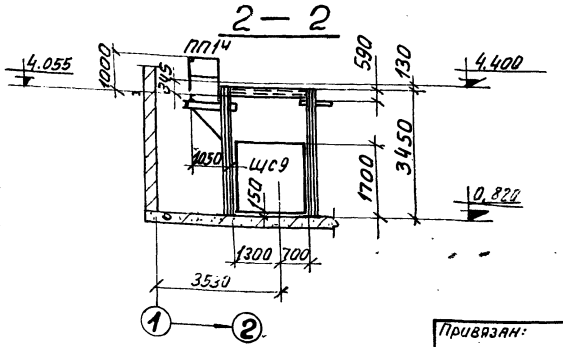

3—3

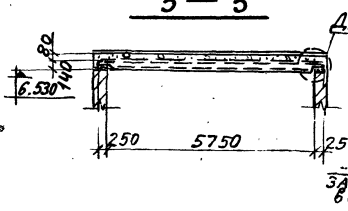

Деталь А

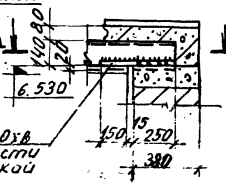

а а

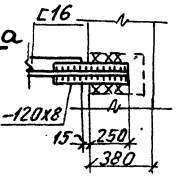

Сетчатые щиты Щс8 ÷ Щс10 смотрите на листе 38.
Ведомость элементов по серии 1.459-2 вып. 2 смотрите на листе 24.

Привязан:

Инв. №

ГИП	Туринский		
Нач. отд.	Светличный		
Н. контр.	Гудзенко		
Гл. спец.	Гудзенко		
Рук. гр.	Учитель		
Ст. инж.	Пеньборская		
Ст. инж.	Пеньборская		
Инженер	Газаева		
Инженер	Газаева		

ТП 708-18.85 КМ

Склад заполнителей бетона прирельсовый автоматизированный с двумя трактами подачи емкостью 6 тыс. куб.м

Перегрузочный узел N2 Схема N2.	Стадия	Лист	Листов
	Р	23	
Схемы конструкций приводной станции	Госстрой СССР Харьковский Промстройниипроект		

Инв. N подл. | Подп. и дата | Взам. инв. N

Альбом 6

Типовой проект

4 — 4 лист 23

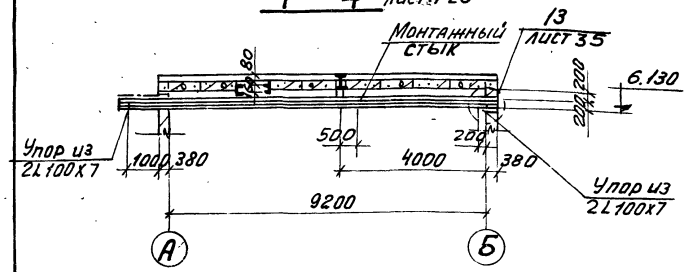

5 — 5 лист 23

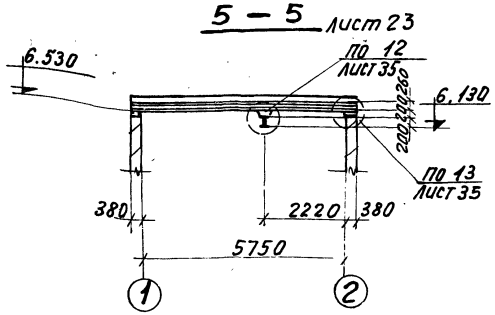

Б — Б лист 23

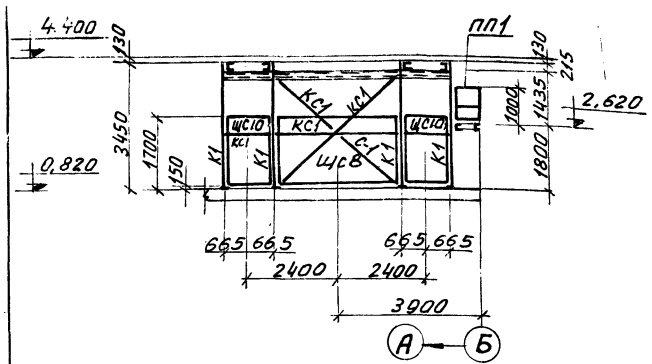

8 — 8 лист 23

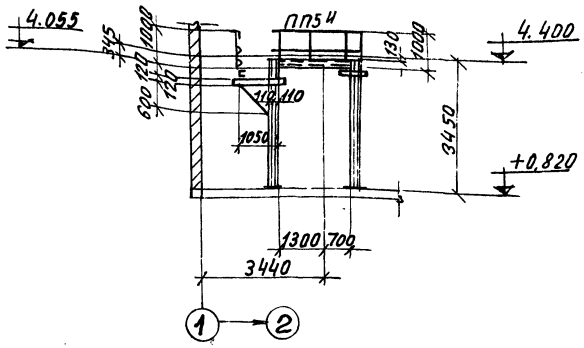

7 — 7 лист 23

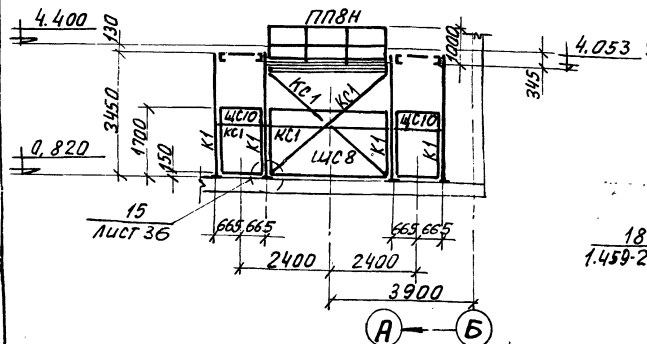

9 — 9 лист 23

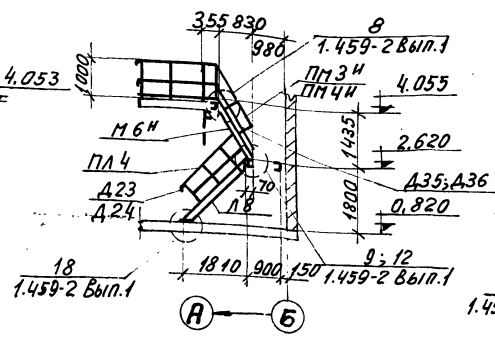

10 — 10 лист 23

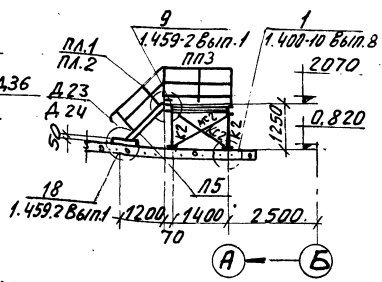

11 — 11 лист 23

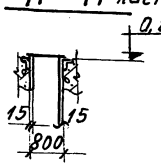

12 — 12 лист 23

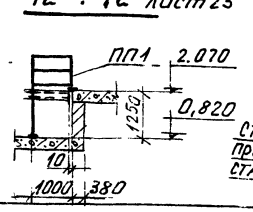

План лестницы у оси 2

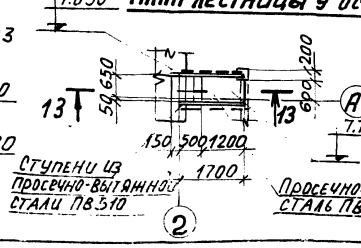

13 — 13

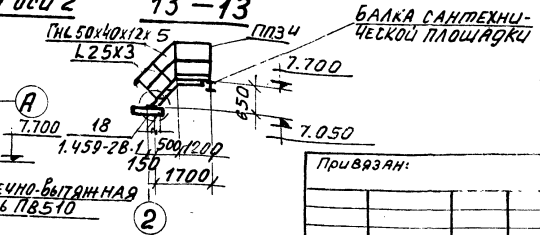

Ведомость элементов по серии 1.459-2. Вып.1.2

Марка	Наименование	Кол-во	Масса, кг: 1 эл-та	Масса, кг: Всех	NN листа серии	Примечание
П5	Лестничный марш	1	67	67	11	
П8	То же	1	99	99	12	
М6 И	—"—	1	74	74	19	
ПЛ1	Ограждение лестничного марша	1	8	8	42	
ПЛ2	То же	1	8	8	42	
ПЛ4	—"—	1	12	12	43	
ПМ3 И	—"—	1	9	9	55	
ПМ4 Ч	—"—	1	9	9	55	
						Вып. 2
ПП1	Ограждение переходной площ.	4	12	48	75	
ПП1 Ч	То же	1	12	12	75	
ПП3	—"—	1	16	16	75	
ПП3 И	—"—	1	16	16	75	
ПП5 И	—"—	2	21	42	76	
ПП8 И	—"—	1	34	34	77	
ПП10	—"—	1	45	45	78	
Д23	Дополнительный элемент	1	1	1	81	
Д24	То же	1	1	1	81	
Д25	—"—	1	1	1	81	Выпуск 1
Д35	—"—	1	1	1	82	
Д36	—"—	1	1	1	82	
	Масса всего металла			504		

Инв. № подл. | Подпись и дата | Взам. инв. №

Привязан:

Инв. №

ГИП	Туринский	
Нач. отд.	Светличный	
Н. контр.	Гузенко	
Гл. спец.	Гузенко	
Рук. гр.	Учитель	
Ст. инж.	Межиборская	
Ст. инж.	Межиборская	
Инженер	Мязаева	

ТП 708-18.85 КМ

Склад заполнителей бетона прирельсовый автоматизированный с двумя трактами подачи емкостью 6 тыс. куб. г.

Перегрузочный узел №2 Схема №2

Разрезы.

Стадия	Лист	Листов
Р	24	

Госстрой СССР Харьковский Промстройниипроект

79
9032/6

Альбом 6

Типовой проект

Деталь плана N2 (лист 23)

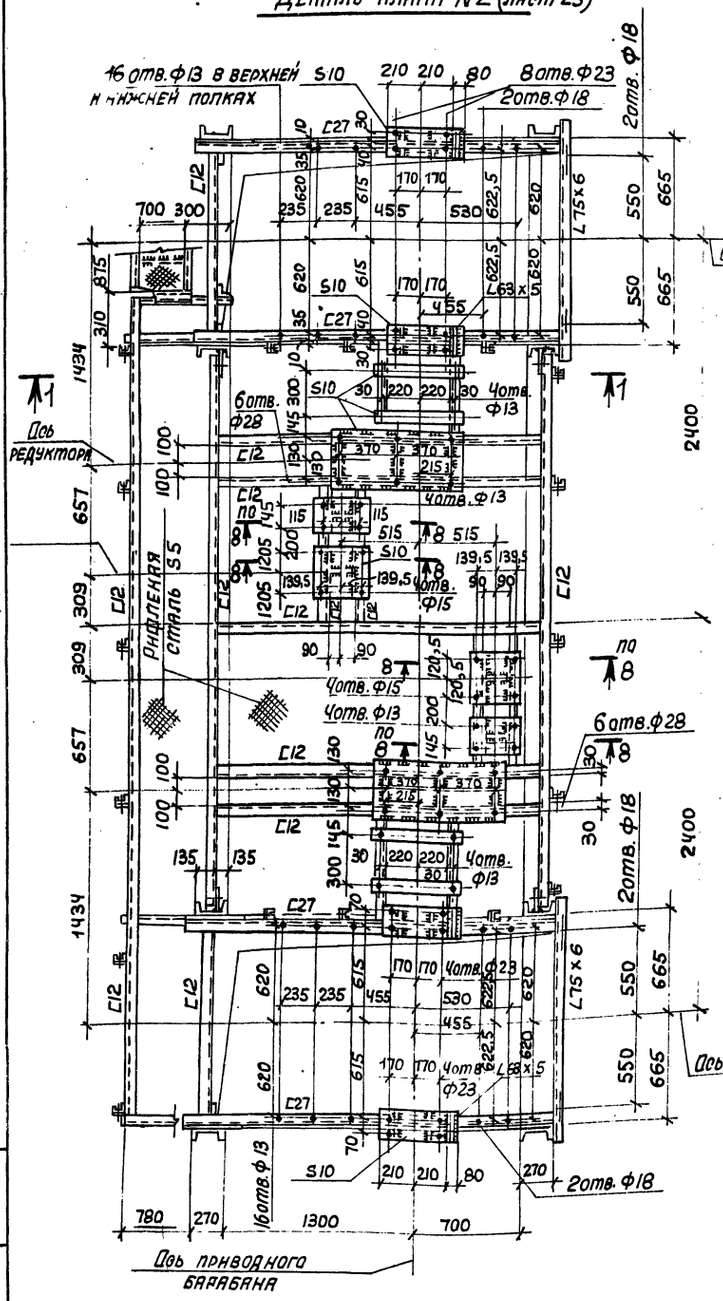

1 – 1

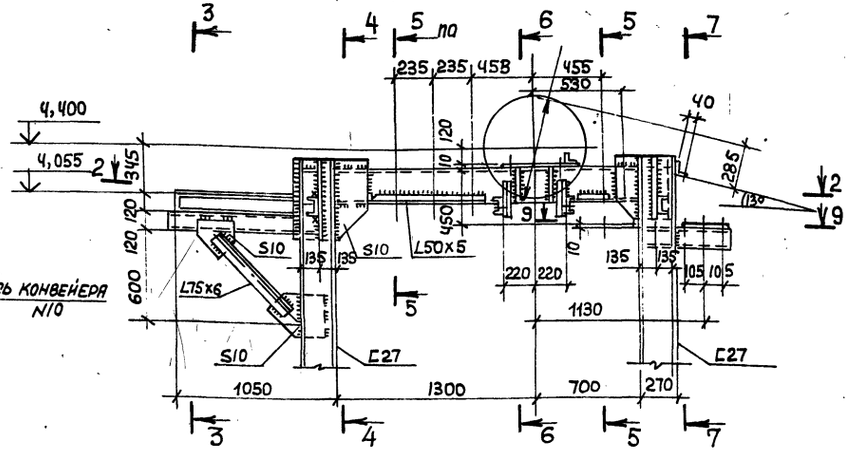

5 – 5

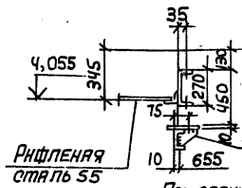

6 – 6

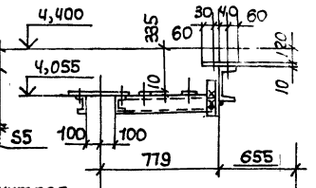

2 – 2

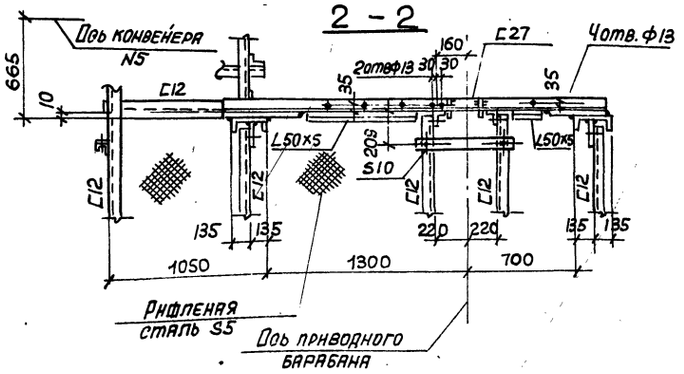

7 – 7

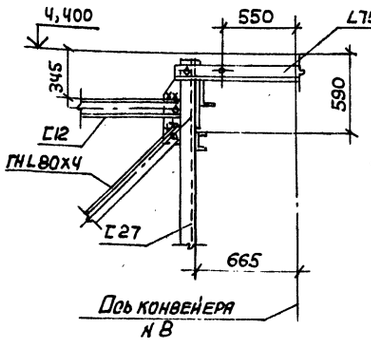

8 – 8

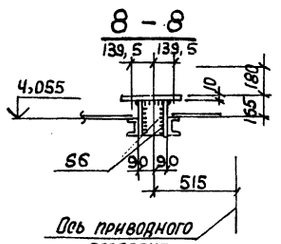

3 – 3

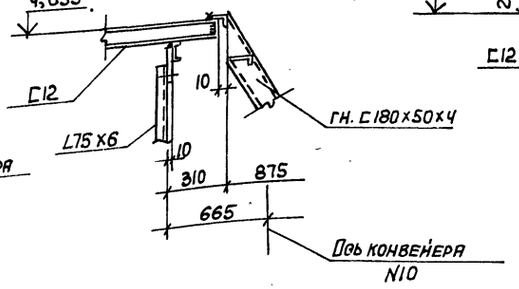

4 – 4

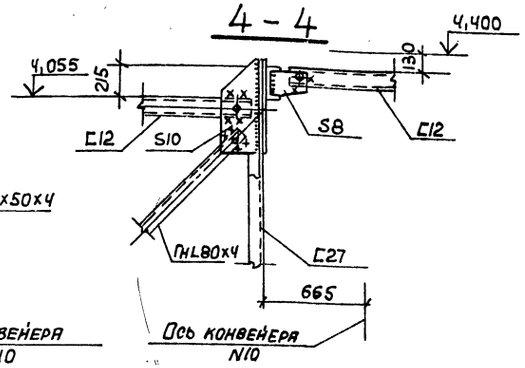

9 – 9

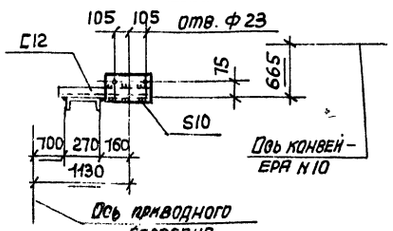

80
9032/6

ГИП	Туринская		ТП 708 - 18.85 КМ	
Нач. отд.	Светличный		Склад заполнителей бетона прирельсовый автоматизированный с двумя трактами подачи емкостью 6 тыс. куб. м	
Н. контр.	Гудзенко			
Гл. спец.	Гудзенко		Перегрузочный узел N2 Схема N2	Стадия: Р; Лист: 25; Листов:
Рук. гр.	Учитель			
Ст. инж.	Межиборская			
Ст. инж.	Межиборская		Деталь плана N4	Госстрой СССР ХАРЬКОВСКИЙ ПРОМСТРОЙНИИПРОЕКТ
Инженер	Мазаева			
Инженер	Мазаева			

Привязан:

Инв. №

Инв. № подл. | Подпись и дата | Взам. инв. №

Альбом 6

Типовой проект

Инв.№ подл. | Подпись и дата | Взам. инв.№

План балок галереи конвейеров №9,10 (схема 1)

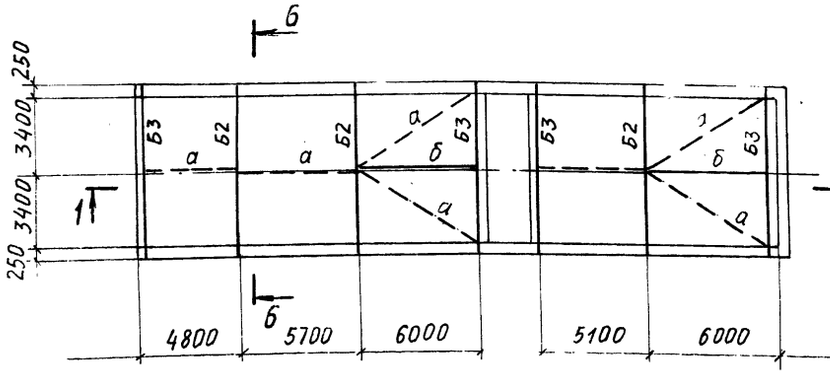

1 - 1

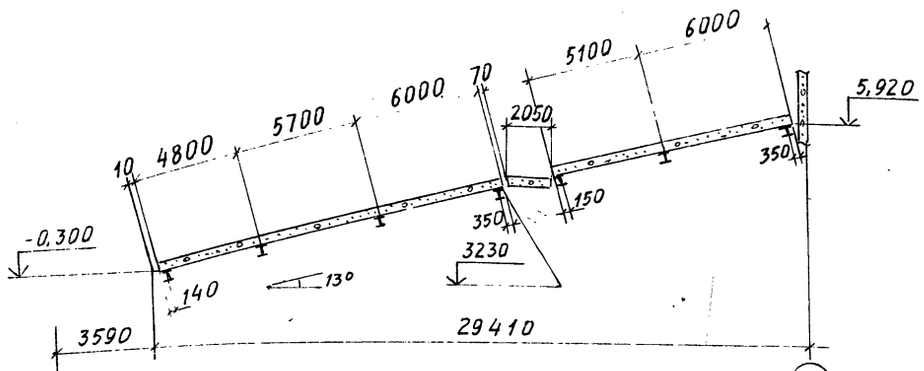

План балок галереи конвейеров №9,10 (схема 2)

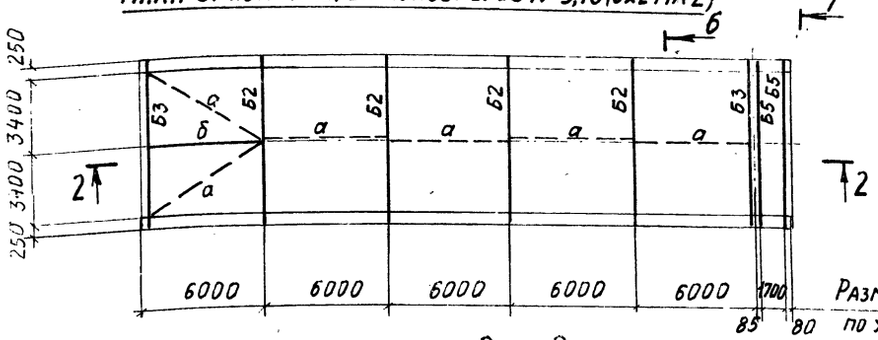

2 - 2

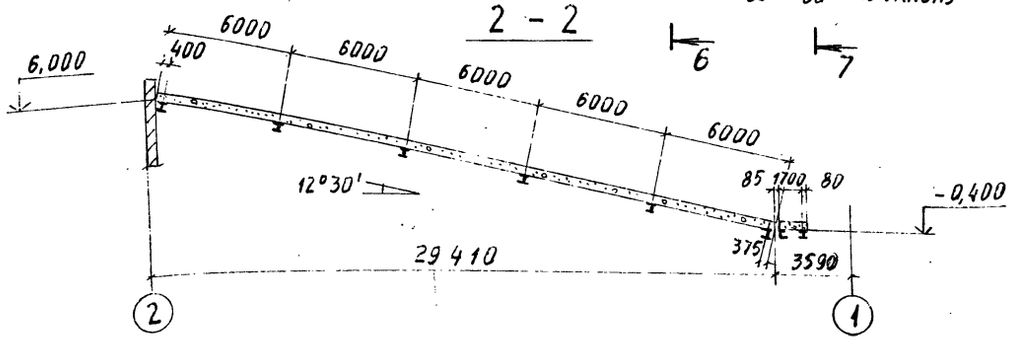

План балок галереи конвейеров №3,4

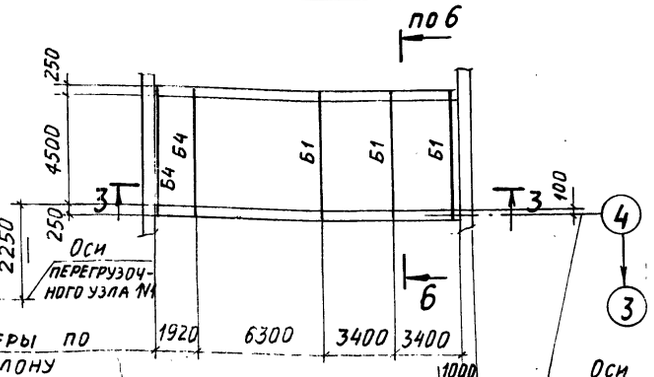

3 - 3

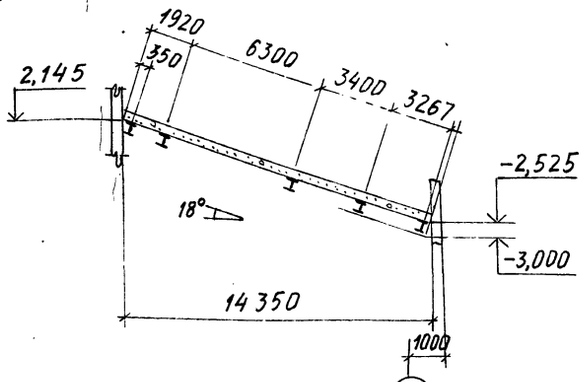

4 - 4

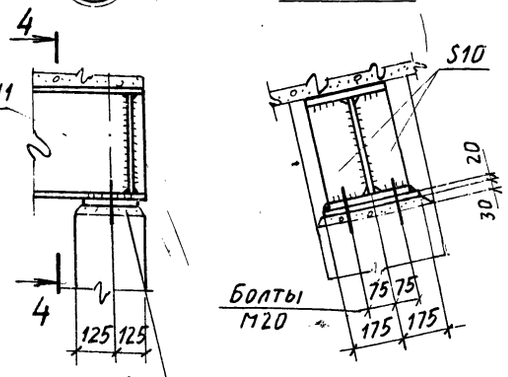

Ведомость элементов

Марка	Сечение: Эскиз	Поз.	Состав	Расчетные усилия: M т.с.м	N т.с	Q т.с	Марка металла	Примеч.
Б1	I		I 40Ш2	Mx=33,7 My=1,4		28,9	ВСт3пс6-1	
Б2	I		I 40Ш1	Mx=28,9 My=0,7		16,2		
Б3	I		I 30Ш2	Mx=11,9 My=0,4		8,2		
Б4	I		I 30Ш1	Mx=7,6 My=1,3		6,7		
Б5	[		[24	3,7		2,1		
а	○		ф 18	по гибкости				
б	+		2L75x6		то же			

(2)

5 - 5

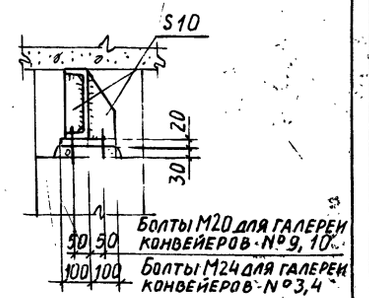

6 - 6

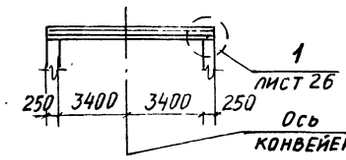

7 - 7

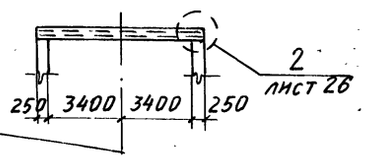

81
9032/6

Привязан:

ГИП	Туринский		
Нач. отд.	Светличный		
Н. контр	Гудзенко		
Гл. спец.	Гудзенко		
Рук. гр.	Учитель		
Ст. инж.	Межиборская		
Ст. инж.	Межиборская		
Инженер	Копица		

ТП 708-18.85 КМ

Склад заполнителей бетона прирельсовый автоматизированный с двумя трактами подачи емкостью 6 тыс. куб. м

Стадия	Лист	Листов
Р	26	

Схемы балок галерей. Узлы 1,2

Госстрой СССР Харьковский

Альбом 6

Типовой проект

План на отм. 6,250 и 7,700

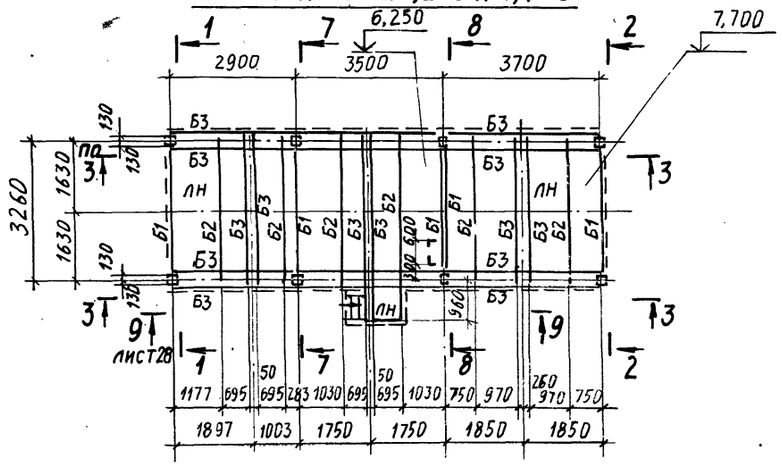
1 7 6,250 8 2
2900 3500 3700
7,700
3260
1630
1630
130
130
130

Альбом 6

Типовой проект

План на отм. 6,250

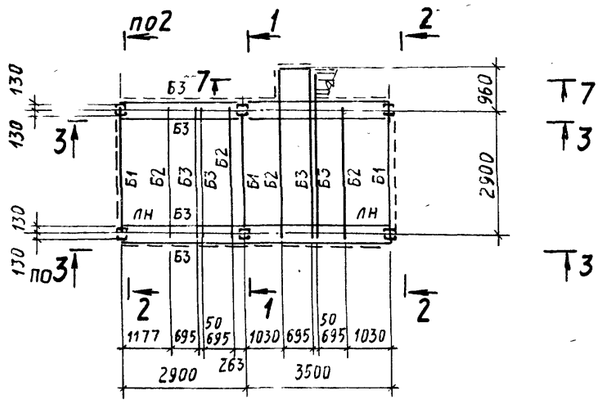

План на отм. 3,950

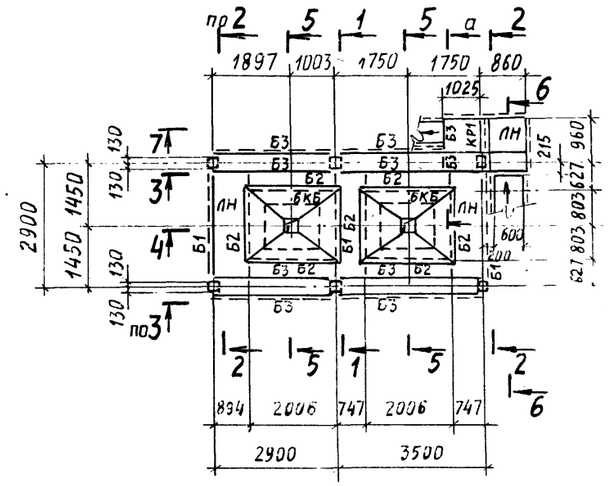

1 - 1

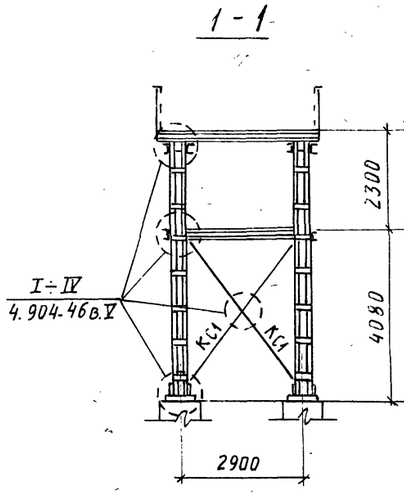

2 - 2

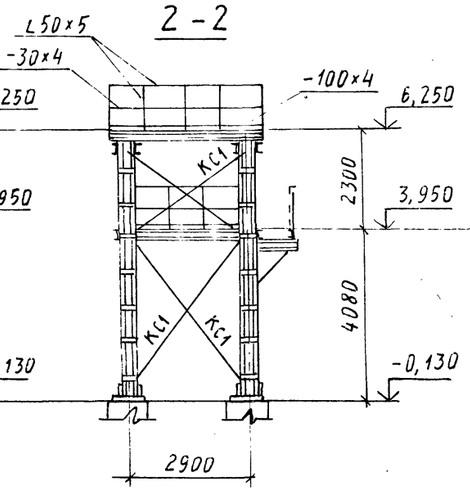

6 - 6

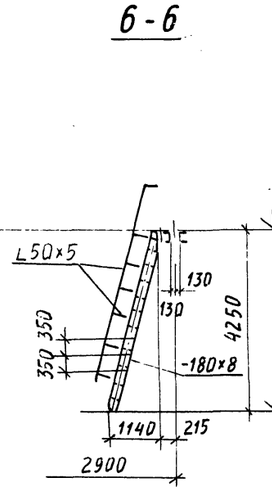

7 - 7

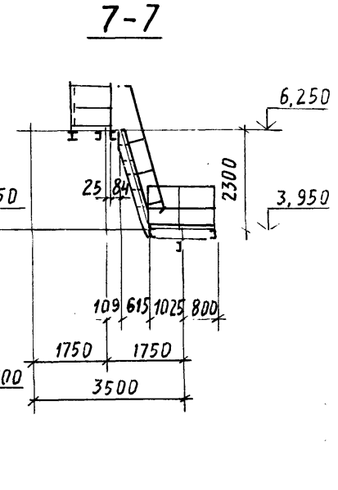

3 - 3

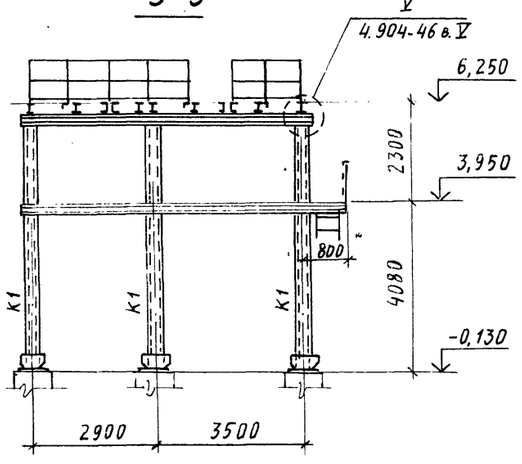

9 - 9 лист 27

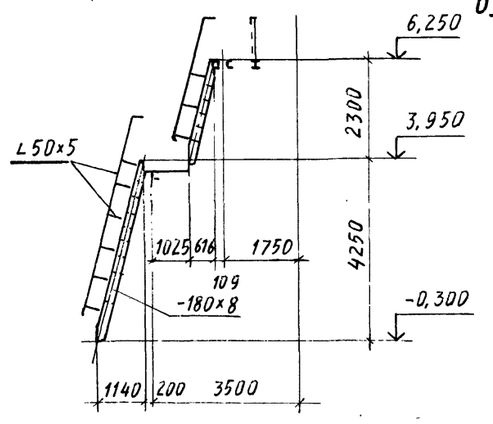

а - а

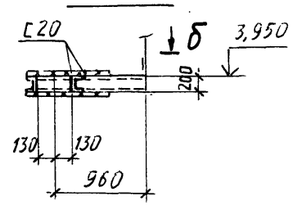

б - б

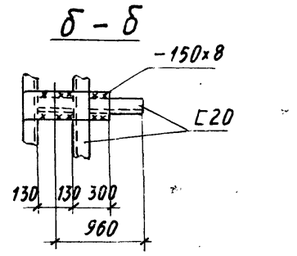

4 - 4

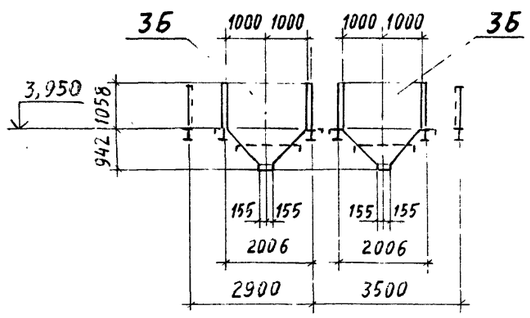

5 - 5

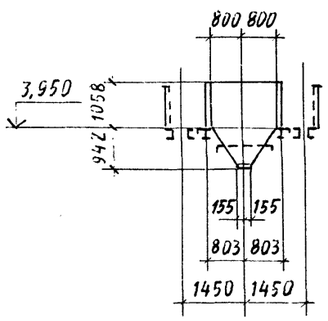

10 - 10 лист 27

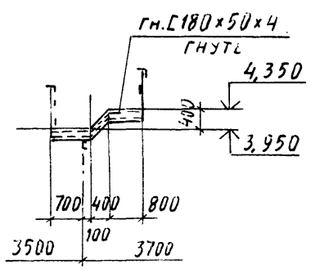

1. Расположение постаментов смотрите на чертежах марки „АР"
2. Конструкции постаментов, лестниц и ограждений приняты по серии 4.904-46 в. V.
3. Ведомость элементов смотрите лист 27.

83
9032/6

ГИП	Туринский		
Нач. отд.	Светличный		
Н. контр.	Гудзенко		
Гл. спец.	Гудзенко		
Рук. гр.	Учитель		
Ст. инж.	Межиборская		
Ст. инж.	Межиборская		
Инженер	Мазаева		

Привязан:

Инв. №

ТП 708-18.85 КМ

Склад заполнителей бетона прирельсовый автоматизированный с двумя трактами подачи емкостью 6 тыс. куб. м

Стадия	Лист	Листов
	28	

Схема постамента под циклоны

Госстрой СССР
Харьковский Промстройниипроект

Инв. № подл. | Подп. и дата | Взам. инв. №

Типовой проект Альбом 6

План на отм. 7,700 (7по)

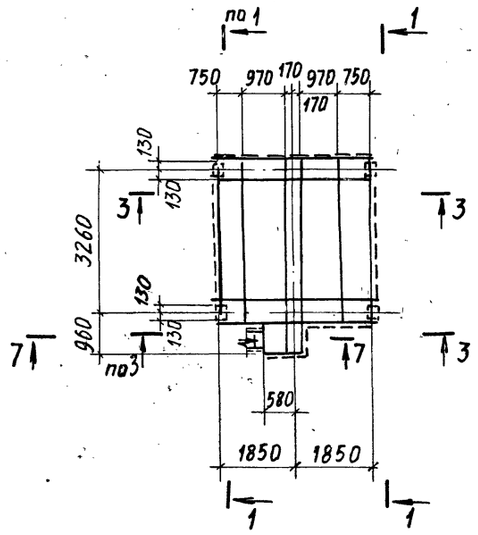

План на отм. 6,250 (5по)

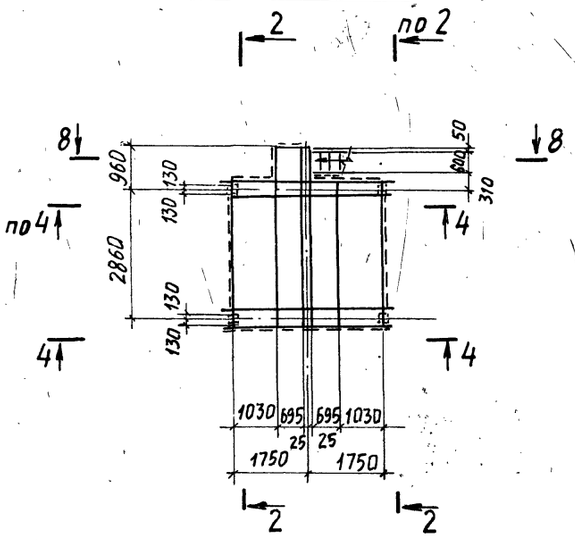

1-1; 2-2

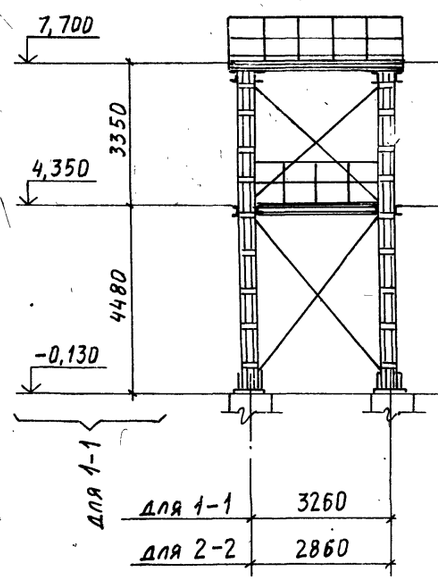

3-3; 4-4

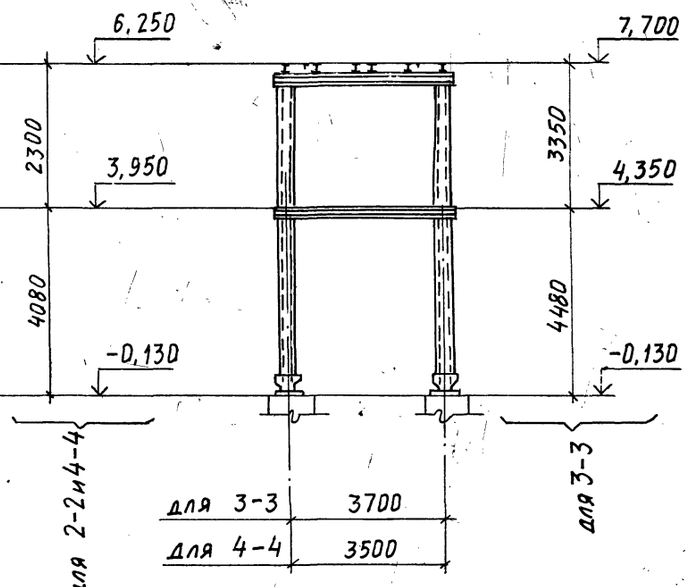

План на отм. 4,350

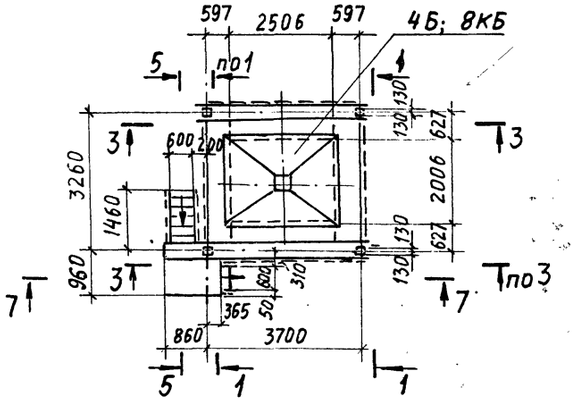

План на отм. 3,950

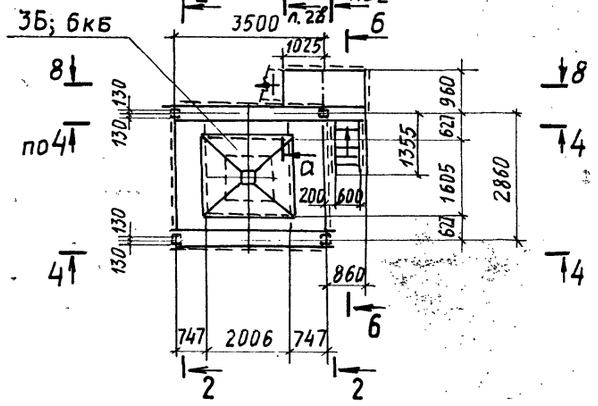

5-5; 6-6

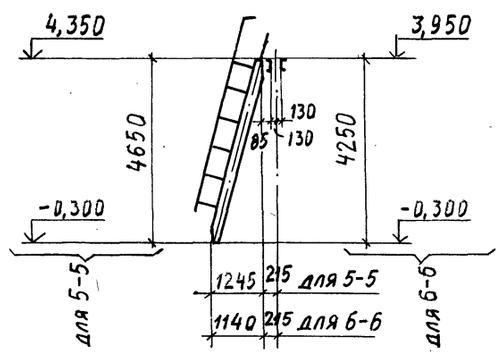

7-7

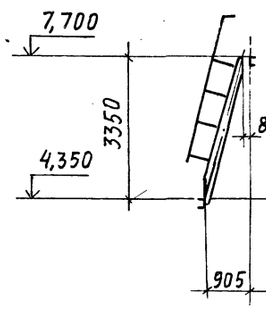

8-8

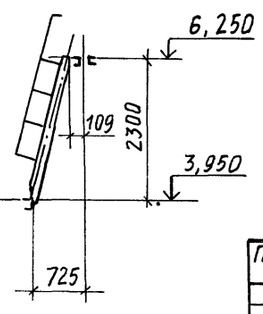

Схему расположения постаментов смотрите чертежи марки АР.

Конструкции постаментов, бункеров, лестниц и ограждений приняты по серии 4.904-46 вып. III, V.

84
9032/6

ГИП	Туринский		ТП 708-18.85 КМ
Нач. отд.	Светличный		Склад заполнителей бетона прирельсовый автоматизированный с двумя трактами подачи емкостью 6 тыс. куб.м
Н. контр.	Гудзенко		Стадия Р; Лист 29; Листов
Гл. спец.	Гудзенко		
Рук. гр.	Учитель		
Ст. инж.	Межиборская		Схемы постаментов под циклоны
Ст. инж.	Межиборская		Госстрой СССР Харьковский Промстройниипроект
Инженер	Мазаева		

Привязан:

Инв. №

Инв. № подл. | Подпись и дата | Взам. инв. №

Альбом 6

Типовой проект

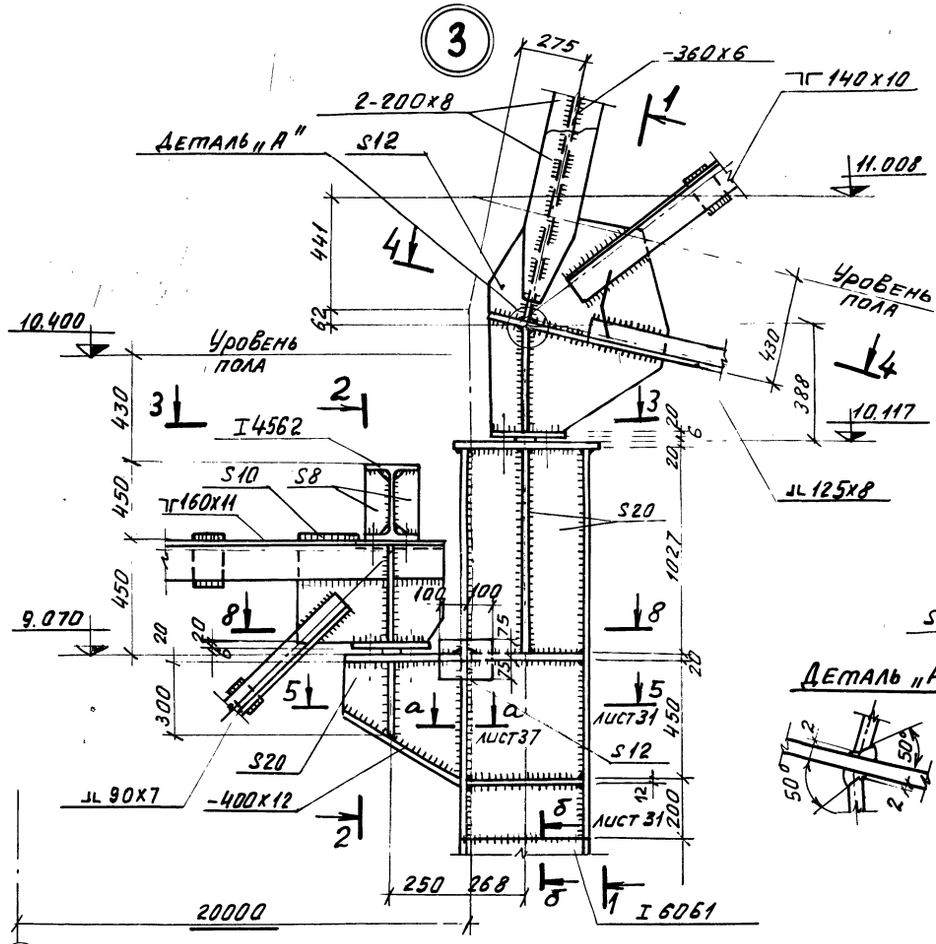

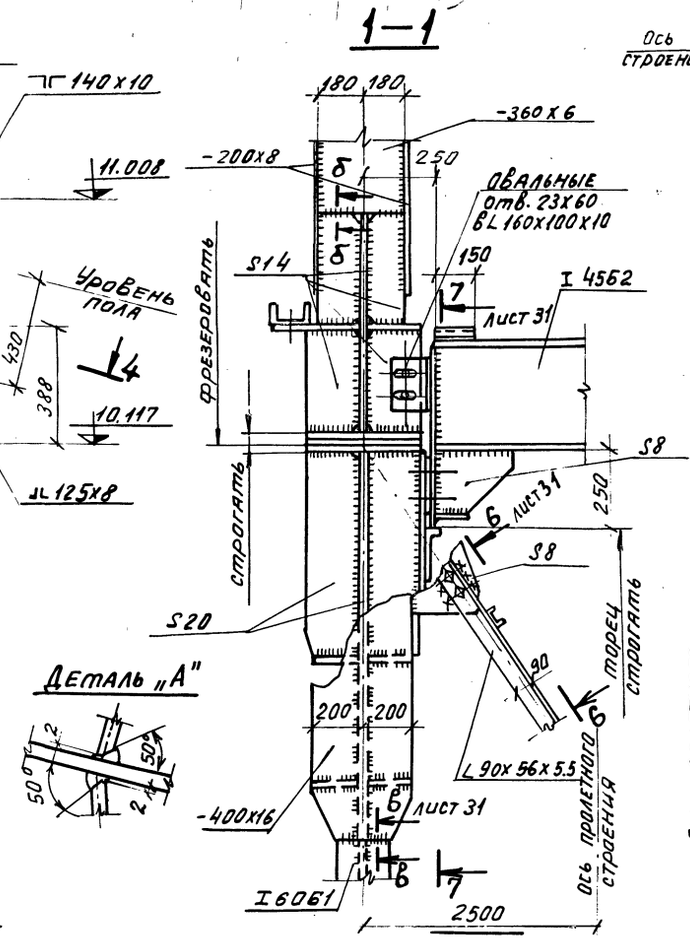

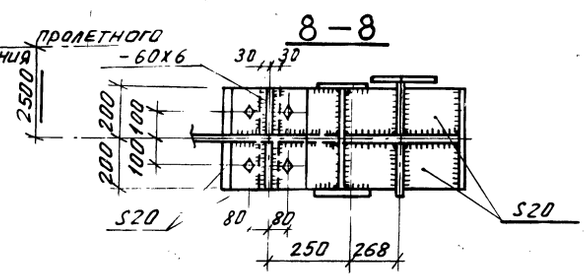

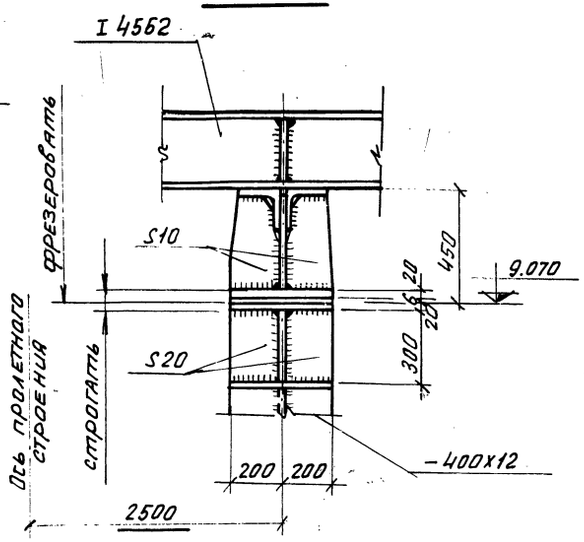

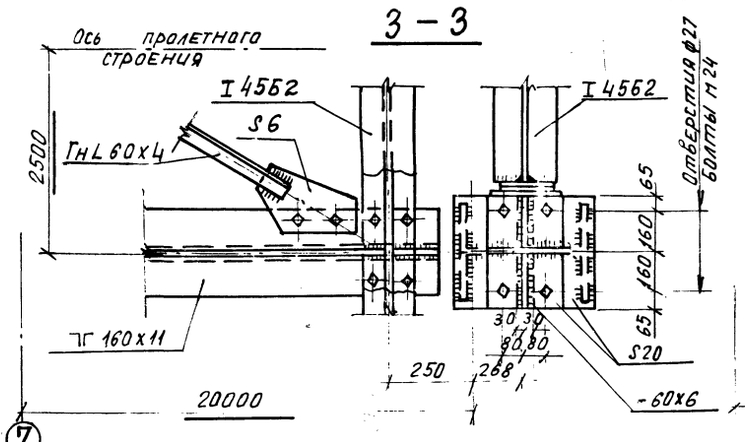

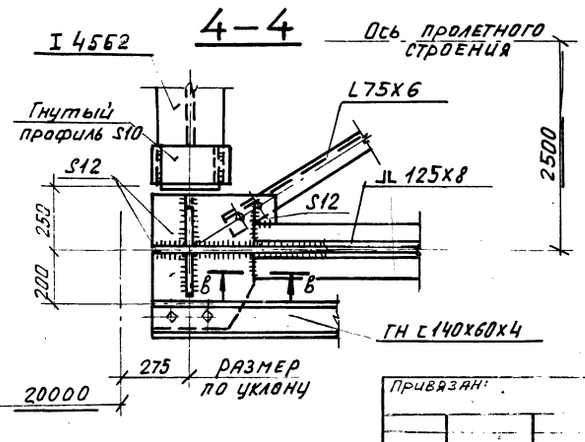

Привязан:

ГИП	Туринский		
Нач. отд.	Светличный		
Н. контр.	Гудзенко		
Гл. спец.	Гудзенко		
Рук. гр.	Учитель		
Ст. инж.	Мелиборская		
Ст. инж.	Мелиборская		
Инжен.	Олица		

ТП 708-18.85 КМ

Склад заполнителей бетона прирельсовый автоматизированный с двумя трактами подачи емкостью 6,0 тыс. куб. м.

Вспомогательные сооружения

Узел 3.

Стадия	Лист	Листов
Р	30	

Госстрой СССР ХАРЬКОВСКИЙ

85
9032/6

Инв. N подл. | Подп. и дата | Взам. инв. N

Альбом 6

Типовой проект

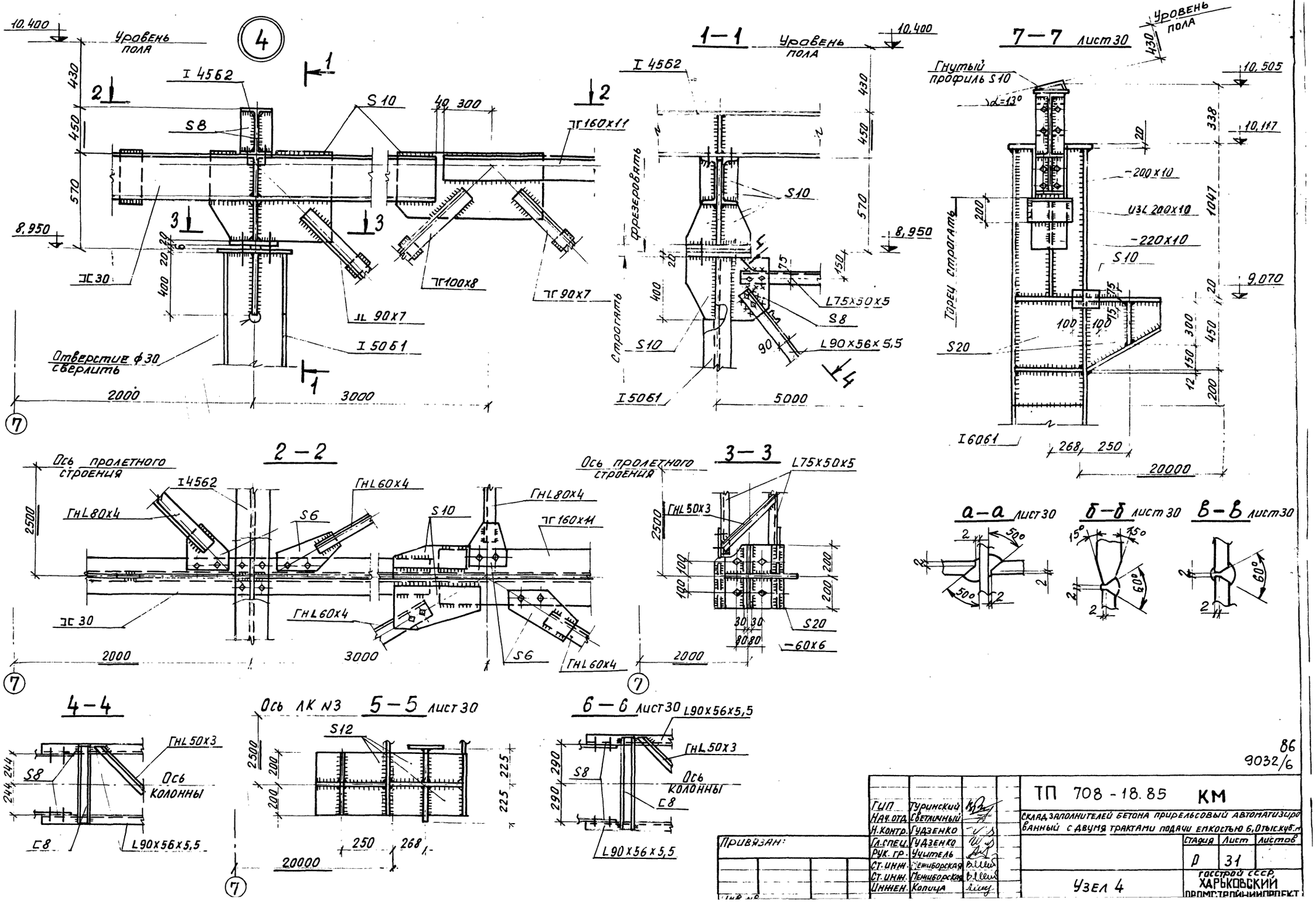

86
9032/6

ГИП	Туринский		
Нач. отд.	Светличный		
Н. контр.	Гудзенко		
Гл. спец.	Гудзенко		
Рук. гр.	Учитель		
Ст. инж.	Межиборская		
Ст. инж.	Межиборская		
Инжен.	Копица		

Привязан:

ТП 708 - 18.85 КМ

Склад заполнителей бетона прирельсовый автоматизированный с двумя трактами подачи емкостью 6,0 тыс. куб. м

Стадия	Лист	Листов
Р	31	

Узел 4

Госстрой СССР
ХАРЬКОВСКИЙ ПРОМСТРОЙНИЙПРОЕКТ

Инв. № подл. | Подпись и дата | Взам. инв. №

Альбом 6

Типовой проект

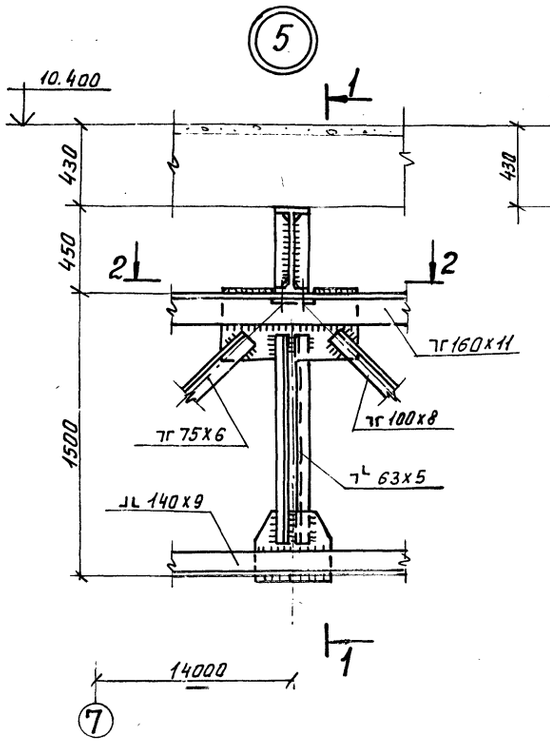

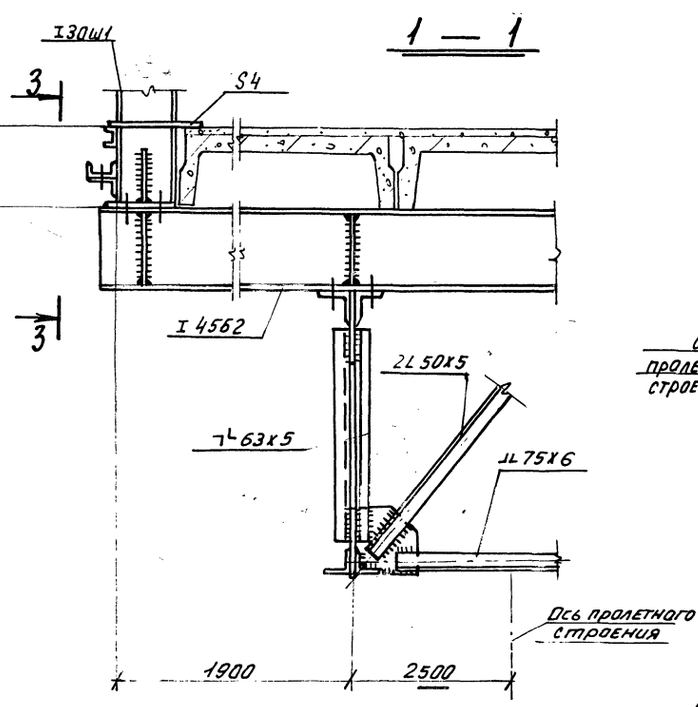

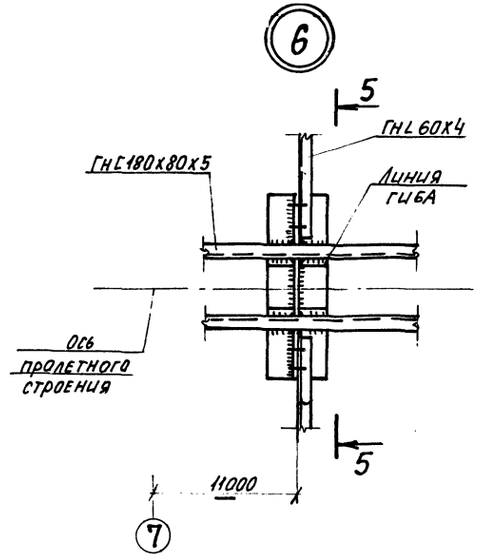

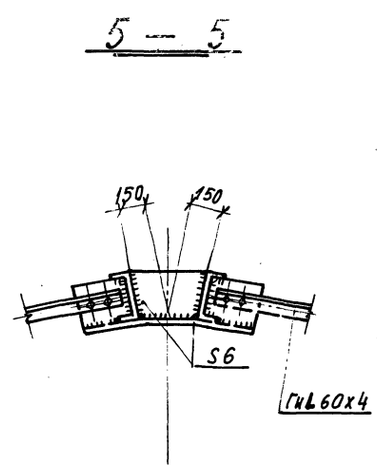

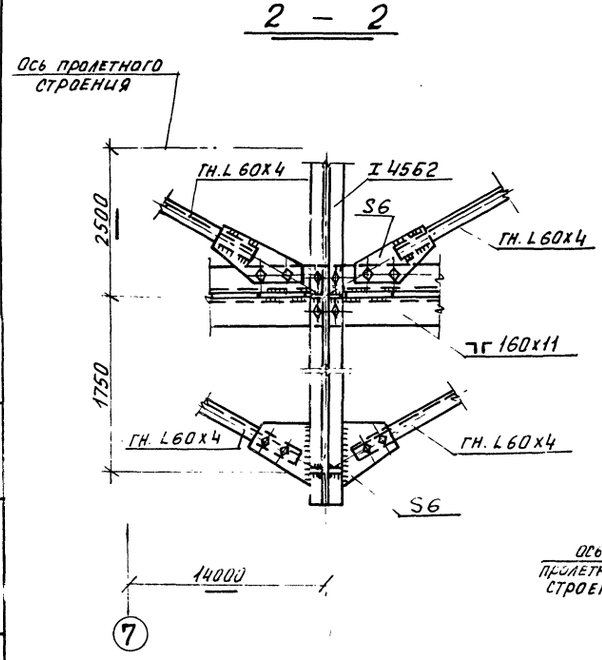

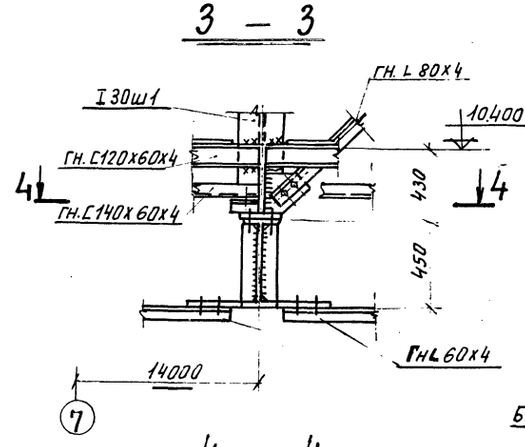

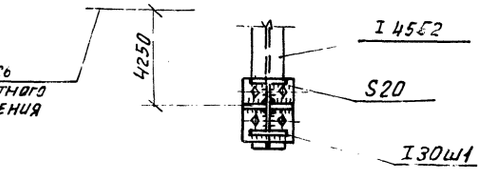

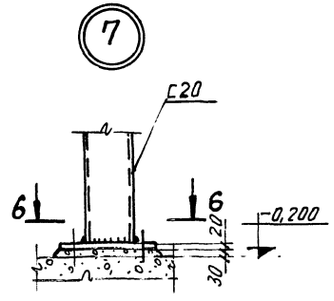

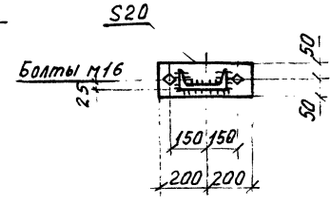

87

9032/6

				ТП 708-18.85 КМ	
				Склад заполнителей бетона прирельсовый механизированный с двумя трактами подачи емкостью 6 Отыс.куб.м	
ГИП.	Туринский				
Нач.отд.	Светличный				стадия / лист / листов
Н.контр.	Гудзенко				Р / 32 /
Гл.спец.	Гудзенко				
Рук. гр.	Учитель				
Ст. инж.	Меншиборская			Узлы 5÷7	Госстрой СССР ХАРЬКОВСКИЙ ПРОМСТРОЙНИИПРОЕКТ
Ст. инж.	Меншиборская				
Инженер	Копиия				

Привязан:

Инв. №

Инв. № подл. | Подпись и дата | Взам. инв. №

Альбом 6

Типовой проект

Геометрическая схема фермы Ф-1
(фасонки S10)

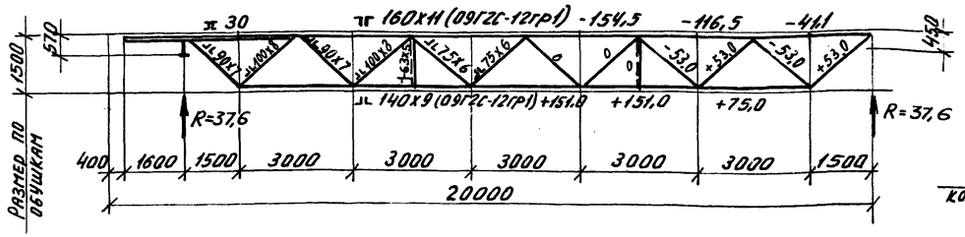

План переходных площадок на отм. 11.900

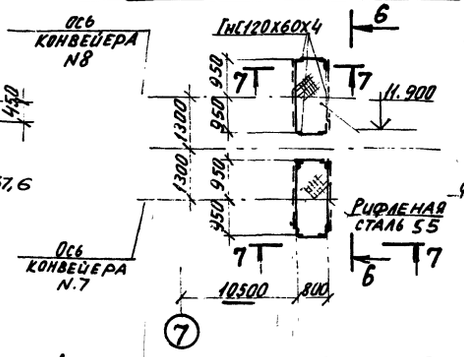

6 — 6

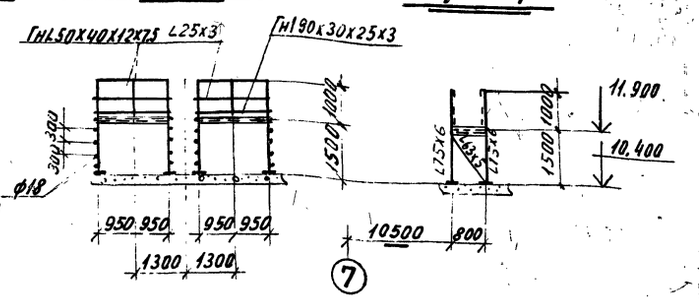

7 — 7

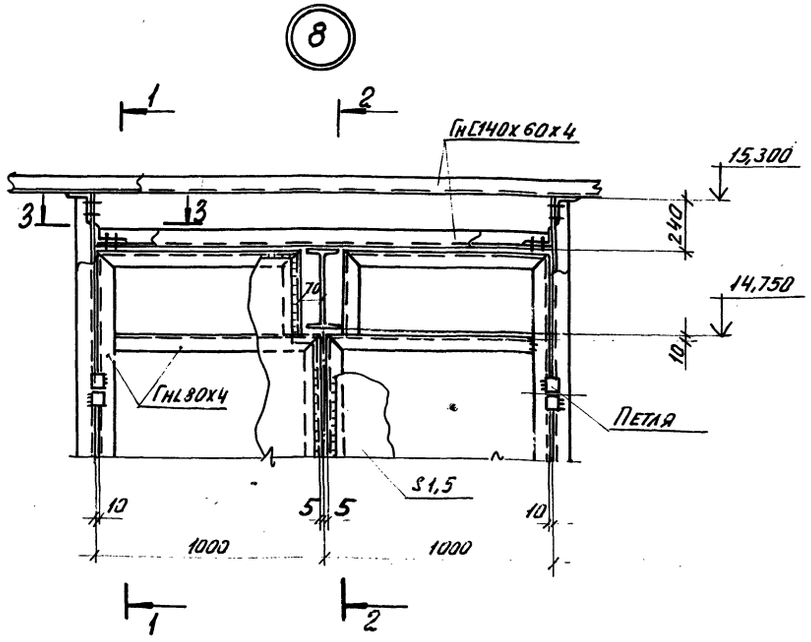

1 — 1

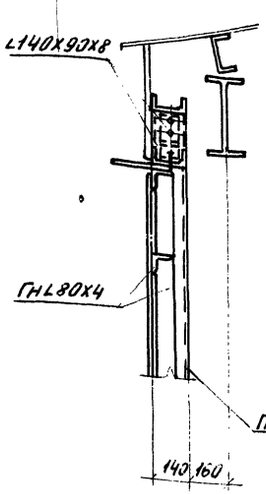

2 — 2

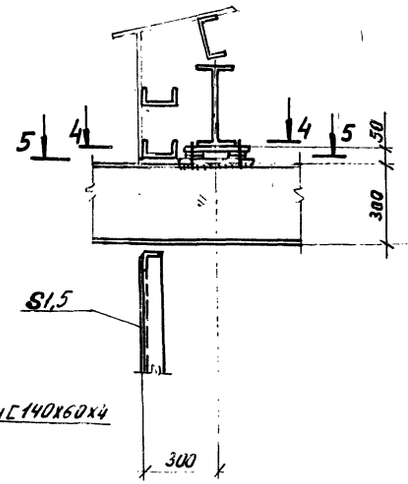

3 — 3

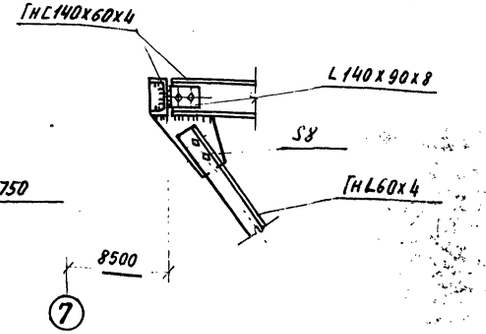

4 — 4

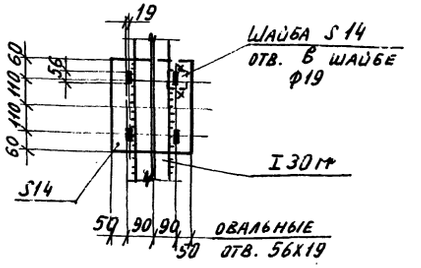

5 — 5

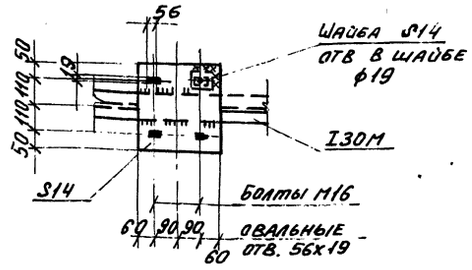

9032/6 88

Гип.	Турчинский		ТП 708-18.85 КМ		
Нач.отд	Светличный		Склад заполнителей бетона прирельсовый автоматизированный с двумя трактами подачи емкостью 6,0 тыс.куб.м		
Н.контр.	Гудзенко				
Гл.спец.	Гудзенко				
Рук.гр.	Учитель			Стадия	Лист	Листов
Ст.инж.	Метиборская			Р	33	
Ст.инж.	Метиборская		Схема фермы ℓ=20м Узел 8	Госстрой СССР Харьковский промстройниипроект	
Инженер	Копица				

Привязан:

Инв. №

Инв.№ подл. | Подпись и дата | Взам. инв.№

Альбом 6

Типовой проект

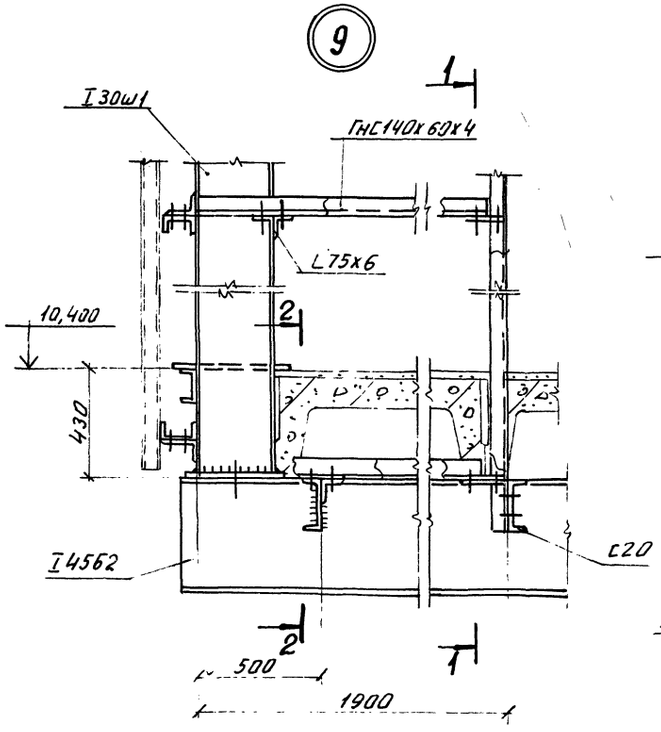

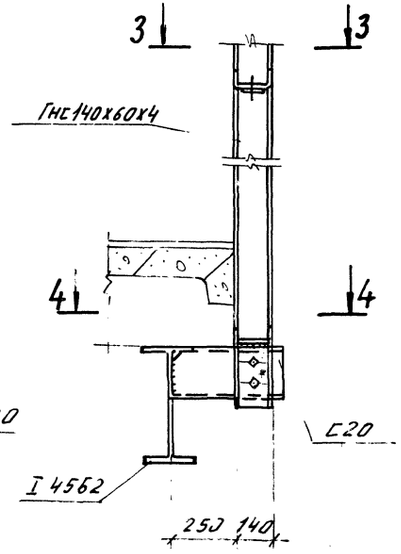

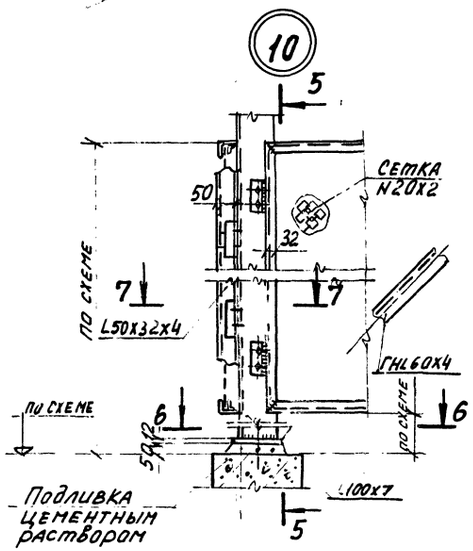

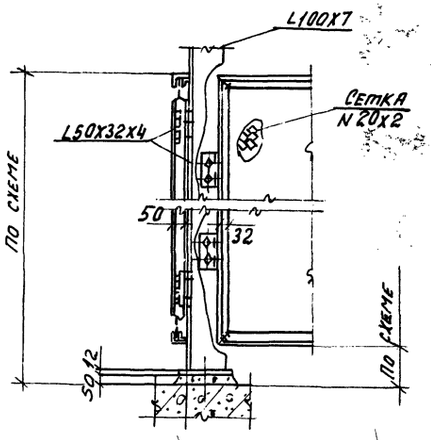

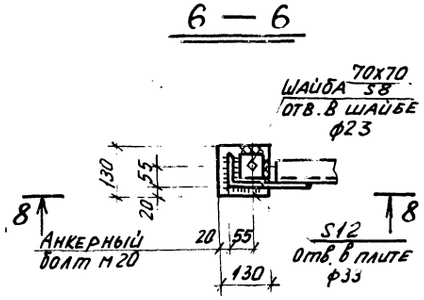

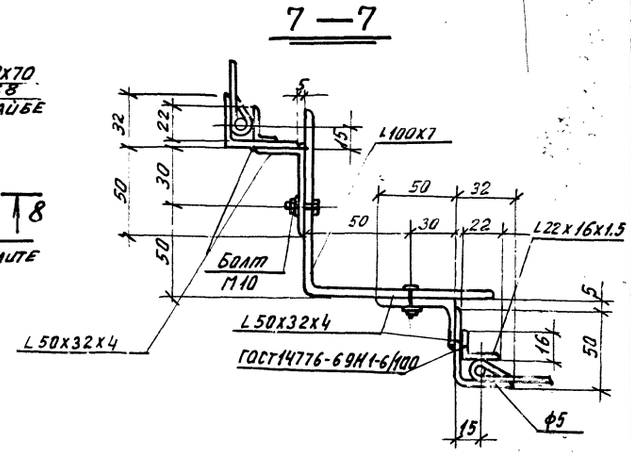

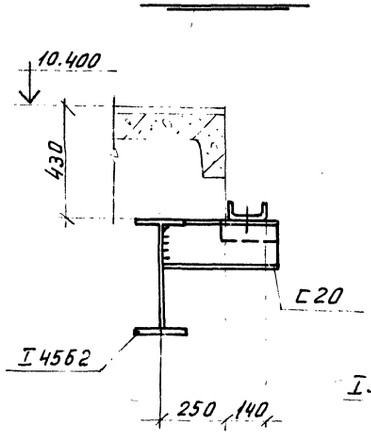

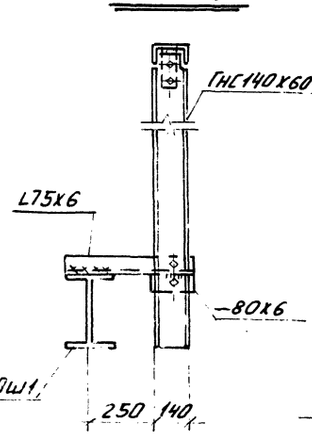

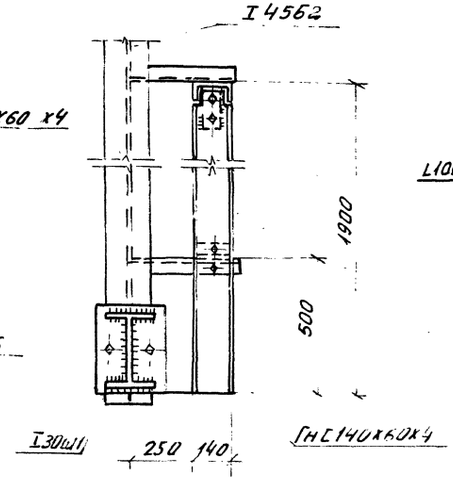

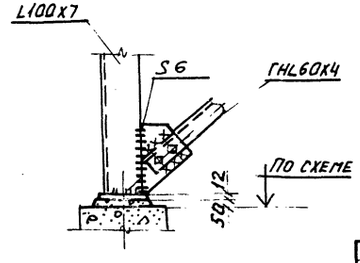

89
9032/6

			ТП 708-18.85	КМ
ГИП	Туринский		Склад заполнителей бетонных с двухэтажными отделениями с автоматизированный с двумя тр... ами подачи емкостью 6,5 куб.м	
Нач. отд.	Светличный			
Н.контр.	Гудзенко			
Гл.спец.	Гудзенко			Стадия / Лист / Листов
Рук.гр.	Учитель			Р / 34
Ст. инж.	Ченыборская		Узлы 9,10	Госстрой СССР ХАРЬКОВСКИЙ ПРОМСТРОЙНИИПРОЕКТ
Ст. инж.	Ченыборская			
Инж.Ен.	Копыда			

Привязан:

Инв. N

Инв. N подл. | Подпись и дата | Взамен инв. N

Альбом 6

Типовой проект

11 11а

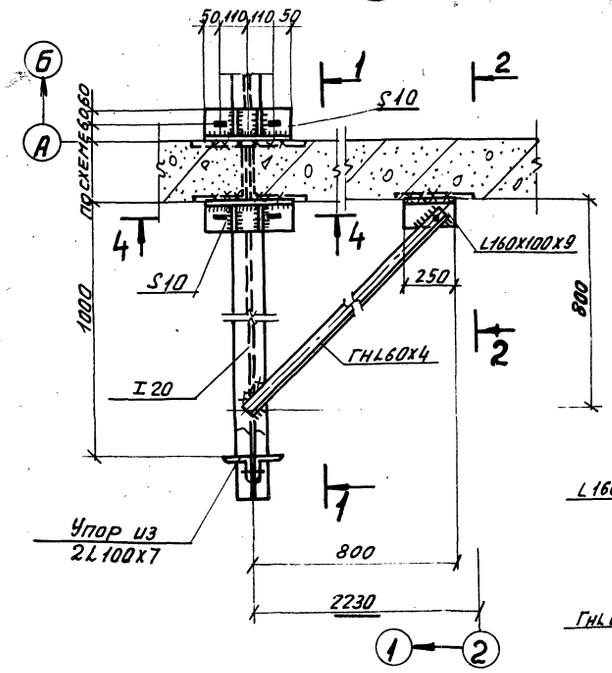

1 — 1

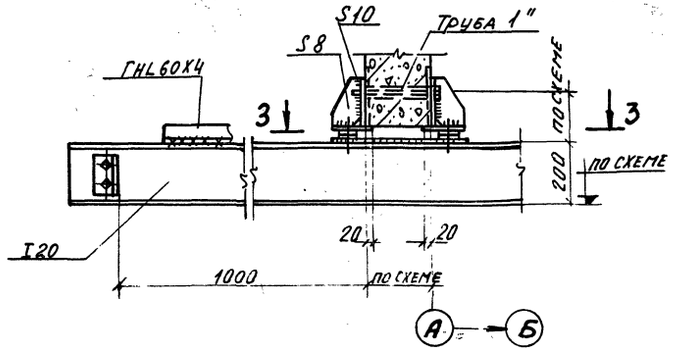

12

7 — 7

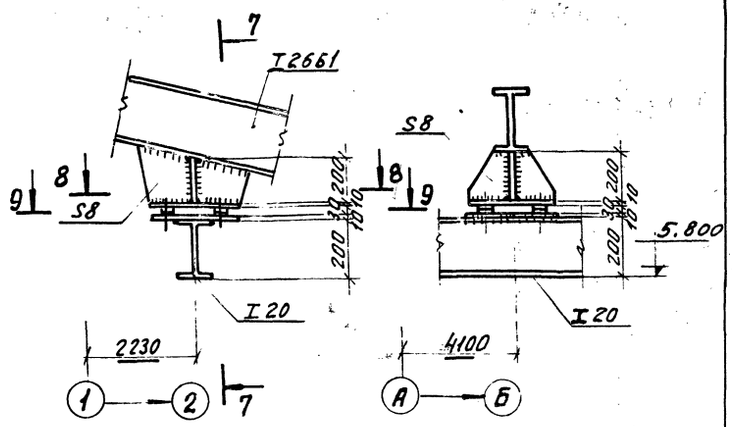

2 — 2

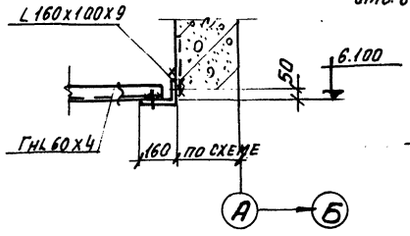

3 — 3

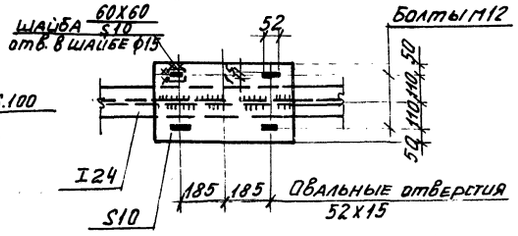

8 — 8

9 — 9

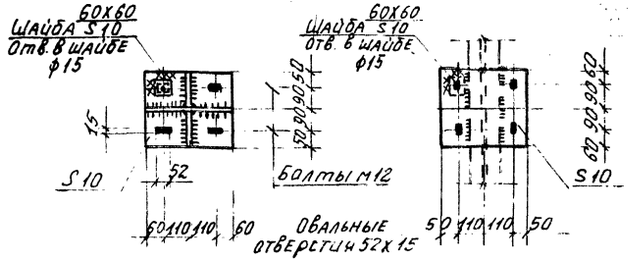

4 — 4 (для узла 11)

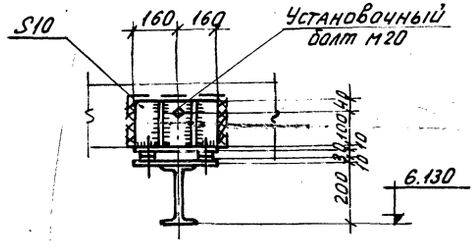

4 — 4 (для узла 11а)

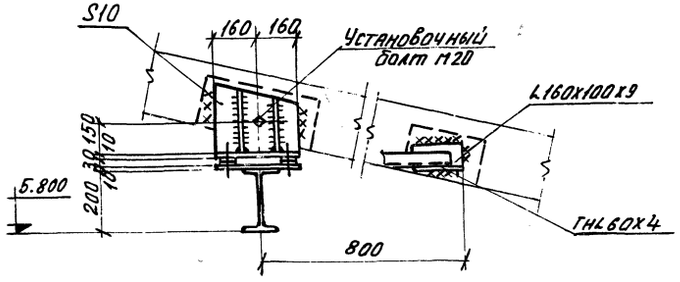

13

5 — 5

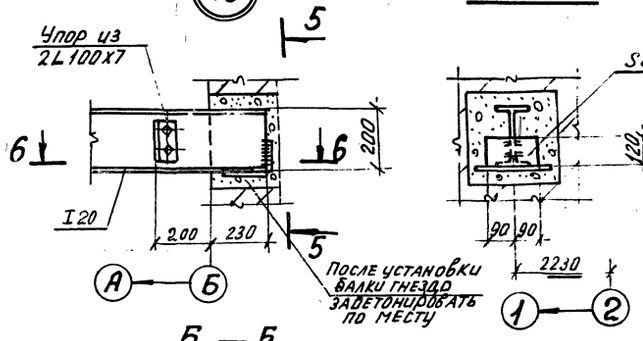

Б — Б

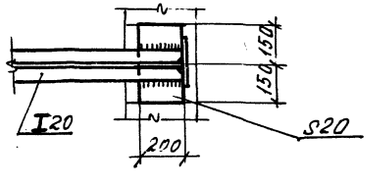

90
9032/6

ГИП	Туринский		ТП 708-18.85 КМ		
Нач. отд.	Светличный		Склад заполнителей бетона прирельсовый автоматизированный с двумя трактами подачи емкостью 6,0 тыс. куб. м.		
Н. контр.	Гудзенко				
Гл. спец.	Гудзенко		Перегрузочный узел N 1	Стадия: Р	Лист: 35	Листов:
Рук. гр.	Учитель				
Ст. инж.	Меньборская		Узлы 11; 11а; 12; 13	Госстрой СССР Харьковский промстройниипроект	
Ст. инж.	Меньборская				
Инженер	Капица				

Привязан:

Инв. №

Инв. № подл. | Подп. и дата | Взам. инв. №

Альбом 6

Типовой проект

14

1 — 1

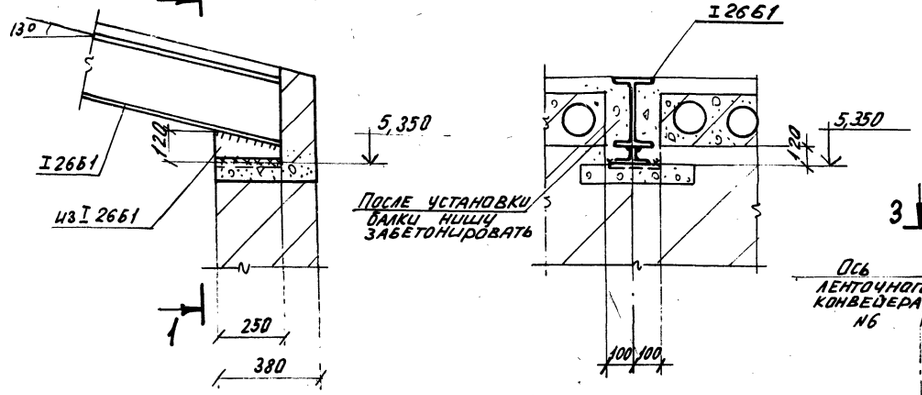

15

7 — 7

8 — 8

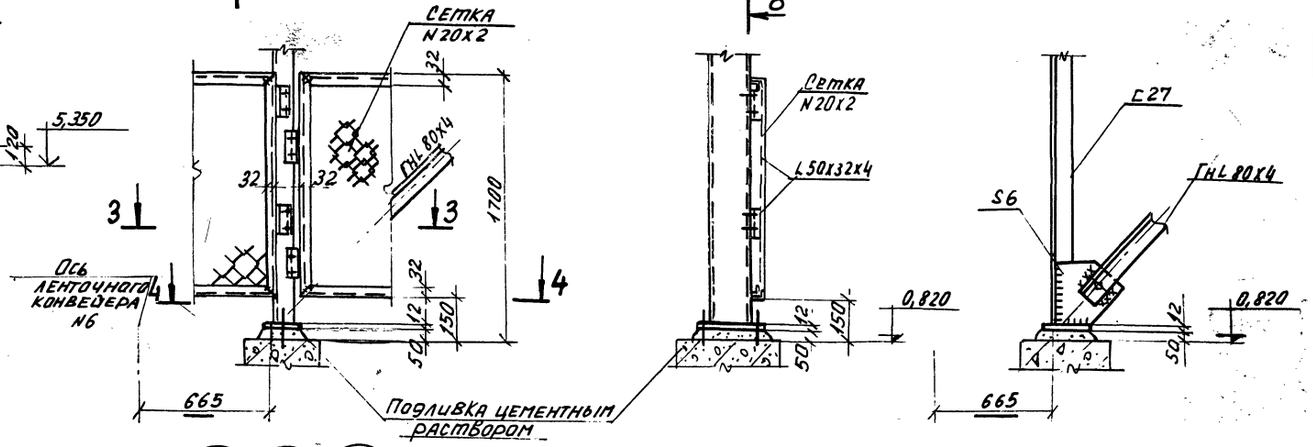

16

3 — 3

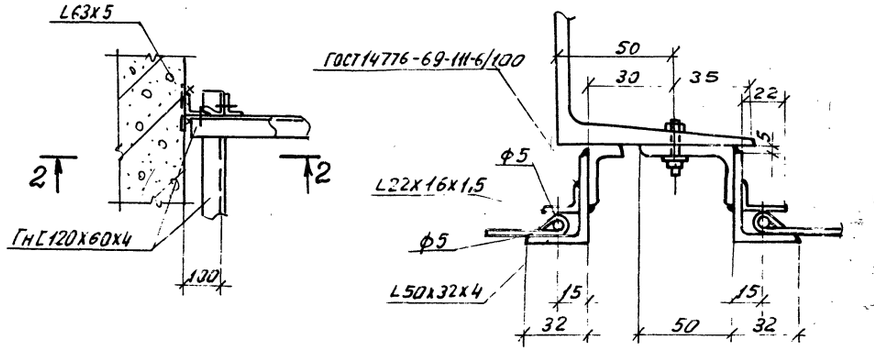

17 18 19

6 — 6

а — а

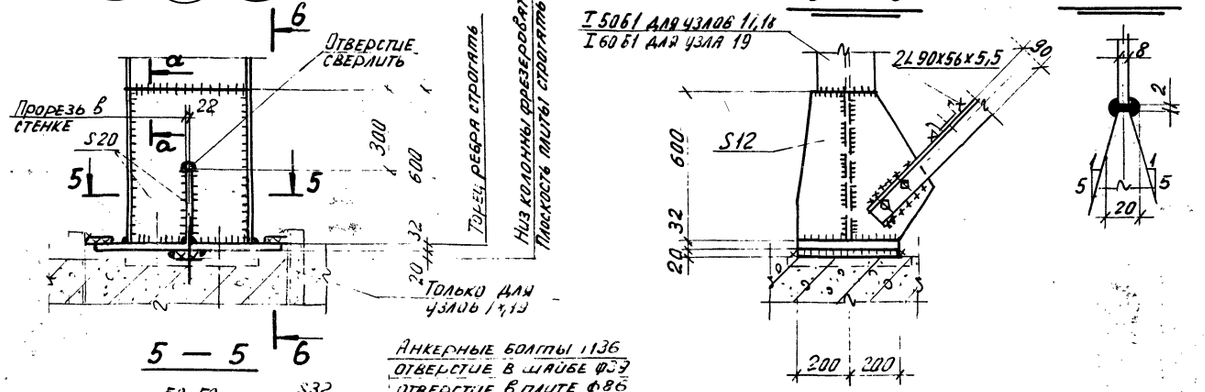

5 — 5

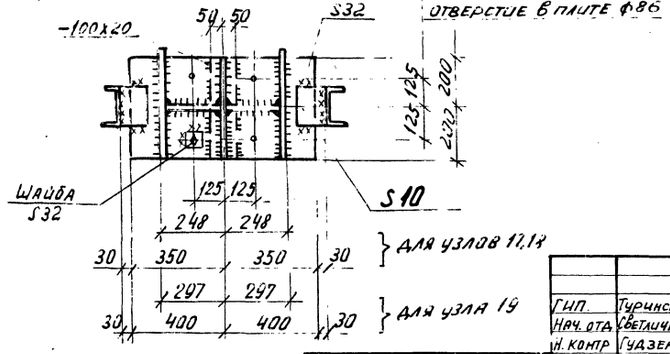

2 — 2

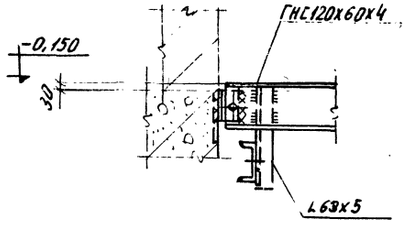

4 — 4

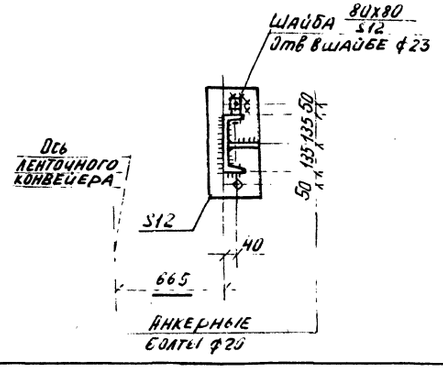

91

9032/6

ГИП	Туринский		ТП 708-18.85 КМ
Нач. отд.	Светличный		Склад заполнителей бетона прирельсовый автоматизированный с двумя трактами подачи емкостью 6,0 тыс. куб. м
Н. контр.	Гудзенко		
Гл. спец.	Гудзенко		Стадия Р; Лист 36; Листов
Рук. гр.	Учитель		
Ст. инж.	Мещиборская		Узлы 14 ÷ 19
Т. инж.	Мещиборская		Госстрой СССР ХАРЬКОВСКИЙ ПРОМСТРОЙНИИПРОЕКТ
Инж.	Копица		

Привязан:

Инв. №

Инв. № подл. | Подп. и дата | Взам. инв. №

Типовой проект альбом 6

Инв. № подл. | Подпись и дата | Взам. инв. №

20

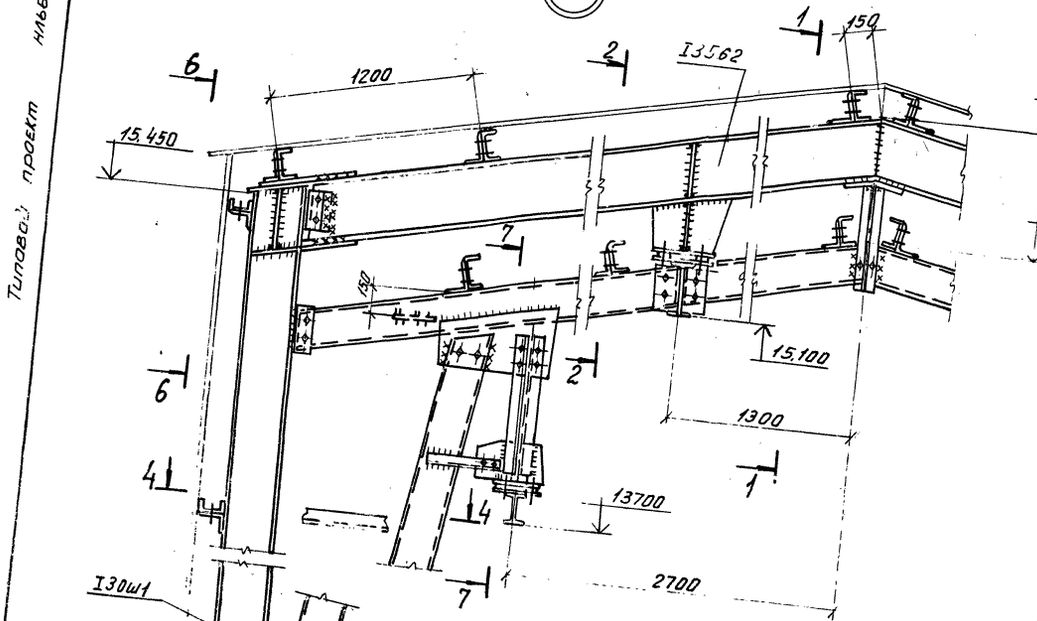

1 — 1

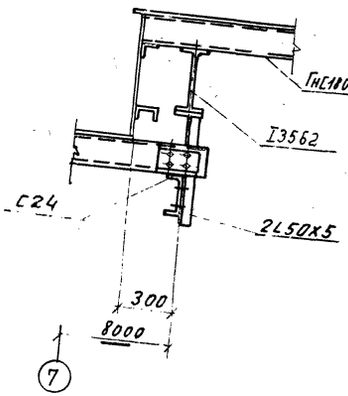

2 — 2

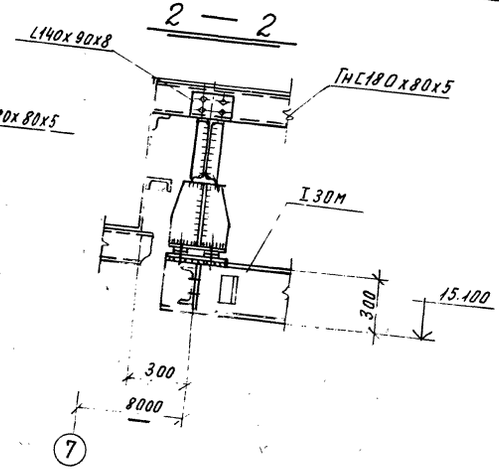

4 — 4

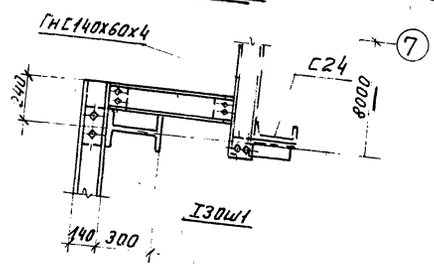

6 — 6

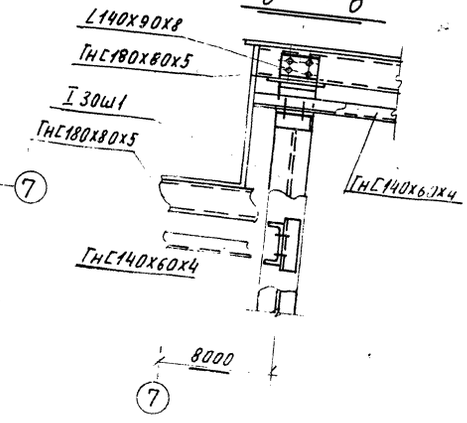

7 — 7

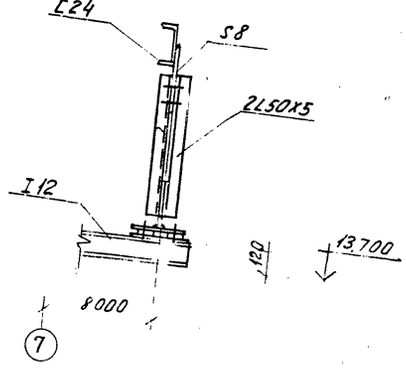

3 — 3

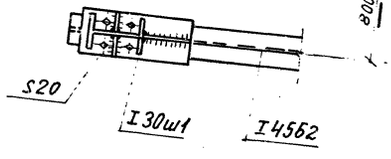

5 — 5

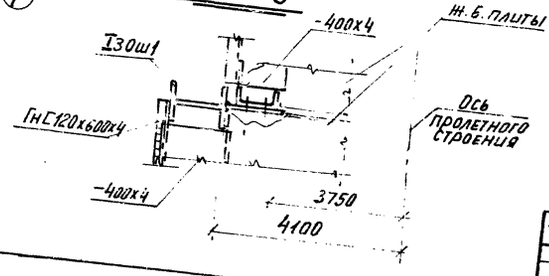

ГИП	Туринский		ТП 708-18.85 КМ
Нач. отд.	Светличный		Склад заполнителей бетона прирельсовый автоматизированный с двумя трактами подачи емкостью 6.0 тыс. куб. м
Н. контр.	Гузьенко		
Гл. спец.	Гузьенко		
Рук. гр.	Учитель		
Ст. инж.	Немировская		
Ст. инж.	Немировская		
Инженер	Колица		

Привязан:

Инв. №

Узел 20

Стадия	Лист	Листов
Р	37	

Госстрой СССР ХАРЬКОВСКИЙ ПРОМСТРОЙНИИПРОЕКТ

92 9032/6

Альбом 6

Типовой проект

ЩС 1

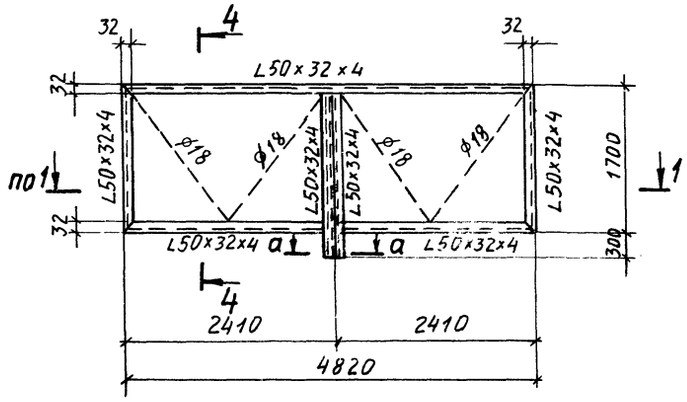

ЩС 3

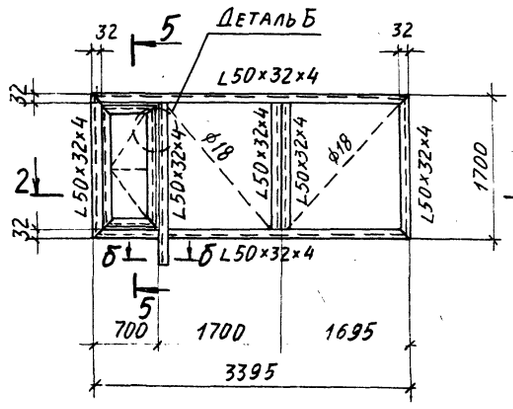

ЩС6; ЩС7; ЩС10

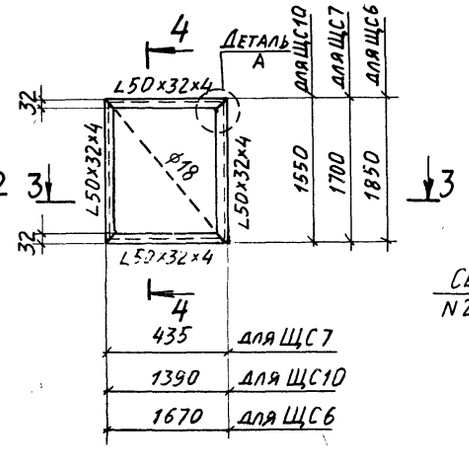

Деталь А

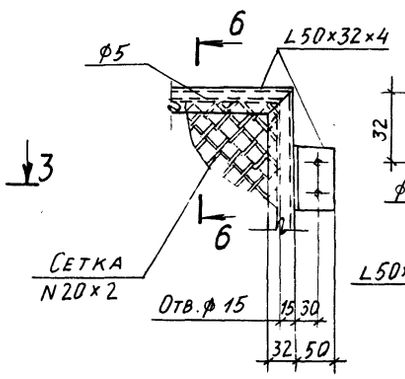

Б - Б

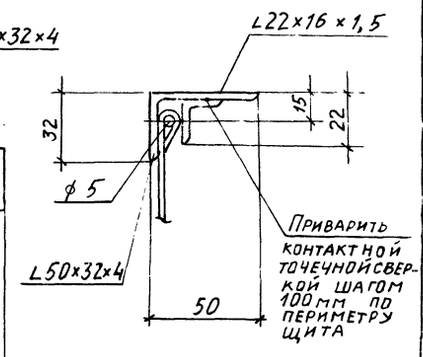

ЩС 2; ЩС4; ЩС 8

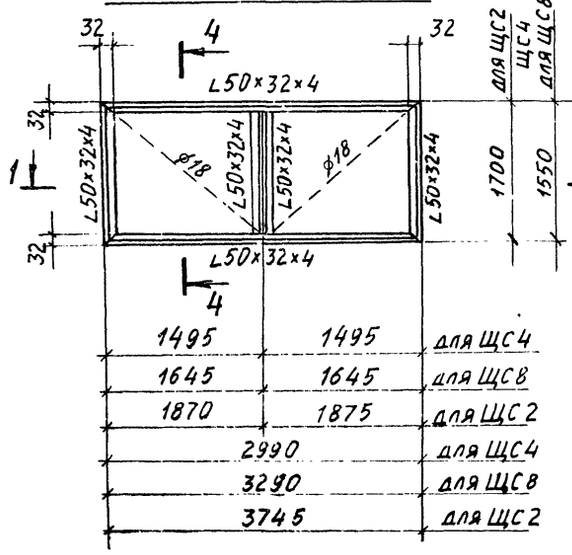

ЩС5; ЩС9

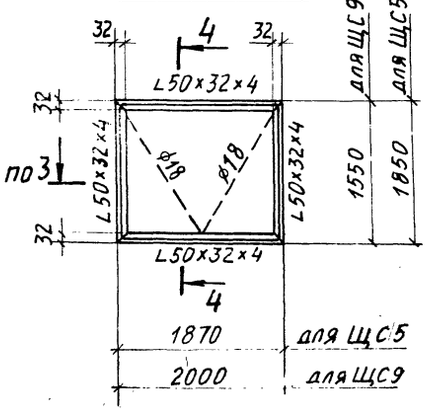

4 - 4

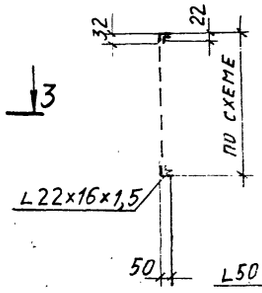

5 - 5

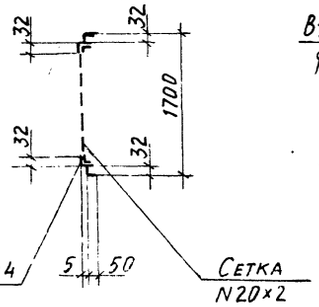

Деталь Б

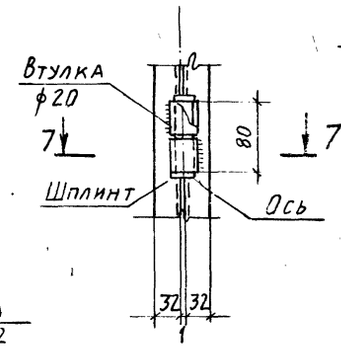

7 - 7

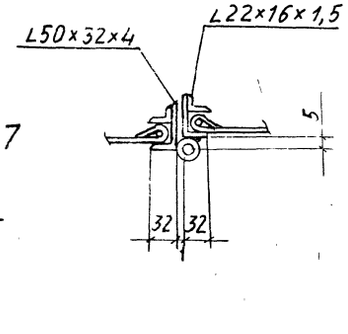

а - а

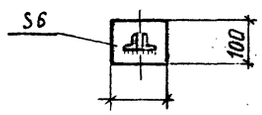

б - б

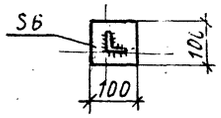

1 - 1

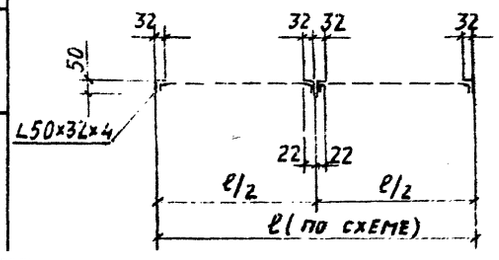

2 - 2

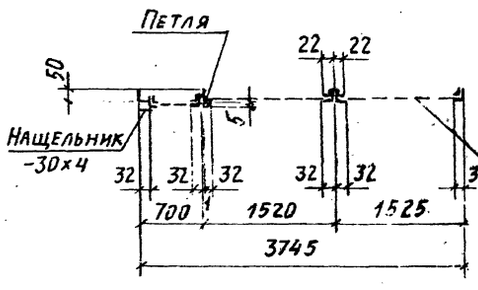

3 - 3

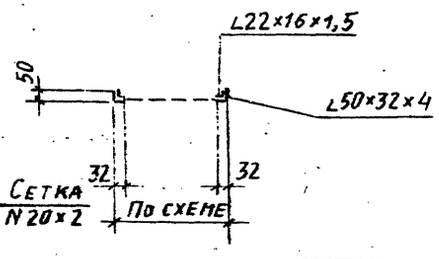

Маркировку сетчатых щитов смотрите на листах 18, 20, 23.

(93)
9032/6

Взам. инв. №

Подпись и дата

Инв. № подл.

gost.e-ecolog.ru

Привязан:

Инв. №

ГИП	Туринский	
Нач. отд.	Светличный	
Н. контр.	Гудзенко	
Гл. спец.	Гудзенко	
Рук. гр.	Учитель	
Ст. инж.	Межиборская	
Ст. инж.	Межиборская	
Инженер	Кочина	

ТП 708-18.85 КМ

Склад заполнителей бетона прирельсовый автоматизированный с двумя трактами подачи емкостью 6 тыс. куб. м

Галерея ленточных конвейеров №5, №6

Стадия	Лист	Листов
	38	

Схемы сетчатых щитов

Госстрой СССР Харьковский Промстройниипроект