ТИПОВОЙ ПРОЕКТ
708-18.85

СКЛАД ЗАПОЛНИТЕЛЕЙ БЕТОНА ПРИРЕЛЬСОВЫЙ АВТОМАТИЗИРОВАННЫЙ С ДВУМЯ ТРАКТАМИ ПОДАЧИ ЕМКОСТЬЮ 6 ТЫС.КУБ.М

АЛЬБОМ 4

Закрытая емкость. Узлы и детали.

АР Архитектурные решения
КЖ Конструкции железобетонные
КМ Конструкции металлические

9032/4
4 1 58

КФ ЦИТП инв № 9032/4

Привязан

Инв №

ЦЕНТРАЛЬНЫЙ ИНСТИТУТ ТИПОВОГО ПРОЕКТИРОВАНИЯ
ГОССТРОЯ СССР
КИЕВСКИЙ ФИЛИАЛ
г. Киев-57 ул. Эжена Потье № 12

Заказ № 7157 Инв. № 9032/У Тираж 150
Сдано в печать 24 X 1985 Цена 1-98

ТИПОВОЙ ПРОЕКТ 708-18.85

СКЛАД ЗАПОЛНИТЕЛЕЙ БЕТОНА ПРИРЕЛЬСОВЫЙ АВТОМАТИЗИРОВАННЫЙ С ДВУМЯ ТРАКТАМИ ПОДАЧИ ЕМКОСТЬЮ 6 ТЫС.КУБ.М

АЛЬБОМ 4

ПЕРЕЧЕНЬ АЛЬБОМОВ

Альбом 1	ПЗ	Пояснительная записка
	ТХ	Технология производства
Альбом 2	ТХН	Общие виды нетиповых технологических металлических конструкций
Альбом 3		Закрытая емкость
	АР	Архитектурные решения
	КЖ	Конструкции железобетонные
	КМ	Конструкции металлические
	ОС	Организация строительства
Альбом 4		Закрытая емкость. Узлы и детали
	АР	Архитектурные решения
	КЖ	Конструкции железобетонные
	КМ	Конструкции металлические
Альбом 5		Вспомогательные сооружения склада для хранения щебня и песка
	АР	Архитектурные решения
	КЖ	Конструкции железобетонные
	КМ	Конструкции металлические
Альбом 6		Вспомогательные сооружения склада для хранения щебня, песка и керамзита.
	АР	Архитектурные решения
	КЖ	Конструкции железобетонные
	КМ	Конструкции металлические
Альбом 7		Автомобильное приемное устройство
	АР	Архитектурные решения
	КЖ	Конструкции железобетонные
	КМ	Конструкции металлические
Альбом 8	КЖИ	Сборные железобетонные элементы и металлические изделия
Альбом 9	ОВ	Отопление и вентиляция
	ОЗ	Обогрев заполнителей
	ВК	Водопровод и канализация
Альбом 10	ЭМ	Силовое электрооборудование
	ЭО	Электрическое освещение
	ВС	Воздухоснабжение
Альбом 11		Задание заводу-изготовителю на комплектные электротехнические устройства
Альбом 12	СО	Спецификация оборудования
Альбом 13	ВМ	Ведомости потребности в материалах
Альбом 14	С	Сметы
		части 1,2,3 и 4
Альбом 15	ПР	Показатели результатов применения научно-технических достижений в строительных решениях проекта

ТП № 409-29-74.83 „Механизированный приемный пункт для выгрузки заполнителей бетона на два проходных пути с фронтом на один полувагон".

Утвержден
Госстроем СССР
Протокол № ВА-2 от 7 января 1983 г
Введен в действие институтом
Промтрансниипроект приказ № 264 от 03.12.84 г.

Разработан
Харьковским Промстройниипроектом
Главный инженер института Довгий
Главный инженер проекта Туринский

КФ ЦКИТП инв № 9032/4

Привязан

Инв №

Альбом 4

Ведомость чертежей основного комплекта АР.

Лист	Наименование	Примечание
1	Общие данные	
2	Узлы 1÷11	

Ведомость чертежей основного комплекта КЖ.

Лист	Наименование	Примечание
1	Разделительная стена Ст1.	
2	Разделительная стена Ст2.	
3	Участок монолитный Ут1, Ут1н.	
4	Участок монолитный Ут2, Ут2н.	
5	Продольные стены. Узлы 1÷4, 4н	
6	Продольные стены. Узлы 5÷9. 6н.	

Ведомость спецификаций к основному комплекту КЖ.

Лист	Наименование	Примечание
1	Разделительная стена Ст 1.	
2	Разделительная стена СТ 2.	
3	Участок монолитный Ут1, Ут1н.	
4	Участок монолитный Ут2, Ут2н.	

Ведомость чертежей основного комплекта КМ

Лист	Наименование	Примечание
1	Схемы ферм ФК-2 ÷ ФК-4.	
2	Схемы ферм ФК-1; ФК-5.	
3	Узел 1.	
4	Разрезы к узлам.	
5	Узел 2.	
6	Узел 3. Разрез к узлам.	
7	Узел 4.	
8	Узел 5.	
9	Узел 6.	
10	Узлы 7, 8.	
11	Узлы 9÷11.	
12	Узлы 12÷14.	
13	Узлы 15, 16.	
14	Узлы 17÷19.	
15	Узлы 20÷23.	

Таблица марок арматурной стали

Вид арматуры		Класс стали	Марка стали при расчетной температуре наружного воздуха до минус 30°С включительно
Стержневая горячекатаная арматурная сталь	Гладкая ГОСТ 5781-82	А-I	ВСт3кп2
	Периодического профиля ГОСТ 5781-82	А-III	25Г2С

Общие указания смотрите альбом 3.

Типовой проект разработан в соответствии с действующими нормами и правилами и предусматривает мероприятия, обеспечивающие взрывобезопасность и пожаробезопасность при эксплуатации сооружения.

Гл. инженер проекта Г. Туринский

Согласовано:
Группа ВК — Утвержден
Группа АР — Утвержден
Группа ОВ — Утвержден

Инв. № подл. | Подпись и дата | Взам. инв. № | Инв. № дубл. | Подпись и дата

2396 от 18.05.87 | Письмо №538 10-12-88 от 4.03.89

2
9032/4

Привязан:

Инв. №

ГИП	Туринский	
Нач. отд.	Бродский	
Н. контр.	Зорин	
Гл. констр.	Зорин	
Рук. гр.	Фридланд	
Ст. инж.	Потазова	
Инженер	Шейнбаум	

ТП 708-18.85 АР, КЖ, КМ

Склад заполнителей бетона прирельсовый автоматизированный с двумя трактами подачи емкостью 6 тыс. куб. м.

Закрытая емкость

Общие данные

Стадия	Лист	Листов
Р	1	

Госстрой СССР, Харьковский Промстройниипроект

Альбом 4

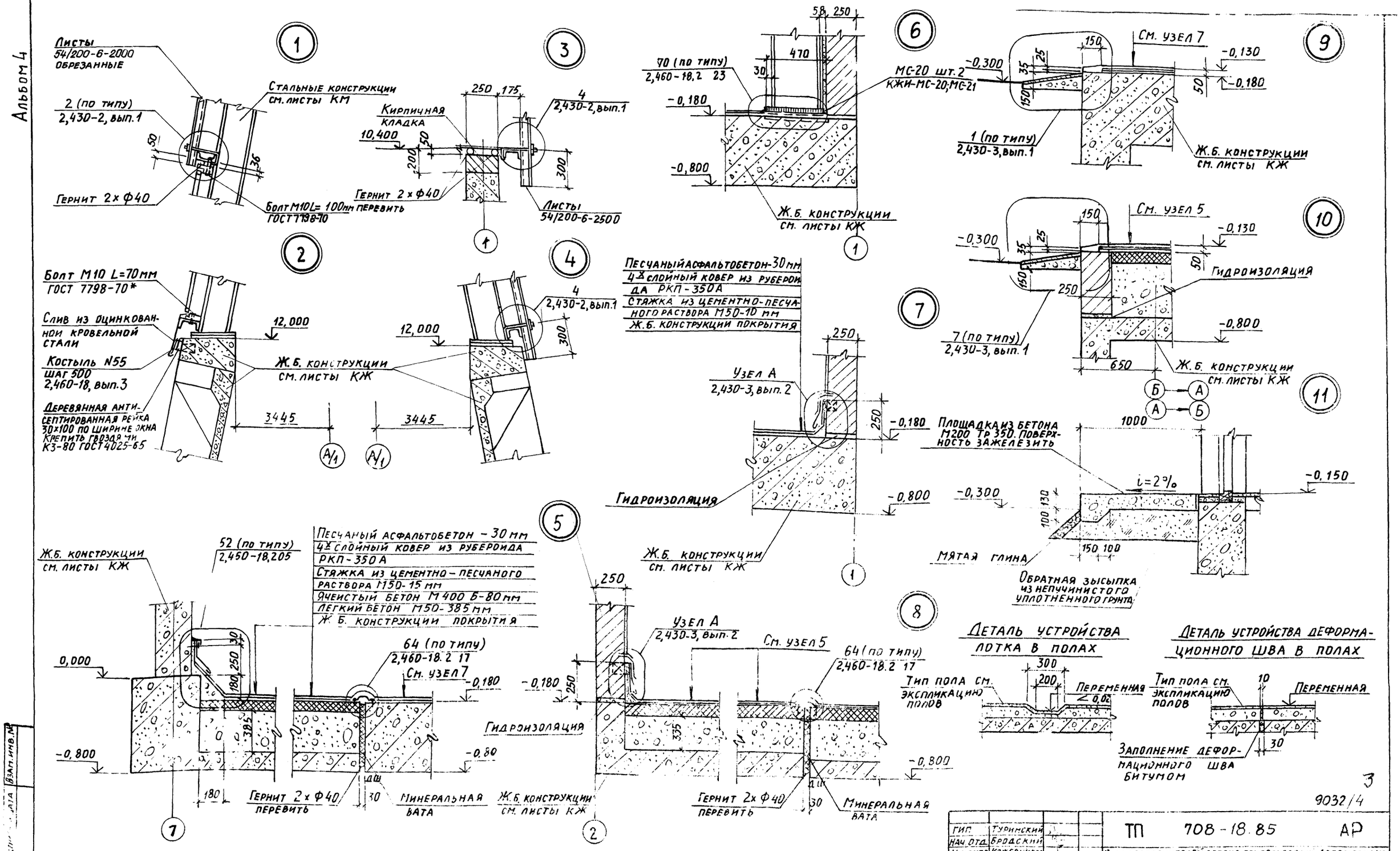

3

9032/4

ГИП	Туринский	ТП 708-18.85	АР
Нач. отд.	Бродский	Склад заполнителей бетона прирельсовый автоматизированный с двумя трактами подачи емкостью 6 т. с 3,5 м	
Н. контр.	Кожевников		
Гл. архит.	Кожевников		
Гл. конст.	Зорин		
Рук. гр.	[illegible]		
Ст. арх.	[illegible]		
Ст. арх.	Ульянова		
Архитек.	Маргорина		

Привязан:

Инв. №

Стадия	Лист	Листов
Р	2	

Узлы 1÷11

Госстрой СССР ХАРЬКОВСКИЙ ПРОМСТРОЙНИИПРОЕКТ

Взам. инв. №

Альбом 4

Схема расположения панелей разделительной стены СТ1

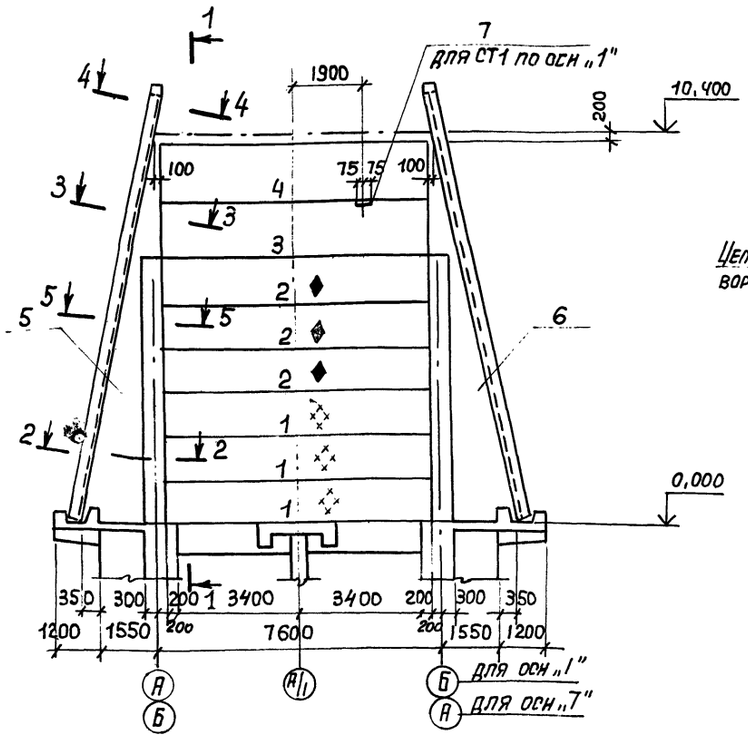

1-1

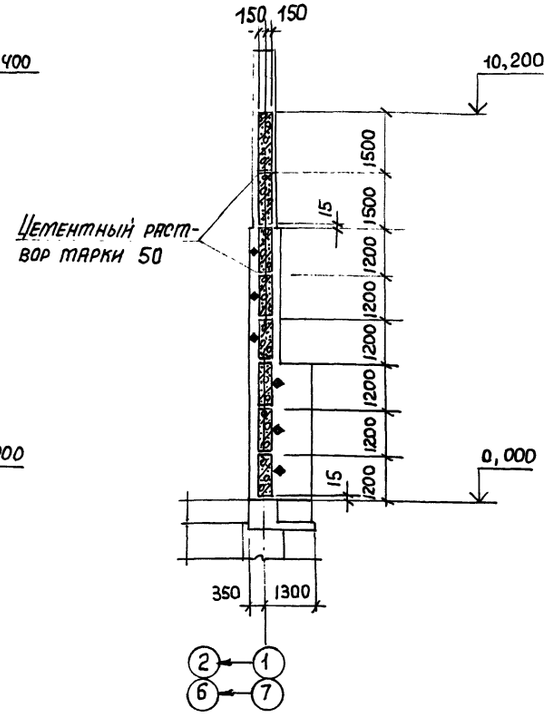

Спецификация к схеме расположения панелей разделительной стены СТ1

Марка поз.	Обозначение	Наименование	Кол.	Масса ед. кг	Примечание
		Сборные железобетонные элементы			
1	Альбом 8 КЖИ-пс 2÷пс 6; пс4-а	Панель пс 5	3	6400	
2	То же	То же пс6	3	6400	
3	"	" пс4	1	8000	
4	"	" пс4-а	1	8000	
		Монолитные железобетонные элементы			
5	КЖ-3	Участок монолитный Ут1	1		
6	То же	То же Ут1н	1		
		Стальные элементы			
7	Альбом 8 КЖИ-пс19	Изделие соединительное пс19	1	5,7	для СТ1 по оси „1"

Монтаж панелей производить так, чтобы грань панели, с нанесенным на ней знаком монтажа (♦), была обращена в сторону, отмеченную на схеме таким же знаком.

2-2

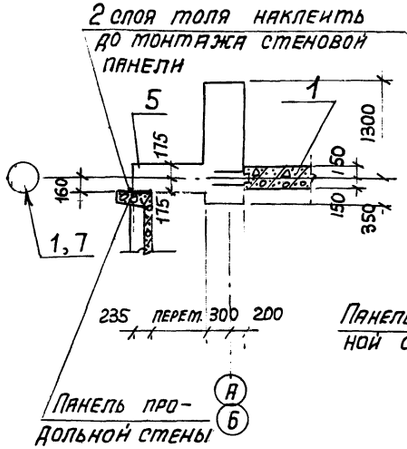

3-3

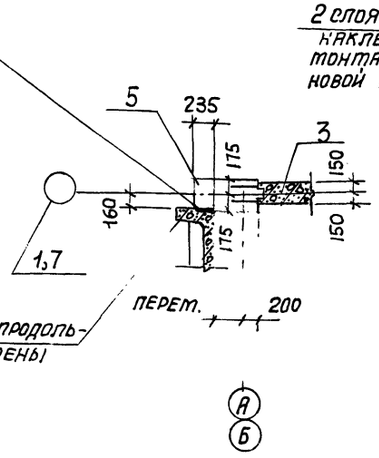

4-4

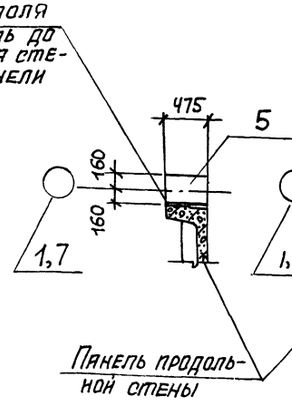

5-5

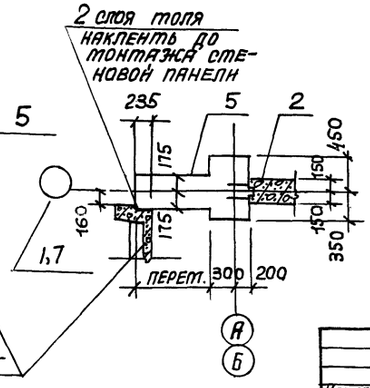

4

9032/4

Привязан:

Инв. №

Нач. отд.	Бродский		
Н. контр.	Зорин		
Гл. констр.	Зорин		
Рук. гр.	Шендлина		
Ст. инж.	Потапова		
Вед. инж.	Иванова		
Техник	Пятвиненко		
Ст. инж.	Потапова		

ТП 708-18.85 КЖ

Склад заполнителей бетона прирельсовый автоматизированный с двумя трактами подачи емкостью 6 тыс. куб. м

Стадия	Лист	Листов
Р	1	6

Закрытая емкость

Разделительная стена СТ1

Госстрой СССР ХАРЬКОВСКИЙ ПРОМСТРОЙНИИПРОЕКТ

Инв. № подл. | Подпись и дата | Взам. инв. №

Альбом 4

Схема расположения панелей разделительной стены СТ2

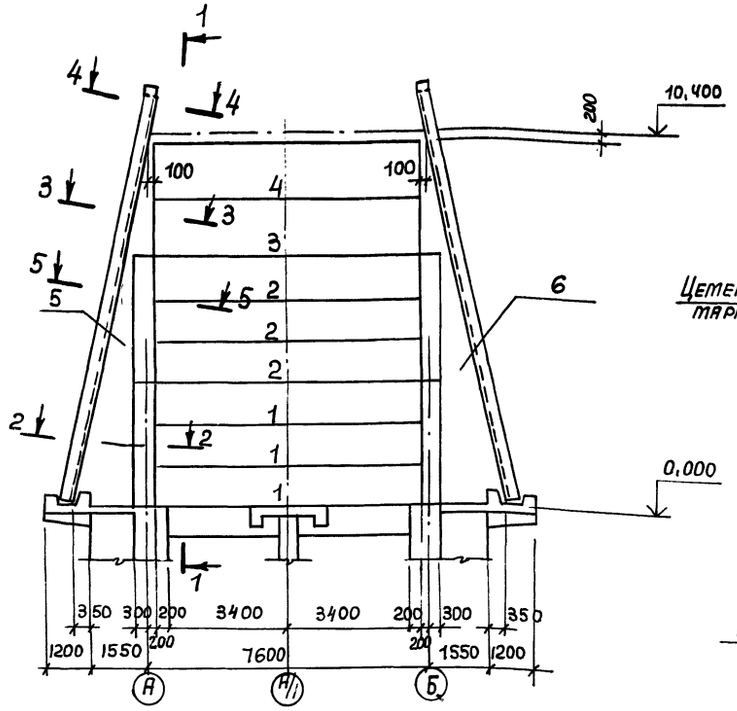

1-1

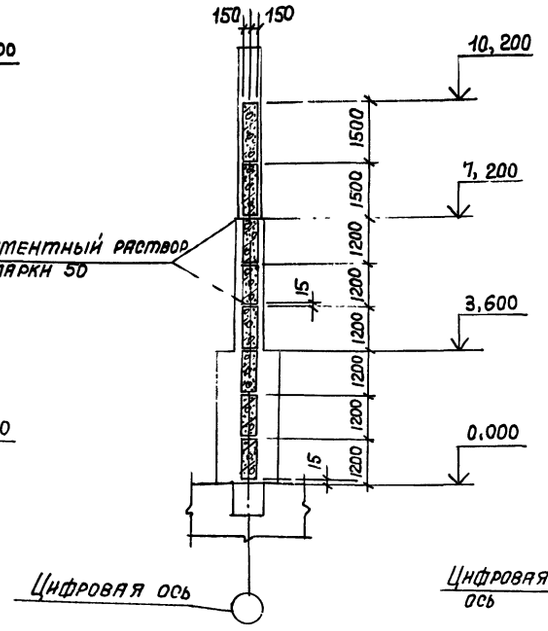

Спецификация к схеме расположения панелей разделительной стены СТ2

Марка поз.	Обозначение	Наименование	Кол.	Масса ед. кг	Примечание
		Сборные железобетонные элементы			
1	Альбом 8 КЖК-ПС 2÷ПС 6, ПСЧ-а	Панель ПС2	3	6400	
2	То же	То же ПС3	3	6400	
3	"	" ПСЧ	1	8000	
4	"	" ПСЧ-а	1	8000	
		Монолитные железобетонные элементы			
5	КЖ4	Участок монолитный Ут2	1		
6	То же	То же Ут2н	1		

5-5

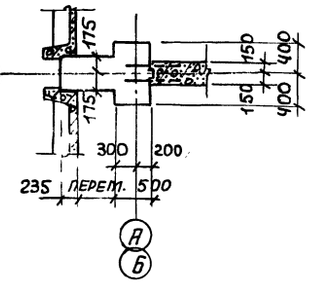

2-2

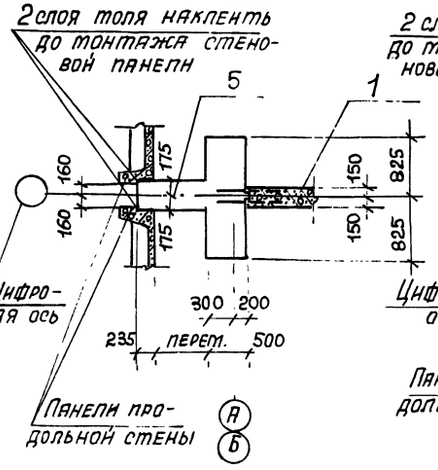

3-3

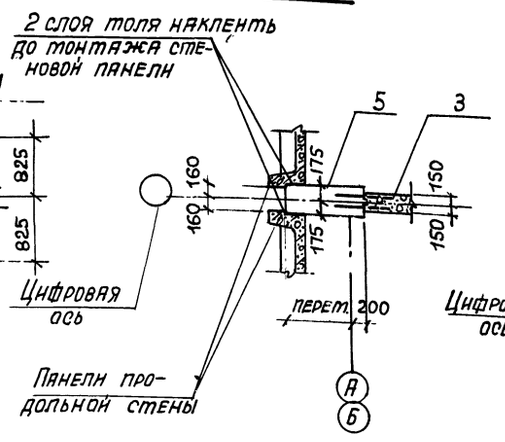

4-4

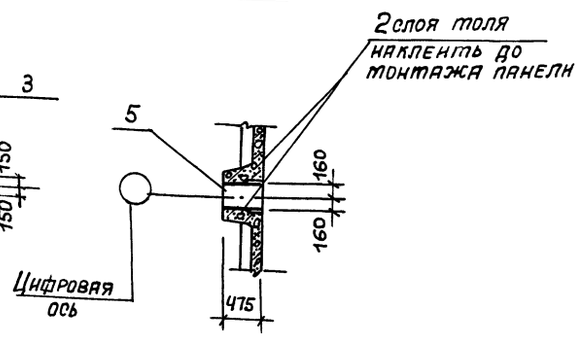

5

9032/4

Нач. отд.	Бродский		
Н. контр.	Зорин		
Гл. констр.	Зорин		
Рук. гр.	Приплавк		
Ст. инж.	Потазова		
Вед. инж.	Иванова		
Техник	Литвиненко		
Ст. инж.	Потазова		

Привязан:

Инв. №

ТП 708-18.85 КЖ

Склад заполнителей бетона прирельсовый автоматизированный с двумя трактами подачи емкостью 5тые. куб. м

Закрытая емкость

Стадия	Лист	Листов
Р	2	

Разделительная стена СТ2

Госстрой СССР, Харьковский Промстройниипроект

Инв. № подл. | Подпись и дата | Взам. инв. №

Альбом 4

Ут1, Ут1н (зеркально Ут1)

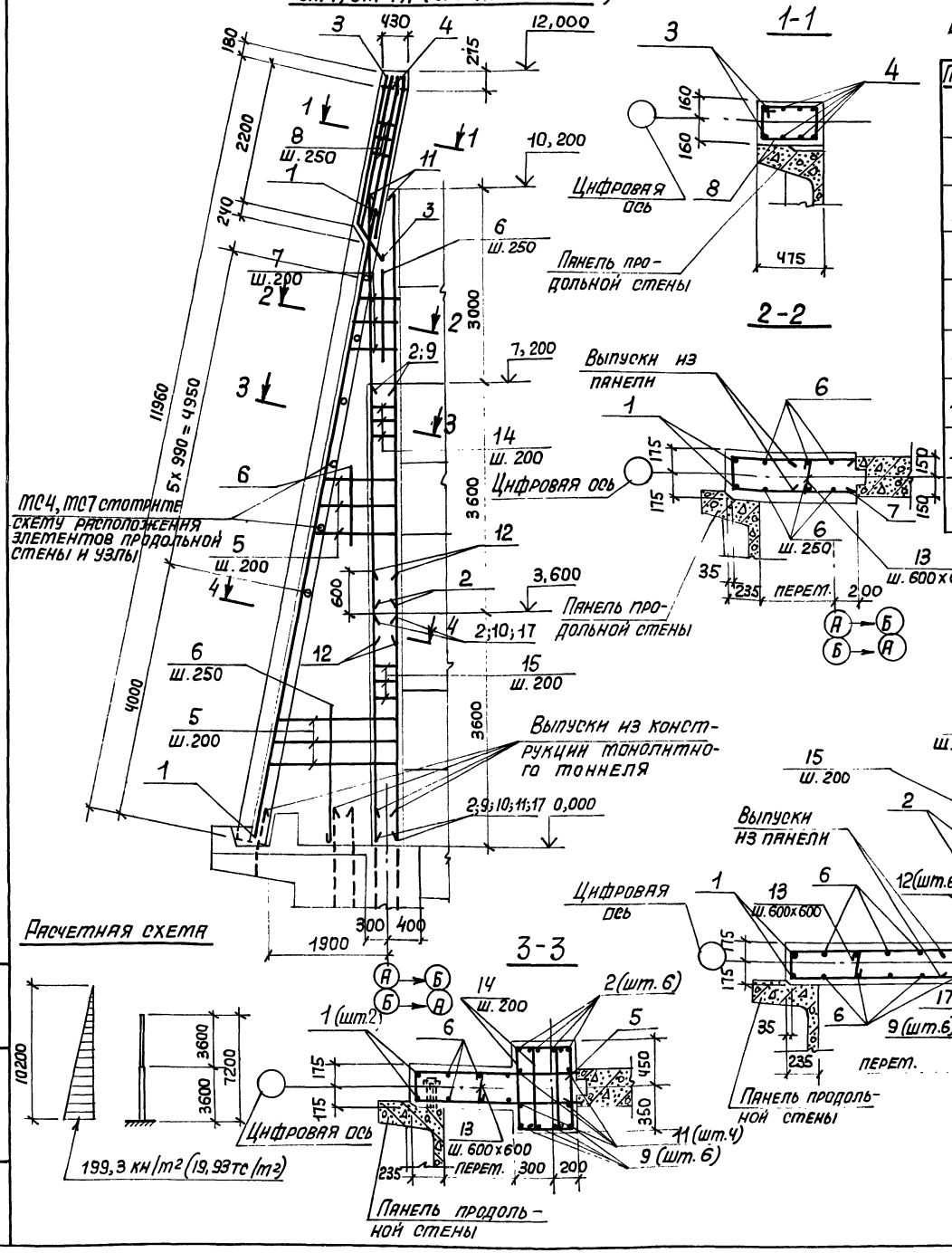

Ведомость деталей

Поз.	Эскиз
3	350, 660, 2350
4	2250, 250, 50
5	315, 900 ÷ 2180
7	315, 500 ÷ 850
8	300, 420
13	315
15	300, 1600
16	470
14	300, 750

Спецификация к Ут1, Ут1н

Формат	Зона	Поз.	Обозначение	Наименование	Кол.	Примечание
				Детали		
		1		Ф16АIII ГОСТ 5781-82 ℓ=10300	2	16,3 кг
		2		Ф16АIII ГОСТ 5781-82 ℓ=3570	16	5,6 кг
		3*		Ф16АIII ГОСТ 5781-82 ℓ=3000	2	4,7 кг
		4*		Ф16АIII ГОСТ 5781-82 ℓ=2600	6	4,0 кг
		5*		Ф12АIII ГОСТ 5781-82 ℓср=3400	29	3,0 кг
		6		Ф12АI ГОСТ 5781-82 ℓ=п.м.	144,0	0,9 кг
		7*		Ф10АIII ГОСТ 5781-82 ℓср=1670	22	1,0 кг
		8*		Ф8АI ГОСТ 5781-82 ℓ=1590	8	0,6 кг
		9		Ф28АIII ГОСТ 5781-82 ℓ=7170	6	34,6 кг
		10		Ф25АIII ГОСТ 5781-82 ℓ=3570	4	13,7 кг
		11		Ф16АIII ГОСТ 5781-82 ℓ=10170	4	16,0 кг
		12		Ф16АIII ГОСТ 5781-82 ℓ=1200	6	1,9 кг
		13*		Ф8АI ГОСТ 5781-82 ℓ=470	22	0,2 кг
		14*		Ф10АI ГОСТ 5781-82 ℓ=2280	38	1,4 кг
		15*		Ф10АI ГОСТ 5781-82 ℓ=3980	38	2,5 кг
		16*		Ф8АI ГОСТ 5781-82 ℓ=620	16	0,2 кг
		17*		Ф28АIII ГОСТ 5781-82 ℓ=3570	2	18,1 кг
				Материалы:		
				Бетон марки 300		7,4 м³

* - см. ведомость деталей

Ведомость расхода стали на элемент, кг

Марка элемента	Изделия арматурные										
	Арматура класса										Всего
	А I				А III						
	ГОСТ 5781-82										
	Ф8	Ф10	Ф12	Итого	Ф10	Ф12	Ф16	Ф25	Ф28	Итого	
Ут1, Ут1н	12	148	130	290	22	87	234	55	244	642	932

9032/4

Нач. отд.	Бродский		
Н. контр.	Зорин		
Гл. констр.	Зорин		
Рук. гр.	Фридланд		
Ст. инж.	Потазова		
Вед. инж.	Иванова		
Техник	Литвиненко		
Ст. инж.	Потазова		

ТП 708-18.85 КЖ

Склад заполнителей бетона прирельсовый автоматизированный с двумя трактами подачи емкостью 6 тыс. куб. м.

Закрытая емкость

Стадия	Лист	Листов
Р	3	

Участок монолитный Ут1, Ут1н

ГОССТРОЙ СССР ХАРЬКОВСКИЙ ПРОМСТРОЙНИЦЕПРОЕКТ

Привязан:

Инв. №

Инв. № подл. | Подпись и дата | Взам. инв. №

Альбом 4

Ут2, Ут 2н (зеркально Ут2)

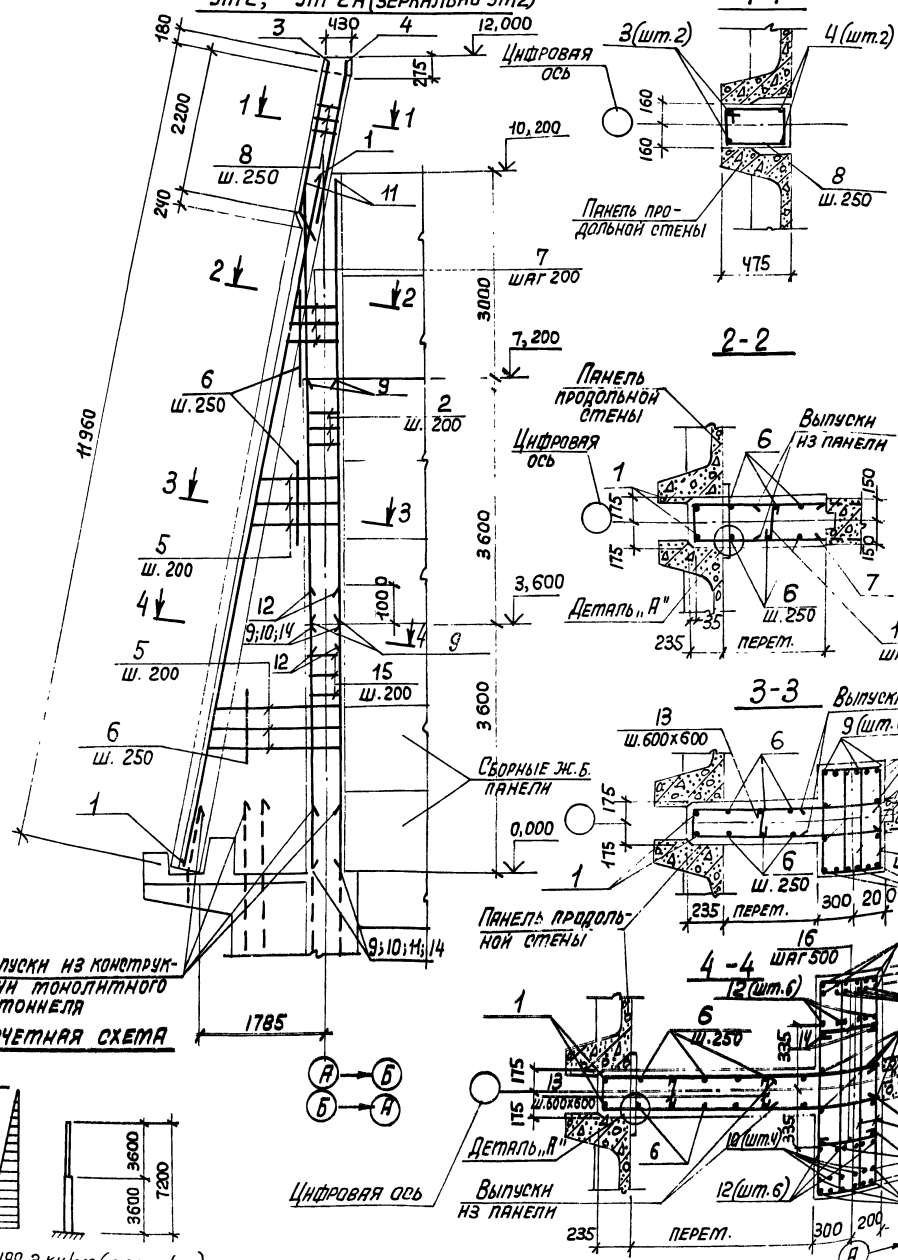

1-1

2-2

Деталь „А"

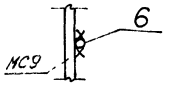

3-3

4-4

Ведомость деталей

Поз.	Эскиз
2	300, 750
3	350, 650, 2350, 250
4	2250, 250
5	315, 900 ÷ 2180
7	315, 500 ÷ 850
8	300, 420
13	820
15	300, 1600
16	470

Спецификация к Ут2, Ут2н

Формат	Зона	Поз.	Обозначение	Наименование	Кол.	Примечание
				Детали		
		1		Ф16АIII ГОСТ 5781-82 ℓ=10300	2	16,3 кг
		2*		Ф10АI ГОСТ 5781-82 ℓ=2280	38	1,4 кг
		3*		Ф16АIII ГОСТ 5781-82 ℓ=3000	2	4,7 кг
		4*		Ф16АIII ГОСТ 5781-82 ℓ=2500	2	4,0 кг
		5*		Ф12АIII ГОСТ 5781-82 ℓср=3400	29	3,0 кг
		6		Ф12АI ГОСТ 5781-82 ℓ=п.м.	144,0	0,9 кг
		7*		Ф10АIII ГОСТ 5781-82 ℓср=1670	22	1,0 кг
		8*		Ф8АI ГОСТ 5781-82 ℓ=1590	8	0,6 кг
		9		Ф28АIII ГОСТ 5781-82 ℓ=3570	28	17,2 кг
		10		Ф25АIII ГОСТ 5781-82 ℓ=3570	8	13,7 кг
		11		Ф16АIII ГОСТ 5781-82 ℓ=10170	4	16,2 кг
		12		Ф28АIII ГОСТ 5781-82 ℓ=2000	12	9,7 кг
		13*		Ф8АI ГОСТ 5781-82 ℓ=470	22	0,2 кг
		14		Ф16АIII ГОСТ 5781-82 ℓ=3570	4	5,6 кг
		15*		Ф10АI ГОСТ 5781-82 ℓ=3980	38	2,5 кг
		16*		Ф8АI ГОСТ 5781-82 ℓ=620	16	0,2 кг
				Материалы		
				Бетон марки 300	7,55	м³

* – см. ведомость деталей

Ведомость расхода стали на элемент, кг

Марка элемента	Изделия арматурные										Всего
	Арматура класса										
	AI				AIII						
	ГОСТ 5781-82										
	Ф8	Ф10	Ф12	Итого	Ф10	Ф12	Ф16	Ф25	Ф28	Итого	
Ут2, Ут2н	12,4	148,2	129,6	290,2	22,0	87,0	137,2	109,6	598,0	953,8	1244,0

Позицию 6 приварить к МС9 на всю высоту (см. деталь „А").

9032/4 7

Нач. отд.	Бродский		ТП 708-18.85 КЖ		
Н. контр.	Зорин		Склад заполнителей бетона прирельсовый автоматизированный с двумя тракторами подачи емкостью 6 тыс. куб. м		
Гл. конст.	Зорин		Закрытая емкость	Стадия: Р	Лист: 4	Листов:
Рук. гр.	Орнданд					
Ст. инж.	Потязова		Участок монолитный Ут2, Ут2н	Госстрой СССР, Харьковский Промстройниипроект		
Вед. инж.	Иванова					
Техник	Литвиненко					
Ст. инж.	Потязова					

Привязан:

Инв. №

Инв. № подл. | Подпись и дата | Взам. инв. №

Альбом 4

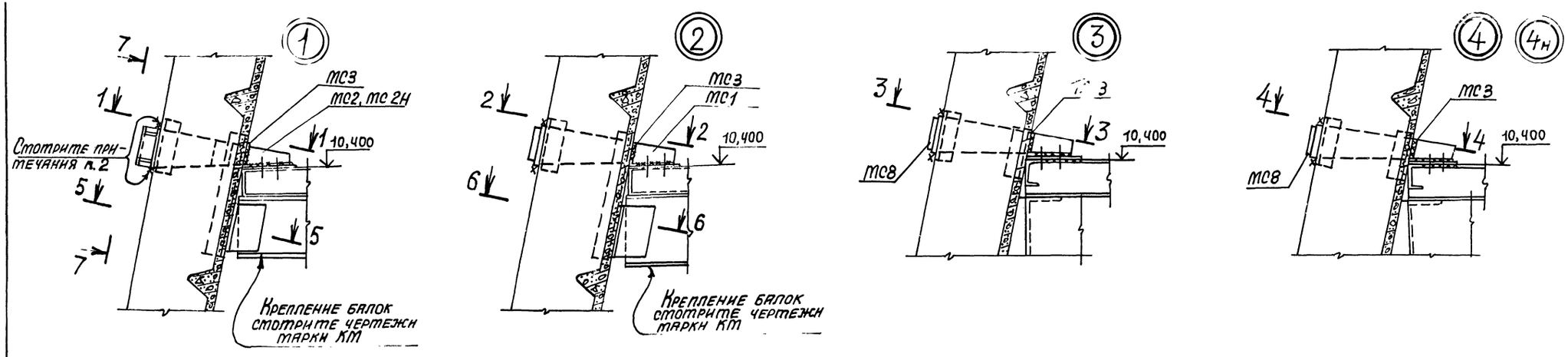

1-1

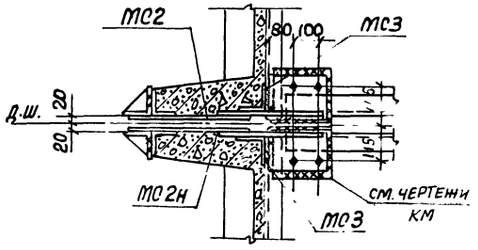

2-2

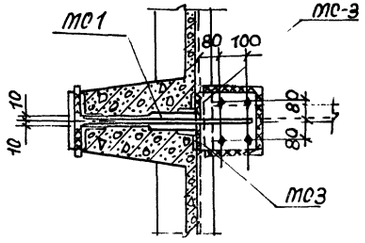

3-3

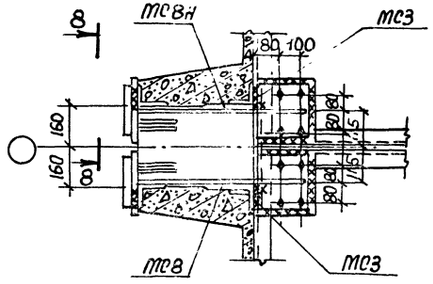

4-4

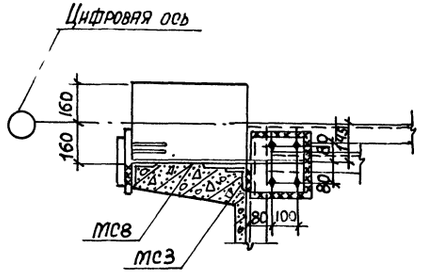

5-5

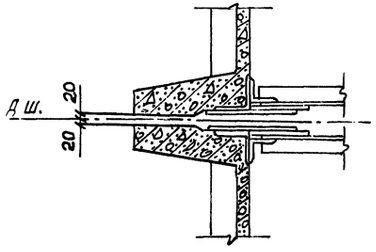

6-6

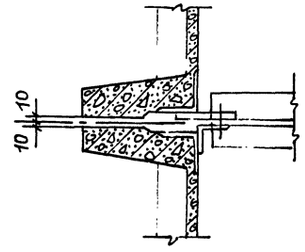

Деталь приварки МС3

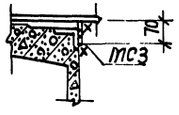

7-7

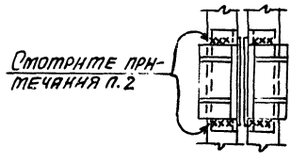

8-8

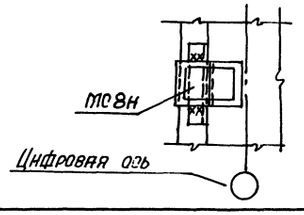

1. Установку соединительных изделий МС1, МС2, МС2Н производить через верх в швах панелей.
2. Соединительные изделия МС1, МС2, МС2Н приварить к закладному изделию в панели после окончательной установки и крепления панели к ферме.
3. Все сварные швы принять $h_{шв}$=8мм.
4. Монтажные болты принять d 18.
5. Соединительные изделия МС8, МС8Н устанавливать до устройства монолитных участков разделительных стен.

8

9032/4

Нач.отд.	Бродский		ТП 708-18.85 КЖ	
Н.контр.	Зорин		Склад заполнителей бетона прирельсовый автоматизированный с двумя трактами подачи емкостью 6 тыс. куб. м	
Гл. констр.	Зорин		Закрытая емкость	Стадия: Р; Лист: 5; Листов:
Рук.гр.	Фридланд			
Ст.инж.	Лотазова			
Вед.инж.	Иванова		Продольные стены Узлы 1÷4, 4н.	Госстрой СССР ХАРЬКОВСКИЙ ПРОМСТРОЙНИЙПРОЕКТ
Инженер	Артеменко			

Привязан:

Инв. №

Инв. № подл. | Подпись и дата | Взам. инв. №

Альбом 4

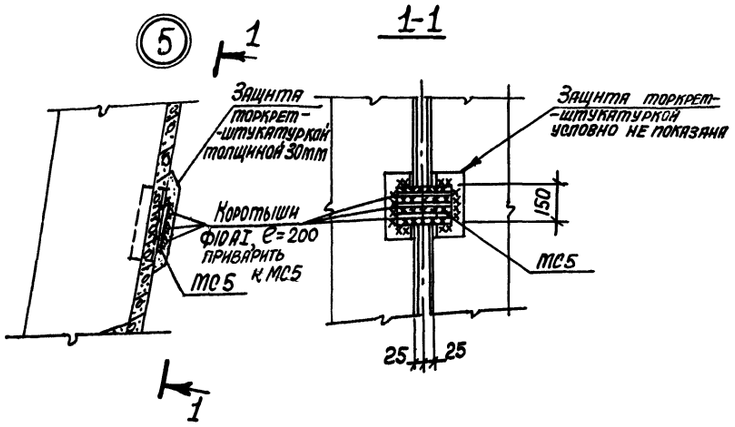

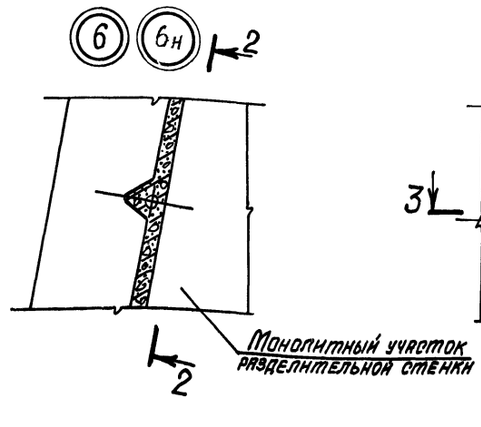

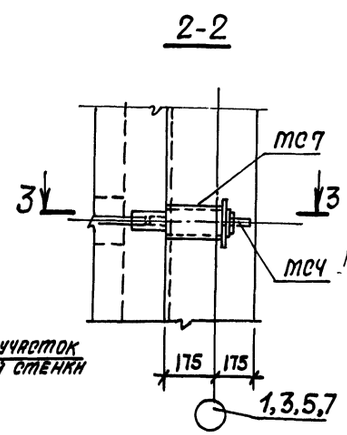

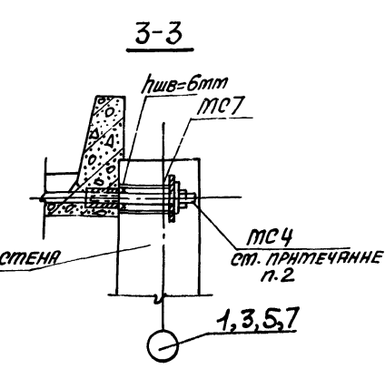

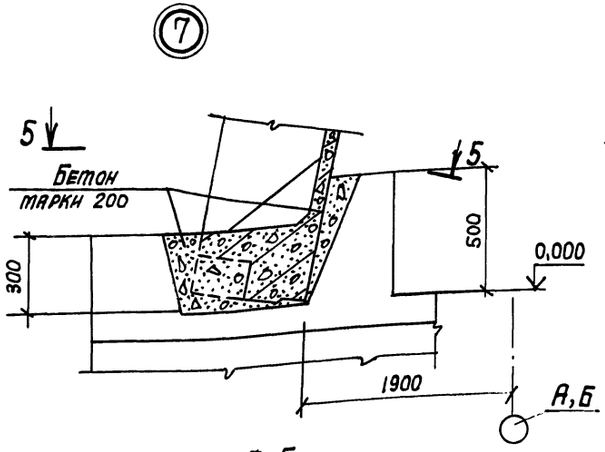

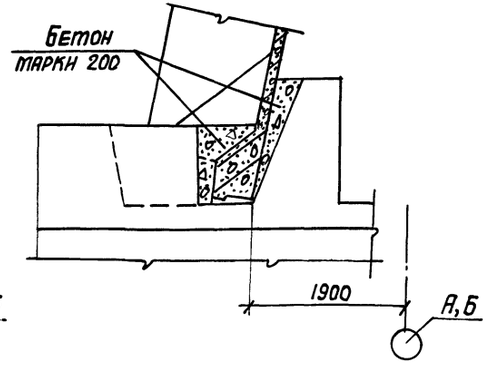

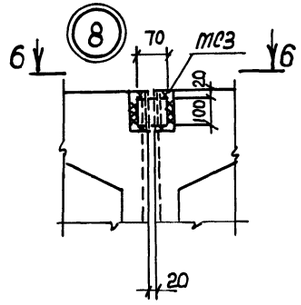

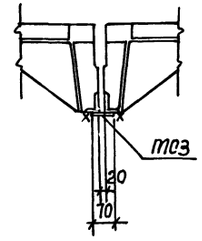

1. Сварные швы принять h шв. = 8 мм.

2. До монтажа стеновой панели соединительное изделие МС4 ввинтить в резьбу закладного изделия панели на глубину min 50 мм и обварить по окружности h шв = 6 мм, после чего установить соединительное изделие МС7 и закрепить его гайкой.

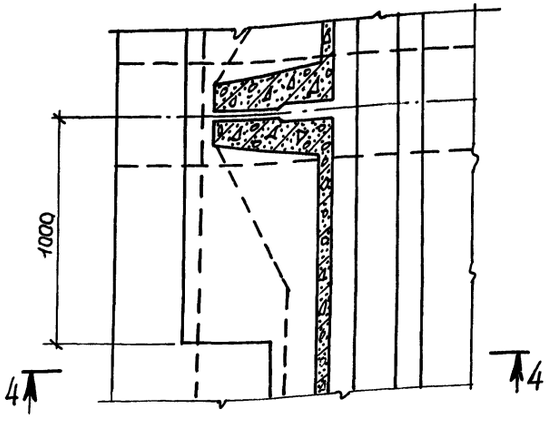

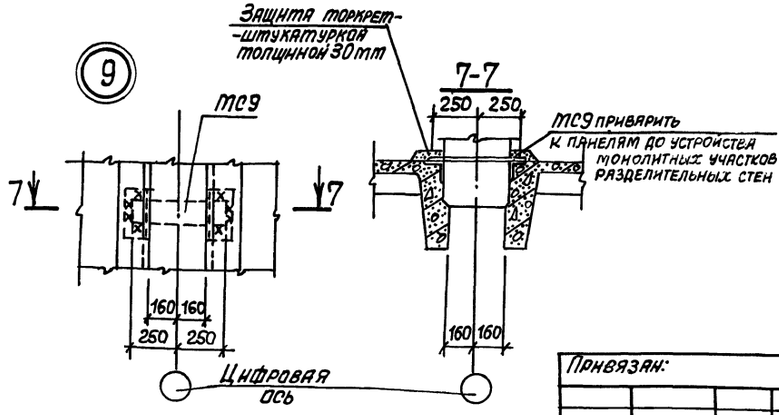

9032/4

Привязан:

Инв. №

Нач. отд.	Бродский		
Н. контр.	Зорин		
Гл. констр.	Зорин		
Рук. гр.	Фридланд		
Ст. инж.	Потязова		
Вед. инж.	Иванова		
Инженер.	Пичкатая		

ТП 708-18.85 КЖ

Склад заполнителей бетона прирельсовый автоматизированный с двумя трактами подачи емкостью 6 тыс. куб. м

Закрытая емкость	Стадия	Лист	Листов
	Р	6	

Продольные стены. Узлы 5÷9, 6н.

Госстрой СССР Харьковский Промстройниипроект

Инв. № подл. | Подпись и дата | Взам. инв. №

Альбом

Типовой проект

2 - 2

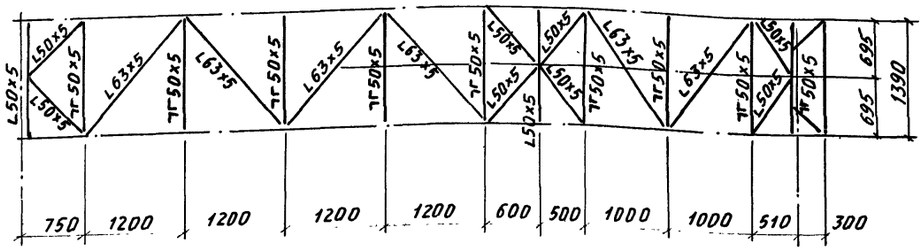

7 - 7

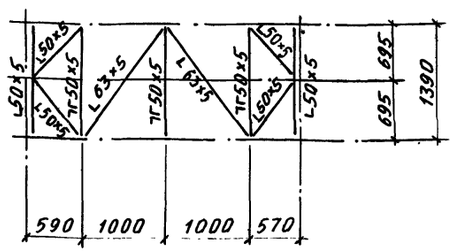

3 - 3; 6 - 6

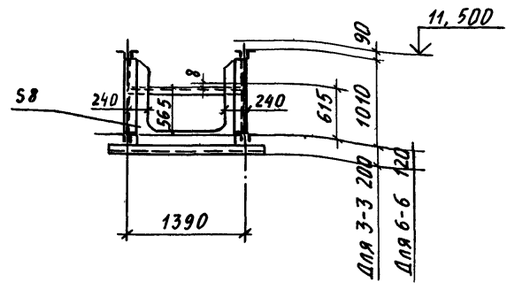

1 - 1

(Толщина узловых фасонок S8)

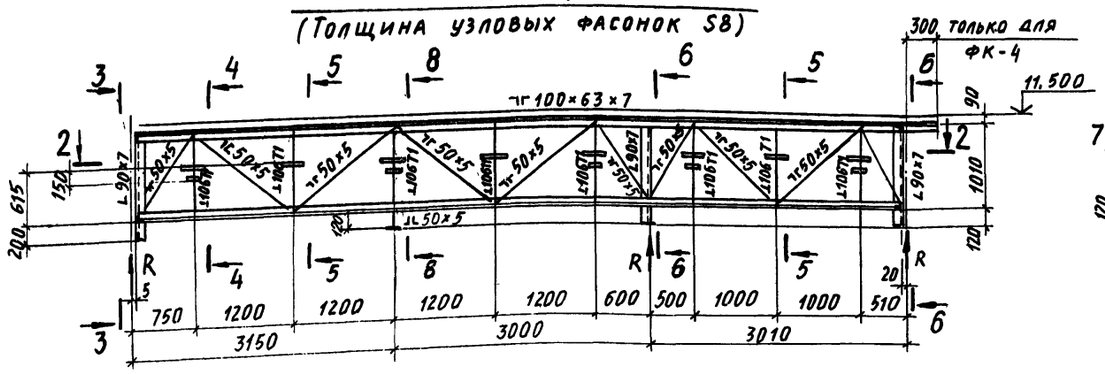

8 - 8

(Толщина узловых фасонок S8)

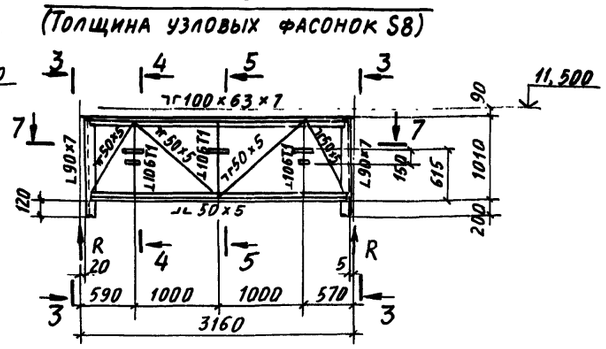

4 - 4

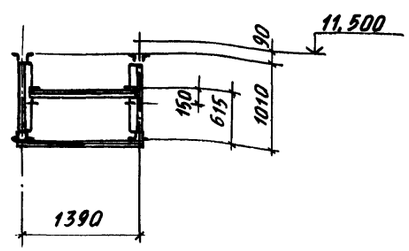

5 - 5

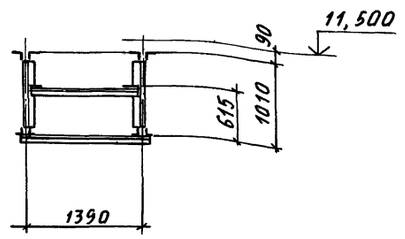

Схема фермы ФК-3, ФК-4

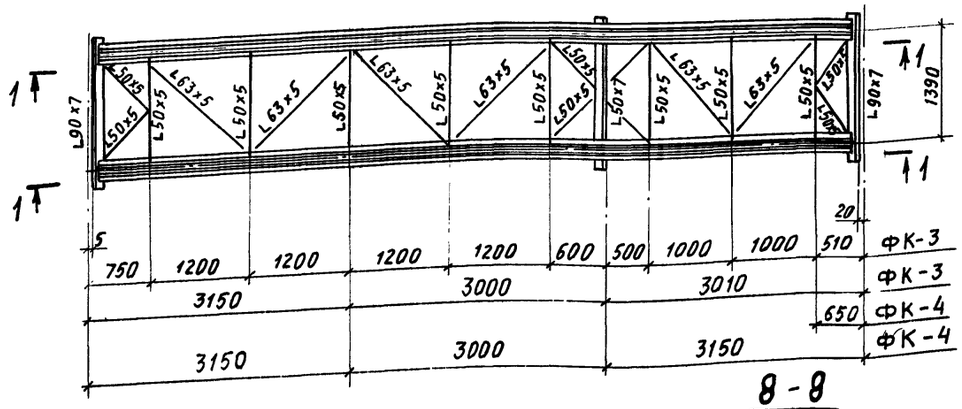

8 - 8

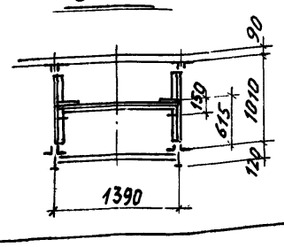

Схема фермы ФК-2

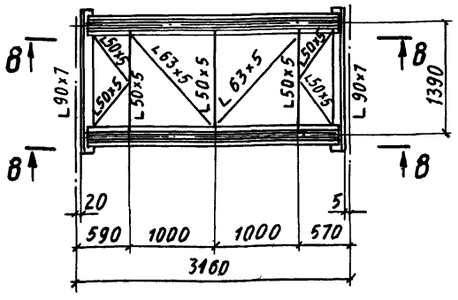

$R = (0,85 + 2,0)$ т

0,85 т - реакция от постоянной нагрузки

2,0 т - реакция от временной нагрузки возможна только на одной из опор

9032/4

10

			ТП 708-18.85 КМ	
ГИП	Туринский		Склад заполнителей бетона прирельсовый автоматизированный с двумя трактами подачи емкостью 6 тыс. куб. м	
Нач. отд.	Светличный			
Н. контр.	Гудзенко			
Гл. спец.	Гудзенко		Закрытая емкость	Стадия: Р; Лист: 1; Листов: 15
Рук. гр.	Учитель			
Ст. инж.	Рапопорт			
Ст. инж.	Рапопорт		Схемы ферм ФК-2 ÷ ФК-4	Госстрой СССР, Харьковский Промстройниипроект
Инженер	Дворянникова			

Привязан:

Инв. №

Инв. № подл. | Подпись и дата | Взам. инв. №

Альбом 4

Типовой проект

2 – 2

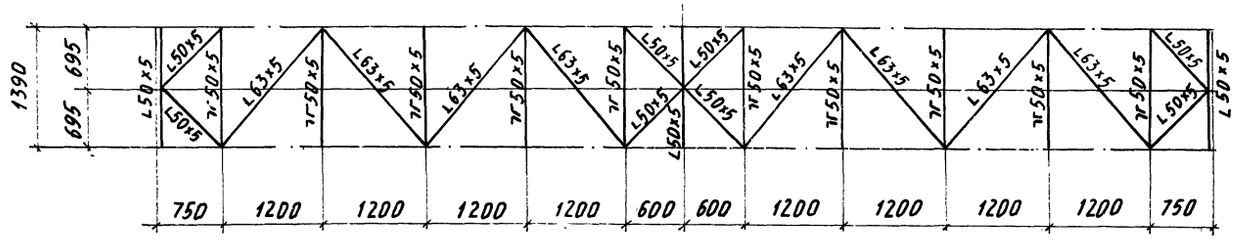

8 – 8

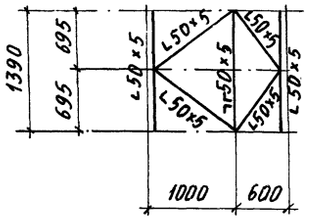

3 – 3

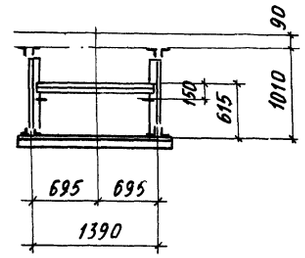

1 – 1

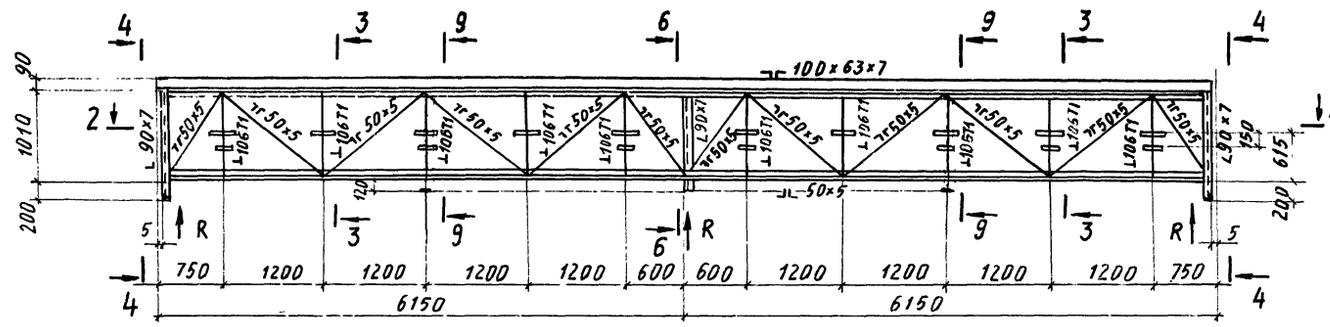

5 – 5

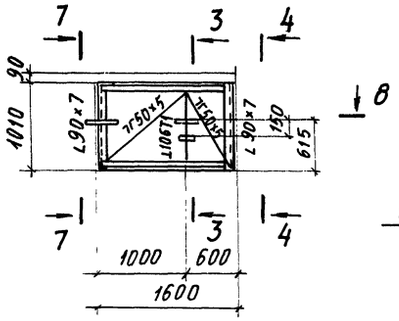

4 – 4; 6 – 6.

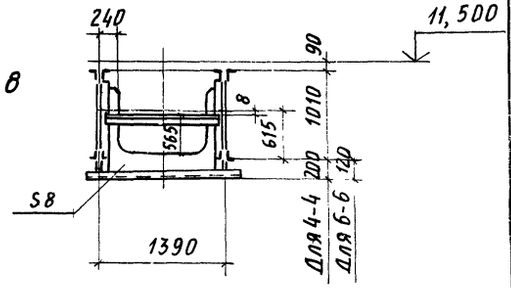

Схема фермы ФК-1

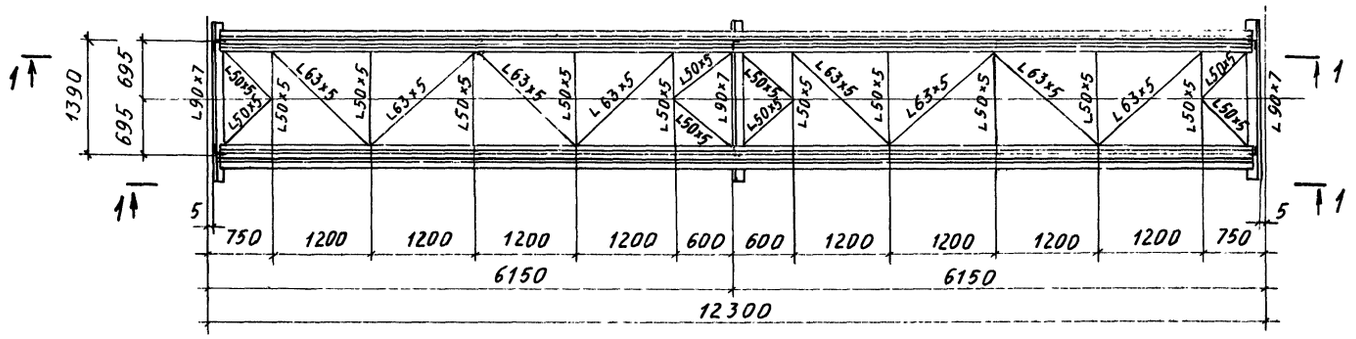

Схема фермы ФК-5

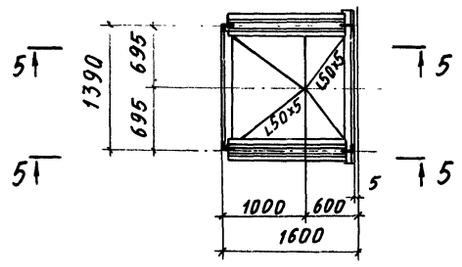

R = (0,85 + 2,0) т

0,85 т – реакция от постоянной нагрузки

2,0 т – реакция от временной нагрузки, возможна только на одной из опор.

7 – 7

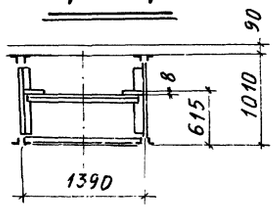

9 – 9

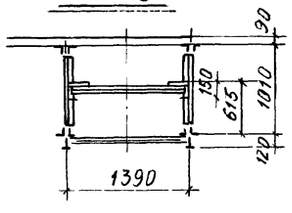

11

9032/4

ГИП	Туринский		ТП 708-18.85 КМ
Нач. отд.	Светличный		Склад заполнителей бетона прирельсовый автоматизированный с двумя трактами подачи емкостью 6 тыс. куб. м
Н. контр.	Гудзенко		
Гл. спец.	Гудзенко		Закрытая емкость — Стадия: Р; Лист: 2; Листов:
Рук. гр.	Учитель		
Ст. инж.	Рапопорт		Схемы ферм ФК-1, ФК-5 — Госстрой СССР Харьковский Промстройниипроект
Ст. инж.	Рапопорт		
Инженер	Дворянникова		

Привязан:

Инв. №

Инв. № подл. | Подпись и дата | Взам. инв. №

Альбом 4

Типовой проект

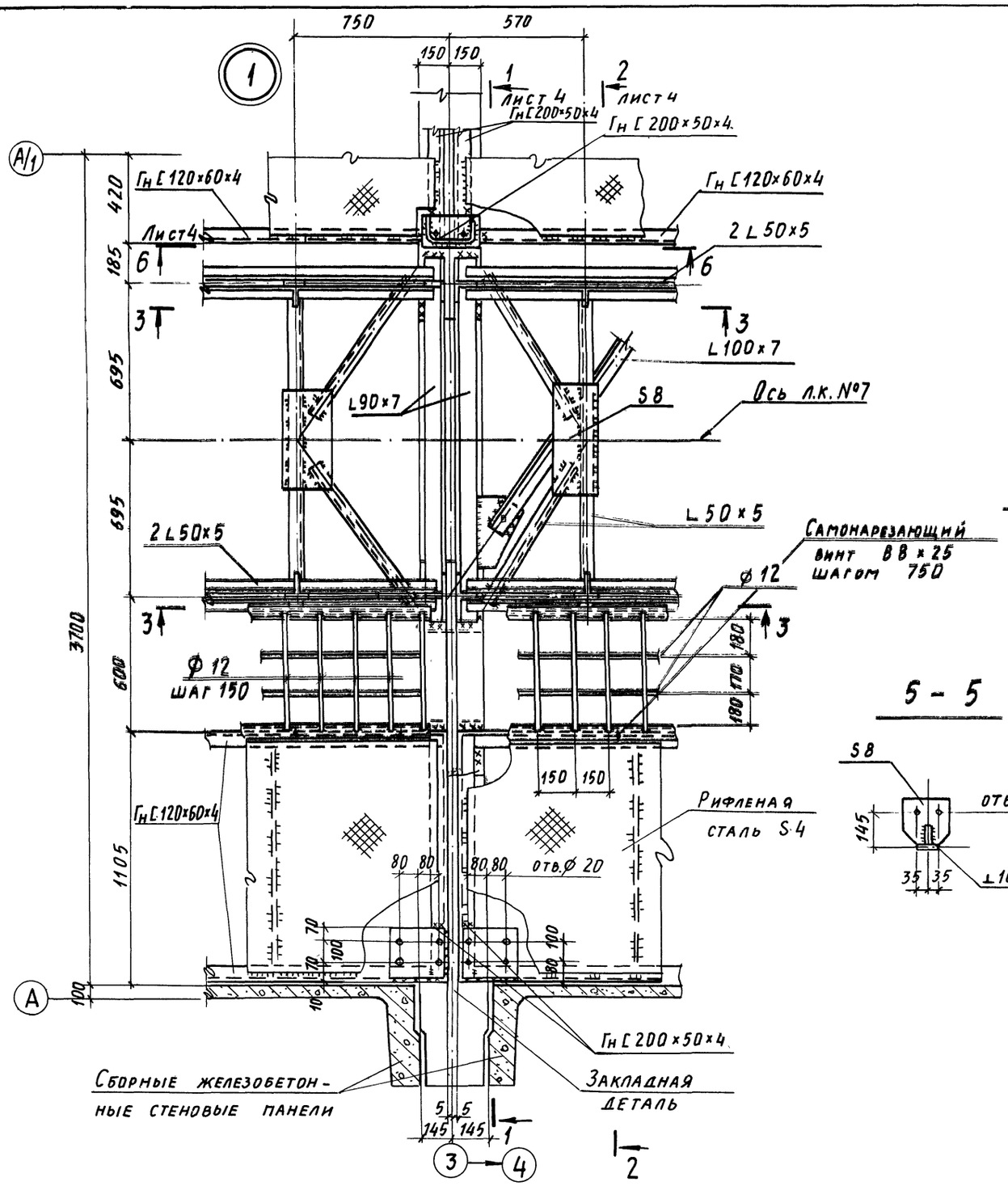

5 - 5

3 - 3

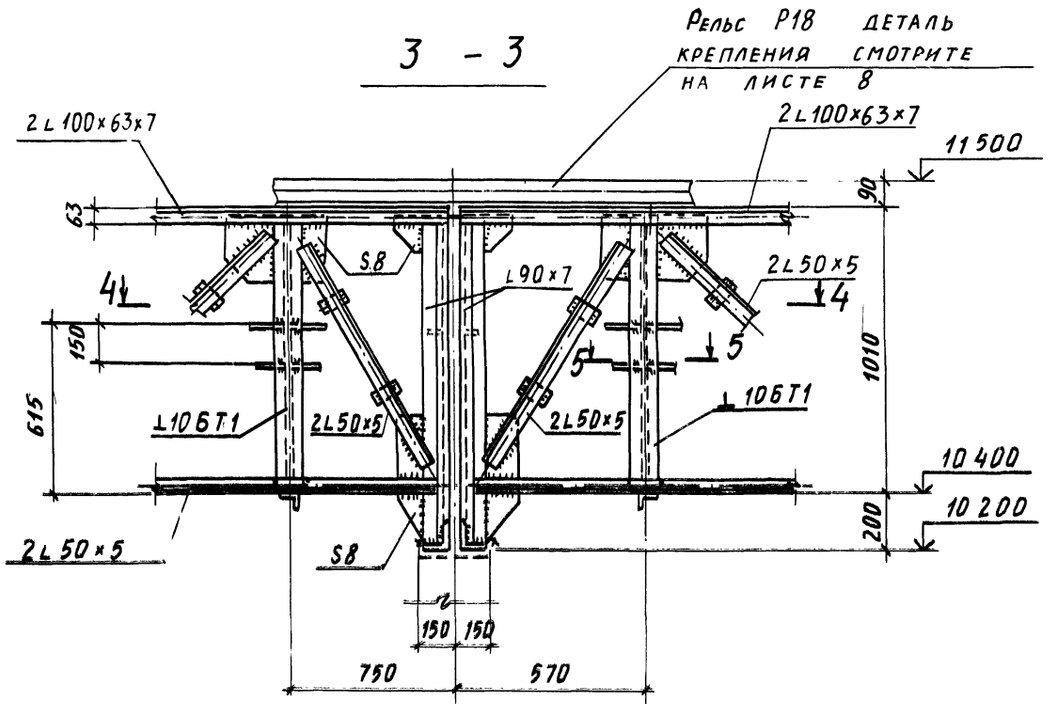

3 - 4

4 - 4

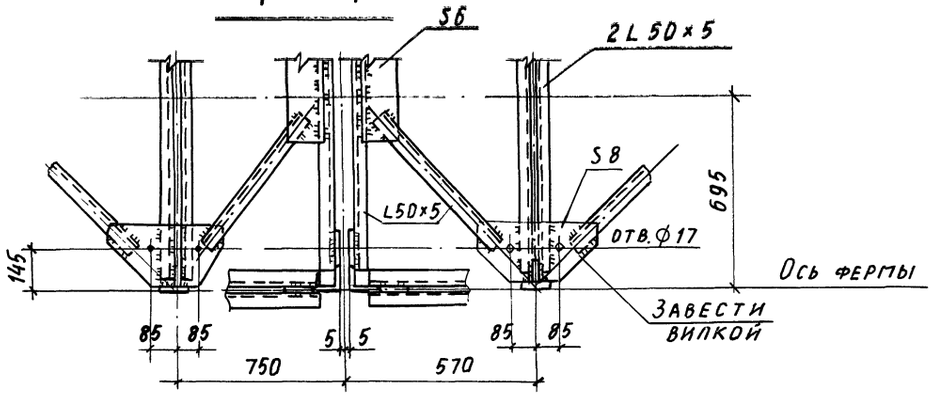

12

9032/4

ГИП	Туринский		ТП 708-18.85 КМ	
Нач. отд.	Светличный		Склад заполнителей бетона прирельсовый автоматизированный с двумя трактами подачи емкостью 6 тыс. куб. м	
Н. контр.	Гудзенко			
Гл. спец.	Гудзенко		Закрытая емкость	Стадия Р; Лист 3; Листов
Рук. гр.	Учитель			
Ст. инж.	Рапопорт			
Ст. инж.	Рапопорт		Узел 1	Госстрой СССР Харьковский промстройниипроект
Инженер	Дворянникова			

Привязан:

Инв. №

Взам. инв. №

Подпись и дата

Инв. № подл.

Альбом 4

Типовой проект

1 1 лист 3

(Для узла 1,6)

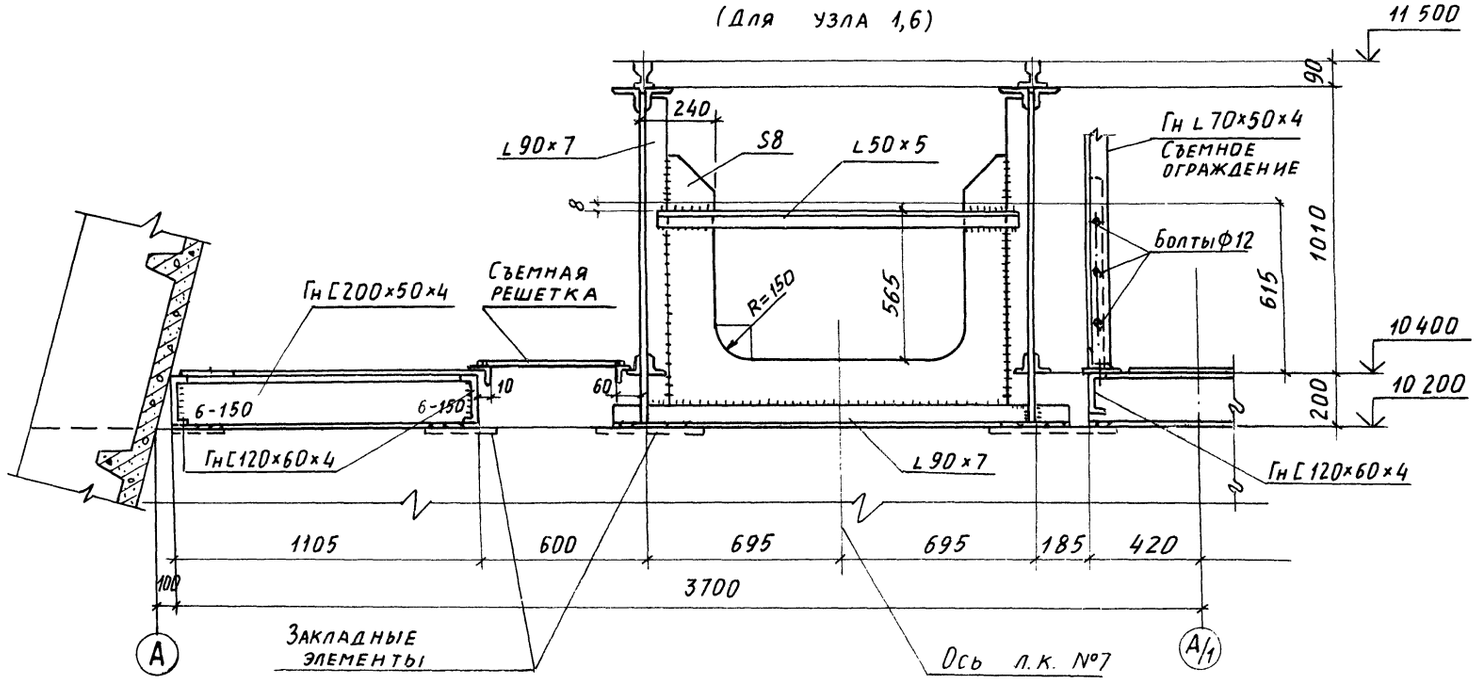

6 — 6 лист 3

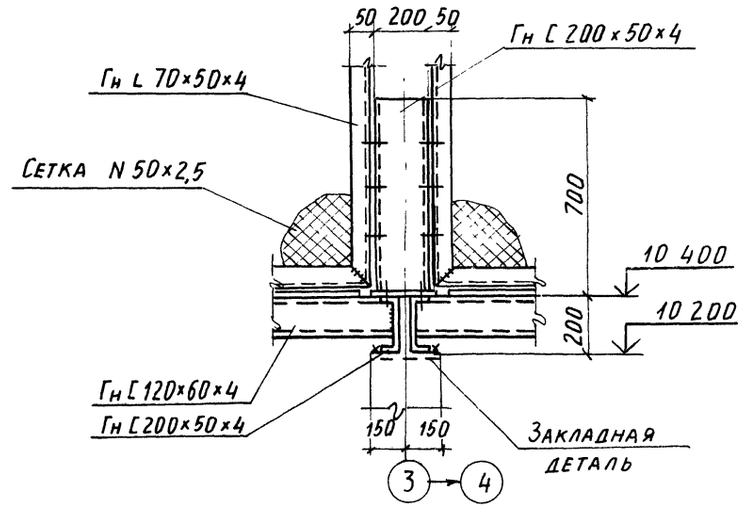

А А

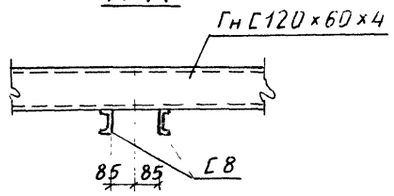

2 - 2 лист 3,5

(для узла 1,2,4)

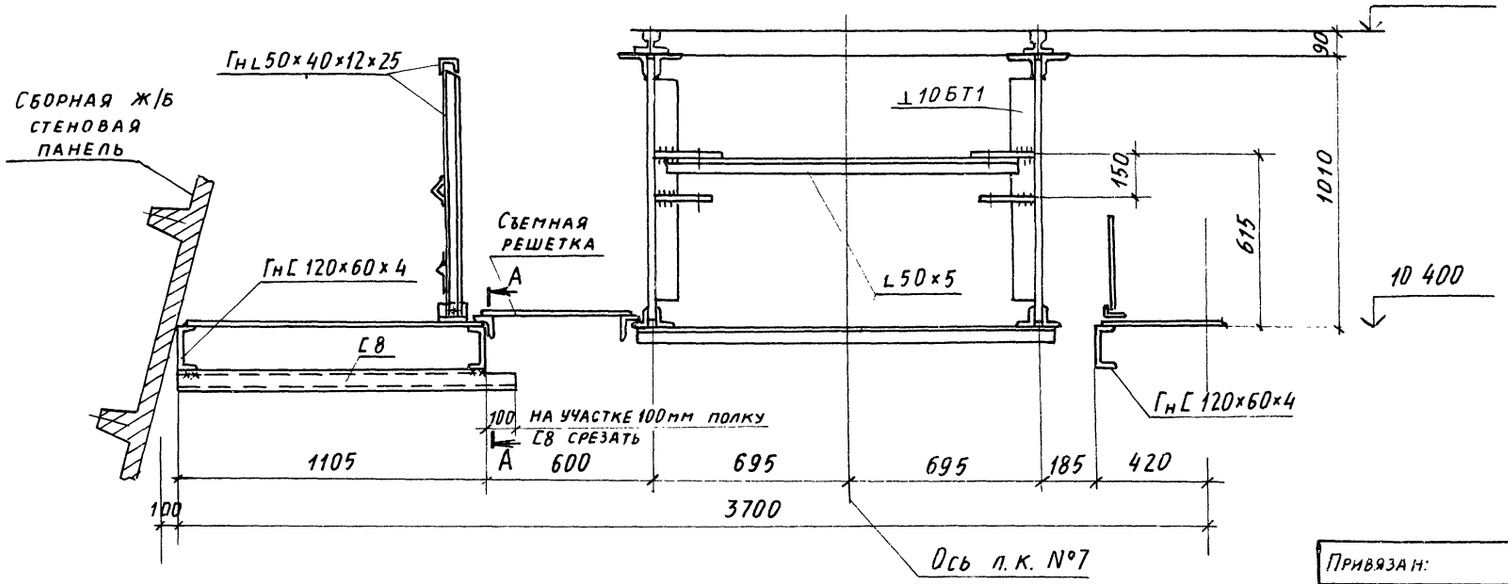

13

9032/4

ГИП	Туринский		
Нач.отд.	Светличный		
Н.контр.	Гудзенко		
Гл.спец	Гудзенко		
Рук.гр.	Учитель		
Ст инж.	Рапопорт		
Ст инж.	Рапопорт		
Инженер	Дворянникова		

Привязан:

Инв №

ТП 708-18.85 КМ

Склад заполнителей бетона прирельсовый автоматизированный с двумя трактами подачи емкостью 6 тыс. куб. м

Закрытая емкость

Стадия	Лист	Листов
Р	4	

Разрезы к узлам

Госстрой СССР Харьковский промстройниипроект

Инв.№ подл. | Подпись и дата | Взам. инв.№

Альбом 4

Типовой проект

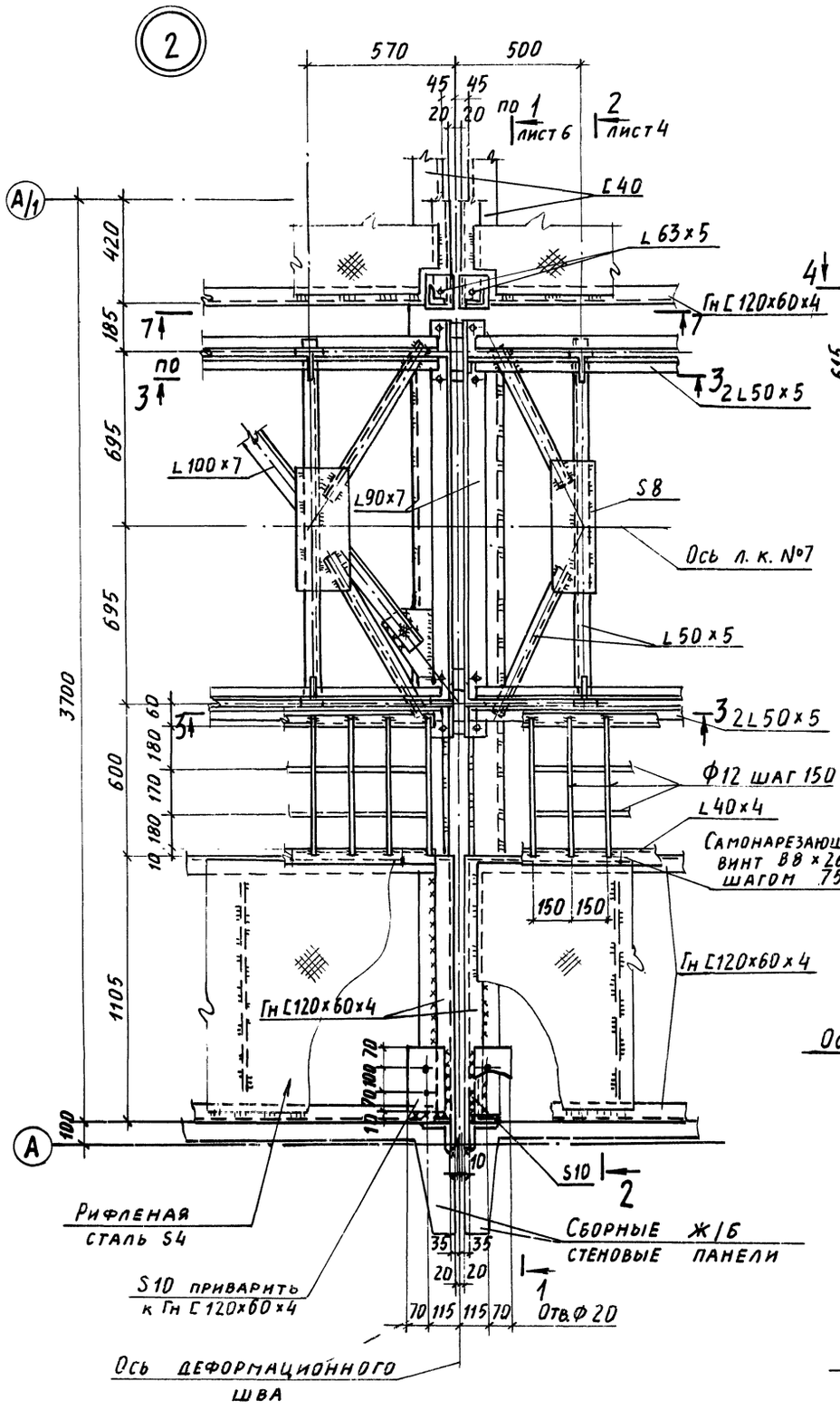

3 – 3

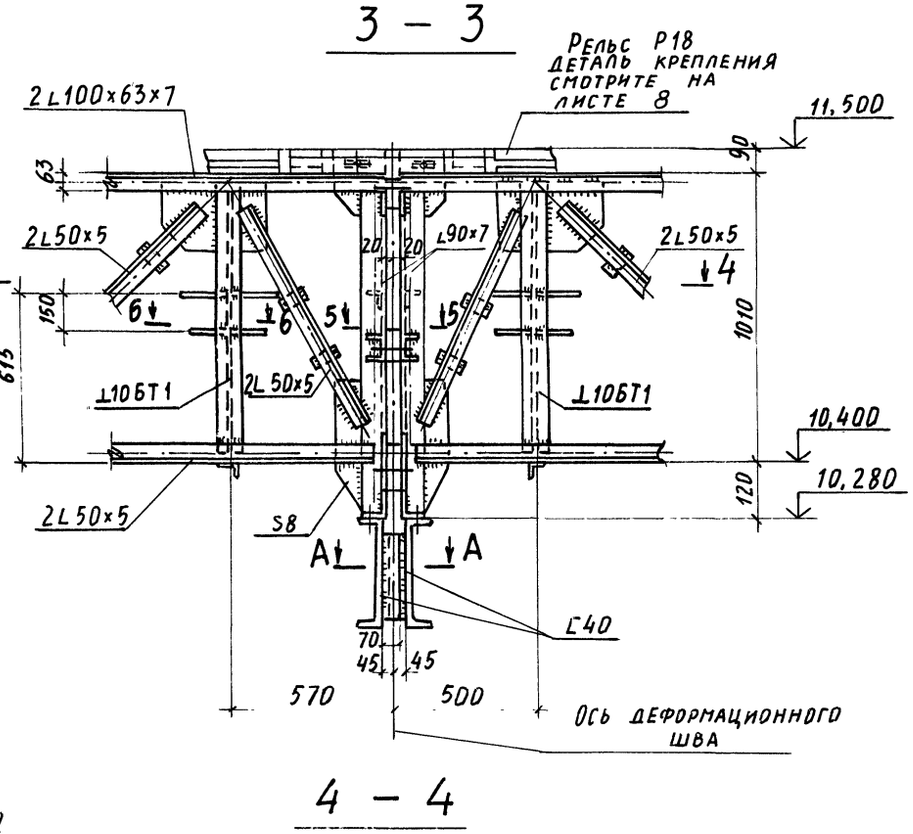

7 – 7

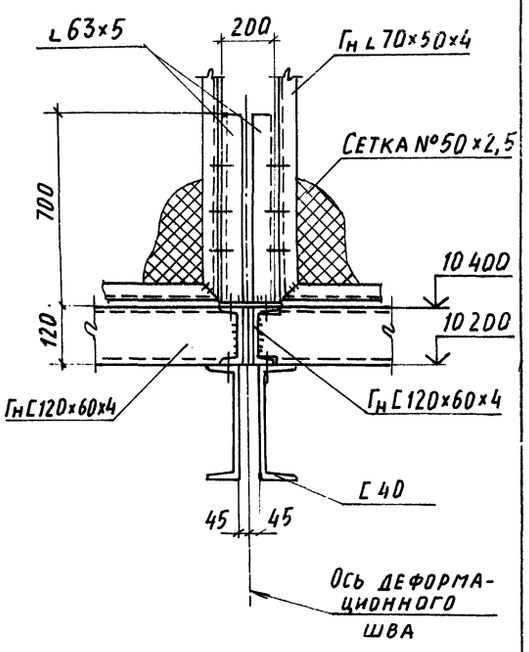

4 – 4

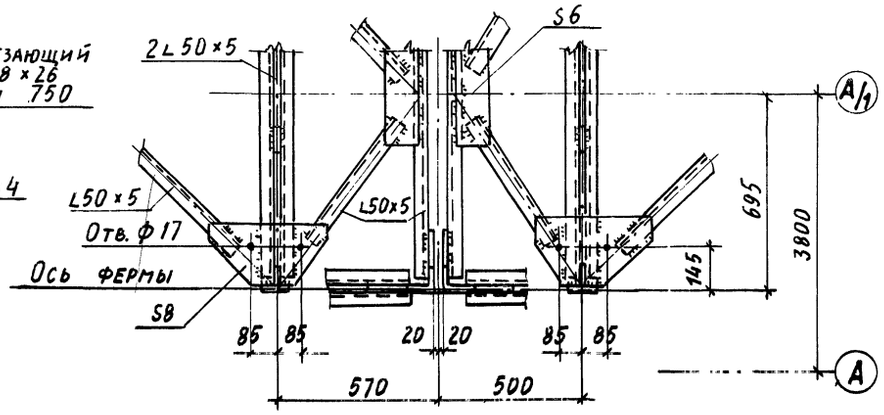

6 – 6

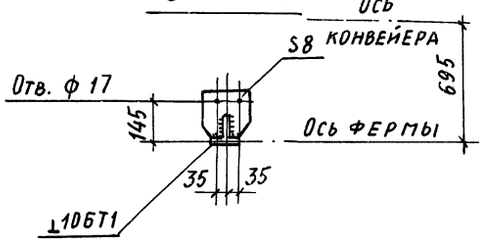

5 – 5

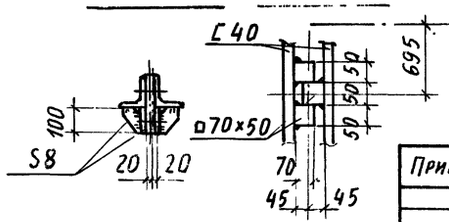

А – А

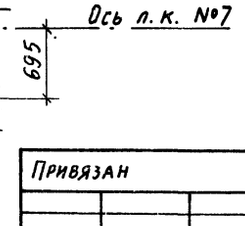

9032/4 14

Привязан

Инв. №

Инв. № подл. | Подпись и дата | Взам. инв. №

ГИП	Туринский		
Нач. отд.	Светличный		
Н. контр.	Гудзенко		
Гл. спец.	Гудзенко		
Рук. гр.	Учитель		
Ст. инж.	Рапопорт		
Ст. инж.	Рапопорт		
Инженер	Дворянникова		

ТП 708-18.85 КМ

Склад заполнителей бетона прирельсовый автоматизированный с двупя трактами подачи емкостью 6 тыс. куб. м

Закрытая емкость

Стадия	Лист	Листов
Р	5	

Узел 2

Госстрой СССР Харьковский Промстройниипроект

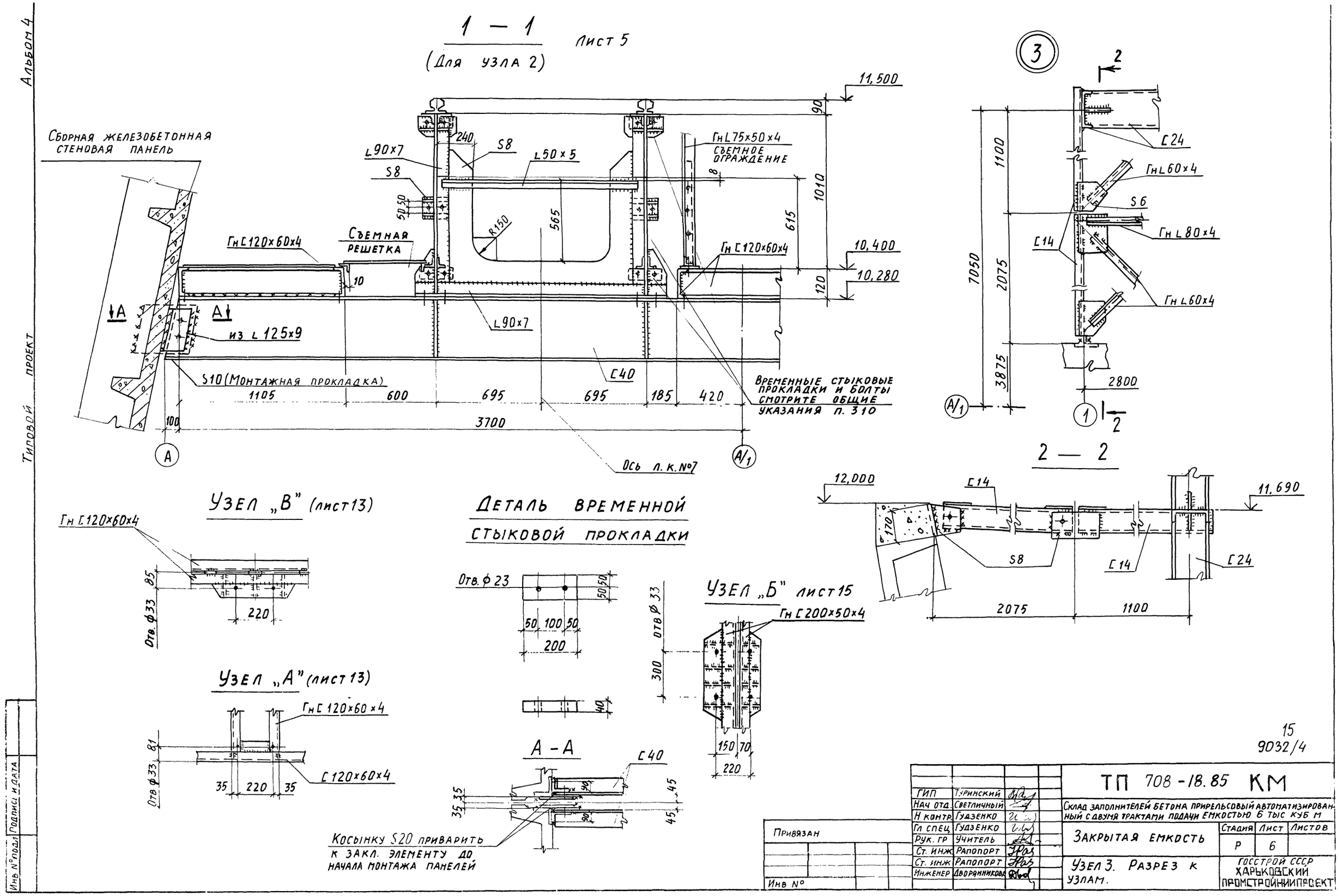

Альбом 4
Типовой проект
1 — 1
(Для узла 2)
Лист 5
Сборная железобетонная стеновая панель
Гн L 75×50×4
Съемное ограждение
Гн C 120×60×4
Съемная решетка
L 90×7
S8
L 50×5
R150
565
615
1010
11,500
10,400
10,280
120
90
240
10
из L 125×9
S10 (Монтажная прокладка)
C40
Временные стыковые прокладки и болты смотрите общие указания п. 310
1105
600
695
695
185
420
100
3700
Ось л. к. №7
A
A/1
3
2
C24
Гн L 60×4
S6
Гн L 80×4
C14
Гн L 60×4
1100
2075
7050
3875
2800
1
2 — 2
12,000
11,690
170
S8
C14
C24
2075
1100
Узел „В" (лист 13)
Гн C 120×60×4
85
Отв. ф 33
220
Узел „А" (лист 13)
Гн C 120×60×4
81
Отв ф 33
35
220
35
C 120×60×4
Деталь временной стыковой прокладки
Отв. ф 23
50
50
50
100
50
200
40
А - А
C40
35
35
90
90
45
45
Косынку S20 приварить к закл. элементу до начала монтажа панелей
Узел „Б" лист 15
Гн C 200×50×4
Отв ф 33
300
150
70
220
15
9032/4
Инв № подл
Подпись и дата
Привязан
Инв №
ГИП Туринский
Нач отд. Светличный
Н контр. Гудзенко
Гл спец Гудзенко
Рук. гр Учитель
Ст. инж Рапопорт
Ст. инж Рапопорт
Инженер Дворянникова
ТП 708-18.85 КМ
Склад заполнителей бетона прирельсовый автоматизированный с двумя трактами подачи емкостью 6 тыс куб м
Закрытая емкость
Стадия Р
Лист 6
Листов
Узел 3. Разрез к узлам.
Госстрой СССР
Харьковский промстройниипроект

Типовой проект Альбом 4

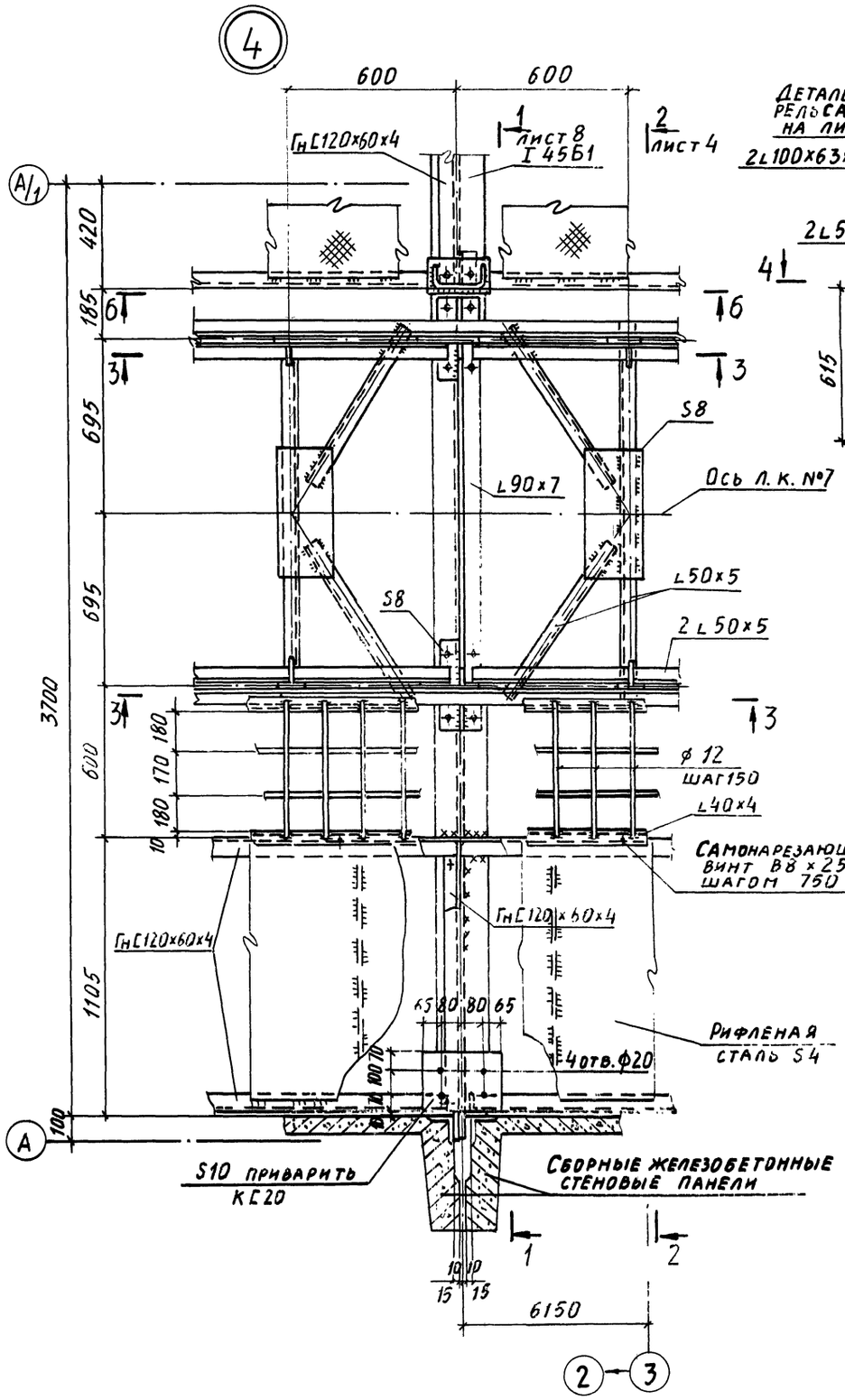

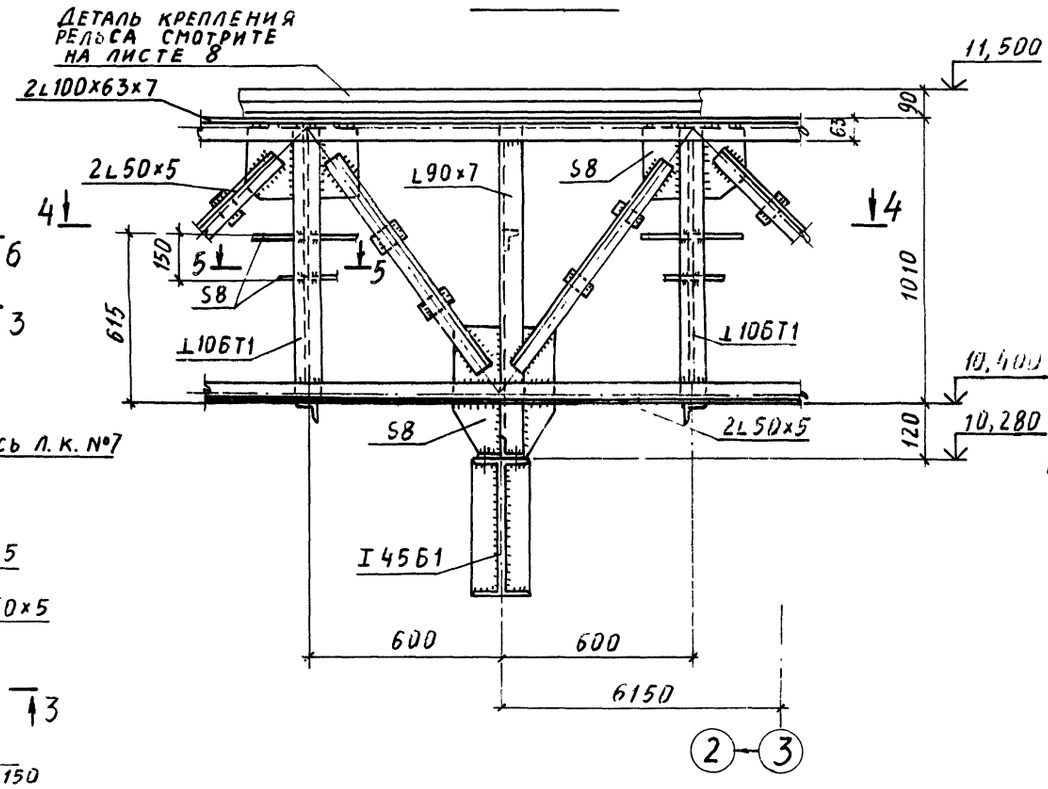

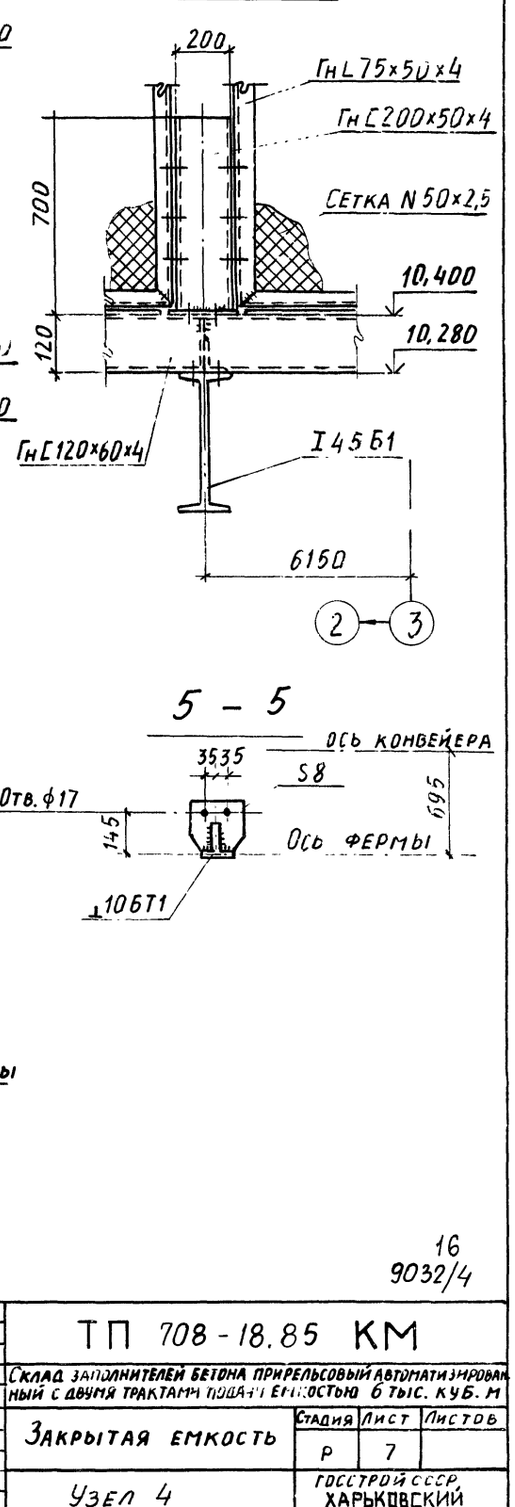

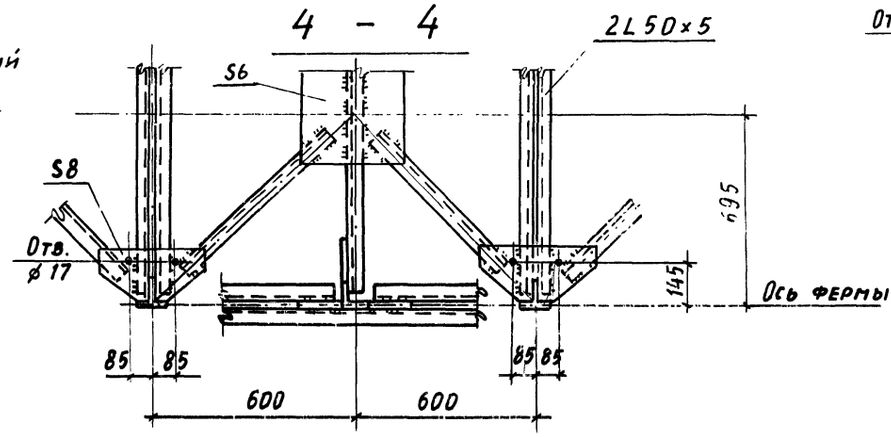

16
9032/4

ГИП	Туринский		ТП 708-18.85 КМ
Нач. отд.	Светличный		Склад заполнителей бетона прирельсовый автоматизированный с двумя трактами подачи емкостью 6 тыс. куб. м
Н. контр.	Гудзенко		
Гл. спец.	Гудзенко		Закрытая емкость — Стадия: Р; Лист: 7; Листов:
Рук. гр.	Учитель		
Ст. инж.	Рапопорт		
Ст. инж.	Рапопорт		Узел 4 — Госстрой СССР, Харьковский Промстройниипроект
Инженер	Дворянинова		

Привязан:

Инв. №

Инв. № подл. | Подпись и дата | Взам. инв. №

Альбом 4

Типовой проект

1 – 1

(Для узла 4)

Лист 7

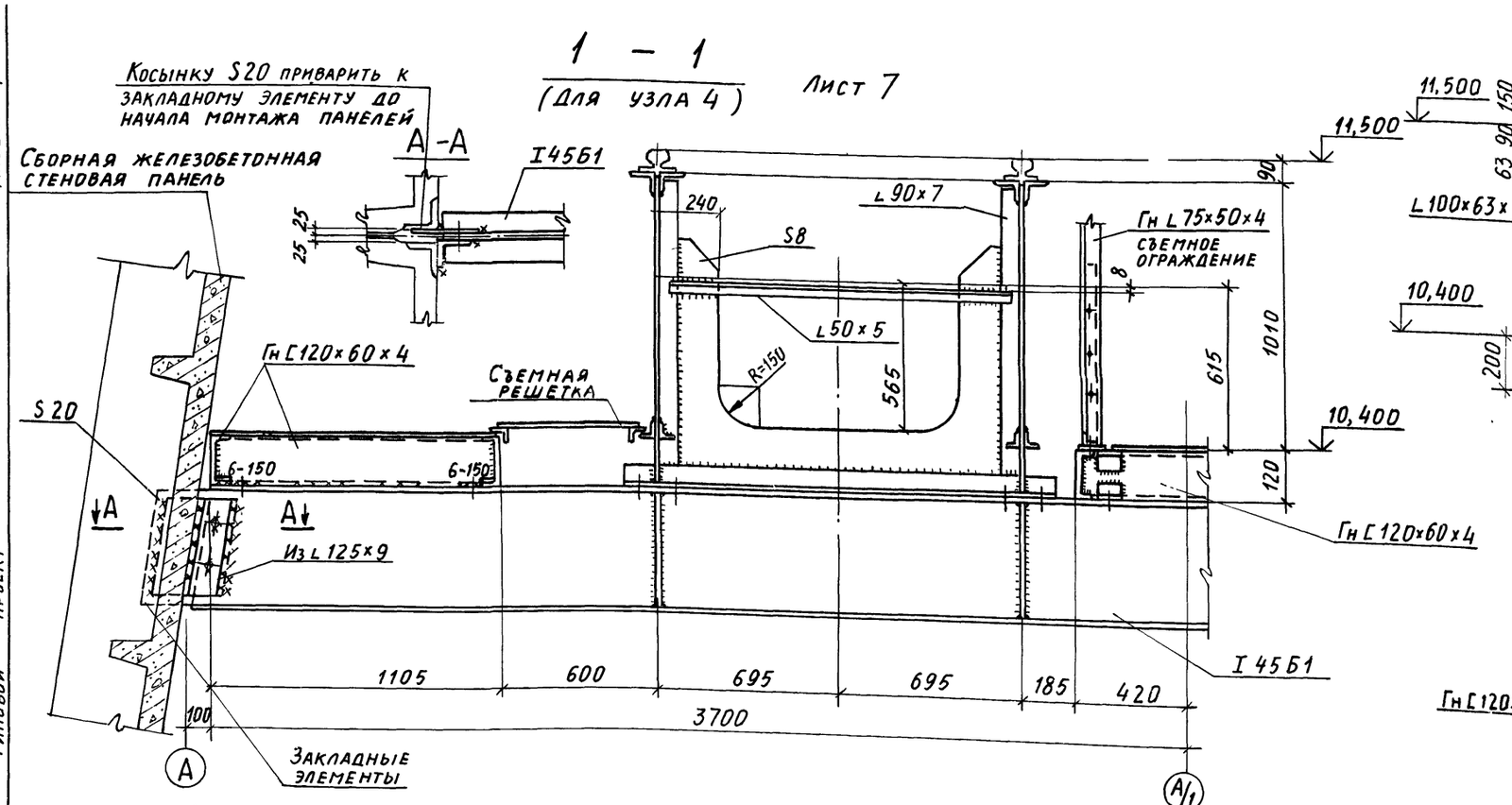

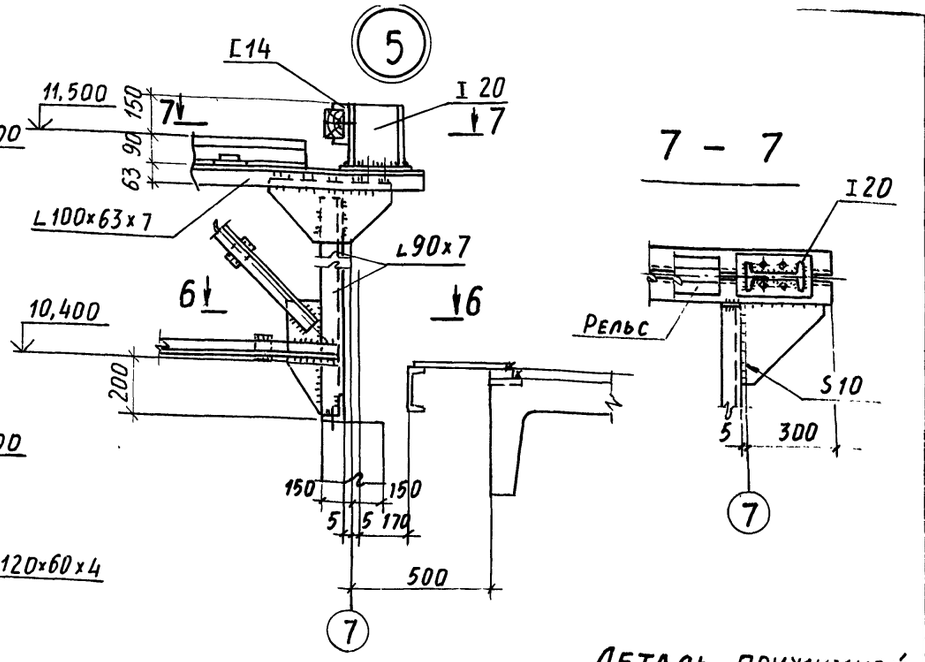

Деталь прижимной планки

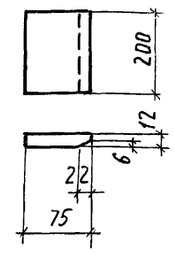

6 – 6

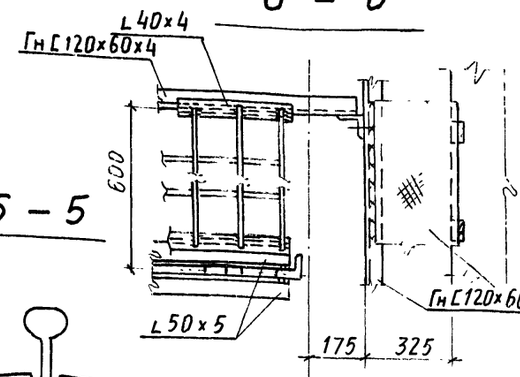

Деталь стыка рельса

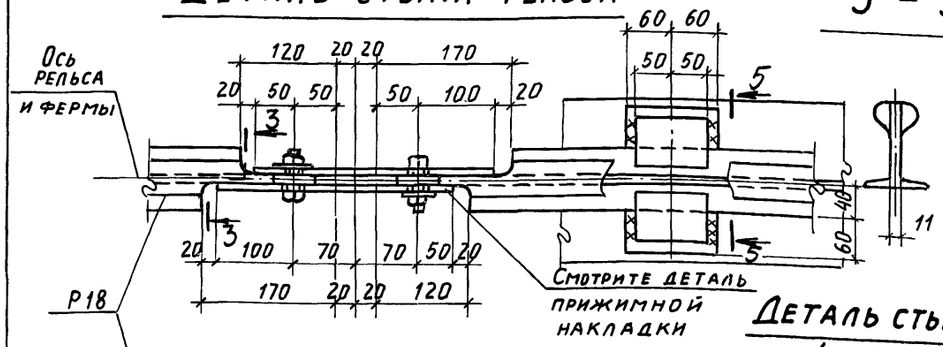

3 – 3

2 – 2

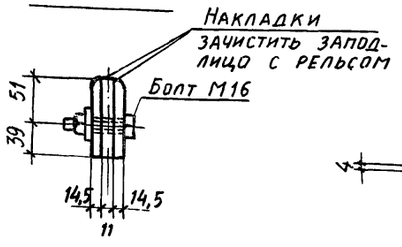

5 – 5

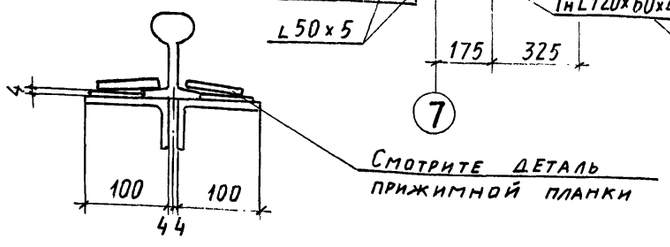

Деталь стыковой накладки

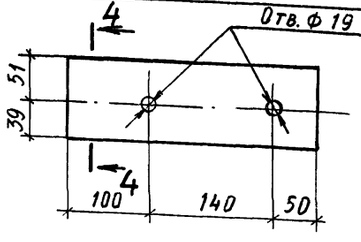

4 – 4

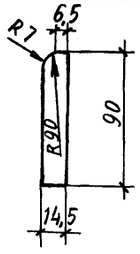

Инв. № подл. | Подпись и дата | Взам. инв. №

Привязан:

Инв. №

ГИП	Турянский	
Нач. отд.	Светличный	
Н. контр.	Гудзенко	
Гл. спец.	Гудзенко	
Рук. гр.	Учитель	
Ст. инж.	Рапопорт	
Ст. инж.	Рапопорт	
Инженер	Дворянников	

ТП 708-18.85 КМ

Склад заполнителей бетона прирельсовый автоматизированный с двумя трактами подачи емкостью 6 тыс. куб. м

Закрытая емкость

Стадия	Лист	Листов
Р	8	

Узел 5

Госстрой СССР Харьковский Промстройниипроект

Альбом 4

Типовой проект

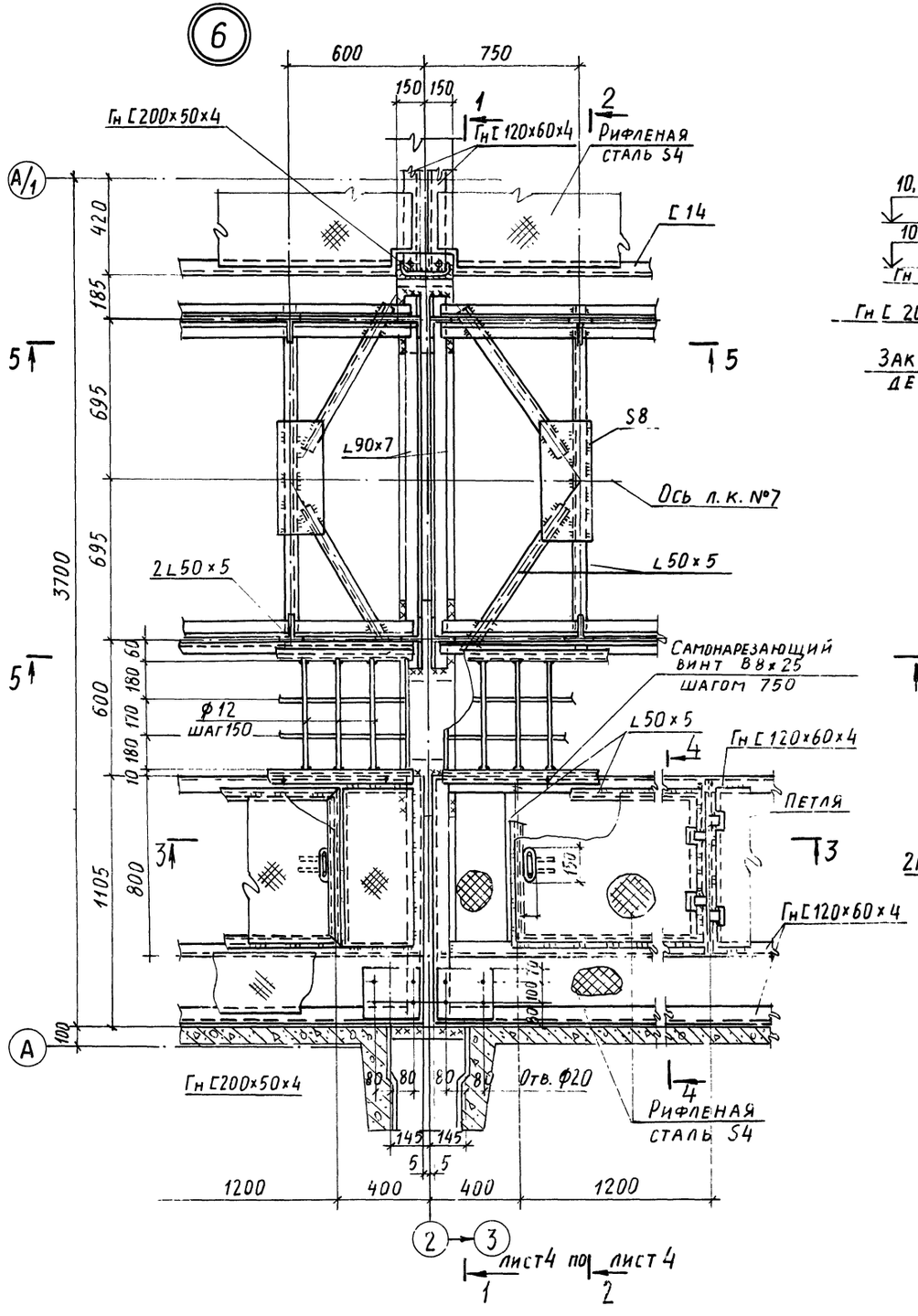

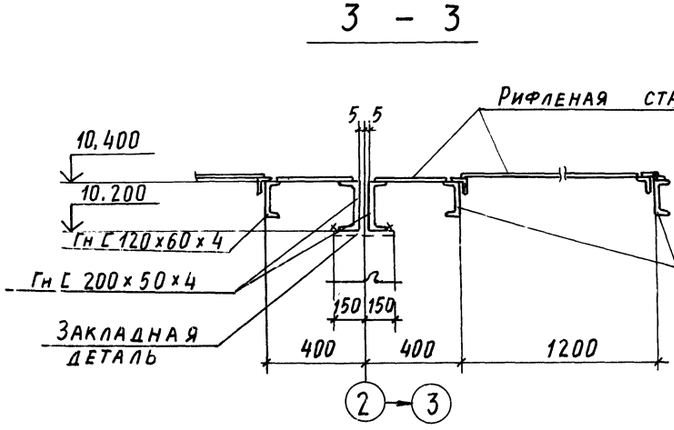

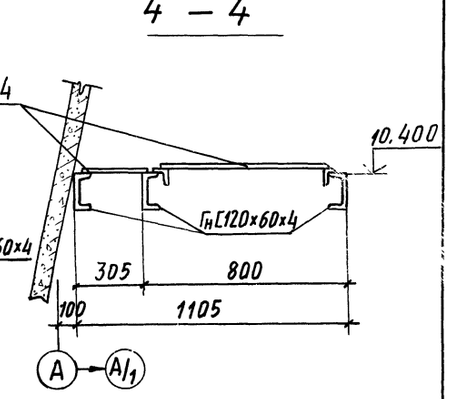

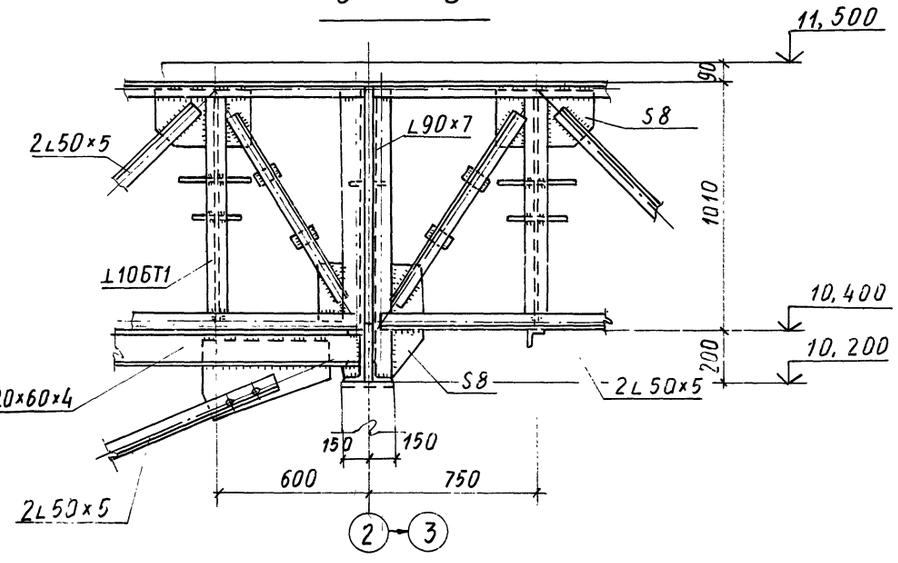

18
9032/4

ГИП	Туринский		ТП 708-18.85 КМ	
Нач. отд	Светличный		Склад заполнителей бетона прирельсовый автоматизированный с двумя трактами подачи емкостью 6 тыс. куб. т	
Н. контр.	Гудзенко			
Гл. спец.	Гудзенко		Закрытая емкость	Стадия: Р; Лист: 9; Листов:
Рук. гр.	Учитель			
Ст. инж.	Рапопорт		Узел 6	Госстрой СССР Харьковский промстройниипроект
Ст. инж.	Рапопорт			
Инженер	Дворянникова			

Привязан:

Инв. №

Взамен инв.№ | Подпись и дата | Инв.№ подл.

Альбом 4

Типовой проект

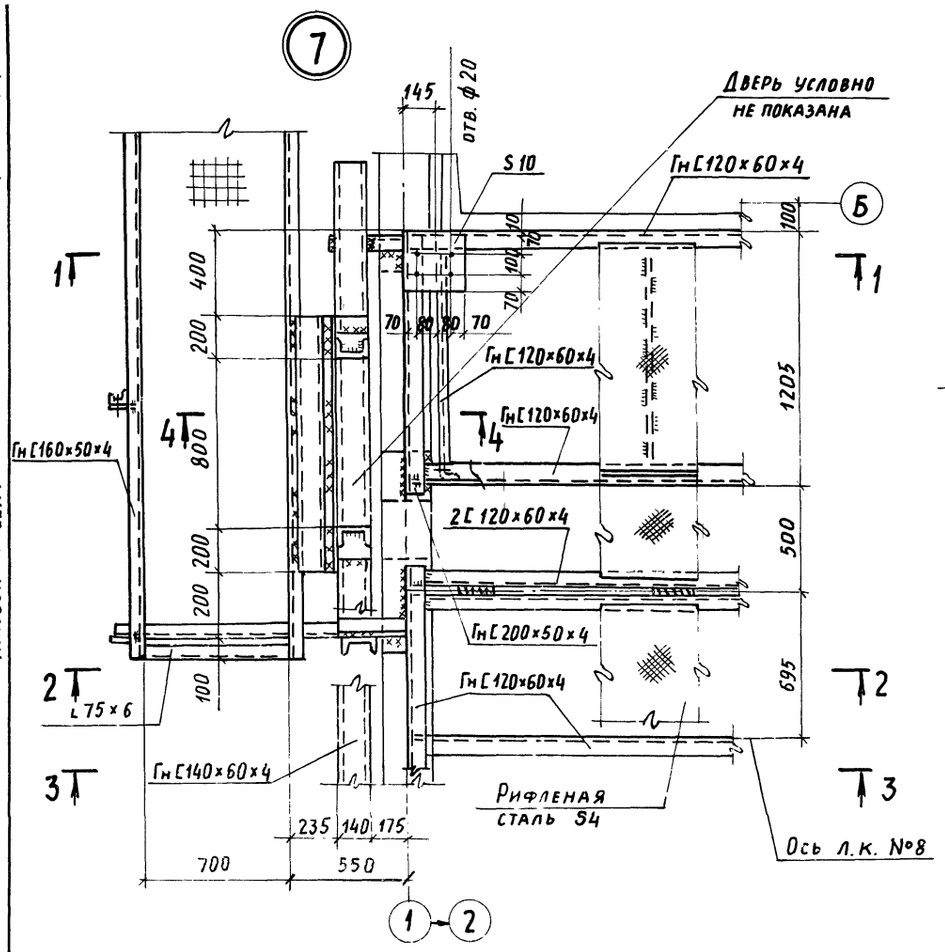

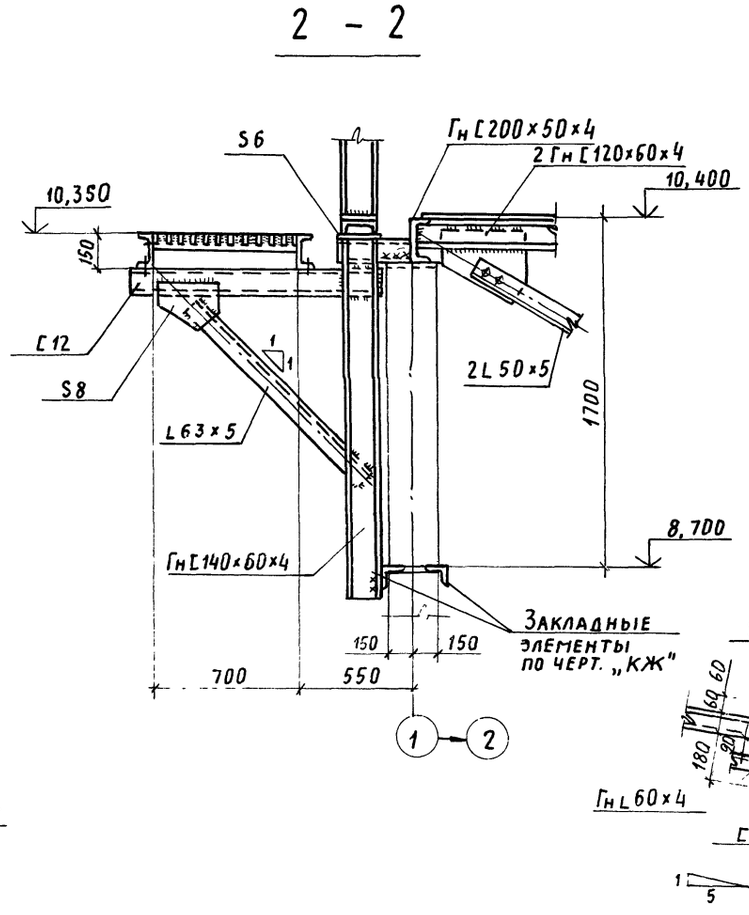

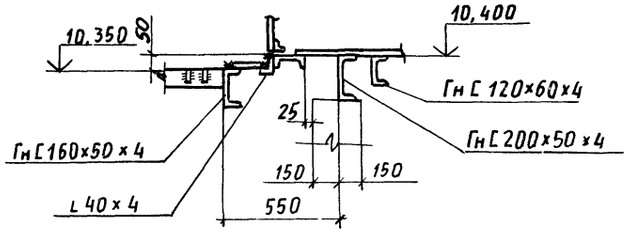

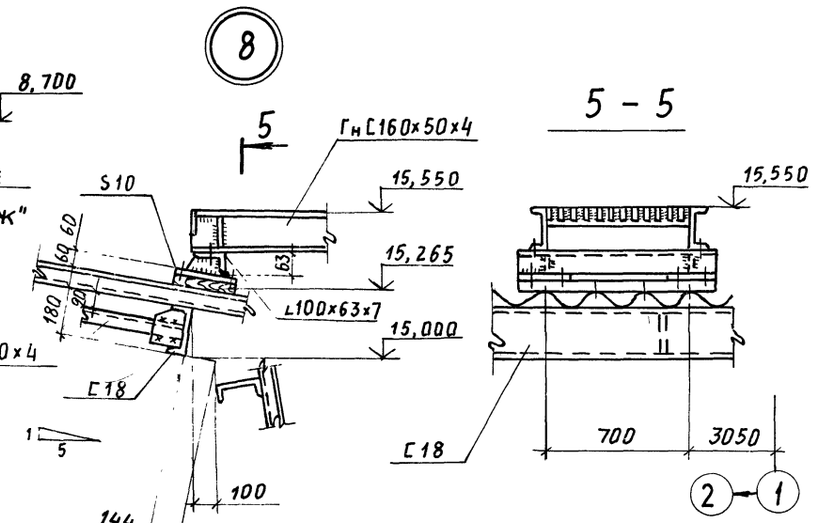

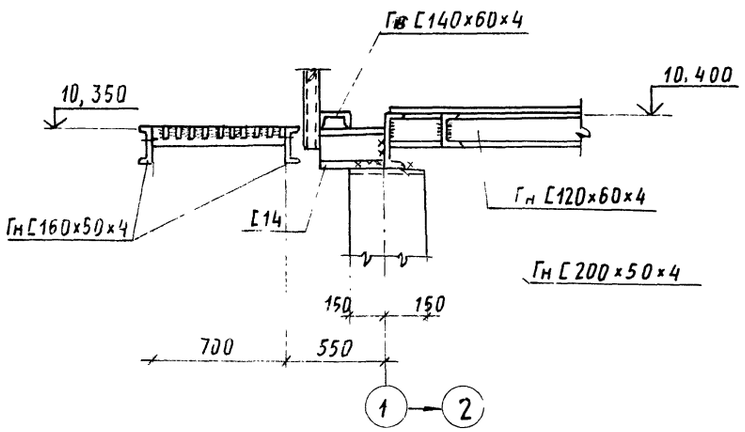

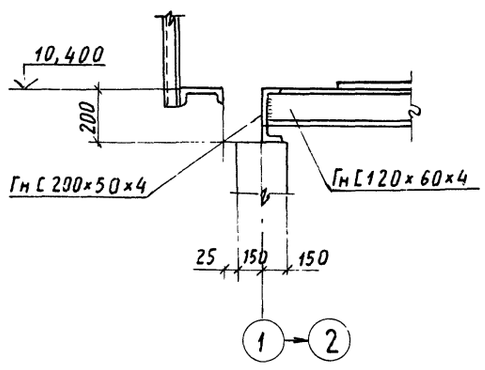

19

9032/4

Инв.№подл. | Подпись и дата | Взам.инв.№

Привязан:

Инв.№

ГИП	Туринский		
Нач. отд.	Светличный		
Н. контр.	Гудзенко		
Гл. спец.	Гудзенко		
Рук. гр.	Учитель		
Ст. инж.	Рапопорт		
Ст. инж.	Рапопорт		
Инженер	Дворянникова		

ТП 708-18.85 КМ

Склад заполнителей бетона прирельсовый автоматизированный с двумя трактами подачи емкостью 6 тыс. куб. м

Закрытая емкость

Стадия	Лист	Листов
Р	10	

Узлы 7, 8

Госстрой СССР Харьковский Промстройниипроект

Альбом 4

Типовой проект

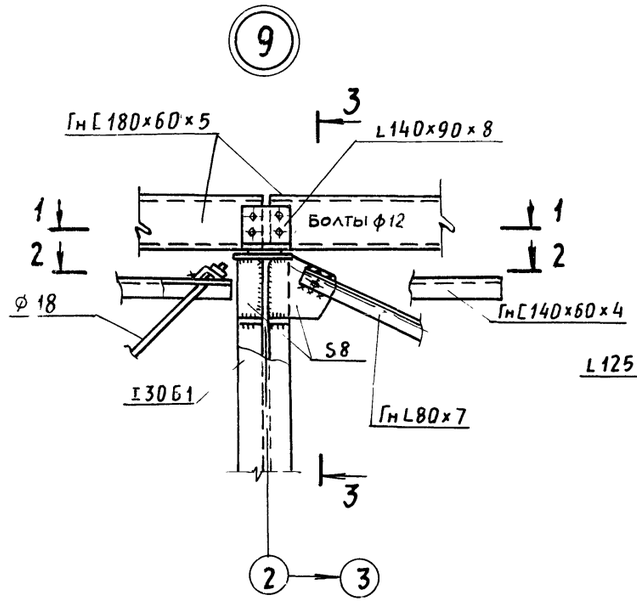

1 1

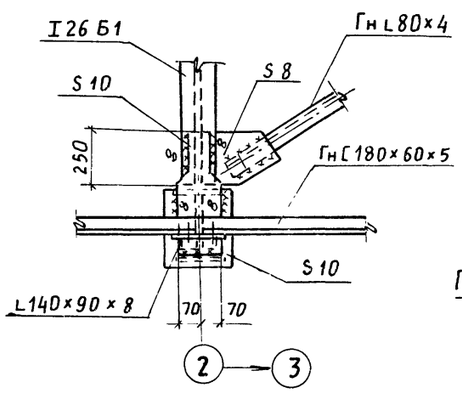

2 - 2

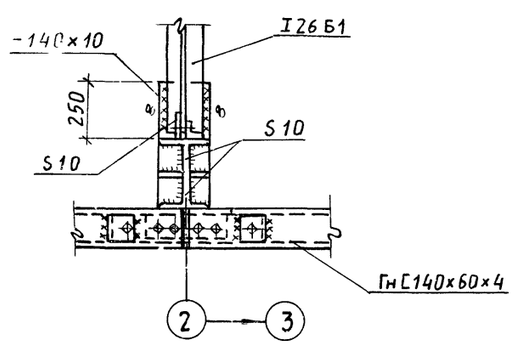

3 - 3

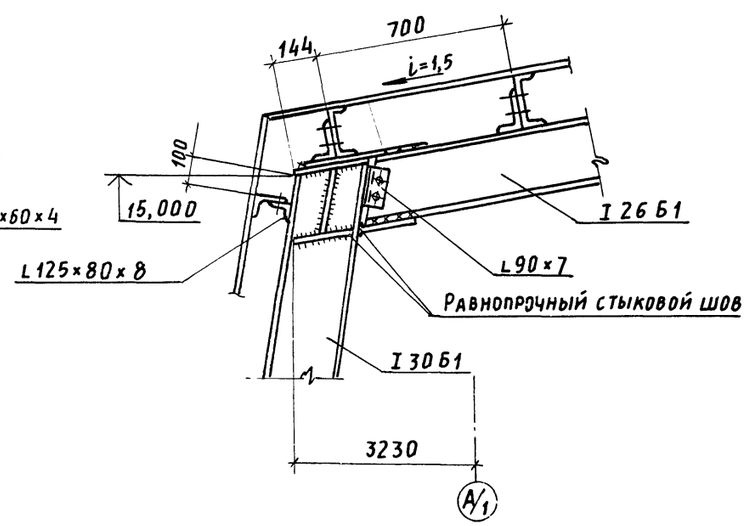

10

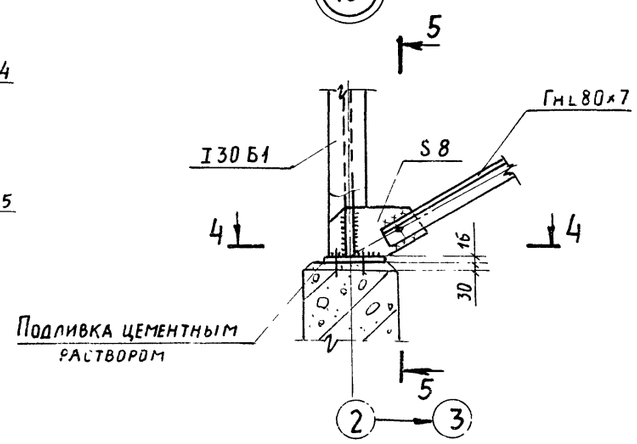

4 - 4

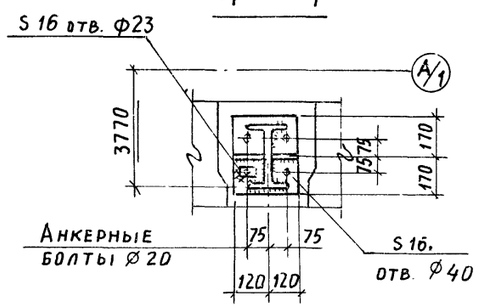

5 - 5

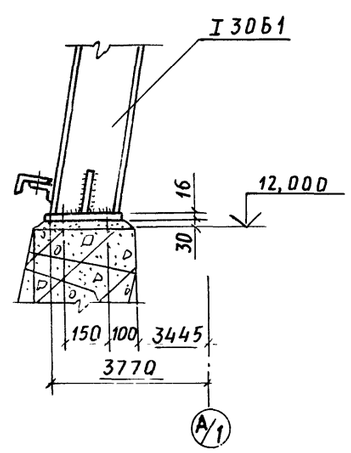

11

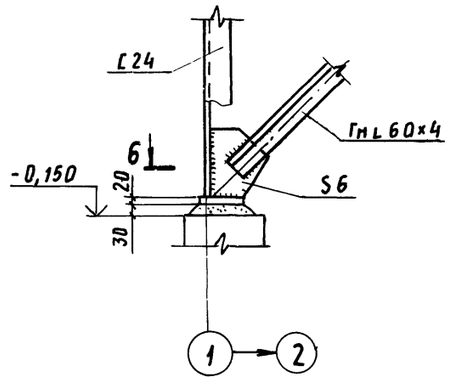

6 - 6

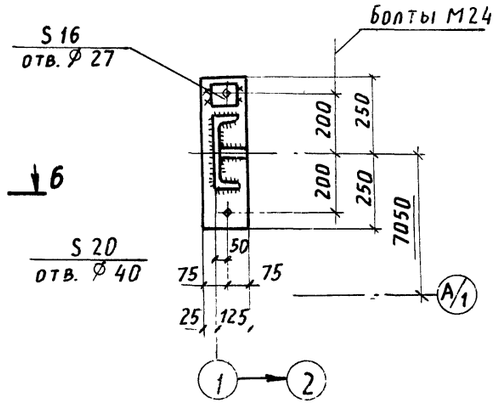

Привязан:

Инв. №

Инв. № подл. | Подпись и дата | Взам. инв. №

ГИП	Туринский		
Нач. отд.	Светличный		
Н. контр.	Гудзенко		
Гл. спец.	Гудзенко		
Рук. гр.	Учитель		
Ст. инж.	Рапопорт		
Ст. инж.	Рапопорт		
Инженер	Дворянникова		

ТП 708-18.85 КМ

Склад заполнителей бетона прирельсовый автоматизированный с двумя трактами подачи емкостью 6 тыс. куб. м

Закрытая емкость

Стадия	Лист	Листов
Р	11	

Узлы 9÷11

Госстрой СССР Харьковский Промстройниипроект

20
9032/4

Альбом 4

Типовой проект

12

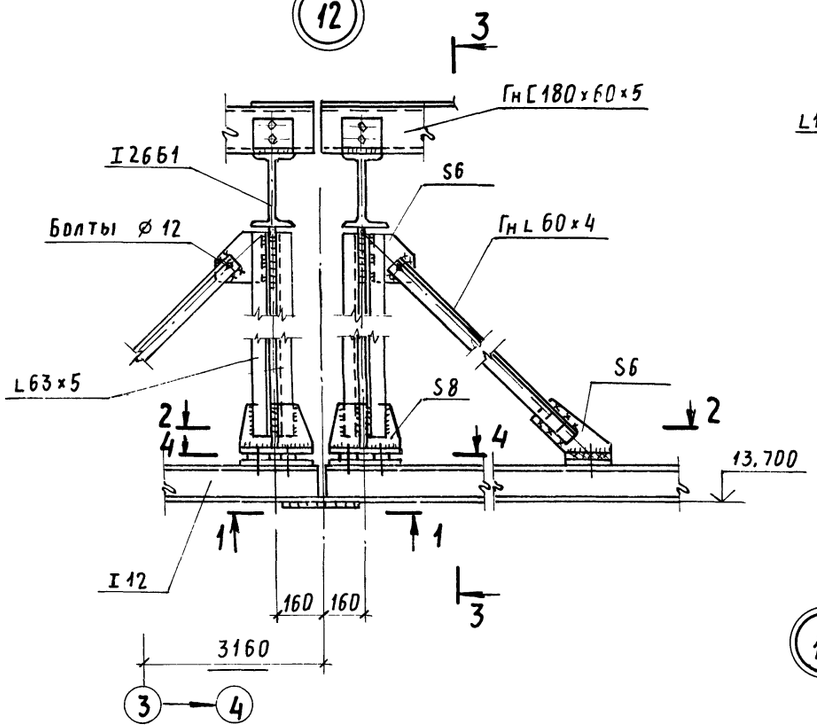

3 - 3

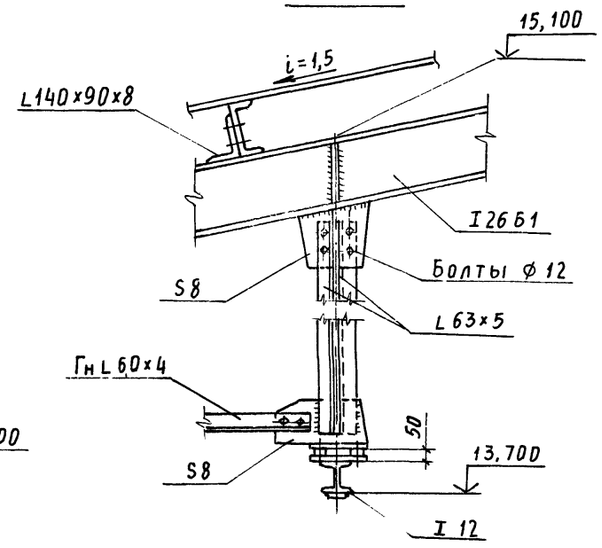

14

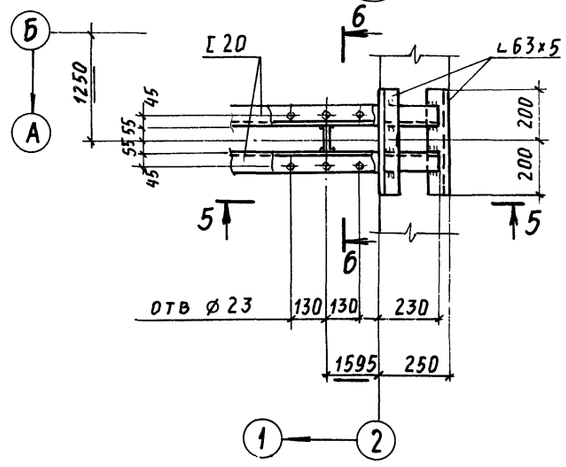

6 - 6

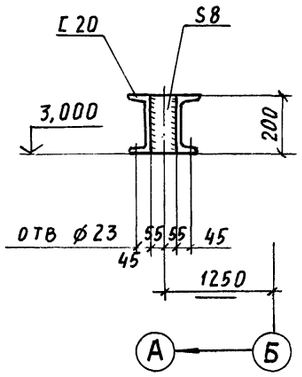

5 - 5

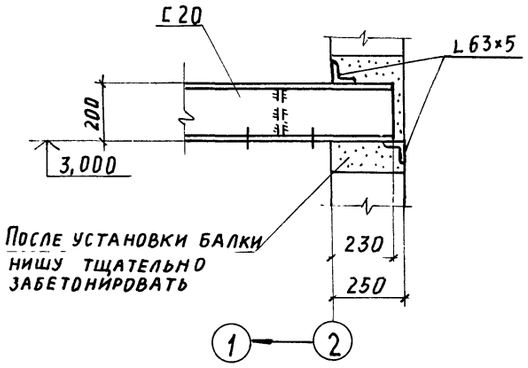

13

1 - 1

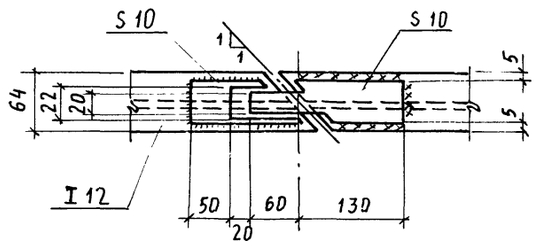

7 - 7

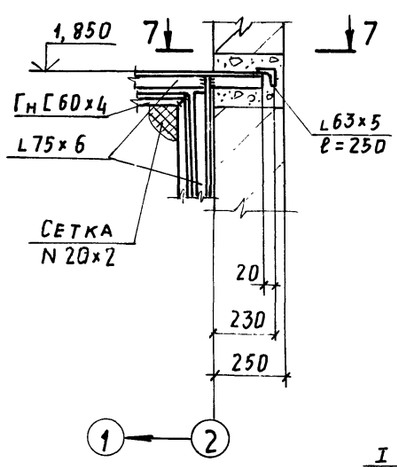

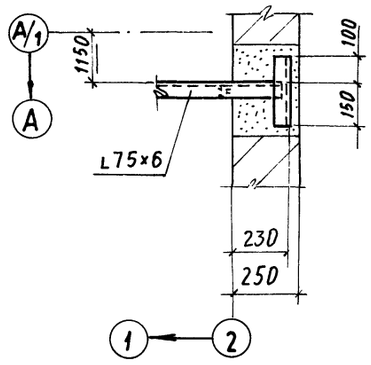

2 - 2

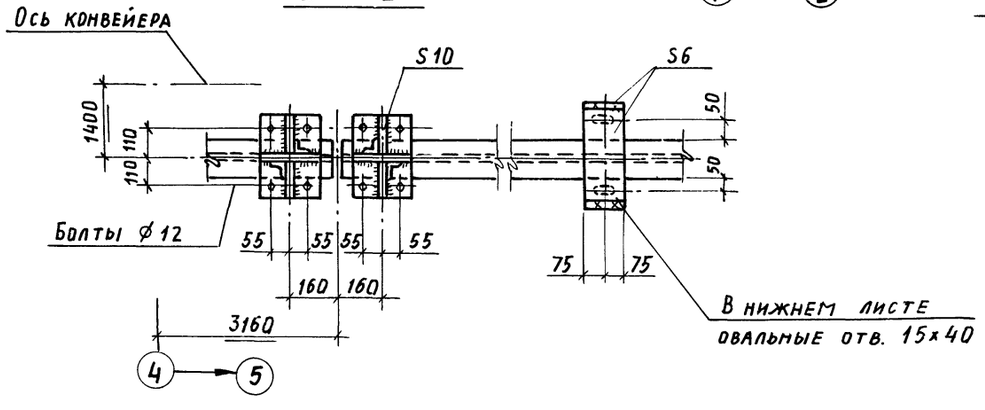

4 - 4

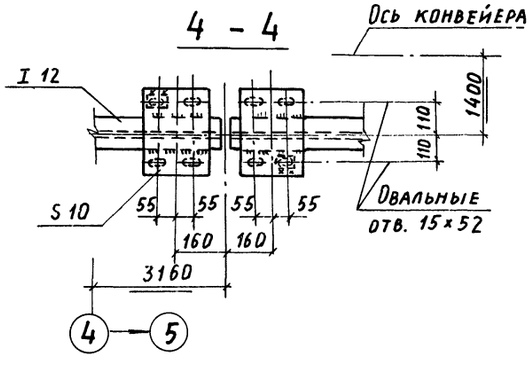

21
9032/4

Инв. № подл. | Подпись и дата | Взам. инв. №

Привязан:

Инв. №

ГИП	Туринский		
Нач. отд.	Светличный		
Н. контр.	Гудзенко		
Гл. спец.	Гудзенко		
Рук. гр.	Учитель		
Ст. инж.	Рапопорт		
Ст. инж.	Рапопорт		
Инженер	Дворянникова		

ТП 708-18.85 КМ

Склад заполнителей бетона прирельсовый автоматизированный с двумя трактами подачи емкостью 6 тыс. куб. м

Закрытая емкость

Стадия	Лист	Листов
Р	12	

Узлы 12 ÷ 14

Госстрой СССР
Харьковский Промстройниипроект

Альбом 4

Типовой проект

15

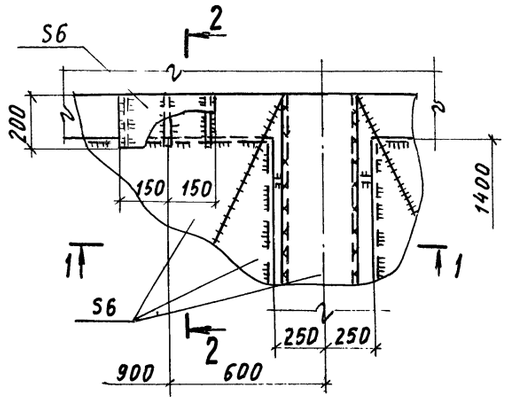

1 - 1

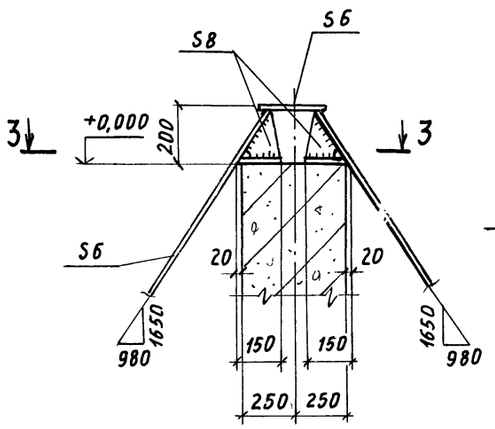

2 - 2

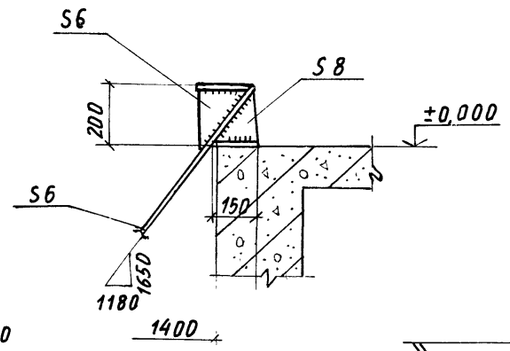

3 - 3

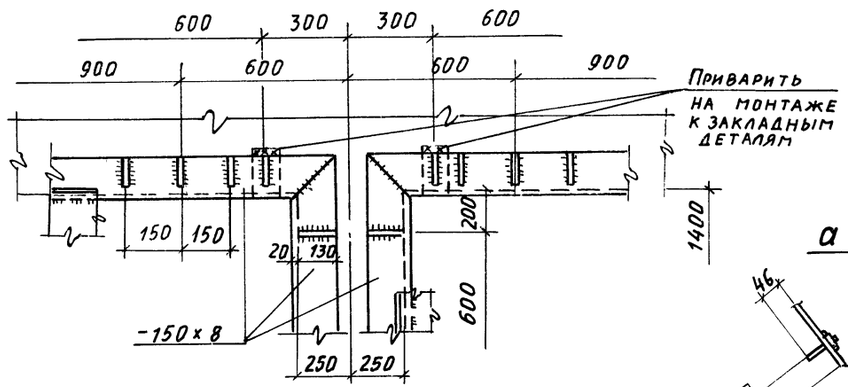

Болт
М10×46

а - а

16

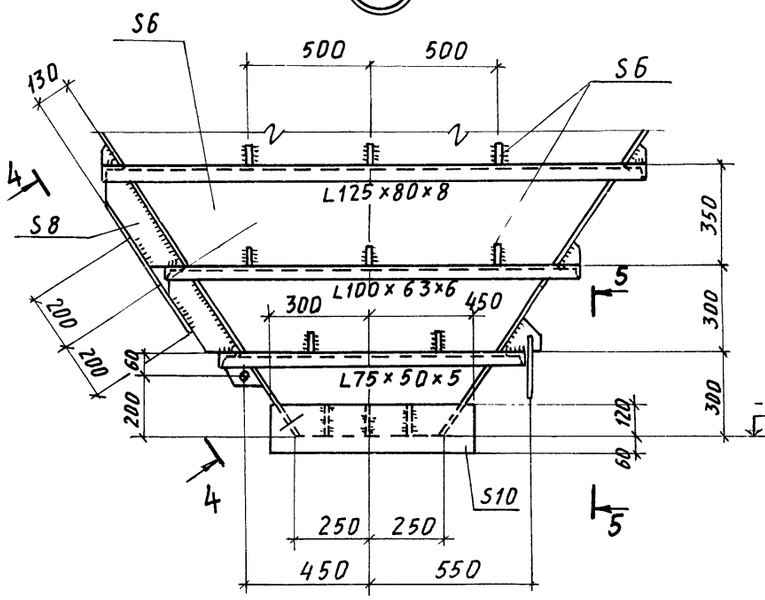

4 - 4

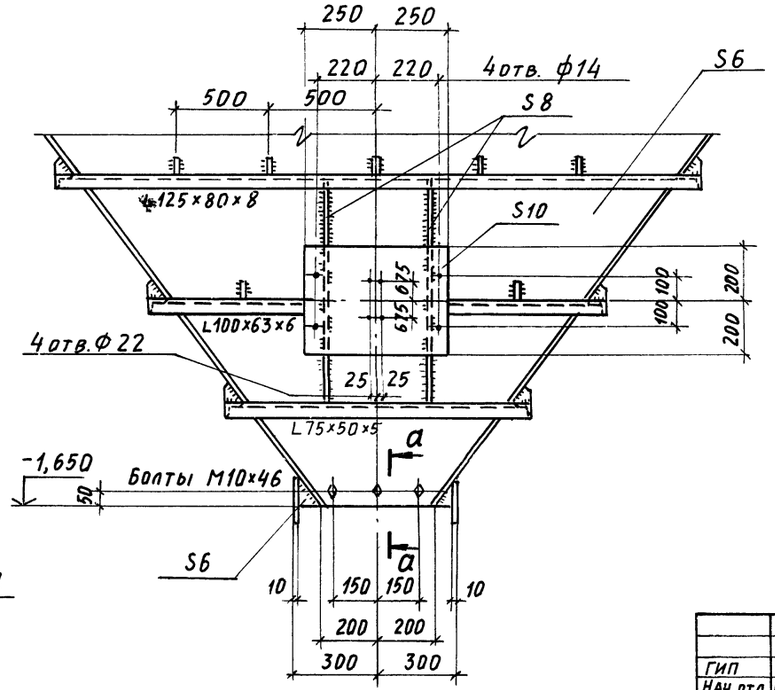

5 - 5

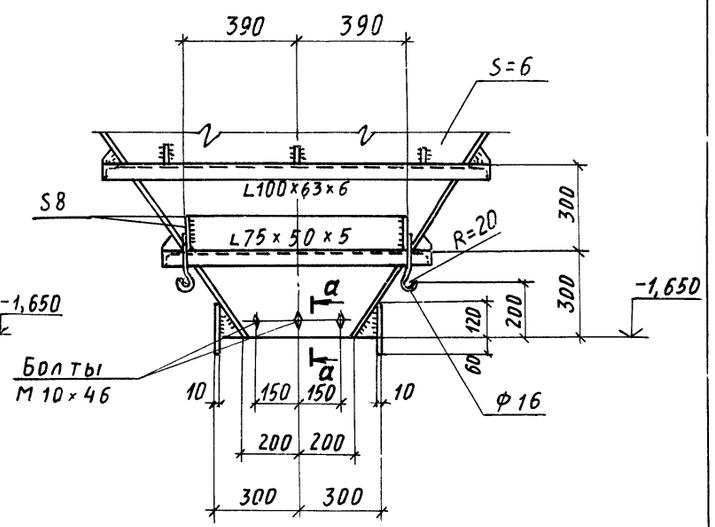

24

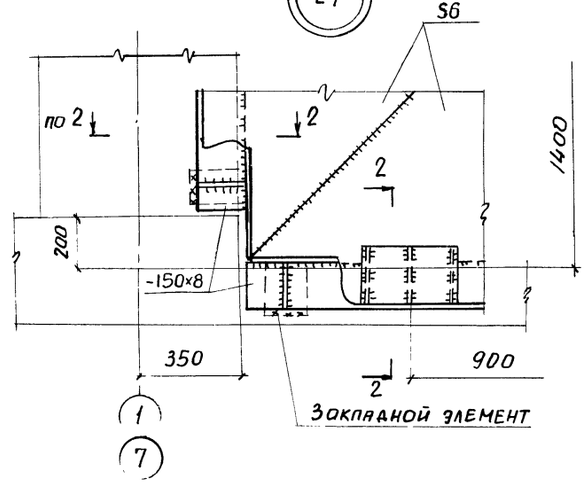

22
9032/4

ГИП	Туринский		ТП 708-18.85 КМ
Нач.отд.	Светличный		Склад заполнителей бетона прирельсовый автоматизированный с двумя трактами подачи емкостью 6 тыс. куб м
Н.контр	Гудзенко		
Гл.спец.	Гудзенко		Стадия Р; Лист 13; Листов
Рук.гр.	Учитель		
Ст.инж.	Рапопорт		
Ст.инж.	Рапопорт		Узлы 15, 16, 24
Инженер	Дворянникова		Госстрой СССР Харьковский Промстройниипроект

Привязан.

Инв. №

Инв.№ подл. | Подпись и дата | Взам. инв.№

Альбом 4

Типовой проект

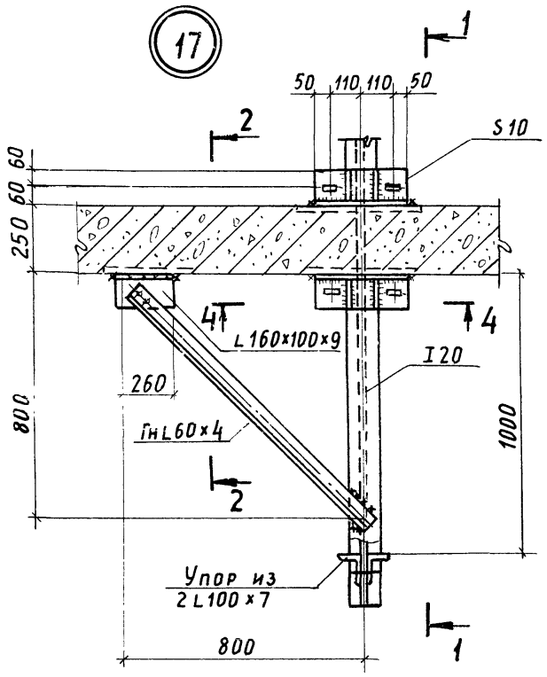

4 – 4

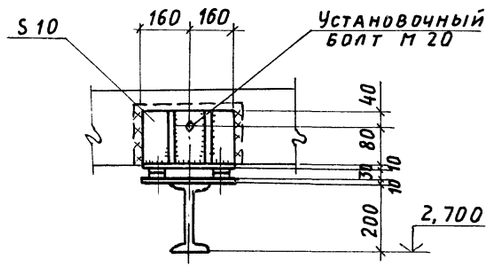

2 – 2

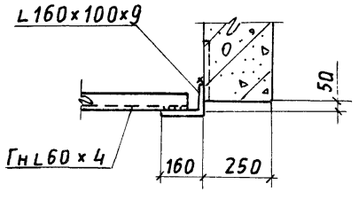

1 – 1

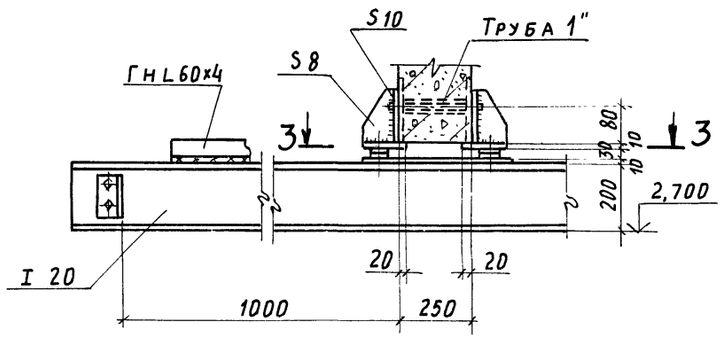

3 – 3

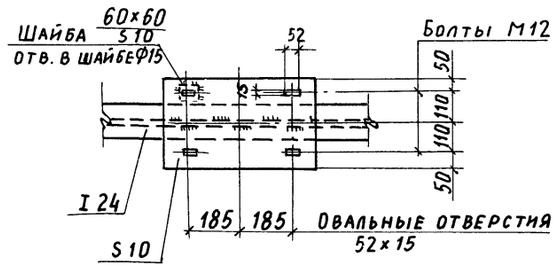

8 – 8

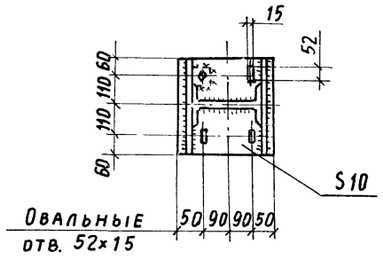

7 – 7

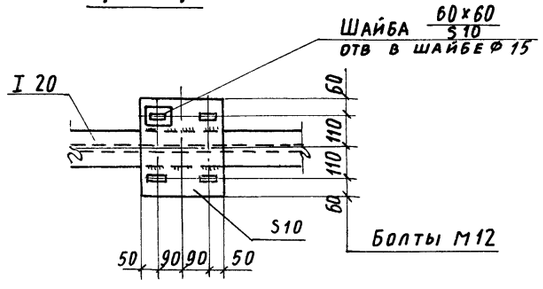

5 – 5

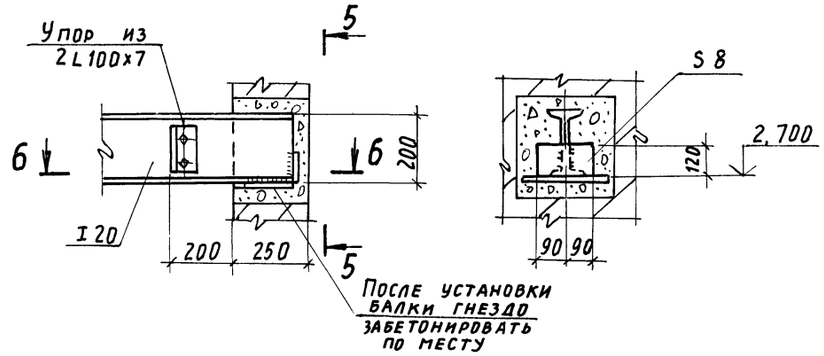

6 – 6

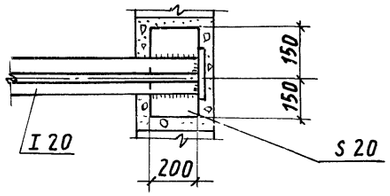

9 – 9

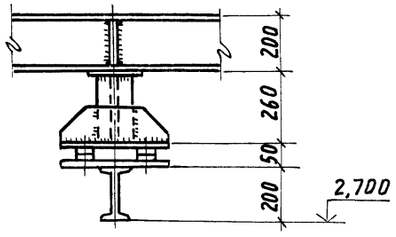

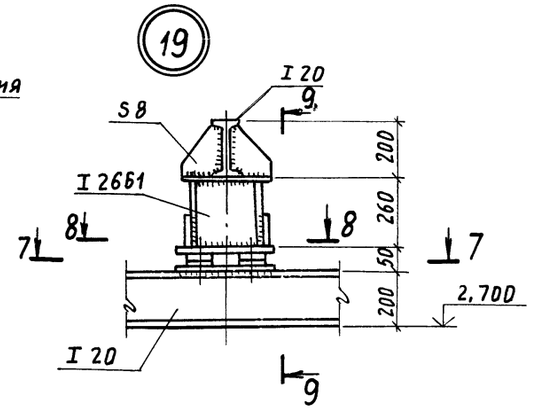

23
9032/4

Привязан:

Инв. №

ГИП	Туринский		
Нач. отд.	Светлицный		
Н. контр.	Гудзенко		
Гл. спец.	Гудзенко		
Рук. гр.	Учитель		
Ст. инж.	Рапопорт		
Ст. инж.	Рапопорт		
Инженер	Дворянников		

ТП 708-18.85 КМ

Склад заполнителей бетона прирельсовый автоматизированный с двумя трактами подачи емкостью 6 тыс. куб. м

Закрытая емкость

Стадия	Лист	Листов
Р	14	

Узлы 17÷19

Госстрой СССР Харьковский Промстройниипроект

Инв. № подл. | Подпись и дата | Взам. инв. №

Альбом 4

Типовой проект

(20)

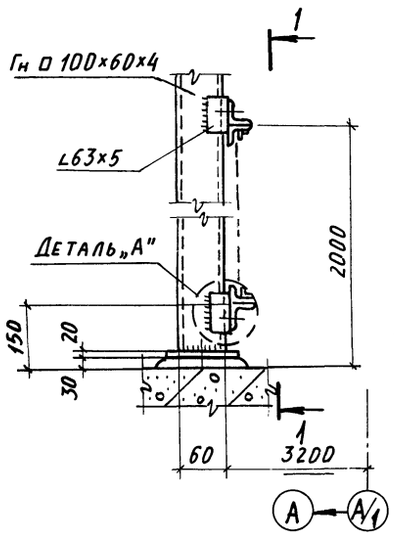

1 - 1

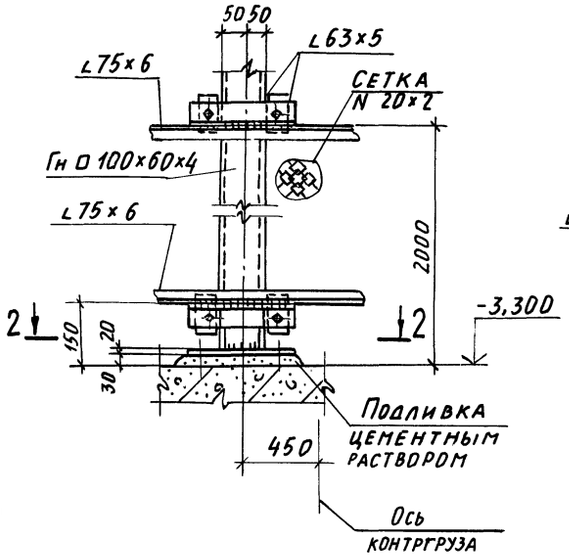

Деталь „А"

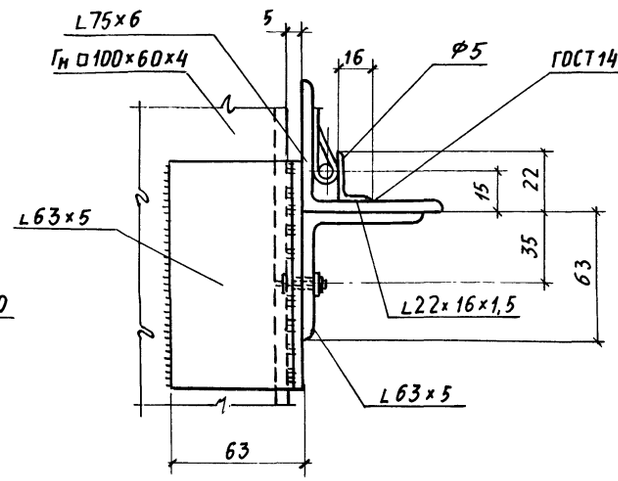

(23)

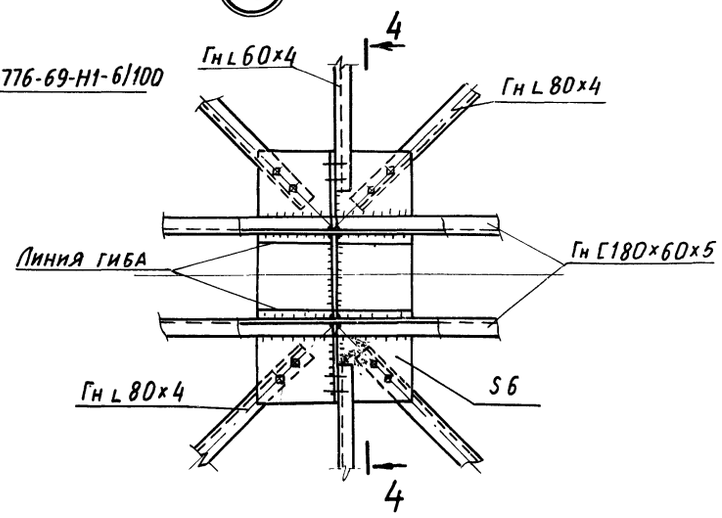

4 - 4

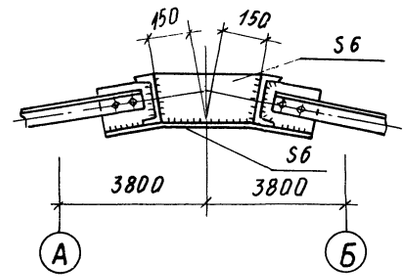

(21)

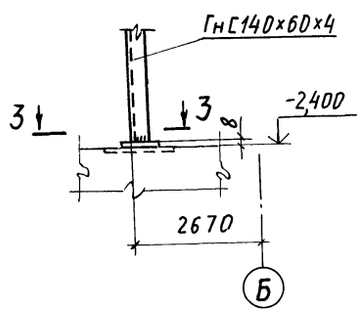

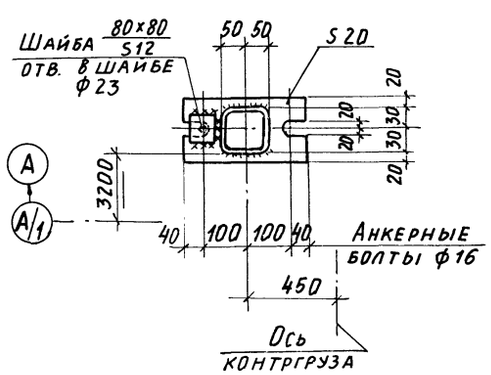

(22)

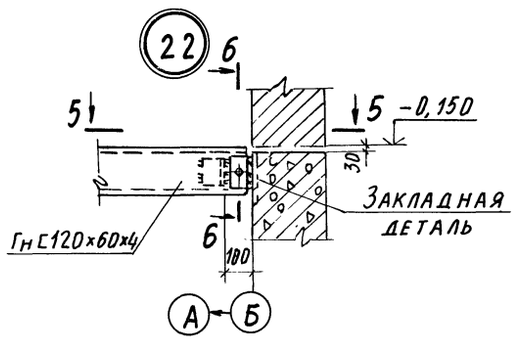

5 - 5

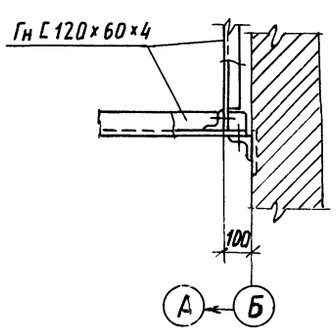

3 - 3

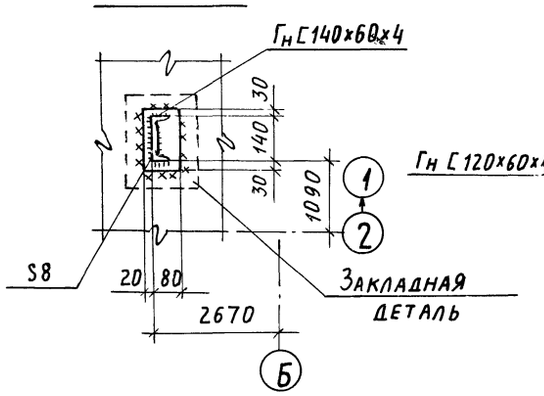

6 - 6

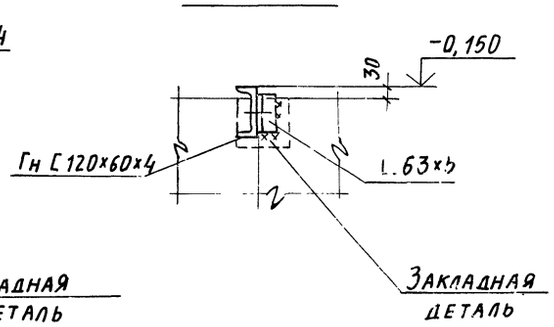

(24)

9032/4

				ТП 708-18.85 КМ		
ГИП	Турчинский			Склад заполнителей бетона прирельсовый автоматизированный с двумя трактами подачи емкостью 6 тыс. куб. м		
Нач. отд.	Светличный					
Н. контр.	Гудзенко					
Гл. спец.	Гудзенко			Закрытая емкость	Стадия	Лист	Листов
Рук. гр.	Учитель				Р	15	
Ст. инж.	Рапопорт						
Ст. инж.	Рапопорт			Узлы 20÷23	Госстрой СССР Харьковский промстройниипроект		
Инженер	Дворянникова						

Привязан:

Инв. №

Инв. № подл. | Подпись и дата | Взам. инв. №

gost.e-ecolog.ru