ТИПОВОЙ ПРОЕКТ
708-18.85

СКЛАД ЗАПОЛНИТЕЛЕЙ БЕТОНА ПРИРЕЛЬСОВЫЙ АВТОМАТИЗИРОВАННЫЙ С ДВУМЯ ТРАКТАМИ ПОДАЧИ ЕМКОСТЬЮ 6 тыс.куб.м

АЛЬБОМ 3

Закрытая емкость.

АР	Архитектурные решения
КЖ	Конструкции железобетонные
КМ	Конструкции металлические
ОС	Организация строительства

9032/3
Ц 8-06

КФ ЦИТП инв № 9032/3

Привязан	
Инв.№	

gost.e-ecolog.ru

ЦЕНТРАЛЬНЫЙ ИНСТИТУТ ТИПОВОГО ПРОЕКТИРОВАНИЯ
ГОССТРОЯ СССР
КИЕВСКИЙ ФИЛИАЛ
г. Киев-57 ул. Эжена Потье № 12

Заказ № 7156 Инв. № 9032/3 Тираж 150
Сдано в печать 23 X 198 5 Цена 8-06

ТИПОВОЙ ПРОЕКТ 708-18.85

СКЛАД ЗАПОЛНИТЕЛЕЙ БЕТОНА ПРИРЕЛЬСОВЫЙ АВТОМАТИЗИРОВАННЫЙ С ДВУМЯ ТРАКТАМИ ПОДАЧИ ЕМКОСТЬЮ 6 ТЫС.КУБ.М

АЛЬБОМ 3

ПЕРЕЧЕНЬ АЛЬБОМОВ

Альбом 1	ПЗ	Пояснительная записка
	ТХ	Технология производства
Альбом 2	ТХН	Общие виды нетиповых технологических металлических конструкций
Альбом 3		Закрытая емкость
	АР	Архитектурные решения
	КЖ	Конструкции железобетонные
	КМ	Конструкции металлические
	ОС	Организация строительства
Альбом 4		Закрытая емкость. Узлы и детали
	АР	Архитектурные решения
	КЖ	Конструкции железобетонные
	КМ	Конструкции металлические
Альбом 5		Вспомогательные сооружения склада для хранения щебня и песка
	АР	Архитектурные решения
	КЖ	Конструкции железобетонные
	КМ	Конструкции металлические
Альбом 6		Вспомогательные сооружения склада для хранения щебня, песка и керамзита
	АР	Архитектурные решения
	КЖ	Конструкции железобетонные
	КМ	Конструкции металлические
Альбом 7		Автомобильное приемное устройство
	АР	Архитектурные решения
	КЖ	Конструкции железобетонные
	КМ	Конструкции металлические
Альбом 8	КЖИ	Сборные железобетонные элементы и металлические изделия
Альбом 9	ОВ	Отопление и вентиляция
	ОЗ	Обогрев заполнителей
	ВК	Водопровод и канализация
Альбом 10	ЭМ	Силовое электрооборудование
	ЭО	Электрическое освещение
	ВС	Воздухоснабжение
Альбом 11		Задание заводу-изготовителю на комплектные электротехнические устройства
Альбом 12	СО	Спецификация оборудования
Альбом 13	ВМ	Ведомости потребности в материалах
Альбом 14 части 1,2,3 и 4	С	Сметы
Альбом 15	ПР	Показатели результатов применения научно-технических достижений в строительных решениях проекта

ТПП № 409-29-74.83 „Механизированный приемный пункт для выгрузки заполнителей бетона на два проходных пути с фронтом на один полувагон".

Утвержден:
Госстроем СССР
Протокол № 8А-2 от 7 января 1983 г.
Введен в действие институтом
Промтрансниипроект приказ № 264 от 03.12.84 г.

Разработан
Харьковским Промстройниипроектом
Главный инженер института Довгий
Главный инженер проекта Туринский.

КФ ЦИТП инв. № 9032/3

Привязан:

Инв. №

Альбом 3

Ведомость основных комплектов рабочих чертежей

Обозначение		Наименование	Примечание
т.п.	АР	Архитектурные решения	
т.п.	КЖ	Конструкции железобетонные	
т.п.	КМ	Конструкции металлические	
т.п.	ОВ	Отопление и вентиляция	
т.п.	ОЗ	Обогрев заполнителей	
т.п.	ВК	Водопровод и канализация	
т.п.	ОС	Организация строительства	

Ведомость чертежей основного комплекта т.п. -АР

Лист	Наименование	Примечание
1	Общие данные (начало)	
2	Общие данные (продолжение)	
3	Общие данные (окончание)	
4	Схемы N1, N2 сооружений склада. Исполнения I, II.	
5	Закрытая емкость. Схемы N1, N2. Исполнения I, II. Планы на отм. 0,000; 10,400.	
6	Закрытая емкость. Схемы N1, N2. Исполнения I, II. План на отм. 10,400. Разрез 1-1. План кровли.	
7	Закрытая емкость. Схемы N1, N2. Исполнения I, II. Разрез 2-2. План подштабельной галереи.	
8	Закрытая емкость. Схемы N1, N2. Исполнения I, II. Фасады 1-7, 7-1, А-Б, Б-А.	
9	Натяжной пункт. Схема N1. Планы на отм. -3,300; -0,150. Разрезы 1-1, 2-2. Фасады 1-2, 2-1, А-Б, Б-А. План кровли.	
10	Натяжной пункт. Схема N2. Планы на отм. -3,300; -0,150. Разрезы 1-1, 2-2. Фасады 1-2, 2-1, А-Б, Б-А. План кровли.	
11	Вентпомещение. Схемы N1, N2. План на отм. -2,300. Разрезы 1-1, 2-2. Фасады 1-2, 2-1, А-Б, Б-А. План кровли.	

Типовой проект выполнен в соответствии с действующими нормами и правилами проектирования, которые предусматривают решения в строительной части, обеспечивающие взрывную, взрывопожарную и пожарную безопасности при соблюдении установленных правил безопасности при эксплуатации сооружений.

Гл. инженер проекта /. Туринский /.

Ведомость отделки помещений (Схемы N1, N2. Исполнения I, II).

Наименование или номер помещения	Потолок		Стены или перегородки		Низ стен или перегородок (панель)			Балки колонны		Примечание
	Площадь	Вид отделки	Площадь	Вид отделки	Площадь	Вид отделки	Высота мм	Площадь	Вид отделки	
Закрытая емкость	85,0	Затирка. Известковая окраска	460,1	Затирка. Известковая окраска	—	—	—	650,0	Известковая окраска	
Натяжной пункт	37,2	Затирка. Известковая окраска	155,3	Затирка. Известковая окраска	—	—	—	—	—	
Вентпомещение	28,9	Затирка. Известковая окраска	106,2	Затирка. Известковая окраска	—	—	—	—	—	
Форкамеры	12,4	Затирка. Известковая окраска	144,6	Штукатурка известковая Известковая окраска	—	—	—	—	—	

Общие указания

1. Типовой проект Склад заполнителей бетона прирельсовый автоматизированный с двумя трактами подачи емкостью 6 тыс. куб. м разработан в соответствии с планом типового проектирования Госстроя СССР на 1983-1984 г.г. пункт IV 3,2,7 и протоколом совещания по рассмотрению проекта заместителем председателя Госстроя СССР тов. Алексеевым В.А. от 7 января 1983 г.
Основанием для разработки проекта является:
а) Технологическое задание на разработку архитектурно-строительной и санитарно-технической частей проекта, разработанное институтом Промтрансниипроект;
б) Задание на разработку строительной части, выполненное институтом Гипростроммашина.

2. Климатические и грунтовые условия приведены в чертежах марки КЖ.

3. В типовом проекте разработаны две схемы склада, отличающиеся расположением галереи подачи заполнителей бетона в бетоносмесительное отделение. Каждая схема склада разработана в двух исполнениях.
Исполнение I - склад для хранения щебня и песка.
Исполнение II - склад для хранения щебня, песка и керамзита.
При привязке типового проекта выбирается в соответствии с технологическим заданием схема склада и исполнение.

4. В настоящем альбоме разработана закрытая емкость склада с примыкающими к ней натяжным пунктом и вентпомещением. Помещение натяжного пункта и вентпомещение - отапливаемые.

5. По эксплуатационным требованиям долговечности и огнестойкости сооружения отнесены ко II классу.

6. По пожароопасности производств сооружения в целом отнесены к категории „Д". По огнестойкости - ко II степени. Помещения со взрывоопасной средой отсутствуют.

7. За условную отметку 0,000 принята отметка головки рельса железнодорожного пути. Отметка планировки земли у сооружений принята минус 0,300.

8. Отмостка асфальтовая по щебеночному основанию шириной 500 мм.

9. Гидроизоляция кирпичных стен на отметке -0,180 состоит из цементного раствора состава 1:2 толщиной 20 мм.

10. Цоколь кирпичных стен штукатурится цементным раствором марки 50 толщиной 20 мм до отметки 0,375.

11. Кирпичная кладка ведется из кирпича марки 75 на растворе марки 25, монтажных проемов - на растворе марки 10.

12. При кладке кирпичных стен в откосах проемов заложить деревянные антисептированные пробки размером 120×120×60 через 8 рядов кладки по высоте (но не менее двух с каждой стороны проема) для крепления оконных и дверных коробок.

13. Утеплитель кровли - ячеистый бетон марки 400 (Б) по ГОСТ 5742-76 толщиной 80 мм.

14. Выравнивающая стяжка по сборным железобетонным плитам - цементно-песчаный раствор марки 50 толщиной 10 мм, по плитному утеплителю кровли - 15 мм.

15. Водоизоляционный ковер плоских кровель состоит из 4 слоев рубероида марки РКП-350А по ГОСТ 10923-82 на битумной мастике с защитным слоем из гравия крупностью 5-10 мм, втопленного в антисептированную битумную мастику. Марку битумных мастик для кровельных работ указывать при привязке проекта.

16. Кладку кирпичных стен вести под расшивку швов снаружи и с подрезкой изнутри.

17. Наружные оконные и дверные откосы оштукатурить цементно-песчаным раствором состава 1:3, а с внутренней стороны цементно-известковым раствором состава 1:1:6.

18. Отделочные работы и чистые полы выполнять после монтажа оборудования, укладки труб электропроводки и прочих коммуникаций.

19. Указания по защите строительных конструкций от коррозии смотрите в чертежах марок КЖ и КМ.

20. Защита закрытой емкости от атмосферных вод производится путем заполнения швов между панелями наклонных стен в соответствии с указаниями, приведенными на листе 2 марки КЖ альбом 3.

9032/3 2

Инв. № подл.	Подпись и дата	Взам. инв. №	Согласовано:				Группа ВК	Тех. отдел	Промтрансниипроект	Гипростроммашина
			Группа КЖ	Фридланд	Группа КМ	Учитель	Группа ОВ	Кивгила	Кущишина	Яковенко
									письмо	5800-02-09 10.09.84
									письмо	11/23.86 18.06.84

Инв. №			
Гл. инж. пр.	Туринский		
Нач. отд.	Бродский		
Н. контр.	Кожевников		
Гл. арх.	Кожевников		
Гл. конст.	Зорин		
Рук. гр.	Зарб		
Ст. арх.	Ульянова		
Ст. арх.	Ульянова		
Архит.	Марголина		

Привязан:

ТП 708-18.85 АР

Склад заполнителей бетона прирельсовый автоматизированный с двумя трактами подачи емкостью 6 тыс. куб. м

Стадия	Лист	Листов
Р	1	

Общие данные (начало)

Госстрой СССР ХАРЬКОВСКИЙ ПРОМСТРОЙНИИПРОЕКТ

Альбом 3

Ведомость ссылочных документов

Обозначение	Наименование	Примечание
ГОСТ 14624-69	Двери деревянные для зданий промышленных предприятий.	
ГОСТ 12506-81	Окна деревянные для производственных зданий.	
ГОСТ 16233-77*	Листы асбестоцементные волнистые унифицированного профиля 54/200 и детали к ним.	
ГОСТ 24379.0-80; 1-80	Болты фундаментные.	
Серия 2.460-18, вып. 2	Узлы покрытий одноэтажных производственных зданий с рулонными кровлями и железобетонными плитами. Узлы.	
Серия 2.460-18, вып. 3	Узлы покрытий одноэтажных производственных зданий с рулонными кровлями и железобетонными плитами. Изделия.	
Серия 1.138-10, вып. 1	Перемычки железобетонные для зданий с кирпичными стенами.	
Серия 3.400-6/76	Унифицированные закладные детали сборных железобетонных конструкций инженерных сооружений промышленных предприятий.	
Серия 2.430-3, вып. 1	Детали цоколя и устройства температурных швов в стенах.	
Серия 2.430-3, вып. 2	Детали парапетов карнизов и стен в местах перепада высот.	
Серия 2.430-2, вып. 1	Детали стен из асбестоцементных волнистых листов УВ.	
Серия 2.460-1, вып. 1	Детали покрытий из асбестоцементных волнистых листов УВ.	
Серия 2.436-14, вып. 1	Узлы окон с деревянными переплетами по ГОСТ 12506-81.	
Серия 5.904-4	Двери и люки для вентиляционных камер.	
Серия 1.494-27, вып. 7	Воздухоприемные устройства к окнам деревянным для зданий промышленных предприятий по ГОСТ 12506-67.	
Серия 4.904-46, вып. V	Циклоны НИИОГаз ЦН-11 диаметрами 400, 500, 630, 800 мм. Постаменты.	

Спецификация асбестоцементных листов, деталей к ним и элементов крепления (схемы N 1, N 2, исполнения I, II).

Марка позиций	Обозначение	Наименование	Количество на сооружение: Закрытая емкость	Масса ед. кг
Асбестоцементные изделия				
54/200-6-2500	ГОСТ 16233-77*	Листы стеновые	7	39
54/200-6-2000	ГОСТ 16233-77*	Листы стеновые	243	32
54/200-7,5-1750	ГОСТ 16233-77*	Листы кровельные	414	35
РУ-1	ГОСТ 16233-77*	Равнобокая угловая деталь	6	14,7
РУ-2	ГОСТ 16233-77*	Равнобокая угловая деталь	36	16,8
РУ-3	ГОСТ 16233-77*	Равнобокая угловая деталь	2	21,2
ЛУ-1	ГОСТ 16233-77*	Лотковая деталь	18	11,4
ЛУ-2	ГОСТ 16233-77*	Лотковая деталь	12	13,1
КУ-1	ГОСТ 16233-77*	Коньковая деталь	69	8,0
КУ-2	ГОСТ 16233-77*	Коньковая деталь.	69	8,0
ГУ	ГОСТ 16233-77*	Гребенка	280	3,1
Крепежные элементы				
МГ3	Серия 2.430-2, вып. 1	Крепление стеновых листов	500	0,25
МГ2	Серия 2.460-1, вып. 1	Крепление кровельных листов	350	0,29
МВ1	Серия 2.430-2, вып. 1	Крепление асбестоцементных деталей	250	0,035
МВ2	Серия 2.430-2, вып. 1	Крепление асбестоцементных деталей	70	0,027
М5	Серия 2.460-1, вып. 1	Крепление асбестоцементных деталей	25	0,045
М8	Серия 2.460-1, вып. 1	Крепление асбестоцементных деталей	350	0,06
МШ6	Серия 2.430-2, вып. 1	Крепление асбестоцементных деталей	25	0,03
МГ5	Серия 2.460-1, вып. 1	Крепление асбестоцементных деталей	6	0,28
МГ7	Серия 2.460-1, вып. 1	Крепление кровельного ограждения	270	0,28

Спецификация элементов заполнения проемов (схемы N 1, N 2, исполнения I, II).

Марка позиций	Обозначение	Наименование	Количество на сооружение: Натяжной пункт	Вентпомещение	Масса ед. кг
1	ГОСТ 14624-69	Дверной блок Д56-ППВ	1	1	
2	Серия 5904-4	Дверной блок ДУС 1,25×0,5	—	2	
3	Серия 5904-4	Дверной блок Дс 1,25×0,5	—	1	

Ведомость спецификаций

Лист	Наименование	Примечание
2	Спецификация стальных изделий.	
2	Спецификация элементов заполнения проемов	
3	Спецификация сборных железобетонных перемычек	
3	Спецификация заполнения оконных проемов.	
2	Спецификация асбестоцементных листов, деталей к ним и элементов крепления.	

Спецификация стальных изделий (схемы №1, №2, исполнения I, II)

Марка позиций	Обозначение	Наименование	Количество на сооружение: Закрытая емкость	Натяж. пункт	Вентпомещение	Масса ед. кг
МИ3-12	Серия 3.400-6/76	Закладной элемент	88	—	—	2,5
МИ1-24	Серия 3.400-6/76	Закладной элемент	—	4	—	2,3
МИ1-9	Серия 3.400-6/76	Закладной элемент	—	2	—	5,7
МИ1-10	Серия 3.400-6/76	Закладной элемент	—	—	2	5,1
ФБАI	Лист 11	Закладной элемент	—	—	п.м. 21,3	0,22
Болт 1,1М16×300	ГОСТ 24379-0-80; 1-80	Закладной элемент	—	8	—	0,66
Болт 1,1М12×300	ГОСТ 24379-0-80; 1-80	Закладной элемент	—	2	—	0,35
КО-1	КЖИ-КО-1 альбом 8	Кровельное ограждение	п.м. 145,0	—	—	18,6

Взам. инв. №

Подпись и дата

Инв. № подл.

Привязан:

Инв. №

Гл. инж. пр.	Туринский		
Нач. отд.	Бродский		
Н. контр.	Кожевников		
Гл. арх.	Кожевников		
Гл. конст.	Зорин		
Рук. гр.	Зарб		
Ст. арх.	Ульянова		
Ст. арх.	Ульянова		
Архит.	Марголина		

ТП 708-18.85 АР

Склад заполнителей бетона прирельсовый автоматизированный с двумя трактами подачи емкостью 6 тыс. куб. м

Стадия	Лист	Листов
Р	2	

Общие данные (продолжение)

Госстрой СССР. Харьковский Промстройниипроект

3

9032/3

Альбом 3

Спецификация сборных железобетонных перемычек (схемы N 1, N 2, исполнения I, II).

Марка поз.	Обозначение	Наименование	Количество на сооружение: Натяжной пункт	Вентпомещение	Масса ед. кг
ПР1	КЖИ БП1	БП1	1	—	450
ПР2	1.138-10, вып. 1	1ПРВ-24.12.22У	1	—	175
		1ПР3-22.12.14	1	—	100
ПР3	1.138-10, вып. 1	1ПР1-12.12.14	1	1	50
		1ПР38-15.12.22У	1	1	100
ПР4	1,138-10, вып. 1	1ПР4-28.12.14	—	2	125
ПР5	1,138-10, вып. 1	1ПР4-25.12.14	—	2	100
ПР6	КЖИ БП2	БП2	—	1	450

Спецификация заполнения оконных проемов (схемы N 1, N 2; исполнения I, II)

Марка поз.	Обозначение	Наименование	Количество на сооружение: Закрыт. емкость	Натяжной пункт	Вентпомещение
Проем ОК1					
1	ГОСТ 12506-81	Оконный блок ПН012-30.1	16	—	—
Проем ОК2					
1	ГОСТ 12506-81	Оконный блок ПНД 12-18.1	—	1	—
Проем ОК3					
1	ГОСТ 12506-81	Оконный блок ПНД 12-24.1	—	—	1
Проем ОК4					
1	1.494-27, вып. 7	Клапан утепленный 5С1.020.000-02	—	—	3
2	Горьковский механический завод N1, трест „Сантехдеталь"	Жалюзийная решетка N2	—	—	15
3	АР-11	Антисептированная деревянная рамка Р-1 из досок 100×100	—	—	1
4	1.494-27, вып. 7	Опорная рейка 5С1.010.004	—	—	6

Ведомость проемов дверей (схемы N 1, N 2. Исполнения I, II)

Марка поз.	Размер проема в кладке
Натяжной пункт и вентпомещение	
1	1060 × 2100
2	505 × 1255
3	505 × 1255

Ведомость перемычек (схемы N1, N2, исполнения I, II)

Тип	Схема сечения
Натяжной пункт	
ПР1	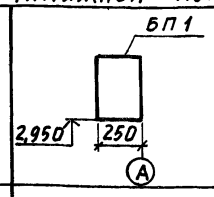
ПР2	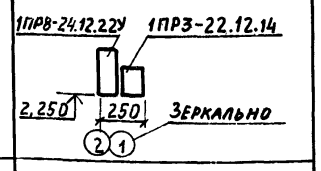
ПР3	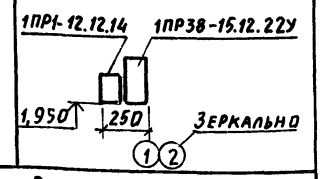
Вентпомещение	
ПР3	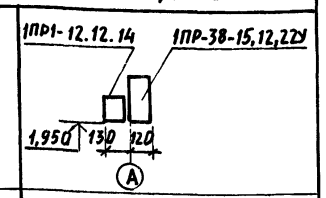
ПР4	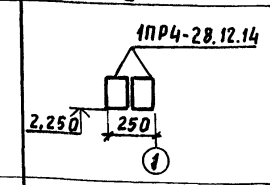
ПР5	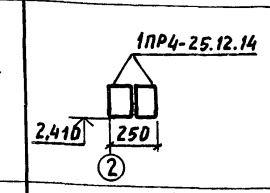
ПР6	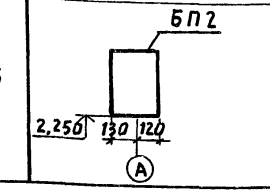

Экспликация полов (схемы N1, N2. Исполнения I, II)

Наименование или номер помещения по проекту	Тип пола по проекту	Схема пола или номер узла по серии	Элемент пола и их толщина	Площадь пола м²
Подземная часть натяжной пункт	1	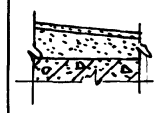	Покрытие-бетон М200-20мм Стяжка-бетон М200 с поперечным уклоном и продольным в лотках (см. листы 7, 9, 10) Основание-Ж.Б. днище	515,6
Вентпомещение	2	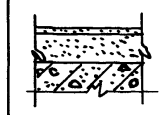	Покрытие-бетон М200-20мм Стяжка-бетон М100-80мм Основание-Ж.Б. днище	20,3
Вентпомещение	3	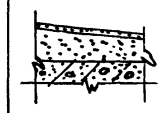	Покрытие-бетон М200-20мм Стяжка-бетон М100 по уклону от 20 у зумпфа до 60мм Основание-Ж.Б. днище	17,5

При монтаже перемычек БП1 обратить особое внимание на то, чтобы грани перемычек с нанесенным на них знаком ♦, были обращены в сторону, указанную на планах (см. листы 9, 10, 11).

9032/3 4

Взам. инв. № | Подпись и дата | Инв. № подл.

Привязан:

Инв. №

Гл. инж. пр.	Туринский	
Нач. отд.	Бродский	
Н. контр.	Кожевников	
Гл. арх.	Кожевников	
Гл. конст.	Зорин	
Рук. гр.	Зарб	
Ст. арх.	Ульянова	
Ст. архит.	Ульянова	
Архит.	Марголина	

ТП 708-18.85 АР

Склад заполнителей бетона прирельсовый автоматизированный с двумя трактами подачи емкостью 6 тыс. куб. м

Стадия	Лист	Листов
Р	3	

Общие данные (окончание)

Госстрой СССР Харьковский Промстройниипроект

Альбом 3

Схема N1 сооружений склада

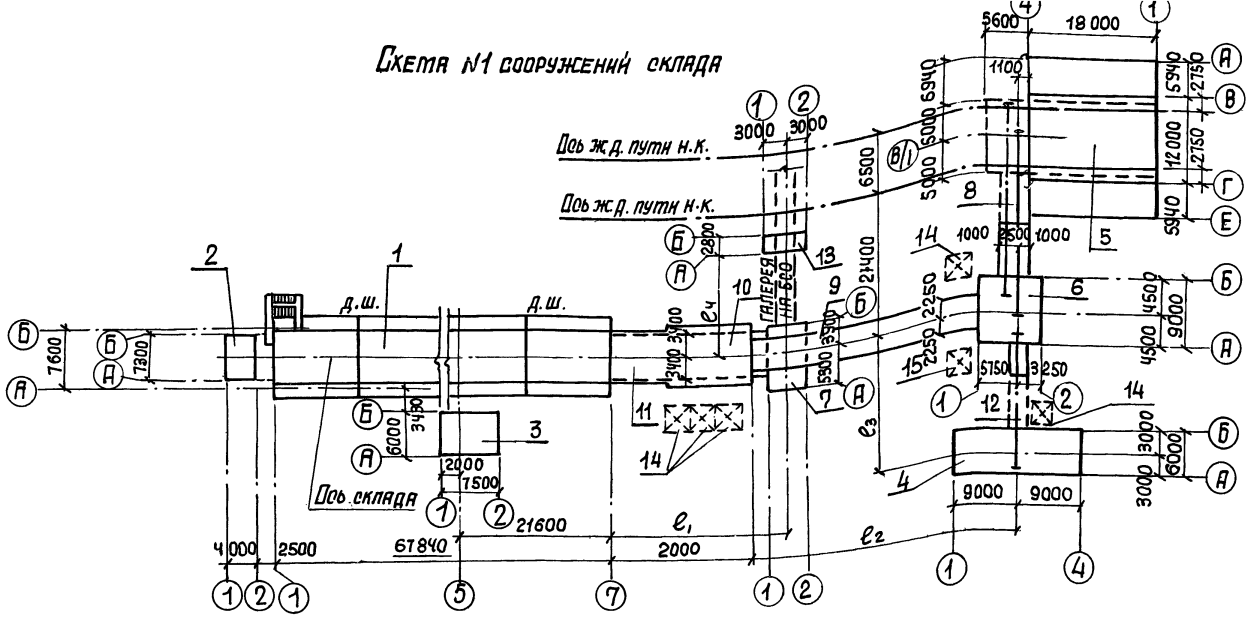

Схема N2 сооружений склада

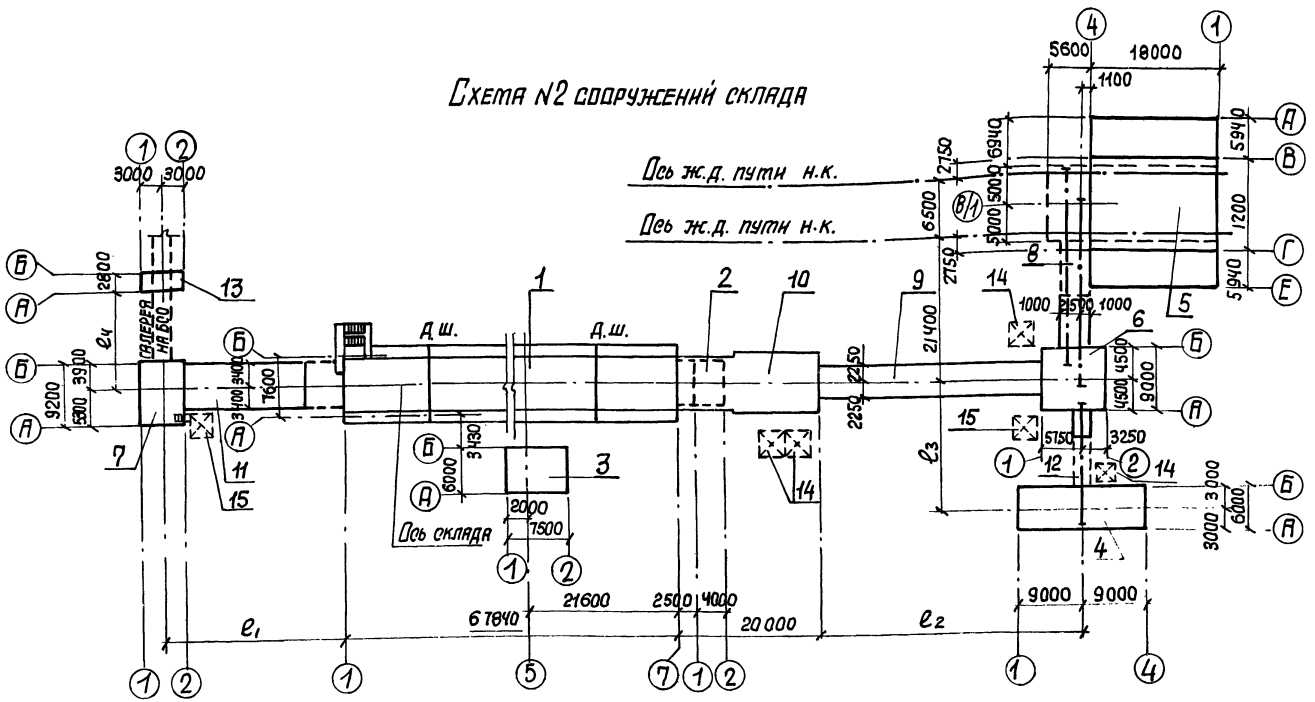

Экспликация сооружений

Номер по схеме	Наименование	Номер альбома т.п. и ли серии
1	Закрытая емкость	Альбом 3
2	Натяжной пункт	Альбом 3
3	Вентпомещение	Альбом 3
4	Автомобильное приемное устройство	Альбом 7
5	Механизированный приемный пункт для выгрузки заполнителей бетона на два проходных пути фронтом на один полувагон	т.п.409-29-74.83 исполнение I
6	Пункт перегрузки N1	Альбомы 5,6
7	Пункт перегрузки N2	Альбомы 5,6
8	Галерея ленточных конвейеров N3, N4	Альбомы 5,6
9	Галерея ленточных конвейеров N5, N6	Альбомы 5,6
10	Галерея ленточных конвейеров N7, N8	Альбомы 5,6
11	Галерея ленточных конвейеров N9, N10	Альбомы 5,6
12	Галерея ленточного конвейра N11	Альбомы 5,6
13	Щитовая	Альбомы 5,6
14	Площадки под циклоны	листы КМ
15	Площадки под циклоны	серия 4.904-46 вып. V

Длина $e_1 \div e_4$ в зависимости от углов наклона галерей конвейеров

Номер схемы	Исполнение I $\alpha = 18°$				Исполнение II $\alpha = 13°$			
	e_1	e_2	e_3	e_4	e_1	e_2	e_3	e_4
1,2	25030	36580	18550	13200	35720	54400	25710	11000

Привязан:

Инв. N подл.

Подпись и дата

Взам. инв. N

ГИП	Пуринский		
Нач. отд.	Бродский		
Н. контр.	Пожевников		
Гл. арх.	Пожевников		
Гл. конст.	Зорин		
Рук. гр.	Зарб		
Ст. арх.	Ульянова		
Ст. арх.	Ульянова		
Техник	Ятановский		

ТП 708-18.85 АР

Склад заполнителей бетона прирельсовый автоматизированный с двумя трактами подачи емкостью 6 тыс. куб. м

Стадия	Лист	Листов
Р	4	

Схемы N1, N2 сооружений склада. Исполнения I, II.

Госстрой СССР ХАРЬКОВСКИЙ ПРОМСТРОЙНИИПРОЕКТ

5

9032/3

Альбом 3

План на отм. 10,400
Схема N1. Исполнение I
Схема N2. Исполнения I, II

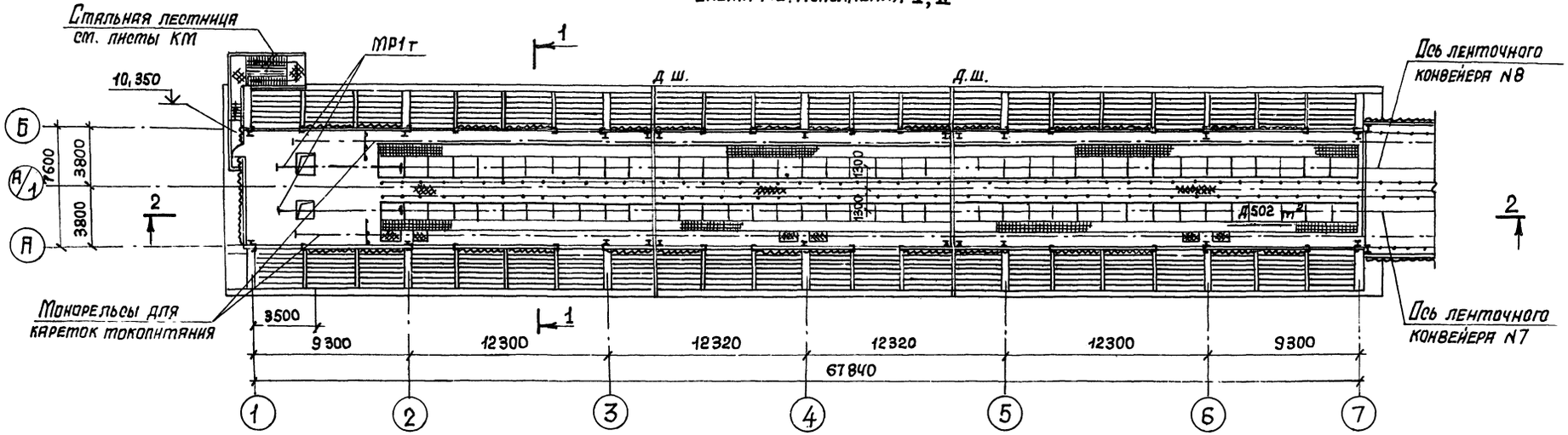

План на отм. 0,000
Схемы N1, N2.
Исполнения I, II

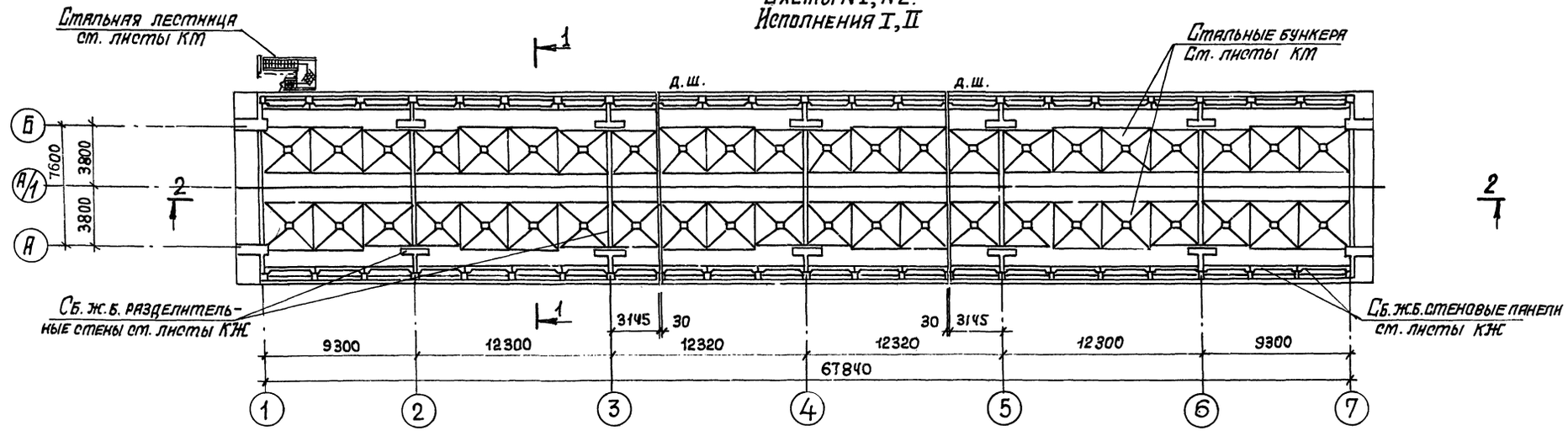

6
9032/3

ГИП	Гуринский		ТП 708-18 85 АР
Нач. отд.	Бродский		Склад заполнителей бетона прирельсовый автоматизированный с двумя трактами подачи емкостью 6 тыс. куб. м
Н. контр.	Кожевников		
Гл. арх.	Кожевников		Закрытая емкость. Схемы N1, N2. Исполнения I, II.
Гл. констр.	Зорин		Стадия: Р; Лист: 5; Листов:
Рук. гр.	Зарб		
Ст. арх.	Ульянова		Планы на отм. 0,000; 10,400
Ст. арх.	Ульянова		Госстрой СССР. Харьковский промстройниипроект
Архитект	Тихонов		

Привязан:

Инв. N°

Инв. N° подл. | Подпись и дата | Взам. инв. N°

Альбом 3

План на отм. 10,400
Схема N1 исполнение II

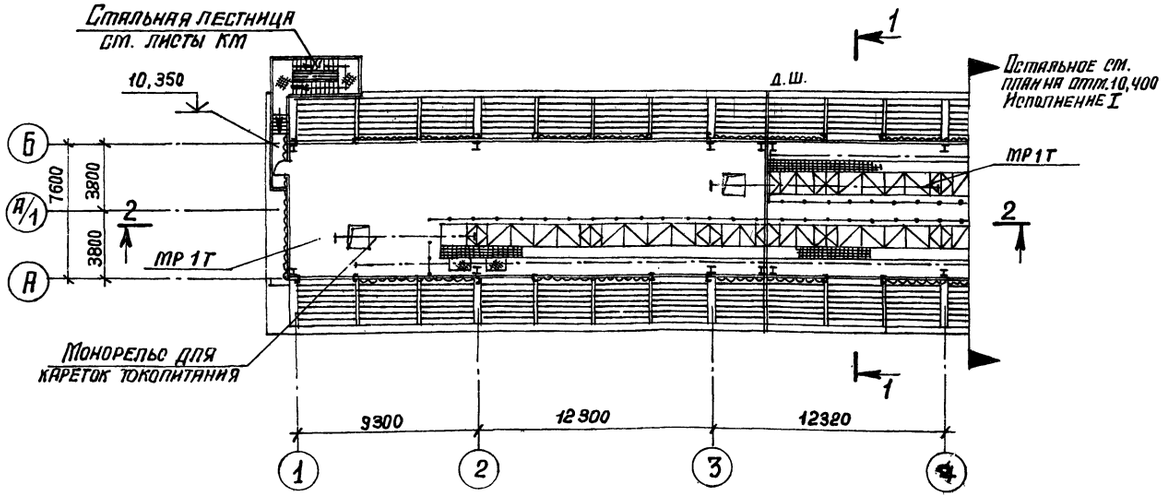

План кровли

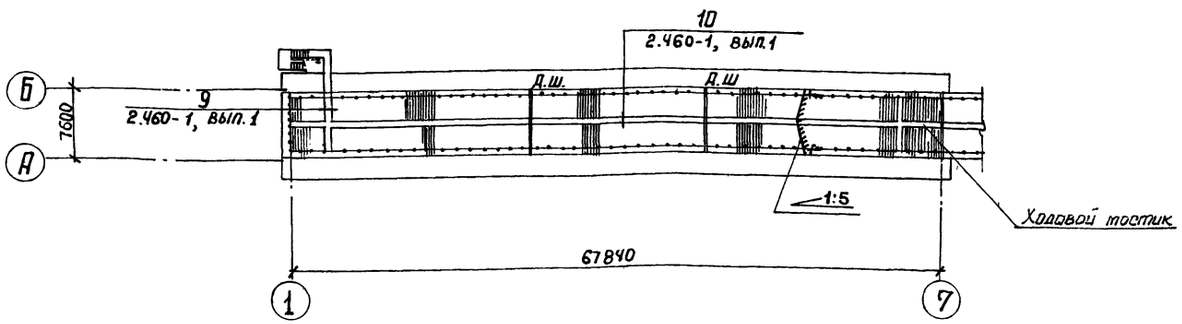

Схема заполнения оконных проемов ОК-1

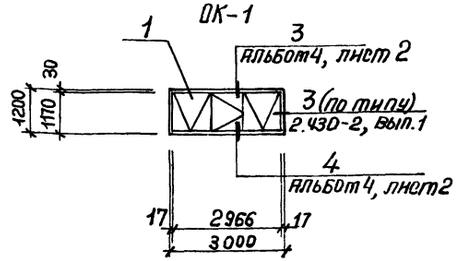

Разрез 1-1

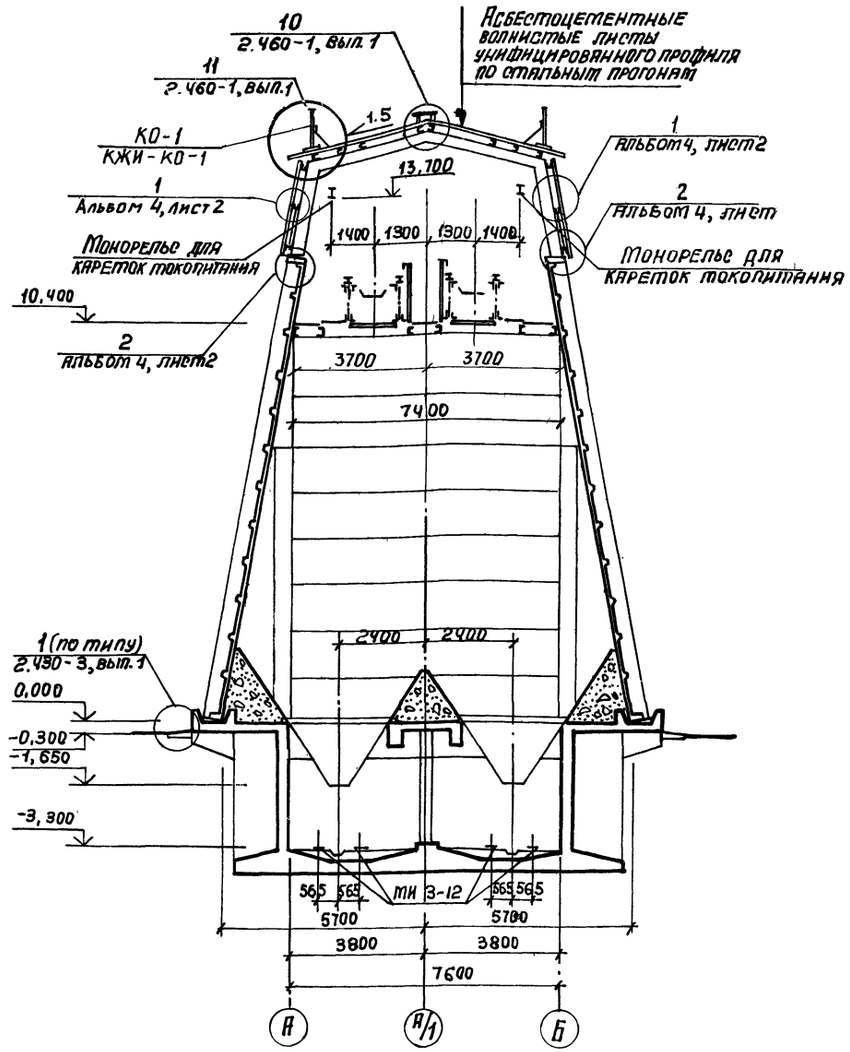

7
9032/3

Гл. инж. пр.	Турнянский		Т.П. 708-18.85	АР
Нач. отд.	Бродский		Склад заполнителей бетона прирельсовый автоматизированный с двумя трактами подачи емкостью 6 тыс. куб. м.	
Н. контр.	Кожевников			
Гл. арх.	Кожевников			
Гл. констр.	Зорин		Закрытая емкость, схемы N1, N2. Исполнения I, II.	Стадия: Р; Лист: 6; Листов:
Рук. гр.	Зярь			
Ст. арх.	Ульянова			
Ст. арх.	Ульянова		План на отм. 10,400. Разрез 1-1. План кровли.	Госстрой СССР ХАРЬКОВСКИЙ ПРОМСТРОЙНИИПРОЕКТ
Архитект.	Тихонов			

Привязан:

Инв. N°

Инв. № подл. | Подпись и дата | Взам. инв. №

Альбом 3

Разрез 2-2

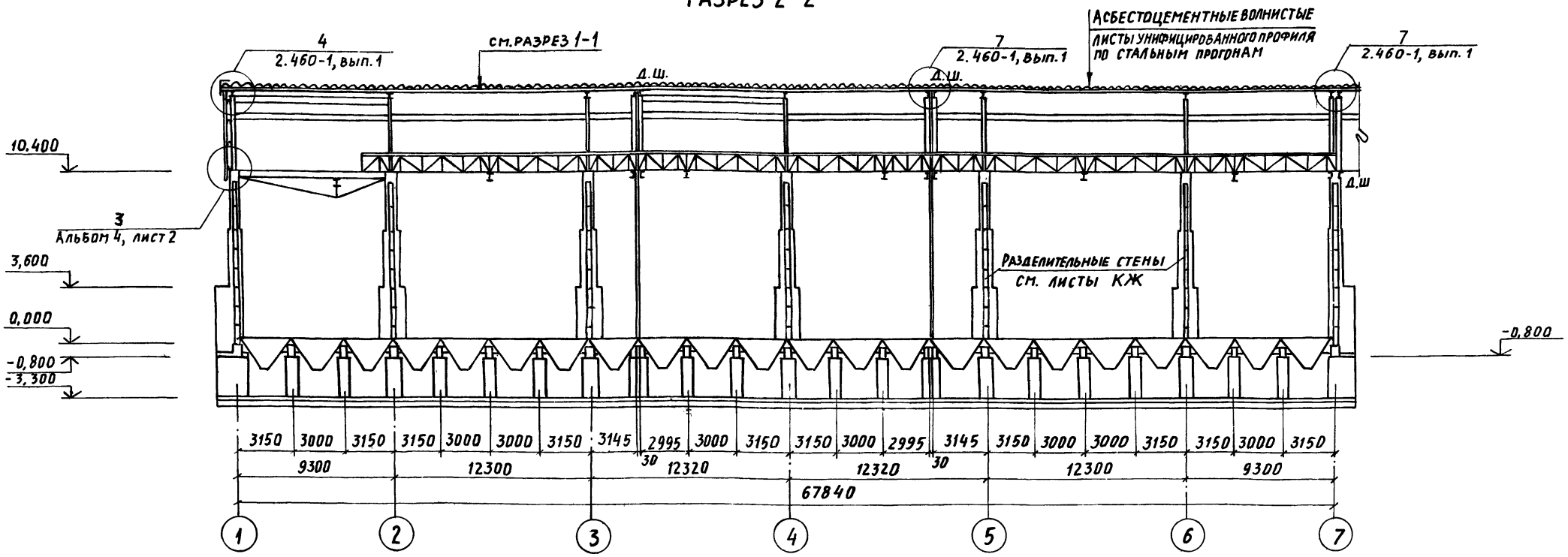

План подштабельной галереи

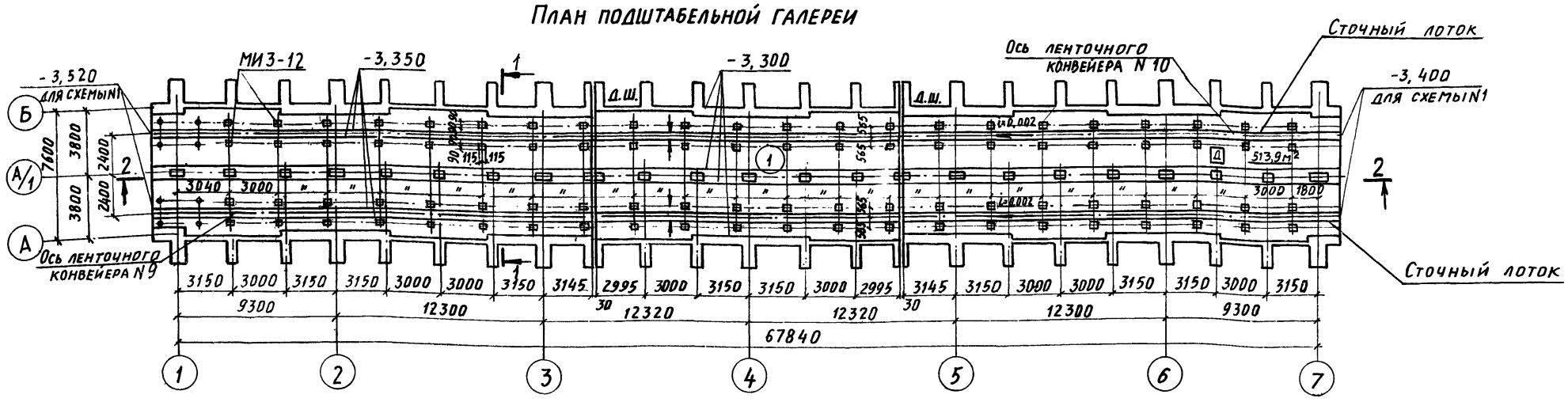

Разбивка закладных дана для схемы N1. Для схемы N2 рассматривать зеркально.

Гл.инж.пр.	Туриский	
Нач. отд.	Бродский	
Н.контр.	Кожевников	
Гл. арх.	Кожевников	
Гл.конст.	Зорин	
Рук.гр.	Зарв	
Ст. арх.	Ульянова	
Ст. арх.	Ульянова	
Архитек.	Тихонов	

Привязан:

Инв. №

ТП 708-18.85 АР

Склад заполнителей бетона прирельсовый автоматизированный с двумя трактами подачи емкостью 6 тыс. куб. м

Закрытая емкость схемы N1, N2 исполнения I, II

Стадия	Лист	Листов
Р	7	

Разрез 2-2. План подштабельной галереи.

Госстрой СССР Харьковский Промстройниипроект

8
9032/3

Инв. № подл. | Подпись и дата | Взам. инв. №

Альбом 3

Фасад 1-7

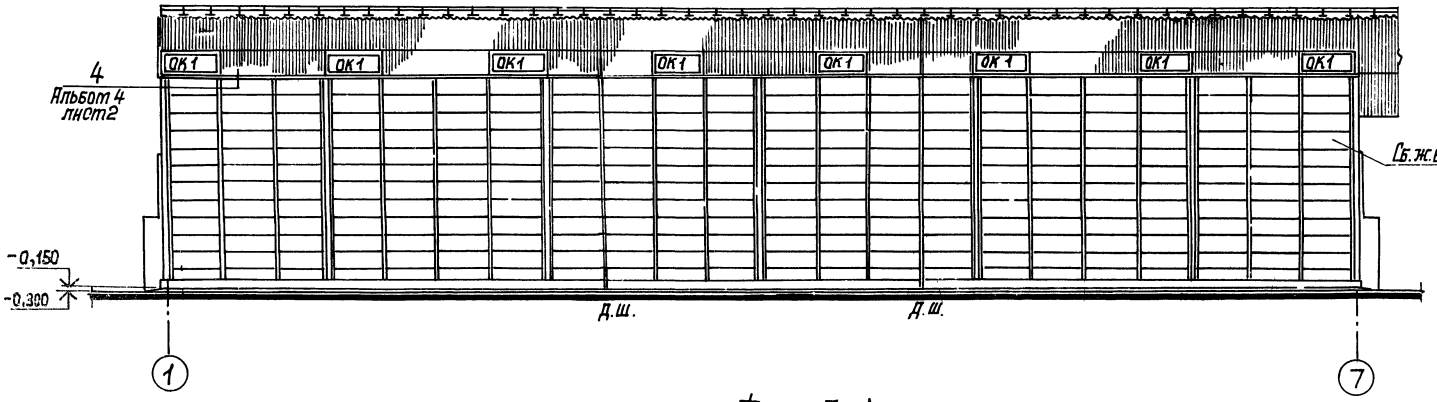

Фасад А-Б

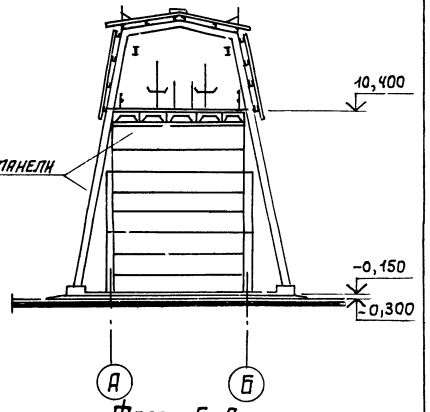

Фасад 7-1

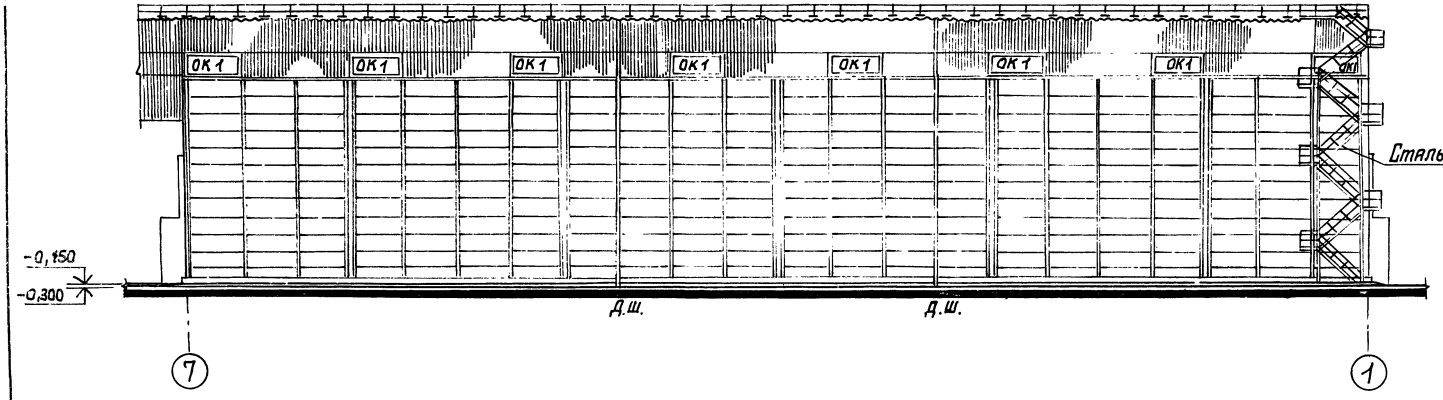

Фасад Б-А

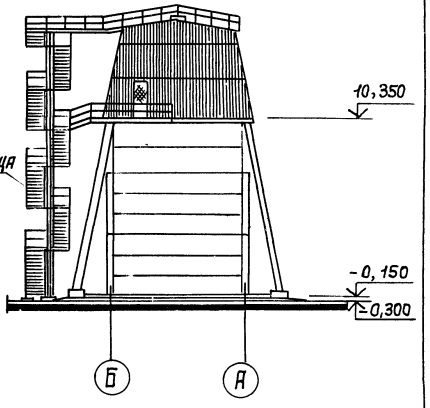

9
9032/3

ГИП	Туринский			ТП	708-18.85		АР
Нач.отд.	Бродский			Склад заполнителей бетона прирельсовый автоматизированный с двумя трактами подачи емкостью 6 тыс. куб. м			
Н.контр	Кожевников						
Гл. арх.	Кожевников						
Гл.констр.	Зорин			Закрытая емкость. Схемы N1, N2. Исполнения I, II.	Стадия	Лист	Листов
Рук. гр.	Зарб				Р	8	
Ст. арх.	Ульянова						
Ст. арх.	Ульянова			Фасады 1-7; 7-1; А-Б; Б-А.	ГОССТРОЙ СССР, ХАРЬКОВСКИЙ ПРОМСТРОЙНИИПРОЕКТ		
Архит.	Тихонов						

Привязан:

Инв. №

Инв. № подл. | Подпись и дата | Взам. инв. №

Альбом 3

Разрез 1-1

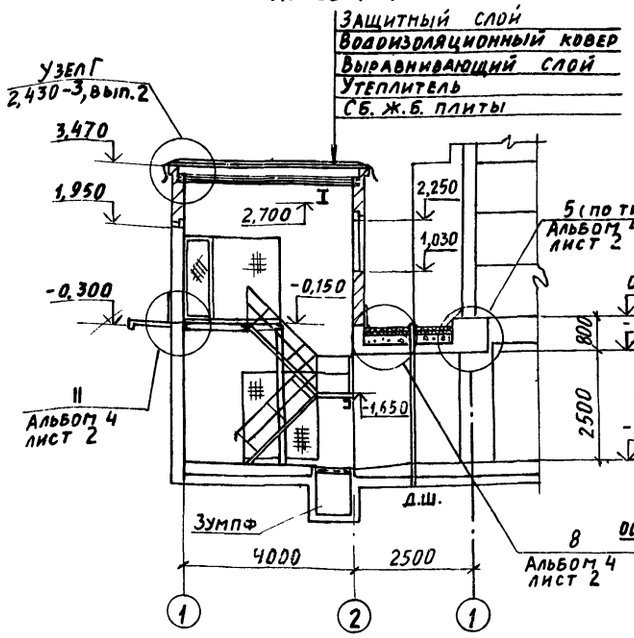

Разрез 2-2

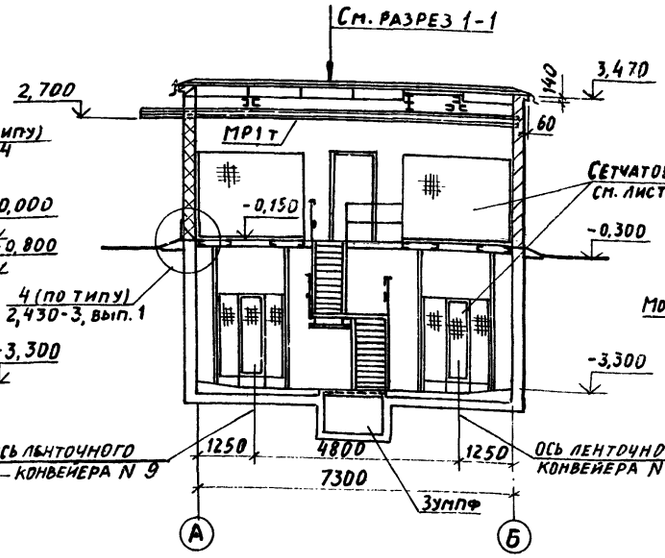

Фасад 1-2

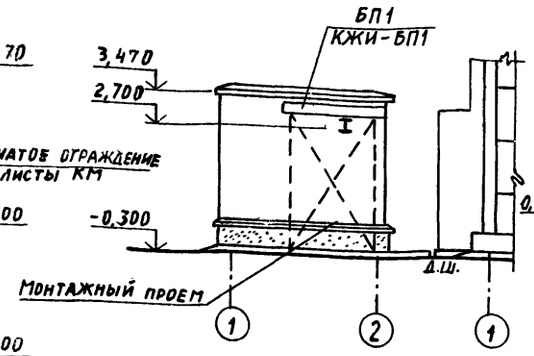

Фасад А-Б

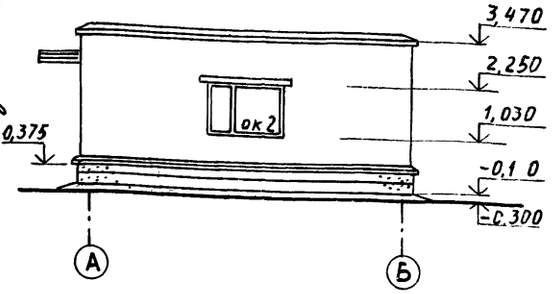

Фасад 2-1

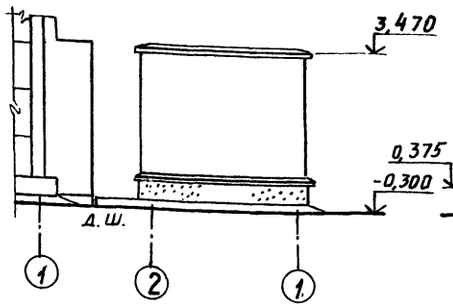

Фасад Б-А

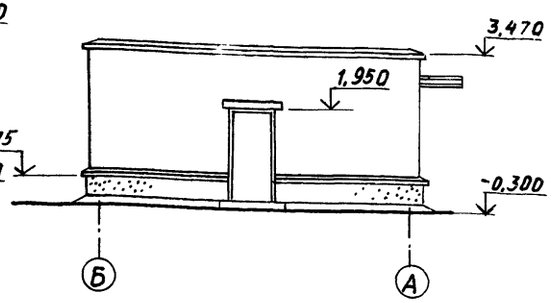

План на отм. -3,300

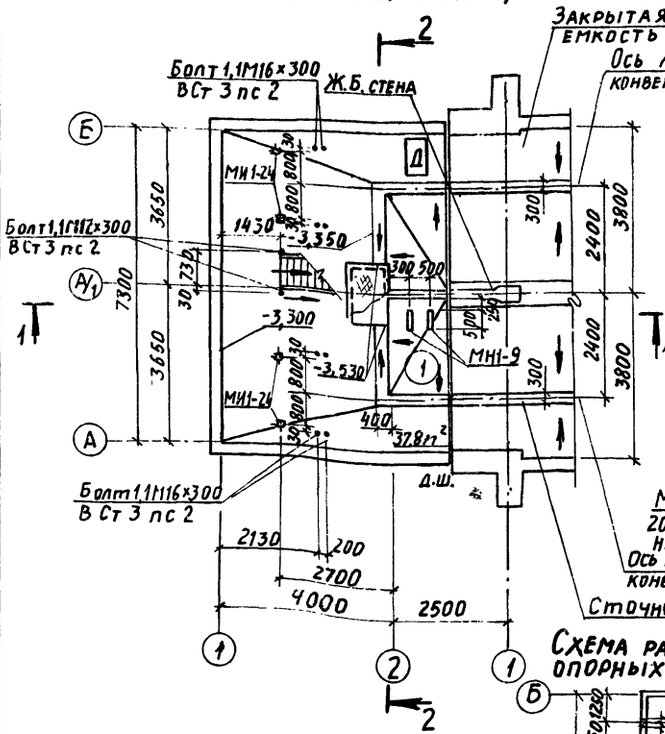

План на отм. -0,150

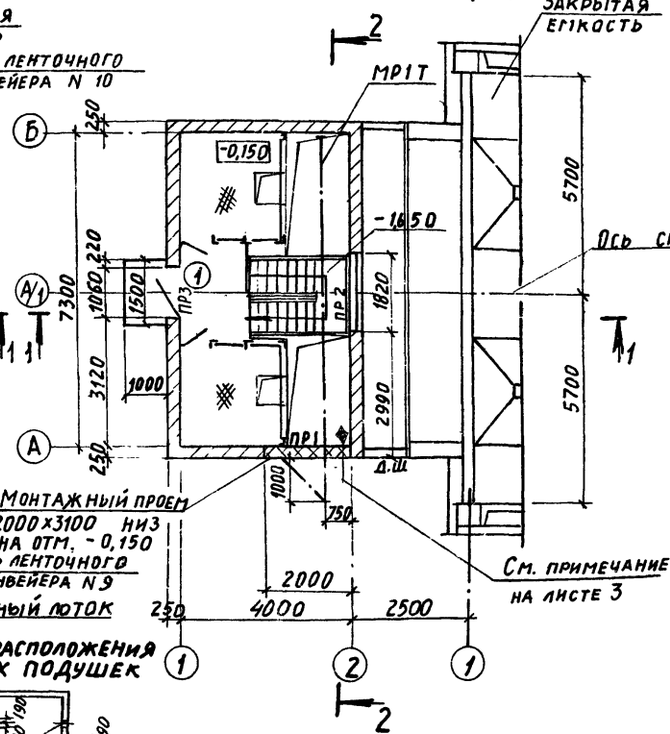

План кровли

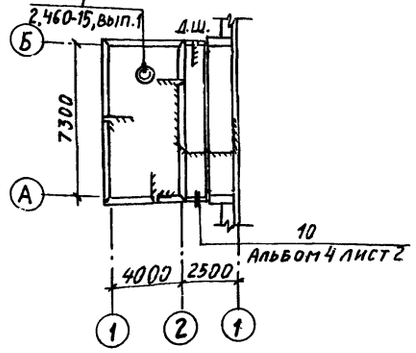

Схема заполнения оконных проемов ОК-2

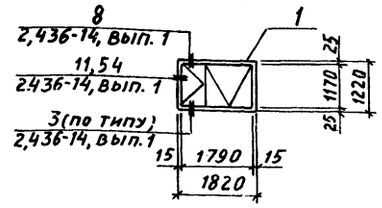

Схема расположения опорных подушек

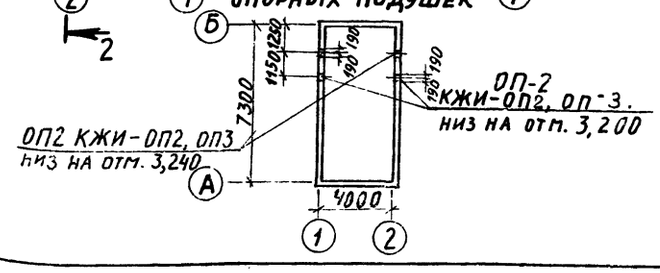

ОП2 КЖИ-ОП2, ОП3
низ на отм. 3,240

ОП-2
КЖИ-ОП2, ОП-3.
низ на отм. 3,200

10
9032/3

Гл. инж.	Гуринский		ТП 708-18.85 АР	
Нач. отд.	Бродский		Склад заполнителей бетона прирельсовый автоматизированный с двумя трактами подачи емкостью 6 тыс. куб. м	
Н. контр.	Кожевников		Натяжной пункт. Схема N 1	Стадия: Р; Лист: 9; Листов:
Гл. арх.	Кожевников		Планы на отм. -3,300; -0,150. Разрезы 1-1, 2-2. Фасады 1-2, 2-1, А-Б, Б-А. План кровли.	Госстрой СССР, Харьковский Промстройниипроект
Гл. конст.	Зорин			
Рук. гр.	Зарб			
Ст. арх.	Ульянова			
Ст. арх.	Ульянова			
Архит.	Марголина			

Привязан:

Инв. №

Инв. № подл. | Подпись и дата | Взам. инв. №

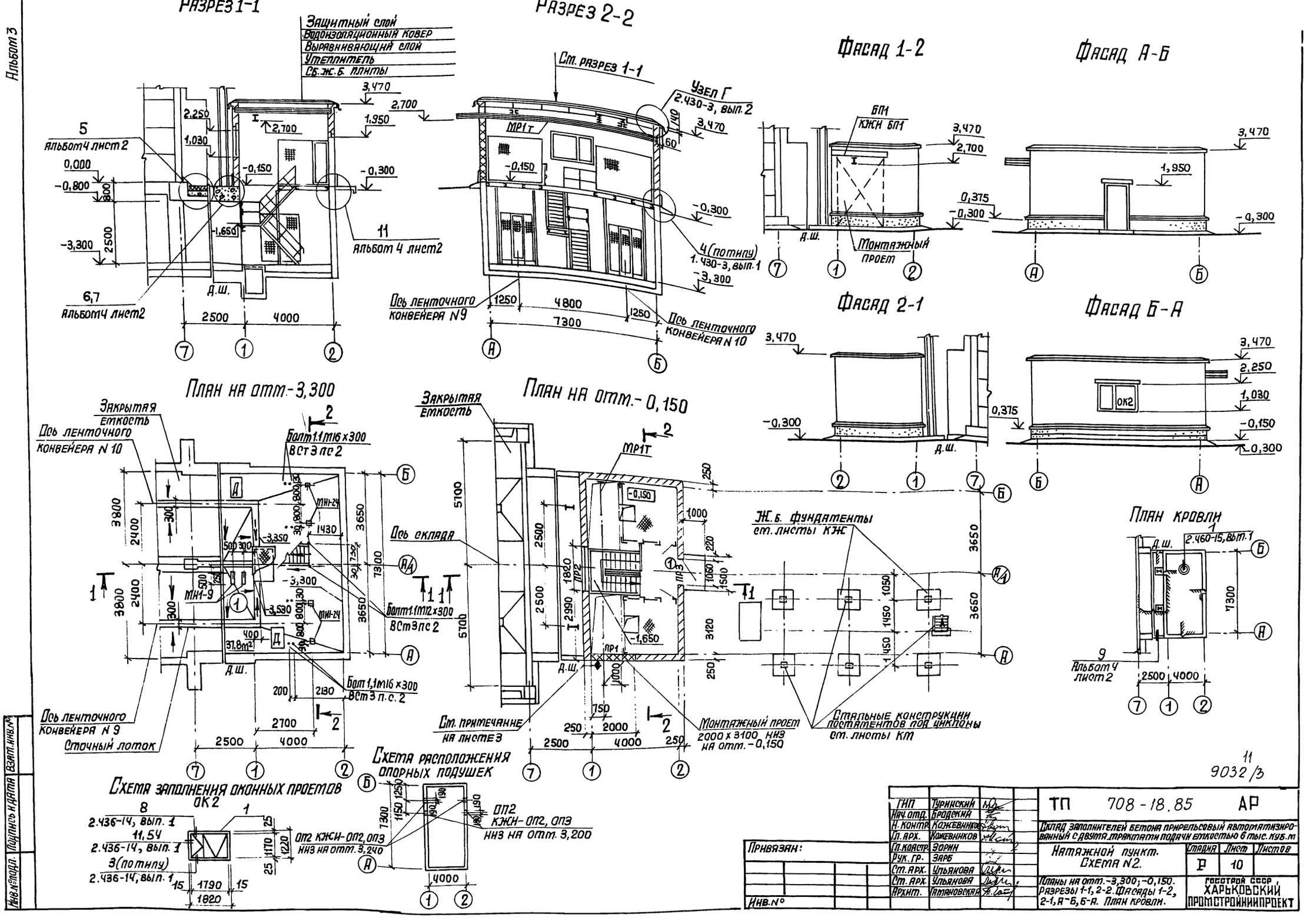

Альбом 3
Разрез 1-1
Защитный слой
Водоизоляционный ковер
Выравнивающий слой
Утеплитель
Сб.ж.б. плиты
Альбом 4 лист 2
Альбом 4 лист 2
Альбом 4 лист 2
Разрез 2-2
Ст. разрез 1-1
Узел Г
2.430-3, вып. 2
МР1т
4 (по типу)
1.430-3, вып. 1
Ось ленточного конвейера N 9
Ось ленточного конвейера N 10
Фасад 1-2
БП1
КЖИ БП1
Монтажный проем
Фасад А-Б
Фасад 2-1
Фасад Б-А
ОК2
План на отм.-3,300
Закрытая емкость
Ось ленточного конвейера N 10
Болт 1.1 М16 х 300 ВСт3 пс 2
Болт 1.1 М12 х 300 ВСт3 пс 2
Болт 1,1 М16 х 300 ВСт3 п.с. 2
Ось ленточного конвейера N 9
Сточный лоток
План на отм.-0,150
Закрытая емкость
Ось склада
МР1т
Ж.б. фундаменты ст. листы КЖ
Ст. примечание на листе 3
Монтажный проем 2000 х 3100 низ на отм.-0,150
Стальные конструкции постаментов под циклоны ст. листы КМ
План кровли
2.460-15, вып. 1
Альбом 4 лист 2
Схема заполнения оконных проемов ОК2
2.436-14, вып. 1
2.436-14, вып. 1
3 (по типу)
2.436-14, вып. 1
Схема расположения опорных подушек
ОП2 КЖИ-ОП2, ОП3 низ на отм. 3,240
ОП2 КЖИ-ОП2, ОП3 низ на отм. 3,200
11
9032/3
Инв.№ подл.
Подпись и дата
Взам. инв.№
Привязан:
Инв.№
ГИП Туринский
Нач. отд. Бродский
Н. контр. Кожевников
Гл. арх. Кожевников
Гл. констр. Зорин
Рук. гр. Зарб
Ст. арх. Ульянова
Ст. арх. Ульянова
Архит. Гамановская
ТП 708-18.85 АР
Склад заполнителей бетона прирельсовый автоматизированный с двумя трактами подачи емкостью 6 тыс. куб. м
Натяжной пункт. Схема N2.
Стадия Р
Лист 10
Листов
Планы на отм.-3,300; -0,150. Разрезы 1-1, 2-2. Фасады 1-2, 2-1, А-Б, Б-А. План кровли.
Госстрой СССР ХАРЬКОВСКИЙ ПРОМСТРОЙНИИПРОЕКТ

Альбом 3

Разрез 1-1

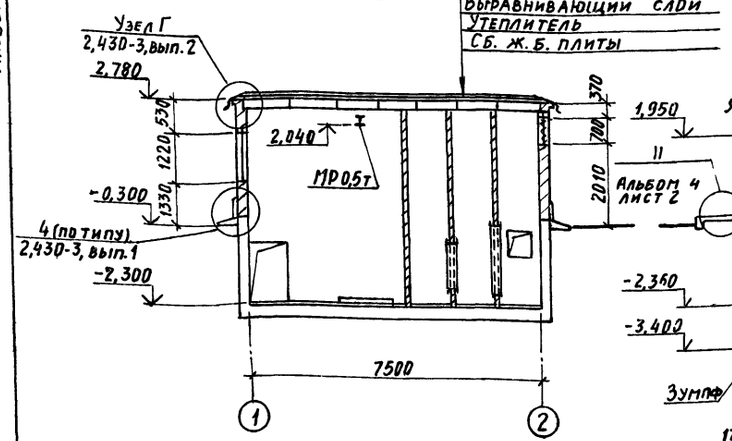

Разрез 2-2

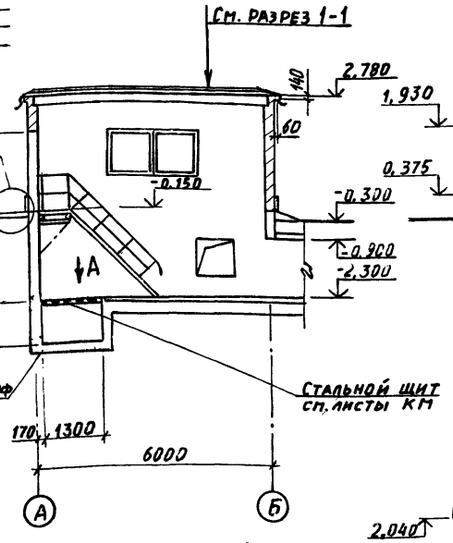

Фасад 1-2

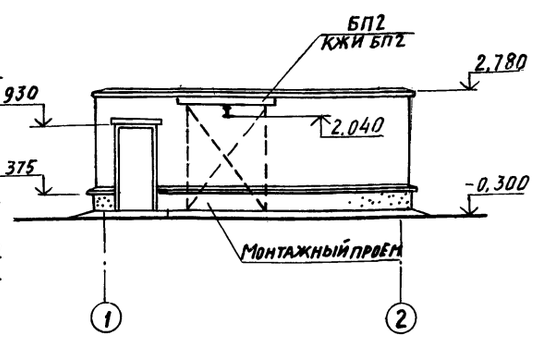

Фасад 2-1

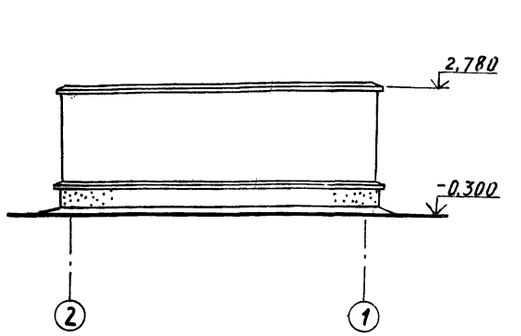

План на отм.-2,300

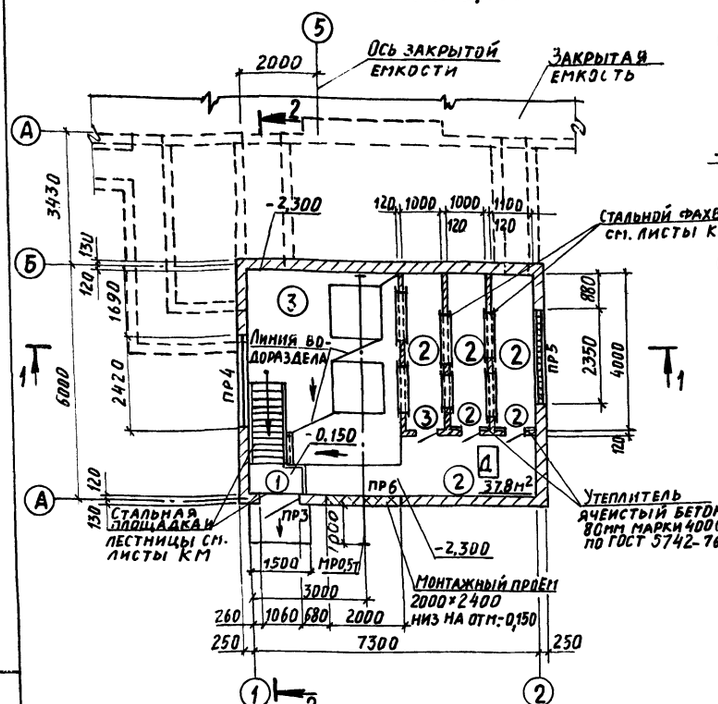

Вид по стрелке А

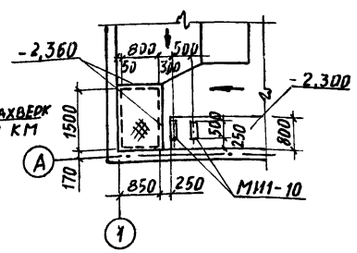

План кровли

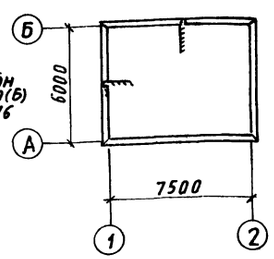

Фасад А-Б

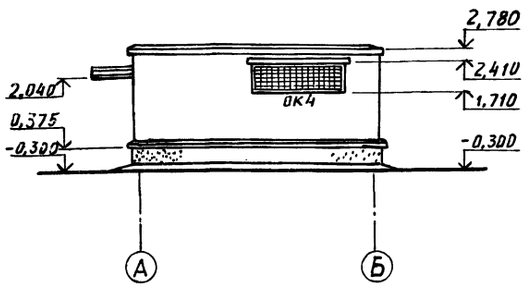

Фасад Б-А

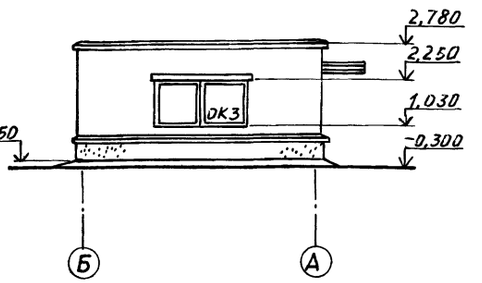

Схемы заполнения оконных проемов

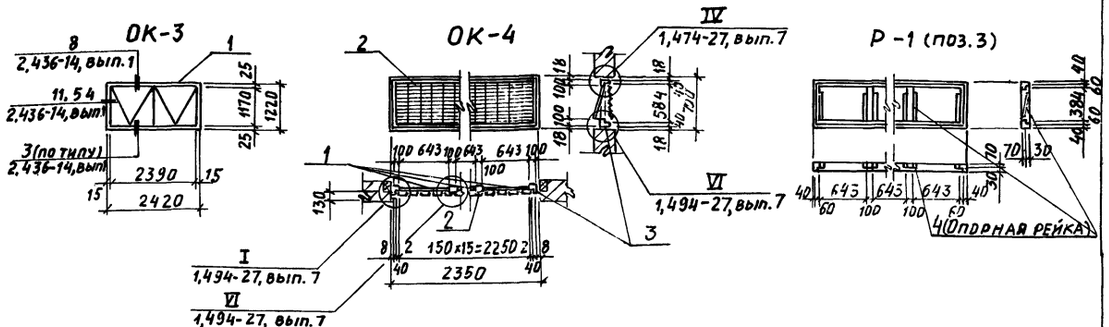

Деталь крепления утеплителя к кирпичной кладке



Вид по стрелке Б

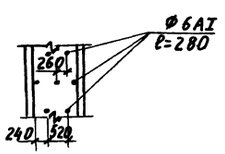

12
9032/3

Гл. инж.	Туринский		ТП 708-18.85 АР
Нач. отд.	Брадский		Склад заполнителей бетона прирельсовый автоматизированный с двумя трактами подачи емкостью 6 тыс. куб. м
Н. контр.	Кожевников		
Гл. арх.	Кожевников		Венпомещение. Схемы N 1, N 2.
Гл. конст.	Зорин		Стадия: Р; Лист: 11; Листов:
Рук. гр.	Зарб		План на отм. -2,300. Разрезы 1-1, 2-2. Фасады 1-2, 2-1, А-Б, Б-А. План кровли.
Ст. арх.	Ульянова		Госстрой СССР Харьковский промстройниипроект
Ст. арх.	Ульянова		
Архит.	Маргулина		

Привязан:

Инв. №

Инв. № подл. | Подпись и дата | Взам. инв. №

Ведомость чертежей основного комплекта КЖ

Лист	Наименование	Примечание
	Закрытая емкость	
1	Общие данные (начало)	
2	Общие данные (окончание)	
3	Схемы расположения конструктивных элементов	
4	Тоннель монолитный Тт1, Тт1-н. Опалубка (начало)	
5	Тоннель монолитный Тт1, Тт1-н. Опалубка (продолжение)	
6	Тоннель монолитный Тт1, Тт1-н. Опалубка (окончание). Сечения 1-1÷9-9.	
7	Тоннель монолитный Тт1, Тт1-н. Армирование. Схема расположения конструктивных элементов.	
8	Тоннель монолитный Тт1, Тт1-н. Армирование. Плита днища (начало).	
9	Тоннель монолитный Тт1, Тт1-н. Армирование. Плита днища (продолжение)	
10	Тоннель монолитный Тт1, Тт1-н. Армирование. Плита днища (окончание)	
11	Тоннель монолитный Тт1, Тт1-н. Армирование. Балка днища Бт1.	
12	Тоннель монолитный Тт1, Тт1-н. Армирование. Стены СТт1, СТт1-н (начало).	
13	Тоннель монолитный Тт1, Тт1-н. Армирование. Стены СТт1, СТт1-н (окончание).	
14	Тоннель монолитный Тт1-н. Армирование. Стена СТт2.	
15	Тоннель монолитный Тт1, Тт1-н. Армирование. Плита перекрытия на отм. 0,000 (начало).	
16	Тоннель монолитный Тт1, Тт1-н. Армирование. Плита перекрытия на отм. 0,000 (окончание). Балка Бт6.	
17	Тоннель монолитный Тт1, Тт1-н. Армирование. Балки Бт2, Бт3, Бт4.	
18	Тоннель монолитный Тт1, Тт1-н. Армирование. Балка Бт5.	
19	Тоннель монолитный Тт1. Спецификация (начало)	
20	Тоннель монолитный Тт1. Спецификация (продолжение)	
21	Тоннель монолитный Тт1. Спецификация (окончание)	
22	Тоннель монолитный Тт1-н. Спецификация.	
23	Тоннель монолитный Тт1, Тт1-н. Ведомость деталей и расхода стали.	
24	Тоннель монолитный Тт2. Опалубка (начало).	
25	Тоннель монолитный Тт2. Опалубка (окончание).	
26	Тоннель монолитный Тт2. Армирование. Схема расположения конструктивных элементов.	
27	Тоннель монолитный Тт2. Армирование. Плита днища (начало).	
28	Тоннель монолитный Тт2. Армирование. Плита днища (окончание).	
29	Тоннель монолитный Тт2. Армирование. Схема расположения выпусков и поддерживающих каркасов, балка Бт8.	
30	Тоннель монолитный Тт2. Армирование. Балка днища Бт7.	
31	Тоннель монолитный Тт2. Армирование. Стена СТт3.	
32	Тоннель монолитный Тт2. Армирование. Стена СТт4.	
33	Тоннель монолитный Тт2. Армирование. Плита перекрытия на отм. 0,000.	
34	Тоннель монолитный Тт2. Спецификация (начало).	
35	Тоннель монолитный Тт2. Спецификация (продолжение).	
36	Тоннель монолитный Тт2. Спецификация (окончание).	
37	Тоннель монолитный Тт2. Ведомость деталей и расхода стали.	
38	Набетонки на отм. 0,000. Фундаменты Фт1, Фт2.	
39	Продольная стена по ряду „А", по ряду „Б" (начало).	
40	Продольная стена по ряду „А", по ряду „Б" (окончание).	
41	Обвязочные пояса ОБТ1, ОБТ2.	
42	Обвязочный пояс ОБТ3.	
	Натяжной пункт.	
43	Схемы N1, N2. Схемы расположения конструктивных элементов.	
44	Схема N1. Монолитный подвал. Планы на отметках -3,400; -0,180.	
45	Схема N2. Монолитный подвал. Планы на отметках -3,400; -0,180.	
46	Схема N1. Монолитный подвал. Армирование. Днище. Участок монолитный Ут1.	
47	Схема N1. Монолитный подвал. Армирование. Стены СТт1, СТт2, СТт2н.	
48	Схема N1. Монолитный подвал. Армирование. Стена СТт3. Плита ПТ1. Спецификация.	
49	Схема N2. Монолитный подвал. Армирование. Раскладка сеток днища. Рама Рт1.	
50	Схема N2. Монолитный подвал. Армирование. Стены СТт4, СТт4н. Расчетная схема Рт1.	
51	Схемы N1, N2. Монолитный подвал. Армирование. Спецификация (начало).	
52	Схемы N1, N2. Монолитный подвал. Армирование. Спецификация (окончание). Ведомость деталей.	
	Вентпомещение	
53	Схема расположения конструктивных элементов.	
54	Планы на отм. 0,000. Сечения 5-5÷8-8. Узлы I÷III	
55	Планы на отм. -2,400. Сечения 1-1÷4-4.	
56	Сечения 9-9÷13-13.	
57	Монолитный подвал. Армирование. Плита днища.	
58	Монолитный подвал. Армирование. Стены СТт1, СТт2.	
59	Монолитный подвал. Армирование. Стены СТт3, СТт4.	
60	Спецификация (начало)	
61	Спецификация (окончание).	

Типовой проект разработан в соответствии с действующими нормами и правилами и предусматривает мероприятия, обеспечивающие взрывобезопасность и пожаробезопасность при эксплуатации сооружения.

Гл. инженер проекта /Турнинский/.

Ведомость спецификаций к основному комплекту марки КЖ

Лист	Наименование	Примечание
3	Схемы расположения конструктивных элементов	
7	Тоннель монолитный Тт1, Тт1-н. Армирование. Схема расположения конструктивных элементов	
19÷21	Тоннель монолитный Тт1. Спецификация.	
22	Тоннель монолитный Тт1-н. Спецификация.	
26	Тоннель монолитный Тт2. Армирование. Схема расположения конструктивных элементов.	
34÷36	Тоннель монолитный Тт2. Спецификация.	
38	Набетонки на отм. 0,000. Фундаменты Фт1, Фт2.	
40	Продольная стена по ряду „А", по ряду „Б" (окончание)	
42	Обвязочный пояс ОБТ3.	
43	Натяжной пункт. Схемы N1, N2. Схемы расположения конструктивных элементов.	
48	Схема N1. Монолитный подвал. Армирование. Стена СТт3. Плита ПТ1. Спецификация.	
51	Схемы N1, N2. Монолитный подвал. Армирование. Спецификация (начало).	
52	Схемы N1, N2. Монолитный подвал. Спецификация (окончание). Ведомость деталей.	
53	Вентпомещение. Схема расположения конструктивных элементов.	
60,61	Спецификация	

13 9032/3

Альбом 3

Инв. № подл. | Подпись и дата | Взам. инв. № | Инв. № дубл. | Подпись и дата

Согласовано: Гипрорыбфлот, Ульяновск, Утв. отдел, Утв. 08

Привязан:

Инв. №

ТП 708-18.85 КЖ

ГИП	Турнинский	
Нач. отд.	Бродский	
Н. контр.	Эорин	
Гл. инж. пр.	Эорин	
Рук. гр.	Фридланд	
Ст. инж.	Латвакова	
Инженер	Шейнбаум	

Склад заполнителей бетона прирельсовый автоматизированный с двумя трактами подачи емкостью 6 тыс. куб. м

Закрытая емкость. Натяжной пункт. Схемы №1, №2. Вентпомещение.

Стадия	Лист	Листов
Р	1	61

Общие данные (начало)

Госстрой СССР, Харьковский Промстройниипроект

Альбом 3

Ведомость примененных и ссылочных документов

Обозначение	Наименование	Примечание
1.141-1 вып. 63.60.	Панели перекрытий железобетонные многопустотные	
1.465-1-3/80 вып. 5,8.	Плиты покрытий железобетонные ребристые размером 3х12м для одноэтажных зданий.	
3.006-2. вып. II-1.	Сборные железобетонные каналы и тоннели из лотковых элементов.	
1.400-6/76 вып. 1.	Унифицированные закладные детали сборных железобетонных конструкций зданий промышленных предприятий.	
1.400-15 вып. 1.	Унифицированные закладные изделия железобетонных конструкций для крепления технологических коммуникаций и устройств.	
3.400-6/76	Унифицированные закладные детали сборных железобетонных конструкций инженерных сооружений промышленных предприятий.	
ГОСТ 23279-78	Сетки сварные из стержневой арматуры диаметром до 10 мм. Общие технические условия.	
ГОСТ 24379.1-80	Болты фундаментные. Общие технические условия. Конструкция и размеры.	
1.494-24 вып. 1	Стаканы для крепления крышных вентиляторов, зонтов и дефлекторов.	

Ведомость объемов сборных бетонных и железобетонных конструкций по рабочим чертежам основного комплекта марки КЖ.

	Наименование группы, элементов конструкций.	Код	Кол., м³	Примечание
1	Стеновые панели	5831000000	318,0	
2	Перемычки	5828000000	0,8	
3	Плиты покрытий	5841000000	5,86	
4	Конструкции каналов	5858000000	8,54	
	Всего бетона и железобетона		333.2	

Общие указания

1. Проект склада разработан для строительства в следующих природных условиях:
   а) сейсмичность района не выше 6 баллов;
   б) территория без подработок горными выработками;
   в) скоростной напор ветра – 0.27кПа (27кгс/м²);
   г) вес снегового покрова – 1кПа (100 кгс/м²);
   д) расчетная зимняя температура наружного воздуха – минус 30°С;
   е) рельеф территории спокойный, грунтовые воды отсутствуют.
2. Грунты в основаниях непучинистые, непросадочные со следующими нормативными характеристиками:
   а) плотность γ = 1800 кг/м³;
   б) угол внутреннего трения φ = 28°;
   в) удельное сцепление С = 2кПа (0,02 кгс/см²);
   г) модуль деформации Е = 14,7 мПа (150 кгс/см²);
3. Конструкции закрытой емкости рассчитаны на давление от заполнителей – песка и щебня с объёмной массой γ = 1600 кг/м³ и керамзита с объёмной массой γ = 800 кг/м³.
   Угол внутреннего трения заполнителей при отсыпке в штабель α = 40°
4. Если действительные условия строительства и эксплуатации склада отличаются от принятых в проекте, при привязке проекта должны быть выполнены необходимые расчеты, подтверждающие возможность применения конструкций типового проекта без изменений, либо внесены необходимые изменения и дополнения.
5. Продольные стены закрытой емкости запроектированы из сборных предварительно напряженных плит. размером 3 х 12 м по серии 1.465.1-3/80 с утолщенной полкой плиты, равной 50 мм.
   Поперечные разделительные стены запроектированы из плоских плит толщиной 300мм.
6. Продольная жесткость закрытой емкости склада обеспечивается замоноличиванием швов между панелями продольных стен, сваркой их с помощью накладных деталей между собой и устройством монолитных пилястр.
7. Поперечная жесткость закрытой емкости обеспечивается разделительными стенами в сочетании со стальными горизонтальными связями на отметке 10,400.
8. Поперечные разделительные стены, являющиеся также опорами стальных ферм надштабельного конвейера, выполняются из плоских плит с выпусками арматуры, которые замоноличиваются в пилястры.
   До окончания замоноличивания разделительные стены должны быть временно раскреплены.
9. Заполнение швов между панелями продольных стен закрытой емкости производится безусадочным цементным раствором или мелкозернистым бетоном с внутренней стороны емкости методом набрызга или укладкой в поэтапно наращиваемую изнутри опалубку. В последнем случае применяется литой бетон (осадка конуса более 8 см) с использованием суперпластификаторов С-3, ХДСК-1, ГАРС 10-03 и др.
10. Закладные и соединительные изделия наземной части закрытой емкости защищаются от коррозии путем горячего оцинкования (δ=60-100мкм). Монтажные соединения защищаются лакокрасочным покрытием: эмаль ПФ115 или ПФ 133 в два слоя по слою грунтовки ГФ-020 или ЛФ-020. Закладные изделия и монтажные соединения в монолитном железобетонном подштабельном тоннеле защищаются от коррозии выше приведенным лакокрасочным покрытием.
11. Наружные поверхности стен подштабельного тоннеля окрасить горячим битумом за 2 раза по холодной битумной грунтовке.
12. Под монолитным железобетонным подштабельным тоннелем предусматривается бетонная подготовка из бетона марки 50 толщиной 100мм, превышающая габарит подошвы на 100мм в каждую сторону.
13. Обратная засыпка пазух котлована производится песчаным грунтом с послойным уплотнением, с доведением коэффициента стандартного уплотнения до К=0,98.
14. Марки бетона и характеристики сталей приведены на листах проекта или указаны в соответствующих сериях.
15. Строительные работы должны выполняться согласно действующих СНиП по производству и приемке работ, а также техники безопасности в строительстве.
16. Приемку закрытой емкости в эксплуатацию производить в соответствии с требованиями главы СНиП III-3-81 „Приемка в эксплуатацию законченным строительством объектов. Основные положения".
17. Класс ответственности сооружения в соответствии с „Правилами учета степени ответственности зданий и сооружений при проектировании конструкции" установлен III, в связи с чем при расчете конструкций применен коэффициент надежности по назначению γ_n=0,9.
18. В целях накопления опыта строительства и эксплуатации складов, при привязке проекта необходимо сообщить об этом автору-Харьковскому Промстройниипроекту (310022, г. Харьков-22, пл. Дзержинского, 8).

Привязан:

Инв.№

ГИП	Туринский	
Нач.отд.	Бродский	
Н.контр.	Зорин	
Гл.констр.	Зорин	
Рук. гр.	Фридланд	
Ст. инж.	Ломазова	

ТП 708-18.85 КЖ

Склад заполнителей бетона прирельсовый автоматизированный с двумя трактами подачи емкостью 6 тыс. куб. м.

Закрытая емкость. Натяжной пункт. Вентпомещение. Схемы N1, N2

Стадия	Лист	Листов
Р	2	

Общие данные (окончание)

Госстрой СССР ХАРЬКОВСКИЙ ПРОМСТРОЙНИИПРОЕКТ

Инв.№ подл. | Подпись и дата | Взам. инв.№

Альбом 3

Схема расположения конструктивных элементов емкостной части

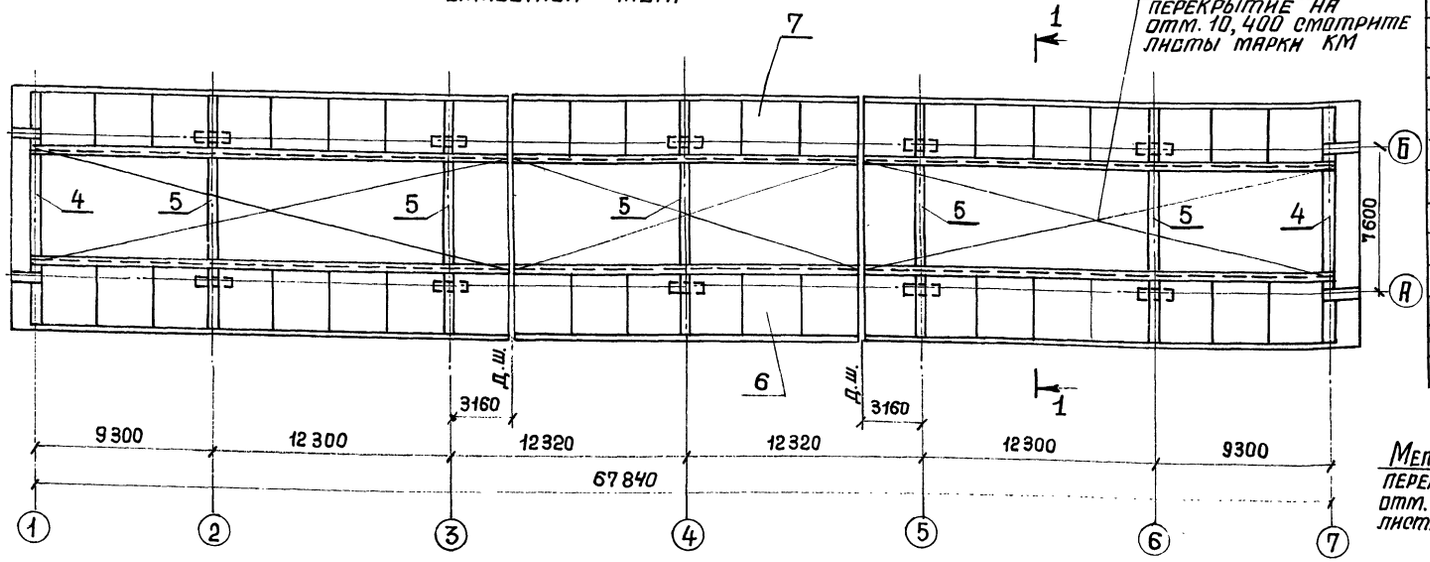

Спецификация к схемам расположения конструктивных элементов

Марка, поз.	Обозначение	Наименование	Кол.	Масса ед., кг	Примеч.
		Тоннель монолитный			
1	КЖ-4÷КЖ-23	Тм1	1		
2	КЖ-24÷КЖ-37	Тм2	1		
3	КЖ-4÷КЖ-23	Тм1-н	1		
		Стенка разделительная			
4	Альбом 4, КЖ-1	Ст1	2		
5	То же КЖ-2	Ст2	5		
		Стенка продольная			
6	КЖ-39, КЖ-40	по ряду А	1		
7	То же	по ряду Б	1		
8	КЖ-38	Набетонки на отм. 0,000	1		
9	То же	Фундамент Фт1	1		
10	"	То же Фт2	1		

Схема расположения монолитных железобетонных конструкций подштабельного тоннеля

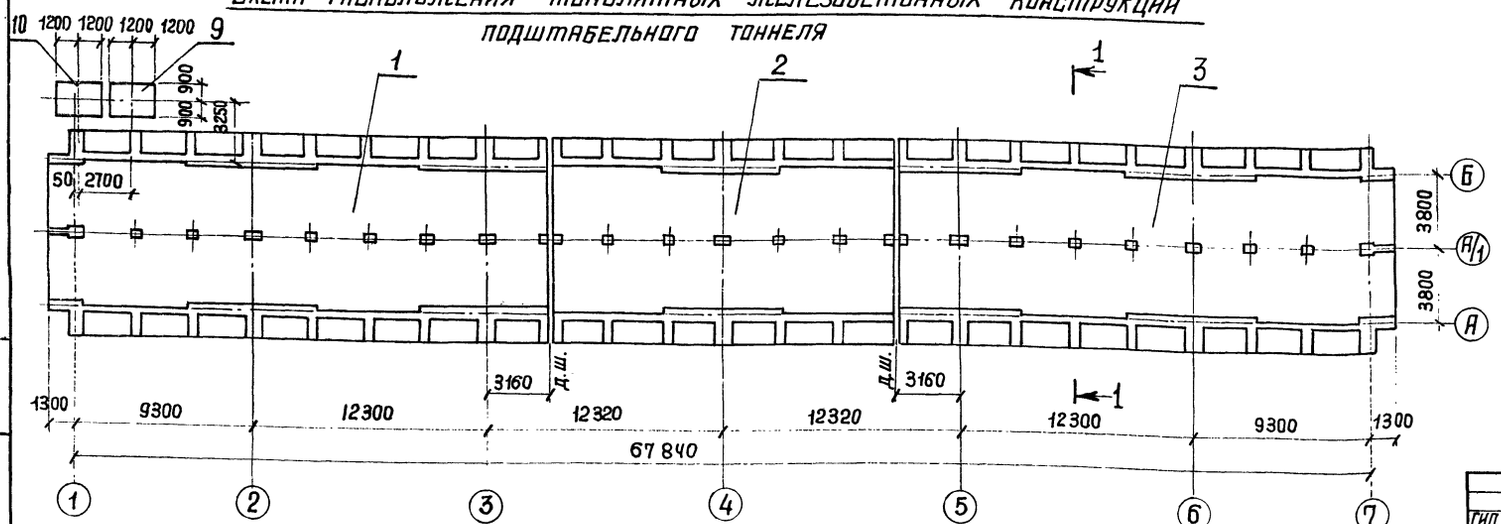

Металлическое перекрытие на отм. 10,400 смотрите листы марки КМ

1-1

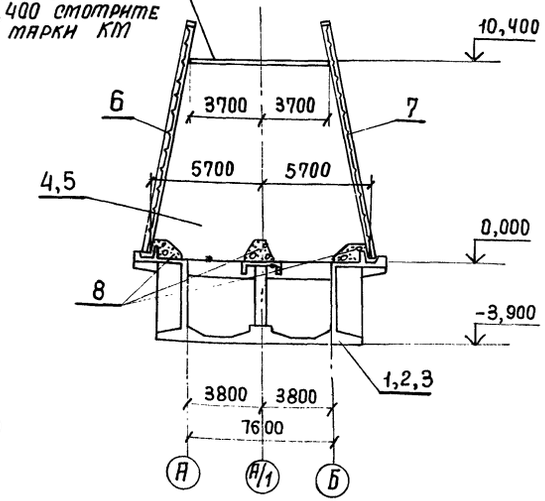

15
9032/3

Привязан:

Инв. №

ГИП	Турнинский	
Нач. отд.	Бродский	
Н. контр.	Зорин	
Гл. констр.	Зорин	
Рук. гр.	Фридланд	
Ст. инж.	Ломазова	
Ст. инж.	Ломазова	
Инженер	Артеменко	
Ст. инж.	Ломазова	

ТП 708-18.85 КЖ

Склад заполнителей бетона прирельсовый автоматизированный с двумя трактами подачи емкостью 6 тыс. куб. м

Закрытая емкость

Стадия	Лист	Листов
Р	3	

Схемы расположения конструктивных элементов

Госстрой СССР. Харьковский Промстройниипроект

Инв. № подл. | Подпись и дата | Взам. инв. №

Альбом 3

План перекрытия на отм. 0,000

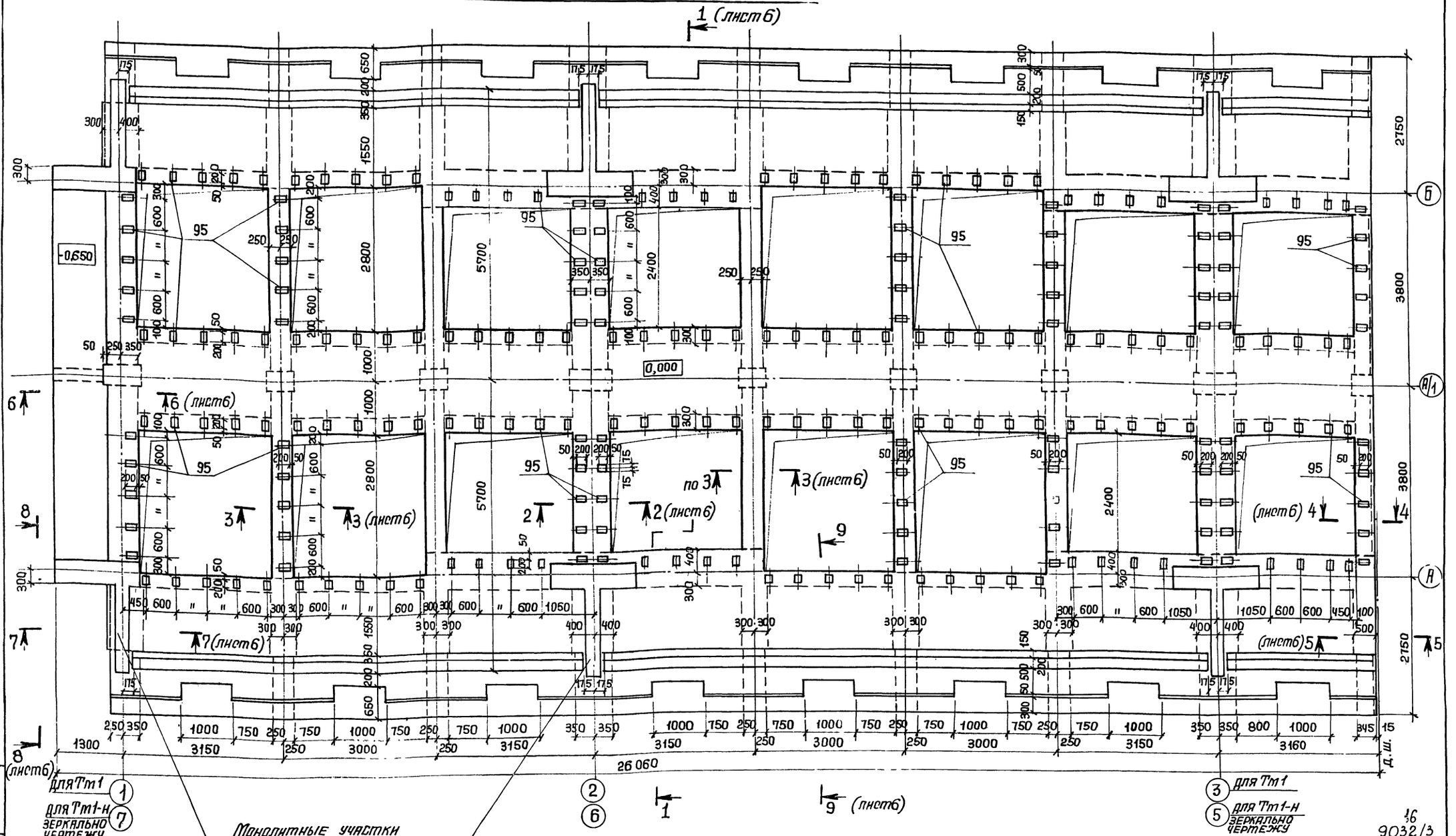

Спецификацию к монолитному тоннелю смотрите на листах 19 ÷ 23.

ГИП	Туринский		
Нач. отд.	Бродский		
Н. контр.	Зорин		
Гл. констр.	Зорин		
Рук. гр.	Тридланд		
Ст. инж.	Потазова		
Ст. инж.	Потазова		
Инженер	Артеменко		
Ст. инж.	Потазова		

Привязан:

Инв. №

ТП 708-18.85 КЖ

Склад заполнителей бетона прирельсовый автоматизированный с двумя трактами подачи емкостью 6 тыс. куб. м

Закрытая емкость

Стадия	Лист	Листов
Р	4	

Тоннель монолитный Тт1, Тт1-н. Спалубка (начало)

Госстрой СССР. ХАРЬКОВСКИЙ ПРОМСТРОЙНИИПРОЕКТ

16 9032/3

Инв. № подл. | Подпись и дата | Взам. инв. №

Альбом 3

План днища

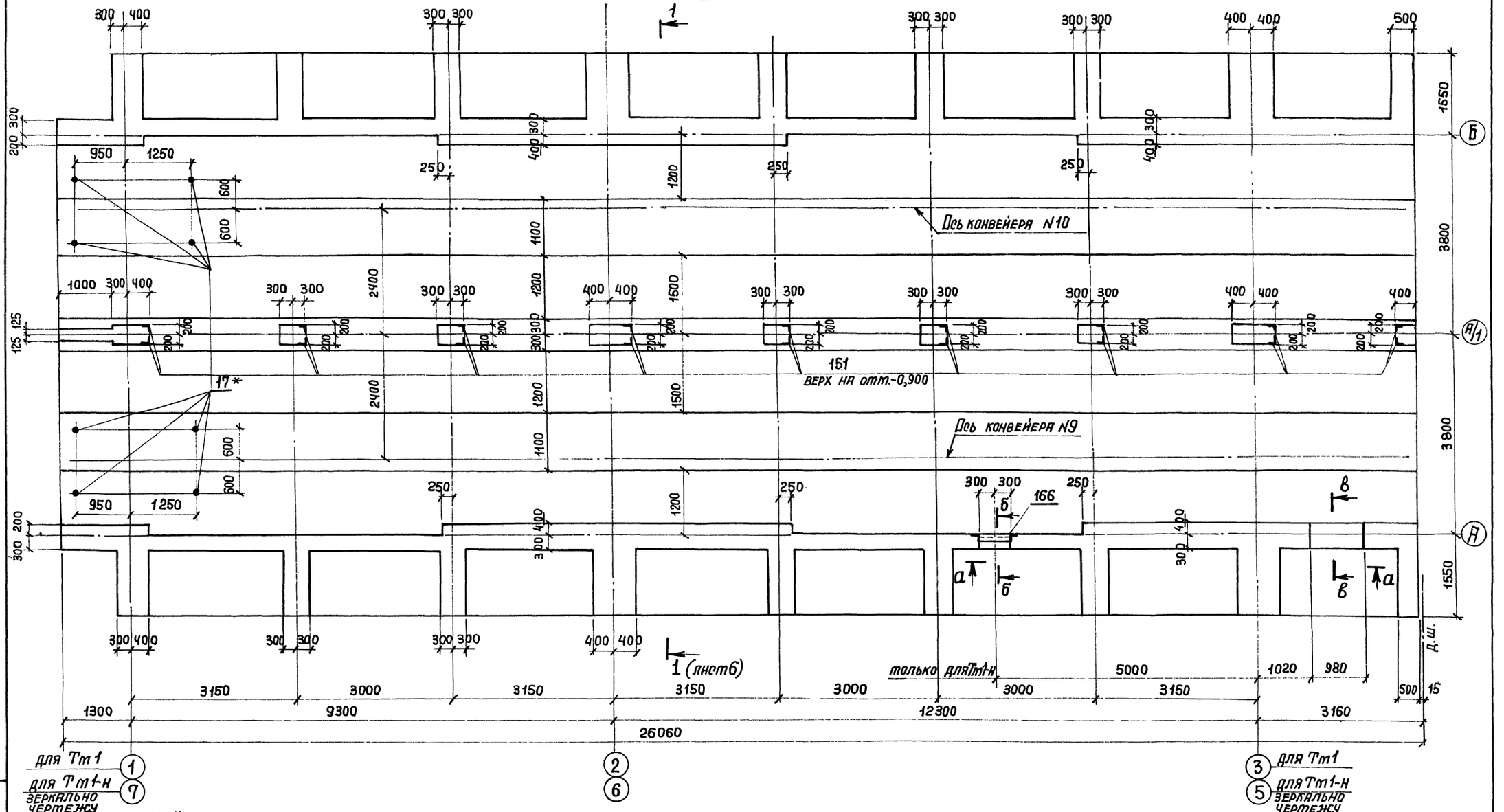

1.* Указанные закладные изделия устанавливать в тоннеле Тт1 только для схемы N1, а в тоннеле Тт1-н только для схемы N2.

2. Сечения а-а ÷ в-в смотрите на листе 6.

17
9032/3

ТП 708-18.85 КЖ			
Склад заполнителей бетона прирельсовый автоматизированный с двумя трактами подачи емкостью 6 тыс. куб. м			
Закрытая емкость	Стадия	Лист	Листов
	Р	5	
Тоннель монолитный Тт1, Тт1-н. Плалубка (продолжение)	Госстрой СССР Харьковский Промстройниипроект		

ГИП	Турнецкий	
Нач. отд.	Бродский	
Н. контр.	Зорин	
Гл. констр.	Зорин	
Рук. гр.	Тридляна	
Ст. инж.	Потазова	
Ст. инж.	Потазова	
Инженер	Артеменко	
Ст. инж.	Потазова	

Привязан:

Инв. №

Инв. № подл. | Подпись и дата | Взам. инв. №

Альбом 3

1-1

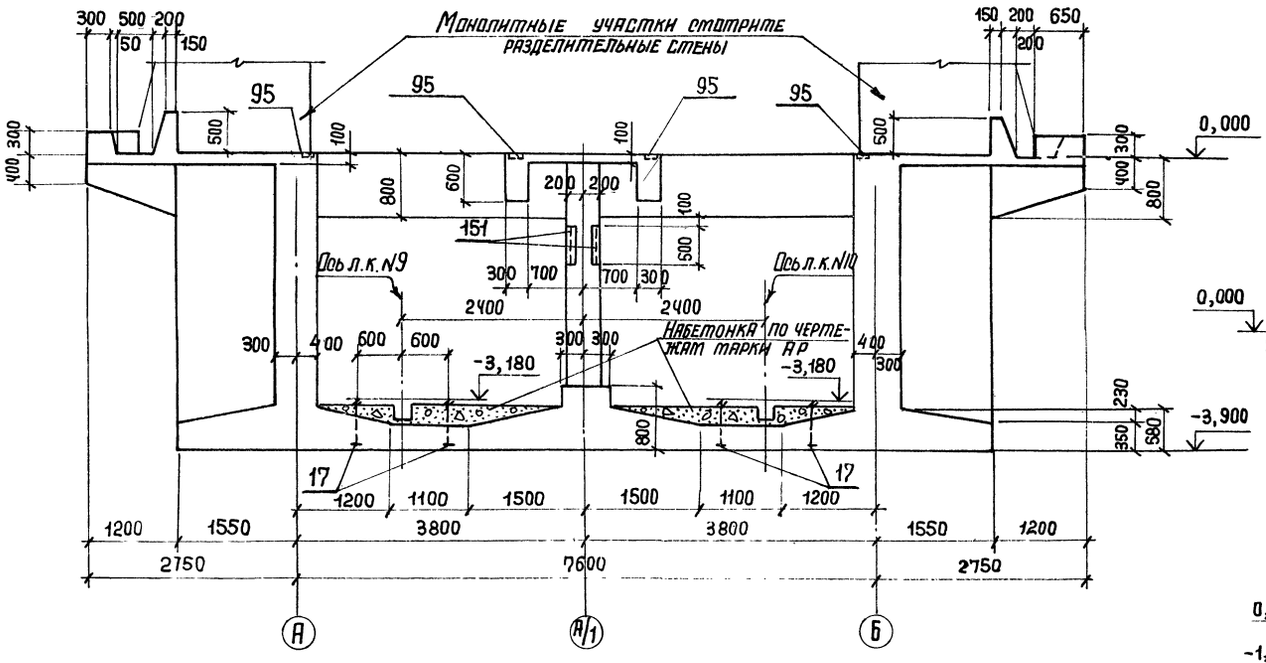

2-2

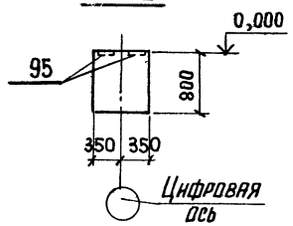

3-3

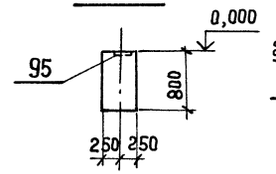

4-4

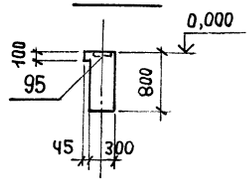

5-5

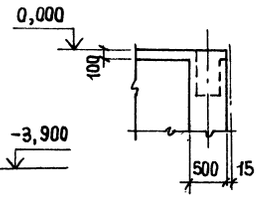

6-6

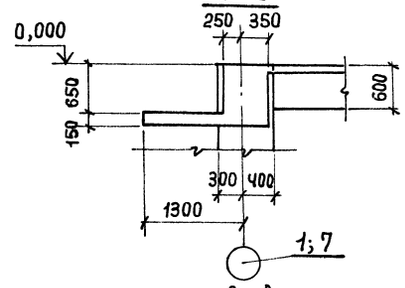

б-б

только для Тт1-н

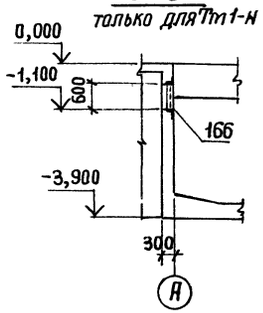

в-в

только для Тт1-н

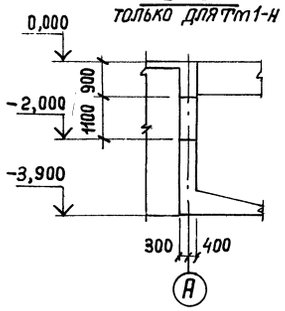

7-7

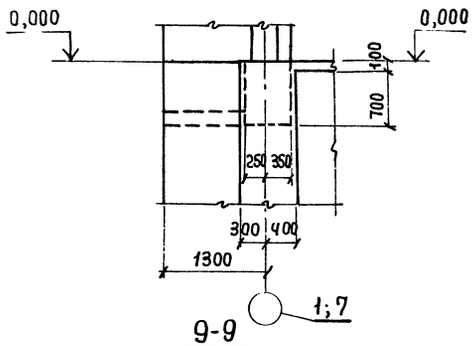

8-8

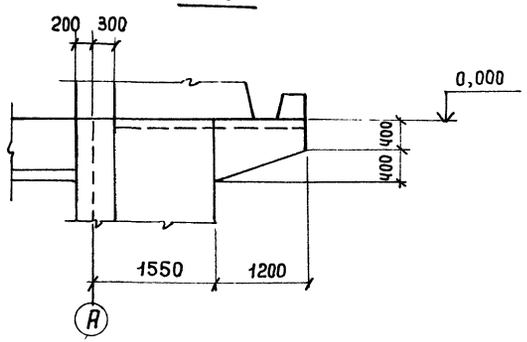

9-9

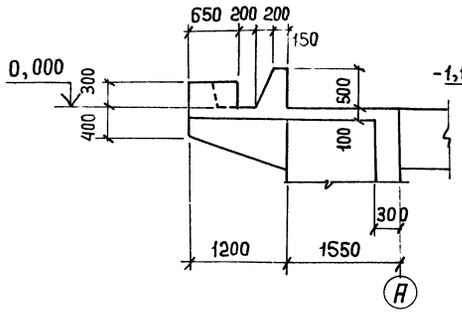

а-а

талько для Тт1-н

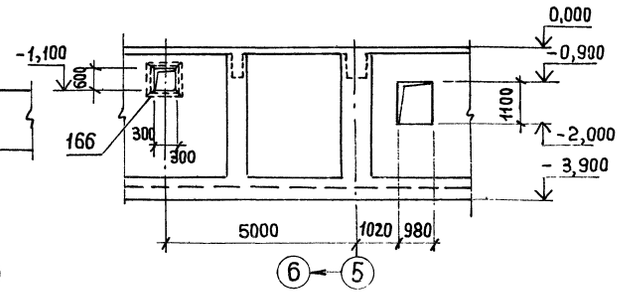

Привязан:

Инв. №

ГИП	Туринский	
Нач. отд.	Бродский	
Н. контр.	Зорин	
Гл. конст.	Зорин	
Рук. гр.	Фридланд	
Ст. инженер	Потапова	
Ст. инженер	Потапова	
Инженер	Артеменко	
Ст. инженер	Потапова	

ТП 708-18.85 КЖ

Склад заполнителей бетона прирельсовый автоматизированный с двумя трактами подачи емкостью 6 тыс. куб. м

Закрытая емкость

Стадия	Лист	Листов
Р	6	

Тоннель монолитный Тт1, Тт1-н, Тт2. Спалубка (окончание). Сечения 1-1 ÷ 9-9

Госстрой СССР ХАРЬКОВСКИЙ ПРОМСТРОЙНИИПРОЕКТ

18

9032/3

Инв. № подл. | Подпись и дата | Взам. инв. №

Альбом 3

Схема расположения конструктивных элементов Тт1, Тт1-н

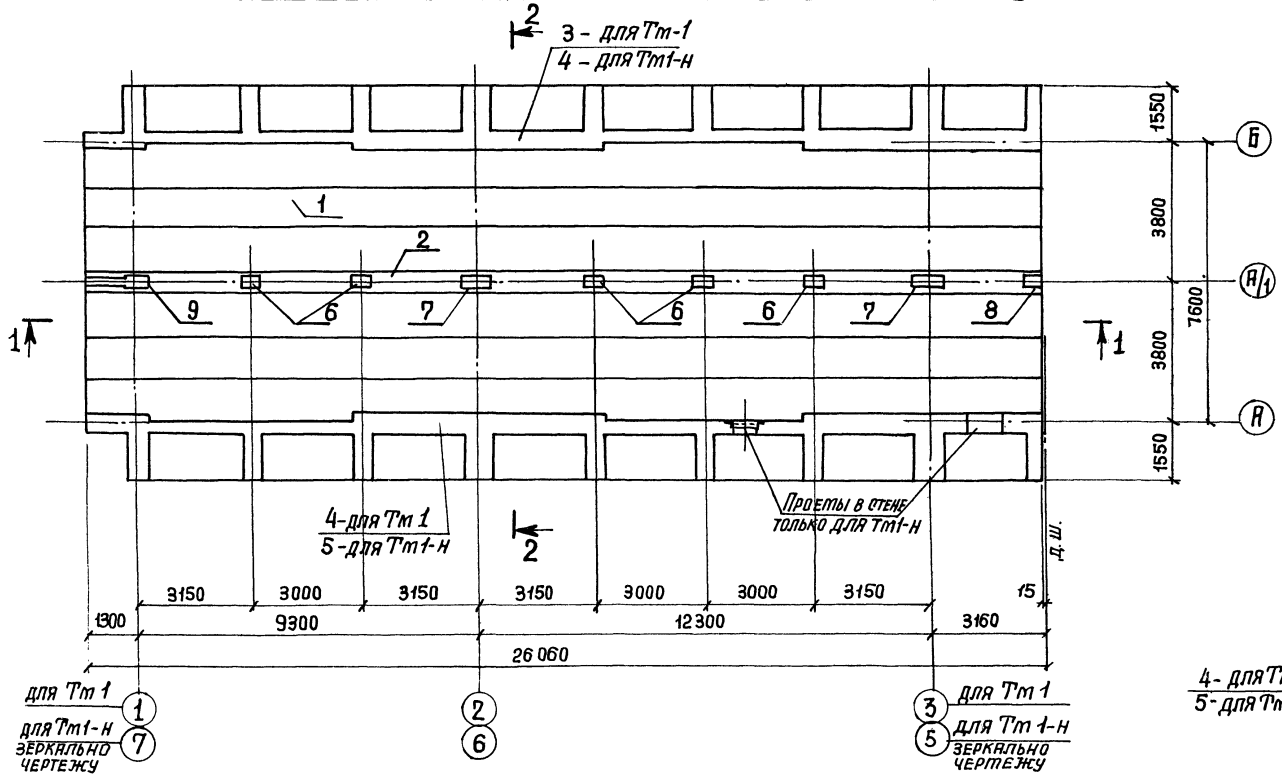

1-1

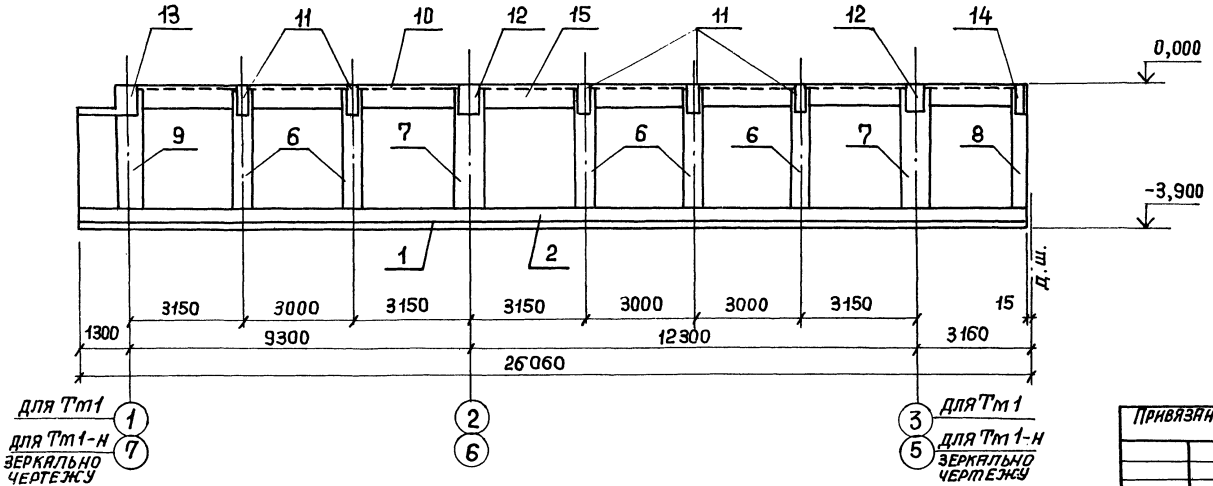

2-2

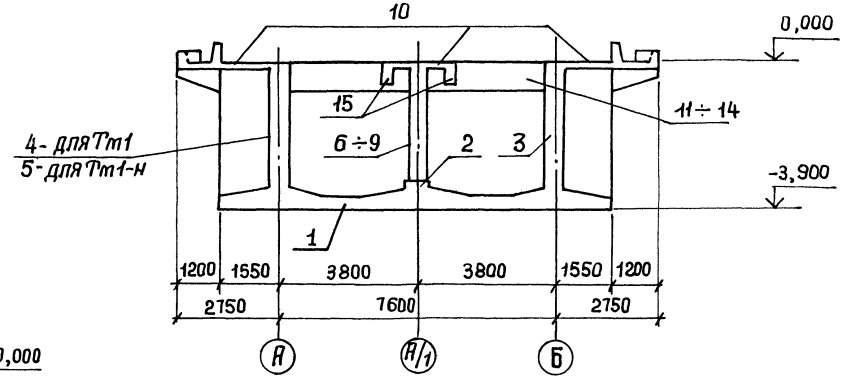

Спецификация к схеме расположения конструктивных элементов Тт1, Тт1-н

Марка, поз.	Обозначение	Наименование	Кол. Тт1	Кол. Тт1-н	Масса ед., кг	Примечание
1	КЖ-8÷КЖ-10	Плита днища	1	1		
2	КЖ-11	Балка днища Бт1	1	1		
3	КЖ-12; КЖ-13	Стена СТт1	1	–		
4	То же	То же СТт1-н	1	1		
5	КЖ-14	" СТт2	–	1		
6	КЖ-16	Колонна Кт1	5	5		
7	То же	То же Кт2	2	2		
8	"	" Кт3	1	1		
9	"	" Кт4	1	1		
10	КЖ-15; КЖ-16	Плита на отм. 0,000	1	1		
11	КЖ-17	Балка Бт2	5	5		
12	То же	То же Бт3	2	2		
13	"	" Бт4	1	1		
14	КЖ-18	" Бт5	1	1		
15	КЖ-16	" Бт6	2	2		

19
9032/3

Привязан:

Инв. №

ГИП	Туринский	
Нач. отд.	Бродский	
Н. контр.	Зорин	
Гл. констр.	Зорин	
Рук. гр.	Фридланд	
Ст. инженер	Ломазова	
Ст. инженер	Ломазова	
Инженер	Артеменко	
Ст. инженер	Ломазова	

ТП 708-18.85 КЖ

Склад заполнителей бетона прирельсовый автоматизированный с двумя трактами подачи емкостью 6 тыс. куб. м

Закрытая емкость

Стадия	Лист	Листов
Р	7	

Панель монолитный Тт1; Тт1-н. Армирование. Схема расположения конструктивных элементов

Госстрой СССР, Харьковский Промстройниипроект

Инв. № подл. | Подпись и дата | Взам. инв. №

Альбом 3

Раскладка нижних сеток

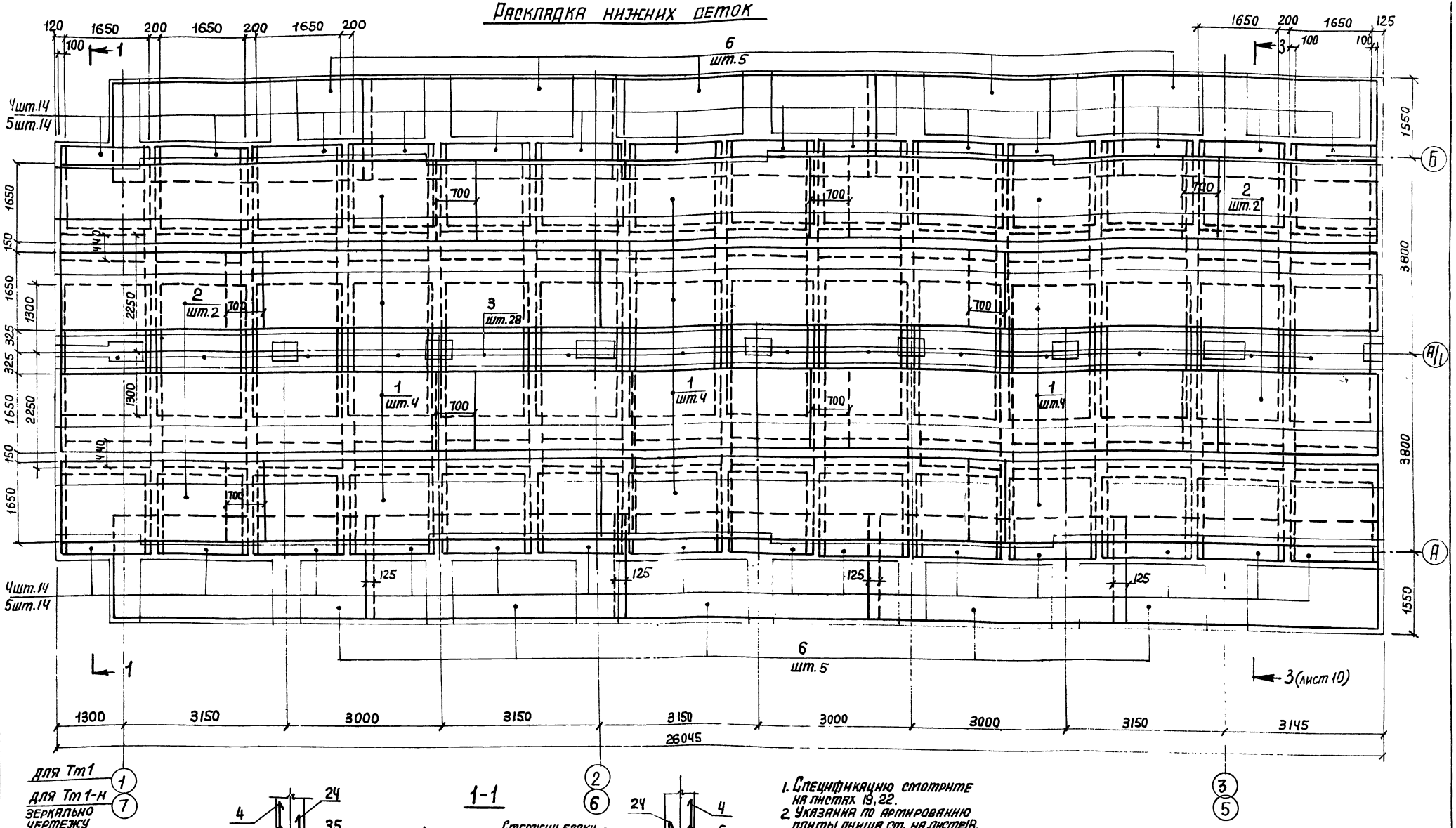

1-1

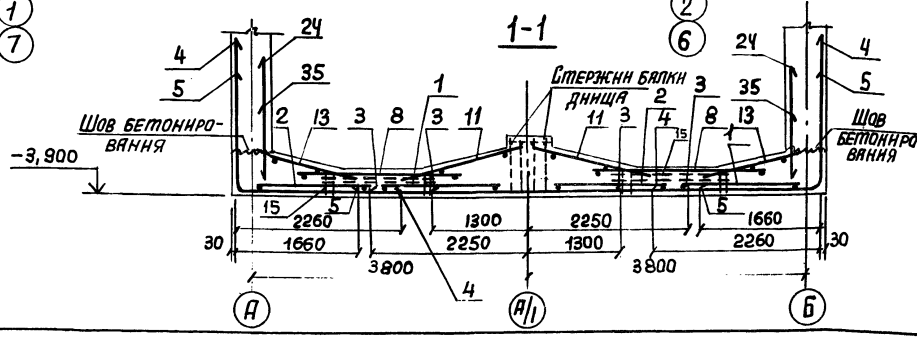

1. Спецификацию смотрите на листах 19, 22.
2. Указания по армированию плиты днища см. на листе 18.
3. Шов бетонирования выполнить в соответствии с требованиями СНиП III-15-76.
4. Защитный слой принят 35мм.

Привязан:

Инв. №

Нач.отд.	Бродский	
Н.контр.	Зорин	
Гл.констр.	Зорин	
Рук.гр.	Фридланд	
Ст.инж.	Потязова	
Ст.инж.	Потязова	
Инж.	Попова	
Ст.инж.	Потязова	

20
9032/3

ТП 708-18.85 КЖ

Склад заполнителей бетона прирельсовый, автоматизированный с двумя трактами подачи емкостью 6 тыс. куб. м

Закрытая емкость

Стадия	Лист	Листов
Р	8	

Тоннель монолитный Тт1, Тт1-н
Армирование
Плита днища (начало)

Госстрой СССР
ХАРЬКОВСКИЙ ПРОМСТРОЙНИИПРОЕКТ

Инв. № подл. | Подпись и дата | Взам. инв. №

Альбом 3

Раскладка верхних сеток

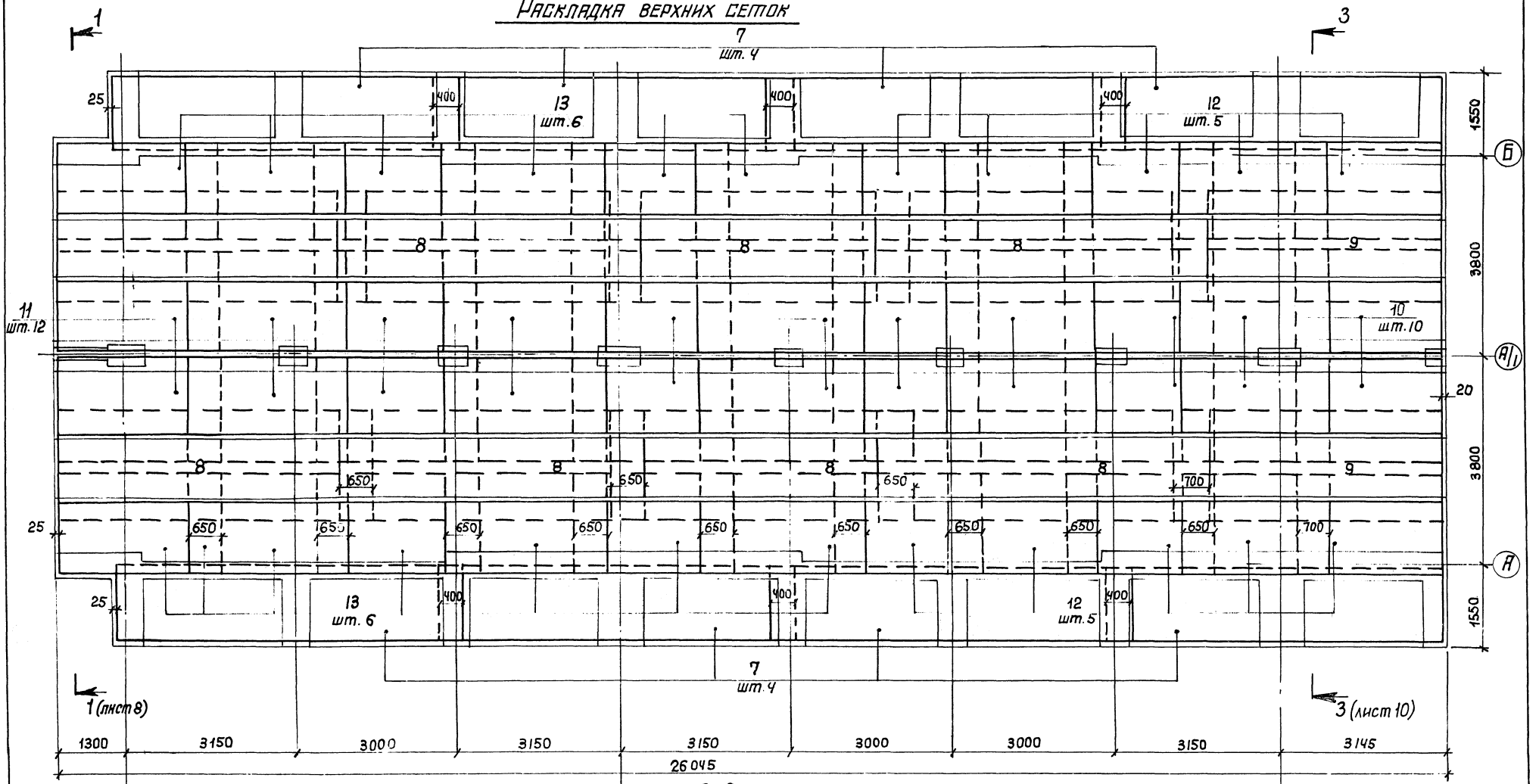

для Тм1
для Тм1-н зеркально чертежу

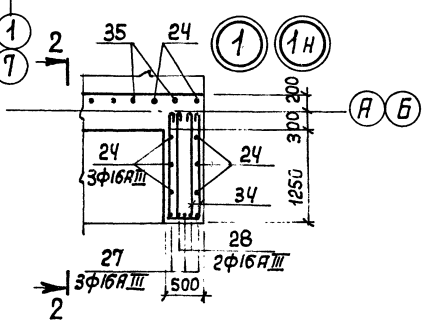

2-2

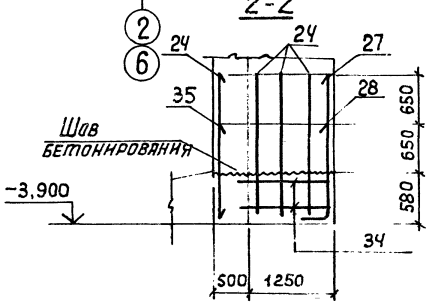

Спецификацию смотрите на листах 19, 22.

3 для Тм1
5 для Тм1-н зеркально чертежу

21
9032/3

Привязан:

Инв. №

Нач. отд.	Бродский	
Н. контр.	Зорин	
Гл. констр.	Зорин	
Рук. гр.	Приданая	
Ст. инж.	Потазова	
Ст. инж.	Потазова	
Инженер	Попова	
Ст. инж.	Потазова	

ТП 708-18.85 КЖ

Склад заполнителей бетона прирельсовый автоматизированный с двумя трактами подачи емкостью 6 тыс. куб. м

Закрытая емкость

Стадия	Лист	Листов
Р	9	

Тоннель монолитный Тм1, Тм1-Н Армирование. Плита днища (продолжение)

Госстрой СССР ХАРЬКОВСКИЙ ПРОМСТРОЙНИИПРОЕКТ

Инв. № подл. | Подпись и дата | Взам. инв. №

Альбом 3

СХЕМА РАСПОЛОЖЕНИЯ ВЫПУСКОВ И ПОДДЕРЖИВАЮЩИХ КАРКАСОВ

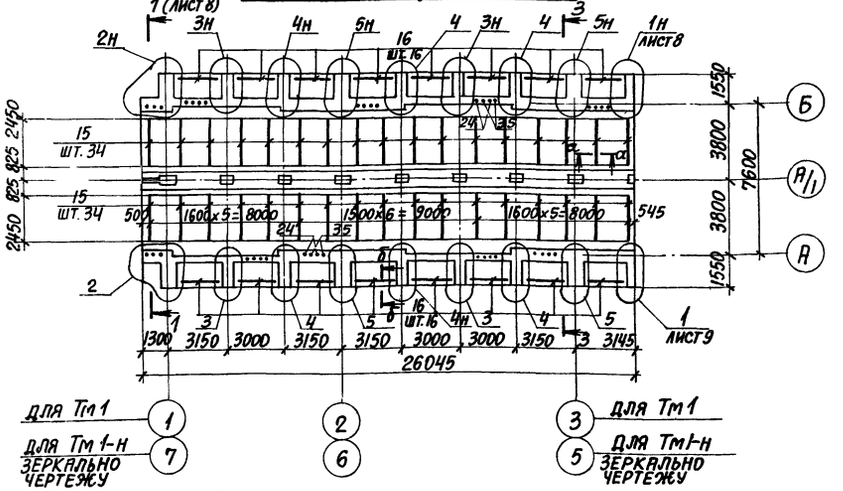

3-3

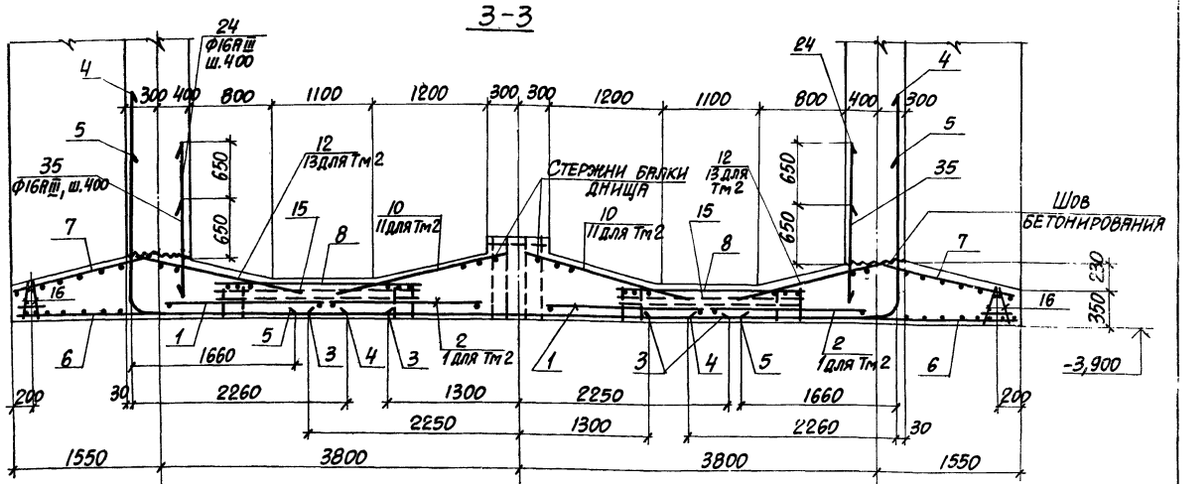

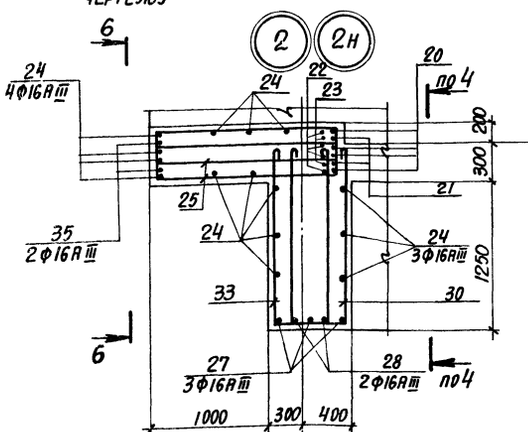

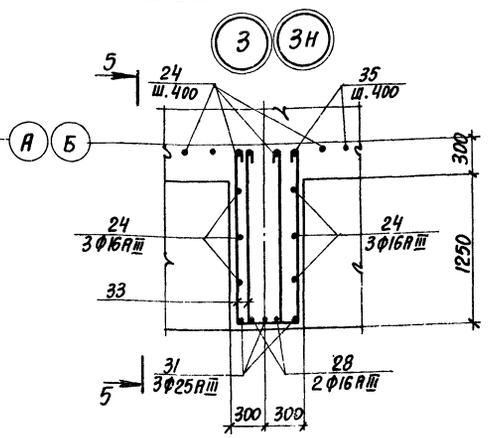

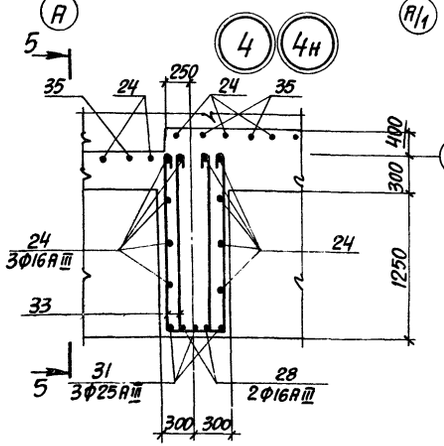

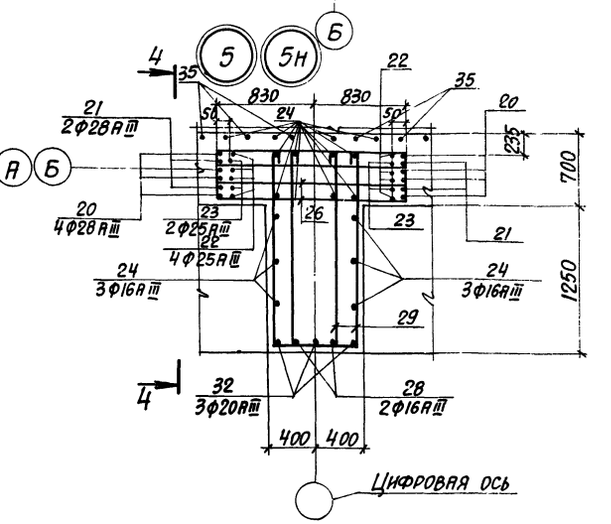

4-4, 6-6

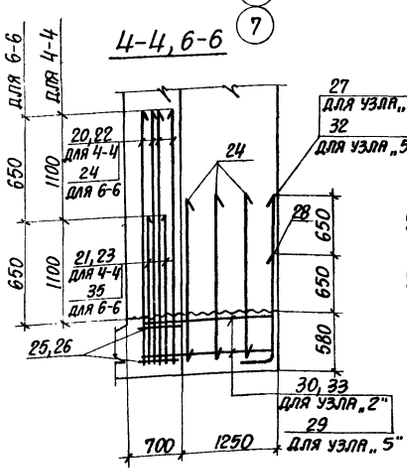

5-5

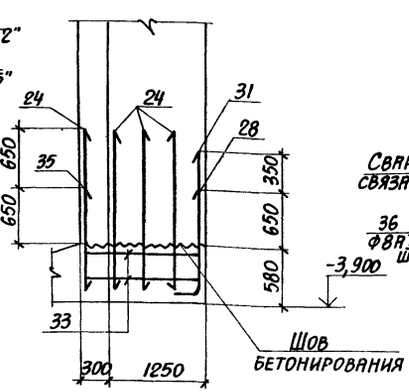

а-а

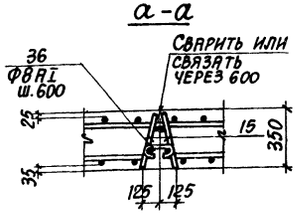

б-б

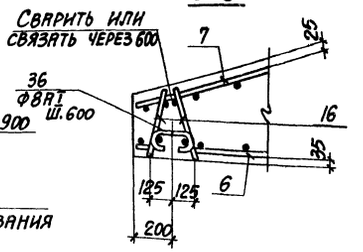

Спецификацию смотрите на листах 19, 22.

22

9032/3

Привязан:

Инв. №

Инв. отд.	Бродский		
Н. контр.	Зорин		
Гл. констр.	Зорин		
Рук. гр.	Фридланд		
Ст. инж.	Ломазова		
Ст. инж.	Ломазова		
Инж.	Попова		
Ст. инж.	Ломазова		

ТП 708-18.85 КЖ

Склад заполнителей бетона прирельсовый автоматизированный с двумя трактами подачи емкостью 6 тыс. куб. м.

Закрытая емкость

Стадия	Лист	Листов
Р	10	

Тоннель монолитный Тм1, Тм1-н
Армирование
Плита днища (окончание)

Госстрой СССР
Харьковский Промстройниипроект

Инв. № подл. | Подпись и дата | Взам. инв. №

Альбом 3

Бт1

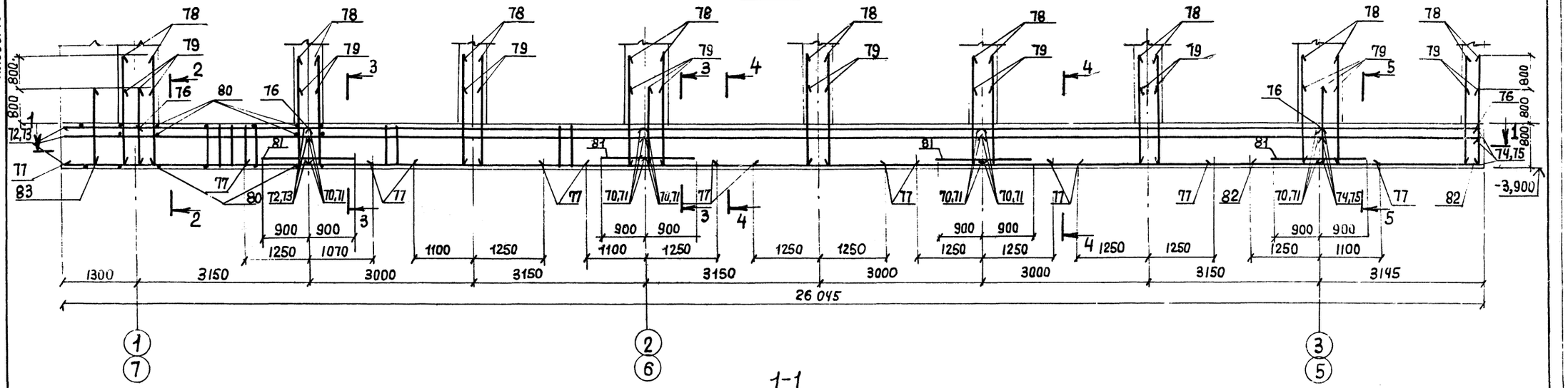

1-1

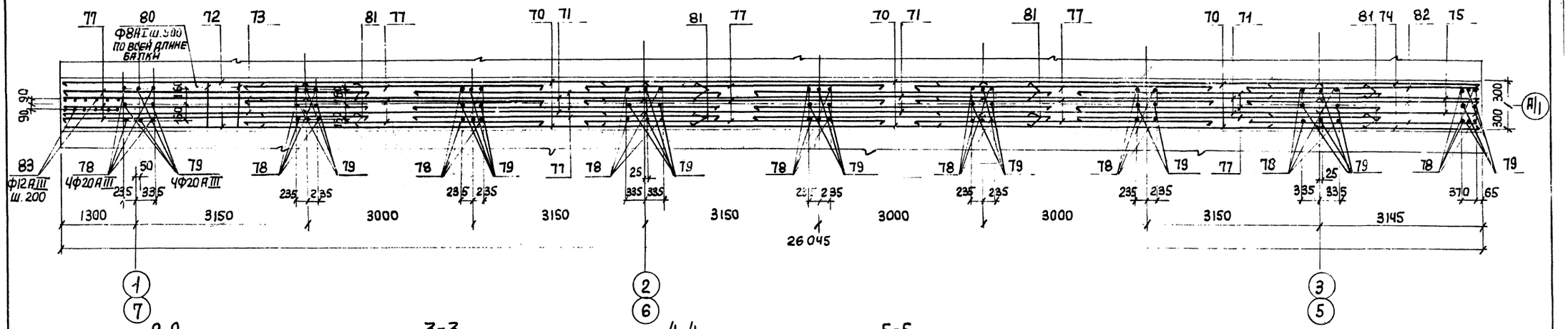

2-2

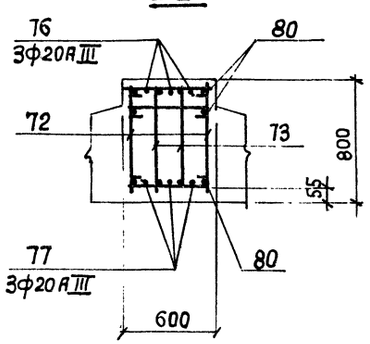

3-3

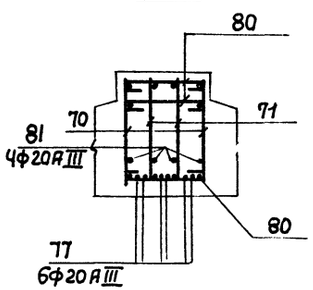

4-4

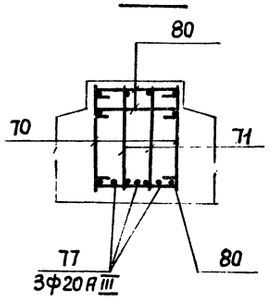

5-5

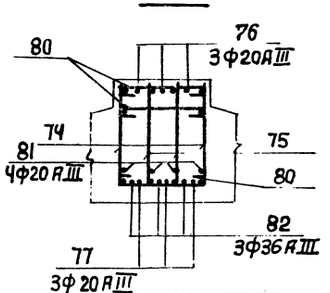

1. Спецификацию смотрите на листе 19.
2. В сечениях 2-2 ÷ 5-5 выпуски поз. 78, 79 условно не показаны.

23
9032/3

				ТП 708-18.85 КЖ	
				Склад заполнителей бетона прирельсовый автоматизированный с двумя трактами подачи емкостью 6 тыс. куб. м.	
Нач. отд.	Бродский			Закрытая емкость	Стадия: Р; Лист: 11; Листов:
Н. контр.	Зорин				
Гл. констр.	Зорин				
Рук. гр.	Тридланд				
Ст. инж.	Потапова			Панель монолитный Тт1, Тт1-н Армирование балка днища Бт1.	Госстрой СССР Харьковский Промстройниипроект
Ст. инж.	Потапова				
Инженер	Попова				
Ст. инж.	Потапова				

Привязан:

Инв. №

Альбом 3

Раскладка наружных сеток

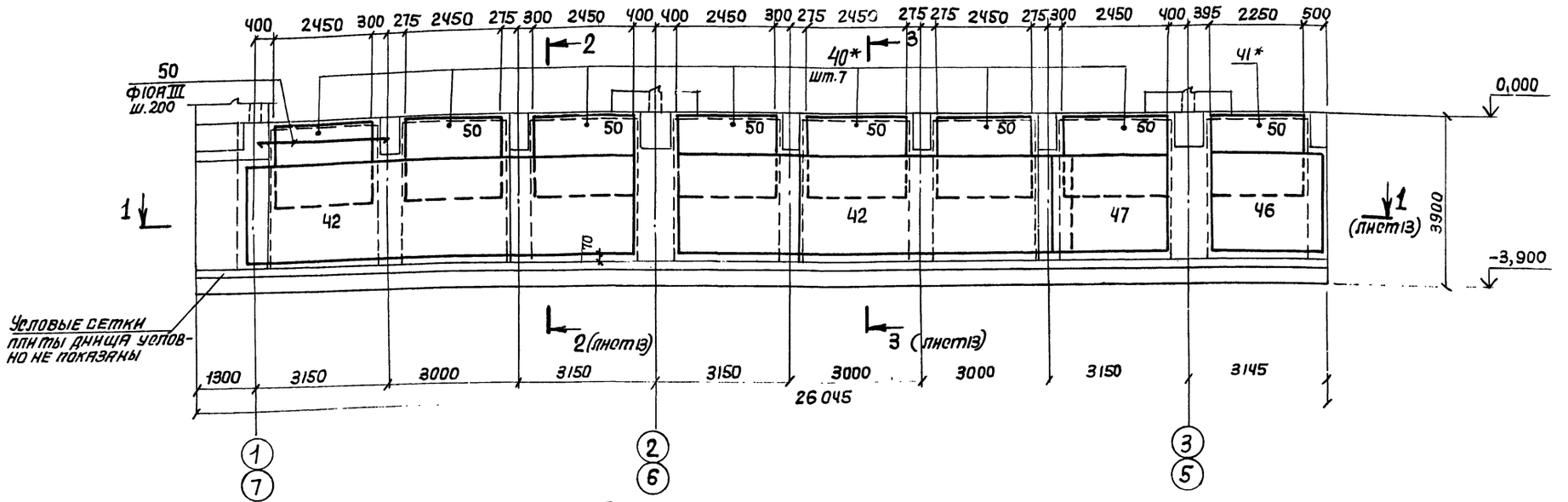

* Сетки позиций 40, 41 монтировать так, чтобы стержни Ф12АIII были установлены вертикально.

Раскладка внутренних сеток

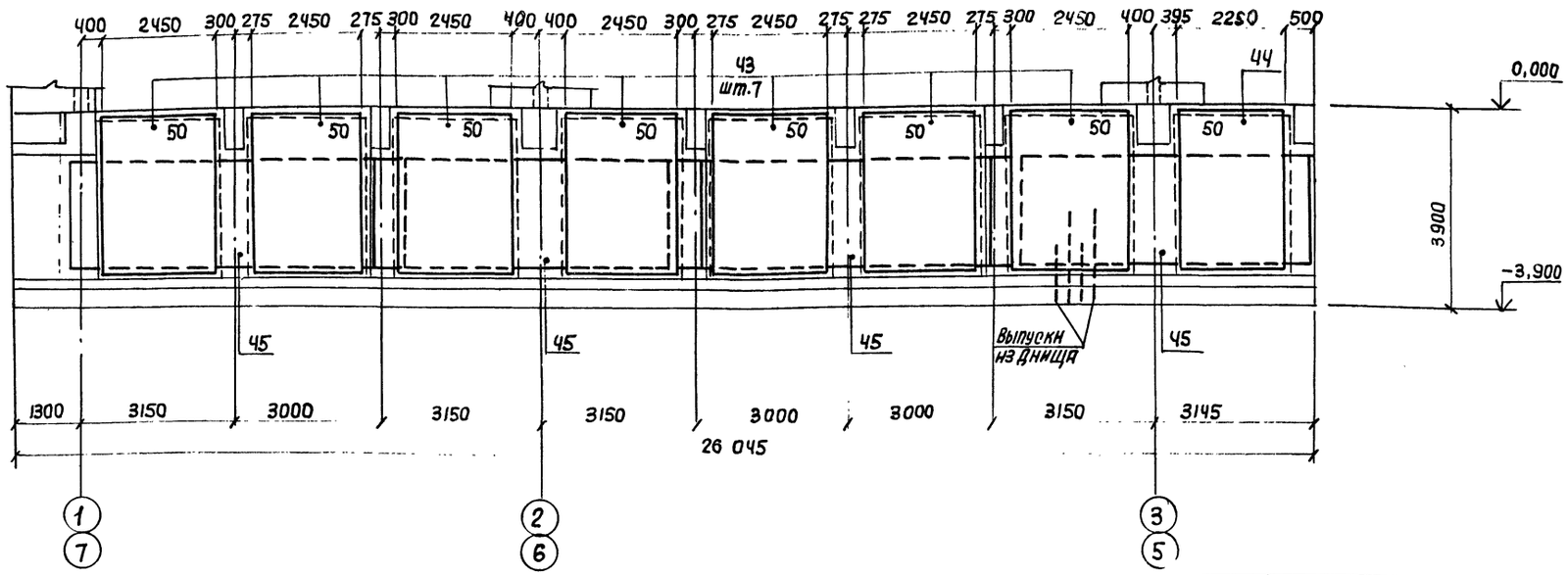

1. Для стены СТm1-н чертеж следует читать в зеркальном изображении.
2. Спецификацию смотрите на листах 19, 20.

24
9032/3

Нач.отд.	Бродский	ТП 708-18.85 КЖ	
Н.контр.	Зорин	Склад заполнителей бетона прирельсовый автоматизированный с двумя трактами подачи емкостью 6 тыс. куб. м.	
Гл.констр.	Зорин		
Рук.гр.	Фридлинг	Закрытая емкость	Стадия: Р; Лист: 12; Листов:
Ст.инж.	Потязова		
Ст.инж.	Потязова	Тоннель монолитный Тm1, Тm1-н Армирование. Стены СТm1, СТm1-н (начало)	Госстрой СССР Харьковский Промстройниипроект
Инжен.	Попова		
Ст.инж.	Потязова		

Привязан:

Инв.№

Инв.№ подл. | Подпись и дата | Взам.инв.№

Альбом 3

1-1

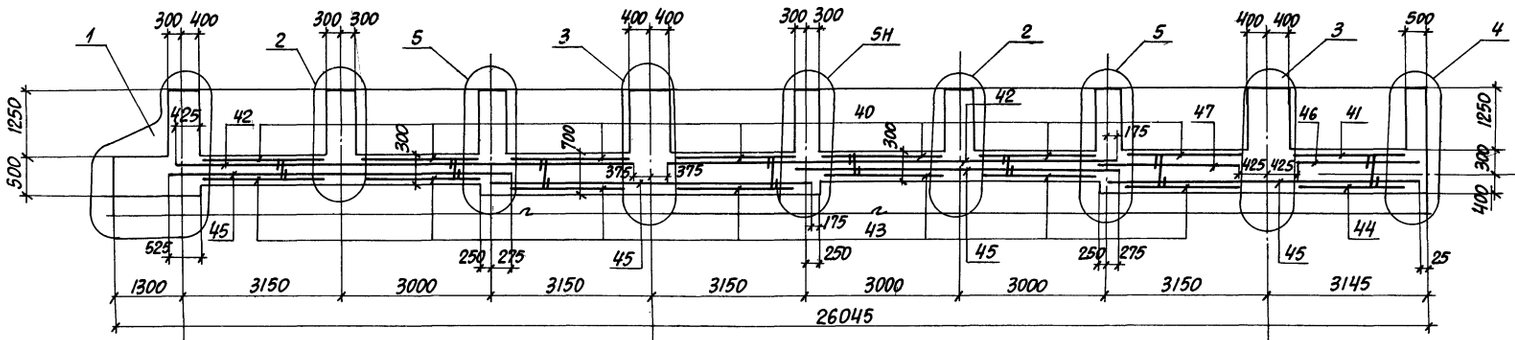

2-2

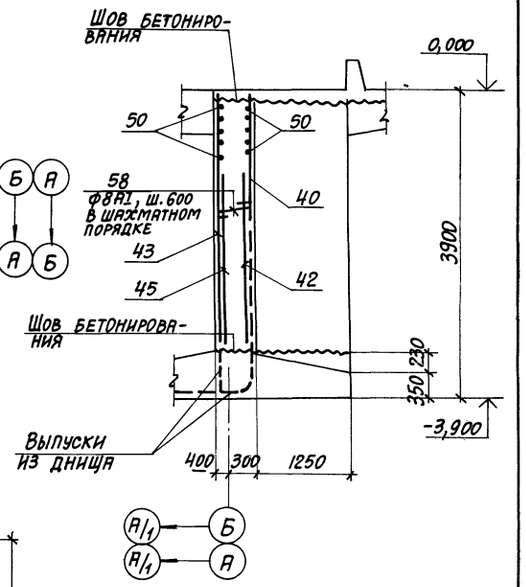

3-3

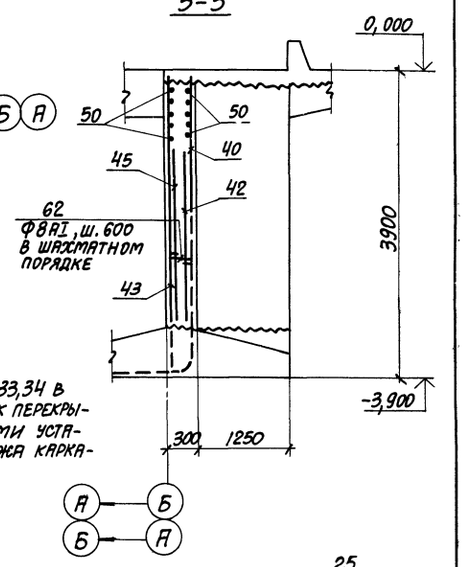

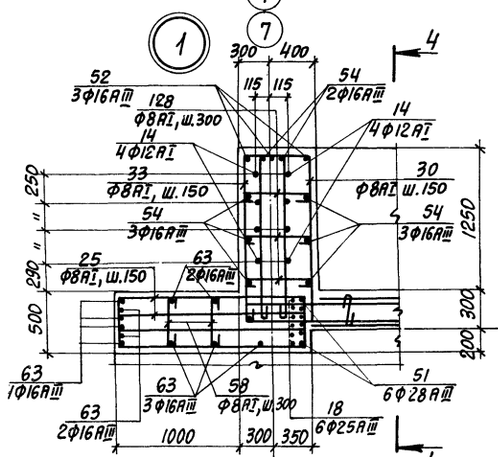

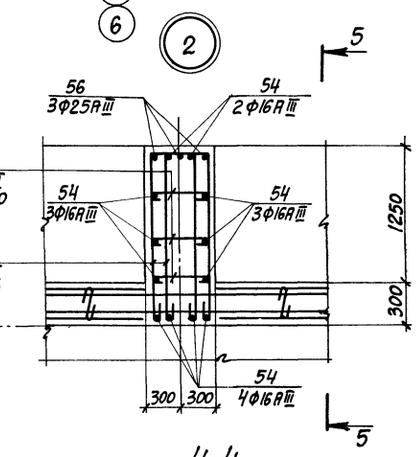

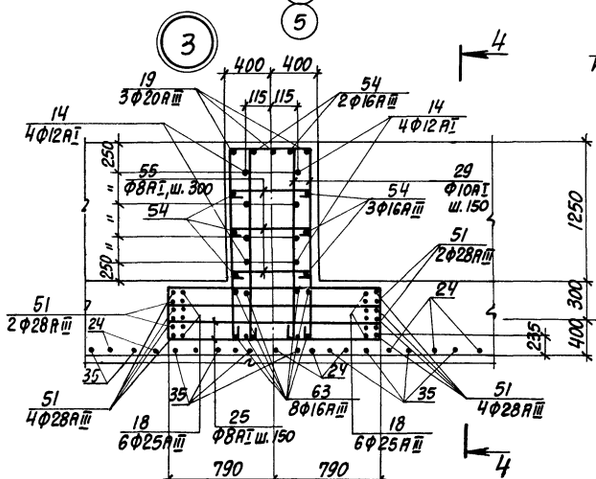

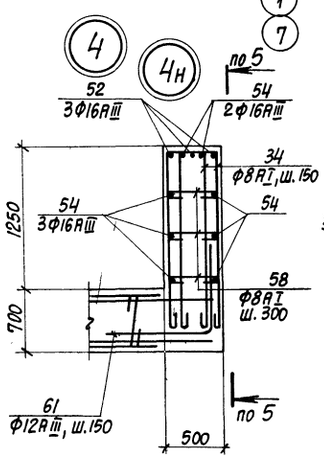

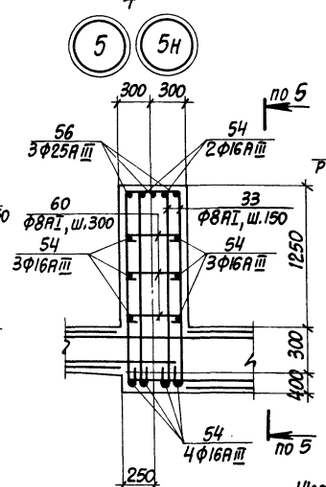

4-4

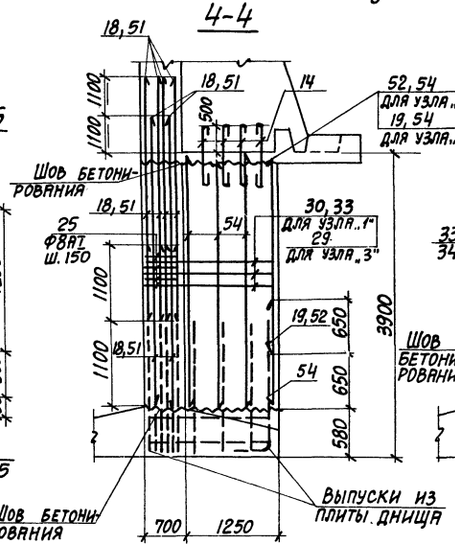

5-5

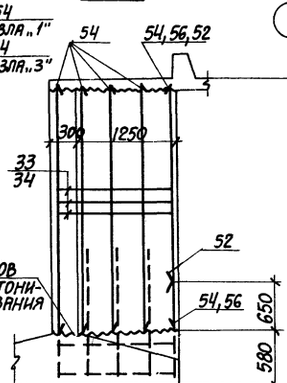

Цифровая ось

Хомуты позиций 25,29,30,33,34 в местах пересечения балок перекрытия тоннеля с пилястрами устанавливать после монтажа каркасов балок.

25

9032/3

Нач.отд.	Бродский		
Н.контр.	Зорин		
Гл.конст.	Зорин		
Рук.гр.	Фридланд		
Ст.инж.	Ломазова		
Ст.инж.	Ломазова		
Инж.	Попова		
Ст.инж.	Ломазова		

Привязан:

Инв.№

Инв.№подл. | Подпись и дата | Взам.инв.№

ТП 708-18.85 КЖ

Склад заполнителей бетона прирельсовый автоматизированный с двумя трактами подачи емкостью 6 тыс.куб.м.

Закрытая емкость

Стадия	Лист	Листов
Р	13	

Тоннель монолитный Тм1, Тм1-Н армирование стены СТм1, СТм1-Н (окончание)

Госстрой СССР Харьковский Промстройниипроект

Альбом 3

Раскладка наружных сеток

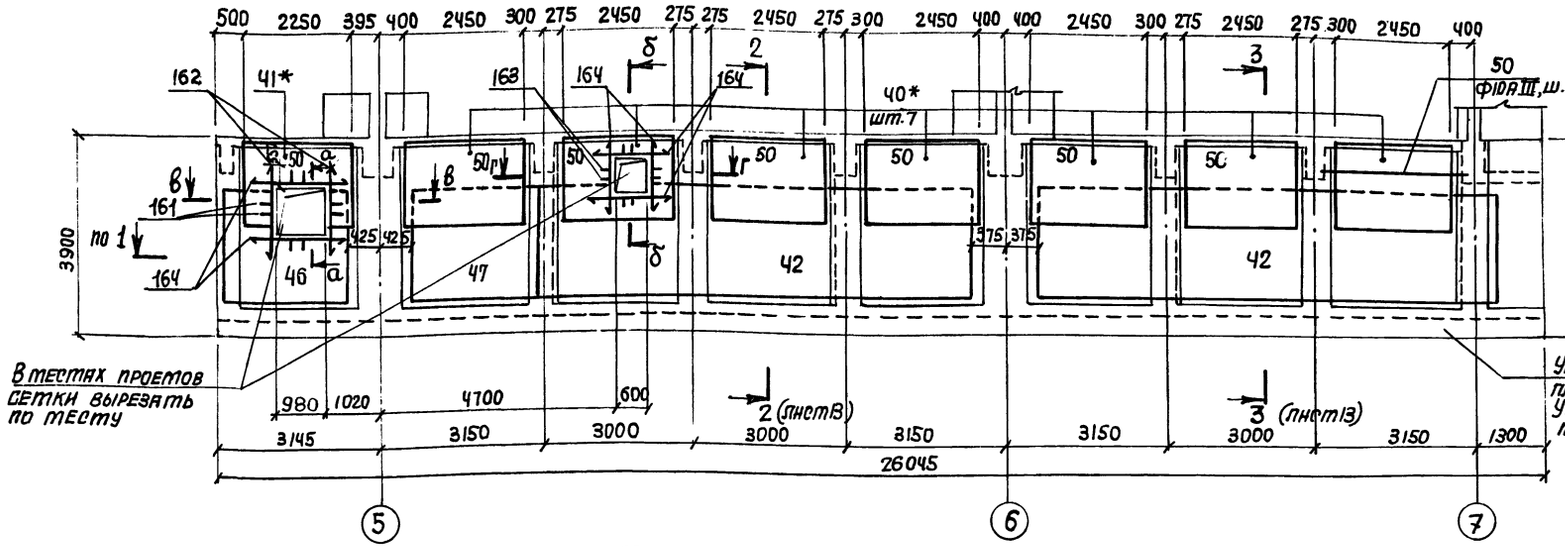

а-а

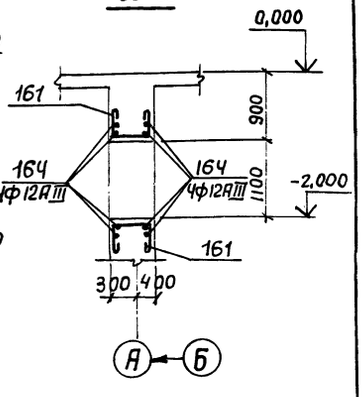

Раскладка внутренних сеток

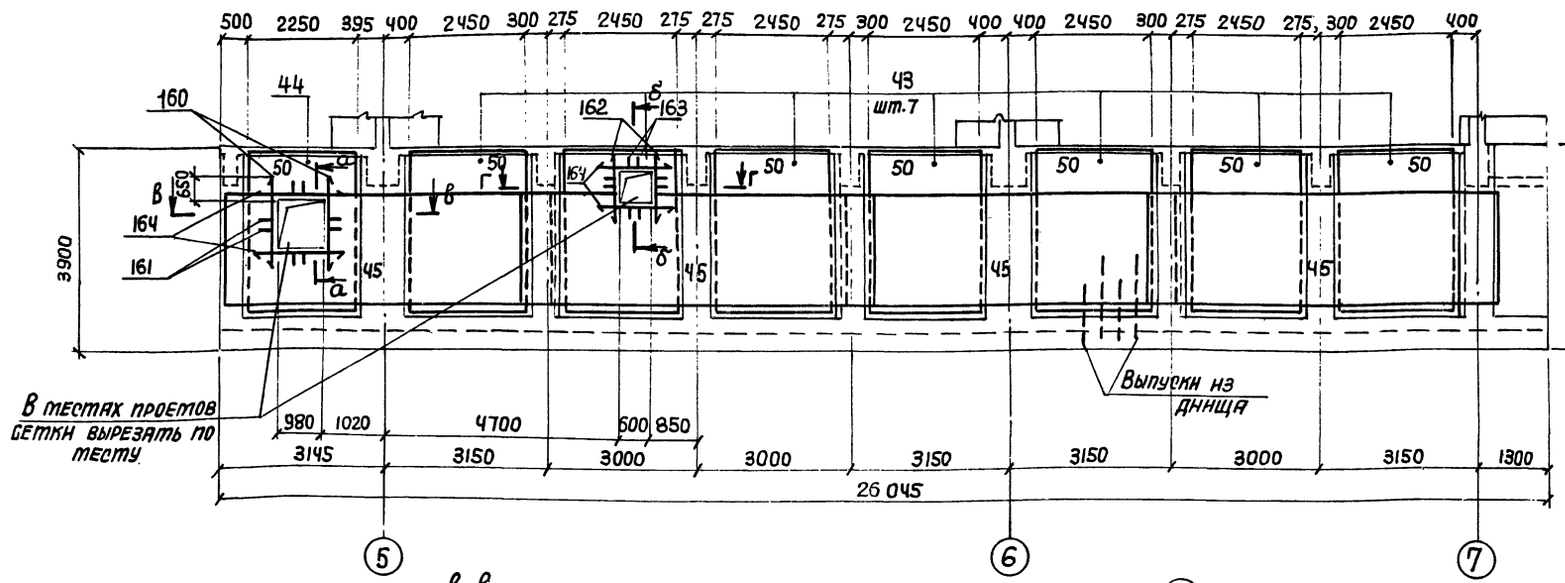

б-б

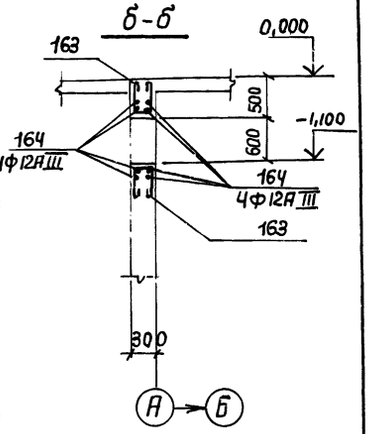

1. В сечениях а-а ÷ г-г арматура стен условно не показана.
2. Спецификацию смотрите на листе 22.

* Сетки позиций 40, 41 монтировать так, чтобы стержни ф12АIII были установлены вертикально.

в-в

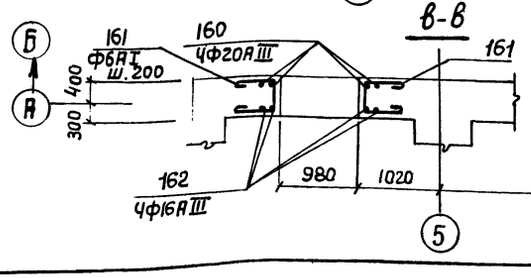

г-г

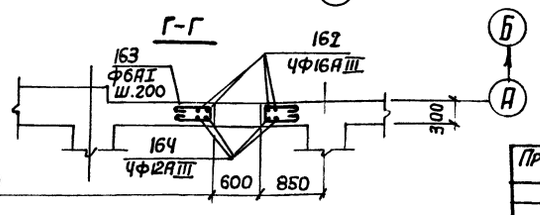

Привязан:

Инв. №

Нач. отд.	Бродский		
Н. контр.	Зорин		
Гл. констр.	Зорин		
Рук. гр.	Фридланд		
Ст. инж.	Потязова		
Ст. инж.	Потязова		
Инженер.	Попова		
Ст. инж.	Потязова		

ТП 708-18.85 КЖ

Склад заполнителей бетона прирельсовый автоматизированный с двумя тракторами подачи емкостью 6 тыс. м3

Закрытая емкость

Стадия	Лист	Листов
Р	14	

Тоннель монолитный Тт1-н Армирование Стена СТт2

Госстрой СССР ХАРЬКОВСКИЙ ПРОМСТРОЙНИИПРОЕКТ

26
9032/3

Инв. № подл. | Подпись и дата | Взам. инв. №

Альбом 3

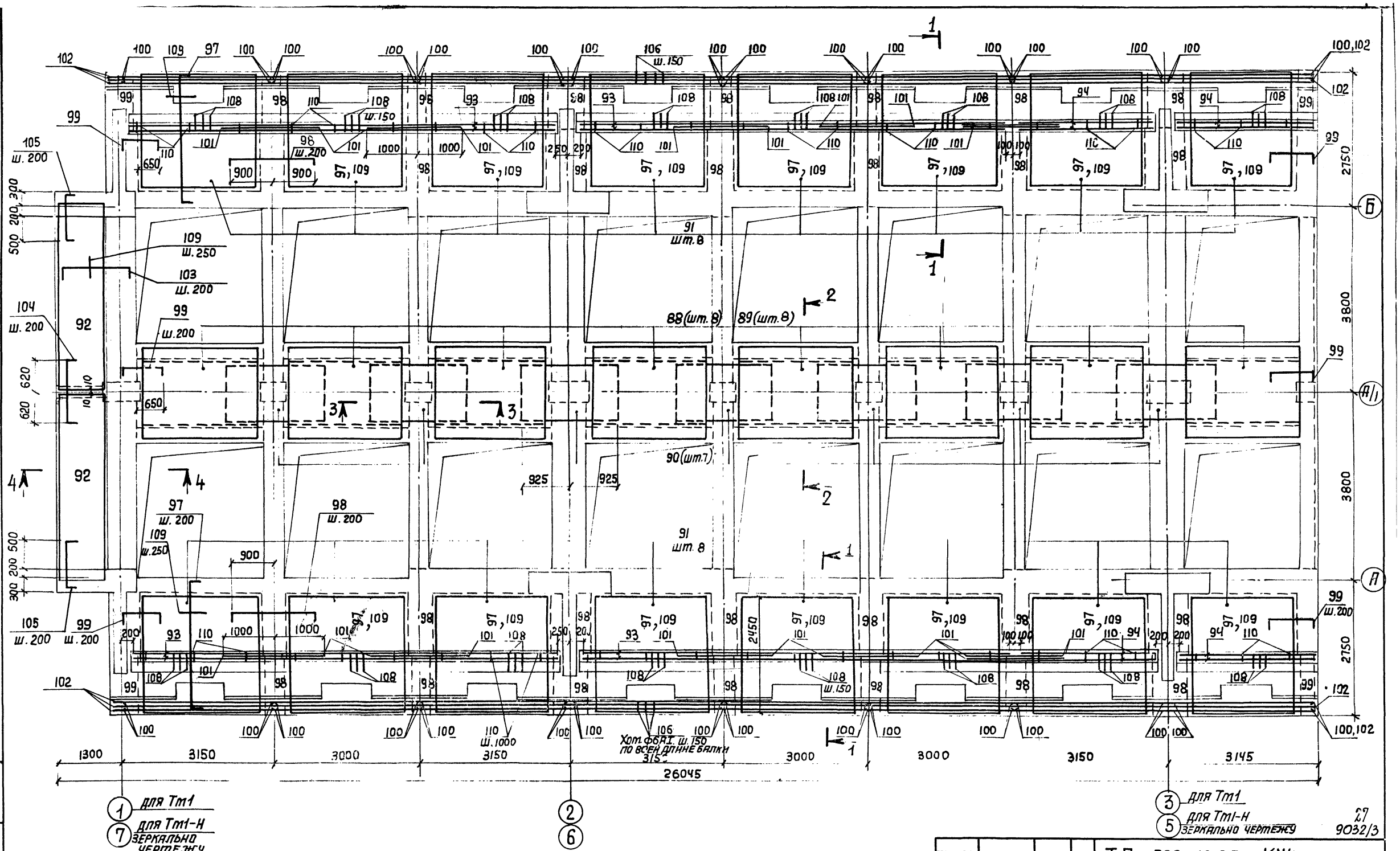

Нач. отд.	Бродский		ТП 708-18.85 КЖ		
Н. контр.	Зорин		Склад заполнителей бетона прирельсовый автоматизированный с двумя трактами подачи емкостью 6 тыс. куб. м		
Гл. констр.	Зорин		Закрытая емкость	Стадия: Р	Лист: 15	Листов:
Рук. гр.	Фридланд					
Ст. инж.	Потазова		Тоннель монолитный Тт1, Тт1-Н Армирование Плита перекрытия на отм. 0,000 (начало)	Госстрой СССР ХАРЬКОВСКИЙ ПРОМСТРОЙНИИПРОЕКТ	
Ст. инж.	Потазова				
Инженер	Попова				
Ст. инж.	Потазова				

Привязан:

Инв. №

Инв. № подл. | Подпись и дата | Взам. инв. №

27
9032/3

Альбом 3

1-1

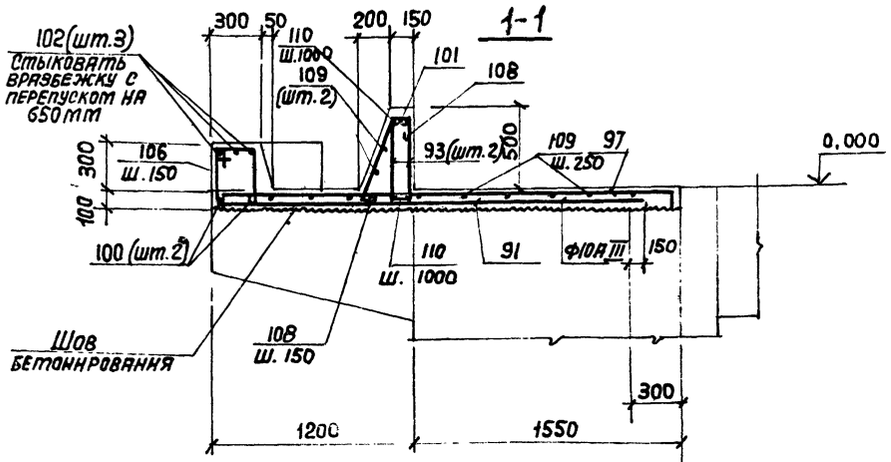

2-2

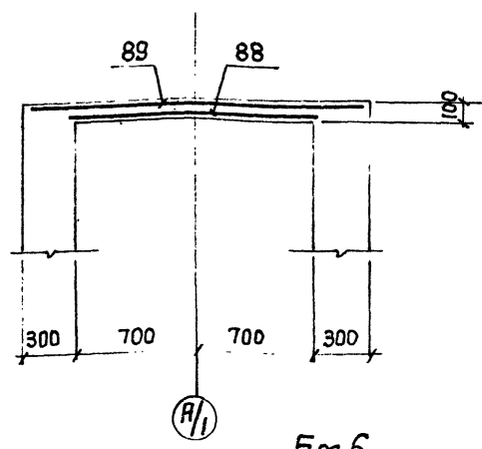

3-3

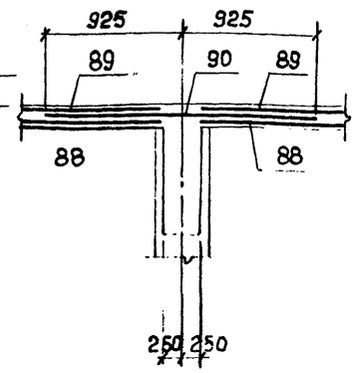

4-4

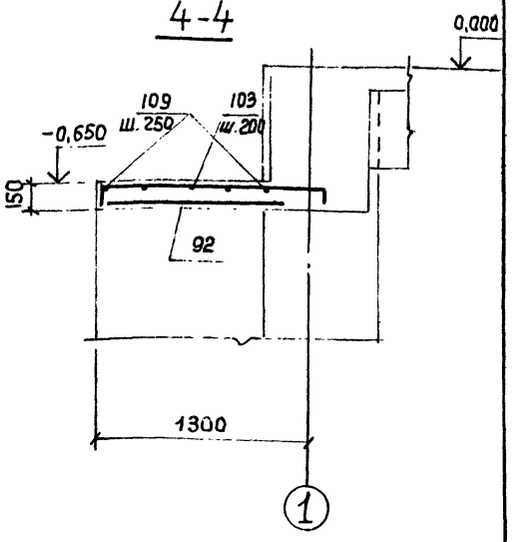

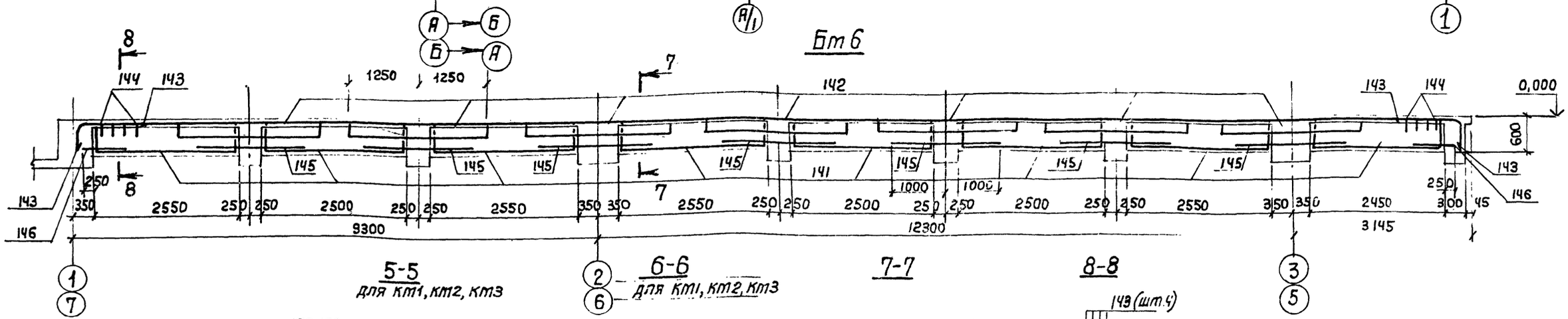

Бт 6

5-5
для Км1, Км2, Км3

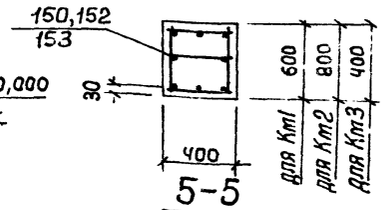

6-6
для Км1, Км2, Км3

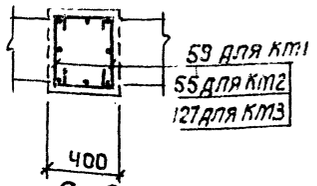

7-7

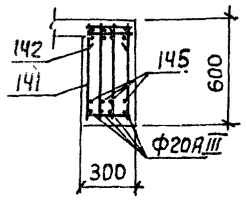

8-8

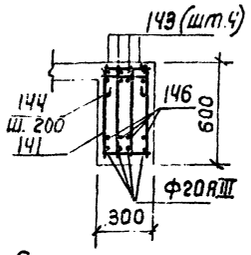

Спецификацию арматуры смотрите на листах 21, 22.

Км1÷Км4

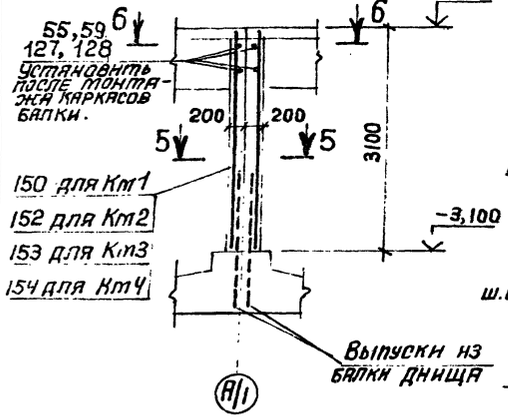

5-5
для Км4

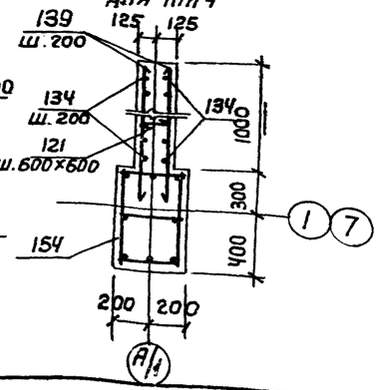

6-6
для Км4

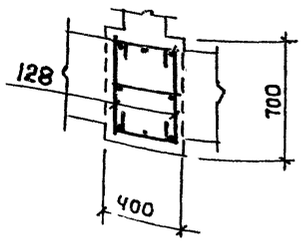

Расчетная схема Бт6

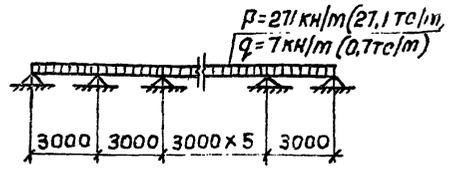

28
9032/3

Нач.отр.	Бродский		
Н. контр.	Зорин		
Гл.констр.	Зорин		
Рук. гр.	Фрндланд		
Ст. инж.	Потязовн		
Ст. инж.	Потязова		
Инженер	Попова		
Ст инж.	Потязова		

Привязан:

Инв. №

ТП 708-18.85 КЖ

Склад заполнителей бетона прирельсовый автоматизированный с двумя трактами подачи емкостью общей куб м

Закрытая емкость

Стадия	Лист	Листов
Р	16	

Тоннель монолитный Тм1, Тм1-Н
Армирование
Плита перекрытия на отм. 0,000 (окончание) Балка Бт6

Госстрой СССР
ХАРЬКОВСКИЙ ПРОМСТРОЙНИИПРОЕКТ

Инв. № подл. | Подпись и дата | Взам. инв. №

Альбом 3

БМ2

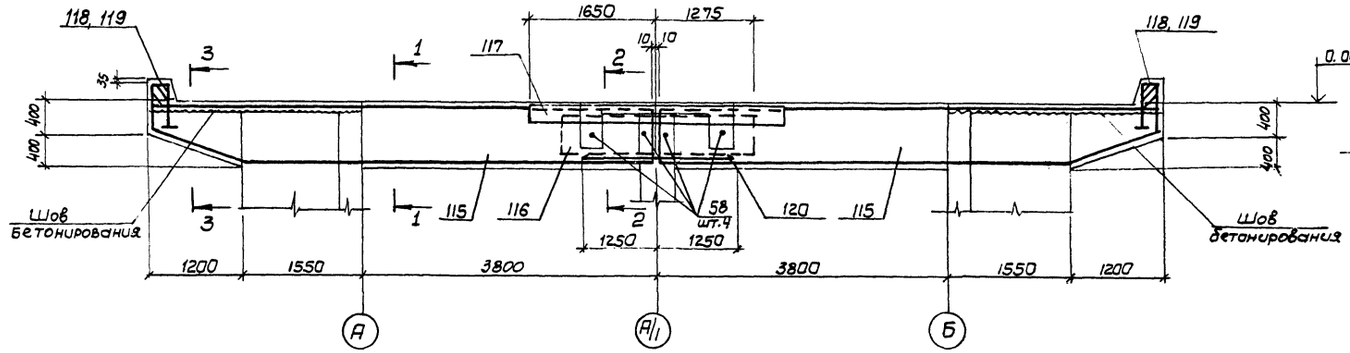

1-1

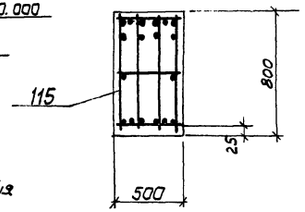

2-2

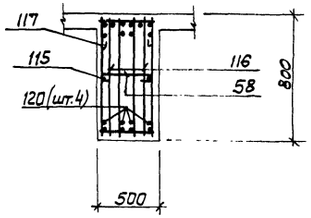

3-3

4-4 для БМ3

БМ3, БМ4

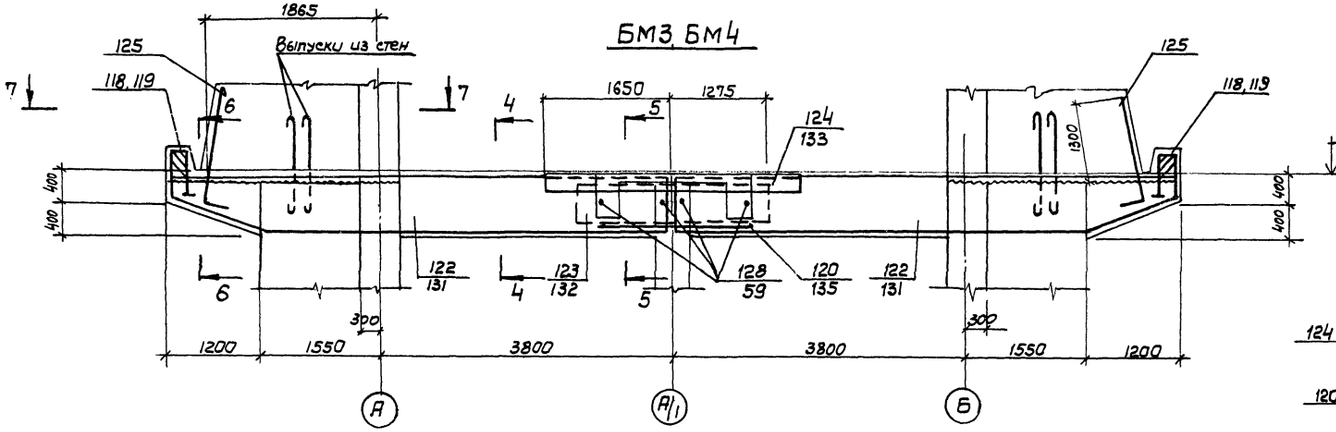

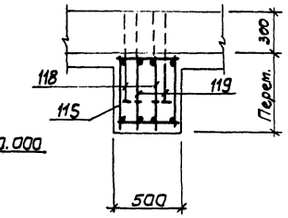

5-5 для БМ3

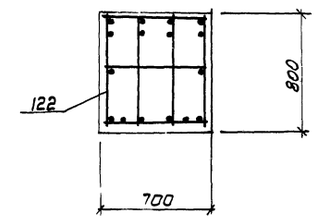

6-6 для БМ3

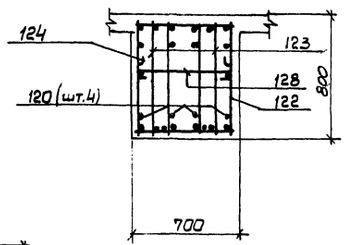

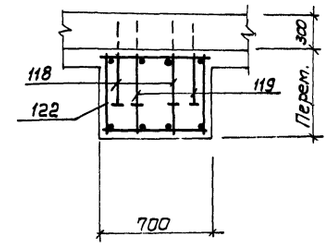

7-7

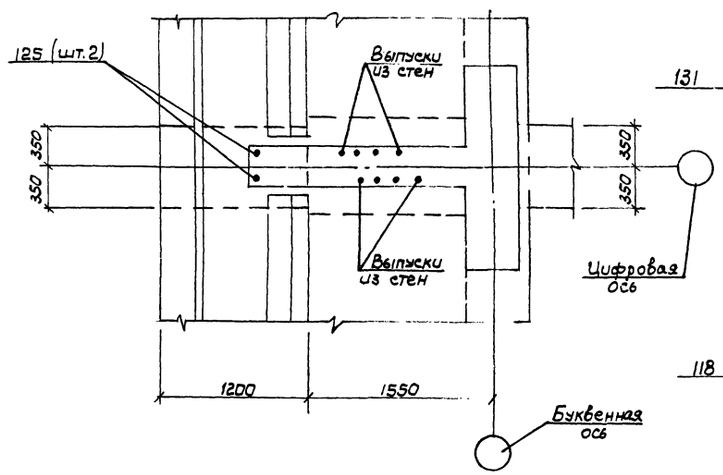

4-4 для БМ4

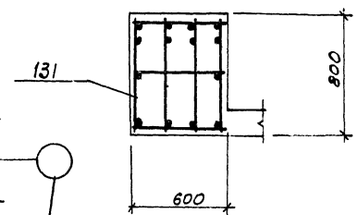

5-5 для БМ4

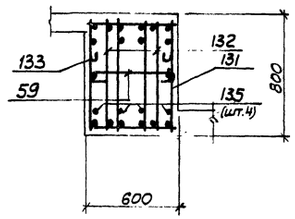

6-6 для БМ4

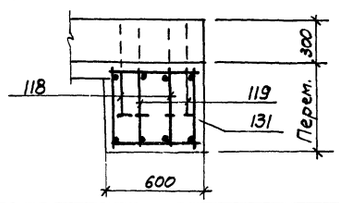

Спецификацию смотрите на листах 20,21

29
9032/3

Нач. отд.	Бродский		
Н. контр.	Зорин		
Гл. констр.	Зорин		
Рук. гр.	Фридланд		
Ст. инж.	Ломазова		
Ст. инж.	Ломазова		
Инжен.	Попова		
Ст. инж.	Ломазова		

привязан

Инв. N

ТП 708-18.85 КЖ

Склад заполнителей бетона прирельсовый автоматизированный с двумя трактами подачи емкостью 6 тыс. куб.м

Закрытая емкость

Стадия	Лист	Листов
Р	17	

Тоннель монолитный ТМ1, ТМ1-Н
Армирование
Балки БМ2, БМ3, БМ4

Госстрой СССР
ХАРЬКОВСКИЙ ПРОМСТРОЙНИИПРОЕКТ

Инв. N подл. | Подпись и дата | Взам. инв. N

Альбом 3

Бм5

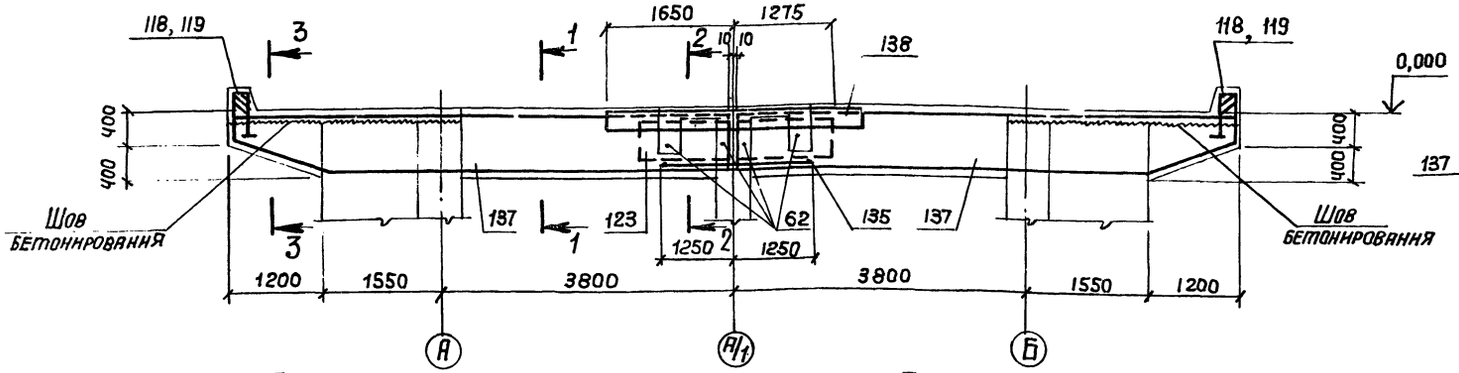

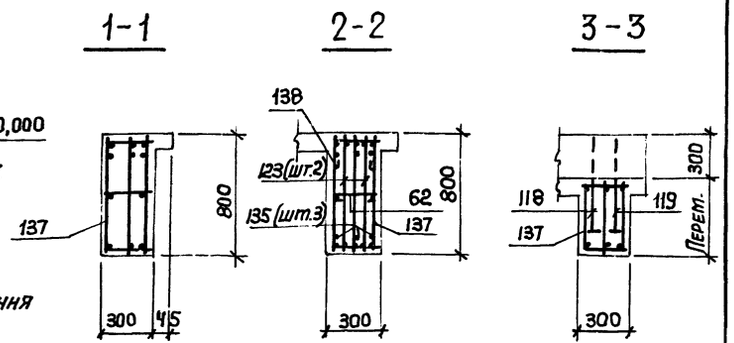

Расчетная схема рамы подштабельного тоннеля

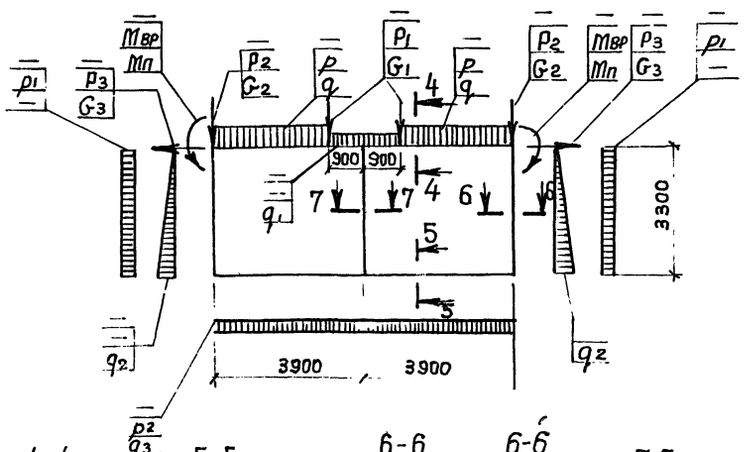

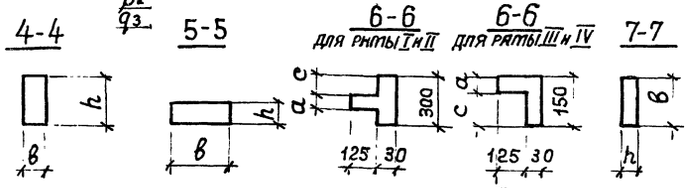

Таблица нагрузок на рамы подштабельного тоннеля

Нагрузки	I Рама по осям 2, 3, 4, 5, 6 (основная)	II Рама между осями 1-2, 2-3, 3-4, 4-5, 5-6, 6-7 (промежуточная)	III Рама у деформационного шва	IV Рама по осям 1, 7 (торцевая)
P_1	859 кн (85,9 тс)	859 кн (85,9 тс)	430 кн (43 тс)	434 кн (43,4 тс)
G_1	32 кн (3,2 тс)	32 кн (3,2 тс)	17 кн (1,7 тс)	17 кн (1,7 тс)
P_2	360 кн (36,0 тс)	360 кн (36,0 тс)	181 кн (18,1 тс)	181 кн (18,1 тс)
G_2	117 кн (11,7 тс)	117 кн (11,7 тс)	59 кн (5,9 тс)	59 кн (5,9 тс)
P_3	703 кн (70,3 тс)	704 кн (70,4 тс)	352 кн (35,2 тс)	352 кн (35,2 тс)
G_3	22 кн (2,2 тс)	22 кн (2,2 тс)	12 кн (1,2 тс)	12 кн (1,2 тс)
Мвр	285 кнм (28,5 тсм)	285 кнм (28,5 тсм)	143 кнм (14,3 тсм)	143 кнм (14,3 тсм)
Мп	396 кнм (39,6 тсм)	245 кнм (24,5 тсм)	139 кнм (13,9 тсм)	272 кнм (27,2 тсм)
p	291 кн/м (29,1 тс/м)	291 кн/м (29,1 тс/м)	145 кн/м (14,5 тс/м)	145 кн/м (14,5 тс/м)
q	91 кн/м (9,1 тс/м)	15 кн/м (1,5 тс/м)	12 кн/м (1,2 тс/м)	83 кн/м (8,3 тс/м)
q_1	85 кн/м (8,5 тс/м)	9 кн/м (0,9 тс/м)	9 кн/м (0,9 тс/м)	80 кн/м (8,0 тс/м)
p_1	24 кн/м (2,4 тс/м)	24 кн/м (2,4 тс/м)	12 кн/м (1,2 тс/м)	12 кн/м (1,2 тс/м)
q_2	69 кн/м (6,9 тс/м)	69 кн/м (6,9 тс/м)	35 кн/м (3,5 тс/м)	35 кн/м (3,5 тс/м)
p_2	524 кн/м (52,4 тс/м)	524 кн/м (52,4 тс/м)	262 кн/м (26,2 тс/м)	262 кн/м (26,2 тс/м)
q_3	196 кн/м (19,6 тс/м)	98 кн/м (9,8 тс/м)	89 кн/м (8,9 тс/м)	150 кн/м (15,0 тс/м)

Плиту днища армировать в следующем порядке:

1. Уложить сетки позиции 6.
2. Установить угловые сетки – сначала поз. 4, потом поз. 5.
3. Уложить сетки поз. 3, причем первую из двух сеток, укладываемых внахлестку, положить монтажными стержнями вниз, а вторую монтажными стержнями вверх.
4. Уложить сетки поз. 1 монтажными стержнями вверх.
5. Уложить сетки поз. 2 монтажными стержнями вверх.
6. Установить поддерживающие каркасы поз. 15 и 16.
7. Уложить на поддерживающие каркасы сетки поз. 8, а затем производить укладку сеток поз. 7, 9÷13.
8. Установить выпуски из днища в стены, колонны и пилястры, после чего приступить к бетонированию днища.
9. Спецификацию смотрите на листе 21.

Таблица сечений элементов рамы (размеры в см)

Рама	№ сечений 4-4 h	4-4 в	5-5 h	5-5 в	6-6 a	6-6 c	7-7 h	7-7 в
I	80	70	45	300	80	110	40	80
II	80	40	45	300	50	125	40	50
III	80	30	45	150	50	100	40	40
IV	80	60	45	150	60	90	40	70

Расчетные значения нагрузок приведены с учетом коэффициента надежности по назначению $\gamma_н = 0,9$.

Привязан:

Инв. №

Нач. отд.	Бродский	
Н. контр.	Зорин	
Гл. констр.	Зорин	
Рук. гр.	Фридланд	
Ст. инж.	Ломазова	
Ст. инж.	Ломазова	
Инженер	Попова	
Ст. инж.	Ломазова	

ТП 708-18,85 КЖ

Склад заполнителей бетона прирельсовый автоматизированный с двумя трактами подачи емкостью 6 тыс. куб. м

Закрытая емкость

Стадия	Лист	Листов
Р	18	

Тоннель монолитный Тm1, Тm1-н
Армирование
Балка Бм5

Госстрой СССР
ХАРЬКОВСКИЙ ПРОМСТРОЙНИИПРОЕКТ

9032/3

Инв. № подл. | Подпись и дата | Взам. инв. №

Спецификация

Альбом 3

Формат	Зона	Поз.	Обозначение	Наименование	Кол.	Примечание
				Плита днища (шт. 1)		
				Сборочные единицы		
				Сетки арматурные		
		1	ГОСТ 23279-78	С $\frac{20A\text{III}-200}{12A\text{I}-600}$ 1650×8050 $\frac{725}{725}$	12	196,6 кг
		2	То же	С $\frac{20A\text{III}-200}{12A\text{I}-600}$ 1650×3850 $\frac{125}{125}$	4	95,8 кг
		3		С $\frac{16A\text{III}-200}{10A\text{I}-600}$ 1650×3550 $\frac{275}{275}$	28	56,5 кг
		4	Альбом 8 КЖИ-С1,С2	С1	28	165,9 кг
		5	То же	С2	28	53,1 кг
		6	Альбом 8 КЖИ-С3,С4	С3	10	135,5 кг
		7	То же	С4	8	78,3 кг
		8	ГОСТ 23279-78	С $\frac{16A\text{III}-200}{20A\text{III}-100}$ 2250×5850 $\frac{25}{25}$	8	438,8 кг
		9	»	С $\frac{16A\text{III}-200}{20A\text{III}-100}$ 2250×5250 $\frac{25}{25}$	2	394,1 кг
		10	»	С $\frac{16A\text{III}-200}{16A\text{III}-200}$ 2850×1950 $\frac{325}{625}$	10	73,2 кг
		11	»	С $\frac{16A\text{III}-200}{16A\text{III}-200}$ 3050×1950 $\frac{325}{625}$	12	78,2 кг
		12	»	С $\frac{20A\text{III}-200}{16A\text{III}-200}$ 2850×1950 $\frac{325}{625}$	10	99,3 кг
		13	»	С $\frac{20A\text{III}-200}{16A\text{III}-200}$ 3050×1950 $\frac{325}{625}$	12	106,0 кг
		15	Альбом 8 КЖИ- Кр1÷Кр10, Кр13, Кр14, Кр18, Кр19, Кр20, Кр22, Кр24, Кр27, Кр29	Каркас плоский Кр1	68	5,0 кг
		16	То же	То же Кр2	32	4,5 кг
				Изделия закладные		
		17**	ГОСТ 24379.1-80	Болт 2.1 м30×600 ВСт3пс2	8	6,6 кг

Формат	Зона	Поз.	Обозначение	Наименование	Кол.	Примечание
				Детали		
				Стержни арматурные по ГОСТ 5781-82		
		20*		Ф28АIII, ℓ=3150	40	15,2 кг
		21*		Ф28АIII, ℓ=2050	20	9,9 кг
		22*		Ф25АIII, ℓ=3050	40	11,7 кг
		23*		Ф25АIII ℓ=1950	20	7,5 кг
		24		Ф16АIII, ℓ=1800	282	2,8 кг
		25*		Ф8АI, ℓ=3900	8	1,5 кг
		26*		Ф8АI, ℓ=4100	16	1,6 кг
		27*		Ф16АIII, ℓ=2000	12	3,2 кг
		28*		Ф16АIII, ℓ=1350	36	2,1 кг
		29*		Ф10АI, ℓ=3950	16	2,4 кг
		30*		Ф8АI, ℓ=3600	4	1,4 кг
		31*		Ф25АIII, ℓ=1850	30	7,1 кг
		32*		Ф20АIII, ℓ=2100	12	5,2 кг
		33*		Ф8АI, ℓ=3500	44	1,4 кг
		34*		Ф8АI, ℓ=3450	8	1,4 кг
		35		Ф16АIII, ℓ=1150	134	1,8 кг
		36*		Ф8АI, ℓ= 350	234	0,14 кг
				Материалы		
				Бетон марки 250	111,6	м³
				Балка днища Бм 1 (шт. 1)		
				Сборочные единицы		
		70	Альбом 8, КЖИ- Кр1÷Кр10, Кр13, Кр14, Кр18, Кр19, Кр20, Кр22, Кр24, Кр27, Кр29	Каркас плоский Кр3	6	45,2 кг
		71	То же	То же Кр4	6	39,7 кг
		72	»	» Кр5	2	32,9 кг
		73	»	» Кр6	2	28,9 кг
		74	»	» Кр7	2	28,9 кг
		75	»	» Кр8	2	26,1 кг
				Детали		
				Стержни арматурные по ГОСТ 5781-82		
		76		Ф20АIII, ℓ=3100	6	7,7 кг
		77		Ф20АIII, ℓ=5500	21	13,6 кг
		78		Ф20АIII, ℓ=2350	36	5,8 кг

Формат	Зона	Поз.	Обозначение	Наименование	Кол.	Примечание
		79		Ф20АIII, ℓ=1550	36	3,8 кг
		80		Ф8АI, ℓ=700	90	0,28 кг
		81		Ф20АIII, ℓ=1800	16	4,5 кг
		82		Ф36АIII, ℓ=4350	3	34,8 кг
		83		Ф12АIII, ℓ=1550	10	1,4 кг
				Материалы		
				Бетон марки 250	12,5	м³
				Стены Ст м 1 (шт. 1) Ст м 1-Н (шт. 1)		
				Сборочные единицы		
				Сетки арматурные		
		40	ГОСТ 23279-78	С $\frac{12A\text{III}-200}{8A\text{I}-600}$ 2450×2450 $\frac{225}{225}$	14	33,1 кг
		41	То же	С $\frac{12A\text{III}-200}{8A\text{I}-600}$ 2250×2450 $\frac{225}{225}$	2	30,6 кг
		42	»	С $\frac{10A\text{III}-200}{6A\text{I}-600}$ 2250×8950 $\frac{575}{575}$	4	73,5 кг
		43	» »	С $\frac{16A\text{III}-200}{10A\text{I}-600}$ 2450×3250 $\frac{125}{125}$	14	76,1 кг

* См. ведомость деталей на листе 23.
** Болты поз. 17 только для складов по схеме N1.

Инв. № подл. | Подпись и дата | Взам. инв. №

Привязан:

Инв. №

Нач. отд.	Бродский	
Н. контр.	Зорин	
Гл. констр.	Зорин	
Рук. гр.	Фридланд	
Ст. инж.	Ломазова	
Ст. инж.	Ломазова	
Инженер	Попова	
Ст. инж.	Ломазова	

31
9032/3

ТП 708-18.85 КЖ

Склад заполнителей бетона прирельсовый автоматизированный с двумя трактами подачи емкостью 6 тыс. куб. м

Закрытая емкость

Стадия	Лист	Листов
Р	19	

Тоннель монолитный Тм1
Спецификация (начало)

Госстрой СССР
Харьковский промстройниипр

Спецификация (продолжение)

Формат	Зона	Поз.	Обозначение	Наименование	Кол.	Примечание
		44	ГОСТ 23279-78	С $\frac{16AIII-200}{10AI-600}$ 2250×3250 $\frac{125}{125}$	2	70,2 кг
		45	То же	С $\frac{10AIII-200}{6AI-600}$ 2250×6550 $\frac{575}{575}$	8	53,5 кг
		46	"	С $\frac{10AIII-200}{6AI-600}$ 2250×2650 $\frac{425}{425}$	2	21,6 кг
		47	"	С $\frac{10AIII-200}{6AI-600}$ 2250×2950 $\frac{575}{575}$	2	23,8 кг
				Детали		
				Стержни арматурные по ГОСТ 5781-82		
		14*		Ф12AI, ℓ=1150	48	1,0 кг
		18		Ф25AIII, ℓ=4400	60	16,9 кг
		19		Ф20AIII, ℓ=2600	12	6,4 кг
		25*		Ф8AI, ℓ=3900	264	1,5 кг
		29*		Ф10AI, ℓ=3950	176	2,4 кг
		30*		Ф8AI, ℓ=3600	44	1,4 кг
		33*		Ф8AI, ℓ=3500	484	1,4 кг
		34*		Ф8AI, ℓ=3450	88	1,4 кг
		50		Ф10AIII, ℓ=3000	160	1,9 кг
		51		Ф28AIII, ℓ=4400	60	21,3 кг
		52		Ф16AIII, ℓ=2600	12	4,1 кг
		54		Ф16AIII, ℓ=3300	184	5,2 кг
		55*		Ф8AI, ℓ=900	132	0,35 кг
		56		Ф25AIII, ℓ=3250	30	12,5 кг
		128*		Ф8AI, ℓ=800	66	0,32 кг
		58*		Ф8AI, ℓ=800	362	0,32 кг
		59*		Ф8AI, ℓ=700	132	0,28 кг
		60*		Ф8AI, ℓ=550	198	0,22 кг
		61*		Ф12AIII, ℓ=2000	46	1,8 кг
		62*		Ф8AI, ℓ=350	225	0,14 кг
		63		Ф16AIII, ℓ=3950	54	6,2 кг
				Материалы		
				Бетон марки 250	115,4	м³
				Плита перекрытия		
				Сборочные единицы		
				Сетки арматурные		
		88	ГОСТ 23279-78	С $\frac{12AIII-200}{8AI-200}$ 2450×1450 $\frac{25}{25}$	8	24,6 кг
		89	То же	С $\frac{10AIII-200}{6AI-300}$ 2450×1950 $\frac{75}{75}$	8	16,3 кг
		90	"	С $\frac{10AIII-200}{6AI-300}$ 1250×1850 $\frac{25}{25}$	7	8,5 кг
		91	ГОСТ 23279-78	С $\frac{10AIII-200}{8AI-200}$ 2250×2450 $\frac{25}{25}$	16	29,7 кг
		92	То же	С $\frac{10AIII-200}{6AI-300}$ 1050×3850 $\frac{275}{275}$	2	17,1 кг
		93	Альбом 8, КЖИ-Кр1÷Кр10, Кр13, Кр14, Кр19, Кр20, Кр23, Кр24, Кр27, Кр29	Каркас плоский Кр9	8	37,9 кг
		94	То же	То же Кр10	8	12,3 кг
		95	1.400-15. В1. 120-54	Изделие закладное МН114-1	242	3,6 кг
				Детали		
				Стержни арматурные по ГОСТ 5781-82		
		97*		Ф10AIII, ℓ=2860	198	1,8 кг
		98*		Ф8AIII, ℓ=1960	140	0,8 кг
		99*		Ф8AIII, ℓ=1260	56	0,5 кг
		100		Ф16AIII, ℓ=3000	32	4,7 кг
		101		Ф16AIII, ℓ=2000	10	3,2 кг
		102		Ф16AIII, ℓ=п.м.	170	1,6 кг
		103		Ф12AIII, ℓ=1700	36	1,5 кг
		104*		Ф8AIII, ℓ=1500	6	0,6 кг
		105*		Ф8AIII, ℓ=1200	12	0,5 кг
		106*		Ф6AI, ℓ=1350	305	0,3 кг
		108*		Ф8AI, ℓ=1100	320	0,4 кг
		109		Ф6AI, ℓ=п.м.	420	0,22 кг
		110		Ф6AI, ℓ=250	48	0,1 кг
				Материалы		
				Бетон марки 250	22,2	м³

Формат	Зона	Поз.	Обозначение	Наименование	Кол.	Примечание
				Бм 2 (шт. 5)		
				Сборочные единицы		
			Альбом 8, КЖИ-КП1÷КП4СБ	Каркас пространственный КП1	10	525,2 кг
		116	Альбом 8, КЖИ-Кр1÷Кр10, Кр13, Кр14, Кр19, Кр20, Кр23, Кр24, Кр27, Кр29	Каркас плоский Кр13	10	27,4 кг
		117	То же	То же Кр14	5	58,8 кг
		118	Альбом 8, КЖИ-Кр15, Кр15Н	" Кр15	20	3,4 кг
		119	То же	" Кр15-Н	20	3,4 кг
				Детали		
				Стержни арматурные по ГОСТ 5781-82		
		120		Ф20AIII, ℓ=2500	20	6,2 кг
		58*		Ф8AI, ℓ=500	20	0,24 кг
				Материалы		
				Бетон марки 250	25,8	м³
				Бм 3 (шт. 2)		
				Сборочные единицы		
		122	Альбом 8, КЖИ-КП1÷КП4СБ	Каркас пространственный КП2	4	531,5 кг
		118	Альбом 8, КЖИ-Кр15, Кр15Н	Каркас плоский Кр15	8	3,4 кг
		119	То же	То же Кр15-Н	8	3,4 кг
		123	Альбом 8, КЖИ-Кр1÷Кр10, Кр13, Кр14, Кр19, Кр20, Кр23, Кр24, Кр27, Кр29	" Кр19	4	34,6 кг
		124	То же	" Кр20	2	73,8 кг
				Детали		
				Стержни арматурные по ГОСТ 5781-82		
		120		Ф20AIII, ℓ=2500	8	6,2 кг
		125*		Ф16AIII, ℓ=2000	8	3,2 кг
		128*		Ф8AI, ℓ=800	8	2,4 кг
				Материалы		
				Бетон марки 250	14,4	м³

* См. ведомость деталей на листе 23

Привязан:

Инв №

Инв № подл. | Подпись и дата | Взам. инв. №

32

9032/3

ТП 708-18.85 КЖ			
Нач. отд. Бродский	Склад заполнителей бетона прирельсовый автоматизированный с двумя трактами подачи емкостью 6 тыс. куб. м		
Гл. констр. Зорин	Закрытая емкость	Стадия	Лист	Листов
Рук. гр. Фридланд		Р	20	
Ст. инж. Ломазова	Тоннель монолитный Тм1	Госстрой СССР, Харьковский промстройниипроект	
Ст. инж. Ломазова	Спецификация (продолжение)		
Инженер Попова			
Ст. инж. Ломазова			

Спецификация (окончание)

Формат	Зона	Поз.	Обозначение	Наименование	Кол.	Примечание
				Бт 4 (шт. 1)		
				Сборочные единицы		
		131	Альбом 8, КЖН-КП1÷КП4С6	Каркас пространственный КП3	2	346,7 кг
		118	Альбом 8, КЖН-Кр15, Кр15н	Каркас плоский Кр 15	4	3,4 кг
		119	То же	То же Кр 15-н	4	3,4 кг
		132	Альбом 8, КЖН-Кр1÷Кр11, Кр13, Кр14, Кр16, Кр18, Кр20, Кр22, Кр24, Кр26, Кр27, Кр28	" Кр 23	2	17,4 кг
		133	То же	" Кр 24	1	59,3 кг
				Детали		
				Стержни арматурные по ГОСТ 5781-82		
		59*		ф 8 AI, ℓ= 700	4	0,3 кг
		125*		ф 16 A III, ℓ= 2000	4	3,2 кг
		135		ф 16 A III, ℓ= 2500	4	4,0 кг
				Материалы		
				Бетон марки 250	6,0	м³
				Бт 5 (шт. 1)		
				Сборочные единицы		
		137	Альбом 8, КЖН-КП1÷КП4С6	Каркас пространственный КП4	2	300,9 кг
		118	Альбом 8, КЖН-Кр15, Кр15н	Каркас плоский Кр15	2	3,4 кг
		119	То же	То же Кр15-н	2	3,4 кг
		123	Альбом 8, КЖН-Кр10, Кр13, Кр14, Кр16, Кр18, Кр20, Кр21, Кр25	" Кр 19	2	34,6 кг
		138	То же	" Кр 27	1	31,4 кг
				Детали		
				Стержни арматурные по ГОСТ 5781-82		
		135		ф16 A III, ℓ=2500	3	4,0 кг
		62*		ф 8 AI, ℓ= 400	4	0,16 кг
				Материалы		
				Бетон марки 250	3,2	м³
				Бт 6 (шт. 2)		
				Сборочные единицы		
		141	Альбом 8, КЖН-КП5	Каркас пространственный КП5	16	49,5 кг
		142	Альбом 8, КЖН-Кр1÷Кр10, Кр13, Кр14, Кр16, Кр18, Кр20, Кр23, Кр24, Кр25, Кр26, Кр28	Каркас плоский Кр29	14	28,6 кг
				Детали		
				Стержни арматурные по ГОСТ 5781-82		
		143*		ф20 A III, ℓ= 1700	16	4,2 кг
		144*		ф8 AI, ℓ= 950	20	0,38 кг
		145		ф10 A III, ℓ= 2000	56	1,2 кг
		146		ф10 A III ℓ= 600	16	0,4 кг
				Материалы		
				Бетон марки 250	7,4	м³
				Км 1 (шт. 5)		
				Сборочные единицы		
		150	Альбом 8, КЖН-КП6÷КП9	Каркас пространственный КП6	5	70,9 кг
		151	1.400-15.81.530-09	Изделие закладное МН-532	10	3,2 кг
				Детали		
				Стержни арматурные по ГОСТ 5781-82		
		59*		ф8 AI, ℓ=700	20	0,28 кг
				Материалы		
				Бетон марки 250	2,8	м³
				Км 2 (шт. 2)		
				Сборочные единицы		
		152	Альбом 8, КЖН-КП6÷КП9	Каркас пространственный КП7	2	72,8 кг
		151	1.400-15.81.530-09	Изделие закладное МН-532	4	3,2 кг
				Детали		
				Стержни арматурные по ГОСТ 5781-82		
		55*		ф8 AI, ℓ= 900	8	0,36 кг
				Материалы		
				Бетон марки 250	1,5	м³
				Км 3 (шт. 1)		
				Сборочные единицы		
		153	Альбом 8, КЖН-КП6÷КП9	Каркас пространственный КП 8	1	69,0 кг
		151	1.400-15.81.530-09	Изделие закладное МН 532	2	3,2 кг
				Детали		
				Стержни арматурные по ГОСТ 5781-82		
		127*		ф8 AI, ℓ= 500	4	0,2 кг
				Материалы		
				Бетон марки 250	0,4	м³
				Км 4 (шт. 1)		
				Сборочные единицы		
		154	Альбом 8, КЖН-КП6÷КП9	Каркас пространственный КП9	1	71,9 кг
		151	1.400-15.81.530-09	Изделие закладное МН 532	2	3,2 кг
				Детали		
				Стержни арматурные по ГОСТ 5781-82		
		121*		ф6 AI, ℓ= 350	8	0,08 кг
		128*		ф8 AI, ℓ= 800	4	0,32 кг
		134		ф12 A III, ℓ=2400	10	2,1 кг
		139		ф10 A III, ℓ=1250	22	0,8 кг
				Материал		
				Бетон марки 250	1,2	м³

* См. ведомость деталей на листе 23.

Общий расход бетона марки 250 на тоннель Тп1 составляет 314,3 м³

Привязан:

Инв. №

Инв. № подл. | Подпись и дата | Взам. инв. №

Нач. отд.	Бродский		ТП 708-18.85 КЖ
Н. контр.	Зорин		Склад заполнителей бетона в прирельсовый автоматизированный с двумя тракторами подачи емкостью 6 тыс. куб. м
Гл. констр.	Зорин		Закрытая емкость — Стадия: Р; Лист: 21; Листов:
Рук. гр.	Фридляна		Тоннель монолитный Тп1 Спецификация (окончание)
Ст. инж.	Потазова		Госстрой СССР ХАРЬКОВСКИЙ ПРОМСТРОЙНИИПРОЕКТ
Ст. инж.	Потазова		
Инженер	Попова		
Ст. инж.	Потазова		

33
9032/3

Альбом 3

Спецификация

Формат	Зона	Поз.	Обозначение	Наименование	Кол.	Примечание
				Плита днища (шт. 1)		
				Позиции 1÷13; 15÷17; **20÷36 по плите днища тоннеля Тм1		
				Материалы		
				Бетон марки 250	111,6	м³
				Балка днища Бм1 (шт. 1)		
				Позиции 70÷83 по Бм1 тоннеля Тм1		
				Материалы		
				Бетон марки 250	12,5	м³
				Плита перекрытия шт. 1		
				Позиции 88÷95; 97÷110 по плите перекрытия тоннеля Тм1		
				Материал бетон марки 250	22,2	м³
				Бм2 (шт. 5)		
				Позиции 58; 115÷120 по Бм2 тоннеля Тм1		
				Материалы бетон марки 250	25,8	м³
				Бм3 (шт. 2)		
				Позиции 118÷120; 122÷125; 128 по Бм3 тоннеля Тм1		
				Материалы бетон марки 250	14,4	м³
				Бм4 (шт. 1)		
				Позиции 59; 116; 119; 125; 131; 132; 133; 135 по Бм4 тоннеля Тм1		
				Материалы бетон марки 250	6,0	м³
				Бм5 (шт. 1)		
				Позиции 62; 118; 119; 123; 135; 137; 138 по Бм5 тоннеля Тм1		
				Материал бетон марки 250	3,2	м³
				Бм6 (шт. 2)		
				Позиции 141÷146 по Бм6 тоннеля Тм1		
				Материал бетон марки 250	7,4	м³
				Км1 (шт. 5)		
				Позиции 59; 150÷151 по Км1 тоннеля Тм1		
				Материалы бетон марки 250	2,8	м³
				Км2 (шт. 2)		
				Позиции 55; 151; 152 по Км2 тоннеля Тм1		
				Материалы бетон марки 250	1,5	м³
				Км3 (шт. 1)		
				Позиции 127; 151; 153 по Км3 тоннеля Тм1		
				Материалы бетон марки 250	0,4	м³
				Км4 (шт. 1)		
				Позиции 121; 128; 134; 139; 151; 154 по Км4 тоннеля Тм1		
				Материалы бетон марки 250	1,2	м³
				Стена СТм1-Н (шт. 1)		
				Сборочные единицы		
				Сетки арматуры		
		40	ГОСТ 23279-78	см. стены СТм1, СТм1-Н тоннеля Тм1	7	33,1 кг
		41	То же		1	30,6 кг
		42	»		2	73,3 кг
		43	»		7	76,1 кг
		44	»		1	70,2 кг
		45	»		4	53,5 кг
		46	»		1	21,6 кг
		47	»		1	23,8 кг
				Детали		
		18		см. стены СТм1, СТм1-Н тоннеля Тм1	30	16,9 кг
		19			6	6,4 кг
		25*			132	1,5 кг
		29**			88	2,4 кг
		30*			22	1,4 кг
		33*			242	1,4 кг
		34*			44	1,9 кг
		50		см. стены СТм1, СТм1-Н тоннеля Тм1	80	1,9 кг
		51			30	21,3 кг
		52			6	4,1 кг
		54			92	5,2 кг
		55			66	0,35 кг
		56			15	12,5 кг
		58*			181	0,22 кг
		59*			66	0,28 кг
		60*			99	0,22 кг
		61*			23	1,8 кг
		62*			113	0,14 кг
		63			27	6,2 кг
		14*			24	1,0 кг
		128*			33	0,32 кг
				Материал		
				Бетон марки 250	52,7	м³
				Стена СТм2 (шт. 1)		
				Позиции 40÷47; 25; 29; 30; 33; 34; 50÷56; 58÷63; 14; 18; 19; 128 по СТм1-Н (см. выше)		
				Стержни арматурные по ГОСТ 5781-82		
		160		Ф20 AIII, ℓ=2400	4	5,9 кг
		161*		Ф6 AI, ℓ=1050	20	0,24 кг
		162		Ф16 AIII, ℓ=2200	8	3,5 кг
		163*		Ф6 AI, ℓ=750	12	0,17 кг
		164		Ф12 AIII, ℓ=1800	20	1,6 кг
		166	1.400-15.81 550-03	Изделие закладное МН552	7,4 д.м.	4,4 кг
				Материалы		
				Бетон марки 250	52,1	м³

* См. ведомость деталей на листе 23.

Общий расход бетона марки 250 на тоннель Тм1-Н составляет 313,7 м³

** Болты поз. 17 только для складов по схеме №2.

34

9032/3

Привязан:

Инв. №

Подпись и дата | Взам. инв. № | Инв. № подл.

Нач. отд.	Бродский		ТП 708-18.85 КЖ
Н. контр.	Зорин		Склад заполнителей бетона прирельсовый автоматизированный с двумя трактами подачи емкостью 6 тыс. куб.м.
Гл. конст.	Зорин		Закрытая емкость — Стадия: Р; Лист: 22; Листов:
Рук. гр.	Фридланд		Тоннель монолитный Тм1-Н. Спецификация
Ст. инж.	Ломазова		Госстрой СССР Харьковский Промстройниипроект
Ст. инж.	Ломазова		
Инженер	Попова		
Ст. инж.	Ломазова		

Альбом 3

Ведомость расхода стали на элемент (кг)

Марка элемента	Изделия арматурные: Арматура класса А I, ГОСТ 5781-82, ф6	ф8	ф10	ф12	Итого	Арматура класса А III, ГОСТ 5781-82, ф8	ф10	ф12	ф16	ф20	ф25	ф28	ф36	Итого	Прокат марки ВСт3 кп2, ГОСТ 103-76*, -10×12	-80×16	Итого	Всего	Изделия закладные: Болты, ВСт3 пс2, ГОСТ 24379.1-80, Шпильки М30	ВСт3 кп2, Гайка М30	Шайба М30	Плита	Итого	Прокат ВСт3 кп2, ГОСТ 8509-72*, L63×5	L50×5	ГОСТ 103-76*, -150×8	Итого	Арматура класса А III, ГОСТ 5781-82, ф8	ф12	Итого	Всего	Общий расход стали
Плита днища	–	149	865	1523	2537	–	–	–	8257	7413	5272	967	–	21909	–	–	–	24446	27	7	3	17	54	–		–		–	–	–	–	54	24500
Балка днища Бм1(шт.1)	–	25	–	–	25	139	42	61	–	1265	–	–	104	1611	–	–	–	1636	–	–	–	–	–	–		–		–	–	–	–	–	1636
Стена СТм1* (шт.1)	38	800	283	24	1145	–	520	266	1097	38	796	767	–	3484	–	–	–	4629	–	–	–	–	–	–		–		–	–	–	–	–	4629 *
То же СТм1-н (шт.1)	38	800	283	24	1145	–	520	266	1097	38	796	767	–	3484	–	–	–	4629	–	–	–	–	–	–		–		–	–	–	–	–	4629
" СТм2** (шт.1)	44	800	283	24	1151		520	298	1125	62	796	767	–	3568	–	–	–	4719	–	–	–	–	–	–	28	–	–	28	5	–	5	33	4752 **
Плита перекрытия	257	480	–	–	737	150	802	188	750	–	–	–	–	1890	–	–	–	2627	–	–	–	–	–	–		460		460	–	411	411	871	3498
Балка Бм2 (шт.5)	–	45	222	152	419	–	–	1078	312	235	666	1803	1526	5620	20	32	52	6091	–	–	–	–	–	–		–		–	–	–	–	–	6091
То же Бм3 (шт.2)	–	40	118	62	220	–	–	375	179	50	–	1179	538	2321	8	13	21	2562	–	–	–	–	–	–		–		–	–	–	–	–	2562
" Бм4 (шт.1)	–	43	–	31	74	–	–	219	46	118	216	162	–	761	4	6	10	845	–	–	–	–	–	–		–		–	–	–	–	–	845
" Бм5 (шт.1)	–	23	–	26	49	–	–	141	80	47	180	225	–	673	2	5	7	729	–	–	–	–	–	–		–		–	–	–	–	–	729
" Бм6 (шт.2)	–	140	–	–	140	224	74	141	–	763	–	–	–	1202	–	–	–	1342	–	–	–	–	–	–		–		–	–	–	–	–	1342
Колонна Км1 (шт.5)	–	63	–	–	63	–	–	–	–	297	–	–	–	297	–	–	–	360	–	–	–	–	–	24		–		24	7	–	7	31	391
То же Км2 (шт.2)	–	29	–	–	29	–	–	–	–	119	–	–	–	119	–	–	–	148	–	–	–	–	–	10		–		10	3	–	3	13	161
" Км3 (шт.1)	–	11	–	–	11	–	–	–	–	59	–	–	–	59	–	–	–	70	–	–	–	–	–	5		–		5	1	–	1	6	76
" Км4 (шт.1)	1	13	–	–	14	–	18	21	–	59	–	–	–	98	–	–	–	112	–	–	–	–	–	5		–		5	1	–	1	6	118
Общий расход стали на Тм1	334	2661	1771	1842	6608	513	1976	2756	11818	10501	7926	5870	2168	43528	34	56	90	50226	27	7	3	17	54	44	–	460		504	12	411	423	981	51207
Общий расход стали на Тм1-н	340	2661	1771	1842	6614	513	1976	2788	11846	10525	7926	5870	2168	43612	34	56	90	50316	27	7	3	17	54	44	28	460		532	17	411	428	1014	51330

* только для Тм1.
** только для Тм1-н.

Ведомость деталей

Поз.	Эскиз
20	2580 R=140 330 240
21	1480 R=140 330 240
22	2600 R=125 240 210
23	1500 R=125 240 210
25	300 1580
26	300 1660
27	1850 150
28	1200 150
29	370 1700 1700
30	470 1500 1500
31	1400 R=125 240 210
32	1850 250
33	370 1500 1500
34	1500 1500 280
36	250
55	730
58	630
59	530
60	480
61	1000 1000
62	230
80	550
97	80 2700 80
98	80 1800 80
99	80 1100 80
103	130 1440 130
104	130 1240 130
105	130 940 130
106	250
108	350 160 90 490 200 110 150
121	180
125	250 1750
14	1000
127	650
128	630
143	170 380 R=100 1150
144	300 250 300
161	200 650 200
163	200 250 200

35
9032/3

Нач. отд.	Бродский	
Н. контр.	Зорин	
Гл. констр.	Зорин	
Рук. гр.	Фридланд	
Ст. инж.	Лотазова	
Ст. инж.	Лотазова	
Исполнил	Попова	
Ст. инж.	Лотазова	

Привязан.

Инв. №

ТП 708-18.85 КЖ

Склад заполнителей бетона прирельсовый автоматизированный с двумя трактами подачи емкостью 6 тыс. куб. м

Закрытая емкость

Стадия	Лист	Листов
Р	23	

Тоннель монолитный Тм1, Тм1-н
Ведомость деталей и расхода стали.

ГОССТРОЙ СССР
ХАРЬКОВСКИЙ ПРОМСТРОЙНИИПРОЕКТ

Инв. № подл. | Подпись и дата | Взам. инв. №

Альбом 3

План перекрытия на отм. 0,000

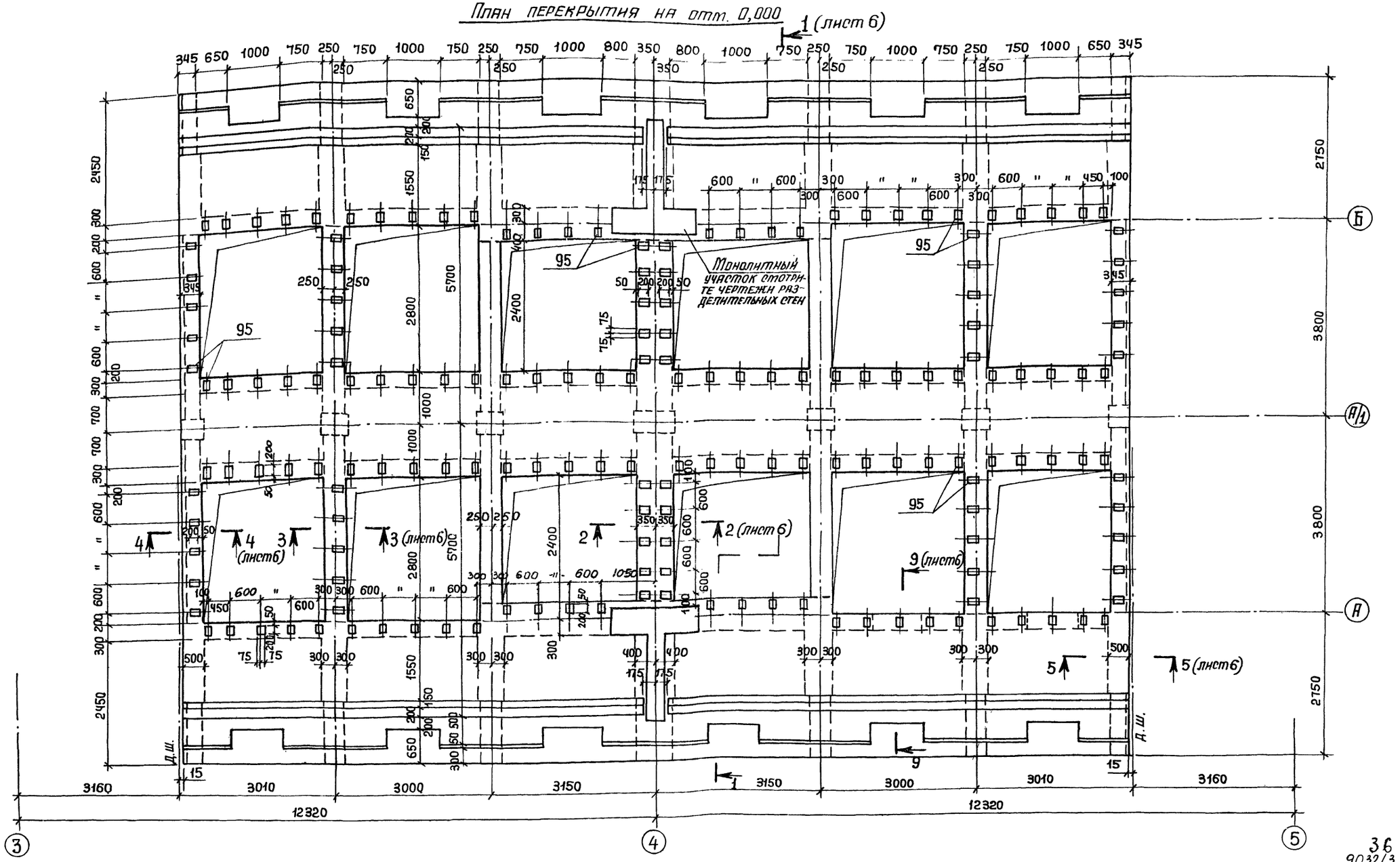

Спецификацию к монолитному тоннелю смотрите на листах 34 ÷ 37.

ГИП	Туринский		ТП 708-18.85 КЖ
Нач. отд.	Бродский		Склад заполнителей бетона прирельсовый автоматизированный с двумя трактами подачи емкостью 6 тыс. куб. м
Н. контр.	Зорин		
Гл. конст.	Зорин		Закрытая емкость — Стадия Р, Лист 24, Листов
Рук. гр.	Фридланд		
Ст. инж.	Потазова		Тоннель монолитный Тм 2. Опалубка (начало).
Ст. инж.	Потазова		Госстрой СССР, Харьковский Промстройниипроект
Инжен.	Пилина		
Ст. инж.	Потазова		

Привязан:

Инв. №

Инв. № подл. | Подпись и дата | Взам. инв. №

36
9032/3

Альбом 3

План днища

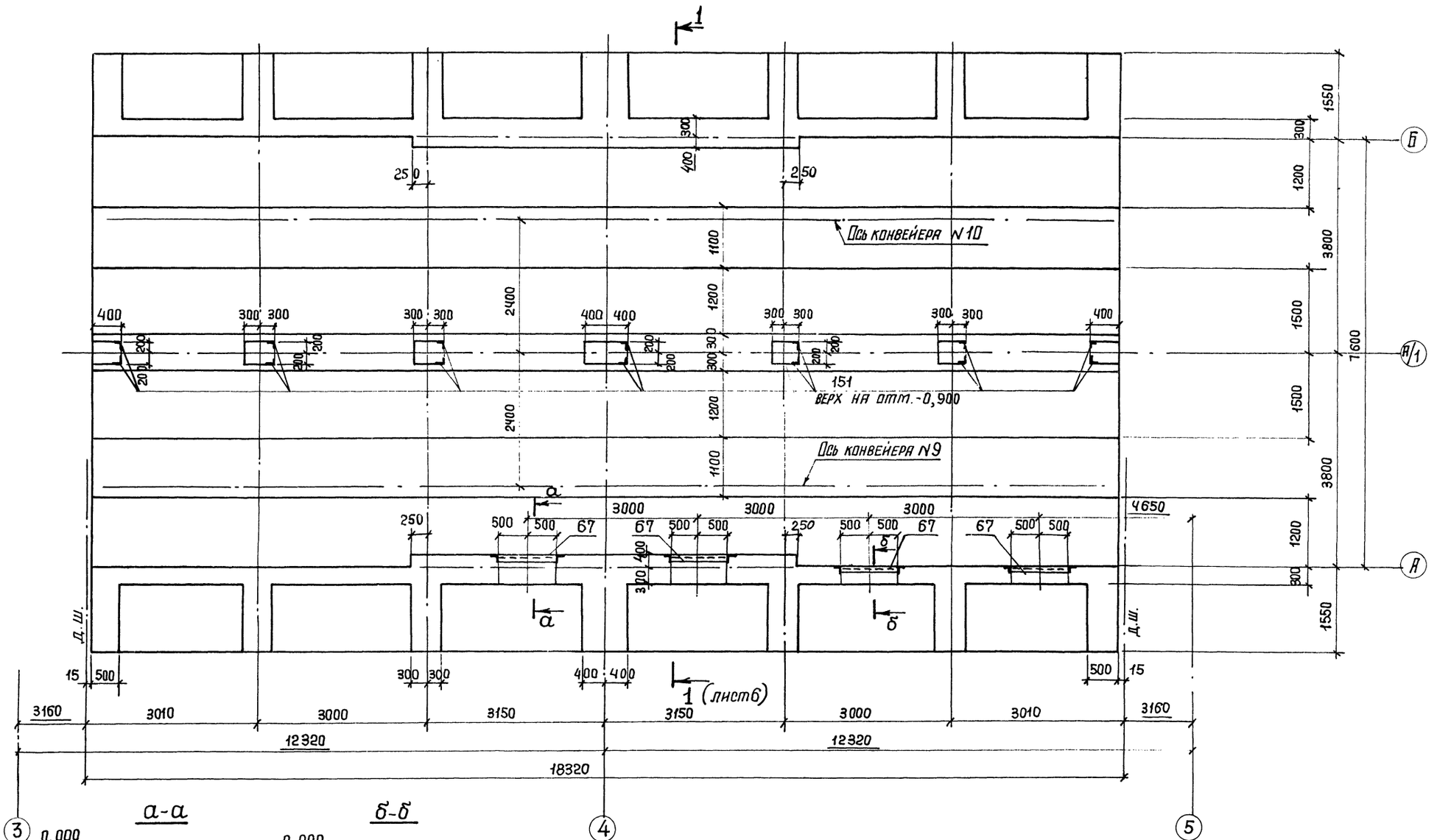

а-а

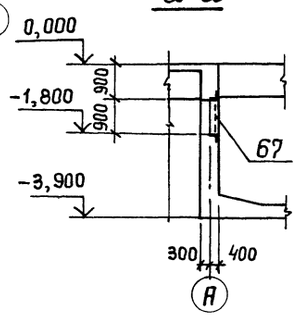

б-б

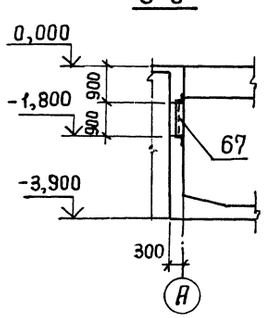

37
9032/3

ГИП	Туринский		ТП 708-18.85 КЖ
Нач. отд.	Бродский		Склад заполнителей бетона прирельсовый автоматизированный с двумя трактами подачи емкостью 6 тыс. куб. м.
Н. контр.	Зорин		
Гл. констр.	Зорин		Закрытая емкость — Стадия: Р; Лист: 25; Листов:
Рук. гр.	Фридланд		
Ст. инжен.	Ломазова		Тоннель монолитный Тм2. Опалубка (окончание)
Ст. инженер	Ломазова		Госстрой СССР, Харьковский Промстройниипроект
Инженер	Пилина		
Ст. инженер	Ломазова		

Привязан:

Инв. №

Инв. № подл. | Подпись и дата | Взам. инв. №

Альбом 3

Схема расположения конструктивных элементов Тм 2

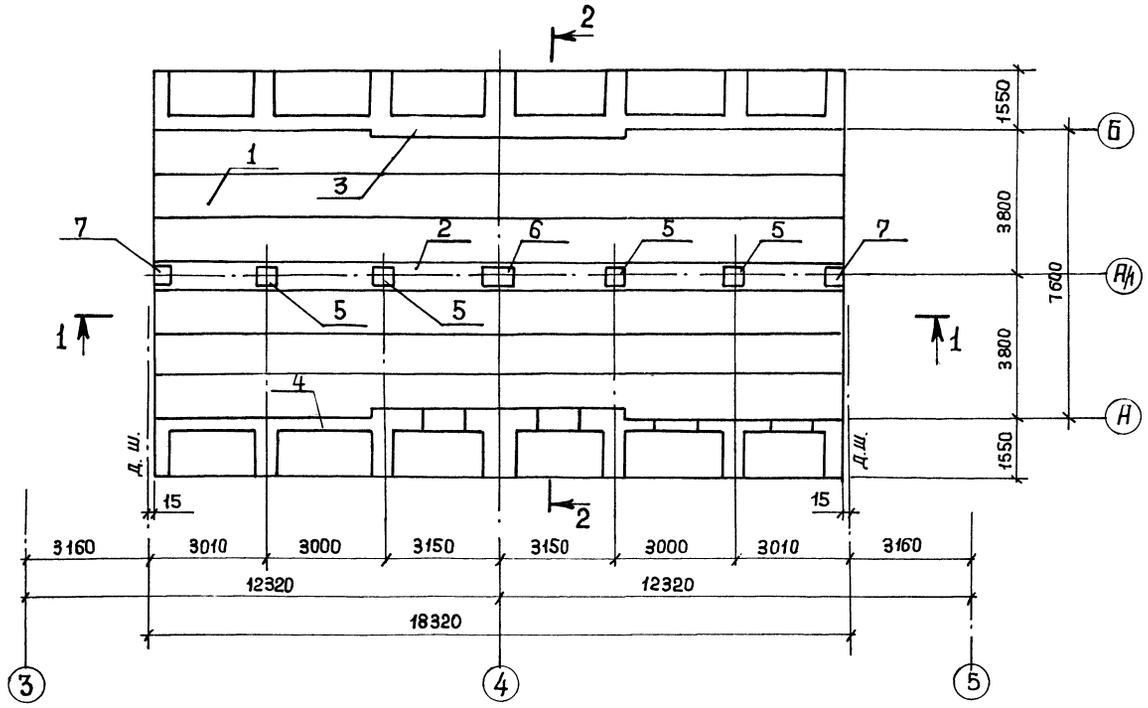

1-1

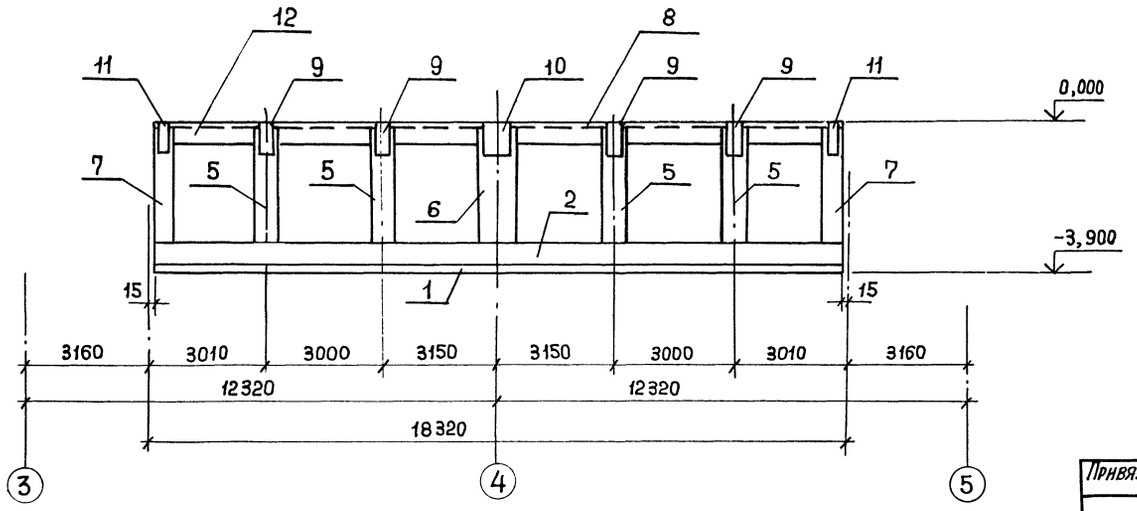

Спецификация к схеме расположения конструктивных элементов Тм 2

Марка, поз.	Обозначение	Наименование	Кол.	Масса ед., кг	Примечания
1	КЖ-27; КЖ-28	Плита днища	1		
2	КЖ-30	Балка днища	Бм 7	1	
3	КЖ-31	Стена	Стм 3	1	
4	КЖ-32	То же	Стм 4	1	
5	КЖ-16	Колонна	Км 1	4	
6	То же	То же	Км 2	1	
7	"	"	Км 3	2	
8	КЖ-33	Плита на отм. 0,000		1	
9	КЖ-17	Балка	Бм 2	4	
10	То же	То же	Бм 3	1	
11	КЖ-18	"	Бм 5	2	
12	КЖ-29	"	Бм 8	2	

2-2

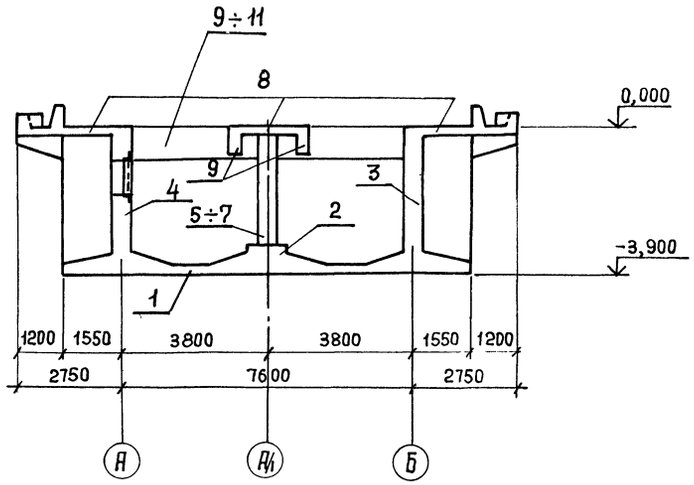

38
9032/3

Привязан:

Инв. №

ГИП	Турнинский	
Нач. отд.	Бродский	
Н. контр.	Зорин	
Гл. констр.	Зорин	
Рук. гр.	Фридланд	
Ст. инженер	Ломазова	
Ст. инженер	Ломазова	
Инженер	Пилина	
Ст. инженер	Ломазова	

ТП 708-18.85 КЖ

Склад заполнителей бетона дрезельсовый автоматизированный с двумя трактами подачи емкостью 6 тыс. куб. м

Закрытая емкость

Стадия	Лист	Листов
Р	26	

Тоннель монолитный Тм 2. Армирование. Схема расположения конструктивных элементов

Госстрой СССР Харьковский Промстройниипроект

Инв. № подл. | Подпись и дата | Взам. инв. №

Альбом 3

Раскладка нижних сеток.

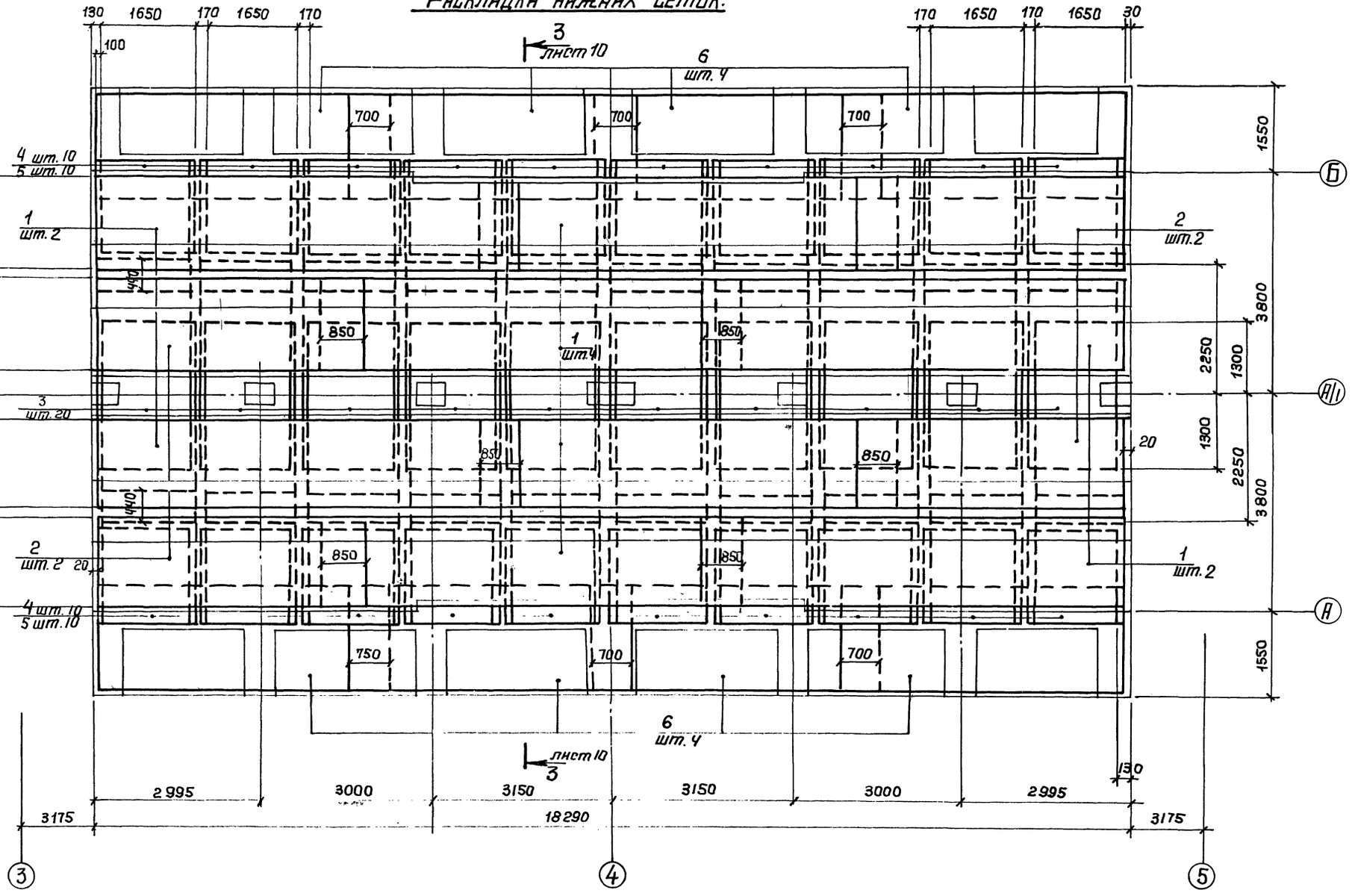

1. Спецификацию смотрите на листе 34.
2. Защитный слой принят 35 мм.

39
9032/3

					ТП 708-18.85 КЖ	
Нач. отд.	Бродский				Склад заполнителей бетона прирельсовый автоматизированный с двумя трактами подачи емкостью 60 тыс. куб.м	
Н. контр.	Зорин					
Гл. конст.	Зорин				Закрытая емкость	Стадия: Р; Лист: 27; Листов:
Рук. гр.	Фридланд					
Ст. инж.	Потазова				Тоннель монолитный Тм 2 Армирование Плита днища (начало)	Госстрой СССР ХАРЬКОВСКИЙ ПРОМСТРОЙНИИПРОЕКТ
Ст. инж.	Потазова					
Инженер	Попова					
Ст. инж.	Потазова					

Привязан:

Инв. №

Инв. № подл. | Подпись и дата | Взам. инв. №

Альбом 3

Раскладка верхних сеток.

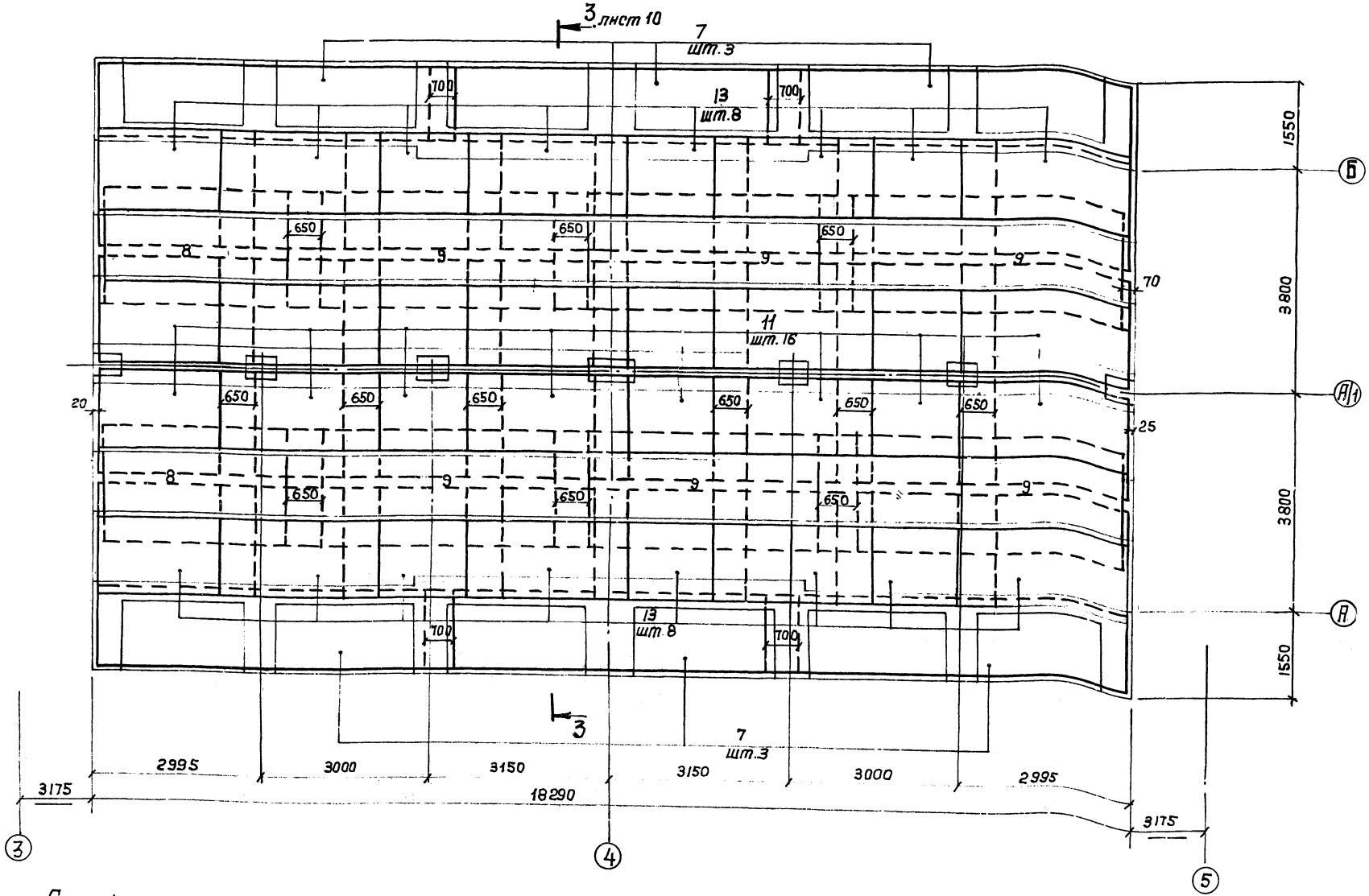

1. Спецификацию арматуры смотрите на листе 34.
2. Последовательность установки сеток плиты днища смотрите в примечаниях на листе 18.

40
9032/3

Нач. отд.	Бродский		
Н. контр.	Зорин		
Гл. конст.	Зорин		
Рук. гр.	Фридланд		
Ст. инж.	Лотазова		
Ст. инж.	Лотазова		
Исполнил	Попова		
Ст. инж.	Лотазова		

Привязан:

Инв. №

ТП 708 - 18.85 КЖ

Склад заполнителей бетона прирельсовый автоматизированный с двумя трактами подачи емкостью 6 тыс. куб. м.

Закрытая ёмкость

Стадия	Лист	Листов
Р	28	

Тоннель монолитный Тм2
Армирование.
Плита днища (продолжение)

Госстрой СССР
ХАРЬКОВСКИЙ ПРОМСТРОЙНИИПРОЕКТ

Инв. № подл. | Подпись и дата | Взам. инв. №

Альбом 3

Схема расположения выпусков и поддерживающих каркасов

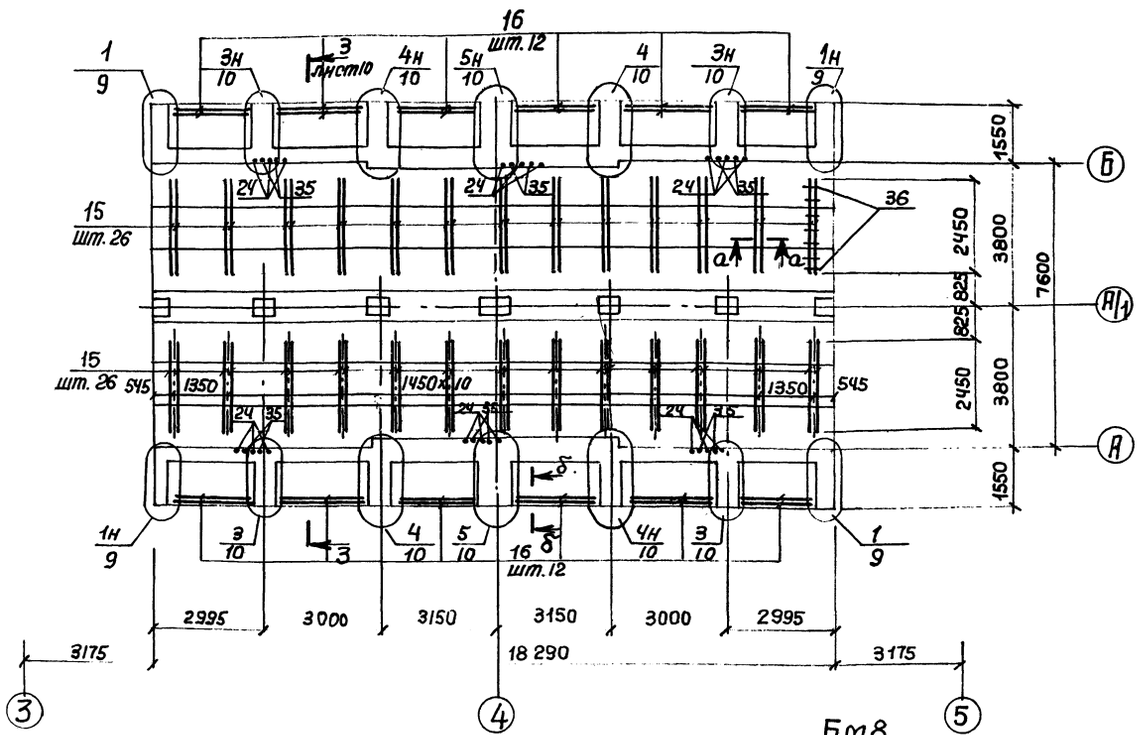

1-1

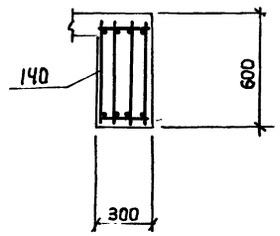

2-2

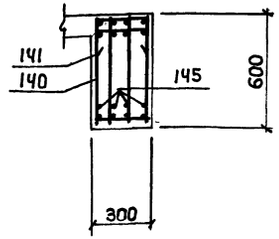

3-3

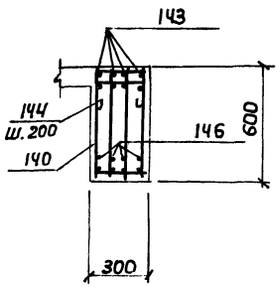

Расчетная схема Бт8

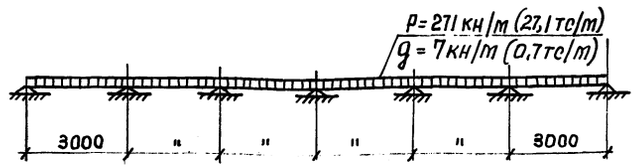

Бт8

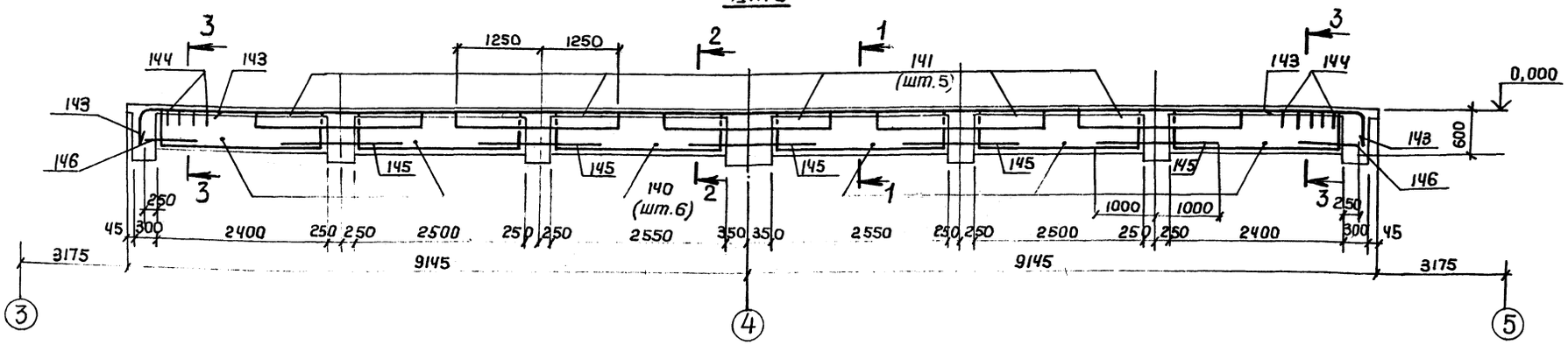

1. Спецификацию смотрите на листах 34, 36.
2. Сечения а-а, б-б смотрите на листе 10.

41
9032/3

				ТП 708-18.85 КЖ	
Нач.отд.	Бродский			Склад заполнителей бетона прирельсовый автоматизированный с двумя трактами подачи емкостью 6 тыс. куб.м	
Н. контр.	Зорин				
Гл. конст.	Зорин			Закрытая емкость	Стадия: Р; Лист: 29; Листов:
Рук. гр.	Фридланд				
Ст. инж.	Потазова			Тоннель монолитный Тт2 Армирование. Схема расположения выпусков и поддерживающих каркасов. Балка Бт8	Госстрой СССР ХАРЬКОВСКИЙ ПРОМСТРОЙНИИПРОЕКТ
Ст. инж.	Потазова				
Инженер	Попова				
Ст. инж.	Потазова				

Привязан:

Инв. №

Инв. № подл. | Подпись и дата | Взам. инв. №

Альбом 3

Бт7

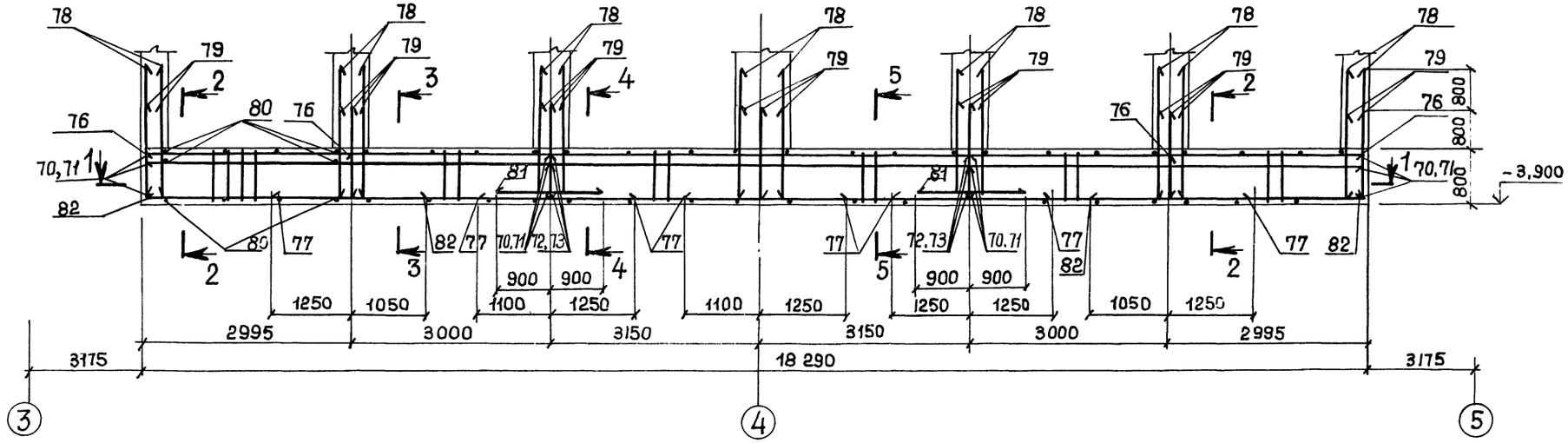

1-1

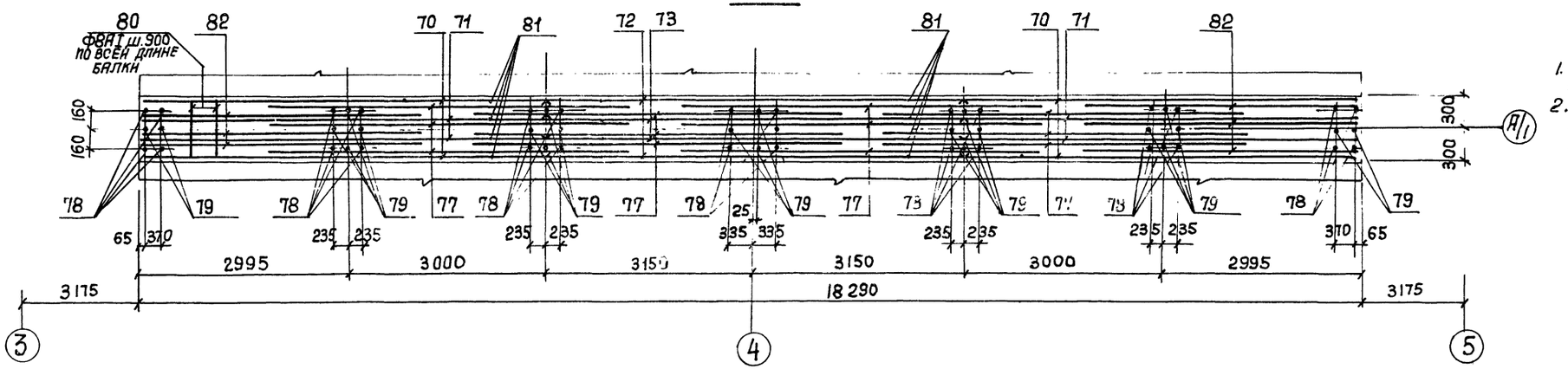

1. Спецификацию смотрите на листе 34.
2. В сечениях 2-2÷5-5 выпуски позиций 78, 79 условно не показаны

2-2

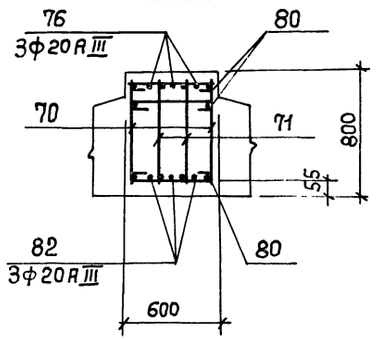

3-3

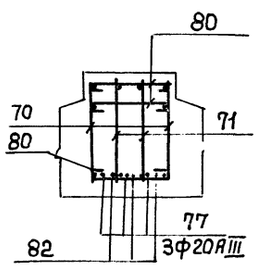

4-4

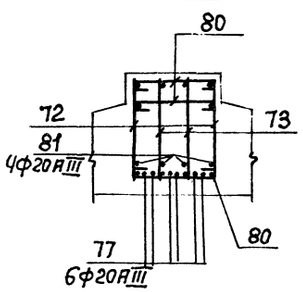

5-5

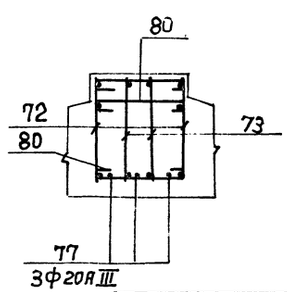

42
9032/3

Нач. отд.	Бродский		ТП 708-18.85 КЖ		
Н. контр.	Зорин		Склад заполнителей бетона прирельсовый автоматизированный с двумя трактами подачи емкостью 6 тыс. куб. м		
Гл. конст.	Зорин		Закрытая емкость	Стадия: Р	Лист: 30	Листов:
Рук. гр.	Придлянд					
Ст. инж.	Потязова		Тоннель монолитный Тм2 Артикование Балка днища Бт7	Госстрой СССР ХАРЬКОВСКИЙ ПРОМСТРОЙНИИПРОЕКТ		
Ст. инж.	Потязова					
Инженер	Попова					
Ст. инж.	Потязова					

Привязан:

Инв. №

Инв. № подл. | Подпись и дата | Взам. инв. №

Альбом 3

Раскладка наружных сеток

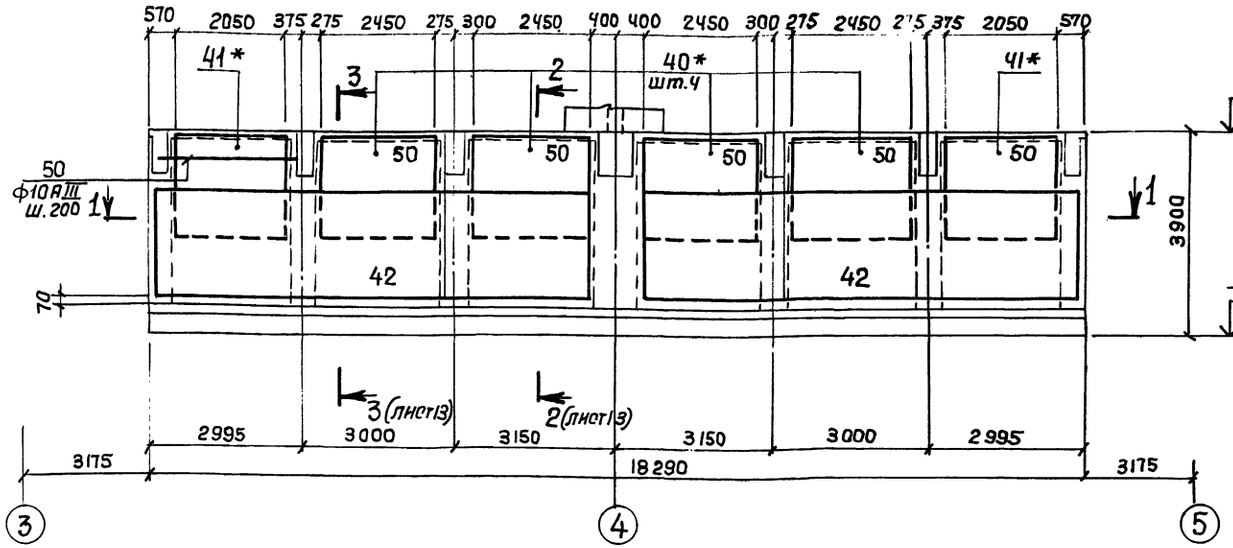

1-1

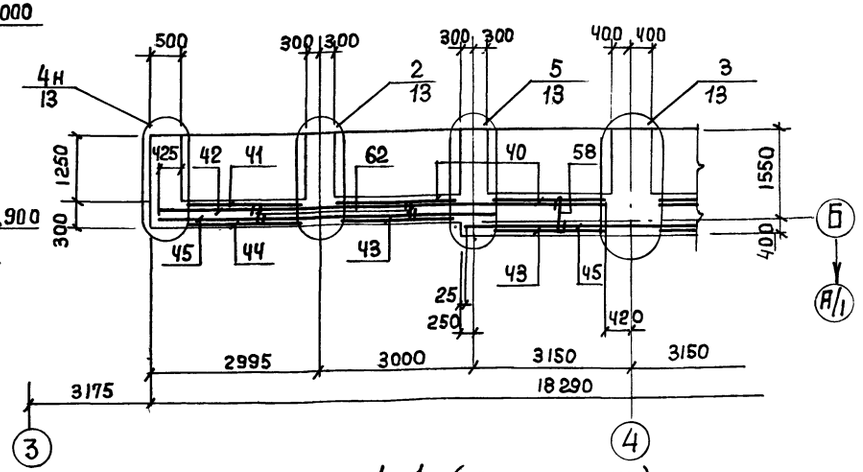

Раскладка внутренних сеток

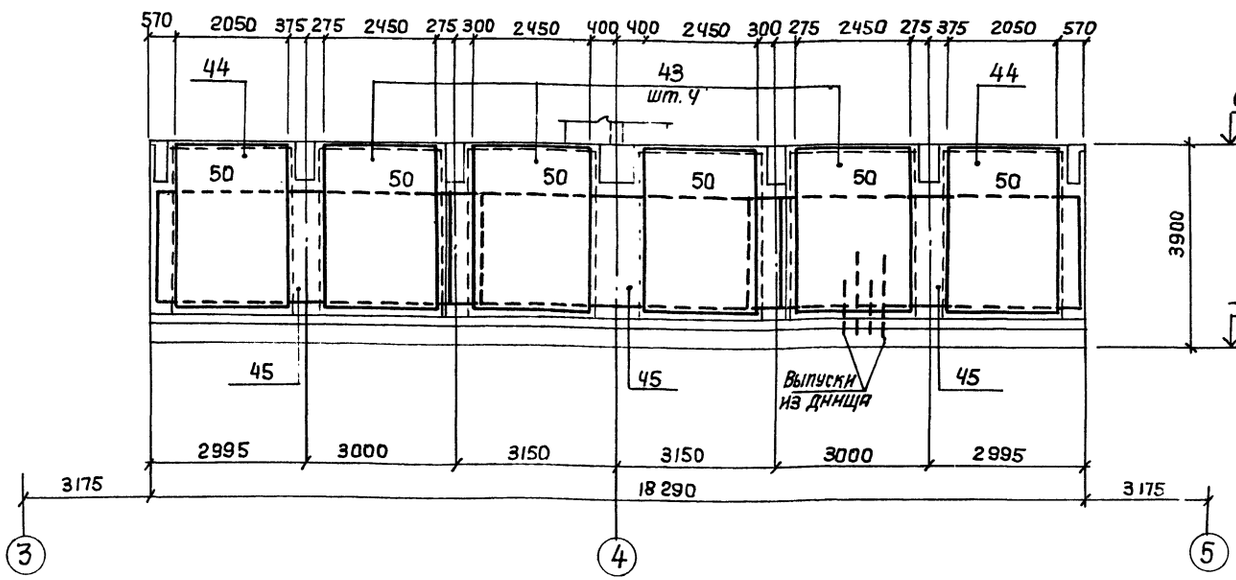

1-1 (продолжение)

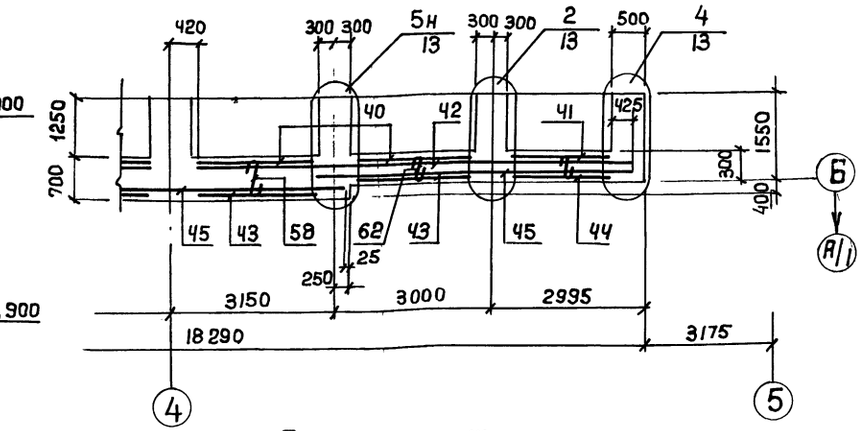

* Сетки поз. 40 и 41 монтировать так, чтобы стержни Ф12 AIII были установлены вертикально.

Спецификацию смотрите на листах 34, 35.

43
9032/3

Привязан:

Инв. №

Нач. отд.	Бродский	
Н. контр.	Зорин	
Гл. констр.	Зорин	
Рук. гр.	Фридланд	
Ст. инж.	Потазова	
Ст. инж.	Потазова	
Инженер	Попова	
Ст. инж.	Потазова	

ТП 708-18.85 КЖ

Склад заполнителей бетона прирельсовый автоматизированный с двумя трактами подачи емкостью 6 тыс. куб. м

Закрытая емкость

Стадия	Лист	Листов
Р	31	

Тоннель монолитный Тм2
Армирование
Стена Ст3

Госстрой СССР
ХАРЬКОВСКИЙ ПРОМСТРОЙНИИПРОЕКТ

Инв. № подл. | Подпись и дата | Взам. инв. №

Альбом 3

Раскладка наружных сеток

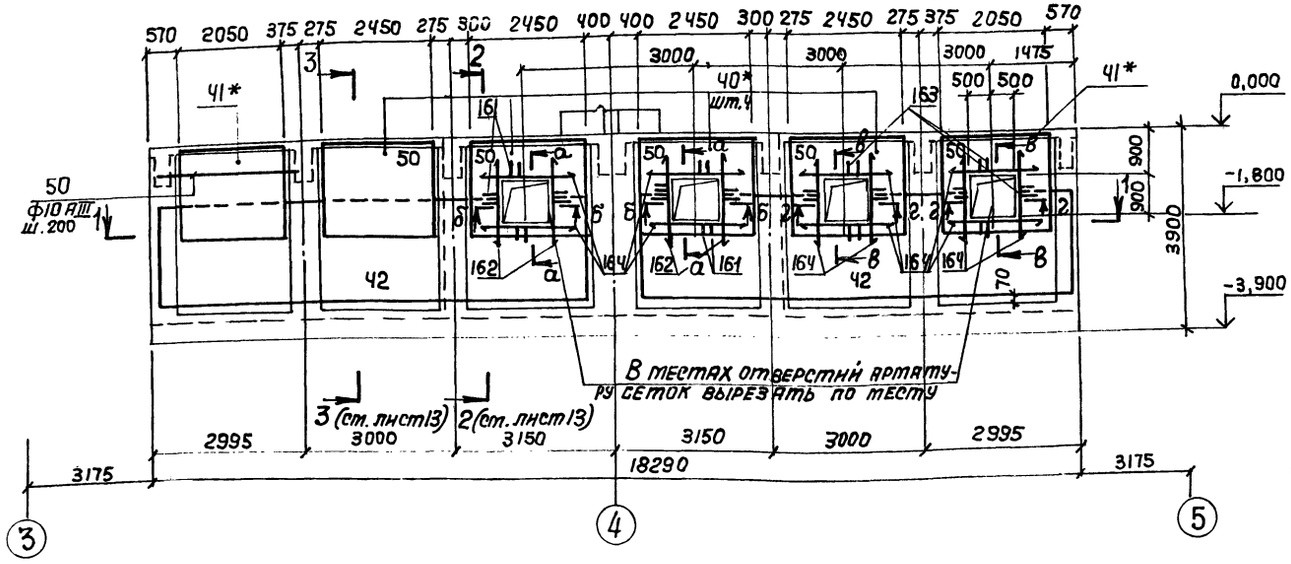

1-1

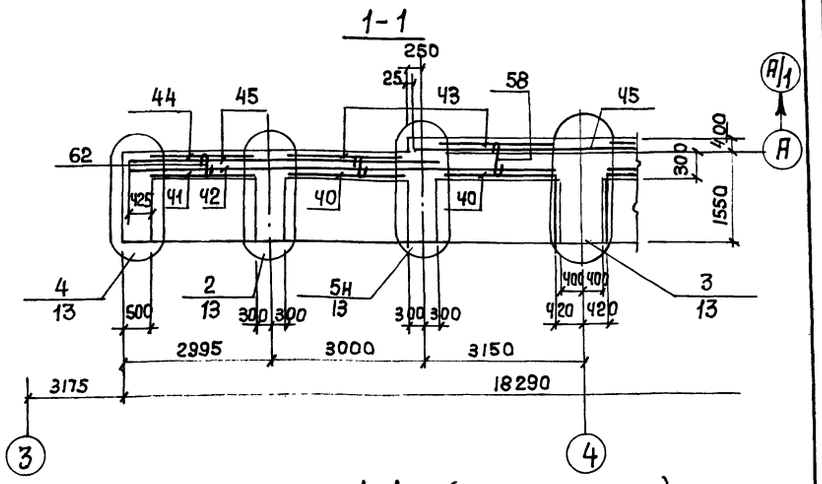

1-1 (продолжение)

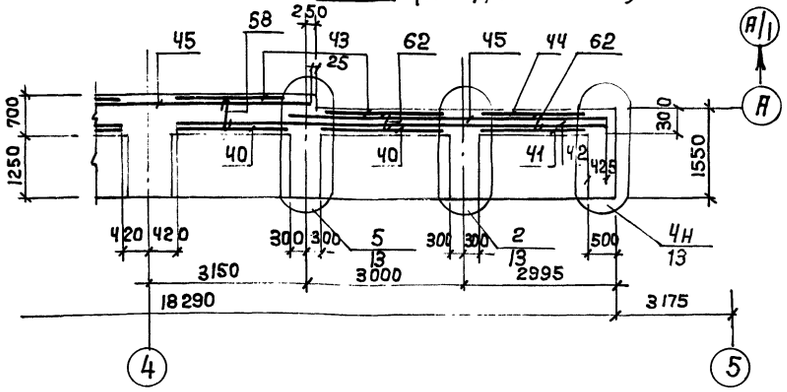

Раскладка внутренних сеток

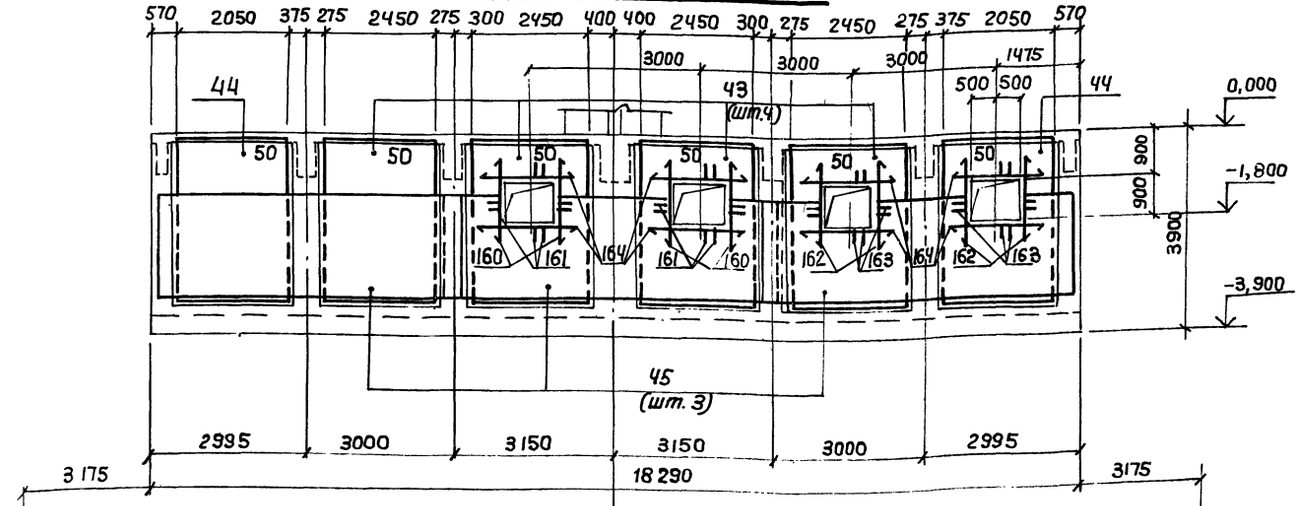

1. Спецификацию смотрите на листе 35.
2. В сечениях а-а ÷ г-г арматура стен условно не показана.
* Сетки позиций 40 и 41 монтировать так, чтобы стержни Ф12 AIII были установлены вертикально.

а-а

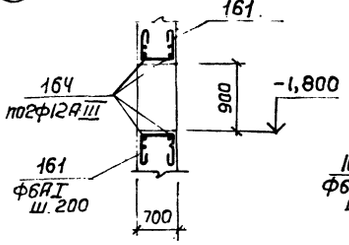

б-б

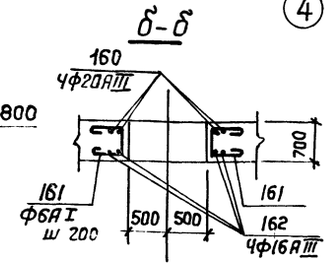

в-в

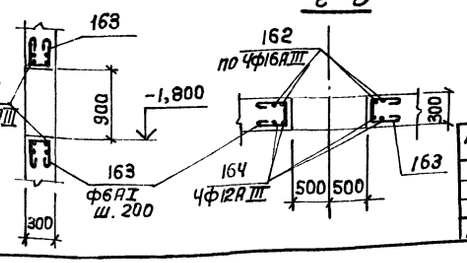

г-г

Привязан:

Инв. №

Нач. отд.	Бродский	
Н. контр.	Зорин	
Гл. констр.	Зорин	
Рук. гр.	Фридланд	
Ст. инж.	Потазова	
Ст. инж.	Потазова	
Инженер	Попова	
Ст. инж.	Потазова	

ТП 708-18.85 КЖ

Склад заполнителей бетона прирельсовый автоматизированный с двумя трактами подачи емкостью 6 тыс. куб. м

Закрытая емкость

Стадия	Лист	Листов
Р	32	

Тоннель монолитный Тм2
Армирование
Стена СТм 4

Госстрой СССР
ХАРЬКОВСКИЙ ПРОМСТРОЙНИИПРОЕКТ

Инв. № подл. | Подпись и дата | Взам. инв. №

Альбом 3

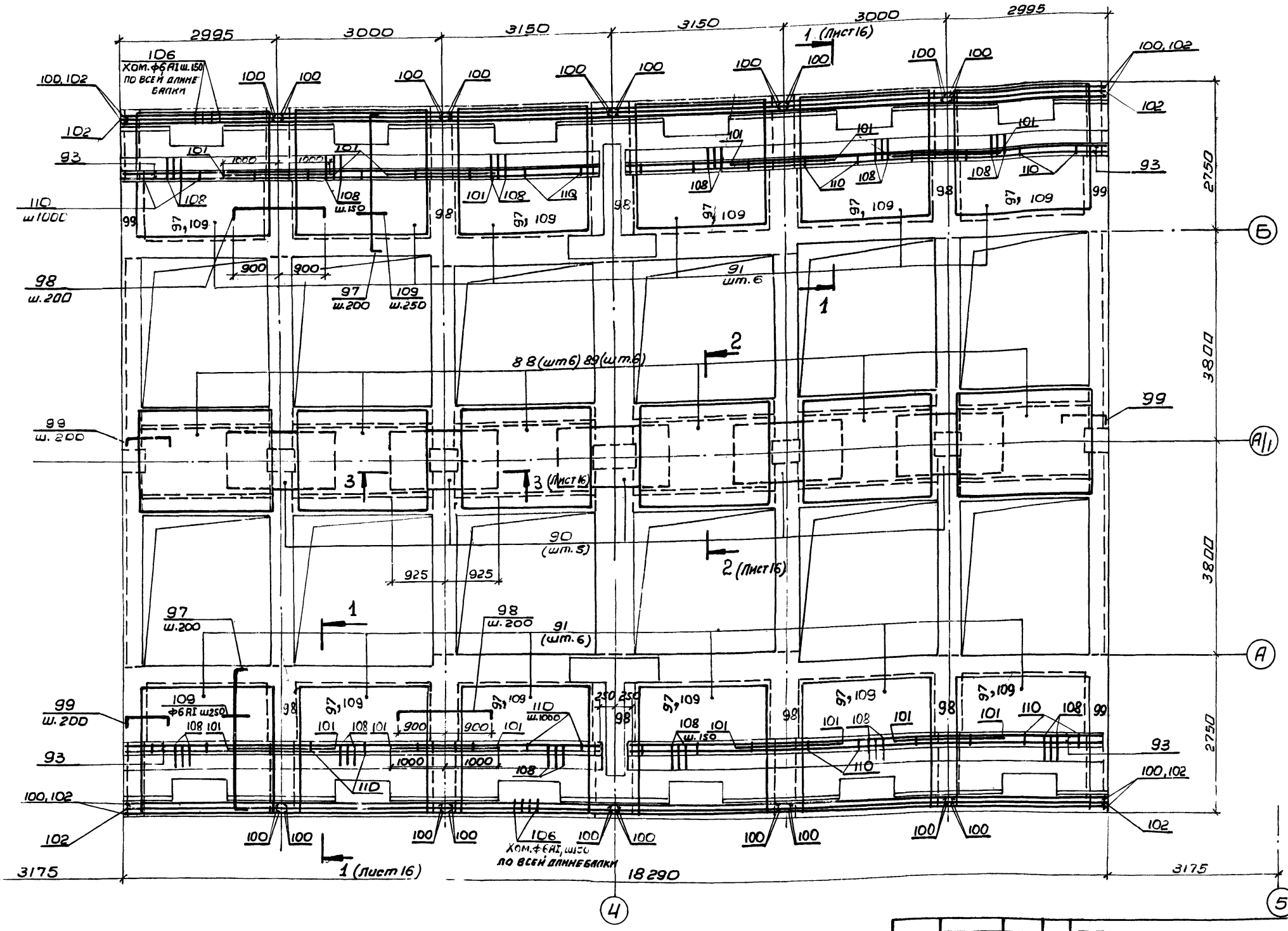

1. Спецификацию смотрите на листе 35.
2. Участки плиты по сечению 1-1 бетонировать по бетонной подготовке толщиной 100мм после выполнения обратной засыпки пазух котлована.

Нач. отд	Бродский	
Н. контр.	Зарин	
Гл. констр	Зарин	
Рук. гр.	Фридлянц	
Ст. инж.	Ломазова	
Ст. инж.	Ломазова	
Инж. эн.	Попова	
Ст. инж.	Ломазова	

Привязан

Инв. №

ТП 708-18.85 КЖ

Склад заполнителей бетона прирельсовый автоматизированный с двумя трактами подачи емкостью 6 тыс куб. м.

Закрытая емкость

Стадия	Лист	Листов
Р	33	

Тоннель монолитный ТМ2
Армирование
Плита перекрытия на отм. 0.000

Госстрой СССР
Харьковский Промстройниипроект

45
9032/3

Инв. N подл. | Подпись и дата | Взам. инв. N

Альбом 3

Спецификация

Формат	Зона	Поз	Обозначение	Наименование	Кол.	Примечание
				Плита днища (шт.1)		
				Сборочные единицы		
				Сетки арматурные		
		1	ГОСТ 23279-78	$C\frac{20AIII-200}{12AI-600}1650\times7450\frac{725}{725}$	8	181,8кг
		2	То же	$C\frac{20AIII-200}{12AI-600}1650\times5050\frac{125}{125}$	4	125,5кг
		3	"	$C\frac{16AIII-200}{10AI-600}1650\times3550\frac{275}{275}$	20	56,5кг
		4	Альбом 8 КЖИ-С1,С2	С1	20	165,9кг
		5	То же	С2	20	53,1кг
		6	Альбом 8, КЖИ-С3,С4	С3	8	135,5кг
		7	То же	С4	6	78,3кг
		8	ГОСТ 23279-78	$C\frac{16AIII-200}{20AIII-100}2250\times3850\frac{25}{25}$	2	289,7кг
		9	То же	$C\frac{16AIII-200}{20AIII-100}2250\times5450\frac{25}{25}$	6	409,0кг
		11	"	$C\frac{16AIII-200}{16AIII-200}2850\times1950\frac{325}{625}$	16	73,2кг
		13	"	$C\frac{20AIII-200}{16AIII-200}2850\times1950\frac{325}{625}$	16	99,3кг
		15	Альбом 8 КЖИ-Кр1-Кр10,Кр8,Кр14,Кр19,Кр20,Кр23,Кр24,Кр27,Кр29	Каркас плоский Кр1	52	5,0кг
		16	То же	То же Кр2	24	4,5кг

Формат	Зона	Поз.	Обозначение	Наименование	Кол.	Примечание
				Детали		
				Стержни арматурные по ГОСТ 5781-82		
		20*		Ф28АIII, ℓ=3150	16	15,2кг
		21*		Ф28АIII, ℓ=2050	8	9,9кг
		22*		Ф25АIII, ℓ=3050	16	11,7кг
		23*		Ф25АIII, ℓ=1950	8	7,5кг
		24		Ф16АIII, ℓ=1800	216	2,8кг
		26*		Ф8АI, ℓ=4100	8	1,6кг
		27*		Ф16АIII, ℓ=2000	12	3,2кг
		28*		Ф16АIII, ℓ=1350	28	2,1кг
		29*		Ф10АI, ℓ=3950	8	2,4кг
		31*		Ф25АIII, ℓ=1850	24	7,1кг
		32*		Ф20АIII, ℓ=2100	6	5,2кг
		33*		Ф8АI, ℓ=3500	32	1,4кг
		34*		Ф8АI, ℓ=3450	16	1,4кг
		35		Ф16АIII, ℓ=1150	100	1,8кг
		36*		Ф8АI, ℓ=350	190	0,19кг
				Материалы		
				Бетон марки 250	89,1	$м^3$
				Балка днища Бт7 (шт.1)		
				Сборочные единицы		
		70	Альбом 8, КЖИ-Кр39÷Кр42	Каркас плоский Кр39	4	43,7кг
		71	То же	То же Кр40	4	38,4кг
		72	"	" Кр41	2	46,4кг
		73	"	" Кр42	2	40,8кг
				Детали		
				Стержни арматурные по ГОСТ 5781-82		
		76		Ф20АIII, ℓ=2950	6	7,7кг
		77		Ф20АIII, ℓ=5500	12	13,6кг
		78		Ф20АIII, ℓ=2350	28	5,8кг
		79		Ф20АIII, ℓ=1550	24	3,8кг
		80*		Ф8АI, ℓ=700	48	0,3кг
		81		Ф20АIII, ℓ=1800	8	4,5кг
		82		Ф20АIII, ℓ=4000	6	9,9кг

Формат	Зона	Поз.	Обозначение	Наименование	Кол.	Примечание
				Материалы		
				Бетон марки 250	8,8	$м^3$
				Стена СТт3 (шт.1)		
				Сборочные единицы		
				Сетки арматурные		
		40	ГОСТ 23279-78	$C\frac{12AIII-200}{8AI-600}2450\times2450\frac{25}{25}$	4	33,1кг
		41	То же	$C\frac{12AIII-200}{8AI-600}2050\times2450\frac{25}{25}$	2	28,1кг
		42	"	$C\frac{10AIII-200}{6AI-600}2250\times8650\frac{425}{425}$	2	71,0кг
		43	"	$C\frac{16AIII-200}{10AI-600}2450\times3250\frac{125}{125}$	4	76,1кг
		44	"	$C\frac{16AIII-200}{10AI-600}2050\times3250\frac{125}{125}$	2	64,1кг
		45	"	$C\frac{10AIII-200}{6AI-600}2250\times6250\frac{425}{425}$	3	51,3кг

* См. ведомость деталей на листе 37.

46
9032/3

Инв. № подл. | Подпись и дата | Взам. инв. №

Привязан:

Инв. №

Нач. отд.	Бродский	
Н. контр.	Зорин	
Гл. констр.	Зорин	
Рук. гр.	Фридланд	
Ст. инж.	Лотязова	
Ст. инж.	Лотязова	
Инженер	Попова	
Ст. инж.	Лотязова	

ТП 708-18.85 КЖ

Склад заполнителей бетона прирельсовый автоматизированный с двумя трактами подачи емкостью 6 тыс. куб. м

Закрытая емкость

Стадия	Лист	Листов
Р	34	

Тоннель монолитный Тт2
Спецификация (начало)

ГОССТРОЙ СССР
ХАРЬКОВСКИЙ ПРОМСТРОЙНИИПРОЕКТ

Альбом 3

Спецификация (продолжение)

Формат	Зона	Поз.	Обозначение	Наименование	Кол.	Примечание
				Детали		
				Стержни арматурные по ГОСТ 5781-82		
		25*		ф8АI, ℓ = 3900	44	1,5 кг
		29*		ф10АI, ℓ = 3950	44	2,4 кг
		33*		ф8АI, ℓ = 3500	176	1,4 кг
		34*		ф8АI, ℓ = 3450	88	1,4 кг
		50		ф10АIII, ℓ = 3000	60	1,9 кг
		51		ф28АIII, ℓ = 4400	12	21,3 кг
		52		ф16АIII, ℓ = 2600	6	4,1 кг
		53		ф16АIII, ℓ = 3250	14	5,1 кг
		54		ф16АIII, ℓ = 3300	58	5,2 кг
		55*		ф8АI, ℓ = 900	33	0,35 кг
		56		ф25АIII, ℓ = 3250	12	12,5 кг
		58*		ф8АI, ℓ = 800	112	0,32 кг
		59*		ф8АI, ℓ = 700	66	0,28 кг
		60*		ф8АI, ℓ = 550	66	0,22 кг
		61*		ф12АIII, ℓ = 2000	46	1,8 кг
		62*		ф8АI, ℓ = 350	160	0,14 кг
		63		ф16АIII, ℓ = 3950	8	6,2 кг
		14*		ф12АI, ℓ = 1150	8	1,0 кг
		18		ф25АIII, ℓ = 4400	12	16,9 кг
		19		ф20АIII, ℓ = 2600	3	6,4 кг
				Материалы		
				Бетон марки 250	34,9	м³
				Стена СТм4 (шт.1)		
				Позиции 40÷45, 25, 29, 33, 34, 50÷56, 58÷63, 14, 18, 19 по стене СТм3		
				Детали		
				Стержни арматурные по ГОСТ 5781-82		
		160		ф20АIII, ℓ = 2400	8	5,9 кг
		161*		ф6АI, ℓ = 1050	44	0,24 кг
		162		ф16АIII, ℓ = 2200	16	3,5 кг
		163*		ф6АI, ℓ = 750	44	0,17 кг
		164		ф12АIII, ℓ = 1800	40	1,6 кг
		67	1.400-15, 8.1 550-03	Изделие закладное МН 552	16,8 п.м.	4,4 кг
				Материалы		
				Бетон марки 250	33,5	м³

Формат	Зона	Поз.	Обозначение	Наименование	Кол.	Примечание
				Плита перекрытия		
		88	ГОСТ 23279-78	С 12АIII-200 / 8АI-200 2450×1450 25/25	6	24,5 кг
		89	То же	С 10АIII-200 / 6АI-300 2450×1950 75/75	6	16,3 кг
		90	"	С 10АIII-200 / 6АI-300 1250×1850 25/25	5	8,5 кг
		91	"	С 10АIII-200 / 8АI-200 2250×2450 25/25	12	29,7 кг
		93	Альбом 8 КЖН-Кр1÷Кр10, Кр13, Кр14, Кр18, Кр20, Кр23, Кр24, Кр21, Кр25	Каркас плоский Кр9	8	37,8 кг
		95	1.400-15. 8.1 120-54	Изделие закладное МН114-1	176	3,6 кг
				Детали		
				Стержни арматурные по ГОСТ 5781-82		
		97*		ф10АIII, ℓ = 2860	152	1,8 кг
		98*		ф8АIII, ℓ = 1960	130	0,8 кг
		99*		ф8АIII, ℓ = 1260	64	0,5 кг
		100		ф16АIII, ℓ = 3000	24	4,7 кг
		101		ф16АIII, ℓ = 2000	8	3,2 кг
		102		ф16АIII, ℓ = п.м.	80	1,6 кг
		106*		ф6АI, ℓ = 1350	244	0,3 кг
		108*		ф8АI, ℓ = 1100	196	0,4 кг
		109		ф6АI ℓ = п.м.	400	0,22 кг
		110		ф6АI, ℓ = 250	72	0,1 кг
				Материалы		
				Бетон марки 250	15,7	м³
				Бм2 (шт.4)		
				Сборочные единицы		
		115	Альбом 8, КЖН-КП1÷КП4 СБ	Каркас пространственный КП1	8	525,2 кг
		116	Альбом 8, КЖН-Кр1÷Кр10, Кр13, Кр14, Кр18, Кр20, Кр23, Кр24, Кр21, Кр25	Каркас плоский Кр13	8	27,4 кг
		117	То же	То же Кр14	4	58,8 кг
		118	Альбом 8, КЖН-Кр15, Кр15н	" Кр15	16	3,4 кг
		119	Альбом 8 КЖН-Кр15, Кр15н	Каркас плоский Кр15-н	16	3,4 кг
				Детали		
				Стержни арматурные по ГОСТ 5781-82		
		58*		ф8АI, ℓ = 600	16	0,24 кг
		120		ф20АIII, ℓ = 2500	16	6,2 кг
				Материалы		
				Бетон марки 250	20,6	м³
				Бм3 (шт.1)		
				Сборочные единицы		
		122	Альбом 8, КЖН-КП1÷КП4 СБ	Каркас пространственный КП2	2	531,2 кг
		118	Альбом 8, КЖН-Кр15, Кр15н	Каркас плоский Кр15	4	3,4 кг
		119	То же	То же Кр15-н	4	3,4 кг
		123	Альбом 8, КЖН-Кр1÷Кр10, Кр13, Кр14, Кр18, Кр20, Кр23, Кр24, Кр21, Кр25	" Кр19	2	34,6 кг
		124	То же	" Кр20	1	73,2 кг
				Детали		
				Стержни арматурные по ГОСТ 5781-82		
		120		ф20АIII, ℓ = 2500	4	6,2 кг
		125*		ф16АIII, ℓ = 2000	4	3,2 кг
		128*		ф8АI, ℓ = 800	4	0,3 кг
				Материалы		
				Бетон марки 250	7,2	м³

* См. ведомость деталей на листе 28.

Привязан:

Инв. № подл. | Подпись и дата | Взам. инв. №

Нач. отд.	Бродский		ТП 708-18.85 КЖ
Н. контр.	Зорин		Склад заполнителей бетона прирельсовый автоматизированный с двумя трактами подачи емкостью 6 тыс. куб. м.
Гл. констр.	Зорин		Закрытая емкость — Стадия: Р; Лист: 35; Листов:
Рук. гр.	Фридланд		
Ст. инж.	Потязова		Тоннель монолитный Тм2
Ст. инж.	Потязова		Спецификация (продолжение)
Инж.-констр.	Попова		Госстрой СССР Харьковский Промстройниипроект
Ст. инж.	Потязова		

47
9032/3

Альбом 3

Спецификация (окончание)

Формат	Зона	Поз.	Обозначение	Наименование	Кол.	Примечание
				Бт5 (шт.2)		
				Сборочные единицы		
		137	Альбом 8, КЖН-КП1÷КП4,5	Каркас пространственный КП4	4	300,9 кг
		118	Альбом 8, КЖН-Кр15, Кр15н	Каркас плоский Кр15	4	3,4 кг
		119	То же	То же Кр15-н	4	3,4 кг
		123	Альбом 8, КЖН-Кр1÷Кр10, Кр13, Кр14, Кр20, Кр19, Кр23, Кр24, Кр21, Кр28	" Кр19	4	34,6 кг
		138	То же	" Кр27	2	31,4 кг
				Детали		
				Стержни арматурные по ГОСТ 5781-82		
		62*		Ф8АI ℓ=400	8	0,16 кг
		135		Ф16 АIII, ℓ=2500	6	4,0 кг
				Материалы		
				Бетон марки 250	6,4	м³
				Бт8 (шт.2)		
				Сборочные единицы		
		140	Альбом 8, КЖН-КП5	Каркас пространственный КП5	12	49,5 кг
		141	Альбом 8, КЖН-Кр1÷Кр10, Кр13, Кр14, Кр20, Кр19, Кр23, Кр24, Кр21, Кр28	Каркас плоский Кр29	10	28,6 кг
				Детали		
				Стержни арматурные по ГОСТ 5781-82		
		143*		Ф20 АIII, ℓ=1700	16	4,2 кг
		144*		Ф8АI, ℓ=950	20	0,38 кг
		145		Ф10 АIII, ℓ=2000	40	1,2 кг
		146		Ф10АIII, ℓ=600	16	0,4 кг
				Материал		
				Бетон марки 250	5,4	м³

Формат	Зона	Поз.	Обозначение	Наименование	Кол.	Примечание
				Кт1 (шт.4)		
				Сборочные единицы		
		150	Альбом 8, КЖН-КП6÷КП9	Каркас пространственный КП6	4	70,9 кг
		151	1.400-15.81.530-09	Изделие закладное МН-532	8	3,2 кг
				Детали		
				Стержни арматурные по ГОСТ 5781-82		
		59*		Ф8АI, ℓ=700	16	0,28 кг
				Материалы		
				Бетон марки 250	2,2	м³
				Кт2 (шт.1)		
				Сборочные единицы		
		152	Альбом 8, КЖН-КП6÷КП9	Каркас пространственный КП7	1	72,8 кг
		151	1.400-15, в.1, 530-09	Изделие закладное МН-532	2	3,2 кг
				Детали		
				Стержни арматурные по ГОСТ 5781-82		
		55*		Ф8АI, ℓ=900	4	0,36 кг
				Материалы		
				Бетон марки 250	0,7	м³

Формат	Зона	Поз.	Обозначение	Наименование	Кол.	Примечание
				Кт3 (шт.2)		
				Сборочные единицы		
		153	Альбом 8, КЖН-КП6÷КП9	Каркас пространственный КП8	2	69,0 кг
		151	1.400-15.81, 530-09	Изделие закладное МН-532	4	3,2 кг
				Детали		
				Стержни арматурные по ГОСТ 5781-82		
		127*		Ф8АI, ℓ=500	8	0,2 кг
				Материалы		
				Бетон марки 250	0,8	м³

* См. ведомость деталей на листе 37.

Общий расход бетона марки 250 на тоннель Тт2 составляет 225,3 м³.

Привязан:

Инв. №

Инв. № подл. | Подпись и дата | Взам. инв. №

Нач. отд.	Бродский		ТП 708-18.85 КЖ
Н. контр.	Зорин		Склад заполнителей бетона прирельсовый автоматизированный с двумя трактами подачи емкостью 5 тыс. куб. м
Гл. констр.	Зорин		Закрытая емкость — Стадия: Р; Лист: 36; Листов:
Рук. гр.	Фридланд		Тоннель монолитный Тт2
Ст. инж.	Потазова		Спецификация (окончание)
Ст. инж.	Потазова		Госстрой СССР ХАРЬКОВСКИЙ ПРОМСТРОЙНИИПРОЕКТ
Инженер	Попова		
Ст. инж.	Потазова		

Альбом 3

Ведомость расхода стали на элемент (кг)

Марка элемента	Изделия арматурные																Изделия закладные									Общий расход стали
	Арматура класса AI ГОСТ 5781-82					Арматура класса AIII ГОСТ 5781-82											Прокат марки ВСт3 кп2 ГОСТ 103-76*				Прокат ВСт3 кп2				Арматура класса AIII ГОСТ 5781-82				
	ф6	ф8	ф10	ф12	Итого	ф8	ф10	ф12	ф16	ф20	ф25	ф28	ф36	Итого	Всего	-70×12	-80×16	Итого	ГОСТ 8509-72* L63×5	L50×5	ГОСТ 103-76* -150×8	Итого	ф8	ф12	Итого	Всего	
Плита днища (шт.1)	—	107	632	1139	1878	—	—	—	5948	5230	3502	322	—	15002	16880	—	—	—	—	—	—	—	—	—	—	—	16880
Балка днища Бт7 (шт.1)	—	13	—	—	13	110	—	32	—	918	—	—	—	1060	1073	—	—	—	—	—	—	—	—	—	—	—	1073
Стена СТт3 (шт.1)	29	557	157	8	751	—	381	244	828	19	353	256	—	2081	2832	—	—	—	—	—	—	—	—	—	—	—	2832
То же СТт4 (шт.1)	46	557	157	8	768	—	381	308	884	66	353	256	—	2248	3016	—	—	—	—	—	—	—	—	—	—	—	3016
Плита перекрытия	215	343	—	—	558	136	585	100	490	—	—	—	—	1311	1869	—	—	—	—	63	—	63	11	—	11	74	3090
Балка Бт2 (шт.4)	—	36	178	122	336	—	—	862	250	188	533	1422	1221	4496	4832	16	26	42	—	—	334	334	—	299	299	633	2502
То же Бт3 (шт.1)	—	20	59	31	110	—	—	188	90	25	—	590	269	1162	1272	4	6	10	—	—	—	—	—	—	—	—	4874
" Бт5 (шт.2)	—	46	—	56	102	—	—	282	161	94	360	450	—	1347	1449	4	10	14	—	—	—	—	—	—	—	—	1282
" Бт8 (шт.2)	—	103	—	—	103	168	54	106	—	578	—	—	—	906	1009	—	—	—	—	—	—	—	—	—	—	—	1468
																											1009
Колонна КМ1 (шт.4)	—	50	—	—	50	—	—	—	—	238	—	—	—	238	288	—	—	—	19	—	—	19	6	—	6	25	313
То же КМ2 (шт.1)	—	15	—	—	15	—	—	—	—	59	—	—	—	59	74	—	—	—	5	—	—	5	1	—	1	6	80
" КМ3 (шт.2)	—	22	—	—	22	—	—	—	—	118	—	—	—	118	140	—	—	—	10	—	—	10	3	—	3	13	153
Общий расход стали на Тт2	290	1869	1183	1364	4706	414	1401	2122	8651	7533	5101	3816	1490	30028	34734	24	42	66	34	63	334	431	21	299	320	751	35551

Ведомость деталей

Поз.	Эскиз
20	2580, R=140, 330, 240
21	1480, R=140, 330, 240
22	2600, R=125, 240, 210
23	1500, R=125, 240, 210
25	1580, 300
26	1660, 300
27	1850, 150
28	1200, 150
29	370, 1700, 1700
14	1000
31	400, R=125, 240, 210
32	1850, 250
33	370, 1500, 1500

Поз.	Эскиз
34	1500, 1500, 280
36	250
55	730
58	630
59	530
60	480
61	1000, 1000
62	230
80	550
97	80, 2700, 80
98	80, 1800, 80
99	80, 1100, 80

Поз.	Эскиз
106	350, 250
108	160, 90, 490, 200, 110, 150
125	1150, 250
127	350
128	630
143	380, 110, R=100, 1150
144	300, 250, 300
161	200, 650, 200
163	200, 250, 200

Привязан:

Инв. №

Инв. № подл. | Подпись и дата | Взам. инв. №

Нач. отд.	Бродский	
Н. контр.	Зорин	
Гл. констр.	Зорин	
Рук. гр.	Тринклер	
Ст. инж.	Потазова	
Ст. инж.	Потазова	
Инж.	Попова	
Ст. инж.	Потазова	

49
9032/3

ТП 708-18.85 КЖ

Склад заполнителей бетона прирельсовый автоматизированный с двумя тракторами подачи емкостью 6 тыс. куб. м.

Закрытая емкость

Стадия Р | Лист 37 | Листов

Тоннель монолитный Тт2
Ведомость деталей и расхода стали

Госстрой СССР
ХАРЬКОВСКИЙ ПРОМСТРОЙНИИПРОЕКТ

Альбом 3

План набетанок на отм. 0.000

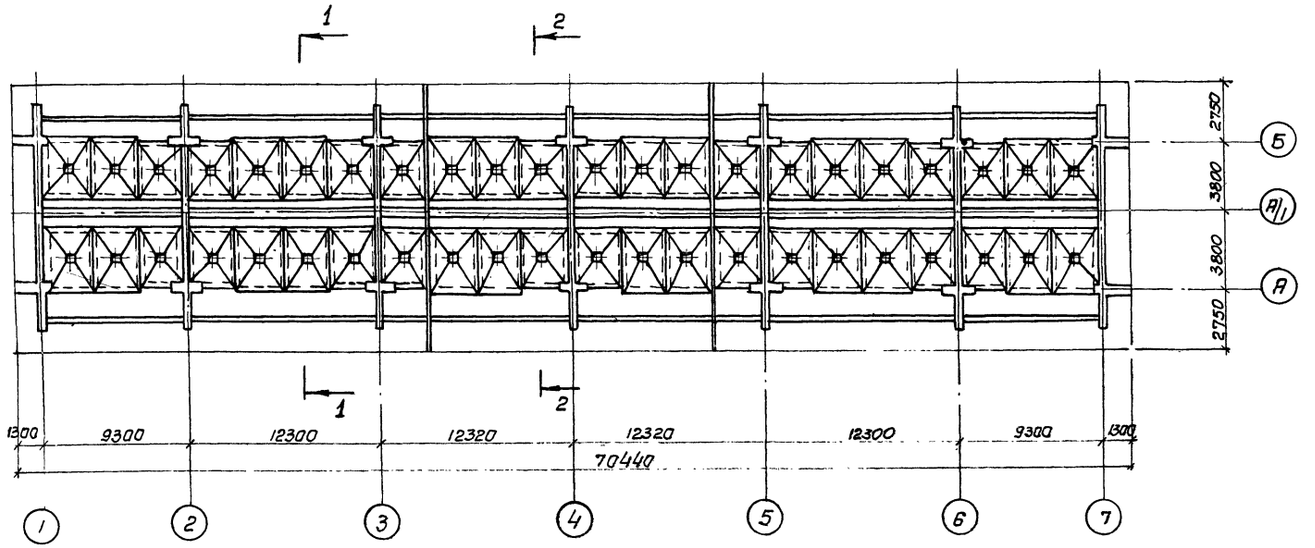

1-1; 2-2

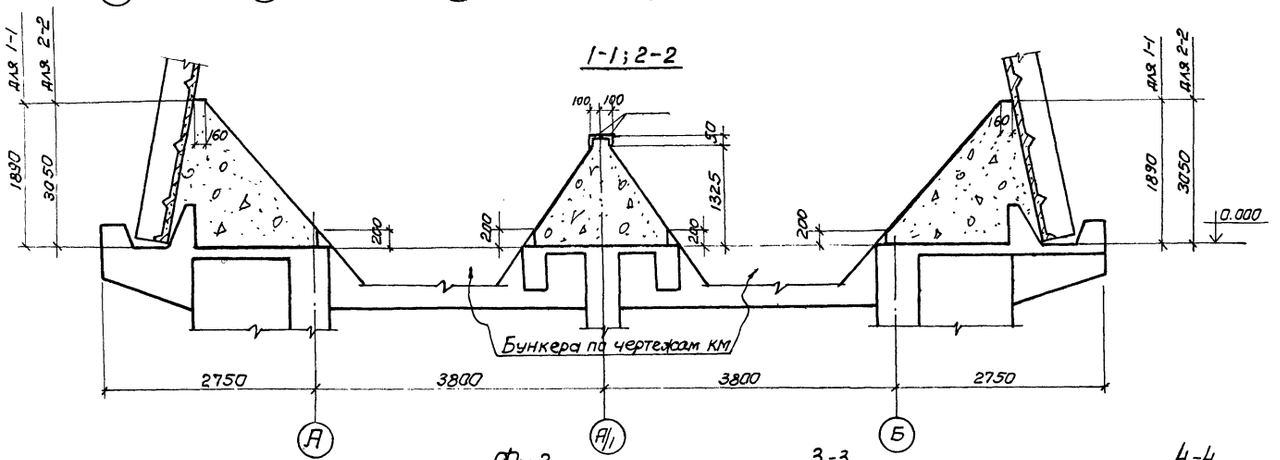

Фм 1

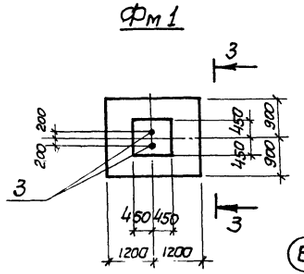

Фм 2

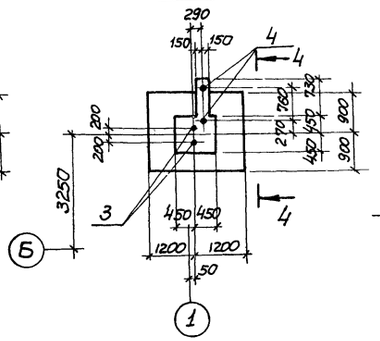

3-3

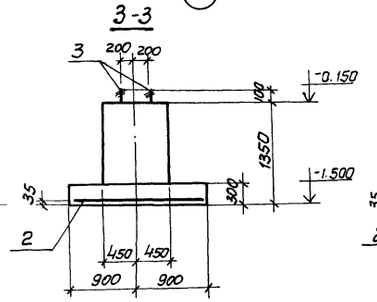

4-4

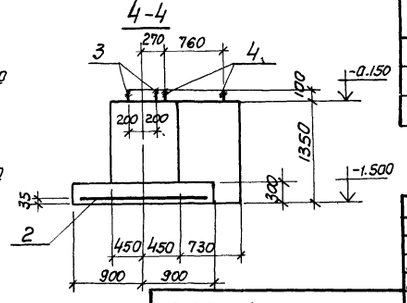

Спецификация

Формат	Зона	Поз	Обозначение	Наименование	К-во	Примечание
				Набетонки		
			3.400-6/76	Изделие закладное МИ4-46	133.6 п.м.	4.4кг
				Материалы		
				Бетон марки 100	376	м³
				Фм 1		
				Сборочные единицы		
		2	ГОСТ 23279-78	Сетка арматурная С $\frac{10AIII-200}{10AIII-200}$ 1650×2350 $\frac{75}{75}$		29,2кг
				Детали		
		3	ГОСТ 24379.1-80	Болт 1.1 М24х800 ВСт 3 кп2	2	
				Материалы		
				Бетон марки 200	2.15	м³
				Фм 2		
				позиции 2,3 по Фм 1		
		4	ГОСТ 24379.1-80	Болт 1.1 М12х400 ВСт 3 кп 2	2	
				Материалы		
				Бетон марки 200	2,41	м³

Ведомость расхода стали на элемент (кг)

Марка элемента	Изделия арматурные			Изделия закладные										Общий расход
	Арматура класса			Арматура класса		Прокат	Болты							
	A III			A III		BCr3пс2	ВСт 3 кп 2							
	ГОСТ 5781-82			ГОСТ 5781-82		ГОСТ 8509-72*	ГОСТ 24379.1-80							
	ф10			ф8		L50 х5	Шпильки М24	Шпильки М12	Гайки М24	Гайки М12	Шайбы М24	Шайбы М12	Итого	
Набетонки				80,2		507.7	—	—	—	—	—	—	—	587.9
Фм 1	25.3			—		—	6.2	—	0,4	—	0,2	—	6,8	32.1
Фм 2	25.3			—		—	6.2	0.8	0,4	0,06	0,2	0.04	7.7	33.0

50
9032/3

Нач. отд	Бродский		ТП 708-18.85 КЖ
Н. контр.	Зарин		Склад заполнителей бетона прирельсовый автоматизированный с двумя трактами подачи емкостью 6 тыс. куб. м
Гл. конст.	Зорин		Закрытая емкость
Рук. гр.	Фридланд		Стадия Р; Лист 38; Листов
Ст. инж.	Ломазова		Набетонки на отм. 0.000 Фундаменты Фм1; Фм2
Ст. инж.	Ломазова		Госстрой СССР ХАРЬКОВСКИЙ ПРОМСТРОЙНИИПРОЕКТ
Инж.	Попова		
Рук. гр.	Фридланд		

Привязан:

Инв. N

Инв. N подл. | Подпись и дата | Взам. инв. N

Альбом 3

Схема расположения элементов продольной стены по рядам „А" и „Б"

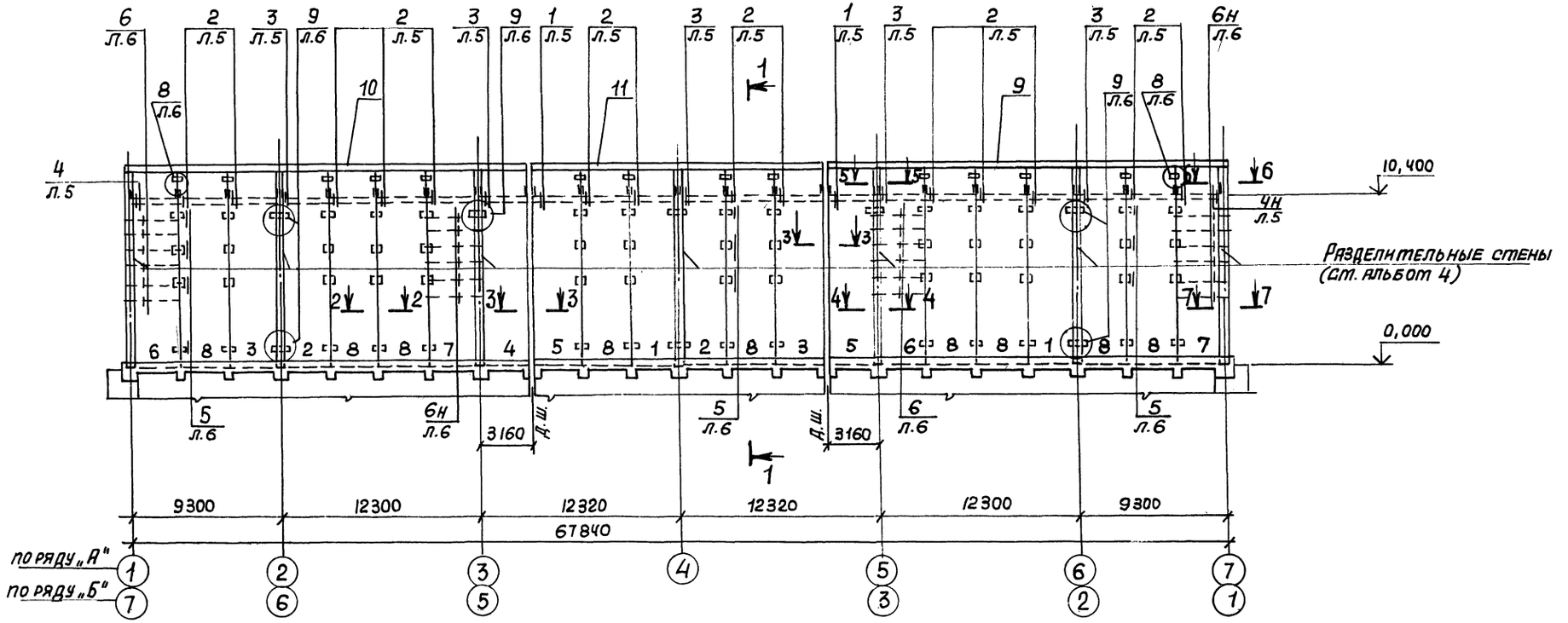

Схема расположения обвязочных поясов

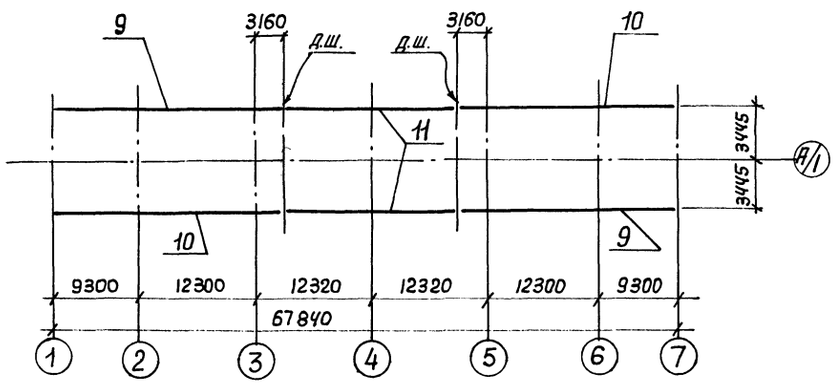

1. Листы 39, 40 рассматривать совместно.
2. Панели поз. 1÷8 должны быть смонтированы так, чтобы конец панели, с нанесенным на поверхности плиты знаком монтажа ♦, был обращен вниз.
3. Все узлы разработаны в альбоме 4.
4. До наклейки толя поверхность ребра панели выровнять цементным раствором на участке длиной 2200 мм от верхнего торца панели.
5. После монтажа панелей поз. 1÷8 строповочные отверстия заделать бетоном М 100.

51
9032/3

ГИП	Туринский	
Нач. отд.	Бродский	
Н. контр.	Зорин	
Гл. констр.	Зорин	
Рук. гр.	Шнаплянд	
Ст. инж.	Потапова	
Вед. инж.	Иванова	
Инженер	Янчкатая	
Ст. инж.	Потапова	

Привязан:

Инв. №

ТП 708-18.85 КЖ

Склад заполнителей бетона прирельсовый автоматизированный с двумя трактами подачи емкостью 6 тыс. куб. м

Закрытая емкость

Стадия	Лист	Листов
Р	39	

Продольная стена по ряду „А" по ряду „Б" (начало)

Госстрой СССР
Харьковский
Промстройниипроект

Инв. № подл. | Подпись и дата | Взам. инв. №

Альбом 3

1-1

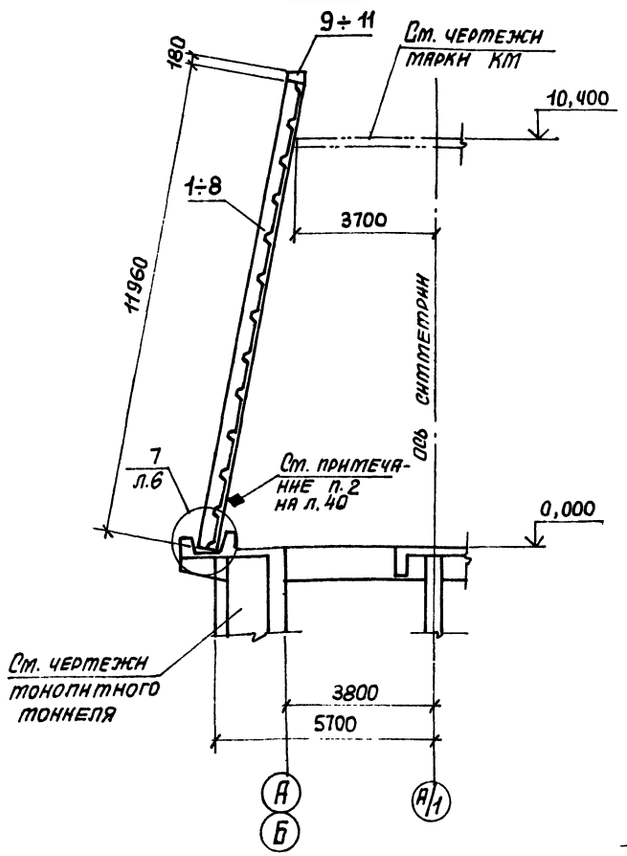

2-2

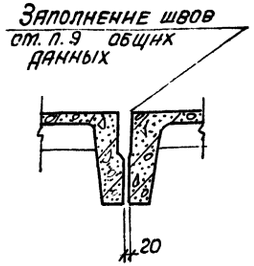

3-3

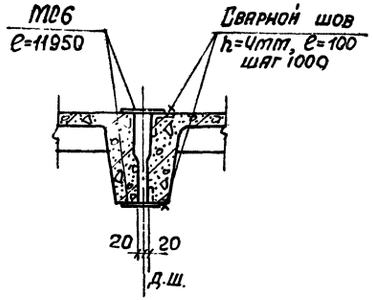

4-4

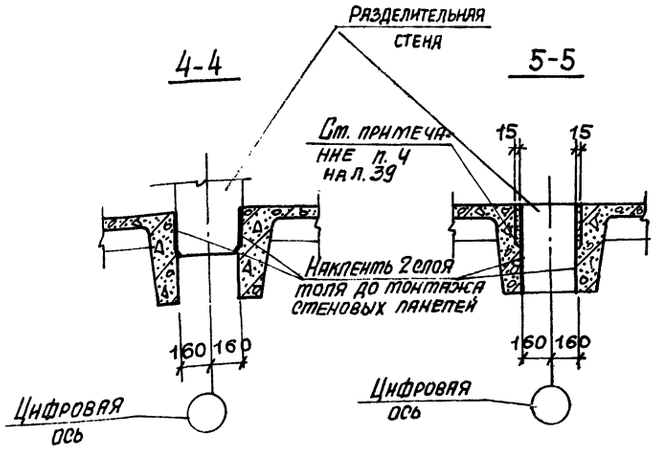

5-5

6-6

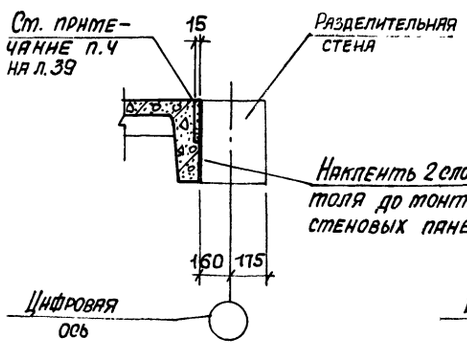

7-7

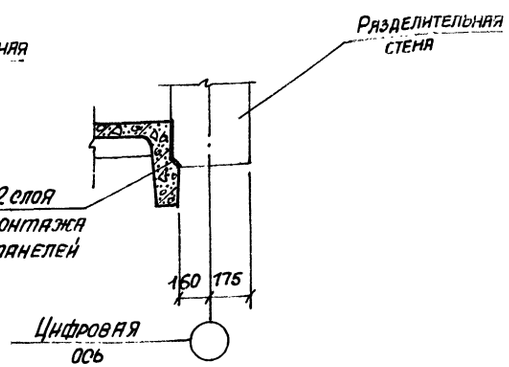

Спецификация к схеме расположения конструктивных элементов на листе 39

Марка поз.	Обозначение	Наименование	Количество ряд „А"	Количество ряд „Б"	Количество всего	Масса ед. кг	Примечание
		Сборные ж.б. панели					
1	Альбом 8, КЖИ-ПО1а÷ПО1-И	ПС1-а	2	2	4	9300	
2	То же	ПС1-б	2	2	4	9300	
3	"	ПС1-в	2	2	4	9300	
4	"	ПС1-г	1	1	2	9300	
5	"	ПС1-д	2	2	4	9300	
6	"	ПС1-е	2	2	4	9300	
7	"	ПО1-Ж	2	2	4	9300	
8	"	ПС1-И	9	9	18	9300	
		Монолитные ж.б. полов					
9	КЖ-41, КЖ-42	Обм 1	1	1	2		
10	То же	Обм 2	1	1	2		
11	"	Обм 3	1	1	2		
		Стальные изделия					
МС1	Альбом 8, КЖИ-МС1	МС1	14	14	28	52,7	
МС2	То же, КЖИ-МС2, МС2-Н	МС2	2	2	4	23,6	
МС2-Н	То же	МС2-Н	2	2	4	23,6	
МС3	" КЖИ-МС3, МС5, МС6, МС	МС3	58	58	116	0,6	
МС4	" КЖИ-МС4, МС7	МС4	24	24	48	1,7	
МС5	" КЖИ-МС3, МС5, МС6, МС9	МС5	56	56	112	2,4	
МС6	" То же	МС6	48,0 п.м.	48,0 п.м.	96,0 п.м.	3,8	
МС7	" КЖИ-МС4, МС7	МС7	24	24	48	7,3	
МС8	" КЖИ-МС8, МС8-Н	МС8	6	6	12	53,6	
МС8-Н	" То же	МС8-Н	6	6	12	53,6	
МС9	" КЖИ-МС3, МС5, МС6, МС9	МС9	8	8	16	5,9	
Узел „5"		ФЮАI 1007 5781-82, e=200	168	168	336	0,12	

Листы 39, 40 рассматривать совместно.

52
9032/3

ГИП	Гуринский		ТП 708-18.85 КЖ
Нач. отд.	Бродский		Склад заполнителей бетона прирельсовый автоматизированный с двумя трактами подачи емкостью 6 тыс. куб. м.
Н. контр.	Зорин		
Гл. констр.	Зорин		Закрытая емкость — Стадия Р, Лист 40, Листов
Рук. гр.	Фридланд		
Ст. инж.	Потазова		Продольная стена по ряду „А" по ряду „Б": (окончание)
Вед. инж.	Иванова		Госстрой СССР ХАРЬКОВСКИЙ ПРОМСТРОЙНИИПРОЕКТ
Инженер	Личкатая		
Ст. инж.	Потазова		

Привязан:

Инв. №

Инв. № подл. | Подпись и дата | Взам. инв. №

Альбом 3

ОБМ 1

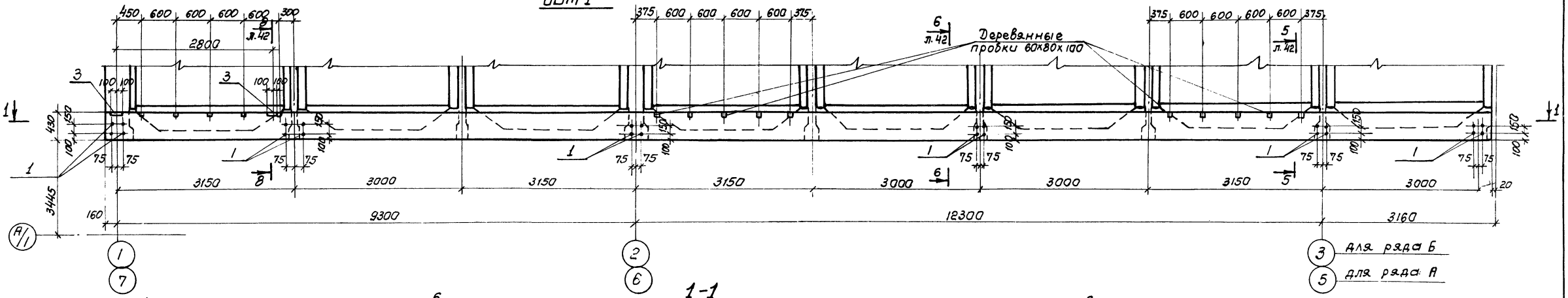

1-1

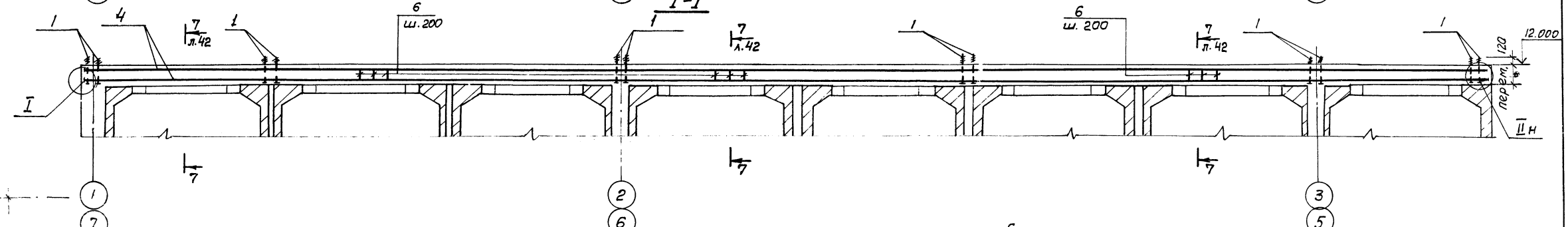

ОБМ 2

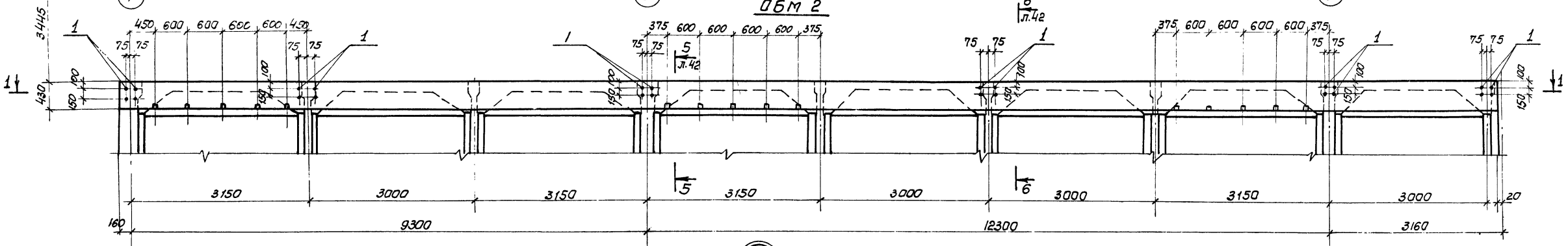

4-4

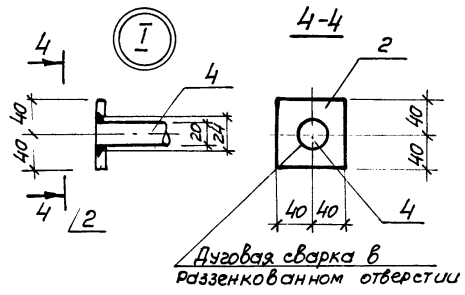

3-3

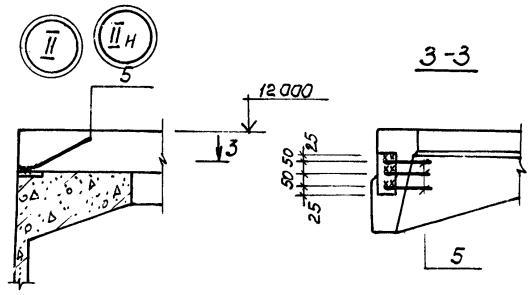

53
9032/3

Нач. отд.	Бродский		
Н. контр.	Зорин		
Гл. констр.	Зорин		
Рук. гр.	Фридланд		
Ст. инж.	Ломазова		
Вед. инж.	Иванова		
Техник	Литвиненко		

Привязан:

Инв. N

ТП 708 – 18.85 КЖ

Складзаполнителей бетона прирельсовый автоматизированный с двумя трактами подачи емкостью 6 тыс. куб. м.

Закрытая емкость

Стадия	Лист	Листов
Р	41	

Обвязочные пояса ОБМ 1, ОБМ 2

Госстрой СССР ХАРЬКОВСКИЙ ПРОМСТРОЙНИИПРОЕКТ

Инв. N подл. | Подпись и дата | Взам. инв. N

Альбом 3

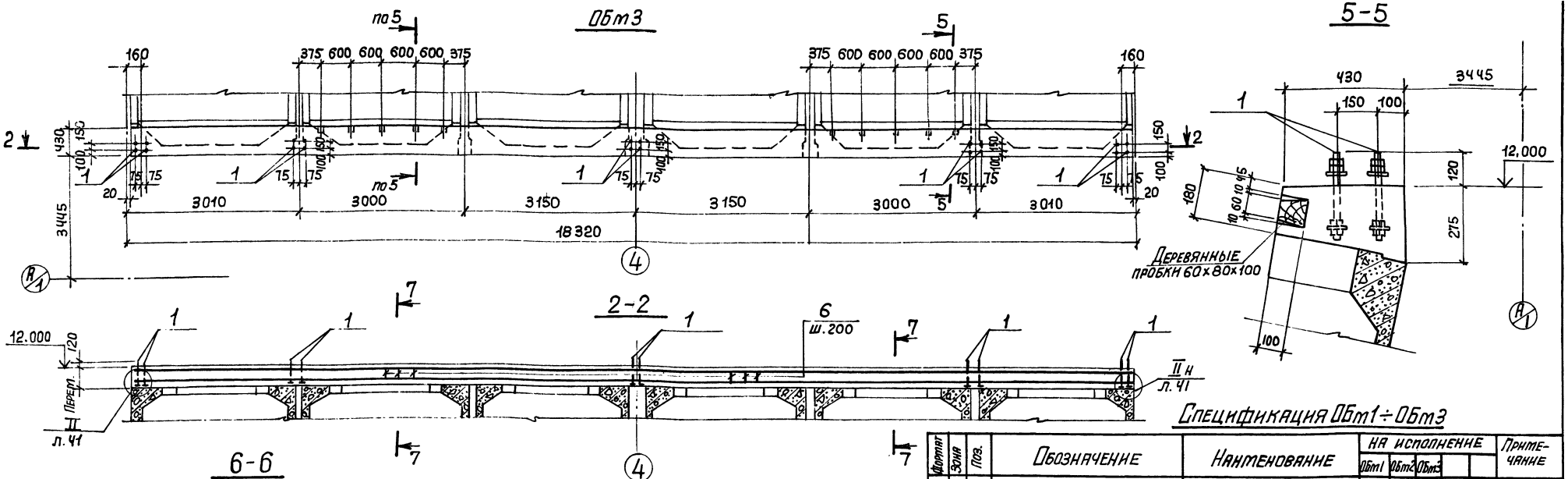

Спецификация Об т1 ÷ Об т3

Формат	Зона	Поз.	Обозначение	Наименование	На исполнение Об т1	Об т2	Об т3			Примечание
				Сборочные единицы						
		1	ГОСТ 24379.1-80	Болт 2.1 М20-350 ВСт3пс2	24	24	20			
		2	Альбом 8 КЖИ-МН2	Изделие закладное МН-2	3	3	—			
		3	3.400-6/76	То же МН1-16	2	—	—			
				Детали						
		4		ф20 AIII ГОСТ 5781-82 п.м.	149,4	149,4	109,7			2,5 кг
		5*		ф8 AIII ГОСТ 5781-82 ℓ=360	3	3	6			0,14 кг
		6*		ф6 AI ГОСТ 5781-82 ℓ=1200	125	125	92			0,27 кг
				Материалы						
				Бетон марки 200	2,5	2,5	1,9			
				Деревянные пробки 60×80×100	15	15	10			

*) поз. 5, 6 смотрите ведомость деталей

Ведомость деталей

Поз.	Эскиз
5	60, 300, 30°
6	120, 260, 390, 130

Ведомость расхода стали на элемент, кг

Марка элемента	Изделия арматурные: Арматура класса AI ГОСТ 5781-82 6	Итого	Арматура класса AIII ГОСТ 5781-82 8	20	Итого	Всего	Изделия закладные: Арматура класса AIII ГОСТ 5781-82 Ф12	Итого	Прокат марки ВСт3кп2 ГОСТ 103-76* -16×80	-8×150	Итого	Болты ВСт3пс2 ГОСТ 24379.1-80 Шпильки М20	Гайка М20	Шайба М20	Планка М20	Итого	Всего	Общий расход, кг
Об т1	33,8	33,8	0,4	369	369,4	403,2	1,6	1,6	2,4	3,8	6,2	20,6	6,0	1,8	17,8	46,2	54,0	457,2
Об т2	33,8	33,8	0,4	369	369,4	403,2	—	—	1,4	—	2,4	20,6	6,0	1,8	17,8	46,2	48,6	451,8
Об т3	24,8	24,8	0,8	270	270,8	295,6	—	—	—	—	—	17,2	5,0	1,5	14,8	38,5	38,5	334,1

Привязан:

Инв. №

Инв. № подл. | Подпись и дата | Взам. инв. №

Нач. отд.	Бродский		ТП 708-18.85 КЖ
Н. контр.	Зорин		Склад заполнителей бетона прирельсовый автоматизированный с двумя тракторами подачи емкостью 6 тыс. куб. м
Гл. констр.	Зорин		Закрытая емкость — Стадия: Р; Лист: 42; Листов:
Рук. гр.	Фридланд		Обвязочный пояс. Об т3.
Ст. инж.	Потязова		Госстрой СССР, Харьковский Промстройниипроект
Вед. инж.	Иванова		
Техник	Литвиненко		

54
9032/3

Альбом 3

Подвал (Схема №1)

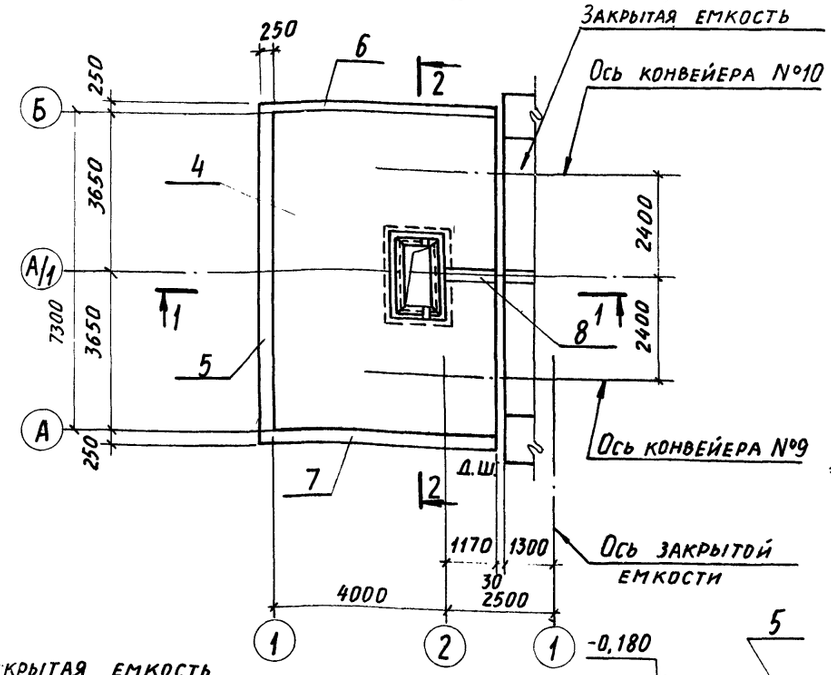

Схема расположения плит покрытия

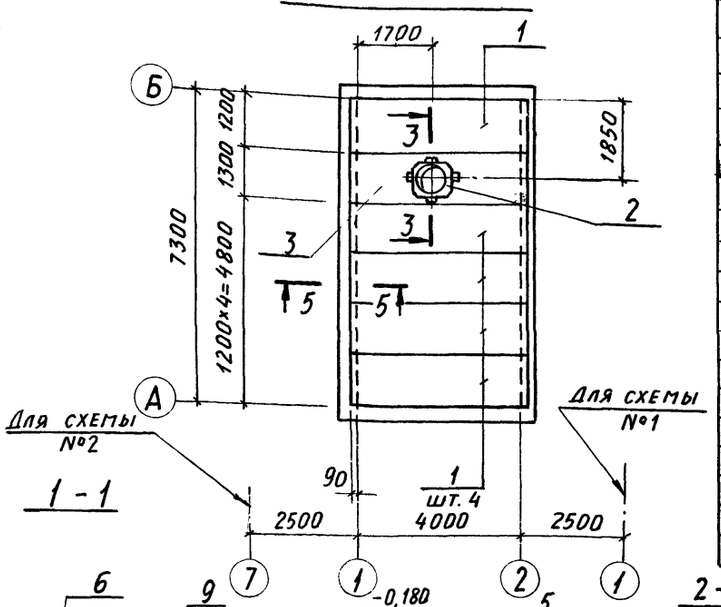

Марка поз.	Обозначение	Наименование	Кол-во на подвал Схема №1	Кол-во на подвал Схема №2	Масса ед. кг	Примечание
		Сборные ж.б. конструкции				
1	1.141-1 вып.60	Плиты покрытия ПК42-12-6т	5	5	1490	
2	1,494-24 вып.1	Стакан СБ7А-3	1	1	310	
		Монолитные ж.б. конструкции				
3	Альбом 3 лист 46	Монолитный участок покрытия УМ1	1	1		
4	То же	Плита днища	1			
5	Альбом 3 лист 47	Стена Ст м 1	1	1		
6	То же	то же Ст м 2	1			
7	"	" Ст м 2н	1			
8	Альбом 3 лист 48	" Ст м 3	1			
9	То же	Плита перекрытия Пм 1	1			
10	Альбом 3 лист 49	Плита днища		1		
11	То же	Рама Рм 1		1		
12	Альбом 3 лист 50	Стена Ст м 4		1		
13	То же	то же Ст м 4н		1		

1-1

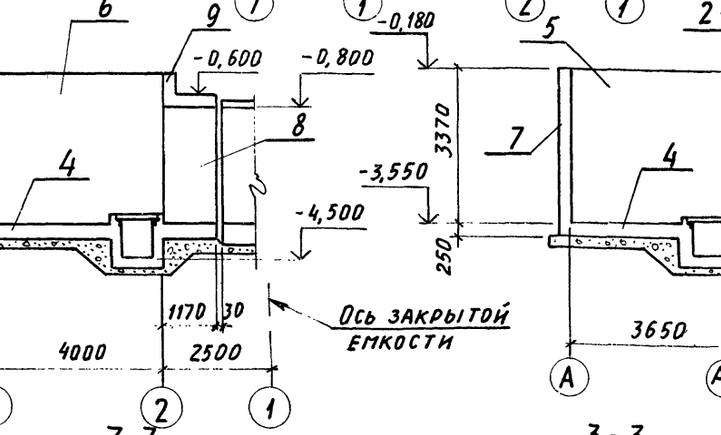

2-2

6-6

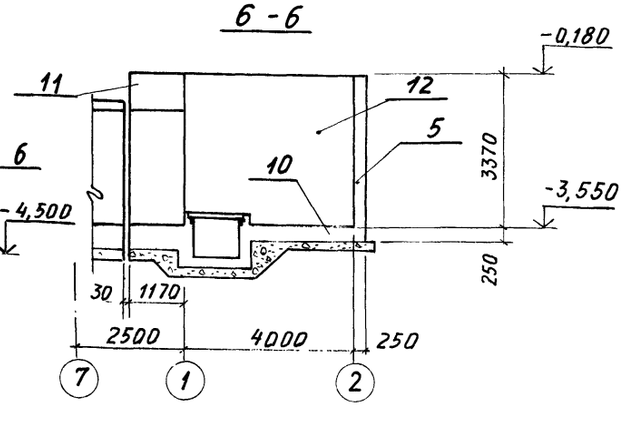

Подвал (Схема №2)

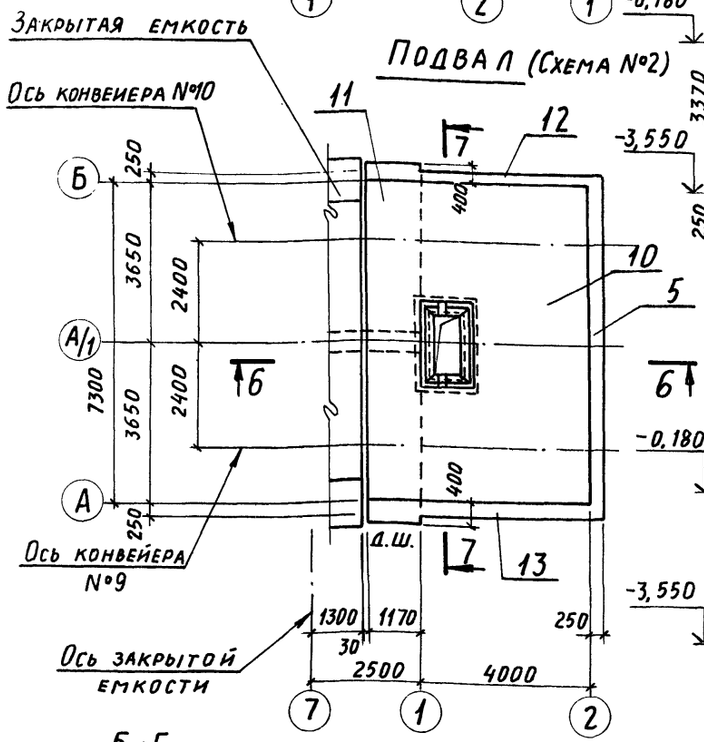

7-7

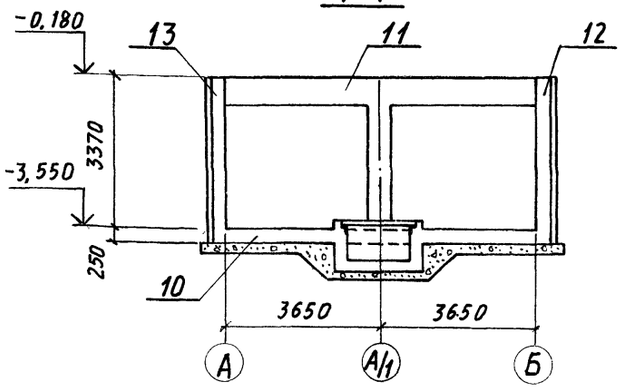

3-3

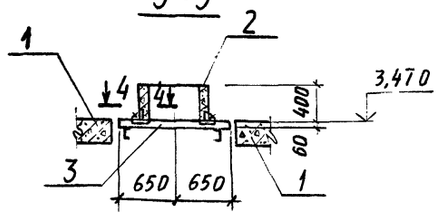

4-4

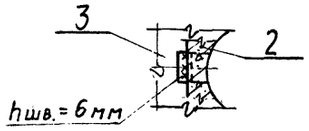

5-5

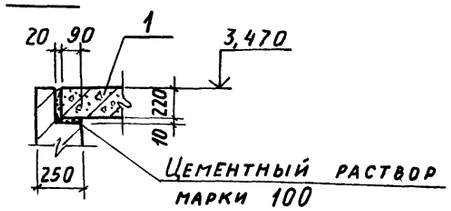

Привязан:

Инв.№

ГИП			
Нач.отд.	Бродский		
Н.контр.	Зорин		
Гл.конст.	Зорин		
Рук.гр.	Фридланд		
Вед.инж.	Ломазова		
Ст.инж.	Журавлева		
Техник	Литвиненко		
Ст.инж.	Ломазова		

ТП 708-18.85 КЖ

Склад заполнителей бетона прирельсовый автоматизированный с двумя трактами подачи емкостью 6 тыс. куб. м

Натяжной пункт. Схемы №1, №2.

Стадия	Лист	Листов
Р	43	

Схемы расположения конструктивных элементов

Госстрой СССР Харьковский Промстройниипроект

55
9032/3

Инв.№подл. | Подпись и дата | Взам.инв.№

Альбом 3

План на отметке -3,400

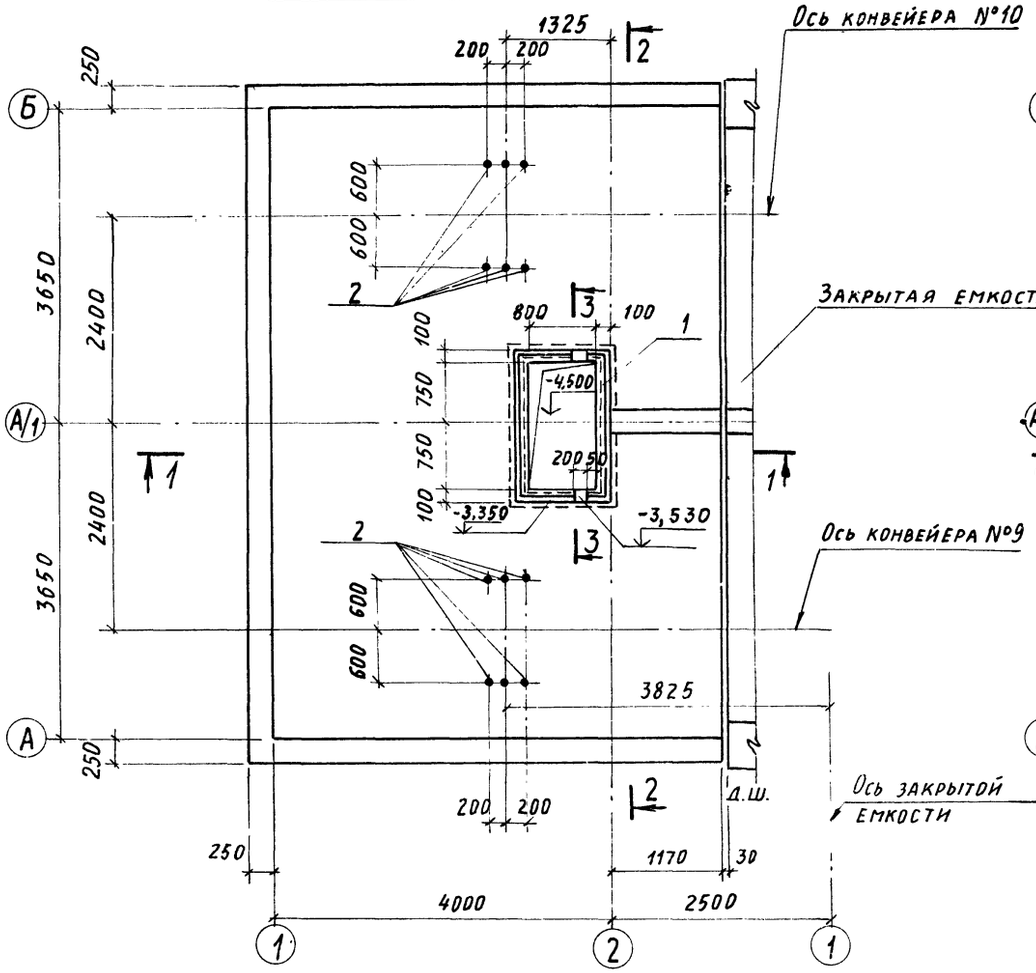

План на отметке -0,180

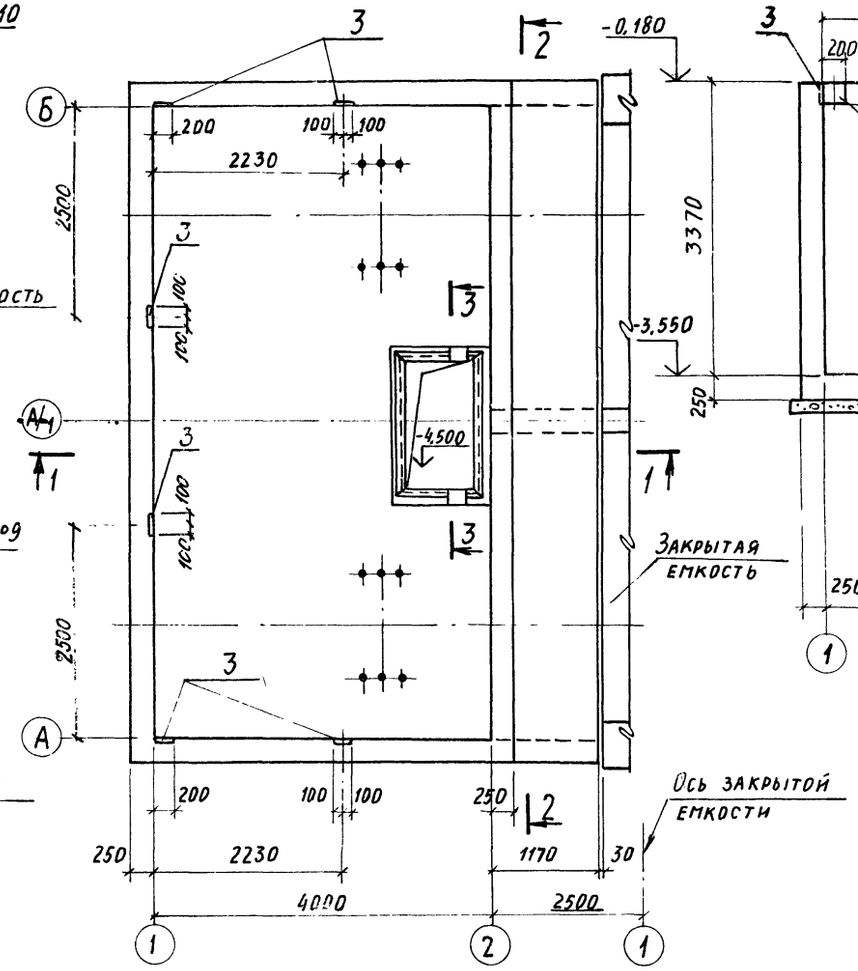

1 - 1

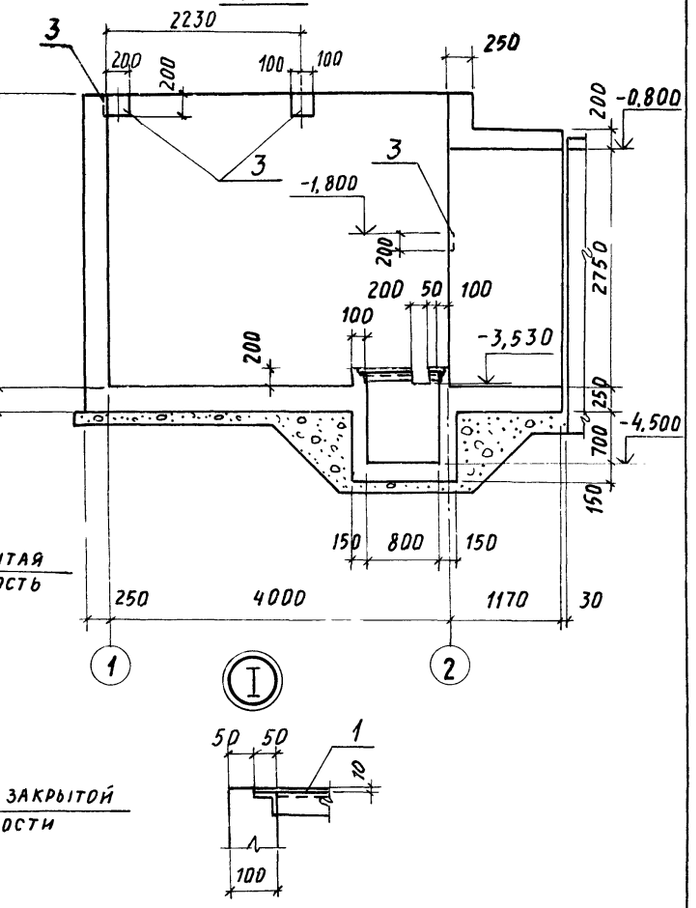

2 - 2

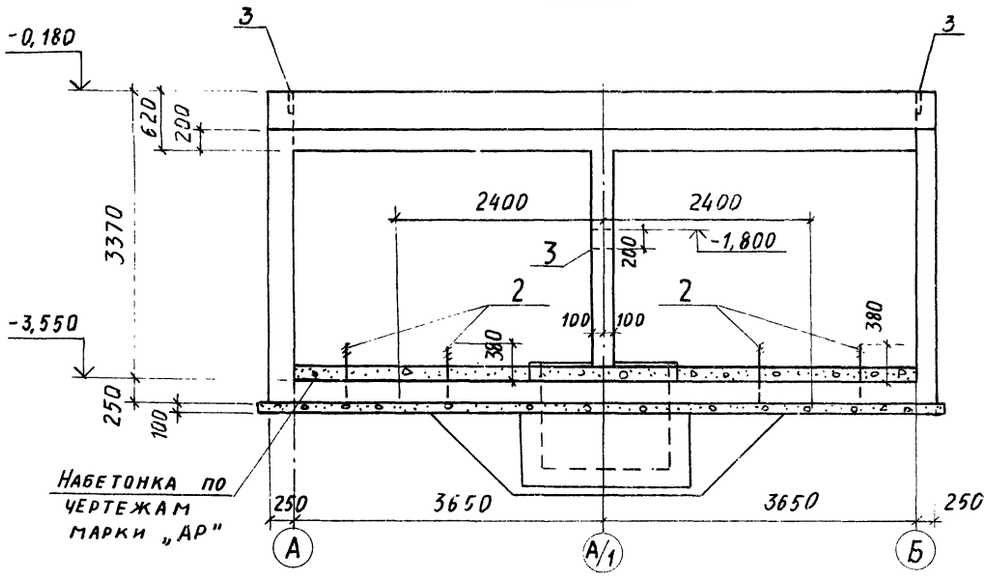

3 - 3

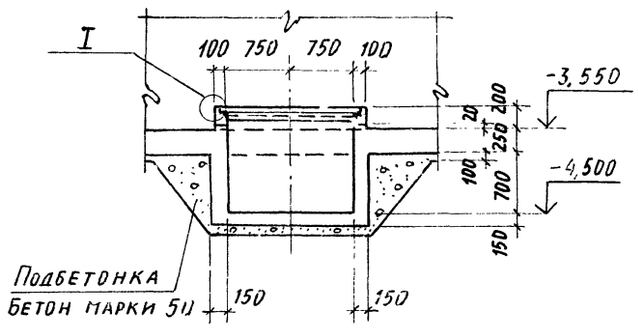

56
9032/3

Привязан:

Инв. №

Нач. отд.	Бродский		
Н. контр.	Зорин		
Гл. констр.	Зорин		
Рук. гр.	Фридланд		
Вед. инж.	Лопазова		
Ст. инж.	Журавлева		
Техник	Литвиненко		
Ст. инж.	Лопазова		

ТП 708-18.85 КЖ

Склад заполнителей бетона прирельсовый автоматизированный с двупя трактами подачи емкостью 6 тыс. куб. м

Натяжной пункт. Схема №1

Стадия	Лист	Листов
Р	44	

Монолитный подвал. Планы на отметках -3,400, -0,180.

Госстрой СССР. Харьковский Промстройниипроект

Инв. № подл. | Подпись и дата | Взам. инв. №

Альбом 3

План на отметке -3,400

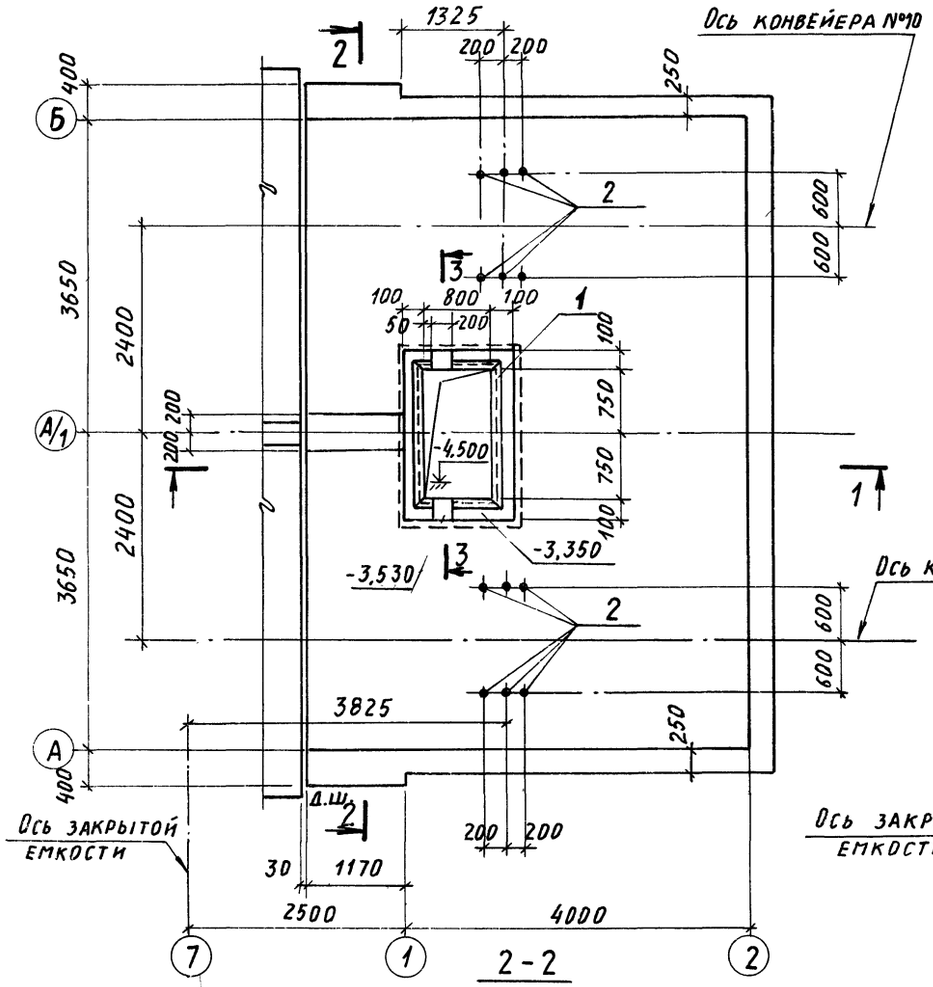

План на отметке -0,180

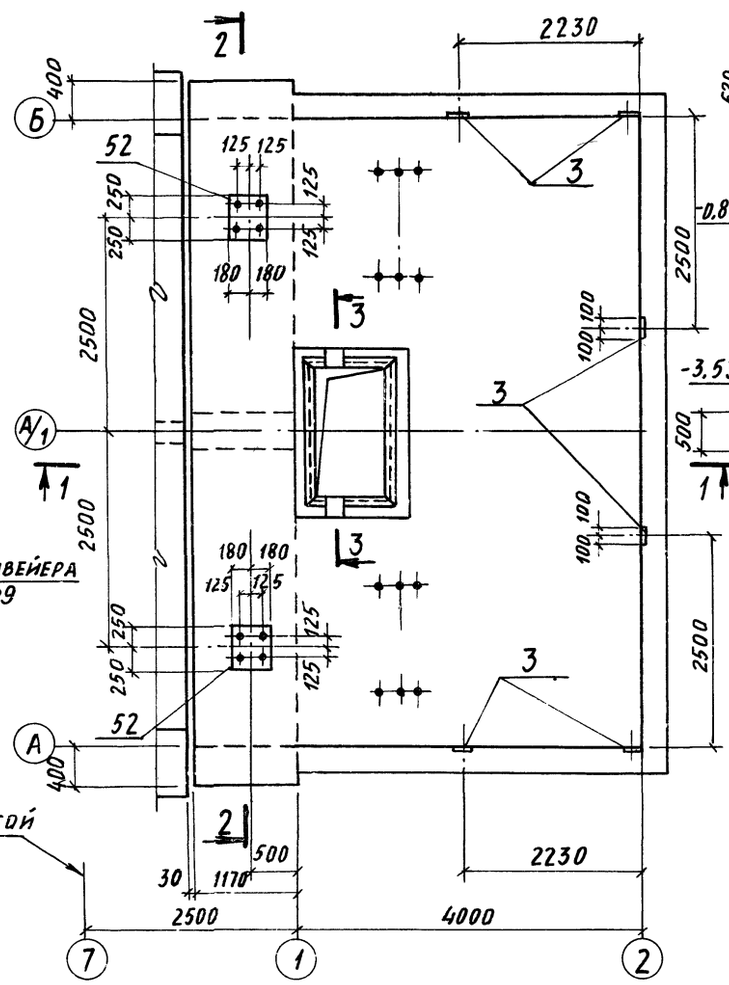

1-1

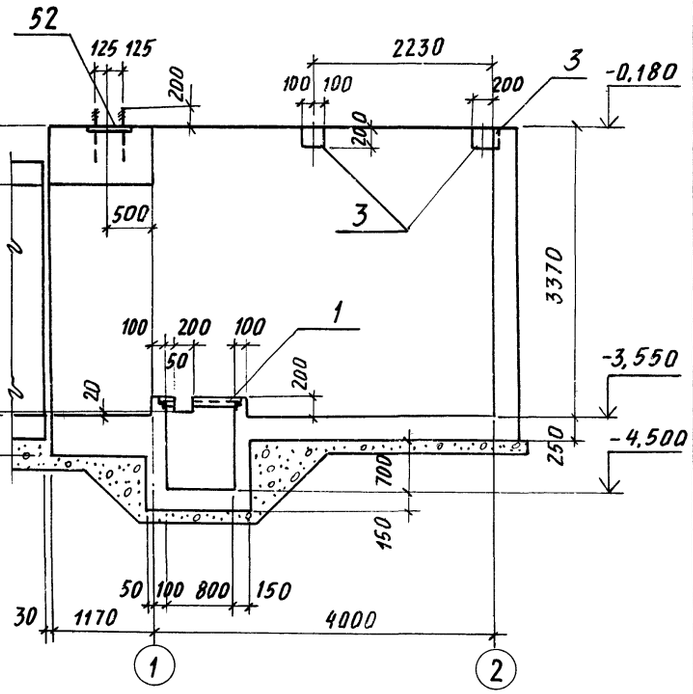

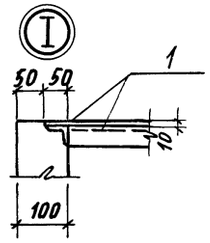

2-2

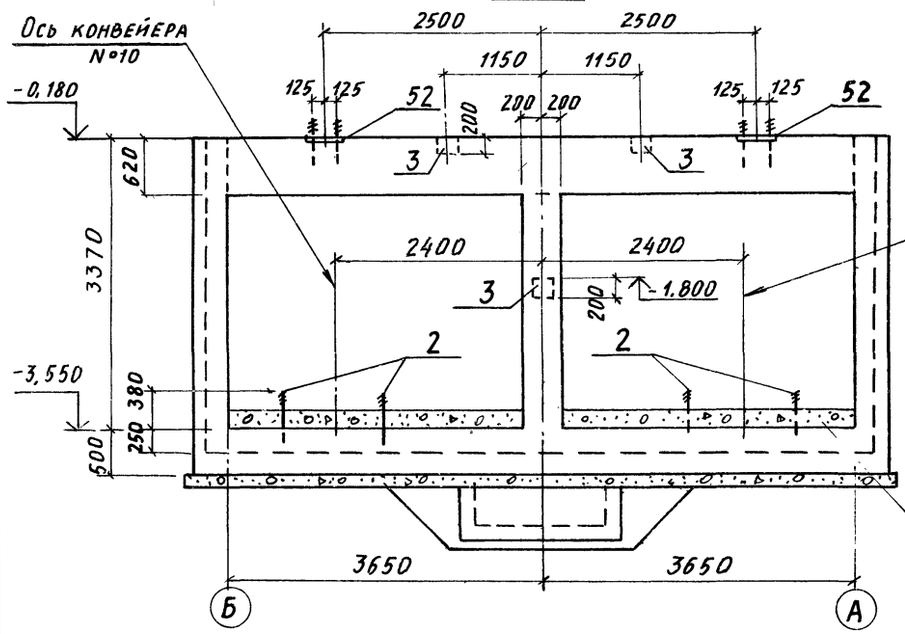

3-3

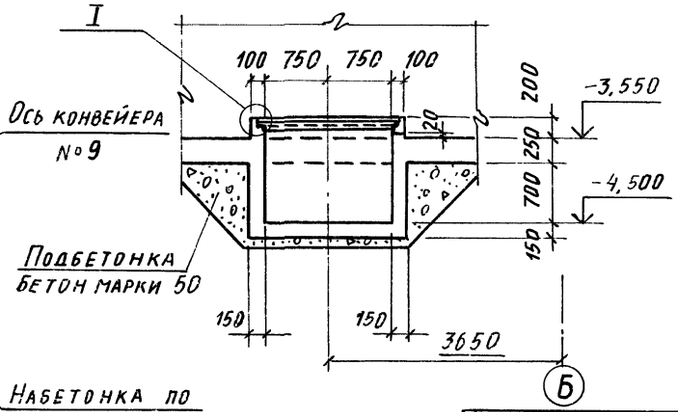

57
9032/3

Нач. отд.	Бродский		ТП 708-18.85 КЖ
Н. контр.	Зорин		Склад заполнителей бетона прирельсовый автоматизир. ванный с двумя трактами подачи емкостью 6 тыс. куб.м
Гл. конст.	Зорин		Натяжной пункт. Схема №2.
Рук. гр.	Фридланд		Монолитный подвал.
Вед. инж.	Ломазова		Планы на отметке -3,400; -0,180
Ст. инж.	Журавлева		Стадия Р; Лист 45; Листов
Техник	Литвиненко		Госстрой СССР. Харьковский промстройниипроект
Ст. инж.	Ломазова		

Привязан:

Инв. №

Инв. № подл. | Подпись и дата | Взам. инв. №

Альбом 3

Раскладка нижних сеток

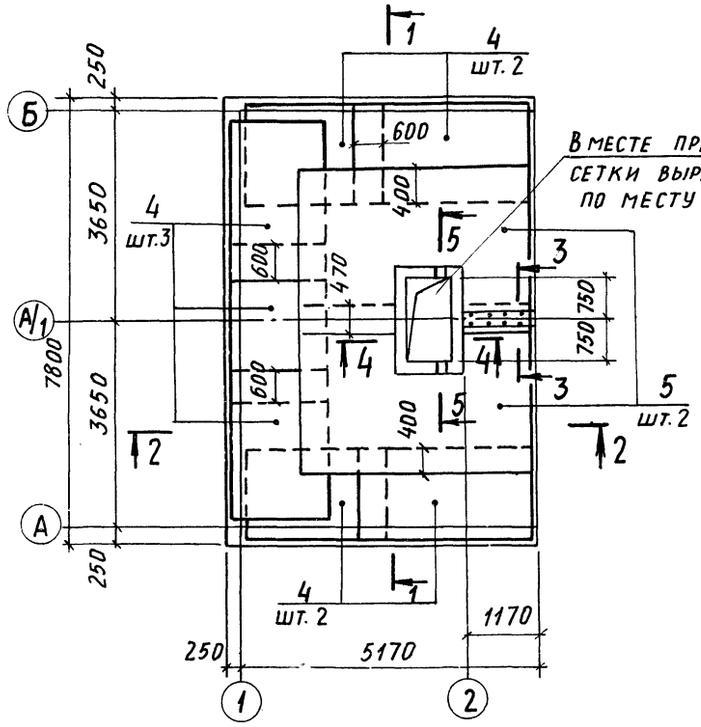

Раскладка верхних сеток

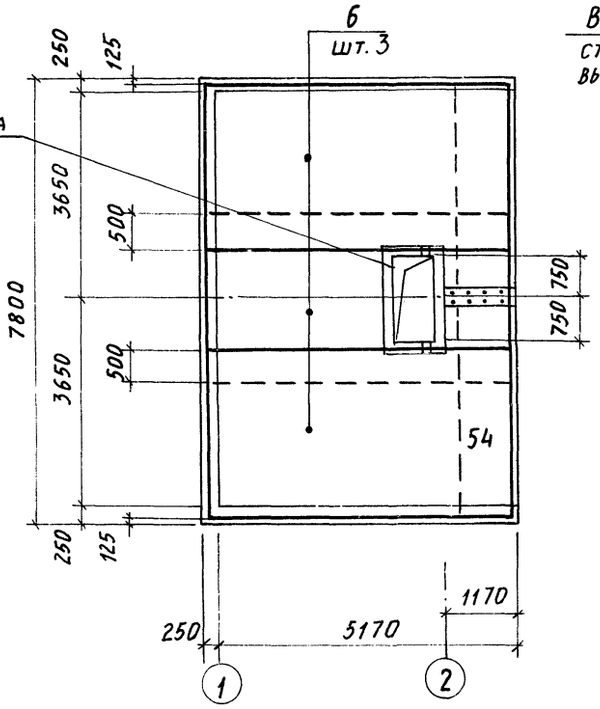

4-4

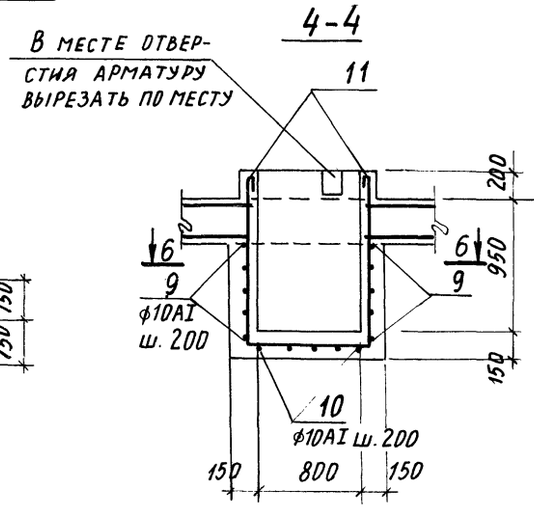

5-5

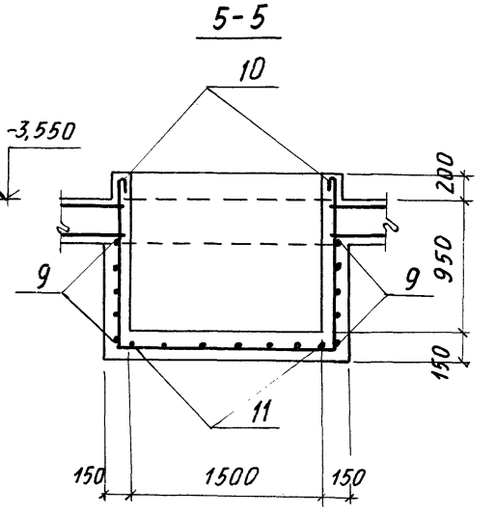

Ум 1

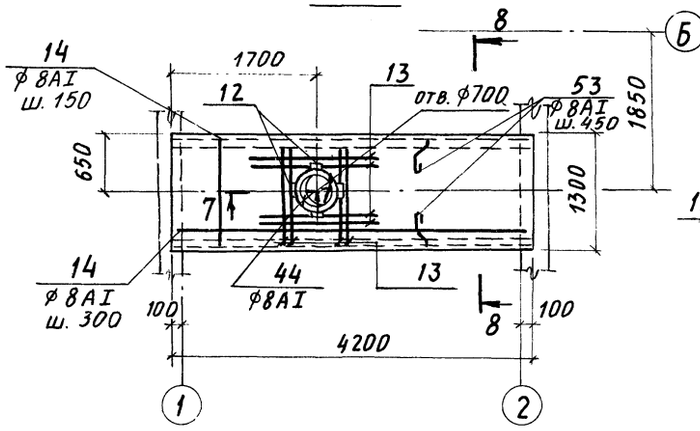

7-7

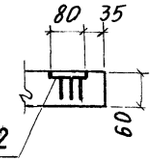

1-1

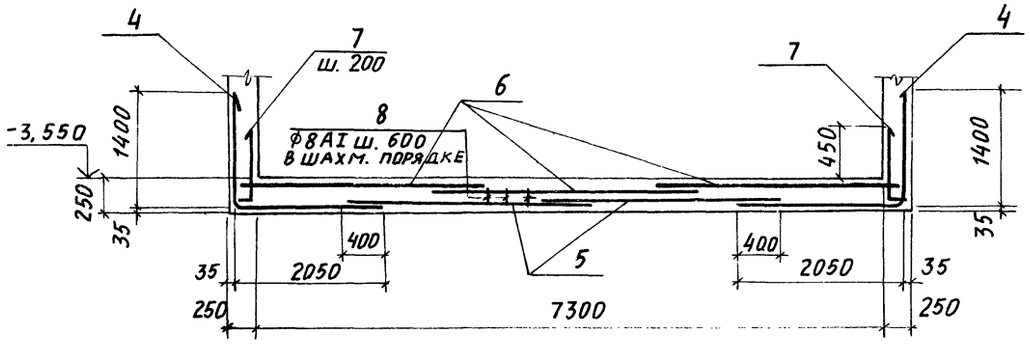

6-6

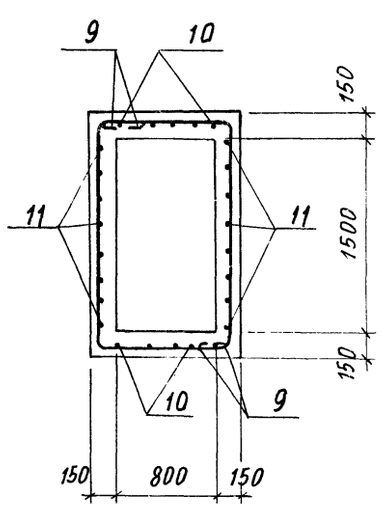

2-2

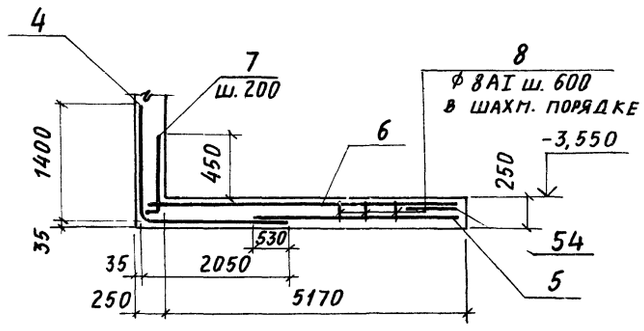

3-3

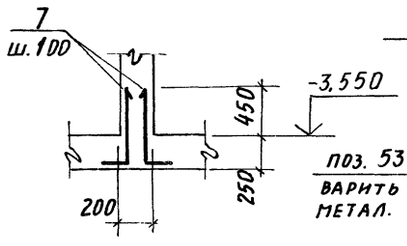

8-8

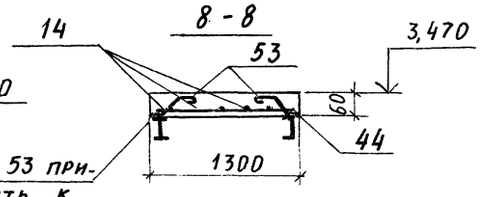

Поз. 53 приварить к метал. балкам

Опалубочные чертежи смотрите на листе 44
Спецификацию арматуры и ведомость расхода стали смотрите на листах 51, 52.

53
9032/3

Нач. отд.	Бродский		
Н. контр.	Зорин		
Гл. констр.	Зорин		
Рук. гр.	Фриланд		
Вед. инж.	Ломазова		
Ст. инж.	Журавлева		
Техник	Литвиненко		
Ст. инж.	Ломазова		

Привязан:

Инв. №

ТП 708-18.85 КЖ

Склад заполнителей бетона прирельсовый автоматизированный с двумя трактами подачи емкостью 6 тыс куб.м

Натяжной пункт. Схема №1

Монолитный подвал. Армирование. Днище. Участок монолитный Ум1

Стадия	Лист	Листов
Р	46	

Госстрой СССР ХАРЬКОВСКИЙ ПРОМСТРОЙНИИПРОЕКТ

Инв. № подл. | Подпись и дата | Взам. инв. №

Альбом 3

СТм 1
Раскладка наружных сеток

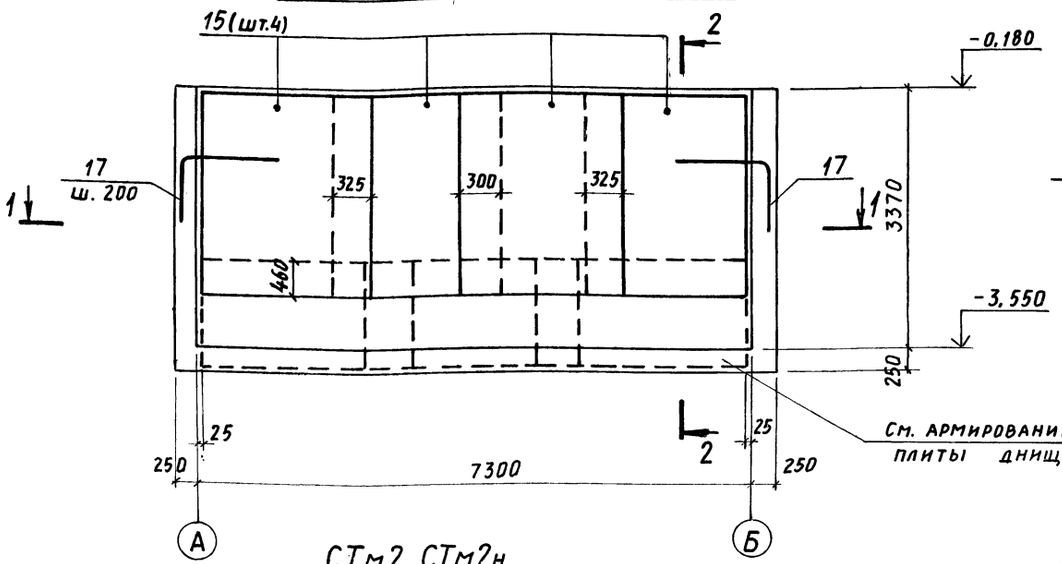

СТм 1
Раскладка внутренних сеток

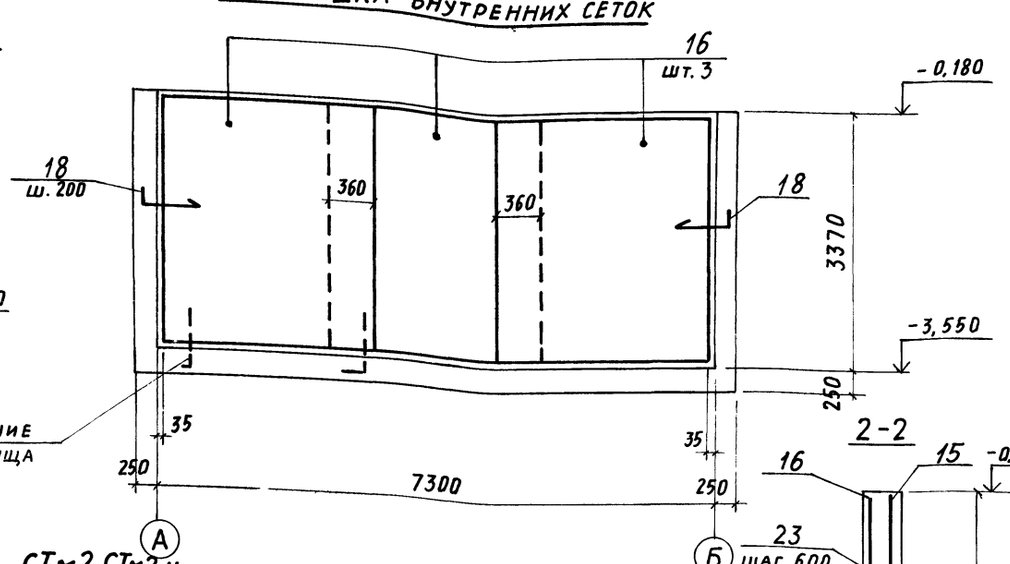

СТм 2, СТм 2н
Раскладка наружных сеток

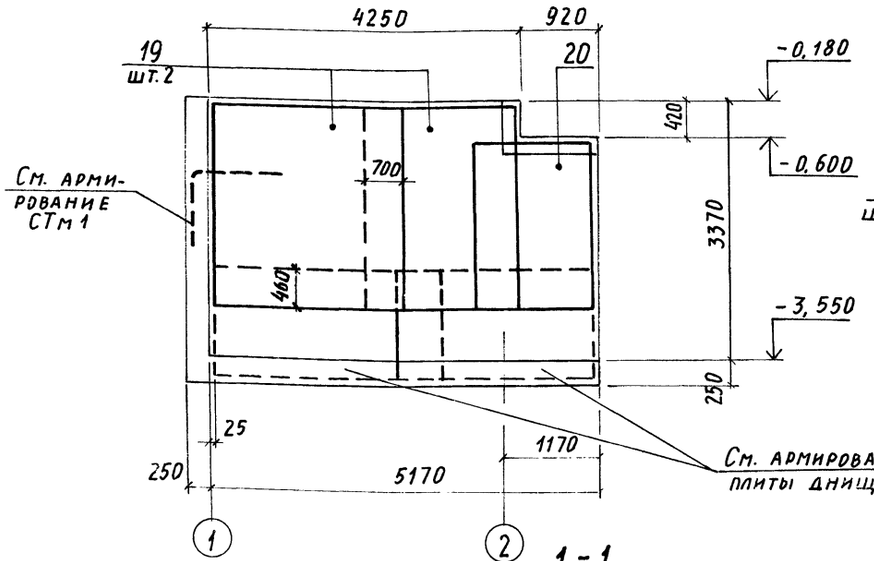

СТм 2, СТм 2н
Раскладка внутренних сеток

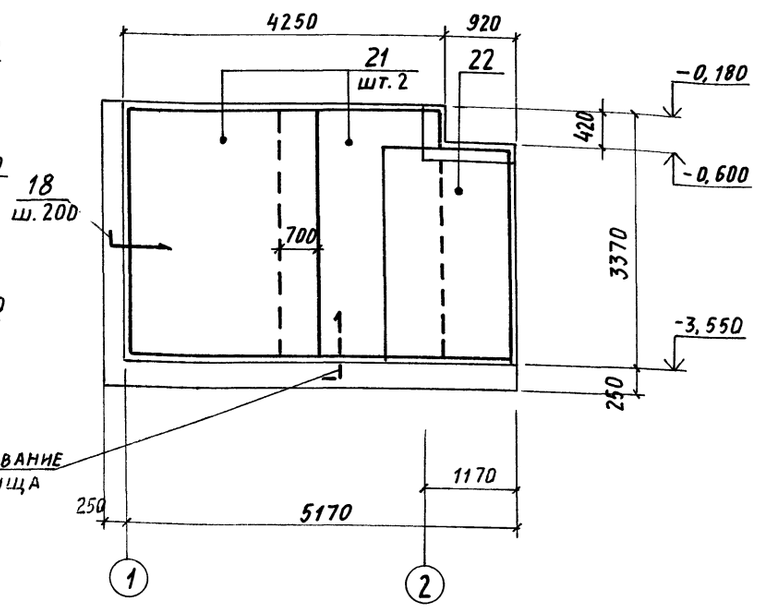

2-2

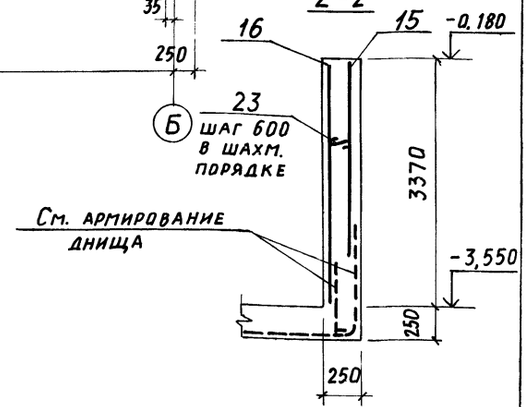

1-1

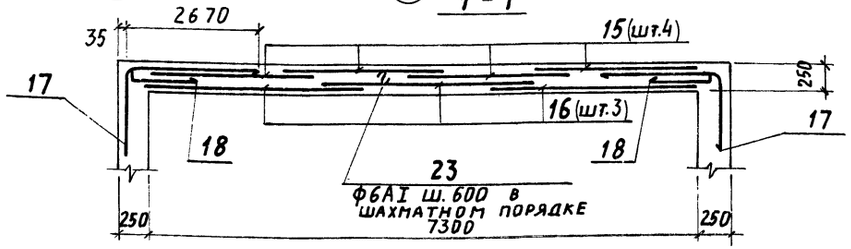

1. Схему расположения конструкций см на листе 43
2. Опалубочные чертежи см. на листе 44.
3. Спецификацию арматуры и ведомость расхода стали смотрите на листах 51, 52.

59
9032/3

Привязан:

Инв. №

Нач. отд.	Бродский	
Н. контр.	Зорин	
Гл. констр.	Зорин	
Рук. гр.	Фридланд	
Вед. инж.	Ломазова	
Ст. инж.	Журавлева	
Техник	Литвиненко	
Ст. инж.	Ломазова	

ТП 708-18.85 КЖ

Склад заполнителей бетона прирельсовый автоматизированный с двумя трактами подачи емкостью 6 тыс. куб. м

Натяжной пункт
Схема №1

Стадия	Лист	Листов
Р	47	

Монолитный подвал. Армирование. Стены СТм 1, СТм 2, СТм 2 н.

Госстрой СССР ХАРЬКОВСКИЙ ПРОМСТРОЙНИИПРОЕКТ

Инв. № подл. | Подпись и дата | Взам. инв. №

Альбом 3

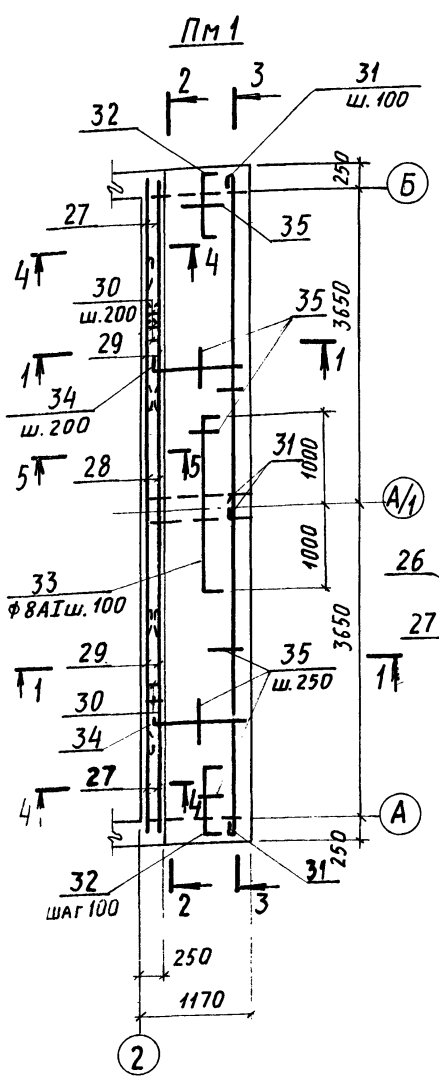

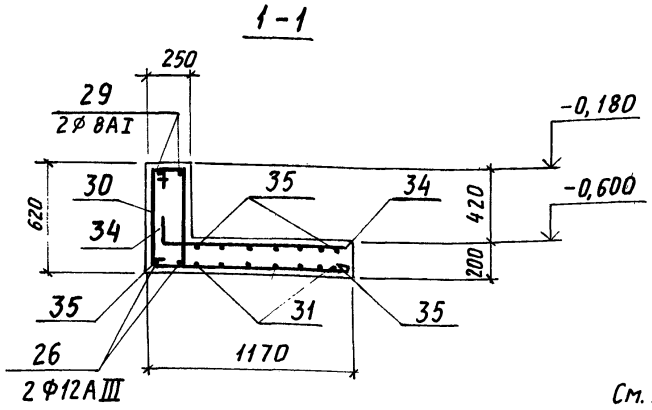

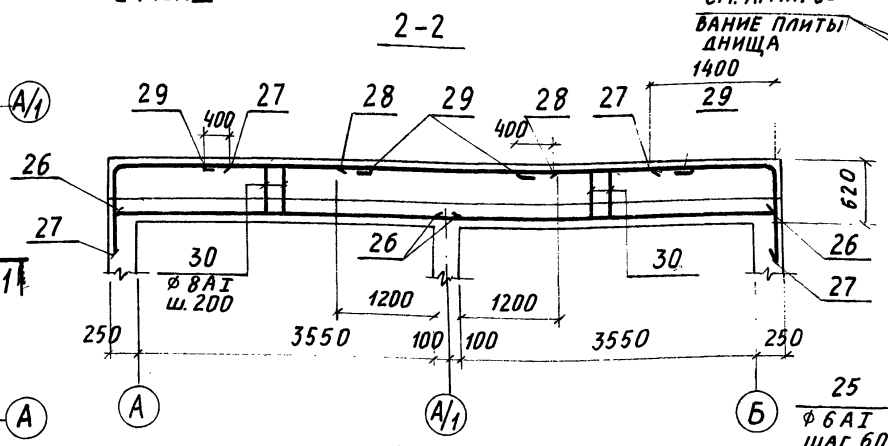

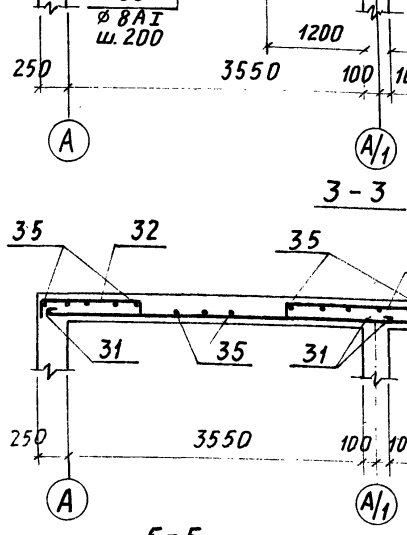

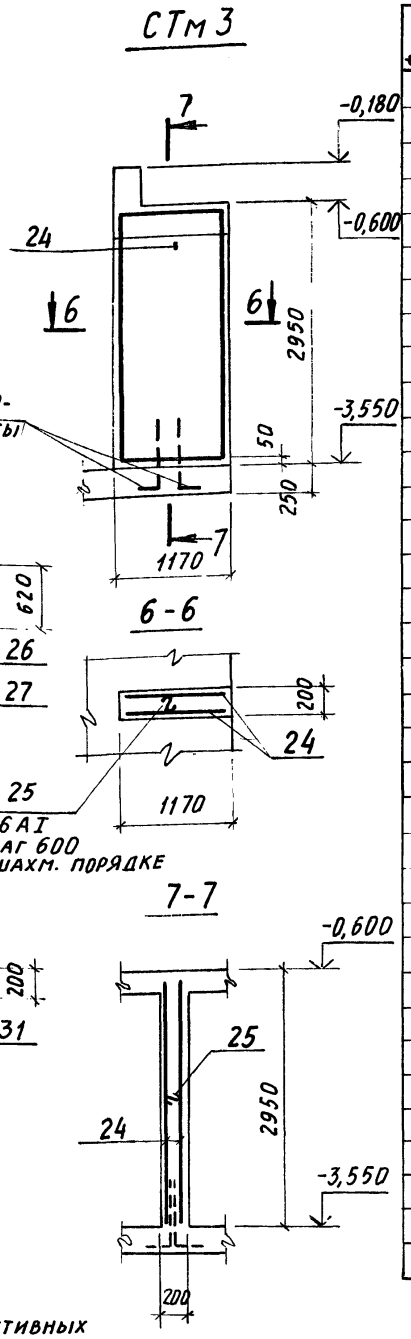

1. Схему расположения конструктивных элементов см. на листе 43
2. Опалубочные чертежи см. на листе 44
3. Ведомость расхода стали смотрите на листе 52.

Спецификация

Формат	Зона	Поз.	Обозначение	Наименование	Кол.	Примеч.
				Стена СТм 3 – шт. 1		
				Сборочные единицы		
		3	3.400-6/76	Изделие закладное МИ1-24	1	2,3 кг
		24	ГОСТ 23279-78	Сетка арматурная С 10АIII-100/6АI-200 1150×2850 25/25	2	24,9 кг
				Детали		
		25		ф6АI ГОСТ 5781-82 ℓ=300	10	0,07кг
				Материалы		
				Бетон марки 200	0,8	м³
				Плита монолитная		
				Пм 1 – шт. 1		
				Сборочные единицы		
				Детали		
		26		ф12АIII ГОСТ 5781-82 ℓ=4000	4	3,6кг
		27*		ф16АIII ГОСТ 5781-82 ℓ=2600	4	4,1кг
		28		ф16АIII ГОСТ 5781-82 ℓ=2600	2	4,1кг
		29*		ф8АI ГОСТ 5781-82 ℓ=2100	4	0,8кг
		30*		ф8АI » ℓ=1700	38	0,7 кг
		31*		ф8АI » ℓ=4000	22	1,6 кг
		32*		ф8АI » ℓ=1460	20	0,6кг
		33*		ф8АI » ℓ=2360	10	0,9 кг
		34*		ф10АIII ГОСТ 5781-82 ℓ=1500	36	0,9кг
		35		ф6АI ГОСТ 5781-82 ℓ= п.м	920пм	0,22кг
				Материалы		
				Бетон марки 200	3,1	м³

*) Ведомость деталей смотрите на листе 52

60
9032/3

Нач.отд.	Бродский		
Н.контр.	Зорин		
Гл.констр.	Зорин		
Рук. гр.	Фридланд		
Вед. инж.	Ломазова		
Ст. инж.	Журавлева		
Техник	Литвиненко		
Ст. инж.	Ломазова		

Привязан:

Инв.№

ТП 708-18.85 КЖ

Склад заполнителей бетона прирельсовый автоматизированный с двумя трактами подачи емкостью 6 тыс.куб.м

Натяжной пункт. Схема №1

Стадия	Лист	Листов
Р	48	

Монолитный подвал. Армирование. Стена СТм 3, плита Пм 1. Спецификация

Госстрой СССР ХАРЬКОВСКИЙ ПРОМСТРОЙНИИПРОЕКТ

Инв.№ подл. | Подпись и дата | Взам. инв.№

Альбом 3

Раскладка нижних сеток

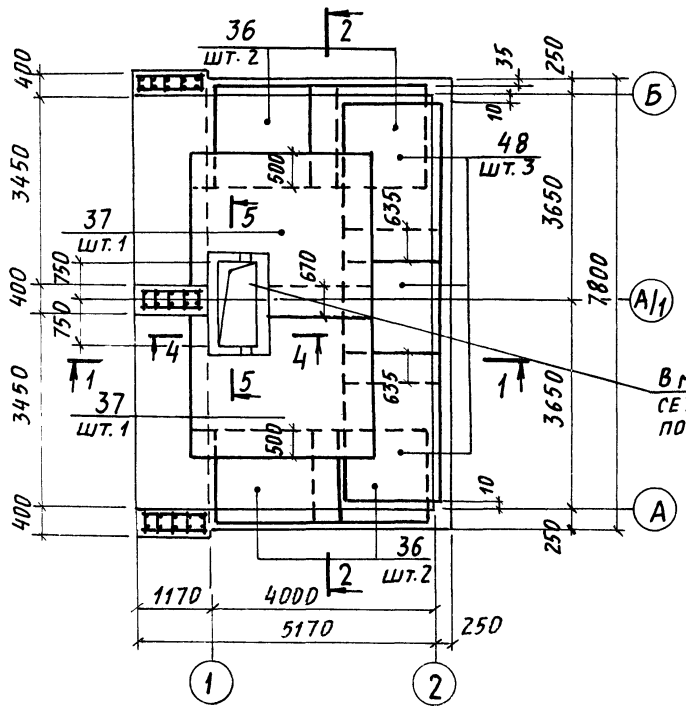

Раскладка верхних сеток

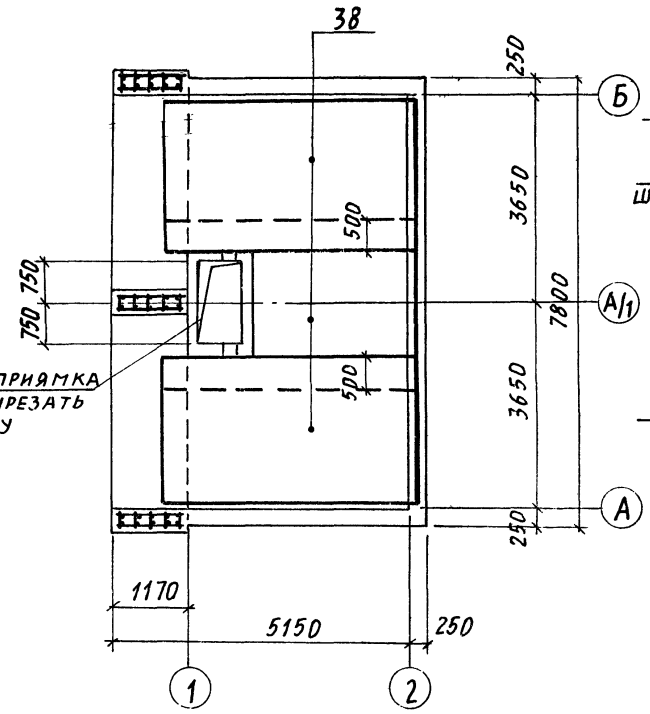

Вместе приямка сетки вырезать по месту

Рама Рм1

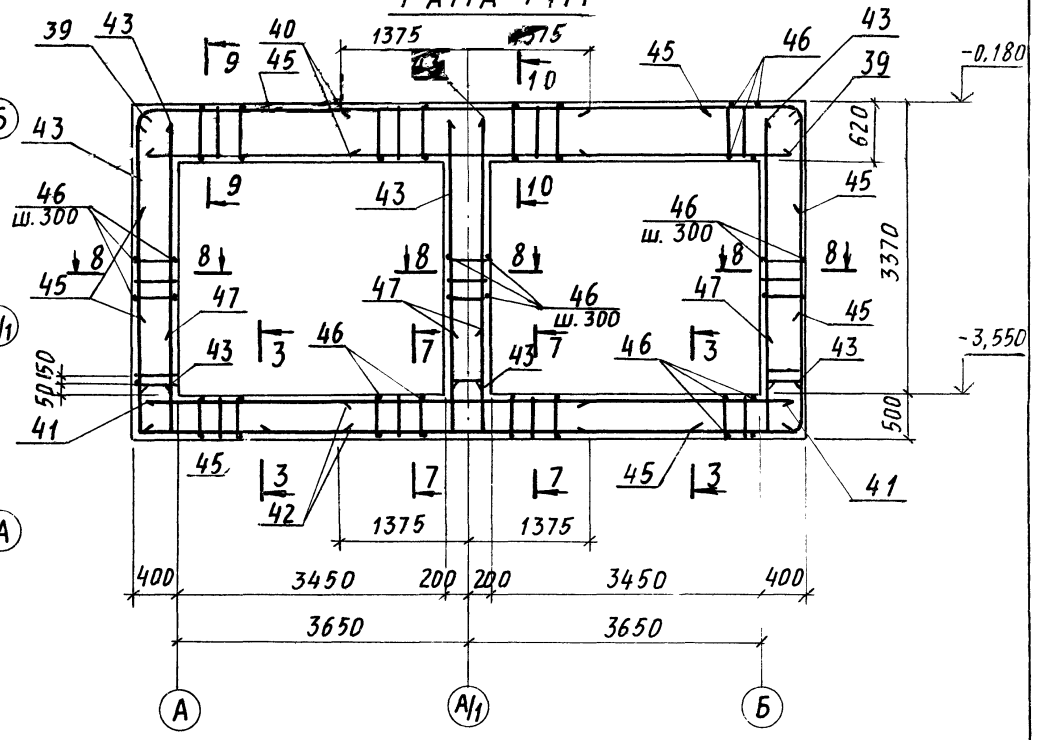

1-1

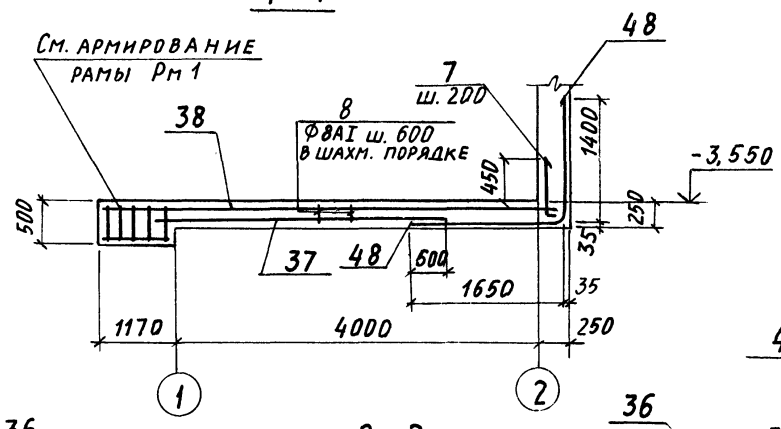

3-3

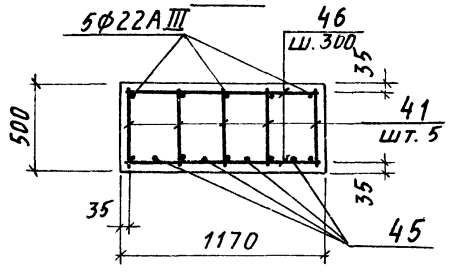

7-7

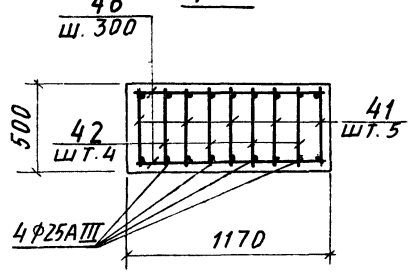

8-8

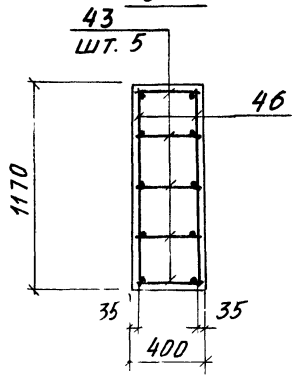

2-2

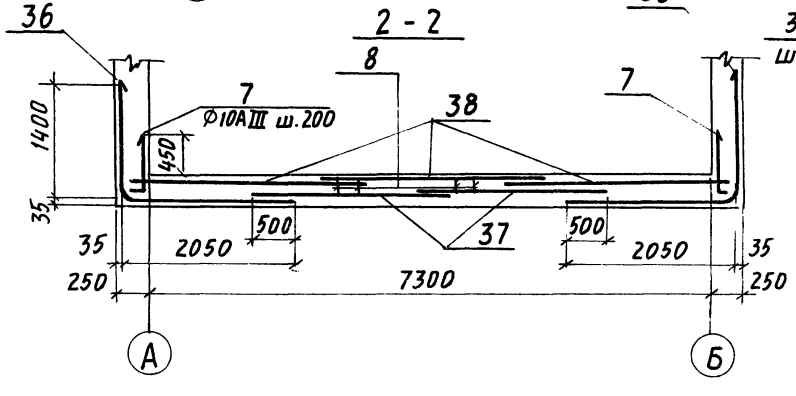

9-9

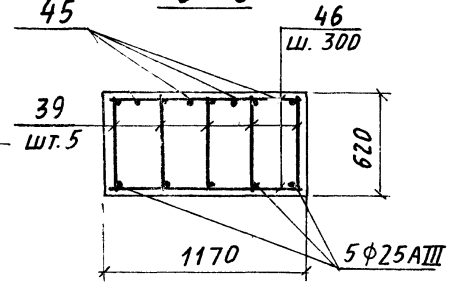

10-10

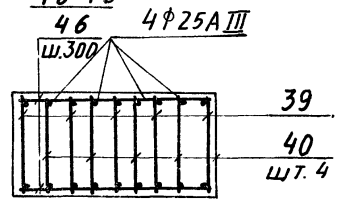

1. Схему расположения конструкций смотрите на листе 43
2. Опалубочные чертежи смотрите на листе 45
3. Сечения 4-4 и 6-6 смотрите на листе 46
4. Спецификацию арматуры и ведомость расхода стали смотрите на листах 51, 52.
5 Армирование Ум1 смотрите лист 46

61
9032/3

Инв.№ подл. | Подпись и дата | Взам. инв.№

Привязан:

Инв. №

Нач. отд.	Бродский		
Н. контр.	Зорин		
Гл. констр.	Зорин		
Рук. гр.	Фридланд		
Вед. инж.	Ломазова		
Ст. инж.	Журавлева		
Техник	Литвиненко		
Ст. инж.	Ломазова		

ТП 708-18.85 КЖ

Склад заполнителей бетона прирельсовый автоматизированный с двумя трактами подачи емкостью 6 тыс. куб. м

Натяжной пункт
Схема №2

Стадия	Лист	Листов
Р	49	

Монолитный подвал. Армирование. Раскладка сеток днища. Рама Рм 1

Госстрой СССР ХАРЬКОВСКИЙ ПРОМСТРОЙНИИПРОЕКТ

Альбом 3

СТм 4, СТм 4н
Раскладка наружных сеток

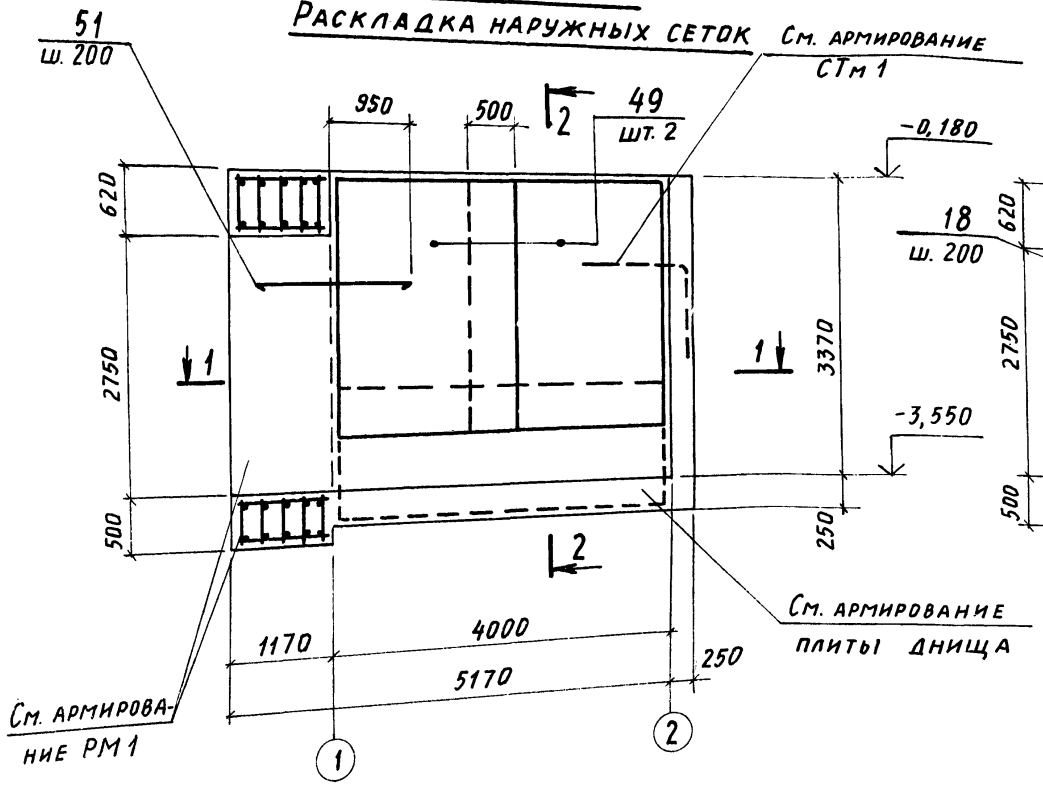

СТм 4, СТм 4н
Раскладка внутренних сеток

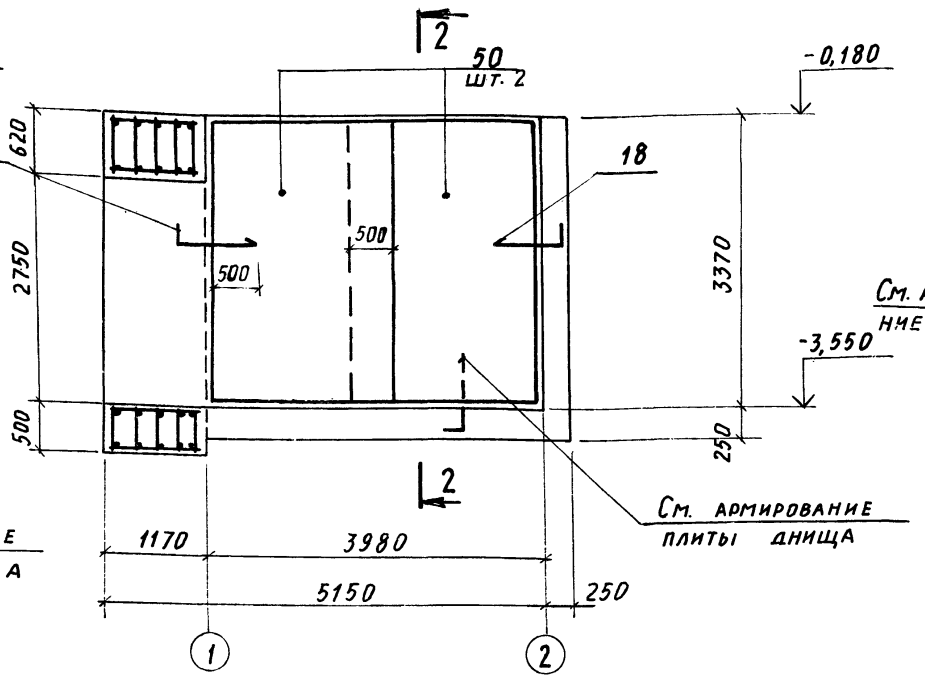

2 - 2

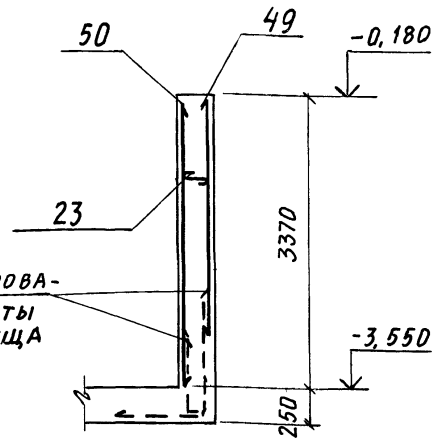

1 - 1

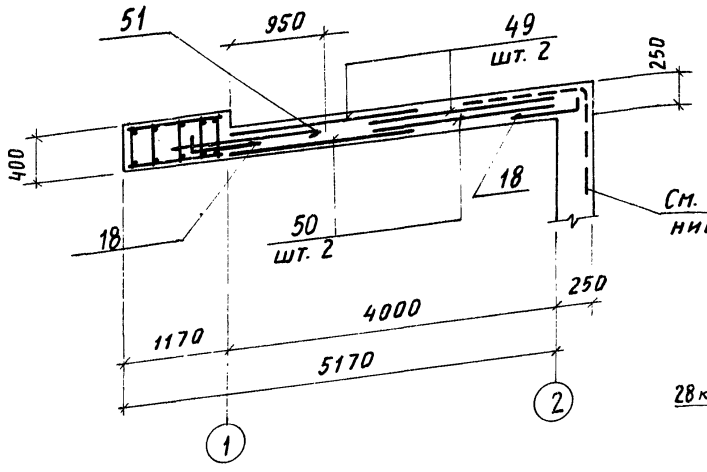

Расчетная схема Рм 1

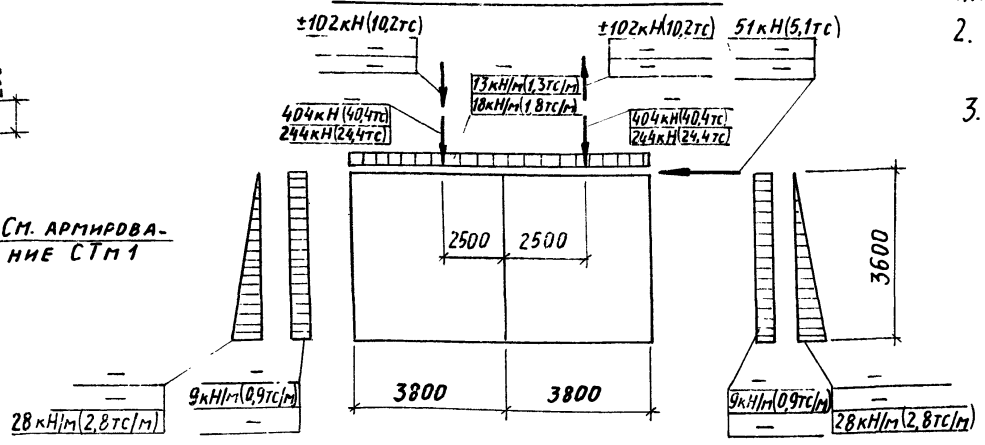

Расчетные значения нагрузок приведены с учетом коэффициента надежности по назначению $\gamma_n = 0,9$

1. Схему расположения конструкций смотрите на листе 43.
2. Опалубочный чертеж смотрите на листе 45.
3. Спецификацию арматуры и ведомость расхода стали смотрите на листах 51, 52.

52.
9032/3

Нач. отд.	Бродский		ТП 708-18.85 КЖ
Н.контр.	Зорин		Склад заполнителей бетона прирельсовый автоматизированный с двумя трактами подачи емкостью 6 тыс. куб. м
Гл.констр.	Зорин		Натяжной пункт Схема №2 — Стадия: Р; Лист: 50; Листов:
Рук. гр.	Фридланд		Монолитный подвал. Армирование стены СТм 4, СТм 4н. Расчетная схема Рм 1
Вед. инж.	Ломазова		Госстрой СССР Харьковский промстройниипроект
Ст. инж.	Журавлева		
Техник	Литвиненко		
Ст. инж.	Ломазова		

Привязан:

Инв. №

Инв. № подл. | Подпись и дата | Взам. инв. №

Спецификация монолитного подвала (начало)

Альбом 3

Формат	Зона	Поз.	Обозначение	Наименование	Кол.	Примеч.
				Плита днища подвала - - - шт. 1		Схема №1
				Сборочные единицы		
		1	3.400-6/76	Изделие закладное МИ4-46	5,0п.м	4,4кг
		2	ГОСТ 24379.1-80	Болт 1,1 М30×600 В ст3 пс2	12	4,6кг
				Сетка арматурная		
		4	Альбом 8 КЖИ-С6	С6	7	158,0кг
		5	ГОСТ 23279-78	С $\frac{10AIII-200}{10AI-200}$ 2450×3850 $\frac{25}{25}$	2	61,1кг
		6	то же	С $\frac{10AIII-200}{12AIII-200}$ 2850×5350 $\frac{75}{75}$	3	117,8кг
		54	»	С $\frac{16AIII-200}{10AI-200}$ 1250×7550 $\frac{175}{175}$	1	94,5кг
				Детали		
		7*		ф10AIII ГОСТ 5781-82 ℓ=750	101	0,5кг
		8*		ф8AI ГОСТ 5781-82 ℓ=1140	77	0,5кг
		9*		ф10AI ГОСТ 5781-82 ℓ=3100	12	1,9кг
		10*		ф10AI ℓ=4300	5	2,6кг
		11*		ф10AI ℓ=3600	9	2,2кг
				Материалы		
				Бетон марки 200	11,4	м³
				Монолитный участок Ум1 - шт. 1		
				Сборочные единицы		
		12	3.400-6/76	Изделие закладное МИ3-2	4	0,8кг
				Детали		
		13*		ф8AI ГОСТ 5781-82 ℓ=1300	8	0,5кг
		14		ф8AI п.м.	79,3	0,4кг
		44*		ф8AI ℓ=2700	1	1,1кг
		53*		ф8AI ℓ=350	20	0,14кг
				Материалы		
				Бетон марки 200	0,33	м³

Формат	Зона	Поз.	Обозначение	Наименование	Кол.	Примеч.
				Стена СТм 1 - шт. 1		
				Сборочные единицы		
		3	3.400-6/76	Изделие закладное МИ1-24	2	2,3кг
				Сетка арматурная		
		15	ГОСТ 23279-78	С $\frac{10AIII-200}{8AI-200}$ 2050×2650 $\frac{25}{25}$	4	29,3кг
		16	То же	С $\frac{10AIII-200}{8AI-200}$ 2650×3350 $\frac{75}{75}$	3	46,7кг
				Детали		
		17*		ф16AIII ГОСТ 5781-82 ℓ=4450	36	7,1кг
		18*		ф10AIII ГОСТ 5781-82 ℓ=800	36	0,5кг
		23		ф6AI ГОСТ 5781-82 ℓ=350	87	0,1кг
				Материалы		
				Бетон марки 200	6,6	м³
				Стена СТм 2 - шт. 1		
				СТм 2н - шт. 1		
				Сборочные единицы		
		3	3.400-6/76	Изделие закладное МИ1-24	4	2,3кг
				Сетка арматурная		
		19	ГОСТ 23279-78	С $\frac{10AIII-200}{8AI-200}$ 2450×2650 $\frac{25}{25}$	4	34,8кг
		20	то же	С $\frac{10AIII-200}{8AI-200}$ 1650×2250 $\frac{25}{25}$	2	20,3кг
		21	»	С $\frac{10AIII-200}{8AI-200}$ 2450×3350 $\frac{75}{75}$	4	43,3кг
		22	»	С $\frac{10AIII-200}{8AI-200}$ 1650×2950 $\frac{75}{75}$	2	26,2кг
				Детали		
		18*		ф10AIII ГОСТ 5781-82 ℓ=800	36	0,5кг
		23		ф6AI ГОСТ 5781-82 ℓ=350	96	0,1кг
				Материалы		
				Бетон марки 200	8,5	м³

Формат	Зона	Поз.	Обозначение	Наименование	Кол.	Примеч.
				Плита днища подвала - шт. 1		Схема №2
				Сборочные единицы		
		1	3.400-6/76	Изделие закладное МИ4-46	5,0п.м	4,4кг
		2	ГОСТ 24379.1-80	Болт 5 М30×600 В ст3 пс 2	12	4,6кг
				Сетка арматурная		
		48	Альбом 8 КЖИ-С8	С8	3	141,1кг
		36	То же, КЖИ-С7	С7	4	138,0кг
		37	ГОСТ 23279-78	С $\frac{12AIII-200}{10AI-200}$ 2650×3b50 $\frac{525}{125}$	2	71,64кг
		38	То же	С $\frac{16AIII-200}{10AIII-200}$ 2850×4450 $\frac{225}{225}$	3	142,4кг
				Детали		
		7*		ф10AIII ГОСТ 5781-82 ℓ=750	80	0,5кг
		8*		ф8AI ГОСТ 5781-82 ℓ=1140	70	0,5кг
		9*		ф10AI ГОСТ 5781-82 ℓ=3100	12	1,9кг
		10*		ф10AI ℓ=4300	5	2,6кг
		11*		ф10AI ℓ=3600	9	2,2кг
				Материалы		
				Бетон марки 200	9,2	м³
				Участок монолитный Ум1 - шт. 1		
				поз 12÷14, 44*, 53*		
				см. схему №1		

*) Ведомость деталей смотрите на листе 52

63

9032/3

Привязан:

Инв. №

Инв. № подл. | Подпись и дата | Взам. инв. №

Нач. отд.	Бродский	
Н. контр.	Зорин	
Гл. конст.	Зорин	
Рук. гр.	Фридланд	
Вед. инж.	Ломазова	
Ст. инж.	Журавлева	
Техник	Литвиненко	
Ст. техник	Ломазова	

ТП 708-18.85 КЖ

Склад заполнителей бетона прирельсовый автоматизированный с двумя трактами подачи емкостью 6 тыс. куб. м

Натяжной пункт. Схемы №1, №2

Стадия Р | Лист 51 | Листов

Монолитный подвал. Армирование. Спецификация (начало)

Госстрой СССР Харьковский Промстройниипроект

Альбом 3

Спецификация монолитного подвала (окончание)

Формат	Зона	Поз.	Обозначение	Наименование	Кол.	Примеч.
				Рама Рм1 - шт.1		
				Сборочные единицы		
		52	Альбом 8 КЖИ-Мн12	Изделие закладное Мн12	2	64,5кг
		3	3.400-6/76	МИ1-24	2	2,3кг
				Каркас плоский		
		39	Альбом КЖИ-Кр33,Кр35	Кр 33	5	57,1кг
		40	то же -Кр34,Кр36	Кр 34	4	14,3кг
		41	" Кр33,Кр35	Кр 35	5	46,0кг
		42	" Кр34,Кр36	Кр 36	4	14,3кг
		43	" Кр37	Кр 37	15	12,0кг
				Детали		
		45*		Ф20А III ГОСТ 5781-82 ℓ=3000	16	7,4кг
		46		Ф8А I ГОСТ 5781-82 ℓ=1150	156	0,5кг
		47*		Ф16А III ГОСТ 5781-82 ℓ=1300	20	2,1кг
				Материалы		
				Бетон марки 200	14,6	м³
				Стена СТм1 - шт.1		
				Сборочные единицы		
		3	3.400-6/76.	Изделие закладное МИ1-24	2	2,3кг

Формат	Зона	Поз.	Обозначение	Наименование	Кол.	Примеч.
				Сетка арматурная		
		15	ГОСТ 23279-78	С $\frac{10АIII-200}{8АI-200}$ 2050×2650 $\frac{25}{25}$	4	29,3кг
		16	То же	С $\frac{10АIII-200}{8АI-200}$ 2650×3350 $\frac{75}{75}$	3	46,7кг
				Детали		
		17*		Ф16А III ГОСТ 5781-82 ℓ=4750	36	7,5кг
		18*		Ф10А III ГОСТ 5781-82 ℓ=800	36	0,5кг
		23*		Ф6А I ГОСТ 5781-82 ℓ=350	87	0,1кг
				Материалы		
				Бетон марки 200	6,63	м³
				Стена СТм4 - шт.1		
				СТм4н - шт.1		
				Сборочные единицы		
		3	3.400-6/76	Изделие закладное МИ1-24	4	2,3кг
				Сетка арматурная		
		49	ГОСТ 23279-78	С $\frac{10АIII-200}{8АI-200}$ 2250×2650 $\frac{25}{25}$	4	32,1кг
		50	То же	С $\frac{10АIII-200}{8АI-200}$ 2250×3350 $\frac{75}{75}$	4	39,9кг
				Детали		
		18*		Ф10А III ГОСТ 5781-82 ℓ=800	72	0,5кг
		23*		Ф6А I ГОСТ 5781-82 ℓ=350	96	0,1кг
		51		Ф16А III ГОСТ 5781-82 ℓ=1600	36	2,5кг
				Материалы		
				Бетон марки 200	6,8	м³

Ведомость деталей

Поз.	Эскиз	Поз.	Эскиз
7	100, 650	25	150, 300
8	300, 220, 220, 200, 200	27	1400, 1200
9	300, 1000, 1650	29	1950
10	1250, 1250, 1650	30	570, 200
11	1250, 950, 1250	31	3900
13	1200	32	1100, 180, 180
17	2650, 1800	33	2000, 180, 180
18	700, 100	34	1100, 400
23	200, 350	45	1500, 1500
44	150, Ф 750	47	1200, 100
		53	60, 160, 40, 80, 40

Ведомость расхода стали на элемент, кг

	Марка элемента	Изделия арматурные: Арматура класса АI, ГОСТ 5781-82, 6	8	10		Итого	АIII, ГОСТ 5781-82, 10	12	16	20	22	25		Итого	Всего	Изделия закладные: Ар-ра класса АIII, ГОСТ 5781-82, 8	16		Итого	Прокат марки Вст 3 кп 2, ГОСТ 8509-72, 50×5		ГОСТ 103-76, δ=6	δ=12	δ=20	Итого	Болты, ГОСТ 24379.1-80, Шпилька М30	М36	Гайка М30	М36	Шайба М30	М36	Итого	Всего	Общий расход
Подвал, Схема №1	Плита днища	—	39	335	—	374	265	205	84	895	—	—	—	1449	1825	3	—	—	3	19					19	45		6		4		55	77	1900
	Стена СТм1	9	99	—	—	108	178	—	255	—	—	—	—	433	541	1	—	—	1			4			4								5	546
	Стена СТм2, СТм2н	10	155	—	—	165	268	—	—	—	—	—	—	268	433	2	—	—	2			8			8								10	443
	Стена СТм3	9	—	—	—	9	42	—	—	—	—	—	—	42	51	1	—	—	1			2			2								3	54
	Плита перекрытия Пм1	20	86	—	—	106	28	14	24	—	—	—	—	66	172	—	—	—	—	—	—	—			—									172
	Монолитный участок Ум1	—	40	—	—	40	—	—	—	—	—	—	—	—	40	2	—	—	2	—	—	2			2								4	44
	Общий расход стали на подвал	48	419	335	—	802	781	219	353	895	—	—	—	2258	3060	9	—	—	9	19	—	16			35	45		6		4		55	99	3159
Подвал, Схема №2	Плита днища	—	35	242	—	277	311	—	317	784	—	—	—	1412	1689	3	—	—	3	19	—	—			19	45		6		4		55	77	1766
	Стена СТм1	9	99	—	—	108	178	—	255	—	—	—	—	433	541	1	—	—	1	—	—	4			4								5	546
	СТм4, СТм4н	10	110	—	—	120	214	—	90	—	—	—	—	304	424	2			2			8			8								10	434
	Рама Рм1	—	172	96	—	268	14	36	255	118	119	239	—	781	1049	1	11	—	12	—	—	4	2	57	63		52		6		3	61	136	1185
	Монолитный участок Ум1	—	40	—	—	40	—	—	—	—	—	—	—	—	40	2	—	—	2	—	—	2	—	—	2								4	44
	Общий расход стали на подвал	19	456	338	—	813	717	36	917	902	119	239	—	2930	3743	9	11		20	19		18	2	57	96	45	52	6	6	4	3	116	232	3975

64
9032/3

Привязан:

Инв. №

Нач. отд.	Бродский	
Н. контр.	Зорин	
Гл. конст.	Зорин	
Рук. гр.	Фридланд	
Вед. инж.	Ломазова	
Ст. инж.	Журавлева	
Техник	Литвиненко	
Ст. инж.	Ломазова	

ТП 708-18.85 КЖ

Склад заполнителей бетона прирельсовый автоматизированный с двумя трактами подачи емкостью 6 тыс. куб. м

Натяжной пункт
Схемы №1, №2.

Стадия	Лист	Листов
Р	52	

Монолитный подвал. Армирование. Спецификация (окончание). Ведомость деталей.

Госстрой СССР
ХАРЬКОВСКИЙ ПРОМСТРОЙНИИПРОЕКТ

Инв. № подл. | Подпись и дата | Взам. инв. №

Альбом 3

Схема расположения конструктивных элементов

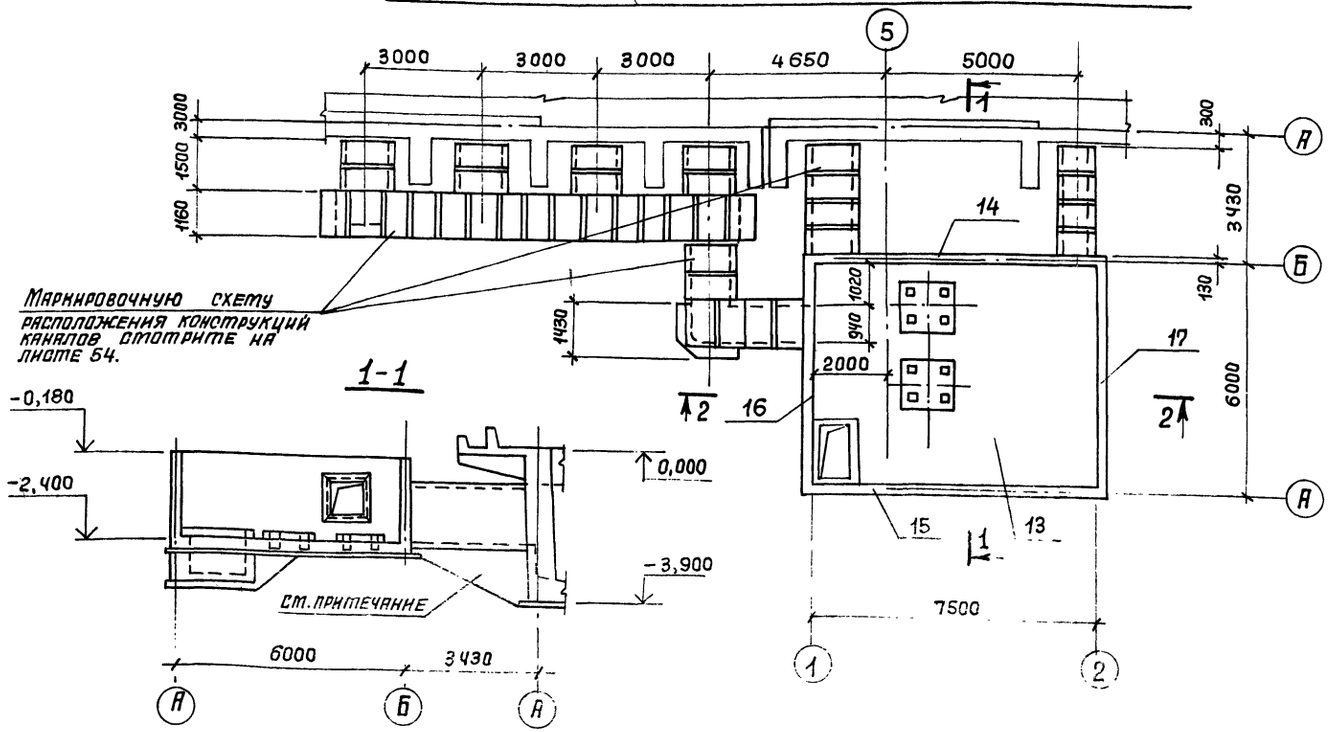

1-1

2-2

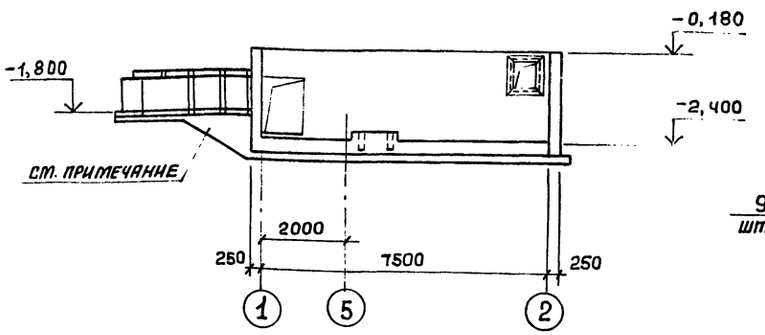

3-3

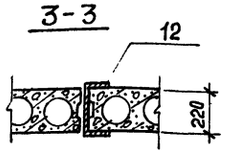

4-4

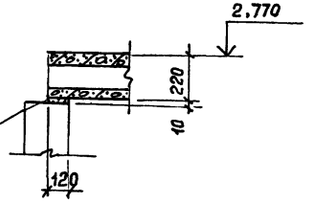

Схема расположения плит покрытия

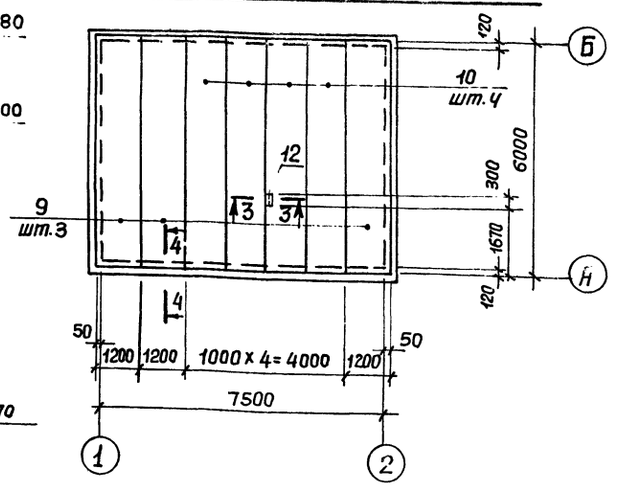

Спецификация к схеме расположения конструктивных элементов вентпомещения

Марка, поз.	Обозначение	Наименование	Кол.	Масса ед, кг	Примечание
		Сборные ж.б. элементы			
1	3.006-2 вып. II-1	Лотки Л5д-8	4	280	
2	То же	То же Л7д-5	4	350	
3	"	" Л8д-5	25	500	
4	3.006-2 вып. II-2	Плиты П7д-5а	6	150	
5	То же	То же П10д-5а	3	190	
6	"	" П10д-5	4	190	
7	"	" П7д-5	23	150	
8	"	" Л5д-8	4	100	
		Плиты покрытия			
9	1.141-1 вып. 63	ПК60.12-6АтУт	3	2100	
10	То же	ПК60.10-6АтУт	4	1725	
11	3.006-2 вып. II-3	Изделие соединит. МС1	8	2,9	
12		С24 ГОСТ 8240-72 ℓ=300	1	7.2	
		Монолитные ж.б. конструкции			
		Подвал			
13	Альбом 3 лист 57	Плита днища	1		
14	То же лист 58	Стена СТм 1	1		
15	" лист 58	То же СТм 2	1		
16	" лист 59	" СТм 3	1		
17	" лист 59	" СТм 4	1		

1. Каналы монтировать до бетонирования консольных участков плиты перекрытия тоннеля.
2. Обратная засыпка пазух котлована в месте устройства каналов должна производиться песчаным грунтом послойно с уплотнением при соблюдении следующих требований:
   оптимальная влажность 8÷12%,
   плотность скелета после уплотнения $\gamma_{ск}$ = 1650 кгс/см³;
   коэффициент стандартного уплотнения = 0,98

65
9032/3

Привязан:

Инв. №

Нач. отд.	Бродский	
Н. контр.	Зорин	
Гл. констр.	Зорин	
Рук. гр.	Фридланд	
Ст. инж.	Потаэова	
Ст. инж.	Журавлева	
Техник	Литвиненко	

ТП 708-18.85 КЖ

Склад заполнителей бетона прирельсовый автоматизированный с двумя трактами подачи емкостью 5 тыс. куб. м

Вентпомещение

Стадия	Лист	Листов
Р	53	

Схема расположения конструктивных элементов

Госстрой СССР ХАРЬКОВСКИЙ ПРОМ... ПРОЕКТ

Инв. № подл. | Подпись и дата | Взам. инв. №

Альбом 3

5-5

7-7

6-6

8-8

I

II

III

Цементный раствор М150

Бетон

1. Сечения 1-1÷4-4, 9-9÷14-14 смотрите на листах 55, 56
2. Спецификацию к схеме расположения конструктивных элементов вентпомещения смотрите на листе 53.

66
9032/3

Нач.отд.	Бродский	ТП 708-18.85	КЖ
Н.контр.	Зорин	Склад заполнителей бетона прирельсовый автоматизированный с двумя трактами подачи емкостью 6 тыс. куб. м	
Гл.констр.	Зорин	Вентпомещение	Стадия: Р; Лист: 54; Листов:
Рук.гр.	Фридланд		
Ст.инж.	Потазова	План на отм. 0,000. Сечения 5-5÷8-8. Узлы I÷III	Госстрой СССР. Харьковский Промстройниипроект
Ст.инж.	Журавлева		
Техник	Литвиненко		

Привязан:

Инв. №

Инв. № подл. | Подпись и дата | Взам. инв. №

Альбом 3

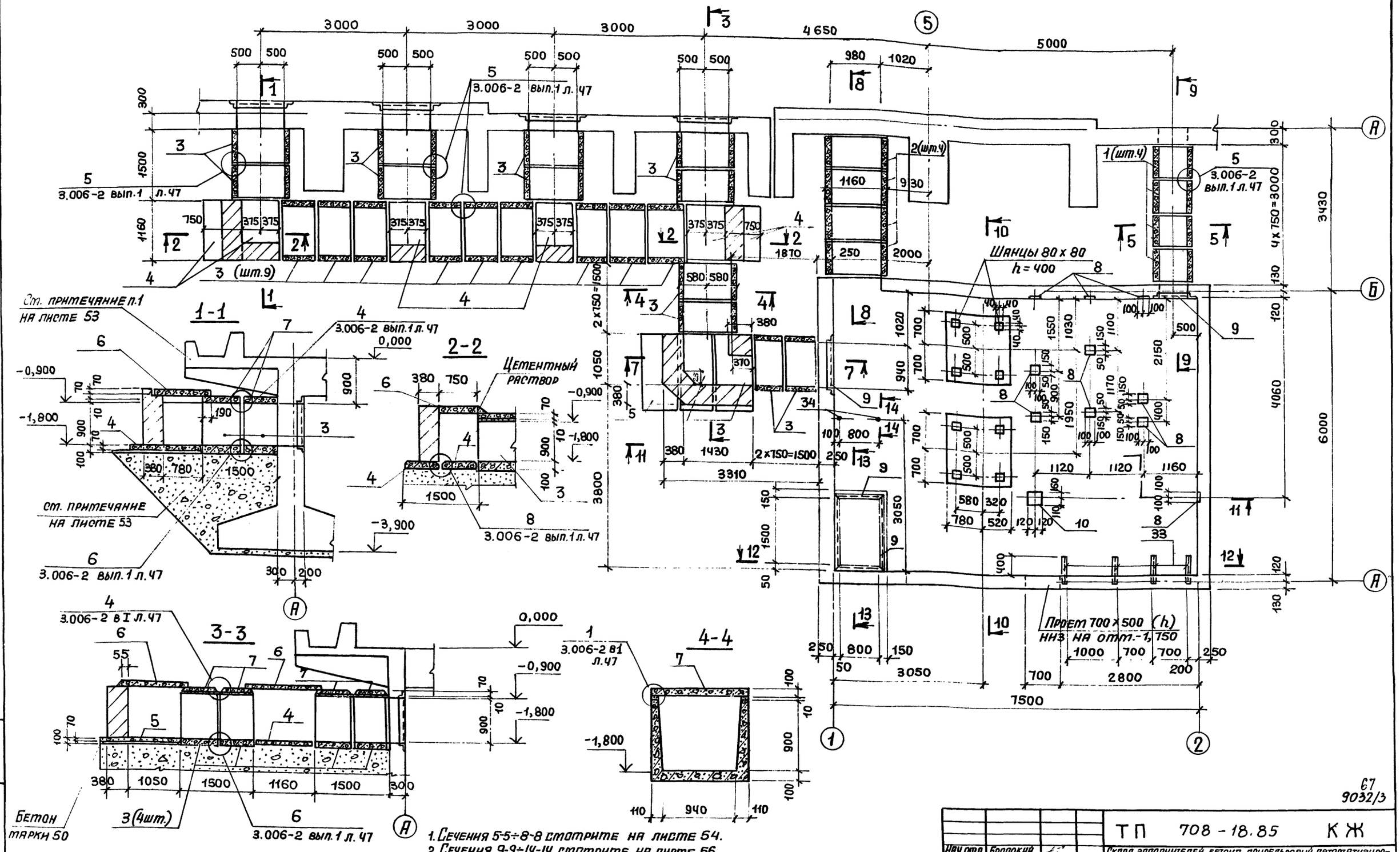

1. Сечения 5-5÷8-8 смотрите на листе 54.
2. Сечения 9-9÷14-14 смотрите на листе 56.
3. Спецификацию к схеме расположения конструктивных элементов вентпомещения смотрите на листе 53.
4. Спецификацию закладных и арматурных изделий смотрите на листе 60.

67
9032/3

Нач.отд.	Бродский		
Н.контр.	Зорин		
Гл.констр.	Зорин		
Рук.гр.	Фридланд		
Ст.инж.	Ломазова		
Ст.инж.	Журавлева		
Техник	Литвиненко		

Привязан:

Инв. №

ТП 708 - 18.85 КЖ

Склад заполнителей бетона прирельсовый автоматизированный с двумя трактами подачи емкостью 6 тыс. куб. м

Вентпомещение

Стадия	Лист	Листов
Р	55	

План на отм. - 2,400
Сечения 1-1÷4-4

Госстрой СССР
ХАРЬКОВСКИЙ ПРОМСТРОЙНИИПРОЕКТ

Инв. № подл. | Подпись и дата | Взам. инв. №

Альбом 3

9-9

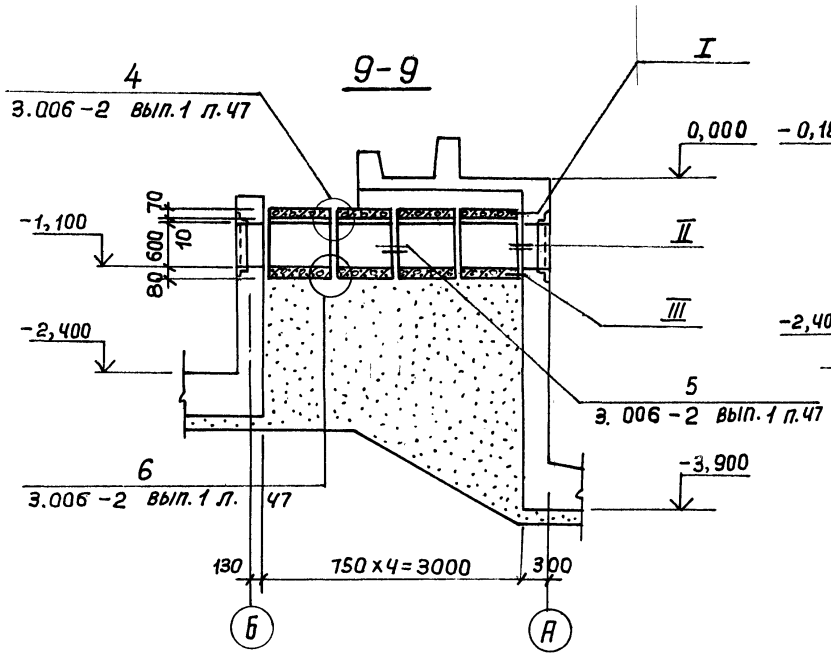

11-11

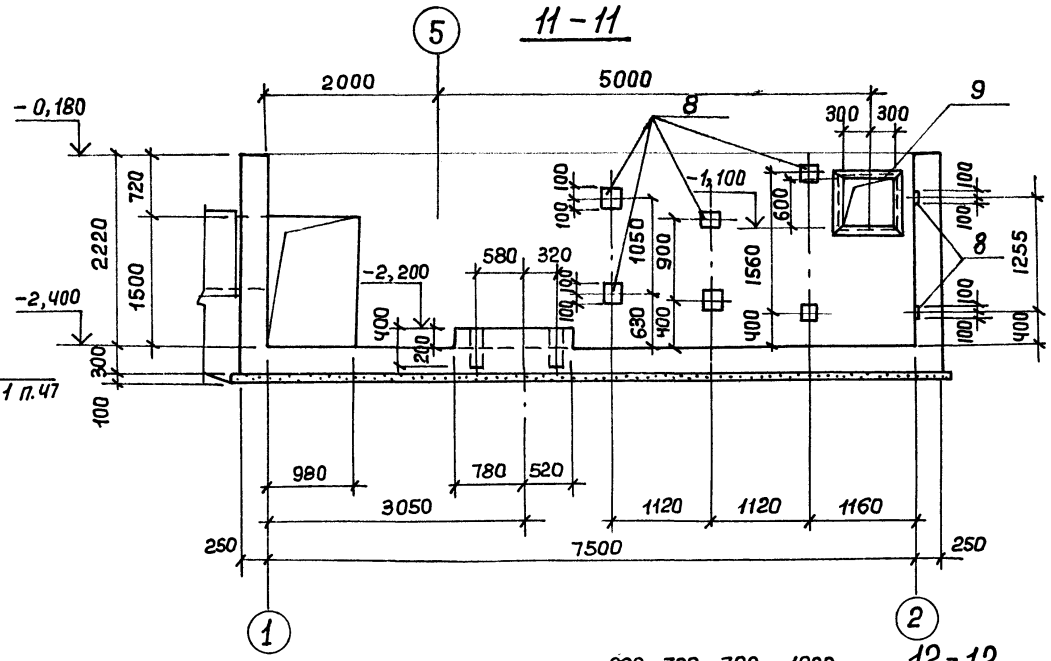

13-13

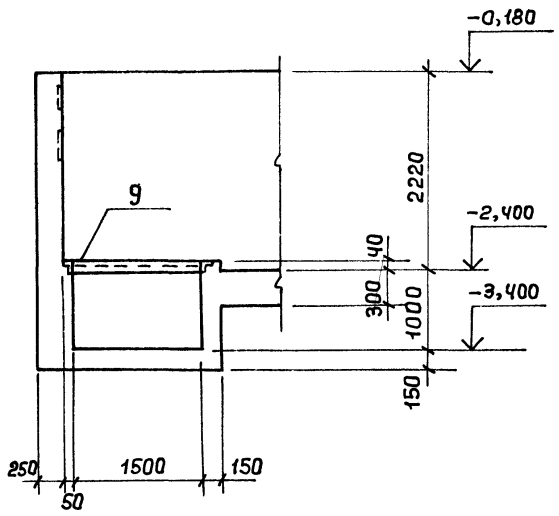

10-10

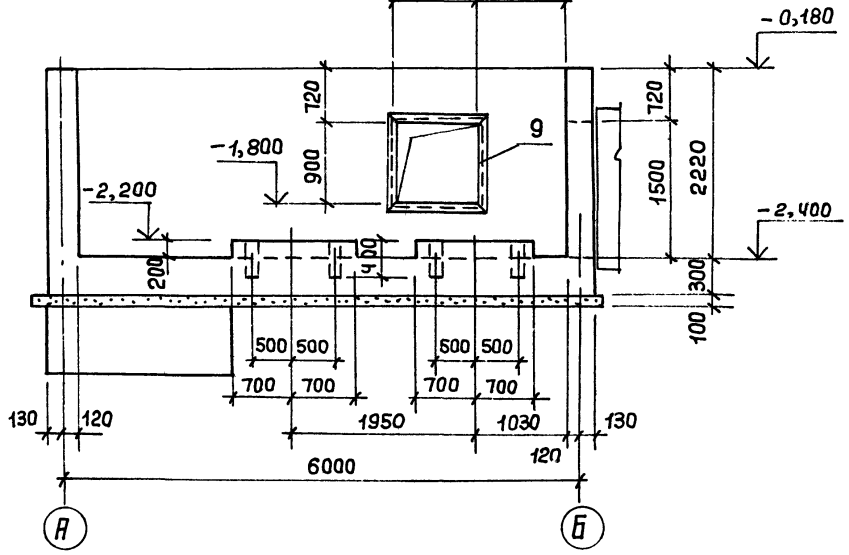

12-12

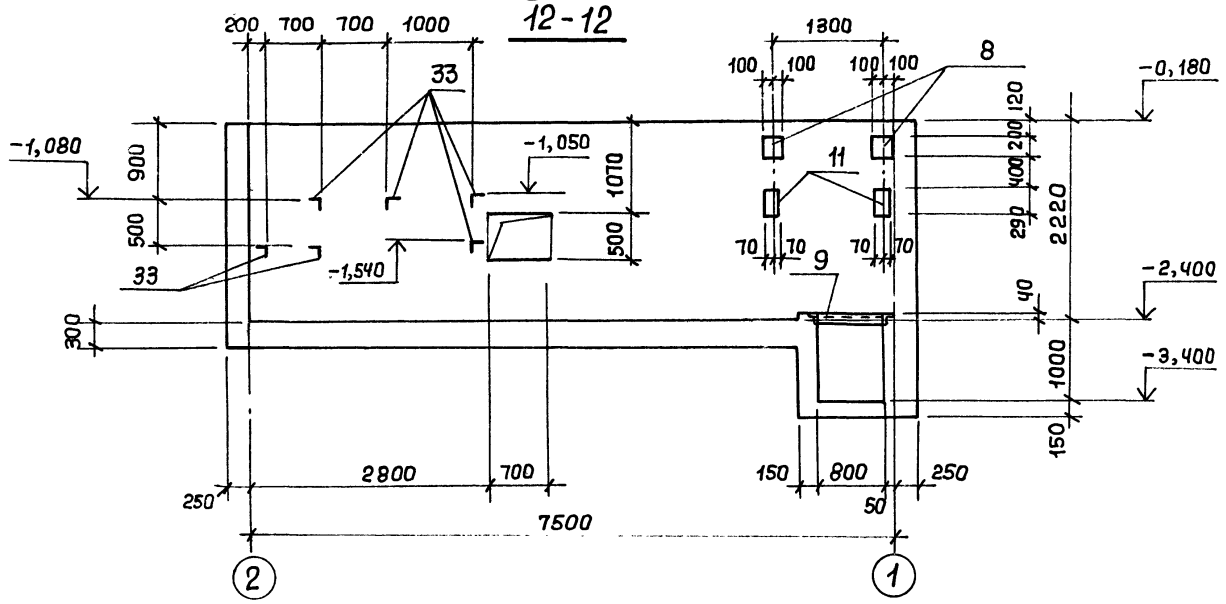

14-14

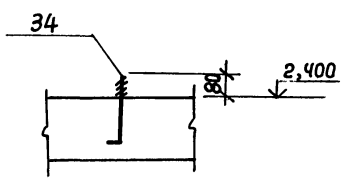

1. Спецификацию закладных и арматурных изделий смотрите на листе 60
2. Узлы I, II, III смотрите на листе 54.

Инв. № подл. | Подпись и дата | Взам. инв. №

Привязан:

Инв. №

Нач. отд.	Бродский		
Н. контр.	Зорин		
Гл. констр.	Зорин		
Рук. гр.	Фридланд		
Ст. инж.	Потазова		
Ст. инж.	Журавлева		
Техник	Литвиненко		

ТП 708-18.85 КЖ

Склад заполнителей бетона прирельсовый автоматизированный с двумя трактами подачи, емкостью 6 тыс. куб. м

Вентпомещение

Стадия	Лист	Листов
Р	56	

Сечения 9-9 ÷ 13-13

Госстрой СССР ХАРЬКОВСКИЙ ПРОМСТРОЙНИИПРОЕКТ

Альбом 3

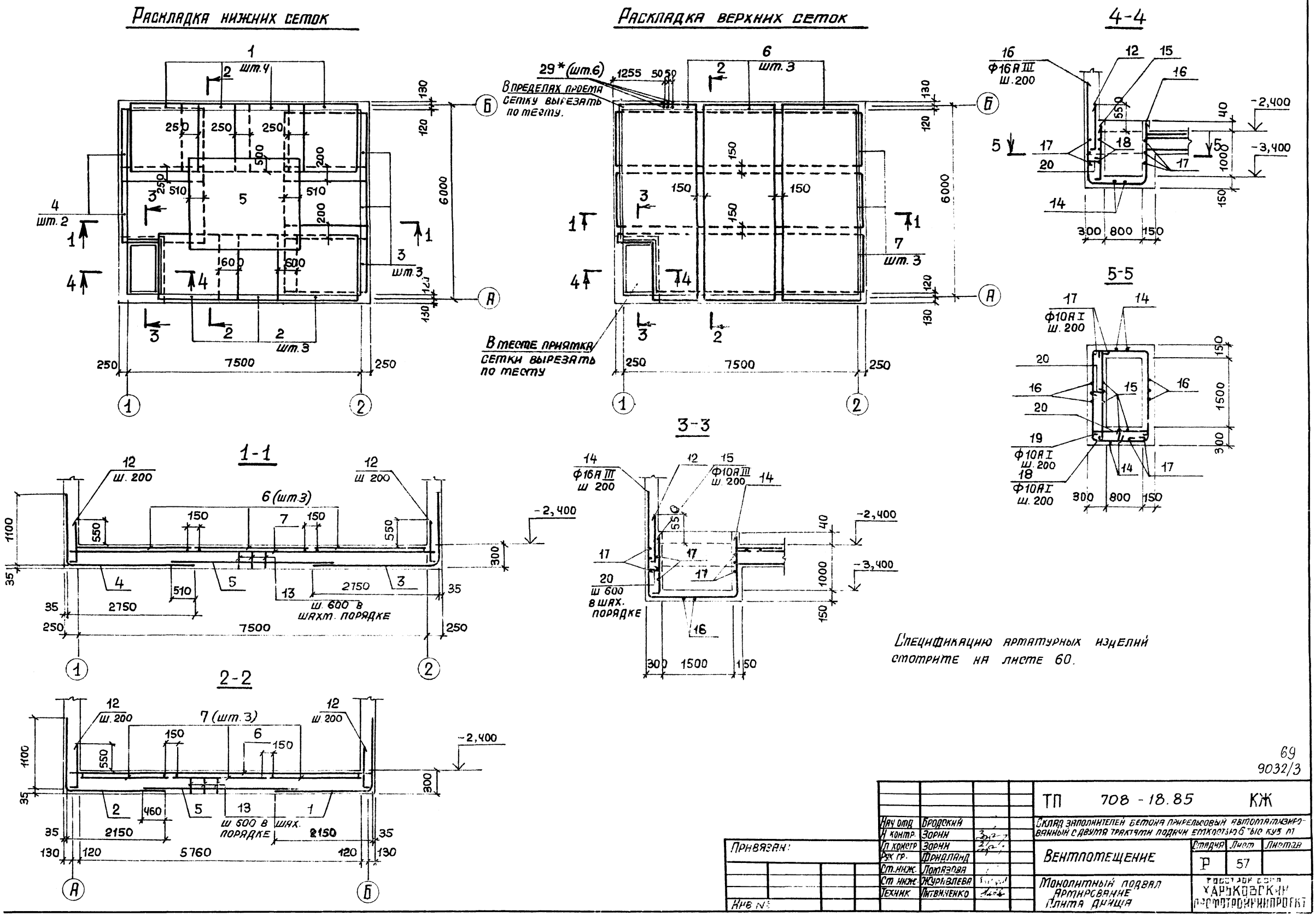

Спецификацию арматурных изделий смотрите на листе 60.

69
9032/3

Нач отд	Бродский		
Н контр.	Зорин		
Гл констр	Зорин		
Рук гр.	Фридланд		
Ст.инж.	Ломазова		
Ст инж.	Журавлева		
Техник	Литвиненко		

Привязан:

Инв №

ТП 708 - 18.85 КЖ

Склад заполнителей бетона прирельсовый автоматизированный с двумя трактами подачи емкостью 6 тыс куб м

Вентпомещение

Стадия	Лист	Листов
Р	57	

Монолитный подвал
Армирование
Плита днища

Ростовское ОСВ
ХАРЬКОВСКИЙ
ПРОМСТРОЙНИИПРОЕКТ

Инв. № подл. | Подпись и дата | Взам. инв. №

Альбом 3

Стм 1
Раскладка наружных сеток

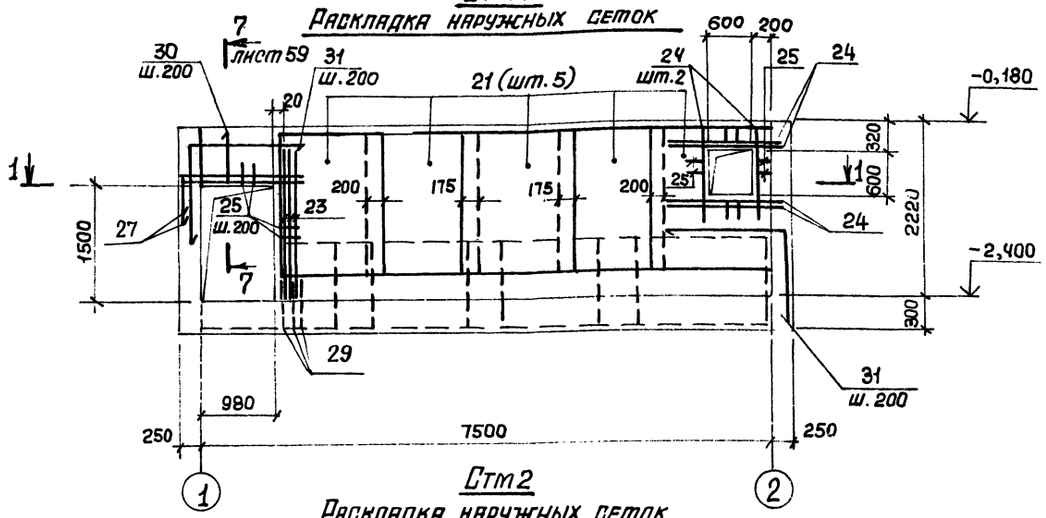

Стм 1
Раскладка внутренних сеток

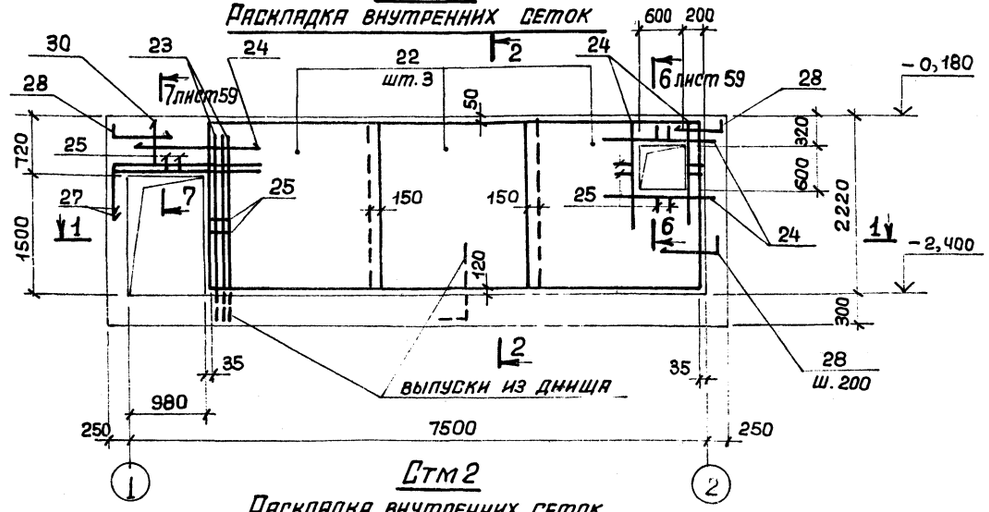

Стм 2
Раскладка наружных сеток

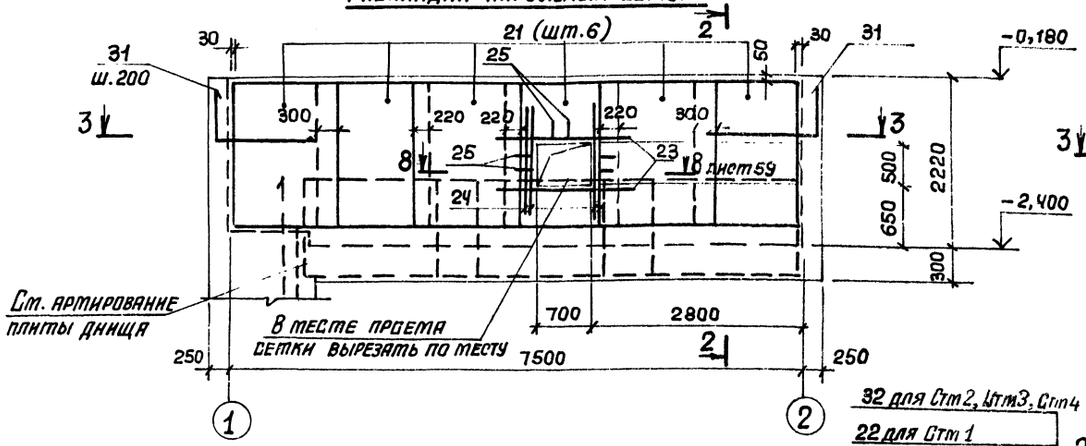

Стм 2
Раскладка внутренних сеток

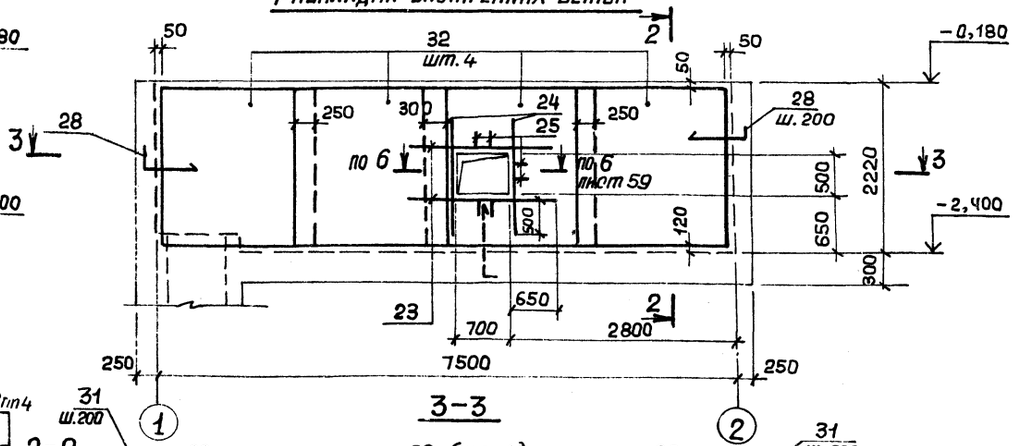

1-1

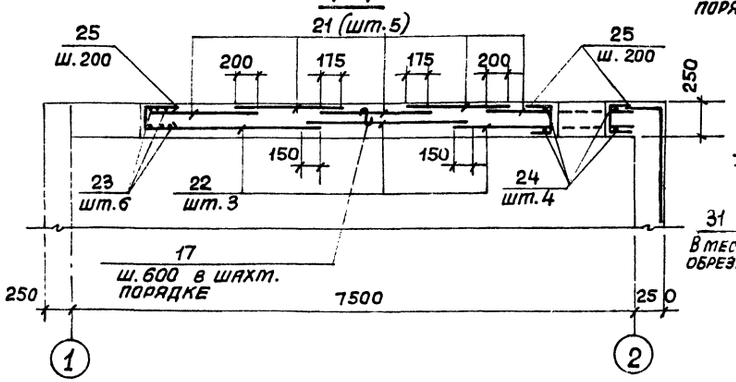

2-2

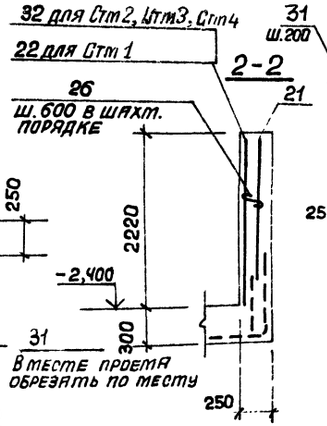

3-3

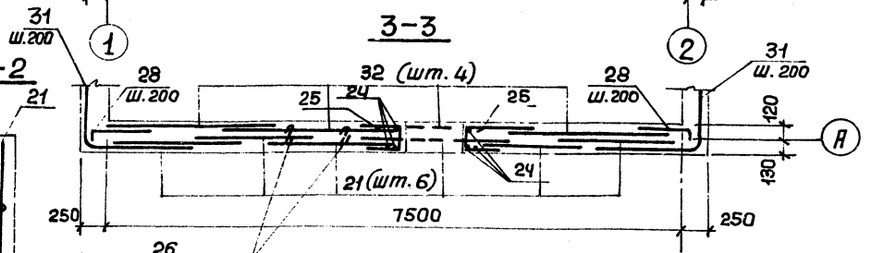

Спецификацию арматурных изделий смотрите на листе 60.

70
9032/3

Нач.отд.	Бродский			ТП 708-18.85 КЖ		
Н.контр.	Зорин			Склад заполнителей бетона прирельсовый автоматизированный с двумя трактами подачи емкостью 6 тыс. куб. м		
Гл.констр.	Зорин			Вентпомещение	Стадия: Р	Лист: 58	Листов:
Рук.гр.	Фридланд						
Ст.инж.	Потазова			Монолитный подвал Армирование Стены Стм1, Стм2	Госстрой СССР Харьковский промстройниипроект		
Ст.инж.	Журавлева						
Техник	Литвиненко						

Привязан:

Инв.№

Инв.№ подл. | Подпись и дата | Взам. инв.№

Альбом 3

Стм 3
Раскладка наружных сеток

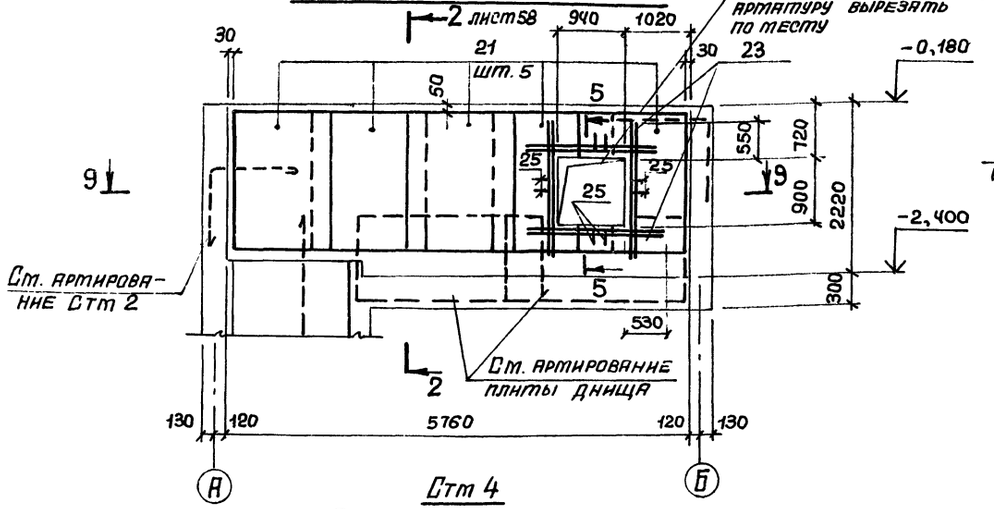

Стм 3
Раскладка внутренних сеток

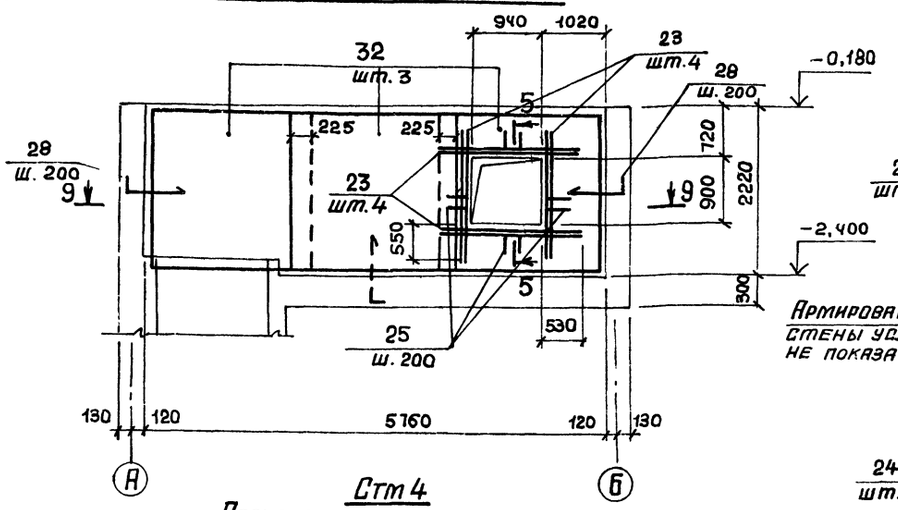

5-5

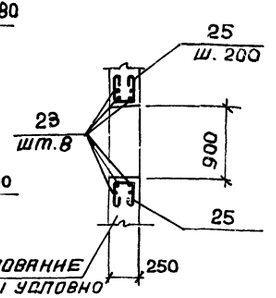

6-6

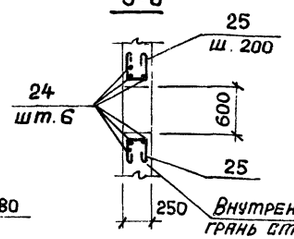

Стм 4
Раскладка наружных сеток

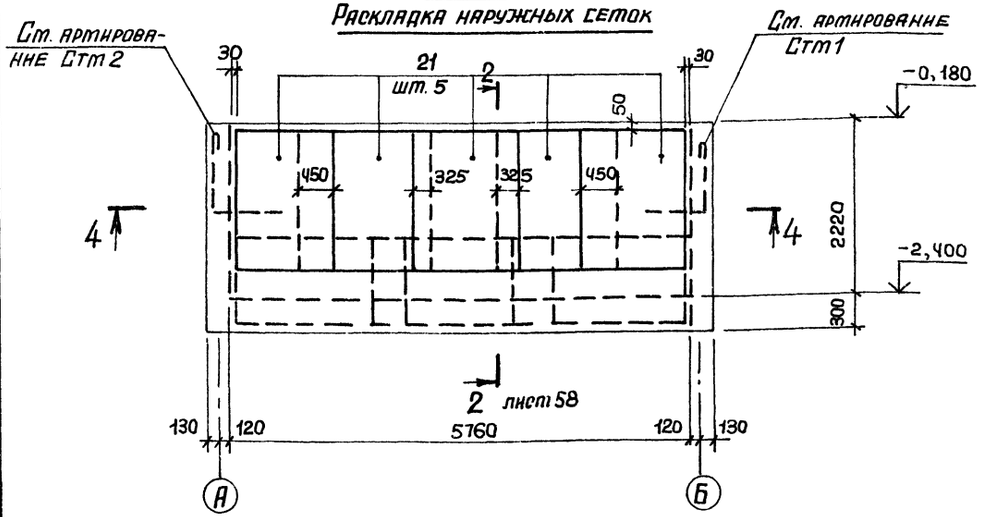

Стм 4
Раскладка внутренних сеток

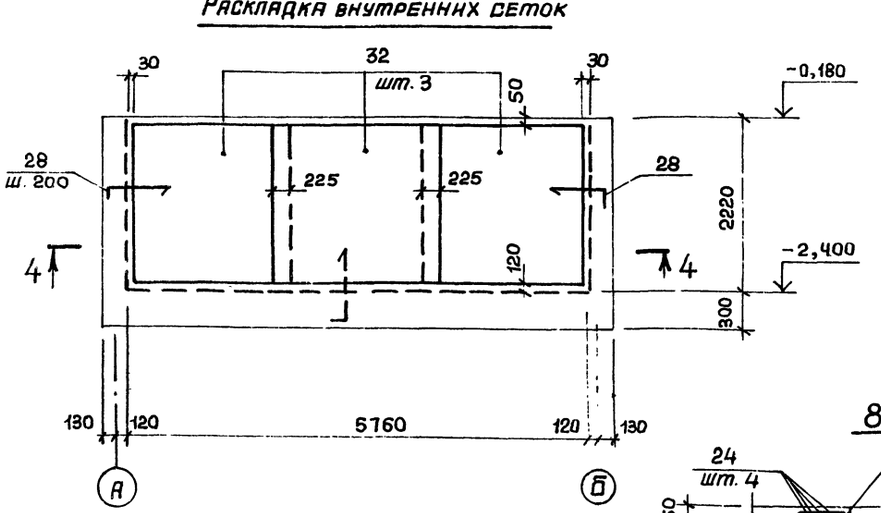

7-7

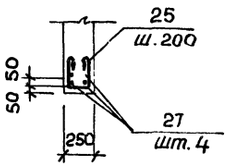

8-8

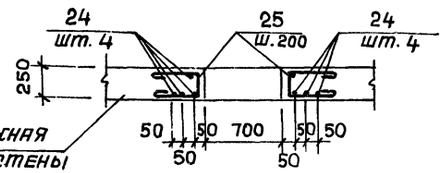

9-9

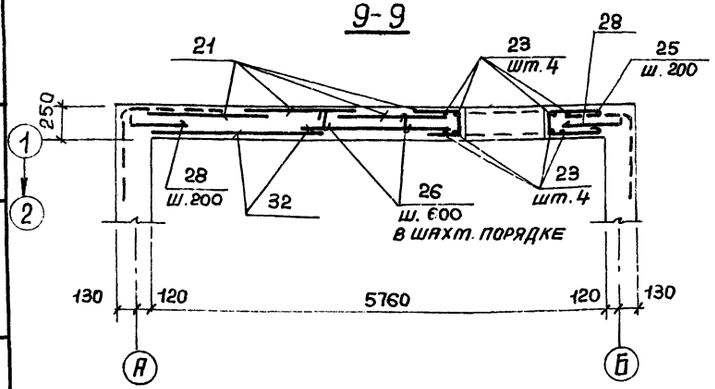

4-4

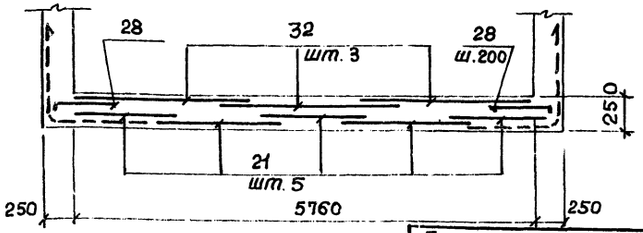

Спецификацию арматурных изделий смотрите на листе 61.

71
9032/3

Привязан:

Инв.№

Нач.отд.	Бродский		
Н.контр.	Зорин		
Гл.констр.	Зорин		
Рук.гр.	Фридланд		
Ст.инж.	Ломазова		
Ст.инж.	Журавлева		
Техник	Литвиненко		

ТП 708-18.85 КЖ

Склад заполнителей бетона прирельсовый автоматизированный с двумя трактами подачи емкостью 6 тыс. куб. м

Вентпомещение

Стадия	Лист	Листов
Р	59	

Монолитный подвал
Армирование стены Стм 3, Стм 4

Госстрой СССР
ХАРЬКОВСКИЙ ПРОМСТРОЙНИИПРОЕКТ

Инв.№ подл. | Подпись и дата | Взам. инв.№

Альбом 3

Формат	Зона	Поз.	Обозначение	Наименование	Кол.	Примеч.
				Плита днища-шт.1		
				Сборочные единицы		
				Сетка арматурная		
		1	Альбом 8 КЖИ-С12	С-12	4	93,1кг
		2	-С13	С-13	3	110,2кг
		3	-С14	С-14	3	110,0кг
		4	-С15	С-15	2	120,2кг
		5	ГОСТ 23279-78	С 10АI-200 / 10АI-200 2850х3450 25/25	1	63,5кг
		6	То же	С 12АIII-200 / 8АI-600 2450х5350 275/275	3	80,4кг
		7	"	С 12АIII-200 / 8АI-600 1850х7750 275/275	3	80,0кг
				Изделие закладное		
		8	3.400-6/76	МН1-24	6	2,3кг
		9	То же	МН4-46	5,0 п.м.	4,4кг
		10	1.400-6/76	М4-6	1	3,3кг
		34	ГОСТ 24379.1-80	Болт 1,1 т 12х300 Вст3кп2	2	0,35кг
				Детали		
		12*		Ф10АIII ГОСТ 5781-82 ℓ=900	136	0,6кг
		13*		Ф8АI ГОСТ 5781-82 ℓ=1200	130	0,5кг
		14*		Ф16АIII ГОСТ 5781-82 ℓ=5000	5	7,9кг
		15*		Ф10АIII ГОСТ 5781-82 ℓ=1250	22	0,8кг
		16*		Ф16АIII ГОСТ 5781-82 ℓ=4300	7	6,8кг

Формат	Зона	Поз.	Обозначение	Наименование	Кол.	Примеч.
		17*		Ф10АI ГОСТ 5781-82 ℓ=3280	12	2,0кг
		18*		Ф10АI То же ℓ=2000	6	1,2кг
		19*		Ф10АI " ℓ=1300	6	0,8кг
		20*		Ф6АI ГОСТ 5781-82 ℓ=350	10	0,1кг
		29*		Ф16АIII ГОСТ 5781-82 ℓ=1250	6	2,0кг
				Материалы		
				Бетон марки 200	16,0	м³
				Стена СТм1-шт.1		
				Сборочные единицы		
				Сетка арматурная		
		21	ГОСТ 23279-78	С 12АIII-200 / 8АI-200 1450х2050 25/25	5	20,9кг
		22	То же	С 10АI-200 / 10АI-200 2250х2050 25/25	3	30,5кг
		8	3.400-6/76	Изделие закладное МН1-24	6	2,3кг
		9	То же	МН4-46	2,8 п.м.	4,4кг
				Детали		
		23		Ф16АIII ГОСТ 5781-82 ℓ=2000	6	3,2кг
		24		Ф16АIII То же ℓ=1500	14	2,4кг
		25*		Ф6АI ГОСТ 5781-82 ℓ=700	30	0,2кг
		26*		Ф6АI То же ℓ=300	60	0,1кг
		27*		Ф16АIII ГОСТ 5781-82 ℓ=2400	4	3,2кг
		28*		Ф10АIII ГОСТ 5781-82 ℓ=800	13	0,5кг
		30		Ф10АIII То же ℓ=670	12	0,4кг
		31		Ф12АIII ГОСТ 5781-82 ℓ=3000	13	2,7кг
				Материалы		
				Бетон марки 200	4,0	м³

Формат	Зона	Поз.	Обозначение	Наименование	Кол.	Примеч.
				СТм2-шт.1		
				Сборочные единицы		
				Сетка арматурная		
		21	ГОСТ 23279-78	С 12АIII-200 / 8АI-200 1450х2050 25/25	6	20,9кг
		32	То же	С 10АI-200 / 10АI-200 2050х2050 25/25	4	27,8кг
				Изделие закладное		
		8	3.400-6/76	МН1-24	2	2,3кг
		11	1.400-6/76	М2-1	2	8,4кг
		33	Альбом 8 КЖИ-МН12, МН13	МН13	6	2,3кг
				Детали		
		23		Ф16АIII ГОСТ 5781-82 ℓ=2000	4	3,2кг
		24		Ф16АIII " ℓ=1500	6	2,4кг
		25*		Ф6АI ГОСТ 5781-82 ℓ=700	14	0,2кг
		26*		Ф6АI " ℓ=300	60	0,1кг
		28		Ф10АIII ГОСТ 5781-82 ℓ=800	24	0,5кг
		31		Ф12АIII ГОСТ 5781-82 ℓ=3000	24	2,7кг
				Материалы		
				Бетон марки 200	4,4	м³

*) Ведомость деталей смотрите на листе 61

Инв № подл. | Подпись и дата | Взам. инв №

Привязан:

Инв №

Нач. отд.	Бродский	
Н. контр.	Зорин	
Гл. констр.	Зорин	
Рук. гр.	Фридланд	
Ст. инж.	Ломязова	
Ст. инж.	Журавлева	
Техник	Литвиненко	

ТП 708-18.85 КЖ

Склад заполнителей бетона прирельсовый автоматизированный с двумя трактами подачи емкостью 6 тыс. куб. м

Вентпомещение

Стадия	Лист	Листов
Р	60	

Спецификация (начало)

Госстрой СССР ХАРЬКОВСКИЙ ПРОМСТРОЙНИИПРОЕКТ

ТП 9032/3

Альбом 3

Спецификация к вентпомещению (окончание)

Фонтат	Зона	Поз.	Обозначение	Наименование	Кол.	Приме-чание
				Стена СтмЗ-шт.1		
				Сборочные единицы		
				Сетка арматурная		
		21	ГОСТ 23279-78	С $\frac{12AIII-200}{8AI-200}$ 1450х2050 $\frac{25}{25}$	5	20,9кг
		32	То же	С $\frac{10AI-200}{10AI-200}$ 2050х2050 $\frac{25}{115}$	3	27,8кг
				Изделие закладное		
		9	3.400-6/76	МИ4-46	4,1шт.	4,4кг
				Детали		
		23		ф16AIII ГОСТ 5781-82 ℓ=2000	14	3,2кг
		25*		ф6AI ГОСТ 5781-82 ℓ=600	20	0,15кг
		26*		ф6AI ГОСТ 5781-82 ℓ=350	50	0,1кг
		28*		ф10AIII ГОСТ 5781-82 ℓ=800	24	0,5кг
				Материалы		
				Бетон марки 200	3,0	м³
				Стена СтмЧ-шт.1		
				Сборочные единицы		
				Сетка арматурная		
		21	ГОСТ 23279-78	С $\frac{12AIII-200}{8AI-200}$ 1450х2050 $\frac{25}{25}$	5	20,9кг

Фонтат	Зона	Поз.	Обозначение	Наименование	Кол.	Приме-чание
		32	ГОСТ 23279-78	С $\frac{10AI-200}{10AI-200}$ 2050х2050 $\frac{25}{25}$	3	27,8кг
		8	3.400-6/76	Изделие закладное МИ4-24	2	2,3кг
				Детали		
		26*		ф6AI ГОСТ 5781-82 ℓ=300	50	0,1кг
		28*		ф10AIII ГОСТ 5781-82 ℓ=800	24	0,5кг
				Материалы		
				Бетон марки 200	3,3	м³

Общий расход бетона на подвал 31,1 м³

Ведомость деталей

Поз	Эскиз
12	800, 100
13	300, 250, 200
14	2000, 1850, 1150
15	1150, 100
16	2000, 1150, 1150
17	300, 1830, 1150
18	1850
19	1150

Поз.	Эскиз
20	350, 250
25	200, 200, 200
26	300, 200
27	1700, 300
28	700, 100
29	1050, 200
31	1500, 1500

Ведомость расхода стали на элемент, кг

Марка элемента		Изделия арматурные: Арматура класса AI ГОСТ 5781-82 6	8	10	Итого	Арматура класса AIII ГОСТ 5781-82 10	12	16	18	Итого	Всего	Изделия закладные: Арматура класса AIII ГОСТ 5781-82 8	14	Итого	Прокат марки Вст3кп2 ГОСТ 8509-72* ∠50х5		ГОСТ 103-76 δ=6	δ=20	Итого	Болты ГОСТ 24379.1-80 Шпилька М12	Гайка М12	Шайба М12	Итого	Всего	Общий расход стали
Вентпомещение	Плита днища	1,0	121,6	398,4	521,0	99,2	419,0	99,0	999,0	1597,2	2124,2	5,6		5,6	19,0		14,5	–	33,5	0,6	0,06	0,04	0,7	39,8	2164,0
	Стена Стм1	12,0	31,5	91,4	134,9	11,4	107,5	64,9	–	183,8	318,7	4,1		4,1	10,7		11,4	–	22,1	–	–	–	–	26,2	344,9
	Стена Стм2	8,8	37,8	112,0	158,6	12,0	151,6	21,0	–	190,6	349,2	0,8	4,0	4,8	13,8		3,8	12,8	30,4	–	–	–	–	35,2	384,4
	Стена Стм3	8,0	31,5	84,0	123,5	12,0	73,0	44,2	–	129,2	252,7	2,5		2,5	15,6		–	–	15,6	–	–	–	–	18,1	270,8
	Стена СтмЧ	5,0	31,5	84,0	120,5	12,0	73,0	–	–	85,0	205,5	0,8		0,8	–		3,8	–	3,8	–	–	–	–	4,6	210,1
Общий расход стали		34,8	259,9	769,8	1064,5	146,6	824,1	285,1	980,0	2185,8	3250,3	13,8	4,0	17,8	59,1		33,5	12,8	105,4	0,6	0,06	0,04	0,7	123,9	3374,2

Привязан:

Инв.№

73
9032/3

ТП 708-18.85 КЖ

Нач.отд.	Бродский	
Н.контр.	Зорин	
Гл.констр.	Зорин	
Рук.гр.	Тридланд	
Ст.инж.	Потазова	
Ст.инж.	Журавлева	
Техник	Литвиненко	

Склад заполнителей бетона прирельсовый автоматизированный с двутя трактати подачи емкостью 6 быс. куб. м

Вентпомещение

Стадия	Лист	Листов
Р	61	

Спецификация (окончание)

ГОССТРОЙ СССР ХАРЬКОВСКИЙ ПРОМСТРОЙНИИПРОЕКТ

Инв.№ подл. | Подпись и дата | Взам. инв.№

Альбом 3

Типовой проект

Ведомость рабочих чертежей основного комплекта

Лист	Наименование	Примечание
1	Общие данные (начало).	
2	Общие данные (продолжение).	
3	Общие данные (окончание).	
4	Техническая спецификация металла (начало).	
5	Техническая спецификация металла (продолжение).	
6	Техническая спецификация металла (продолжение).	
7	Техническая спецификация металла (окончание).	
8	Техническая спецификация металла. Лестницы, площадки, ограждения.	
9	Схема покрытия.	
10	Схемы монорельсов.	Схема 1. исп. I. Схема 2. исп. I и II.
11	Схемы монорельсов.	Схема 1. исп. II.
12	Схемы фахверков.	
13	Схема перекрытия на отм. 10.400 (начало).	Схема 1 исп I Схема 2. исп. I и II.
14	Схема перекрытия на отм. 10.400 (окончание).	
15	Схема перекрытия на отм. 10.400 (начало)	Схема 1, исп. II.
16	План ферм под конвейеры. Разрезы.	Схема 1, исп. II.
17	Схемы бункеров.	Схема 1 и 2. исп. I.
18	Схемы бункеров.	Схема 1 и 2. исп. II
19	Бункера Б-1÷Б-3. Схемы балок для установки УКМ.	
20	Лестница у оси „1".	
21	Лестница у оси „1". Разрезы.	
22	Схемы монорельса, площадок лестниц и ограждений.	Схема 1
23	Разрезы.	Схема 1
24	Схемы монорельса, площадок лестниц и ограждений.	Схема 2
25	Разрезы.	Схема 2
26	Схемы монорельса и каркаса венткамеры.	

Ведомость ссылочных и прилагаемых документов

Обозначение	Наименование	Примечание
	Ссылочные документы	
Серия 1.459-2 Вып. 1.	Стальные лестницы, переходные площадки и ограждения. Лестницы, переходные площадки и ограждения из холодногнутых профилей с настилом и ступенями из элементов штампованного и решетчатого типов.	
Вып. 2.	Лестницы, переходные площадки и ограждения из холодногнутых профилей с настилом и ступенями из рифленой стали.	
Серия 1.426-1 Вып. 3.	Стальные подкрановые балки. Балки путей подвесного транспорта пролетом 6 м.	

Нагрузки

Место положен. оси пролета	Наименование нагрузок	Единица изм.	Нормативн. нагрузка	Коэффициент перегруз.	Расчетная нагрузка	Примечание
	Временные длительные нагрузки					
Площад.	Полезная нагрузка на рабочие площадки	па (кгс/м²)	4.000 (400)	1.2	4800 (480)	
	Кратковременные нагрузки					
	Снеговой покров для II района	па (кгс/м²)	981 (100)	1.58	1550 (158)	
	Скоростной напор ветра для I-II районов, тип. местности	—"—	265 (27)	1.2	320 (32)	
	Монорельс Q = 3.2 т	т	4.3	1.2	5.2	
	Монорельс Q = 0.5 т	т	0.5	1.2	0.6	
	Нагрузки от сбрасывающей тележки P_1 P_2 2400	т	P_1 = 1.85	1.1	2	
		т	P_2 = 0.35	1.1	0.4	

Согласовано

Гр АР — Ульянова

Гр. КН — Фридланд

Гр. ОВ — Кивгила

Взам инв №

Подпись и дата

Инв. № подл.

Типовой проект разработан в соответствии с действующими нормами и правилами и предусматривает мероприятия, обеспечивающие взрывную, взрывопожарную и пожарную безопасность при эксплуатации сооружений.

Главный инженер проекта /Туринский/

74
9032/3

Привязан:

Инв. №

ГИП	Туринский	
Нач.отд.	Светличный	
Н.контр.	Гудзенко	
Гл.спец.	Гудзенко	
Рук.гр.	Учитель	
Ст.инж.	Рапопорт	
Ст.инж.	Рапопорт	
Техник	Власова	

ТП 708-18.85 КМ

Склад заполнителей бетона прирельсовый автоматизированный с двумя трактами подачи емкостью 6 тыс. куб. м

Закрытая емкость

Стадия	Лист	Листов
Р	1	26

Общие данные (начало)

Госстрой СССР ХАРЬКОВСКИЙ ПРОМСТРОЙНИЦПРОЕКТ

Альбом 3

Типовой проект

Общие указания:

1. Общие положения.

1.1 Чертежи стальных конструкций марки „КМ" разработаны на основании технологического задания института „Промстройниипроект" и являются исходными материалами для разработки деталировочных чертежей марки „КМД".

1.2. Чертежи стальных конструкций марки „КМ" составляют часть проекта. Общий состав проекта и общие данные приведены на листе АР-1.

1.3. Чертежи стальных конструкций выполнены в соответствии со следующими нормативными документами:

СНиП II-23-81 „Нормы проектирования. Стальные конструкции"

СНиП II-6-74 „Нормы проектирования. Нагрузки и воздействия".

СНиП II-28-73* „Нормы проектирования. Защита строительных конструкций от коррозии".

СНиП III-4-80 „Правила производства и приемки работ. Техника безопасности в строительстве".

СНиП III-18-75 „Правила производства и приемки работ. Металлические конструкции".

„Правила учета степени ответственности зданий и сооружений при проектировании конструкций". При этом класс ответственности сооружения принят III, в связи с чем при расчете конструкций применен коэффициент надежности по назначению $\gamma_н = 0.9$.

1.4. Чертежи стальных конструкций закрытой емкости включают в себя:

- конструкции покрытия и стенового ограждения.
- конструкции рабочей площадки на отм. 10.400.
- опорные конструкции под конвейер и сбрасывающую тележку.
- монорельсы и монтажные балки.
- бункеры подштабельного тоннеля.

1.5. Условные обозначения элементов конструкции приняты по ГОСТу 21.107-78.

2. Материал конструкций.

2.1. Сталь углеродистая обыкновенного качества для сварных конструкций по ГОСТ 380-71* марки:

ВСт3кп2 - для стоек навеса, прогонов покрытия, ригелей, фахверка, связей, лестниц.

2.2. Прокат листовой, широкополосный универсальный из углеродистой и низколегированной стали с гарантированным уровнем технических свойств, дифференцированный по 1 и 2 группе прочности поставляемый в соответствии с ТУ 14-1-3023-80 из стали марок:

ВСт3пс6-1 для балок рабочей площадки, бункеров, поясов и решетки опорных конструкции под конвейер, монорельсов, ригелей навеса.

ВСт3гпс5-1 - для узловых фасонок опорных конструкций под конвейер.

2.3. Сталь углеродистая нормальной твердости, спокойная марки Н50Сп по ГОСТ 5876-82 - для рельсов Р18 под сбрасывающую тележку.

3. Изготовление и монтаж.

3.1. Все конструкции сварные. Для соединения элементов конструкций применять полуавтоматическую сварку плавящимся электродом в среде углекислого газа. Сварочные материалы определяются по табл. 55 СНиП II-23-81. Режим и порядок сварки определяются технологическим процессом, разработанным заводом изготовителем. В случае перехода на ручную сварку конструкций применять электроды типа Э42 по ГОСТ 9467-75.

3.2. Заводские соединения выполнять встык без накладок с применением, как правило, двухсторонней сварки и равнопрочными основному металлу.

3.3. Разделку кромок под сварку следует принимать по ГОСТ 8713-79; ГОСТ 14771-76 и ГОСТ 5264-80.

3.4. Монтаж конструкций производить на болтах грубой точности по ГОСТ 15589-70* класса 5.6 в соответствии с таблицей 57 СНиП II-23-81 и монтажной электросварке.

3.5. Гайки болтов после проверки правильности положения смонтированных конструкций должны быть плотно затянуты и предохранены от откручивания постановкой пружинных шайб. Все оговоренные болты М20.

3.6. Минимальные толщины швов в зависимости от вида сварки и толщины свариваемых элементов принимать по расчету, но не менее указанных в табл. 38 главы СНиП II-23-81 „Стальные конструкции. Нормы проектирования".

3.7. Изготовление и монтаж стальных конструкций производить в соответствии с требованиями главы СНиП III-18-75. „Металлические конструкции. Правила производства и приемки работ". и дополнительными техническими требованиями ПОР, согласованными с проектной организацией.

3.8. В узлах и деталях приведены принципиальные решения соединения элементов конструкций. Количество и диаметр болтов, длина и толщина сварных швов определяются при разработке деталировочных чертежей марки „КМД" на основании расчетных усилий, указанных в таблицах сечений или на схемах конструкций.

Все элементы, для которых в таблицах не приведены расчетные усилия, крепить не менее чем на двух болтах на усилие N=5.0 тс.

3.9. При разработке деталировочных чертежей крупногабаритные конструкции расчленить на отправочные марки в зависимости от места изготовления конструкций и способа их транспортирования на строительную площадку.

3.10. В пролетах с деформационными швами монтаж площадки на отм. 10.400 производить в следующем порядке:

а) с помощью монтажных прокладок объединить фермы ФК-1 и ФК-2, ФК-5 и ФК-6 (см. узел 1);

б) фермы конвейера с подвешенными к ним поперечными балками поднять на проектную отметку и закрепить на разделительных стенах;

в) установить блоки ходовых площадок и горизонтальных ферм, закрепить их на разделительных стенах и поперечных балках,

г) установить связь ГС-1;

д) смонтировать стеновые панели;

е) поперечные балки приварить к закладным деталям в ж/б панелях;

ж) снять монтажные прокладки между фермами, освободив деформационный шов.

В остальных пролетах площадку на отм. 10.400 монтировать в следующем порядке:

а) фермы конвейера с подвешенными к ним поперечными балками поднять на проектную отметку и закрепить на разделительных стенах;

б) установить блоки ходовых площадок закрепить их на разделительных стенах и поперечных балках;

в) смонтировать стеновые панели;

г) поперечные балки приварить к закладным деталям в ж/б панелях.

4. Антикоррозионная защита.

4.1. Металлические конструкции окрашиваются двумя слоями краски масляной густотертой светлых тонов (ГОСТ 8292-75) по одному слою масляной грунтовки с железным сурико на олифе „Оксоль" (ГОСТ 190-78).

Привязан:

Инв. №

Инв. № подл. | Подпись и дата | Взамен инв. №

ГИП	Туринский		ТП 708-18.85 КМ
Нач. отд.	Светличный		Склад заполнителей бетона прирельсовый автоматизированный с двумя трактами подачи емкостью 6 тыс. куб. м
Н. контр.	Гудзенко		
Гл. спец.	Гудзенко		Закрытая емкость — Стадия: Р; Лист: 2; Листов:
Рук. гр.	Учитель		
Ст. инж.	Рапопорт		Общие данные (продолжение)
Ст. инж.	Рапопорт		Госстрой СССР Харьковский Промстройниипроект
Техник	Власова		

75
9032/3

Альбом 3

Типовой проект

Ведомость металлоконструкций по видам профилей

Наименование конструкций по номенклатуре прейскуранта		Позиции по прейскуранту	№ строк	Код конструкций	Масса конструкций, т													Количество шт.	Серия типовых конструкций
					Всего стали повышенной и высокой прочности	по видам профилей										Всего	Всего с учетом 1% на массу наплавленного металла		
						Балки и швеллеры	Широкополосные двутавры	Крупносортная сталь	Среднесортная сталь	Мелкосортная сталь	Толстолистовая сталь 4-11 мм	Универсальная сталь	Тонколистовая сталь 0,4-3,9 мм	Гнутые и гнутосварные профили	Трубы	Прочие			
1		2	3	4	5	6	7	8	9	10	11	12	13	14	15	16	17	18	19	20
Типовые конструкции																				
Лестницы, площадки, ограждения			1	526 242 0219				0.3		0.11	0.35		0.9	1.84		0.37	3.9	3.9		1459-2. Вып. 1,2.
Нетиповые конструкции																				
Закрытая емкость	Монорельсы		2	526 235 0000		2.5		0.3			0.6			0.2			3.6	3.6		
	Фермы под конвейер		3	526 182 0000			2.8	19.0			10.0					4.5	36.3	36.7		
	Ригели покрытия		4	526 151 0000			3.3	0.1									3.4	3.4		
	Рабочая площадка		5	526 233 0000		9.0	4.6	1.8	0.9	0.7	0.3			1.8		11.0	30.1	30.4		
	Прогоны покрытия		6	526 171 0000		0.2		0.4			0.3			6.3			7.2	7.3		
	Связи		7	526 160 0000							0.2			1.3			1.5	1.5		
	Фахверк		8	526 112 0000				0.4		0.3	0.2		0.1	4.2			5.2	5.3		
	Бункера		9	526 394 0000				14.2			49.5						63.7	64.3		
	Стойки		10			1.1	3.7	0.1			1.2			0.3			6.4	6.5		
Натяжная станция	Площадки		11	526 243 0000		0.9		0.9			0.1			0.6		1.0	3.5	3.5		
	Монорельсы		12	526 235 0000		0.6		0.1			0.2						0.9	0.9		
	Каркас венткамер		13	526 112 0000							0.2			0.8			1.0	1.0		
Итого с учетом 3% на уточнение массы в чертежах КМД			14			14.3	14.4	37.6	0.9	1.1	63.2		1.0	17.3		16.9	166.7	168.3		
Итого с учетом отходов 3,7%			15			14.8	14.9	39.0	0.9	1.1	65.5		1.0	17.9		17.5	172.6			
Приведенная к обычным профилям масса металла с учетом 3% на уточнение массы в чертежах КМД и 3,7% на отходы.			16			14.8	15.3	39.0	0.9	1.1	65.5		1.0	20.4		17.5	175.5			
Разница приведенной и натуральной массы			17														2.9			
Распределение массы металла по пределам текучести с учетом 3% на уточнение массы в чертежах КМД и 3,7% на отходы.				МПа	кгс/мм²															
			18	225 - 245	23-25												172.6			
Приведенная к стали углеродистой обыкновенного качества по ГОСТ 380-71 масса металла с учетом 3% на уточнение массы в чертежах КМД и 3,7% на отходы.																				
Всего приведенная масса металла с учетом 3% на уточнение массы в чертежах КМД и 3,7% на отходы			19														175.5			

Инв. № подл. | Подпись и дата | Взамен инв. №

Привязан:

Инв. №

ГИП	Туринский		
Нач. отд.	Светличный		
Н. контр.	Гудзенко		
Гл. спец.	Гудзенко		
Рук. гр.	Учитель		
Ст. инж.	Рапопорт		
Инженер	Рапопорт		
Инженер	Дворянщикова		

ТП 708 - 18.85 КМ

Склад заполнителей бетона прирельсовый автоматизированный с двумя трактами. подачи емкостью 6 тыс. куб. м

Закрытая емкость	Стадия	Лист	Листов
	Р	3	

Общие данные (окончание).

Госстрой СССР. Харьковский Промстройниипроект

16
9032/3

Альбом 3

Типовой проект

Вид профиля и ГОСТ	Марка металла и ГОСТ	Обозначение и размер профиля (мм)	Номер по порядку	Код: марки металла	Код: профиля	Код: размера профиля	Количество (шт.)	Длина (мм)	Масса металла по элементам конструкций (т): Закрытая емкость: Монорельсы и монтажные балки (526 235)	Фермы под конвейер (526 122)	Ригели покрытия (526 151)	Рабочая площадка (526 243)	Прогоны покрытия (526 171)	Связи (526 164)	Фахверк (526 112)	Бункера (526 304)	Стойки (526 390)	Натяжная станция: Площадки (526 243)	Монорельсы (526 235)	Каркас венткамер (526 390)	Общая масса (т)	Масса потребности в металле по кварталам (заполняется изготовителем) (т): I	II	III	IV	Заполняется ВЦ
1	2	3	4	5	6	7	8	9	526 235	526 122	526 151	526 243	526 171	526 164	526 112	526 304	526 390	526 243	526 235	526 390						
Балки двутавровые для подвесных путей ТУ 14-2-427-80	ВСт3Гпс5-1	I 24 М	1		53099				0,8												0.8					
		Итого:	2	12360					0.8												0.8					
Всего профиля:			3		53805				0.8												0.8					
Широкополочные двутавры с параллельными гранями полок. Нормальные двутавры. ТУ 14-2-24-72	ВСт3кп2	I 30 Б1	4														3.6				3.6					
		Итого:	5	11240													3.6				3.6					
	ВСт3пс6-1	I 26 Б1	6								3.2										3.2					
		I 45 Б1	7									5.9									5.9					
		Итого:	8	12300							3.2	5.9									9.1					
Всего профиля:			9		24511						3.2	5.9					3.6				12.7					
Балки двутавровые ГОСТ 8239-72*	ВСт3Гпс5-1	I 12	10			24112			1.6												1.6					
		I 16	11			24146													0.2		0.2					
		I 20	12			24171													0.4		0.4					
		Итого:	13	12360					1.6										0.6		2.2					
Всего профиля:			14		24007				1.6										0.6		2.2					
Швеллеры с уклоном внутренних граней полок ГОСТ 8240-72	ВСт3кп2	[14	15			26166												0.3			0.3					
		[18	16			26212							0.2								0.2					
		[24	17			26271											1.1				1.1					
		Итого:	18	11240									0.2				1.1	0.3			1.6					
	ВСт3пс6-1	[16	19			26182												0.2			0.2					
		[20	20			26239												0.4			0.4					
		[40	21			26344						1.5									1.5					
		Итого:	22	12300								1.5						0.6			2.1					
Всего профиля:			23		26108							1.5	0.2				1.1	0.9			3.7					
Нормальные тавры ТУ 14-2-24-72	ВСт3пс6-1	⊥ 10 Б Т1	24							2.7											2.7					
		Итого:	25	12300						2.7											2.7					
Всего профиля:			26		25100					2.7											2.7					
Сталь угловая равнополочная ГОСТ 8509-72*	ВСт3кп	L 40×4	27									0.9									0.9					
		Итого:	28	11240								0.9									0.9					
	ВСт3кп2	L 50×5	29									0.5									0.5					
		L 63×5	30									0.1									0.1					
		L 75×6	31															0.9			0.9					

Взамен инв. №

Подпись и дата

Инв. № подл.

77
9032/3

Привязан:

Инв. №

ГИП	Туринский	
Нач. отд	Светличный	
Н. контр.	Гудзенко	
Гл. спец.	Гудзенко	
Рук. гр.	Учитель	
Ст. инж.	Рапопорт	
Инженер	Мазаева	
Инженер	Копица	

ТП 708-18.85 КМ

Склад заполнителей бетона прирельсовый автоматизированный с двумя трактами подачи емкостью 6,0 тыс. куб. м

Закрытая емкость

Стадия	Лист	Листов
Р	4	

Техническая спецификация металла (начало)

Госстрой СССР Харьковский Промстройниипроект

Альбом 3

Типовой проект

Вид профиля и ГОСТ	Марка металла и ГОСТ	Обозначение и размер профиля (мм)	Номер по порядку	Код: марки металла	Код: профиля	Код: размера профиля	Количество (шт.)	Длина (мм)	Масса металла по элементам конструкций (т): Закрытая емкость: Монорельсы и монтажные балки (526 235)	Ферты под конвейер (526 122)	Ригели покрытия (526 151)	Рабочая площадка (526 243)	Прогоны покрытия (526 171)	Связи (526 164)	Фахверк (526 112)	Бункера (526 394)	Стойки (526 390)	Натяжная станция: Площадки (526 243)	Монорельсы (526 235)	Каркас вентикамер (526 390)	Общая масса (т)	Масса потребности в металле по кварталам (заполняется изготовителем) (т): I	II	III	IV	Заполняется ВЦ
1	2	3	4	5	6	7	8	9																		
Сталь угловая равнополочная ГОСТ 8509-72*		L 90×7	32														0.1				0.1					
	Итого:		33	11240								0.6					0.1	0.9			1.6					
	ВСт3пс6-1	L 50×5	34							7.9											7.9					
		L 63×5	35							2.2											2.2					
		L 90×7	36							2.8											2.8					
		L 100×7	37									0.6									0.6					
		L 125×8	38									0.3									0.3					
	Итого:		39	12300						12.9		0.9									13.8					
	ВСт3Гпс5-1	L 63×5	40						0.2										0.1		0.2					
		L 100×7	41						0.1										0.1		0.4					
	Итого:		42						0.3												0.6					
Всего профиля:			43		21113				0.3	12.9		2.4					0.1	0.9	0.1		16.7					
Сталь угловая неравнополочная ГОСТ 8510-72*	ВСт3кп2	L 140×90×8	44			22250							0.4		0.4						0.8					
	Итого:		45	11240									0.4		0.4						0.8					
	ВСт3пс6-1	L 75×50×5	46			22195										1.1					1.1					
		L 100×63×5	47			22225				5.6						2.1					7.7					
		L 125×80×8	48			22241										10.6					10.6					
	Итого:		49	12300						5.6						13.8					19.4					
Всего профиля:			50		22004					5.6			0.4		0.4	13.8					20.2					
Сталь круглая ГОСТ 2590-71*	ВСт3кп2	Ø 12	51									0.7									0.7					
		Ø 18	52												0.3						0.3					
	Итого:		53	11240								0.7			0.3						1.0					
Всего профиля:			54		11118							0.7			0.3						1.0					
Сталь полосовая ГОСТ 103-76	ВСт3пс6-1	— 140×10	55								0.1										0.1					
		— 150×8	56													5.2					5.2					
	Итого:		57	12300							0.1					5.2					5.3					
Всего профиля:			58		13110						0.1					5.2					5.3					
Сталь листовая холоднокатаная ГОСТ 19904-74	ВСт3кп2	S 2	59												0.1						0.1					
	Итого:		60												0.1						0.1					
Всего профиля:			61												0.1						0.1					
Сталь листовая горячекатаная ГОСТ 19903-74	ВСт3кп2	S6	62									0.9		0.1				0.1			1.1					
		S8	63										0.3	0.1	0.2		0.2				0.8					
			64																							

78
9032/3

Привязан:

Инв. №

ГИП	Туринский		
Нач. отд.	Светличный		
Н. контр.	Гудзенко		
Гл. спец.	Гудзенко		
Рук. гр.	Учитель		
Ст. инж.	Рапопорт		
Инженер	Мазаева		
Инженер	Дворянникова		

ТП 708-18.85 КМ

Склад заполнителей бетона прирельсовый автоматизированный с двумя трактами подачи емкостью 6 тыс. куб. м

Закрытая емкость

Стадия	Лист	Листов
Р	5	

Техническая спецификация металла (продолжение).

Госстрой СССР. Харьковский Промстройниипроект

Инв. № подл. | Подпись и дата | Взамен инв. №

Альбом 3

Типовой проект

Вид профиля и ГОСТ	Марка металла и ГОСТ	Обозначение и размер профиля (мм)	Номер по порядку	Код: марки металла	Код: профиля	Код: размера профиля	Количество (шт.)	Длина (мм)	Масса металла по элементам конструкции, (т): Закрытая емкость: Монорельсы и монтажные балки	Фермы под конвейер	Ригели покрытия	Рабочая площадка	Прогоны покрытия	Связи	Фахверк	Бункера	Стойки	Натяжная станция: Площадки	Монорельсы	Каркас вентилятора	Общая масса (т)	Масса потребности в металле по кварталам (заполняется изготовителем) (т): I	II	III	IV	Заполняется ВЦ
									Код элемента конструкций: 526 235	526 122	526 151	526 243	526 171	526 164	526 112	526 394	526 390	526 243	526 235	526 390						
1	2	3	4	5	6	7	8	9																		
Сталь листовая горячекатанная ГОСТ 19903-74*	ВСт3кп2	S 10	65														0.5			0.2	0.7					
		S 16	66														0.4				0.4					
		S 20	67														0.1				0.1					
	Итого:		68	11240								0.9	0.3	0.2	0.2		1.2	0.1		0.2	3.1					
	ВСт3пс6-1	S 4	69							0.2											0.2					
		S 6	70													34.6					34.6					
		S 8	71									0.3				7.3					7.6					
		S 10	72													1.0					1.4					
		S 12	73							0.6											0.6					
		S 14.5	74							0.1											0.1					
		S 20	75																0.1		0.1					
	Итого:		76	12300						0.9		0.3				42.9			0.1		44.2					
	ВСт3Гпс5-1	S 6	77							3.2											3.2					
		S 8	78						0.3	5.6											5.9					
		S 10	79						0.3										0.1		0.4					
	Итого:		80	12360					0.6	8.8									0.1		9.5					
Всего профиля:			81		71110				0.6	9.7		1.2	0.3	0.2	0.2	42.9	1.2	0.1	0.2	0.2	56.5					
Сталь листовая рифленая ГОСТ 8568-77	ВСт3кп	Рифл. ст. S 4	82									8.7						0.7			9.4					
	Итого:		83									8.7						0.7			9.4					
Всего профиля:			84									8.7						0.7			9.4					
Профили гнутые. Уголки равнополочные. ГОСТ 19771-74*	ВСт3кп	Гн L 60×4	85											0.3	0.2		0.2	0.1			0.8					
		Гн L 70×4	86											0.6							0.6					
		Гн L 80×4	87														0.1				0.1					
	Итого:		88	11240										0.9	0.2		0.3	0.1			1.5					
	ВСт3кп2	Гн L 80×7	89											0.4							0.4					
	Итого:		90	11240										0.4							0.4					
	ВСт3Гпс5-1	Гн L 60×4	91						0.2												0.2					
	Итого:		92	12300					0.2												0.2					
Всего профиля:			93		75116				0.2					1.3	0.2		0.3	0.1			2.1					

79
9032/3

Инв. № подл. | Подпись и дата | Взамен инв. №

Привязан:

Инв. №

ГИП	Туринский	
Нач. отд.	Светличный	
Н. контр.	Гудзенко	
Гл. спец.	Гудзенко	
Рук. гр.	Учитель	
Ст. инж.	Рапопорт	
Инженер	Мазаева	
Инженер	Дворянникова	

ТП 708-18.85 КМ

Склад заполнителей бетона прирельсовый автоматизированный с двумя трактами подачи емкостью 6 тысяч т

Закрытая емкость

Стадия	Лист	Листов
Р	6	

Техническая спецификация металла. (Продолжение).

Госстрой СССР ХАРЬКОВСКИЙ ПРОМСТРОЙНИИПРОЕКТ

Альбом 3

Типовой проект

Вид профиля и ГОСТ	Марка металла и ГОСТ	Обозначение и размер профиля (мм)	Номер по порядку	Код: марки металла	Код: профиля	Код: размеры профиля	Количество (шт.)	Длина (мм)	Масса металла по элементам конструкций, (т). Закрытая емкость: Монорельсы и монтажные балки	Фермы под конвейер	Ригели покрытия	Рабочая площадка	Прогоны покрытия	Связи	Фахверк	Бункера	Стойки	Натянная станция: Площадки	Монорельсы	Каркас вентилятор	Общая масса (т)	Масса потребности в металле по кварталам (заполняется изготовителем) (т): I	II	III	IV	Заполняется ВЦ
									Код элемента конструкций: 526235	526122	526151	526243	526171	526164	526112	526394	526390	526243	526235	526390						
1	2	3	4	5	6	7	8	9																		
Уголки стальные гнутые неравнополочные ГОСТ 19772-74*	ВСт3кп	Гн L 70×50×4	94									1.4									1.4					
	Итого:		95	11240								1.4									1.4					
Всего профиля:			96		75205							1.4									1.4					
Профили гнутые. Швеллеры равнополочные. ГОСТ 8278-83	ВСт3кп	Гн [120×60×4	97			73210						4.0						0.3			4.3					
		Гн [140×60×4	98			73237									3.9					0.8	4.7					
		Гн [200×50×4	99			73296						4.3									4.3					
	Итого:		100	11240								8.3			3.9			0.3		0.8	13.3					
	ВСт3кп2	Гн [180×60×5	101			73270							6.1								6.1					
	Итого:		102	11240																	6.1					
Всего профиля:			103		73007							8.3	6.1		3.9			0.3		0.8	19.4					
Профили замкнутые сварные квадратные ГОСТ 12336-66	ВСт3кп	Гн □ 100×60×4	104															0.2			0.2					
	Итого:		105	11240														0.2			0.2					
Всего профиля:			106		77119													0.2			0.2					
Сталь листовая просечно-вытяжная ГОСТ 8706-78	ВСт3кп	ПВ 510	107			71404												0.1			0.1					
	Итого:		108	11240														0.1			0.1					
Всего профиля:			109		71404													0.1			0.1					
Рельсы железнодорожные узкой колеи ГОСТ 6368-52*	Н50 СП	Рельс Р 18	110							4.4											4.4					
	Итого:		111							4.4											4.4					
Всего профиля:			112							4.4											4.4					
Сетки стальные плетеные одинарные ГОСТ 5336-80*	ВСт3кп	Сетка N20×2	113									0.4						0.2			0.6					
		Сетка N50×25	114									0.3									0.3					
	Итого:		115									0.7						0.2			0.9					
Всего профиля:			116									0.7						0.2			0.9					
Лестницы, площадки, ограждения			117																		3.79					
Масса всего металла:			118						3.5	35.3	3.3	30.8	7.0	1.5	5.1	61.9	6.3	3.5	0.9	1.0	163.9					
В том числе по маркам стали	ГОСТ 380-71* ВСт3кп		119									20.0		0.9	4.2		0.3	1.6		0.8	27.8					
	ГОСТ 380-71* ВСт3кп2		120									2.2	7.0	0.6	0.9		6.0	1.3		0.2	18.2					
	ТУ 14-1-3023-80 ВСт3пс6-1		121							22.1	3.3	8.6				61.9		0.6			96.5					
	ТУ 14-1-3023-80 ВСт3пс5-1		122						3.5	8.8									0.9		13.2					
	Н50 СП ГОСТ 5876-82		123							4.4											4.4					
Масса поставки элементов по кварталам (заполняется изготовителем)																										

Техническая спецификация металла составлена без учета металла на отходы и припуски при обработке.

Техническую спецификацию на лестницы, площадки, ограждения смотрите на листе 8.

Привязан:

Инв.№

ГИП	Туринский	
Нач.отд.	Светличный	
Н. контр.	Гудзенко	
Гл.спец.	Гудзенко	
Рук.гр.	Учитель	
Ст.инж.	Рапопорт	
Инженер	Дворянщикова	
Инженер	Копица	

ТП 708-18.85 КМ

Склад заполнителей бетона прирельсовый автоматизированный с двумя трактами подачи емкостью 6 тыс. куб. м

Закрытая емкость

Стадия	Лист	Листов
Р	7	

Техническая спецификация металла (окончание)

Госстрой СССР Харьковский Промстройниипроект

80

9032/3

Инв.№ подл. | Подпись и дата | Взам.инв.№

Альбом 3

Типовой проект

Вид профиля и ГОСТ	Марка металла и ГОСТ	Обозначение и размер профиля (мм)	Номер по порядку	Код: марки металла	Код: профиля	Код: размера профиля	Количество (шт.)	Длина (мм)	Масса металла по элементам конструкций (т): Закрытая емкость — лестничные марши	Закрытая емкость — площадки	Закрытая емкость — ограждение лестниц и площадок	Натяжная станция — лестничные марши	Натяжная станция — площадки	Натяжная станция — ограждение лестниц и площадок	Общая масса (т)	Масса потребности в металле по кварталам (заполняется изготовителем) (т): I	II	III	IV	Заполняется ВЦ
									Код элемента конструкций											
1	2	3	4	5	6	7	8	9	526242	526243	526244	526242	526243	526244						
Сталь угловая равнополочная ГОСТ 8509-72*	ВСт3кп	L 25×3	1								0.09			0.02	0.11					
	Итого:		2	11240							0.09			0.02	0.11					
	ВСт3кп2		3																	
		L 75×6	4						0.08	0.18		0.02	0.02		0.3					
	Итого:		5	11240					0.08	0.18		0.02	0.02		0.3					
Всего профиля:			6		21113				0.08	0.18	0.09	0.02	0.02	0.02	0.41					
Сталь листовая горячекатаная ГОСТ 19904-74*	ВСт3кп	S 4	7							0.04					0.04					
	Итого:		8	11240						0.04					0.04					
	ВСт3кп2	S 6	9						0.29			0.02			0.31					
	Итого:		10	11240					0.29			0.02			0.31					
Всего профиля:			11		71110				0.29	0.04		0.02			0.35					
Сталь листовая холоднокатаная ГОСТ 19903-74*	ВСт3кп	S 2.5	12						0.42	0.45					0.87					
	Итого:		13	11240					0.42	0.45					0.87					
Всего профиля:			14		72117				0.42	0.45					0.87					
Сталь листовая рифленая ГОСТ 8568-77	ВСт3кп	Рифлен. ст. S4	15						0.12			0.2	0.05		0.37					
	Итого:		16	11240					0.12			0.2	0.05		0.37					
Всего профиля:			17		71315				0.12			0.2	0.05		0.37					
Профили гнутые. Швеллеры равнополочные ГОСТ 8278-75	ВСт3кп	Гн С 160×50×4	18			73253				0.46			0.03		0.49					
		Гн С 180×50×4	19			73270			0.5			0.16			0.66					
	Итого:		20	11240					0.5	0.46		0.16			1.15					
Всего профиля:			21		73007				0.5	0.46		0.16	0.03		1.15					
Сталь холодногнутая. Швеллеры неравнополочные ГОСТ 8281-80	ВСт3кп	Гн L 50×40×12×2.5	22			74136					0.38			0.07	0.45					
	Итого:		23	11240							0.38			0.07	0.45					
Всего профиля:			24		74002						0.38			0.07	0.45					
Профиль корытный равнополочный холодногнутый ЧМТУ 2-130-70	ВСт3кп	Гн 190×30×25×3	25								0.17			0.02	0.19					
	Итого:		26	11240							0.17			0.02	0.19					
Всего профиля:			27								0.17			0.02	0.19					
Масса всего металла:			28						1.41	1.13	0.64	0.4	0.1	0.11	3.79					
В том числе по маркам стали.		ГОСТ 380-71* ВСт3кп	29						1.04	0.95	0.64	0.36	0.08	0.11	3.18					
		ВСт3кп2	30						0.37	0.18		0.04	0.02		0.61					
Масса поставки элементов по кварталам, (т) (заполняется заказчиком)		I																		
		II																		
		III																		
		IV																		

81
9032/3

1. Техническая спецификация металла составлена без учета металла на отходы и припуски при обработке.
2. Техническая спецификация металла составлена на типовые элементы по серии 1.459-2 вып. 1.2.

Привязан:

Инв. №

ГИП	Туржинский	
Нач.отд.	Светличный	
Н.контр.	Гудзенко	
Гл.спец.	Гудзенко	
Рук.гр.	Учитель	
Ст.инж.	Рапопорт	
Инженер	Дворянникова	
Инженер	Копица	

ТП 708-18.85 КМ

Склад заполнителей бетона прирельсовый автоматизированный с двумя трактами подачи емкостью 6,0 тыс. куб.м

Закрытая емкость

Стадия	Лист	Листов
Р	8	

Техническая спецификация металла. Лестницы, площадки, ограждения

Госстрой СССР ХАРЬКОВСКИЙ ПРОМСТРОЙНИИПРОЕКТ

Инв. № подл. | Подпись и дата | Взам. инв. №

Альбом 3

Типовой проект

План покрытия

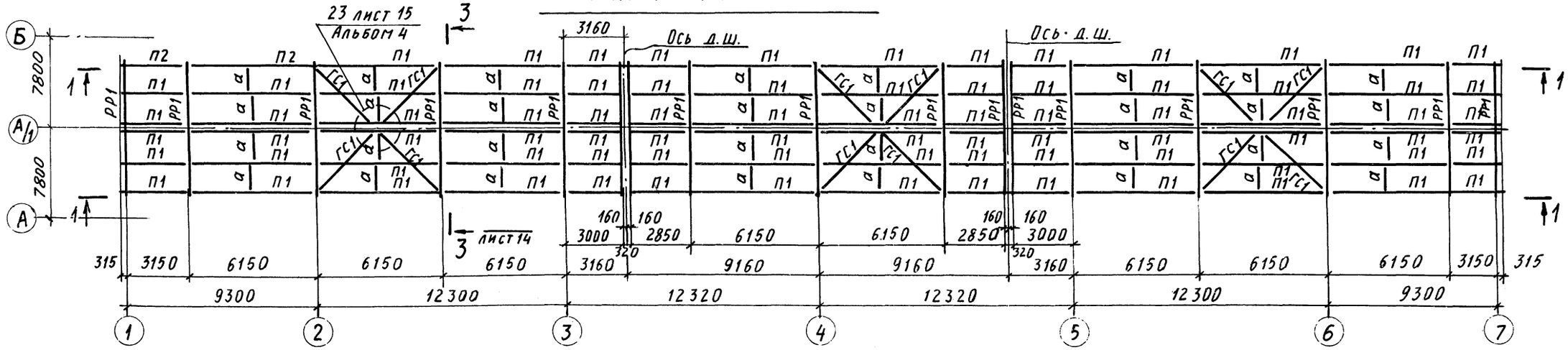

1 - 1

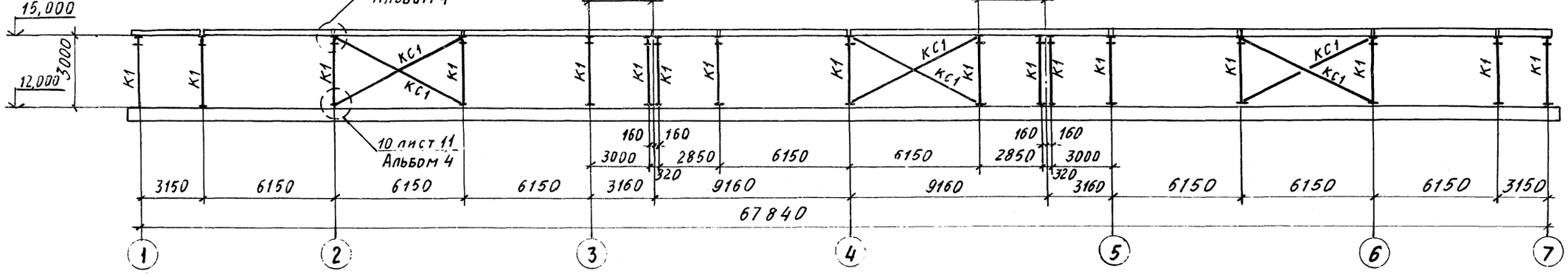

Ведомость элементов см. лист 13, 15.

82
9032/3

ГИП	Туринский		ТП 708-18.85 КМ
Нач.отд.	Советничный		Склад заполнителей бетона прирельсовый автоматизированный с двумя трактами подачи емкостью 6 тыс. куб. м
Н.контр.	Гудзенко		
Гл.спец.	Гудзенко		Закрытая емкость — Стадия: Р; Лист: 9; Листов:
Рук.груп.	Учитель		
Ст. инж.	Рапопорт		Схема покрытия
Ст. инж.	Рапопорт		Госстрой СССР Харьковский Промстройниипроект
Инженер	Дворянникова		
Ст. инж.	Рапопорт		

Привязан:

Инв. №

Инв. № подл. | Подпись и дата | Взам. инв. №

Альбом 3

Типовой проект

План монорельсов схемы 1 исполнение I, схемы 2 исполнение I и II

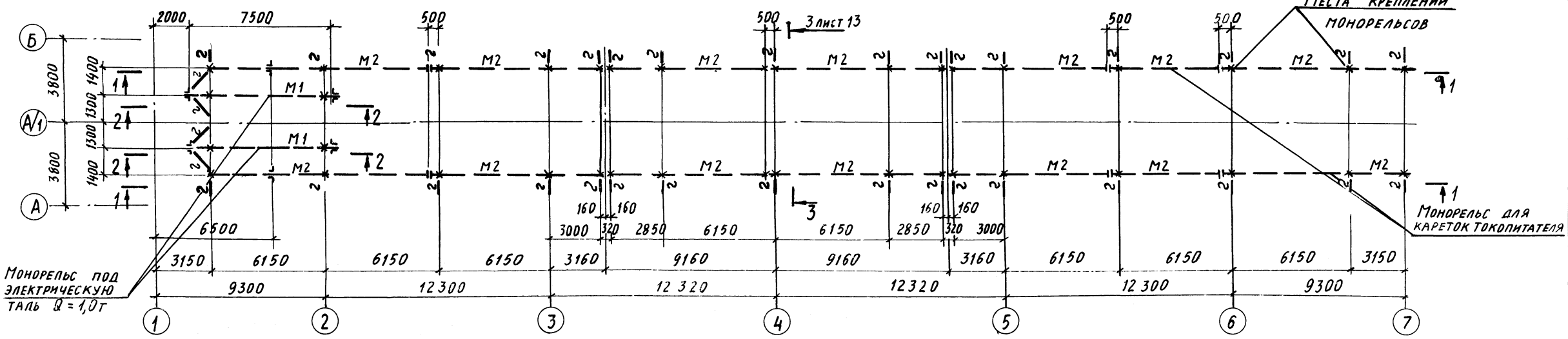

1 — 1

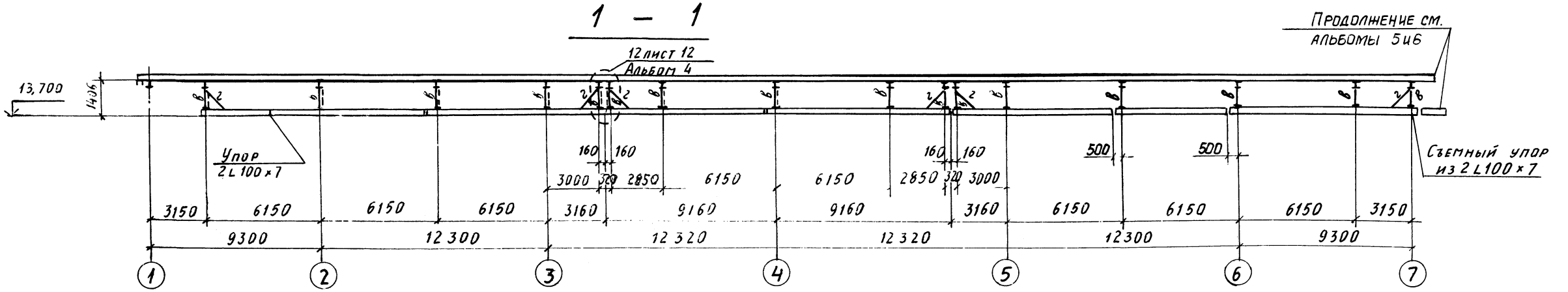

2 — 2

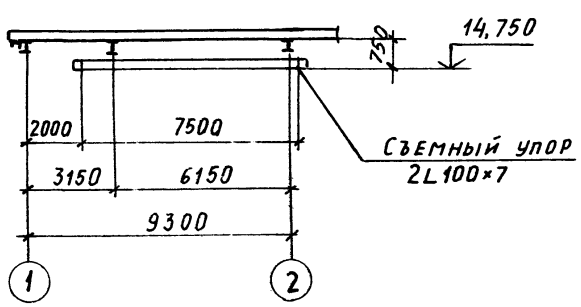

Ведомость элементов см. лист 13

83
9032/3

ГИП	Туринский		ТП 708-18.85 КМ
Нач. отд.	Светличный		Склад заполнителей бетона прирельсовый автоматизированный с двумя трактами подачи емкостью 6 тыс. куб. м
Н. контр.	Гудзенко		
Гл. спец.	Гудзенко		Закрытая емкость. Схема 1, исп. I; схема 2 исп. I и II.
Рук. груп.	Учитель		Стадия: Р; Лист: 10; Листов:
Ст. инж.	Рапопорт		
Ст. инж.	Рапопорт		Схемы монорельсов
Инженер	Дворянинова		Госстрой СССР Харьковский Промстройниипроект
Ст. инж.	Рапопорт		

Привязан:

Инв. №

Инв. № подл. | Подпись и дата | Взам. инв. №

Альбом 3

Типовой проект

План монорельсов схемы 1 исполнение II

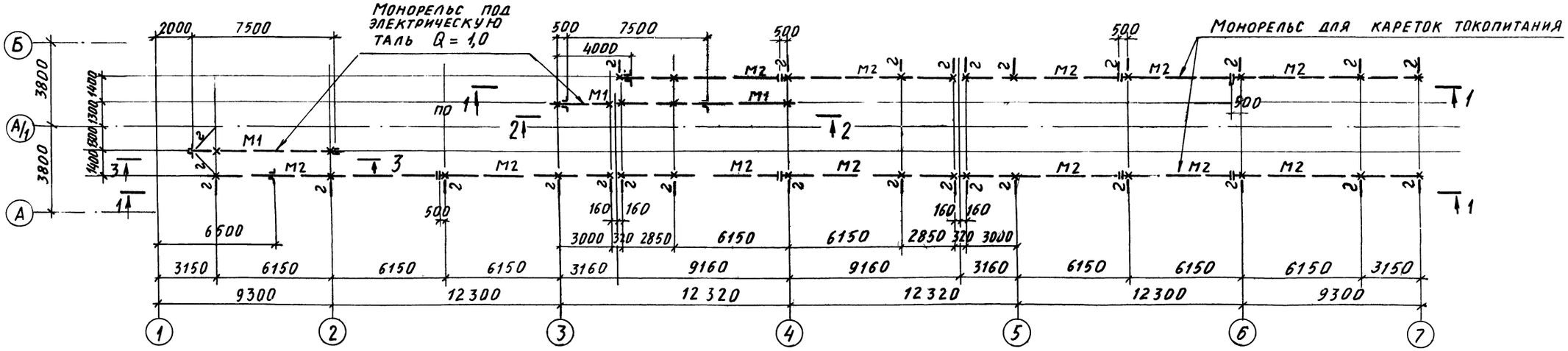

1 — 1

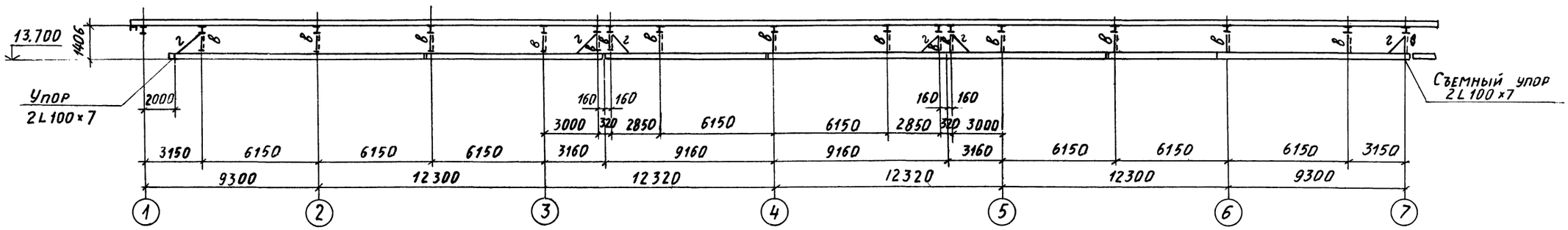

Ведомость элементов см. лист 15

2 — 2

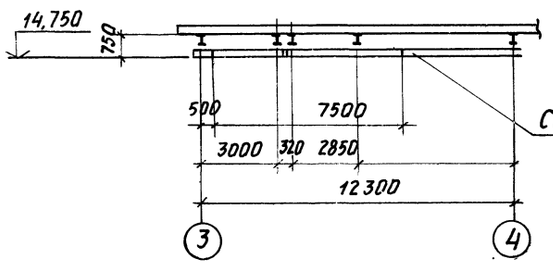

Съемный упор 2L100×7

3 — 3

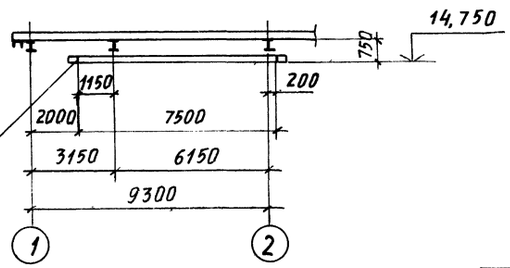

Привязан:

Инв. №

ГИП	Гуринский	
Нач. отд.	Светличный	
Н. контр.	Гудзенко	
Гл. спец.	Гудзенко	
Рук. гр.	Учитель	
Ст. инж.	Рапопорт	
Ст. инж.	Рапопорт	
Инженер	Дорожинская	
Ст. инж.	Рапопорт	

ТП 708-18.85 КМ

Склад заполнителей бетона прирельсовый автоматизированный с двумя трактами подачи емкостью 6 тыс. куб. м

Закрытая емкость Схема 1, исп. II.

Стадия	Лист	Листов
Р	11	

Схема монорельсов

Госстрой СССР ХАРЬКОВСКИЙ ПРОМСТРОЙНИИПРОЕКТ

84

9032/3

Инв. № подл. | Подпись и дата | Взам. инв. №

Альбом 3

Типовой проект

Схема фахверка в осях „1÷7"

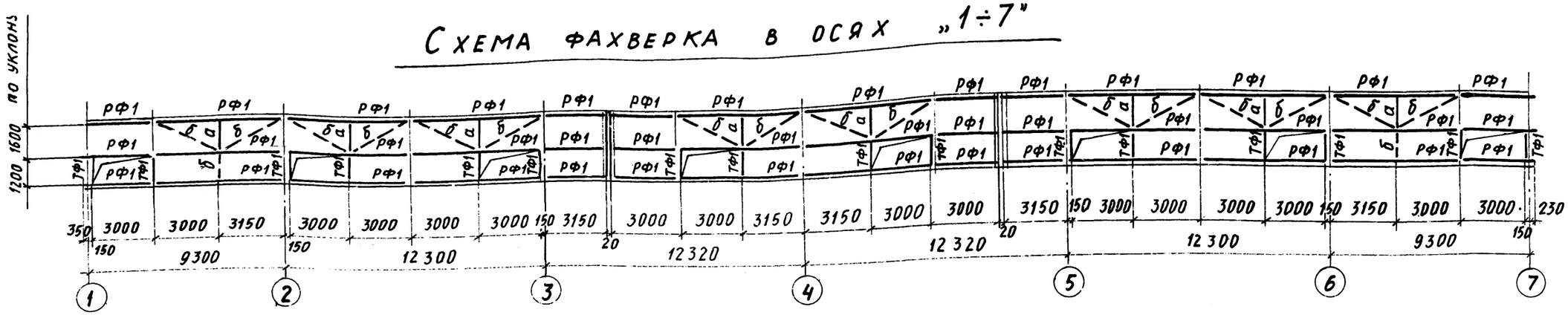

Схема фахверка в осях „7÷1"

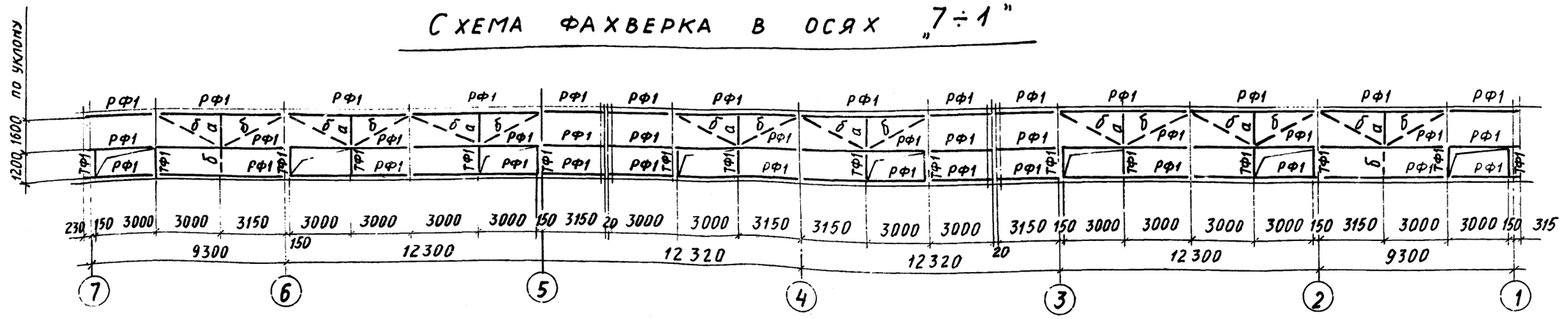

Схема фахверка по оси „1"

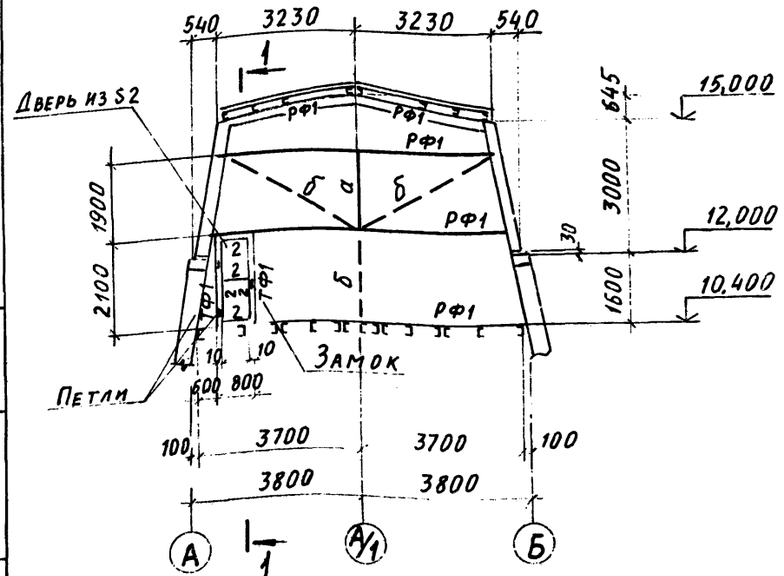

1 - 1

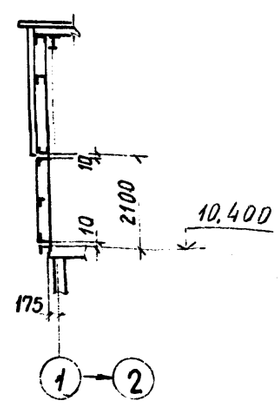

Ведомость элементов смотрите на листах 13, 15.

85
9032/3

ГИП	Туринский		ТП 708-18.85 КМ
Нач. отд.	Светличный		Склад заполнения бетона прирельсовый автоматизированный с двумя трактами подачи емкостью 6 тыс. куб. м
Н. контр.	Гудзенко		
Гл спец.	Гудзенко		Закрытая емкость — Стадия: Р; Лист: 12; Листов:
Рук. гр.	Учитель		
Ст. инж.	Рапопорт		Схема фахверков
Ст. инж.	Рапопорт		Госстрой СССР Харьковский Промстройниипроект
Инженер	Дворянникова		
Ст. инж.	Рапопорт		

Привязан

Инв. №

Инв. № подл. | Подпись и дата | Взам. инв. №

Альбом 3

Типовой проект

План перекрытия на отм. 10,400 (начало)

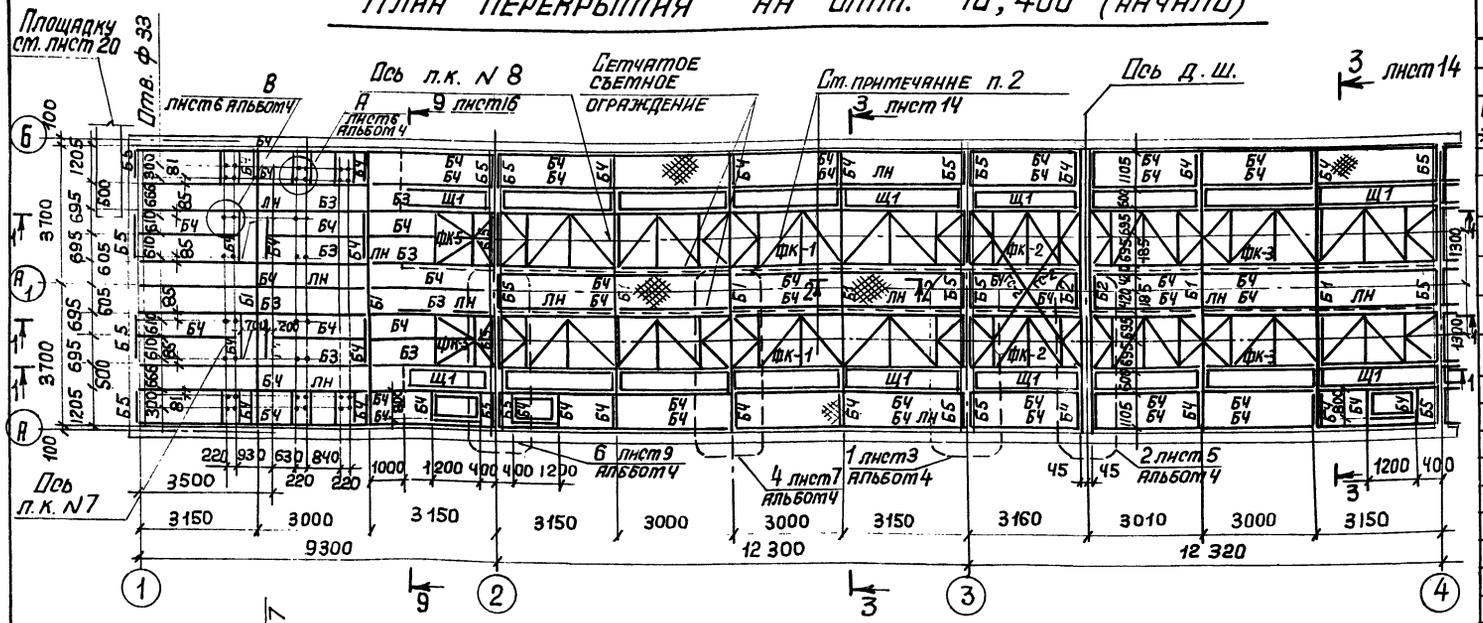

План ферм под конвейер на отм. 11,500

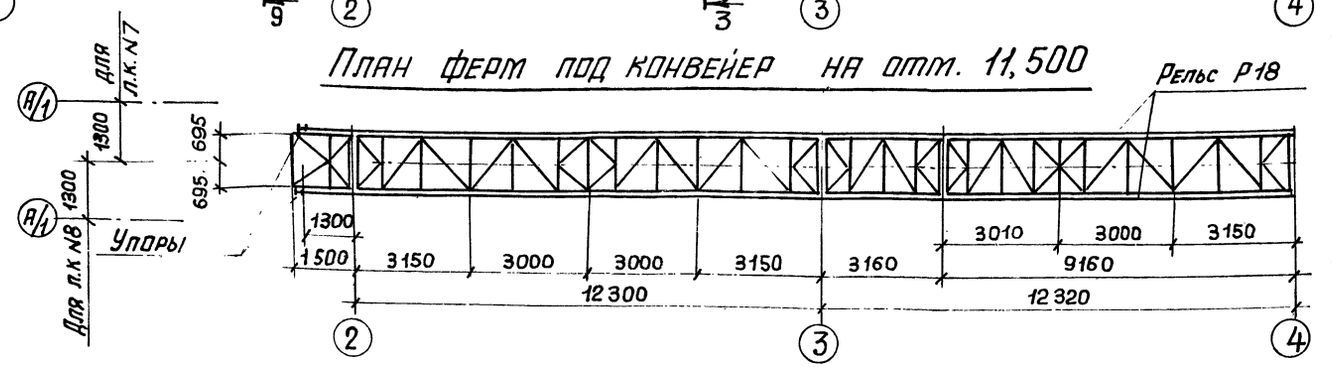

1 — 1

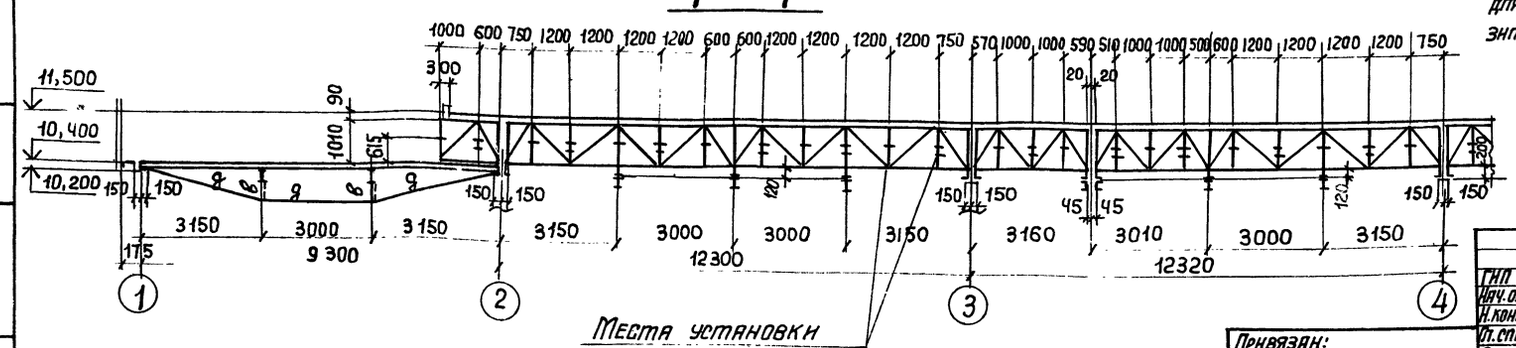

Ведомость элементов для листов 9, 10, 12, 13, 14

Марка	Сечение: Эскиз	Поз.	Состав	Расчетные усилия: M т.м.	N т.	Q т	Марка металла	Примечание
М1	I		I 24 М			1,8	ВСт3Гпс5-1	
М2	I		I 12			0,5		
ФК-1÷ ÷ФК-5	Схемы	см. альбома	листы 1 и 2 4				ВСт3пс6-1	
РР1	I		I 26 Б1	5,1		5,3		
Б1	I		I 45 Б1	16,3		7,1		
Б2	[		[40	11,6		5,1		
Б3	][		2 Гн С 120х60х4	0,6	10,0	0,8		
Б4	[		Гн С 120х60х4	0,6		0,8		
Б5	[		Гн С 200х60х4	конструктивно				
П1	[		Гн С 180х60х5	Mx=1,1 My=0,06		0,7		
П2	[		[18	Mx=2,0 My=0,33		0,8	ВСт3кп2	
К1	I		I 30 Б1	5,1	5,3	1,5		
ГС-1	JL		2 Гн L 70х4	по гибкости			ВСт3 кп	
ГС-2	L		L 100х7		21,4			
КС1	L		Гн L 80х7	по гибкости			ВСт3кп2	
РФ1	[		Гн С 140х60х4	Mx=0,3 My=0,04		0,2		
ТФ1	[		Гн С 140х60х4	конструктивно			ВСт3 кп	
а	L		Гн L 60х4	конструктивно				
б	•		Ф18	конструктивно			ВСт3 кп2	
в	⅃		2 L 63х5	конструктивно			ВСт3Гпс5-1	
г	L		Гн L 60х4	по гибкости				
д	⅂		2 L 50х5		14,0		ВСт3кп2	
ЛН	—		Рифл. от. 5Ч					Ребра 60х5 через 700
Щ1	См. лист 18							

1. План перекрытия в осях 4÷7 см. лист 14.
2. Для исполнения I межферменное пространство в осях 1÷7 зашить сеткой N 50×2,5 ГОСТ 5336-80.

Для исполнения II межферменное пространство зашить листом 2 для схемы 1 в осях 1÷3, для схемы 2 в осях 5÷7 (отсеки с керамзитом). Остальные отсеки зашить сеткой аналогично исп. I.

86
9032/3

Привязан:

Инв. №

ГИП	Турчинский	
Нач. отд.	Светличный	
Н. контр.	Гудзенко	
Гл. спец.	Гудзенко	
Рук. гр.	Учитель	
Ст. инж.	Рапопорт	
Ст. инж.	Рапопорт	
Инженер	Дворянинова	
Ст. инж.	Рапопорт	

ТП 708-18.85 КМ

Склад заполнителей бетона прирельсовый автоматизированный с двумя трактами подачи емкостью 6 тыс. куб. м

Закрытая емкость. Схема 1, исп. I; Схема 2, исп. I и II.

Стадия	Лист	Листов
Р	13	

Схема перекрытия на отм. 10,400 (начало)

Госстрой СССР. Харьковский Промстройниипроект

Инв. № подл. | Подпись и дата | Взам. инв. №

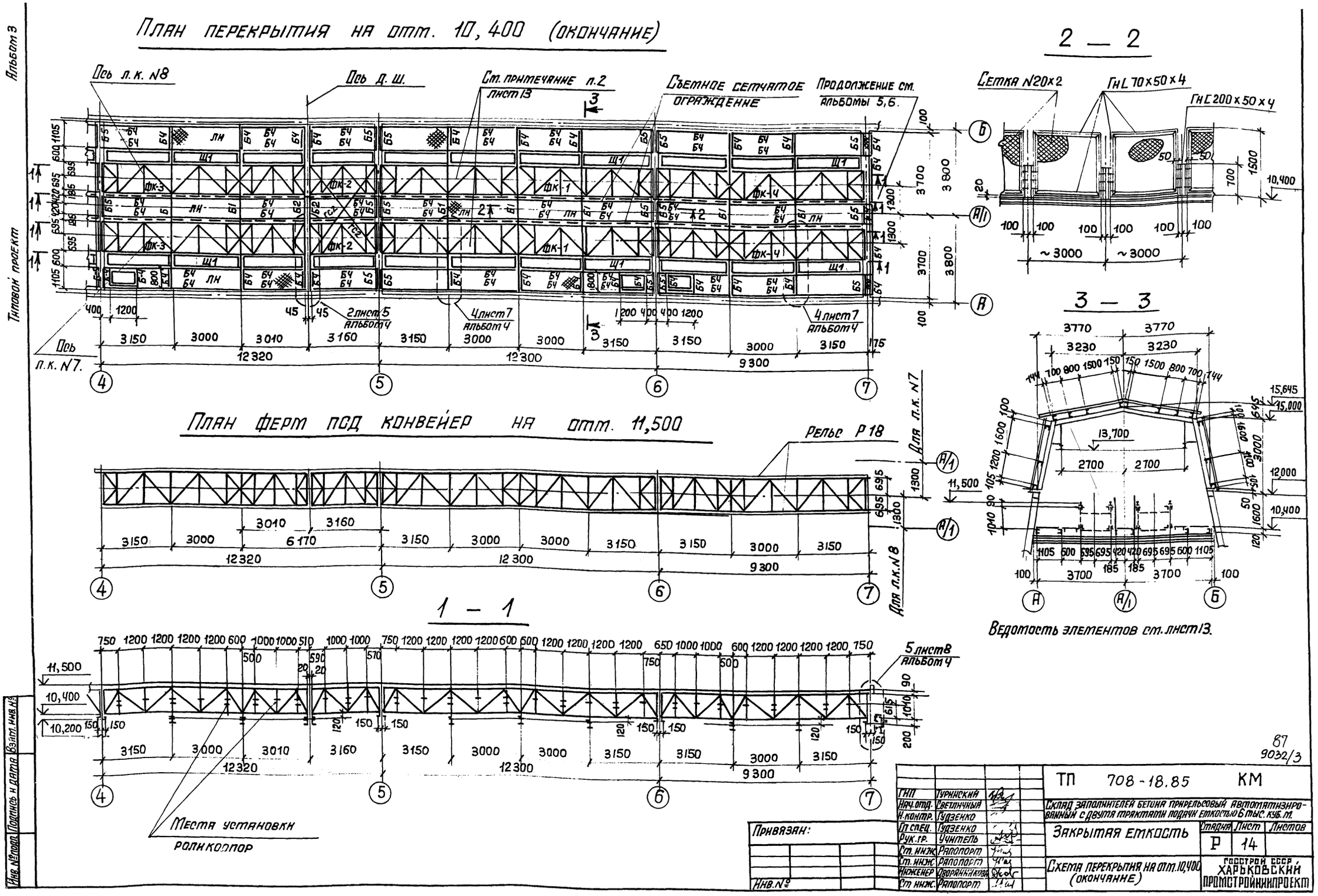

План перекрытия на отм. 10,400 (окончание)
Ось л.к. N8
Ось д.ш.
Ст. примечание п.2 лист 13
Съемное сетчатое ограждение
Продолжение см. альбомы 5,6.
2 — 2
Сетка N20×2
ГнL 70×50×4
ГнC 200×50×4
3 — 3
Ось л.к. N7.
2 лист 5 альбом 4
4 лист 7 альбом 4
План ферм под конвейер на отм. 11,500
Рельс Р18
Для л.к. N7
Для л.к. N8
1 — 1
5 лист 8 альбом 4
Места установки роликоопор
Ведомость элементов см. лист 13.
Альбом 3
Типовой проект
Инв. № подл. | Подпись и дата | Взам. инв. №
87
9032/3
ТП 708-18.85 КМ
Склад заполнителей бетона прирельсовый автоматизированный с двумя трактами подачи емкостью 6 тыс. куб. м.
Закрытая емкость
Стадия Р
Лист 14
Листов
Схема перекрытия на отм. 10,400 (окончание)
Госстрой СССР Харьковский промстройниипроект
ГИП Турнинский
Нач. отд. Светличный
Н. контр. Гудзенко
Гл. спец. Гудзенко
Рук. гр. Учитель
Ст. инж. Рапопорт
Ст. инж. Рапопорт
Инженер Дворянникова
Ст. инж. Рапопорт
Привязан:
Инв. №

Альбом 3

Типовой проект

План перекрытия на отм. 10,400. (начало)

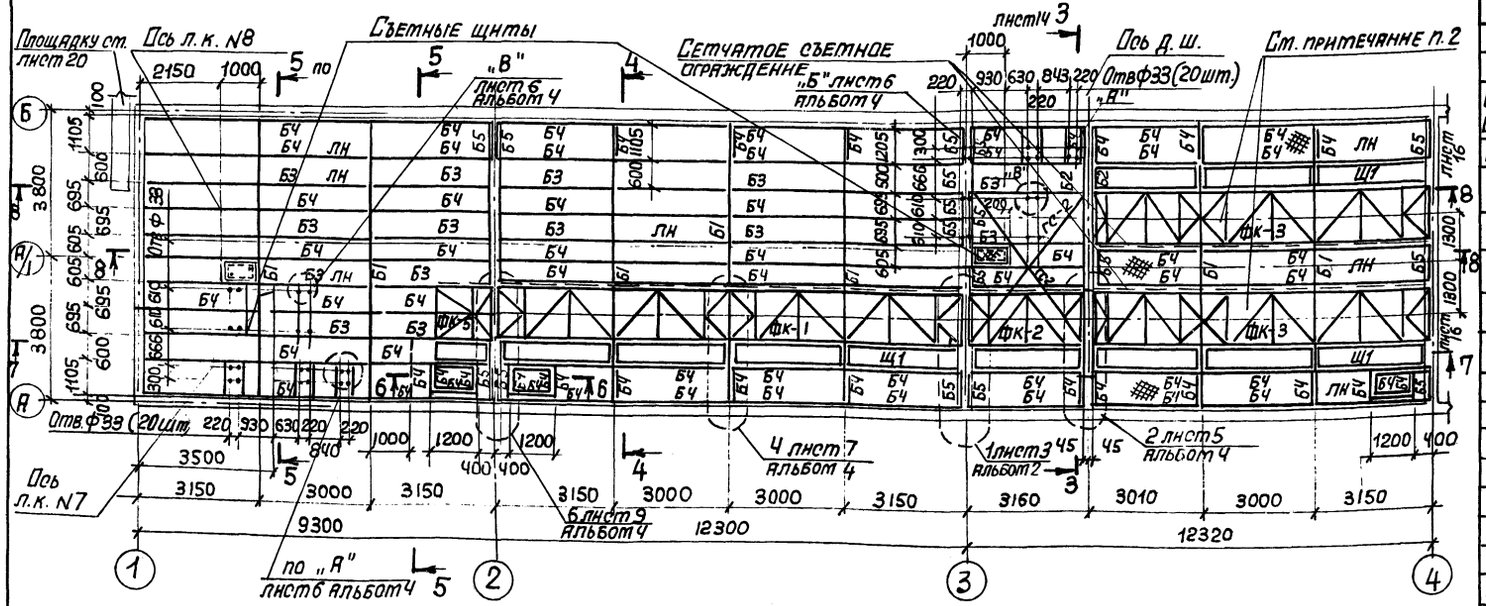

4 — 4

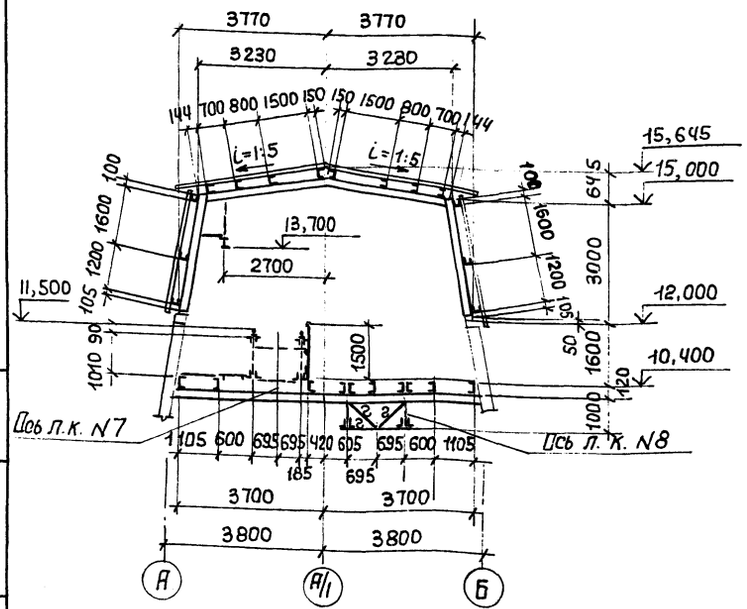

5 — 5

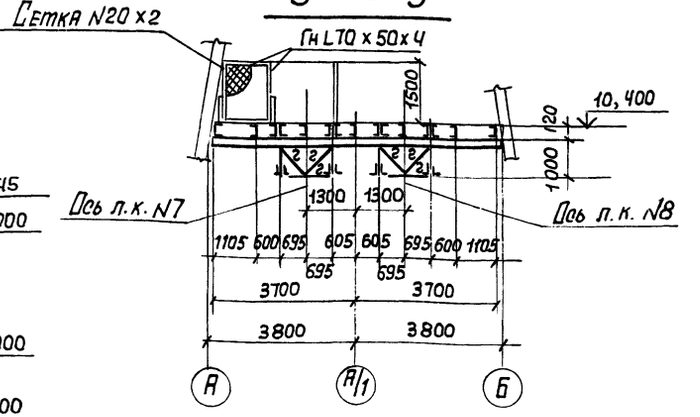

6 — 6

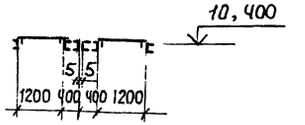

Ведомость элементов для листов 9,11,14 ÷ 16

Марка	Сечение: Эскиз	Поз.	Сечение: Состав	Расчетные усилия: M т.м.	N т.	Q т	Марка металла	Примечание
М1	I		I 24м			0,8	ВСт3Гпс5-1	
М2	I		I 12			0,5		
ФК-1÷ ФК-2	Схемы ст. листы 15, 16 альбома							
РР-1	I		I 26Б1	5,1		5,3		
Б1	I		I 45 Б1	16,3		7,1	ВСт3пс6-1	
Б2	C		C40	11,6		5,1		
Б3	][		2Гн С120х60х4	0,6	10,0	0,8		
Б4	C		Гн С120х60х4	0,6		0,8		
Б5	C		Гн С200х50х4	конструктивно				
Б-8	][		2 С 20					
П1	C		Гн С180х60х5	Mx=1,1 My=0,06		0,7		
П2	C		C18	Mx=2,0 My=0,35		0,8	ВСт3кп2	
К-1	I		I 30Б1	5,1	5,3	1,5		
ГС-1	JL		2Гн L70 х 4	по гибкости			ВСт3кп	
ГС-2	L		L100 х 7		21,4		ВСт3кп2	
КС-1	L		Гн L80 х 7	по гибкости				
РФ-1	C		Гн С140х60х4	Mx=0,3 My=0,04		0,2	ВСт3кп	
ТФ-1	C		Гн С140х60х4	конструктивно				
а	L		Гн L60 х 4	конструктивно				
б	•		Ф18	конструктивно			ВСт3кп2	
в	⊥		2L63 х 5	конструктивно			ВСт3Гпс5-1	
г	L		Гн L60 х 4	по гибкости				
д	⊤		2L50 х 5		14,0		ВСт3кп2	
лн	—		Рифл. ст. S4					РЕБРА 60х6 через 700
Щ1	ст. лист 18							

1. План перекрытия в осях 4 ÷ 7 см. лист 14.
2. Для исполнения I межферменное пространство в осях 1÷7 зашить сеткой N50 х 2,5 ГОСТ 5336-80.
Для исполнения II межферменное пространство зашить листом S2 для схемы 1 в осях 1÷3, для схемы 2 в осях 5÷7 (отсеки с керамзитом)
Остальные отсеки зашить сеткой аналогично исп. I.

88
9032/3

ГИП	Туркинский		ТП 708 - 18. 85 КМ
Нач. отд.	Светличный		Склад заполнителей бетона прирельсовый автоматизированный с двумя трактами подачи емкостью 6 тыс. куб. м
Н. контр.	Гудзенко		Закрытая емкость Схема 1, исп. II
Гл. спец.	Гудзенко		Стадия: Р; Лист: 15; Листов:
Рук. груп.	Учитель		Схема перекрытия на отм. 10,400 (начало)
Ст. инж.	Рапопорт		Госстрой СССР ХАРЬКОВСКИЙ ПРОМСТРОЙНИИПРОЕКТ
Ст. инж.	Рапопорт		
Инженер	Куранникова		
Ст. инж.	Рапопорт		

Привязан:

Инв. №

Инв. № подл. | Подпись и дата | Взам. инв. №

Альбом 3

Типовой проект

План ферм под конвейеры на отм. 11,500

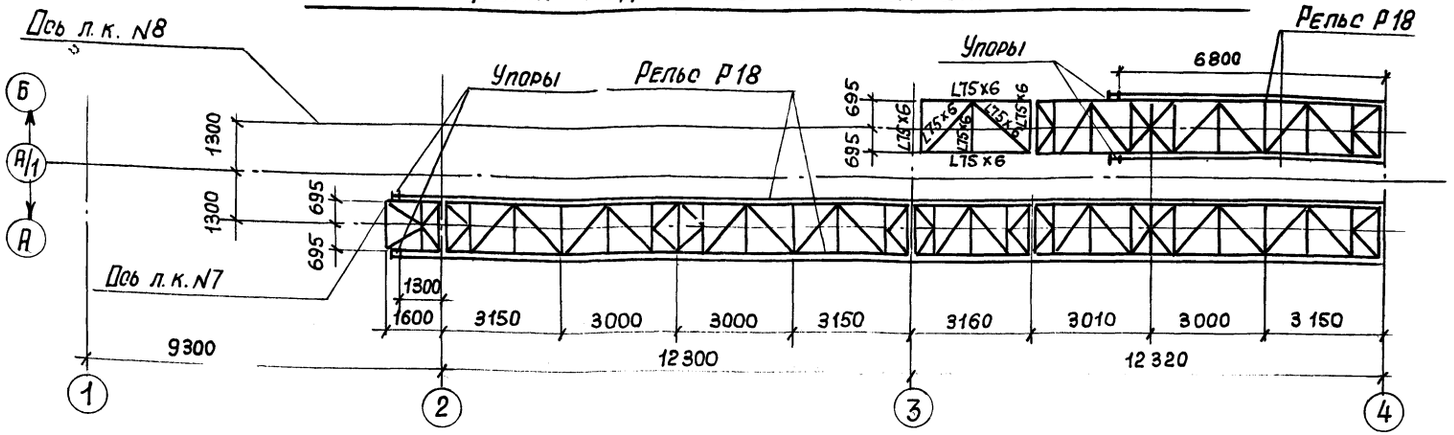

9 — 9 лист 13

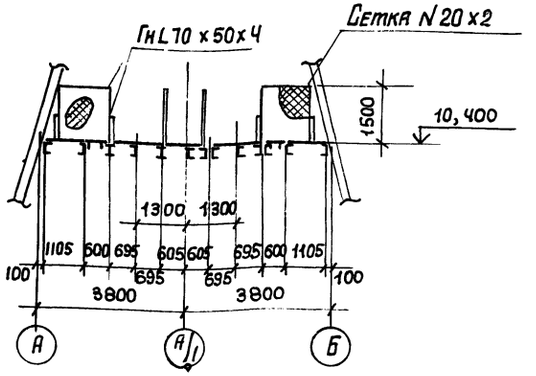

7 — 7 (лист 15)

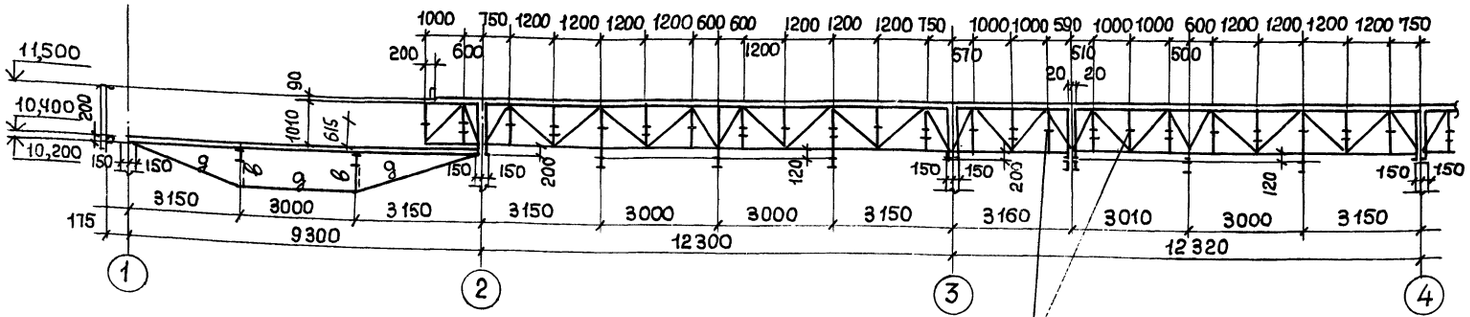

Ведомость элементов см. лист 15.

8 — 8 (лист 15)

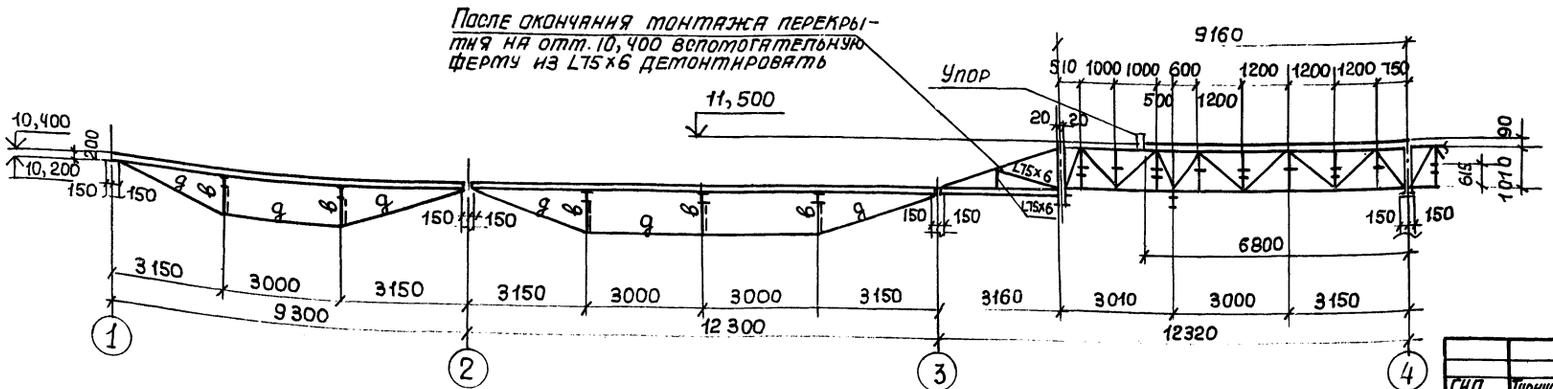

89
9032/3

				ТП 708-18.85	КМ
ГИП	Турнинский			Склад заполнителей бетона прирельсовый автоматизированный с двумя тракторами подачи емкостью 6 тыс. куб. м	
Нач. отд.	Светличный				
Н. контр.	Гуденко				
Гл. спец.	Гуденко			Закрытая емкость Схема 1, исп. II.	Стадия: Р; Лист: 16; Листов:
Рук. гр.	Учитель				
Ст. инж.	Рапопорт			План ферм под конвейеры Разрезы.	Госстрой СССР, Харьковский промстройниипроект
Ст. инж.	Рапопорт				
Инженер	Ворянникова				

Привязан:

Инв. №

Инв. № подл. | Подпись и дата | Взам. инв. №

Альбом 3

Типовой проект

План бункеров

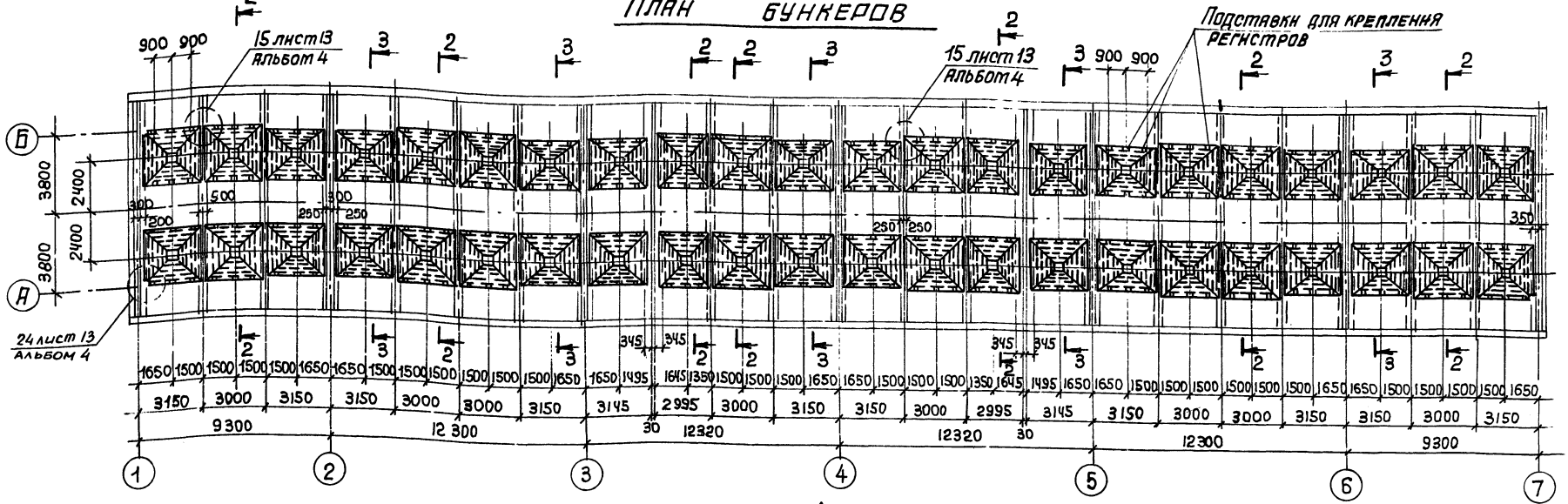

1 - 1

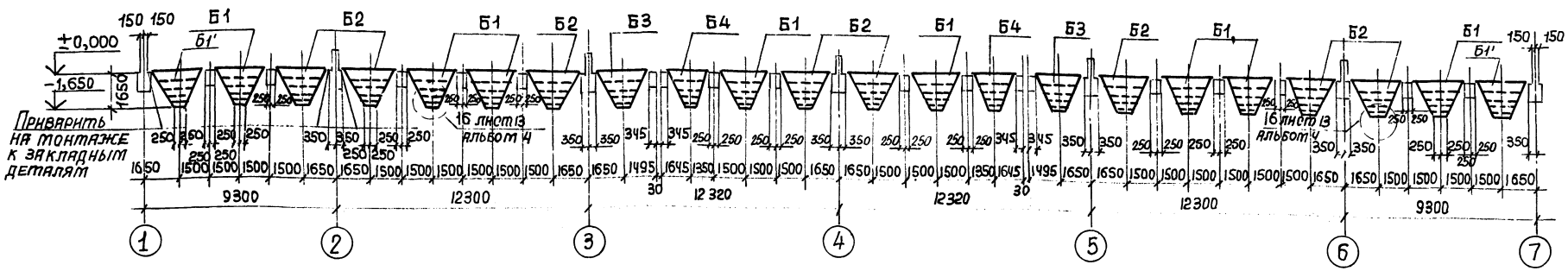

2 — 2

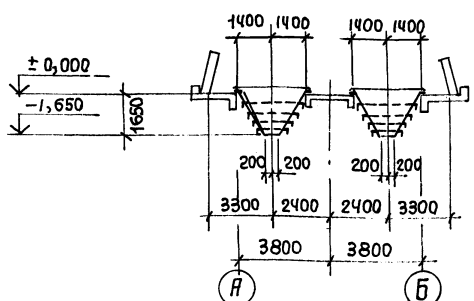

3 — 3

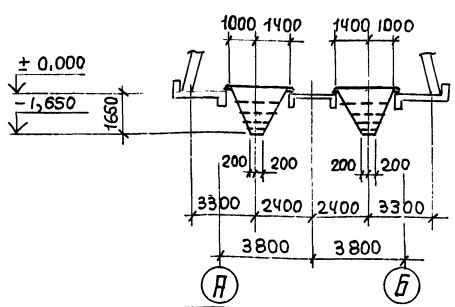

Инв. № подл. | Подпись и дата | Взам. инв. №

Привязан:

Инв. №

ГИП	Чуринский	
Нач. отд.	Светличный	
Н. контр.	Гудзенко	
Гл. спец.	Гудзенко	
Рук. гр.	Учитель	
Ст. инж.	Рапопорт	
Ст. инж.	Рапопорт	
Инжен.	Дворянников	

ТП 708 - 18.85 КМ

Склад заполнителей бетона прирельсовый автоматизированный с двумя тваятми подачи емкостью 6 тыс. куб. м

Закрытая емкость схемы 1 и 2; исп. I

Стадия: Р | Лист: 17 | Листов:

Схемы бункеров

Госстрой СССР. Харьковский промстройниипроект

90
9032/3

Альбом 3

Типовой проект

План бункеров

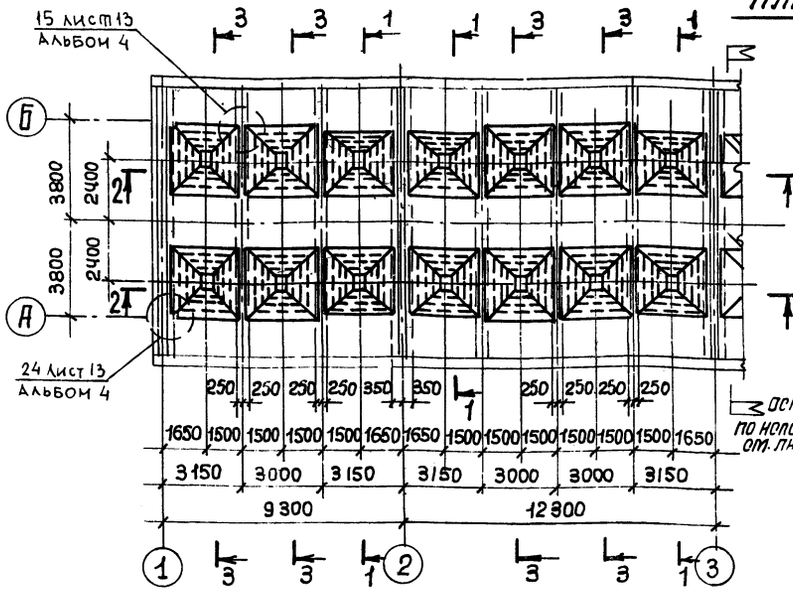

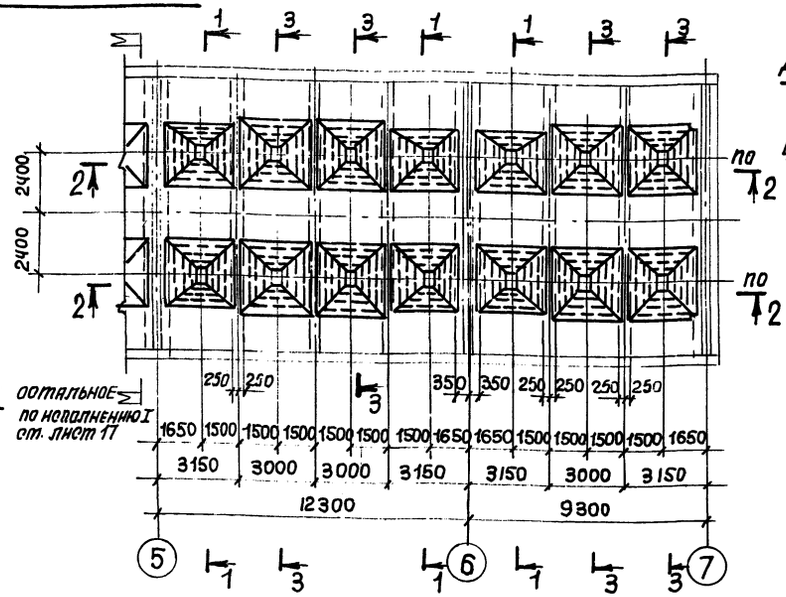

Деталь съемной решетки Щ-1

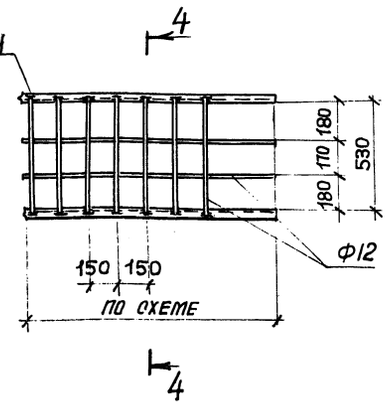

2 — 2

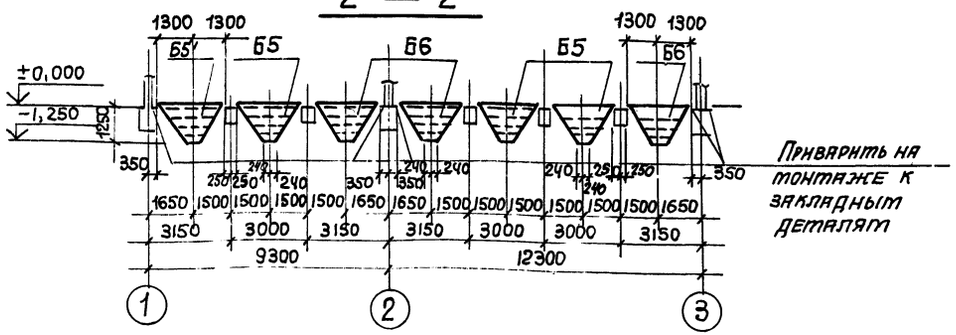

1—1; 3—3

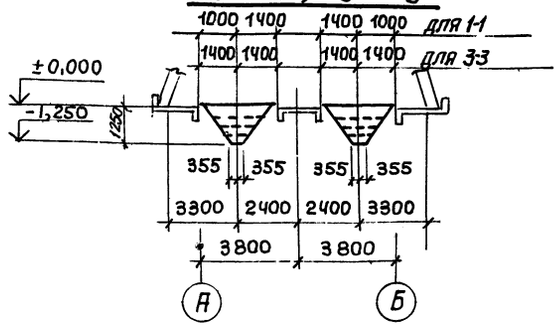

4 — 4

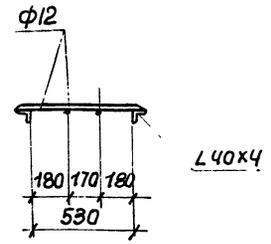

Б 5; Б 5'; Б 6

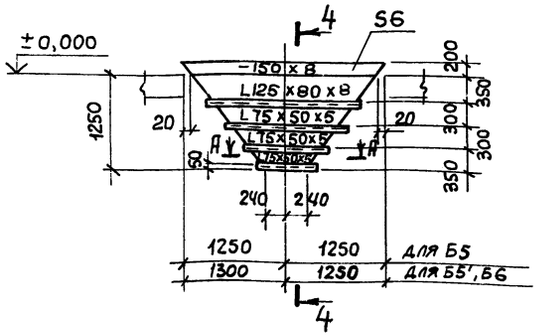

4 — 4

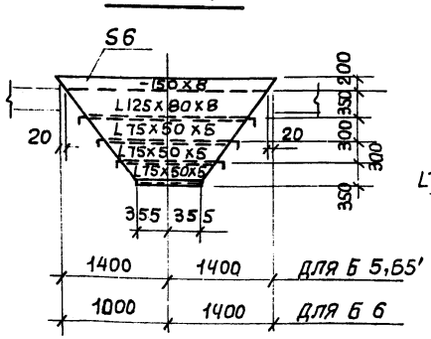

А — А

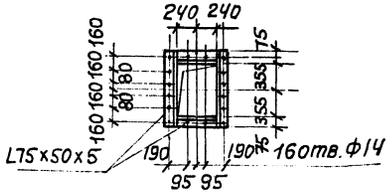

91
9032/3

Привязан:

Инв. №

ГИП	Мурнинский		ТП 708-18.85 КМ
Нач. отд.	Светличный		Склад заполнителей бетона прирельсовый автоматизированный с двумя трактами подачи емкостью 6 тыс. куб. м
Н. контр.	Гудзенко		
Гл. спец.	Гудзенко		Закрытая емкость Схемы 1 и 2; Исп. II. — Стадия: Р; Лист: 18; Листов:
Рук. гр.	Учитель		
Ст. инж.	Рапопорт		Схемы бункеров.
Ст. инж.	Рапопорт		Госстрой СССР ХАРЬКОВСКИЙ ПРОМСТРОЙНИИПРОЕКТ
Инжен.	Дворянинкова		

Инв. № подл. | Подпись и дата | Взам. инв. №

Альбом 3

Типовой проект

Б1;Б1';Б2

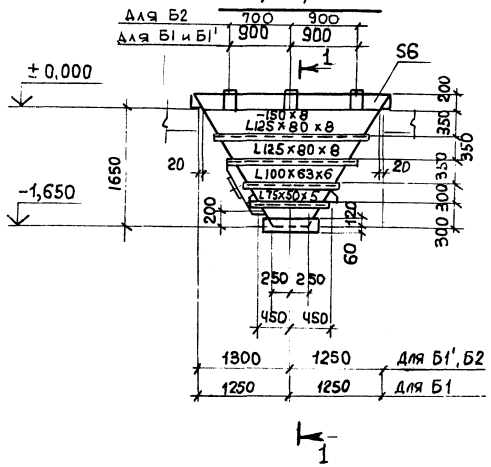

1 — 1

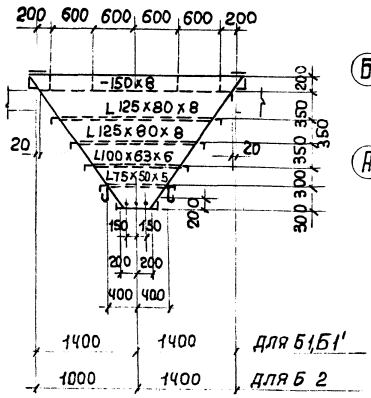

План балок для установки УКМ

Схема 1 и 2. Исполнение I

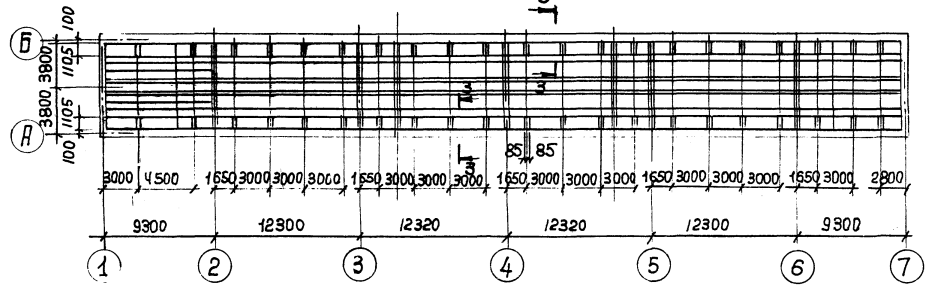

План балок для установки УКМ

Схема 1. Исполнение II

(в осях 3÷7 аналогично схеме 1, исп. I)

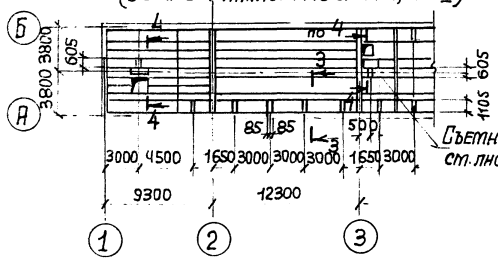

Схема 2, Исполнение II

(в осях 1÷5 аналогично схеме 1, исп. I)

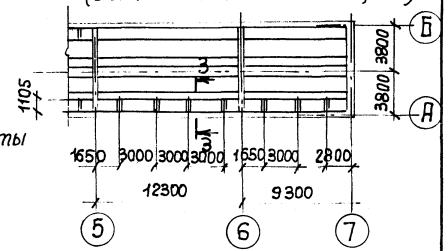

Б3, Б4

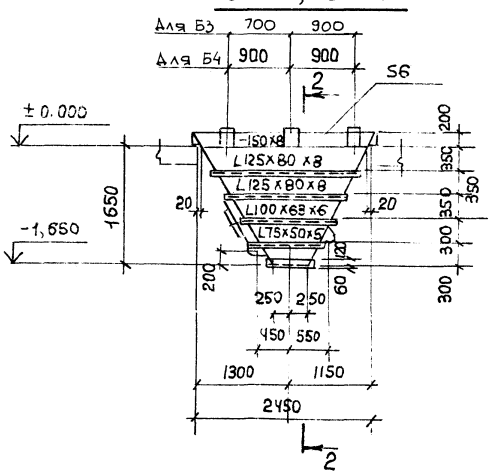

2 — 2

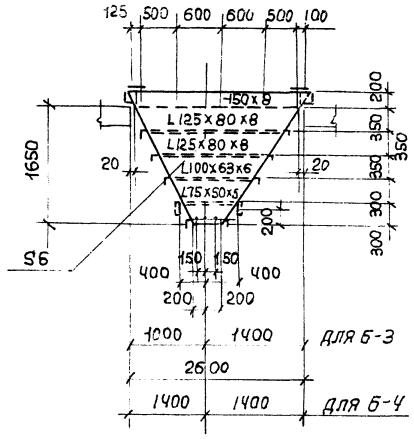

3 — 3

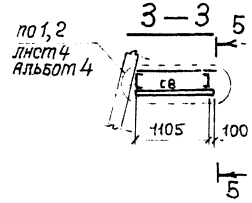

5 — 5

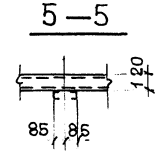

4 — 4

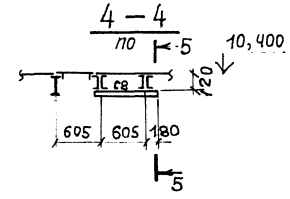

92
9032/3

				ТП 708-18.85 КМ	
ГИП	Пугинский			Склад заполнителей бетона прирельсовый автоматизированный с двумя тракторами подачи емкостью 6 тыс. куб. м	
Нач. отд.	Светличный				
Н. контр.	Гудзенко			Закрытая емкость	Стадия: Р; Лист: 19; Листов:
Гл. спец.	Гудзенко				
Рук. гр.	Учитель			Бункера Б-1÷Б-3. Схемы балок для установки УКМ	Госстрой СССР ХАРЬКОВСКИЙ ПРОМСТРОЙНИИПРОЕКТ
Ст. инж.	Рапопорт				
Ст. инж.	Рапопорт				
Инженер	Ивлиянникова				

Привязан

Инв. №

Инв. № подл. | Подпись и дата | Взам. инв. №

Альбом 3

Типовой проект

План лестниц и площадок на отм. 14,250, 15,550

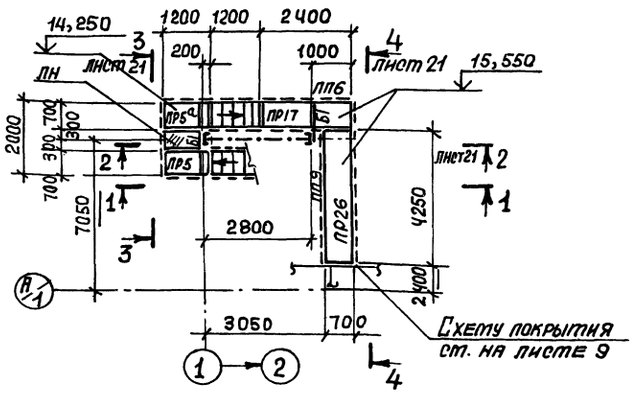

План лестниц и площадок на отм. 11,850

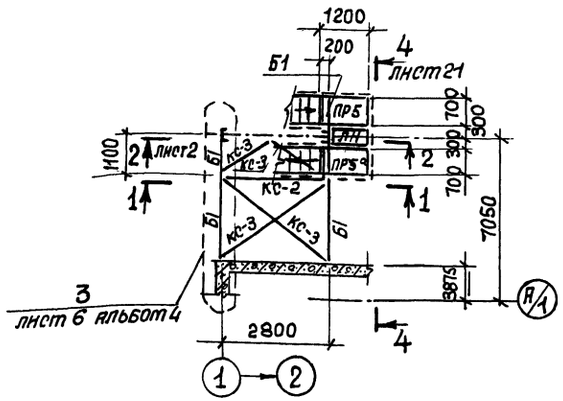

План лестниц и площадок на отм. 7,050; 9,450 и 10,350

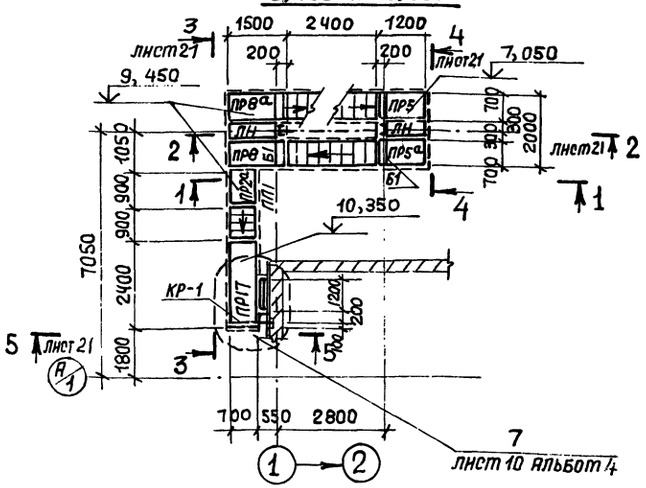

1 - 1

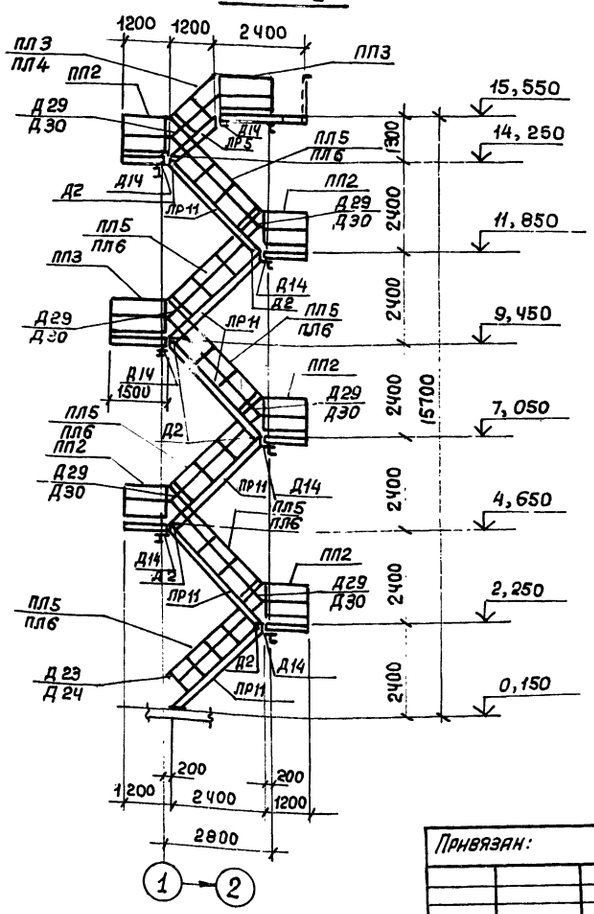

План лестниц и площадок на отм. -0,150; 2,250 и 4,650

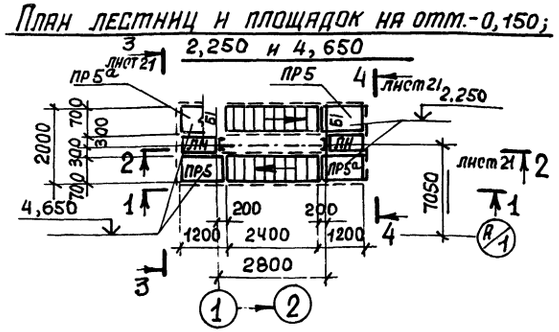

Ведомость элементов (по листам 20, 21)

Марка	Сечение: Эскиз	Сечение: Поз.	Сечение: Состав	Расчетные усилия: M тс.м	Расчетные усилия: N тс.	Расчетные усилия: Q тс.	Марка металла	Примечание
Б1	[		[14	конструктивно				
К-1	[		[24		−8,0 +4,0	2,0	ВСт3кп2	
КС-1	[		[24	конструктивно				
КС-2	L		гнL80×4	по гибкости			ВСт3кп	
КС-3	L		гнL60×4	—"—				
КР-1	2 1	1 2	[12 [63×5	конструктивно			ВСт3кп2	
ЛН	—		рифленая сталь 55					

Ведомость элементов лестничных маршей, площадок, ограждений по серии 1.459-2 смотрите на листе 21.

93
9032/3

ГИП	Туринский		ТП 708 - 18.85 КМ
Нач.отд.	Светличный		Склад заполнителей бетона прирельсовый автоматизированный с двумя трактами подачи емкостью 6 тыс. куб. м
Н.контр.	Гудзенко		
Гл.спец.	Гудзенко		Закрытая емкость
Рук.гр.	Учитель		Стадия: Р; Лист: 20; Листов:
Ст.инж.	Рапопорт		
Ст.инж.	Рапопорт		Лестница у оси „1"
Инженер	Мазаева		Госстрой СССР Харьковский промстройниипроект

Привязан:

Инв. №

Инв. № подл. | Подпись и дата | Взам. инв. №

Альбом 3

Типовой проект

2 – 2 лист 20

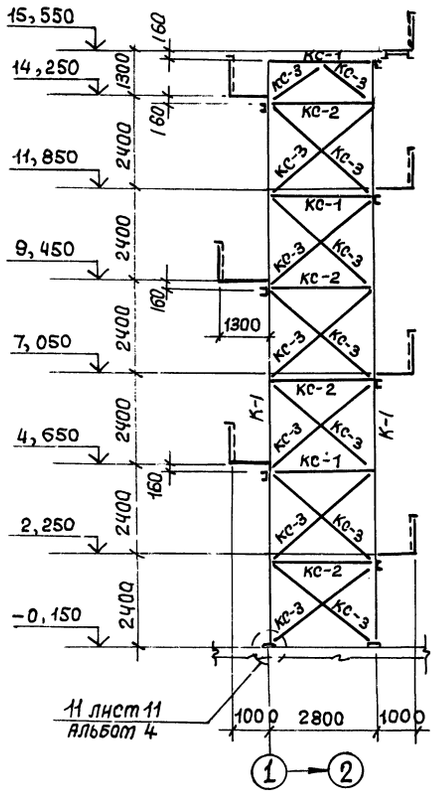

3 – 3 лист 20

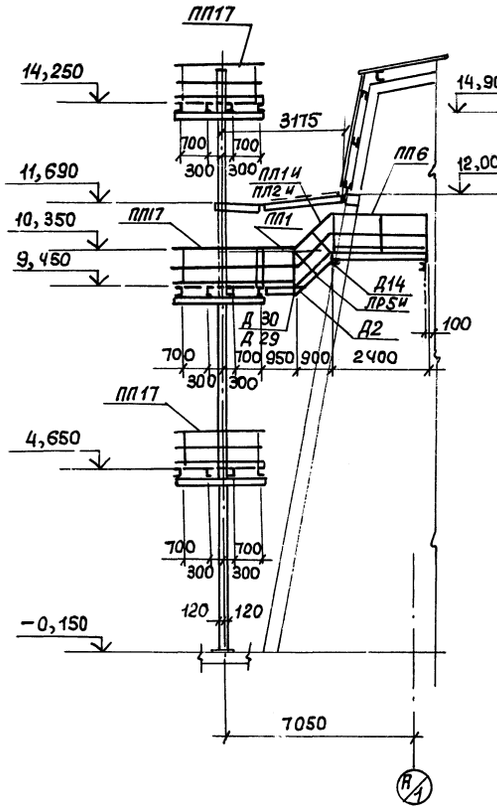

4 – 4 лист 20

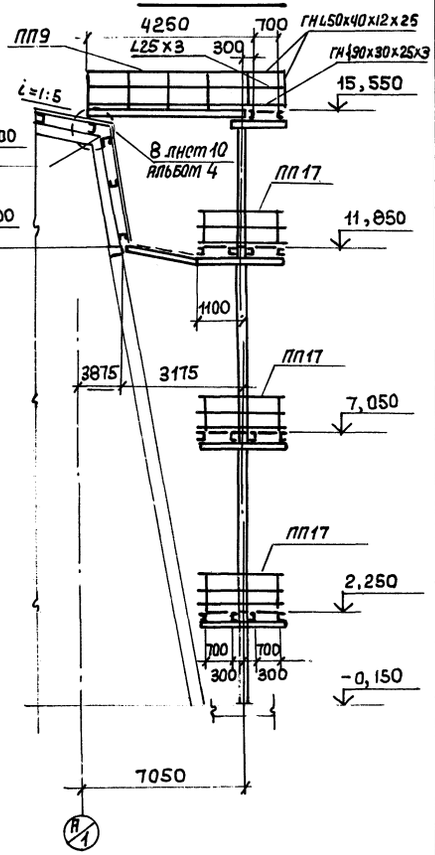

5 – 5 лист 20

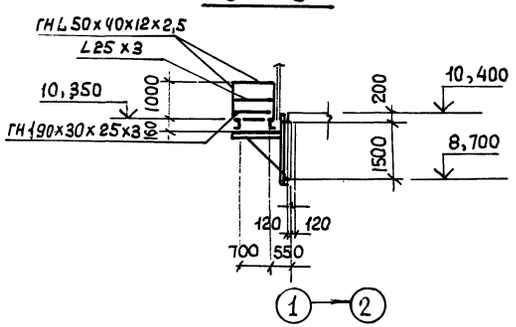

Ведомость элементов по серии 1.459-2 вып.1; 2

Марка	Наименование	Кол.	Масса кг 1 элемента	Масса кг всех	NN листа серии	Примечание
ПР2а	Переходная площадка	1	42	42	48	
ПР5	То же	5	52	260	49	
ПР5а	—"—	5	52	260	49	
ПР8	—"—	1	64	64	50	
ПР8а	—"—	1	64	64	50	выпуск 1
ПР17	—"—	2	97	194	53	
ПР26	—"—	1	164	164	56	
ЛР5	Лестничный марш	1	91	91	15	
ЛР5и	То же	1	62	62	14	
ЛР11	—"—	6	120	720	16	
ПП1	Ограждение переходной площадки	2	12	24	75	
ПП2	То же	10	13	130	75	
ПП3	—"—	3	16	48	75	
ПП6	—"—	2	23	46	76	
ПП9	—"—	2	40	80	78	выпуск 2
ПП17	Ограждение по торцам переходных площадок	6	21	126	80	
ЛП3	Ограждение лестничного марша	1	12	12	43	
ЛП4и	То же	1	12	12	43	
ПП1и	—"—	1	8	8	42	
ПП2и	—"—	1	8	8	42	
ПП5	—"—	6	16	96	44	
ПП6	—"—	6	16	96	44	
Д2	Дополнительный элемент	20	21	420	76	
Д14	То же	16	1	16	80	выпуск 1
Д23	—"—	1	1	1	81	
Д24	—"—	1	1	1	81	
Д29	—"—	7	1	7	82	
Д30	—"—	7	1	7	82	
	Масса всего металла:			3059		

Ведомость элементов смотрите на листе 20.

94
9032/3

ГИП	Муринский		ТП 708-18.85 КМ
Нач.отд.	Светличный		Склад заполнителей бетона прирельсовый автоматизированный с двумя трактами подачи емкостью 6 тыс. куб. м
Н.контр.	Гудзенко		
Гл.спец.	Гудзенко		Закрытая емкость — Стадия Р; Лист 21; Листов
Рук.гр.	Учитель		
Ст.инж.	Рапопорт		Лестница у осн. „1" Разрезы
Ст.инж.	Рапопорт		ГОССТРОЙ СССР ХАРЬКОВСКИЙ ПРОМСТРОЙНИИПРОЕКТ
Инжен.	Мазаева		

Привязан:

Инв. №

Инв.№ подл. | Подпись и дата | Взам. инв.№

Альбом 3

Типовой проект

План монорельса и балок покрытия

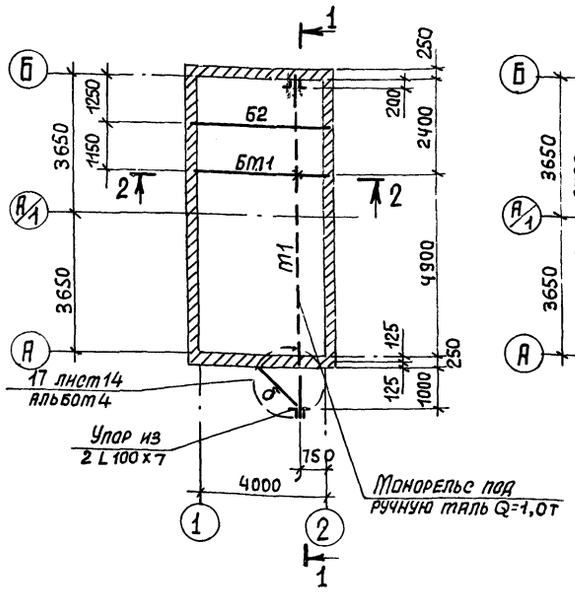

План балок на отм. 3,000

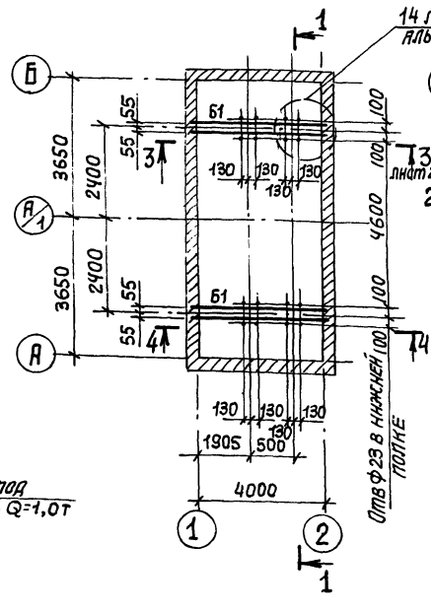

План лестницы и площадки на отм. -0,150

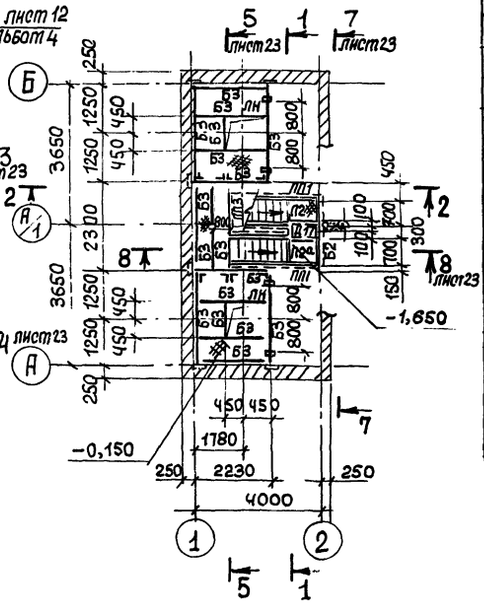

Ведомость элементов (к листам 22 и 23)

Марка	Сечение: Эскиз	Поз.	Состав	Расчетные усилия: M тс.м	N тс.	Q тс.	Марка металла	Примечание
М1	I		I 20			1,4		
БМ1	I		I 20	1,0		1,4	ВСт3пс6-1	
Б1	110		2 [20	конструктивно				
Б2	[		[16	0,4		0,8	ВСт3кп2	
Б3	[		ГНТ 120х60х4	0,6		0,8	ВСт3кп	
а	L		ГН L 60 х 4	конструктивно			ВСт3кп	
б	L		L 75 х 6		—"—		ВСт3кп2	
К1	О		ГН О 100х60х4	конструктивно			ВСт3кп	
ЛН	—		Рифленая сталь 5Ч				ВСт3кп2	
ЩП1	2 / 1	1	L 75 х 6					
		2	ПВ 510					

1 - 1

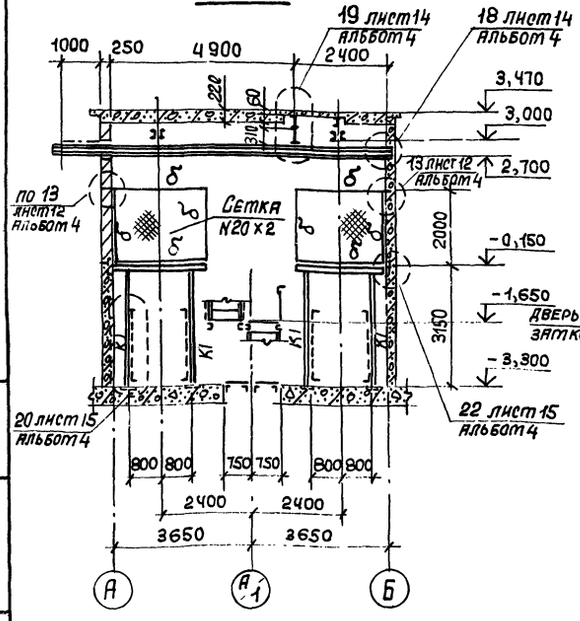

2 - 2

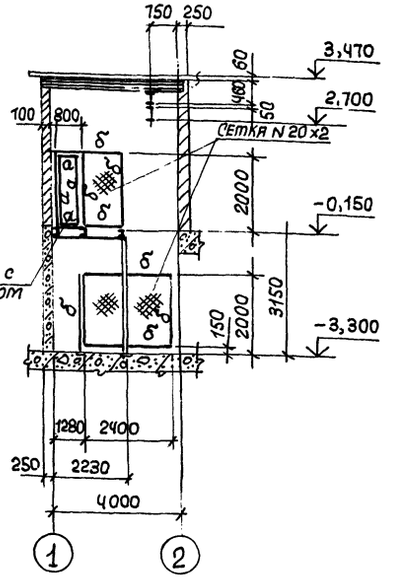

План ограждающих устройств

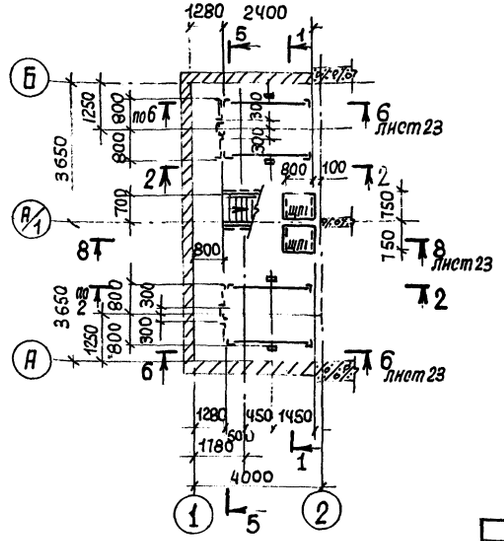

95
9032/3

ГИП	Турунский		ТП 708 - 18.85 КМ
Нач. отд.	Светличный		Склад заполнителей бетона монрельсовый автоматизированный с двумя трактами подачи емкостью 6 тыс. куб. м
Н. контр.	Гудзенко		
Гл. спец.	Гудзенко		Натяжной пункт. Схема 1. — Стадия Р; Лист 22; Листов
Рук. гр.	Учитель		
Ст. инж.	Раполорт		Схемы монорельса, площадок, лестниц и ограждений.
Ст. инж.	Раполорт		ГОССТРОЙ СССР ХАРЬКОВСКИЙ ПРОМСТРОЙНИИПРОЕКТ
Инженер	Мазаева		

Привязан:

Инв. №

Взам. инв. №

Подпись и дата

Инв. № подл.

Альбом 3

Типовой проект

3-3 лист 22

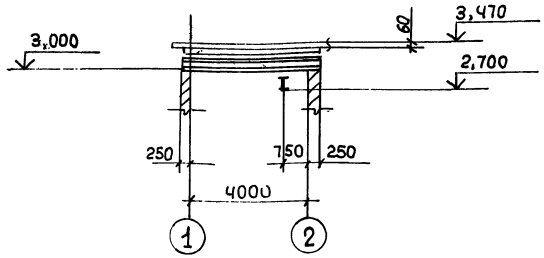

4-4 лист 22

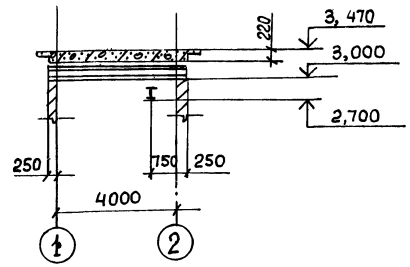

5-5 лист 22

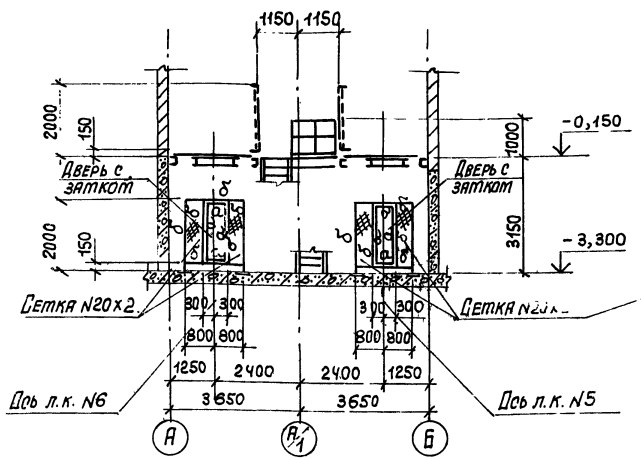

6-6 лист 22

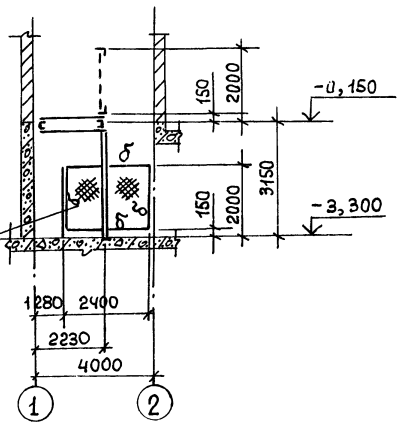

7-7 лист 22

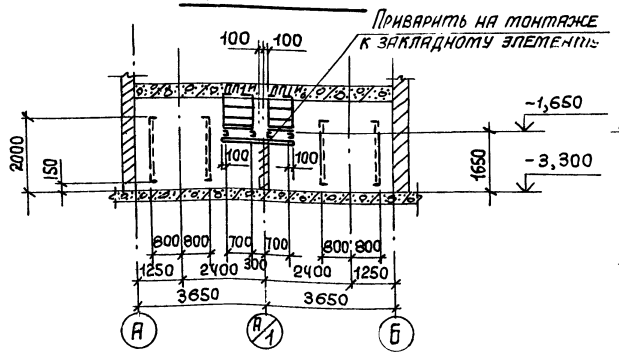

8-8 лист 22

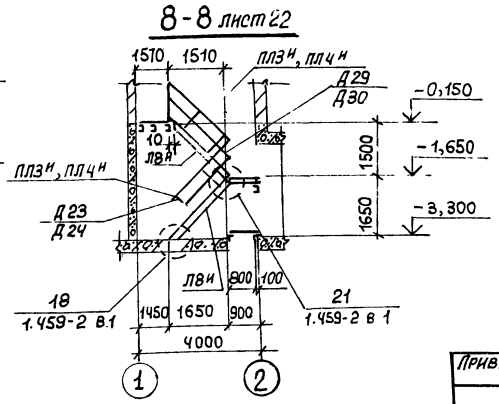

Ведомость элементов по серии 1.459-2 вып. 1,2

Марка	Наименование	Кол.	Масса, кг одного элем-та	Масса, кг всех	№№ листа серии	Примечание
ЛВ8н	Лестничный марш	2	99	198	12	вып.2
П2	Переходная площадка	1	48	48	27	вып.2
П2а	То же	1	48	48	27	вып.2
ПЛ3н	Ограждение лестничного марша	2	12	24	43	вып.2
ПЛ4н	То же	2	12	24	43	вып.2
ПП1	Ограждение переходной площадки	2	12	24	75	вып.2
ПП1н	То же	2	12	24	75	—"—
ПП3н	То же	1	16	16	75	—"—
Д2	Дополнительный элемент	1	21	21	76	вып.1
Д14	То же	1	1	1	80	—"—
Д17	То же	1	5	5	80	—"—
Д23	То же	1	1	1	81	—"—
Д24	То же	1	1	1	81	—"—
Д26	То же	1	1	1	81	—"—
Д29	То же	1	1	1	82	—"—
Д30	То же	1	1	1	82	—"—
Масса всего металла				438		

Привязан:

Инв. №

Взам. инв. №

Подпись и дата

Инв. № подл.

ГИП	Туринский	
Нач. отд.	Свечничный	
Н. контр.	Гудзенко	
Гл. спец.	Гудзенко	
Рук. гр.	Учитель	
Ст. инж.	Рапопорт	
Ст. инж.	Рапопорт	
Инженер	Мазаева	

ТП 708-18.85 КМ

Склад заполнителей бетона прирельсовый автоматизированный с двумя трактами подачи емкостью 6 тыс. куб. м

Натяжной пункт. Схема I.

Разрезы

Стадия	Лист	Листов
Р	23	

Госстрой СССР. Харьковский Промстройниипроект

96
9032/3

Альбом 3

Типовой проект

План монорельса и балок покрытия

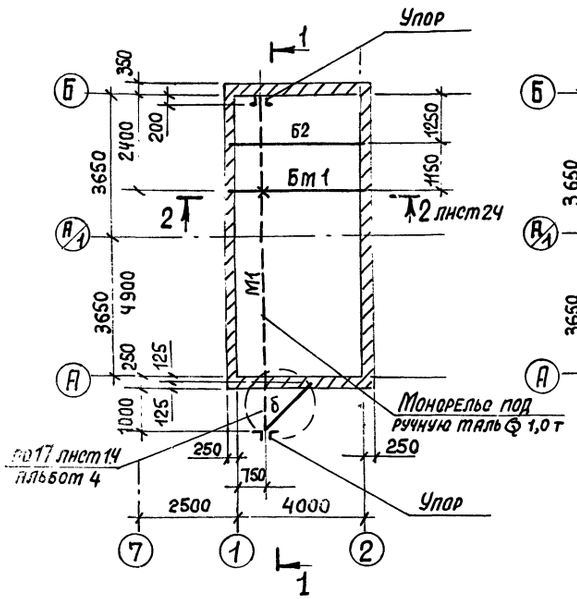

План балок на отм. 3,000

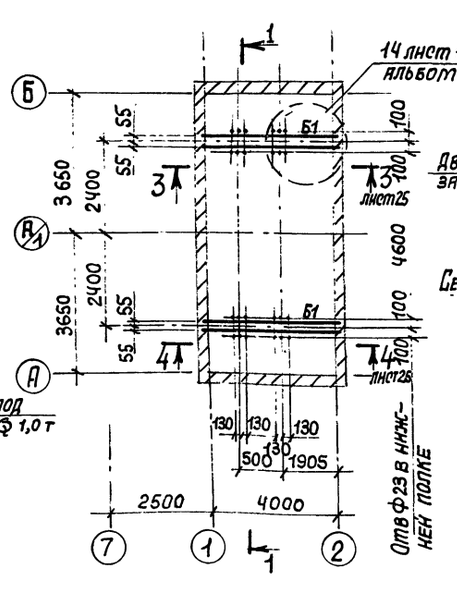

2 - 2

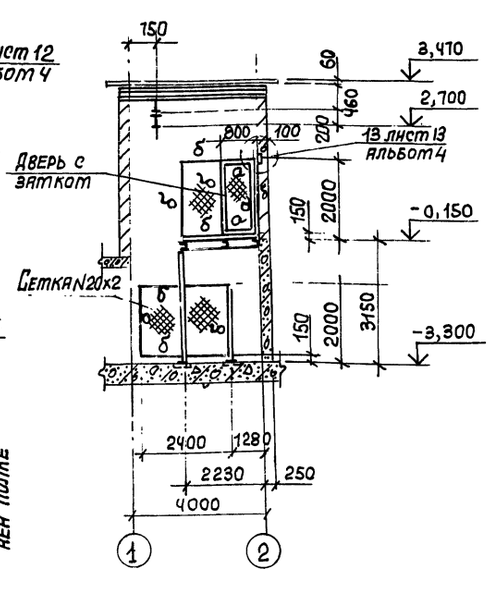

Ведомость элементов (к листам 24, 25)

Марка	Сечение: Эскиз	Поз.	Состав	Расчетные усилия: M т·м	N т	Q т	Марка металла	Примечание
М1	I		I 20			1,4		
БМ1	I		I 20	1,0		1,4	ВСт3пс6-1	
Б1	~~Ж~~ 110		2 С 20	конструктивно				
Б2	[		[16	0,4		0,8	ВСт3кп2	
Б3	[		Гн [120х60х4	0,6		0,8		
а	L		Гн L 60 х 4	конструктивно			ВСт3кп	
б	L		L 75 х 6				ВСт3кп2	
К1	О		Гн О 100 х 60 х 4	конструктивно			ВСт3кп	
ЛН	—		Рифленая сталь S4					
ЩП1	2 / 1	1	L 75 х 6					
		2	ПВ 510				ВСт3кп2	

План лестницы и площадки на отм. -0,150

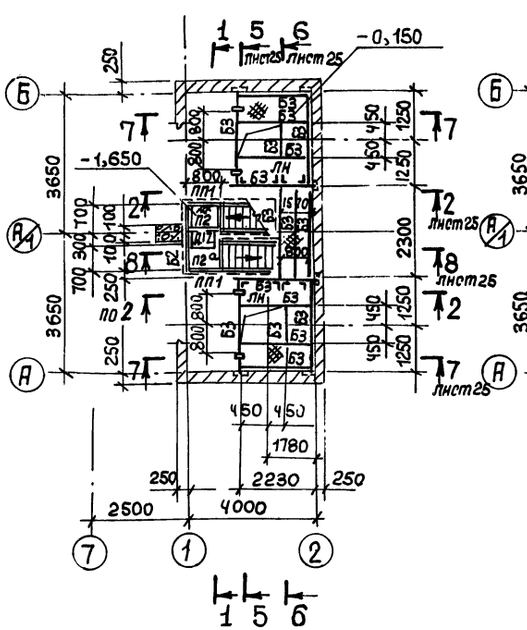

План ограждающих устройств

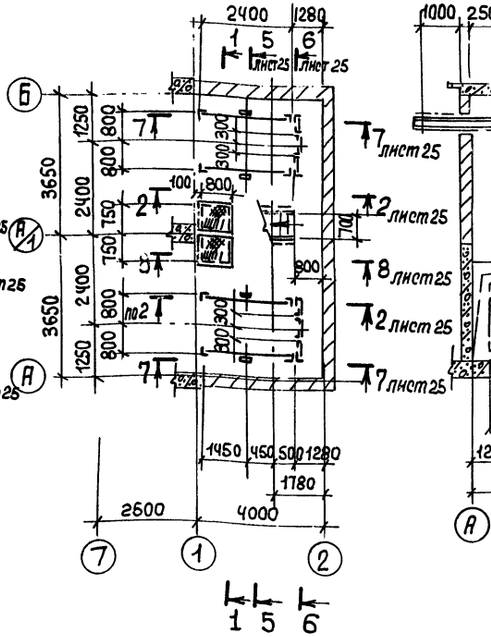

1 - 1

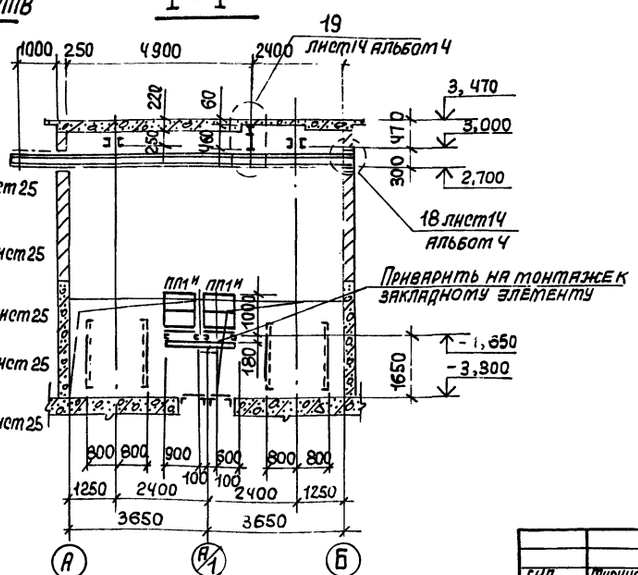

Привязан:

Инв. №

ГИП	Турчинский		
Нач. отд.	Свечничный		
Н. контр.	Гудзенко		
Гл. спец.	Гудзенко		
Рук. гр.	Учитель		
Ст. инж.	Рапопорт		
Ст. инж.	Рапопорт		
Инженер	Мазаева		

ТП 708 - 18.85 КМ

Склад заполнителей бетона прирельсовый автоматизированный с двумя трактами подачи емкостью 6 тыс. куб. м

Натяжной пункт. Схема II

Стадия	Лист	Листов
Р	24	

Схемы монорельса, площадок, лестниц и ограждений

Госстрой СССР ХАРЬКОВСКИЙ ПРОМСТРОЙНИИПРОЕКТ

97
9032/3

Инв. № подл. | Подпись и дата | Взам. инв. №

Альбом 3

Типовой проект

3-3 лист 24

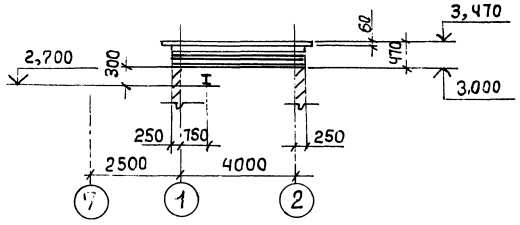

4-4 лист 24

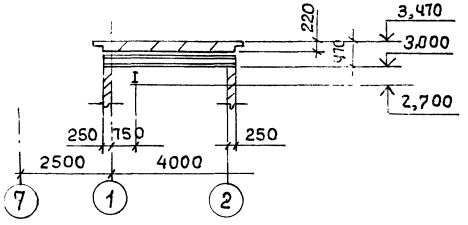

5-5 лист 24

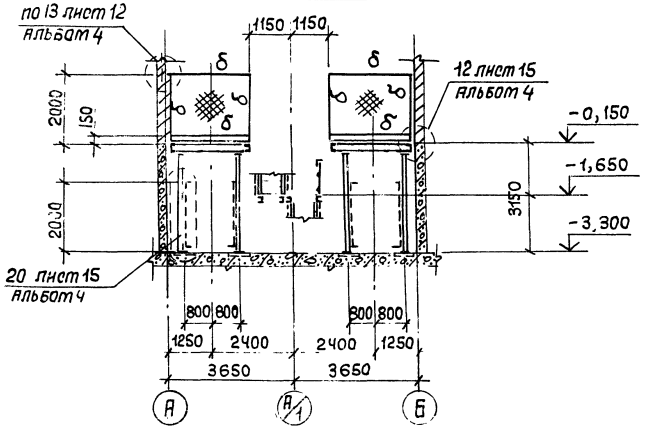

7-7 лист 24

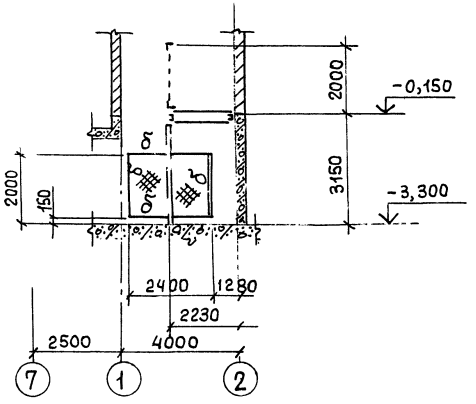

6-6 лист 24

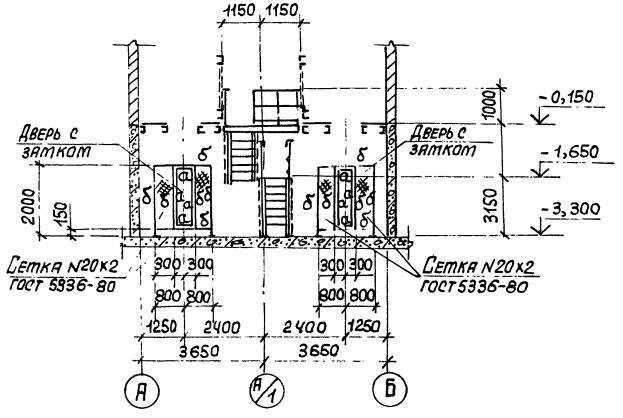

8-8 лист 24

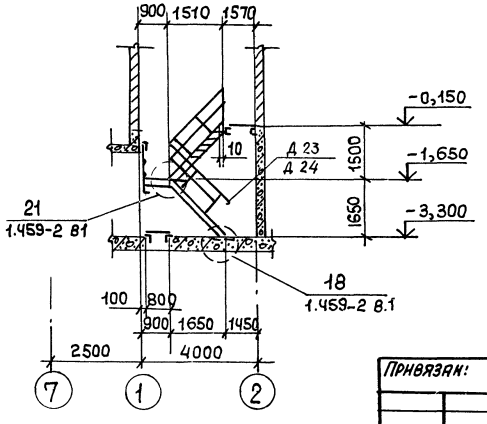

Ведомость элементов по серии 1.459-2 вып. 1,2

Марка	Наименование	Кол.	Масса, кг эл-та	Масса, кг всех	NN листа серии	Примечание
Л8 и	Лестничный марш	2	99	198	12	вып. 2
П2	Переходная площадка	1	48	48	27	Вып. 2
П2а	То же	1	48	48	27	—"—
ПЛ3 и	Ограждение лестничного марша	2	12	24	43	вып. 2
ПЛ4 и	То же	2	12	24	43	—"—
ПП1	Ограждение переходной площадки	2	12	24	75	вып. 2
ПП1 и	То же	2	12	24	75	—"—
ПП3 и	То же	1	16	16	75	—"—
Д2	Дополнительный элемент	1	21	21	76	вып. 1
Д14	То же	1	1	1	80	—"—
Д17	—"—	1	5	5	80	—"—
Д23	—"—	1	1	1	81	—"—
Д24	—"—	1	1	1	81	—"—
Д26	—"—	1	1	1	81	—"—
Д29	—"—	1	1	1	82	—"—
Д30	—"—	1	1	1	82	—"—
Масса всего металла:				438		

98
9032/3

Привязан:

Инв. №

ГИП	Пурицкий		
Нач.отд.	Светличный		
Н.контр.	Гудзенко		
Гл.спец.	Гудзенко		
Рук.гр.	Учитель		
Ст.инж.	Рапопорт		
Ст.инж.	Рапопорт		
Инженер	Маяева		

ТП 708-18.85 КМ

Склад заполнителей бетона прирельсовый автоматизированный с двумя трактами подачи емкостью 6 тыс. куб. м

Натяжной пункт. Схема II

Разрезы

Стадия	Лист	Листов
Р	25	

Госстрой СССР, Харьковский промстройниипроект

Инв. № подл. | Подпись и дата | Взам. инв. №

Альбом 13

Типовой проект

План монорельса на отм. 2,040

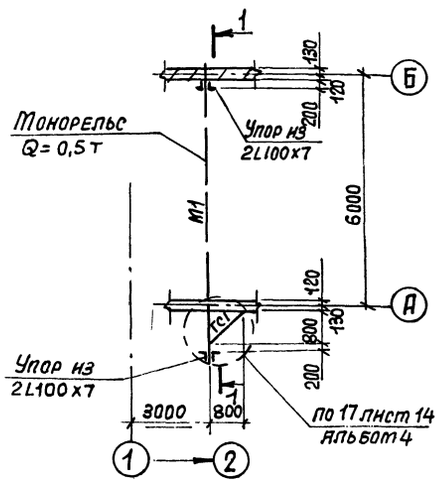

План стоек венткамеры на отм. -2,400

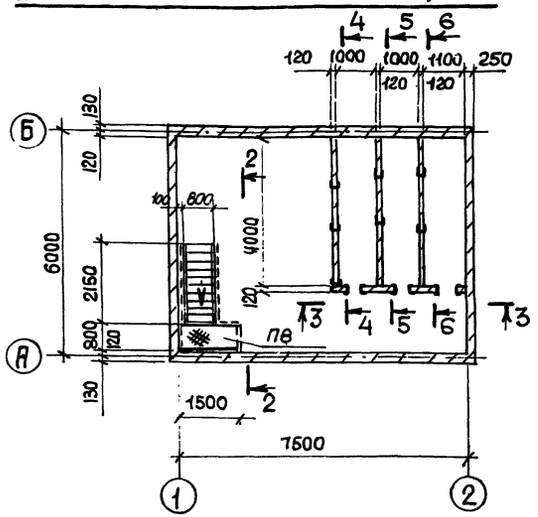

3-3

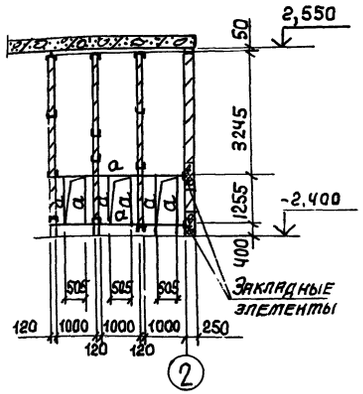

1-1

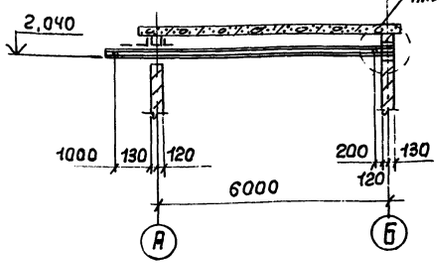

4-4

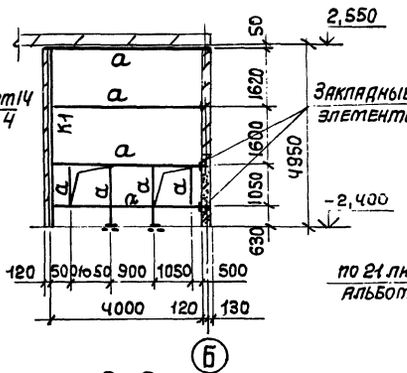

5-5

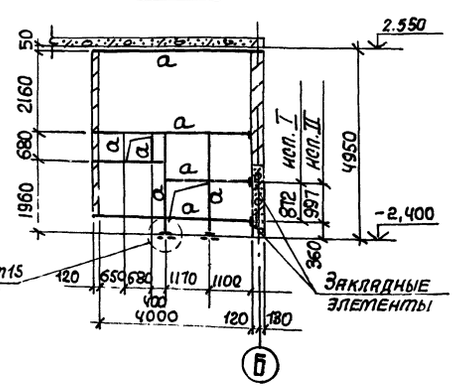

2-2

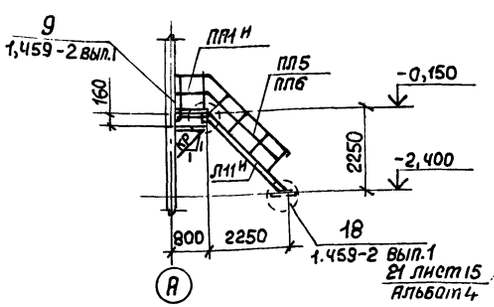

6-6

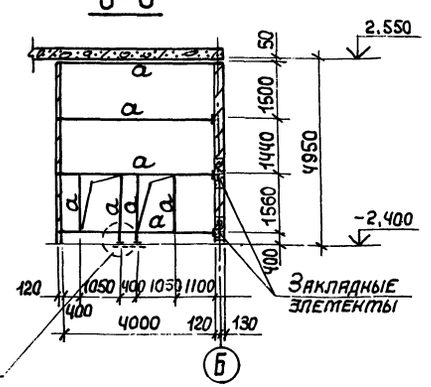

План съемных щитов

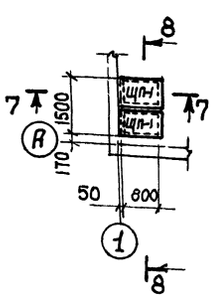

7-7

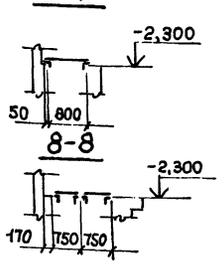

8-8

Ведомость элементов

Марка	Сечение: Эскиз	Сечение: Поз.	Сечение: Состав	Расчетные усилия: M тм.	Расчетные усилия: N т	Расчетные усилия: Q т	Марка металла	Примечание
М1	I		I16			1,4	ВСт3пс6-1	
ГС1	L		ГнL60х4	по гибкости			ВСт3кп	
а	[		ГнС14Ох60х4	конструктивно				
К1	10		2ГнС14Ох60х4	— " —				
КР		1	ГнС14Ох60х4	— " —				
		2	L75х6	— " —				
ЩП1	2 1		L75х6 ПВ 510				ВСт3кп2	

Ведомость элементов по серии 1.459-2 вып 1, 2

Марка	Наименование	Кол.	Масса, кг: 1 эл-та	Масса, кг: всех	NN листов серии	Примечание
Л11 н	Лестничный марш	1	132	132	13	вып. 2
П8	Переходная площадка	1	72	72	29	вып. 2
ПЛ5 и	Ограждение лестничного марша	1	16	16	44	вып. 2
ПЛ6 и	— " —	1	16	16	44	— " —
ПП1 н	Ограждение переходной площадки	2	12	24	75	вып. 2
	Масса всего металла:			260		

99
9032/3

ТП 708-18.85			КМ
Склад заполнителей бетона рельсовым автоматизированный с двумя трактами подачи емкостью 6 тыс. куб. м			
Вентпомещение	Стадия	Лист	Листов
	Р	26	
Схемы монорельса и каркаса венткамеры	Госстрой СССР ХАРЬКОВСКИЙ ПРОМСТРОЙНИИПРОЕКТ		

ГИП	Гуринский	
Нач.отд.	Светличный	
Н.контр.	Гудзенко	
Гл.спец.	Гудзенко	
Рук.гр.	Учитель	
Ст.инж.	Рапопорт	
Ст.инж.	Рапопорт	
Техник	Власова	

Привязан:

Инв.№

Инв.№ подл. | Подпись и дата | Взам.инв.№

Ведомость чертежей основного комплекта ТП- -ОС

Лист	Наименование	Примечание
1	Общие данные	
2	Общие данные	
3	Календарный график строительства	
4	Закрытая емкость Схемы производства работ	
5	Стройгенплан	

Основные положения по организации строительства

1. Осуществление строительства склада заполнителей бетона прирельсового автоматизированного с двумя трактами подачи емкостью 6 тыс. куб. м. предусматривается силами генподрядной строительной монтажной организации с привлечением субподрядных организаций.

2. Обеспечение строительства рабочими кадрами, энергоресурсами, конструкциями, полуфабрикатами и материалами осуществляется строительными организациями. Продолжительность строительства объекта принята в соответствии с СН 440-79, раздел "Д" - "строительство и промышленность строительных конструкций и деталей" пункт 33, равной 8 месяцам, в том числе подготовительный период - 1 месяц, на основании чего составлен график строительства.

3. В составе проекта разработан строительный генеральный план, в котором отражена организация работ как подготовительного, так и основного периодов строительства.

Типовой проект разработан в соответствии с действующими нормами и правилами и предусматривает мероприятия, обеспечивающие взрывную, взрывопожарную и пожарную безопасность при эксплуатации здания.

Главный инженер проекта /Туринский/

Инв. № подл. | Подпись и дата | Взам. инв. №

В подготовительный период необходимо выполнить:

—Геодезическую подоснову и вертикальную планировку строительной площадки;

—Организацию временного бытового городка;

—Сооружение временных механизированных складов строительных конструкций, приобъектных складских площадок и стоянки строительных механизмов;

—Устройство временных сетей водопровода, канализации, тепла, электроэнергии, освещение и ограждение территории строительства, телефонную сеть и радиосвязь, а также временные железнодорожные пути и автодороги;

—Обеспечение строительной площадки противопожарным инструментом и инвентарем.

Доставка материалов и конструкций может осуществляться как автотранспортом, так и железнодорожным транспортом.

Электроснабжение площадки строительства предусматривается по техническим условиям энергоснабжающей организации от существующих источников электропитания.

Питание потребителей строительной площадки запроектировано от комплектной трансформаторной подстанции наружной установки типа КТПН-72 м.

Канализация электроэнергии выполняется в основном по воздушным ЛЭП-0,4 кв, за исключением зоны действия строительных механизмов, где ЛЭП-0,4 кв предусматривается кабелем.

Для распределения электроэнергии между потребителями, в зоне работы кранов и строительных механизмов устанавливаются силовые распределительные пункты наружной установки типа ШРС-1.56 и ящики в защищенном исполнении типа ЯВШ.

Наружное освещение запроектировано прожекторами ПЗС-45, установленными на прожекторных мачтах.

4. Последовательность работ по возведению зданий и сооружений прирельсового склада заполнителей бетона:

4.1. Разрабатываются котлованы под закрытую емкость, механизированный приемный пункт для выгрузки заполнителей и автомобильное приемное устройство.

4.2. Производится возведение конструкций подземной части закрытой емкости, механизированного приемного пункта и автомобильного приемного устройства.

4.3. По окончании подземной части вышеуказанных объектов производится обратная засыпка котлованов с тщательным послойным уплотнением (за исключением участков выхода подземных галерей).

4.4. Монтаж конструкций надземной части закрытой емкости производится в следующем порядке:

—Монтаж металлоконструкций бункеров;

—Монтаж разделительных стен и их временное раскрепление;

—Монтаж металлоконструкций на отм. 10.400;

—Монтаж наружного стенового ограждения;

—Бетонирование монолитных участков разделительных стен;

—Устройство набетонок и замоноличивание узлов и швов;

—Монтаж конструкций, расположенных выше отм. +10.400.

Подачу бетона, элементов крепления и опалубки, монтаж конструкций предусматривается выполнять гусеничным краном МКГ-25 со стрелой $e = 17,5$ м.

Монтаж и раскрепление панелей разделительных стен предусматривается с помощью кондуктора, закрепленного к м.б. конструкциям перекрытия тоннеля на отметке ±0.000.

Демонтаж кондукторов произвести после окончания замоноличивания разделительных стен и швов между стеновыми панелями закрытой емкости.

Опалубку и армирование монолитных участков разделительных стен выполнить с настилов на кондукторных устройствах и с трубчатых хомутовых лесов системы ЦНИИОМТП.

Подача бетона предусматривается в проекте бетононасосом или мобильным краном.

Укладку бетона производить с настилов кондукторов или с переставных люлек, подвешиваемых к навесным лестницам, которые крепятся к стеновым панелям. Замоноличивание швов производить в соответствии с общими указаниями, приведенными на листе КЖ-2 данного альбома.

4.5. После возведения конструкций подземной части автомобильного приемного устройства и механизированного приемного пункта производится доработка грунта и возведение конструкций пунктов перегрузки №№ 1,2 и галерей ленточных конвейеров №№ 3,4,11.

После возведения конструкций надземной части закрытой емкости и указанных выше сооружений возможно строительство остальных сооружений склада заполнителей.

4.6. В процессе возведения сооружений производится прокладка всех внутренних и наружных инженерных сетей и коммуникаций.

4.7. В последнюю очередь выполняется благоустройство территории.

Последовательность выполнения работ см. в календарном графике.

4.8. Конструкции каркаса надземной части механизированного приемного пункта предусматривается монтировать гусеничным краном типа СКГ-40 $e_{стр} = 25$ м, конструкции закрытой емкости - гусеничным краном типа МКГ-25. $e_{стр} = 17,5$ м, все остальные сооружения - мобильными кранами грузоподъемностью 16-25 т. типа КС-4361.

5. Приняты следующие методы производства работ:

5.1. Земляные работы: механизированная разработка производится экскаватором Э-652, обратная лопата с ковшом емкостью 0,65 м³ с погрузкой разработанного

100
9032/3

Привязан:

Инв. №

ТП 708-18.85 ОС					
Склад заполнителей бетона прирельсовый автоматизированный с двумя трактами подачи емкостью 6 тыс. куб. м.					
Гип	Туринский		Организация строительства	Стадия	Лист	Листов
Нач. отд	Медведский			Р	1	5
Н. контр.	Елизов					
Гл. спец.	Алферов					
Ст. инж.	Холодная		Общие данные	Госстрой СССР ХАРЬКОВСКИЙ ПРОМСТРОЙНИИПРОЕКТ		
Инженер	Волкова					

грунта в автотранспорт и отвозкой во временный отвал и полезные насыпи. Доработка грунта до проектных отметок толщиной 100 мм, где возможно, производится бульдозером и 50 мм непосредственно перед армированием и укладкой бетона – вручную.

В местах, где зачистку дна котлована нельзя выполнить бульдозером, доработку до проектных отметок производить с применением средств малой механизации.

Обратная засыпка пазух котлованов производится местным грунтом в послойным уплотнением до требуемого объемного веса скелета грунта.

Уплотнение грунта производить с использованием бульдозеров, катков, а в местах, недоступных для прохождения машин - с использованием малогабаритных пневм и электротрамбовок.

5.2. Бетонирование конструкций предусматривается выполнять автобетононасосом типа АБН-60 в комплекте с бетоновозами. Как вариант, возможно использование кранов, действующих на площадке, с подачей бетонной смеси в конструкцию поворотными бункерами емкостью 1,0 ÷ 2,0 м³.

Опалубка применяется инвентарная щитовая, арматура в виде сеток и каркасов.

Монтаж сборных конструкций осуществляется монтажным краном, принятым для возведения сооружения.

5.3. Монтаж и бетонирование конструкций производится с использованием инвентарных или индивидуальных средств подмащивания: подмостей, лесов, лестниц с площадками и т.п.

5.4. Монтаж стальных конструкций производить укрупненными блоками с комплексной механизацией процессов транспортирования, складирования, укрупнительной сборки и установки.

6. При производстве работ в зимних условиях необходимо предусмотреть специальные мероприятия для производства работ, а также для транспортировки и складирования материалов, полуфабрикатов и конструкций.

6.1. Для выполнения земляных работ необходимо осуществить мероприятия по предохранению грунтов от промерзания.

6.2. При производстве каменных работ в зимних условиях необходимо обеспечить поставку теплых растворов, применять быстротвердеющие растворы, или же кладку вести способом замораживания.

6.3. При производстве бетонных работ рекомендуется применение бетонной смеси с положительной температурой, добавление в бетонную смесь хлористых солей, прогрев методом термоса, электроподогрев непосредственно перед укладкой, электропрогрев и пропрогрев уложенного бетона.

6.4. При кровельных работах в зимних условиях рекомендуется добавлять в цементно-песчаную смесь для стяжек хлористые соли; замену цементных стяжек под рулонный ковер на асфальтовые стяжки; снабжение готовой мастикой в дозе, приспособленной для длительного сохранения положительной температуры; замену горячих мастик на холодные кукерсольные.

6.5. При монтаже сборных железобетонных конструкций в зимних условиях необходимо обеспечить обогрев стыков и замоноличенных поверхностей паром, применение быстротвердеющих бетонных смесей для замоноличивания стыков.

7. При производстве строительно-монтажных работ необходимо соблюдать СНиП III-4-80 „Правила техники безопасности в строительстве" „Правила устройства и безопасной эксплуатации грузоподъемных кранов", утвержденные Госгехнадзором и „Правила противопожарной безопасности."

8. При разработке основных положений по организации строительства использованы следующие нормативные документы: СН-47-74; СН-227-82; СНиП III-1-76; СНиП III-3-76; СНиП III-9-74; СНиП III-15-76; СНиП III-18-75; СНиП III-4-80.

Ведомость основных объемов работ

NN п.п.	Наименование работ	Ед. изм.	Количество
1	Выемка грунта	м³	18696
2	Насыпь	м³	9126
3	Бетонные конструкции	м³	1057
4	Монолитные жел. бет. конструкции	м³	2083
5	Сборные жел. бет. конструкции	м³	601
6	Отделочные работы	м²	11658
7	Стены и кровля из АЦВ листов	м²	2924
8	Обмазочная гидроизоляция	м²	3513
9	Рулонная кровля	м²	970
10	Полы	м²	2531
11	Стальные конструкции	т	395,6
12	Заполнение проемов	м²	153
13	Кирпичная кладка	м³	430
14	Железнодорожные пути	км	0,038

Ведомость основных материалов и полуфабрикатов

NN п.п.	Наименование	Ед. изм.	Количество
1	Кирпич	тыс. шт.	173,7
2	Листы АЦВ	м²	3947
3	Рубероид	м²	4695
4	Рельсы н/к	т	3,4
5	Арматура для сборного железобетона	т	64,15
6	Арматура для монолитного железобетона	т	253,00
7	Бетон	м³	3334
8	Раствор	м³	217
9	Щиты опалубки	м²	6400
10	Блоки дверные	м²	32
11	Блоки оконные	м²	121
12	Сборные жел. бет. конструкции	м³	601
13	Металлоконструкции	т	395,6
14	Щебень	м³	3176

Ведомость механизмов, инструментов и приспособлений

№№ п.п.	Наименование и марка	Ед. изм.	Кол.	Техническая характеристика
1	2	3	4	5
1	Бульдозер	шт	1	ДЗ-29 ширина отвала 2,56 м.
2	Экскаватор	шт	1	Э-652, обратная лопата, емкость ковша 0,65 м³.
3	Кран	шт	2	КС-4361, пневмоколесный, Lстр=15 м. грузоподъемность 2,4÷10т
4	Автобетононасос	шт	1	АБН-60
5	Строп четырехветвевой	комп.	1	для строповки плит покрытия
6	Строп двухветвевой	комп.	2	Марки „СД" грузоподъемностью 10т
7	Строп кольцевой	комп.	4	Марки „СП" грузоподъемность 2,5т
8	Бункер	шт	4	БП-1.0 ГОСТ 21807-76
9	Вибратор	шт	2	ИВ-2А (поверхностный)
10	Вибратор	шт	6	ИВ-66 (глубинный)
11	Аппарат сварочный	шт	2	ТС-500
12	Лестница монтажная	шт	5	инвентарная приставная
13	Кондуктор	шт	2	инвентарный
14	Леса трубчатые	м²	800	системы „ЦНИИОМТП"
15	Ящики каменщицкие	шт	12	инвентарные емк. 0,1 м³
16	Щиты настила	м²	120	инвертарные деревянные
17	Кран	шт	2	гусеничный, МКГ-25; Lстр=17,5 м, грузоподъемность-20т
18	Кран	шт	1	гусеничный СКГ-40 Lстр.=25 м, грузоподъемность-40т

101
9032/3

Привязан:

Инв. №

Нач. отд.	Медведский	
Н. контр.	Елизов	
Гл. спец.	Алферов	
Ст. инж.	Холодная	
Инженер	Волкова	

ТП 708-18.85 ОС

Склад заполнителей бетона прирельсовый автоматизированный с двумя трактами подачи емкостью 6 тыс. куб. м.

Организация строительства

Общие данные

Стадия	Лист	Листов
Р	2	

Госстрой СССР
Харьковский Промстройниипроект

Инв. № подл. | Подпись и дата | Взам. инв. №

Альбом 3

Типовой проект

Наимен. сооруж.	№№ п.п.	Наименование работ	Единица измерен.	Количество	Стоимость в руб.	Средняя норма выраб.	Трудоемкость в чел. дн.	Кол-во челов. в смену	Количество смен	Продол. работ в днях
Закрытая емкость	1	Подготовительные работы								
	2	Выемка грунта	м³	4569		18,2	251	8	2	16
	3	Обратная засыпка	м³	2106		28,5	74	4	2	9
	4	Устройство монолитных бетонных и железобетонных конструкций	м³	1309		1,2	1090	10	2	55
	5	Монтаж сборных жел. бет. конструкций	м³	292,3	238100	0,8	365	5	2	37
	6	Стены и кровля из АЦВ листов	м²	968		10,5	92	6	2	8
	7	Монтаж металлоконструкций	т	162,8		0,4	407	4	2	51
	8	Заполнение проемов	м²	55,1		8	7	4	1	2
	9	Прочие работы с учетом спецработ	ч.дн.				1140	10	1	114
Механизированный приемный пункт для выгрузки заполнителей бетона	1	Выемка грунта	м³	7340		18,2	403	8	2	25
	2	Обратная засыпка	м³	2134		28,5	75	4	2	9
	3	Устройство монолитных бетонных и железобетонных конструкций	м³	1267.8		1,2	1056	10	2	58
	4	Монтаж сборных жел. бет. конструкций	м³	157		0,8	196	5	2	20
	5	Монтаж металлоконструкций	т	87,91		0,4	220	4	2	27
	6	Отделочные работы	м²	2003		30	70	10	1	7
	7	Устройство полов	м²	348		15	23	6	1	4
	8	Заполнение проемов	м²	31,1	179430	8	4	4	1	1
	9	Устройство стен из АЦВ листов	м²	523		10,5	50	6	2	4
	10	Устройство кирпичных стен	м³	240		1,2	200	6	1	33
	11	Устройство кровли	м²	427		14	31	6	1	5
	12	Устройство рельсового пути	п.м.	38		3,1	12	6	1	2
	13	Прочие работы с учетом спецработ	ч.дн.				956	10	1	96
Вспомогательные сооружения	1	Натяжной пункт	руб.		8320	50	166	5	2	17
	2	Автомобильное приемное устройство	руб.		32580	50	652	10	2	32
	3	Пункт перегрузки №1	руб.		8860	50	177	5	2	18
	4	Пункт перегрузки №2	руб.		9060	50	181	5	2	18
	5	Галерея ленточного конвейера №3 и 4	руб.		9730	65	150	5	2	15
	6	Галерея ленточного конвейера №5 и 6	руб.		21590	65	332	8	2	21
	7	Галерея ленточного конвейера №7 и 8	руб.		19320	65	297	8	2	31
	8	Галерея ленточного конвейера №9 и 10	руб.		12930	65	199	8	2	31
	9	Галерея ленточного конвейера №11	руб.		2490	65	38	5	2	4
	10	Щитовая	руб.		2170	60	36	5	2	4
	11	Площадка под циклон	руб.		15070	50	301	8	2	19
	12	Вентпомещение	руб.		8490	50	170	5	2	17
Сантехнические и спецработы	1	Отопление и вентиляция	руб.		25480	60	424	10	2	21
	2	Водоснабжение и канализация	руб.		6640	53	121	5	2	12
	3	Обогрев заполнителей	руб.		48180	60	803	10	2	40
	4	Спецработы по вспомогательным сооружениям.	ч.дн.				820	10	2	41

Месяцы строительства

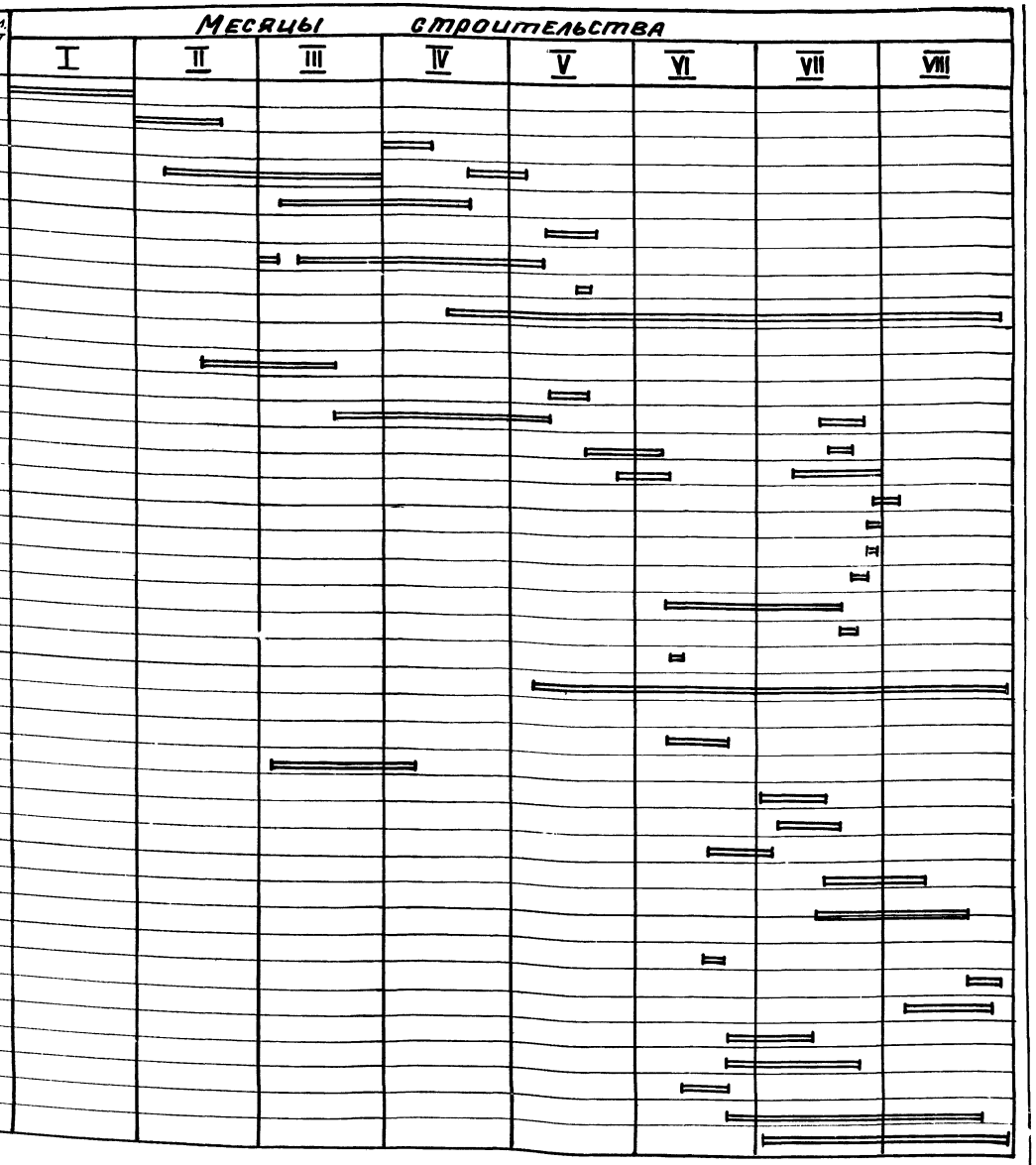

102
9032/3

Инв. № подл. | Подпись и дата | Взам. инв. №

Привязан.

Инв. №

Нач. отд.	Медведский	
Н. контр.	Елизов	
Гл. спец.	Алферов	
Ст. инж.	Холодная	
Инженер	Волкова	

ТП 708 - 18.85 ОС

Склад заполнителей бетона прирельсовый автоматизированный с двумя трактами подачи емкостью 6 тыс. куб. м.

Организация строительства

Стадия	Лист	Листов
Р	3	

Календарный график строительства

Госстрой СССР
ХАРЬКОВСКИЙ ПРОМСТРОЙНИИПРОЕКТ

Альбом 3

Типовой проект

План
М1:200

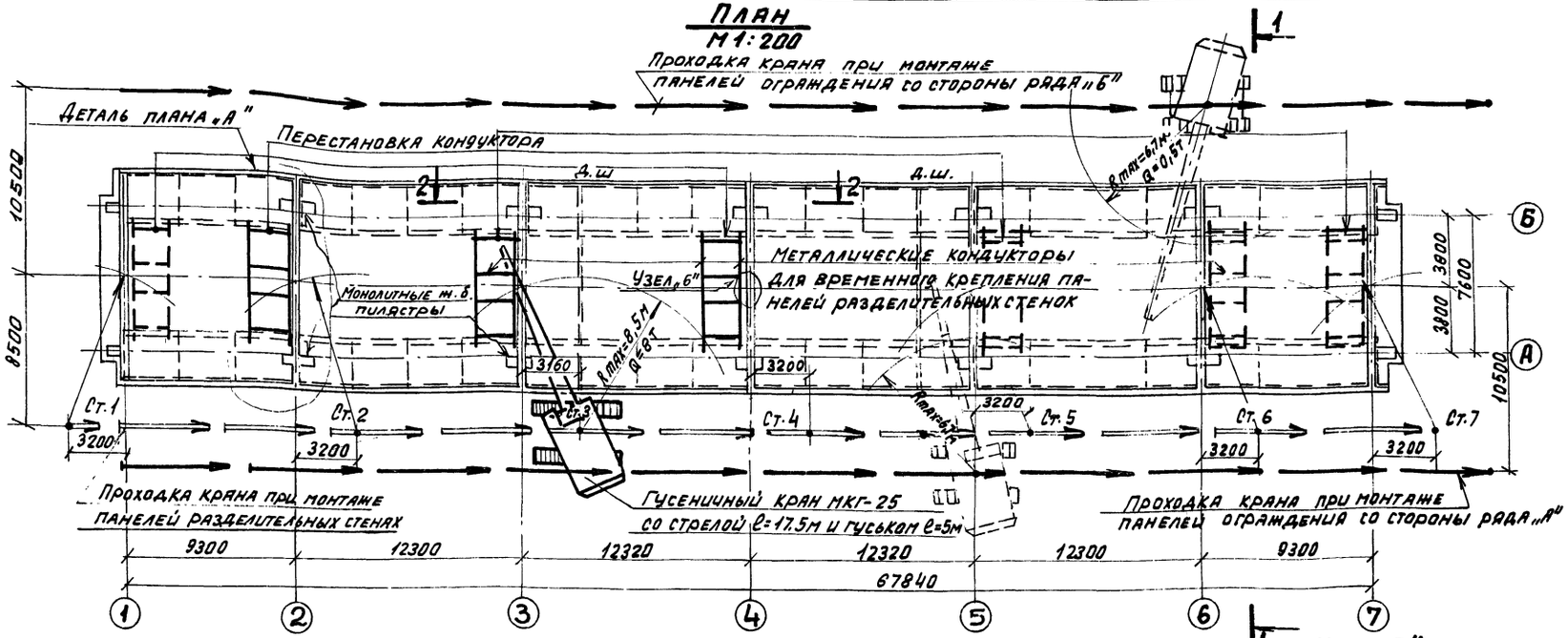

Деталь плана „А"
М1:200

* На стадии бетонирования монолитных участков *

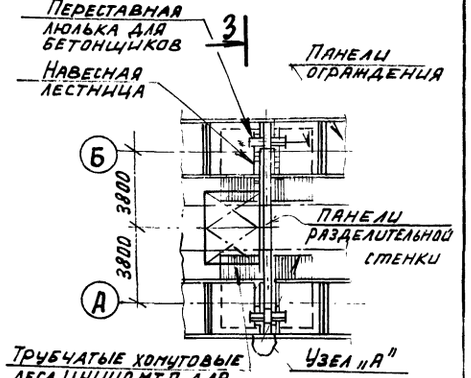

Трубчатые хомутовые леса ЦНИИОМТП для установки опалубки и арматуры на монолитных участках

Разрез 1-1
М1:200

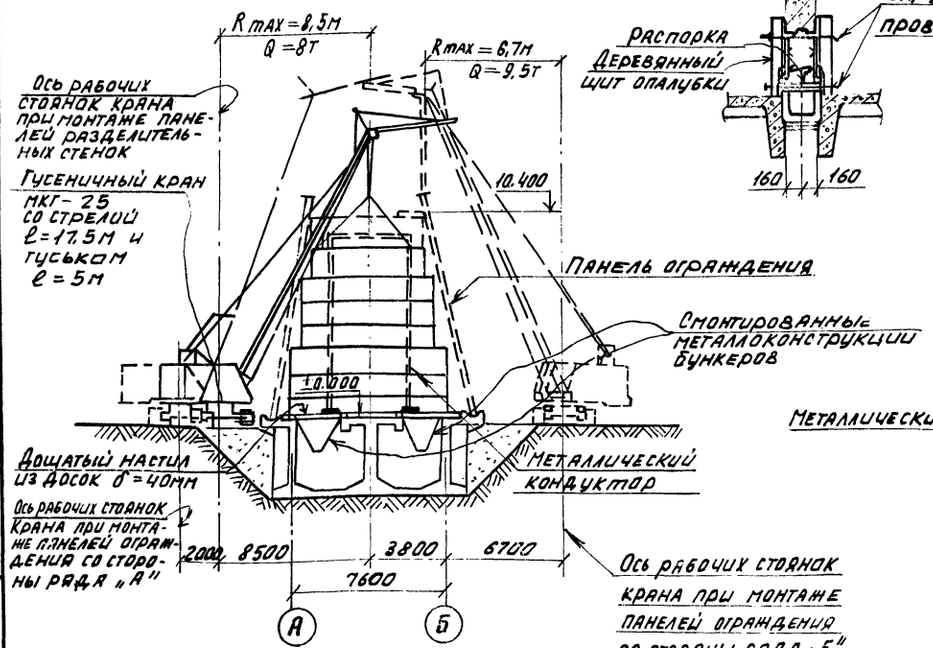

Узел „А"

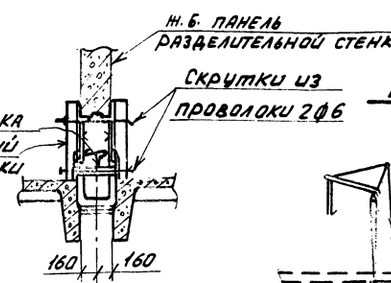

Узел „Б"

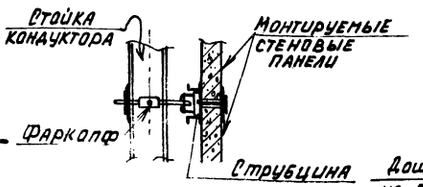

Разрез 2-2
М1:200

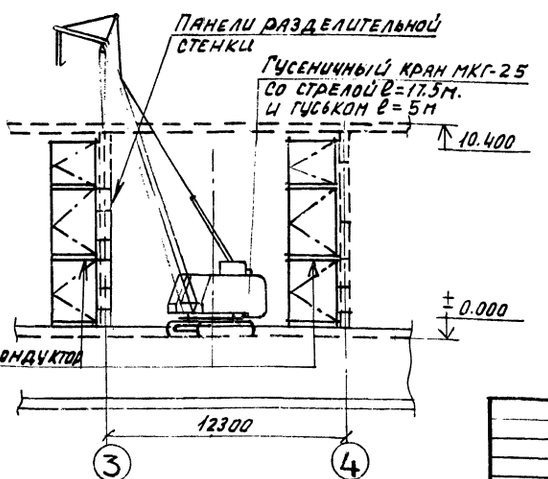

Разрез 3-3
М1:200

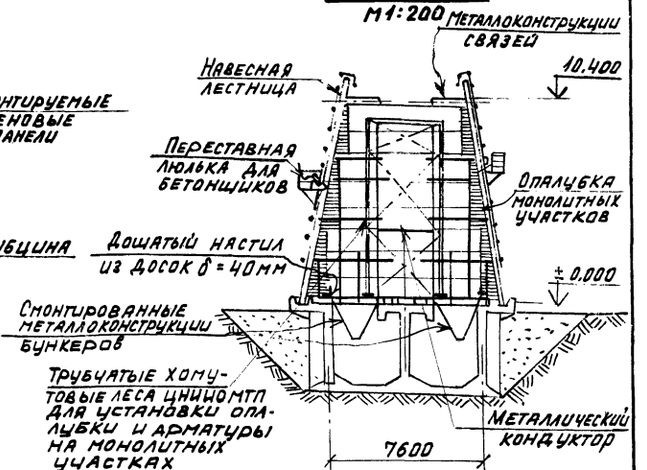

Примечание

Величина откосов котлована и привязка крана при возведении подземных конструкций уточняется по физическим характеристикам местных грунтов.

103
9032/3

Инв.№ подл. | Подпись и дата | Взам. инв.№

Привязан:

Инв.№

Нач. отд.	Медведский	
Н.контр.	Елизов	
Гл.спец.	Алферов	
Ст. инж.	Холодная	
Инженер	Волкова	

ТП 708 - 18.85 ОС

Склад заполнителей бетона прирельсовый автоматизированный с двумя трактами подачи емкостью 6 тыс.куб.м

Организация строительства	Стадия	Лист	Листов
	Р	4	

Закрытая емкость
Схемы производства работ

Госстрой СССР ХАРЬКОВСКИЙ ПРОМСТРОЙНИИПРОЕКТ

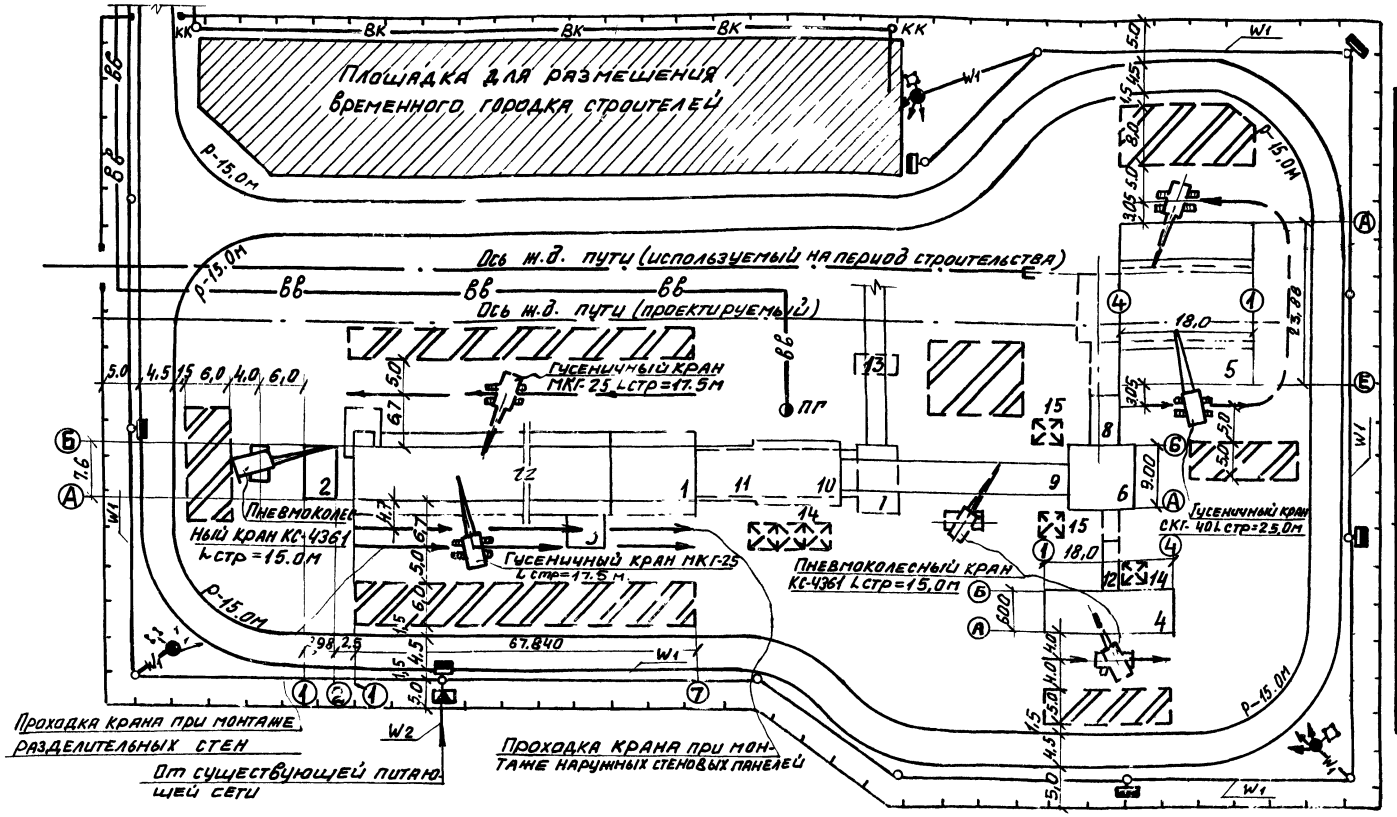

Экспликация временных зданий и сооружений

N поз. по ген. плану	Наименование	Ед. изм.	К-во	Примечание
I	Контора начальника участка диспетчера	шт	2	420-01-3 ТП
II	Красный уголок	шт	1	ГОСС-КУ ТП
III	Стенд показателей	"	1	
IV	Буфет на 8 посадочных мест	"	1	ГОСС-Б-8
V	Гардеробные	"	4	ГОСС-Г-14
VI	Комната для отдыха обогрева, приема пищи и сушки спецодежды рабочих	"	2	4078-1.00.00.000.СБ.
VII	Инструментальная кладовая	"	3	1129-К
VIII	Мастерская инструментальная	"	1	МИ-Р
IX	Закрытый склад	"	1	
X	Навес	"	1	
XI	Уборная на 2 очка	"	2	494-4-13
XII	Пожарный щит и ящик с песком	шт	1	
XIII	Автодороги с плитным покрытием толщ. 0,22 м на песчаном основании толщ. 0,2 м.	пм / м²	530 / 2500	
XIV	Водопровод, трубы чугунные водопроводные	пм	170	d=50мм.
XV	Канализация, трубы чугунные канализационные	пм	110	d=100мм.
XVI	Пожарные гидранты	шт	1	
XVII	Канализационные колодцы d=1000мм.	шт	2	
XVIII	Ограждение.	пм	597	

Экспликация постоянных сооружений

N поз.	Наименование	Примечание
1	Закрытая емкость	
2	Натяжной пункт	
3	Вентпомещение	
4	Автомобильное приемное устройство	
5	Приемное устройство для разгрузки полувагонов	
6	Пункт перегрузки N1	
7	Пункт перегрузки N2	
8	Галерея ленточных конвейеров N3, N4	
9	Галерея ленточных конвейеров N5, N6	
10	Галерея ленточных конвейеров N7, N8	
11	Галерея ленточных конвейеров N9, N10	
12	Галерея ленточного конвейера N11	
14	Площадки под циклоны	Лист КМ серия 4.904-46 вып.V
15	Площадки под циклоны	

Условные обозначения

- Постоянные строящиеся здания и сооружения
- Площадка для размещения временного городка строителей.
- Временные проектируемые автодороги.
- Площадки складирования материалов и конструкций.
- ВВ — Временный проектируемый водопровод
- ВК — Временная проектируемая канализация
- Ось проходки крана
- W2 — Временное ограждение
- W1 — Воздушная ЛЭП-6кВ (10кВ)
- W1 — Воздушная ЛЭП-0,4кВ
- W1 — Кабельная ЛЭП-0,4кВ
- Комплектная трансформаторная подстанция наружной установки
- Распределительный щит.
- Прожекторная мачта
- Проектируемый жел.дор. путь, используемый на период строительства.

Примечания

1. Набор временных сооружений и все временные сети уточняются при привязке проекта.

Альбом 3

Типовой проект

Инв. N подл. | Подпись и дата | Взам. инв. N

Привязан:

Инв. N

Нач. отд.	Медведский	
Н. контр.	Елизов	
Гл. спец.	Алферов	
Рук. гр.	Белопольская	
Рук. гр.	Воронина	

ТП 708-18.85 ОС

Склад заполнителей бетона прирельсовый автоматизированный с двумя трактами подачи емкостью 6 тыс. куб. м.

Организация строительства

Стадия Р | Лист 5 | Листов

Стройгенплан

Госстрой СССР Харьковский Промстройниипроект

104

9032/3

gost.e-ecolog.ru