ТИПОВОЙ ПРОЕКТ

294-3-34м.84

БАССЕЙН /СТЕНЫ КИРПИЧНЫЕ/ С КРЫТОЙ ВАННОЙ 25 × 11 м ДЛЯ РАЙОНОВ С ВЕЧНОМЕРЗЛЫМИ ГРУНТАМИ

АЛЬБОМ - II

gost.e-ecolog.ru

ТИПОВОЙ ПРОЕКТ

294-3-34м.84

БАССЕЙН /СТЕНЫ КИРПИЧНЫЕ/ С КРЫТОЙ ВАННОЙ 25 × 11 м ДЛЯ РАЙОНОВ С ВЕЧНОМЕРЗЛЫМИ ГРУНТАМИ

АЛЬБОМ - II

СОСТАВ ПРОЕКТА

АЛЬБОМ О- МАТЕРИАЛЫ ПО ПРИВЯЗКЕ И ЧЕРТЕЖИ НУЛЕВОГО ЦИКЛА.
АЛЬБОМ I- АРХИТЕКТУРНО-СТРОИТЕЛЬНЫЕ И ТЕХНОЛОГИЧЕСКИЕ ЧЕРТЕЖИ
АЛЬБОМ II- ИЗДЕЛИЯ ЗАВОДУ - ИЗГОТОВИТЕЛЮ.
АЛЬБОМ III- САНИТАРНО-ТЕХНИЧЕСКИЕ СИСТЕМЫ. ЭЛЕКТРООБОРУДОВАНИЕ. СВЯЗЬ И СИГНАЛИЗАЦИЯ.
АЛЬБОМ IV АВТОМАТИЗАЦИЯ САНТЕХУСТРОЙСТВ
АЛЬБОМ V АВТОМАТИЗАЦИЯ САНТЕХУСТРОЙСТВ. ЗАДАНИЕ ЗАВОДУ-ИЗГОТОВИТЕЛЮ
АЛЬБОМ VI СПЕЦИФИКАЦИЯ ОБОРУДОВАНИЯ.
АЛЬБОМ VII СМЕТЫ
АЛЬБОМ VIII ВЕДОМОСТЬ ПОТРЕБНОСТИ В МАТЕРИАЛАХ.

ТЕХНИЧЕСКИЙ ПРОЕКТ УТВЕРЖДЕН ГОССТРОЯ АЛНСТРОЯ ПРИКАЗ № 378/ПРМ 24. 12. 83 1983 ГОДА РАБОЧИЕ ЧЕРТЕЖИ ПЕРЕДАНЫ В ДЕЙСТВИЕ ЦНИИЭП им. Б.С.МЕЗЕНЦЕВА ПРИКАЗ №ПРИКАЗ 9. 12. 84г.

РАЗРАБОТАН
ЦНИИЭП им.Б.С.МЕЗЕНЦЕВА
ГЛАВНЫЙ ИНЖЕНЕР ИНСТИТУТА /ГАЛКИНСКИЙ Л.Я./
ГЛАВНЫЙ АРХИТЕКТОР ПРОЕКТА /ГЛУШКОВ И.Ф./

ПРИВЯЗАН
ИНВ.№

Ведомость рабочих чертежей

Обозначение	Наименование	Стр.	Примечание
-2-КЖИ - 1	Ведомость рабочих чертежей (начало)	2	
- 2	Ведомость рабочих чертежей (продолжение)	3	
- 3	Ведомость рабочих чертежей (продолжение)	4	
- 4	Ведомость рабочих чертежей (окончание)	5	
-2-КЖИ - К1	Колонна 3КБ 4.36-17-1	6	
- К2	Колонна 2КВ 4.33-17-1	7	
- К7	Колонна 2КБ 4.33-17-2		
- К3	Колонна 3КБ 4.36-21-1	8	
- К4	Колонна 3КБ 4.36-21-2	9	
- К5	Колонна 3КБ 4.36-21-3	10	
- К6	Колонна 3КБ 4.36-17-2	11	
- К8	Колонна 3КБ 4.36-17-3	12	
- К9	Колонна 4КВ 4.28-19-1	13	
- К10	Колонна 4КВ 4.28-19-2	14	
- К11	Колонна 3КБ 4.36-21-4	15	
- К12	Колонна 3КБ 4.36-17-4	16	
- К13	Колонна 3КБ 4.36-17-5	17	
- К14	Колонна 3КВ 4.33-19-1	18	
- К15	Колонна 2КВ 4.42-18-1	19	
- К16	Колонна 4КВ 4.36-19-3	20	
- К17	Колонна 3КБ 4.36-17-6	21	
-2-КЖИ - ВС	Выборка стали на дополнительные закладные детали	22	
-2-КЖИ -КП-882-1	Каркас пространственный КП-882-1	23	
-882-2	Каркас пространственный КП-882-2	24	
-КП-1	Каркас пространственный КП-1	25	
-КП-2	Каркас пространственный КП-2		
-2-КЖИ - МНИ-1	Изделие закладное МНИ-1	26	
-2-КЖИ - СО	Стержень отдельный		

Обозначение	Наименование	Стр.	Примечание
-2-КЖИ - ИМ-1	Монтажный столик ИМ-1	27	
- ИМ-2	Монтажный столик ИМ-2	28	
- ИМ-3	Монтажный столик ИМ-3	29	
- ИМ-4	Монтажный столик ИМ-4	30	
- ИМ-5	Монтажный столик ИМ-5	31	
- ИМ-6	Монтажный столик ИМ-6	32	
- ИМ-7	Монтажный столик ИМ-7	33	
- ИМ-8	Монтажный столик ИМ-8	34	
- ИМ-9	Монтажный столик ИМ-9	35	
- ИМ-10	Изделие металлическое ИМ-10	36	
- К-19р	Каркас К-19р		
- ИМ-11	Изделие металлическое ИМ-11	37	
- ИМ-12	Изделие металлическое ИМ-12	38	
-2-КЖИ - МСБ-1	Стойка для бойлеров МСБ-1	39	
- МСБ-2	Связь для стоек МСБ-2	40	
- ИМ-13	Изделие металлическое ИМ-13		
-2-КЖИ - ИЖ-1	Изделие железобетонное ИЖ-1	41	

Инв. №				
Изм	Лист	№ докум.	Подп.	Дата
Нач.мас.		Исакович		
Н.контр.		Корнев		
ГАП		Пашенич		
ГИП		Бой		
Рукоп.		Корнев		

Привязан

Ведомость рабочих чертежей (начало)

-2-КЖИ

Стадия	Лист	Листов
Р		

ЦНИИЭП им. В.С. Мезенцева

Формат А3

Ведомость рабочих чертежей

Обозначение	Наименование	Стр	Примечание
-2-КЖИ – ЗД-1	Закладная деталь ЗД-1	42	
– ЗД-2	Закладная деталь ЗД-2		
– ЗД-3	Закладная деталь ЗД-3	43	
– ЗД-4	Закладная деталь ЗД-4		
– ЗД-5	Закладная деталь ЗД-5	44	
– К-21	Каркас К-21		
– ЗД-6	Закладная деталь ЗД-6	45	
– ЗД-7	Закладная деталь ЗД-7		
-2-КЖИ – Щм-1	Щит Щм-1	46	
– ЗД-8	Закладная деталь ЗД-8		
-2-КЖИ- К-1	Каркас К-1	47	
– К-2	Каркас К-2		
– К-3	Каркас К-3	48	
– К-4	Каркас К-4		
– К-5	Каркас К-5	49	
– К-6	Каркас К-6		
– К-7	Каркас К-7	50	
– К-8	Каркас К-8		
– К-9	Каркас К-9	51	
– К-10	Каркас К-10		
– К-11	Каркас К-11	52	
– К-12	Каркас К-12		
– К-13	Каркас К-13	53	
– К-14	Каркас К-14		

Обозначение	Наименование	Стр	Примечание
-2-КЖИ – К-15	Каркас К-15	54	
– К-16	Каркас К-16		
– К-17	Каркас К-17	55	
– К-18	Каркас К-18		
– К-19	Каркас К-19	56	
– К-20	Каркас К-20		
– К-22	Каркас К-22	57	
– К-23	Каркас К-23		
– К-24	Каркас К-24	58	
– К-25	Каркас К-25		
– К-26	Каркас К-26	59	
– К-27	Каркас К-27		
– К-28	Каркас К-28	60	
– К-29	Каркас К-29		
– К-30	Каркас К-30	61	
– К-31	Каркас К-31		
– К-32	Каркас К-32	62	
– К-33	Каркас К-33		
– К-34	Каркас К-34	63	
– К-35	Каркас К-35		
– К-36	Каркас К-36	64	
– К-37	Каркас К-37		

Привязан

Ведомость рабочих чертежей (продолжение)

Лист 2

Инв. № подл. | Подп. и дата | Взам. инв. № | Инв. № дубл. | Подп. и дата

Альбом

Копировал

Формат А3

Ведомость рабочих чертежей

Обозначение	Наименование	Стр	Примечание
2-КЖИ - С-1	Сетка С-1	65	
- С-2	Сетка С-2		
- С-3	Сетка С-3	66	
- С-4	Сетка С-4		
- С-5	Сетка С-5	67	
- С-6	Сетка С-6		
- С-7	Сетка С-7	68	
2-КЖИ - С-1р	Сетка С-1р		
- С-2р	Сетка С-2р	69	
- С-3р	Сетка С-3р		
- С-4р	Сетка С-4р	70	
- С-5р	Сетка С-5р		
- С-6р	Сетка С-6р	71	
- С-7р	Сетка С-7р		
2-КЖИ - С-8р	Сетка С-8р	72	
- К-1р	Каркас К-1р		
- С-9р	Сетка С-9р	73	
- С-10р	Сетка С-10р		
- С-11р	Сетка С-11р	74	
- С-12р	Сетка С-12р		
- С-13р	Сетка С-13р	75	
- К-10р	Каркас К-10р		
2 - КЖИ - К-2р	Каркас К-2р	76	
- К-3р	Каркас К-3р		
- К-4р	Каркас К-4р	77	
- К-5р	Каркас К-5р		

Обозначение	Наименование	Стр	Примечание
2 КЖИ - К-6р	Каркас К-6р	78	
- К-7р	Каркас К-7р		
- К-8р	Каркас К-8р	79	
- К-9р	Каркас К-9р		
- К-11р	Каркас К-11р	80	
- К-12р	Каркас К-12р		
- К-13р	Каркас К-13р	81	
- К-14р	Каркас К-14р		
- К-15р	Каркас К-15р	82	
- К-16р	Каркас К-16р		
- К-17р	Каркас К-17р	83	
- К-18р	Каркас К-18р		
2 КЖИ - К-1б	Каркас К-1б	84	
- К-2б	Каркас К-2б		
- К-3б	Каркас К-3б	85	
- К-4б	Каркас К-4б		
- К-5б	Каркас К-5б	86	
- К-6б	Каркас К-6б		

Привязан

Инв. №

Изм. Лист № докум. Подп. Дата

Ведомость рабочих чертежей (продолжение)

Лист 3

Ведомость рабочих чертежей

Обозначение	Наименование	Стр.	Примечание
-К-7б	Каркас К-7б	87	
-К-8б	Каркас К-8б		
-К-9б	Каркас К-9б	88	
-К-10б	Каркас К-10б		
-С-7б	Сетка С-7б	89	
-К-11б	Каркас К-11б		
-К-12б	Каркас К-12б	90	
-К-13б	Каркас К-13б		
-К-14б	Каркас К-14б	91	
-К-15б	Каркас К-15б		
-К-16б	Каркас К-16б	92	
-К-17б	Каркас К-17б		
-К-18б	Каркас К-18б	93	
-К-19б	Каркас К-19б		
-2-КЖИ-К-20б	Каркас К-20б	94	
-2-КЖИ-С-8б	Сетка С-8б		
-С-1б	Сетка С-1б		
-С-2б	Сетка С-2б	95	

Обозначение	Наименование	Стр.	Примечание
-С-3б	Сетка С-3б	96	
-С-4б	Сетка С-4б		
-С-5б	Сетка С-5б	97	
-С-6б	Сетка С-6б		
-С-9б	Сетка С-9б	98	
-С-10б	Сетка С-10б		
-С-11б	Сетка С-11б	99	
-С-12б	Сетка С-12б		
-2-КЖИ-МСБ-7	Свойка для бойлеров МСБ-7	100	

Технические требования на изготовление, монтаж, транспортировку и складирование колонн, закладных и монтажных деталей принять по серии 1.020-1 вып 0-4, вып 2-7, вып 2-5. Анкеры закладных деталей и арматурные каркасы для армирования ростверков марки типа К-2Р изготавливать из стали класса А-II марки 25Г2С и класса АТ марки Ст5сп2 по ГОСТ 5781-82. Пластины закладных деталей, а также монтажные детали должны защищаться металлическим /цинковым или алюминиевым/ покрытиями толщиной 150 мкм

Привязан

Инв. №

Изм.	Кол. уч.	Лист	№ докум.	Подп.	Дата

Ведомость рабочих чертежей (окончание)

Лит. | Лист 4

Альбом II

Типовые проекты 4.407-3.3411.84

Инв. № подл. | Подпись и дата | Взам. инв. №

Формат А3

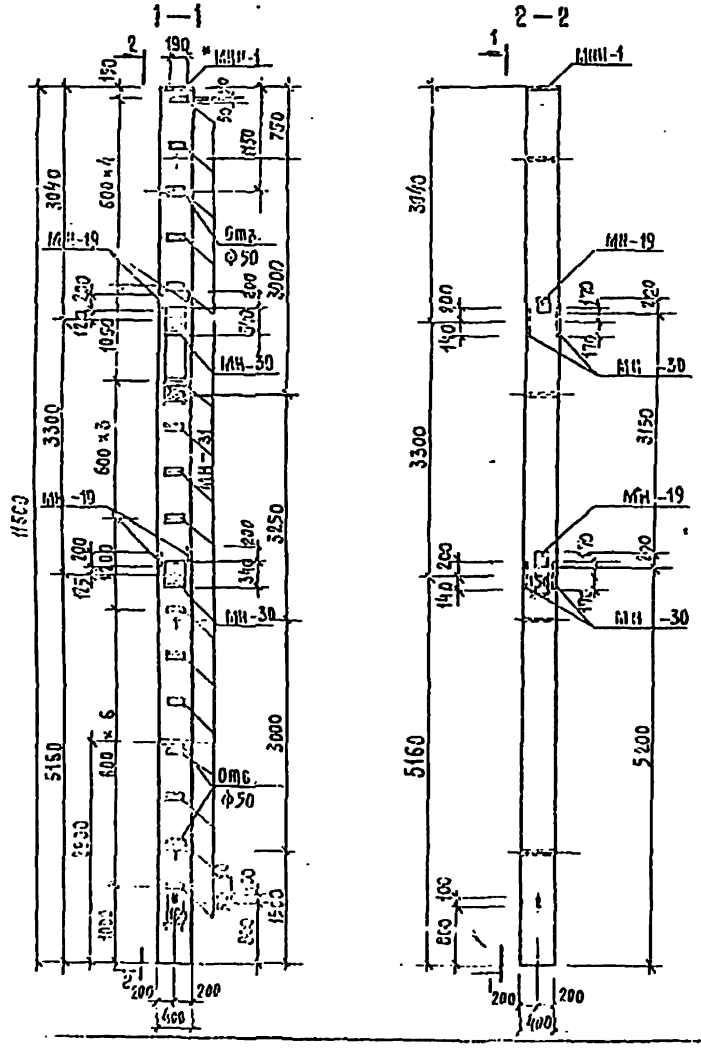

Формат	Зона	Поз.	Обозначение	Наименование	Кол.	Примечание
				Документация		
А3			1.020-1.2-3 КСБ	Сборочный чертеж		
А3			1.020-1.2-3 ВОС	Узлы		
А3			1.020-1.2-3 ПЗ ВОС	Ведомость материалов и выборка стали		
А3			-2-КЖИ-ВС	Выборка стали и ведомость мелкие закладные детали		
				Сборочные единицы		Масса ед., кг
А3		1	-2-КЖИ-КП-882-2	Каркас пр. КП-882-2	1	146,79
А4		2	1.020-1.2-5 14 СБ	Изделие закладное МН-30	4	13,62
А4		3	1.020-1.2-5 16	Изделие закладное МН-31	16	1,29
А3		4	1.020-1.2-5 15 СБ	Изделие закладное МН-19	6	4,04

Примечание

1. *Закладная деталь используется для ориентирования колонны при монтаже.
2. Колонна формуется в оплавбке колонны 3КБ4.36(48)-17 с применением вкладыша.

Нач. отдела	Ксендзюк		
Н. контр.	Корнеев		
Гл. инж. пр.	Волос		
ГАП	Ванюкин		
ГИП	Бэй		
Инж. гр. пр.	Корнеев		

294-3-34.84-2-КЖИ-К-1

Колонна 3 КБ 4.36-17-1

Стадия	Масса	Масштаб
Р	4556	1:50

Лист	Листов

ЦНИИЭП им. Б.С. Мезенцева

Формат А3

Альбом II

Типовой проект 294-3-34 м. 64

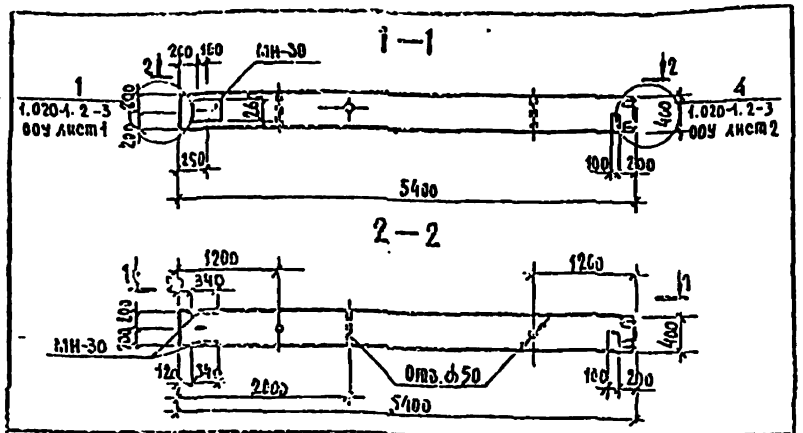

Формат	Зона	Поз.	Обозначение	Наименование	Кол.	Примечание
				Документация		
А3			1.020-1.2-3 02 СБ	Сборочный чертеж		
А3			1.020-1.2-3 ООУ	Узлы		
А3			1.020-1.2-3 02 ВМС	Ведомость материалов и выборка стали		
А3			-2-КЖИ-ВС	Выборка стали на дополнительные закладные детали		
				Сборочные единицы		Масса ед., кг
А3		1	1.020-1.2-4 02-059	Каркас пр. КП-69	1	57,9
А4		2	1.020-1.2-5 14	Изделие закладное МН-30	2	13,62

-2-КЖИ-К2

Нач. маст.	Исакович	
Н. контр.	Корнев	
Ст. инж.	Волов	
ГАП	Пашенин	
ГИП	Бэй	
Рукоп.	Корнев	

Колонна 2КВ 4.33-19-1

Стадия	Масса	Масштаб
Р	2205	1:50

Лист | Листов

ЦНИИЭП им. Б.С. Мезенцева

Альбом II

Типовой проект 294-3-34 м. 64

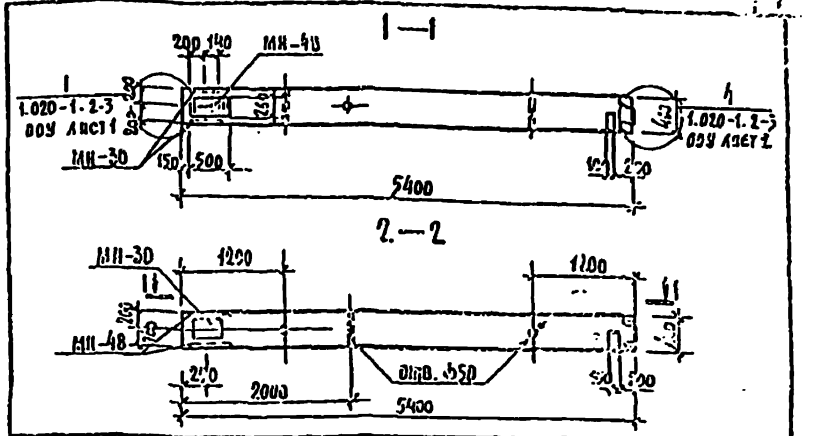

Формат	Зона	Поз.	Обозначение	Наименование	Кол.	Примечание
				Документация		
А3			1.020-1.2-3 02 СБ	Сборочный чертеж		
А3			1.020-1.2-3 ООУ	Узлы		
А3			1.020-1.2-3 02 ВМС	Ведомость материалов и выборка стали		
А3			-2-КЖИ-ВС	Выборка стали на дополнительные закладные детали		
				Сборочные единицы		Масса ед., кг
А3		1	1.020-1.2-4 02-063	Каркас пр. КП-69	1	57,9
А4		2	1.020-1.2-5 14 СБ	Изделие закладное МН-30	2	13,62
А4		3	1.020-1.2-70010	Изделие закладное МН-48	1	40,0

294-3-34 М. 34-2-КЖИ-К7

Нач. маст.	Исакович	
Н. контр.	Корнев	
Ст. инж.	Волов	
ГАП	Пашенин	
ГИП	Бэй	
Рукоп.	Корнев	

Колонна 2КВ 4.33-19-2

Стадия	Масса	Масштаб
Р	2205	1:50

Лист | Листов

ЦНИИЭП им. Б.С. Мезенцева

Альбом II

Типовой проект 294-3-34.84

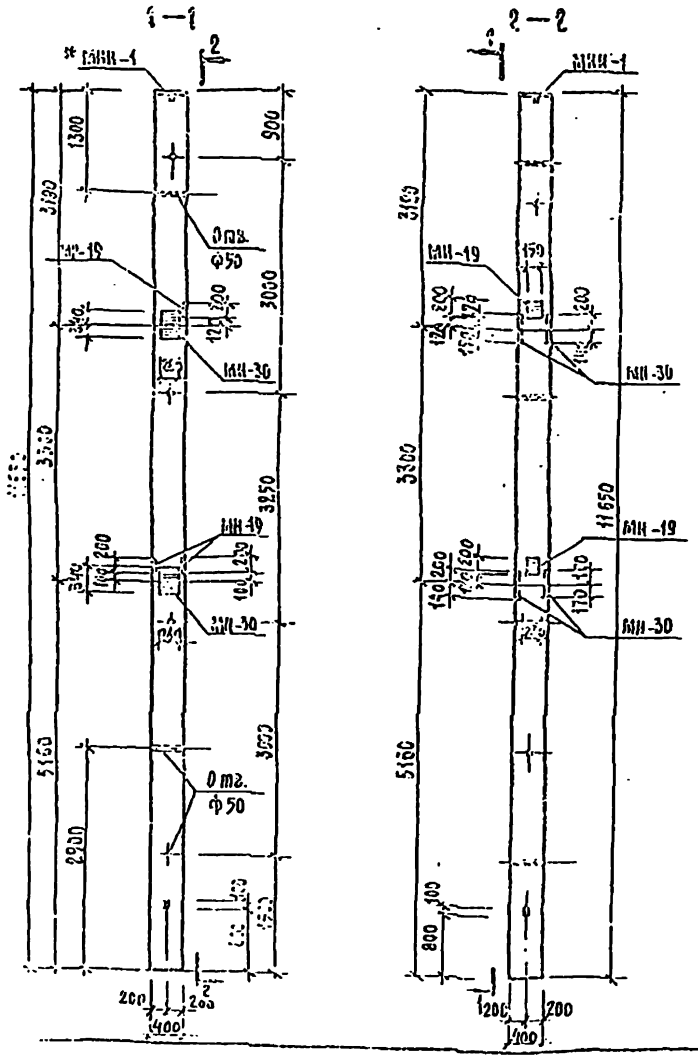

Формат	Зона	Поз.	Обозначение	Наименование	Кол.	Примечание
				Документация		
А3			1.020-1.2-3 11 СБ	Сборочный чертеж		
А3			1.020-1.2-3 ООУ	Узлы		
А3			1.020-1.2-3 11 ВМС	Ведомость материалов и выборка стали		
А3			-2-КЖИ-ОС	Выборка стали на монтажные закладные детали		
				Сборочные единицы		Масса ед., кг
А3		1	2-КЖИ-КП-662-1	Каркас пространственный	1	149,19
А4		2	1.020-1.2-5 14 СБ	Изделие закладное МН-30	4	13,52
А4		3	1.020-1.2-5 15 СБ	Изделие закладное МН-19	3	5,84

Примечание

1. Колонна формуется в опалубке колонны 3КБ4.36(48)-21 с применением вкладыша.
2. *Закладная деталь используется для ориентирования колонны при монтаже

Нач. масс.	Исаакович		
Н. контр.	Корнев		
Гл. инж. п.	Вольв		
ГАП	Пашенин		
ГИП	Бэй		
Рук. грин.	Корнев		

294-3-34.84-2-КЖИ-К-3

Колонна 3 КБ 4.36-21-1

Стадия	Масса	Масштаб
Р	4620	1:50
Лист	Листов	

ЦНИИЭП им. Б.С. Мезенцева

Формат А3

Альбом II

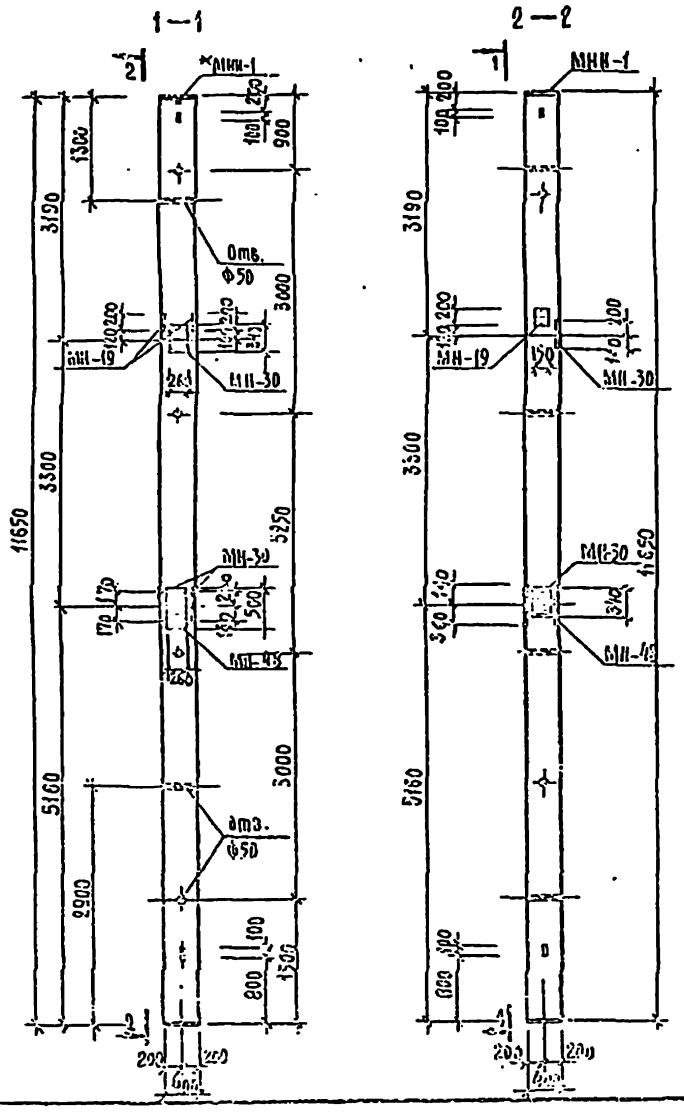

Формат	Зона	Поз.	Обозначение	Наименование	Кол.	Примечание
				Документация		
А3			1.020-1. 2-3 11 СБ	Сборочный чертеж		
А3			1.020-1. 2-3 ООУ	Узлы		
А3			1.020-1. 2-3 11 ВМС	Ведомость материалов и выборка стали		
А3			2-КЖИ-ВС	Выборка стали на дополнительные закладные детали		
				Сборочные единицы		Масса ед., кг
А3		1	2-КЖИ-КП-332-1	Каркас пр. КП-332-1	1	149,13
А4		2	1.020-1. 2-5 14 СБ	Изделие закладное МН-30	3	13,62
А4		3	1.020-1. 2-70010	Изделие закладное МН-48	1	40,0
А3		4	1.020-1. 2-5 15 СБ	Изделие закладное МН-19	2	4,84

Примечание

1. Колонна формуется в опалубке колонны 3КБ4.36 (48)-21 с применением вкладыша.

2. *Закладная деталь используется для ориентирования колонн при монтаже.

			294-3-34 М 84-2-КЖИ-К-4	
Начальник	Исакович		Колонна 3КБ 4.36-21-2	Стадия: Р; Масса: 4520; Масштаб: 1:50
Н.контр.	Корнев			Лист; Листов
Гл.контр.	Волов			ЦНИИЭП им. Б.С.Мезенцева
ГАП	Пашенин			
ГИП	Бэн			
Рукоп.	Корнев			

Формат А3

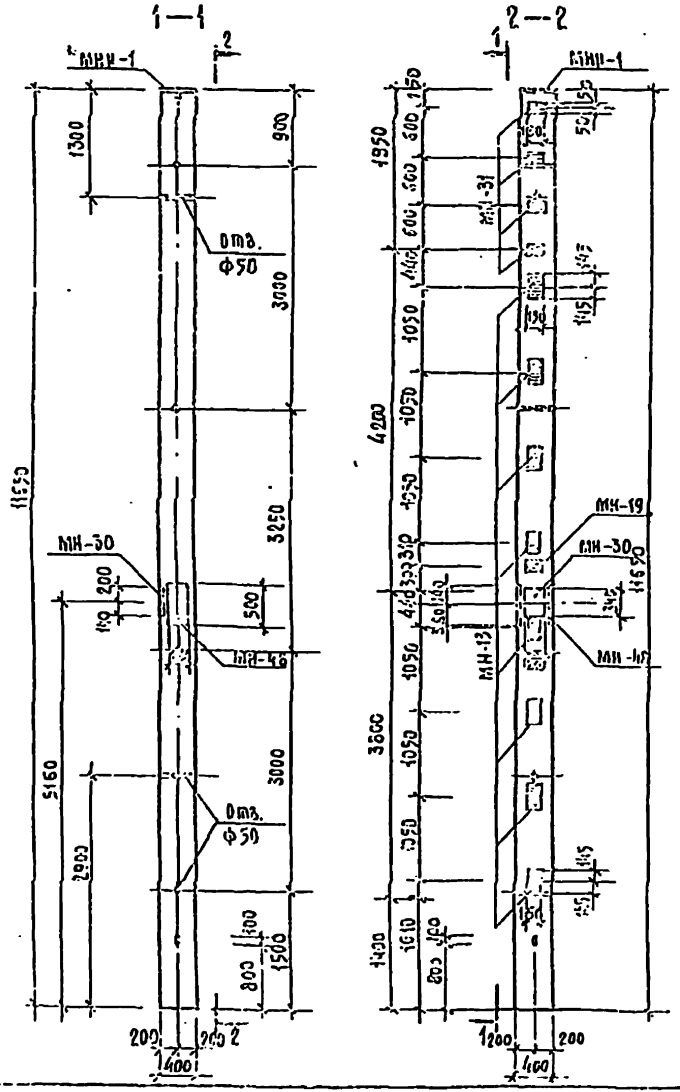
1—1
2—2
МН-1
МН-30
МН-19
МН-13
МН-31
МН-46
Отв. Ф50
Отв. Ф50
1300
900
3000
3250
5160
3000
2000
1500
800
300
200
200
1400
1950
600
600
600
150
1050
1050
1050
1050
1050
1050
1050
4200
3600
1610
1430
1200
200
400
500
400
300
200
145
145
145

Типовой проект 294-3-34 И. 84 Альбом II

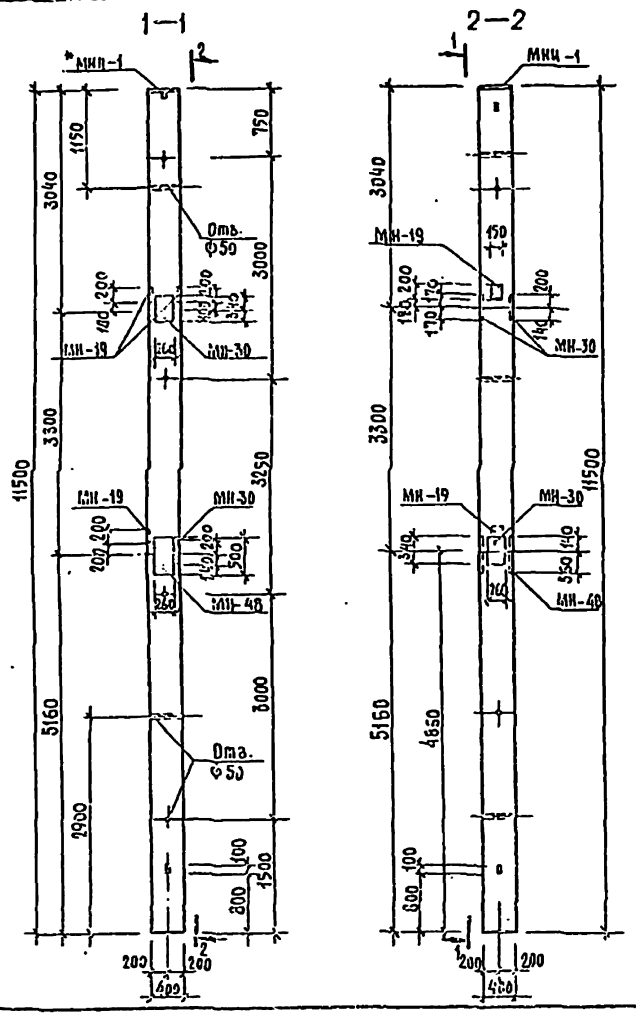

Формат	Зона	Поз.	Обозначение	Наименование	Кол.	Примечание
				Документация		
А3			1.020-1.2-3 11 СБ	Сборочный чертеж		
А3			1.020-1.2-3 ООУ	Узлы		
А3			1.020-1.2-3 11 ВМС	Ведомость материалов и выборка стали		
А3			2-КЖИ-ВС	Выборка стали на дополнительные закладные детали		
				Сборочные единицы		Масса ед., кг
А3		1	2-КЖИ-КП-882-2	Каркас пр. КП-882-2	1	146,79
А4		2	1.020-1.2-5 14 СБ	Изделие закладное МИ-30	3	13,62
А4		3	1.020-1.2-70 010	Изделие закладное МИ-48	1	40,0
А3		4	1.020-1.2-5 15 СБ	Изделие закладное МИ-19	3	4.84

Примечание

1. *Закладная деталь используется для ориентирования колонн при монтаже.
2. Колонна формуется в опалубке колонны 3КБ.4.36(48)-17 с применением вкладыша.

Нач.маст.	Исакович		
Н.контр.	Корнев		
Гл.инж.п.	Волов		
ГДП	Пашенин		
ГИП	Бук		
Рег.грин.	Корнев		

294-3-34 И. 84-2-КЖИ-К-6

Колонна 3КБ 4.36-17-2

Стадия	Масса	Масштаб
Р	4560	1:50

Лист | Листов

ЦНИИЭП им. Б.С. Мезенцева

Типовой проект 294-3-34 М.84 Альбом II

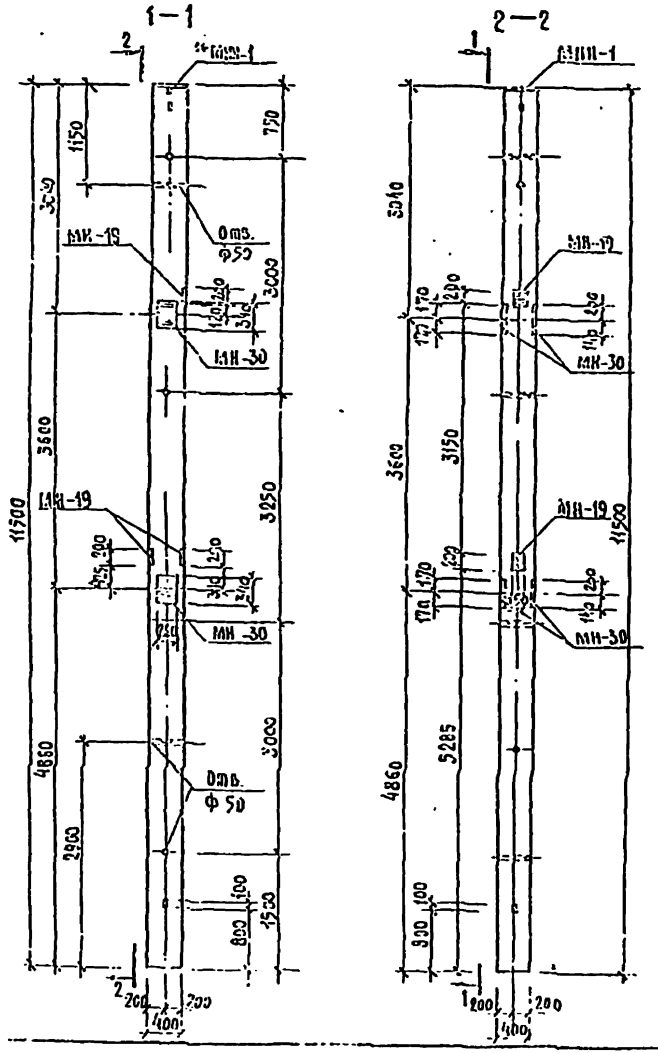

Формат	Зона	Поз.	Обозначение	Наименование	Кол.	Примечание
				Документация		
А3			1.020-1. 2-3 11 СБ	Сборочный чертеж		
А3			1.020-1. 2-3 ВОУ	Узлы		
А3			1.020-1. 2-3 11 ВМС	Ведомость материалов и выборка стали		
А3			2-КЖИ-ВС	Выборка стали на дополнительные закладные детали		
				Сборочные единицы		Масса ед., кг
А3		1	2-КЖИ-КП-СВ2-2	Каркас пр. КП-882-2	1	146,79
А4		2	1.020-1 2-5 14 СБ	Изделие закладное МН-30	4	13,62
А3		3	1.020-1 2-5 15 СБ	Изделие закладное МН-19	3	4,84

Примечание

1.* Закладная деталь используется для ориентирования колонн при монтаже.
2. Колонна формуется в опалубке колонны 3КБ 4.36(48)-17 с применением вкладыша.

Инж. маст.	Исакович		294-3-34М.84-2-КЖИ-К-8			
Н. контр.	Корнев		Колонна 3 КБ 4.36-17-3	Стадия	Масса	Масштаб
Гл. инж.	Волов			Р	4560	1:50
Гл. ап.	Пашенин			Лист	Листов	
Гл. ап.	Буй			ЦНИИЭП им. Б. С. Мезенцева		
Рустр. ин.	Корнев					

Формат А3

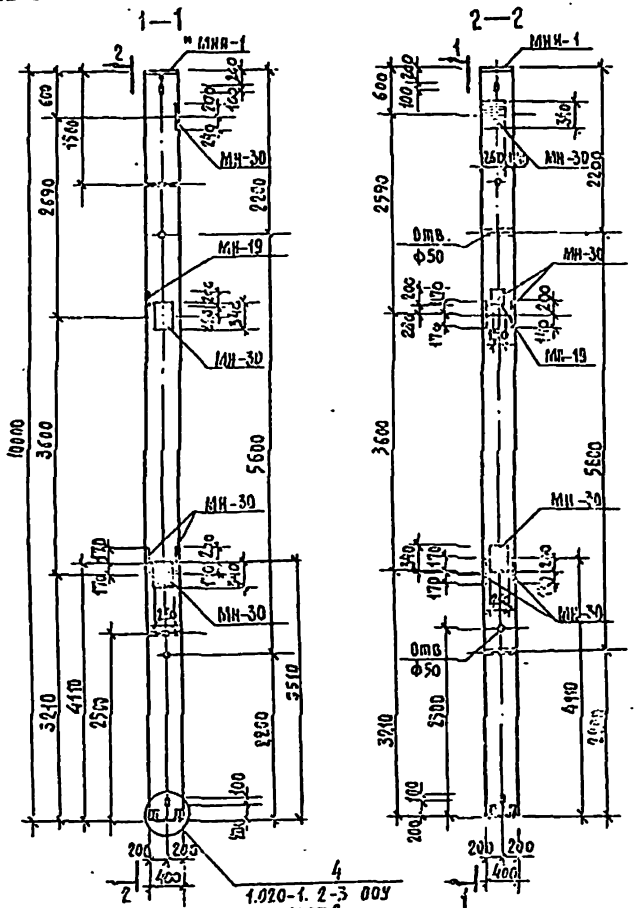

Формат	Зона	Поз.	Обозначение	Наименование	Кол.	Примечание
				Документация		
А3			1.020-1. 2-3 04 СБ	Сборочный чертеж.		
А3			1.020-1. 2-3 00У	Узлы		
А3			1.020-1. 2-3 04 ВМС	Ведомость материалов и выборка стали		
А3			2-КЖН-8С	Выборка стали на дополнительные закладные детали		
				Сборочные единицы		Масса ед., кг
А3		1	1.020-1. 2-4 04-004	Каркас пр. КН-159	1	94,2
А4		2	1.020-1. 2-5 14 СБ	Изделие закладное МН-30	7	13,62
А3		3	1.020-1. 2-5 15 СБ	Изделие закладное МН-19	1	4,84

Примечание

1. * Закладная деталь используется для ориентирования колонн при монтаже.
2. Колонна формуется в опалубке колонны 4КВ4.28-19

				294-3-34 И 84-2-КЖН-К-9			
Нач. маст.	Чехович			Колонна 4КВ4.28-19-1	Стадия	Масса	Масштаб
Н. контр.	Корнев				Р	4000	1:50
Гл. инж.	Волов				Лист	Листов	
Гл.	Вашенин				ЦНИИЭП им. Б.С. Мезенцева		
Гл.	Бий						
Гл. инж.	Корнев						

Альбом II

Типовой проект 294-3-34 И 84

Формат А3

Альбом II

Типовой проект 294-3-34 п. 84

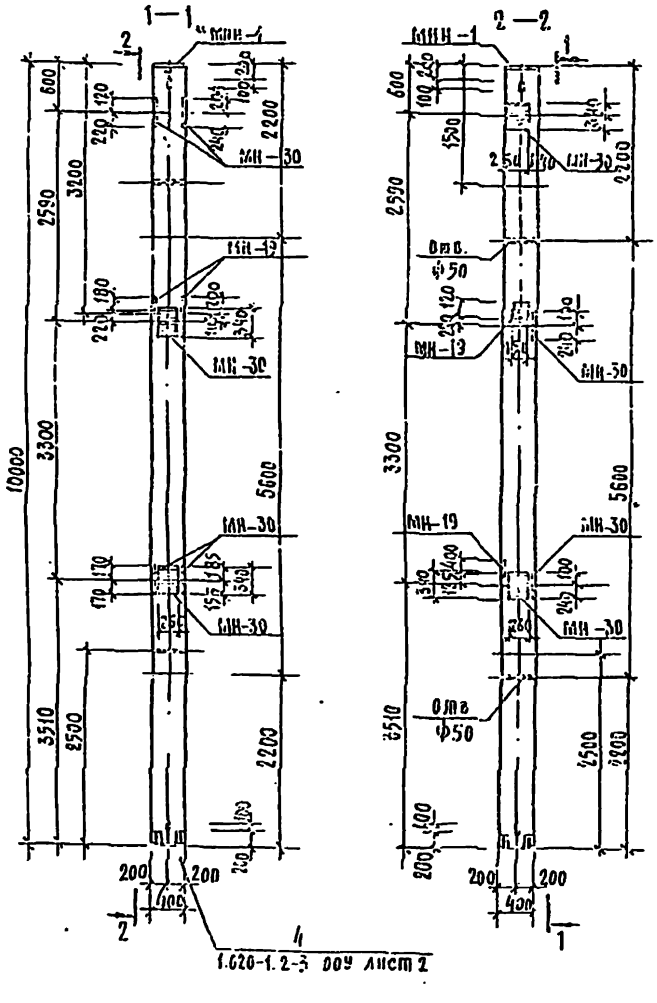

Формат	Зона	Поз	Обозначение	Наименование	Кол	Примечание
				Документация		
А3			1.020-1.2-3 04СБ	Сборочный чертеж		
А3			1.020-1.2-3 00У	Узлы		
А3			1.020-1.2-3 04 ВМС	Ведомость материалов и выборка стали		
А3			2-КХЭ-ВС	Выборка стали на [illegible]		
				Сборочные единицы		Масса ед., кг
А3		1	1.020-1 2-4 94-004	Каркас пр. КП-159	1	94,2
А4		2	1.020-1 2-5 14 СБ	Изделие закладное МН-30	6	13,62
А3		3	1.020-1 2-5 15 СБ	Изделие закладное МН-19	3	4,84

Примечание

1. * Закладная деталь используется для ориентирования колонн при монтаже.
2. Колонна формуется в опалубке колонны 4 КВ 4.28-19

Нач. масс.	Исакович		
Н. контр.	Корчев		
Гл. инж. м.	Волов		
Гап	Пашкин		
Гип	Буй		
Рук. гр. ин.	Корнев		

294-3-34 п. 84—2-КХЭ-К-10

Колонна 4 КВ 4.28-19-2

Стадия	Масса	Масштаб
Р	4000	1:50

Лист | Листов

ЦНИИЭП им. Б.С. Мезенцева

Формат А3

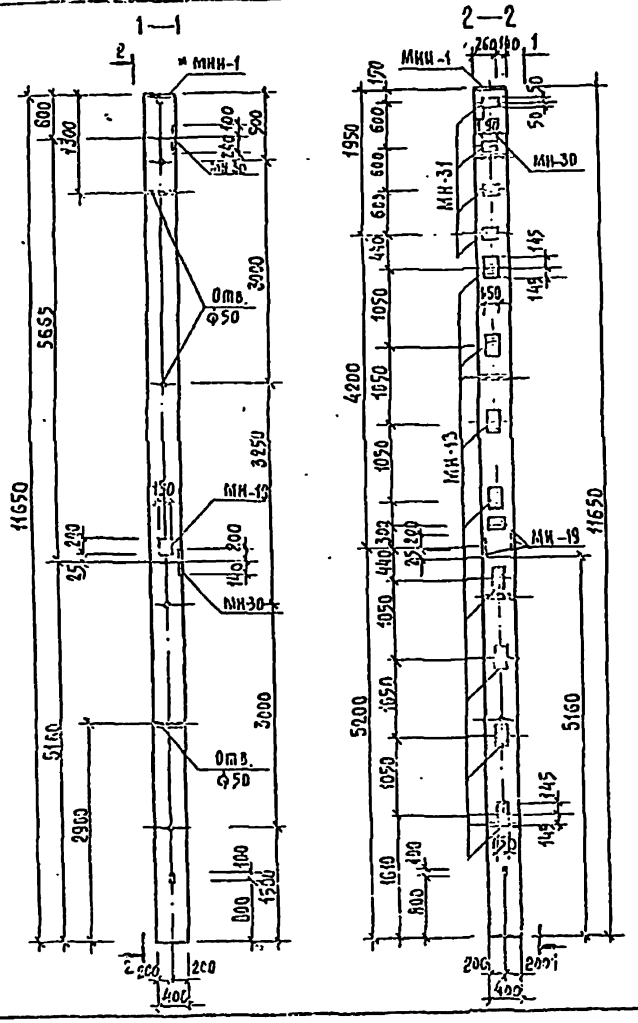

Формат	Зона	Поз.	Обозначение	Наименование	Кол.	Примечание
				Документация		
А3			1.020-1. 2-3 11 СБ	Сборочный чертеж		
А3			1.020-1. 2-3 ООУ	Узлы		
А3			1.020-1. 2-3 09 ВМС	Ведомость материалов и выбока стали		
А3			-2-КЖИ-ВС	Выборка отдан на дополнительные закладные детали		
				Сборочные единицы		Масса ед., кг
А3		1	2-КЖИ-КП-882-1	Каркас пр. КП-882-1	1	149,19
А3		2	1.020-1. 2-5 14 СБ	Изделие закладное МИ-13	8	3,39
А3		3	1.020-1. 2-5 15 СБ	Изделие закладное МИ-19	3	4,84
А3		4	1.020-1. 2-5 14 СБ	Изделие закладное МИ-30	2	13,52
А3		5	1.020-1. 2-5 16	Изделие закладное МИ-31	4	1,29

ПРИМЕЧАНИЕ

1. * Закладная деталь используется для ориентирования колонн при монтаже.
2. Колонна формуется в опалубке колонны 3КБ4.36(48)-21. С применением вкладыша.

		294-3-34 М.84-2-КЖИ-К-11	
Нач.отд.	Кожухович		
Н.контр.	Корнев		
Гл.инж.	Волов		
ГАП	Вдовенок		
Рук.	Бэу		
Гос.эксп.	Корнев		

Колонна 3КБ 4.36-21-4

Стадия	Лист	Листов
Р	4620	1:50

Лесков

ЦНИИЭП им. Б.С. Мезенцева

Инв.№ подл. | Подпись и дата | Взам. инв.№

Формат А3

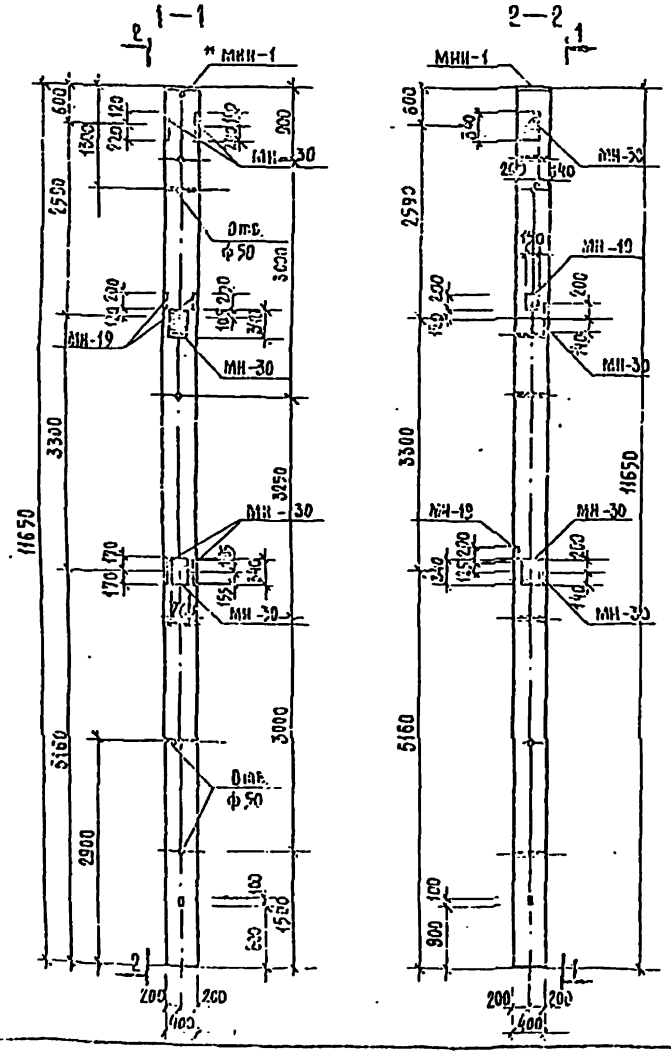

Формат	Зона	Поз.	Обозначение	Наименование	Кол.	Примечание
				Документация		
А3			1.020-1.2-3.11 СБ	Сборочный чертеж		
А3			1.020-1.2-3 ООУ	Узел		
А3			1.020-1.2-3 11 ВЖС	Ведомость материалов и выборка стали		
А3			2-КЖИ-ВС	Выборка стали на дополнительные закладные детали		
				Сборочные единицы		Масса ед., кг
А5		1	-2-КЖИ-ВВ2-1	Каркас пр. КП-ВВ2-1	1	149,19
А4		2	1.020-1.2-5 14 СБ	Изделие закладное МН-30	6	13,62
А3		3	1.020-1.2-5 15 СБ	Изделие закладное МН-19	3	4,84

Примечание

1. * Закладная деталь используется для ориентирования колонн при монтаже.
2. Колонна формируется в оплавке колонны 3КБ 4.36(48)-17 с применением вкладыша.

Нач. масс	Исаакович	
Н. контр.	Корнев	
Гл. инж. пр.	Болов	
ГАП	Пашенин	
ГИП	Бук	
Рук. группы	Корнев	

294-3-34.86-2-КЖИ-К-12

Колонна 3КБ 4.36-17-4

Стадия	Масса	Масштаб
Р	4620	1:25
Лист	Листов	

ЦНИИЭП им. Б.С. Мезенцева

Формат А3

Типовой проект 294-3-34 М.84 Альбом II

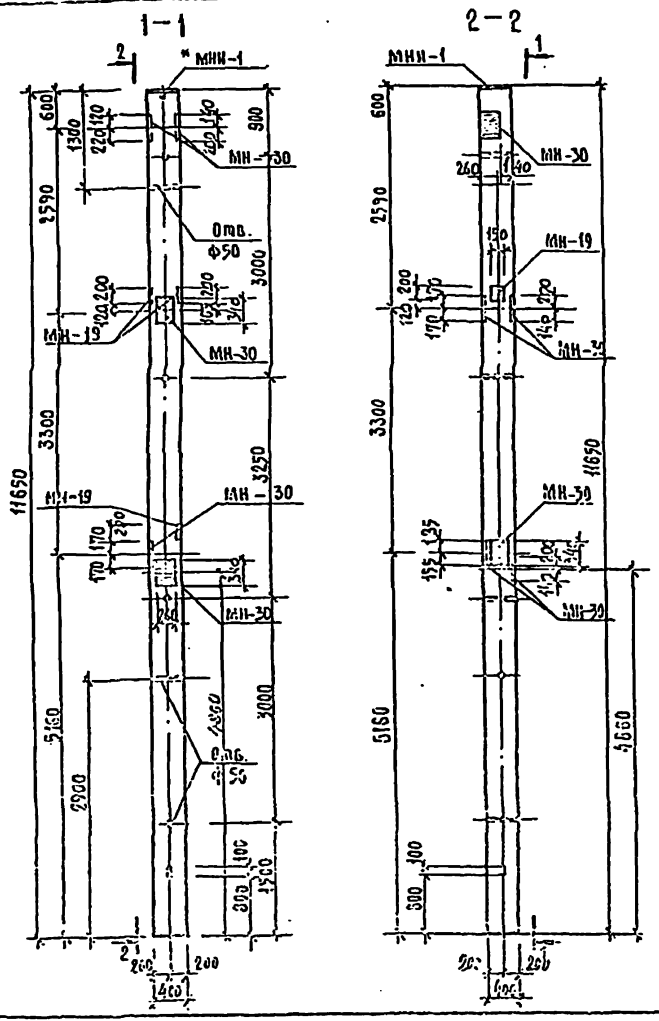

Формат	Зона	Поз.	Обозначение	Наименование	Кол.	Примечание
				Документация		
А3			1.020-1.2-3 11 СБ	Сборочный чертеж		
А3			1.020-1.2-3 ООУ	Узлы		
А3			1.020-1.2-3 11 ВМС	Ведомость материалов и выборка стали		
А3			2-КЖИ-ВС	Выборка стали на дополнительные закладные детали		
				Сборочные единицы		Масса ед. кг
А3		1	-2-КЖИ-КП-882-1	Каркас пр. КП-882-1	1	149,19
А4		2	1.020-1.2-5 14 СБ	Изделие закладное МН-30	6	13,62
А3		3	1.020-1.2-5 15 СБ	Изделие закладное МН-19	3	4,84

Примечание

1. * Закладная деталь используется для ориентирования колонн при монтаже.
2. Колонна формуется в опалубке колонны 3 КБ 4.36(48)17 с применением вкладыша.

Нач. маст.	Исакович		
Инженер	Корнев		
Гл. инженер	Бодов		
ГАП	Пашенин		
ГИП	Бук		
Рук. пун.	Корнев		

294-3-34 М.84-2-КЖИ-К-13

Колонна 3 КБ 4.36-17-5

Стадия	Масса	Масштаб
Р	4520	1:50

Лист

ЦНИИЭП им. Б.С. Мезенцева

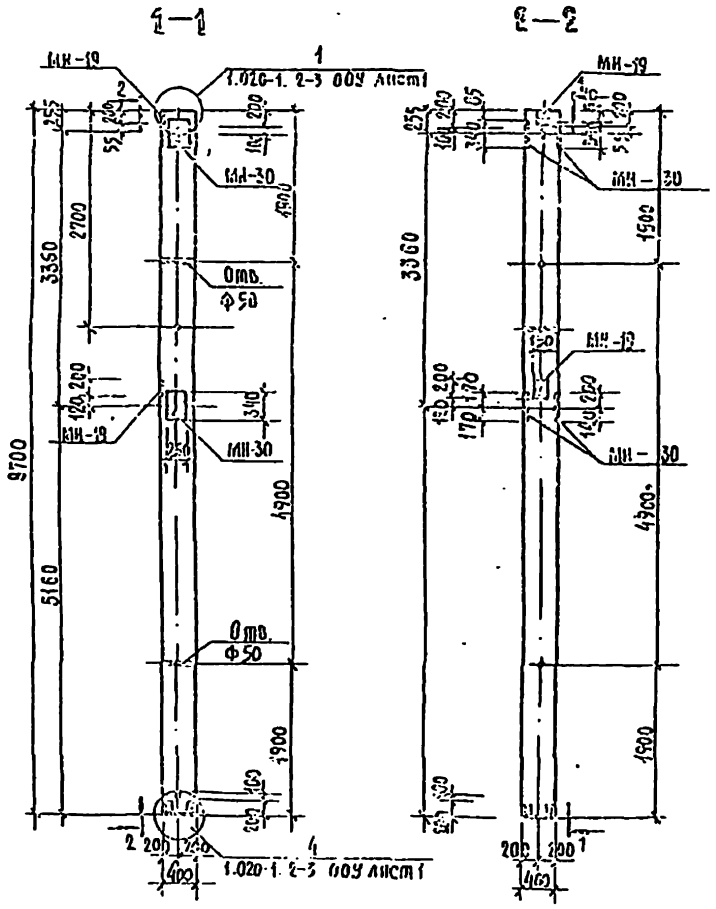

Формат	Зона	Поз.	Обозначение	Наименование	Кол.	Примечание
				Документация		
А3			1.020-1. 2-3 03 СБ	Сборочный чертеж		
А3			1.020-1. 2-3 00У	Узлы		
А3			1.020-1. 2-3 03 ВМС	Ведомость материалов и выборка стали		
А3			-2-КЖИ-8С	Выборка стали на дополнительные закладные детали		
				Сборочные единицы		Масса ед., кг
А3		1	1.020-1. 2-4 03-07i	Каркас пр. КП-145	1	82,9
А4		2	1.020-1. 2-5 14 СБ	Изделие закладное МН-30	4	13,62
А3		3	1.020-1. 2-5 15 СБ	Изделие закладное МН-19	2	4.84

Примечание

Колонна формется в опалубке колонны 3КВ 4.33-19.

				294-3-34 Н 84-2-КЖИ-К-14		
Нач. маст.	Исакович			Колонна 3КВ 4.33-19-1	Стадия	Масса	Масштаб
Н. контр.	Корнев				Р	3580	1:50
Гл. инж.	Волов				Лист	Листов
Гл.	Лашенин				ЦНИИЭП им. Б.С. Мезенцева	
Гип	Бун					
Рук. грп.	Корнев					

Формат А3

Типовой проект 294-3-34 М.84 Альбом II

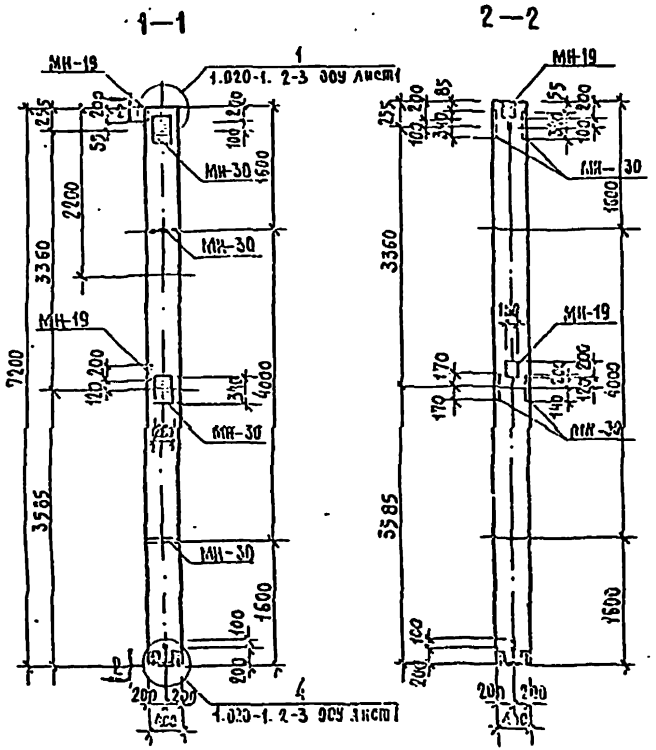

Формат	Зона	Поз.	Обозначение	Наименование	Кол.	Примечание
				Документация		
А3			1.020-1. 2-3 02 СБ	Сборочный чертеж		
А3			1.020-1. 2-3 00У	Узлы		
А3			1.020-1. 2-3 02 ВМС	Ведомость материалов и выборка стали		
А3			2-КЖН ВС	Выборка стали на дополнительные закладные детали		
А3			1.020-1. 2-3 00 ПЗ	Пояснительная записка		
				Сборочные единицы		Масса ед., кг
А3		1	1.020-1. 2-4 02-065	Каркас пр.КП-72	1	79,7
А4		2	1.020-1. 2-5 14 СБ	Изделие закладное МН-30	4	13,62
А3		3	1.020-1. 2-5 15 СБ	Изделие закладное МН-15	2	4,84

Примечание

Колонна формуется в оплубке колонны 2 КВ 4. 42-18

Нач.маст.	Исакович		
Инженер	Корнев		
Гл.инж.	Волов		
ГАП	Пащенко		
ГИП	Бун		
Рукоп.	Корнев		

294-3-34 М 84-2-КЖН-К-15

Колонна 2 КВ 4.42-18-1

Стадия	Масса	Масштаб
Р	2925	1:50

Лист | Листов

ЦНИИЭП им. В.С. Мезенцева

Формат А3

Типовой проект 294-3-34 М.84

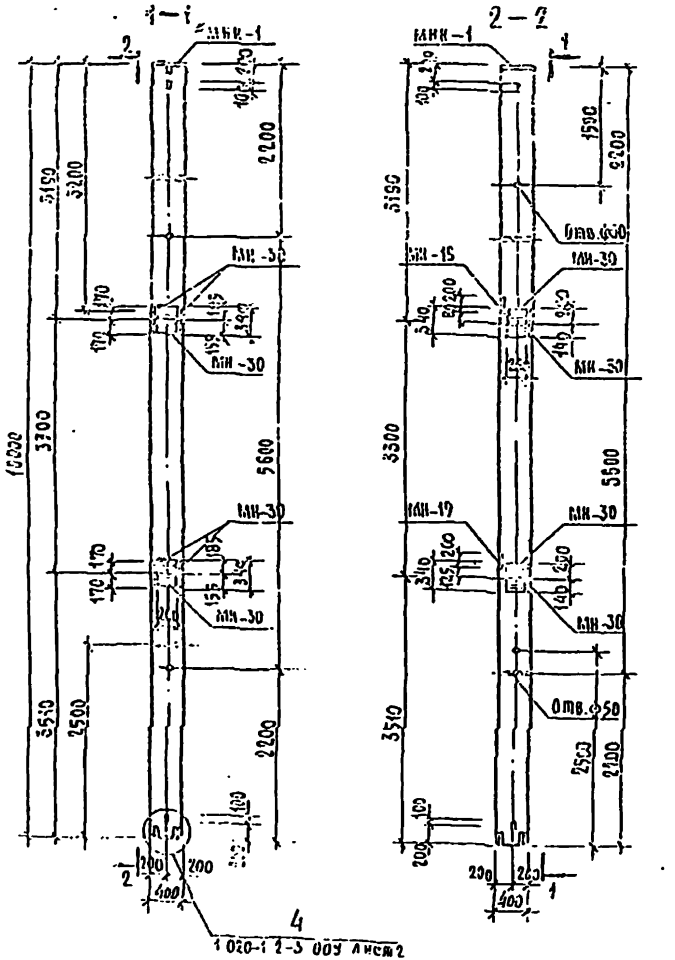

Формат	Зона	Поз.	Обозначение	Наименование	Кол.	Примечание
				Документация		
А3			1.020-1.2-3 04 СБ	Сборочный чертеж		
А3			1.020-1.2-3 ООУ	Узлы		
А3			1.020-1.2-3 04 ВМС	Ведомость материалов и [illegible] стали		
А3			2-КЖИ-ВС	[illegible] стали на дополнительные закладные детали		
А3			1.020-1.2-3 00 ПЗ	Пояснительная записка		
				Сборочные единицы		Масса ед. кг
А3		1	1.020-1.2-4 04-004	Каркас пр. КП-150	1	94,2
А4		2	1.020-1.2-5 14 СБ	Изделие закладное МН-30	6	13,62
А3		3	1.020-1.2-5 15 СБ	Изделие закладное МН-19	2	4,84

Примечание

1. * Закладная деталь используется для ориентирования колонн при монтаже.
2. Колонна формуется в опалубке колонны 4 КВ 4.28-19.

Нач. масс.	Усакович		
Н. контр.	Корнев		
Гл. инж. М.	Болсь		
ГАП	Зайцев		
ГИП	[illegible]		
Инж. гр. инж.	Корнев		

294-3-34 М.84-2-КЖИ-К-16

Колонна 4 КВ 4.28-19-3

Стадия	Масса	Масштаб
Р	4000	1:50

Лист | Листов

ЦНИИЭП им. Б.С. Мезенцева

Формат А4

Альбом II

Типовой проект 294-3-34.84

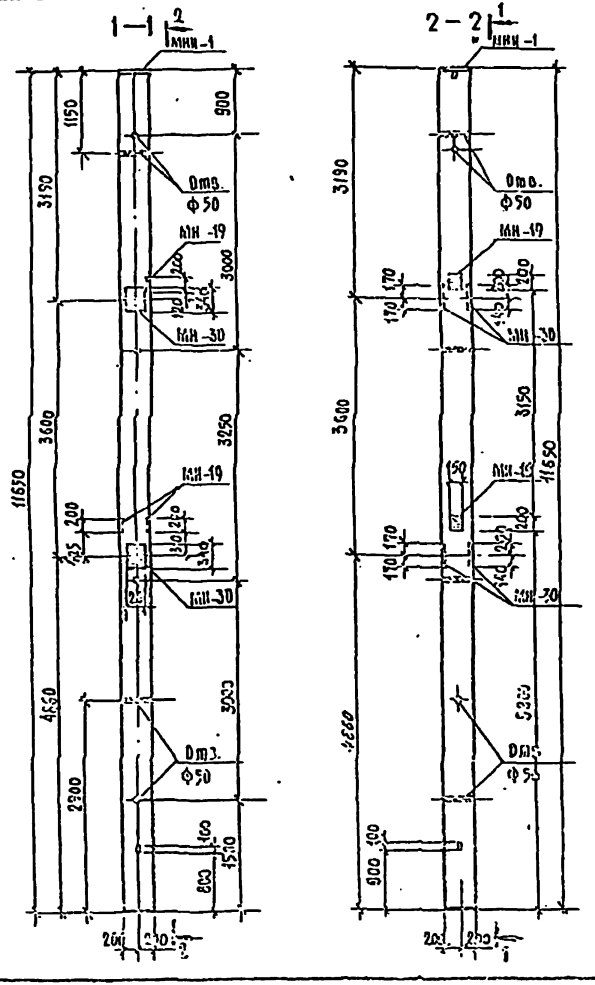

Формат	Зона	Поз	Обозначение	Наименование	Кол.	Примечание
				Документация		
А3			1.020-1.2-3 11 СБ	Сборочный чертеж		
А3			1.020-1.2-3 ООУ	Узлы		
А3			1.020-1.2-3 11 ВМС	Ведомость материалов и выборка стали		
А3			2-КЖИ-ВС	Выборка стали на хомуты стальные закладные детали		
А3			1.020-1.2-3 00 ПЗ	Пояснительная записка		
				Сборочные единицы		Масса ед., кг
А3		1	2-КЖИ-КП-882-1	Каркас пр. КП-882-1	1	149,19
А3		2	1.020-1 2-5 15 СБ	Изделие закладное МИ-19	3	4,84
А3		3	1.020-1 2-5 14 СБ	Изделие закладное МИ-30	4	13,62

Примечания:

1. * Закладная деталь используется для ориентирования колонн при монтаже.
2. Колонна формуется в опалубке колонны 5КБ4.36(48)-17 с применением вкладыша.

Инженер	Исаков	
Гл. инж. пр.	Корнев	
Гл. специалист	Власов	
Нач. сект.	Ланевский	
Гл. конструктор	Бубк	
Рук. группы	Корнев	

294-3-34.84 - 2-КЖИ-К-17

Колонна 5КБ 4.36-17-5

Стадия	Масса	Масштаб
Р	4620	1:50
Лист	Листов	

ЦНИИЭП им. Б.С. Мезенцева

Формат А3

Типовой проект 294-3-34 М.84 Альбом II

Ведомость расхода стали на элемент, кг

Марка элемента	Изделия закладные															Общий расход
	Арматура класса А-III							Прокат марки							Всего	
	ГОСТ 5781-82							ГОСТ 103-75								
	Ф8	Ф10	Ф12	Ф16	Ф18		Итого	-8×100	-12×100	-12×260	-14×260	-16×400	-4×20	Итого		
3КБ 4.36-17-1	15,264	1,085		20,20			36,452	15,205	11,504	33,303		7,17	0,06	67,647	105,515	
2КВ 4.33-19-1		0,544		6,06			6,604			16,654				16,654	23,258	
3КБ 4.36-21-1	8,61	1,088		20,10			29,798		8,478	33,303		7,17	0,06	49,015	78,814	
3КБ 4.36-21-2	8,61	0,816		15,05	11,4		35,876		5,652	24,981	28,60	7,17	0,06	66,463	102,339	
3КБ 4.36-21-3	10,178	0,272	2,128	31,31	11,4		55,188	3,58	35,61	8,327	28,60	7,17	0,06	93,347	138,535	
3КБ 4.36-17-2	8,61	0,816		17,07	11,4		37,396		8,478	24,981	28,60	7,17	0,06	69,289	107,285	
2КВ 4.33-19-2		0,544		6,06	11,4		18,004		5,652	16,654	28,60			50,906	68,91	
3КБ 4.36-17-3	8,61	1,088		20,10			29,798		8,478	33,303		7,17	0,06	49,015	78,814	
4КВ 4.28-19-1		1,904		25,15			27,054		2,826	58,200		7,17	0,06	68,345	95,399	
4КВ 4.28-19-2		1,632		26,16			27,792		8,478	49,962		7,17	0,06	65,67	93,462	
3КБ 4.36-21-4	10,178	0,544	2,128	38,28			51,13	3,58	41,262	16,654		7,17	0,06	68,726	119,856	
3КБ 4.36-17-4	8,61	1,632		26,16			36,402		8,478	49,962		7,17	0,06	65,67	102,072	
3КБ 4.36-17-5	8,61	2,176		26,16			36,946		8,478	49,962		7,17	0,06	65,670	102,616	
3КВ 4.33-19-1		1,088		16,16			17,248		5,652	33,303				38,96	56,208	
2КВ 4.42-18-1		1,088		16,16			17,248		5,652	33,303				38,96	56,208	
4КВ 4.28-19-3		1,632		24,14			25,772		5,652	49,962		7,17	0,06	62,844	88,616	
3КБ 4.36-17-6	8,61	1,088		20,10			29,798		8,478	33,303		7,17	0,06	49,015	78,814	

Нач.маст.	Исакович		
Н.контр.	Корнев		
Гл.инж.	Волов		
Гл.п.	Пашенин		
Гл.п.	Бун		
Экзерчик	Корнев		

294-3-34 М.84-2-КЖИ-ВС

Выборка стали на дополнительные закладные детали

Стадия	Масса	Масштаб
Р		
Лист	Листов	

ЦНИИЭП им. Б.С.Мезенцева

Формат А3

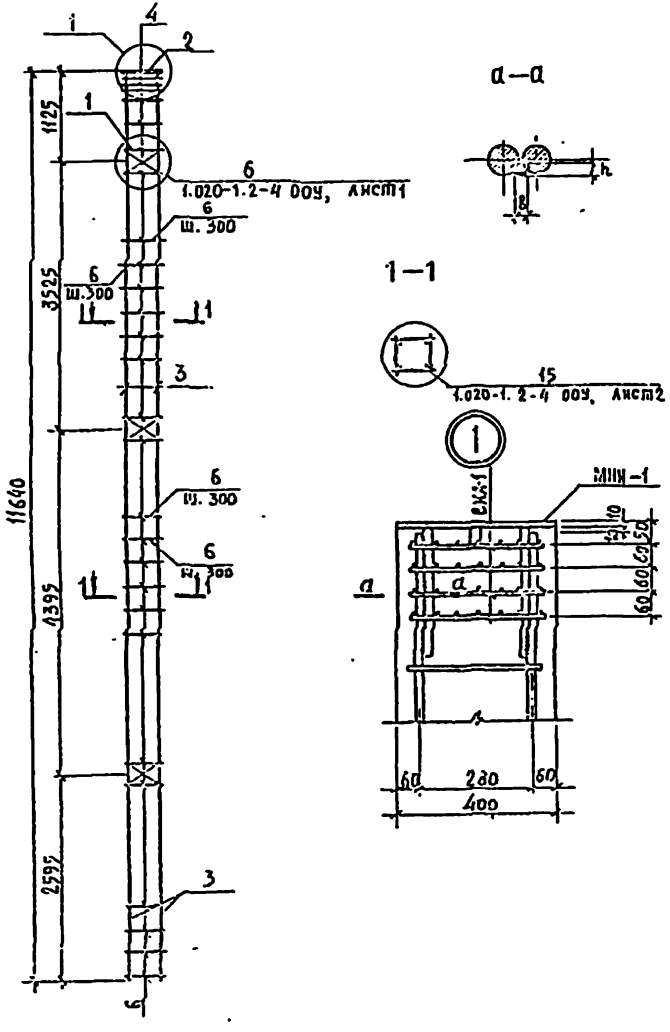

Формат	Зона	Поз	Обозначение	Наименование	Кол.	Примечание
				Документация		
А3			1.020-1.2-4 ООУ	Узлы		
А3			1.020-1.2-4 ООПЗ	Пояснительная записка		
				Сборочные единицы		
А4		1	1.020-1.2-5 02-01	Сетка С-4	3	1,072 кг
А4		2	2-КЖИ-МНИ-1	Изделие закладное МНИ	1	9,15 кг
А4		4	1.020-1.2-5 11	Сетка СКА-1	4	2,153 кг
				Детали		
А4		3	-2-КЖИ-СО-03	Стержень отдельный	4	28,8 кг
А4		6	1.020-1.2-5 03-03	Стержень отдельный	42	0,284 кг

Нач. маст.	Исакович		
Н. контр.	Корнев		
Гл. инж.	Волов		
ГАП	Ляшенин		
ГИП	Буй		
Рук. гр.	Корнев		

294-3-34 м. 84-2-КЖИ-КП-882-1

КАРКАС ПРОСТРАНСТВЕННЫЙ КП-882-1

Стадия	Масса	Масштаб
Р	149,19	
Лист	Листов	

ЦНИИЭП им. Б.С. Мезенцева

Формат А3

Альбом II

Типовой проект 294-3-34 м.84

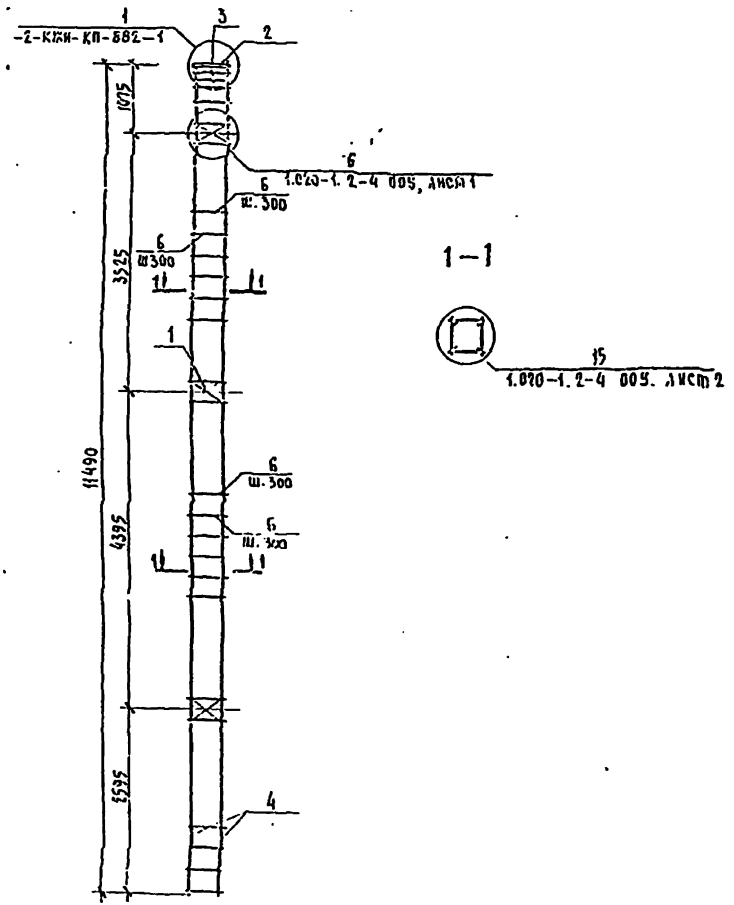

Формат	Зона	Поз.	Обозначение	Наименование	Кол.	Приме-чание
				Документация		
А3			1.020-1.2-4 005	Узлы		
А3			1.020-1.2-4 ПЗ	Пояснительная записка		
				Сборочные единицы		
А4		1	1.020-1.2-5 02-01	Сетка С-4	3	1.072 кг
А4		2	-2-КЖИ-МИН-1	Изделие закладное МИ-1	1	9.15 кг
А4		3	1.020-1.2-5 1	Сетка СКА-1	4	2.153 кг
				Детали		
А4		4	-2-КЖИ-00-04	Стержень отдельный	4	26.4 кг
А3		6	1.020-1.2-5 03-03	Стержень отдельный	43	0.134 кг

294-3-34 м.84 -2-КЖИ-КП-882-2

Нач. маст.	Исаков		
Н. контр.	Корнев		
Рук. гр.	Волов		
ГАП	Вашенин		
ГИП	Бун		
Разраб.	Корнев		

Каркас пространственный КП-882-2

Стадия	Масса	Масштаб
Р	146,75	1:50
Лист	Листов	

ЦНИИЭП им. Б.С. Мезенцева

Формат А3

Альбом II

Типовой проект 294-3-34 м.84

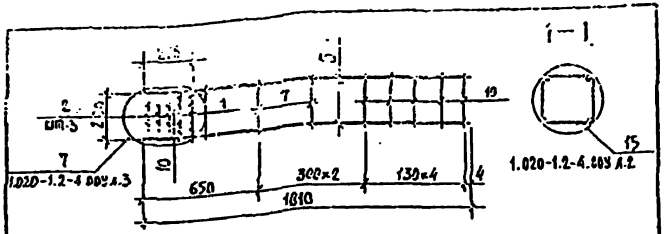

Формат	Зона	Поз.	Обозначение	Наименование	Кол.	Примечание
				Документация		
А3			1.020-1. 2-4 00У	Узлы		
А3			1.020-1. 2-4 00 ПЗ	Пояснительная записка		
				Сборочные единицы		
А4		1	1.020-1. 2-5 11	Сетка СКА-1	2	2.153кг
А4		2	11-02	" СКА-3	3	1.427кг
				Детали		
А4		5	-2-КЖИ-СО-05	Стержень отдельный	4	4,47
А4		7	1.020-1. 2-5 03-03	Стержень отдельный	4	0,284кг
А4		10	1.020-1. 2-5 03-06	Стержень отдельный	4	0,144кг

Нач. маст.	Колкович		
Н. контр.	Корнев		
Гл. инж.	Волов		
Гл.	Пашенин		
Гл.	Буй		
Рук. гр. инж.	Корнев		

294-3-34 м. 64-2-КЖИ-КП-1

Каркас пространственный КП-1

Стадия	Масса	Масштаб
Р	20,21	

Лист | Листов

ЦНИИЭП им. Б.С. Мезенцева

Формат А4

Альбом II

Типовой проект 294-3-34 м.84

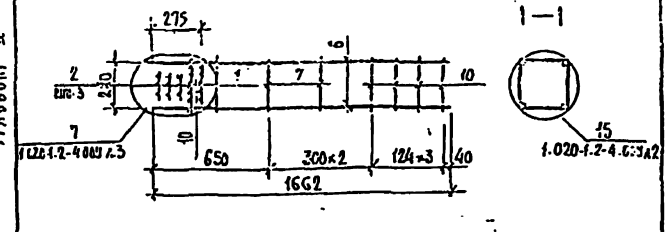

Формат	Зона	Поз.	Обозначение	Наименование	Кол.	Примечание
				Документация		
А3			1.020-1. 2-4 00У	Узлы		
А3			1.020-1. 2-4 00 ПЗ	Пояснительная записка		
				Сборочные единицы		
А4		1	1.020-1. 2-5 11	Сетка СКА-1	2	2.153кг
А4		2	11-02	" СКА-3	3	1.427кг
				Детали		
А4		6	-2-КЖИ-СО-06	Стержень отдельный	4	4,10кг
А4		7	1.020-1. 2-5 03-03	Стержень отдельный	4	0,284кг
А4		10	1.020-1. 2-5 03-06	Стержень отдельный	4	0,144кг

Нач. маст.	Колкович		
Н. контр.	Корнев		
Гл. инж.	Волов		
Гл.	Пашенин		
Гл.	Буй		
Рук. гр. инж.	Корнев		

294-3-34 м.84-2-КЖИ-КП-2

Каркас пространственный КП-2

Стадия	Масса	Масштаб
Р	26,71	

Лист | Листов

ЦНИИЭП им. Б.С. Мезенцева

Формат А4

Альбом II

Типовой проект 294-3-34 м.84

1—1

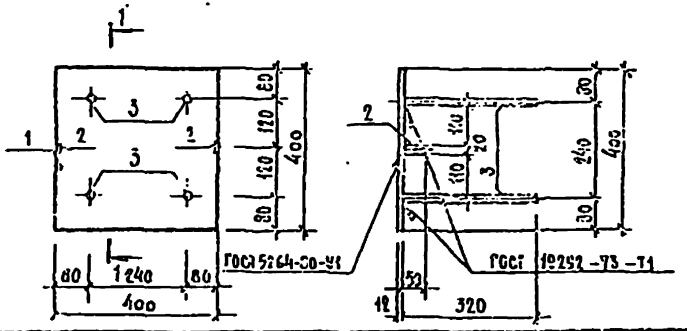

Формат	Зона	Поз.	Обозначение	Наименование	Кол.	Примечание
				Детали		
Б.Ч.		1	-2-КЖИ-МНИ-1-01	Пластина 10×400 ГОСТ 82-70 / Б Ст.3 ПС6 ГОСТ 380-70		
				e=400	1	7.17
Б.Ч.		2	-02	Полоса 4×20 ГОСТ 103-76 / Б Ст.3 ПС6 ГОСТ 380-71		
				C=50	2	0.03
Б.Ч.		3	-03	Стержень ГОСТ 5781-82		
				Ø16 А III e=320	1	0.48

Изделие закладное МНИ-1	Стадия	Масса	Масштаб
	Р	9.15	1:5
	Лист	Листов	
	ЦНИИЭП им. Б.С. Мезенцева		

294-3-34 м.84 -2-КЖИ-МНИ-1

Формат А4

Альбом II

Типовой проект 294-3-34 м.84

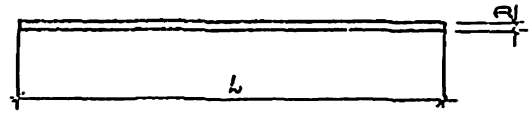

Обозначение	D	L	Масса ед., кг
2-КЖИ-СО	20	11640	28.8
-04	20	11490	28.4
-05	20	1810	4.47
-06	20	1660	4.10

Стержень отдельный	Стадия	Масса	Масштаб
	Р	См. табл.	
	Лист	Листов	
Сталь класса А III ГОСТ 5781-82	ЦНИИЭП им. Б.С. Мезенцева		

294-3-34 м.84 -2-КЖИ-СО

Формат А4

Альбом II

Типовой проект 294-3-34 м.84

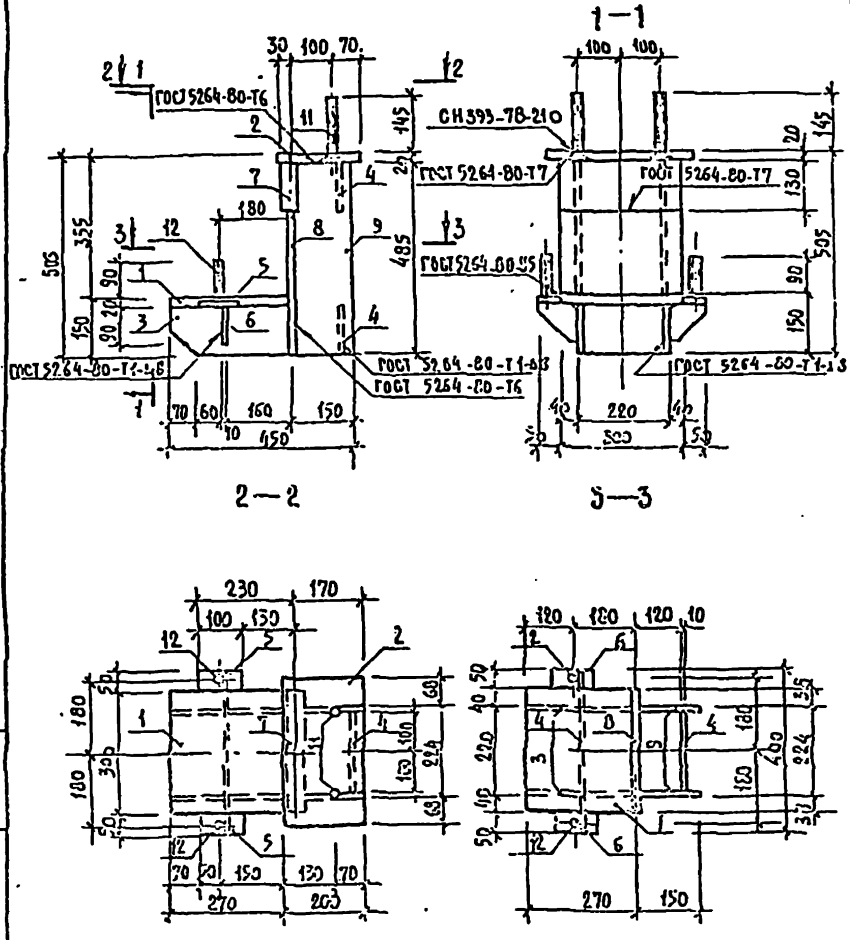

Формат	Зона	Поз.	Обозначение	Наименование	Кол.	Примечание
				Детали		Масса ед., кг
				Полоса ГОСТ 103-76 / Вст.3 пс6 ГОСТ 380-71		
Б.Ч.		2	2-КЖИ-ИМ-1-02	20×200, ℓ=360	1	11.3
Б.Ч.		3	-03	10×130, ℓ=290	2	3.0
Б.Ч.		4	-04	10×130, ℓ=200	3	2.0
Б.Ч.		5	-05	10×50, ℓ=100	2	0.4
Б.Ч.		6	-06	10×90, ℓ=90	2	0.6
Б.Ч.		7	-07	45×130, ℓ=300	1	13.8
Б.Ч.		9	-09	12×142, ℓ=435	2	6.4
				Полоса ГОСТ 82-70 / Вст3 пс6 ГОСТ 380-71		
Б.Ч.		1	-01	20×200 ℓ=300	1	9,4
Б.Ч.		8	-08	16×300 ℓ=355	1	13,4
				Круг В 20 ГОСТ 2590-71 / Ст3 ГОСТ 535-79		
Б.Ч.		11	-011	ℓ=165	2	0.4
Б.Ч.		12	-012	ℓ=110	2	0.3

Примечания см. на -2-КЖИ-ИМ-2

Нач. отд.	Колесова		
Н. контр.	Корнев		
Гл. инж.	Золов		
Гл.	Лазенин		
ГИП	Бай		
Рег. гл. инж.	Корнев		

294-3-34.м.84-2КЖИ-ИМ-1

Монтажный столик ИМ-1

Стадия	Масса	Масштаб
Р	76.1	1:10

Лист | Листов

ЦНИИЭП им. Б.С. Мезенцева

Формат А3

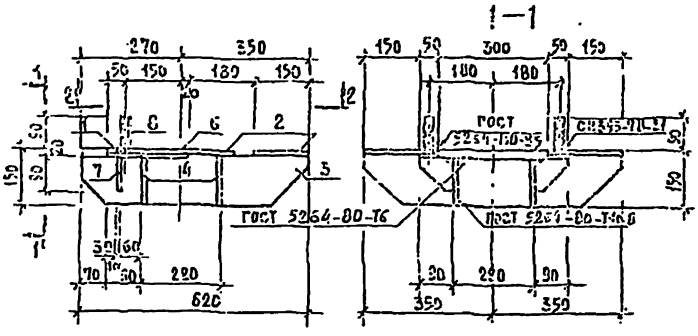

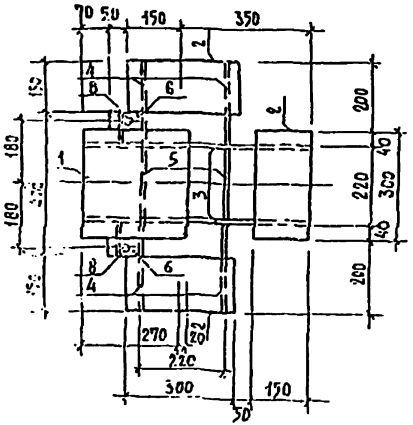

Формат	Зона	Поз.	Обозначение	Наименование	Кол.	Примечание
				Детали		Масса ц. кг
				Полоса ГОСТ 103-76 / В Ст.3 пс6 ГОСТ 380-71		
Б.Ч.		2	2-КЖИ-НМ-2-02	10×150, ℓ=300	3	3.5
Б.Ч.		3	-03	10×140, ℓ=620	2	6.8
Б.Ч.		4	-04	10×140, ℓ=240	4	2.6
Б.Ч.		5	-05	10×130, ℓ=200	2	2.0
Б.Ч.		6	-06	10×50, ℓ=100	2	0.4
Б.Ч.		7	-07	10×90, ℓ=90	2	0.6
Б.Ч.		1	-01	Полоса ГОСТ 82-70 / В Ст.3 пс6 ГОСТ 380-71		
				20×300, ℓ=290	1	13.6
		8	-08	Круг В 20 ГОСТ 2590-71 / Ст 3 ГОСТ 535-79		
				ℓ=100	2	0.2

Примечания

1. Сварку выполнять электродами типа Э42А по ГОСТ 9467-75.
2. Поверхности грунтовать железным суриком марки АК по ГОСТ 8135-74, толщина покрытия 75 мм.

Нач. отд.	Исакович		
Н. контр.	Корнев		
Гл. инж.	Болов		
Гап	Пашенин		
Гип	Буй		
Рук. гр.	Корнев		

294-5-54 м.84-2-КЖИ-НМ-2

Монтажный столик НМ-2

Стадия	Масса	Масштаб
Р	54.5	1:10

Лист | Листов

ЦНИИЭП им. Б.С. Мезенцева

Формат А3

Типовой проект 294-3-34.м.84. Альбом II

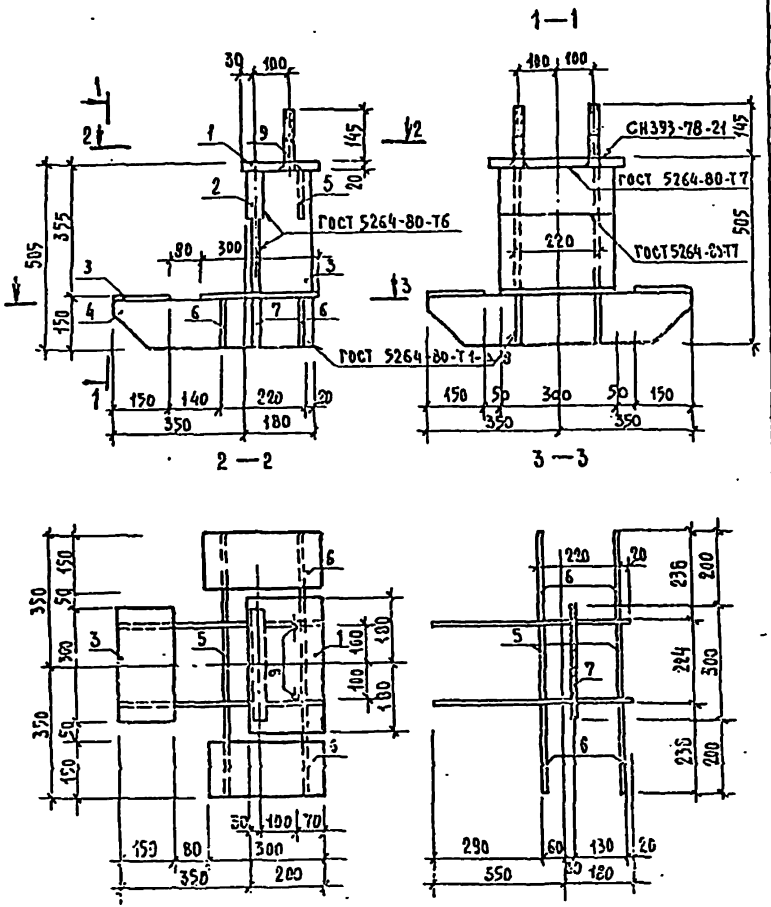

Формат	Зона	Поз.	Обозначение	Наименование	Кол.	Примечание
				Детали		Масса ед. кг
				Полоса $\frac{\text{ГОСТ 103-76}}{\text{В Ст.3 пс6 ГОСТ 380-71}}$		
Б.Ч.		2	-2-КЖИ-ИМ-3-02	45×130, ℓ=300	1	13.8
Б.Ч.		3	-03	10×150, ℓ=300	3	3.5
Б.Ч.		4	-04	10×140, ℓ=372	2	4.1
Б.Ч.		5	-05	10×140, ℓ=200	3	2.2
Б.Ч.		6	-06	10×140, ℓ=238	4	2.6
Б.Ч.		1	-01	20×200, ℓ=360	1	11.3
Б.Ч.		8	-08	12×142, ℓ=485	2	6.5
Б.Ч.		7	-07	Полоса $\frac{\text{16×300 ГОСТ 82-70}}{\text{В Ст3 пс6 ГОСТ 380-71}}$		
				ℓ=355	1	13.4
		9	-09	Круг $\frac{\text{В 20 ГОСТ 2590-71}}{\text{Ст.3 ГОСТ 535-79}}$		
				ℓ=165	2	0.4

Примечания см. на -2-КЖИ-ИМ-2

Нач. маст.	Исакович		
Н. контр.	Корнев		
Гл. инж.	Волов		
ГАП	Пашенин		
ГИП	Бук		
Рукоп.	Корнев		

294-3-34 м.84-2-КЖИ-ИМ-3

Монтажный столик ИМ-3

Стадия	Масса	Масштаб
Р	87.8	1:10

Лист | Листов

ЦНИИЭП им. Е.С. Мезенцева

Типовой проект 294-3-34 м.84 Альбом II

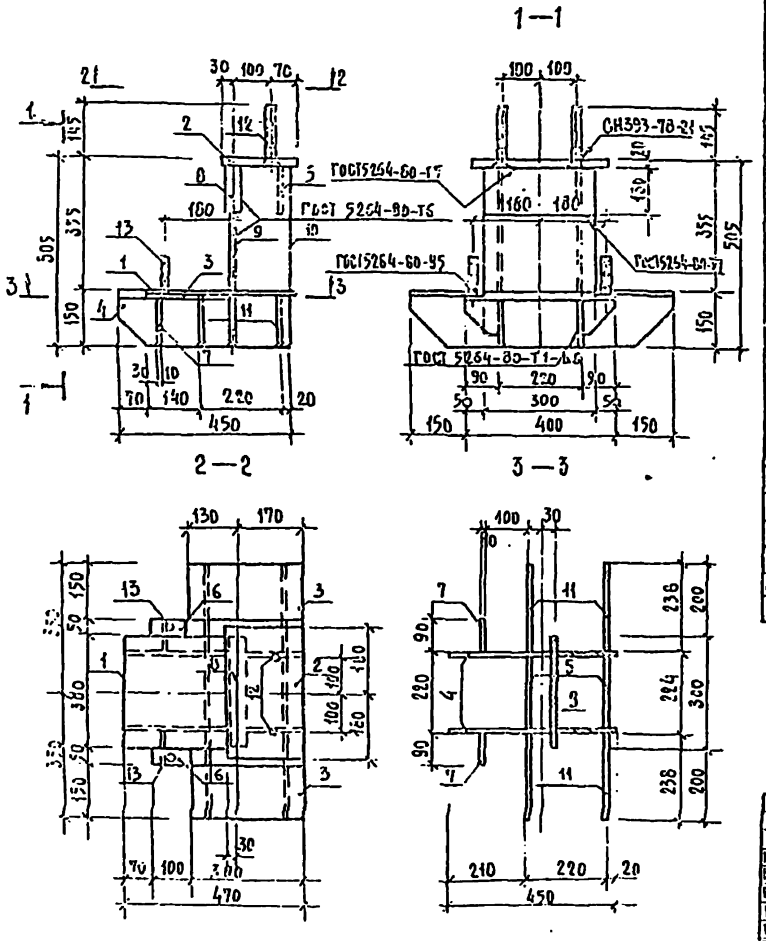

Формат	Зона	Поз.	Обозначение	Наименование	Код	Примечание
				Детали		Масса ед. кг
				Полоса ГОСТ 103-75 / В Ст3пс6 ГОСТ 380-71		
Б.Ч.		2	2-КЖИ-ИМ-4-02	20×200, ℓ=360	1	11.3
Б.Ч.		3	-03	10×150, ℓ=300	2	3.5
Б.Ч.		4	-04	10×130, ℓ=290	2	3.0
Б.Ч.		5	-05	10×130, ℓ=200	3	2.0
Б.Ч.		6	-06	10×50, ℓ=100	2	0.4
Б.Ч.		7	-07	10×90, ℓ=90	2	0.6
Б.Ч.		8	-08	45×130, ℓ=300	1	13.9
Б.Ч.		10	-010	12×142, ℓ=485	2	6.5
Б.Ч.		11	-011	10×140, ℓ=238	4	2.6
				Полоса ГОСТ 82-70 / В Ст3пс6 ГОСТ 380-71		
Б.Ч.		1	-01	20×300 ℓ=290	1	13.6
Б.Ч.		9	-09	16×300 ℓ=355	1	13.4
				Круг В 20 ГОСТ 2590-71 / Ст3 ГОСТ 535-79		
Б.Ч.		12	-2-КЖИ-ИМ-4-012	ℓ=165	2	0.4
Б.Ч.		13	-013	ℓ=110	2	0.3

Примечания см. на 2-КЖИ-ИМ-2

294-3-34м.84-2-КЖИ-ИМ-4

Нач. маст.	Исакович	
Н. контр.	Корнев	
Гл. инж. м.	Волов	
Гл. спец.	Пащенин	
Гип.	Бий	
Рук. грин.	Корнев	

МОНТАЖНЫЙ СТОЛИК ИМ-4

Стадия	Масса	Масштаб
Р	97.2	1:10

Лист | Листов

ЦНИИЭП им. Б.С. Мезенцева

Формат А3

Альбом II

Типовой проект 294-3-34м.84

1—1

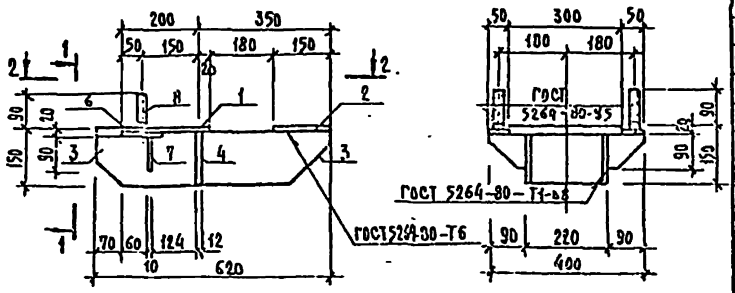

2—2

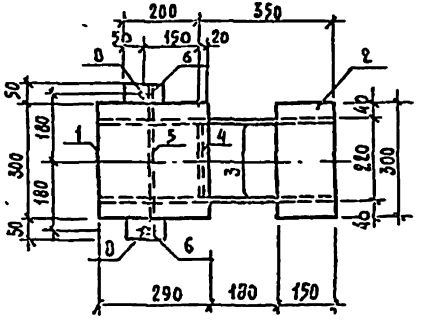

Формат	Зона	Поз	Обозначение	Наименование	Кол.	Примечание
				Детали		Масса ед., кг
				Полоса ГОСТ 103-76 / Вст3пс6 ГОСТ 380-71		
Б.Ч.		2	-2-КЖИ-ИМ-5-02	10×150, ℓ=300	1	3.5
Б.Ч.		3	-03	10×140, ℓ=620	2	6.8
Б.Ч.		4	-04	12×130, ℓ=200	1	2.15
Б.Ч.		5	-05	10×130, ℓ=200	1	2.0
Б.Ч.		6	-06	10×50, ℓ=100	2	0.4
Б.Ч.		7	-07	10×90, ℓ=90	2	0.6
Б.Ч.		1	-01	Полоса ГОСТ 82-70 / Вст3пс6 ГОСТ 380-71		
				20×300 ℓ=290	1	13.6
Б.Ч.		8	-08	Круг В20 ГОСТ 2590-71 / Ст3 ГОСТ 535-79		
				ℓ=110	2	0.3

Примечания см. на -2-КЖИ-ИМ-2

Нач.маст.	Исаков	
Н.контр.	Корнев	
Гл.инж.	Зозо	
ГАП	Пасечник	
Гип	Бой	
Рук.прак.	Корнев	

294-3-34м.84 -2-КЖИ-ИМ-5

Монтажный столик ИМ-5

Стадия	Масса	Масштаб
Р	37.3	1:10

Лист | Листов

ЦНИИЭП им. Б.С. Кезевцева

Формат А3

Альбом II

Типовой проект 294-3-34 М.84

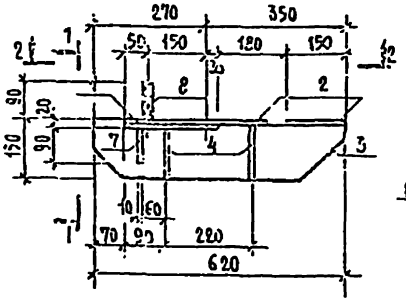

1—1

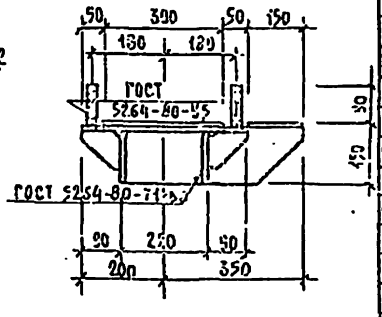

2—2

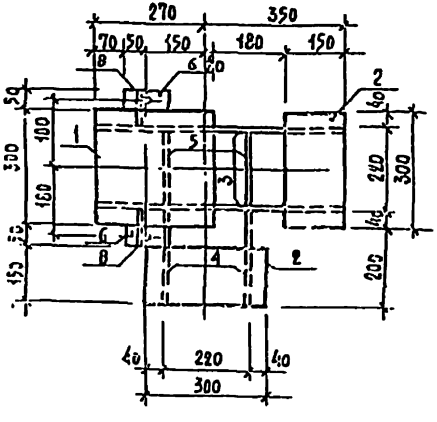

Формат	Зона	Поз	Обозначение	Наименование	Кол.	Примечание
				Детали		Масса ед. кг
				Полоса $\frac{\text{ГОСТ 103-76}}{\text{ВСт3пс6 ГОСТ 380-71}}$		
Б.Ч.		2	2-КЖИ-ИМ-6-02	10×150 ℓ=360	2	3.5
Б.Ч.		3	-03	10×110 ℓ=620	2	5.3
Б.Ч.		4	-04	10×140 ℓ=240	2	2.6
Б.Ч.		5	-05	10×130 ℓ=200	2	2.0
Б.Ч.		6	-06	10×50 ℓ=100	2	0.4
Б.Ч.		7	-07	10×90 ℓ=90	2	0.6
Б.Ч.		1	-01	Полоса $\frac{\text{20×300 ГОСТ 82-70}}{\text{ВСт3пс6 ГОСТ 380-71}}$		
				ℓ=290	1	13.1
Б.Ч.		8	-08	Круг $\frac{\text{В20 ГОСТ 2590-71}}{\text{Ст3 ГОСТ 555-79}}$		
				ℓ=110	2	0.3

Примечания см. на 2-КЖИ-ИМ-2

Нач.маст.	Исакович		
Н.контр.	Корнев		
Гл.инж.пр.	Волов		
ГАП	Пашенин		
ГИП	Бун		
Рук.гр.инж.	Корнев		

294-3-34 М.84-2-КЖИ-ИМ-6

Монтажный столик ИМ-6

Стадия	Масса	Масштаб
Р	43.1	1:10

Лист | Листов

ЦНИИЭП им. Б.С. Мезенцева

Формат А3

Инв. № подл. | Подпись и дата | Взам. инв. №

Типовой проект 294-3-34 м. 84 Альбом II

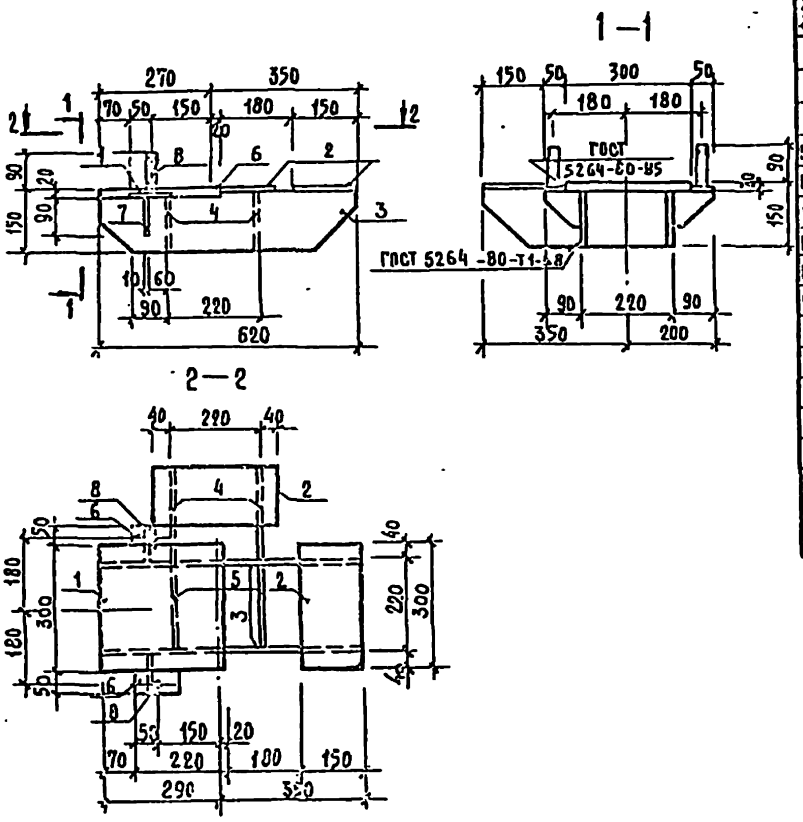

Формат	Зона	Поз	Обозначение	Наименование	Кол.	Примечание
				Детали		Масса ед. кг
				Полоса ГОСТ 103-76 / В Ст3пс6 ГОСТ 380-71		
Б.ч.		2	2-КЖИ-ИМ-7-02	10×150 ℓ=300	2	3.5
Б.ч.		3	-03	10×140 ℓ=620	2	6.8
Б.ч.		4	-04	10×140 ℓ=240	2	2.6
Б.ч.		5	-05	10×130 ℓ=200	2	2.0
Б.ч.		6	-06	10×50 ℓ=100	2	0.4
Б.ч.		7	-07	10×90 ℓ=90	2	0.6
		1	-01	Полоса 20×300 ГОСТ 82-70 / В Ст3пс6 ГОСТ 380-71		
				ℓ=290	1	13.65
		8	-08	Круг В 20 ГОСТ 2590-71 / Ст3 ГОСТ 535-79		
				ℓ=110	2	0.3

Примечания см. на 2-КЖИ-ИМ-2

Нач.маст.	Исакович		294-3-34 м. 84-2-КЖИ-ИМ-7	
Н.контр.	Корнев		Монтажный столик ИМ-7	Стадия: Р; Масса: 46.1; Масштаб: 1:10
Гл.спец.	Золов			Лист; Листов
ГАП	Пашенин			ЦНИИЭП им. Е.С. Мезенцева
ГПП	Буй			
Рук.гр.кн.	Корнев			

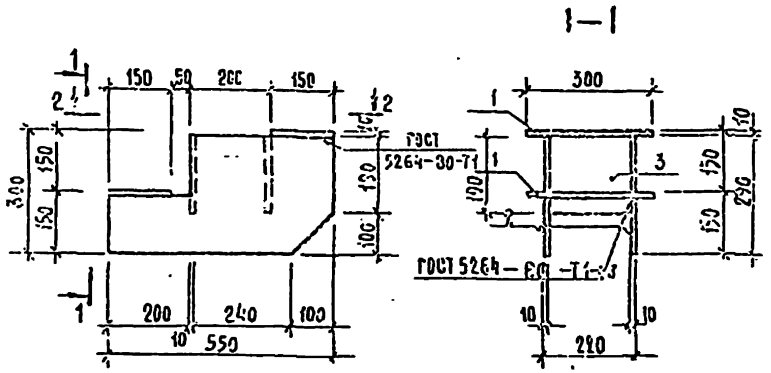

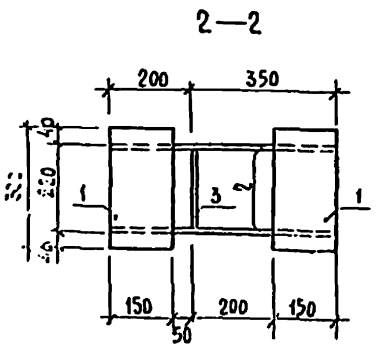

Формат	Зона	Поз.	Обозначение	Наименование	Кол.	Примечание
				Детали		Масса ед. кг
				Полоса ГОСТ 103-76 / Вст3пс6 ГОСТ 380-71		
5.4		1	2-КЖН-ИМ-6-01	10×150 ℓ=300	2	3.5
5.4		3	-03	10×200 ℓ=190	2	3.0
6.4		2	-02	Полоса 10×290 ГОСТ 82-70 / Вст3пс6 ГОСТ 380-71		
				ℓ=550	2	12.5

Примечания см. на 2-КЖН-ИМ-2

				294-3-34 М. 84-2-КЖН-ИМ-8			
Нач.маст.	Исакович			Монтажный столик ИМ-8	Стадия	Масса	Масштаб
Н.контр.	Корнев				Р	38.0	1:10
Гл.инж.пр.	Волое				Лист	Листов	
ГАП	Пашенин						
ГИП	Буй			Сталь марки Вст3пс6 ГОСТ 380-71	ЦНИИЭП им. Б.С.Уебенцева		
Рук.гр.ин.	Корнев						

Формат А3

1—1

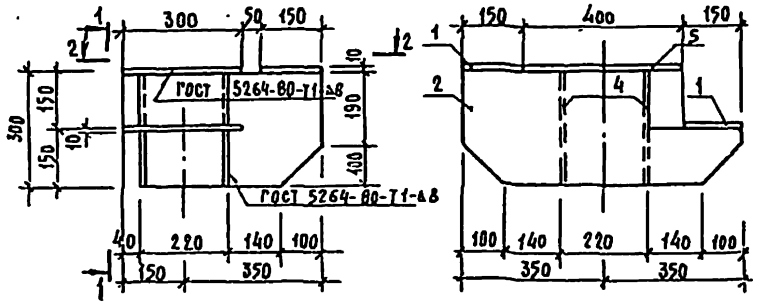

2—2

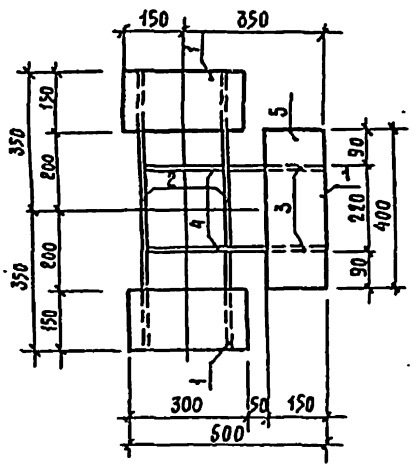

Формат	Зона	Поз.	Обозначение	Наименование	Кол.	Примечание / Масса ед. кг
				Детали		
				Полоса ГОСТ 103-76 Ст3пс6 ГОСТ 380-71		
Б.Ч.		1	2-КЖИ-ИМ-9-01	10×150 ℓ=300	2	3,5
Б.Ч.		3	-03	10×240 ℓ=290	2	5,5
Б.Ч.		4	-04	10×200 ℓ=290	2	4,5
Б.Ч.		5	-05	10×150 ℓ=400	1	4,7
Б.Ч.		2	-02	Полоса 10×290 ГОСТ 82-70 Ст3пс6 ГОСТ 380-71		
				ℓ=700	2	15,9

Примечания см. на 2-КЖИ-ИМ-2

Нач.маст.	Исаакович	
Н.контр.	Хорнев	
Гл.инж.пр.	Белов	
ГАП	Пашенин	
ГИП	Буч	
Рук.трин.	Норкев	

294-3-34 К 84-2-КЖИ-ИМ-9

Монтажный стояк ИМ-9

Стадия	Масса	Масштаб
Р	60.0	1:10
Лист	Листов	

Сталь марки Б.Ст.3 пс6 ГОСТ 380-71

ЦНИИЭП
Рук. Б.С. Мезенцева

Альбом II

Типовой проект 294-3-34 м.84

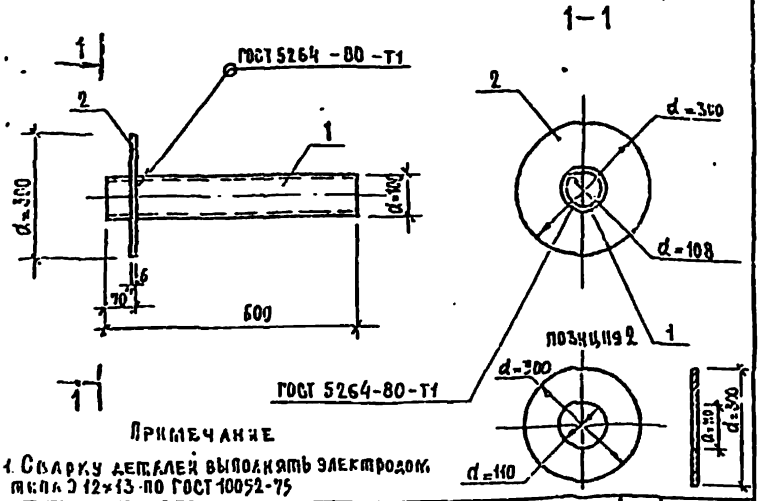

Примечание

1. Сварку деталей выполнять электродом типа Э 12×13 по ГОСТ 10052-75

Формат	Зона	Поз.	Обозначение	Наименование	Кол.	Примечание
				Детали		
				труба ГОСТ 10704-76 / 0,8×13 ГОСТ 5632-72		
		1	-2-КЖИ-ИМ-10-01	108×3 e=600	1	4.660
				полоса ГОСТ 82-70 / ВСМ3 пс6 ГОСТ 380-71		
		2	-02	6×300 d=300	1	2.960

294-3-34 м.84-2-КЖИ-ИМ-10

Изделие металлическое ИМ-10

Стадия	Масса	Масштаб
Р	7.52	

Лист | Листов

ЦНИИЭП им. Б.С. Мезенцева

Формат А4

Альбом II

Типовой проект 294-3-34 м.84

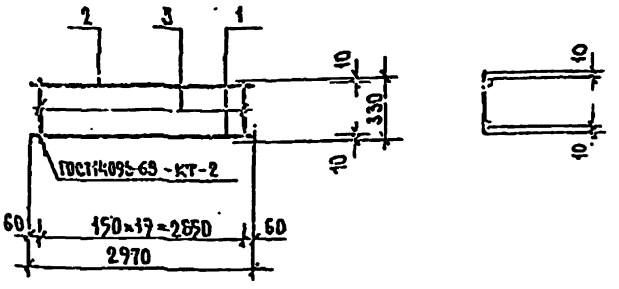

Формат	Зона	Поз.	Обозначение	Наименование	Кол.	Примечание
				Детали		
				Сталь круглая ГОСТ 5781-82		
Б.Ч.		1	-2-КЖИ-К-19р-01	Ø12А-II e=2970	1	2.64
Б.Ч.		2	-02	Ø12А-II e=2970	1	2.64
Б.Ч.		3	-03	Ø6А-I e=330	20	0.075

294-3-34 м.84-2-КЖИ-К-19р

Каркас К-19р

Стадия	Масса	Масштаб
Р	6.78	

Лист | Листов

ЦНИИЭП им. Б.С. Мезенцева

Формат А4

Типовой проект 294-3-34М.84 Альбом II

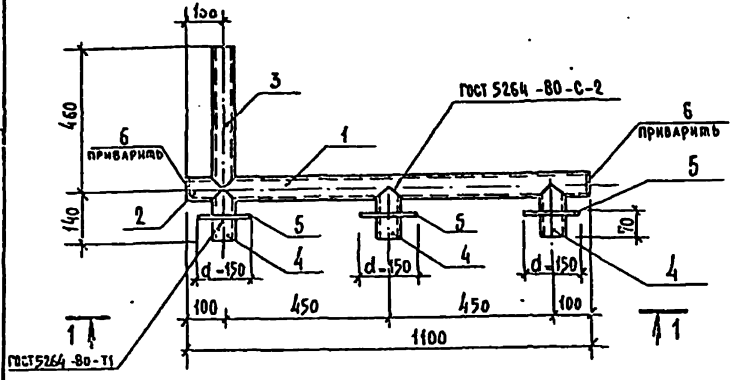

1 — 1

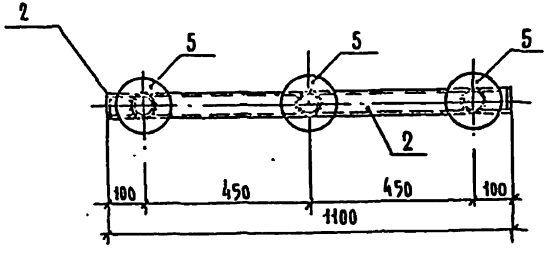

позиция 5

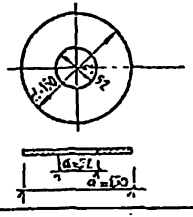

позиция 6

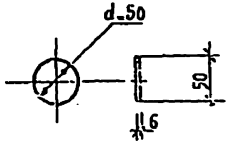

Формат	Зона	Поз.	Обозначение	Наименование	Кол.	Примечание
				ИМ-11		
				Детали		
				Труба ГОСТ 10704-76 / 08×13 ГОСТ 5632-72		
		1		50×3 e=1000	1	3.480
		2		50×3 e=100	1	0.348
		3		50×3 e=460	1	1.605
		4		50×3 e=140	3	0.487
				Полоса ГОСТ 103-76 / ВСт3пс6 ГОСТ 3367-72		
		5		6×150 d=150	3	1,06
		6		6×50 d=50	2	0.108

Примечание

1. Сварку деталей выполнять электродом типа Э-12×13 по ГОСТ 10052-75.

Нач. маст.	Исакович		
Н. контр.	Корнев		
Гл. инж.	Волов		
ГАП	Пашенин		
ГИП	Бэй		
Рук. группы	Павликов		

294-3-34М.84-2-КЖИ-ИМ-11

Изделие металлическое ИМ-11

Стадия	Масса	Масштаб
Р	10,29	
Лист	Листов	

ЦНИИЭП им. Б.С. Мезенцева

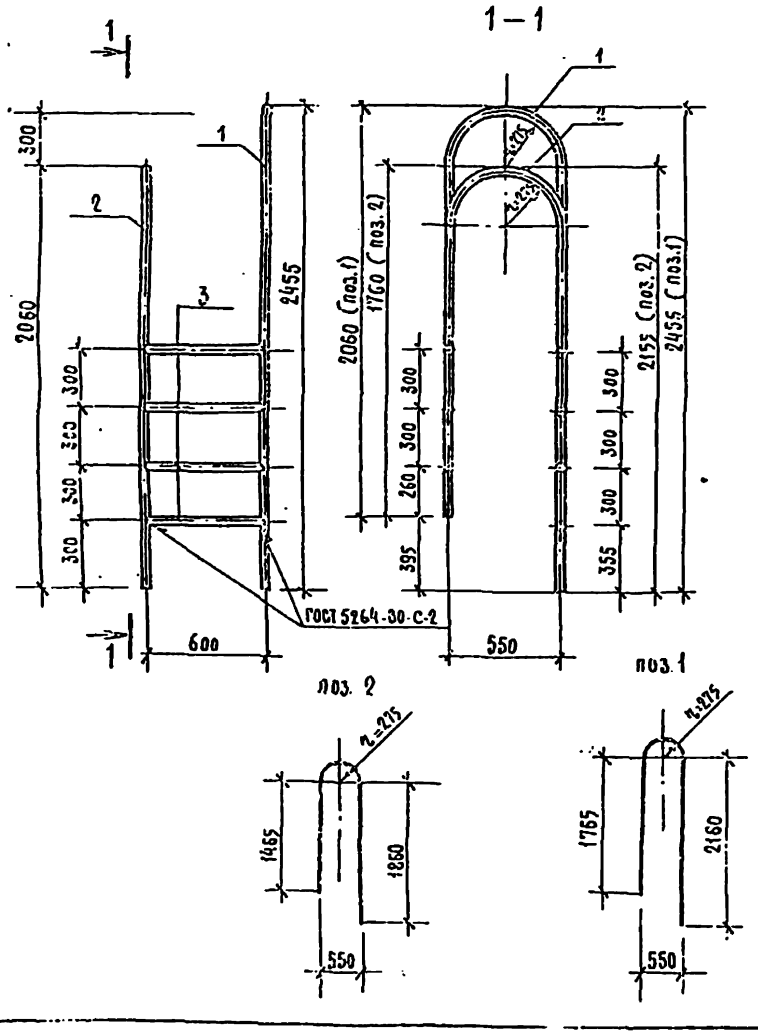

Формат	Зона	Поз.	Обозначение	Наименование	Кол.	Примечание
				ИМ-12		
				Детали		
				Труба ГОСТ 10704-76 / 0,8×13 ГОСТ 5632-72		
		1		40×3 e = 4789	1	13,12
		2		40×3 e = 4189	1	11,48
		3		40×3 e = 600	7	1,644

Примечание

1. Сварку деталей выполнять электродом типа Э-12×13 по ГОСТ 10052-75.

				294-3-34 Н. 84-2-КЖИ-ИН-12			
Нач. маст.	Исакович			Изделие металлическое ИМ-12	Стадия	Масса	Масштаб
Н. контр.	Корнев				Р	86.103	
Гл. инж.	Волов				Лист	Листов	
ГАП	Патенин						
ГИП	Бун						
Рук. грин.	Павликов			Сталь марки 0,8×13 ГОСТ 5632-72	ЦНИИЭП им. Б.С. Мезенцева		

Формат А3

Типовой проект 294-3-34 м.84 Альбом II

МСб-1

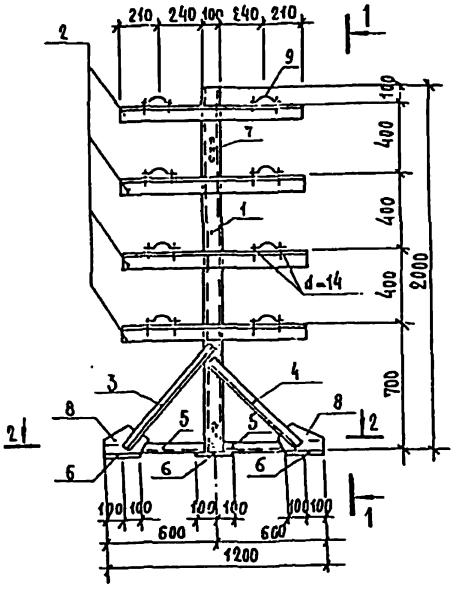

1-1

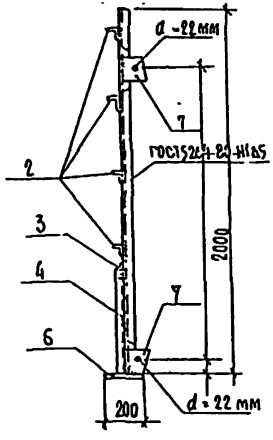

2-2

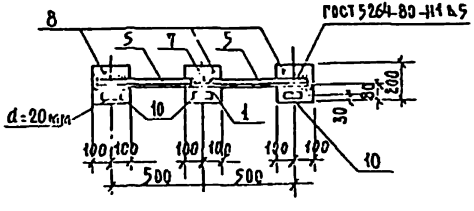

Поз. „9"

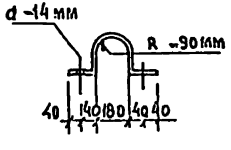

Поз. „10"

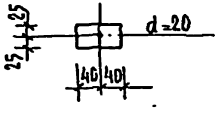

Формат	Зона	Поз.	Обозначение	Наименование	Кол.	Примечание
				Детали		Масса ед. кг.
				Швеллер С10 ГОСТ 8240-72 / В Ст3 ГОСТ 380-71		
		1	-2-КЖИ-МСБ-1-01	ℓ = 2000	1	17.18
				Уголок L90×56×6 ГОСТ 8510-72 / В Ст.3 ГОСТ 380-71		
		2	-02	ℓ = 1000	4	6.70
				Уголок L45×4 ГОСТ 8509-72 / В Ст3 ГОСТ 380-71		
		3	-03	ℓ = 720	1	1.97
		4	-04	ℓ = 640	1	1.75
		5	-05	ℓ = 540	2	1.47
				Полоса ГОСТ 103-76 / В Ст3 кп2 ГОСТ 380-71		
		6	-06	-12×200 ℓ = 200	3	3.77
		7	-07	-8×130 ℓ = 130	2	1.06
		8	-08	-8×130 ℓ = 230	2	1.88
		9	-09	-4×40 ℓ = 540	8	0.68
		10	-010	-16×50 ℓ = 80	3	0.50

Примечания

1. Сварку вести электродами типа Э42а по ГОСТ 9467-75.
2. Грунтовать железным суриком за 2 раза.
3. Изготовить в соответствии с требованиями СНиП III-18-75.

Нач. маст.	Исакович		
Н. контр.	Корнев		
Гл. инж.	Волов		
ГАП	Пашенин		
ГИП	Буй		
Рук. гр.	Яделихов		

294-3-34 м.84-2-КЖИ-МСБ-1

Стойка для бойлеров МСБ-1

Стадия	Масса	Масштаб
Р	74.77	

Лист | Листов

ЦНИИЭП им. Б.С. Мезенцева

Альбом II

Типовой проект 294-3-34 м.84

МСб-2

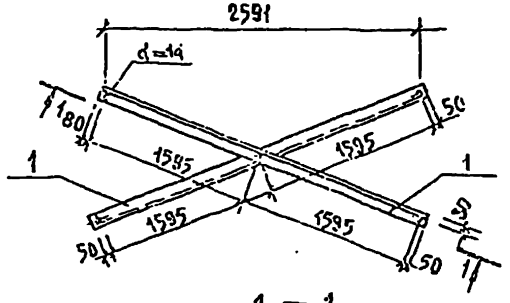

1 — 1

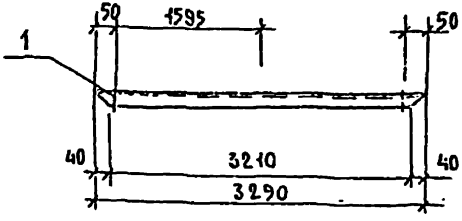

Формат	Зона	Поз.	Обозначение	Наименование	Кол.	Примечание
				Детали		Масса ед. кг.
				Уголок L75×50×5 ГОСТ 8510-72 / ВСТ3 кп2 ГОСТ 380-71		
		1	-2-КЖИ-МСб-2-01	ℓ=3290	2	15.76

294-3-34М.84-2-КЖИ-МСб-2

Нач. маст.	Исакович		
Н. контр.	Корнев		
Гл. инж. м.	Волов		
ГИП	Пашенин		
ГИП	Бун		
Рук. гр.	Павликов		

Связь для стоек МСб-2

Стадия	Масса	Масштаб
Р	31.52	

Лист | Листов

Сталь марки ВСт.3 кп.2 ГОСТ 380-71

ЦНИИЭП им. Б.С. Мезенцева

Формат А4

Альбом II

Типовой проект 294-3-34 м.84

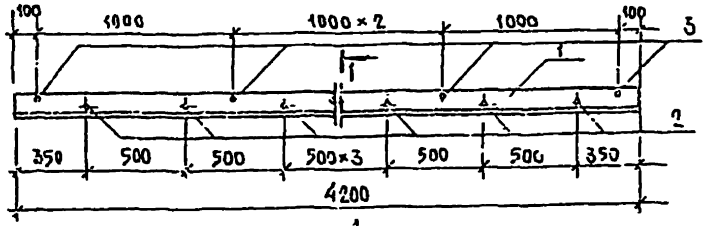

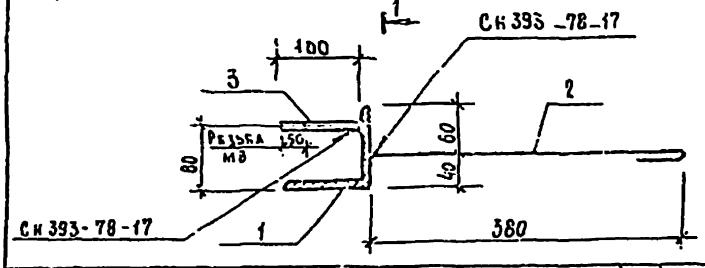

Формат	Зона	Поз.	Обозначение	Наименование	Кол.	Примечание
				Детали		Масса ед. кг.
				Уголок L100×8 ГОСТ 8509-72 / ВСТ3 кп2 ГОСТ 380-71		
		1	-2-КЖИ-ИМ-13-01	ℓ=4200	1	51.24
				Сталь круглая ГОСТ 5781-82		
		2	-02	⌀8А-I ℓ=430	8	0.17
		3	-03	⌀8А-I ℓ=100	5	0.04

294-3-34Н 84 -2-КЖИ-ИМ-13

Нач. маст.	Исакович		
Н. контр.	Корнев		
Гл. инж. м.	Волов		
ГИП	Пашенин		
ГИП	Бун		
Рук. гр.	Павликов		

Изделие металлическое ИМ-13

Стадия	Масса	Масштаб
Р	52.80	

Лист | Листов

ЦНИИЭП им. Б.С. Мезенцева

Формат А4

Типовой проект 294-3-34 м.84 Альбом II

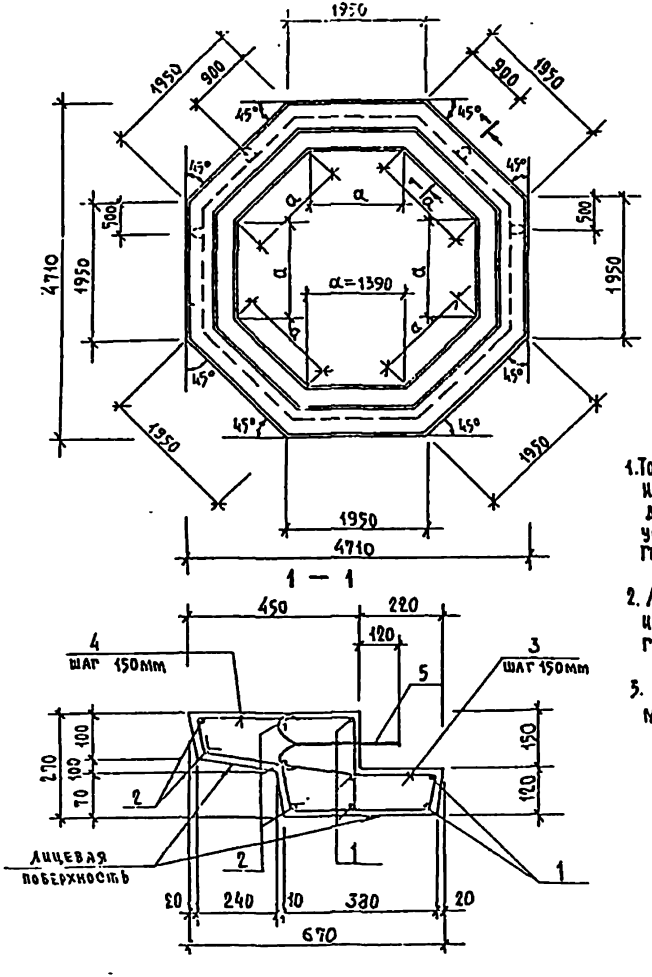

Формат	Зона	Поз.	Обозначение	Наименование	Кол.	Примечание
				Детали		Масса ед.кг.
				Сталь круглая ГОСТ 5781-82		
		1	-2-КЖИ-ИЖ-1-01	⌀ 12А-I ℓ = 2400	40	2.13
		2	-02	⌀ 12 А-I ℓ = 1700	40	1.51
		3	-03	⌀ 6 А-I ℓ = 1280	112	0.289
		4	-04	⌀ 6 А-I ℓ = 1080	112	0.244
		5	-05	⌀ 16 А-I ℓ = 950	4	1.50
				Материалы		
				Бетон марки 200, Мрз 150, В2	—	1.39 м3

Примечание

1. Точность изготовления изделия должна находиться в пределах установленных ГОСТ 21779-76 и ГОСТ 13015-75.
2. Лицевая поверхность изделия должна быть гладкой.
3. ИЖ-1 выполнить в металлической опалубке.

Ведомость деталей

Поз.	Эскиз
1	1200 1200
2	850 850
3	500 220 470 90
4	150 410 300 170 200
5	100 300 150 100

Нач. маст.	Исакович		
Инженер	Корнев		
Гл. инж. м.	Волов		
ГАП	Ляшенин		
ГИП	Буй		
Рук. гр.	Павликов		

294-3-34 м.84 -2-КЖИ-ИЖ-1

Изделие железобетонное ИЖ-1

Стадия	Масса	Масштаб
Р	3350,0	
Лист	Листов	

ЦНИИЭП им. Б.С. Мезенцева

Инв. № подл. | Подпись и дата | Взам. инв. №

Формат А2

Альбом II

Типовой проект 294-3-34 м.84

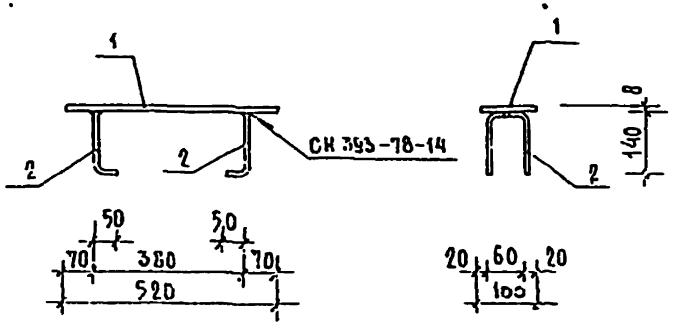

Формат	Зона	Поз.	Обозначение	Наименование	Кол.	Примечание
				Детали		Масса ед. кг
				Полоса ГОСТ 103-76 / ВСТ3кп2 ГОСТ 380-71		
54		1	-2-КЖИ-3Д-1-01	-100×8 ℓ=520	1	3.27
				Сталь круглая ГОСТ 5781-82		
54		2	-02	Ø10 А-I ℓ=440	2	0.275

294-3-34 м.84 - 2-КЖИ-3Д-1

Закладная деталь 3Д-1

Стадия	Масса	Масштаб
Р	3.82	

Лист | Листов

ЦНИИЭП им. Б.С.Мезенцева

Альбом II

Типовой проект 294-3-34 м.84

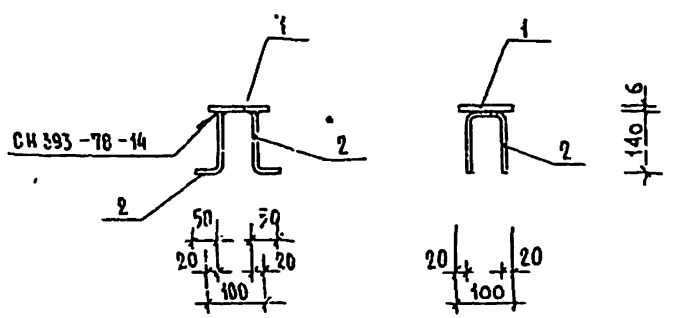

Формат	Зона	Поз.	Обозначение	Наименование	Кол.	Примечание
				Детали		Масса ед. кг.
				Полоса ГОСТ 103-76 / ВСТ3кп2 ГОСТ 380-71		
		1	-2-КЖИ-3Д-2-01	-100×6 ℓ=100	1	0.50
				Сталь круглая ГОСТ 5781-82		
		2	-01	Ø8 А-I ℓ=440	2	0.175

294-3-34 м.84 - 2-КЖИ-3Д-2

Закладная деталь 3Д-2

Стадия	Масса	Масштаб
Р	0.85	

Лист | Листов

ЦНИИЭП им. Б.С.Мезенцева

Инв. № подл. | Подпись и дата | Взам. инв. №

Нач. отдел | Исакович
Н. контр. | Корнев
Гл. инж. | Болов
ГАП | Пашевин
ГИП | Бун
Рук. гр. | Сальников

Формат А4

Типовой проект 294-3-34м.84 Альбом II

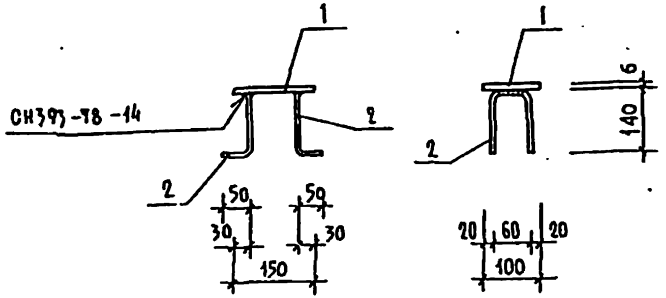

Формат	Зона	Поз.	Обозначение	Наименование	Кол.	Примечание
				Детали		Масса ед. кг.
				Полоса ГОСТ 103-76 / ВСт3кп2 ГОСТ 380-71		
		1	-2-КЖИ-ЗА-3-01	-100×6 ℓ=150	1	0.71
				Сталь круглая ГОСТ 5781-82		
		2	-02	⌀8 А-I ℓ=440	2	0,175

Нач. маст.	Исаакович		
Н. контр.	Корнев		
Гл. инж. пр.	Волов		
ГАП	Пашенин		
ГИП	Буй		
Рук. грин.	Пабанков		

294-3-34м.84-2-КЖИ-ЗА-3

Закладная деталь ЗА-3

Стадия	Масса	Масштаб
Р	1.06	
Лист	Листов	

ЦНИИЭП им. Б.С. Мезенцева

Формат А4

Типовой проект 294-3-34м.84 Альбом II

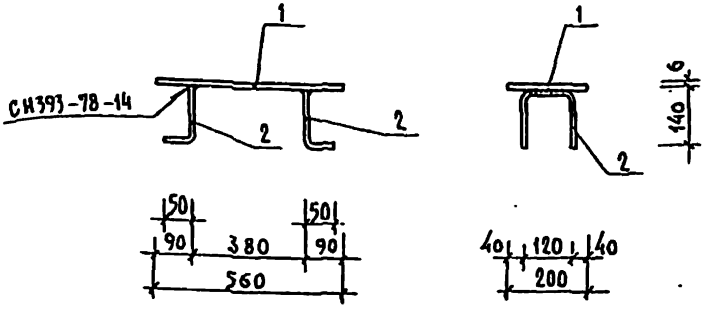

Формат	Зона	Поз.	Обозначение	Наименование	Кол.	Примечание
				Детали		Масса ед. кг.
				Полоса ГОСТ 103-76 / ВСт3кп2 ГОСТ 380-71		
		1	-2-КЖИ-ЗА-4-01	-200×6 ℓ=560	1	5.28
				Сталь круглая ГОСТ 5781-82		
		2	-02	⌀ 10 А-I ℓ=560	2	0.31

Инв. № подл. | Подпись и дата | Взам. инв. №

Нач. маст.	Исаакович		
Н. контр.	Корнев		
Гл. инж. пр.	Волов		
ГАП	Пашенин		
ГИП	Буй		
Рук. грин.	Пабанков		

294-3-34м.84-2-КЖИ-ЗА-4

Закладная деталь ЗА-4

Стадия	Масса	Масштаб
Р	5.9	
Лист	Листов	

ЦНИИЭП им. Б.С. Мезенцева

Формат А4

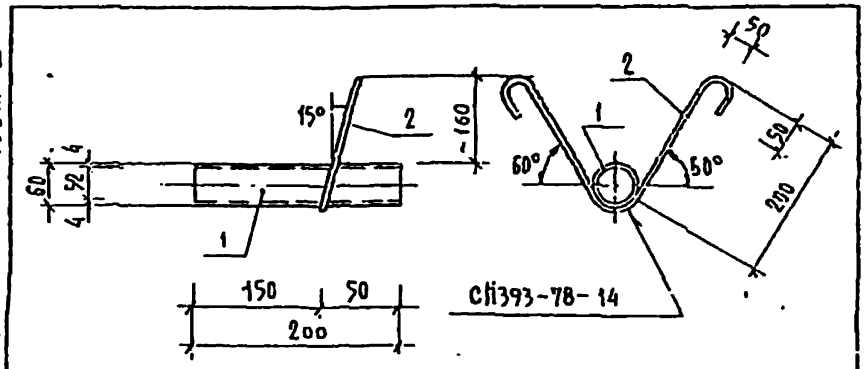

Формат	Зона	Поз.	Обозначение	Наименование	Кол.	Примечание
				Детали		
				Труба ГОСТ 10704-76		Масса ед. кг.
Б4		1	-2-КЖИ-3Д-5-01	Д н=60 б=4 ℓ=200	1	1.10
				Сталь круглая ГОСТ5781-82		
Б4		2	-02	⌀6АI ℓ=700	1	0.16

294-3-34 м.84-2-КЖИ-3Д-5

Закладная деталь 3Д-5

Стадия	Масса	Масштаб
Р	1.26	

Лист | Листов

ЦНИИЭП им. Б.С. Мезенцева

Формат А4

Альбом II

Типовой проект 294-3-34 м.84

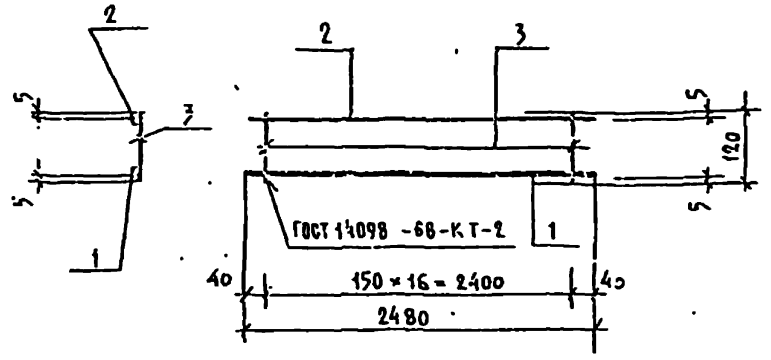

Формат	Зона	Поз.	Обозначение	Наименование	Кол.	Примечание
				Детали		
				Сталь круглая ГОСТ5781-82		Масса ед. кг.
Б4		1	-2-КЖИ-К-21-01	⌀12АIII ℓ=2480	1	2.20
Б4		2	-02	⌀6АII ℓ=2480	1	0.56
Б4		3	-03	⌀6АI ℓ=120	17	0.03

294-3-34 м.84-2-КЖИ-К-21

Каркас К-21

Стадия	Масса	Масштаб
Р	1.91	

Лист | Листов

ЦНИИЭП им. Б.С. Мезенцева

Формат А4

Альбом II

Типовой проект 294-3-34м.84

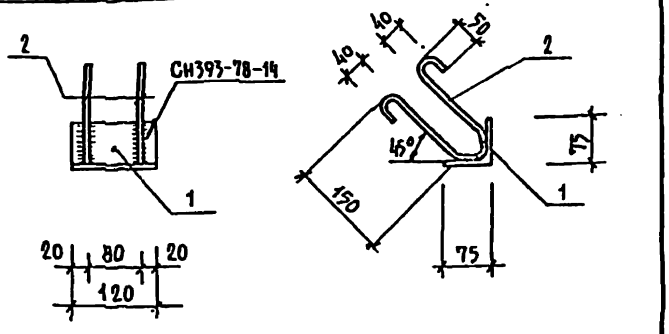

Формат	Зона	Поз.	Обозначение	Наименование	Кол.	Примечание
				Детали		Масса ед. кг.
				Уголок $\frac{75\times75\times6\ ГОСТ\ 8509-75}{ВСТ3кп2\ ГОСТ\ 380-71}$		
Б4		1	-2-КЖИ-3Д-6-01	$\ell = 120$	1	0.83
				Сталь круглая ГОСТ 5781-82		
Б4		2	-02	ФБА-I $\ell = 600$	2	0.14

Нач. маст.	Исакович		
Н. контр.	Корнев		
Гл. инж. м.	Волов		
ГАП	Пашенин		
ГИП	Буи		
Рук. гр. инж.	Павликов		

294-3-34 м.84 -2-КЖИ-3Д-6

Закладная деталь 3Д-6

Стадия	Масса	Масштаб
Р	1.11	

Лист | Листов

ЦНИИЭП им. Б.С. Мезенцева

Формат А4

Альбом II

Типовой проект 294-3-34м.84

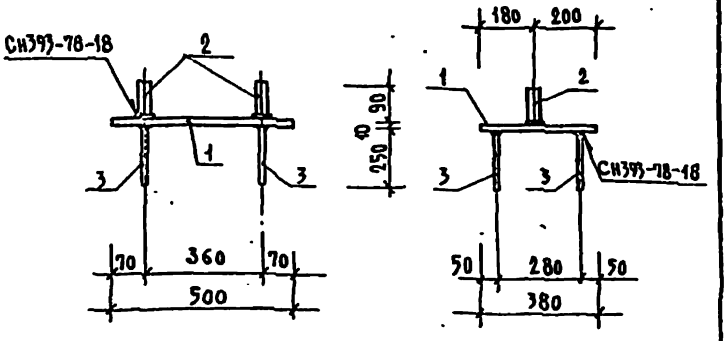

Формат	Зона	Поз.	Обозначение	Наименование	Кол.	Примечание
				Детали		Масса ед. кг
				Полоса $\frac{ГОСТ\ 82-70}{ВСТ3кп2\ ГОСТ\ 380-71}$		
Б4		1	-2-КЖИ-3Д-7-01	-10×380 $\ell = 500$	1	14.92
Б4		2	-02	Круг $\frac{В\ 20\ ГОСТ\ 2590-71}{Ст3\ ГОСТ\ 535-79}$		
				$\ell = 90$	2	0.222
				Сталь круглая ГОСТ 5781-82		
Б4		3	-03	Ф 12 А-I $\ell = 250$	4	0.222

Нач. маст.	Исакович		
Н. контр.	Корнев		
Гл. инж. м.	Волов		
ГАП	Пашенин		
ГИП	Буи		
Рук. гр. инж.	Павликов		

294-3-34м.84-2-КЖИ-3Д-7

Закладная деталь 3Д-7

Стадия	Масса	Масштаб
Р	1.33	

Лист | Листов

ЦНИИЭП им. Б.С. Мезенцева

Формат А4

Альбом II

Типовой проект 294-3-34 м.84

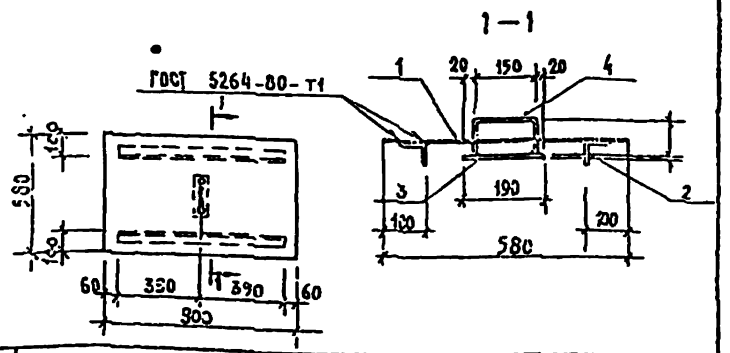

Формат	Зона	Поз.	Обозначение	Наименование	Кол.	Примечание
				Детали		
Б.Ч.		1	2-КЖИ-ЩМ-1-01	Лист риф. 6×580 ГОСТ 8568-77 / ВСт3 ГОСТ 380-71		масса, кгс
				$e=900$	1	26.2
Б.Ч.		2	-02	Уголок 50×50×5 ГОСТ 8509-72 / ВСт3 ГОСТ 380-71		
				$e=780$	2	2,94
Б.Ч.		3	-03	Полоса 4×60 ГОСТ 103-76 / ВСт3 ГОСТ 380-71		
				$e=190$	1	0.36
Б.Ч.		4	-04	Стержень ГОСТ 5781-82		
				Ø8 AI $e=350$	1	0.14

Нач. масс.	Исакович		
Н. контр.	Корнев		
Гл. инж. м.	Золов		
ГАП	Пашенин		
ГИП	Бун		
Рук. грин.	Корнев		

294-3-34 м.84-2-КЖИ-ЩМ-1

ЩКТ ЩМ-1

Стадия	Масса	Масштаб
Р	32.58	

Лист | Листов

ЦНИИЭП им. Б.С. Мезенцева

Формат А4

Альбом II

Типовой проект 294-3-34 м.84

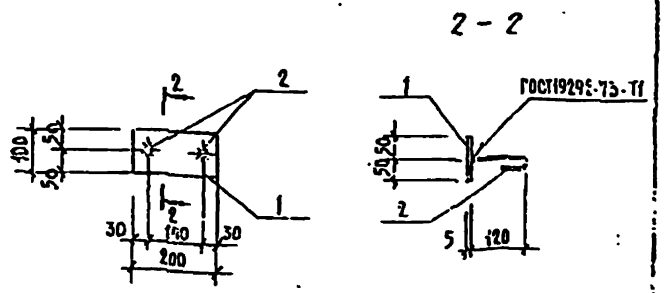

Формат	Зона	Поз.	Обозначение	Наименование	Кол.	Примечание
				Детали		
Б.Ч.		1	-2-КЖИ-ЗД-8-01	Полоса ГОСТ 103-76 / ВСт3кп2 ГОСТ 380-71		масса ед., кг
				5×100 $e=200$	1	0.80
Б.Ч.		2	-02	Стержень ГОСТ 5781-82		
				Ø8 AI $e=190$	2	0.075

Нач. масс.	Исакович		
Н. контр.	Корнев		
Гл. инж. м.	Золов		
ГАП	Пашенин		
ГИП	Бун		
Рук. грин.	Корнев		

294-3-34 м.84-2-КЖИ-ЗД-8

Закладная деталь ЗД-8

Стадия	Масса	Масштаб
Р	0,95	

Лист | Листов

ЦНИИЭП им. Б.С. Мезенцева

Формат А4

Альбом II

Типовой проект 294-3-34м.84

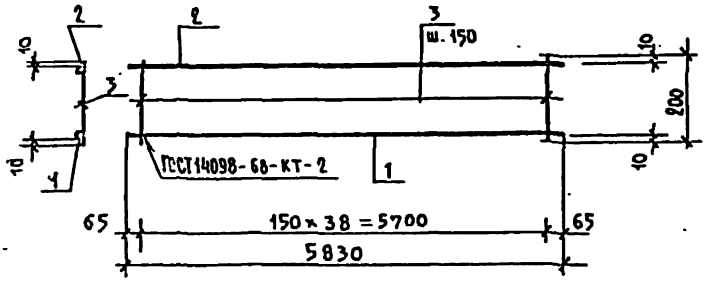

Формат	Зона	Поз.	Обозначение	Наименование	Кол.	Примечание
				Детали		Масса ед. кг
				Сталь круглая ГОСТ 5781-82		
		1	-2-КЖИ-К-1-01	⌀16А-III ℓ=5830	1	9.21 кг
		2	-02	⌀12А-III ℓ=5830	1	5.18 кг
		3	-03	⌀8А-I ℓ=200	39	0.08 кг

294-3-34м.84-2-КЖИ-К-1

Нач. маст.	Исакович	
Н. контр.	Корнев	
Гл. инж.	Волов	
ГАП	Пашенин	
ГИП	Буй	
Рук. грин.	Павликов	

КАРКАС К-1

Стадия	Масса	Масштаб
Р	16.05	
Лист	Листов	

ЦНИИЭП им. Б.С. Мезенцева

Формат А4

Альбом II

Типовой проект 294-3-34м.84

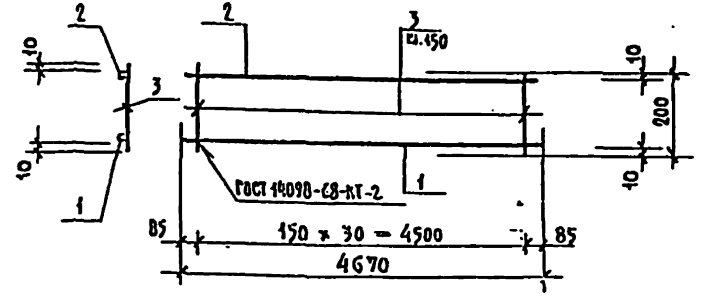

Формат	Зона	Поз.	Обозначение	Наименование	Кол.	Примечание
				Детали		Масса ед. кг
				Сталь круглая ГОСТ 5781-82		
		1	-2-КЖИ-К-2-01	⌀12А-III ℓ=4670	1	4.15 кг.
		2	-02	⌀8А-III ℓ=4670	1	1.84 кг.
		3	-03	⌀6А-I ℓ=200	31.	0.05 кг

294-3-34м.84-2-КЖИ-К-2

Нач. маст.	Исакович	
Н. контр.	Корнев	
Гл. инж.	Волов	
ГАП	Пашенин	
ГИП	Буй	
Рук. грин.	Павликов	

КАРКАС К-2

Стадия	Масса	Масштаб
Р	7.39	
Лист	Листов	

ЦНИИЭП им. Б.С. Мезенцева

Формат А4

Инв. № подл. | Подпись и дата | Взам. инв. №

Альбом II

Типовой проект 294-3-34 м.84

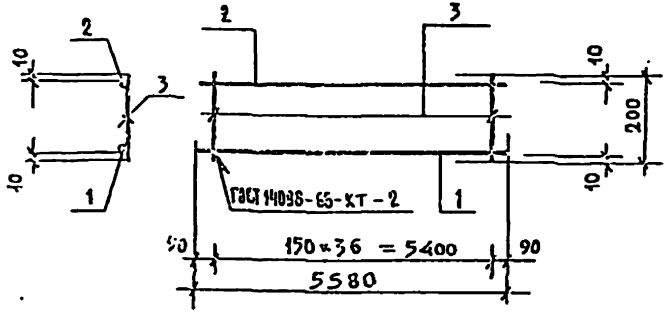

Формат	Зона	Поз.	Обозначение	Наименование		Кол.	Примечание
				Детали			Масса ед. кг
				Сталь круглая ГОСТ 5781-82			
		1	-2-КЖИ-К-3-01	⌀20 А-II	ℓ=5580	1	13.8 кг
		2	-02	⌀12 А-III	ℓ=5580	1	4.96 кг
		3	-03	⌀8 А-I	ℓ=200	37	0.08 кг

294-3-34 м.84-2-КЖИ-К-3

КАРКАС К-3

Стадия	Масса	Масштаб
Р	20,48	
Лист	Листов	

ЦНИИЭП им. Б.С. Мезенцева

Альбом II

Типовой проект 294-3-34 м.84

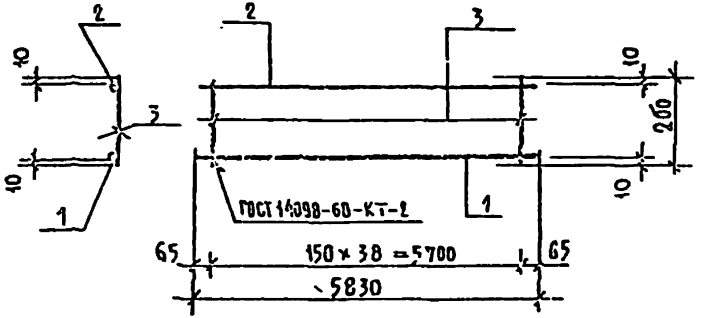

Формат	Зона	Поз.	Обозначение	Наименование		Кол.	Примечание
				Детали			Масса ед. кг
				Сталь круглая ГОСТ 5781-82			
		1	-2-КЖИ-К-4-01	⌀20 А-II	ℓ=5830	1	14.38 кг
		2	-02	⌀12 А-III	ℓ=5830	1	5.10 кг
		3	-03	⌀8 А-I	ℓ=200	39	0.08 кг

294-3-34 м.84-2-КЖИ-К-4

КАРКАС К-4

Стадия	Масса	Масштаб
Р	24,32	
Лист	Листов	

ЦНИИЭП им. Б.С. Мезенцева

Формат А4

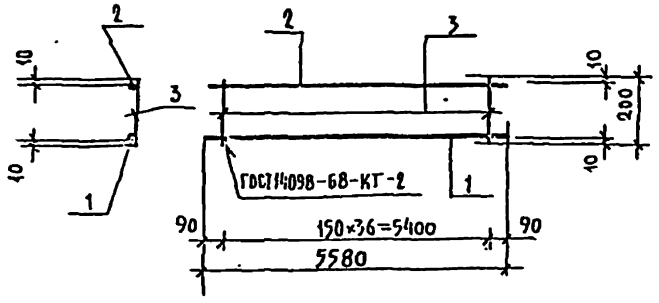

Формат	Зона	Поз.	Обозначение	Наименование		Кол.	Примечание
				Детали			Масса ед. кг
				Сталь круглая ГОСТ5781-82			
		1	-2-КНИ-К-5-01	⌀16 А-II	ℓ=5580	1	8.82 кг
		2	-02	⌀12 А-III	ℓ=5580	1	4.96 кг.
		3	-03	⌀8 А-I	ℓ=200	37	0.08 кг

Инв.№ подл. | Подпись и дата | Взам.инв.№		
Нач.маст.	Исаакович	
Н.контр.	Корчев	
Гл.инж.пр.	Волов	
ГАП	Пашенин	
ГИП	Буй	
Рук.гр.	Паламарь	

294-3-34м.84-2-КНИ-К-5

Каркас К-5

Стадия	Масса	Масштаб
Р	15.43	
Лист	Листов	

ЦНИИЭП им. Б.С.Мезенцева

Формат А4

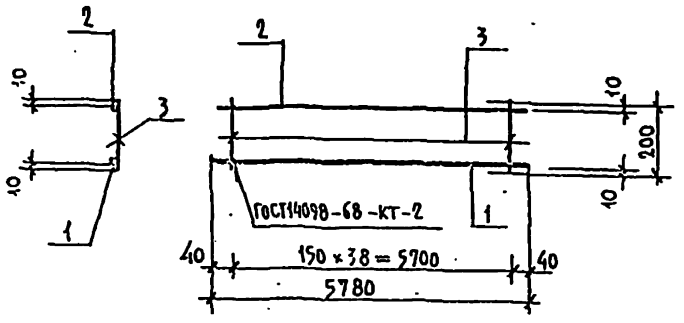

Формат	Зона	Поз.	Обозначение	Наименование		Кол.	Примечание
				Детали			Масса ед. кг
				Сталь круглая ГОСТ5781-82			
		1	-2-КНИ-К-6-01	⌀16 А-III	ℓ=5780	1	9.13 кг.
		2	-02	⌀12 А-III	ℓ=5780	1	5.13 кг
		3	-03	⌀8 А-I	ℓ=200	39	0.08 кг

Инв.№ подл. | Подпись и дата | Взам.инв.№		
Нач.маст.	Исаакович	
Н.контр.	Корчев	
Гл.инж.пр.	Волов	
ГАП	Пашенин	
ГИП	Буй	
Рук.гр.	Паламарь	

294-3-34м.84-2-КНИ-К-6

Каркас К-6

Стадия	Масса	Масштаб
Р	16.02	
Лист	Листов	

ЦНИИЭП им. Б.С.Мезенцева

Формат А4

Типовой проект 294-3-34 м.84 Альбом II

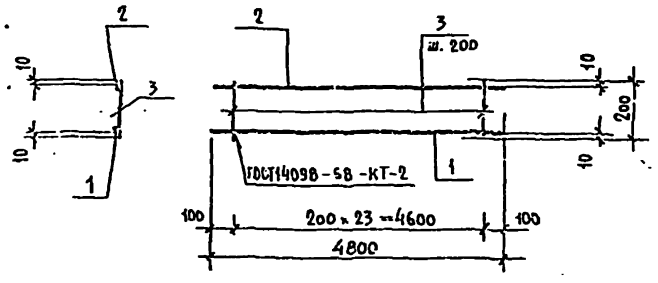

Поз.	Обозначение	Наименование		Кол.	Примечание
		Детали			Масса ед. кг.
		Сталь круглая ГОСТ 5781-82			
1	-2-КЖИ-К-7-01	⌀12 А-III	ℓ = 4800	1	4.26 кг.
2	-02	⌀12 А-III	ℓ = 4800	1	4.26 кг.
3	-03	⌀6 А-I	ℓ = 200	24	0.05 кг.

294-3-34 м.84 -2-КЖИ-К-7

Каркас К-7

Стадия	Масса	Масштаб
Р	12.94	

Лист | Листов

ЦНИИЭП им. Б.С. Мезенцева

Формат А4

Типовой проект 294-3-34 м.84 Альбом II

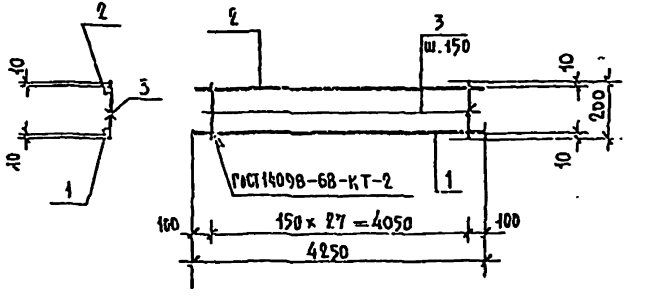

Поз.	Обозначение	Наименование		Кол.	Примечание
		Детали			Масса ед. кг.
		Сталь круглая ГОСТ 5781-82			
1	-2-КЖИ-К-8-01	⌀12 А-III	ℓ = 4250	1	3.77 кг.
2	-02	⌀12 А-III	ℓ = 4250	1	3.77 кг.
3	-03	⌀6 А-I	ℓ = 200	28	0.05 кг.

294-3-34 м.84 -2-КЖИ-К-8

Каркас К-8

Стадия	Масса	Масштаб
Р	8.81	

Лист | Листов

ЦНИИЭП им. Б.С. Мезенцева

Формат А4

Альбом II

Типовой проект 294-3-34 м.84

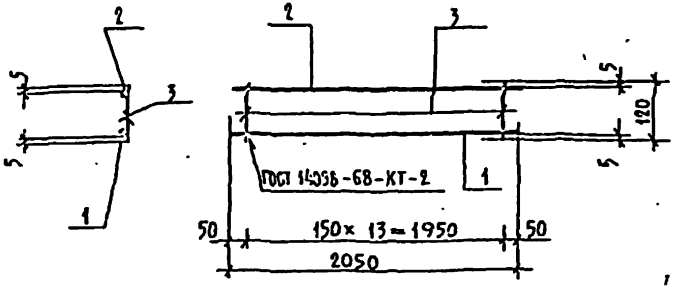

Формат	Зона	Поз.	Обозначение	Наименование	Кол.	Примечание
				Детали		Масса ед. кг
				Сталь кругля ГОСТ 5781-82		
		1	-2-КЖИ-К-9-01	Ø12А-II ℓ=2050	1	1.82 кг.
		2	-02	Ø12А-II ℓ=2050	1	1.82 кг.
		3	-03	Ø6А-I ℓ=120	14	0.027 кг

Нач. маст.	Исакович		
Н. контр.	Корнев		
Гл. инж.	Волов		
ГАП	Пашенин		
ГИП	Буй		
Рук. гр. инж.	Павликов		

294-3-34 м.84-2-КЖИ-К-9

Каркас К-9

Стадия	Масса	Масштаб
Р	4.02	

Лист | Листов

ЦНИИЭП им. Б.С. Мезенцева

Формат А4

Альбом II

Типовой проект 294-3-34 м.84

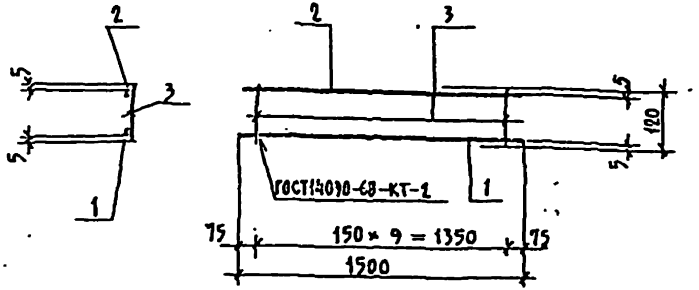

Формат	Зона	Поз.	Обозначение	Наименование	Кол.	Примечание
				Детали		Масса ед. кг.
				Сталь кругля ГОСТ 5781-82		
		1	-2-КЖИ-К-10-01	Ø10А-II ℓ=1500	1	0.93 кг.
		2	-02	Ø10А-II ℓ=1500	1	0.93 кг.
		3	-03	Ø6А-I ℓ=120	10	0.027 кг.

Нач. маст.	Исакович		
Н. контр.	Корнев		
Гл. инж.	Волов		
ГАП	Пашенин		
ГИП	Буй		
Рук. гр. инж.	Павликов		

294-3-34 м.84-2-КЖИ-К-10

Каркас К-10

Стадия	Масса	Масштаб
Р	2.13	

Лист | Листов

ЦНИИЭП им. Б.С. Мезенцева

Формат А4

Альбом II

Типовой проект 294-3-34М.84

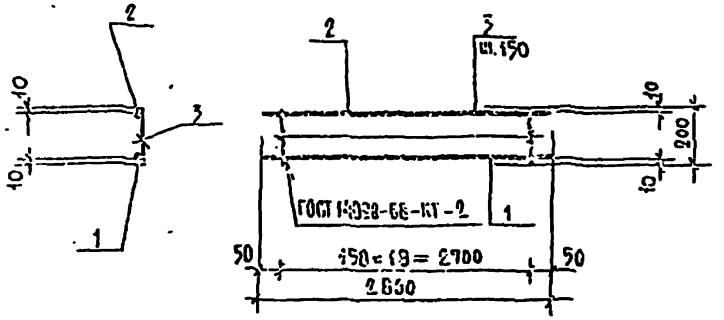

Формат	Зона	Поз.	Обозначение	Наименование		Кол.	Примечание
				Детали			Масса ед. кг.
				Сталь круглая ГОСТ 5781-82			
БЧ		1	-2-КЖИ-К-11-01	⌀ 12 А III	ℓ = 2800	1	2.49 кг
БЧ		2	-02	⌀ 12 А-III	ℓ = 2800	1	2.49 кг.
БЧ		3	-03	⌀ 6 А-I	ℓ = 200	19	0.05 кг.

294-3-34М.84 – 2-КЖИ-К-11

КАРКАС К-11

Стадия	Масса	Масштаб
Р	5.84	

Лист 1 Листов

ЦНИИЭП им. Б.С.Мезенцева

Формат А4

Альбом II

Типовой проект 294-3-34М.84

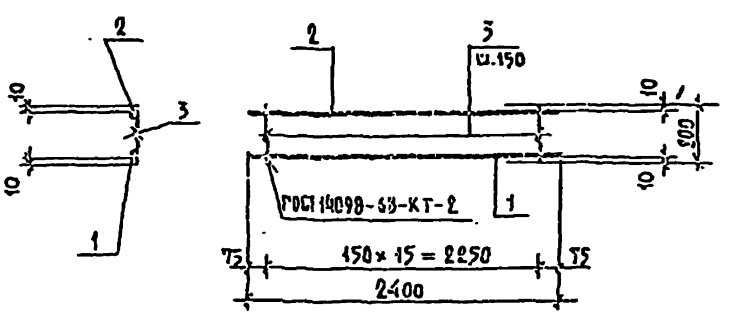

Формат	Зона	Поз.	Обозначение	Наименование		Кол.	Примечание
				Детали			Масса ед. кг.
				Сталь круглая ГОСТ 5781-82			
БЧ		1	-2-КЖИ-К-12-01	⌀ 10 А III	ℓ = 2400	1	1.49 кг
БЧ		2	-02	⌀ 10 А-III	ℓ = 2400	1	1.48 кг
БЧ		3	-03	⌀ 6 А-I	ℓ = 200	16	0.05 кг

294-3-34М.84 –2 –КЖИ–К–12

КАРКАС К–12

Стадия	Масса	Масштаб
Р	3.68	

Лист Листов

ЦНИИЭП им. Б.С.Мезенцева

Формат А4

Альбом II

Типовой проект 294-3-34Н.84

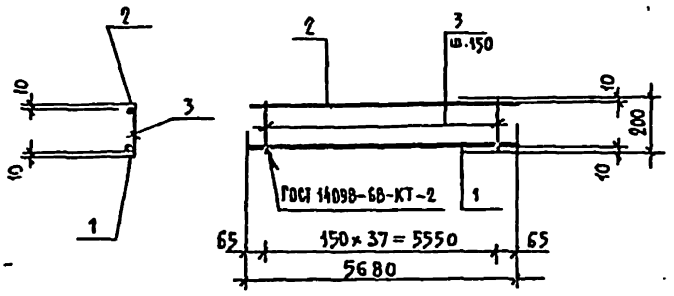

Формат	Зона	Поз	Обозначение	Наименование	Кол.	Примечание
				Детали		Масса ед. кг.
				Сталь круглая ГОСТ 5781-82		
		1	-2-КШИ-К-13-01	Ø20 А-II ℓ = 5680	1	14.00 кг
		2	-02	Ø12 А-II ℓ = 5680	1	5.0 кг
		3	-03	Ø8 А-I ℓ = 200	38	0.08 кг

294-3-34Н.84-2-КШИ-К-13

Нач. маст.	Исакович	
Н. контр.	Корнев	
Гл. инж.	Волов	
ГАП	Пашенин	
ГИП	Бун	
Гл. инж.	Павликов	

Каркас К-13

Стадия	Масса	Масштаб
Р	22,04	

Лист | Листов

ЦНИИЭП им. Б.С. Мезенцева

Инв. № подл. | Подпись и дата | Взам. инв. №

Альбом II

Типовой проект 294-3-34Н.84

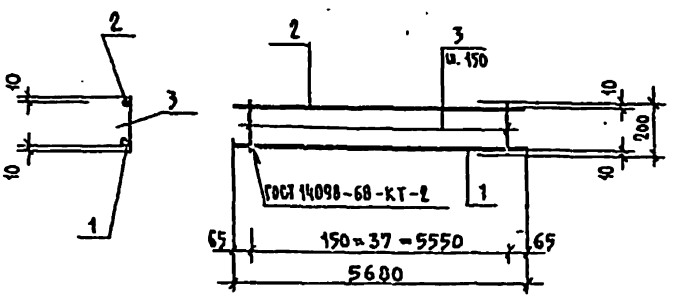

Формат	Зона	Поз.	Обозначение	Наименование	Кол.	Примечание
				Детали		Масса ед. кг.
				Сталь круглая ГОСТ 5781-82		
		1	-2-КШИ-К-14-01	Ø16 А-III ℓ = 5680	1	6.95 кг
		2	-02	Ø12 А-II ℓ = 5680	1	5.04 кг
		3	-03	Ø8 А-I ℓ = 200	38	0,08 кг

294-3-34Н.84-2-КЖИ-К-14

Нач. маст.	Исакович	
Н. контр.	Корнев	
Гл. инж.	Волов	
ГАП	Пашенин	
ГИП	Бун	
Гл. инж.	Павликов	

Каркас К-14

Стадия	Масса	Масштаб
Р	14.32	

Лист | Листов

ЦНИИЭП им. Б.С. Мезенцева

Инв. № подл. | Подпись и дата | Взам. инв. №

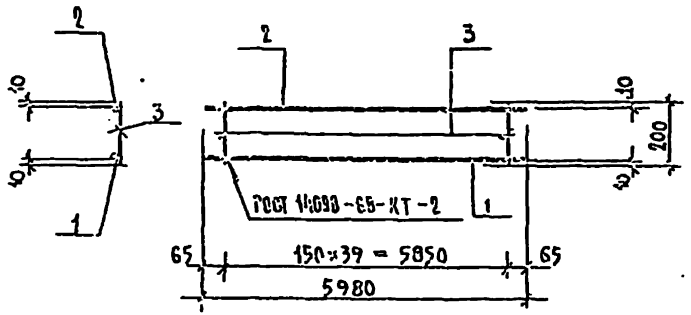

Формат	Зона	Поз.	Обозначение	Наименование		Кол.	Примечание
				Детали			Масса ед. кг
				Сталь круглая ГОСТ 5781-82			
		1	-2-КЖИ-К-15-01	⌀ 12 А-II	ℓ = 5980	1	5.31 кг
		2	-02	⌀ 12 А-II	ℓ = 5980	1	5.31 кг
		3	-03	⌀ 6 А-I	ℓ = 200	40	0.05 кг

294-3-34М.84-2-КЖИ-К-15

Нач.маст.	Исаакович				
Н.контр.	Корнев	Каркас К-15	Стадия	Масса	Масштаб
Гл.инж.-пр.	Волов		Р	12.52	
ГАП	Пащенин		Лист	Листов	
ГИП	Буй		ЦНИИЭП им. Б.С. Мезенцева		
Инженер	Бардаков				

Формат А4

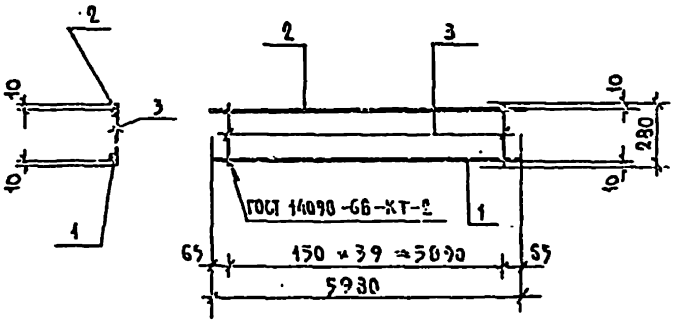

Формат	Зона	Поз.	Обозначение	Наименование		Кол.	Примечание
				Детали			Масса ед. кг
				Сталь круглая ГОСТ 5781-82			
		1	-2-КЖИ-К-16-01	⌀ 20 А-II	ℓ = 5980	1	14.79 кг
		2	-02	⌀ 20 А-II	ℓ = 5980	1	14.79 кг
		3	-03	⌀ 8 А-I	ℓ = 280	40	0.11 кг

294-3-34М.84-2-КЖИ-К-16

Нач.маст.	Исаакович				
Н.контр.	Корнев	Каркас К-16	Стадия	Масса	Масштаб
Гл.инж.-пр.	Волов		Р	33.92	
ГАП	Пащенин		Лист	Листов	
ГИП	Буй		ЦНИИЭП им. Б.С. Мезенцева		
Инженер	Бардаков				

Формат А4

Альбом II

Типовой проект 294-3-34М.84

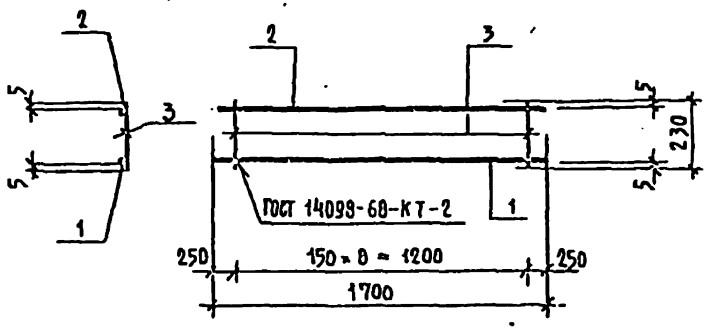

Формат	Зона	Поз.	Обозначение	Наименование	Кол.	Примечание
				Детали		Масса ед. кг.
				Сталь круглая ГОСТ 5781-82		
		1	-2-КЖИ-К-17-01	⌀10 А-III ℓ = 1700	1	1.05 кг
		2	-02	⌀10 А-III ℓ = 1700	1	1.05 кг
		3	-03	⌀6 А-I ℓ = 230	9	0.05 кг

Нач. маст.	Исакович		
Н. контр.	Корнев		
Гл. инж. М.	Волов		
ГАП	Пашенин		
ГИП	Буй		
Рук. гр. инж.	Павликов		

294-3-34М. 84-2-КЖИ-К-17

Каркас К-17

Стадия	Масса	Масштаб
Р	2.57	

Лист | Листов

ЦНИИЭП им. Б.С. Мезенцева

Формат А4

Инв. № подл. | Подпись и дата | Взам. инв. №

Альбом II

Типовой проект 294-3-34М.84

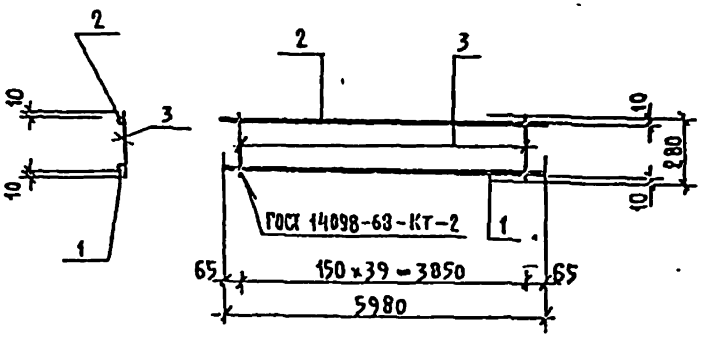

Формат	Зона	Поз.	Обозначение	Наименование	Кол.	Примечание
				Детали		Масса ед. кг.
				Сталь круглая ГОСТ 5781-82		
		1	-2-КЖИ-К-18-01	⌀16 А-III ℓ = 5980	1	9.45 кг
		2	-02	⌀16 А-III ℓ = 5980	1	9.45 кг
		3	-03	⌀6 А-I ℓ = 280	40	0.063 кг

Нач. маст.	Исакович		
Н. контр.	Корнев		
Гл. инж. М.	Волов		
ГАП	Пашенин		
ГИП	Буй		
Рук. гр. инж.	Павликов		

294-3-34М. 84-2-КЖИ-К-18

Каркас К-18

Стадия	Масса	Масштаб
Р	21.45	

Лист | Листов

ЦНИИЭП им. Б.С. Мезенцева

Формат А4

Инв. № подл. | Подпись и дата | Взам. инв. №

Альбом II

Типовой проект 294-3-34М.84

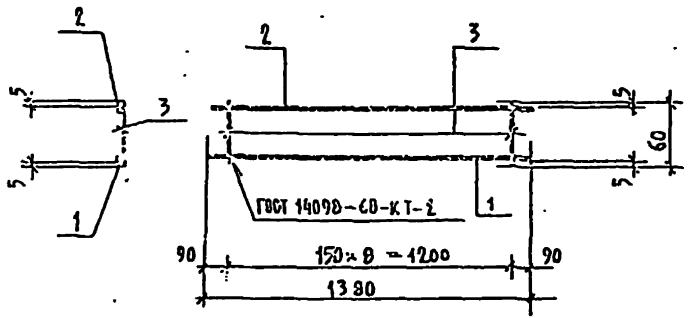

Формат	Зона	Поз.	Обозначение	Наименование		Кол.	Примечание
				Детали			
				Сталь круглая	ГОСТ 5781-82		Масса ед. кг.
Б.Ч.		1	-2-КЖИ-К-19-01	Ø 10 А III	ℓ=1380	1	0.850
Б.Ч.		2	-02	Ø 10 А III	ℓ=1380	1	0.850
Б.Ч.		3	-03	Ø 6 А I	ℓ= 60	9	0.014

Нач. маст.	Исакович		
Н. контр.	Корнев		
Гл. инж.	Болов		
ГАП	Пашенин		
ГИП	Буй		
Рук. гр. инж.	Павликов		

294-3-34М.84-2-КЖИ-К-19

Каркас К-19

Стадия	Масса	Масштаб
Р	1.83	

Лист | Листов

ЦНИИЭП им. Б.С. Мезенцева

Формат А4

Альбом II

Типовой проект 294-3-34М.84

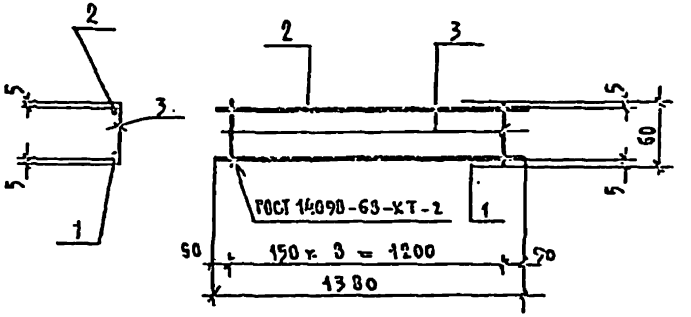

Формат	Зона	Поз.	Обозначение	Наименование		Кол.	Примечания
				Детали			
				Сталь круглая	ГОСТ 5781-82		Масса ед. кг
Б.Ч.		1	-2-КЖИ-К-20-01	Ø 6 А III	ℓ=1380	1	0.310
Б.Ч.		2	-02	Ø 6 А III	ℓ=1380	1	0.310
Б.Ч.		3	-03	Ø 6 А I	ℓ= 60	9	0.014

Нач. маст.	Исакович		
Н. контр.	Корнев		
Гл. инж.	Болов		
ГАП	Пашенин		
ГИП	Буй		
Рук. гр. инж.	Павликов		

294-3-34М.-84-2-КЖИ-К-20

Каркас К-20

Стадия	Масса	Масштаб
Р	0.75	

Лист | Листов

ЦНИИЭП им. Б.С. Мезенцева

Формат А4

Альбом II

Типовой проект 294-3-34М.84

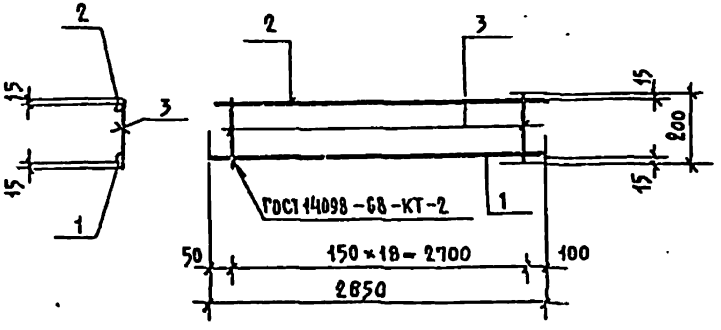

Формат	Зона	Поз.	Обозначение	Наименование	Кол.	Примечание
				Детали		
				Сталь круглая ГОСТ 5781-82		Масса ед. кг.
Б4		1	-2-КЖИ-К-22-01	Ø 10А III ℓ=2850	1	1.76 кг
Б4		2	-02	Ø 10А III ℓ=2850	1	1.76 кг.
Б4		3	-03	Ø 6 А I ℓ=200	19	0.05 кг

294-3-34М.84-2-КЖИ-К-22

Нач. маст.	Исакович		
Н. контр.	Корнев		
Гл. инж. пр.	Волов		
ГАП	Пашенин		
ГИП	Буй		
Рук. гр. кн.	Павликов		

Каркас К-22

Стадия	Масса	Масштаб
Р	4.47	

Лист | Листов

ЦНИИЭП им. Б.С. Мезенцева

Альбом II

Типовой проект 294-3-34М.84

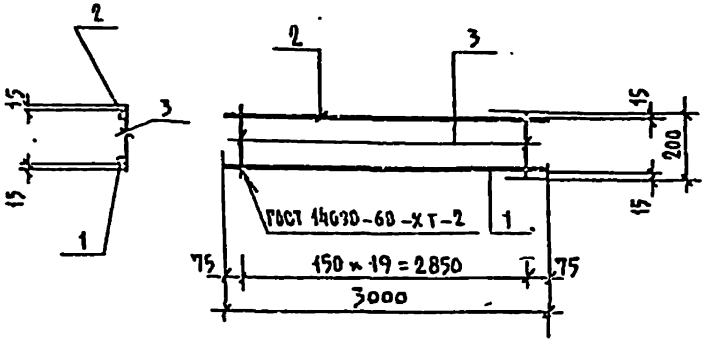

Формат	Зона	Поз.	Обозначение	Наименование	Кол.	Примечания
				Детали		
				Сталь круглая ГОСТ 5781-82		Масса ед. кг.
Б4		1	-2-КЖИ-К-23-01	Ø 10А III ℓ=3000	1	1.85 кг.
Б4		2	-02	Ø 10 А III ℓ=3000	1	1.85 кг.
Б4		3	-03	Ø 6 А I ℓ=200	20	0.05 кг.

294-3-34М.84 2-КЖИ-К-23

Нач. маст.	Исакович		
Н. контр.	Корнев		
Гл. инж. пр.	Волов		
ГАП	Пашенин		
ГИП	Буй		
Рук. гр. кн.	Павликов		

Каркас К-23

Стадия	Масса	Масштаб
Р	4.7	

Лист | Листов

ЦНИИЭП им. Б.С. Мезенцева

Альбом II

Типовой проект 294-3-34М.84

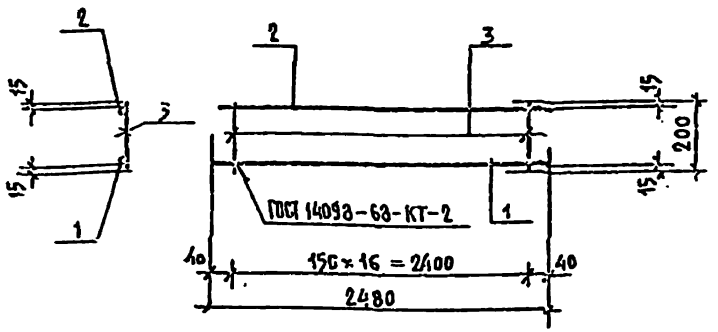

Формат	Зона	Поз.	Обозначение	Наименование	Кол.	Примечание
				Детали		
				Сталь круглая ГОСТ 5781-82		Масса ед. кг.
Б.Ч		1	-2-КШИ-К-24-01	⌀ 10 А III ℓ = 2480	1	1.53 кг.
Б.Ч		2	-02	⌀ 10 А III ℓ = 2480	1	1.53 кг
Б.Ч		3	-03	⌀ 6 А I ℓ = 200	17	0.05 кг.

Нач. маст.	Исакович		
Н. контр.	Корнев		
Гл. инж.	Волов		
Гл.	Пашенин		
Гл.	Бэй		
Рук. гр.	Павликов		

294-3-34М.84 -2-КШИ-К-24

КАРКАС К-24

Стадия	Масса	Масштаб
Р	3,91	

Лист | Листов

ЦНИИЭП им. Б.С. Мезенцева

Альбом II

Типовой проект 294-3-34М.84

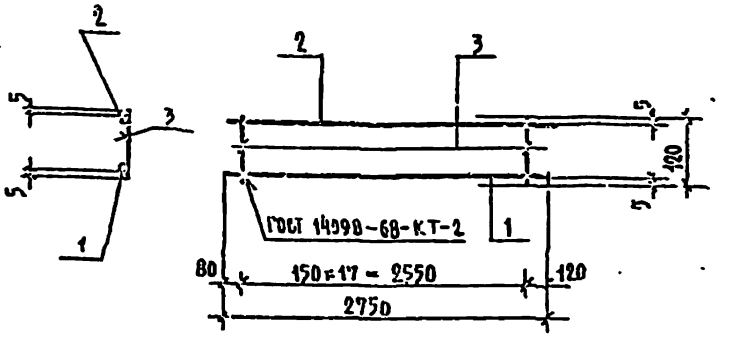

Формат	Зона	Поз.	Обозначение	Наименование	Кол.	Примечание
				Детали		
				Сталь круглая ГОСТ 5781-82		Масса ед. кг.
Б.Ч		1	-2-КШИ-К-25-01	⌀ 10 А III ℓ = 2750	1	1.7 кг.
Б.Ч		2	-02	⌀ 10 А III ℓ = 2750	1	1.7 кг
Б.Ч		3	-03	⌀ 6 А I ℓ = 120	18	0.03

Нач. маст.	Исакович		
Н. контр.	Корнев		
Гл. инж.	Волов		
Гл.	Пашенин		
Гл.	Бэй		
Рук. гр.	Павликов		

294-3-34М.84 -2-КШИ-К-25

КАРКАС К-25

Стадия	Масса	Масштаб
Р	3.94	

Лист | Листов

ЦНИИЭП им. Б.С. Мезенцева

Формат А4

Альбом II

Типовой проект 294-3-34М.84

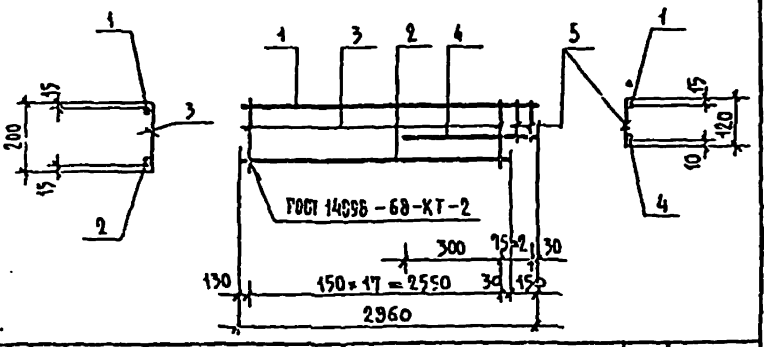

Формат	Зона	Поз.	Обозначение	Наименование		Кол.	Примечание
				Детали			
				Сталь круглая ГОСТ 5781-82			Масса ед. кг.
Б.Ч.		1	-2-КЖИ-К-26-01	⌀10 А II	ℓ = 2860	1	1.77
Б.Ч.		2	-02	⌀10 А II	ℓ = 2860	1	1.77
Б.Ч.		3	-03	⌀6 А I	ℓ = 200	18	0.05
Б.Ч.		4	-04	⌀10 А II	ℓ = 480	1	0.30
Б.Ч.		5	-05	⌀6 А I	ℓ = 120	2	0.03

Нач. маст.	Исакович		
Н. контр.	Корнев		
Гл. инж.	Волов		
ГАП	Пашенин		
Гип	Бун		
Рук. гр. ин.	Павликов		

294-3-34М.84-2-КЖИ-К-26

Каркас К-26

Стадия	Масса	Масштаб
Р	4.80	

Лист | Листов

ЦНИИЭП им. Б.С. Мезенцева

Формат А4

Альбом II

Типовой проект 294-3-34М.84

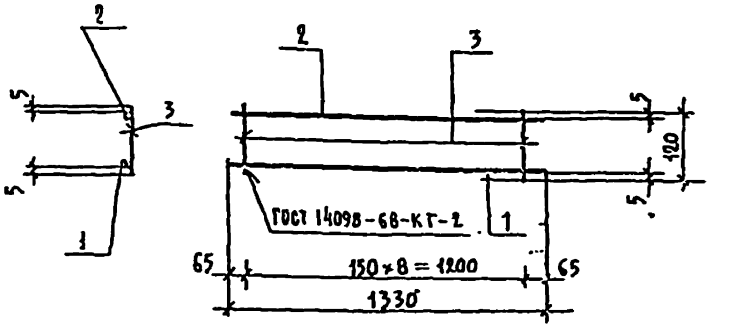

Формат	Зона	Поз.	Обозначение	Наименование		Кол.	Примечания
				Детали			
				Сталь круглая ГОСТ 5781-82			Масса ед. кг.
Б.Ч.		1	-2-КЖИ-К-27-01	⌀10 А III	ℓ = 1330	1	0.82
Б.Ч.		2	-02	⌀10 А III	ℓ = 1330	1	0.82
Б.Ч.		3	-03	⌀6 А I	ℓ = 120	9	0.03

Нач. маст.	Исакович		
Н. контр.	Корнев		
Гл. инж.	Волов		
ГАП	Пашенин		
Гип	Бун		
Рук. гр. ин.	Павликов		

294-3-34М.84-2-КЖИ-К-27

Каркас К-27

Стадия	Масса	Масштаб
Р	1.91	

Лист | Листов

ЦНИИЭП им. Б.С. Мезенцева

Формат А4

Альбом II

Типовой проект 294-3-34М 84

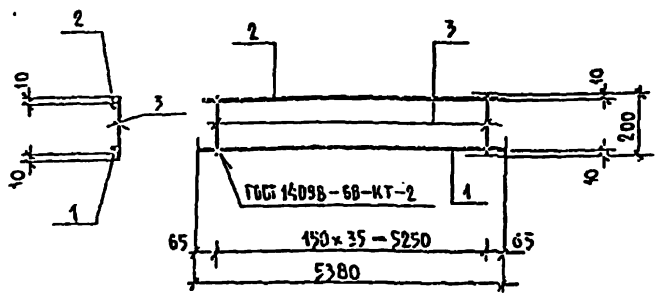

Формат	Зона	Поз.	Обозначение	Наименование	Кол.	Примечание
				Детали		
				Сталь круглая ГОСТ 5781-82		Масса ед. кг.
БЧ		1	-2-КШИ-К-28-01	⌀16АIII ℓ=5380	1	8.5 кг
БЧ		2	-02	⌀12АIII ℓ=5380	1	4.8 кг
БЧ		3	-03	⌀8АI ℓ=200	36	0.08 кг

Подпись и дата | Взам. инв. №

294-3-34М. 84 -2- КШИ - К-28

Каркас К-28

Стадия	Масса	Масштаб
Р	16.2	

Лист | Листов

ЦНИИЭП им. Б.С. Мезенцева

Формат А4

Альбом II

Типовой проект 294-3-34М 84

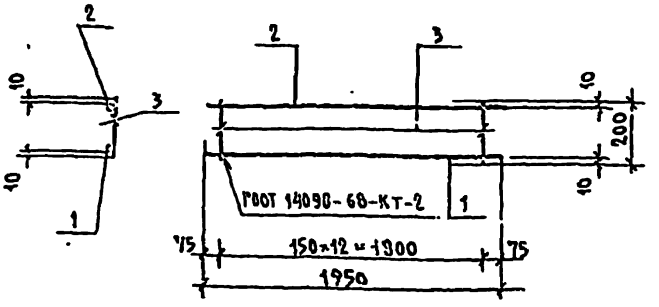

Формат	Зона	Поз.	Обозначение	Наименование	Кол.	Примечание
				Детали		
				Сталь круглая ГОСТ 5781-82		Масса ед. кг.
БЧ		1	-2-КШИ-К-29-01	⌀12АII ℓ=1950	1	1.74
БЧ		2	-02	⌀12АII ℓ=1950	1	1.74
БЧ		3	-03	⌀6АI ℓ=200	13	0.05

Подпись и дата | Взам. инв. №

294-3-34М. 84-2-КШИ-К-29

Каркас К-29

Стадия	Масса	Масштаб
Р	4.13	

Лист | Листов

ЦНИИЭП им. Б.С. Мезенцева

Формат А4

20882-03

Альбом II

Типовой проект 294-3-34М.84

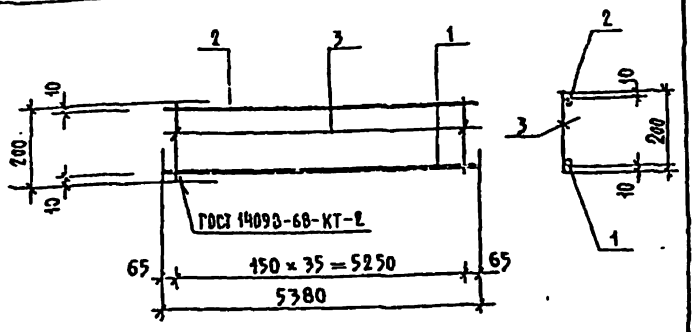

Формат	Зона	Поз.	Обозначение	Наименование		Кол.	Примечание
				Детали			
				Сталь круглая ГОСТ 5781-82			
БЧ		1	-2-КЖИ-К-30-01	⌀20 А-II	ℓ=5380	1	13,3 кг
БЧ		2	-02	⌀12 А-II	ℓ=5380	1	4,8 кг
БЧ		3	-03	⌀6 А-I	ℓ=200	36	0,05 кг

Нач. маст.	Усаковский		
Н. контр.	Корнеб		
Гл. инж.	Волов		
ГАП	Пашенин		
ГИП	Буй		
Рук. гр.	Павликов		

294-3-34М.84-2-КЖИ-К-30

Каркас К-30

Стадия	Масса	Масштаб
Р	19,85	
Лист	Листов	

ЦНИИЭП им. Б.С. Мезенцева

Инв. № подл. | Подпись и дата | Взам. инв. №

Формат А4

Альбом II

Типовой проект 294-3-34М.84

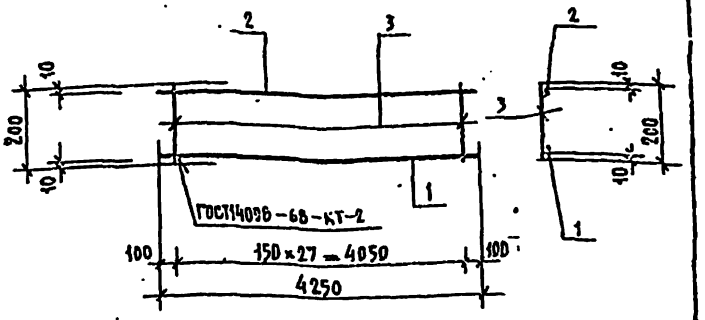

Формат	Зона	Поз.	Обозначение	Наименование		Кол.	Примечание
				Детали			
				Сталь круглая ГОСТ 5781-82			
БЧ		1	-2-КЖИ-К-31-01	⌀16 А-III	ℓ=4250	1	8,7 кг
БЧ		2	-02	⌀10 А-II	ℓ=4250	1	2,62 кг
БЧ		3	-03	⌀6 А-I	ℓ=200	28	0,05 кг

Нач. маст.	Исаковский		
Н. контр.	Корнеб		
Гл. инж.	Волов		
ГАП	Пашенин		
ГИП	Буй		
Рук. гр.	Павликов		

294-3-34М.84-2-КЖИ-К-31

Каркас К-31

Стадия	Масса	Масштаб
Р	10,72	
Лист	Листов	

ЦНИИЭП им. Б.С. Мезенцева

Инв. № подл. | Подпись и дата | Взам. инв. №

Формат А4

Альбом II

Типовой проект 294-3-34М.84

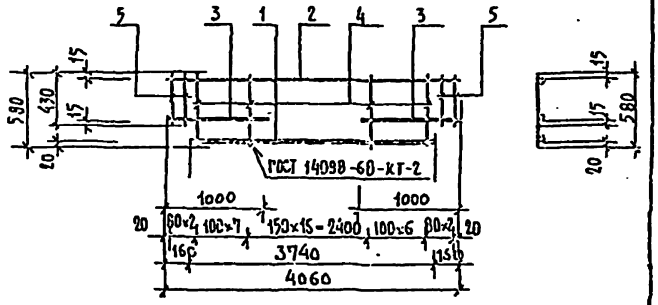

Формат	Зона	Поз.	Обозначение	Наименование		Кол.	Примечание
				Детали			
				Сталь круглая ГОСТ 5781-82			
Б.Ч.		1	-2-КЖИ-К-32-01	Ø 20А-III	ℓ = 3740	1	18.2 кг
Б.Ч.		2	-02	Ø 16А-II	ℓ = 4060	1	6.5 кг
Б.Ч.		3	-03	Ø 25А-III	ℓ = 1000	2	3.85 кг
Б.Ч.		4	-04	Ø 8А-I	ℓ = 380	30	0.23 кг
Б.Ч.		5	-05	Ø 8А-I	ℓ = 430	4	0.17 кг

294-3-34М.84-2-КЖИ-К-32

Нач. маст.	Исакович		
Н. контр.	Корнев		
Гл. инж. пр.	Волов		
Гап	Пашенин		
Гип	Буй		
Рукоприн.	Пабчиков		

КАРКАС К-32

Стадия	Масса	Масштаб
Р	39.98	

Лист | Листов

ЦНИИЭП им. Е.С. Мезенцева

Формат А4

Альбом II

Типовой проект 294-3-34М.84

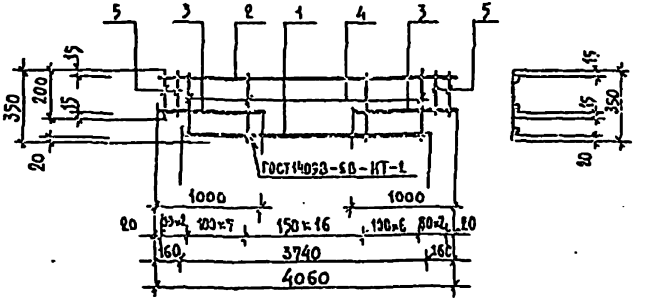

Формат	Зона	Поз.	Обозначение	Наименование		Кол.	Примечание
				Детали			
				Сталь круглая ГОСТ 5781-82			
Б.Ч.		1	-2-КЖИ-К-33-01	Ø 20А-III	ℓ = 3740	1	9.23 кг
Б.Ч.		2	-02	Ø 10А-III	ℓ = 4060	1	2.50 кг
Б.Ч.		3	-03	Ø 10А-II	ℓ = 1000	2	0.62 кг
Б.Ч.		4	-04	Ø 8А-I	ℓ = 350	30	0.13 кг
Б.Ч.		5	-05	Ø 8А-I	ℓ = 200	4	0.08 кг

294-3-34М.84-2-КЖИ-К-33

Нач. маст.	Исакович		
Н. контр.	Корнев		
Гл. инж. пр.	Волов		
Гап	Пашенин		
Гип	Буй		
Рукоприн.	Пабчиков		

КАРКАС К-33

Стадия	Масса	Масштаб
Р	17.19	

Лист | Листов

ЦНИИЭП им. Е.С. Мезенцева

Формат А4

Инв. № подл. | Подпись и дата | Взам. инв. №

Альбом II

Типовой проект 294-3-34М.84

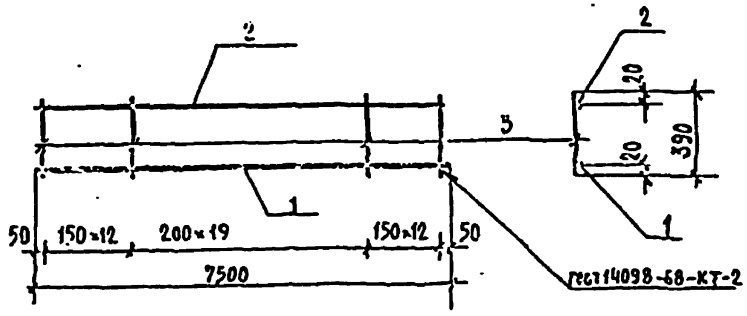

Формат	Зона	Поз.	Обозначение	Наименование	Кол.	Примечание
				Детали		Масса ед. кг
				ф22АII, ГОСТ 5781-82		
Б.Ч.		1	-2-КЖИ-К-34-01	e=7500	1	22,380
				ф12АI, ГОСТ 5781-82		
Б.Ч.		2	-02	e=7500	1	6,670
				ф8АI, ГОСТ 5781-82		
Б.Ч.		3	-03	e=390	44	0,154

294-3-34М.84-2-КЖИ-К-34

Нач. маст.	Исакович		
Н. контр.	Корнев		
Гл. инж. м.	Волов		
ГАП	Пашенин		
ГИП	Бун		
Рук. гр. инж.	Бурмистрова		

Каркас К-34

Стадия	Масса	Масштаб
Р	35,826	

Лист | Листов

ЦНИИЭП им. Б.С. Мезенцева

Формат А4

Альбом II

Типовой проект 294-3-34М.84

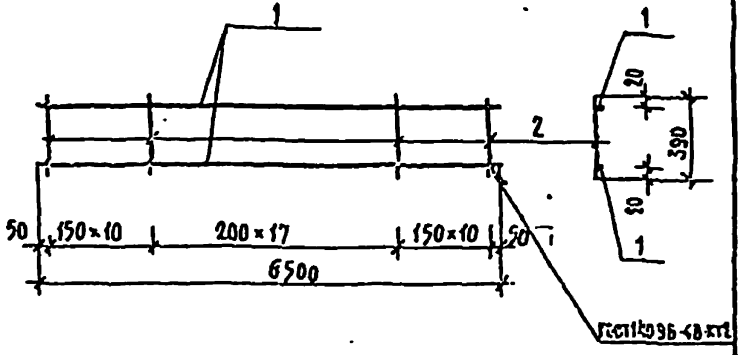

Формат	Зона	Поз.	Обозначение	Наименование	Кол.	Примечание
				Детали		Масса, ед. кг
				ф12АI, ГОСТ 5781-82		
Б.Ч.		1	-2-КЖИ-К-35-01	e=6500	2	5,780
				ф6АI; ГОСТ 5781-82		
Б.Ч.		2	-02	e=390	38	0,087

294-3-34М.84-2-КЖИ-К-35

Нач. маст.	Исакович		
Н. контр.	Корнев		
Гл. инж. м.	Волов		
ГАП	Пашенин		
ГИП	Бун		
Рук. гр. инж.	Бурмистрова		

Каркас К-35

Стадия	Масса	Масштаб
Р	14,366	

Лист | Листов

Сталь класса АI ГОСТ 5781-82

ЦНИИЭП им. Б.С. Мезенцева

Формат А4

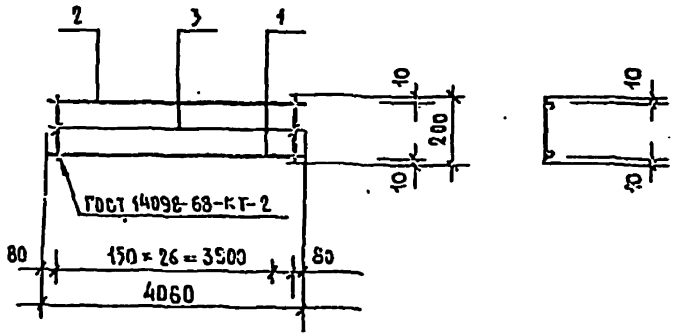

Обозначение	Наименование		Кол.	Примечание
	Детали			Масса ед. кг.
	Сталь круглая ГОСТ 5781-82			
-2-КЖИ-К-01	⌀12 А-III	ℓ = 4060	1	3.61
-02	⌀12 А-III	ℓ = 4060	1	3.61
-03	⌀6 А-I	ℓ = 200	27	0.045

294-3-34Н.84 -2-КЖИ-К-36

Каркас К-36

Стадия	Масса	Масштаб
Р	8.44	

Лист | Листов

ЦНИИЭП им. Б.С. Мезенцева

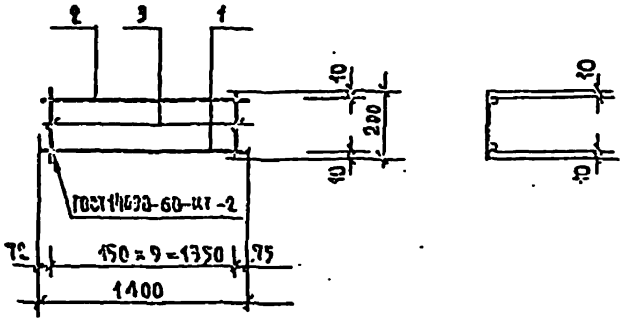

Обозначение	Наименование		Кол.	Примечание
	Детали			
	Сталь круглая ГОСТ 5781-82			
-2-КЖИ-К-01	⌀6 А-II	ℓ = 1400	1	0.32
-02	⌀6 А-II	ℓ = 1400	1	0.32
-03	⌀6 А-I	ℓ = 200	10	0.045

294-3-34Н.84-2-КЖИ-К-37

Каркас К-37

Стадия	Масса	Масштаб
Р	1.09	

Лист | Листов

ЦНИИЭП им. Б.С. Мезенцева

Формат А4

Альбом II

Типовой проект 294-3-34М.84

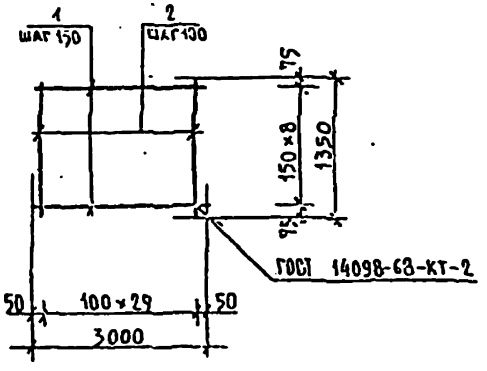

Формат	Зона	Поз.	Обозначение	Наименование		Кол.	Примечание
				Детали			
				Сталь круглая ГОСТ 5781-82			Масса ед. кг.
Б4		1	-2-КНН-С-1-01	⌀6 AI	ℓ=3000	9	0.68
Б4		2	-02	⌀6 AII	ℓ=1350	30	0.30

294-3-34 И.84-2-КНН-С-1

Сетка С-1

Стадия	Масса	Масштаб
Р	15.12	
Лист	Листов	

ЦНИИЭП им. Б.С. Мезенцева

Альбом II

Типовой проект 294-3-34М.84

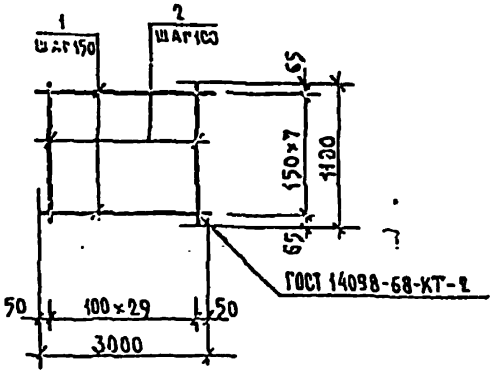

Формат	Зона	Поз.	Обозначение	Наименование		Кол.	Примечание
				Детали			
				Сталь круглая ГОСТ 5781-82			Масса ед. кг.
Б4		1	-2-КНН-С-2-01	⌀6 AI	ℓ=3000	8	0.68
Б4		2	-02	⌀6 AII	ℓ=1120	30	0.27

294-3-34 И.84-2-КНН-С-2

Сетка С-2

Стадия	Масса	Масштаб
Р	13.54	
Лист	Листов	

ЦНИИЭП им. Б.С. Мезенцева

Типовой проект 294-3-34М.84 Альбом II

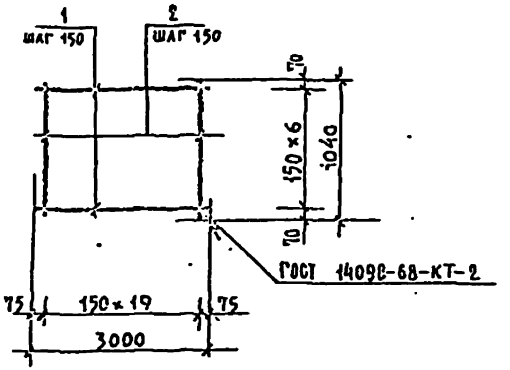

Формат	Зона	Поз.	Обозначение	Наименование	Кол.	Примечание
				Детали		
				Сталь круглая ГОСТ 5781-82		Масса ед. кг
Б.Ч.		1	-2-КЖИ-С-3-01	Ø6АI ℓ=3000	6	0.68
Б.Ч.		2	-02	Ø6АIII ℓ=1040	20	0.24

294-3-34М.84-2-КЖИ-С-3

Начальник	Исакович		
Н.контр.	Корнев		
Гл.инж.	Волов		
Гап	Пашенин		
Гип	Буй		
Рукоп.	Разников		

Сетка С-3

Стадия	Масса	Масштаб
Р	8.90	

Лист | Листов

ЦНИИЭП им. Б.С.Мезенцева

Формат А4

Типовой проект 294-3-34М.84 Альбом II

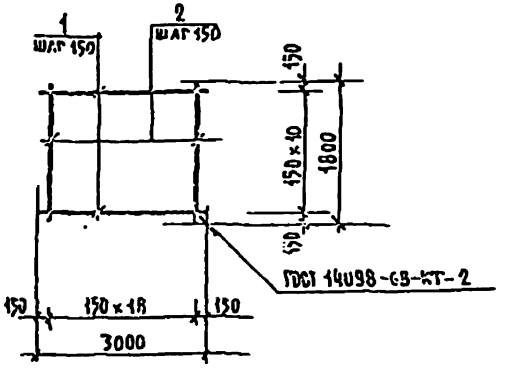

Формат	Зона	Поз.	Обозначение	Наименование	Кол.	Примечание
				Детали		
				Сталь круглая ГОСТ 5781-82		Масса ед. кг
Б.Ч.		1	-2-КЖИ-С-4-01	Ø8АII ℓ=3000	11	1.19
Б.Ч.		2	-02	Ø8АII ℓ=1800	19	0.71

294-3-34М.84-2-КЖИ-С-4

Нач.мест.	Исакович		
Н.контр.	Корнев		
Гл.инж.	Волов		
Гап	Пашенин		
Гип	Буй		
Рукоп.	Разников		

Сетка С-4

Стадия	Масса	Масштаб
Р	24,58	

Лист | Листов

Сталь класса АII ГОСТ 5781-62

ЦНИИЭП им. Б.С.Мезенцева

Формат А4

Альбом II

Типовой проект 294-3-34М.84

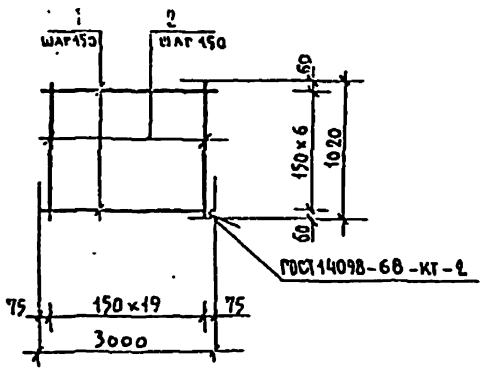

Формат	Зона	Поз.	Обозначение	Наименование	Кол.	Примечание
				Детали		
				Сталь круглая ГОСТ 5781-82		Масса ед. кг
Б.Ч		1	-2-КЖИ-С-5-01	Ø6 А I ℓ=3000	7	0.68
Б.Ч		2	-02	Ø6 А II ℓ=1020	20	0.23

294-3-34М.84-2-КЖИ-С-5

Нач. маст.	Исакович		
Н. контр.	Хорнев		
Гл. инж.	Волов		
ГАП	Пашенин		
ГИП	Буй		
Рук. гр. инж.	Павликов		

Сетка С-5

Стадия	Масса	Масштаб
Р	9.36	

Лист | Листов

ЦНИИЭП им. Б.С. Мезенцева

Формат А4

Альбом II

Типовой проект 294-3-34М.84

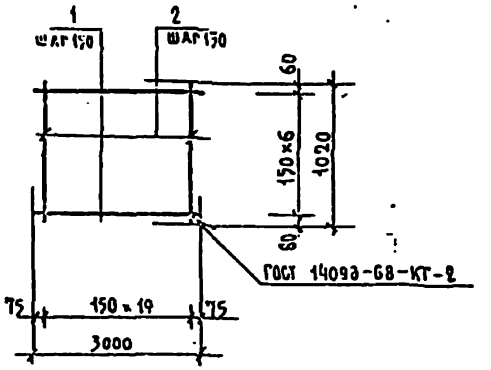

Формат	Зона	Поз.	Обозначение	Наименование	Кол.	Примечание
				Детали		
				Сталь круглая ГОСТ 5781-82		Масса ед. кг.
Б.Ч		1	-2-КЖИ-С-6-01	Ø8 А I ℓ=3000	7	1.19
Б.Ч		2	-02	Ø6 А I ℓ=1020	20	0.40

294-3-34М.84-2-КЖИ-С-6

Нач. маст.	Исакович		
Н. контр.	Хорнев		
Гл. инж.	Волов		
ГАП	Пашенин		
ГИП	Буй		
Рук. гр. инж.	Павликов		

Сетка С-6

Стадия	Масса	Масштаб
Р	16.33	

Лист | Листов

Сталь класса А II ГОСТ 5781-82

ЦНИИЭП им. Б.С. Мезенцева

Формат А4

Альбом II

Типовой проект 294-3-34 М 84

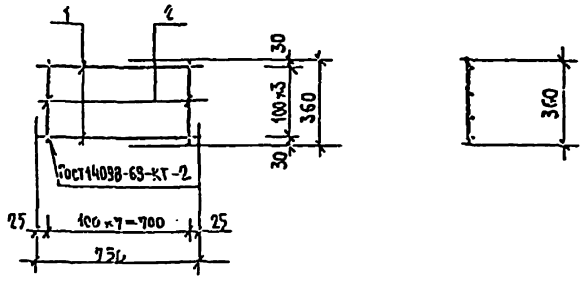

Формат	Зона	Поз.	Обозначение	Наименование	Кол.	Примечание
				Детали		Масса ед. кг.
				Сталь круглая ГОСТ 5781-82		
		1	-2-КШИ-С-7-01	Ø8 А-I ℓ=750	4	0,3
		2	-02	Ø8 А-I ℓ=360	8	0,14

294-3-34 М. 84-2-КШИ-С-7

Нач. масст.	Исакович		
Н. контр.	Корнев		
Гл. инж. м.	Болов		
ГАП	Пашенин		
ГИП	Бур		
Рук. группы	Павлинов		

Сетка С-7

Стадия	Масса	Масштаб
Р	2.32	

Лист | Листов

Сталь класса А I ГОСТ 5781-82

ЦНИИЭП им. Б.С. Мезенцева

Формат А4

Альбом II

Типовой проект 294-3-34 М.84

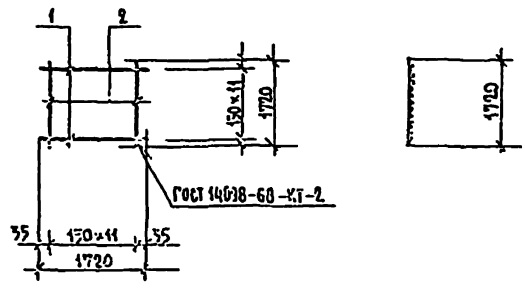

Формат	Зона	Поз.	Обозначение	Наименование	Кол.	Примечание
				Детали		Масса ед. кг.
				Сталь круглая ГОСТ 5781-82		
		1	-2-КШИ-С-1Р-01	Ø12 А-II ℓ=1720	12	1,53
		2	-02	Ø6 А-I ℓ=1720	12	0,39

294-3-34 М. 84-2-КШИ-С-1Р

Нач. масст.	Исакович		
Н. контр.	Корнев		
Гл. инж. м.	Болов		
ГАП	Пашенин		
ГИП	Бур		
Рук. группы	Павлинов		

Сетка С-1Р

Стадия	Масса	Масштаб
Р	21.04	

Лист | Листов

ЦНИИЭП им. Б.С. Мезенцева

Формат А4

Альбом II

Типовой проект 294-3-34М.84

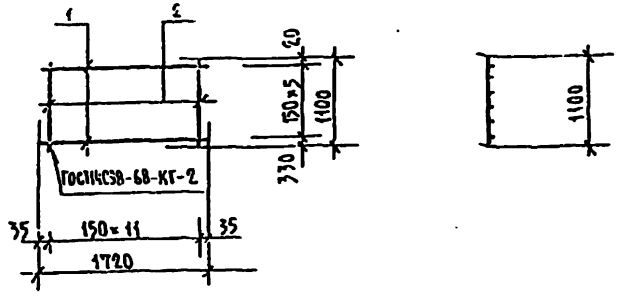

Формат	Зона	Поз.	Обозначение	Наименование	Кол.	Примечание
				Детали		Масса ед. кг.
				Сталь круглая ГОСТ 5781-82		
		1	-2-КШИ-С-2р-01	⌀6 А-III ℓ = 1720	12	0.39
		2	-02	⌀6 А-III ℓ = 1100	6	0.25

Нач. маст.	Исакович		
Н. контр.	Корнев		
Гл. инж.	Болов		
ГАП	Пашенин		
ГИП	Ежи		
Рукоп.	Павликов		

294-3-34М.84-2-КШИ-С-2Р

Сетка С-2Р

Стадия	Масса	Масштаб
Р		

Лист | Листов

Сталь класса А III ГОСТ 5781-82

ЦНИИЭП им. Б.С.Мезенцева

Альбом II

Типовой проект 294-3-34М.84

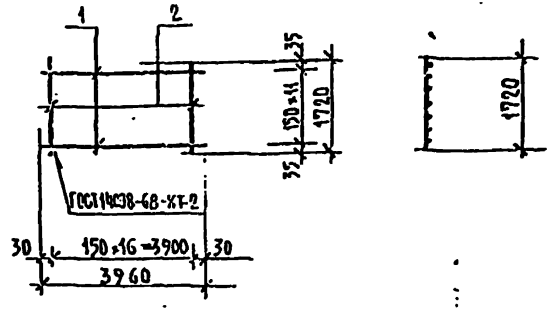

Формат	Зона	Поз.	Обозначение	Наименование	Кол.	Примечание
				Детали		
				Сталь круглая ГОСТ 5781-82		
		1	-2-КШИ-С-3р-01	⌀8 А-I ℓ = 3960	12	156
		2	-02	⌀12 А-II ℓ = 1720	27	153

Нач. маст.	Исакович		
Н. контр.	Корнев		
Гл. инж.	Болов		
ГАП	Пашенин		
ГИП	Ежи		
Рукоп.	Павликов		

294-3-34М.84-2-КШИ-С-3Р

Сетка С-3Р

Стадия	Масса	Масштаб
Р		

Лист | Листов

ЦНИИЭП им. Б.С.Мезенцева

Инв. № подл. | Подпись и дата | Взам. инв. №

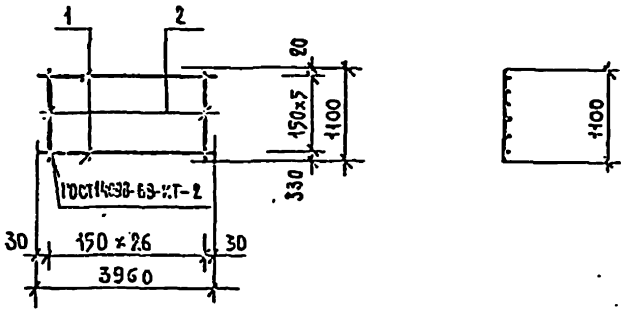

Формат	Зона	Поз.	Обозначение	Наименование		Кол.	Примечание
				Детали			Масса ед. кг
				Сталь круглая ГОСТ 5781-82			
		1	-2-КЖИ-С-4р-01	⌀6 А-I	ℓ=3960	6	0.895
		2	-02	⌀8 А-II	ℓ=1100	27	0.435

Нач.маст.	Ксанкова	294-3-34М.84-2-КЖИ-С-4р	
Н.контр.	Кезнеб	Сетка С-4р	Стадия: Р; Масса: 17.12; Масштаб:
Гл.инж.п.	Удалов		Лист; Листов
ГАП	Пленкин		ЦНИИЭП им. Б.С. Мезенцева
Сост.	Буй		
Рук.сект.	Ильинков		

Формат А4

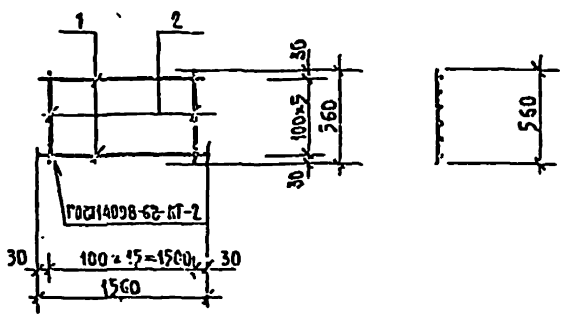

Формат	Зона	Поз.	Обозначение	Наименование		Кол.	Примечание
				Детали			Масса ед. кг
				Сталь круглая ГОСТ 5781-82			
		1	-2-КЖИ-С-5р-01	⌀8 А-II	ℓ=1560	6	0.62
		2	-02	⌀8 А-II	ℓ=560	16	0.22

Инв.№ подл. | Подпись и дата | Взам.инв.№

Нач.маст.	Ксанкова	294-3-34М.84-2-КЖИ-С-5р	
Н.контр.	Кезнеб	Сетка С-5р	Стадия: Р; Масса: 9.24; Масш.
Гл.инж.п.	Удалов		Лист; Листов
ГАП	Пленкин		ЦНИИЭП им. Б.С. Мезенцева
Сост.	Буй	Сталь класса AII ГОСТ 5781-82	
Рук.сект.	Ильинков		

Формат А4

Альбом II

Типовой проект 294-3-34М.84

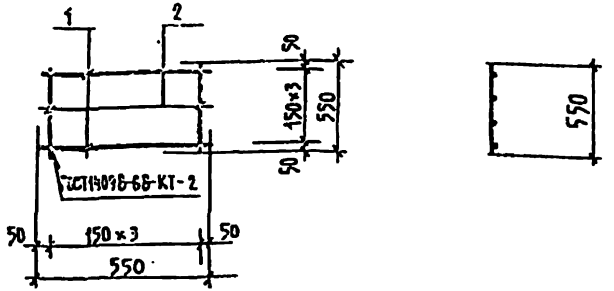

Формат	Зона	Поз.	Обозначение	Наименование	Кол.	Примечание
				Детали		Масса ед. кг
				Сталь круглая ГОСТ 5781-82		
		1	-2-КЖИ-С-6Р-01	Ø 12 А-III ℓ = 550	4	0.49
		2	-02	Ø 12 А-III ℓ = 550	4	0.49

Нач.маст.	Исакович		
Н.контр.	Корнев		
Гл.инж.пр.	Волов		
ГАП	Пашенин		
ГИП	Буй		
Рук.гр.инж.	Павликов		

294-3-34М.84-2-КЖИ-С-6Р

СЕТКА С-6Р

Стадия	Масса	Масштаб
Р	3.92	

Лист | Листов

Сталь класса А III ГОСТ 5781-82

ЦНИИЭП им. Б.С.Мезенцева

Инв.№ подл. | Подпись и дата | Взам.инв.№

Альбом II

Типовой проект 294-3-34М.84

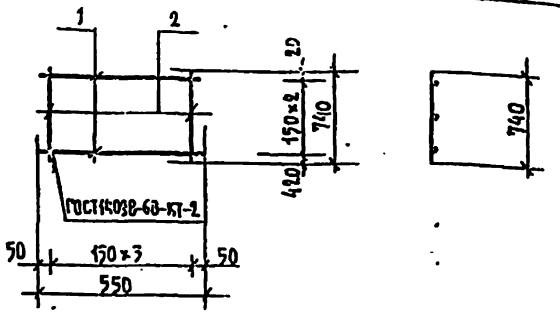

Формат	Зона	Поз.	Обозначение	Наименование	Кол.	Примечание
				Детали		Масса ед. кг.
				Сталь круглая ГОСТ 5781-82		
		1	-2-КЖИ-С-7Р-01	Ø 12 А-III ℓ = 550	3	0.49
		2	-02	Ø 12 А-III ℓ = 740	4	0.66

Нач.маст.	Исакович		
Н.контр.	Корнев		
Гл.инж.пр.	Волов		
ГАП	Пашенин		
ГИП	Буй		
Рук.гр.инж.	Павликов		

294-3-34М.84-2-КЖИ-С-7Р

СЕТКА С-7Р

Стадия	Масса	Масштаб
Р	4.11	

Лист | Листов

Сталь класса А III ГОСТ 5781-82

ЦНИИЭП им. Б.С.Мезенцева

Инв.№ подл. | Подпись и дата | Взам.инв.№

Альбом II

Типовой проект 294-3-34 М.84

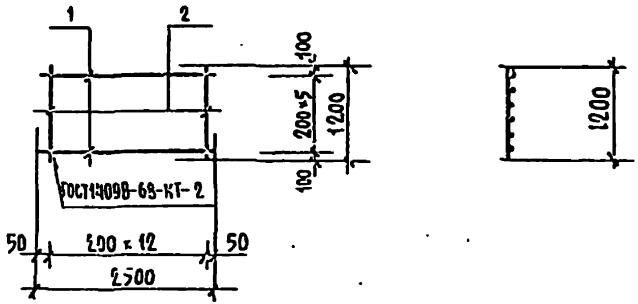

Формат	Зона	Поз.	Обозначение	Наименование	Кол.	Примечание
				Детали		Масса ед. кг.
				Сталь круглая ГОСТ 5781-82		
		1	-2-КЖИ-С-8Р-01	⌀6 А-I ℓ=2500	6	0.565
		2	-02	⌀6 А-I ℓ=1200	13	0.27

294-3-34М.84-2-КЖИ-С-8Р

Нач.маст.	Исакович		
Н.контр.	Корнев		
Гл.инж.м.	Болов		
ГАП	Пашенин		
ГИП	Бый		
Рук.грин.	Павликов		

Сетка С-8Р

Стадия	Масса	Масштаб
Р	6,9	

Лист | Листов

Сталь класса А I ГОСТ 5781-82

ЦНИИЭП им. Б.С.Мезенцева

Формат А4

Альбом II

Типовой проект 294-3-34М84

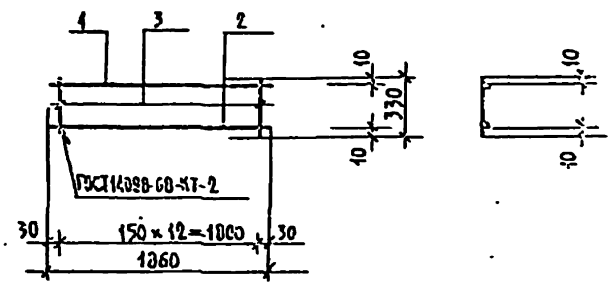

Формат	Зона	Поз.	Обозначение	Наименование	Кол.	Примечание
				Детали		Масса ед. кг.
				Сталь круглая ГОСТ 5781-82		
		1	-2-КЖИ-К-1Р-01	⌀12А-III ℓ=1860	1	1.65
		2	-02	⌀12А-III ℓ=1860	1	1.65
		3	-03	⌀6 А-I ℓ=330	13	0.075

294-3-34М.84-2-КЖИ-К-1Р

Нач.маст.	Исакович		
Н.контр.	Корнев		
Гл.инж.м.	Болов		
ГАП	Пашенин		
ГИП	Бый		
Рук.грин.	Павликов		

Каркас К-1Р

Стадия	Масса	Масштаб
Р	4.275	

Лист | Листов

ЦНИИЭП им. Б.С.Мезенцева

Формат А4

Типовой проект 294-3-34М.84. Альбом II

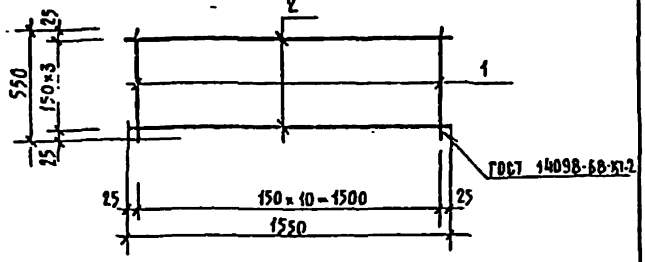

Обозначение	Наименование	Кол.	Примечание
	Детали		Масса ед., кг
	Ø12 А-III ГОСТ 5781-82		
1	-2-КЖИ-С-9р-01	11	0,49
2	-02	4	1,38

Нач.маст.	Исаакович	
Н.контр.	Корнев	
Гл.инж.пр.	Зоаов	
ГАП	Вашенин	
ГИП	Бун	
Рук.группы	Корнев	

294-3-34М.84-2-КЖИ-С-9р

Сетка С-9р

Стадия	Масса	Масштаб
Р	10,91	
Лист	Листов	

Сталь класса AIII ГОСТ 5781-82

ЦНИИЭП им. Б.С. Мезенцева

Формат А4

Типовой проект 294-3-34М.84. Альбом II

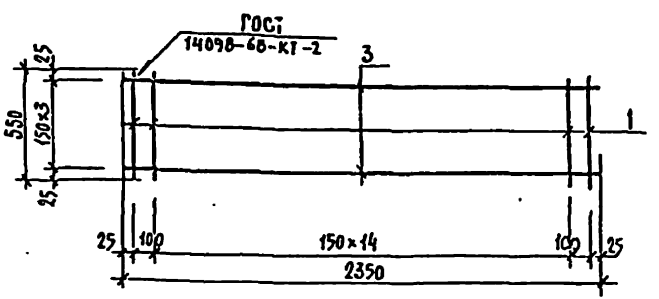

Обозначение	Наименование	Кол.	Примечание
	Детали		Масса ед., кг
	Ø12 А-III ГОСТ 5781-82		
1	-2-КЖИ-С-10р-01	17	0,49
3	-02	4	2,095

Нач.маст.	Исаакович	
Н.контр.	Корнев	
Гл.инж.пр.	Зоаов	
ГАП	Вашенин	
ГИП	Бун	
Рук.группы	Корнев	

294-3-34М.84-2-КЖИ-С-10р

Сетка С-10р

Стадия	Масса	Масштаб
Р	16,71	
Лист	Листов	

Сталь класса AIII ГОСТ 5781-82

ЦНИИЭП им. Б.С. Мезенцева

Формат А4

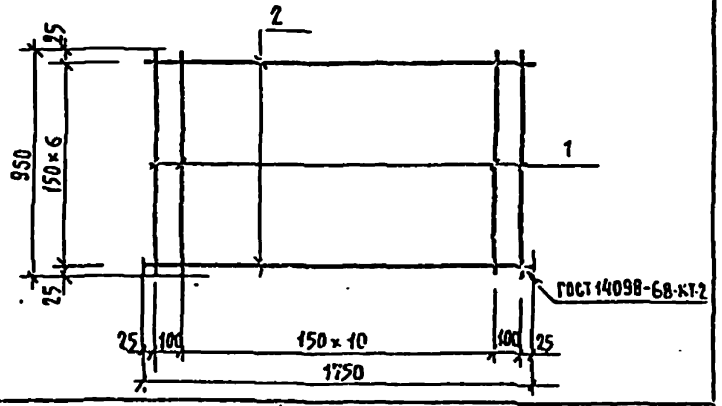

Формат	Зона	Поз.	Обозначение	Наименование	Кол.	Примечание
				Детали		Масса ед., кг
				Ø12А-III ГОСТ 5781-82		
Бч		1	-2-КЖИ-С-11р-01	с=950	13	0,845
Бч		2	-02	с=1750	7	2,12

294-3-34М.84-2-КЖИ-С-11р

Нач.маст.	Исакович		
Н.контр.	Корнев		
Гл.инж.пр.	Волф		
ГАП	Пащенин		
ГИП	Буй		
Разраб.	Корнес		

Сетка С-11р

Стадия	Масса	Масштаб
Р	25,82	
Лист	Листов	

Сталь класса АIII ГОСТ 5781-82

ЦНИИЭП им. Б.С. Мезенцева

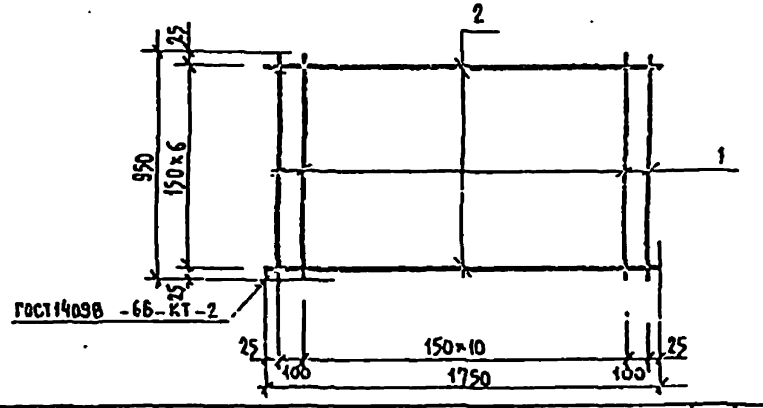

Формат	Зона	Поз.	Обозначение	Наименование	Кол.	Примечание
				Детали		Масса ед., кг
				Ø12 А-III ГОСТ 5781-82		
Бч		1	-2-КЖИ-С-11р-01	С=950	13	0,845
				Ø16А-III ГОСТ 5781-82		
Бч		2	-С-12р-02	с=1750	7	1,75

294-3-34М.84-2-КЖИ-С-12р

Нач.маст.	Исакович		
Н.контр.	Корнев		
Гл.инж.пр.	Волф		
ГАП	Пащенин		
ГИП	Буй		
Разраб.	Корнес		

Сетка С-12р

Стадия	Масса	Масштаб
Р	30,29	
Лист	Листов	

Сталь класса АIII ГОСТ 5781-82

ЦНИИЭП им. Б.С. Мезенцева

Типовой проект 294-3-34 М. 84 Альбом II

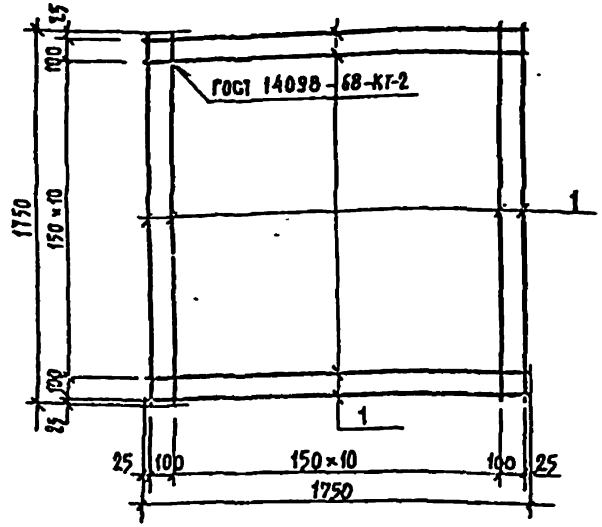

Формат	Зона	Поз.	Обозначение	Наименование	Кол.	Примечание
				Детали		
				⌀16 А III ГОСТ 5781-82		Масса ед., кг
БЧ		1	-2-КЖИ-С-13р-01	ℓ=1750	26	2.77

Нач. маст.	Исакович		294-3-34 М 84 -2-КЖИ-С-13р
Н. контр.	Корнев		
Гл. инж.	Волов		Сетка С-13 р
ГАП	Лашкин		
ГИП	Буй		
Рук. гр. ин.	Корнев		

Стадия	Масса	Масштаб
Р	72,02	
Лист	Листов	

Сталь класса А III ГОСТ 5781-82

ЦНИИЭП им. Б.С. Мезенцева

Инв. № подл. | Подпись и дата | Взам. инв. №

Формат А4

Типовой проект 294-3-34 М. 84 Альбом II

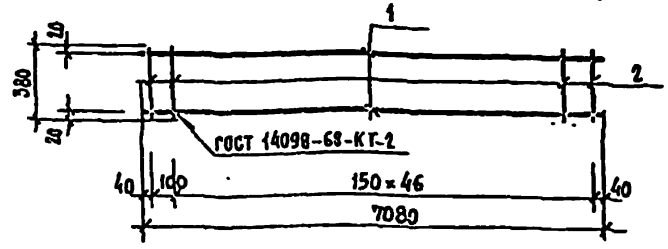

Формат	Зона	Поз.	Обозначение	Наименование	Кол.	Примечание
				Детали		
				⌀12 А III ГОСТ 5781-82		Масса ед., кг
БЧ		1	-2-КЖИ-К-10р-01	ℓ=7080	2	8,57
				⌀6 А I ГОСТ 5781-82		
БЧ		2	-02	ℓ=330	48	0,073

Нач. маст.	Исакович		294-3-34 М. 84-2-КЖИ-К-10 р
Н. контр.	Корнев		
Гл. инж. пр.	Волов		Каркас К-10 р
ГАП	Лашкин		
ГИП	Буй		
Рук. гр. ин.	Корнев		

Стадия	Масса	Масштаб
Р	20,66	
Лист	Листов	

Сталь класса А III ГОСТ 5781-82

ЦНИИЭП им. Б.С. Мезенцева

Инв. № подл. | Подпись и дата | Взам. инв. №

Формат А4

Альбом II

Типовой проект 294-3-34М.84

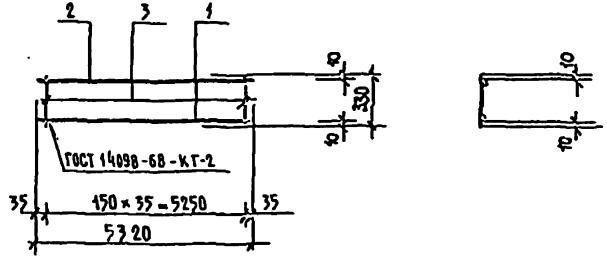

Формат	Зона	Поз.	Обозначение	Наименование	Кол.	Примечание
				Детали		Масса ед. кг.
				Сталь круглая ГОСТ 5781-82		
Б.Ч.		1	-2-КШИ-К-2Р-01	⌀12А-II ℓ=5320	1	4.72
Б.Ч.		2	-02	⌀12А-III ℓ=5320	1	4.72
Б.Ч.		3	-03	⌀6А-I ℓ=330	36	0.075

294-3-34М.84-2-КШИ-К-2Р

Нач. маст.	Исакович		
Н. контр.	Корнев		
Гл. инж.	Волов		
ГАП	Пашенин		
ГИП	Буй		
Рук. гр.	Павликов		

КАРКАС К-2Р

Стадия	Масса	Масштаб
Р	12.14	

Лист | Листов

ЦНИИЭП им. Б.С. Мезенцева

Формат А4

Альбом II

Типовой проект 294-3-34М.84

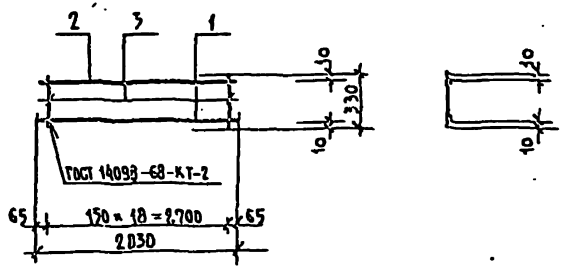

Формат	Зона	Поз.	Обозначение	Наименование	Кол.	Примечание
				Детали		Масса ед. кг.
				Сталь круглая ГОСТ 5781-82		
Б.Ч.		1	-2-КШИ-К-3Р-01	⌀12А-II ℓ=2830	1	2.51
Б.Ч.		2	-02	⌀12А-II ℓ=2830	1	2.51
Б.Ч.		3	-03	⌀6А-I ℓ=330	19	0.075

294-3-34М.84-2-КШИ-К-3Р

Нач. маст.	Исакович		
Н. контр.	Корнев		
Гл. инж.	Волов		
ГАП	Пашенин		
ГИП	Буй		
Рук. гр.	Павликов		

КАРКАС К-3Р

Стадия	Масса	Масштаб
Р	6.45	

Лист | Листов

ЦНИИЭП им. Б.С. Мезенцева

Формат А4

Инв. № подл. | Подпись и дата | Взам. инв. №

Альбом II

Типовой проект 294-3-34М.84

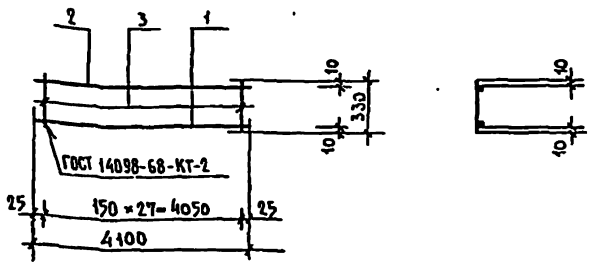

Формат	Зона	Поз.	Обозначение	Наименование	Кол.	Примечание
				Детали		Масса ед. кг.
				Сталь круглая ГОСТ 5781-82		
Б.Ч.		1	-2-КЖИ-К-4Р-01	Ø12А-II ℓ=4100	1	3.64
Б.Ч.		2	-02	Ø12А-II ℓ=4100	1	3.64
Б.Ч.		3	-03	Ø6А-I ℓ=330	28	0.075

Нач. маст.	Исакович		
Н. контр.	Корнев		
Гл. инж. м.	Волов		
ГАП	Пашенин		
ГИП	Буй		
Рук. гр. ин.	Павликов		

294-3-34М.84-2-КЖИ-К-4р

Каркас К-4р

Стадия	Масса	Масштаб
Р	9.38	

Лист | Листов

ЦНИИЭП им. Б.С. Мезенцева

Формат А4

Инв. № подл. | Подпись и дата | Взам. инв. №

Альбом II

Типовой проект 294-3-34М.84

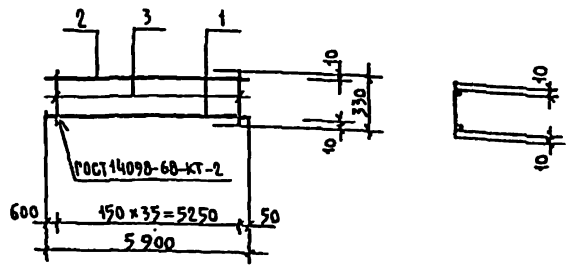

Формат	Зона	Поз.	Обозначение	Наименование	Кол.	Примечание
				Детали		Масса ед. кг.
				Сталь круглая ГОСТ 5781-82		
Б.Ч.		1	-2-КЖИ-К-5Р-01	Ø12А-II ℓ=5900	1	5.24
Б.Ч.		2	-02	Ø12А-II ℓ=5900	1	5.24
Б.Ч.		3	-03	Ø6А-I ℓ=330	36	0.075

Нач. маст.	Исакович		
Н. контр.	Корнев		
Гл. инж. м.	Волов		
ГАП	Пашенин		
ГИП	Буй		
Рук. гр. ин.	Павликов		

294-3-34М.84-2-КЖИ-К-5р

Каркас К-5р

Стадия	Масса	Масштаб
Р	13.18	

Лист | Листов

ЦНИИЭП им. Б.С. Мезенцева

Формат А4

Инв. № подл. | Подпись и дата | Взам. инв. №

Альбом II

Типовой проект 294-3-34М.84

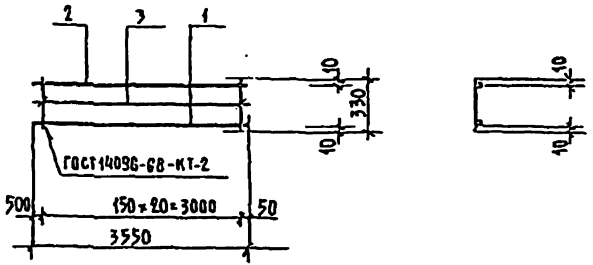

Формат	Зона	Поз.	Обозначение	Наименование	Кол.	Примечание
				Детали		Масса ед. кг.
				Сталь круглая ГОСТ 5781-82		
Б.Ч.		1	-2-КШИ-К-6Р-01	⌀12А-II ℓ = 3550	1	3.15
Б.Ч.		2	-02	⌀12А-III ℓ = 3550	1	3.15
Б.Ч.		3	-03	⌀6А-I ℓ = 330	21	0.075

Нач. маст.	Исакович		
Н. контр.	Корнев		
Гл. инж. пр.	Волов		
ГАП	Пашенин		
ГИП	Бэй		
Рук. гр.	Павлинов		

294-3-34М.84-2-КШИ-К-6Р

Каркас К-6Р

Стадия	Масса	Масштаб
Р	7.88	

Лист | Листов

ЦНИИЭП им. Б.С. Мезенцева

Формат А4

Альбом II

Типовой проект 294-3-34М.84

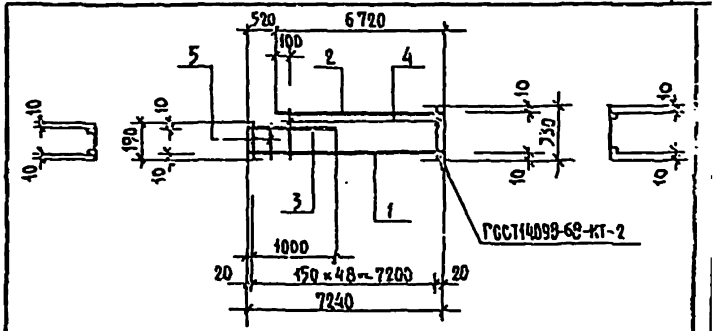

Формат	Зона	Поз.	Обозначение	Наименование	Кол.	Примечание
				Детали		Масса ед. кг.
				Сталь круглая ГОСТ 5781-82		
Б.Ч.		1	-2-КШИ-К-7Р-01	⌀12А-III ℓ = 7240	1	6.43
Б.Ч.		2	-02	⌀12А-II ℓ = 6720	1	5.97
Б.Ч.		3	-03	⌀12А-III ℓ = 1000	1	0.888
Б.Ч.		4	-04	⌀6А-I ℓ = 330	45	0.075
Б.Ч.		5	-05	⌀6А-I ℓ = 190	4	0.043

Нач. маст.	Исакович		
Н. контр.	Корнев		
Гл. инж. пр.	Волов		
ГАП	Пашенин		
ГИП	Бэй		
Рук. гр.	Павлинов		

294-3-34М.84-2-КШИ-К-7Р

Каркас К-7Р

Стадия	Масса	Масштаб
Р	16.84	

Лист | Листов

ЦНИИЭП им. Б.С. Мезенцева

Формат А4

Альбом II

Типовой проект 294-3-34М.84

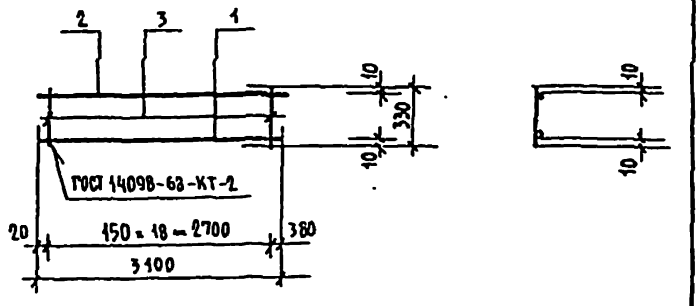

Формат	Зона	Поз.	Обозначение	Наименование		Кол.	Примечание
				Деталь			Масса ед. кг.
				Сталь круглая ГОСТ 5781-82			
БЧ		1	-2-КЖИ-К-8р-01	Ø12А-III	ℓ = 3100	1	2.75
БЧ		2	-02	Ø12А-III	ℓ = 3100	1	2.75
БЧ		3	-03	Ø6А-I	ℓ = 330	19	0.075

Нач. маст.	Исакович	
Н. контр.	Корнеб	
Рук. гр.	Волов	
ГАП	Пашенин	
ГИП	Буй	
Электрик	Лабанков	

294-3-34 М. 84-2-КЖИ-К-8р

Каркас К-8р

Стадия	Масса	Масштаб
Р	6.93	
Лист	Листов	

ЦНИИЭП им. Б.С. Мезенцева

Инв. № подл. | Подпись и дата | Взам. инв. №

Формат А4

Альбом II

Типовой проект 294-3-34М.84

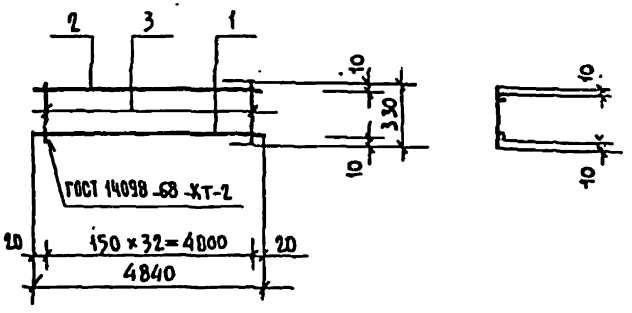

Формат	Зона	Поз.	Обозначение	Наименование		Кол.	Примечание
				Деталь			Масса ед. кг.
				Сталь круглая ГОСТ 5781-82			
БЧ		1	-2-КЖИ-К-9р-01	Ø12А-III	ℓ = 4840	1	4.30
БЧ		2	-02	Ø12А-III	ℓ = 4840	1	4.30
БЧ		3	-03	Ø6А-I	ℓ = 330	33	0.075

Нач. маст.	Исакович	
Н. контр.	Корнеб	
Рук. гр.	Волов	
ГАП	Пашенин	
ГИП	Буй	
Электрик	Лабанков	

294-3-34М.84-2 КЖИ-К-9 Р

Каркас К-9р

Стадия	Масса	Масштаб
Р	11.08	
Лист	Листов	

ЦНИИЭП им. Б.С. Мезенцева

Инв. № подл. | Подпись и дата | Взам. инв. №

Формат А4

Альбом II

Типовой проект 294-3-34М.84

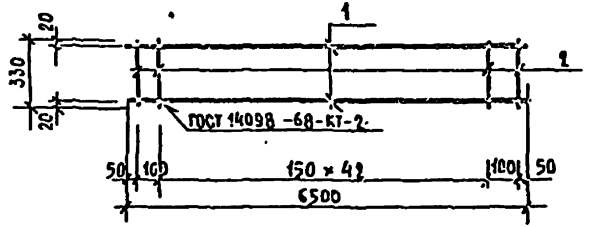

Формат	Зона	Поз.	Обозначение	Наименование	Кол.	Примечание
				Деталь		
				Ø12А-III ГОСТ 5781-82		Масса ед. кг
Б.Ч.		1	-2-КЖН-К-11р-01	ℓ = 6500	2	7.86
				Ø6А-I ГОСТ 5781-82		
Б.Ч.		2	-02	ℓ = 330	44	0.074

Взам. инв. №

Подпись и дата

Инв. № подл.

Нач. масс.	Исакович	
Н. контр.	Корнев	
Гл. инж.	Волов	
Гап	Пашенин	
Гип	Буй	
Рук. гр.	Корнев	

294-3-34М.84 -2-КЖН-К-11р

КАРКАС К-11р

Стадия	Масса	Масштаб
Р	18.94	

Лист | Листов

ЦНИИЭП им. Б.С. Мезенцева

Формат А4

Альбом II

Типовой проект 294-3-34М.84

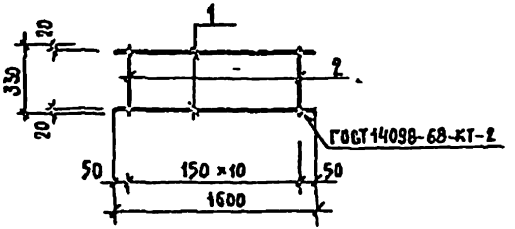

Формат	Зона	Поз.	Обозначение	Наименование	Кол.	Примечание
				Деталь		
				Ø12А-III ГОСТ 5781-82		Масса ед. кг
Б.Ч.		1	-2-КЖН-К-12р-01	ℓ = 1600	2	1.42
				Ø6А-I ГОСТ 5781-82		
Б.Ч.		2	-02	ℓ = 330	11	0.074

Взам. инв. №

Подпись и дата

Инв. № подл.

Нач. масс.	Исакович	
Н. контр.	Корнев	
Гл. инж.	Волов	
Гап	Пашенин	
Гип	Буй	
Рук. гр.	Корнев	

294-3-34М.84 -2-КЖН-К-12р

КАРКАС К-12р

Стадия	Масса	Масштаб
Р	3.66	

Лист | Листов

ЦНИИЭП им. Б.С. Мезенцева

Формат А4

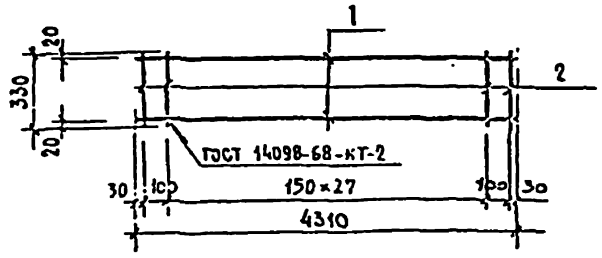

Формат	Зона	Поз.	Обозначение	Наименование	Кол.	Примечание
				Детали		
				Ø12А-II ГОСТ 5781-82		масса ед., кг
БЧ		1	-2-КЖИ-К-13р-01	е=4310	2	3,84
				Ø6А-I ГОСТ 5781-82		
БЧ		2	-02	е=330	30	0,073

294-3-34М.84-2-КЖИ-13р

Нач.маст.	Асакович		Каркас К-13р	Стадия	Масса	Масштаб
Инженер	Кернев			Р	9,88	
Техник-к.	Белов			Лист	Листов
ГАП	Пашенин				
ГИП	Буй		ЦНИИЭП им. Б.С.Мезенцева		
Ревизор	Кернев				

Формат А4

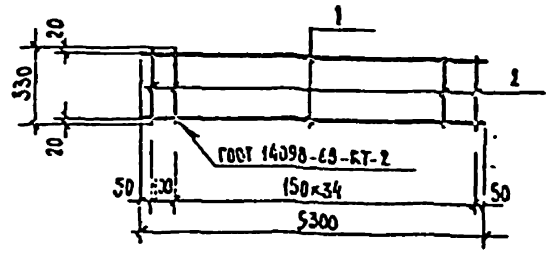

Формат	Зона	Поз.	Обозначение	Наименование	Кол.	Примечание
				Детали		
				Ø12А-II ГОСТ 5781-82		масса ед., кг
БЧ		1	-2-КЖИ-К-14р-01	е=5300	2	2,64
				Ø6А-I ГОСТ 5781-82		
БЧ		2	-02	е=330	36	0,073

294-3-34М.84-2-КЖИ-14р

Нач.маст.	Асакович		Каркас К-14р	Стадия	Масса	Масштаб
Инженер	Кернев			Р	12,08	
Техник-к.	Белов			Лист	Листов
ГАП	Пашенин				
ГИП	Буй		ЦНИИЭП им. Б.С.Мезенцева		
Ревизор	Кернев				

Формат А4

Альбом II

Типовой проект 294-3-34 М.84

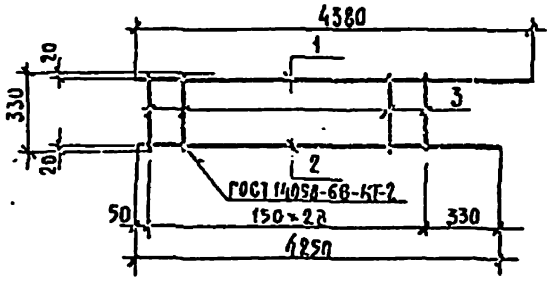

Формат	Зона	Поз.	Обозначение	Наименование	Кол.	Примечание
				Детали		
				Ф12А-III ГОСТ 5781-82		Масса ед., кг
Б.Ч.		1	-2-КЖИ-К-15р-01	ℓ = 4380	1	3,90
Б.Ч.		2	-02	ℓ = 4250	1	3,78
				Ф6А-I ГОСТ 5781-82		
		3	-03	ℓ = 330	29	0,073

294-3-34 М.84 -2-КЖИ-К-15р

Нач. маст.	Исакович		
Н. контр.	Корнев		
Гл. инж.	Волов		
ГАП	Пашенин		
СНП	Буй		
Инж. гр. инж.	Корнев		

Каркас К-15р

Стадия	Масса	Масштаб
Р	9,80	

Лист | Листов

ЦНИИЭП им. Б.С. Мезенцева

Формат А4

Альбом II

Типовой проект 294-3-34 М.84

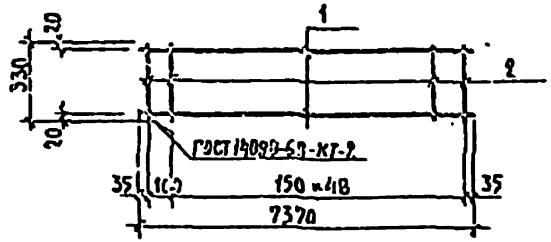

Формат	Зона	Поз.	Обозначение	Наименование	Кол.	Примечание
				Детали		
				Ф12А-III ГОСТ 5781-82		Масса ед., кг
Б.Ч.			-2-КЖИ-К-16р-01	ℓ = 7370	2	6,56
				Ф6А-I ГОСТ 5781-82		
Б.Ч.			-02	ℓ = 380	50	0,073

294-3-34 М.84 -2-КЖИ-К-16р

Нач. маст.	Исакович		
Н. контр.	Корнев		
Гл. инж.	Волов		
ГАП	Пашенин		
СНП	Буй		
Инж. гр. инж.	Корнев		

Каркас К-16р

Стадия	Масса	Масштаб
Р	16,78	

Лист | Листов

ЦНИИЭП им. Б.С. Мезенцева

Формат А4

Типовой проект 294-3-34М.84

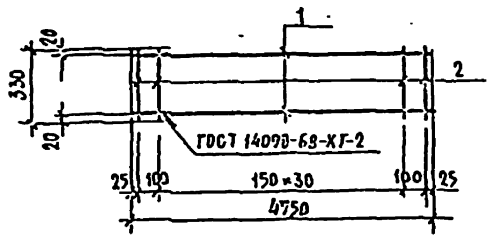

Формат	Зона	Поз.	Обозначение	Наименование	Кол.	Примечание
				Детали		Масса ед., кг
				Ø12А-III ГОСТ 5781-82		
Б4		1	-2-КЖИ-К-17р-01	ℓ-4750	2	4.23
				Ø6А-I ГОСТ 5781-82		
Б4		2	-02	ℓ=330	33	0.073

294-3-34М.84-2-КЖИ-К-17Р

Нач. маст.	Исакович	
Инженер	Корнев	
Гл. инж.	Золов	
Гл. ин.	Пашенин	
Гип	Бук	
Рук. гр.	Корнев	

Каркас К-17р

Стадия	Масса	Масштаб
Р	10.88	

Лист | Листов

ЦНИИЭП им. Б.С. Мезенцева

Формат А4

Инв. № подл. | Подпись и дата | Взам. инв. №

Типовой проект 294-3-34М.84

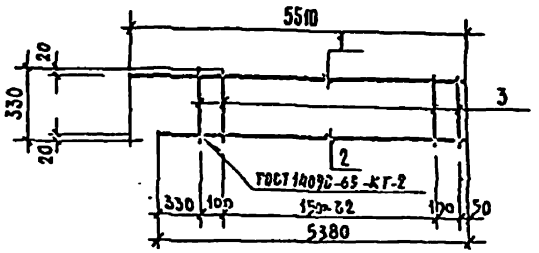

Формат	Зона	Поз.	Обозначение	Наименование	Кол.	Примечание
				Детали		Масса ед., кг
				Ø12А-II ГОСТ 5781-82		
Б4		1	-2-КЖИ-К-18р-01	ℓ=5510	1	4.91
Б4		2	-02	ℓ=5380	1	4.79
				Ø6А-I ГОСТ 5781-82		
Б4		3	-03	ℓ=330	35	0.073

294-3-34М.84-2-КЖИ-К-18р

Нач. маст.	Исакович	
Инженер	Корнев	
Гл. инж.	Золов	
Гл. ин.	Пашенин	
Гип	Бук	
Рук. гр.	Корнев	

Каркас К-18р

Стадия	Масса	Масштаб
Р	12,25	

Лист | Листов

ЦНИИЭП им. Б.С. Мезенцева

Формат А4

Инв. № подл. | Подпись и дата | Взам. инв. №

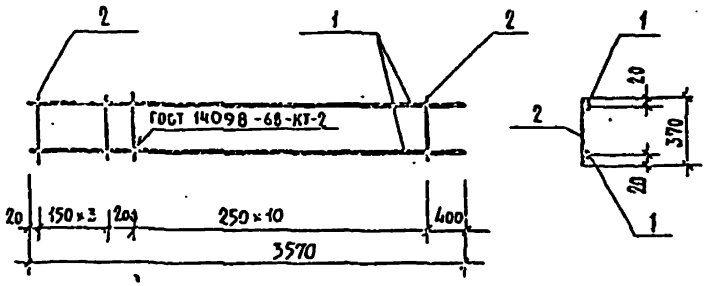

Формат	Зона	Поз.	Обозначение	Наименование		Кол.	Примечание
				Детали:			
				Сталь круглая ГОСТ 5781-82			Масса ед. кг.
БЧ		1	-2-КЖИ-К-1В-01	ф 16 AII	ℓ=3570	2	5.641
БЧ		1	-02	ф 6 AI	ℓ=370	15	0.082

294-3-34М.84-2-КЖИ-К-1В

Каркас К-1В

Сталь	Масса	Масштаб
Р	12.512	

Лист | Листов

ЦНИИЭП им. Б.С. Мезенцева

Формат А4

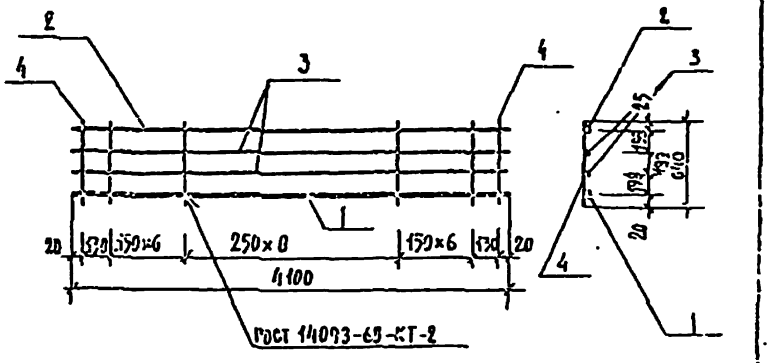

Формат	Зона	Поз.	Обозначение	Наименование		Кол.	Примечание
				Детали			
				Сталь круглая, ГОСТ 5781-82			Масса ед. кг.
БЧ		1	-2-КЖИ-К-2В-01	ф 16 AII	ℓ=4100	1	6.476
БЧ		2	-02	ф 10 AI	ℓ=4100	1	2.542
БЧ		3	-03	ф 6 AI	ℓ=4100	2	0.910
БЧ		4	-04	ф 8 AI	ℓ=610	23	0.253

294-3-34М.84 -2-КЖИ-К-2В

Каркас К-2В

Сталь	Масса	Масштаб
Р	15.653	

Лист | Листов

ЦНИИЭП им. Б.С. Мезенцева

Формат А4

Альбом I

Типовой проект 294-3-34М.84

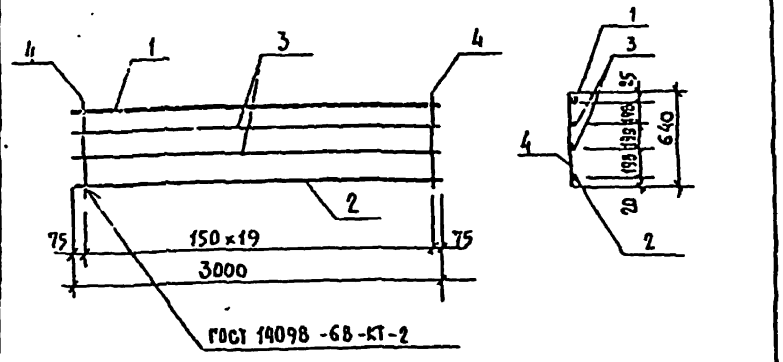

Формат	Зона	Поз.	Обозначение	Наименование		Кол.	Примечание
				Детали:			
				Сталь круглая, ГОСТ 5781-82			Масса, ед. кг
Б.Ч.		1	-2-КЖИ-К-3В-01	ф22 А II	ℓ=3000	1	8.940
Б.Ч.		2	-02	ф10 А I	ℓ=3000	1	1.860
Б.Ч.		3	-03	ф6 А I	ℓ=3000	2	0.666
Б.Ч.		4	-04	ф8 А I	ℓ=640	20	0.253

294-3-34М.84-2-КЖИ-К-3в

Нач.маст.	Исакович		Стадия	Масса	Масштаб
Н.контр.	Корнев	Каркас К-3в	Р	17.192	
Гл.инж.пр.	Зоаев		Лист	Листов	
ГАП	Пашенин		ЦНИИЭП им. Б.С. Мезенцева		
ГИП	Буй				
Рук.гр.	Бурмистрова				

Инв.№ подл. | Подпись и дата | Взам.инв.№

Формат А4

Альбом II

Типовой проект 294-3-34М.84

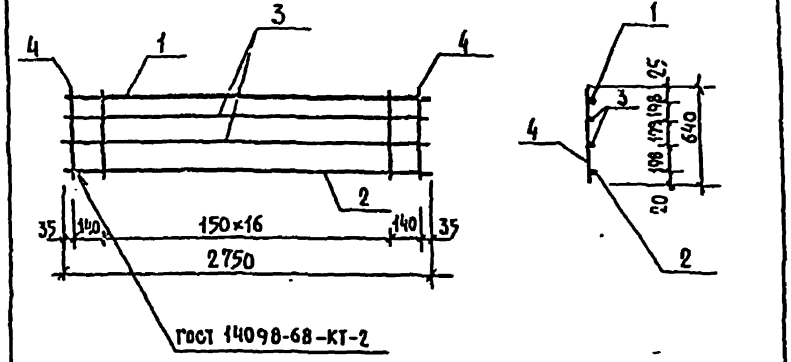

Формат	Зона	Поз.	Обозначение	Наименование		Кол.	Примечания
				Детали:			
				Сталь круглая, ГОСТ 5781-82			Масса ед. кг
Б.Ч.		1	-2КЖИ-К-4В-01	ф25 А II	ℓ=2750	1	10.598
Б.Ч.		2	-02	ф10 А I	ℓ=2750	1	1.705
Б.Ч.		3	-03	ф6 А I	ℓ=2750	2	0.611
Б.Ч.		4	-04	ф8 А I	ℓ=640	19	0.253

294-3-34М.84-2-КЖИ-К-4В

Нач.маст.	Исакович		Стадия	Масса	Масштаб
Н.контр.	Корнев	Каркас К-4В	Р	18.322	
Гл.инж.пр.	Зоаев		Лист	Листов	
ГАП	Пашенин		ЦНИИЭП им. Б.С. Мезенцева		
ГИП	Буй				
Рук.гр.	Бурмистрова				

Инв.№ подл. | Подпись и дата | Взам.инв.№

Формат А4

Альбом II

Типовой проект 294-3-34М.84

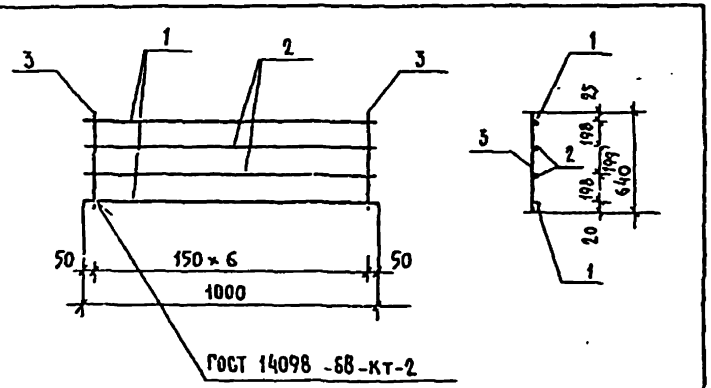

Обозначение	Наименование		Кол.	Примечание
	Детали:			
	Сталь круглая ГОСТ 5781-82			Масса ед. кг
-2-КЖИ-К-5В-01	Ø8 AI	ℓ=1000	2	0.395
-02	Ø6 AI	ℓ=1000	2	0.222
-03	Ø8 AI	ℓ=640	7	0.253

294-3-34М.84-2-КЖИ-5В

Каркас К-5В

Стадия	Масса	Масштаб
Р	3.005	

Лист | Листов

Сталь класса AI ГОСТ 5781-82

ЦНИИЭП им. Б.С. Мезенцева

Формат А4

Альбом II

Типовой проект 294-3-34М.84

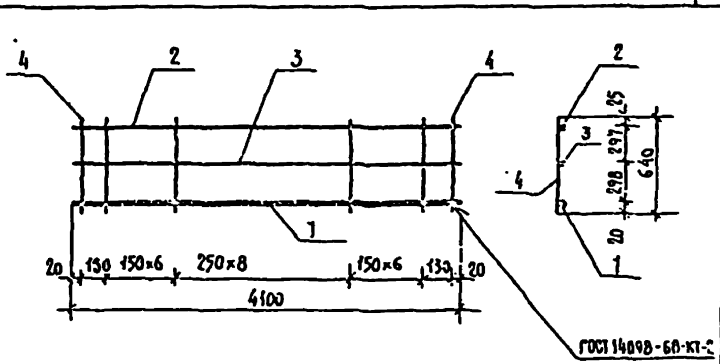

Обозначение	Наименование		Кол.	Примечание
	Детали:			
	Сталь круглая ГОСТ 5781-82			Масса ед. кг
-2-КЖИ-К-6Б-01	Ø18 AII	ℓ=4100	1	8.200
-02	Ø10 AI	ℓ=4100	1	2.542
-03	Ø6 AI	ℓ=4100	1	0.910
-04	Ø8 AI	ℓ=640	23	0.253

294-3-34М.84-2-КЖИ-К-6В

Каркас К-6В

Стадия	Масса	Масштаб
Р	17.471	

Лист | Листов

ЦНИИЭП им. Б.С. Мезенцева

Формат А4

Альбом II

Типовой проект 294-3-34М.84

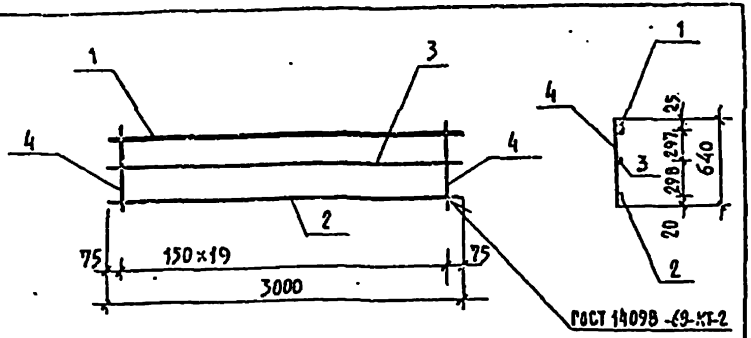

Формат	Зона	Поз.	Обозначение	Наименование	Кол.	Примечание
				Детали		
				Сталь круглая, ГОСТ 5781-82		Масса ед. кг
Б.Ч.		1	-2-КЖИ-К-7В-01	Ф25АII e=3000	1	11,55
Б.Ч.		2	-02	Ф10АI e=3000	1	1,86
Б.Ч.		3	-03	Ф6АI e=3000	1	0,666
Б.Ч.		4	-04	Ф8АI e=640	20	0,253

Нач. маст.	Исакович		
Н. контр.	Корнев		
Гл. инж.	Волов		
ГАП	Пашенин		
ГИП	Буй		
Рук. гр.	Бурмистров		

294-3-34М.84-2-КЖИ-К-7В

Каркас К-7В

Стадия	Масса	Масштаб
Р	19,136	

Лист | Листов

ЦНИИЭП им. Б.С. Мезенцева

Формат А4

Альбом II

Типовой проект 294-3-34М.84

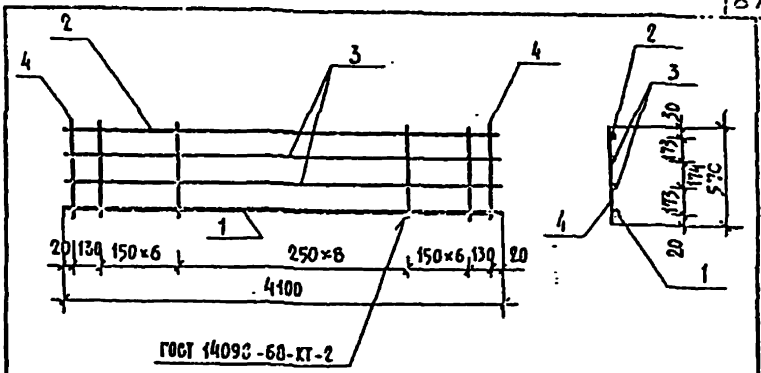

Формат	Зона	Поз.	Обозначение	Наименование	Кол.	Примечание
				Детали		
				Сталь круглая, ГОСТ 5781-82		Масса ед. кг
Б.Ч.		1	-2-КЖИ-К-8В-01	Ф16АII e=4100	1	6,478
Б.Ч.		2	-02	Ф10АI e=4100	1	2,542
Б.Ч.		3	-03	Ф6АI e=4100	2	0,910
Б.Ч.		4	-04	Ф8АI e=570	23	0,225

Нач. маст.	Исакович		
Н. контр.	Корнев		
Гл. инж.	Волов		
ГАП	Пашенин		
ГИП	Буй		
Рук. гр.	Бурмистров		

294-3-34М.84-2-КЖИ-К-8В

Каркас К-8В

Стадия	Масса	Масштаб
Р	16.015	

Лист | Листов

ЦНИИЭП им. Б.С. Мезенцева

Формат А4

Альбом II

Типовой проект 294-3-34М.84

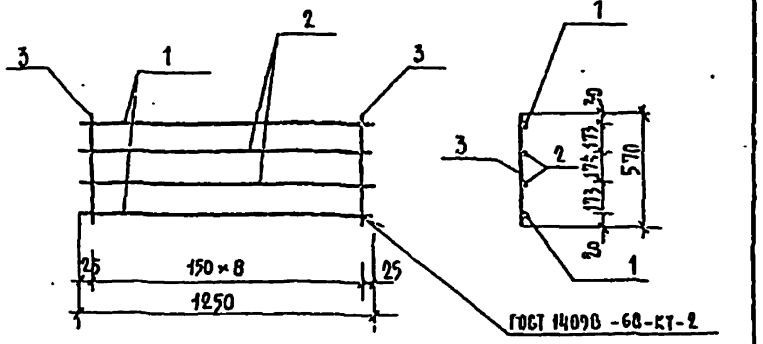

Формат	Зона	Поз.	Обозначение	Наименование		Кол.	Примечание
				Детали			
				Сталь круглая, ГОСТ 5781-82			Масса, ед. кг
БЧ		1	-2-КЖИ-К-9в-01	⌀8 А I	ℓ=1250	2	0,494
БЧ		2	-02	⌀6 А I	ℓ=1250	2	0,278
БЧ		3	-03	⌀8 А I	ℓ=570	9	0,225

294-3-34М.84-2-КЖИ-К-9в

Каркас К-9в

Стадия	Масса	Масштаб
Р	3,569	
Лист	Листов	

Сталь класса А I ГОСТ 5781-82

ЦНИИЭП им. Б.С. Мезенцева

Формат А4

Альбом II

Типовой проект 294-3-34М.84

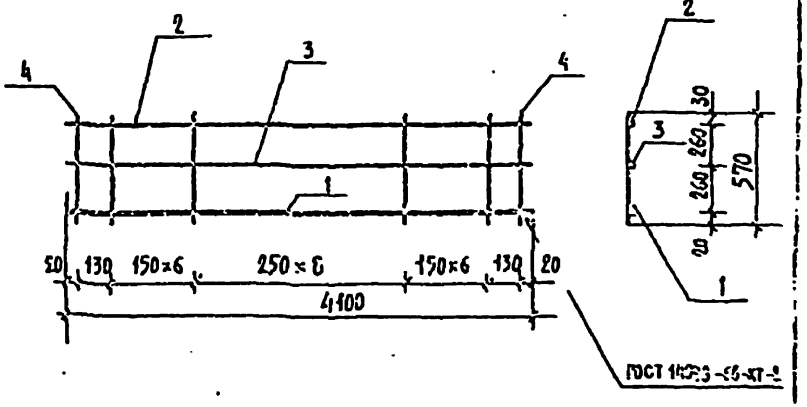

Формат	Зона	Поз.	Обозначение	Наименование		Кол.	Примечание
				Детали:			
				Сталь круглая, ГОСТ 5781-82			Масса, ед. кг
БЧ		1	-2-КЖИ-К-10в-01	⌀10 А II	ℓ=4100	1	3,200
БЧ		2	-02	⌀10 А I	ℓ=4100	1	2,542
БЧ		3	-03	⌀6 А I	ℓ=4100	1	0,910
БЧ		4	-04	⌀8 А I	ℓ=570	23	0,225

294-3-34М.84-2-КЖИ-К-10в

Каркас К-10в

Стадия	Масса	Масштаб
Р	16,827	
Лист	Листов	

ЦНИИЭП им. Б.С. Мезенцева

Формат А4

Альбом II

Типовой проект 294-3-34И.84

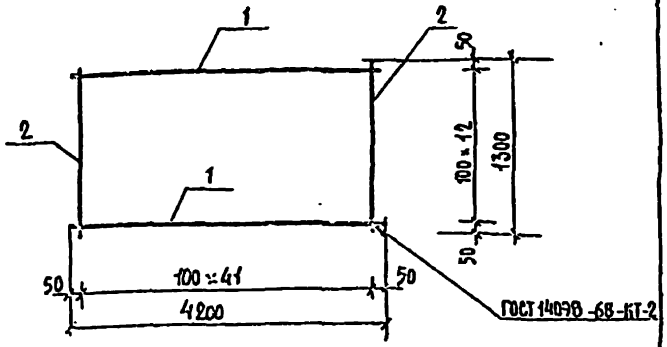

Формат	Зона	Поз	Обозначение	Наименование	Кол.	Примечание
				Детали		
				Сталь круглая, ГОСТ 5781-82		Масса ед. кг
Б.Ч.		1	-2-КЖИ-С-7в-01	⌀ 4 Вр e=4200	13	0.416
Б.Ч.		2	-02	⌀ 4 Вр e=1300	42	0.129

Нач. маст.	Исакович		
Н. контр.	Корнев		
Гл. инж.	Волков		
ГАП	Пашенин		
ГИП	Бун		
Рук. гр.	Бурмистрова		

294-3-34И 84-2-КЖИ-С-7в

Сетка С-7в

Стадия	Масса	Масштаб
Р	10.826	
Лист	Листов	

Сталь класса Вр ГОСТ 6727-80

ЦНИИЭП им. Б.С. Мезенцева

Формат А4

Альбом II

Типовой проект 294-3-34И.84

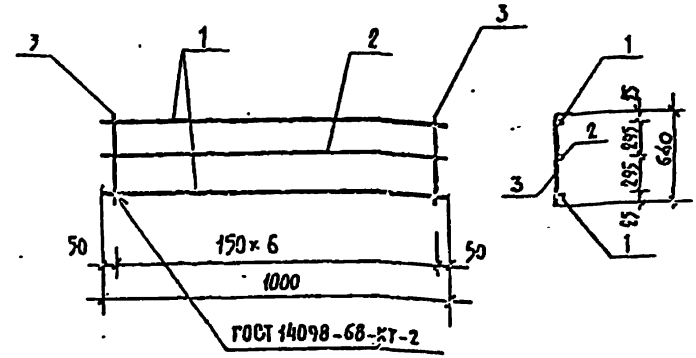

Формат	Зона	Поз.	Обозначение	Наименование	Кол.	Примечание
				Детали		
				Сталь круглая, ГОСТ 5781-82		Масса ед. кг
Б.Ч.		1	-2-КЖИ-К-11в-01	⌀ 8 А I e=1000	2	0.395
Б.Ч.		2	-02	⌀ 6 А I e=1000	1	0.222
Б.Ч.		3	-03	⌀ 8 А I e=640	7	0.253

Нач. маст.	Исакович		
Н. контр.	Корнев		
Гл. инж.	Волков		
ГАП	Пашенин		
ГИП	Бун		
Рук. гр.	Бурмистрова		

294-3-34И.84-2-КЖИ-К-11в

Каркас К-11в

Стадия	Масса	Масштаб
Р	2.783	
Лист	Листов	

Сталь класса А I ГОСТ 5781-82

ЦНИИЭП им. Б.С. Мезенцева

Формат А4

Альбом II

Типовой проект 294-3-34М.84

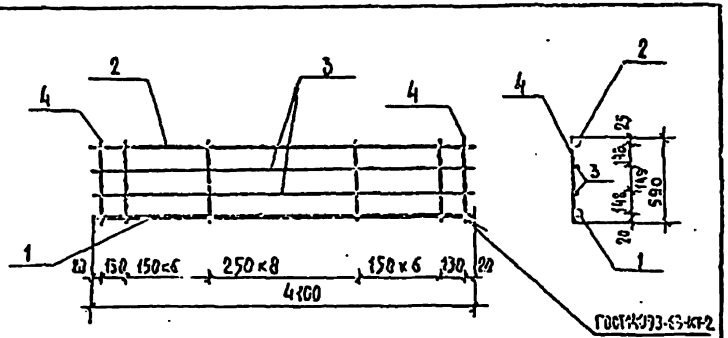

Формат	Зона	Поз.	Обозначение	Наименование		Кол.	Примечание
				Детали:			
				Сталь круглая, ГОСТ 5781-82			Масса, ед. кг
БЧ		1	-2-КЖИ-К-12В-01	Ф16 А II	ℓ=4100	1	6,478
БЧ		2	-02	Ф10 А I	ℓ=4100	1	2,542
БЧ		3	-03	Ф6 А I	ℓ=4100	2	0,910
БЧ		4	-04	Ф8 А I	ℓ=590	23	0,233

294-3-34М.84-2-КЖИ-К-12В

Нач.парт.	Кагунич				
Гип					
Рук.гр.					
Каркас К-12 В		Стадия	Масса	Масштаб	
		Р	16,199		
		Лист	Листов		
		ЦНИИЭП им. Б.С. Мезенцева			

Формат А4

Альбом II

Типовой проект 294-3-34М.84

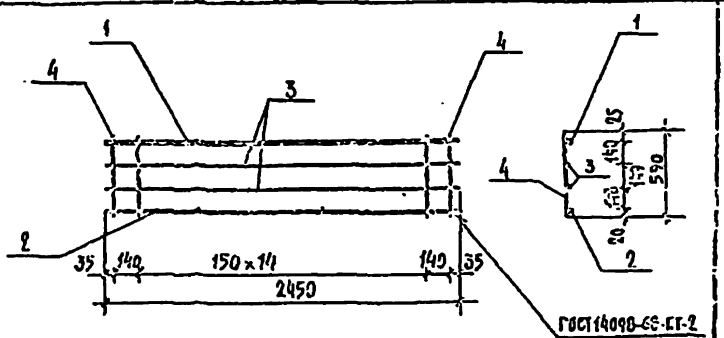

Формат	Зона	Поз.	Обозначение	Наименование		Кол.	Примечание
				Детали:			
				Сталь круглая, ГОСТ 5781-82			Масса, ед. кг
БЧ		1	-2-КЖИ-К-13В-01	Ф25 А II	ℓ=2450	1	9,433
БЧ		2	-02	Ф10 А I	ℓ=2450	1	1,519
БЧ		3	-03	Ф6 А I	ℓ=2450	2	0,544
БЧ		4	-04	Ф8 А I	ℓ=590	17	0,233

294-3-34М.84-2-КЖИ-К-13В

Нач.парт.	Бакович				
Н.контр.	Корнев				
Гл.спец.	Болов				
ГАП	Пашенин				
ГИП	Бчи				
Рук.гр.	Бронисков				
Каркас К-13 В		Стадия	Масса	Масштаб	
		Р	16,031		
		Лист	Листов		
		ЦНИИЭП им. Б.С. Мезенцева			

Формат А4

Инв.№ подл. | Подпись и дата | Взам.инв.№

Альбом II

Типовой проект 294-3-34М.84

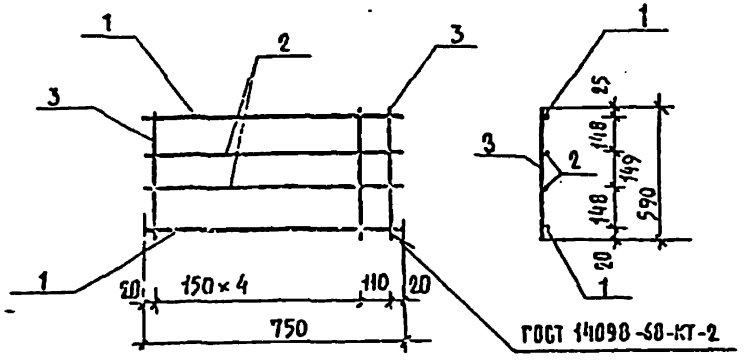

Формат	Зона	Поз	Обозначение	Наименование	Кол.	Примечание
				Детали		
				Сталь круглая, ГОСТ 5781-82		Масса, ед. кг.
БЧ		1	-2-КЖИ-К-14В-01	Ø8АI ℓ=750	2	0,296
БЧ		2	-02	Ø6АI ℓ=750	2	0,167
БЧ		3	-03	Ø6АI ℓ=590	6	0,131

294-3-34М.84-2-КЖИ-К-14В

Нач. маст.	Исакович		Каркас К-14В	Стадия: Р	Масса: 1.712
Н. контр.	Корнев			Лист	Листов
Гл. инж.	Волов				
ГАП	Пашенин				
ГИП	Буй				
Рук. гр.	Бурмистрова		Сталь класса АI ГОСТ 5781-82	ЦНИИЭП им. Б.С. Мезенцева	

Инв. № подл. | Подпись и дата | Взам. инв. №

Формат А4

Альбом II

Типовой проект 294-3-34М.84

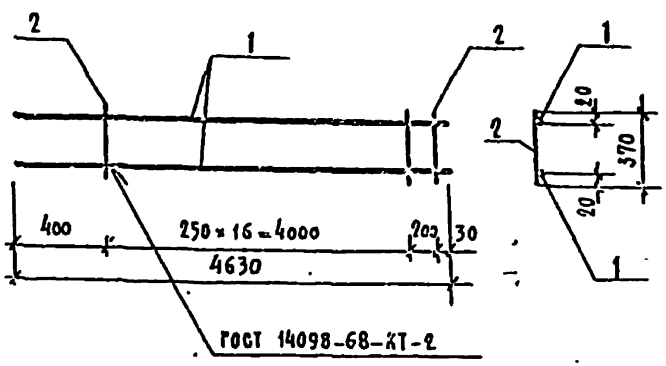

Формат	Зона	Поз.	Обозначение	Наименование	Кол.	Примечание
				Детали		
				Сталь круглая, ГОСТ 5781-82		Масса ед. кг
БЧ		1	-2-КЖИ-К-15Б-01	Ø16АII ℓ=4630	2	7.315
БЧ		2	-02	Ø6АI ℓ=370	18	0.082

294-3-34М.84-2-КЖИ-К-15Б

Нач. маст.	Исакович		Каркас К-15В	Стадия: Р	Масса: 16,105
Н. контр.	Корнев			Лист	Листов
Гл. инж.	Волов				
ГАП	Пашенин				
ГИП	Буй				
Рук. гр.	Бурмистрова			ЦНИИЭП им. Б.С. Мезенцева	

Инв. № подл. | Подпись и дата | Взам. инв. №

Формат А4

Типовой проект 294-3-34М.84 Альбом II

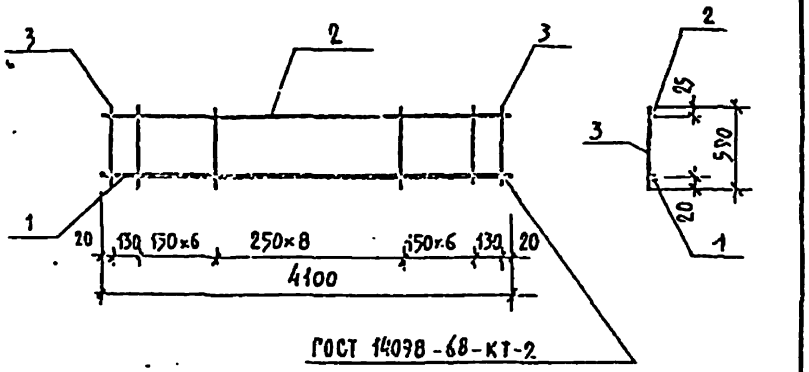

Зона	Поз.	Обозначение	Наименование	Кол.	Примечание
			Деталь		
			Сталь круглая, ГОСТ 5781-82		Масса, ед. кг
БЧ	1	-2-КЖИ-К-16В-01	⌀18 AII e=4100	1	8,200
БЧ	2	-02	⌀10 AI e=4100	1	2,542
БЧ	3	-03	⌀8 AI e=590	23	0,233

294-3-34М 84 -2-КЖИ-К-16в

Каркас К-16в

Стадия	Масса	Масштаб
	16,101	

Лист | Листов

ЦНИИЭП им. Б.С. Мезенцева

Формат А4

Типовой проект 294-3-34М.84 Альбом II

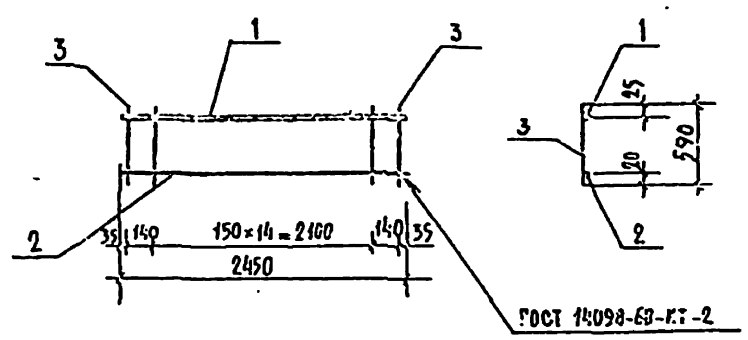

Зона	Поз.	Обозначение	Наименование	Кол.	Примечание
			Деталь		
			Сталь круглая, ГОСТ 5781-82		Масса, ед. кг.
БЧ	1	-2-КЖИ-К-17В-01	⌀25 AII e=2450	1	9,433
БЧ	2	-02	⌀10 AI e=2450	1	1,517
БЧ	3	-03	⌀8 AI e=590	17	0,233

294-3-34М.84-2-КЖИ-К-17б

Каркас К-17б

Стадия	Масса	Масштаб
Р	14,915	

Лист | Листов

ЦНИИЭП им. Б.С. Мезенцева

Формат А4

Альбом II

Типовой проект 294-3-34М.84

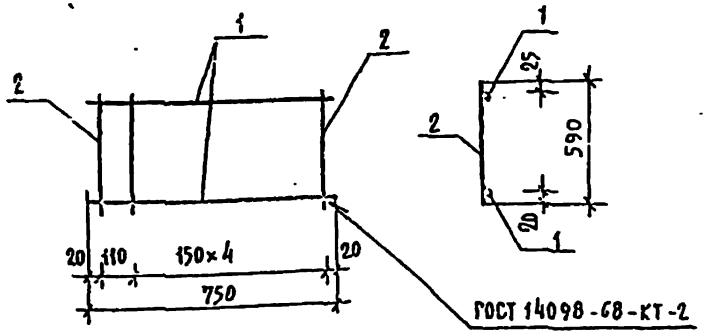

Формат	Зона	Поз.	Обозначение	Наименование	Кол.	Примечание
				Детали		
				Сталь круглая ГОСТ 5781-82		Масса, ед. кг
Б.Ч		1	-2-КЖИ-К-18В-01	⌀8 А I ℓ=750	2	0.296
Б.Ч		2	-02	⌀8 А I ℓ=590	6	0.233

Инв. N подл. | Подпись и дата | Взам. инв. N

Нач. маст.	Исакович		
Н. контр.	Корнев		
Гл. инж.	Волов		
ГАП	Пашенин		
ГИП	Буй		
Рук. гр. инж.	Бурмистрова		

294-3-34М.84-2-КЖИ-К-18 б

Каркас К-18 в

Стадия	Масса	Масштаб
Р	1.990	

Лист | Листов

Сталь класса А I ГОСТ 5781-82

ЦНИИЭП им. Б.С. Мезенцева

Формат А4

Альбом II

Типовой проект 294-3-34М.84

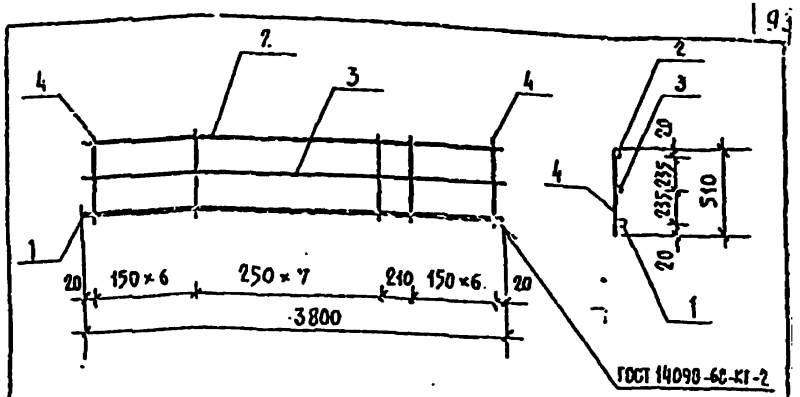

Формат	Зона	Поз.	Обозначение	Наименование	Кол.	Примечание
				Детали		
				Сталь круглая, ГОСТ 5781-82		Масса, ед. кг.
Б.Ч		1	-2-КЖИ-К-19В-01	⌀16 А II ℓ=3800	1	6.004
Б.Ч		2	-02	⌀10 А I ℓ=3800	1	2.356
Б.Ч		3	-03	⌀6 А I ℓ=3800	1	0.844
Б.Ч		4	-04	⌀8 А I ℓ=510	21	0.201

Инв. N подл. | Подпись и дата | Взам. инв. N

Нач. маст.	Исакович		
Н. контр.	Корнев		
Гл. инж.	Волов		
ГАП	Пашенин		
ГИП	Буй		
Рук. гр. инж.	Бурмистрова		

294-3-34М.84-2-КЖИ-К-19 в

Каркас К-19 в

Стадия	Масса	Масштаб
Р	13.425	

Лист | Листов

ЦНИИЭП им. Б.С. Мезенцева

Формат А4

Альбом II

Типовой проект 294-3-34М.84

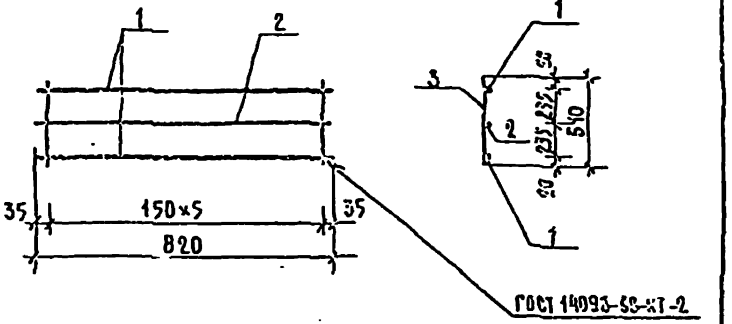

Формат	Зона	Поз.	Обозначение	Наименование		Кол.	Примечание
				Детали			
				Сталь круглая, ГОСТ 5781-82			Масса ед. кг
БЧ		1	-2-КЖИ-К-20 В-01	ф8 AI	ℓ=820	2	0.324
БЧ		2	-02	ф6 AI	ℓ=820	1	0.182
БЧ		3	-03	ф6 AI	ℓ=510	6	0.113

294-3-34М.84 – 2-КЖИ-К-20 В

Нач. отд.	Беляевский				
Н. контр.	Рыжков				
Гл. спец.					
Гл. инж.					

Каркас К-20 В

Стадия	Масса	Масштаб
Р	1.508	
Лист	Листов	

ЦНИИЭП им. Б.С. Мезенцева

Альбом II

Типовой проект 294-3-34М.84

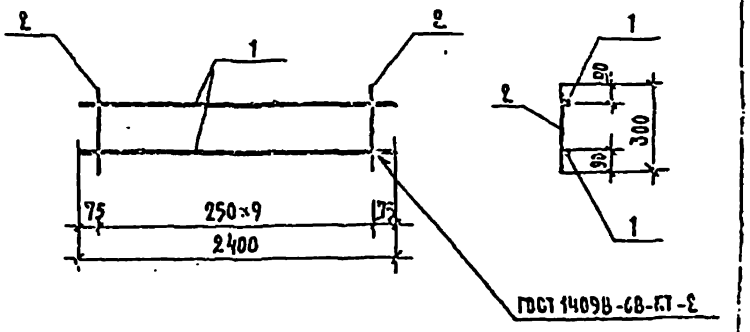

Формат	Зона	Поз.	Обозначение	Наименование		Кол.	Примечание
				Детали			
				Сталь круглая, ГОСТ 5781-82			Масса ед. кг
БЧ		1	-2-КЖИ-С-8 В-01	ф22 AII	ℓ=2400	2	7.152
БЧ		2	-02	ф8 AI	ℓ=300	10	0.119

294-3-34М.84 – 2-КЖИ-С-8 В

Нач. отд.	Исаакович				
Н. контр.	Корнеев				
Гл. спец.	Волов				
ГИП	Пащенин				
ГИП	Бун				
Рук. гр. кн.	Бурмистрова				

Сетка С-8 В

Стадия	Масса	Масштаб
Р	15,454	
Лист	Листов	

ЦНИИЭП им. Б.С. Мезенцева

Формат А4

Типовой проект 294-3-34 М.84 Альбом II

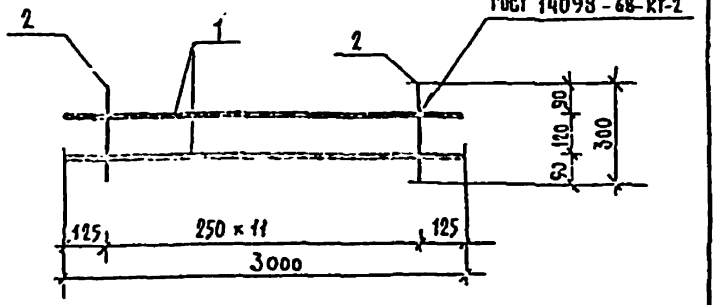

Формат	Зона	Поз.	Обозначение	Наименование		Кол.	Примечание
				Детали			Масса, ед. кг
				Сталь круглая, ГОСТ 5781-82			
БЧ		1	-2-КЖИ-С-16-01	ф22 А II	ℓ=3000	2	8.94
БЧ		2	-02	ф 8 А I	ℓ=300	12	0.119

294-3-34 М.84-2-КЖИ-С-2В

Сетка С-1 В

Стадия	Масса	Масштаб
Р	19.300	
Лист	Листов	

ЦНИИЭП им. Б.С. Мезенцева

Типовой проект 294-3-34 М.84 Альбом II

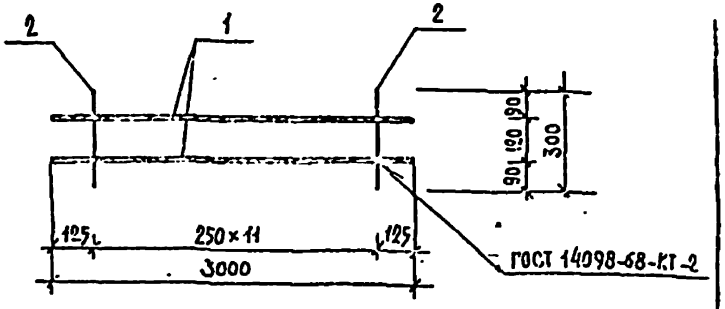

Формат	Зона	Поз.	Обозначение	Наименование		Кол.	Примечание
				Детали			Масса, ед. кг
				Сталь круглая, ГОСТ 5781-82			
БЧ		1	-2-КЖИ-С-28-01	ф 25 А II	ℓ=3000	2	11.55
БЧ		2	-02	ф 8 А I	ℓ=300	12	0.119

294-3-34 М.84-2-КЖИ-С-2В

Сетка С-2 В

Стадия	Масса	Масштаб
Р	24.520	
Лист	Листов	

ЦНИИЭП им. Б.С. Мезенцева

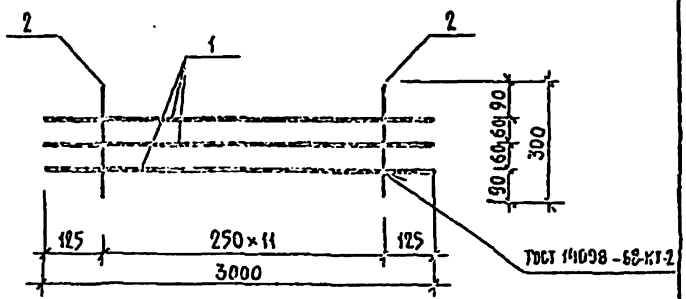

Формат	Зона	Поз.	Обозначение	Наименование		Кол.	Примечание
				Детали			
				Сталь круглая ГОСТ 5781-82			Масса, кг
БЧ		1	-2-КЖИ-С-3в-01	ф 25 А II	ℓ=3000	3	11,55
БЧ		2	-02	ф 8 А I	ℓ=300	12	0,119

294-3-34М.84-2-КЖИ-С-3б

Сетка С-3в

Стадия	Масса	Масштаб
Р	36,010	
Лист	Листов	

ЦНИИЭП им. Б.С. Мезенцева

Формат А4

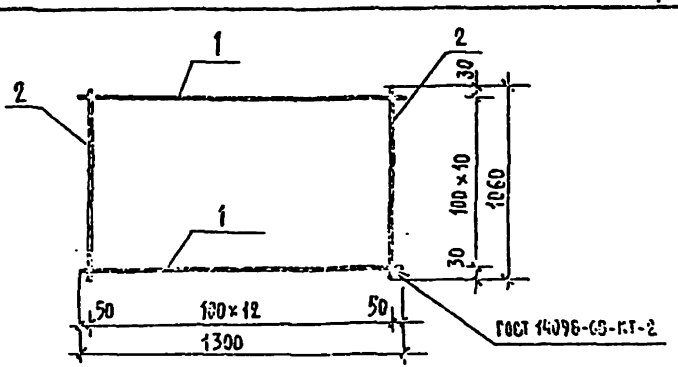

Формат	Зона	Поз.	Обозначение	Наименование		Кол.	Примечание
				Детали			
				Сталь круглая ГОСТ 5781-82			Масса, кг
БЧ		1	-2-КЖИ-С-4в-01	ф 4 Вр	ℓ=1300	11	0,105
БЧ		2	-02	ф 4 Вр	ℓ=1060	13	0,425

294-3-34М.84-2-КЖИ-С-4в

Сетка С-4в

Стадия	Масса	Масштаб
Р	2,984	
Лист	Листов	

Сталь класса Вр ГОСТ 6727-80

ЦНИИЭП им. Б.С. Мезенцева

Формат А4

Альбом II

Типовой проект 294-3-34М 84

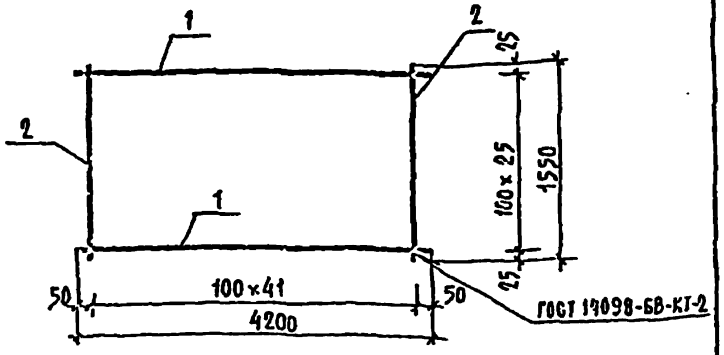

Формат	Зона	Поз.	Обозначение	Наименование	Кол.	Примечание
				Детали		
				Сталь круглая, ГОСТ 5781-82		Масса, ед. кг
Б.Ч.		1	-2-КЖИ-С-5В-01	Ø8 А II e=4200	26	1,659
Б.Ч.		2	-02	Ø8 А II e=1550	42	0,613

294-3-34М.84-2-КЖИ-С-5в

Нач. маст.	Исакович		
Н. контр.	Корнев		
Гл. инж.	Болов		
ГАП	Пашенин		
ГИП	Бун		
Рук. гр.	Бормаскова		

Сетка С-5в

Стадия	Масса	Масштаб
Р	68,880	

Лист | Листов

Сталь класса А II ГОСТ 5781-82

ЦНИИЭП им. Б.С. Мезенцева

Формат А4

Альбом II

Типовой проект 294-3-34М 84

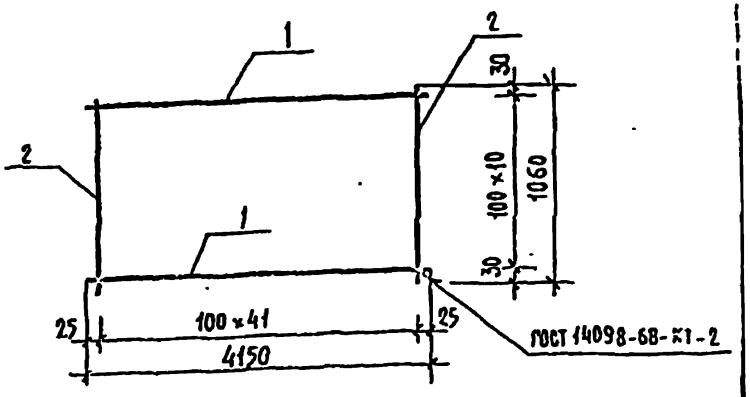

Формат	Зона	Поз.	Обозначение	Наименование	Кол.	Примечание
				Детали		
				Сталь круглая, ГОСТ 5781-82		Масса, ед. кг
Б.Ч.		1	-2-КЖИ-С-68-01	Ø4 Вр e=4150	11	0,411
Б.Ч.		2	-02	Ø4 Вр e=1060	42	0,105

294-3-34М.84-2-КЖИ-С-6в

Нач. маст.	Исакович		
Н. контр.	Корнев		
Гл. инж.	Болов		
ГАП	Пашенин		
ГИП	Бун		
Рук. гр.	Бормаскова		

Сетка С-6в

Стадия	Масса	Масштаб
Р	8,931	

Лист | Листов

Сталь класса Вр ГОСТ 6727-80

ЦНИИЭП им. Б.С. Мезенцева

Формат А4

Альбом II

Типовой проект 294-3-34 М 84

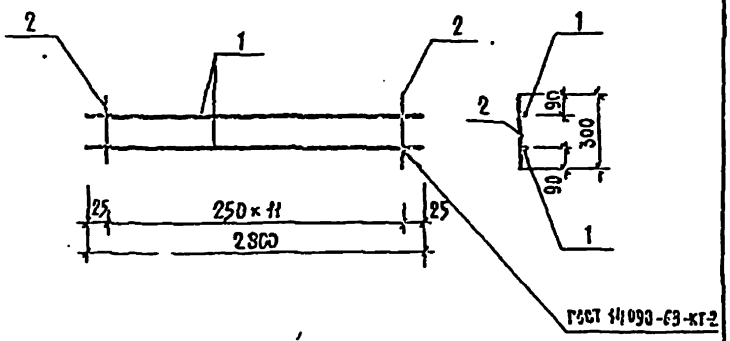

Формат	Зона	Поз.	Обозначение	Наименование	Кол.	Примечание
				Детали		
				Сталь круглая, ГОСТ 5781-82		масса, ед кг
Б.Ч.		1	-2-КЖИ-С-9В-01	⌀ 22 А II e=2800	2	8,344
Б.Ч.		2	-02	⌀ 8 А I e=300	12	0,119

294-3-34 М 84-2-КЖИ-С-9В

Сетка С-9В

Стадия	Масса	Масштаб
Р	13,116	

Лист | Листов

ЦНИИЭП им. Б.С. Мезенцева

Альбом II

Типовой проект 294-3-34 М 84

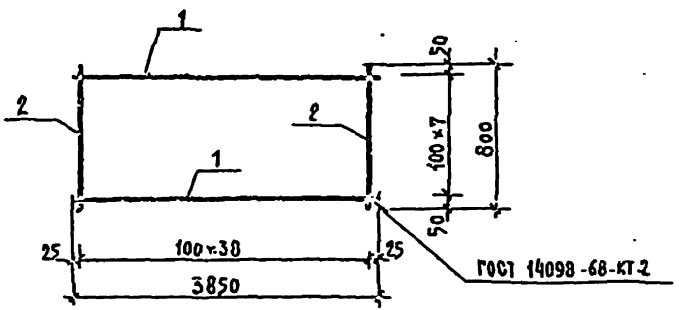

Формат	Зона	Поз.	Обозначение	Наименование	Кол.	Примечание
				Детали		
				Сталь круглая, ГОСТ 5781-82		масса, ед кг
Б.Ч.		1	-2-КЖИ-С-10В-01	⌀ 4 Бр e=3850	8	0,347
Б.Ч.		2	-02	⌀ 4 Бр e=800	39	0,072

294-3-34 М 84-2-КЖИ-С-10В

Сетка С-10В

Стадия	Масса	Масштаб
Р	5,504	

Лист | Листов

Сталь класса Вр ГОСТ 6727-80

ЦНИИЭП им. Б.С. Мезенцева

Формат А4

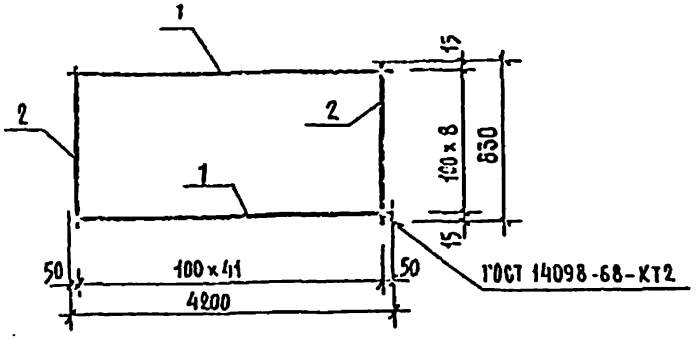

Формат	Зона	Поз.	Обозначение	Наименование		Кол.	Примечание
				Сталь круглая, ГОСТ 5781-82			Масса, ед. кг
БЧ		1	-2-КЖИ-С-118-01	Ф4 Вр	ℓ=4200	9	0,378
БЧ		2	-02	Ф4 Вр	ℓ=830	42	0,075

294-3-34М.84 – 2-КЖИ-С-11 В

Нач. отд.	Гладких			
Гл. инж.	Зобов			
Гл. спец.	Пашенин			
Нач. сект.	Ефимов			
Конструктор	Ефимова			

Сетка С-11 В

Стадия	Масса	Масштаб
Р	6,552	
Лист	Листов	

Сталь класса Вр ГОСТ 6727-80

ЦНИИЭП

Типовой проект 294-3-34М.84 Альбом II

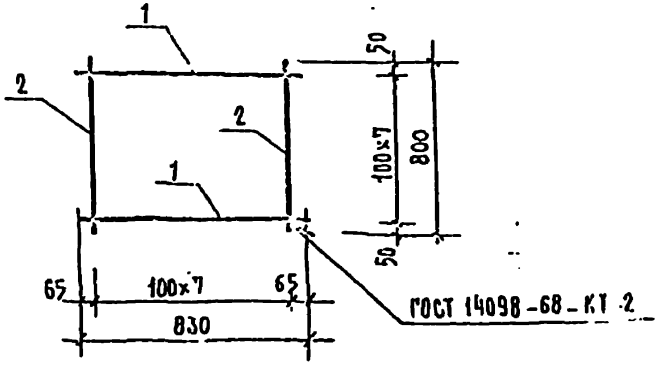

Формат	Зона	Поз.	Обозначение	Наименование		Кол.	Примечание
				Деталь			
				Сталь круглая, ГОСТ 5781-82			Масса, ед. кг
БЧ		1	-2-КЖИ-С-126-01	Ф4 Вр	ℓ=830	8	0,075
БЧ		2	-02	Ф4 Вр	ℓ=800	8	0,072

294-3-34М.84-2-КЖИ-С-12 Б

Нач. сект.	Исаковский			
Н. контр.	Корнеев			
Гл. инж.	Зобов			
ГАП	Пашенин			
ГИП	Бэй			
Руководитель	Бурмистрова			

Сетка С-12 В

Стадия	Масса	Масштаб
Р	1,176	
Лист	Листов	

Сталь класса Вр ГОСТ 6727-80

ЦНИИЭП

Инв. № подл. | Подпись и дата | Взам. инв. №

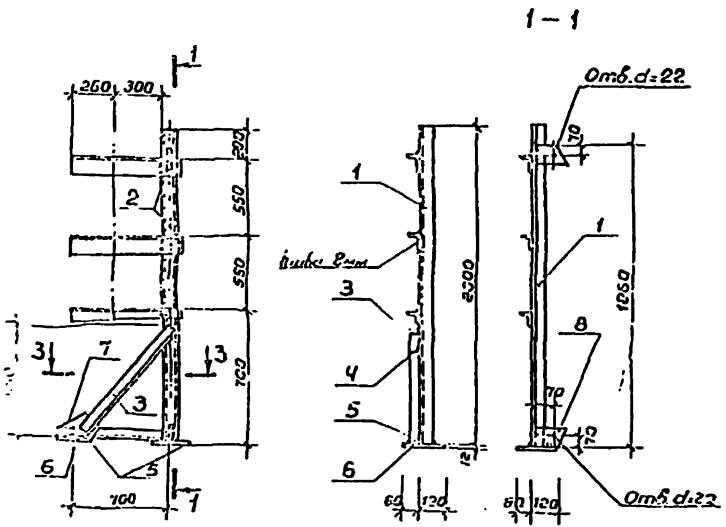

Формат	Зона	Поз.	Обозначение	Наименование		Кол.	Приме-чание
				Детали			
				швеллер С10 ГОСТ 8240-72 / ВСт3 ГОСТ 535-71			
		1	-2КЖИ-МСБ-3-01		ℓ=8000	1	
				уголок L90×56×6 ГОСТ 8510-72 / ВСт3 ГОСТ 380-71			
		2	-02		ℓ=680	3	4,6
				уголок L45×4 ГОСТ 8509-72 / ВСт3 ГОСТ 380-71			
		3	-03		ℓ=780	1	2,0
		4	-04		ℓ=740	1	2,0
				полоса ГОСТ 103-76 / ВСт3кп2 ГОСТ 380-71			
		5	-05	-12×200	ℓ=200	2	3,8
		6	-06	-16×50	ℓ=80	2	0,5
		7	-07	-6×120	ℓ=230	1	1,9
		8	-08	-6×130	ℓ=130	2	1,1
		9	-09	-4×40	ℓ=355	3	1,1

Поз. 9

Примечания см. на листе

-2-КЖИ-МСБ-1

294-3-34 М. 84 -2-КЖИ-МСБ-3

Нач.маст.	Исаакович		
Н.контр.	Корнев		
Гл.инж.пр.	Долов		
ГАП	Пшенин		
ГИП	Бий		
Разраб.	Корнев		

Стойка для бойлеров МСБ-3

Стадия	Масса	Масштаб
Р	53,2	
Лист	Листов	

ЦНИИЭП им. Б.С. Мезенцева

gost.e-ecolog.ru