ТИПОВОЙ ПРОЕКТ

282-3-41

ПРАЧЕЧНАЯ

ПРОИЗВОДИТЕЛЬНОСТЬЮ 5 т СУХОГО БЕЛЬЯ В СМЕНУ

АЛЬБОМ VIII

ЧАСТЬ I

НЕСТАНДАРТИЗИРОВАННОЕ ОБОРУДОВАНИЕ, МЕТАЛЛОИЗДЕЛИЯ

gost.e-ecolog.ru

				Привязан	
Инв. №					

ТИПОВОЙ ПРОЕКТ
282-3-41

ПРАЧЕЧНАЯ
ПРОИЗВОДИТЕЛЬНОСТЬЮ
5 т СУХОГО БЕЛЬЯ В СМЕНУ

АЛЬБОМ VIII

СОСТАВ ПРОЕКТА

Альбом I – Чертежи технологические и механизация транспорта.
Альбом II – Архитектурно-строительные решения. Конструкции железобетонные и металлические.
Альбом III – Изделия заводского изготовления.
Альбом IV – Внутренний водопровод и канализация. Отопление и вентиляция.
Альбом V – Электрооосвещение и электрооборудование. Устройства связи и сигнализации.
Альбом VI – Автоматизация технологических процессов и санитарно-технических систем.
Альбом VII – Чертежи задания заводу-изготовителю.
Альбом VIII – Нестандартизированное оборудование, металлоизделия.
Альбом IX – Заказные спецификации.
Альбом X – Сметы.

Разработан
проектным институтом
„Гипрокоммунстрой"

Главный инженер института В.П. Сапроненков
Главный инженер проекта В.П. Барсуков

Техно-рабочий проект
утвержден минжилкомхозом
Приказ N 11-ТД от 28.10.1980 г
Введен в действие
Гипрокоммунстроем
Приказ N 70 от 29.03.1982 г.

				Привязан	
Инв. №					

Обозначение	Наименование	Стр.
	Содержание альбома	3-6
	Баки	
М 742.00.000 ТУ	Технические условия на изготовление. Лист 1	7
М 742.00.000 ТУ	Технические условия на изготовление. Лист 2	7
М 742.00.000 ТУ	Технические условия на изготовление. Лист 3	7
М 742.00.000 ТУ	Технические условия на изготовление. Лист 4	7
М 742.00.000	Бак холодной воды V=30м³ Лист 1	8
М 742.00.000	Бак холодной воды V=30м³ Лист 2	8
М 742.01.000	Люк	8
М 742.02.000	Лестница	8
М 743.00.000	Бак горячей воды V=10 м³ Лист 1	9
М 743.00.000	Бак горячей воды V=10м³ Лист 2	9
М 744.00.000	Бак промывной воды V=5,4м³ Лист 1	9
М 744.00.000	Бак промывной воды V=5,4м³ Лист 2	9
М 742.00.000 СБ	Бак холодной воды V=30м³	10
М 742.01.000 СБ	Люк	11
М 742.01.001	Корпус	11
М 742.01.002	Скоба	11
М 742.01.003	Крышка	12
М 742.01.004	Ручка	12
М 742.01.005	Прокладка	12
М 742.01.006	Ось	12
М 742.02.000 СБ	Лестница H=1460	13
М 742.02.001	Тетива	13
М 742.02.002	Скоба	13
М 743.00.000 СБ	Бак горячей воды V=10 м³	14
М 744.00.000 СБ	Бак промывной воды V=5,4 м³	15
М 748.00.000	Поддон. Спецификация. Лист 1	16
М 748.00.000	Поддон. Спецификация. Лист 2	16
М 748.00.000 СБ	Поддон. Сборочный чертеж	16
	Конвейер ленточный	
М 741.00.000 ВС	Конвейер ленточный. Ведомость спецификаций.	17
М 741.00.000	Конвейер ленточный. Спецификация. Лист 1	17
М 741.00.000	Спецификация. Лист 2	17
М 741.00.000 ВП	Конвейер ленточный. Ведомость покупных изделий. Лист 1,2	18
М 741.01.000	Привод 3,0-250-40-5. Спецификация.	19
М 741.01.100	Рама. Лист 1	19
М 741.01.100	Рама. Лист 2	19
М 741.00.001	Болт фундаментный М 16-350	19
М 741.02.000	Опора приводного барабана. Спецификация.	20
М 741.03.000	Опора натяжного устройства H=375	20
М 741.04.000	Секция средней части концевая L=2000. Спецификация	20
М 741.05.000	Секция средней части L=2000 Спецификация.	20
М 741.06.000	Стойка H=290. Спецификация	21
М 741.07.000	Установка укрытия ленточного конвейера. Спецификация.	21
М 741.08.000	Ограждение натяжного устройства Спецификация.	21
М 741.06.000 СБ	Стойка H=290.	21
М 741.00.000 СБ	Конвейер ленточный B=1000; L=20,8 м	22

Обозначение	Наименование	Стр.
М 741.01.000 СБ	Привод 3.0-250-40-5	23
М 741.01.100	Рама	24
М 741.02.000 СБ	Опора приводного барабана	25
М 741.03.000 СБ	Опора натяжного устройства H=375	26
М 741.04.000 СБ	Секция средней части концевая L=2000	27
М 741.05.000 СБ	Секция средней части L=2000	28
М 741.07.000 СБ	Установка укрытия ленточного конвейера	29
М 741.07.001	Секция укрытия	30
М 741.07.002	Кронштейн	30
	Металлоконструкция крепления монорельсовой дороги	
М 740.00.000 ВС	Ведомость спецификаций	31
М 740.00.000	Ведомость покупных изделий	31
М 740.00.000	Спецификация. Лист 1	32
М 740.00.000	Спецификация. Лист 2	32
М 740.01.000	Подвеска. Тип I. Спецификация.	32
М 740.02.000	Подвеска. Тип II. Спецификация.	32
М 740.03.000	Крепление. Тип I. Спецификация.	33
М 740.04.000	Крепление. Тип II. Спецификация.	33
М 651.05.002	Ось	33
М 651.05.003	Скоба	33
М 740.00.000 СБ	Сборочный чертеж. Лист 1	34
М 740.00.000 СБ	Сборочный чертеж. Лист 2	35
М 740.00.000 СБ	Сборочный чертеж. Лист 3	36
М 740.01.001	Скоба	37
М 740.01.003	Кронштейн	37
М 740.01.004	Кронштейн	37
М 651.05.001	Рычаг	37
М 740.01.000 СБ	Подвеска. Тип I	38
М 740.02.000 СБ	Подвеска. Тип II	38
М 740.03.000 СБ	Крепление. Тип I	39
М 740.04.000 СБ	Крепление. Тип II	39
М 740.02.001	Дуга	40
М 740.02.002	Скоба	40
М 740.02.003	Тяга верхняя	40
М 740.02.004	Стяжка	40
М 740.01.005	Лапка	41
М 740.01.006	Зажим	41
М 740.01.007	Тяга	41
М 740.01.008	Тяга	41
М 740.02.005	Тяга нижняя	42
М 740.02.006	Дуга	42
М 740.03.001	Лапка	42
М 740.03.002	Лист	42
	Пульт комплектации готового белья	
М 651.00.000 ТО	Техническое описание. Лист 1	43
М 651.00.000 ТО	Техническое описание. Лист 2	43

Изм.	Лист	№ докум.	Подп.	Дата
Разраб.		Нестерова		
Пров.		Смоляков		
Рук. гр.		Смоляков		
Н. контр.		Изран		

Содержание альбома.

Лит. | Лист | Листов

ГИПРОКОММУНСТРОЙ г. Москва

Обозначение	Наименование	Стр
М 651.00.000 ВС	Ведомость спецификаций	43
М 651.00.000 ВВ	Ведомость покупных изделий. Лист 1	44
М 651.00.000 ВВ	Ведомость покупных изделий. Лист 2	44
М 651.00.000	Спецификация. Лист 1	45
М 651.00.000	Спецификация. Лист 2	45
М 651.01.000	Постамент. Спецификация.	45
М 651.02.000	Нижний стол на 10 мест. Спецификация.	45
М 651.03.000	Верхний стол на 10 мест. Спецификация	46
М 651.04.000	Механизм автоматической резки бумаги. Спецификация.	46
М 651.04.100	Механизм для крепления струны. Спецификация.	46
М 651.04.200	Кронштейн. Спецификация	46
М 651.05.000	Механизм подачи бумаги. Спецификация	47
М 651.05.100	Рама. Спецификация.	47
М 651.05.200	Барабан. Спецификация.	47
М 651.05.210	Цапфа. Спецификация.	47
М 651.05.300	Рама. Спецификация.	48
М 651.05.400	Кронштейн. Спецификация.	48
М 651.05.500	Валик. Спецификация.	48
М 651.05.600	Прижим. Спецификация.	48
М 651.06.000	Нож. Спецификация.	49
М 651.07.000	Кронштейн. Спецификация.	49
М 651.04.002	Серьга	49
М 651.04.003	Палец	49
М 651.00.000 СБ	Сборочный чертеж. Лист 1	50
М 651.00.000 СБ	Сборочный чертеж. Лист 2	51
М 651.01.000 СБ	Постамент. Сборочный чертеж	52
М 651.01.002	Дуга	53
М 651.01.004	Загушка	53
М 651.01.004	Основание.	53
М 651.07.000 СБ	Кронштейн. Сборочный чертеж	53
М 651.04.001	Пасчо	54
М 651.01.005	Дуга	54
М 651.04.001	Клавак	54
М 651.02.000 СБ	Нижний стол на 10 мест. Сборочный чертеж	55
М 651.03.000 СБ	Верхний стол на 10 мест. Сборочный чертеж	56
М 651.04.000 СБ	Механизм автоматической резки бумаги	57
М 651.04.100 СБ	Механизм для крепления струны	58
М 651.04.102	Фланец	59
М 651.04.103	Втулка	59
М 651.04.104	Втулка	59
М 651.04.105	Пружина	59
М 651.04.106	Шток	60
М 651.04.107	Вилка	60
М 651.04.200 СБ	Кронштейн. Сборочный чертеж.	60
М 651.04.201	Вилка	61
М 651.04.202	Косынка	61
М 651.04.203	Косынка	61
М 651.05.210 СБ	Цапфа. Сборочный чертеж	61
М 651.05.000 СБ	Механизм подачи бумаги. Сборочный чертеж. Лист 1	62
М 651.05.000 СБ	Механизм подачи бумаги. Сборочный чертеж. Лист 2	63
М 651.05.100 СБ	Рама. Сборочный чертеж	64
М 651.05.200 СБ	Барабан. Сборочный чертеж	65
М 651.05.300 СБ	Рама. Сборочный чертеж	66
М 651.05.500 СБ	Валик. Сборочный чертеж	67
М 651.05.600 СБ	Прижим. Сборочный чертеж	67
М 651.06.000 СБ	Нож. Сборочный чертеж	68
М 651.06.001	Корпус	68
М 651.06.002	Накладка	68
М 651.05.201	Обойма	69
М 651.05.301	Хомут	69
М 651.05.400 СБ	Кронштейн. Сборочный чертеж	69
	Монорельсовая дорога	
М 739.00.000 ВС	Ведомость спецификаций	70
М 739.00.000 ВВ	Ведомость покупных изделий. Лист 1	70
М 739.00.000 ВВ	Ведомость покупных изделий. Лист 2	71
М 297.03.006	Шпилька	71
М 297.13.000	Рычаг правый. Спецификация	71
М 739.00.000	Монорельсовая дорога. Спецификация Лист 1	72
М 739.00.000	Монорельсовая дорога. Спецификация Лист 2	72
М 739.01.000	Секция троллей. Спецификация. Лист 1	72
М 739.01.000	Секция троллей. Спецификация. Лист 2	72
М 739.02.000	Секция троллей. Спецификация. Лист 1	73
М 739.02.000	Секция троллей. Спецификация. Лист 2	73
М 739.03.000	Секция троллей. Спецификация. Лист 1	73
М 739.03.000	Секция троллей. Спецификация. Лист 2	73
М 739.00.000 СБ	Сборочный чертеж. Лист 1	74
М 739.00.000 СБ	Сборочный чертеж. Лист 2	75
М 739.00.000 СБ	Сборочный чертеж. Лист 3	76
М 739.01.000 СБ	Секция троллей. Сборочный чертеж. Лист 1	77
М 739.01.000 СБ	Секция троллей. Сборочный чертеж. Лист 2	78
М 739.01.001	Троллей	79
М 739.01.002	Троллей	79
М 739.01.003	Троллей	80
М 739.01.004	Троллей	80
М 739.01.005	Троллей.	81
М 739.01.006	Троллей.	81
М 739.01.007	Троллей.	82
М 739.01.008	Троллей	82
М 739.00.004	Шабаш	83
М 739.01.009	Уголок	83
М 739.01.011	Тролледержатель двойной	83
М 739.01.012	Тролледержатель	84
М 739.01.013	Шпилька	84
М 739.01.014	Уголок	84
М 739.02.000 СБ	Секция троллей. Сборочный чертеж. Лист 1	85
М 739.02.000 СБ	Секция троллей. Сборочный чертеж. Лист 2	86
М 739.02.001	Троллей	87
М 739.02.002	Троллей	87
М 739.02.003	Троллей	88
М 739.02.004	Троллей	88
М 739.02.005	Троллей	89
М 739.02.006	Троллей	89
М 739.03.007	Троллей	90

Инв. № подл. | Подпись и дата | Взам. инв. № | Инв. № дубл. | Подпись и дата

Обозначение	Наименование	Стр.
М 739.03.008	Троллей	90
М 739.03.000 СБ	Секция троллей. Сборочный чертеж. Лист 1	91
М 739.03.000 СБ	Секция троллей. Сборочный чертеж. Лист 2	92
М 739.03.001	Троллей	93
М 739.03.002	Троллей	93
М 739.03.003	Троллей	93
М 739.03.004	Троллей	93
М 739.04.000 СБ	Упор. Сборочный чертеж	94
М 739.04.000	Упор. Спецификация	94
М 739.04.001	Косынка	94
М 739.00.001	Двутавр	95
М 739.00.002	Двутавр	95
М 739.00.003	Двутавр	96
М 297.04.001	Троллей	96
М 297.05.001	Косынка	96
	Стрелочный перевод правый	
М 297.00.000 ВС	Ведомость спецификаций	97
М 297.00.000 ВП	Ведомость покупных изделий. Лист 1	97
М 297.00.000 ВП	Ведомость покупных изделий. Лист 2	98
М 297.00.000 ВП	Ведомость покупных изделий. Лист 3	98
М 297.00.000	Спецификация. Лист 1	99
М 297.00.000	Спецификация. Лист 2	99
М 297.00.000	Спецификация. Лист 3	99
М 297.01.000	Рама неподвижная. Спецификация	99
М 297.02.000	Рама подвижная. Спецификация. Лист 1	100
М 297.02.000	Рама подвижная. Спецификация. Лист 2	100
М 297.03.000	Секция троллей. Спецификация. Лист 1	100
М 297.03.000	Секция троллей. Спецификация. Лист 2	100
М 297.04.000	Секция троллей. Спецификация. Лист 1	101
М 297.04.000	Секция троллей. Спецификация. Лист 2	101
М 297.05.000	Боковина рамы. Спецификация.	101
М 297.06.000.	Рычаг. Спецификация	101
М 297.07.000	Блок в сборе. Спецификация	102
М 297.07.100	Ограничитель. Спецификация	102
М 297.08.000	Ролик в сборе. Спецификация	102
М 297.09.000	Тяга. Спецификация	102
М 297.10.000	Стопор в сборе. Спецификация	103
М 297.11.000	Упор. Спецификация	103
М 297.11.100	Палец сварной. Спецификация	103
М 297.12.000	Рычаг. Спецификация	103
М 297.00.000 СБ	Сборочный чертеж. Лист 1-7	104-110
М 297.01.000 СБ	Рама неподвижная. Сборочный чертеж. Лист 1	111
М 297.01.000 СБ	Рама неподвижная. Сборочный чертеж. Лист 2	112
М 297.00.021	Прокладка	113
М 297.01.001	Лист	113
М 297.01.002	Лист	113
М 297.01.003	Лист	113
М 297.01.004	Накладка	114
М 297.01.005	Швеллер	114
М 297.01.006	Лист	114
М 297.01.007	Ребро	114

Обозначение	Наименование	Стр.
М 297.01.008	Швеллер	115
М 297.01.009	Ось	115
М 297.01.010	Косынка	115
М 297.01.011	Лист	115
М 297.01.012	Ребро	116
М 297.01.013	Кронштейн	116
М 297.01.014	Втулка	116
М 297.02.002	Накладка	116
М 297.02.000 СБ	Рама подвижная. Лист 1	117
М 297.02.000 СБ	Рама подвижная. Лист 2	118
М 297.02.001	Швеллер	119
М 297.02.003	Накладка	119
М 297.02.004	Двутавр	119
М 297.02.010	Двутавр	119
М 297.02.005	Упор	120
М 297.02.006	Накладка	120
М 297.02.007	Кронштейн	120
М 297.02.009	Косынка	120
М 297.02.008	Ребро	121
М 297.02.011	Ушко	121
М 297.02.012	Наба	121
М 297.02.013	Полоса	122
М 297.02.014	Швеллер	122
М 297.02.015	Упор правый	122
М 297.02.016	Упор	123
М 297.02.017	Упор левый	123
М 297.02.018	Полоса	123
М 297.03.000 СБ	Секция троллей. Лист 1	124
М 297.03.000 СБ	Секция троллей. Лист 2	125
М 297.03.001	Троллей	126
М 297.03.002	Троллей	126
М 297.03.003	Троллей	126
М 297.03.008	Уголок	126
М 297.03.004	Уголок левый	127
М 297.03.005	Шпилька	127
М 297.03.007	Тролледержатель	127
М 297.04.000 СБ	Секция троллей. Сборочный чертеж	128
М 297.05.000 СБ	Боковина рамы. Сборочный чертеж	129
М 297.05.003	Лист	130
М 297.05.004	Ребро	130
М 297.05.005	Втулка	130
М 297.06.002	Наба	130
М 297.06.000 СБ	Рычаг. Сборочный чертеж	131
М 297.06.001	Рычаг	132
М 297.07.001	Ось	132
М 297.07.003	Блок	132
М 297.07.000 СБ	Блок в сборе	133
М 297.00.001	Щиток	133
М 297.07.100	Ограничитель	134
М 297.07.102	Ребро	134
М 297.07.103	Втулка	134
М 297.07.002	Кронштейн	135

Инв. № подл. | Подпис. и дата | Взам. инв. № | Инв. № дубл. | Подпись и дата

	Обозначение	Наименование	Стр
	М 297.07.004	Втулка	135
	М 297.07.101	Ограждение	135
	М 297.08.000 СБ	Рычаг в сборе	136
	М 297.08.001	Кронштейн	136
	М 297.08.002	Палец	137
	М 297.08.003	Втулка	137
	М 297.08.004	Рычаг	137
	М 297.09.001	Ось	137
	М 297.09.000 СБ	Тяга. Сборочный чертеж	138
	М 297.10.000 СБ	Стопор в сборе	138
	М 297.10.001	Рычаг	139
	М 297.10.002	Кронштейн	139
	М 297.10.003	Ось	140
	М 297.10.004	Шайба	140
	М 297.11.000 СБ	Упор. Сборочный чертеж	140
	М 297.85.002	Шпеллер	140
	М 297.11.001	Буфер	141
	М 297.11.100	Палец сварной	141
	М 297.11.101	Палец	141
	М 297.11.102	Втулка	141
	М 297.12.000 СБ	Рычаг	142
	М 297.00.017	Шайба	143
	М 297.00.018	Скоба	143
	М 297.00.019	Прокладка	143
	М 297.00.020	Прокладка	143
	М 297.00.002	Ось	144
	М 297.00.003	Рычаг	144
	М 297.00.004	Втулка	144
	М 297.00.005	Упор	144
	М 297.00.006	Пружина	145
	М 297.00.007	Прокладка	145
	М 297.00.008	Шайба	145
	М 297.00.009	Скоба	145
	М 297.00.010	Палец	146
	М 297.00.011	Шайба	146
	М 297.00.012	Прокладка	146
	М 297.00.014	Ось	146
	М 297.00.013	Ручка	147
	М 297.00.015	Скоба	147
	М 297.00.016	Шайба	147
	М 297.42.001	Рычаг	148

Альбом VIII

1. Общие указания.

1. Настоящие технические условия совместно с комплектом рабочих чертежей предназначаются для изготовления баков.

2. При изготовлении баков, кроме чертежей и настоящих технических условий, надлежит руководствоваться действующими в период изготовления ГОСТами, на которые имеются ссылки в чертежах и технических условиях.

3. Все изменения проекта в процессе изготовления или монтажа баков должны быть письменно согласованы с институтом „Гипрокоммунстрой" МЖКХ РСФСР.

Требования к прокату

1. Настоящие требования распространяются на листовой и профильный прокат, применяемый при изготовлении деталей баков.

2. Размеры профилей и листового прокатного материала должны соответствовать техническим условиям, действующим в период изготовления ГОСТа.

3. Весь прокатный материал перед изготовлением из него деталей должен быть очищен от окалины, ржавчины и грязи.

4. Торцы деталей и прокатных профилей после резки должны быть зачищены под размер по чертежу. Острые и рваные края не допускаются. Все детали из проката перед сборкой должны быть отрихтованы.

5. Кромки деталей из листового материала должны быть обрезаны ровно без заусениц и зачищены.

Поверхность прокатного материала должна быть ровной, чистой, без пузырей, плен, раковин, закатов, расслоений и других пороков.

Наличие поверхностных пороков определяется тщательным осмотром и применением, в случае необходимости, зачистки с сомнительных мест напильником или наждачным кругом.

6. Местные незначительные пороки должны быть удалены путем вырубки или зачистки наждачным кругом, причем толщина профиля после вырубки должна быть в пределах допуска ему ГОСТом на сортамент.

Изм.	Лист	№ докум.	Подп.	Дата	М742.00.000ТУ			
Разраб.		Шерешкова			Бак холодной воды V = 30м³. Технические условия	Лит.	Лист 1	Листов 4
Пробер.		Смоляков						
Рук. гр.		Смоляков						
Нач. отд.		Гутерман				ГИПРОКОММУНСТРОЙ г. Москва		
Гл. инжпр.		Гавриков						

Типовой проект 282-3-41

Инв. № подл. | Подпись и дата | Взам. инв. № | Инв. № дубл. | Подпись и дата

Альбом VIII

Зачеканка и заварка дефектных мест не допускается.

7. На необрабатываемых поверхностях прокатного материала допускаются следующие дефекты:

а) незначительная местная рябоватость;

б) незначительная шероховатость;

в) неглубокие царапины механического происхождения.

3. Требования к сварке.

1. При изготовлении узлов установки допускается применение всех промышленных методов сварки, обеспечивающих качество сварных соединений, удовлетворяющих требованиям настоящих технических условий.

Технология процесса сварки и порядок контроля устанавливаются до начала изготовления.

2. Сварка узлов и деталей должна производиться, если нет особых указаний на чертежах, электродами типа Э42 или Э42А по ГОСТ 9467-75.

„Электроды металлические для дуговой сварки конструкционных и теплоустойчивых сталей".

3. Электроды должны иметь сертификаты, а поступившие на завод без сертификатов должны быть испытаны на свариваемость.

4. Обработка материалов под сварку может производиться механическим способом или газовой резкой при условии обеспечения необходимой формы и размеров обрабатываемых элементов и кромок сварных швов в соответствии с требованиями проекта.

5. Поверхность металла, подготовленная под сварку, должна быть сухой, очищенной от окалины, ржавчины, грязи, масла и т.п. до металлического блеска. Очистку поверхности металла допускается производить любым способом.

6. Кромки деталей, подготовленные к сварке, не должны иметь трещин или вырывов.

7. Подлежащие сварке детали должны быть отрихтованы.

8. При наложении швов по контуру должно быть тщательно выполнено сопряжение швов - один шов должен являться продолжением другого.

Изм.	Лист	№ докум.	Подп.	Дата	М742.00.000ТУ	Лист 2

Типовой проект 282-3-41

Инв. № подл. | Подпись и дата | Взам. инв. № | Инв. № дубл. | Подпись и дата

Альбом VIII

9. После окончания сварки швы должны быть тщательно очищены от брызг, наплывов, окалины, шлака и т.п.

Контроль качества швов должен производиться после их очистки.

10. По наружному виду поверхность шва должна быть ровной, без кратеров, закатов, свищей, наплывов и т.п.

Нормальная чешуйчатость шва является одним из признаков его доброкачественности.

Переход от шва к основному материалу должен быть плавным. Трещины в швах не допускаются. Не допускается наличие непроваров внутри металла шва и пережог основного металла свариваемых деталей.

11. Допускаются местные отклонения толщины шва по сечению против указанного на чертежах в сторону увеличения, но не более 25% от номинала.

12. Обнаруженные дефекты в сварных швах допускается устранить следующим образом:

а) открытые кратеры должны быть заварены

б) подрезы должны быть заварены с предварительной вырубкой до основного металла;

непровары, трещины, раковины, пористость и другие дефекты шва исправляются путем полного вырубания дефектного участка шва с последующей заваркой его вновь.

Исправление дефектов в одном и том же месте допускается не более двух раз. В случае появления трещин в основном металле рядом с наплавленным швом, детали или сборки бракуются.

14. После сварки баки должны быть проверены на отсутствие перекосов и короблений. В случае наличия коробления необходимо тщательно выправить механическим путем или при помощи нагрева газовой горелкой.

4. Требования к изоляции баков.

1. Перед изоляцией бака стенки очистить от ржавчины и грязи

Изм.	Лист	№ докум.	Подп.	Дата	М742.00.000ТУ	Лист 3

Типовой проект 282-3-41

Инв. № подл. | Подпись и дата | Взам. инв. № | Инв. № дубл. | Подпись и дата

Альбом VIII

покрыть слоем антикоррозийного лака № 177 ГОСТ 5631-79 с добавлением алюминиевой крошки.

2. Бак изолировать минераловатными плитами на фенольной связке.

3. Изоляция баков производится следующим образом:

к очищенной поверхности баков приваривается крепежные штыри из стальной отожженной проволоки ф4 высотой на 25мм. выше толщины слоя плит. На вертикальной стенке приваривается по 8 штырей на один м² поверхности (через 250×500) на верхнюю горизонтальную поверхность по 4 штыря на один м² (через 500×500).

Минераловатные плиты насаживаются на штыри и закрепляются отгибом концов штырей, выступающих над поверхностью плит.

Защитное покрытие устраивается из асбестоцементной штукатурки по сетке, закрепленной штырями, после чего поверхность оклеивается тканью с масляной покраской.

Наружная поверхность бака холодной воды перед изоляцией оклеивается одним слоем рубероида на битуме.

Оклеивать после приварки штырей.

4. Для бака горячей воды наружную поверхность оклеить с масляной покраской.

Испытание баков.

Баки подвергаются гидравлическому испытанию на плотность и прочность швов посредством налива воды на полную высоту бака с выдержкой в течение двух часов.

Все швы бака, наполненного водой, слегка простучать, течь и потение не допускаются.

Изм.	Лист	№ докум.	Подп.	Дата	М742.00.000ТУ	Лист 4

Альбом VIII

Типовой проект 282-3-41

Формат	Зона	Позиц.	Обозначение	Наименование	Кол.	Примечание
				Документация		
22			М742.00.000 СБ	Сборочный чертеж		
11			М742.00.000 ТУ	Технические условия		
				Сборочные единицы		
11		1	М742.01.000	Люк	1	
11		2	М742.02.000	Лестница Н=1460	1	
				Детали		
				Лист Ст3 ГОСТ 19903-74 / Лист Ст3 ГОСТ 14637-69		
Б4		3		4×3022×5222	1	489.8кг
Б4		4		5×1500×5200	2	612.8кг
Б4		5		5×1500×3000	2	353.2кг
Б4		6		6×3022×5222	1	734.9кг
				Полоса Ст3кп ГОСТ 103-76 / Ст.3 ГОСТ 535-79		
Б4		7		L=2970	12	132.0кг
Б4		8		L=1500	16	89.6кг
Б4		9		L=5170	4	77.6кг
				Труба ГОСТ 8732-78 / Ст.3 ГОСТ 535-79		
Б4		10		57×3.5; L=220	1	0.9кг
Б4		11		108×4; L=272	2	5.4кг
Б4		12		108×4; L=720	1	7.2кг
Б4		13		159×45; L=709	1	12.0кг
Б4		14		159×4.5; L=260	1	4.4кг
Б4		15		219×6; L=150	1	4.7кг

Изм. Лист № докум. Подпись Дата

Разраб. Шерикова
Провер. Смоляков
Рук.гр. Смоляков
Н.контр. Иофан

М742.00.000

Бак холодной воды V=30м³.

Лит. | Лист | Листов 2

ГИПРОКОММУНСТРОЙ г. Москва

Инв.№ подл. | Подпись и дата | Взам.инв.№ | Инв.№ дубл. | Подпись и дата

Альбом VIII

Типовой проект 282-3-41

Формат	Зона	Позиц.	Обозначение	Наименование	Кол.	Примечание
				Стандартные изделия		
		16		Фланец Ру 2.5 Ду 200 ГОСТ 1255-67	1	
		17		Фланец Ру 2.5 Ду 150 ГОСТ 1255-67	1	
		18		Фланец Ру 2.5 Ду 100 ГОСТ 1255-67	4	
				Прочие изделия		
		19		Переход Ду 200×150 МН 2883-73; L=190	1	

Изм. Лист № докум. Подп. Дата

М742.00.000

Лист 2

Альбом VIII

Типовой проект 282-3-41

Формат	Зона	Позиц.	Обозначение	Наименование	Кол.	Примечание
				Документация		
12			М742.01.000 СБ	Сборочный чертеж		
				Детали		
11		1	М742.01.001	Корпус	1	
11		2	М742.01.002	Скоба	5	
11		3	М742.01.003	Крышка	1	
11		4	М742.01.004	Ручка	1	
11		5	М742.01.005	Прокладка	1	
11		6	М742.01.006	Ось	5	
				Стандартные изделия		
		7		Болт откидной М12х50-01 ГОСТ 3033-79	5	
		8		Болт М12х30-01 ГОСТ 7798-70	1	
		9		Барашек М12-I-01 ГОСТ 3032-76	6	
				Шайбы ГОСТ 11371-78		
		10		Шайба 10.01	10	
		11		Шайба 12.01	6	
		12		Шплинт 2.5х20.01 ГОСТ 397-79	10	

Изм. Лист № докум. Подп. Дата

Разраб. Шерикова
Провер. Смоляков
Рук.гр. Смоляков
Н.контр. Иофан

М742.01.000

Люк

Лит. | Лист 1 | Листов 1

ГИПРОКОММУНСТРОЙ г. Москва

Инв.№ подл. | Подпись и дата | Взам.инв.№ | Инв.№ дубл. | Подпись и дата

Альбом VIII

Типовой проект 282-3-41

Формат	Зона	Позиц.	Обозначение	Наименование	Кол.	Примеч.
				Документация		
12			М742.02.000 СБ	Сборочный чертеж		
				Детали		
11		1	М742.02.001	Тетива	2	
11		2	М742.02.002	Скоба	4	
Б4		3	М742.02.003	Ступень		
				Круг 16 ГОСТ 2590-71 / Ст.3 ГОСТ 535-79		
				L=622	5	2.0кг

Изм. Лист № докум. Подпись Дата

Разраб. Шерикова
Провер. Смоляков
Рук.гр. Смоляков
Н.контр. Иофан

М742.02.000

Лестница.

Лит. | Лист 1 | Листов 1

ГИПРОКОММУНСТРОЙ г. Москва

Инв.№ подл. | Подпись и дата | Взам.инв.№ | Инв.№ дубл. | Подпись и дата

Карина Бычкова

Фгрегет 11 17-76

Альбом VIII

Типовой проект 282-3-41

Формат	Зона	Поз.	Обозначение	Наименование	Кол.	Примечание
				Документация		
22			М 743.000.000 СБ	Сборочный чертеж		
11			М 742.00.000 ТУ	Технические условия		
				Сборочные единицы		
11		1	М 742.01.000	Люк	1	
11		2	М 742.02.000	Лестница Н=1460	1	
				Детали		
				Лист ГОСТ 19903-74 / Ст.3 ГОСТ 14637-69		
Б4		3		4×3000×3000	1	282,8кг
Б4		4		4×1500×2980	2	140,4кг
Б4		5		4×1500×3000	2	282,6кг
Б4		6		5×3000×3000	1	353,3кг
				Полоса 8×60 ГОСТ 103-76 / Ст.3 ГОСТ 535-79		
Б4		7		L=2970	8	90кг
Б4		8		L=1500	10	58,6кг
				Труба ГОСТ 8732-78 / Ст.3 ГОСТ 8731-74		
Б4		9		219×9 ; L=164	1	7,5кг
Б4		10		159×4,5 ; L=339	1	5,8кг
Б4		11		159×4,5 ; L=723	1	12,3кг
Б4		12		108×4 ; L=293	2	6,0кг
Б4		13		108×4 ; L=531	1	5,4кг
Б4		14		57×3,5 ; L=250	1	1,0кг

Подп. и дата | Инв. № дубл. | Взам. инв. № | Подп. и дата | Инв. № подл.

М 743.00.000

Изм.	Лист	№ докум.	Подп.	Дата
Разраб.	Шершукова			
Провер.	Смоляков			
Рук. гр.	Смоляков			
Н. контр.	Иофан			

Бак горячей воды V=10м³

Лит.	Лист	Листов
		2

ГИПРОКОММУНСТРОЙ г. МОСКВА

Альбом VIII

Типовой проект 282-2-41

Формат	Зона	Поз.	Обозначение	Наименование	Кол.	Примечание
				Стандартные изделия		
		15		Фланец Ру 2,5 Ду 200 ГОСТ 1255-67	1	
		16		Фланец Ру 2,5 Ду 150 ГОСТ 1255-67	1	
		17		Фланец Ру 2,5 Ду 100 ГОСТ 1255-67	4	
				Прочие изделия		
		18		Переход Ду×dy=250×150		
				МН 2893-73 ; L=190	1	

Подп. и дата | Инв. № дубл. | Взам. инв. № | Подп. и дата | Инв. № подл.

М 743.00.000

Лист 2

Альбом VIII

Типовой проект 282-3-41

Формат	Зона	Поз.	Обозначение	Наименование	Кол.	Примечание
				Документация		
22			М 744.00.000 СБ	Сборочный чертеж		
11			М 742.00.000 ТУ	Технические условия		
				Сборочные единицы		
11	11	1	М 742.01.000	Люк	1	
11	11	2	М 742.02.000	Лестница Н=1460	1	
				Материалы		
				Лист ГОСТ 19903-74 / Ст.3 ГОСТ 14637-69		
Б4		3		4×1270×3020	1	119,3кг
Б4		4		4×1500×1270	2	113,0кг
Б4		5		4×1500×3000	2	282,6кг
Б4		6		5×1270×3020	1	144,2кг
				Полоса 8×60 ГОСТ 103-76 / Ст.3 ГОСТ 535-79		
Б4		7		L=1220	4	18,4кг
Б4		8		L=1500	10	58,6кг
				Труба ГОСТ 8732-78 / Ст.3 ГОСТ 8731-74		
Б4		9		57×3,5 ; L=220	1	0,9кг
Б4		10		57×3,5 ; L=170	2	1,6кг
Б4		11		57×3,5 ; L=110	1	0,5кг
Б4		12		57×3,5 ; L=363	1	1,6кг
Б4		13		57×3,5 ; L=270	1	1,2кг

Подп. и дата | Инв. № дубл. | Взам. инв. № | Подп. и дата | Инв. № подл.

М 744.00.000

Изм.	Лист	№ докум.	Подп.	Дата
Разраб.	Шершукова			
Провер.	Смоляков			
Рук. гр.	Смоляков			
Н. контр.	Иофан			

Бак промывной воды V=5,4м³

Лит.	Лист	Листов
		2

ГИПРОКОММУНСТРОЙ г. МОСКВА

Альбом VIII

Типовой проект 282-3-41

Формат	Зона	Поз.	Обозначение	Наименование	Кол.	Примечание
				Стандартные изделия		
		14		Фланец Ру 2,5 Ду 60 ГОСТ 1255-67	3	
				Прочие изделия		
		15		Переход Ду×dy=100×50		
				МН 2893-73 ; L=115	1	

Подп. и дата | Инв. № дубл. | Взам. инв. № | Подп. и дата | Инв. № подл.

М 744.00.000

Лист 2

Изм. | Лист | № докум. | Подп. | Дата

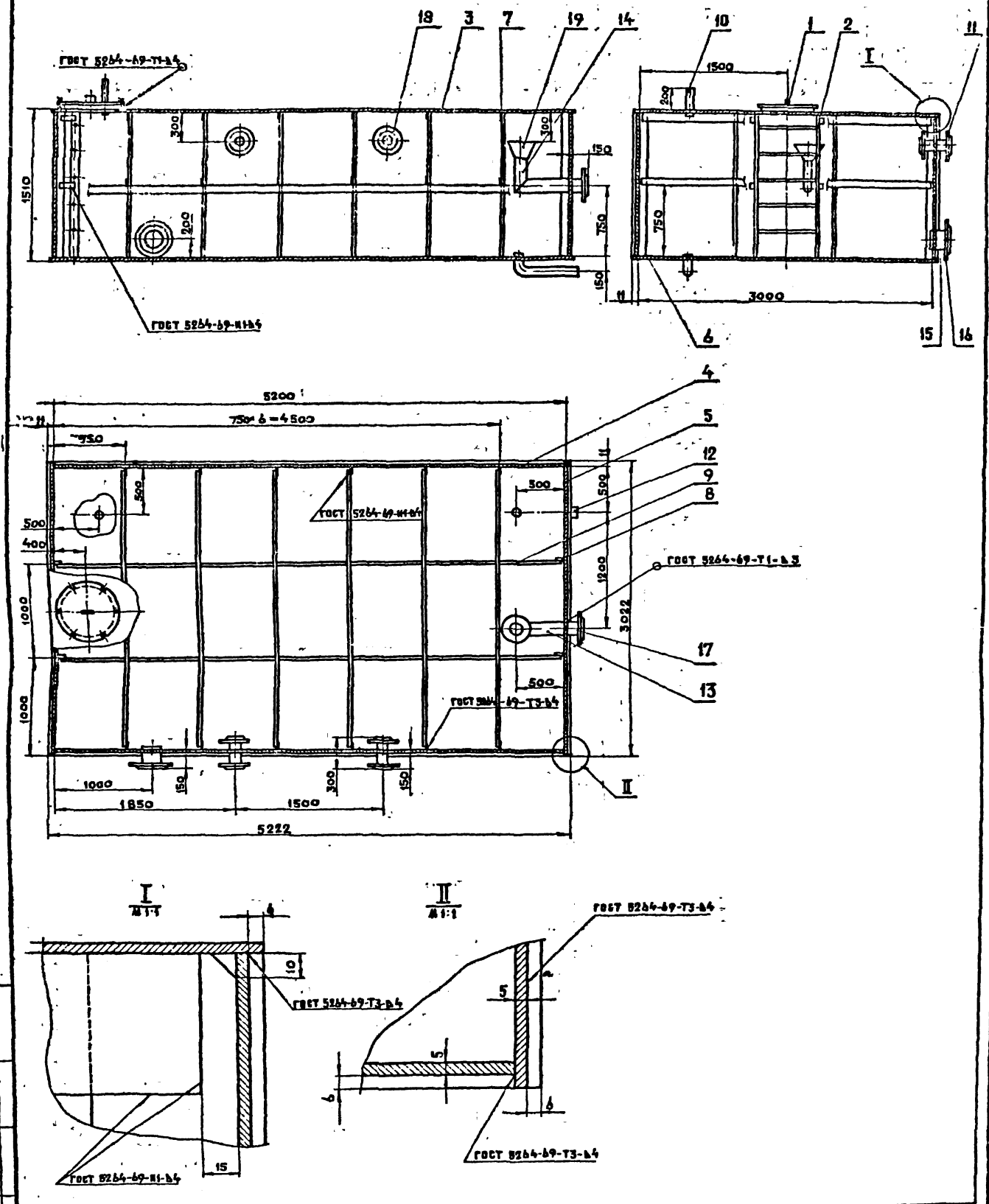

Концы деталей поз. 14, 13 срезать под углом 45°.

Изм.	Лист	№ докум.	Подп.	Дата	М 242.00.000 СБ		
Разраб.		Шершукова			БАК холодной воды V=30 м³ Сборочный чертеж	Лит.	Масса 2539 кг	Масштаб 1:25
Пров.		Смоляков					
Рукотр.		Смоляков					
Н. контр.		Иофан				Лист	Листов
						ГИПРОКОММУНСТРОЙ г. Москва	

Инв. № подл. | Подпись и дата | Взам. инв. № | Инв. № дубл. | Подпись и дата

М742.01.000СБ

Альбом VIII

Типовой проект 282-3-41

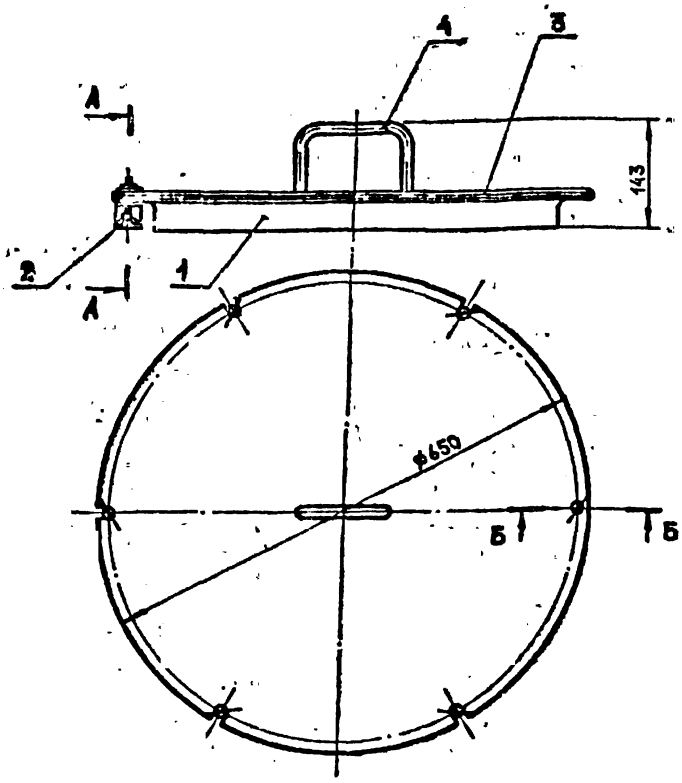

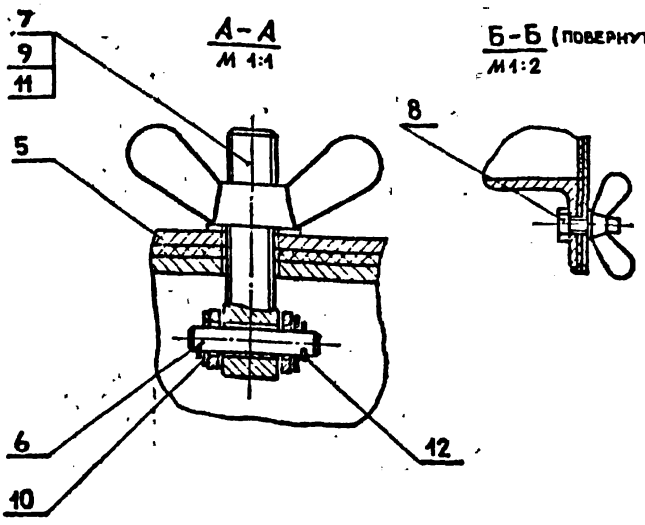

				М 742.01.000 СБ	
Изм. Лист	N докум.	Подп.	Дата		
Разраб.	Шершукова			Люк	Лит. / Масса 20 / Масшт 1:5
Пров.	Смоляков			Сборочный чертеж	Лист / Листов 1
Рук. гр.	Смоляков				ГИПРОКОММУНСТРОЙ г. Москва
Н. контр.	Иофан				

Инв. № подл. | Подп. и дата | Взам. инв. № | Инв. № дубл. | Подп. и дата

М742.01.001

Альбом VIII

Типовой проект 282-3-41

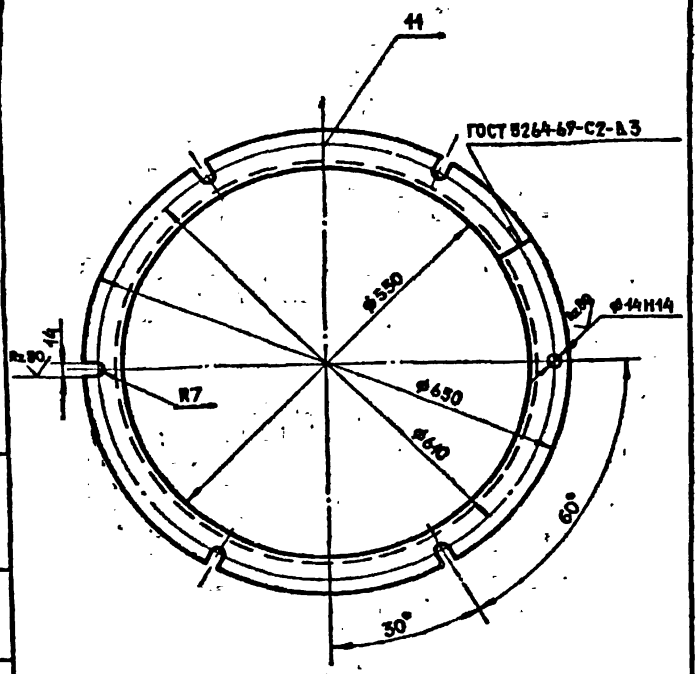

				М 742.01.001	
Изм. Лист	N докум.	Подп.	Дата		
Разраб.	Шершукова			Корпус	Лит. / Масса 76 / Масшт 1:5
Пров.	Смоляков				Лист / Листов 1
Рук. гр.	Смоляков				ГИПРОКОММУНСТРОЙ г. Москва
Н. контр.	Иофан			Уголок 80×80×5 ГОСТ 8509-72 Ст3 ГОСТ 535-79	

Инв. № подл. | Подп. и дата | Взам. инв. № | Инв. № дубл. | Подп. и дата

М742.01.002

Альбом VIII

Типовой проект

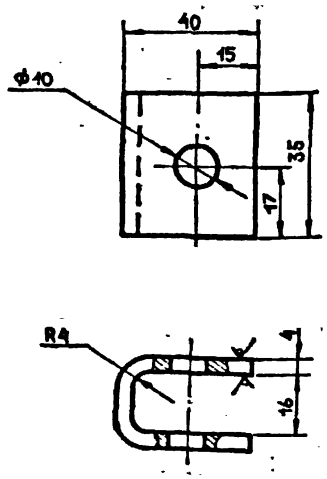

Длина заготовки 103 мм

				М 742.01.002	
Изм. Лист	N докум.	Подп.	Дата		
Разраб.	Шершукова			Скоба	Лит. / Масса 1.1 / Масшт 1:1
Пров.	Смоляков				Лист / Листов 1
Рук. гр.	Смоляков				ГИПРОКОММУНСТРОЙ г. Москва
Н. контр.	Иофан			Лист 4 ГОСТ 19903-74 Ст3 ГОСТ 535-79	

Инв. № подл. | Подп. и дата | Взам. инв. № | Инв. № дубл. | Подп. и дата

Альбом VIII/1 Типовой проект 282-3-41

М 742.01.005

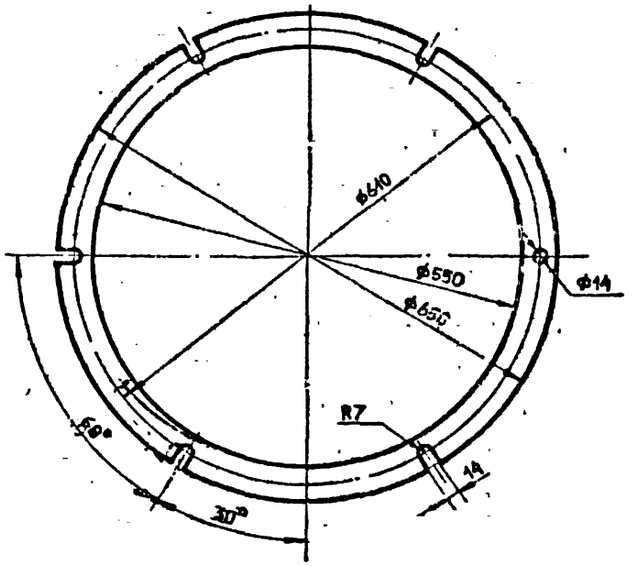

Изм	Лист	N докум	Подп	Дата	М 742.01.005.			
Разраб		Шершукова			Прокладка	Лит	Масса 0.3	Масшт 1:5
Провер		Смоляков				Лист	Листов 1	
Рук гр		Смоляков			Картон прокладочный А-1.5 ГОСТ 9347-74	ГИПРОКОММУНСТРОЙ г. Москва		
Н контр		Иофан						

Альбом VIII Типовой проект

М 742.01.003

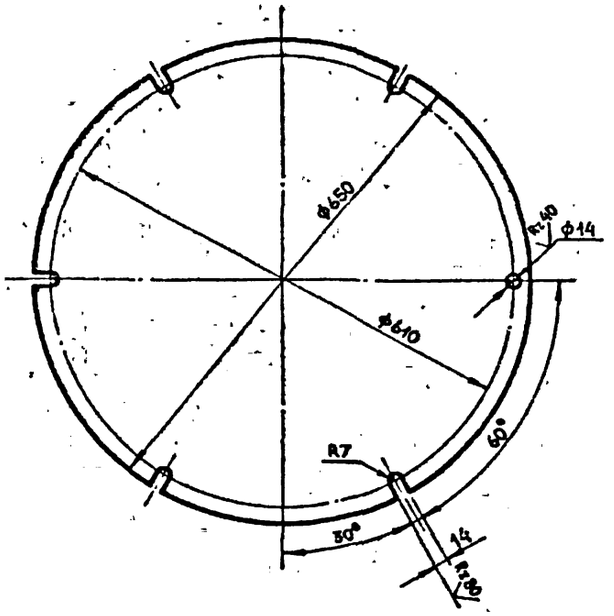

Изм	Лист	N докум	Подп	Дата	М 742.01.003			
Разраб		Шершукова			Крышка	Лит	Масса 10.3	Масшт 1:5
Пров		Смоляков				Лист	Листов 1	
Рук. гр		Смоляков			Лист 4 ГОСТ 19903-74 / Ст 3 ГОСТ 14637-69	ГИПРОКОММУНСТРОЙ г. Москва		
Н контр		Иофан						

Альбом VIII/1 Типовой проект 282-3-41

М 742.01.006

Rz80 (√)

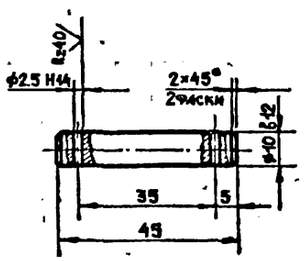

Изм	Лист	N докум	Подп	Дата	М 742.01.006			
Разраб		Шершукова			Ось	Лит	Масса 0.3	Масшт 1:1
Провер		Смоляков				Лист	Листов 1	
Рук гр		Смоляков			Круг 12 ГОСТ 2590-71 / Ст 3 ГОСТ [illegible]	ГИПРОКОММУНСТРОЙ г. Москва		
Н контр		Иофан						

Альбом VIII Типовой проект

М 742.02.004

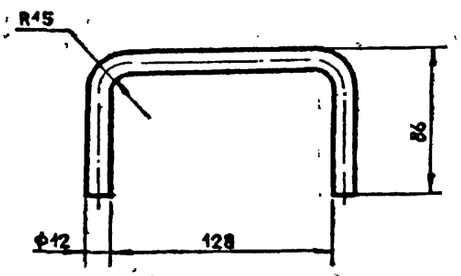

Длина заготовки 223 мм.

Изм	Лист	N докум	Подп	Дата	М 742.02.004			
Разраб		Шершукова			Ручка	Лит	Масса 0.25	Масшт 1:1
Провер		Смоляков				Лист		
Рук гр		Смоляков			Круг 12 ГОСТ 2590-71 / Ст 3 ГОСТ 535-79	[illegible]		
Н контр		Иофан						

М 742.02.000 СБ

Типовой проект 282-3-41 Альбом VIII/1

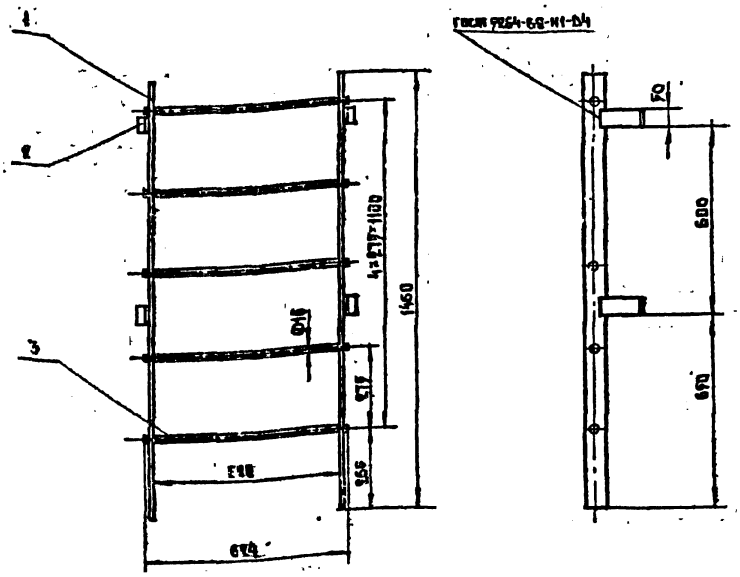

				М 742.02.000 СБ			
Изм.	Лист	№ докум.	Подп.	Дата	Лестница H=1460 Сборочный чертеж	Лит.	Масса 18.0	Масшт. 1:10
Разраб.		Мершукова				Лист	Листов 1
Провер.		Столяков				ГИПРОКОММУНСТРОЙ г. Москва	
Рук. гр.		Столяков					
Н. контр.		Нофан					

М 742.02.001

Альбом VIII/1

Типовой проект 282-3-41

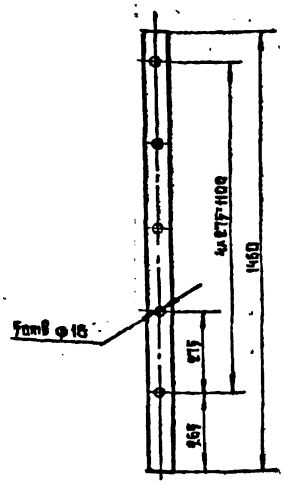

				М 742.02.001			
Изм.	Лист	№ докум.	Подп.	Дата	Тетива	Лит.	Масса 56	Масшт. 1:1
Разраб.		Мершукова				Лист	Листов 1
Провер.		Столяков				ГИПРОКОММУНСТРОЙ г. Москва	
Рук. гр.		Столяков					
Н. контр.		Нофан					

М 742.02.002

Альбом VIII

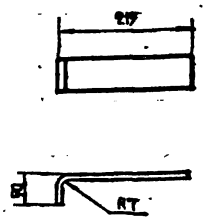

Длина заготовки 265 мм

				М 742.02.002			
Изм.	Лист	№ докум.	Подп.	Дата	Скоба	Лит.	Масса 1.1	Масшт. 1:5
Разраб.		Мершукова				Лист	Листов 1
Провер.		Столяков				ГИПРОКОММУНСТРОЙ г. Москва	
Рук. гр.		Столяков					
Н. контр.		Нофан					

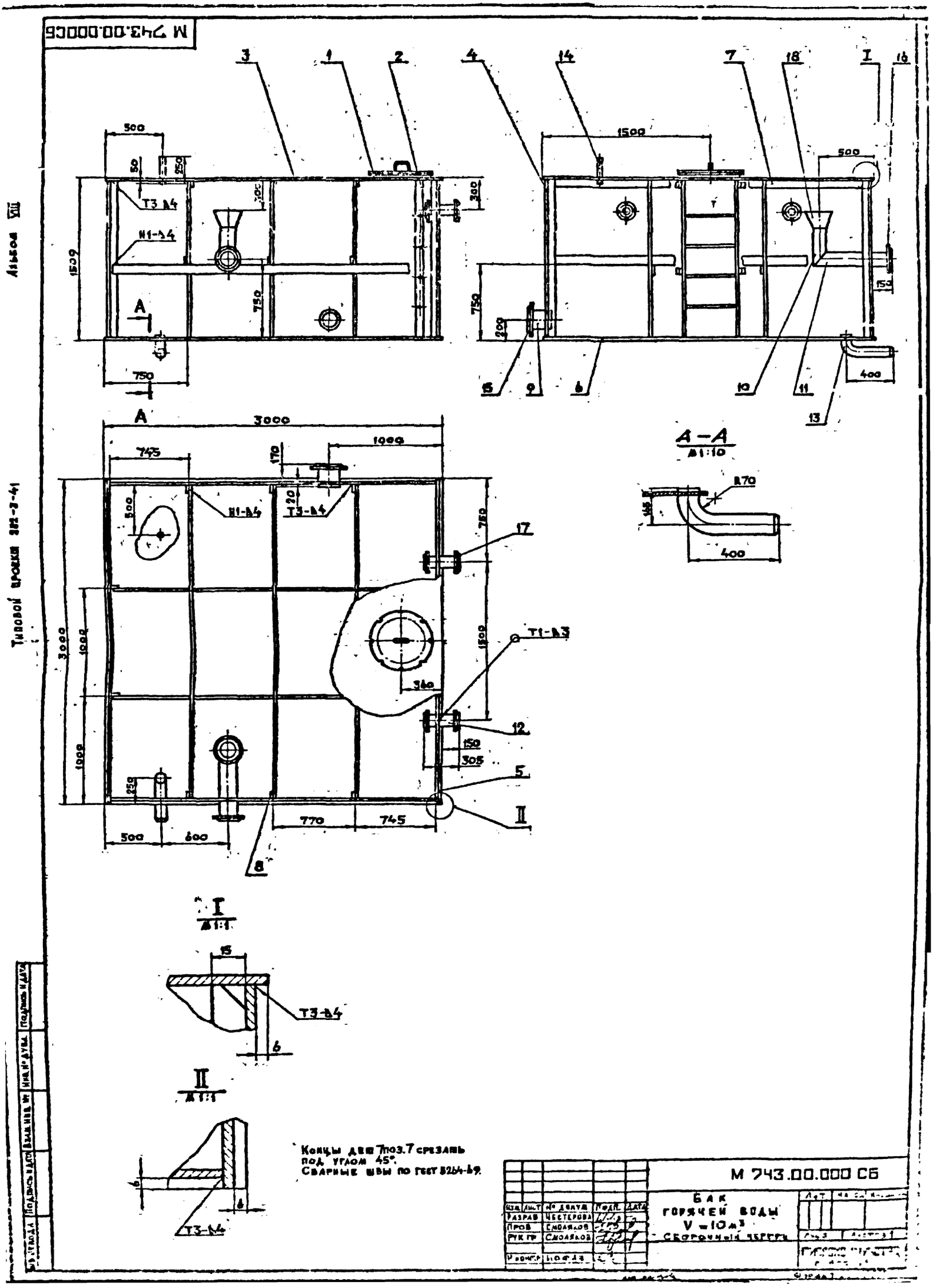
М 743.00.000СБ
Альбом VIII
Типовой проект 282-3-41
3
1
2
4
14
7
18
I
16
500
50
250
Т3-А4
Н1-А4
1509
750
A
750
300
1500
500
150
200
15
9
6
10
11
13
400
A
3000
1000
745
170
20
Н1-А4
Т3-А4
500
750
17
1500
Т1-А3
360
12
150
305
5
II
3000
1000
1000
250
500
600
770
745
8
А-А
М1:10
R70
400
I
М1:1
15
Т3-А4
6
II
М1:1
6
6
Т3-А4
Концы дет 7поз.7 срезать под углом 45°.
Сварные швы по ГОСТ 5264-69.
М 743.00.000 СБ
Бак горячей воды V=10м³
Сборочный чертеж
Изм. Лист № докум. Подп. Дата
Разраб. Честерова
Пров. Смоляков
Рук. гр. Смоляков
Н. контр. Кофаз
Лит.
Лист
Листов
Подпись и дата
Взам. инв. №
Инв. № дубл.
Подпись и дата
Инв. № подл.

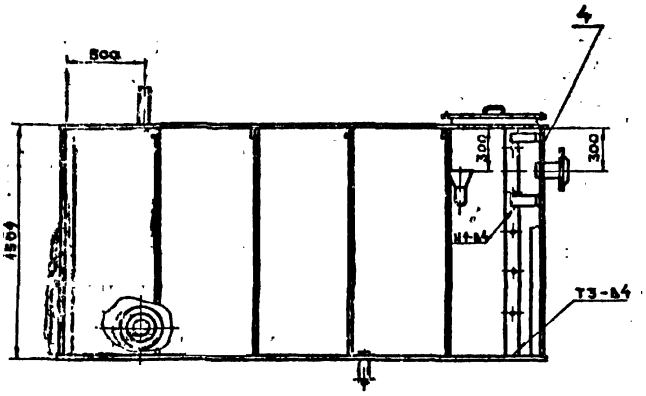

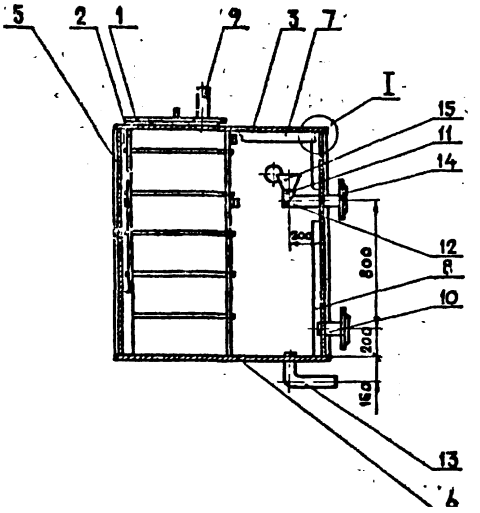

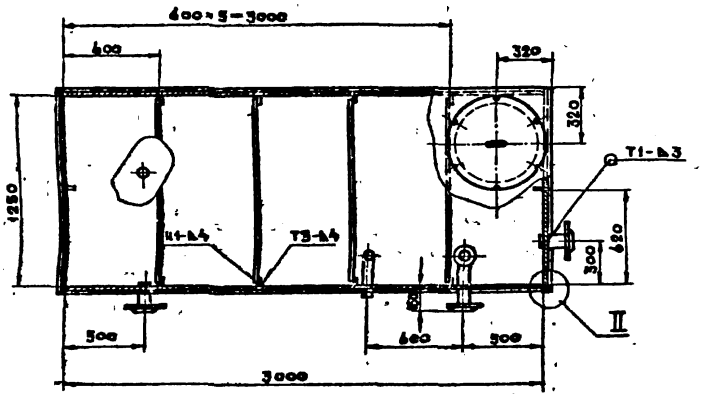

1. Сварные швы по ГОСТ 5264-69.
2. Концы дет. поз. 11, 12 срезать под углом 45°.

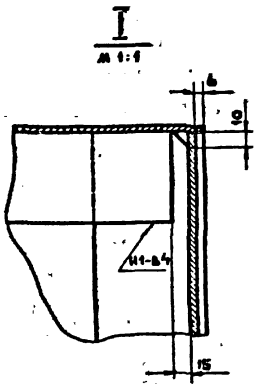

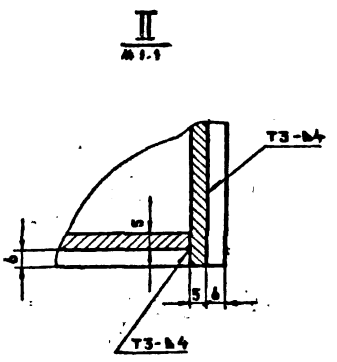

Изм.	Лист	№ докум.	Подп.	Дата	М 744.00.000 СБ
Разраб.		Шершукова			Бак промывной воды V = 5,4 м³ Сборочный чертеж
Пров.		Смолчков			
Рук. гр.		Смоляков			
Н. контр.		Нефан			

Лит.	Масса	Масштаб
	783кг	1:20
Лист	Листов 1	

ГИПРОКОММУНСТРОЙ г. Москва

Инв. № подл. | Подпись и дата | Взам. инв. № | Инв. № дубл. | Подпись и дата

Типовой проект 28Х-3-41 Альбом VIII

Поз.	Обозначение	Наименование	Кол.	Примечание
		Документация		
	М748.00.000СБ	Сборочный чертеж		
		Детали		
		Уголок 50×50×4 ГОСТ 8509-72 Ст.3 ГОСТ 535-79		
1	М748.00.001	L = 5420	2	40,7кг
2	М748.00.002	L = 3480	2	25,6кг
		Лист 4 ГОСТ 19903-74 Ст.3 ГОСТ 14637-69		
3	М748.00.003	3410 × 5410	1	574,8кг
4	М748.00.004	150 × 3410	2	31,4кг
5	М748.00.005	150 × 5410	2	50,8кг
		М748.00.000-01		
		Детали		
		Уголок 50×50×4 ГОСТ 8509-72 Ст.3 ГОСТ 535-79		
1	М748.00.001-01	L = 3400	2	25,6кг
2	М748.00.002-01	L = 3400	2	25,6кг
		Лист 4 ГОСТ 19903-74 Ст.3 ГОСТ 14637-69		
3	М748.00.003-01	3395 × 3395	1	361,1кг
4	М748.00.004-01	150 × 3380	2	31,4кг
5	М748.00.005-01	150 × 2380	2	24,4

Изм.	Лист	№ докум.	Подп.	Дата	М748.00.000		
Разраб.	Шашкова				Поддон.	Лит.	Лист 1	Листов 2
Провер.	Столяров					ГИПРОКОММУНСТРОЙ г. Москва	
Рук. гр.	Столяров						
Н. контр.	Шорин						

Типовой проект 28Х-3-41 Альбом VIII

Поз.	Обозначение	Наименование	Кол.	Примечание
		М748.00.000-02		
		Детали		
		Уголок 50×50×4 ГОСТ 8509-72 Ст.3 ГОСТ 535-79		
1	М748.00.001-02	L = 3420	2	25,6кг
2	М748.00.002-02	L = 1470	2	11,0кг
		Лист 4 ГОСТ 19903-74 Ст.3 ГОСТ 14637-69		
3	М748.00.003-02	1460 × 3410	1	157,7кг
4	М748.00.004-02	150 × 1460	2	13,4кг
5	М748.00.005-02	150 × 3410	2	31,4кг

Изм.	Лист	№ докум.	Подп.	Дата	М748.00.000	Лист 2

Типовой проект 28Х-3-41 Альбом VIII

М748.00.000СБ

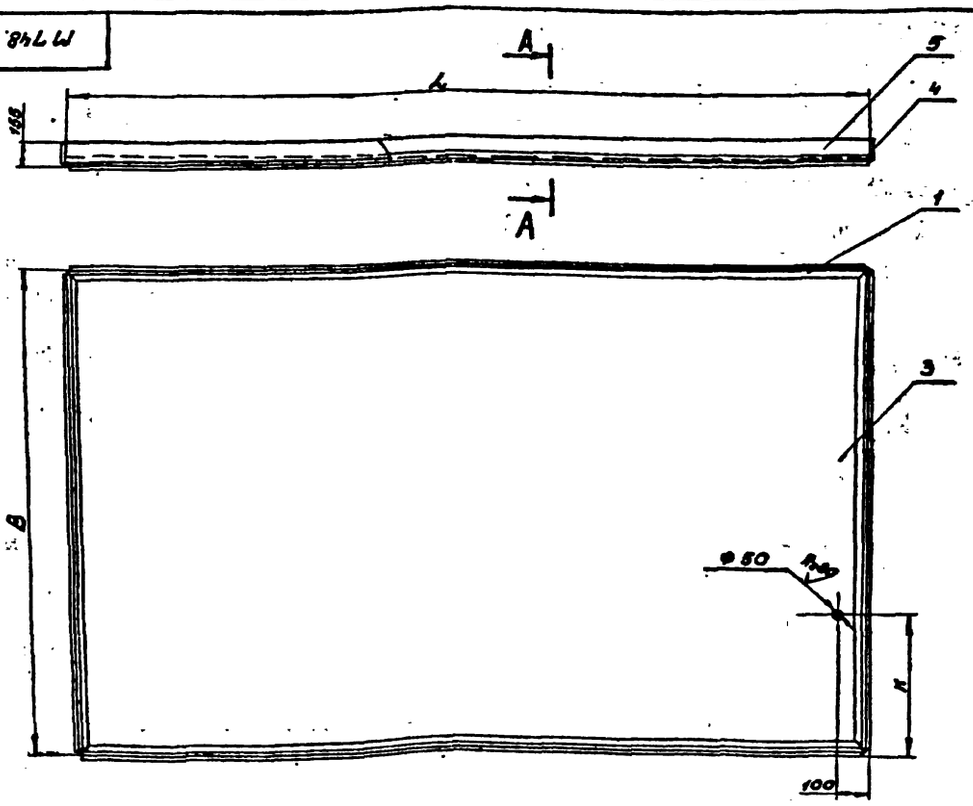

А–А
М1:20

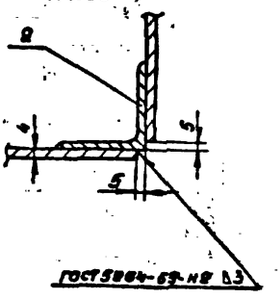

Обозначение	Размеры мм B	L	K	Масса кг
М748.00.000	3480	5420	1080	723
-01	3400	3400	1700	475
-02	1470	3420	800	327

Изм.	Лист	№ докум.	Подп.	Дата	М748.00.000СБ		
Разраб.	Шашкова				Поддон. Сборочный чертеж	Стадия Р	Масштаб 1:25
Провер.	Столяров						
Рук. гр.	Столяров					ГИПРОКОММУНСТРОЙ г. Москва	
Н. контр.	Шорин						

Альбом VIII

Типовой проект 282-3-41

№ строки	Обозначение	Наименование	Куда входил: Обозначение	Куда входил: Кол.		Примечание
	М741.00.000	Конвейер ленточный.				
2	М741.01.100	Привод 3.0-250-40-5.	М741.00.000	1	1	
3	М741.02.000	Опора привода	"	1	1	
4	М741.03.000	Опора натяжного устройства.	"	1	1	
5	М741.04.000	Секция средней части концевая L=2000.	"	1	1	
6	М741.05.000	Секция средней части L=2000.	"	9	9	
7	М741.06.000	Стойка h=290.	"	9	9	
8	М741.07.000	Установка укрытия конвейера.	"	1	1	
9	М741.01.100	Рама.	М741.01.000	1	1	
10						
11						
12						
13						
14						
15						
16						
17						
18						
19						
20						
21						

Инв.№ подл. | Подпись и дата | Взам.инв.№ | Инв.№ дубл. | Подпись и дата

Изм.	Лист	№ докум.	Подп.	Дата
Разраб.		Нестерова		
Провер.		Смоляков		
Рук.гр.		Смоляков		
Н.контр.		Кофман		

М741.00.000 ВС

Конвейер ленточный.

Ведомость спецификаций.

Лит.	Лист	Листов
		1

ГИПРОКОММУНСТРОЙ г. Москва

Альбом VIII

Типовой проект 282-3-41

Формат	Зона	Позиция	Обозначение	Наименование	Кол.	Примечание
				Документация		
А2			М741.00.000 СБ	Сборочный чертеж		
				Сборочные единицы		
А1		1	М741.01.000	Привод 3.0-250-40-5	1	
А1		2	М741.02.000	Опора приводного барабана	1	
А1		3	М741.03.000	Опора натяжного устройства.	1	
А1		4	М741.04.000	Секция средней части концевая L=2000.	1	
А1		5	М741.05.000	Секция средней части L=2000	9	
А1		6	М741.06.000	Стойка h=290	9	
А1		7	М741.07.000	Установка укрытия	1	
				Детали		
А4		11	М744.00.001	Болт фундам. М16х350	28	
				Материалы		
		15		Лента транспортерная ГОСТ 20-75		
				2-1000-4-ТК-200-4,5-2-5	46м	410 кг
				Стандартные изделия		
		16		Болт М12х120.58 ГОСТ 7798-70	4	

Инв.№ подл. | Подпись и дата | Взам.инв.№ | Инв.№ дубл. | Подпись и дата

Изм.	Лист	№ докум.	Подп.	Дата
Разраб.		Нестерова		
Провер.		Смоляков		
Рук.гр.		Смоляков		
Н.контр.		Кофман		

М741.00.000

Конвейер ленточный.

Лит.	Лист	Листов
		2

ГИПРОКОММУНСТРОЙ г. Москва

Альбом VIII

Типовой проект 282-3-41

Формат	Зона	Позиция	Обозначение	Наименование	Кол.	Примечание
		17		Болт М20х110.58 ГОСТ 7798-70	4	
		18		Болт М16х60.58	16	
		19		Болт М12х35.58 ГОСТ 7798-70	108	
		20		Гайка М22.5 ГОСТ 5915-70	4	
		21		Гайка М20.5	"	
		22		Гайка М16.5	"	
		23		Гайка М12.5 ГОСТ 5915-70	216	
		24		Шайба 22.65 Г ГОСТ 6402-70	4	
		25		Шайба 20.65 Г ГОСТ 6402-70	4	
		26		Шайба 22.01 Г ГОСТ 11371-78	4	
		27		Шайба 20.01 Г ГОСТ 11371-78	"	
				Прочие изделия		
		31		Барабан приводной		
				МН 4343-63		
				1004О-60Л.	1	
		32		Натяжное устройство		
				МН 4345-63		
				1002,5-40-50Л.	1	
		33		Роликоопора П100-Л		
				МН 4184-63.	18	
		34		Роликоопора Н100-Л		
				МН 4185-63.	3	

Инв.№ подл. | Подпись и дата | Взам.инв.№ | Инв.№ дубл. | Подпись и дата

М741.00.000

Альбом [illegible]

Типовой проект 282-3-41

№ строки	Наименование	Обозначение документа на поставку	Поставщик	Куда входит (обозначение)	Количество: на изделие	Количество: в комплекты	Количество: на регулиров.	Количество: Всего	Примечание
1	Электродвигатель ЧА100S4У3 N=3кВт; n=1500 об/мин	ГОСТ 19523-74		М 741.01.000	1			1	
2	Редуктор цилиндрический	РЦД-250-40-5	Ижевский опытно-показательный з-д им. Ленина						
3	Муфта упругая втулочно-пальцевая 250-28-I 1-30-II 1-33	ГОСТ 21424-75		—"—	1			1	
4	Муфта кулачково-дисковая 630-45-1.2-55-1.2	ГОСТ 20720-75		—"—	1			1	
5	Барабан приводной 1000-0-50л	МН 4343-63		М 741.00.000	1			1	
6	Натяжное устройство 10025-40-50л	МН 4345-63		—"—	1			1	
7	Роликоопора П100-А	МН 4184-63		—"—	18			18	
8	Роликоопора Н100-А	МН 4185-63		—"—	9			9	
9	Лента транспортерная А2-1000-65-820-160-4.5-1.5	ГОСТ 20-76		—"—	46м			46м	
10	Болт М22×120.58	ГОСТ 7798-70		—"—	4			4	
11	Болт М20×110.58	—"—		—"—	4			4	
12	Болт М20×80.58	—"—		—"—	6			6	
13	Болт М16×60.58	—"—		—"—	16			16	
14	Болт М12×35.58	—"—		—"—	108			108	
15	Болт М12×25.58	—"—		М 741.01.000	10			10	
16	Винт М8×12.58	ГОСТ 17475-72		М 741.07.000	178			178	
17	Гайка М22.5	ГОСТ 5915-70		М 741.00.000	4			4	
18	Гайка М20.5	—"—		—"—	16			16	
19	Гайка М16.5	—"—		—"—	16			16	
20	Гайка М12.5	—"—		—"—	236			236	

Инв. № подл. | Подпись и дата | Взам. инв. № | Инв. № дубл. | Подпись и дата

Изм.	Лист	№ докум.	Подпись	Дата
Разраб.		Мещерова		
Проверил		Смолянов		
Рук. гр.		Смолянов		
Н. контр.		Кочан		

М 741.00.000 ВП

Конвейер ленточный. Ведомость покупных изделий.

Лит.	Лист	Листов
		2

ГИПРОСОМУНСТРОЙ г. Москва

Альбом [illegible]

Типовой проект 282-3-41

№ строки	Наименование	Обозначение документа на поставку	Поставщик	Куда входит (обозначение)	Количество: на изделие	Количество: в комплекты	Количество: на регулиров.	Количество: Всего	Примечание
1	Шайба 22.65Г	ГОСТ 6402-70		М 741.00.000	4			4	
2	Шайба 20.65Г	—"—		—"—	4			4	
3	Шайба 20.01	ГОСТ 10906-78		—"—	10			10	
4	Шайба 10.01	—"—			4			4	

Инв. № подл. | Подпись и дата | Взам. инв. № | Инв. № дубл. | Подпись и дата

М 741.00.000 ВП

Альбом VII

Формат	Зона	Позиц.	Обозначение	Наименование	Кол.	Примечание
				Документация		
А2			М 741.01.000	Сборочный чертеж		
				Сборочные единицы		
А4		4	М 741.01.030	Рама	1	
Б.4		5	М 741.01.200	Ограждение муфты МУВП	1	80
Б.4		14	М 741.01.300	Ограждение пулачково-дисковой муфты	1	30
				Стандартные изделия		
		1		Электродвигатель 4А100S4У3 N=3кВт; n=1500 об/мин ГОСТ 19523-74	1	
		2		Муфта упругая втулочно-пальцевая 250-28-1-1-30-1-У3 ГОСТ 21424-75	1	
		3		Муфта пулачково-дисковая 650-1-1-35-1,2 ГОСТ 20720-75	1	
		6		Болт М10×80.58 ГОСТ 7798-70	6	
		7		Болт М12×80.58 — " —	8	
		8		Болт М10×50.58 ГОСТ 7798-70	4	
		9		Гайка М20.5 ГОСТ 5915-70	18	
		10		Гайка М12 — " —	8	
		11		Гайка М10 ГОСТ 5915-70	8	
		12		Шайба 20.01 ГОСТ 10906-78	6	
		13		Шайба 10.01 ГОСТ 10906-78	4	
				Прочие изделия		
		15		Редуктор РЦД 250-40-5	1	85,0

Типовой проект 2.822-3-VI

Инв.№ подл. | Подпись и дата | Взам.инв.№ | Инв.№ дубл. | Подпись и дата

Изм.	Лист	N докум.	Подп.	Дата
Разраб.	Уколов			
Провер.	Столяров			
Рук. гр.	Столяров			
Н. контр.	Иофан			

М741.01.000

Привод 3.0-250-40-5.

Лит. | Лист | Листов 1

ГИПРОКОММУНСТРОЙ г. Москва

Альбом VII

Формат	Зона	Позиц.	Обозначение	Наименование	Кол.	Примечание
				Документация		
А2		22	М 741.01.100	Сборочный чертеж		
				Детали		
Б.4		1	М 741.01.101	Уголок Б-125×80×8 ГОСТ 8510-72 / Ст.3 ГОСТ 535-79		
				h = 670	1	9,4 кг
Б.4		2	М 741.01.102	Уголок Б-125×80×8 ГОСТ 8510-72 / Ст.3 ГОСТ 535-79		
				h = 445	2	11,1 кг
Б.4		3	М 741.01.103	Уголок Б-125×80×8 ГОСТ 8510-72 / Ст.3 ГОСТ 535-79		
				h = 494	1	6,2 кг
Б.4		4	М 741.01.104	Уголок Б-125×80×8 ГОСТ 8510-72 / Ст.3 ГОСТ 535-79		
				h = 240	1	3,0 кг
Б.4		5	М 741.01.105	Лист 15 ГОСТ 19903-74 / Ст.3 ГОСТ 14637-69		
				470 × 545	1	21,3 кг
Б.4		6	М 741.01.106	Лист 8 ГОСТ 19903-74 / Ст.3 ГОСТ 14637-69		
				280 × 850	1	3,1 кг
Б.4		7	М 741.01.107	Лист 5 ГОСТ 19903-74 / Ст.3 ГОСТ 14637-69		
				172 × 250	1	1,7 кг
Б.4		8	М 741.01.108	Лист 3 ГОСТ 19903-74 / Ст.3 ГОСТ 14637-69		

Типовой проект 2.822-3-VI

Инв.№ подл. | Подпись и дата | Взам.инв.№ | Инв.№ дубл. | Подпись и дата

Изм.	Лист	N докум.	Подп.	Дата
Разраб.	Нестеров			
Провер.	Столяров			
Рук. гр.	Столяров			
Н. контр.	Иофан			

М741.01.100

Рама

Лит. | Лист | Листов 2

ГИПРОКОММУНСТРОЙ г. Москва

Альбом VII

Формат	Зона	Позиц.	Обозначение	Наименование	Кол.	Примечание
А4		9	М 741.01.109	172 × 250	1	16 кг.
				Лист 5 ГОСТ 19903-74 / Ст.3 ГОСТ 14637-69		
				110 × 178	1	0,7 кг

Типовой проект 2.822-3-VI

Инв.№ подл. | Подпись и дата | Взам.инв.№ | Инв.№ дубл. | Подпись и дата

Изм.	Лист	N докум.	Подп.	Дата

М741.01.100

Лист 2

М741.00.001

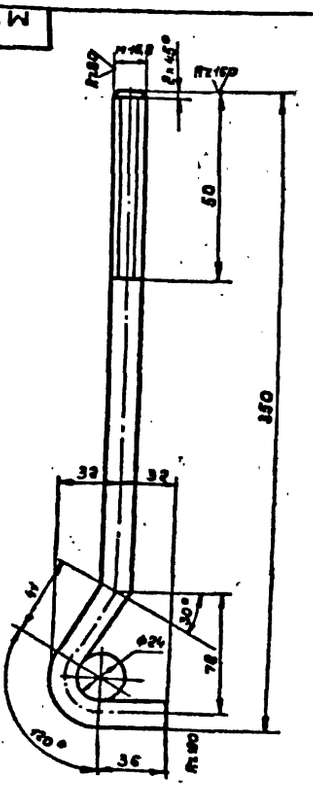

Изм.	Лист	N докум.	Подп.	Дата
Разраб.	Нестеров			
Пров.	Столяров			
Рук. гр.	Столяров			
Н. контр.	Иофан			

Болт фундаментный М16×350

Прут Ø16 ГОСТ 8530-71 / Ст.3 ГОСТ 535-79

Лит. | Масса 0,621кг | Масштаб 1:2

Лист | Листов 1

ГИПРОКОММУНСТРОЙ г. Москва

Типовой проект 282-3-41 Альбом VIII

Формат	Зона	Поз.	Обозначение	Наименование	Кол.	Примечание
				Документация		
А2			М741.02.000 СБ	Сборочный чертеж		
				Детали		
А4		1	М741.02.001	Швеллер 10 ГОСТ 8240-72 / Ст.3 ГОСТ 535-79		
				L = 800	2	33,1 кг
А4		2	М741.02.002	Угол 63×63×6 ГОСТ 8509-72 / Ст.3 ГОСТ 535-79		
				L = 1340	1	7,7 кг
А4		3	М741.02.003	Угол 63×63×6 ГОСТ 8509-72 / Ст.3 ГОСТ 535-79		
				L = 1810	1	6,9 кг
А4		4	М741.02.004	Угол 63×63×6 ГОСТ 8509-72 / Ст.3 ГОСТ 535-79		
				L = 150	2	1,7 кг
А4		5	М741.02.005	Угол 63×63×3 ГОСТ 8509-72 / Ст.3 ГОСТ 535-79		
				L = 60	8	0,34 кг

Инв. № подл. | Подпись и дата | Взам. инв. № | Инв. № дубл. | Подпись и дата

Изм.	Лист	№ докум.	Подп.	Дата
Разраб.		Нестерова		
Провер.		Столяров		
Рук. гр.		Столяров		
Н. контр.		Чефран		

М741.02.000

Опора приводного барабана.

Лит.	Масса	Масштаб

ГИПРОКОММУНСТРОЙ г. Москва

Типовой проект 282-3-41 Альбом VIII

Формат	Зона	Поз.	Обозначение	Наименование	Кол.	Примечание
				Документация		
А2			М741.03.000СБ	Сборочный чертеж		
				Детали		
А4		1	М741.03.001	Угол 100×100×10 ГОСТ 8509-72 / Ст.3 ГОСТ 535-79		
				L = 1155	2	34,9 кг
А4		2	М741.03.002	Угол 75×75×8 ГОСТ 8509-72 / Ст.3 ГОСТ 535-79		
				L = 1200	1	10,8 кг
А4		3	М741.03.003	Угол 75×75×8 ГОСТ 8509-72 / Ст.3 ГОСТ 535-79		
				L = 150	2	2,7 кг
А4		4	М741.03.004	Угол 63×63×6 ГОСТ 8509-72 / Ст.3 ГОСТ 535-79		
				L = 1380	1	7,9 кг
А4		5	М741.03.005	Угол 63×63×8 ГОСТ 8509-72 / Ст.3 ГОСТ 535-79		
				L = 1370	2	15,7 кг
А4		6	М741.03.006	Угол 63×63×6 ГОСТ 8509-72 / Ст.3 ГОСТ 535-79		
				L = 250	4	5,7 кг
А4		7	М741.03.007	Лист 6 ГОСТ 19903-74 / Ст.3 ГОСТ 535-79		
				100 × 800	4	2,4 кг

Инв. № подл. | Подпись и дата | Взам. инв. № | Инв. № дубл. | Подпись и дата

Изм.	Лист	№ докум.	Подп.	Дата
Разраб.		Нестерова		
Провер.		Столяров		
Рук. гр.		Столяров		
Н. контр.		Чефран		

М741.03.000

Опора натяжного устройства H = 375.

Лит.	Масса	Масштаб

ГИПРОКОММУНСТРОЙ г. Москва

Альбом VIII Типовой проект 282-3-41

Формат	Зона	Поз.	Обозначение	Наименование	Кол.	Примечание
				Документация		
А2			М741.05.000СВ	Сборочный чертеж		
				Детали		
А4		1	М741.05.001	Швеллер 10 ГОСТ 8240-72 / Ст.3 ГОСТ 535-79		
				L = 1995	8	33,8 кг.
А4		2	М741.05.002	Угол 63×63×6 ГОСТ 8509-72 / Ст.3 ГОСТ 535-79		
				L = 1240	2	13,4 кг
А4		3	М741.05.003	Лист 6 ГОСТ 19903-74 / Ст.3 ГОСТ 14637-69		
				88 × 130	8	0,6 кг
А4		4	М741.05.004	Лист 16 ГОСТ 19903-74 / Ст.3 ГОСТ 16523-70		
				1385 × 1990	1	33,0 кг
А4		5	М741.05.005	Лист 1,6 ГОСТ 19903-74 / Ст.3 ГОСТ 16523-70		
				60 × 1230	—	См. примечание

Инв. № подл. | Подпись и дата | Взам. инв. № | Инв. № дубл. | Подпись и дата

Изм.	Лист	№ докум.	Подп.	Дата
Разраб.		Нестерова		
Провер.		Столяров		
Рук. гр.		Столяров		
Н. контр.		Чефран		

М741.05.000

Секция средней части L = 2000

Лит.	Масса	Масштаб

ГИПРОКОММУНСТРОЙ г. Москва

Альбом VIII Типовой проект 282-3-41

Формат	Зона	Поз.	Обозначение	Наименование	Кол.	Примечание
				Документация		
А2			М741.04.000СБ	Сборочный чертеж		
				Детали		
А4		1	М741.04.001	Швеллер 10 ГОСТ 8240-72 / Ст.3 ГОСТ 535-79		
				L = 2030	2	[illegible]
А4		2	М741.04.002	Угол 63×63×6 ГОСТ 8509-72 / Ст.3 ГОСТ 535-79		
				L = 1240	2	[illegible]
А4		3	М741.04.003	Лист 1,6 ГОСТ 19903-74 / Ст.3 ГОСТ 16523-70		
				1385 × 1990	1	[illegible]
А4		4	М741.04.004	Лист 1,6 ГОСТ 19903-74 / Ст.3 ГОСТ 16523-70		
				60 × 1230		

Инв. № подл. | Подпись и дата | Взам. инв. № | Инв. № дубл. | Подпись и дата

Изм.	Лист	№ докум.	Подп.	Дата
Разраб.		Нестерова		
Провер.		Столяров		
Рук. гр.		Столяров		
Н. контр.		Чефран		

М741.04.000

Секция средней части концевая L = 2000.

Лит.	Масса	Масштаб

ГИПРОКОММУНСТРОЙ г. Москва

Альбом VIII

Типовой проект 282-3-41

Формат	Зона	Позиц.	Обозначение	Наименование	Колич.	Примечание
				Документация		
12			М 741.06.000 СБ	Сборочный чертеж		
				Детали		
Б.4		1	М 741.08.001	Угол 75×75×8 ГОСТ 8509-72 / Ст.3 ГОСТ 535-79		
				L = 305	1	2,7 кг
Б.4		2	М 741.08.002	Угол 75×75×8 ГОСТ 8509-72 / Ст.3 ГОСТ 535-79		
				L = 305	1	2,7 кг
Б.4		3	М 741.06.003	Угол 75×75×8 ГОСТ 8509-72 / Ст.3 ГОСТ 535-79		
				L = 1380	1	12,4 кг

Подпись и дата | Инв. № дубл. | Взам. инв. № | Подпись и дата | Инв. № подл.

Изм.	Лист	№ докум.	Подпись	Дата
Разраб.	Нестерова			
Провер.	Столяков			
Рук. гр.	Столяков			
Н. контр.	Иоффан			

М741.06.000

Стойка H=290

Лит.	Лист	Листов
		1

ГИПРОКОММУНСТРОЙ г. Москва

Альбом VIII

Типовой проект 282-3-41

Формат	Зона	Позиц.	Обозначение	Наименование	Колич.	Примечание
				Документация		
22			М 741.07.000 СБ	Сборочный чертеж		
				Детали		
12		1	М 741.07.001	Секция укрытия	2	
12		2	М 741.07.001-01	Секция укрытия	10	
12		3	М 741.07.001-02	Секция укрытия	2	
12		4	М 741.07.002	Кронштейн	2	
12		5	М 741.07.002-01	Кронштейн	20	
12		6	М 741.07.002-02	Кронштейн	4	
Б.4		7	М 741.07.003	Уголок		
				Угол 50×50×5 ГОСТ 8509-72 / Ст.3 ГОСТ 535-79		
				L = 50	22	≈0
				Стандартные изделия		
		8		Винт М8×12-050		
				ГОСТ 17475-72	178	

Подпись и дата | Инв. № дубл. | Взам. инв. № | Подпись и дата | Инв. № подл.

Изм.	Лист	№ докум.	Подпись	Дата
Разраб.	Нестерова			
Провер.	Столяков			
Рук. гр.	Столяков			
Н. контр.	Иоффан			

М741.07.000

Установка укрытия ленточного конвейера

Лит.	Лист	Листов
		1

ГИПРОКОММУНСТРОЙ г. Москва

Альбом VIII

Типовой проект 282-3-41

Формат	Зона	Позиц.	Обозначение	Наименование	Колич.	Примечание
				Документация		
22			М.741.08.000 СБ	Сборочный чертеж		
				Детали		
Б.4		1	М 741.08.001	Лист 3 ГОСТ 19903-74 / Ст.3 ГОСТ 16523-70		
				895×1200	1	26,3 кг
Б.4		2	М 741.08.002	Лист 3 ГОСТ 19903-74 / Ст.3 ГОСТ 16523-70		
				440×600	2	12,4 кг
Б.4		3	М 741.08.003	Лист 3 ГОСТ 19903-74 / Ст.3 ГОСТ 16523-70		
				288×1252	1	8,3 кг
Б.4		4	М 741.08.004	Угол 50×50×3 ГОСТ 8509-72 / Ст.3 ГОСТ 535-79		
				L = 140	4	2,0 кг
				Стандартные изделия		
		5		Болт М12×25,58		
				ГОСТ 7798-70	2	
		6		Гайка М12,5		
				ГОСТ 5915-70	2	

Подпись и дата | Инв. № дубл. | Взам. инв. № | Подпись и дата | Инв. № подл.

Изм.	Лист	№ докум.	Подпись	Дата
Разраб.	Нестерова			
Провер.	Столяков			
Рук. гр.	Столяков			
Н. контр.	Иоффан			

М741.08.000

Ограждение натяжного устройства

Лит.	Лист	Листов
		1

ГИПРОКОММУНСТРОЙ г. Москва

Альбом VIII

Типовой проект 282-3-41

М741.06.000 СБ

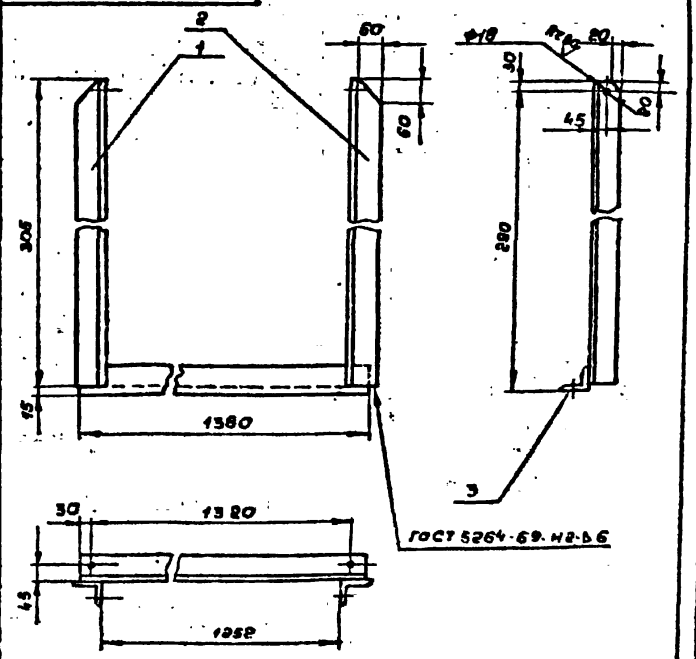

Подпись и дата | Инв. № дубл. | Взам. инв. № | Подпись и дата | Инв. № подл.

Изм.	Лист	№ докум.	Подпись	Дата
Разраб.	Нестерова			
Провер.	Столяков			
Рук. гр.	Столяков			
Н. контр.	Иоффан			

М741.06.000 СБ

Стойка H=290

Лит.	Масса	Масштаб
	17,9 кг	1:10

Лист	Листов

ГИПРОКОММУНСТРОЙ г. Москва

Перепечатано [illegible] Формат 11

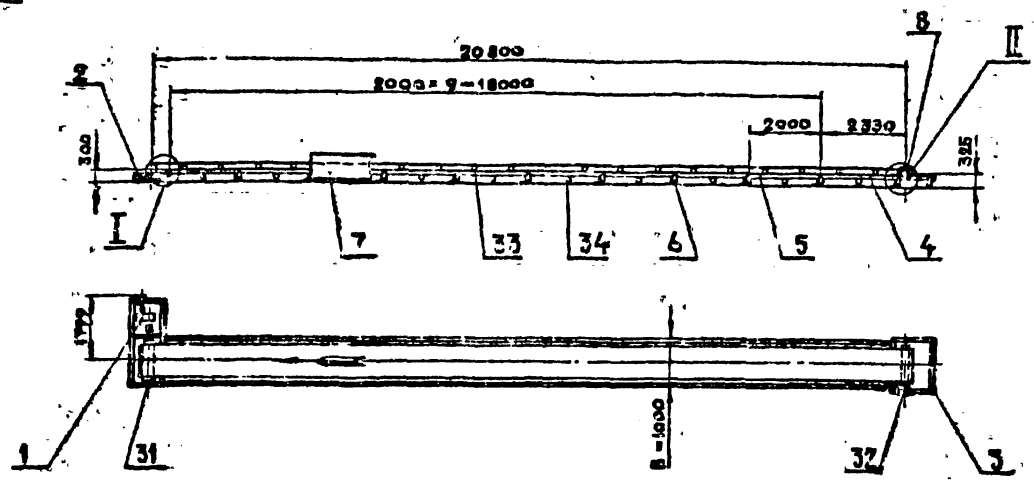

Узел крепления верхней и нижней прямых роликоопор

М 1:10

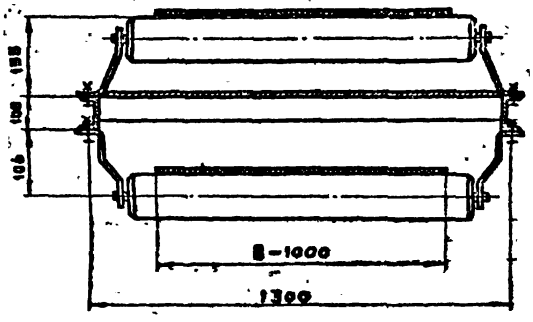

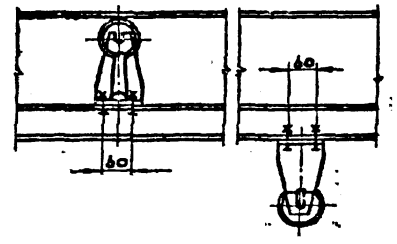

Техническая характеристика

Nn п/п	Наименование показателей	Показатели
1	Ширина ленты	1000 мм
2	Длина конвейера	20800 мм
3	Скорость ленты	0,8 м/с
4	Транспортируемый материал	Белье в мешках
5	Электродвигатель ЧА100S4У3	N=3 квт; n=1500 об/мин
6	Редуктор РЦД-250-40-5	L=40

I

М 1:10

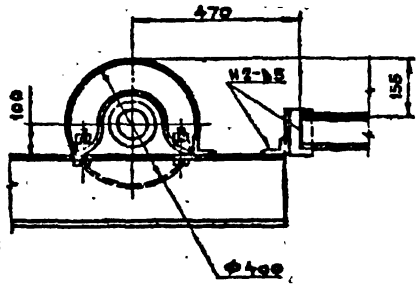

1. Секции средней части установить стыковыми планками в сторону натяжки.
2. После сборки на монтажных болтах секции приварить к стойкам швом ≥5 мм.
3. Разметка стоек и секций дана по осям монтажных отверстий.
4. Сварные швы по ГОСТ 5264-69.

II

М 1:10

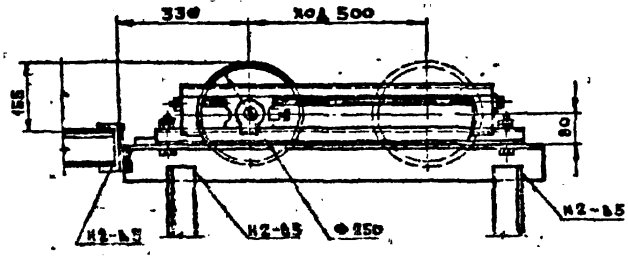

Изм	Лист	№ докум	Подп	Дата	М 741.00.000 СБ			
Разраб		Нестерова			Конвейер ленточный B=1000; L=20,8 м Сборочный чертеж	Лит.	Масса 2938 кг	Масштаб 1:100
Пров		Смоляков				Лист	Листов 1	
Р.К.Гр		Смоляков				Гипроскоммунстрой г. Москва		
Ч.контр		Иофин						

Альбом VIII

Типовой проект 282-4-41

Инв. № дубл. | Подпись и дата | Взам. инв. № | Подпись и дата | Инв. № подл.

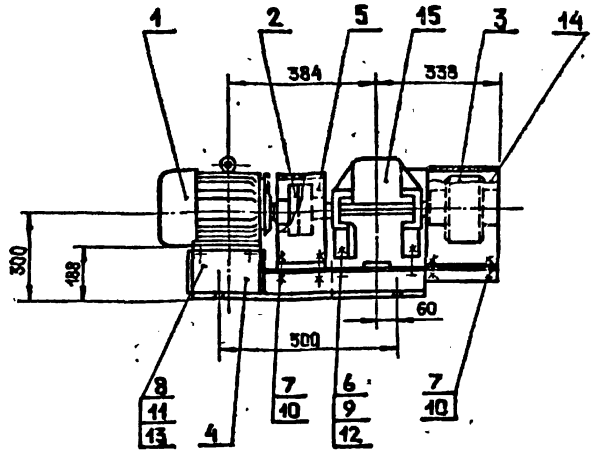

А–А

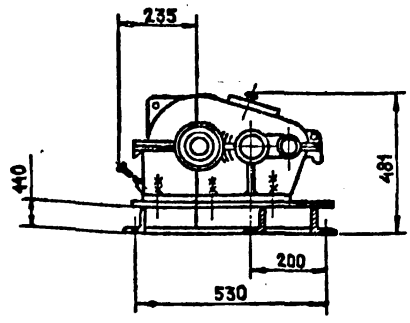

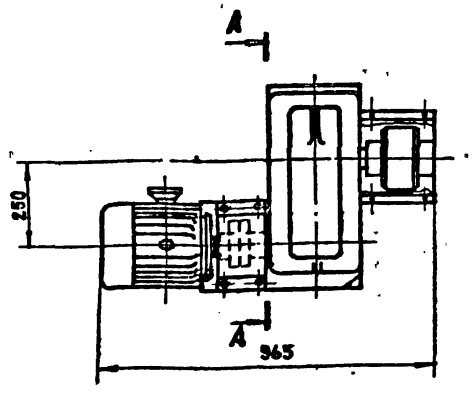

Разбивка отверстий для крепления рамы

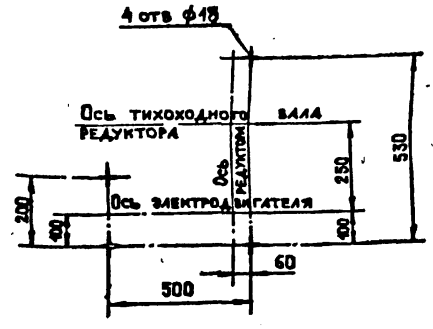

1. Условные обозначения привода с электродвигателем N=3.0 квт. Редуктором РЦД 250, передаточное число 40,5 сборки. Привод 3.0-250-40-5.
2. Ограждение муфт выполнить по месту из листа δ=2 мм.

				М 741. 01. 000 СБ	
Изм.	Лист	№ докум.	Подп.	Дата	
Разраб.		Альтшуль		Привод 3.0-250-40-5 Сварочный чертеж	Лит.
Провер.		Смоляков			Лист
Рук. гр.		Смоляков			Листов
Н. контр.		Иофан			

Инв. № подл. | Подп. и дата | Взам. инв. № | Инв. № дубл. | Подп. и дата

М741 01.100 СБ

Альбом VIII

Типовой проект 282-3-41

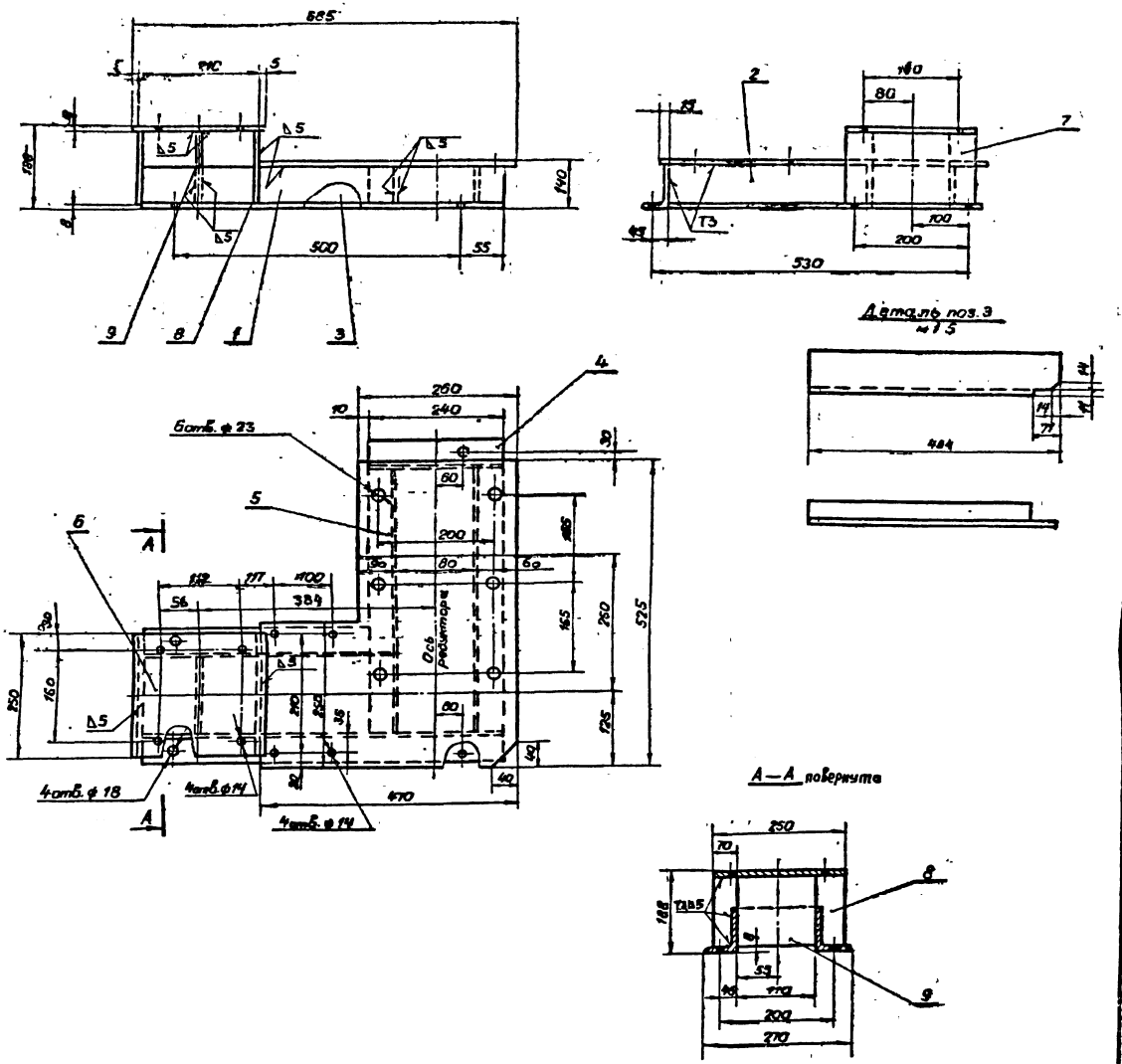

Сварные швы по ГОСТ 5264-69

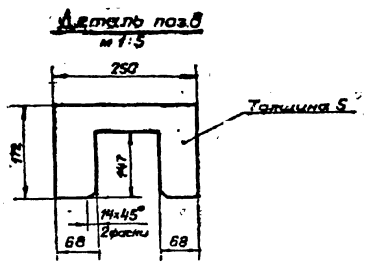

Изм	Лист	№ докум.	Подп.	Дата	М741.01.100 СБ		
Разраб		Нестерова			Рама Сборочный чертеж	Лит	Масса 57кг	Масштаб 1:5
Пров		Смоляков				Лист	Листов 1
Рук.зр.		Смоляков				ГИПРОХОММИНСТРОЙ г. Москва	
Н.контр.		Иофан					

Кол. № 2 17525-02

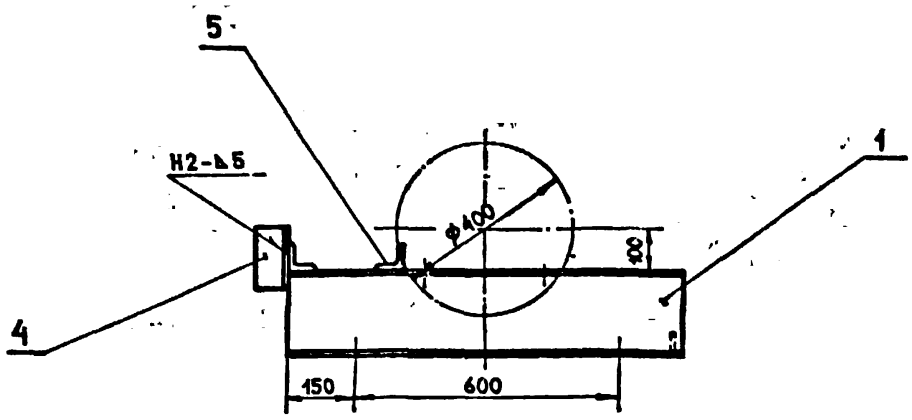

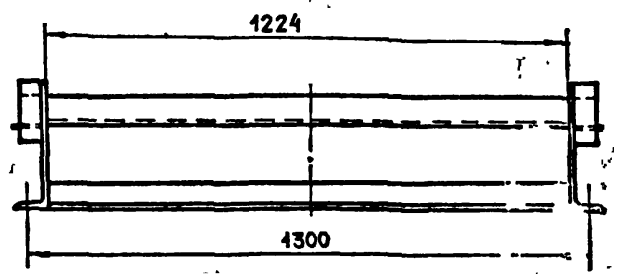

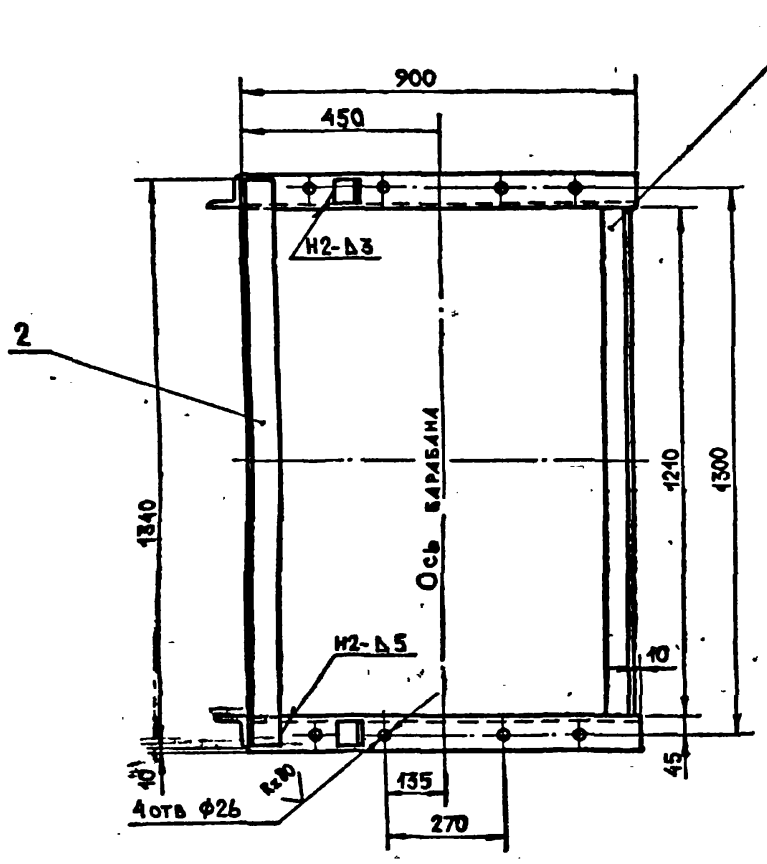

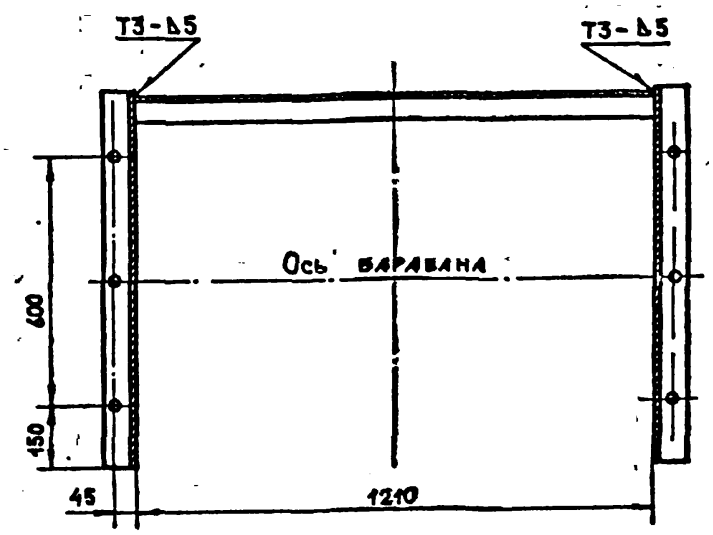

Сварные швы по ГОСТ 5264-69

					М741.02.000 СБ		
Изм	Лист	N докум	Подп	Дата	Опора приводного барабана Сборочный чертеж	Лит	Масса 50кг / Масшт 1:10
Разраб		Альтшуль				Лист	Листов 1
Пров		Смолянов				ГИПРОКОММУНСТРОЙ г Москва	
Рук гр		Смолянов					
Н контр		Иофан					

Инв. N подл. | Подп. и дата | Взам. инв. N | Инв. N дубл. | Подп. и дата

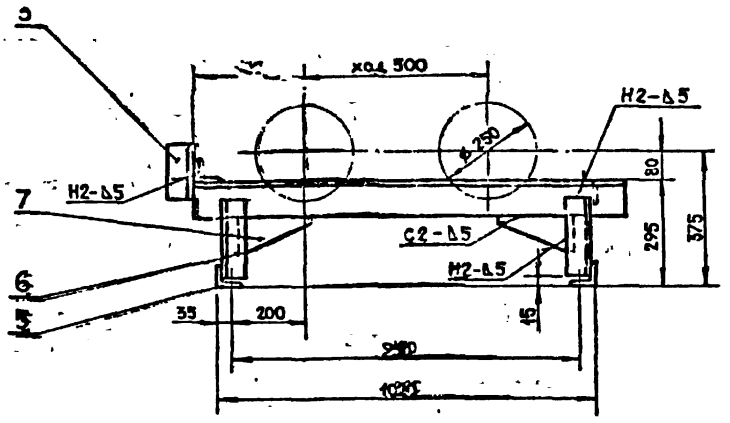

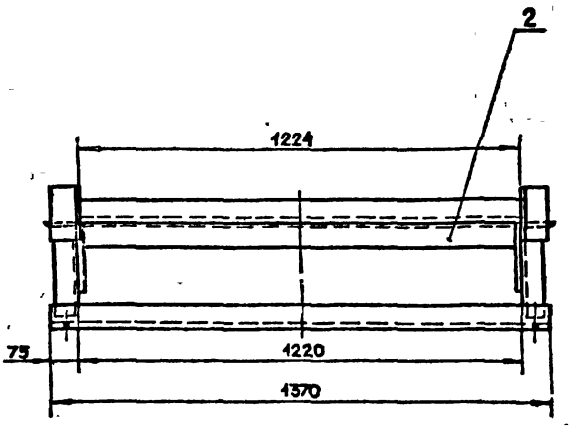

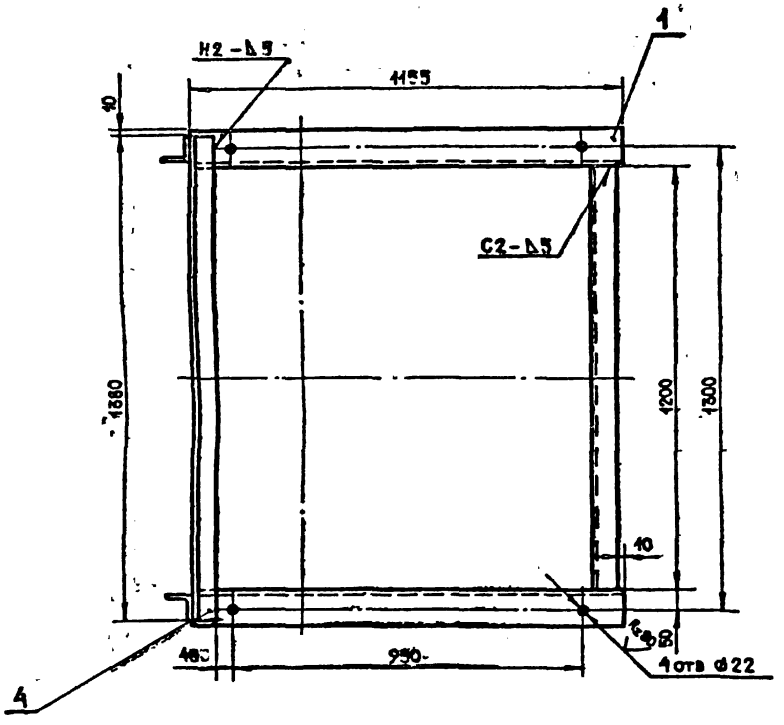

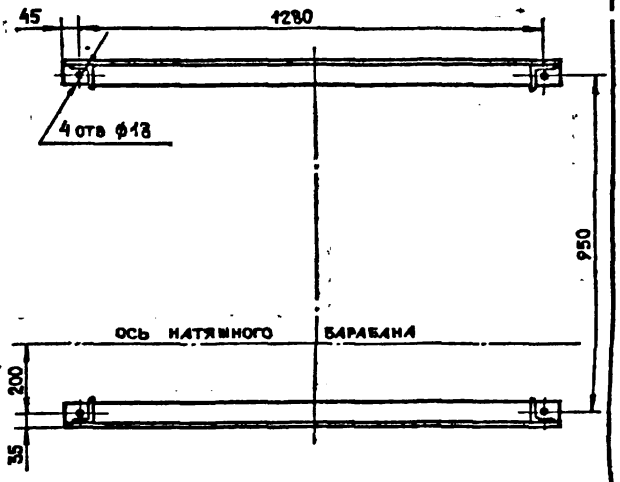

Деталь поз.7

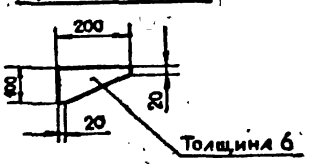

Сварные швы по ГОСТ 5264-69.

Типовой проект 282-3-41

Инв.№ подл. | Подп. и дата | Взам.инв.№ | Инв.№ дубл. | Подп. и дата

				М 741.03.000 СБ			
Изм.	Лист	N докум.	Подп.	Опора натяжного устройства Н=375 Сворочный чертеж	Лит	Масса	Масш.
Разраб.		Нестерова				80кг	1:10
Пров.		Смолянов			Лист	Листов 1	
Рук. гр.		Смоляков			ГИПРОКОММУНСТРОЙ		
Н. контр.		Иофан					

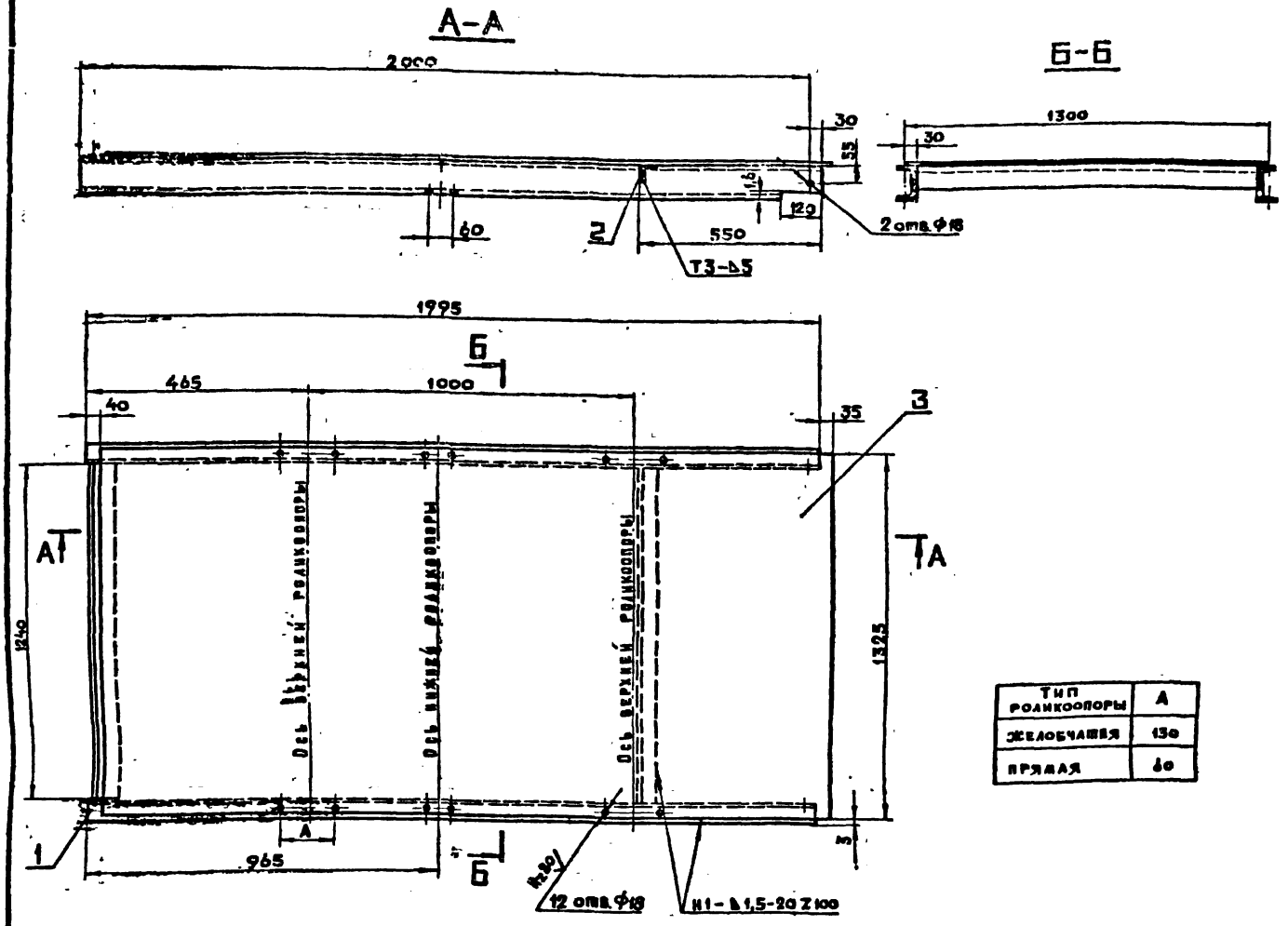

Тип роликоопоры	А
Желобчатая	130
Прямая	60

1. Сварные швы по ГОСТ 5264-69.
2. Кромки реза Rz 160.
3. Деталь поз. 3 может быть составлена из нескольких листов (см. узел стыковки).
4. Количество деталей поз. 4 определяется числом стыков детали поз. 3.
5. Покрытие грунтовкой ГФ-20 по ГОСТ 4056-63.

Стыковка листа поз. 3

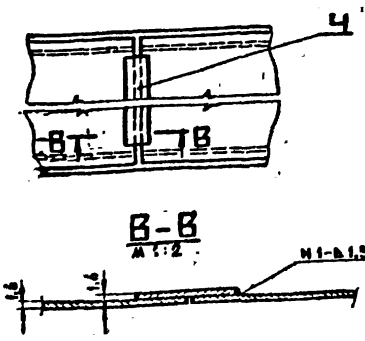

Изм.	Лист	№ докум.	Подп.	Дата
Разраб.		Нестерова		
Пров.		Смоляков		
Рук. гр.		Смоляков		
Н. контр.		Иофан		

М 741.04.000 СБ

Секция средней части концевая L = 2000
Сборочный чертеж

Лит.	Масса	Масштаб
	82 кг	1:10
Лист	Листов 1	

ГИПРОКОММУНСТРОЙ г. Москва

Формат А2

Инв. № подл. | Подпись и дата | Взам. инв. № | Инв. № дубл. | Подпись и дата

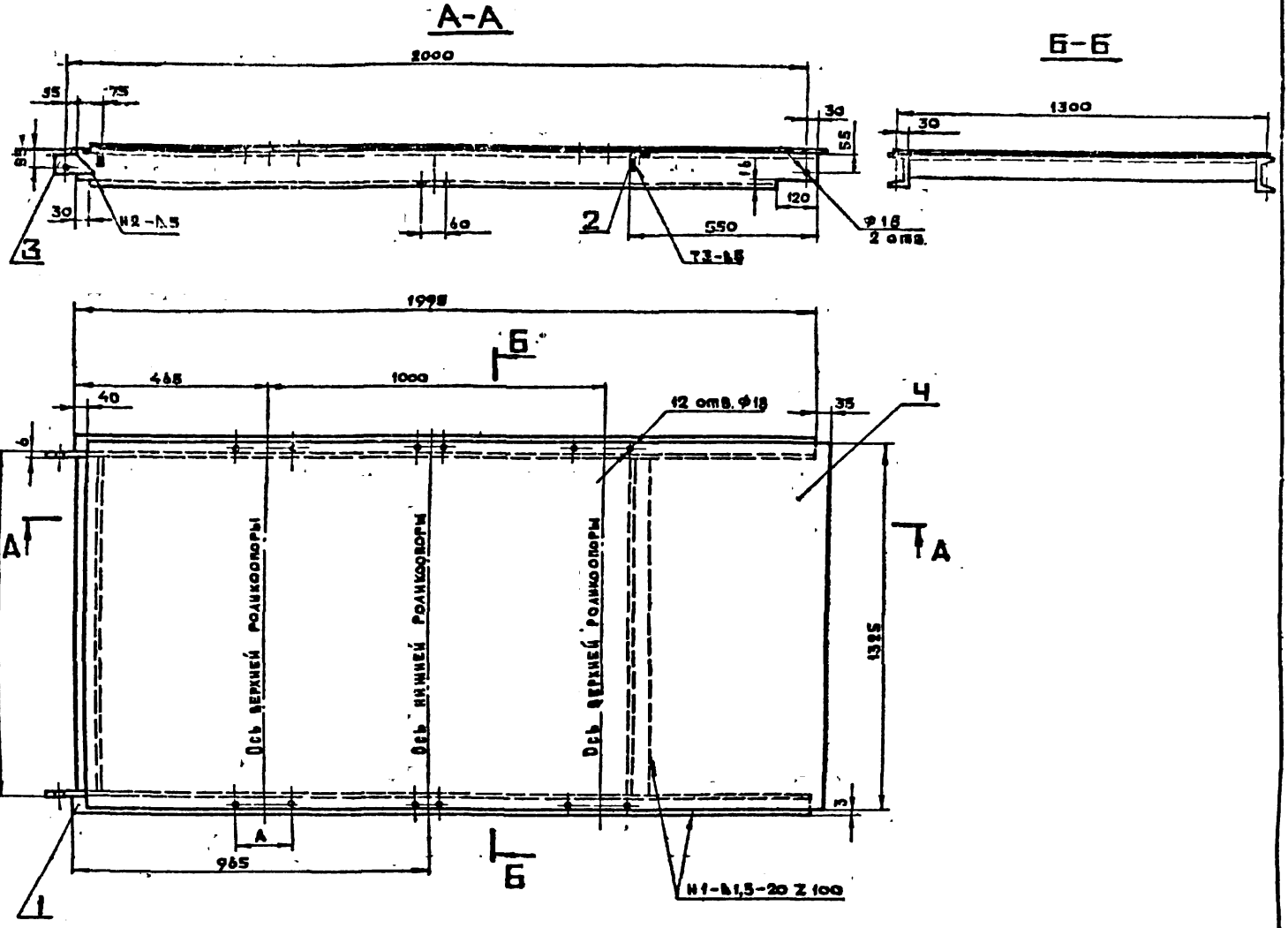

1. Сварку детали поз. 3 с деталью поз. 1 рекомендуется производить в первую очередь.
2. Сварные швы по ГОСТ 5264-69.
3. Кромка реза Rz 160.
4. Деталь поз. 4 может быть составлена из нескольких листов (см. узел стыковки).
5. Количество деталей поз. 5 определяется числом стыков детали поз. 4.
6. Покрытие грунтовкой ГФ-120 по ГОСТ 4056-63

Деталь поз. 3
М 1:2

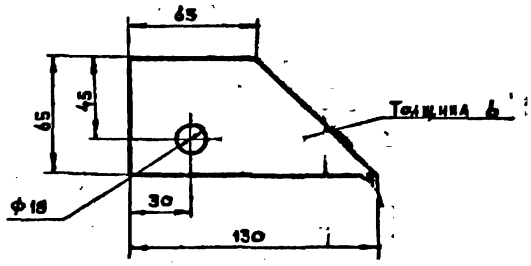

Стыковка листа поз. 4

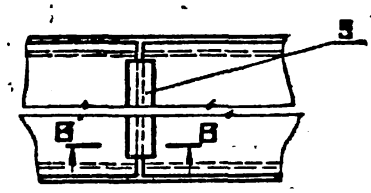

В-В
М 1:2



Тип роликоопоры	А
Желобчатая	130
Прямая	60

Изм.	Лист	№ докум.	Подп.	Дата
Разраб.		Альтшуль		
Пров.		Смоляков		
Рук. гр.		Смоляков		
Н. контр.		Иофан		

М 241.05.000 СБ

Секция средней части L = 2000
Сборочный чертеж

Лит. | Масса | Масштаб
1 | 81 кг | 1:12

Гипрохимуистрой
г. Москва

Коп. [illegible]

Инв. № подл. | Подпись и дата | Взам. инв. № | Инв. № дубл. | Подпись и дата

Альбом VIII

Типовой проект 282-3-41

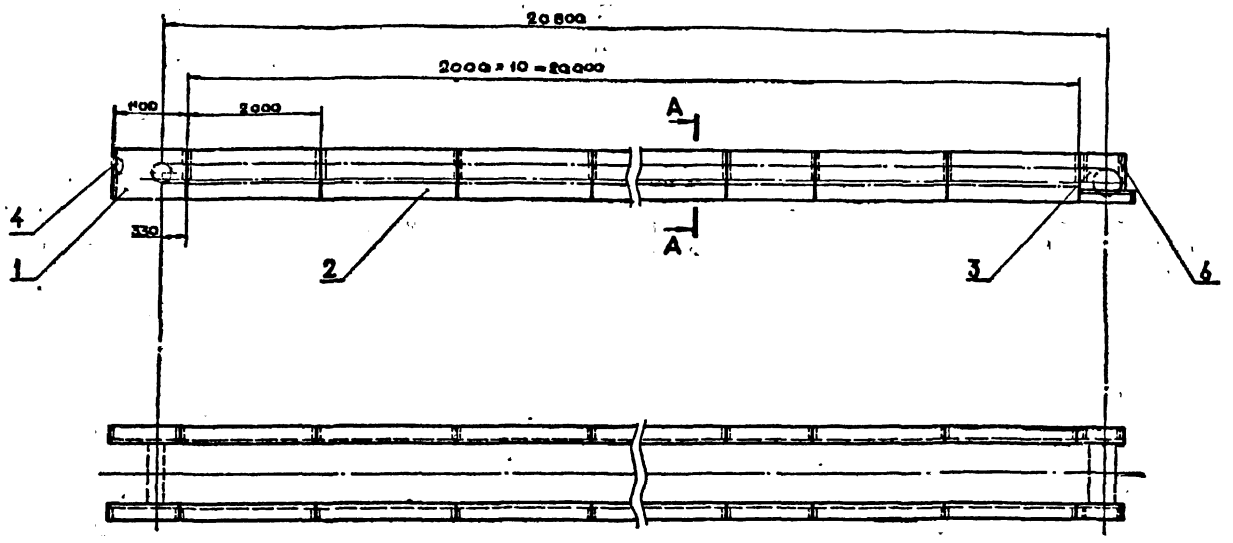

А-А
М 1:10

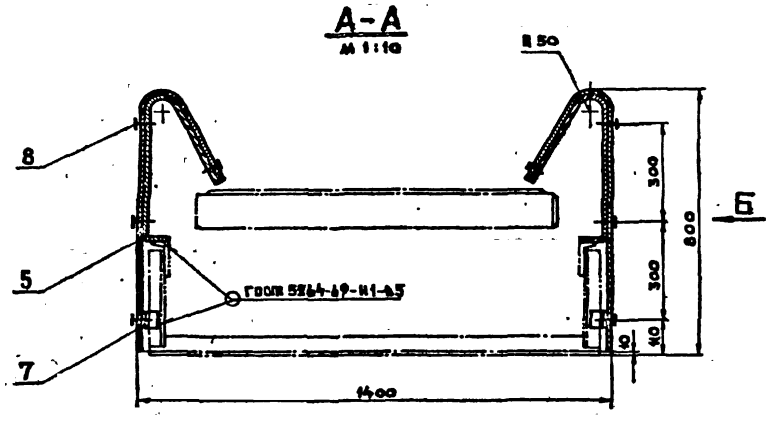

Вид Б
М 1:10

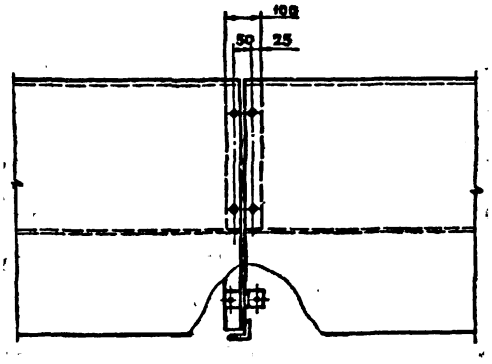

1. Разбивку отверстий для крепления секций укрытия произвести по месту при монтаже согласно размерам данного чертежа после приварки кронштейнов к металлоконструкциям ленточного конвейера.
2. Секцию укрытия АК. привернуть винтами к кронштейнам, предварительно обработав их совместно и нарезав резьбу М8 в кронштейнах.
3. В секции укрытия поз.3 сделать вырез под привод по месту.

					М 241.07.000 СБ			
Изм	Лист	№ докум	Подп	Дата	Установка укрытия ленточного конвейера Сборочный чертеж	Лит	Масса	Масштаб
Разраб.		Шершукова					310кг	1 50
Пров		Смоляков				Лист	Листов 1	
Рук гр		Смоляков				ГИПРОКОММУНСТРОЙ г. Москва		
Н контр		Иофан						

Формат 22

Инв № подл | Подпись и дата | Взам инв № | Инв № дубл | Подпись и дата

М 741.07.002

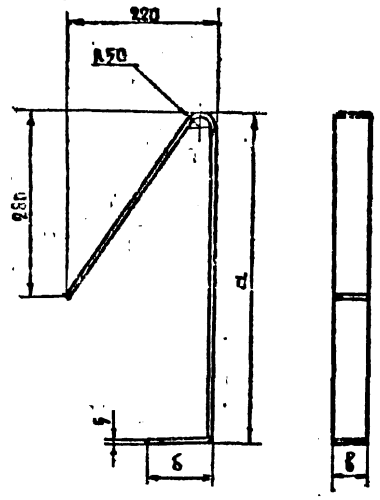

Обозначение	Размеры, мм				Материал	Масса, кг
	d	δ	B	c		
М 741.07.002	505	120	50	1026	Полоса 5×50 ГОСТ 103-76 Ст.3 ГОСТ 535-79	2.0
- 01	465	100	100	966	Полоса 5×100 ГОСТ 103-76 Ст 3 ГОСТ 535-79	3.7
- 02	600	50	50	1081	Полоса 5×50 ГОСТ 103-76 Ст 3 ГОСТ 535-79	2.1

Развертка



					М 741.07.002			
Изм.	Лист	№ докум.	Подп.	Дата	Кронштейн.	Лит.	Масса	Масшт.
Разраб.		Шершукова					см. табл.	–
Пров.		Смоляков				Лист	Листов 1	
Рук. гр.		Смоляков			См. табл.	ГИПРОКОММУНСТРОЙ г. Москва		
Н. контр.		Иофан						

М 741.07.001

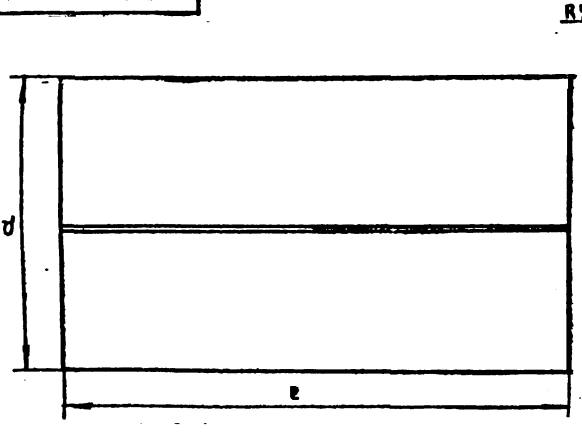

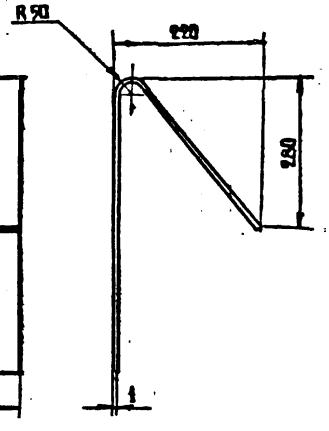

Обозначение	Размеры, мм			Масса, кг
	d	δ	c	
М 741.07.001	800	1201	1100	10.1
- 01	800	1201	1998	17.8
- 02	650	1051	750	5.5

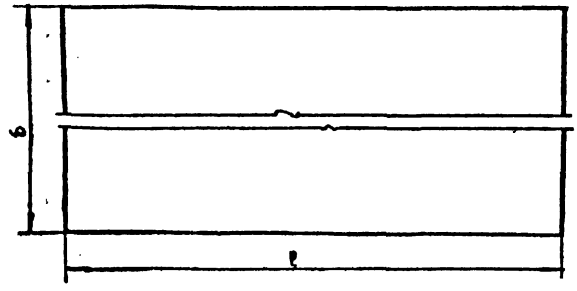

					М 741.07.001			
Изм.	Лист	№ докум.	Подп.	Дата	Секция укрытия	Лит.	Масса	Масшт.
Разраб.		Шершукова					см. М 364	1:50
Провер.		Смоляков				Лист	Листов 1	
Рук. гр.		Смоляков			1 ГОСТ 19903-74 Ст 3 ГОСТ 16523 ТО	ГИПРОКОММУНСТРОЙ г. Москва		
Н. контр.		Иофан						

Альбом VIII

Типовой проект 282-3-41 Альбом VIII

Поз.	Обозначение	Наименование	Куда входит: Обозначение	Кол.		Примечание
	М 740.00.000	Металлоконструкция крепления монорельсовой дороги.				
	М 740.01.000	Подвеска тип I	М 740.00.000	16	16	
	М 740.02.000	Подвеска тип II	М 740.00.000	6	6	
	М 740.03.000	Крепление тип I	М 740.00.000	36	36	
	М 740.04.000	Крепление тип II	М 740.00.000	4	4	

Инв. № подл. | Подпись и дата | Взам. инв. № | Инв. № дубл. | Подпись и дата

Изм.	Лист	№ докум.	Подпись	Дата
Разраб.		Усалов		
Провер.		Смоляков		
Рук. гр.		Смоляков		
Н. контр.		Иофан		

М 740.00.000 ВС

Металлоконструкция крепления монорельсовой дороги. Ведомость спецификаций.

Лит.	Лист	Листов
		1

ГИПРОКОММУНСТРОЙ г. Москва

Альбом VIII

Типовой проект 282-3-41

№ строки	Наименование	Обозначение документа на поставку	Поставщик	Куда входит (обозначение)	Количество: На изделие	В комплекты	На регулиров.	Всего	Примечание
	Болт М24 х 150.58	ГОСТ 7798-70		М 740.02.000	1			1	
	Болт М24 х 80.58	——"——		М 740.02.000	6			6	
	Болт М16 х 170.58	——"——		М 740.01.000	2			2	
	Болт М18 х 90.58	——"——		М 740.01.000	8			8	
	Болт М16 х 70.58	ГОСТ 7798-70		М 740.03.000	4			4	
				М 740.04.000	4			4	
	Болт М16 х 90.58	ГОСТ 7798-70		М 740.00.000	48			48	
	Гайка 24.5	ГОСТ 5915-70		М 740.01.000	4			4	
				М 740.02.000	9			9	
	Гайка 16.5	ГОСТ 5915-70		М 740.00.000	48			48	
				М 740.01.000	12			12	
				М 740.03.000	4			4	
				М 740.04.000	4			4	
	Шайба 24.65Г	ГОСТ 6402-70		М 740.01.000	4			4	
				М 740.02.000	7			7	
	Шайба 16.65Г	ГОСТ 6402-70		М 740.00.000	48			48	
				М 740.01.000	12			12	
				М 740.03.000	4			4	
				М 740.04.000	4			4	

Инв. № подл. | Подпись и дата | Взам. инв. № | Инв. № дубл. | Подпись и дата

Изм.	Лист	№ докум.	Подпись	Дата
Разраб.		Усалов		
Провер.		Смоляков		
Рук. гр.		Смоляков		
Н. контр.		Иофан		

М 740.00.000 ВП

Металлоконструкция крепления монорельсовой дороги. Ведомость покупных изделий

Лит.	Лист	Листов
		1

ГИПРОКОММУНСТРОЙ г. Москва

Копировал

Формат А4

Альбом VIII

Типовой проект 282-3-41

Форм.	Зона	Поз.	Обозначение	Наименование	Кол.	Примечание
				Документация		
[illegible]			М 740.00.000 СБ	Сборочный чертеж		
				Сборочные единицы		
			[illegible]	Подвеска тип I	16	
11		2	М 740.02.000	Подвеска тип II	6	
11		3	М 740.03.000	Крепление тип I	36	
11		4	М 740.04.000	Крепление тип II	4	
				Детали		
11		5	М 740.01.006	Зажим	24	
54		6	М 740.01.001	Швеллер 10 ГОСТ 8240-72 / Ст. 3 ГОСТ 535-79	148,5	3564,0
54		7	М 740.00.002	Швеллер 10 ГОСТ 8240-72 / Ст. 3 ГОСТ 535-79		
				ℓ = 1480	4	51,8 кг.
54		8	М 740.00.003	Швеллер 10 ГОСТ 8240-72 / Ст. 3 ГОСТ 535-79		
				ℓ = 2000	4	68,8 кг
54		9	М 740.00.004	Швеллер 10 ГОСТ 8240-72 / Ст. 3 ГОСТ 535-79		
				ℓ = 300	4	10,3 кг
54		10	М 740.00.005	Швеллер 10 ГОСТ 8240-72 / Ст. 3 ГОСТ 535-79		
				ℓ = 1260	4	43,3 кг
54		11	М 740.00.006	Уголок 100×100×10 ГОСТ 8509-72 / Ст. 3 ГОСТ 535-79		
				ℓ = 100	12	18,2 кг
54		12	М 740.00.007	Лист 10 ГОСТ 19903-74 / Ст. 3 ГОСТ 14637-69		
				378 × 100	4	12,6 кг

М 740.00.000

Изм.	Лист	№ докум.	Подп.	Дата
Разраб.		Усолов		
Пров.		Столяков		
Рук. гр.		Столяков		
Н. контр.		Исфан		

Металлоконструкция крепления монорельсовой дороги

Лит.	Лист.	Листов
	1	2

ГИПРОКОММУНСТРОЙ г. Москва

Альбом VIII

Типовой проект 282-3-41

Форм.	Зона	Поз.	Обозначение	Наименование	Кол.	Примечание
54		13	М 740.00.008	Лист 10 ГОСТ 19903-74 / Ст. 3 ГОСТ 14637-69		
				260 × 100	20	39 кг
54		14	М 740.00.009	Круг 24 ГОСТ 8590-71 / Ст. 3 ГОСТ 535-79		
				ℓ = 3700	6	78,8 кг.
				Стандартные изделия		
		15		Болт М16×90,58 ГОСТ 7798-70	48	
		16		Гайка М16,5 ГОСТ 5915-70	48	
		17		Шайба 16,65 Г. ГОСТ 6402-70	48	

М 740.00.000

Лист 2

Альбом VIII

Типовой проект 282-3-41

Форм.	Зона	Поз.	Обозначение	Наименование	Кол.	Примечание
				Документация		
2			М 740.01.000 СБ	Сборочный чертеж.		
				Детали		
11		1	М 740.01.001	Скоба	2	
11		2	М 740.01.001-01	Скоба	2	
11		3	М 740.01.003	Кронштейн	1	
11		4	М 740.01.004	Кронштейн	1	
11		5	М 740.01.005	Лапка	8	
11		6	М 740.01.006	Зажим	8	
11		7	М 740.01.007	Тяга	1	
11		8	М 740.01.008	Тяга	1	
11		9	М 740.01.008-01	Тяга	1	
				Стандартные изделия		
		10		Болт М16×170,58 ГОСТ 7798-70	8	
		11		Болт М16×50,58 ГОСТ 7798-70	2	
		12		Болт М16×90,58 ГОСТ 7798-70	8	
		13		Гайка М16,5 ГОСТ 5915-70	12	
		14		Гайка М24,5 ГОСТ 5915-70	4	
		15		Шайба 16,65 Г. ГОСТ 6402-70	12	
		16		Шайба 24,65 Г. ГОСТ 6402-70	4	

М 740.01.000

Изм.	Лист	№ докум.	Подп.	Дата
Разраб.		Усолов		
Пров.		Столяков		
Рук. гр.		Столяков		
Н. контр.		Исфан		

Подвеска тип I.

Лит.	Лист.	Листов
		1

ГИПРОКОММУНСТРОЙ г. Москва

Альбом VIII

Типовой проект 282-3-41

Форм.	Зона	Поз.	Обозначение	Наименование	Кол.	Примечание
				Документация		
12			М 740.02.000 СБ	Сборочный чертеж		
				Детали		
11		1	М 740.02.001	Дуга	2	
11		2	М 740.02.002	Скоба	6	
11		3	М 740.02.003	Тяга верхняя	2	
11		4	М 740.02.004	Стяжка	2	
11		5	М 740.02.005	Тяга нижняя	2	
11		6	М 740.02.006	Дуга	1	
				Стандартные изделия		
		7		Болт М24×150,58 ГОСТ 7798-70	1	
		8		Болт М24×80,58 ГОСТ 7798-70	6	
		9		Гайка М24 ГОСТ 5915-70	9	
		10		Шайба 24,65 Г. ГОСТ 6402-70	7	

М 740.02.000

Изм.	Лист	№ докум.	Подп.	Дата
Разраб.		Усолов		
Пров.		Столяков		
Рук. гр.		Столяков		
Н. контр.		Исфан		

Подвеска тип II.

Лит.	Лист.	Листов

ГИПРОКОММУНСТРОЙ г. Москва

Альбом VIII

Типовой проект 282-3-41

Формат	Зона	Поз.	Обозначение	Наименование	Кол.	Примечание
				Документация		
12			М 740.03.000 СБ	Сборочный чертеж		
				Детали		
11		1	М 740.03.001	Лапка	4	
11		2	М 740.03.002	Лист	1	
				Стандартные изделия		
		3		Болт М16×10,58 ГОСТ 7798-70	4	
		4		Гайка М16,5 ГОСТ 5915-70	4	
		5		Шайба 16,65 Г. ГОСТ 6402-70	4	

Подпись и дата | Инв. № дубл. | Взам. инв. № | Подпись и дата | Инв. № подл.

Изм.	Лист	№ докум.	Подп.	Дата
Разраб.		Усолов		
Пров.		Смоляков		
Рук. гр.		Смоляков		
Н. контр.		Иофан		

М.740.03.000

Крепление тип I.

Лит.	Лист	Листов
		1

ГИПРОКОММУНСТРОЙ г. Москва

Альбом VIII

Типовой проект 282-3-41

Формат	Зона	Поз.	Обозначение	Наименование	Кол.	Примечание
				Документация		
12			М 740.04.000 СБ	Сборочный чертеж		
				Детали		
11		1	М 740.03.001	Лапка	4	
11		2	М 740.03.002	Лист	1	
				Стандартные изделия		
		3		Болт М16×70,59 ГОСТ 7798-70	4	
		4		Гайка М16,5 ГОСТ 5915-70	4	
		5		Шайба 16,65 Г. ГОСТ 6402-70	4	

Подпись и дата | Инв. № дубл. | Взам. инв. № | Подпись и дата | Инв. № подл.

Изм.	Лист	№ докум.	Подп.	Дата
Разраб.		Усолов		
Пров.		Смоляков		
Рук. гр.		Смоляков		
Н. контр.		Иофан		

М 740.04.000

Крепление тип II.

Лит.	Лист	Листов
		1

ГИПРОКОММУНСТРОЙ г. Москва

Альбом VIII

Типовой проект 282-3-41

М 651.05.002

Rz40

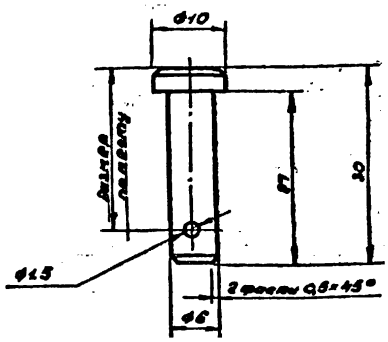

Подп. и дата | Инв. № подл. | Взам. инв. № | Подп. и дата | Инв. № подл.

Изм.	Лист	№ докум.	Подп.	Дата
Разраб.		Альтшуль		
Пров.		Смоляков		
Рук. гр.		Смоляков		
Н. контр.		Иофан		

М 651.05.002

Ось

Лит.	Масса	Масшт.
	0,008	2:1

Лист | Листов 1

Круг 12 ГОСТ 2590-71 / Ст. 3 ГОСТ 535-79

ГИПРОКОММУНСТРОЙ г. Москва

Альбом VIII

Типовой проект 282-3-41

М 651.05.003

Rz40

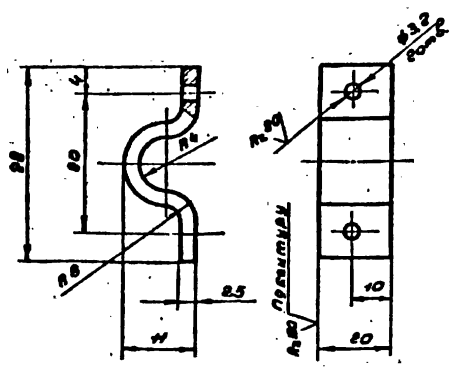

Длина заготовки 35 мм

Подп. и дата | Инв. № подл. | Взам. инв. № | Подп. и дата | Инв. № подл.

Изм.	Лист	№ докум.	Подп.	Дата
Разраб.		Альтшуль		
Пров.		Смоляков		
Рук. гр.		Смоляков		
Н. контр.		Иофан		

М 651.05.003

Скоба

Лит.	Масса	Масшт.
	0,15	2:1

Лист | Листов 1

Лист 3,25 ГОСТ 19903-74 / Ст. 3 ГОСТ 16523-70

ГИПРОКОММУНСТРОЙ г. Москва

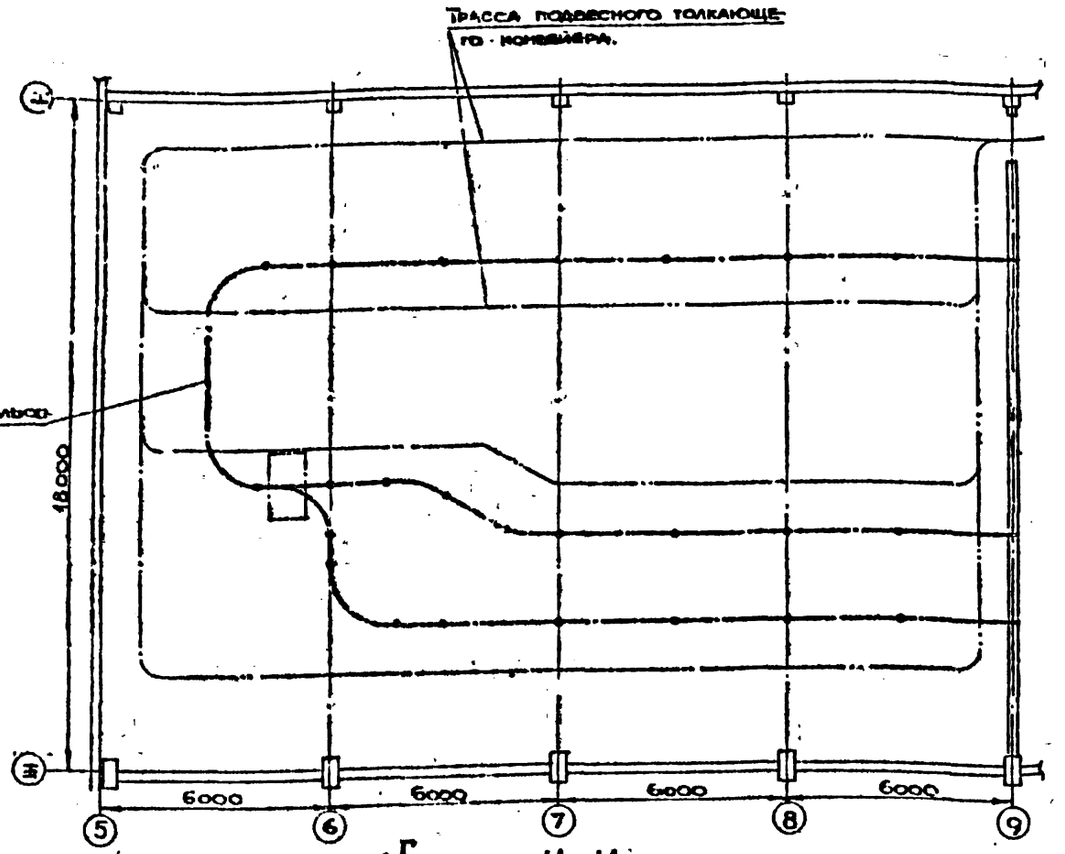

Г

И—И

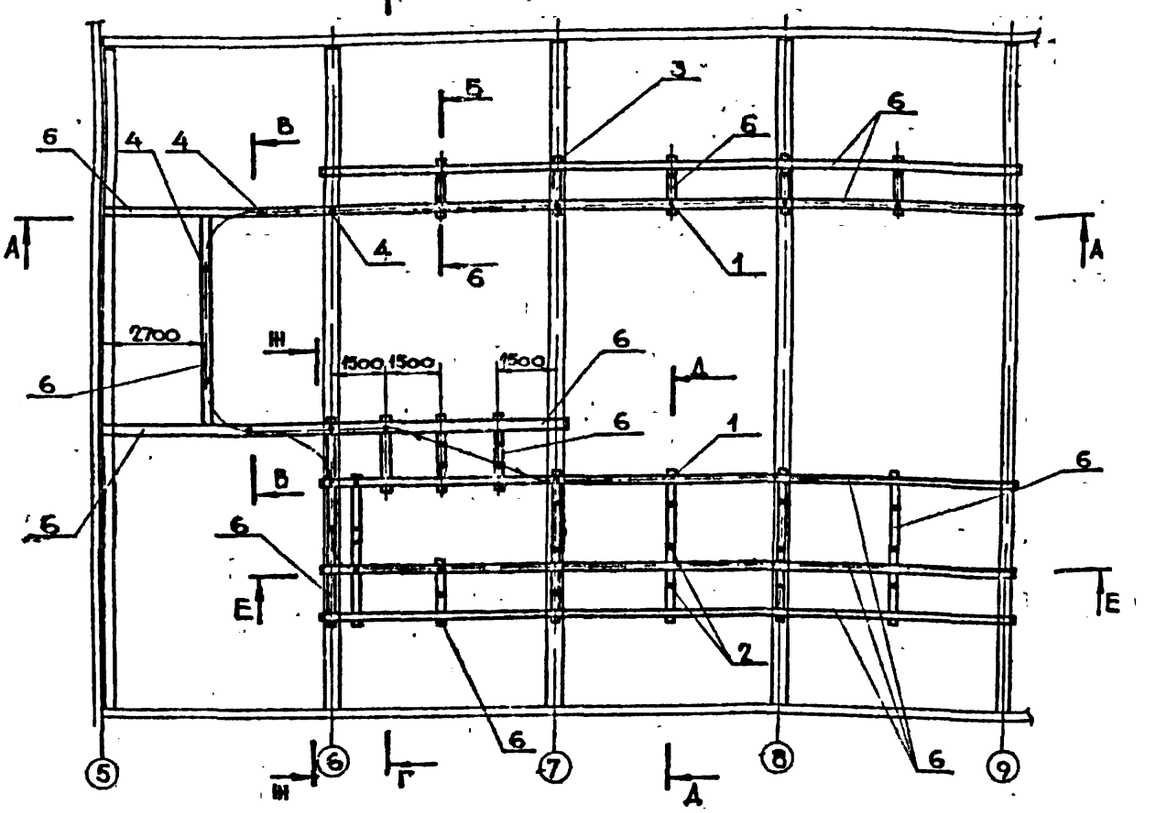

1. Общий вид монорельсовой дороги см. черт. М739.00.000.
2. Устройство распределительных балок и план их расположения см. строительную часть проекта.

Привязан.

Инв. №

Изм.	Лист	№ докум.	Подп.	Дата
Разраб.		Усолов		
Пров.		Смоляков		
Рук. гр.		Смоляков		
Н. контр.		Иофан		

М740.00.000. СБ.

Металлоконструкция крепления монорельсовой дороги. Сборочный чертеж.

Стадия	Масса	Масштаб
	47780	1:100
Лист	Листов	

Гипросинтезспирт г. Москва

Инв. № подл. | Подп. и дата | Взам. инв. № | Инв. № дубл. | Подп. и дата

Альбом II

Типовой проект 282-3-М

А–А

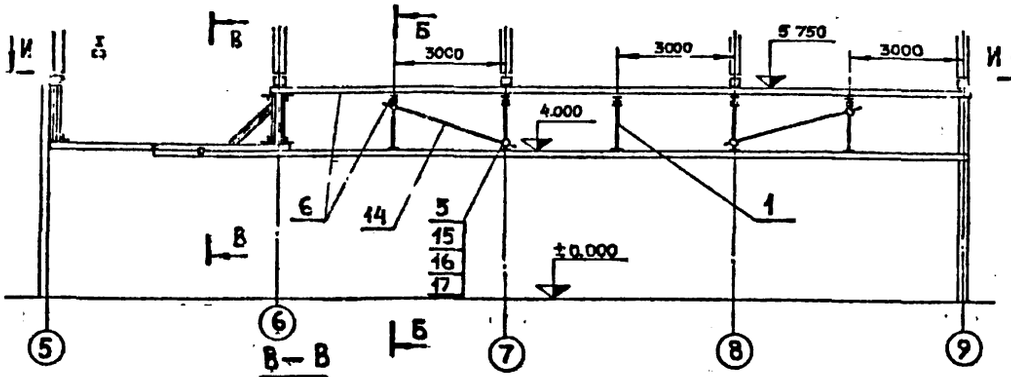

Б – Б
М1:50

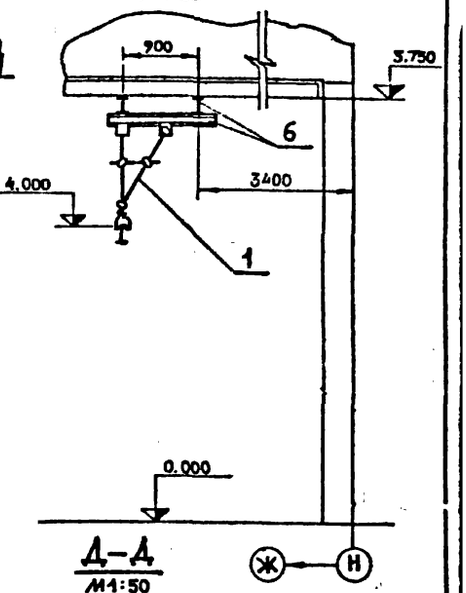

В–В

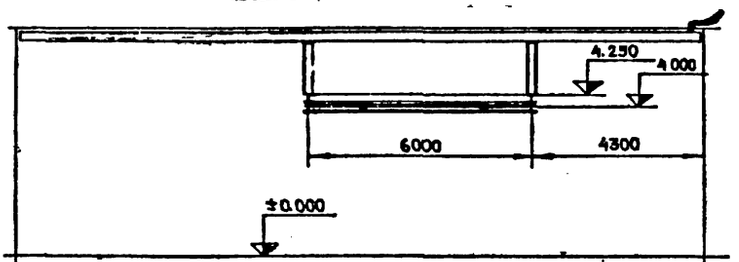

Г–Г

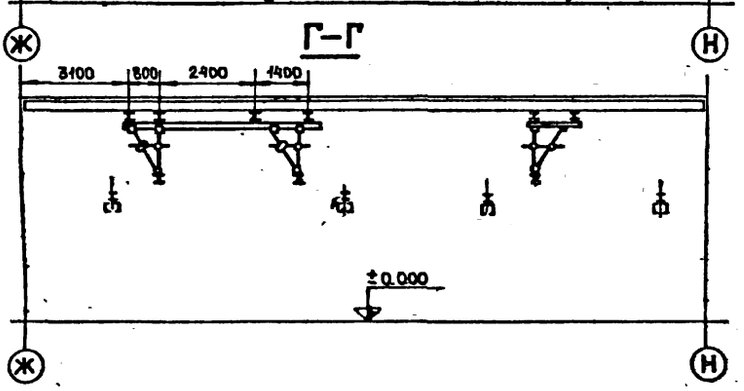

Д–Д
М1:50

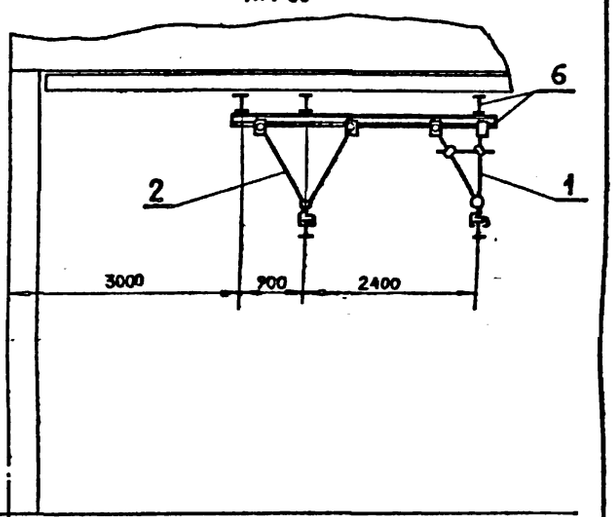

Е–Е

Ж–Ж
М1:50

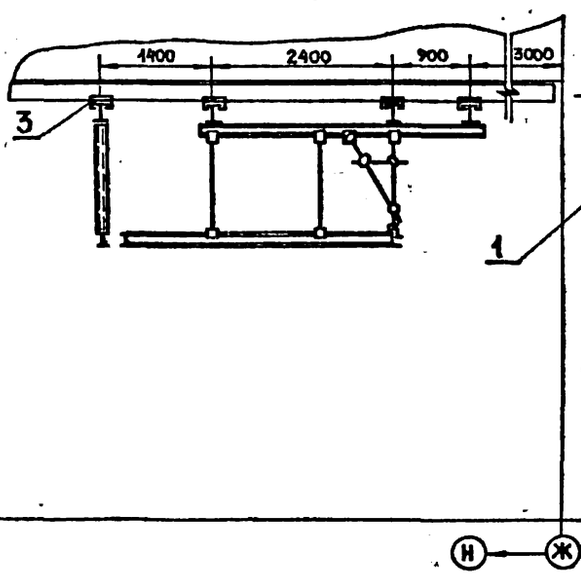

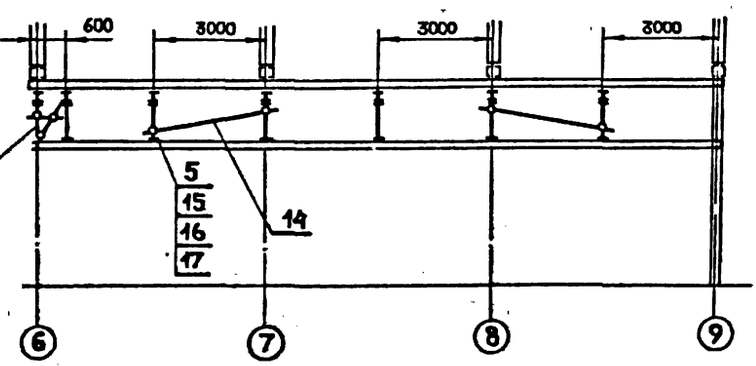

					М 740.00.000 СБ		
Изм	Лист	N докум	Подп	Дата	Металлоконструкция крепления монорельсовой дороги. Резервы. Сборочный чертеж	Лит	Масса	Масштаб
Разраб		Усолов					4778.0	1:100
Пров		Смолянов				Лист 2	Листов	
Рук гр		Смолянов				Гипрокоммунстрой г. Москва		
Н.контр		Иофан						

Инв. № подл. | Подп. и дата | Взам. инв. № | Инв. № дубл. | Подп. и дата

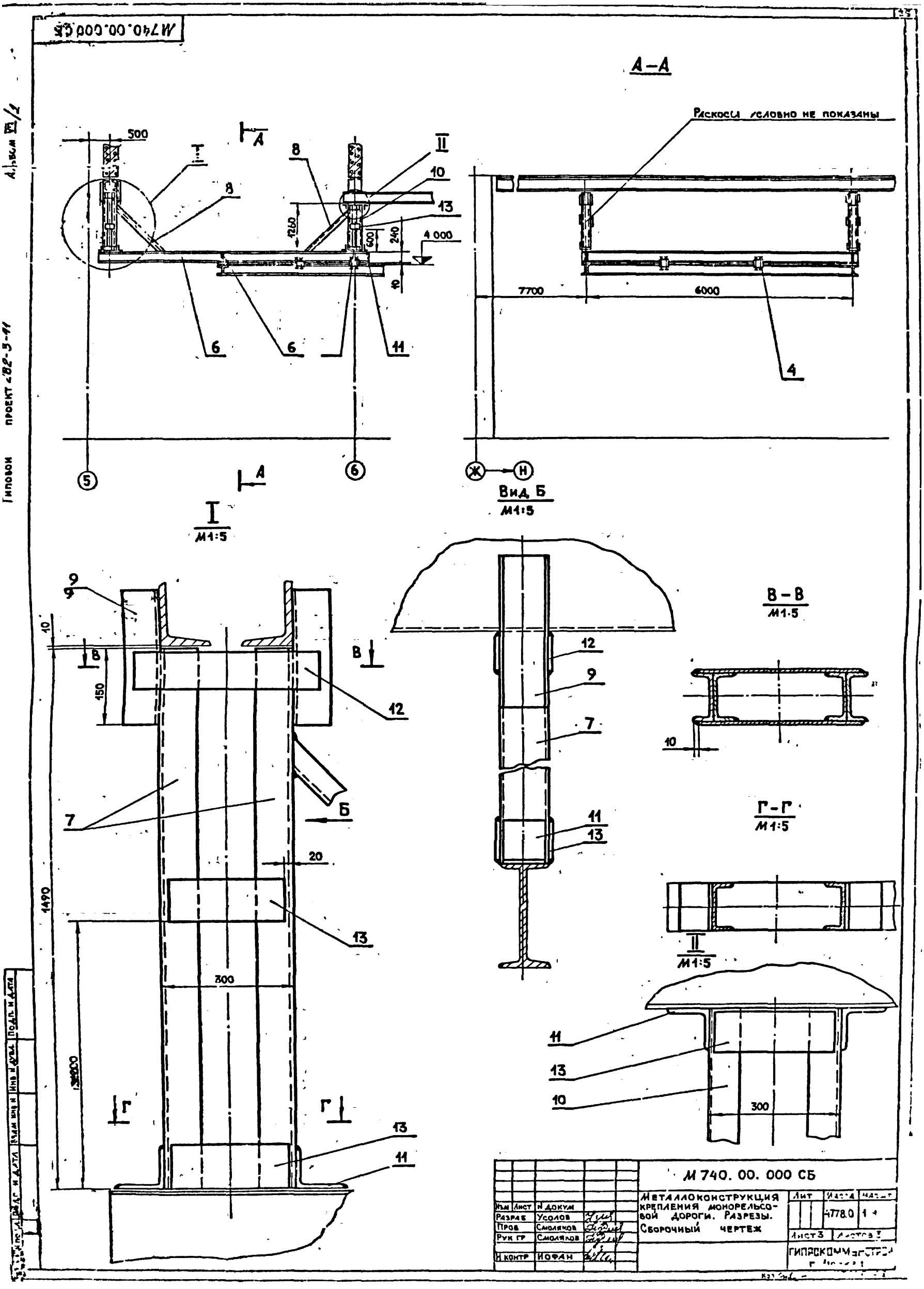

М740.00.000 СБ
А–А
Раскосы условно не показаны
500
I
II
8
10
13
1260
600
240
4 000
10
6
11
4
7700
6000
5
Ж
Н
Вид Б
М1:5
I
М1:5
9
10
В
150
12
7
Б
20
1490
13
300
Г
11
В–В
М1:5
Г–Г
М1:5
II
М1:5
300
М 740. 00. 000 СБ
Металлоконструкция крепления монорельсовой дороги. Разрезы. Сборочный чертеж
Изм Лист N докум
Разраб Усолов
Пров Смоляков
Рук гр Смоляков
Н контр Иофан
Лит
Масса
4778.0
Лист 3
Листов 3
ГИПРОКОММЭНСТРОЙ
Гиповой проект 282-3-41
Альбом VII/2
Подп. и дата
Инв. N дубл.
Взам. инв. N
Подп. и дата

М740.01.001

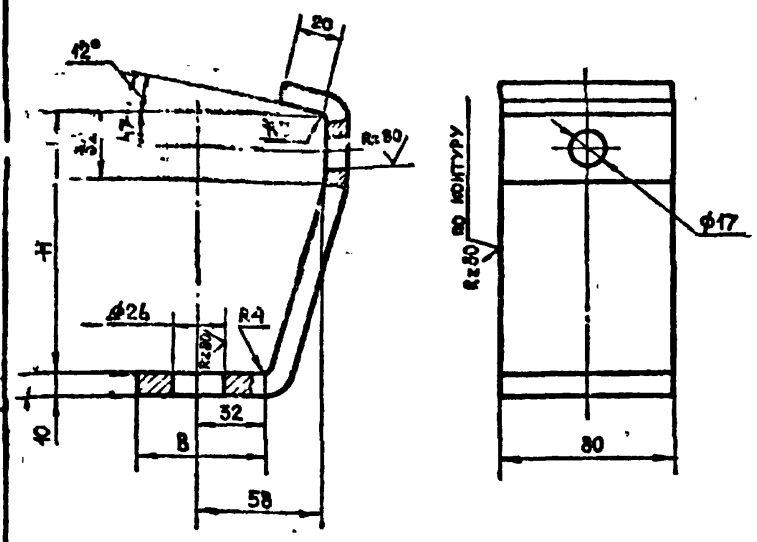

Длина развертки - $\mathcal{L}$

Обозначение	Размеры мм H	B	$\mathcal{L}$	Масса кг
М740.01.001	122	62	220	1.38
-01	112	58	208	1.32

Изм	Лист	N докум	Подп.	Дата
Разраб.		Усолов		
Пров		Смоляков		
Рук гр		Смоляков		
Н контр		Иофан		

М 740.01.001

С коба

Лит	Масса	Масшт
	см таб.	1:2
Лист	Листов 1	

Полоса 5 ГОСТ 103-76 / Ст 3 ГОСТ 535-79

ГИПРОКОММУНСТРОЙ г Москва

Альбом VIII
Типовой проект

М651.05.001

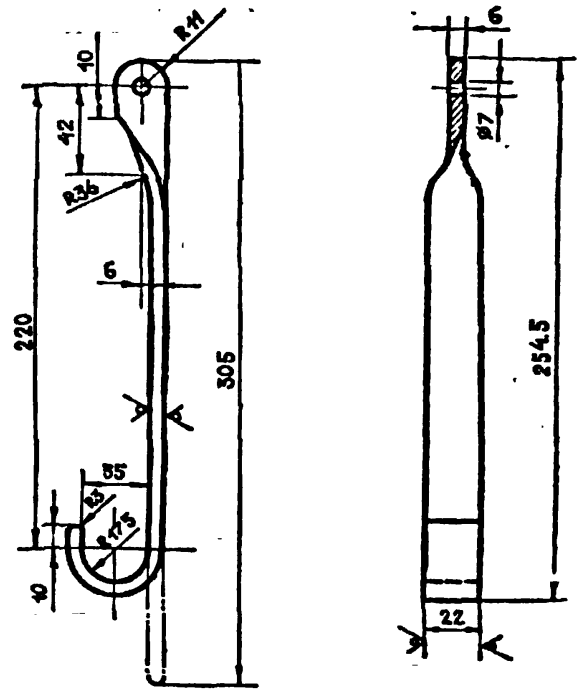

Длина заготовки 305 мм

М651.05.001

Рычаг

Лит.	Масса	Масшт
	0.07	1:2
Лист	Листов 1	

Полоса 6×22 ГОСТ 103-76 / Ст 3 ГОСТ 535-79

ГИПРОКОММУНСТРОЙ г Москва

М740.01.003

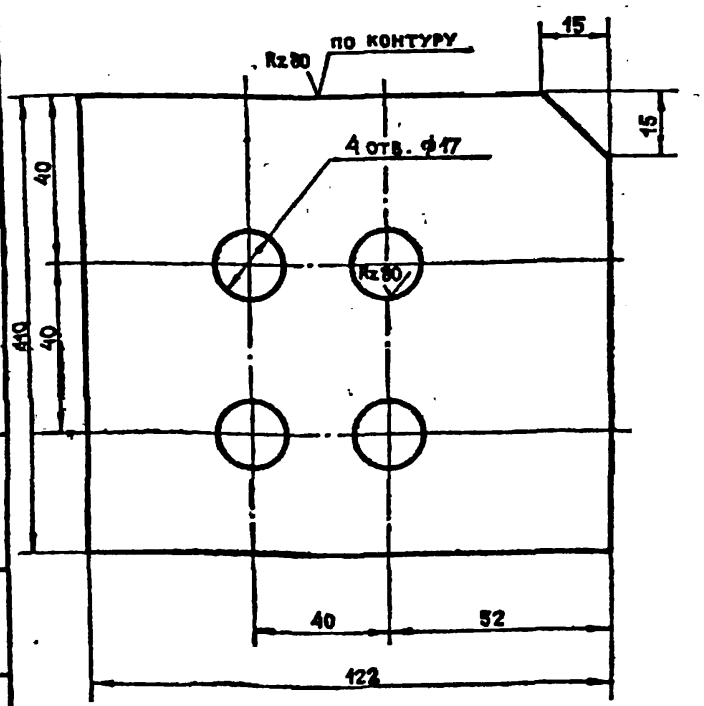

М740.01.003

Кронштейн

Лит	Масса	Масшт
	0.85кг	1:1
Лист	Листов 1	

Лист 8 ГОСТ 19903-74 / Ст3 ГОСТ 14637-69

ГИПРОКОММУНСТРОЙ г Москва

Альбом VIII
Типовой проект

М740.01.004

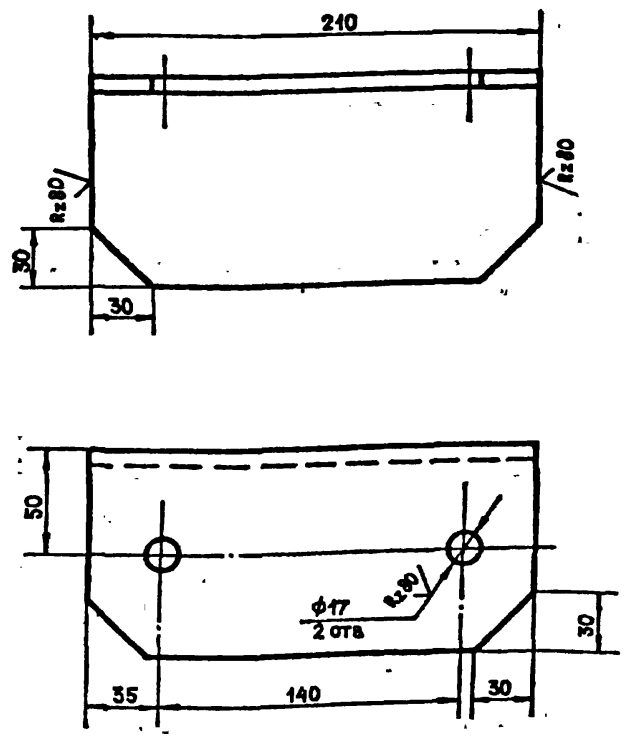

М740.01.004

Кронштейн

Лит	Масса	Масшт
	2.65кг	1:2
Лист	Листов 1	

Уголок Б 120×120×8 ГОСТ 8509-72 / Ст 3 ГОСТ 535-79

ГИПРОКОММУНСТРОЙ г Москва

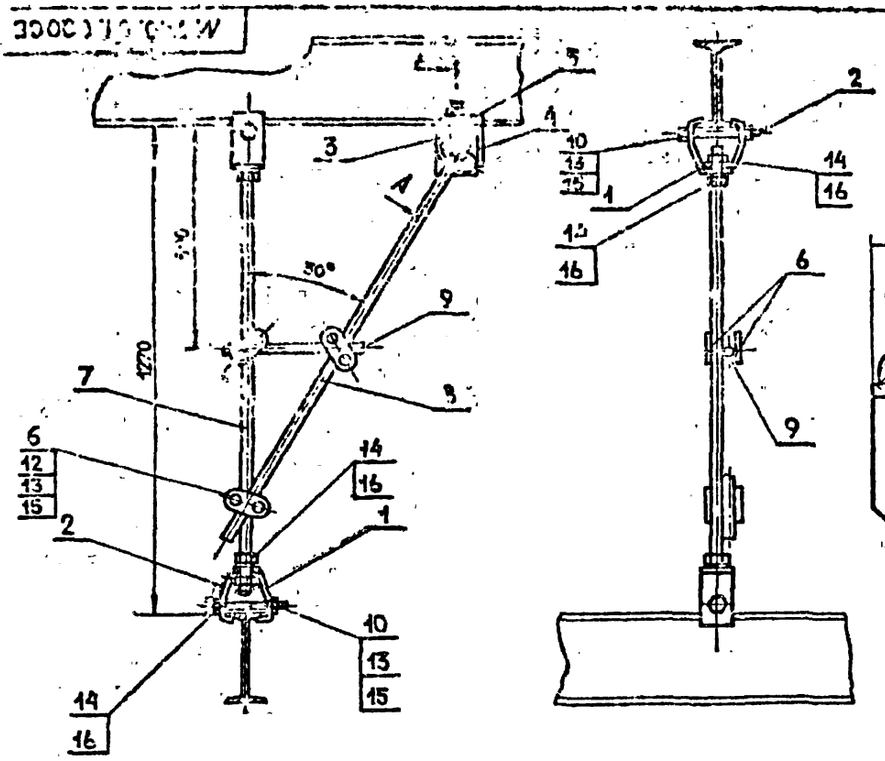

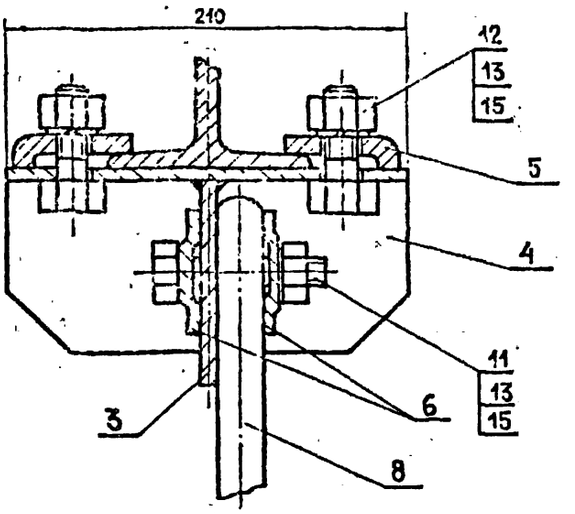

					М 740. 01. 000 СБ			
Изм.	Лист	N докум.	Подп.	Дата				
Разраб.		Усолов			Подвеска тип I	Лит.	Масса	Масшт.
Пров.		Смоляков					23 кг	1:10
Рук. гр.		Смоляков			Сборочный чертеж		Лист	Листов 1
Н. контр.		Иофан				Гипрокоммунстрой г. Москва		

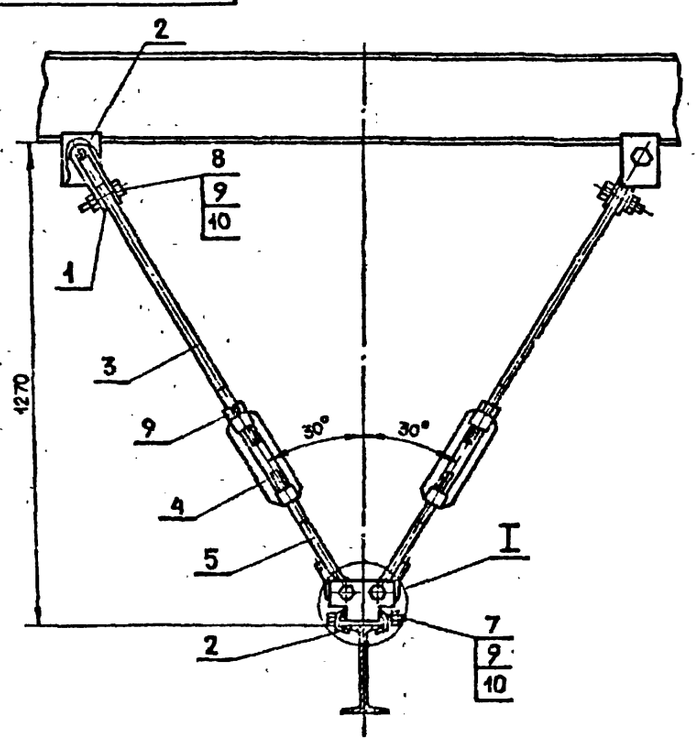

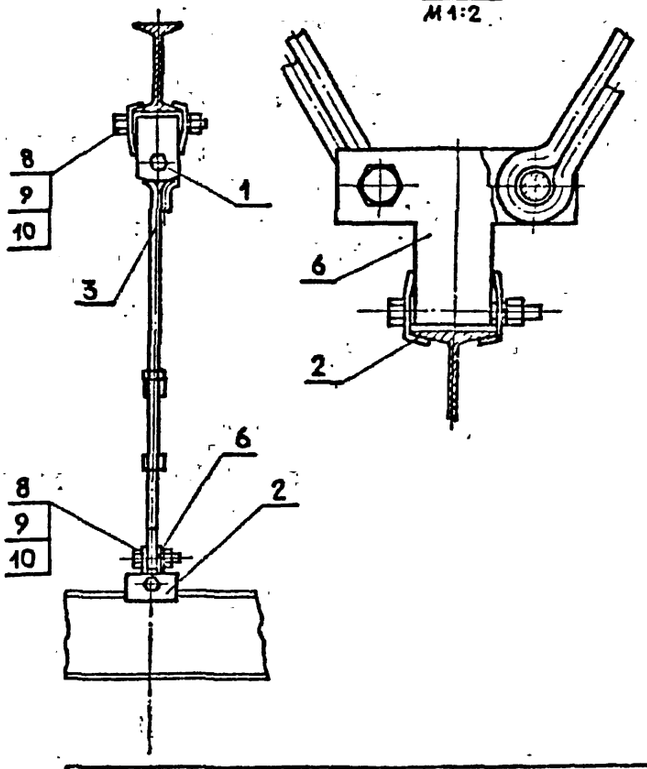

					М 740. 02. 000 СБ			
Изм.	Лист	N докум.	Подп.	Дата				
Разраб.		Усолов			Подвеска тип II	Лит.	Масса	Масшт.
Пров.		Смоляков					26,9 кг	1:10
Рук. гр.		Смоляков			Сборочный чертеж		Лист	Листов 1
Н. контр.		Иофан				Гипрокоммунстрой г. Москва		

Альб. II 1/1

Типовой проект 282-3-41

М 740.03.000 СБ

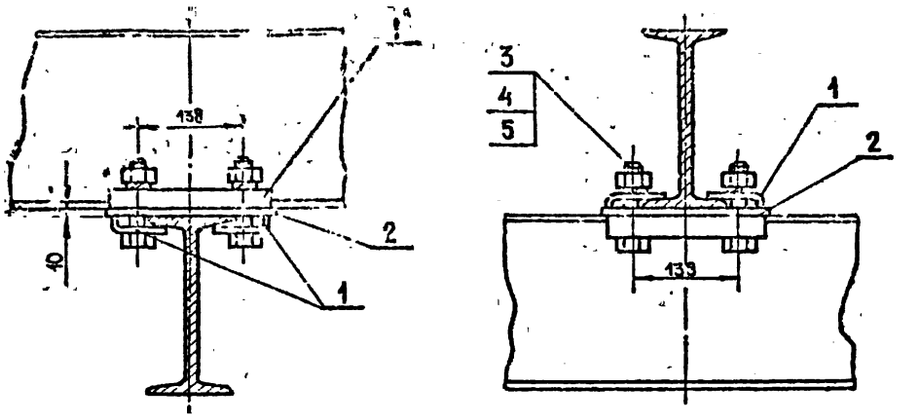

					М 740. 03. 000 СБ			
Изм	Лист	N докум	Подп.	Дата	Крепление тип I	Лит.	Масса	Масшт.
Разраб		Усолов					84кг	1:5
Пров.		Смоляков			Сборочный чертеж	Лист	Листов 1	
Рук. гр.		Смоляков				ГИПРОКОММУНСТРОЙ г. Москва		
Н контр		Иофан						

Инв. N подл. | Подп. и дата | Взам. инв. N | Инв. N дубл. | Подп. и дата

Альбом VIII 1/1

Типовой проект 282-3-41

М 740.04.000 СБ

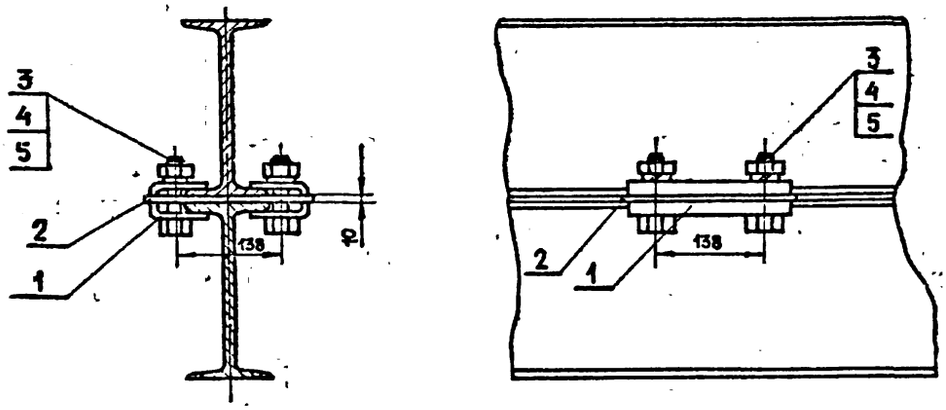

					М 740. 04. 000 СБ			
Изм	Лист	N докум	Подп	Дата	Крепление тип II	Лит.	Масса	Масшт.
Разраб		Усолов					3.4кг	1 5
Пров		Смоляков			Сборочный чертеж	Лист	Листов 1	
Рук гр.		Смоляков				ГИПРОКОММУНСТРОЙ г. Москва		
Н контр		Иофан						

Инв. N подл. | Подп. и дата | Взам. инв. N | Инв. N дубл. | Подп. и дата

Альбом VIII

Типовой проект 28Г-3-41

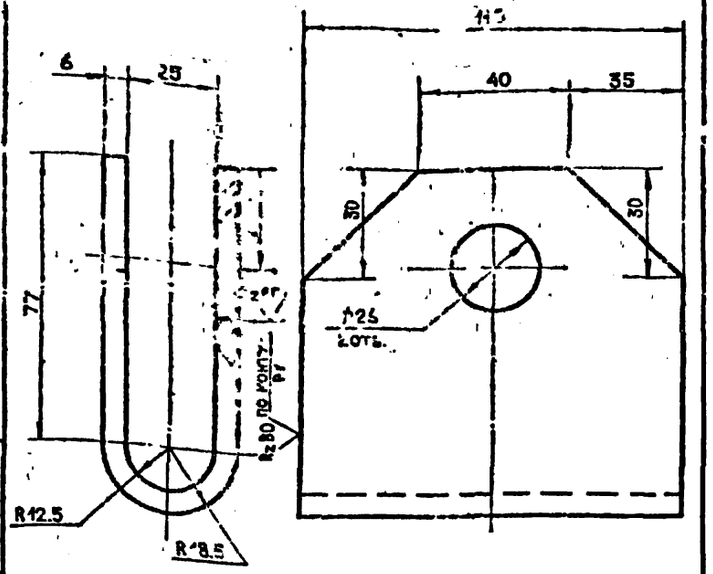

Длина развертки - 203 мм

		М 740.02.001			
Изм.	Лист	N докум.	Подп.	Дата	
Разраб		Усолов			Дуга
Пров		Смоляков			Лит. / Масса / Масшт: 1 кг / 1:1
Рук.гр		Смоляков			
Н.контр		Иофан			Лист: 6 ГОСТ 19903-74; Ст.3 ГОСТ 14637-69
					Гипрокоммунстрой г. Москва

Альбом VIII

Типовой проект

М 740.02.002

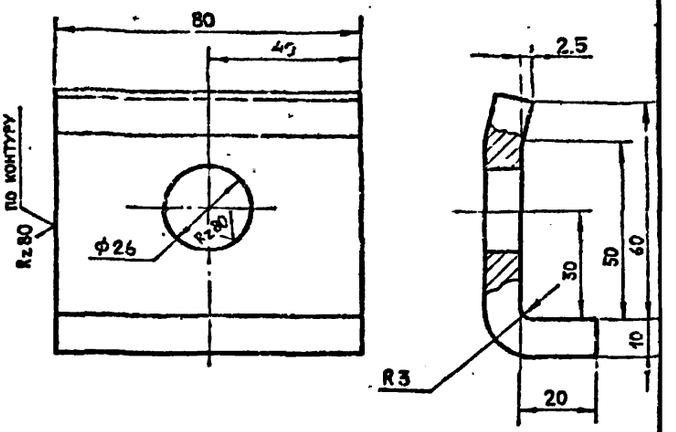

Длина развертки - 88 мм

		М 740.02.002			
Изм.	Лист	N докум.	Подп.	Дата	
Разраб		Усолов			Скоба
Провер		Смоляков			Лит. / Масса / Масшт: 0.55кг / 1:1
Рук гр		Смоляков			Лист / Листов 1
Н контр		Иофан			Лист: 10 ГОСТ 19903-74; Ст.3 ГОСТ 14637-69
					Гипрокоммунстрой г. Москва

Альбом VIII

Типовой проект 28Г-3-41

М 740.02.003

Rz80

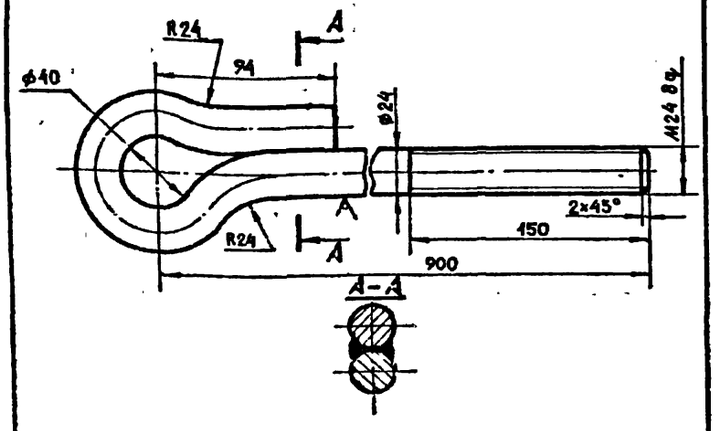

1. Длина развертки - 1120 мм.
2. Сварка ручная электродуговая. Катет шва - 4 мм.

		М 740.02.003			
					Тяга верхняя
					Лит. / Масса / Масшт: 4 кг / 1:2
					Лист / Листов 1
					Круг Ø28 ГОСТ 2590-71; Ст.3 ГОСТ 535-79
					Гипрокоммунстрой г. Москва

Альбом VIII

Типовой проект

М 740.02.004

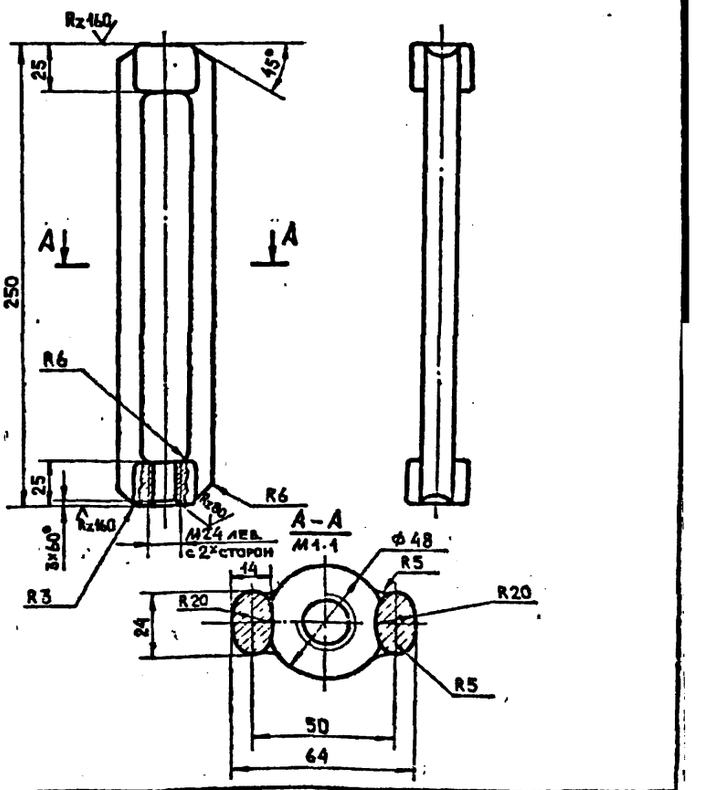

		М 740.02.004			
Изм.	Лист	N докум.	Подп.	Дата	
Разраб		Усолов			Стяжка
Пров		Смоляков			Лит. / Масса / Масшт: 2 кг / 1:2
Рук. гр.		Смоляков			Лист / Листов
Н контр		Иофан			Сталь 20 ГОСТ 1050-74
					Гипрокоммунстрой г. Москва

Типовой проект 282-3-41 Альбом VIII/1

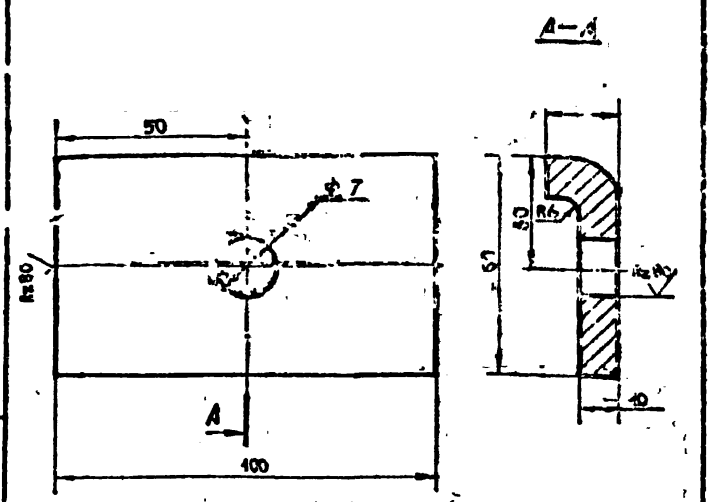

Изм.	Лист	N докум.	Подп.	Дата	
Разраб.		Усолов			
Пров.		Смоляков			
Рук. гр.		Смоляков			
Н. контр.		Иофан			

М 740. 01. 005

Лапка

Лит.	Масса	Масштаб
	0,48 кг	1:1

Лист | Листов 1

Лист — 40 ГОСТ 19903-74 / Ст3 ГОСТ 1А637-69

ГИПРОКОММУНСТРОЙ г. Москва

Альбом VIII

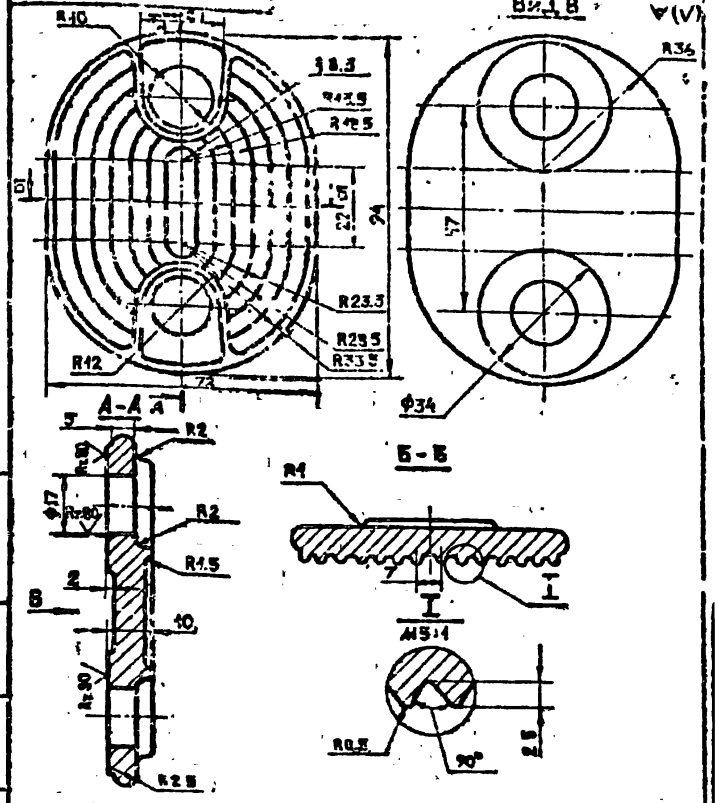

Изм.	Лист	N докум.	Подп.	Дата	
Разраб.		Усолов			
Пров.		Смоляков			
Рук. гр.		Смоляков			
Н. контр.		Иофан			

М740. 01. 006

Зажим

Лит.	Масса	Масштаб
	0,3 кг	1:1

Лист | Листов 1

Ст. 50 ГОСТ 977-75

ГИПРОКОММУНСТРОЙ г. Москва

Типовой проект 282-3-41 Альбом VIII/1

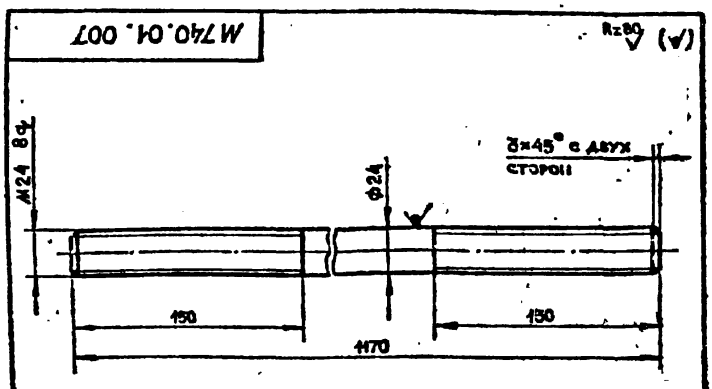

Изм.	Лист	N докум.	Подп.	Дата	
Разраб.		Усолов			
Пров.		Смоляков			
Рук. гр.		Смоляков			
Н. контр.		Иофан			

М 740. 01. 007

Тяга

Лит.	Масса	Масштаб
	4 кг	1:2

Лист | Листов 1

Круг В20 ГОСТ 2590-71 / Ст. 5 ГОСТ 535-79

ГИПРОКОММУНСТРОЙ г. Москва

Альбом VIII

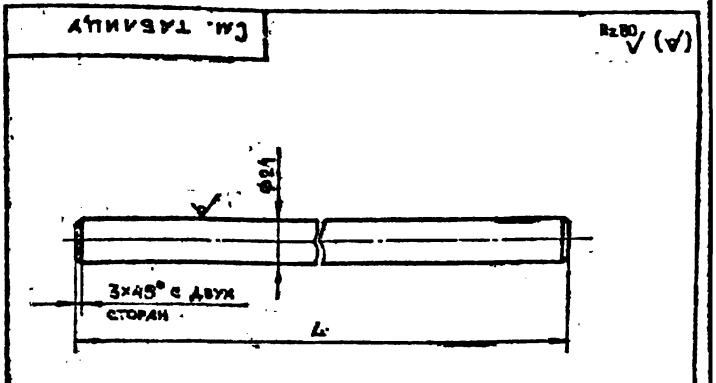

Обозначение	L, мм	Масса
М740.01.008	1200	4,0 кг
М740.01.008-01	450	1,2 кг

Изм.	Лист	N докум.	Подп.	Дата	
Разраб.		Усолов			
Пров.		Смоляков			
Рук. гр.		Смоляков			
Н. контр.		Иофан			

См. таблицу

Тяга

Лит.	Масса	Масштаб
		1:2

Лист | Листов

Круг В20 ГОСТ 2590-71 / Ст 3 ГОСТ 535-79

ГИПРОКОММУНСТРОЙ г. Москва

Альбом VIII/1

Типовой проект 282-3-41

Инв. № подл. | Подп. и дата | Взам. инв. № | Инв. № дубл. | Подп. и дата

М 740.02.005

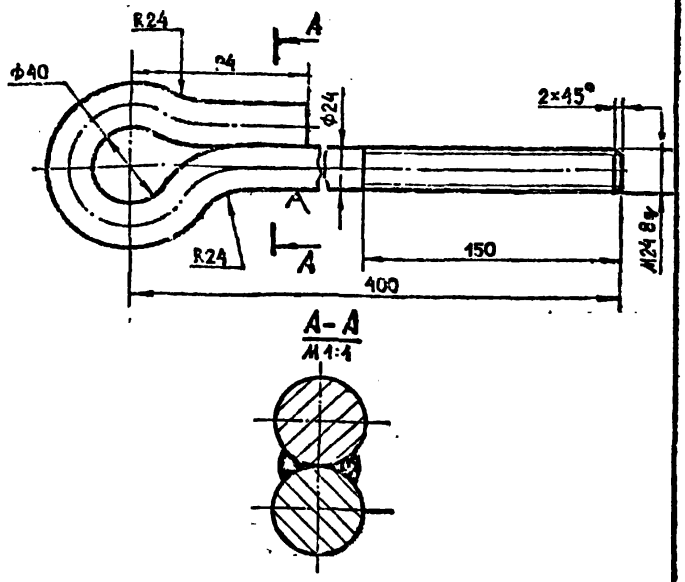

Длина развертки – 640 мм.
Сварка ручная электродуговая.
Катет шва 4 мм.

Изм.	Лист	N докум.	Подп.	Дата	М 740.02.005		
Разраб.		Усолов			Тяга нижняя	Лит.	Масса 2.5кг	Масшт. 1:2
Пров.		Смоляков				Лист	Листов 1
Рук. гр.		Смоляков					
Н. контр.		Иофан			Круг В24 ГОСТ 2590-71 / Ст.3 ГОСТ 535-79	ГИПРОКОММУНСТРОЙ г. Москва	

Альбом VIII

Типовой проект

Инв. № подл. | Подп. и дата | Взам. инв. № | Инв. № дубл. | Подп. и дата

М 740.02.006

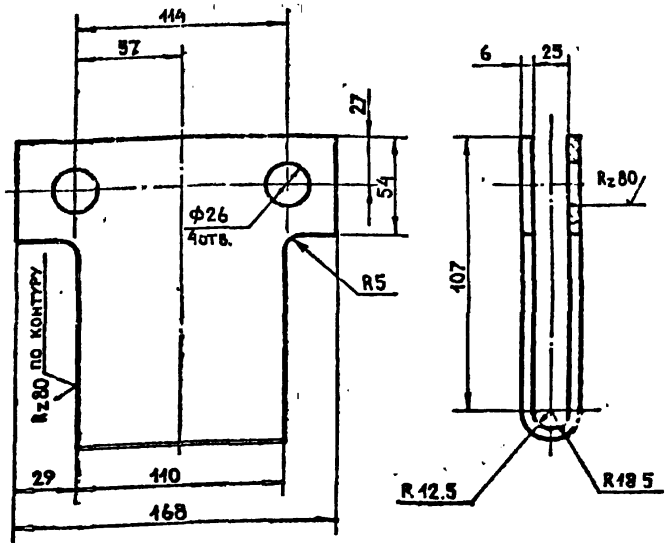

Длина развертки – 263 мм.

Изм.	Лист	N докум.	Подп.	Дата	М 740.02.006		
Разраб.		Усолов			Дуга	Лит.	Масса 2 кг	Масшт. 1:2
Пров.		Смоляков				Лист	Листов 1
Рук. гр.		Смоляков					
Н. контр.		Иофан			Лист 6 ГОСТ 19903-74 / Ст.3 ГОСТ 14637-69	ГИПРОКОММУНСТРОЙ г. Москва	

Альбом VIII/1

Типовой проект 282-3-41

Инв. № подл. | Подп. и дата | Взам. инв. № | Инв. № дубл. | Подп. и дата

М 740.03.001

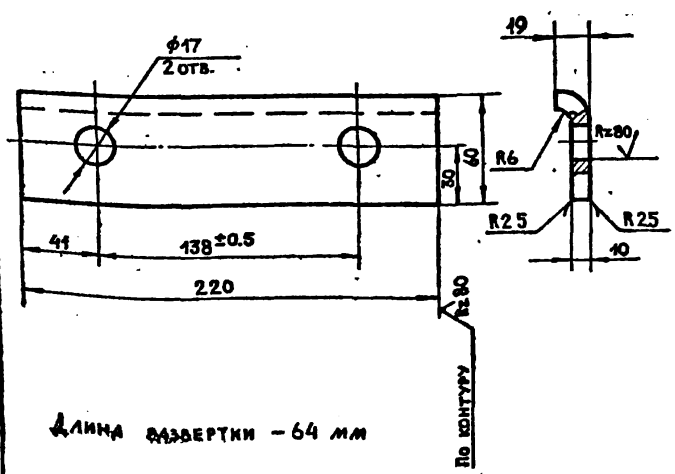

Длина развертки – 64 мм

Изм.	Лист	N докум.	Подп.	Дата	М 740.03.001		
Разраб.		Усолов			Лапка	Лит.	Масса 11кг	Масшт. 1:2
Пров.		Смоляков				Лист	Листов 1
Рук. гр.		Смоляков					
Н. контр.		Иофан			Лист 10 ГОСТ 19903-74 / Ст.3 ГОСТ 14637-69	ГИПРОКОММУНСТРОЙ г. Москва	

Альбом VIII

Типовой проект

Инв. № подл. | Подп. и дата | Взам. инв. № | Инв. № дубл. | Подп. и дата

М 740.03.002

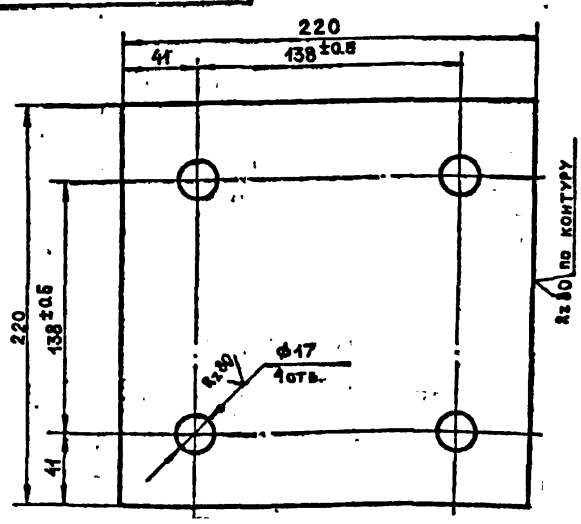

Изм.	Лист	N докум.	Подп.	Дата	М 740.03.002		
Разраб.		Усолов			Лист	Лит.	Масса 3.3кг	Масшт. 1:2
Пров.		Смоляков				Лист	Листов 1
Рук. гр.		Смоляков					
Н. контр.		Иофан			Лист 10 ГОСТ 19903-74 / Ст.3 ГОСТ 14637-69	ГИПРОКОММУНСТРОЙ г. Москва	

Альбом VIII

Типовой проект 282-3-VI

Описание конструкции пульта комплектации готового белья.

Пульт предназначен для комплектации готового (чистого) белья в прачечных.

Пульт представляет собой стол в два яруса.

В стол вмонтирован механизм подачи бумаги, механизм автоматической резки бумаги и нож для резки бечевки.

Механизм автоматической резки бумаги работает от кнопки.

Конструкция пульта комплектации состоит из следующих узлов:

1. Постамент черт. М651.01.000.
2. Нижний стол черт. М651.02.000.
3. Верхний стол черт. М651.03.000.

Изм.	Лист	N Докум.	Подп.	Дата
Разраб.		Честерова		
Провер.		Столяков		
Рук. гр.		Столяков		
Н. контр.		Иофан		

М 651.00.000 ТР

Пульт комплектации готового белья. Техническое описание.

Лит.	Лист	Листов
		2

ГИПРОКОММУНСТРОЙ г. Москва

Альбом VIII

Типовой проект 282-3-VI

4. Механизм подачи бумаги черт. М651.05.000.
5. Механизм автоматической резки бумаги черт. М651.04.000.
6. Нож черт. М651.06.000.
7. Кронштейн черт. М651.07.000.

Механизм подачи бумаги представляет собой раму, на которой установлены два рулона бумаги. Бумага протягивается между опорными валками и подается на стол.

Механизм резки бумаги работает от кнопки; при нажатии кнопки электромагнит срабатывает, рычаги меняют свое положение и с помощью струны происходит отрезка бумаги.

Нож для резки бечевки крепится к внутренней стороне стола с правой стороны.

Изм.	Лист	N Докум.	Подп.	Дата

М 651.00.000.ТО

Лист 2

Альбом VIII

Типовой проект 282-3-VI

№ строки	Обозначение	Наименование	Куда входит: Обозначение	Кол.	Общее кол.	Примечание
1	М651.00.000	Пульт комплектации готового				
2		белья.				
3	М651.01.000	Постамент	М651.00.000	2	2	
4	М651.02.000	Нижний стол на 10 мест.	— " —	1	1	
5	М651.03.000	Верхний стол на 14 мест.	— " —	1	1	
6	М651.04.000	Механизм автоматической рез-	— " —	1	1	
7		ки бумаги.				
8	М651.04.100	Механизм для крепления струны	М651.04.000	2	2	
9	М651.04.200	Кронштейн.	— " —	2	2	
10	М651.05.000	Механизм подачи бумаги	М651.00.000	1	1	
11	М651.05.1000	Рама	М651.05.000	1	1	
12	М651.05.200	Барабан	— " —	2	2	
13	М651.05.210	Цапфа	М651.05.200	2	4	
14	М651.05.300	Рама	М651.05.000	1	1	
15	М651.05.400	Кронштейн.	— " —	2	2	
16	М651.05.500	Валик	— " —	1	1	
17	М651.05.600	Прижим	— " —	1	1	
18	М651.06.000	Нож	М651.00.000	1	1	
19	М651.07.000	Кронштейн	— " —	4	4	
20						
21						

Изм.	Лист	N Докум.	Подп.	Дата
Разраб.		Честерова		
Провер.		Столяков		
Рук. гр.		Столяков		
Н. контр.		Иофан		

М 651.00.000 ВС

Пульт комплектации готового белья.

ГИПРОКОММУНСТРОЙ г. Москва

Альбом 12

№ строки	Наименование	Обозначение документа на поставку	Поставщик	Куда входит (обозначение)	Количество: на изделие	в комплекте	на регулировку	Всего	Примечание
1	Болт М5×32.58	ГОСТ 7802-72		М 651.32. 000	4			4	
2	М6×32.58	——— " ———		М 651. 04. 000	12			12	
3	М8×92.58	ГОСТ 7805-70		М 651 05. 300	8			8	
4	Винт М3×10.88	ГОСТ 17473-72		М 651. 04. 100	2			2	
5	М4×18.58	ГОСТ 17475-72		М 651. 06. 000	1			1	
6	М6×35.58	ГОСТ 17473-72		М 651. 05. 000	8			8	
7	Гайка М5.5	ГОСТ 5915-70		М 651. 00. 000	52			52	
8	М4С.5	ГОСТ 5927-70		М 651. 04. 100	1			1	
9	Шайба 6.01	ГОСТ 11371-78		М 651. 05. 000	8			8	
10	12.01	——— " ———		М 651. 04. 000	7			7	
11	6.65 г	ГОСТ 6402-70		——— " ———	28			28	
12	Шуруп 3×15	ГОСТ 1144-70		М 651. 05. 000	4			4	
13	3×22	——— " ———		М 651. 05 600	3			3	
14	5×22	——— " ———		М 651. 04. 000	4			4	
15	6×20	——— " ———		М 651. 00. 000	24			24	
16	6×50	——— " ———		——— " ———	4			4	
17	4×15	ГОСТ 1145-70		——— " ———	18			16	
18	4×30	——— " ———		——— " ———	2			2	
19	6×30	——— " ———		М 651. 02. 000	30			30	
20	——— " ———	——— " ———		М 651. 03. 000	60			60	
21	12×65	ГОСТ 11473-75		М 651. 03. 210	4			4	

Типовой проект 822-3-4

Инв. № подл. | Подпись и дата | Взам. инв. № | Инв. № дубл. | Подпись и дата

Изм.	Лист	№ докум.	Подп.	Дата
Разраб.	Шишкова			
Провер.	Столяров			
Рук. гр.	Столяров			
Н. контр.	Цефан			

М651.00.000 ВП

Пульт комплектации готового белья. Ведомость покупных изделий.

Лит.	Лист	Листов
		2

ГИПРОКОММУНСТРОЙ г. Москва

Альбом 12

№ строки	Наименование	Обозначение документа на поставку	Поставщик	Куда входит (обозначение)	Количество: на изделие	в комплекте	на регулировку	Всего	Примечание
1	Шплинт 5×40.Д.11	ГОСТ 397-79		М 651.05.000	2			2	
2	2×25.011	——— " ———		М 651.04.000	7			7	
3									
4	Кнопка электр. 220В, 15А Вт. 15 а	Тип ПК-113		М 651.00.000	1			1	
5									
6	Шарикоподшипник №203	ГОСТ 8338-75		М 651.05.300	4			4	
7									
8	Электромагнит	Тип МИС-6100		М 651.04.000	1			1	
9									
10									
11									
12									
13									
14									
15									
16									
17									
18									
19									
20									
21									
22									
23									
24									

Типовой проект 822-3-4

Инв. № подл. | Подпись и дата | Взам. инв. № | Инв. № дубл. | Подпись и дата

Изм.	Лист	№ докум.	Подпись	Дата

М651.00.000 ВП

Копир. Заявление

Типовой проект 282-3-41 Альбом VII

Формат	Зона	Поз.	Обозначение	Наименование	Кол.	Примечание
				Документация		
2Д			М651.00.000 СБ	Сборочный чертеж		
				Сборочные единицы		
11		1	М651.01.000 СБ	Постамент	2	
11		2	М651.02.000 СБ	Нижний стол на 10 мест.	1	
11		3	М651.03.000 СБ	Верхний стол на 14 мест.	1	
11		4	М651.04.000 СБ	Механизм автоматической резки бумаги	1	
11		5	М651.05.000 СБ	Механизм подачи бумаги	1	
11		6	М651.06.000 СБ	Нож	1	
		7				
11		8	М651.07.000 СБ	Кронштейн	4	
		9				
5Ч		10	М651.08.000 СБ	Пульт	1	
				Детали		
5Ч		Н	М651.00.00.01	Направляющая (левая и правая)	2	
5Ч		12	М651.00.002	Сухарь	2	
5Ч		13	М651.00.003	Штырь	4	

Изм.	Лист	№ докум.	Подп.	Дата
Разраб.		Нестерова		
Пров.		Столяров		
Рук. гр.		Столяров		
Н. контр.		Шефан		

М651.00.000

Пульт комплектации готового белья

Лит.	Масса	Масштаб

Лист	Листов
	2

ГИПРОКОММУНСТРОЙ г. Москва

Типовой проект 282-3-41 Альбом VII

Формат	Зона	Поз.	Обозначение	Наименование	Кол.	Примечание
				Стандартные изделия		
		14		Шуруп 6×30 ГОСТ 1144-70	4	
		15		Шуруп 6×20 ГОСТ 1144-70	24	
		16		Шуруп 4×15 ГОСТ 1145-70	16	
		17		Шуруп 4×50 ГОСТ 1145-70	2	
		18		Болт М6×32.58 ГОСТ 7802-72	24	
		19		Гайка М6.5 ГОСТ 5915-70	24	
				Прочие изделия		
		20		Кнопка электрическая 220В, 1,5кВ. 15А Тип ПК-113	1	
		21		Электропровод АВВГ(3×4)	2	м

М651.00.000

Лист 2

Типовой проект 282-3-41 Альбом VIII

Формат	Зона	Поз.	Обозначение	Наименование	Кол.	Примечание
				Документация		
2Д			М651.01.000 СБ	Сборочный чертеж		
				Детали		
11		1	М651.01.001	Основание	4	
5Ч		2	М651.01.007	Стойка		
				Труба 85×85 ГОСТ 8639-75 L = 743	4	6,4 кг
5Ч		3	М651.01.008	Полоса		
				Полоса 4×40 ГОСТ 103-76 / Ст.3 ГОСТ 535-79 L = 710	8	1,6 кг
5Ч		4	М651.01.009	Полоса		
				Полоса 4×40 ГОСТ 103-76 / Ст.3 ГОСТ 535-79 L = 1440	2	3,6 кг
11		5	М651.01.002	Дуга	1	
11		6	М651.01.002-01	Дуга	1	
11		7	М651.01.004	Заглушка	8	
11		8	М651.01.005	Дуга	1	
Н		9	М651.01.006	Дуга	1	

Изм.	Лист	№ докум.	Подп.	Дата
Разраб.		Нестерова		
Пров.		Столяров		
Рук. гр.		Столяров		
Н. контр.		Шефан		

М651.01.000

Постамент

Лит.	Масса	Масштаб

Лист	Листов
	1

ГИПРОКОММУНСТРОЙ г. Москва

Типовой проект 282-3-41 Альбом VIII

Формат	Зона	Поз.	Обозначение	Наименование	Кол.	Примечание
				Документация		
2Д			М651.02.000.СБ	Сборочный чертеж		
				Детали		
5Ч		1	М651.02.001	Плита ГОСТ 10638-77 20×1600×2700	1	53 кг
5Ч		2	М651.02.002	Обвязка Плита ГОСТ 10632-77 10×100×8600	1	5,6 кг
5Ч		3	М651.02.003	Облицовка Лист Т 615 ГОСТ 19764-74 СИП-В ГОСТ 13077-67	1	6 м²
				Стандартные изделия		
		4		Шуруп 6×30 ГОСТ 1145-70	50	

Изм.	Лист	№ докум.	Подп.	Дата
Разраб.		Нестерова		
Пров.		Столяров		
Рук. гр.		Столяров		
Н. контр.		Шефан		

М651.02.000

Нижний стол на 10 мест

Лит.	Масса	Масштаб

Лист	Листов
	1

ГИПРОКОММУНСТРОЙ г. Москва

Типовой проект 282-3-41 Альбом VII

Формат	Зона	Поз.	Обозначение	Наименование	Кол.	Примечание
				Документация		
2Д			М651.03.000 СБ	Сборочный чертеж		
				Детали		
5Ч		1	М651.03.001	Плита ГОСТ 10638-77 20×1600×2700	1	53 кг
5Ч		2	М651.03.002	Обвязка Плита ГОСТ 10632-77 10×100×8600	1	5,6 кг
5Ч		3	М651.03.003	Облицовка Лист Т 615 ГОСТ 19764-74 СИП-В ГОСТ 13077-67	1	6 м²
				Стандартные изделия		
		4		Шуруп 6×30 ГОСТ 1145-70	50	

Изм.	Лист	№ докум.	Подп.	Дата
Разраб.		Нестерова		
Пров.		Столяров		
Рук. гр.		Столяров		
Н. контр.		Шефан		

М651.03.000

Верхний стол на 14 мест

Лит.	Масса	Масштаб

Лист	Листов
	1

ГИПРОКОММУНСТРОЙ г. Москва

Типовой проект 282-3-41 Альбом VII

Формат	Зона	Поз.	Обозначение	Наименование	Кол.	Примечание
				Документация		
2Д			М651.04.000 СБ	Сборочный чертеж		
				Детали		
11		1	М651.04.001	Основание	1	
5Ч		2	М651.04.002	Стойка Труба 85×85 ГОСТ 8639-75 L = 743	2	3,2 кг
5Ч		3	М651.04.003	Полоса Полоса 4×40 ГОСТ 103-76 / Ст.3 ГОСТ 535-79 L = 710	4	0,8 кг
5Ч		4	М651.04.004	Полоса Полоса 4×40 ГОСТ 103-76 / Ст.3 ГОСТ 535-79 L = 1440	2	3,6 кг
11		5	М651.04.005	Дуга	1	
11		6	М651.04.006	Дуга	1	
11		7	М651.04.007	Заглушка	4	
11		8	М651.04.008	Дуга	1	
Н		9	М651.04.009	Дуга	1	

Изм.	Лист	№ докум.	Подп.	Дата
Разраб.		Нестерова		
Пров.		Столяров		
Рук. гр.		Столяров		
Н. контр.		Шефан		

М651.04.000

Механизм автоматической резки бумаги

Лит.	Масса	Масштаб

Лист	Листов
	1

ГИПРОКОММУНСТРОЙ г. Москва

Типовой проект 282-3-41 Альбом VII

Формат	Зона	Поз.	Обозначение	Наименование	Кол.	Примечание
				Документация		
2Д			М651.05.000 СБ	Сборочный чертеж		
				Детали		
11		1	М651.05.001	Основание	1	
5Ч		2	М651.05.002	Стойка Труба 85×85 ГОСТ 8639-75 L = 743	2	3,2 кг
5Ч		3	М651.05.003	Полоса Полоса 4×40 ГОСТ 103-76 / Ст.3 ГОСТ 535-79 L = 710	4	0,8 кг
5Ч		4	М651.05.004	Полоса Полоса 4×40 ГОСТ 103-76 / Ст.3 ГОСТ 535-79 L = 1440	2	3,6 кг
11		5	М651.05.005	Дуга	1	
11		6	М651.05.006	Дуга	1	
11		7	М651.05.007	Заглушка	4	
11		8	М651.05.008	Дуга	1	
Н		9	М651.05.009	Дуга	1	

Изм.	Лист	№ докум.	Подп.	Дата
Разраб.		Нестерова		
Пров.		Столяров		
Рук. гр.		Столяров		
Н. контр.		Шефан		

М651.05.000

Механизм подачи бумаги

Лит.	Масса	Масштаб

Лист	Листов
	1

ГИПРОКОММУНСТРОЙ г. Москва

Типовой проект 282-3-41 Альбом VII

Формат	Зона	Поз.	Обозначение	Наименование	Кол.	Примечание
				Документация		
2Д			М651.06.000 СБ	Сборочный чертеж		
				Детали		
11		1	М651.06.001	Основание	1	
5Ч		2	М651.06.002	Стойка Труба 85×85 ГОСТ 8639-75 L = 743	2	3,2 кг
5Ч		3	М651.06.003	Полоса Полоса 4×40 ГОСТ 103-76 / Ст.3 ГОСТ 535-79 L = 710	4	0,8 кг
5Ч		4	М651.06.004	Полоса Полоса 4×40 ГОСТ 103-76 / Ст.3 ГОСТ 535-79 L = 1440	2	3,6 кг
11		5	М651.06.005	Дуга	1	
11		6	М651.06.006	Дуга	1	
11		7	М651.06.007	Заглушка	4	
11		8	М651.06.008	Дуга	1	
Н		9	М651.06.009	Дуга	1	

Изм.	Лист	№ докум.	Подп.	Дата
Разраб.		Нестерова		
Пров.		Столяров		
Рук. гр.		Столяров		
Н. контр.		Шефан		

М651.06.000

Нож

Лит.	Масса	Масштаб

Лист	Листов
	1

ГИПРОКОММУНСТРОЙ г. Москва

Типовой проект 282-3-41 Альбом VII

Формат	Зона	Поз.	Обозначение	Наименование	Кол.	Примечание
				Документация		
2Д			М651.07.000 СБ	Сборочный чертеж		
				Детали		
11		1	М651.07.001	Основание	1	
5Ч		2	М651.07.002	Стойка Труба 85×85 ГОСТ 8639-75 L = 743	2	3,2 кг
5Ч		3	М651.07.003	Полоса Полоса 4×40 ГОСТ 103-76 / Ст.3 ГОСТ 535-79 L = 710	4	0,8 кг
5Ч		4	М651.07.004	Полоса Полоса 4×40 ГОСТ 103-76 / Ст.3 ГОСТ 535-79 L = 1440	2	3,6 кг
11		5	М651.07.005	Дуга	1	
11		6	М651.07.006	Дуга	1	
11		7	М651.07.007	Заглушка	4	
11		8	М651.07.008	Дуга	1	
Н		9	М651.07.009	Дуга	1	

Изм.	Лист	№ докум.	Подп.	Дата
Разраб.		Нестерова		
Пров.		Столяров		
Рук. гр.		Столяров		
Н. контр.		Шефан		

М651.07.000

Кронштейн

Лит.	Масса	Масштаб

Лист	Листов
	1

ГИПРОКОММУНСТРОЙ г. Москва

Типовой проект 282-3-41 Альбом VII

Формат	Зона	Поз.	Обозначение	Наименование	Кол.	Примечание
				Документация		
2Д			М651.08.000 СБ	Сборочный чертеж		
				Детали		
5Ч		1	М651.08.001	Плита ГОСТ 10638-77 20×1600×2700	1	53 кг
5Ч		2	М651.08.002	Обвязка Плита ГОСТ 10632-77 10×100×8600	1	5,6 кг
5Ч		3	М651.08.003	Облицовка Лист Т 615 ГОСТ 19764-74 СИП-В ГОСТ 13077-67	1	6 м²
				Стандартные изделия		
		4		Шуруп 6×30 ГОСТ 1145-70	50	

Изм.	Лист	№ докум.	Подп.	Дата
Разраб.		Нестерова		
Пров.		Столяров		
Рук. гр.		Столяров		
Н. контр.		Шефан		

М651.08.000

Пульт

Лит.	Масса	Масштаб

Лист	Листов
	1

ГИПРОКОММУНСТРОЙ г. Москва

Альбом VIII

Типовой проект 282-3-41

Формат	Зона	Поз.	Обозначение	Наименование	Кол.	Примечание
				Документация		
22			М 651.03.000 СБ	Сборочный чертеж		
				Детали		
64	1		М651.03.001	Плита ГОСТ 10632-77		
				20×1700×2900	1	45 кг
64	2		М 651.03.002	Обвязка		
				Плита ГОСТ 10632-77		
				13×100×13200	1	5,9 кг
64	3		М 651.03.003	Обвязка		
				Лист Г 61.5 ГОСТ 19764-74 / Сталь 3 ГОСТ 16523-70	1	10,4 кг
				Стандартные изделия		
		4		Шуруп 6×30 ГОСТ 1145-72	60	

Изм.	Лист	N докум.	Подп.	Дата
Разраб.		Нестеров		
Провер.		Столяров		
Рук. гр.		Столяров		
Н. контр.		Иофан		

М 651.03.000

Верхний стол на 14 мест.

Лит. | Лист | Листов 1

ГИПРОКОММУНСТРОЙ г. Москва

Инв. № подл. | Подп. и дата | Взам. инв. № | Инв. № дубл. | Подп. и дата

Альбом VIII

Типовой проект 282-3-41

Формат	Зона	Поз.	Обозначение	Наименование	Кол.	Примечание
				Документация		
22			М 651.04.000 СБ	Сборочный чертеж		
				Сборочные единицы		
41	1		М 651.04.100 СБ	Механизм для сращивания струны	2	
11	2		М 651.04.200 СБ	Кронштейн	2	
				Детали		
12	3		М 651.04.001	Плечо	2	
11	4		М 651.04.002	Серьга	2	
11	5		М 651.04.003	Палец	1	
11	6		М 651.04.003-01	Палец	6	
64	7		М 651.04.005	Струна		
				Проволока Оц ГОСТ 11303-77 / В3 ГОСТ 1050-74		
				L = 900	1	0,02 кг
				Стандартные изделия		
		8		Болт М 6×32.58.05 ГОСТ 7798-70	12	Головку не отгибать
		9		Гайка М6S ГОСТ 5915-70	12	
		10		Шайба 12.01 ГОСТ 11371-78	7	
		11		Шайба 6.65Г ГОСТ 6402-70	12	
		12		Шплинт 2×25.019 ГОСТ 397-79	7	
		13		Шуруп 5×22 ГОСТ 1144-70	4	
				Покупные изделия		
		14		Электромагнит тип МИС - 6100	1	

Изм.	Лист	N докум.	Подп.	Дата
Разраб.		Нестеров		
Провер.		Столяров		
Рук. гр.		Столяров		
Н. контр.		Иофан		

М 651.04.000

Механизм автоматической резки бумаги.

Лит. | Лист | Листов 1

ГИПРОКОММУНСТРОЙ г. Москва

Инв. № подл. | Подп. и дата | Взам. инв. № | Инв. № дубл. | Подп. и дата

Альбом VIII

Типовой проект 282-3-41

Формат	Зона	Поз.	Обозначение	Наименование	Кол.	Примечание
				Документация		
22			М 651.04.100 СБ	Сборочный чертеж		
				Детали		
11	1		М 651.04.101	Колпак	1	
11	2		М 651.04.102	Фланец	1	
11	3		М 651.04.103	Втулка	1	
11	4		М 651.04.104	Втулка	1	
11	5		М 651.04.105	Пружина	1	
11	6		М 651.04.106	Шток	1	
11	7		М 651.04.107	Вилка	1	
44	8			Стакан		
				Труба 85×4 ГОСТ 8732-75	1	
				L = 87	1	0,8 кг
				Стандартные изделия		
		9		Винт М3×10.58 ГОСТ 17473-72	2	
		10		Гайка М10.3 ГОСТ 5927-70	1	

Изм.	Лист	N докум.	Подп.	Дата
Разраб.		Нестеров		
Провер.		Столяров		
Рук. гр.		Столяров		
Н. контр.		Иофан		

М 651.04.100

Механизм для сращивания струны

Лит. | Лист | Листов 1

ГИПРОКОММУНСТРОЙ г. Москва

Инв. № подл. | Подп. и дата | Взам. инв. № | Инв. № дубл. | Подп. и дата

Альбом VIII

Типовой проект 282-3-41

Формат	Зона	Поз.	Обозначение	Наименование	Кол.	Примечание
				Документация		
12			М 651.04.200 СБ	Сборочный чертеж		
				Детали		
11	1		М 651.04.201	Вилка	1	
54	2		—	Труба 8-22.5 ГОСТ 3262-75		
				L = 163	1	0,1 кг
54	3		—	Труба 8-22.5 ГОСТ 3262-75		
				L = 170	2	0,4 кг
11	4		М 651.04.202	Косынка	1	
84	5		—	Плита		
				Полоса 4×80 ГОСТ 103-76 / Ст. 3 ГОСТ 535-79		
				L = 120	1	0,3 кг
11	6		М 651.04.203	Косынка	1	

Изм.	Лист	N докум.	Подп.	Дата
Разраб.		Нестеров		
Провер.		Столяров		
Рук. гр.		Столяров		
Н. контр.		Иофан		

М 651.04.200

Кронштейн

Лит. | Лист | Листов 1

ГИПРОКОММУНСТРОЙ г. Москва

Инв. № подл. | Подп. и дата | Взам. инв. № | Инв. № дубл. | Подп. и дата

Альбом VII

Типовой проект 282-3-41

Формат	Зона	Поз.	Обозначение	Наименование	Кол.	Примечание
				Документация		
22			М651.05.000.СБ	Сборочный чертеж		
				Сборочные единицы		
11		1	М651.05.100 СБ	Рама	1	
11		2	М651.05.200 СБ	Барабан	2	
11		3	М651.05.300 СБ	Рама	1	
11		4	М651.05.400.СБ	Кронштейн	2	
11		5	М651.05.500 СБ	Валик	1	
11		6	М651.05.600 СБ	Пружин	1	
				Детали		
11		7	М651.05.001	Рычаг	2	
11		12	М651.05.002	Ось	2	
11		13	М651.05.003	Скоба	2	
				Стандартные изделия		
		8		Шплинт 1.5×10 ГОСТ 397-79	2	
		9		Винт М6×35 ГОСТ 17475-72	8	
		11		Гайка М6.5 ГОСТ 5915-70	8	
		10		Шайба пруж. 6.65 Г ГОСТ 6402-70	8	
		14		Шуруп 3×15 ГОСТ 1144-70	4	
		15		Шайба 6 ГОСТ 11371-78	2	

Подп. и дата | Инв. № дубл. | Взам. инв. № | Подп. и дата | Инв. № подл.

Изм.	Лист	N Докум.	Подп.	Дата
Разраб.	Альтшуль			
Провер.	Смоляков			
Рук. гр.	Смоляков			
Н. контр.	Иофан			

М651.05.000

Механизм подачи бумаги.

Лит.	Лист	Листов
		1

ГИПРОКОММУНСТРОЙ г. Москва

Альбом VII

Типовой проект 282-3-41

Формат	Зона	Поз.	Обозначение	Наименование	Кол.	Примечание
				Документация		
22			М651.05.100.СБ	Сборочный чертеж		
				Детали		
64		1	М651.05.101	Дуга		
				Труба 25×3.25 ГОСТ 3262-75		
				L = 2635	1	5,08 кг
64		2	М651.05.102	Труба		
				Труба 25×3.25 ГОСТ 3262-75		
				L = 545	1	1,3 кг
64		3	М651.05.103	Труба		
				Труба 20×2.75 ГОСТ 3262-75		
				L = 686	1	1,1 кг.
64		4	М651.05.104	Дуга		
				Труба 25×3.25 ГОСТ 3262-75		
				L = 720	1	1,7 кг.
64		5	М651.05.105	Полоса		
				Лист 3 ГОСТ 19903-74		
				Ст. 3 ГОСТ 16523-70		
				8×255	2	[illegible]

Подп. и дата | Инв. № дубл. | Взам. инв. № | Подп. и дата | Инв. № подл.

Изм.	Лист	N Докум.	Подп.	Дата
Разраб.	Нестеров			
Провер.	Смоляков			
Рук. гр.	Смоляков			
Н. контр.	Иофан			

М651.05.100

Рама.

Лит.	Лист	Листов
		1

ГИПРОКОММУНСТРОЙ г. Москва

Альбом VII

Типовой проект 282-3-41

Формат	Зона	Поз.	Обозначение	Наименование	Кол.	Примечание
				Документация		
22			М651.05.200 СБ	Сборочный чертеж		
				Сборочные единицы		
11		1	М651.05.210.СБ	Цапфа	2	
				Детали		
64		2	—	Скалка		
				Брус 40×40 сосна		
				ГОСТ 8486-86. L=680	1	0,4 кг.
11		3	М651.05.201	Обойма	2	
				Покупные изделия		
		4		Шарикоподшипник № 203		
				ГОСТ 8338-75	2	

Подп. и дата | Инв. № дубл. | Взам. инв. № | Подп. и дата | Инв. № подл.

Изм.	Лист	N Докум.	Подп.	Дата
Разраб.	Нестеров			
Пров.	Смоляков			
Рук. гр.	Смоляков			
Н. контр.	Иофан			

М651.05.200

Барабан.

Лит.	Лист	Листов
		1

ГИПРОКОММУНСТРОЙ г. Москва

Альбом VII

Типовой проект 282-3-41

Формат	Зона	Поз.	Обозначение	Наименование	Кол.	Примечание
				Документация		
11			М651.05.210 СБ	Сборочный чертеж		
				Детали		
64		1	М651.05.211.	Втулка		
				Круг 19 ГОСТ 2590-71		
				Ст. 3 ГОСТ 535-79		
				L = 15	1	0,02 кг
				Стандартные изделия		
		2		Шуруп 12×65		
				ГОСТ 11473-75	1	

Подп. и дата | Инв. № дубл. | Взам. инв. № | Подп. и дата | Инв. № подл.

Изм.	Лист	N Докум.	Подп.	Дата
Разраб.	Нестеров			
Пров.	Смоляков			
Рук. гр.	Смоляков			
Н. контр.	Иофан			

М651.05.210.

Цапфа.

Лит.	Лист	Листов

ГИПРОКОММУНСТРОЙ г. Москва

Типовой проект 282-3-41 Альбом VIII

Формат	Зона	Поз.	Обозначение	Наименование	Кол.	Примечание
				Документация		
11			М651.05.300 СБ	Сборочный чертеж		
				Детали		
64		1	М651.05.301	Направляющая		
				Полоса 20×75 ГОСТ 103-76 / Ст.3 ГОСТ 535-79		
				L = 550	2	2,6 кг
64		2	М651.05.303	Косынка		
				Лист 4 ГОСТ 19903-74 / Ст.3 ГОСТ 16523-89		
				100 × 130	2	0,4 кг
64		3	М651.05.304	Труба		
				Труба 85×3,25 ГОСТ 8732-78		
				L = 1070	1	2,6 кг
64		4	М651.05.305	Штырь		
				Круг 25 ГОСТ 2590-71 / Ст.3 ГОСТ 535-79		
				L = 100	2	0,8 кг
11		5	М651.05.301	Хомут	4	
				Стандартные изделия		
		7		Болт М6×22.58		
				ГОСТ 7805-70	8	
		8		Шайба 6.65Г		
				ГОСТ 6402-70	8	
		9		Гайка М6.8 ГОСТ 5927-70	8	

Инв.№ подл. | Подп. и дата | Взам. инв.№ | Инв.№ дубл. | Подп. и дата

Изм.	Лист	№ докум.	Подп.	Дата
Разраб.		Нестеров		
Пров.		Столяров		
Рук. гр.		Столяров		
Н. контр.		Иофан		

М 651.05.300

Рама.

Лит.	Лист	Листов
		1

ГИПРОКОММУНСТРОЙ г. Москва

Типовой проект 282-3-41 Альбом VIII

Формат	Зона	Поз.	Обозначение	Наименование	Кол.	Примечание
				Документация		
11			М651.05.400 СБ	Сборочный чертеж		
				Детали		
64		1	М651.05.401	Вилка		
				Полоса 8-40 ГОСТ 103-76 / Ст.3 ГОСТ 535-79		
				L = 34	1	0,07 кг
64		2	М651.05.402	Основание		
				Полоса 8-45 ГОСТ 103-76 / Ст.3 ГОСТ 535-79		
				L = 63	1	0,1 кг

Инв.№ подл. | Подп. и дата | Взам. инв.№ | Инв.№ дубл. | Подп. и дата

Изм.	Лист	№ докум.	Подп.	Дата
Разраб.		Нестеров		
Пров.		Столяров		
Рук. гр.		Столяров		
Н. контр.		Иофан		

М 651.05.400

Кронштейн.

Лит.	Лист	Листов
		1

ГИПРОКОММУНСТРОЙ г. Москва

Типовой проект 282-3-41 Альбом VIII

Формат	Зона	Поз.	Обозначение	Наименование	Кол.	Примечание
				Документация		
12			М651.05.500 СБ	Сборочный чертеж		
				Детали		
64		1	М651.05.501	Труба		
				Труба 25×4 ГОСТ 8732-78		
				L = 680	1	1,6 кг
64		2	М651.05.502	Заглушка		
				Круг 28 ГОСТ 2590-71 / Ст.3 ГОСТ 535-79		
				L = 7	2	0,06 кг
64		3	М651.05.503	Ось		
				Круг 8 ГОСТ 2590-71 / Ст.3 ГОСТ 535-79		
				L = 25	2	0,09 кг

Инв.№ подл. | Подп. и дата | Взам. инв.№ | Инв.№ дубл. | Подп. и дата

Изм.	Лист	№ докум.	Подп.	Дата
Разраб.		Нестеров		
Пров.		Столяров		
Рук. гр.		Столяров		
Н. контр.		Иофан		

М 651.05.500

Валик

Лит.	Лист	Листов
		1

ГИПРОКОММУНСТРОЙ г. Москва

Типовой проект 282-3-41 Альбом VIII

Формат	Зона	Поз.	Обозначение	Наименование	Кол.	Примечание
				Документация		
12			М651.05.600 СБ	Сборочный чертеж		
				Детали		
64		1	М651.05.601	Пластина		
				Полоса 4×30 ГОСТ 103-76 / Ст.3 ГОСТ 535-79		
				L = 500	1	0,35 кг
64		2	М651.05.602	Подкладка		
				Войлок ПП-А 2		
				ГОСТ 6308-71		
64		3	М651.05.603	Пружина Дв=3,7 мм		
				Дн=5,3 мм h=5 мм		
				Проволока ОВ Сталь 65Г		
				ГОСТ 1050-74	3	0,03 кг
				Стандартные изделия		
		4		Шуруп 3×22 ГОСТ 1144-71	3	

Инв.№ подл. | Подп. и дата | Взам. инв.№ | Инв.№ дубл. | Подп. и дата

Изм.	Лист	№ докум.	Подп.	Дата
Разраб.		Нестеров		
Пров.		Столяров		
Рук. гр.		Столяров		
Н. контр.		Иофан		

М 651.05.600

Прижим.

Лит.	Лист	Листов
		1

ГИПРОКОММУНСТРОЙ г. Москва

Альбом VIII/1

Типовой проект 282-3-41

Формат	Зона	Поз.	Обозначение	Наименование	Кол.	Примечание
				Документация		
12			М 651.06.000.СБ	Сборочный чертеж		
				Детали		
11			М 651.06.001	Корпус	1	
11		2	М 651.06.002	Накладка	1	
				Стандартные изделия		
11				Винт М4 × 12,58 ГОСТ 17475-72	1	

Изм.	Лист	N Докум.	Подп.	Дата
Разраб.		Нестеров		
Провер.		Столяков		
Рук. гр.		Столяков		
Н. контр.		Иофан		

М 651.06.000

Маяк.

Лит.	Лист	Листов
	1	1

ГИПРОКОММУНСТРОЙ г. Москва

Альбом VIII

Типовой проект

Формат	Зона	Поз.	Обозначение	Наименование	Кол.	Примечание
				Документация		
11			М 651.07.000 СБ	Сборочный чертеж		
				Детали		
Б4		1		Кронштейн		
				Труба 10×2,25 ГОСТ 3262-75		
				L = 1370	1	1,0 кг
Б4		2		Пластина		
				Полоса 4×60 ГОСТ 103-76 Ст.3 ГОСТ 535-79		
				L = 350	2	0,5 кг

Изм.	Лист	N Докум.	Подп.	Дата
Разраб.		Нестеров		
Провер.		Столяков		
Рук. гр.		Столяков		
Н. контр.		Иофан		

М 651.07.000

Кронштейн.

Лит.	Лист	Листов
	1	1

ГИПРОКОММУНСТРОЙ г. Москва

Альбом VIII/1

Типовой проект 282-3-41

М651.04.002

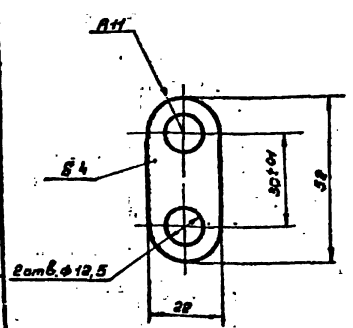

Изм.	Лист	N Докум.	Подп.	Дата
Разраб.		Клыщин		
Пров.		Столяков		
Рук. гр.		Столяков		
Н. контр.		Иофан		

М 651.04.002

Серьга.

Лит.	Масса	Масшт.
	0,04 кг	1:1

Лист | Листов 1

Полоса 4×20 ГОСТ 103-76 Ст.3 ГОСТ 535-79

ГИПРОКОММУНСТРОЙ г. Москва

Альбом VIII

Типовой проект

М651.04.005

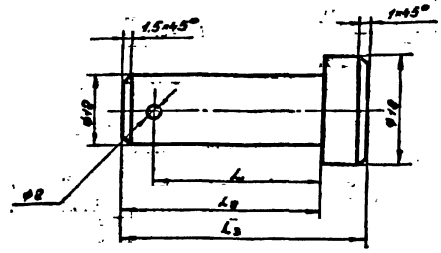

Обозначение	Размеры мм			Масса, кг
	L_1	L_2	L_3	
М651.04.003	28	33	40	0,035
-01	14	20	24	0,02

Изм.	Лист	N Докум.	Подп.	Дата
Разраб.		Клыщин		
Пров.		Столяков		
Рук. гр.		Столяков		
Н. контр.		Иофан		

М 651.04.003

Палец.

Лит.	Масса	Масшт.
	0,035	2:1

Лист | Листов

Труба 10×2,25 ГОСТ 3262-75 Ст.3 ГОСТ 535-79

ГИПРОКОММУНСТРОЙ г. Москва

Альбом ТЭ/2

Типовой проект 282-3-41

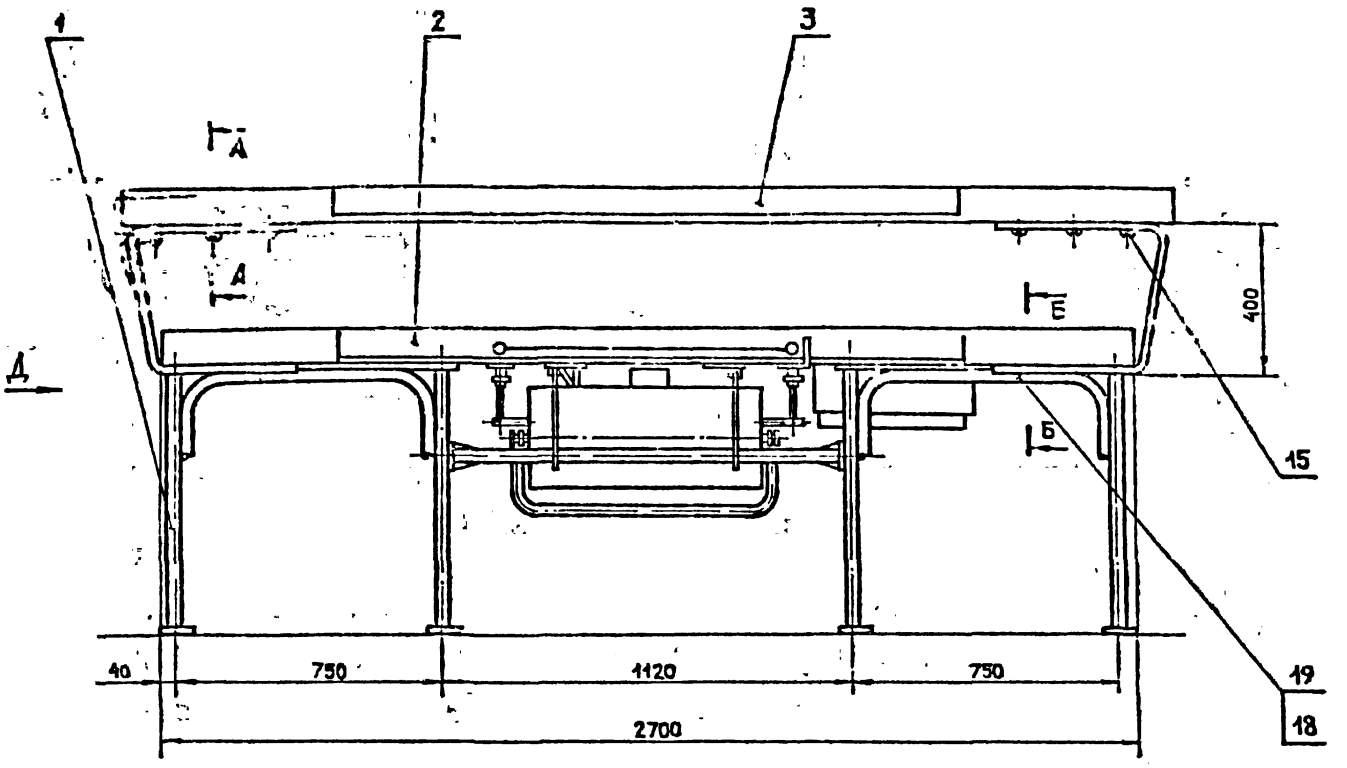

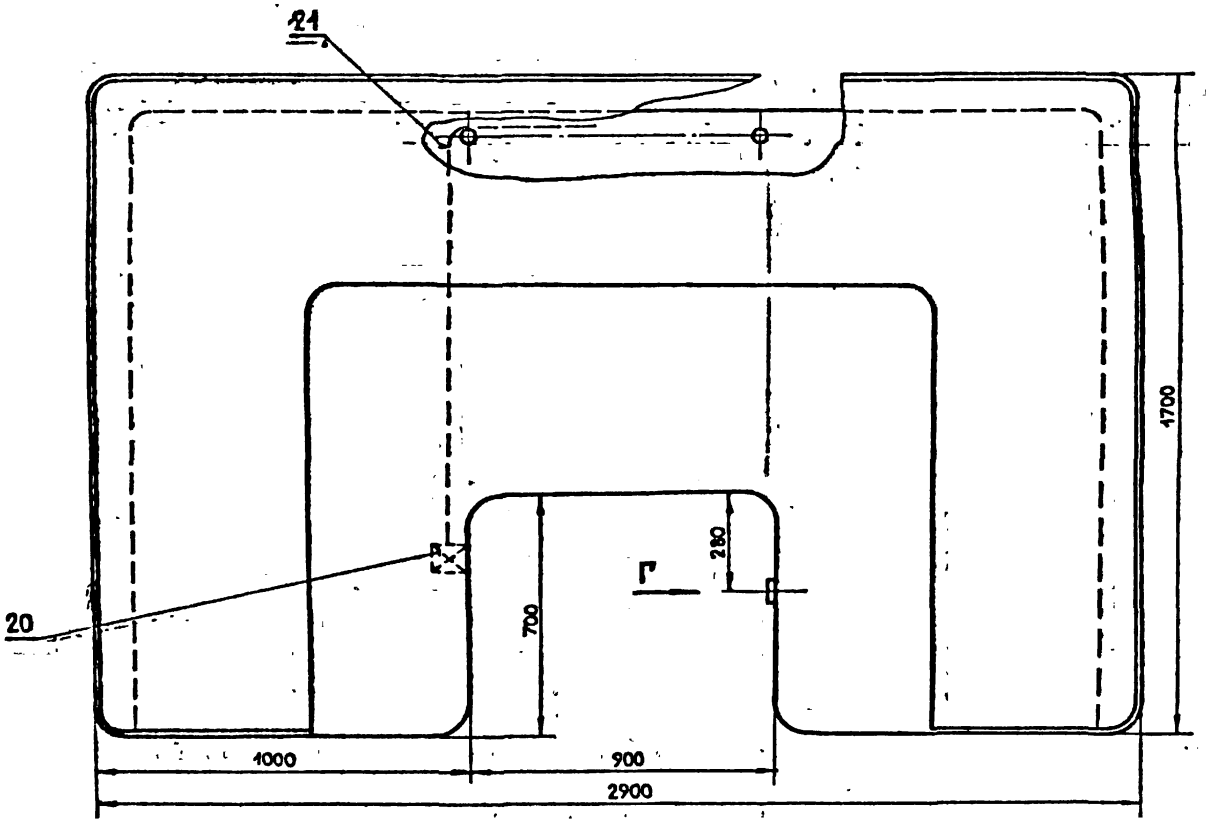

				М651.00.000 СБ			
Изм.	Лист	№ докум.	Подп.	Дата	Пульт комплектации готового белья. Сборочный чертеж	Лит.	Масса	Масштаб
Разраб.		Нестерова					28кг	1:10
Пров.		Смоленов				Лист	Листов 1	
Рук. гр.		Смоленов						
Н. контр.		Иофан				Гипрокоммунстроя г. Москва		

Инв. № подл. | Подп. и дата | Взам. инв. № | Инв. № дубл. | Подп. и дата

Вид А

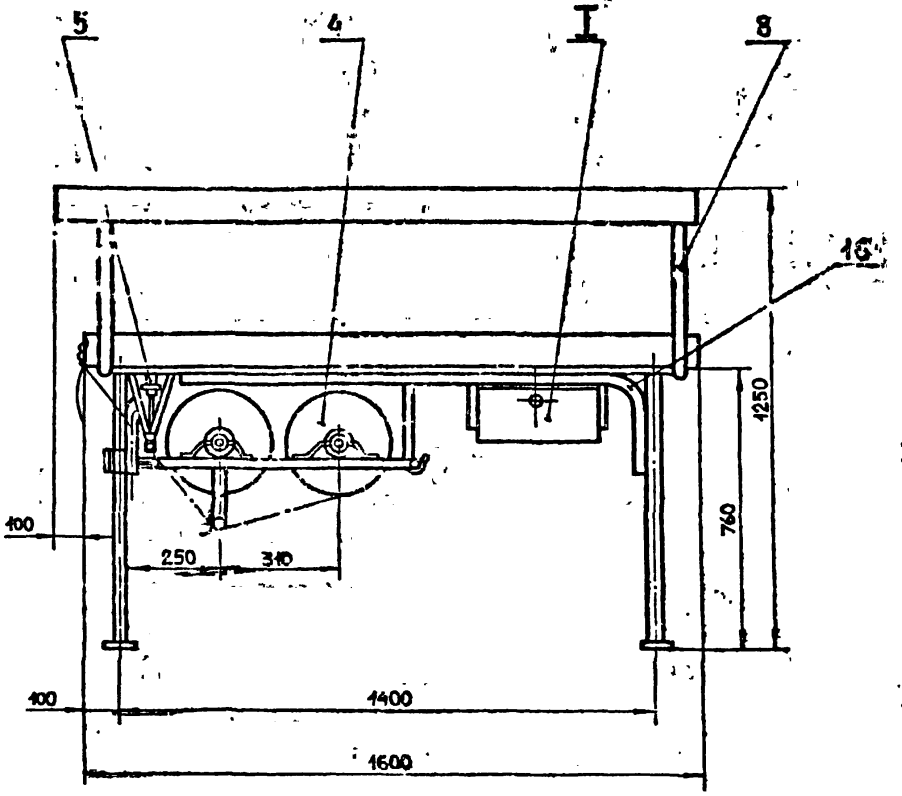

А–А
М1:1

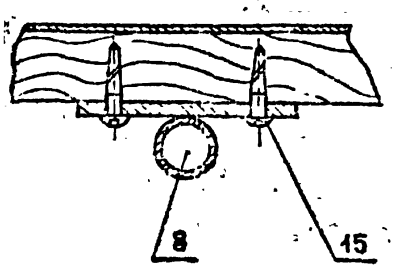

Б–Б
М1:1

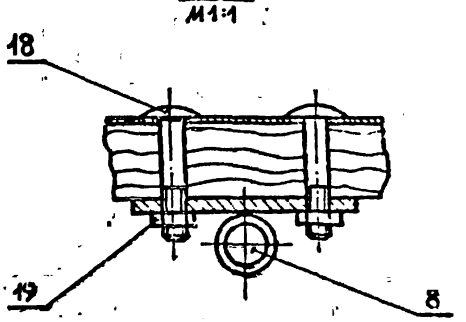

I
М1:5

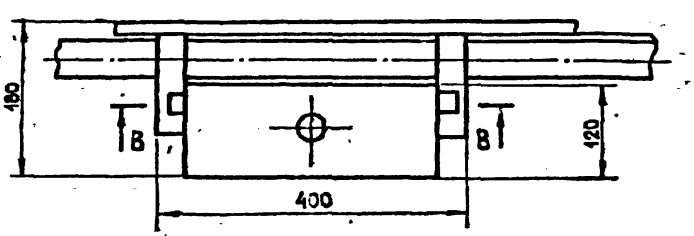

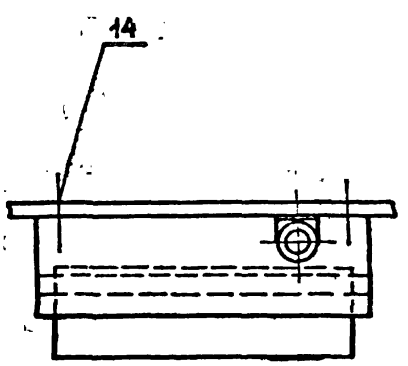

Вид Г
М1:1

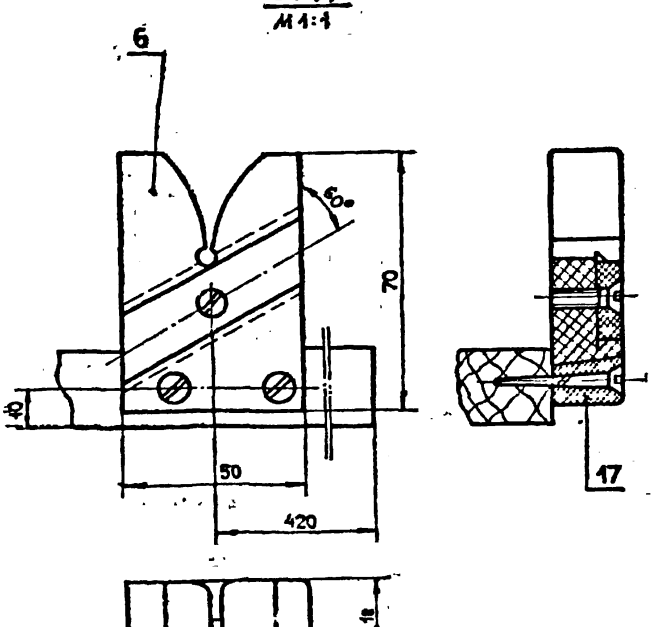

В–В
М1:5

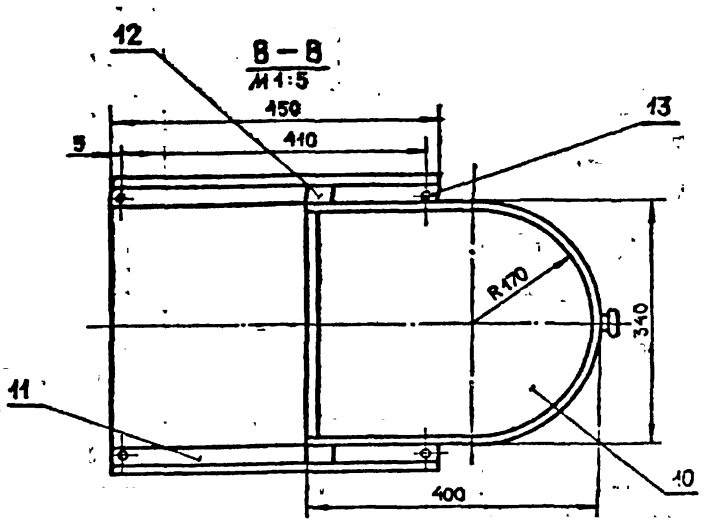

Изм.	Лист	№ докум.	Подп.	Дата	М 651.00.000 СБ
Разраб.		Нестерова			Пульт комплектации готового белья. Сборочный чертеж
Пров.		Смолянов			
Рук. гр.		Смолянов			
Н. контр.		Иоффан			

Лит.	Масса	Масштаб
	—	1:10
Лист 2	Листов 2	

ГИПРОКОММУНМАШ г. Москва

Инв. № подл. | Подп. и дата | Взам. инв. № | Инв. № дубл. | Подп. и дата

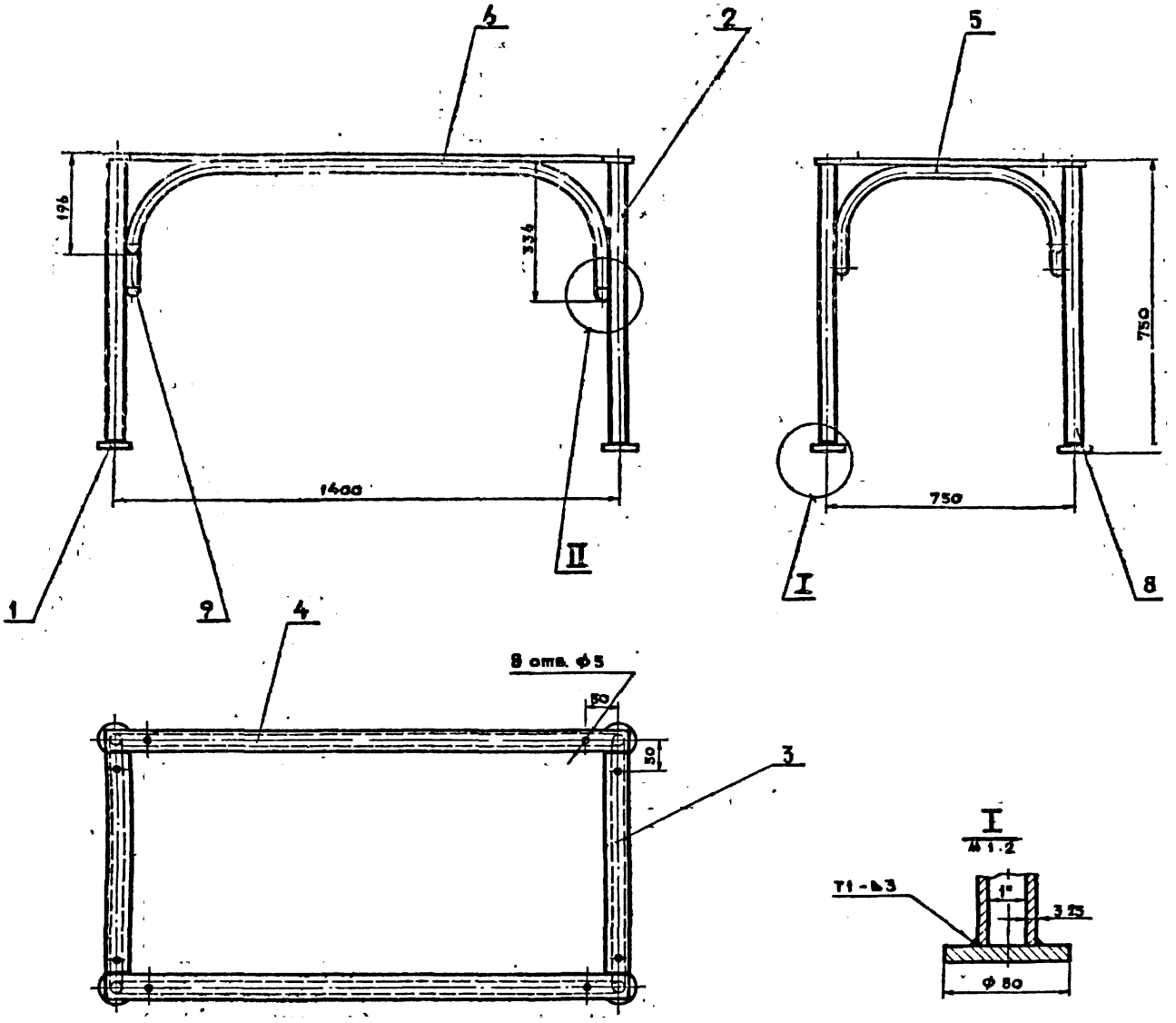

Сварные швы по гост 5264-80*

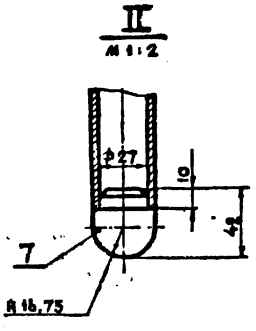

					М 651.01.000 СБ		
Изм.	Лист	№ докум.	Подп.	Дата			
Разраб.		Нестерова			Постамент	Лит.	Масса	Масштаб
Пров.		Смолякова			Сборочный чертеж		27,1кг	1:10
Рук гр		Смолякова				Лист	Листов 1
Н контр		Иофан				Гипрокоммунстрой г. Москва	

Инв. № подл. | Подпись и дата | Взам. инв. № | Инв. № дубл. | Подпись и дата

Типовой проект 282-3-41 Альбом VII

М651.01.001

Rz80

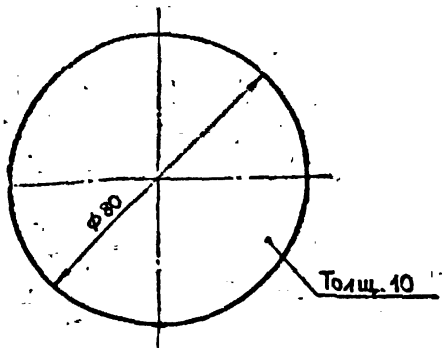

Изм	Лист	N докум.	Подп.	Дата
Разраб.		Альтшуль		
Пров		Смоляков		
Рук гр		Смоляков		
Н контр		Иофан		

М651.01.001

Основание

Лит	Масса	Масшт
	0.15	1:10
Лист	Листов 1	

Лист — 10 ГОСТ 19903-74*
Ст 3 ГОСТ 14637-89

ГИПРОКОММУНСТРОЙ г. Москва

Типовой проект 282-3-41 Альбом VII

М651.01.002

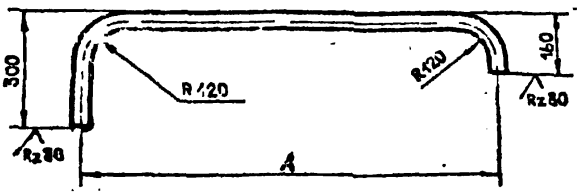

Обозначение	Размеры мм A	Размеры мм L	Масса кг
М651.01.002	683	1005	2.6
-01	1333	1655	3.8

Длина заготовки L

Изм	Лист	N докум	Подп	Дата
Разраб.		Альтшуль		
Пров		Смоляков		
Рук гр		Смоляков		
Н контр		Иофан		

М651.01.002

Дуга

Лит	Масса	Масшт
	см. табл.	1:10
Лист	Листов 1	

Труба 25×3.25 ГОСТ 3265-75

ГИПРОКОММУНСТРОЙ г. Москва

Типовой проект 282-3-41 Альбом VII

М651.07.000

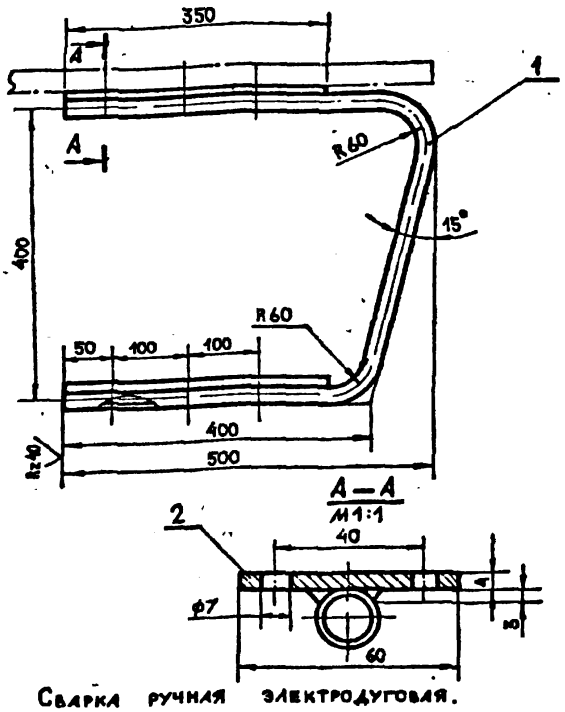

Сварка ручная электродуговая.

Изм	Лист	N докум	Подп	Дата
Разраб.		Альтшуль		
Пров		Смоляков		
Рук гр		Смоляков		
Н контр		Иофан		

М651.07.000 СБ

Кронштейн
Сборочный чертеж

Лит	Масса	Масшт
	1.5	1:5
Лист	Листов 1	

ГИПРОКОММУНСТРОЙ г. Москва

Типовой проект 282-3-41 Альбом VII

М651.01.004

Rz80

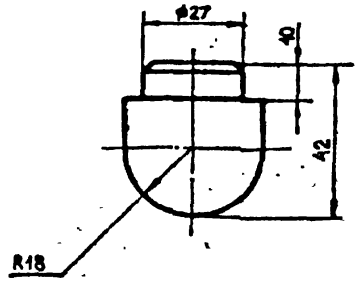

Изм	Лист	N докум	Подп	Дата
Разраб.		Альтшуль		
Пров		Смоляков		
Рук гр		Смоляков		
Н контр		Иофан		

М651.01.004

Загаушка

Лит	Масса	Масшт
	0,2	1:1
Лист		

Круг 20 ГОСТ 2590-71
Ст 3 ГОСТ 535-79

ГИПРОКОММУНСТРОЙ г. Москва

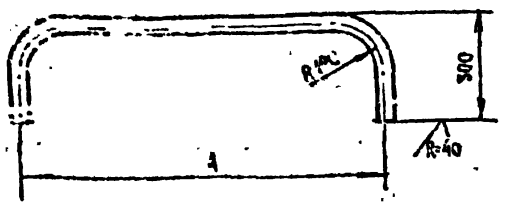

Обозначение	Размеры, мм		Масса, кг
	A	L	
М654-01.005	683	1145	2,7
-01	1333	1795	4,3

1. Длина заготовки L.

Изм.	Лист	№ докум.	Подп.	Дата
Разраб.		Алышуль		
Пров.		Столяков		
Рук. гр.		Столяков		
Н. контр.		Столяков		

М654-01.005

Дуга

Труба 25×3,2 S ГОСТ 3262-75

Лит.	Масса	Масштаб
	см. табл.	1:10
Лист	Листов 1	

ГИПРОКОММУНСТРОЙ г. Москва

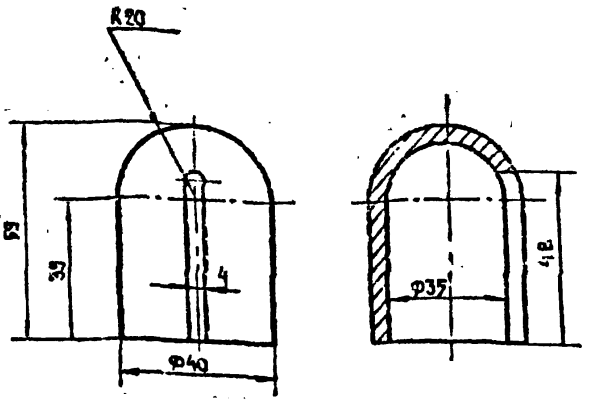

Изм.	Лист	№ докум.	Подп.	Дата
Разраб.		Алышуль		
Пров.		Столяков		
Рук. гр.		Столяков		
Н. контр.		Кофан		

М654-04.101

Крюк

Круг Ф40 ГОСТ 2590-71 / Ст.3 ГОСТ 535-79

Лит.	Масса	Масштаб
	0,16	1:1
Лист	Листов 1	

ГИПРОКОММУНСТРОЙ г. Москва

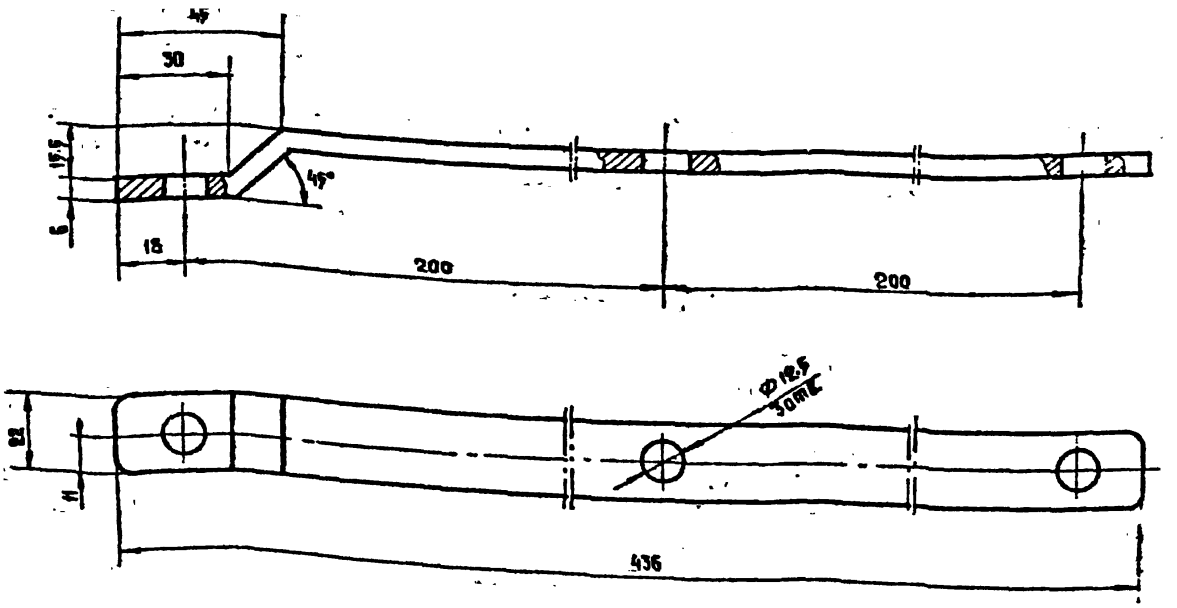

1. Острые края скруглить.

Изм.	Лист	№ докум.	Подп.	Дата
Разраб.		Алышуль		
Провер.		Столяков		
Рук. гр.		Столяков		
Н. контр.		Кофан		

М654-04.001

Плечо

Масса 6х22 ГОСТ 103-76 / Ст.3 ГОСТ 535-79

Лит.	Масса	Масштаб
	0,93	1:1
Лист	Листов 1	

ГИПРОКОММУНСТРОЙ г. Москва

М651.02.000.СБ

Альбом VII

Типовой проект 282-3-41

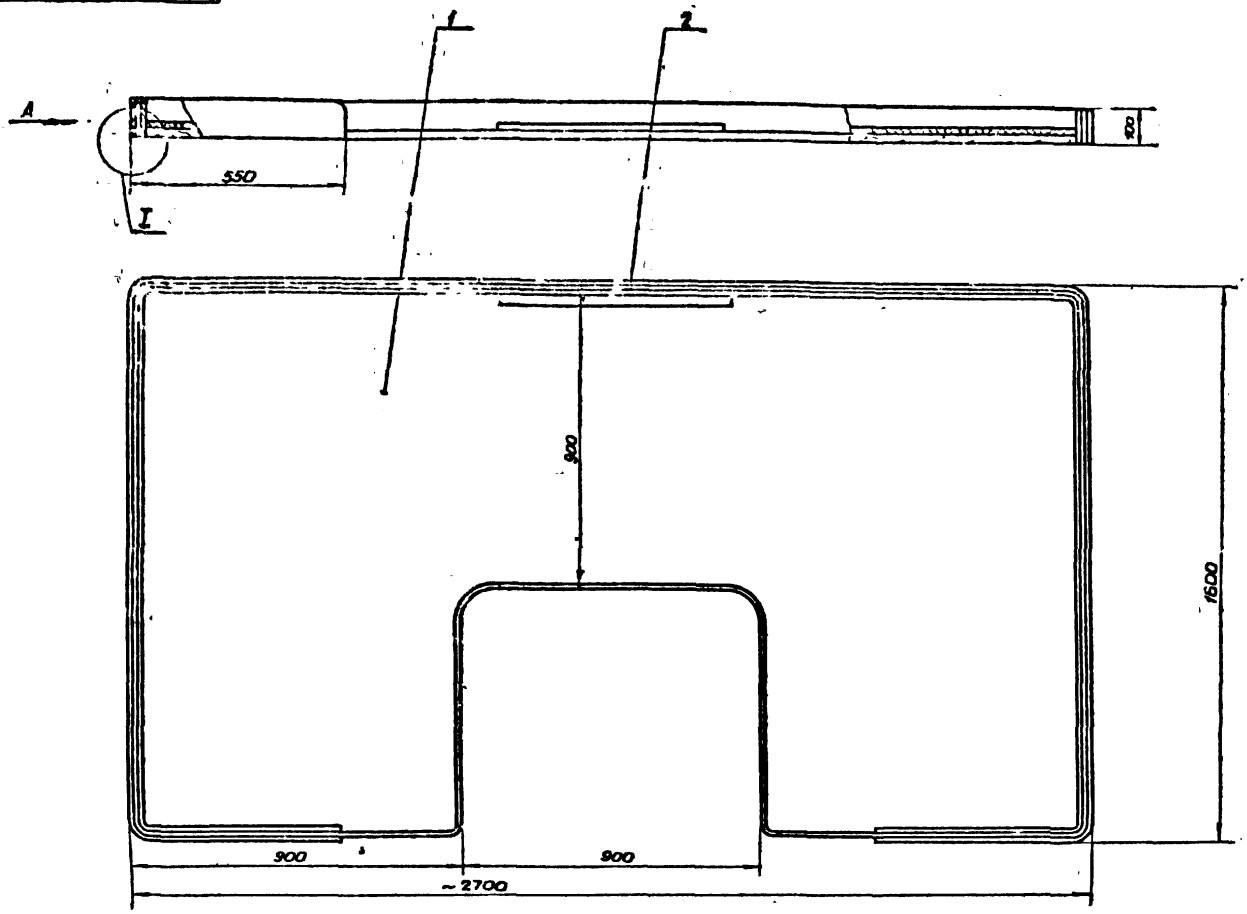

Вид А

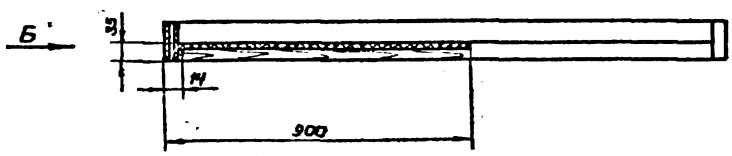

Вид Б
м 1:2,5

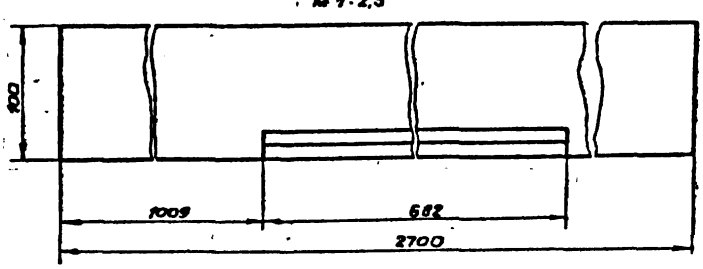

I
м 1:1

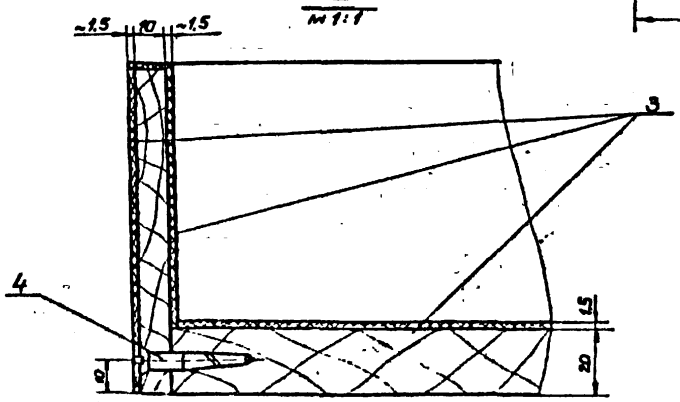

1. Стол облицевать цветным пластиком
2. Обвязка крепится к плите шурупами 6×30 с шагом 200мм.

					М 651 02.000 СБ			
Изм	Лист	№ докум	подп	дата	Нижний стол на 10 мест Сборочный чертеж	Лит	Масса	Масштаб
Разраб		Нестерова					64,9 кг	1:10
Пров		Смоляков				Лист	Листов 1	
Рук гр		Смоляков						
Н. контр		Кофан				ГИПРОКОММУНСТРОЙ г. Москва		

Инв № подл | Подп и дата | Взам инв № | Инв № дубл | Подп и дата

Кол. Д лит | 17556-03 | Формат 2

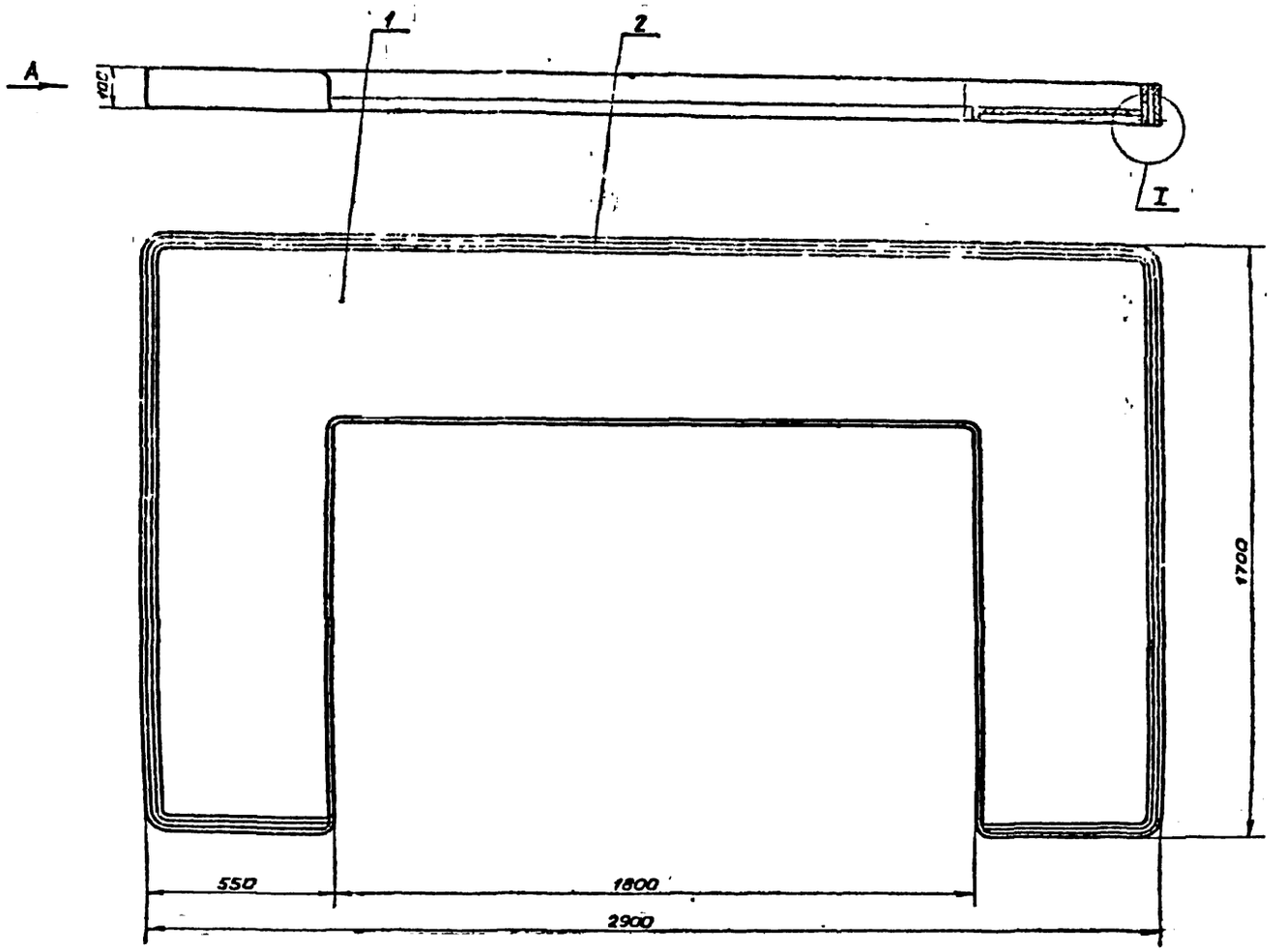

Вид А

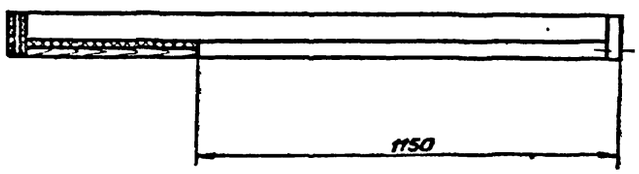

I
м 1:1

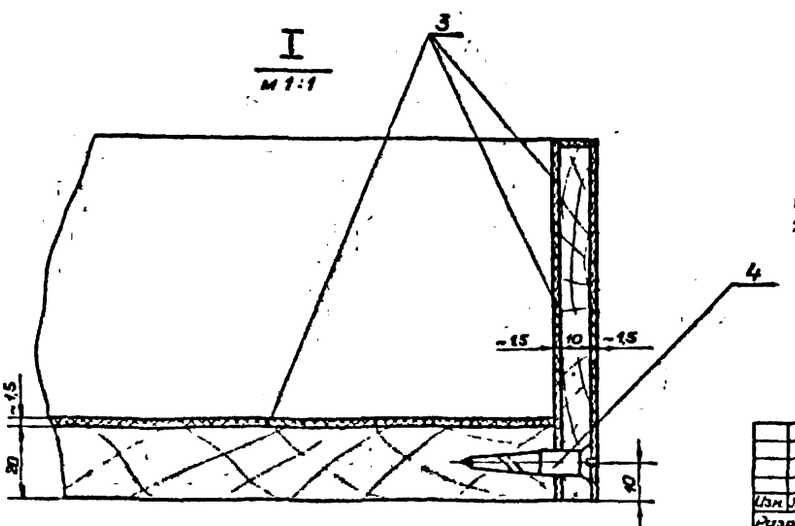

1. Стол облицевать цветным пластиком.
2. Обвязка крепится к плите шурупами 6×30 с шагом 200 мм

					М 651 03 000 СБ	
Изм	Лист	№ докум	подп	дата	Верхний стол на 14 мест Сборочный чертеж	51,2кг 1:10
Разраб	Нестерова					
Пров	Смолянов					
Рук гр.	Смолянов					
Н.контр	Нофан					

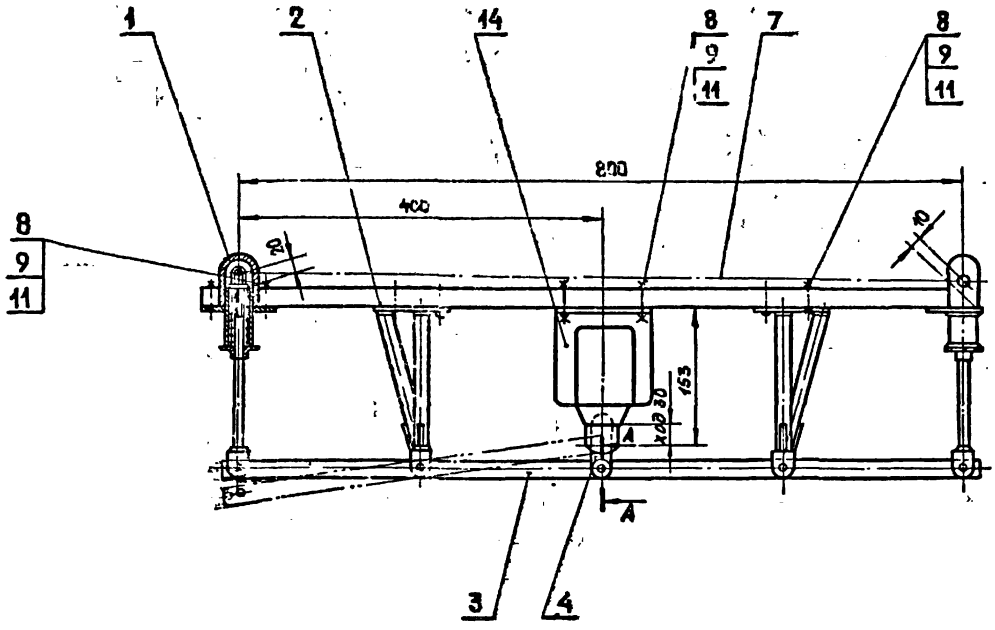

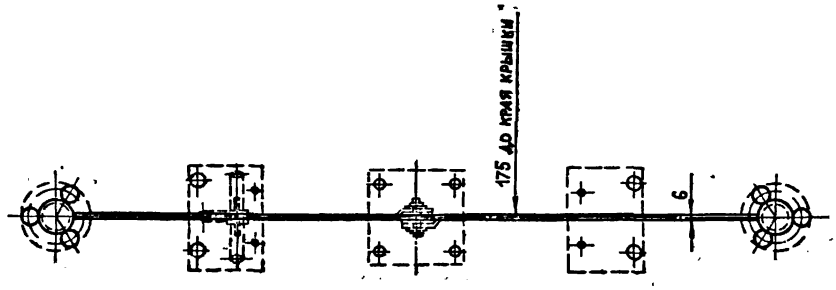

А – А
М1:1

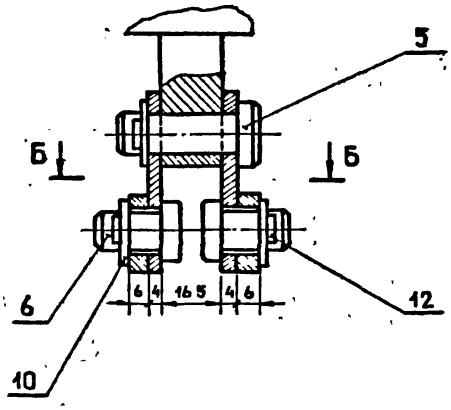

Б – Б
М1:1

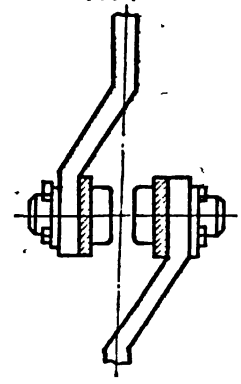

						М651. 04. 000 СБ	
Изм	Лист	N докум	Подп	Дата	Механизм автоматической резки бумаги Сборочный чертеж	Лит	Масса 8,81кг	Масштаб 1:4
Разраб		Нестерова					Лист	Листов 11
Провер		Смолячков						
Рук гр		Смолячков						
Н контр		Иофан					Гипрокоммунстрой г. Москва	

Инв № подл. | Подп. и дата | Взам. инв. № | Инв. № дубл. | Подп. и дата

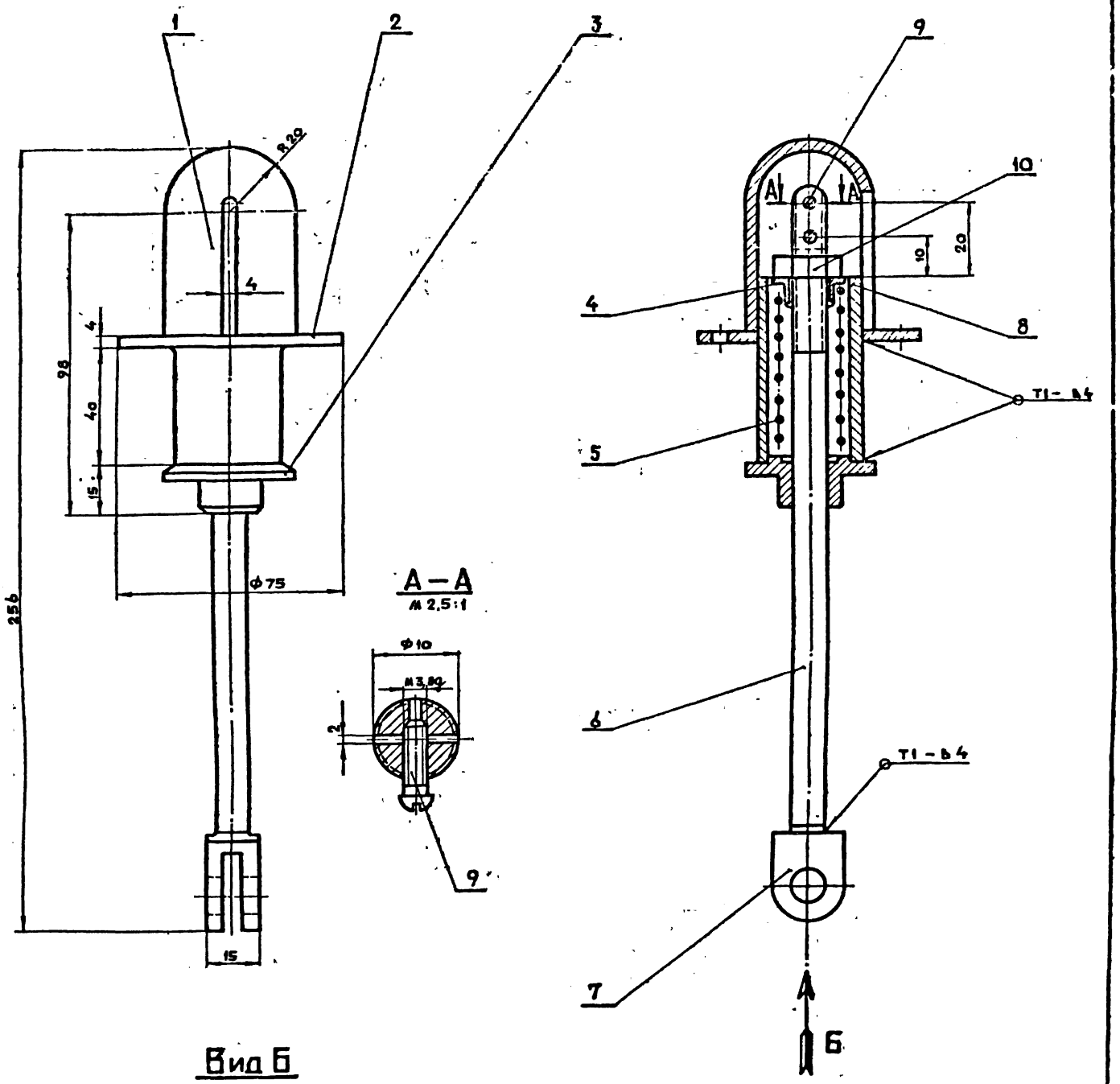

Вид Б

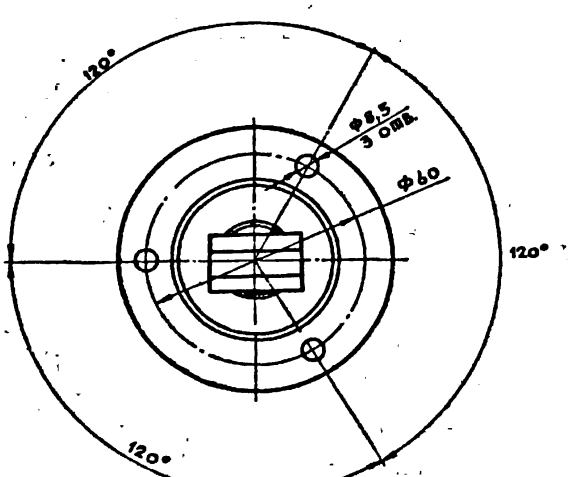

Сварные швы по гост 6254-89

Изм.	Лист	№ докум.	Подп.	Дата
Разраб.		Нестеров		
Пров.		Смоляков		
Рук. гр.		Смоляков		
Н. контр.		Иофан		

М 651.04.100 СБ

Механизм для крепления струны
Сборочный чертеж

Типовой проект 282-3-41

Инв. № подл. | Подпись и дата | Взам. инв. № | Инв. № дубл. | Подпись и дата

Типовой проект 282-3-41 Альбом VII

М651.04.102

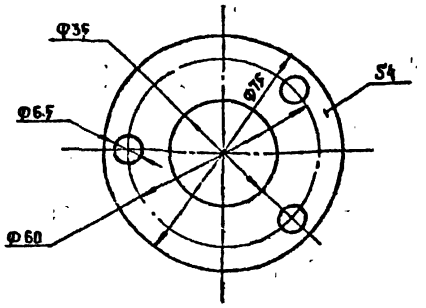

Изм.	Лист	№ докум.	Подп.	Дата	М651.04.102		
Разраб.		Нестерова			Фланец	Лист	Масса 0.11	Масшт. 1:1
Пров.		Смоляков				Лист	Листов 1
Рук. гр.		Смоляков					
Н. контр.		Нофан			Круг 76 гост 2590-71 / ст.3 гост 535-79	ГИПРОКОММУНСТРОЙ г. Москва	

Типовой проект 282-3-41 Альбом VII

М651.04.103

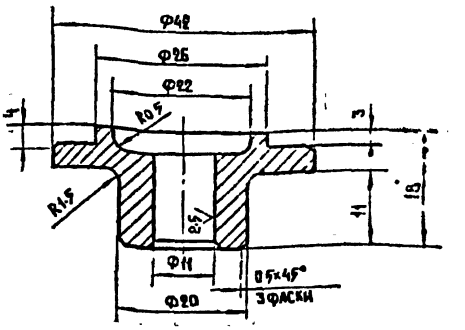

Изм.	Лист	№ докум.	Подп.	Дата	М651.04.103		
Разраб.		Нестерова			Втулка.	Лит.	Масса 0.06	Масшт. 2:1
Пров.		Смоляков				Лист	Листов 1
Рук. гр.		Смоляков					
Н. контр.		Нофан			Круг Ф42 гост 2590-71 / ст 3 гост 535-79	ГИПРОКОММУНСТРОЙ г. Москва	

Типовой проект 282-3-41 Альбом VII

М651.04.104

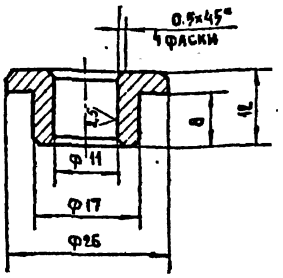

Изм.	Лист	№ докум.	Подп.	Дата	М651.04.104		
Разраб.		Нестерова			Втулка.	Лит.	Масса 0.02	Масшт. 2:1
Пров.		Смоляков				Лист	Листов 1
Рук. гр.		Смоляков					
Н. контр.		Нофан			Круг Р5 гост 2590-71 / ст 3 гост 535-79	ГИПРОКОММУНСТРОЙ г. Москва	

Типовой проект 282-3-41 Альбом VII

М651.04.105

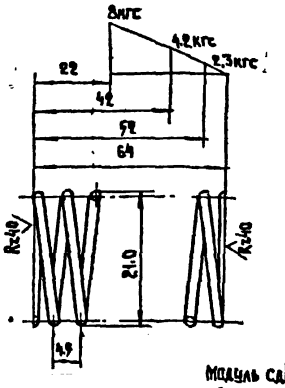

Модуль сдвига G — $\approx 10^3$ кгс/мм
Твердость HRC — 46
Напряжение касательное при кручении (max) τ_3 — 96 кгс/мм²
Длина развернутой пружины L — 900 мм
Число рабочих витков — 14
Число витков полное — 15,5
Направление навивки — правое
Диаметр проволоки — 1,6 мм

Изм.	Лист	№ докум.	Подп.	Дата	М651.04.105		
Разраб.		Шершнев			Пружина	Лит.	Масса 0.02	Масшт. 2:1
Пров.		Смоляков				Лист	Листов 1
Рук. гр.		Смоляков					
Н. контр.		Нофан			Проволока 1,5-65г / гост 1071-67	ГИПРОКОММУНСТРОЙ г. Москва	

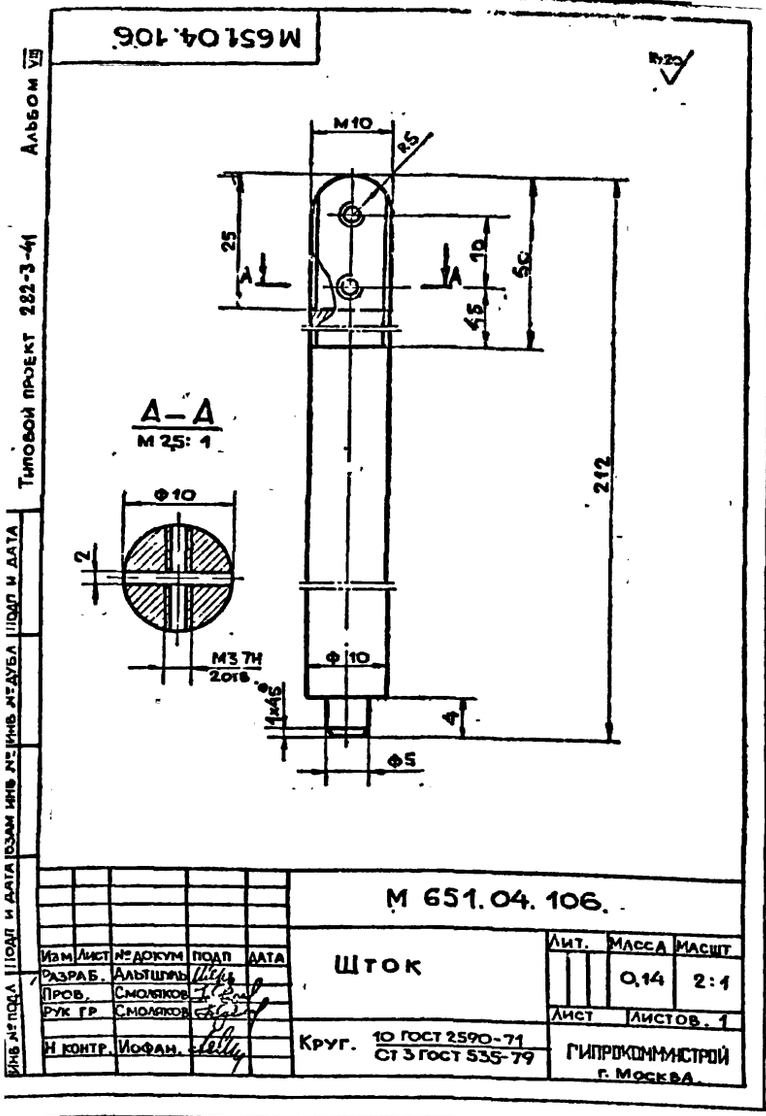
М651.04.106
Альбом VIII
Типовой проект 282-3-41
М10
R5
25
10
50
45
212
А–А
М 2,5: 1
Ф10
2
М3 7Н
2отв.
Ф10
1х45
4
Ф5
М 651.04.106.
Шток
Лит.
Масса
Масшт.
0,14
2:1
Лист
Листов 1
Изм
Лист
№ докум
Подп
Дата
Разраб.
Альтшуль
Пров.
Смоляков
Рук гр
Смоляков
Н контр.
Иофан.
Круг.
10 ГОСТ 2590-71
Ст 3 ГОСТ 535-79
ГИПРОКОММИНСТРОЙ
г. Москва.
Инв № подл
Подп и дата
Взам инв №
Инв № дубл
Подп и дата

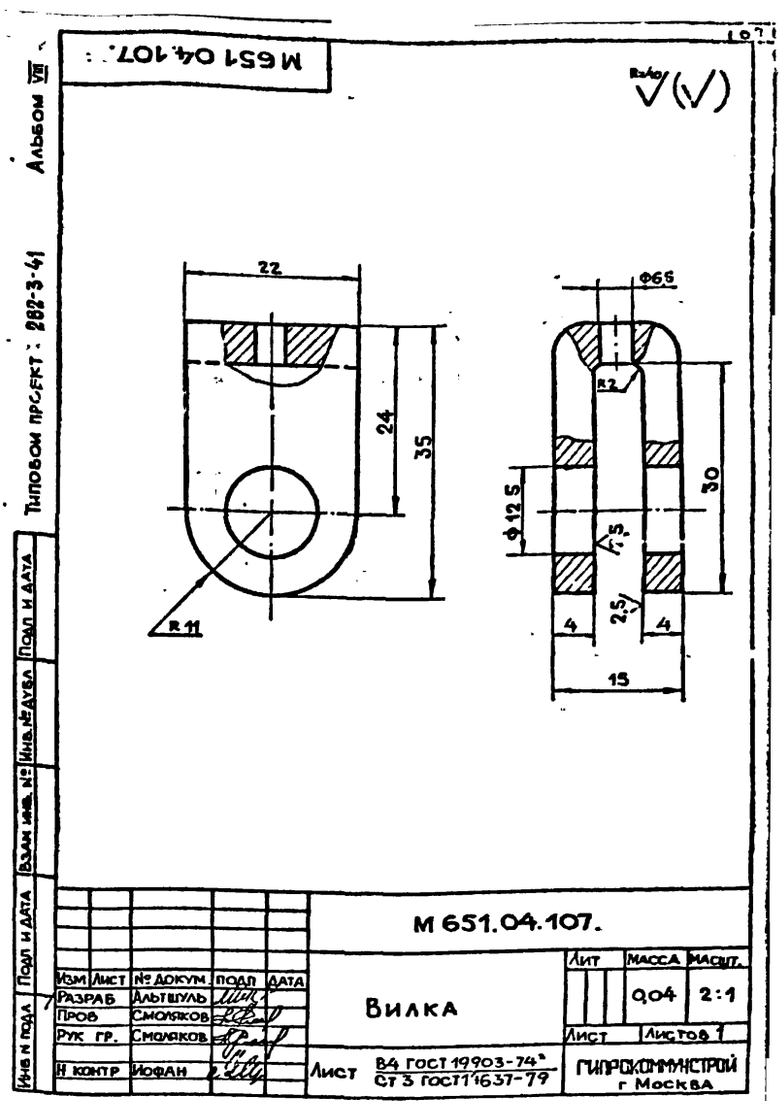
М651.04.107.
Альбом VIII
Типовой проект 282-3-41
22
24
35
R11
Ф65
R2
Ф12,5
30
2,5
4
4
15
М 651.04.107.
Вилка
Лит
Масса
Масшт.
0,04
2:1
Лист
Листов 1
Изм
Лист
№ докум
Подп
Дата
Разраб
Альтшуль
Пров
Смоляков
Рук гр.
Смоляков
Н контр
Иофан
Лист
В4 ГОСТ 19903-74*
Ст 3 ГОСТ 11637-79
ГИПРОКОММИНСТРОЙ
г Москва
Инв № подл
Подп и дата
Взам инв. №
Инв № дубл
Подп и дата

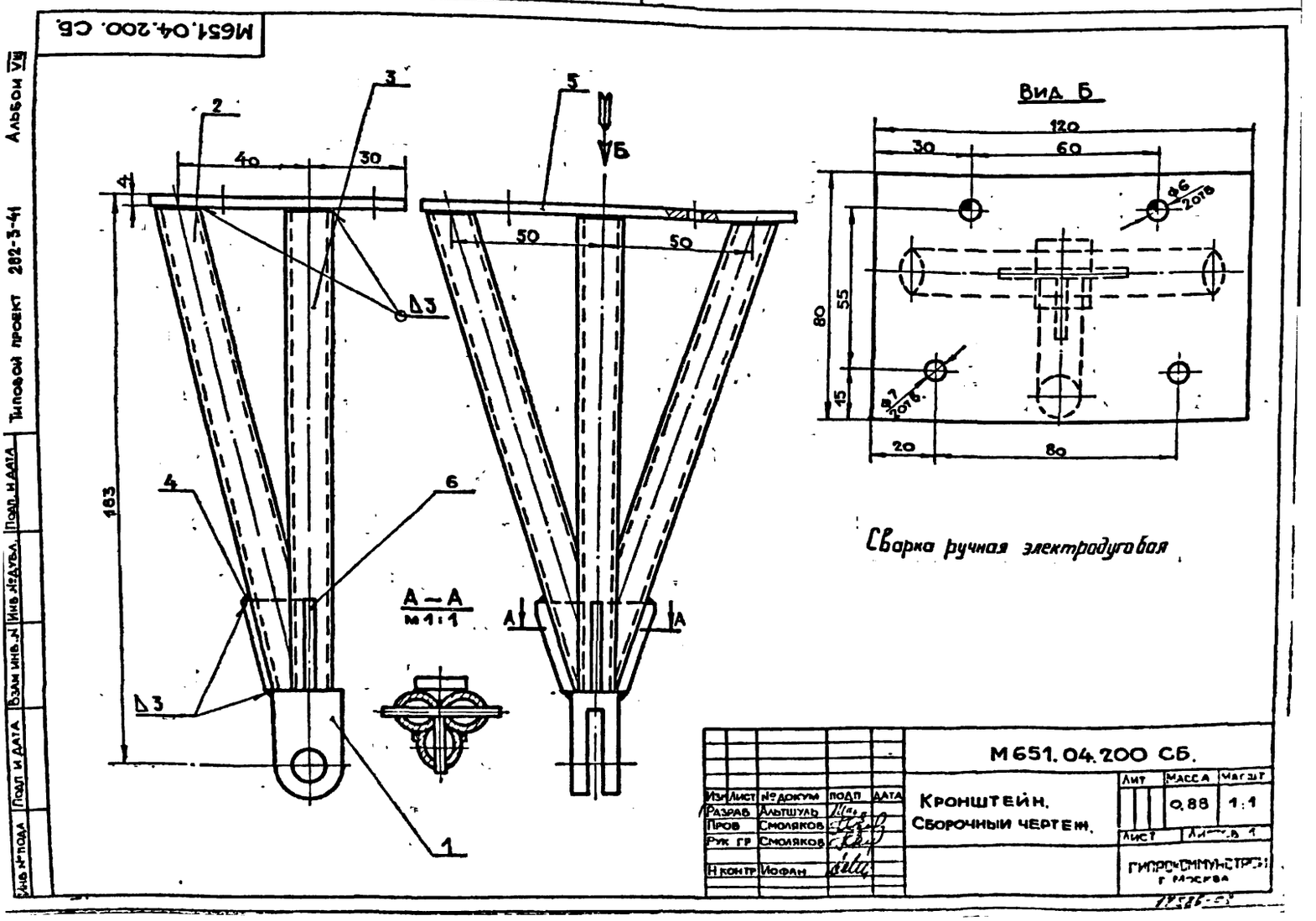
М651.04.200. СБ.
Альбом VIII
Типовой проект 282-3-41
2
3
40
30
4
5
Б
50
50
Δ3
183
4
6
А–А
М 1:1
А
А
Δ3
1
Вид Б
120
30
60
Ф6
2отв
80
55
15
Ф7
2отв.
20
80
Сварка ручная электродуговая
М 651.04.200 СБ.
Кронштейн.
Сборочный чертеж.
Лит
Масса
Масшт
0,88
1:1
Лист
Листов 1
Изм
Лист
№ докум
Подп
Дата
Разраб
Альтшуль
Пров
Смоляков
Рук гр
Смоляков
Н контр
Иофан
ГИПРОКОММИНСТРОЙ
г Москва
Инв № подл
Подп и дата
Взам инв. №
Инв № дубл.
Подп и дата

Типовой проект 282-3-41 Альбом VIII/2

М651.04.201

(√) А

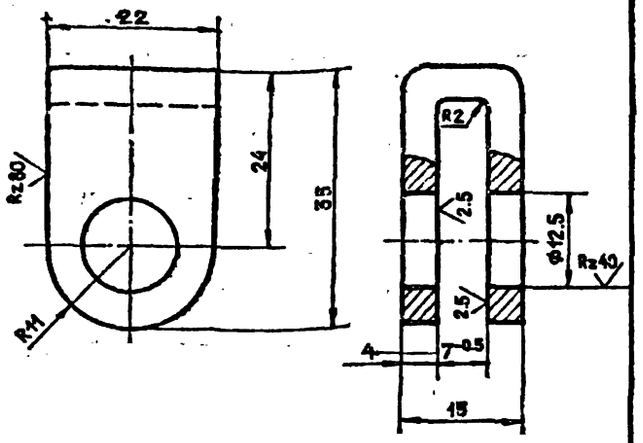

Изм	Лист	N докум	Подп	Дата	М 651.04.201		
Разраб		Альтшуль			Вилка	Лит.	Масса 0.04 / Масшт 2:1
Пров		Смоляков				Лист	Листов 1
Рук гр		Смоляков					
Н контр		Иофан			Лист	В15 ГОСТ 19903-74* / Ст 3 ГОСТ 14637-79	Гипрокоммунстрой г Москва

Инв № подл. | Подп. и дата | Взам. инв. № | Инв. № дубл. | Подп. и дата

Типовой проект Альбом VIII

М651.04.202

(√) А

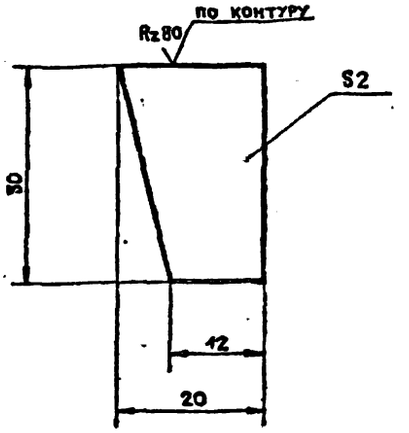

Изм	Лист	N докум	Подп	Дата	М 651.04.202		
Разраб		Альтшуль			Косынка	Лит	Масса 0.015 / Масшт 2:1
Пров		Смоляков				Лист	Листов 1
Рук гр		Смоляков					
Н контр		Иофан			Лист	В4 ГОСТ 19903-74* / Ст 3 16523-70*	Гипрокоммунстрой г Москва

Инв № подл. | Подп. и дата | Взам. инв. № | Инв. № дубл. | Подп. и дата

Типовой проект 282-3-41 Альбом VIII/2

М651.04.203

(√) А

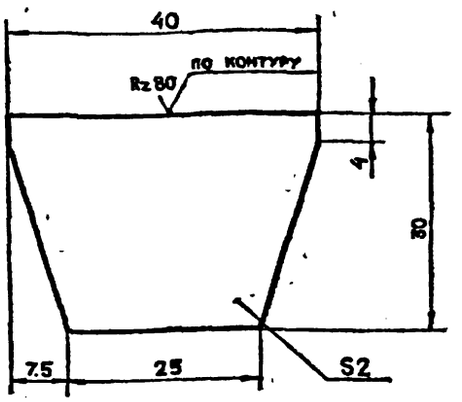

Изм	Лист	N докум	Подп	Дата	М 651.04.203		
Разраб		Альтшуль			Косынка	Лит	Масса 0,03 / Масшт 2:1
Пров		Смоляков				Лист	Листов 1
Рук гр		Смоляков					
Н контр		Иофан			Лист	В4 ГОСТ 19903-74* / Ст 3 16523-70*	Гипрокоммунстрой г Москва

Инв № подл. | Подп. и дата | Взам. инв. № | Инв. № дубл. | Подп. и дата

Типовой проект Альбом VIII

М 651.05.210

Rz40 (√)

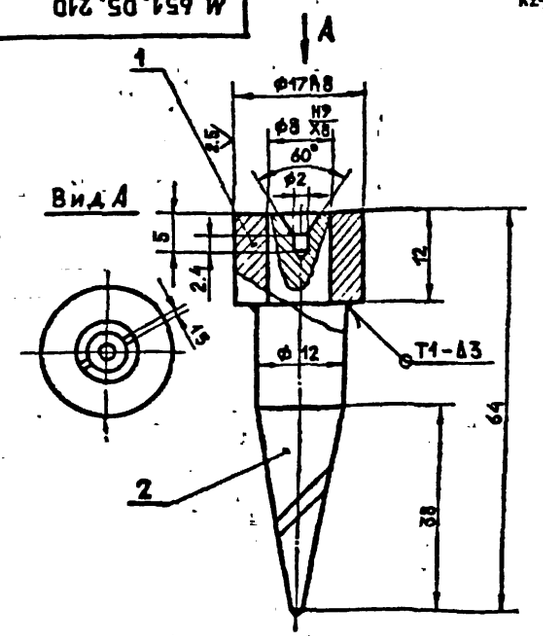

1. Ось * изготовить из шурупа 12×65 ГОСТ 11473-75.
2. Механическую обработку произвести после сварки.
3. Сварной шов по ГОСТ 5264-80.

Изм	Лист	N докум	Подп	Дата	М 651.05.210 СБ		
Разраб		Нестерова			Цапфа Сборочный чертеж	Лит	Масса 0,064т / Масшт 2:1
Пров		Смоляков				Лист	Листов
Рук гр		Смоляков					
Н контр		Иофан					Гипрокоммунстрой

Инв № подл. | Подп. и дата | Взам. инв. № | Инв. № дубл. | Подп. и дата

М651 05.000 СБ

Альбом VIII

Типовой проект 282-3-41

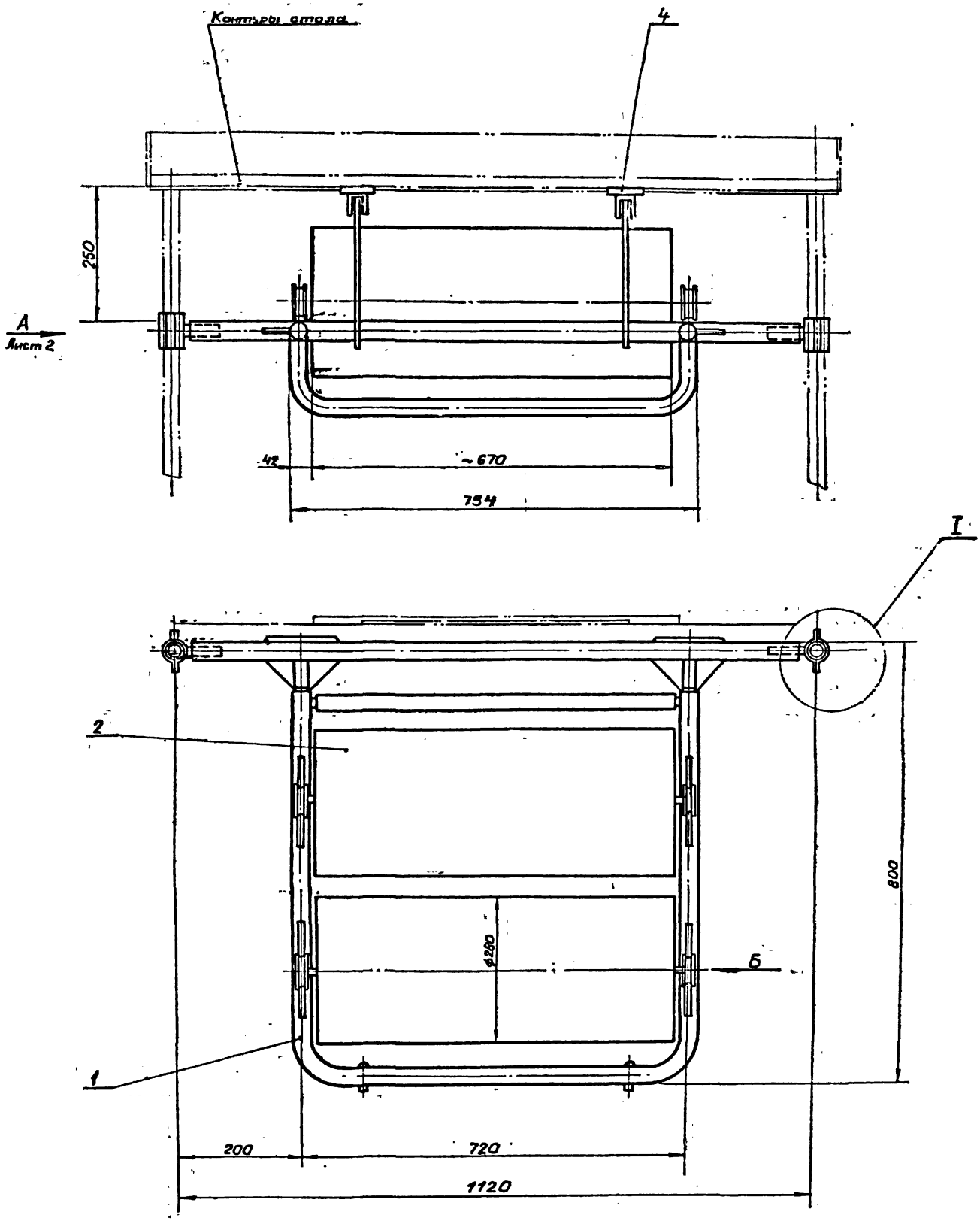

					М 651 05. 000 СБ			
Изм	Лист	№ докум	подп	дата	Механизм подачи бумаги Сборочный чертеж	Лит	Масса	Масшт
Разраб		Нестерова					69 Вт	1:5
Пров		Смоляков				Лист	Листов 2	
Рук гр.		Смоляков						
Н.контр		Кофан						

Подп. и дата | Инв. № дубл. | Взам. инв. № | Подп. и дата

М651.05.000 СБ

Альбом VIII

Типовой проект 4-С-707

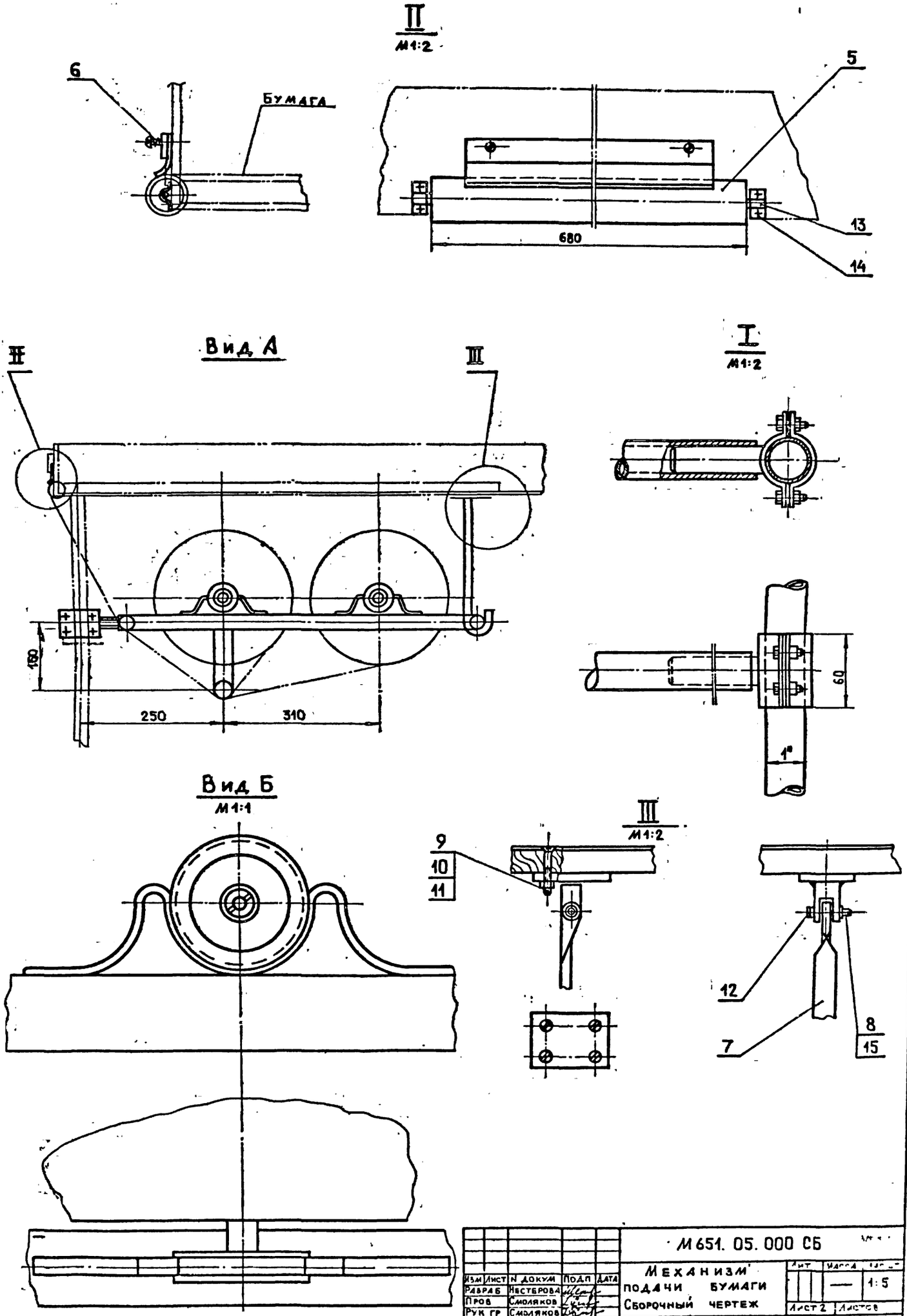

Изм	Лист	N докум	Подп	Дата	М651. 05. 000 СБ		
Разраб		Нестерова			Механизм подачи бумаги Сборочный чертеж	Лит	Масса	Масштаб
Пров		Смоляков					—	1:5
Рук гр		Смоляков				Лист 2	Листов	
Н контр		Иофан				Гипрокоммунстрой г. Москва		

Инв N подл | Подп и дата | Взам инв N | Инв N дубл | Подп и дата

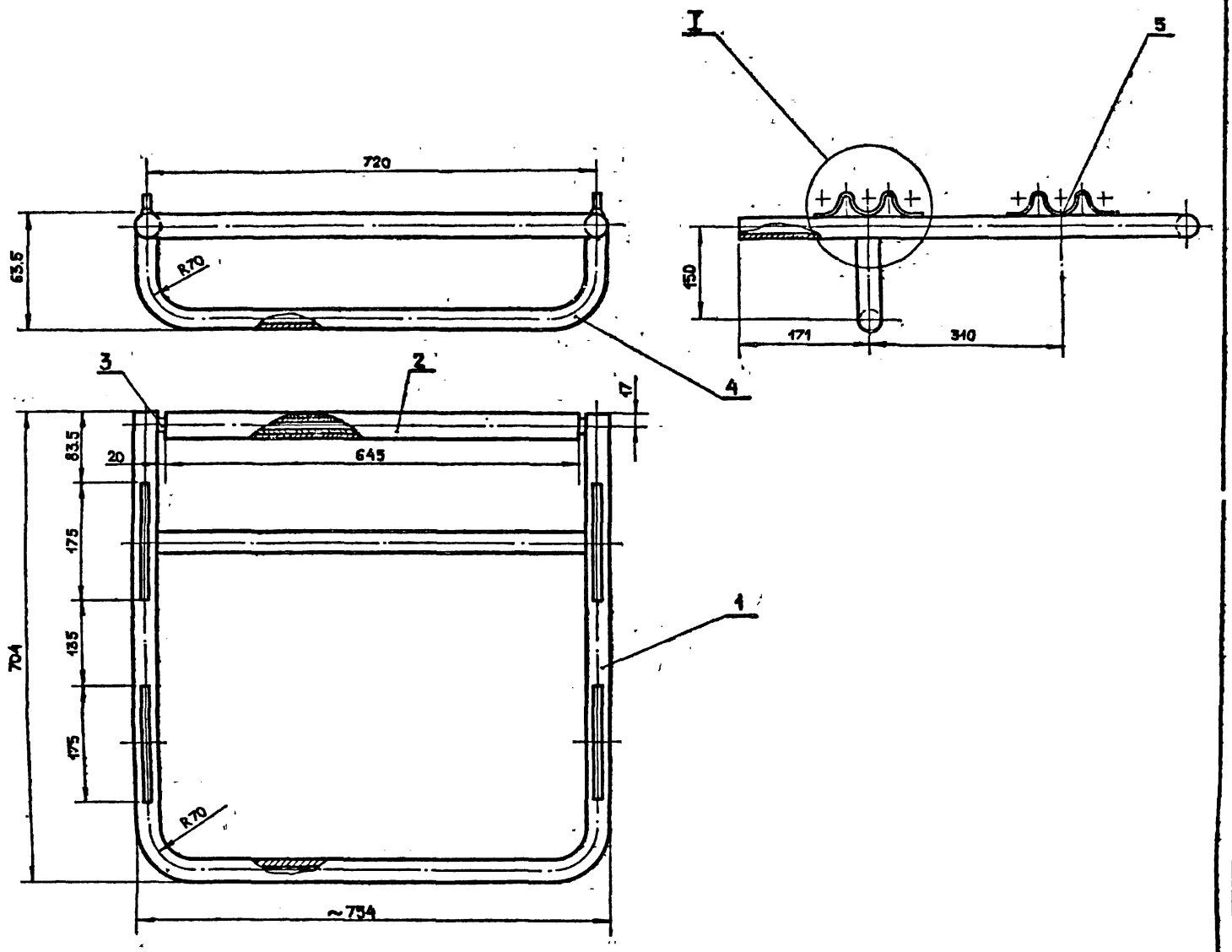

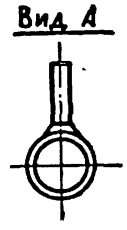

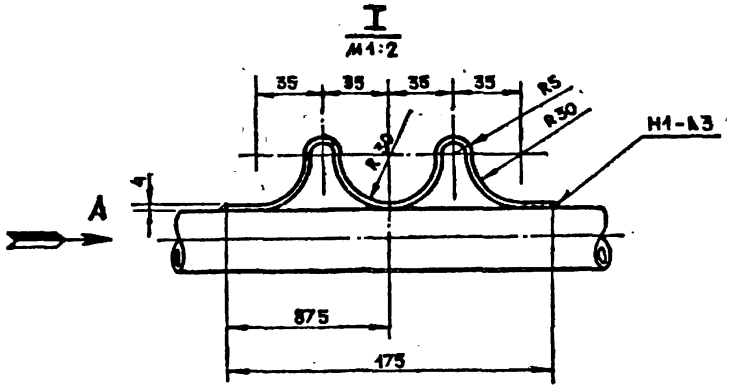

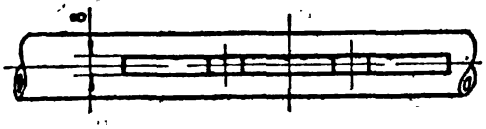

1. Сварные швы по ГОСТ 5264-80
2. Острые края притупить.

					М 651. 05. 100 СБ		
Изм.	Лист	N докум.	Подп.	Дата			
Разраб.		Нестерова			Рама	Лит.	Масса / Масштаб
Пров.		Смоляков					925кг / 1:5
Рук. гр.		Смоляков			Сборочный чертеж	Лист	Листов 1
Н. контр.		Софин				ГИПРОКОММУНСТРОЙ г. Москва	

Инв. № подл. | Подп. и дата | Взам. инв. № | Инв. № дубл. | Подп. и дата

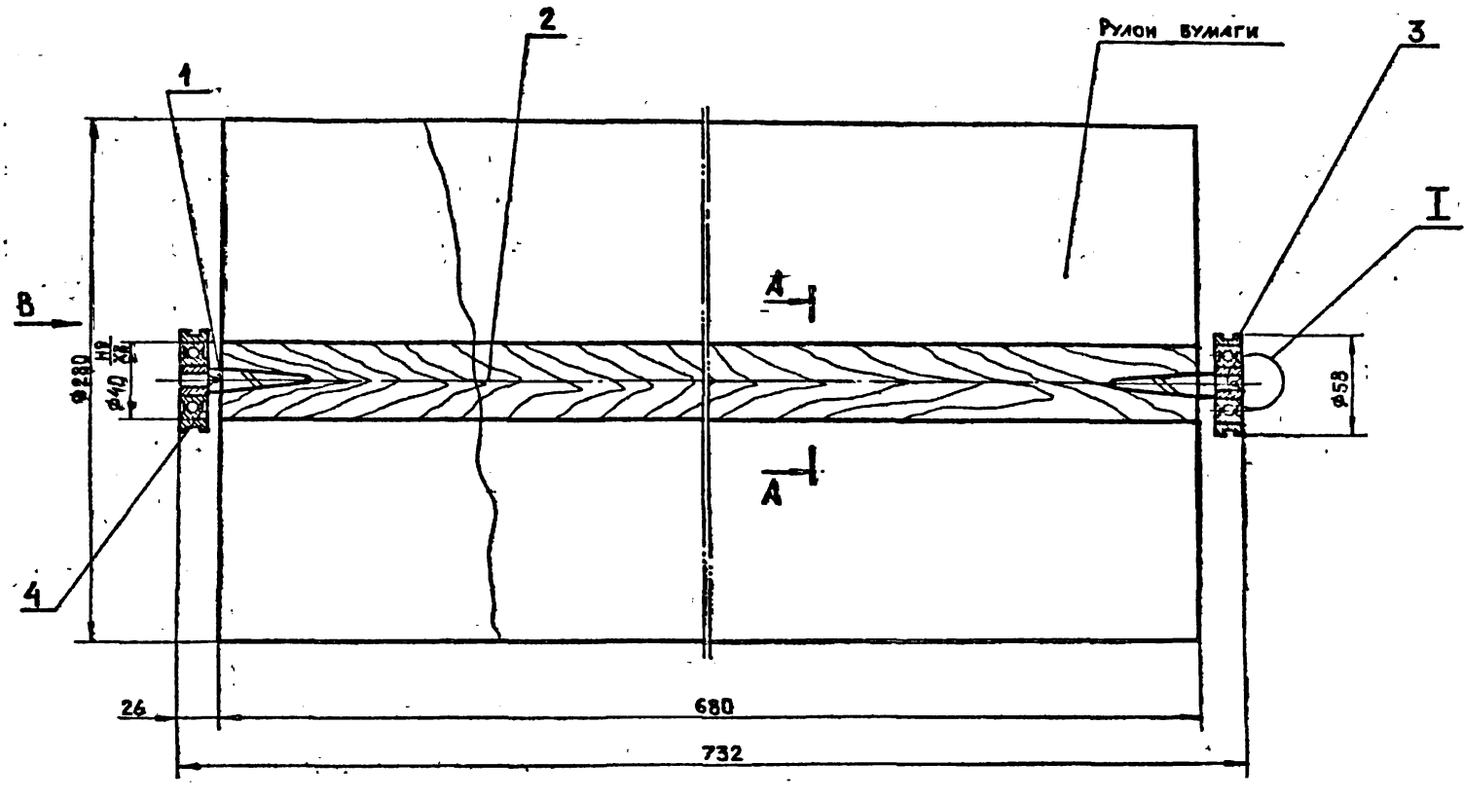

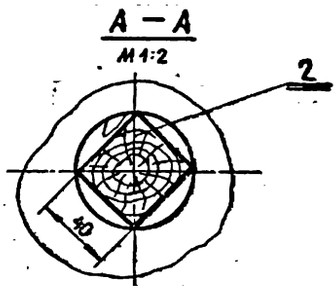

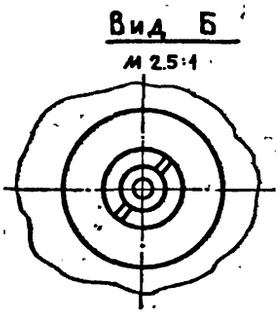

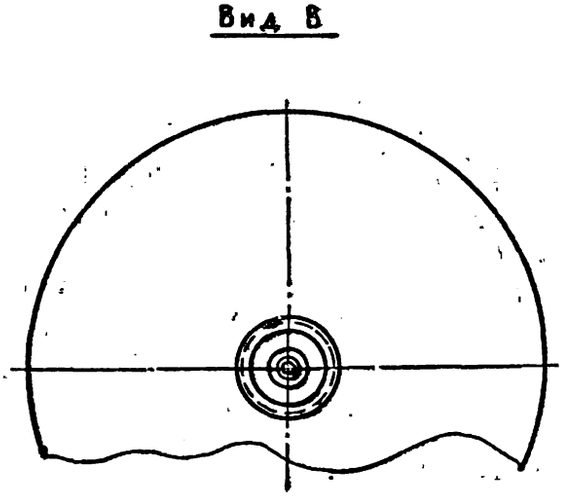

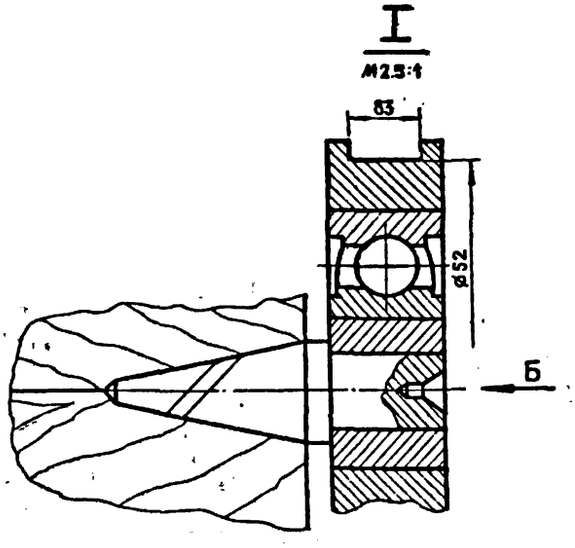

Изм	Лист	N докум.	Подп.	Дата	
Разраб.		Нестерова			
Провер.		Смоляков			
Рук. гр.		Смоляков			
Н. контр.		Иофан			

М 651. 05. 200 СБ

Барабан

Сборочный чертеж

Лит.	Масса	Масштаб
	0,86кг	1:2
Лист	Листов 1	

ГИПРОКОММУНСТРОЙ г. Москва

Инв. № подл. | Подп. и дата | Взам. инв. № | Инв. № дубл. | Подп. и дата

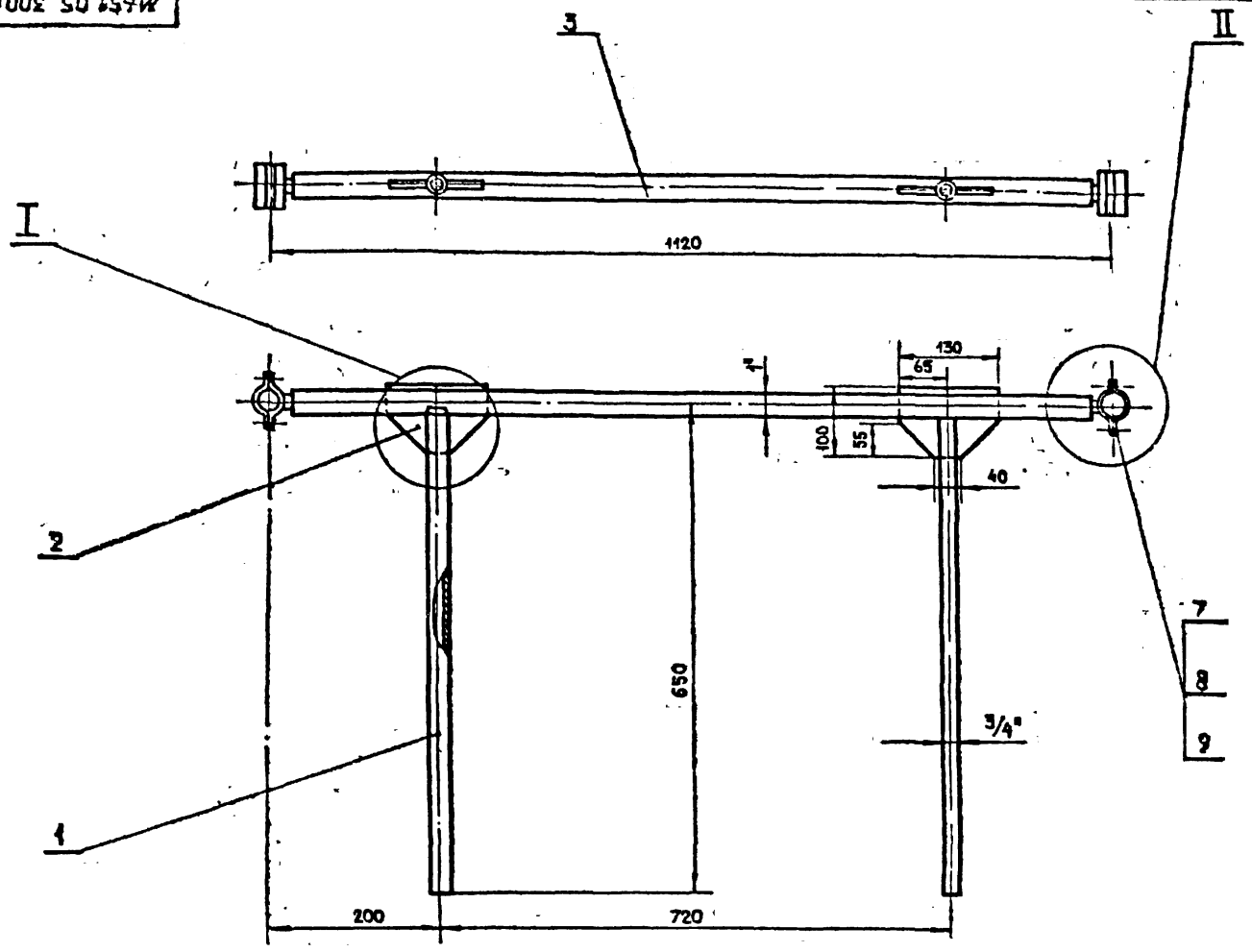

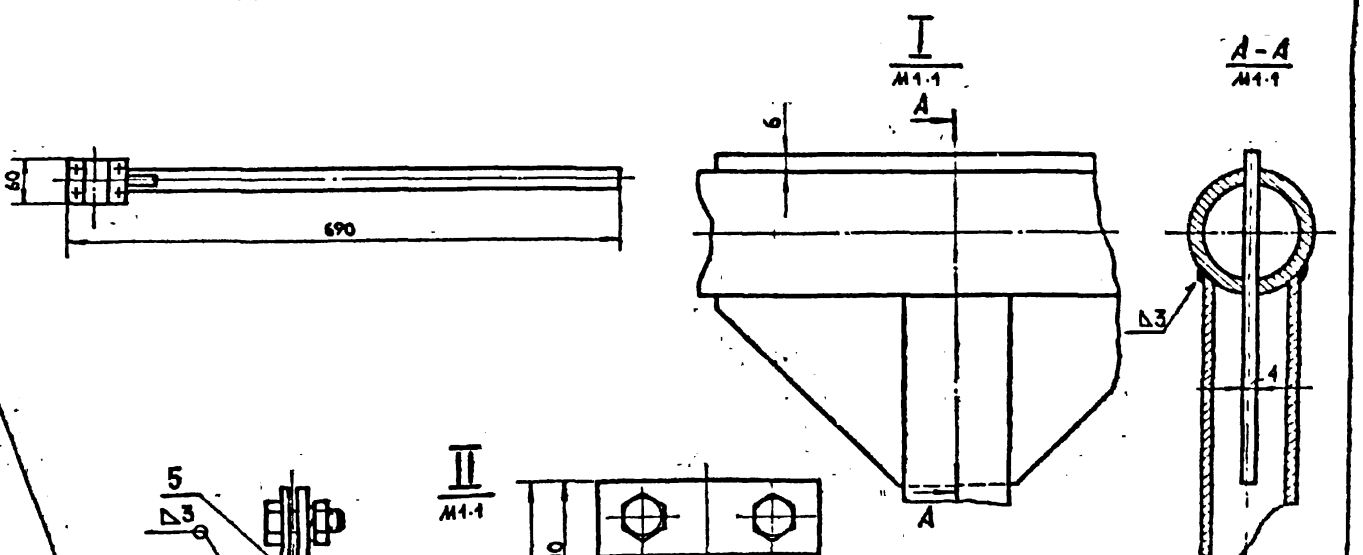

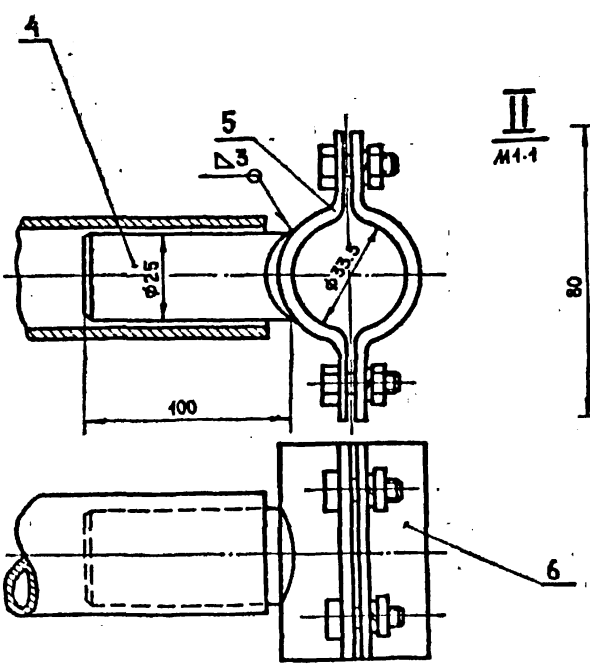

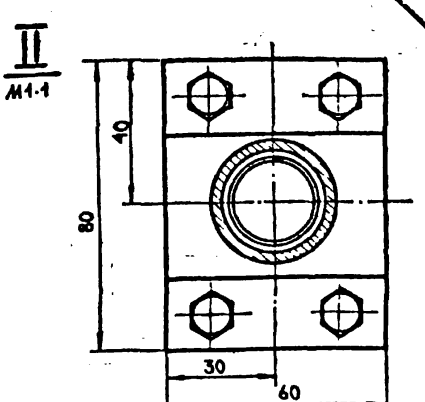

1. Сварка ручная электродуговая.
2. После сварки острые кромки притупить.

					М651.05.300 СБ		
Изм.	Лист	N докум.	Подп.	Дата			
Разраб.		Нестеров			Рама	5,9 кг	1:5
Пров.		Смолянов			Сборочный чертеж	Лист	Листов 1
Рук. гр.		Смолянов				ГИПРОНЕФТЕМАШ г. Иваново	
Н. контр.		Кофан					

Инв. № подл. | Подп. и дата | Взам. инв. № | Инв. № дубл. | Подп. и дата

М651.05.500 СБ

Типовой проект 802-3-41 Альбом VIII

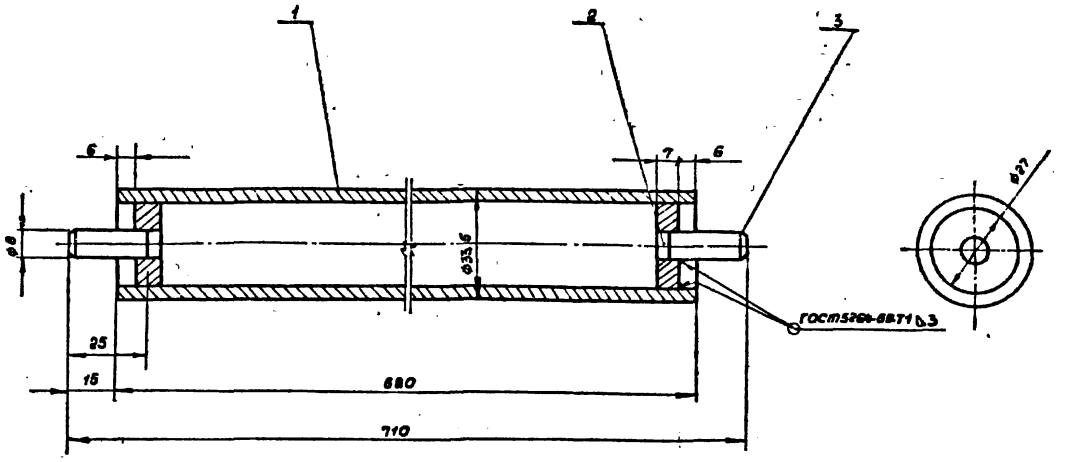

1. Острые кромки притупить.
2. Данный валик крепится к нижнему столу с помощью скоб черт. М651.05.003 и шурупов.

					М651.05.500 СБ		
Изм.	Лист	№ докум.	Подп.	Дата			
Разраб.		Нестеров			Валик. Сборочный чертеж.	Лит.	Масса 1,68 кг. Масшт. 1:1
Провер.		Столяров				Лист	Листов 1
Рук. гр.		Столяров				ГИПРОКОММУНСТРОЙ г. МОСКВА	
Н. контр.		Чефрин					

М651.05.600 СБ

Типовой проект 802-3-41 Альбом VIII

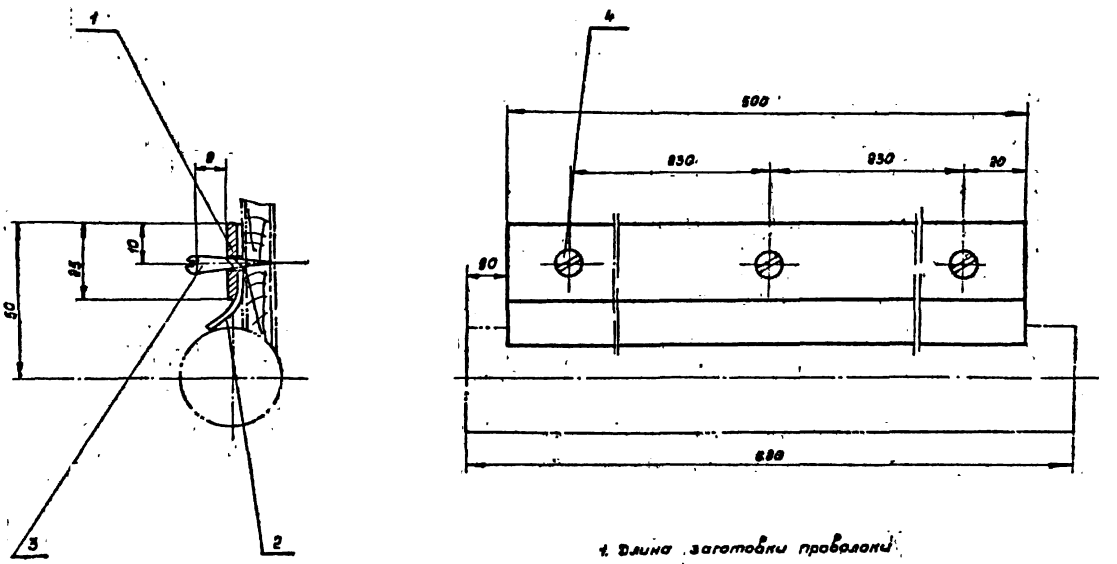

1. Длина заготовки проволоки для пружины 178 мм.

					М651.05.600 СБ		
Изм.	Лист	№ докум.	Подп.	Дата			
Разраб.		Нестеров			Прижим. Сборочный чертеж.	Лит.	Масса 0,364 кг	Масшт. 1:1
Пров.		Столяров				Лист	Листов 1
Рук. гр.		Столяров				ГИПРОКОММУНСТРОЙ г. МОСКВА	
Н. контр.		Чефрин					

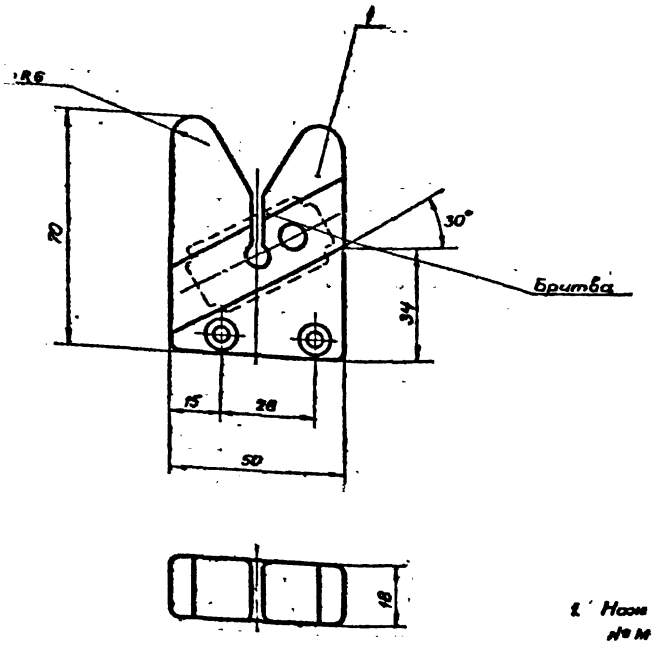

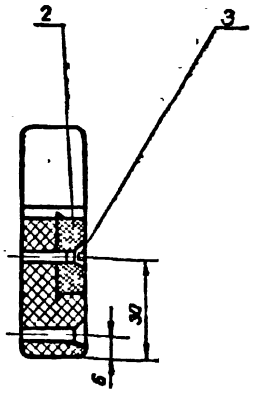

1. Нож крепится к нижнему столу черт. № М 651 02.000 двумя шурупами.
2. Острые края притупить.

					М 651 06.000 СБ		
Изм	Лист	№ докум.	подп.	дата			
Разраб		Нестерова			Нож	Лит	Масса	Масшт
Пров.		Смолянов					0,08кг	1:1
Рук. гр		Смолянов			Сборочный чертеж	Лист	Листов 1
Н. контр.		Иофан				ГИПРОКОММУНСТРОЙ г. Москва	

Альбом VII
Типовой проект 282-3-41
Инв. № подл. | Подп. и дата | Инв. № дубл. | Взам. инв. № | Подп. и дата

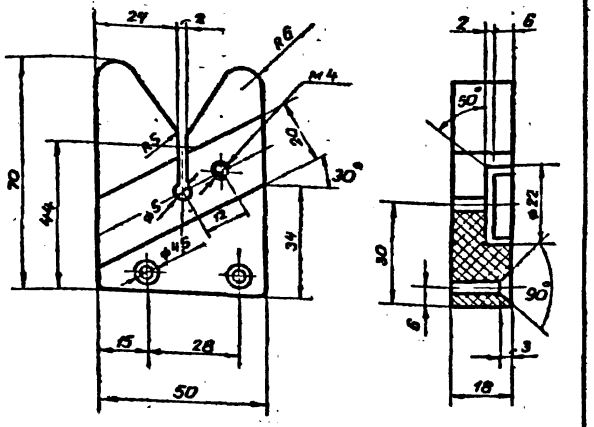

					М 651 06.001		
Изм	Лист	№ докум.	подп.	дата			
Разраб		Нестерова			Корпус	Лит	Масса	Масшт
Пров		Смолянов					0,07кг	1:1
Рук гр		Смолянов				Лист	Листов 1
Н. контр.		Иофан			Текстолит ПТМ-1-20 ГОСТ 5-78	ГИПРОКОММУНСТРОЙ г. Москва	

Альбом VII
Типовой проект 282-3-41
Инв. № подл. | Подп. и дата | Инв. № дубл. | Взам. инв. № | Подп. и дата

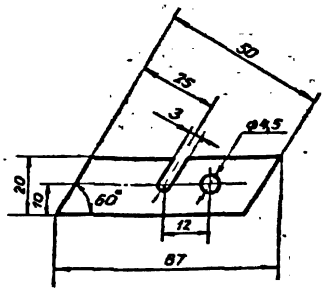

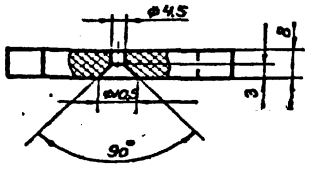

					М 651 06 002		
Изм	Лист	№ докум.	подп.	дата			
Разраб		Альмутов			Накладка	Лит	Масса	Масшт
Провер.		Смолянов					0,01кг	1:1
Рук. гр.		Смолянов				Лист	Листов 1
Н. контр.		Иофан			Текстолит ПТМ-1-8 ГОСТ 5-78	ГИПРОКОММУНСТРОЙ г. Москва	

Инв. № подл. | Подп. и дата | Инв. № дубл. | Взам. инв. № | Подп. и дата

Альбом VIII

Типовой проект 282-3-41

М 651.05.201

Rz40

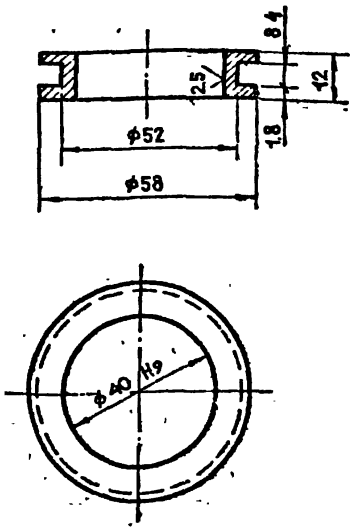

				М 651.05.201			
Изм	Лист	N докум	Подп	Дата	Обойма	Лит	Масса	Масшт
Разраб		Нестерова					0,11кг	1:1
Пров.		Смоляков				Лист	Листов 1
Рук гр		Смоляков					
Н контр		Иофан			Круг 60 ГОСТ 2590-71 / Ст 3 ГОСТ 535-79	ГИПРОКОММУНСТРОЙ г Москва	

Альбом VIII

Типовой проект 282-3-41

М 651.05.301

Rz80

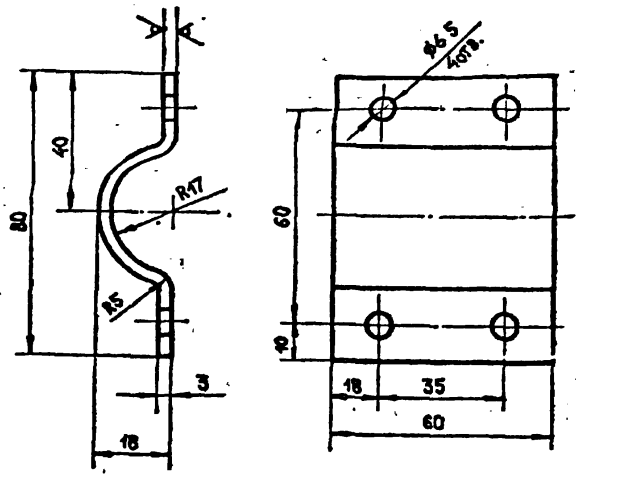

1. Длина заготовки 100 мм.

				М 651.05.301			
Изм	Лист	N докум	Подп	Дата	Хомут	Лит	Масса	Масшт
Разраб		Альтшуль					0,14кг	1:1
Пров		Смоляков				Лист	Листов
Рук гр		Смоляков					
Н контр		Иофан			Лист 3 ГОСТ 19903-74* / Ст 3 ГОСТ 16523-70*	ГИПРОКОММУНСТРОЙ г. Москва	

Альбом VIII

Типовой проект 282-3-41

М 651.05.400 СБ

Rz40

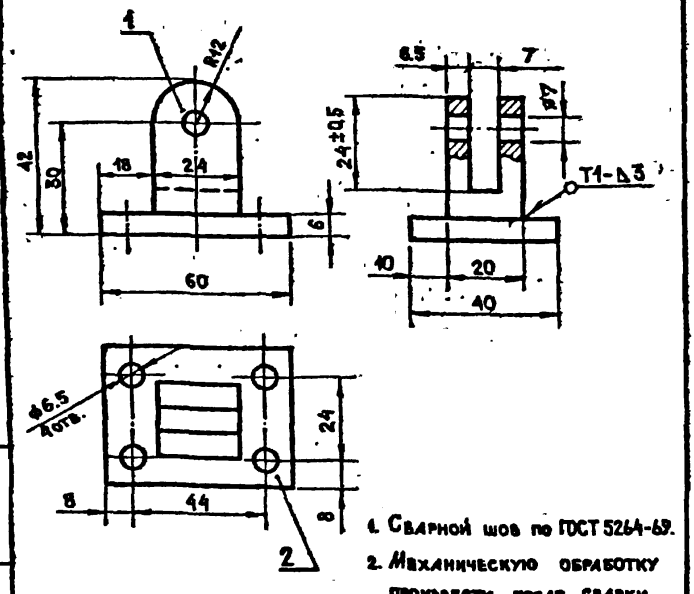

1. Сварной шов по ГОСТ 5264-69.
2. Механическую обработку произвести после сварки.

				М 651.05.400 СБ			
Пров		Смоляков			Кронштейн. Сборочный чертеж	Лит	Масса	Масшт
Рук гр		Смоляков					0,17кг	1:1
Н контр		Иофан				Лист	Листов 1
						ГИПРОКОММУНСТРОЙ г Москва	

gost.e-ecolog.ru