ТИПОВОЙ ПРОЕКТ

282-3-41

ПРАЧЕЧНАЯ

ПРОИЗВОДИТЕЛЬНОСТЬЮ 5 Т СУХОГО БЕЛЬЯ В СМЕНУ.

АЛЬБОМ II

АРХИТЕКТУРНО-СТРОИТЕЛЬНЫЕ РЕШЕНИЯ.
КОНСТРУКЦИИ ЖЕЛЕЗОБЕТОННЫЕ И
МЕТАЛЛИЧЕСКИЕ.

gost.e-ecolog.ru

Привязан

Инв. №

ТИПОВОЙ ПРОЕКТ
282-3-41
ПРАЧЕЧНАЯ
ПРОИЗВОДИТЕЛЬНОСТЬЮ 5 Т СУХОГО БЕЛЬЯ В СМЕНУ

АЛЬБОМ II

СОСТАВ ПРОЕКТА:

Альбом I – Чертежи технологические и механизация транспорта.
Альбом II – Архитектурно-строительные решения. Конструкции железобетонные и металлические.
Альбом III – Изделия заводского изготовления.
Альбом IV – Внутренний водопровод и канализация. Отопление и вентиляция.
Альбом V – Электрооосвещение и электрооборудование. Устройства связи и сигнализации.
Альбом VI – Автоматизация технологических процессов и санитарно-технических систем.
Альбом VII – Чертежи задания заводу-изготовителю.
Альбом VIII – Нестандартизированное оборудование, металлоизделия.
Альбом IX – Заказные спецификации.
Альбом X – Сметы.

РАЗРАБОТАН
ПРОЕКТНЫМ ИНСТИТУТОМ
„ГИПРОКОММУНСТРОЙ"

Главный инженер института В.П. Сапроненков
Главный инженер проекта В.П. Барсуков

17586-02

Техно-рабочий проект
утвержден минжилкомхозом
Приказ № 11-7Д от 28.10. 1980 г.
Введен в действие
Гипрокоммунстроем
Приказ № 70 от 29.03. 1982 г.

Привязан

Инв. №

№№ п.п.	Наименование	Марка	Стр.
1	Обложка.		
2	Титульный лист.		
3	Содержание альбома.		3
	Архитектурно-строительные решения.		
4	Общие данные.	АР-1÷АР-3	4÷6
5	Пояснительная записка.	АР-4÷АР-6	7÷9
6	Схема генплана.	АР-7	10
7	План 1-го этажа в осях Б-16.	АР-8	11
8	План 1-го этажа в осях 1-4.	АР-9	12
9	План 2-го этажа в осях 1-4.	АР-10	13
10	Разрезы 1-1; 2-2; 3-3.	АР-11	14
11	Фасады 1-16; 16-1 (для $t_в$=-20°; -30°).	АР-12	15
12	Фасады С-А (для $t_в$=-20°; -30°; -40°). Фасад А-С (для $t_в$=-20°; -30°). Схемы заполнения оконных проемов.	АР-13	16
13	Фасады 1-16; 16-1; А-С (для $t_в$=-40°).	АР-14	17
14	План кровли, узлы, разрезы 4-4; 5-5.	АР-15	18
15	План 1-го этажа в осях 5-16 с сантехническими отверстиями. Фрагмент плана №2. План лотков.	АР-16	19
16	План 1-го этажа в осях 1-4 с маркировкой перегородок и сантехническими отверстиями.	АР-17	20
17	План 2-го этажа в осях 1-4 с маркировкой перегородок и сантехническими отверстиями.	АР-18	21
18	Планы полов на отм. 0.000 и 3.300. Экспликация полов.	АР-19	22
19	Спецификация гипсобетонных перегородок.	АР-20	23
20	Фрагмент плана №1. Сечения и детали.	АР-21	24
	Конструкции железобетонные.		
21	Общие данные.	КЖ-0÷КЖ-3	25÷28
22	Сводная спецификация элементов к маркировочной схеме фундаментов и фундаментных балок. Примечания.	КЖ-4	29
23	Маркировочная схема фундаментов и фундаментных балок.	КЖ-5	30
24	Узлы к монтажной схеме 1 и 2	КЖ-6	31
25	Узлы 3; 4; 5. Сечения.	КЖ-7	32
26	Элементы планов фундаментов 6-9. Сечения.	КЖ-8	33
27	Узел 11. Сечения 20-20÷23-23.	КЖ-9	34
28	Сечения 1-1÷9-9.	КЖ-10	35
29	Сечения 10-10÷19-19.	КЖ-11	36
30	Фундаменты Фм1, Фм2.	КЖ-12	37
31	Фундаменты Фм3, Фм4.	КЖ-13	38
32	Фундаменты Ф5, Ф6.	КЖ-14	39
33	Фундаменты Ф7, Ф8	КЖ-15	40
34	Нагрузки на фундаменты. Выборка стали на 1 элемент.	КЖ-16	41
35	Маркировочная схема каналов и фундаментов под оборудование между осями 1-4; А-К.	КЖ-17	42
36	Маркировочная схема лотков каналов и фундаментов между осями 5-10; Б-Р.	КЖ-18	43
37	Лотки и каналы. Сечения 1-1÷6-6.	КЖ-19	44
38	Маркировочная схема фундаментов под оборудование каналов и приямков в осях 1-4; К-С; 13-16; Б-Р.	КЖ-20	45
39	Фундаменты под оборудование $Ф_о$-1÷$Ф_о$-3.		
	Приямок ПР-1.	КЖ-21	46
40	Фундаменты под оборудование $Ф_о$-4÷$Ф_о$-8.	КЖ-22	47
41	Фундаменты под оборудование $Ф_о$-9÷$Ф_о$-13.	КЖ-23	48
42	Фундаменты под оборудование $Ф_о$-14÷$Ф_о$-19.	КЖ-24	49
43	Фундаменты под оборудование $Ф_о$-20÷$Ф_о$-25.	КЖ-25	50
44	Бункер мокрого хранения соли. Опалубка.	КЖ-26	51
45	Бункер мокрого хранения соли. Армирование.	КЖ-27	52
46	План перекрытия бункера. Армирование. Плиты перекрытия. Спецификация.	КЖ-28	53
47	План трансформаторной подстанции. План каналов и приямков.	КЖ-29	54
48	Разрез 1-1÷3-3. Узел 4.	КЖ-30	55
49	Разрезы 4-4÷7-7. Узлы 1; 2; 3; 5.	КЖ-31	56
50	Монолитное перекрытие МП-1. Сечения 1-1÷3-3.	КЖ-32	57
51	Монолитное перекрытие МП-1. Сечения 4-4; 5-5.	КЖ-33	58
52	Монтажный план колонн и ригелей.	КЖ-34	59
53	Маркировочная схема стоек и балок покрытия в осях 5-16.	КЖ-35	60
54	Монтажный план покрытия в осях 5-16.	КЖ-36	61
55	Монтажный план плит перекрытия и покрытия.	КЖ-37	62
56	Монолитные участки МУ-1,2. Сечения и спецификация	КЖ-38	63
57	Монтажная схема стоек фахверка и стальных элементов.	КЖ-39	64
58	Монтажная схема стеновых панелей по осям Б,Р,4.	КЖ-40	65
59	Монтажная схема стеновых панелей по осям 1,А.	КЖ-41	66
60	Монтажная схема стеновых панелей по оси С. Сечения	КЖ-42	67
61	Монтажная схема стеновых блоков по осям «Б", „Р", „16" для $t_в$=-40°С.	КЖ-43	68
	Крепление распределительной балки к балке покрытия.	КЖ-44	69
62	Монтажная схема стоек СТ-1, СТ-2 и консоли МК-1		
	для крепления трубопроводов.	КЖ-45	70
63	Бачное помещение. Опора под баки.	КЖ-46	71
	Конструкции металлические.		
64	Металлические лестницы ЛМ-3; ЛМ-4	КМ-1	72
	Организация строительства		
65	Пояснительная записка.	ОС-1	73
66	Схема стройгенплана.	ОС-2	74
67	Схема монтажа.	ОС-3	75

Типовой проект 282-3-41

Инв. № подл. | Подпись и дата | Взам. инв. №

привязан

Инв. №

ГИП	Барсуков	
Состав.	Никишина	

1981 | 282-3-41

Прачечная производительностью 5тонн сухого белья в смену.

Стадия	Лист	Листов
Р	1	1

Содержание альбома.

ГИПРОКОММУНСТРОЙ г. Москва

17586-02

Типовой проект 282-3-41

Ведомость основных комплектов

Обозначение	Наименование комплекта	Примечание
	Технологические решения	ТХ
	Архитектурно-строительные решения	АР
	Конструкции железобетонные	КЖ
	Конструкции металлические	КМ
	Внутренний водопровод и канализация.	ВК
	Отопление и вентиляция.	ОВ
	Электрооборудование и электроосвещение.	ЭЛ
	Связь и сигнализация.	С
	Автоматизация санитарно-технических устройств.	АТ

Ведомость чертежей основного комплекта.

Лист	Наименование	Примечание
1	Общие данные /начало/.	
2	Общие данные /продолжение/.	
3	Общие данные /окончание/.	
4	Пояснительная записка /начало/.	
5	Пояснительная записка /продолжение/.	
6	Пояснительная записка /окончание/.	
7	Схема генплана.	
8	План 1-го этажа в осях 5-16.	
9	План 1-го этажа в осях 1-4.	
10	План 2-го этажа в осях 1-4.	
11	Разрезы 1-1; 2-2; 3-3.	
12	Фасады 1-16; 16-1 /для t -20°; -30°/.	
13	Фасад С-А (для t -20°; -30°; -40°) Фасад А-С (для t -20°; -30°)	
	Схемы заполнения оконных проемов.	
14	Фасады 1-16; 16-1; А-С (для t -40°).	
15	План кровли, узлы, разрезы 4-4; 5-5.	
16	План 1-го этажа в осях 5-16 с санитехническими отв.	
	Фрагмент плана №2. План доков.	
17	План 1-го этажа в осях 1-4 с маркировкой перегородок	
	и сантехническими отверстиями.	
18	План 2-го этажа в осях 1-4 с маркировкой перегородок	
	и сантехническими отверстиями.	
19	План полов на отм. 0.000 и 3.300. Экспликация полов.	
20	Спецификация гипсобетонных перегородок.	
21	Фрагмент плана №1. Сечения и детали.	

Типовой проект разработан в соответствии с действующими нормами и правилами и предусматривает мероприятия, обеспечивающие взрывную, взрывопожарную и пожарную безопасность при эксплуатации здания.

Главный инженер проекта /Барсуков/

Ведомость примененных и ссылочных документов

Обозначение	Наименование	Примечание
ГОСТ 11214-78	Окна и балконные двери деревянные для жилых и общественных зданий.	
ГОСТ 12506-67	Окна деревянные для зданий промышленных предприятий.	
Серия 2.236-2 Вып.1	Детали примыкания оконных и дверных блоков в общественных зданиях.	
Серия 2.436-9	Архитектурно-строительные детали окон с применением деревянных оконных блоков.	
Серия 1.136-2	Подоконные деревянные доски для жилых и общественных зданий.	
Серия 2.260-1 Вып.2	Чердачные вентилируемые покрытия кирпичных зданий.	
Серия 2.260-1 Вып.1	Бесчердачные невентилируемые покрытия каркасно-панельных зданий.	
ГОСТ 6629-74	Двери деревянные внутренние для жилых и общественных зданий.	
ГОСТ 14624-69	Двери деревянные для зданий промышленных предприятий.	
Серия 2.244-1 Вып.4	Детали полов в общественных зданий.	
Серия 2.230-1 Вып.5	Перегородки из мелкоштучных материалов, гипсобетонные и столярные.	
Серия 2.230-1 Вып.10	Крупнопанельные перегородки каркасно-панельных зданий.	
Серия 1.231-1 Вып.1	Панели перегородок для зданий каркасной конструкции.	
Серия 1.464-1 Вып.0 и 1	Зенитные фонари для естественного освещения промышленных зданий.	
Шифр 41-74 Вып.1.2	Ворота распашные В3.6×3.0; В3.6×3.6; В3.6×4.2; В4.9×5.4 с ручными приборами открывания.	

Ведомость примененных и ссылочных документов

Обозначение	Наименование	Примечание
Серия 2.460-5 Вып.1	Архитектурные детали утепленных покрытий одноэтажных промышленных зданий.	
Серия 2.230-1 Вып.4	Входы каркасно-панельных зданий.	
Серия 1.269-1	Фризовые камни железобетонные.	
Серия 1.256-1	Металлические изделия.	
Серия 416-0-1 Вып.7	Перегородки кабин душевых и уборных.	

Инв. № подл. | Подпись и дата | Взам. инв. №

Гл. инж. пр.	Барсуков	
Нач. отд.	Иванников	
Гл. констр.	Харламов	
Гл. арх. пр.	Данков	
Ст. арх.	Мелкова	

Инв. №

привязан

1981 | 282-3-41 АР

Прачечная производительностью 5тонн сухого белья в смену.

Стадия	Лист	Листов
Р	1	21

Общие данные. /начало/.

ГИПРОКОММУНСТРОЙ г. Москва

77586-02

Альбом II

Типовой проект 282-3-41

Ведомость отделки помещений

Наименован или экспликац номер помещения	Потолок: штукатурка или затирка	Потолок: окраска	Стены и перегородки: штукатурка или затирка	Стены и перегородки: окраска или облицовка	Отделка низа стен и перегородок: окраска или облицовка	Отделка низа стен и перегородок: высота м
Стиральный цех, сушильно-гладильный цех, цех приема; цех выдачи белья, реакторная хранение стиральных материалов	затирка	алкидно-стирольная эмаль МС-226		глазурованная керамическая плитка		
Административные помещения; медкомната; диспетчерская, лаборатория, коридоры	то же	известковая белая	затирка	масляная за 2 раза		
Слесарная и столярная мастерская; тепловой пункт; водоумягчительная, бочное помещение	то же	силикатная белая	то же	силикатная		
Санузлы; комнаты уборочного инвентаря; кладовые; гардеробные; умывальные; моечная; подсобная	затирка	то же	то же	силикатная белая	плитка керамическая глазурованная	2,1
Ремонт аппаратурны и КИП	то же	полимер-цементная белая	затирка	полимер-цементная	то же	1,8
Душевые, преддушевые	то же	силикатная белая	то же	плитка керамич. глазуров.		1.8
Буфетный зал	затирка	известковая белая	то же	масляная	плитка керамич. глазуров.	2.1
Трансформат. подстанция		известковая		известковая		
Въездные тамбуры	затирка	силикатная	затирка штукатурка	силикатная		
Венткамеры	то же	то же		отделка дана на листе		
Лестничные клетки; вестибюль; входные тамбуры; починка белья	то же	известковая белая	затирка штукатурка	масляная		
Оклад материального обеспечения	затирка	силикатная белая	то же	силикатная		

Таблица толщин стеновых панелей, блоков, кирпичных наружных стен и утеплителя в мм

Наименование помещения	Материал ограждения	t: -20°	t: -30°	t: -40°
Одноэтажная часть здания (кроме стирального цеха)	керамзитобетонные панели $\gamma = 900$ кг/м³	250	300	
	легкобетонные блоки $\gamma = 900$ кг/м³			400
	наружные кирпичные стены	380	380	380
Одноэтажная часть; стиральный цех в осях 5-8	перлитобетоновые стеновые панели $\gamma = 900$ кг/м³	250	300	
	легкобетонные блоки $\gamma = 900$ кг/м³			400
Двухэтажная часть здания	керамзитобетонные стеновые панели $\gamma = 900$ кг/м³	250	300	350
	кирпичные стены	380	510	640
Участок стены по оси 5 (от отм 7.200 и выше)	кирпичная наружная стена	510	640	770
Одноэтажная часть здания	утеплитель покрытия (пенобетон $\gamma = 400$ кг/м³)	180	220	220
Двухэтажная часть здания	утеплитель покрытия (пенобетон $\gamma = 400$ кг/м)	180	220	220
Венткамеры (приточные камеры), входные тамбуры	утеплитель стен (пенобетон $\gamma = 400$ кг/м³)	80	100	120

Общие указания

1. В знаках ▭, указанных на чертежах, при привязке проекта проставляются соответственно значения толщин стен и утеплителя в зависимости от климатических условий строительства (см. таблицу на этом листе).
2. За условную отм. 0.000 принята отметка чистого пола, что соответствует абсолютной отм. ▭
3. Категории производства по взрывной, взрыво-пожарной опасности – В; Г; Д (см план на отм. 0.000 на АР-8 и АР-9).
4. Наружные стены – панели и блоки из легкого бетона $\gamma = 900$ кг/м³. С наружной стороны офактурить декоративным слоем с добавлением мраморной крошки, кирпичные участки стен с наружной стороны отделать под панель. Кирпичные стены выполнять из глиняного кирпича пластического прессования М-100 на р-ре М-50 а кирпичные стены по осям „9" и „10" армировать через 4 ряда кладки 4 Ø5В. Кирпичные перегородки (толщ. 12 см) вести из кирпича М-75 на цементном р-ре М-25. При кладке кирпичных стен и перегородок в дверных проемах заложить антисептированные деревянные пробки через 10 рядов кладки по высоте, но не менее двух с каждой стороны проема.
5. Конструкция кровли дана на листе АР-11. Устройство кровли выполняется в соответствии с требованиями СН и П III-20-74 „Кровли, гидроизоляция, пароизоляция и теплоизоляция".
6. Все деревянные изделия окрасить эмалями светлых тонов. Стальные конструкции окрасить краской ХВ-124 (ГОСТ 10144-74) по грунту ФЛ-03-К (ГОСТ 9109-76).
7. По периметру здания устроить асфальтовую отмостку шириной 750 мм по щебеночному основанию толщиной 100 мм
8. Молниезащиту выполнять наложением молниеприемной сетки на плиты покрытия по всей площади здания. Сетка выполняется из ФВЛ с ячейками 12×12 м. В качестве токоотводов используется арматура железобетонных колонн
9. Цоколь здания облицевать керамической плиткой типа „кабанчик".
10. В соответствии с СН 514-79 в проекте применены рациональные объемно-планировочные и конструктивные решения, использованы эффективные строительные материалы, что улучшило технико-экономические показатели настоящего проекта по сравнению с проектом-диалогом (281-3-34).

Гл. инж. пр.	Барсуков		1981	282-3-41 АР
Нач. отд.	Иванчиков			
Гл. констр.	Харламов		Прачечная производительностью 5 т сухого белья в смену	
Гл. арх. пр.	Данков			
Архитект.	Лисищенкова			
			Стадия: 0	Лист: 2
Инв. №			Общие данные /продолжение/	ГИПРОКОММУНСТРОЙ г. Москва

Альбом III

Типовой проект 282-3-41

Сводная спецификация к чертежам архитектурно-строительных решений.

Марка	Обозначение	Наименование	Кол.	Примечание
		Изделия деревянные		
		и дверные блоки.		см. ведомость проемов дверей на АР-3
		Для t°=-20°		
ИС9-174	ГОСТ 12506-67	Оконный блок	42	
ИС10-174	То же	То же	20	
ОС18-18г	ГОСТ 11214-73	——— " ———	26	
ОС9-15	То же	——— " ———	28	
ДО19-20	Серия 1.136-2	Подоконная доска	26	
		Для t°=-30°;-40°		
ИС9-174	ГОСТ 12506-67	Оконный блок	42	
ИС10-174	То же	То же	20	
ОС18-18г	ГОСТ 11214-78	——— " ———	26	
ОС9-15	То же	——— " ———	28	
ДО19-35	Серия 1.136-2	Подоконная доска	26	
ОИБ-1	Лист АРИ-1	Оконный индив. блок	1	
		Железобетонные изделия		
		Перемычки		
	Для t=-20°; -30°; -40°			
1ПР2-15.12.14	Серия 1.138-10 в1		28	
1ПР3-19.12.14	——— " ———		31	
1ПР1-10.12.14	——— " ———		6	
1ПР4-25.12.14	——— " ———		6	
1ПР1-12.12.6	——— " ———		34	
1ПР3-22.12.14	——— " ———		1	
	Для t=-20°			
1ПР3-19.12.14	——— " ———		3	
1ПР3-22.12.14	——— " ———		6	
1ПР1-12.12.6	——— " ———		3	
	Для t=-30°			
1ПР3-19.12.14	——— " ———		4	
1ПР3-22.12.14	——— " ———		8	
1ПР1-12.12.6	——— " ———		4	
	Для t=-40°			
1ПР3-19.12.14	——— " ———		5	
1ПР3-22.12.14	——— " ———		10	
1ПР1-12.12.6	——— " ———		5	
ФК-15-5	Серия 1.269-1	Фризовый камень	132	
ФК-15-7	То же	То же	44	
		Гипсобетонные		см. спец. гип. бетон. перегор. АР-20
		перегородки.		
		Металлические изделия.		
ОА-33-1	Серия 1.256-1	Звено ограждения лестниц.	4	39.46 кг
ОВП-27Д-1	То же	Ограждение верхн. площадки	2	18,43 кг

Сводная спецификация к чертежам архитектурно-строительных решений.

Марка	Обозначение	Наименование	Кол.	Примечание
МР	Серия ИИ-03-03 А.71-64.	Решетка для вытирания ног	2	12.71 кг
ВЖ-1	лист КМИ-1 альбом III.	Жалюзийная решетка	1	
ВЖ-2	лист КМИ-2 альбом III.	То же	4	
ВЖ-3	лист КМИ-3 - альбом III.	——— " ———	2	
ФВАI	ГОСТ 5781-75			296.3 кг
Ф10АI	То же			8.53 кг
L45×5	ГОСТ 8509-72			46.40 кг
L50×5	То же			86.61 кг
Т250×25×2	ГОСТ 8645-68			7.54 кг
ДКП-1	Серия 416-0-1 вып.7, альб. 1.2.3	Перегородки, душ. кабин.	5	

Ведомость перемычек.

Перемычки: Марка по проекту	Перемычки: Схема сечения	Перемычки: Кол-мест	Элементы перемычки: Марка	Элементы перемычки: Обозначения	Кол.
	Для t=-20°; -30°; -40°				
ПР1	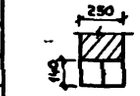	12	1ПР2-13.12.14	Серия 1.138-10 вып.1	2
ПР2		9	1ПР3-19.12.14	——— " ———	2
ПР3		3	1ПР1-10.12.14	——— " ———	2
ПР4		3	1ПР4-25.12.14	——— " ———	2
ПР5	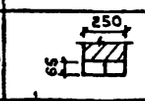	11	1ПР1-12.12.6	——— " ———	2
ПР6	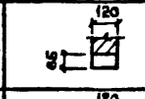	13	1ПР1-12.12.6	——— " ———	1
ПР7	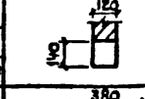	3	1ПР2-15.12.14	——— " ———	1
ПР8		5	1ПР3-19.12.14	——— " ———	1
ПР9		1	1ПР3-22.12.14	——— " ———	1
ПР10	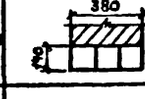	3	1ПР3-19.12.14	——— " ———	3
	Для t°-20°				
ПР11	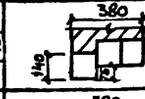	1	1ПР3-19.12.14	——— " ———	3
ПР12		2	1ПР3-22.12.14	——— " ———	3
ПР13	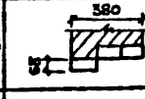	1	1ПР1-12.12.6	——— " ———	3
	Для t-30°				
ПР11	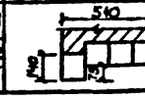	1	1ПР3-19.12.14	——— " ———	4
ПР12		2	1ПР3-22.12.14	——— " ———	4

Ведомость перемычек

Перемычки: Марка по проекту	Перемычки: Схема сечения	Перемычки: Кол-мест	Элементы перемычки: Марка	Элементы перемычки: Обозначение	Кол.
ПР13	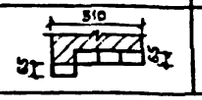	1	1ПМ-12.12.6	——— " ———	4
	Для t -40°				
ПР-11	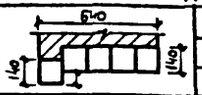	1	1ПР3-19.12.14	——— " ———	5
ПР-12		2	1ПР3-22.12.14	——— " ———	5
ПР13	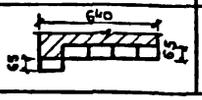	1	1ПР1-12.12.6	——— " ———	5

Ведомость проемов ворот и дверей.

Проёмы: Тип по проекту	Проёмы: Размер в кладке В×П мм	Проёмы: Кол-мест	Элементы заполнения проема: Марка	Элементы заполнения проема: Обозначение	Кол.
1	910 × 2100	14	ДГ21-9	ГОСТ 6629-74	
2/2*	910 × 2100	11/2	ДГ21-9А	——— " ———	
3/3*	810 × 2100	15/1	ДГ21-8	——— " ———	
4/4*	810 × 2100	9/1	ДГ21-8А	——— " ———	
5/5*	1520×2400	11/4	Д-32	ГОСТ 14624-69	
6/6*	1310×2100	9/1	ДО21-13	ГОСТ 6629-74	
7	710 × 2100	6	ДГ21-7	——— " ———	
8	710 × 2100	6	ДГ21-7А	——— " ———	
9/9*	1010×2100	3/2	ДГ21-10	——— " ———	
10	910 × 2100	2	ДГ21-9В	——— " ———	
11	710 × 2100	2	ДГ21-7ВА	——— " ———	
12*	2320×2400	2	Д-30	ГОСТ 14624-69	
13	1010×2100	1	ДГ21-10А	ГОСТ 6629-74	
14	1950×2100	1	ДВ9.9-2	Серия 1.135-1	
15	1950×2100	2	ДВ9.9-3	——— " ———	
16	1050×2100	2	ДВ9-9	——— " ———	
17	1350×2100	2	ДВ4.8-5	——— " ———	
18	3900×4200	2	В-3.6×36	1.435-17.2. 0000	
19	1670×2360	2	В-1Ж	Лист КДИ-4, КДИ-5 альб. III	
20	1520×2410	1	Д-2	Лист КДИ-3. альбом III.	
21	1000×2410	1	Д-1	Лист КДИ-2 альбом III.	

Полотна дверей с индексом * подвергнуть глубокой пропитке огнезащитным составом с последующей двусторонней облицовкой фанерой.

Гл. инж. пр.	Барсуков		1981
Нач. отд.	Иванчиков		
Гл. констр.	Харламов		
Гл. арх. пр.	Данков		
Ст. арх.	Мелихова		
Исполн.	Борисова		

ТП 282-3-41 АР

Прачечная производительностью 6 тонн сухого белья в смену

Стадия	Лист	Листов
Р	3	

Общие данные. (окончание).

Госгражданстрой г. Москва

Привязан

Инв. №

Инв. № подл. | Подпись и дата | Взам. инв. №

Пояснительная записка

Общая часть

Техно-рабочий проект типового проекта прачечной производительностью 5т сухого белья в смену разработан на основании плана типового проектирования на 1980г Госстроя СССР раздел III пункт 48 задания, утвержденного Минжилкомхозом РСФСР 14 ноября 1978г.

Проект разработан для применения во II, III климатических районах с обычными объемными геологическими условиями с расчетной температурой наружного воздуха -20°; -30° (основное решение) -40°.

Генеральный план и транспорт

Размещение прачечной предполагается в коммунально-складской зоне города. Требуемый участок имеет размеры 132×85.6 м, площадью 1.13га. На участке размещаются прачечная с административно-бытовыми и техническими службами и площадка для отдыха работающих. Размещение сооружений выполнено в соответствии с действующими санитарными и противопожарными нормами с учетом технологии производства. Здание прачечной своей 2^{1} этажной частью ориентировано на проезд и размещается с отступом от красной линии на 6 метров. На участке запроектирован 7м метровый проезд, обеспечивающий подъезд к зданию и противопожарный проезд по территории предприятия. Покрытие проезда и площадок - асфальтобетонное на щебеночном основании и песчаном подстилающем слое.

Конструкция асфальтобетонного покрытия:

Асфальтобетон	- 5см
Щебень	- 18см
Песок	- 20см

Конструкция покрытия проезда и площадок уточняется при привязке проекта. По периметру здания предусматривается асфальтовая отмостка шириной 0.75м.

Конструкция отмостки:

Литой асфальт	- 3см
Щебень	- 12см
Уплотненный грунт	

В высотном отношении участок принят горизонтальным. Отметка пола прачечной условно принята на 0.15м выше поверхности земли. Вертикальная планировка участка решается при привязке проекта. Участок озеленяется: посадкой деревьев, кустарников, устройством газонов и выгораживается живой изгородью. Подъезд к участку решается при привязке проекта. Показатели по генеральному плану даны на чертеже АР-7

Объемно-планировочное решение

Прачечная с административно-бытовыми и техническими службами запроектирована в едином объеме. Производственная часть здания одноэтажная, двухпролетная размером в плане 36×66м (в осях) и высотой 6м до низа балок покрытия. В ней расположены цех приема белья, стиральный цех, сушильно-гладильный цех, цех выдачи белья. В торце производственной части прачечной размещены въездные тамбуры, венткамера с компрессорной и трансформаторная подстанция.

Примыкание одноэтажной к 2^{1} этажной части здания запроектировано со стороны стирального и сушильно-гладильного цехов, что позволило осуществить необходимую функциональную взаимосвязь производственных, административных и технических служб прачечной.

Административно-бытовая часть здания 2^{1} этажная, 3^{1} пролетная с высотой этажа 3.3м и с габаритами в плане 42×18м (в осях).

На первом этаже размещены буфет, гардеробные, обслуживающие сушильно-гладильный цех и цех выдачи белья, технические службы, а также часть вспомогательных производственных помещений: мастерские, реакторная, склады материального обеспечения.

На втором этаже расположены административные помещения, лаборатория, мужские гардеробные и гардеробные стирального цеха и цеха приема и сортировки белья.

Кроме того на втором этаже размещены венткамера и бачное помещение.

Административно-бытовые помещения запроектированы в соответствии со строительными нормами и правилами (СНиП-II-80-75 ч.II) и рассчитаны на штат в количестве 134 человека в $2^{х}$ смены.

По санитарной характеристике производственные процессы относятся к группам: $I^{а}$; $I^{б}$; $I^{в}$; $II^{а}$; $II^{б}$. Проектом предусматривается хранение одежды в закрывающихся шкафах.

Ведомость гардеробного обслуживания

Группа производственных процессов	Количество обслуживаемых: списочный состав	Количество обслуживаемых: наибольшая численность в смену	Коэффициент к числу белья	Количество гардеробных приборов: 500 человек	Количество гардеробных приборов: 300 человек	Площадь гардеробных	Площадь душевых	Площадь уборных	Площадь умывальных
для женщин									
$I^{а}$	10	6			10	6	2	6	5/1
$I^{б}$	18	11			18				
$I^{в}$	2	1			2				
$II^{а}$	48	24			48				
$II^{б}$	10	5		8	42				
для мужчин									
$I^{б}$	22	13		4	18	8	1	2	3/1

Наименование и площади помещений см. лист АР-8; АР-9; АР-10

Внутренняя отделка см. лист АР-2

Наружная - в общих указаниях на листе АР-2

ГИП	Барсуков		
Нач.отд	Иванчиков		
Гл.констр	Харитонов		
Гл.спец	Данков		
Исполн	Борисова		

1981 | 282-3-41 АР

Прачечная производительностью 5т сухого белья в смену

Стадия: ТР | Лист: 4 | Листов:

Пояснительная записка /начало/

ГИПРОКОММУНСТРОЙ г.Уфа

Привязан

Инв.№

Альбом II

Типовой проект 282-3-41

Инв.№ подл. | Подп. и дата | Взам.инв.№

Пояснительная записка по гидроизоляции

Проект гидроизоляции выполнен на основании „Временных технических указаний по применению рациональных способов гидроизоляции стен и перекрытий бань и прачечных" /академия коммунального хозяйства им. Памфилова, 1978 г./.

Основания под гидроизоляцию должны быть прочными, чистыми, ровными без выступов и углублений. Ровность поверхности основания проверяется прикладыванием к ней в разных направлениях двухметровой рейки. Просветы допускаются не более 5мм и не более одного на погонный метр. Углы пересечения плоскостей стен между собой и с перекрытиями должны иметь плавные переходы в виде выкружки радиусом 100мм или фаски под углом 45° и шириной 100мм по обе стороны. Весовая влажность поверхностного слоя может быть равна 10% Закладные детали /гильзы/ для пропуска через гидроизоляцию трубопроводов, кабелей и других деталей устанавливаются до начала изоляционных работ. Готовые основания подлежат приемке с составлением акта на скрытые работы.

Гидроизоляция проектируется из латексного состава ЛСП-145 четырехслойная. Перед устройством изоляции необходимо проверить готовность конструкций для нанесения покрытия. Изоляционные покрытия устраивают последовательным нанесением слоев гидроизоляционных материалов по огрунтованной поверхности. Каждый последующий слой наносят после высыхания и частичного затвердевания предыдущего. Поверхность покрытия считается практически готовой к нанесению следующего слоя, если при нажатии пальцем на поверхность пленки не остается отпечатка /„До отлипа"/. Изоляционные покрытия надлежит предохранить от всякого рода повреждений в процессе производства работ и защищать после их окончания. Работы по изоляции ограждающих конструкций надлежит выполнять при температуре воздуха внутри помещения не ниже 10°С, относительной влажности внутри помещения и при постоянно действующих системах отопления /в зимний период/ и вентиляции. Покрытия после устройства следует выдерживать не менее 15 суток при температуре в помещении не ниже 10°С для полного отвердевания. В случае снижения температуры поверхности следует предусматривать обогрев ее нагревательными устройствами. Гидроизоляционное покрытие должно быть непрерывным.

При устройстве гидроизоляции из латексного состава необходимо соблюдать следующее:

1. Перед нанесением латексного состава поверхность основания промывают сульфанолом и грунтуют латексной смесью, разбавленной водой в соотношении 1:1

2. Основное изоляционное покрытие из латексной смеси ЛСП-145 устраивается последовательным нанесением четырех слоев.

Устройство защитного слоя на латексном покрытии из керамической плитки

Керамическая плитка наклеивается на поверхность стены с гидроизоляционным покрытием на мастиках.

В качестве мастик используют составы, аналогичные применяемым для гидроизоляционных покрытий, но с добавлением портландцемента и песка.

Гидроизоляцию стен выполнять в стиральном, сушильно-гладильном цехах и в реакторной.

Альбом II

Типовой проект 282-3-41

Гл. инж. пр.	Корсунов		1981	282-3-41 АР		
Нач. отд.	Иванилов			Прачечная производительностью 5т сухого белья в смену		
Гл. констр.	Харламов				Стадия	Лист	Листов
Гл. спец. пр.	Данков				ТР	5	
Привязан				Пояснительная записка /продолжение/	г. Москва		
Инв. №							

Альбом II

Типовой проект 282-3-41

Технология приготовления латексной смеси ЛСП-145-И-3

Латексная смесь ЛСП-145-И-3 предназначена для устройства парогидроизоляции стен

Латексная смесь ЛСП-145-И-3 готовится на основе латекса СКС-65-ГП

№№ п/п	Наименование	Вес части на 100 в. ч. полимера латекса	ГОСТ или ТУ
1.	Латекс СКС-65ГП	100	ГОСТ 10564-75
2	Неозон „Д" (в порошке)	2	ГОСТ 39-79
3	Тиуром „Д"	2,3	ГОСТ 740-76
4.	Жидкое стекло	3	
5.	Аллюминий натрия	2,6	ТУ92-62-70
6.	Диспергатор НФ	0,2	ГОСТ 6848-78 марка „Б"
7.	Фосфат натрия двузамещенный или тринатрийфосфат	0,1	
	Итого:	110,2	

Ход технологического процесса

Приготовление смеси ЛСП-145-И-3 производится в три стадии:

1. Приготовление водной пасты ингредиентов (паста П-4);
2. Приготовление смеси латекса СКС-65ГП с растворами аллюмината натрия 4,9% и фосфата натрия-10% — состав „А"
3. Приготовление латексной смеси ЛСП-145-И-3

1. Приготовление пасты П-4

Паста П-4 готовится путем смешания в двухзальном смесителе (растворомешалке) и 2-кратного пропуска полученной смеси через жерновую краскотерку или путем обработки смеси компонентов в вихревом диспергаторе в течение 10 минут.

Паста П-4	Вес, часть	Загрузка (в кг в 150-200л смеситель)
1. Неозон „Д"	2	20
2. Тиуром „Д"	2	20
3. Сульфонол НП-3 брутто	0,2	2
4. Жидкое стекло натриевое брутто	3,1	31
5. Вода	2	20
Итого:	9,3	93

Время загрузки 15 минут

Время перемешивания 1 час

После перемешивания полученная смесь пропускается два раза через дисковую краскотерку, или обрабатывается в вихревом диспергаторе.

Приготовление состава „А"

Состав „А" готовится путем смешания латекса СКС-65ГП (1/2 от всего количества)

Состав „А"

№№ п/п	Наименование ингредиентов	Загрузка в 200л смеситель в литрах
1.	Латакс СКС-65ГП	104
2.	Раствор аллюмината натрия 4,9	48
3.	Раствор фосфата натрия 10%-и	1,1
	Итого:	153,1

Порядок приготовления состава „А"

1. Совмещение раствора аллюмината натрия и раствора фосфата натрия — при постоянном перемешивании — 10 минут
2. Введение латекса СКС-65ГП и перемешивание — 30 минут

Итого: 40 минут

Приготовление смеси ЛСП-145-И-3

Смесь ЛСП-145-И-3 готовится путем смешания латекса СКС-65ГП, пасты П-4 и состава А и гомогенизации полученной смеси в дисковой краскотерке, загрузка компонентов латексной смеси ЛСП-145-И-3 производится в следующей последовательности:

1. Введение латекса СКС65ГП 5'
2. Введение пасты П-4 5'
3. перемешивание 10'-15'
4. Введение состава „А" 5'
5. перемешивание 25'-30'

Общая продолжительность цикла смешания 50'-60' мин.

В таблице приведены дозировки компонентов при приготовлении латексной смеси ЛСП-145-И-3

№№ п/п	Наименование компонентов	Загрузка в литрах: смеситель емкостью 150л	смеситель емкостью 500л
1.	Латекс СКС-65ГП	52	1,56
2.	Паста П-4	4,85	13,85
3.	Состав „А"	76,5	229,5
	Итого:	133,15	400,00

После смесителя смесь ЛСП-145-И-3 пропускается через дисковую краскотерку на большом зазоре, один раз для гомогенизации. Готовая смесь сливается в стальную емкость. Хранение смеси ЛСП-145-И-3 может проводится при температуре не ниже +5°С

Гарантийный срок хранения смеси ЛСП-145-И-3 - 6 мес.

Вязкость готовой смеси по воронке ВЗ-1-40-50 сек

Содержание сухого вещества не ниже - 30%

Гл. инж. пр.	Барсуков		1981	282-3-41 АР
Нач. отд.	Иванчиков			
Гл. констр.	Харламов			Прачечная производительностью 5 т сухого белья в смену
Гл. арх. пр.	Данков			

Привязан

Инв. №

Стадия	Лист	Листов
ТР	6	

Пояснительная записка /окончание/

ГИПРОКОММУНСТРОЙ г. Москва

Альбом II

Типовой проект 282-3-41

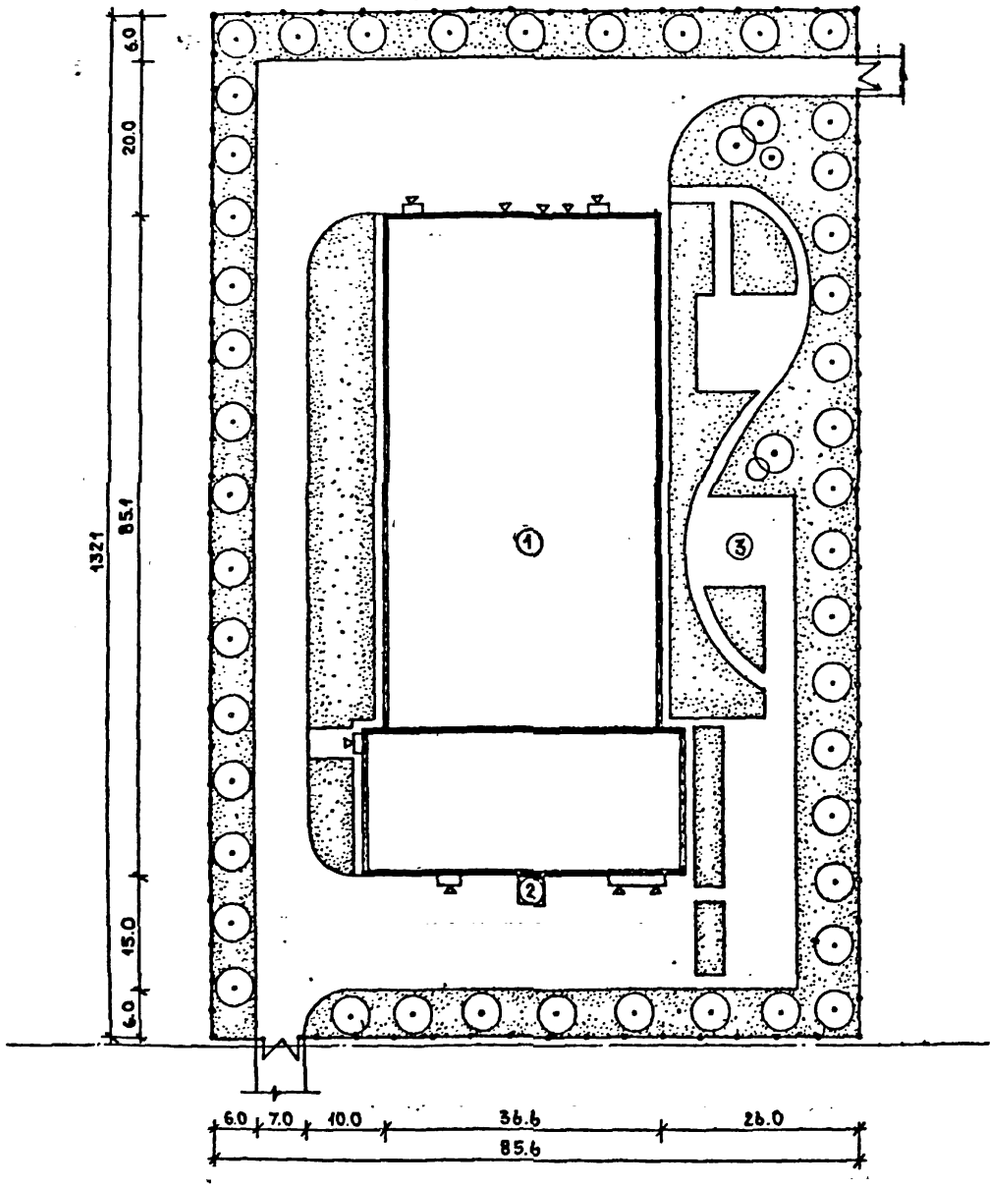

Экспликация

NN по генплану	Наименование	Площадь застройки м²	Строительный объем /м³/			Общая площадь м²
			надземн. части	подземн. части	Общий	
1	Прачечная	3241.53	24819.9	176.8	24996.7	3934.43
2	Бункер мокрого хранения соли	10.5				
3	Площадка для отдыха					

Показатели по генплану

Наименование	Кол-во	Примечан
Площадь участка, га	1.13	
Площадь застройки, м²	3241.53	
Площадь покрытия, м²	3757.4	
Площадь озеленения, м²	4301.07	
Площадь использования, м²	6998.93	
Плотность застройки, %	29	
Процент использования, %	62	
Процент озеленения, %	38	

Условное обозначение

Граница участка

ГИП	Барсуков		1981
Нач. отд.	Иванчиков		
Гл. конст.	Харламов		
Гл. арх. пр.	Данков		
Исполн.	Борисова		

282-3-41 АР

Прачечная производительностью 5т сухого белья в смену

Стадия	Лист	Листов
ТР	7	

Схема генплана

ГИПРОКОММУНСТРОЙ г. Москва

Привязан

Инв. N

Инв. N подл. | Подп. и дата | Взам. инв. N

Типовой проект 282-3-41 Альбом II

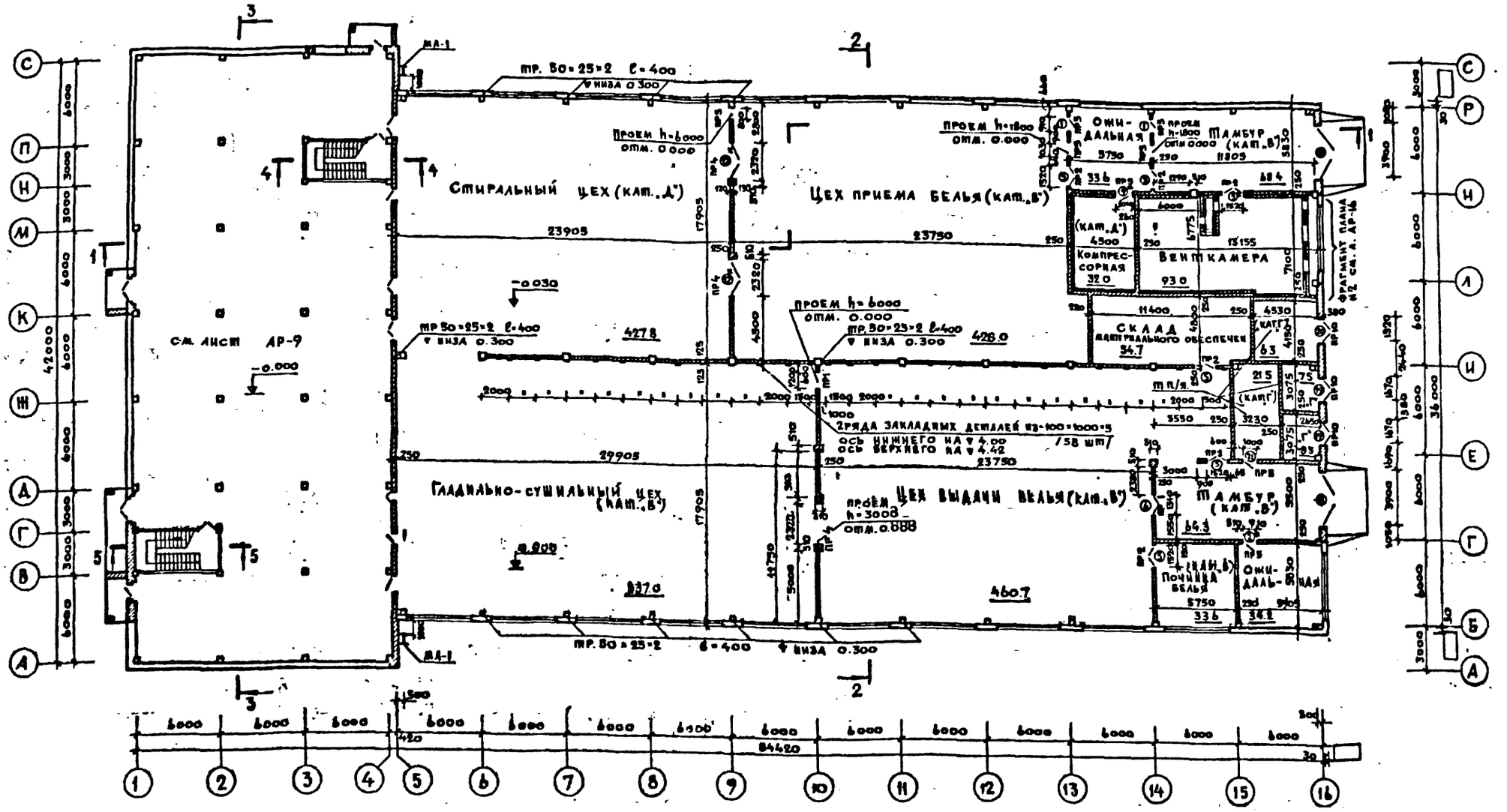

Отверстия в перегородках см. л. АР-16.
Пол в стиральном цехе выполнять с уклоном к лоткам не менее 0,01.
Трансформаторную см. совместно с листами КЖ-29 + КЖ-33.
Направление стока воды к лоткам в стиральном цехе см. л. АР-16.
Разрезы см. лист АР-11

Гл. арх. ин.	Панько		1981	282-3-41	АР
Гл. инж. пр.	Барсуков				
Нач. отд.	Иванчиков		Прачечная производительностью 5 т сухого белья в смену		
Гл. конст.	Харламов				
Гл. арх. пр.	Данков				
Исполн.	Борисова				

Привязан

Инв. №

Стадия	Лист	Листов
ТР	8	

План 1-го этажа в осях 5-16.

ГИПРОКОММУНСТ... г. Москва

17536-02

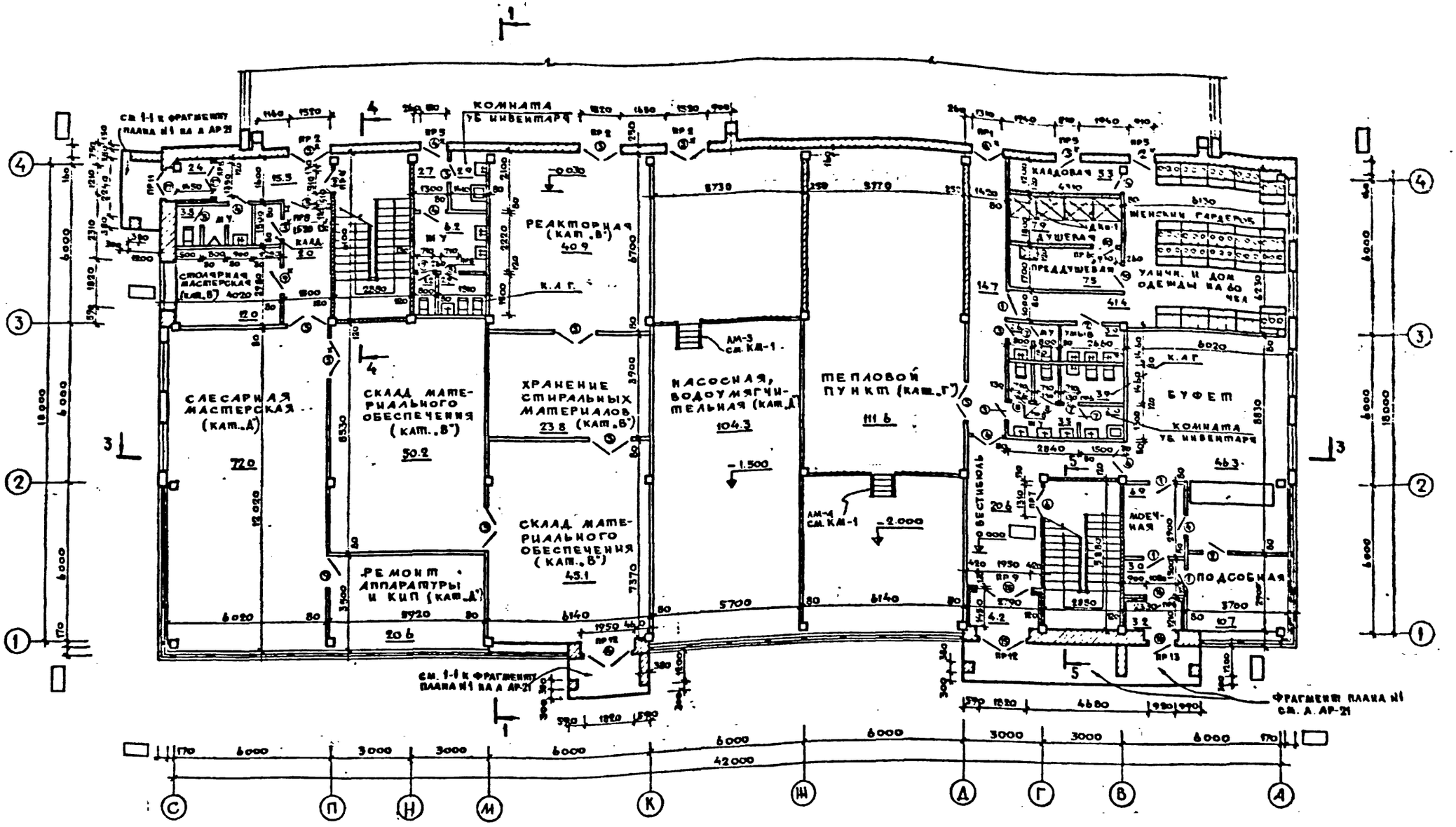

Отверстия в перегородках и маркировочный план перегородок см. АР-17.

Пол в душевой и моечной выполнять с уклоном не менее 0.01.

„Ж" между осями „3-4" под ригелем в месте примыкания кирпичной кладки тщательно зачеканить жестким цементным раствором М 200

Разрезы см. лист АР-11

Маркировку элементов лестниц см. разрезы 4-4; 5-5 на листе АР-15

Гл. инж. пр.	Панько		1981	282-3-41 АР			
Гл. инженер	Барсуков						
Нач. отд.	Иванчиков			Прачечная производительностью 5 т сухого белья в смену			
Гл. конст.	Харламов						
Гл. арх. пр.	Данков				Стадия	Лист	Листов
Исполн.	Борисова				ТР	9	
Привязан				План 1-го этажа в осях 1-4	Гипрокоммунстрой г. Москва		
Инв. №							

Типовой проект 282-3-41 Альбом II

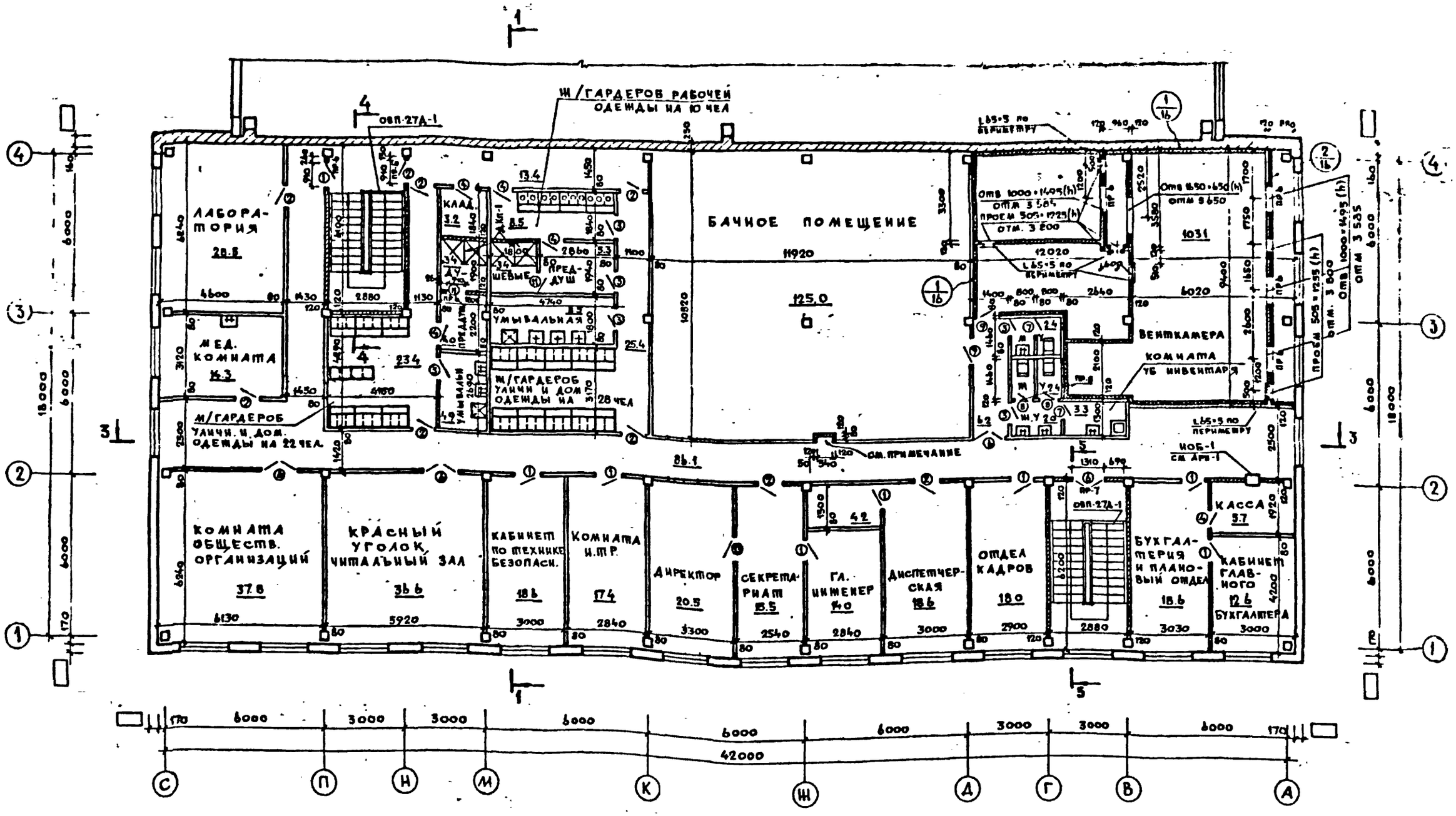

Отверстия в перегородках и маркировочный план перегородок см. АР-18.
Пол в душевой выполнять с уклоном не менее 0.01.
Нишу после прокладки коммуникаций закрыть кирпичной перегородкой 6.5 см.
Разрезы см. лист АР-11

ГА АРХ НК	Панько	1981	282-3-41 АР
ГА НАЧ ПР	Барсуков	Прачечная производительностью 5т сухого белья в смену	
НАЧ ОТД	Иванников		
ГА КОНСТ	Харламов		
ГА АРХ ПР	Данков		
Исполн	Борисова		

Привязан

Инв №

Стадия	Лист	Листов
ТР	10	

План 2-го этажа в осях 1-4.

ГИПРОКОММУНИСТРОЙ г. Москва

Типовой проект 282-3-41 Альбом II

Разрез 1-1

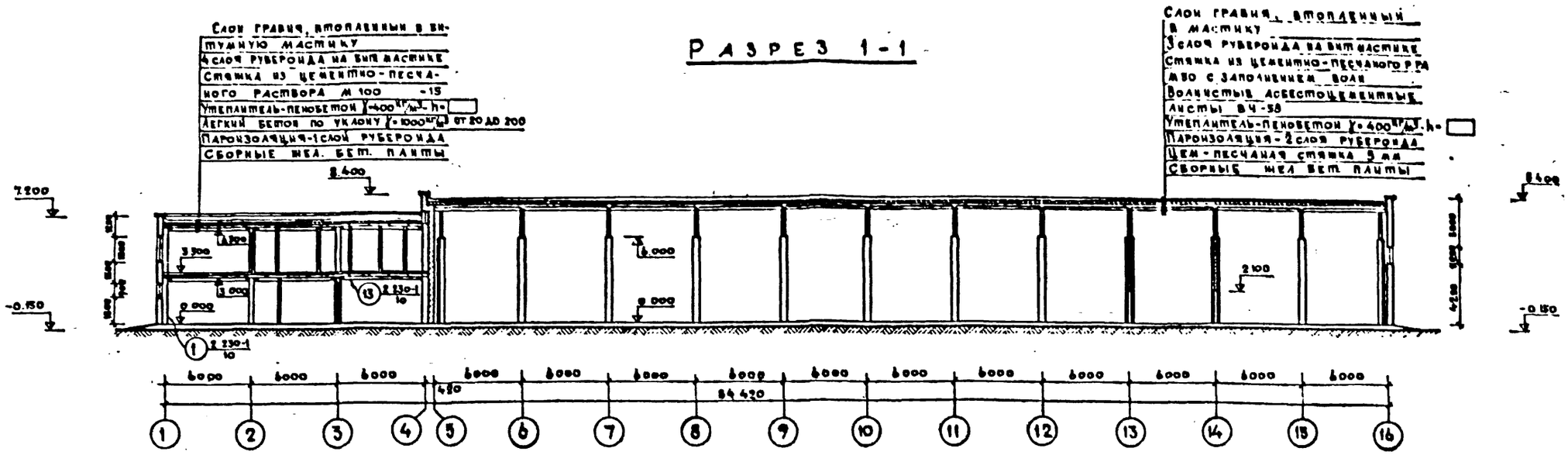

Разрез 2-2

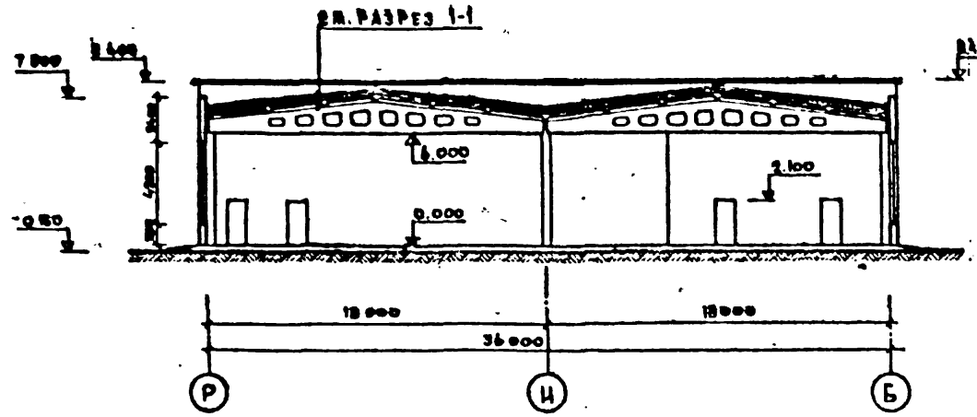

Разрез 3-3

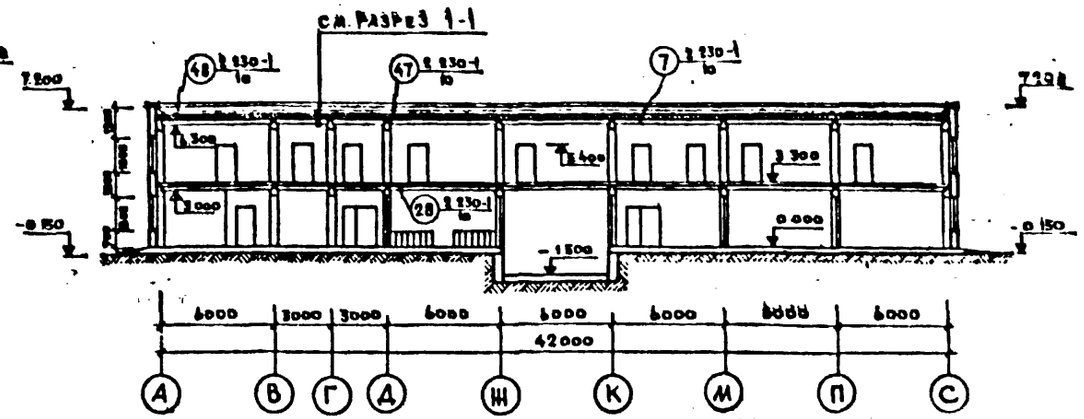

Гл. архит.	Панько		1981	282-3-41 АР
Гл. инж. пр.	Барсуков			
Нач. отд.	Иванчиков			Прачечная производительностью 5 т сухого белья в смену
Гл. констр.	Харламов			
Гл. архит.	Данков			
Исполн.	Борисова			Стадия: ТР; Лист: 11; Листов:
Привязан				Разрезы 1-1; 2-2; 3-3.
Инв. №				Гипрокоммунстрой г. Москва

17536-02

Инв. № подл. | Подпись и дата | Взам. инв. №

Типовой проект 232-3-41 Альбом I

ФАСАД 1-16

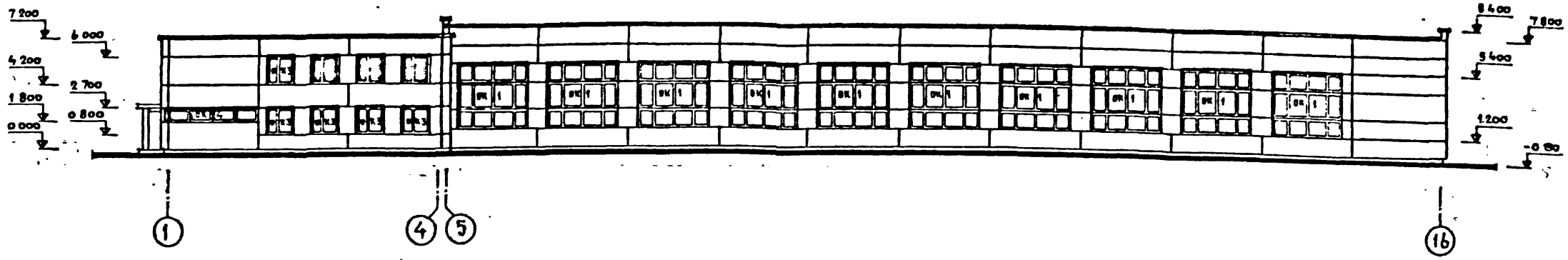

ФАСАД 16-1

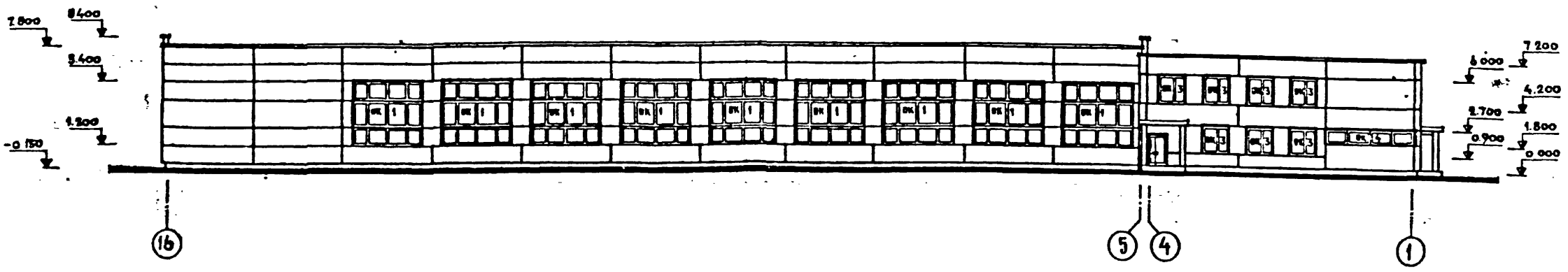

Заполнение оконных проемов см. АР-13.

Гл. архит.	Панько		1981	282-3-41 АР	
Гл. инж.	Барсуков			Прачечная производительностью 5 т сухого белья в смену	
Нач. отд.	Цыганков				
Гл. конст.	Харламов				
Гл. арх. гр.	Данков				
Исполн.	Борисова				Стадия: Р; Лист: 12; Листов:
Привязан				Фасады 1-16; 16-1 /для t°=-20°; t°=-30°C/	Гипрокоммунстрой г. Москва
Инв. №					

Инв. № подл. | Подпись и дата | Взам. инв. №

Типовой проект 282-3-41 Альбом II

Фасад С-А

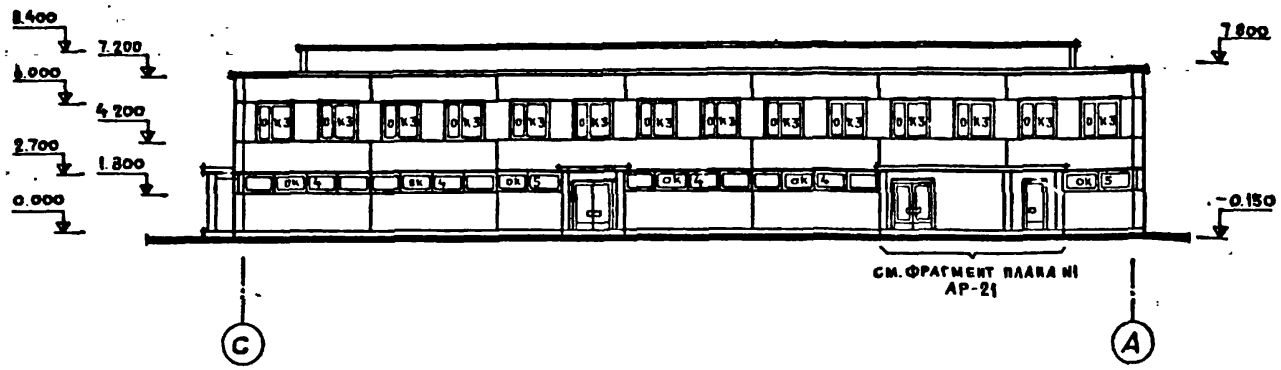

Фасад А-С

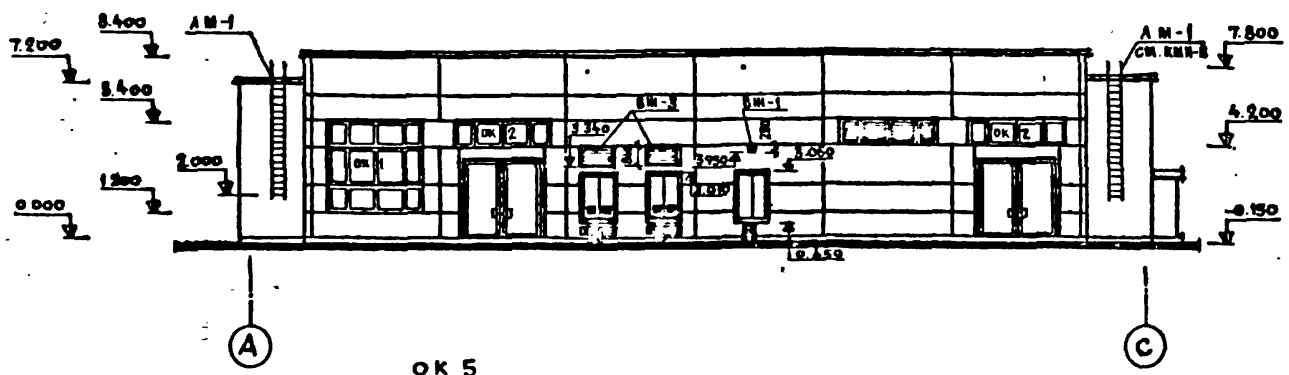

ОК 5
/МЕСТ 2/

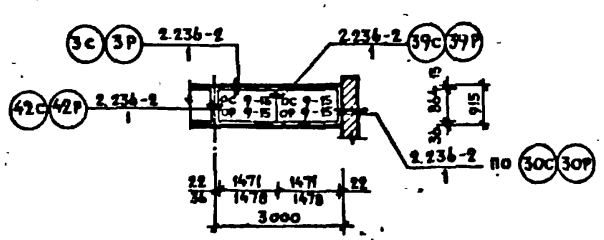

Бункер мокрого хранения соли на фасаде С-А условно не показан см. лист КЖ-26.

Схемы заполнения оконных проемов

ОК 1
/МЕСТ 20/

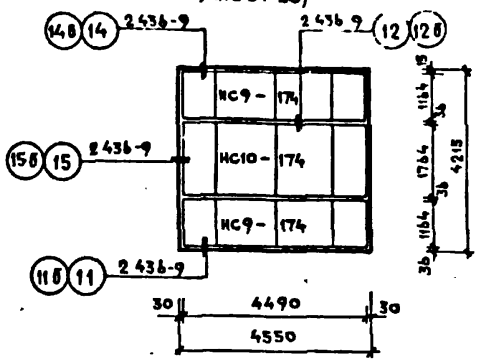

ОК 3
/МЕСТ 26/

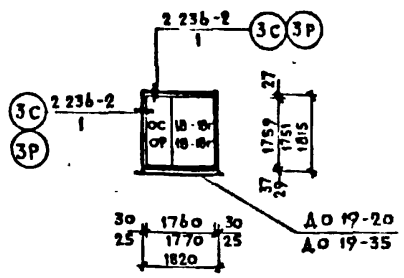

ОК 2
/МЕСТ 2/

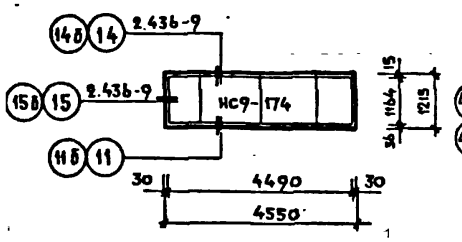

ОК 4
/МЕСТ 6/

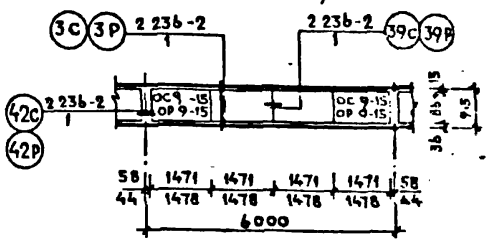

Спецификация заполнения оконных проемов

Марка	Обозначение	Наименование	Кол.	Примечание
		Проем ОК1		
НС9-174	ГОСТ 12506-67	Оконный блок	2	
НС10-174	То же	То же	1	
		Проем ОК2		
НС9-174	ГОСТ 12506-67	Оконный блок	1	
		Проем ОК3		
ОС 18-18Г	ГОСТ 11214-78	Оконный блок	1	при $t°=-20°$
ОР18-18Г	То же	То же	1	при $t°=-30,-40°$
ДО19-20	Серия 1.136-2	Подоконная доска	1	при $t°=-20$
ДО19-35	То же	То же	1	при $t°=-30;-40°$
		Проем ОК4		
ОС 9-15	ГОСТ 11214-78	Оконный блок	4	при $t°=-20°$
ОР 9-15	То же	То же	4	при $t°=-30,-40°$
		Проем ОК5		
ОС 9-15	ГОСТ 11214-78	Оконный блок	2	при $t°=-20°$
ОР 9-15	То же	То же		при $t°=-30;-40°$

Гл. арх. инт.	Панько		
Гл. инж. пр.	Барсуков		
Нач. отд.	Иванчиков		
Гл. констр.	Харламов		
Гл. арх. пр.	Данков		
Ст. арх.	Мелихова		
Исполнит.	Борисова		

1981 | 282-3-41 | АР

Прачечная производительностью 5 т сухого белья в смену

Стадия	Лист	Листов
ТР	13	

Фасад С-А / для $t°=-20°$; $t°=-30°$; $t°=-40°$ / Фасад А-С / для $t°=-20°$; $t°=-30°$ / Схема заполнения оконных проемов

ГИПРОКОММУНСТРОЙ г. Москва

Привязан

Инв. №

Инв. № подл. | Подпись и дата | Взам. инв. №

ФАСАД 1-16

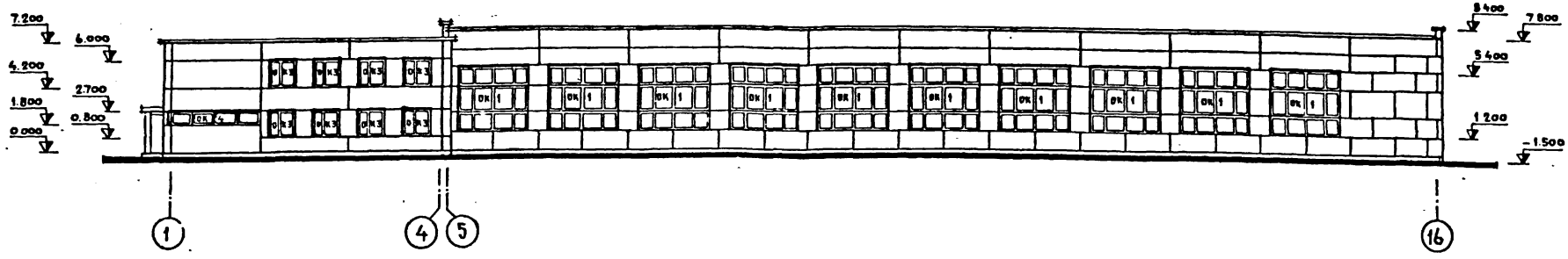

ФАСАД 16-1

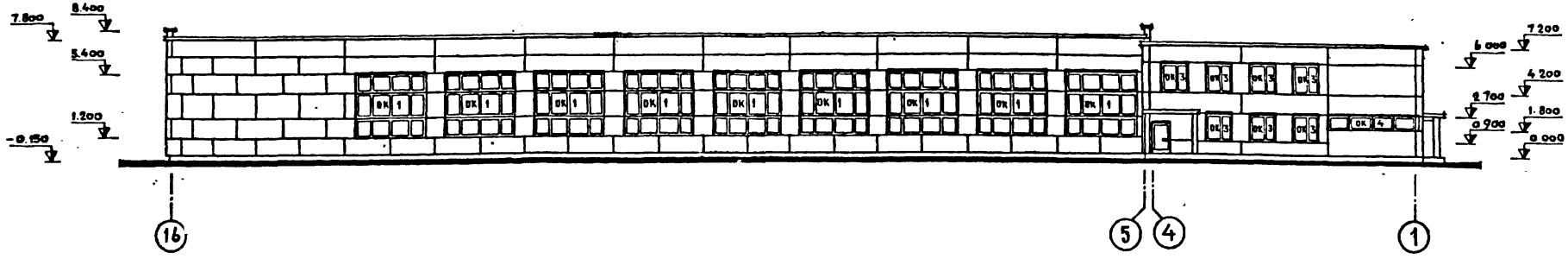

ФАСАД А-С

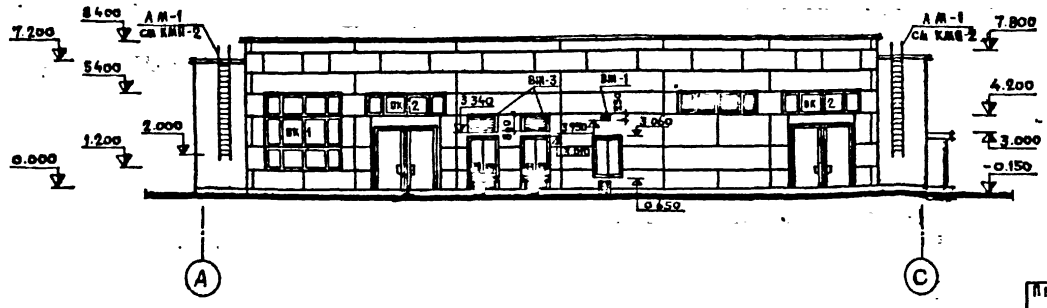

Гл. архитектор	Панько		1981	282-3-41 АР	
Гл. инженер	Барсуков			Прачечная производительностью 5т сухого белья в смену	
Нач. отд.	Иванчиков				
Гл. конструктор	Харламов				
Гл. архитектор	Данков				
Архит.	Листовенков			Стадия: Р	Лист: 14	Листов:
Привязан				Фасады 1-16; 16-1; А-С /для t°=-40°С/	ГИПРОКОММУНСТРОЙ г. Москва
Инв. №					17536-02

Формат А2

Альбом V

Типовой проект 282-3-41

План кровли

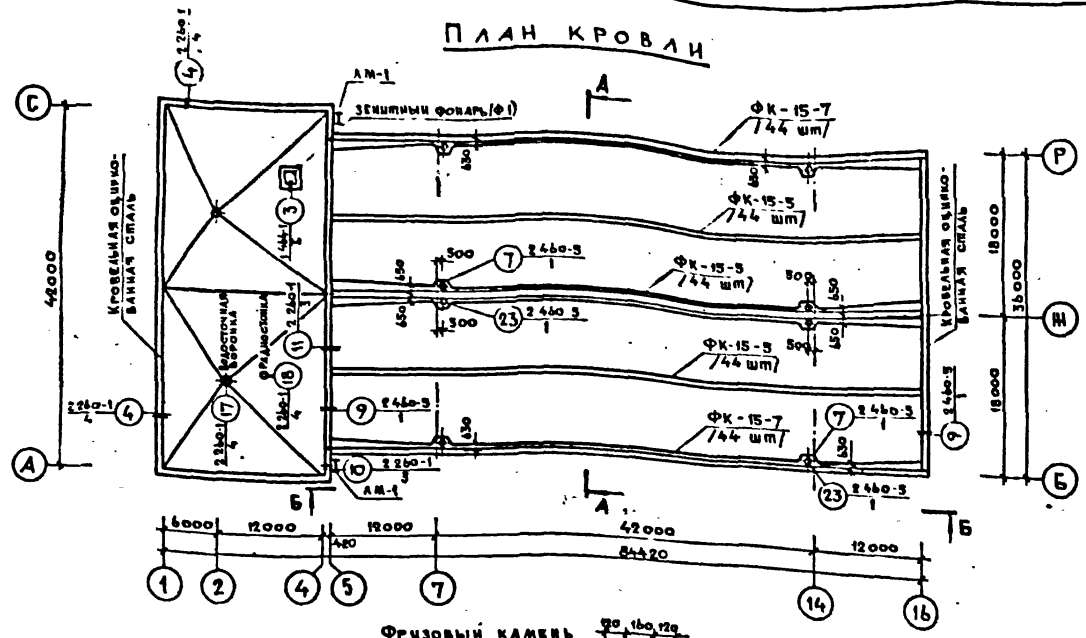

Развертка парапета по Б-Б

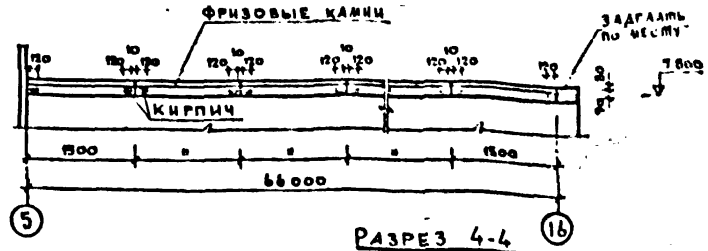

Разрез 4-4

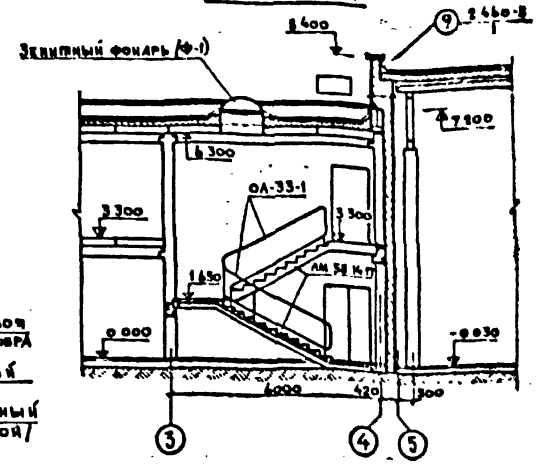

Разрез 5-5

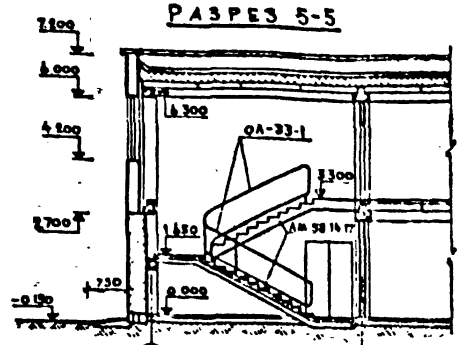

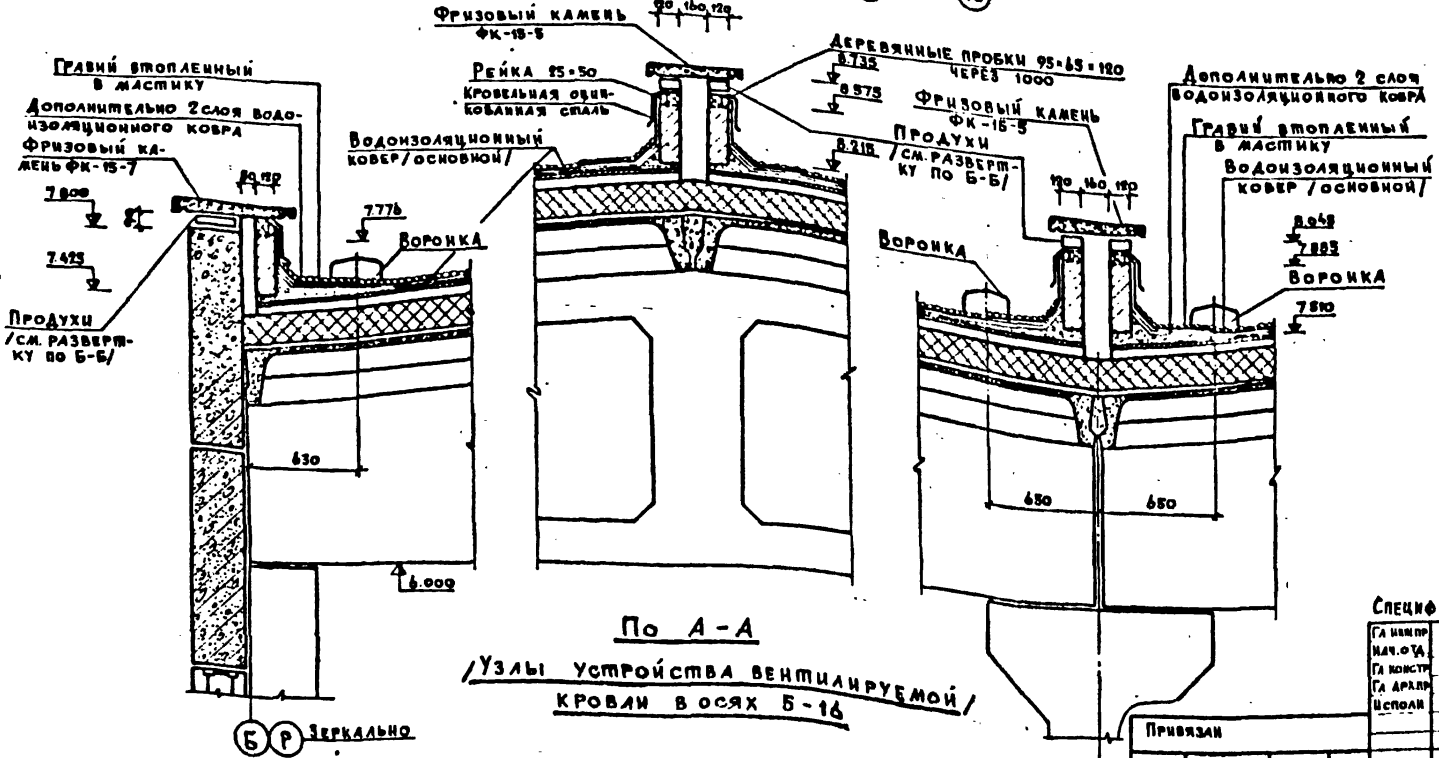

По А-А

/Узлы устройства вентилируемой кровли в осях Б-16

Б Р Зеркально

Спецификация элементов конструкции лестниц см. лист КЖ-2

Гл. инж. пр.	Барсуков		
Нач. отд.	Иванчиков		
Гл. констр.	Харламов		
Гл. архитр.	Данков		
Исполн.	Борисова		

Привязан

Инв. №

1981 | 282-3-41 АР

Прачечная производительностью 5 т сухого белья в смену

Стадия	Лист	Листов
ТР	15	

План кровли. Узлы. Разрезы 4-4; 5-5.

Гипрокоммунстрой г. Москва

Инв. № подл. | Подпись и дата | Взам. инв. №

Альбом II

Типовой проект 282-3-41

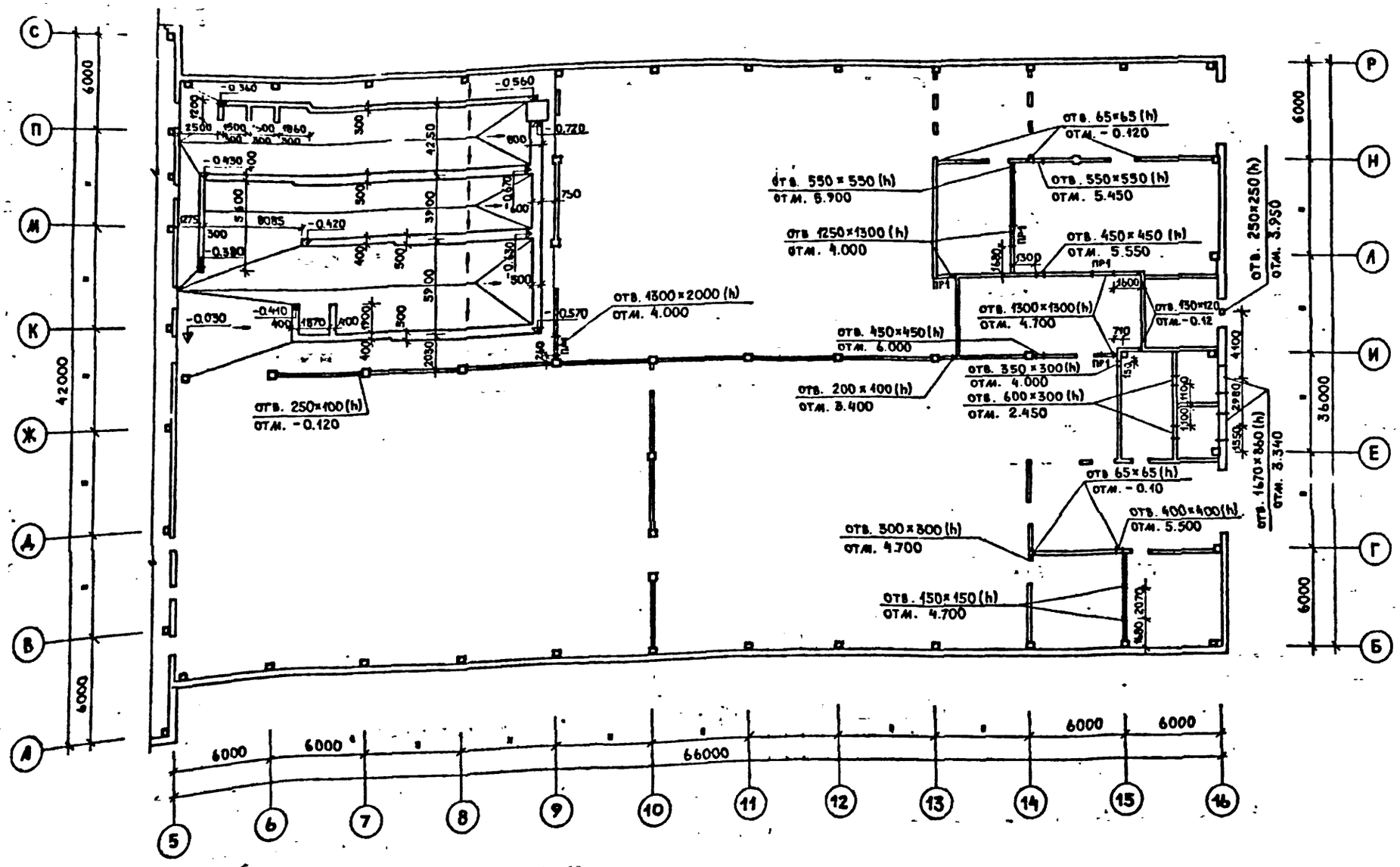

1 Деталь устройства звукоизоляции стен венткамер и компрессорной

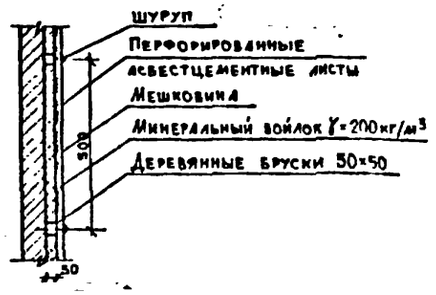

2 Деталь утепления воздухозаборных камер и тамбуров

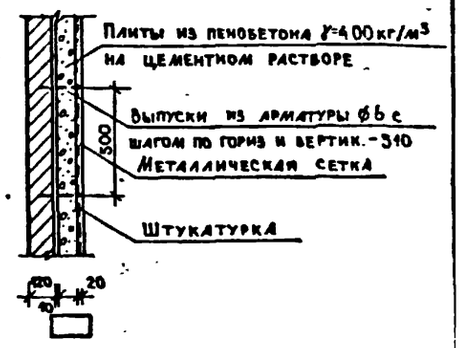

Фрагмент плана N 2

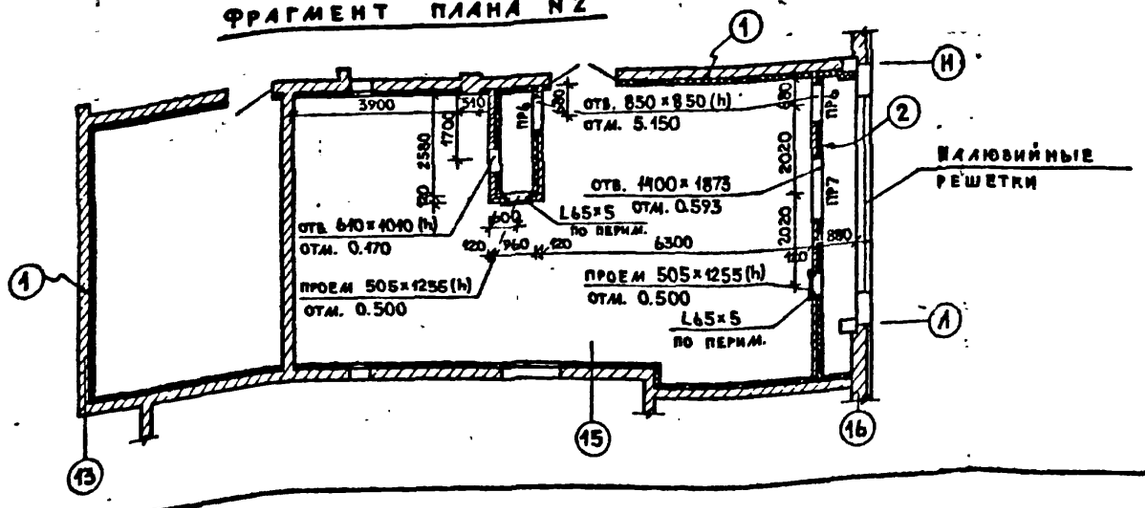

На листе приведены отметки низа отверстий.
Размеры лотков даны в чистоте.
Отверстия в стене по оси 5 см. АР-17, АР-18.
Отметки даны по низу лотков.
Уклон к лоткам выполнять не менее 0.01.

ГИП	Барсуков		1981	282-3-41 АР
Нач. отд.	Иванчиков			
Гл. конст.	Харламов			Прачечная производительностью 5т сухого белья в смену
Гл. арх. пр.	Данков			
Исполн.	Борисова			

Стадия	Лист	Листов
ТР	16	

План 1го этажа в осях 5-16 с сантехническими отверстиями. Фрагмент плана N 2 План лотков

ГИПРОКОММУНСТРОЙ г. Москва

Привязан

Инв. N

Подп. и дата | Взам. инв. N | Группа ОВ | Группа ЭЛ | Шраер | Комнатный

Типовой проект 282-3-41 Альбом II

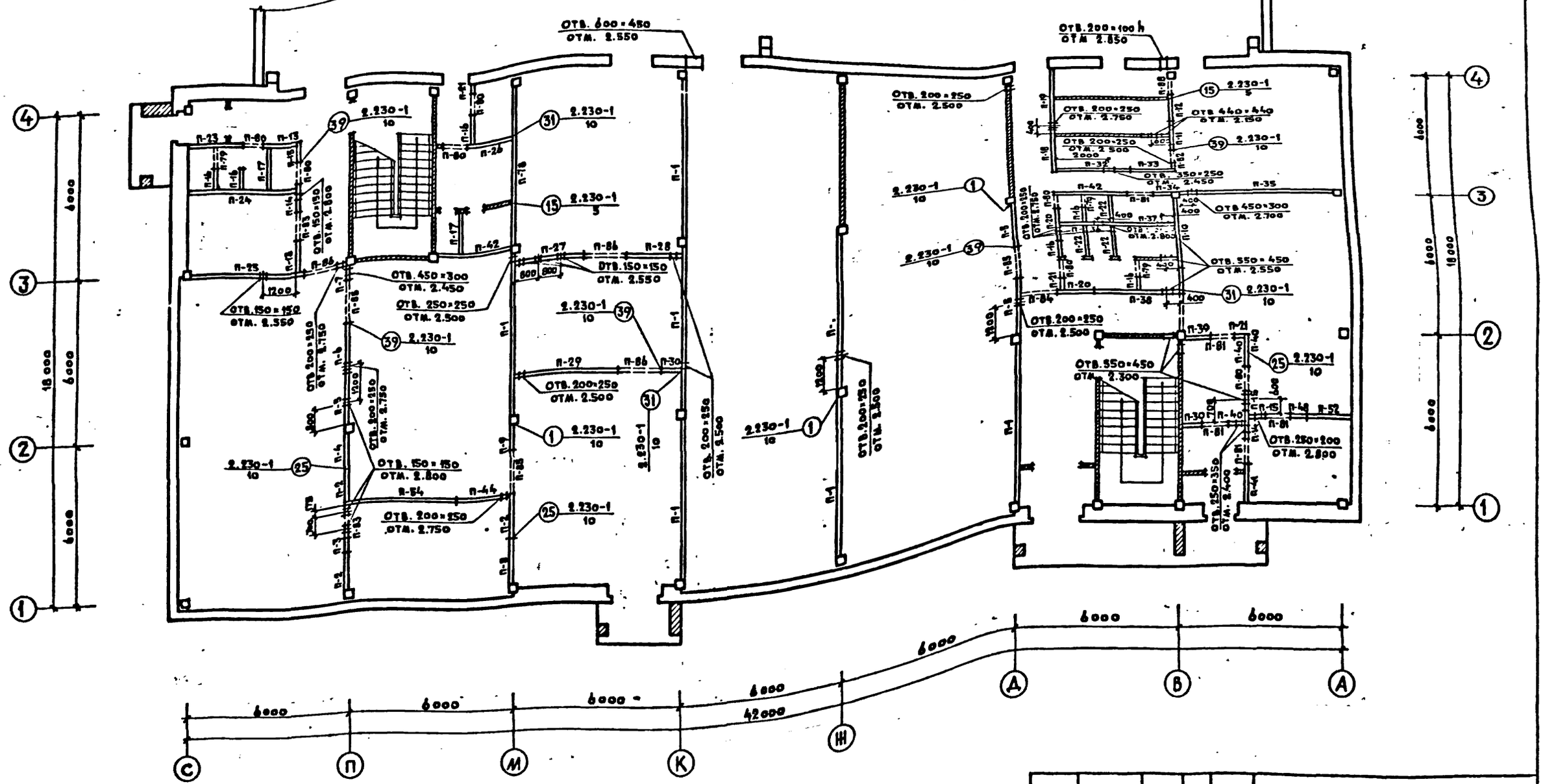

1. На листе приведены отметки низа отверстий.
2. Спецификацию перегородок см. АР-20.
3. Отверстия, расположенные у наружной грани перегородок, выполнять с отступом от грани на 70мм.
4. На 1ом этаже по осям „Д" и „Ж" между осями „3"-„4" под ригелем в месте примыкания кирпичной стенки тщательно зачеканить жестким цементным р-ром М200.

Гл. инж.	Барсуков		
Нач. отд.	Иванчиков		
Гл. констр.	Харламов		
Гл. арх. пр.	Данков		
Архит.	Листвиненко		
Исполн.	Борисова		

1981 282-3-41 АР

Прачечная производительностью 5 т сухого белья в смену

Стадия	Лист	Листов
ТР	17	

План 1го этажа в осях 1-4 с маркировкой перегородок и сантехническими отверстиями

ГИПРОКОММУНСТРОЙ г. Москва

Привязан

Инв. №

Гр. ВК. / Зуева
Гр. ОВ / Шраер
Гр. ЭЛ. Комнатный

Инв. № подл. | Подпись и дата | Взам. инв. №

Альбом II

Типовой проект 282-3-41

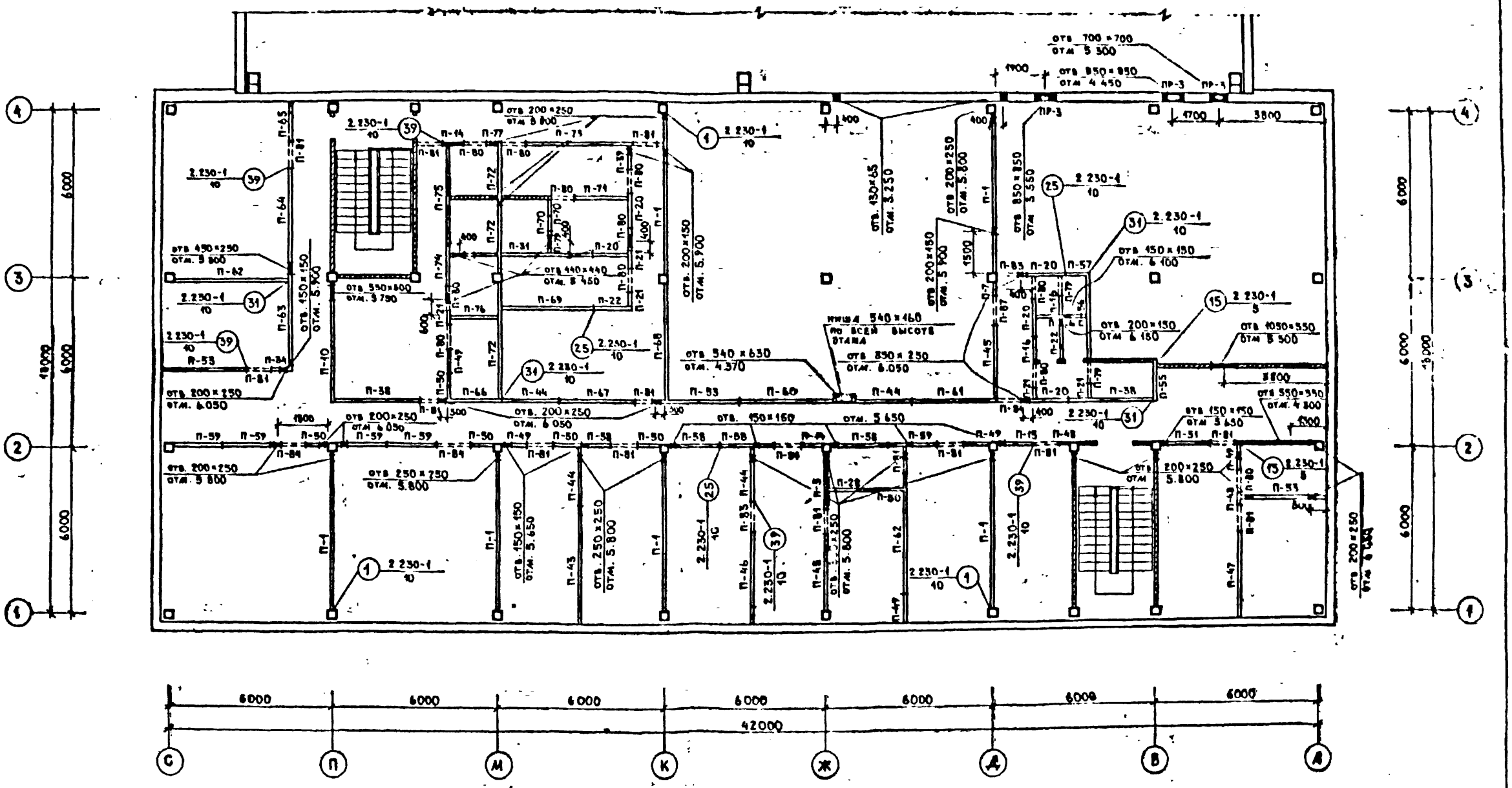

На листе приведены отметки низа отверстий.
Спецификацию перегородок см. АР-20.
Отверстия расположенные у наружной грани перегородок выполнять с отступом от грани на 70 мм.
Кирпичные перегородки вентканеры условно не показаны.

ГИП	Барсуков	1981	282-3-41 АР
Нач отд	Иванчиков		Прачечная производительностью 5т сухого белья в смену
Гл конст	Карламов		
Гл арх пр	Данков		
Архит.	Дистошенков		Стадия: ТР; Лист: 18; Листов:
Исполн	Борисова		План 2го этажа в осях 1-4 с маркировкой перегородок и сантехнич отверстиями
Привязан			ГИПРОКОММУНСТРОЙ г. Москва
Инв №			

Инв № подл | Подп и дата | Взам инв № | Группа В К | Группа О Б | Группа Э Л | Зуева | Шраер

Альбом II

Типовой проект 282-3-41

План полов на отм. 0.000.

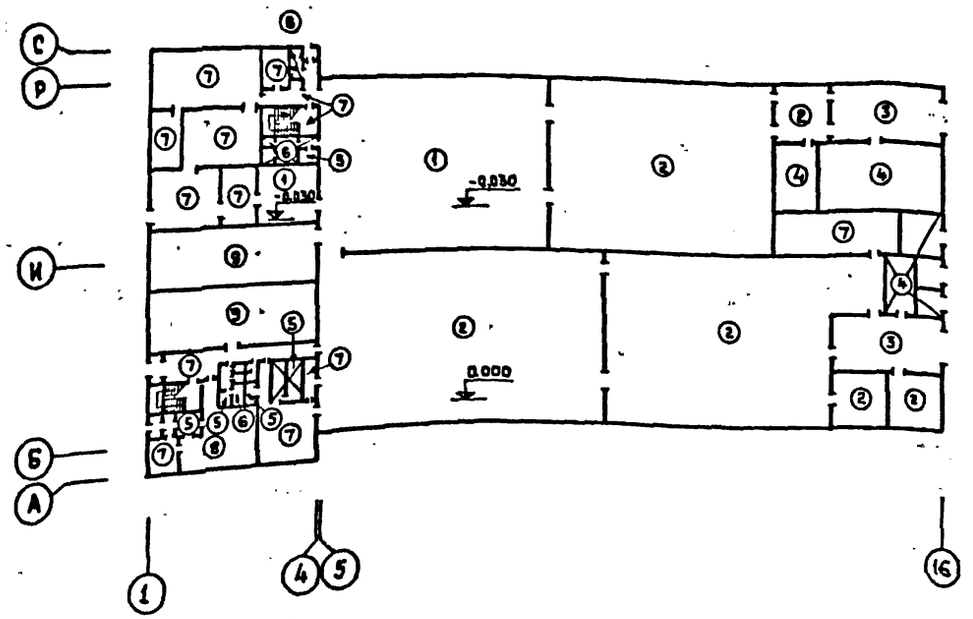

План полов на отм. 3.300.

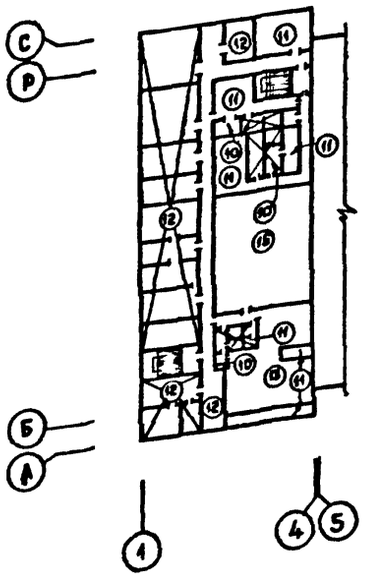

Экспликация полов.

Тип по проекту	Конструкция пола	Материал слоя	Тип слоя	Толщина слоя мм	Дополнительные указания
1		Керамическая плитка Гост 6787-69. Цементно-песчаный раствор Латексный состав ЛСП-145. Стеклохолст. Латексный состав ЛСП-145 Гидрофобная цементная стяжка - 2кж. Бетон марки „100". Грунт уплотненный щебнем		13 20 15 100 40	3 слоя 1 слой 1 слой
2		Керамическая плитка Гост 6787-69. Цементно-песчаный раствор Бетон марки „100" Грунт уплотненный щебнем.	П-43	13 15 100 40	
3	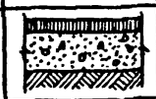	Асфальтобетон Бетон марки „100". Грунт уплотненный щебнем.	П-16	30 100 40	
4	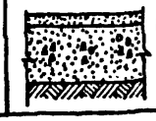	Бетон марки 300 Бетон марки 150 Грунт уплотненный щебнем	П-9	30 150 40	
5	2.244-1 / 4-250б				
6	2.244-1 / 4-250А				
7	2.244-1 / 4-240				
8	2.244-1 / 4-230				
9	2.244-1 / 4-245				
10	2.244-1 / 4-127В				
11	2.244-1 / 4-127А				
12	2.244-1 / 4-76				
13	2.244-1 / 4-135				
14	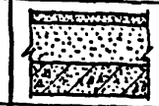	Цементно-песчаное покрытие с затертой поверхностью. Пенобетон $\gamma = 400$ кг/м³ перекрытие.	П-10	30 100	
15	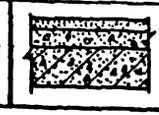	Цементно-песчаное покрытие с затертой поверхностью. Бетон марки „200". Перекрытие.	П-10	30 50	

Разуклонку пола в стиральном цехе см. АР-16.

Гл. инж. пр.	Барсуков		1981
Нач. отд.	Иванчиков		
Гл. констр.	Харламов		
Гл. арх. пр.	Данков		
Исполн.	Борисова		

282-3-41 АР

Прачечная производительностью 5 тонн сухого белья в смену.

Стадия: Р | Лист: 19 | Листов:

Планы полов на отм. 0.000 и 3.300. Экспликация полов.

ГИПРОКОММУНСТРОЙ г. Москва

Привязан

Инв. №

Подп. | Подпись и дата | Взам. инв. №

Альбом II

Типовой проект 282-3-41

Спецификация сборных перегородок

Марка	Обозначение	Наименование	Кол	Примечание
П-1	Серия 1231-1 В1	Панели перегородок гипсобетон. ПГ-33-57Р	18	
П-2	—"—	—"— ПГ-33-15Р	3	
П-3	—"—	—"— ПГ-33-6Р	1	
П-4	—"—	—"— ПГ-33-9Р	1	
П-5	—"—	—"— ПГ-33-20.3Р	4	
П-6	—"—	—"— ПГ-33-16Р	1	
П-7	—"—	—"— ПГ-33-5Р	2	
П-8	—"—	—"— ПГ-33-18Р	1	
П-9	—"—	—"— ПГ-33-8Р	1	
П-10	—"—	—"— ПГС-35-33-43Р	2	
П-11	—"—	—"— ПГС7-33-14.2Р	1	
П-12	—"—	—"— ПГС7-33-14Р	1	
П-13	—"—	—"— ПГ-33-13	2	
П-14	—"—	—"— ПГ-33-7	4	
П-15	—"—	—"— ПГ-33-6	4	
П-16	—"—	—"— ПГС3.5-33-7	8	
П-17	—"—	—"— ПГС3.5-33-15	2	
П-18	—"—	—"— ПГС7-33-20.3	1	
П-19	—"—	—"— ПГС7-33-30	1	
П-20	—"—	—"— ПГС3.5-33-13	7	
П-21	—"—	—"— ПГС3.5-33-5	8	
П-22	—"—	—"— ПГС3.5-33-14.2	5	
П-23	—"—	—"— ПГС3.5-33-18А	1	
П-24	—"—	—"— ПГС3.5-33-39А	1	
П-25	—"—	—"— ПГ-33-41	1	
П-26	—"—	—"— ПГС3.5-33-17	2	
П-27	—"—	—"— ПГ-33-26А	1	
П-28	—"—	—"— ПГ-33-20А	2	
П-29	—"—	—"— ПГ-33-38А	1	
П-30	—"—	—"— ПГ-33-7А	2	
П-31	—"—	—"— ПГС7-33-34	1	
П-32	—"—	—"— ПГС7-33-27	1	
П-33	—"—	—"— ПГС7-33-18А	1	
П-34	—"—	—"— ПГС3.5-33-6.2	2	
П-35	—"—	—"— ПГ-33-57	1	
П-36	—"—	—"— ПГС3.5-33-16	1	
П-37	—"—	—"— ПГС3.5-33-27А	1	
П-38	—"—	—"— ПГС3.5-33-31.3А	3	
П-39	—"—	—"— ПГС3.5-33-9	2	
П-40	—"—	—"— ПГ-33-6.2	3	

Спецификация сборных перегородок

Марка	Обозначение	Наименование	Кол	Примечание
П-41	Серия 1.231-1 В1	Панели перегородок гипсобетон. ПГ-33-14.2	1	
П-42	—"—	—"— ПГС3.5-33-27	2	
П-43	—"—	—"— ПГ-33-42	1	
П-44	—"—	—"— ПГ-33-20.3	5	
П-45	—"—	—"— ПГ-33-27Р	2	
П-46	—"—	—"— ПГ-33-31.3	1	
П-47	—"—	—"— ПГ-33-30	1	
П-48	—"—	—"— ПГ-33-5	3	
П-49	—"—	—"— ПГ-33-9	5	
П-50	—"—	—"— ПГ-33-8	6	
П-51	—"—	—"— ПГ-33-19	1	
П-52	—"—	—"— ПГ-33-17Б	1	
П-53	—"—	—"— ПГ-33-30Б	3	
П-54	—"—	—"— ПГ-33-39Б	1	
П-55	—"—	—"— ПГС3.5-33-14Р	1	
П-56	—"—	—"— ПГС3.5-33-30	1	
П-57	—"—	—"— ПГС3.5-33-8	1	
П-58	—"—	—"— ПГ-33-20	4	
П-59	—"—	—"— ПГ-33-18	5	
П-60	—"—	—"— ПГ-33-34Б	1	
П-61	—"—	—"— ПГ-33-31.3Б	1	
П-62	—"—	—"— ПГ-33-43	2	
П-63	—"—	—"— ПГ-33-34	1	
П-64	—"—	—"— ПГ-33-37	1	
П-65	—"—	—"— ПГ-33-14	1	
П-66	—"—	—"— ПГС3.5-33-20.3Б	1	
П-67	—"—	—"— ПГ-33-27	1	
П-68	—"—	—"— ПГ-33-42Р	1	
П-69	—"—	—"— ПГС3.5-33-34	1	
П-70	—"—	—"— ПГС7-33-6	2	
П-71	—"—	—"— ПГС3.5-33-19	1	
П-72	—"—	—"— ПГС7-33-42Р	3	
П-73	—"—	—"— ПГ-33-39	1	
П-74	—"—	—"— ПГС7-33-20	1	
П-75	—"—	—"— ПГС7-33-31.3	1	
П-76	—"—	—"— ПГС3.5-33-15.2	1	
П-77	—"—	—"— ПГ-33-5А	1	
П-78	—"—	ПГС3.5-33-57Р	1	
П-79	Серия 1231-1 В.2	ПГ-33-7.9	6	

Спецификация сборных перегородок

Марка	Обозначение	Наименование	Кол	Примечание
П-80	Серия 1231-1 В2	Панели перегородок гипсобетон. ПГ-33-8.9	18	
П-81	—"—	—"— ПГ-33-9.9	20	
П-82	—"—	—"— ПГ-33-9.6	1	
П-83	—"—	—"— ПГ-33-10.9	4	
П-84	—"—	—"— ПГ-33-13.9	4	
П-85	—"—	—"— ПГ-33-15.9	3	
П-86	—"—	—"— ПГ-33-15.6	3	
П-87	—"—	—"— ПГ-33-10.6	1	
П-88	—"—	—"— ПГ-33-8.6	1	

Привязан

Инв. №

Гл. инж. пр.	Барсуков		
Нач. отд.	Иванчиков		
Гл. констр.	Харламов		
Гл. арх. пр.	Данков		
Исполн.	Борисова		

1981 282-3-41 АР

Прачечная производительностью 5 т сухого белья в смену

Стадия	Лист	Листов
ТР	20	

Спецификация гипсобетонных перегородок

ГИПРОКОММУНСТРОЙ г. Москва

Альбом II

Типовой проект 282-3-41

Фрагмент фасада

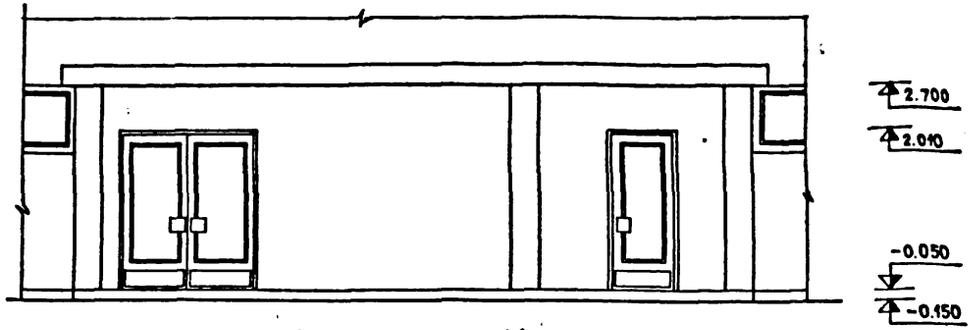

1-1

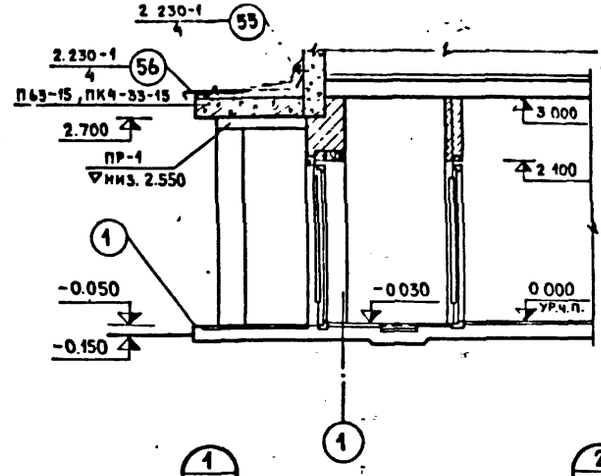

Фрагмент плана N1

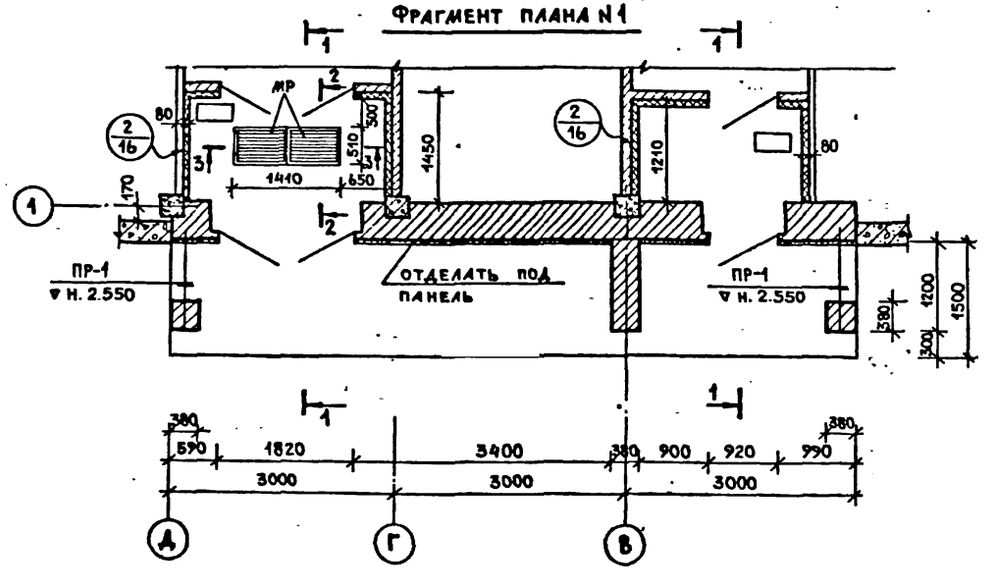

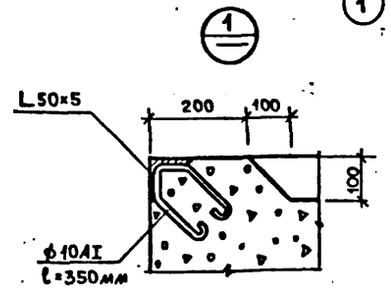

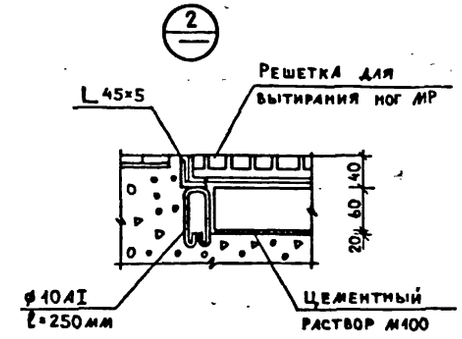

Расход стали

L 50×5	——	53.28 кг
L 45×5	——	16.40 кг
ф 10 AI	——	5.49 кг

2-2

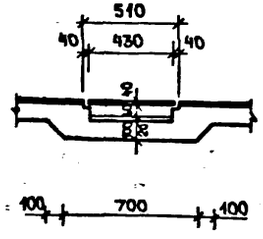

3-3

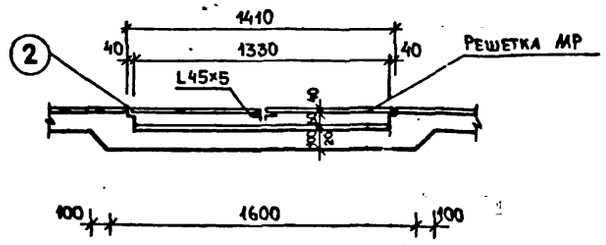

Входы в осях В-А, М-К, 3-4 выполнять без МР.
Плиты козырьков учтены в спецификации раздела КЖ

ГИП	Барсуков		1981	282-3-41 АР	
Нач.отд.	Иванчиков			Прачечная производительностью 5т сухого белья в смену	
Гл.конст.	Харламов				
Гл.арх.пр.	Данков				
Ст.арх.	Мелихова			Стадия	Лист	Листов
Привязан				ТР	21	
Инв.N				Фрагмент плана N1. Сечения и детали.	Гипрокоммунстрой г. Москва	

17586-02

Ведомость основных комплектов

Обозначение	Наименование комплекта	Примечание
	Технологические решения	ТХ
	Архитектурно-строительные решения	АР
	Конструкции железобетонные	КЖ
	Конструкции металлические	КМ
	Внутренний водопровод и канализация	ВК
	Отопление и вентиляция	ОВ
	Электрооборудование и электросвязь	ЭЛ
	Связь и сигнализация	С
	Автоматизация санитарно-технических устройств	АТ

Ведомость чертежей основного комплекта

Лист	Наименование	Примечание
0	Общие данные	
1	Общие данные	
2	Общие данные	
3	Общие данные	
4	Сводная спецификация элементов к маркировочной схеме фундаментальных блоков. Примечания	
5	Маркировочная схема фундаментов и фундаментных балок	
6	Узлы к монтажной схеме 1и2	
7	Узлы 3,4,5. Сечения	
8	Элементы планов фундаментов 6÷9. Сечения	
9	Узел „11". Сечения 20-20÷23-23	
10	Сечения 1-1÷9-9	
11	Сечения 10-10÷19-19	
12	Фундаменты Фм 1, Фм 2	
13	Фундаменты Фм 3, Фм 4	
14	Фундаменты Фм 5, Фм 6	
15	Фундаменты Фм 7, Фм 8	
16	Нагрузка на фундаменты. Выборка стали на один элемент	
17	Маркировочная схема каналов и фундаментов под оборудование между осями 1-4; А-К	
18	Маркировочная схема лотков, каналов и фундаментов под оборудование между осями 5-10; Б-Р	
19	Лотки и каналы. Сечения 1-1÷6-6	
20	Маркировочная схема фундаментов под оборудование, каналов и приямков между осями 1-4 и К-С; 13-16 и Б-Р	

Ведомость чертежей основного комплекта

Лист	Наименование	Примечание
21	Фундаменты под оборудование Фо1÷Фо3. Приямок ПЯ	
22	Фундаменты под оборудование Фо4÷Фо8	
23	Фундаменты под оборудование Фо9÷Фо13	
24	Фундаменты под оборудование Фо14÷Фо18	
25	Фундаменты под оборудование Фо25÷Фо25	
26	Бункер мокрого хранения соли. Опалубка	
27	Бункер мокрого хранения соли. Армирование	
28	План перекрытия бункера. Армирование плиты перекрытия. Спецификация	
29	План трансформаторной подстанции. План каналов и приямков	
30	Разрезы 1-1÷3-3. Узел 4	
31	Разрезы 4-4÷7-7. Узлы 1, 2, 3, 5	
32	Монолитное перекрытие МП-1. Сечения 1-1÷3-3	
33	Монолитное перекрытие МП-1. Сечения 4-4; 5-5. Закладные элементы МН-1÷МН-4	
34	Маркировочная схема колонн и ригелей административного корпуса	
35	Маркировочная схема стоек и балок покрытия в осях 5÷16	
36	Монтажный план покрытия в осях 5÷16	
37	Монтажный план перекрытия и покрытия в осях 1-4	
38	Монолитные участки Му-1, 2. Сечения, спецификация	
39	Монтажная схема стоек фахверка и стальных элементов	
40	Монтажная схема стеновых панелей по осям В, Р, 16	
41	Монтажная схема стеновых панелей по осям 1, А	
42	Монтажная схема стеновых панелей по оси С. Сечения	
43	Монтажная схема стеновых блоков по осям В, Р, 16 для tн.в.-40°	
44	Крепление распределительной балки к балке покрытия	
45	Монтажная схема стоек СТ-1; СТ-2 и консоли МК-1 для крепления трубопроводов	
46	Бачное помещение. Опоры под баки	

Ведомость чертежей основного комплекта

Лист	Наименование	Примечание
	Чертежи марки КМ	
1	Металлические листницы ЛМ-3 ; ЛМ-4	КМ-1
	Организация строительства	
1.	Пояснительная записка	ОС-1
2.	Схема стройгенплана	ОС-2
3.	Схема монтажа	ОС-3

Альбом VIII. Типовой проект 282-3-41

Типовой проект разработан в соответствии с действующими нормами и правилами и предусматривает мероприятия, обеспечивающие взрывную, взрыво-пожарную и пожарную безопасность при эксплуатации здания.

Главный инженер проекта (Барсуков)

ГИП	Барсуков		1981
Нач.отд.	Иванников		282-3-41 КЖ
Гл.констр.	Харламов		
Рук.гр.	Клименко		Прачечная производительностью 5т сухого белья в смену
Исполн.	Клименко		Стадия Р Лист 0 Листов 47
			Общие данные
			ГИПРОКОММУНСТРОЙ г. Москва

Инв. №

17586-02

Ведомость примененных и ссылочных документов

Обозначение	Наименование	Примечание
1	2	3
ИИ-04-1 Вып.6	Железобетонные фундаменты	
ИИ-04-2 Вып.7 Вып 10 ч.I;II Вып. 12 ч I	Колонны связевого каркаса сечением 30×30см	
ИИ-04-3 Вып. 4 ч.I;II	Ригели связевого каркаса с колоннами сеч.30×30см	
ИИ-04-4 Вып.7	Предварительно напряженные многопустотные и ребристые панели длиной 526 и 576 см	
ИИ-04-4 Вып.20	Панели многопустотные и ребристые длиной 276 см	
ИИ-04-5 Вып.4,5,6	Стеновые панели из легких и ячеистых бетонов	
ИИ-04-7 Вып.1	Железобетонные лестницы для зданий с высотой этажа 3,3 и 4,2 м	
ИИ-04-8 Вып.4	Металлические ограждения лестниц	
ИИ-04-8 Вып.3	Закладные детали и соединительные элементы для изделий связевого каркаса	
ИИ-04-10 Вып.5,6	Монтажные узлы и детали	
1.410-2 Вып.1	Унифицированные арматурные изделия для монолитных железобетонных конструкций	
1.412-1/77 Вып.1,3	Монолитные железобетонные фундаменты под типовые колонны прямоугольного сечения одноэтажных промышленных зданий	
1.433-1	Стены производственных зданий из легкобетонных блоков	

1	2	3
Шифр 460-75 Вып. 0; 1-1; 2-2	Железобетонные фахверковые колонны прямоугольного сечения для одноэтажных производственных зданий.	
1.462-3 Вып.I;II	Железобетонные предварительно напряженные двускатные решетчатые балки.	
ГОСТ 22701.0-77 ГОСТ 22701.5-77	Плиты железобетонные предварительно напряженные размерами 6×3м для покрытий производственных зданий	
1.494-24 Вып.1	Стаканы для крепления крышных вентиляторов, дефлекторов и зонтов	
1.141-1 Вып.2;10;11;12	Панели перекрытий железобетонные многопустотные	
1.138-10 Вып.1	Перемычки железобетонные для зданий с кирпичными стенами	
Шифр 41-74	Ворота распашные В 3.6×3.6; В 3,6×4,2; В 4,9×5.4 с ручными приборами открывания	
1.432-14 Вып.0;1;3	Стеновые панели отапливаемых производственных зданий с шагом колонн 6м	
2.432-1 Вып.0,1	Монтажные узлы панельных стен отапливаемых одноэтажных производственных зданий с железобетонным каркасом	
1.439-2	Стальные изделия крепления панельных стен одноэтажных производственных зданий с железобетонным каркасом. Рабочие чертежи.	
2.460-2/ТДМ/ Вып.0,1	Монтажные детали сборных железобетонных конструкций покрытий одноэтажных промышленных зданий	
1.400-7	Стальные изделия для сопряжения сборных железобетонных конструкций	

1	2	3
ГОСТ 13579-78	Блоки бетонные для стен подвалов	
1.415-1 Вып.1	Железобетонные тавровые балки для стен производственных зданий	
1.423-3 Вып.1,2	Железобетонные колонны прямоугольного сечения для одноэтажных производственных зданий без мостовых кранов высотой до 9,6м	
1.225-2 Вып.5	Железобетонные ригели	
3.006-2 Вып.1	Сборные железобетонные каналы и тоннели из лотковых элементов	
3.901-5	Сальники набивные Д=50-1400мм для пропуска труб через стены. Рабочие чертежи	
Альбом II/2	Изделия заводского изготовления	

Альбом II

Типовой проект 282-3-41

Инв.№ подл. | Подп. и дата | Взам. инв.№

ГИП	Барсуков		1981
Нач.отд	Иванников		
Гл.констр	Харламов		
Рук.гр.	Клименко		

282-3-41 КМ

Прачечная производительностью 5т сухого белья в смену

Привязан

Инв.№

Стадия	Лист	Листов
ТР	1	

Общие данные

ГИПРОКОММУНСТРОЙ г. Москва

47586-09

Альбом III

Типовой проект 282-3-41

Сводная спецификация сборных элементов.

Марка	Обозначение	Наименование	Кол.	Примечание
1	2	3	4	5
		Сборные железобетонные конструкции.		
		Для всех температур.		
	3.006-2 Вып.1	Плиты канальные ПНд-8	123	0.10т
	То же	То же П7д-3	40	0.15т
	"	" П14д-3	3	0.31т
	"	" П3-8	12	0.05т
	1.138-10 Вып.1	Перемычки 1.ПР8-24.12.22у	14	0.18
	То же	То же 1.ПР4-29.12.14	7	0.13
	"	" 1ПР8-27.12.22у	7	0.18
	"	" 1.ПР1-12.12.14	6	0.05
	"	" 1.ПР1-10.12.14	8	0.05
	ИИ-04-4 В.ПИ КЖИ	Железобетонные плиты ПК8-58.15П	12	2.67
	То же	То же ПК8-58.15С	7	2.63
	"	" ПК8-58.15	24	2.71
	"	" ПК8-58.12	27	2.04
	"	" ПР8-58.15С	19	2.63
	"	" ПК6-58.15П	13	2.67
	"	" ПК6-58.15	27	2.71
	"	" ПК6-58.12	28	2.04
	"	" ПК6-58.15С	11	2.63
	" Вып.20	" ПК8-28.15	12	1.32
	"	" ПК8-28.12	4	1.00
	ГОСТ22700.0-77÷22701.5-77	То же ПГ-4АIVТ	65	2.65
	"	" ПГ-4АIIIТ-П	19	2.65
	" Приложение 3	" ПГ-4АIIIТ-1	27	параметрическая
	" Приложение 3	" ПГ-4АIIIТ-П-1	4	"
	"	" П87-5АIIIТ-1	1	3.20
	"	" П87-5АIIIТ-П	1	3.20
	"	" П87-5АIVТ	7	3.20
	"	" П84-5АIIIТ	2	3.30
	"	" П810-5АIIIТ	4	3.60
	"	" П814-5АIVТ	1	3.40
	"	" П814-6АIVТ	1	3.40
	1.494-24 Вып.1	Железобетонный стакан СБ-4	2	0.16
	То же	То же СБ7Б-1	3	0.32
	"	" СБ7Б-3	5	0.34
	"	" СБ10Б-1	1	0.25
	"	" СБ10Б-3	3	0.25
	"	" СБ14Б-1	1	0.40
	"	" СБ14Б-2	1	0.40
	1.225-2 Вып.5	Железобетонный прогон П40-60П	21	0.15
	То же	Железобетонная подушка ОП5-2	22	0.05
	ИИ-04-2 Вып.7.12	Колонна КР-366-11	16	1.65
	То же и КЖИ	То же КК-366-11	19	1.68
	"	" КК-333-14	2	0.93
	ИИ-04-3 В.4 ч.I,II	Ригель Р2-72-57	8	1.95
	То же	То же Р2-52-57	27	1.95
	"	" Р-40-57	16	1.61
	"	" Р-40-27	7	0.75
	"	" Р2-72-27	4	0.87
	1.462-3 В.1 и КЖИ	Балка покр. 3БДР18-4АIIIВ	8	12.1
	То же	То же 3БДР18-5АIIIВ	16	12.1
	1.422-3 В.0-1; 1.2	Колонна К60-11	24	2.0
	То же и КЖИ	То же К60-27	12	2.8
	Шифр 460-75 В.0-1; 1-1; 1-2 и КЖИ	" КФ13-2	4	2.0
	1.111-1 Вып.1	Плита П63-15	1	2.94
	То же Вып.16	То же, ПК4-33-15	3	1.56
	ИИ-04-7 Вып.1	Лестничные площадки ЛП-15-14	2	0.59
	То же	Лестничный марш ЛМ-58-14-17	4	2.29
	"	Накладные ступени СТ-1	40	0.05
	"	" СТ-2	8	0.04
	"	" СТ-3	16	0.05
	"	" СТ-4пр.	4	0.05
	"	" СТ-4л	4	0.05
	"	" СТ-5	4	0.05
	Для $t_{н.в.}$ = -20°			
	1.432-14 Вып.1	Стеновая панель ПС600.12.25-1	10	2.0
	То же	То же ПС600.18.25-1	1	3.1
	"	" ПС625.12.25-11	4	2.1
	"	" ПС625.18.25-11	1	3.2
	"	" ПС625.12.25-12	4	2.1
	"	" ПС625.18.25-12	1	3.2
	"	" ПС600.12.25-3	43	2.0
	"	" ПС600.18.25-3	1	3.1
	"	" ПС600.12.25-7	20	2.0
	"	" ПС625.12.25-71	1	2.1
	"	" ПС625.12.25-72	1	2.1
	"	" ПС600.18.25-7	6	3.1
	"	" ПС145.18.25	19	0.7
	"	" ПС145.12.25	34	0.5
	"	" ПС70.18.25	4	0.4
	"	" ПС70.12.25	10	0.2
	Для $t_{н.в.}$ = -30°			
	1.432-14 Вып.1	Стеновая панель ПС600.12.30-1	10	2.4
	То же	То же, ПС600.18.30-1	1	3.6
	"	" ПС625.12.30-11	4	2.5
	"	" ПС625.18.30-11	1	3.8
	"	" ПС625.12.30-12	4	2.5
	"	" ПС625.18.30-12	1	3.8
	"	" ПС600.12.30-3	43	2.4
	"	" ПС600.18.30-3	1	3.6
	"	" ПС600.12.30-7	20	2.4
	"	" ПС625.12.30-71	1	2.5
	"	" ПС625.12.30-72	1	2.5
	"	" ПС600.18.30-7	6	3.6
	"	" ПС145.18.30	19	0.9
	"	" ПС145.12.30	34	0.6
	"	" ПС70.18.30	4	0.4
	"	" ПС70.12.30	10	0.3
	Для $t_{н.в.}$ = -20°; -30°; -40°			
	ИИ-04-5 Вып.4,5	Стеновая панель НП-60-12	7	4.34/4.59
	"	" НП-60-12пр.	3	—"—
	"	" НП-60-12л	3	—"—
	"	" Н-60-18	8	2.01/2.29
	"	" Н-60-15	13	1.68/1.99
	"	" Н-60-9	3	1.09/1.17
	"	" Н-12-18	24	0.71

В числителе вес панелей для -20°, в знаменателе — для -30°; -40°.

Привязан

Инв. №

ГИП	Барсуков	
Нач.отд.	Иванчиков	
Гл.констр.	Харламов	
Рук.гр.	Клименко	
Исполн.	Клименко	

1981 | 282-3-41 КЖ

Прачечная производительностью 6тонн сухого белья в смену.

Стадия	Лист	Листов
Р	2	

Общие данные.

Гипрокоммунстрой г. Москва

Инв. № подл. | Подпись и дата | Взам. инв. №

Альбом 1

Типовой проект 282-3-41

Марка	Обозначение	Наименование		Кол	Примеч.
1	2	3		4	5
	"	"	Н-6-18	6	0.30/0.35
	"	"	НУ2-18	8	0.37/0.42
	"	"	НУ2-15	6	0.33/0.37/0.43
	"	"	НУ2-9	2	0.18/0.23/0.29
	"	"	НУ2-12	4	0.27/0.30/0.36
	Стеновые блоки для $t_{н.в.}$=-40°				
	1.433-1	Рядовой панель	ПР40 1.2×6	23	3.07
	"	Панель перемычки	ПП40 1.2×6	25	3.07
	"	Блок рядовой	БР40 1.8×2.25	2	1.73
	"	Блок рядовой	БР40 1.8×3	6	2.32
	"	"	БР40 1.2×3	71	1.53
	"	"	БР40 1.2×2.25	10	1.15
	"	"	БР40 1.2×1.5	48	0.77
	"	"	БР40 1.8×1.5	17	1.09
	"	"	БР40 1.8×0.75	7	0.38
	"	"	БР40 1.2×0.75	6	0.57
	"	Блок угловой	БУ40 1.8×1.2	9	0.58
	"	"	БУ40 1.2×1.2	1	0.88
	"	Панель рядовая	ПР40 1.2×6	6	1.52
		Для всех температур:			
	1.439-2	Металлическая стрижка	Сф-4	2	0.72
	То же	Насадка	Нф-2	1	0.05
	"	"	Нф-4	4	0.15
	"	"	НУ-5	1	0.04
	"	"	НУ-6	1	0.04
	"	Соединительные элементы	Т-13	2	0.004
	"	"	Т-1	2	0.001
	"	"	Т-6	1	0.001
	"	"	Т-23	2	0.002
	"	"	Т-26	1	0.002
	"	"	Т-8	4	0.002
	"	"	Т-27	1	0.001
	1.400-7	"	ММ-7	4	0.008
	"	"	ММ-19	4	0.030
	ИИ-04-10 вып.5	"	ММД-16	128	93.44
	"	"	ММД-17	20	25.80
	"	"	ММД-18	32	36.80
	"	"	ММД-23	16	5.41
	"	"	ММД-25	48	15.36
	"	"	ММД-26	8	0.8
	"	"	ММД-30	8	30.24
	ИИ-04-10 вып.6	"	ММН-1	52	87.36
	"	"	ММН-2	45	76.50
	"	"	ММН-4	45	21.15
	"	"	ММН-6	26	16.38
	"	"	ММН-7	26	53.56
	"	"	ММН-14	116	27.84
	ИИ-04-8 вып.3	"	МР-2	54	144.20
	"	"	МР-6	54	144.20
	"	"	ММД-4	22	187.00
	КЖ-45	Металлические стойки	СТ-1	11	66.6
	"	"	СТ-2	2	82.3
	"	Металлическая консоль	МК-1	4	9.10

Пояснительная записка.

Рабочие чертежи строительной части разработаны применительно к следующим условиям строительства:

а) площадка строительства со спокойным рельефом;

б) грунтовые воды отсутствуют;

в) основанием фундаментов служат грунты непучинистые, непросадочные со следующими нормативными характеристиками:
$\varphi^н$=20°; $C^н$=0,1 кгс/см²; E=190 кгс/см²; γ=1.8 тс/м³;

г) вес снегового покрова для III района – 100 кгс/м²;

д) скоростной напор ветра для III географического р-на-45 кгс/м²;

е) расчетная зимняя температура наружного воздуха -20°; -30° и -40°С;

ж) сейсмичность района строительства до 6 баллов;

з) территория без подработки горными выработками

Конструктивные решения.

Здание прачечной запроектировано в унифицированных сборных железобетонных конструкциях.

Фундаменты под колонны одноэтажного корпуса монолитные железобетонные стаканного типа по серии 1.412-1/77 под двухэтажный корпус- сборные по серии ИИ-04-1 вып.6.

Под кирпичные стены-ленточные из бетонных блоков по ГОСТу 13579-78 и серии 1.112-5. Фундаментные балки-сборные железобетонные по серии 1.415-1 вып.1.

Колонны сборные железобетонные по серии 1.423-3 вып. 2 и шифр 460-75 в.1-1. Балки покрытия по серии 1.462-1 вып.2.

Плиты покрытия размером 3×6 по ГОСТу 22701-0-77÷22701.5-77.

Конструкции двухэтажного корпуса решены в связевом каркасе серии ИИ-0-4.

Наружные стены одноэтажного корпуса выполняются из самонесущих панелей по серии 1.432-14 вып 1

Наружные стены двухэтажного корпуса – из навесные панелей по серии ИИ-04-5 вып. 4.5. Панели приняты из легкого бетона γ=900 кг/м³.

Наружные стены одноэтажного корпуса для наружной температуры -40° выполняются из стеновых блоков по серии 1.433-1, объемный вес блоков γ=900 кг/м³.

Кирпичные стены выполняются из обыкновенного глиняного кирпича пластического прессования марки 100 на растворе марки 50.

Перемычки сборные железобетонные по серии 1.138-10 в.1.

Горизонтальная гидроизоляция стен осуществляется слоем цементного раствора состава 1:2.

Антикоррозийное покрытие закладных деталей выполнять путём горячего цинкования толщиной δ=100 мкм согласно СНиП II-28-73.

Монтажные сварные швы соединений конструкций должны быть защищены путём металлизации цинком или протекторным грунтом марки ЭП-057.

ГИП	Барсуков	
Нач. отд.	Иванчиков	
Гл. констр.	Харламов	
Рук. гр.	Клименко	
Исполн.	Клименко	

Привязан

Инв. №

1981 | 282-3-41 КЖ

Прачечная производительностью 5 тонн сухого белья в смену

Стадия	Лист	Листов
Р	3	

Общие данные.

Гипрокоммунстрой г. Москва

17586-02

Альбом II

Типовой проект 282-3-41

Спецификация элементов к маркировочной схеме фундаментов и фундаментных балок.

Марка	Обозначение	Наименование	Кол. шт.	Прим.
		Монолитные железобетонные конструкции.		
Фм 1	КЖ-12	Фундамент Фм 1	11	
Фм 2	То же	То же Фм 2	22	
Фм 3	КЖ-13	" Фм 3	1	
Фм 4	То же	" Фм 4	1	
Фм 5	КЖ-14	" Фм 5	1	
Фм 6	"	" Фм 6	2	
Фм 7	КЖ-15	" Фм 7	1	
Фм 8	"	" Фм 8	1	
		Сборные железобетонные конструкции.		
Ф1	ИИ-04-1 Вып. 6	Фундамент Ф-21-3	4	5.49
Ф2	То же	То же Ф-17-3	28	4.17
Ф3	"	" Ф-13-3	4	3.19
		Для $t_{н.в.}=-20°$		
БФ1	1.415-1 Вып. 1	Фундаментная балка ФБ6-2	20	1.3
БФ2	То же	То же ФБ6-4	4	1.2
БФ3	"	" ФБ6-2	9	1.3
БФ4	"	" ФБ6-30	3	1.8
БФ5	"	" ФБ6-3	6	1.2
БФ6	"	" ФБ6-13	10	1.4
ПР1	1.138-10 Вып. 1	Перемычки 1ПР38.18.12.22у	20	1.2
		Для $t_{н.в.}=-30°$ и $-40°$		
БФ1	1.415-1 Вып. 1	Фундаментная балка ФБ6-12	22	1.5
БФ2	То же	То же ФБ6-14	4	1.3
БФ3	"	" ФБ6-2	9	1.3
БФ4	"	" ФБ6-30	3	1.8
БФ5	"	" ФБ6-3	6	1.2
БФ6	"	" ФБ6-13	8	1.4
ПР1	1.138-10 Вып. 1	Перемычки 1ПР38.18.12.22у	16	0.2

Марка	Обозначение	Наименование	Кол. шт.	Прим.
		Сборные бетонные конструкции.		
1	ГОСТ 13579-78	Блок бетонный ФБС24.6.6-Т	36	1.96
2	То же	То же ФБС12.6.6-Т	23	0.96
3	"	" ФБС24.3.6-Т	100	1.30
4	"	" ФБС9.3.6-Т	30	0.35
5	"	" ФБС12.4.3-Т	38	0.31
6	"	" ФБС24.4.6-Т	9	1.30
7	"	" ФБС12.4.6-Т	8	0.64

1. За относительную отметку 0.000 принята отметка чистого пола производственного корпуса, что соответствует абсолютной отметке ▭.
2. Основанием фундаментов приняты грунты непросадочные, непучинистые со следующими нормативными характеристиками:
   $\varphi=28°$; $C^{н}=0.02\ кгс/м^2$; $E=150\ кгс/м^2$; $\gamma=1.8\ тс/м^3$.
3. Грунтовые воды отсутствуют.
4. Сборные железобетонные фундаменты запроектированы по серии ИИ-04-1 вып. 6. Монолитные фундаменты запроектированы из бетона марки 150 по серии 1.412-1/77.
5. Бетонные столбики монолитных фундаментов выполнять в единой опалубке с фундаментами из бетона марки -150.
6. Под все монолитные фундаменты устраивается бетонная подготовка из бетона марки 50, толщиной 100мм.
7. Под сборными фундаментами выполнить подбетонку из бетона марки 100. Отметка низа подбетонки указана на маркировочной схеме.
8. Фундаментные балки укладываются на слой цементного раствора марки 50 толщиной 20мм.
9. Блоки ленточных фундаментов устанавливаются на подготовку из средне-зернистого песка толщиной 100мм.
10. Кладку блоков ленточных фундаментов вести на цементном растворе марки 50.
11. Сборные железобетонные перемычки покрыть горячим битумом за 2 раза.
12. Горизонтальная гидроизоляция выполняется из цементно-песчаного раствора, состава 1:2 толщиной 30мм на отм.-0.030.
13. Все незамаркированные монолитные фундаменты имеют марку Фм 1, фундаментные балки - БФ1.
14. В углах здания проставляются отметки: в числителе - планировочные, в знаменателе - природного рельефа.

ГИП	Барсуков		
Нач. отд.	Иванчиков		
Д. констр.	Харламов		
Рук. гр.	Клименко		
Исполн.	Клименко		
Провер.	Гузенко		

Привязан

Инв. №

1981 282-3-41 КЖ

Прачечная производительностью 5 тонн сухого белья в смену

Стадия	Лист	Листов
Р	4	

Сборная спецификация элементов к маркировочной схеме фундаментов и фундаментных балок. Примечания.

ГИПРОКОММУНСТРОЙ г. Москва

17588-02

Типовой проект 282-3-41 Альбом II

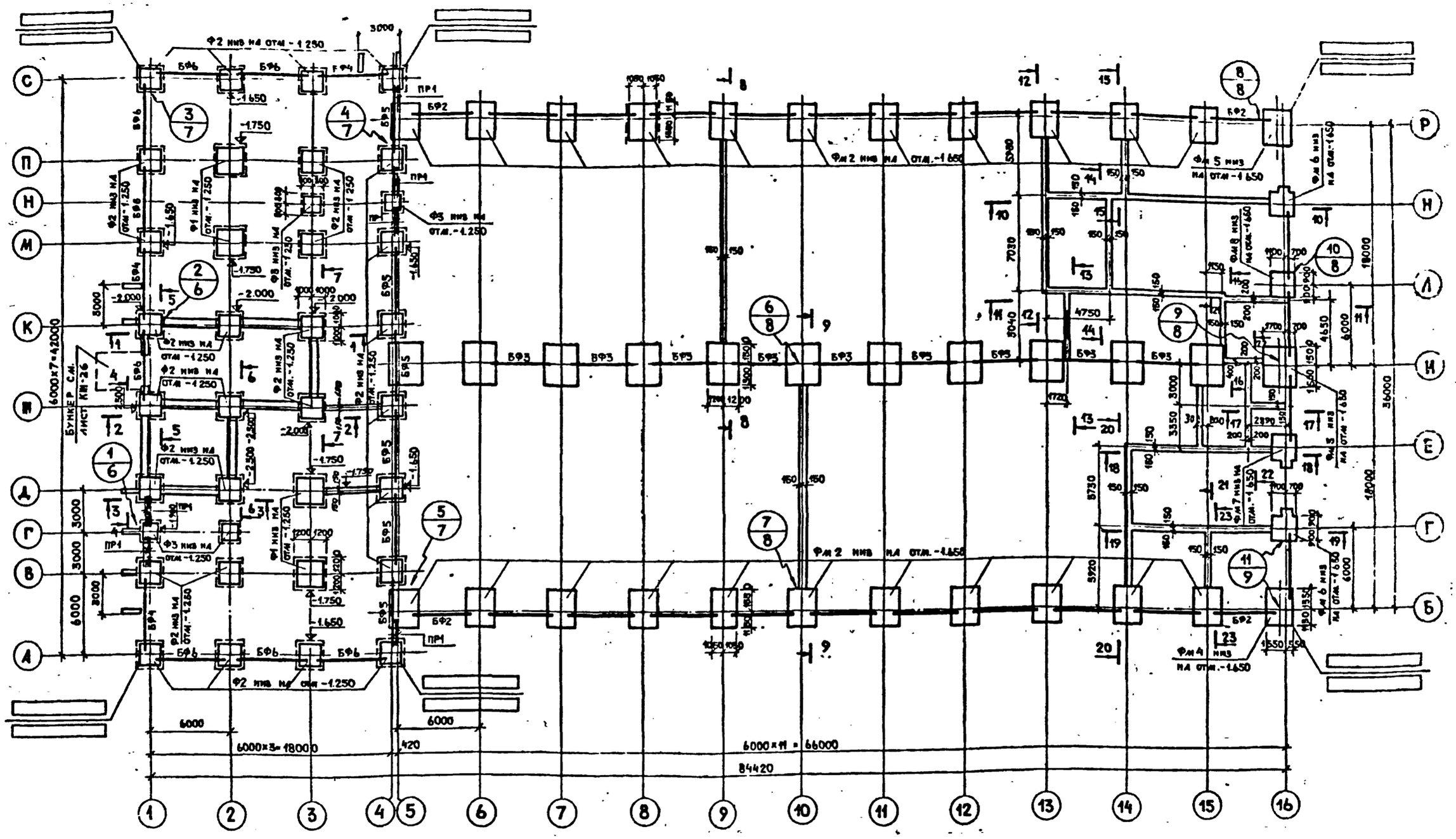
Ф2 НИВ НА ОТМ.-1.250
Ф1 НИВ НА ОТМ.-1.250
Ф2 НИВ НА ОТМ.-1.250
Ф3 НИВ НА ОТМ.-1.250
Ф5 НИВ НА ОТМ.-1.250
Ф2 НИВ НА ОТМ.-1.250
Ф2 НИВ НА ОТМ.-1.250
Ф2

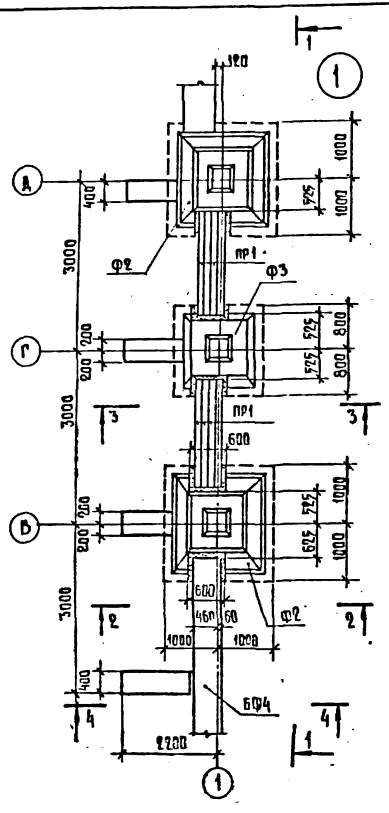

1-1

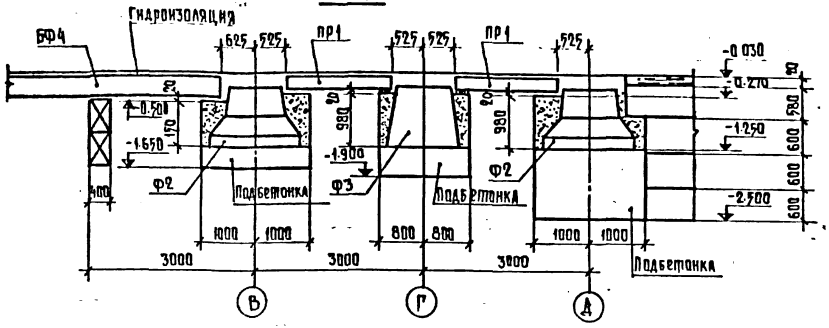

3-3

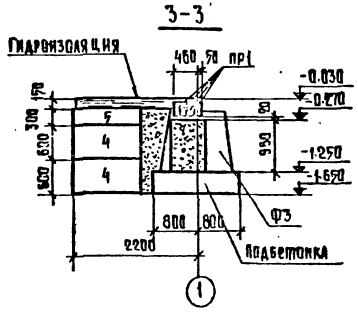

5-5

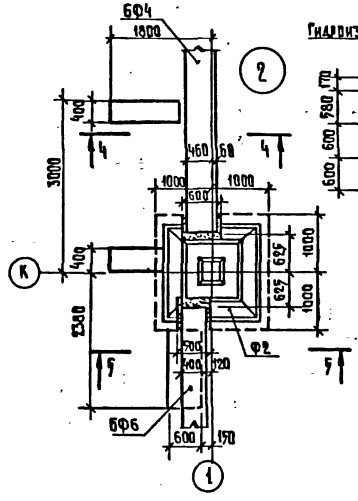

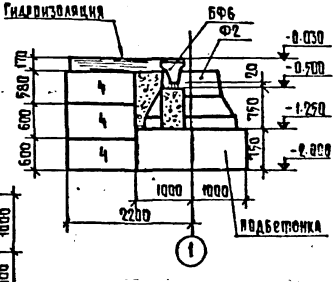

Маркировочную схему фундаментов и фундаментных балок смотри на листе КЖ-5.

2-2

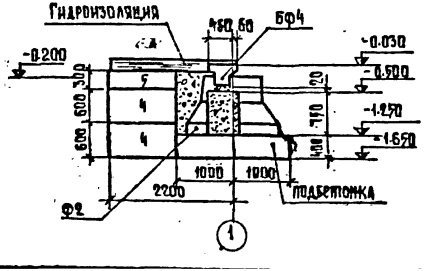

4-4

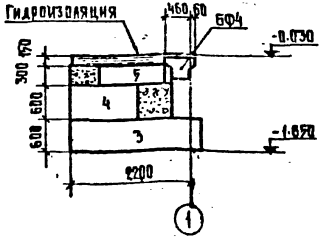

ГИП	Барсуков		
Нач. отд.	Иванчиков		
Гл. конст.	Харламов		
Рук. гр.	Калиненко		
Исполн.	Калиненко		
Провер.	Гузенко		

1981 | 282-3-41 КЖ

Прачечная производительностью 5т сухого белья в смену

Стадия	Лист	Листов
Р	6	

Узлы к монтажной схеме № 1,2.

Гипрокоммунстрой г. Москва

Привязан:

Инв. №

17536-02

Типовой проект 282-3-41 Альбом II

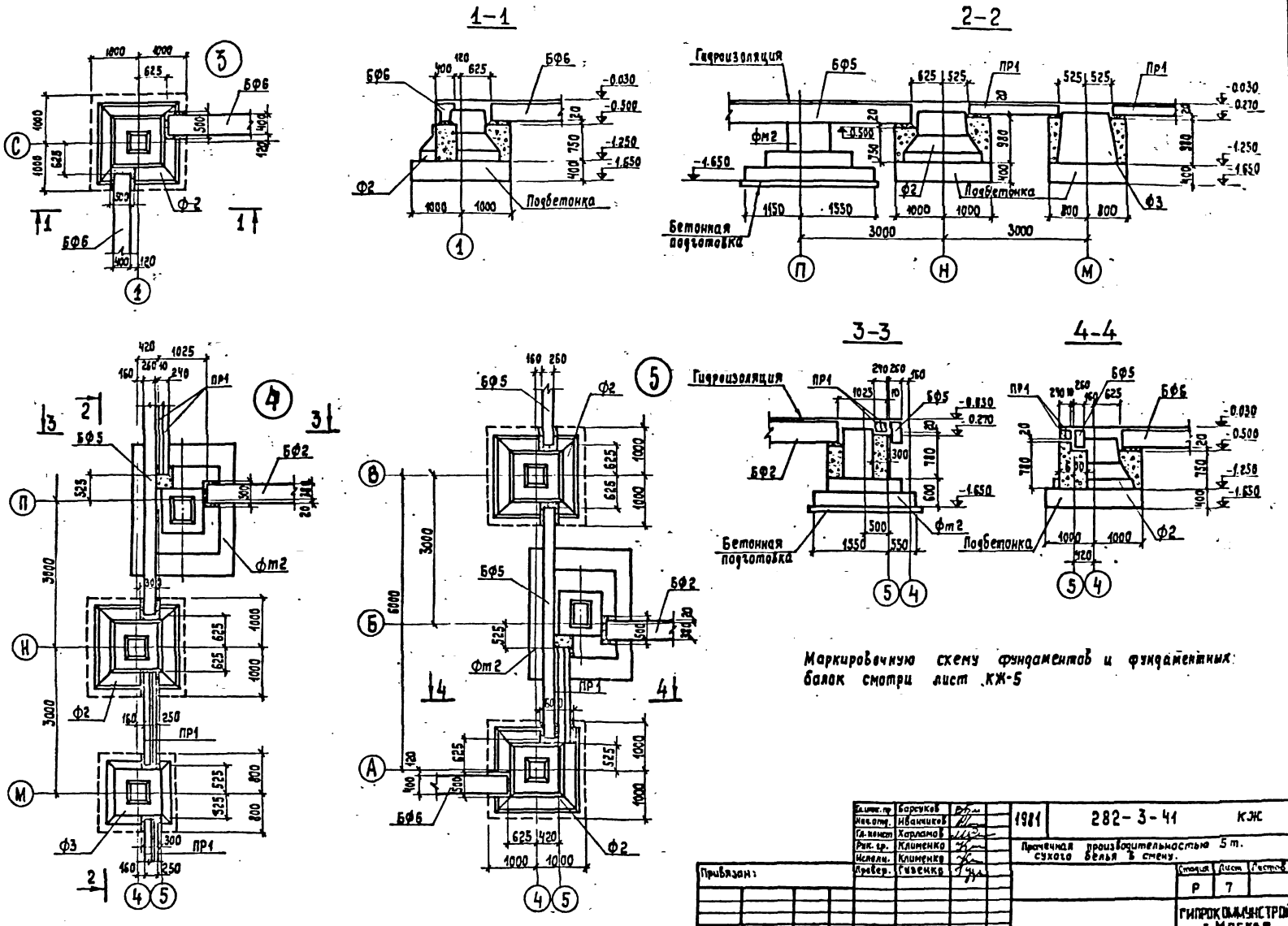

Маркировочную схему фундаментов и фундаментных балок смотри лист КЖ-5

Гл.инж.пр.	Барсуков		1981	282-3-41	КЖ
Нач.отд.	Иванчиков				
Гл.конст.	Харламов		Прочечная производительностью 5 т. сухого белья в смену.		
Рук.гр.	Клименко				
Исполн.	Клименко				
Провер.	Гузенко				
Привязан:			Стадия	Лист	Листов
			Р	7	
Инв. №			ГИПРОКОММУНСТРОЙ г. Москва		

П586-02

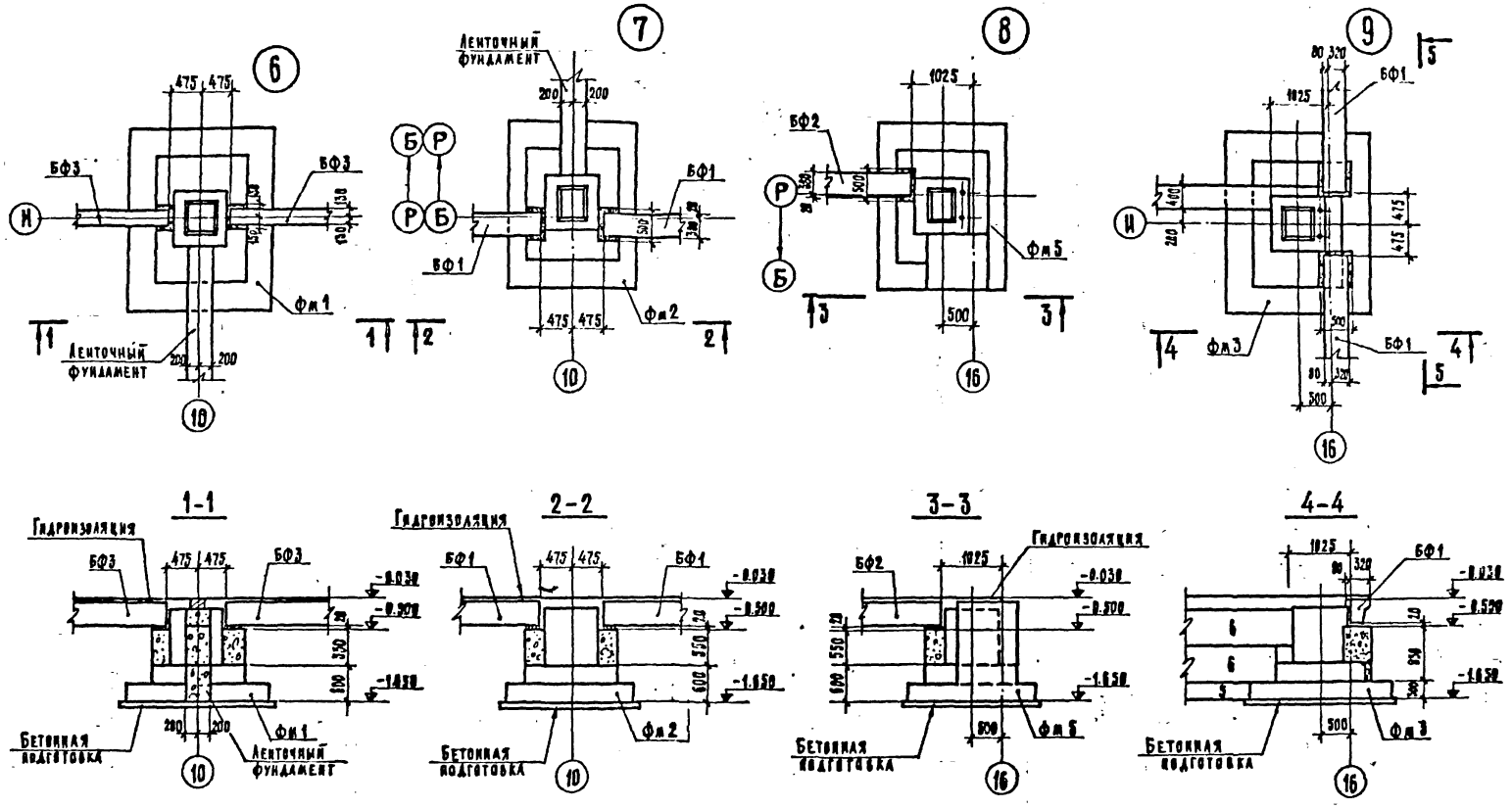

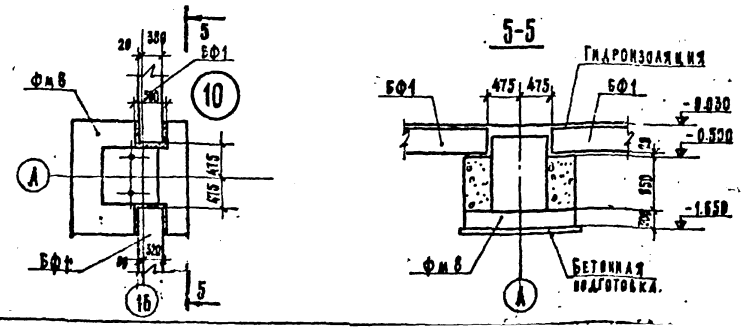

1. Маркировочную схему фундаментов и фундаментных балок см. лист КЖ-5.
2. Общие примечания см. лист КЖ-4.

ГИП	Барсуков		1981	282-3-41	КЖ
Нач. отд.	Иванчиков				
Гл. конс.	Харламов		Прачечная производительностью 6 т сухого белья в смену.		
Рук. гр.	Клименко				
Исполн.	Клименко			Стадия	Лист	Листов
Проект.	Гузенко			ТР	8	
Привязан:			Элементы планов фундаментов 6÷10. Сечения.	Гипрокоммунстрой г. Москва.	
Инв. №:					

Альбом II

Типовой проект 282-3-41

Типовой проект 282-3-41 Альбом IV

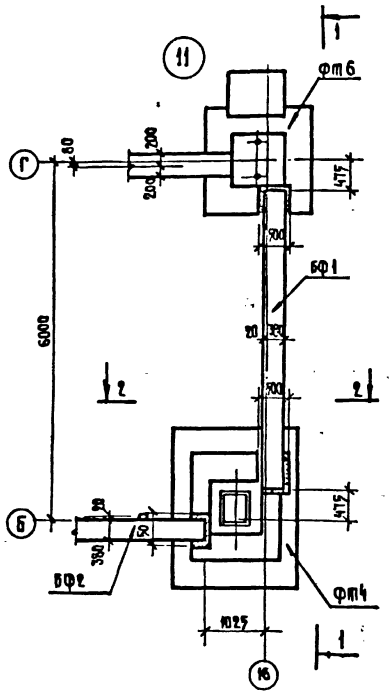

1-1

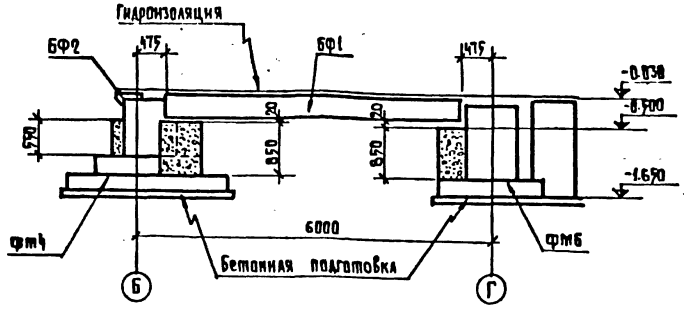

21-21

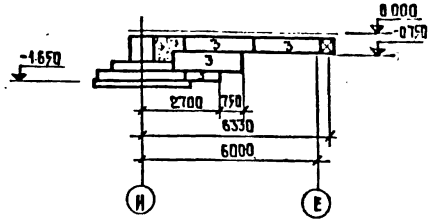

20-20

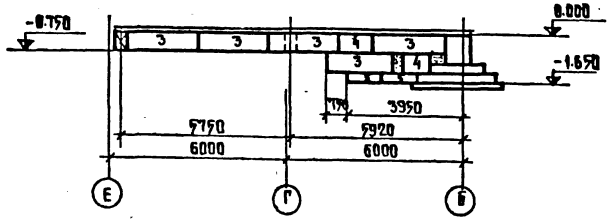

22-22

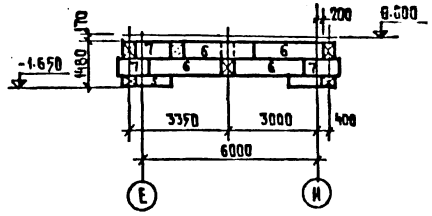

2-2

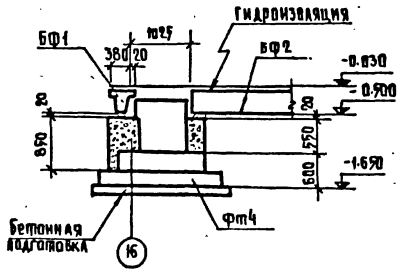

23-23

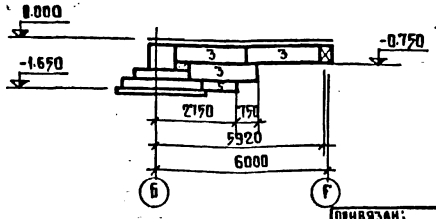

1. Маркировочную схему фундаментов и фундаментных балок см. лист КЖ-5.
2. Общие примечания см. лист КЖ-4.

ГИП	Барсуков	
Нач. отд.	Иванников	
Гл. конст.	Харламов	
Рук. гр.	Каменко	
Испол.	Каменко	
Провер.	Гузенко	

Привязан:

Инв. №

1981 | 282-3-41 КЖ

Прачечная производительностью 5 т сухого белья в смену.

Стадия	Лист	Листов
Р	9	

Узел «11» сечения 20-20÷23-23

ГИПРОКОММУНСТРОЙ г. Москва

17536-02

Альбом II

Типовой проект 282-3-41

1-1

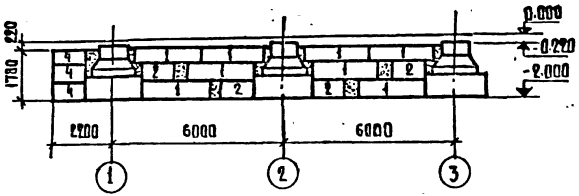

8-8

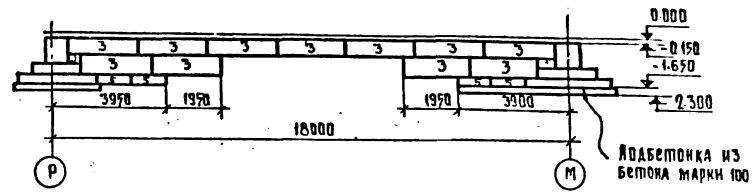

2-2

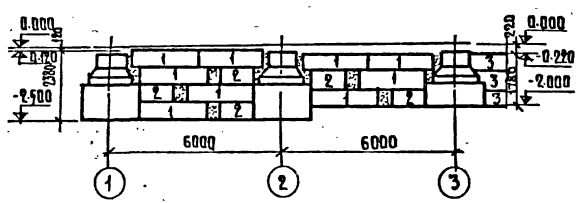

9-9

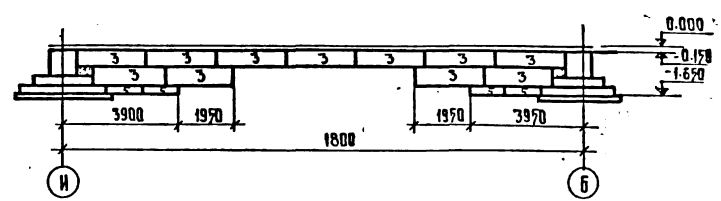

3-3

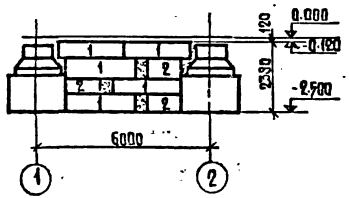

5-5

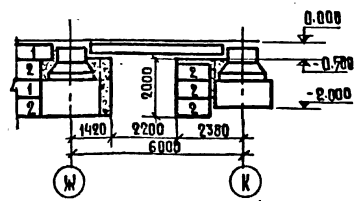

7-7

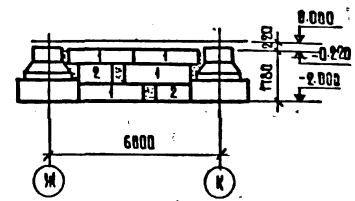

4-4

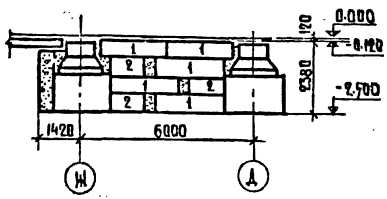

6-6

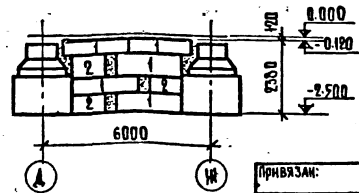

1. Маркировочную схему фундаментов и фундаментных балок см. лист КЖ-5.
2. Общие примечания см. лист КЖ-4.

ГИП	Барсуков		1981	282-3-41	КЖ
Нач.отд.	Иванчиков				
Гл.конст.	Харламов		Прачечная производительностью 5т сухого белья в смену.		
Рук.гр.	Клименко				
Исполн.	Клименко				
Провер.	Гузенко			Стадия	Лист	Листов
				т.р.	10	
			Сечения 1-1÷9-9	Гипрокоммунстрой г. Москва	

Привязан:

Инв.№

Типовой проект 282-3-41 Альбом II

Инв.№подл. | Подпись и дата | Взам.инв.№

10-10

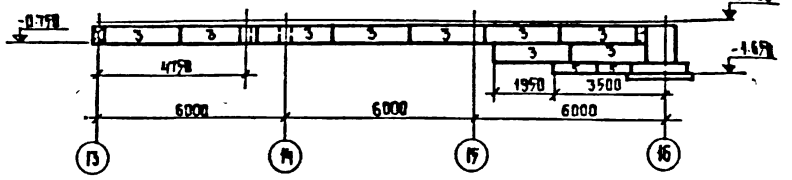

15-15

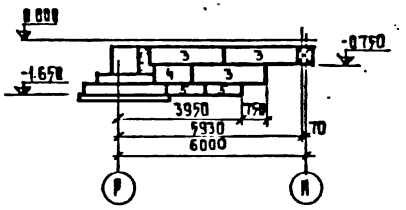

16-16

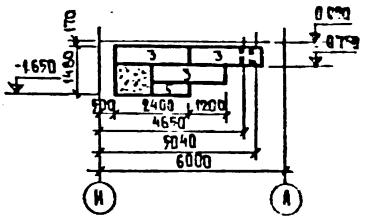

11-11

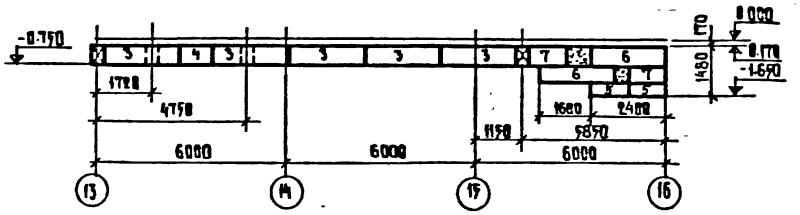

17-17

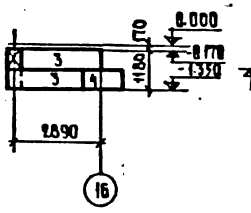

18-18

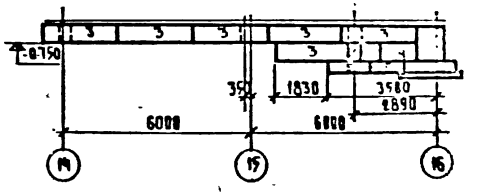

12-12

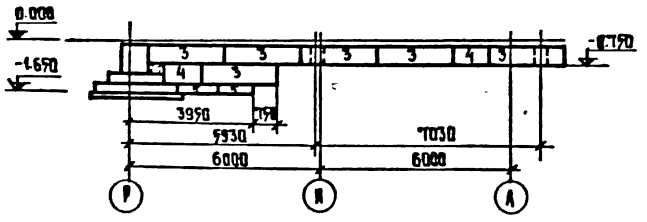

19-19

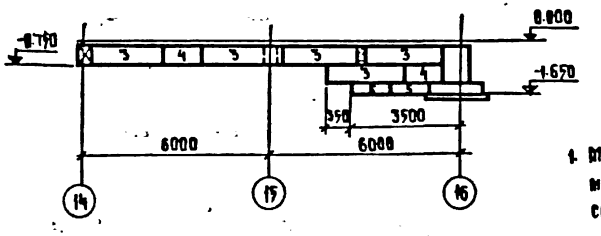

1. Маркировочную схему фундаментов и фундаментных балок см. лист КЖ-5.

2. Общие примечания смотри лист КЖ-4.

13-13

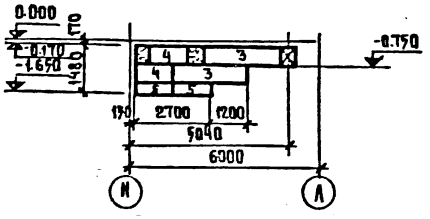

14-14

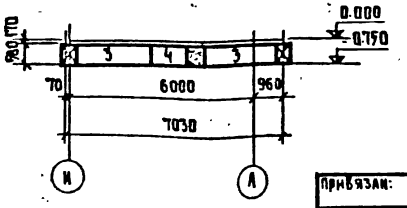

ГИП	Барсуков		
Нач.отд.	Иванников		
Гл.конст.	Харламов		
Рук.гр.	Каменко		
Исполн.	Каменко		
Провер.	Губенко		

Привязан:

Инв.№

1981 | 282-3-41 | КЖ

Прачечная производительностью 5т сухого белья в смену

Стадия	Лист	Листов
Р	11	

Сечения 10-10÷19-19.

Гипрокоммунстрой г. Москва

Типовой проект 282-3-41 Альбом III

1-1

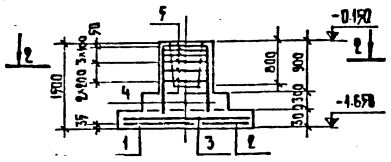

3-3

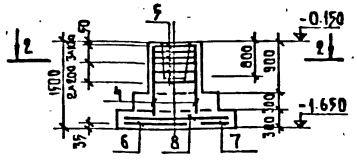

Фм1

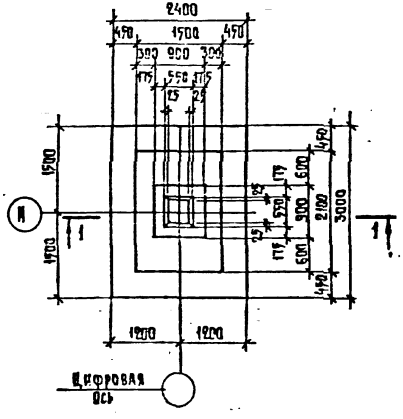

Фм2

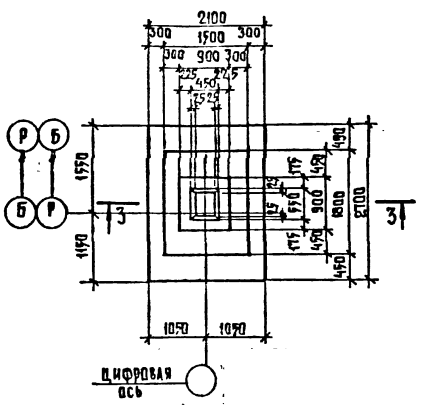

Раскладка сеток на подошве фундамента

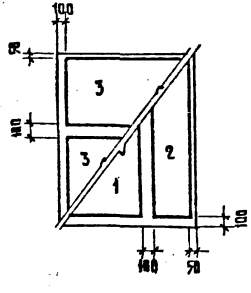

Раскладка сеток на подошве фундамента

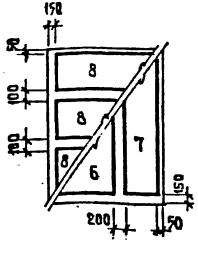

Формат	Зона	Позиция	Обозначение	Наименование	К-во шт.	Прим.
				Фм1		
				Сборочные единицы и детали		
		1	1.410-2 Вып.1 А.66	Сетка С(1)14-14×30	1	32.51
		2	—"— А.6	—"— С(1)14-8×30	1	20.21
		3	—"— А.64	—"— С(1)10-14×24	2	13.53
		4	1.412-1/77-В.3-100	—"— СН 12 АII-6×15	2	6.0
		5	—"— В.3-020	—"— СА-8АI	6	2.7
				материалы		
				Бетон марки „150"	3.6	м³
				Фм2		
				Сборочные единицы и детали		
		6	1.410-2 Вып.1 А.25	Сетка С12-10×27	1	16.19
		7	—"— А.5	то же С12-8×27	1	13.49
		8	—"— А.3	—"— С10-8×21	3	7.01
		4	1.412-1/77-В.3-100	—"— СН 12 АII-6×15	2	6.0
		5	—"— В.3-020	—"— СА-8АI	6	2.7
				материалы		
				Бетон марки „150"	3.08	м³

2-2

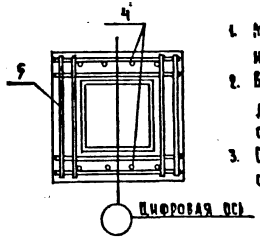

1. Маркировочную схему фундаментов и фундаментных балок см. лист КЖ-5.
2. В раскладке сеток на подошве фундаментов, слева показаны верхние сетки, справа – нижние.
3. Схему и величины нагрузок, выборку стали на фундаменты см. на листе КЖ-16.

ГИП	Барчков		1981	282-3-41 КЖ	
Нач.отд.	Иванчиков		Прачечная производительностью 5т сухого белья в смену		
Гл.конст.	Харламов				
Рук.гр.	Каменко			Стадия	Лист	Листов
Исполн.	Каменко			Р	12	
Провер.	Гузенко		Фундаменты Фм-1; Фм-2.	Гипрокоммунстрой г. Москва		

Привязан:

Инв.№

Формат 12г

1-1

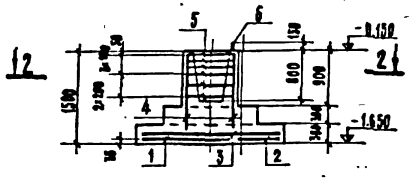

3-3

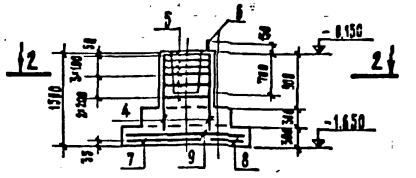

Фм3

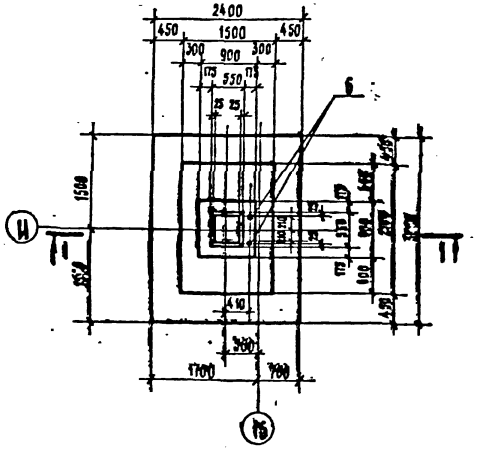

Фм4

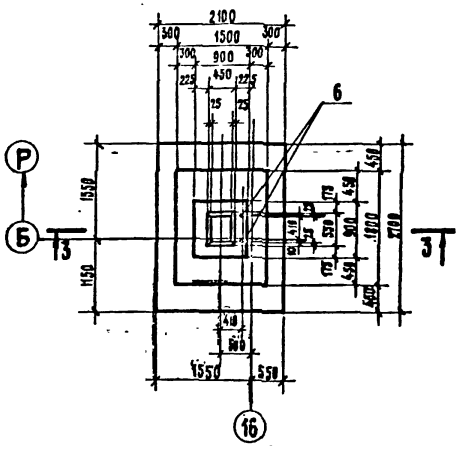

Раскладка сеток по подошве фундаментов.

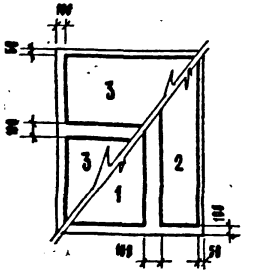

Раскладка сеток по подошве фундаментов

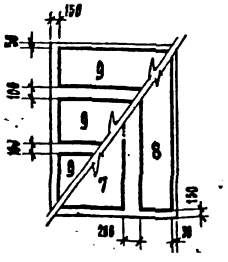

2-2

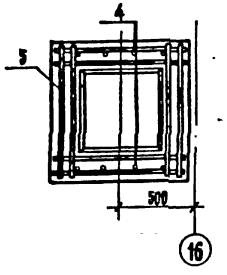

Формат	Зона	Поз.	Обозначение	Наименование	К-во шт	Масса
				Фм3		
				Сборочные единицы и детали		
		1	1.410-2 Вып.1 л.66	Сетка С(1) 14-14×30	1	32.51
		2	" А6	" С(1) 14-8×30	1	20.21
		3	" А.64	" С(1) 10-14×24	2	13.53
		4	1.412-1/77-6.3-100	" СК12АII-6×15	2	6.0
		5	6.3-020	" СА-8АI	6	2.7
		6	КМИ-А-1, А-2	Анкер А1	2	5.3
				Материалы		
				Бетон марки 150	3.8	м³
				Фм4		
				Сборочные единицы и детали		
		7	1.410-2 Вып.1 л.25	Сетка С12-10×27	1	16.19
		8	" А.5	" С12-8×27	1	13.45
		9	" А.3	" С10-8×21	3	7.07
		4	1.412-1/77-6.3-100	" СК12АII-6×15	2	6.0
		5	" 6.3-020	" СА-8АI	6	2.7
		6	КМИ-А-1, А-2	Анкер А1	2	5.3
				Материалы		
				Бетон марки 150	3.08	м³

1. Маркировочную схему фундаментов и фундаментных балок см. лист КЖ-5.
2. В раскладке сеток по подошве фундаментов, слева показаны верхние сетки, справа – нижние.
3. Схему и величины нагрузок, выборку стали на фундаменты см. на листе КЖ-16.

ГИП	Барсуков		
Нач. отд.	Иванчиков		
Гл. конст.	Харламов		
Рук. гр.	Каменко		
Исполн.	Каменко		
Провер.	Гузенко		

Привязан:

Инв. №:

1981 | 282-3-41 КЖ

Крючная производительностью 5т сухого белья в смену.

Стадия	Лист	Листов
Т.Р.	13	

Фундаменты Фм3; -Фм-4

Гипрокоммунстрой г. Москва.

Копировал

Формат А2

Альбом Д

Типовой проект 282-3-41

Инв.№подл. | Подпись и дата | Взам.инв.№

1-1

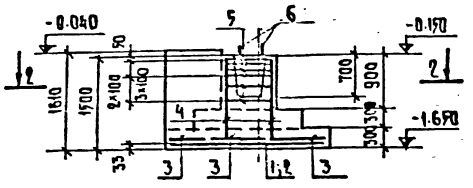

3-3

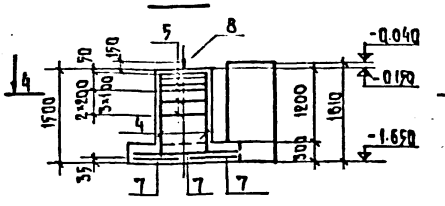

Фм5

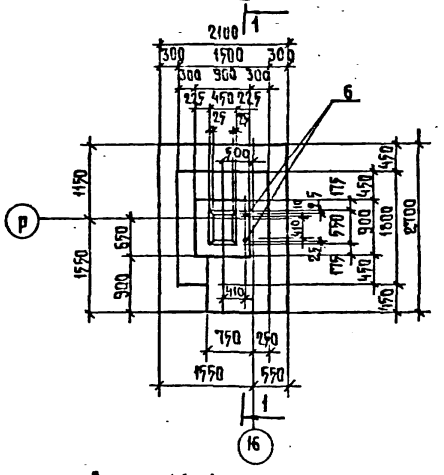

Фм6

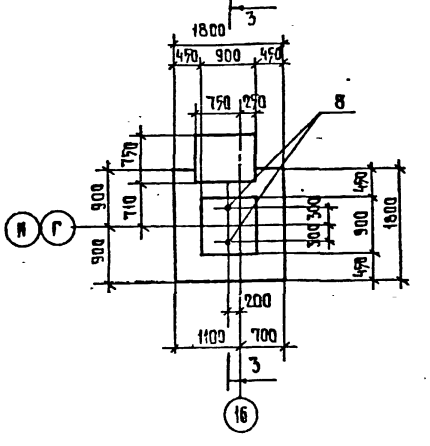

Раскладка сеток на подошве фундамента

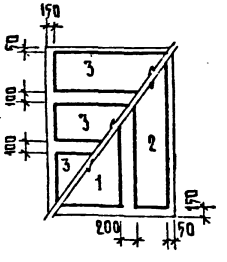

Раскладка сеток на подошве фундамента

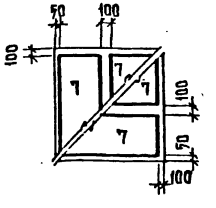

Изм.	Кол.уч.	Лист	№ док.	Подпись	Дата

Поз.	Обозначение	Наименование	Кол.	Масса ед. кг	Примечание
		Фм5			
		Сборочные единицы и детали			
1	1.410-2 Вып.1 А.25	Сетка С12-10×27	1	16.19	
2	то же А5	—"— С12-8×27	1	13.45	
3	—"— А3	—"— С10-8×27	3	7.07	
4	1.412-1-8.3-100	—"— СН12АII-6×15	2	6.0	
5	то же 8.3-020	—"— СА-8АI	6	2.7	
6	КМИ-А-1, А2	Анкер А1	2	5.3	
		Материалы			
		Бетон марки 150	4.83	м³	
		Фм6			
		Сборочные единицы и детали			
7	1.410-2 Вып.1 А.2	Сетка С(1)10-8×18	4	6.19	
4	1.412-1 77-8.3-100	то же СН12АII-6×15	2	6.0	
5	то же 8.3-020	—"— СА-8АI	6	2.7	
8	КМИ-А-1, А-2.	Анкер А2	2	4.1	
		Материалы			
		Бетон марки „150"	3.06	м³	

2-2

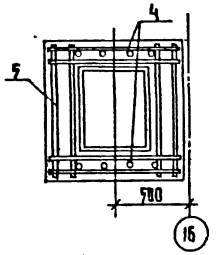

4-4

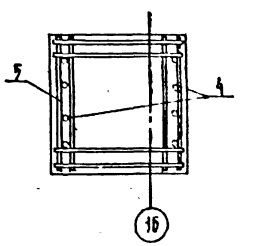

1. Маркировочную схему фундаментов и фундаментных балок см. лист КЖ-5.
2. В раскладке сеток по подошве, фундаментов слева показаны верхние сетки, справа - нижние.
3. Схему и величины нагрузок, выборку стали на фундаменты см. КЖ-16

ГИП	Барсуков		
Нач.отд.	Новичков		
Гл.конст.	Хараимов		
Рук.гр.	Клименко		
Исполн.	Клименко		
Провер.	Гузенко		

1981	282-3-41	КЖ	
Прачечная производительностью 5 т сухого белья в смену			
	Стадия	Лист	Листов
	Р	14	
Фундаменты Фм5; Фм6.	Гипрокоммунстрой г. Москва		

Привязан:

Инв.№

1-1

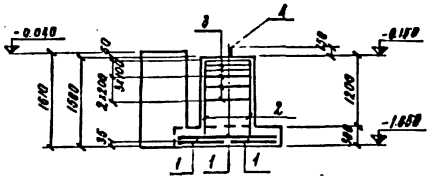

3-3

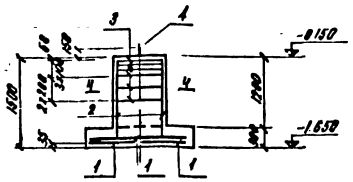

Формат	Зона	Позиция	Обозначение	Наименование	Кол. на шт.	Прим.
				ФМ 7		
				Сборочные единицы детали		
		1	1.410-2 Вып. 1 з. 2	сетка С(1)10-8х18	1	8,19
		2	1.412-1/77-63-100	тоже СН12АIII-6х15	2	6,0
		3	тоже В3-020	» СА-8АI	6	2,7
		4	КМИ-А-1, А-2	Анкер А2	2	4,63
				Материалы		
				Бетон марки 150	3,8	6 м³
				ФМ 8		
				Сборочные единицы детали		
			Позиции 1÷4	смотри ФМ 7		
				Материалы		
				Бетон марки 150	1,97	м³

ФМ 7

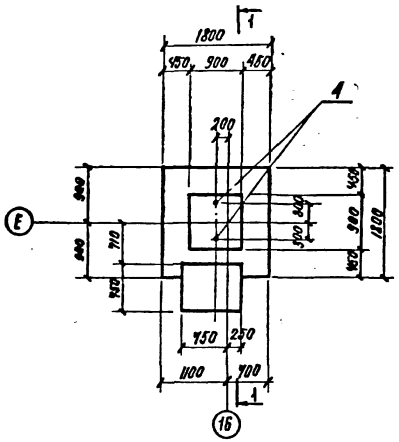

ФМ 8

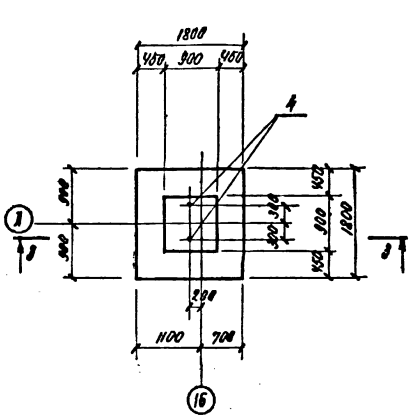

Раскладка сеток по подошве фундаментов

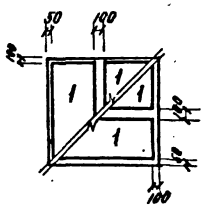

4-4

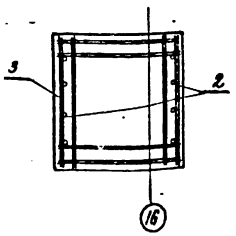

1. Маркировочную схему фундаментов и фундаментных балок см. лист КМ-5
2. В раскладке сеток по подошве фундаментов слева показаны верхние сетки, справа – нижние.
3. Схему и величины нагрузок, выборку стали на фундаменты см. на листе КМ-16

ГИП	Барсуков		1981	282-3-41		КМ	
Нач. отд.	Иванчиков						
Рук. гр.	Кудрявцев		Прачечная производительностью 3 т. сухого белья в смену				
Рук. гр.	Романко						
Исполн.	Климено				Стадия	Лист	Листов
Провер.	Кузенко				Р.	15	
Привязан			Фундаменты ФМ 7; ФМ 8		Гипрокоммунстрой г. Москва		
Инв. №							

Выборка стали на один элемент в кг.

Марка элемента	Арматурные изделия									Закладные изделия			Всего
	Арматурная сталь ГОСТ 5781-75												
	класс АII					класс АI				класс АI			
	ф мм				итого	ф мм			итого	ф мм		итого	
	14	12	10			8	6			25	24		
Фм 1	46.4	10.4	23.2		80.0	24.2	3.9		28.1				108.1
Фм 2		36.4	19.0		55.4	21.6	2.3		23.9				79.3
Фм 3	46.4	10.4	23.2		80.0	24.2	3.9		28.1	10.6		10.6	118.7
Фм 4		36.4	19.0		55.4	21.6	2.3		23.9	10.6		10.6	89.9
Фм 5		36.4	19.0		55.4	21.6	2.3		23.9	10.6		10.6	89.9
Фм 6		10.4	21.6		32.0	17.8	2.3		20.1		8.2	8.2	60.3
Фм 7		10.4	21.6		32.0	17.8	2.3		20.1		8.2	8.2	60.3
Фм 8		10.4	21.6		32.0	17.8	2.3		20.1		8.2	8.2	60.3

Нагрузки на фундаменты

Схема	Нагрузки	M_x тм. / M_y тм	N_{max} тн. / N_{min} тн	Q_x тн / Q_y тн
Фм 1	Нормативная	16.5	83.4	1.9
		8.4	19.0	0.86
	Расчетные	19.0	95.9	2.2
		9.7	21.9	1.0
Фм 2	Нормативные	12.8	59.9	3.0
		—	—	—
	Расчетные	14.7	68.9	3.4
		—	—	—
Фм 8	Нормативные	—	19.2	—
		7.05	—	0.94
	Расчетные	—	22.1	—
		8.12	—	1.08

Выборка сеток на все фундаменты.

Марка сетки	К-во шт.	Вес шт. в кг	Серия и лист
С(1) 14-14×30	12	32.51	1.410-2-8.1 л. 66
С(1) 14-8×30	12	20.21	то же л. 6
С 12-10×27	24	16.19	—"— л. 25
С 12-8×27	24	13.45	—"— л. 5
С(1) 10-14×24	24	13.53	—"— л. 64
С 10-8×21	75	7.07	—"— л. 3
С(1) 10-8×18	10	6.19	—"— л. 2
С II 12 АII-6×15	80	6.0	1.412-1/77-8.3-100
СА-8 АI	238	2.7	1.412-1/77-8.3-828
А1	6	5.3	КМИ-16
А2	8	4.1	КМИ-16

1. В сетках, где не указан класс арматуры, принята арматура класса АII.
2. Фундаменты выполнять вместе с бетонными столбиками.

ГИП	Барсуков		
Нач. отд.	Иванчиков		
Гл. конст.	Харламов		
Рук. гр.	Клименко		
Исполн.	Клименко		
Проверил	Гузенко		

Привязан:

Инв. №:

1981 282-3-41 КЖ

Прачечная производительностью 5т сухого белья в смену

Стадия	Лист	Листов
Р	16	

Нагрузка на фундаменты. Выборка стали на один элемент.

Гипрокоммунстрой г. Москва

Копировал

Формат 12г. 17526-02

Типовой проект 282-3-41 Альбом II

Подпись и дата | Взамен инв. №

Альбом II

Типовой проект 282-3-41

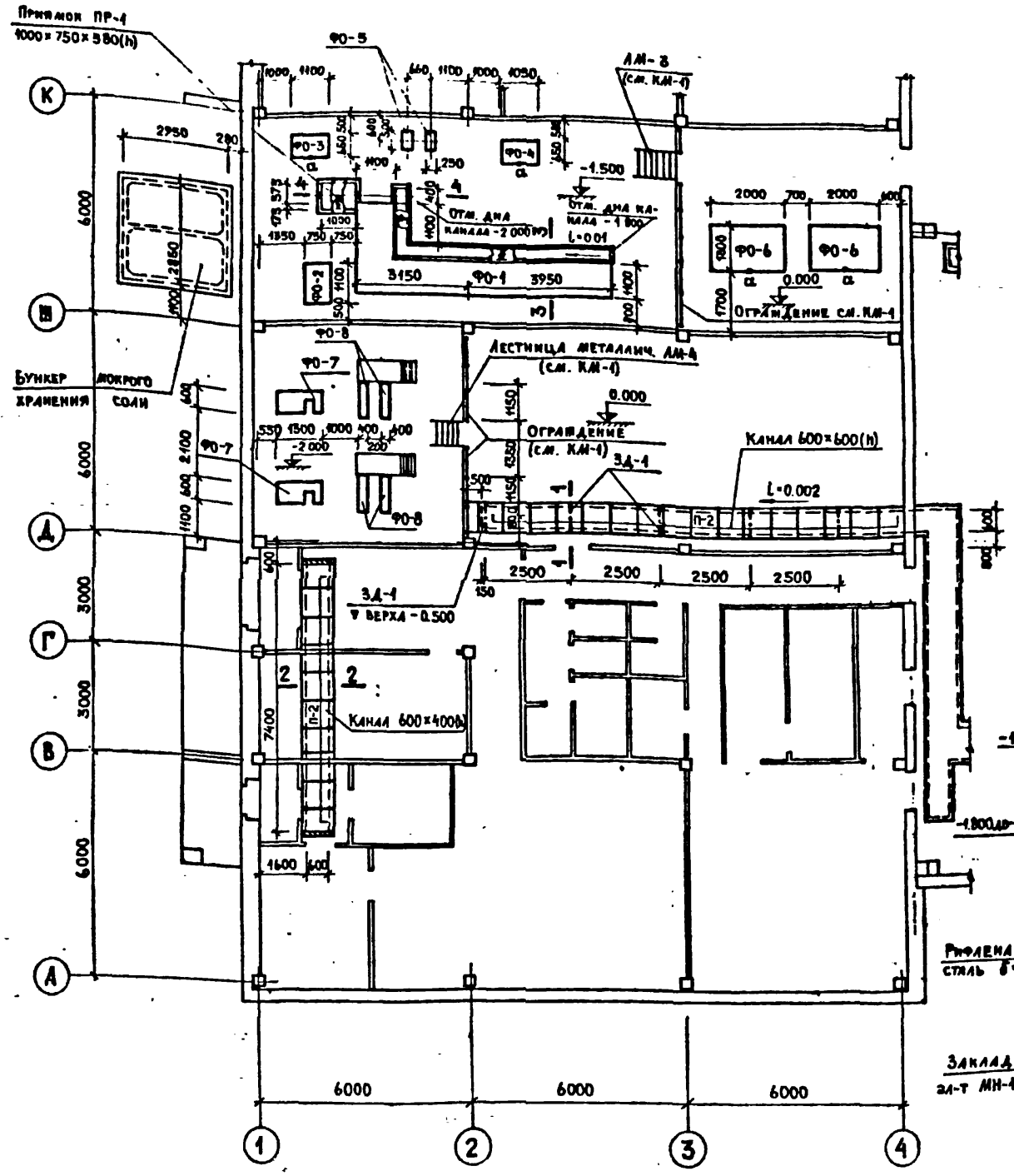

1. Данный лист смотреть совместно с листами КМ-18÷КМ-22.
2. На внутренние поверхности бетонного канала и приямка нанести цементную штукатурку с церезитом состава 1:2 толщиной 25 мм.

1-1

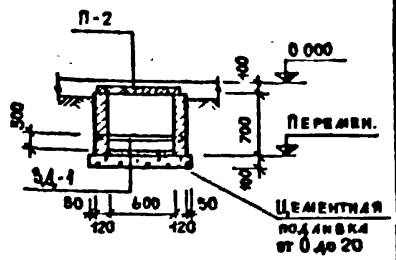

2-2

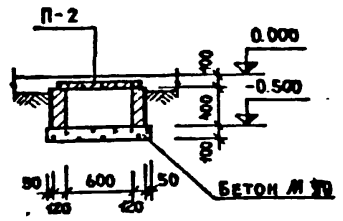

3-3

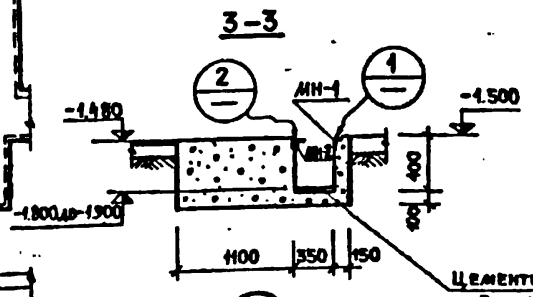

4-4

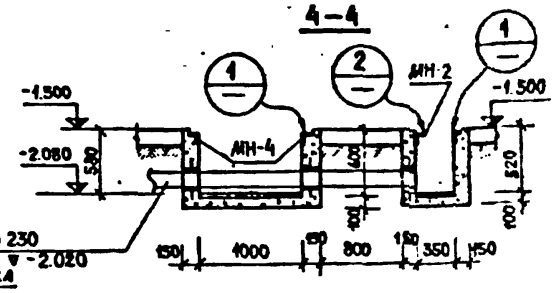

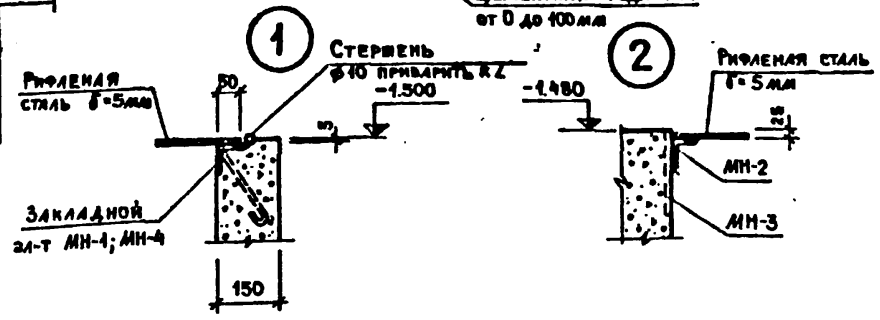

Спецификация элементов к маркировочной схеме, расположенной на листе

Марка	Обозначение	Наименование	Кол	Прим
		Сборные ж/б эл-ты		
П-2	3.006-2 в.I	Плита канальн. ПТд-8	26	0.40т на все эл-ты
		Монолит ж/б эл-ты		
ПР-1	КМ - 21	Приямок монолит ПР-1	1	0.6м³
ФО-1	— " —	Фундамент под оборуд. ФО-1	1	7.0м³
ФО-2	— " —	ФО-2	1	0.5м³
ФО-3	— " —	ФО-3	1	0.4м³
ФО-4	КМ - 22	ФО-4	1	0.35м³
ФО-5	— " —	ФО-5	1	0.26м³
ФО-6	— " —	ФО-6	2	2.60м³
ФО-7	— " —	ФО-7	2	0.70м³
ФО-8	— " —	ФО-8	4	1.0м³
		Металлич. элементы		
ЗД-1	ГОСТ 8240-72	С10 ℓ=840	4	29.9кг

Согласовано:

Группа ОВ	Шраер	
Группа ВК	Зуева	
Группа КУ	Шустер	

Инв.№ подл. | Подп. и дата | Взам. инв. №

ГИП	Барсуков		1981
Нач. отд.	Иванчиков		
Гл. конст.	Харламов		
Ст. инж.	Мазур		

282-3-41 КМ

Прачечная производительностью 5т сухого белья в смену

Привязан

Инв.№

Стадия	Лист	Листов
Т.Р.	17	

Маркировочная схема каналов и фундаментов под оборудование между осями Г-А, Д-К

ГИПРОКОММУНСТРОЙ г. Москва

ГПИ-42

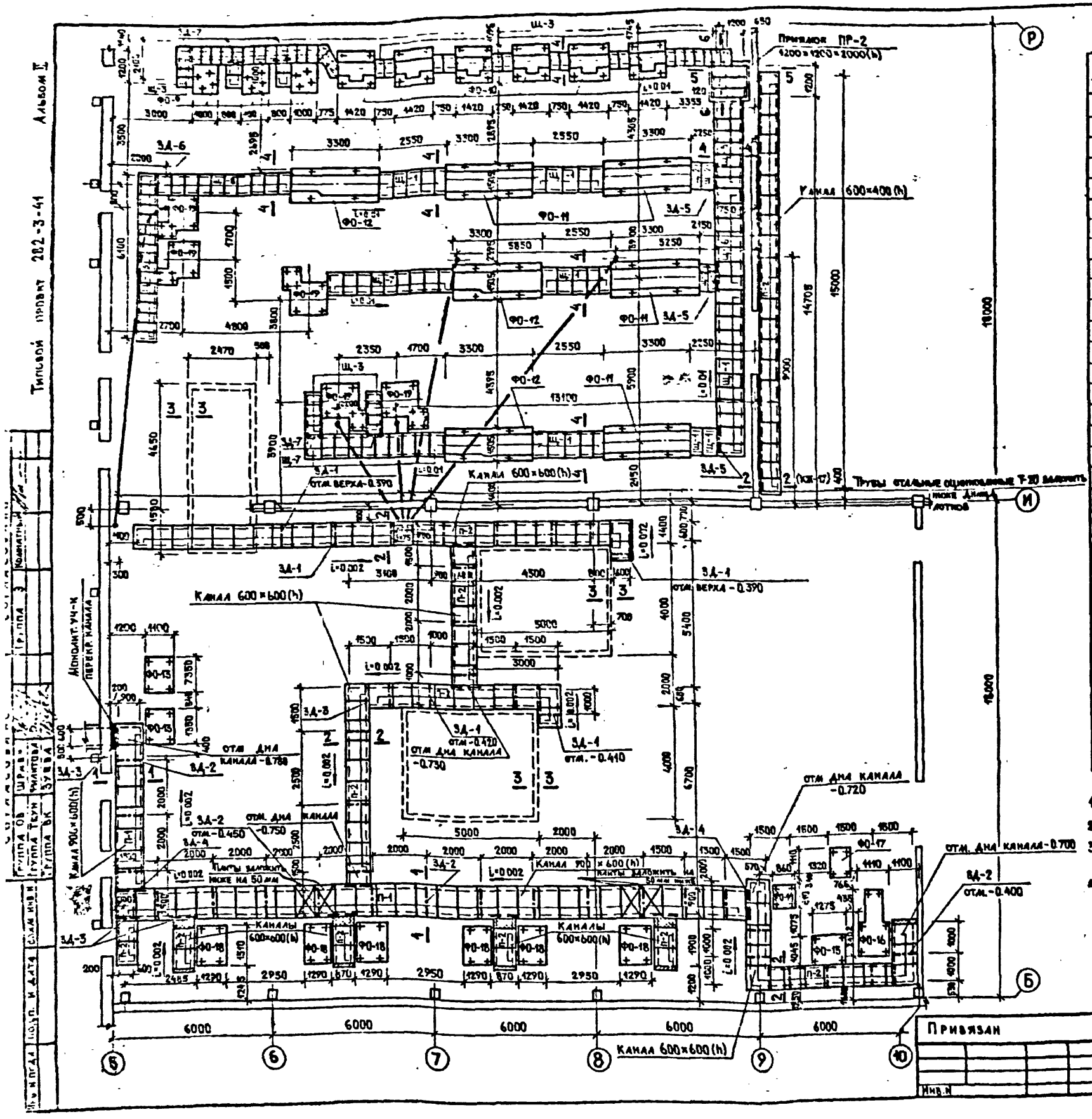

Спецификация элементов к маркировочной схеме, расположенной на листе

Марка	Обозначение	Наименование	Кол.	Прим.
		Сборные ж.б. эл-ты		
П-1	3 006-2 в I	Плита канальн. П7ф-3	39	0.15т
П-2	То же	То же П5ф-8	97	0.10т
		Монолит. ж.б. элемен-ты		на 6-е эл-ты
ФО-9	КЖ - 23	Фундам. под оборуд. ФО-9	3	4.50 м³
ФО-10	То же	То же ФО-10	6	5.32 м³
ФО-11	—"—	—"— ФО-11	4	10.20 м³
ФО-12	—"—	—"— ФО-12	3	7.65 м³
ФО-13	—"—	—"— ФО-13	2	1.18 м³
ФО-14	КЖ - 24	—"— ФО-14	1	0.28 м³
ФО-15	То же	—"— ФО-15	1	0.53 м³
ФО-16	—"—	—"— ФО-16	1	0.85 м³
ФО-17	—"—	—"— ФО-17	1	0.34 м³
ФО-18	—"—	—"— ФО-18	6	7.02 м³
ФО-19	—"—	—"— ФО-19	5	5.5 м³
ПР-2	КЖ - 19	Приямок монолит. ПР-2	1	2.30 м³
ЗД-1	ГОСТ 8240-72	[10 ℓ=840	24	174 кг
ЗД-2	То же	[10 ℓ=1140	15	141.6 кг
ЗД-3	ГОСТ 8509-72	∠75×6 ℓ=840	16	90.0 кг
ЗД-4	То же	∠75×6 ℓ=1140	2	15.8 кг
ЗД-5	—"—	∠63×6 ℓ=700	3	12.9 кг
ЗД-6	—"—	∠63×6 ℓ=600	1	3.7 кг
ЗД-7	—"—	∠63×6 ℓ=500	5	14.0 кг
Щ-1	КМИ - Щ-1	Щит металлич. Щ-1	35	17.56
Щ-2	КМИ - Щ-2 ÷ Щ-3	То же Щ-2	4	12.06
Щ-3	То же	—"— Щ-3	59	8.18
Щ-4	КМИ - Щ-4 ÷ Щ-7	—"— Щ-4	3	36.71
Щ-5	То же	—"— Щ-5	8	24.43
Щ-6	—"—	—"— Щ-6	7	21.68
Щ-7	—"—	—"— Щ-7	19	13.77

1. Расход бетона марки 100 на лотки - 15 м³.
2. Расход ∠50×5 на обрамление лотков - 700 кг.
3. Данный лист смотреть совместно с листами КЖ-17, КЖ-19 ÷ КЖ-24 и АР-16.
4. Устройство чистого пола в стиральном и гладильном цехах осуществлять после установки оборудования.

ГИП	Барсуков	1981	282-3-41 КЖ
Нач. отд.	Иванчиков		
Гл. конст.	Харламов		
Ст. инж.	Мазур		

Прачечная производительностью 5т сухого белья в смену

Стадия	Лист	Листов
Т.Р.	18	

Привязан

Инв. №

Маркировочная схема лотков, каналов и фундаментов под оборудование между осями 5-10; Б-Р

ГИПРОКОММУНСТРОЙ г. Москва

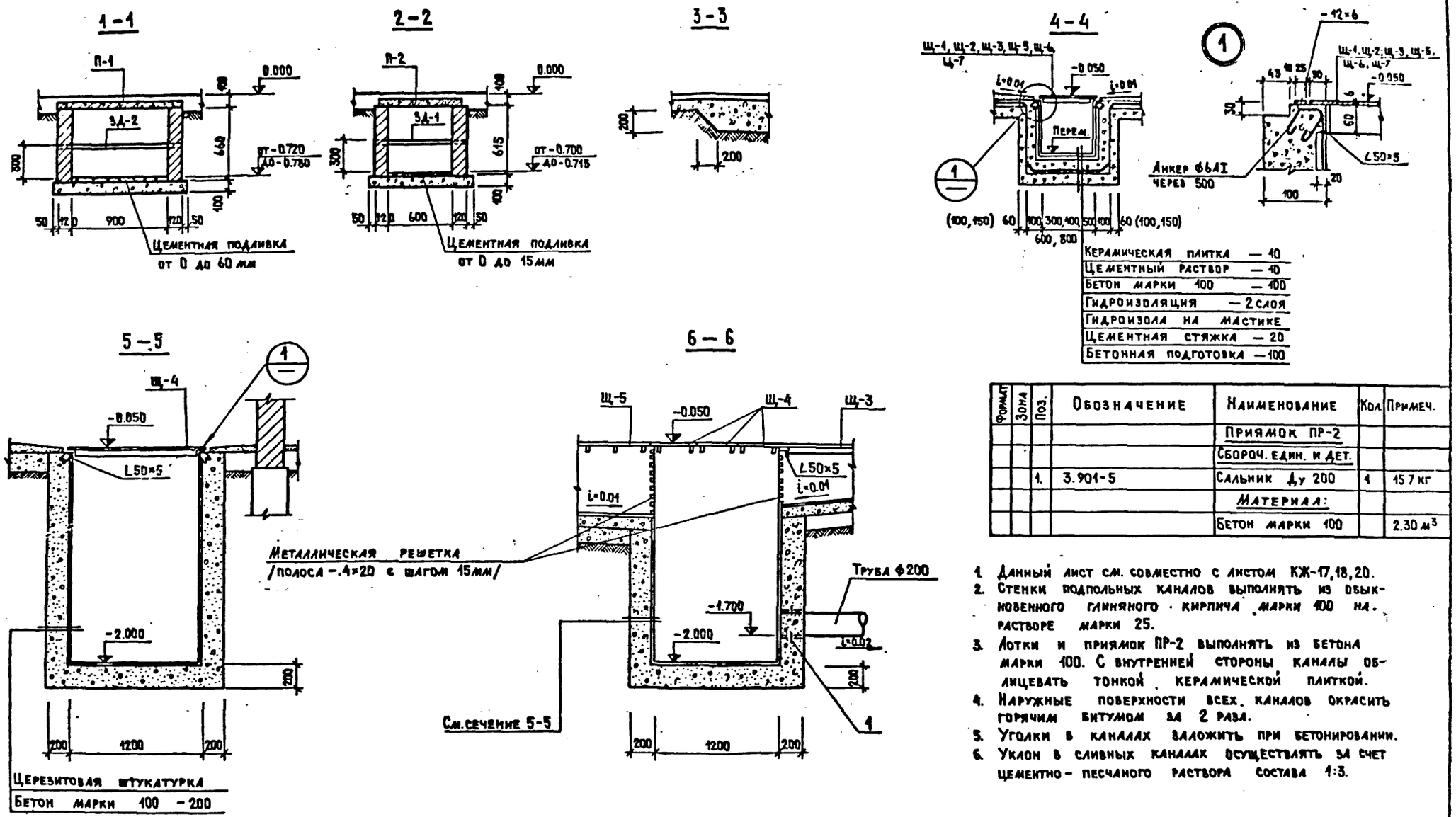

Формат	Зона	Поз.	Обозначение	Наименование	Кол.	Примеч.
				Приямок ПР-2		
				Сбороч. един. и дет.		
		1.	3.901-5	Сальник Ду 200	1	15.7 кг
				Материал:		
				Бетон марки 100		2.30 м³

1. Данный лист см. совместно с листом КЖ-17,18,20.
2. Стенки подпольных каналов выполнять из обыкновенного глиняного кирпича марки 100 на растворе марки 25.
3. Лотки и приямок ПР-2 выполнять из бетона марки 100. С внутренней стороны каналы облицевать тонкой керамической плиткой.
4. Наружные поверхности всех каналов окрасить горячим битумом за 2 раза.
5. Уголки в каналах заложить при бетонировании.
6. Уклон в сливных каналах осуществлять за счет цементно-песчаного раствора состава 1:3.

Гип	Барсуков		1981	282-3-41 КЖ
Нач. отд.	Иванчиков			
Гл. конст.	Харламов			Прачечная производительностью 5т сухого белья в смену
Ст. инж.	Мазур			

Стадия	Лист	Листов
Т.Р.	19	

Лотки и каналы. Сечения 1-1÷6-6

Гипрокоммунстрой г. Москва

Привязан

Инв. №

Типовой проект 282-3-41 Альбом II

Группа ПВ | Группа ВК | Шраер | Зуева | Взам. инв. № | Подп. и дата | Инв. № подл.

7526-02

Альбом II

Типовой проект 282-3-41

Маркировочная схема фундаментов под оборудование в осях 1-4 и К-С

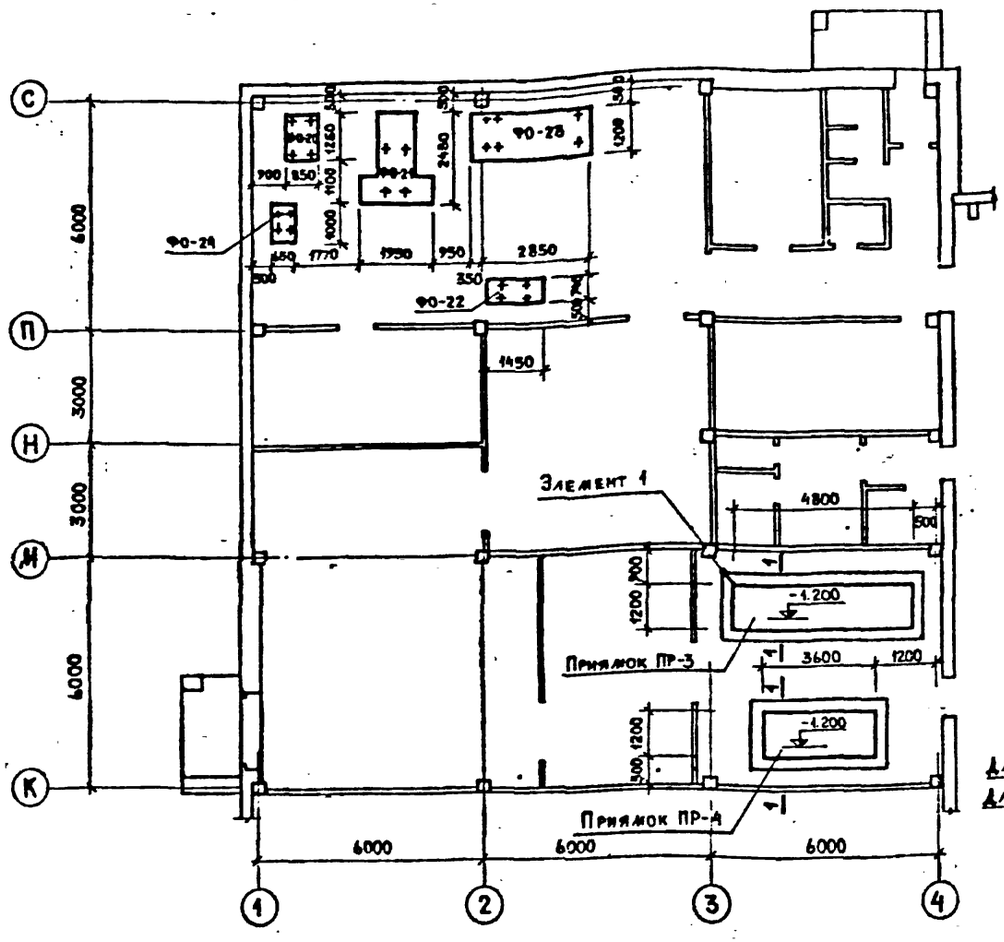

1-1

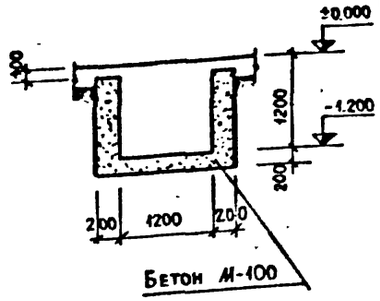

2-2; 3-3

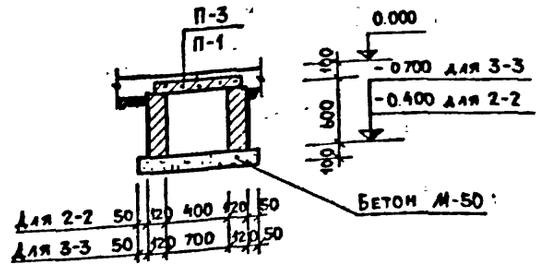

Спецификация элементов к маркировочной схеме, расположенной на листе

Марка	Обозначение	Наименование	Уст	Прим.
		Сборные жел. бетон эл-ты		
П-3	3.006-2 в.I	Плита перекр. ребрист. ПГ-8	42	3.05т
П-1	То же	То же ПГ-3	1	0.45т
		Монолит. жел. бетон эл-ты		На все эл-ты
ФО-20	КЖ-25	Фундамент под оборуд. ФО-20	1	0.42 м³
ФО-21	— " —	То же ФО-21	1	1.40 м³
ФО-22	— " —	— " — ФО-22	1	0.43 м³
ФО-23	— " —	— " — ФО-23	1	2.30 м³
ФО-24	— " —	— " — ФО-24	1	0.39 м³
ФО-25	— " —	— " — ФО-25	2	1.56 м³
ПР-3	Данный лист	Приямок монолитн. ПР-3	1	6.69 м³
ПР-4	— " —	То же ПР-4	1	4.75 м³

Маркировочная схема каналов и приямков в осях Б-Е и 15-16

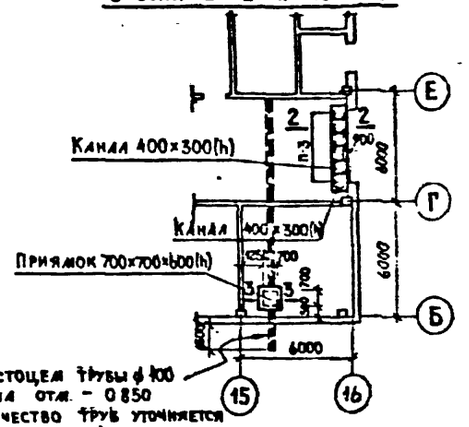

Маркировочная схема каналов и фундаментов под оборудование в осях А-Р и 13-16

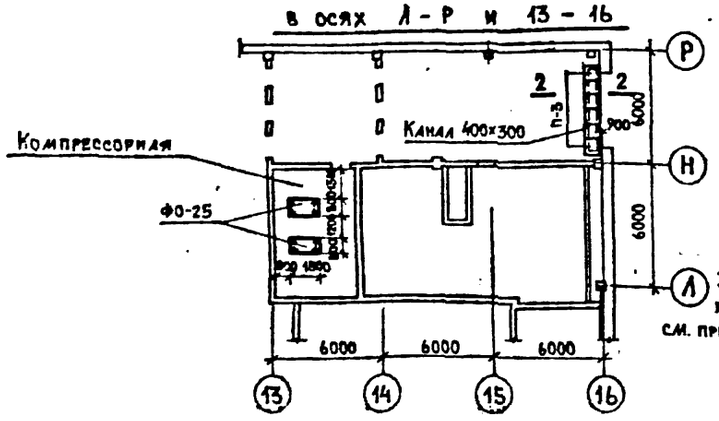

Элемент 1

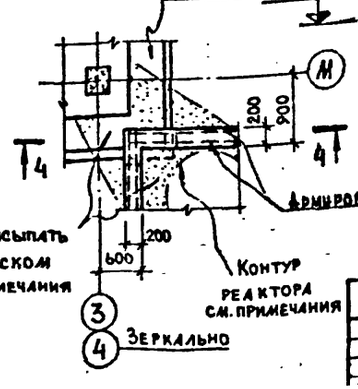

4-4

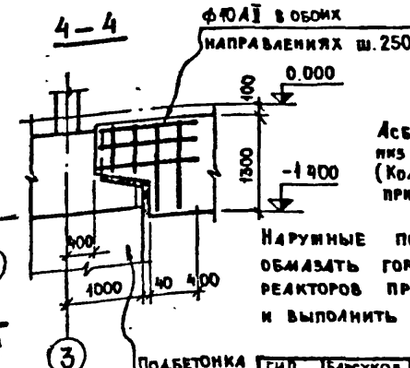

Наружные поверхности реакторов перед замуровкой обмазать горячим битумом за 2 раза; после установки реакторов приямок засыпать песком, залить бетоном и выполнить конструкцию пола.

Привязан

ГИП	Барсуков		1981
Нач. отд.	Иванчиков		
Гл. конст.	Харламов		
Ст. инж.	Мавур		
Провер.	Гузенко		

282-3-41 КЖ

Прачечная производительностью 5т сухого белья в смену

Стадия	Лист	Листов
Т.Р.	20	

Маркировочная схема фундаментов под оборудование, каналов и приямков в осях 1-4 и К-С; А-Р и 13-16; Б-Е и 15-16

Гипропищестрой г. Москва

Альбом II

Типовой проект 282-3-41

Фундамент ФО-1 и приямок ПР-1

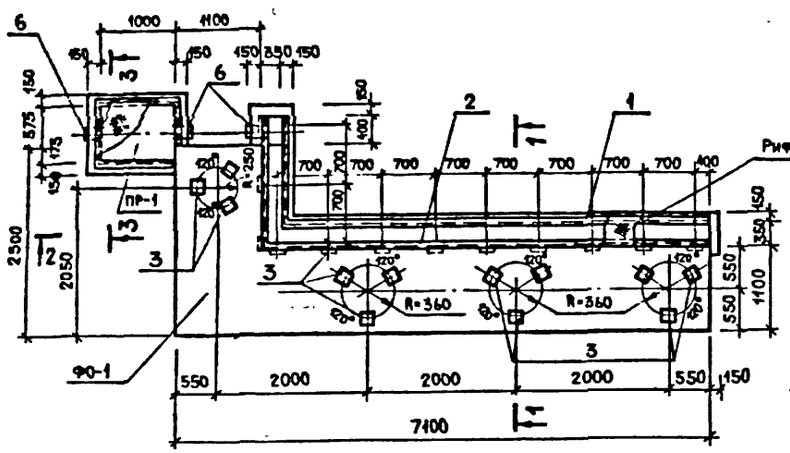

1–1

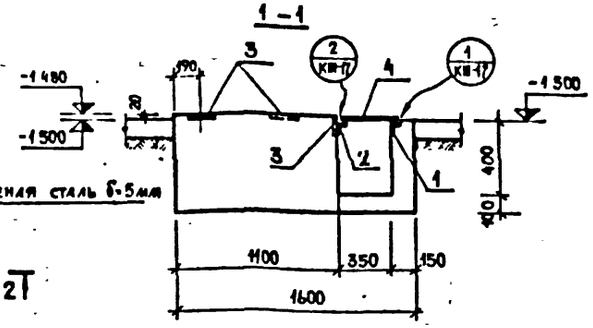

2–2

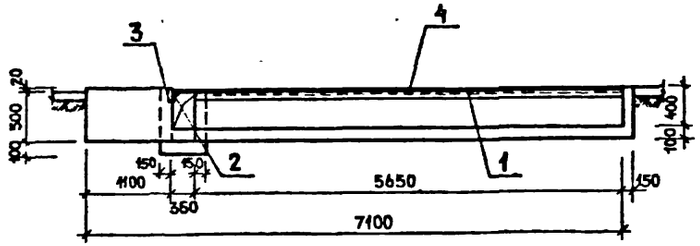

3–3

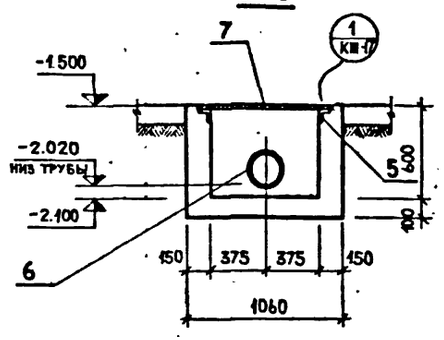

Формат	Зона	Поз	Обозначение	Наименование	Кол	Прим
				Фундамент ФО-1		
				Сборочные един и дет		
		1	КЖИ – МН-4	Закладная деталь МН-1	1	34 40 кг
		2	ГОСТ 8509-72	Соединит деталь МН-2 L 50×5 Gобщ =7850	1	29 6 кг
		3	КЖИ – МН-3	Закладная дет МН-3	24	2 23 кг
		4	ГОСТ 8568-77	Сталь рифл. δ=5 мм		128 74 кг
		6	3.901-5	Сальник Ду 250	1	20 3 кг
				Материал		
				Бетон марки 150	70	м³
				Фундамент ФО-2		
				Материал		
				Бетон марки 150	05	м³
				Фундамент ФО-3		
				Материал		
				Бетон марки 150	04	м³
				Приямок ПР-1		
				Сборочн един. и дет		
		5	КЖИ – МН-4	Закладная деталь МН-4	1	19 92 кг
		6	3.901-5	Сальник Ду=250	2	20 3 кг
		7	ГОСТ 8568-77	Сталь рифл. δ=5мм		10 49 кг
				Материал		
				Бетон марки 150	06	м³

1. Маркировочная схема фундаментов ФО1 ÷ ФО-3 дана на листе КЖ-17.
2. Возведение фундаментов под оборудование разрешается только после сверки рабочих чертежей фундаментов с установочными чертежами, полученными от завода-изготовителя.
3. Заливку гнезд для анкерных болтов производить бетоном марки 200 на мелком гравии.

ФО-2

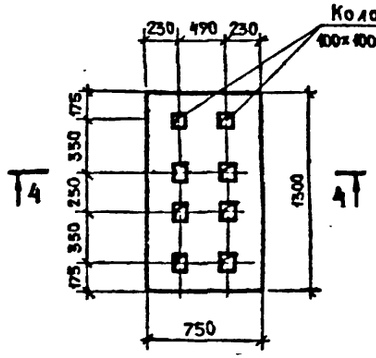

4–4

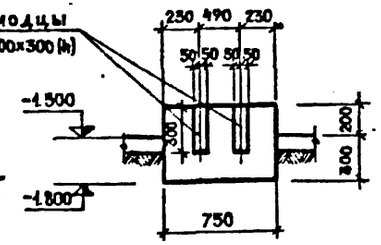

ФО-3

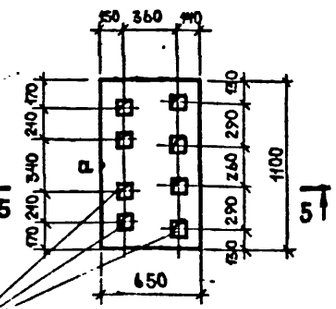

5–5

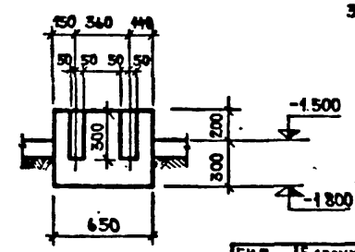

ГИП	Барсуков		1981
Нач. отд.	Ивончиков		
Гл. констр.	Харламов		
Ст. инж.	Мазур		

282-3-41 КЖ

Производительностью 5т сухого белья в смену

Стадия	Лист	Листов
Т. Р.	21	

Фундаменты под оборудование ФО-1÷ФО-3 Приямок ПР-1.

ГИПРОКОММУНСТРОЙ г. Москва

Привязан

Инв. №

Инв. № подл. | Подп. и дата | Взам. инв. №

77326-02

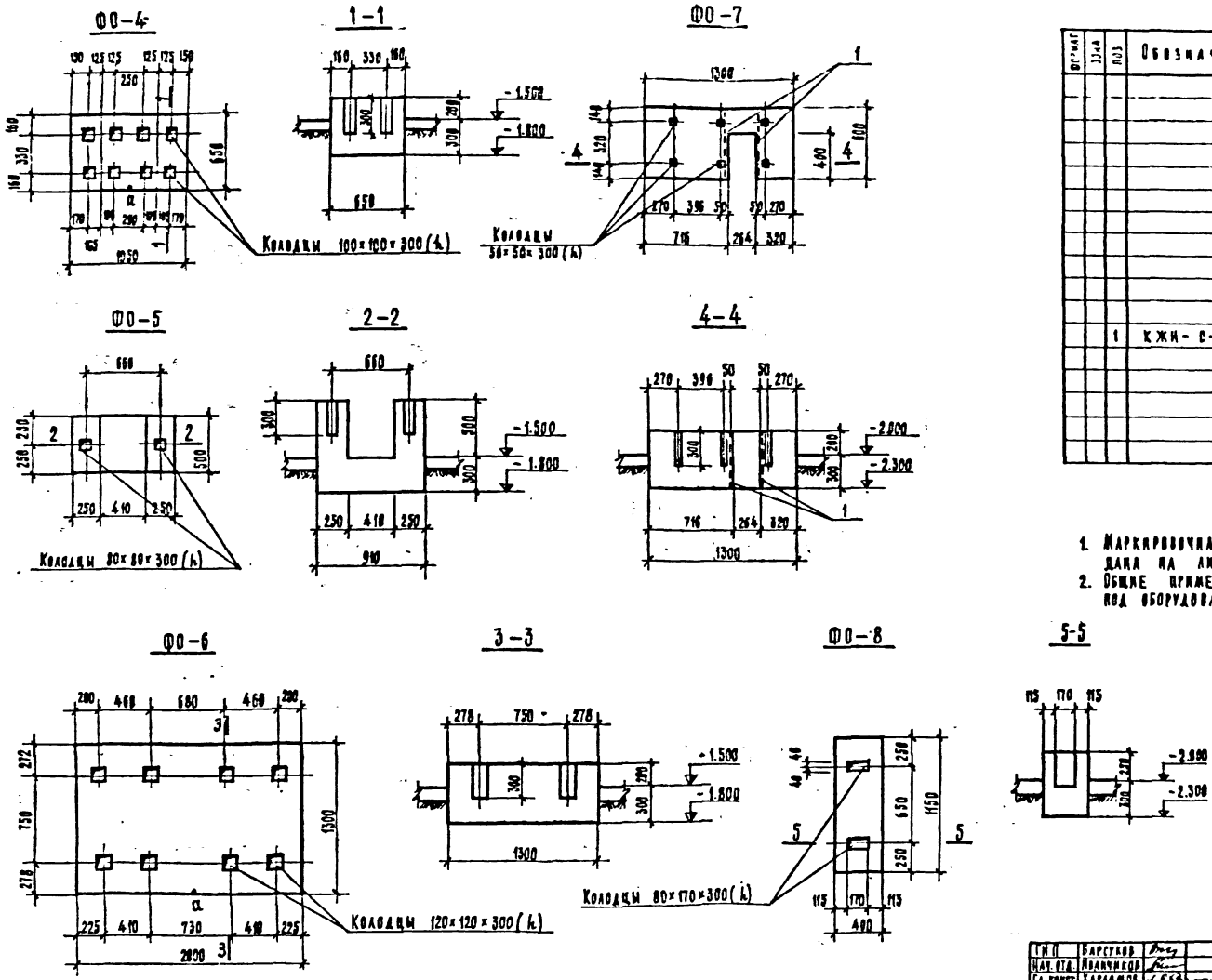

Формат	Зона	Поз	Обозначение	Наименование	Кол	Прим
				Фундамент ФО-4		
				материал:		
				бетон марки 150	0.35	м³
				Фундамент ФО-5		
				материал:		
				бетон марки 150	0.26	м³
				Фундамент ФО-6		
				материал:		
				бетон марки 150	1.30	м³
				Фундамент ФО-7		
				сборочн. един. и дет		
		1	КЖИ-С-1	сетка С-1	2	40 кг
				материал:		
				бетон марки 150	0.35	м³
				Фундамент ФО-8		
				материал		
				бетон марки 150	0.25	м³

1. Маркировочная схема фундаментов ФО-4÷ФО-8 дана на листе КЖ-17.
2. Общие примечания по выполнению фундаментов под оборудование даны на листе КЖ-21.

ГИП	Барсуков		1981	282-3-41	КЖ
Нач. отд.	Иванчиков				
Гл. конст.	Харламов		Прачечная производительностью 5 т сухого белья в смену		
Ст. инж.	Мазур			Стадия	Лист	Листов
				Т.Р.	22	
Привязан:			Фундаменты под оборудование ФО-4÷ФО-8	Гипрокоммунстрой г. Москва	
Инв. №:					

Копировал

Формат 12 г.

Альбом II

Плановой проект 282 3 41

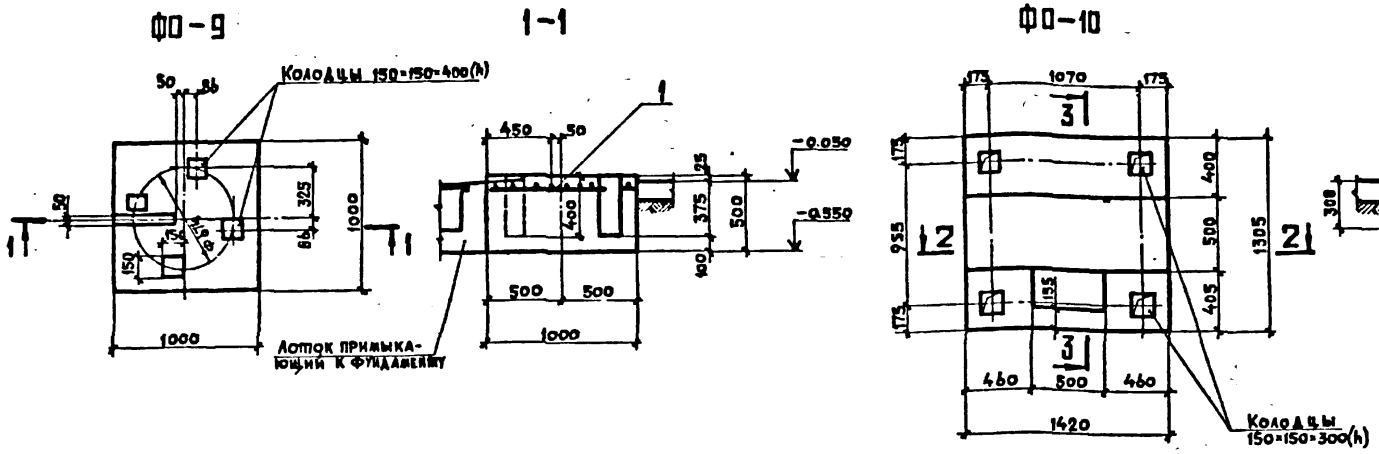

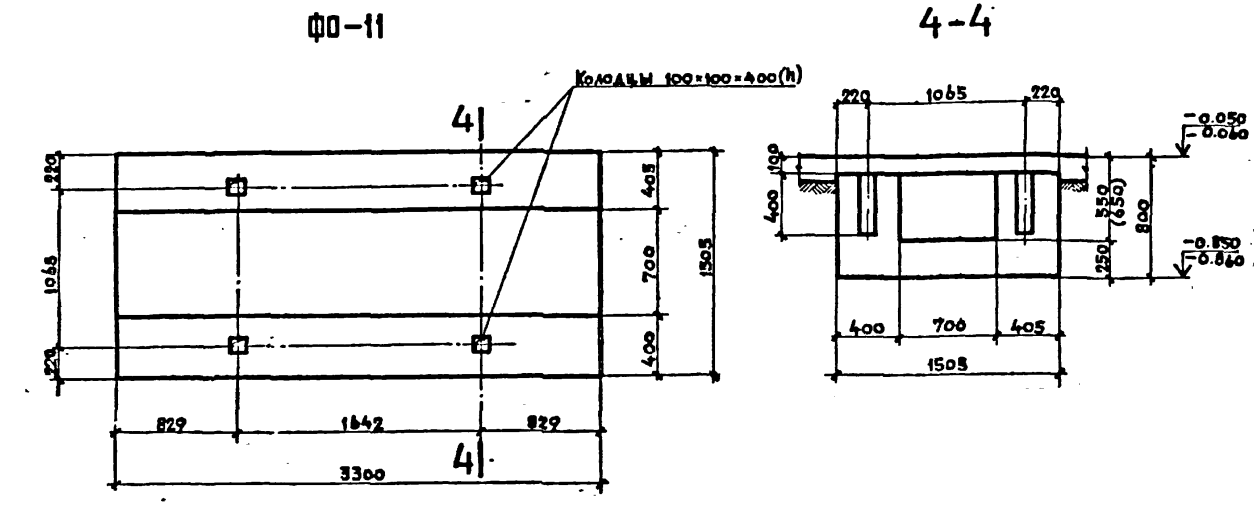

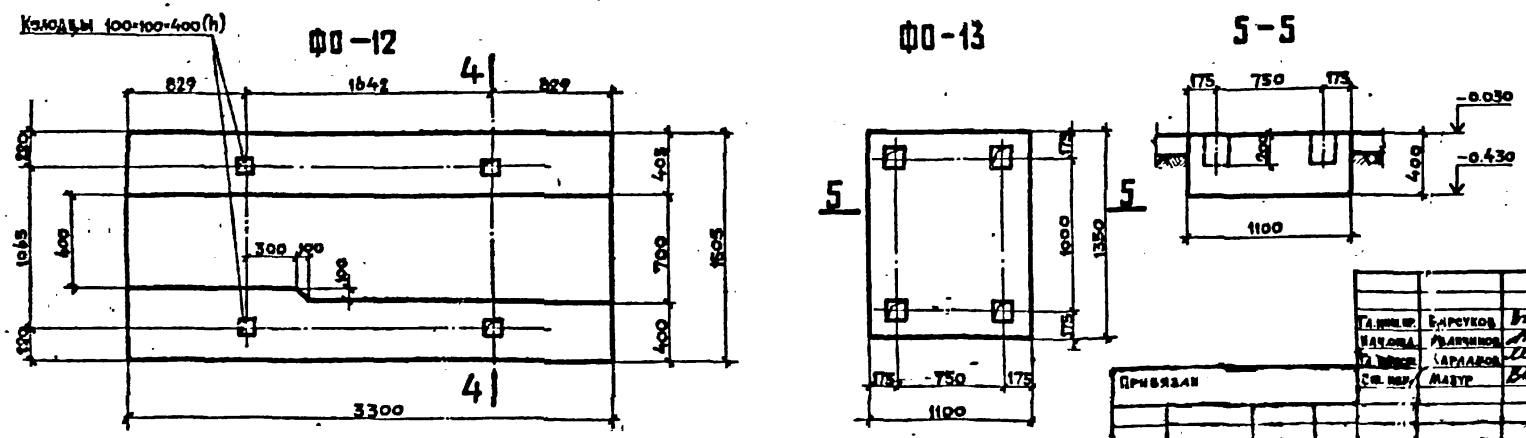

Формат	Зона	Поз.	Обозначение	Наименование	Кол.	Примеч.
				Фундамент ФО-9		
				Сборочные единицы и детали		
		1	КЖИ-С-3	Сетка С-3	1	7.66
				Материал		
				Бетон марки „150"	0.50	м³
				Фундамент ФО-10		
				Материал		
				Бетон марки „150"	0.97	м³
				Фундаменты ФО-11; ФО-12		
				Материал		
				Бетон марки „150"	2.55	м³
				Фундамент ФО-13		
				Материал		
				Бетон марки „150"	0.59	м³

1. Маркировочная схема фундаментов ФО-9 ÷ ФО-13 дана на листе КЖ-18.
2. Общие примечания по выполнению фундаментов под оборудование даны на листе КЖ-21.

Гл. инж. пр.	Бирсуков	1981	282-3-41 КЖ
Нач. отд.	Ивлинов	Прачечная производительностью 5 т сухого белья в смену	
Гл. инж.	Карлаков		
Ст. инж.	Мазур	Стадия: ТР	Лист: 23
Привязан		Фундаменты под оборудование ФО-9 ÷ ФО-13.	ГИПРОКОММУНСТРОЙ г. Москва
Инв. №			

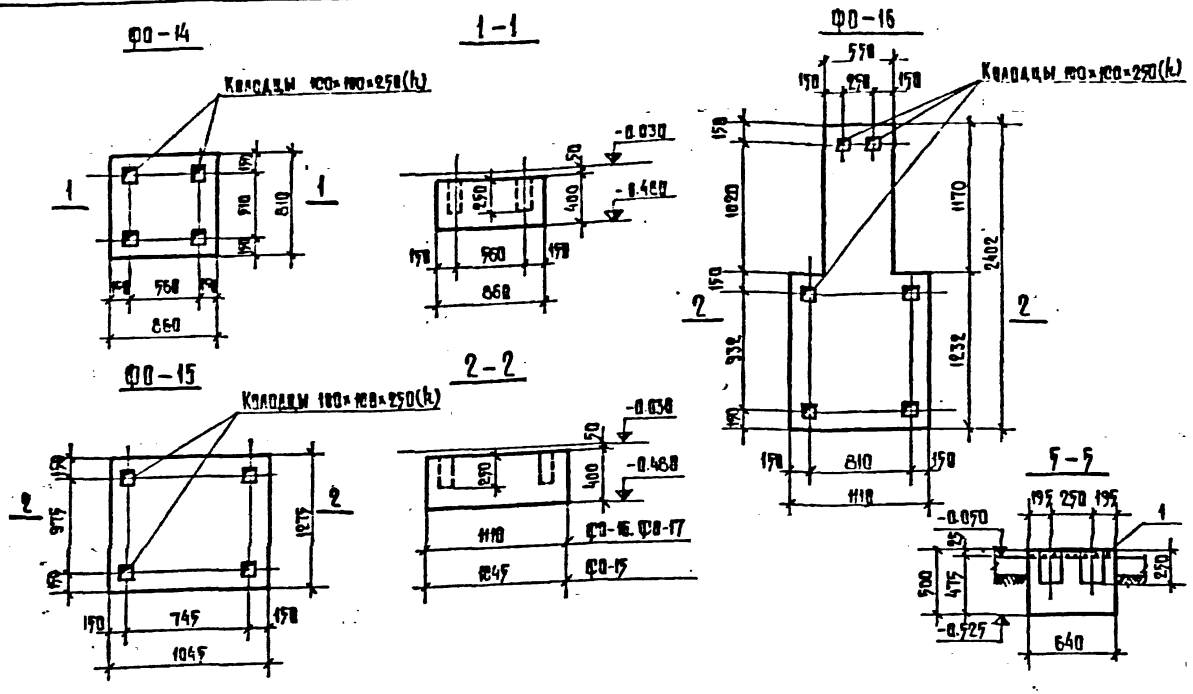

Формат	Зона	Поз.	Обозначение	Наименование	Кол.	Прим.
				Фундамент ФО-14		
				Материал		
				Бетон марки 150	0.23	м³
				Фундамент ФО-15		
				Материал		
				Бетон марки 150	0.53	м³
				Фундамент ФО-16		
				Материал		
				Бетон марки 150	0.85	м³
				Фундамент ФО-17		
				Материал		
				Бетон марки 150	0.34	м³
				Фундамент ФО-18		
				Материал		
				Бетон марки 150	1.17	м³
				Фундамент ФО-19		
				Сборочные ед. и дет.		
		1	КЖИ-С-2	Сетка С-2	1	4.08кг
		2	КЖИ-С-3	Сетка С-4	1	13.54кг
				Материал		
				Бетон марки 150	1.10	м³

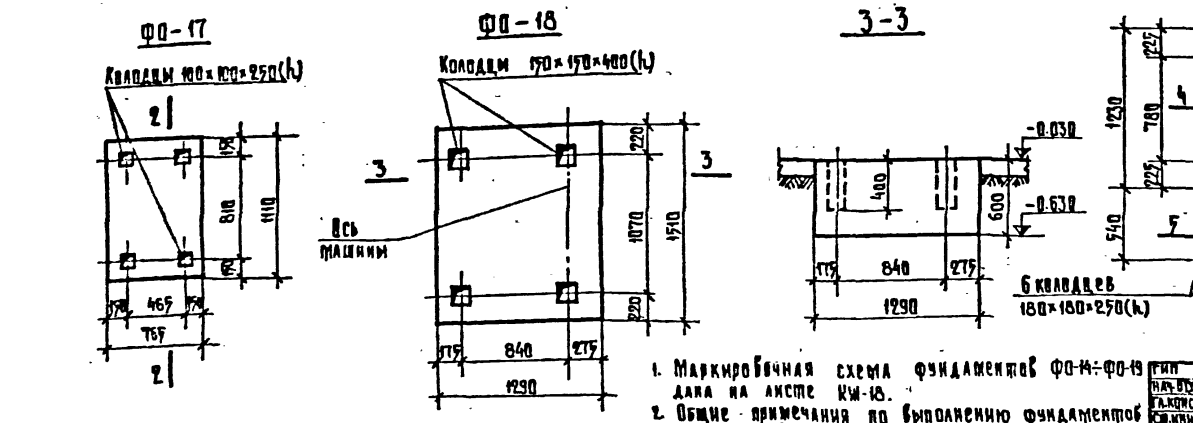

1. Маркировочная схема фундаментов ФО-14÷ФО-19 дана на листе КЖ-18.
2. Общие примечания по выполнению фундаментов под оборудование см. на листе КЖ-21.

ГИП	Барсуков		1981
Нач. отд.	Мезенков		282-3-41 КЖ
Гл. конст.	Харламов		Прачечная производительностью 5т. сухого белья в смену.
Ст. инж.	Мазур		Стадия: Р. Лист: 24 Листов:
Привязан:			Фундаменты под оборудование ФО-14÷ФО-19. Гипрокоммунстрой г. Москва
Инв. №			

Типовой проект 282-3-41 Альбом II

Инв. № подл. | Подпись и дата | Взам. инв. №

Копировал: Ал...

Формат 12г

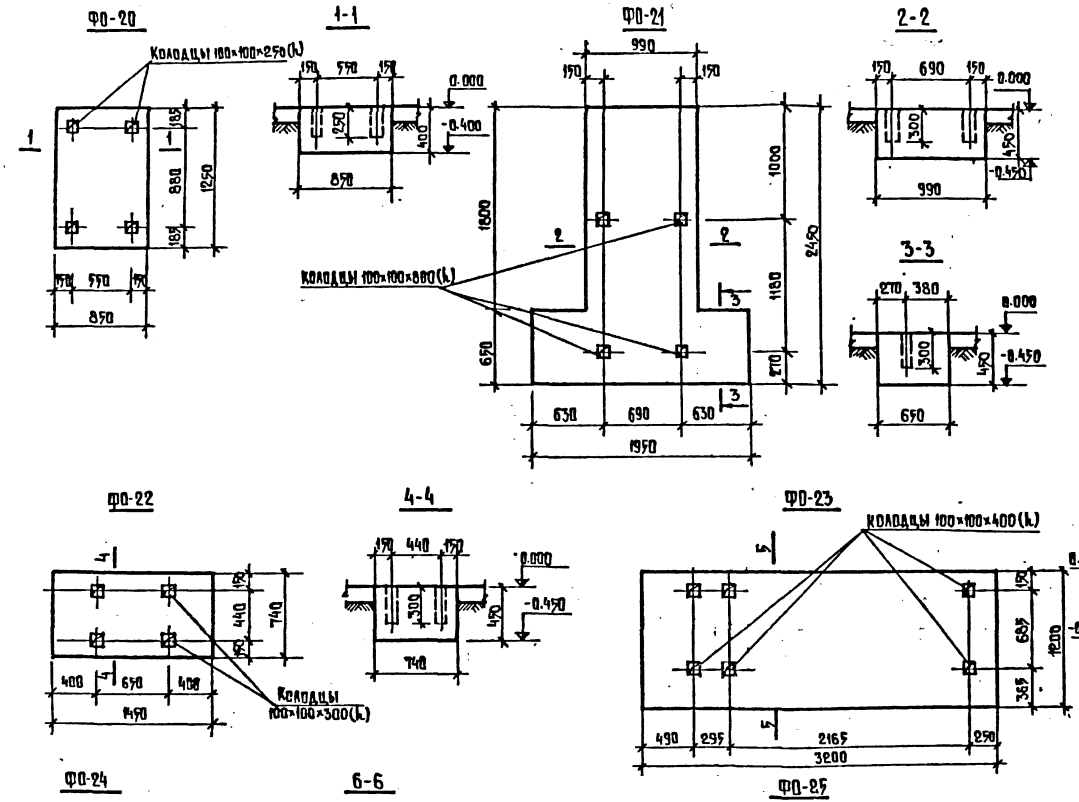

Формат	Зона	Поз.	Обозначение	Наименование	Кол.	Прим.
				Фундамент ФО-20		
				Материал		
				Бетон марки 150	0.42	м³
				Фундамент ФО-21		
				Материал		
				Бетон марки 150	1.40	м³
				Фундамент ФО-22		
				Материал		
				Бетон марки 150	0.48	м³
				Фундамент ФО-23		
				Материал		
				Бетон марки 150	2.30	м³
				Фундамент ФО-24		
				Материал		
				Бетон марки 150	0.39	м³
				Фундамент ФО-25		
				Материал		
				Бетон марки 150	0.78	м³

1. Маркировочная схема фундаментов ФО-20÷ФО-25 дана на листе КЖ-19.
2. Общие примечания по выполнению фундаментов под оборудование даны на листе КЖ-21.

ГИП	Барсуков		1981	282-3-41 КЖ
Нач.отд.	Иванчиков			Прачечная производительностью 5т. сухого белья в смену
Гл.конст.	Харламов			
Ст.инж.	Мазур			Стадия: Р; Лист: -25; Листов:
Привязан:				Фундаменты под оборудование ФО-20÷ФО-23
Инв.№				Гипрокоммунстрой г. Москва

17586-02

Альбом II

Типовой проект 282-3-41

Инв.№ подл. | Подп. и дата | Взам. инв.№

Альбом II

Типовой проект 282-3-41

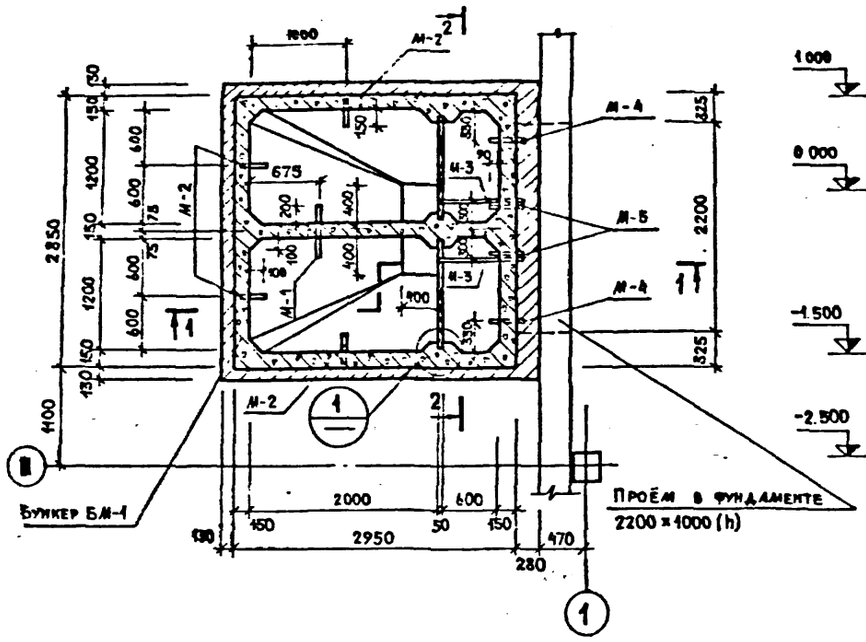

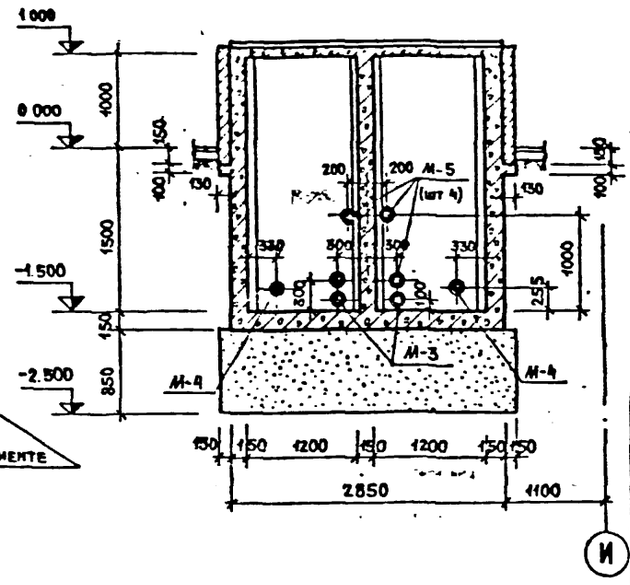

Спецификация элементов к маркировочной схеме, расположенной на листе

Марка	Обозначение	Наименование	Кол	Прим
М-1	КШИ - М-1 ÷ М-2	Закладной элемент М-1	1	1.1 кг
М-2	То же	То же М-2	4	2.4
М-3	КШИ - М-3	—"— М-3	2	16.8
М-4	КШИ - М-4 ÷ М-5	—"— М-4	2	10.2
М-5	То же	—"— М-5	4	31.2 кг

Выборка стали на 1 элемент

Марка эл-та	Арматурные изделия: Арматурная сталь ГОСТ 5781-75, класс АI, ф мм 10	6		Итого	Итого	Закладные изделия: Профильная сталь: -б=5	-б=10	-б=18	Труба ф50×4	Труба ф32×4	Арматурная сталь ГОСТ 5781-75, класс АI, ф мм 8			Итого	Всего
Бункер	616.9	28.4	—	645.3	645.3	10.7	—	32.4	11.4	2.0	—	—	—	56.5	701.8
Плита	—	19.6	—	19.6	19.6	—	4.6	—	—	—	1.4	—	—	6.0	25.6
														Итого	727.4

Расход бетона марки 200 на бункер: 5.9 м³
на плиту: 0.4 м³

1. Данный лист см. совместно с листами КШ-27.-28
2. Бункер выполнять из бетона марки 200 на сульфатостойком цементе. Бетонирование производить с обязательным применением вибратора
3. Внутреннюю поверхность стен и днища торкретировать цементно-песчаным раствором состава 1:2 с добавкой церезита двумя слоями общей толщиной 30 мм.
4. Установку закладных элементов производить при бетонировании стен и днища. Запрещается оставлять гнезда для последующей установки закладных деталей.
5. Все закладные элементы предварительно оцинковать способом металлизации
6. Стены, соприкасающиеся с грунтом, окрасить горячим битумом за 2 раза.

Асфальтовая стяжка	20
Цементная стяжка по пергамину	20
Утеплитель с γ = 500 кг/м³	60
2 слоя рубероида на битум. мастике	
Жел. бет. плита	80 мм

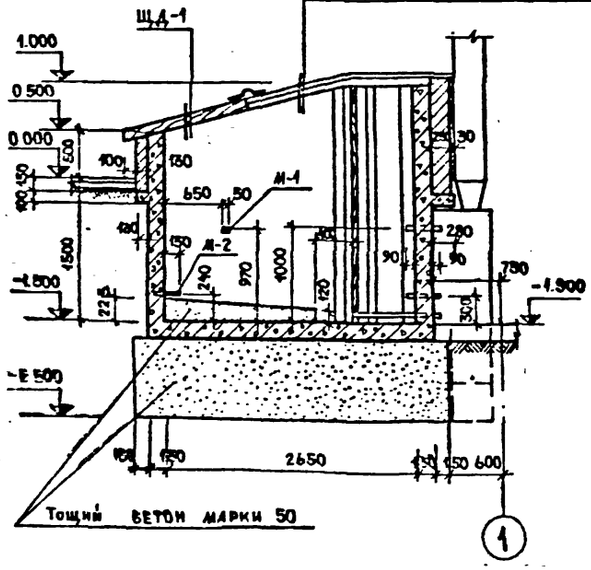

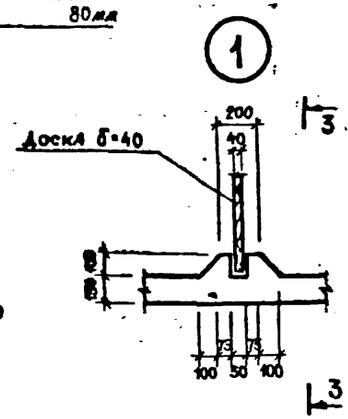

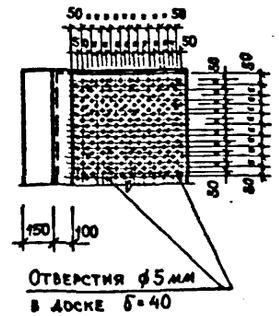

ГИП	Барсуков	1981	282-3-41	КШ
Гл. конст.	Харламов			
Ст. инж.	Мазур			

Прачечная производительностью 5т сухого белья в смену

Стадия	Лист	Листов
Т Р	26	

Бункер мокрого хранения соли. Опалубка

Гипрокоммунстрой г. Москва

Альбом II

Типовой проект 282-3-41

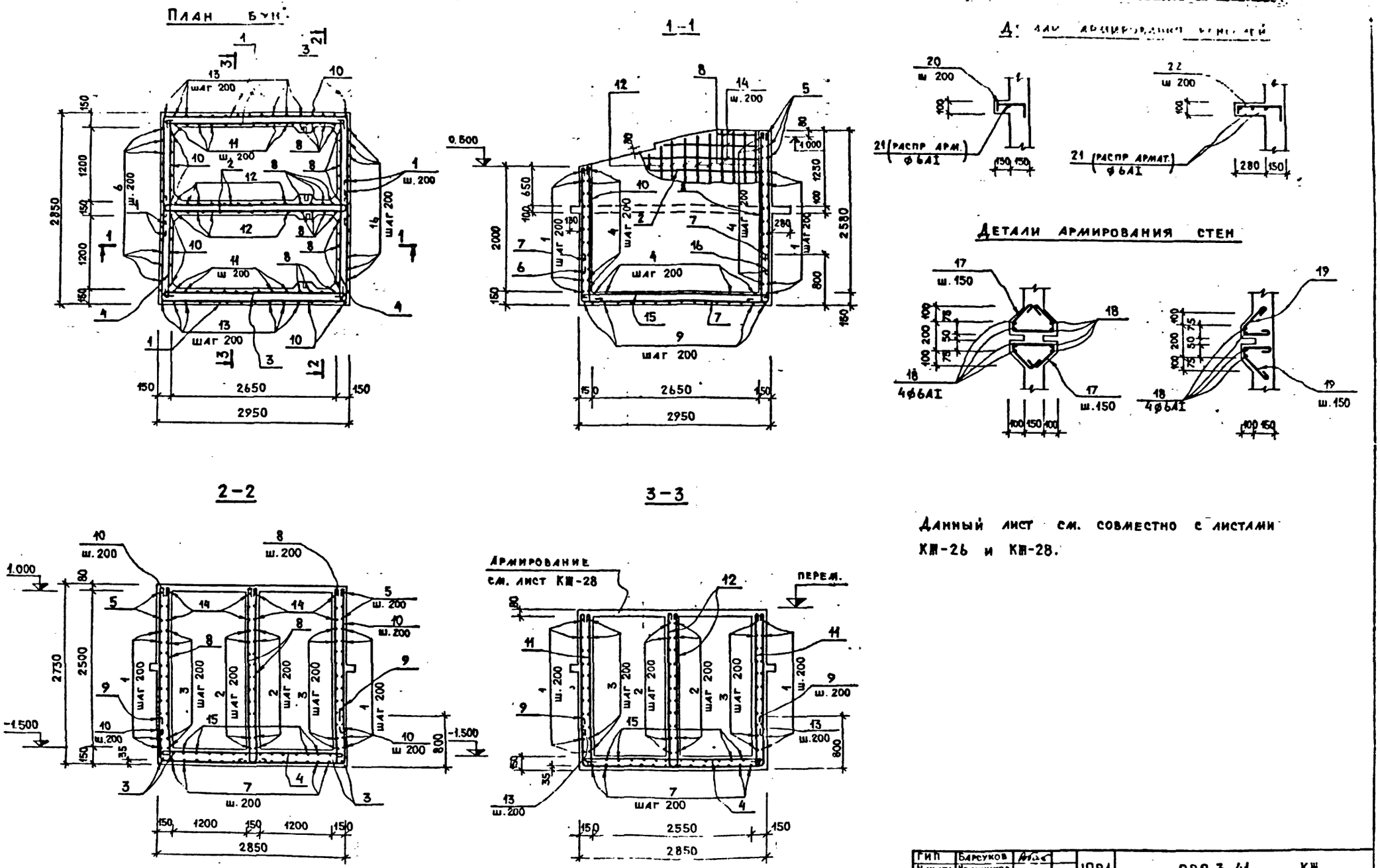

Данный лист см. совместно с листами КЖ-26 и КЖ-28.

ГИП	Барсуков		1981	282-3-41	КЖ
Нач отд	Иванчиков				
Гл. конст	Харламов		Прачечная производительностью 5т сухого белья в смену		
Ст. инж	Мавур				
Привязан				Стадия	Лист	Листов
				Т Р.	27	
			Бункер мокрого хранения соли. Армирование.	Гипрокоммунстрой	
Инв. N					

Альбом II

Типовой проект 2.2-3-41

Армирование плиты перекрытия бункера

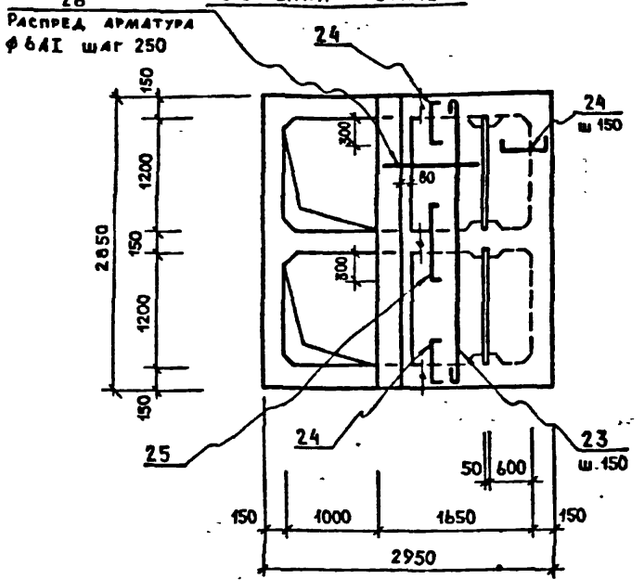

План разбивки закладных деталей в плите

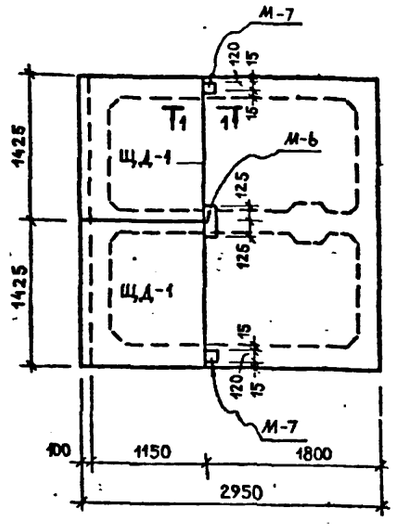

План перекрытия бункера

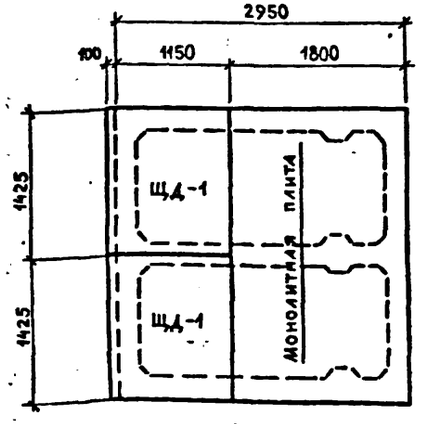

1-1

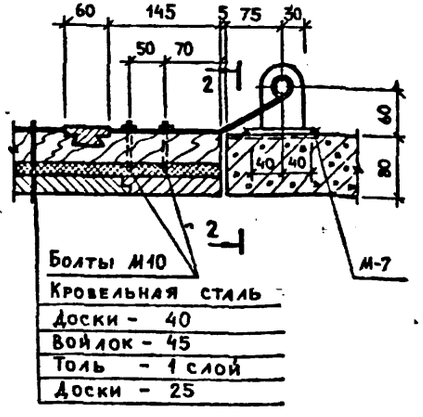

2-2

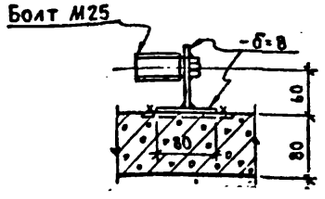

Спецификация элементов к маркировочной схеме, расположенной на листе

Марка	Обозначение	Наименование	Кол.	Прим.
М-6	КЖИ-М-6	Закладной эл-т М-6	1	3.0 кг
М-7	КЖИ-М-7	То же М-7	2	3.0 кг

Ведомость стержней на 1 элемент

Марка эл-та	Поз	Эскиз или сечение	ф мм	Длина мм	Кол
Монолитный бункер	1	2880, 1210, 1750	10AI	5980	22
	2	2850, 50, 1450	10AI	3210	22
	3	2920	10AI	3050	26
	4	2820	10AI	2950	39
	5	от 850 до 1950, 2780, от 850 до 1950	10AI	ср. 5710	3
	6	1720	10AI	1850	13
	7	750, 2900, 750	10AI	4530	16
	8	2670, 100	10AI	2900	32
	9	760, 2800, 760	10AI	4450	16
	10	2120	10AI	2250	22
	11	от 2110 до 2690	10AI	ср. 2530	22
	12	от 2110 до 2690, 100	10AI	ср. 2580	20
	13	от 1650 до 2210	10AI	ср. 2060	24
	14	от 800 до 1900	10AI	ср. 1480	12
	15	2920	10AI	2920	12
	16	2220	10AI	2350	13
	17	100, 100, 50, 820, 50	6AI	900	34
	18	2650	6AI	2730	16
	19	200, 50, 200	6AI	530	68
	20	200, 90, 200	10AI	490	45
	21	распределит п.м.	6AI	17.5м	—
	22	360, 90, 200	10AI	650	15

Марка эл-та	Поз	Эскиз или сечение	ф мм	Длина мм	Кол
Плита перекр. бункера	23	2730	6AI	2810	12
	24	520	6AI	540	42
	25	780	6AI	890	12
	26	распределит п.м	6AI	210м	—

1. Данный лист см. совместно с листами КЖ-26 и КЖ-27.
2. Конструкцию щита Щд-1 см. на листе КДИ-Щд-1.

ГИП	Барсуков		
Нач. отд.	Иванчиков		
Гл. конст.	Харламов		
Ст. инж.	Мавур		

Привязан

Инв. №

1981 | 282-3-41 | КЖ

Прачечная производительностью 5т сухого белья в смену

Стадия	Лист	Листов
Т.Р.	28	

План перекрытия бункера. Армирование плиты перекрытия. Спецификация.

Гипрокоммунстрой г. Москва

17516-62

Инв. № подл. | Подп. и дата | Взам. инв. №

Альбом II

Типовой проект 282-3-41

План трансформаторной подстанции

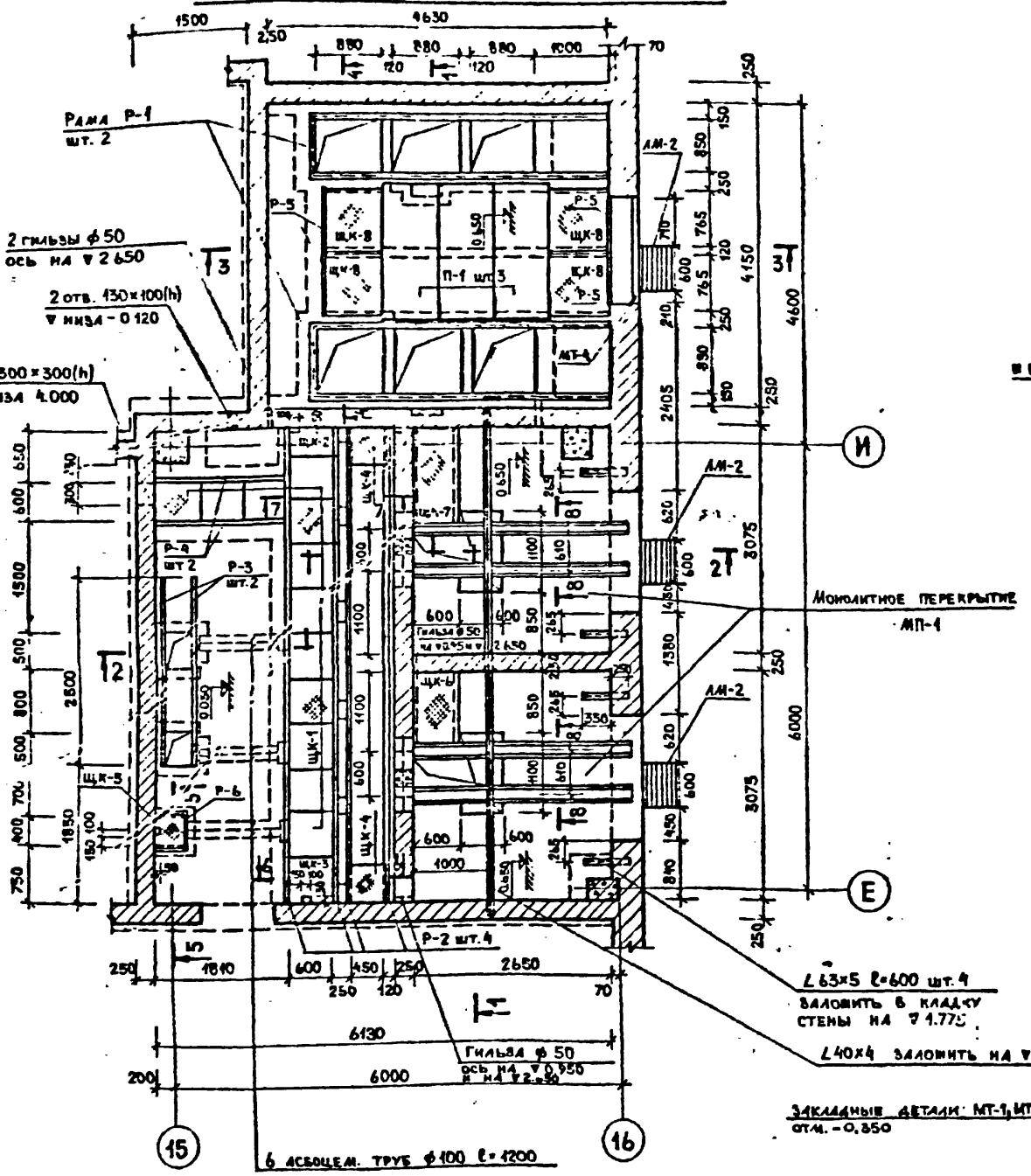

План каналов и приямков

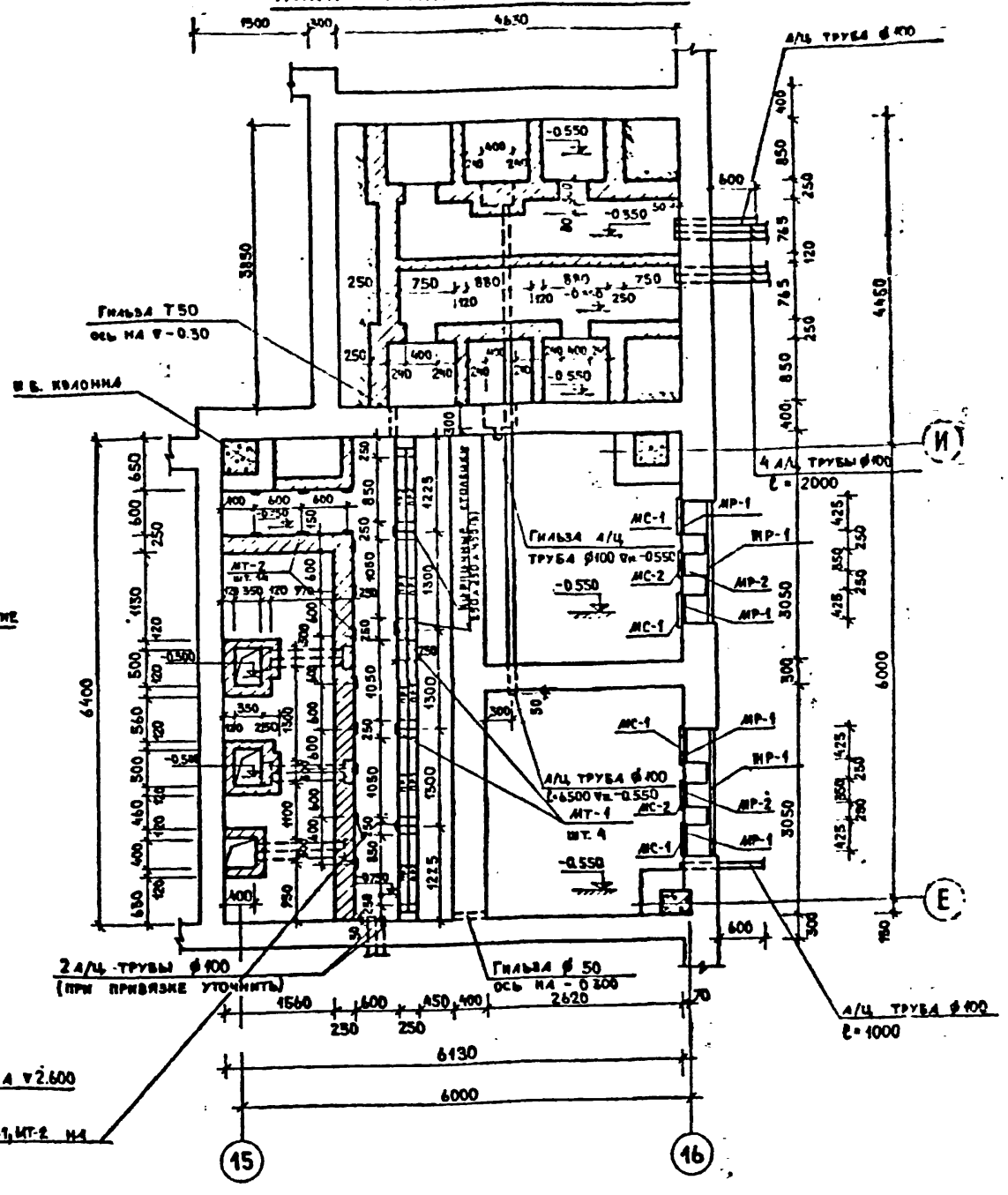

1. Данный лист см. совместно с листами КШ-30 ÷ КШ-33.
2. Стенки каналов, приямков и столбы выполнять из кирпича М 100 на растворе М 50

ГИП	Барсуков		1981	282-3-41 КШ	
Нач. отд.	Иванчиков				
Гл. конст.	Харламов				
Ст. инж.	Мазур				
Провер.	Гузенко				
Привязан			Прачечная производительностью 5т сухого белья в смену		
				Стадия	Лист	Листов
				Т.Р.	29	
Инв. №			План трансформаторной подстанции. План каналов и приямков.	Гипрокоммунстрой г. Москва		

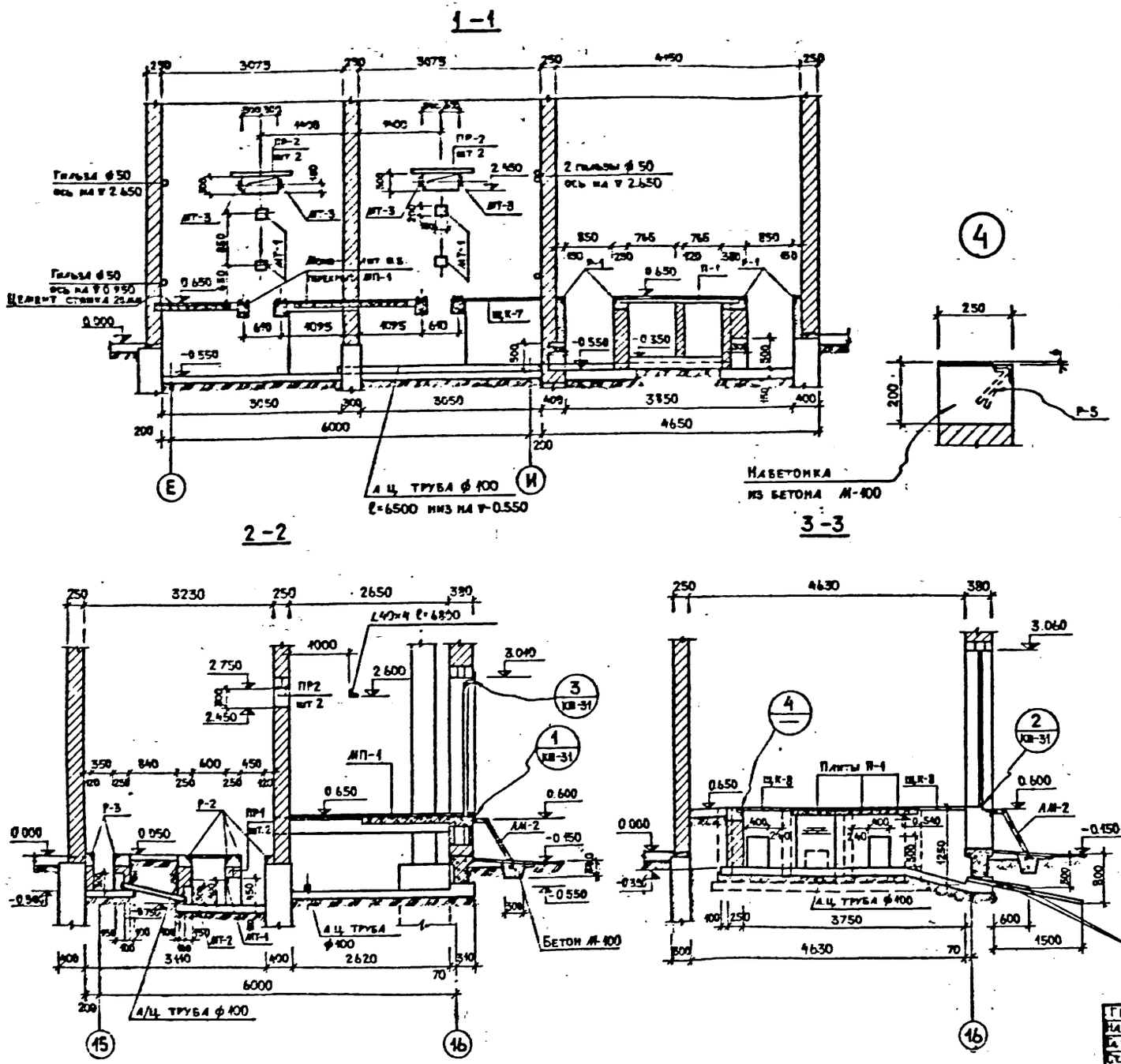

Спецификация элементов к маркировочным схемам, расположенным на листах 40-[illegible]

Марка	Обозначение	Наименование	Кол.	Прим.
		Сборные ж.б. эл-ты		
П-1	3.006-2 в 1	Плита канальн. П14ц-3	3	3[illegible] кг
ПР-1	1.138-10 в 1	Перемычка 1ПР1-12 12 14	6	50
ПР-2	То же	То же 1ПР1-10 12 14	8	50
		Металлические эл-ты		
АМ-2	КМИ-АМ-1-АМ-2	Лестница метал. АМ-2	3	27.24
МР-1	КМИ-МР-1	Метал. рамка МР-1	4	8.03
МР-2	КМИ-МР-2	Метал. рамка МР-2	2	7.83
ВР-1	КМИ-ВР-1	Вдоль зимняя решетка ВР-1	2	52.91
МС-1	КМИ-МС-1	Металлич. сетка МС-1	4	6.82
МС-2	КМИ-МС-2	То же МС-2	2	6.48
Р-1	КМИ-Р-1	Рама металлическая Р-1	2	44.89
Р-2	КМИ-Р-2	То же Р-2	4	32.10
Р-3	КМИ-Р-3	—"— Р-3	2	12.58
Р-4	КМИ-Р-4	—"— Р-4	2	8.93
Р-5	КМИ-Р-5	—"— Р-5	4	13.70
Р-6	КМИ-Р-6	—"— Р-6	1	7.65
ЩК-1	КМИ-ЩК-1÷ЩК-2	Щит металлич. ЩК-1	12	19.80
ЩК-2	То же	То же ЩК-2	1	12.85
ЩК-3	КМИ-ЩК3÷ЩК-7	—"— ЩК-3	1	19.30
ЩК-4	—"—	—"— ЩК-4	2	13.11
ЩК-5	—"—	—"— ЩК-5	1	9.72
ЩК-6	—"—	—"— ЩК-6	1	25.12
ЩК-7	—"—	—"— ЩК-7	1	31.54
ЩК-8	КМИ-ЩК-8	—"— ЩК-8	4	32.05
МТ-1	КШИ-МТ-1	Закладная деталь МТ-1	12	2.29
МТ-2	КШИ-МТ-2	То же МТ-2	35	0.66
МТ-3	КШИ-МТ-3	—"— МТ-3	4	3.38
МТ-4	КШИ-МТ-4	—"— МТ-4	1	16.23

Данный лист смотреть совместно с листами КШ-29 и КШ-31÷КШ-33

ГИП	Барсуков		1981	282-3-41 КШ
Нач. отд.	Иванчиков			
Гл. конст.	Харламов			Прачечная производительностью 5т сухого белья в смену
Ст. инж.	Мазур			
Провер.	Гузенко			Стадия: Т.Р. · Лист: 30 · Листов:
Привязан				Разрезы 1-1÷3-3. Узел 4.
Инв. №				ГИПРОКОММУНСТРОЙ г. Москва

Типовой проект 282-3-41

Альбом II

17586-02

Альбом II

Типовой проект с 32-3-41

4 – 4

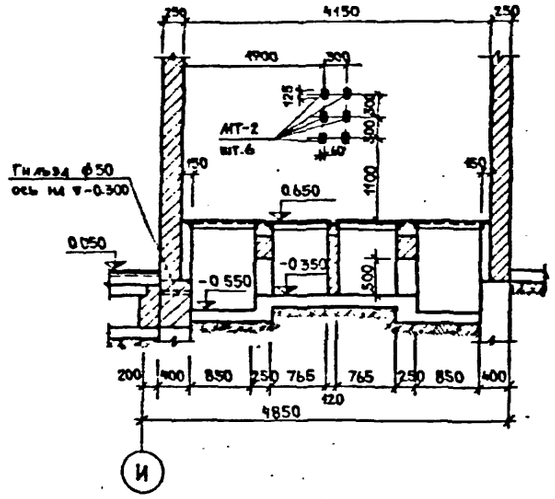

5 – 5

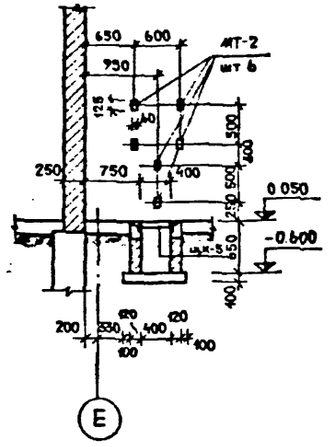

6 – 6

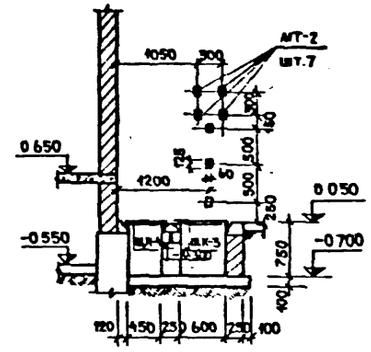

7 – 7

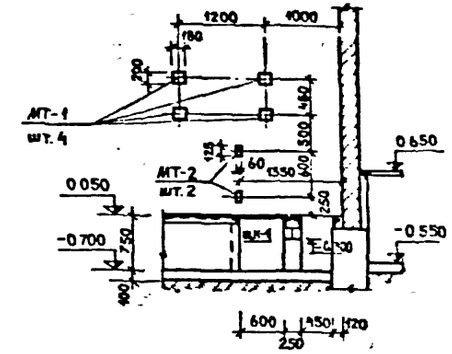

1

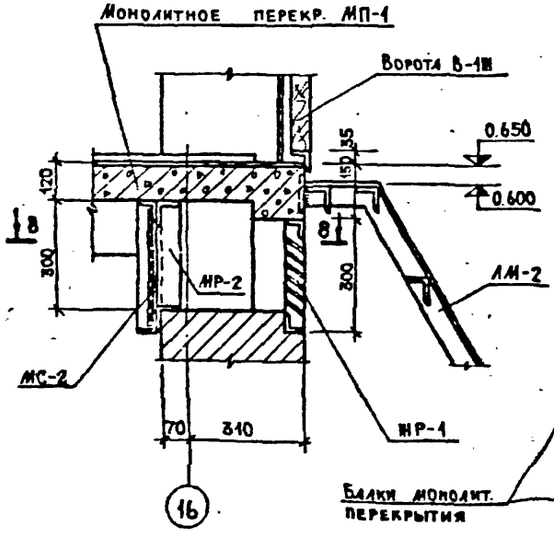

5

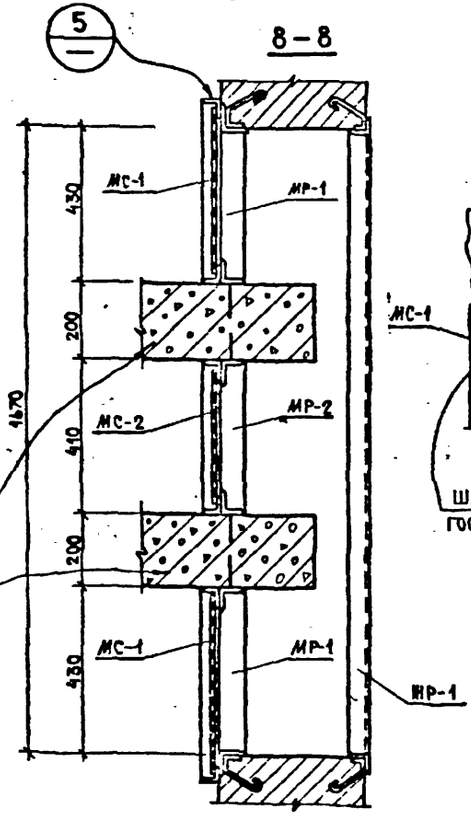

5

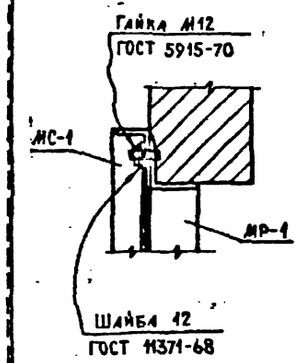

2

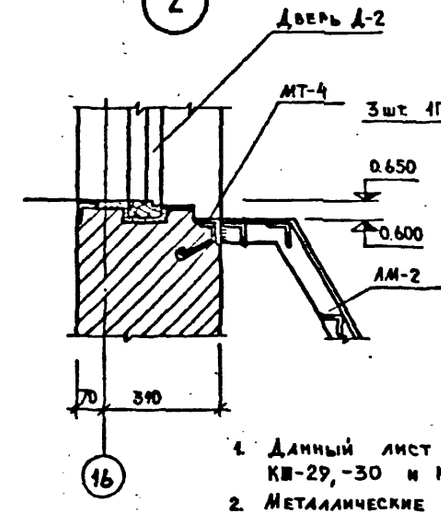

3

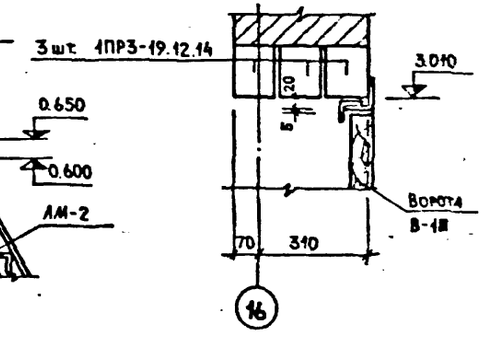

1. Данный лист см. совместно с листами КШ-29,-30 и КШ-32,-33.
2. Металлические рамки МР-1 и МР-2 устанавливать перед бетонированием монолитных балок.

ГИП	Барсуков			1981	282-3-41 . КШ
Нач отд	Иванников				
Гл. конст	Харламов				
Ст. инж.	Мазур			Прачечная производительностью 5т сухого белья в смену	
Провер.	Гузенко				
Привязан				Стадия: Т. Р.	Лист: 31
Инв. №				Разрезы 4-4; 7-7 Узлы: 1,2,3,5.	Листов:
				ГИПРОКОММУНСТРОЙ г. Москва	

Альбом II

Типовой проект 282-3-41

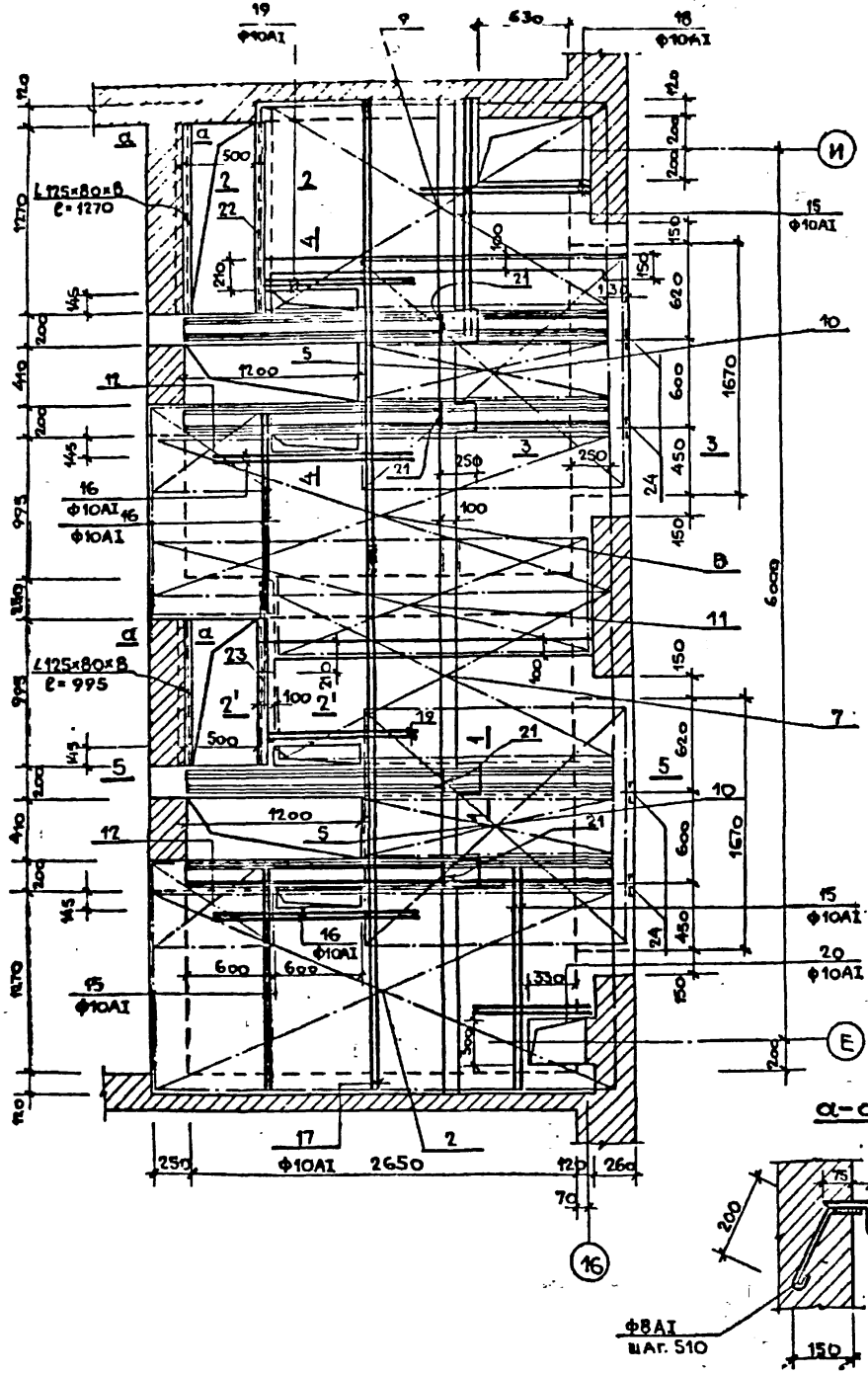

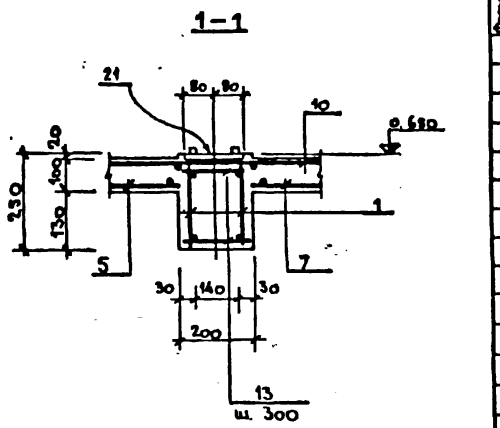

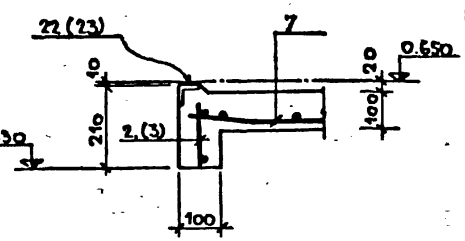

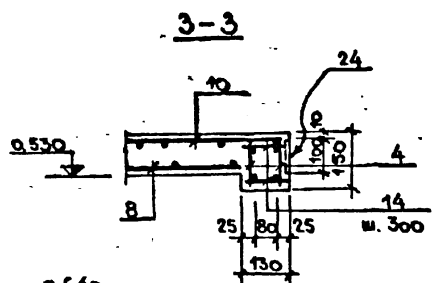

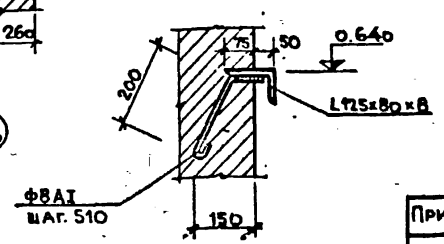

Формат	Зона	Поз.	Обозначение	Наименование	Кол.	Прим.
				МП-1		
				Сборочные единицы и де	тали	на все заменены
		1	КЖИ-42	Каркас плоский КР-1	8	64.00 кг
		2	то же	то же КР-2	1	2.47 "
		3	—"—	—"— КР-3	1	2.26 "
		4	—"—	—"— КР-4	4	11.88 "
		5	КЖИ-43	Сетка СН-1	2	6.06 "
		6	то же	то же СН-2	1	17.49 "
		7	—"—	—"— СН-3	1	10.65 "
		8	—"—	—"— СН-4	1	14.62 "
		9	—"—	—"— СН-5	1	13.46 "
		10	—"—	—"— СВ-1	2	22.70 "
		11	КЖИ-44	—"— СВ-2	1	8.82 "
		12	КЖИ-45	—"— СВ-3	2	4.06 "
		13	ГОСТ 5781-75	Ф6АI ℓ=180	96	3.84 "
		14	то же	Ф6АI ℓ=110	32	0.78 "
		15	—"—	Ф10АI ℓ=1540	12	10.20 "
		16	—"—	Ф10АI ℓ=1400	12	10.42 "
		17	—"—	Ф10АI ℓ=6600	4	16.37 "
		18	—"—	Ф10АI ℓ=1600	4	3.97 "
		19	—"—	Ф10АI ℓ=1080	8	5.35 "
		20	—"—	Ф10АI ℓ=840	4	2.08 "
		21	КЖ-33	Закладная дет. МН-1	4	165.36 кг
		22	то же	то же МН-2	1	7.56 "
		23	—"—	—"— МН-3	1	6.00 "
		24	—"—	—"— МН-4	4	3.72 кг.
				Материал		
				Бетон марки 200		2.4 м³

1. Данный лист см. совместно с листами КЖ-29 и КЖ-33.
2. Расчетная нагрузка на балку монолитного перекрытия от веса трансформатора-1100 кг.

ГИП.	Барсуков	1981	ТП 282-3-41 КЖ.
Нач. отд.	Иванчиков		
Гл. конст.	Харламов		Прачечная производительностью 5 тонн сухого белья в смену.
Ст. инж.	Мазур		
Провер.	Гузенко		Стадия: Р; Лист: 32; Листов:
Привязан:			Монолитное перекрытие МН-1. Сечение 1-1÷3-3.
Инв. №			Гипрокоммунстрой г. Москва

175 96-02

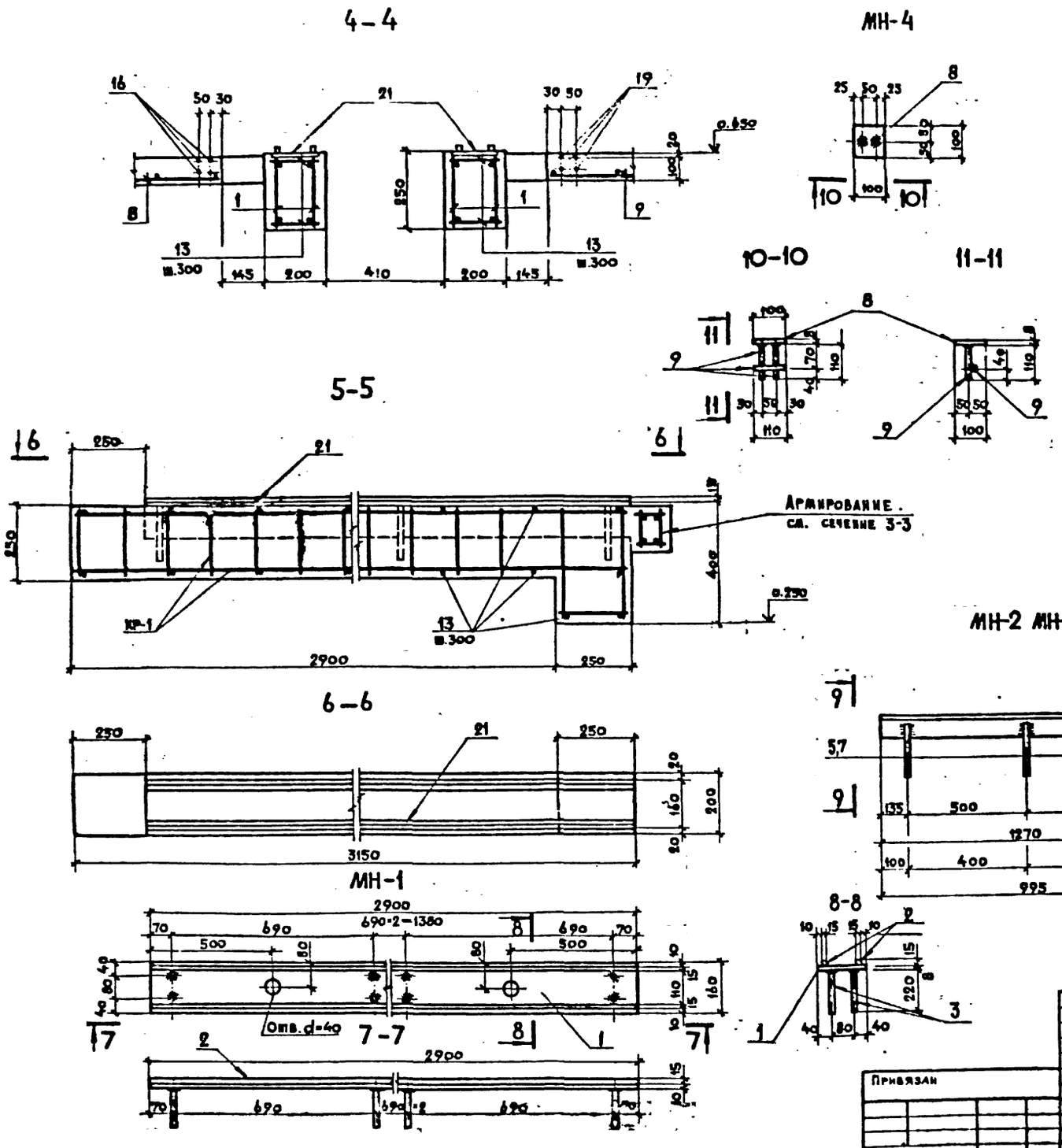

Формат	Зона	Позиция	Обозначение	Наименование	Кол.	Примеч.
				МН-1		
				Сборочн. единицы и детали		
		1	ГОСТ 103-76	-160×8 ℓ=2900	1	29.14 кг
		2	ГОСТ 2591-71*	□ 15А II ℓ=2900	2	10.24 »
		3	ГОСТ 5781-75	Ф 12А II ℓ=220	10	1.96 »
				МАССА		41.34 »
				МН-2		
		4	ГОСТ 8509-72	L63×6 ℓ=1270	1	7.26 »
		5	ГОСТ 5781-75	Ф 8А I ℓ=250	3	0.3 »
				МАССА		7.56 »
				МН-3		
		6	ГОСТ 8509-72	L63×6 ℓ=995	1	5.70 »
		7	ГОСТ 5781-75	Ф 8А I ℓ=250	3	0.3 »
				МАССА		6.00 »
				МН-4		
		8	ГОСТ 103-76	-100×8 ℓ=100	1	0.63 »
		9	ГОСТ 5781-75	Ф 12А II ℓ=110	3	0.30 »
				МАССА		0.93 »

Данный лист смотреть совместно с листом КЖ-32.

Гл. инж.	Барсуков		1981	282-3-41 КЖ
Нач. отд.	Иванчиков		Прачечная производительностью 5 т сухого белья в смену	
Гл. конст.	Харламов			
Ст. инж.	Мазур		Стадия	Лист	Листов
Проектн.	Гузенко		Р	33	
Привязан			Монолитное перекрытие МН-1. Сечения 4-4, 5-5	Гипрокоммунстрой г. Москва
Инв. №				

Альбом II

Альбом II

Типовой проект 282-3-41

Монтажный план колонн и ригелей

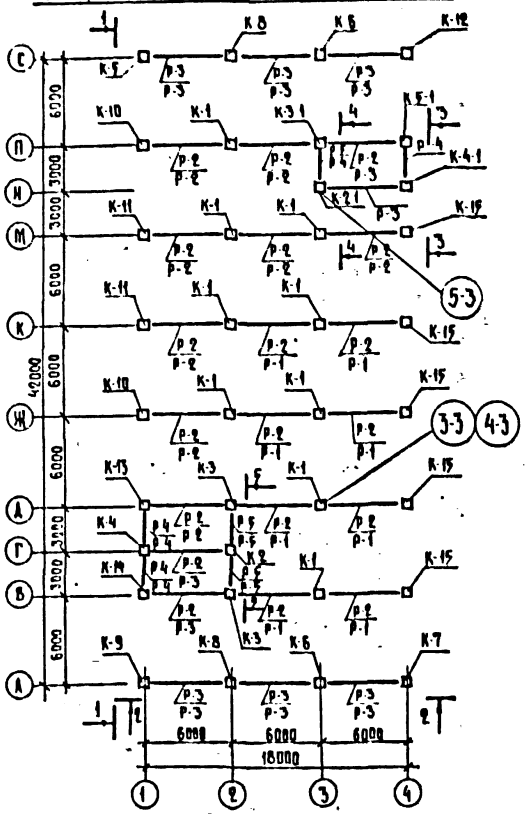

2-2

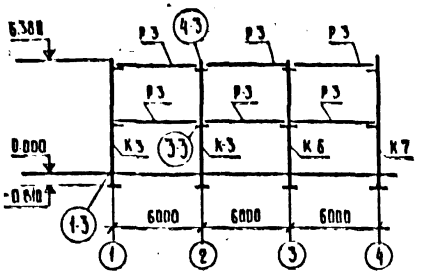

3-3

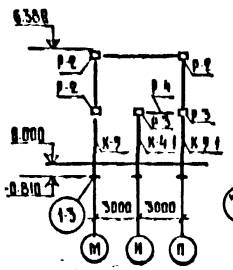

4-4

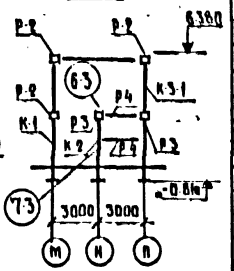

5-5

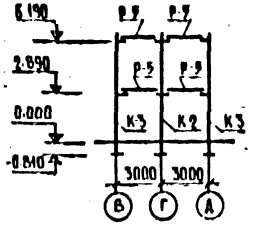

1-1

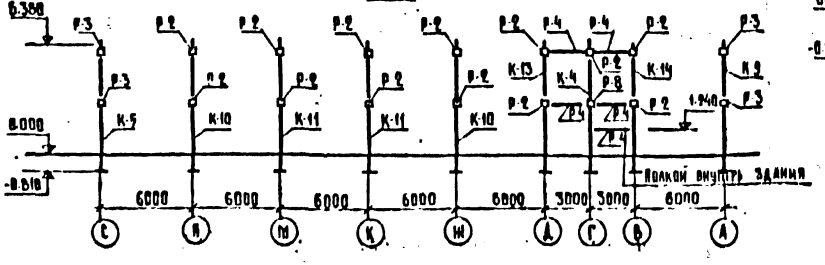

Марка	Обозначение	Наименование	Кол.	Примечание
К-1	ИИ-04-2 В.7	Колонна КР-366-11	9	1.65
К-2	—"— КШИ-8	—"— КК-366-11-1	1	1.68
К-3	—"— КШИ-9	—"— КР-366-11-2	2	1.65
К-4	—"— КШИ-20	—"— КК-366-11-3	1	1.68
К-5	—"— КШИ-10	—"— КК-366-11-4-1	1	1.68
К-6	ИИ-04-2 В.7, В.12 КШИ-11	—"— КР-366-11-5	2	1.65
К-7	—"— КШИ-12	—"— КК-366-11-6 у	1	1.68
К-8	—"— КШИ-13	—"— КР-366-11-7	2	1.65
К-9	—"— КШИ-14	—"— КК-366-11-8 у	1	1.68
К-10	—"— КШИ-15	—"— КК-366-11-9	2	1.68
К-11	—"— КШИ-16	—"— КК-366-11-10	2	1.68
К-12	—"— КШИ-17	—"— КК-366-11-11 у	1	1.68
К-13	—"— КШИ-18	—"— КК-366-11-12	1	1.68
К-14	—"— КШИ-19	—"— КК-366-11-13	1	1.68
К-15	—"— КШИ-20	—"— КК-366-11-14	5	1.65
К-2-1	—"— КШИ-6	—"— КК-333-14-15	1	0.93
К-3-1	—"— КШИ-7	—"— КР-366-11-16	1	1.65
К-4-1	—"— КШИ-6	—"— КК-333-14-17	1	0.93
К-5-1	—"— КШИ-8	—"— КК-366-11-18	1	1.68
Р-1	ИИ-04-3 В.4 ч.I, II	Ригель Р2-72-57	8	1.95
Р-2	—"—	—"— Р2-52-57	27	1.95
Р-3	—"—	—"— Р-40-57	16	1.61
Р-4	—"—	—"— Р-40-27	7	0.75
Р-5	—"—	—"— Р2-72-27	4	0.87
		Стальные соединительные элементы		
МР-2	Серия ИИ-04-8 В.3	МР-2	54	144.2
МР-6	—"—	МР-6	54	144.2
ММД-4	—"—	ММД-4	22	157.0

Узлы по серии ИИ-04-10 В.5.

ГИП	Барсуков		
Нач. отд.	Иванчиков		
Гл. конст.	Харламов		
Рук. гр.	Клименко		
Разраб.	Клименко		

1981 282-3-41 КШ

Прачечная производительностью 6т сухого белья в смену

Стадия: Р. Лист: 34 Листов: 4

Монтажный план колонн и ригелей. Административного здания

Гипрокоммунстрой г. Москва

Привязан:

Инв. №

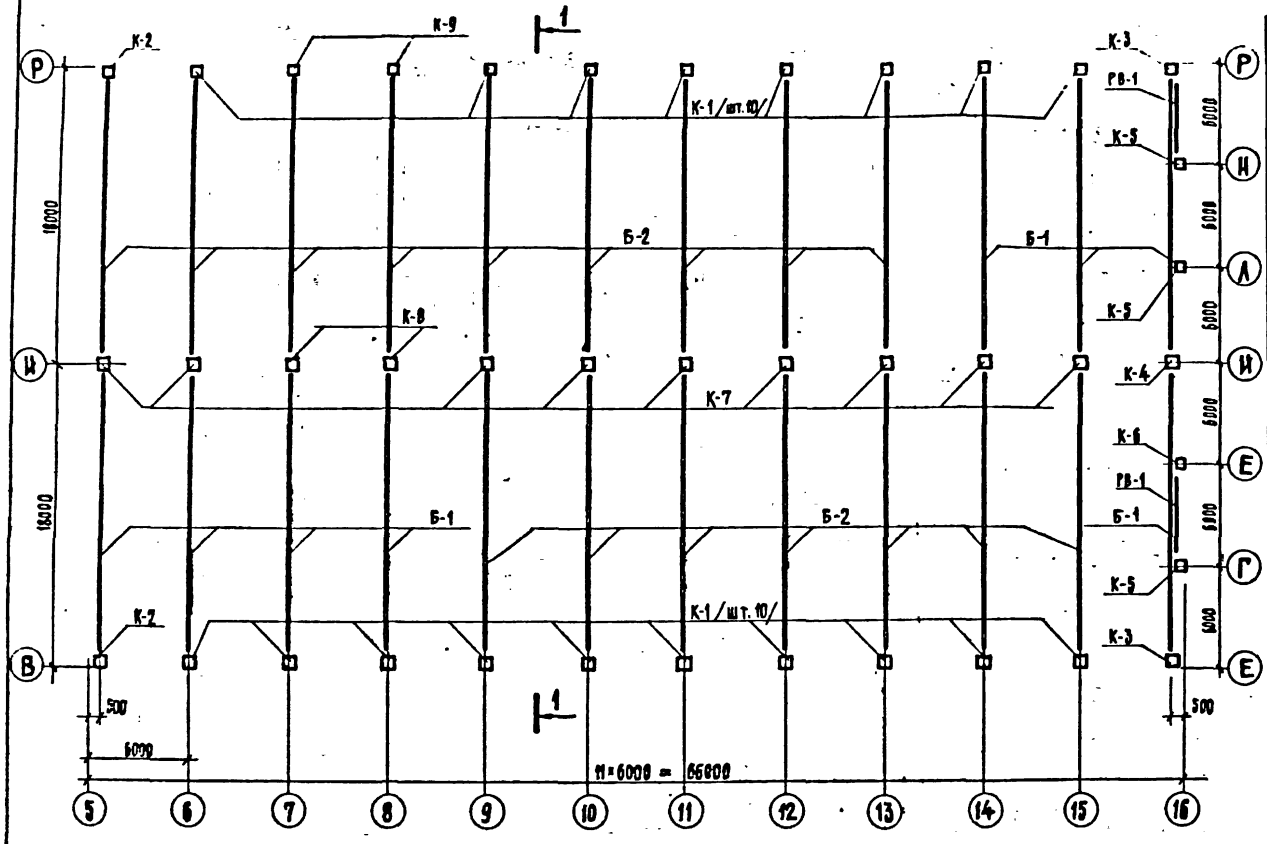

Марка	Обозначение	Наименование	Кол	Примечание
Б-1	Серия 1.462-3 в1 КЖИ-1	Балка покрытия 3БДР18-4АIIIВ-1	10	12.1
Б-2	—•—	3БДР18-5АIIIВ-1	14	12.1
К-1	Серия 1.423-3 в. 0-1,1,2 КЖИ-2	Ж.б. колонна К60-11-1	18	2.0
К-2	" КЖИ-2	" К60-11-2	2	2.0
К-3	" КЖИ-3	" К60-11-3	2	2.0
К-4	" КЖИ-3	" К60-27-1	1	2.8
К-5	Шифр 460-75 в. 0,1-1, 1-2 КЖИ-4	Ж.б. колонна фахверка КФ13-2-1	3	2.0
К-6	" КЖИ-4	КФ13-2-2	1	2.0
К-7	Серия 1.423-3 в. 0-1, 2	Ж.б. колонна К60-27	9	2.8
К-8	" КЖИ-3	" К60-27-2	2	2.8
К-9	" КЖИ-3	" К60-11-4	2	2.0
РВ-1	Шифр 41/74 в.2	Рама ворот 3,6×3,6	2	0,42

1. Узлы приняты по серии 2.460-2 в.1
2. Данный лист смотреть совместно с КЖ-39.

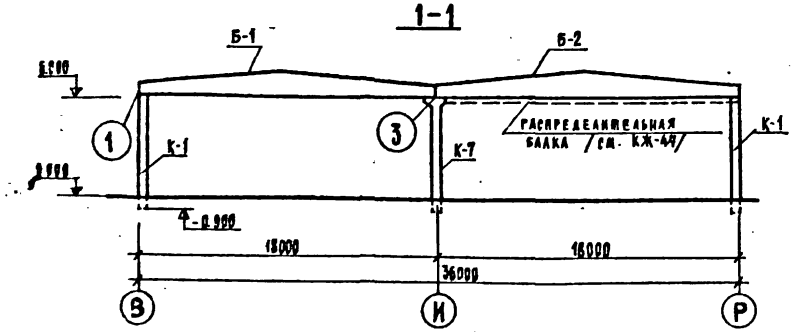

ГИП	Барсуков		
Нач. отд.	Харламов		
Гл. конст.	Харламов		
Рук. гр.	Каменев		
Разраб.	Каменев		

1981 | 282-3-41 КЖ

Прачечная производительностью 5т сухого белья в смену.

Стадия	Лист	Листов
Р	35	

Маркировочная схема стоек и балок покрытия в осях 5-16

Гипрокоммунстрой г. Москва.

Привязан

Инв. №

Альбом II

Типовой проект 282-3-41

Инв. № подл. | Подпись и дата | Взам. инв. №

Альбом II

Типовой проект 282-3-41

Маркировочная схема паналей покрытия

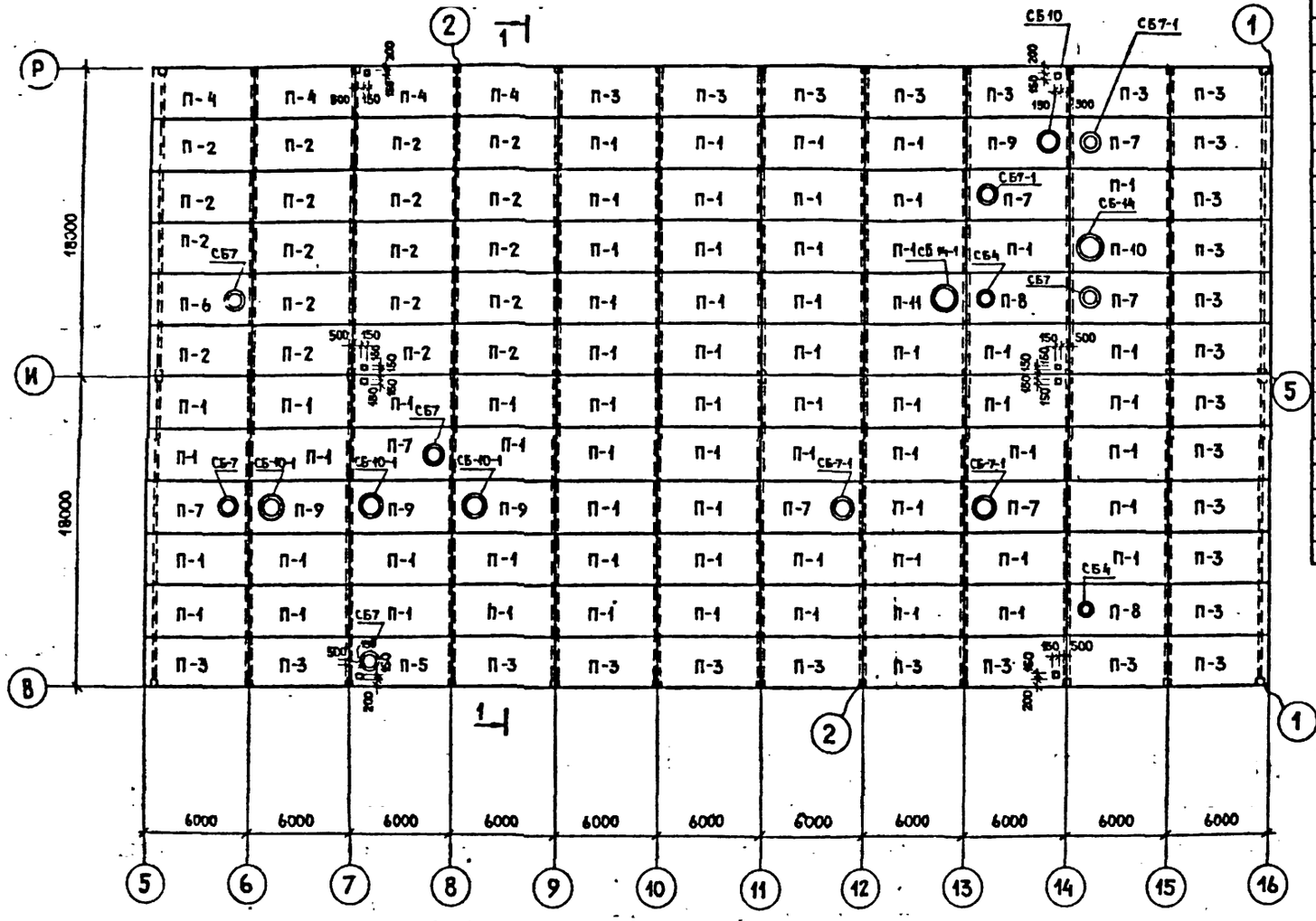

Марка	Обозначение	Наименование	Кол	Прим
		Сборные ж б эл-ты		
П-1	ГОСТ 22701 0-77÷22701 5-77	Плита покрытия ПГ-4А IV Т	65	2 65
П-2	—— " ——	—— " —— ПГ-4А IV Т-П	19	2 65
П-3	ГОСТ 22701 0-77 приложение 3	—— " —— ПГ-4А IV Т-1	27	Параметная
П-4	ГОСТ 22701 0-77 приложение 3	—— " —— ПГ-4А IV Т-П-1	4	—— " ——
П-5	—— " ——	—— " —— ПВ7-5А IV Т-1	1	3 20
П-6	ГОСТ 22701 0-77÷22701.5-77	—— " —— ПВ7-5А IV Т-П	1	3 20
П-7	ГОСТ 22701 0-77÷22701 5-77	—— " —— ПВ7-5А IV Т	7	3 20
П-8	—— " ——	—— " —— ПВ4-5А IV Т	2	3 30
П-9	—— " ——	—— " —— ПВ10-5А IV Т	4	3 60
П-10	—— " ——	—— " —— ПВ14-5А IV Т	1	3 40
П-11	—— " ——	—— " —— ПВ14-6А IV Т	1	3 40
СБ-4	1.494-24 в.1	Ж б. стакан СБ4Б-1	2	0 16
СБ-7	—— " ——	—— " —— СБ7Б-1	3	0 32
СБ-7-1	—— " ——	—— " —— СБ7Б-3	5	0 34
СБ-10	—— " ——	—— " —— СБ10Б-1	1	0 25
СБ-10-1	—— " ——	—— " —— СБ10Б-3	3	0 25
СБ-14	—— " ——	—— " —— СБ14Б-1	1	0 40
СБ-14-1	—— " ——	—— " —— СБ14Б-2	1	0 40

1. Швы между плитами заполнить бетоном марки 200 на мелком гравии.
2. Отверстия 150×150 пробивать по месту, не нарушая ребер плит.
3. Детали покрытия смотреть серию 2.460-2 в. 2.

1-1

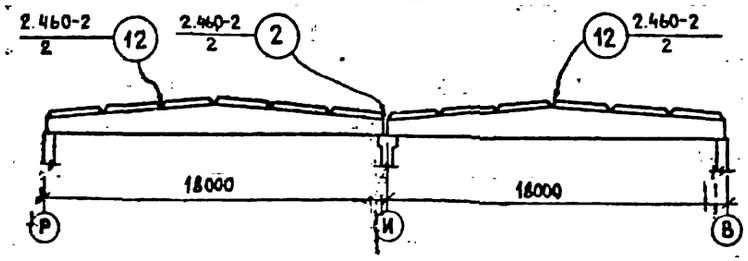

ГИП	Барсуков		1981	282-3-41 КЖ
Нач. отд.	Иванчиков			
Гл. конст.	Харламов			Прачечная производительностью 5т сухого белья в смену
Рук. гр.	Клименко			
Исполн.	Клименко			

Стадия	Лист	Листов
Т.Р.	36	

Монтажный план покрытия в осях "5"-"16" и "В"-"Р"

Гипрокоммунстрой г. Москва

Привязан

Инв. N

Инв. N подл. | Подп. и дата | Взам. инв. N | Группа ОВ | Группа ВК | Шрайер | Зуева

Альбом II

Типовой проект 282-3-41

План перекрытия

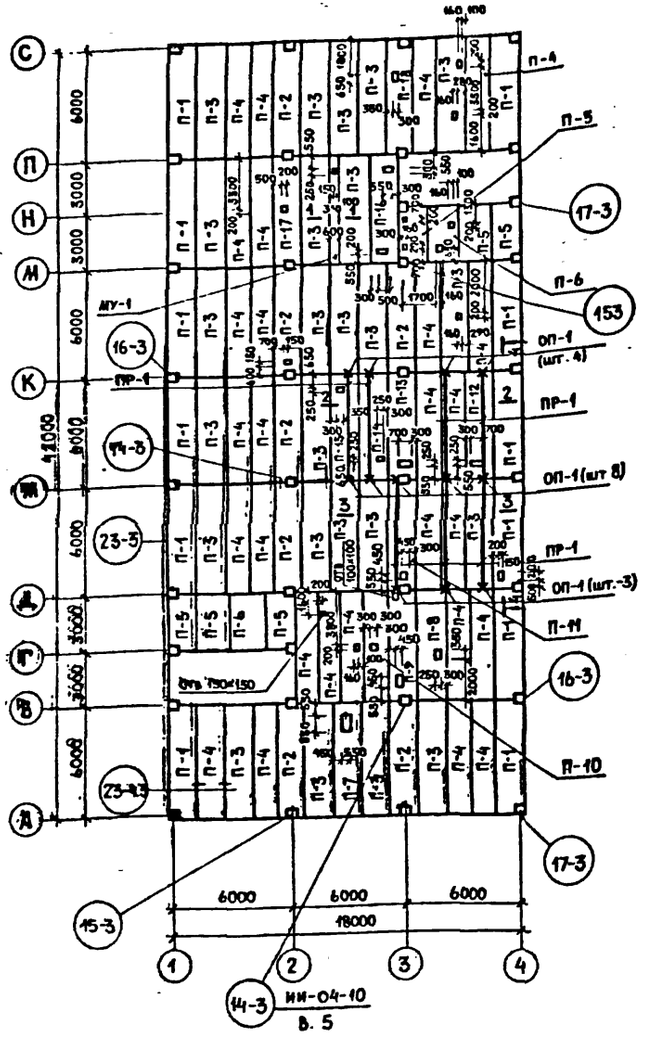

План покрытия

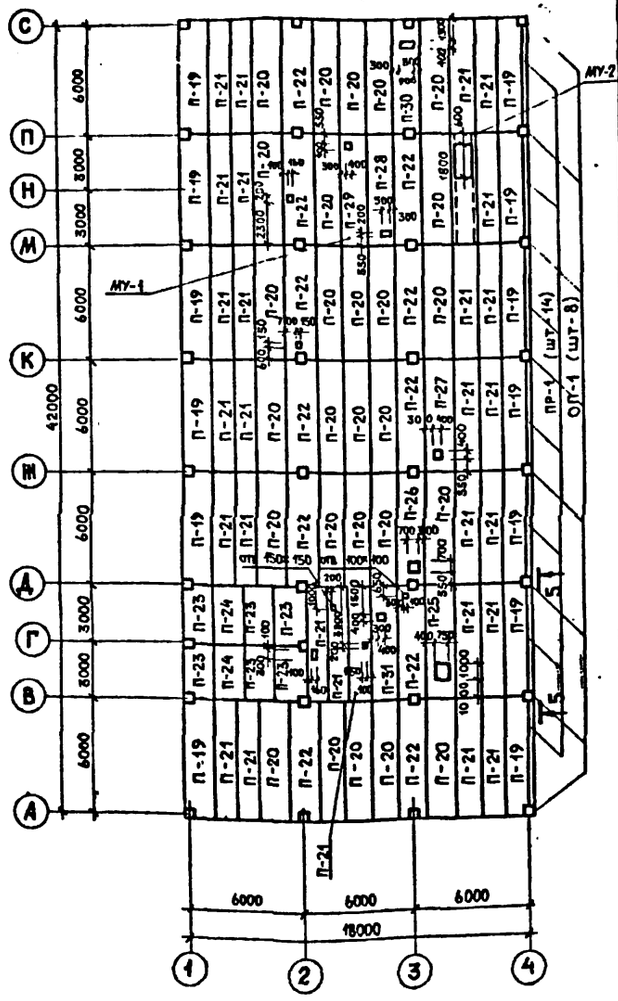

Марка	Обозначение	Наименование	Кол	Примеч
П-1	ИИ-04-4 вып 17	Плита ПКЖ-58.15п	12	2.67т
П-2	То же	То же ПК8-58.15с	7	2.63
П-3	— " —	— " — ПК8-58.15	24	2.71
П-4	— " —	— " — ПК8-58.12	27	2.04
П-5	— " — вып. 20	— " — ПК8-28.15	6	1.32
П-6	— " — вып. 20	— " — ПК8-28.12	2	
П-7	— " — КЖИ-21	— " — ПР8-58.15с	1	2.63
П-8	— " — КЖИ-21	— " — ПР8-58.15с	1	2.63
П-9	— " —	— " — — " —	1	2.63
П-10	— " —	— " — — " —	1	2.63
П-11	— " —	— " — — " —	1	2.63
П-12	— " — КЖИ-22	— " — — " —	1	2.63
П-13	— " —	— " — — " —	1	2.63
П-14	— " —	— " — — " —	1	2.63
П-15	— " —	— " — — " —	1	2.63
П-16	— " —	— " — — " —	1	2.63
П-17	— " —	— " — — " —	1	2.63
П-18	— " — КЖИ-23	— " — — " —	1	2.63
П-19	ИИ-04-4 вып 17	— " — ПК6-58.15п	13	2.67
П-20	То же	ПК6-58.15	27	2.71
П-21	— " —	ПК6-58.12	28	2.04
П-22	— " —	ПК6-58.15с	11	2.63
П-23	— " — вып. 20	ПК8-28.15	6	1.32
П-24	— " —	ПК8-28.12	2	
П-25	— " — КЖИ-23	ПР8-58.15с	1	2.63
П-26	— " —	— " —	1	2.63
П-27	— " —	— " —	1	2.63
П-28	— " —	— " —	1	2.63
П-29	— " —	— " —	1	2.63
П-30	— " —	— " —	1	2.63
П-31	— " — КЖИ-23	— " —	1	2.63
МУ-1	КЖ-38	Монолитный участок	1	
МУ-2	КЖ-38	— " —	1	
ОП-1	1.225-2 вып. 5	Ж.б. подушка ОП5-2	22	0.05
ПР-1	— " —	Ж.б. прогон П40-60П	21	0.15

1. Спецификацию соединительных элементов см. на листе КЖ-38.
2. Узлы смотреть серию ИИ-04-10 в.5.
3. Отверстия в плитах пробивать в пределах пустот, не нарушая ребер

ГИП	Барсуков		1981
Нач. отд	Иванчиков		
Гл. конст	Харламов		
Рук. гр.	Клименко		
Разраб	Клименко		

282-3-41 КЖ

Прачечная производительностью 5т сухого белья в смену

Стадия	Лист	Листов
Т Р.	37	

Монтажный план плит перекрытия и покрытия в осях 1-4

ГИПРОКОММУНСТРОЙ г. Москва

Привязан

Инв. №

Инв. № подл. | Подп. и дата | Взам. инв. №

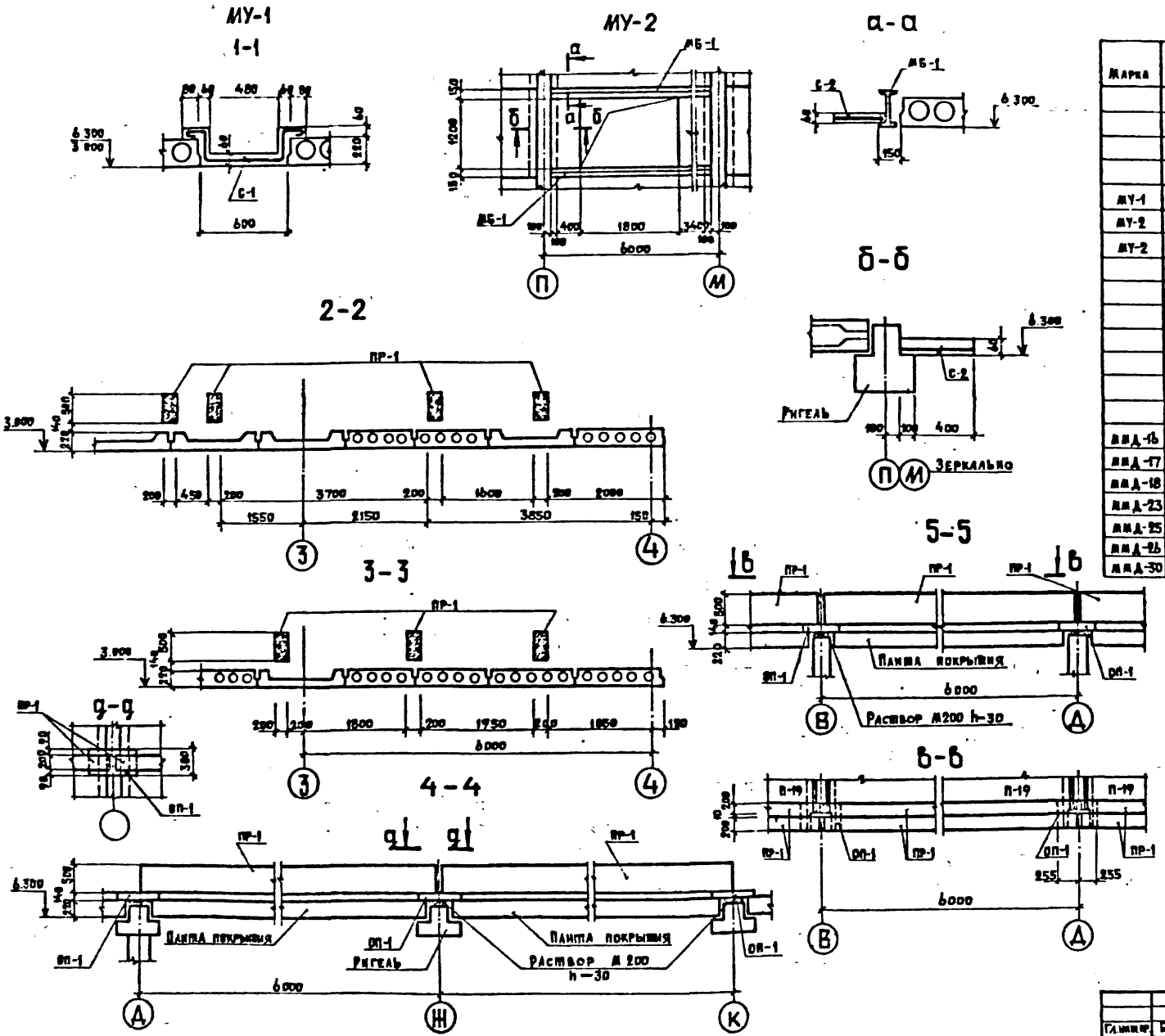

Марка	Обозначение	Наименование	Кол	Примечания
		Монолитные		
		участки перекрытия		
		и покрытия		
		Сборочные единицы		
МУ-1	КШИ-24	Сетка арматурная С-1	1	287 кг
МУ-2	КШИ-24	то же С-2	1	2.5
МУ-2	КШИ-24	то же С-3	1	14.6
	КШИ-25	Балка металлическ. МБ-1	2	160.0
		Материалы		
		Бетон М200	0.4	м³
		Стальные соединительн		
		элементы покрытия и перекр		Вес 1 шт
ММД-16	Серия ИИ-04-10 б.5	ММД-16	128	0.73
ММД-17	—"—	ММД-17	20	1.29
ММД-18	—"—	ММД-18	32	1.15
ММД-23	—"—	ММД-23	16	0.38
ММД-25	—"—	ММД-25	48	0.32
ММД-26	—"—	ММД-26	8	0.01
ММД-30	—"—	ММД-30	8	3.78

Данный лист смотреть совместно с листом КШ-37.

Гл.инж.пр.	Барсуков		1981	282-3-41	КШ		
Нач.отд.	Иванчиков		Прачечная производительностью 5 т сухого белья в смену				
Гл.конст.	Харламов						
Рук.гр.	Клименко			Стадия	Лист	Листов	
Разраб.	Клименко			ТР	38		
Привязан			Монолитные участки МУ-1, МУ-2. Сечения. Спецификация.	ГИПРОКОММУНСТРОЙ г. Москва			
Инв.№							

Типовой проект 282-3-41 Альбом II

Инв.№ подл. | Подпись и дата | Взам.инв.№

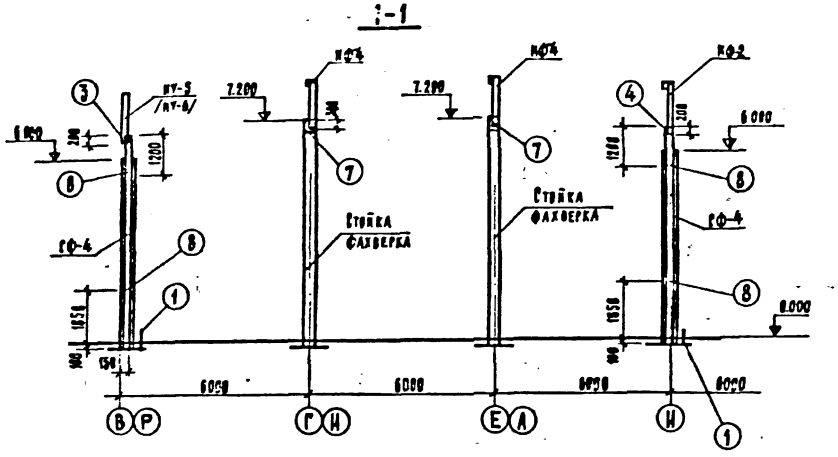

Монтажная схема стоек фахверка и стальных элементов по оси 16".

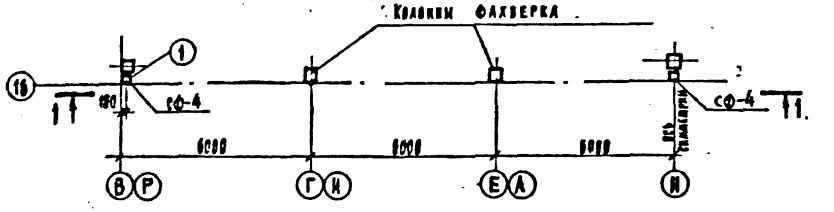

Узел крепления колонны торцового фахверка к балке покрытия

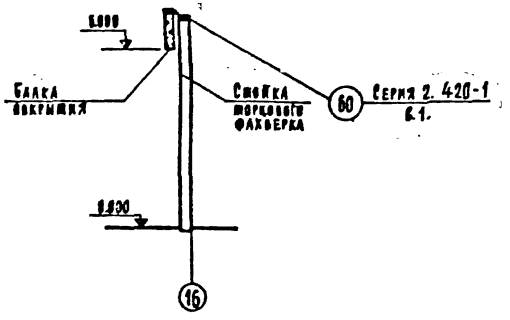

Спецификация узлов монтажной схемы.

Марка узла	Кол.	Серия
1	3	2.432-1 в.1
3	2	—"—
4	1	—"—
8	6	—"—
14	237	—"—
19	11	—"—
25	40	—"—
27	40	—"—
28	80	—"—
29	40	—"—
35	2	—"—
37	10	—"—
49	8	—"—
60	4	2.420-1 в.1

Марка	Обозначение	Наименование	Кол	Примеч
		Стальные элементы крепления панелей к каркасу.		
СФ-4	Серия 1.439-2	Стойки СФ-4	3	0.72
НФ-2	—"—	Насадки торцевого фахверка НФ-2	1	0.05
НФ-4	—"—	—"— НФ4	4	0.15
НУ-5	—"—	—"— НУ-5	1	0.04
НУ-6	—"—	—"— НУ-6	1	0.04
		Стальные эл-ты на 1 узел		
Узел 1	—"— ГОСТ 11 371-78	шайба 70×70×20	2	1.6 кг
" 3	—"— ГОСТ 77 98-70*	болт м 12 С=40	2	0.1
" 4	—"— "	"	2	0.1
" 8	Серия 1.439-2 л. 10	Соединит. эл-ты Т-13	2	4.0
" 14	—"—	—"— Т-1	1	0.5
" 19	—"—	—"— Т-1	1	0.5
" 25	—"—	—"— Т-6	1	0.8
" 27	—"— л. 11	—"— Т-23	1	0.8
" 28	—"—	—"— Т-26	1	1.9
" 29	—"—	—"— Т-23	1	0.8
" 35	—"— л. 10	—"— Т-8	2	1.8
" 37	—"—	—"— Т-8	2	1.8
" 49	—"— л. 11	—"— Т-27	1	0.4
" 60	Серия 2.420-1. в.1	—"— ММ-7	4	7.6
" 60	—"—	—"— ММ-19	4	25.2

1. Данный лист смотреть совместно с КЖ-35.
2. ММ-19 в узле „60" приварить к балке до монтажа плит.

ГИП	Барсуков	1981	282-3-41 КЖ
Нач. отд.	Ивличенков		
Гл. конст.	Дарламов	Прачечная производительностью 5т сухого белья в смену.	
Рук. гр.	Клименко		
Разраб.	Клименко	Стадия Р	Лист 39 Листов
Привязан:		Монтажная схема стоек фахверка и стальных элементов.	Гипрокоммунстрой г. Москва
Инв. №:			

Копировал

Формат 12г

Альбом II

Полевой проект 282-3-41

Альбом III

Типовой проект 282-3-41

Монтажная схема стеновых панелей по оси „В"

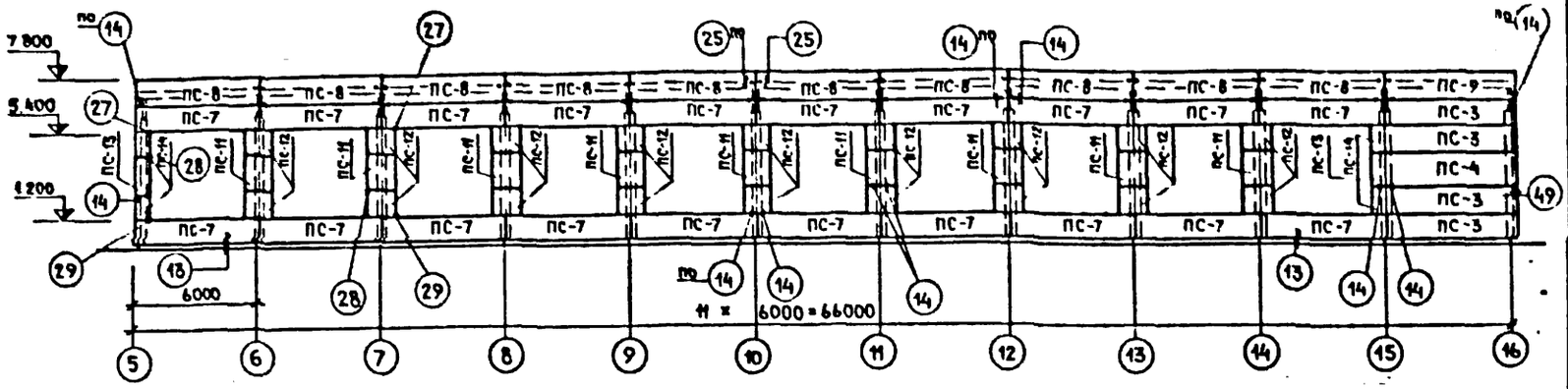

Монтажная схема стеновых панелей по оси „Р"

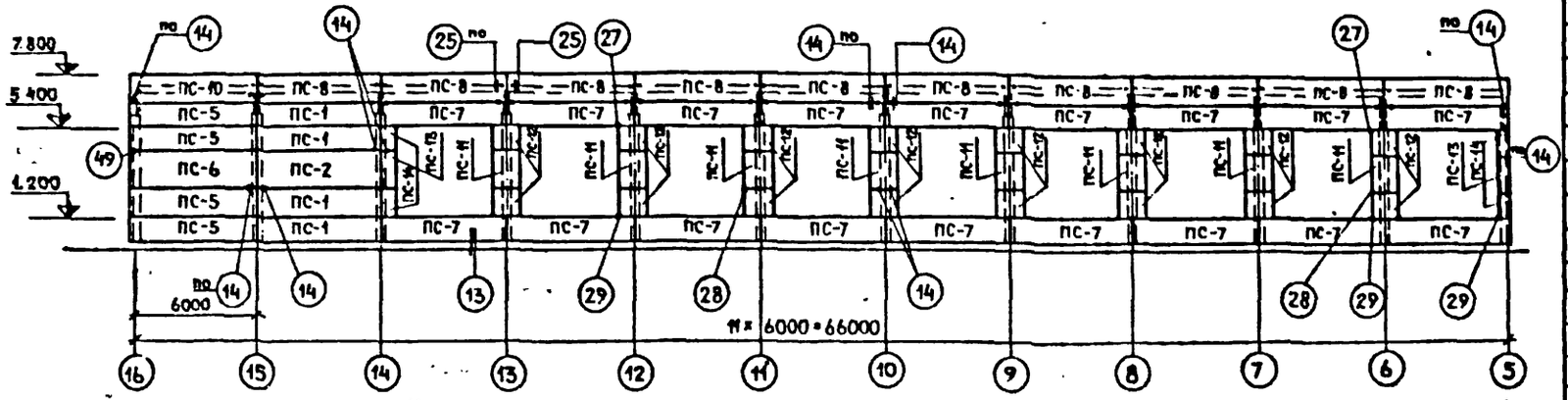

Монтажная схема стеновых панелей по оси „16"

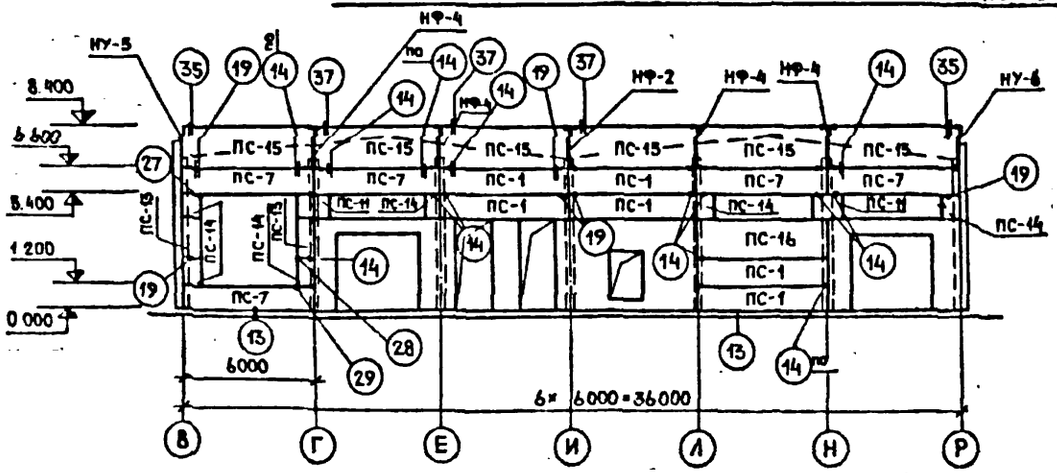

Марка	Обозначение	Наименование	Кол.	Прим.
ПС-1	Серия 1.432-14 в.1	Стеновая панель - рядовая		
		ПС 600.12.30-1	10	2.4
ПС-2	—"—	—"— ПС 600.18.30-1	1	3.6
ПС-3	—"—	—"— ПС 625.12.30-11	4	2.5
ПС-4	—"—	—"— ПС. 625. 18.30-11	1	3.8
ПС-5	—"—	—"— ПС 625.12.30-12	4	2.6
ПС-6	—"—	—"— ПС 625.18.30-12	1	3.8
ПС-7	—"—	Панель - перемычка		
		ПС 600.12.30-3	43	2.4
ПС-8	—"—	Панель парапетная		
		ПС 600.12.30-7	20	2.4
ПС-9	—"—	—"— ПС 625.12.30-71	1	2.5
ПС-10	—"—	—"— ПС 625.12.30-72	1	2.5
ПС-11	—"—	Панель для простенка		
		ПС 145.18.30	19	0.9
ПС-12	—"—	—"— ПС. 145. 12.30	34	0.6
ПС-13	—"—	—"— ПС 70. 18 30	4	0.4
ПС-14	—"—	—"— ПС. 70. 12 30	10	0.3
ПС-15	—"—	Панель парапетная		
		ПС 600 18 30-7	6	3.6
ПС-16		Панель - перемычка		
		ПС. 600. 18 30-3	1	3.6

1. Узлы см серию 2.432-1 выпуск 1
2. Заполнение швов см узлы на стр. 58,59 серия 2.432-1 в 1.
3. Сварку производить электродом типа Э-42 по ГОСТ 9467-75.

ГИП	Барсуков		
Нач. отд.	Иванчиков		
Гл. конст.	Харламов		
Рук. гр.	Клименко		
Разраб.	Клименко		

1981 | 282-3-41 КЖ

Прачечная производительностью 5т сухого белья в смену

Стадия	Лист	Листов
Т.Р	40	

Монтажная схема стеновых панелей по осям „В", „Р", „16"

ГИПРОКОММУНСТРОЙ г. Москва

Привязан

Инв. №

Инв. № подл. | Подп. и дата | Взам. инв. №

Монтажная схема стеновых панелей по оси „1"

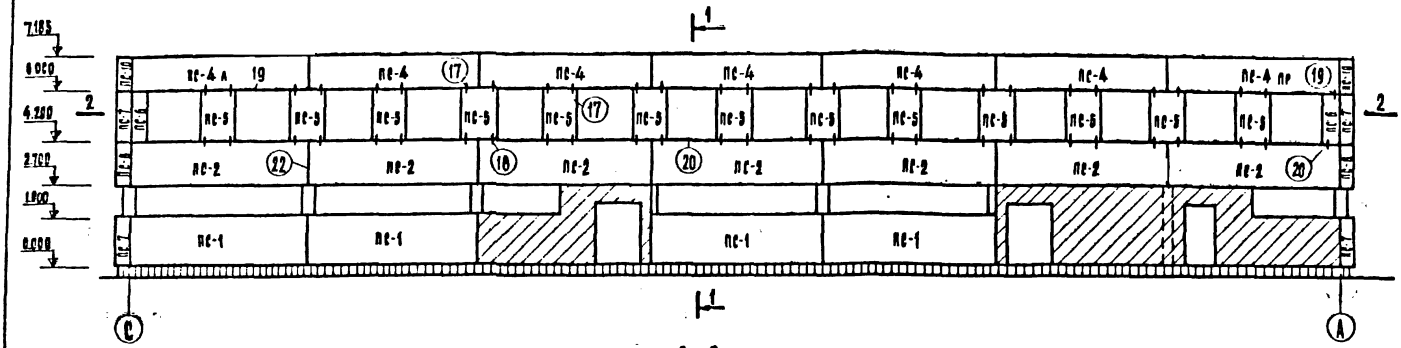

1-1

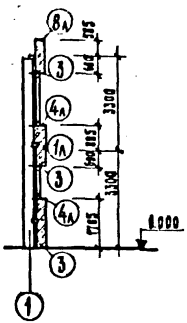

2-2

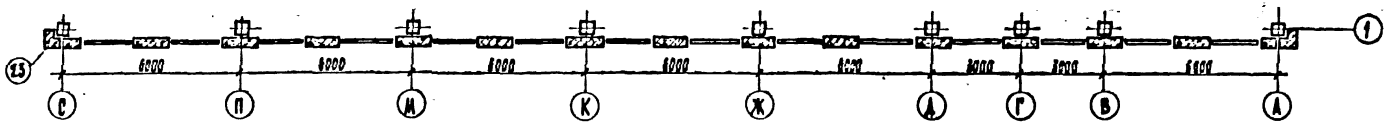

Монтажная схема стеновых панелей по оси „А"

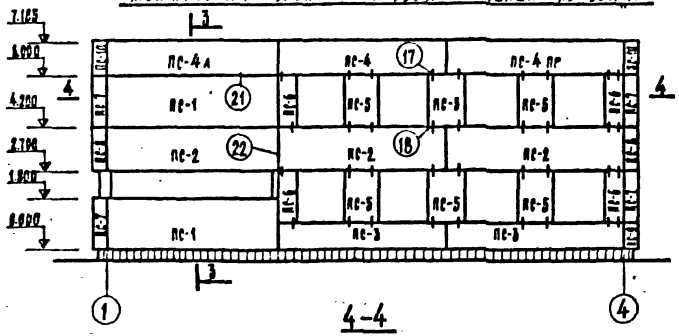

3-3

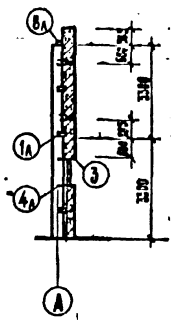

4-4

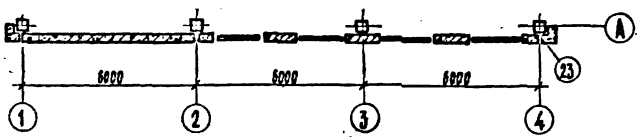

Данный лист смотреть совместно с КЖ-42.

ГИП	Барсуков		1981	282-3-41	КЖ
Нач. отд.	Иванчиков				
Гл. конс.	Харламов		Прачечная производительностью 5 т сухого белья в смену.		
Рук. гр.	Клименко				
Разраб.	Клименко			Стадия	Лист	Листов
				Т.Р.	41	
Привязан:			Монтажная схема стеновых панелей по осям „1", А.	Гипрокоммунстрой г. Москва	
Инв. №					

Копировал

Формат 12 с.

Монтажная схема стеновых панелей по оси «Г»

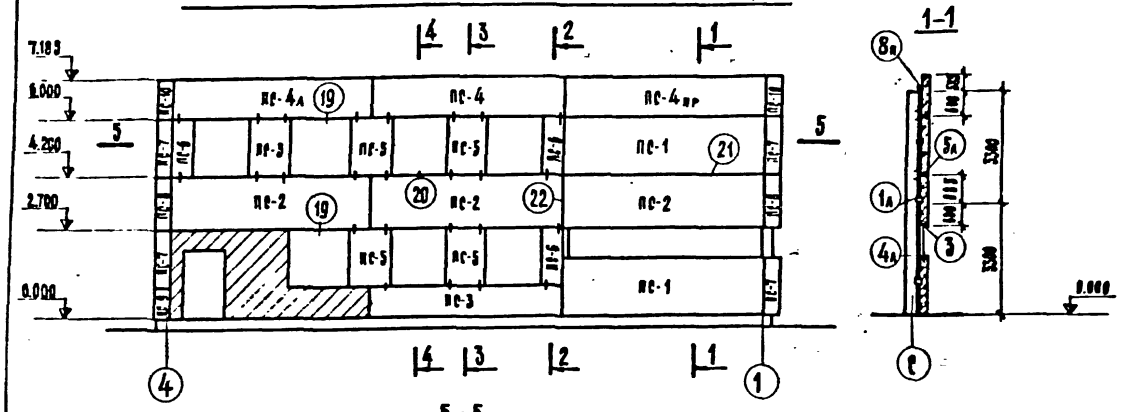

5-5

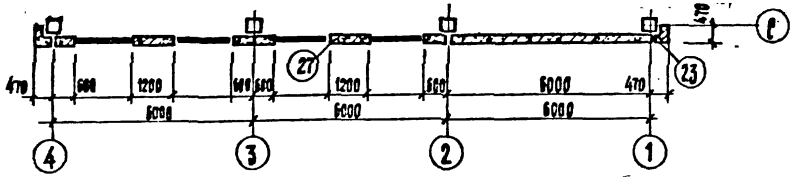

2-2

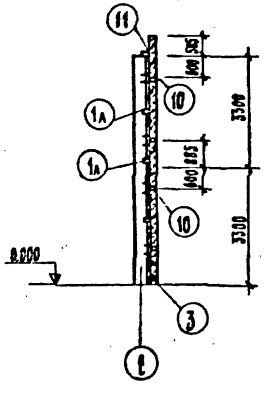

3-3

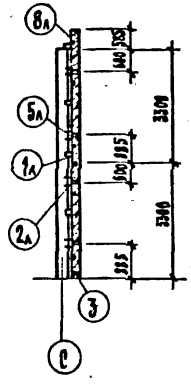

4-4

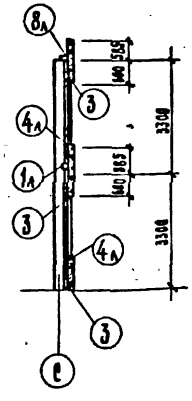

Марка	Обозначение	Наименование	Кол	Примечание
		Стеновые панели		
ПС-1	ИИ-04-5 В.6	П-60-18	8	3.59 т
ПС-2	"	П-60-15	13	2.99 т
ПС-3	"	П-60-9	3	1.79 т
ПС-4	"	ПП-60-12	7	2.38 т
ПС-4пр	"	ПП-60-12 пр	3	2.38 т
ПС-4А	"	ПП-60-12 А	3	2.38 т
ПС-5	"	П-12-18	24	0.71 т
ПС-6	"	П-6-18	6	0.35 т
ПС-7	"	НУ2-18	8	0.44 т
ПС-8	"	НУ2-15	6	0.37 т
ПС-9	"	НУ2-9	2	0.23 т
ПС-10	"	НУ2-12	4	0.30 т
		Стальные соединительные элементы		вес 1 шт.
ММИ-1	серия ИИ-04-10 В.6	ММИ-1	52	1.68
ММИ-2	"	ММИ-2	45	1.70
ММИ-4	"	ММИ-4	45	0.47
ММИ-6	"	ММИ-6	26	0.63
ММИ-7	"	ММИ-7	26	2.86
ММИ-14	"	ММИ-14	116	0.24

1 Узлы смотреть серии ИИ-04-10 В.6.

2 Данный лист смотреть совместно с КЖ-41.

ГИП	Барсуков	
Нач. отд.	Иванчиков	
Гл. конст.	Хургадов	
Рук. гр.	Каменко	
Разраб.	Каменко	

1981 | 282-3-41 | КЖ

Прачечная производительностью 5 т сухого белья в смену.

Стадия	Лист	Листов
Т.Р.	42	

Монтажная схема стеновых панелей по оси «Г» сечения.

Гипрокоммунстрой г. Москва

Привязан:

Инв. №

Альбом III

Инв. № подл. | Подпись и дата | Взам. инв. №

Альбом II

Типовой проект 282-3-41

Монтажная схема стеновых блоков по оси „В"

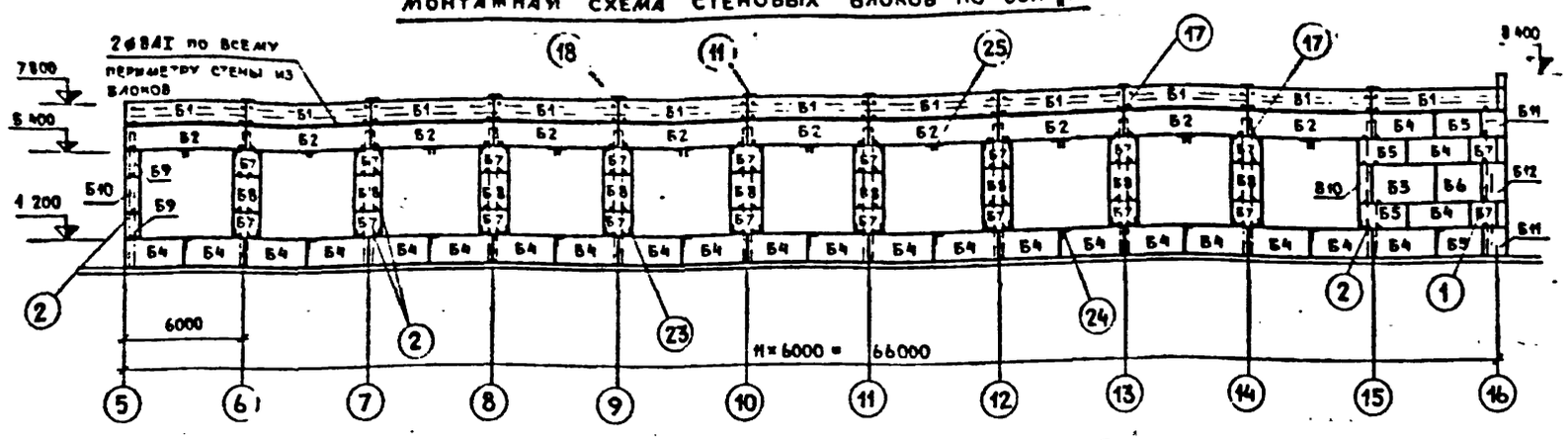

Монтажная схема стеновых блоков по оси „Р"

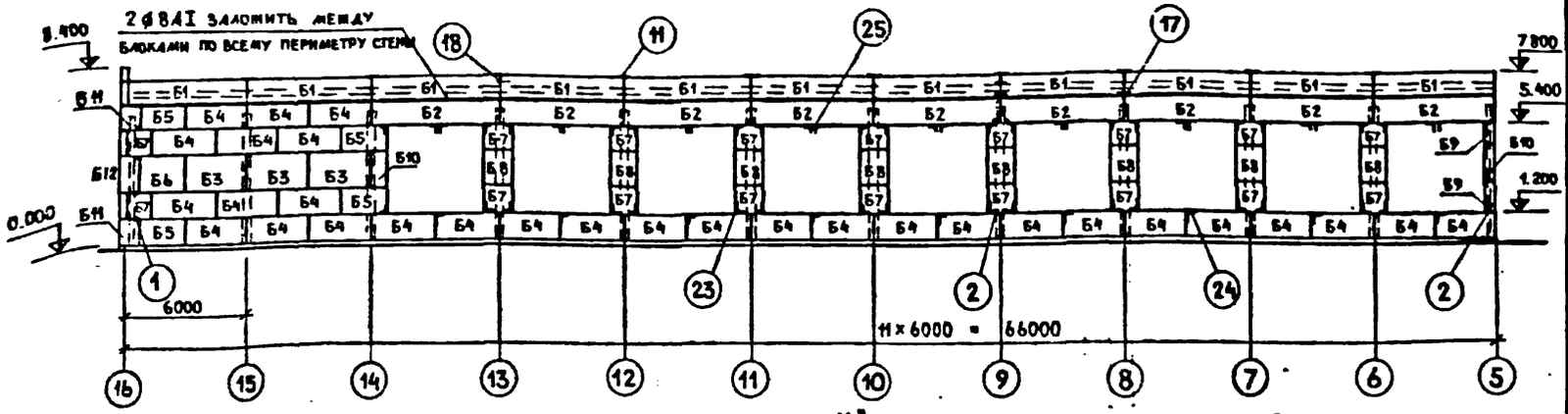

Монтажная схема стеновых блоков по оси „16"

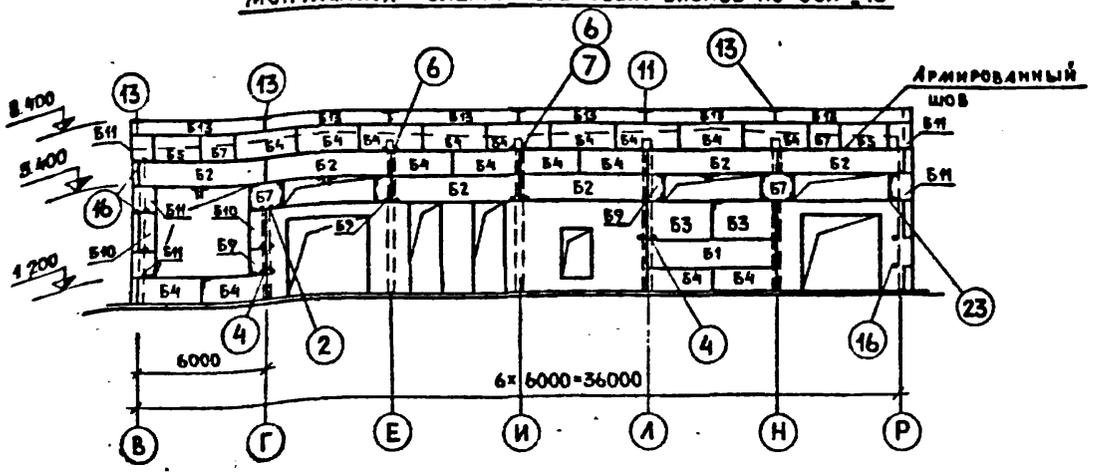

Спецификация узлов

Марка узла	Кол.	Примечан.
1	10	1.433-1
2	70	—"—
4	9	—"—
6,7	18	—"—
11	23	—"—
13	4	—"—
16	10	—"—
17	46	—"—
18	24	—"—
23	92	—"—
24	20	—"—
25	20	—"—

Марка	Обозначение	Наименование		Кол.	Прим.
		Стеновые блоки и панели			Расход
Б1	1.433-1	Рядовая панель	ПР40 12×6	23	3.07
Б2	—"—	Панель перемычка	ПР40 12×6	25	3.07
Б3	—"—	Блок рядовой	БР40 18×3	6	2.32
Б4	—"—	—"—	БР40 12×3	71	1.53
Б5	—"—	—"—	БР40 12×2.25	10	1.15
Б6	—"—	—"—	БР40 18×2.25	2	1.73
Б7	—"—	—"—	БР40 12×1.5	42	0.77
Б8	—"—	—"—	БР40 18×1.5	17	1.09
Б9	—"—	—"—	БР40 12×0.75	7	0.38
Б10	—"—	—"—	БР40 18×0.75	6	0.57
Б11	—"—	Блок угловой	БУ40 12×1.15	9	0.58
Б12	—"—	—"—	БУ40 18×1.15	1	0.88
Б13	—"—	Панель рядовая	ПР40 0.6×6	6	1.52
		Стальные соединительные элементы			
А1	1.433-1	Соединительный эл.	А-1	188	2.77 кг
А2	—"—	—"—	А-2	10	4.14
А4	—"—	—"—	А-4	10	4.16
А5	—"—	—"—	А-5	10	1.16
А8	—"—	—"—	А-8	27	3.41
А9	—"—	—"—	А-9	27	3.44
А10	—"—	—"—	А-10	46	5.81
А11	—"—	—"—	А-11	45	1.95
А17	—"—	—"—	А-17	112	0.41
Т-1	—"—	—"—	Т-1	10	26.07
Т-6	—"—	—"—	Т-6	4	37.70
Т-7	—"—	—"—	Т-7	4	43.19
Т-10	—"—	—"—	Т-10	23	29.14
Т-11	—"—	—"—	Т-11	23	34.63
Уголок 25	—"—	L 100×8	ℓ=1.6 м		15.79
Уголок 18	—"—	-80×8	ℓ=80	24	0.4
—"—	—"—	-60×8	ℓ=250	24	0.95
—"—	—"—	ф8АI	ℓ=440 м		0.17 т

ГИП	Барсуков	
Нач. отд.	Иванчиков	
Гл. конст.	Хамамов	
Рук. гр.	Клименко	
Разраб.	Клименко	

1981 | 282-3-41 | КЖ

Прачечная производительностью 5т сухого белья в смену

Стадия	Лист	Листов
Т. Р.	43	

Монтажная схема стеновых блоков по осям „В", „Р", „16" для $t_в$=-40°

ГИПРОСЕЛЬМАШСТРОЙ г. Москва

Привязан

Инв. №

17586-02

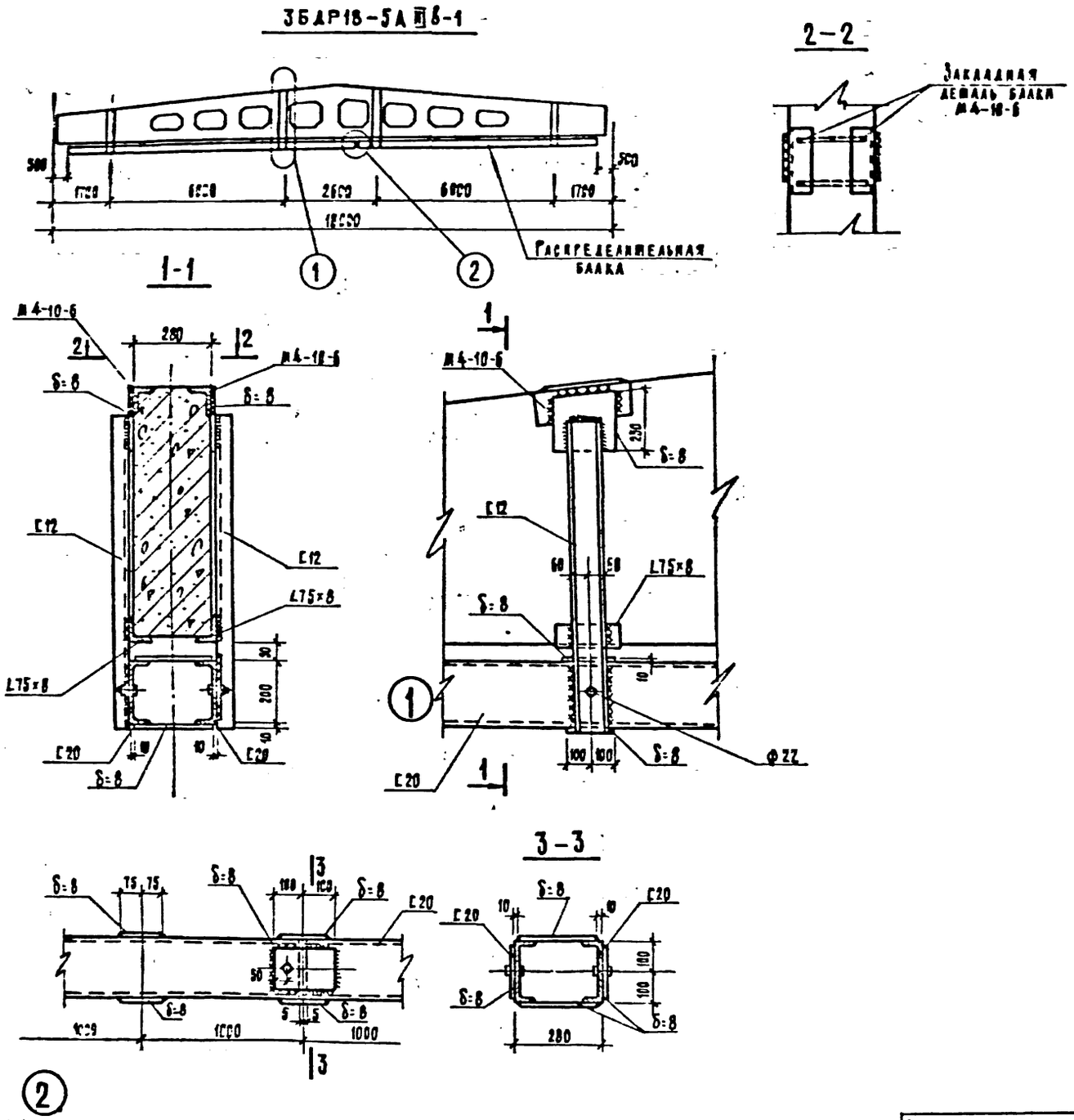

Марка	Обозначение	Наименование	Кол.	Примеч.
		Металлические подвески для крепления распределительной балки		
С20	ГОСТ 8240-72	Швеллеры l=16.8 м	28	8.25 т
С12	—"—	—"— l=12.0 м	14	1.75 т
L75×8	ГОСТ 8509-72	Уголки равнобокие l=0.25	28	0.25 т
δ=8	ГОСТ 103-76	Сталь полосовая	—	0.50 т
М4-10-6	КЖИ-1 1.462-3 в.3	Закладная деталь балки	8	48.8 кг

1. Расход материалов дан на одну балку.
2. Монтажное крепление узлов вести на болтах нормальной точности М20 ГОСТ 7798-70*. Все отверстия d= 22 мм.
3. Сварку вести электродами Э-42А ГОСТ 9467-75 Высота сварного шва h_m = 6 мм.

ГИП	Барсуков		1981	282-3-41 КЖ
Нач. отд.	Иванчиков			
Гл. конст.	Харламов		Прачечная производительностью 5 м сухого белья в смену	
Рук. гр.	Клименко			Стадия / Лист / Листов
Разраб.	Клименко			Р / 44
Привязан:			Крепление распределительной балки к балке покрытия	Гипрокоммунстрой г. Москва
Инв. №				

Копировал

Формат 12 г.

Альбом II

Типовой проект 282-3-41.

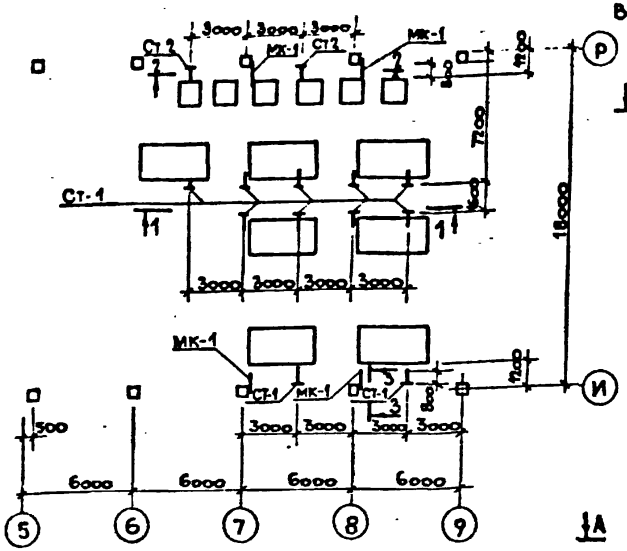

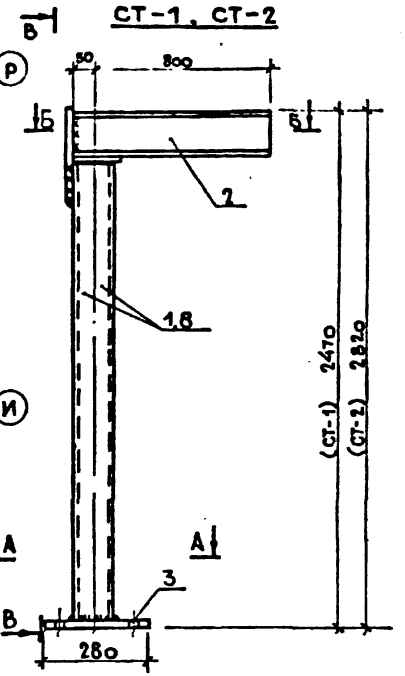

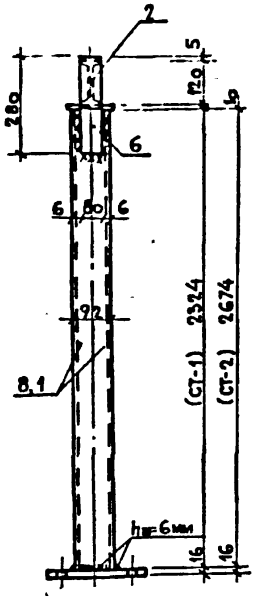

Марка	Обозначение	Наименование	Кол	Примеч
		Стойка СТ-1		
1	ГОСТ 8240-72	[10 ℓ=2324	2	39.9
2	ГОСТ 8239-72*	I12 ℓ=850	1	9.8
3	ГОСТ 103-76	Лист 16×280×280	1	9.9
4		16×70×70	4	2.4
5		10×110×120	1	1.1
6		8×80×250	1	1.2
7	ГОСТ 7798-70*	Болт ф20	4	2.3
		Стойка СТ-2		
8	ГОСТ 8240-72	[10 ℓ=2674	2	45.9
2	ГОСТ 8239-72*	I12 ℓ=850	1	9.8
3	ГОСТ 103-76	Лист 16×280×280	1	9.9
4	"	16×70×70	4	2.4
5	"	10×110×120	1	1.1
6	"	8×80×250	1	1.2
7	"	Болт ф20	4	2.3
		Консоль МК-1		
	ГОСТ 8240-72	[10 ℓ=1050	1	9.02
		Расход бетона М150		
		2.70 м³		

Марка элемента	Кол. шт.	Вес 1 шт.
СТ-1	11	66.6
СТ-2	2	72.6
МК-1	4	9.02

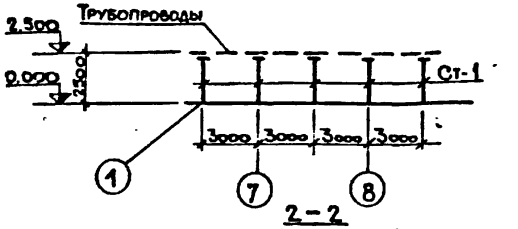

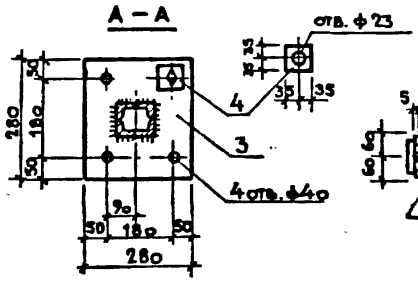

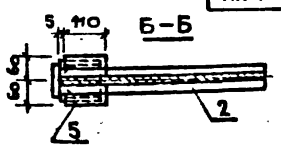

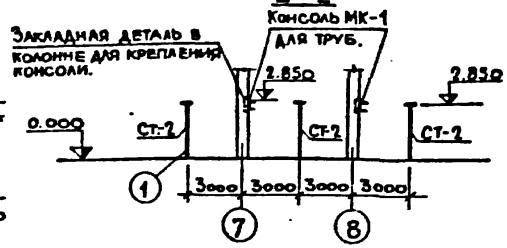

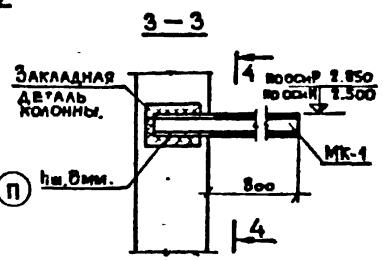

План фундаментов под металлические стойки СТ-1, СТ-2.

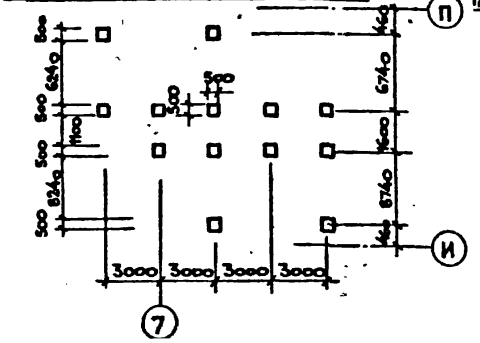



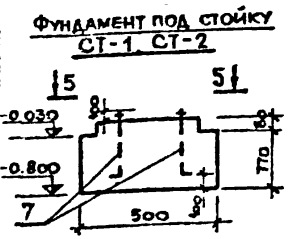

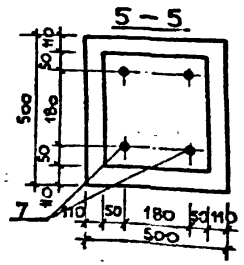

Сварку производить электродами типа Э-42А hш.=6мм.

Все металлические конструкции окрасить масляной краской за 2 раза.

ГИП	Барсуков		1981	ТП 282-3-41	КЖ.
Нач.отд.	Иванников				
Гл.конст.	Харламов			Прачечная производительностью 5 тонн сухого белья в смену.	
Рук. гр.	Клименко				
Исполн.	Снагулова				
				Стадия: Р	Лист: 45
Привязан:				Монтажная схема стоек СТ-1, СТ-2 и консоли МК-1 для крепления трубопроводов.	Гипрокоммунстрой г. Москва.
Инв.№					

17586-02

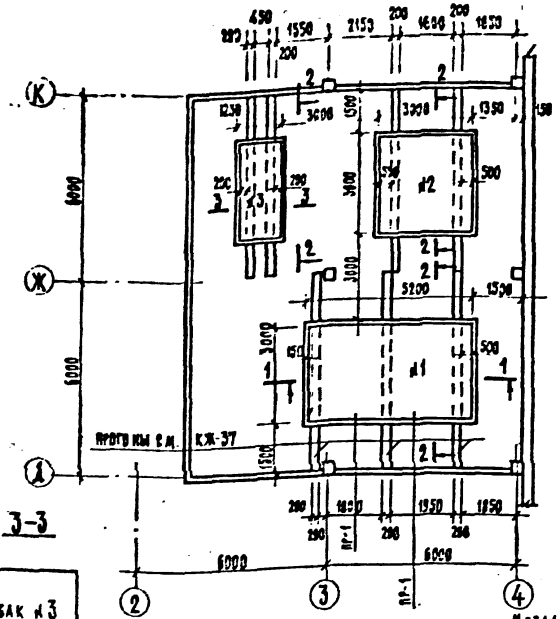

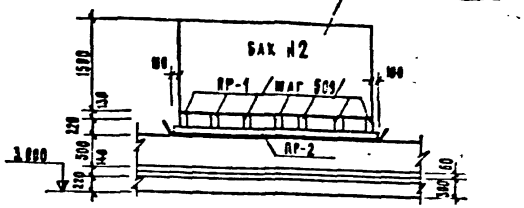

План раскладки перемычек под баки №2; №3.

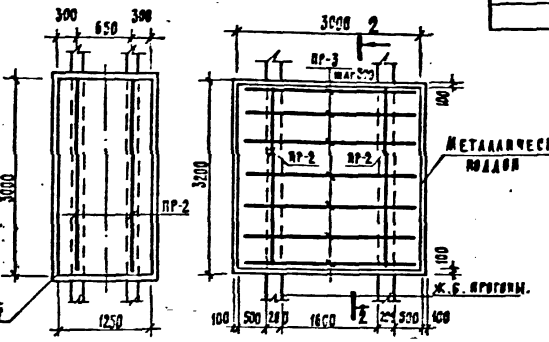

Марка	Обозначение	Наименование	Кол	Масса ед. кг
		Жел. бет. перемычки под металлический бак		
ПР-1	Серия 1.138-10 в.1	Перемычки		
		" 1.ПР-8-24.12.22у	14	0.175
ПР-2	—"—	" 1.ПР-4-29.12.14	7	0.125
ПР-3	—"—	" 1.ПР-8-27.12.22у	7	0.175

1. Раскладку прогонов смотреть на листах КЖ-37.
2. Деревянные брусья перед установкой на перемычки покрыть антисептирующим составом.
3. Металлический поддон огрунтовать и окрасить масляной краской за 2 раза.

3-3

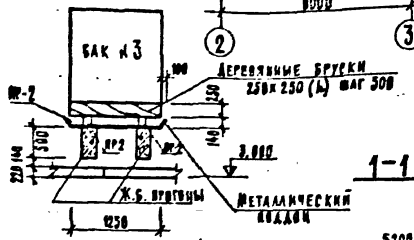

1-1

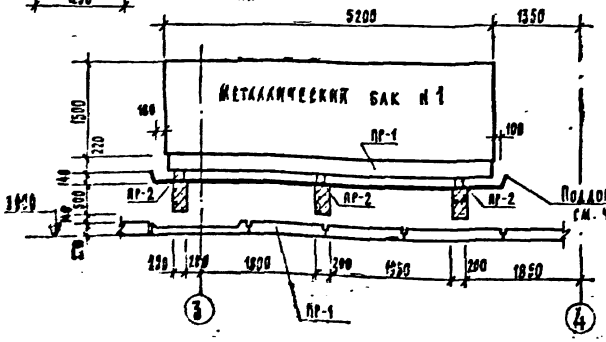

План раскладки перемычек под бак №1

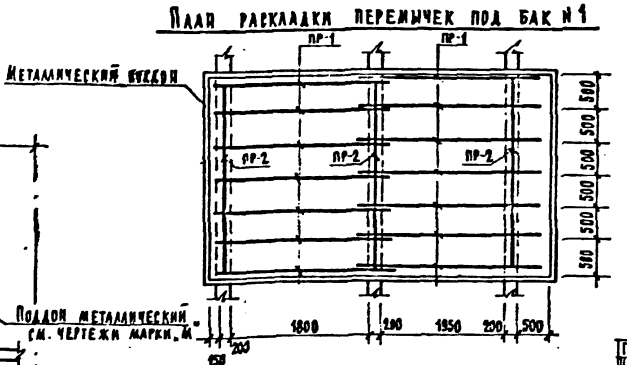

ГИП	Барсуков		
Нач. отд.	Иванчиков		
Гл. конст.	Харламов		
Рук. гр.	Каменко		
Разраб.	Каменко		

Привязан:

Инв. №:

1981 | 282-3-41 | КЖ

Врачечная производительностью 5 т сухого белья в смену.

Стадия	Лист	Листов
Т.Р.	48	

Бачковое помещение. Опоры под баки.

Гидрокоммунстрой г. Москва.

Альбом II

Типовой проект 282-3-41

Формат 12 г.

Альбом I

Типовой проект 282-3-41

Маркировочные схемы лестниц и ограждений

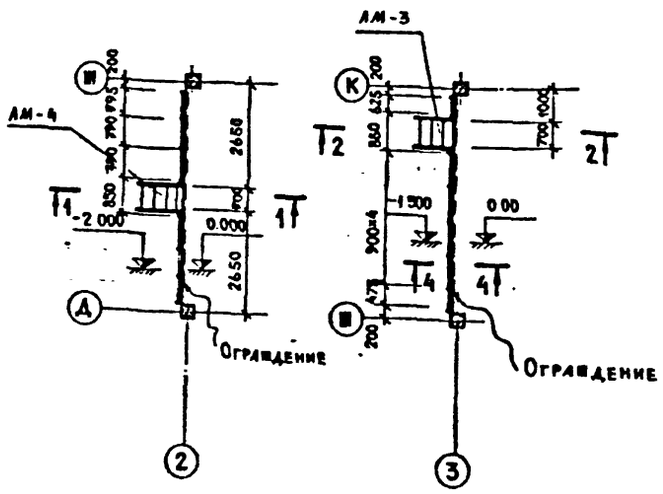

1-1, 2-2

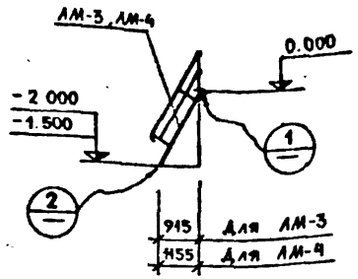

4-4

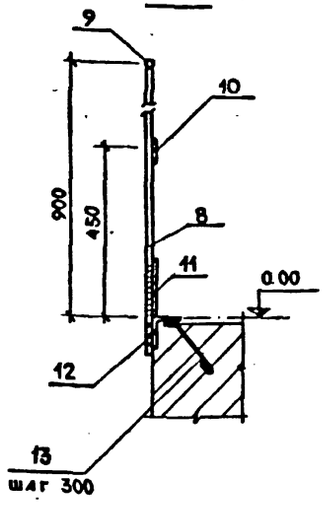

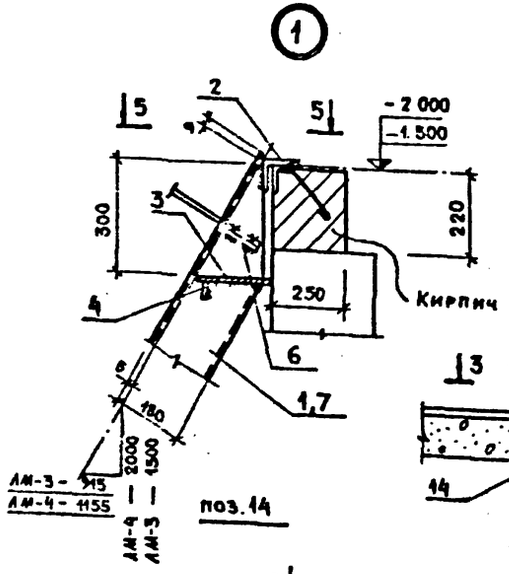

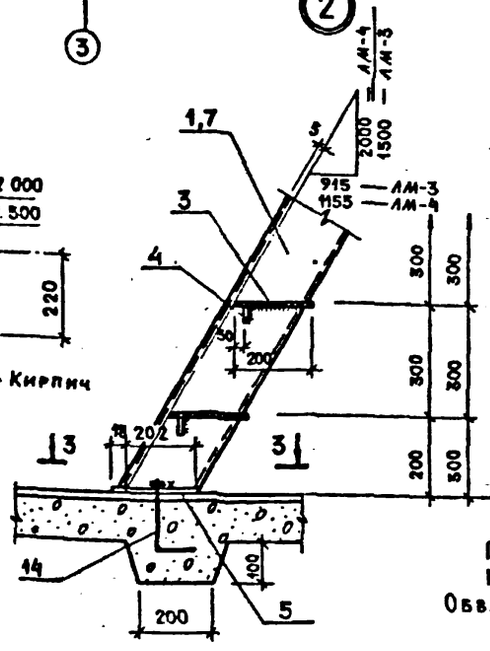

3-3

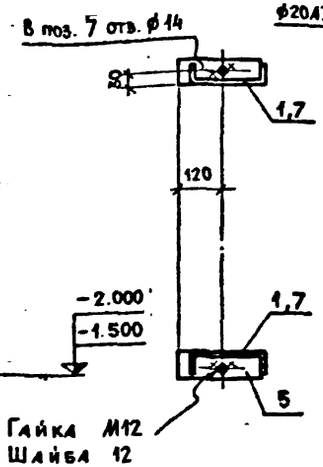

5-5

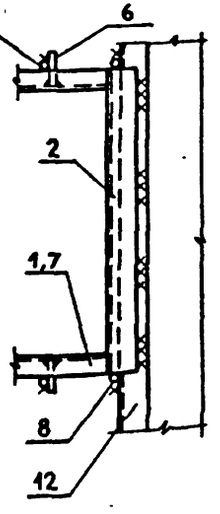

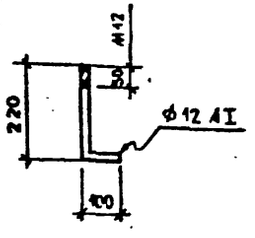

Поз	Обозначение	Наименование	Кол	Вес кг	Примеч
		МА-3			
1	ГОСТ 19904-74	[180×50×4 ℓ=1710	2	0.96	Гнутый профиль
2	ГОСТ 8509-72	L 75×6 ℓ=800	1	5.5	
3	ГОСТ 8568-77*	Рифл. ст. δ=6 -200×698	4	26.3	
4	ГОСТ 103-76	- 40×4 ℓ=698	4	3.5	
5	—"—	- 60×6 ℓ=220	2	1.2	
6	—"—	- 80×4 ℓ=100	4	1.0	
		Итого:		38.46	
		МА-4			
7		[180×50×4 ℓ=2540	2	14	Гнутый профиль
2	См. выше	См выше	1	0.7	
3			6	4.2	
4			6	4.2	
5			2	1.4	
6			4	2.8	
		Итого:		44.7	
		Ограждение площадок			
8	ГОСТ 2590-71	ф 20 AI ℓ=980	16	38.66	
9	—"—	ф 20 AI ℓобщ=10.0	—	2.5	
10	ГОСТ 103-76	-40×4 ℓобщ=10.0	—	1.25	
11	"	-150×2 ℓобщ=10.0	—	2.3	
12	ГОСТ 8509-72	L75×6 ℓобщ=11.4	—	41.0	
13	ГОСТ 5781-75	ф 8 AI ℓ=260	38	3.9	
		Итого:		89.65	
		Ограждение лестниц АМ-3 и АМ-4			
	ГОСТ 2590-71	ф 20 AI ℓобщ.	—	2.5	
	ГОСТ 103-76	-40×4 ℓобщ.	—	1.25	
		Итого		3.75	
14	ГОСТ 5781-75	ф 12 AI ℓ=320	4	1.13	

1. Сварку производить электродами типа Э42. по ГОСТ 9467-75; толщина швов h=4 мм.
2. После монтажа лестницы окрасить масляной краской за 2 раза.

ГИП	Барсуков	
Нач. отд.	Иванников	
Гл. конст.	Харламов	
Рук. гр.	Гувенко	

1981 | 282-3-41 КМ

Прачечная производительностью 5т сухого белья в смену

Стадия	Лист	Листов
Т. Р.	1	1

Металлические лестницы АМ-3, АМ-4.

Гипрокоммунстрой г. Москва

Альбом II

Типовой проект 282-3-41

Организация строительства

I. Общая часть

Раздел „Организация строительства" разработан на основании:

а. инструкции по разработке проектов организации строительства и проектов производства работ /СН 47-74/;

б. норм продолжительности строительства предприятий, зданий и сооружений /СН 440-79/;

в. техники безопасности в строительстве /СНИП III-4-79/

II. Краткая характеристика строительной площадки

Площадка строительства со спокойным рельефом. Грунтовые воды отсутствуют.

Основанием фундаментов служат грунты непучинистые, непросадочные со следующими нормативными характеристиками:

$\varphi^{н}=20°$; $C=0{,}11\ кгс/см^2$; $E=190\ кгс/см^2$; $\gamma=1.8\ тс/м^3$

Сейсмичность района - до 6 баллов

III. Краткая объемно-планировочная характеристика основных зданий

1. Производственный корпус - одноэтажное двухпролетное /каркасного типа/ здание с размерами в плане 66×36м. Сетка колонн 6×18м. Максимальная высота здания - 8.4м /по ограждающим конструкциям/. Фундаменты:

под колонны - монолитные ж.бет.

под стены - сб.ж.бетонные балки

под оборудование монолитные

Максимальная глубина заложения фундаментов - 1.65м. Колонны, ригели, балки покрытия - сборные железобетонные. Ограждающие конструкции - панели из легкого бетона. Максимальный вес конструкций - 12,1т /балка покрытия/.

2. Административно-бытовой корпус - двухэтажное каркасно-панельное здание с размерами в плане 18×42м. Сетка колонн 6×6м. Максимальная высота здания - 7.2м /по ограждающим конструкциям/. Фундаменты - сборные железобетонные. Максимальная глубина заложения фундаментов - 2.5м.

Колонны, ригели, балки, лестницы, перекрытия и покрытия - сборные железобетонные. Ограждающие конструкции - легкобетонные панели. Стена между производственным зданием и адм.-бытовым - кирпичная.

Максимальный вес монтируемых конструкций - 5.49т /фундамент/, 3,6т /стеновая панель/.

IV. Срок строительства

- прачечной, производительностью 5т сухого белья в смену в соответствии СН 440-79 принят в течение 14мес. со сроком подготовительного периода в течение 2мес.

V. Методы производства основных видов строительно-монтажных работ

1. Производство земляных работ

Максимальная глубина заложения фундаментов - 2.5м

Разработку грунта в объеме 3850м³ при устройстве котлована под здание производить с помощью экскаватора с емкостью ковша 0.25м³. Доработку грунта в котловане вести вручную. Обратную засыпку котлована в объеме 3260м³ после устройства фундаментов производить с помощью бульдозера Д-271. Уплотнение грунта при устройстве верхней части пазух фундаментов производить пневмотрамбовками И-157.

Все работы должны выполняться с обязательным соблюдением правил СНИП-III-8-76 „Земляные сооружения" и правил „Техники безопасности в строительстве" СНИП III-4-79

2. Производство работ при устройстве фундаментов

Фундаменты, фундаментные блоки и приямки предусмотрены монолитные в объеме - 350м³ и сборные железобетонные - 235м³.

При производстве бетонных работ рекомендуется применять деревянную многооборачиваемую щитовую опалубку. Уплотнение бетонной смеси производится вибраторами И-21А. Работы по устройству фундаментов производить автокраном К-162 со стрелой 18м. Работы по устройству фундаментов вести в соответствии СНИП-III-15-75 „Бетонные и железобетонные конструкции монолитные".

3. Монтаж сборных строительных конструкций

До начала монтажа каркаса здания должны быть:

а. закончены работы по устройству фундаментов и обратной засыпке;

б. выполнены постоянные и временные подъезды и приобъектные площадки, обеспечивающие подачу конструкций в монтаж;

в. установлен и задействован монтажный кран

Объемы сборных железобетонных конструкций, подлежащих монтажу составляют 835м³. Максимальный вес монтируемой конструкции - 12,1т /балка покрытия/. Монтаж сборных конструкций каркаса вести гусеничным краном РДК-25 /стрела 17,5м; гусек 5м/. Монтаж стеновых панелей вести автокраном К-162 со стрелой 18м. Монтажные работы вести в соответствии СНИП III-15-79 и 4 „Бетонные и железобетонные конструкции сборные" и СН-313-65

VI. Техника безопасности, производственная санитария и пожарная безопасность

1. При производстве строительно-монтажных работ должны строго соблюдать нормы и правила техники-безопасности, изложенные в главе СНИП-III-4-79:

а. складирование материалов и конструкций производить в строго отведенных местах и в соответствии с правилами техники безопасности;

б. предусмотреть мероприятия, обеспечивающие полную безопасность работ вблизи ЛЭП и электрокабелей;

в. весь монтажный персонал должен быть обеспечен исправными инвентарными защитными или предохранительными приспособлениями по технике безопасности, предусмотренными для того или иного вида работ /защитные каски, монтажные пояса, очки, рукавицы, резиновые перчатки, спецодежда в соответствии с сезоном и т.д./

2. Для санитарно-гигиенического обслуживания работающих на строительстве предусмотрены санитарно-бытовые помещения. Временные санитарно-бытовые помещения предусмотрены контейнерные, сборно-разборные, передвижные по категориям ВУТС, УТС и серийного изготовления. Электросварочные работы производить в соответствии с правилами техники безопасности и производственной санитарии при производстве электросварочных работ.

3. При производстве строительно-монтажных работ руководствоваться „Правилами пожарной безопасности при производстве СМР", утвержденными ГУПО МВД СССР 4 ноября 1977 г.:

а. строительство наружных сетей противопожарного водопровода предусматривается в первоначальный период;

б. строительная площадка должна быть оборудована средствами первичного пожаротушения /огнетушителями, бочками с водой, ящиками с песком и т.д./;

в. курить на территории строительства разрешается только в специально отведенных местах, обеспеченных средствами пожаротушения: урнами, ящиками с песком и бочками с водой

Гл. инж. пр.	Бакуков		1981	282-3-41	
Нач. отд.	Гребнев				
Рук. гр.	Афрофонов		Прачечная производительностью 5т сухого белья в смену		
Привязан				Стадия	Лист	Листов
				Р	1	3
Инв. №			Организация строительства Пояснительная Записка	ГИПРОКОММУНСТРОЙ г. Москва	

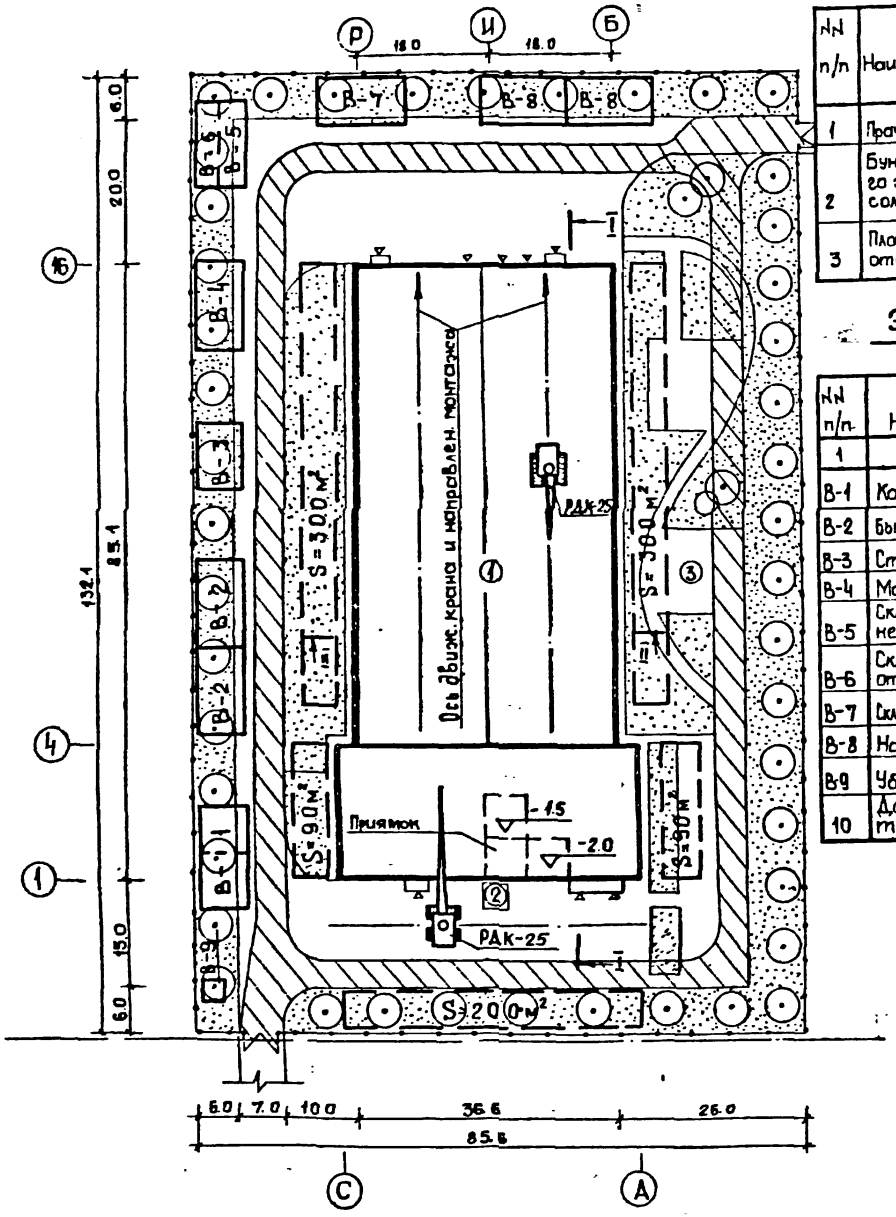

Экспликация проектируемых зданий и сооружений

№№ п/п	Наименование	Площадь застройки, м²	Общая площадь м²	Строительный объем (м³)		
				надземной части	подземной части	общий
1	Прачечная	3241.53	3934.43	24819.9	176.8	24996.7
2	Бункер накопителя хранения соли	10.5				
3	Площадка для отдыха					

Показатели по генплану

	Наименование	Един. измер	Кол-во
1	Площадь участка	га	1.13
2	Площадь застройки	м²	3241.53
3	Площадь покрытия	м²	3757.4
4	Плотность застройки	%	29

Экспликация временных зданий и сооружений

№№ п/п	Наименование	Един. измер.	Кол-во	Примечание	
1	2	3	4	5	6
В-1	Контора	м²	75.5	420-04-10	контейнер
В-2	Бытовые помещения	м²	151	420-04-33	контейнер
В-3	Столовая	м²	50	420-15-3	передвижной
В-4	Мастерская	м²	102.9	420-12-10	сборно-разборн.
В-5	Склад закрытый неотапливаемый	м²	105.8	420-12-8	сборно-разборн.
В-6	Склад закрытый отапливаемый				
В-7	Склад теплоизоляции	м²	63.5	420-04-6	контейнер
В-8	Навес	м²	144	420-06-34	сборно-разборн.
В-9	Уборная	м²	4.8	420-11-11	сборно-разборн.
10	Дороги по проектируемым	м²	120		покр. дор. плиты

Условные обозначения

Проектируем.	Временные	Наименование обозначения на стройгенплане
	В-1	Здания и сооружения
		Дороги
	S=300м²	Открытые площадки складирования строймат.
		Ограждение
		Ворота

Примечания:

1. Временные дороги приняты по схемам постоянных из сб. ж.б. плит
2. Внутриплощадочные коммуникации условно не показаны
3. Максимальный вес монтируемых конструкций - 12,1 т /балка покрытия/. Монтаж конструкций вести гусеничным краном РДК-25 /стрела - 17.5м; гусек - 5м/ и автокраном К-162 со стрелой 18 м

Гл. инж. пр	Борисков		
Нач. отд	Гребнев		
Рук. гр.	Агарфонов		

1981 | 282-3-41

Прачечная производительностью 5 т сухого белья в смену

Организация строительства. Схема стройгенплана

Стадия	Лист	Листов
Р	2	3

ГИПРОКОММУНСТРОЙ г. Москва

Инв. №

Взам. инв. № | Подп. и дата | Инв. № подл.

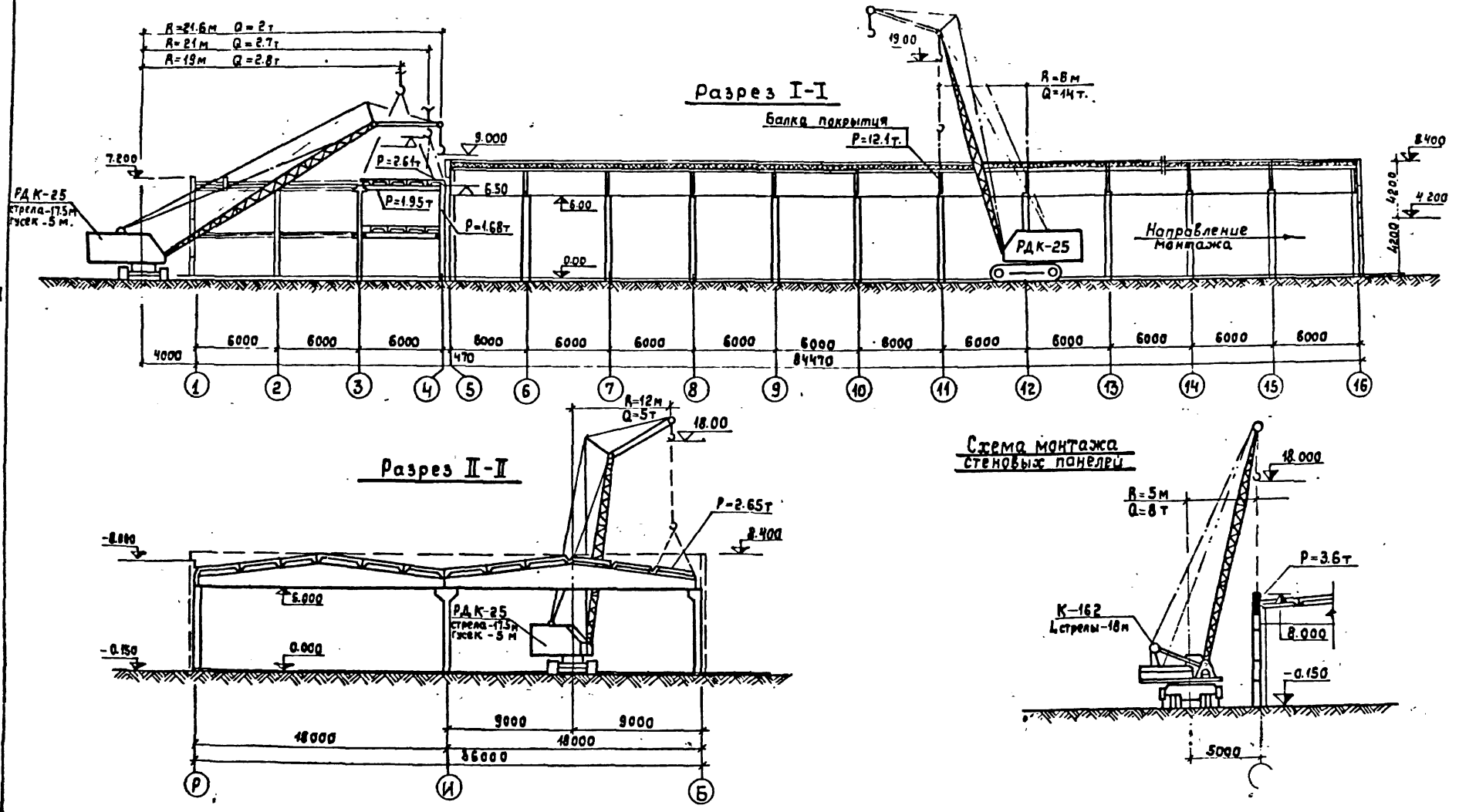

Гл. инж. пр.	Барсуков	
Нач. отд.	Гребнев	
Рук. гр.	Азрафонов	

Альбом II

Типовой проект 282-3-41

Инв. № подл. | Подп. и дата | Взам. инв. №

gost.e-ecolog.ru