ТИПОВЫЕ КОНСТРУКЦИИ И ДЕТАЛИ ЗДАНИЙ
И СООРУЖЕНИЙ

Унифицированные сборные железобетонные конструкции для водохозяйственного строительства

СЕРИЯ 3.820-13

Конструкции для пешеходных мостов и мостовых переездов

ВЫПУСК 5

Конструкции для пешеходных мостов на каналах мелиоративных систем

Рабочие чертежи

2208-01
1-43

1986

gost.e-ecolog.ru

ТИПОВЫЕ КОНСТРУКЦИИ И ДЕТАЛИ ЗДАНИЙ
И СООРУЖЕНИЙ

Унифицированные сборные железобетонные конструкции
для водохозяйственного строительства

СЕРИЯ 3.820-13

Конструкции для пешеходных мостов и мостовых
переездов

ВЫПУСК 5

„Конструкции для пешеходных мостов на каналах
мелиоративных систем" Рабочие чертежи

Разработаны проектным
институтом "Белгипроводхоз"
Минводхоза БССР

Утверждены и введены
в действие
Минводхозом СССР
Протокол № 524 от 30.12.86г

Директор института К.М.Филиппов
Гл.инженер проекта К.М.Смирнов

1986

2008-01

СОДЕРЖАНИЕ АЛЬБОМА

ОБОЗНАЧЕНИЕ	НАИМЕНОВАНИЕ	Стр.
3.820-13.5 00.00.000ТО	Техническое описание	3...8
3.820-13.5 01.00.00	Плита пешеходного мостика П 30	9...19
3.820-13.5 02.00.00	Плита пешеходного мостика П 60	20...28
3.820-13.5 03.00.00	Плита пешеходного мостика П 90	29...37
3.820-13.5 04.00.00	Насадка Н 13	38...44
3.820-13.5 05.00.00	Стойка СТ 25м ... СТ 60м	45...54
3.820-13.5 06.00.00	Свая с насадкой СН 50м...СН 70м	55...66
3.820-13.5 07.00.00	Свая СУ 5-25м...СУ 7.25м	67...73

2209-01

У-32-2

I. ВВЕДЕНИЕ

I.I. Настоящий выпуск рабочей документации разработан в соответствии с заданием на проектирование, выданным В/О Союзводпроект, утвержденным Минводхозом СССР и планом типового проектирования на 1986 г. (п.Т6.6.I), утвержденным постановлением Госстроя СССР от 23 декабря 1985 г. № 255.

I.2. Альбом содержит рабочую документацию сборных железобетонных конструкций, предназначенных для строительства пешеходных мостов на каналах мелиоративных систем по типовым проектным решениям 820-01-19с "Пешеходные мостики на каналах мелиоративных систем".

I.3. В составе рабочей документации разработано I6 типоразмеров конструкций, которым присвоены шифры:

"П" – плита пролетного строения;

"Н" – насадка;

"СТ" – стойка;

"СН" – связь с насадкой;

"СУ" – связь.

2. Техническая характеристика конструкций.

2.I. Рабочая документация конструкций дана на стр. 1-74

2.2. Геометрические размеры конструкций сохранены такими же, как в серии 3.820-I3, вып.I.

2.3. Конструкции запроектированы из тяжелого бетона по ГОСТ 25I92-82 с маркой по водонепроницаемости W 4.

2.4. Марка бетона по морозостойкости назначается при привязке сооружений с учетом климатических условий района строительства по СНиП 2.03.0I-84 и принимается не ниже F I50.

2.5. Марка бетона по прочности указана на чертежах конструкций.

Инв. № подл. | Подпись и дата | Взам. инв. №

				3.820-I3.5	00.00.00 ТО
Разраб.	Гутковская		09.86		
Провер.	Келоев		09.86	Техническое описание	Стадия: Р; Лист: 1; Листов: 6
ГИП	Свиридов		09.86		
Н.контр.	Ковш		09.86		Белгипроводхоз
Нач.отд.	Крапцунский		09.86		

2.6. Для армирования сборных железобетонных конструкций приняты горячекатаная арматурная сталь класса А-III (рабочая) и класса А-I (распределительная) по ГОСТ 5781-82.*

3. Основные расчетные положения

3.1. Расчет конструкций пешеходных мостов выполнен исходя из работы сооружений в процессе строительства и эксплуатации в соответствии со СНиП 2.05.03-84 "Мосты и трубы" при действии следующих основных и дополнительных сочетаний постоянных и временных нагрузок и воздействий:

постоянных – собственный вес конструкций, давление от засыпки грунта, гидростатическое давление воды;

временных – вертикальная нормативная равномерно-распределенная нагрузка от толпы 400 кг/м^2, колебания температуры, строительные нагрузки, сейсмическая – в соответствии со СНиП II-7-81.

3.2. При определении нормативной постоянной нагрузки от собственного веса, объемный вес материалов принят:

железобетона – 2,5 т/м^3;

бетона – 2,4 т/м^3;

3.3. Коэффициенты надежности приняты:

для собственного веса конструкций – 1,1;

для временной равномерно-распределенной нагрузки – 1,3;

3.4. При расчете сборных железобетонных конструкций на воздействие усилий, возникающих при такелаже, транспортировании и монтаже динамический коэффициент перегрузки принят 1,6.

Инв. № подл. | Подпись и дата | Взам. инв. №

3.5.Плиты пролетного строения рассчитаны, как плиты опертые по контуру.

3.6.Насадка рассчитана, как консольная балка.

3.7.Сваи рассчитаны, как заделанные в упругую среду (грунты с коэффициентом пропорциональности 200 и 400 Кн/м^4).

3.8.Расчетные усилия в продольных ребрах плит пролетного строения и в насадке приведены в таблице I.

Таблица I.

Шифр	Расчетные усилия	
	M, Кн,м	Q, Кн
П 30	8,77	I2,I5
П 60	38,70	26,33
П 90	92,03	4I,34
Н I3	8,6	34,2
СТ 25м	I,55	2,7
СТ 30м	2,3	3,28
СТ 35м	3,I9	3,87
СТ 40м	4,23	4,45
СТ 50м, СН 50м, СУ 5,25м	6,75	5,63
СТ 60м, СН 60м, СУ 6,25м	9,80	6,80
СТ 70м, СН 70м, СУ 7,25м	I3,55	7,98

Сравнительная таблица технико-экономических показателей.

Марка элемента	Расход арматуры, кг		
	3.820-13, вып I	3.820-13, вып 5	Экономия, кг
II 30	39,5	27,26	I2,24
II 60	90,5	70,48	20,02
II 90	2I9,7	I99,92	I9,78
II I3	I9,4	I6,62	2,78
СТ 25м	40,3	28,05	I2,25
СТ 30м	44,I	30,60	I3,5
СТ-40м	5I,8	35,75	I6,05
СТ-50м	59,4	40,85	I8,55
СТ-60м	66,8	46,0	20,8
СН 50м	69,8	56,24	I3,56
СН 60м	77,2	62,I8	I5,02
СН 70м	84,6	68,I2	I6,48
СУ 5.25м	57,85	48,5I	9,34
СУ 6.25м	65,25	54,45	I0,8
СУ 7.25м	72,65	60,37	I2,28
СТ 35м	47,8	33,I5	I4,65

1. Схема испытаний плит пролетного строения

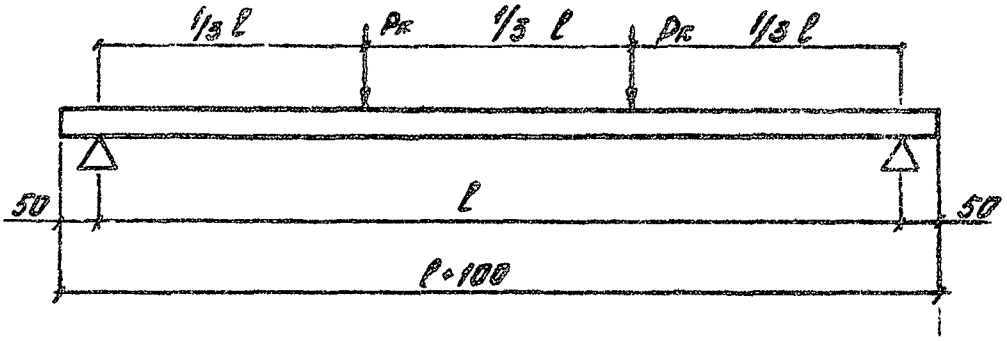

1. Схема испытаний свай и стоек

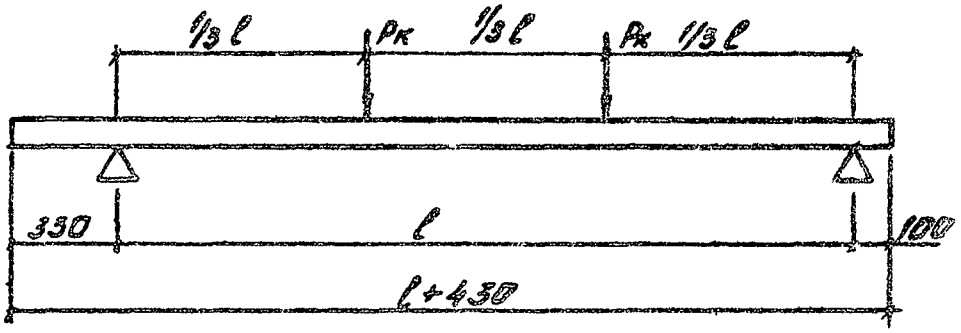

3. Схема испытаний насадки К13

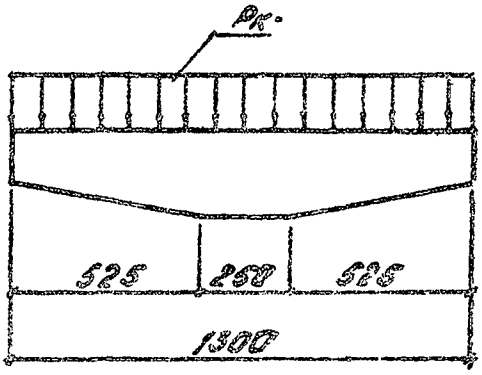

Контрольные нагрузки

Марка изделия	Величина контрольных нагрузок $P_к$ при проверке, кН			Контрольный прогиб $f_к$, мм
	прочности	трещиностойкости	жесткости	
П 30	9.81	5,37	5,37	7,7
П 60	20.03	10.96	10.96	15.0
П 90	30.25	16,55	16 55	22.5
Н 13	106.8 кН/м	81.0 кН/м	–	–
СТ 25м	56 2	–	–	–
СТ 30 м	43.2	–	–	–
СТ 35м	36.1	–	–	–
СТ 40 м	30.9	–	–	–
СТ 50м, СН 50м, СУ 5.25м	23 4	–	–	–
СТ 60м, СН 60м СУ 6.25м	18.3	–	–	–
СТ 70м, СН 70м СУ 7 25м	14 6	–	–	–

Инв. № подл. | Подпись и дата | Взам.инв. №

Формат	Зона	Поз.	Обозначение	Наименование	Кол.	Примечание
				Документация		
А4			3.820-13.5 -00.00.00ТО	Техническое описание		
А4			3.820-13.5 01.00.00 СБ	Сборочный чертеж		
				Сборочные единицы		
			3.820-13.5 01.00.00.	П 30		
А4		1	3.820-13.5 01.01.00	Каркас плоский КР1	2	3.39 кг
А4		2	3.820-13.5 01.02.00	Каркас плоский КР2	2	1.2 кг
А4		3	3.820-13.5 01.03.00	Каркас плоский КР3	1	1.08 кг
А4		4	3.820-13.5 01.04.00	Сетка арматурная С1	1	3.6 кг
А4		5	3.820-13.5 01.05.00	Изделие закладное ЗД1	6	1.42 кг
				Детали		
А4		6	3.820-13.5 01.00.01	Петля строповочная ПП1	4	0.30 кг
А4		7	3.820-13.5 01.00.02	ф10А-I ГОСТ 5781-82* L=770	8	0.48 кг
				Материалы		
				Бетон тяжелый		
				В25 F150 W4		
				ГОСТ 25192-82		0.216 м³

Взам. инв. №

Подпись и дата

Инв. № подл.

Разраб.	Рутковской		07.86
Провер.	Макеев		09.86
ГИП	Свирибов		09.86
Н. контр.	Ковш		5.1.87
Нач. отд.	Сосунчик		

3.820-13.5 01.00.00

Плита пешеходного мостика П 30

Стадия	Лист	Листов
Р	1	

Минводхоз БССР
БЕЛГИПРОВОДХОЗ
г. Минск

Копировал

Формат А4 2208-01

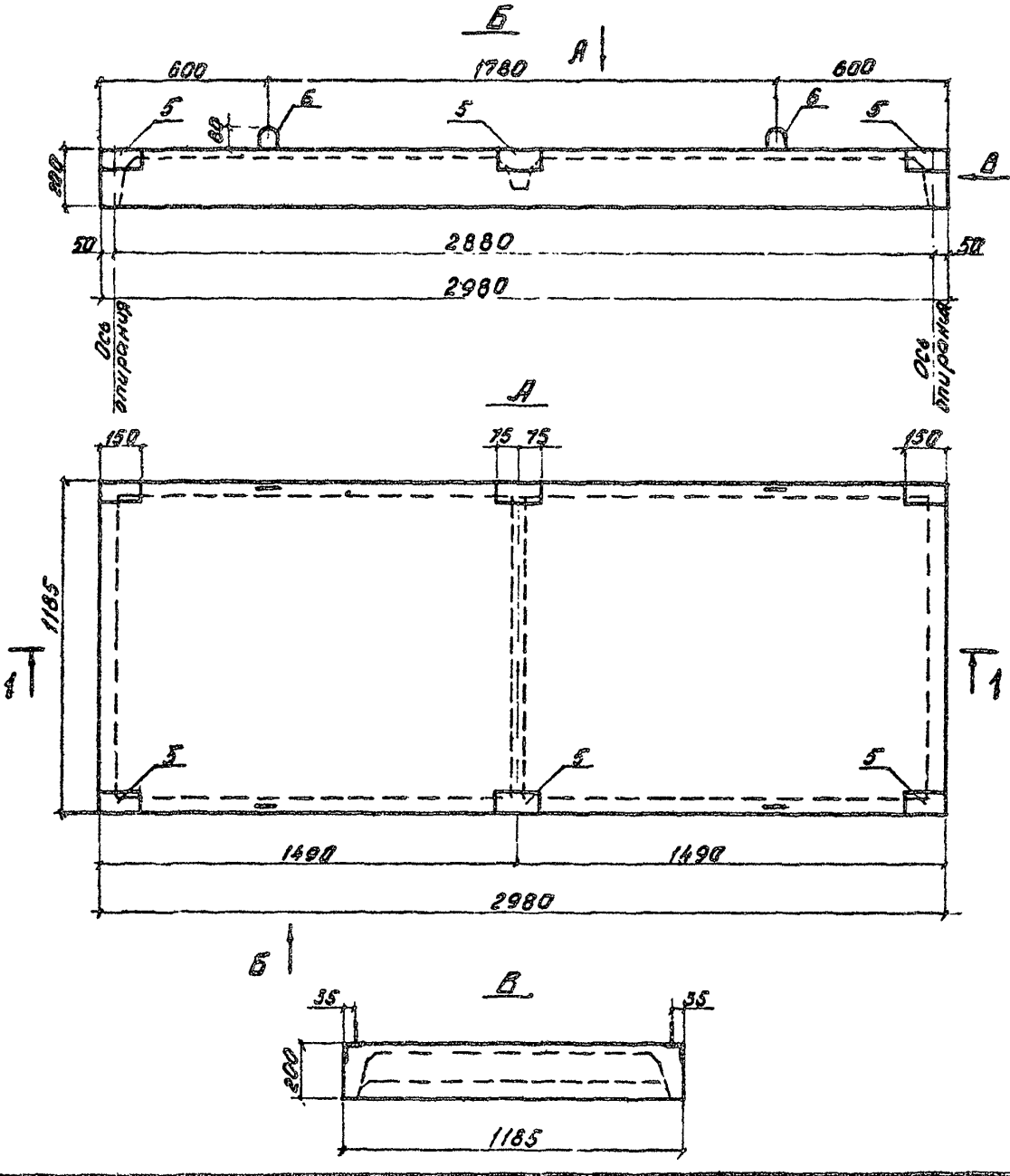

				3.820-13.5		01.00.00 СБ	
				Плита пешеходного мостика П 30	Стадия	Масса	Масштаб
Разраб.	Рутковская		07.86		Р	540	1:20
Проверил	Макеев		09.86		Лист 1		Листов 3
Гип	Свирудов		09.86		Белгипроводхоз		
Н. контр.	Жовш		5.IX.86				
Нач. отд.	Красуцкий						

Копировал

Формат А4 2208-01

1-1

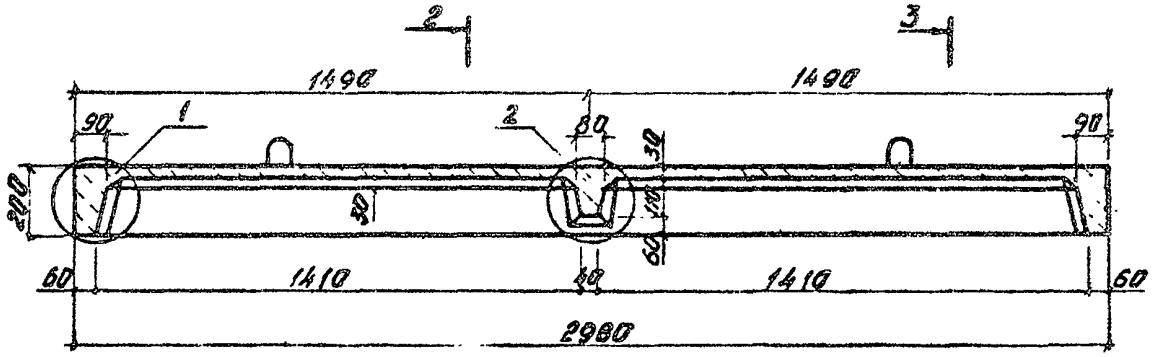

2-2

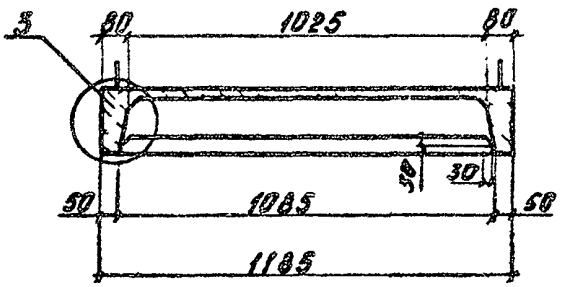

1

М 1:10

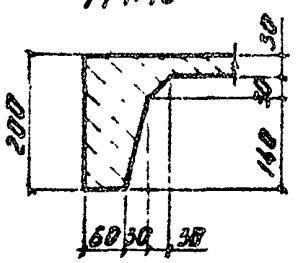

2

М 1:10

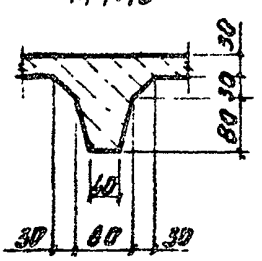

3

М 1:10

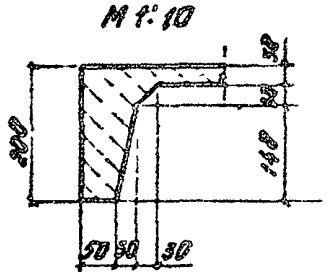

3-3

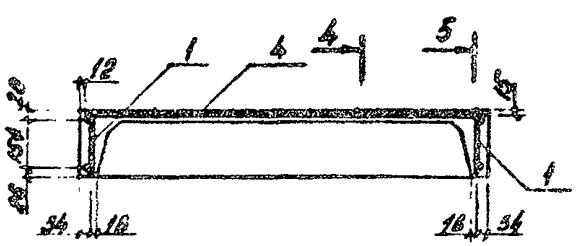

4-4

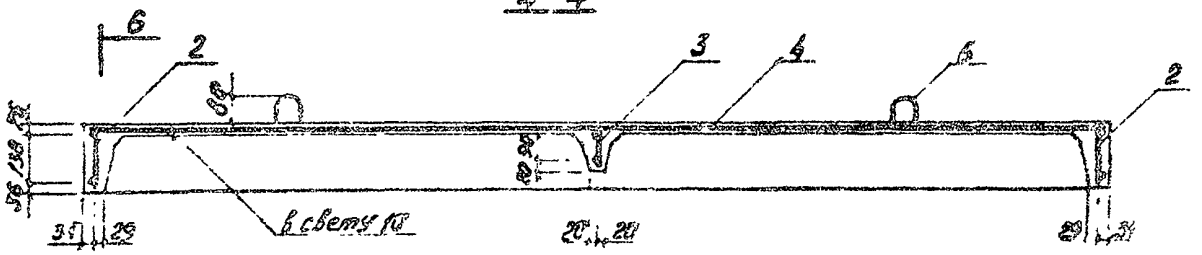

5-5

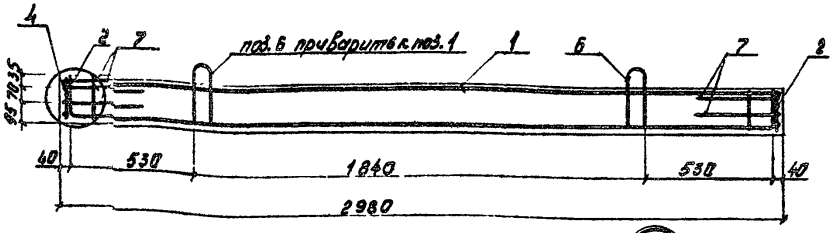

6-6

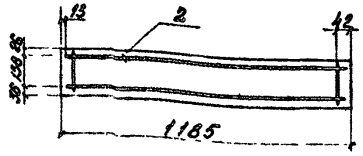

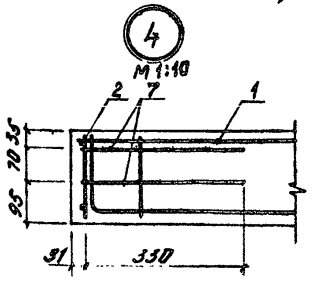

Ведомость расхода стали на элемент, кг

Марка элемента	Изделия арматурные								
	Арматура класса								Всего
	А-I				А-III		Вр-I		
	ГОСТ 5781-82*						ГОСТ 6727-80*		
	ф6	ф8	ф10	Итого	ф10	Итого	ф3	Итого	
П-30	4,94	2,58	3,68	11,20	3,94	3,94	3,6	3,6	18,74

Изделия закладные				Всего	Общий расход
Арматура класса		Прокат марки			
А-III		Сталь угловая			
ГОСТ 5781-82*		ГОСТ 8509-72*			
ф10	Итого	L75х75х6	Итого		
2,34	2,34	6,18	6,18	8,52	27,26

Инв. № подл. | Подпись и дата | Взам. инв. №

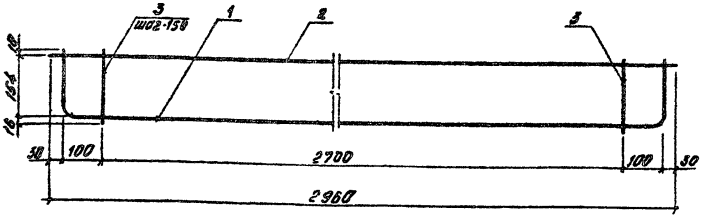

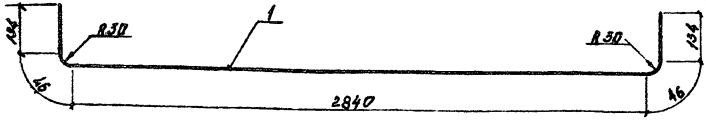

1. Каркас изготовлять при помощи контактной точечной электросварки в соответствии с требованиями ГОСТ 14098-68 и СН 393-78

Формат	Зона	Поз.	Обозначение	Наименование	К-во	Примечание
				Детали		
54		1	3.820-13.5 01.01.01	Ф10 А-III ГОСТ 5781-82* l=3200	1	1.97 кг
54		2	3.820-13.5 01.01.02	Ф6 А-I ГОСТ 5781-82* l=2960	1	0.66 кг
54		3	3.820-13.5 01.01.03	Ф6 А-I ГОСТ 5781-82* l=180	19	0.04 кг

Разраб.	Рутковская		07.86
Провер.	Макеев		09.86
ГИП	Свиридов		09.86
Н.контр.	Ковш		5.[illegible]
Нач.отд.	Красуцкий		

3.820-13. 01.01.00

Каркас плоский КР1

Стадия	Масса	Масштаб
Р	3,39	1:10

Лист | Листов 1

Белгипроводхоз

Взам.инв. № | Подпись и дата | Инв. № подл.

Копировал

Формат А4 2208-01

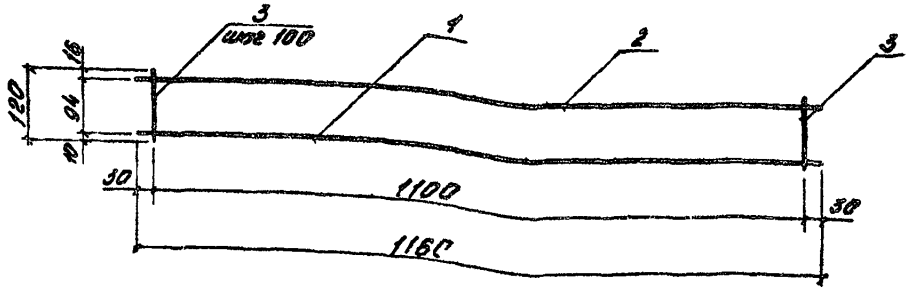

1. Каркас изготовлять при помощи контактной точечной электросварки в соответствии с требованиями ГОСТ 14098-68 и СН 393-78

Формат	Зона	Поз.	Обозначение	Наименование	Кол.	Примечание
				Деталь		
Б4		1	3.820-13.5 01.02.01	Ф8А-I ГОСТ 5781-82* l=1160	1	Заимств. 0.46 кг
Б4		2	3.820-13.5 01.02.02	Ф6А-I ГОСТ 5781-82* l=1160	1	Заимств. 0.26 кг
Б4		3	3.820-13.5 01.03.01	Ф6А-I ГОСТ 5781-82* l=120	12	0.03 кг

Разработ.	Рутковская	[signature]	07.86
Проверил	Макеев	[signature]	09.86
ГИП	Свиридов	[signature]	09.86
Н. контр.	Ковш	[signature]	[illegible]
Зав. отд.	Красунина	[signature]	

3.820-13.5 01.03.00

Каркас плоский КР3

Стадия	Масса	Масштаб
Р	1.08	1:10

Лист | Листов 1

Белгипроводхоз

Копировал

Формат А4 2208-01

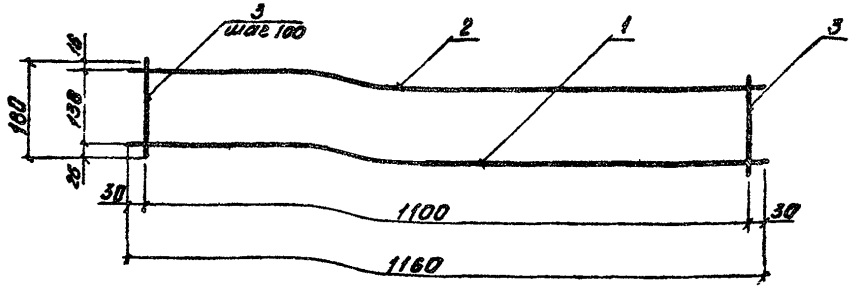

1. Каркас изготовлять при помощи контактной точечной электросварки в соответствии с требованиями ГОСТ 14098-68 и СН 393-78

Формат	Зона	Поз.	Обозначение		Наименование	Кол.	Примечание
					Детали		
5Ч		1	3.820-13.5	01.02.01	Ф8А-I ГОСТ 5781-82* l=1160	1	0.46 кг
5Ч		2	3.820-13.5	01.02.02	Ф8А-I ГОСТ 5781-82* l=1160	1	0.26 кг
5Ч		3	3.820-13.5	01.01.03	Ф6А-I ГОСТ 5781-82* l=180	12	Заимств. 0.04 кг

Разраб.	Путковская	[illegible]	07.86
Проверил	Нагеев	[illegible]	07.86
ГИП	Свиридов	[illegible]	5.86
Н. контр.	Ковш	[illegible]	5.87
Нач. отд.	Красуцкий	[illegible]	

3.820-13.5 01.02.00

Каркас плоский КР2

Стадия	Масса	Масштаб
Р	1.20	1:10

Лист | Листов 1

Белгипроводхоз

Взам. инв. № | Подпись и дата | Инв. № подл.

Копировал

Формат А4 2208-01

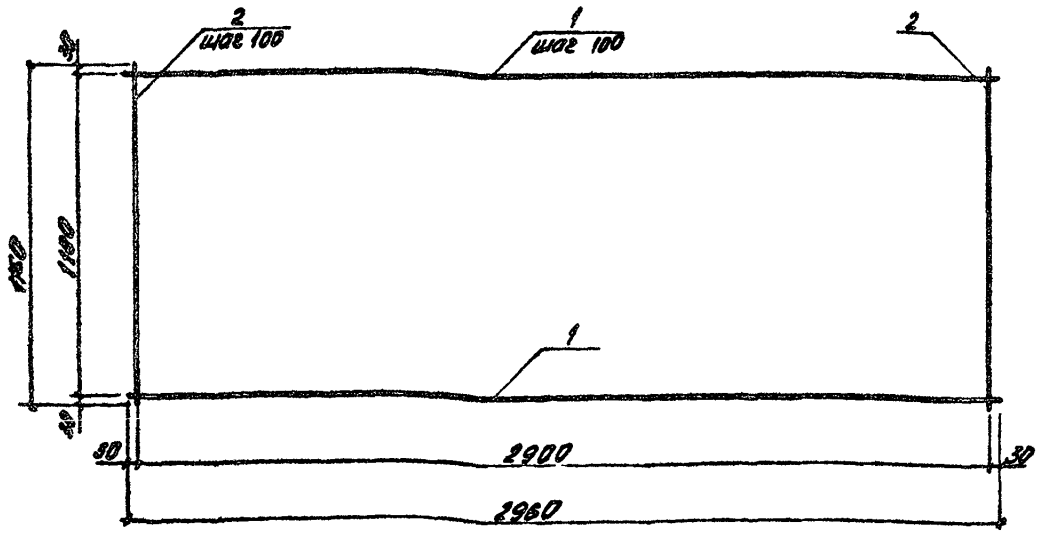

1 Сетку изготовлять при помощи контактной точечной электросварки в соответствии с требованиями ГОСТ 14098-68 и СН 393-68

Формат	Зона	Поз.	Обозначение	Наименование	Кол.	Примечание
				Детали		
БЧ		1	3.820-13.5 01.04.01	ф3Вр-1 ГОСТ 6727-80*l=2960	12	0.15 кг
БЧ		2	3.820-13.5 01.04.02	ф3Вр-1 ГОСТ 6727-80*l=1160	30	0.06 кг

Разработ.	Рутковская		07.86
Проверил	Макеев		09.86
ГИП	Свиридов		09.86
Н. контр.	Ковш		5.IX.86
Нач. отд.	Красуцкий		

3.820-13.5 01.04.00

Сетка арматурная С1

Стадия	Масса	Масштаб
Р	3.6	1:20

Лист | Листов 1

Белгипроводхоз

Взам. инв. № | Подпись и дата | Инв. № подл.

Копировал

Формат А4 2208-01

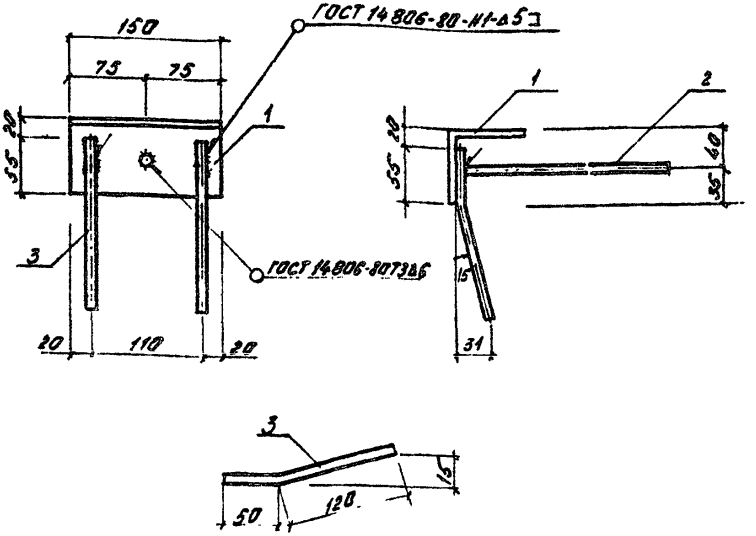

1. Приварку стержней и антикоррозийное покрытие выполнять в соответствии с СН 393-78

Формат	Зона	Поз.	Обозначение	Наименование	Кол.	Примечание
				Детали		
6.4		1	3.820-13.5 01.05.01	Уголок Б-75×75×6 ГОСТ 8509-72*		
				l=150	1	1.03 кг
6.4		2	3.820-13.5 01.05.02	Ф10А-III ГОСТ 5781-82* l=300	1	0.19 кг
6.4		3	3.820-13.5 01.05.03	Ф10А-III ГОСТ 5781-82* l=170	2	0.10 кг

Разраб	Рутковская	[signature]	07.86
Проверил	Макеев	[signature]	09.86
ГИП	Свиридов	[signature]	09.86
Н контр	Ковш	[signature]	5.IX.87
Нач отд	Красуцкий	[signature]	

3.820-13.5 01.05.00

Изделие закладное ЗД1

Стадия	Масса	Масштаб
Р	1.42	1:5

Лист | Листов 1

Белгипроводхоз

Инв. № подл. | Подпись и дата | Взам. инв. №

Копировал

Формат А4 2208-01

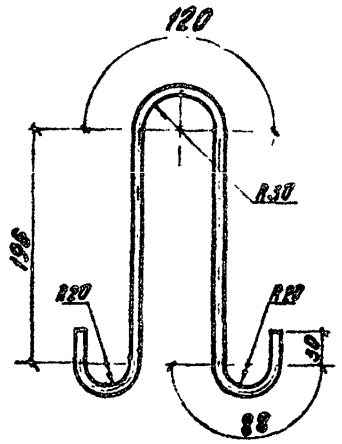

				3.820-13.5		01.00.01	
				Петля строповочная П1	Стадия	Масса	Масштаб
Разработ.	Ритковская		07.86		Р	0.30	1:5
Проверил	Макеев		08.86		Лист	Листов 1	
ГИП	Свиридов		09.86	Ф8А-I ГОСТ 5781-82 с.748	Белгипроводхоз		
Н.контр.	Ковш		5.87	В Ст 3 сп 2 ГОСТ 380-71			
Нач.отд.	[illegible]						

Копировал

Формат А4 2208-01

V-32-3

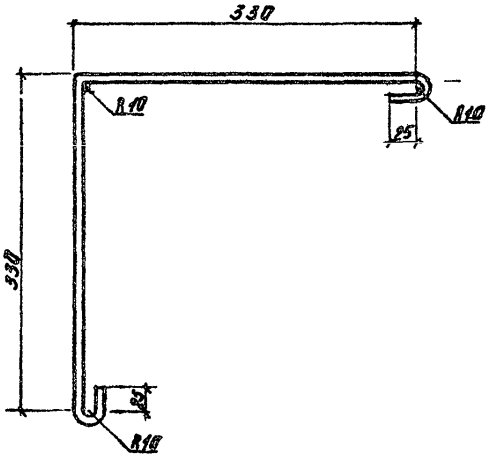

				3.820 - 13.5		01.00.02	
				Стержень	Стадия	Масса	Масштаб
Разработ	Рутковская		07.86		Р	0.66	1:5
Проверил	Макеев		09.86		Лист	Листов 1	
ГИП	Свиридов		09.86	Ф10 А-I ГОСТ 5781-82 ℓ=770	Белгипроводхоз		
Н.конт	Ковш		6.87	ВСт3сп2 ГОСТ 380-71			
Н.отд	Красуцкий						

Взам.инв. №

Подпись и дата

Инв. № подл.

Копировал

Формат А4 2208-01

Формат	Зона	Поз.	Обозначение	Наименование	К-во	Примечание
				Документация		
А4			3.820-13.5 00.00.00 ТО	Техническое описание		
А4			3.820-13.5 02.00.00СБ	Сборочный чертеж		
				Сборочные единицы		
			3.820-13.5 02.00.00	ПБО		
А4		1	3.820-13.5 02.01.00	Каркас плоский Кр4	2	17.45 кг
А4		2	3.820-13.5 02.02.00	Каркас плоский Кр5	2	1.46 кг
А4		3	3.820-13.5 01.03.00	Каркас плоский Кр3	3	Заимств. 1.08 кг
А4		4	3.820-13.5 02.03.00	Сетка арматурная С2	1	7.32 кг
А4		5	3.820-13.5 01.05.00	Изделие закладное Зд1	8	Заимств. 1.42 кг
А4		6	3.820-13.5 02.04.00	Изделие закладное Зд2	2	2.45 кг
				Детали		
А4		7	3.820-13.5 02.00.01	Петля строповочная П2	4	0.55 кг
А4		8	3.820-13.5 01.00.02	ф10 В-I ГОСТ 5781-82* А-III	8	Заимств. 0.46 кг
				Материалы		
				Бетон тяжелый		
				В25 F150 W4		
				ГОСТ 26192-82		0.52 м³

Инв. № подл. | Подпись и дата | Взам. инв. №

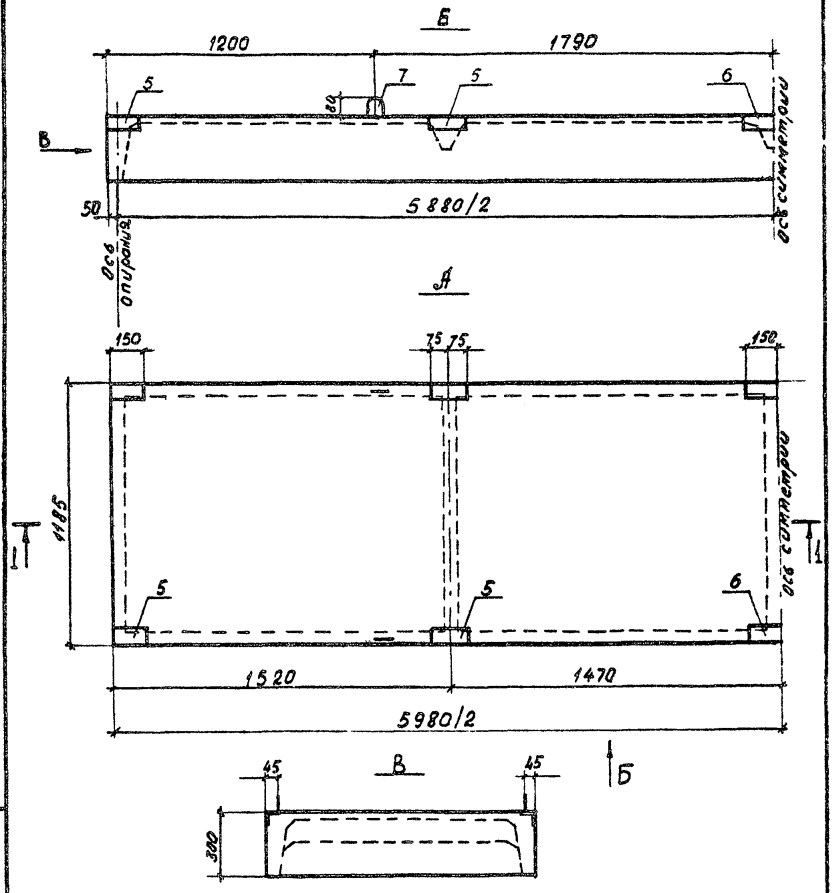

				3.820-12.5	02.00.00 СБ	
				Плита пешеходного мостика ПБО	Стадия: Р	Масса: 1300
						Масштаб: 1:20
					Лист 1	Листов 3
Разраб	Дрозд		07.86			
Проверил	Макеев		09.86			
ГИП	Свиридов		09.86		Белгипроводхоз	
Н.контр	Ковш		09.86			
Нач.отд	Красчук					

Инв. № подл. | Подпись и дата | Взам.инв. №

Копировал

Формат А4 2208-01

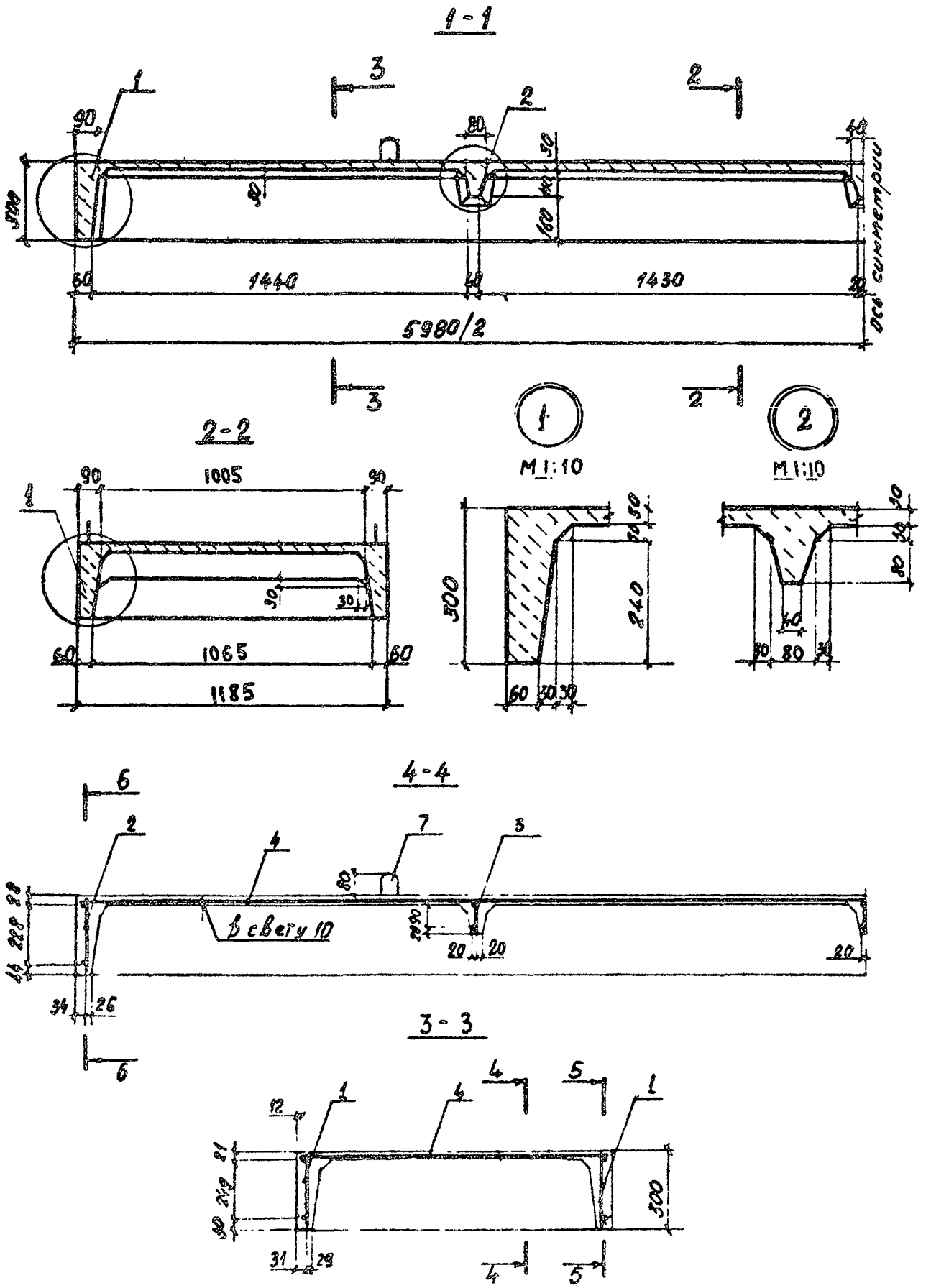

Инв. № подл.	Подпись и дата	Взам. инв. №

3 820-13.5 02.00.00 СБ

Лист 2

Копировал Формат А4 2208-01

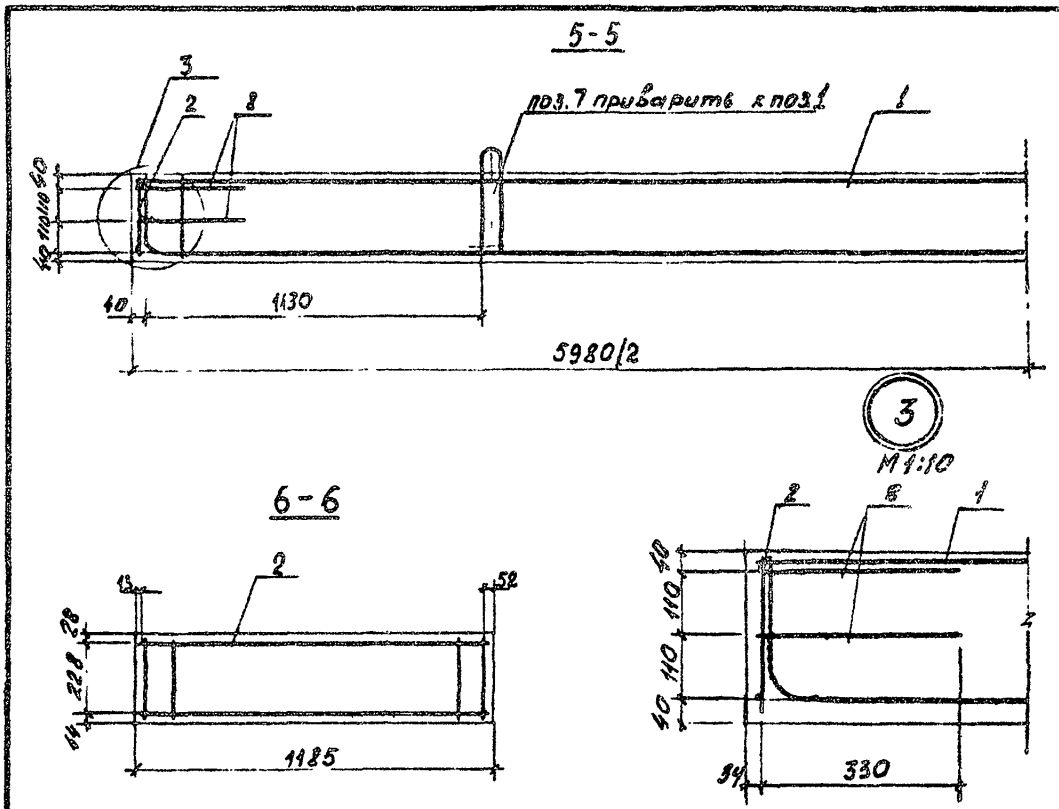

Ведомость расхода стали на элемент, кг

Марка элемента	Изделия арматурные									
	Арматура класса									Всего
	А-I					А-III		Вр-I		
	ГОСТ 5781-82*							ГОСТ 6727-80*		
	Ф6	Ф8	Ф10	Ф14	Итого	Ф18	Итого	Ф3	Итого	
П 60	8,5	7,0	5,88	-	21,38	25,52	25,52	7,32	7,32	54,22

Изделия закладные					Общий расход
Арматура класса		Прокат марки		Всего	
А-III		Сталь угловая			
ГОСТ 5781-82*		ГОСТ 8509-72*			
Ф10	Итого	175х75х6	Итого		
3,9	3,9	12,36	12,36	16,26	70,48

Взам.инв. №

Подпись и дата

Инв. № подл.

3.820-13.5 02.00.00 СБ

Лист 3

Копировал Формат А4 2208-01

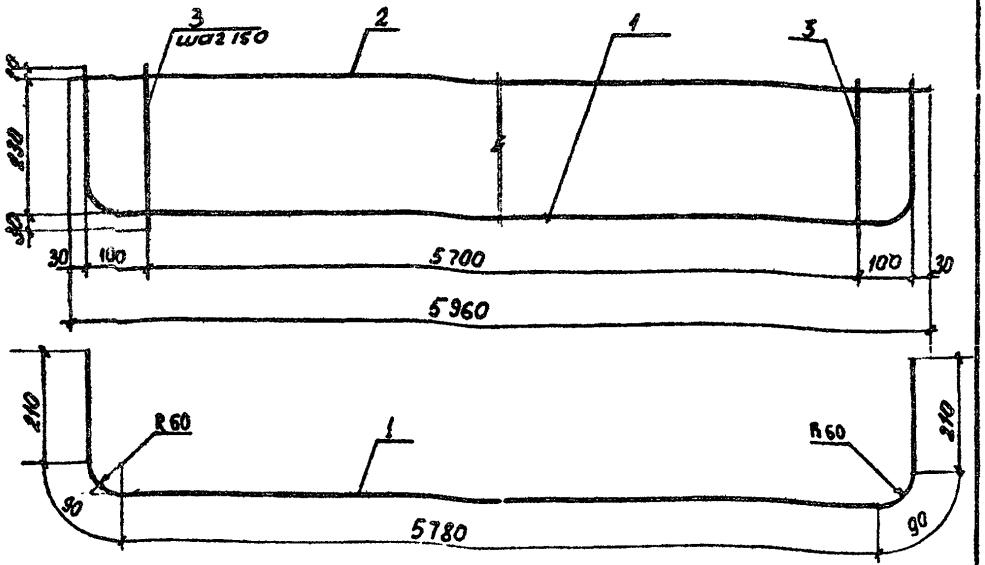

1. Каркас изготовлять при помощи контактной точечной электросварки в соответствии с требованиями ГОСТ 14098-68 и СН 393-78

Формат	Зона	Поз.	Обозначение	Наименование	Кол.	Примечание
				Детали		
БЧ		1	3.820-13.5 02.01.01	Ø18 А-II ГОСТ 5781-82* ℓ=6380	1	12,76 кг.
БЧ		2	3.820-13.5 02.01.02	Ø8 А-I ГОСТ 5781-82* ℓ=5960	1	2,35 кг
БЧ		3	3.820-13.5 02.01.03	Ø6 А-I ГОСТ 5781-82* ℓ=280	39	0.06 кг

Разраб	Дрозд		8.86
Провер	Макеев		09.86
ГИП	Свиридов		09.86
Н.контр	Ковш		09.86
Нач. ОТО	Красуцкий		

3.820-13.5 02.01.00

Каркас плоский КР4

Стадия	Масса	Масштаб
Р	17,45	1:10
Лист	Листов 1	

Белгипроводхоз

Инв. № подл. | Подпись и дата | Взам.инв. №

Копировал

Формат А4 2208-01

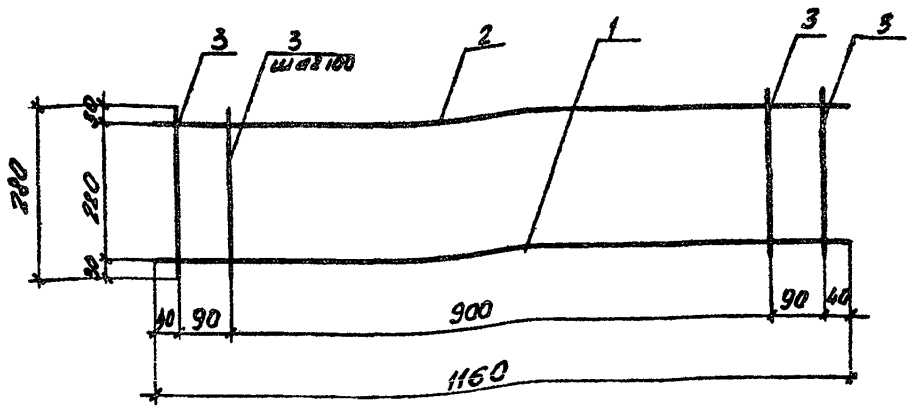

1. Каркас изготовлять при помощи контактной точечной электросварки в соответствии с требованиями ГОСТ 14098-68 и СН 393-78

Формат	Зона	Поз.	Обозначение	Наименование	Кол.	Примечание
				Детали		
Б4		1	3.820-13.5 02.02.01	⌀ 8 А-I ГОСТ 5781-82* ℓ = 1160	1	0.46 кг
Б4		2	3.820-13.5 01.02.02	⌀ 6 А-I ГОСТ 5781-82* ℓ = 1160	1	Заимств. 0.26 кг
Б4		3	3.820-13.5 02.01.03	⌀ 6 А-I ГОСТ 5781-82* ℓ = 280	12	Заимств. 0.06 кг

Разраб	Дрозд		5.86
Проверил	Макеев		09.86
ГИП	Свиридов		09.86
Н.контр.	Ковш		5.87
Нач. отд.	Красуцкий		

3.820-13.5 02.02.00

Каркас плоский КР 5

Стадия	Масса	Масштаб
Р	1.44	1:10
Лист	Листов 1	

Белгипровод хоз

Взам. инв. № | Подпись и дата | Инв. № подл.

Копировал

Формат А4 2208-01

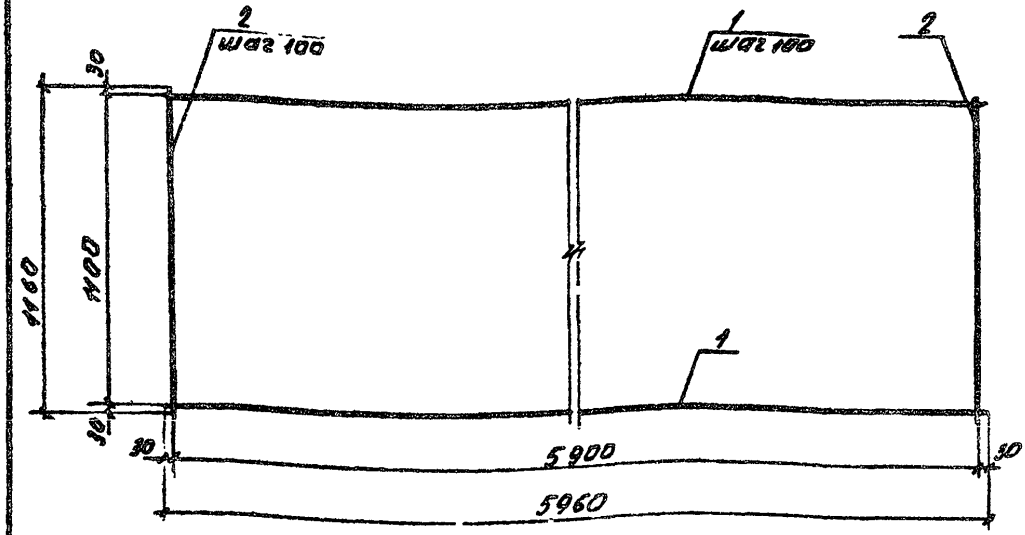

1. Сетку изготовлять при помощи контактной точечной электросварки в соответствии с требованиями ГОСТ 14098-68 и СН 393-68

Формат	Зона	Поз.	Обозначение	Наименование	Кол	Примечание
				Детали		
54		1	3.820-13.5 02.03.01	ф3Вр-1 ГОСТ 6727-80Е ℓ=5960	12	0.31 кг
54		2	3.820-13.5 01.04.02	ф3Вр-1 ГОСТ 6727-80Е ℓ-1160	60	Заимств 0.06 кг

Разраб	Дрозд		
Проверил	Макеев		9.86
ГИП	Свиридов		
Н. контр	Ковш		
Нач отд	Красуцкий		

3.820-13.5 02.03.00

Сетка арматурная С 2

Стадия	Масса	Масштаб
Р	7.32	1:20

Лист	Листов 1
Белгипроводхоз	

Копировал

Формат А4 2208-01

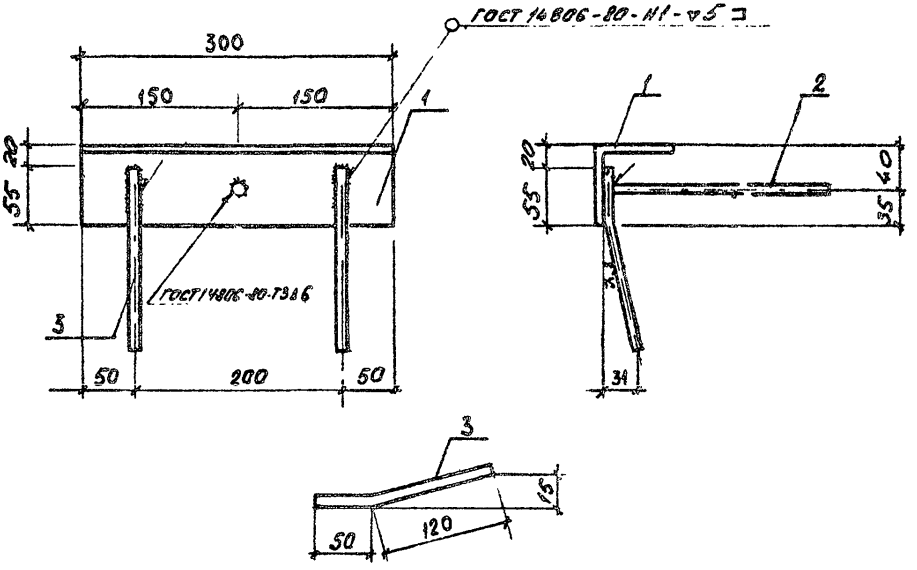

1. Приварку стержней и антикоррозийное покрытие выполнять в соответствии с СН 393-78.

Формат	Зона	Поз.	Обозначение	Наименование	Кол.	Примечание
				Детали		
БЧ		1	3.820-13.5 02.04.01	Уголок Б-75×75×6 ГОСТ 8509-72*		
				l = 300	1	2.06 кг
БЧ		2	3.820-13.5 01.05.02	⌀10 А-III ГОСТ 5781-82* l = 300	1	Заимств. 0.19 кг
БЧ		3	3.820-13.5 01.05.03	⌀10 А-III ГОСТ 5781-82* l = 170	2	Заимств. 0.10 кг

Разраб.	Дрозд	[illegible]	15.08
Проверил	Макеев	[illegible]	09.86
ГИП	Свиридов	[illegible]	09.86
Н. контр.	Кобш	[illegible]	[illegible]
Нач. отд.	Грасчук	[illegible]	

3.820-13.5 02.04.00

Изделие закладное ЗД 2

Стадия	Масса	Масштаб
Р	2,45	1:5

Лист | Листов 1

Белгипроводхоз

Взам. инв. №

Подпись и дата

Инв. № подл.

Копировал

Формат А4 2208-01

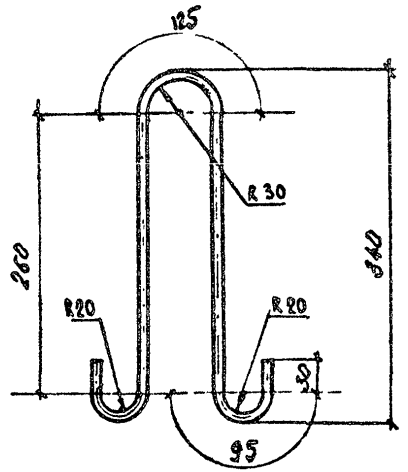

				3.820-13.5		02.00.01	
				Петля строповочная П2	Стадия	Масса	Масштаб
					Р	0.55	1:5
					Лист	Листов 1	
Разраб	Дроздов		11.86				
Проверил	Макеев		11.86				
ГИП	Свиридов		11.86	ФЮЛ-1 ГОСТ 5781-82* с-395	Белгипроводхоз		
Н. контр.	Ковш		11.86	ВСт.3сп2 ГОСТ 380-71*			
Нач. отд.	Косухин						

Инв. № подл. | Подпись и дата | Взам. инв. №

Копировал

Формат А4 2208-01

Формат	Зона	Поз.	Обозначение	Наименование	Кол.	Примечание
				Документация		
А4			3.820-13.5 ПО.00.00 ТО	Техническое описание		
А4			3.820-13.5 03.00.00СБ	Сборочный чертеж		
				Сборочные единицы		
			3.820-13.5 03.00.00	П 90		
А4		1	3.820-13.5 03.01.00	Каркас плоский КР6	2	73.01 кг
А4		2	3.820-13.5 03.02.00	Каркас плоский КР7	2	1.7 кг
А4		3	3.820-13.5 03.03.00	Каркас плоский КР8	5	1.34 кг
А4		4	3.820-13.5 03.04.00	Сетка арматурная С3	1	11.04 кг
А4		5	3.820-13.5 01.05.00	Изделие закладное ЗД1	10	Заимств. 1.42 кг
А4		6	3.820-13.5 02.04.00	Изделие закладное ЗД2	4	Заимств. 2.45 кг
				Детали		
А4		7	3.820-13.5 03.00.01	Петля строповочная П3	4	1.27 кг
А4		8	3.820-13.5 01.00.02	Ф10 А-I ГОСТ 5781-82* ℓ=770	8	Заимств. 0.46 кг
				Материалы		
				Бетон тяжелый		
				В25 F150 W4		
				ГОСТ 25192-82		0.93 м³

Взам. инв. №

Подпись и дата

Инв. № подл.

Разраб.	Литковская		09.86
Провер.	Макеев		09.86
ГИП	Свиридов		09.86
Н. контр.	Ковш		09.86
Нач. отд.	Васильчик		

3.820-13.5 03.00.00

Плита пешеходного мостика П 90

Стадия	Лист	Листов
Р		1

Минводхоз БССР
БЕЛГИПРОВОДХОЗ
г. Минск

Копировал

Формат А4

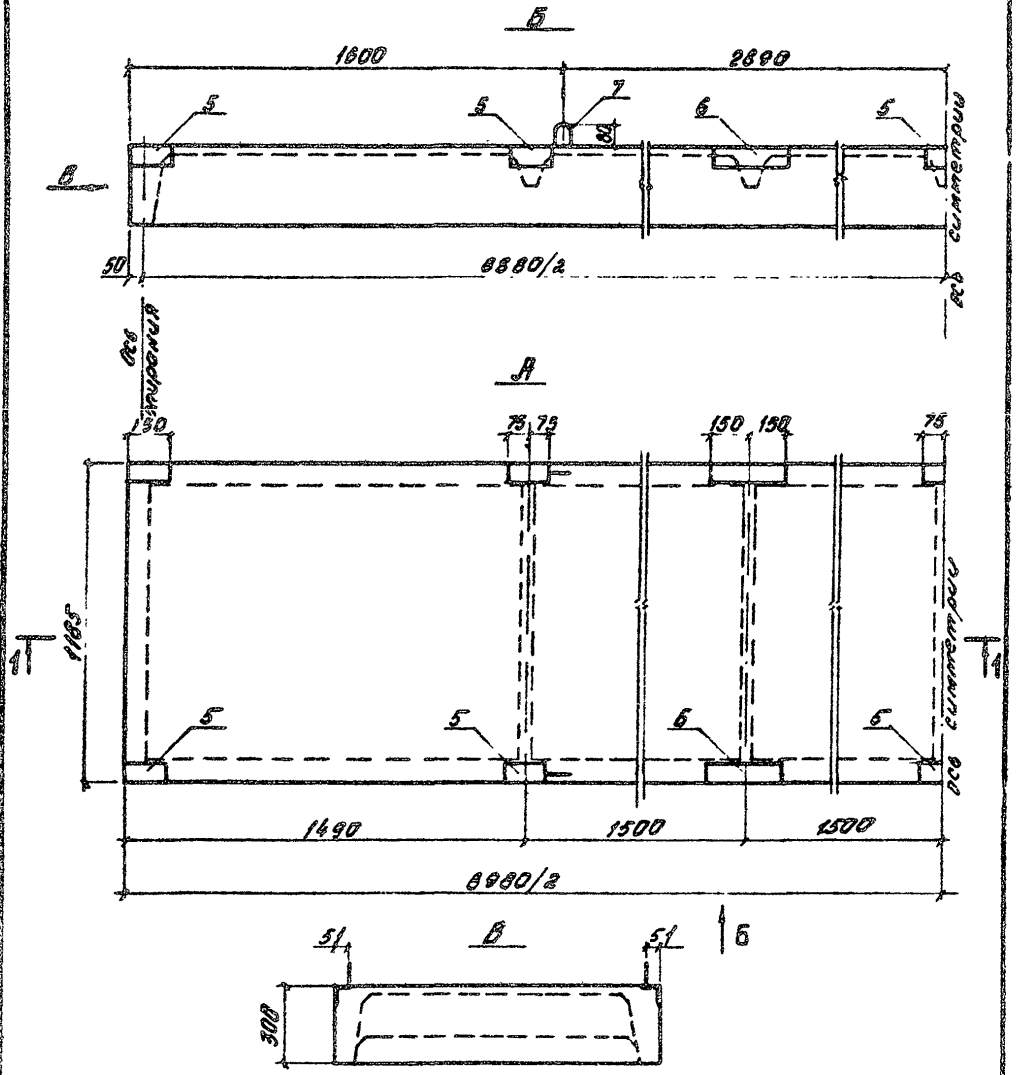

				3.820-13.5		03.00 00 СБ	
				Плита пешеходного мостика П-90	Стадия	Масса	Масштаб
Разраб.	Рутковская		07.86		Р	2320	1:20
Провер.	Макеев		09.86		Лист 1		Листов 3
ГИП	Свиридов		08.86		Белгипроводхоз		
Н.контр.	Кобыл		12.86				
Нач.отд.	Красулина						

Копировал

Формат А4 2208-01

1-1

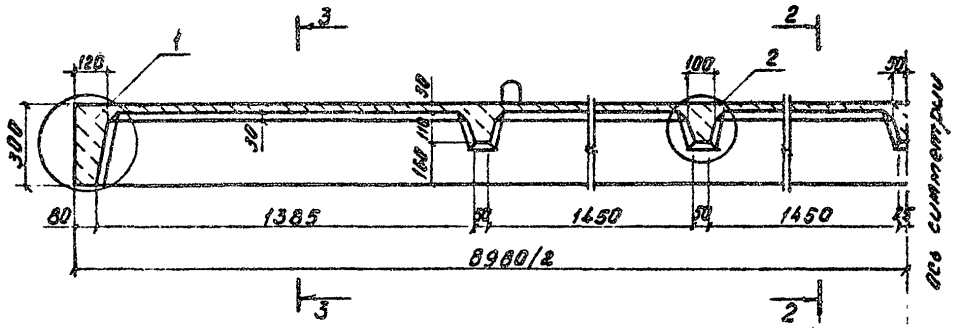

2-2

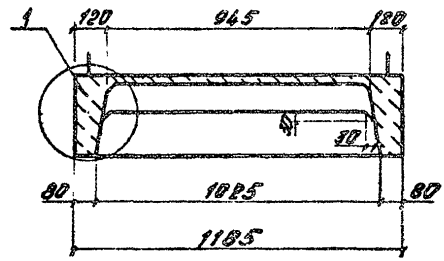

1

М 1:10

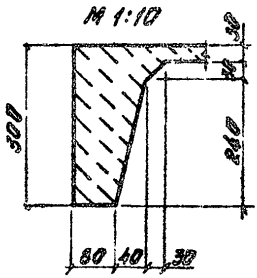

2

М 1:10

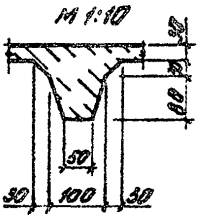

4-4

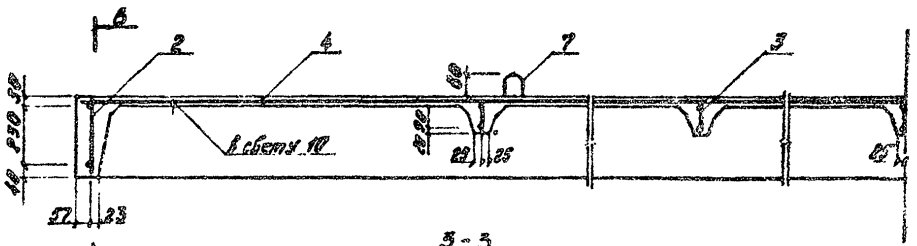

5-3

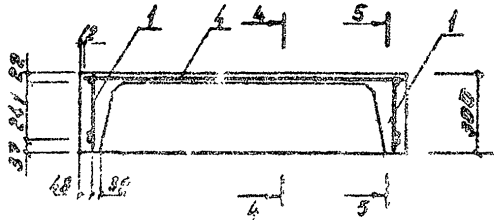

Инв. № подл. | Подпись и дата | Взам. инв. №

5.820-13.5	03.00.00 ОВ	Лист 2

Копировал

Формат А4 2208-01

5-5

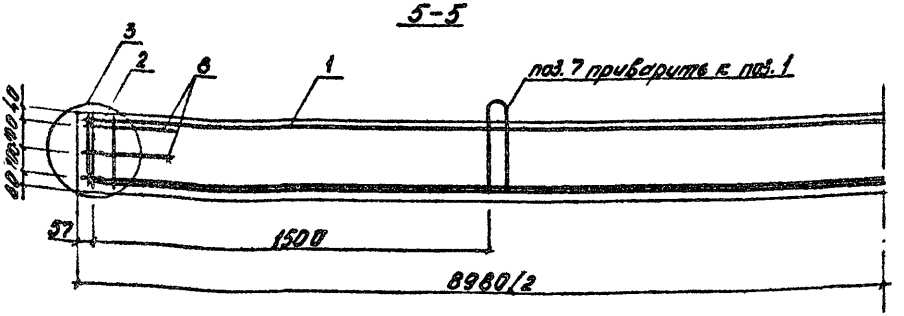

3
М1:10

6-6

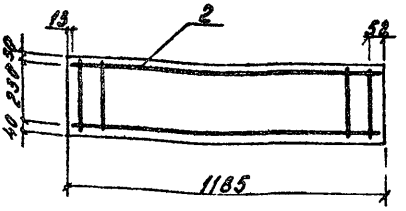

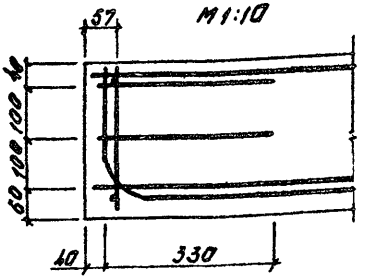

Ведомость расхода стали на элемент, кг

Марка элемента	Изделия арматурные									Всего
	Арматура класса									
	А-I					А-III		Вр-I		
	ГОСТ 5781-82*							ГОСТ 6727-80*		
	ф6	ф8	ф10	ф14	итого	ф22	итого	ф3	итого	
П-90	5.06	25.96	19.78	5.08	55.88	109	109	11.04	11.04	175.92

Изделия закладные					Общий расход
Арматура класса		Прокат марки		Всего	
А-II		Сталь угловая			
ГОСТ 5781-82*		ГОСТ 8509-72*			
ф10	итого	L75×75×6	Итого		
5,46	5.46	18.54	18,54	24,0	199,92

Взам. инв. №

Подпись и дата

Инв. № подл.

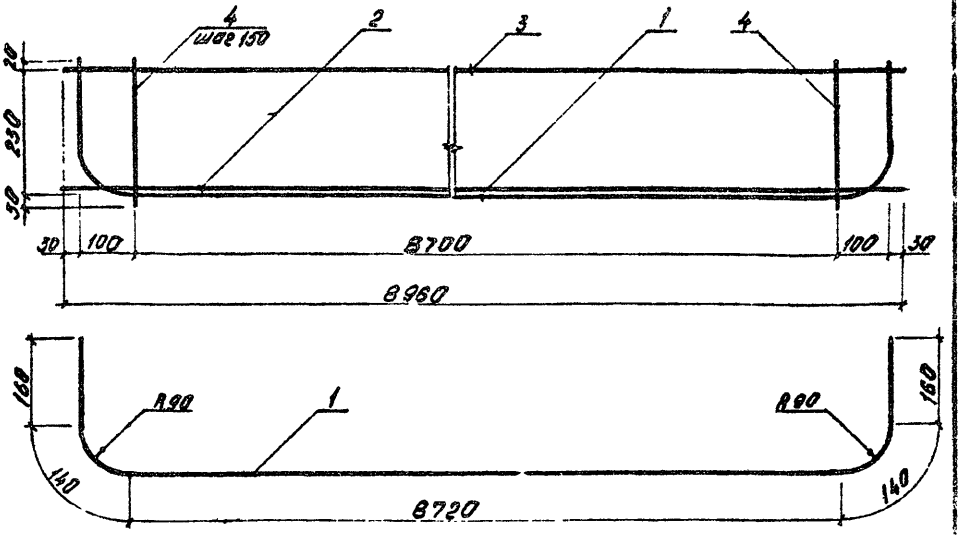

1 Каркас изготовлять при помощи контактной точечной электросварки в соответствии с требованиями ГОСТ 14098-68 и СН 393-78

Формат	Зона	Поз.	Обозначение		Наименование	Кол.	Примечание
					Детали		
БЧ		1	3.820-13.5	03.01.01	Ф22 А-III ГОСТ 5781-82* l=9320	1	27,8 кг
БЧ		2	3.820-13.5	03.01.02	Ф22 А-III ГОСТ 5781-82* l=8960	1	26,7 кг
БЧ		3	3.820-13.5	03.01.03	Ф10 А-I ГОСТ 5781-82* l=8960	1	5,53 кг
БЧ		4	3.820-13.5	03.01.04	Ф8 А-I ГОСТ 5781-82* l=280	118	0,11 кг

Разработ	Рутковская	[signature]	07.86
Проверил	Макеев	[signature]	09.86
ГИП	Свиридов	[signature]	09.86
Н контр	Ковш	[signature]	5.IX.86
Нач отд	Красуцкий	[signature]	

3.820-13.5 03 01.00

Каркас плоский КР6

Стадия	Масса	Масштаб
Р	73.01	1:10

Лист | Листов 1

Белгипроводхоз

Взам.инв. № | Подпись и дата | Инв. № подл.

Копировал

Формат А4 2208-01

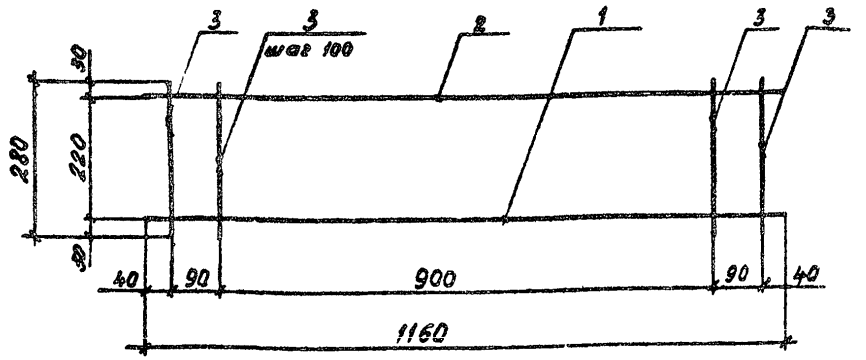

1 Каркас изготовлять при помощи контактной точечной электросварки в соответствии с требованиями ГОСТ 14098-68 и СН 393-78

Формат	Зона	Поз.	Обозначение	Наименование	Кол.	Примечание
				Детали		
54		1	3.820-13.5 03.02.01	Ø10А-I ГОСТ 5781-82* l=1160	1	0.72 кг
54		2	3.820-13.5 01.02.02	Ø6А-I ГОСТ 5781-82* l=1160	1	Заимств 0.26 кг
54		3	3.820-13.5 02.01.03	Ø6А-I ГОСТ 5781-82* l=280	12	Заимств. 0.06 кг

				3.820-13.5		03.02.00	
Разраб	Дрозд	[illegible]	[illegible]	Каркас плоский КР 7	Стадия	Масса	Масштаб
Провер	Матеев	[illegible]	[illegible]		Р	1.70	1:10
ГИП	Свиридов	[illegible]	[illegible]		Лист	Листов 1	
Н. контр	Ковш	[illegible]	[illegible]		Белгипроводхоз		
Нач. отд	Корзицкий	[illegible]					

Копировал

Формат А4 2208-01

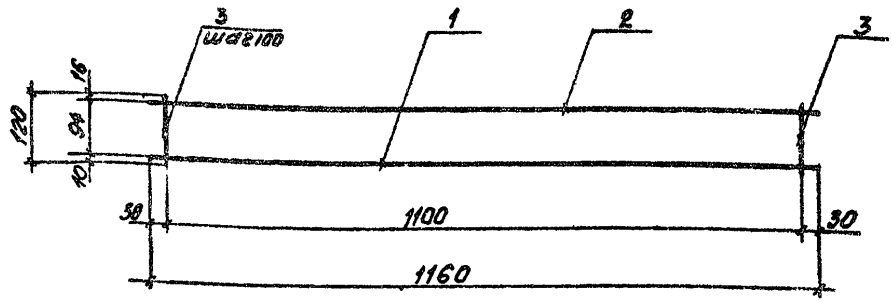

1. Каркас изготовлять при помощи контактной точечной электросварки в соответствии с требованиями ГОСТ 14098-68 и СН 393-78.

Формат	Зона	Поз.	Обозначение	Наименование	Кол.	Примечание
				Детали		
БЧ		1	3.820-13.5 03.02.01	ф10А-I ГОСТ 5781-82* ℓ=1160	1	0.72 кг Заимств.
БЧ		2	3.820-13.5 01.02.02	ф 6А-I ГОСТ 5781-82* ℓ=1160	1	0.26 кг Заимств.
БЧ		3	3.820-13.5 01.03.01	ф 6А-I ГОСТ 5781-82* ℓ=120	12	0.03 кг

Инв. № подл. | Подпись и дата | Взам. инв. №

Разраб.	Дрозд		07.80
Проверил	Максеев		09.80
ГИП	Сидоров		07.80
Н. контр.	Кобец		07.80
Нач. отд.	Классман		

3.820-13.5 03.03.00

Каркас плоский КР-8

Стадия	Масса	Масштаб
Р	1.34	1:10
Лист	Листов 1	

Белгипроводхоз

Копировал

Формат А4 2208-01

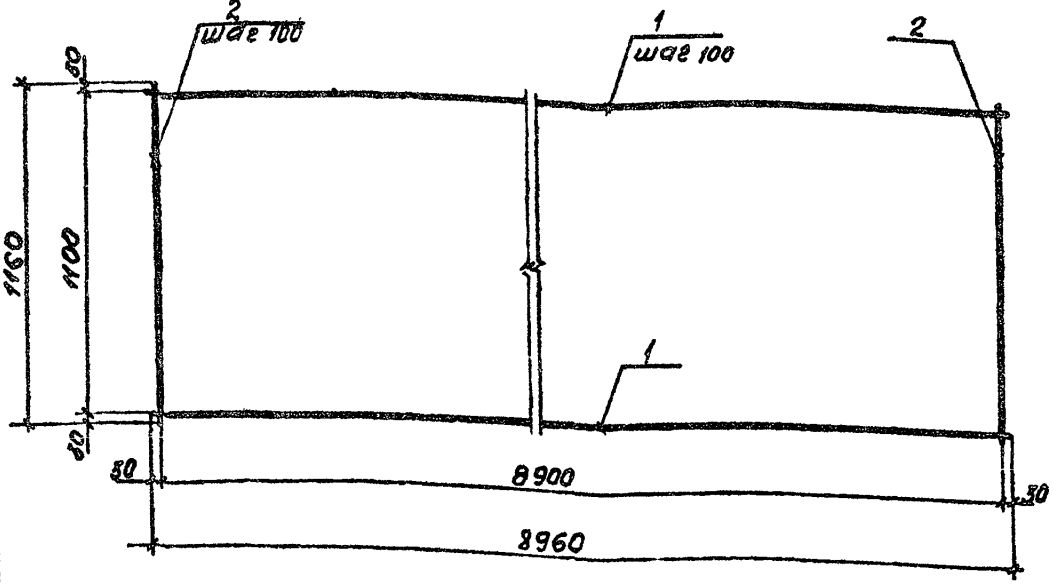

1. Сетку изготовлять при помощи контактной точечной электросварки в соответствии с требованиями ГОСТ 14098-68 и СН 393-68.

Формат	Зона	Поз.	Обозначение	Наименование	Кол.	Примечание
				Детали		
54		1	3.820-13.5 03.04.01	Ø3Вр-1 ГОСТ 6727-80* l=8960	12	0,47кг
54		2	3.820-13.5 01.04.02	Ø3Вр-1 ГОСТ 6727-80* l=1160	90	заимств 0.06кг

Разраб	Дрозд	[signature]	[signature]
Провер	Макеев	[signature]	09.86
ГНП	Свиридов	[signature]	09.86
Н.контр	Ковш	[signature]	5.IX.86
Нач.отд	Красуцкий	[signature]	

3.820-13.5 03.04.00

Сетка арматурная С 3

Стадия	Масса	Масштаб
Р	11.04	1:20

Лист | Листов 1

Белгипроводхоз

Взам.инв. № | Подпись и дата | Инв. № подл.

Копировал

Формат А4 2208-01

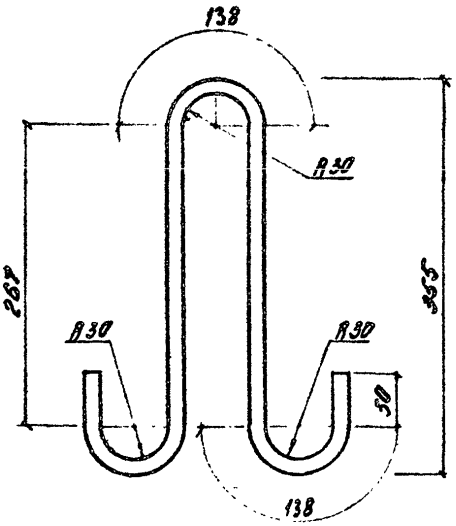

				3.820-13.5	03.00.01	
				Петля строповочная П3	Стадия: Р; Масса: 1.27; Масштаб: 1:5	
Разработ.	Ритковская		07.86		Лист	Листов 1
Проверил	Макеев		09.86			
ГИП	Свиридов		09.86	ф 14 А-I ГОСТ 5781-82* ℓ=1048	Белгипроводхоз	
Н.контр.	Кабш		09.86	ВСт 3 сп 2 ГОСТ 380-71*		
Нач.отд.	Красников					

Взам.инв. № | Подпись и дата | Инв. № подл.

Копировал

Формат А4 2208-01

Формат	Зона	Поз.	Обозначение	Наименование	Кол.	Примечание
				Документация		
А4			3.820-13.5 00.00.00.ТО	Техническое описание		
А4			3.820-13.5 04.00.00 СБ	Сборочный чертеж		
				Сборочные единицы		
А4		1	3.820-13.5 04.01.00	Каркас плоский КР9	2	2.82 кг
А4		2	3.820-13.5 04.02.00	Изделие закладное ЗД3	1	3.66 кг
А4		3	3.820-13.5 04.03.00	Изделие закладное ЗД4	2	2.20 кг
				Детали		
А4		4	3.820-13.5 04.00.01	Петля строповочная П4	2	0.37 кг
Б4		5	3.820-13.5 04.00.02	Ф12 А-III ГОСТ 5781-82* l=1280	1	1,14 кг
Б4		6	3820-13.5 01.01.03	Ф6 А-I ГОСТ 5781-82* l=180	26	Заимств 0.04 кг
				Материалы		
				Бетон тяжелый		
				В25 F150W4		
				ГОСТ 25192-82		0.055 м³

Разраб	Рутковский		
Провер.	Макеев		
ГИП	Шуриков		
Н. контр.	Ковш		
Нач. отд.	Красинский		

3820-13.5 04.00.00

Насадка Н13

Стадия	Лист	Листов
Р		1

Минводхоз БССР
БЕЛГИПРОВОДХОЗ
г. Минск

Копировал

Формат А4

2203-01

Взам. инв. №

Подпись и дата

Инв. № подл.

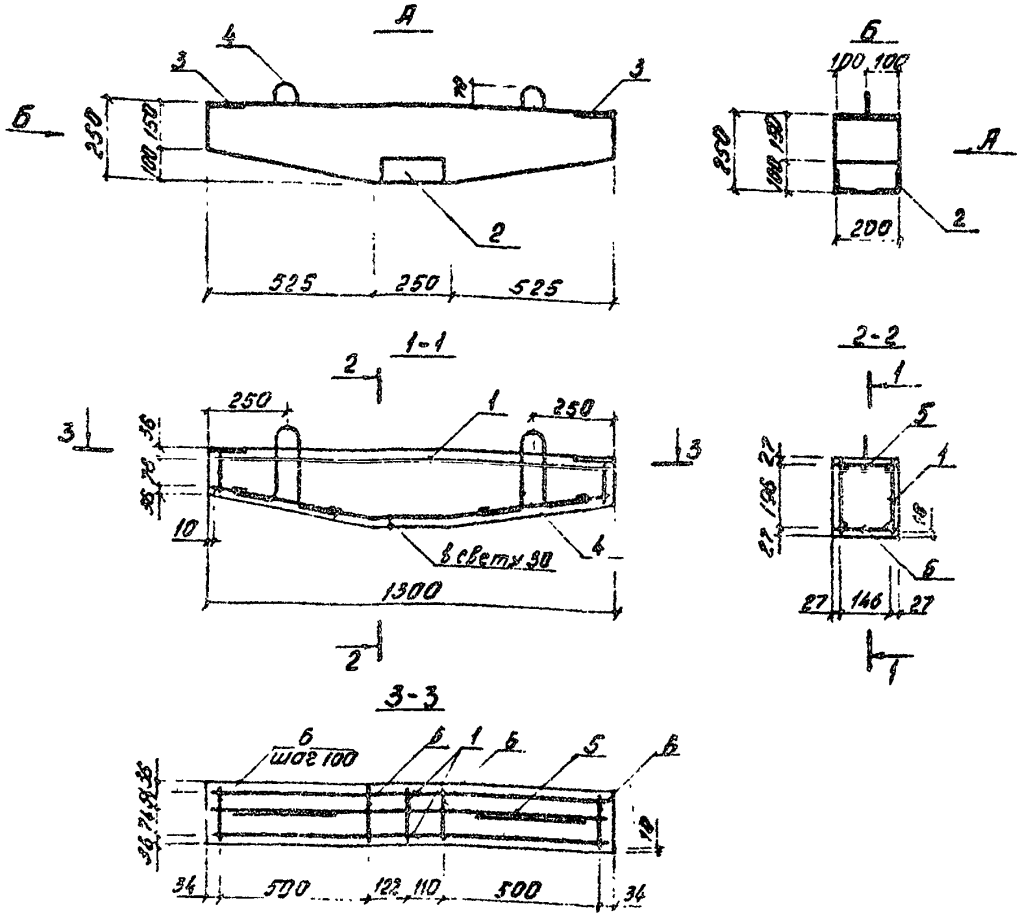

1. Позицию 4 приварить к позиции 6

Марка элемента	Изделия арматурные						Изделия закладные						Общий расход
	Арматура класса					Всего	Прокат марки			Арматура класса		Всего	
	А-I			А-III			ВСт3кп2			А-III			
	ГОСТ 5781-82*						ГОСТ 8509-72	ГОСТ 103-76		ГОСТ 5781-82			
	Ф6	Ф8	Итого	Ф12	Итого		L 75x6	-10x206	Итого	Ф10	Итого		
Н13	2.1	0.74	2.84	5.72	5.72	8.56	2.74	3.76	6.50	1.56	1.56	8.06	16.62

Разраб.	Ольховская		09.86
Пров.	Матвеев		09.86
ГИП	Свиридов		09.86
Н. контр.	Ковш		09.86
Нач. отд.	Ковалевский		

3.820-13.5 04.00.00 СБ

Насадка Н13

Стадия	Масса	Масштаб
Р	150	1:20

Лист | Листов 1

Белгипроводхоз

Инв. № подл. | Подпись и дата | Взам. инв. №

Копировал

Формат А4 2208-01

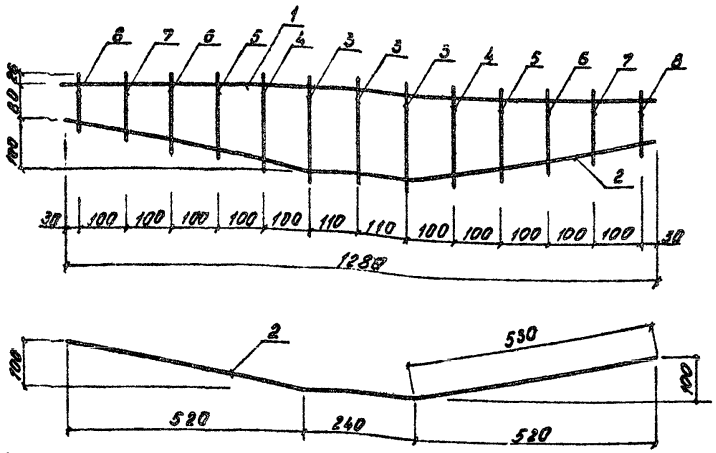

1. Каркас изготовлять при помощи контактной точечной электросварки в соответсвии с требованиями ГОСТ 14098-68 и СН 393-78

Формат	Зона	Поз.	Обозначение		Наименование	Кол.	Примечание
					Деталь		
54		1	3.820-13.5	04.00.02	Ф12 А-III ГОСТ 5781-82* l=1280	1	1.14кг
54		2	3.820-13.5	04.01.01	Ф12 А-III ГОСТ 5781-82* l=1300	1	1.15кг
54		3	3.820-13.5	04.01.02	Ф6 А-I ГОСТ 5781-82* l=230	3	0.05кг
54		4	3.820-13.5	04.01.03	Ф6 А-I ГОСТ 5781-82* l=215	2	0.05кг
54		5	3.820-13.5	04.01.04	Ф6 А-I ГОСТ 5781-82* l=195	2	0.04кг
54		6	3.820-13.5	04.01.05	Ф6 А-I ГОСТ 5781-82* l=175	2	0.04кг
54		7	3.820-13.5	04.01.06	Ф6 А-I ГОСТ 5781-82* l=155	2	0.03кг
54		8	3.820-13.5	04.01.07	Ф6 А-I ГОСТ 5781-82* l=135	2	0.03кг

Разработ.	Рутковская	[signature]	09.86	3.820-13.5 04.01.00
Проверил	Макеев	[signature]	09.86	Каркас плоский КР9
ГИП	Свиридов	[signature]	09.86	
Н.контр.	Ковш	[signature]	09.86	
Нач.отд.	Гарсуцкий	[signature]		

Стадия	Масса	Масштаб
Р	2.82	1:10
Лист	Листов 1	

Белгипроводхоз

Инв. № подл. | Подпись и дата | Взам. инв. №

Копировал

Формат А4 2208-01

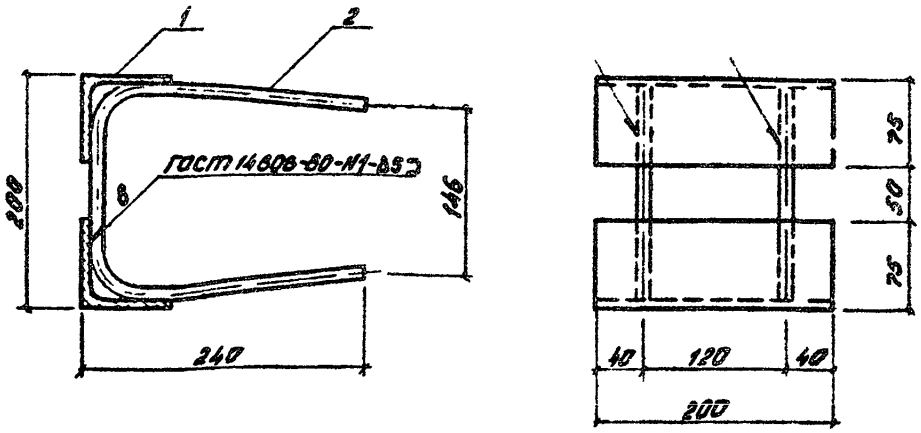

1. Приварку стержней и антикоррозийное покрытие выполнять в соответствии с СН 393-78

Формат	Зона	Поз.	Обозначение	Наименование	Кол.	Примечание
				Детали		
Б4		1	3.820-13.5 04.02.01	Уголок Б-75х75х6 ГОСТ 8509-72		
				l=200	2	1.87кг
А4		2	3.820-13.5 04.02.02	Ф10 А-III ГОСТ 5781-82 l=150	2	0.46кг

Разработ	Рутковская	[signature]	09.86
Проверил	Макеев	[signature]	09.86
ГИП	Свиридов	[signature]	09.86
Н.контр	Ковш	[signature]	5.IX.86
Нач отд	Красуцкий	[signature]	

3.820-13.5 04.02.00

Изделие закладное ЗД3

Стадия	Масса	Масштаб
Р	3.66	1:5

Лист | Листов 1

Белгипроводхоз

Взам.инв. № | Подпись и дата | Инв. № подл.

Копировал

Формат А4 2208-01

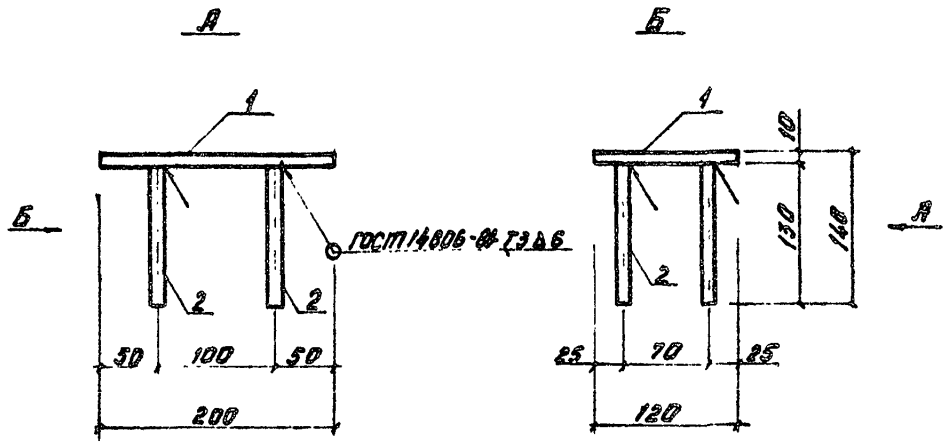

1. Приварку стержней и антикоррозийное покрытие выполнять в соответствие с СН 393-78

Формат	Зона	Поз.	Обозначение	Наименование	Кол.	Примечание
				Деталь		
БЧ		1	3.820-13.5 04.03.01	Полоса 10×120 ГОСТ 103-76		
				l=200	1	1.88кг
БЧ		2	3.820-13.5 04.03.02	⌀10 А-III ГОСТ 5781-82* l=130	4	0.08кг

				3.820-13.5		04.03.00	
Разработ.	Рутковская		08.86	Изделие Закладное ЗД4	Стадия	Масса	Масштаб
Проверил	Макеев		08.86		Р	2.20	1:5
ГИП	Бирюков		8.86		Лист	Листов	
Н. контр.	Ковш				Белгипрозодхоз		
Нач. отд.	Красуцкий						

Инв. № подл. | Подпись и дата | Взам. инв. №

Копировал

Формат А4 2202-01

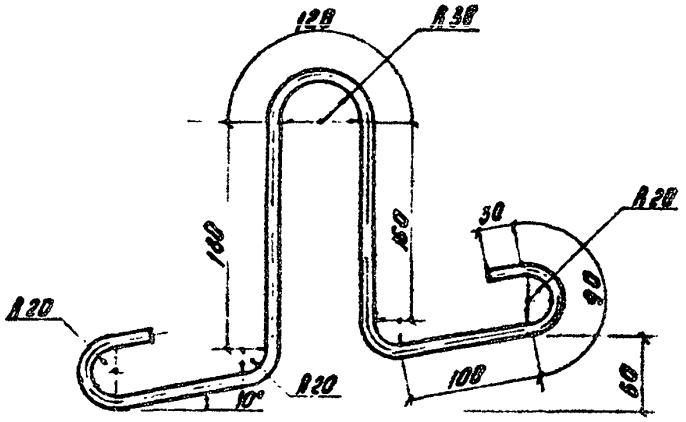

				3.820-13.5		04.00.01	
				Петля строповочная П4	Стадия	Масса	Масштаб
Разработ.	Рутковская	[illegible]	05.86		Р	0.37	1:5
Проверил	Макеев	[illegible]	09.86		Лист	Листов 1	
Гип	Свиридов	[illegible]	[illegible]	ФВА-I ГОСТ 5781-82* Ст 930 / ВСт 3 сп 2 ГОСТ 380-71*	Белгипроводхоз		
Н. контр.	Бобин	[illegible]	[illegible]				
Нач. отд.	Коссуский	[illegible]					

Взам. инв. №

Подпись и дата

Инв. № подл.

Копировал

Формат А4 2208-01

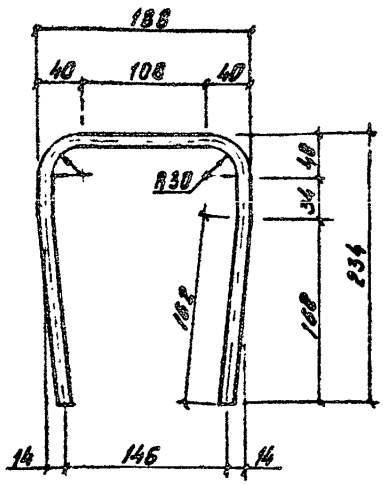

				3.820-13.5		04.02.02	
				Стержень	Стадия	Масса	Масштаб
Разработ.	Рутковская	[signature]	09.86		Р	0.46	1:5
Проверил	Макеев	[signature]	09.86		Лист	Листов 1	
ГИП	Свиридов	[signature]	09.86	Ф10А-ой ГОСТ 5781-82* l=750	Белгипроводхоз		
Н.конт.	Ковш	[signature]	09.86	25Г2С ГОСТ 5781-82*			
Нач.отд.	Крахуцкий	[signature]					

Взам.инв. №

Подпись и дата

Инв. № подл.

Копировал

Формат А4 2208-01

V-33-1

Формат	Зона	Поз.	Обозначение	Наименование	Кол.	Примечание
				Документация		
А4			3.820-13.5 00.00.00 ТО	Техническое описание		
А4			3.820-13.5 05.00.00 СБ	Сборочный чертеж		
				Сборочные единицы		
А4		1	3.820-13.5 05.01.00	Каркас плоский КР10	2	2.72кг
А4		2	3.820-13.5 05.02.00	Изделие закладное ЗФ5	2	2,68кг
				Детали		
А4		3	3.820-13.5 05.00.01	Петля строповочная П5	3	0.67кг
Б.4		4	3.820-13.5 04.01.02	Ф6 А-I ГОСТ 5781-82* l=230	26	Заимств 0.05кг
Б.4		6	3.820-13.5 04.00.02	Ф12 А-III ГОСТ 5781-82* l=1280	1	Заимств 1.14кг
			Переменные данные для исполнений			
				05.00.00		СТ 25
				Сборочные единицы		
А4		5	3.820-13.5 05.03.00	Каркас плоский КР11	1	12.8кг
				05.00.00-01		СТ 30
				Сборочные единицы		
А4		5	3.820-13.5 05.03.00-01	Каркас плоский КР12	1	15.35кг

Разраб.	Дрозд	[illegible]	[illegible]
Провер.	Макеев	[illegible]	[illegible]
ГИП	Свиридов	[illegible]	[illegible]
Н.контр.	Ковш	[illegible]	[illegible]
Нач.отд.	Красуцкий	[illegible]	

3.820-13.5 05.00.00

Стойка

СТ 25м ... СТ 60м

Стадия	Лист	Листов
Р	1	2

Минводхоз БССР
БЕЛГИПРОВОДХОЗ
г.Минск

Взам. инв. №

Подпись и дата

Инв. № подл.

Копировал

Формат А4

2208-01

Формат	Зона	Поз.	Обозначение	Наименование	К-во	Примечание
				05.00.00-02		СТ 35
				Сборочные единицы		
А4		5	3.820-13.5 05.03.00-02	Каркас плоский КР13	1	17.9кг
				05.00.00-03		СТ 40
				Сборочные единицы		
А4		5	3.820-13.5 05.03.00-03	Каркас плоский КР14	1	20.5кг
				05.00.00-04		СТ 50
				Сборочные единицы		
А4		5	3.820-13.5 05.03.00-04	Каркас плоский КР15	1	25.6кг
				05.00.00-05		СТ 60
				Сборочные единицы		
А4		5	3.820-13.5 05.03.00-05	Каркас плоский КР16	1	30.75
				Материалы		
				Бетон тяжелый		см. табл.
				В25 F150 W4		
				ГОСТ 25192-82		

Инв. № подл. | Подпись и дата | Взам. инв. №

V-32-3

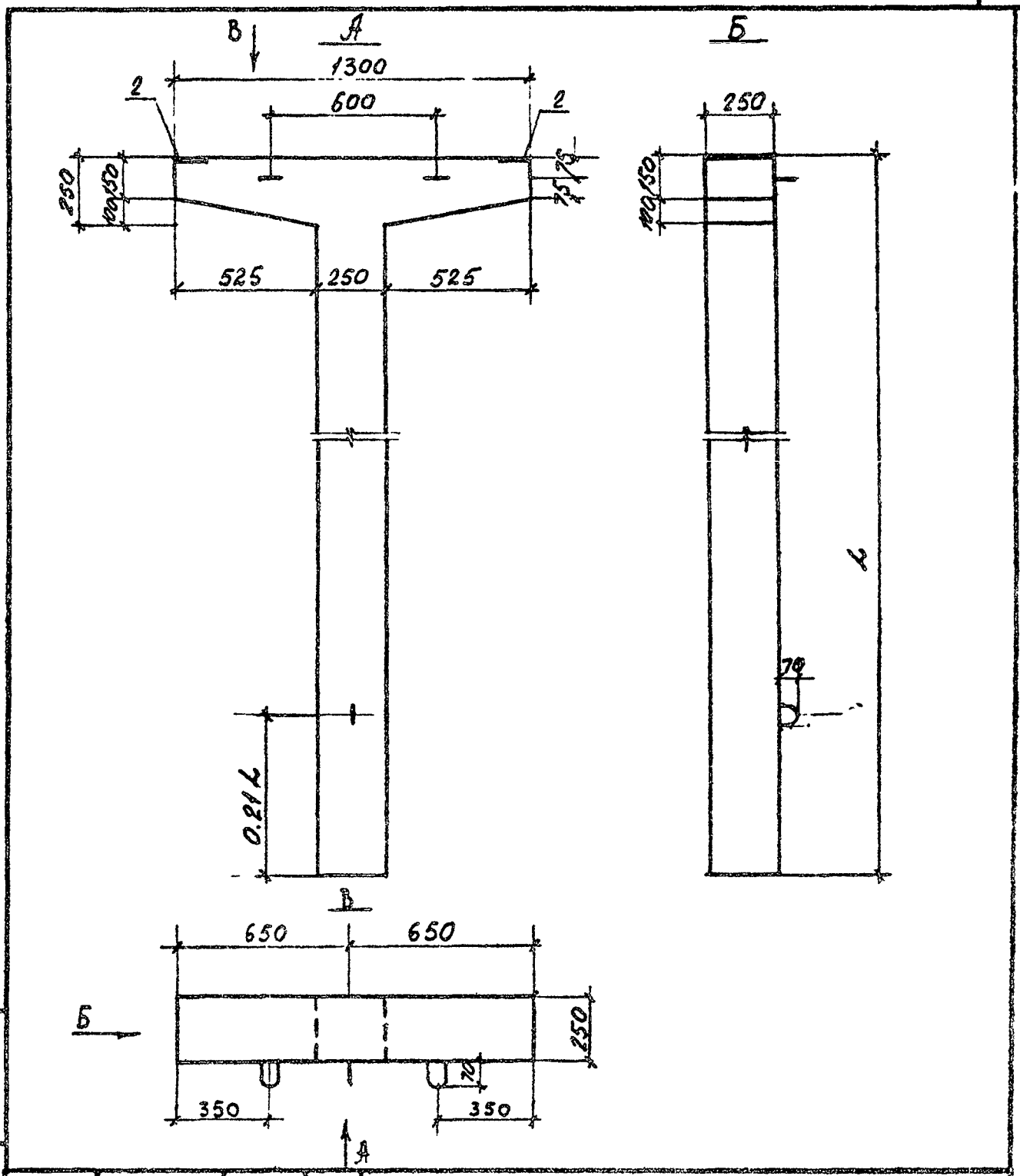

				3. 820-13.5		05.00.00 СБ	
				Стойка СТ 25. СТ60	Стадия	Масса	Масштаб
Разраб	Дрозд	[illegible]	1986		Р	См. табл	1:20
Пробежн	Макеев	[illegible]	1986		Лист	1	Листов 3
ГИП	Свиридов	[illegible]	1986		Белгипроводхоз		
Н.контр	Ковш	[illegible]	[illegible]				
Нач.отд	Красицкий	[illegible]					

Взам.инв. № | Подпись и дата | Инв № подл.

Копировал

Форма 1. 2208-01

1-1

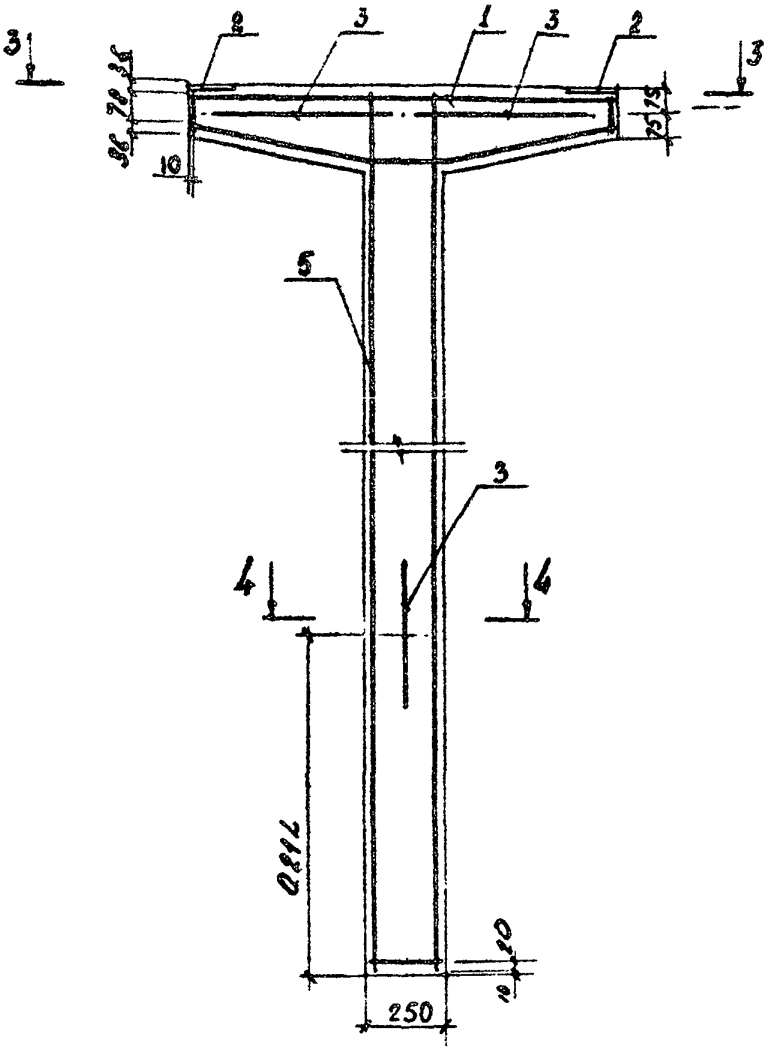

2-2

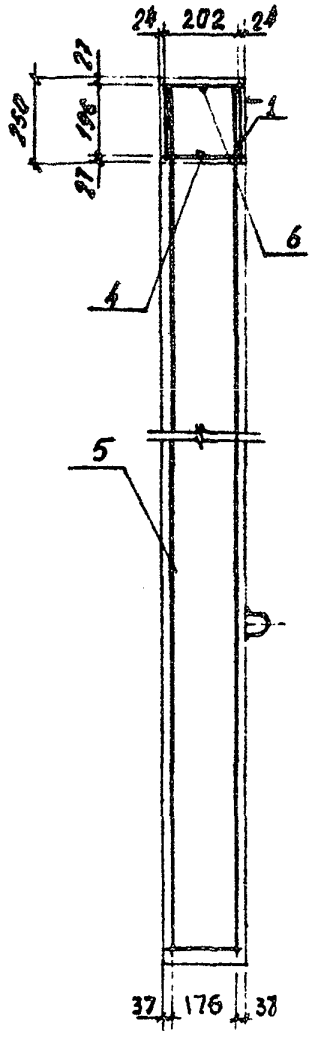

3-3

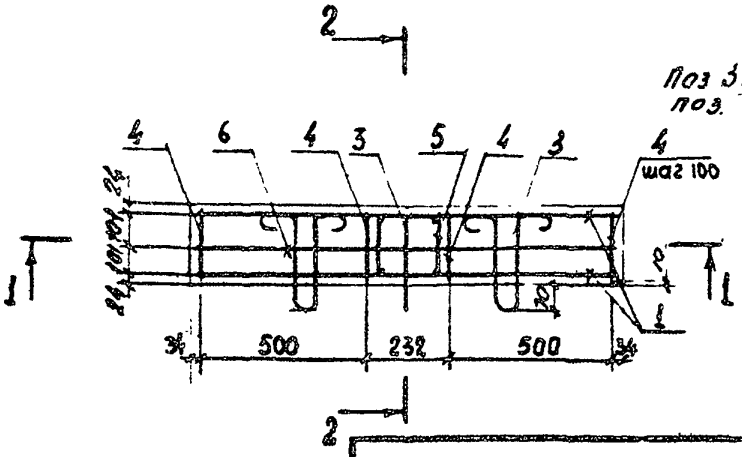

Поз 3 приварите к поз. 5

4-4

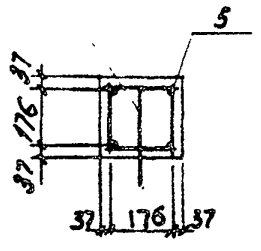

Обозначение	Шифр	Длина, L, мм	Объем, $м^3$	Масса, т
05.00.00	СТ 25м	2500	0.20	0.50
05.00.00-01	СТ 30м	3000	0.24	0.60
05.00.00-02	СТ 35м	3500	0.27	0.68
05.00.00-03	СТ 40м	4000	0.30	0.75
05.00.00-04	СТ 50м	5000	0.36	0.90
05.00.00-05	СТ 60м	6000	0.42	1.05

Марка элемента	Изделия арматурные							Изделия закладные					Общий расход
	Арматура класса						Всего	Прокат марки полосовая сталь		Арматура класса		Всего	
	A-I			A-III						A-II			
	ГОСТ 5781-82*							ГОСТ 103-76		ГОСТ 5781-82			
	ф6	ф10	Итого	ф12	ф14	Итого		10×120	Итого	ф10	Итого		
СТ 25м	2.96	2.01	4.97	5.72	12.0	17.72	22.69	4.72	4.72	0.64	0.64	5.36	28.05
СТ 30м	3.11	2.01	5.12	5.72	14.4	20.12	25.24	4.72	4.72	0.64	0.64	5.36	30.60
СТ 35м	3.26	2.01	5.27	5.72	16.8	22.52	27.79	4.72	4.72	0.64	0.64	5.36	33.15
СТ 40м	3.46	2.01	5.47	5.72	19.2	24.92	30.39	4.72	4.72	0.64	0.64	5.36	35.75
СТ 50м	3.76	2.01	5.77	5.72	24.0	29.72	35.49	4.72	4.72	0.64	0.64	5.36	40.85
СТ 60м	4.11	2.01	6.12	5.72	28.8	34.52	40.64	4.72	4.72	0.64	0.64	5.36	46.00

Взам. инв. №

Подпись и дата

Инв. № подл.

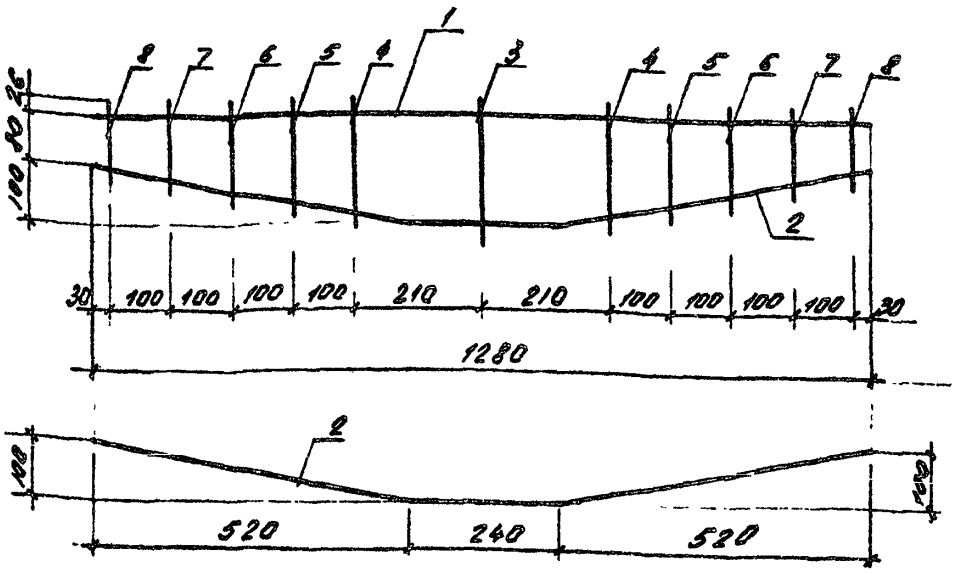

1. Каркас изготовлять при помощи контактной точечной электросварки в соответствии с требованиями ГОСТ 14098-68 и СН 393-78

Формат	Зона	Поз.	Обозначение		Наименование	Кол.	Примечание
					Детали		
БУ		1	3.820-13.5	04.00.02	Ø12 А-III ГОСТ 5781-82* l=1280	1	Заимств. 1.14 кг
БУ		2	3.820-13.5	04.01.01	Ø12 А-III ГОСТ 5781-82* l=1300	1	Заимств 1.15 кг
БУ		3	3.820-13.5	04.01.02	Ø6 А-I ГОСТ 5781-82* l=230	1	Заимств 0.05 кг
БУ		4	3.820-13.5	04.01.03	Ø6 А-I ГОСТ 5781-82* l=215	2	Заимств. 0.05 кг
БУ		5	3.820-13.5	04.01.04	Ø6 А-I ГОСТ 5781-82* l=195	2	Заимств 0.04 кг
БУ		6	3.820-13.5	04.01.05	Ø6 А-I ГОСТ 5781-82* l=175	2	Заимств 0.04 кг
БУ		7	3.820-13.5	04.01.06	Ø6 А-I ГОСТ 5781-82* l=155	2	Заимств 0.03 кг
БУ		8	3.820-13.5	04.01.07	Ø6 А-I ГОСТ 5781-82* l=135	2	Заимств 0.03 кг

Разраб.	Дрозд	[signature]	
Провер	Макеев	[signature]	6.86
ГИП	Свиридов	[signature]	12.86
Н. контр.	Ковш	[signature]	5.1986
Нач. отд.	Красицкий	[signature]	

3.820-13.5 05.01.00

Каркас плоский КР10

Стадия	Масса	Масштаб
Р	2.72	1:10

Лист | Листов 1

Белгипроводхоз

Копировал

Формат А4 2208-01

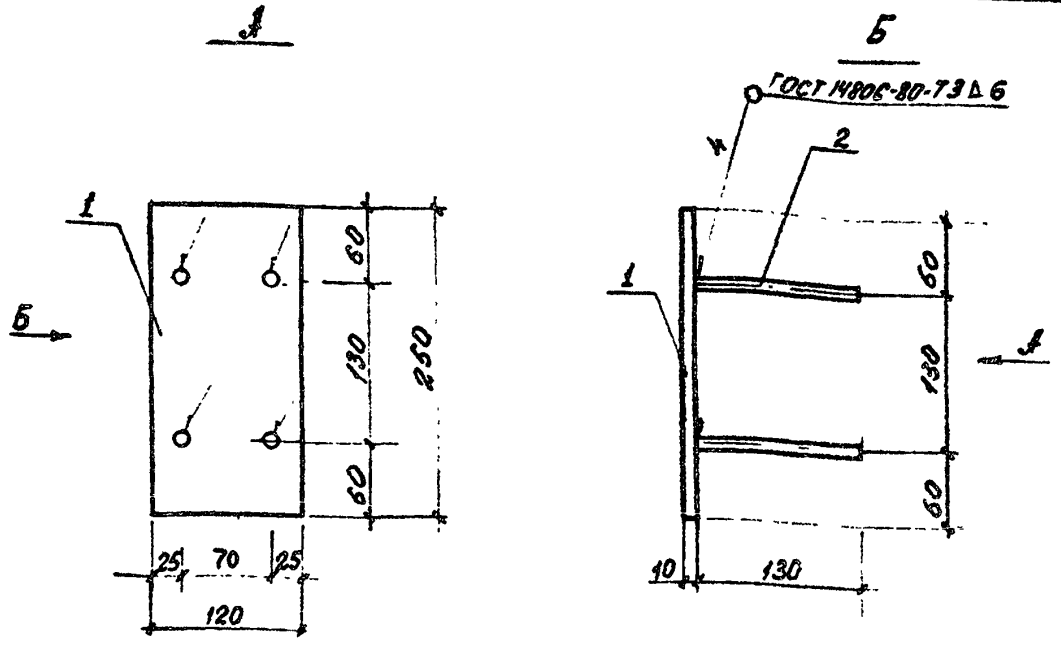

1. Приварку стержней и антикоррозийное покрытие выполнять в соответствии с СН 393-78

Формат	Зона	Поз.	Обозначение	Наименование	Кол.	Примечание
				Детали		
БУ		1	3.820-13.5 05.02.01	Полоса 10×120 ГОСТ 103-76		
				l=250	1	2.36 кг
БУ		2	3.820-13.5 04.03.02	#10А-III ГОСТ 5781-82# l=130	4	0.08 кг

Разраб.	Дроздов		
Проверил	Макеев		9.86
Гип.	Свиридов		07.86
Н. контр.	Ковш		5.86
Нач. отд.	Красицкий		

3.820-13.5 05.02.00

Изделие закладное ЗД 5

Стадия	Масса	Масштаб
Р	2.68	1:5

Лист | Листов 1

Белгипроводхоз

Взам. инв. № | Подпись и дата | Инв. № подл.

Копировал

Формат А4 2208-01

Формат	Зона	Поз.	Обозначение	Наименование	Кол.	Примечание
				Переменные данные для исполнений		
				05.03.00		КР 11
				Детали		
БЧ		1	3.820-13.5 05.03.01	ф14 А-III ГОСТ 5781-82* ℓ=2480	4	3.0 кг
БЧ		2	3.820-13.5 04.01.02	ф6 А-I ГОСТ 5781-82* ℓ=230	16	Заимств. 0.05 кг
				05.03.00-01		КР 12
				Детали		
БЧ		1	3.820-13.5 05.03.01-01	ф14 А-III ГОСТ 5781-82* ℓ=2980	4	3.6 кг
БЧ		2	3.820-13.5 04.01.02	ф6 А-I ГОСТ 5781-82* ℓ=230	19	Заимств. 0.05 кг
				05.03.00-02		КР 13
				Детали		
БЧ		1	3.820-13.5 05.03.01-02	ф14 А-III ГОСТ 5781-82* ℓ=3480	4	4.2 кг
БЧ		2	3.820-13.5 04.01.02	ф6 А-I ГОСТ 5781-82* ℓ=230	22	Заимств. 0.05 кг
				05.03.00-03		КР 14
				Детали		
БЧ		1	3.820-13.5 05.03.01-03	ф14 А-III ГОСТ 5781-82* ℓ=3980	4	4.8 кг
БЧ		2	3.820-13.5 04.01.02	ф6 А-I ГОСТ 5781-82* ℓ=230	26	Заимств. 0.05 кг
				05.03.00-04		КР 15
				Детали		
БЧ		1	3.820-13.5 05.03.01.04	ф14 А-III ГОСТ 5781-82* ℓ=4980	4	6.0 кг
БЧ		2	3.820-13.5 04.01.02	ф6 А-I ГОСТ 5781-82* ℓ=230	32	Заимств. 0.05 кг
				05.03.00-05		КР 16
				Детали		
БЧ		1	3.820-13.5 05.03.00-05	ф14 А-III ГОСТ 5781-82* ℓ=5980	4	7.2 кг
БЧ		2	3.820-13.5 04.01.02	ф6 А-I ГОСТ 5781-82* ℓ=230	39	Заимств. 0.05 кг

Инв № подл. | Подпись и дата | Взам. инв. №

Разраб.	Дрозд		
Провер.	Макеев		
ГИП	Свирибов		
Н. контр.	Ковш		
Нач. отд.	Красицкий		

3.820-13.5 05.03.00

Каркас плоский КР 11 ... КР 16

Стадия	Лист	Листов
Р		1

Минводхоз БССР
БЕЛГИПРОВОДХОЗ
г. Минск

Копировал Формат А4

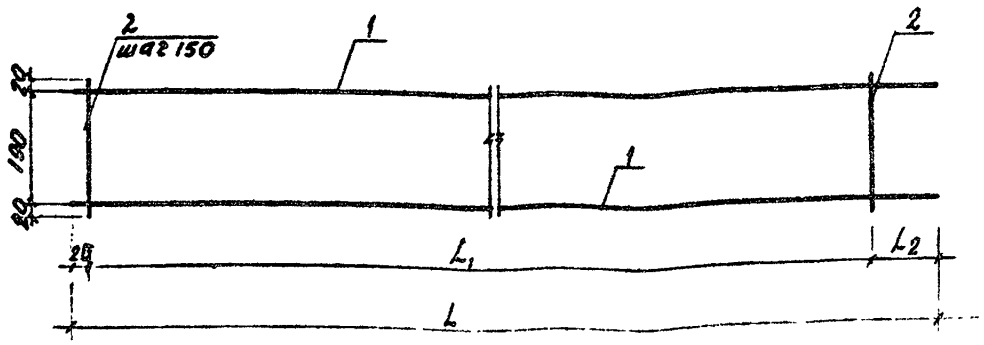

Обозначение	Шифр каркаса	Размеры, мм			Масса, кг	
		L	L_1	L_2		
05.03.00	КР 11	2480	2250	210	12.8	
05.03.00-01	КР 12	2980	2700	260	15.35	
05.03.00-02	КР 13	3480	3150	310	17.9	
05.03.00-03	КР 14	3980	3750	210	20.5	
05.03.00-04	КР 15	4980	4650	310	25.6	
05.03.00-05	КР 16	5080	5700	260	30.75	

1 Каркас изготовлять при помощи контактной точечной электросварки в соответствии с требованиями ГОСТ 14098-68 и СН 393-78

Взам. инв. №

Подпись и дата

Инв. № подл.

Разраб.	Дрозд		09.86
Провер.	Макеев		09.86
ГИП	Свиридов		
Н. контр.	Ковш		09.86
Нач. отд.	Красуцкий		

3.820-13.5 05.03.00

Каркас плоский КР 11... КР 16

Стадия	Масса	Масштаб
Р	см. табл	1:10
Лист	Листов 1	

Белгипроводхоз

Копировал

Формат А4

2208-01

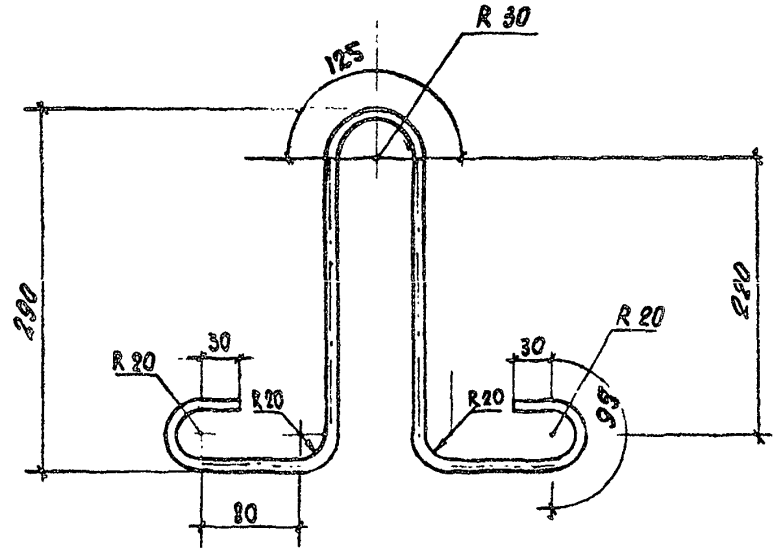

				3.820-13.5		05.00.01	
					Стадия	Масса	Масштаб
Разраб	Дрозд		9.86	Петля строповочная П5	Р	0.67	1:5
Провер	Макеев		09.86		Лист	Листов 1	
ГИП	Свиридов		09.86	Ф10 А-I ГОСТ 5781-82* ℓ=1070 ВСт 3сп2 ГОСТ 380-71*	Белгипроводхоз		
Н контр	Ковш		5.IX.86				
Нач отд	Красицкий						

Инв № подл. | Подпись и дата | Взам.инв. №

Копировал

Формат А4 2208-01

Формат	Зона	Поз.	Обозначение	Наименование	Кол.	Примечание
				Документация		
А4			3.820-13.5 00.00.00 ТО	Техническое описание		
А4			3.820-13.5 06.00.00 СБ	Сборочный чертеж		
				Сборочные единицы		
А4		1	3.820-13.5 06.01.00	Каркас плоский КР17	2	2.67кг
А4		2	3.820-13.5 05.02.00	Изделие закладное ЗД5	2	заимств 2.68кг
А4		4	3.820-13.5 06.02.00	Сетка арматурная С4	1	0.94кг
А4		5	3.820-13.5 06.03.00	Сетка арматурная С5	2	0.50кг
А4		6	3.828-13.5 06.04.00	Сетка арматурная С6	1	0.85кг
				Детали		
А4		3	3.820-13.5 05.00.01	Петля строповочная П5	3	заимств. 0.67кг
Б4		7	3.820-13.5 06.00.01	ф28 А-I ГОСТ 5781-82* ℓ=500	1	2.42кг
Б4		8	3.820-13.5 04.01.02	ф6 А-I ГОСТ 5781-82* ℓ=230	24	заимств 0.05кг
Б4		9	3.820-13.5 04.00.02	ф12 А-III ГОСТ 5781-82* ℓ=1280	1	заимств 1.14кг
			Переменные данные	для исполнений		
				Детали		СН 50м
А4		11	3.820-13.5 06.00.02	ф14 А-III ГОСТ 5781-82* ℓ=5225	4	6.32кг
А4		10	3.820-13.5 06.00-03	ф6 А-I ГОСТ 5781-82* ℓ=48000	1	10.7кг

Разраб.	Дрозд	[illegible]	[illegible]
Провер	Мокеев	[illegible]	[illegible]
ГИП	Свиридов	[illegible]	[illegible]
Н.контр.	Кобш	[illegible]	[illegible]
Нач.отд	Красный	[illegible]	

3.820-13.5 06.00.00

Свая с насадкой

СН 50м ... СН 70м

Стадия	Лист	Листов
Р	1	2

Минводхоз БССР
БЕЛГИПРОВОДХОЗ
г.Минск

Взам. инв. №

Подпись и дата

Инв. № подл.

Копировал

Формат А4

2223-01

Формат	Зона	Поз	Обозначение	Наименование	К-во	Примечание
				Детали		СН 60м
А4		11	3.820-13.5 06.00.02-01	ф14 А-II ГОСТ 5781-82* ℓ=6225	4	7.53 кг
А4		10	3.820-13.5 06.00.03-01	ф6 А-I ГОСТ 5781-82* ℓ=53000	1	11.8 кг
				Детали		СН 70м
А4		11	3.820-13.5 06.00.02-02	ф14 А-II ГОСТ 5781-82* ℓ=7225	4	8.74 кг
А4		10	3.820-13.5 06.00.03-02	ф6 А-I ГОСТ 5781-82* ℓ=53000	1	12.9 кг
				Материалы		
				Бетон тяжелый		см. табл.
				В25 F150 W4		
				ГОСТ 25192-82		

Инв. № подл. | Подпись и дата | Взам. инв. №

У-32-3

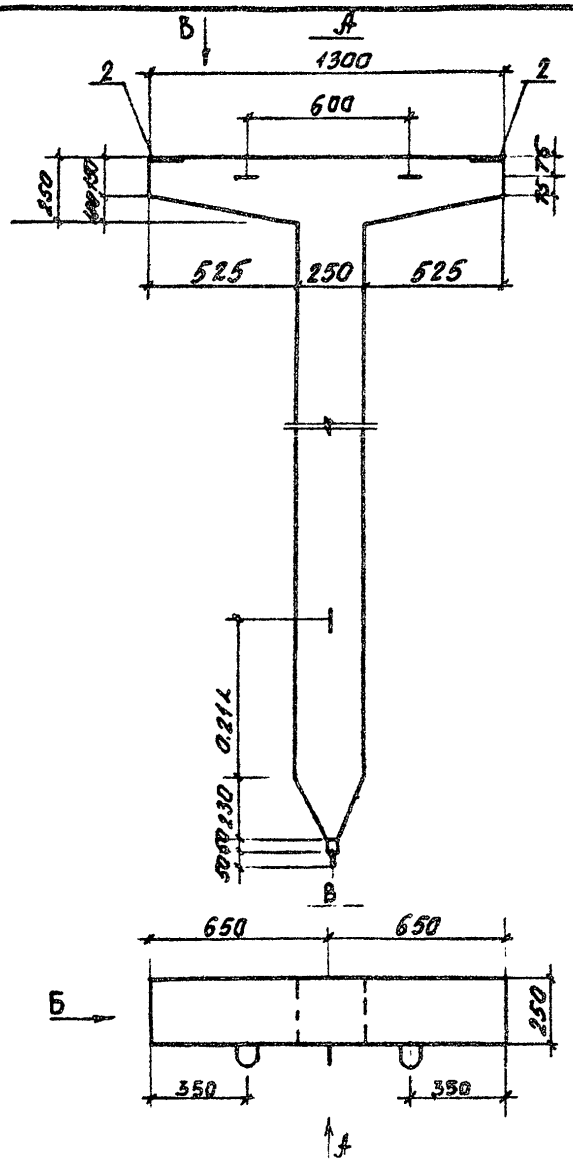

				3.820-13.5	06.00.00 СБ	
				Свая с насадкой СН 50м ... СН 70м	Стадия: Р	Масса: см. табл.	Масштаб: 1:20
Разраб	Дрозд		09.86		Лист 1	Листов 4	
Проверил	Макеев		09.86			
ГИП	Свиридов		09.86		Белгипроводхоз	
Н.контр	Ковш		09.86			
Нач.отд	Красуцкий					

Взам.инв. № | Подпись и дата | Инв. № подл.

Копировал

Формат А4

2208-01

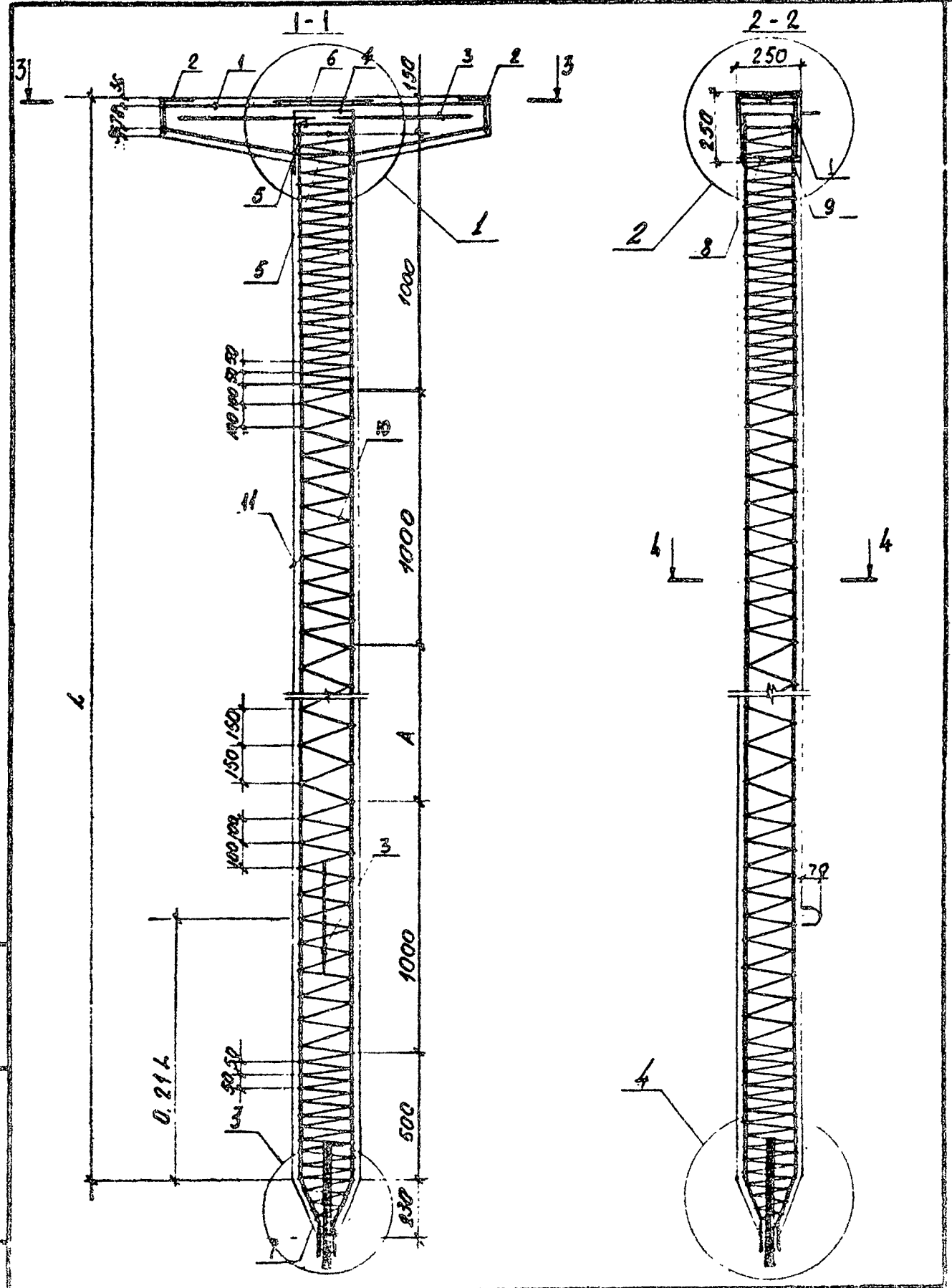

3.820-13.5	06 00.00 СБ	Лист 2

Копировал

Формат А4

2208-01

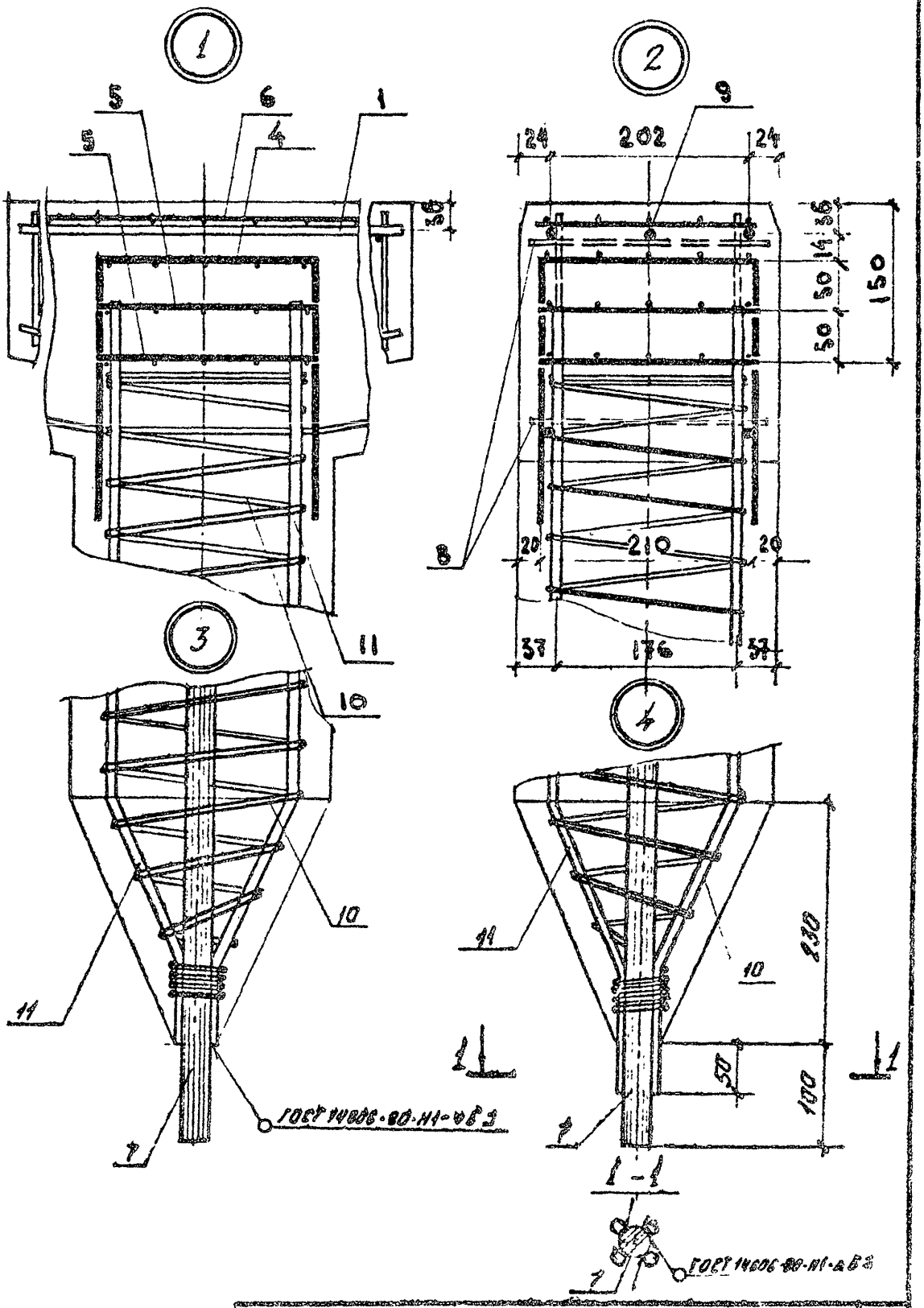

Инв. № подл. | Подпись и дата | Взам. инв. №

5.820-13.5	06.00.00 СБ	Лист 3

Копировал

Формат А4

2208-01

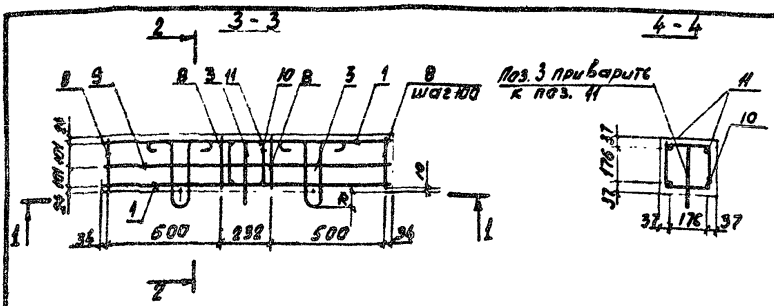

Обозначение	Марка изделия	Длина L, мм	Объем, м³	Масса, т
06.00.00	СН50м	5000	0.37	0.92
06.00.00-01	СН60м	6000	0.43	1.06
06.00.00-02	СН70м	7000	0.48	1.22

Марка элемента	Изделия арматурные								Изделия закладные					Общий расход
	Арматура класса							Всего	прокат марки		арматура класса		Всего	
	A-I				A-III				полосовая сталь		A-III			
	ГОСТ 5781-82*								ГОСТ 103-76		ГОСТ 5781-82*			
	Ø6	Ø10	Ø28	Итого	Ø12	Ø14	Итого		10×120	Итого	Ø10	Итого		
СН50м	15.45	2.01	2.42	19.88	5.72	25.28	31.0	50.88	4.72	4.72	0.64	0.64	5.36	56.24
СН60м	16.55	2.01	2.42	20.98	5.72	30.12	35.84	56.82	4.72	4.72	0.64	0.64	5.36	62.18
СН70м	17.65	2.01	2.42	22.08	5.72	34.96	40.68	62.76	4.72	4.72	0.64	0.64	5.36	68.12

Инв. № подл. | Подпись и дата | Взам. инв. №

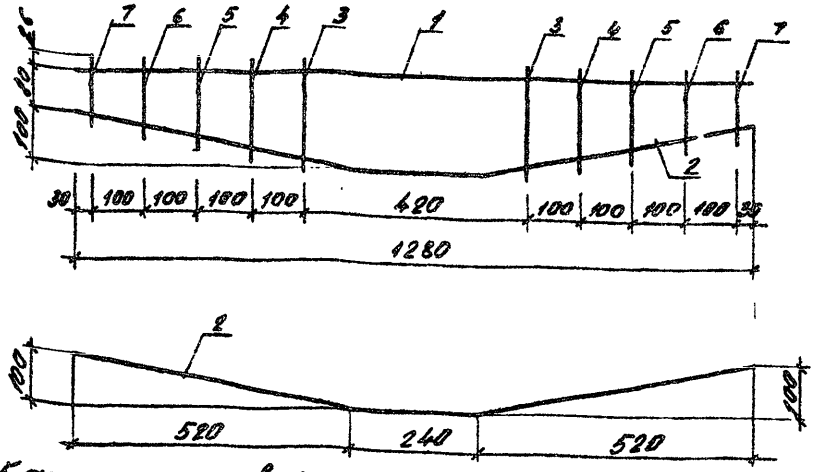

1. Каркас изготовлять при помощи контактной точечной электросварки в соответствии с требованиями ГОСТ 14098-68 и СН 393-78

Формат	Зона	Поз.	Обозначение	Наименование	Кол.	Примечание
				Детали		
Б.Ч		1	3.820-13.5 04.00.02	Ф12 А-III ГОСТ 5781-82* l=1280	1	Заимств. 1.14 кг
Б.Ч		2	3.820-13.5 04.01.01	Ф12 А-III ГОСТ 5781-82* l=1300	1	Заимств. 1.15 кг
Б.Ч		3	3.820-13.5 04.01.03	Ф6 А-I ГОСТ 5781-82* l=215	2	Заимств. 0.05 кг
Б.Ч		4	3.820-13.5 04.01.04	Ф6 А-I ГОСТ 5781-82* l=195	2	Заимств. 0.04 кг
Б.Ч		5	3.820-13.5 04.01.05	Ф6 А-I ГОСТ 5781-82* l=175	2	Заимств. 0.04 кг
Б.Ч		6	3.820-13.5 04.01.06	Ф6 А-I ГОСТ 5781-82* l=155	2	Заимств. 0.03 кг
Б.Ч		7	3.820-13.5 04.01.07	Ф6 А-I ГОСТ 5781-82* l=135	2	Заимств. 0.03 кг

Инв. № подл. | Подпись и дата | Взам. инв. №

Разраб	Дрозд		08.86
Провер	Макеев		08.86
ГИП	Свиридов		08.86
Н.контр	Корш		08.86
Нач.отд	Красицкий		

3.820-13.5 06.01.00

Каркас плоский КР 17

Стадия	Масса	Масштаб
Р	2.67	1:10
Лист	Листов 1	

Белгипровостиз

Копировал

Формат А4

2208-04

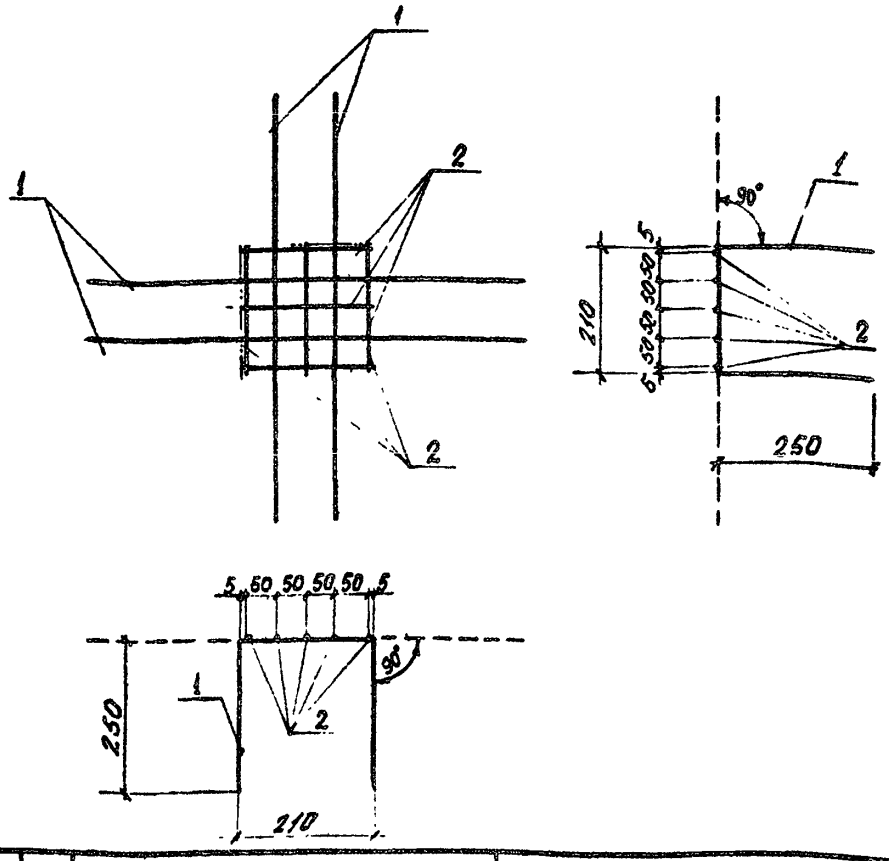

Формат	Зона	Поз.	Обозначение	Наименование	К-во	Примечание
				Детали		
БУ		1	3.820-13.5 06.02.01	Ø6 А-I ГОСТ 5781-82* l= 710	4	0.16 кг
БУ		2	3.820-13.5 06.02.02	Ø6 А-I ГОСТ 5781-82* l=210	6	0.05 кг

Разраб.	Дрозд	[illegible]	[illegible]
Провер.	Чакеев	[illegible]	[illegible]
ГИП	Свиридов	[illegible]	[illegible]
Н. контр.	Ковш	[illegible]	[illegible]
Нач. отд.	[illegible]	[illegible]	[illegible]

3.820-13.5 06.02.00

Сетка арматурная С4

Стадия	Масса	Масштаб
Р	0.94	1.10

Лист | Листов 1

Минводхоз БССР
БЕЛГИПРОВОДХОЗ
г. Минск

Копировал

Формат А4

2208-0

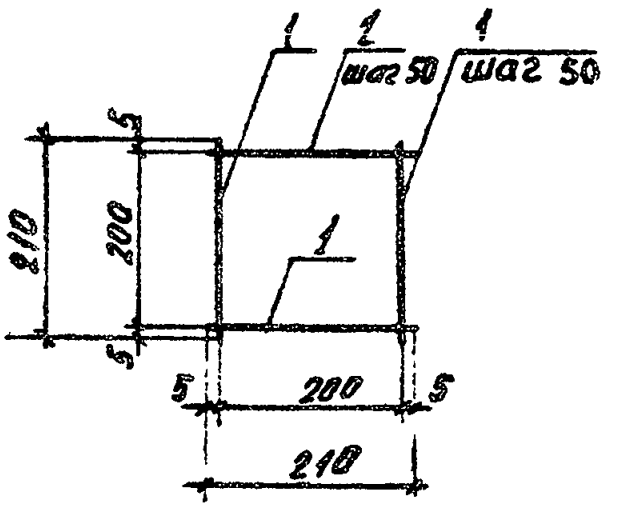

1. Сетку изготовлять при помощи контактной точечной электросварки в соответствии с требованиями ГОСТ 14098-68 и СН 393-78.

Формат	Зона	Поз.	Обозначение	Наименование	Кол.	Примечание
				Детали		
Б.Ч		1	3.820-13.5 06.02.02	⌀6 А-I ГОСТ 5781-82* l=210	10	Заимств. 0.05 кг

				3.820-13.5	06.03.00	
Разраб.	Дрозд	[signature]	07.86	Сетка арматурная С 5	Стадия: Р	Масса: 0.5 / Масштаб: 1:10
Провер.	Макеев	[signature]	09.86		Лист	Листов 1
ГИП	Свиридов	[signature]	09.86			
Н. контр.	Ковш	[signature]	9.86		Белгипроводхоз	
Нач. отд.	Красицкий	[signature]				

Взам. инв. №

Подпись и дата

Инв. № подл.

Копировал

Формат А4

2208-01

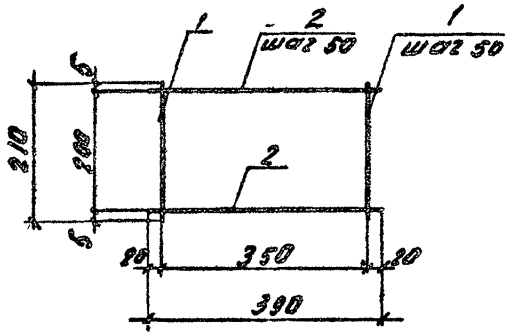

1. Сетку изготовлять при помощи контактной точечной электросварки в соответствии с требованиями ГОСТ 14098-68 и СН 393-78

Формат	Зона	Поз.	Обозначение	Наименование	Кол.	Примечание
				Детали		
Бч		1	3.820-13.5 06.02.02	Ø6 А-I ГОСТ 5781-82* L=210	8	Заимств. 0.05 кг
Бч		2	3.820-13.5 06.04.01	Ø6 А-I ГОСТ 5781-82* L=390	5	0.09 кг

Разраб	Дрозд		09.86
Провери	Макеев		09.86
ГИП	Свиридов		09.86
Н.контр	Кобец		09.86
Нач.отд	Красуцкий		

3.820-13.5 06.04.00

Сетка арматурная С 6

Стадия	Масса	Масштаб
Р	0.85	1:10
Лист	Листов 1	

Белгипроводхоз

Копировал Формат А4

2208-01

Инв. № подл. | Подпись и дата | Взам. инв. №

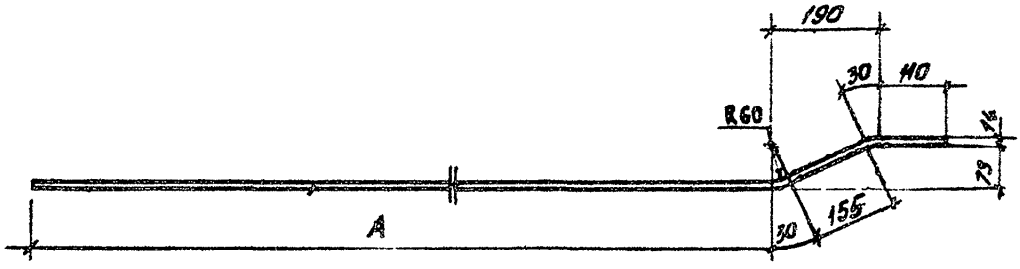

Обозначение	Длина стержня, l, мм	A, мм	Масса, кг
06.00.02	5225	4900	6,32
06.00.02-01	6225	5900	7,53
06.00.02-02	7225	6900	8.74

				3.820-13.5		06.00.02	
Разраб.	Дрозд			Стержень	Стадия	Масса	Масштаб
Провер.	Макеев		09.86		Р	см. табл	1:10
ГИП	Свиридов		9.86		Лист	Листов 1	
Н. контр.	Ковш		21.X.86	Ф14 А-III ГОСТ 5781-82	Минводхоз БССР БЕЛГИПРОВОДХОЗ г.Минск		
Нач.отд.	Красуцкий						

Взам. инв. № | Подпись и дата | Инв. № подл.

Копировал

Формат А4

2208-01

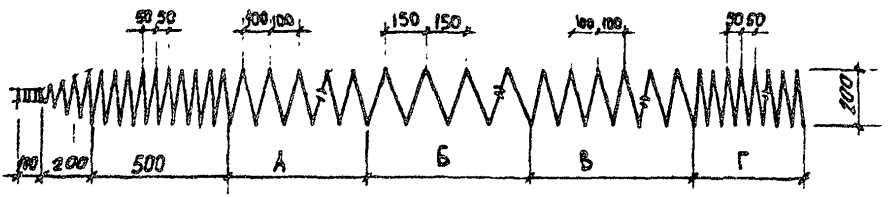

Обозначение	Длина спирали в, мм	А, мм	Б, мм	В, мм	Г, мм	Масса, кг
06.00.03	48000	1000	1300	1000	1000	10.7
06.00.03-01	53000	1000	2300	1000	1000	11.8
06.00.03-02	58000	1000	3300	1000	1000	12.9

				3 820-13.5		06.00.03	
				Спираль	Стадия	Масса	Масштаб
Разраб.	Дрозд	[illegible]	[illegible]		Р	см табл	1:20
Провер.	Макеев	[illegible]	[illegible]				
ГИП	Свирибов	[illegible]	[illegible]		Лист	Листов 1	
Н. контр.	Ковш	[illegible]	[illegible]	ОБЛ-А ГОСТ 5781-82*	Минводхоз БССР БЕЛГИПРОВОДХОЗ г Минск		
Нач.отд.	Красицкий	[illegible]		Вст 3сп 2 ГОСТ 380-71*			

Копировал

Формат А4

2208-01

V-33-1

Формат	Зона	Поз.	Обозначение	Наименование	Кол.	Примечание
				Документация		
А4			3.820-13.5 00.00.00 ТО	Техническое описание		
А4			3.820-13.5 07.00.00 СБ	Сборочный чертеж		
				Сборочные единицы		
А4		1	3.820-13.5 07.01.00	Изделие закладное ЗД 6	1	5.91 кг
А4		2	3.820-13.5 06.02.00	Сетка арматурная С4	1	Заимств 0.94 кг
А4		3	3.820-13.5 06.03.00	Сетка арматурная С5	2	Заимств 0.50 кг
				Детали		
А4		4	3.820-13.5 07.00.01	Петля строповочная П6	2	1.13 кг
Б.4		5	3.820-13.5 06.00.01	Ф28 А-I ГОСТ 5781-82* ℓ=500	1	Заимств 2.42 кг
			Переменные данные	для исполнений		
				Детали		СУ 5.25м
А4		6	3.820-13.5 06.00.02	Ф14 А-III ГОСТ 5781-82* ℓ=5225	4	Заимств 6.32 кг
А4		7	3.820-13.5 06.00.03	Ф6 А-I ГОСТ 5781-82* ℓ=48000	1	Заимств. 10.7 кг
				Детали		СУ 6.25м
А4		6	3.820-13.5 06.00.02-01	Ф14 А-III ГОСТ 5781-82* ℓ=6225	4	Заимств 7.53 кг
А4		7	3.820-13.5 06.00.03-01	Ф6 А-I ГОСТ 5781-82* ℓ=53000	1	Заимств. 11.8 кг

Взам. инв. №

Подпись и дата

Инв. № подл.

Разраб.	Дорозд	[signature]	[signature]
Провер.	Макеев	[signature]	[signature]
ГИП	Свиридов	[signature]	[signature]
Н. контр.	Кобш	[signature]	[signature]
Нач. отд.	Красуцкий	[signature]	[signature]

3.820-13.5 07.00.00

Свая

СУ 5.25м ... СУ 7.25м

Стадия	Лист	Листов
Р	1	2

Минводхоз БССР
БЕЛГИПРОВОДХОЗ
г. Минск

Копировал

Формат А4

2208-01

Формат	Зона	Поз.	Обозначение	Наименование	К-во	Примечание
				Детали		СУ 7.25М
А4		6	3.820-13.5 06.00.02-02	Ø16 В-II ГОСТ 5781-82* L=7325	4	3 единств 8.74 кг
А4		7	3.820-13.5 06.00.03-02	Ø6 А-I ГОСТ 5781-82* L=58000	1	3 единств 12.9 кг
				Материалы		
				Бетон тяжелый		см. табл.
				В25 F150 W4		
				ГОСТ 25192-82		

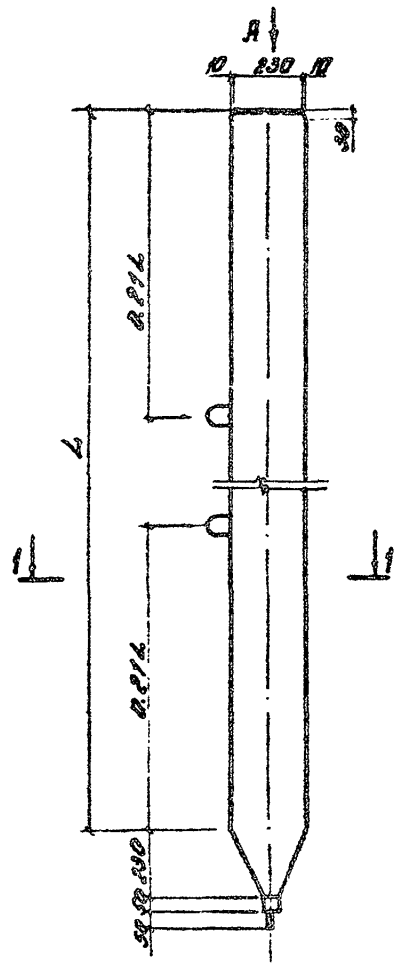

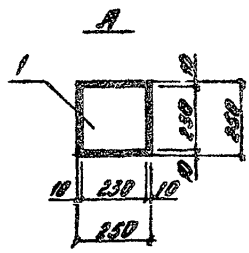

				3820-13.5		07.00.00
				Свая СУ 5.25м ... СУ 7.25м	Стадия	Масса	Масштаб
					Р	см. табл. 1	1:20
Разработ.	Рутковская		09.86		Лист 1		Листов 3
Проверил	Макеев		09.86				
ГИП	Свиридов		09.86		Белгипроводхоз		
Н.контр.	Ковш		09.86				
Нач. отд.	Красуцкий						

Инв. № подл. | Подпись и дата | Взам. инв. №

Копировал

Формат А4

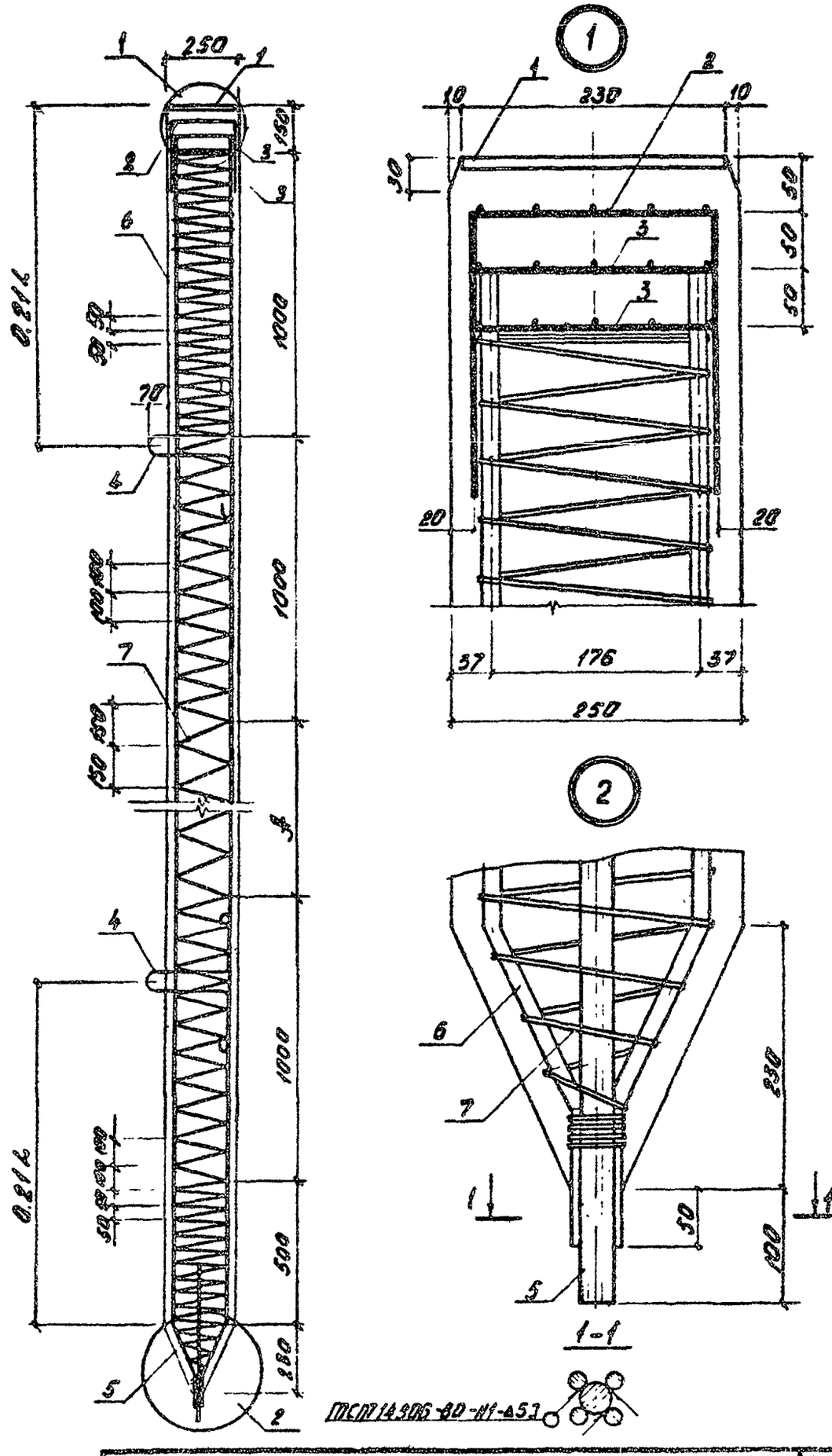

3.820-13.5	07.00.00 СБ	Лист 2

Копировал Формат А

2208-01

Обозначение	Марка изделия	Длина L, мм	Объем, м³	Масса, т
07.00.00	СУ 5.25м	5000	0.32	0.80
07.00.00-01	СУ 6.25м	6000	0.38	0.95
07.00.00-02	СУ 7.25м	7000	0.45	1.125

Марка элемента	Изделия арматурные							Изделия закладные					Общий расход
	Арматура класса						Всего	Прокат марки		Арматура класса		Всего	
	А-I				А-III			Полосовая сталь		А-III			
	ГОСТ 5781-82*							ГОСТ 103-76		ГОСТ 5781-82*			
	Ø6	Ø12	Ø28	Итого	Ø14	Итого		10т.250	Итого	Ø12	Итого		
СУ 5.25м	12.64	2.26	2.42	17.32	25.28	25.28	42.6	4.15	4.15	1.76	1.76	5.91	48.51
СУ 6.25м	13.74	2.26	2.42	18.42	30.12	30.12	48.54	4.15	4.15	1.76	1.76	5.91	54.45
СУ 7.25м	14.84	2.26	2.42	19.52	34.94	34.94	54.46	4.15	4.15	1.76	1.76	5.91	60.37

Инв. № подл. | Подпись и дата | Взам. инв. №

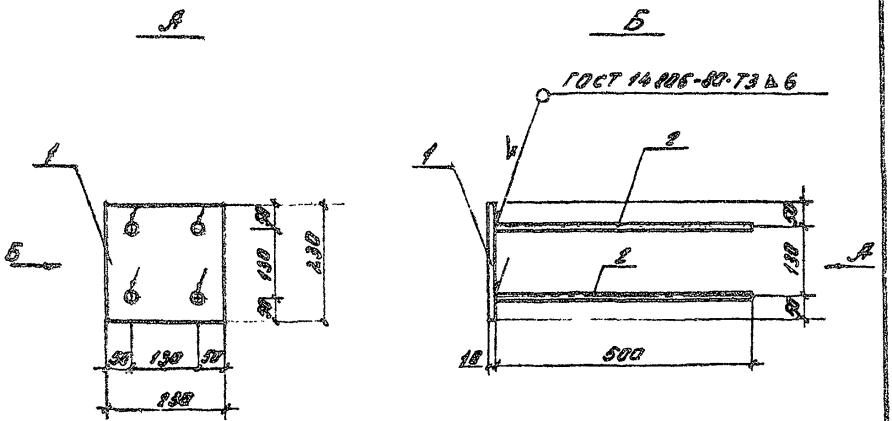

Формат	Зона	Поз.	Обозначение	Наименование	Кол.	Примечание
				Детали		
Б4		1	3.820-13.5 07.01.01	Полоса 18×230 ГОСТ 103-76		
				ℓ = 230	1	4,15 кг
Б4		2	3.820-13.5 07.01.02	Ø12 А-Й ГОСТ 5781-82* ℓ = 500	4	0.44 кг

				3.820-13.5 07.01.00			
				Изделие закладное 32 Б	Стадия	Масса	Масштаб
Разраб.	Дроза		9.81		Р	5.91	1:10
Провер.	Макеев		29.81		Лист	Листов 1	
ГИП	Свирибов		2.81				
Н. контр.	Кавин		5.81	Минводхоз БССР БЕЛГИПРОВОДХОЗ г. Минск			
Нач. отд.	Красницкий						

Инв. № подл. | Подпись и дата | Взам. инв. №

Копировал Формат А4

2208-01

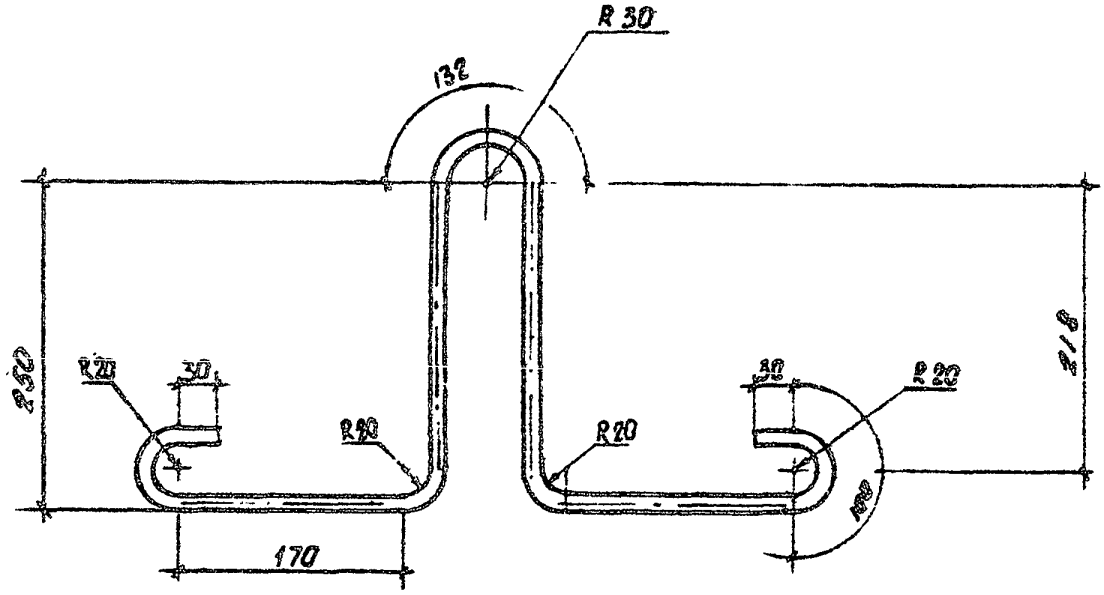

				3.820-13.5		070001	
					Стадия	Масса	Масштаб
Разраб.	Дорозо			Петля строповочная П6	Р	1.13	1:5
Провер.	Макеев		19.86				
ГИП	Свиридов		19.86		Лист	Листов 1	
Н. контр.	Ковш			Ф12Л-I ГОСТ 5781-82* С-1268 Вст 3сп2 ГОСТ 380-71*	Минводхоз БССР БЕЛГИПРОВОДХОЗ г.Минск		
Нач.отд.	Красицкий						

Инв. № подл. | Подпись и дата | Взам. инв. №

Копировал

Формат А4

2208-01

ЦЕНТРАЛЬНЫЙ ИНСТИТУТ
ТИПОВОГО ПРОЕКТИРОВАНИЯ ГОССТРОЯ СССР
МИНСКИЙ ФИЛИАЛ

220600, г.Минск, ул.К.Маркса, 32
Сдано в печать 17.11.1987 г.
Заказ № 344 Тираж 500 экз.
Инв.№ 2208/11

gost.e-ecolog.ru