Типовые конструкции и детали зданий и сооружений

Унифицированные сборные железобетонные конструкции для водохозяйственного строительства

серия 3.820-13

Конструкции для пешеходных мостов и мостовых переездов

выпуск 4

Сигнальный столбик С 14

2126-01
0-21

1986

gost.e-ecolog.ru

Типовые конструкции и детали зданий и сооружений

Унифицированные сборные железобетонные конструкции для водохозяйственного строительства

серия 3.820-13

Конструкции для пешеходных мостов и мостовых переездов

выпуск 4

Сигнальный столбик С14

Разработан проектным институтом „Белгипроводхоз" Минводхоза БССР

Утвержден и введен в действие Минводхозом СССР, протокол № 515, 1 декабря 1986 г.

Главный инженер института П.Е. Лапчук

Главный инженер проекта Н.И. Свиридов

1986

Инв. № подл. | Подпись и дата | Взам. инв. №

2126-01

1. Введение

1.1. Настоящая рабочая документация выполнена в соответствии с заданием на проектирование, выданным Главным техническим управлением Минводхоза СССР и планом типового проектирования на 1986 г., утвержденным постановлением Госстроем СССР № 255 от 23 декабря 1985 г.

1.2. Альбом содержит рабочую документацию сборного железобетонного сигнального столбика, применяемого в качестве направляющего устройства для обеспечения видимости границ обочин и переездных сооружений на внутрихозяйственных дорогах.

1.3. В составе рабочей документации разработан один типоразмер сигнального столбика, которому присвоен шифр С 14:

С – столбик;

14 – длина столбика в дециметрах.

Взам. инв. №

Подпись и дата

Инв. № подл.

				3.820-13.4	0.0.0. ТО	
Нач отд	Красуцкий			Техническое описание	Стадия	Лист	Листов
ГИП	Сбиридов		10.11.		Р	1	3
Гл гидр	Макеев		09.11.		Белгипроводхоз		
Ст инж	Рутковская		09.86				
Н контр	Ковш		09.86				

Копировал

Формат А4

2126-01

2. Техническая характеристика сигнального столбика

2.1. Рабочая документация сигнального столбика дана на стр. 3-9.

2.2. Сборный железобетонный сигнальный столбик С14 запроектирован из тяжелого бетона с классом по прочности на сжатие В30.

2.3. Марка бетона по морозостойкости назначается при привязке сигнального столбика с учетом климатических условий района строительства по ГОСТ26633-85 и принимается не ниже F150.

2.4. Для армирования сборного железобетонного сигнального столбика принята горячекатанная арматурная сталь А-I по ГОСТ 5781-82*.

3. Основные расчетные положения

3.1. Расчет сборного железобетонного сигнального столбика произведен в соответствии с требованиями СНиП 2.03.01-84 на нагрузку от собственного веса при транспортировании, подъеме и монтаже.

4. Испытание сигнального столбика на прочность

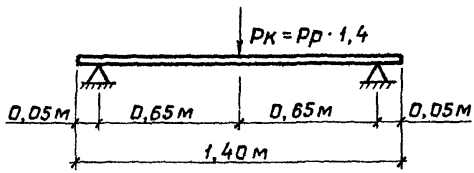

Схема испытаний сигнального столбика

Виды испытаний	Величина контрольной нагрузки, Рк
Прочность	2,89 кН

4.1. Методы испытаний и оценка качества изделий по результатам испытаний должны соответствовать ГОСТ 8829 - 85 „Конструкции и изделия железобетонные сборные. Методы испытаний и оценки прочности, жесткости и трещиностойкости".

Формат	Зона	Поз	Обозначение	Наименование	Кол.	Примечание
				Документация		
А4			3.820-13 0.0.0.ТО	Техническое описание		
А4			3.820-13 1.0.0.СБ	Сборочный чертеж		
				Сборочные единицы		
А4		1	3.820-13 1.1.0.	Сетка арматурная С1	1	1,58 кг
				Детали		
А4		2	3.820-13 1.0.1.	Петля строповочная П1 6А-I ГОСТ 5781-82 ℓ=690	1	0,20 кг
				Материалы		
				Бетон тяжелый В30, W4, F150 ГОСТ 25192-82		0,018 м^3

Инв. № подл. | Подпись и дата | Взам. инв. №

Нач. отд	Красуцкий		09.86
ГИП	Свиридов		09.86
Гл. гидр	Макеев		09.86
Ст. инж.	Рутковская		09.86
Н. контр	Ковш		11.86

3.820-13.4 1.0.0.СБ

Сигнальный столбик С14

Стадия	Лист	Листов
Р		1

Белгипроводхоз

Копировал

Формат А4

2126-01

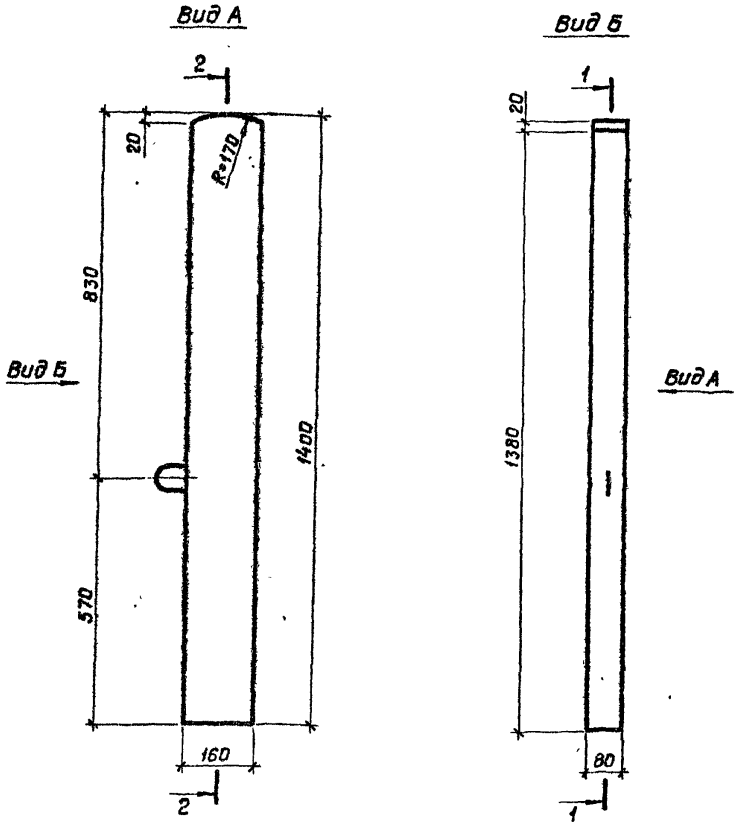

1. Защитный слой бетона 30 мм

				3.820-13.4		1.0.0 СБ
				Сигнальный столбик С14	Стадия: Р; Масса: 45,0; Масштаб: 1:10	
Нач отд	Красуцкий				Лист 1	Листов 2
ГИП	Свиридов		09.16	Сборочный чертеж	Белгипроводхоз	
Гл видр.	Макеев		09.16			
Ст. инж.	Руткобская		10.16			
Н контр	Ковш		11.16			

Копировал Формат А4

2126-01

Инв. № подл. | Подпись и дата | Взам. инв. №

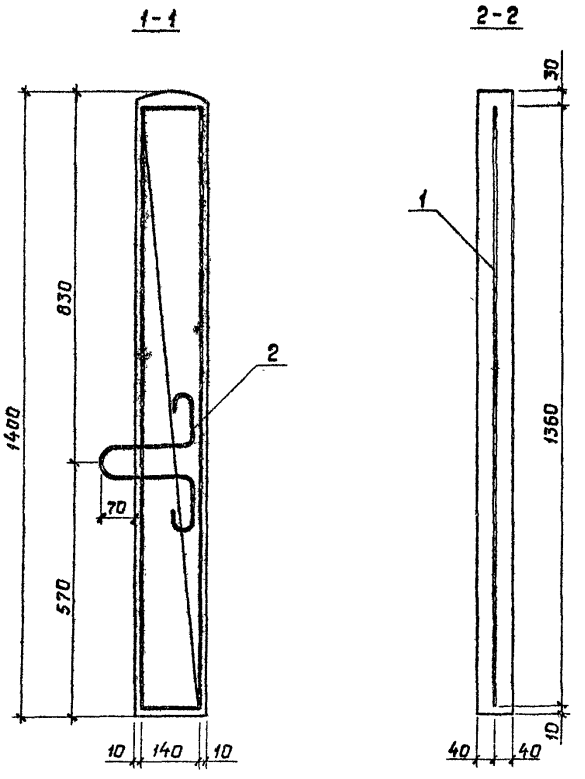

Ведомость расхода стали на элемент, кг

Марка элемента	Изделия арматурные			Всего	Общий расход
	Арматура класса ГОСТ 5781-82* А-I				
	ф6	ф8	Итого		
С14	0,20	1,58	1,78	1,78	1,78

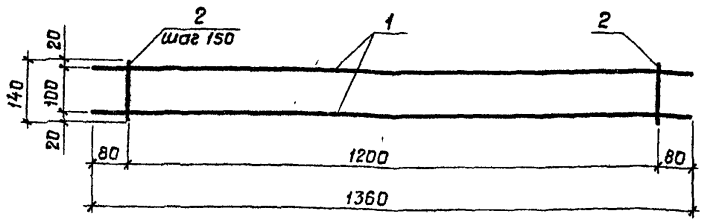

1. Сетку изготовлять при помощи контактной точечной электросварки в соответствии с требованиями ГОСТ 14098-68 и СН 393-78

Формат	Зона	Поз	Обозначение		Наименование	Кол.	Примечание
					Детали		
		1	3.820-13	1.1.1	8А-I ГОСТ 5781-82* ℓ=1360	2	0,54 кг
		2	3.820-13	1.1.2	8А-I ГОСТ 5781-82* ℓ=140	9	0,055 кг

Взам инв №

Подпись и дата

Инв № подл

Нач. отд.	Красуцкий		
ГИП	Свиридов		09.86
Гл. гидр.	Макеев		09.86
Ст. инж	Рутковская		09.86
Н. контр	Ковш		09.86

3.820-13.4 1.1.0

Сетка арматурная С1

Стадия	Масса	Масштаб
Р	1,58	1:10
Лист	Листов 1	

Белгипроводхоз

Копировал

Формат А4

2126-01

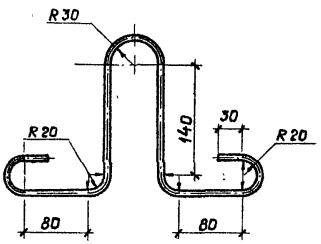

3.820-13.4			1.0.1
Петля строповочная П1	Стадия	Масса	Масштаб
	Р	0 20	1:5
	Лист		Листов 1
Сталь ВСт3сп2 ГОСТ 380-71*	Белгипроводхоз		

Нач.отд	Красуцкий		
ГИП	Свиридов		09.86
Гл.гидр.	Макеев		09.86
Ст инж.	Рутковская		09.86
Н.контр	Ковш		11.86

Копировал

Формат А4

2126-01

Инв.№ подл. | Подпись и дата | Взам.инв.№

ЦЕНТРАЛЬНЫЙ ИНСТИТУТ
ТИПОВОГО ПРОЕКТИРОВАНИЯ ГОССТРОЯ СССР
МИНСКИЙ ФИЛИАЛ

220600, г.Минск, ул.К.Маркса, 32
Сдано в печать 15.03.1988 г.
Заказ № 55 лг Тираж 80 экз.
Инв.№ 21261/11

gost.e-ecolog.ru