Типовые конструкции и детали зданий и сооружений

Унифицированные сборные железобетонные конструкции для водохозяйственного строительства

СЕРИЯ 3.820-13

Конструкции для пешеходных мостов и мостовых переездов

Выпуск 3

Конструкции для мостовых переездов на осушительных и оросительных системах под нагрузку А-35

1581-01
1-73

1984

gost.e-ecolog.ru

Типовые конструкции и детали зданий и сооружений

Унифицированные сборные железобетонные конструкции для водохозяйственного строительства

СЕРИЯ 3.820-13

Конструкции для пешеходных мостов и мостовых переездов

ВЫПУСК 3

Конструкции для мостовых переездов на осушительных и оросительных системах под нагрузку А-35

Разработан проектным институтом „Белгипроводхоз" Минводхоза БССР

Утвержден и введен в действие Минводхозом СССР Протокол № 588 от 18.07.84 г.

Директор института Л.М. Филиппов

Гл. инженер проекта Н.И. Свиридов

1984

Содержание альбома

Обозначение		Наименование	Стр.
3.820 – 13.3	00.0.00.00ТО	Техническое описание	4 – 7
3.820 – 13.3	01.0.00.00	Плита пролетного строения ПР 60	8 – 21
3.820 – 13.3	02.0.00.00	Плита пролетного строения ПР 90	22 – 34
3.820 – 13.3	03.0.00.00	Плита пролетного строения с бордюром ПРБ 60	35 – 44
3.820 – 13.3	04.0.00.00	Плита пролетного строения с бордюром ПРБ 90	45 – 53
3.820 – 13.3	05.0.00.00	Насадка НС 1	54 – 69
3.820 – 13.3	06.0.00.00	Переходная плита П10	70 – 76
3.820 – 13.3	07.0.00.00	Заборная плита ПЗ 1	77 – 82
3.820 – 13.3	08.0.00.00	Заборная плита ПЗ 2	83 – 86
3.820 – 13.3	09.0.00.00	Заборная плита ПЗ 3	87 – 91

1. Введение

1.1. Настоящая рабочая документация выполнена в соответствии с заданием на проектирование, выданным В/О „Союзводпроект" утвержденным Минводхозом СССР и планом типового проектирования на 1983 г., утвержденным постановлением Госстроя СССР от 10 января 1983 г. № 1.

1.2. Альбом содержит рабочую документацию сборных железобетонных конструкций, предназначенных для строительства мостовых переездов на осушительных и оросительных системах по типовым проектным решениям: „Мостовые переезды на осушительных и оросительных системах под нагрузку А-35."

1.3. В составе рабочей документации разработаны 10 типоразмеров конструкций, которым присвоены следующие шифры:

„ПР" – плиты пролетного строения;

„ПРб" – плиты пролетного строения с бордюром;

„НС" – насадка;

„ПП" – переходная плита;

„ПЗ" – плиты заборных стенок.

1.4. Остальные конструкции, необходимые для строительства мостовых переездов приняты по действующим типовым проектам.

				3.820-13.3	00.0.00.00 ТО		
Разраб.	Рутковская	[signature]	[signature]	Техническое описание	Стадия	Лист	Листов
Провер.	Макеев	[signature]	[signature]		Р	1	4
ГИП	Свиридов	[signature]	[signature]		Минводхоз БССР Белгипроводхоз г. Минск		
Н. контр	Ковш	[signature]	[signature]				
Утвер.	Красицкий	[signature]	[signature]				

Взам. инв. №

Подп. и дата

Инв. № подл.

1581-01

Копировал [signature] Формат А4

2. Техническая характеристика конструкций.

2.1. Рабочая документация конструкций дана на стр. 8÷91.

2.2. Геометрические размеры конструкций сохранены такими же как по 3.820-13, вып. 2, кроме насадки.

2.3. Закладные изделия, расположенные в ребрах плит пролетного строения №6 предусмотрены для объединения их с насадкой.

2.4. Сборные железобетонные конструкции мостовых переездов запроектированы из гидротехнического бетона по ГОСТ 4795-68 с маркой по водонепроницаемости В-4.

2.5. Марка бетона по морозостойкости назначается при привязке сооружений с учётом климатических условий района строительства по ГОСТ 4795-68 и принимается не ниже Мрз 150.

2.6. Марка бетона по прочности указана на чертежах конструкций.

2.7. Для армирования сборных железобетонных конструкций принята горячекатаная арматурная сталь класса А-III (рабочая) и класса А-I (распределительная) по ГОСТ 5781-82.

3. Основные расчётные положения.

3.1. Расчёт конструкций мостовых переездов выполнен исходя из работы сооружений в процессе строительства и эксплуатации в соответствии с действующими нормативными документами при действии следующих основных и дополнительных сочетаний посто-

Инв. № подл. | Подп. и дата | Взам. инв. №

янных и временных нагрузок и воздействий:

постоянных – собственный вес конструкций, давление от засыпки грунта, гидростатическое давление воды;

временных – подвижная вертикальная нормативная нагрузка А-35, нагрузка от толпы на тротуарах, нормативная горизонтальная продольная нагрузка от торможения, нагрузка от поперечных ударов, колебание температуры, нагрузка от льда, строительные нагрузки.

3.2. При определении нормативной постоянной нагрузки от собственного веса, объемный вес материалов принят:

железобетона	– 2,5 т/м³;
грунта засыпки при угле внутреннего трения 28°	– 1,8 т/м³;
асфальтобетона	– 2,5 т/м³;
бетона	– 2,4 т/м³;
гидроизоляции	– 1,5 т/м³.

3.3. Коэффициенты перегрузки приняты:

для собственного веса конструкций – 1,1;

для давления грунта – 1,2;

для временных подвижных нагрузок – 1,4;

3.4. При расчёте сборных железобетонных конструкций на воздействие усилий, возникающих при такелаже, транспортировании и монтаже динамический коэффициент перегрузки принят – 1,5.

Инв. № подл. | Подп. и дата | Взам. инв. №

3.5. Динамический коэффициент (1+м) для временных подвижных нагрузок принят – 1,0.

3.6. Плиты пролетного строения рассчитаны как однопролётная стержневая пространственная система по программе „Прокруст."

3.7. Насадка рассчитана как многопролётная неразрезная балка.

3.8. Расчётные усилия возникающие в плитах пролётного строения и насадке при самом невыгодном сочетании нагрузок приведены в табл. 1.

Усилия в плитах пролётного строения и насадке

Таблица 1

Длина плиты м	Усилие	Расстояние от тс ца до сечения м	Расчётные нагрузки		
			Постоянная	Временная А-35	Суммарная
6	M, Кн. м	0,5	7,4	40,0	47,4
		середина пролёта	23,9	100,3	124,2
9		0,5	11,2	21,9	33,1
		середина пролёта	61,2	178,6	239,8
6	Q, Кн	0,5	11,4	64,6	76,0
		1.42	6,8	44,1	50,9
9		0,50	21,9	89,0	110,9
		2,18	12,2	60,5	72,7
НС 1	M, Кн. м Q, Кн	—	—	—	79,9
					135.0

Инв. № подл. | Подп. и дата | Взам. инв. №

Форм.	Зона	Поз.	Обозначение	Наименование	Кол.	Примечание
				Документация		
А4			3.820-13.3 ПЗ.0.00.00 ТО	Техническое описание		
А4			3.820-13.3 ПЗ.0.00.00 СБ	Сборочный чертеж		
А4			3.820-13.3 ПЗ.0.00.00 ВС	Выборка стали		
				Сборочные единицы		
			3.820-13.3 ПЗ.0.00.00	ПР 60		
А4		1	3.820-13.3 ПЗ.1.00.00	Каркас пространственный КП-1	2	57.64 кг
А4		2	3.820-13.3 ПЗ.2.00.00	Каркас пространственный КП-2	2	2.28 кг
А4		3	3.820-13.3 ПЗ.3.00.00	Сетка арматурная СА-1	1	18.41 кг
А4		4	3.820-13.3 ПЗ.4.00.00	Сетка арматурная СА-2	1	29.19 кг
А4		5	3.820-13.3 ПЗ.5.00.00	Изделие закладное ЗД-1	2	1.99 кг
				Детали		
А4		6	3.820-13.3 ПЗ.0.00.01	Петля строповочная П-1	4	1.59 кг
Б.Ч.		7	3.820-13.3 ПЗ.0.00.02	ф10А-II ГОСТ 5781-82, ℓ=910	2	0.56 кг
				Материалы		
				Бетон гидротехнический М300, Мрз В-4 ГОСТ 4795-68	1.1	м³

Инв. № подл. | Подп. и дата | Взам. инв. №

Разраб.	Путковский		10.84
Провер.	Макеев		11.84
ГИП	Свиридов		5.11.84
Н. контр.	Ковш		11.84
Нач. отд.	Красуцкий		11.84

3.820-13.3 ПЗ.0.00.00

Плита пролетного строения ПР 60

Стадия	Лист	Листов
Р		1

Минводхоз БССР
Белгипроводхоз

1581-01

Копировал Формат А4

2-2

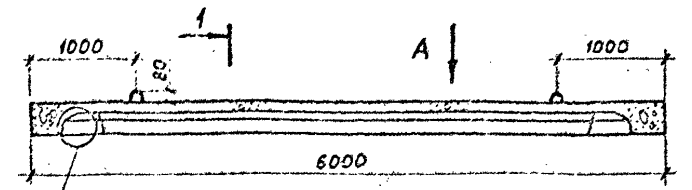

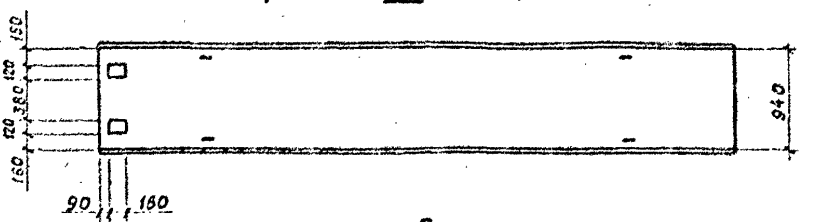

Б

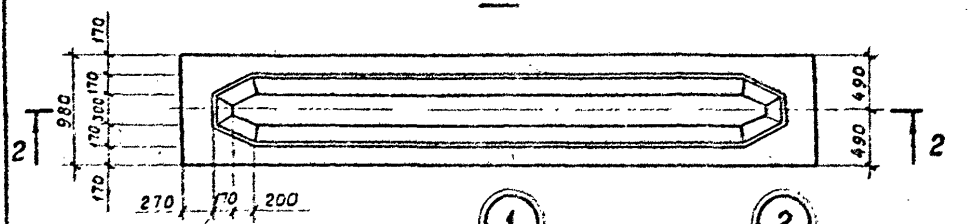

1-1
М 1:20

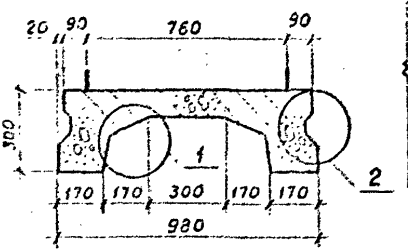

1
М 1:10

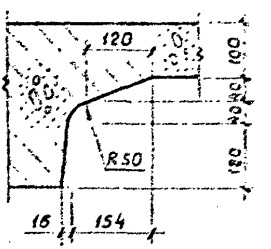

2
М 1:10

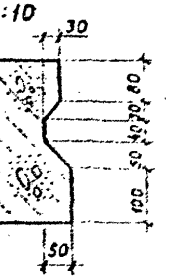

1. Защитный слой бетона 3 сантиметра.

				3.820-13.3	01.0.00.00 СБ
Разраб	Рутковская		10.84	Плита пролетного строения ПР 60	Стадия: Р; Масса: 2700; Масшт.: 1:50
Гл.спец.	Макеев		11.84		Лист 1; Листов 2
ГИП	Свиридов		11.84		Минводхоз БССР Белгипроводхоз г. Минск
Н.контр.	Ковш		11.84		
Нач. отд.	Красуцкий		11.84		

Инв. № подл. | Подп. и дата | Взам. инв. №

1581-01

Копировал | Формат А4

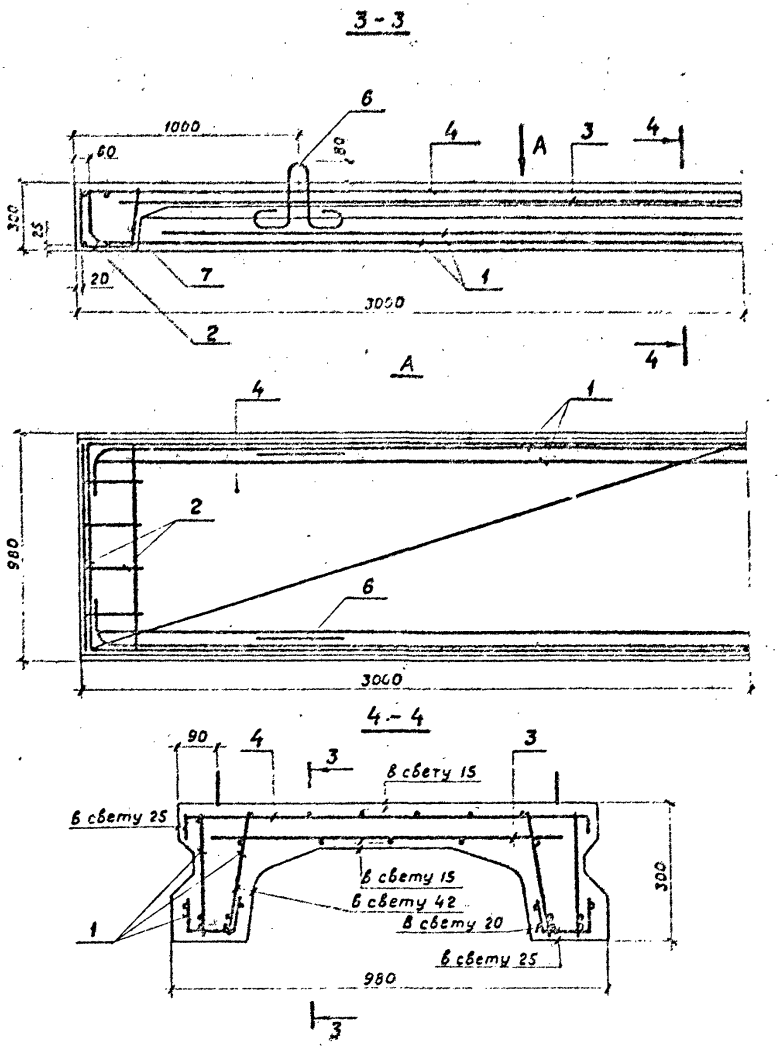

Инв. № подл.	Подп. и дата	Взам. инв. №

3.820-13.3	01.0.00.00 СБ	Лист 2

1581-01

Копировал: [signature] Формат А4

Ведомость расхода стали на один элемент, кг

Марка элемента	Изделия арматурные								
	Арматура класса								Всего
	A-I			A-III					
	ГОСТ 5781-82			ГОСТ 5781-82					
	ф8	ф14	Итого	ф8	ф10	ф14	ф16	Итого	
ПР 60	72.9	6.36	79.26	11.84	18.00	86.12	39.76	95.72	174.98

Изделия закладные					Общий расход
Арматура класса		Прокат марки		Всего	
A-III		Вст 3 кп 2			
ГОСТ 5781-82		ГОСТ 103-76			
ф 10	Итого	-120×10	Итого		
0.96	0.96	3.02	3.02	3.98	178.96

				3.820-13.3	01.0.00.00 ВС
Разраб.	Путковская		10.84	Плита пролетного строения ПР 60	Стадия: Р; Масса: 178.64; Масшт.:
Пробер	Макеев		11.84		Лист; Листов 1
ГИП	Свиридов		11.84	Выборка стали	Минводхоз БССР Белгипроводхоз г. Минск
Н. контр.	Ковш		11.84		
Нач. отд.	Красицкий		11.84		

Инв. № подл. | Подп. и дата | Взам. инв. №

1581-01

Копировал [illegible] Формат А4

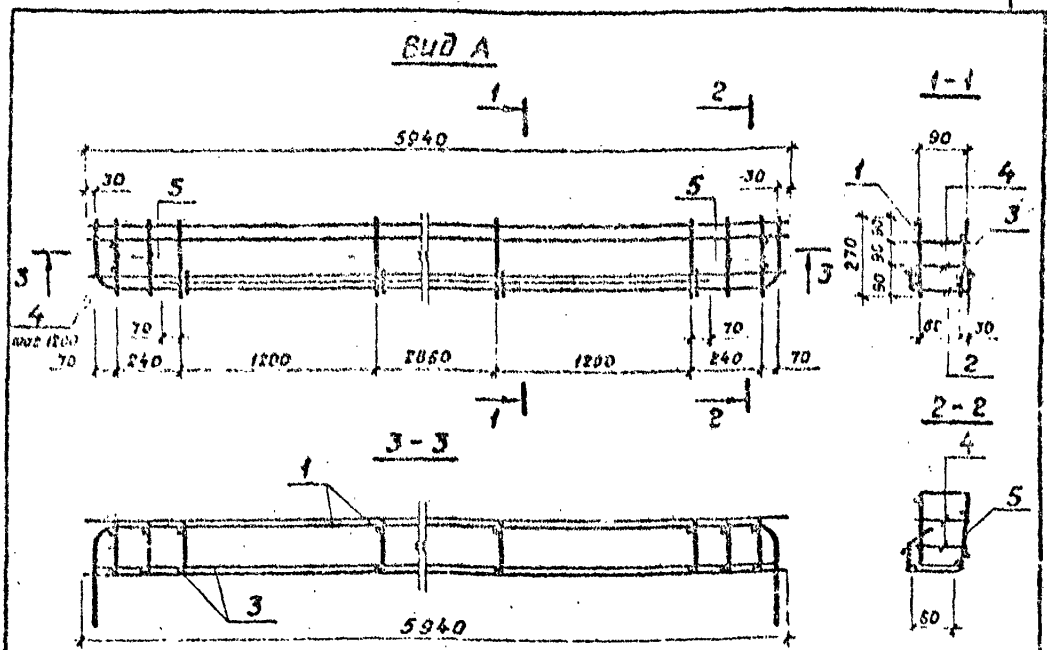

1. Каркас изготовлять при помощи контактной точечной электросварки в соответствии с требованиями ГОСТ 14098-68 и СН 393-78.

Форм.	Зона	Поз.	Обозначение		Наименование	Кол.	Примечание
					Сборочные единицы		
А4		1	3.820-13.3	01.1.01.00	Каркас пространственный КП-3	1	22.56 кг
А4		2	3.820-13.3	01.1.02.00	Каркас пространственный КП-4	1	10.72 кг
А4		3	3.820-13.3	01.1.03.00	Каркас плоский КР-1	1	22.56 кг
					Детали		
Б.Ч.		4	3.820-13.3	01.1.00.01	ФВА-I ГОСТ 5781-82, ℓ=110	10	0.04 кг
А4		5	3.820-13.3	01.1.00.02	ФВА-I ГОСТ 5781-82, ℓ=880	4	0.35 кг

Разраб.	Рутковская	[signature]	10.84
Провер.	Макеев	[signature]	11.84
ГИП	Свиридов	[signature]	5.11.84
Н. контр.	Ковш	[signature]	11.84
Нач. отд.	Красуцкий	[signature]	11.84

3.820-13.3 01.1.00.00

Каркас пространственный КП-1

Стадия	Масса	Масшт.
Р	57.64	1:20

Лист | Листов 1

Минводхоз БССР
Белгипроводхоз
г. Минск

Взам. инв. №
Подп. и дата
Инв. № подл.

1581-01

Копировал [signature] Формат А4

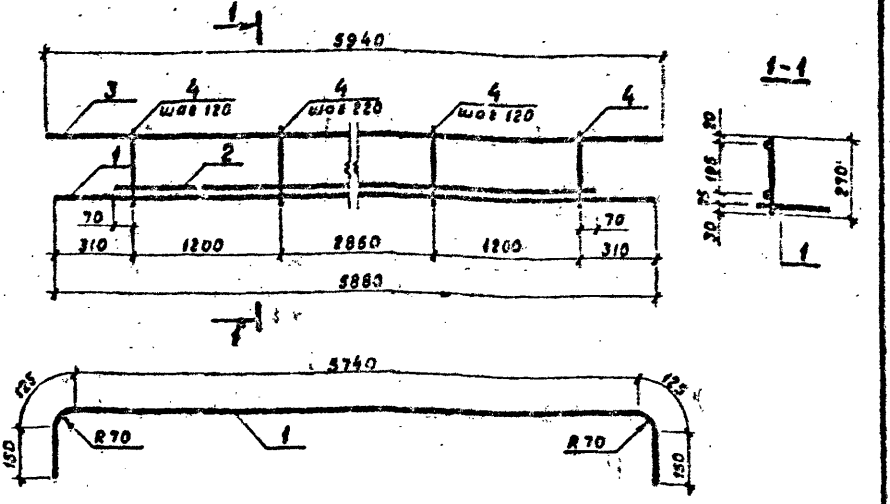

1. Каркас изготовлять при помощи контактной точечной электросварки в соответствии с требованиями ГОСТ 14098-68 и СН 393-78.

Форм.	Зона	Поз.	Обозначение	Наименование	Кол.	Примечание
				Детали		
Б.Ч.		1	3.820-13.3 01.1.01.01	ф16А-II ГОСТ 5781-82, ℓ=6290	1	9.94 кг
Б.Ч.		2	3.820-13.3 01.1.01.02	ф14А-II ГОСТ 5781-82, ℓ=5400	1	6.53 кг
Б.Ч.		3	3.820-13.3 01.1.01.03	ф8А-I ГОСТ 5781-82, ℓ=5940	1	2.35 кг
Б.Ч.		4	3.820-13.3 01.1.01.04	ф8А-I ГОСТ 5781-82, ℓ=270	34	0.11 кг

Инв. № подл. | Подп. и дата | Взам. инв. №

Разраб.	Рутковская		10.84
Пробер	Макеев		10.84
ГИП	Свиридов		5X.84
Н. контр.	Ковш		11.84
Нач. отд.	Красуцкий		11.84

3.820-13.3 01.1.01.00

Каркас пространственный КП-3

Стадия	Масса	Масшт.
Р	22.56	1:20
Лист	Листов 1	

Минводхоз БССР
Белгипроводхоз
г. Минск

1581-01

Копировал Format A4

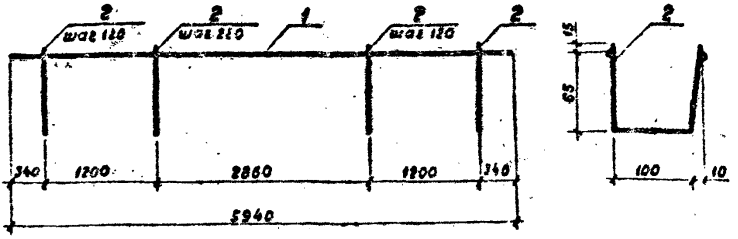

1. Каркас изготовлять при помощи контактной точечной электросварки в соответствии с требованиями ГОСТ 14098-68 и СН 393-78.

Форм.	Зона	Поз.	Обозначение		Наименование	Кол.	Примечание
					Детали		
Б.Ч.		1	3.820-13.3	01.1.02.01	⌀10А-III ГОСТ 5781-82, ℓ=5940	2	3.66 кг
Б.Ч.		2	3.820-13.3	01.1.02.02	⌀8А-I ГОСТ 5781-82, ℓ=260	34	0.10

Разраб.	Рутковская	[illegible]	10.84
Провер.	Макеев	[illegible]	11.84
ГИП	Свиридов	[illegible]	5.11.84
Н. контр.	Ковш	[illegible]	11.84
Нач. отд.	Красуцкий	[illegible]	11.84

3.820-13.3 01.1.02.00

Каркас пространственный КП-4

Стадия	Масса	Масшт.
Р	10.72	1:20

Лист | Листов 1

Минводхоз БССР
Белгипроводхоз
г. Минск

Взам. инв. №
Подп. и дата
Инв. № подл.

1581-01

Копировал [illegible] Формат А4

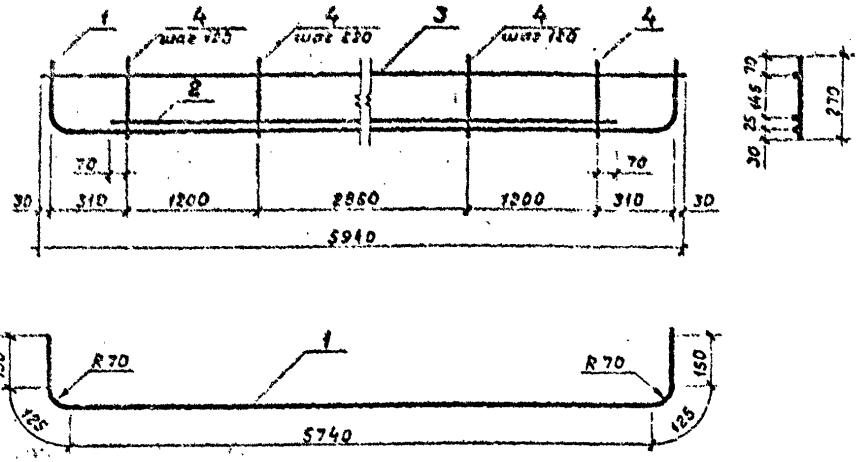

1. Каркас изготовлять при помощи контактной точечной электросварки в соответствии с требованиями ГОСТ 14098-68 и СН 393-78.

Форм.	Зона	Поз.	Обозначение		Наименование	Кол.	Примечание
					Детали		
Б.Ч.		1	3.820-13.3	01.1.01.01	⌀16А-II ГОСТ 5781-82, ℓ=6290	1	9,94 кг
Б.Ч.		2	3.820-13.3	01.1.01.02	⌀14А-II ГОСТ 5781-82, ℓ=5400	1	6,53 кг
Б.Ч.		3	3.820-13.3	01.1.01.03	⌀8А-I ГОСТ 5781-82, ℓ=5940	1	2,35 кг
Б.Ч.		4	3.820-13.3	01.1.01.04	⌀8А-I ГОСТ 5781-82, ℓ=270	34	0,11

		3.820-13.3	01.1.03.00
Разраб.	Рутковская		Каркас плоский КР-1
Провер.	Макеев		
ГИП	Свиридов		
Н.контр.	Кобец		
Нач.отд.	Красуцкий		

Стадия	Масса	Масштаб
Р	22,56	1:20
Лист	Листов 1	

Минводхоз БССР
Белгипроводхоз
г. Минск

1581-01

Инв.№ подл. | Подп. и дата | Взам. инв. №

Копировал Жданова Формат А4

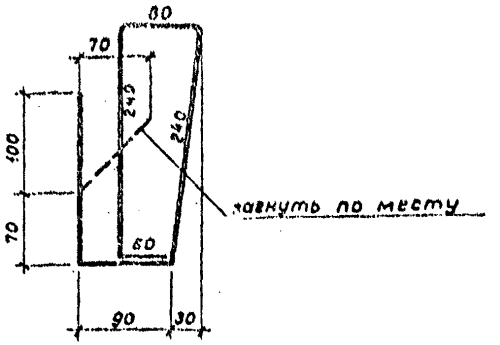

Форм.	Зона	Поз.	Обозначение	Наименование	Кол.	Примечание
Б.Ч.			3.820-13.3 01.1.00.02	⌀8А-I ГОСТ 5781-82, ℓ=880	0,35	К8

Инв.№ подл. | Подп. и дата | Взам. инв.№

Разраб.	Рукавецкая		
Провер.	Менеб		
ГИП	Свиридов		
Н. контр.	Ковш		
Нач. отд.	Красуцкий		

3.820-13.3 01.1.00.02

Стержень арматурный

Стадия	Масса	Масштаб
Р	0,35	
Лист	Листов 1	

Минводхоз БССР
Белгипроводхоз
г. Минск

1581-01

Копировал Ralfs Формат А4

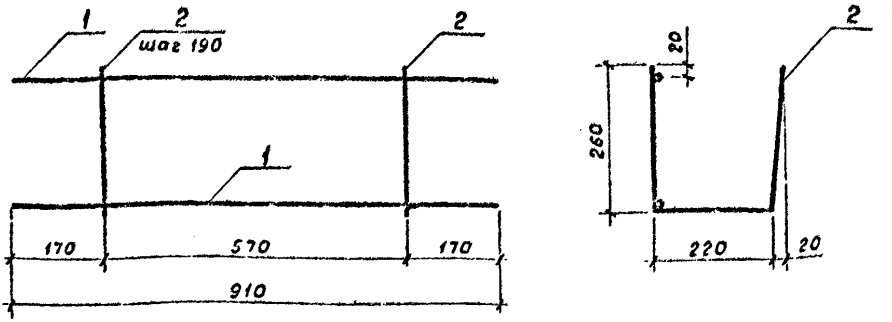

1. Каркас изготовлять при помощи контактной точечной электросварки в соответствии с требованиями ГОСТ 14098-68 и СН 393-78.

Форм.	Зона	Поз.	Обозначение	Наименование	Кол.	Примечание
				Детали		
Б Ч		1	3.820-13.3 01.2.00.01	ф10А-III ГОСТ 5781-82, ℓ=910	2	0.56 кг
Б Ч		2	3.820-13.3 01.2.00.02	ф8А-I ГОСТ 5781-82, ℓ=740	4	0.29 кг

Инв. № подл. | Подп. и дата | Взам. инв. №

Разраб.	Рутковская		10.84
Провер.	Макеев		11.84
ГИП	Свиридов		5.11.84
Н. контр.	Ковш		11.84
Нач. отд.	Красуцкий		11.11

3.820-13.3 01.2.00.00

Каркас пространственный КП-2

Стадия	Масса	Масштаб
Р	2.28	1:10
Лист	Листов 1	

Минводхоз БССР
Белгипроводхоз
г. Минск

1581-01

Копировал Формат А4

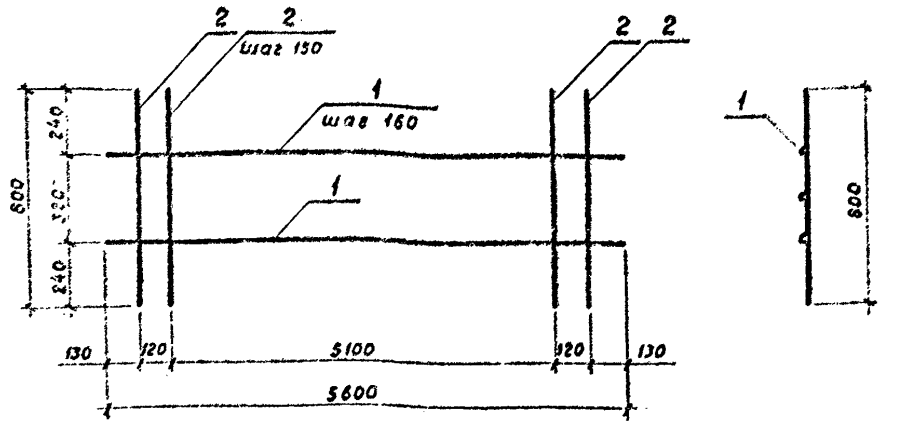

1. Сетку изготовлять при помощи контактной точечной электросварки в соответствии с требованиями ГОСТ 14098-68 и СН 393-78.

Форм.	Зона	Поз.	Обозначение		Наименование	Кол.	Примечание
					Детали		
5.ч.		1	3.820-13.3	01.3.00.01	ф8А-I ГОСТ 5781-82, ℓ=5600	3	2.21 кг
6.ч.		2	3.820-13.3	01.3.00.02	ф8А-III ГОСТ 5781-82, ℓ=800	37	0.32 кг

Разраб.	Рутковская	[signature]	10.84	3.820-13.3	01.3.00.00
Провер.	Макеев	[signature]	11.84	Сетка арматурная СА-1	Стадия: Р; Масса: 18.47; Масшт.:
ГИП	Свиридов	[signature]	11.84		Лист; Листов 1
Н. контр.	Ковш	[signature]	11.84		Минводхоз БССР Белгипроводхоз г. Минск
Нач. отд.	Коасуцкий	[signature]	11.87		

Взам. инв. №

Подп. и дата

Инв. № подл.

1581-01

Копировал [signature] Формат А4

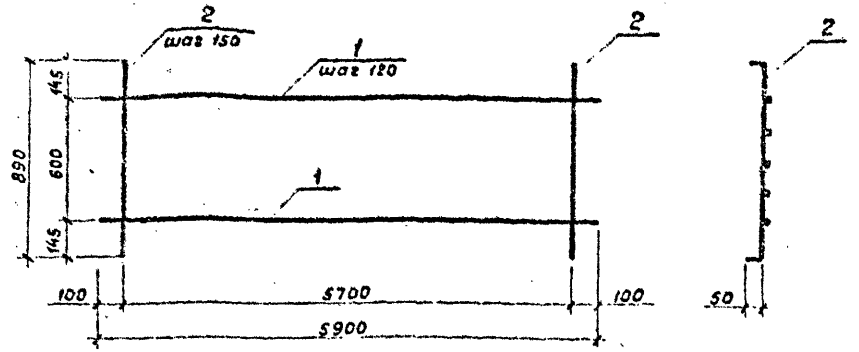

1. Сетку изготавлять при помощи контактной точечной электросварки в соответствии с требованиями ГОСТ 14098-68 и СН 393-78.

Форм.	Зона	Поз.	Обозначение	Наименование	Кол.	Примечание
				Детали		
Б.Ч.		1	3.820-13.3 01.4.00.01	⌀8А-I ГОСТ 5781-82, ℓ=5900	6	2.33 кг
Б.Ч.		2	3.820-13.3 01.4.00.02	⌀8А-I ГОСТ 5781-82, ℓ=990	39	0.39 кг

Разраб.	Рутковская		10.84
Пробер.	Макеев		11.84
ГИП	Свиридов		5.11.84
Н. контр.	Кобш		11.84
Нач. отд.	Красицкий		11.84

3.820-13.3 01.4.00.00

Сетка арматурная СА-2

Стадия	Масса	Масштаб
Р	29.19	
Лист	Листов 1	

Минводхоз БССР Белгипроводхоз г. Минск

1581-01

Инв. № подл. | Подп. и дата | Взам. инв. №

Копировал Формат А4.

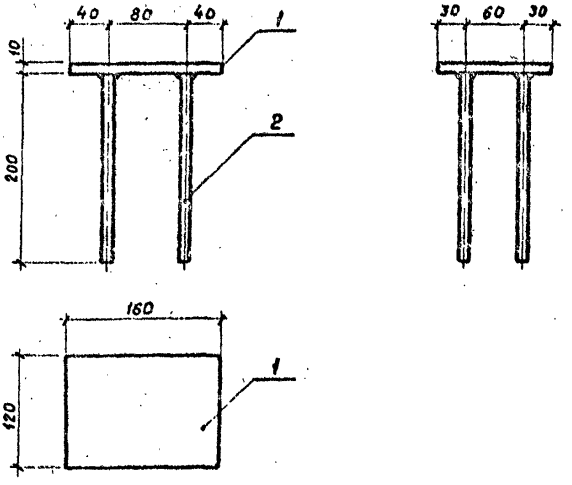

1. Приварку стержней и антикоррозийное покрытие выполнять в соответствии с СН 393-78 и СН 313-65.

Форм	Зона	Поз.	Обозначение	Наименование	Кол.	Примечание
Б.Ч.		1	3.820-13.3 01.5.00.01	-120×10 ГОСТ 103-76, ℓ=160	1	1.51 кг
Б.Ч.		2	3.820-13.3 01.5.00.02	⌀10А-III ГОСТ 5781-82, ℓ=200	4	0.12 кг

Инв. № подл. | Подп. и дата | Взам. инв. №

Разраб.	Рутковская		10.84
Провер.	Макеев		11.84
ГИП	Свиридов		5.11.84
Н. контр.	Кобец		11.34
Нач. отд.	Красуцкий		11.84

3.820-13.3 01.5.00.00

Изделие закладное ЗД-1

Стадия	Масса	Масшт.
Р	1.99	1:5
Лист	Листов 1	

Минводхоз БССР Белгипроводхоз г. Минск

1581-01

Копировал Формат А4

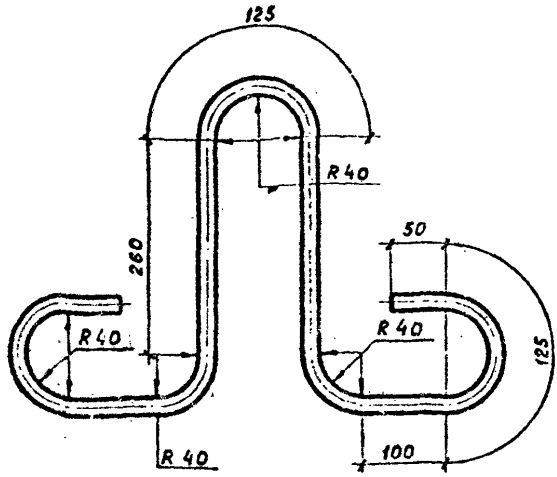

Форм.	Зона	Поз.	Обозначение	Наименование	Кол.	Примечание
			3.820-13.3 01.0.00.01	ф14А-I ГОСТ 5781-82, ℓ=1320	1.59	кг

Взам. инв. №

Подп. и дата

Инв. № подл.

Разраб.	Рутковская		10.84
Провер.	Макеев		11.84
ГИП	Свиридов		5.1184
Н. контр.	Ковш		11.84
Нач. отд.	Красуцкий		11.84

3.820-13.3 01.0.00.01

Петля строповочная П-1

Стадия	Масса	Масштаб
Р	1.59	1:10
Лист	Листов 1	

Минводхоз БССР
Белгипроводхоз
г. Минск

1581-01

Копировал Формат А4

Форм.	Зона	Поз.	Обозначение		Наименование	Кол.	Примечание
					Документация		
А4			3.820-13.3	00.0.00.00 ТО	Техническое описание		
А4			3.820-13.3	02.0.00.00 СБ	Сборочный чертеж		
А4			3.820-13.3	02.0.00.00 ВС	Выборка стали		
					Сборочные единицы		
			3.820-13.3	02.0.00.00	ПР 90		
А4		1	3.820-13.3	02.1.00.00	Каркас пространственный КП-5	2	109.0 кг
А4		2	3.820-13.3	02.2.00.00	Каркас пространственный КП-6	2	2.76 кг
А4		3	3.820-13.3	02.3.00.00	Сетка арматурная СА-3	1	28.44 кг
А4		4	3.820-13.3	02.4.00.00	Сетка арматурная СА-4	1	44.13 кг
А4		5	3.820-13.3	01.5.00.00	Изделие закладное ЗД-1	2	1.99 кг
					Детали		
А4		6	3.820-13.3	02.0.00.01	Петля строповочная П-2	4	3.1
А4		7	3.820-13.3	01.0.00.02	ф10А-III ГОСТ 5781-82, ℓ=910	2	0.56
					Материалы		
					Бетон гидротехнический М300, Мр3-В-4 ГОСТ 4795-68	2.0	м³

Взам. инв. №

Подп. и дата

Инв. № подл.

Разраб.	Рутковская	[signature]	9.84
Провер.	Макеев	[signature]	1.84
ГИП	Свиридов	[signature]	5.11.84
Н. контр.	Ковш	[signature]	11.84
Нач. отд.	Красуцкий	[signature]	11.84

3.820-13.3 02.0.00.00

Плита пролетного строения ПР 90

Стадия	Лист	Листов
Р		1

Минводхоз БССР
Белгипроводхоз
г. Минск

1581-01

Копировал [signature] Формат А4

2-2

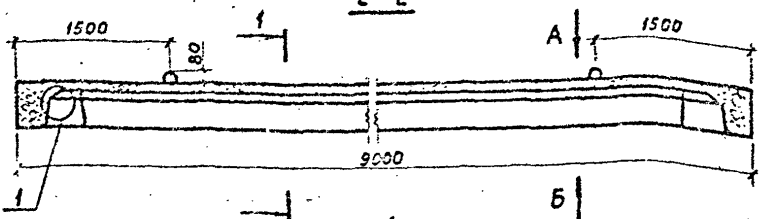

А

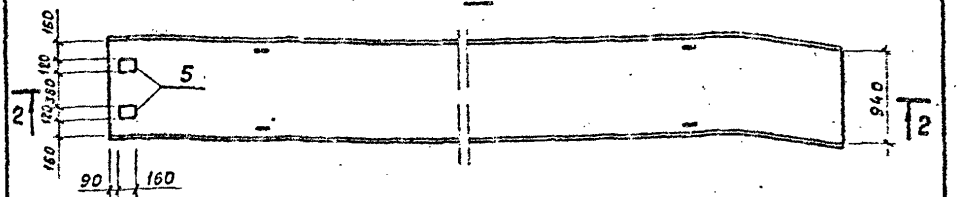

Б

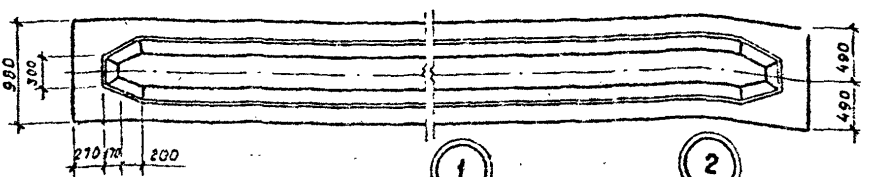

1-1
М 1:20

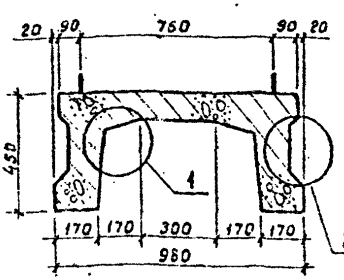

1
М 1:10

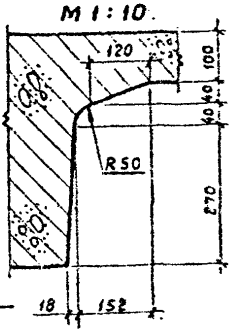

2
М 1:10

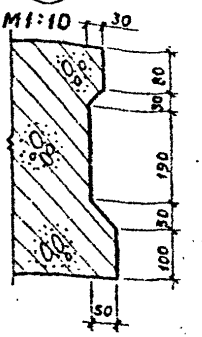

1. Защитный слой бетона 3 сантиметра.

				3.820-13.3	02.0.00.00 СБ
Разраб.	Рутковская		10.84	Плита пролетного строения ПР 90	Стадия: Р; Масса: 5000; Масшт.: 1:50
Провер.	Макеев		11.84		Лист 1; Листов 2
ГИП	Свиридов		11.84		Минводхоз БССР Белгипроводхоз г. Минск
Н.контр.	Ковш		11.84		
Нач отд	Красуцкий		11.84		

Инв. № подл. | Подп. и дата | Взам. инв. №

1581-01

Копировал

Формат А4

3 - 3

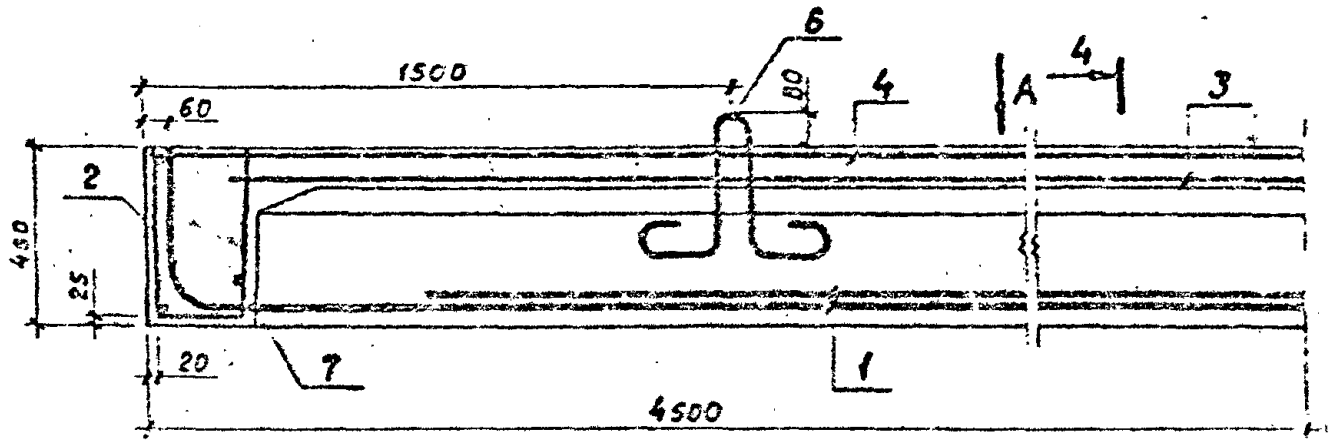

A

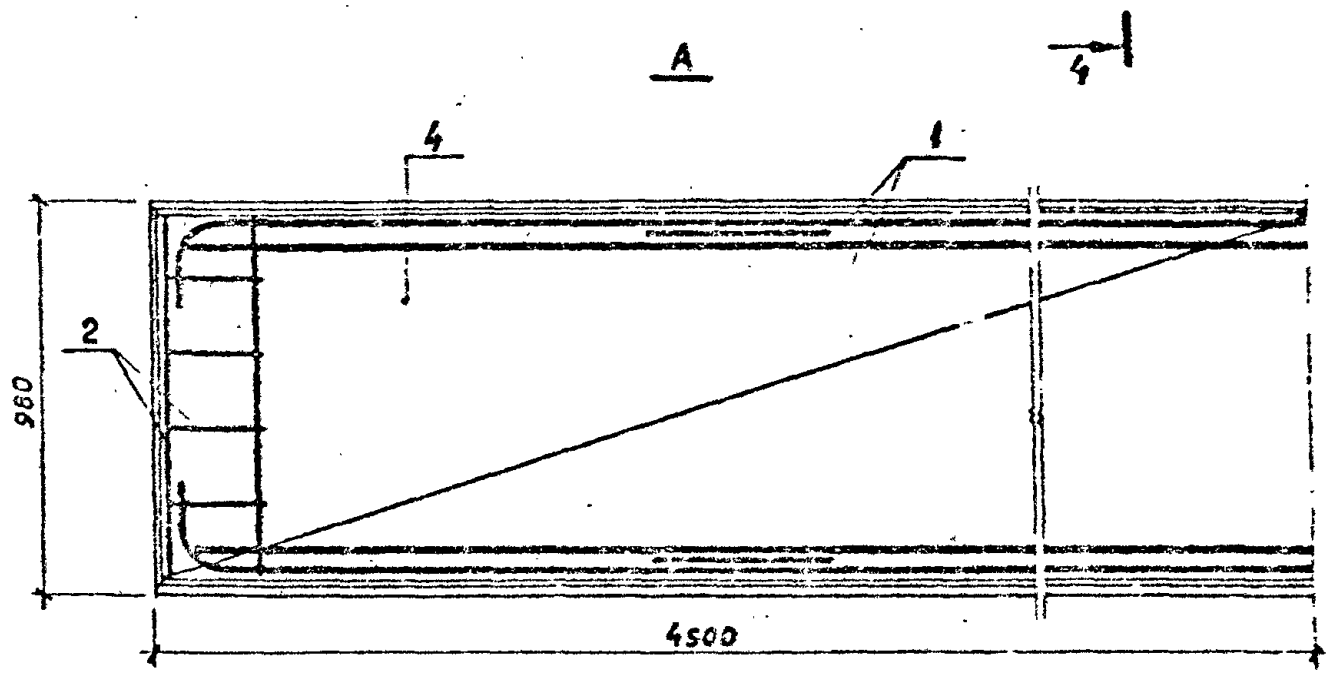

4 - 4

M 1 : 10

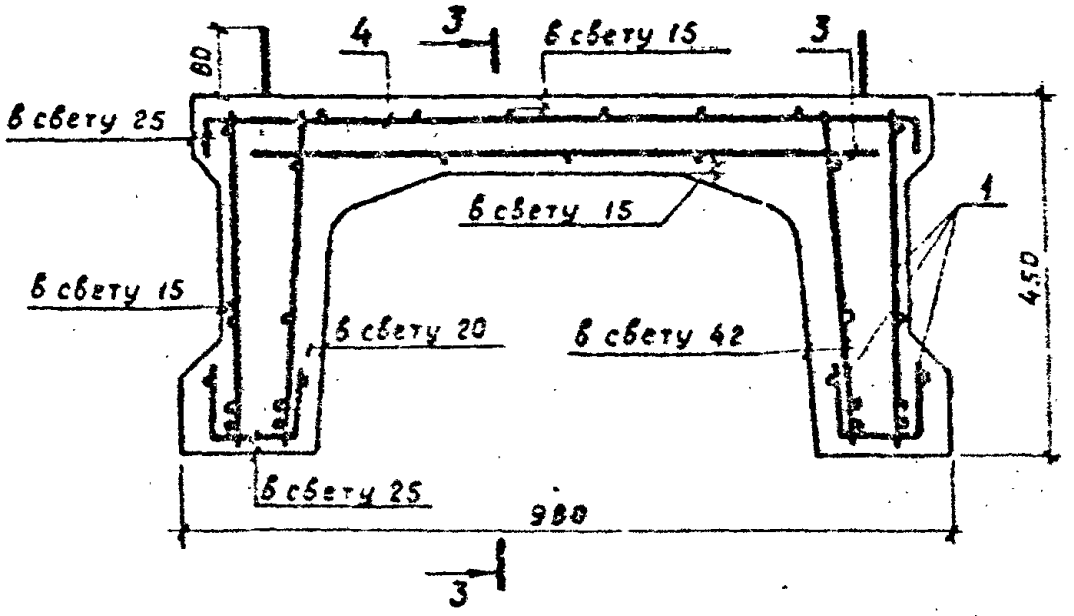

Инв. № подл.	Подп. и дата	Взам. инв. №

3.820 - 13.3	02.0.00.00 СБ	Лист 2.

1531-01

Копировал [signature] Формат А4

Ведомость расхода стали на один элемент, кг

Таблица 1

Марка элемента	Изделия арматурные							
	Арматура класса							Всего
	A-I			A-III				
	ГОСТ 5781-82			ГОСТ 5781-82				
	ф8	ф18	Итого	ф8	ф10	ф18	Итого	
ПР 90	124.05	12.4	136.45	32.36	3.36	137.44	173.16	309.61

Продолжение таблицы 1

Изделия закладные					Общий расход
Арматура класса		Прокат марки		Всего	
A-III		В Ст.3 кп 2			
ГОСТ 5781-82		ГОСТ 103-76			
ф10	Итого	-120×10	Итого		
0.96	0.96	3.02	3.02	3.98	313.59

Разраб.	Рутковская		10.84
Провер	макеев		11.84
ГИП	свиридов		5.11.84
Н. контр.	ковш		11.84
Нач. отд.	красуцкий		11.84

3.820-13.3 02.0.00.00 ВС

Плита пролетного строения ПР 90

Стадия	Масса	Масшт.
Р	313.59	
Лист	Листов 1	

Минводхоз БССР
Белгипроводхоз
г. Минск

Инв. № подл. | Подп. и дата | Взам. инв. №

1581-01

Копировал

Формат А4

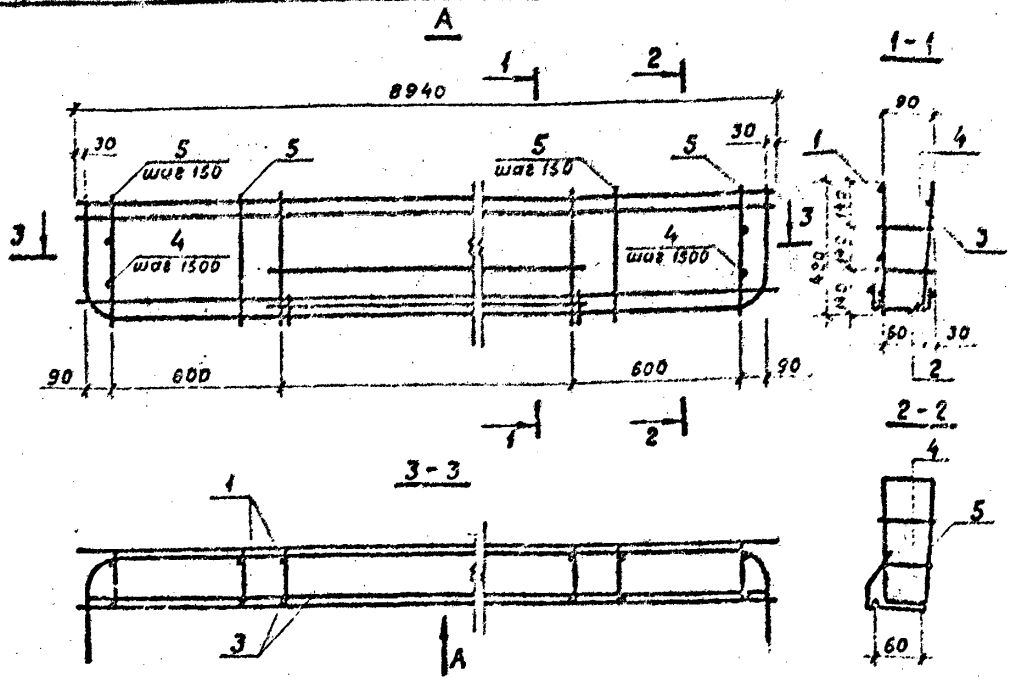

1. Каркас изготовлять при помощи контактной точечной электросварки в соответствии с требованиями ГОСТ 14098-68 и СН 393-78.

Формат	Зона	Поз.	Обозначение	Наименование	Кол.	Примечание
				Сборочные единицы		
А4		1	3.820-13.3 02.1.01.00	Каркас пространственный КП-7	1	47.01 кг
А4		2	3.820-13.3 02.1.02.00	Каркас пространственный КП-8	1	10.66 кг
А4		3	3.820-13.3 02.1.03.00	Каркас плоский КР-2	1	47.01 кг
				Детали		
Б4		4	3.820-13.3 01.1.00.01	ф8А-I ГОСТ 5781-82, ℓ=110	14	0.04 кг
А4		5	3.820-13.3 02.1.00.02	ф8А-I ГОСТ 5781-82, ℓ=1180	8	0.47 кг

Инв. № подл. | Подп. и дата | Взам. инв. №

Разраб.	Рутковская		10.84
Провер.	Макеев		11.84
ГИП	Свиридов		5.11.84
Н. контр.	Ковш		11.84
Нач. отд.	Красуцкий		11.84

3.820-13.3 02.1.00.00

Каркас пространственный КП-5

Стадия	Масса	Масшт.
Р	109.0	1:20
Лист	Листов 1	

Минводхоз БССР
Белгипроводхоз
г. Минск

1581-01

Копировал Формат А4

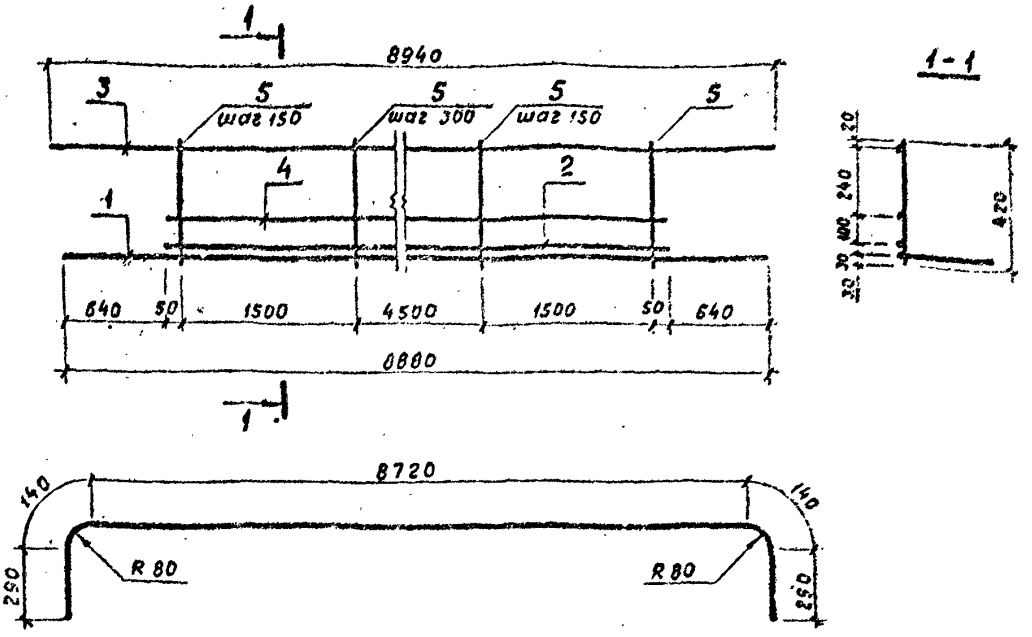

1. Каркас изготовлять при помощи контактной точечной электросварки в соответствии с требованиями ГОСТ 14098-68 и СН 393-78.

Форм.	Зона	Поз.	Обозначение	Наименование	Кол.	Примечание
				Детали		
6.4.		1	3.820-13.3 02.1.01.01	ф12А-III ГОСТ 5781-82, ℓ=9580	1	19.16 кг
6.4.		2	3.820-13.3 02.1.01.02	ф18А-III ГОСТ 5781-82, ℓ=7500	1	15.20 кг
6.4.		3	3.820-13.3 02.1.01.03	ф8А-I ГОСТ 5781-82, ℓ=8940	1	3.53 кг
6.4.		4	3.820-13.3 02.1.01.04	ф8А-I ГОСТ 5781-82, ℓ=7500	1	3.00 кг
6.4.		5	3.820-13.3 02.1.01.05	ф8А-I ГОСТ 5781-82, ℓ=420	36	0.17 кг

Взам. инв. №

Подп. и дата

Инв. № подл.

3.820-13.3 02.1.01.00

Разраб.	Рутковская		10.84
Провер.	Макеев		11.84
ГИП	Свиридов		5.11.84
Н. контр.	Ковш		11.84
Нач. отд.	Красицкий		11.84

Каркас пространственный КП-7

Стадия	Масса	Масштаб
Р	47.01	
Лист	Листов 1	

Минводхоз БССР
Белгипроводхоз
г. Минск

1581-01

Копировал Формат А4

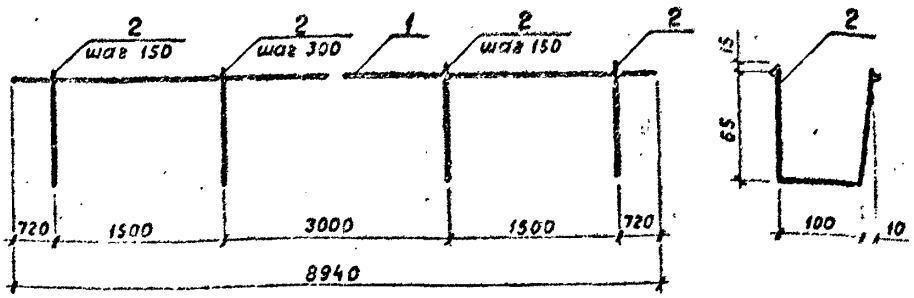

1. Каркас изготовлять при помощи контактной точечной электросварки в соответствии с требованиями ГОСТ 14098-68 и СН 393-78.

Форм.	Зона	Поз.	Обозначение		Наименование	Кол.	Примечание
					Детали		
Б.Ч.		1	3.820-13.3	02.1.02.01	⌀8А-II ГОСТ 5781-82, ℓ=8940	2	3.53 кг
Б.Ч.		2	3.820-13.3	01.1.02.02	⌀8А-I ГОСТ 5781-82, ℓ=280	38	0.10 кг

Взам. инв. №

Подп. и дата

Инв. № подл.

Разраб.	Рутковская		10.81
Провер.	Макеев		11.84
ГИП	Свирибов		5.11.81
Н.контр.	Ковш		11.84
Нач. отд.	Красуцкий		11.84

3.820-13.3 02.1.02.00

Каркас пространственный КП-8

Стадия	Масса	Масштаб
Р	10.66	
Лист	Листов 1	

Минводхоз БССР
Белгипроводхоз
г. Минск

1581-01

Копировал Филиз Формат А4

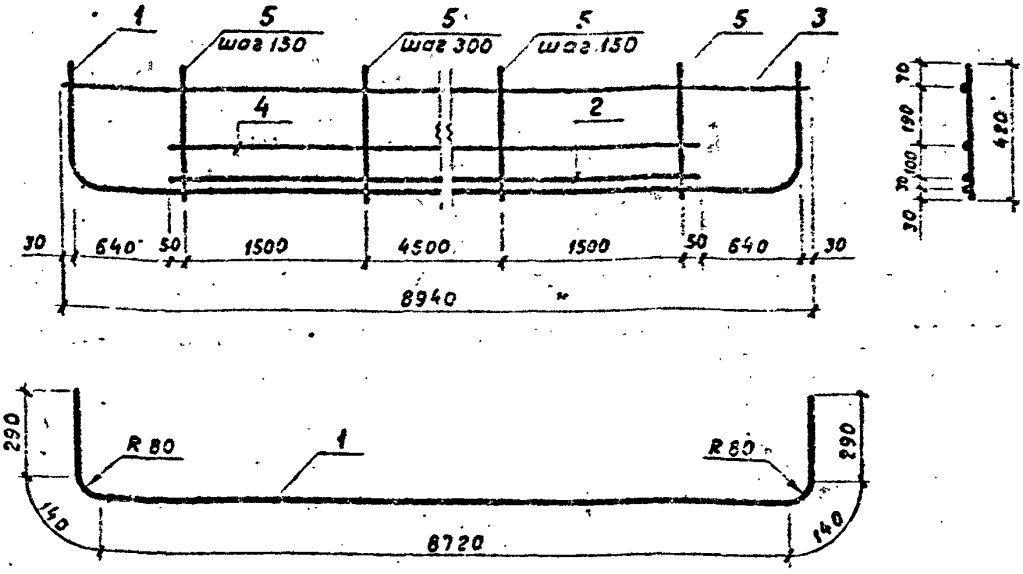

1. Каркас изготовлять при помощи контактной точечной электросварки в соответствии с требованиями ГОСТ 14098-68 и СН 393-78.

Форм.	Зона	Поз.	Обозначение		Наименование	Кол.	Примечание
					Детали		
Б.Ч.		1	3.820-13.3	02.1.01.01	ф18А-II ГОСТ 5781-82, ℓ = 9580	1	19.16 кг
Б.Ч.		2	3.820-13.3	02.1.01.02	ф18А-II ГОСТ 5781-82, ℓ = 7600	1	15.20 кг
Б.Ч.		3	3.820-13.3	02.1.01.03	ф8А-I ГОСТ 5781-82, ℓ = 8940	1	3.53 кг
Б.Ч.		4	3.820-13.3	02.1.01.04	ф8А-I ГОСТ 5781-82, ℓ = 7600	1	3.00 кг
Б.Ч.		5	3.820-13.3	02.1.01.05	ф8А-I ГОСТ 5781-82, ℓ = 420	36	0.17 кг

Взам. инв. №

Подп. и дата

Инв. № подл.

Разраб.	Рутковская		10.84
Провер.	Макеев		11.84
ГИП	Свиридов		11.84
Н. контр.	Кобш		11.84
Нач. отд.	Красицкий		11.84

3.820-13.3 02.1.03.00

Каркас плоский
КР-2

Стадия	Масса	Масшт.
Р	47.01	
Лист	Листов 1	

Минводхоз БССР
Белгипроводхоз
г. Минск

1581-01

Копировал Фомбз Формат А4

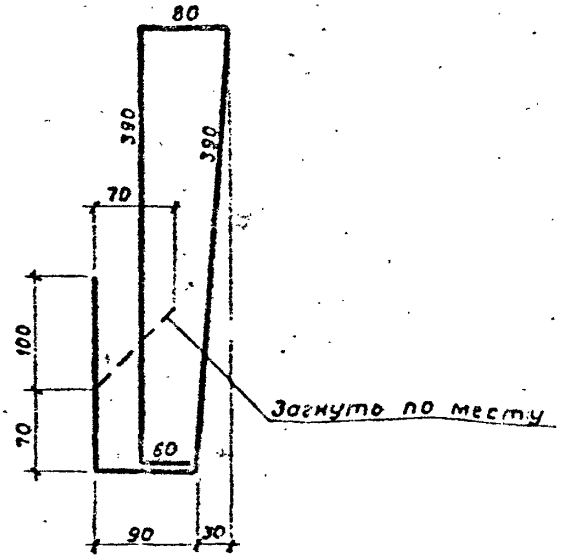

Форм.	Зона	Поз.	Обозначение	Наименование	Кол.	Примечание
					1	
Б4		*	3.820-13.3 02 1.00.02	ФВА-I ГОСТ 5781-82, ℓ = 1180	1	0.47 кг

Взам. инв. №

Подп. и дата

Инв. № подл.

Разраб.	Рутковская		10.84
Провер.	Макеев		11.84
ГИП	Свиридов		11.84
Н. контр.	Ковш		11.84
Нач. отд.	Красуцкий		11.84

3.820-13.3 02.1.00.02

Стержень арматурный

Стадия	Масса	Масшт.
Р	0.47	
Лист	Листов 1	

Минводхоз БССР
Белгипроводхоз
г. Минск

1581-01

Копировал Кацуба Формат А4

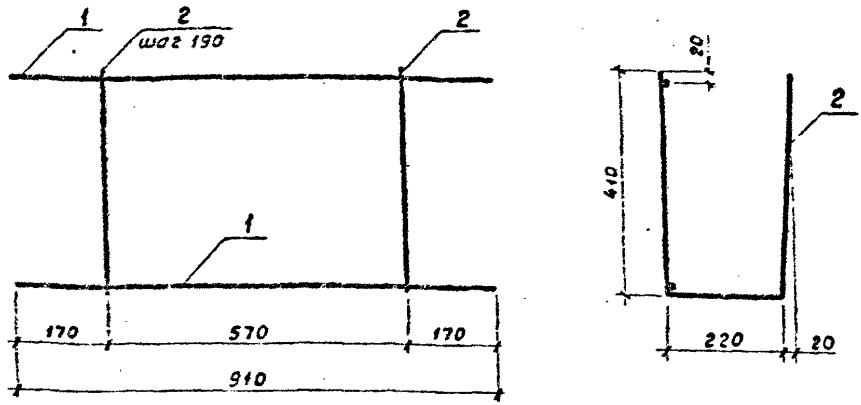

1. Каркас изготовлять при помощи контактной точечной электросварки в соответствии с требованиями ГОСТ 14098-68 и СН 393-78.

Форм	Зона	Поз	Обозначение		Наименование	Кол.	Примечание
					Детали		
6 ч.		1	3.820-13.3	01.2.00.01	ф10А-III ГОСТ 5781-82, ℓ=910	2	0.56 кг
6 ч.		2	3.820-13.3	02.2.00.01	ф8А-I ГОСТ 5781-82, ℓ=1040	4	0.41 кг

Разраб.	Рутковская	[signature]	10.84
Провер.	Махеев	[signature]	11.84
ГИП	Свиридов	[signature]	11.84
Н. контр.	Ковш	[signature]	11.84
Нач. отд.	Красуцкий	[signature]	11.84

3.820-13.3 02.2.00.00

Каркас пространственный КП-6

Стадия	Масса	Масшт.
Р	2.76	

Лист | Листов 1

Минводхоз БССР
Белгипроводхоз
г. Минск

1581-01

Взам. инв. №
Подп. и дата
Инв. № подл.

Копировал [signature] Формат А4

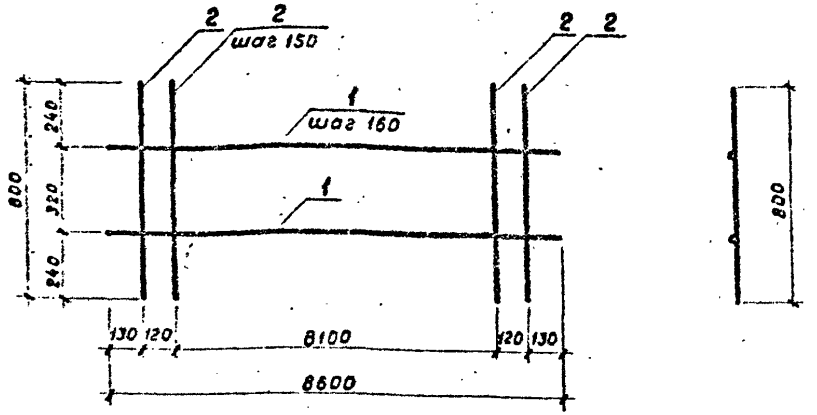

1. Сетку изготовлять при помощи контактной точечной электросварки в соответствии с требованиями ГОСТ 14098 - 68 и СН 393 - 78.

Форм.	Зона	Поз	Обозначение	Наименование	Кол.	Примечание
				Деталй		
Б.Ч.		1	3.820 - 13.3 02.3.00.01	ф8А-I ГОСТ 5781-82, ℓ=8600	3	3.40 кг
Б.Ч.		2	3.820 - 13.3 01.3.00.02	ф8А-III ГОСТ 5781-82, ℓ=800	57	0.32 кг

Взам. инв. №

Подп. и дата

Инв. № подл.

Разраб.	Рутковская		10.84
Провер.	Макеев		11.84
ГИП	Свиридов		11.84
Н.контр.	Кобш		11.84
Нач.отд.	Красуцкий		11.84

3.820 - 13.3 02.3.00.00

Сетка арматурная СА - 3

Стадия	Масса	Масшт.
Р	28.44	

Лист | Листов 1

Минводхоз БССР
Белгипроводхоз
г. Минск

1581-01

Копировал | Формат А4

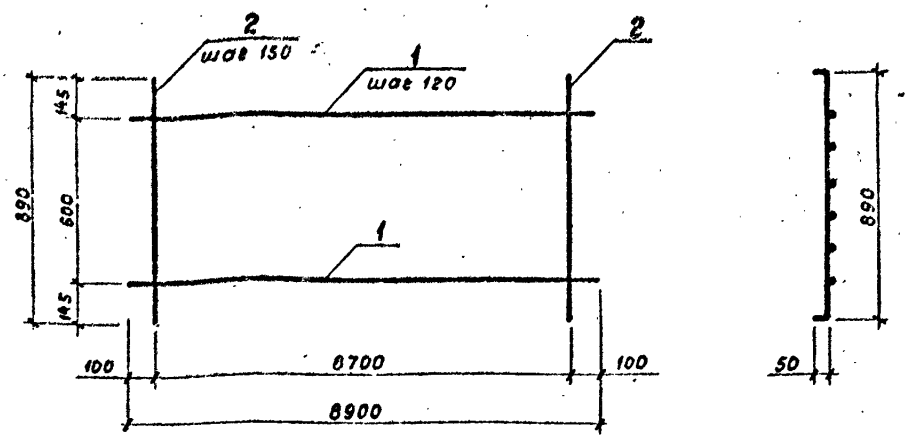

1. Сетку изготовлять при помощи контактной точечной электросварки в соответствии с требованиями ГОСТ 14098-68 и СН 393-78.

Форм.	Зона	Поз.	Обозначение	Наименование	Кол.	Примечание
				Детали		
Б4		1	3.820-13.3 02.4.00.01	ф8А-I ГОСТ 5781-82, ℓ=8900	6	3.52 кг
Б4		2	3.820-13.3 01.4.00.02	ф8А-I ГОСТ 5781-82, ℓ=990	59	0.39 кг

Разраб.	Рутковская		10.84
Провер.	Макеев		11.84
ГИП	Свиридов		5.11.84
Н. контр.	Ковш		11.84
Нач. отд.	Красинский		11.84

3.820-13.3 02.4.00.00

Сетка арматурная СА-4

Стадия	Масса	Масштаб
Р	44.13	
Лист	Листов 1	

Минводхоз БССР Белгипроводхоз г. Минск

1581-01

Инв. № подл. | Подп. и дата | Взам. инв. №

Копировал Фалфь Формат А4

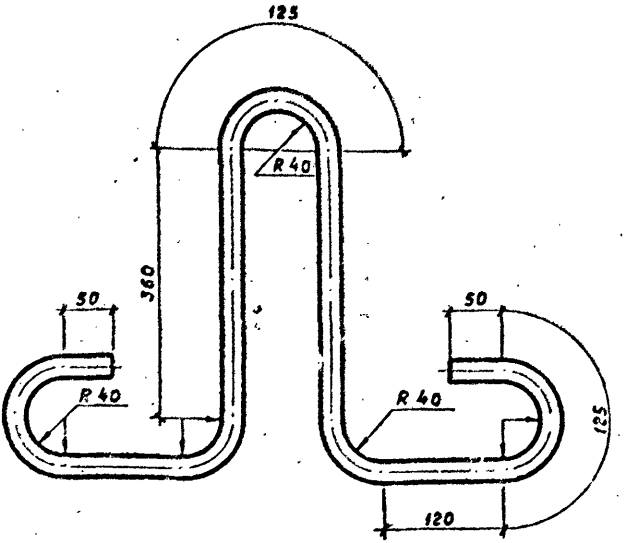

Форм.	Зона	Поз.	Обозначение	Наименование	Кол.	Примечание
5.4		1	3.820-13.3 02.0.00.01	ф18А-I ГОСТ 5781-82, ℓ=1560	1	3.1 кг

Разраб.	Рутковская		10.84	3.820-13.3		02.0.00.01
Провер.	Макеев		11.84	Петля строповочная П-2	Стадия: Р	Масса: 3.1 / Масшт.: 1:5
ГИП	Свиридов		5.11.84		Лист	Листов 1
Н. контр.	Ковш		11.84		Минводхоз БССР Белгипроводхоз г. Минск	
Нач. отд.	Красуцкий		11.84			

Взам. инв. №

Подп. и дата

Инв. № подл.

1581-01

Копировал [signature] Формат А4

Форм.	Зона	Поз.	Обозначение		Наименование	Кол.	Примечание
					Документация		
А4			3.820-13.3	00.0.00.00 ТО	Техническое описание		
А4			3.820-13.3	03.0.00.00 СБ	Сборочный чертеж		
			3.820-13.3	03.0.00.00 ВС	Выборка стали.		
					Сборочные единицы		
			3.820-13.3	03.0.00.00	ПРБ 60		
А4		1	3.820-13.3	01.1.00.00	Каркас пространственный КП-1	2	57.64 кг.
А4		2	3.820-13.3	01.2.00.00	Каркас пространственный КП-2	2	2.28 кг
А4		3	3.820-13.3	01.3.00.00	Сетка арматурная СА-1	1	18.47 кг
А4		4	3.820-13.3	01.4.00.00	Сетка арматурная СА-2	1	29.19 кг
А4		5	3.820-13.3	03.1.00.00	Сетка арматурная СА-5	1	18.45 кг
А4		6	3.820-13.3	03.2.00.00	Сетка арматурная СА-6	1	18.45 кг
А4		7	3.820-13.3	01.5.00.00	Изделие закладное ЗД-1	2	1.99 кг
А4		8	3.820-13.3	03.3.00.00	Изделие закладное ЗД-2	5	1.42 кг
А4		9	3.820-13.3	03.4.00.00	Изделие закладное ЗД-3	4	8.06 кг
					Детали		
А4		10	3.820-13.3	02.0.00.01	Петля строповочная П-2	4	3.1 кг
БЧ		11	3.820-13.3	01.0.00.02	ф10А-III ГОСТ 5781-82, ℓ=910	2	0.56 кг
БЧ		12	3.820-13.3	03.0.00.02	ф8А-I ГОСТ 5781-82, ℓ=170	30	0.07

Разраб.	Рутковская	[illegible]	[illegible]
Провер.	Макеев	[illegible]	11.81
ГИП	Свиридов	[illegible]	5.11.84
Н. контр.	Кобш	[illegible]	11.84
Нач. отд.	Кросуцкий	[illegible]	11.81

3.820-13.3 03.0.00.00.

Плита пролетного строения с бордюром ПРБ 60

Стадия	Лист	Листов
Р	1	2

Минводхоз БССР
Белгипроводхоз
г. Минск

Взам. инв. №
Подп. и дата
Инв. № подл.

1581-01

Копировал [illegible] Формат А4

Форм.	Зона	Поз.	Обозначение	Наименование	Кол.	Примечание
				Материалы		
				Бетон гидротехнический М300, Мрз-В-4		
				ГОСТ 4795-68	1.63	$м^3$
			Труба	76×3×230 II ГОСТ 10704-76	2.5	кг
				Д ГОСТ 10705-80		

Взам. инв. №

Подп. и дата

Инв. № подл.

3.820-13.3 03.0.00.00

Лист 2

1581-01

Копировал [signature] Формат А4

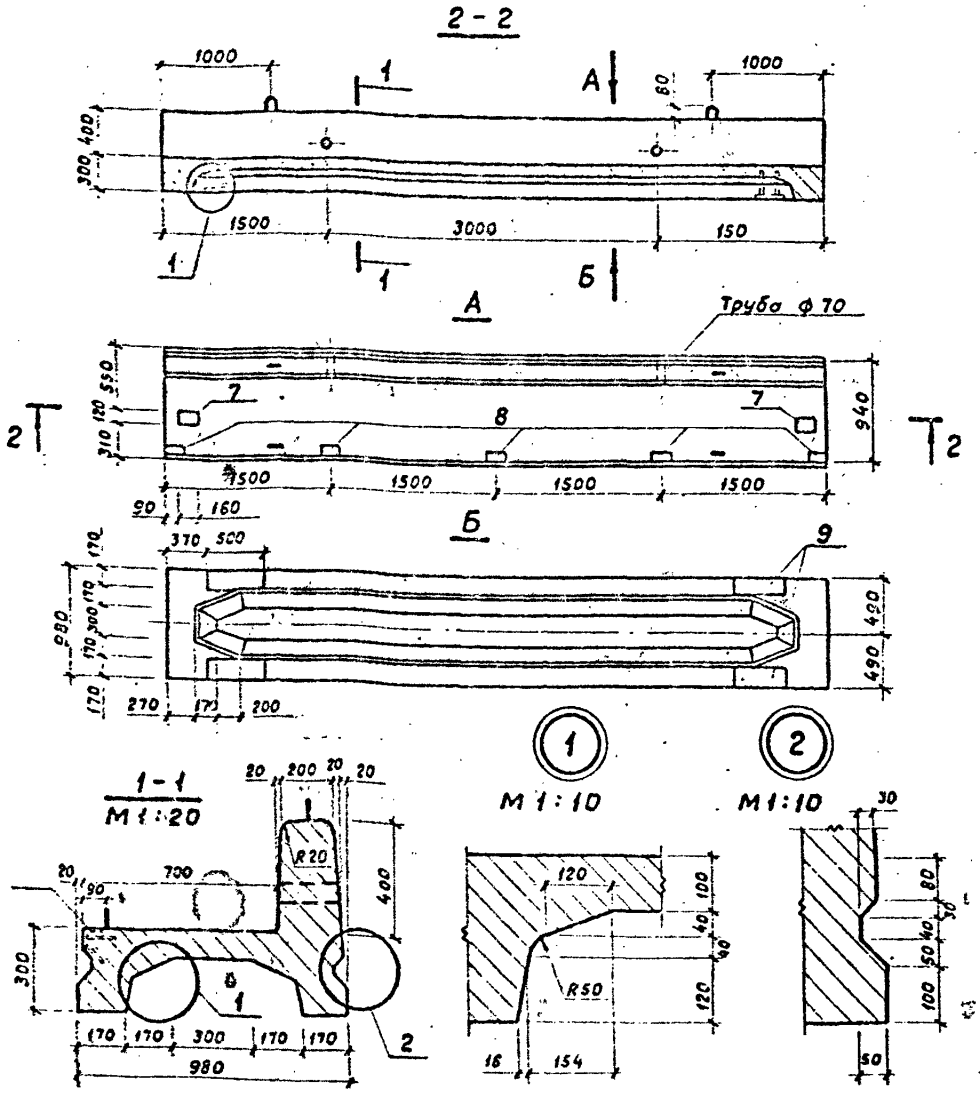

1. Защитный слой бетона 3 сантиметра.

Разраб.	Рутковская		8.84	3.820-13.3	03.0.00.00 СБ	
Провер	макеев		11.84	Плита пролетного строения с бордюром ПРБ 60	Стадия: Р	Масса: 4075
ГИП	свиридов		11.84		Масштаб: 1:50	
Н.контр	кобш		11.84		Лист 1	Листов 3
Нач.отд	красинский		11.84		Минводхоз БССР Белгипроводхоз г. Минск	

Инв.№ подл. | Подп. и дата | Взам. инв.№

1581-01

Копировал | Формат А4

3-3

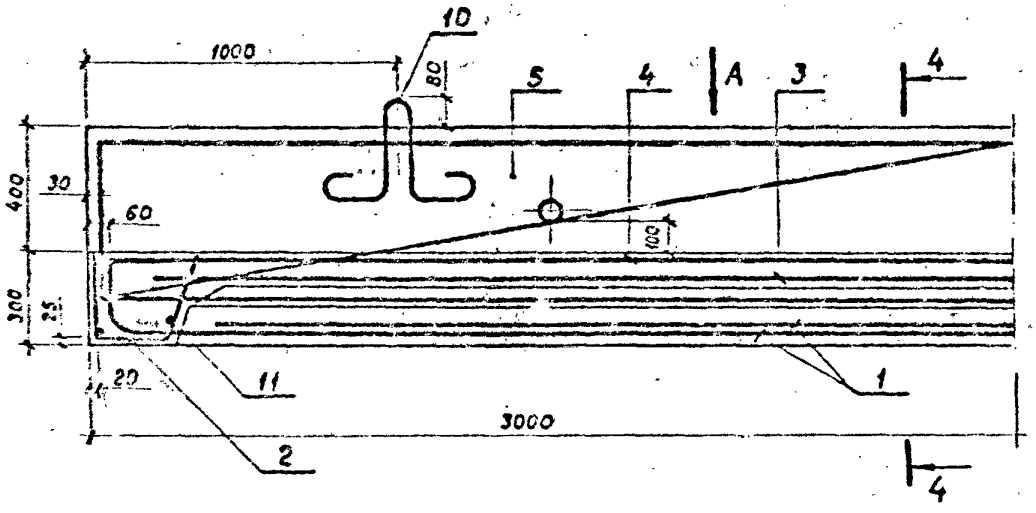

А

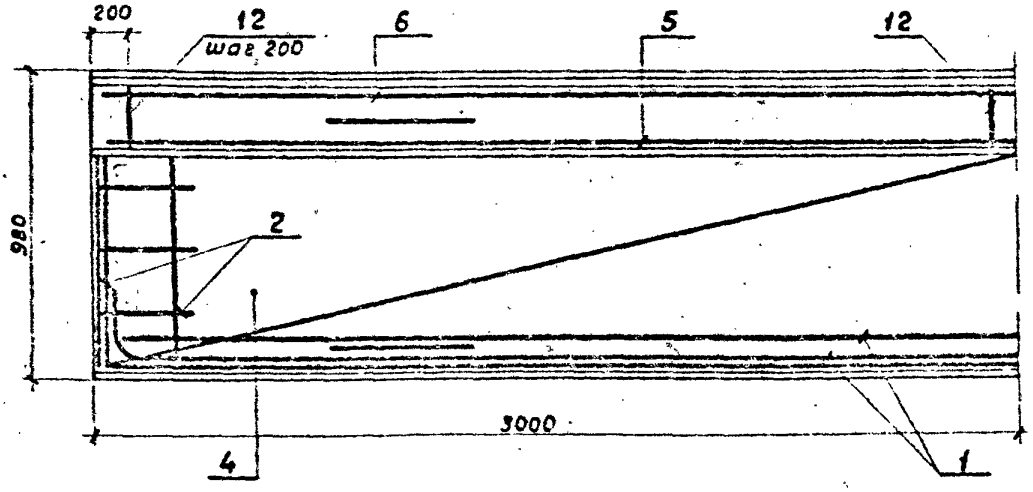

Инв. № подл. | Подп. и дата | Взам. инв. №

3.820-13.3	03.0.00.00 СБ	Лист 2

1581-01

Копировал Формат А4

4-4

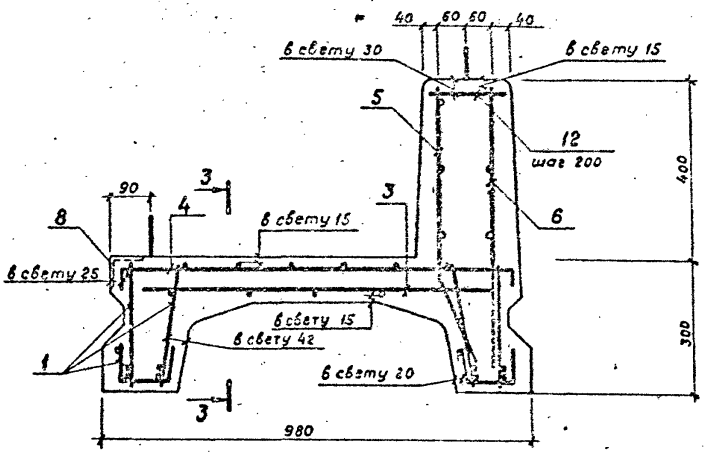
40
50
50
40
в свету 30
в свету 15
5
12
шаг 200
400
90
3
4
3
6
8
в свету 15
в свету 25
в свету 15
в свету 42
1
в свету 20
300
3
980

Ведомость расхода стали на один элемент, кг

Марка элемента	Изделия арматурные								
	Арматура класса								Всего
	A-I			A-III					
	ГОСТ 5781-82			ГОСТ 5781-82					
	ф8	ф18	Итого	ф8	ф10	ф14	ф16	Итого	
ПРБ 60	89.1	12.4	101.5	11.84	4[illegible]8	26.12	39.78	118.52	219.66

Изделия закладные									
Арматура класса			Прокат марки					Всего	Общий расход
A-III			Вст3кп2 ГОСТ 535-79			Ст3сп ГОСТ 535-79			
ГОСТ 5781-82			ГОСТ 103-76			ГОСТ 8509-72			
ф10	ф12	Итого	-120×10	-170×10	Итого	∠75×75×6	Итого	т	
2.91	5.52	8.43	3.02	26.72	29.74	5.15	5.15	43.32	262.98

Инв. № подл. | Подп. и дата | Взам. инв. №

Разраб.	Рутковская		№ 84
Провер.	Макеев		11.84
ГИП	Свиридов		5.11.84
Н.контр.	Ковш		11.84
Нач. отд	Красуцкий		11.84

3.820-13.3 03.0.00.00 ВС

Плита пролетного строения с бордюром ПРБ 60

Стадия	Масса	Масшт.
Р	262.98	
Лист 1	Листов 1	

Минводхоз БССР
Белгипроводхоз
г. Минск

1581-01

Копировал [illegible] Формат А4

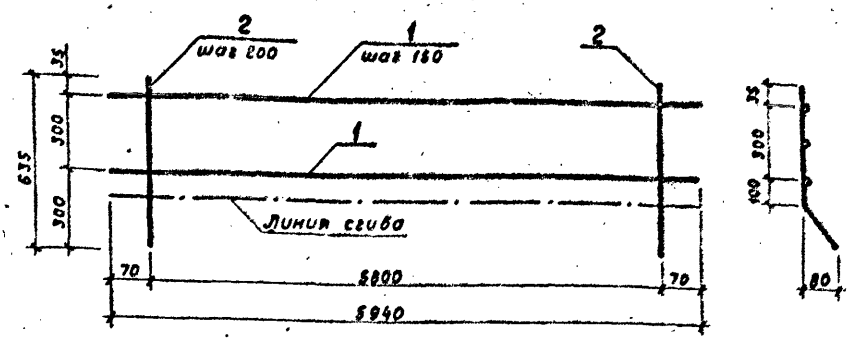

1. Сетку изготовлять при помощи контактной точечной электросварки в соответствии с требованиями ГОСТ 14098-68 и СН 393-78.

Форм	Зона	Поз.	Обозначение		Наименование	Кол.	Примечание
					Детали		
Б.Ч.		1	3.820-13.3	01.1.01.03	ф8А-I ГОСТ 5781-82, ℓ=5940	3	2.35 кг
Б.Ч.		2	3.820-13.3	03.1.00.01	ф10В-I ГОСТ 5781-82, ℓ=635	30	0.38 кг

Инв. № подл. | Подп. и дата | Взам. инв. №

Разраб.	Рутковская		10.84
Пробер	Макеев		11.84
ГИП	Свиридов		11.84
Н. контр.	Ковш		11.84
Нач. отд.	Красуцкий		11.84

3.820-13.3 03.1.00.00

Сетка арматурная СА-5

Стадия	Масса	Масшт.
Р	18.45	
Лист	Листов 1	

Минводхоз БССР
Белгипроводхоз
г. Минск

1581-01

Копировал Формат А4

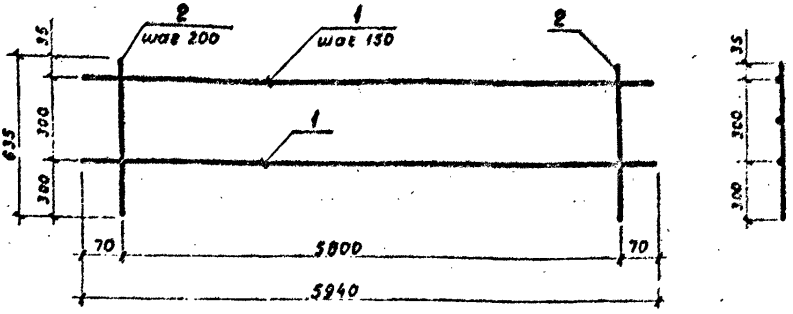

1. Сетку изготовлять при помощи контактной точечной электросварки в соответствии с требованиями ГОСТ 14098-68 и СН 393-78.

Фирм.	Зона	Поз.	Обозначение	Наименование	Кол.	Примечание
				Детали		
Б.Ч.		1	3.820-13.3 01.1.01.03	⌀8А-I ГОСТ 5781-82, ℓ=5940	3	2.35 кг
Б.Ч.		2	3.820-13.3 03.2.00.01	⌀10А-III ГОСТ 5781-82, ℓ=635	30	0.38 кг

Инв. № подл. | Подп. и дата | Взам. инв. №

Разраб.	Рутковская		10.84
Провер.	Макеев		11.84
ГИП	Свиридов		11.84
Н. контр	Ковш		11.84
Нач. отд.	Красуцкий		11.84

3.820-13.3 03.2.00.00

Сетка арматурная СА-6

Стадия	Масса	Масшт.
Р	18.45	
Лист	Листов 1	

Минводхоз БССР
Белгипроводхоз
г. Минск

1581-01

Копировал Фомфа Формат А4

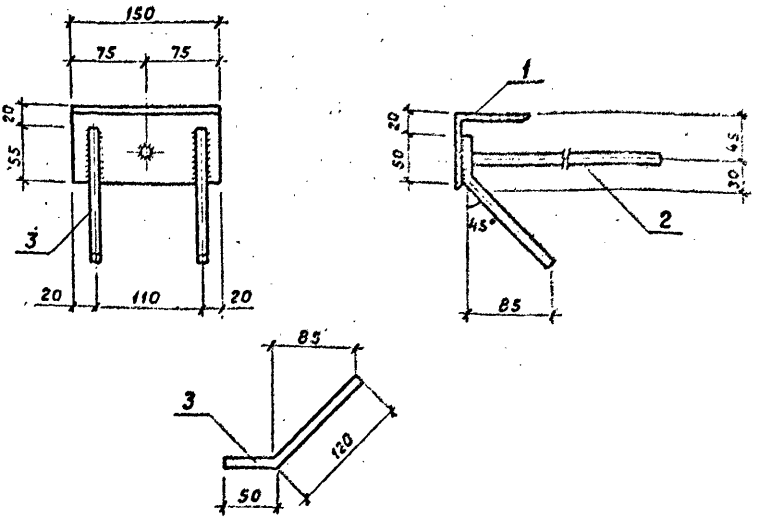

1. Приварку стержней и антикоррозийное покрытие выполнять в соответствии с СН 393-78.

Форм.	Зона	Поз.	Обозначение		Наименование	Кол.	Примечание
					Детали		
Б.Ч.		1	3.820-13.3	03.3.00.01	Б-75×75×6 ГОСТ 8509-72, ℓ=150	1	1.03 кг
Б.Ч.		2	3.820-13.3	03.3.00.02	ф10А-III ГОСТ 5781-82, ℓ=300	1	0.19 кг
Б.Ч.		3	3.820-13.3	03.3.00.03	ф10А-III ГОСТ 5781-82, ℓ=170	2	0.10 кг.

Инв. № подл. | Подп. и дата | Взам. инв. №

Разраб.	Рутковская		10.84
Провер.	Макеев		11.84
ГИП	Свиридов		5.11.84
Н. контр.	Ковш		11.84
Нач. отд.	Красуцкий		1.84

3.820-13.3 03.3.00.00

Изделие закладное
3Д-2

Стадия	Масса	Масшт.
Р	1.42	1:5
Лист	Листов 1	

Минводхоз БССР
Белгипроводхоз
г. Минск

1521-01

Копировал Филиз Формат А4

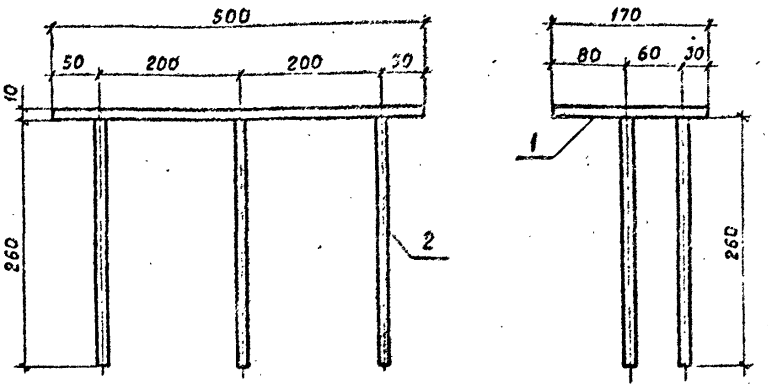

1. Приварку стержней и антикоррозийное покрытие выполнять в соответствии с СН 393-78

Форм.	Зона	Поз.	Обозначение	Наименование	Кол.	Примечание
				Детали		
Б.Ч.		1	3.820-13.3 03.4.00.01	-170×10 ГОСТ 103-76, ℓ = 500	1	6.68 кг
Б.Ч.		2	3.820-13.3 03.4.00.02	⌀12А-III ГОСТ 5781-82, ℓ = 260		0.23 кг

Взам. инв. №

Подп. и дата

Инв. № подл.

	3.820-13.3	03.4.00.00	
Разраб. Рутковская	Изделие закладное 3Д-3	Стадия	Масса	Масштаб
Провер. Макеев		Р	8.06	1:5
ГИП Свиридов		Лист	Листов 1	
Н. контр. Ковш		Минводхоз БССР Белгипроводхоз г. Минск		
Нач. отд. Корсунский				

1581-01

Копировал

Формат А4

Форм.	Зона	Поз.	Обозначение	Наименование	Кол.	Примечание
				Документация		
А4			3.820-13.3 ПЗ.0.00.00 ТО	Техническое описание		
А4			3.820-13.3 ПЗ.0.00.00 СБ	Сборочный чертеж		
А4			3.820-13.3 ПЗ.0.00.00 ВС	Выборка стали		
				Сборочные единицы		
			3.820-13.3 ПЗ.0.00.00	ПРБ 90		
А4		1	3.820-13.3 ПЗ.2.1.00.00	Каркас пространственный КП-5	2	109.0 кг
А4		2	3.820-13.3 ПЗ.2.2.00.00	Каркас пространственный КП-6	2	2.76 кг
А4		3	3.820-13.3 ПЗ.2.3.00.00	Сетка арматурная СА-3	1	28.44 кг
А4		4	3.820-13.3 ПЗ.2.4.00.00	Сетка арматурная СА-4	1	44.13 кг
А4		5	3.820-13.3 ПЗ.4.1.00.00	Сетка арматурная СА-7	1	30.09 кг
А4		6	3.820-13.3 ПЗ.4.2.00.00	Сетка арматурная СА-8	1	30.09 кг
А4		7	3.820-13.3 ПЗ.1.5.00.00	Изделие закладное ЗД-1	2	1.99 кг
А4		8	3.820-13.3 ПЗ.3.3.00.00	Изделие закладное ЗД-2	7	1.42 кг
А4		9	3.820-13.3 ПЗ.3.4.00.00	Изделие закладное ЗД-3	4	8.06 кг
				Детали		
А4		10	3.820-13.3 ПЗ.4.0.00.01	Петля строповочная П-3	4	5.01 кг
Б.Ч		11	3.820-13.3 ПЗ.1.0.00.02	ф10А-III ГОСТ 5781-82, ℓ=910	2	0.56 кг
А4		12	3.820-13.3 ПЗ.3.0.00.02	ф8А-I ГОСТ 5781-82, ℓ=170	45	0.07 кг

Взам. инв. №

Подп. и дата

Инв. № подл.

Разраб.	Рутковская		10.84
Провер.	Макеев		11.84
ГИП	Свиридов		5.11.84
Н. контр.	Ковш		11.84
Нач. отд	Касуцкий		11.84

3.820-13.3 ПЗ.0.00.00

Плита пролетного строения с бордюром ПРБ 90

Стадия	Лист	Листов
Р	1	2

Минводхоз БССР
Белгипроводхоз
г. Минск

1581-01

Копировал Формат А4

Форм.	Зона	Поз.	Обозначение	Наименование	Кол.	Примечание
				Материалы		
				Бетон гидротехнический М300, Мрз-8-4 ГОСТ 4795-68	2.75	м³
			Труба	76×3×230 В ГОСТ 10704-76 / Д ГОСТ 10705-80	3.8	кг

Инв. № подл. | Подп. и дата | Взам. инв. №

2-2

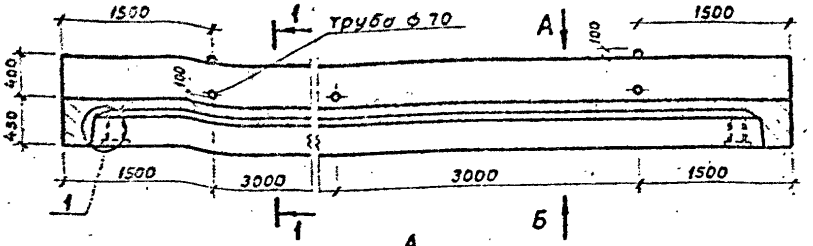

А

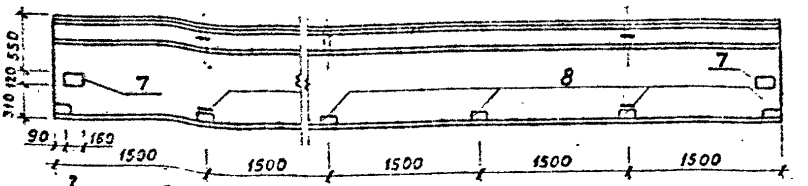

Б

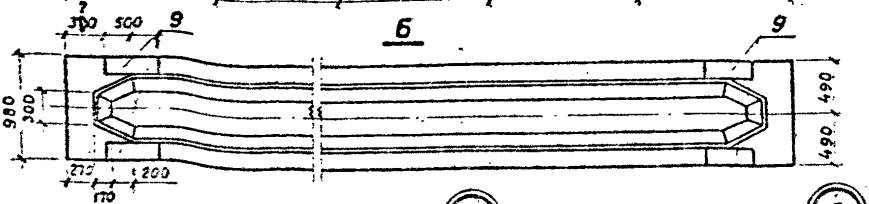

1-1
М 1:20

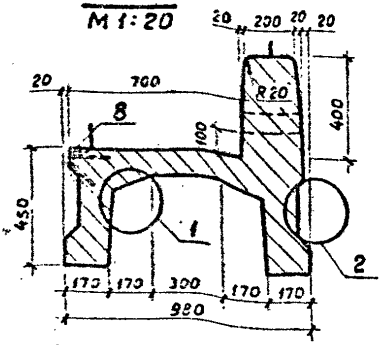

1
М 1:10

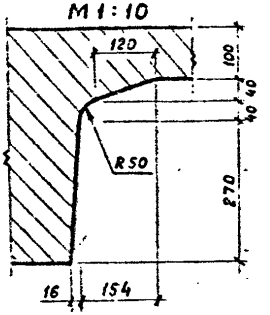

2
М 1:10

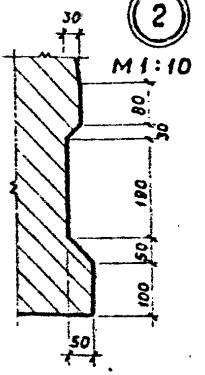

1. Защитный слой бетона 3 сантиметра.

Инв. № подл.	Подп. и дата	Взам. инв. №			3.820-13.3	04.0.00.00 СБ
Разраб.	Рутковская			9.84	Плита пролетного строения с бордюром ПРБ 90	Стадия: Р; Масса: 6975; Масштаб: 1:50
Провер.	Макеев			11.84		Лист 1; Листов 3
ГИП	Свиридов			11.84		Минводхоз БССР Белгипроводхоз г. Минск
Н. контр.	Кобш			11.84		
Нач. отд.	Красуцкий			11.84		

1581-01

Копировал

Формат А4

3 - 3

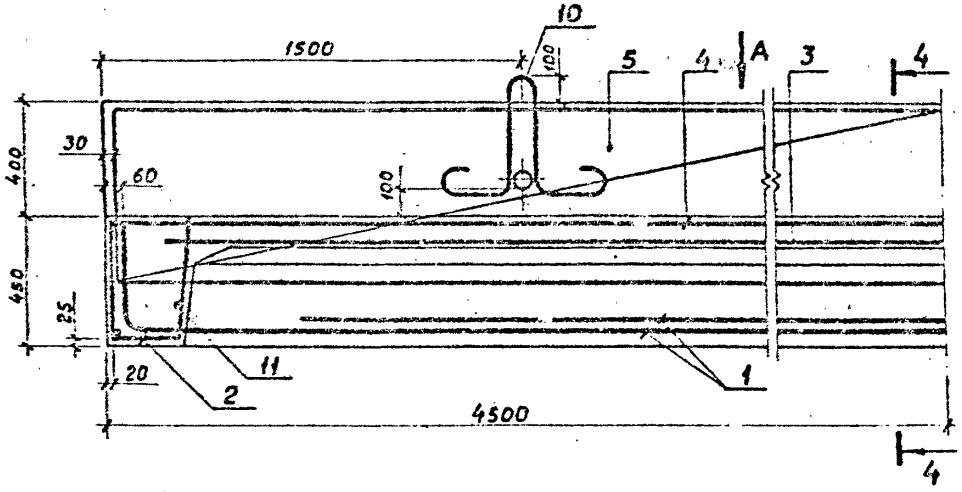
10
1500
100
5
4
А
3
4
400
30
60
100
480
25
20
11
2
1
4500
4

А

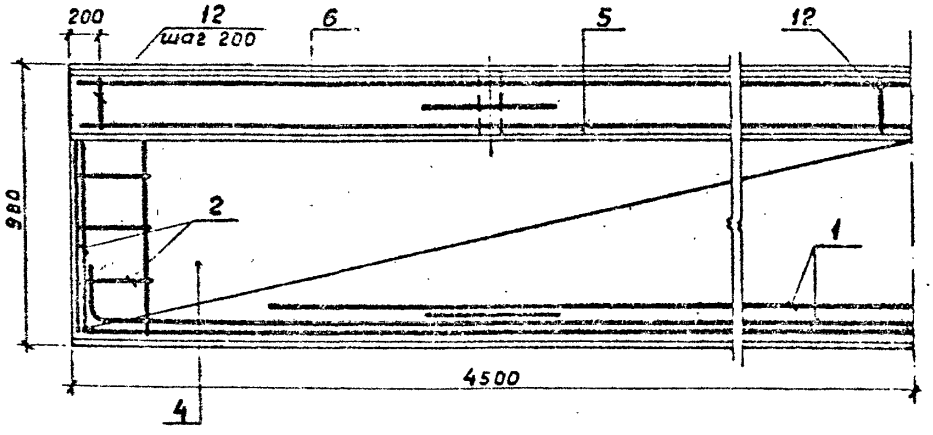
200
12
шаг 200
6
5
12
980
2
1
4500
4

4 – 4

М 1:10

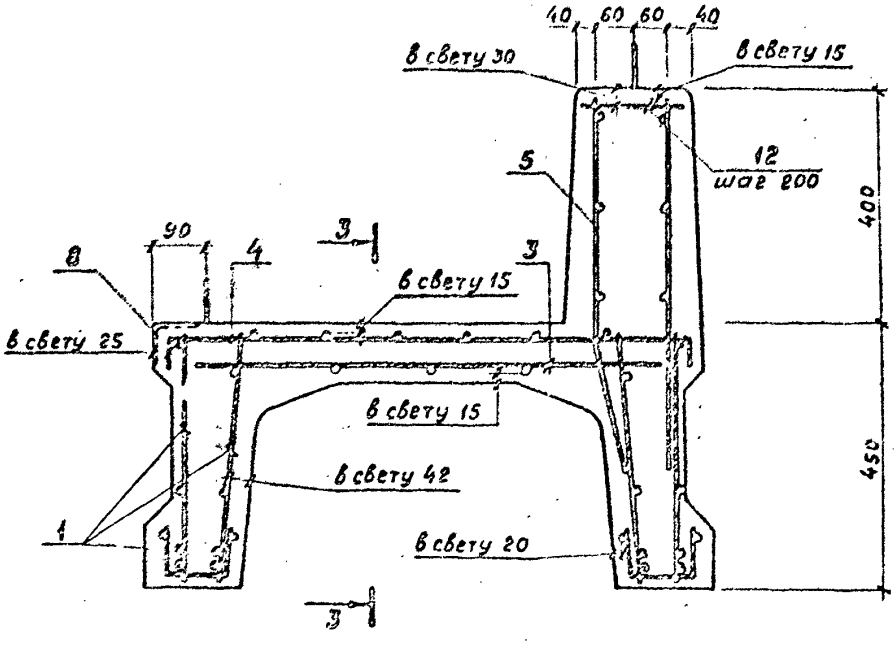

Инв. № подл.	Подп. и дата	Взам. инв. №

3.820-13.3	04.0.00.00 СБ	Лист 3

1581-01

Копировал Формат А4

Ведомость расхода стали на один элемент, кг

Марка элемента	Изделия арматурные							
	Арматура класса							Всего
	A-I			A-III				
	ГОСТ 5781-82			ГОСТ 5781-82				
	ф8	ф22	Итого	ф8	ф10	ф18	Итого	
ПРБ 90	148.38	20.28	168.66	32.36	42.36	137.44	212.16	380.82

Изделия закладные.									
Арматура класса			Прокат марки					Всего	Общий расход
A-III			Вст3кп2 ГОСТ 535-79			Ст3сп ГОСТ 535-79			
ГОСТ 5781-82			ГОСТ 103-76			ГОСТ 8509-72			
ф10	ф12	Итого	-120×10	-170×10	Итого	L75×75×5	Итого		
5.52	9.21	7.37	3.02	26.72	29.74	7.21	7.21	46.16	426.98

Взам. инв. №

Подп. и дата

Инв. № подл.

Разраб.	Рутковская		10.84
Провер.	Макеев		11.84
ГИП	Свиридов		11.84
Н. контр.	Ковш		11.84
Нач. отд.	Красуцкий		11.84

3.820- 04.0.00.00 ВС

Плита пролетного строения с бордюром ПРБ 90

Стадия	Масса	Масштаб
Р	426.98	
Лист	Листов 1	

Минводхоз БССР
Белгипроводхоз
г. Минск

1581-01

Копировал Format A4

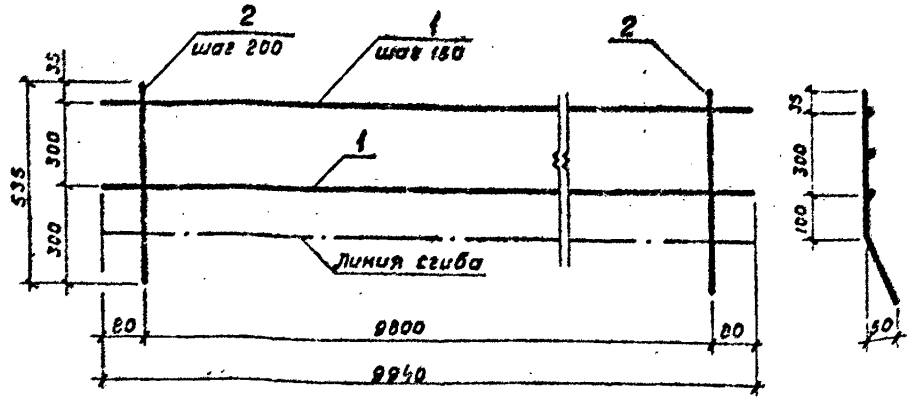

1. Сетку изготовлять при помощи контактной точечной электросварки в соответствии с требованиями ГОСТ 14098-68 и СН 393-78.

Форм.	Зона	Поз.	Обозначение		Наименование	Кол.	Примечание
					Детали		
Б.Ч.		1	3.820-13.3	02.1.01.03	ф8А-I ГОСТ 5781-82, ℓ=8940	3	3.53 кг
Б.Ч.		2	3.820-13.3	04.1.00.01	ф10А-III ГОСТ 5781-82, ℓ=635	50	0.39 кг

Разраб.	Рутковская	[signature]	10.84	3.820-13.3	04.1.00.00
Провер.	Макеев	[signature]	11.84	Сетка арматурная СА-7	Стадия: Р; Масса: 30.09; Масштаб:
ГИП	Свиридов	[signature]	5.11.84		Лист; Листов 1
Н.контр.	Ковш	[signature]	11.84		Минводхоз БССР Белгипроводхоз г. Минск
Нач.отд.	Красуцкий	[signature]	11.84		

Взам. инв. №

Подп. и дата

Инв. № подл.

1581-01

Копировал [signature] Формат А4

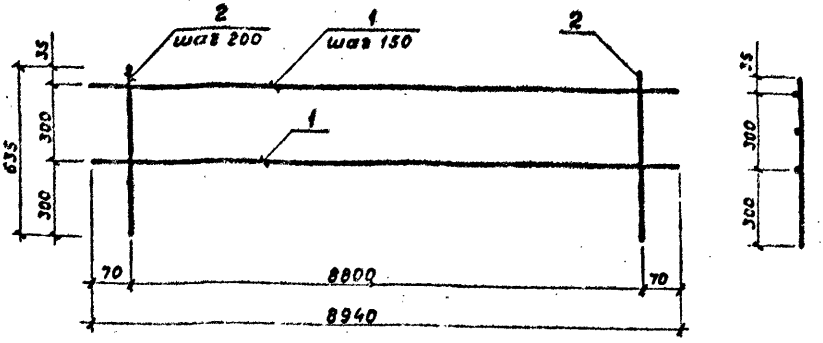

1. Сетку изготовлять при помощи контактной точечной электросварки в соответствии с требованиями ГОСТ 14098-68 и СН 393-78.

Форм.	Зона	Поз.	Обозначение	Наименование	Кол.	Примечание
				Детали		
Б.Ч.		1	3.820-13.3 02.1.01.03	⌀8А-I ГОСТ 5781-82, ℓ=8940	3	3.53 кг
Б.Ч.		2	3.820-13.3 04.2.00.01	⌀10А-III ГОСТ 5781-82, ℓ=635	50	0.39 кг

Разраб.	Рутковская		10.84
Провер.	Макеев		11.84
ГИП	Свиридов		11.84
Н.контр.	Ковш		11.84
Нач.отд.	Красуцкий		11.84

3.820-13.3 04.2.00.00

Сетка арматурная СА-8

Стадия	Масса	Масшт.
Р	30.09	
Лист	Листов 1	

Минводхоз БССР
Белгипроводхоз
г. Минск

1581-01

Копировал Format А4

Инв. № подл. | Подп. и дата | Взам. инв. №

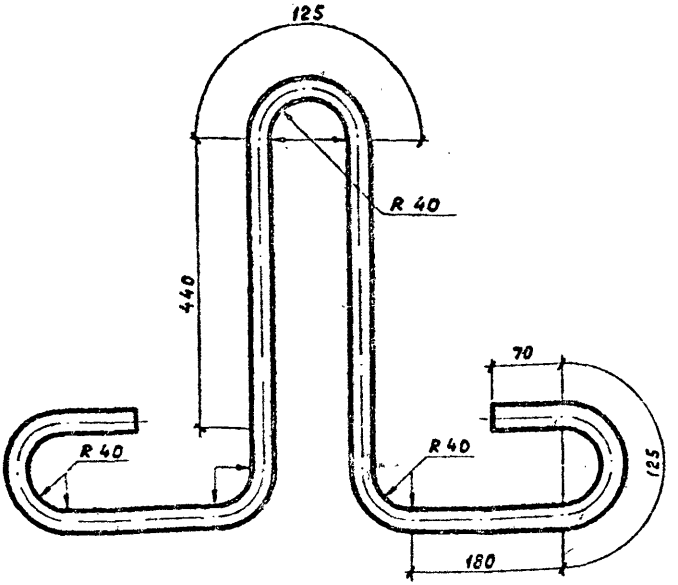

Форм.	Зона	Поз.	Обозначение	Наименование	Кол.	Примечание
			3.820-13.3 04.0.00.01	ф22А-I ГОСТ 5781-82, ℓ=1700	5.07	кг

Взам. инв. №1 | Подп. и дата | Инв. № подл.

Разраб.	Рутковская		10.84
Провер.	Макеев		11.84
ГИП	Свиридов		5.11.84
Н. контр.	Ковш		11.84
Нач. отд.	Красуцкий		11.84

3.820-13.3 04.0.00.01

Петля строповочная П-3

Стадия	Масса	Масштаб
Р	5.07	1:5
Лист	Листов 1	

Минводхоз БССР
Белгипроводхоз
г. Минск

1581-01

Копировал Формат А4

Форм.	Зона	Поз.	Обозначение	Наименование	Кол.	Примечание
				Документация		
А4			3.820-13.3 ОО.О.ОО.ОО ТО	Техническое описание		
А4			3.820-13.3 О5.О.ОО.ОО СБ	Сборочный чертеж		
				Сборочные единицы		
			3.820-13.3 О5.О.ОО.ОО	НС 1		
А4		1	3.820-13.3 О5.1.ОО.ОО	Каркас пространственный КП-9	1	
А4		2	3.820-13.3 О5.2.ОО.ОО	Изделие закладное ЗД-4	4	
				Детали		
А4		3	3.820-13.3 О5.3.ОО.ОО	Петля строповочная П-4	2	
				Материалы		
				Бетон гидротехнический М300, Мрз-8-4 ГОСТ 4795-68	1.39	м³

Взам. инв. №

Подп. и дата

Инв. № подл.

Разраб.	Широщенко		10.84
Провер.	Макеев		11.84
ГИП	Свиридов		11.84
Н. контр.	Кавли		11.84
Нач. отд.	Красуцкий		11.84

3.820-13.3 О5.О.ОО.ОО

Насадка НС 1

Стадия	Лист	Листов
Р		1

Минводхоз БССР
Белгипроводхоз
г. Минск

1581-01

Копировал

Формат А4

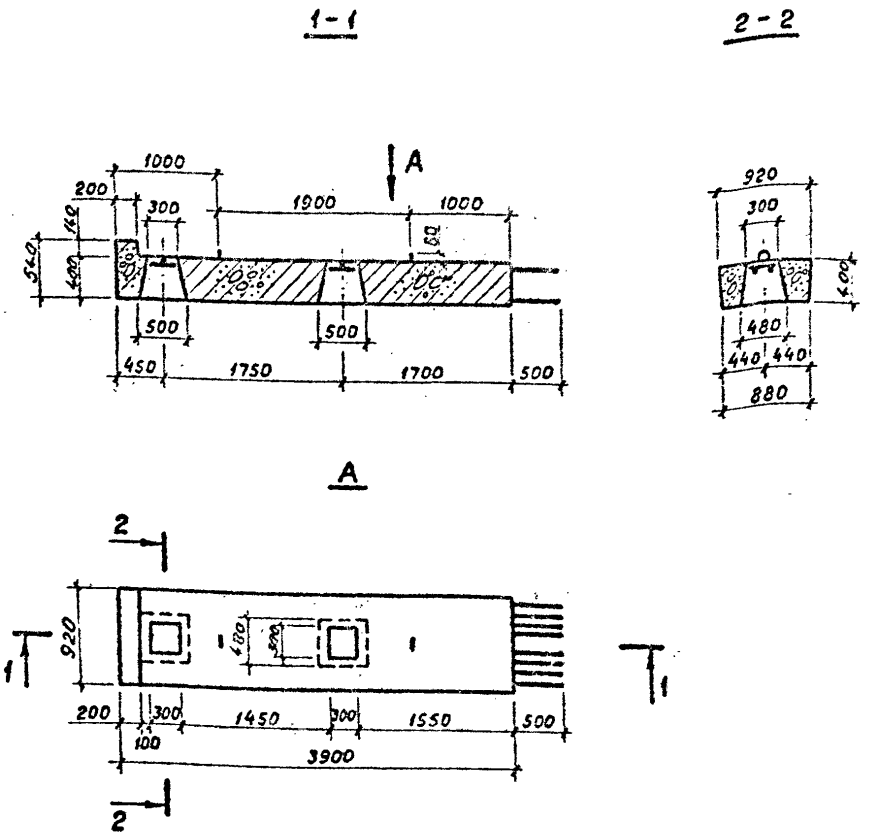

1. Защитный слой бетона 3 сантиметра.

				3.820-13.3		05.0.00.00 СБ	
				Насадка НС 1.	Стадия	Масса	Масшт.
Разраб.	Мирощенко		10.84		Р	34 75	1:50
Провер.	Макеев		11.84				
ГИП	Свиридов		5.11.84		Лист 1	Листов 4	
Н. контр.	Ковш		11.84		Минводхоз БССР Белгипроводхоз г. Минск		
Нач отд.	Красуцкий		11.84				

Взам инв. №

Подп. и дата

Инв. № подл.

1581-01

Копировал

Формат А4

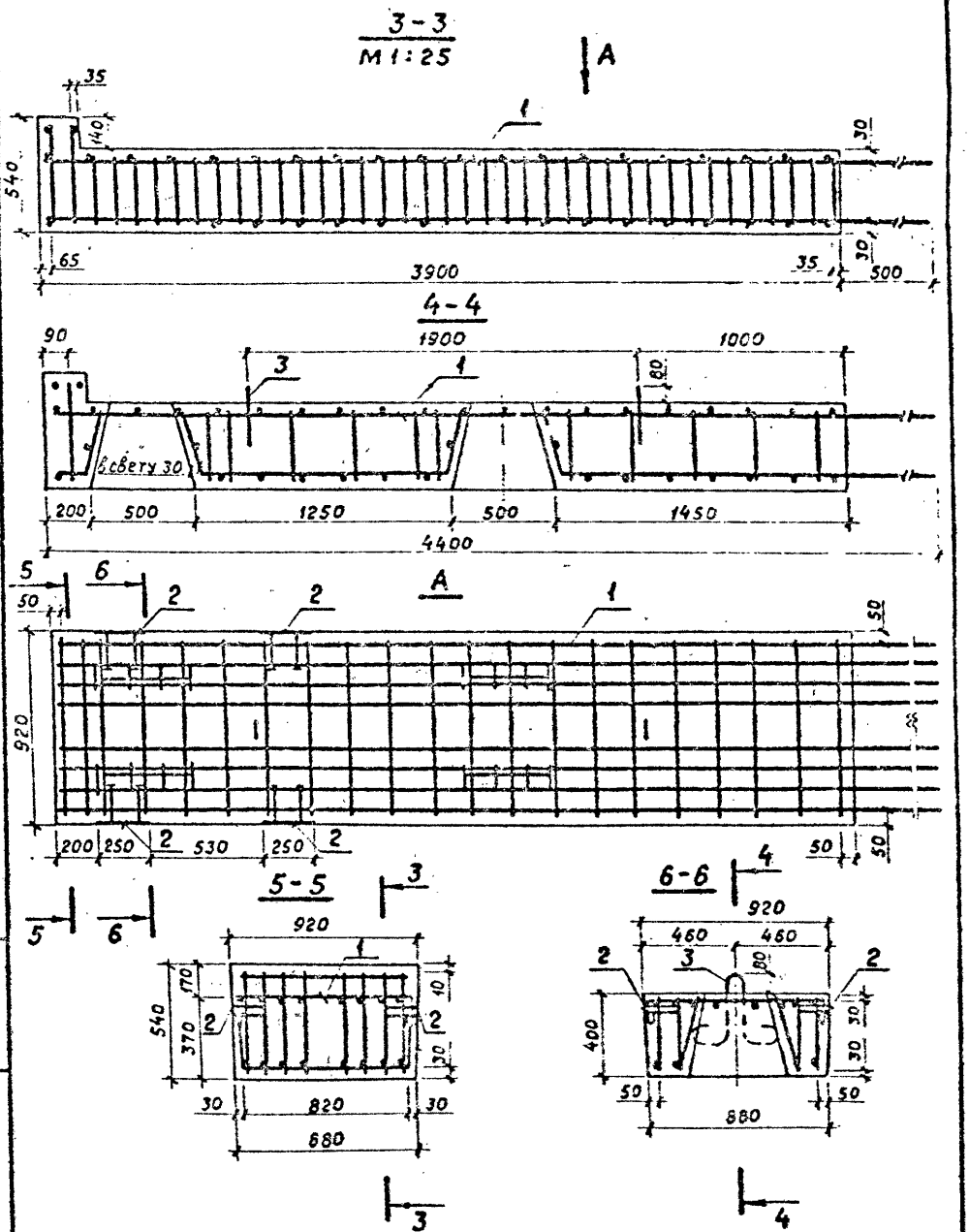

Инв. № подл.	Подп. и дата	Взам. инв. №

3.820-13.3	05.0.00.00 СБ	Лист 2

1581-01

Копировал [signature] Формат А4

3-3
М 1:10

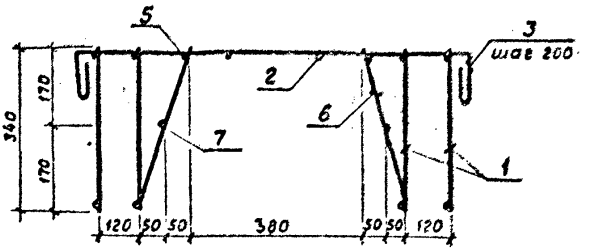

4-4
М 1:10

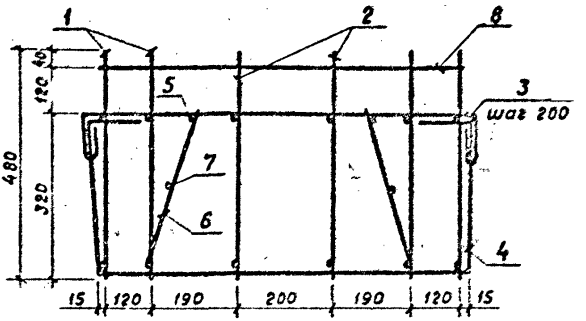

1. Каркас изготовлять при помощи контактной точечной электросварки в соответствии с требованиями ГОСТ 14098-68 и СН 393-78.

Ведомость расхода стали на один элемент, кг

Таблица 1

Марка элемента	Изделия арматурные							Всего	
	Арматура класса								
	А-I			А-III					
	ГОСТ 5781-82			ГОСТ 5781-82					
	⌀8	⌀16	Итого	⌀10	⌀12	⌀14	Итого		
НС 1	51.01	4.56	55.57	18.55	15.52	21.12	53.19	108.76	

Продолжение таблицы 1

Изделия закладные						Общий расход
Арматура класса		Прокат марки			Всего	
А-III		ВСт3кп2				
ГОСТ 5781-82		ГОСТ 535-79				
⌀12	Итого	δ	δ	Итого		
2.08	2.08	0.64	13.36	14.0	16.08	124.84

Взам. инв. №

Подп. и дата

Инв. № подл.

Копировал Формат А4

Форм.	Зона	Поз.	Обозначение		Наименование	Кол.	Примечание
					Сборочные единицы		
А4		1	3.820-13.3	05.1.01.00	Каркас плоский КР-3	4	
А4		2	3.820-13.3	05.1.02.00	Каркас плоский КР-4	2	
					Детали		
А4		3	3.820-13.3	05.1.00.01	ф8А-I ГОСТ 5781-82, ℓ=1390	20	
А4		4	3.820-13.3	05.1.00.02	ф8А-I ГОСТ 5781-82, ℓ=1675	14	
Б.Ч.		5	3.820-13.3	05.1.00.03	ф10А-III ГОСТ 5781-82, ℓ=4370	2	2.70 кг
Б.Ч.		6	3.820-13.3	05.1.00.04	ф8А-I ГОСТ 5781-82, ℓ=370	8	0.15 кг
Б.Ч.		7	3.820-13.3	05.1.00.05	ф8А-I ГОСТ 5781-82, ℓ=480	4	0.19 кг
Б.Ч.		8	3.820-13.3	05.1.00.06	ф8А-I ГОСТ 5781-82, ℓ=860	2	0.34 кг

Взам. инв. №

Подп. и дата

Инв. № подл.

Разраб.	Мирощенко		10.84
Провер.	Макеев		11.84
ГИП	Свиридов		5.11.84
Н. контр.	Ковш		11.84
Нач. отд.	Красуцкий		11.84

3.820-13.3 05.1.00.00

Каркас пространственный КП-9

Стадия	Лист	Листов
Р		1

Минводхоз БССР
Белгипроводхоз
г. Минск

1581-01

Копировал [signature] Формат А4

1-1

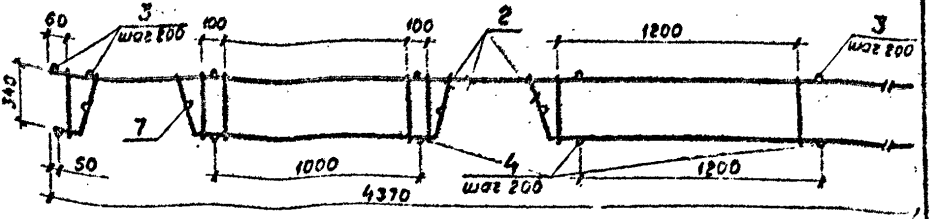

2-2

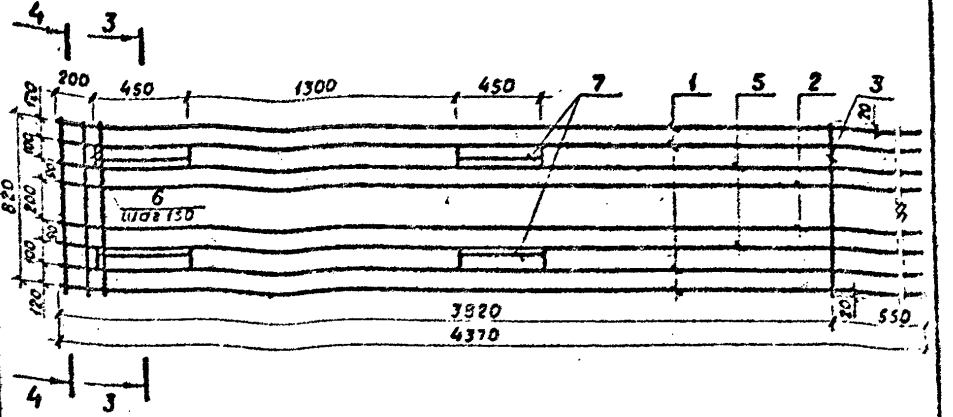

Разраб.	Мирощенко		10.84
Провер.	Макеев		11.84
ГИП	Свиридов		11.84
Н.контр.	Ковш		11.84
Нач. отд	Ксасуцкий		11.84

3.820-13.3 05.1.00.00 СБ

Каркас пространственный КП-9

Стадия	Масса	Масшт.
Р	103.90	1:25
Лист	Листов 1	

Минводхоз БССР
Белгипроводхоз
г. Минск

1581-01

Инв. № подл. | Подп. и дата | Взам. инв. №

Копировал Format A4

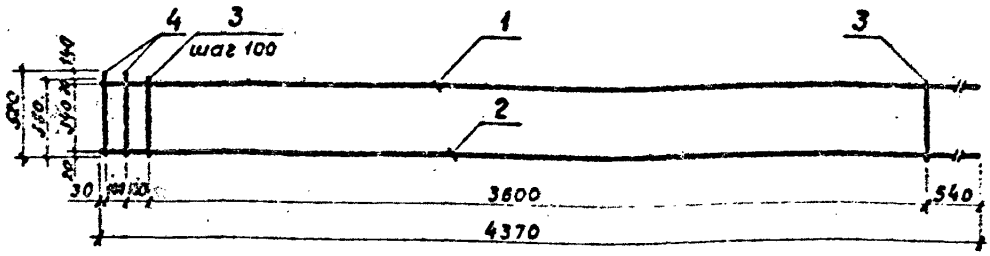

1. Каркас изготовлять при помощи контактной точечной электросварки в соответствии с требованиями ГОСТ 14098-88 и СН 393-78.

Форм.	Зона	Поз.	Обозначение		Наименование	Кол.	Примечание
					Детали		
БЧ		1	3.820-13.3	05.1.01.01	ф12А-III ГОСТ 5781-82, ℓ=4370	1	3.88 кг
БЧ		2	3.820-13.3	05.1.01.02	ф14А-III ГОСТ 5781-82, ℓ=4370	1	5.28 кг
БЧ		3	3.820-13.3	05.1.01.03	ф8А-I ГОСТ 5781-82, ℓ=380	38	0.15 кг
БЧ		4	3.820-13.3	05.1.01.04	ф8А-I ГОСТ 5781-82, ℓ=520	2	0.20 кг.

Взам. инв. №

Подп. и дата

Инв. № подл.

Разраб.	Мирощенко		10.84
Провер.	Макеев		11.84
ГИП	Свиридов		5.85
Н. контр.	Ковш		11.84
Нач. отд.	Красуцкий		11.84

3.820-13.3 05.1.01.00

Каркас плоский КР-3

Стадия	Масса	Масшт
Р	15.27	1:25
Лист	Листов 1	

Минводхоз БССР
Белгипроводхоз
г. Минск

1581-01

Копировал

Формат А4

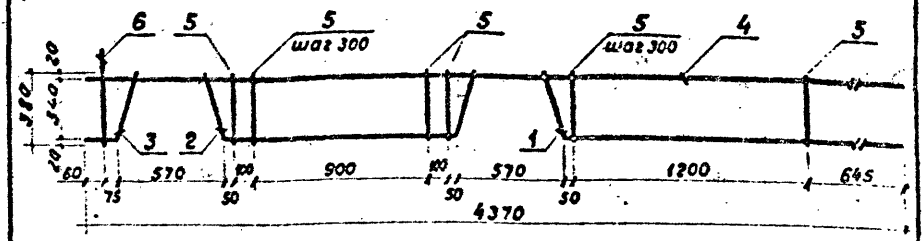

1. Каркас изготовлять при помощи контактной точечной электросварки в соответствии с требованиями ГОСТ 14098-68 и СН 393-78.

			Обозначение		Наименование		Примечание
					Детали		
А4		1	3.820-13.3	05.1.02.01	ф10А-III ГОСТ 5781-82, ℓ=2265	1	
А4		2	3.820-13.3	05.1.02.02	ф10А-III ГОСТ 5781-82, ℓ=1900	1	
А4		3	3.820-13.3	05.1.02.03	ф10А-III ГОСТ 5781-82, ℓ=505	1	
Б.Ч.		4	3.820-13.3	05.1.00 03	ф10А-III ГОСТ 5781-82, ℓ=4370	1	заимств.
Б.Ч.		5	3.820-13.3	05.1.01.03	ф8А-I ГОСТ 5781-82, ℓ=380	11	заимств.
Б.Ч.		6	3.820-13.3	05.1.01.04	ф8А-I ГОСТ 5781-82, ℓ=520	1	заимств.

Разраб.	Мирощенко	[signature]	10.84	3.820-13.3	05.1.02.00
Провер.	Макеев	[signature]	11.84	Каркас плоский КР-4	Стадия: Р; Масса: 7.44; Масшт: 1:25
ГИП	Свиридов	[signature]	5.11.84		Лист; Листов 1
Н. контр.	Ковш	[signature]	11.84		Минводхоз БССР Белгипроводхоз г. Минск
Нач. отд.	Красуцкий	[signature]	11.84		

Взам. инв. №

Подп. и дата

Инв. № подл.

1581-01

Копировал [signature] Формат А4

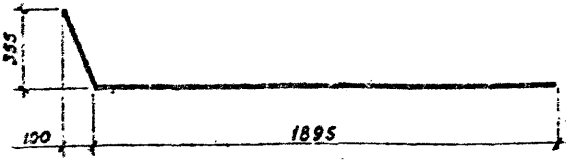

Форм.	Зона	Поз.	Обозначение	Наименование	Кол.	Примечание
Б.Ч.			3.820-13.3 05.1.02.01	ф10А-III ГОСТ 5781-82, ℓ=2265	1	

Взам. инв. №

Подп. и дата

Инв. № подл.

Разраб.	Мирощенко		10.84
Провер.	Макеев		11.84
ГИП	Свиридов		11.84
Н. контр	Ковш		11.84
Нач. отд.	Красуцкий		11.84

3.820-13.3 05.1.02.01

Стержень арматурный

Сталь 35 ГС ГОСТ 5781-82

Стадия	Масса	Масшт.
Р	1.40	1:20
Лист	Листов 1	

Минводхоз БССР
Белгипроводхоз
г. Минск

1581-01

Копировал

Формат А4

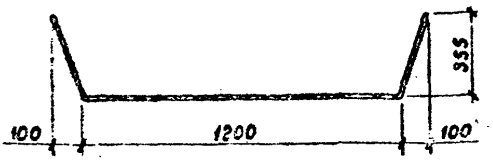

Форм.	Зона	Поз.	Обозначение	Наименование	Кол.	Примечание
В.Ч.			3.820-13.3 05.1.02.02	ф10А-Ⅲ ГОСТ 5781-82, ℓ=1900	1	

				3.820-13.3	05.1.02.02
Разраб.	Мирощенко		10.84	Стержень арматурный	Стадия: Р; Масса: 1.17; Масшт.: 1:20
Провер.	Макеев		11.84		Лист; Листов 1
ГИП	Свиридов		5.11.84	Сталь 35 ГС ГОСТ 5781-82	Минводхоз БССР Белгипроводхоз г. Минск
Н. контр.	Ковш		11.84		
Нач. отд.	Красуцкий		11.84		

Взам. инв. №

Подп. и дата

Инв. № подл.

1581-01

Копировал [signature] Формат А4

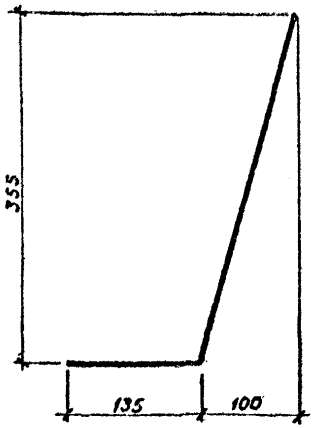

Форм.	Зона	Поз.	Обозначение	Наименование	Кол.	Примечание
Б.4			3.820-13.3 05.1.02.03	ф10А-III ГОСТ 5781-82, ℓ = 505	1	

Взам. инв. №

Подп. и дата

Инв. № подл.

разраб.	Мирощенко		10.84
провер.	Макеев		11.84
ГИП	Свиридов		5.11.84
Н. контр.	Кевш		11.84
Нач. отд.	Красуцкий		11.84

3.820-13.3 05.1.02.03

Стержень арматурный

Сталь 35ГС

Стадия	Масса	Масшт.
Р	0.31	1:5
Лист	Листов 1	

Минводхоз БССР
Белгипроводхоз
г. Минск

1581-01

Копировал Формат А4

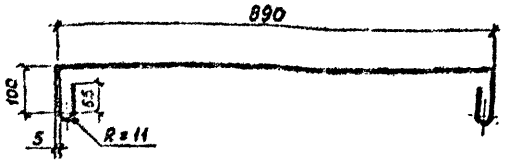

Форм.	Зона	Поз.	Обозначение	Наименование	Кол.	Примечание
Б.ч			3.820-13.3 05.1.00.01	ФВА-I ГОСТ 5781-82, ℓ=1390		

Справ. №

Подп. и дата

Инв. № подл.

Разраб.	Мирощенко		10.84
Провер.	Макеев		11.84
ГИП	Свиридов		11.84
Н. контр.	Ковш		11.84
Нач. отд	Красуцкий		11.84

3.820-13.3 05.1.00.01

Стержень арматурный

Стадия	Масса	Масшт.
Р	0.55	1:10
Лист	Листов 1	

Минводхоз БССР
Белгипроводхоз
г. Минск

1581-01

Копировал Формат А4

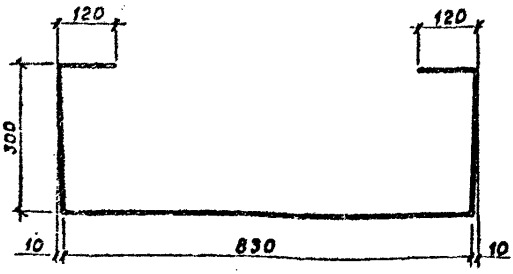

Форм.	Зона	Поз.	Обозначение	Наименование	Кол.	Примечание
Б4			3.820-13.3 05.1.00.02	ф8А-I ГОСТ 5781-82, ℓ=1675		

Взам. инв. №

Подп. и дата

Инв. № подл.

3.820-13.3		05.1.00.02	
Разраб. Мирошенко		10.84	Стержень арматурный
Провер. Маркеев		11.84	
ГИП Свиридов		11.84	
Н. контр. Ковш		11.84	Сталь 35 ГС
Зав. отд. Красуцкий		11.84	

Стадия	Масса	Масшт.
Р	0.66	1:10
Лист	Листов 1	

Минводхоз БССР
Белгипроводхоз
г. Минск

1581-01

Копировал

Формат А4

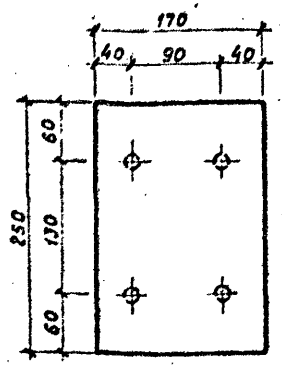

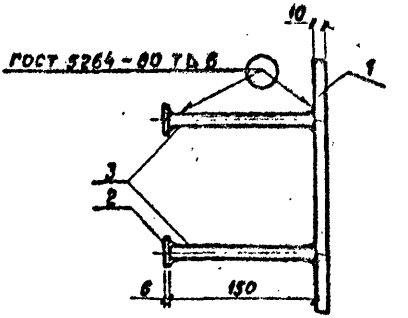

1. Сварку производить электродом Э-42 ГОСТ 9467-75.

Форм.	Зона	Поз.	Обозначение	Наименование	Кол.	Примечание
				Детали		
Б.Ч		1	3.820-13.3 05.2.00.01	Полоса 10×170 ГОСТ 103-76 Ст 6 ГОСТ 535-79		
				L = 230	1	3.34 кг
Б.Ч		2	3.820-13.3 05.2.00.02	Полоса 6×30 ГОСТ 103-76 Ст 6 ГОСТ 535-79		
				L = 30	4	0.04
Б.Ч		3	3.820-13.3 05.2.00.03	ф12А-III ГОСТ 5781-82, ℓ = 150	4	0.13 кг

Инв. № подл. | Подп. и дата | Взам. инв. №

Разраб.	Упрощенко		10.84
Провер.	Макеев		11.84
ГИП	Свиридов		11.84
Н. контр.	Ковш		11.84
Утвер.	Красуцкий		11.84

3.820-13.3 05.2.00.00

Изделие закладное
ЗД-4

Стадия	Масса	Масшт.
Р	4.02	1:5
Лист	Листов 1	

Минвадхоз БССР
Белгипроводхоз
г. Минск

1581-01

Копировал Формат А4

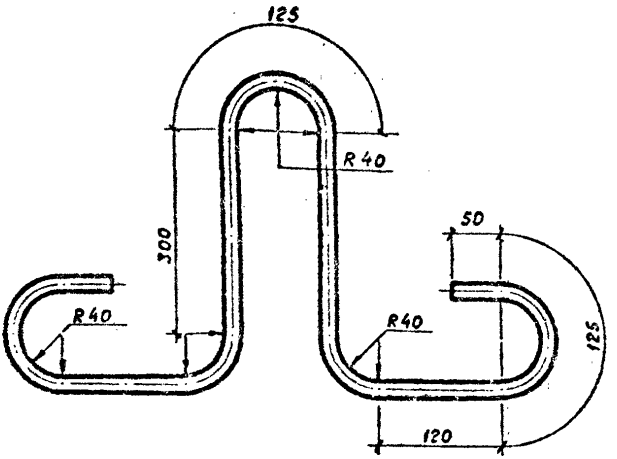

Форм.	Зона	Поз.	Обозначение	Наименование	Кол.	Примечание
			3.820-13.3 05.2.00.00	ф16А-I ГОСТ 5781-82, ℓ=1440	2.28	кг

Взам. инв. №

Подп. и дата

Инв. № подл.

Разраб.	Рутковская		10.84
Провер.	Макеев		11.84
ГИП	Свиридов		11.84
Н. контр.	Ковш		11.84
Нач. отд.	Красуцкий		11.84

3.820-13.3 05.3.00.00

Петля строповочная П-4

Ст. 3 В.сп.

Стадия	Масса	Масшт.
Р	2.28	
Лист	Листов 1	

Минводхоз БССР
Белгипроводхоз
г. Минск

1581-01

Копировал Формат А4

Форм.	Зона	Поз.	Обозначение	Наименование	Кол.	Примечание
				Документация		
А4			3.820-13.3 ОО.О.ОО.ОО ТО	Техническое описание		
А4			3.820-13.3 ОО.О.ОО.ОО СБ	Сборочный чертеж		
А4			3.820-13.3 ОО.О.ОО.ОО ВС	Выборка стали		
				Сборочные единицы		
			3.820-13.3 ОО.О.ОО.ОО	П10		
А4		1	3.820-13.3 ОО.1.ОО.ОО	Каркас плоский КР-5	2	1.37 кг
А4		2	3.820-13.3 ОО.2.ОО.ОО	Сетка арматурная СА-5	1	23.45 кг
А4		3	3.820-13.3 ОО.3.ОО.ОО	Сетка арматурная СА-10	1	13.6 кг
				Детали		
А4		4	3.820-13.3 ОО.О.ОО.01	Петля строповочная П-5	4	1.03 кг
				Материалы		
				Бетон гидротехнический М300, Мрз-8-4 ГОСТ 4795-68	0.6	м³

Взам. инв. №

Подп. и дата

Инв. № подл.

Разраб.	Гуткобская		10.84
Провер.	Макеев		11.84
ГИП	Свиридов		11.84
Н. контр.	Кобш		11.84
Нач. о-д	Красуцкий		11.84

3.820-13.3 ОО.О.ОО.ОО

Переходная плита П10

Стадия	Лист	Листов
Р		1

Минводхоз БССР
Белгипроводхоз
г. Минск

1581-01

Копировал Формат А4

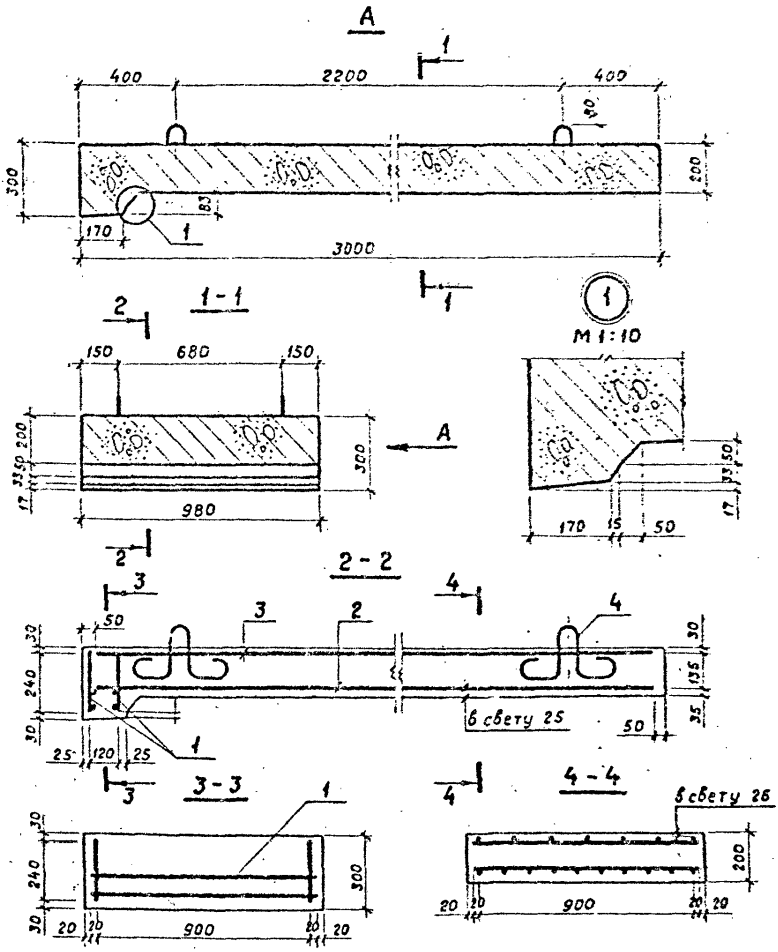

1. Защитный слой бетона 3 сантиметра.

				3.820-13.3	06.0.00.00 СБ
Разраб.	Рутковская		10.84	Переходная плита П10	Стадия: Р; Масса: 1500; Масшт.
Провер.	Макеев		11.84		Лист; Листов 1
ГИП	Свиридов		11.84		Минводхоз БССР Белгипроводхоз г. Минск
Н. контр.	Ковш		11.84		
Нач. отд.	Красуцкий		11.84		

Инв. № подл. | Подп. и дата | Взам. инв. №

1581-01

Копировал | Формат А4

Ведомость расхода стали на один элемент, кг

Марка элемента	Изделия арматурные						Общий расход
	Арматура класса					Всего	
	А-I			А-III			
	ГОСТ 5781-82			ГОСТ 5781-82			
	ф8	ф12	Итого	ф10	Итого		
П1 1	21.89	4.12	26.01	17.9	17.9	43.91	43.91

Разраб.	Рутковская	[signature]	10.84	3.820-13.3		06.0.00.00 ВС	
Провер.	Макеев	[signature]	11.84	Выборка стали	Стадия	Масса	Масшт.
					Р	43.91	
ГИП	Свиридов	[signature]	11.84		Лист 1	Листов 1	
Н.контр	Ковш	[signature]	11.84		Минводхоз БССР Белгипроводхоз г. Минск		
Нач.отд.	Красуцкий	[signature]	11.84				

Взам. инв. №

Подп. и дата

Инв. № подл.

1581-01

Копировал [signature] Формат А4

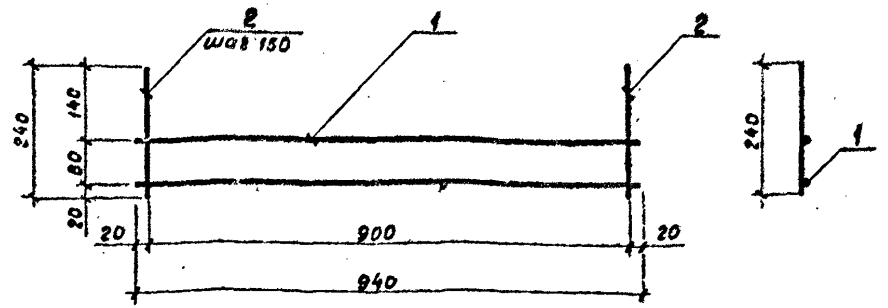

1. Каркас изготовлять при помощи контактной точечной электросварки в соответствии с требованиями ГОСТ 14098-68 и СН 393-78.

Форм.	Зона	Поз.	Обозначение		Наименование	Кол.	Примечание
					Детали		
Б.Ч.		1	3.820-13.3	06.1.00.01	ФВА-I ГОСТ 5781-82, ℓ=940	2	0.37 кг
Б.Ч.		2	3.820-13.3	06.1.00.02	ФВА-I ГОСТ 5781-82, ℓ=240	7	0.09 кг

Взам. инв. №

Подп. и дата

Инв. № подл.

Разраб.	Рутковская		10.84
Провер.	Макеев		11.84
ГИП	Свиридов		11.84
Н. контр.	Ковш		11.84
Нач. отд	Красичкий		11.84

3.820-13.3 06.1.00.00

Каркас плоский КР-5

Стадия	Масса	Масшт.
Р	1.37	
Лист	Листов 1	

Минводхоз БССР
Белгипроводхоз
г. Минск

1581-01

Копировал Формат А4

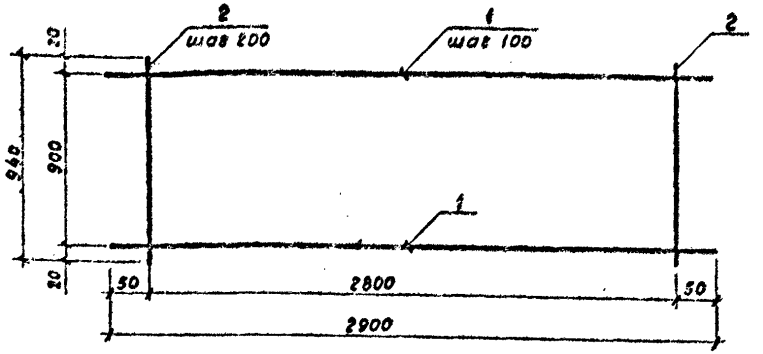

1. Сетку изготовлять при помощи контактной точечной электросварки в соответствии с требованиями ГОСТ 14098-68 и СН 393-78.

Форм.	Зона	Поз.	Обозначение		Наименование	Кол.	Примечание
					Детали		
5.4.		1	3.820-13.3	06.2.00.01	ф10А-III ГОСТ 5781-82, ℓ=2900	10	1.79 кг
5.4.		2	3.820-13.3	06.1.00.01	ф8А-I ГОСТ 5781-82, ℓ=940	15	0.37 кг

Разраб.	Рутковская	[signature]	10.84	3.820-13.3	06.2.00.00
Провер.	Макеев	[signature]	11.84	Сетка арматурная СА-9	Стадия: Р; Масса: 23.45; Масшт.:
ГИП	Свиридов	[signature]	11.84		Лист; Листов 1
Н.контр.	Ковш	[signature]	11.84		Минводхоз БССР Белгипроводхоз г. Минск
Нач.отд.	Красуцкий	[signature]	11.84		

Взам. инв. №

Подп. и дата

Инв. № подл.

1581-01

Копировал [signature] Формат А4

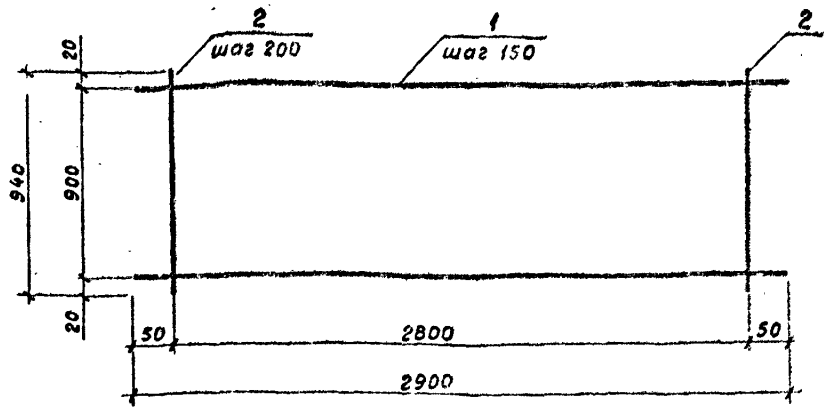

1. Сетку изготовлять при помощи контактной точечной электросварки в соответствии с требованиями ГОСТ 14098-68 и СН 393-78.

Форм.	Зона	Поз.	Обозначение		Наименование	Кол.	Примечани
					Детали		
Б.Ч.		1	3.820-13.3	06.3.00.01	ФВА-I ГОСТ 5781-82, ℓ=2900	7	1.15 кг
Б.Ч.		2	3.820-13.3	06.1.00.01	ФВА-I ГОСТ 5781-82, ℓ=940	15	0.37 кг

Взам. инв. №

Подп. и дата

Инв. № подл.

Разраб.	Рутковская		10.84
Провер.	Макеев		11.84
ГИП	Свиридов		11.84
Н.контр.	Кобш		11.84
Нач.отд.	Красуцкий		11.84

3.820-13.3 06.3.00.00

Сетка арматурная СА-10

Стадия	Масса	Масшт.
Р	13.6	
Лист	Листов 1	

Минводхоз БССР
Белгипроводхоз
г. Минск

1581-01

Копировал Фомина Формат А4

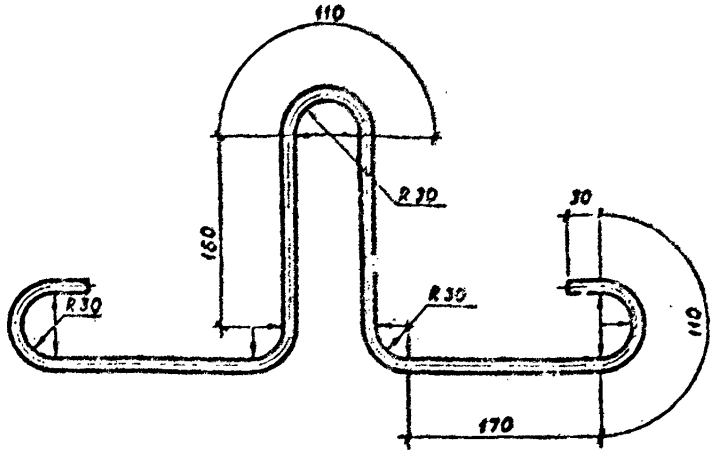

Форм.	Зона	Поз.	Обозначение	Наименование	Кол.	Примечание
			3.820-13.3 06.0.00.01	Ф12А-I ГОСТ 5781-82, ℓ=1160	1.03	кг

Инв. № подл. | Подп. и дата | Взам. инв. №

Разраб.	Рутковская		10.84
Провер.	Макеев		11.84
ГИП	Свиридов		11.84
Н. контр.	Ковш		11.84
Нач. отд.	Красучкий		11.84

3.820-13.3 06.0.00.01

Петля строповочная П-5

Стадия	Масса	Масштаб
Р	1.03	1:5
Лист	Листов 1	

Минводхоз БССР
Белгипроводхоз
г. Минск

1581-01

Копировал Фомина Формат А4

Форм.	Зона	Поз.	Обозначение	Наименование	Кол.	Примечание
				Документация		
А4			3.820-13.3 ПЗ.0.00.00 ТО	Техническое описание		
А4			3.820-13.3 ПЗ.0.00.00 СБ	Сборочный чертеж		
А4			3.820-13.3 ПЗ.0.00.00 ВС	Выборка стали		
				Сборочные единицы		
			3.820-13.3 ПЗ.0.00.00	ПЗ 1		
А4		1	3.820-13.3 ПЗ.1.00.00	Сетка арматурная		
				СА-11	2	13.24 кг
				Детали		
А4		2	3.820-13.3 ПЗ.0.00.01	Петля строповочная		
				П-6	2	0.62 кг
А4		3	3.820-13.3 ПЗ.0.00.02	Петля строповочная		
				П-7	2	0.61 кг
				Материалы		
				Бетон гидротехнический М200, Мрз-В-4 ГОСТ 4795-68	0.2	$м^3$

Взам. инв. №

Подп. и дата

Инв. № подл.

Разраб.	Рутковская		10.84
Провер.	Макеев		11.84
ГИП	Свиридов		11.84
Н. контр.	Кавш		11.84
Нач. отд.	Красуцкий		11.84

3.820-13.3 ПЗ.0.00.00

Заборная плита ПЗ 1

Стадия	Лист	Листов
Р		1

Минводхоз БССР
Белгипроводхоз
г. Минск

1581-01

Копировал

Формат А4

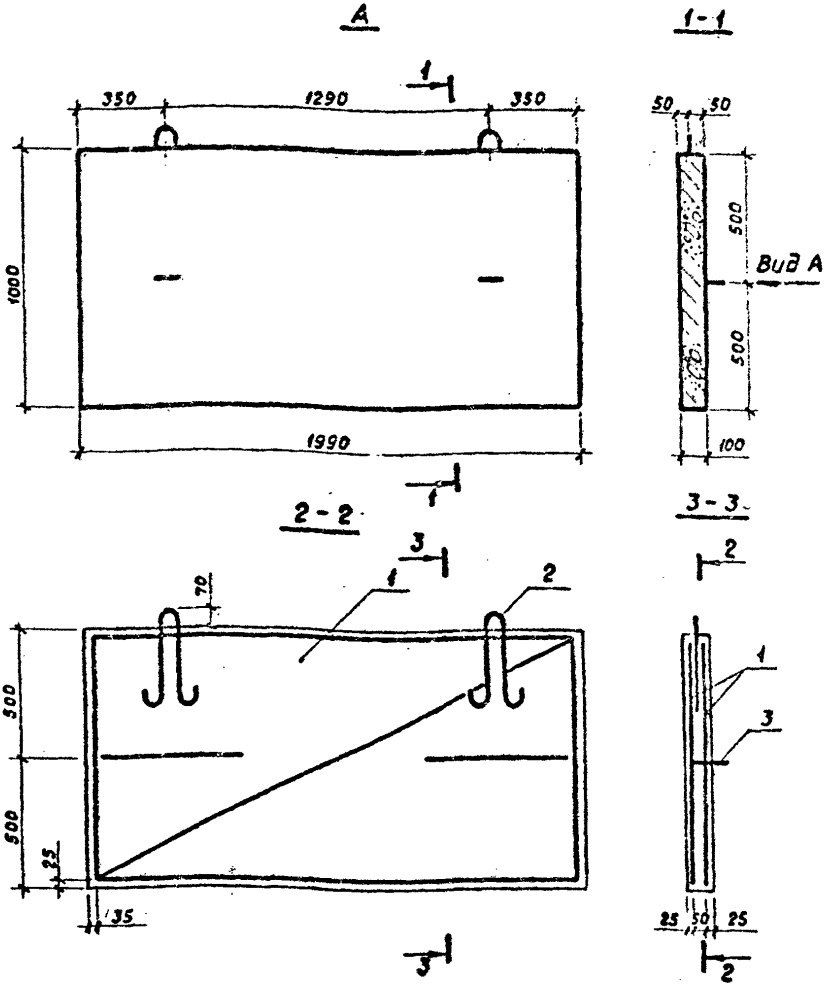

1. Защитный слой бетона 3 сантиметра.

				3.820-13.3	07.0.00.00 СБ	
Разраб.	Рутковская		10.84	Заборная плита ПЗ 1	Стадия: Р	Масса: 500
Провер.	Макеев		11.84			Масшт: 1:20
ГИП	Свиридов		11.84		Лист	Листов 1
Н. контр.	Ковш		11.84		Минводхоз БССР Белгипроводхоз г. Минск	
Нач. отд	Красуцкий		11.84			

Взам. инв. №

Подп. и дата

Инв. № подл.

1581-01

Копировал

Формат А4

Ведомость расхода стали на один элемент, кг

Марка элемента	Изделия арматурные						Общий расход
	Арматура класса					Всего	
	I			III			
	ГОСТ 5781-82			ГОСТ 5781-82			
	ф8	ф10	Итого	ф10	Итого		
ПЗ 1	7.60	2.46	10.06	18.88	18.88	28.94	28.94

Разраб.	Рутковская	[signature]	10.84
Провер.	Макеев	[signature]	11.84
ГИП	Свиридов	[signature]	11.84
Н. контр.	Ковш	[signature]	11.84
Нач. отд.	Красуцкий	[signature]	11.84

3.820-13.3 07.0.00.00 ВС

Выборка стали

Стадия	Масса	Масшт.
Р	28.98	

Лист | Листов 1

Минводхоз БССР
Белгипроводхоз
г. Минск

Взам. инв. №
Подп. и дата
Инв. № подл.

1581-01

Копировал [signature] Формат А4

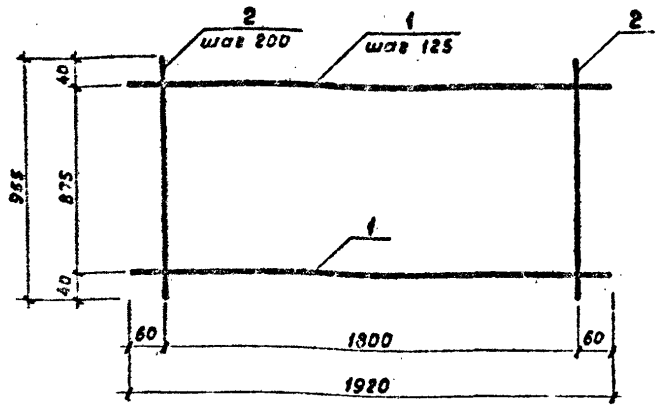

1. Сетку изготовлять при помощи контактной точечной электросварки в соответствии с требованиями ГОСТ 14098-68 и СН 393-78.

Форм.	Зона	Поз.	Обозначение	Наименование	Кол.	Примечание
				Детали		
Б.Ч.		1	3.820-13.3 07.1.00.01	ф10А-III ГОСТ 5781-82, ℓ=1920	8	1.18 кг
Б.Ч.		2	3.820-13.3 07.1.00.02	ф8А-I ГОСТ 5781-82, ℓ=955	10	0.38 кг

Взам. инв. №

Подп. и дата

Инв. № подл.

Разраб.	Рутковская		11.84
Провер.	Макеев		11.84
ГИП	Свиридов		11.84
Н. контр.	Ковш		11.84
Нач. отд.	Красуцкий		11.84

3.820-13.3 07.1.00.00

Сетка арматурная СА-11

Стадия	Масса	Масшт.
Р	13.24	
Лист	Листов 1	

Минводхоз БССР
Белгипроводхоз
г. Минск.

1581-01

Копировал Format А4

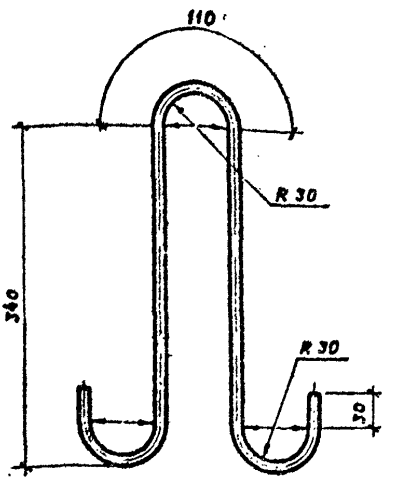

Форм.	Зона	Поз.	Обозначение	Наименование	Кол.	Примечание
Б.Ч.			3.820-13.3 07.0.00.01	ф10А-I ГОСТ 5781-82, ℓ=1010	0.62	кг

Взам. инв. №

Подп. и дата

Инв. № подл.

Разраб.	Руткрвская		10.84
Провер.	Макеев		11.84
ГИП	Свиридов		11.84
Н. контр.	Ковш		11.84
Нач. отд.	Красуцкий		11.84

3.820-13.3 07.0.00.01

Петля строповочная П-6

Стадия	Масса	Масшт.
Р	0.62	

Лист | Листов 1

Минводхоз БССР
Белгипроводхоз
г. Минск

1581-01

Копировал

Формат А4

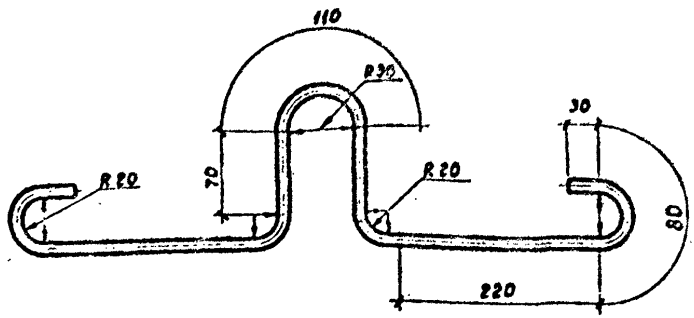

Форм.	Зона	Поз.	Обозначение	Наименование	Кол.	Примечание
			3.820-13.3 07.0.00.02	ф10А-I ГОСТ 5781-82, ℓ=990	0.61	кг

Разраб.	Рутковская		
Провер.	Макеев		11.84
ГИП	Свиридов		11.84
Ч.контр.	Ковш		11.84
Нач. отд	Красуцкий		11.84

3.820-13.3 07.0.00.02

Петля строповочная П-7

Стадия	Масса	Масшт.
Р	0.61	

Лист | Листов 1

Минводхоз БССР
Белгипроводхоз
г. Минск

Взам. инв. №
Подп. и дата
Инв. № подл.

1581-01

Копировал [signature] Формат А4

Форм.	Зона	Поз.	Обозначение		Наименование	Кол.	Примечание
					Документация		
А4			3.820-13.3	00.0.00.00 ТО	Техническое описание		
А4			3.820-13.3	08.0.00.00 СБ	Сборочный чертеж		
А4			3.820-13.3	08.0.00.00 ВС	Выборка стали		
					Сборочные единицы		
			3.820-13.3	08.0.00.00	ПЗ 2		
А4		1	3.820-13.3	08.1.00.00	Сетка арматурная		
					СА-12	2	7.49 кг.
					Детали		
А4		2	3.820-13.3	07.0.00.01	Петля строповочная		
					П-6	1	0.62 кг
А4		3	3.820-13.3	07.0.00.02	Петля строповочная		
					П-7	1	0.61 кг
					Материалы		
					Бетон гидротехнический		
					М200, мр3 - , В-4		
					ГОСТ 4795-68	0.15	$м^3$

Взам. инв. №

Подп. и дата

Инв. № подл.

Разраб.	Рутковская	[signature]	10.84
Провер.	Маг. В	[signature]	11.84
ГИП	Свиридов	[signature]	11.84
Н.контр.	Ковш	[signature]	11.84
Нач. отд.	Красуцкий	[signature]	11.84

3.820-13.3 08.0.00.00

Заборная плита

ПЗ 2

Стадия	Лист	Листов
Р		1

Минводхоз БССР
Белгипроводхоз
г. Минск

1581-01

Копировал [signature] формат А4

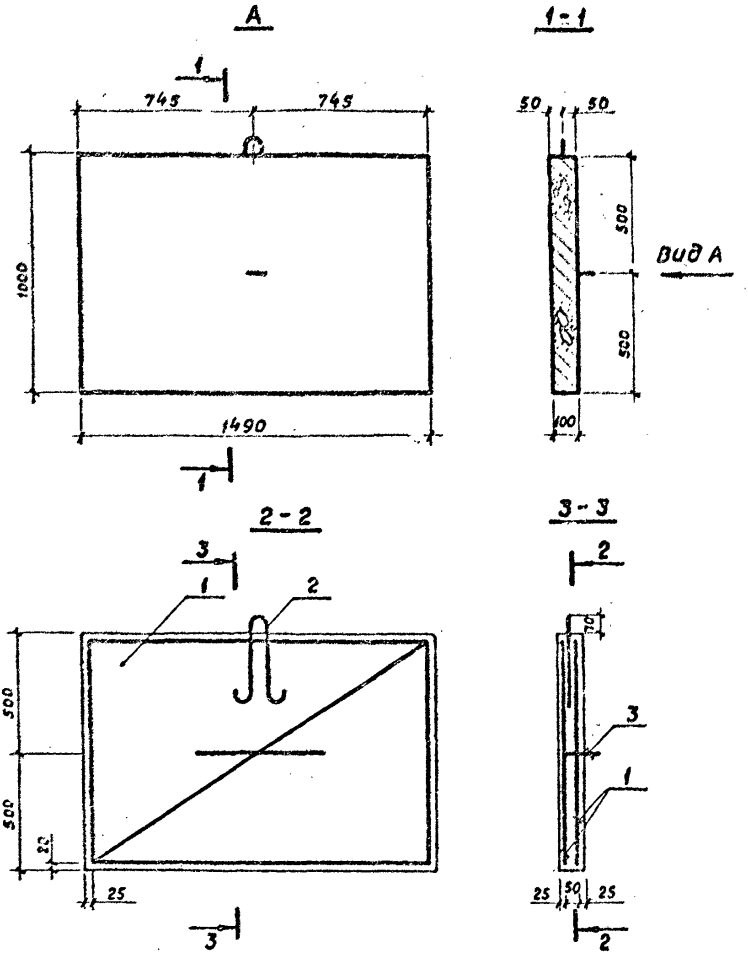

1. Защитный слой бетона 3 сантиметра.

				3.820-13.3		08.0.00.00 СБ	
				Заборная плита ПЗ 2	Стадия	Масса	Масшт.
Разраб.	Рутковская		10.84		Р	380	1:20
Провер	Макеев		11.84		Лист	Листов 1	
ГИП	Свиридов		11.84		Минводхоз БССР Белгипроводхоз г. Минск		
Н.контр	Ковш		11.84				
Нач.отд.	Красуцкий		11.84				

Взам. инв. №

Подп. и дата

Инв. № подл.

1581-01

Копировал [signature] Формат А4

Ведомость расхода стали на один элемент, кг

Марка элемента	Изделия арматурные						Общий расход
	Арматура класса					Всего	
	I			III			
	ГОСТ 5781-82			ГОСТ 5781-82			
	ф 8	ф 10	Итого	ф 10	Итого		
ПЗ 2	6.08	1.23	7.31	8.90	8.90	16.21	16.21

Взам. инв. №

Подп. и дата

Инв. № подл.

Разраб.	Рутковская		10.84
Провер.	Макеев		11.84
ГИП	Свиридов		11.84
Н. контр.	Ковш		11.84
Нач. отд.	Красуцкий		11.84

3.820-13.3 08.0.00.00 ВС

Выборка стали

Стадия	Масса	Масштаб
Р	21.53	

Лист | Листов 1

Минводхоз БССР
Белгипроводхоз
г. Минск

1581-01

Копировал Ясень

Формат А4

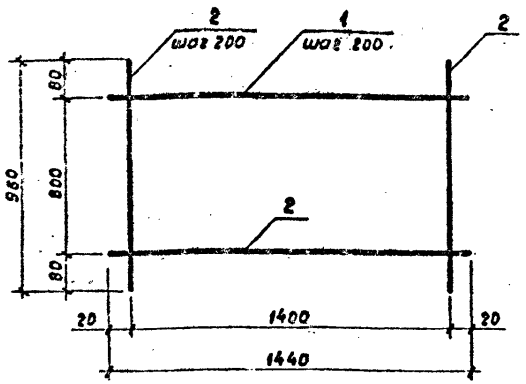

1. Сетку изготовлять при помощи контактной точечной электросварки, в соответствии с требованиями ГОСТ 14098-68 и СН 393-78.

Форм.	Зона	Поз.	Обозначение	Наименование	Кол.	Примечание
				Детали		
Б.Ч.		1	3.820-13.3 08.1.00.01	ф10А-III ГОСТ 5781-82, ℓ=1440	5	0.89 кг
Б.Ч.		2	3.820-13.3 07.1.00.02	ф8А-I ГОСТ 5781-82, ℓ=960	8	0.38 кг

Инв. № подл. | Подп. и дата | Взам. инв. №

Разраб.	Рутковская		10.84
Провер.	макеев		11.84
ГИП	свиридов		11.84
Н. контр.	ковш		11.84
Нач. отд.	красуцкий		11.84

3.820-13.3 08.1.00.00

Сетка арматурная СА-12

Стадия	Масса	Масшт.
Р	7.49	

Лист | Листов 1

Минводхоз БССР
Белгипроводхоз
г. Минск

1581-01

Копировал

Формат А4

Форм.	Зона	Поз	Обозначение	Наименование	Кол.	Примечание
				Документация		
А4			3.820-13.3 ПЗ.ТО	Техническое описание		
А4			3.820-13.3 ПЗ.СБ	Сборочный чертеж		
А4			3.820-13.3 ПЗ.ВС	Выборка стали		
				Сборочные единицы		
			3.820-13.3 ПЗ.00.00	ПЗ 3		
А4		1	3.820-13.3 ПЗ.01.00	Сетка арматурная		
				СА-13	2	9.97 кг
				Детали		
А4		2	3.820-13.3 ПЗ.07.00	Петля строповочная		
				П-6	2	0.62 кг
А4		3	3.820-13.3 ПЗ.07.00	Петля строповочная		
				П-7	2	0.61 кг
				Материалы		
				Бетон гидротехнический М200, мрз-8-4 ГОСТ 4795-68	0.21	м³

Взам. инв. №

Подпись и дата

Инв. № подл.

Разраб.	Рутковская		11.84
Провер.	Макеев		11.84
ГИП	Свиридов		11.84
Н. контр.	Ковш		11.84
Нач. отд.	Красуцкий		11.84

3.820-13.3 ПЗ.00.00

Заборная плита ПЗ 3

Стадия	Лист	Листов
Р		1

Минводхоз БССР
Белгипроводхоз
г. Минск

1581-01

Копировал

Формат А4

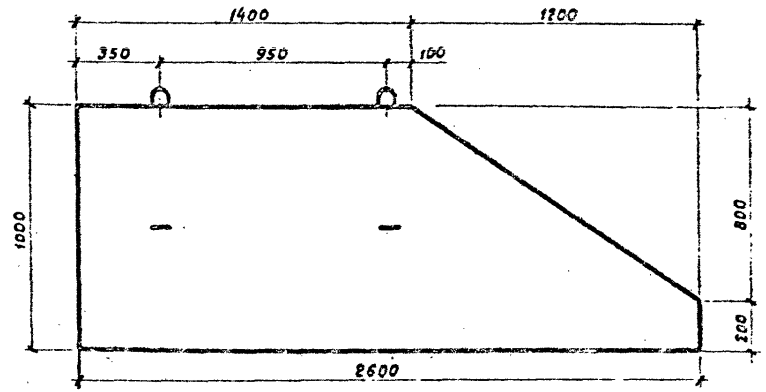

1-1

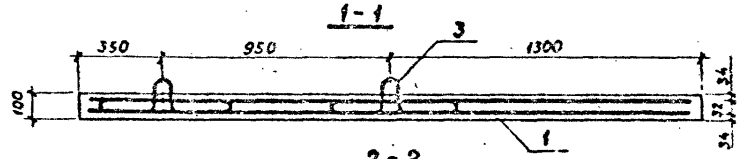

2-2

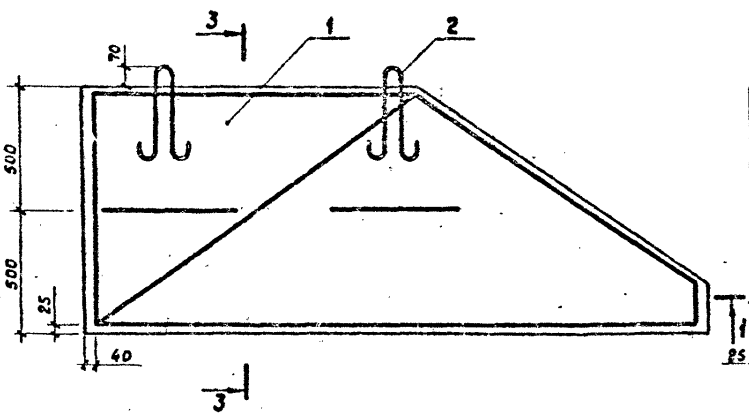

3-3



1. Защитный слой бетона 3 сантиметра.

				3.820-13.3	09.0.00.00 СБ
				Заборная плита ПЗ 3	Стадия: Р; Масса: 530; Масшт.: 1:20
Разраб.	Путковская		11.84		Лист; Листов 1
Провер.	Макеев		11.84		Минводхоз БССР Белгипроводхоз г. Минск
ГИП	Свиридов		11.84		
Н.контр.	Ковш		11.84		
Нач. отд.	Красуцкий		11.84		

Взам. инв. № | Подп. и дата | Инв. № подл.

1581-01

Копировал | Формат А4

Ведомость расхода стали на один элемент, кг

Марка элемента	Изделия арматурные						Общий расход
	Арматура класса					Всего	
	I			III			
	ГОСТ 5781-82			ГОСТ 5781-82			
	ф8	ф10	Итого	ф10	Итого		
ПЗ 3	7.92	2.46	10.38	19.94	19.94	30.32	30.32

				3.820-13.3		09.0.00.00 ВС	
Разраб.	Рутковская	[signature]	11.84	Выборка стали	Стадия	Масса	Масшт.
Провер.	Макеев	[signature]	11.84		Р	30.32	
ГИП	Свиридов	[signature]	11.84		Лист	Листов 1	
Н. контр.	Ковш	[signature]	11.84		Минводхоз БССР Белгипроводхоз г. Минск		
Нач. отд.	Красуцкий	[signature]	11.84				

Инв. № подл. | Подп. и дата | Взам. инв. №

1681-01

Копировал [signature] Формат А4

Форм.	Зона	Поз.	Обозначение		Наименование	Кол.	Примечание
					Детали		
Б.Ч.		1	3.820-13.3	07.1.00.2	ф8А-I ГОСТ 5781-82, ℓ=955	7	0.38 кг
Б.Ч.		1	3.820-13.3	09.1.00.01	ф8А-I ГОСТ 5781-82, ℓ=875	1	0.35 кг
Б.Ч.		3	3.820-13.3	09.1.00.02	ф8А-I ГОСТ 5781-82, ℓ=750	1	0.30 кг
Б.Ч.		4	3.820-13.3	09.1.00.03	ф8А-I ГОСТ 5781-82, ℓ=600	1	0.24 кг
Б.Ч.		5	3.820-13.3	09.1.00.04	ф8А-I ГОСТ 5781-82, ℓ=475	1	0.19 кг
Б.Ч.		6	3.820-13.3	09.1.00.05	ф8А-I ГОСТ 5781-82, ℓ=350	1	0.14 кг
Б.Ч.		7	3.820-13.3	09.1.00.06	ф8А-I ГОСТ 5781-82, ℓ=200	1	0.08 кг
Б.Ч.		8	3.820-13.3	09.1.00.07	ф10А-III ГОСТ 5781-82, ℓ=1425	1	0.88 кг
Б.Ч.		9	3.820-13.3	09.1.00.08	ф10А-III ГОСТ 5781-82, ℓ=1560	1	0.96 кг
Б.Ч.		10	3.820-13.3	09.1.00.09	ф10А-III ГОСТ 5781-82, ℓ=1760	1	1.09 кг
Б.Ч.		11	3.820-13.3	09.1.00.10	ф10А-III ГОСТ 5781-82, ℓ=1935	1	1.19 кг
Б.Ч.		12	3.820-13.3	09.1.00.11	ф10А-III ГОСТ 5781-82, ℓ=2135	1	1.32 кг
Б.Ч.		13	3.820-13.3	09.1.00.12	ф10А-III ГОСТ 5781-82, ℓ=2310	1	1.43 кг
Б.Ч.		14	3.820-13.3	09.1.00.13	ф10А-III ГОСТ 5781-82, ℓ=2520	2	1.55 кг

Инв.№ подл. | Подп. и дата | Взам. инв.№

3.820-13.3			09.1.00.00	
Разраб. Рутковская		10.84	Сетка арматурная СА-13	Стадия: Р; Лист: 1; Листов: 1
Провер. Макеев		11.84		Минводхоз БССР Белгипроводхоз г. Минск
ГИП Свиридов		11.84		
Н.контр. Кобш		11.84		
Нач.отд. Красуцкий		11.84		

1581 01

Копировал Калуда Формат А4

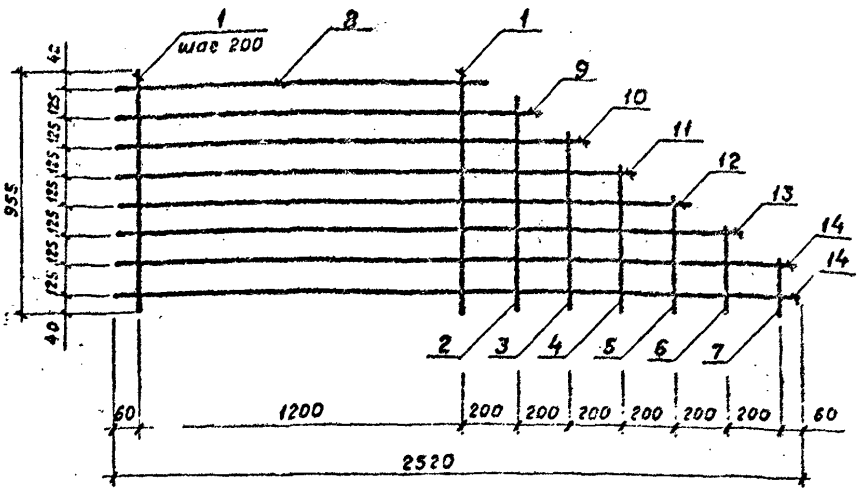

1. Сетку изготовлять при помощи контактной точечной электросварки в соответствии с требованиями ГОСТ 14098-68 и СН 393-78.

Инв. № подл.	Подп. и дата	Взам. инв. №			3.820-13.3	09.1.00.00 С5
			Разраб.	Рутковская	10.84	Сетка арматурная СА-13
			Пробер.	Макеев	11.84	Стадия: Р; Масса: 9.97; Масштаб:
			ГИП	Свиридов	11.84	Лист; Листов 1
			Н. контр.	Ковш	11.84	Минводхоз БССР Белгипроводхоз г. Минск
			Нач. отд.	Красуцкий	11.84	

1581-01

Копировал Формат А4

ЦЕНТРАЛЬНЫЙ ИНСТИТУТ
ТИПОВОГО ПРОЕКТИРОВАНИЯ ГОССТРОЯ СССР
МИНСКИЙ ФИЛИАЛ

220800, г.Минск, ул.К.Маркса, 32
Сдано в печать 01. 11. 1985 г.
Заказ № 13с Тираж 400 экз.
Инв. № 1591/1

gost.e-ecolog.ru