ТИПОВОЙ ПРОЕКТ

813-2-33.87

Комплекс по послеуборочной предреализационной обработке и хранению продовольственного картофеля емкостью 10000 тонн

(для районов с расчетной зимней температурой наружного воздуха минус 30°С)

Альбом IV

Строительные изделия.

21987-04

				Привязан
Инв.№				

gost.e-ecolog.ru

ТИПОВОЙ ПРОЕКТ

813-2-33.87

КОМПЛЕКС ПО ПОСЛЕУБОРОЧНОЙ ПРЕДРЕАЛИЗАЦИОННОЙ ОБРАБОТКЕ И ХРАНЕНИЮ ПРОДОВОЛЬСТВЕННОГО КАРТОФЕЛЯ ЕМКОСТЬЮ 10000 ТОНН

(для районов с расчетной зимней температурой наружного воздуха минус 30°С)

АЛЬБОМ IV

Утвержден
Минплодоовощхозом СССР
Письмо №03-7-55/467
от 27.01.84 г.

Разработан
институтом „Гипронисельпром"
Министерством плодоовощного
хозяйства СССР.

Главный инженер института А.Д. Бутенко
Главный инженер проекта Г.А. Хлебников

				Привязан
Инв. N				

Альбом VII

Типовой проект

Обозначение	Наименование	Стр.
813-2-33.87 ДС	Содержание альбома (начало)	2
813-2-33.87 ДС	Содержание альбома (окончание)	3
813-2-33.87 АРИ.010000	Изделие соединительное (МД1, МД2)	4
813-2-33.87 АРИ.020000	Изделие соединительное МД3	5
813-2-33.87 АРИ.030000	Изделие соединительное МД4	6
813-2-33.87 АРИ.000004	Изделие соединительное МД5	6
813-2-33.87 КЖИ.ДО050000	Документ описания	7
813-2-33.87 КЖИ.060000	Лоток ЛТ1	8
813-2-33.87 КЖИ.070000	Лоток ЛТ2	9
813-2-33.87 КЖИ.080000	Плита ПТ1	10
813-2-33.87 КЖИ.090000	Колонна К3	11
813-2-33.87 КЖИ.100000	Колонна (К4, К5, К15, К16)	12
813-2-33.87 КЖИ.110000	Колонна К6	13
813-2-33.87 КЖИ.120000	Колонна (К7, К20)	14
813-2-33.87 КЖИ.130000	Колонна К9	15
813-2-33.87 КЖИ.140000	Колонна К10	16
813-2-33.87 КЖИ.150000	Колонна К11	17
813-2-33.87 КЖИ.160000	Колонна К12	18
813-2-33.87 КЖИ.170000	Колонна К13	19
813-2-33.87 КЖИ.180000	Колонна К14	20
813-2-33.87 КЖИ.190000	Колонна К17	21
813-2-33.87 КЖИ.200000	Колонна К18	22
813-2-33.87 КЖИ.210000	Колонна К19	23
813-2-33.87 КЖИ.220000	Колонна К21	24
813-2-33.87 КЖИ.230000	Колонна К22	25
813-2-33.87 КЖИ.240000	Колонна К23	26
813-2-33.87 КЖИ.250000	Колонна К24	27
813-2-33.87 КЖИ.260000	Колонна К25	28
813-2-33.87 КЖИ.270000	Колонна К28	29

Обозначение	Наименование	Стр.
813-2-33.87 КЖИ.280000	Колонна К29	30
813-2-33.87 КЖИ.290000	Колонна К30	31
813-2-33.87 КЖИ.300000	Балка (Б1, Б2)	32
813-2-33.87 КЖИ.310000	Балка (Б3, Б4)	33
813-2-33.87 КЖИ.320000	Балка (Б5, Б6, Б7, Б8)	34
813-2-33.87 КЖИ.330000	Балка Б9	35
813-2-33.87 КЖИ.340000	Балка (Б10, Б13)	36
813-2-33.87 КЖИ.350000	Балка Б11	37
813-2-33.87 КЖИ.360000	Балка Б12	38
813-2-33.87 КЖИ.370000	Плита покрытия П7	39
813-2-33.87 КЖИ.380000	Плита покрытия (П13, П14)	40
813-2-33.87 КЖИ.390000	Плита покрытия (П15, П23)	41
813-2-33.87 КЖИ.400000	Плита покрытия П19	42
813-2-33.87 КЖИ.410000	Плита покрытия П25	43
813-2-33.87 КЖИ.420000	Плита покрытия П26	44
813-2-33.87 КЖИ.430000	Плита покрытия П27	45
813-2-33.87 КЖИ.440000	Стеновая панель (ПС1, ПС10, ПС12, ПС19)	46
813-2-33.87 КЖИ.450000	Стеновая панель ПС2, ПС5	47
813-2-33.87 КЖИ.460000	Стеновая панель ПС3, ПС4	48
813-2-33.87 КЖИ.470000	Стеновая панель ПС7, ПС8	49
813-2-33.87 КЖИ.480000	Стеновая панель ПС9	50

Привязан

Инв. N

Н.контр.	Ткач		22.12.86
Нач.отд.	Иглина		25.11.86
ГИП	Хлебников		25.11.86

т.п. 813-2-33.87 ДС

Содержание альбома

Стадия	Лист	Листов
Р	1	2

ГИПРОНИСЕЛЬПРОМ г. Орел

Копировал

Формат А3

Альбом IV

Типовой проект

Обозначение	Наименование	Стр.
813-2-33.87 КЖИ. 490000	Панель стеновая (ПС11, ПС18)	51
813-2-33.87 КЖИ. 500000	Панель стеновая ПС13	52
813-2-33.87 КЖИ. 510000	Панель стеновая ПС14	53
813-2-33.87 КЖИ. 520000	Панель стеновая ПС16	54
813-2-33.87 КЖИ. 530000	Панель стеновая (ПС6, ПС17)	55
813-2-33.87 КЖИ. 540000	Панель стеновая (ПС20, ПС21, ПС23)	56
813-2-33.87 КЖИ. 550000	Панель стеновая ПС22	57
813-2-33.87 КЖИ. 560000	Панель стеновая ПС24	58
813-2-33.87 КЖИ. 570000	Панель стеновая (ПС25, ПС26)	59
813-2-33.87 КЖИ. 580000	Панель стеновая (ПС15, ПС27, ПС28)	60
813-2-33.87 КЖИ. 590000	Панель стеновая (ПС29, ПС30, ПС31)	61
813-2-33.87 КЖИ. 600000	Панель стеновая (ПС32, ПС33, ПС34, ПС35)	62
813-2-33.87 КЖИ. 610000	Панель стеновая (ПС36, ПС37)	63
813-2-33.87 КЖИ. 620000	Панель стеновая ПС38	64
813-2-33.87 КЖИ. 630000	Панель стеновая ПС39	65
813-2-33.87 КЖИ. 640000СБ	Панель перегородки ПГ2 Сборочный чертеж	66
813-2-33.87 КЖИ. 640000	Панель перегородки ПГ2	67
813-2-33.87 КЖИ. 650000	Каркас пространственный КП1	68
813-2-33.87 КЖИ. 651000	Каркас плоский (КР1, КР2)	69
813-2-33.87 КЖИ. 660000	Сетка С1	70
813-2-33.87 КЖИ. 670000	Сетка (С2, С3)	71
813-2-33.87 КЖИ. 680000	Сетка С4	72
813-2-33.87 КЖИ. 690000	Сетка С5	73
813-2-33.87 КЖИ. 700000	Сетка С6	74
813-2-33.87 КЖИ. 710000	Сетка С7	75
813-2-33.87 КЖИ. 720000	Изделие закладное МН1	76
813-2-33.87 КЖИ. 730000	Изделие закладное МН2	77
813-2-33.87 КЖИ. 000074	Изделие закладное МН3	78

Обозначение	Наименование	Стр.
813-2-33.87 КЖИ. 000075	Изделие соединительное МС1	79
813-2-33.87 КЖИ. 760000	Изделие соединительное МС2	79
813-2-33.87 КЖИ. 770000	Изделие соединительное МС3	80
813-2-33.87 КЖИ. 780000	Изделие соединительное МС4	81
813-2-33.87 КЖИ. 790000	Изделие соединительное МС5	82
813-2-33.87 КЖИ. 800000	Изделие соединительное МС6	83
813-2-33.87 КЖИ. 810000	Изделие соединительное МС7	83
813-2-33.87 КЖИ. 820000	Изделие соединительное (МС8, МС9)	84
813-2-33.87 КЖИ. 830000	Изделие соединительное МС10	85
813-2-33.87 КЖИ. 840000	Изделие соединительное МС11	86
813-2-33.87 КЖИ. 850000	Изделие соединительное (МС12, МС13, МС14)	87
813-2-33.87 КЖИ. 860000	Изделие соединительное МС15	88
813-2-33.87 КЖИ. 000087	Изделие соединительное МС16	89
813-2-33.87 КЖИ. 000088	Изделие соединительное (МС17, МС18)	89
813-2-33.87 КЖИ. 890000	Изделие соединительное (МС19, МС20)	90
813-2-33.87 КЖИ. 900000	Шибер ШБ1	91
813-2-33.87 КЖИ. 910000	Стойка СК3	92
813-2-33.87 КЖИ. 920000	Балка металлическая (БМ1, БМ2)	93
813-2-33.87 КЖИ. 930000	Воронка МВ1	94
813-2-33.87 КДИ. 940000	Изделие соединительное МС1	95
813-2-33.87 КДИ. 950000	Изделие соединительное МС2	96
813-2-33.87 КДИ. 960000	Щит Щ3	97
813-2-33.87 КДИ. 970000	Щит Щ4	98

Привязан

Инв. N

Лист 2

т.п. 813-2-33.87 ДС

21987-04 4

Копировал

Формат А3

Альбом IV

Типовой проект

Инв.№ подл. | Подпись и дата | Взам.инв.№

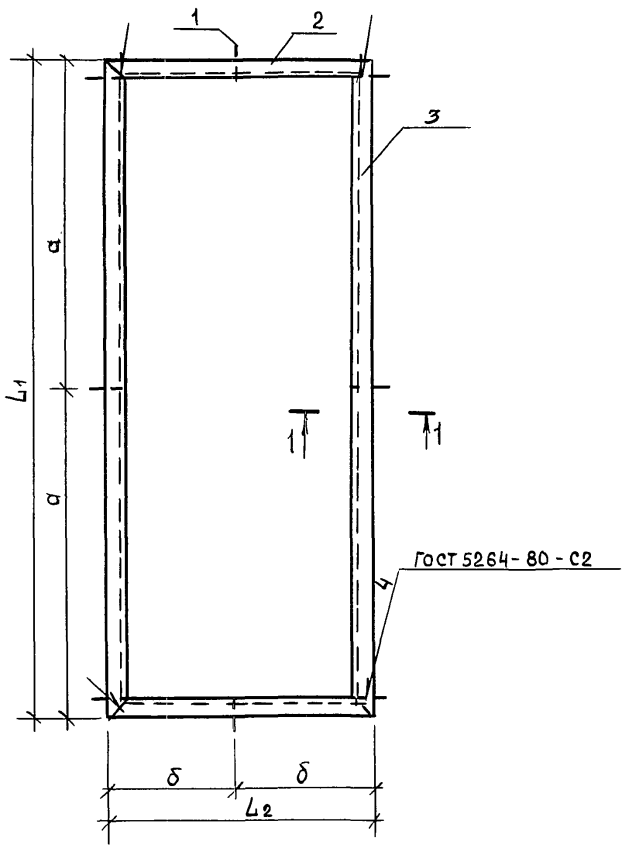

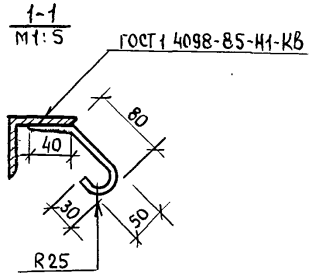

Обозначение	Марка	Размеры, мм				Масса, кг
		L_1	L_2	a	δ	
АРЦ 010000	МД1	1371	621	6855	310.5	19.34
-01	МД2	1092	1092	546	546	13.32

Формат	Зона	Поз.	Обозначение	Наименование	Кол.	Примечание
				Документация		
А4			813-2-33.87 АРЦ 010000 СБ	Сборочный чертеж		
				Детали		
Б4		1	813-2-33.87 АРЦ 010001	А-I-Б ГОСТ 5781-82, Р=200	4	0.044кг
			Переменные данные	для исполнений		
				АРЦ 010000		
				Детали		
Б4		2	813-2-33.87 АРЦ 010002	Уголок 63х63х5-Б ГОСТ 8509-72 / Вст3кп2-1 ГОСТ 535-79 L_1=1371	2	6,59 кг
Б4		3	813-2-33.87 АРЦ 01 0003	Уголок 63х63х5-Б ГОСТ 8509-72 / Вст3кп2-1 ГОСТ 535-79 L_2=621	2	2.99кг
				АРЦ010000-01		
				Детали		
Б4		2	813-2-33.87 АРЦ 01002-01	Уголок 50х50х5-Б ГОСТ 8509-72 / Вст3кп2-1 ГОСТ 535-79 $L_1=L_2$=1092	4	3.33кг

Покрытие - эмаль ПФ-133 серая ГОСТ 926-82 VII, 4/1-Л
Грунт ГФ-021. ГОСТ 25129-82

Н.контр	Ткач		31.10.86
Гл.спец	Репало		21.10.86
Рук.сект	Колесников		21.10.86
Рук.гр.	Сачков		21.10.86
Ст.арх.	Журавлева		21.10.86

т.п. 813-2-33.87 АРЦ 010000

Изделие соединительное (МД1÷МД2)

Стадия	Масса	Масштаб
Р	см. таблицу	1:10
Лист	Листов 1	

ГИПРОНИСЕЛЬПРОМ г. Орел

Привязан:

Инв.№

21987-04 5

Копировал Кондина

Формат А3

Альбом IV

Типовой проект

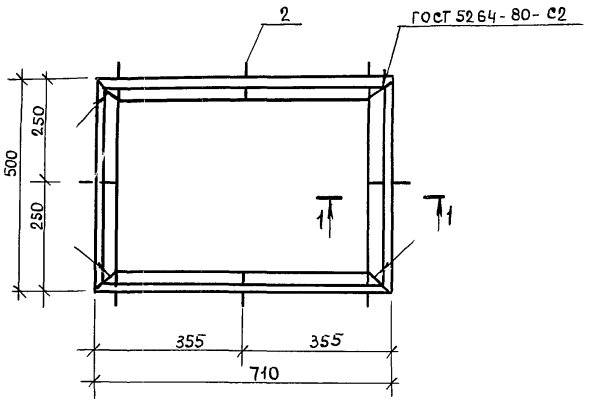

Формат	Зона	Поз.	Обозначение	Наименование	Кол.	Примечание
				Детали		
Б4		1	813-2-33.87 АРЦ 02 00 01	Уголок 50х50х5-Б ГОСТ 8509-72 / Ст3 кп2-1 ГОСТ 535-79, ℓ=2420	1	9.17кг
Б4		2	813-2-33.87 АРЦ-020002	А-I-6 ГОСТ 5781-82, ℓ=200	2	0.044кг

Покрытие- эмаль ПФ-133 серая ГОСТ 926-82 VII, 4/1-А.
Грунт ГФ-021 ГОСТ 25129-82.

1-1
М 1:5

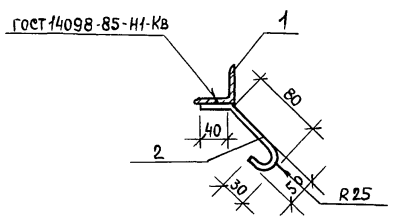

Н.контр.	Ткач		10.11.86
Гл.спец.отд	Ренало		21.10.86
Гл.конст.	Тимошенко		21.10.86
Рук.сект	Колесников		21.10.86
Рук.гр.	Сачков		21.10.86
Инж.	Макарова		21.10.86
Пров.	Журавлева		21.10.86

т.п.813-2-33.87 АРЦ02 0000

Изделие соединительное МД3

Стадия	Масса	Масштаб
Р	9.47	1:10
Лист	Листов 1	

ГИПРОНИСЕЛЬПРОМ г. Орел

Привязан

Инв. №

Подпись и дата | Взам. инв. № | Инв. № подл.

21987-04 6

Копировал Кандина Формат А3

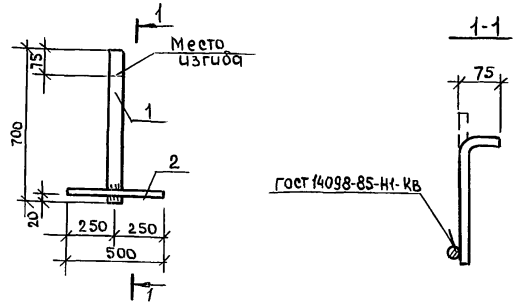

Формат	Зона	Поз.	Обозначение	Наименование	Кол.	Примечание
				Детали		
Б4		1	813-2-33.87 АРЦ 03 0001	Полоса -4х40-Б ГОСТ 103-76 Ст3 кп2-1 ГОСТ 535-79 ℓ=700	1	0.88кг
Б4		2	813-2-33.87 АРЦ 03 0002	А-I-12 ГОСТ 5781-82, ℓ=500	1	0.44кг

Покрытие эмаль ПФ-133 серая ГОСТ 926-82
Грунт ГФ-021 ГОСТ 25129-82.

Привязан

Инв. N

Н.контр.	Ткач		31.10.86
Гл.спец.	Репало		21.10.86
Гл.конст.	Тимошенко		21.10.86
Рук.сект	Колесников		21.10.86
Рук.гр.	Сачков		21.10.86
Инж.	Макарова		21.10.86
Пров.	Журавлева		14.10.86

т.п. 813-2-33.87 АРЦ 03 0000

Изделие соединительное МД4

Стадия	Масса	Масштаб
Р	1.32	1:10
Лист	Листов 1	

ГИПРОНИСЕЛЬПРОМ г. Орел

Копировал Формат А4

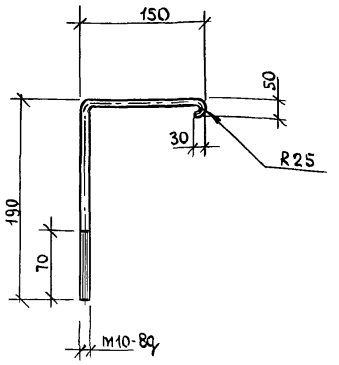

Покрытие - эмаль ПФ-133 серая ГОСТ 926-82 VII ; 4|1-Л
Грунт ГФ-021 ГОСТ 25129-82.

Привязан

Инв. N

Взам. инв. N | Подпись и дата | Инв. N подл.

Н.контр.	Ткач		31.10.86
Гл.специал.	Репало		21.10.86
Гл.конст.	Тимошенко		21.10.86
Рук.сект	Колесников		21.10.86
Рук.гр.	Сачков		21.10.86
Инж.	Макарова		21.10.86
Пров.	Журавлева		14.10.86

т.п. 813-2-33.87 АРЦ 000004

Изделие соединительное МД5

Стадия	Масса	Масштаб
Р	0.20	1:5
Лист	Листов	

А-1-10-ГОСТ 5781-82

ГИПРОНИСЕЛЬПРОМ г. Орел

Копировал Формат А4

1. Знак (1) на балках и колоннах нанести несмываемой краской.
2. Закладные детали железобетонных изделий (колонн, балок, плит покрытия и стеновых панелей) на глубину 50 мм от поверхности железобетонного изделия должны быть покрыты слоем цинка толщиной 0.12 мм (способом металлизации) согласно требованиям СНиП 2.03.11-85.
3. Для колонн марки К10, К12, К14, К17...К19, К22 принять бетон повышенной плотности с маркой бетона по водонепроницаемости В6 и с водоцементным отношением в/ц не более 0.55.
4. Материал стеновых панелей - керамзитобетон, плотностью 1000 кг/м³.
5. Марка стали для изготовления закладных изделий Вст3кп2 по ГОСТ 380-71. Класс стали С 38/23, а монтажных петель Вст3сп2 или ВСт3пс2 класса А-I ГОСТ 380-71.
6. Марка легкого бетона по морозостойкости для изготовления стеновых панелей по серии 1.030.1-1, вып.0-0 F35.
7. Установку дополнительных закладных деталей в стеновые панели см. документ 1.030.1-1; 0-3-0100 серии 1.030.1-1, вып. 0-3.
8. Узлы установки закладных деталей в колонны см. лист 71 серии 1.423-3, вып.1.
9. Установку дополнительных закладных деталей в балки покрытия см. документы 1462.1-1/81.01 серия 1.462.1-1/81, вып.1 и документ 1.462.1-3/80 серия 1.462.1-3/80 вып.0.

				Привязан:	
Инв.N					
Н.контр.	Ткач		25.11.86	т.п. 813-2-33.87	КЖИ. ДО 05 0000
Гл.спец.отд	Репало		25.11.86		
Гл.констр.	Тимошенко		25.11.86		
Рук.сект.	Колесников		25.11.86	Документ описания	Стадия: Р; Лист; Листов: 1
Рук.гр.	Бутенко		25.11.86		
Вед.инж.	Жолудева		25.11.86		ГИПРОНИСЕЛЬПРОМ г. Орел
Пров.	Бутенко		25.11.86		

21987-04 8

Копировал

Формат А3

Альбом IV

Типовой проект

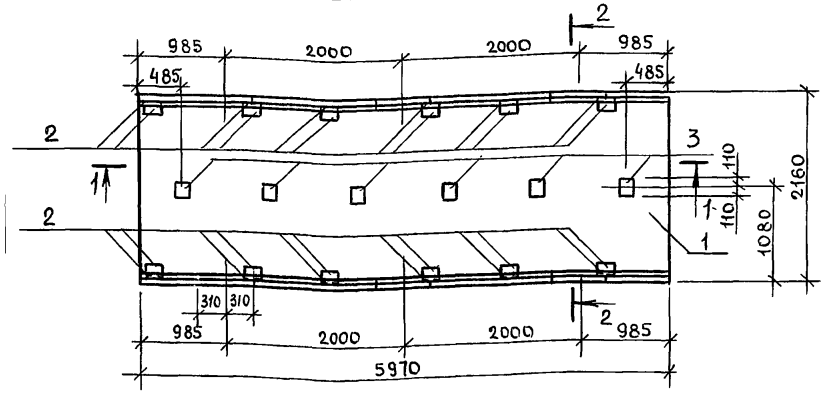

1-1

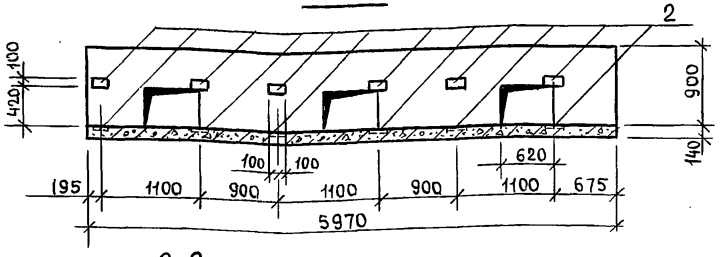

2-2

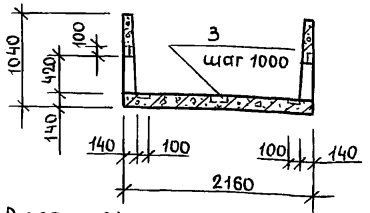

Ведомость расхода стали на дополнительные закладные детали, кг

Марка элемента	Изделия закладные							Всего	Общий расход
	арматура класса			Прокат марки					
	A-III			В ст3 кп2					
	ГОСТ 5781-82			ГОСТ 103-76					
	ф8		Итого	-200х6	-40х8		Итого		
Л20-5-А	2.88		2.88	21.6	9.6		31.2	34.08	34.08

Формат	Зона	Поз.	Обозначение	Наименование	Кол.	Примечание
				Сборочные единицы		
		1	3.006.1-2/82. 1-1-20.0	Лоток Л20.-5-А	1	
		2	1.400-15. В.1. 120-17	Изделие закладное МН107-6	24	
				Детали		
БЧ		3	813-2-33.87 КЖИ.060001	Брусок 50х150 ГОСТ 24454-80		
				е=220	6	

Лоток ЛТ1 отличается от лотка Л20-5 по серии 3.006.1-2/82, Вып.1-1 наличием дополнительных закладных деталей и отверстий. Сетку в местах отверстий вырезать по месту.

Привязан

Инв. N

Н.контр.	Ткач		02.12.86
Гл.спец.отд	Репало		25.11.86
Гл.констр.	Тимошенко		25.11.86
Рук.сект.	Колесников		25.11.86
Рук.гр.	Бутенко		25.11.86
Инж.	Вирюкова		25.11.86
Пров.	Бутенко		25.11.86

т.п. 813-2-33.87 КЖИ.060000

Лоток ЛТ1

Стадия	Масса	Масштаб
Р	6.99т	1:50
Лист	Листов 1	

ГИПРОНИСЕЛЬПРОМ г.Орел

21987-04 9

Копировал

Формат А3

Инв.N подл. | Подпись и дата | Взам.инв.N

Альбом IV

Типовой проект

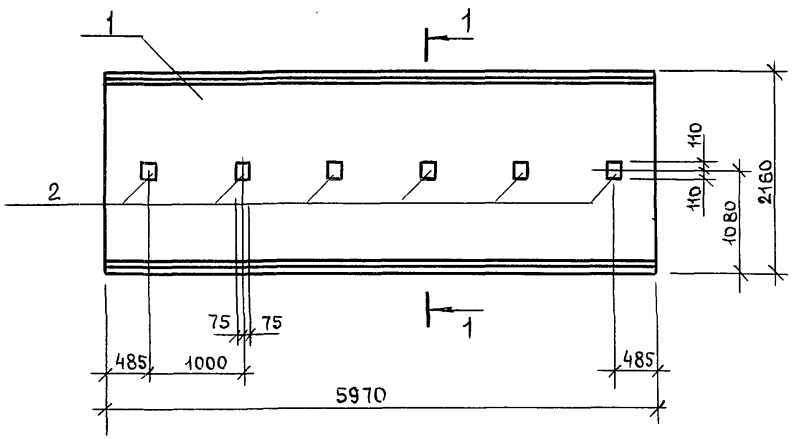

1-1

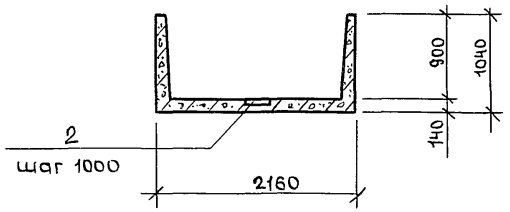

Формат	Зона	Поз.	Обозначение	Наименование	Кол	Примечание
				Сборочные единицы		
		1	3.006.1-2/82. 1-1-20.0	Лоток Л20-5а-А	1	
				Детали		
64		2	813-2-33.87 КЖИ.070001	Брусок 50х150 ГОСТ24454-80		
				e=220	6	

Лоток ЛТ2 отличается от лотка Л20-5а по серии 3.006.1-2/82, вып. 1-1 наличием дополнительных брусков поз. 2.

Привязан

Инв. N

Н.контр.	Ткач		22.12.86
Гл.спец.отд	Репало		25.11.86
Гл.констр.	Тимошенко		25.11.86
Рук.сект	Колесников		25.11.86
Рук.гр.	Бутенко		25.11.86
Инж.	Бирюкова		25.11.86
Пров.	Бутенко		25.11.86

т.п. 813-2-33.87 КЖИ.070000

Лоток ЛТ2

Стадия	Масса	Масштаб
Р	7.5т	1:50

Лист | Листов 1

ГИПРОНИСЕЛЬПРОМ г.Орел

21987-04 10

Копировал Формат А3

Инв. N подл. | Подпись и дата | Взам. инв. N

Альбом IV

Типовой проект

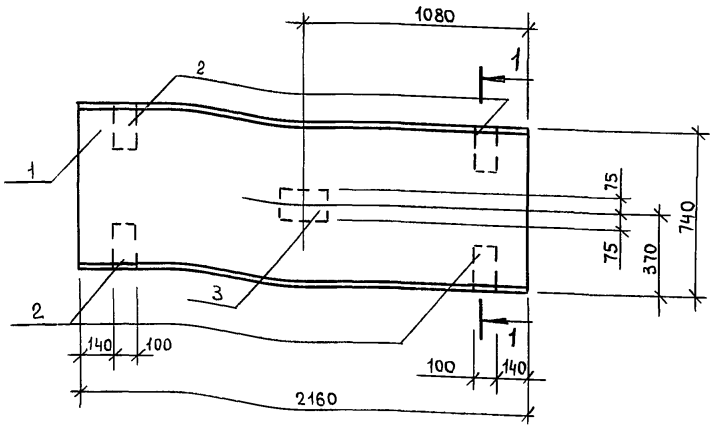

1-1

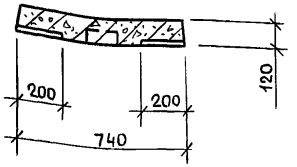

Формат	Зона	Поз.	Обозначение	Наименование	Кол.	Примечание
				Сборочные единицы		
		1	3.006.1-2/82. 1-2-1.0	Плита П17g-3б-А	1	
		2	1.400-15. В1.120-17	Изделие закладное МН107-6	4	
				Детали		
Б4		3	ВВ-2-33.87 КНИ.08 00 01	Брусок 50х150 гост 24454-80,		
				ℓ=220	1	

Плита ПТ1 отличается от плиты П17g-3б по серии 3.006.1-2/82, вып. 1-2 наличием дополнительных закладных деталей.

Ведомость расхода стали на дополнительные закладные детали, кг

Марка элемента	Изделия закладные							Всего	Общий расход
	Арматура класса			Прокат марки					
	А-III			Вст3 кп2					
	гост 5781-82			гост 103-76					
	ф8		Итого	-200х6	-40х8		Итого		
П17g-3б-А	0.48		0.48	3.6	1.6		5.2	5.68	5.68

Привязан

Инв. N

Н.контр.	Ткач		02.12.86
Гл.спец.отд	Репало		25.11.86
Гл.констр	Тимощенко		25.11.86
Рук.сект.	Колесников		25.11.86
Рук.гр.	Бутенко		25.11.86
Инж.	Бирюкова		25.11.86
Пров.	Бутенко		25.11.86

т.п. ВВ-2-33.87 КНИ.08 00 00

Плита ПТ1

Стадия	Масса	Масштаб
Р		1:20
Лист	Листов 1	

ГИПРОНИСЕЛЬПРОМ г.Орел

21987-04 11

Инв.N подл. | Подпись и дата | Взам. инв.N

Копировал Формат А3

Альбом IV

Типовой проект

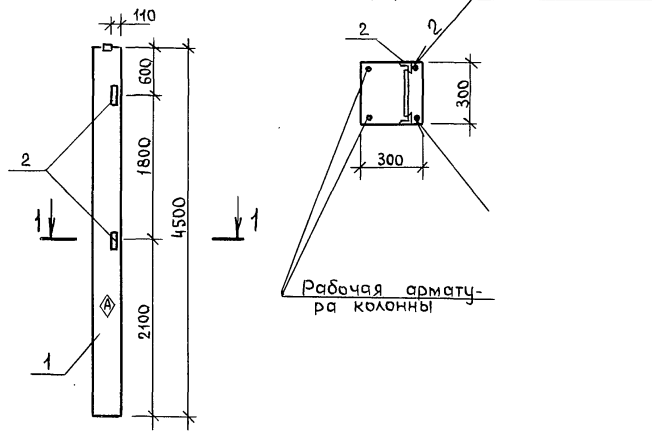

Формат	Зона	Поз.	Обозначение	Наименование	Кол.	Примеч.
				Документация		
А3			813-2-33.87 КЖИ.ДО05000	Документ описания		
			1.400-6/76, вып.1	Унифицированные закладные детали сборных ж/б конструкций зданий промышленных предприятий		
				Сборочные единицы		
		1	1.823.1-2.1-100	Колонна 1К45.3-1-А	1	
		2	1.400-6/76, вып.1 л.54	Изделие закладное М1-13	2	

Ведомость расхода стали на дополнительные закладные детали, кг

Марка элемента	Изделия закладные				Всего	Общий расход
	Арматура класса А-III, ГОСТ 5781-82		Прокат марки Вст3кп2, ГОСТ 8509-72			
	ф12	Итого	L63х63х5	Итого		
1К45.3-1-А	0.4	0.4	3	3	3.4	3.4

Привязан

Инв.N

Н.контр.	Ткач		02.12.86
Гл.спец.отд	Ренало		25.11.86
Гл.констр	Тимощенко		25.11.86
Рук.сект	Колесников		25.11.86
Рук.гр.	Бутенко		25.11.86
Ст.техн.	Яковецкий		25.11.86
Пров.	Жолудева		25.11.86

т.п. 813-2-33.87 КЖИ.09 00 00

Колонна К3

Стадия	Масса	Масштаб
Р	1.03т	1:50
Лист	Листов 1	

ГИПРОНИСЕЛЬПРОМ г.Орел

Инв.№ подл. | Подпись и дата | Взам.инв.№

21987-04 12

Копировал

Формат А3

К14, К-15 - изображено
К5, К16 - зеркальное отражение

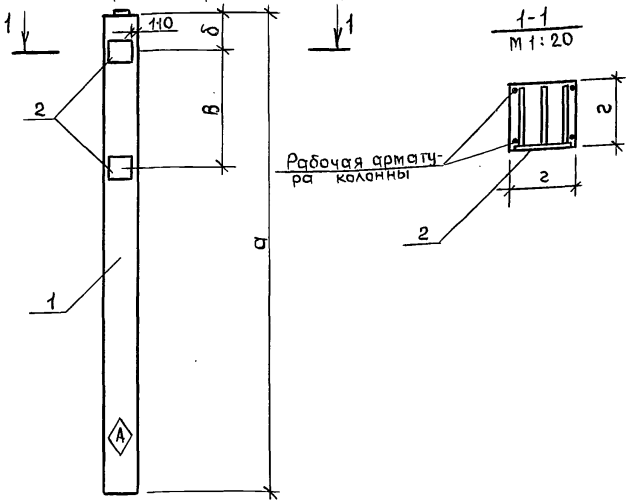

Обозначение	Марка	а, мм	б, мм	в, мм	г, мм	Масса, т
КЖИ.10 00 00	К4	5700	400	2550	300	1.28
-01	К5	4500	400	1350	300	1.03
-02	К-15	6900	400	3750	400	2.75
-03	К16	6900	400	3750	400	2.75

Ведомость расхода стали на дополнительные закладные детали, кг

Марка элемента	Изделия закладные				Всего	Общий расход
	Арматура класса А-III ГОСТ 5781-82		Прокат марки Вст3кп2 ГОСТ 19903-74			
	ф12	Итого	-δ=10	Итого		
1К57.3-2-А	2.8	2.8	9.2	9.2	12.0	12.0
1К45.3-1-Б	2.8	2.8	9.2	9.2	12.0	12.0
1К69.4-2-А	2.8	2.8	9.2	9.2	12.0	12.0
1К69.4-2-Б	2.8	2.8	9.2	9.2	12.0	12.0

Формат	Зона	Поз.	Обозначение	Наименование	Кол. на испол. 01	02	03	04	Примечание
				Документация					
А3			В13-2-33.87 КЖИ.до 05 00 00	Документ описания					
			1.400-6/76. Вып.1	Унифицированные закладные детали сборных железобетонных конструкций зданий промышленных предприятий					
				Сборочные единицы					
				Колонна					
		1	1.823.1-2.1 100	1К 57.3-2-А	1	—	—	—	
		1	1.823.1-2.1 100	1К 45.3-1-Б	—	1	—	—	
		1	1.823.1-2.1 100	1К 69.4-2-А	—	—	1	—	
		1	1.823.1-2.1 100	1К 69.4-2-Б	—	—	—	1	
				Изделие закладное					
		2	1.400-6/76, Вып.1 л.38	М1-12	2	2	—	—	
		2	1.400-6/76, Вып.1, л.38	М1-12-1	—	—	2	2	
				Стадия	Р	Р	Р	Р	
				Марка	К4	К5	К15	К16	

Привязан

Инв.№

Н.контр.	Ткач		25.11.86
Гл.спец.отд	Ренало		25.11.86
Гл.констр.	Гимошенко		25.11.86
Рук.сект	Колесников		25.11.86
Рук.гр.	Бутенко		25.11.86
Ст.техн.	Яковецкий		25.11.86
Пров.	Жолудева		25.11.86

т.п. В13-2-33.87 КЖИ.10 00 00

Колонна (К4, К5, К15, К16)

Стадия	Масса	Масштаб
—	см. табл.	1:50
Лист	Листов 1	

ГИПРОНИСЕЛЬПРОМ г.Орел

Копировал

Формат А3

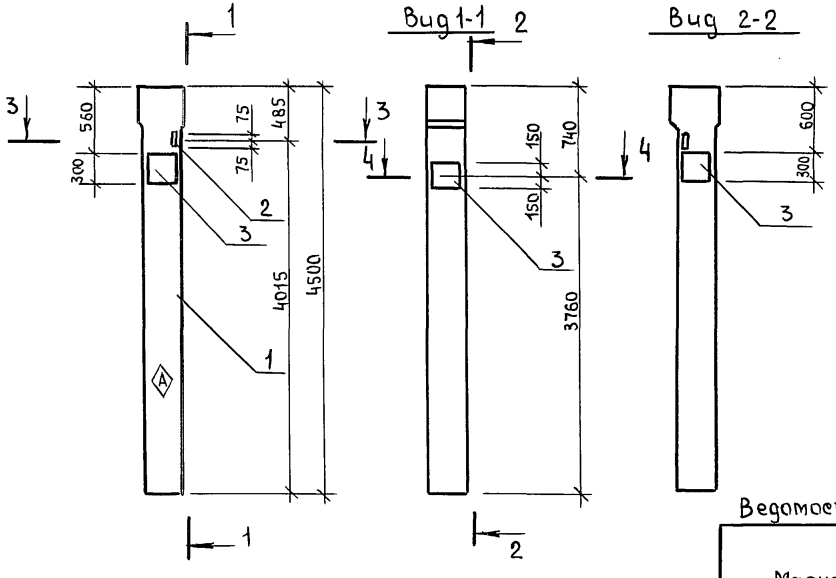

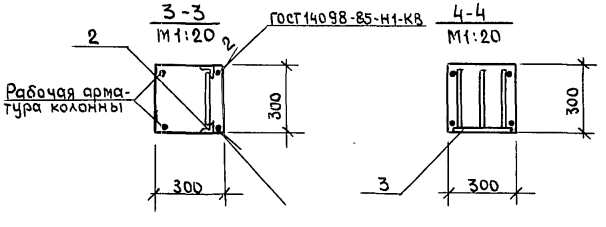

Формат	Зона	Поз	Обозначение	Наименование	Кол.	Примечание
				Документация		
А3			813-2-33.87 КЖИ. ДО 05 00 00	Документ описания		
			1.400-6/76. Вып.1	Унифицированные закладные детали сборных ж/б конструкций зданий промышленных предприятий		
				Сборочные единицы		
		1	1.823.1-2.1 200	Колонна 2К45.3-1-А	1	
		2	1.400-6/76, Вып.1, л.54	Изделие закладное М1-13	1	
		3	1.400-6/76 Вып.1, л.47	То же, М1-7-3	3	

Ведомость расхода стали на дополнительные закладные детали, кг

Марка элемента	Изделия закладные							Всего	Общий расход
	Арматура класса А-III ГОСТ 5781-82			Прокат марки Вст3кп2 ГОСТ 8509-72		Вст3кп2 ГОСТ 19903-74			
	ф12	ф14	Итого	∠63×63×5	Итого	-δ=10	Итого		
2К45.3-1-А	0.2	6.0	6.2	1.5	1.5	24.0	24.0	31.7	31.7

Привязан

Инв.N

Н.контр.	Ткач		02.12.86
Гл.спец.отд	Репало		25.11.86
Гл.констр.	Тимошенко		25.11.86
Рук.сект.	Колесников		25.11.86
Рук.гр.	Бугенко		25.11.86
Ст.техн.	Шибаев		25.11.86
Пров.	Жолудева		25.11.86

т.п. 813-2-33.87 КЖИ. 11 00 00

Колонна К6

Стадия	Масса	Масштаб
Р	1.05т	1:50
Лист	Листов 1	

ГИПРОНИСЕЛЬПРОМ г.Орел

Копировал Формат А3

Альбом IV

Типовой проект

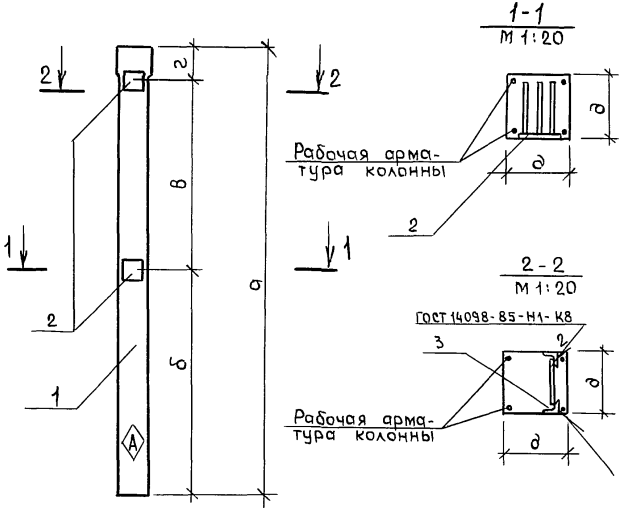

Обозначение	Марка	а, мм	б, мм	в, мм	г, мм	д, мм	Масса, т
8.13-2-33.87 КЖИ.120000	К7	4500	2750	1350	400	300	1.05
-01	К20	6900	2750	3750	400	400	2.8

Формат	Зона	Поз.	Обозначение	Наименование	Кол. на исполн. —	01			Примечание
				Документация					
А3			8.13-2-33.87 КЖИ.ДО.050000	Документ описания					
			1.400-6/76, вып.1	Унифицированные закладные детали железобетонных конструкций зданий промышленных предприятий					
				Сборочные единицы					
				Колонна					
		1	1.823.1-2.1 200	2К45.3-1-Б	1				
		1	1.823.1-2.1 200	2К69.4-2-А	—	1			
				Изделия закладные					
		2	1.400-6/76, вып.1, л.38	М1-12	2	—			
		2	1.400-6/76, вып.1 л.38	М1-12-1	—	2			
				Стадия	Р	Р			
				Марка	К7	К20			

Ведомость расхода стали на дополнительные закладные детали, кг

Марка элемента	Изделия закладные				Всего	Общий расход
	Арматура класса		Прокат марки			
	А-III		Вст3кп2			
	ГОСТ 5781-82		ГОСТ 19903-74			
	ф12	Итого	-δ=10	Итого		
2К45.3-1-Б	2.8	2.8	9.2	9.2	12.0	12.0
2К69.4-2-А	2.8	2.8	9.2	9.2	12.0	12.0

Привязан

Инв. N

Н. контр	Ткач		02.11.86
Гл. спец. отд	Ренало		25.11.86
Гл. констр.	Тимошенко		25.11.86
Рук. сект	Колесников		25.11.86
Рук. гр	Бутенко		25.11.86
Ст. тех.	Яковкий		25.11.86
Пров.	Жолудева		25.11.86

т.п. 8.13-2-33.87

КЖИ.12 00 00

Колонна (К7, К20)

Стадия	Масса	Масштаб
—	см. табл.	1:50
Лист	Листов 1	

ГИПРОНИСЕЛЬПРОМ г. Орел

Копировал

Формат А3

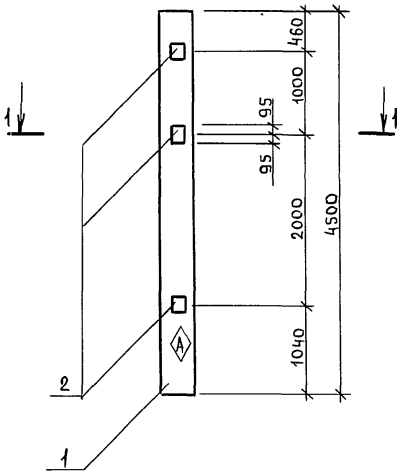

1-1
М1:20

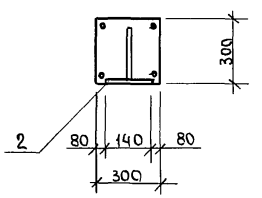

Формат	Зона	Поз.	Обозначение	Наименование	Кол.	Примечание
				Документация		
А3			813-2-33.87 КЖИ.АО 05 00 00	Документ описания		
			1.400-6/76, Вып.1	Унифицированные закладные детали сборных ж/б конструкции зданий промышленных предприятий		
				Сборочные единицы		
		1	1.823.1-2.1 100	Колонна 1К45.3-1-Ж	1	
		2	1.400-6/76, Вып.1, л.84	Изделие закладное М4-1-3	3	

Ведомость расхода стали на дополнительные закладные детали, кг

Марка элемента	Изделия закладные							Всего	Общий расход
	Арматура класса А-III			Прокат марки Вст3кп2					
	ГОСТ 5781-82			ГОСТ 19903-74					
	ф8		Итого	-δ=6	Итого				
1К45.3-1-Ж	0.3		0.3	3.9	3.9			4.2	4.2

Привязан

Инв.N

Н.контр.	Ткач		22.12.86
Гл.спец.отд	Реиало		25.11.86
Гл.констр.	Тимошенко		25.11.86
Рук.сект	Колесников		25.11.86
Рук.гр.	Бутенко		25.11.86
Ст.техн.	Шибаев		25.11.86
Пров.	Жолудева		25.11.86

т.п. 813-2-33.87 КЖИ. 13 00 00

Колонна К9

Стадия	Масса	Масштаб
Р	1.03т	1:50
Лист	Листов 1	

ГИПРОНИСЕЛЬПРОМ г.Орел

21987-04 16

Копировал Формат А3

Инв.N подл. | Подпись и дата | Взам.инв.N

Альбом IV

Типовой проект

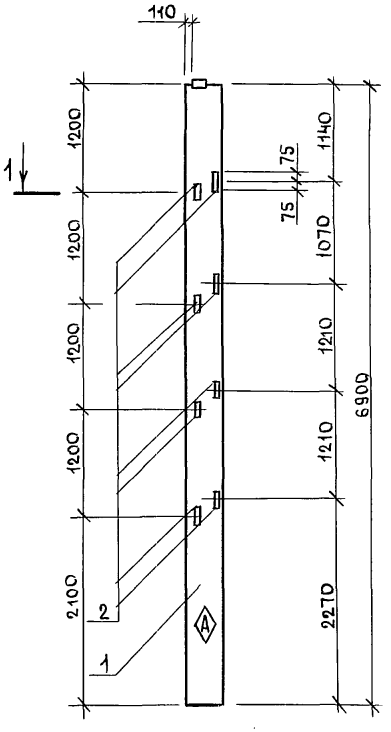

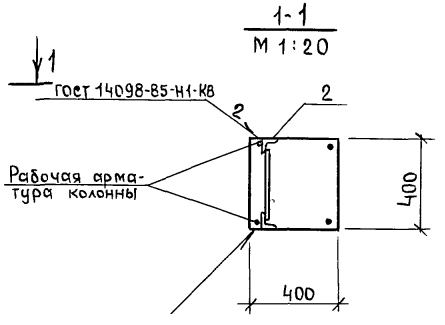

Формат	Зона	Поз.	Обозначение	Наименование	Кол.	Примечание
				Документация		
А3			813-2-33.87 КЖИ.ДО 050000	Документ описания		
			1.400-6/76, Вып.1	Унифицированные закладные детали сборных ж/б конструкций зданий промышленных предприятий		
				Сборочные единицы		
		1	1.823.1-2.1 100	Колонна 1К69.4-4-П-А	1	
		2	1.400-6/76, Вып.1, л.54	Изделие закладное М1-14	8	

Ведомость расхода стали на дополнительные закладные детали, кг

Марка элемента	Изделия закладные				Всего	Общий расход
	Арматура класса А-III ГОСТ 5781-82		Прокат марки Вст3кп2 ГОСТ 8509-72			
	ф12	Итого	∠63×63×5	Итого		
1К69.4-4-П-А	2.4	2.4	12.0	12.0	14.4	14.4

Привязан

Инв.№

Н.контр	Ткач		02.12.86
Гл.спец.отд	Репало		25.11.86
Гл.конст.	Тимошенко		25.11.86
Рук.сект	Колесников		25.11.86
Рук.гр.	Бутенко		25.11.86
Ст.техн.	Шибаев		25.11.86
Пров.	Жолудева		25.11.86

т.п. 813-2-33.87

КЖИ.140000

Колонна К 10

Стадия	Масса	Масштаб
Р	2.8т	1:50
Лист	Листов 1	

ГИПРОНИСЕЛЬПРОМ г.Орел

21987-04 17

Копировал

Формат А3

Альбом VII

Типовой проект

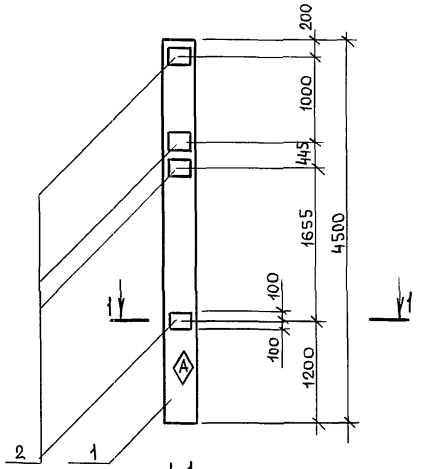

1-1
М1:20

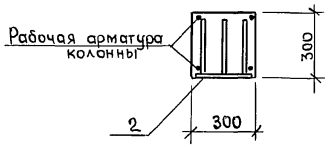

Ведомость расхода стали на дополнительные закладные детали, кг

Марка элемента	Изделия закладные							Всего	Общий расход
	Арматура класса			Прокат марки					
	А-III			ВСт3 кп 2					
	ГОСТ 5781-82			ГОСТ 19903-74					
	ф12		Итого	δ=10	Итого				
1К 45.3-1-В	5,6		5,6	18.4	18.4			24.0	24.0

Формат	Зона	Поз.	Обозначение	Наименование	Кол.	Примечание
				Документация		
А3			813-2-33.87 КЖИ.ДО 050000	Документ описания		
			1.400-6/76, Вып.1	Унифицированные закладные детали сборных железобетонных конструкций зданий промышленных предприятий.		
				Сборочные единицы		
		1	1.823.1-2.1 100	Колонна 1.45.3-1-В	1	
		2	1.400-6/76, Вып.1,л.38	Изделие закладное М1-12	4	

Привязан

Инв.N

Н.контр	Ткач		22.12.86
Гл.спец.отд	Ренало		25.11.86
Гл.констр.	Тимошенко		25.11.86
Рук.сект.	Колесников		25.11.86
Рук.гр.	Бутенко		25.11.86
Ст.техн.	Шибаев		25.11.86
Пров.	Жолудева		25.11.86

т.п. 813-2-33.87 КЖИ.15 00 00

Колонна К11

Стадия	Масса	Масштаб
Р	1.03т	1:50
Лист	Листов 1	

ГИПРОНИСЕЛЬПРОМ г.Орел

Копировал Формат А3

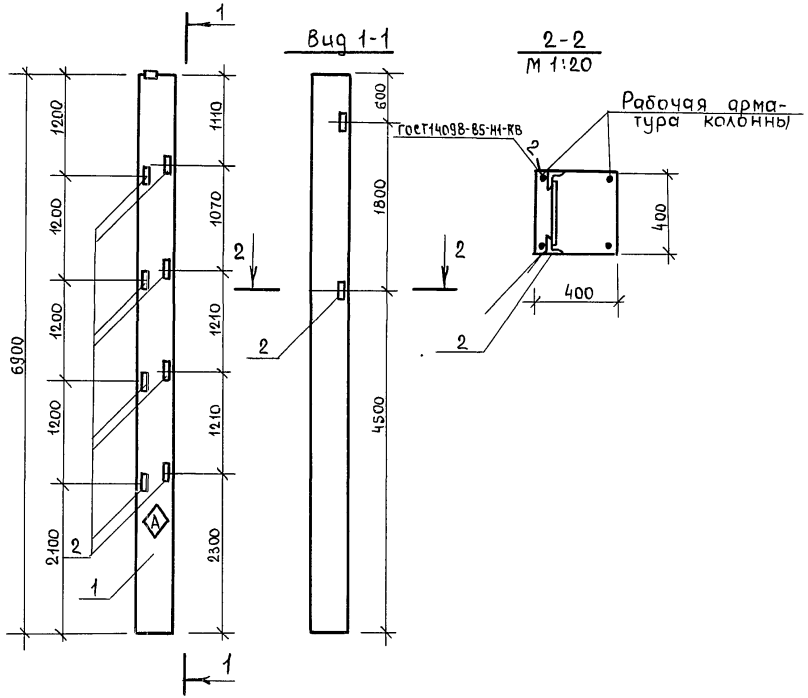

Формат	Зона	Поз.	Обозначение	Наименование	Кол.	Примечание
				Документация		
А3			813-2-33.87 КЖИ.ДО 050000	Документ описания		
			1.400-6/76, вып.1	Унифицированные закладные детали сборных железобетонных конструкций зданий промышленных предприятий		
				Сборочные единицы		
		1	1.823.1-2.1 100	Колонна 1К 69.4-4-П-Б	1	
		2	1.400-6/76, вып.1, л.54	Изделие закладное М1-14	10	

Ведомость расхода стали на дополнительные закладные детали, кг

Марка элемента	Изделия закладные				Всего	Общий расход
	Арматура/класса		Прокат марки			
	А-III		Вст3 кп2			
	ГОСТ 5781-82		ГОСТ 8509-72			
	ф12	Итого	∠63х63х6	Итого		
1К 69.4-4-П-Б	3.0	3.0	15.0	15.0	18.0	18.0

Привязан

Инв.№

Н.контр.	Ткач		02.12.86
Гл.спец.отд	Репало		25.11.86
Гл.констр	Тимошенко		25.11.86
Рук.сект.	Колеенцков		25.11.86
Рук.гр.	Бутенко		25.11.86
Ст.техн.	Яковецкий		25.11.86
Пров	Жолудева		25.11.86

т.п. 813-2-33.87 КЖИ. 16 00 00

Колонна К12

Стадия	Масса	Масштаб
Р	2.75т	1:50
Лист	Листов 1	

ГИПРОНИСЕЛЬПРОМ г.Орел

21987-04 19

Копировал Формат А3

Альбом IV

Типовой проект

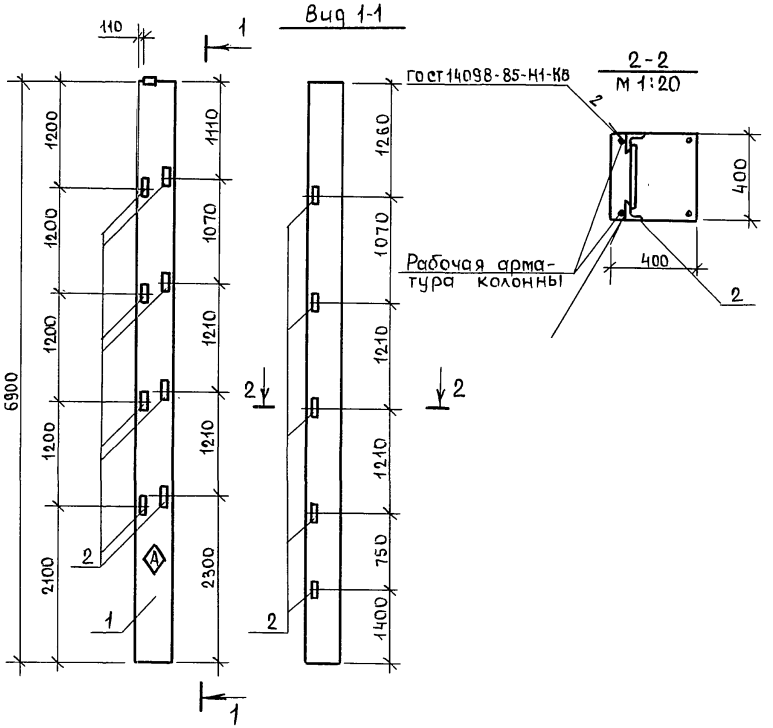

Формат	Зона	Поз.	Обозначение	Наименование	Кол	Примечание
				Документация		
А3			8ВЗ-2-33.87 КЖИ. ДО.050000	Документ описания		
			1.400-6/76, Вып.1	Унифицированные закладные детали сборных ж/б конструкций зданий промышленных предприятий		
				Сборочные единицы		
		1	1.823.1-2.1 100	Колонна 1К69.4-4-П-В	1	
		2	1.400-6/76, вып.1 л.54	Изделие закладное М1-14	13	

Ведомость расхода стали на дополнительные закладные детали, кг

Марка элемента	Изделия закладные				Всего	Общий расход
	Арматура класса А-III		Прокат марки Вст3 кп2			
	ГОСТ 5781-82		ГОСТ 8509-72			
	Ф12	Итого	L63x63x6	Итого		
1К69.4-4-П-В	3.9	3.9	19.5	19.5	23.4	23.4

Привязан

Инв. N

Н.контр	Ткач		02.12.86
Гл.спец.отд	Репало		25.11.86
Гл.констр	Тимошенко		25.11.86
Рук.сект	Колесников		25.11.86
Рук.гр	Бутенко		25.11.86
Ст.техн.	Яковский		25.11.86
Пров.	Молудева		25.11.86

т.п. 8ВЗ-2-33.87 КЖИ.170000

Колонна К13

Стадия	Масса	Масштаб
Р	2.75т	1:50
Лист	Листов 1	

ГИПРОНИСЕЛЬПРОМ г.Орел

21987-04 20

Копировал Формат А3

Альбом IV

Типовой проект

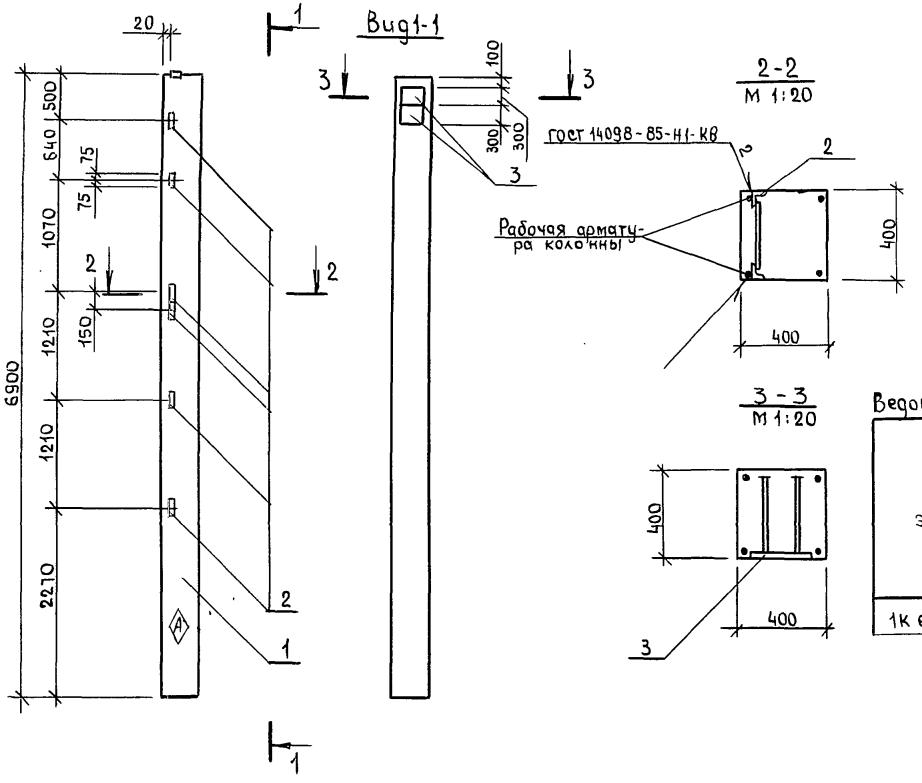

Формат	Зона	Поз.	Обозначение	Наименование	Кол.	Примечание
				Документация		
А3			813-2-33.87 КЖИ.ДО 050000	Документ описания		
			1.400-6/76, Вып.1	Унифицированные закладные детали сборных ж/б конструкций зданий промышленных предприятий		
				Сборочные единицы		
		1	1.823.1-2.1 100	Колонна 1К69.4-4-П-Д		
				Изделие закладное		
		2	1.400-6/76, Вып.1, л.54	М1-14	6	
		3	1.400-6/76, Вып.1, л.47	М1-7-2	2	

Ведомость расхода стали на дополнительные закладные детали, кг

Марка элемента	Изделия закладные								Общий расход
	Арматура класса А-III ГОСТ 5781-82			Прокат марки Вст3кп2 ГОСТ 8509-72		Вст3кп2 ГОСТ 19903-74		Всего	
	ф12	ф14	Итого	L63х63х5	Итого	δ=10	Итого		
1К69.4-4-П-Д	1.8	4.8	6.6	9.00	9.00	16.0	16.0	31.6	31.6

Привязан

Инв.№

Н.контр.	Ткач		02.12.86
Гл.спец.отд	Ренало		25.11.86
Гл.констр.	Тимошенко		25.11.86
Рук.сект	Колесников		25.11.86
Рук.гр.	Бутенко		25.11.86
Ст.техн.	Шибаев		25.11.86
Пров.	Жолудева		25.11.86

т.п. 813-2-33.87 КЖИ. 18 00 00

Колонна К14

Стадия	Масса	Масштаб
Р	2.75т	1:50
Лист	Листов 1	

ГИПРОНИСЕЛЬПРОМ г.Орел

Инв.№ подл. | Подпись и дата | Взам.инв.№

21987-04 21

Копировал Формат А3

Альбом IV

Типовой проект

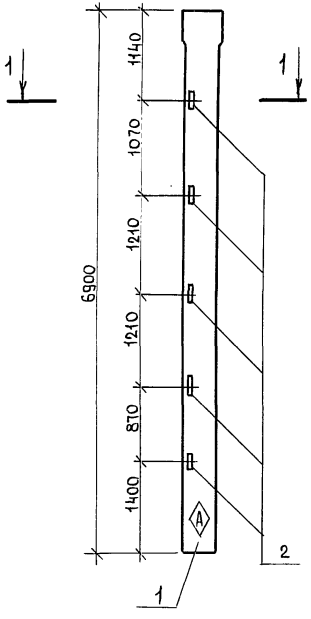

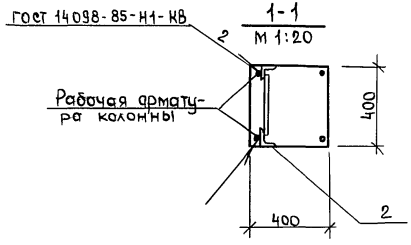

Формат	Зона	Поз.	Обозначение	Наименование	Кол.	Примечание
				Документация		
А3			813-2-33.87 КЖИ. ДО 050000	Документ описания		
			1.400-6/76, Вып.1	Унифицированные закладные детали сборных железобетонных конструкций зданий промышленных предприятий		
				Сборочные единицы		
		1	1.823.1-2.1 200	Колонна 2К69.4-4-П-А	1	
		2	1.400-6/76, Вып.1, л.54	Изделие закладное М1-14	5	

Ведомость расхода стали на дополнительные закладные детали, кг

Марка элемента	Изделия закладные				Всего	Общий расход
	Арматура класса		Прокат марки			
	А-III		Вст3кп2			
	ГОСТ 5781-82		ГОСТ 8509-72			
	ф12	Итого	∟63х63х5	Итого		
2К69.4-4-П-А	1.5	1.5	7.5	7.5	9.0	9.0

Привязан

Инв.№

Н.контр.	Ткач		02.12.86
Гл.спец.отд	Репало		25.11.86
Гл.констр.	Тимошенко		25.11.86
Рук.сект.	Колесников		25.11.86
Рук.гр	Бутенко		25.11.86
Ст.техн.	Яковский		25.11.86
Пров.	Жолудева		25.11.86

т.п.813-2-33.87 КЖИ. 190000

Колонна К17

Стадия	Масса	Масштаб
Р	2.75т	1:50
Лист	Листов 1	

ГИПРОНИСЕЛЬПРОМ г.Орел

Инв.№ подл. | Подпись и дата | Взам.инв.№

Копировал Формат А3

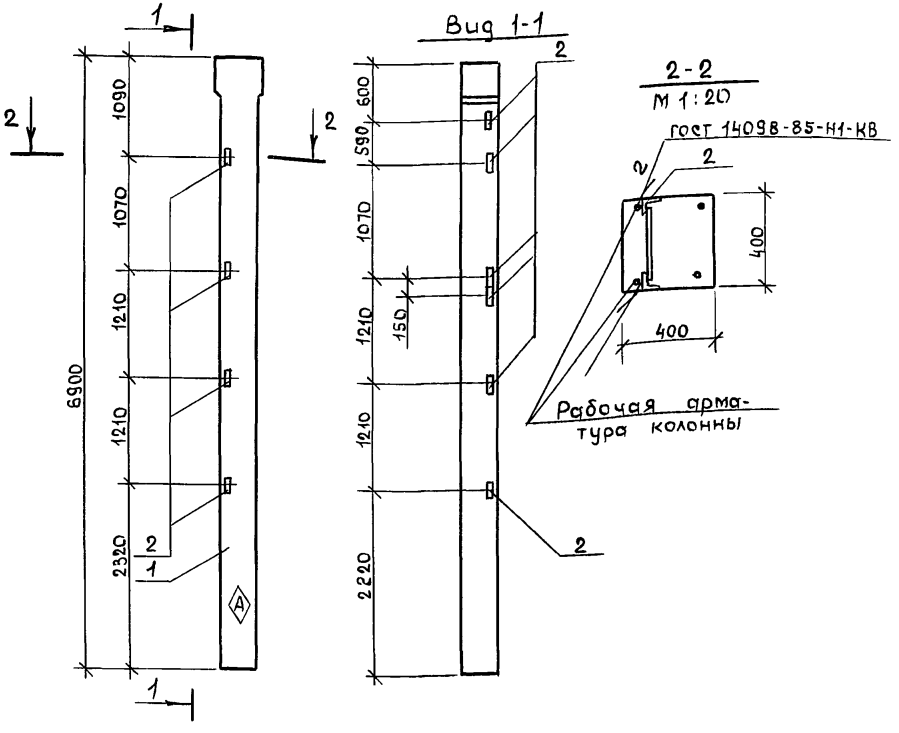

Формат	Зона	Поз.	Обозначение	Наименование	Кол.	Примечание
				Документация		
А3			813-2-33.87 КЖИ. ДО 050000	Документ описания		
			1.400-6/76. Вып. 1	Унифицированные закладные детали сборных железобетонных конструкций зданий промышленных предприятий		
				Сборочные единицы		
		1	1.823.1-2.1 200	Колонна 2К69.4-4-П-Б	1	
		2	1.400-6/76. Вып.1, л.54	Изделие закладное М1-14	10	

Ведомость расхода стали на дополнительные закладные детали, кг

Марка элемента	Изделия закладные						Всего	Общий расход
	Арматура класса		Прокат марки					
	А-III		В ст 3 кп 2					
	ГОСТ 5781-82		ГОСТ 8509-72					
	ф12	Итого	∠63×63×5	Итого				
2К 69.4-4-П-Б	3.00	3.00	15.0	15.0			18.00	18.00

Привязан

Инв. №

Н.контр.	Ткач		07.11.86
Гл.спец.отд.	Репало		25.11.86
Гл.констр.	Тимощенко		25.11.86
Рук.сект.	Колесников		25.11.86
Рук.гр.	Бутенко		25.11.86
Ст.техн.	Яковский		25.11.86
Пров.	Жолудева		25.11.86

т.л. 813-2-33.87 КЖИ. 200000

Колонна К18

Стадия	Масса	Масштаб
Р	2.75т	1:50
Лист	Листов 1	

ГИПРОНИСЕЛЬПРОМ г.Орел

Копировал Формат А3

Альбом IV

Типовой проект

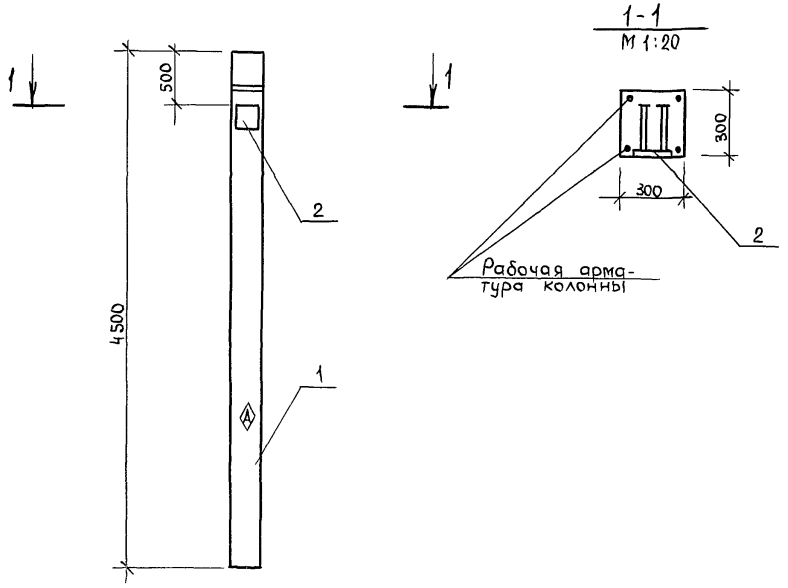

Формат	Зона	Поз.	Обозначение	Наименование	Кол.	Примечание
				Документация		
А3			813-2-33.87 КЖИ.АО 05 0000	Документ описания		
			1.400-6[76, Вып.1	Унифицированные закладные детали сборных железобетонных конструкций зданий промышленных предприятий		
				Сборочные единицы		
		1	1.823.1-2.1 200	Колонна 2К45.3-1-В	1	
		2	1.400-6[76, Вып.1, л.47	Изделие закладное М1-7-2	1	

Ведомость расхода стали на дополнительные закладные детали, кг

Марка элемента	Изделия закладные								Всего	Общий расход
	Арматура класса				Прокат марки					
	А-III				В ст 3 кп 2					
	ГОСТ 5781-82				ГОСТ 19903-74					
	ф14			Итого	-δ=10			Итого		
2К45.3-1-В	2.4			2.4	8.0			8.0	10.4	10.4

Привязан

Инв.№

Н.контр.	Ткач		02.12.86
Гл.спец.отд	Репало		25.11.86
Гл.констр	Тимошенко		25.11.86
Рук.сект	Колесников		25.11.86
Рук.гр	Бутенко		25.11.86
Ст.техн.	Яковский		25.11.86
Пров.	Жолудева		25.11.86

т.п. 813-2-33.87 КЖИ. 2 100 00

Колонна К19

Стадия	Масса	Масштаб
Р	1.4т	1:50
Лист	Листов 1	

ГИПРОНИСЕЛЬПРОМ г.Орел

21987-04 24

Инв.№ подл. | Подпись и дата | Взам.инв.№

$t_н = -30°C$

Копировал

Формат А3

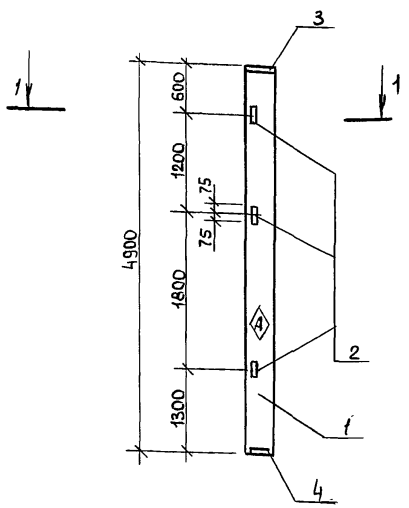

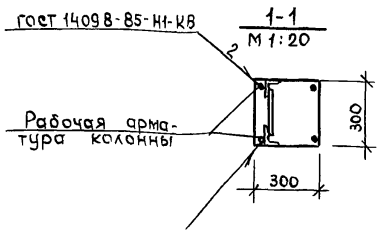

Формат	Зона	Поз.	Обозначение	Наименование	Кол.	Примечание
				Документация		
А3			8.13-2-33.87 КЖИ. ДО 050000	Документ описания		
				Сборочные единицы		
		1	1.427.1-3.1-1.00	Колонна 1КФ49-1-А	1	
				Изделия закладные		
		2	1.427.1-3.2-0.20.0	МН 28	3	
		3	1.427.1-3.2-0.07.0	МН2	1	
		4	1.427.1-3.2-0.12.0	МН7	1	

Ведомость расхода стали на дополнительные закладные детали, кг

Марка элемента	Изделия закладные									Всего	Общий расход
	Арматура класса				Прокат марки						
	А-III				Вст3кп2		Вст3пс6-I				
	ГОСТ 5781-82				ГОСТ 19903-74		ГОСТ 8509-72				
	ф10	ф12	ф14	Итого	δ=10	Итого	∠63х63х5	∠90х90х6	Итого		
1КФ49-1-А	1.14	0.72	2.04	3.9	4.7	4.7	4.2	4.2	8.4	17.0	17.0

Привязан

Инв. N

Н. контр.	Ткач		02.12.86
Гл. специалист	Ренало		25.11.86
Гл. констр.	Тимощенко		25.11.86
Рук. сект	Колесников		25.11.86
Рук. гр.	Бутенко		25.11.86
Ст. техн.	Яковецкий		25.11.86
Пров.	Шолудева		25.11.86

т.п. 8.13-2-33.87 КЖИ. 220000

Колонна К21

Стадия	Масса	Масштаб
Р	1.1т	1:50
Лист	Листов 1	

ГИПРОНИСЕЛЬПРОМ г. Орел

21987-04 25

Копировал Формат А3

Альбом IV

Типовой проект

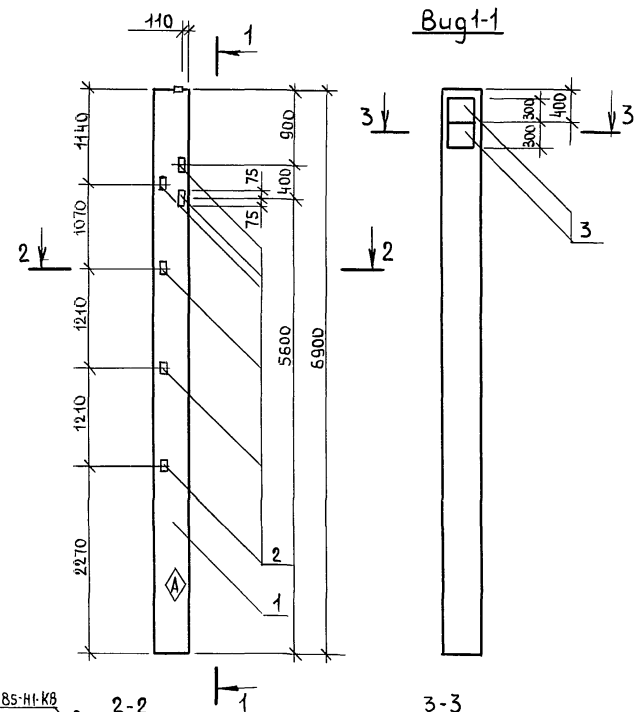

Формат	Зона	Поз.	Обозначение	Наименование	Кол.	Примечание
				Документация		
А3			8/3-2-33.87 КЖИ.ДО 05 00 00	Документ описания		
			1.400-6/76, Вып.1	Унифицированные закладные детали сборных железобетонных конструкций зданий промышленных предприятий		
				Сборочные единицы		
		1	1.823.1-2.1 200	Колонна 1К 69.4-4-П-Г	1	
		2	1.400-6/76, Вып.1, л.54	Изделие закладное М1-14	6	
		3	1.400-6/76, Вып.1, л.47	то же, М1-7-2	2	

Ведомость расхода стали на дополнительные закладные детали, кг

Марка элемента	Изделия закладные									Всего	Общий расход
	Арматура класса			Прокат марки							
	А-III			Вст3кп2		Вст3кп2					
	ГОСТ 5781-82			ГОСТ 8509-72		ГОСТ 19903-74					
	ф12	ф14	Итого	∠63х63х5	Итого	-δ=10	Итого				
1К69.4-4-П-Г	1.8	4.8	6.6	9.00	9.00	16.0	16.0			31.6	31.6

Привязан

Инв.№

Н.контр.	Ткач		02.12.87
Гл.спец.отд	Реидло		25.11.87
Гл.констр.	Тимошенко		25.11.87
Рук.сект	Колесников		25.11.87
Рук.гр.	Бутенко		25.11.87
Ст.тех.	Шибаев		25.11.87
Пров.	Жолудева		25.11.87

т.п. 8/3-2-33.87 КЖИ.23 00 00

Колонна К22

Стадия	Масса	Масштаб
Р	2.75т	1:50
Лист	Листов 1	

ГИПРОНИСЕЛЬПРОМ г.Орел

Инв.№ подл. | Подпись и дата | Взам.инв.№

Копировал Формат А3

Альбом IV

Типовой проект

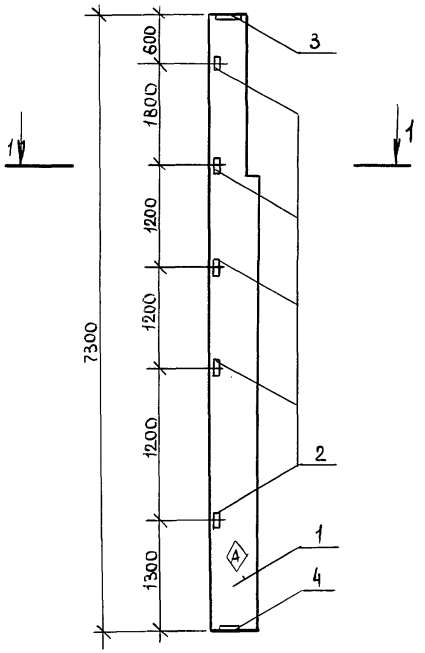

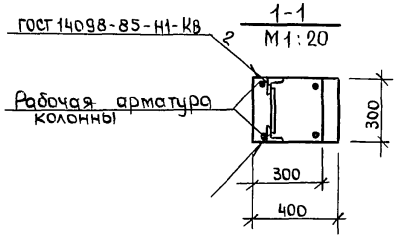

Формат	Зона	Поз.	Обозначение	Наименование	Кол.	Примечание
				Документация		
А3			8ТЗ-2-33.87 КЖИ. ДО 050000	Документ описания		
				Сборочные единицы		
		1	1.427.1-3.1-2.00	Колонна 6КФ73-1-А	1	
				Изделия закладные		
		2	1.427.1-3.2-0.20.0	МН28	5	
		3	1.427.1-3.2-0.07.0	МН2	1	
		4	1.427.1-3.2-0.12.0	МН7	1	

Ведомость расхода стали на дополнительные закладные детали, кг

Марка элемента	Изделия закладные									Всего	Общий расход
	Арматура класса				Прокат марки						
	А-III				Вст3 кп2			Вст3пс6-I			
	ГОСТ 5781-82				ГОСТ 19903-74		ГОСТ 8509-72				
	ф10	ф12	ф14	Итого	δ=10	Итого	∠63х63х5	∠90х90х6	Итого		
6КФ73-1-А	1.14	1.2	2.04	4.38	4.7	4.7	7.0	4.2	11.2	20.28	20.28

Привязан

Инв. N

Н.контр.	Ткач		25.11.86
Гл.спец.отд	Реиало		25.11.86
Гл.констр.	Тимощенко		25.11.86
Рук.сект.	Колесников		25.11.86
Рук.гр.	Бутенко		25.11.86
Ст.техн.	Яковецкий		25.11.86
Пров.	Жолудева		25.11.86

т.п. 8ТЗ-2-33.87 КЖИ. 24 00 00

Колонна К23

Стадия	Масса	Масштаб
Р	2.0т	1:50
Лист	Листов 1	

ГИПРОНИСЕЛЬПРОМ г.Орел

Инв. N подл. | Подпись и дата | Взам. инв. N

Копировал Формат А3

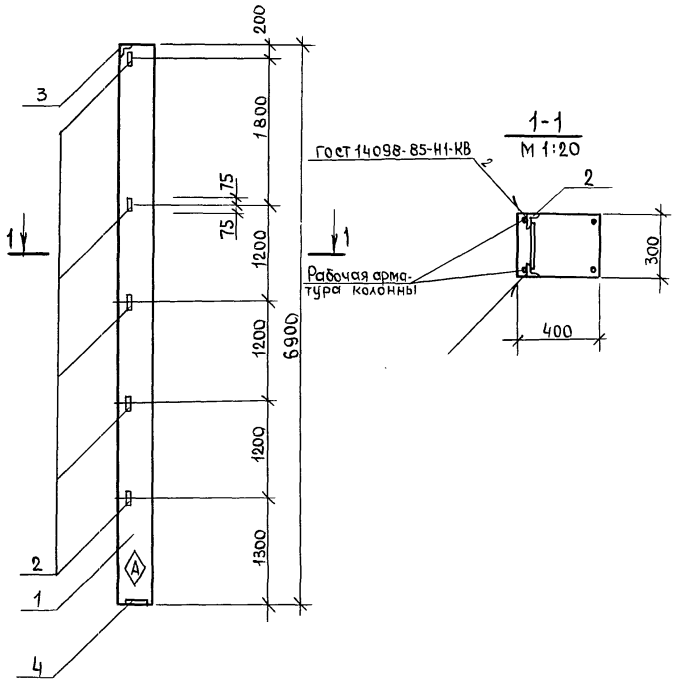

Формат	Зона	Поз.	Обозначение	Наименование	Кол.	Примечание
				Документация		
А3			8.13-2-33.87 КЖИ.ДО 050000	Документ описания		
				Сборочные единицы		
		1	1.427.1-3, 1-1.00	Колонна 2КФ69-1-А	1	
		2	1.427.1-3,2-0.20.0	Изделие закладное МН28	5	
		3	1.427.1-3.2-0.13.0	То же, МН9	1	
		4	1.427.1-3.2-0.12.0	" МН7	1	

Ведомость расхода стали на дополнительные закладные детали, кг

Марка элемента	Изделия закладные									Всего	Общий расход
	Арматура класса А-III			Прокат марки Вст.3пс6-I		Вст3 кп 2		Вст3 кп 2			
	ГОСТ 5781-82			ГОСТ 8510-72				ГОСТ 8510-72			
	ф10	ф12	Итого	L 90х90х6		L 63х63х5	Итого	L 180х110х10	Итого		
2КФ69-1-А	1.71	4.2	5.91	5.00		7.00	12.0	6.00	6.00	23.91	23.91

Привязан

Инв.№

Н.контр.	Ткач		12.11.86
Гл.спец.отд	Репало		25.11.86
Гл.констр.	Тимошенко		25.11.86
Рук.сект	Колесников		25.11.86
Рук.гр.	Бутенко		25.11.86
Ст.техн.	Шибаев		25.11.86
Пров.	Жолудева		25.11.86

т.п. 8.13-2-33.87 КЖИ. 25 00 00

Колонна К24

Стадия	Масса	Масштаб
Р	2.1т	1:50
Лист	Листов 1	

ГИПРОНИСЕЛЬПРОМ г.Орел

Копировал Формат А3

Альбом IV

Типовой проект

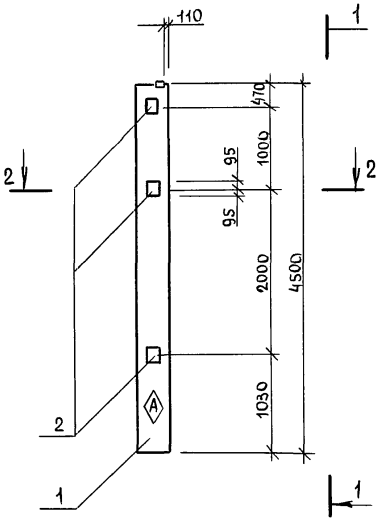

Вид 1-1

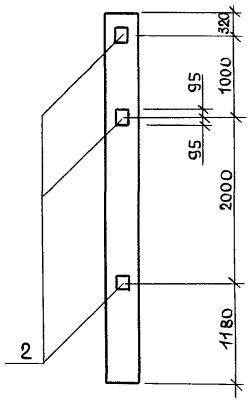

2-2
М 1:20

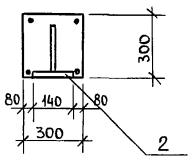

Формат	Зона	Поз.	Обозначение	Наименование	Кол.	Примечание
				Документация		
А3			813-2-33.87 КЖИ. ДО 050000	Документ описания		
			1.400-6/76, Вып.1	Унифицированные закладные детали сборных железобетонных конструкций зданий промышленных предприятий		
				Сборочные единицы		
		1	1.823.1-2.1 100	Колонна 1К45.3-1-Г	1	
		2	1.400-6/76, Вып.1, л.84	Изделие закладное М4-1-3	6	

Ведомость расхода стали на дополнительные закладные детали, кг

Марка элемента	Изделия закладные							Всего	Общий расход
	Арматура класса			Прокат марки					
	А-III			Вст3кп2					
	ГОСТ 5781-82			ГОСТ 19903-74					
	ф8		Итого	δ=6	Итого				
1К45.3-1-Г	0.6		0.6	7.8	7.8			8.4	8.4

Привязан

Инв.N

Н.контр.	Ткач		22.12.86
Гл.спец.отд	Репало		25.11.86
Гл. констр	Тимошенко		25.11.86
Рук.сект	Колесников		25.11.86
Рук.гр.	Бутенко		25.11.86
Ст.тех.	Шибаев		25.11.86
Пров.	Жолудева		25.11.86

т.п. 813-2-33.87 КЖИ. 26 00 00

Колонна К25

Стадия	Масса	Масштаб
РП	1.03т	1:50
Лист	Листов 1	

ГИПРОНИСЕЛЬПРОМ г.Орел

21987-04 29

Копировал Формат А3

Альбом IV

Типовой проект

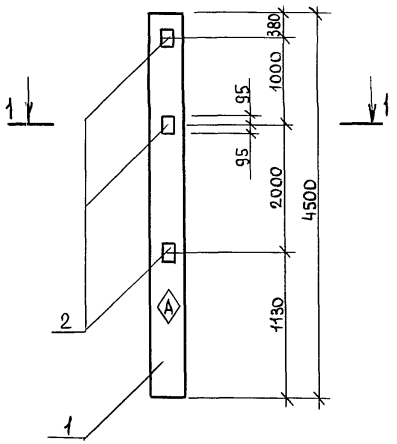

1-1
М1:20

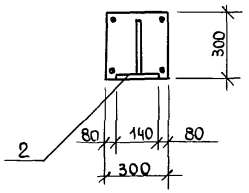

Формат	Зона	Поз.	Обозначение	Наименование	Кол.	Примечание
				Документация		
А3			813-2-33.87 КЖИ. ДО 050000	Документ описания		
			1.400-6/76, Вып.1	Унифицированные закладные детали сборных ж/б конструкций зданий промышленных предприятий		
				Сборочные единицы		
		1	1.823.1-2.1 100	Колонна-1К45.3-1-Д	1	
		2	1.400-6/76, Вып.1, л.84	Изделие закладное М4-1-3	3	

Ведомость расхода стали на дополнительные закладные детали, кг

Марка элемента	Изделия закладные							Всего	Общий расход
	Арматура класса			Прокат марки					
	А-III			Вст3кп2					
	ГОСТ 5781-82			ГОСТ 19903-74					
	ф8		Итого	δ=6	Итого				
1К45.3-1-Д	0.3		0.3	3.9	3.9			4.2	4.2

Привязан

Инв.№

Н.контр	Ткач		22.12.86
Гл.спец.отд	Ренало		25.11.86
Гл.констр.	Тимошенко		25.11.86
Рук.сект	Колесников		25.11.86
Рук.гр	Бутенко		25.11.86
Ст.техн.	Шибаев		25.11.86
Пров.	Жолудева		25.11.86

т.п. 813-2-33.87 КЖИ. 270000

Колонна К28

Стадия	Масса	Масштаб
Р	1.08т	1:50
Лист	Листов 1	

ГИПРОНИСЕЛЬПРОМ г.Орел

Копировал Формат А3

Альбом IV

Типовой проект

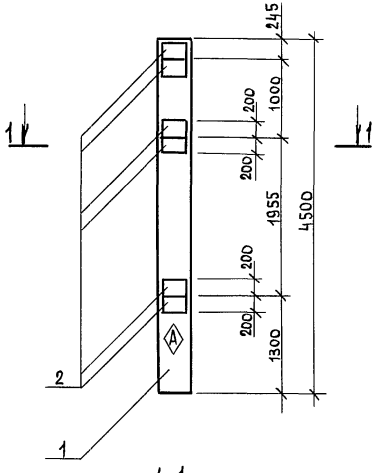

1-1
М1:20

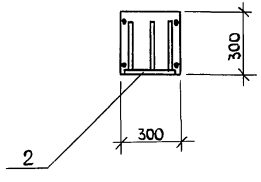

Формат	Зона	Поз.	Обозначение	Наименование	Кол.	Примечание
				Документация		
А3			8/3-2-33.87 КЖИ.ДО 050000	Документ описания		
			1.400-6/76, Вып.1	Унифицированные закладные детали сборных железобетонных конструкций зданий промышленных предприятий		
				Сборочные единицы		
		1	1.823.1-2.1 100	Колонна 1К45.3-1-Е	1	
		2	1.400-6/76, Вып.1, л. 54	Изделие закладное М1-12	6	

Ведомость расхода стали на дополнительные закладные детали, кг

Марка элемента	Изделия закладные							Всего	Общий расход
	Арматура класса А-III ГОСТ 5781-82			Прокат марки Вст3 кп2 ГОСТ 19903-74					
	ф12		Итого	-8=10	Итого				
1К45.3-1-Е	8.4		8.4	27.6	27.6			36.00	36.00

Привязан

Инв.№

Н.контр.	Ткач		02.11.86
Гл.спец.отд	Репало		25.11.86
Гл.констр.	Тимошенко		25.11.86
Рук.сект	Колесников		25.11.86
Рук.гр.	Бутенко		25.11.86
Ст.техн.	Шибаев		25.11.86
Пров.	Жолудева		25.11.86

т.п. 8/3-2-33.87 КЖИ. 280000

Колонна К29

Стадия	Масса	Масштаб
Р	1.03т	1:50
Лист	Листов 1	

ГИПРОНИСЕЛЬПРОМ г.Орел

Копировал Формат А3

Альбом IV
Типовой проект

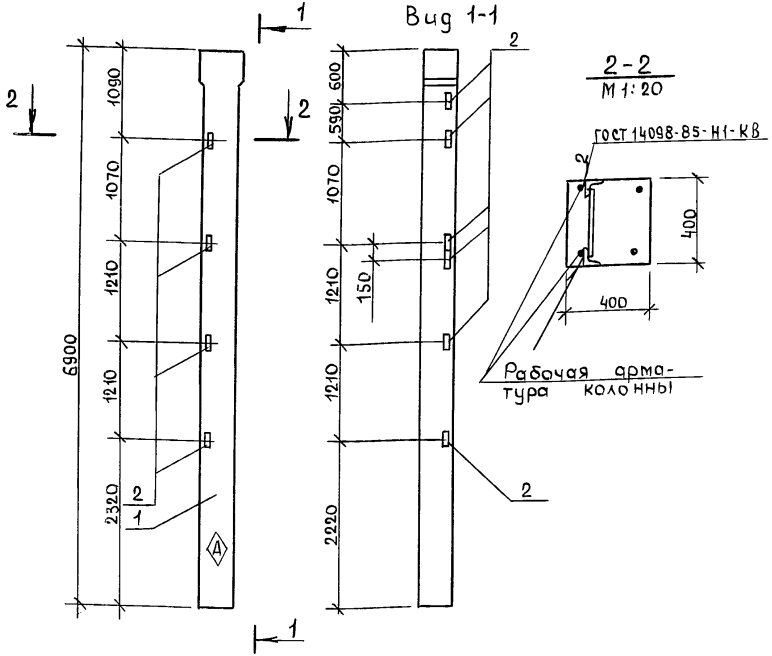

Формат	Зона	Поз.	Обозначение	Наименование	Кол.	Примечание
				Документация		
А3			813-2-33.87 КЖИ. ДО 05 00 00	Документ описания		
			1.400-6/76, Вып. 1	Унифицированные закладные детали сборных железобетонных конструкций зданий промышленных предприятий		
				Сборные единицы		
		1	1.823.1-2.1 200	Колонна 2К69.4-4-П-В	1	
		2	1.400-6/76, Вып. 1, л. 54	Изделие закладное М1-14	10	

Ведомость расхода стали на дополнительные закладные детали, кг

Марка элемента	Изделия закладные						Всего	Общий расход
	Арматура класса		Прокат марки					
	А-III		В ст.3 кп 2					
	ГОСТ 5781-82		ГОСТ 8509-72					
	ф12	Итого	L63х63х5	Итого				
2К69.4-4-П-В	3.00	3.00	15.00	15.00			18.00	18.00

Привязан

Инв. N

Н. контр.	Ткач		02.12.86
Гл. спец. отд	Репало		25.11.86
Гл. констр.	Тимошенко		25.11.86
Рук. сект.	Колесников		25.11.86
Рук. гр.	Бутенко		25.11.86
Ст. техн.	Яковский		25.11.86
Пров.	Жолудева		25.11.86

т.п. 813-2-33.87 КЖИ. 29 00 00

Колонна К30

Стадия	Масса	Масштаб
Р	2.75т	1:50
Лист	Листов 1	

ГИПРОНИСЕЛЬПРОМ г. Орел

21987-04 32

Копировал

Формат А3

Альбом IV

Типовой проект

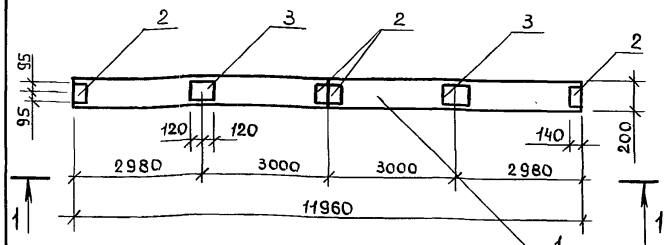

Вид 1-1

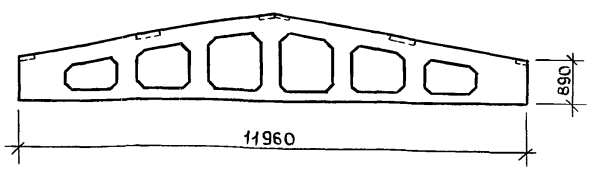

Формат	Зона	Поз.	Обозначение	Наименование	Кол. на испол. —	Кол. на испол. 01			Примечание
				Документация					
А3			813-2-33.87 КЖИ. ДО 050000	Документ описания					
			1.400-6/76, Вып. 1	Унифицированные закладные детали сборных ж/б конструкций зданий промышленных предприятий.					
				Сборочные единицы	—	—			
				Балка	—	—			
		1	1.462.1-3/80.1-1	1БДР12-2АIVТ-Н-а	1	—			
		1	1.462.1-3/80.1-1	1БДР12-4АIVТ-Н-а	—	1			
				Изделие закладное					
		2	1.400-6/76, Вып. 1, л. 84	М4-1-2	4	4			
		3	1.400-6/76, Вып. 1, л. 85	М4-3-3	2	2			
				Стадия	Р	Р			
				Марка	Б1	Б2			

Обозначение	Марка
813-2-33.87 КЖИ. 30 00 00	Б1
-01	Б2

Ведомость расхода стали на дополнительные закладные детали, кг

Марка элемента	Изделия закладные: Арматура класса А-III ГОСТ 5781-82 ф8	Итого	Прокат марки Вст3кп2 ГОСТ 19903-74 -δ-6		Итого	Всего	Общий расход
1БДР12-2АIVТ-Н-а	0.8	0.8	9.6		9.6	10.4	10.4
1БДР12-4АIVТ-Н-а	0.8	0.8	9.6		9.6	10.4	10.4

Привязан

Инв. N

Н.контр.	Ткач		02.12.86
Гл.спец.отд	Ренало		25.11.86
Гл.констр.	Тимошенко		25.11.86
Рук.сект	Колесников		25.11.86
Рук.гр.	Бутенко		25.11.86
Ст.техн.	Яковский		25.11.86
Пров.	Молудева		25.11.86

т.п. 813-2-33.87 КЖИ. 30 00 00

Балка (Б1, Б2)

Стадия	Масса	Масштаб
—	4.7т	1:50
Лист	Листов 1	

ГИПРОНИСЕЛЬПРОМ г.Орел

Инв.N подл. | Подпись и дата | Взам.инв.N

Копировал

Формат А3

Альбом IV

Типовой проект

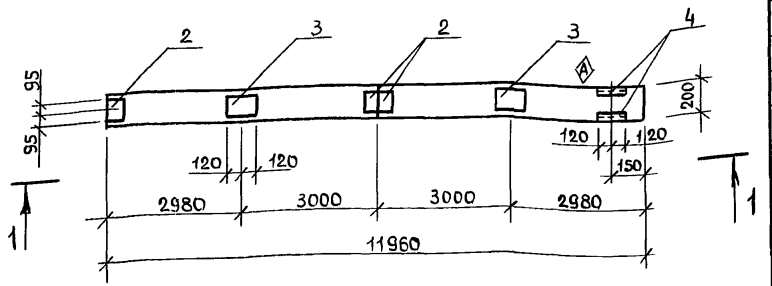

Вид 1-1

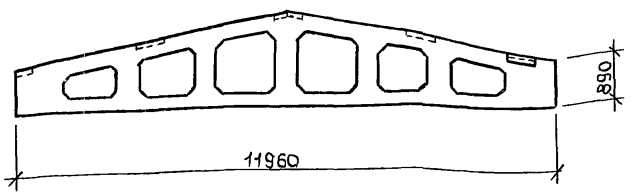

Формат	Зона	Поз.	Обозначение	Наименование	Кол. на испол. —	Кол. на испол. 01		Примечание
				Документация				
А3			813-2-33.87 КЖИ. ДО 050000	Документ описания				
			1.400-6/76, вып.1	Унифицированные закладные детали сборных ж/б конструкций зданий промышленных предприятий				
				Сборочные единицы				
		1	1.462.1-3/80, 1-1	1БДР12-2АIVТ-а	1	—		
		1	1.462.1-3/80, 1-1	1БДР12-4АIVТ-а	—	1		
				Изделие закладное				
		2	1.400-6/76, Вып.1, л.84	М4-1-2	3	3		
		3	1.400-6/76, Вып.1, л.85	М4-3-3	2	2		
		4	1.400-6/76, Вып.1, л.88	М4-22	1	1		
				Стадия	Р	Р		
				Марка	Б3	Б4		

Обозначение	Марка
КЖИ. 31 00 00	Б3
-01	Б4

Ведомость расхода стали на дополнительные закладные детали, кг

Марка элемента	Изделия закладные: Арматура класса А-III ГОСТ 5781-82 ф8	ф10	Итого	Прокат марки Вст3кп2 ГОСТ 19903-74 -δ=6	Итого	ГОСТ 8510-72 ∠110х70х8	Итого	Всего	Общий расход
1БДР12-2АIVТ-а	1.1	0.2	1.3	8.3	8.3	5.2	5.2	14.8	14.8
1БДР12-4АIVТ-а	1.1	0.2	1.3	8.3	8.3	5.2	5.2	14.8	14.8

Привязан

Инв.№

Н.контр.	Ткач		02.11.86
Гл.спец.отд.	Ренало		25.11.86
Гл.констр.	Тимощенко		25.11.86
Рук.сект.	Колесников		25.11.86
Рук.гр.	Бутенко		25.11.86
Ст.техн.	Яковский		25.11.86
Пров.	Жолудева		25.11.86

т.п. 813-2-33.87 КЖИ. 3100 00

Балка (Б3, Б4)

Стадия	Масса	Масштаб
—	4.7т	1:50
Лист	Листов 1	

ГИПРОНИСЕЛЬПРОМ г.Орел

21987-04 34

Копировал Формат А3

Альбом IV

Типовой проект

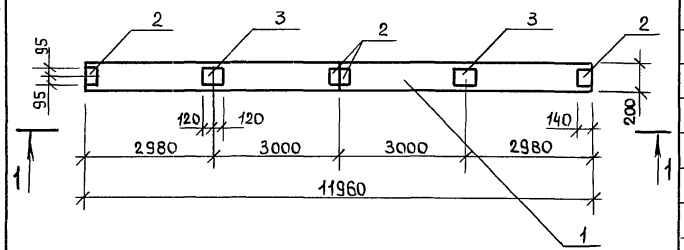

Вид 1-1

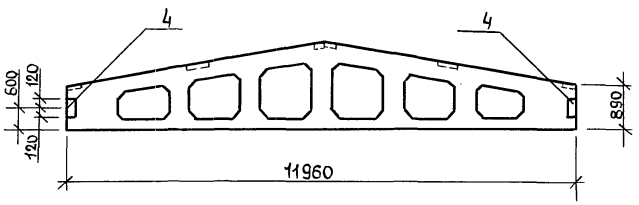

Формат	Зона	Поз.	Обозначение	Наименование	Кол. на испол. —	01	02	03	Примечание
				Документация					
А3			813-2-~~33.87~~ КЖИ. ДО 05 00 00	Документ описания					
			1.400-6/76, Вып. 1	Унифицированные закладные детали сборных ж/б конструкций зданий промышленных предприятий					
				Сборочные единицы					
				Балка					
		1	1.462.1-3/80.1-1	1БДР12-2АIVТ-Н-б	1	—	—	—	
		1	1.462.1-3/80, 1-1	1БДР12-4АIVТ-Н-б	—	1	—	—	
		1	1.462.1-3/80, 1-1	1БДР12-2АIVТ-б	—	—	1	—	
		1	1.462.1-3/80, 1-1	1БДР12-4АIVТ-б	—	—	—	1	
				Изделие закладное					
		2	1.400-6/76, Вып. 1, л. 84	МЧ-1-2	4	4	4	4	
		3	1.400-6/76, Вып. 1, л. 85	МЧ-3-3	2	2	2	2	
		4	1.400-6/76, Вып. 1, л. 88	МЧ-22	2	2	2	2	
				Стадия	Р	Р	Р	Р	
				Марка	Б5	Б6	Б7	Б8	

Обозначение	Марка
813-2-33.87 КЖИ. 32 00 00	Б5
-01	Б6
-02	Б7
-03	Б8

Ведомость расхода стали на дополнительные закладные детали, кг

Марка элемента	Изделия закладные: Арматура класса А-III, ГОСТ 5781-82 ф8	ф10	Итого	Прокат марки Вст3кп2, ГОСТ 8510-72 ∠110×70×8	Итого	ГОСТ 19903-74 -δ=6	Итого	Всего	Общий расход
1БДР12-2АIVТ-Н-б	1.6	0.4	2.0	10.4	10.4	9.6	9.6	22.0	22.0
1БДР12-4АIVТ-Н-б	1.6	0.4	2.0	10.4	10.4	9.6	9.6	22.0	22.0
1БДР12-2АIVТ-б	1.6	0.4	2.0	10.4	10.4	9.6	9.6	22.0	22.0
1БДР12-4АIVТ-б	1.6	0.4	2.0	10.4	10.4	9.6	9.6	22.0	22.0

Привязан

Инв. N

Н. контр.	Ткач		22.11.86
Гл. спец. отд.	Ренало		25.11.86
Гл. констр.	Тимошенко		25.11.86
Рук. сект.	Колесников		25.11.86
Рук. гр.	Бутенко		25.11.86
Ст. техн.	Яковский		25.11.86
Пров.	Жолудева		25.11.86

т.п. 813-2-~~33.87~~ КЖИ. 32 00 00

Балка (Б5, Б6, Б7, Б8)

Стадия	Масса	Масштаб
—	4.7т	1:50
Лист	Листов 1	

ГИПРОНИСЕЛЬПРОМ г. Орел

Инв. N подл. | Подпись и дата | Взам. инв. N

Копировал

Формат А3

Альбом IV

Типовой проект

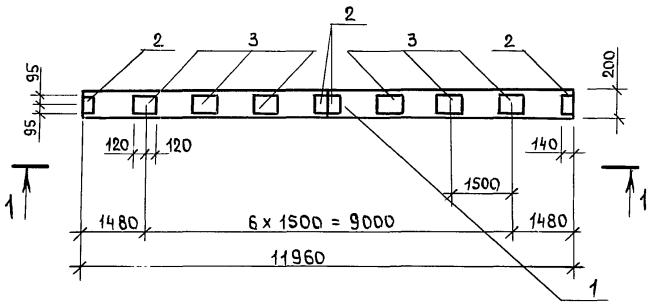

Вид 1-1

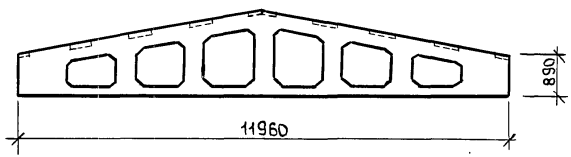

Формат	Зона	Поз.	Обозначение	Наименование	Кол.	Примечание
				Документация		
А3			8/3-2-33.87 КЖИ.Д00500000	Документ описания		
			1.400-6/76, вып.1	Унифицированные закладные детали сборных железобетонных конструкций зданий промышленных предприятий		
				Сборочные единицы		
		1	1.462.1-3/80, 1-1	Балка 1БДР12-2АIVТ-В	1	
				Изделие закладное		
		2	1.400-6/76, вып.1, л 84	М4-1-2	4	
		3	1.400-6/76, вып.1, л.85	М4-3-3	6	

Ведомость расхода стали на дополнительные закладные детали, кг

Марка элемента	Изделия закладные					Всего	Общий расход
	арматура класса		прокат марки				
	А-III		Вст3кп2				
	гост 5781-82		гост 19903-74				
	ф8	Итого	-8=6		Итого		
1БДР12-2АIVТ-В	1.6	1.6	18.4		18.4	20.0	20.0

Привязан

Инв.№

Н.контр	Ткач		22.12.86
Гл.спец.отд	Репало		25.11.86
Гл.констр	Тимошенко		25.11.86
Рук.сект	Колесников		25.11.86
Рук.гр.	Бутенко		25.11.86
Ст.техн.	Яковенкий		25.11.86
Пров.	Шолудева		25.11.86

т.п. 8/3-2-33.87 КЖИ. 33.00.00

Балка Б9

Стадия	Масса	Масштаб
Р	4.7т	1:50
Лист	Листов 1	

ГИПРОНИСЕЛЬПРОМ г.Орел

Альбом IV

Типовой проект

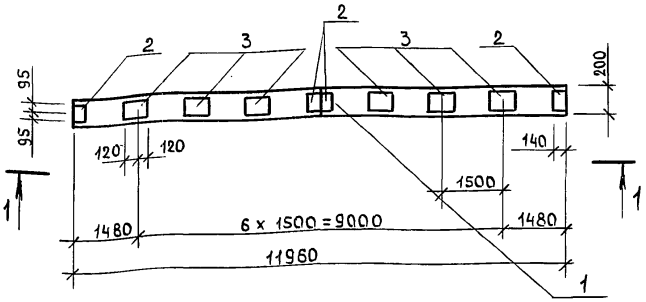

Вид 1-1

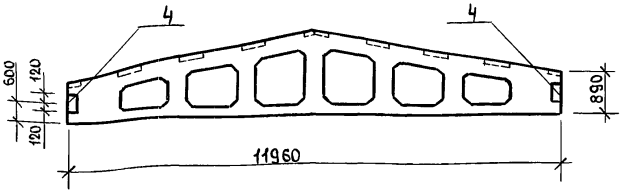

Формат	Зона	Поз.	Обозначение	Наименование	Кол. на исполн. —	Кол. на исполн. 01			Примечание
				Документация					
А3			813-2-33.87 КЖИ. ДО.050000	Документ описания					
			1.400 - 6/76, вып.1	Унифицированные закладные детали сборных железобетонных конструкций зданий промышленных предприятий					
				Балка					
		1	1.462.1-3/80.1-1	1БДР12-2А IV Т-2	1	—			
		1	1.462.1-3/80.1-1	1БДР12-4А IV Т-В	—	1			
				Изделие закладное					
		2	1.400 - 6/76, вып.1, л. 84	М4-1-2	4	4			
		3	1.400 - 6/76, вып.1, л. 85	М4-3-3	6	6			
		4	1.400 - 6/76, вып.1, л. 88	М4-22	2	2			
				Стадия	Р	Р			
				Марка	Б10	Б13			

Обозначение	Марка
813-2-33.87 КЖИ. 34 00 00	Б10
-01	Б13

Ведомость расхода стали на дополнительные закладные детали, кг

Марка элемента	Изделия закладные: Арматура класса А-III, ГОСТ 5781-82, ф8	ф10	Итого	Прокат марки В ст3 кп2, ГОСТ 8510-72, L110x70x8	Итого	ГОСТ 19903-74, -δ=6	Итого	Всего	Общий расход
1БДР12-2А IV Т-2	2.4	0.4	2.8	10.4	10.4	18.4	18.4	31.6	31.6
1БДР12-4А IV Т-В	2.4	0.4	2.8	10.4	10.4	18.4	18.4	31.6	31.6

Привязан

Инв. N

Н.контр.	Ткач		02.12.86
Гл.спец.отд	Репало		25.11.86
Гл.констр.	Тимошенко		25.11.86
Рук.сект	Колесников		25.11.86
Рук.гр	Бутенко		25.11.86
Ст.техн.	Ясковский		25.11.86
Пров.	Жолудева		25.11.86

т.п. 813-2-33.87 КЖИ. 34 00 00

Балка (Б10, Б13)

Стадия	Масса	Масштаб
—	4.7т	1:50

Лист | Листов 1

ГИПРОНИСЕЛЬПРОМ г.Орел

21987-04 37

Копировал Формат А3

Инв. N подл. | Подпись и дата | Взам. инв. N

Альбом IV

Типовой проект

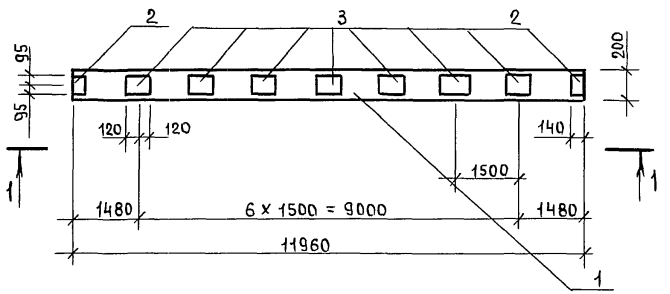

Вид 1-1

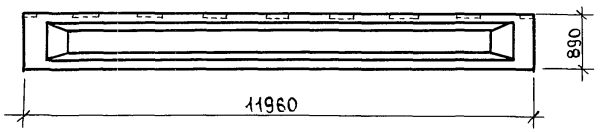

Формат	Зона	Поз.	Обозначение	Наименование	Кол.	Примечание
				Документация		
А3			813-2-33.87 КЖИ.ДО 050000	Документ описания		
			1.400-6/76, Вып.1	Унифицированные закладные детали сборных железобетонных конструкций зданий промышленных предприятий.		
				Сборочные единицы		
				Балка		
		1	1.462.1-1/81.01-2	2БСП12-7АIV-а	1	
				Изделие закладное		
		2	1.400-6/76, Вып.1, л.84	М4-1-2	2	
		3	1.400-6/76, Вып.1, л.85	М4-3-3	7	

Ведомость расхода стали на дополнительные закладные детали, кг

Марка элемента	Изделия закладные					Всего	Общий расход
	Арматура класса		Прокат марки				
	А-III		Вст3 кп 2				
	ГОСТ 5781-82		ГОСТ 19903-74				
	ф8	Итого	-δ=6		Итого		
1БСП12-5АIV-а	1.6	1.6	18.0		18.0	19.6	19.6

Привязан

Инв.N

Н.контр	Ткач		02.11.86
Гл.спец.отд	Ренало		25.11.86
Гл.констр	Тимошенко		25.11.86
Рук.сект	Колесников		25.11.86
Рук.гр	Бутенко		25.11.86
Ст.техн.	Яковский		25.11.86
Пров.	Шолудева		25.11.86

т.п. 813-2-33.87 КЖИ.35 00 00

Балка Б11

Стадия	Масса	Масштаб
Р	4.5т	1:50
Лист	Листов 1	

ГИПРОНИСЕЛЬПРОМ г.Орел

Копировал Формат А3

Альбом IV

Типовой проект

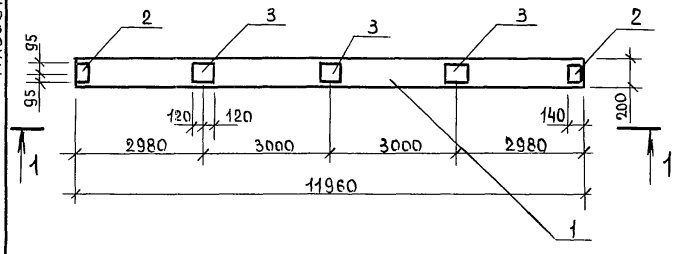

Вид 1-1

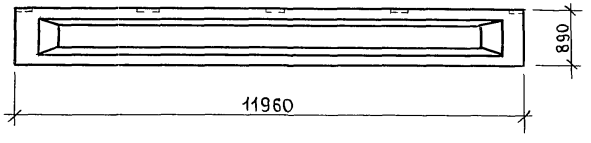

Формат	Зона	Поз.	Обозначение	Наименование	Кол.	Примечание
				Документация		
А3			813-2-33.87 КЖИ. ДО 050 000	Документ описания		
			1.400-6/76, Вып. 1	Унифицированные закладные детали сборных железобетонных конструкций зданий промышленных предприятий		
				Сборочные единицы		
		1	1.462.1-1/81. 01-3	Балка 1БСП12-2АIV-а	1	
				Изделие закладное		
		2	1.400-6/76, Вып. 1, л 84	М4-1	2	
		3	1.400-6/76, Вып. 1, л. 85	М4-3	3	

Ведомость расхода стали на дополнительные закладные детали, кг

Марка элемента	Изделия закладные					Всего	Общий расход
	Арматура класса		Прокат марки				
	A-III		В ст3 кп 2				
	ГОСТ 5781-82		ГОСТ 19903-74				
	ф 8	Итого	-δ=6		Итого		
1БСП12-2АIV-а	0.8	0.8	9.2		9.2	10.0	10.0

Привязан

Инв. N

Н.контр.	Ткач		22.11.86
Гл.спец.отд	Репало		25.11.86
Гл.констр	Тимощенко		25.11.86
Рук.сект.	Колесников		25.11.86
Рук.гр	Бутенко		25.11.86
Ст.техн.	Яковский		25.11.86
Пров.	Жолудева		25.11.86

т.п. 813-2-33.87 КЖИ. 36 00 00

Балка Б12

Стадия	Масса	Масштаб
Р	4.5т	1:50
Лист	Листов 1	

ГИПРОНИСЕЛЬПРОМ г.Орел

21987-04 39

Копировал Формат А3

Альбом IV

Типовой проект

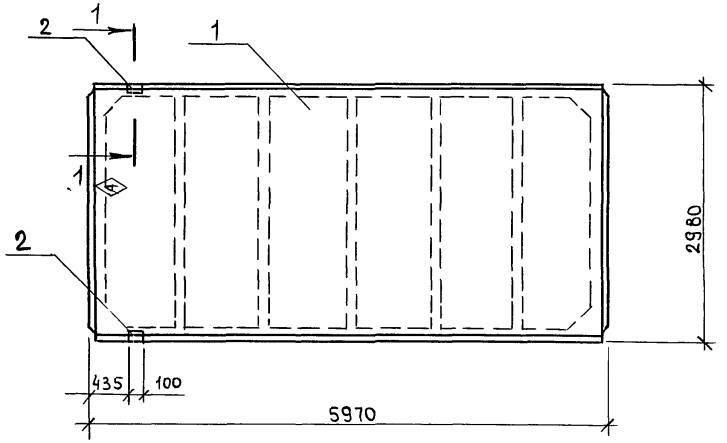

1-1
М 1:10

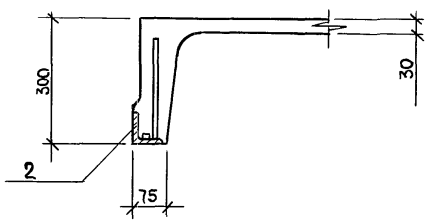

Формат	Зона	Поз	Обозначение	Наименование	Кол.	Примечание
				Сборочные единицы		
		1	ГОСТ 22701.1-77	Плита ПГ-2А IV Т-1-А	1	
		2	ГОСТ 22701.5-77	Закладная деталь М9	2	

Ведомость расхода стали на дополнительные закладные детали, кг

Марка элемента	Изделия закладные						Всего	Общий расход
	Арматура класса				Прокат марки			
	А-III				Вст3кп2			
	ГОСТ 5781-72				ГОСТ 8509-72			
	ф10	ф14		Итого	L70×70×8	Итого		
ПГ-2А IV Т-1-А	0.6	0.2		0.8	1.7	1.7	2.5	2.5

Привязан

Инв.№

Н.контр	Ткач	22.12.86
Гл.спецотд	Репало	25.11.86
Гл.констр	Тимошенко	25.11.86
Рук.сект	Колесников	25.11.86
Рук.гр	Бутенко	25.11.86
Инж	Власова	25.11.86
Пров.	Жолудева	25.11.86

т.п. 813-2-33.87 КЖИ.3700 00

Плита покрытия П7

Стадия	Масса	Масштаб
Р	2.65т	1:50
Лист	Листов 1	

ГИПРОНИСЕЛЬПРОМ г.Орел

Копировал Формат А3

Инв.№ подл. | Подпись и дата | Взам.инв.№

Рис. 1

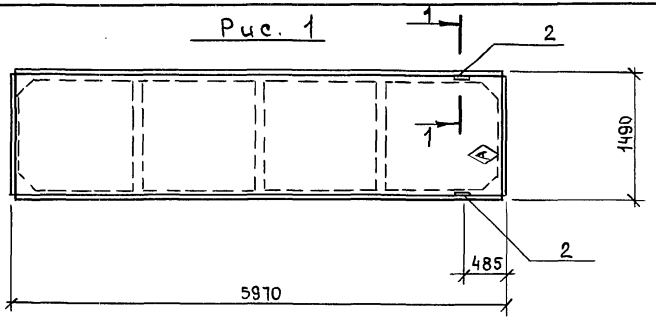

Рис. 2 (остальное см. рис. 1)

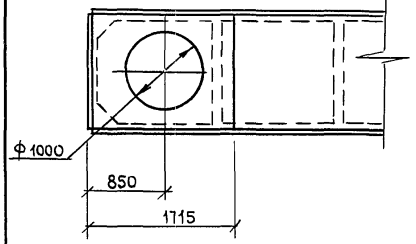

1 - 1
м 1:10

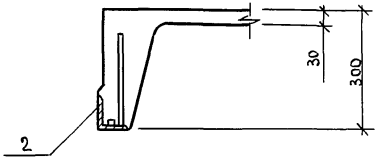

Формат	Зона	Поз.	Обозначение	Наименование	Кол. на испол. —	01	
				Сборочные единицы			
				Плита			
		1	1.465.1-7/84.1-1	2ПГ6-2АIVТ-а	1	—	
		1	1.465.1-7/84.1-1	2ПВ6-3АIVТ-10-а	—	1	
		2	1.465.1-7/84.2-170	Изделие закладное М3	2	2	
				Стадия	Р	Р	
				Марка	П13	П14	

Обозначение	Марка	Рис.	Масса, т
6.13-2-33.87 КЖИ. 38 00 00	ПС13	1	1.5
-01	ПС14	2	1.8

Ведомость расхода стали на дополнительные закладные детали, кг

Марка элемента	Изделия закладные: Арматура класса А-III ГОСТ 5781-82 ф8	ф16	Итого	Прокат марки Вст3 кп 2 ГОСТ 8509-72 ∠63х63х6	Итого	Всего	Общий расход
2ПГ6-2АIVТ-а	0.4	0.2	0.6	1.2	1.2	1.8	1.8
2ПВ6-3АIVТ-10-а	0.4	0.2	0.6	1.2	1.2	1.8	1.8

Привязан

Инв.№

Н.контр.	Ткач		02.12.86
Гл.спец.отд	Реиало		25.11.86
Гл.констр.	Тимошенко		25.11.86
Рук.сект	Колесников		25.11.86
Рук.гр.	Бутенко		25.11.86
Инж.	Власова		25.11.86
Пров	Жолудева		25.11.86

т.п. 6.13-2-33.87 КЖИ. 38 00 00

Плита покрытия (П13, П14)

Стадия	Масса	Масштаб
—	см.табл.	1:50
Лист	Листов 1	

ГИПРОНИСЕЛЬПРОМ г.Орел

Копировал

Формат А3

Альбом IV

Типовой проект

Рис. 1

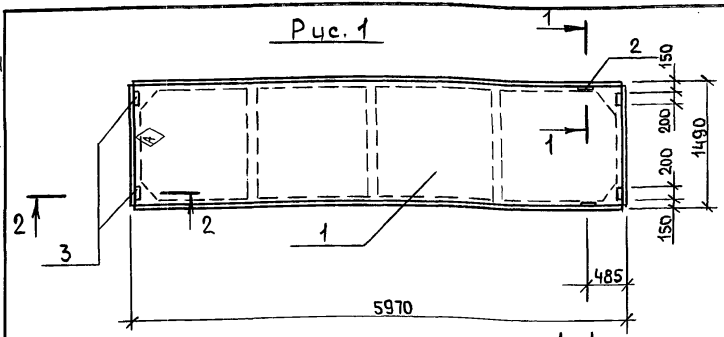

Рис. 2 (остальное см. рис. 1)

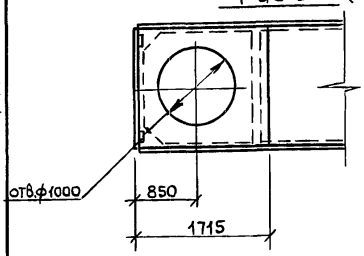

1-1
м 1:10

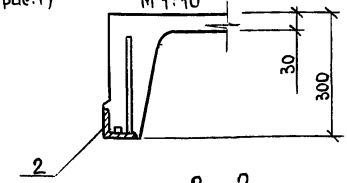

2-2
м 1:10

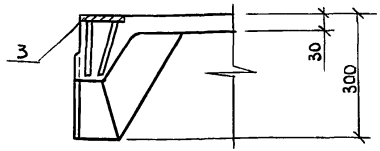

Формат	Зона	Поз.	Обозначение	Наименование	Кол. на испол. —	Кол. на испол. 01		Примечание
				Сборочные единицы				
				Плита				
		1	1.465.1-7/84. 1-2	2ПВ6-3АIVТ-10-б	1	—		
		1	1.465.1-7/84. 1-1	2ПГ6-2АIVТ-б	—	1		
		2	1.465.1-7/84. 2-170	Изделие закладное М3	2	2		
		3	1.465.1-7/84. 2-180	Изделие закладное М4	4	4		
				Стадия	Р	Р		
				Марка	ПС15	ПС23		

Обозначение	Марка	Рис.	Масса, т
8.13-2-33.87 КЖИ. 39 00 00	ПС15	2	1.8
-01	ПС23	1	1.5

Ведомость расхода стали на дополнительные закладные изделия, кг

Марка элемента	Изделия закладные: Арматура класса А-III, ГОСТ 5781-82, ф8	ф10	ф16	Итого	Прокат марки Вст3кп2, ГОСТ 8509-72, L63×63×6	Итого	ГОСТ 19903-74, -δ=8	Итого	Всего	Общий расход
2ПВ6-3АIVТ-10-б	0.4	1.28	0.2	1.88	1.2	1.2	3.6	3.6	6.68	6.68
2ПГ6-2АIVТ-б	0.4	1.28	0.2	1.88	1.2	1.2	3.6	3.6	6.68	6.68

Привязан

Инв. N

Н. контр.	Ткач		02.12.86
Гл. спец. отд.	Репало		25.11.86
Гл. констр.	Тимошенко		25.11.86
Рук. сект.	Колесников		25.11.86
Рук. гр.	Бутенко		25.11.86
Инж.	Волкова		25.11.86
Пров.	Холудева		25.11.86

т.п. 8.13-2-33.87 КЖИ. 39 00 00

Плита покрытия (П15, П23)

Стадия	Масса	Масштаб
—	см. табл.	1:50
Лист	Листов 1	

ГИПРОНИСЕЛЬПРОМ г. Орел

Инв. N подл. | Подпись и дата | Взам. инв. N

Копировал Формат А3

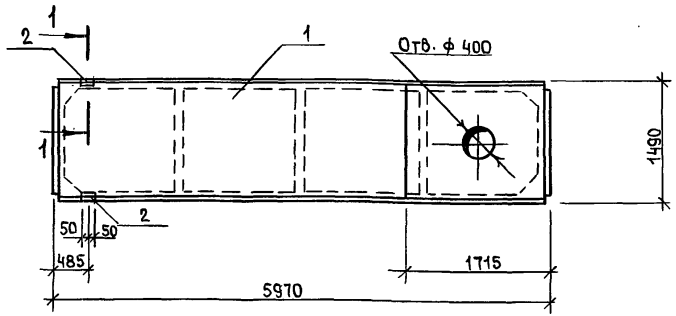

1-1
М 1:10

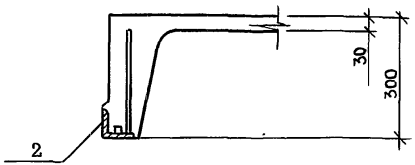

Формат	Зона	Поз.	Обозначение	Наименование	Кол.	Примечание
				Сборочные единицы		
				Плита		
		1	1.465.1-7/84.1-2	2ПВ6-3АIVТ-4а	1	
		2	1.465.1-7/84.2-170	Закладная деталь М3	2	

Ведомость расхода стали на дополнительные закладные детали, кг

Марка элемента	Изделия закладные						Общий расход
	Арматура класса			Прокат марки		Всего	
	A-III			Вст3кп2			
	ГОСТ 5781-82			ГОСТ 8509-72			
	ф8	ф16	Итого	L63х63х6	Итого		
2ПВ6-3АIVТ-4-а	0.4	0.2	0.6	1.2	1.2	1.8	1.8

Привязан

Инв.N

Н.контр.	Ткач		22.12.86
Гл.спец.отд	Ренало		25.11.86
Гл.констр.	Тимощенко		25.11.86
Рук.сект	Колесников		25.11.86
Рук.гр	Бутенко		25.11.86
Инж.	Власова		25.11.86
Пров.	Жолудева		25.11.86

т.п. 813-2-33.87 КЖИ. 40 00 00

Плита покрытия П19

Стадия	Масса	Масштаб
Р	1.95т	1:50
Лист	Листов 1	

ГИПРОНИСЕЛЬПРОМ г.Орел

21987-04 43

Копировал Формат А3

Инв.N подл. | Подпись и дата | Взам.инв.N

Типовой проект Альбом IV

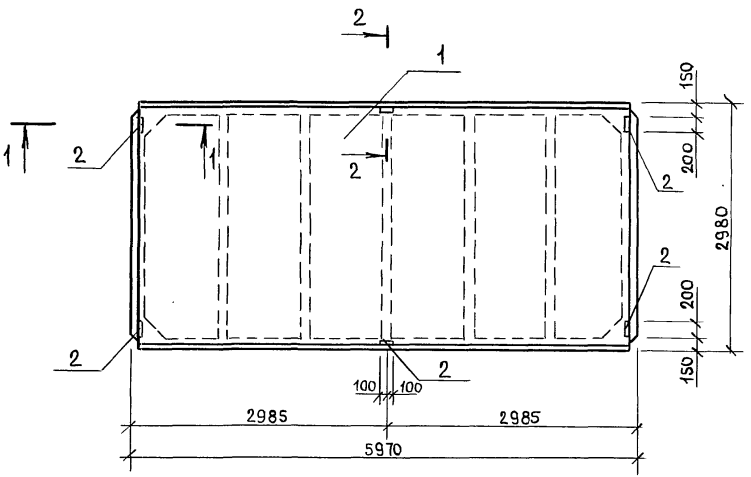

Формат	Зона	Поз.	Обозначение	Наименование	Кол.	Примечание
				Сборочные единицы		
		1	ГОСТ 22701.1-77	Плита ПГ-5АIVТ-2-А	1	
		2	ГОСТ 22701.5-77	Закладная деталь М8	6	

1-1
М 1:10

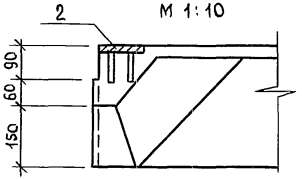

2-2
М 1:10

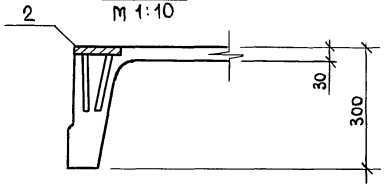

Ведомость расхода стали на дополнительные закладные детали, кг

Марка элемента	Изделия закладные							Всего	Общий расход
	Арматура класса			Прокат марки					
	А-III			В ст 3 КП2					
	ГОСТ 5781-82			ГОСТ 19903-74					
		ф10	Итого	~ δ=8	Итого				
ПГ-5АIVТ-2-А		2.4	2.4	7.8	7.8			10.2	10.2

Привязан

Инв.N

Н.контр.	Ткач		22.11.86
Гл.спец.отд	Репало		25.11.86
Гл.констр	Тимошенко		25.11.86
Рук.сект	Колесников		25.11.86
Рук.гр	Бутенко		25.11.86
Инж.	Власова		25.11.86
Пров	Жолудева		25.11.86

т.п. 813-2-33.87 КЖИ. 4100 00

Плита покрытия П25

Стадия	Масса	Масштаб
Р	2.65т	1:50
Лист	Листов 1	

ГИПРОНИСЕЛЬПРОМ г.Орел

21987-04 44

Копировал

Формат А3

Инв.N подл. | Подпись и дата | Взам.инв.N

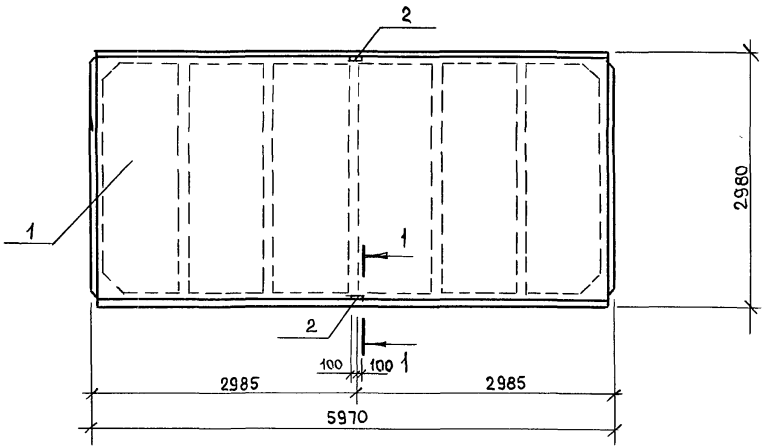

1 - 1
М 1:10

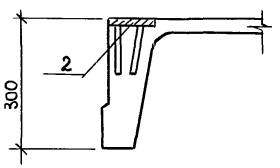

Формат	Зона	Поз.	Обозначение	Наименование	Кол.	Примечание
				Сборочные единицы		
		1	ГОСТ 22701.1-77	Плита ПГ-5АIVт-1-А	1	
		2	ГОСТ 22701.5-77	Закладная деталь М8	1	

Ведомость расхода стали на дополнительные закладные детали, кг

Марка элемента	Изделия закладные					Всего	Общий расход
	Арматура класса			Прокат марки			
	А-III			Вст3кп2			
	ГОСТ 5781-82			ГОСТ 19903-74			
	ф10		Итого	δ=8	Итого		
ПГ-5АIVт-1-А	0.8		0.8	2.6	2.6	3.4	3.4

Привязан

Инв.N

Н.контр.	Ткач		25.11.86
Гл.спец.отд	Ренало		25.11.86
Гл.констр	Тимошенко		25.11.86
Рук.еект	Колесников		25.11.86
Рук.гр.	Бутенко		25.11.86
Инж.	Власова		25.11.86
Пров.	Жолудева		25.11.86

т.л. ВВ-2-33.87

КЖИ. 4200 00

Плита П26

Стадия	Масса	Масштаб
Р	2.65т	1:50
Лист	Листов 1	

ГИПРОНИСЕЛЬПРОМ г.Орел

Копировал

Формат А3

Альбом IV

Типовой проект

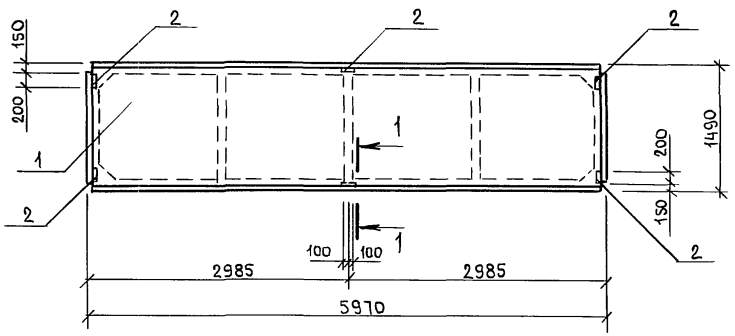

1-1
М 1:10

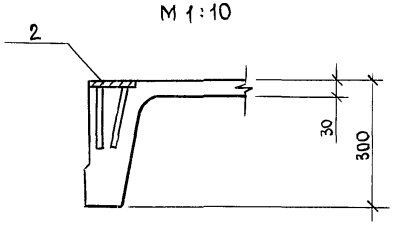

Формат	Зона	Поз.	Обозначение	Наименование	Кол.	Примечание
				Сборочные единицы		
		1	1.465.1-7/84.1-1	Плита 2ПГ6-6АIVТ-а	1	
		2	1.465.1-7/84.2-180	Закладная деталь М4	6	

Ведомость расхода стали на дополнительные закладные детали, кг

Марка элемента	Изделия закладные						Общий расход
	Арматура класса			Прокат марки		Всего	
	A-III			В ст3 кп2			
	ГОСТ 5781-82			ГОСТ 19903-74			
	ф10		Итого	- δ=6	Итого		
2ПГ6-6АIVТ-а	1.92		1.92	5,4	5,4	7.32	7.32

Привязан

Инв. N

Взам. инв. N | Подпись и дата | Инв. N подл.

Н.контр.	Ткач		07.11.86
Гл.спец.отд	Ренало		25.11.86
Гл.констр.	Тимошенко		25.11.86
Рук.сект.	Колесников		25.11.86
Рук.гр.	Бутенко		25.11.86
Инж.	Власова		25.11.86
Пров.	Жолудева		25.11.86

т.п. 813-2-33.87 КЖИ. 4300 00

Плита покрытия П27

Стадия	Масса	Масштаб
Р	1.5т	1:50
Лист	Листов 1	

ГИПРОНИСЕЛЬПРОМ г.Орел

21987-04 46

Копировал Попова Формат А3

Альбом IV

Типовой проект

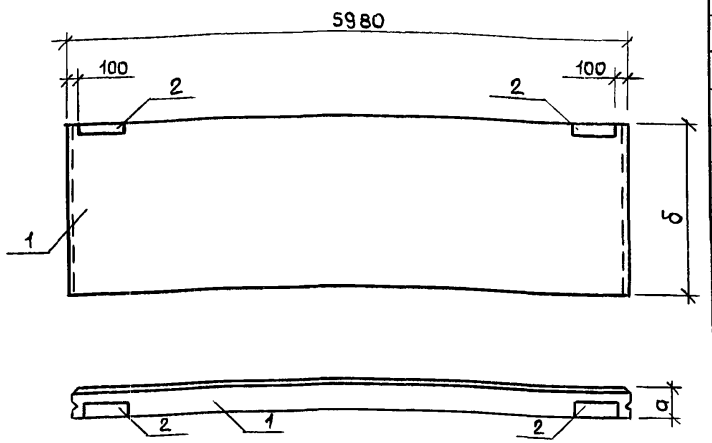

Обозначение	Марка	а, мм	б мм	Масса, т
813-2-33.87 КЖИ.440000	ПС1	200	1185	1.88
-01	ПС10	200	1785	2.83
-02	ПС12	300	1185	2.73
-03	ПС19	300	1785	4.10

Формат	Зона	Поз.	Обозначение	Наименование	Кол. на исполнит. —	01	02	03	Примечание
				Документация					
А3			813-2-33.87 КЖИ. ДО 050000	Документ описания					
				Сборочные единицы					
				Панель стеновая					
		1	1.030.1-1. 1-1 05	ПС 60.12.2,0 - 2Л - 31	1	—	—	—	
		1	1.030.1-1, 1-1 07	ПС 60.18.2,0 - 3.Л - 31	—	1	—	—	
		1	1.030.1-1, 1-1 05	ПС 60.12.3,0 - 3.Л - 31	—	—	1	—	
		1	1.030.1-1, 1-1 07	ПС 60.18.3,0 - 2Л - 31	—	—	—	1	
		2	1.030.1-1, 1-3 30	Изделие закладное М2	2	2	2	2	
				Стадия	Р	Р	Р	Р	
				Марка	ПС1	ПС10	ПС12	ПС19	

Ведомость расхода стали на дополнительные закладные изделия, кг

Марка элемента	Изделия закладные: Арматура класса А-III, ГОСТ 5781-82, ф10		Итого	Прокат марки Вст3кп2, ГОСТ 8509-72, ∠63×63×6	Итого	ГОСТ 19903-74, -δ=6	Итого	Всего	Общий расход
ПС60.12.2,0-2.Л-31	0.40		0.40	2.74	2.74	1.12	1.12	4.26	4.26
ПС60.18.2,0-3.Л-31	0.40		0.40	2.74	2.74	1.12	1.12	4.26	4.26
ПС60.18.3,0-3.Л-31	0.40		0.40	2.74	2.74	1.12	1.12	4.26	4.26
ПС60.12.3,0-2.Л-31	0.40		0.40	2.74	2.74	1.12	1.12	4.26	4.26

Привязан

Инв. N

Н.контр.	Ткач		02.12.86
Гл.спец.отд	Реиало		25.11.86
Гл.констр.	Тимошенко		25.11.86
Рук.сект.	Колесников		25.11.86
Рук.гр	Бутенко		25.11.86
Инж	Власова		25.11.86
Пров.	Жолудева		25.11.86

т.п. 813-2-33.87 КЖИ. 440000

Стеновая панель (ПС1, ПС10, ПС12, ПС19)

Стадия	Масса	Масштаб
—	см. табл.	1:50
Лист	Листов 1	

ГИПРОНИСЕЛЬПРОМ г.Орел

Инв. N подл. | Подпись и дата | Взам. инв. N

Копировал

Формат А3

Альбом IV

Типовой проект

ПС2 - изображено
ПС5 - зеркальное отражение

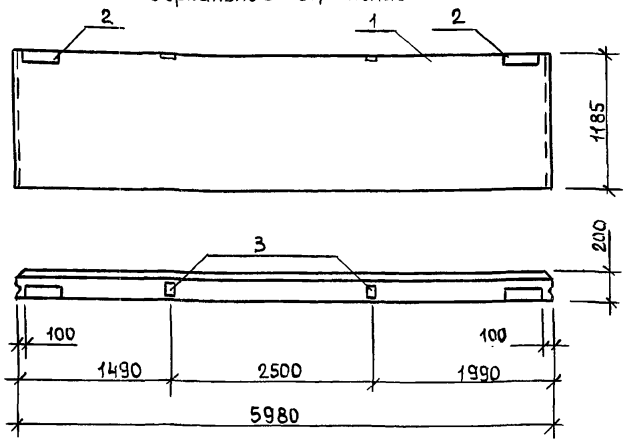

Формат	Зона	Поз.	Обозначение		Наименование	Кол. на испол. -	Кол. на испол. 01		Примечание
					Документация				
А3			813-2-33.87	КЖИ.ДО 050000	Документ описания				
					Сборочные единицы				
					Панель стеновая				
		1	1.030.1-1. 1-1	05	ПС 60.12.2.0-2А-31-А	1	—		
		1	1.030.1-1. 1-1	05	ПС 60.12.2.0-2А-31-Б	—	1		
		2	1.030.1-1. 1-3	30	Изделие закладное М2	2	2		
		3	1.030.1-1. 1-3	36	Изделие закладное М9	2	2		

Альбом IV

Типовой проект

ПС3 - изображено
ПС4 - зеркальное отражение

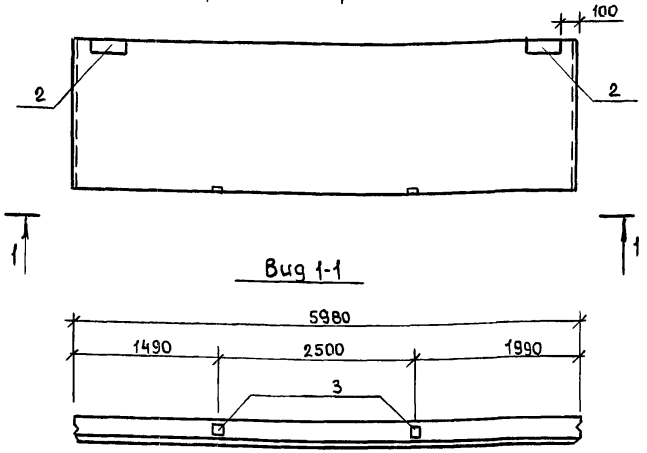

Формат	Зона	Поз.	Обозначение	Наименование	Кол. на исполн. —	Кол. на исполн. 01		Примечание
				Документация				
А3			8/3-2-33.87 КЖИ. Д0050000	Документ описания				
				Сборочные единицы				
				Панель стеновая				
		1	1.030.1-1.1-1 07	ПС60.18.2.0-3.Л-31-А	1	—		
		1	1.030.1-1.1-1 07	ПС60.18.2.0-3.Л-31-Б	-	1		
		2	1.030.1-1.1-3 30	Изделие закладное М2	2	2		
		3	1.030.1-1.1-3 36	Изделие закладное М9	2	2		
				Стадия	Р	Р		
				Марка	ПС3	ПС4		

Обозначение	Марка	Масса т.
8/3-2-33.87 КЖИ.460000	ПС3	2.82т
-01	ПС4	2.82т

Ведомость расхода стали на дополнительные закладные изделия, кг

Марка элемента	Изделия закладные: Арматура класса А-III, ГОСТ 5781-82, ф10		Итого	Прокат марки В ст 3 кп2, ГОСТ 8509-72, 63х63х6	Итого	ГОСТ 19903-74, δ=6	δ=8	Итого	Всего	Общий расход
ПС60.18.2.0-3.Л-31-А	1.16		1.16	2.74	2.74	1.12	2.00	3.12	7.02	7.02
ПС60.18.2.0-3.Л-31-Б	1.16		1.16	2.74	2.74	1.12	2.00	3.12	7.02	7.02

Привязан

Инв. №

Н.контр.	Ткач		02.12.86
Гл.спец.отд	Репало		25.11.86
Гл.констр	Тимошенко		25.11.86
Рук.сект	Колесников		25.11.86
Рук.гр	Бутенко		25.11.86
Инж.	Власова		25.11.86
Пров.	Жолудева		25.11.86

т.п. 8/3-2-33.87 КЖИ. 460000

Стеновая панель (ПС3, ПС4)

Стадия	Масса	Масштаб
—	см.табл.	1:50
Лист	Листов 1	

ГИПРОНИСЕЛЬПРОМ г.Орел

21987-04 49

Взам.инв.№ | Подпись и дата | Инв.№ подл.

+н - -30°С

Копировал

Формат А3

Альбом IV

Типовой проект

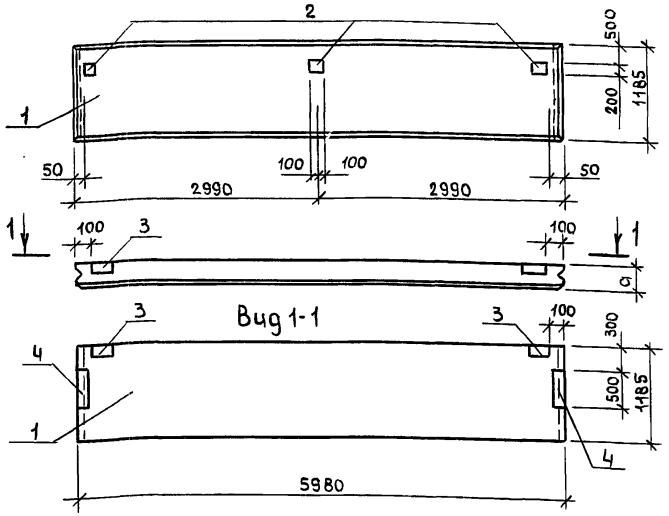

Формат	Зона	Поз.	Обозначение	Наименование	Кол. на испол. —	Кол. на испол. 01			Примечание
				Документация					
А3			8.13-2-33.87 КЖИ. АО 05 00 00	Документ описания					
				Сборочные единицы					
				Панель стеновая					
		1	1.030.1-1.1-1 05	ПС60.12.3,0-3.л-34-А	—	1			
		1	1.030.1-1.1-1 05	ПС60.12.3,0-3.л-34-Б	1	—			
		2	1.030.1-1.1-3 31	Изделие закладное м5	3	3			
		3	1.030.1-1.1-3 30	Изделие закладное м2	2	—			
		4	1.030.1-1.1-3 34	Изделие закладное м14	2	2			
				Стадия	Р	Р			
				Марка	ПС7	ПС8			

Ведомость расхода стали на дополнительные закладные детали, кг

Марка элемента	Изделия закладные: Арматура класса А-III ГОСТ 5781-82 Ф10	Итого	Прокат марки Вст3кп2 ГОСТ 8509-72 L63×63×6	Итого	ГОСТ 19903-74 δ=6	δ=8	δ=10	δ=12	Итого	Всего	Общий расход
ПС60.12.3,0-3.л-34-А	2.44	2.44	2.74	2.74	2.48	6.28	9.48	11.37	29.61	34.79	34.79
ПС60.12.3,0-3л-34-Б	2.04	2.04	—	—	1.36	6.28	9.48	11.37	28.49	30.53	30.53

Обозначение	Марка	a, мм	Масса, т
8.13-2-33.87 КЖИ. 47 00 00	ПС7	300	2.73
-01	ПС8	300	2.73

Привязан

Инв. N

Н. контр	Ткач		02.12.86
Гл. спец. отд	Репало		25.11.86
Гл. конст	Тимошенко		25.11.86
Рук. сект	Колесников		25.11.86
Рук. гр	Бутенко		25.11.86
Инж	Власова		25.11.86
Пров	Жолудева		25.11.86

т.п. 8.13-2-33.87 КЖИ. 47 00 00

Панель стеновая (ПС7, ПС8)

Стадия	Масса	Масштаб
—	см. табл	1:50
Лист	Листов 1	

ГИПРОНИСЕЛЬПРОМ г. Орел

21987-04 50

Копировал

Формат А3

Альбом IV

Типовой проект

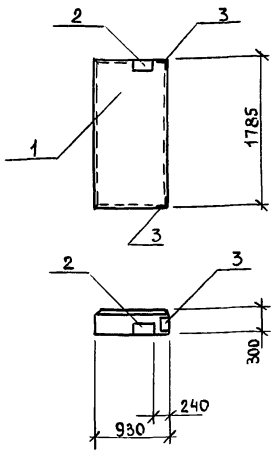

Формат	Зона	Поз.	Обозначение		Наименование	Кол.	Примечание
					Документация		
А3			813-2-33.87	КЖИ.АО.0500.00	Документ описания		
					Сборочные единицы		
					Панель стеновая		
		1	1.030.1-1.1-1	64	2ПС 9.3.18.3,0. А-72	1	
		2	1.030.1-1.1-3	30	Изделие закладное М2	1	
		3	1.030.1-1.1-3	35	Изделие закладное М11	2	

Ведомость расхода стали на дополнительные закладные изделия, кг

Марка элемента	Изделия закладные								Всего	Общий расход
	Арматура класса А-III			Прокат марки Вст3кп2						
	ГОСТ 5781-82			ГОСТ 8509-72		ГОСТ 19903-74				
	ф10		Итого	L63х63х6	Итого	-δ=6	Итого			
2ПС 9.3.18.3,0. А-72	1.08		1.08	3.21	3.21	0.56	0.56		4.85	4.85

Привязан

Инв.N

Н.контр.	Ткач		02.11.86
Гл.спец.отд	Ренало		25.11.86
Гл.констр	Тимощенко		25.11.86
Рук.сект	Колесников		25.11.86
Рук.гр	Бутенко		25.11.86
Инж	Власова		25.11.86
Пров.	Жолудева		25.11.86

т.п. 813-2-33.87 КЖИ. 48 00 00

Панель стеновая ПС9

Стадия	Масса	Масштаб
Р	0.63т	1:50
Лист	Листов 1	

ГИПРОНИСЕЛЬПРОМ г.Орел

Инв.N подл. | Подпись и дата | Взам.инв.N

21987-04 51

Копировал Салова Формат А3

Альбом IV

Типовой проект

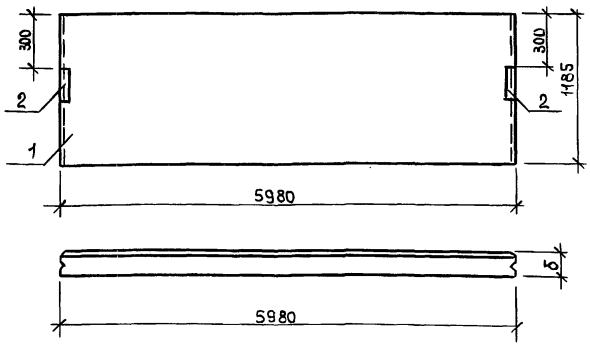

Обозначение	Марка	δ мм	Масса т
813-2-33.87 КЖИ. 49 00 00	ПС 11	200	1.88
-01	ПС18	300	2.73

Ведомость расхода стали на дополнительные закладные детали, кг

Марка элемента	Изделия закладные						Всего	Общий расход
	Арматура класса А-III ГОСТ 5781-82			Прокат марки Вст3 кп2 ГОСТ 19903-74				
	Ф10		Итого	-δ=6	-δ=8	Итого		
ПС60.12.2.0-2Л-34-А	0.72		0.72	1.36	6.28	7.64	8.36	8.36
ПС60.12.3.0-3Л-34-В	0.72		0.72	1.36	6.28	7.64	8.36	8.36

Формат	Зона	Поз.	Обозначение	Наименование	Кол. на испол. —	Кол. на испол. 01		Примечание
				Документация				
А3			813-2-33.87 КЖИ. 40 05 00 00	Документ описания				
				Сборочные единицы				
		1	1.030.1-1. 1-1 05	ПС60.12.2.0-2Л-34-А	1	—		
		1	1.030.1-1. 1-1 05	ПС60.12.3.0-3Л-34-В	—	1		
		2	1.030.1-1. 1-3 34	Изделие закладное М14	2	2		
				Стадия	Р	Р		
				Марка	ПС11	ПС18		

Привязан

Инв.№

Н.контр	Ткач		22.12.86
Гл.спец.от	Репало		25.11.86
Гл.констр	Тимошенко		25.11.86
Рук.сект	Колесников		25.11.86
Рук.гр	Бутенко		25.11.86
Инж	Власова		25.11.86
Пров.	Жолудева		25.11.86

т.п. 813-2-33.87

КЖИ. 49 00 00

Панель стеновая (ПС11, ПС18)

Стадия	Масса	Масштаб
—	см.табл.	1:50
Лист	Листов 1	

ГИПРОНИСЕЛЬПРОМ г.Орел

Инв.№ подл. | Подпись и дата | Взам. инв.№

21987-04 52

Копировал Салова

Формат А3

Альбом IV

Типовой проект

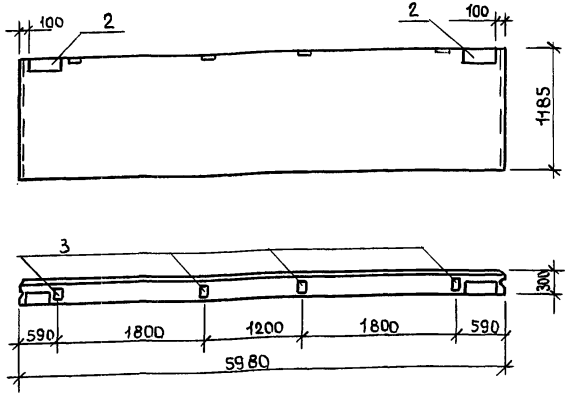

Формат	Зона	Поз.	Обозначение	Наименование	Кол.	Примечание
				Документация		
А3			8.13-2-33.87 КЖИ. ДО.05 00 00	Документ описания		
				Сборочные единицы		
		1	1.030.1-1.1-1 05	Панель стеновая ПС60.12.3,0-3.л.-41-А	1	
		2	1.030.1-1.1-3 30	Изделие закладное М2	2	
		3	1.030.1-1.1-3 36	Изделие закладное М9	4	

Ведомость расхода стали на дополнительные закладные изделия, кг

Марка элемента	Изделия закладные								Всего	Общий расход
	Арматура класса А-III			Прокат марки Вст3кп2						
	ГОСТ 5781-82			ГОСТ 8509-72		ГОСТ 19903-74				
	ф10		Итого	∠63х63х6	Итого	-δ=6	-δ=8	Итого		
ПС60.12.3,0-3.л-41-А	1.92		1.92	2.74	2.74	1.12	4.00	5.12	9.78	9.78

Привязан

Инв.№

Н.контр.	Ткач		22.12.86
Гл.спец.отд	Репало		25.11.86
Гл.констр	Тимошенко		25.11.86
Рук.сект	Колесников		25.11.86
Рук.гр.	Бутенко		25.11.86
Инж.	Власова		25.11.86
Пров.	Жолудева		25.11.86

т.п. 8.13-2-33.87 КЖИ. 50 00 00

Панель стеновая ПС13

Стадия	Масса	Масштаб
Р	2.73т	1:50
Лист	Листов 1	

ГИПРОНИСЕЛЬПРОМ г. Орел

Инв.№ подл. | Подпись и дата | Взам.инв.№

Копировал Салова Формат А3

Альбом IV

Типовой проект

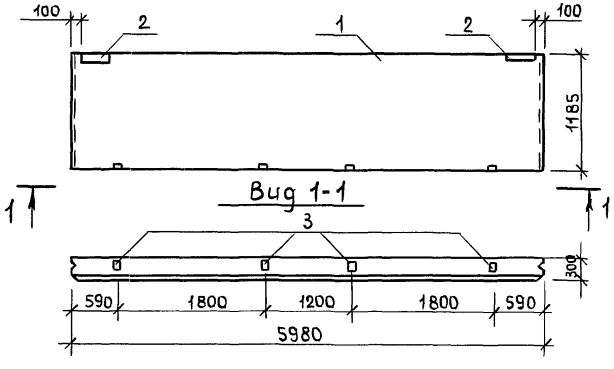

Формат	Зона	Поз.	Обозначение	Наименование	Кол.	Примечание
				Документация		
А3			8ВЗ-2-33.87 КЖИ.ДО 050000	Документ описания		
				Сборочные единицы		
		1	1.030.1-1.1-1 05	Панель стеновая		
				ПС 60.12.3,0-3,л-31-А	1	
		2	1.030.1-1.1-3 30	Изделие закладное М2	2	
		3	1.030.1-1.1-3 36	Изделие закладное М9	4	

Ведомость расхода стали на дополнительные закладные изделия, кг

Марка элемента	Изделия закладные								Всего	Общий расход
	Арматура класса А-III			Прокат марки Вст3 кп2						
	ГОСТ 5781-82			ГОСТ 8509-72		ГОСТ 19903-74				
	ф10		Итого	∠63х63х6	Итого	-δ=6	-δ=8	Итого		
ПС60.12.3,0-3,л-31-А	1.92		1.92	2.74	2.74	1.12	4.00	5.12	9.78	9.78

Привязан

Инв.№

Н.контр.	Ткач		02.12.86
Гл.спец.отд	Реиало		26.11.86
Гл.констр.	Тимошенко		26.11.86
Рук.сект.	Колесников		26.11.86
Рук.гр.	Бутенко		26.11.86
Инж.	Власова		26.11.86
Пров.	Нюлудева		26.11.86

т.п 8ВЗ-2-33.87 КЖИ. 51.00 00

Панель стеновая ПС14

Стадия	Масса	Масштаб
Р	2.31т	1:50
Лист	Листов 1	

ГИПРОНИСЕЛЬПРОМ г.Орел

21987-04 54

Копировал Салова Формат А3

Подпись и дата | Взам.инв.№ | Инв.№подл.

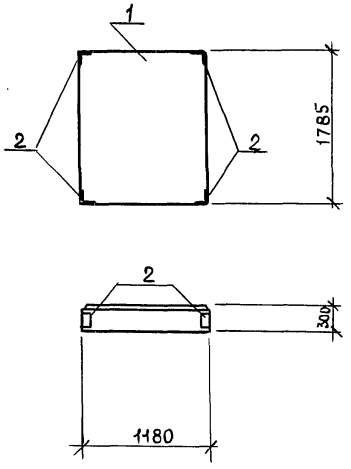

Формат	Зона	Поз.	Обозначение		Наименование	Кол.	Примечание
					Документация		
А3			8/3-2-33.87 КЖИ.ДО 0500000		Документ описания		
					Сборочные единицы		
					Панель стеновая		
		1	1.030.1-1, 1-1	65	2ПС12.18.3,0-Л-59-Б	1	
		2	1.030.1-1, 1-3	35	Изделие закладное М11	4	

Ведомость расхода стали на дополнительные закладные детали, кг

Марка элемента	Изделия закладные					Всего	Общий расход
	Арматура класса А-III			Прокат марки Вст3кп2			
	ГОСТ 5781-82			ГОСТ 8509-72			
	ф10		Итого	L63x63x6	Итого		
2ПС12.18.3,0-Л-59-Б	1.76		1.76	3.68	3.68	5.44	5.44

Привязан

Инв.№

Н.контр.	Ткач		02.11.86
Гл.спец.отд	Ренало		25.11.86
Гл.констр.	Тимошенко		25.11.86
Рук.сект	Колесников		25.11.86
Рук.гр.	Бутенко		25.11.86
Инж	Власова		25.11.86
Пров.	Жолудева		25.11.86

т.п. 8/3-2-33.87 КЖИ. 52 00 00

Панель стеновая ПС16

Стадия	Масса	Масштаб
Р	0.81т	1:50
Лист	Листов 1	

ГИПРОНИСЕЛЬПРОМ г.Орел

21987-04 55

Копировал Салова Формат А3

Инв.№ подл. | Подпись и дата | Взам.инв.№

Альбом IV

Типовой проект

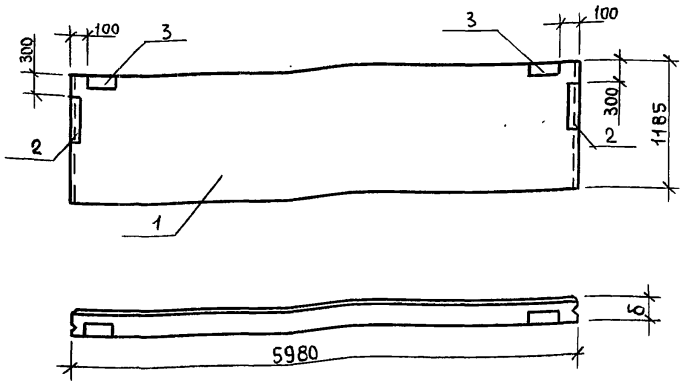

Формат	Зона	Поз.	Обозначение	Наименование	Кол. на исполн. –	Кол. на исполн. 01	Примечание
				Документация			
А3			8/3-2-33.87 КЖИ.40 05 00 00	Документ описания			
				Сборочные единицы			
				Панель стеновая			
		1	1.030.1-1.1-1 05	ПС60.12.2,0-2.Л-34	1	–	
		1	1.030.1-1.1-1 05	ПС60.12.3,0-3.Л-34	–	1	
		2	1.030.1-1.1-3 34	Изделие закладное М14	2	2	
		3	1.030.1-1.1-3 30	Изделие закладное М2	2	2	
				Стадия	Р	Р	
				Марка	ПС6	ПС17	

Обозначение	Ма	δ мм	Масса
8/3-2-33.87 КЖИ.53 00 00	ПС6	200	1.88т
-01	ПС17	300	2.73т

Ведомость расхода стали на дополнительные закладные детали, кг

Марка элемента	Изделия закладные: Арматура класса А-III, ГОСТ 5781-82, Ф10		Итого	Прокат марки В ст 3 кп 2, ГОСТ 19903-74, -δ=6	-δ=8	Итого	ГОСТ 8509-72, L63x63x6	Итого	Всего	Общий расход
ПС60.12.2,0-2.Л-34	1.12		1.12	2.48	6.28	8.76	2.74	2.74	12.62	12.62
ПС60.12.3,0-3.Л-34	1.12		1.12	2.48	6.28	8.76	2.74	2.74	12.62	12.62

Н.контр.	Ткач		02.12.86
Гл.спец.отд.	Репало		25.11.86
Гл.констр.	Тимошенко		25.11.86
Рук.сект.	Колесников		25.11.86
Рук.гр.	Бутенко		25.11.86
Инж.	Власова		25.11.86
Пров.	Жолудева		25.11.86

т.п. 8/3-2-33.87 КЖИ. 53 00 00

Панель стеновая (ПС6, ПС17)

Стадия	Масса	Масштаб
—	см.табл.	1:50
Лист	Листов 1	

ГИПРОНИСЕЛЬПРОМ г.Орел

Привязан

Инв.№

Инв.№ подл. | Подпись и дата | Взам.инв.№

21987-04 56

Копировал Салова Формат А3

Альбом IV

Типовой проект

ПС20, ПС21 - изображено
ПС23 - зеркальное отражение

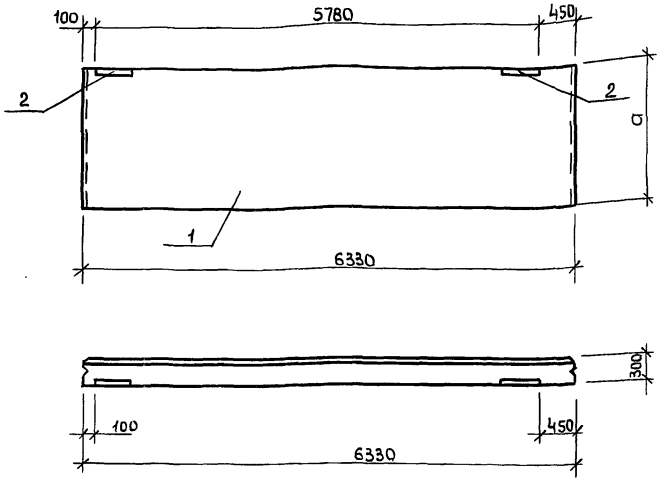

Обозначение	Марка	a, мм	Масса, т
813-2-33.87 КЖИ. 54 0000	ПС20	1185	2.90
-01	ПС21	1785	4.35
-02	ПС23	1785	4.35

Формат	Зона	Поз.	Обозначение	Наименование	Кол. на испол. —	01	02	Примечание
				Документация				
А3			813-2-33.87 КЖИ. ДО 05 0000	Документ описания				
				Сборочные единицы				
				Панель стеновая				
		1	1.030.1-1. 1-1 17	ПС63,5.12.3,0-3,л-2.31	1	—	—	
		1	1.030.1-1. 1-1 17	ПС63.5.18.3,0-2.л.-2.31	—	1	—	
		1	1.030.1-1. 1-1 17	ПС63.5.18.3,0-2.л-1.31	—	—	1	
		2	1.030.1-1. 1-3 30	Изделие закладное М-2	2	2	2	

Альбом IV

Типовой проект

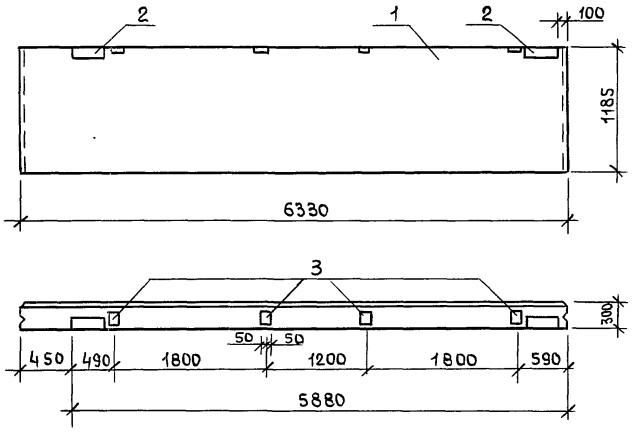

Формат	Зона	Поз.	Обозначение	Наименование	Кол.	Примечание
				Документация		
А3			813-2-33.87 КЖИ. ДО 05 00 00	Документ описания		
				Сборочные единицы		
				Панель стеновая		
		1	1.030.1-1. 1-1 17	ПС63,5.12.3,0-3.А-1.41-А	1	
		2	1.030.1-1. 1-3 30	Изделие закладное М2	2	
		3	1.030.1-1. 1-3 36	Изделие закладное М9	4	

Ведомость расхода стали на дополнительные закладные изделия, кг

Марка элемента	Изделия закладные								Всего	Общий расход
	Арматура класса А-III			Прокат марки Вст3кп2						
	ГОСТ 5781-82			ГОСТ 8509-72		ГОСТ 19903-74				
	ф10		Итого	∠63х63х6	Итого	-δ=6	-δ=8	Итого		
ПС63,5.12.3,0.3.А-1.41-А	1.92		1.92	2.74	2.74	1.12	4.00	5.12	9.78	9.78

Привязан

Инв.№

Н.контр.	Ткач		22.12.86
Гл.спец.отд	Репало		25.11.86
Гл.конст.	Тимошенко		25.11.86
Рук.сект.	Колесников		25.11.86
Рук.гр	Бутенко		25.11.86
Инж.	Власова		25.11.86
Пров.	Жолудева		25.11.86

т.п.813-2-33.87 КЖИ. 55 00 00

Панель стеновая ПС22

Стадия	Масса	Масштаб
Р	2.90т	1:50
Лист	Листов 1	

ГИПРОНИСЕЛЬПРОМ г.Орел

Взам.инв.№ | Подпись и дата | Инв.№ подл.

Копировал Салова Формат А3

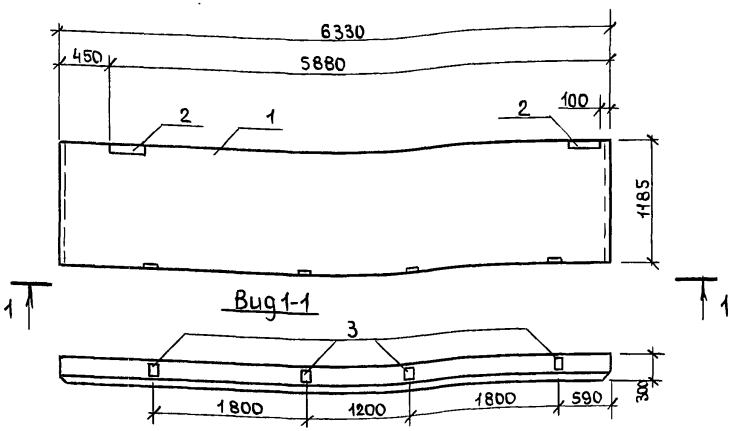

Формат	Зона	Поз.	Обозначение	Наименование	Кол.	Примечание
				Документация		
А3			813-2-33.87 КЖИ.ДО 05 00 00	Документ описания		
				Сборочные единицы		
				Панель стеновая		
		1	1.030.1-1.1-1 17	ПС63.5.12.3.О-3.Л-1.31-А	1	
		2	1.030.1-1.1-3 30	Изделие закладное М2	2	
		3	1.030.1-1.1-3 36	Изделие закладное М9	4	

Ведомость расхода стали на дополнительные закладные изделия, кг

Марка элемента	Изделия закладные								Всего	Общий расход
	Арматура класса А-III			Прокат марки Вст3 КП2						
	ГОСТ 5781-82			ГОСТ 8509-72		ГОСТ 19903-74				
	ф10		Итого	∠63×63×6	Итого	-δ=6	-δ=8	Итого		
ПС 63.5.12.3О-3Л-1.31А	1.92		1.92	2.74	2.74	1.12	4.00	5.12	9.78	9.78

Привязан

Инв.№

Н.контр	Ткач		22.11.86
Гл.спец.отд	Ремало		25.11.86
Гл.констр	Тимошенко		25.11.86
Рук.сект	Колесников		25.11.86
Рук.гр	Бутенко		25.11.86
Инж	Власова		25.11.86
Пров.	Жолудева		25.11.86

т.п. 813-2-33.87 КЖИ. 56 00 00

Панель стеновая ПС24

Стадия	Масса	Масштаб
Р	2.90т	1:50
Лист	Листов 1	

ГИПРОНИСЕЛЬПРОМ г.Орел

21987-04 59

Копировал Салова Формат А3

Альбом IV

Типовой проект

ПС26- изображено

ПС25- зеркальное отражение

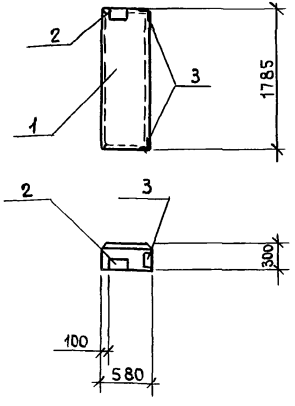

Формат	Зона	Поз.	Обозначение	Наименование	Кол. на испол. —	Кол. на испол. 01	Примечание
				Документация			
А3			813-2-33.87 КЖИ. ДО 05 00 00	Документ описания			
				Сборочные единицы			
				Панель стеновая			
		1	1.030.1-1. 1-1 59	2ПС6.18.3.0-А-72-А	1	—	
		1	1.030.1-1. 1-1 59	2ПС6.18.3.0-А-72-Б	—	1	
		2	1.030. 1-1. 1-3 30	Изделие закладное М2	1	1	
		3	1.030. 1-1, 1-3 35	Изделие закладное М11	2	2	
				Стадия	Р	Р	
				Марка	ПС25	ПС26	

Обозначение	Марка	Масса
813-2-33.87 КЖИ. 57 00 00	ПС25	0.41т
-01	ПС26	0.41т

Привязан

Инв.№

Ведомость расхода стали на дополнительные закладные изделия, кг

Марка элемента	Изделия закладные: Арматура класса А-III, ГОСТ 5781-82, ф10		Итого	Прокат марки Вст3кп2, ГОСТ 8509-72, L63х63х6	Итого	ГОСТ 19903-74, -δ=6	Итого	Всего	Общий расход
2ПС6.18.3р-А-72-А	1.08		1.08	3.21	3.21	0.56	0.56	4.85	4.85
2ПС6.18.3.0-А-72-Б	1.08		1.08	3.21	3.21	0.56	0.56	4.85	4.85

Н.контр.	Ткач		25.11.86
Гл.спец.отд	Репало		25.11.86
Гл.констр	Тимошенко		25.11.86
Рук.сект	Колесников		25.11.86
Рук.гр	Бутенко		25.11.86
Инж.	Власова		25.11.86
Пров.	Жолудева		25.11.86

т.п. 813-2-33.87

КЖИ. 57 00 00

Панель стеновая (ПС25, ПС26)

Стадия	Масса	Масштаб
—	см. табл	1:50
Лист	Листов 1	

ГИПРОНИСЕЛЬПРОМ г.Орел

21987-04 60

tн=-30°С

Копировал Салова

Формат А3

Инв.№ подл. | Подпись и дата | Взам.инв.№

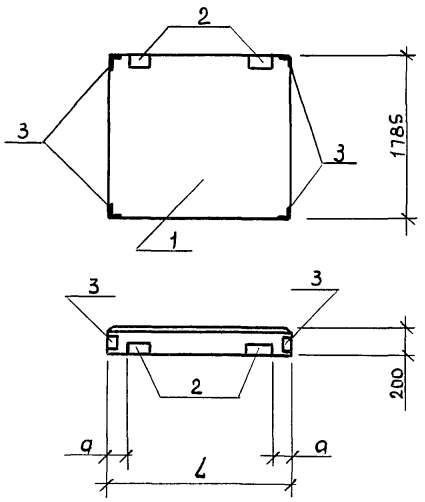

Формат	Зона	Поз.	Обозначение	Наименование	Кол. на испол. —	01	02	Примечание
				Документация				
А3			813-2-33.87 КЖИ.ДО 050000	Документ описания				
				Сборочные единицы				
				Панель стеновая				
		1	1.030.1-1.1-1 62	2ПС15.18.2Р-А-59-А	—	1	—	
		1	1.030.1-1.1-1 67	2ПС20.18.2,0-А-59-А	—	—	1	
		1	1.030.1-1.1-1 61	2ПС12.18.3,0-А-59-А	1	—	—	
		2	1.030.1-1.1-3 30	Изделие закладное М2	2	2	2	
		3	1.030.1-1.1-3 35	Изделие закладное М11	4	4	4	
				Стадия	Р	Р	Р	
				Марка	ПС15	ПС27	ПС28	

Обозначение	Марка	a, мм	L, мм	Масса, т
813-2-33.87 КЖИ.58 0000	ПС15	300	1180	0.69
-01	ПС27	100	1480	0.70
-02	ПС28	100	1980	0.93

Марка элемента	Изделия закладные: Арматура класса А-III ГОСТ 5781-82 Ф10		Итого	Прокат марки Вст3кп2 ГОСТ 8509-72 L63×63×6	Итого	ГОСТ 19903-74 −δ=6	Итого	Всего	Общий расход
2ПС15.18.2.0-А-59-А	2.16		2.16	6.42	6.42	1.12	1.12	9.70	9.70
2ПС20.18.2,0-А-59-А	2.16		2.16	6.42	6.42	1.12	1.12	9.70	9.70
2ПС12.18.3.0-А-59-А	2.16		2.16	6.42	6.42	1.12	1.12	9.70	9.70

Привязан

Инв.N

Н.контр.	Ткач		02.12.86
Гл.спец.отд	Ренало		25.11.86
Гл.констр.	Тимошенко		25.11.86
Рук.сект	Колесников		25.11.86
Рук.гр	Бутенко		25.11.86
Инж.	Власова		25.11.86
Пров.	Жолудева		25.11.86

т.п. 813-2-33.87 КЖИ. 58 00 00

Панель стеновая (ПС15, ПС27, ПС28)

Стадия	Масса	Масштаб
—	см. табл.	1:50
Лист	Листов 1	

ГИПРОНИСЕЛЬПРОМ г.Орел

21987-04 61

Копировал Салова Формат А3

Инв.N подл. | Подпись и дата | Взам.инв.N

Альбом IV

Типовой проект

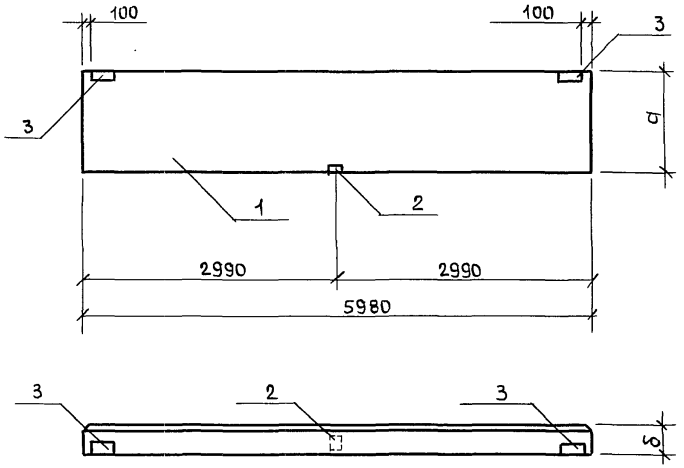

Формат	Зона	Поз.	Обозначение	Наименование	Кол. на испол. —	01	02	Примечание
				Документация				
А3			813-2-33.87 КЖИ.ДО 0500 00	Документ описания				
				Сборочные единицы				
				Панель стеновая				
		1	1.030.1-1.1-1 05	ПС60.12.2,0-2.А-31-В	1	—	—	
		1	1.030.1-1.1-1 05	ПС60.12.3,0-3.А-31-Б	—	1	—	
		1	1.030.1-1.1-1 07	ПС60.18.3,0-2.А-31-А	—	—	1	
		2	1.030.1-1.1-3 36	Изделие закладное М9	1	1	1	
		3	1.030.1-1.1-3 30	Изделие закладное М2	2	2	2	
				Стадия	Р	Р	Р	
				Марка	ПС29	ПС30	ПС31	

Обозначение	Марка	а, мм	б, мм	Масса, т
КЖИ.59 00 00	ПС29	1185	200	1.88
-01	ПС30	1185	300	2.73
-02	ПС31	1185	300	4.10

Привязан

Инв.№

Марка элемента	Изделия закладные: Арматура класса А-III ГОСТ 5781-82 ф10		Итого	Прокат марки Вст3кп2 ГОСТ 8509-72 63х63х6	Итого	ГОСТ 19903-74 -δ=6	-δ=8	Итого	Всего	Общий расход
ПС60.12.2,0-2.А-31-В	0.76		0.76	2.74	2.74	1.12	1.00	2.12	5.62	5.62
ПС60.12.3,0-3.А-31-Б	0.76		0.76	2.74	2.74	1.12	1.00	2.12	5.62	5.62
ПС60.18.3,0-2.А-31-А	0.76		0.76	2.74	2.74	1.12	1.00	2.12	5.62	5.62

Н.контр.	Ткач		02.12.86
Гл.спец.отд	Репало		25.11.86
Гл.констр.	Тимошенко		25.11.86
Рук.сект	Колесников		25.11.86
Рук.гр	Бутенко		25.11.86
Ин.нг.	Власова		25.11.86
Пров.	Жолудева		25.11.86

т.п. 813-2-33.87 КЖИ.59 00 00

Панель стеновая (ПС29, ПС30, ПС31)

Стадия	Масса	Масштаб
—	см.табл.	1:50
Лист	Листов 1	

ГИПРОНИСЕЛЬПРОМ г.Орел

Инв.№ подл. | Подпись и дата | Взам.инв.№

Копировал Салова Формат А3

Альбом IV

Типовой проект

ПЕ33, ПЕ34, ПЕ-35 - изображено

ПЕ32 - зеркальное отражение

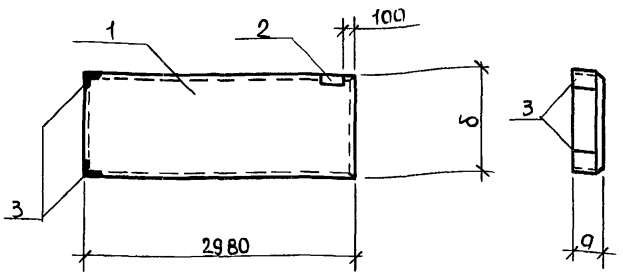

Обозначение	Марка	Масса, т	a, мм	δ, мм
813-2-33.87 КЖИ. 600000	ПЕ32	0.94	200	1185
-01	ПЕ33	0.94	200	1185
-02	ПЕ34	1.37	300	1185
-03	ПЕ35	2.05	300	1785

Формат	Зона	Поз.	Обозначение	Наименование	Кол. на изделия —	01	02	03	Примечание
				Документация					
А3			813-2-33.87 КЖИ. 40 05 0000	Документ описания					
				Сборочные единицы					
				Панель стеновая					
		1	1.030.1-1. 1-1 01	ПЕ30.12.2.0-6.Л-72-А	1	—	—	—	
		1	1.030.1-1. 1-1 01	ПЕ30.12.2.0-6.Л-72-Б	—	1	—	—	
		1	1.030.1-1. 1-1 01	ПЕ30.12.3.0-6.Л-72-А	—	—	1	—	
		1	1.030.1-1. 1-1 03	ПЕ30.18.3.0-6.Л-72-А	—	—	—	1	
		2	1.030.1-1. 1-3 30	Изделие закладное М2	1	1	1	1	
		3	1.030.1-1. 1-3 35	Изделие закладное М11	2	2	2	2	
				Стадия	Р	Р	Р	Р	
				Марка	ПЕ32	ПЕ33	ПЕ34	ПЕ35	

Ведомость расхода стали на дополнительные закладные изделия, кг

Марка элемента	Изделия закладные: Арматура класса А-III ГОСТ 5781-82 ф10		Итого	Прокат марки Вст3кп2 ГОСТ 8509-72 L63×63×6	Итого	ГОСТ 19903-74 -δ=6	Итого	Всего	Общий расход
ПЕ30.12.2.0-6.Л-72-А	1.08		1.08	3.21	3.21	0.56	0.56	4.85	4.85
ПЕ30.12.2.0-6.Л-72-Б	1.08		1.08	3.21	3.21	0.56	0.56	4.85	4.85
ПЕ30.12.3.0-6.Л-72-А	1.08		1.08	3.21	3.21	0.56	0.56	4.85	4.85
ПЕ.30.18.3.0-6Л-72-А	1.08		1.08	3.21	3.21	0.56	0.56	4.85	4.85

Привязан

Инв.№

Н.контр.	Ткач	02.12.86
Гл.спец.отд.	Ренало	25.11.86
Гл.констр.	Тимошенко	25.11.86
Рук.сект.	Колесников	25.11.86
Рук.гр.	Бутенко	25.11.86
ГИнж.	Власова	25.11.86
Пров.	Жалудева	25.11.86

т.п. 813-2-33.87 КЖИ. 60 00 00

Панель стеновая (ПЕ32, ПЕ33, ПЕ34, ПЕ35)

Стадия	Масса	Масштаб
—	см.табл.	1:20
Лист	Листов 1	

ГИПРОНИСЕЛЬПРОМ г.Орел

Инв.№ подл. | Подпись и дата | Взам.инв.№

Копировал Салова Формат А3

ПС36 - изображено

ПС37 - зеркальное отражение

Рис. 1

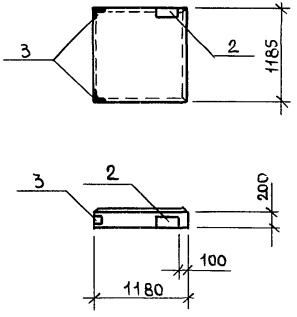

Формат	Зона	Поз.	Обозначение	Наименование	Кол. на испол. -	Кол. на испол. 01		Примечание
				Документация				
А3			813-2-33.87 КЖИ.ДО 050000	Документ описания				
				Сборочные единицы				
				Панель стеновая				
		1	1.030.1-1. 1-1 60	2ПС12.12.2.0-Л-72-А	1	–		
		1	1.030.1-1. 1-1 60	2ПС12.12.2.0-Л-72-Б	–	1		
		2	1.030.1-1. 1-3 30	Изделие закладное М2	1	1		
		3	1.030.1-1. 1-3 35	Изделие закладное М11	2	2		
				Стадия	Р	Р		
				Марка	ПС36	ПС37		

Ведомость расхода стали на дополнительные закладные изделия, кг

Марка элемента	Изделия закладные							Всего	Общий расход
	Арматура класса А-III			Прокат марки Вст3кп2					
	ГОСТ 5781-82			ГОСТ 8509-72		ГОСТ 19903-74			
	ф10		Итого	L63×63×6	Итого	-δ=6	Итого		
2ПС12.12.2.0-Л-72-А	1.08		1.08	3.21	3.21	0.56	0.56	4.85	4.85
2ПС12.12.2.0-Л-72-Б	1.08		1.08	3.21	3.21	0.56	0.56	4.85	4.85

Обозначение	Марка	Масса, т
КЖИ. 61.00.00	ПС36	0.37
-01	ПС37	0.37

Привязан

Инв. N

Н. контр.	Ткач		25.11.86
Гл. спец. отд.	Репало		25.11.86
Гл. констр.	Тимошенко		25.11.86
Рук. сект.	Колесников		25.11.86
Рук. гр.	Бутенко		25.11.86
Инж.	Власова		25.11.86
Пров.	Жолудева		25.11.86

т.п. 813-2-33.87 КЖИ. 61.00.00

Панель стеновая (ПС36, ПС37)

Стадия	Масса	Масштаб
Р	см. табл.	1:50
Лист	Листов 1	

ГИПРОНИСЕЛЬПРОМ г. Орел

Копировал Салова Формат А3

Типовой проект Альбом IV

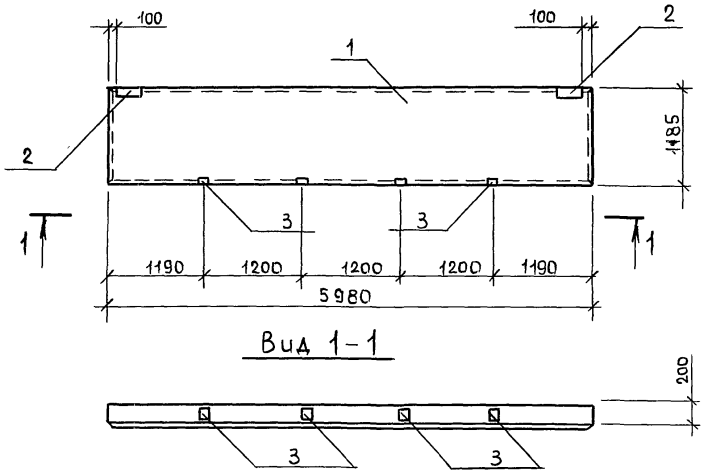

Формат	Зона	Поз.	Обозначение		Наименование	Кол.	Примечание
					Документация		
А3			813-2-33.87	КЖИ.ДО 050000	Документ описания		
					Сборочные единицы		
					Панель стеновая		
		1	1.030.1-1.1-1	D5	ПС 60.12.2.0-2.А-31-Г	1	
		2	1.030.1-1.1-3	30	Изделие закладное М2	2	
		3	1.030.1-1.1-3	36	Изделие закладное М9	4	

Ведомость расхода стали на дополнительные закладные изделия, кг

Марка элемента	Изделия закладные								Всего	Общий расход
	Арматура класса А-III			Прокат марки Вст3кп2						
	ГОСТ 5781-82			ГОСТ 8509-72		ГОСТ 19903-74				
	ф10		Итого	63х63х6	Итого	δ=6	δ=8	Итого		
ПС 60.12.2.0-2.А-31Г	1.92		1.92	2.74	2.74	1.12	4.00	5.12	9.78	9.78

Привязан

Инв.№

Н.контр.	Ткач		02.12.86
Гл.спец.отд	Репало		25.11.86
Гл.констр	Тимощенко		25.11.86
Рук.сект	Колесников		25.11.86
Рук.гр.	Бутенко		25.11.86
Испн.	Власова		25.11.86
Пров.	Малудева		25.11.86

т.п. 813-2-33.87 КЖИ. 6200 00

Панель стеновая ПС 38

Стадия	Масса	Масштаб
Р	1.88т	1:50
Лист	Листов 1	

ГИПРОНИСЕЛЬПРОМ г.Орел

Инв.№ подл. | Подпись и дата | Взам.инв.№

Копировал Солова Формат А3

Альбом IV

Типовой проект

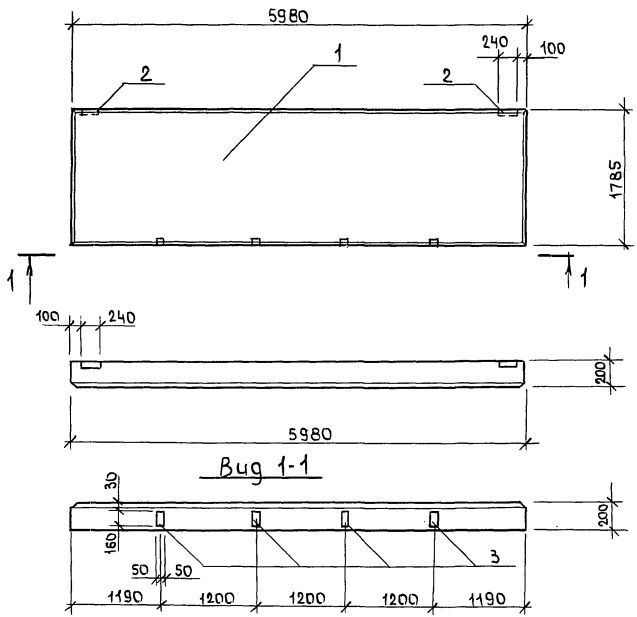

Формат	Зона	Поз.	Обозначение		Наименование	Кол.	Примечание
					Документация		
А3			813-2-33.87 КЖИ. ДО 05 00 00		Документ описания		
					Сборочные единицы		
					Панель		
		1	1.030.1-1.1-1	07	ПС 60.18.2.0 - 1Л - 31 - Г	1	
		2	1.030.1-1.1-3	30	Изделие закладное М2	2	
		3	1.030.1-1.1-3	36	Изделие закладное М9	4	

Ведомость расхода стали на дополнительные закладные изделия, кг

Марка элемента	Изделия закладные									Общий расход
	Арматура класса			Прокат марки					Всего	
	А-III			В ст 3 кп 2						
	ГОСТ 5781-82			ГОСТ 8509-72		ГОСТ 19903-74				
	ф10		Итого	L63х63х6	Итого	- δ=6	- δ=8	Итого		
ПС 60.18.2.0-1.А-III	1.92		1.92	2.74	2.74	1.12	4.00	5.12	9.78	9.78

Привязан

Инв. N

Н. контр	Ткач		02.12.86
Гл. спец. отд	Репало		25.11.86
Гл. констр	Тимошенко		25.11.86
Рук. сект	Колесников		25.11.86
Рук. гр	Бутенко		25.11.86
Инж.	Власова		25.11.86
Пров.	Шолудева		25.11.86

т.п. 813-2-33.87 КЖИ. 63 00 00

Панель ПС 39

Стадия	Масса	Масштаб
Р	2.82т	1:50
Лист	Листов 1	

ГИПРОНИСЕЛЬПРОМ г. Орел

21987-04 66

Копировал Галова Формат А3

Инв. N подл. | Подпись и дата | Взам. инв. N

Типовой проект Альбом IV

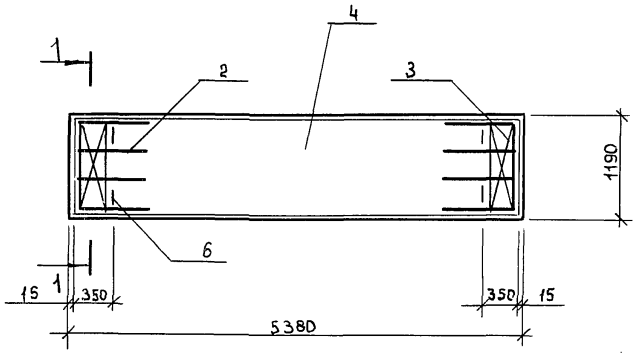

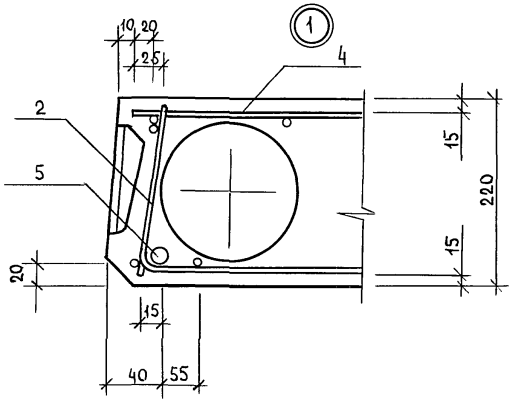

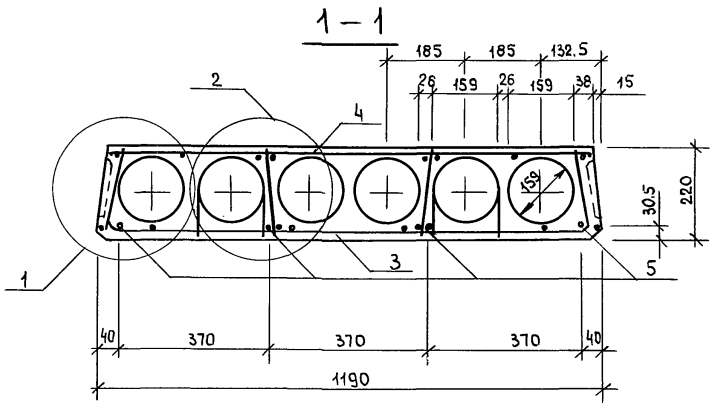

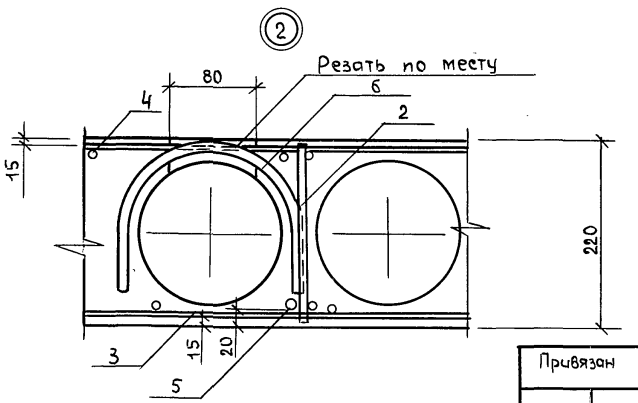

Плита ПК54.12-4АIVТ-А выполняется в опалубке плиты ПК54.12-4АIVТ по серии 1.141-1, вып.64 и отличается от серийной заменой каркаса КР9 (8шт.) на КР1 (8шт), сетки С3 (2шт) на С1 (2шт).

Привязан

Инв.№

Н.контр.	Ткач		10.12.86
Гл.спец.отд	Репало		25.11.86
Гл.констр.	Тимошенко		25.11.86
Рук.сект	Колесников		25.11.86
Рук.гр	Бутенко		25.11.86
Инж.	Власова		25.11.86
Пров.	Жолудева		25.11.86

т.п. 813-2-33.87

КЖИ: 640000 СБ

Панель перегородки ПГ2
Сборочный чертеж

Стадия	Масса	Масштаб
Р	1.95т	1:50
Лист	Листов 1	

ГИПРОНИСЕЛЬПРОМ г.Орел

21987-04 67

Копировал Формат А3

Инв.№ подл. | Подпись и дата | Взам.инв.№

Альбом IV

Типовой проект

Ведомость расхода стали на элемент, кг

Марка элемента	Изделия арматурные								Изделия закладные			Общий расход
	Арматура класса							Всего	Арматура класса		Всего	
	Вр I ГОСТ 5781-82				А-IV ГОСТ 5781-82				А-I ГОСТ 5781-82			
	ф3	ф4		Итого	ф10		Итого		ф10	Итого		
ПК54.12-4АIVТ-А	3.74	3.22		6.96	13.3		13.3	20.26	2.72	2.72	2.72	22.98

Формат	Зона	Поз.	Обозначение	Наименование	Кол.	Примечание
				Документация		
А4			2.870-1.2-4 010 ТО	Техническое описание		
			1.141-1.64 000 ТО	Техническое описание		
А3			КЖИ.СБ	Сборочный чертеж		
А4			2.870-1.2-4 030	Деталь заделки торцов стыков		
				Сборочные единицы		
		1	1.141-1.64. 310-03	Сетка С21	1	
		2	2.870-1.2-4 140	Каркас Кр1	8	
		3	2.870-1.2-4 170	Сетка С1	2	
		4	1.141-1.64 300	Панель ПК54.12-4АIVТ-А	1	
				Детали		
		5	1.141-1.64. 101-11	Стержень Т12	4	3.32кг
		6	1.141-1.64. 102-01	Петля П1	4	0.68кг
				Материалы		
				Бетон класса В15		0.76м³

Привязан

Инв.№

Н.контр.	Ткач	04.12.86
Гл.спец.отд	Ретало	25.11.86
Гл.констр	Тимошенко	25.11.86
Рук.сект.	Колесников	25.11.86
Рук.гр.	Бутенко	25.11.86
Инж.	Власова	25.11.86
Пров.	Шолудева	25.11.86

т.п. 813-2-33.87

КЖИ.64 00 00

Панель перегородки ПГ2

Стадия	Масса	Масштаб
Р	1.95т	—
Лист	Листов 1	

ГИПРОНИСЕЛЬПРОМ г.Орел

Копировал

Формат А3

Альбом IV

Типовой проект

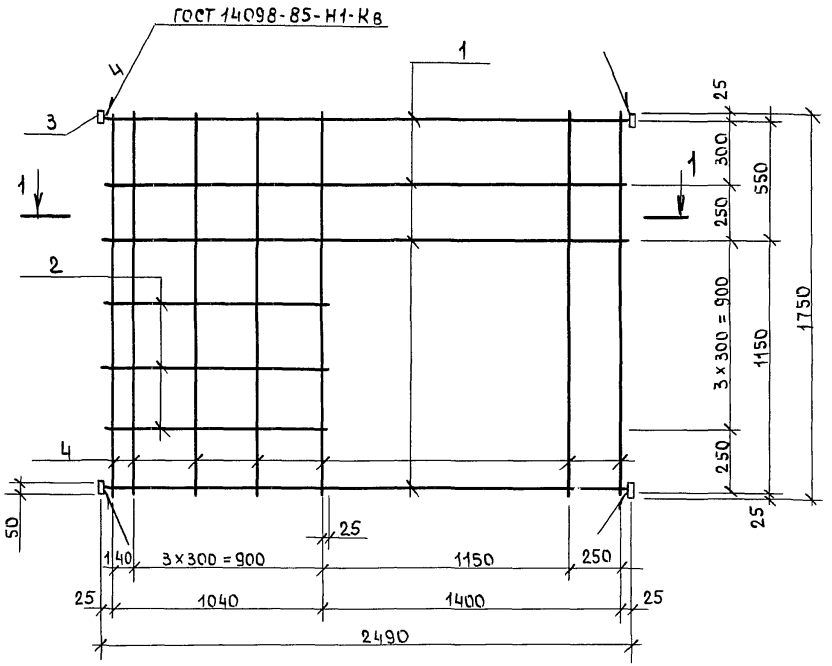

1-1

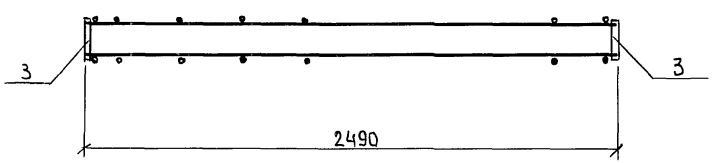

Формат	Зона	Поз.	Обозначение	Наименование	Кол	Примечание
				Сборочные единицы		
А3		1	В13-2-33.87 КНИ.65 01 00	Каркас плоский КР1	4	1.44 кг
А3		2	В13-2-33.87 КНИ.6501 00-01	Каркас плоский КР2	3	0.64 кг
				Детали		
БЧ		3	В13-2-33.87 КНИ. 65 00 01	Лист 6-ПН-НО-8.0 ГОСТ 19903-74 / Ст3кп2 ГОСТ 14637-79 50×170	4	0.53 кг
БЧ		4	В13-2-33.87 КНИ. 65 00 02	5Вр1 ГОСТ 6727-80, ℓ=1750	7	0.27 кг

Сварка неуказанных швов по ГОСТ 14098-85, тип соединения КТ-2.

Привязан

Инв.№

Н.контр.	Ткач		02.12.86
Гл.спец.отд	Ренало		25.11.86
Гл.констр	Тимошенко		25.11.86
Рук.сект	Колесников		25.11.86
Рук.гр.	Бутенко		25.11.86
ИИж	Власова		25.11.86
Пров.	Жолудева		25.11.86

т.п. В13-2-33.87 КНИ. 65 00 00

Каркас пространственный КП1

Стадия	Масса	Масштаб
Р	11.69	1:20
Лист	Листов 1	

ГИПРОНИСЕЛЬПРОМ г.Орел

21987-04 69

Копировал Формат А3

Инв.№ подл. | Подпись и дата | Взам.инв.№

Альбом IV

Типовой проект

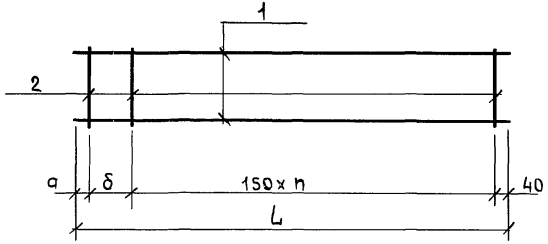

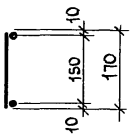

Формат	Зона	Поз.	Обозначение	Наименование	Кол.	Примечание
				КЖИ.651000		
				Детали		
БЧ		1	813-2-33.87 КЖИ. 65 10 01	А-I-6 ГОСТ 5781-82, ℓ=2485	2	0.55кг
БЧ		2	813-2-33.87 КЖИ. 65 10 02	4 Вр1 ГОСТ 6727-80, ℓ=170	17	0.02кг
				КЖИ.651000-01		
				Детали		
БЧ		1	813-2-33.87 КЖИ. 65 1001-01	А-I-6 ГОСТ 5781-82, ℓ=1080	2	0.24кг
БЧ		2	813-2-33.87 КЖИ. 65 1002-01	4Вр1 ГОСТ 6727-80, ℓ=170	8	0.02кг

Сварка по ГОСТ 14098-85, тип соединения КТ-2

Обозначение	Марка	Масса, кг	a, мм	δ, мм	n, шт	L, мм
813-2-33.87 КЖИ. 65 10 00	КР1	1.44	45	150	15	2485
-01	КР2	0.64	40	100	6	1080

Привязан

Инв.№

Н.контр.	Ткач		02.12.86
Гл.спец.отд	Репало		25.11.86
Гл.констр.	Тимошенко		25.11.86
Рук.сект	Колесников		25.11.86
Рук.гр	Бутенко		25.11.86
Инж	Власова		25.11.86
Пров.	Жолудева		25.11.86

т.п. 813-2-33.87 КЖИ. 65 10 00

Каркас плоский (КР1, КР2)

Стадия	Масса	Масштаб
Р	см.табл.	1:10
Лист	Листов 1	

ГИПРОНИСЕЛЬПРОМ г.Орел

21987-04 70

Копировал Формат А3

Инв.№ подл. | Подпись и дата | Взам.инв.№

Альбом IV

Типовой проект

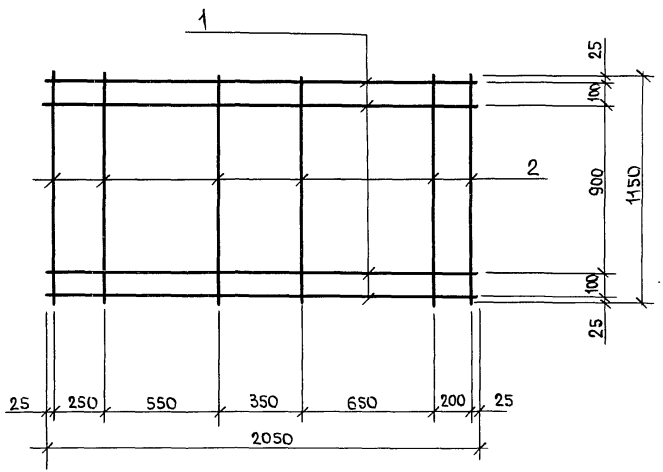

Формат	Зона	Поз.	Обозначение	Наименование	Кол.	Примечание
				Детали		
БЧ		1	8I3-2-33.87 КЖИ. 66 00 01	А-I-8 ГОСТ 5781-82, ℓ=2050	4	0.81кг
БЧ		2	8I3-2-33.87 КЖИ. 66 00 02	А-I-8 ГОСТ 5781-82, ℓ=1150	6	0.45кг

Сварка по ГОСТ 14098-85, тип соединения КТ-2

Привязан

Инв.№

Н.контр	Ткач		22.12.86
Гл.спец.отд	Репало		25.11.86
Гл.констр	Тимощенко		25.11.86
Рук.сект	Колесников		25.11.86
Рук.гр	Бутенко		25.11.86
Инж	Власова		25.11.86
Пров.	Кольдичева		25.11.86

т.п. 8I3-2-33.87 КЖИ. 66 00 00

Сетка С1

Стадия	Масса	Масштаб
Р	5.94	1:20
Лист	Листов 1	

ГИПРОНИСЕЛЬПРОМ г.Орел

21987-04 71

Копировал Салова Формат А3

Инв.№ подл. | Подпись и дата | Взам.инв.№

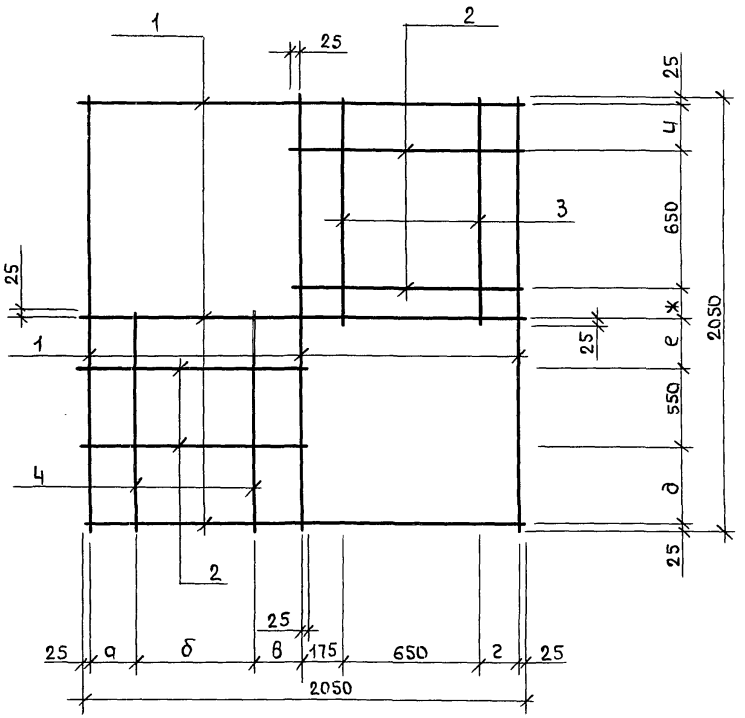

Сварка по ГОСТ 14098-85, тип соединения КТ-2

Формат	Зона	Поз.	Обозначение	Наименование	Кол.	Примечание
				Детали		
БЧ		1	813-2-33.87 КЖИ.67 00 01	А-I-8 ГОСТ 5781-82, ℓ=2050	6	0.81кг
			Переменные данные для исполнений			
				КЖИ.67 00 00		
				Детали		
БЧ		2	813-2-33.87 КЖИ.67 00 02	А-I-8 ГОСТ 5781-82, ℓ=1050	4	0.41кг
БЧ		3	813-2-33.87 КЖИ.67 00 03	А-I-8 ГОСТ 5781-82, ℓ=1075	2	0.42кг
БЧ		4	813-2-33.87 КЖИ.67 00 04	А-I-8 ГОСТ 5781-82, ℓ=1025	2	0.40кг
				КЖИ.67 00 00-01		
				Детали		
БЧ		2	813-2-33.87 КЖИ.67 00 02-01	А-I-8 ГОСТ 5781-82, ℓ=1050	4	0.41кг
БЧ		3	813-2-33.87 КЖИ.67 00 03-01	А-I-8 ГОСТ 5781-82, ℓ=1050	2	0.41кг
БЧ		4	813-2-33.87 КЖИ.67.0004-01	А-I-8 ГОСТ 5781-82, ℓ=1075	2	0.42кг

Обозначение	Марка	Масса, кг	а, мм	б, мм	в, мм	г, мм	д, мм	е, мм	ж, мм	и, мм
КЖИ. 67 00 00	С2	8.14	225	550	225	175	375	50	50	325
-01	С3	8.18	200	650	125	200	200	250	150	200

Привязан

Инв.№

Н.контр	Ткач		22.12.86
Гл.спец.отд	Репало		25.11.86
Гл.констр.	Тимошенко		25.11.86
Рук.сект	Колесников		25.11.86
Рук.гр	Бутенко		25.11.86
Инж.	Власова		25.11.86
Пров.	Кольдичева		25.11.86

т.п. 813-2-33.87 КЖИ. 67 00 00

Сетка (С2, С3)

Стадия	Масса	Масштаб
Р	см.табл	1:20
Лист	Листов 1	

ГИПРОНИСЕЛЬПРОМ г.Орел

Копировал Салова Формат А3

Инв.№ подл. | Подпись и дата | Взам. инв.№

Альбом III

Типовой проект

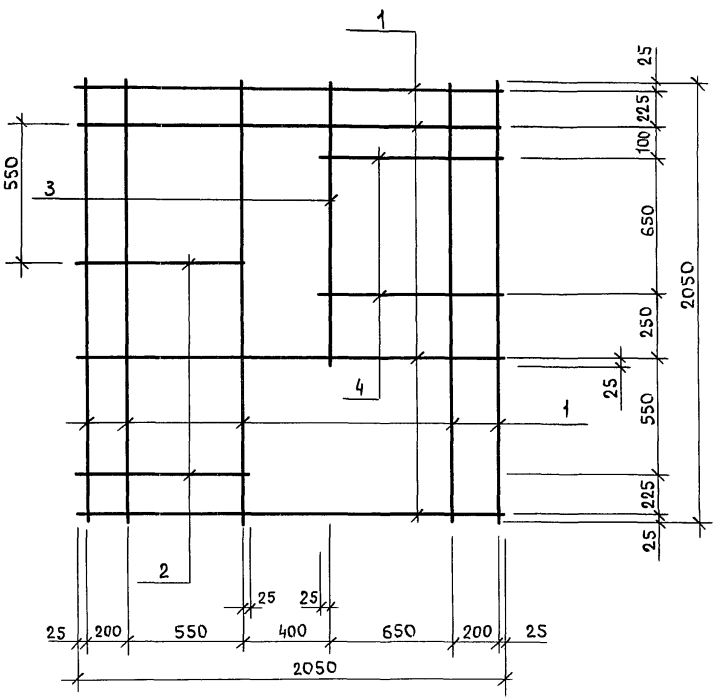

Формат	Зона	Поз.	Обозначение	Наименование	Кол.	Примечание
				Детали		
БЧ		1	813-2-33.87 КЖИ. 680001	А-I-8 ГОСТ 5781-82, ℓ=2050	9	0.81кг
БЧ		2	813-2-33.87 КЖИ. 680002	А-I-8 ГОСТ 5781-82, ℓ=800	2	0.32кг
БЧ		3	813-2-33.87 КЖИ. 680003	А-I-8 ГОСТ 5781-82, ℓ=1275	1	0.50кг
БЧ		4	813-2-33.87 КЖИ. 680004	А-I-8 ГОСТ 5781-82, ℓ=900	2	0.36кг

Сварка по ГОСТ 14098-85, тип соединения КТ-2

Привязан

Инв.№

Взам.инв.№ | Подпись и дата | Инв.№ подл.

Н.контр.	Ткач		02.11.86
Гл.спец.отд	Репало		25.11.86
Гл.констр.	Тимощенко		25.11.86
Рук.сект.	Колесников		25.11.86
Рук.гр	Бутенко		25.11.86
Инж.	Власова		25.11.86
Пров.	Кольдичева		25.11.86

т.п. 813-2-33.87 КЖИ. 68 00 00

Сетка С4

Стадия	Масса	Масштаб
Р	9.15	1:20
Лист	Листов 1	

ГИПРОНИСЕЛЬПРОМ г.Орел

Копировал Салова Формат А3

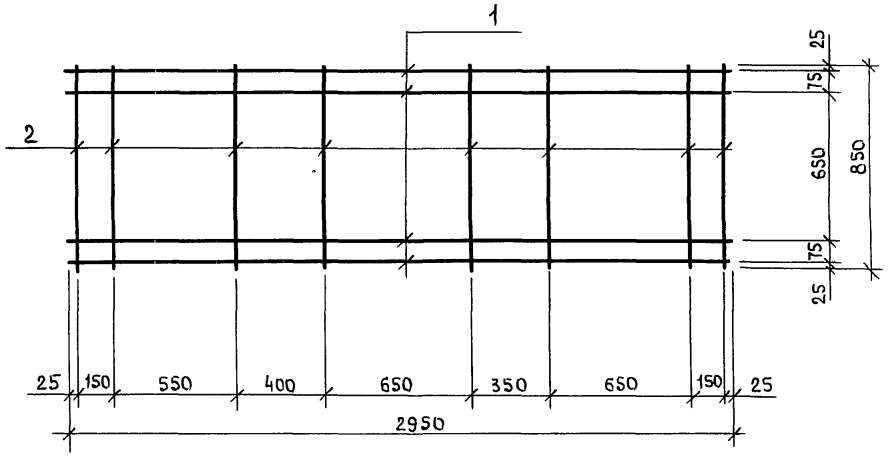

Формат	Зона	Поз.	Обозначение	Наименование	Кол.	Примечание
				Детали		
Б4		1	813-2-33.87 КЖИ. 69 00 01	А-I-в ГОСТ 5781-82, ℓ=2950	4	1.17кг
Б4		2	813-2-33.87 КЖИ. 69 00 02	А-I-в ГОСТ 5781-82, ℓ=850	8	0.34кг

Сварка по ГОСТ 14098-85, тип соединения К Т-2

Привязан

Инв.N

Н.контр.	Ткач		22.12.86
Гл.спец.отд	Репало		25.11.86
Гл.констр	Тимошенко		25.11.86
Рук.сект	Колесников		25.11.86
Рук.гр.	Бутенко		25.11.86
Инж.	В.Хасова		25.11.86
Пров.	Кольдичева		25.11.86

т.п. 813-2-33.87 КЖИ. 69 00 00

Сетка С5

Стадия	Масса	Масштаб
Р	7.40	1:20
Лист	Листов 1	

ГИПРОНИСЕЛЬПРОМ г.Орел

Копировал Салова Формат А3

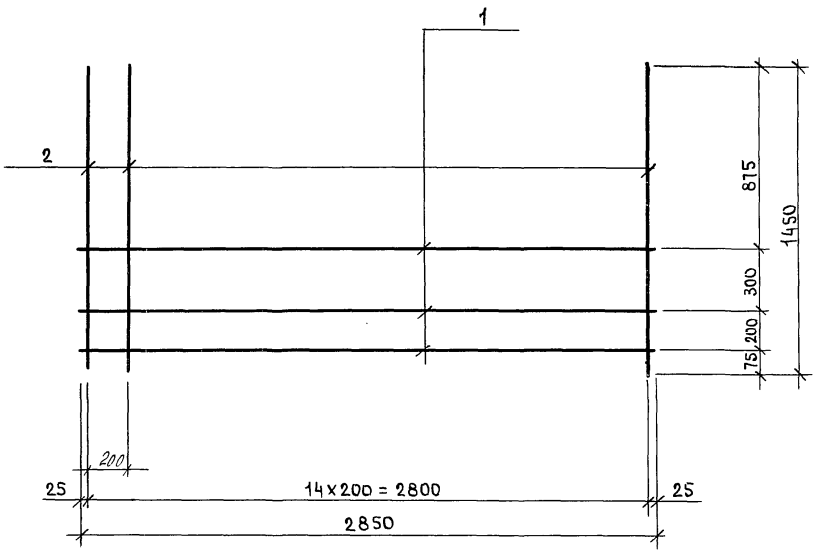

Формат	Зона	Поз.	Обозначение	Наименование	Кол.	Примечание
				Детали		
БЧ		1	813-2-33.87 КЖИ.70 00 01	А-I-8 ГОСТ 5781-82, ℓ=2850	3	1.13кг
БЧ		2	813-2-33.87 КЖИ.70 00 02	А-II-12 ГОСТ 5781-82, ℓ=1450	15	1.29кг

Сварка по ГОСТ 14098-85, тип соединения КТ-2

Привязан

Инв.N

Н.контр.	Ткач		01.12.86
Гл.спец.отд	Репало		25.11.86
Гл.констр	Тимошенко		25.11.86
Рук.сект	Колесников		25.11.86
Рук.гр	Бутенко		25.11.86
Ст.инж	Власова		25.11.86
Пров.	Кольдичева		25.11.86

т.п. 813-2-33.87 КЖИ. 70 00 00

Сетка С6

Стадия	Масса	Масштаб
Р	22.78	1:20
Лист	Листов 1	

ГИПРОНИСЕЛЬПРОМ г.Орел

Инв.N подл. | Подпись и дата | Взам.инв.N

Копировал Салова Формат А3

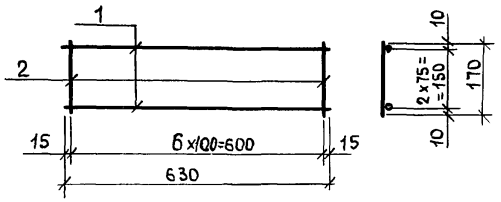

Сварка по ГОСТ 14098-85 тип соединения КТ-2

Формат	Зона	Поз.	Обозначение	Наименование	Кол.	Примечание
				Детали		
БЧ		1	813-2-33.87 КЖИ. 71 00 01	А-I-6 ГОСТ 5781-82, ℓ=630	3	0.14кг
БЧ		2	813-2-33.87 КЖИ. 71 00 02	А-I-6 ГОСТ 5781-82, ℓ=170	7	0.04кг

Привязан

Инв.N

Н.контр	Ткач		25.11.86
Гл.спец.отд	Репало		25.11.86
Гл.констр	Тимошенко		25.11.86
Рук.сект	Колесников		25.11.86
Рук.гр	Бутенко		25.11.86
ИИнж.	Власова		25.11.86
Пров.	Жолудева		25.11.86

т.п. 813-2-33.87 КЖИ. 71 00 00

Сетка С7

Стадия	Масса	Масштаб
Р	0.7	1:10
Лист	Листов 1	

ГИПРОНИСЕЛЬПРОМ г.Орел

Копировал Салова Формат А3

Инв.N подл | Подпись и дата | Взам.инв.N

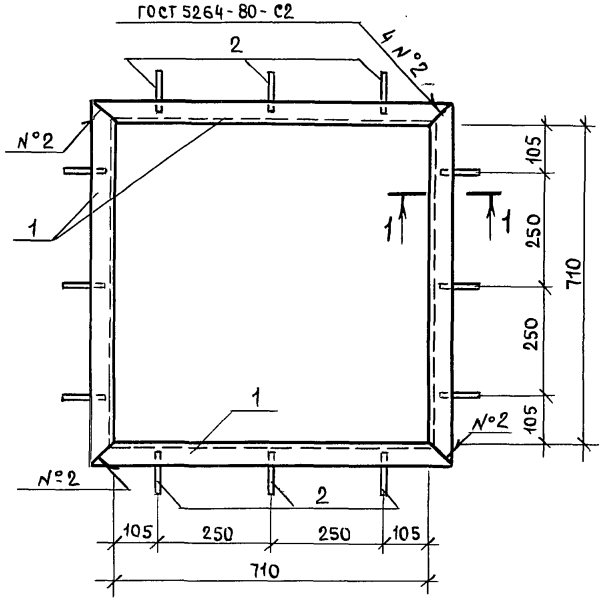

1-1

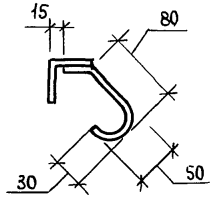

Формат	Зона	Поз.	Обозначение	Наименование	Кол	Примечание
				Детали		
БЧ		1	813-2-33.87 КЖИ.72 00 01	Уголок 50х50х5-6 ГОСТ 8509-72/Ст3 кп2-II ГОСТ 535-79 С-810	4	3.05 кг
БЧ		2	813-2-33.87 КЖИ.72 00 02	А-I-6 ГОСТ 5781-82, ℓ=200	12	0.04 кг

1. Сварка неуказанных швов по ГОСТ 14098-85, тип соединения Н1, способ сварки Кв
2. Покрытие - Ц 12.

Привязан

Инв.№

Н.контр	Ткач		03.12.86
Гл.спец.отд	Репало		25.11.86
Гл.констр	Тимощенко		25.11.86
Рук.сект	Колесников		25.11.86
Рук.гр	Бутенко		25.11.86
Инж.	Бирюкова		25.11.86
Пров.	Бутенко		25.11.86

т.п. 813-2-33.87 КЖИ.7200 00

Изделие закладное МН1

Стадия	Масса	Масштаб
Р	12.68	1:10
Лист	Листов 1	

ГИПРОНИСЕЛЬПРОМ г.Орел

Инв.№ подл. | Подпись и дата | Взам.инв.№

$t_н$=-30°С

Копировал Формат А3

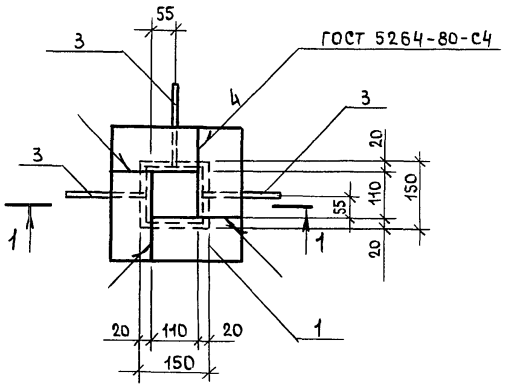

1-1

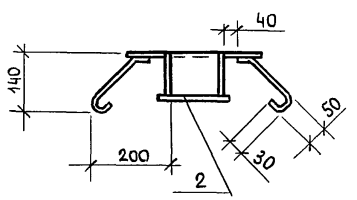

1. Сварка неуказанных швов контактная рельефная по ГОСТ 14098-85, тип шва Н-1, способ сварки Кв.
2. Покрытие - Ц12.

Формат	Зона	Поз.	Обозначение	Наименование	Кол.	Примечание
				Детали		
Б4		1	813-2-33.87 КЖИ. 73 00 01	Уголок $\frac{100\times100\times7\text{-Б ГОСТ 8509-72}}{\text{В Ст3пс6-1 ТУ 14-1-3023-80}}$		
				ℓ=310	4	3.35кг
Б4		2	813-2-33.87 КЖИ. 73 00 02	Лист $\frac{\text{Б-ПН-НО-10.0 ГОСТ 19903-74}}{\text{В Ст3 кп2 ГОСТ 14637-79}}$		
				150×150	1	1.77кг
Б4		3	813-2-33.87 КЖИ. 73 00 03	А-I-6 ГОСТ 5781-82, ℓ=340	3	0.08кг

Привязан

Инв. N

Н. контр.	Ткач		23.11.86
Гл. спец. от	Репало		25.11.86
Гл. констр.	Тимошенко		25.11.86
Рук. сект	Колесников		25.11.86
Рук. гр	Бутенко		25.11.86
Ин.	Бирюкова		25.11.86
Пров.	Колудева		25.11.86

т.п. 813-2-33.87 КЖИ. 73 00 00

Изделие закладное МН2

Стадия	Масса	Масштаб
Р	15.25	1:10
Лист	Листов 1	

ГИПРОНИСЕЛЬПРОМ г. Орел

Инв. N подл. | Подпись и дата | Взам. инв. N

Копировал Формат А3

Типовой проект Альбом IV

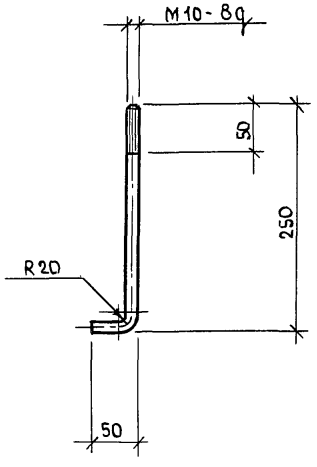

Привязан

Инв.N

Н.контр.	Ткач		02.12.86
Гл.спец.отд	Репало		25.11.86
Гл.констр.	Тимощенко		25.11.86
Рук.сект	Колесников		25.11.86
Рук.гр.	Бутенко		25.11.86
Инж.	Бирюкова		25.11.86
Пров.	Жолудева		25.11.86

т.п. 813-2-33.87

КЖИ. 00 00 74

Изделие закладное МН3

Стадия	Масса	Масштаб
Р	0.19	1:5
Лист	Листов 1	

А-III-10 ГОСТ 5781-82, ℓ=300

ГИПРОНИСЕЛЬПРОМ г.Орел

Инв.N подл. | Подпись и дата | Взам.инв.N

Копировал Формат А4

Привязан

Инв.N

Н.контр.			
Гл.спец.отд			
Гл.констр.			
Рук.сект.			
Рук.гр.			
Пров			

т.п. 813-2-33.87

Стадия	Масса	Масштаб
Лист	Листов	

ГИПРОНИСЕЛЬПРОМ г.Орел

Инв.N подл. | Подпись и дата | Взам.инв.N

Копировал Формат А4

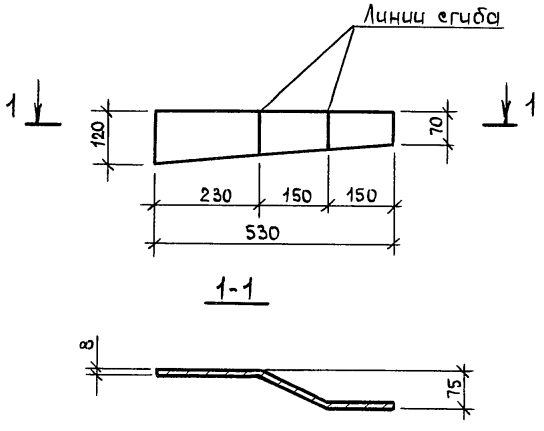

Покрытие - Ц12

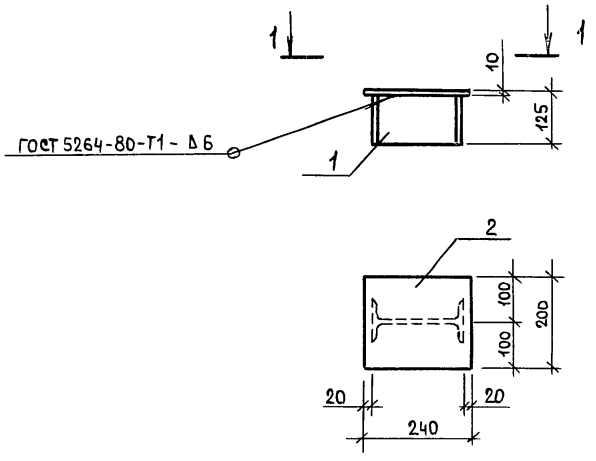

Формат	Зона	Поз.	Обозначение	Наименование	Кол.	Примечание
				Детали		
Б4		1	В13-2-33.87 КЖИ.76 00 01	Двутавр 20Б1 ГОСТ 26020-83 / Вст3пс6-1 ТУ14-1-3023-80		
				ℓ = 115	1	2.6кг
Б4		2	В13-2-33.87 КЖИ.76.00 02	Лист 5-ПН-НО-10.0 ГОСТ 19903-74 / Вст3кп2 ГОСТ 14637-79		
				240 х 200	1	3.8кг

Привязан

Инв.N

Взам. инв.N

Подпись и дата

Инв.N подл.

Н.контр.	Ткач		02.12.86
Гл.спец.отд	Ренало		25.11.86
Гл.констр	Тимошенко		25.11.86
Рук.еект	Колесников		25.11.86
Рук.гр.	Бутенко		25.11.86
Ст.техн.	Шибаев		25.11.86
Пров.	Жолудева		25.11.86

т.п. В13-2-33.87 КЖИ.00 00 75

Изделие соединительное МС1

Стадия	Масса	Масштаб
Р	4.1	1:10
Лист	Листов 1	

Лист 5-ПН-НО-8.0 ГОСТ 19903-74 / В Ст3 кп2 ГОСТ 14637-79
550х120

ГИПРОНИСЕЛЬПРОМ г.Орел

Покрытие - Ц12

Н.контр.	Ткач		25.11.86
Гл.спец.отд	Ренало		25.11.86
Гл.констр	Тимошенко		25.11.86
Рук.еект	Колесников		25.11.86
Рук.гр.	Бутенко		25.11.86
Ст.техн.	Яковский		25.11.86
Пров.	Жолудева		25.11.86

т.п В13-2-33.87 КЖИ.76.00 00

Изделие соединительное МС2

Стадия	Масса	Масштаб
Р	6.4	1:10
Лист	Листов 1	

ГИПРОНИСЕЛЬПРОМ г.Орел

Копировал формат А4

Копировал Формат А4

Типовой проект Альбом IV

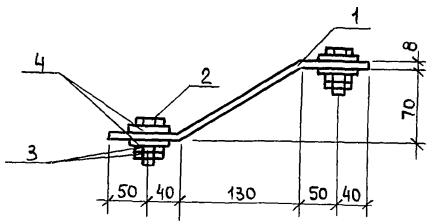

поз. 1

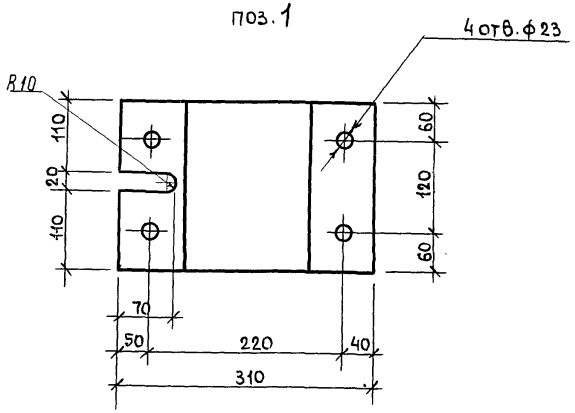

Покрытие - Ц12

Формат	Зона	Поз.	Обозначение	Наименование	Кол.	Примечан.
				Детали		
Б4		1	813-2-33.87 КЖИ.77 00 01	Лист 6-ПН-НО-8.0 ГОСТ 19903-74 / Вст 3 кп 2 ГОСТ 14637-79		
				240×330	1	5.0 кг
				Стандартные изделия		
		2		Болт М20-8g×60.58.016		
				ГОСТ 7798-70	4	
		3		Гайка М20-7Н.5.016		
				ГОСТ 5915-70	8	
		4		Шайба 20.01.08.КП.016		
				ГОСТ 11371-78	8	

Привязан

Инв. N

Н.контр.	Ткач		03.11.86
Гл.спец.отд	Репало		25.11.86
Гл.констр.	Тимошенко		25.11.86
Рук.сект	Колесников		25.11.86
Рук.гр	Бутенко		25.11.86
Ст.техн.	Яковецкий		25.11.86
Пров.	Жолудева		25.11.86

т.п. 813-2-33.87 КЖИ.77 00 00

Изделие соединительное МС3

Стадия	Масса	Масштаб
Р	6.6	1:10
Лист	Листов 1	

ГИПРОНИСЕЛЬПРОМ г.Орел

Инв. N подл. | Подпись и дата | Взам. инв. N

Альбом IV

Типовой проект

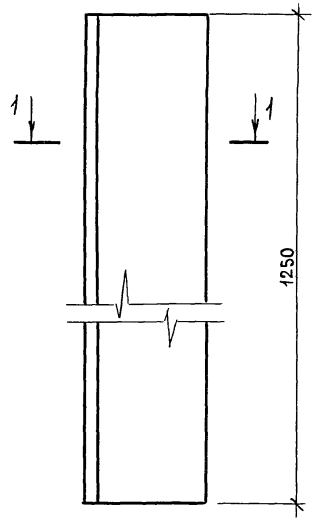

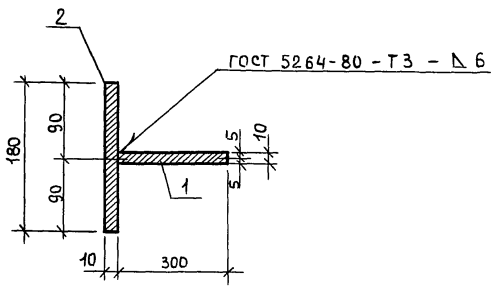

Формат	Зона	Поз.	Обозначение	Наименование	Кол.	Примечание
				Детали		
Б4		1	813-2-33.87 КЖИ.78 00 01	Лист $\frac{\text{Б-ПН-НО-100 ГОСТ 19903-74}}{\text{Вст3 кп2 ГОСТ 14637-79}}$		
				300 х 1250	1	29.44кг
Б4		2	813-2-33.87 КЖИ.78 00 02	Лист $\frac{\text{Б-ПН-НО-100 ГОСТ 19903-74}}{\text{Вст3 кп 2 ГОСТ 14637-79}}$		
				180 х 1250	1	17.7кг

Покрытие - Ц 12

Привязан

Инв. N

Н. контр.	Ткач		02.12.86
Гл. спец. отд	Ренало		25.11.86
Гл. констр.	Тимошенко		25.11.86
Рук. еект.	Колесников		25.11.86
Рук. гр.	Бутенко		25.11.86
Ст. техн.	Яковский		25.11.86
Пров.	Молудева		25.11.86

т.п. 813-2-33.87 КЖИ. 78 00 00

Изделие соединительное МС4

Стадия	Масса	Масштаб
Р	47.14	1:5
Лист	Листов 1	

ГИПРОНИСЕЛЬПРОМ г. Орел

21987-04 82

Инв. N подл. | Подпись и дата | Взам. инв. N

$t_н$ = -30°С

Копировал

Формат А3

Альбом IV

Типовой проект

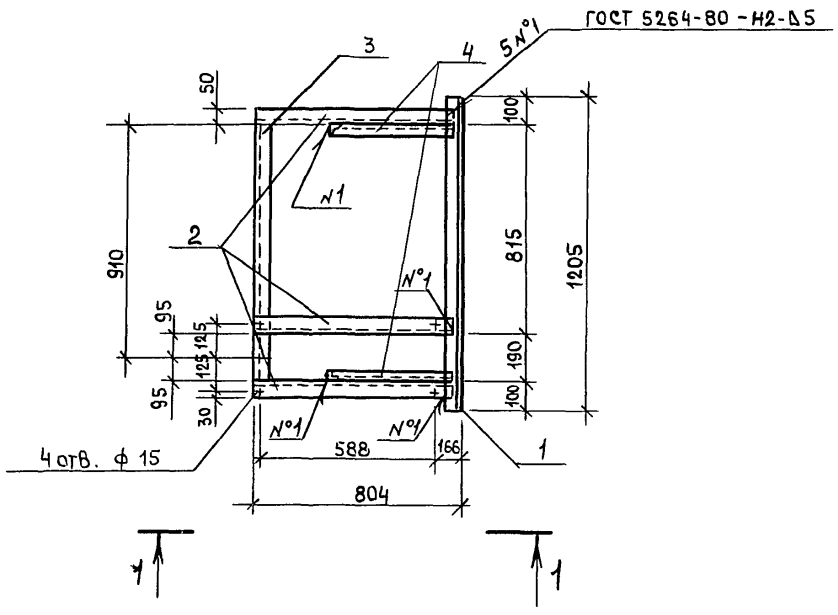

Вид 1-1

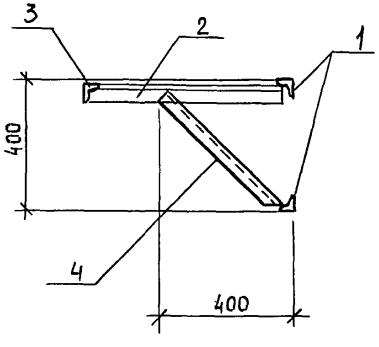

Сварка неуказанных швов по ГОСТ 5264-80, тип соединения С2, катет 5мм

Формат	Зона	Поз.	Обозначение	Наименование	Кол.	Примечание
				Детали		
Б4		1	813-2-33.87 КЖИ. 79 00 01	Уголок 50х50х5-Б ГОСТ 8509-72 / Вст3кп2-II ГОСТ 535-79		
				ℓ = 1205	2	4.5 кг
Б4		2	813-2-33.87 КЖИ. 79 00 02	Уголок 50х50х5-Б ГОСТ 8509-72 / Вст3кп2-II ГОСТ 535-79		
				ℓ = 795	3	3.0 кг
Б4		3	813-2-33.87 КЖИ. 79 00 03	Уголок 50х50х5-Б ГОСТ 8509-72 / Вст3кп2-II ГОСТ 535-79		
				ℓ = 1005	1	3.8 кг
Б4		4	813-2-33.87 КЖИ. 79 00 04	Уголок 50х50х5-Б ГОСТ 8509-72 / Вст3кп2-II ГОСТ 535-79		
				ℓ = 570	2	2.1 кг

Привязан

Инв. N

Н.контр.	Ткач		03.12.86
Гл.спец.отд	Репало		25.11.86
Гл.констр.	Тимошенко		25.11.86
Рук.сект.	Колесников		25.11.86
Рук.гр.	Бутенко		25.11.86
Ст.техн.	Яковецкий		25.11.86
Пров.	Жолудева		25.11.86

т.п. 813-2-33.87 КЖИ. 79 00 00

Изделие соединительное МС5

Стадия	Масса	Масштаб
Р	26.0	1:10
Лист	Листов 1	

ГИПРОНИСЕЛЬПРОМ г.Орел

Инв.N подл. | Подпись и дата | Взам.инв.N

21987-04 83

$t_н$=-30°С

Копировал

Формат А3

Альбом IV

Типовой проект

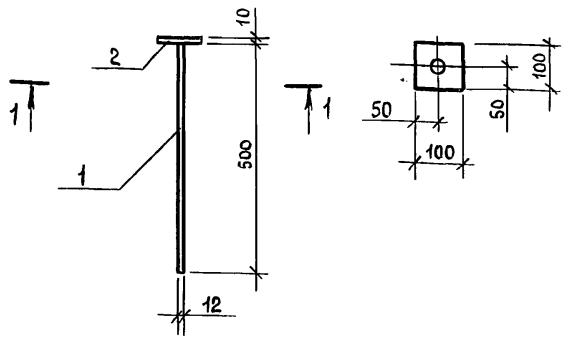

Формат	Зона	Поз.	Обозначение	Наименование	Кол.	Примечание
				Детали		
Б4		1	8.13-2-33.87 КЖИ. 80 00 01	А-I-12 ГОСТ 5781-82, ℓ=500	1	0.44кг
Б4		2	8.13-2-33.87 КЖИ. 80 00 02	Лист Б-ПН-НО-10,0 ГОСТ 19903-74 / Вст3пс6-I ТУ 14-1-3023-80 100х100	1	0.79кг

1. Покрытие - Ц12.
2. Сварка по ГОСТ 8713-79, тип соединения Т5, высота шва 7мм.

Привязан

Инв.N

Взам.инв.N | Подпись и дата | Инв.N подл.

Н.контр.	Ткач	03.12.86
Гл.спец.отд	Репало	25.11.86
Гл.констр.	Тимошенко	25.11.86
Рук.сект	Колесников	25.11.86
Рук.гр.	Бутенко	25.11.86
Ст.техн.	Шибаев	25.11.86
Пров.	Жолудева	25.11.86

т.п. 8.13-2-33.87 КЖИ. 80 00 00

Изделие соединительное МС6

Стадия	Масса	Масштаб
Р	1.23	1:10
Лист	Листов 1	

ГИПРОНИСЕЛЬПРОМ г.Орел

$t_н = -30°C$

Копировал

Формат А4

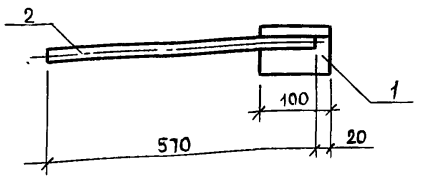

1. Покрытие - Ц12
2. Сварка контактная рельефная по ГОСТ 14098-85, тип шва Н1.

Формат	Зона	Поз.	Обозначение	Наименование	Кол.	Примечание
				Детали		
Б4		1	8.13-2-33.87 КЖИ. 81 00 01	Уголок 100х100х7-Б ГОСТ 8509-72 / Вст3пс6-I ТУ 14-1-3023-80 ℓ=100	1	1.1кг
Б4		2	8.13-2-33.87 КЖИ. 81 00 02	Круг В20 ГОСТ 2590-71 / В Ст3кп2-I ГОСТ 535-79 ℓ=570	1	1.41кг

Привязан

Инв.N

Взам.инв.N | Подпись и дата | Инв.N подл.

Н.контр	Ткач	03.12.86
Гл.спец.отд	Репало	25.11.86
Гл.констр	Тимошенко	25.11.86
Рук.сект	Колесников	25.11.86
Рук.гр.	Бутенко	25.11.86
Инж	Власова	25.11.86
Пров.	Жолудева	25.11.86

т.п. 8.13-2-33.87 КЖИ. 81 00 00

Изделие соединительное МС7

Стадия	Масса	Масштаб
Р	2.51	1:10
Лист	Листов 1	

ГИПРОНИСЕЛЬПРОМ г.Орел

21987-04 84

Копировал

Формат А4

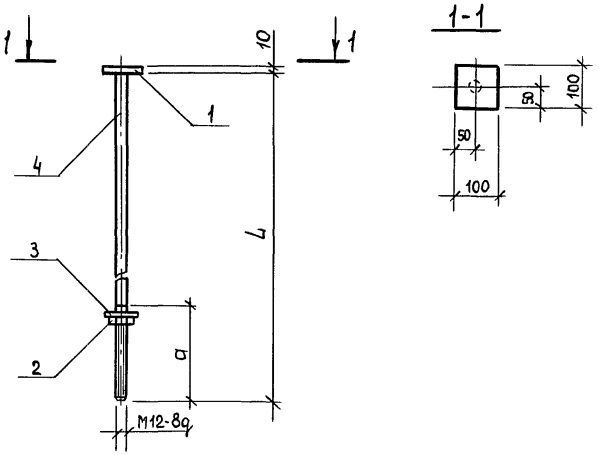

Обозначение	Марка	a, мм	L, мм	Масса, кг
813-2-33.87 КЖИ.82 00 00	МС8	250	2600	3.1
-01	МС9	100	2000	2.57

1. Покрытие - Ц12.
2. Сварка по ГОСТ 8713-79, тип соединения Т5, высота шва 7 мм.

Формат	Зона	Поз.	Обозначение	Наименование	Кол.	Примечание
				Детали		
Б4		1	813-2-33.87 КЖИ.82 00 01	Лист Б-ПН-НО-10.0 ГОСТ 19903-74 / Ст3пс6-1 ТУ 14-1-3023-80 100х100	1	0.8кг
				Стандартные изделия		
		2		Гайка М12-7Н.5.0.16 ГОСТ 5915-70	1	
		3		Шайба 12.01.08 КП.016 ГОСТ 11371-78	1	
			Переменные данные	**для исполнений**		
				КЖИ.82 00 00		
				Детали		
		4	813-2-33.87 КЖИ.82 00 02	А-I-12 ГОСТ 5781-82, ℓ=2600	1	2.31кг
				КЖИ.82 00 00-01		
				Детали		
		4	КЖИ.82 00 02-01	А-I-12 ГОСТ 5781-82, ℓ=2000	1	1.78кг

Привязан

Инв.№

Н.контр.	Ткач		03.11.86
Гл.спец.отд	Ренало		25.11.86
Гл.констр.	Тимощенко		25.11.86
Рук.сект.	Колесников		25.11.86
Рук.гр.	Бутенко		25.11.86
Инж.	Власова		25.11.86
Пров.	Жолудева		25.11.86

т.п. 813-2-33.87 КЖИ. 82 00 00

Изделие соединительное (МС8, МС9)

Стадия	Масса	Масштаб
Р		1:10
Лист	Листов 1	

ГИПРОНИСЕЛЬПРОМ г.Орел

21987-04 85

Копировал Формат А3

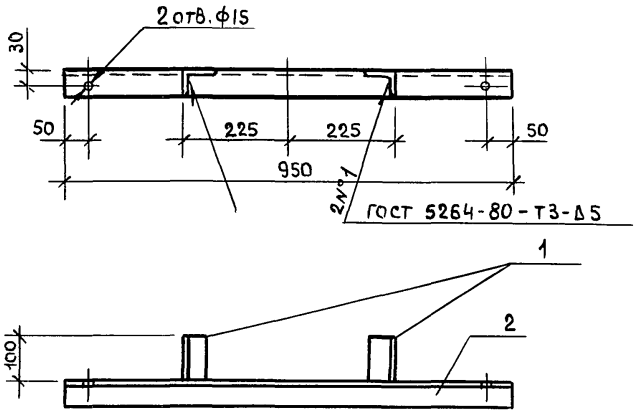

Формат	Зона	Поз.	Обозначение	Наименование	Кол.	Примечание
				Детали		
БЧ		1	813-2-33.87 КЖИ.830001	Уголок $\frac{50\times50\times5-Б\ ГОСТ\ 8509-72}{Ст3\ кп2-II\ ГОСТ\ 535-79}$ ℓ=200	2	0.38 кг
БЧ		2	813-2-33.87 КЖИ.83.00 02	Уголок $\frac{50\times50\times5-Б\ ГОСТ\ 8509-72}{Ст3\ кп2-II\ ГОСТ\ 535-79}$ ℓ=950	1	3.58кг

Привязан

Инв. N

Н.контр.	Ткач		03.11.86
Гл.спец.отд	Ренало		25.11.86
Гл.констр.	Тимошенко		25.11.86
Рук.сект.	Колесников		25.11.86
Рук.гр	Бутенко		25.11.86
КНиК	Власова		25.11.86
Пров.	Жолудева		25.11.86

т.п. 813-2-33.87 КЖИ. 83 00 00

Изделие соединительное МС 10

Стадия	Масса	Масштаб
Р	4.34 кг	1:10
Лист	Листов 1	

ГИПРОНИСЕЛЬПРОМ г.Орел

21987-04 86

Копировал Формат А3

Альбом IV

Типовой проект

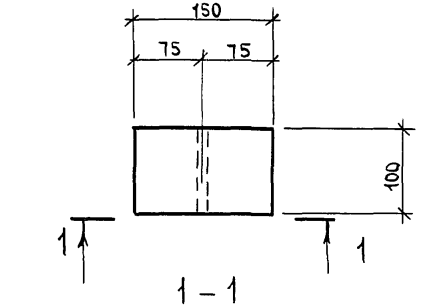

1 – 1

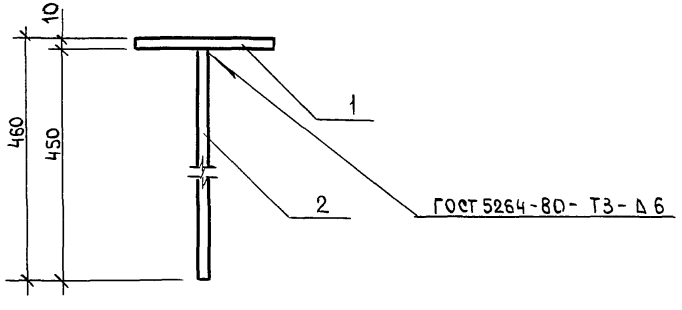

Покрытие - Ц12

Формат	Зона	Поз.	Обозначение	Наименование	Кол.	Примечание
				Детали		
Б4		1	813-2-33.87 КЖИ. 84 00 01	Лист $\frac{Б\text{-}ПН\text{-}НО\text{-}10,0\ ГОСТ\ 19903\text{-}74}{Вст3пс6\text{-}1\ ТУ\ 14\text{-}1\text{-}3023\text{-}80}$ ℓ=100х150	1	1.18кг
Б4		2	813-2-33.87 КЖИ. 84 00 02	Лист $\frac{Б\text{-}ПН\text{-}НО\text{-}10,0\ ГОСТ\ 19903\text{-}74}{Вст3пс6\text{-}1\ ТУ\ 14\text{-}1\text{-}3023\text{-}80}$ 100х450	1	3.53кг

Привязан

Инв. N

Н. контр.	Ткач		03.12.86
Гл. спец. отд	Репало		25.11.86
Гл. констр	Тимошенко		25.11.86
Рук. сект	Колесников		25.11.86
Рук. гр	Бутенко		25.11.86
Инж	Власова		25.11.86
Пров.	Жолудева		25.11.86

т.п. 813-2-33.87 КЖИ. 84 00 00

Изделие соединительное МС11

Стадия	Масса	Масштаб
Р	4.71	1:5
Лист	Листов 1	

ГИПРОНИСЕЛЬПРОМ г. Орел

21987-04 87

Копировал

Формат А3

Инв. N подл. | Подпись и дата | Взам. инв. N

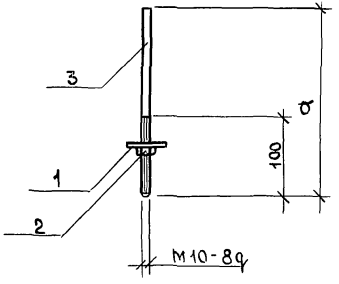

Покрытие - Ц12

Обозначение	Марка	а, мм	Масса, кг
КЖИ. 85 00 00	Мс12	730	0.45
- 01	Мс13	480	0.30
-02	Мс14	230	0.14

Формат	Зона	Поз.	Обозначение	Наименование	Кол.	Примечание
				Стандартные изделия		
		1		Шайба 10.01.08 КП 0 16 ГОСТ 11371-78	1	
		2		Гайка М10-7Н.5.016 ГОСТ 5915-70	1	
			Переменные данные	для исполнений КЖИ. 85 00 00		
				Детали		
Бч		3	813-2-33.87 КЖИ. 85 00 01	А-I-10 ГОСТ 5781-82, ℓ=230	1	0.14кг
				КЖИ. 85 00 00-01		
				Детали		
Бч		3	813-2-33.87 КЖИ. 85 00 02	А-I-10 ГОСТ 5781-82, ℓ=480	1	0.30кг
				КЖИ. 85 00 00-02		
				Детали		
Бч		3	813-2-33.87 КЖИ. 85 00 03	А-I-10 ГОСТ 5781-82, ℓ=730	1	0.45кг

Привязан

Инв.N

Н.контр.	Ткач		02.11.86
Гл.спец.отд	Репсло		25.11.86
Гл.констр.	Тимошенко		25.11.86
Рук.еект	Колесников		25.11.86
Рук.гр.	Бутенко		25.11.86
Инж.	Власова		25.11.86
Пров.	Жолудева		25.11.86

т.п. 813-2-33.87

КЖИ. 85 00 000

Изделие соединительное (мс12, мс13, мс14)

Стадия	Масса	Масштаб
Р	см. табл.	1:5
Лист	Листов 1	

ГИПРОНИСЕЛЬПРОМ г.Орел

Копировал

Формат А3

Инв.N подл. | Подпись и дата | Взам.инв.N

Альбом IV

Типовой проект

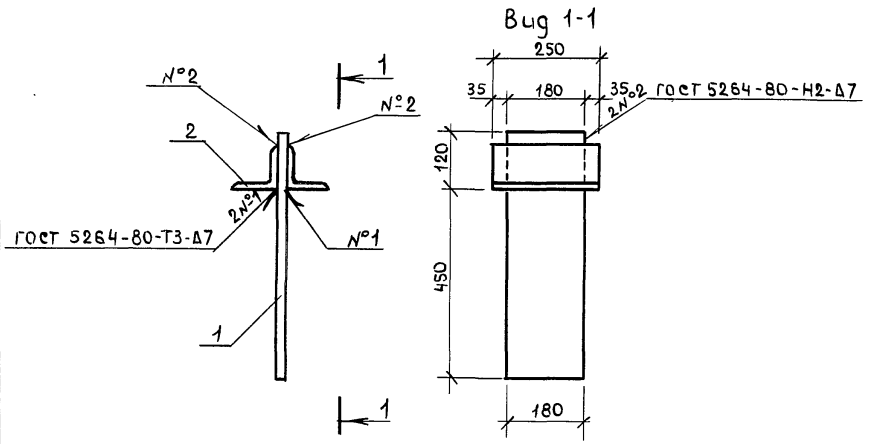

Покрытие - Ц12

Формат	Зона	Поз.	Обозначение	Наименование	Кол.	Примечание
				Детали		
Б4		1	813-2-33.87 КЖИ. 86 00 01	Лист $\frac{\text{Б-ПН-НО-100 ГОСТ 19903-74}}{\text{В ст3 кл2 ГОСТ 14637-79}}$		
				180 х 570	1	8.1 кг
Б4		2	813-2-33.87 КЖИ. 86 00 02	Уголок $\frac{\text{100х100х7-Б ГОСТ 8509-72}}{\text{В ст3 пс6-I ТУ14-1-3023-80}}$		
				ℓ = 250	1	2.7 кг

Привязан

Инв. N

Н. контр.	Ткач		03.12.86
Гл. спец. отд.	Репало		25.11.86
Гл. констр.	Тимошенко		25.11.86
Рук. сект.	Колесников		25.11.86
Рук. гр.	Бутенко		25.11.86
Ст. техн.	Яковецкий		25.11.86
Пров.	Жолудева		25.11.86

т.п. 813-2-33.87 КЖИ. 8600 00

Изделие соединительное МС15

Стадия	Масса	Масштаб
Р	10.8	1:10
Лист	Листов 1	

ГИПРОНИСЕЛЬПРОМ г. Орел

Копировал

Формат А3

Альбом IV

Типовой проект

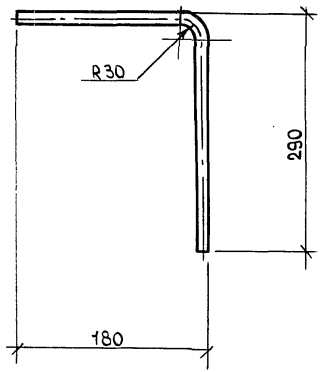

Привязан

Инв.N

Н.контр	Ткач		02.12.86
Гл.спец.отд	Репало		25.11.86
Гл.констр	Тимошенко		25.11.86
Рук.сект	Колесников		25.11.86
Рук.гр	Бутенко		25.11.86
Инж.	Власова		25.11.86
Пров.	Жолудева		25.11.86

т.п. 8/3-2-33.87 КЖИ. 00 00 87

Изделие соединительное Мс16

Стадия	Масса	Масштаб
Р	0.94	1:5
Лист	Листов 1	

А-I-18 ГОСТ 5781-82, ℓ=470

ГИПРОНИСЕЛЬПРОМ г.Орел

Мс17 - изображено

Мс18 - зеркальное отражение

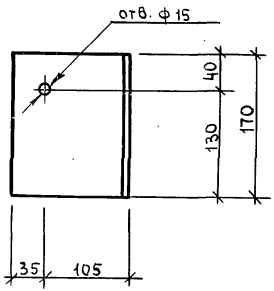

Обозначение	Марка	Масса, кг
8/3-2-33.87 КЖИ. 00 00 88	Мс17	3.7
- 01	Мс18	3.7

Привязан

Инв.N

Н.контр	Ткач		02.12.86
Гл.спец.отд	Репало		25.11.86
Гл.констр	Тимошенко		25.11.86
Рук.сект	Колесников		25.11.86
Рук.гр	Бутенко		25.11.86
Инж	Власова		25.11.86
Пров.	Жолудева		25.11.86

т.п. 8/3-2-33.87 КЖИ. 00 00 88

Изделие соединительное (мс17, мс18)

Стадия	Масса	Масштаб
Р	см.табл	1:5
Лист	Листов 1	

Уголок 140х140х10-Б ГОСТ 8509-72 / Вст3пс6-1-ТУ-14-1-30 93-80 ℓ=170

ГИПРОНИСЕЛЬПРОМ г.Орел

Инв.N подл. | Подпись и дата | Взам.инв.N

Копировал Салова Формат А3

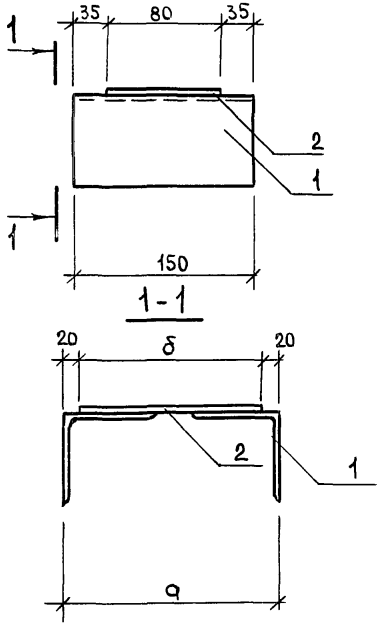

Формат	Зона	Поз.	Обозначение	Наименование	Кол.	Примечание
				Детали		
Б4		1	8.13-2-33.87 КЖИ. 89 00 01	Уголок $\frac{100\times100\times7\text{-}Б\ ГОСТ\ 8509\text{-}72}{Ст3пс6\text{-}I\text{-}ТУ\ 14\text{-}1\text{-}3023\text{-}80}$ ℓ=150	2	1.62кг
			Переменные данные	для исполнений		
				КЖИ. 89 00 00		
				Детали		
Б4		2	8.13-2-33.87 КЖИ. 89 00 02	Лист $\frac{Б\text{-}ПН\text{-}НО\text{-}8.0\ ГОСТ\ 19903\text{-}74}{Ст3кп2\ ГОСТ\ 14637\text{-}79}$ 80×200	1	1.01кг
				Детали		
				КЖИ. 89 00 00 - 01		
Б4		2	8.13-2-33.87 КЖИ. 89 00 02-01	Лист $\frac{Б\text{-}ПН\text{-}НО\text{-}8.0\ ГОСТ\ 19903\text{-}74}{Ст3кп2\ ГОСТ\ 14637\text{-}79}$ 80×180	1	0.91кг

1. Сварка по ГОСТ 5264-80, тип соединения Н2, катет шва 7мм.
2. Покрытие - Ц12

Обозначение	Марка	a, мм	δ, мм	Масса, кг
КЖИ. 89 00 00	Мс19	240	200	4.25
-01	Мс20	220	180	4.15

Привязан

Инв.N

Н.контр.	Ткач		25.11.86
Гл.спец.отд	Ренало		25.11.86
Гл.констр.	Тимошенко		25.11.86
Рук.сект	Колесников		25.11.86
Рук.гр	Бутенко		25.11.86
Инж.	Власова		25.11.86
Пров.	Жолудева		25.11.86

т.п. 8.13-2-33.87 КЖИ. 89 00 00

Изделие соединительное (Мс19, Мс20)

Стадия	Масса	Масшт.
Р	см.табл	1:5
Лист	Листов 1	

ГИПРОНИСЕЛЬПРОМ г.Орел

21987-04 91

Копировал Салова Формат А3

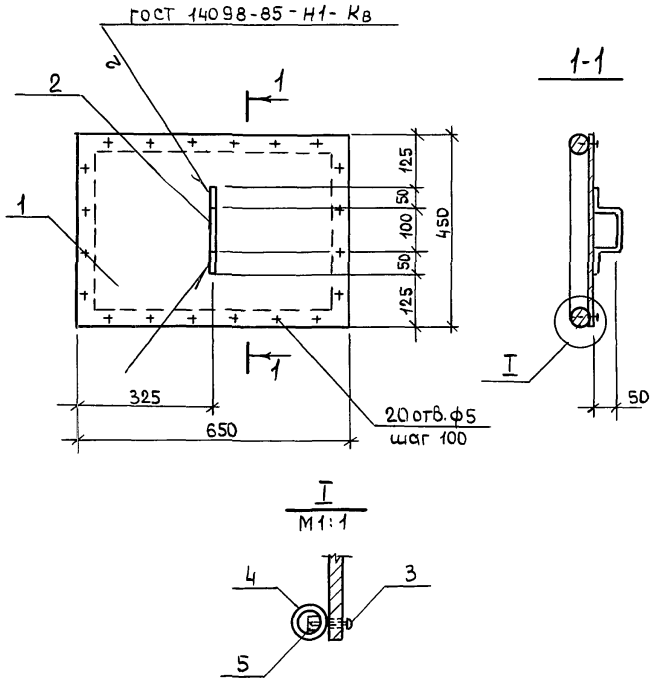

Покрытие- Ц12

Формат	Зона	Поз.	Обозначение	Наименование	Кол.	Примечание
				Детали		
Б4		1	В13-2-33.87 КЖИ.90 00 01	Лист $\frac{\text{Б-ПН-НО-4.0 ГОСТ19903-74}}{\text{Вст3кп2-II ГОСТ535-79}}$ 650×450	1	9.18кг
Б4		2	В13-2-33.87 КЖИ.90 00 02	Круг $\frac{\text{В 12 ГОСТ 2590-71}}{\text{Вст3кп2-I ГОСТ535-79}}$ ℓ=300	1	0.27кг
				Стандартные изделия		
		3		Шуруп 1-5×40.016 ГОСТ1144-80	20	
				Материалы		
		4		Рукав Ш(VШ)-6.3-31.5		
				45-У ГОСТ 18698-79		ℓ=2200мм
		5		Брусок 25×25 ГОСТ 24454-80		ℓ=2200мм

Привязан

Инв.№

Н.контр	Ткач		03.12.86
Гл.спец.отд	Репало		25.11.86
Гл.констр	Тимошенко		25.11.86
Рук.сект	Колесников		25.11.86
Рук.гр	Бутенко		25.11.86
Инж	Биркова		25.11.86
Пров.	Бутенко		25.11.86

т.п. В13-2-33.87 КЖИ.90 00 00

Шибер ШБ1

Стадия	Масса	Масштаб
Р	9.45	1:10
Лист	Листов 1	

ГИПРОНИСЕЛЬПРОМ г.Орел

21987-04 92

Копировал Салова Формат А3

Взам.инв.№ | Подпись и дата | Инв.№ подл.

Типовой проект Альбом IV

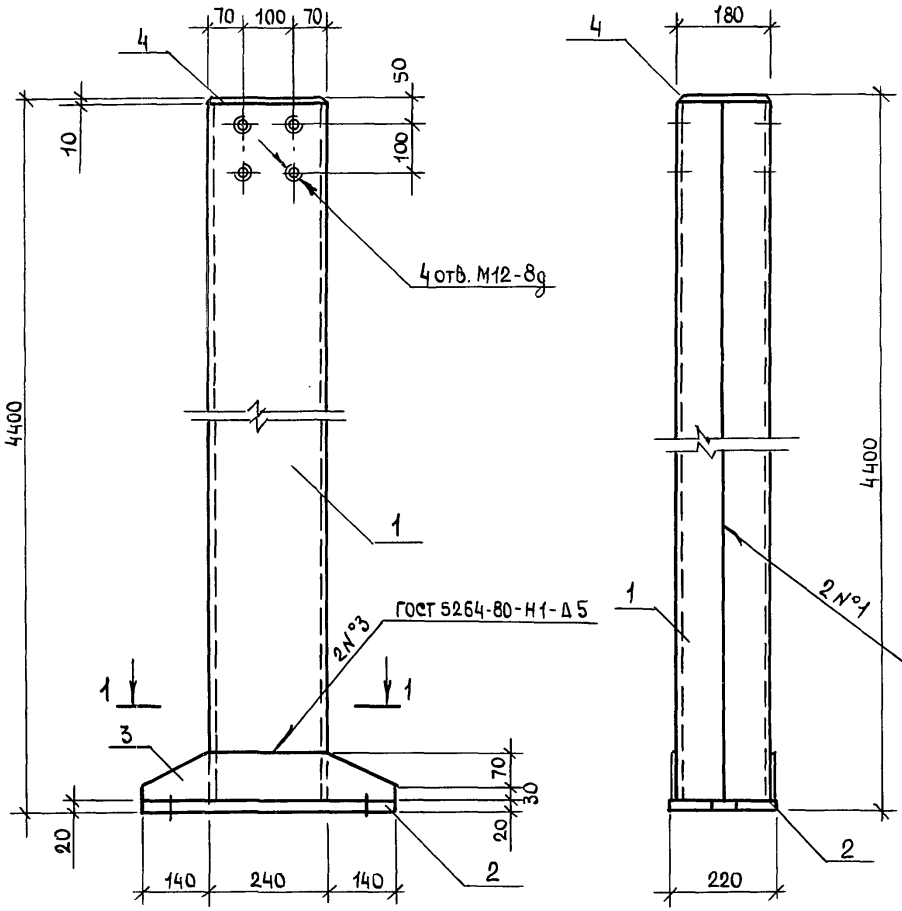

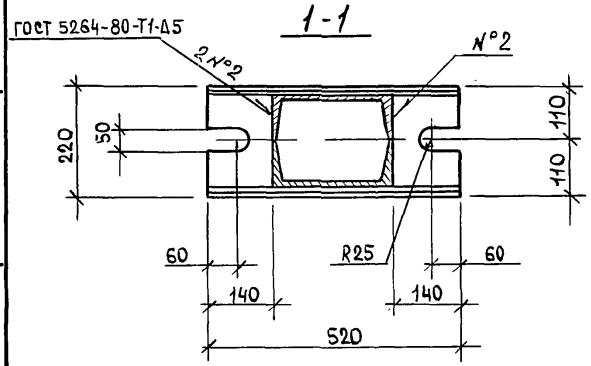

Формат	Зона	Поз.	Обозначение	Наименование	Кол.	Примечание
				Детали		
Б4		1	813-2-33.87 КЖИ.910001	Швеллер 24 ГОСТ 8240-72 / Вст3пс6-II ГОСТ 535-79 ℓ=4370	2	104.9 кг
Б4		2	813-2-33.87 КЖИ.910002	Лист Б-ПН-НО-20 ГОСТ 19903-74 / Вст3пс6-I ГОСТ 14637-79 220×520	1	18.0 кг
Б4		3	813-2-33.87 КЖИ.910003	Лист Б-ПН-НО-8 ГОСТ 19903-74 / Вст3кп2 ГОСТ 14637-79 100×520	2	3.3 кг
Б4		4	813-2-33.87 КЖИ.910004	Лист Б-ПН-НО-10 ГОСТ 19903-74 / Вст3кп2 ГОСТ 14637-79 170×230	1	3.1 кг

Окраска эмалью ПФ-133 по ГОСТ 926-82 VII, 4/1-Л по грунту ГФ-021 по ГОСТ 25129-82.

Привязан

Инв. N

Взам. инв. N | Подпись и дата | Инв. N подл.

Н.контр.	Ткач		03.12.86
Гл.спец.отд	Репало		25.11.86
Гл.констр	Тимощенко		25.11.86
Рук.еект	Колесников		25.11.86
Рук.гр	Бутенко		25.11.86
Инж	Власова		25.11.86
Пров.	Жолудева		25.11.86

т.п.813-2-33.87 КЖИ. 910000

Стойка СК3

Стадия	Масса	Масштаб
Р	237.5	1:10
Лист	Листов 1	

ГИПРОНИСЕЛЬПРОМ г.Орел

21987-04 93

Копировал Салова формат А3

Альбом IV

Типовой проект

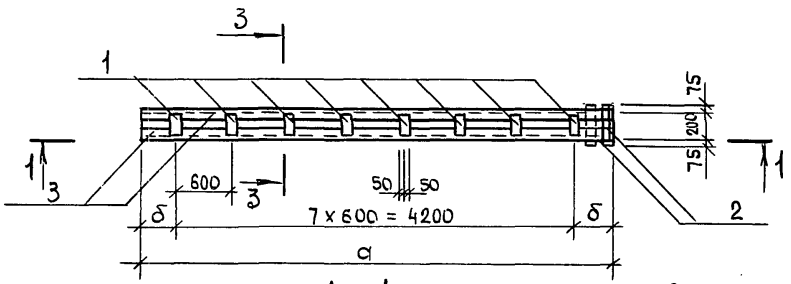

1 - 1

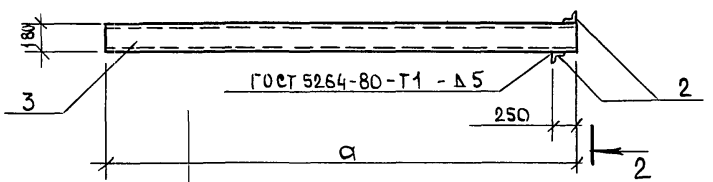

2-2
м 1:10

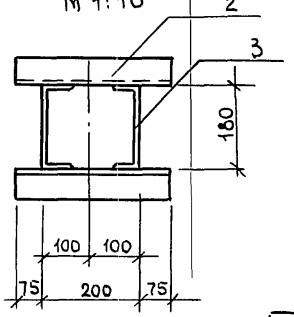

3-3
м 1:10

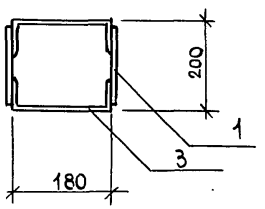

Обозначение	Марка	a, мм	δ, мм	Масса, кг
КЖИ. 9200 00	БМ1	4910	355	172.46
- 01	БМ2	4610	205	162.7

Формат	Зона	Поз.	Обозначение	Наименование	Кол.	Примечание
				Детали		
Б4		1	813-2-33.87 КЖИ. 9200 01	Лист $\frac{5\text{-ПН-НО-8,0 ГОСТ 19903-74}}{\text{Ст3 кп2 ГОСТ 14637-79}}$ 100 x 180	8	1.13 кг
Б4		2	813-2-33.87 КЖИ. 9200 02	Уголок $\frac{63\text{x}63\text{x}5\text{-Б ГОСТ 8509-72}}{\text{Ст3 кп2-II ГОСТ 535-79}}$ ℓ=350	2	1.68 кг
			Переменные данные	для исполнений КЖИ. 9200 00		
				Детали		
Б4		3	813-2-33.87 КЖИ. 9200 03	Швеллер $\frac{18 \text{ ГОСТ } 8240\text{-}72}{\text{Ст3 пс6-1 ТУ 14-1-3023-80}}$ ℓ=4910	2	80.03 кг
				КЖИ. 9200 00-01		
				Детали		
Б4		3	813-2-33.87 КЖИ. 9200 03-01	Швеллер $\frac{18 \text{ ГОСТ } 8240\text{-}72}{\text{Ст3 пс6-1 ТУ 14-1-3023-80}}$ ℓ=4610	2	75.14 кг

Сварка неуказанных швов по ГОСТ 5264-80, тип соединения Н2, катет шва 5мм

Привязан

Инв.N

Н. контр.	Ткач		03.11.86
Гл. спец. отд	Ренало		25.11.86
Гл. констр.	Тимощенко		25.11.86
Рук. сект	Колесников		25.11.86
Рук. гр	Бутенко		25.11.86
Инж	Власова		25.11.86
Пров.	Жалудева		25.11.86

т.п. 813-2-33.87 КЖИ. 9200 00

Балка металлическая (БМ1, БМ2)

Стадия	Масса	Масштаб
Р	см. табл.	1:50
Лист	Листов 1	

ГИПРОНИСЕЛЬПРОМ г. Орел

Инв.N подл. | Подпись и дата | Взам. инв.N

Альбом IV

Типовой проект

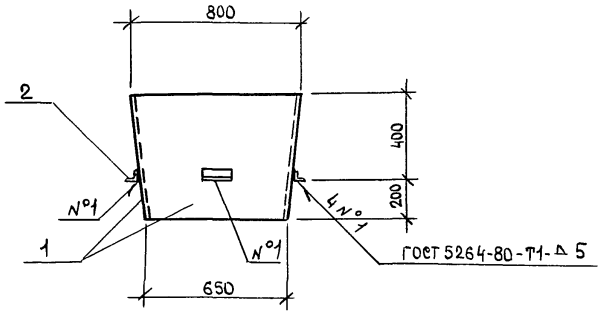

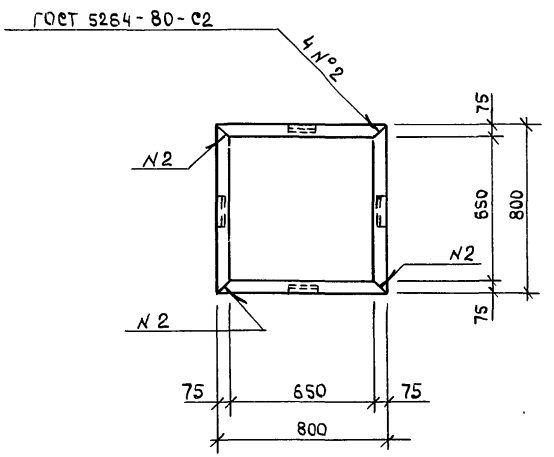

Покрытие - Ц12

Формат	Зона	Поз.	Обозначение	Наименование	Кол.	Примечание
				Детали		
Б4		1	813-2-33.87 КЖИ.93 00 01	Лист $\frac{\text{Б-ПН-НО-4.0 ГОСТ 19903-74}}{\text{В Ст3 кп2 ГОСТ 14637-79}}$ 600 х 800	4	15.07кг
Б4		2	813-2-33.87 КЖИ.93 00 02	Уголок $\frac{\text{50х50х5-Б ГОСТ 8509-72}}{\text{Вст3кп2-II ГОСТ 535-79}}$ ℓ=150	4	0.37кг

Привязан

Инв.N

Н.контр.	Ткач		03.11.87
Гл.спец.отд	Репало		25.11.87
Гл.констр.	Тимошенко		25.11.87
Рук.сект	Колесников		25.11.87
Рук.гр	Бутенко		25.11.87
Инж.	Бирюкова		25.11.87
Пров.	Бутенко		25.11.87

т.п 813-2-33.87 КЖИ. 93 00 000

Воронка МВ1

Стадия	Масса	Масштаб
Р	61.76	1:20
Лист	Листов 1	

ГИПРОНИСЕЛЬПРОМ г.Орел

Инв.N подл. | Подпись и дата | Взам.инв.N

Копировал Салова Формат А3

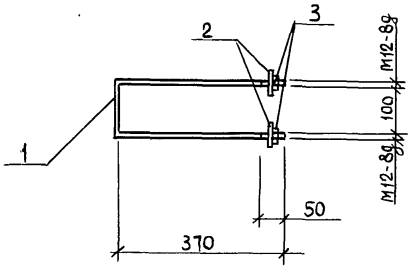

поз. 2

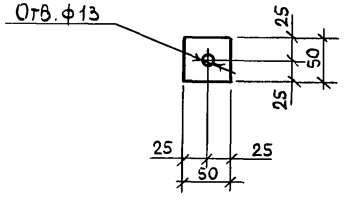

Формат	Зона	Поз.	Обозначение	Наименование	Кол.	Примечание
				Детали		
Б4		1	813-2-33.87 КДИ.940001	А-I-12 ГОСТ 5781-82, ℓ=850	1	0.8 кг
Б4		2	813-2-33.87 КДИ.940002	Лист $\frac{5\text{-}ПН\text{-}НО\text{-}4.0\ ГОСТ\ 19903\text{-}74}{Вст3\ кп2\ ГОСТ\ 14637\text{-}79}$		
				50 х 50	2	0.1 кг
				Стандартные изделия		
				Гайка М12-7Н.5.016 ГОСТ 5915-70	2	0.02 кг

Привязан

Инв. №

Н. контр	Ткач		03.12.86
Гл. спец. отд	Репало		25.11.86
Гл. констр	Тимошенко		25.11.86
Рук. сект.	Колесников		25.11.86
Рук. гр.	Бутенко		25.11.86
Инж.	Власова		25.11.86
Пров.	Бутенко		25.11.86

т.п. 813-2-33.87 КДИ. 9400 00

Изделие соединительное МС1

Стадия	Масса	Масштаб
Р	1.04	1:5
Лист	Листов 1	

ГИПРОНИСЕЛЬПРОМ г. Орел

Копировал Салова Формат А3

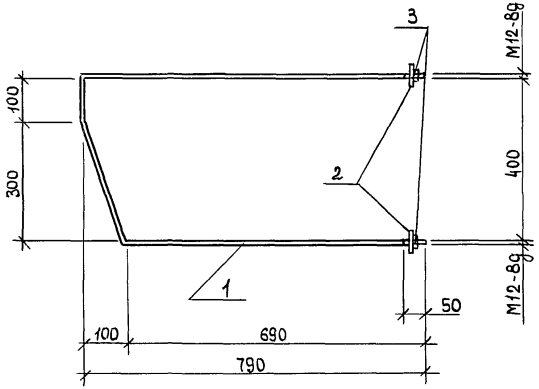

поз. 2

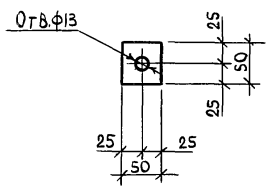

Формат	Зона	Поз.	Обозначение	Наименование	Кол.	Примечан.
				Детали		
Б4		1	813-2-33.87 КДИ.9500 01	А-I-12 ГОСТ 5781-82, ℓ=1900	1	1.7 кг
Б4		2	813-2-33.87 КДИ.9500 02	Лист Б-ПН-Н0-4.0 ГОСТ 19903-74 / Ст3кп2 ГОСТ 14637-79		
				50×50	2	0.1 кг
				Стандартные изделия		
		3		Гайка М12-7Н.5.016 ГОСТ 5915-70	2	0.02 кг

Привязан

Инв. N

Н.контр.	Ткач		25.11.86
Гл.спец.отд.	Репало		25.11.86
Гл.констр.	Тимощенко		25.11.86
Рук.сект.	Колесников		25.11.86
Рук.гр.	Бутенко		25.11.86
Инж.	Власова		25.11.86
Пров.	Бутенко		25.11.86

т.п. 813-2-33.87 КДИ.9500 00

Изделие соединительное мс2

Стадия	Масса	Масштаб
Р	1.94	1:10
Лист	Листов 1	

ГИПРОНИСЕЛЬПРОМ г.Орел

Копировал Салова Формат А3

Инв.N подл. | Подпись и дата | Взам. инв.N

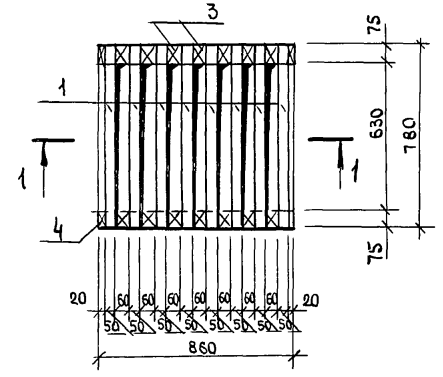

1 - 1

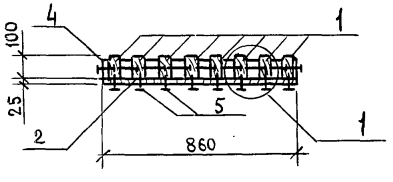

(1)

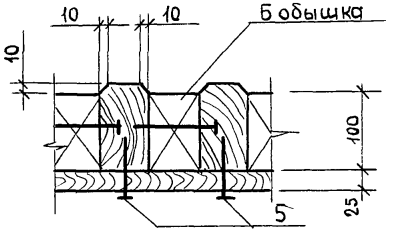

Формат	Зона	Поз.	Обозначение	Наименование	Кол.	Примечание
				Детали		
Б4		1	813-2-33.87 КДИ. 960001	Брусок 50х100 ГОСТ 24454-80,		
				ℓ=780	8	0.0039м³
Б4		2	813-2-33.87 КДИ. 960002	Доска 25х75 ГОСТ 24454-80,		
				ℓ=860	2	0.0016м³
Б4		3	813-2-33.87 КДИ. 960003	Брусок 60х90 ГОСТ 24454-80,		
				ℓ=75	14	0.0004м³
Б4		4	813-2-33.87 КДИ. 960004	Доска 20х90 ГОСТ 24454-80,		
				ℓ=75	4	0.0001м³
				Стандартные изделия		
		5		Гвоздь К3х50 ГОСТ 4028-63	34	

Привязан

Инв. №

Н. контр.	Ткач		03.11.86
Гл. спец. отд.	Репало		25.11.86
Гл. констр.	Тимошенко		25.11.86
Рук. сект.	Колесников		25.11.86
Рук. гр.	Бутенко		25.11.86
Инж.	Власова		25.11.86
Пров.	Бутенко		25.11.86

т.п. 813-2-33.87 КДИ. 960000

Щит Щ3

Стадия	Масса	Масштаб
Р	26.3	1:20
Лист	Листов 1	

ГИПРОНИСЕЛЬПРОМ г. Орел

Копировал

Формат А4

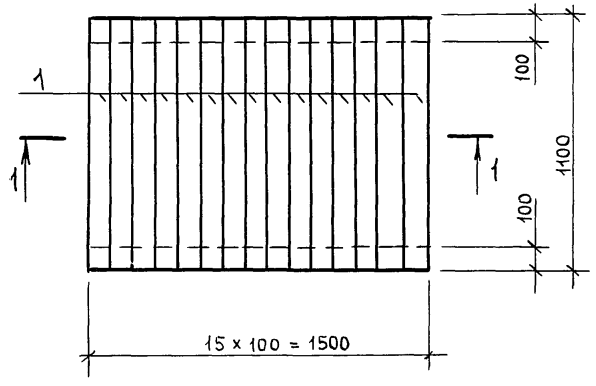

1 - 1

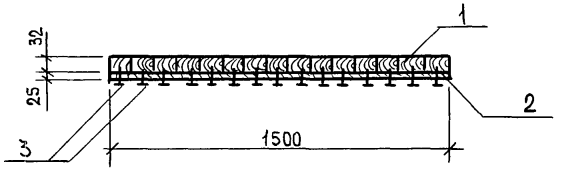

Формат	Зона	Поз.	Обозначение	Наименование	Кол	Примечание
				Детали		
Б4		1	В13-2-33.87 КДИ. 9700 01	Доска 32х100 ГОСТ24454-80,		
				ℓ = 1100	15	0.0035м³
Б4		2	В13-2-33.87 КДИ. 970002	Доска 25х100 ГОСТ24454-80,		
				ℓ = 1500	2	0.0038м³
		3		Стандартные изделия		
				Гвоздь К3х50 ГОСТ4028-63	30	

Привязан

Инв.N

Н.контр.	Ткач		03.12.86
Гл.спец.отд	Репало		25.11.86
Гл.констр.	Тимошенко		25.11.86
Рук.сект	Колесников		25.11.86
Рук.гр.	Бутенко		25.11.86
Инж.	Власова		25.11.86
Пров.	Бутенко		25.11.86

т.п. В13-2-33.87 КДИ. 9700 00

Щит Щ4

Стадия	Масса	Масштаб
Р	39.1	1:20
Лист	Листов 1	

ГИПРОНИСЕЛЬПРОМ г.Орел

Инв.N подл. | Подпись и дата | Взам.инв.N

gost.e-ecolog.ru

Копировал Формат А3