# Типовой проект
## 813-2-33.87

# Комплекс по послеуборочной, предреализационной обработке и хранению продовольственного картофеля емкостью 10000 тонн

(Для районов с расчетной зимней температурой наружного воздуха минус 30°С)

# Альбом II

21987-02

| | | | | |
|---|---|---|---|---|
| | | | | Привязан |
| | | | | |
| | | | | |
| | | | | |
| | | | | |
| Инв. № | | | | |

gost.e-ecolog.ru

# Типовой проект
## 813-2-33.87

# Комплекс по послеуборочной предреализационной обработке и хранению продовольственного картофеля емкостью 10000 тонн

(Для районов с расчетной зимней температурой наружного воздуха минус 30°С)

# Альбом II

## Состав проекта

Альбом I - Пояснительная записка. Схема генерального плана. Технология производства. Автоматизация отопления и вентиляции. Силовое электрооборудование. Электрическое освещение. Связь и сигнализация.
Альбом II Архитектурно-строительные решения. Конструкции железобетонные. Конструкции металлические.
Альбом III Отопление, вентиляция и кондиционирование воздуха. Водопровод и канализация.
Альбом IV Строительные изделия.
Альбом V Спецификации оборудования.
Альбом VI Ведомости потребности в материалах.
Альбом VII Сметы. Части 1,2.

Разработан институтом "ГИПРОНИСЕЛЬПРОМ" Госагропрома СССР.

Главный инженер института А.Д. Бутенко
Главный инженер проекта Г.А. Хлебников

Утвержден Минплодоовощхозом СССР
Письмо №03-7-55/467 от 27.01.84г.

Взамен старого титульного листа
25.02.88 инженер Березняк

Привязан

Инв.№

Альбом II

Типовой проект


| Обозначение | Наименование | Стр. |
|---|---|---|
| ДС | Содержание альбома | 2 |
| АР-1 | Общие данные (начало) | 3 |
| АР-2 | Общие данные (продолжение) | 4 |
| АР-3 | Общие данные (окончание) | 5 |
| АР-4 | План на отм. 0.000. Фрагмент 1 | 6 |
| АР-5 | Фрагмент 2 | 7 |
| АР-6 | Фрагмент 3,4 | 8 |
| АР-7 | План расположения отверстий в осях 1÷2; 7÷12; 7÷11. По осям В,У; 11÷11/1 по осям В,У | 9 |
| АР-8 | План расположения отверстий, трапов и лотка в осях 2÷7. | 10 |
| АР-9 | Спецификация перемычек и козырьков входа, заполнения проемов, кабин душевых и к схеме расположения покрытия над бункером | 11 |
| АР-10 | Разрез 1-1; 2-2; 3-3 | 12 |
| АР-11 | Фасады 1-12; 12-1; А-Ф; Ф-А. Схема расположения элементов заполнения оконных проемов. | 13 |
| АР-12 | Спецификация стальных элементов, замаркированных на листах АР | 14 |
| АР-13 | Узлы 1÷10 | 15 |
| АР-14 | Теплоизоляция панельных стен. Узлы 11, 12, А | 16 |
| АР-15 | План полов на отм. 0.000. Фрагмент 5,6. Узел 13 | 17 |
| АР-16 | План кровли. Фрагмент 7. План расположения трапов и лотков в осях 1-6; И-Р; Узлы 14-15 | 18 |
| КЖ-1 | Общие данные (начало) | 19 |
| КЖ-2 | Общие данные (продолжение) | 20 |
| КЖ-3 | Общие данные (окончание) | 21 |
| КЖ-4 | Схема расположения фундаментов и фундаментных балок в осях А...М | 22 |
| КЖ-5 | Схема расположения фундаментов и фундаментных балок в осях М...Ф | 23 |
| КЖ-6 | Фрагменты 1...7 | 24 |
| КЖ-7 | Фрагменты 8...10. Сечения. Опора ОП1. Фундамент монолитный Фм1. | 25 |
| КЖ-8 | Спецификация к схеме расположения фундаментов и фундаментных балок | 26 |
| КЖ-9 | Фундаменты монолитные Фм2, Фм3, Фм9 | 27 |
| КЖ-10 | Фундаменты монолитные Фм4; Фм5; Фм10 | 28 |
| КЖ-11 | Фундаменты монолитные Фм6... Фм8 | 29 |
| КЖ-12 | Фундаменты монолитные Фм12, Фм13 | 30 |
| КЖ-13 | Фундаменты монолитные Фм11, Фм15 | 31 |
| КЖ-14 | Фундаменты монолитные Фм14, Фм16; Фм17 | 32 |
| КЖ-15 | Фундаменты монолитные Фм18; Фм21 | 33 |
| КЖ-16 | Фундаменты монолитные Фм19; Фм20 | 34 |
| КЖ-17 | Ведомость расхода стали на элемент. Схема сварки плоских каркасов в пространственные. | 35 |
| КЖ-18 | Схема расположения каналов, приямков, фундаментов под оборудование в осях 1...7 между осями А...Н, Н...Ф. | 36 |
| КЖ-19 | Схема расположения каналов, фундаментов под оборудование в осях 7...12 между осями Б...М | 37 |
| КЖ-20 | Схема расположения каналов, фундаментов под оборудование в осях 7...12, между осями М...Ф | 38 |
| КЖ-21 | Фрагмент 1. Узел 1 | 39 |
| КЖ-22 | Фрагменты 2...5 | 40 |
| КЖ-23 | Фрагменты 6,7 | 41 |
| КЖ-24 | Фрагменты 8...10. Узлы 3,4 | 42 |
| КЖ-25 | Фрагмент 11. Узел 5. | 43 |
| КЖ-26 | Фрагмент 12. Узел 6. | 44 |
| КЖ-27 | Сечения | 45 |
| КЖ-28 | Сечения. Узлы 7...10 | 46 |
| КЖ-29 | Спецификация к схемам расположения каналов, приямков, фундаментов под оборудование | 47 |
| КЖ-30 | Фундаменты под оборудование ФОм1...ФОм11 | 48 |
| КЖ-31 | Фундаменты под оборудование ФОм13...ФОм16 | 49 |
| КЖ-32 | Схема расположения колонн и балок покрытия в осях А...М | 50 |
| КЖ-33 | Схема расположения колонн и балок покрытия в осях М...Ф | 51 |
| КЖ-34 | Разрезы. Узел 1. | 52 |
| КЖ-35 | Узлы 2...6 | 53 |
| КЖ-36 | Спецификация к схеме расположения колонн и балок покрытия | 54 |
| КЖ-37 | Схема расположения плит покрытия в осях А...Л | 55 |
| КЖ-38 | Схема расположения плит покрытия в осях Л...Ф | 56 |
| КЖ-39 | Фрагменты 1,2 | 57 |
| КЖ-40 | Узлы 1,2. Сечения | 58 |
| КЖ-41 | Спецификация к схеме расположения плит покрытия | 59 |
| КЖ-42 | Схема расположения плит перекрытия низ на отм. 3.000. Узлы 1...4 | 60 |
| КЖ-43 | Схемы расположения плит перекрытия Вентшахт | 61 |
| КЖ-44 | Схемы расположения стеновых панелей по осям Б,И,Ф,12 | 62 |
| КЖ-45 | Схема расположения стеновых панелей по осям 1,7. Фрагмент 1 | 63 |
| КЖ-46 | Схема расположения стоек фахверка и насадок. Участок монолитный Ум-1. Узел 1. | 64 |
| КЖ-47 | Спецификация к схемам расположения стеновых панелей | 65 |
| КЖ-48 | Схема расположения панелей перегородок по осям Т, Р. Узел 1 | 66 |
| КЖ-49 | Схемы расположения перегородок по осям 7...12, Л Узлы 1...6. | 67 |
| КЖ-50 | Схемы расположения перегородок по осям В, У, Н | 68 |
| КМ-1 | Общие данные (начало) | 69 |
| КМ-2 | Общие данные (продолжение) | 70 |
| КМ-3 | Общие данные (продолжение) | 71 |
| КМ-4 | Общие данные (окончание) | 72 |
| КМ-5 | Схемы расположения сетчатого ограждения, площадки, бункеров, кронштейнов Узлы 1,2 | 73 |
| КМ-6 | Схема расположения сетчатого ограждения, лестничного марша и ограждения | 74 |
| КМ-7 | Схема расположения площадки ПЛ1 на отм. 1,200. Узлы 3...8 | 75 |
| КМ-8 | Схема расположения покрытия над бункером. Узлы 9, 10. | 76 |
| КД-1 | Общие данные | 77 |
| КД-2 | Схема расположения деревянных стенок и щитов | 78 |
| КД-3 | Схема расположения обшивки бункера | 79 |


Инв. № подл. | Подпись и дата | Взам. инв. №

| | | | |
|---|---|---|---|
| Инв. № | | | |
| Н. контр. | Ткач | | 01.12.86 |
| Нач. отд. | Иглина | | 25.11.86 |
| ГИП | Хлебников | | 25.11.86 |

Привязан

т.п. 813-2-33 87

ДС

Комплекс по послеуборочной и предреализационной обработке и хранению продовольственного картофеля емкостью 10000 тонн (для $t_н$=-30°С)

| Стадия | Лист | Листов |
|---|---|---|
| Р | | 1 |

Содержание альбома

ГИПРОНИСЕЛЬПРОМ г. Орел

21987-02 3

Копировал Кухтинова

Формат А2

Альбом II

Типовой проект

Рук. сект. ЭЛ Корягин

Ведомость рабочих чертежей основного комплекта

| Лист | Наименование | Примечание |
|---|---|---|
| 1 | Общие данные (начало) | |
| 2 | Общие данные (продолжение) | |
| 3 | Общие данные (окончание) | |
| 4 | План на отм. 0,000. Фрагмент 1 | |
| 5 | Фрагмент 2 | |
| 6 | Фрагмент 3,4 | |
| 7 | План расположения отверстий в осях 1÷2; 7÷12; 7÷11 по осям В,Ч; 11÷1111 по осям В,У | |
| 8 | План расположения отверстий; трапов и лотка в осях 2÷7 на отм. 0.000 | |
| 9 | Спецификация перемычек и козырьков входа; заполнения проемов, кабин душевых и к схеме расположения покрытия над бункером | |
| 10 | Разрез 1-1; 2-2; 3-3 | |
| 11 | Фасады 1-12; 12-1; А-Ф; Ф-А. Схема расположения элементов заполнения оконных проемов | |
| 12 | Спецификация стальных элементов, заморкированных на листах АР | |
| 13 | Узлы 1÷10 | |
| 14 | Теплоизоляция панельных стен. Узлы 11, 12, А | |
| 15 | План полов на отм. 0, 000. Фрагмент 5,6 Узел 13 | |
| 16 | План кровли. Фрагмент 7. План расположения траловиа лотков в осях 1-6; И-Р; Узлы 14,15 | |
| | | |

Ведомость ссылочных и прилагаемых документов

| Обозначение | Наименование | Примечание |
|---|---|---|
| | | |
| | Ссылочные документы | |
| ГОСТ 948-84 | Перемычки железобетонные для | |
| | зданий с кирпичными стенами | |

| Обозначение | Наименование | Примечание |
|---|---|---|
| ГОСТ 6629-74 | Двери деревянные внутренние | |
| | для жилых и общественных зданий | |
| ГОСТ 12506-81 | Окна деревянные для производств | |
| | венных зданий. | |
| ГОСТ 14624-84 | Двери деревянные для производст- | |
| | венных зданий | |
| ГОСТ 17280-79 | Доски подоконные деревянные | |
| ГОСТ 18853-73 | Ворота деревянные распаш- | |
| | ные для производственных | |
| | зданий и сооружений | |
| ГОСТ 22415-77 | Шкафы деревянные для хранения | |
| | одежды в санитарно-бытовых | |
| | помещениях промышленных | |
| | предприятий | |
| Серия 1.136.5-19 | Двери деревянные наружные для | |
| | жилых и общественных зданий | |
| Серия 1.138-3, Вып.1 | Железобетонные карнизные плиты | |
| | для жилых и общественных зданий | |
| Серия 1.271-4, Вып. 6 | Встроенно-пристроенное и | |
| | стационарное оборудование | |
| | для предприятий обществен- | |
| | ного питания | |
| Серия 1.400-15, Вып.1 | Унифицированные закладные | |
| | изделия железобетонных | |
| | конструкций для крепления | |
| | технологических коммуника- | |
| | ций и устройств | |
| Серия 1.431-6 | Кирпичные перегородки для | |
| | одноэтажных и многоэтаж- | |
| | ных производственных зданий | |

| Обозначение | Наименование | Примечание |
|---|---|---|
| Серия 1.435.9-17, | Ворота распашные | |
| Серия 1.444-1, вып.1.2 | Конструкции полов производ- | |
| | ственных зданий автомобиль- | |
| | ной промышленности | |
| Серия 1.488-9-2, вып.1,2 | Кабины душевых помещений | |
| | вспомогательных зданий про- | |
| | мышленных предприятий | |
| Серия 2.230-1, вып. 11 | Детали стен и перегородок | |
| | общественных и жилых | |
| | зданий | |
| Серия 2.236-2, вып. 1 | Детали примыкания оконных | |
| | и дверных блоков в общест- | |
| | венных зданиях | |
| Серия 2.244-1, вып. 3.4 | Детали полов общественных зданий | |
| Серия 2.260-1, вып. 3,4 | Детали покрытий общест- | |
| | венных зданий | |
| Серия 2.430-3, вып.1.3 | Типовые архитектурно- | |
| | строительные детали про- | |
| | мышленных зданий с кирпич- | |
| | ными стенами ТДА. | |
| Серия 2.436-14, вып.1 | Узлы окон с деревянными пере- | |
| | плетами по ГОСТ 12506-81 | |
| Серия 2.130-6С, вып. 1 | Узлы стен жилых и общественных | |
| | зданий возводимых в районах сейс- | |
| | мичностью 7, 8 и 9 баллов | |
| | | |

Условное обозначение:

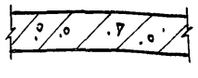

- железобетон

Типовой проект разработан в соответствии с действующими нормами и правилами и предусматривает мероприятия обеспечивающие взрывную, взрывопожарную и пожарную безопасность при эксплуатации здания

Главный инженер проекта Г.А. Хлебников

Привязан

Инв. № подл. | Подпись и дата | Взам. инв. № | Гл. спец. отд. Александров | Рук. техн. сект. Довольков | Н.контр. Ткач 03.11.86 | Нач. отд. Иглина 21.10.86

| | | | |
|---|---|---|---|
| Инв. No | | | |
| Гл. инж. | Бутенко | | 4.12.86 |
| Н. контр. | Ткач | | 03.11.86 |
| Нач. отд. | Иглина | | 21.10.86 |
| ГИП | Хлебников | | 21.10.86 |
| Рук. сект. | Колесников | | 21.10.86 |
| Рук. гр. | Сочков | | 21.10.86 |
| Ст. арх. | Журавлева | | 21.10.86 |

т.п 813-2-33.87 АР

Комплекс по послеуборочной и предреализационной обработке и хранению продовольственного картофеля емкостью 10000 т (для $t_н$ = -30°С)

| Стадия | Лист | Листов |
|---|---|---|
| Р | 1 | 16 |

Общие данные (начало)

ГИПРОНИСЕЛЬПРОМ г. Орел

21987-02 4

Копировал Ахромова Формат А2

Альбом II

Типовой проект

Продолжение

| Обозначение | Наименование | Примечание |
|---|---|---|
| Серия 2.460-1, вып.1 | Типовые архитектурно-строительные детали одноэтажных промышленных неотапливаемых зданий с покрытиями из асбестоцементных волнистых листов | |
| Серия 2.460-4, вып.1-3 | Архитектурно-строительные детали легкосбрасываемых покрытий одноэтажных промышленных зданий со взрывоопасными производствами | |
| Серия 2.460-14, вып.1 | Типовые узлы покрытий промышленных зданий в местах пропуска вентиляционных шахт | |
| Серия 2.460-18, вып.1.3 | Узлы покрытий одноэтажных производственных зданий с рулонными кровлями и железобетонными плитами | |
| Серия 3.019.1-1, вып. 1,2 | Рампы и навесы над ними | |
| ИИ-03-03, ал. 71-64 | Рабочие чертежи металлических изделий. | |

| Обозначение | Наименование | Примечание |
|---|---|---|
| | Прилагаемые документы | |
| | Изделия строительные | Альбом |
| АРСО | Спецификация оборудования | Альбом |
| АРВМ | Ведомость потребности в материалах | |

Ведомость спецификаций

| Лист | Наименование | Примечание |
|---|---|---|
| 5 | Спецификация кабин душевых и асбестоцементных листов для покрытия бункера | |
| 9 | Спецификация перемычек и козырьков входа | |
| | Спецификация элементов заполнения проемов | |
| 12 | Спецификация стальных элементов, замаркированных на листах АР | |

Общие указания:

1. Данная часть проекта разработана на основании проекта, утвержденного Министерством плодоовощного хозяйства СССР 27.01.84г.
2. Класс здания II, степень огнестойкости II, категория производства по пожарной опасности А, В, Д.
3. За условную отметку 0,000 принят уровень чистого пола здания, что соответствует абсолютной отметке [ ]
4. Планировочная отметка уровня земли вокруг здания минус 0,150.
5. Бытовое обеспыливание работающих предусмотрено в объеме требований СНиП II-92-76.
Штаты работающих приведены в технологической части проекта.
6. Архитектурная часть проекта разработана для строительства в районах со следующими характеристиками природных условий:
а) расчетная зимняя температура воздуха $t_н$ минус 30°С.
б) сейсмичность не выше 6 баллов;
в) проектом не предусмотрено строительство в районах распространения вечномерзлых грунтов и на подрабатываемых территориях;
7. Гидрогеологические условия площадки строительства даны на листе КЖ-8.
8. Наружные стены здания и внутренняя стена по оси 7 в осях И-Ф запроектированы из керамзитобетонных панелей плотностью 1000 кг/м³ по серии 1.030.1-1, вып. 1-1.
Внутренние стены камер хранения запроектированы из железобетонных пустотных плит перекрытия плотностью 2500 кг/м³ по серии 2.870-1, вып. 2-4, стены по осям Р, Т в осях 1-6 из железобетонных панелей плотностью 1600 кг/м³ по серии 1.030.9-2, вып.1 8а. При привязке проекта в пригородном хозяйстве помещение красного уголка возможно использовать для нужд хозяйства по другому назначению.

| | | | |
|---|---|---|---|
| Н. контр. | Ткач | | 03.11.86 |
| Гл. спец. отд. | Репало | | 21.10.86 |
| ГИП | Хлебников | | 21.10.86 |
| Рук. сект. | Колесников | | 21.10.86 |
| Рук. гр. | Саучков | | 21.10.86 |
| Рук. гр. | Бутенко | | 21.10.86 |
| Инж | Макарова | | 21.10.86 |
| Пров. | Журавлева | | 21.10.86 |

т.п. 813-2-33.87 АР

Комплекс по послеуборочной доработке и реализационной обработке и хранению продовольственного картофеля емкостью 100000т (для $t_н$ = -30°)

| Стадия | Лист | Листов |
|---|---|---|
| Р | 2 | |

Общие данные (продолжение)

ГИПРОНИСЕЛЬПРОМ г. Орел

Привязан

Инв. N

Инв. N подл. | Подпись и дата | Взам. инв. N

21987-02 5

Копировал Ахромова Формат А2

Альбом II

Типовой проект

## Ведомость отделки помещений
площадь в м²

| Наименование или номер, помещения | Потолок | | Стены или перегородки | | Низ стен или перегородок (панель) | | | Колонна | | Примечания |
|---|---|---|---|---|---|---|---|---|---|---|
| | Площадь | Вид отделки | Площадь | Вид отделки и цвет | Площадь | Вид отделки и цвет | Высота мм | Площадь | Вид отделки и цвет | |
| Секции хранения №1÷10 | 3438 | Затирка швов цементно-изв. раствором. известковая окраска | 5625 | Облицовка плоскими асбестоцементными листами на всю высоту стен. Примечание п.17 Известковая окраска | | | | 432 | Известковая окраска | |
| Грузовой коридор | 665 | | 888 | | | | | — | — | — |
| Цех товарной обработки | 1080 | Затирка швов цем.-изв. раствором Известковая окраска | 561 | Затирка швов цементно-известковым раствором известковая окраска | — | — | — | 105 | Известковая окраска | |
| Венткамера, тепловой пункт, вентшахты | 846 | | 2518 | Известковая окраска | — | — | — | 127 | | |
| электрощитовая | | | 269 | Затирка швов известковым раствором окраска эмалью ПФ-133 лимонного цвета | | | | 43 | окраска эмалью ПФ-133 | |
| Склад готовой продукции, склад вспомогательных материалов, бокс | 340 | Затирка швов цем. изв. раствором. изв. окраска | 462 | Изв. окраска | | — | — | 24,0 | Известковая окраска | отделка на всю высоту |
| Зарядная | 19 | Затирка цем. изв. раствором окраска эмалью ХВ-785 за 2 раза | 78 | Затирка швов цем.-изв. раствором окраска эмалью ХВ-785 за два раза | — | — | — | 4 | Окраска эмалью ХВ-785 за два раза | |
| Приемно-сортировальное отделение (навес), склад тары | 736 | Затирка швов цементно-известковым раствором, известковая окраска | — | — | — | — | — | 78 | Известковая окраска | |
| Служебное помещение, помещение для обогревания, общественных организаций, красный уголок, коридор, вестибюль, тамбур, кладовые | 221 | Затирка швов известковым раствором, клеевая окраска, белая | 722 | Облицовка гипсокартонными листами клеевая окраска, белая | 398 | Облицовка гипсокартонными листами окраска поливинилацетатной краской ПВА-27 светло-зеленая №10,5 | 1800 | 13 | Окраска поливинилацетатной краской ПВА-27 светлозеленая №10,5 | Отделка на высоту 1800 |
| Гардеробы уличной, домашней и специальной одежды | 45 | Затирка швов известковым раствором, водоэмульсионная окраска, белая | 164 | Облицовка гипсокартонными листами окраска эмалью ПФ-133 светлозеленая №10,2 | | | | 7 | Окраска эмалью ПФ-133 | Отделка на всю высоту |
| Уборные, помещение для гигиенического душа. | 14 | | 55 | Штукатурка изв. раствором. Окраска поливинилацетатная ПВА-27 | 47 | Стеклянная плитка лимонная №5,5 Прим. п. 19 | 1500 | — | — | — |
| Душевые | 7 | Затирка швов цем. раствором. Окраска эмалью ПФ-133 белого цвета | 18 | Штукатурка цем. раствором. Окраска эмалью ПФ-133 белого цвета | 24 | | 1800 | — | — | — |
| Буфет (торговый зал) | 30 | Затирка швов известковым раствором, клеевая окраска, белая | 65 | Облицовка гипсокартонными листами, клеевая окраска | 32 | Окраска эмалью ПФ-133 | 1800 | — | — | — |
| Моечная столовой посуды, подсобное помещение | 17 | Затирка швов цементно-известковым раствором, водоэмульсионная окраска | 72 | Штукатурка цем. раствором. Окраска водоэмульсионной краской | 31 | Стекянная плитка лимонная №5,5 | 1800 | | | |

9. Участки наружных стен запроектированы из керамического рядового полнотелого обыкновенного кирпича марки 75 ГОСТ 530-80 на цементно-известковом растворе марки 25с маркой по морозостойкости Мрз 25

Армированные перегородки выполнить из керамического кирпича марки 75 ГОСТ 530-80 на цементно-известковом растворе марки 50.

Остальные стены и перегородки запроектированы из керамического кирпича марки 75 на цементно-известковом растворе марки 25.

Кирпичную кладку производственных помещений, за исключением цеха товарной обработки и электрощитовой, с внутренней стороны вести в пустошовку. Дополнительные назначения см. на листе АР-12.

10. Гидроизоляцию полов выполнить из двух слоев гидроизола на битумной мастике. Горизонтальную гидроизоляцию стен и перегородок на отметке минус 0,030 выполнить из цементного раствора состава 1:2 толщиной 30 мм

11. Теплоизоляцию стен, покрытия и участков пола принять в двух вариантах: из теплоизоляционных плит из минеральной ваты на битумном связующем по ГОСТ 10140-80 плотностью 200 кг/м³ и из плит теплоизоляционных из пенопласта полистирольного плотностью 40 кг/м³ по ГОСТ 15588-70. (См. лист АР-7).

12. Вокруг здания выполнить асфальтовую отмостку шириной 500 мм.

13. Производство работ в зимнее время производить в соответствии с требованиями СНиП III-17-78; СНиП III-20-74; СНиП-21-73; СНиП III-8.14-72, СНиП II-22-81.

14. Швы между стеновыми панелями расчеканить, участки наружных кирпичных стен выполнить под расшивку швов.

15. Наружные поверхности стен здания окрасить силикатной краской светлых тонов.

16. В местах установки умывальников в гардеробных участки перегородок шириной 1000 мм облицевать стеклянной плиткой на высоту 1500 мм.

17. Облицовку плоскими асбестоцементными листами выполнить только по теплоизоляционному слою, по остальным затирку цементным раствором. Участки кирпичных неоштукатуриваемых и незатираемых стен выполнить под расшивку швов.

18. Отделка производственных помещений простая, вспомогательных - улучшенная.

19. Стеклянные плитки для облицовки стен принять по ТУ 21-23-62-79.

20. Дверные, оконные блоки и металлические элементы окрасить эмалью ПФ-133 за 2 раза по ГОСТ 926-82. Эмаль наносить по грунту ГФ-021 ГОСТ 25129-82. Наружные двери окрасить эмалью коричневого цвета, оконные блоки и внутренние двери окрасить эмалью светло-серого цвета. Ворота и оконные блоки зарядной окрасить эмалью ХВ-785 ГОСТ 7313-75 с обеих сторон за два раза.

21. Окраску эмалью наружных поверхностей производить только при положительной температуре воздуха.

22. Номера образцов цвета и цветовые решения интерьеров производственных и вспомогательных помещений приняты в соответствии с требованиями „Указаний по проектированию цветовой отделки интерьеров производственных зданий промышленных предприятий" СН 181-70.

| | | | |
|---|---|---|---|
| Н. контр. | Ткач | | 23.11.86 |
| Гл. спец. отд. | Репало | | 21.10.86 |
| ГИП | Хлебников | | 21.10.86 |
| Рук. сект. | Колесников | | 21.10.86 |
| Рук. гр. | Сачков | | 21.10.86 |
| Инж. | Макарова | | 21.10.86 |
| Пров. | Журавлева | | 21.10.86 |

т.п. 813-2-33.87 АР

Комплекс по послеуборочной и предреализационной обработке и хранению продовольственного картофеля емкостью 10000 т (для $t_н$ -30°С)

| Стадия | Лист | Листов |
|---|---|---|
| Р | 3 | |

Общие данные (окончание)

ГИПРОНИСЕЛЬПРОМ г. Орел

Привязан

Инв. №

21987-02 6

Инв. № подл. | Подписи дата | Взам. инв. №

копировал Баздырева

формат А2

Альбом II

Типовой проект

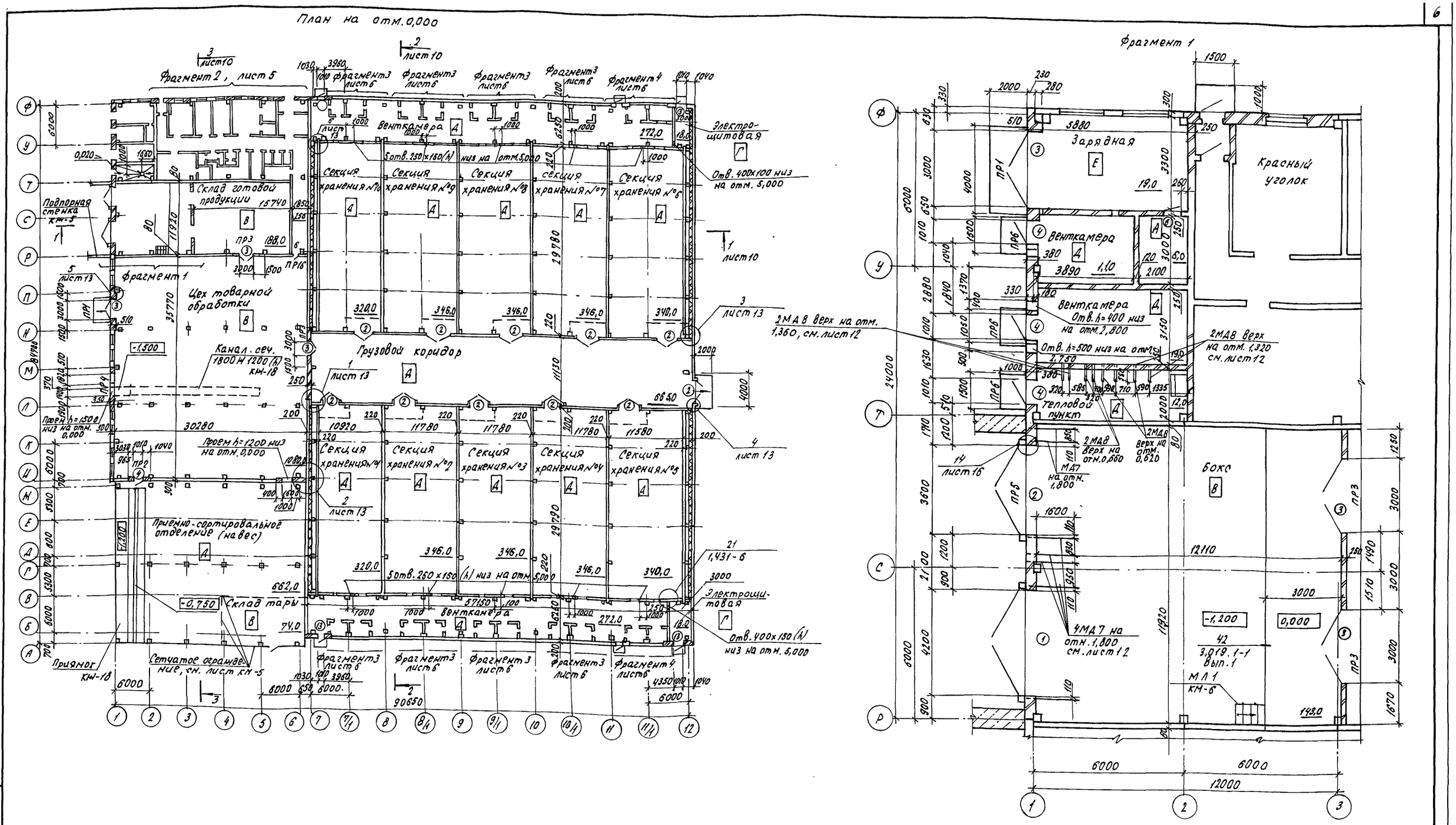


| | | | | |
|---|---|---|---|---|
| Н. контр. | Ткач | | 03.10.86 | т.п. 813-2-33.87 АР |
| Гл. спецотд. | Репало | | 21.10.86 | |
| ГИП | Хлебников | | 21.10.86 | |
| Рук. сект. | Колесников | | 21.10.86 | |
| Рук. гр. | Сачков | | 21.10.86 | |
| Рук. гр. | Бутенко | | 21.10.86 | Комплекс по послеуборочной и предреализационной обработке и хранению продовольственного картофеля емкостью 10000 т (для $t_н$ - 30 °С) |
| Ст. арх. | Журавлева | | 21.10.86 | |
| Инж. | Макарова | | 21.10.86 | |

| Стадия | Лист | Листов |
|---|---|---|
| Р | 4 | |

План на отм. 0,000. Фрагмент 1

ГИПРОНИСЕЛЬПРОМ г. Орел

Привязан

Инв. №

21987-02 7

Копировал Баздырева

Формат А2

Взам. инв. №

Подпись и дата

Инв. № подл.

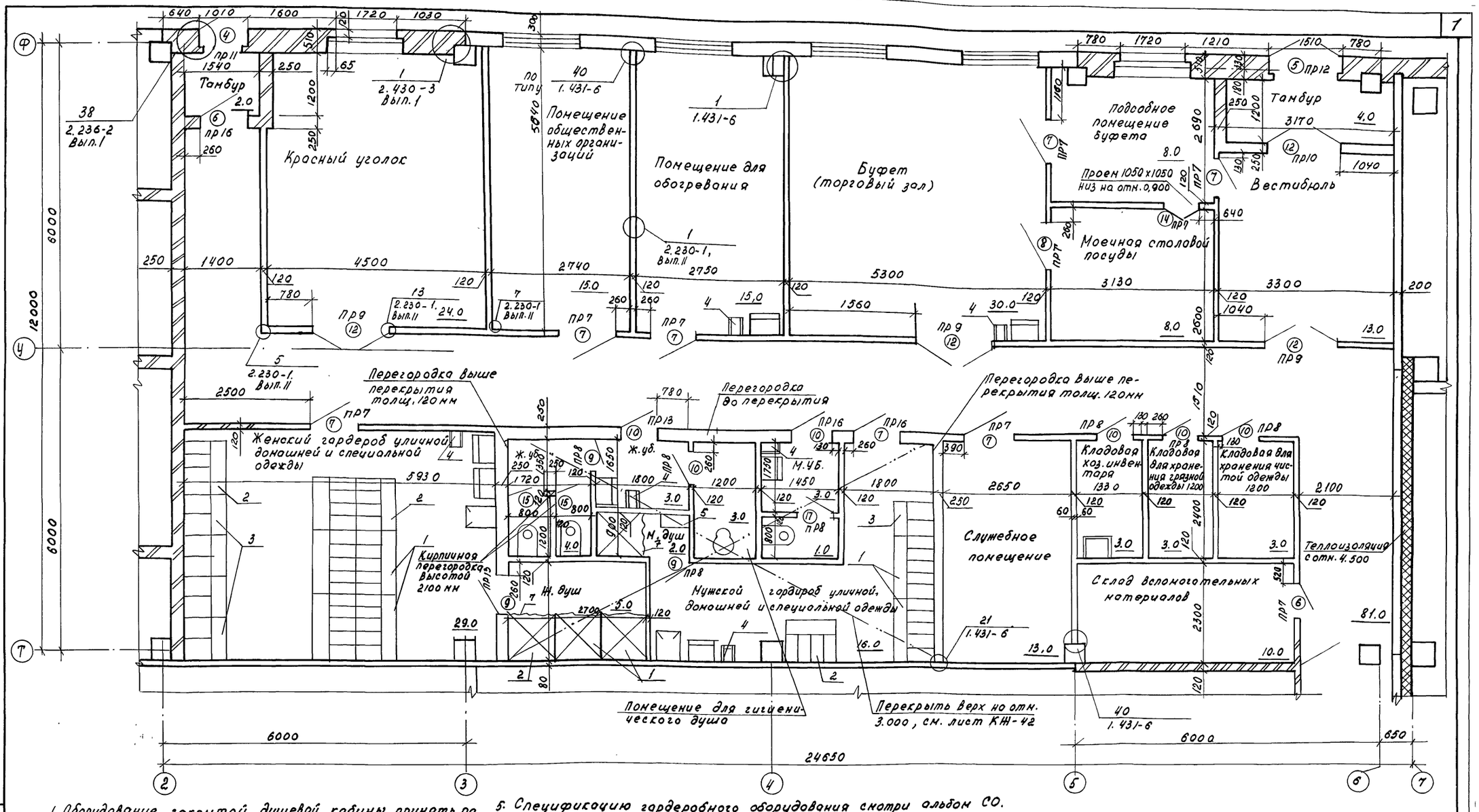


1. Оборудование закрытой душевой кабины принять по серии 1.488-9-2, Вып. 1, тип 7.

2. Полотно дверей; тип проема 6÷12, 15. Выполнить сплошным заполнением деревянными брусками (рейками) в соответствии с ГОСТ 6629-74, смотри приложение 1 пример заполнения 1

3. Облицовку внутренних стен гипсокартонными листами производить в соответствии с серией 2.230-1, Вып. II.

4. Крепление перегородок душевых и сконеек к ограждающим конструкциям осуществлять при помощи металлических элементов (стяжек, клипсов), разработанных в серии 1.488.9-2, Вып. 2 при помощи шурупов 1-8х90 ГОСТ 11471-80 к деревянным пробкам, устанавливаемым в просверленные гнезда диаметром 30 мм, глубиной 100 мм.

5. Спецификацию гардеробного оборудования смотри альбом СО.

6. Спецификацию кабин душевых смотри лист 10

| | | | |
|---|---|---|---|
| Зам. гл. инж. | Карпенко | | 21.10.86 |
| Н. контр. | Тсач | | 21.10.86 |
| Нач. отд. | Цилина | | 21.10.86 |
| ГИП | Хледников | | 21.10.86 |
| Рук. сект. | Колесников | | 21.10.86 |
| Рук. гр. | Сачков | | 21.10.86 |
| Ст. арх. | Журавлева | | 21.10.86 |

т.п. 813-2-33.87 -АР

Привязан:

Инв. №

Комплекс по послеуборочной и предреализационной обработке и хранению продовольственного картофеля вместимостью 10000 т. (для Ен=-30°С)

| Стадия | Лист | Листов |
|---|---|---|
| Р | 5 | |

Фрагмент 2

ГИПРОНИСЕЛЬПРОМ г. Орёл

21987-02 8

Инв. № подл. | Подпись и дата | Взам. инв. №

Альбом II

Типовой проект

Фрагмент 3

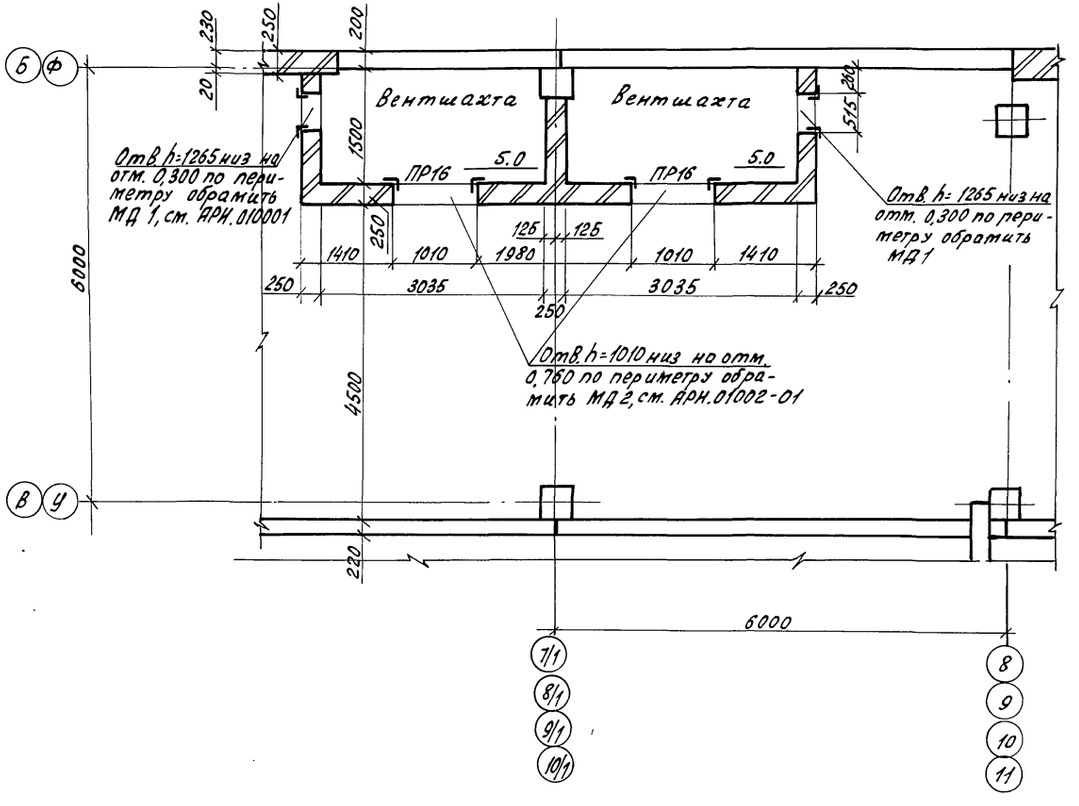


Фрагмент 4

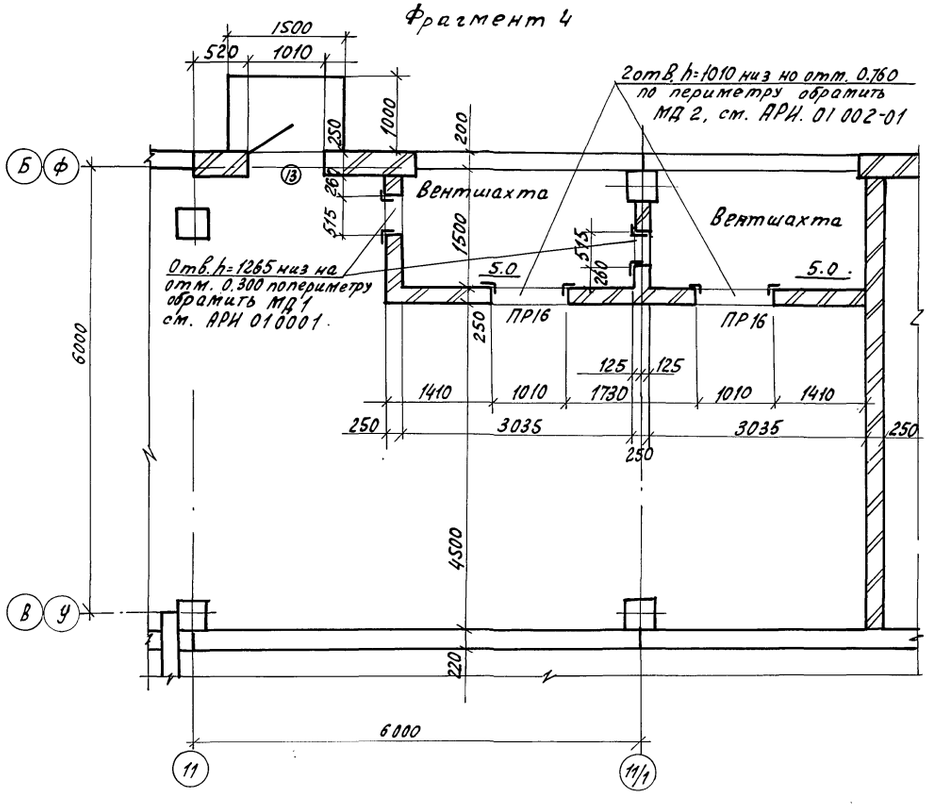


| | | | | | | | |
|---|---|---|---|---|---|---|---|
| Н. контр. | Ткач | | 03.11.86 | т.п. 813-2-33.87 | | АР | |
| Гл. спец. | Репало | | 21.10.86 | | | | |
| ГИП | Хлебников | | 21.10.86 | | | | |
| Рук. сект. | Колесников | | 21.10.86 | | | | |
| Рук. гр. | Сочков | | 21.10.86 | | | | |
| Ст. арх. | Журавлева | | 21.10.86 | Комплекс по послеуборочной и предреализационной обработке и хранению продовольственного картофеля емкостью 1000 тонн (для $t_н$=-30°С) | Стадия | Лист | Листов |
| | | | | | Р | 6 | |
| | | | | Фрагмент 3,4 | ГИПРОНИСЕЛЬПРОМ г. Орел | | |

Привязан:

Инв. №

21987-02 9

Копировал Архимова

Формат 22

Инв. № подл. | Подпись и дата | Взам. инв. №

Альбом III

Типовой проект

## План расположения отверстий в осях 7-12

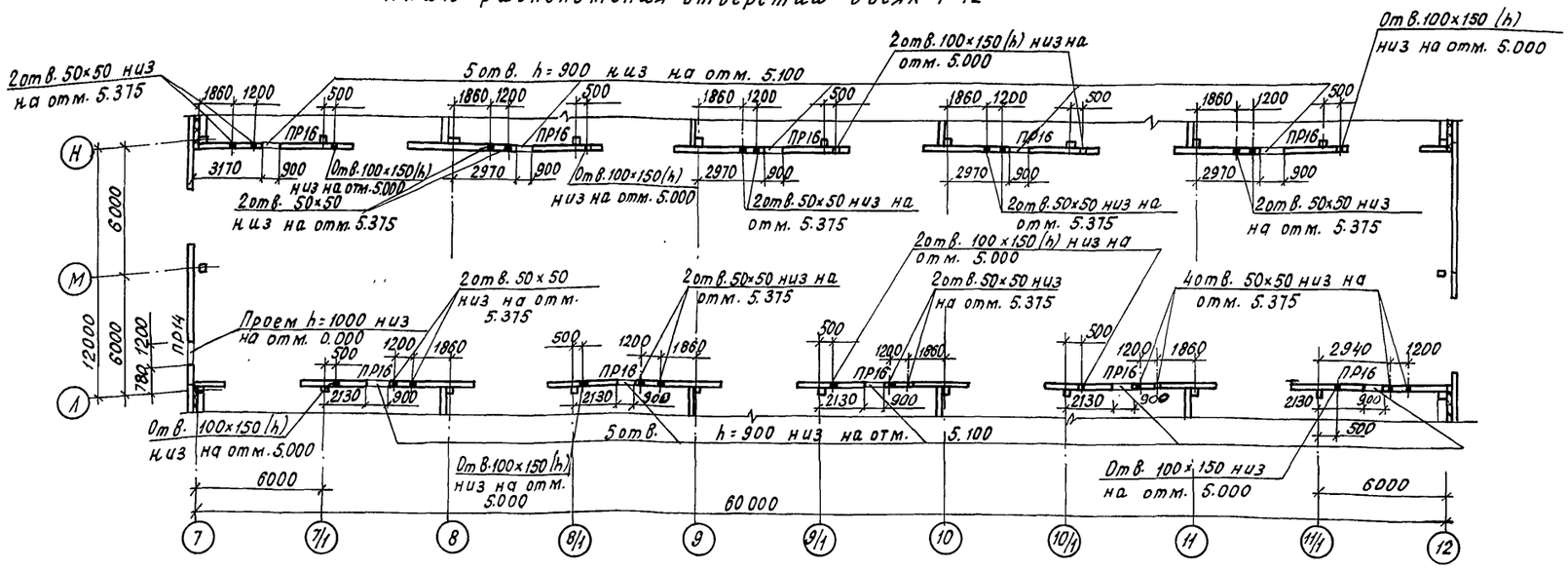


## План расположения отверстий в осях 1-2

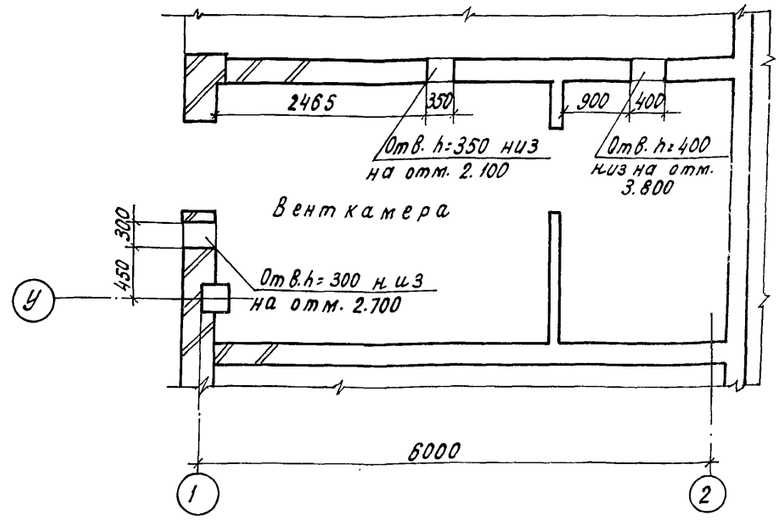


## План расположения отверстий в осях 7÷11; по осям В, У

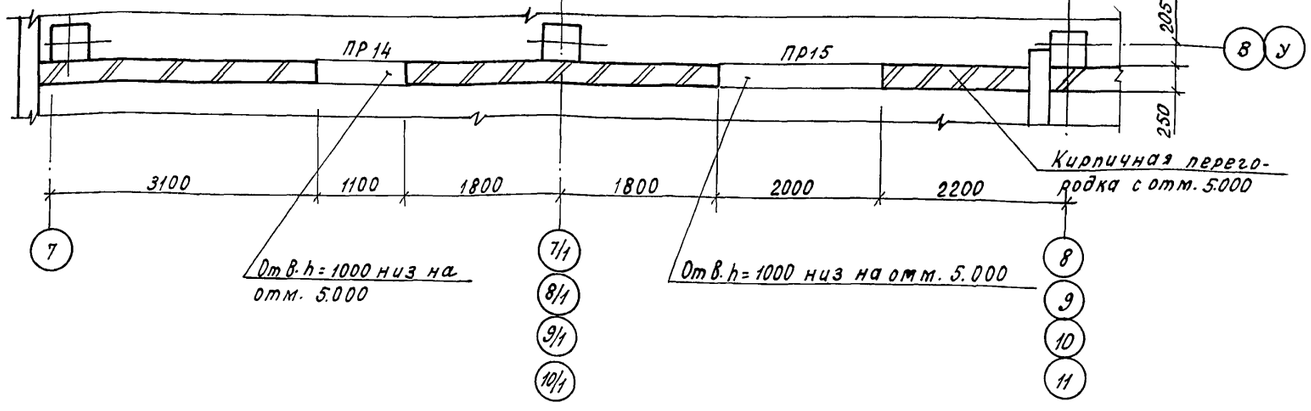


## План расположения отверстий восях 11÷11/1 по осям В, У

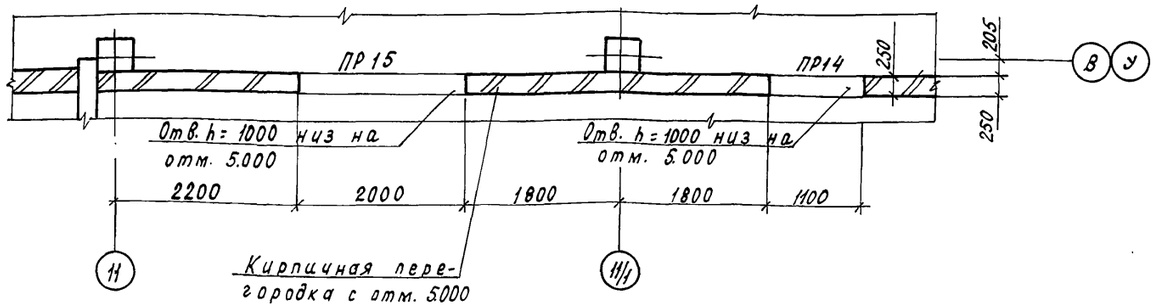


## Таблица толщин утеплителя, в мм

| Наименование утеплителя | в стенах | в покрытии | | | в полу |
|---|---|---|---|---|---|
| | Наружные по оси 7 в осях В÷Ц; по оси 12 и по оси 7 в осях Ц÷Л, Н÷У с отм. 4.500 | секции хранения | помещения в осях 2÷6; Т÷Ф | остальные помещения | секций хранения |
| Плиты теплоизоляционные из минеральной ваты на битумном связующем плотностью 200 кг/м³ ГОСТ 10140-80 | 150 | 160 | 50 | 50 | 200 |
| Плиты теплоизоляционные из пенопласта полистирольного плотностью 40 кг/м³ ГОСТ 15588-70 | 83 | 140 | 50 | 33 | 120 |

1. Кирпичную кладку по оси 1 в осях Л÷М выполнить после монтажа оборудования
2. В камерах хранения, выше ж-б. перегородок по осям 8,9,10,11,В,Л,Н,У с отметки 5.000 до плит покрытия выполнить армированную кладку толщиной-250мм из обыкновенного керамического полнотелого кирпича ГОСТ 530-80. Армирование выполнить через 1000мм по высоте из проволоки диаметром 5мм согласно серии 1.431-6. Поперечные стержни ставить с шагом 500мм.
3. Кирпичные перегородки по осям В,Л,Н,У крепить к плитам покрытия по типу узла 19 серии 2.430-3, вып.3.

| | | | | |
|---|---|---|---|---|
| Н.контр. | Ткач | | 23.03.87 | т.п. 813-2-33.87 - АР |
| Гл.спец. | Репало | | 23.03.87 | |
| ГИП | Хлебников | | 23.03.87 | |
| Рук.сект. | Колесников | | 23.03.87 | |
| Рук.гр. | Сачков | | 23.03.87 | |
| Ст.арх. | Журавлева | | 23.03.87 | |

Привязан

Инв. №

Комплекс по послеуборочной предреализационной обработке и хранению продовольственного картофеля емкостью 10000 тонн (для г.н=300)

| Стадия | Лист | Листов |
|---|---|---|
| Р | 7 | |

План расположения отверстий в осях 1÷2; 7÷12; Т÷11 по осям В,У; Н÷11/1 по осям В,У

ГИПРОНИСЕЛЬПРОМ г. Орел

21987-02 10

Инв. № подл. | Подпись и дата | Взам. инв. №

Альбом II

Типовой проект

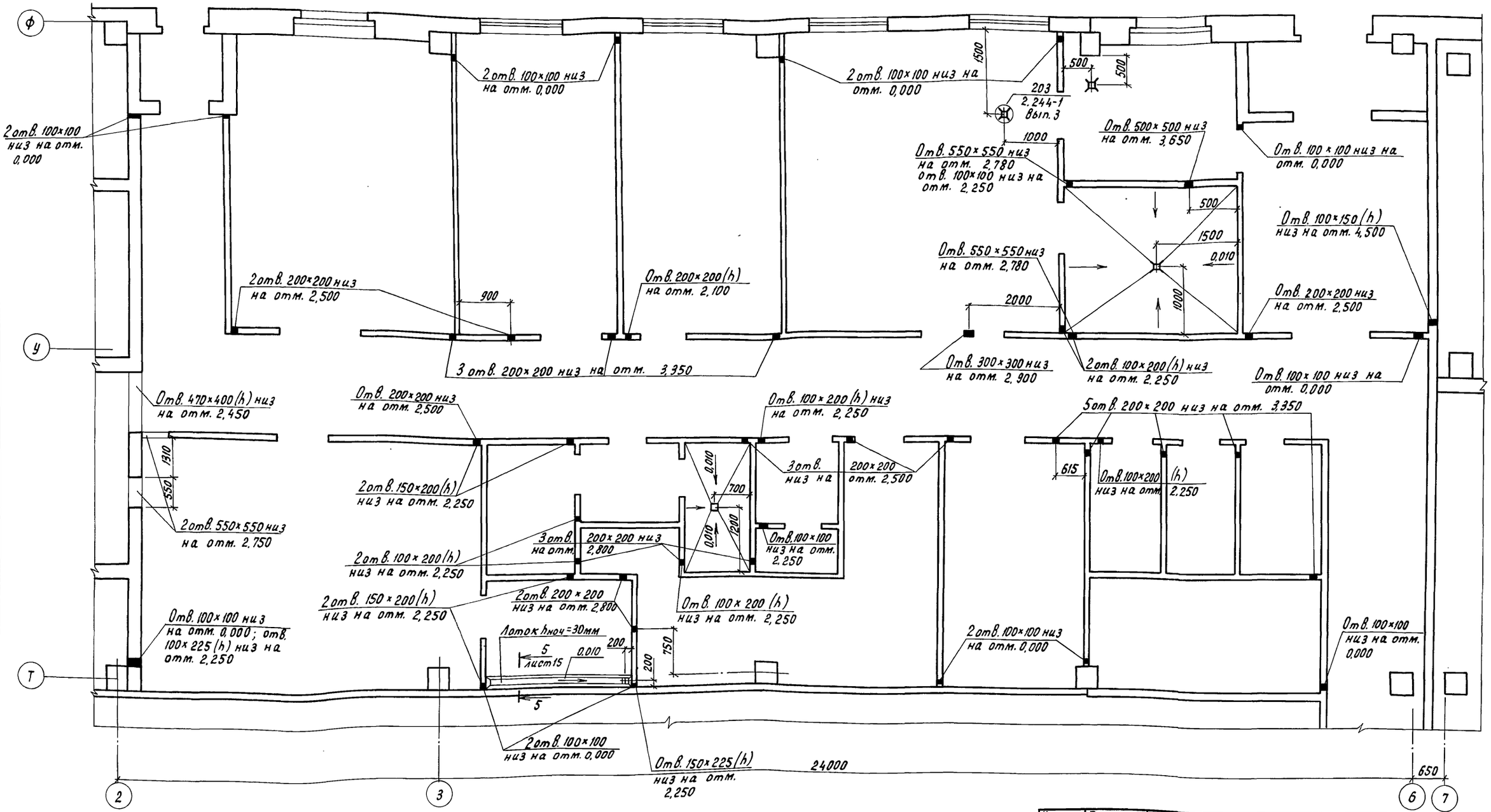


| | | | |
|---|---|---|---|
| Н.контр. | Ткач | | 25.11.86 |
| Гл.спец. | Репало | | 21.10.86 |
| ГИП | Хлебников | | 21.10.86 |
| Рук.сект | Колесников | | 21.10.86 |
| Рук.гр. | Сачков | | 21.10.86 |
| Инж. | Макарова | | 21.10.86 |
| Пров. | Журавлева | | 21.10.86 |

т.п. 813-2-33.87 АР

Комплекс по послеуборочной и предреализационной обработке и хранению продовольственного картофеля емкостью 10000 т (для tн = -30°С)

| Стадия | Лист | Листов |
|---|---|---|
| Р | 8 | |

План расположения отверстий, траков и лотка в осях 2÷7 на отм. 0,000

ГИПРОНИСЕЛЬПРОМ г. Орел

21987-02 11

Привязан

Инв. N

Инв. N подл. | Подпись и дата | Взам. инв. N

Копировал Перелыгина

Формат А2

Типовой проект

Альбом II

## Ведомость проемов ворот и дверей

| Марка, поз. | Размер проемов |
|---|---|
| 1 | 4200 x 4200 |
| 2 | 3600 x 3600 |
| 3 | 3000 x 2700 |
| 4 | 1010 x 2070 |
| 5 | 1520 x 2400 |
| 6 | 1010 x 2070 |
| 7 | 910 x 2070 |
| 8 | 910 x 2070 |
| 9 | 710 x 2070 |
| 10 | 710 x 2070 |
| 11 | 710 x 2070 |
| 12 | 1510 x 2370 |
| 13 | 1010 x 2370 |
| 14 | 1050 x 1050 |
| 15 | 710 x 2070 |

## Ведомость перемычек

| Марка, поз. | Схема сечения |
|---|---|
| ПР1 | 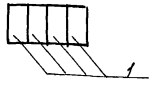 |
| ПР2 | 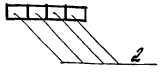 |
| ПР3 | 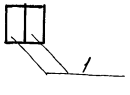 |
| ПР4 |  |

продолжение

| Марка, поз. | Схема сечения |
|---|---|
| ПР5 | 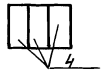 |
| ПР6 | 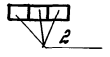 |
| ПР7 |  |
| ПР8 |  |
| ПР9 |  |
| ПР10 | 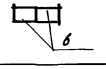 |

продолжение

| Марка, поз. | Схема сечения |
|---|---|
| ПР11 | 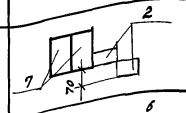 |
| ПР12 | 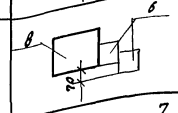 |
| ПР13 |  |
| ПР14 | 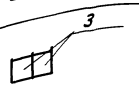 |
| ПР15 | 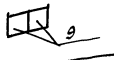 |
| ПР16 |  |

## Спецификация перемычек и козырьков входа

| Марка, поз. | Обозначение | Наименование | Кол. | Масса, ед., кг. | Примечание |
|---|---|---|---|---|---|
| 1 | ГОСТ 948-84 | 3ПБ34-4 | 16 | 222 | |
| 2 | ГОСТ 948-84 | 1ПБ13-1 | 98 | 25 | |
| 3 | ГОСТ 948-84 | 1ПБ16-1 | 26 | 30 | |
| 4 | ГОСТ 948-84 | 4ПБ44-8 | 3 | 385 | |
| 5 | ГОСТ 948-84 | 1ПБ10-1 | 7 | 20 | |
| 6 | ГОСТ 948-84 | 2ПБ19-3 | 7 | 81 | |
| 7 | ГОСТ 948-84 | 3ПБ 16-37 | 6 | 102 | |
| 8 | ГОСТ 948-84 | 5ПБ21-27 | 1 | 285 | |
| 9 | ГОСТ 948-84 | 2ПБ22-3 | 20 | 92 | |
| | | | | | |
| | 1.138-3, вып.1 | АК-21.10 | 1 | 425 | |
| | 1.138-3, вып.1 | АК-15.10 | 1 | 300 | |

## Спецификация заполнения проемов

| Марка, поз. | Обозначение | Наименование | Кол. | Масса ед., кг | Примечание |
|---|---|---|---|---|---|
| 1 | Серия 1.435.9-17, вып.0,3 | Ворота Вр42х42-С | 1 | 9,86 | |
| 2 | Серия 1.435.9-17, вып.0,3 | Ворота Вр36х36-С | 12 | 82-7 | |
| 3 | ГОСТ 18853-73 | Ворота ВРК30-27 | 6 | | |
| 4 | ГОСТ 14624-84 | Дверь ДНГ21-10П | 5 | | |
| 5 | 1.136.5-19 | Дверной блок ДН24-15АЦП | 1 | | |
| 6 | ГОСТ 6629-74 | Дверной блок ДГ21-10С | 4 | | |
| 7 | ГОСТ 6629-74 | Дверной блок ДГ21-9С | 7 | | |
| 8 | ГОСТ 6629-74 | Дверной блок ДГ21-9СВ | 1 | | |
| 9 | ГОСТ 6629-74 | Дверной блок ДГ21-7ПСВ | 3 | | |
| 10 | ГОСТ 6629-74 | Дверной блок ДГ21-7С | 6 | | |
| 11 | ГОСТ 6629-74 | Дверной блок ДГ21-7ЛСВ | 1 | | |
| 12 | ГОСТ 6629-74 | Дверной блок Д024-15 | 4 | | |
| 13 | ГОСТ 14624-84 | Дверь ДНГ24-10 | 4 | | |
| 14 | 1.136.5-19 | Люк ДА10-10А | 1 | | |
| 15 | ГОСТ 6629-74 | Дверной блок ДГ21-7СВ | 2 | | |
| ОК1 | ГОСТ 12506-81 | Окно ПНД 18-18.1 | 17 | | |
| | ГОСТ 17280-79 | Подоконная доска ПД22-35 | 17 | | |

## Спецификация кабин душевых и к схеме расположения покрытия над бункером

| Марка, поз. | Обозначение | Наименование | Кол. | Масса ед., кг. | Примечание |
|---|---|---|---|---|---|
| 1 | Серия 1.488.9-2, вып.1 | Душевая кабина, тип 3 | 2 | | |
| 2 | Серия 1.488.9-2, вып.1 | Душевая кабина, тип 4 | 1 | | |
| | | Схема расположения | | | лист КМВ |
| | | покрытия над бункером | | | |
| | | | | | |
| Поз.1 | ГОСТ 16233-77 | Асбестоцементный лист | | | |
| | | 54/200-7,5-2000 | 5 | 40 | |
| Поз.2 | ГОСТ 16233-77 | Асбестоцементный лист | 10 | 35 | |
| | | 54/200-7,5-1750 | | | |
| М1 | Серия 2.460-1, вып.1 | Изделие соединительное М1 | 52 | 0,169 | |

| | | | |
|---|---|---|---|
| Н.контр. | Ткач | | 03.11.86 |
| Рук.сект. | Колесников | | 21.10.86 |
| Рук.гр. | Сачков | | 21.10.86 |
| Рук.гр. | Бутенко | | 21.10.86 |
| Ст.арх. | Журавлева | | 21.10.86 |

т.п. 813-2-33.87 АР

Привязан.

Инв. №

Комплекс по послеуборочной и предреализационной обработке и хранению продовольственного картофеля емкостью 10000 тонн (для $t_н$=30°С)

Спецификация перемычек и козырьков входа, заполнения проемов кабин душевых и к схеме расположения покрытия над бункером

| Стадия | Лист | Листов |
|---|---|---|
| Р | 9 | |

ГИПРОНИСЕЛЬПРОМ г. Орел

21987-02 12

Инв. № подл. | Подпись и дата | Взам. инв. №

Альбом III

Типовой проект

Разрез 1-1

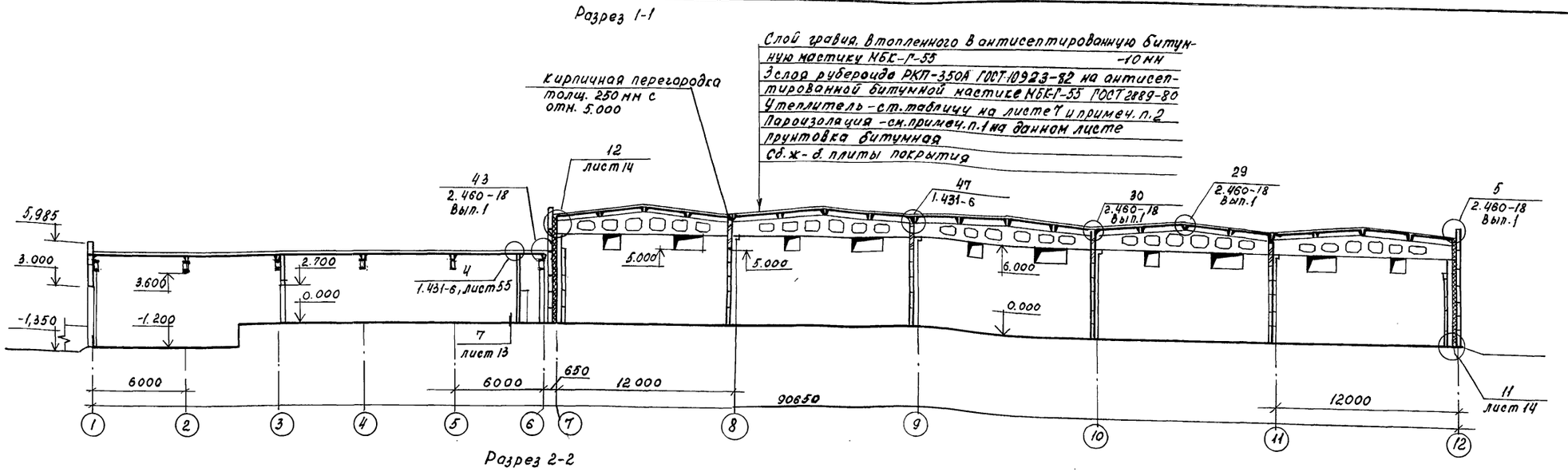


Разрез 2-2

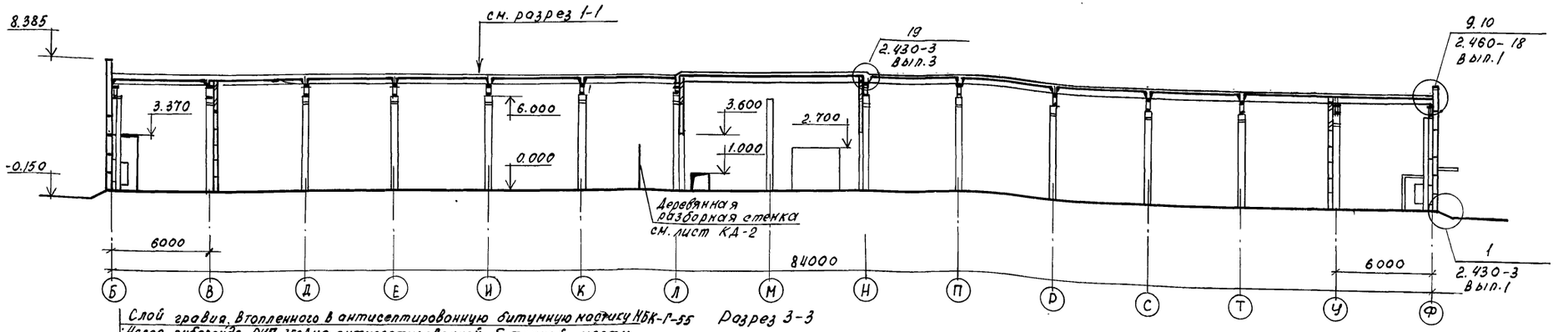


Разрез 3-3

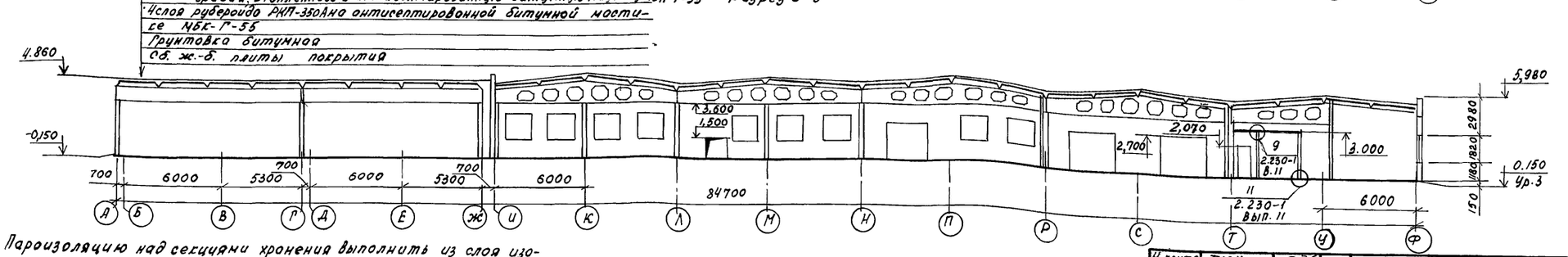


1. Пароизоляцию над секциями хранения выполнить из слоя изола на битумной мастике, над остальными помещениями - из слоя рубероида на битумной мастике.

2. По теплоизоляции в покрытии из минеральной ваты на битумном связующем плотностью 200 кг/м³ ГОСТ 10140-80 выполнить стяжку из цементно-песчаного раствора марки 100, армированную сеткой $\frac{4Вр1-100}{3Вр1-200}$ 2940×6000 ГОСТ 8478-81 толщиной 25 мм

| | | | |
|---|---|---|---|
| Н. контр. | Тсди | | 02.11.87 |
| Гл. спец. | Репало | | 21.10.87 |
| ГИП. | Хлебников | | 21.10.87 |
| Рук. сект. | Колесников | | 21.10.87 |
| Рук. гр. | Соцков | | 21.10.87 |
| Ст. арх | Журавлева | | 21.10.87 |

т.п. 813-2-33.87 АР

Комплекс по послеуборочной, предреализационной обработке и хранению продовольственного картофеля емк. 10000 т (для г.н. -30°С)

| стадия | лист | листов |
|---|---|---|
| Р | 10 | |

Разрез 1-1; 2-2; 3-3

ГИПРОНИСЕЛЬПРОМ г. Орел

Привязан

Инв. №

Инв. № подл. | Подпись и дата | Взам. инв. №

21987-02 13

Альбом II

Типовой проект

## Фасад 1-12

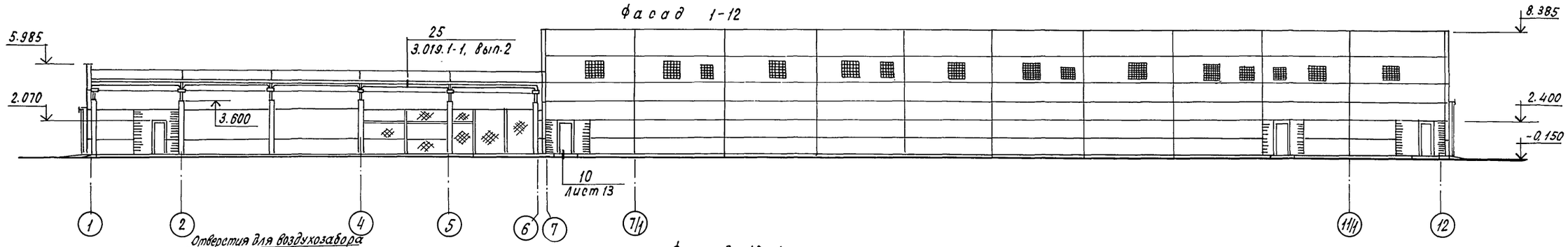


## Фасад 12-1

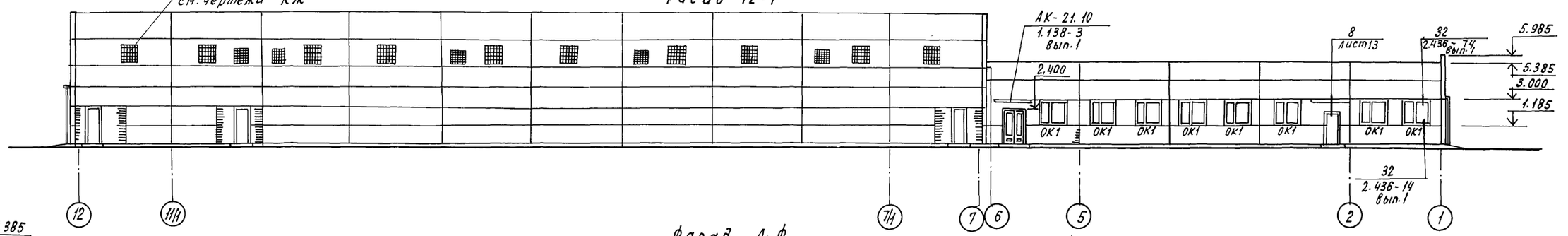


## Фасад А-ф

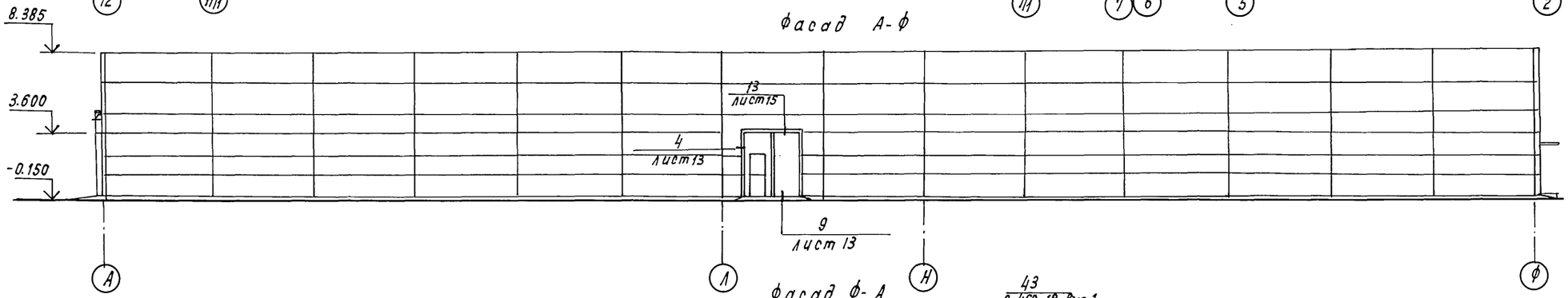


## Фасад ф-А

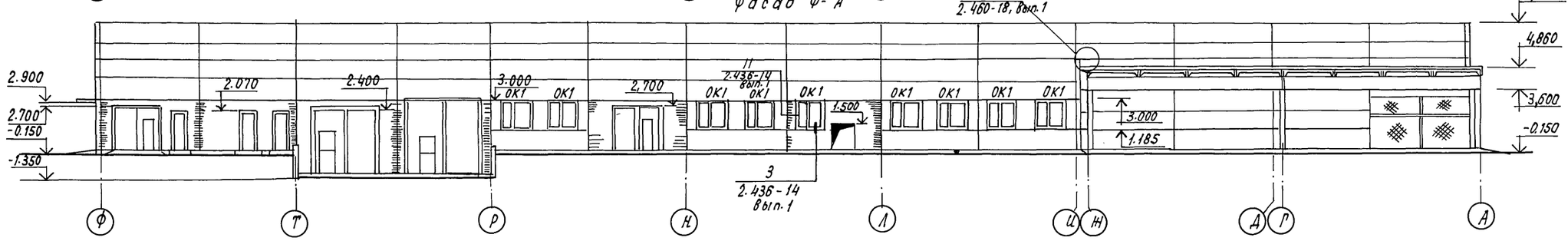


### Схема расположения элементов заполнения оконных проемов

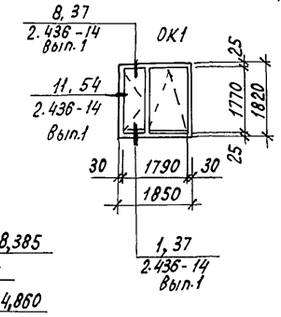


Спецификацию заполнения проемов смотри лист 9.

| | | | |
|---|---|---|---|
| Н.контр. | Ткач | | 23.11.86 |
| Гл.спец.отд. | Репало | | 21.10.86 |
| ГИП | Хлебников | | 21.10.86 |
| Рук.сект. | Колесников | | 21.10.86 |
| Рук.гр. | Сачков | | 21.10.86 |
| Ст.инж | Неверовская | | 21.10.86 |
| Пров. | Журавлева | | 21.10.86 |

т.п. 813-2-33.87 -АР

Привязан

Инв.№

Комплекс по послеуборочной и предреализационной обработке и хранению продовольственного картофеля емкостью 10000т (для t н = -30°С)

| Стадия | Лист | Листов |
|---|---|---|
| Р | 11 | |

Фасады 1-12; 12-1; А-ф; ф-А. Схема расположения элементов заполнения оконных проемов.

ГИПРОНИСЕЛЬПРОМ г. Орел

21987-02 14

Копировал Кухтинова

Формат А2

Инв.№ подл. | Подпись и дата | Взам. инв.№

Альбом II

Типовой проект

Спецификация стальных элементов, замаркированных на листах АР

| Марка, поз. | Обозначение | Наименование | Кол. | Масса ед., кг | Примечание |
|---|---|---|---|---|---|
| | | | | | |
| | | Изделия соединительные | | | |
| МН 538А | 1.400-15, вып.1 | МН 538А | | | |
| МН 534А | 1.400-15, вып. 1 | МН 534А, ℓ=400 | 24 | 6.04 | |
| | | | | | |
| МС1 | 1.431-6 | МС1 | 72 | 0,24 | |
| МС2 | 1.431-6 | МС2 | 72 | 0,90 | |
| МС9 | 1.431-6 | МС9 | 80 | 0,25 | |
| МС10 | 1.431-6 | МС10 | 105 | 0,30 | |
| МС11 | 1.431-6 | МС11 | 35 | 0,29 | |
| МС12 | 1.431-6 | МС12 | 110 | 1,13 | |
| | 1.431-6 | -8х150, ℓ=300 | 80 | 2,83 | |
| | 1.431-6 | А-1-16 ГОСТ 5781-82 | | | |
| | | ℓ= 3300 | 27 | 5,21 | |
| | 1.431-6 | А-1-16 ГОСТ 5781-82 | | | |
| | | ℓ= 4500 | 7 | 7.11 | |
| МН1 | 1.444-1, вып. 1 | МН1 | 198 | 0,25 | |
| МС4 | 1.444-1, вып.1 | МС4, ℓ= 24000 | 6 | 90,48 | |
| | 1.444-1, вып.1 | А-1-14 ГОСТ 5781 -82 | | | |
| | | ℓ= 24000 | 12 | 29,04 | |
| МК5 | 2.430-3, вып. 3 | МК5 | 44 | 0,46 | |
| МК6 | 2.430-3, вып. 3 | МК6 | 44 | 0,46 | |
| МК9 | 2.430-3, вып.3 | МК9 | 9 | 0,64 | |
| МК10 | 2.430-3, вып.3 | МК10 | 9 | 0,64 | |
| МК18 | 2.430-3, вып. 3 | МК18 | 40 | 0,53 | |
| МС4 | 2.460-18, вып. 3 | МС4 | 230 | 4,6 | |
| МС8 | 2.460-18, вып.3 | МС8 | 543 | 0,45 | |
| МС33 | 2.460-18, вып.3 | МС33 | 230 | 2,8 | |
| МС34 | 2.460-18, вып. 3 | МС34 | 81 | 4,3 | |
| МС50 | 2.460-18, вып.3 | МС50 | 81 | 1,6 | |
| МС51 | 2.460-18, вып. 3 | МС51 | 81 | 2,6 | |
| МС52 | 2.460-18, вып.3 | МС52 | 81 | 3,0 | |
| МС53 | 2.460-18, вып. 3 | МС53 | 81 | 4,0 | |
| | 2.460-18, вып. 3 | -4х40 | - | 556,0 | |
| | лист 10, Б.Ч. | С 48РI-100 / 38РI-200 2940х6000 ГОСТ 8478-81 | 380 | 10,52 | |
| СГ1 | 2.130-6С | Сетка СГ1 | 48 | 0,75 | |
| МР | ИИ-03-03, ал. 71-64 | МР | 3 | 12,71 | |

| Марка, поз. | Обозначение | Наименование | Кол. | Масса ед., кг | Примечание |
|---|---|---|---|---|---|
| МС1 | 3.019.1-1, вып.1 | МС1 | 92 | 0,60 | |
| МС2 | 3.019.1-1, вып.1 | МС2 | 38 | 4,95 | |
| С11 | 3.019.1-1, вып.1 | Сетка С11 | 12 | 5,30 | |
| МН10 | 3.019.1-1, вып.1 | МН10 | 17 | 4,4 | |
| МН15 | 3.019.1-1, вып. 1 | МН 15, ℓ= 11900 | 1 | 44,86 | |
| | | А-1-6 ГОСТ 5781-82, ℓ=900 | 68 | 9.2 | |
| | лист 14, Б.Ч. | А-1-6 ГОСТ 5781-82 | - | 147.0 | |
| | лист 14, Б.Ч. | А-1-8 ГОСТ 5781-82 | - | 30.0 | |
| | лист 4, Б.Ч. | А-1-8 ГОСТ 5781-82 | | | |
| | | ℓ= 1950 | 7 | 0,77 | |
| ММ3 | 2.236-2, вып. 1 | ММ 3 | 72 | 0.10 | |
| ФС1 | 2.436-14, вып.1 | ФС1 ℓ= 1870 | 17 | 1.98 | |
| МС3 | 2.436-14, вып. 1 | МС3 | 4 | 0.34 | |
| МС7 | 2.436-14, вып. 1 | МС7 | 64 | 0.10 | |
| МС10 | 2.436-14, вып. 1 | МС10 | 12 | 0.14 | |
| МД1 | АРИ. 010000 | МД1 | 20 | 19.34 | |
| МД2 | АРИ. 01002-01 | МД2 | 20 | 13,32 | |
| МД3 | АРИ. 020001 | МД3 | 2 | 9,47 | |
| МД4 | АРИ. 030001 | МД4 | 5 | 1,32 | |
| МД5 | АРИ. 000004 | МД5 | | 0,20 | |
| | | | | | |
| МД6 | лист 13, Б.Ч. | С 58РI-100 / 58РI-100 1040х6000 | | | |
| | | ГОСТ 8478-81 | 10,5 | 24,55 | |
| | лист 7, Б.Ч. | А-1-5 ГОСТ 5781-82 | - | 405,0 | |
| МД7 | лист 4, Б.Ч. | А-1-8 ГОСТ 5781-82 ℓ=1900 | 7 | 0,750 | |
| МД8 | лист 4, Б.Ч. | Уголок 63х63х5-Б-ГОСТ 8509-72 / Ст. 3сп-1 ГОСТ 535-79 | | | |
| | | ℓ= 800 | 8 | 3,85 | |
| МД9 | лист 15, Б.Ч. | Зетовый 100х110х4 ГОСТ 13229-78 / профиль Бст3 сп2 ГОСТ 14474-76 | | | |
| | | ℓ= 3600 | 4 | 1,51 | |
| | лист 15, Б.Ч. | Полоса 4х40-Б-ГОСТ 103-76 / Ст 3сп-1 ГОСТ 535-79 | | | |
| | | | - | 14,0 | |
| МД10 | лист 13, Б.Ч. | Полоса 8х100-Б-ГОСТ 103-76 / Ст 3 сп-1 ГОСТ 535-79 ℓ= 3600 | 2 | 16,96 | |
| МД11 | лист 14, Б.Ч. | Полоса 4х40-Б ГОСТ 103-76 / Ст 3 сп-1 ГОСТ 535-79 | - | 156,3 | |

1. При кладке кирпичных стен в дверные и оконные проемы для крепления коробок заложить деревянные антисептированные пробки, смотри узел 38 серии 2.236-2, вып. 1

2. При кладке участков кирпичных стен, для крепления ворот, тип проема 3, заложить сетки СГ1 и анкер МН534А. Сетки приняты по серии 2.130-6С, анкер МН534А - по серии 1.400-15, вып. 1. Крепление ворот выполнить в соответствии с ГОСТ 18853-73.

3. Четверти в оконных и дверных проемах устраивать только в блоке вспомогательных помещений.

4. Над незамаркированными проемами шириной от 250 до 505 мм выполнить рядовые перемычки, при этом под нижним рядом кирпичей в слой цементного раствора толщиной 30 мм уложить два стержня А-1-8 ГОСТ 5781-82 на каждые 130 мм толщины стены с опорой по 250 мм в каждую сторону проема.

5. В местах прохода коммуникаций выполнить тщательную заделку отверстий и сопряжений ограждающих конструкций помещений цементным раствором.

6. В местах примыкания кирпичных перегородок к стенам из кирпича заложить два А-1-6 ГОСТ 5781-82 через семь рядов кладки по высоте с выпуском из стены на 600 мм.

7. Наружные двери цеха товарной обработки, тип проема 4, электрощитовой, тип проема 13, утеплить минераловатными плитами плотностью 75 кг/м³ ГОСТ 10140-80 толщиной 100 мм с последующей обивкой оцинкованной сталью ГОСТ 14918-80 толщиной 0,63 мм.

8. Технологические проемы по оси 1 и И на зимний период закрыть щитами из досок толщиной 25 мм с утеплением минераловатными плитами плотностью 75 кг/м³ ГОСТ 10140-80 толщиной 100 мм с последующей обивкой оцинкованной сталью ГОСТ 14918-80 толщиной 0,63 мм.

9. Двери цеха товарной обработки, тип проема 6 и ворота по оси Р и б, тип проема 3 обить с обеих сторон оцинкованной сталью ГОСТ 14918-80 толщиной 0,63 мм по слою асбестового картона толщиной 5 мм с нахлесткой швов. Двери выполнить самозакрывающимися с установкой металлических пружин и уплотнений притворов резиновыми прокладками.

10. Кирпичные перегородки толщиной 120 мм длиной 3 метра и более армировать двумя стержнями А-1-5 ГОСТ 5781-82 через 1000 мм по высоте. Поперечные стержни ставить с шагом 500 мм. Смотри пример армирования серии 1.431-6.

11. В местах примыкания рамы ворот, тип проема 1,2, к участкам кирпичной кладки, в кладку заложить деталь МН538А по серии 1.400-15, вып.1 в соответствии с узлом 1 на листе 13. Деталь МН 538 А отличается от типовой по серии 1.400-15 вып. 1 шагом анкера поз. 2. Шаг принять 300 мм.

Привязан

Инв. №

Инв. № подл. | Подпись и дата | Взам. инв. №

| | | | |
|---|---|---|---|
| Н. контр. | Ткач | | 03.11.86 |
| Гл. спец-отд. | Репало | | 21.10.86 |
| РИП | Хлебников | | 21.10.86 |
| Рук. сект. | Колесников | | 21.10.86 |
| Рук. гр. | Сачков | | 21.10.86 |
| Ст. инж. | Нуравлева | | 21.10.86 |

т.п 813-2-33.87 - АР

Комплекс по послеуборочной иловой реализационной обработке и хранению продовольственного картофеля емкостью 10000 т (для $t_н$ = -30°С)

| Стадия | Лист | Листов |
|---|---|---|
| Р | 12 | |

Спецификация стальных элементов, замаркированных на листах АР

ГИПРОНИСЕЛЬПРОМ г. Орел

21987-02 15

Копировал Кухтинова

Формат А2

Типовой проект Альбом II

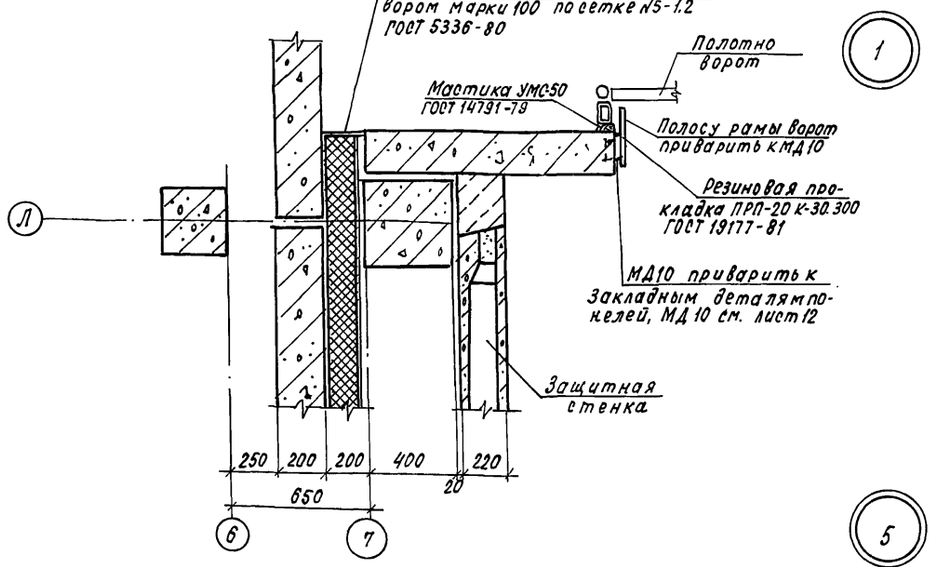


1

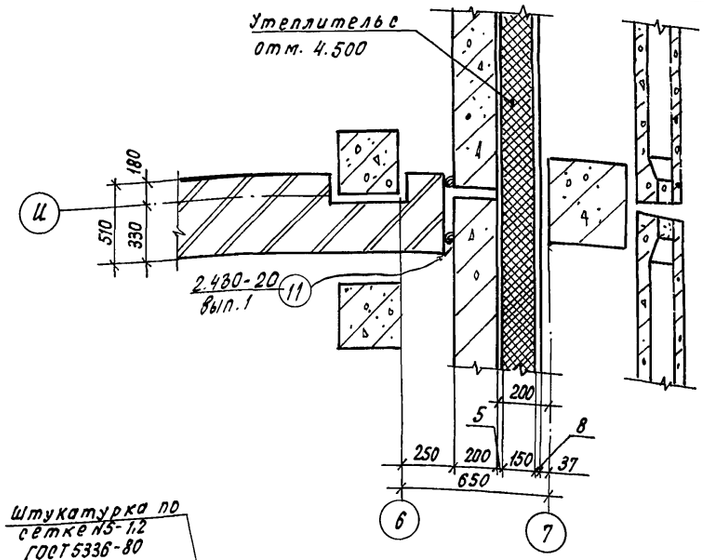


2

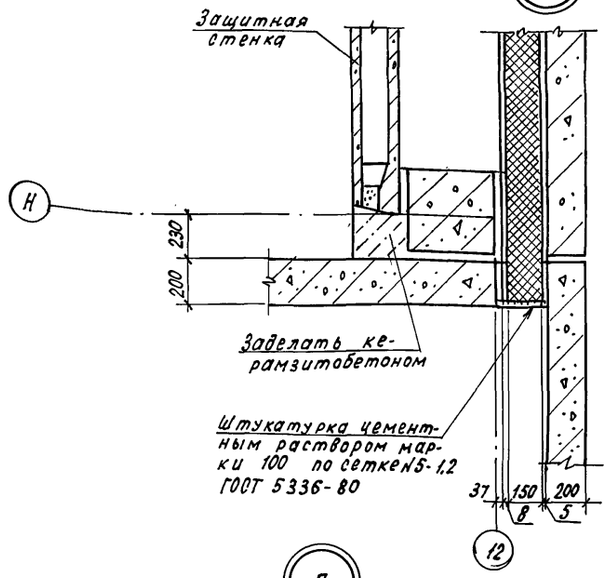


3

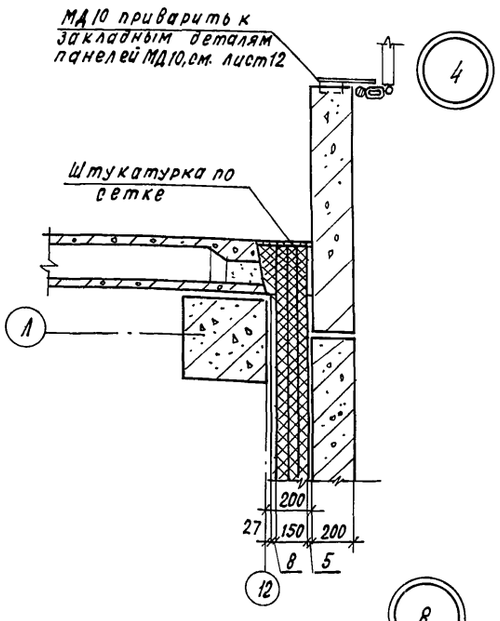


4

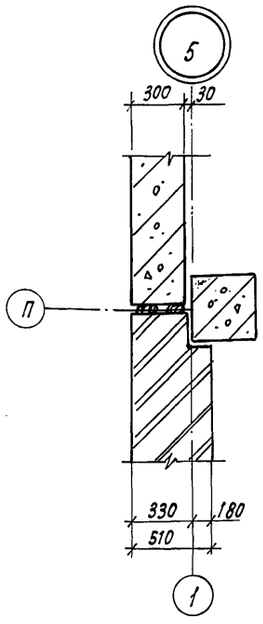


5

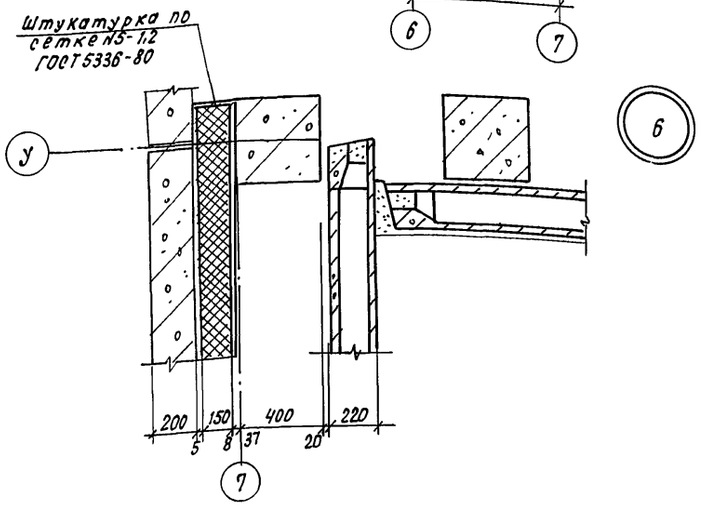


6

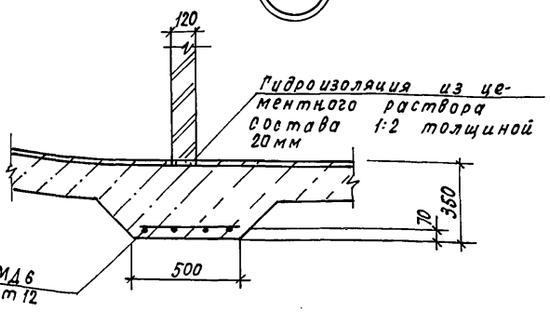


7

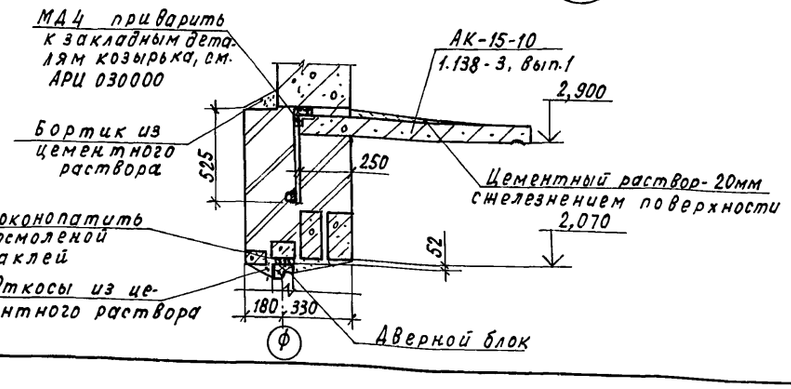


8

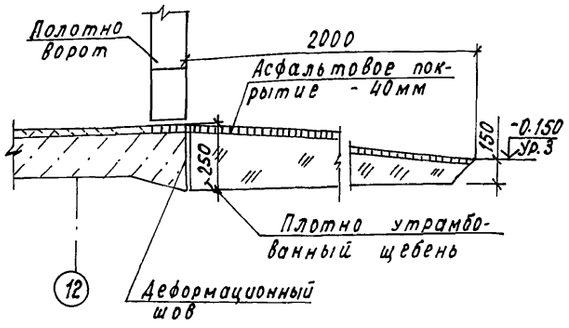


9

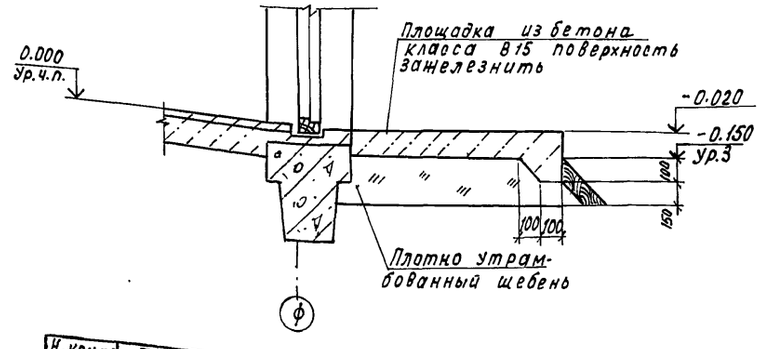


10

| | | | | |
|---|---|---|---|---|
| Н.контр. | Ткач | | 02.11.87 | т.п 813-2-33.87 АР |
| Гл.спец.отд. | Репало | | 21.10.87 | |
| ГИП | Хлебников | | 21.10.87 | |
| Рук.сект. | Колесников | | 21.10.87 | |
| Рук.гр. | Сачков | | 21.10.87 | |
| Ст.инж. | Журавлева | | 21.10.87 | Комплекс по послеуборочной и предреализационной обработке и хранению продовольственного картофеля емкостью 10000т (для $t_{н}$=-30°) |

| Стадия | Лист | Листов |
|---|---|---|
| Р | 13 | |

Узлы 1÷10

ГИПРОНИСЕЛЬПРОМ г. Орел

Привязан

Инв.№

21987-02 16

Копировал Кухтинова

Формат А2

Инв.№ подл. | Подпись и дата | Взам.инв.№

Альбом II

Типовой проект

## Теплоизоляция панельных стен камер хранения жесткими минераловатными плитами.

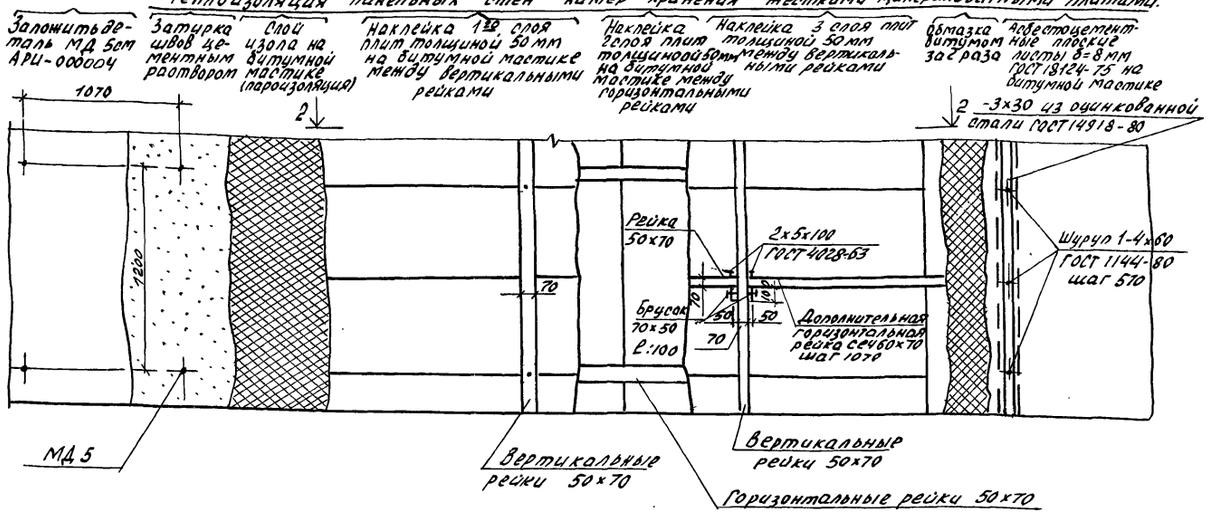


## 2-2

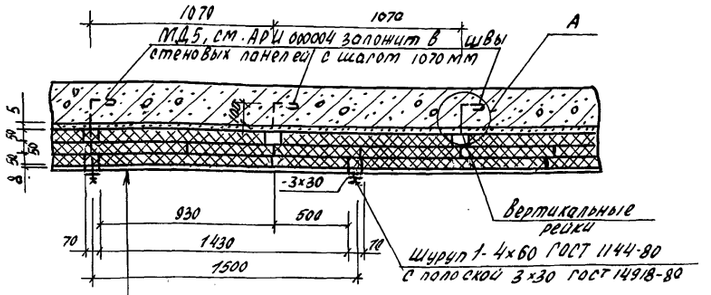


| Панельная стена |
|---|
| Затирка швов цементным раствором |
| Слой изола на битумной мастике |
| 1ый слой плит - 50 мм |
| 2ой слой плит - 50 мм |
| 3ий слой плит - 50 мм |
| Обмазка битумом за 2 раза |
| Плоские асбестоцементные листы наклеить на битумной мастике |

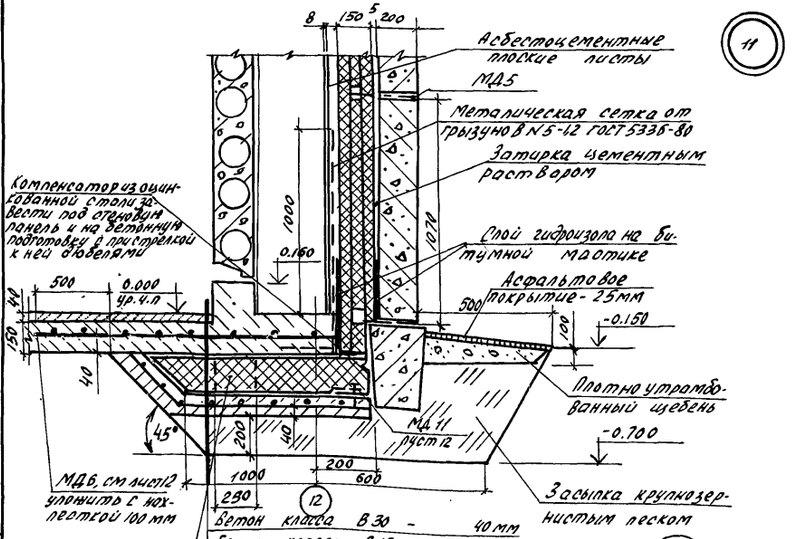


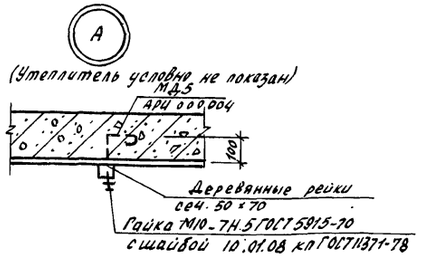


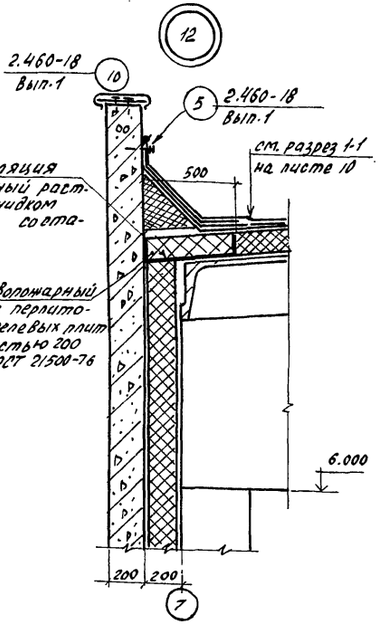


1. Производство работ по теплоизоляции, пароизоляции, гидроизоляции осуществлять в соответствии со СНиП III-20-74.
2. Наклейку плит производить на битумной мастике МБК-Г-55 с перекрытием швов. Склейка плит между собой производится точечная или полосовая с тщательным заполнением швов мастикой с наполнителем из отходов плит.
3. Наклейку пароизоляции и первого слоя плит утеплителя производить по предварительно огрунтованной поверхности слоем битума на керосине состава 1:2 за 2 раза.
4. Сетку от грызунов завести в пол на 200мм, высота сетки от пола 1000мм
5. Все деревянные элементы антисептировать препаратом ББ ГОСТ 23787.6-79 согласно СНиП III-19-76.
6. Пример устройства теплоизоляции стен зон из минераловатных плит толщиной 200мм, теплоизоляцию из пенопласта полистирольного и минераловатных плит других толщин выполнить аналогично.
7. Теплоизоляцию стен отделить от теплоизоляции покрытия противопожарными поясами из перлитофосфогелевых плит плотностью 200 кг/м3, уложенных на теплом цементном растворе, смотри узел 12 на данном листе.
8. Гидроизоляцию из двух слоев гидроизола вывести выше пола на 200 мм.
9. Сварные швы выполнить электродами Э42 по ГОСТ 9466-75 и ГОСТ 9467-75, высоту шва принять 4 мм.
10. Пристрелку дюбелями производить в соответствии с требованиями инструкции по применению строительно-монтажных пистолетов на монтажных и специальных работах (МСН 202-82 Госстроя СССР).
11. Величина в скобках дана для теплоизоляции из пенопласта полистирольного.
12. Теплоизоляцию покрытия разделить противопожарными поясами на отсеки площадью не более 800 м2 при теплоизоляции из пенополистирола и площадью не более 1000 м2 при теплоизоляции из минераловатных плит. Ширину поясов принять не менее 500 мм, см. узел 12 на данном листе. Толщину поясов для теплоизоляции из пенополистирола принять над секциями хранения 280 мм, над остальными помещениями - 100 мм.
13. Теплоизоляцию пола у наружной стены по оси 12 выполнить в соответствии с узлом 11. Теплоизоляцию пола у стены по оси 7 выполнить аналогично узлу 11.

| | | | | | |
|---|---|---|---|---|---|
| Н.контр. | Ткач | | 21.11.86 | т.п. 813-233.87 АР | |
| Гл.спец.-отд | Регало | | 21.10.86 | | |
| ГИП | Хлебников | | 21.10.86 | | |
| Рук.сект | Колесников | | 21.11.86 | | |
| Рук.гр. | Сачков | | 21.10.86 | | |
| Ст.инж. | Журавлева | | 21.10.86 | Комплекс по послеуборочной предреализационной обработке хранению продовольственного картофеля емкостью 300 тонн (0,1 в ст. -3°) | Стадия Р; Лист 14; Листов |
| | | | | Теплоизоляция панельных стен. Узлы 11, 12, А | ГИПРОНИСЕЛЬПРОМ г. Орел |

Привязан

Инв. N подл. | Подпись и дата | Взам. инв. N

Инв. N

21987-02 17

Копировал Зубакова Формат А2

Альбом II

Типовой проект

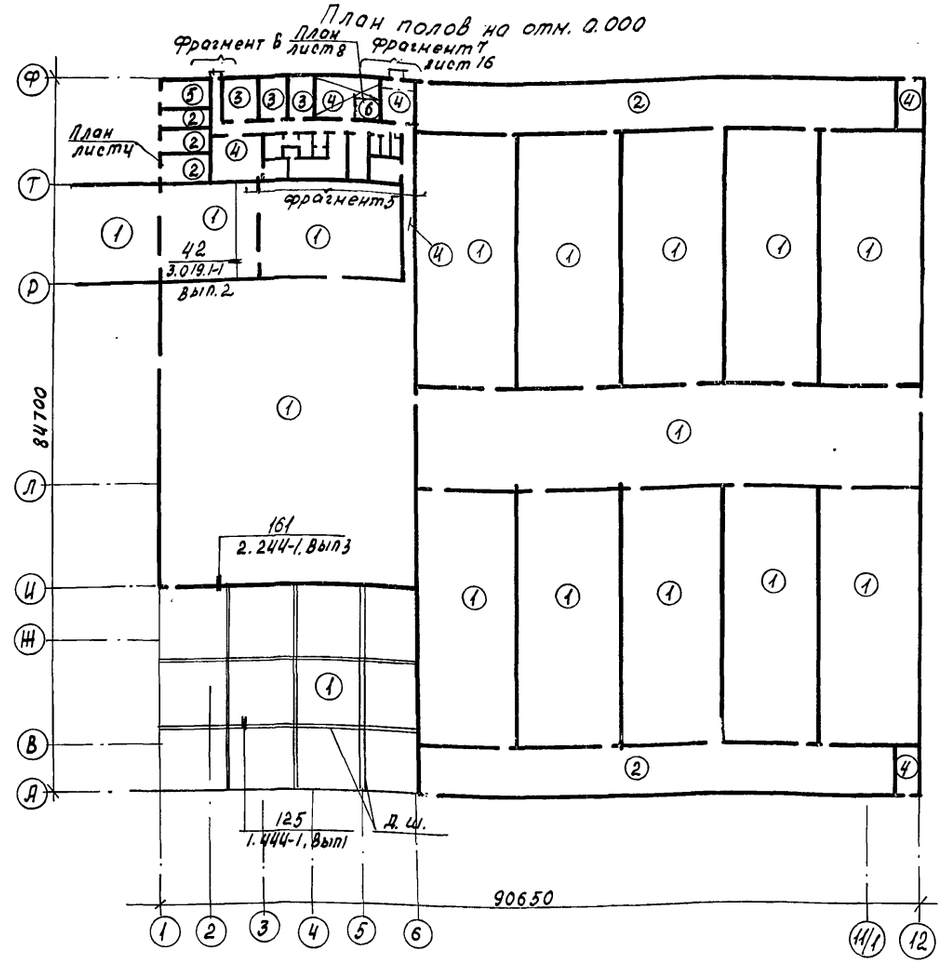
План полов на отм. 0.000



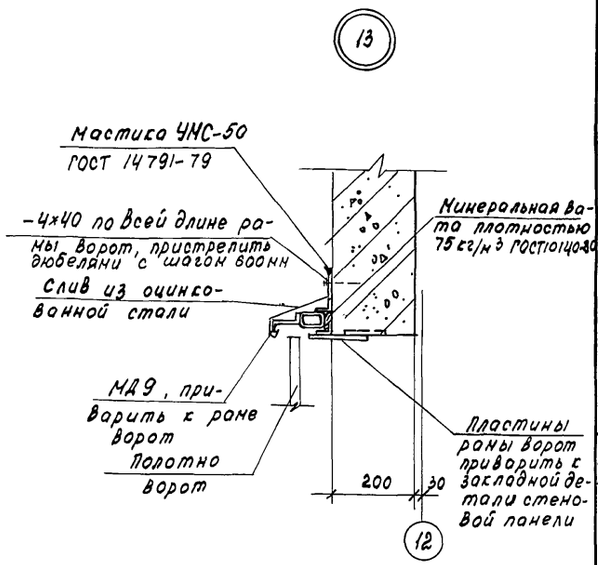


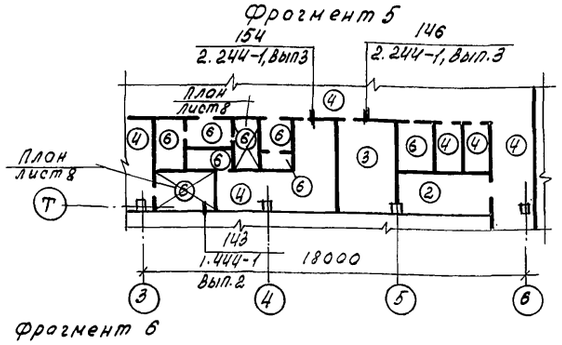


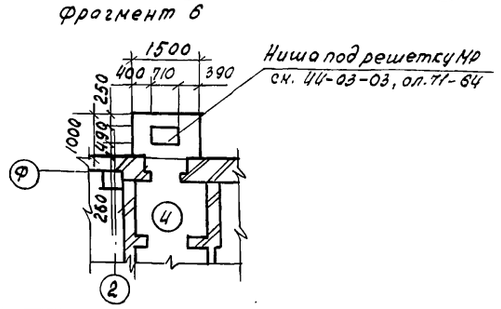


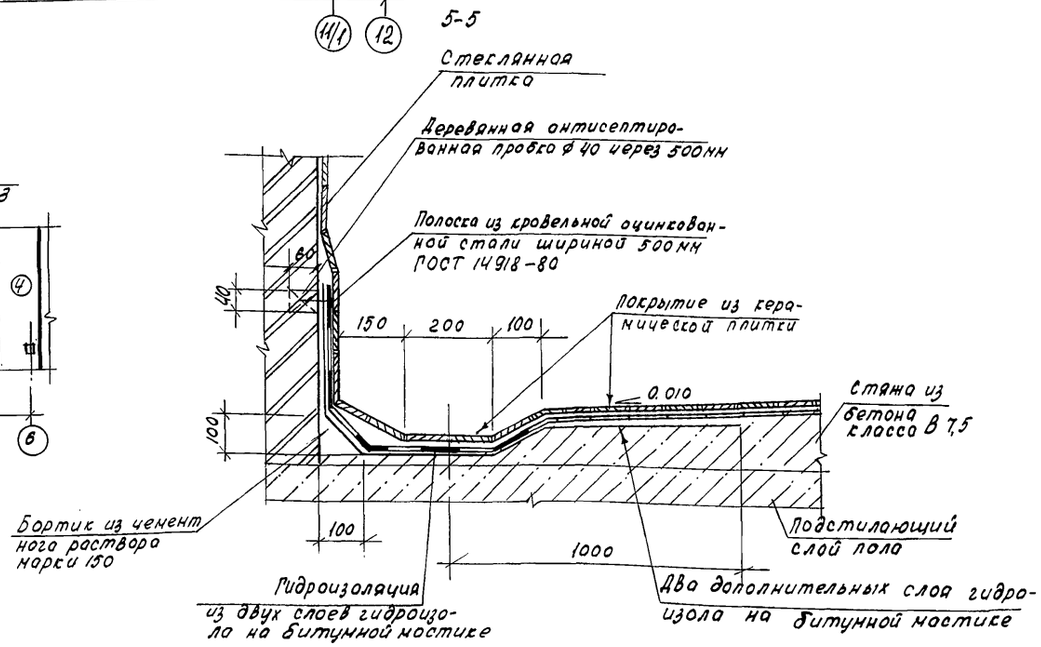


Указания по устройству полов смотри лист 16

## Экспликация полов

| Наименование или номер помещения по проекту | Тип пола по проекту | Схема пола или номер узла по серии | Элементы пола и их толщина | Площадь пола, м² |
|---|---|---|---|---|
| Секции хранения, грузовой коридор, цех товарной обработки, приемно-сортировальное отделение, склад тары, бокс, склад готовой продукции. | 1 | 245 2.244-1, Вып. 4 | Покрытие - бетон класса В30 - 40мм подстилающий слой - бетон класса В15 - 150мм основание - уплотненный грунт | 6393 |
| Вентканеры, тепловой пункт, склад вспомогательных материалов | 2 | 245 2.244-1, Вып. 4 | Покрытие - бетон класса В15 - 20мм Подстилающий слой - бетон класса В7,5 - 100мм | 702 |
| Красный уголок, помещение общественных организаций, служебное помещение, помещение для обогревания, буфет (торговый зал) | 3 | 230 2.244-1, Вып. 4 | Покрытие - линолеум поливинилхлоридный ГОСТ 7251-77 - 2.5мм | 69 |
| Гардеробы уличной, домашней и специальной одежды, подсобное помещение буфета, кладовые для чистой и загрязненной одежды, коридор, тамбур, вестибюль, электрощитовые | 4 | 240 2.244-1 Вып. 4 | Покрытие - керамическая плитка ГОСТ 6787-80 - 10мм | 226 |
| Зарядная | 5 | 245 2.244-1, Вып. 4 | Покрытие - кислотоупорный бетон класса В15 на жидком стекле с уплотняющей добавкой - 30мм Подстилающий слой - бетон кл. В25 - 200мм | 19 |
| Моечная, столовой посуды, уборные, душевые, помещение для гигиенического душа, кладовая хоз. инвентаря | 6 | 250 2.244-1, Вып. 4 | Покрытие керамическая плитка ГОСТ 6787-80 - 10мм | 32 |

| | | | |
|---|---|---|---|
| Н. контр | Ткач | | 02.11.86 |
| Гл. спец | Репало | | 21.10.86 |
| Рук. сект. | Колесников | | 21.10.86 |
| Рук. гр. | Сачков | | 21.10.86 |
| Ст. арх | Журавлева | | 21.10.86 |

т.п. 813-2-3387 АР

Привязан:

Инв. №

Комплекс по послеуборочной и предреализационной обработке и хранению продовольственного картофеля емкостью 10000 тонн (для t н = -30°С)

| Стадия | Лист | Листов |
|---|---|---|
| Р | 15 | |

План полов на отм. 0.000, Фрагмент 5, 6, Узел 13

ГИПРОНИСЕЛЬПРОМ г. Орёл

21987-02 18

Инв. № подл. | Подпись и дата | Взам. инв. №

Копировал Салова Формат 22

Альбом II

Типовой проект

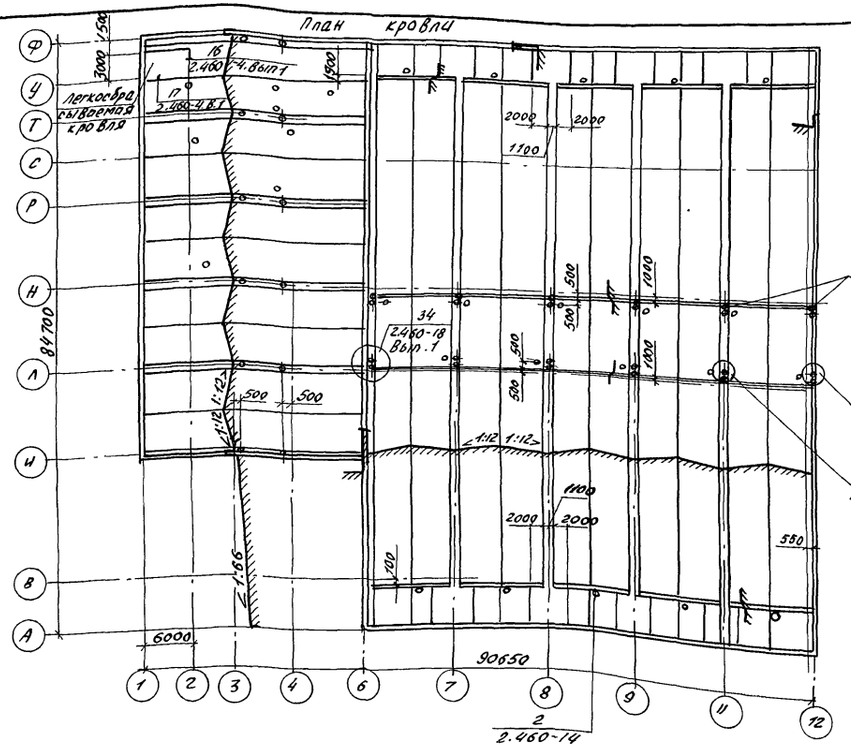


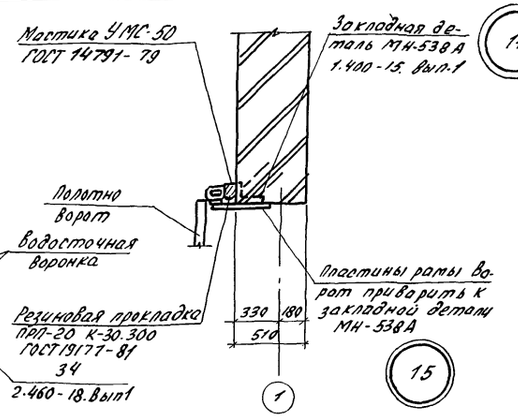


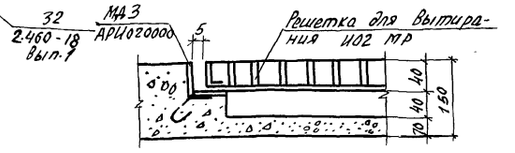


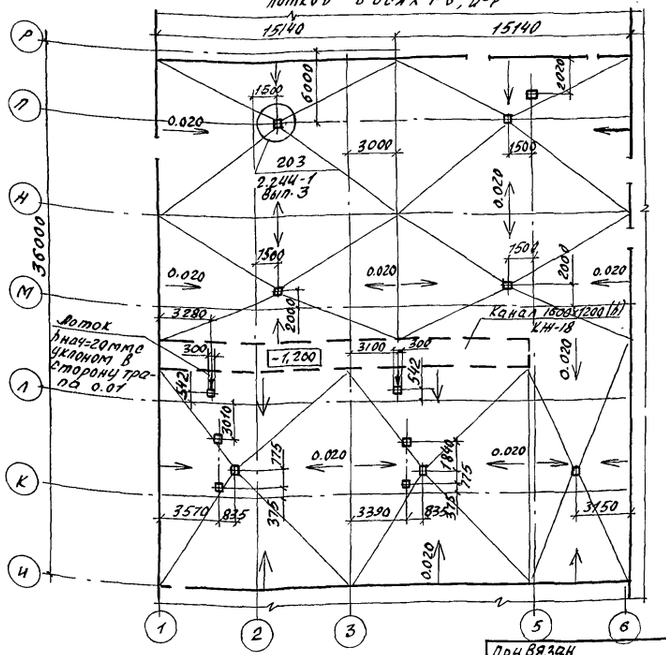


Фрагмент 7

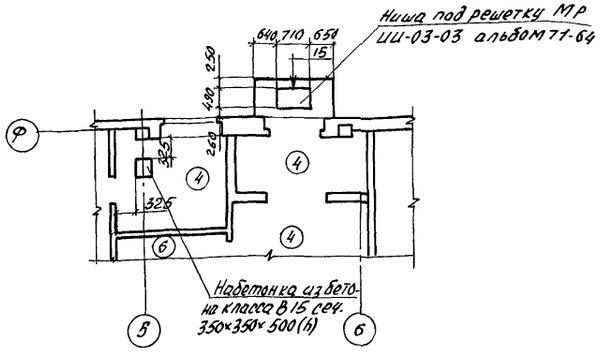


1. До устройства полов выполнить приямки, фундаменты под оборудование, подпольные каналы, инженерные коммуникации.

2. Производство работ по устройству полов осуществлять согласно СНиП III-В.14-72.

3. Рабочие чертежи полов разработаны в соответствии с требованиями СНиП II-В.8-71 и серий 2.244-1, Вып.3.4; 1.444-1, Вып.1.

4. Грунты оснований полов уплотнить до плотности сложения грунта 15,7 кН/м³ путем втрамбовывания в него слоя гравия или щебня крупностью 40мм в соответствии с требованием СНиП III-8-76 и „инструкции по устройству обратных засыпок грунта в стесненных местах".

5. Уклон полов создавать планировкой грунта основания.

6. Бетон подстилающего слоя полов уплотнить поверхностным вибратором.

7. Обратную засыпку под фундаментные балки наружных неутепленных стен выполнить из крупнозернистого песка, см. узел 1 серии 2.430-3, Вып.1.

8. Грунты насыпные и с нарушенной структурой в основаниях необходимо уплотнить механизированным способом в соответствии с требованиями СНиП III-8-76.

9. В местах устройства деревянной разборной стенки выполнить армирование и утолщение пола согласно листу КД-2 и серии 2.870-1, Вып. 1-3.

10. Обратную засыпку под фундаментные балки по оси 7 в осях И÷Л, Н-У выполнить керамзитовым гравием плотностью 500 кг/м³.

11. В полах типа В гидроизоляцию выполнить из 2х слоев гидроизола на битумной мастике и уложить 2 дополнительных слоя гидроизола на битумной мастике в радиусе 1м в местах прохождения трапов. Гидроизоляцию завести на стены на 300мм - смотри узел 143 серии 1.444-1, Вып. 1.

12. В полах на грунте без гидроизоляционного слоя, в местах прохождения трапов в радиусе 1м выполнить гидроизоляцию из 2х слоев гидроизола на битумной мастике.

13. Под перегородки толщиной 120мм выполнить утолщенную бетонную подготовку, смотри узел 7 на листе 13.

14. Полы помещений душевых и уборных выполнить на отметке минус 0,020.

15. В полу приемно-сортировального отделения выполнить деформационные швы с шагом 8м в соответствии с узлом 125 серии 1.444-1, Вып. 1, см. лист 15.

16. Участок пола в боксе на отм. 0.000 армировать сеткой С-11 в соответствии с узлом 42 серии 3.019.1-1. Вып.2. Армирование пола в секциях выполнить по узлу 11 на листе 14.

17. По периметру наружных стен цеха товарной обработки, помещений по оси Ф в осях 1÷6 под подстилающим слоем пола выполнить подсыпку из керамзитового гравия плотностью 500 кг/м³ шириной 800мм толщиной 200мм.

18. Устройство кровли осуществлять согласно СНиП III-20-74 и СНиП II-26-76.

19. Теплоизоляцию покрытия в осях 8-12 завести за ось В, Л, Н, У на 1000мм, см. план кровли

20. При устройстве кровли по оси 8, 9, 10, 11 выполнить уширенные ендовы у оси В и У.

21. В местах установки на кровли вентоборудования, водоизоляционный ковер завести на фундаменты вентиляторов и места пропуска анкерных болтов залить мастикой МБК-Г-55.

22. Участок кровли над зарядной выполнить легкосбрасываемым в соответствии с узлом 16 и 17 серии 2.460-4. Вып. 1.

23. Для создания уклона кровли навеса и ендов выполнить подсыпку из керамзитового гравия плотностью 500 кг/м³.

24. При устройстве полов бокса, цеха товарной обработки, склада готовой продукции, теплового пункта и навеса в качестве связующего для бетона подстилающего слоя принять золу уноса ГОСТ 25818-83.

| | | | | |
|---|---|---|---|---|
| Н.контр. | Ткач | | 03.11.86 | т.п. 813-2-33.87 АР |
| Гл.спец.отд. | Репало | | | |
| ГИП | Хлебников | | 21.10.86 | |
| Рук.сект. | Колесников | | 21.10.86 | |
| Рук.гр. | Сачков | | 21.10.86 | |
| Ст.инж. | Журавлева | | 21.10.86 | |

| | | | |
|---|---|---|---|
| Комплекс по послеуборочной и предреализационной обработке и хранению продовольственного картофеля емкостью 10000т (для t=-30°С) | Стадия | Лист | Листов |
| | Р | 16 | |
| План кровли. Фрагмент 7. План расположения трапов и лотков в осях 1-6, И-Р, Узлы 14, 15. | ГИПРОНИСЕЛЬПРОМ г. Орел | | |

Привязан

Инв. N

21987-02 19

Инв. N подл. | Подпись и дата | Взам.инв. N

Копировал Зубакова

Формат А2

Альбом II

Типовой проект

## Ведомость рабочих чертежей основного комплекта

| Лист | Наименование | Примечание |
|---|---|---|
| 1 | Общие данные (начало) | |
| 2 | Общие данные (продолжение) | |
| 3 | Общие данные (окончание). | |
| 4 | Схема расположения фундаментов и фундаментных балок в осях А...М. | |
| 5 | Схема расположения фундаментов и фундаментных балок в осях М...Ф. | |
| 6 | Фрагменты 1...7. | |
| 7 | Фрагменты 8,10. Сечения. Опора ОП1. Фундамент монолитный Фм1. | |
| 8 | Спецификация к схеме расположения фундаментов и фундаментных балок | |
| 9 | Фундаменты монолитные Фм2, Фм3, Фм9. | |
| 10 | Фундаменты монолитные Фм4, Фм5, Фм10. | |
| 11 | Фундаменты монолитные Фм6... Фм8. | |
| 12 | Фундаменты монолитные Фм12, Фм13. | |
| 13 | Фундаменты монолитные Фм11, Фм15. | |
| 14 | Фундаменты монолитные Фм14, Фм16, Фм17. | |
| 15 | Фундаменты монолитные Фм18, Фм21. | |
| 16 | Фундаменты монолитные Фм19, Фм20 | |
| 17 | Ведомость расхода стали на элемент. Схема сварки плоских каркасов в пространственные. | |
| 18 | Схемы расположения каналов, приямков, фундаментов под оборудование в осях 1...7, между осями А...Н, Н...Ф. | |
| 19 | Схема расположения каналов, фундаментов под оборудование в осях 7...12 между осями Б...М. | |
| 20 | Схема расположения каналов в осях 7...12 между осями М...Ф. | |
| 21 | Фрагмент 1. Узел 1 | |
| 22 | Фрагменты 2...5. | |
| 23 | Фрагменты 6,7. | |
| 24 | Фрагменты 8...10. Узлы 3,4. | |
| 25 | Фрагмент 11. Узел 5. | |
| 26 | Фрагмент 12. Узел 6. | |
| 27 | Сечения. | |
| 28 | Сечения. Узлы 7...10 | |

Типовой проект разработан в соответствии с действующими нормами и правилами и предусматривает мероприятия, обеспечивающие взрывную, взрывопожарную и пожарную безопасность при эксплуатации здания.

Главный инженер проекта Т.А. Хлебников

## продолжение

| Лист | Наименование | Примечание |
|---|---|---|
| 29 | Спецификация к схемам расположения элементов каналов, приямков, фундаментов под оборудование. | |
| 30 | Фундаменты под оборудование Фом1...Фом12 | |
| 31 | Фундаменты под оборудование Фом13...Фом16 | |
| 32 | Схема расположения колонн и балок покрытия в осях А...М. | |
| 33 | Схема расположения колонн и балок покрытия в осях М...Ф. | |
| 34 | Разрезы. Узел 1. | |
| 35 | Узлы 2...6. | |
| 36 | Спецификация к схеме расположения колонн и балок покрытия. | |
| 37 | Схема расположения плит покрытия в осях А...Л. | |
| 38 | Схема расположения плит покрытия в осях Л...Ф. | |
| 39 | Фрагменты 1,2. | |
| 40 | Узлы 1,2. Сечения. | |
| 41 | Спецификация к схеме расположения плит покрытия. | |
| 42 | Схема расположения плит перекрытия низ на отм. 3.000. Узлы 1...4. | |
| 43 | Схемы расположения плит перекрытия вентшахт. | |
| 44 | Схемы расположения стеновых панелей по осям Б, И, Ф, 12. | |
| 45 | Схемы расположения стеновых панелей по осям 1,7. Фрагмент 1. | |
| 46 | Схемы расположения стоек фахверка и насадок. Участок монолитный Ум1. Узел 1. | |
| 47 | Спецификация к схемам расположения стеновых панелей. | |
| 48 | Схемы расположения панелей перегородок по осям Т, Р. Узел 1. | |
| 49 | Схемы расположения перегородок по осям 7...12, Л. Узлы 1...6. | |
| 50 | Схемы расположения перегородок по осям В, У, Н. | |

## Ведомость ссылочных и прилагаемых документов

| Обозначение | Наименование | Примечание |
|---|---|---|
| | Ссылочные документы | |
| ГОСТ 13579-78 | Блоки бетонные для стен подвалов | |
| ГОСТ 22701.0-77... | Плиты железобетонные | |
| ГОСТ 22701.5-77 | ребристые предварительно напряженные размерами 6х3 для покрытий производственных зданий | |
| ГОСТ 24022-80 | Фундаменты железобетонные сборные под колонны сельскохозяйственных зданий. | |
| 1.000.8-1 | Панели/плиты/асбестоцементные экструзионные для стен, покрытий и перегородок зданий различного назначения | |
| 1.030.1-1, вып. 0-3, 2-1, 3-1, 3-2, 3-3, 4-1, 4-2 | Стены наружные из однослойных панелей для каркасных общественных зданий, производственных и вспомогательных зданий промышленных предприятий. | |
| 1.030.9-2, вып. 0,1 4,6,7 ч. 2 | Перегородки панельных зданий промышленных и с.-х. предприятий | |
| 1.141-1, вып. 64 | Панели перекрытий железобетонные многопустотные. | |
| 1.400-6/76, вып. 1 | Унифицированные закладные детали сборных железобетонных зданий промышленных предприятий. | |
| 1.400-7 | Стальные изделия для сопряженных сборных железобетонных конструкций одноэтажных промышленных зданий | |

Привязан

| | | | |
|---|---|---|---|
| Инв. N | | | |
| Зам.гл.инж. | Карпенков | | 12.86 |
| Н.контр. | Ткач | | 11.12.86 |
| Нач.отд. | Иглина | | 25.11.86 |
| ГИП | Хлебников | | 25.11.86 |
| Гл.констр. | Тимошенко | | 25.11.86 |
| Рук.сект. | Колесников | | 25.11.86 |
| Рук.гр. | Бутенко | | 25.11.86 |
| Инж. | Власова | | 25.11.86 |
| Пров. | Жолудева | | 25.11.86 |

т.п. 813-2-33.87 КЖ

Комплекс по послеуборочной и предреализационной обработке и хранению продовольственного картофеля емкостью 10000 т (для tн = -30°С)

| Стадия | Лист | Листов |
|---|---|---|
| Р | 1 | 50 |

Общие данные (начало)

ГИПРОНИСЕЛЬПРОМ г. Орел

Копировал Николаева 21987-02 20 Формат А2

согласовано: Гл. спец. техн. отд. Александров; Рук. сект. т. Подольная; Рук. сект. сан. тех. Беляев; Рук. сект. эл. Корягин

Инв. N подл. | Подпись и дата | Взам. инв. N

Альбом II

Типовой проект

продолжение

| Обозначение | Наименование | Примечание |
|---|---|---|
| 1.400-15, вып. 1 | Унифицированные закладные изделия железобетонных конструкций для крепления технологических коммуникаций и устройств | |
| 1.410-3, вып. 1 | Сетки сварные для армирования железобетонных конструкций | |
| 1.412-1/77, вып. 1,2,3 | Монолитные железобетонные фундаменты под типовые колонны прямоугольного сечения одноэтажных промышленных зданий | |
| 1.412.1-4 | Монолитные железобетонные фундаменты на естественном основании под железобетонные стойки фахверка | |
| 1.415-1, вып. 1 | Железобетонные фундаментные балки для стен производственных зданий | |
| 1.423-3, вып. 1 | Железобетонные колонны прямоугольного сечения для одноэтажных производственных зданий без мостовых кранов высотой до 9,6м | |
| 1.427.1-3, вып. 0,1,2 | Колонны железобетонные прямоугольного сечения для продольного и торцового фахверка одноэтажных производственных зданий высотой 3,0-14,4 м | |
| 1.450.3-3, вып. 0,2 ч. 1,2 | Стальные лестницы, площадки стремянки и ограждения | |
| 1.462.1-1/81, вып. 1,2 | Железобетонные предварительно напряженные балки пролетом 12м для покрытий зданий с плоской и скатной кровлей | |
| 1.462.1-3/80, вып. 0 | Железобетонные стропильные решетчатые балки для покрытий одноэтажных зданий | |
| 1.465.1-3/80 вып. 0.1,2 | Плиты покрытий железобетонные ребристые размером 3×12 м для одноэтажных зданий. | |

продолжение

| Обозначение | Наименование | Примечание |
|---|---|---|
| 1.465.1-7/84, вып. 0, 1,2 | Плиты покрытия железобетонные предварительно напряженные ребристые размером 1,5×6 м для одноэтажных зданий | |
| 1.494-24, вып. 1 | Стаканы для крепления крышных вентиляторов, дефлекторов и зонтов | |
| 1.823.1-2, вып. 0-1, 0-2, 1-2 | Колонны железобетонные для сельскохозяйственных производственных зданий. | |
| 2.460-2, вып. 0,1,2 | Монтажные детали сборных железобетонных конструкций покрытий одноэтажных промышленных зданий. | |
| 2.870-1, вып. 0-4, 1-4, 2-4 | Узлы крепления ограждающих стенок в зданиях по хранению, товарной обработке и переработке картофеля и овощей. | |
| 3.006.1-2/82 вып. 1-1, 1-2 | Сборные железобетонные каналы и тоннели из лотковых элементов | |
| 3.900-3, вып. 7, ч. 2 | Сборные железобетонные конструкции емкостных сооружений для водоснабжения и канализации | |
| 5.900-2 | Сальники набивные Ду = 50÷1400 мм для пропуска труб через стены | |
| | Прилагаемые документы | |
| КЖВМ1, | Строительные изделия | Альбом |
| КЖВМ2 | Ведомости потребности в материалах | Альбом |

ведомость спецификаций

| Лист | Наименование | Примечание |
|---|---|---|
| 8 | Спецификация к схеме расположения фундаментов и фундаментных балок. | |
| 29 | Спецификация к схемам расположения элементов каналов, приямков, фундаментов под оборудование. | |
| 36 | Спецификация к схеме расположения колонн и балок покрытия. | |
| 41 | Спецификация к схеме расположения плит покрытия. | |
| 43 | Спецификация к схемам расположения плит перекрытия. | |
| 47 | Спецификация к схемам расположения стеновых панелей. | |
| 48 | Спецификация к схемам расположения перегородок | |
| 50 | Спецификация к схемам расположения перегородок | |

| | | | |
|---|---|---|---|
| Н. контр. | Ткач | | 01.12.86 |
| Гл. спец. отд | Репало | | 25.11.86 |
| ГИП | Хлебников | | 25.11.86 |
| Гл. констр | Тимошенко | | 25.11.86 |
| Рук. сект | Колесников | | 25.11.86 |
| Рук. гр. | Бутенко | | 25.11.86 |
| Инж. | Власова | | 25.11.86 |
| Пров | Жолудева | | 25.11.86 |

т.п. 813-2-33.87 КЖ

Комплекс по послеуборочной и предреализационной обработке и хранению продовольственного картофеля емкостью 10 000 (для $t_н$ = -30°с)

| Стадия | Лист | Листов |
|---|---|---|
| Р | 2 | |

Общие данные (продолжение)

ГИПРОНИСЕЛЬПРОМ г. Орел

Привязан

Инв. N

Инв. N подл. | Подпись и дата | Взам. инв. N

21987-02 21

Копировал Николаева

Формат А2

Альбом II

Типовой проект

Ведомость объемов сборных бетонных и железобетонных конструкций по рабочим чертежам основного комплекта.

| № строки | Наименование группы элементов конструкций | Код | Кол., м³ | Примечание |
|---|---|---|---|---|
| 1 | Блоки стен подвалов | 581300 | 143,18 | |
| 2 | Фундаменты стаканного типа | | | |
| | и башмаки | 581200 | 42,17 | |
| 3 | Элементы подпольных кана- | | | |
| | лов | 585800 | 384,7 | |
| 4 | Колонны | 582100 | 166,00 | |
| 5 | Балки фундаментные | 582400 | 34,24 | |
| 6 | Балки | 582200 | 208,32 | |
| 7 | Перемычки | 582800 | 5,67 | |
| 8 | Панели стеновые наружные | 583100 | 687,00 | |
| 9 | Панели перегородок | | 315,00 | |
| 10 | Плиты покрытий | 584100 | 448,00 | |
| 11 | Козырьки | | 0,287 | |
| | | | | |
| | | | | |
| | | | | |
| | | | | |
| | Всего бетона и железобе- | | | |
| | тона | | 2434,56 | |

Материалы на изготовление сборных бетонных и железобетонных конструкций учтены в ведомости потребности в материалах и отдельно не учитываются.

Условные обозначения:

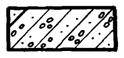 — железобетон

## Общие указания

1. Данная часть рабочего проекта разработана на основании проекта, утвержденного Министерством плодоовощного хозяйства СССР.
2. За условную отметку 0.000 принят уровень чистого пола здания, что соответствует абсолютной отметке на генплане [ ]
3. Проект разработан для строительства в районах со следующими характеристиками природных условий:
а) расчетная температура наружного воздуха минус 30 °С;
б) скоростной напор ветра по СНиП 2.01.07-85 - 27 кгс/м² (264,6 ПА) (I район СССР)
в) вес снегового покрова по СНиП 2.01.07-85-100 кгс/м² (980 Па) (III район СССР);
г) рельеф территории спокойный, грунтовые воды отсутствуют;
д) сейсмичность района строительства не более 6 баллов;
е) проектом не предусмотрено строительство в районах вечномерзлых грунтов и на подрабатываемых территориях.
4. Земляные работы выполнять в соответствии с требованиями СНиП III-8-76 „Земляные сооружения".
5. Монтажные работы сборных железобетонных конструкций выполнять в соответствии с требованиями СНиП III-16-80
6. Монтажную сварку производить электродами типа Э42 по ГОСТ 9467-75 высота шва 6 мм.
7. После монтажа конструкций места антикоррозийного покрытия, поврежденные воздействием электросварочной дуги, должны быть восстановлены путем оцинкования металлизацией согласно СНиП 2.03.11-85.
8. При привязке типового проекта необходимо выполнить следующее:
а) установить климатический район;
б) при отличных от принятых в проекте гидрогеологических условий, рельефа территории, снеговой и ветровой нагрузок конструкции откорректировать с обеспечением их прочности и устойчивости применительно к конкретным условиям площадки строительства.
в) данная часть проекта рассчитана на применение в покрытии утеплителя из пенополистирола $\gamma = 50$ кг/м³. При применении жестких минераловатных плит данная часть проекта корректируется при привязке к местным условиям (см. лист АР-7)
9. Таблица нормативных усилий на обрезе фундаментов расположена на листе 17.

| | | | |
|---|---|---|---|
| Н.контр. | Ткач | | 01.12.86 |
| Гл.спец.отд. | Репало | | 25.11.86 |
| ГИП | Хлебников | | 25.11.86 |
| Гл.констр. | Тимошенко | | 25.11.86 |
| Рук.сект. | Колесников | | 25.11.86 |
| Рук.гр. | Бутенко | | 25.11.86 |
| Инж. | Власова | | 25.11.86 |
| Пров. | Жалудева | | 25.11.86 |

т.п. 813-2-33.87 КЖ

Комплекс по послеуборочной и предреализационной обработке и хранению продовольственного картофеля емкостью 10000т (для t н = -30 °С)

| Стадия | Лист | Листов |
|---|---|---|
| Р | 3 | |

Общие данные (окончание)

ГИПРОНИСЕЛЬПРОМ г. Орел

Привязан

Инв. N подл. | Подпись и дата | Взам. инв. N

21987-02 22

Копировал Ахромова Формат А2

Альбом II

Типовой проект

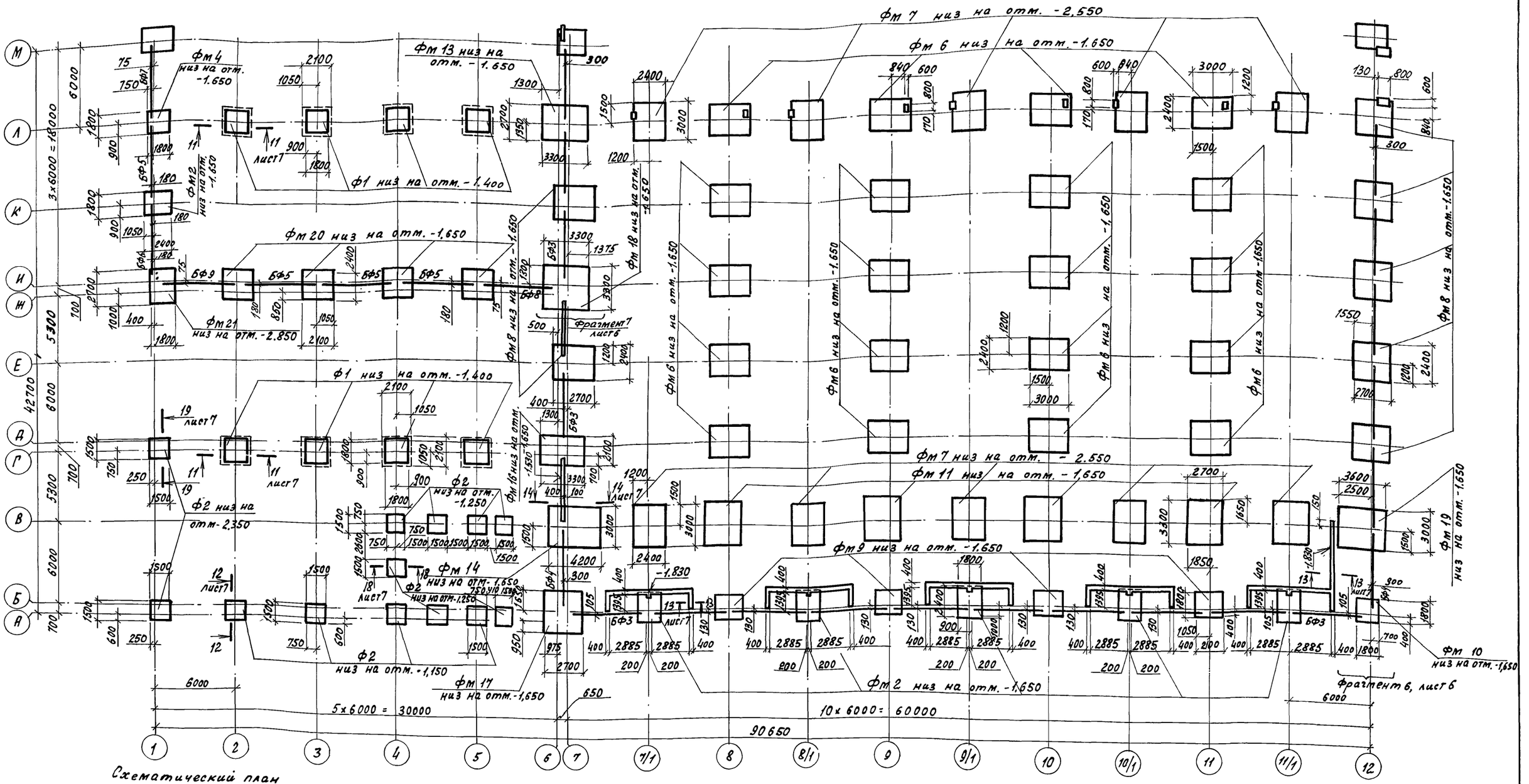


Схематический план

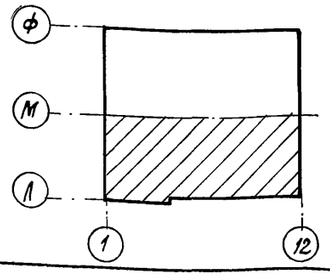

1. Схему расположения фундаментов и фундаментных балок в осях М...Ф см. лист 5.
2. Спецификацию к схеме расположения фундаментов и фундаментных балок см. лист 8.
3. Незамаркированные на схеме фундаментные балки марки БФ2.
4. Схемы расположения каналов, приямков и фундаментов под оборудование расположены на листах КЖ-18... КЖ-20.

| | | | |
|---|---|---|---|
| Н. контр. | Ткач | | 01.12.86 |
| Гл. спец. отд. | Репало | | 25.11.86 |
| ГИП | Хлебников | | 25.11.86 |
| Гл. констр. | Тимошенко | | 25.11.86 |
| Рук. сект. | Колесников | | 25.11.86 |
| Рук. гр. | Бутенко | | 25.11.86 |
| Ст. инж. | Кольдичева | | 25.11.86 |
| Пров. | Жолудева | | 25.11.86 |

т.п. 813-2-33.87 -КЖ

Привязан

Инв. №

Комплекс по послеуборочной и предреализационной обработке и хранению продовольственного картофеля емкостью 1000 тонн (для tн = -30°С)

| Стадия | Лист | Листов |
|---|---|---|
| Р | 4 | |

Схема расположения фундаментов и фундаментных балок в осях А...М.

ГИПРОНИСЕЛЬПРОМ г. Орел

21987-02 23

Инв. № подл. | Подпись и дата | Взам. инв. №

Копировал Ахромова

Формат А2

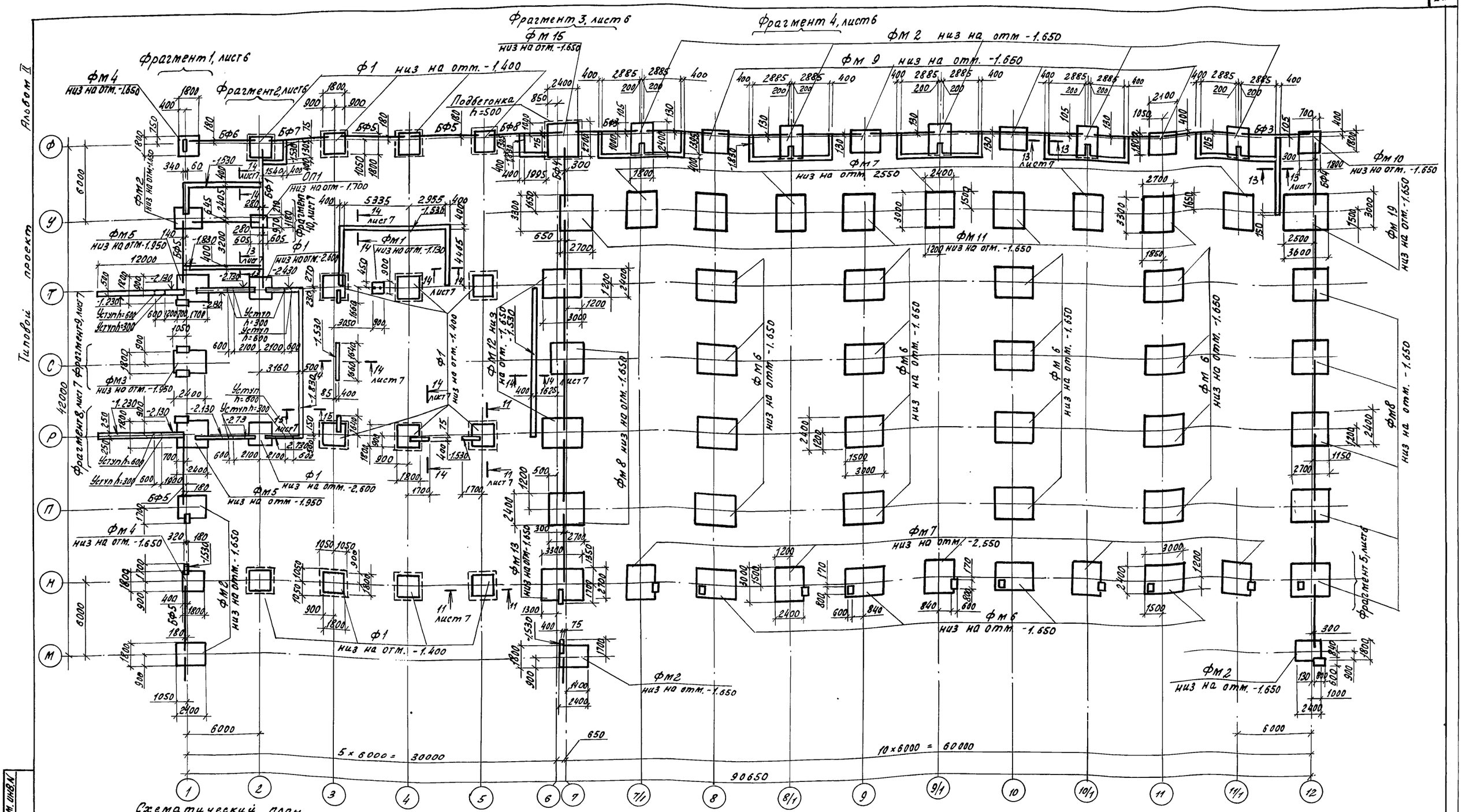


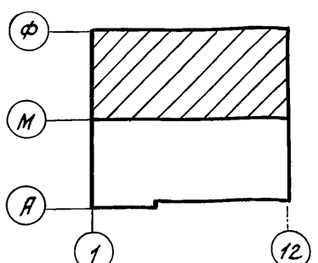

1. Схему расположения фундаментов и фундаментных балок в осях А...М см. лист 4.
2. Спецификацию к схеме расположения фундаментов и фундаментных балок см. лист 8.
3. Не замаркированные на схеме фундаментные балки марки БФ2.

| | | | |
|---|---|---|---|
| Н. контр. | Ткач | | 21.12.86 |
| Гл. спец. отд. | Репало | | 25.11.86 |
| ГИП | Хлебников | | 25.11.86 |
| Гл. констр. | Тимошенко | | 25.11.86 |
| Рук. сект. | Колесников | | 25.11.86 |
| Рук. гр. | Бутенко | | 25.11.86 |
| Ст. инж. | Кольдичева | | 25.11.86 |
| Пров. | Жолудева | | 25.11.86 |

т.п. 813-2-33.87 КЖ

Комплекс по послеуборочной и предреализационной обработке и хранению продовольственного картофеля емкостью 10000т (для tн=-30°С)

| Стадия | Лист | Листов |
|---|---|---|
| Р | 5 | |

Схема расположения фундаментов и фундаментных балок в осях М...Ф

ГИПРОНИСЕЛЬПРОМ г. Орел

Привязан

Инв. N

21987-02 24

Инв. N подл. | Подпись и дата | Взам. инв. N

Копировал Ахромова

Формат А2

Альбом II

Типовой проект

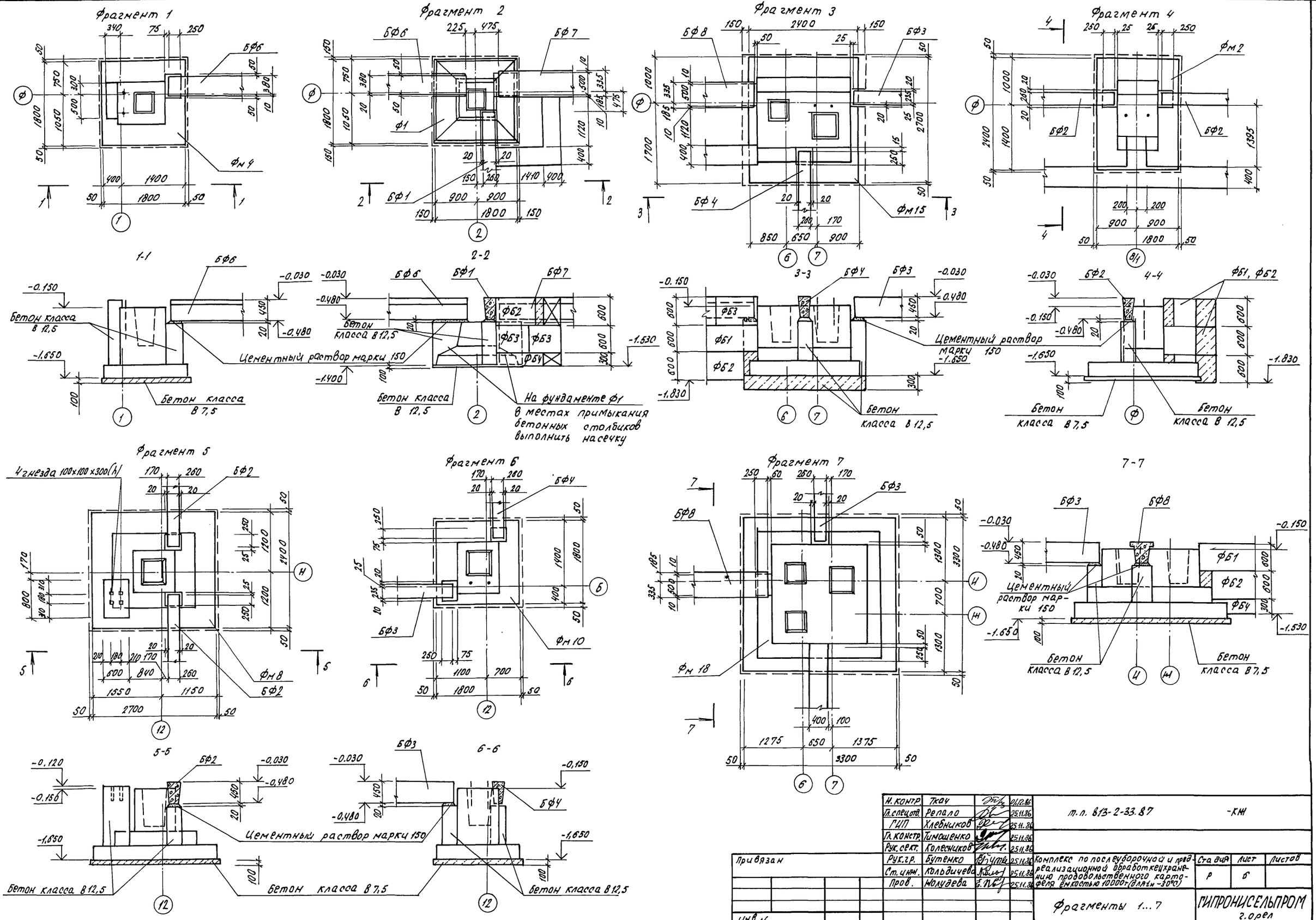


| | | | | | |
|---|---|---|---|---|---|
| Н. контр. | Ткач | | 01.12.86 | т.п. 813-2-33.87 | -КЖ |
| Гл. спец. отд. | Репало | | 25.11.86 | | |
| ГИП | Хлебников | | 25.11.86 | | |
| Гл. констр. | Тимошенко | | 25.11.86 | | |
| Рук. сект. | Колесников | | 25.11.86 | | |
| Рук. гр. | Бутенко | | 25.11.86 | Комплекс по послеуборочной и предреализационной обработке и хранению продовольственного картофеля емкостью 10000т (для t=-30°С) | Стадия: Р; Лист: 6; Листов: |
| Ст. инж. | Кольдичева | | 25.11.86 | | |
| Пров. | Молудева | | 25.11.86 | Фрагменты 1...7 | ГИПРОНИСЕЛЬПРОМ г. Орел |

Привязан

инв. №

Инв. № подл. | Подпись и дата | Взам. инв. №

21987-02 25

копировал Баздырева

формат А2

Альбом V

Типовой проект

Фрагмент 8

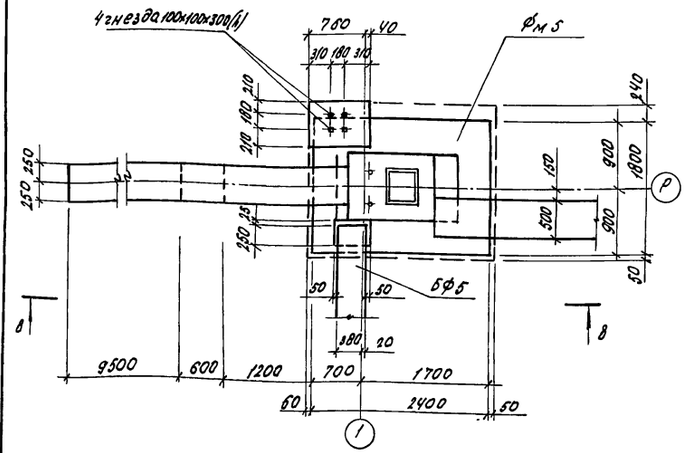


8-8

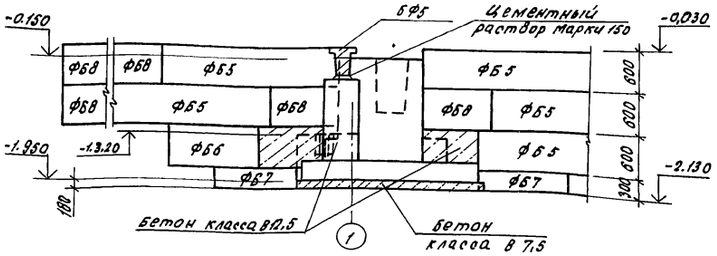


11-11, 12-12, 18-18, 19-19

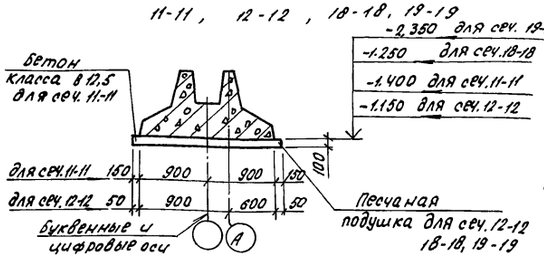


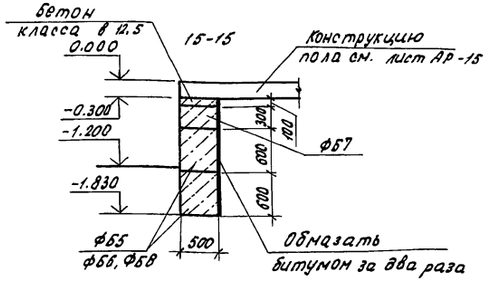


Фрагмент 9

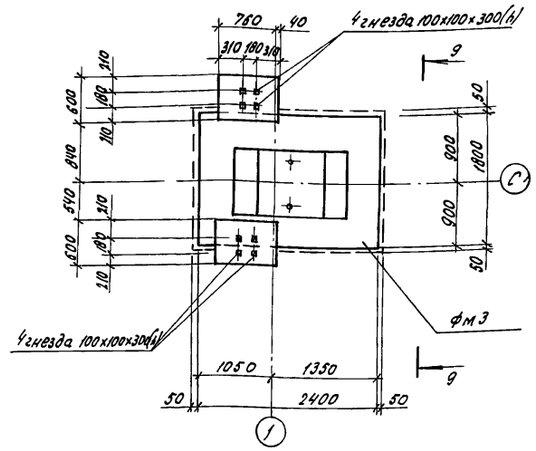


9-9

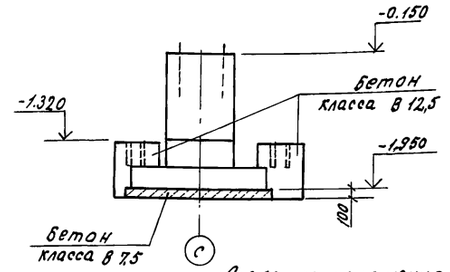


Схема расположения опоры ОП1

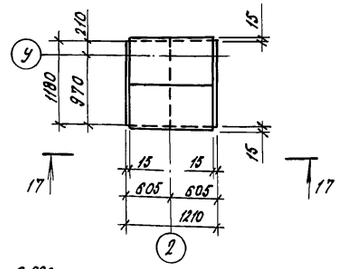


17-17

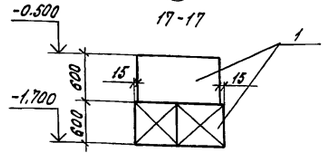


13-13, 14-14

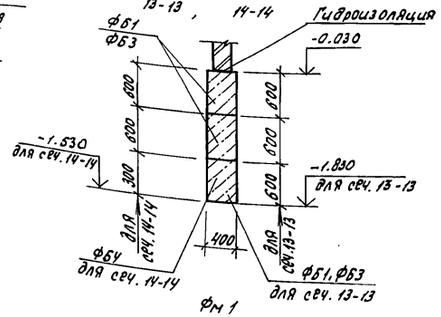


Фм 1

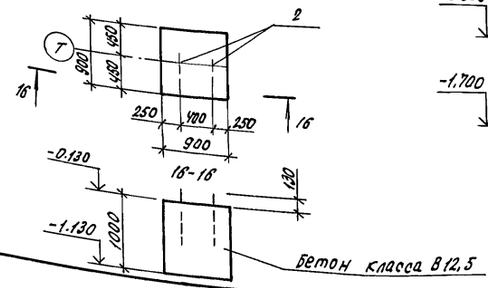


Фрагмент 10

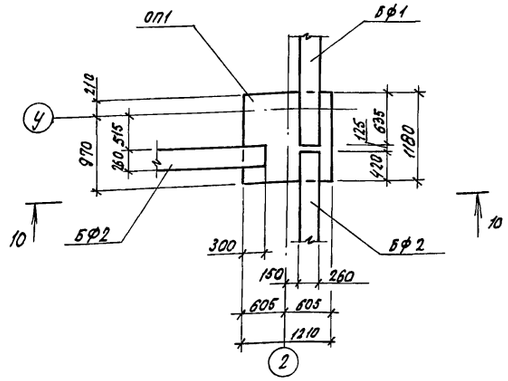


10-10

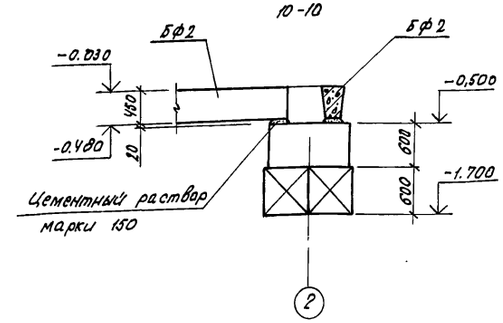


Спецификация фундамента монолитного ФМ1

| Формат | Зона | Поз. | Обозначение | Наименование | Кол. | Примечание |
|---|---|---|---|---|---|---|
| | | | | ФМ1 | | |
| | | | | Стандартные изделия | | |
| | | 2 | | Болт 1.1 М16×600 Вст3пс2 ГОСТ 24379.1-80 | 2 | 1,01кг |
| | | | | Материалы | | |
| | | | | Бетон класса В 12,5 | | 0,81м³ |

Спецификация к схеме расположения опоры ОП1

| Марка, поз. | Обозначение | Наименование | Кол. | Масса ед., кг | Примечание |
|---|---|---|---|---|---|
| 1 | ГОСТ 13579-78 | Блок бетонный ФБС 12.6.6-Т | 4 | 960 | |

| | | | | | |
|---|---|---|---|---|---|
| Н.контр. | Ткач | | 12.86 | т.п. 813-2-33.87 -КМ | |
| Гл.спец.отд. | Репало | | 25.11.86 | | |
| ГИП | Хлебников | | 25.11.86 | | |
| Гл.констр. | Тимошенко | | 25.11.86 | | |
| Рук.сект. | Колесников | | 25.11.86 | | |
| Рук.гр. | Бутенко | | 25.11.86 | | |
| Ст.инж. | Кольдичев | | 25.11.86 | Комплекс по послеуборочной и предреализационной обработке и хранению картофеля емкостью 10000т. (для I,II-Р) | Стадия: Р; Лист: 7; Листов: |
| Пров. | Молубева | | 25.11.86 | Фрагменты 8...10 Сечения. Опора ОП1 Фундамент монолитный ФМ1 | ГИПРОНИСЕЛЬПРОМ г.Орел |

Привязан

Инв.№

Инв.№ подл. | Подпись и дата | Взам.инв.№

21987-02

Альбом II

Типовой проект

## Спецификация к схеме расположения фундаментов и фундаментных балок

| Марка, поз. | Обозначение | Наименование | Кол. | Масса ед., кг | Примечание |
|---|---|---|---|---|---|
| | | Фундаменты железобетонные сборные | | | |
| Ф1 | ГОСТ 24022-80 | 3Ф 18.18-2 | 24 | 3400 | |
| Ф2 | ГОСТ 24022-80 | 3Ф 15.15-1 | 13 | 1900 | |
| | | | | | |
| | | Фундаментные балки | | | |
| БФ1 | 1.415-1, вып.1 | ФБ 6-1 | 1 | 1600 | |
| БФ2 | 1.415-1, вып.1 | ФБ 6-2 | 36 | 1300 | |
| БФ3 | 1.415-1, вып.1 | ФБ 6-3 | 6 | 1200 | |
| БФ4 | 1.415-1, вып.1 | ФБ 6-4 | 4 | 1200 | |
| БФ5 | 1.415-1, вып.1 | ФБ 6-12 | 9 | 1500 | |
| БФ6 | 1.415-1, вып.1 | ФБ 6-13 | 2 | 1400 | |
| БФ7 | 1.415-1, вып.1 | ФБ 6-29 | 2 | 1900 | |
| БФ8 | 1.415-1, вып.1 | ФБ 6-30 | 2 | 1800 | |
| БФ9 | 1.415-1, вып.1 | ФБ 6-31 | 1 | 1700 | |
| | | Блоки бетонные | | | |
| ФБ1 | ГОСТ 13579-78 | ФБС 24.4.6-Т | 120 | 1300 | |
| ФБ2 | ГОСТ 13579-78 | ФБС 12.4.6-Т | 82 | 640 | |
| ФБ3 | ГОСТ 13579-78 | ФБС 9.4.6-Т | 50 | 470 | |
| ФБ4 | ГОСТ 13579-78 | ФБС 12.4.3-Т | 36 | 310 | |
| ФБ5 | ГОСТ 13579-78 | ФБС 24.5.6-Т | 43 | 1630 | |
| ФБ6 | ГОСТ 13579-78 | ФБС 12.5.6-Т | 13 | 790 | |
| ФБ7 | ГОСТ 13579-78 | ФБС 12.5.3-Т | 31 | 380 | |
| ФБ8 | ГОСТ 13579-78 | ФБС 9.5.6-Т | 8 | 590 | |
| | | Фундаменты монолитные | | | |
| Фм1 | лист 7 | Фм1 | 1 | | 0,81 м³ |
| Фм2 | лист 9 | Фм2 | 16 | | 2,43 м³ |
| Фм3 | лист 9 | Фм3 | 1 | | 2,67 м³ |
| Фм4 | лист 10 | Фм4 | 3 | | 2,03 м³ |
| Фм5 | лист 10 | Фм5 | 2 | | 2,73 м³ |
| Фм6 | лист 11 | Фм6 | 40 | | 3,58 м³ |
| Фм7 | лист 11 | Фм7 | 20 | | 4,38 м³ |
| Фм8 | лист 11 | Фм8 | 14 | | 3,28 м³ |

Продолжение

| Марка, поз. | Обозначение | Наименование | Кол. | Масса ед., кг | Примечание |
|---|---|---|---|---|---|
| Фм9 | лист 9 | Фм9 | 8 | | 2,24 м³ |
| Фм10 | лист 10 | Фм10 | 2 | | 1,94 м³ |
| Фм11 | лист 13 | Фм11 | 9 | | 5,26 м³ |
| Фм12 | лист 12 | Фм12 | 2 | | 4,86 м³ |
| Фм13 | лист 12 | Фм13 | 2 | | 5,48 м³ |
| Фм14 | лист 14 | Фм14 | 1 | | 7,91 м³ |
| Фм15 | лист 13 | Фм15 | 1 | | 4,95 м³ |
| Фм16 | лист 14 | Фм16 | 1 | | 7,02 м³ |
| Фм17 | лист 14 | Фм17 | 1 | | 7,99 м³ |
| Фм18 | лист 15 | Фм18 | 1 | | 8,34 м³ |
| Фм19 | лист 16 | Фм19 | 2 | | 5,96 м³ |
| Фм20 | лист 16 | Фм20 | 4 | | 3,90 м³ |
| Фм21 | лист 15 | Фм21 | 1 | | 3,75 м³ |
| ОП1 | лист 7 | Опора ОП1 | 1 | | |

## Спецификация монолитных фундаментов

| Формат | Зона | Поз. | Обозначение | Наименование | Кол. | Примечание |
|---|---|---|---|---|---|---|
| | | | | Столбики для опоры фундаментных балок | | |
| | | | | Материалы | | |
| | | | | Бетон класса В12,5 | | 9,94 м³ |
| | | | | | | |
| | | | | Фундаменты под стойки ворот | | |
| | | | | Материалы | | |
| | | | | Бетон класса В12,5 | | 14,25 м³ |
| | | | | | | |
| | | | | Монолитные участки ленточных фундаментов | | |
| | | | | Материалы | | |
| | | | | Бетон класса В12,5 | | 11,55 м³ |

1. Фундаменты расчитаны из условия строительства на сухих, непучинистых, непросадочных грунтах со следующими нормативными характеристиками $\varphi = 28°$, $C^н = 0{,}002$ МПа; $E = 15$ МПа; $\gamma_0 = 18$ кН/м³
2. Грунтовые воды отсутствуют.
3. Под все монолитные фундаменты выполнить подбетонку из бетона класса В 7,5 толщиной 100мм.
4. Подбетонки, обозначенные на схеме пунктиром, выполнить из бетона класса В 12,5 толщиной 100мм (кроме оговоренных особо).
5. Бетонные столбики для опоры фундаментных балок выполнить из бетона класса В 12,5.
6. После установки и выверки фундаментных балок зазоры между балками, колоннами, гранями балок заполнить бетоном класса В 12,5.
7. Бетонные столбики для опоры фундаментных балок выполнять одновременно с возведением монолитных фундаментов.
8. Блоки ленточных фундаментов укладывать на цементном растворе марки 100 с перевязкой швов не менее 240мм на выровненное песчаное основание толщиной 100мм.
9. Монолитные участки ленточных фундаментов выполнять из бетона класса В 12,5.
10. Горизонтальную гидроизоляцию на отметке минус 0,030 выполнить из цементного раствора состава 1:2 толщиной 30мм.
11. Поверхности ленточных фундаментов по осям Т, Р, в осях 2-3 между осями Т, Р, соприкасающиеся с грунтом, обмазать горячим битумом за два раза (см. сеч. 15-15 на листе 7).
12. На фундаментах Ф1 на пересечении осей 3/Т, 4/Т, 5/Т, 3/Р, 4/Р, 5/Р для опоры железобетонных панелей-перегородок выполнить набетонки размером 200×140 из бетона класса В 7,5 согласно узлу 20 серии 1.030.9-2, вып.6

| | | | |
|---|---|---|---|
| Н.контр. | Ткач | | 01.12.86 |
| Гл.спец.отд. | Репало | | 25.11.86 |
| ГИП | Хлебников | | 25.11.86 |
| Гл.констр. | Тимошенко | | 25.11.86 |
| Рук.сект. | Колесников | | 25.11.86 |
| Рук.гр. | Бутенко | | 25.11.86 |
| Ст.инж. | Кольдичева | | 25.11.86 |
| Пров. | Жолудева | | 25.11.86 |

т.п. 813-2-33.87 КН

Комплекс по послеуборочной и предреализационной обработке и хранению продовольственного картофеля емкостью 10000т (длин-30°С)

| Стадия | Лист | Листов |
|---|---|---|
| Р | 8 | |

Спецификация к схеме расположения фундаментов и фундаментных балок

ГИПРОНИСЕЛЬПРОМ г.Орел

Привязан

Инв. №

Инв. № подл. | Подпись и дата | Взам. инв. №

21987-02 27

копировал Баздырева формат А2

Альбом II

Типовой проект

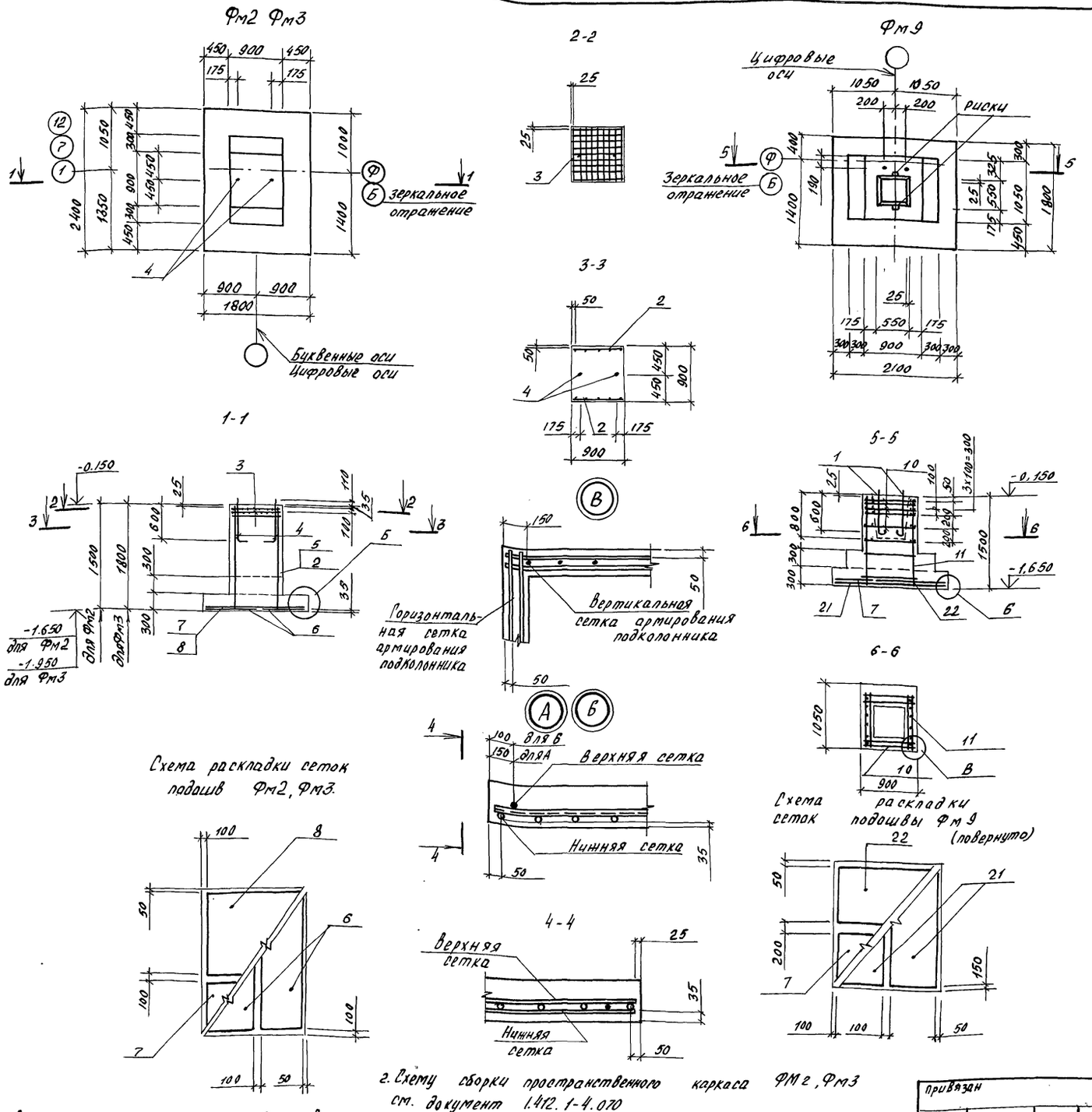


1. В спецификации на Фм2, Фм3 включены детали сборки пространственных каркасов.

2. Схему сборки пространственного каркаса ФМ2, Фм3 см. документ 1.412.1-4.070

3. На схемах раскладки сеток в подошвах фундаментов слева показаны верхние сетки, справа - нижние

Спецификация монолитных фундаментов Фм2, Фм3, Фм9.

| Формат | Зона | Поз. | Обозначение | Наименование | Кол. | Примечание |
|---|---|---|---|---|---|---|
| | | | | Фм 2 | | |
| | | | | Сборочные единицы | | |
| | | 2 | 1.410-3, Вып.1 | Сетка 1С $\frac{12АIII}{6АIII}$ 85×145 | 2 | 7,0 кг |
| | | 3 | 1.412.1-4.050 | Сетка СН-6АI | 2 | 3,5 кг |
| | | 4 | 1.412.1-4.060 | Закладной элемент МН1 | 2 | 3,4 кг |
| | | 6 | 1.410-3, Вып.1 | Сетка 1С $\frac{10АIII}{6АIII}$ 85×235 | 2 | 8,1 кг |
| | | 7 | 1.410-3, Вып.1 | Сетка 1С $\frac{10АIII}{6АIII}$ 85×175 | 1 | 6,0 кг |
| | | 8 | 1.410-3, Вып.1 | Сетка 1С $\frac{10АIII}{6АIII}$ 145×175 | 1 | 9,6 кг |
| | | | | Детали | | |
| | | | 1.412.1-4.080 | Соединительный элемент ММ1 | 4 | 0,73 кг |
| | | | 1.412.1-4.080-01 | то же, ММ2 | 4 | 0,85 кг |
| | | | 1.412.1-4.080-02 | " ММ3 | 4 | 0,52 кг |
| | | | | Материалы | | |
| | | | | Бетон класса В12,5 | 2,43 | м3 |
| | | | | Фм 3 | | |
| | | | | Сборочные единицы | | |
| | | 3 | 1.412.1-4.050 | Сетка СН 6АI | 2 | 3,5 кг |
| | | 4 | 1.412.1-4.060 | Закладной элемент МН1 | 2 | 3,4 кг |
| | | 5 | 1.410-3. Вып.1 | Сетка 1С $\frac{12АIII}{6АIII}$ 85×175 | 2 | 8,4 кг |
| | | 6 | 1.410-3. Вып.1 | Сетка 1С $\frac{10АIII}{6АIII}$ 85×235 | 2 | 8,1 кг |
| | | 7 | 1.410-3. Вып.1 | Сетка 1С $\frac{10АIII}{6АIII}$ 85×175 | 1 | 6,0 кг |
| | | 8 | 1.410-3. Вып.1 | Сетка 1С $\frac{10АIII}{6АIII}$ 145×175 | 1 | 9,6 кг |
| | | | | Детали | | |
| | | | 1.412.1-4.080 | Соединительный элемент ММ1 | 4 | 0,73 кг |
| | | | 1.412.1-4.080-01 | то же, ММ2 | 4 | 0,85 кг |
| | | | 1.412.1-4.080-02 | " ММ3 | 4 | 0,52 кг |
| | | | | Материалы | | |
| | | | | Бетон класса В 12.5 | 2,67 | м3 |
| | | | | ФМ9 | | |
| | | | | Сборочные единицы | | |
| | | 21 | 1.410-3. Вып.1 | Сетка 1С $\frac{10АIII}{6АIII}$ 85×205 | 2 | 7,1 кг |
| | | 7 | 1.410-3, Вып.1 | Сетка 1С $\frac{10АIII}{6АIII}$ 85×175 | 1 | 6,0 кг |
| | | 22 | 1.410-3, Вып.1 | Сетка 1С $\frac{10АIII}{6АIII}$ 105×175 | 1 | 7,2 кг |
| | | 11 | 1.412-1/77, Вып.3 | Сетка СН 12АII-6×15 | 2 | 6,0 кг |
| | | 10 | 1.412-1/77, Вып.3 | Сетка СА-8АI | 6 | 2,7 кг |
| | | | | Стандартные изделия | | |
| | | 1 | | Болт 1.1 М24×900 Вст3 пс2 | | |
| | | | | ГОСТ 24379.1-80 | 2 | 3,44 кг |
| | | | | Материалы | | |
| | | | | Бетон класса В12,5 | | 2,24 м3 |

| | | | |
|---|---|---|---|
| Н.контр. | Ткач | | 01.12.8 |
| Гл.спец.отд. | Релало | | 25.11.86 |
| ГИП | Хлебников | | 25.11.86 |
| Гл.констр. | Тимошенко | | 25.11.86 |
| Рук.сект. | Колесников | | 25.11.86 |
| Рук.гр. | Бутенко | | 25.11.86 |
| Ст.техн. | Шибаев | | 25.11.86 |
| Пров. | Кольдичева | | 25.11.86 |
| Пров. | Жолудева | | 25.11.86 |

т.п. 813-2-33.87 КЖ

Комплекс по послеуборочной и предреализационной обработке и хранению продовольственного картофеля вместимостью 10000т (для tн -30°С)

| Стадия | Лист | Листов |
|---|---|---|
| Р | 9 | |

Фундаменты монолитные ФМ2, ФМ3, ФМ9

ГИПРОНИСЕЛЬПРОМ г. Орел

Привязан

Инв. N

Инв. N подл. | Подпись и дата | Взам.инв. N

21987-02 28

Копировал Зубакова Формат А2

Типовой проект Альбом V

Фм 4, Фм 10

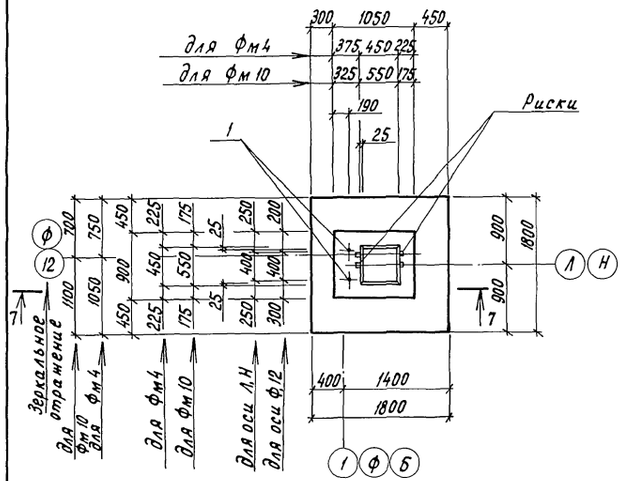


Фм 5

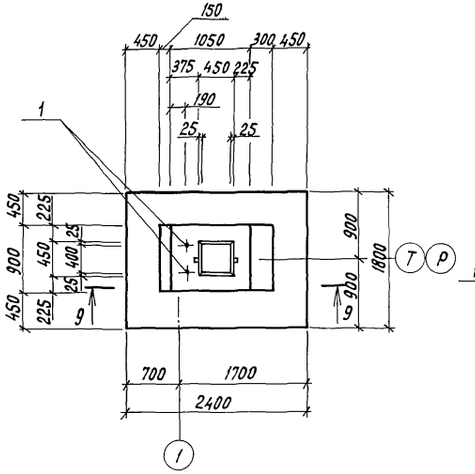

8-8

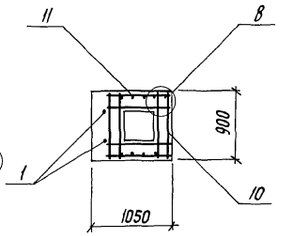

7-7

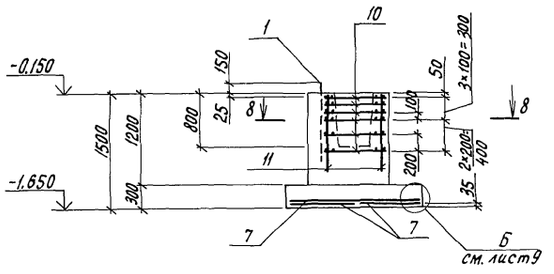


9-9

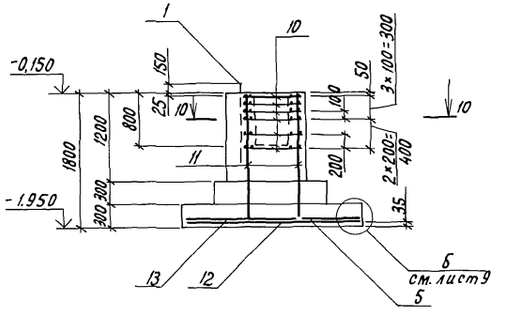


10-10

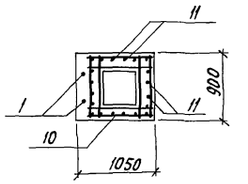

Схема раскладки сеток подошв Фм 4, Фм 10

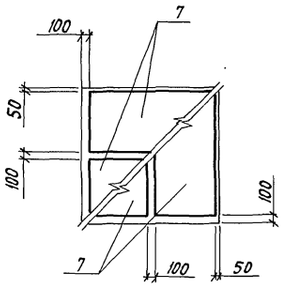

Схема раскладки сеток подошвы Фм 5

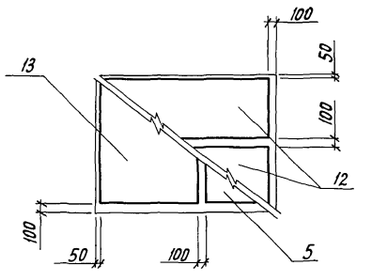

Спецификация монолитных фундаментов Фм 4, Фм 5, Фм 10

| Формат | Зона | Поз. | Обозначение | Наименование | Кол. | Примечание |
|---|---|---|---|---|---|---|
| | | | | Фм 4 | | |
| | | | | Сборочные единицы | | |
| | | 10 | 1.412 - 1/77, Вып. 3 | Сетка СА-8А-I | 6 | 2,7кг |
| | | 11 | 1.412 - 1/77, Вып. 3 | Сетка СН 12А II-6×15 | 2 | 6,0кг |
| | | 7 | 1.410 - 3, Вып. 1 | Сетка 1С 10АIII/6АIII 85×175 | 4 | 6,0кг |
| | | | | Стандартные изделия | | |
| | | 1 | | Болт 1.1М 24×900 Вст3пс2 | | |
| | | | | ГОСТ 24379.1-80 | 2 | 3,44кг |
| | | | | Материалы | | |
| | | | | Бетон класса В 12.5 | | 2,03м³ |
| | | | | Фм 10 | | |
| | | | | Сборочные единицы | | |
| | | 10 | 1.412 - 1/77, Вып. 3 | Сетка СА-8А-I | 6 | 2,7кг |
| | | 11 | 1.412 - 1/77, Вып. 3 | Сетка СН 12А II-6×15 | 2 | 6,0кг |
| | | 7 | 1.410 - 3, Вып. 1 | Сетка 1С 10АIII/6АIII 85×175 | 4 | 6,0кг |
| | | | | Стандартные изделия | | |
| | | 1 | | Болт 1.1М 24×900 Вст3пс2 | | |
| | | | | ГОСТ 24379.1-80 | 2 | |
| | | | | Материалы | | |
| | | | | Бетон класса В 12.5 | | 1,94м³ |
| | | | | Фм 5 | | |
| | | | | Сборочные единицы | | |
| | | 10 | 1.412 - 1/77, Вып. 3 | Сетка СА-8А-I | 6 | 2,7кг |
| | | 11 | 1.412 - 1/77, Вып. 3 | Сетка СН 12А II-6×15 | 4 | 6,0кг |
| | | 12 | 1.410 - 3, Вып. 1 | Сетка 1С 12АIII/6АIII 85×235 | 2 | 11,2кг |
| | | 5 | 1.410 - 3, Вып. 1 | Сетка 1С 12АIII/6АIII 85×175 | 1 | 8,4кг |
| | | 13 | 1.410 - 3, Вып. 1 | Сетка 1С 12АIII/6АIII 145×175 | 1 | 13,4кг |
| | | | | Стандартные изделия | | |
| | | 1 | | Болт 1.1М 24×900 Вст3пс2 | | |
| | | | | ГОСТ 24379.1-80 | 2 | 3,44кг |
| | | | | Материалы | | |
| | | | | Бетон класса В 12.5 | | 2,73м³ |

Схему сварки плоских каркасов поз. 11 в пространственный для фундамента Фм 5 см. лист 17.

| | | | | | |
|---|---|---|---|---|---|
| Н.контр. | Ткач | | 01.12.86 | т.п. 813-2-33.87 КЖ | |
| Гл.спец.отд | Репало | | 25.11.86 | | |
| ГИП | Хлебников | | 25.11.86 | | |
| Гл.констр | Тимошенко | | 25.11.86 | | |
| Рук.сект | Колесников | | 25.11.86 | | |
| Рук. гр. | Бутенко | | 25.11.86 | Комплекс по послеуборочной и предпродажной обработке и хранению продовольственного картофеля емкостью 10000т (для $t_н$ = -30°С) | Стадия: Р; Лист: 10; Листов: |
| Ст. инж. | Кольдичева | | 25.11.86 | | |
| Ст. техн. | Шибаев | | 25.11.86 | | |
| Пров. | Жолудева | | 25.11.86 | Фундаменты монолитные Фм 4, Фм 5, Фм 10 | ГИПРОНИСЕЛЬПРОМ г. Орел |

Привязан

Инв. N

Инв. N подл. | Подпись и дата | Взам. инв. N

21987-02 29

Копировал Перелыгина

Формат А2

Типовой проект Альбом IV

Инв. N подл. | Подпись и дата | Взам. инв. N

## фм 6, фм 7

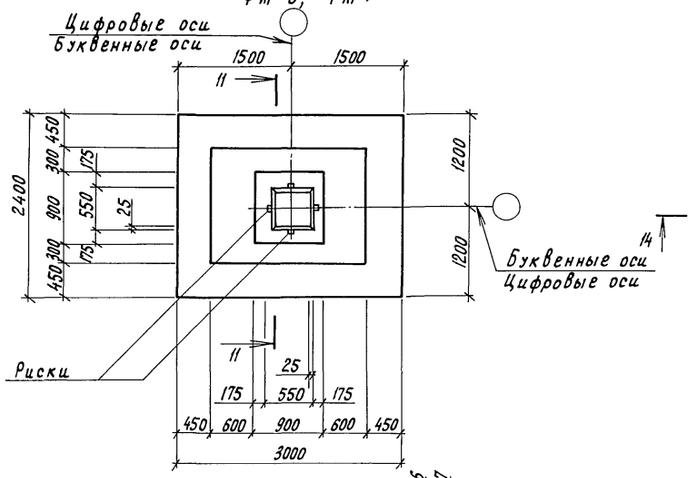


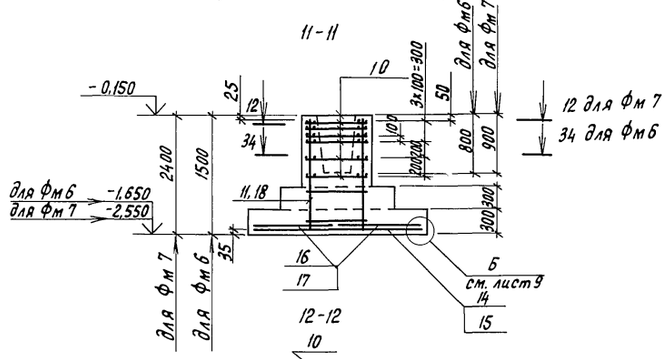


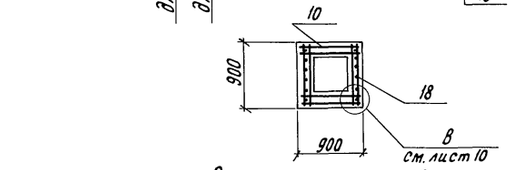


Схема раскладки сеток фм 6, фм 7

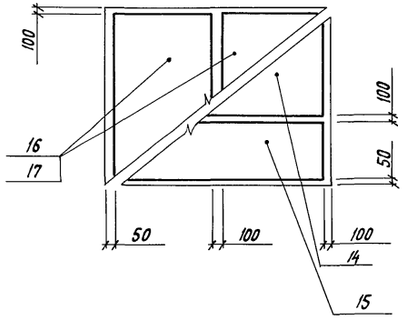


## фм 8

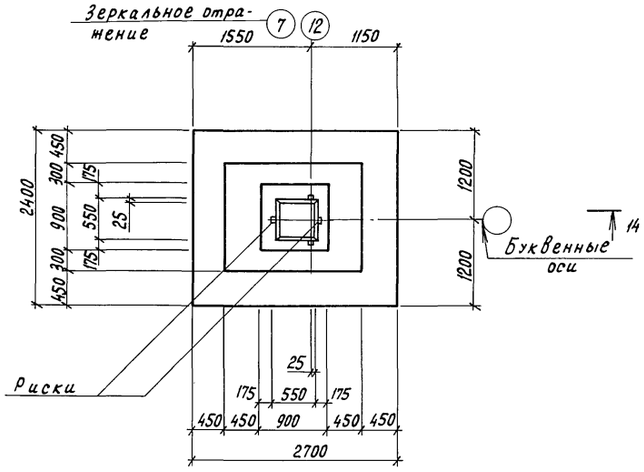


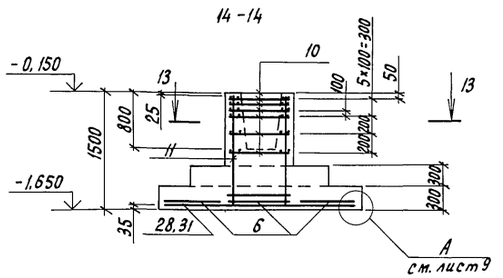


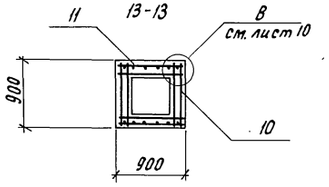


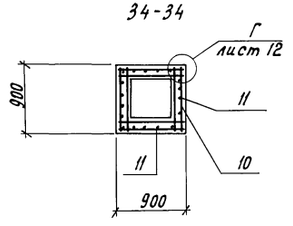


## Спецификация монолитных фундаментов фм 6 ÷ фм 8

| Формат | Зона | Поз. | Обозначение | Наименование | Кол. | Примечание |
|---|---|---|---|---|---|---|
| | | | | **фм 6** | | |
| | | | | *Сборочные единицы* | | |
| | | 14 | 1.410-3, Вып. 1 | Сетка 1С $\frac{10AIII}{6AIII}$ 145×295 | 1 | 16,2 кг |
| | | 15 | 1.410-3, Вып. 1 | Сетка 1С $\frac{10AIII}{6AIII}$ 85×295 | 1 | 10,0 кг |
| | | 16 | 1.410-3, Вып. 1 | Сетка 1С $\frac{10AIII}{6AIII}$ 145×235 | 2 | 12,9 кг |
| | | 11 | 1.412-1/77, Вып. 3 | Сетка СН12АII-6×15 | 4 | 6,0 кг |
| | | 10 | 1.412-1/77, Вып. 3 | Сетка С А-8 А I | 6 | 2,7 кг |
| | | | | *Материалы* | | |
| | | | | Бетон класса В 12,5 | | 3,58 м³ |
| | | | | **фм 7** | | |
| | | | | *Сборочные единицы* | | |
| | | 14 | 1.410-3, Вып. 1 | Сетка 1С $\frac{10AIII}{6AIII}$ 145×295 | 1 | 16,2 кг |
| | | 15 | 1.410-3, Вып. 1 | Сетка 1С $\frac{10AIII}{6AIII}$ 85×295 | 1 | 10,0 кг |
| | | 17 | 1.410-3, Вып. 1 | Сетка 1С $\frac{12AIII}{6AIII}$ 145×235 | 2 | 18,0 кг |
| | | 18 | 1.412-1/77, Вып. 3 | Сетка 1с 12АII-6×24 | 2 | 9,2 кг |
| | | 10 | 1.412-1/77, Вып. 3 | Сетка С А-8 А I | 6 | 2,7 кг |
| | | | | *Материалы* | | |
| | | | | Бетон класса В 12,5 | | 4,38 кг |
| | | | | **фм 8** | | |
| | | | | *Сборочные единицы* | | |
| | | 28 | 1.410-3, Вып. 1 | Сетка 1С $\frac{10AIII}{6AIII}$ 85×265 | 1 | 9,1 кг |
| | | 31 | 1.410-3, Вып. 1 | Сетка 1С $\frac{10AIII}{6AIII}$ 145×265 | 1 | 14,7 кг |
| | | 11 | 1.412-1/77, Вып. 3 | Сетка СН 12 А-II 6×15 | 2 | 6,0 кг |
| | | 10 | 1.412-1/77, Вып. 3 | Сетка С А-8 А-I | 6 | 2,7 кг |
| | | 6 | 1.412-1/77, Вып. 3 | Сетка $\frac{10A-III}{6A-III}$ 85×235 | 3 | 8,1 кг |
| | | | | *Материалы* | | |
| | | | | Бетон класса В 12,5 | | 3,28 м³ |

1. Схему раскладки сеток в подошве фм 8 см. лист 13
2. Схему сварки плоских каркасов поз. 11 в пространственный для фм 6 см. лист 17.

| | | | | | |
|---|---|---|---|---|---|
| Н.контр. | Ткач | | 01.12.86 | т.п. 813-2-33.87 | КЖ |
| Гл.спец.отд. | Репало | | 25.11.86 | | |
| Гл.констр. | Тимошенко | | 25.11.86 | | |
| Рук.сект. | Колесников | | 25.11.86 | | |
| Рук.гр. | Бутенко | | 25.11.86 | | |
| Инж. | Власова | | 25.11.86 | Комплекс по послеуборочной и предпродажной обработке и хранению продовольственного картофеля емкостью 10000 т (для $t_н$ = -30°С) | Стадия: Р; Лист: 11; Листов: |
| Пров. | Кольбичева | | 25.11.86 | Фундаменты монолитные фм6... фм8 | ГИПРОНИСЕЛЬПРОМ г. Орел |
| Привязан | | | | | |
| Инв. N | | | | | |

21987-02 30

Копировал Перелыгина Формат А2

Типовой проект Альбом III

Фм 13

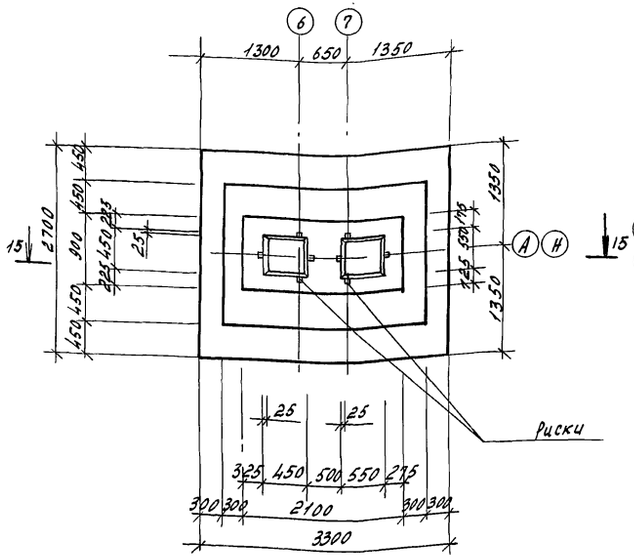


Фм 12

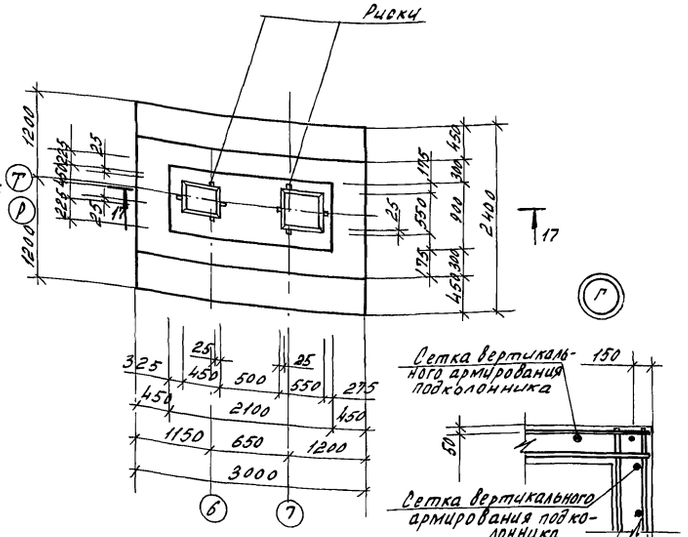





Спецификация монолитных фундаментов Фм 12, Фм 13

| Формат | Зона | Поз. | Обозначение | Наименование | Кол. | Примечание |
|---|---|---|---|---|---|---|
| | | | | Фм 12 | | |
| | | | | Сборочные единицы | | |
| | | 16 | 1.410-3, вып.1 | Сетка 1С $\frac{10AIII}{6AIII}$ 145х235 | 2 | 12,9 кг |
| | | 15 | 1.410-3, вып.1 | Сетка 1С $\frac{10AIII}{6AIII}$ 85х295 | 1 | 10,0 кг |
| | | 14 | 1.410-3, вып.1 | Сетка 1С $\frac{10AIII}{6AIII}$ 145х295 | 1 | 16,2 кг |
| | | 25 | 1.412-1/77, вып.3 | Сетка САТ-8АI | 6 | 5,2 кг |
| | | 44 | 1.412-1/77, вып.3 | Сетка СН 16 А III-18х15 | 2 | 26,3 кг |
| | | | | Материалы | | |
| | | | | Бетон класса В 12,5 | | 1,86 м³ |
| | | | | Фм 13 | | |
| | | | | Сборочные единицы | | |
| | | 19 | 1.410-3, вып.1 | Сетка 1С $\frac{12AIII}{6AIII}$ 85х325 | 3 | 15,5 кг |
| | | 20 | 1.410-3, вып.1 | Сетка 1С $\frac{10AIII}{6AIII}$ 105х265 | 3 | 11,0 кг |
| | | 25 | 1.412-1/77, вып.3 | Сетка САТ-8АI | 6 | 5,2 кг |
| | | 26 | 1.412-1/77, вып.3 | Сетка СН 12 А II-18х15 | 2 | 15,1 кг |
| | | 11 | 1.412-1/77, вып.3 | Сетка СН 12 А II-6х15 | 2 | 6,0 кг |
| | | | | Материалы | | |
| | | | | Бетон класса В 12,5 | | 5,48 м |

Схему сварки плоских каркасов поз. 11, 26 в пространственный для фундамента Фм 13 см. лист 17.

15-15

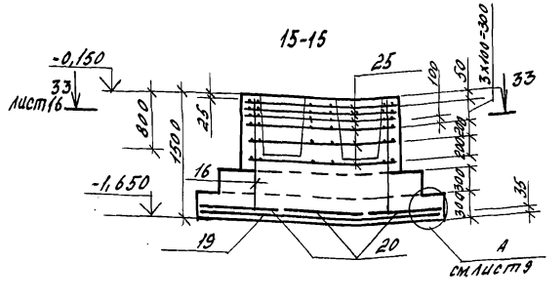


17-17

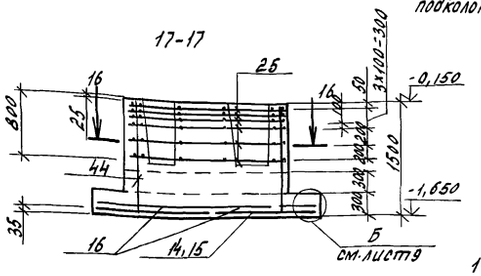


16-16

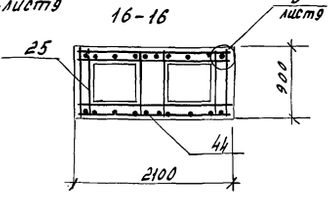


Схема раскладки сеток Фм 13, Фм 17 (повернуто)

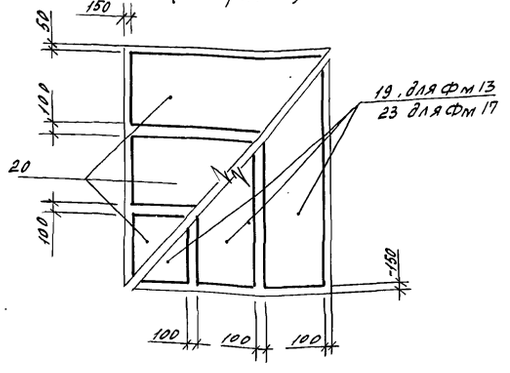


Схема раскладки сеток Фм 12 (повернуто)

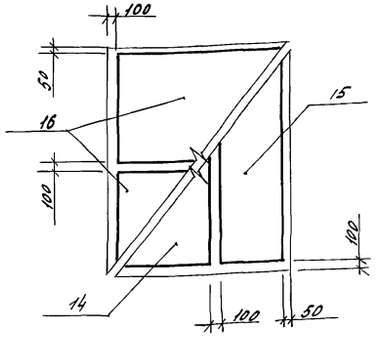


| | | | | | |
|---|---|---|---|---|---|
| Н. контр. | Ткач | | 01.12.86 | т.п. 813-2-33.87 | КЖ |
| Гл. специал. | Репало | | 25.11.86 | | |
| ГИП | Хлебников | | 25.11.86 | | |
| Гл. констр. | Тимощенко | | 25.11.86 | | |
| Рук. сект. | Колесников | | 25.11.86 | | |
| Рук. гр. | Бутенко | | 25.11.86 | Комплекс по послеукорочной и предварительной обработке и хранению пробы полостенного каротажа ем-костью 10000 т для $t_{ж}$ = -30°С) | Стадия: Р; Лист: 12; Листов: |
| Ст. инж. | Кольбичева | | 25.11.86 | | |
| Ст. тех. | Щибаев | | 25.11.86 | | |
| Пров. | Кольбичева | | 25.11.86 | Фундаменты монолитные Фм 12, Фм 13 | ГИПРОНИСЕЛЬПРОМ г. Орел |

Привязан

Инв. №

21987-02 31

Копировал Полякова Формат А2

Инв. № подл. | Подпись и дата | Взам. инв. №

Альбом III

Типовой проект

Фм 11

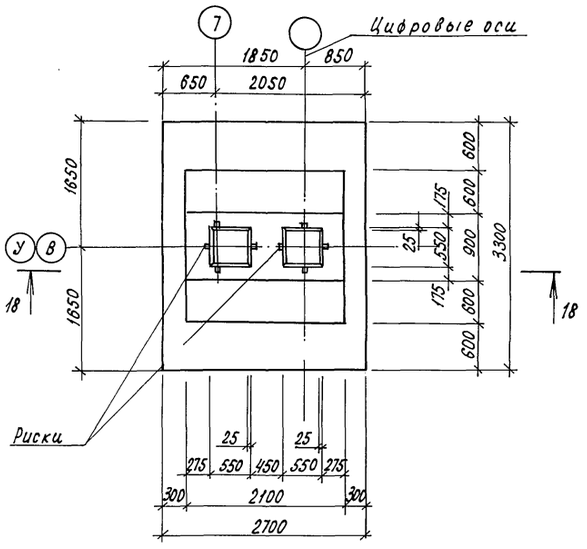


Фм 15

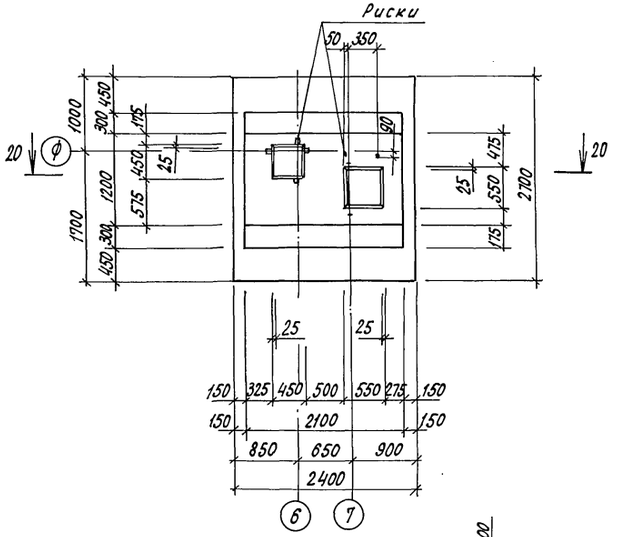


18 - 18

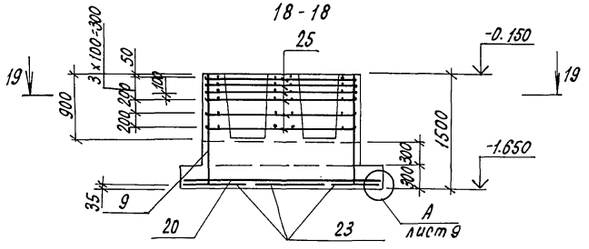


20 - 20

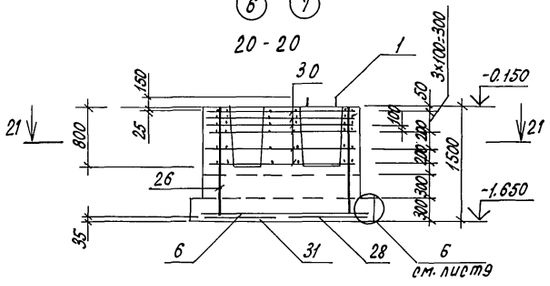


19 - 19

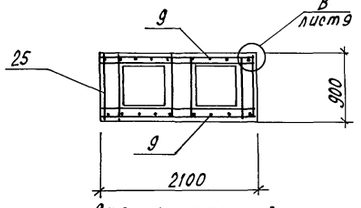


21 - 21

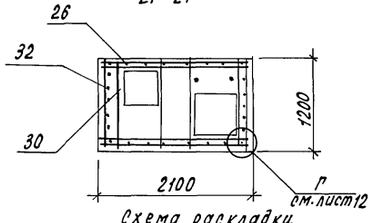


Схема раскладки сеток фм 11

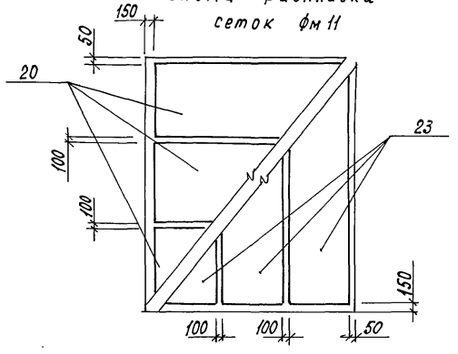


Схема раскладки сеток фм 15, фм 8

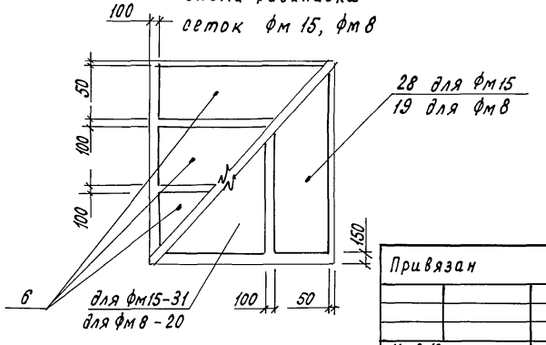


Спецификация монолитных фундаментов фм 11, фм 15

| Формат | Зона | Поз. | Обозначение | Наименование | Кол. | Примечание |
|---|---|---|---|---|---|---|
| | | | | **фм 11** | | |
| | | | | Сборочные единицы | | |
| | | 25 | 1.412-1/77, вып. 3 | Сетка САТ-8 АI | 6 | 5.2 кг |
| | | 9 | 1.412-1/77, вып. 3 | Сетка СН 12 $\frac{А\text{II}}{А\text{II}}$-18×15 | 2 | 15,1 кг |
| | | 23 | 1.410-3, вып. 1 | Сетка 1С $\frac{10\,А\text{III}}{6\,А\text{III}}$ 85×325 | 3 | 11,1 кг |
| | | 20 | 1.410-3, вып. 1 | Сетка 1С $\frac{10\,А\text{III}}{6\,А\text{III}}$ 105×265 | 3 | 11,0 кг |
| | | | | Материалы | | |
| | | | | Бетон класса В12,5 | | 5,26 м³ |
| | | | | **фм 15** | | |
| | | | | Сборочные единицы | | |
| | | 6 | 1.410-3, вып. 1 | Сетка 1С $\frac{10\,А\text{III}}{6\,А\text{III}}$ 85×235 | 3 | 8,1 кг |
| | | 28 | 1.410-3, вып. 1 | Сетка 1С $\frac{10\,А\text{III}}{6\,А\text{III}}$ 85×265 | 1 | 9,1 кг |
| | | 31 | 1.410-3, вып. 1 | Сетка 1С $\frac{10\,А\text{III}}{6\,А\text{III}}$ 145×265 | 1 | 14,7 кг |
| А3 | | 30 | КНЦ 660000 | Сетка С1 | 6 | 5,94 кг |
| | | 26 | 1.412-1/77, вып. 3 | Сетка СН 12А $\frac{А\text{II}}{А\text{II}}$-18×15 | 2 | 15,1 кг |
| | | 32 | 1.412-1/77, вып. 3 | Сетка СН 12А $\frac{А\text{II}}{А\text{II}}$-10×15 | 2 | 8,9 кг |
| | | | | Стандартные изделия | | |
| | | 1 | | Болт 1.1М24×900 Вст3пс2 | | |
| | | | | ГОСТ 24379.1-80 | 2 | 3,44 кг |
| | | | | Материалы | | |
| | | | | Бетон класса В12,5 | | 4,95 м³ |

Схему сварки плоских каркасов поз. 26, 32 в пространственный для фм 15 см. лист 17.

Привязан

Инв. №

| | | | |
|---|---|---|---|
| Н. контр. | Ткач | | 01.12.86 |
| Гл. специал. | Репало | | 25.11.86 |
| РИП | Хлебников | | 25.11.86 |
| Гл. констр. | Тимошенко | | 25.11.86 |
| Рук. сект. | Колесников | | 25.11.86 |
| Рук. гр. | Бутенко | | 25.11.86 |
| Ст. инж. | Кольдичева | | 25.11.86 |
| Ст. тех. | Шибаев | | 25.11.86 |
| Пров. | Жолудева | | 25.11.86 |

т.п. 813-2-33.87 КН

Комплекс по послеуборочной и предреализационной обработке и хранению продовольственного картофеля емкостью 10000 т (для $t_н$ = -30°)

Стадия Р | Лист 13 | Листов

Фундаменты монолитные фм 11, фм 15

ГИПРОНИСЕЛЬПРОМ г. Орел

21987-02 32

Копировал Кухтинова

Формат А2

Инв. № подл. | Подпись и дата | Взам. инв. №

Альбом V

Типовой проект

ФМ16

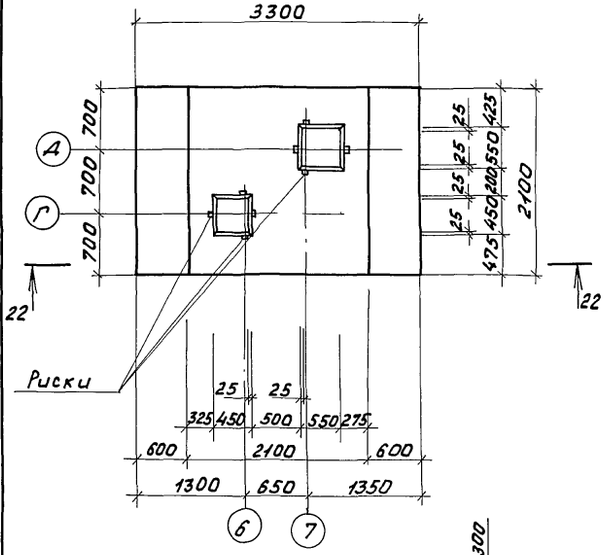


ФМ17

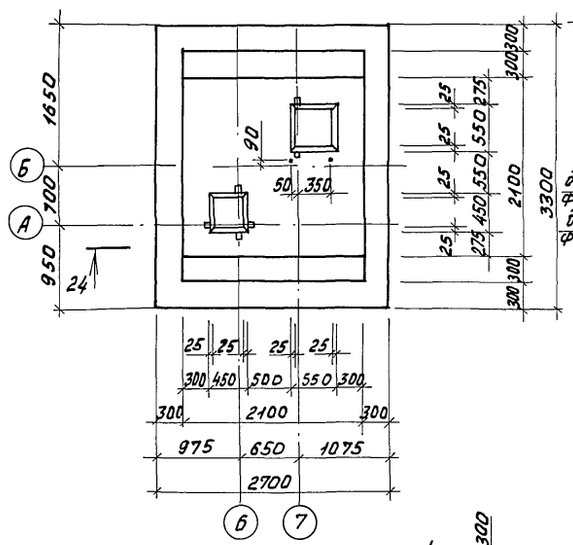


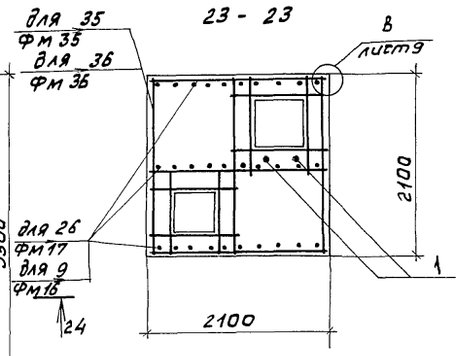


Схема раскладки сеток ФМ 16 (повернуто)

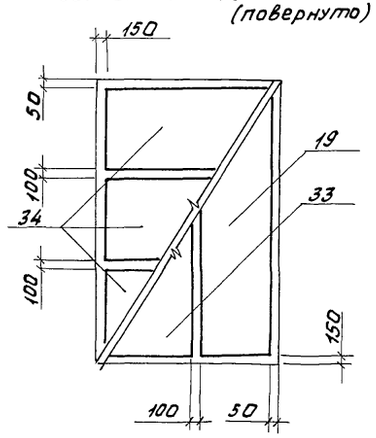


22 - 22

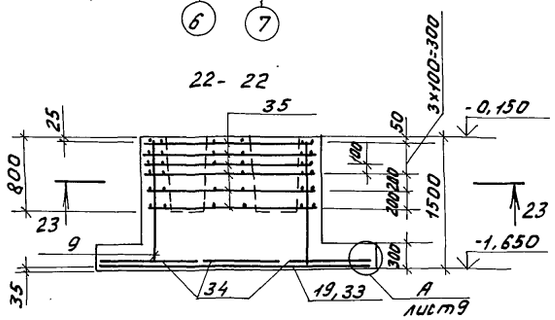


24 - 24

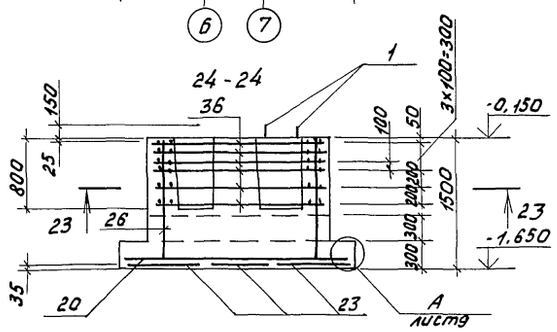


25 - 25

Спецификация монолитных фундаментов ФМ14, ФМ16, ФМ17.

| Формат | Зона | Поз. | Обозначение | Наименование | Кол. | Примечание |
|---|---|---|---|---|---|---|
| | | | | ФМ16 | | |
| | | | | Сборочные единицы | | |
| | | 19 | 1.410-3, Вып.1 | Сетка 1С 12АIII/6АIII 85×325 | 1 | 15,5кг |
| | | 33 | 1.410-3, Вып.1 | Сетка 1С 12АIII/6АIII 105×325 | 1 | 18,7кг |
| | | 34 | 1.410-3, Вып.1 | Сетка 1С 10АIII/6АIII 105×205 | 3 | 8,5кг |
| | | 9 | 1.412-1/77, Вып.3 | Сетка СН12АII-18×15 | 3 | 15,1кг |
| А3 | | 35 | КЖИ.670000 | Сетка С2 | 6 | 8,14кг |
| | | | | Материалы | | |
| | | | | Бетон класса В12,5 | | 7,02м³ |
| | | | | ФМ17 | | |
| | | | | Сборочные единицы | | |
| | | 26 | 1.412-1/77, Вып.3 | Сетка СН12АII-18×15 | 3 | 15,1кг |
| А3 | | 36 | КЖИ.670000 | Сетка С3 | 6 | 8,18кг |
| | | 23 | 1.410-3, Вып.1 | Сетка 1С 10АIII/6АIII 85×325 | 3 | 11,1кг |
| | | 20 | 1.410-3, Вып.1 | Сетка 1С 10АIII/6АIII 105×265 | 3 | 11,0кг |
| | | | | Стандартные изделия | | |
| | | 1 | | Болт 1.1М24×900Вст3пс2 ГОСТ 24379.1-80 | 2 | 3,44кг |
| | | | | Материалы | | |
| | | | | Бетон класса В12,5 | | 7,99м³ |
| | | | | ФМ14 | | |
| | | | | Сборочные единицы | | |
| А3 | | 41 | КЖИ.690000 | Сетка С5 | 6 | 7,40 |
| А3 | | 42 | КЖИ.700000 | Сетка С6 | 2 | 22,78 |
| | | 27 | 1.410-3, Вып.1 | Сетка 1С 10АIII/6АIII 205×295 | 2 | 24,1 |
| | | 29 | 1.410-3, Вып.1 | Сетка 1С 10АIII/6АIII 145×415 | 2 | 22,8кг |
| | | | | Материалы | | |
| | | | | Бетон класса В12,5 | | 7,91м³ |

Схему раскладки сеток в подошве ФМ17 см. лист 12

ФМ14

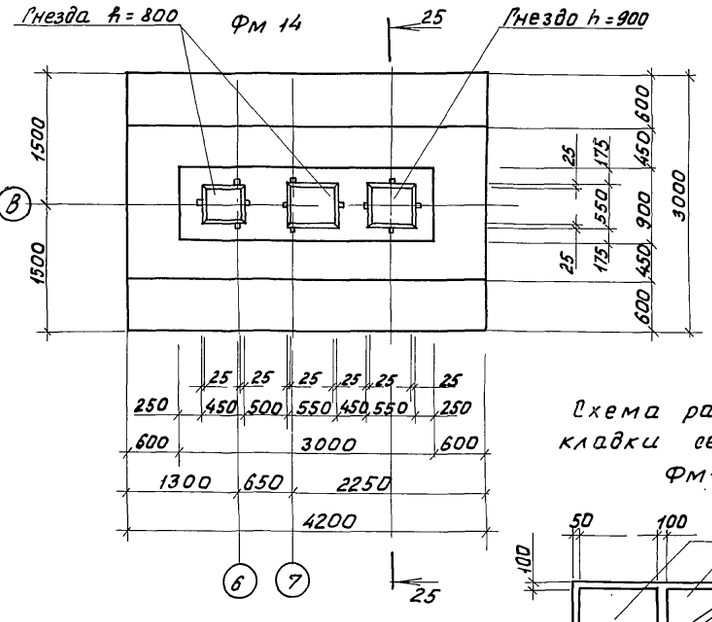


Схема раскладки сеток ФМ14

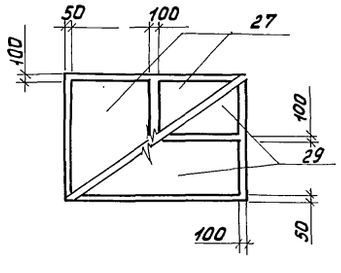


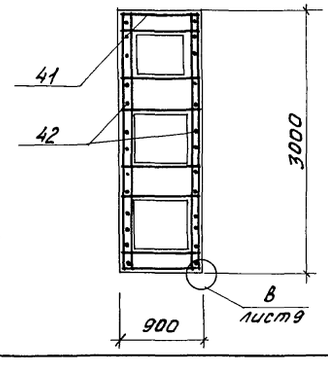


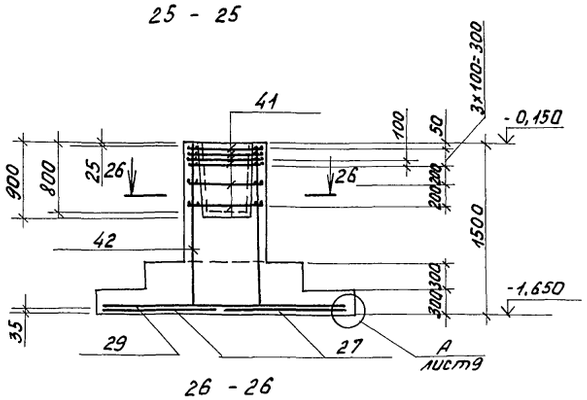


26 - 26

| | | | |
|---|---|---|---|
| Н. контр. | Ткач | | 01.12.86 |
| Гл. спец. отд. | Репало | | 25.11.86 |
| ГИП | Хлебников | | 25.11.86 |
| Гл. констр. | Тимошенко | | 25.11.86 |
| Рук. сект. | Колесников | | 25.11.86 |
| Рук. гр. | Бутенко | | 25.11.86 |
| Инж. | Власова | | 25.11.86 |
| Пров. | Кольдичева | | 25.11.86 |

т.п. 813-2-33.87 КЖ

Комплекс по послеуборочной и предреализационной обработке и хранению продовольственного картофеля емкостью 100000 тонн (для t н = -30°С)

| Стадия | Лист | Листов |
|---|---|---|
| Р | 14 | |

Фундаменты монолитные ФМ14, ФМ16, ФМ17

ГИПРОНИСЕЛЬПРОМ г. Орел

Привязан

Инв. N

Инв. N подл. | Подпись и дата | Взам. инв. N

21987-02 33

Копировал Фомушкина

Формат А2

Альбом V

Типовой проект

Фм 18

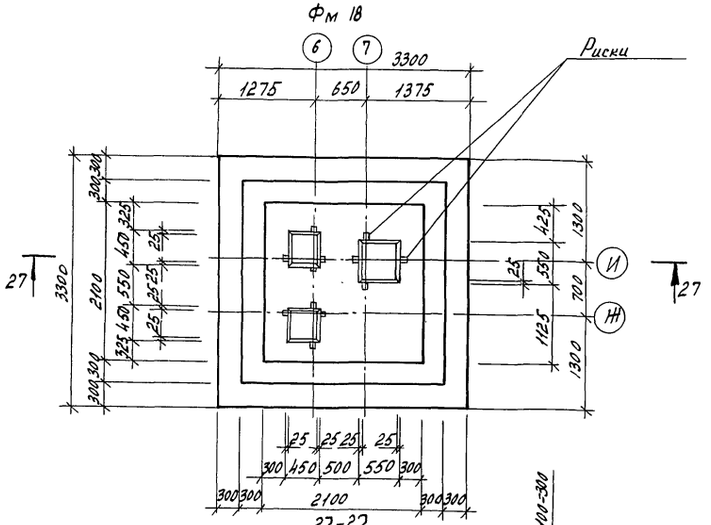


27-27

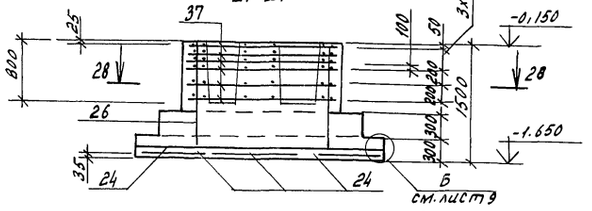


28-28

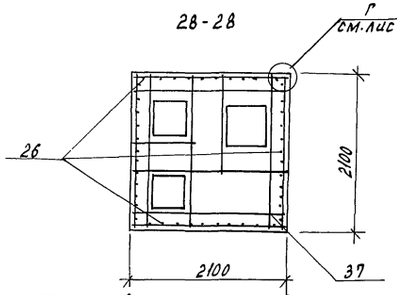


Схема раскладки сеток подошвы Фм 18

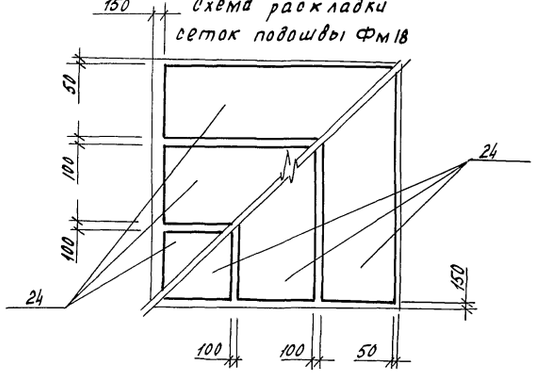


Фм 21

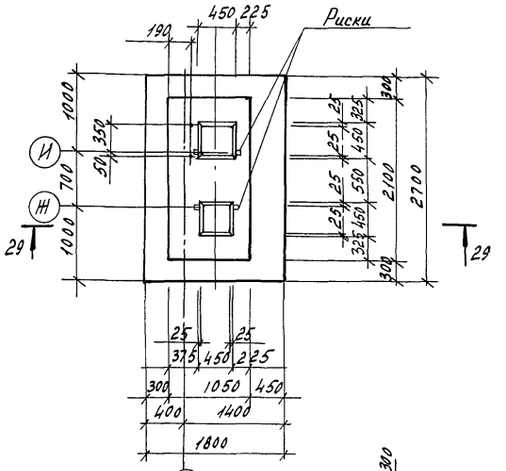


29-29

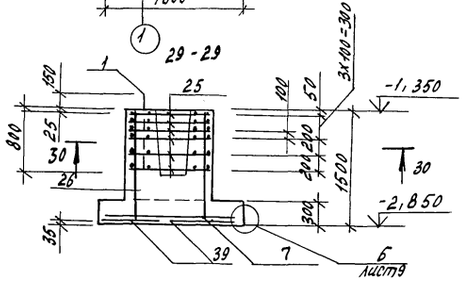


30-30

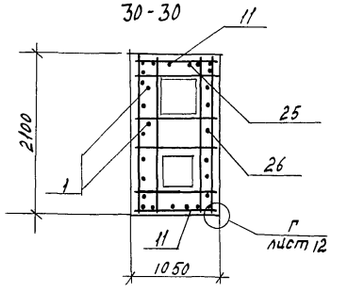


Схема раскладки сеток Фм 21

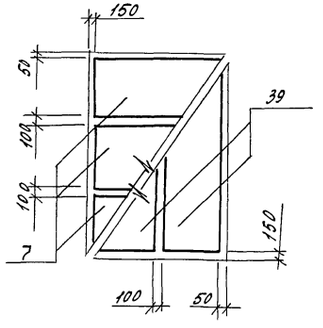


Спецификация монолитных фундаментов Фм 18, Фм 21

| Формат | Зона | Поз. | Обозначение | Наименование | Кол. | Примечание |
|---|---|---|---|---|---|---|
| | | | | **Фм 18** | | |
| | | | | *Сборочные единицы* | | |
| | | 26 | 1.412-1/77, вып.3 | Сетка С Н12 АII – 18х15 | 4 | 15,1 кг |
| А3 | | 37 | КЖИ.680000 | Сетка С 4 | 6 | 9,15 кг |
| | | 24 | 1.410-3, вып.1 | Сетка 1С $\frac{12\,AIII}{6\,AIII}$ 105х265 | 6 | 15,3 кг |
| | | | | *Материалы* | | |
| | | | | Бетон класса В 12,5 | | 8,94 м³ |
| | | | | **ФМ21** | | |
| | | | | *Сборочные единицы* | | |
| | | 11 | 1.412-1/77, вып.3 | Сетка СН12 АII – 6х15 | 2 | 6,0 кг |
| | | 25 | 1.410-3, вып.1 | Сетка С АТ – 8 АI | 6 | 5,2 |
| | | 39 | 1.410-3, вып.1 | Сетка 1С $\frac{10\,AIII}{6\,AIII}$ 85х265 | 2 | 9,1 кг |
| | | 7 | 1.410-3, вып.1 | Сетка 1С $\frac{10\,AIII}{6\,AIII}$ 85х175 | 3 | 6,0 кг |
| | | 26 | 1.412-1/77, вып.3 | Сетка СН12 АII – 18х15 | 2 | 15,1 кг |
| | | | | *Стандартные изделия* | | |
| | | 1 | | Болт 1,1 М24 х 900 – Вст3пс2 ГОСТ 24379.1-80 | 2 | 3,44 кг |
| | | | | *Материалы* | | |
| | | | | Бетон класса В 12,5 | | 3,75 м³ |

Сварку плоских каркасов поз. 26 в пространственный для фундамента Фм 18 и поз. 11 и поз. 26 для фундамента Фм21 см. лист 17.

| | | | | |
|---|---|---|---|---|
| Н. контр. | Ткач | | 01.12.86 | т.п. 813-2-33.87 КЖ |
| Гл. специал. | Репало | | 25.11.86 | |
| ГИП | Хлебников | | 25.11.86 | |
| Гл. констр. | Тимошенко | | 25.11.86 | |
| Рук. сект. | Колесников | | 25.11.86 | |
| Рук. гр. | Бутенко | | 25.11.86 | Комплекс по послеотборочной переработке заглубленной сдаточной нефтяной товарно-сырьевого картореля емкостью 10000 тонн (для $t_н = -30°C$) |
| Ст. инж. | Кольдичева | | 25.11.86 | Стадия: Р; Лист: 15; Листов: |
| Инж. | Власова | | 25.11.86 | Фундаменты монолитные Фм 18, Фм21 |
| Пров. | Кольдичева | | 25.11.86 | ГИПРОНИСЕЛЬПРОМ г. Орел |

Привязан

Инв. N

Инв. N подл. | Подпись и дата | Взам. инв. N

21987-02 34

Копировал Полякова Формат А2

Альбом II

Типовой проект

Фм 19

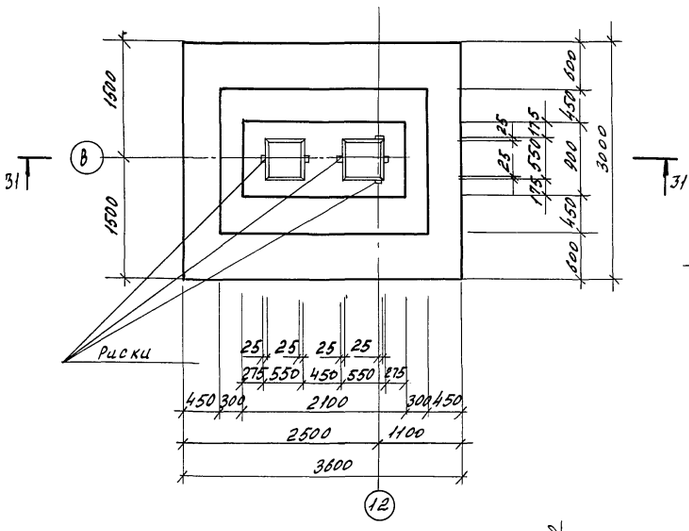


Фм 20

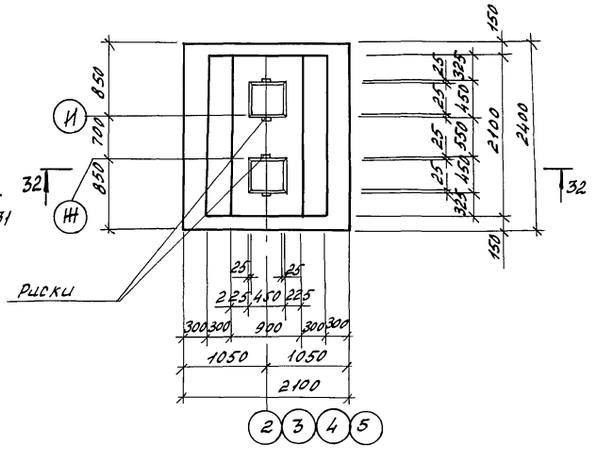


31-31

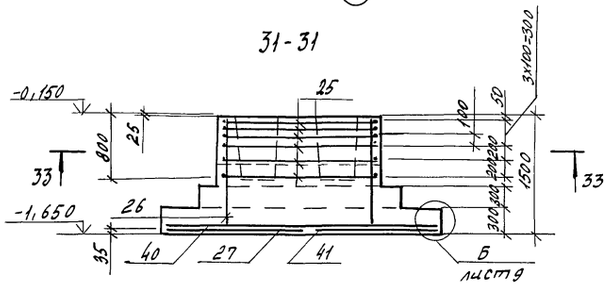


32-32

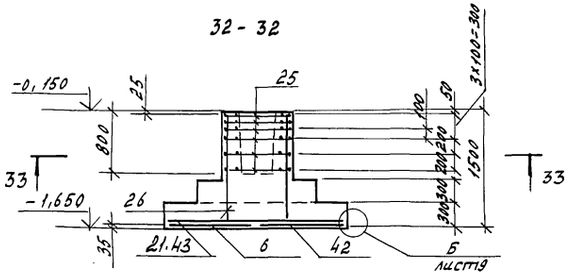


33-33

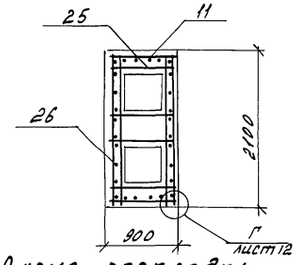


Схема раскладки сеток Фм 19 (повернуто)

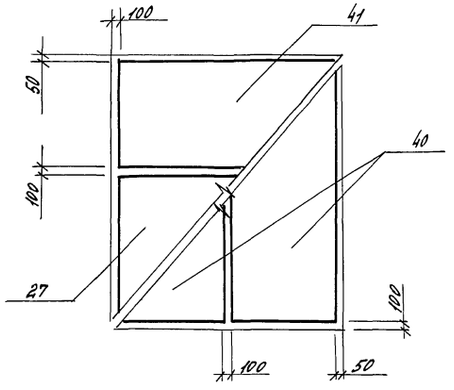

Схема раскладки сеток Фм 20 (повернуто)

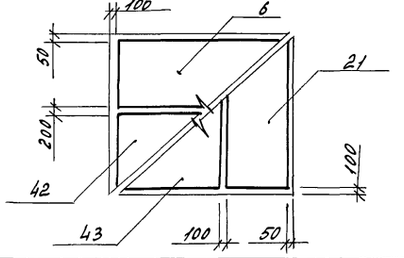

## Спецификация монолитных фундаментов Фм 19, Фм 20

| Формат | Зона | Поз. | Обозначение | Наименование | Кол. | Примечание |
|---|---|---|---|---|---|---|
| | | | | Фм 19 | | |
| | | | | Сборочные единицы | | |
| | | 40 | 1.410-3, вып. 1 | Сетка 1С $\frac{12 A III}{6 A III}$ 145×355 | 2 | 27,1 кг |
| | | 27 | 1.410-3, вып. 1 | Сетка 1С $\frac{10 A III}{6 A III}$ 205×295 | 1 | 24,1 кг |
| | | 41 | 1.410-3, вып. 1 | Сетка 1С $\frac{10 A III}{6 A III}$ 145×295 | 1 | 96,2 кг |
| | | 26 | 1.412-1/77, вып. 3 | Сетка СН 12 А II - 18×15 | 2 | 15,1 кг |
| | | 25 | 1.412-1/77, вып. 3 | Сетка С АТ-8 А I | 6 | 5,2 кг |
| | | 11 | 1.412-1/77, вып. 3 | Сетка СН 12 А II - 6×15 | 2 | 6,0 кг |
| | | | | Материалы | | |
| | | | | Бетон класса В 12,5 | | 5,96 м³ |
| | | | | Фм 20 | | |
| | | | | Сборочные единицы | | |
| | | 6 | 1.410-3, вып. 1 | Сетка 1С $\frac{10 A III}{6 A III}$ 85×235 | 1 | 8,1 кг |
| | | 42 | 1.410-3, вып. 1 | Сетка 1С $\frac{10 A III}{6 A III}$ 105×235 | 1 | 9,6 кг |
| | | 43 | 1.410-3, вып. 1 | Сетка 1С $\frac{10 A III}{6 A III}$ 145×205 | 1 | 11,4 кг |
| | | 21 | 1.410-3, вып. 1 | Сетка 1С $\frac{10 A III}{6 A III}$ 85×205 | 1 | 7,1 кг |
| | | 26 | 1.412-1/77, вып. 3 | Сетка СН 12 А II - 18×15 | 2 | 15,1 кг |
| | | 25 | 1.412-1/77, вып. 3 | Сетка С АТ 8 - А I | 6 | 5,2 кг |
| | | 11 | 1.412-1/77, вып. 3 | Сетка СН 12 А II - 6×15 | 2 | 6,0 кг |
| | | | | Материалы | | |
| | | | | Бетон класса В 12,5 | | 3,90 м³ |

| | | | |
|---|---|---|---|
| Н. контр. | Ткач | | 01.12.86 |
| Гл. спец. отд. | Репало | | 25.11.86 |
| ГИП | Хлебников | | 25.11.86 |
| Гл. констр. | Тимощенко | | 25.11.86 |
| Рук. сект. | Колесников | | 25.11.86 |
| Рук. гр. | Бутенко | | 25.11.86 |
| Ст. инж. | Кольдичева | | 25.11.86 |
| Инж. | Власова | | 25.11.86 |
| Пров. | Жолудева | | 25.11.86 |

т.п. 813-2-33.87 КЖ

Комплекс по послеуборочной и предреализационной обработке и хранению продовольственного картофеля емкостью 1000 от (для $t_н$ = -30°С)

| Стадия | Лист | Листов |
|---|---|---|
| Р | 16 | |

Фундаменты монолитные Фм 19, Фм 20

ГИПРОНИСЕЛЬПРОМ г. Орел

Привязан

Инв. №

21987-02 35

Инв. № подл. | Подпись и дата | Взам. инв. №

Копировал Полякова

Формат А2

Альбом III

Типовой проект

## Ведомость расхода стали на элемент, кг

| Марка элемента | Изделия арматурные | | | | | | | | | | | | Изделия закладные | | | | | Общий расход |
|---|---|---|---|---|---|---|---|---|---|---|---|---|---|---|---|---|---|---|
| | Арматура класса | | | | | | | | | | | | Сталь круглая | | | | | |
| | AI | | | | AII | | | AIII | | | | | | | | | Всего | |
| | ГОСТ 5781-82 | | | | ГОСТ 5781-82 | | | ГОСТ 5781-82 | | | | | ГОСТ 2590-71 | | | | | |
| | ф6 | ф8 | ф10 | Итого | ф12 | | Итого | ф6 | ф10 | ф12 | ф16 | Итого | | ф10 | ф16 | ф24 | Итого | |
| фм 1 | | | | | | | | | | | | | 61.2 | | 2.02 | | 2.02 | 2.02 |
| фм 2 | 7,0 | — | 8,4 | 15,4 | - | | — | 4,4 | 28,6 | 12, 8 | - | 45.8 | | | — | 5.46 | 5.46 | 5.46 | 66. 66 |
| фм 3 | 7,0 | — | 8,4 | 15,4 | - | | — | 4,4 | 28,6 | 15,6 | - | 48. 6 | 64,0 | | — | 5.46 | 5.46 | 5.46 | 69. 46 |
| фм 4 | — | 17,8 | - | 17,8 | 10,4 | | 10,4 | 2,4 | 21,6 | - | - | 24.0 | 52.2 | | — | 6.88 | 6.88 | 6.88 | 59.08 |
| фм 5 | — | 19,4 | - | 19,4 | 20,8 | | 20,8 | 3,2 | - | 41.0 | - | 44.2 | 84,4 | | — | 6.88 | 6.88 | 6.88 | 91. 28 |
| фм 6 | — | 19. 4 | — | 19. 4 | 20,8 | | 20,8 | 5,1 | 46,9 | — | — | 52.0 | 92,2 | | — | — | — | — | 92,20 |
| фм 7 | - | 17.90 | — | 17,90 | 16.70 | | 16,70 | 5,1 | 23,7 | 33,4 | — | 62.2 | 96,8 | | — | — | — | — | 96.80 |
| фм 8 | — | 17.8 | — | 17.8 | 10,4 | | 10,4 | 4.9 | 43,2 | — | — | 48.1 | 76,3 | | — | — | — | — | 76,3 |
| фм 9 | — | 17.8 | — | 17.8 | 10,4 | | 10,4 | 2,9 | 24.5 | — | — | 27.4 | 55,6 | | — | 6,88 | 6,88 | 6,88 | 62.48 |
| фм 10 | — | 17.8 | — | 17,8 | 10,4 | | 10.4 | 2,4 | 21.6 | — | — | 24.0 | 52,2 | | — | 6,88 | 6,88 | 6,88 | 59.08 |
| фм 11 | — | 35,6 | — | 35,6 | 25.8 | | 25,8 | 6,9 | 59.4 | — | — | 46.3 | 127,7 | | — | — | — | — | 127.70 |
| фм 12 | — | 31,2 | 6,8 | 38,0 | — | | — | 5,1 | 46,9 | — | 45.8 | 97,8 | 135,8 | | — | — | — | — | 135.80 |
| фм 13 | — | 37,2 | — | 37,2 | 36,2 | | 36,2 | 6,9 | 29,4 | 43,2 | — | 79.5 | 152,9 | | — | — | — | — | 152, 90 |
| фм 14 | — | 51,18 | — | 51.18 | 38,70 | | 38,70 | 12,8 | 81,0 | — | — | 93,8 | 183,68 | | — | — | — | — | 183. 68 |
| фм 15 | — | 42,44 | — | 42.44 | 41,2 | | 41,2 | 4,9 | 43,2 | — | — | 48,1 | 131,74 | | — | 6,88 | 6,88 | 6,88 | 138, 62 |
| фм 16 | — | 55.44 | — | 55.44 | 38,7 | | 38,7 | 5,2 | 22,8 | 31,7 | - | 59.7 | 153,84 | | — | — | — | — | 153, 84 |
| фм 17 | — | 55.68 | — | 55.68 | 38,7 | | 38,7 | 6,9 | 59,4 | — | — | 66,3 | 160,68 | | — | 6,88 | 6,88 | 6,88 | 167, 56 |
| фм 18 | — | 63,7 | — | 63,7 | 51,6 | | 51,6 | 7.2 | — | 84,6 | — | 91. 8 | 207,1 | | — | — | — | — | 207,1 |
| фм 19 | — | 37.2 | — | 37,2 | 36,2 | | 36,2 | 9,5 | 34,6 | 50. 4 | — | 94.5 | 167.9 | | — | — | — | — | 167, 9 |
| фм 20 | — | 37,2 | — | 37,2 | 36,2 | | 36,2 | 3,8 | 32,4 | — | — | 36,2 | 109.6 | | — | — | — | — | 109,6 |
| фм 21 | — | 37,20 | — | 37,20 | 36,2 | | 36,2 | 3,6 | 32,6 | — | — | 36,2 | 109,6 | | — | 6,88 | 6,88 | 6,88 | 116, 48 |
| | | | | | | | | | | | | | | | | | | |
| | | | | | | | | | | | | | | | | | | |
| | | | | | | | | | | | | | | | | | | |

## Таблица нормативных усилий на обрезе фундаментов

| Схема | Фундаменты в осях | Усилие N, кН | Вх, кН | Мх, кН·м | Qy, кН | My, кН·м |
|---|---|---|---|---|---|---|
| 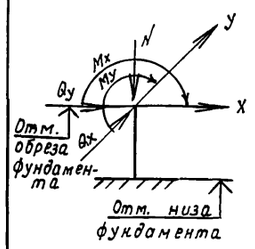 | 2/ф | 38.35 | — | 0,24 | 0,34 | 2. 32 |
| | 5/Р | 71.55 | — | - 4.67 | -0.15 | - 0,44 |
| | 3/ш\|ш | 65.50 | — | - 3.28 | -0.68 | - 4.47 |
| | 8/С | 40.58 | -9.15 | -16,25 | — | — |
| | 8/Н | 70.87 | 9,15 | 6.98 | — | 21,42 |
| | 7/1 /ф | 19.72 | — | -3,17 | -0.94 | -0,94 |
| | 7/1 /У | 14,10 | — | - 11,72 | 9,55 | 19,73 |
| | 12/П | 42,43 | - 9.68 | - 2.10 | — | — |
| | 8/У | 56.05 | 2,40 | 27.61 | 4.77 | 4.80 |
| | 6/7 /Л | 67.55 | 9,68 | 19.98 | 0.07 | — |
| | 4/Г | 50.84 | — | — | 0.15 | 0.54 |



1. Ось Х располагать вдоль буквенных осей, ось У вдоль цифровых осей.
2. Величина нагрузки N дана без учета веса фундамента и грунта на его обрезах.
3. На схеме показаны положительные направления усилий.

## Схема сварки плоских каркасов в пространственные

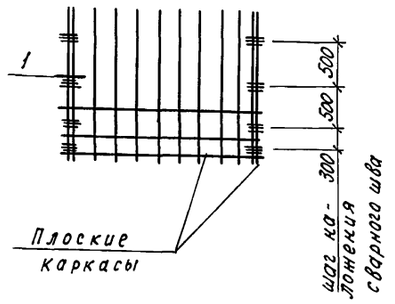


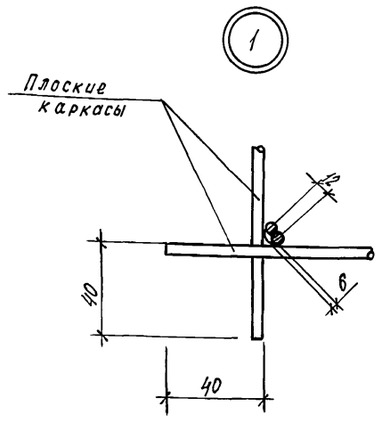


Соединение плоских каркасов в пространственные производить в кондукторах с помощью ручной дуговой сварки в соответствии с ГОСТ 5264-80 электродами типа Э42 по ГОСТ 9467-75. Длину сварного шва принять 5см.

| | | | | |
|---|---|---|---|---|
| Н.контр. | Ткач | | 01.12.86 | т.п. 813-2-33.87 КН |
| Гл.специал. | Репало | | 25.11.86 | |
| ГИП | Хлебников | | 25.11.86 | |
| Гл. констр. | Тимошенко | | 25.11.86 | |
| Рук. сект. | Колесников | | 25.11.86 | |
| Рук. гр. | Бутенко | | 25.11.86 | Комплекс по послеуборочной и предреализационной обработке и хранению продовольственного картофеля емкостью 10000т (для tн = -30°С) |
| Ст. инж. | Кольдичева | | 25.11.86 | |
| Пров. | Голубева | | 25.11.86 | Ведомость расхода стали на элемент. Схема сварки плоских каркасов в пространственные |

| Стадия | Лист | Листов |
|---|---|---|
| Р | 17 | |

ГИПРОНИСЕЛЬПРОМ г. Орел

Привязан

Инв. №

Инв.№ подл. | Подпись и дата | Взам. инв.№

21987-02 36

Копировал Кухтинова

Формат А2

Альбом V

Типовой проект

## Схема расположения каналов, приямка, фундаментов под оборудование в осях 1...7 между осями А...Н

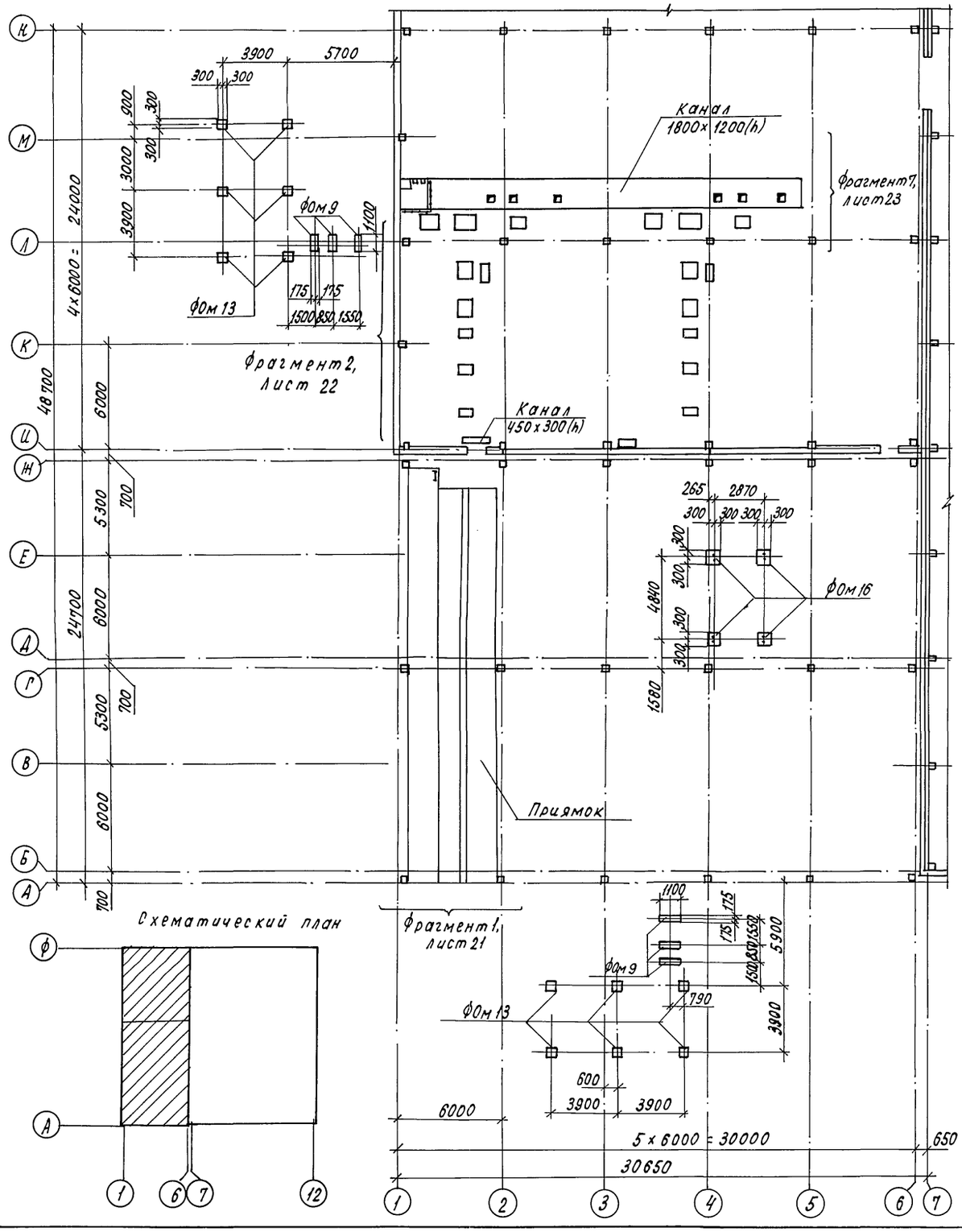


## Схема расположения каналов, приямков, фундаментов под оборудование в осях 1...7 между осями К...Ф

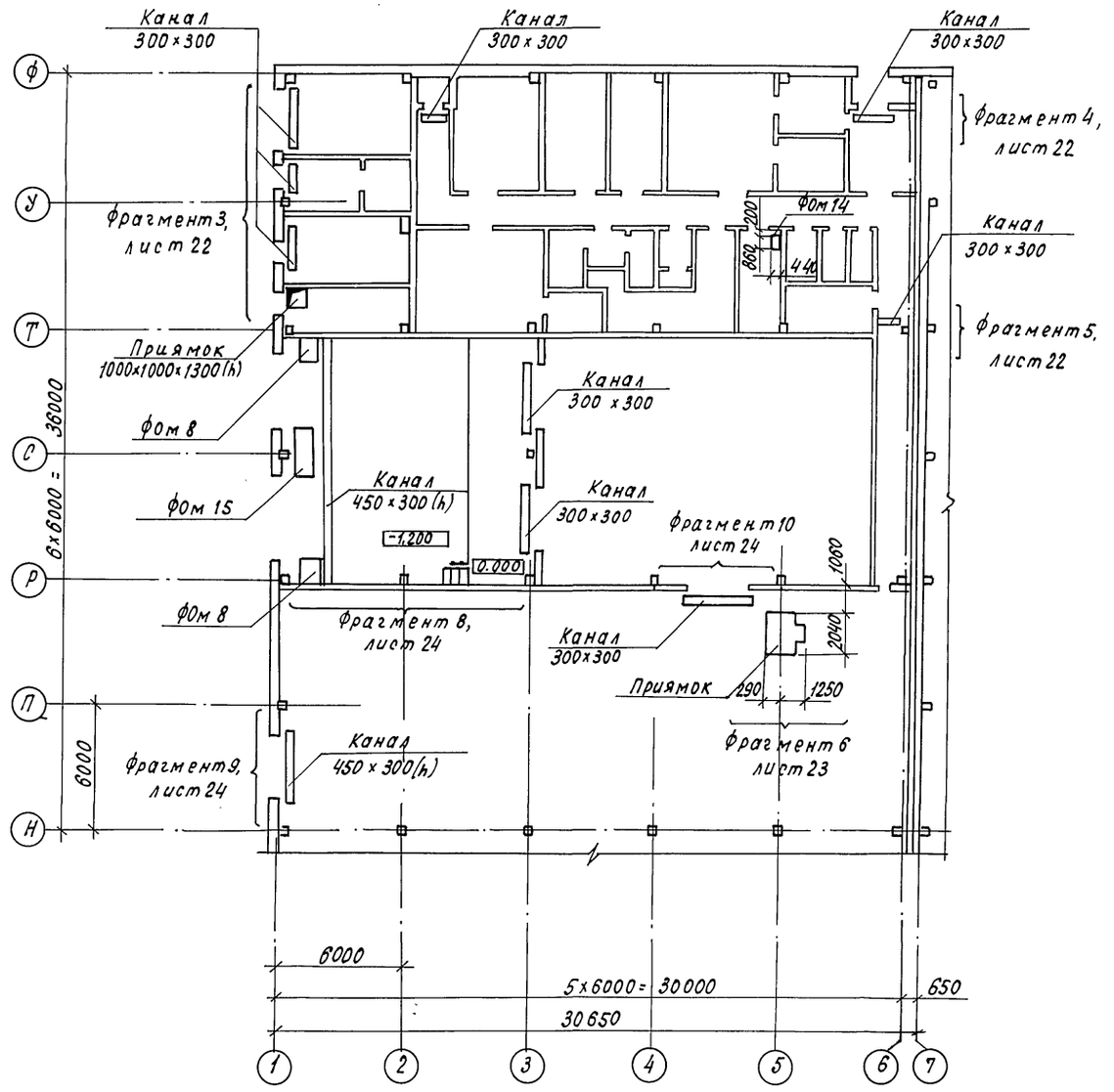


| | | | | | |
|---|---|---|---|---|---|
| Н.контр. | Ткач | | 01.12.86 | т.п. 813-2-33.87 КН | |
| Гл.спец.от | Репало | | 25.11.86 | | |
| ГИП | Хлебников | | 25.11.86 | | |
| Гл.констр. | Тимошенко | | 25.11.86 | | |
| Рук.сект. | Колесников | | 25.11.86 | | |
| Рук.гр. | Бутенко | | 25.11.86 | Комплекс по послеуборочной и предреализационной обработке картофеля емкостью 10000т (для $t_н$ = -30°) | Стадия: Р; Лист: 18; Листов: |
| Инж. | Бирюкова | | 25.11.86 | | |
| Пров. | Бутенко | | 25.11.86 | Схема расположения каналов, приямков, фундаментов под оборудование в осях 1...7 между осями А...Н, Н...Ф. | ГИПРОНИСЕЛЬПРОМ г. Орел |

Привязан

Инв.№

Инв.№ подл. | Подпись и дата | Взам. инв.№

21987-02 37

Копировал Кухтинова

Формат А2

Типовой проект Альбом III

# Схема расположения каналов, фундаментов под оборудование в осях 7...12 между осями Б...М

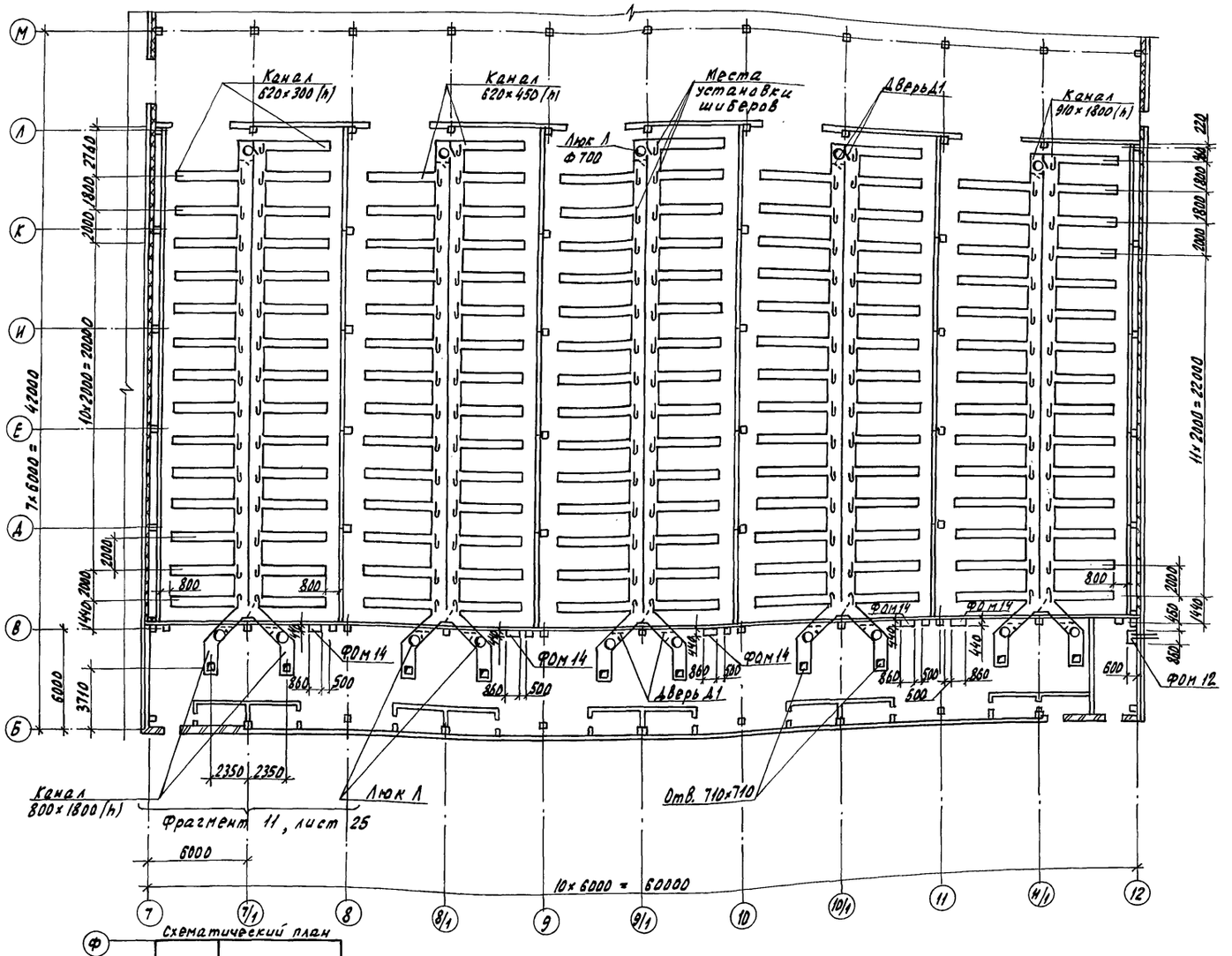


1. Схемы расположения элементов каналов, приямков, фундаментов под оборудование см. на листах 18, 20.
2. Днища приямков и монолитных каналов выполнить по утрамбованному грунту из бетона класса В 12,5
3. Стены приямков и монолитных каналов выполнить из бетона класса В 12.5.
4. Под все сборные конструкции каналов выполнить песчаную подготовку толщиной 100 мм по утрамбованному грунту.
5. Под сборные конструкции каналов сечением 1880×1820 (h) выполнить армированную подготовку толщиной 100 мм из бетона класса В12.5 (см. сеч. 16-16, 17-17, 20-20 на листах 27, 28).
6. Швы между сборными элементами заполнить цементным раствором марки 100.
7. Плиты ПТ1... ПТ6 укладывать на цементном растворе марки 100.
8. Швы между плитами залить цементным раствором марки 100.
9. Наружные поверхности стен каналов, приямков, соприкасающиеся с грунтом, обмазать горячим битумом за 2 раза, внутренние затереть раствором.
10. Дверь ДГ21-7-а отличается от двери ДГ21-7 по гост 6629-74 только высотой. Высоту двери принять 1,7 м. Для крепления двери в стены заложить деревянные пробки сеч. 100×100 ℓ= 400 по 3 шт. по высоте с каждой стороны проема.
11. Монолитные участки перекрытия каналов выполнить из бетона класса В15. Армировать Ф10 А III с шагом 100 мм в обоих направлениях. Защитный слой бетона 20 мм.
12. Каналы в осях 8-9, 9-10, 10-11, 11-12 между осями Б...Л выполнить аналогично фрагменту 11 (см. лист 25).

| | | | |
|---|---|---|---|
| Н. контр. | Ткач | | 01.12.86 |
| Гл. спец. отд. | Репало | | 25.11.86 |
| ГИП | Хлевников | | 25.11.86 |
| Гл. констр. | Тимашенко | | 25.11.86 |
| Рук. сект. | Колесников | | 25.11.86 |
| Рук. гр. | Бутенев | | 25.11.86 |
| Инж. | Бирюкова | | 25.11.86 |
| Прав. | Бутенев | | 25.11.86 |

т.п. 813-2-33.87 КЖ

Комплекс по послеуборочной и предреализационной обработке и хранению продовольственного картофеля вместимостью 100000 тонн (в районах с -30°С)

| Стадия | Лист | Листов |
|---|---|---|
| Р | 19 | |

Схемы расположения каналов, фундаментов под оборудование в осях 7...12 между осями Б...М

ГИПРОНИСЕЛЬПРОМ г. Орел

Привязан

Инв. № подл. | Подпись и дата | Взам. инв. №

Копировал Николаева

21987-02 38 Формат А2

Альбом II

Типовой проект

# Схема расположения каналов, фундаментов под оборудование в осях 7...12 между осями М...Ф

Фрагмент 12, лист 26

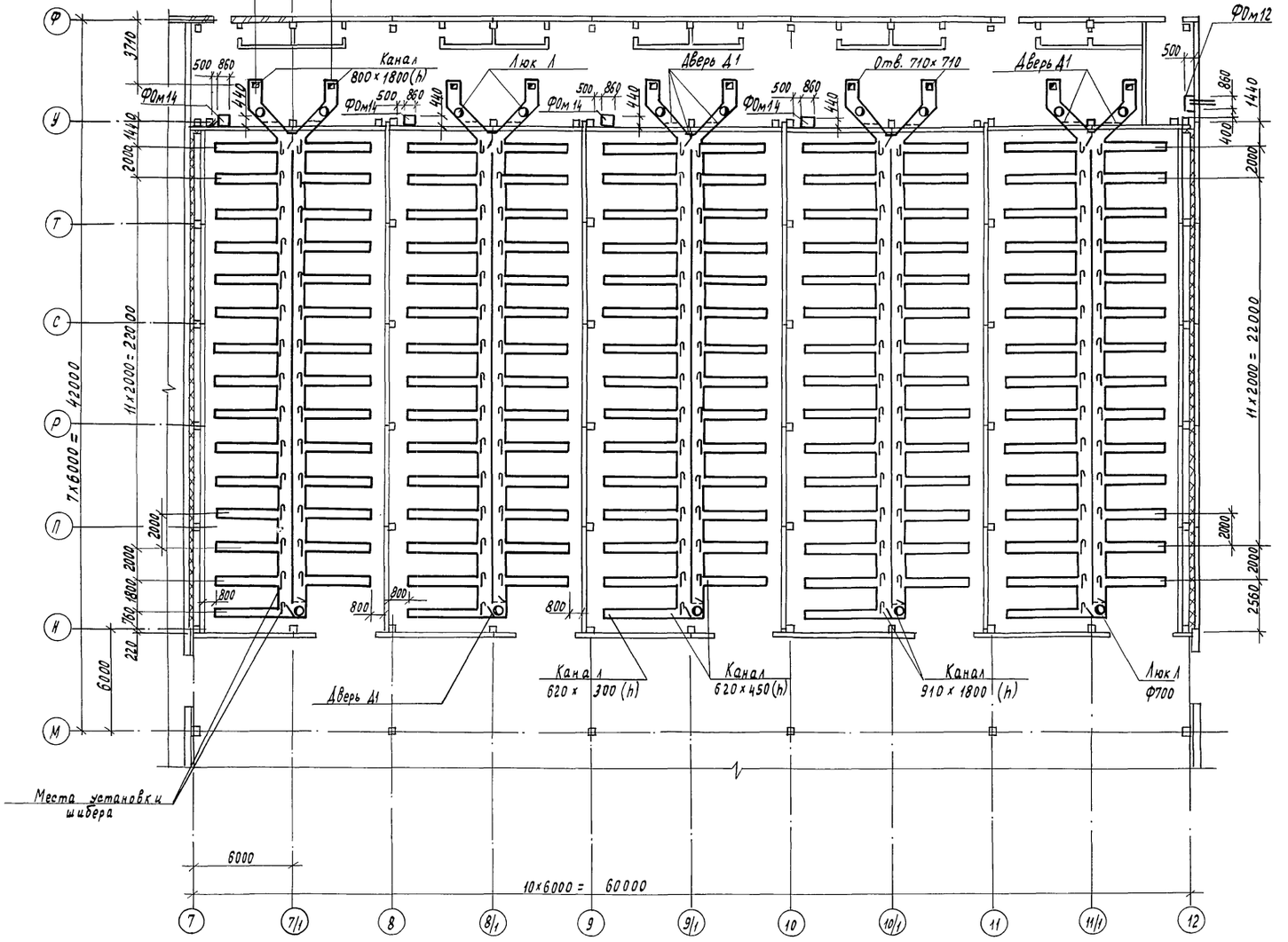


Схематический план

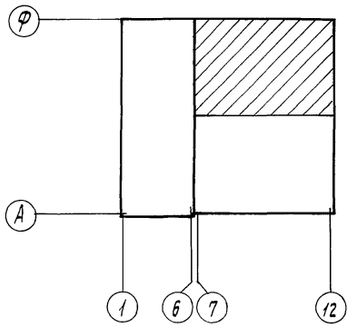


Каналы в осях 8-9, 9-10, 10-11, 11-12 между осями Н... Ф выполнить аналогично фрагменту 12 (см. лист 26).

| | | | |
|---|---|---|---|
| Н. контр. | Ткач | | 01.12.86 |
| Гл. специал. | Репало | | 25.11.86 |
| ГИП | Хлебников | | 25.11.86 |
| Гл. констр. | Тимощенко | | 25.11.86 |
| Рук. сект. | Колесников | | 25.11.86 |
| Рук. гр. | Бутенко | | 25.11.86 |
| Инж. | Бирюкова | | 25.11.86 |
| Пров. | Бутенко | | 25.11.86 |

т.п. 813-2-33.87 КМ

Комплекс по послеуборочной и предреализационной обработке и хранению продовольственного картофеля емкостью 10000 тонн (для $t_н$ = -30°С)

| Стадия | Лист | Листов |
|---|---|---|
| Р | 20 | |

Схема расположения каналов, фундаментов под оборудование в осях 7... 12 между осями М... Ф.

ГИПРОНИСЕЛЬПРОМ г. Орел

Привязан

Инв. N

Инв. N подл. | Подпись и дата | Взам. инв. N

Копировал Муратова

2/1987-02 39

Формат А2

Альбом II

Типовой проект

Фрагмент 1

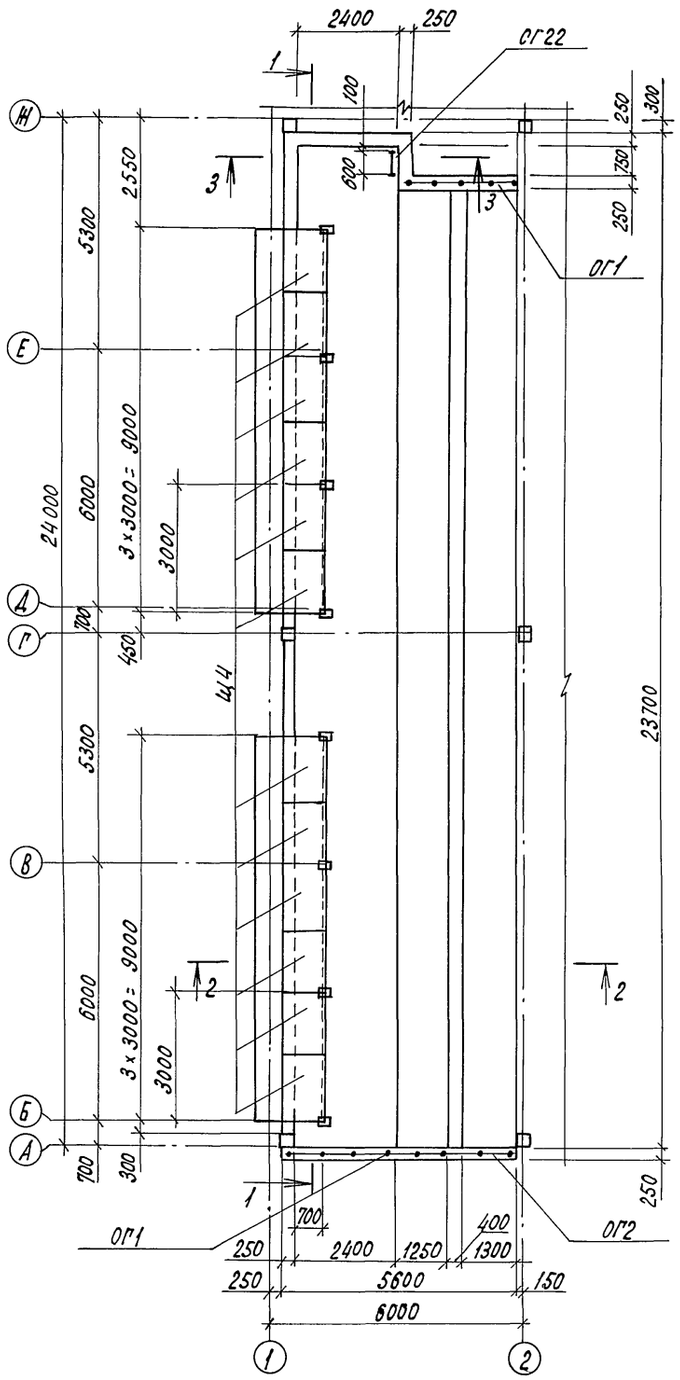


1 - 1

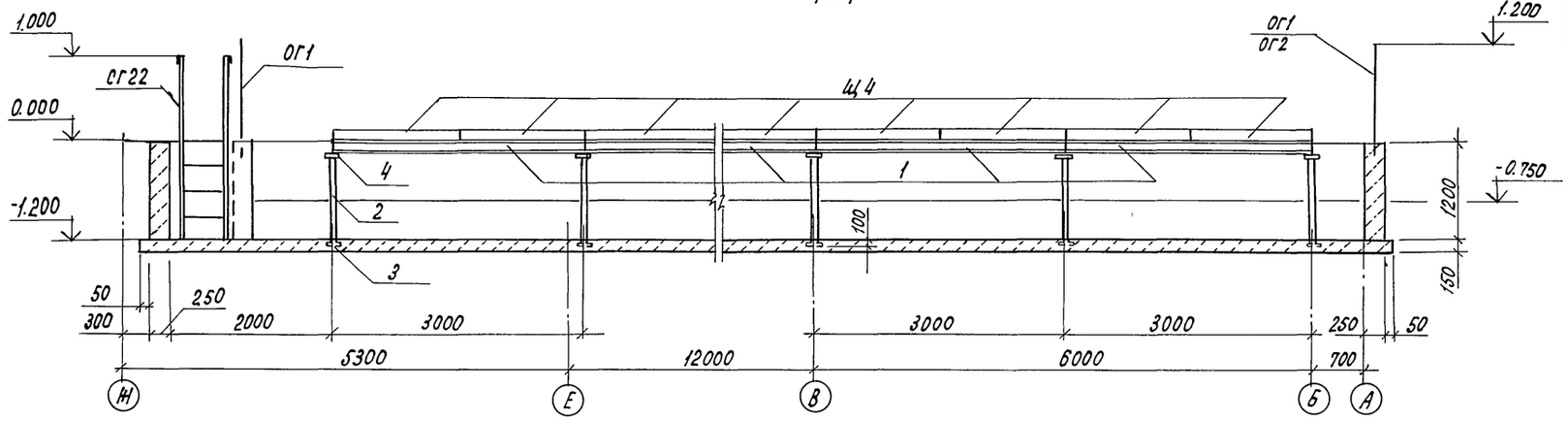


2 - 2

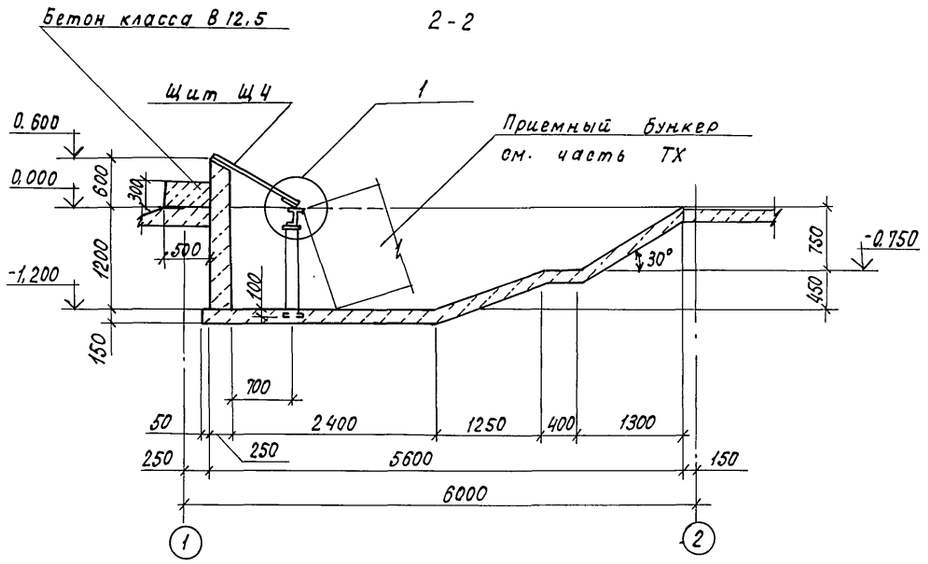


3 - 3

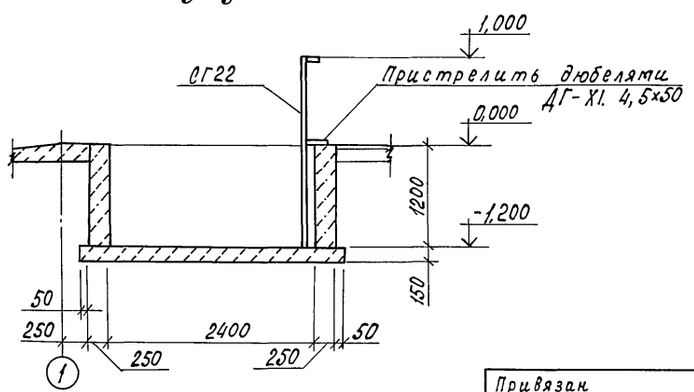


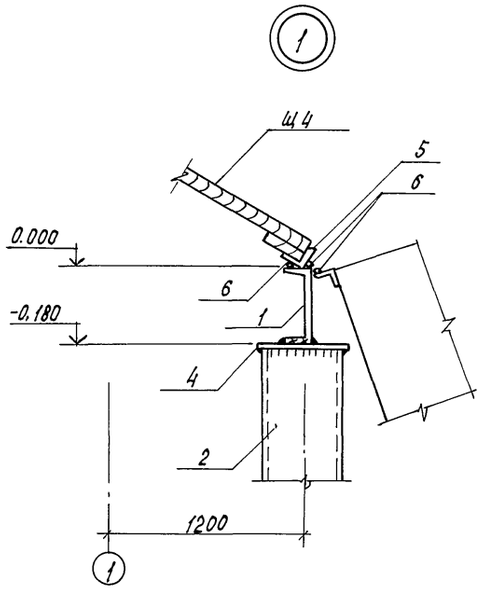


1. Схему расположения элементов каналов, приямков, фундаментов под оборудование см. листы 18, 19, 20.
2. Общие примечания см. лист 19.
3. Верхнюю часть щитов Щ4 обшить листовой резиной средней твердости δ = 5мм тип 3 по ГОСТ 17133-83.

| | | | | | | |
|---|---|---|---|---|---|---|
| Н. контр. | Ткач | | 01.12.86 | т.п. 813-2-33.87 КН | | |
| Гл.спец-ота | Репало | | 25.11.86 | | | |
| ГИП | Хлебников | | 25.11.86 | | | |
| Гл. констр. | Тимошенко | | 25.11.86 | | | |
| Рук. сект. | Колесников | | 25.11.86 | | | |
| Рук. гр. | Бутенко | | 25.11.86 | Комплекс по послеуборочной и предреализационной обработке и хранению продовольственного картофеля емкостью 10000 т (для t н = -30°) | Стадия: Р | Лист: 21 | Листов: |
| Инж. | Бирюкова | | 25.11.86 | | | | |
| Пров. | Бутенко | | 25.11.86 | Фрагмент 1. Узел 1 | ГИПРОНИСЕЛЬПРОМ г. Орел | | |

Привязан

Инв. №

21987-02 40

Копировал Кухтинова

Формат А2

Инв. № подл. | Подпись и дата | Взам. инв. №

Альбом II

Типовой проект

Фрагмент 2

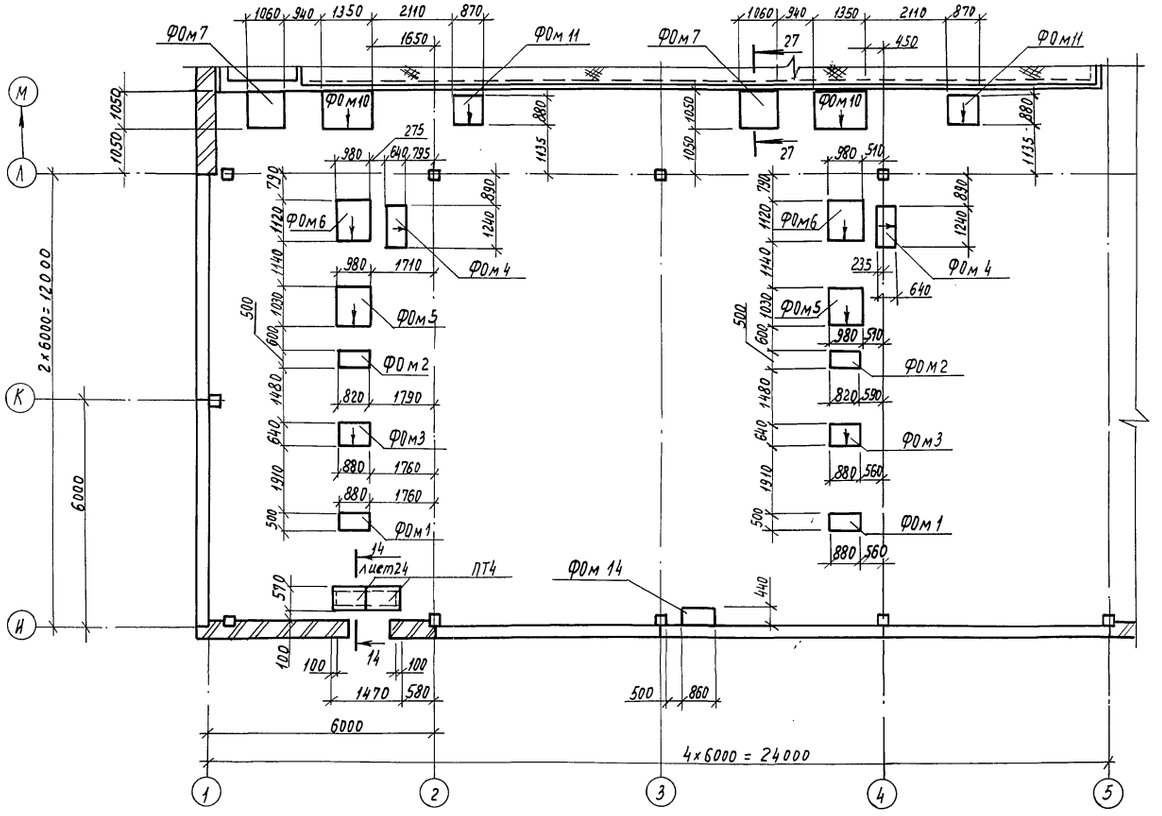


Фрагмент 3

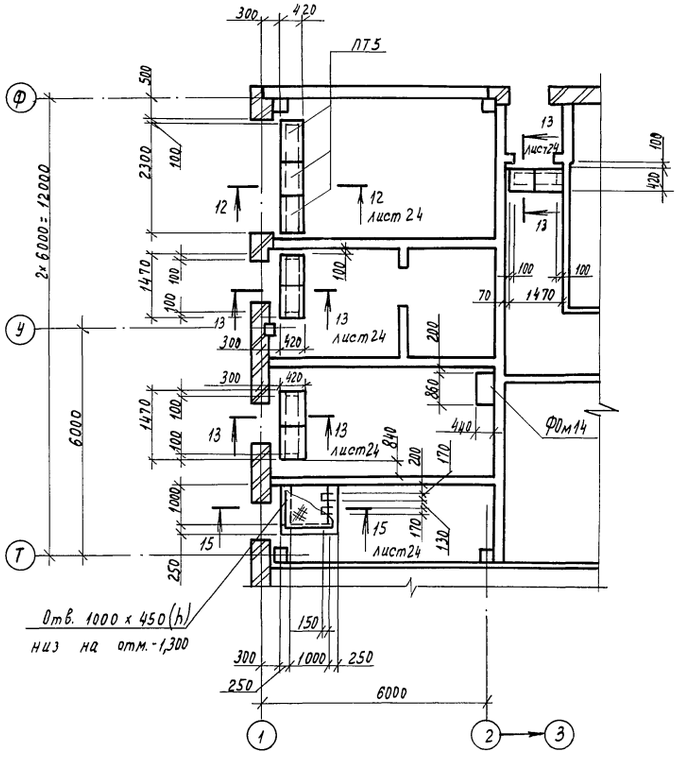


Фрагмент 4

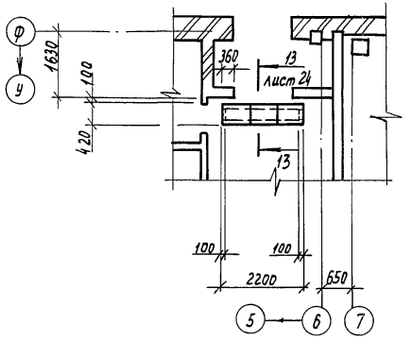


Фрагмент 5

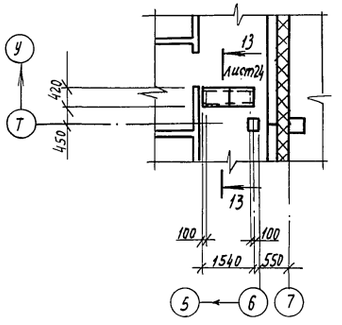


27-27

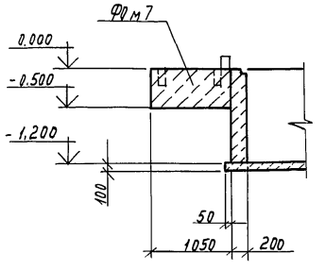


На фрагментах 3...5 незамаркированные плиты перекрытия каналов марки ПТ6.

| | | | |
|---|---|---|---|
| Н.контр. | Ткач | | 01.12.86 |
| Гл.спецотд. | Репало | | 25.11.86 |
| ГИП | Хлебников | | 25.11.86 |
| Гл.констр. | Тимощенко | | 25.11.86 |
| Рук.сект. | Колесников | | 25.11.86 |
| Рук.гр. | Бутенко | | 25.11.86 |
| Инж. | Бирюкова | | 25.11.86 |
| Пров. | Бутенко | | 25.11.86 |

т.п. 813-2-33.87 КЖ

Комплекс по послеуборочной и предреализационной обработке и хранению продовольственного картофеля емкостью 10000 тонн (для tн=-30°С).

| Стадия | Лист | Листов |
|---|---|---|
| Р | 22 | |

Фрагменты 2...5.

ГИПРОНИСЕЛЬПРОМ г.Орел

Привязан

Инв. N

Инв. N подл. | Подпись и дата | Взам. инв. N

21987-02 41

Копировал Муратова

Формат А2

Альбом II

Типовой проект

## Фрагмент 6

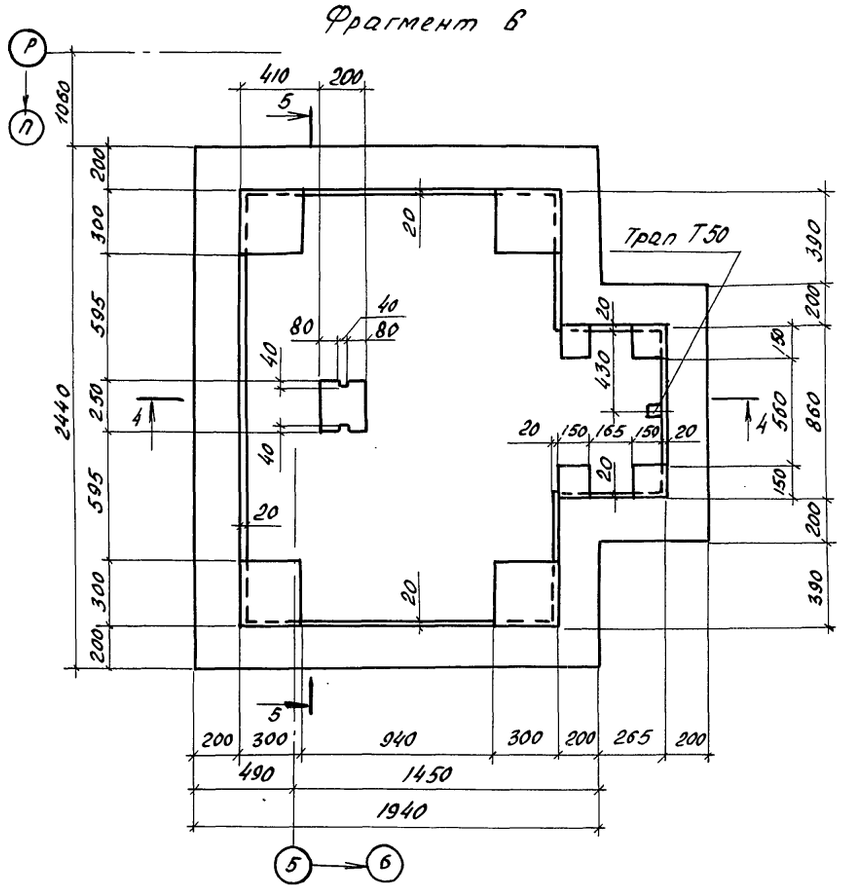


## Фрагмент 7

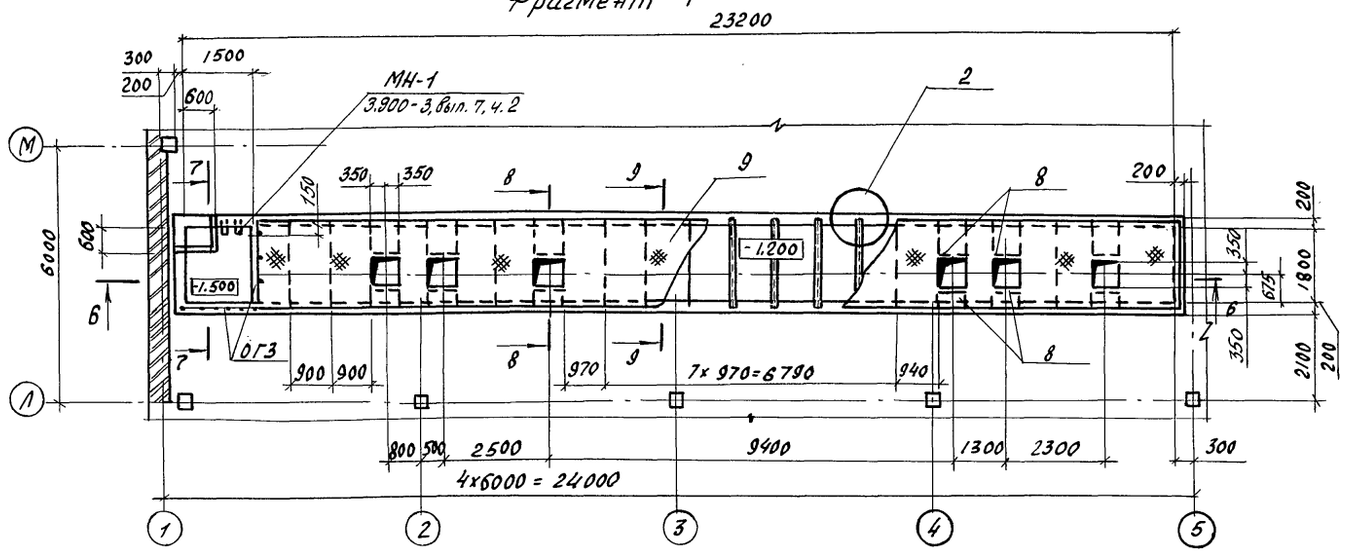


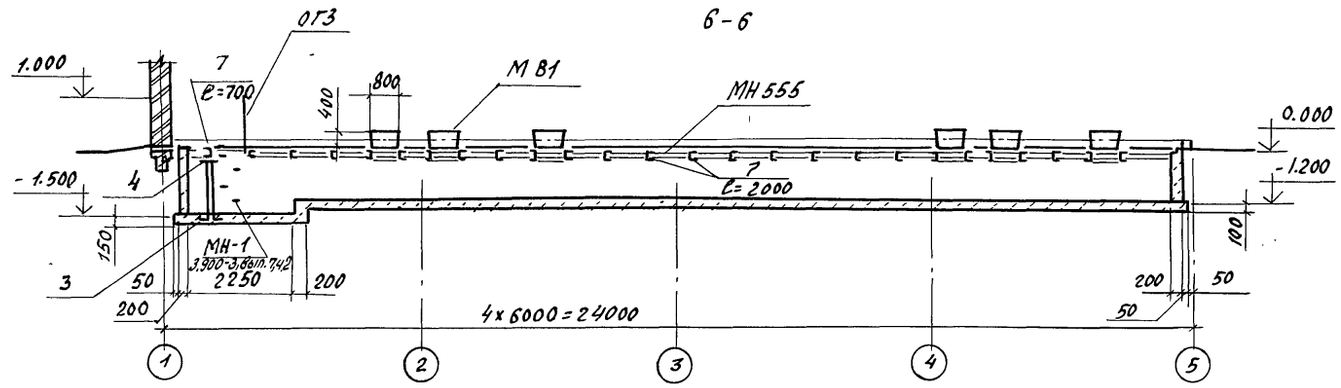


## 4-4

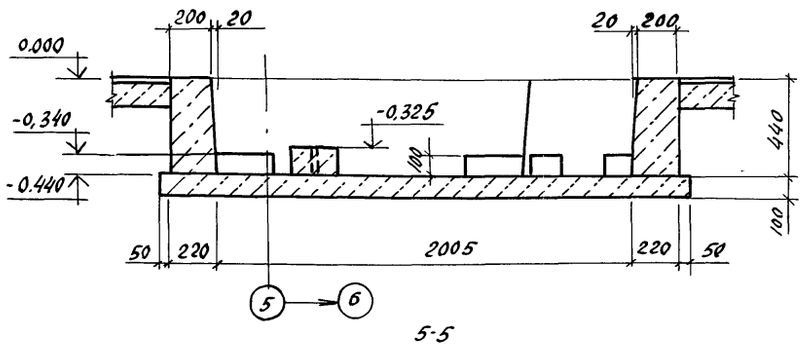


## 5-5

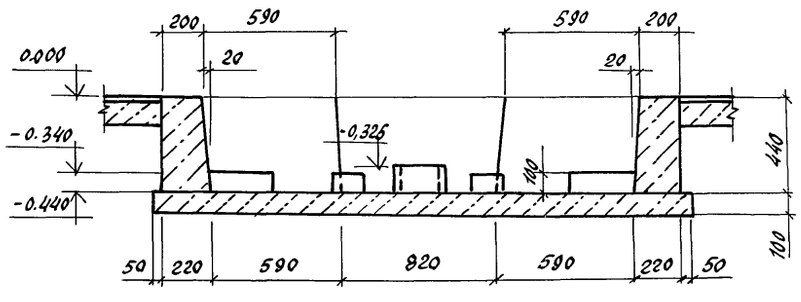


## 7-7

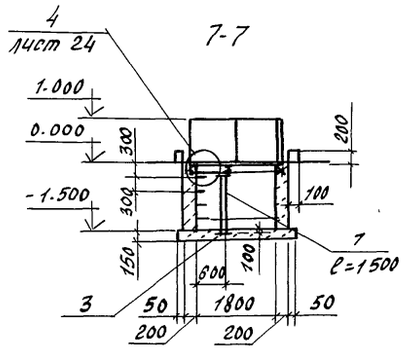


## 8-8

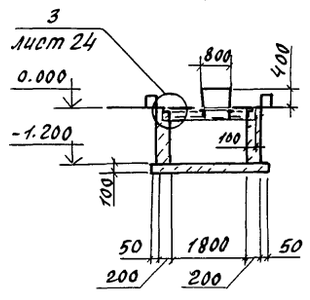


## 9-9

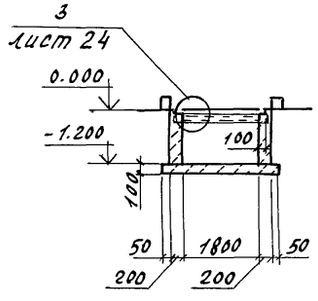


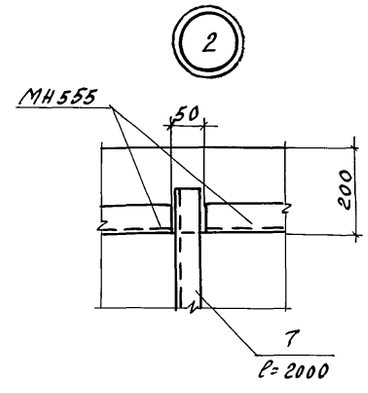


На фрагменте 7 фундаменты под оборудование условно не показаны.

| | | | | | |
|---|---|---|---|---|---|
| Н. контр | Ткач | | 01.12.86 | т.п. 813-2-33.87 | КЖ |
| Гл. спец. отд | Репало | | 25.11.86 | | |
| ГИП | Хлебников | | 25.11.86 | | |
| Гл. констр | Тимошенко | | 25.11.86 | | |
| Рук. сект. | Колесников | | 25.11.86 | | |
| Рук. гр. | Бутенко | | 25.11.86 | Комплекс по послеуборочной и предреализационной обработке и хранению продовольственного картофеля вместимостью 10000т (для t=-30°С) | Стадия: Р; Лист: 23; Листов: |
| Инж. | Бирюкова | | 25.11.86 | | |
| Пров. | Бутенко | | 25.11.86 | Фрагменты 6,7 | ГИПРОНИСЕЛЬПРОМ г. Орел |

Привязан

Инв. N

Инв. N подл. | Подпись и дата | Взам. инв. N

21987-02 42

Копировал Зубакова Формат А2

Альбом V

Типовой проект

## Фрагмент 8

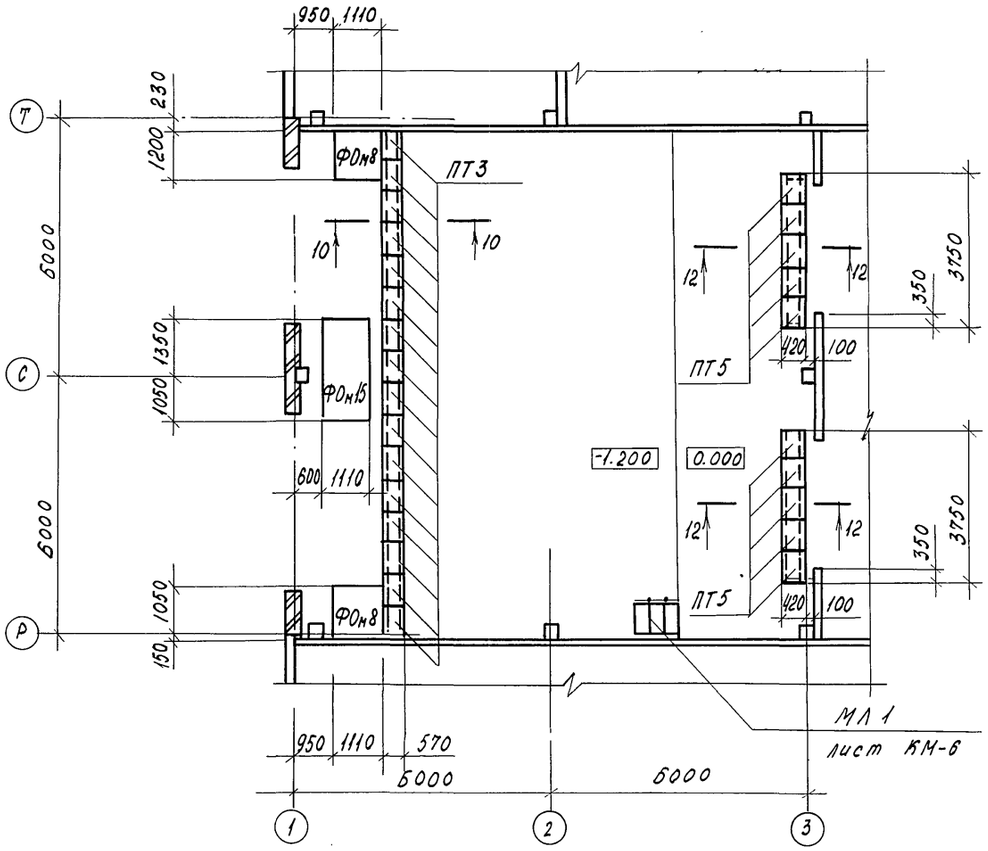


## Фрагмент 9

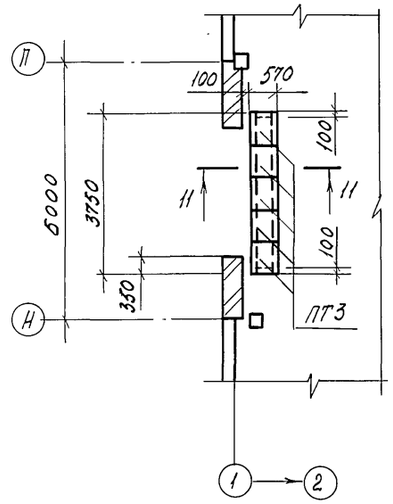


## 10-10 ... 14-14

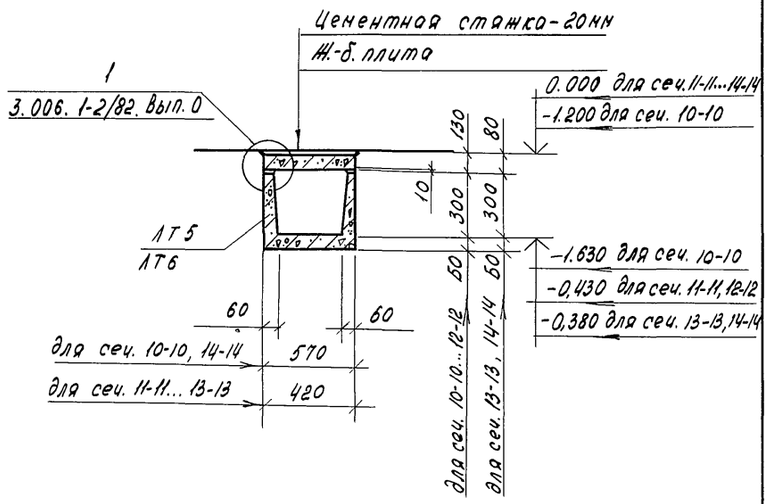


## 15-15

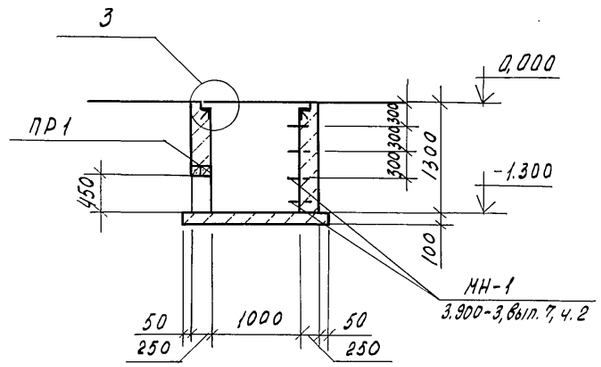


## Фрагмент 10

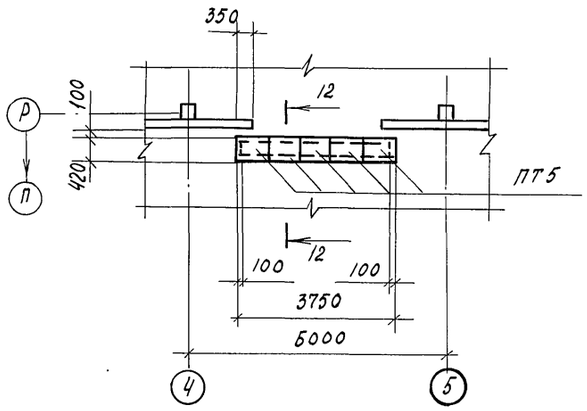


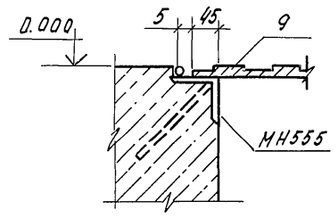


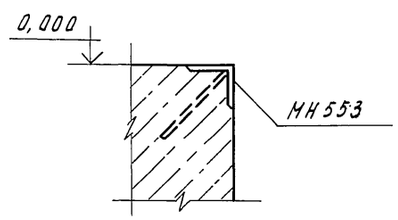


| | | | |
|---|---|---|---|
| Н.контр. | Ткач | | 04.12.86 |
| Гл.спец.от. | Делало | | 25.11.86 |
| ГИП | Хлебников | | 25.11.86 |
| Гл.констр | Тимощенко | | 25.11.86 |
| Рук.сект. | Колесников | | 25.11.86 |
| Рук. гр. | Бутенко | | 25.11.86 |
| Инж. | Бирюкова | | 25.11.86 |
| Пров. | Бутенко | | 25.11.86 |

т.п. 813-2-33.87 КЖ

Комплекс по послеуборочной и предреализационной обработке и хранению продовольственного картофеля емкостью 100000 т (для $t_н$ = -30°С)

| стадия | лист | листов |
|---|---|---|
| Р | 24 | |

Фрагменты 8... 10
Узлы 3, 4.

ГИПРОНИСЕЛЬПРОМ г. Орёл

Привязан

Инв.N

Инв.N подл. | Подпись и дата | Взам.инв.N

21987-02 43

Копировал Салово Формат А2

Альбом V

Типовой проект

Фрагмент 11 (повернуто на 270°)

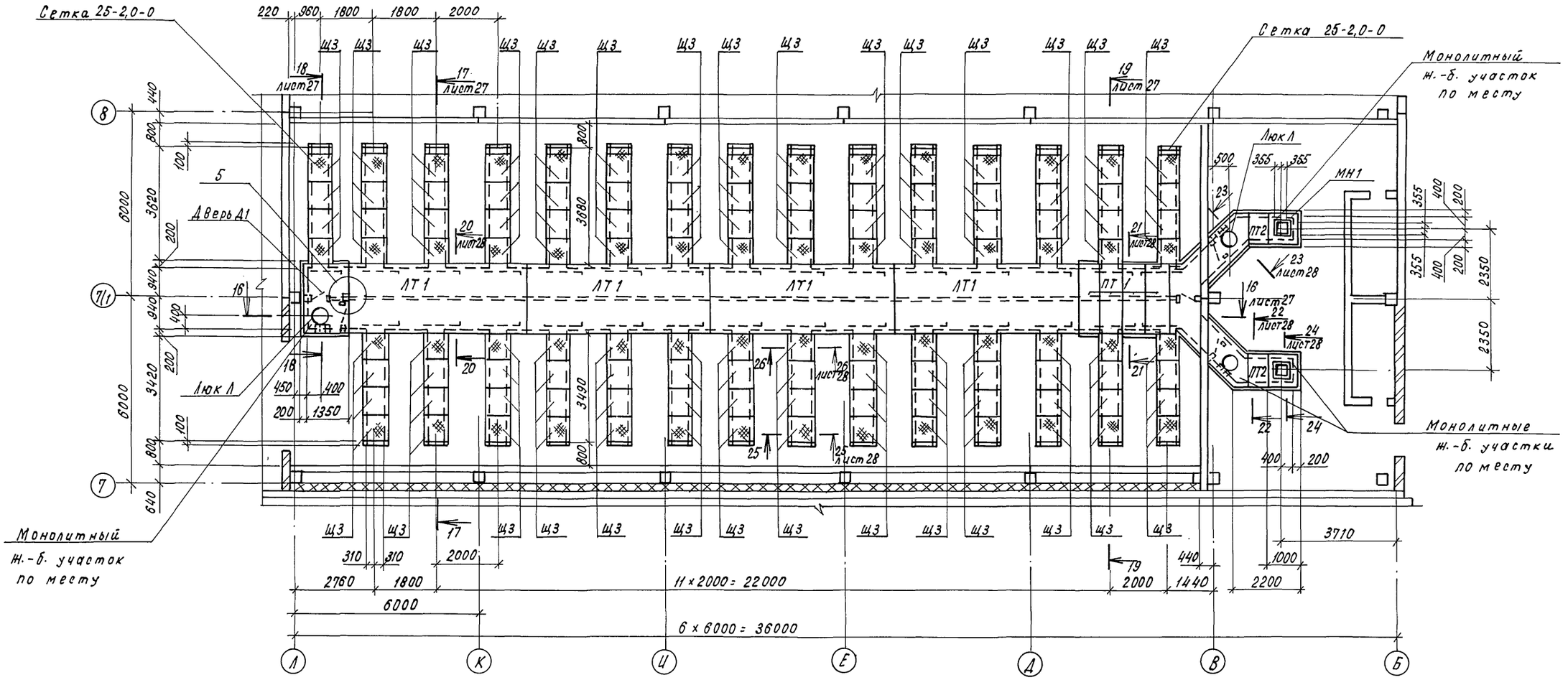


5

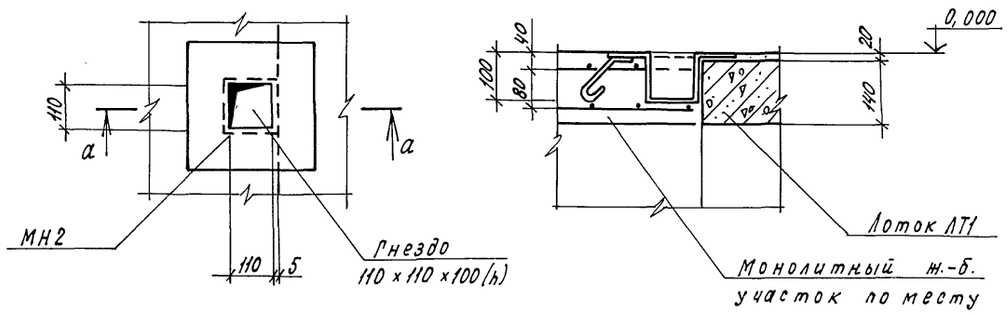


а - а

В монолитном железобетонном перекрытии каналов сеч. 910 × 1800 (h) выполнить гнезда 110 × 110 × 100 (h) под стойки передней разборной стенки (см. узел 5). Схему расположения деревянных стенок смотри на листе КД-2.

| | | | | | |
|---|---|---|---|---|---|
| Н.контр. | Ткач | | 11.12.86 | т.п. 813-2-33.87 | КЖ |
| Гл.специал. | Репало | | 25.11.86 | | |
| ГИП | Клебников | | 25.11.86 | | |
| Гл.констр. | Тимошенко | | 25.11.86 | | |
| Рук.сект. | Колесников | | 25.11.86 | | |
| Рук.гр. | Бутенко | | 25.11.86 | Комплекс по послеуборочной и предреализационной обработке и хранению продовольственного картофеля емкостью 10000 т (для tн=-30°С) | Стадия: Р; Лист: 25; Листов: |
| Инж. | Бирюкова | | 25.11.86 | | |
| Пров. | Бутенко | | 25.11.86 | Фрагмент 11. Узел 5. | ГИПРОНИСЕЛЬПРОМ г. Орел |

Привязан

Инв. №

21987-02 44

Копировал Кухтинова

Формат А2

Инв. № подл. | Подпись и дата | Взам. инв. №

## Фрагмент 12 (повернуто на 270°)

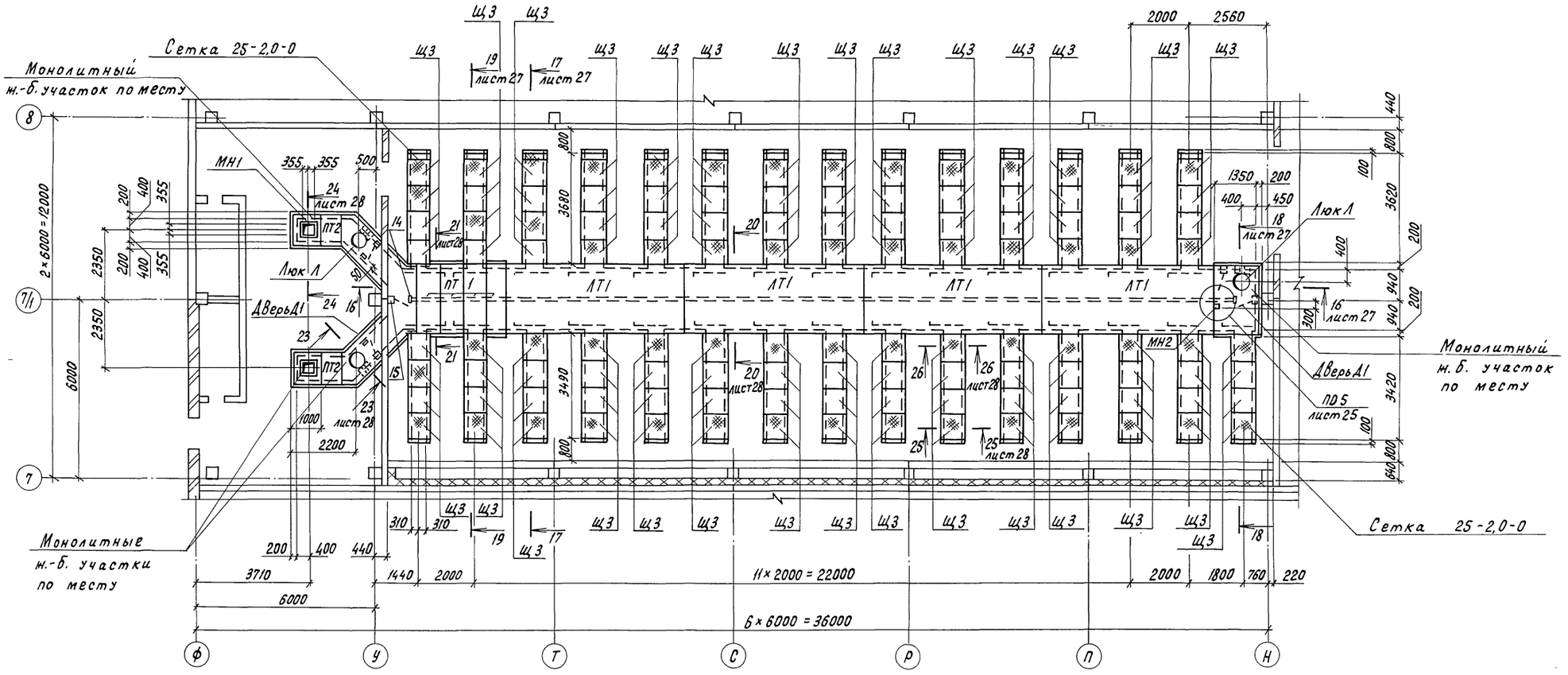


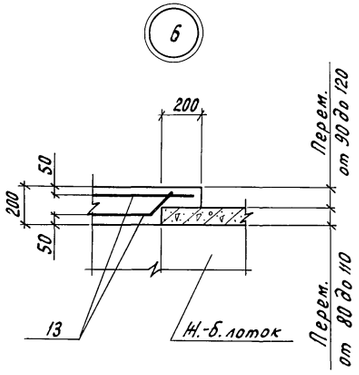


Поверх деревянных щитов Щ3 натянуть сетку 25-2,0-0 ГОСТ 5336-80 с последующим её закреплением.
Сетку шириной 1500мм разрезать пополам.

| | | | | | |
|---|---|---|---|---|---|
| Н.контр. | Ткач | | 04.12.86 | т.п. 813-2-33.87 | КЖ |
| Гл.спец.отд | Репало | | 25.11.86 | | |
| ГИП | Хлебников | | 25.11.86 | | |
| Гл. констр | Тимошенко | | 25.11.86 | | |
| Рук.сект | Колесников | | 25.11.86 | | |
| Рук. гр. | Бутенко | | 25.11.86 | Комплекс по послеуборочной и предреализационной обработке и хранению продовольственного картофеля емкостью 10000т (для т.н.=-30°С) | Стадия Р; Лист 26; Листов |
| Инж. | Бирюкова | | 25.11.86 | | |
| Пров. | Бутенко | | 25.11.86 | Фрагмент 12. Узел 6 | ГИПРОНИСЕЛЬПРОМ г. Орел |

Привязан

Инв.N

Инв.N подл. | Подпись и дата | Взам.инв.N

21987-02 45

Копировал Перелыгина

Формат А2

Альбом II

Типовой проект

18 - 16

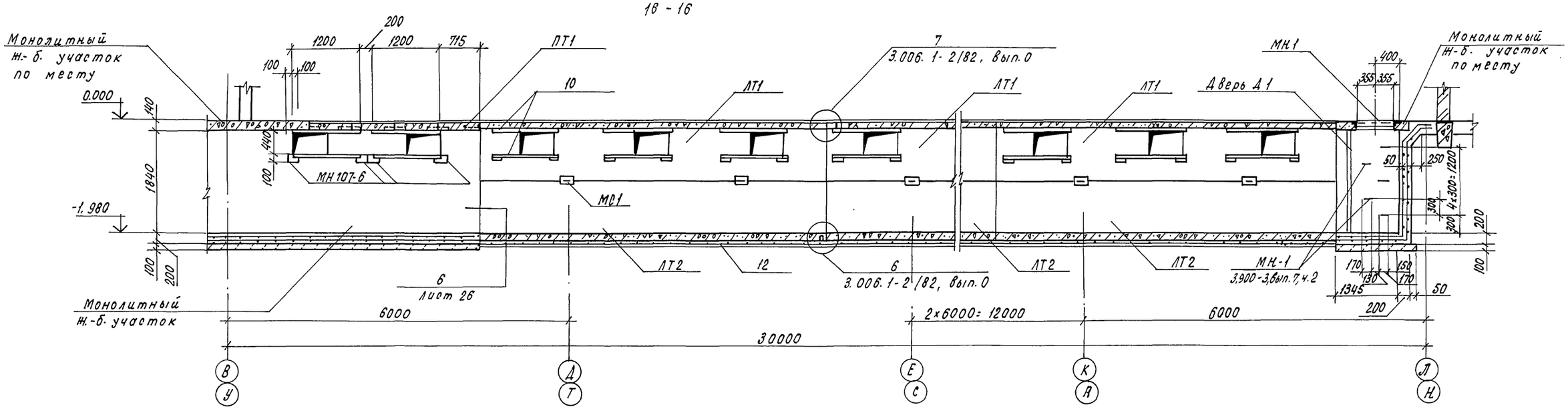


17 - 17

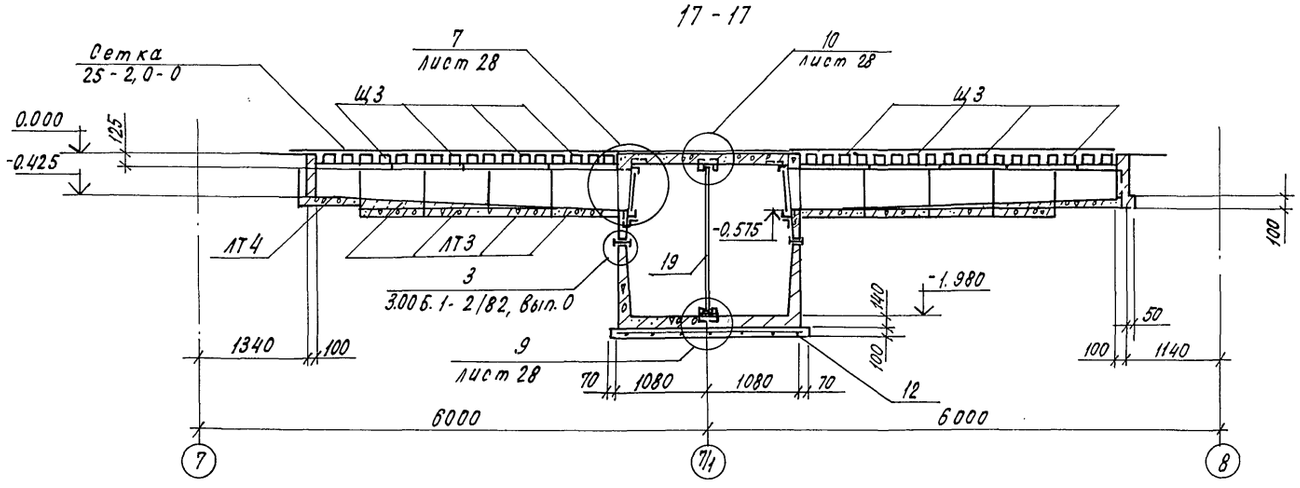


18 - 18

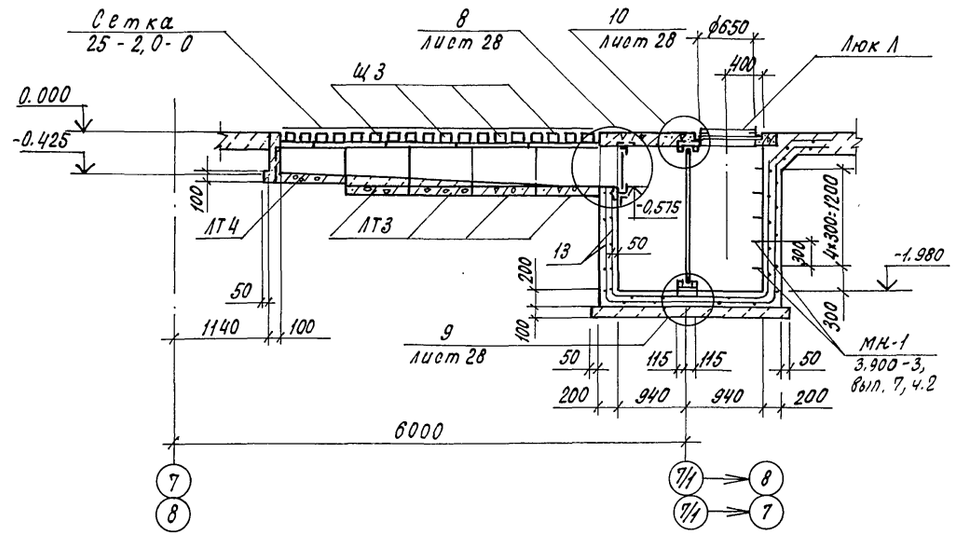


19 - 19

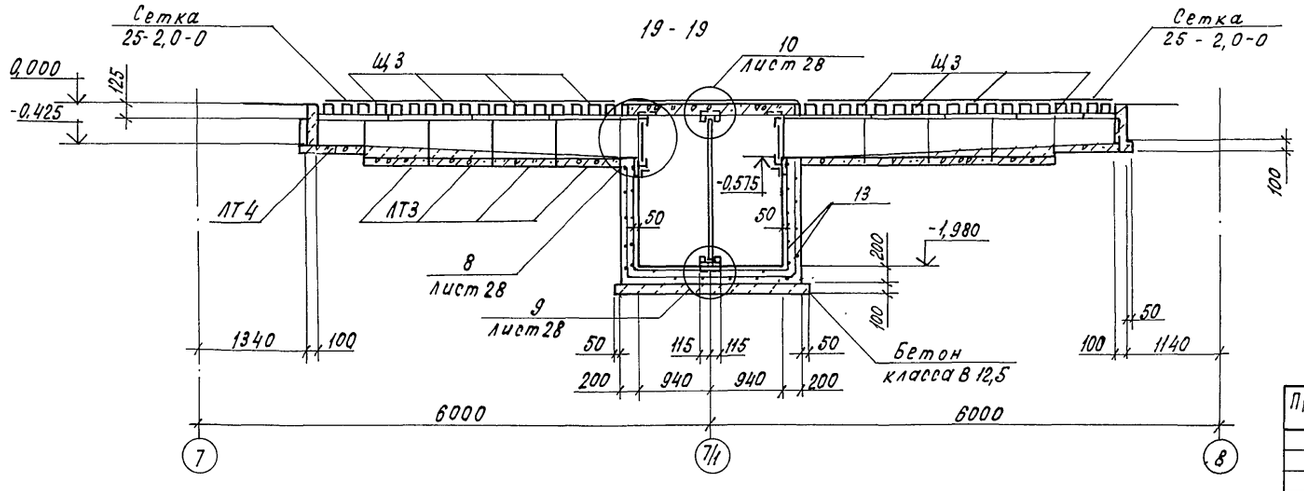


| | | | | | |
|---|---|---|---|---|---|
| Н.контр. | Ткач | | 01.12.86 | т.п. 813-2-33.87 КН | |
| Гл.специалист | Репало | | 25.11.86 | | |
| ГИП | Хлебников | | 25.11.86 | | |
| Гл.констр. | Тимошенко | | 25.11.86 | | |
| Рук.сект. | Колесников | | 25.11.86 | | |
| Рук.гр. | Бутенко | | 25.11.86 | Комплекс по послеуборочной и предреализационной обработке и хранению продовольственного картофеля емкостью 10000т (для $t_н$=-30°С) | Стадия: Р; Лист: 27; Листов: |
| Инж. | Бирюкова | | 25.11.86 | | |
| Пров. | Бутенко | | 25.11.86 | Сечения | ГИПРОНИСЕЛЬПРОМ г. Орел |

Привязан

Инв.№

Инв.№ подл. | Подпись и дата | Взам.инв.№

21987-02 46

Копировал Кухтинова

Формат А2

Альбом V

Типовой проект

20-20

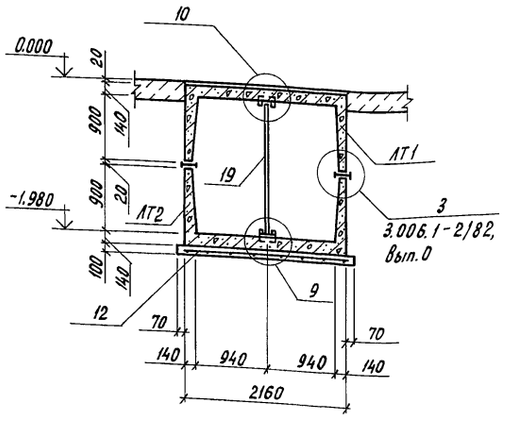


21-21

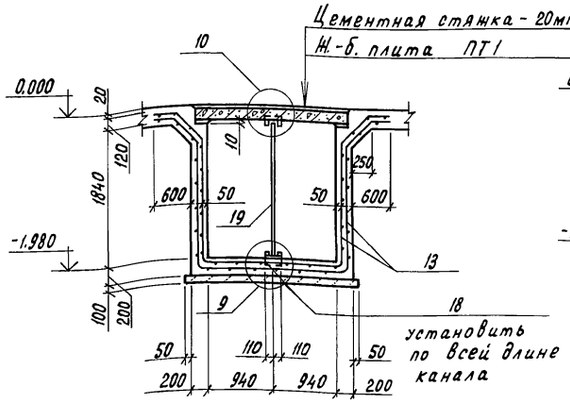


22-22

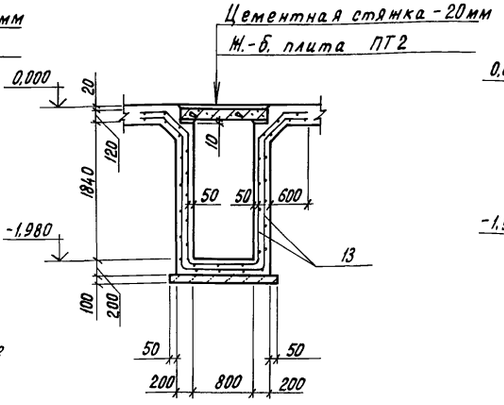


23-23

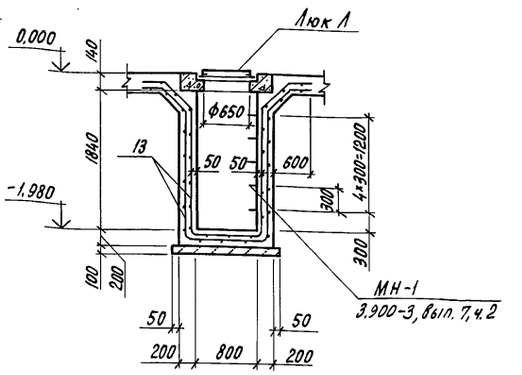


24-24

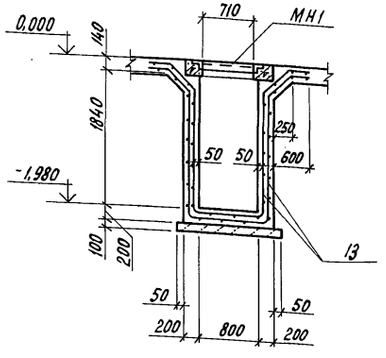


25-25, 26-26

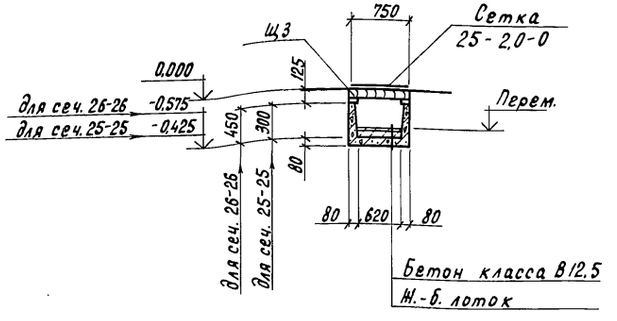


7

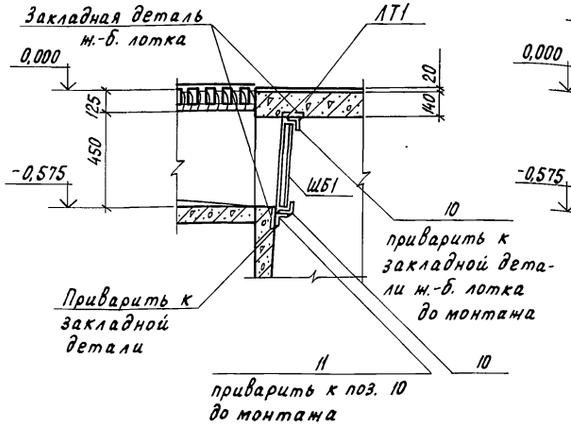


8

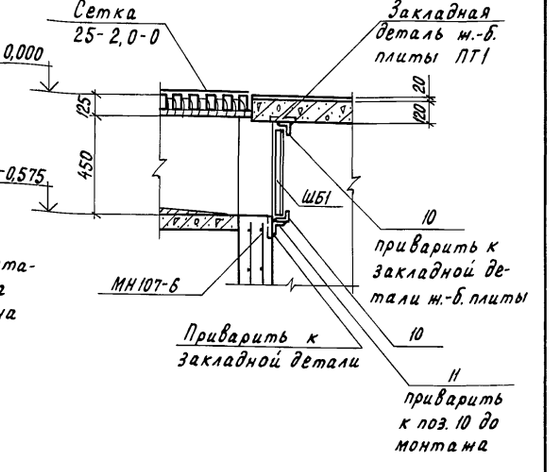


9

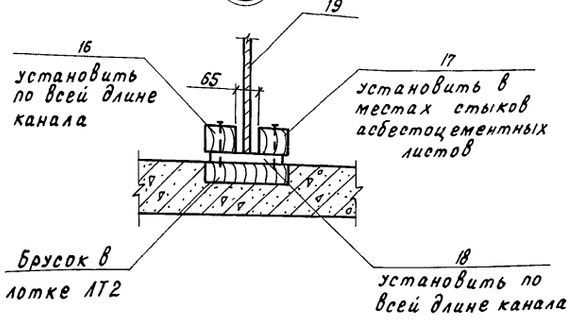


10

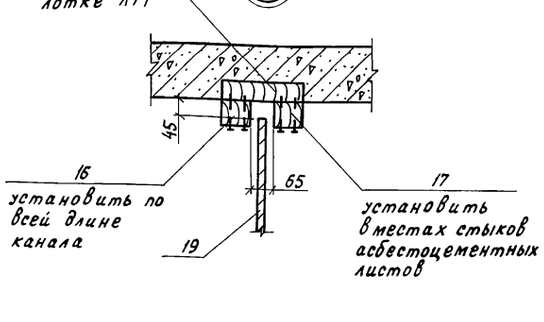


| | | | | | | | |
|---|---|---|---|---|---|---|---|
| Н.контр. | Ткач | | 04.12.86 | тп. п. 813-2-33.87 | | КЖ | |
| Гл.спец.отд. | Репало | | 25.11.86 | | | | |
| ГИП | Хлебников | | 25.11.86 | | | | |
| Гл.констр. | Тимошенко | | 25.11.86 | | | | |
| Рук.сект. | Колесников | | 25.11.86 | | | | |
| Рук.гр. | Бутенко | | 25.11.86 | Комплекс по послеуборочной и предреализационной обработке и хранению продовольственного картофеля емкостью 10000 т (для t н = -30°С) | Стадия | Лист | Листов |
| Нач. | Бирюкова | | 25.11.86 | | Р | 28 | |
| Пров. | Бутенко | | 25.11.86 | Сечения. Узлы 7...10 | ГИПРОНИСЕЛЬПРОМ г. Орел | | |

Привязан

Инв. N

Инв. N подл. | Подпись и дата | Взам. инв. N

21987-02 47

Копировал Перелыгина

Формат А2

Альбом III

Типовой проект

# Спецификация к схемам расположения каналов, приямков, фундаментов под оборудование

| Марка, поз. | Обозначение | Наименование | Кол. | Масса ед, кг | Примечание |
|---|---|---|---|---|---|
| | | Лотки | | | |
| ЛТ1 | КЖИ. 060000 | Л20 - 5 - А | 40 | 6990 | |
| ЛТ2 | КЖИ. 070000 | Л20 - 5а - А | 40 | 7500 | |
| ЛТ3 | 3.006. 1-2/82, вып. 1-1 | Л4д - 8 | 1160 | 230 | |
| ЛТ4 | 3.006. 1-2/82, вып. 1-1 | Л3д - 8 | 290 | 190 | |
| ЛТ5 | 3.006. 1-2/82, вып. 1-1 | Л2д - 8 | 23 | 110 | |
| ЛТ6 | 3.006.1-2/82, вып. 1-1 | Л1д - 8 | 29 | 110 | |
| | | Плиты | | | |
| ПТ1 | КЖИ. 080000 | П17д - 36 - А | 40 | 480 | |
| ПТ2 | 3.006. 1-2/82, вып. 1-2 | П9д - 15 б | 20 | 260 | |
| ПТ3 | 3.006. 1-2/82, вып. 1-2 | П4 - 15 б | 21 | 110 | |
| ПТ4 | 3.006. 1-2/82, вып. 1-2 | П3 - 15 б | 2 | 50 | |
| ПТ5 | 3.006. 1-2/82, вып. 1-2 | П2 - 15 б | 18 | 80 | |
| ПТ6 | 3.006. 1-2/82, вып. 1-2 | П1 - 15 б | 11 | 38 | |
| | | Перемычка | | | |
| ПР1 | 1.038. 1-1, вып. 1 | 1 ПБ 13-1 | 2 | 25 | |
| | | Фундаменты под оборудование | | | |
| Фом 1 | лист 30 | Фом 1 | 2 | | 0,22 м³ |
| Фом 2 | лист 30 | Фом 2 | 2 | | 0,21 м³ |
| Фом 3 | лист 30 | Фом 3 | 2 | | 0,28 м³ |
| Фом 4 | лист 30 | Фом 4 | 2 | | 0,40 м³ |
| Фом 5 | лист 30 | Фом 5 | 2 | | 0,51 м³ |
| Фом 6 | лист 30 | Фом 6 | 2 | | 0,55 м³ |
| Фом 7 | лист 30 | Фом 7 | 2 | | 0,56 м³ |
| Фом 8 | лист 30 | Фом 8 | 2 | | 0,67 м³ |
| Фом 9 | лист 30 | Фом 9 | 6 | | 0,19 м³ |
| Фом 10 | лист 30 | Фом 10 | 2 | | 0,71 м³ |
| Фом 11 | лист 30 | Фом 11 | 2 | | 0,38 м³ |
| Фом 12 | лист 31 | Фом 12 | 2 | | 0,28 м³ |
| Фом 13 | лист 31 | Фом 13 | 12 | | 0,18 м³ |
| Фом 14 | лист 31 | Фом 14 | 11 | | 0,15 м³ |
| Фом 15 | лист 31 | Фом 15 | 1 | | 1,32 м³ |
| Фом 16 | лист 31 | Фом 16 | 4 | | 0,23 м³ |
| | листы 25, 26 | Сетка 25 - 2,0 - 0 | | | |
| | | ГОСТ 5336 - 80 | | 1700 | См. примеч. на листе 26 |

Продолжение

| Марка, поз. | Обозначение | Наименование | Кол. | Масса ед, кг | Примечание |
|---|---|---|---|---|---|
| | | Шибер | | | |
| Ш61 | КЖИ. 900000 | Ш61 | 290 | 9,45 | |
| | | Изделия закладные | | | |
| МН1 | КЖИ. 720000 | МН1 | 20 | 12,68 | |
| МН2 | КЖИ. 730000 | МН2 | 10 | 15,25 | |
| МН553 | 1.400 - 15, вып. 1 | МН 553 | | 20,1 | |
| МН555 | 1.400 - 15, вып. 1 | МН 555 | | 262,9 | |
| МН107-6 | 1.400 - 15, вып. 1 | МН 107-6 | 80 | 1,4 | |
| МН-1 | 3.900 - 3, вып. 7, ч. 2 | МН-1 | 158 | 0,8 | |
| МВ1 | КЖИ. 930000 | Воронка МВ1 | 6 | 61,76 | |
| | | Изделие соединительное | | | |
| МС1 | 3.006. 1-2/82, вып. 1-3 | МС1 | 160 | 2,9 | |
| | | Стремянка | | | |
| СГ22 | 1.450. 3-3, вып. 2, ч. 2 | СГ22 | 1 | 44 | |
| | | Ограждение площадок | | | |
| ОГ1 | 1.450. 3-3, вып. 2, ч. 2 | ОГПМ Гэб - 12.30 | 2 | 50,2 | |
| ОГ2 | 1.450. 3-3, вып. 2, ч. 2 | ОГПМГэб - 12.24 | 1 | 39,2 | |
| ОГ3 | 1.450. 3-3, вып. 2, ч. 2 | ОГПМГэб - 12.22 | 2 | 37,3 | |
| | | Щиты деревянные | | | |
| Щ3 | КДЩ. 960000 | Щ3 | 1160 | | 0,04 м³ |
| Щ4 | КДЩ. 970000 | Щ4 | 12 | | 0,06 м³ |
| Д1 | ГОСТ 6629-74, лист 19, прим. п. 10 | Дверь ДР 21-7 | 50 | | |
| Люк Л | | Люк Л ГОСТ 3634-79 | 30 | | |
| | | Монолитные участки | | | |
| | | перекрытия каналов | | | |
| | | Бетон класса В 15 | | | 15,12 м³ |
| | | А-III - 10 ГОСТ 5781-82 | | 1673,42 | |
| 1 | лист 21 | Швеллер 18 ГОСТ 8240-72 / Вст3пс6-1 ТУ 14-1-3023-80 | 6 | 48,9 | ℓ = 3000 |
| 2 | лист 21 | Швеллер 18 ГОСТ 8240-72 / Вст3пс6-1 ТУ 14-1-3023-80 | 8 | 17,9 | ℓ = 1100 |

Продолжение

| Марка, поз. | Обозначение | Наименование | Кол. | Масса ед, кг | Примечание |
|---|---|---|---|---|---|
| 3 | лист 21 | Лист 6-ПН-НО-10,0 ГОСТ 19903-74 / Вст3кп2 ГОСТ 14637-79 | 9 | 3,7 | 170×280 |
| 4 | лист 21 | Лист 6-ПН-НО-10,0 ГОСТ 19903-74 / Вст3кп2 ГОСТ 14637-79 | 9 | 1,6 | 100×200 |
| 5 | лист 21 | Уголок 50×50×5-Б ГОСТ 8509-72 / Вст3кп2-II ГОСТ 535-79 | 6 | 11,31 | ℓ = 3000 |
| 6 | лист 21 | Круг 10 В ГОСТ 2590-71 / Вст3кп2-II ГОСТ 535-79 | 18 | 1,9 | ℓ = 3000 |
| 7 | лист 23 | Швеллер 10 ГОСТ 8240-72 / Вст3кп2-II ГОСТ 535-79 | | 111,68 | |
| 8 | лист 23 | Уголок 63×63×5-Б ГОСТ 8509-72 / Вст3кп2-II ГОСТ 535-79 | 12 | 3,37 | ℓ = 700 |
| 9 | лист 23 | Лист ромб. 0-ПН-6,0 / Вст3кп2 ГОСТ 8568-77 | | 1972,3 | |
| 10 | лист 27 | Уголок 50×50×5-Б ГОСТ 8509-72 / Вст3кп2-II ГОСТ 535-79 | 580 | 4,9 | ℓ = 1300 |
| 11 | лист 28 | Уголок 50×50×5-Б ГОСТ 8509-72 / Вст3кп2-II ГОСТ 535-79 | 580 | 0,38 | ℓ = 100 |
| 12 | листы 27, 28 | Сетка С 5 Вр 1-100 / 5 Вр 1-100 1280 ГОСТ 8478-81 | | 1728,0 | |
| 13 | листы 27, 28 | Сетка С 5 Вр 1-100 / 5 Вр 1-100 1540 ГОСТ 8478-81 | | 5808,0 | |
| 14 | листы 25, 26 | Квадрат 20 В ГОСТ 2591-71 / Вст3кп2-II ГОСТ 535-79 | 50 | 0,47 | ℓ = 150 |
| 15 | листы 25, 26 | Брусок 100×100 ГОСТ 24454-80 / ℓ = 400 | 50 | | 0,004 м³ |
| 16 | лист 28 | Брусок 75×75 ГОСТ 24454-80 | | | 3,274 м³ |
| 17 | лист 28 | Брусок 75×75 ГОСТ 24454-80 / ℓ = 300 | 600 | | 0,002 м³ |
| 18 | лист 28 | Доска 25×200 ГОСТ 24454-80 | | | 1,455 м³ |
| 19 | лист 28 | Асбестоцементный лист / S4/200-7,5-1750 ГОСТ 16233-77 | 290 | | |

| | | | |
|---|---|---|---|
| Н. контр. | Ткач | | 01.12.86 |
| Гл. спец. отд. | Репало | | 25.11.86 |
| ГИП | Хлебников | | 25.11.86 |
| Гл. констр. | Тимошенко | | 25.11.86 |
| Рук. сект. | Колесников | | 25.11.86 |
| Рук. гр. | Бутенко | | 25.11.86 |
| Инж. | Бирюкова | | 25.11.86 |
| Пров. | Бутенко | | 25.11.86 |

т.п. 813-2-33.87 КЖ

Комплекс по послеуборочной и предреализационной обработке и хранению продовольственного картофеля емкостью 10000 т (для Сн-30Ф)

| Стадия | Лист | Листов |
|---|---|---|
| Р | 29 | |

Спецификация к схемам расположения каналов, приямков, фундаментов под оборудование

ГИПРОНИСЕЛЬПРОМ г. Орел

21987-02 48

Привязан.

Инв. № подл. | Подпись и дата | Взам. инв. №

Инв. № подл.

Копировал Кухтинова

Формат А2

Альбом II

Типовой проект

## фом 1, фом 2, фом 9

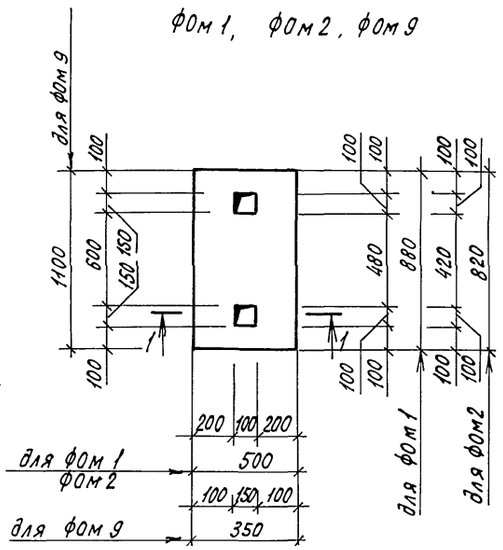


## фом 3, фом 4

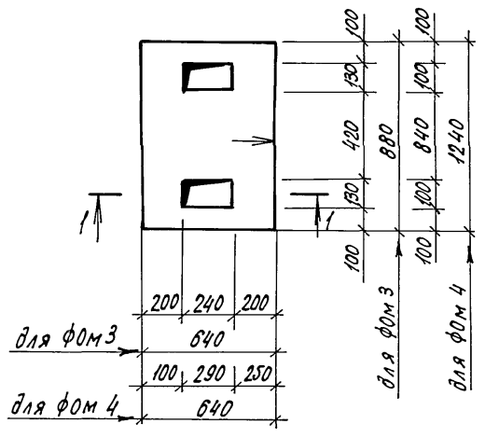


## фом 5

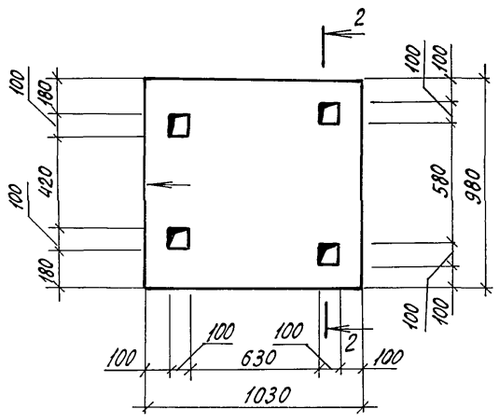

## фом 6

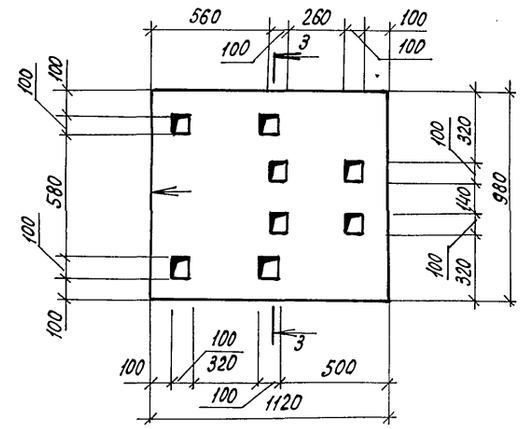

## 1-1

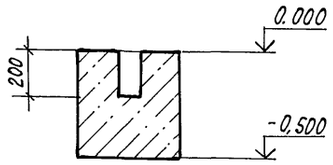

## 2-2

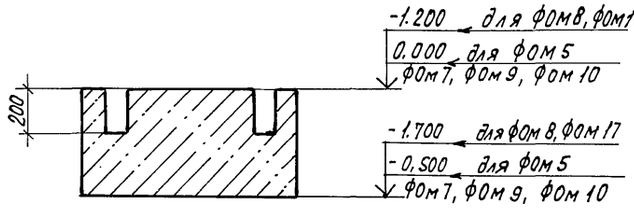


## 3-3

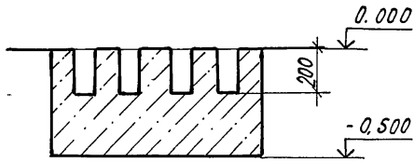

## фом 7, фом 8

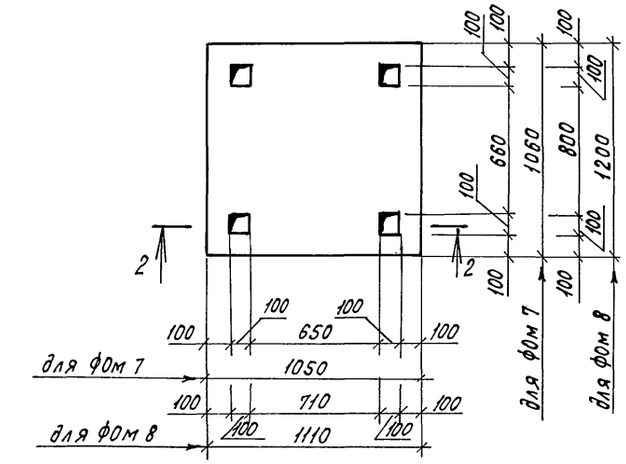


## фом 10

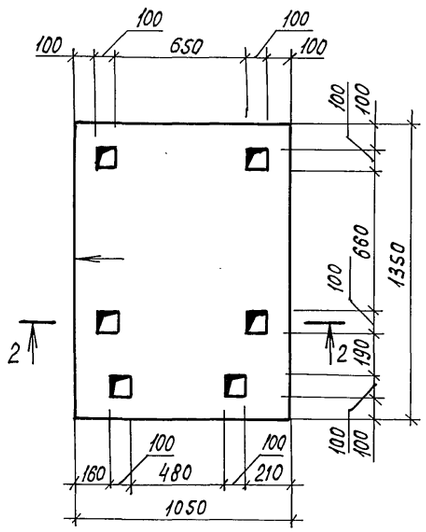

## фом 11

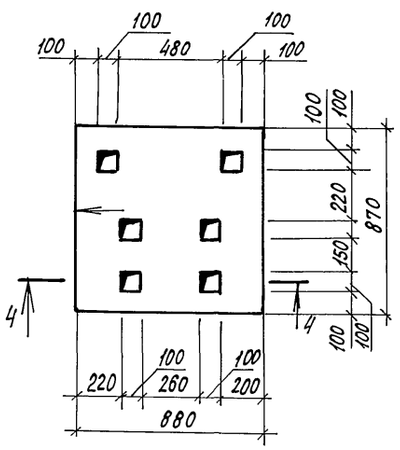

## 4-4

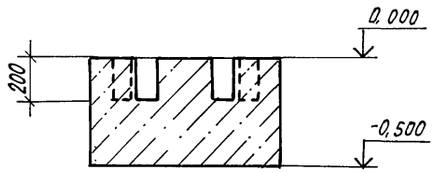

Стрелки на фундаментах под оборудование фом 3... фом 6, фом 10, фом 11 обозначают ориентацию. на схеме.

| | | | | | |
|---|---|---|---|---|---|
| Н.контр. | Ткач | | 01.12.86 | т.п. 813-2-3387 КЖ | |
| Гл.специал. | Репало | | 25.11.86 | | |
| ГИП | Хлебников | | 25.11.86 | | |
| Гл.констр. | Тимошенко | | 25.11.86 | | |
| Рук.сект. | Колесников | | 25.11.86 | | |
| Рук.гр. | Бутенко | | 25.11.86 | Комплекс по послеуборочной и предреализационной обработке и хранению продовольственного картофеля емкостью 10000т (для tн=-30°С) | Стадия: Р; Лист: 30; Листов: |
| Инж. | Бирюкова | | 25.11.86 | | |
| Пров. | Бутенко | | 25.11.86 | Фундаменты под оборудование фом 1... фом 11 | ГИПРОНИСЕЛЬПРОМ г. Орел |

Привязан

Инв.№

Инв.№ подл. | Подпись и дата | Взам. инв.№

21987-02 49

Копировал Кухтинова

Формат А2

Альбом III

Типовой проект

Фом 12

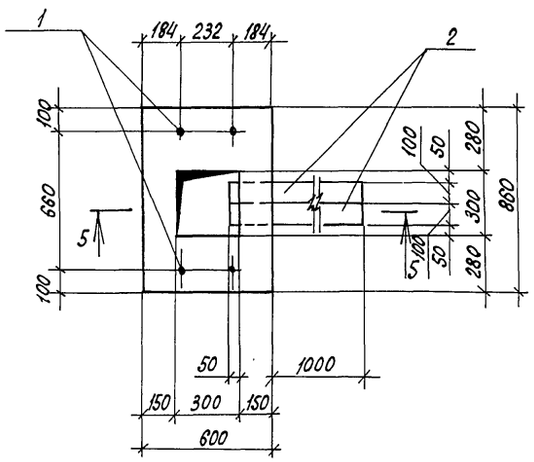


Фом 13

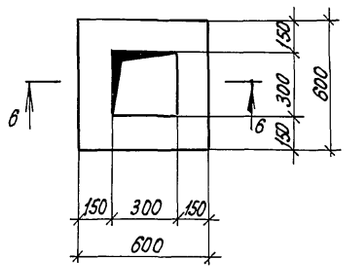


Фом 14

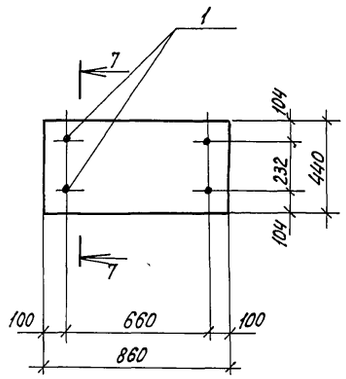


5 - 5

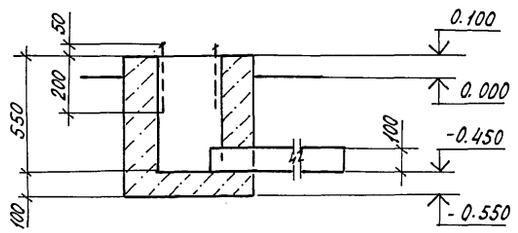


6 - 6

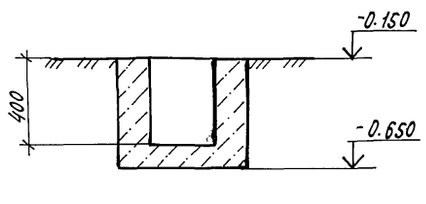


7 - 7

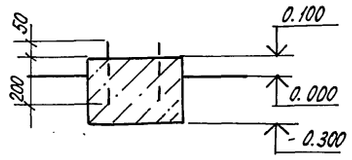


Фом 15

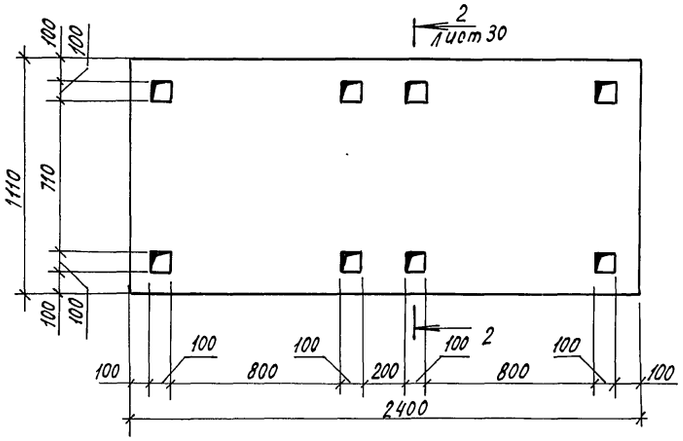


Фом 16

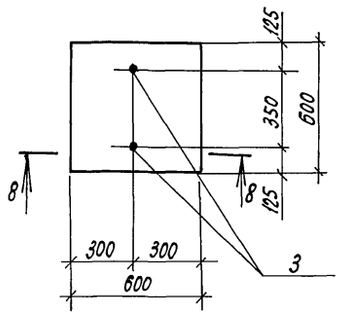


8-8

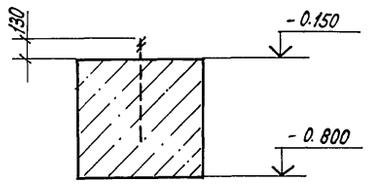


Спецификация элементов на фундаменты под оборудование Фом 12... Фом 16

| Формат | Зона | Поз. | Обозначение | Наименование | Кол. | Примечание |
|---|---|---|---|---|---|---|
| | | | | Фом 12 | | |
| | | | | Сборочные единицы | | |
| А3 | | 1 | КНИ. 000074 | Изделие закладное МН3 | 4 | 0,19 кг |
| | | | | Детали | | |
| | | 2 | | Труба БКТ 100 | | |
| | | | | ГОСТ 1839-80, ℓ= 1200 | 2 | |
| | | | | Материалы | | |
| | | | | Бетон класса В 12,5 | | 0,28 м³ |
| | | | | Фом 14 | | |
| | | | | Сборочные единицы | | |
| А3 | | 1 | КНИ. 000074 | Изделие закладное МН3 | 4 | 0,19 кг |
| | | | | Материалы | | |
| | | | | Бетон класса В 12,5 | | 0,15 м³ |
| | | | | Фом 16 | | |
| | | | | Сборочные единицы | | |
| | | 3 | | Болт 1.1 М16×600 ВСт3пс2 | | |
| | | | | ГОСТ 24379.1-80 | 2 | 1,13 кг |
| | | | | Материалы | | |
| | | | | Бетон класса В 12,5 | | 0,23 м³ |

1. Фундаменты под оборудование выполнить по утрамбованному щебнем грунту из бетона класса В 12,5.
2. Фундаменты под оборудование закладывать только после выверки их привязки, размеров отверстий под фундаментные болты по полученному оборудованию, гнезда фундаментов залить после установки анкерных болтов цементным раствором марки 200.
3. Монтаж оборудования производить после приобретения бетоном не менее 70% прочности от проектной марки бетона.
4. Выступающие над уровнем пола части фундаментов оштукатурить цементным раствором с железнением.

| | | | |
|---|---|---|---|
| Н.контр. | Ткач | | 01.12.86 |
| Гл.спец.отд. | Репало | | 25.11.86 |
| ГИП | Хлебников | | 25.11.86 |
| Гл.констр. | Тимошенко | | 25.11.86 |
| Рук.сект. | Колесников | | 25.11.86 |
| Рук.гр. | Бутенко | | 25.11.86 |
| Инж. | Бирюкова | | 25.11.86 |
| Пров. | Бутенко | | 25.11.86 |

т.п 813-2-33.87 КН

Комплекс по послеуборочной и предреализационной обработке и хранению продовольственного картофеля емкостью 10000т (для tн=-30°С)

| Стадия | Лист | Листов |
|---|---|---|
| Р | 31 | |

Фундаменты под оборудование Фом 12... Фом 16

ГИПРОНИСЕЛЬПРОМ г. Орел

Привязан

Инв.№

Инв.№ подл. | Подпись и дата | Взам.инв.№

21987-02 50

Копировал Кухтинова

Формат А2

Альбом II

Типовой проект

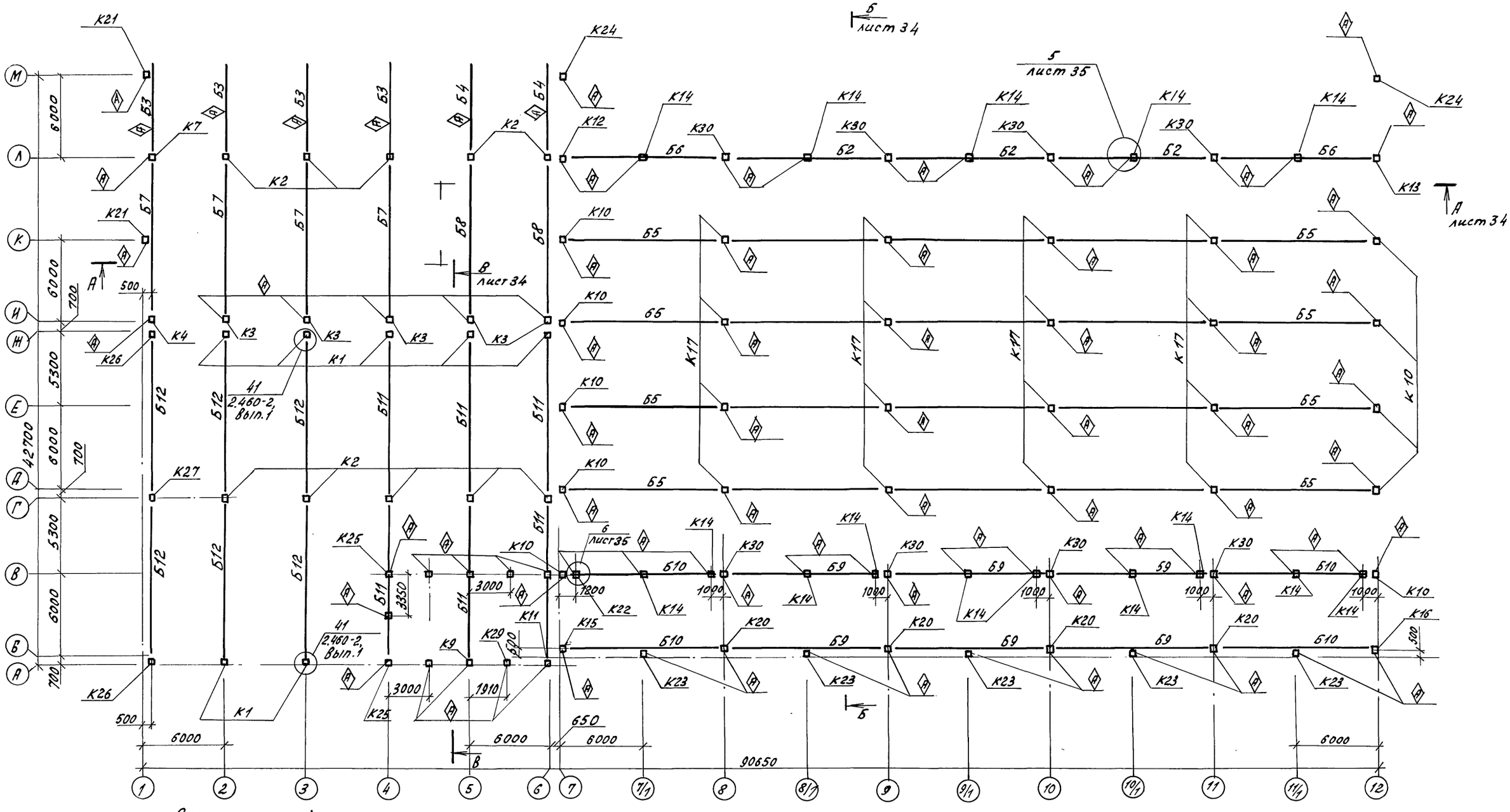


Схематический план

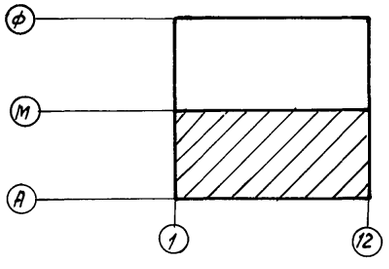

1. Незамаркированные на схеме расположения колонны марки К28, балки покрытия - Б1.
2. Общие примечания и спецификация расположены на листе 36.

| | | | |
|---|---|---|---|
| Н.контр. | Ткач | | 21.12.86 |
| Гл.спец.отд. | Репало | | 25.11.86 |
| ГИП | Хлебников | | 25.11.86 |
| Гл.констр. | Тимошенко | | 25.11.86 |
| Рук.сект. | Колесников | | 25.11.86 |
| Рук.гр. | Бутенко | | 25.11.86 |
| Ст.инж. | Жолудева | | 25.11.86 |
| Пров. | Бутенко | | 25.11.86 |

т.п. 813-2-33.87 КЖ

Комплекс по послеуборочной и предреализационной обработке и хранению продовольственного картофеля емкостью 1000 т (для t=-30°С)

| Стадия | Лист | Листов |
|---|---|---|
| Р | 32 | |

Схема расположения колонн и балок покрытия в осях А...М

ГИПРОНИСЕЛЬПРОМ г. Орел

Привязан

Инв. N

Взам. инв. N | Подпись и дата | Инв. N подл.

21987-02 51

Копировал Ахромова

Формат А2

Альбом II

Типовой проект

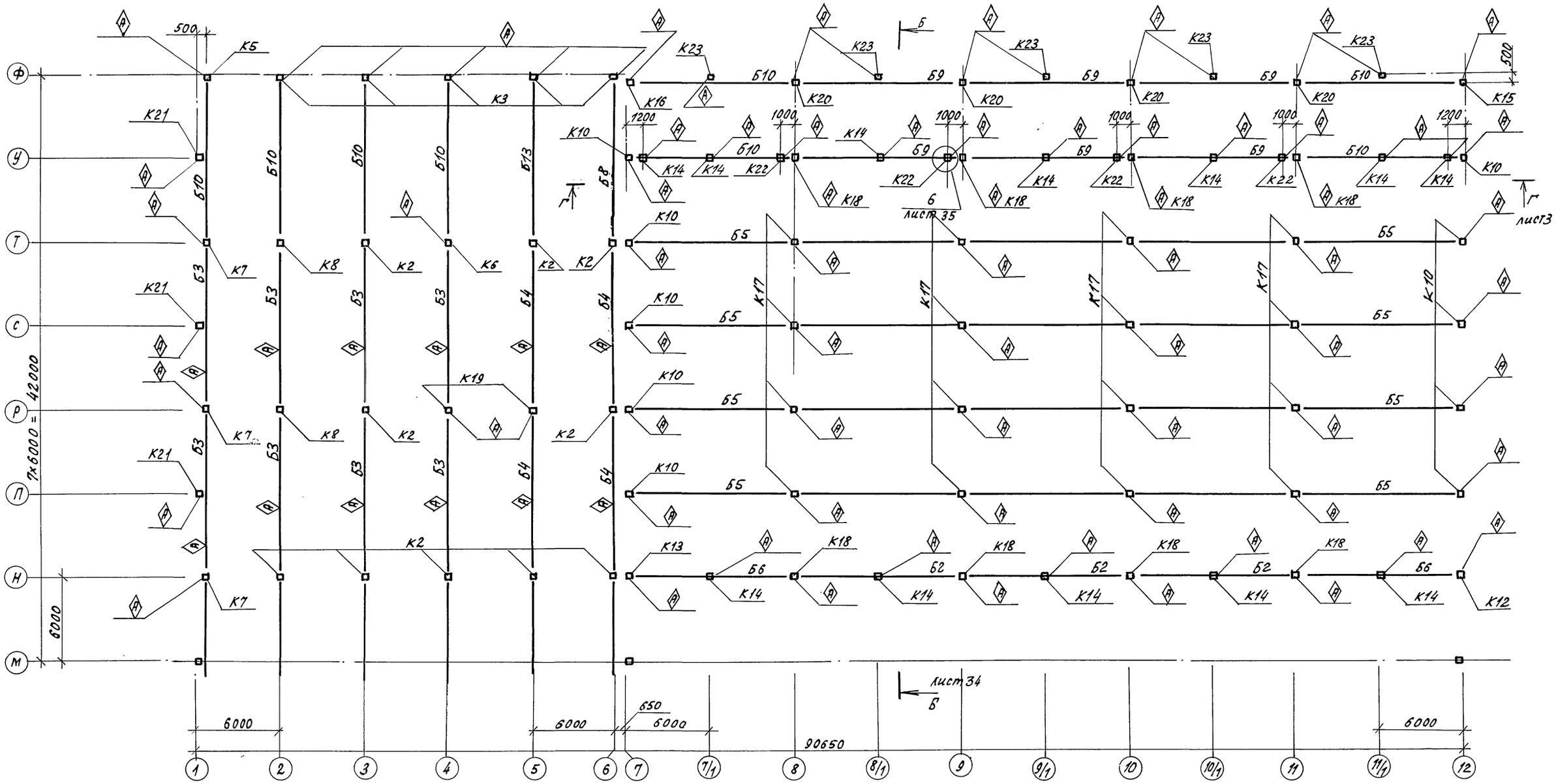


Схематический план

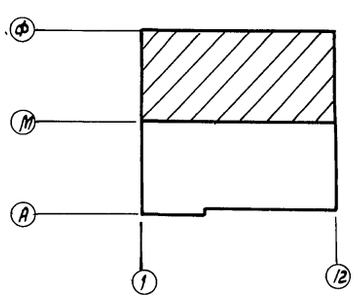


1. Незамаркированные на схеме расположения балки покрытия Б1.
2. Общие примечания и спецификация расположены на листе 36.

| | | | |
|---|---|---|---|
| Н.контр. | Ткач | | 01.12.86 |
| Гл.спец.отд. | Репало | | 25.11.86 |
| ГИП | Хлебников | | 25.11.86 |
| Гл.констр. | Тимошенко | | 25.11.86 |
| Рук.сект. | Колесников | | 25.11.86 |
| Рук.гр. | Бутенко | | 25.11.86 |
| Вед.инж. | Жолудева | | 25.11.86 |
| Пров. | Бутенко | | 25.11.86 |

т.п. 813-2-33.87 КЖ

Комплекс по послеуборочной и предреализационной обработке и хранению продовольственного картофеля емкостью 1000 от (для $t_н$ = -30°С)

| Стадия | Лист | Листов |
|---|---|---|
| Р | 33 | |

Схема расположения колонн и балок покрытия в осях М...Ф.

ГИПРОНИСЕЛЬПРОМ г. Орел

Привязан

Инв. N

Инв. N подл. | Подпись и дата | Взам. инв. N

21987-02 52

Альбом II

Типовой проект

Разрез А-А

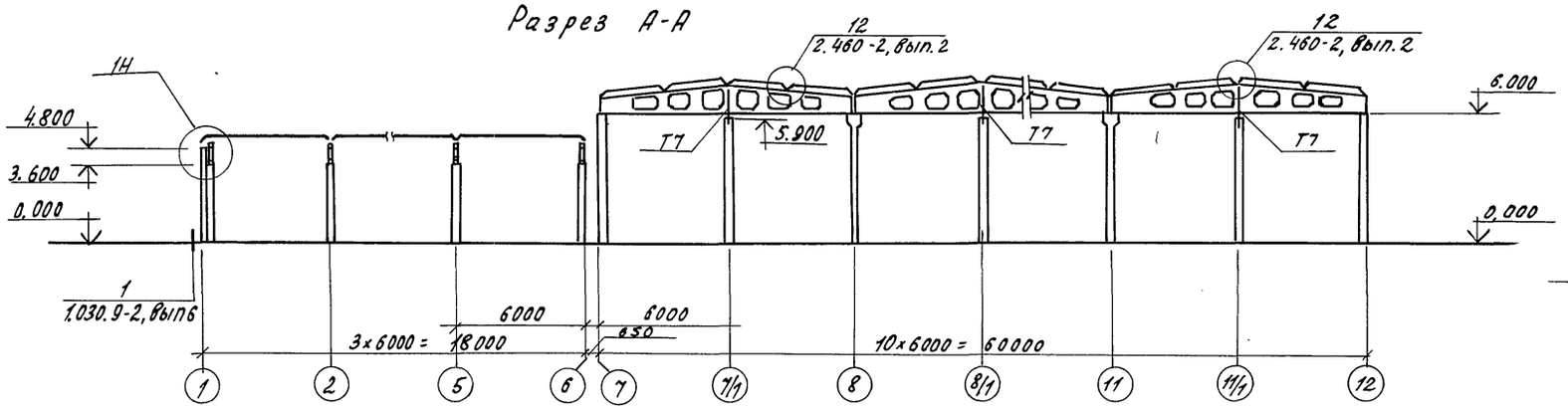


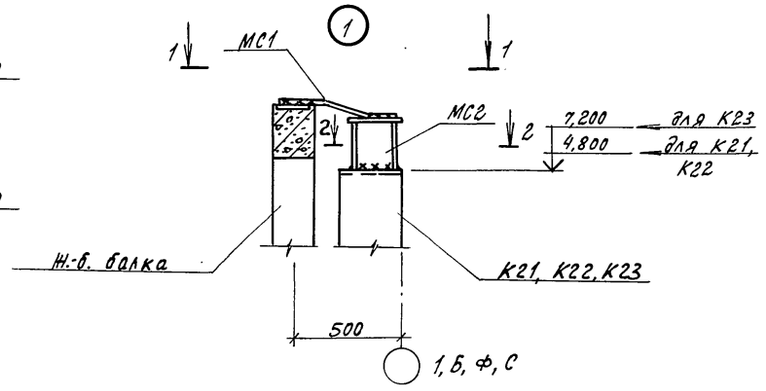


1-1

Разрез Б-Б

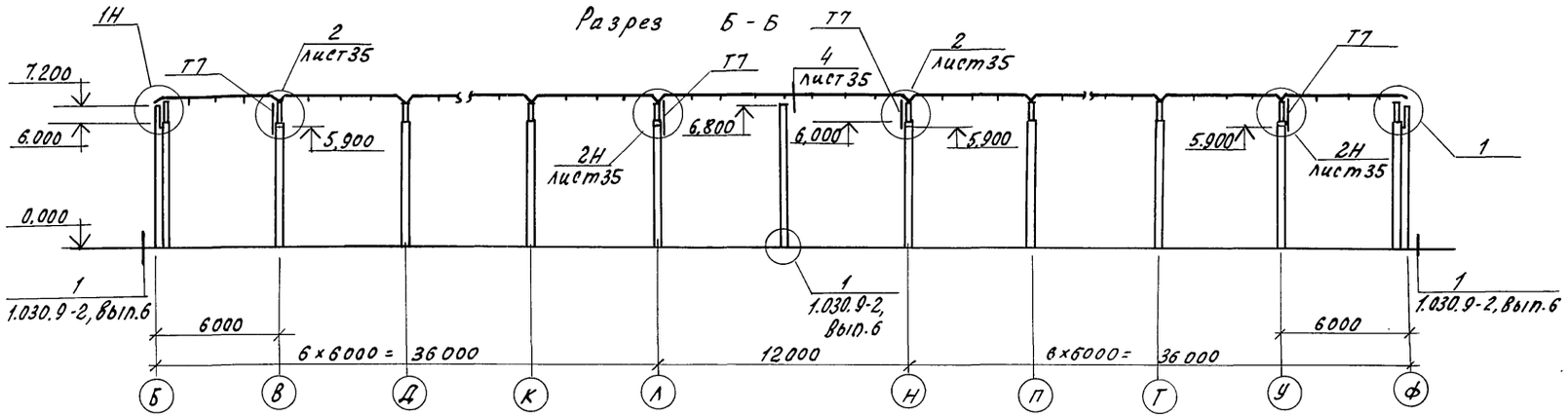


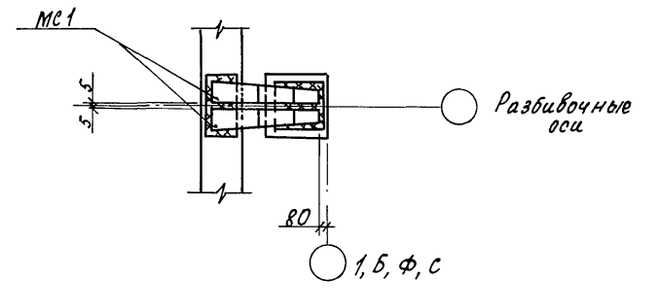


2-2

Разрез Г-Г

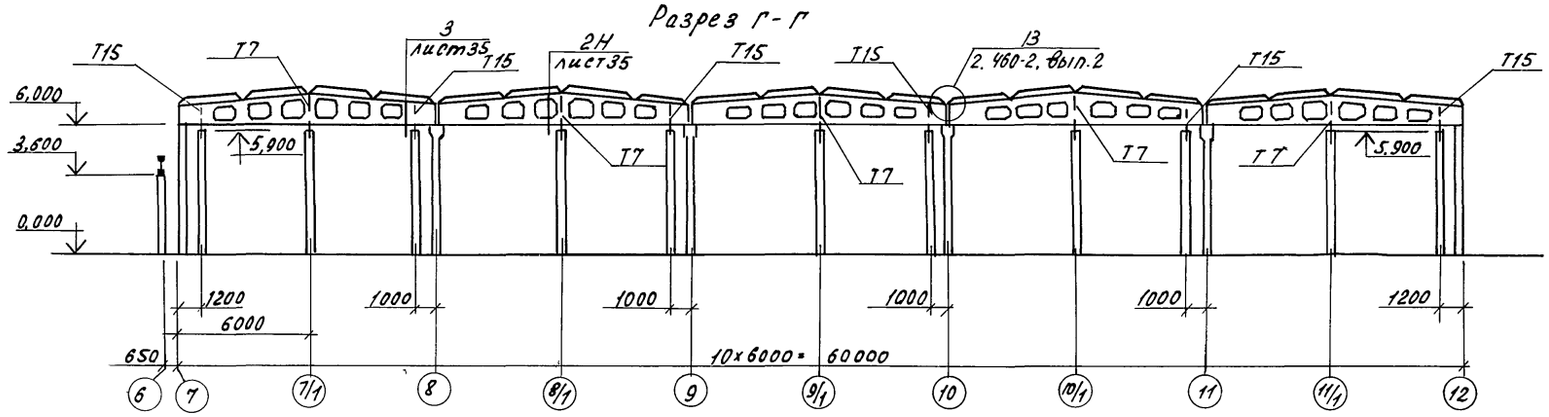


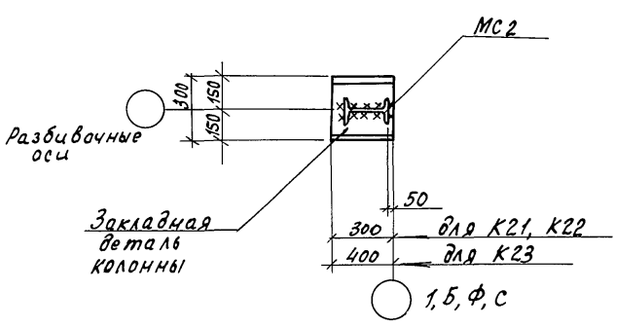


Разрез В-В

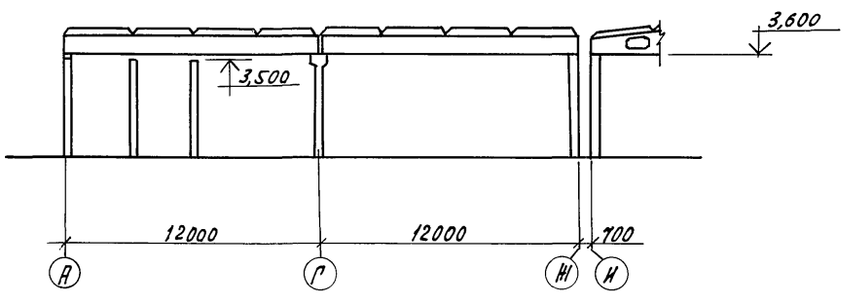


| | | | | | |
|---|---|---|---|---|---|
| Н.контр. | Ткач | | 01.12.86 | т.п. 813-2-33.87 КЖ | |
| Гл.спец.отд. | Релало | | 25.11.86 | | |
| ГИП | Хлебников | | 25.11.86 | | |
| Гл.констр | Гитшенко | | 25.11.86 | | |
| Рук.сект. | Колесников | | 25.11.86 | | |
| Привязан | Рук.гр. | Бутенко | 25.11.86 | Комплекс по послеуборочной и предреализационной обработке и хранению продовольственного картофеля емкостью 100000 т (для tн = -30°С) | Стадия: Р; Лист: 34; Листов: |
| | Вед.инж. | Жолудева | 25.11.86 | | |
| | Пров. | Бутенко | 25.11.86 | | |
| Инв.N | | | | Разрезы. Узел 1 | ГИПРОНИСЕЛЬПРОМ г. Орёл |

21987-02 53

Копировал Ахротова Формат А2

Инв.N подл. | Подпись и дата | Взам. инв.N

Альбом II

Типовой проект

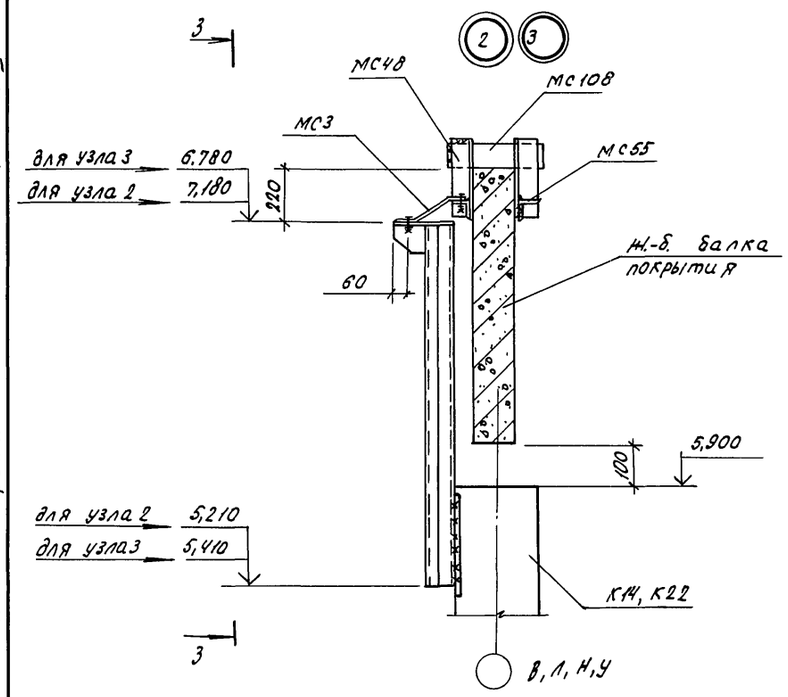


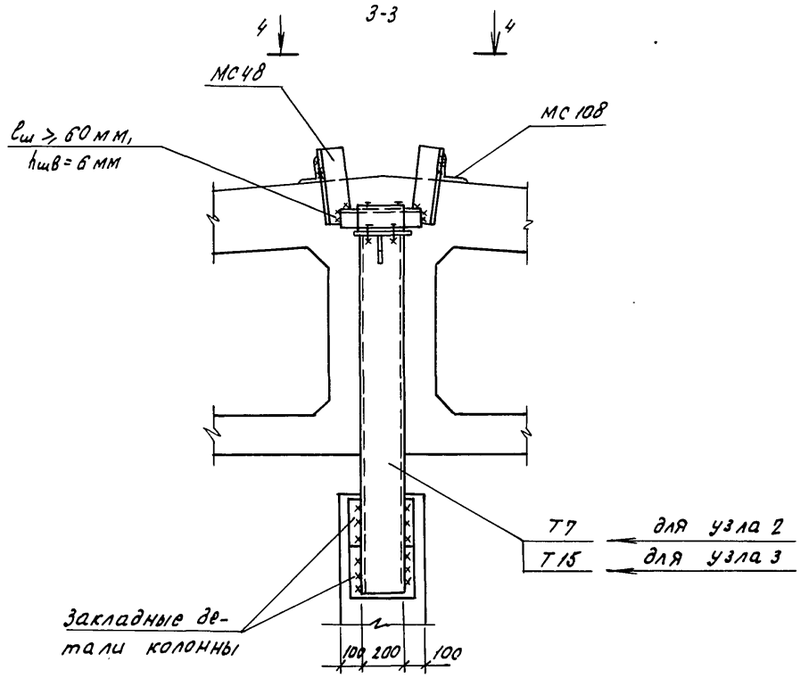


4-4

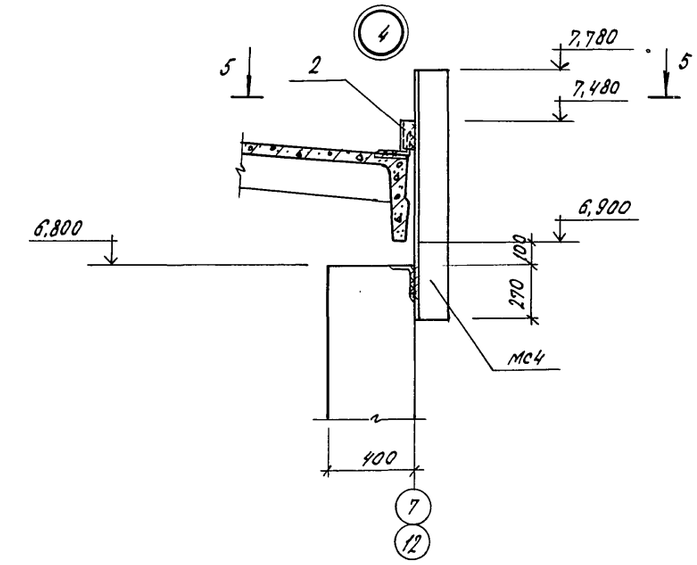


5-5

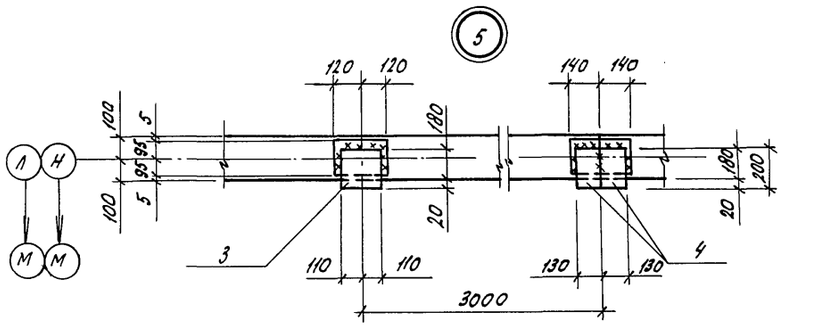


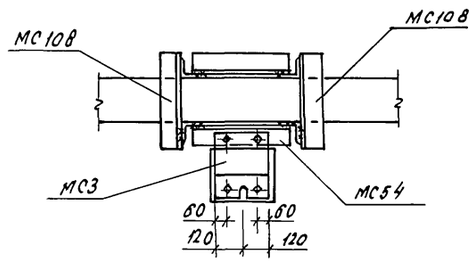


6-6

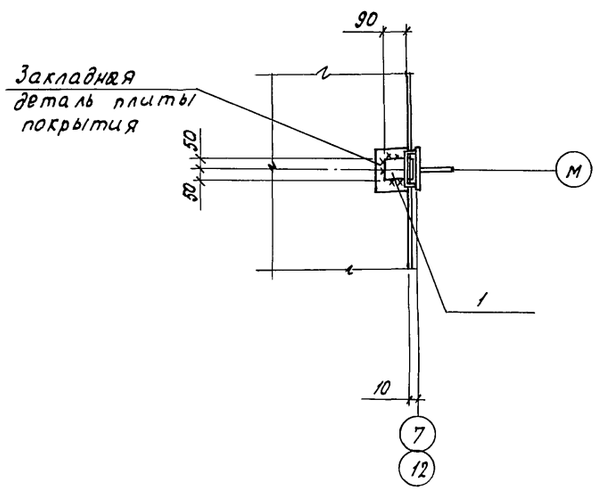


Сечение 3-3 выполнено для узла 2. Для узла 3 сечение аналогично.

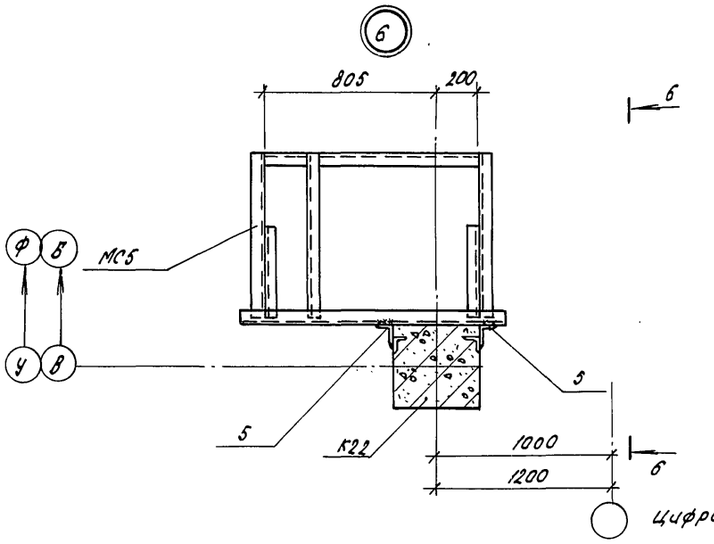


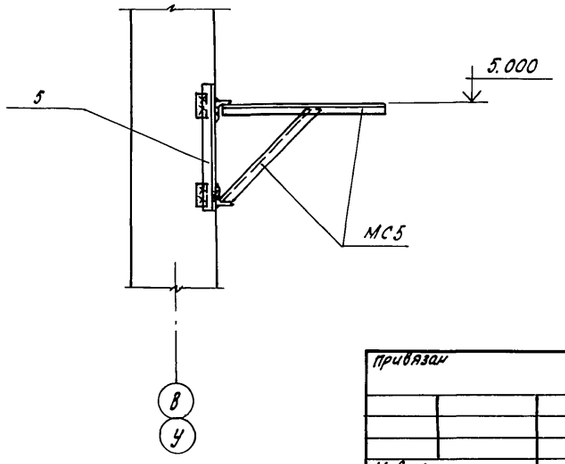


| | | | | | |
|---|---|---|---|---|---|
| Н.контр. | Ткач | | 21.11.86 | т.п. 813-2-33.87 КН | |
| Гл.спец.отд | Репало | | 25.11.86 | | |
| ГИП | Хлебников | | 25.11.86 | | |
| Гл.констр. | Тимощенко | | 25.11.86 | | |
| Рук.сект. | Колесников | | 25.11.86 | | |
| Рук.гр. | Бутенко | | 25.11.86 | Комплекс по послеуборочной и предреализационной обработке и хранению продовольственного картофеля емкостью 10000т (для Ен -30°С) | Стадия Р; Лист 35; Листов |
| Вед.инж. | Молудева | | 25.11.86 | | |
| Пров. | Бутенко | | 25.11.86 | Узлы 2... 6. | ГИПРОНИСЕЛЬПРОМ г.Орел |

Привязан

Инв.№

Инв.№ подл. | Подпись и дата | Взам.инв.№

21987-02 54

Копировал Бездырева Формат А2

Альбом V

Типовой проект

Спецификация к схеме расположения колонн и балок покрытия

| Марка, поз. | Обозначение | Наименование | Кол. | Масса ед., кг | Примечание |
|---|---|---|---|---|---|
| | | Колонны | | | |
| К1 | 1.823.1-2, вып.1 | 1К45.3-1 | 7 | 1030 | |
| К2 | 1.823.1-2, вып.1 | 2К45.3-1 | 20 | 1050 | |
| К3 | КЖИ.090000 | 1К45.3-1-А | 10 | 1030 | |
| К4 | КЖИ.100000 | 1К57.3-2-А | 1 | 1280 | |
| К5 | КЖИ.100000 | 1К45.3-1-Б | 1 | 1030 | |
| К6 | КЖИ.110000 | 2К45.3-1-А | 1 | 1050 | |
| К7 | КЖИ.120000 | 2К45.3-1-Б | 4 | 1050 | |
| К8 | 1.823.1-2, вып.1 | 2К57.3-1 | 2 | 1300 | |
| К9 | КЖИ.130000 | 1К45.3-1-Н | 1 | 1030 | |
| К10 | КЖИ.140000 | 1К69.4-4-П-А | 20 | 2750 | |
| К11 | КЖИ.150000 | 1К45.3-1-В | 1 | 1030 | |
| К12 | КЖИ.160000 | 1К69.4-4-П-Б | 2 | 2750 | |
| К13 | КЖИ.170000 | 1К69.4-4-П-В | 2 | 2750 | |
| К14 | КЖИ.180000 | 1К69.4-4-П-Д | 27 | 2750 | |
| К15 | КЖИ.100000 | 1К69.4-2-А | 2 | 2750 | |
| К16 | КЖИ.100000 | 1К69.4-2-Б | 2 | 2750 | |
| К17 | КЖИ.190000 | 2К69.4-4-П-А | 32 | 2750 | |
| К18 | КЖИ.200000 | 2К69.4-4-П-Б | 8 | 2750 | |
| К19 | КЖИ.210000 | 2К45.3-1-В | 2 | 1050 | |
| К20 | КЖИ.120000 | 2К69.4-2-А | 8 | 2800 | |
| К21 | КЖИ.220000 | 1КФ49-1-А | 5 | 1100 | |
| К22 | КЖИ.230000 | 1К69.4-4-П-Г | 5 | 2750 | |
| К23 | КЖИ 240000 | 6КФ73-1-А | 10 | 2000 | |
| К24 | КЖИ.250000 | 2КФ69-1-А | 2 | 2700 | |
| К25 | КЖИ.260000 | 1К45.3-1-Г | 2 | 1030 | |
| К26 | 1.823.1-2, вып.1 | 1К57.3-2 | 2 | 1280 | |
| К27 | 1.823.1-2, вып.1 | 2К57.3-1 | 1 | 1300 | |
| К28 | КЖИ.270000 | 1К45.3-1-Д | 6 | 1030 | |
| К29 | КЖИ.280000 | 1К45.3-1-Е | 1 | 1030 | |
| К30 | КЖИ.290000 | 2К69.4-4-П-В | 8 | 2750 | |

продолжение

| Марка, поз. | Обозначение | Наименование | Кол. | Масса ед., кг | Примечание |
|---|---|---|---|---|---|
| | | Балка | | | |
| Б1 | КЖИ.300000 | 1БДР12-2АIVТ-Н-а | 24 | 4700 | |
| Б2 | КЖИ.310000 | 1БДР12-4АIVТ-Н-а | 6 | 4700 | |
| Б3 | КЖИ.310000 ТО | 1БДР12-2АIVТ-а | 12 | 4700 | |
| Б4 | КЖИ.310000 | 1БДР12-4АIVТ-а | 6 | 4700 | |
| Б5 | КЖИ.320000 | 1БДР12-2АIVТ-Н-Б | 16 | 4700 | |
| Б6 | КЖИ.320000 | 1БДР12-4АIVТ-Н-Б | 4 | 4700 | |
| Б7 | КЖИ.320000 | 1БДР12-2АIVТ-Б | 4 | 4700 | |
| Б8 | КЖИ.320000 | 1БДР12-4АIVТ-Б | 3 | 4700 | |
| Б9 | КЖИ.330000 | 1БДР12-2АIVТ-В | 12 | 4700 | |
| Б10 | КЖИ.340000 | 1БДР12-2АIVТ-2 | 12 | 4700 | |
| Б11 | КЖИ.350000 | 2БСП12-7АIVТ-а | 6 | 4500 | |
| Б12 | КЖИ.360000 | 1БСП12-2АIVТ-а | 6 | 4500 | |
| Б13 | КЖИ.340000 | 1БДР12-4АIVТ-В | 1 | 4700 | |
| | | Стальные элементы | | | |
| Т7 | 1.030.9-2, вып.4 | Т7 | 20 | 40,0 | |
| Т15 | 1.030.9-2, вып.4 | Т15 | 12 | 37,0 | |
| | | Изделия соединительные | | | |
| МС1 | КЖИ.000075 | МС1 | 30 | 4,1 | |
| МС2 | КЖИ.760000 | МС2 | 15 | 6,4 | |
| МС3 | КЖИ.770000 | МС3 | 32 | 6,6 | |
| МС4 | КЖИ.780000 | МС4 | 2 | 31,4 | |
| МС5 | КЖИ.790000 | МС5 | 5 | 29,44 | |
| МС48 | 1.030.9-2, вып.7, ч.2 | МС48 | 64 | 3,4 | |
| МС54 | 1.030.9-2, вып.7, ч.2 | МС54 | 32 | 6,2 | |
| МС55 | 1.030.9-2, вып.7, ч.2 | МС55 | 32 | 6,2 | |
| МС108 | 1.030.9-2, вып.7, ч.2 | МС108 | 64 | 12,1 | |
| МС38 | 1.030.9-2, вып.7, ч.2 | МС38 | 17 | 22,0 | |
| ММ-50 | 1.400-7 | Стальное изделие ММ50 | 12 | 1,8 | |

Продолжение

| Марка, поз. | Обозначение | Наименование | Кол. | Масса ед., кг | Примечание |
|---|---|---|---|---|---|
| 1 | лист 35 | Уголок 100х100х7-Б ГОСТ 8509-72 / Вст3пс6-2 ТУ 14-1-3023-80 | | | |
| | | ℓ=100 | 2 | 1,1 | |
| 2 | лист 35 | Швеллер 14П ГОСТ 8240-72 / ВСт3кп2-Ц ГОСТ 535-79 | | | |
| | | ℓ=100 | 2 | 1,2 | |
| 3 | лист 35 | Лист Б-ПН-НО-10,0 ГОСТ 19903-74 / ВСт3кп2 ГОСТ 14637-79 | | | |
| | | 220х200 | 20 | 3,5 | |
| 4 | лист 35 | Лист Б-ПН-НО-10,0 ГОСТ 19903-74 / ВСт3кп2 ГОСТ 14637-79 | | | |
| | | 130х200 | 40 | 2,0 | |
| 5 | лист 35 | Уголок 63х63х5-Б ГОСТ 8509-72 / ВСт3кп2-Ц ГОСТ 535-79 | | | |
| | | ℓ=500 | 10 | 2,4 | |

1. Замоноличивание колонн в стаканы фундаментов производить бетоном класса В15 на мелком заполнителе.
2. Соединительные изделия МС2 приварить к закладным деталям колонн до монтажа колонн.
3. Соединительное изделие МС1 приварить к закладным деталям балок до монтажа плит покрытия.
4. Стальные элементы поз. 3,4 приварить к закладным деталям балок покрытия до их монтажа.
5. Крепление ш.б. балок покрытия к колоннам крайнего и среднего ряда см. примеры крепления стропильных конструкций документы 1.02 и 1.03 серии 1.823.1-2, вып.0.
6. Подливку под колонны по оси „В" на пересечении с осями В, 9, 10, 11 и по оси „У" на пересечении с осями 7, 8, 9, 10, 11 в гнездах фундаментов выполнить высотой 150 мм, под остальные колонны - высотой 50 мм из бетона класса В15 на мелком заполнителе.

| | | | |
|---|---|---|---|
| Н.контр. | Ткач | | 01.12.86 |
| Гл.специал. | Репало | | 25.11.86 |
| ГИП | Хлебников | | 25.11.86 |
| Гл.констр. | Тимошенко | | 25.11.86 |
| Рук.сект. | Колесников | | 25.11.86 |
| Рук.гр. | Бутенко | | 25.11.86 |
| Ведущ. | Колуарева | | 25.11.86 |
| Пров. | Бутенко | | 25.11.86 |

т.п. 813-2-33.87 КЖ

Комплекс по послеуборочной и профилизационной обработке и хранению продовольственного картофеля емкостью 10000 т (для г. -30 °С)

| Стадия | Лист | Листов |
|---|---|---|
| РП | 36 | |

Спецификация к схеме расположения колонн и балок покрытия.

ГИПРОНИСЕЛЬПРОМ г. Орел

Привязан

Инв. N

Инв. N подл. | Подпись и дата | Взам. инв. N

21987-02 55

Копировал Баздырева Формат А2

Альбом III

Типовой проект

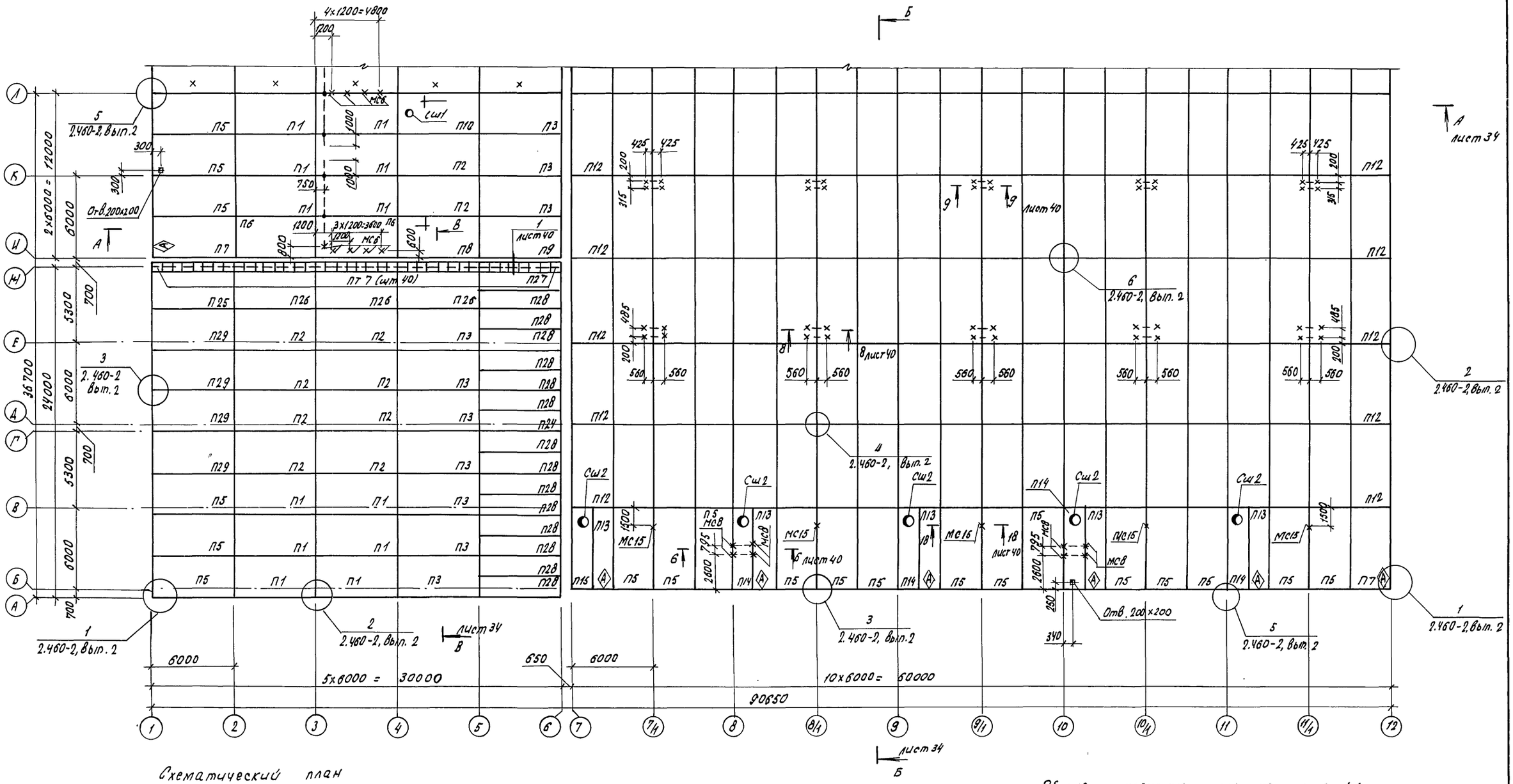


Схематический план

Общие примечания см. на листе 41.

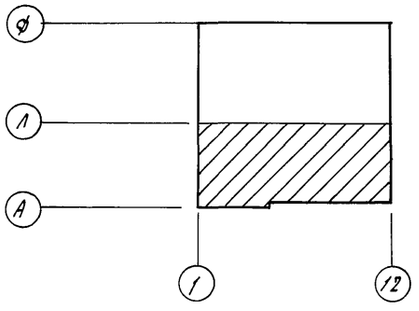


| | | | |
|---|---|---|---|
| Н.контр. | Ткач | | 01.12.86 |
| Гл.специал. | Репало | | 25.11.86 |
| ГИП | Хлебников | | 25.11.86 |
| Гл. констр. | Тимошенко | | 25.11.86 |
| Рук. сект. | Колесников | | 25.11.86 |
| Рук. гр. | Бутенко | | 25.11.86 |
| Вед. инж. | Жолудева | | 25.11.86 |
| Пров. | Бутенко | | 25.11.86 |

т.п. 813-2-33.87 КЖ

Комплекс по послеуборочной и предреализационной обработке и хранению продовольственного картофеля емк. 100000т (для Ну -30°С)

| Стадия | Лист | Листов |
|---|---|---|
| Р | 37 | |

Схема расположения плит покрытия в осях А...Л

ГИПРОНИСЕЛЬПРОМ г. Орел

привязан

инв. №

Взам. инв. № | Подпись и дата | Инв. № подл.

21987-02 56

копировал Баздырева

формат А2

Альбом II

Типовой проект

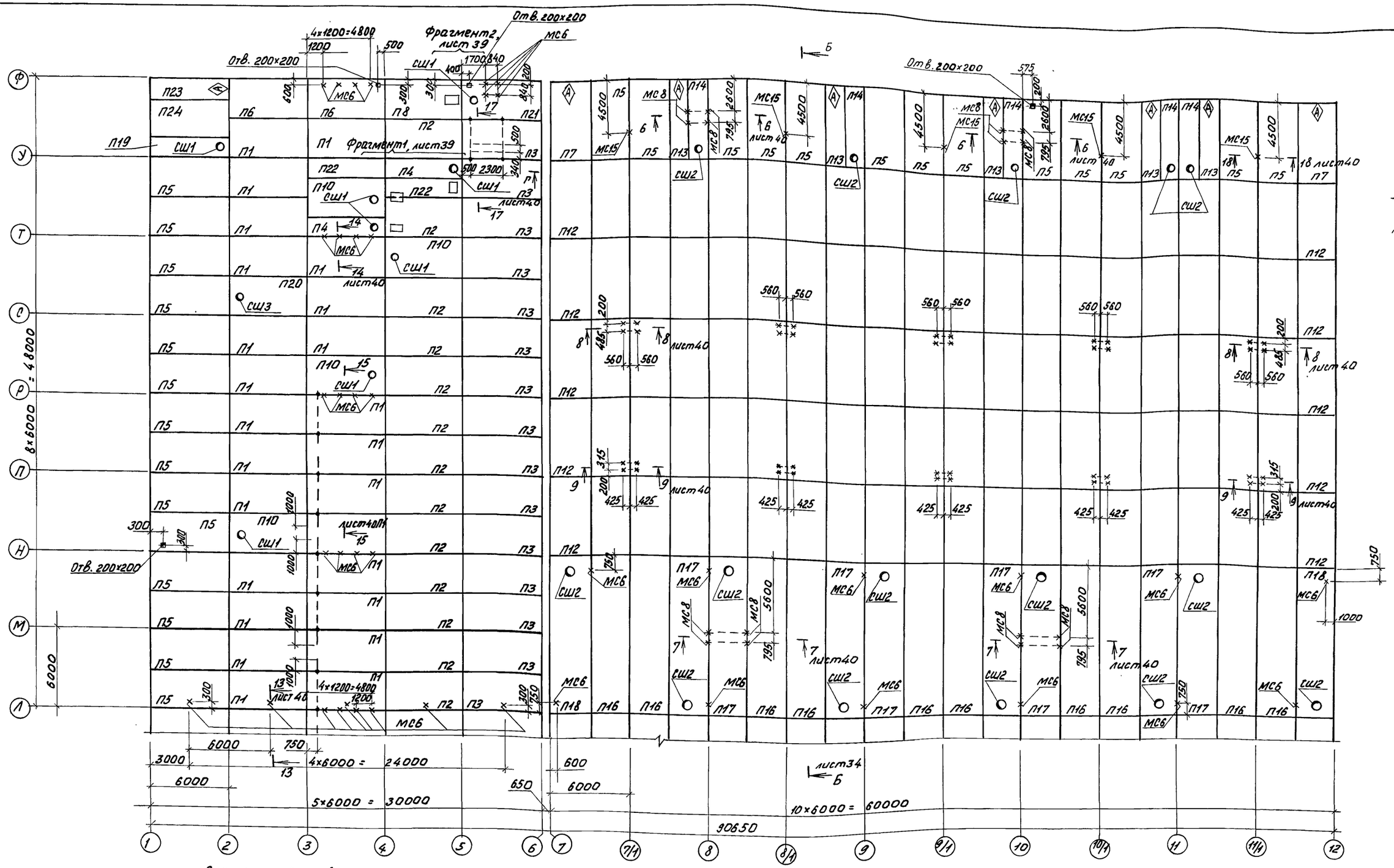


Схематический план

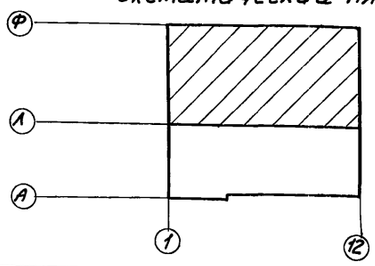

Общие примечания см. на листе41.

| | | | |
|---|---|---|---|
| Н.контр. | Ткач | | 01.12.86 |
| Гл.спецотд | Репало | | 25.11.86 |
| ГИП | Хлебников | | 25.11.86 |
| Гл.констр | Тимошенко | | 25.11.86 |
| Рук.сект. | Колесников | | 25.11.86 |
| Рук.гр. | Бутенко | | 25.11.86 |
| Вед.инж. | Жолудева | | 25.11.86 |
| Пров. | Бутенко | | 25.11.86 |

т.п. 813-2-33.87 КЖ

Комплекс по послеуборочной и предреализационной обработке и хранению продовольственного картофеля емкостью 10000 т (для t н=-30°С)

Схема расположения плит покрытия в осях Л... Ф

| Стадия | Лист | Листов |
|---|---|---|
| Р | 38 | |

ГИПРОНИСЕЛЬПРОМ г.Орел

Привязан

Инв.N

21987-02 57

Инв.N подл. | Подпись и дата | Взам.инв.N

Копировал Фомушкина

Формат А2

Типовой проект Альбом III

## Фрагмент 1

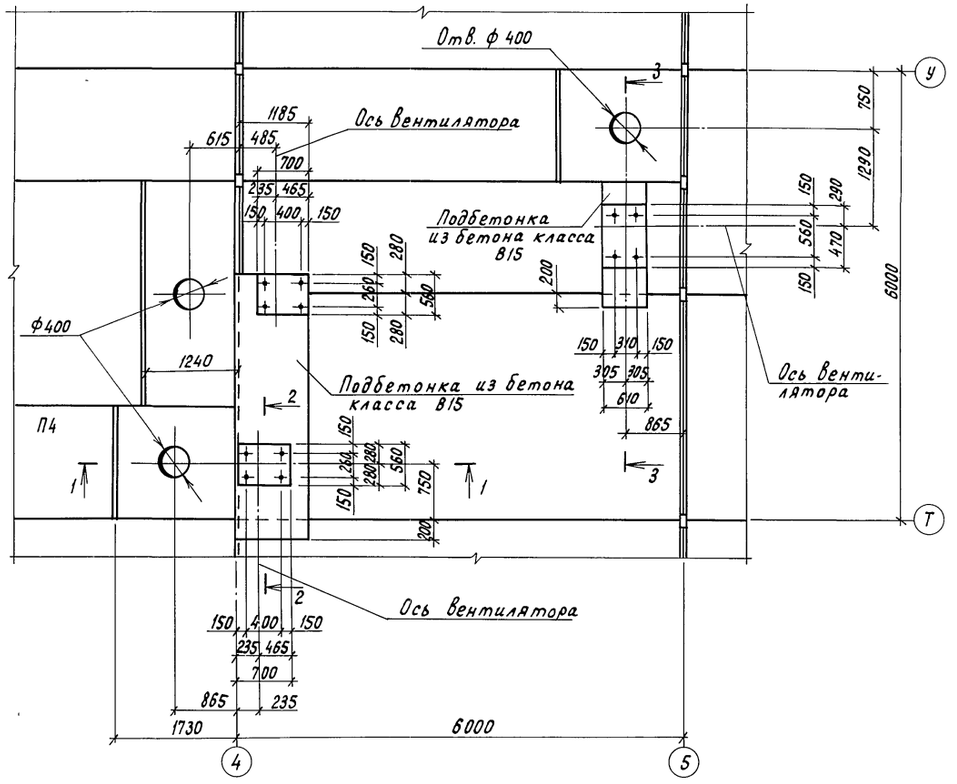


## Фрагмент 2

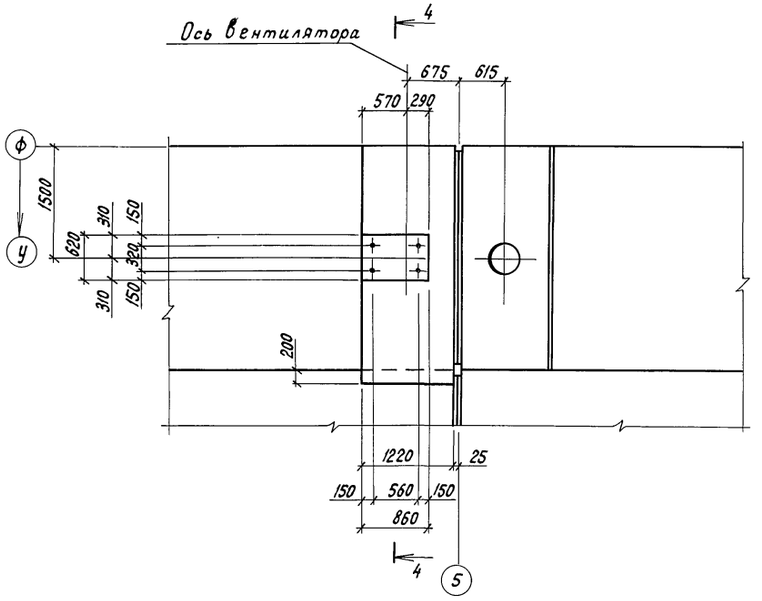


### 1-1

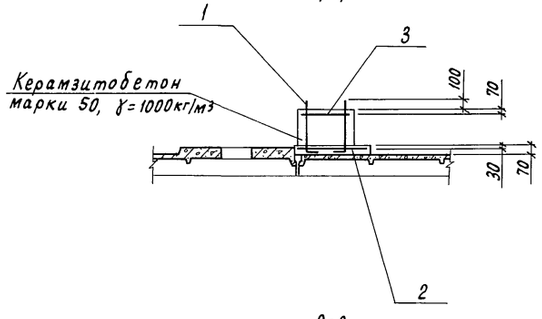


### 3-3

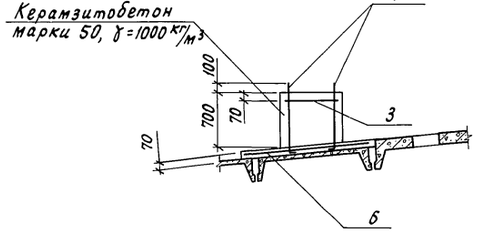


### 4-4

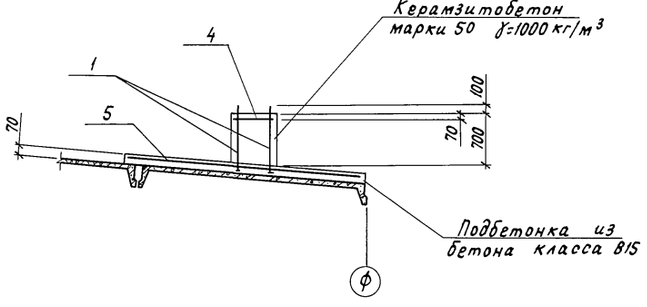


### 2-2

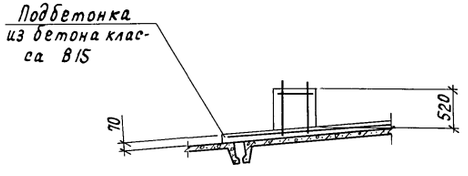


| | | | | | | | | |
|---|---|---|---|---|---|---|---|---|
| Привязан | | | | Н.контр. | Ткач | | 4.12.86 | т.п. 813-2-33.87 КЖ | | | |
| | | | | Гл.спецотд | Репало | | 25.11.86 | | | | |
| | | | | ГИП | Хлебников | | 25.11.86 | | | | |
| | | | | Гл.констр | Тимошенко | | 25.11.86 | | | | |
| | | | | Рук.сект. | Колесников | | 25.11.86 | | | | |
| | | | | Рук.гр. | Бутенко | | 25.11.86 | Комплекс по послеуборочной и предреализационной обработке и хранению продовольственного картофеля емкостью 10000 т (для $t_н$ = -30°С) | Стадия | Лист | Листов |
| | | | | Вед.инж. | Жолудева | | 25.11.86 | | Р | 39 | |
| | | | | Пров. | Бутенко | | 25.11.86 | | | | |
| Инв. N | | | | | | | | Фрагменты 1, 2 | ГИПРОНИСЕЛЬПРОМ г.Орел | | |

Инв. N подл. | Подпись и дата | Взам. инв. N

21987-02 58

Копировал Перелыгина

Формат А2

Альбом

Типовой проект

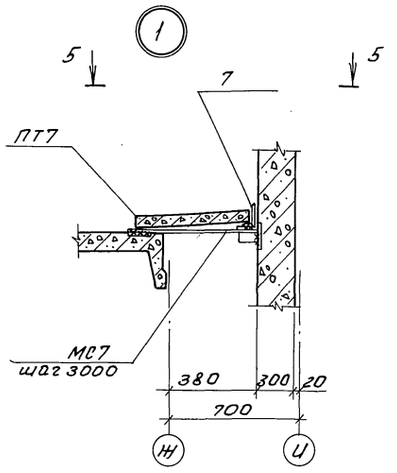


5-5

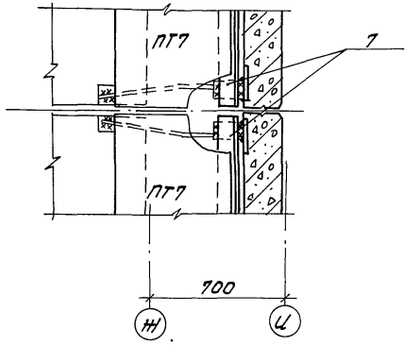


13-13

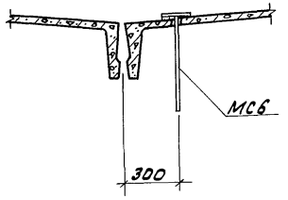


Б-Б, 7-7

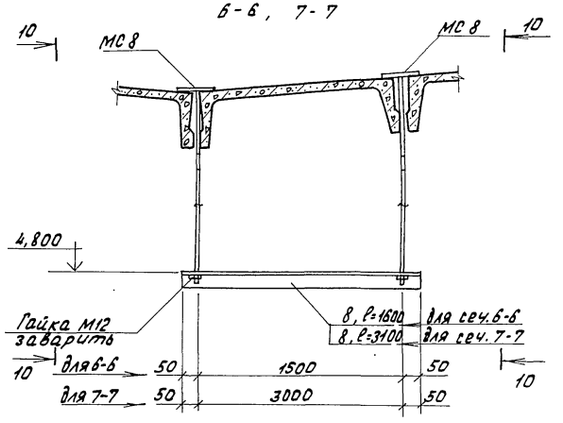


8-8

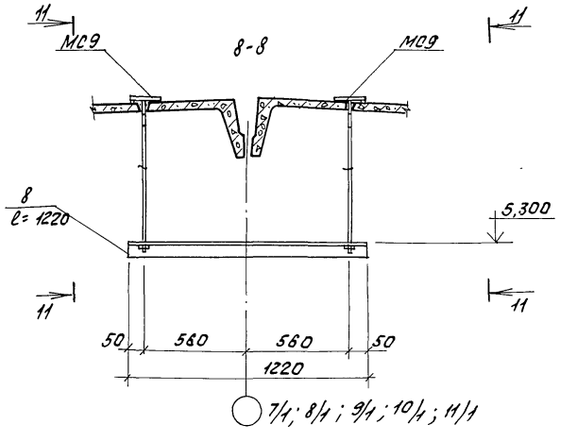


9-9

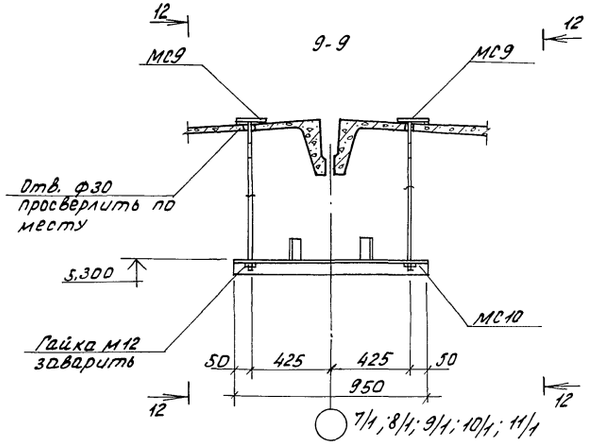


10-10, 11-11, 12-12

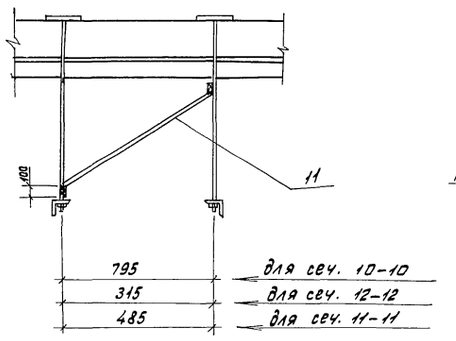


14-14

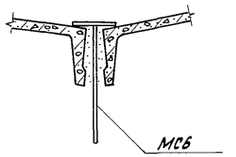


18-18

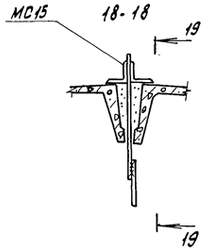


19-19

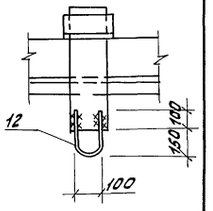


15-15

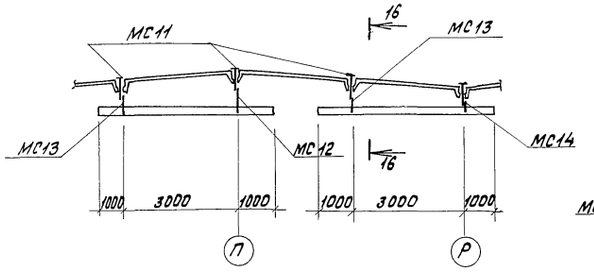


16-16

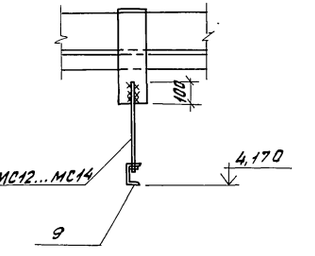


17-17

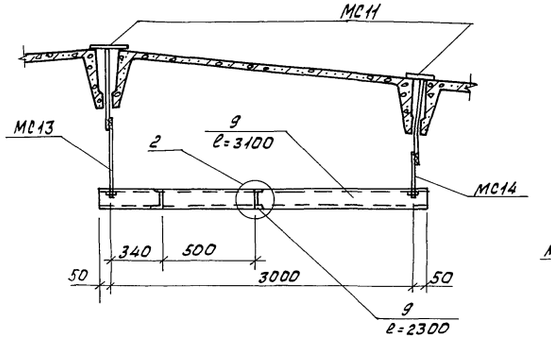


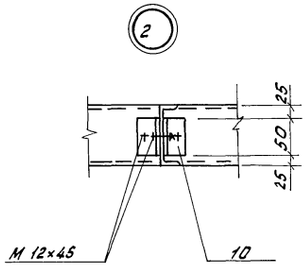


| | | | | | |
|---|---|---|---|---|---|
| Н.контр. | Ткач | | 11.12.86 | 813-2-33.87 КЖ | |
| Гл.спец.отд | Репало | | 25.11.86 | | |
| ГИП | Хлебников | | 25.11.86 | | |
| Гл.констр | Тимошенко | | 25.11.86 | | |
| Рук. сект. | Колесников | | 25.11.86 | | |
| Рук. гр. | Бутенко | | 25.11.86 | Комплекс по послеуборочной и предреализационной обработки хранению продовольственного картофеля емкостью 100000тонн(для t°н=-30°С) | Стадия: Р; Лист: 40; Листов: |
| Вед.инж. | Жолудева | | 25.11.86 | | |
| Пров. | Бутенко | | 25.11.86 | | |
| | | | | Узлы 1,2. Сечения | ГИПРОНИСЕЛЬПРОМ г. Орел |

привязан

Инв.№ подл. | Подпись и дата | Взам.инв.№

Инв.№

21987-02 59

Копировал Фомушкина

Формат А2

Альбом V

Типовой проект

## Спецификация к схемам расположения плит покрытия

| Марка, поз. | Обозначение | Наименование | Кол. | Масса ед, кг | Примечание |
|---|---|---|---|---|---|
| | | | | | |
| | | Плиты покрытия | | | см. примеч. п.9, лист 3 |
| | | | | | |
| П1 | ГОСТ 22701.1-77 | ПГ-2АIVТ | 37 | 2650 | |
| П2 | ГОСТ 22701.1-77 | ПГ-3АIVТ | 23 | 2650 | |
| П3 | ГОСТ 22701.1-77 | ПГ-5АIVТ | 25 | 2650 | |
| П4 | 1.465.1-7/84, вып.1 | 2ПВ6-3АIVТ-4 | 2 | 2000 | |
| | | | | | |
| П5 | ГОСТ 22701.1-77 | ПГ-2АIVТ-2 | 47 | 2650 | |
| П6 | ГОСТ 22701.1-77 | ПГ-2АIVТ-1 | 4 | 2650 | |
| П7 | КЖИ.370000 | ПГ-2АIVТ-1-А | 4 | 2650 | |
| П8 | ГОСТ 22701.1-77 | ПГ-3АIVТ-1 | 2 | 2650 | |
| П9 | ГОСТ 22701.1-77 | ПГ-5АIVТ-1 | 1 | 2650 | |
| П10 | ГОСТ 22701.2-77 | ПВ4-3АIVТ | 5 | 3300 | |
| П11 | ГОСТ 22701.1-77 | ПГ-2АIVТ-Н | 180 | 2650 | |
| П12 | ГОСТ 22701.1-77 | ПГ-2АIVТ-Н1 | 20 | 2650 | |
| П13 | КЖИ.380000 | 2ПГ6-2АIVТ-а | 10 | 1500 | |
| | | | | | |
| П14 | КЖИ.380000 | 2ПВ6-3АIVТ-10-а | 9 | 1800 | |
| | | | | | |
| П15 | КЖИ.390000 | 2ПВ6-3АIVТ-10-б | 1 | 1800 | |
| | | | | | |
| П16 | 1.465.1-3/80, вып.1 | 1ПГ12-3АIVТ-Н | 10 | 6200 | |
| П17 | 1.465.1-3/80, вып.1 | 1ПВ12-3АIVТ-10Н | 8 | 6800 | |
| П18 | 1.465.1-3/80, вып.1 | 1ПВ12-3АIVТ-10Н-б | 2 | 6800 | |
| П19 | КЖИ.400000 | 2ПВ6-3АIVТ-4-а | 1 | 2000 | |
| | | | | | |
| П20 | ГОСТ 22701.2-77 | ПВ7-3АIVТ | 1 | 3200 | |
| П21 | ГОСТ 22701.2-77 | ПВ4-5АIVТ-1 | 1 | 3300 | |
| П22 | 1.465.1-7/84, вып.1 | 2ПГ6-2АIVТ | 2 | 1500 | |
| | | | | | |
| П23 | КЖИ.390000 | 2ПГ6-2АIVТ-б | 1 | 1500 | |
| | | | | | |
| П24 | ГОСТ 22701.3-77 | ПА-2АIVТ-2 | 1 | 2650 | |
| П25 | КЖИ.41.0000 | ПГ-5АIVТ-2-А | 1 | 2650 | |
| П26 | КЖИ.420000 | ПГ-5АIVТ-1-А | 3 | 2650 | |
| П27 | КЖИ.430000 | 2ПГ6-6АIVТ-а | 1 | 1500 | |
| | | | | | |

Продолжение

| Марка, поз. | Обозначение | Наименование | кол. | Масса ед, кг | Примечание |
|---|---|---|---|---|---|
| П28 | 1.465.1-7/84, вып.1 | 2ПГ6-6АIVТ | 15 | 1500 | |
| | | | | | |
| П29 | ГОСТ 22701.1-77 | ПГ-3АIVТ-2 | 4 | 2650 | |
| ПГ7 | 3.006.1-2/88 вып.1-2 | П3-5 | 40 | 50 | |
| | | | | | |
| | | Стаканы | | | |
| СШ1 | 1.494-24, вып.1 | СБ46-1 | 9 | 150 | |
| СШ2 | 1.494-24, вып.1 | СБ106-1 | 20 | 340 | |
| СШ3 | 1.494-24, вып.1 | СБ76-3 | 1 | 280 | |
| | | | | | |
| | | Изделия соединительные | | | |
| МС6 | КЖИ.800000 | МС6 | 46 | 1,23 | |
| МС7 | КЖИ.810000 | МС7 | 15 | 2,51 | |
| МС8 | КЖИ.820000 | МС8 | 24 | 3,1 | |
| МС9 | КЖИ.820000 | МС9 | 80 | 2,57 | |
| МС10 | КЖИ.830000 | МС10 | 20 | 4,34 | |
| МС11 | КЖИ.840000 | МС11 | 16 | 4,71 | |
| МС12 | КЖИ.850000 | МС12 | 3 | 0,45 | |
| МС13 | КЖИ.850000 | МС13 | 8 | 0,30 | |
| МС14 | КЖИ.850000 | МС14 | 5 | 0,14 | |
| МС15 | КЖИ.860000 | МС15 | 10 | 10,8 | |
| | | | | | |
| 1 | лист 39 | Болт 1.1 М12х500 ВСт пс2 | | | |
| | | ГОСТ 24379.1-80 | 16 | | |
| 2 | лист 39 | С 5ВрI-100 / 5ВрI-100 1170х3400 50/35 | | | |
| | | ГОСТ 8478-81 | 1 | 7,3 | |
| 3 | лист 39 | С 5ВрI-100 / 5ВрI-100 540х650 25/20 | | | |
| | | ГОСТ 8478-81 | 3 | 0,7 | |
| 4 | лист 39 | С 5ВрI-100 / 5ВрI-100 570х800 50/35 | | | |
| | | ГОСТ 8478-81 | 1 | 0,94 | |
| 5 | лист 39 | С 5ВрI-100 / 5ВрI-100 1200х3100 50/50 | | | |
| | | ГОСТ 8478-81 | 1 | 6,7 | |
| 6 | лист 39 | С 5ВрI-100 / 5ВрI-100 600х1660 30/50 | | | |
| | | ГОСТ 8478-81 | 1 | 2,02 | |

Продолжение

| Марка, поз. | Обозначение | Наименование | Кол. | Масса ед, кг | Примечание |
|---|---|---|---|---|---|
| 7 | лист 40 | Уголок 100х100х7-Б ГОСТ 8509-72 / ВСт3пс6-1 ТУ 14-1-3023-80 | | | |
| | | l= 5990 | 5 | 64,7 | |
| 8 | лист 40 | Уголок 75х75х6-Б ГОСТ 8509-72 / ВСт3пс6-II ГОСТ 535-79 | | | |
| | | l= 37200 | | 256,3 | |
| 9 | лист 40 | Швеллер 10 ГОСТ 8240-72 / ВСт3кп2-II ГОСТ 535-79 | | | |
| | | l= 56000 | | 481,0 | |
| 10 | лист 40 | Уголок 50х50х5-Б ГОСТ 8509-72 / ВСт3кп2-II ГОСТ 535-79 | | | |
| | | l= 50 | 8 | 0,2 | |
| | | | | | |
| М12х45 | лист 40 | Болт М12-8g х 45.58 | | | |
| | | ГОСТ 7798-70 | 12 | | |
| 11 | лист 40 | А-I-10-ГОСТ 5781-82, l=2540 | 52 | 1,6 | |
| 12 | лист 40 | А-I-12-ГОСТ 5781-82, l=600 | 10 | 0,53 | |
| | | | | | |

1. Схемы расположения плит покрытия см. на листах 37 и 38.
2. Незамаркированные на схемах расположения плиты марки П11.
3. Незамаркированные на схемах расположения и обозначенные крестом (Х) соединительные изделия марки МС 9, точкой (•) – МС 11.
4. Нагрузки на МС6 не более 30кг, на МС8, МС9 – не более 20кг, на МС11 – не более 150кг, МС 15 не более 250 кг.
5. В плитах покрытия по месту высверлить отверстия диаметром 150 мм под водосточные воронки согласно привязкам на листе АР-16.

Привязан

Инв. №

| | | | |
|---|---|---|---|
| Н.контр. | Ткач | | 24.12.86 |
| Ведущ.спец. | Репало | | 25.11.86 |
| ГИП | Хлебников | | 25.11.86 |
| Гл.констр. | Тимошенко | | 25.11.86 |
| Рук.сект. | Колесников | | 25.11.86 |
| Рук.гр. | Бутенко | | 25.11.86 |
| Вед.инж. | Холудева | | 25.11.86 |
| Пров. | Бутенко | | 25.11.86 |

т.п. 813-2-23.87 КН

Комплекс по подсушочной и предреализационной обработке и хранению продовольственного картофеля емкостью 100000т (для t н= -30°С)

| Стадия | Лист | Листов |
|---|---|---|
| Р | 41 | |

Спецификация к схеме расположения плит покрытия.

ГИПРОНИСЕЛЬПРОМ г. Орел

21987-02 60

Инв.№ подл. | Подпись и дата | Взам. инв.№

Копировал Кухтинова

Формат А2

Альбом II

Типовой проект

Схема расположения плит перекрытия низ на отм. 3.000

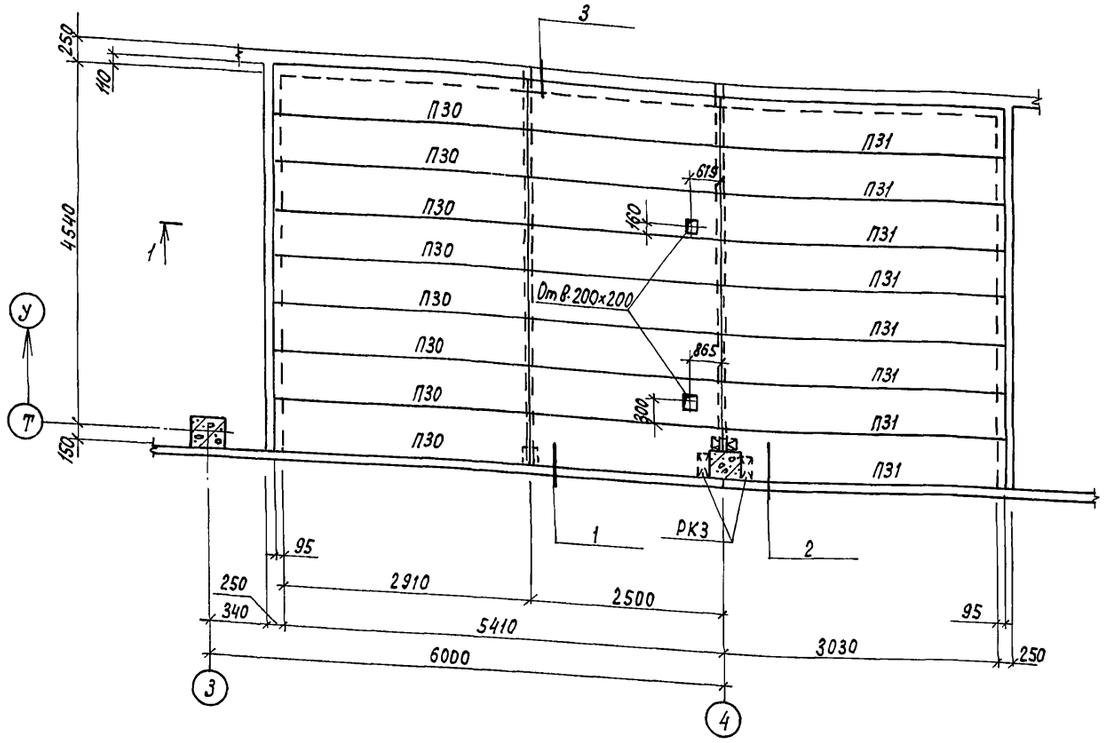


1 - 1

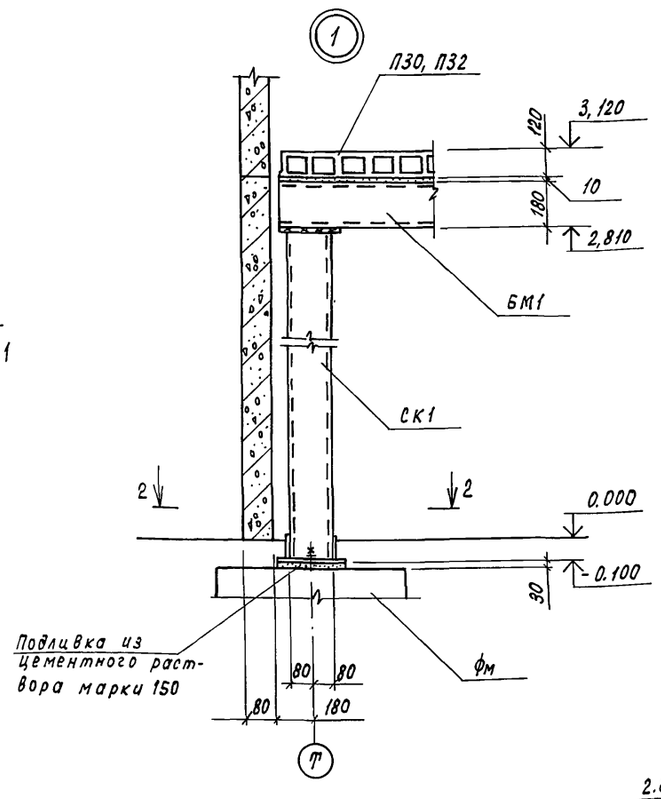


2 - 2

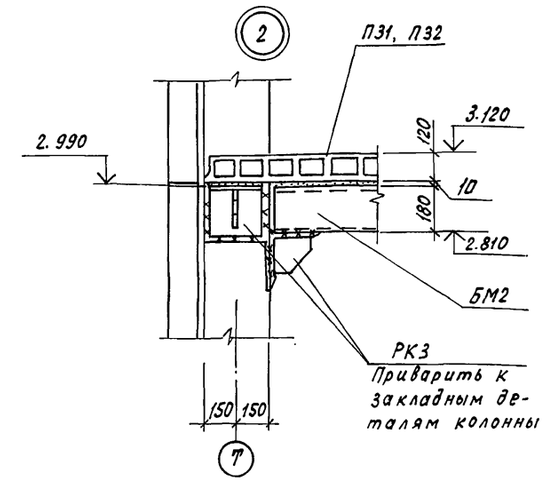


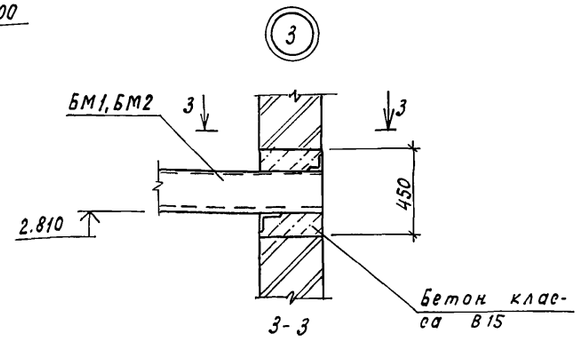


3 - 3

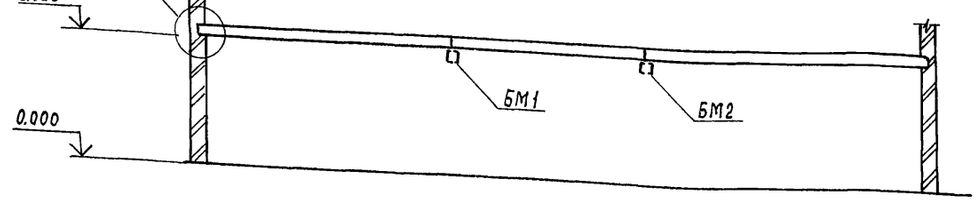


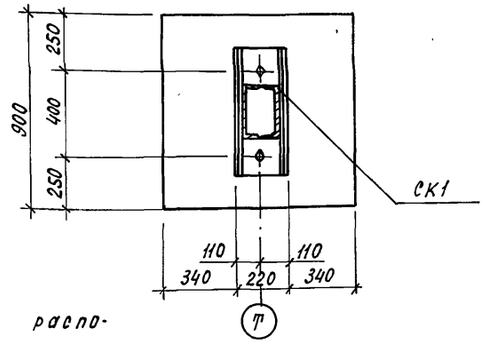


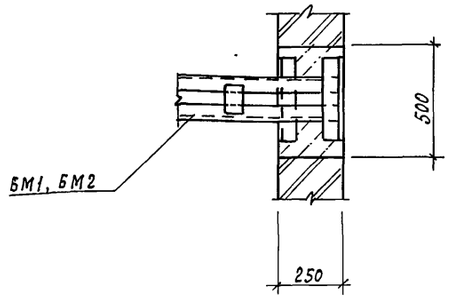


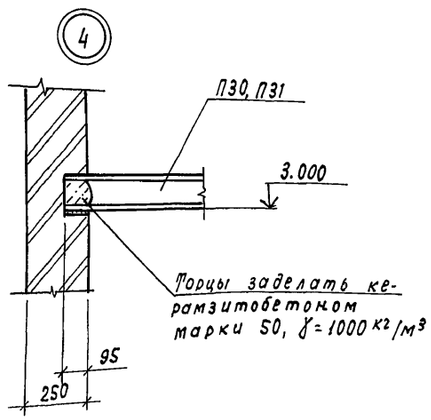


1. Спецификацию элементов к схеме расположения перекрытия см. на листе 43.
2. Незамаркированные на схеме расположения плиты марки П32.
3. Асбестоцементные экструзионные плиты перекрытия П30... П32 выполнить без утепления.
4. В месте прохождения колонны экструзионные плиты перекрытия вырезать по месту.
5. Устройство поперечного и продольного стыка плит перекрытия см. на листе 25 серии 1.000. 8-1.
6. Металлические балки БМ1 и БМ2, стойку СК1 и опорные консоли РК3 оштукатурить по металлической сетке.

| | | | | | | |
|---|---|---|---|---|---|---|
| Н.контр. | Ткач | | 25.11.86 | т.п. 813-2-33.87 КЖ | | |
| Гл.спец.отд. | Репало | | 25.11.86 | | | |
| ГИП | Хлебников | | 25.11.86 | | | |
| Гл.констр. | Тимошенко | | 25.11.86 | | | |
| Рук.сект. | Колесников | | 25.11.86 | | | |
| Рук.гр. | Бутенко | | 25.11.86 | Комплекс по послеуборочной и предреализационной обработке и хранению продовольственного картофеля емкостью 10000т (для $t_н$ = -30°С) | Стадия: Р | Лист: 42 | Листов: |
| Вед.инж. | Жолудева | | 25.11.86 | | | | |
| Пров. | Бутенко | | 25.11.86 | Схема расположения плит перекрытия низ на отм. 3.000. Узлы 1...4. | ГИПРОНИСЕЛЬПРОМ г. Орел | | |

Привязан

Инв.№

Инв.№ подл. | Подпись и дата | Взам.инв.№

21987-02 61

Копировал Кухтикова

Формат А2

Альбом III

Типовой проект

Схема расположения плит перекрытия вентшахт низ на отм. 3,270 в осях 7-8, 8-9, 9-10, 10-11

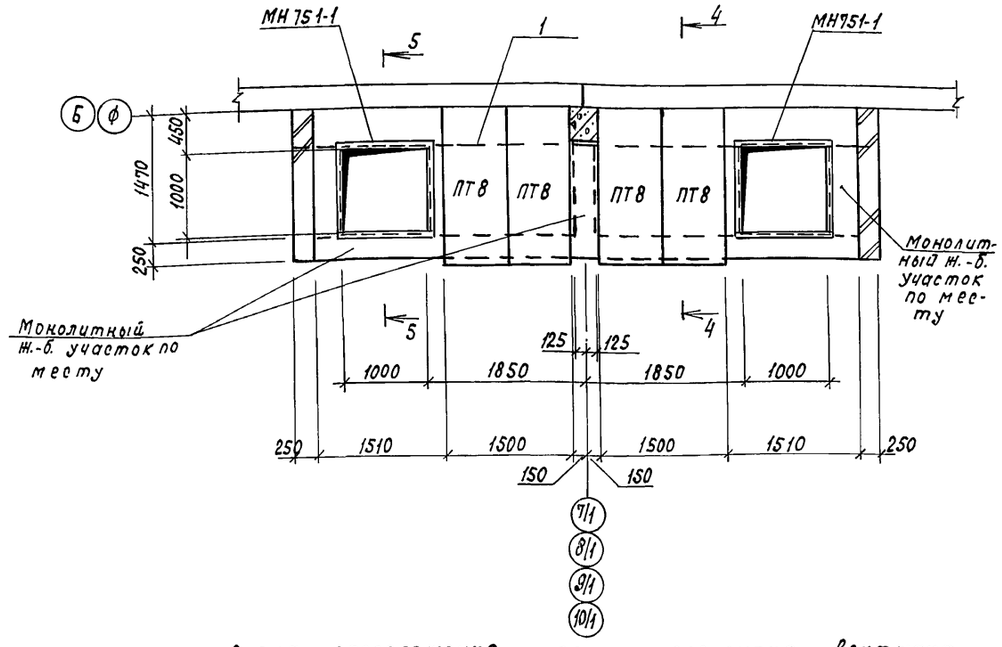


Схема расположения плит перекрытия вентшахт низ на отм. 3,270 в осях 11-12

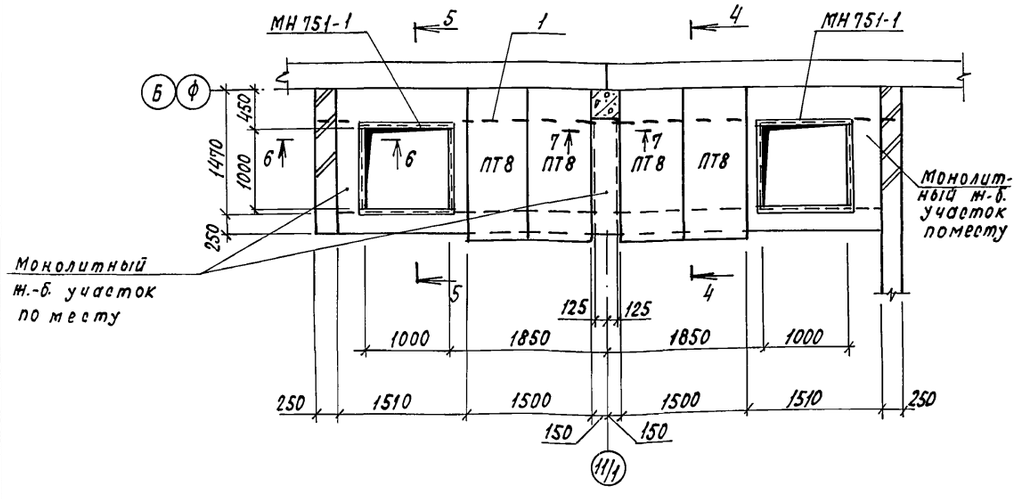


4-4

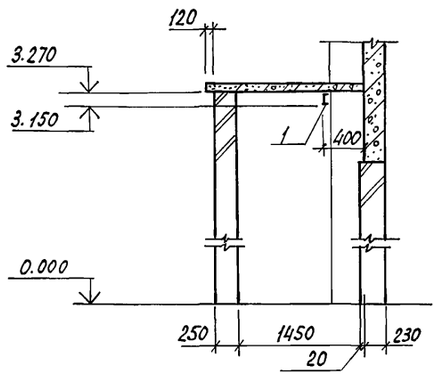


5-5

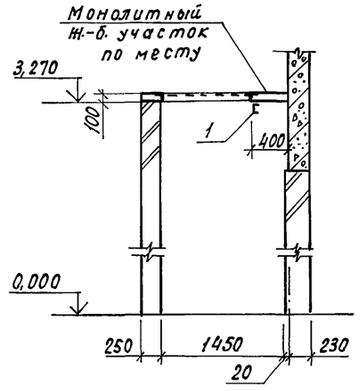


Монолитные ж.-б. участки по месту армировать ф10 AIII с шагом 100 мм в обоих направлениях.

6-6

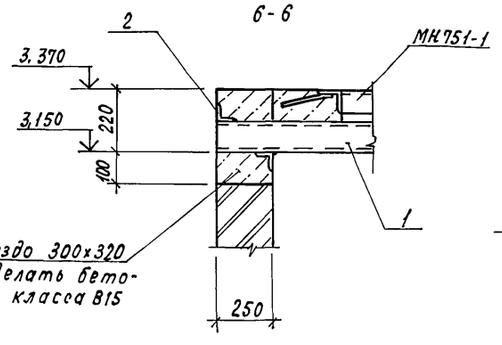


7-7

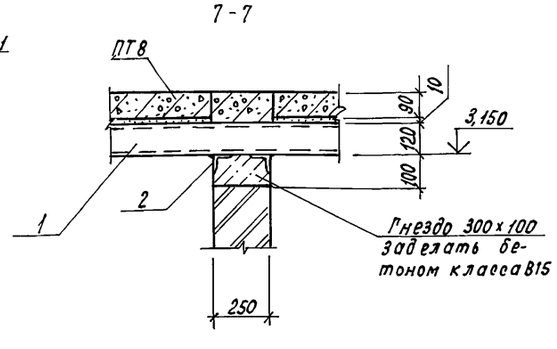


Спецификация элементов к схемам расположения плит перекрытия.

| Марка, поз. | Обозначение | Наименование | Кол. | Масса ед, кг | Примечание |
|---|---|---|---|---|---|
| | | Схема расположения | | | |
| | | плит перекрытия низ | | | |
| | | на отм. 3,000 | | | |
| | | Плиты | | | |
| П30 | 1.000.8-1 | ПЭА 298.60.12 | 8 | 111,0 | См. прим. п.3 на листе 42 |
| П31 | 1.000.8-1 | ПЭА 310.60.12 | 8 | 113,0 | См. прим. 3 на листе 42 |
| П32 | 1.000.8-1 | ПЭА 247,5.60.12 | 8 | 92,0 | См. прим. 3 на листе 42 |
| | | | | | |
| | | Балки металлические | | | |
| БМ1 | КЖИ. 92.0000 | БМ1 | 1 | 172,46 | |
| БМ2 | КЖИ. 92.0000 | БМ2 | 1 | 162,70 | |
| | | | | | |
| СК1 | 1.030.1-1, вып. 4-2 | Стойка СФ24 | 1 | 158,8 | |
| | | | | | |
| РК3 | 1.030.1-1, вып. 4-1 | Опорная консоль РК3 | 3 | 13,3 | |
| | | | | | |
| | | | | | |
| | | Схемы расположения | | | |
| | | плит перекрытия вент- | | | |
| | | шахт низ на отм. 3,270 | | | |
| ПТ8 | 3.006.1-2/82, вып. 1-2 | Плита П14д-3 | 40 | 310,0 | |
| МН751-1 | 1.400-15, вып. 1 | Изделие закладное | | | |
| | | МН 75 1-1 | 20 | 17,4 | |
| поз. 1 | | Швеллер 12 ГОСТ 8240-72 Вст3кп-II ГОСТ 535-79 | | | |
| | | ℓ = 6820 | 10 | 71,0 | |
| Поз. 2 | | Уголок 63х63х5-Б ГОСТ 8509-72 Вст3кп-II ГОСТ 535-79 | | | |
| | | ℓ = 230 | 60 | 1,1 | |
| | | Монолитные ж.-б. | | | |
| | | участки по месту | | | |
| | | Материалы | | | |
| | | Бетон класса В15 | 3,2 | | м³ |
| | | А-III-10-ГОСТ 5781-82 | | 405,0 | |

| | | | | | | |
|---|---|---|---|---|---|---|
| Н. контр. | Ткач | | 01.12.86 | т.п. 813-2-33.87 | КЖ | |
| Гл. спец. отд | Репало | | 25.11.86 | | | |
| ГИП | Хлебников | | 25.11.86 | | | |
| Гл. констр. | Тимошенко | | 25.11.86 | | | |
| Рук. сект. | Колесников | | 25.11.86 | | | |
| Рук. гр. | Бутенко | | 25.11.86 | Комплекс по послеуборочной и предреализационной обработке и хранению продовольственного картофеля емкостью 10 000 т (для t н = -30°С) | Стадия | Лист | Листов |
| Вед. инж. | Молудева | | 25.11.86 | | Р | 43 | |
| Пров. | Бутенко | | 25.11.86 | Схемы расположения плит перекрытия вентшахт | ГИПРОНИСЕЛЬПРОМ г. Орел | | |

Привязан

Инв. №

Инв. № подл. | Подпись и дата | Взам. инв. №

21987-02 62

Копировал Кухтинова

Формат А2

Альбом V

Типовой проект

## Схема расположения стеновых панелей по оси Б

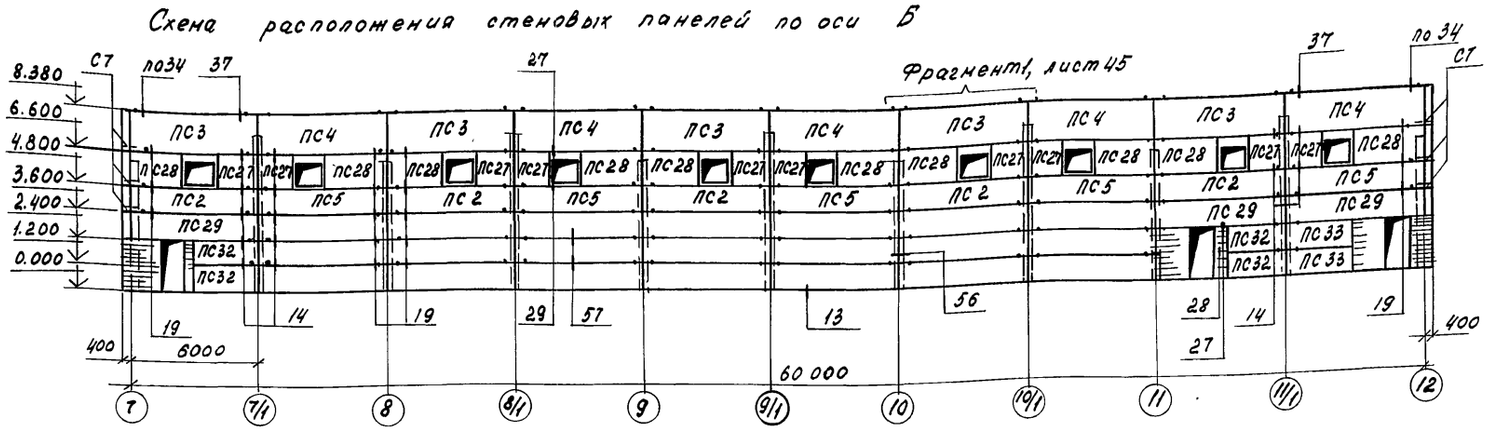


## Схема расположения стеновых панелей по оси И

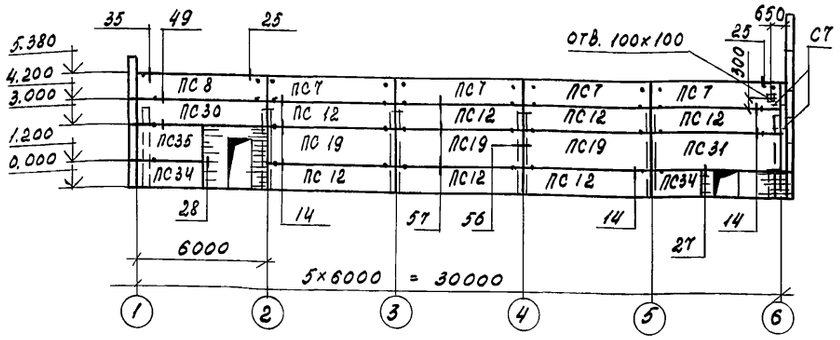


## Схема расположения стеновых панелей по оси Ф

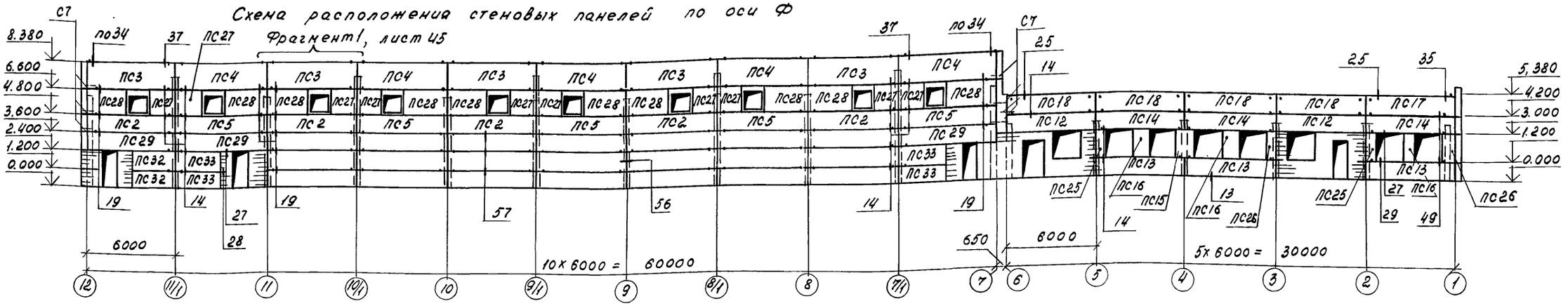


## Схема расположения стеновых панелей по оси 12

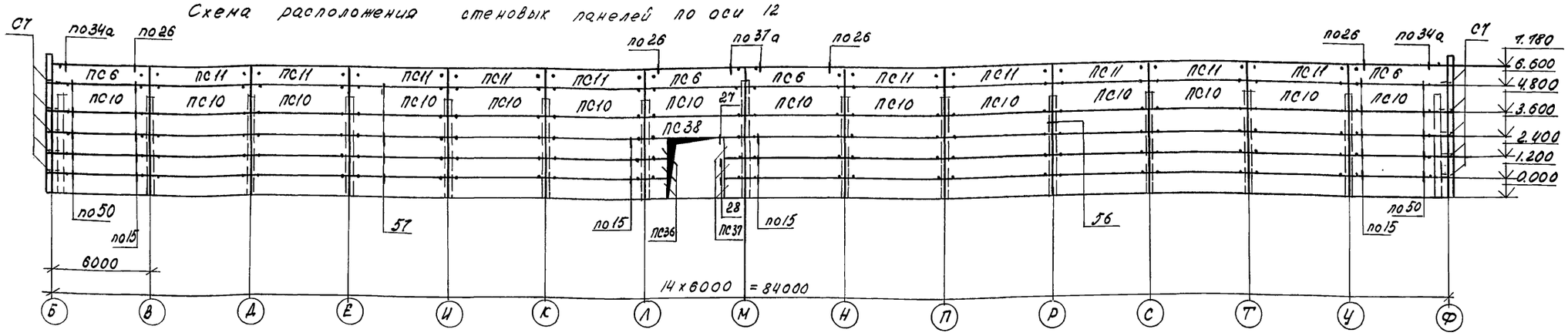


1. Незамаркированные на схемах расположения стеновые панели марки ПС1.
2. Спецификацию к схемам расположения стеновых панелей и общие указания см. лист 47.

| | | | |
|---|---|---|---|
| Н.контр. | Ткач | | 01.12.86 |
| Гл.спец.от | Репало | | 25.11.86 |
| РНП | Хлебников | | 25.11.86 |
| Гл. конст | Тимощенко | | 25.11.86 |
| Рук. сект | Колесников | | 25.11.86 |
| Рук. гр. | Бутенко | | 25.11.86 |
| Инж | Власова | | 25.11.86 |
| Пров. | Шолудева | | 25.11.86 |

т.п. 813-2-33.87 КЖ

Комплекс по послеуборочной предреализационной обработке и хранению продовольственного картофеля емкостью 10000 т (для tн = -30°С)

| стадия | лист | листов |
|---|---|---|
| Р | 44 | |

Схемы расположения стеновых панелей по осям Б, И, Ф, 12

ГИПРОНИСЕЛЬПРОМ г. Орел.

Привязан

Инв.N

Инв.N подл. | Подпись и дата | Взам. инв.N



Копировал Солова

Формат А2

Альбом V

Типовой проект

Инв.N подл. | Подпись и дата | Взам.инв.N

## Схема расположения стеновых панелей по оси 7

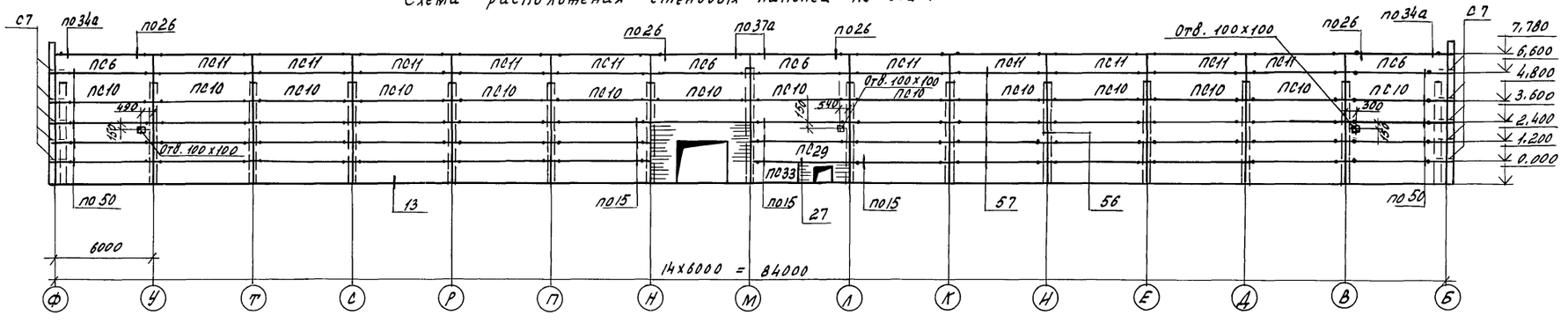


## Схема расположения стеновых панелей по оси 1

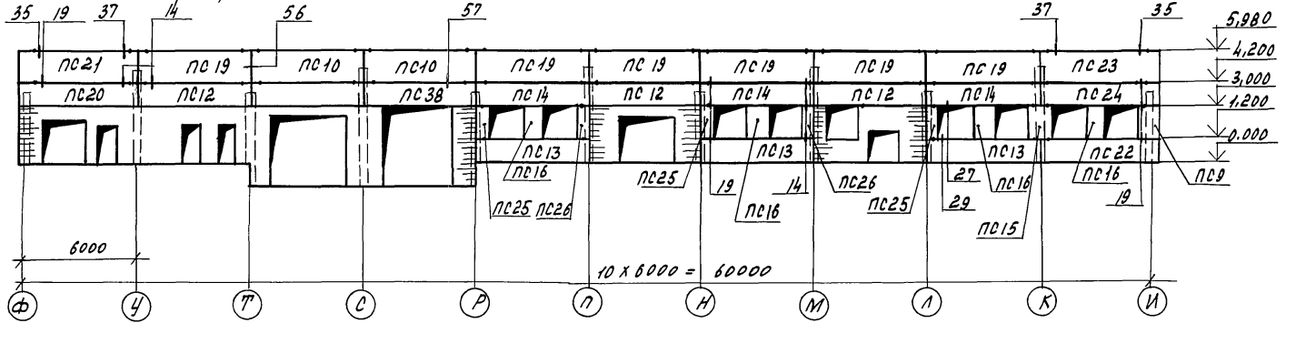


1. Незамаркированные на схемах расположения стеновые панели марки ПС1.
2. Спецификацию к схемам расположения стеновых панелей и общие указания см. лист 47

## Фрагмент 1

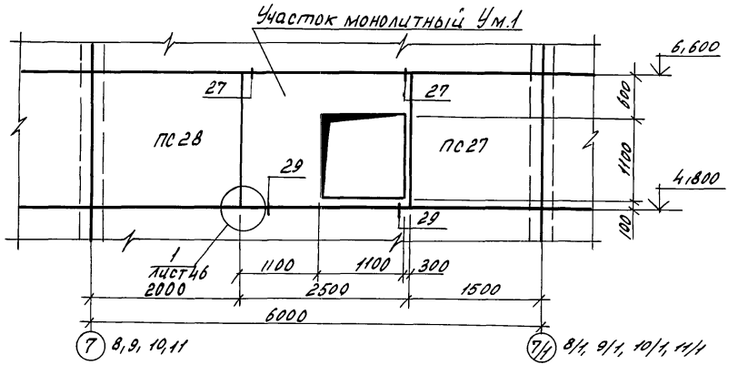


| | | | | |
|---|---|---|---|---|
| Н. контр. | Ткач | | 01.12.86 | т.п. 813-2-33.87 КН |
| Гл.спец.отд | Репало | | 25.11.86 | |
| ГИП | Хлебников | | 25.11.86 | |
| Гл. констр | Тимошенко | | 25.11.86 | |
| Рук.сект | Колесников | | 25.11.86 | |
| Рук.гр. | Бутенко | | 25.11.86 | Комплекс по послеуборочной и предреализационной обработке и хранению продовольственного картофеля ем-костью 1000т (для Ст=-3°С). |
| Инж. | Власова | | 25.11.86 | Стадия Р; Лист 45; Листов |
| Пров. | Жолудева | | 25.11.86 | Схема расположения стеновых панелей по осям 1,7, Фрагмент 1. |
| Привязан | | | | ГИПРОНИСЕЛЬПРОМ г. Орел |
| Инв.N | | | | 21987-02 64 |

Копировал Полякова Формат А2

Альбом III

Типовой проект

Схема расположения металлических стоек фахверка и насадок по оси Б в осях 7÷12 по оси Ф в осях 7÷12

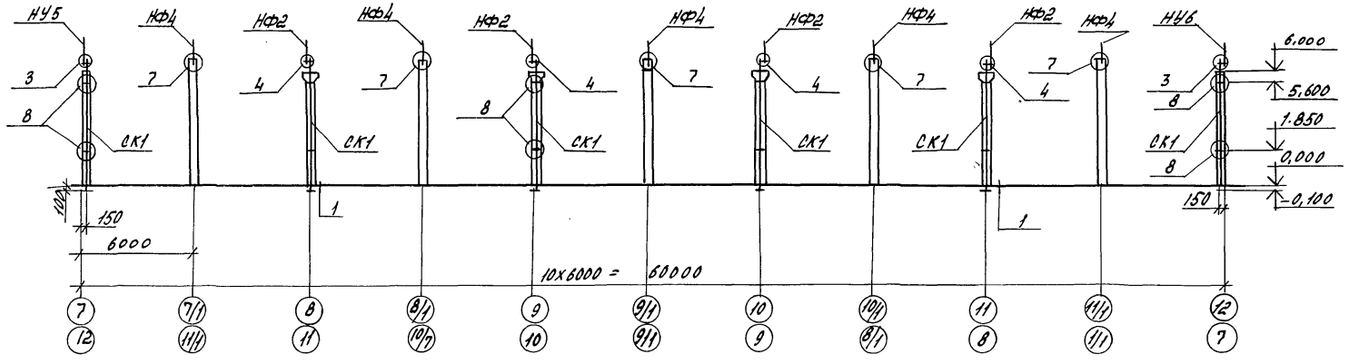


Схема расположения металлических стоек фахверка и насадок по оси 1

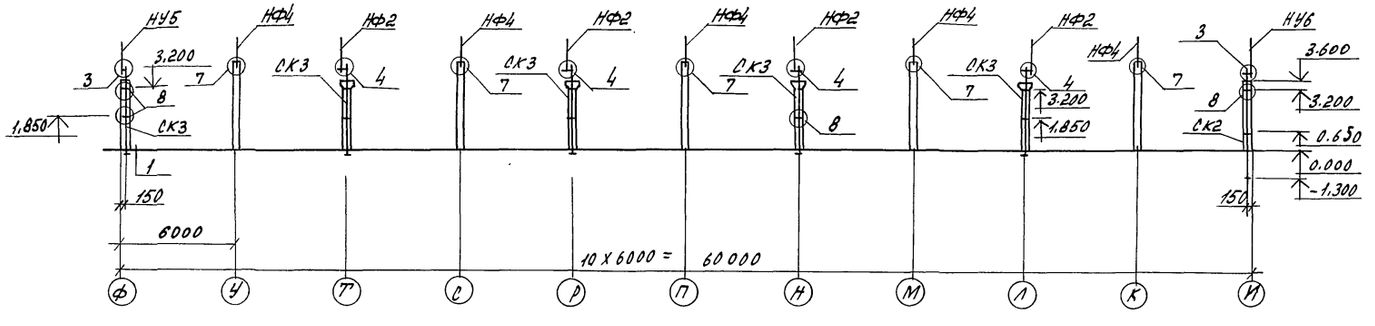


Участок монолитный Ум1. 1-1

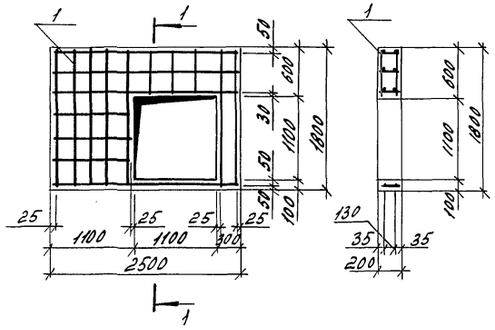


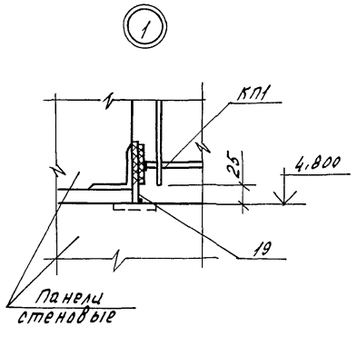


Спецификация на монолитный участок Ум1

| Формат | Зона | Поз. | Обозначение | Наименование | Кол. | Примечание |
|---|---|---|---|---|---|---|
| | | | | Сборочные единицы | | |
| А3 | | 1 | КЖИ. 6500 00 | Каркас пространственный КП1 | 1 | 11,69 кг |
| | | | | Материалы | | |
| | | | | Керамзитобетон марки 50, $\gamma = 1000$ кг/м³ | | 0,66 м³ |
| | | | | Брусок 50х100 ГОСТ 24454-80, $\ell = 100$ | 8 | 0,0005 м³ |

Ведомость расхода стали на элемент, кг

| Марка элемента | Изделия арматурные | | | | | | | Общий расход |
|---|---|---|---|---|---|---|---|---|
| | Арматура класса | | | | | Прокат марки | Всего | |
| | Вр1 | | | А-I | | Вст3кп2 | | |
| | ГОСТ 6727-80 | | | ГОСТ 5781-82 | | ГОСТ 19903-74 | | |
| | ф4 | ф5 | Итого | ф6 | Итого | δ=8 Итого | | |
| Ум1 | 1,84 | 1,89 | 3,73 | 5,84 | 5,84 | 2,12 2,12 | 11,69 | 11,69 |

1. Спецификацию к схемам расположения и общие указания см. лист 47.

2. В монолитных участках Ум1 в углах проема заложить антисептированные деревянные пробки сечением (50х100) мм

| | | | | | | |
|---|---|---|---|---|---|---|
| Н.контр. | Ткач | | 01.12.86 | т.п. 813-2-33.87 КЖ | | |
| Гл.специал. | Репало | | 25.11.86 | | | |
| ГИП | Хлебников | | 25.11.86 | | | |
| Гл. констр. | Тимошенко | | 25.11.86 | | | |
| Рук. сект. | Колесников | | 25.11.86 | | | |
| Рук. гр. | Бутенко | | 25.11.86 | Комплекс по послеуборочной и предреализационной обработке и хранению продовольственного картофеля емкостью 10000 тонн (для $\bar{t}_н = -30°C$). | Стадия: Р | Лист: 46 | Листов: |
| Инж. | Власова | | 25.11.86 | | | |
| Пров. | Жолудева | | 25.11.86 | Схема расположения стоек фахверка и насадок. Участок монолитный Ум1. Узел 1. | ГИПРОНИСЕЛЬПРОМ г. Орел | |

Привязан

Инв. N

Инв. N подл. | Подпись и дата | Взам. инв. N

21987-02 65

Корректор Полякова Формат А2

Альбом III

Типовой проект

## Спецификация к схемам расположения стеновых панелей

| Марка | Обозначение | Наименование | Кол. | Масса ед., кг | Примечание |
|---|---|---|---|---|---|
| | | Стеновая панель | | | |
| ПС1 | КЖИ.440000 | ПС 60.12.2,0-2.Л-31 | 146 | 1880 | |
| ПС2 | КЖИ.450000 | ПС 60.12.2,0-2.Л-31-А | 10 | 1880 | |
| ПС3 | КЖИ.460000 | ПС 60.18.2,0-3.Л-31-А | 10 | 2830 | |
| ПС4 | КЖИ.460000 | ПС 60.18.2,0-3.Л-31-Б | 10 | 2830 | |
| ПС5 | КЖИ.450000 | ПС 60.12.2,0-2.Л-31-Б | 10 | 1880 | |
| ПС6 | КЖИ.490000 | ПС 60.12.2,0-2.Л-34 | 8 | 1880 | |
| ПС7 | КЖИ.470000 | ПС 60.12.3,0-3.Л-34-Б | 4 | 2730 | |
| ПС8 | КЖИ.470000 | ПС 60.12.3,0-3.Л-34-А | 1 | 2730 | |
| ПС9 | КЖИ.480000 | 2ПС 9,3.18.3,0-Л-72 | 1 | 630 | |
| ПС10 | КЖИ.440000 | ПС 60.18.2,0-3.Л-31 | 30 | 2830 | |
| ПС11 | КЖИ.490000 | ПС 60.12.2,0-2.Л-34-А | 20 | 1880 | |
| ПС12 | КЖИ.440000 | ПС 60.12.3,0-3.Л-31 | 12 | 2730 | |
| ПС13 | КЖИ.500000 | ПС 60.12.3,0-3.Л-41-А | 6 | 2730 | |
| ПС14 | КЖИ.510000 | ПС 60.12.3,0-3.Л-31-А | 6 | 2730 | |
| ПС15 | КЖИ.580000 | 2ПС 12.18.3,0-Л-59-А | 2 | 810 | |
| ПС16 | КЖИ.520000 | 2ПС 12.18.3,0-Л-59-Б | 7 | 810 | |
| ПС17 | КЖИ.530000 | ПС 60.12.3,0-3.Л-34 | 1 | 2730 | |
| ПС18 | КЖИ.530000 | ПС 60.12.3,0-3.Л-34-В | 4 | 2730 | |
| ПС19 | КЖИ.440000 | ПС 60.18.3,0-2.Л-31 | 9 | 4100 | |
| ПС20 | КЖИ.540000 | ПС 63,5.12.3,0-3.Л-2.31 | 1 | 2900 | |
| ПС21 | КЖИ.540000 | ПС 63.5.18.3,0-2.Л-2.31 | 1 | 4350 | |
| ПС22 | КЖИ.550000 | ПС 63.5.12.3,0-3.Л-1.41-А | 1 | 2900 | |
| ПС23 | КЖИ.540000 | ПС 63,5.18.3,0-2.Л-1.31 | 1 | 4350 | |
| ПС24 | КЖИ.560000 | ПС 63.5.12.3,0-3.Л-1.31-А | 1 | 2900 | |
| ПС25 | КЖИ.570000 | 2ПС 6.18.3,0-Л-72-А | 5 | 410 | |
| ПС26 | КЖИ.570000 | 2ПС 6.18.3,0-Л-72-Б | 4 | 410 | |
| ПС27 | КЖИ.580000 | 2ПС 15.18.2,0-Л-59-А | 20 | 700 | |
| ПС28 | КЖИ.580000 | 2ПС 20.18.2,0-Л-59-А | 20 | 930 | |
| ПС29 | КЖИ.590000 | ПС 60.12.2,0-2.Л-31-В | 7 | 1880 | |
| ПС30 | КЖИ.590000 | ПС 60.12.3,0-3.Л-31-Б | 1 | 2730 | |
| ПС31 | КЖИ.590000 | ПС 60.18.3,0-2.Л-31-А | 1 | 4100 | |
| ПС32 | КЖИ.600000 | ПС 30.12.2,0-6.Л-72-А | 6 | 940 | |
| ПС33 | КЖИ.600000 | ПС 30.12.2,0-6.Л-72-Б | 7 | 940 | |
| ПС34 | КЖИ.600000 | ПС 30.12.3,0-6.Л-72-А | 2 | 1370 | |
| ПС35 | КЖИ.600000 | ПС 30.18.3,0-6.Л-72-А | 1 | 2050 | |
| ПС36 | КЖИ.610000 | 2ПС 12.12.2,0-Л-72-А | 3 | 370 | |
| ПС37 | КЖИ.610000 | 2ПС 12.12.2,0-Л-72-Б | 3 | 370 | |
| ПС38 | КЖИ.620000 | ПС 60.12.2,0-2.Л-31-Г | 2 | 1880 | |
| | | | | | |
| | | Насадки | | | |
| НУ5 | 1.030.1-1, Вып. 4-1 | НУ5 | 3 | 37.2 | |
| НУ6 | 1.030.1-1, Вып. 4-1 | НУ6 | 3 | 37.2 | |
| НФ2 | 1.030.1-1, Вып. 4-1 | НФ2 | 12 | 49,9 | |

продолжение

| Марка | Обозначение | Наименование | Кол. | Масса ед., кг | Примечание |
|---|---|---|---|---|---|
| НФ4 | 1.030.1-1, Вып. 4-1 | Насадка НФ4 | 17 | 35.2 | |
| | | Деталь крепления | | | |
| Т3 | 1.030.1-1, Вып. 4-1 | Т3 | 266 | 0,4 | |
| Т4 | 1.030.1-1, Вып. 4-1 | Т4 | 253 | 0,7 | |
| Т8 | 1.030.1-1, Вып. 4-1 | Т8 | 62 | 0,5 | |
| Т18 | 1.030.1-1, Вып. 4-1 | Т18 | 4 | 0,4 | |
| Т19 | 1.030.1-1, Вып. 4-1 | Т19 | 18 | 0,5 | |
| Т21 | 1.030.1-1, Вып. 4-1 | Т22 | 48 | 0,8 | |
| Т24 | 1.030.1-1, Вып. 4-1 | Т24 | 72 | 1,1 | |
| Т5 | 1.030.1-1, Вып. 4-1 | Т5 | 6 | 0,4 | |
| Т6 | 1.030.1-1, Вып. 4-1 | Т6 | 20 | 0,6 | |
| | | | | | |
| | | | | | |
| | | Изделие соединительное | | | |
| МС16 | КЖИ.0000.87 | МС16 | 4 | 0,94 | |
| С7 | КЖИ.71.0000 | Сетка С7 | 35 | 0,7 | |
| | 1.030.1-1, Вып. 3-1 | Болт М12-8g×60.58.016 ГОСТ 7798-70 | 36 | | |
| | 1.030.1-1, Вып. 3-1 | Гайка М12-7Н.5.016 ГОСТ 5915-70 | 72 | | |
| | 1.030.1-1, Вып. 3-1 | Шайба 12.01.08 кп.016 ГОСТ 11371-78 | 36 | | |
| | | Стойки | | | |
| СК1 | 1.030.1-1, Вып. 4-2 | СФ4 | 12 | 359,1 | |
| СК2 | 1.030.1-1, Вып. 4-2 | СФ2 | 1 | 300,4 | |
| СК3 | КЖИ.91.0000 | СК3 | 5 | 237.5 | |
| 7 | 1.030.1-1, Вып. 3-1 | Лист Б-ПН-НО-8,0 ГОСТ 19903-74 Вст3пс6-1 ГОСТ 14637-79 | | | |
| | | 70×70 | 36 | | |
| 19 | 1.030.1-1, Вып. 3-1 | Лист Б-ПН-НО-8,0 ГОСТ 19903-74 Вст3кп2 ГОСТ 14637-79 | | | |
| | | 80×140 | 147 | | |
| 22 | 1.030.1-1, Вып. 3-1 | Лист Б-ПН-НО-8,0 ГОСТ 19903-74 Вст3кп2 ГОСТ 14637-79 | | | |
| | | 140×140 | 11 | | |
| 24 | 1.030.1-1, Вып. 3-1 | Уголок 90×58×8-Б ГОСТ 8510-72 Вст3кп ГОСТ 535-79 | | | |
| | | $\ell$=80 | 4 | | |
| | | Участок монолитный УМ1 | | | |
| УМ1 | Лист 46 | | 20 | | 0,66 м³ |

1. Стеновые панели по осям 7, 12 отстоят от соответствующих осей на толщину утеплителя 200 мм, в связи с этим узлы крепления 34 и 37 по серии 1.030.1-1, вып. 3-3 заменены на узлы 34а и 37а. Узел 34а отличается от узла 34 заменой соединительного изделия Т19 на Т18; узел 37а отличается от узла 37 заменой соединительного изделия Т8 на МС16.
2. Все узлы крепления приняты по серии 1.030.1-1, вып. 3-3.
3. Панели приняты из керамзитобетона с $\gamma$ = 1000 кг/м³.
4. В углах здания заложить сетки С7 с последующим обетонированием керамзитобетоном $\gamma$ = 1000 кг/м³.
5. Кирпичную кладку выполнять совместно с монтажом панелей.
6. Во время монтажа стеновых панелей в швы заложить анкера МД4 для крепления реек утеплителя (см. лист АР-14)
7. Кирпичную кладку и монтаж стеновых панелей по оси 1 в осях М-Л выполнять после монтажа технологического оборудования.

Привязан

Инв. N подл. | Подпись и дата | Взам. инв. N

Инв. N

| | | | |
|---|---|---|---|
| Н. контр. | Ткач | | 01.12.86 |
| Гл. спец. от | Репало | | 25.11.86 |
| ГИП | Хлебников | | 25.11.86 |
| Гл. конструктор | Тимошенко | | 25.11.86 |
| Рук. сект. | Колесников | | 25.11.86 |
| Рук. гр. | Бутенко | | 25.11.86 |
| Инж. | Власова | | 25.11.86 |
| Пров. | Колудева | | 25.11.86 |

т. п. 813-2-33.87 КЖ

Комплекс по послесварочной и предреализационной обработке и хранению предварительного картофеля емкостью 10000 т (для Ен: -30° С)

| Стадия | Лист | Листов |
|---|---|---|
| Р | 47 | |

Спецификация к схемам расположения стеновых панелей

ГИПРОНИСЕЛЬПРОМ г. Орел

Копировал Николаева

Альбом II

Типовой проект

## Схема расположения панелей перегородок по оси Т

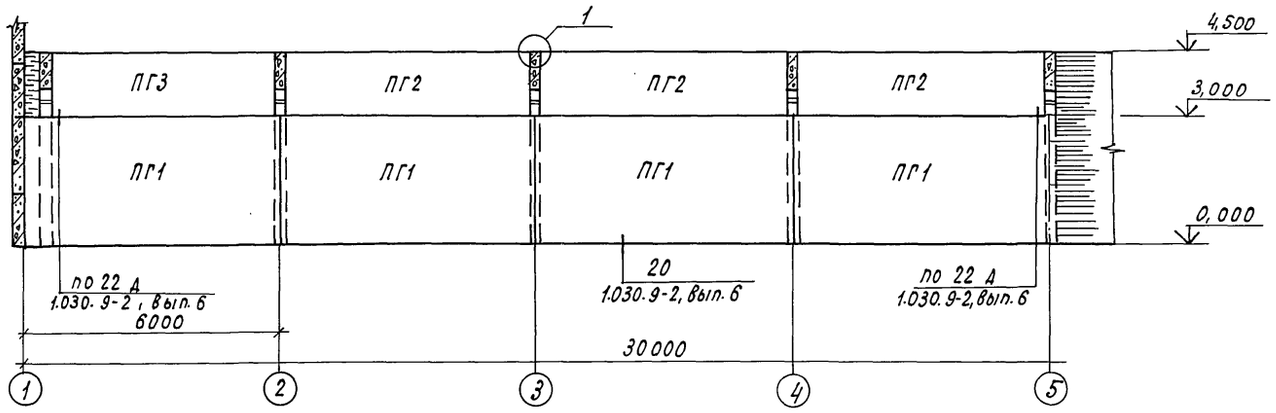


## Схема расположения панелей перегородок по оси Р

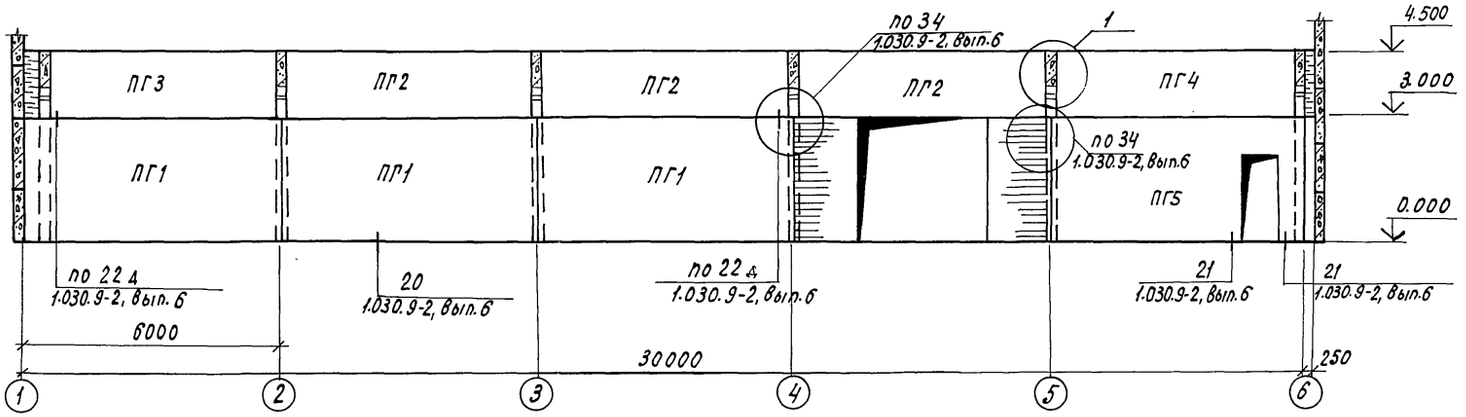


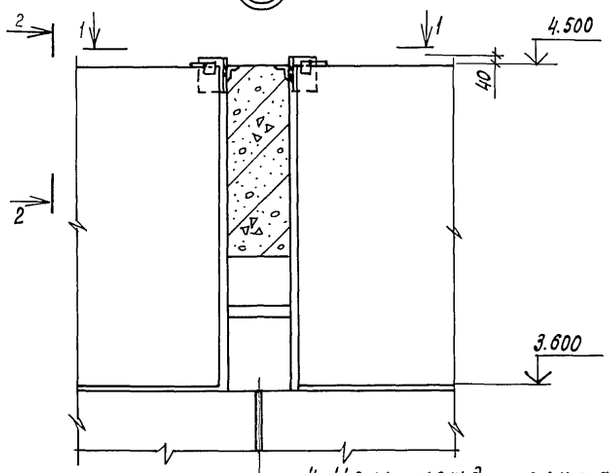


1-1

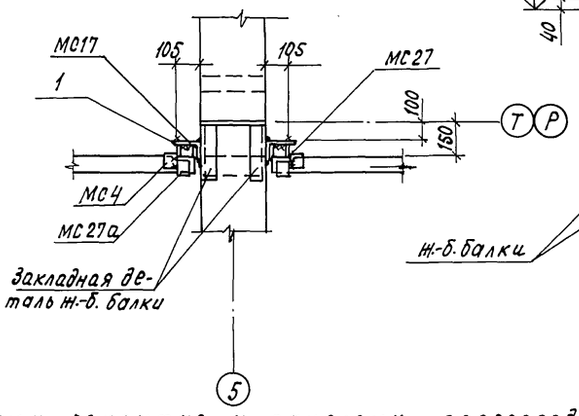


2-2

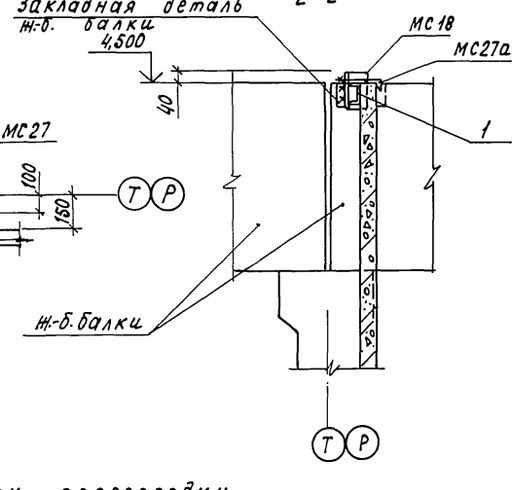


4. Щель между плитами покрытия и панелями перегородки заложить кирпичом. Кирпичную кладку выполнять из глиняного кирпича „на ребро" с применением свежеприготовленного раствора марки 75. Поверхность торца нижележащей панели перед кладкой очистить и смочить.

5. В узле 34 соединительное изделие МС 39 заменить на поз. 2.

## Спецификация элементов к схемам расположения панелей перегородок.

| Марка | Обозначение | Наименование | Кол. | Масса ед., кг | Примечание |
|---|---|---|---|---|---|
| | | Панели перегородок | | | |
| ПГ1 | 1.030.9-2, вып.1 | ПГ60.30-1-л | 7 | 2290 | |
| ПГ2 | 1.030.9-2, вып.1 | ПГ56.15-1-л | 6 | 1070 | |
| ПГ3 | 1.030.9-2, вып.1 | ПГ52.15-1-л | 2 | 980 | |
| ПГ4 | 1.030.9-2, вып.1 | ПГ55.15-1-л | 1 | 1060 | |
| ПГ5 | 1.030.9-2, вып.1 | ПГ60.30-1-л-Д1 | 1 | 1970 | |
| | | Изделия соединительные | | | |
| МС4 | 1.030.9-2, вып.7, ч.2 | МС4 | 34 | 0,3 | |
| МС9 | 1.030.9-2, вып.7, ч.2 | МС9 | 8 | 0,5 | |
| МС9а | 1.030.9-2, вып.7, ч.2 | МС9а | 8 | 0,5 | |
| МС5 | 1.030.9-2, вып.7, ч.2 | МС5 | 2 | 0,3 | |
| МС6 | 1.030.9-2, вып.7, ч.2 | МС6 | 4 | 0,2 | |
| МС14 | 1.030.9-2, вып.7, ч.2 | МС14 | 16 | 0,2 | |
| МС27 | 1.030.9-2, вып.7, ч.2 | МС27 | 9 | 0,5 | |
| МС27а | 1.030.9-2, вып.7, ч.2 | МС27а | 9 | 0,5 | |
| МС17 | КЖИ.000088 | МС17 | 9 | 3,3 | |
| МС18 | КЖИ.000088 | МС18 | 9 | 3,3 | |
| МС68 | 1.030.9-2, вып.7, ч.2 | МС68 | 16 | 0,5 | |
| | 11761.00.00.000 | Дюбель ДРК-М10 | 32 | 0,04 | |
| поз.1 | | Швеллер 12 ГОСТ 8240-72 Вст3кп2 ГОСТ 535-79 | 2·50 | | |
| | | | 18 | 0,1 | |
| | | Болт М10-8g×60.58 ГОСТ 7798-70 | 32 | | |
| поз.2 | | Уголок 140×140×10-Б ГОСТ 8509-72 Вст3пс6-1 ТУ 14-1-3023-80 | 2·310 | | |
| | | | 2 | 6,67 | |
| | | Шайба 10.01.08 КП.016 | | | |
| | | ГОСТ 11371-78 | 32 | | |

1. На узле 1 плиты покрытия условно не показаны
2. Крепление панелей перегородок к железобетонным колоннам осуществляется при помощи распорных дюбелей, устанавливаемых в отверстия, образованные путем сверления с помощью ручного механизированного инструмента. Конструкция дюбеля, разработанного ВНИИМонтажспецстроем, приведена в приложении к вып. 7, ч. 2, серии 1.030.9-2.
3. Горизонтальные швы в перегородках заполнить цементно-песчаным раствором марки 50. Вертикальные швы проконопатить паклей или минеральной ватой смоченной в цементном молоке.

| | | | | |
|---|---|---|---|---|
| Н.контр. | Ткач | | 20.11.86 | т.п. 813-2-33.87 КЖ |
| Гл.спец.отд. | Репало | | 25.11.86 | |
| ГИП | Хлебников | | 25.11.86 | |
| Гл.констр. | Тимошенко | | 25.11.86 | |
| Рук.сект. | Колесников | | 25.11.86 | |
| Рук.гр. | Бутенко | | 25.11.86 | Комплекс по послеуборочной и предреализационной обработке и хранению продовольственного картофеля емкостью 10000т (tн = -30°С) |
| Инж. | Власова | | 25.11.86 | |
| Пров. | Жолудева | | 25.11.86 | |

| Стадия | Лист | Листов |
|---|---|---|
| Р | 48 | |

Схема расположения панелей перегородок по осям Т, Р. Узел 1.

ГИПРОНИСЕЛЬПРОМ г. Орел

Привязан

Инв.№

Взам.инв.№ | Подпись и дата | Инв.№ подл.

21987-02 67

Копировал Кухтинова

Формат А2

Типовой проект Альбом III

Схема расположения перегородок по оси 7 (изображено) и по оси 12 (зеркальное изображение)

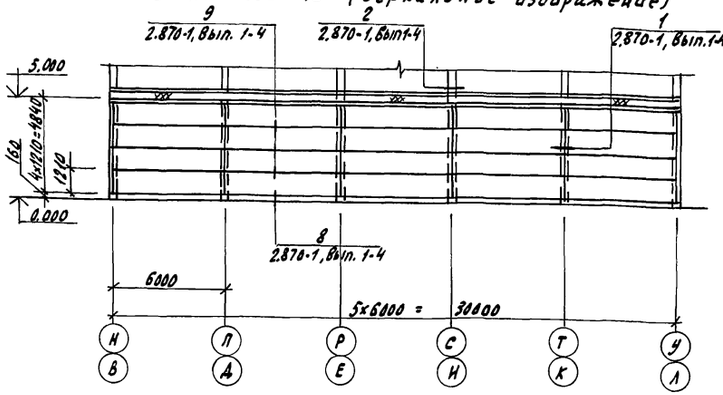


Схема расположения перегородок по осям 8, 9, 10, 11

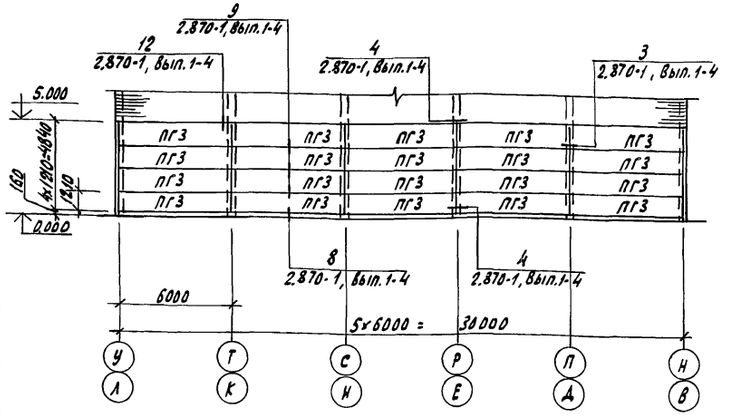


Схема расположения перегородок по оси Л

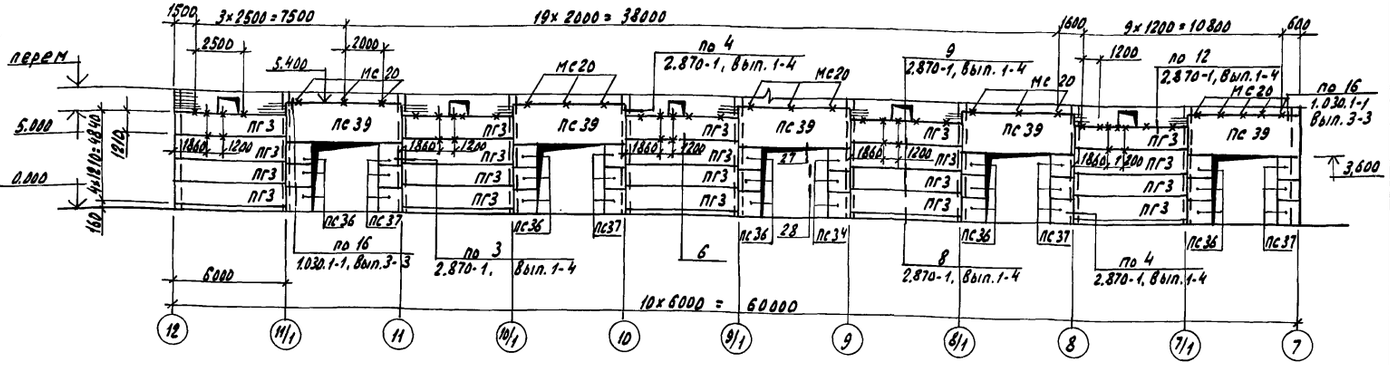


1

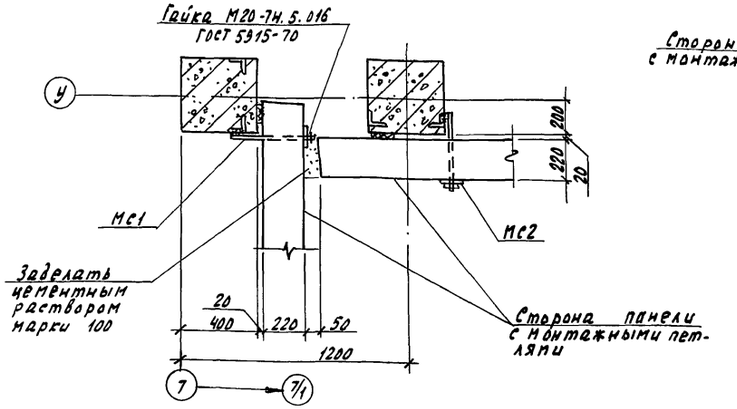


2

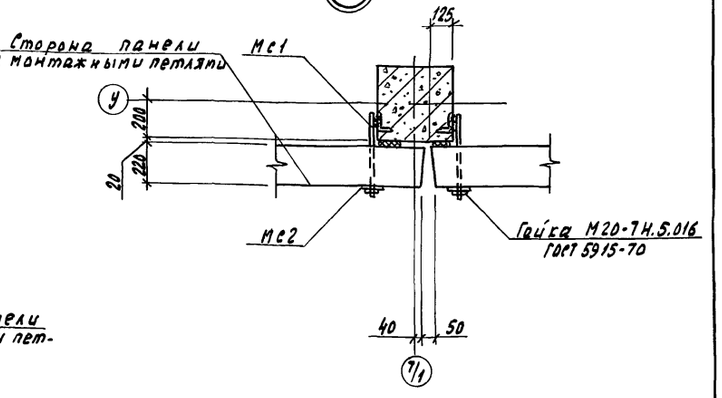


3

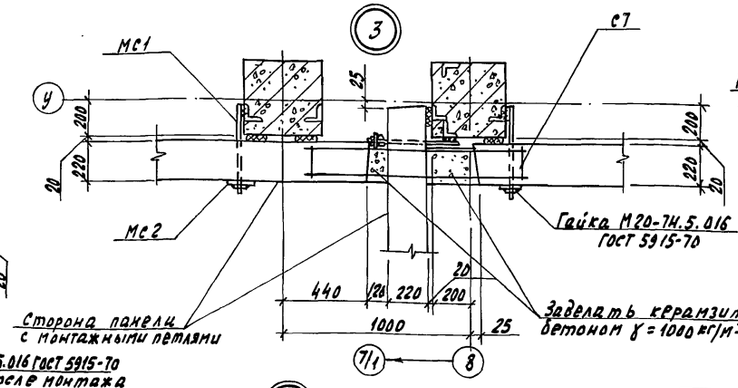


4

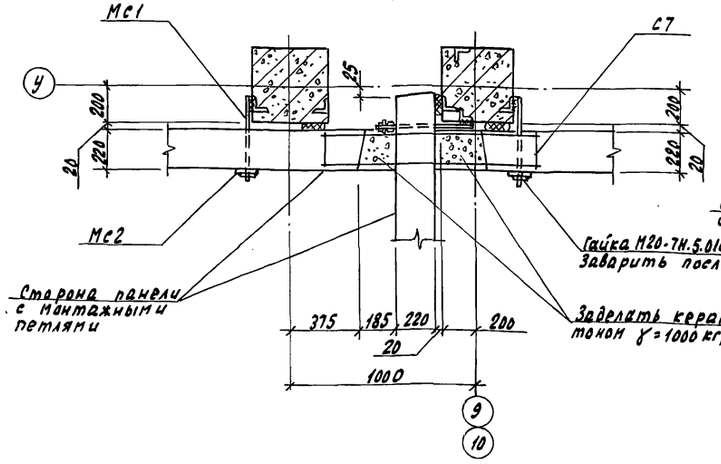


5

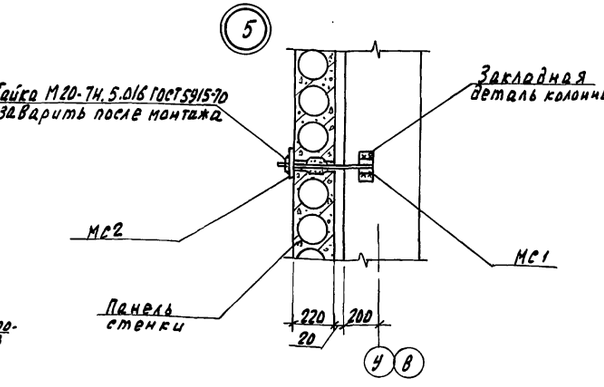


6

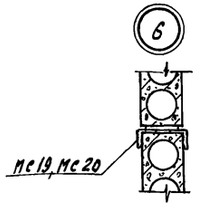


| | | | | | |
|---|---|---|---|---|---|
| Н.контр. | Ткач | | 02.12.86 | т.п. 813-2-33.87 КЖ | |
| Гл.спец.отд | Репало | | 25.11.86 | | |
| ГИП | Хлебников | | 25.11.86 | | |
| Гл.констр. | Тимошенко | | 25.11.86 | | |
| Рук.сект. | Колесников | | 25.11.86 | | |
| Рук.гр. | Бутенко | | 25.11.86 | Комплекс по послеуборочной и предреализационной обработке и хранению продовольственного картофеля емкостью 10000 тонн (для $t_{вн}$ = 3-5°С) | Стадия Р; Лист 49; Листов |
| Вед.инж. | Молудева | | 25.11.86 | | |
| Прав. | Бутенко | | 25.11.86 | Схемы расположения перегородок по осям 7...12, Л. Узлы 1...6 | ГИПРОНИСЕЛЬПРОМ г. Орел |

Привязан

Инв. N подл. | Подпись и дата | Взам. инв. N

Копировал Николаева

Альбом II

Типовой проект

## Схема расположения перегородок по оси У

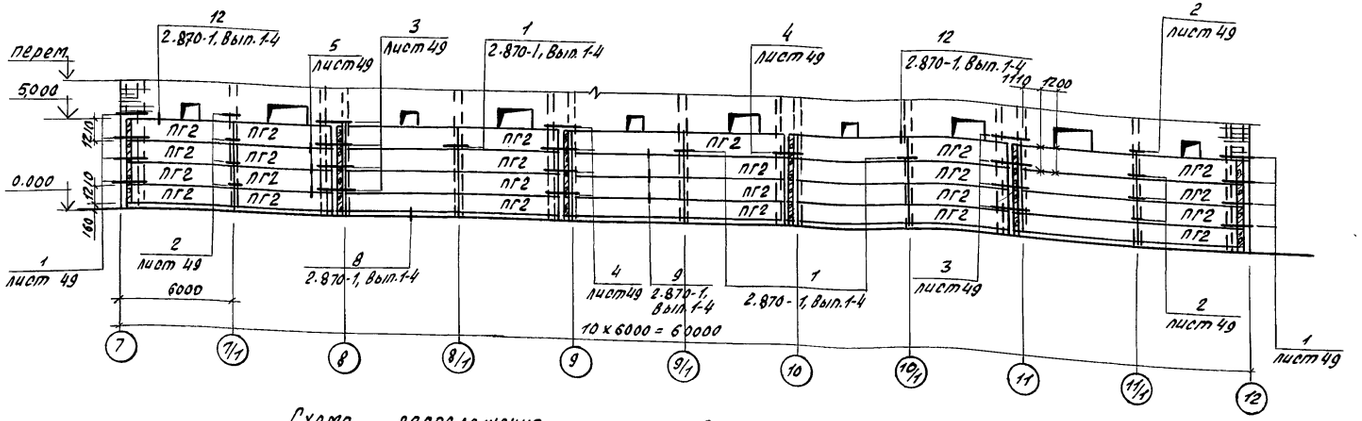


## Схема расположения перегородок по оси В

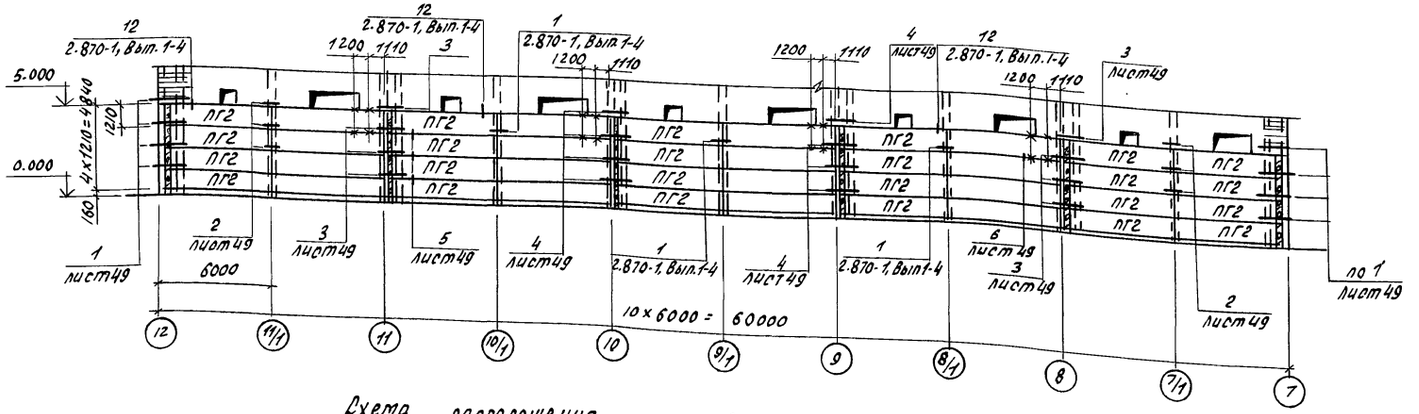


## Схема расположения перегородок по оси Н

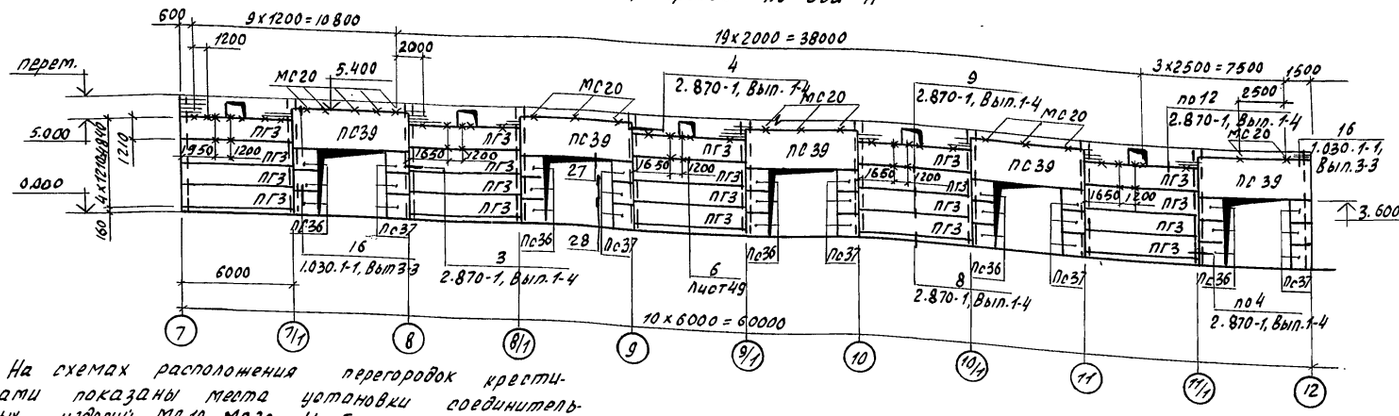


3. На схемах расположения перегородок крестиками показаны места установки соединительных изделий МС 19, МС 20. Необозначенные на схеме соединительные изделия марки МС 19

## Спецификация к схеме расположения перегородок

| Марка, поз. | Обозначение | Наименование | Кол. | Масса ед, кг | Примечание |
|---|---|---|---|---|---|
| | | Панели перегородки | | | |
| ПГ1 | 2.870-1, Вып. 2-4 | ПК 60.12-4-А IV Т-А | 112 | 2100 | |
| ПГ2 | КЖИ.640000 | ПК 54.12-4А IV Т-А | 48 | 1900 | |
| ПГ3 | 2.870-1, Вып. 2-4 | ПК 60.12-4А IV Т-Б | 200 | 2100 | |
| ПС39 | КЖИ.630000 | ПС60.18.2,0-1Л-31-Г | 10 | 2820 | |
| ПС 36 | КЖИ.610000 | 2ПС12.12.2,0-Л-П2-А | 30 | 370 | |
| | | Изделия соединительные | | | |
| МС1 | 2.870-1, Вып. 2-4 | МС1 | 320 | 1.24 | |
| МС 2 | 2.870-1, Вып. 2-4 | МС2 | 320 | 0,68 | |
| МС3 | 2.870-1, Вып. 2-4 | МС3 | 500 | 6.0 | |
| МС 6 | 2.870-1, Вып. 2-4 | МС6 | 500 | 1.49 | |
| МС 19 | КЖИ.890000 | МС19 | 93 | 4.25 | |
| МС20 | КЖИ.890000 | МС20 | 33 | 4,15 | |
| 4 | 2.870-1.1-4 011 | Сетка 20-2,0-0 | | | |
| | | ГОСТ 5336-80, ℓ=5550 | 20 | | 5.55 м² |
| 7 | 2.870-1.1-4 010 | Доска 25×100 | | | |
| | | ГОСТ 24454-80, ℓ=5550 | 20 | | 0,014 м³ |
| 19 | 1.030.1-1, Вып. 3-3 | Лист Б-ПН-НО-8,0 ГОСТ 19903-74 / В ст3 кп2 ГОСТ 535-79 80×140 | 20 | 0.70 | |
| С7 | КЖИ.710000 | Сетка С7 | 32 | 0.7 | |
| | | Гайка М20-7Н.5.016 ГОСТ 5915-70 | 820 | | |
| | | Шайба 20.01.08 КП016 | | | |
| | | ГОСТ 11371-78 | 500 | | |
| | | Гвоздь К 2,5×60 | | | |
| | | ГОСТ 4028-63 | 840 | | |
| | | | | | |
| | | Материалы | | | |
| | | Гернит ⌀30 | | | |
| | | ГОСТ19 177-81, ℓ=5000 | 220 | | |
| | | Бетон класса В15 | | | 18.0 м³ |
| ПС 37 | КЖИ.610000 | Панель 2ПС12.12.2,0-Л-72-Б | 30 | 370 | |
| 22 | 1.030.1-1, Вып. 3-3 | Лист Б-ПН-НО-8,0 ГОСТ 19903-74 / В ст3 кп2 ГОСТ 535-79 140×140 | 40 | 1.23 | |

1. В спецификации учтен расход материалов по узлам 1...4, 8, 9, 12 серии 2.870-1, Вып. 1-4.
2. Незамаркированные на схемах расположения перегородки марки ПГ 1.

| | | | |
|---|---|---|---|
| Н.контр. | Ткач | | 07.12.86 |
| Гл.спец.отд. | Репало | | 25.11.86 |
| ГИП | Хлебников | | 25.11.86 |
| Гл.констр. | Тимошенко | | 25.11.86 |
| Рук.сект. | Колесников | | 25.11.86 |
| Рук.гр. | Бутенко | | 25.11.86 |
| Вед.инж. | Жолудева | | 25.11.86 |
| Пров. | Бутенко | | 25.11.86 |

т.п. 813-2-33.87 КЖ

Комплекс по послеуборочной и предреализационной обработке и хранению продовольственного картофеля вместимостью 10000 т (для tн = -30° С)

| Стадия | Лист | Листов |
|---|---|---|
| Р | 50 | |

Схемы расположения перегородок по осям В, У, Н.

ГИПРОНИСЕЛЬПРОМ г. Орел

Привязан

Инв. N

Инв. N подл. | Подпись и дата | Взам. инв. N

21987-02 69

Копировал Зубакова Формат А 2

Альбом V

Типовой проект

## Ведомость рабочих чертежей основного комплекта

| Лист | Наименование | Примечание |
|---|---|---|
| 1 | Общие данные (начало) | |
| 2 | Общие данные (продолжение) | |
| 3 | Общие данные (продолжение) | |
| 4 | Общие данные (окончание) | |
| 5 | Схемы расположения сетчатого ограждения, площадки, бункеров, кронштейнов. Узлы 1.2. | |
| 6 | Схемы расположения сетчатого ограждения, лестничного марша и ограждения | |
| 7 | Схема расположения площадки ПЛ1 на отм. 1,200. Узлы 3...8 | |
| 8 | Схема расположения покрытия над бункером. Узлы 9,10 | |

## Ведомость ссылочных и прилагаемых документов

| Обозначение | Наименование | Примечание |
|---|---|---|
| | Ссылочные документы | |
| 1.400-15, вып.1 | Унифицированные закладные изделия железобетонных конструкций для крепления технологических коммуникаций и устройств | |
| 1.450.3-3, вып. 2.4.1.2 | Стальные лестницы, площадки, стремянки и ограждения | |
| 3.017-1, вып. 2, 4.6 | Ограждения площадок и участков предприятий, зданий и сооружений | |
| 2.460-1, вып.1 | Типовые архитектурно-строительные детали одноэтажных промышленных металлических зданий с покрытиями из асбестоцементных волнистых листов | |

## Общие указания

1. Данная часть рабочего проекта разработана на основании проекта, утвержденного Министерством плодоовощного хозяйства СССР
2. За условную отметку 0.000 принят уровень чистого пола здания, что соответствует абсолютной отметке на генплане
3. Изготовление и монтаж конструкций должны осуществляться в соответствии с указаниями главы СНиП III-18-75 „Металлические конструкции."
4. Сварные швы выполнить электродами типа Э42 по ГОСТ 9466-75 и ГОСТ 9467-75. Высоту шва принять 6 мм.
5. Болты принять нормальной точности класса 5,6 по ГОСТ 7798-70.
6. Закрепление гаек на постоянных болтах осуществить путем зачеканки или повварки резьбы.
7. Все металлические конструкции покрыть эмалью ХВ-110 (2 слоя) ГОСТ 6993-79 по грунтовке ГФ-021 (1 слой) ГОСТ 25129-82.
8. Полезная нормативная нагрузка на металлическую площадку ПЛ1 принята 150 кгс/м² (1470 Па) согласно СНиП 2.01.07-85

## Ведомость металлоконструкций по видам профилей

| Наименование конструкций по номенклатуре Прейскуранта № 01-09 | Позиция по Прейскуранту 01-09 | № по пор. | Код конструкций | Масса конструкций (т) | | | | | | | | | | | | | Ø проката в стали класса с 38/23 | Количество, шт. | Серия типовых конструкций |
|---|---|---|---|---|---|---|---|---|---|---|---|---|---|---|---|---|---|---|---|
| | | | | Всего стали подлежащей учету по массе | по видам профилей стали | | | | | | | | | | прочие | всего | | | |
| | | | | | балки и швеллеры | крупносорт. сталь | среднесорт. сталь | мелкосорт. сталь | толстолистовая сталь | универсальная сталь | полосовая сталь | гнутые и гнутосварные | трубы | | | | | | |
| 1 | 2 | 3 | 4 | 5 | 6 | 7 | 8 | 9 | 10 | 11 | 12 | 13 | 14 | 15 | 16 | 17 | 18 | 19 | |
| Типовые конструкции | | | | | | | | | | | | | | | | | | | |
| Лестничный марш | 102 | 1 | 526242 | | 0,04 | 0,01 | | | 0,03 | | | | | | 0,08 | 0,08 | | | |
| Ограждение | 102 | 2 | 526244 | | | 0,02 | | | | | | | | | 0,02 | 0,02 | | | |
| Площадка | | 3 | | | 0,05 | 0,21 | | 0,02 | 0,10 | | | | | | 0,38 | 0,38 | | | |
| | | | | | | | | | | | | | | | | | | | |
| | | | | | | | | | | | | | | | | | | | |
| Нетиповые конструкции | | | | | | | | | | | | | | | | | | | |
| Покрытие над бункером | | 4 | | | 1,84 | 0,04 | | | 0,04 | | | | | | 1,92 | 1,92 | | | |
| Кронштейны | | 5 | | | 0,65 | 0,14 | | | | | | | | | 0,79 | 0,79 | | | |
| Сетчатое ограждение | | 6 | 526200 | | | 0,05 | | 0,07 | | | | | | 0,25 | 0,37 | 0,37 | | | |
| Площадка | | 7 | | | 0,18 | 0,02 | | | 0,76 | | | | | | 0,96 | 0,96 | | | |
| Итого | | 8 | | | 2,76 | 0,49 | | 0,09 | 0,93 | | | | | 0,25 | 4,52 | 4,52 | | | |

Типовой проект разработан в соответствии с действующими нормами и правилами и предусматривает мероприятия, обеспечивающие взрывную, взрывопожарную и пожарную безопасность при эксплуатации здания.

Главный инженер проекта Г.А. Хлебников

Условные обозначения

— железобетон

Привязан

| | | | |
|---|---|---|---|
| Инв. № | | | |
| Зам. гл. инж. | Карпенков | | 26.12.86 |
| Н. контр. | Ткач | | 02.12.86 |
| Нач. отд. | Иглина | | 25.11.86 |
| ГИП | Хлебников | | 25.11.86 |
| Гл. констр. | Тимошенко | | 25.11.86 |
| Рук. сект. | Колесников | | 25.11.86 |
| Рук. гр. | Бутенко | | 25.11.86 |
| Ст. инж. | Кольцичева | | 25.11.86 |
| Инж. | Бирюкова | | 25.11.86 |

т.п. 813-2-33.87 КМ

Комплекс по послеуборочной и предварительной обработке и хранению продовольственного картофеля емкостью 10000 т. (для ЕМК=30 °С)

| Стадия | Лист | Листов |
|---|---|---|
| Р | 1 | 8 |

Общие данные (начало)

ГИПРОНИСЕЛЬПРОМ г. Орел

2/1987-02 70

Согласовано: Гл. спец. отд. Александров; Рук. сект. мат. Лобанцев; Рук. сект. ген. Бердов

Инв. № подл. | Подпись и дата | Взам. инв. №

копировал Баздырева

Формат А2

Техническая спецификация металла

| Вид профиля и ГОСТ, ТУ | Марка металла и ГОСТ | Обозначение и размер профиля (мм) | №№ по порядку | Код: марка металла | Код: профиля | Код: размера профиля | Количество (шт.) | Длина (мм) | Масса металла по элементам конструкций (т): Кронштейны | Сетчатое ограждение | Площадка ПЛ1 (шт.1) | Покрытие над бункером (шт.2) | | Общая масса (т) | Масса потребности в металле по кварталам (заполняется изготовителем) (т): I | II | III | IV | Заполняется ВЦ |
|---|---|---|---|---|---|---|---|---|---|---|---|---|---|---|---|---|---|---|---|
| | | | | | | | | | Код элемента конструк. | 526200 | | | | | | | | | |
| Сталь горячекатаная. Швеллеры. Сортамент ГОСТ 8240-72 | ВСт3кп2 | [10 | 1 | | | | | | 0.65 | | 0.13 | 0.66 | | 1,44 | | | | | |
| | ГОСТ 380-71 | [14 | 2 | | | | | | | | | 1.18 | | 1.18 | | | | | |
| | Итого | | 3 | | | | | | 0.65 | | 0,13 | 1.84 | | 2.62 | | | | | |
| | ВСт3пс6-1 | [16 | 4 | | | | | | | | 0.05 | | | 0.05 | | | | | |
| | ТУ 14-1-3023-80 | | | | | | | | | | | | | | | | | | |
| | Итого | | 5 | | | | | | | | 0.05 | | | 0.05 | | | | | |
| Сталь прокатная угловая равнополочная. Сортамент. ГОСТ 8509-72 | ВСт3кп2 | L50×50×5 | 6 | | | | | | | | 0.02 | | | 0.02 | | | | | |
| | ГОСТ 380-71 | L63×63×5 | 7 | | | | | | 0.14 | 0.04 | | | | 0.18 | | | | | |
| | Итого | | 8 | | | | | | 0,14 | 0.04 | 0.02 | | | 0.20 | | | | | |
| | ВСт3пс6-1 | L125×125×8 | 9 | | | | | | | | | 0.04 | | 0.04 | | | | | |
| | ТУ14-1-3023-80 | | | | | | | | | | | | | | | | | | |
| | Итого | | 10 | | | | | | | | | 0.04 | | 0.04 | | | | | |
| Сталь листовая горячекатаная. Сортамент. | ВСт3кп2 | — δ=6 | 11 | | | | | | | 0.01 | | | | 0.01 | | | | | |
| | ГОСТ 380-71 | — δ=10 | 12 | | | | | | | | 0.01 | 0,04 | | 0.05 | | | | | |
| | Итого | | 13 | | | | | | | 0.01 | 0,01 | 0.04 | | 0.06 | | | | | |
| | ВСт3пс6-1 | — δ=20 | 14 | | | | | | | | 0.06 | | | 0.06 | | | | | |
| | ТУ14-1-3023-80 | | | | | | | | | | | | | | | | | | |
| | Итого | | 15 | | | | | | | | 0.06 | | | 0.06 | | | | | |
| Листы стальные с ромбическим и чечевичным рифлением. Технические условия ГОСТ 8568-77 | ВСт3кп2 | — δ=6 | 16 | | | | | | | | 0.69 | | | 0.69 | | | | | |
| | ГОСТ 380-71 | | | | | | | | | | | | | | | | | | |
| | Итого | | 17 | | | | | | | | 0.69 | | | 0.69 | | | | | |

Альбом II

Типовой проект

Инв. № подл. | Подпись и дата | Взам. инв. №

| | | | |
|---|---|---|---|
| Н. контр. | Ткач | | 02.12.86 |
| Гл. спец. отд. | Репало | | 25.11.86 |
| ГИП | Хлебников | | 25.11.86 |
| Гл. констр. | Тимошенко | | 25.11.86 |
| Рук. сект. | Колесников | | 25.11.86 |
| Рук. гр. | Бутенко | | 25.11.86 |
| Инж. | Бирюкова | | 25.11.86 |
| Пров. | Бутенко | | 25.11.86 |

т.п. 813-2-33.87 КМ

Привязан

Инв. №

Комплекс по послеуборочной и предреализационной обработке и хранению продовольственного картофеля вместимостью 10000 тонн (tн=-30°С)

| Стадия | Лист | Листов |
|---|---|---|
| Р | 2 | |

Общие данные (продолжение)

ГИПРОНИСЕЛЬПРОМ г. Орел

Копировал Зубакова 21987-02 71 Формат А2

Альбом II

Типовой проект

Техническая спецификация металла (продолжение)

| Вид профиля и ГОСТ, ТУ | Марка металла и ГОСТ | Обозначение и размер профиля (мм) | № № по порядку | Код: Марка металла | Код: профиля | Код: размера профиля | Количество (шт) | Длина (мм) | Масса металла по элементам конструкций (т): Кронштейны | Сетчатое ограждение | Площадка Пл 1 (шт.1) | Покрытие над бункером (шт.2) | | Общая масса (т) | Масса потребности в металле по кварталам (заполняется изготовителем) (т): I | II | III | IV | Заполняется ВЦ |
|---|---|---|---|---|---|---|---|---|---|---|---|---|---|---|---|---|---|---|---|
| | | | | | | | | | Код элемента конструк. | | | | | | | | | | |
| Сталь горячекатаная круглая ГОСТ 2590-71 | ВСт3кп2 | •ф6 | 18 | | | | | | | 0,02 | | | | 0,02 | | | | | |
| | ГОСТ 380-71 | •ф10 | 19 | | | | | | | 0,07 | | | | 0,07 | | | | | |
| | Итого | | 20 | | | | | | | 0,09 | | | | 0,09 | | | | | |
| Сетки стальные плетеные одинарные Технические условия ГОСТ 5336-80 | ВСт3кп2 | 20-2.0-0 | 21 | | | | | | | 0,22 | | | | 0,22 | | | | | |
| | ГОСТ 1050-74 | 50-2.5-0 | 22 | | | | | | | 0,01 | | | | 0,01 | | | | | |
| | Итого | | 23 | | | | | | | 0,23 | | | | 0,23 | | | | | |
| Итого масса металла | | | 24 | | | | | | 0,79 | 0,37 | 0,96 | 1,92 | | 4,04 | | | | | |
| Лестничный марш и ограждение | Лист 4 | | 25 | | | | | | | | | | | 0,48 | | | | | |
| Всего масса металла | | | 26 | | | | | | | | | | | 4,52 | | | | | |
| В том числе по маркам | ВСт3пс6-I | | 27 | | | | | | | | | | | 0,15 | | | | | |
| | ВСт3кп2 | | 28 | | | | | | | | | | | 4,37 | | | | | |
| Масса поставки элементов по кварталам (т) (заполняется заказчиком) | I | | | | | | | | | | | | | | | | | | |
| | II | | | | | | | | | | | | | | | | | | |
| | III | | | | | | | | | | | | | | | | | | |
| | IV | | | | | | | | | | | | | | | | | | |

| | | | |
|---|---|---|---|
| Н.контр. | Ткач | | 02.12.86 |
| Гл.спец.отд. | Репало | | 25.11.86 |
| ГИП | Хлебников | | 25.11.86 |
| Гл.констр. | Тимошенко | | 25.11.86 |
| Рук.сект. | Колесников | | 25.11.86 |
| Рук.гр. | Бутенко | | 25.11.86 |
| Инж. | Бирюкова | | 25.11.86 |
| Пров. | | | |

т.п. 813-2-33.87 КМ

Комплекс по послеуборочной и предреализационной обработке и хранению продовольственного картофеля емкостью 10000 т (для $t_н$=-30°С)

| Стадия | Лист | Листов |
|---|---|---|
| Р | 3 | |

Общие данные (продолжение)

ГИПРОНИСЕЛЬПРОМ г. Орел

Привязан

Инв. №

Инв. № подл. | Подпись и дата | Взам. инв. №

21987-02 72

Копировал Ахротова

Формат А2

Альбом II

Типовой проект

## Техническая спецификация металла на конструкции изготавливаемые на специализированных заводах

| Вид профиля и ГОСТ, ТУ | Марка металла и ГОСТ | Обозначение и размер профиля (мм) | № п/п проводу | Код: марка металла | Код: профиля | Код: размера профиля | Количество (шт) | Длина (мм) | Масса металла по элементам конструкций (т): Листовой стали | Толстолистовой | Прокатной | Прокатной (Пр/шт.п) | | | Общая масса (т) | Масса потребности в металле по кварталам (заполняется изготовителем) (т): I | II | III | IV | Заполняется ВЦ |
|---|---|---|---|---|---|---|---|---|---|---|---|---|---|---|---|---|---|---|---|---|
| | | | | | | | | | Код элемента конструк. 526242 | 526244 | | | | | | | | | | |
| 1 | 2 | 3 | 4 | 5 | 6 | 7 | 8 | 9 | | | | | | | | | | | | |
| Сталь горячекатаная. Швеллеры | ВСт3кп2 | [16 | | | | | | | 0,04 | | 0,05 | | | | 0,09 | | | | | |
| | ГОСТ 380-71 | | | | | | | | | | | | | | | | | | | |
| Сортамент ГОСТ 8240-72 | Итого | | | | | | | | 0,04 | | 0,05 | | | | 0,09 | | | | | |
| Сталь прокатная уголовая равнополочная | ВСт3кп2 | L25×25×3 | | | | | | | | | 0,02 | | | | 0,02 | | | | | |
| | ГОСТ 380-71 | L56×56×5 | | | | | | | | 0,02 | 0,20 | | | | 0,22 | | | | | |
| Сортамент ГОСТ 8509-72 | | L75×75×6 | | | | | | | 0,01 | | 0,01 | | | | 0,02 | | | | | |
| | Итого | | | | | | | | 0,01 | 0,02 | 0,23 | | | | 0,26 | | | | | |
| Сталь листовая горячекатаная | ВСт3кп2 | — δ=4 | | | | | | | 0,01 | | 0,08 | | | | 0,09 | | | | | |
| | ГОСТ 380-71 | | | | | | | | | | | | | | | | | | | |
| Сортамент ГОСТ 19903-74 | Итого | | | | | | | | 0,01 | | 0,08 | | | | 0,09 | | | | | |
| Листы стальные с ромбическим и чечевичным рифлением Технические условия ГОСТ 8568-77 | ВСт3кп2 | — δ=4 | | | | | | | 0,02 | | 0,02 | | | | 0,04 | | | | | |
| | ГОСТ 380-71 | | | | | | | | | | | | | | | | | | | |
| | Итого | | | | | | | | 0,02 | | 0,02 | | | | 0,04 | | | | | |
| Всего масса металла | | | | | | | | | 0,08 | 0,02 | 0,38 | | | | 0,48 | | | | | |
| В том числе по маркам | ВСт3кп2 | | | | | | | | | | | | | | 0,48 | | | | | |
| Масса поставки элементов по кварталам (т), (заполняется заказчиком) | I | | | | | | | | | | | | | | | | | | | |
| | II | | | | | | | | | | | | | | | | | | | |
| | III | | | | | | | | | | | | | | | | | | | |
| | IV | | | | | | | | | | | | | | | | | | | |

Инв. № подл. | Подпись и дата | Взам. инв. №

| | | | |
|---|---|---|---|
| Н.контр. | Ткач | | 02.12.86 |
| Гл.спец. | Репало | | 25.11.86 |
| ГИП | Хлебников | | 25.11.86 |
| Гл.констр. | Тимошенко | | 25.11.86 |
| Рук.сект. | Колесников | | 25.11.86 |
| Рук.гр. | Бутенко | | 25.11.86 |
| Инж. | Бирюкова | | 25.11.86 |
| Пров. | Бутенко | | 25.11.86 |

Привязан

Инв. №

т.п. 813-2-33.87 КМ

Комплекс полослеуборочной и предреализационной обработки и хранения продовольственного картофеля емкостью 10000т (для г.Ч = -30°)

| Стадия | Лист | Листов |
|---|---|---|
| Р | 4 | |

Общие данные (окончание)

ГИПРОНИСЕЛЬПРОМ г. Орел

Копировал Акромова

Формат А2

Альбом V

Типовой проект

## Схема расположения сетчатого ограждения, площадки, бункеров

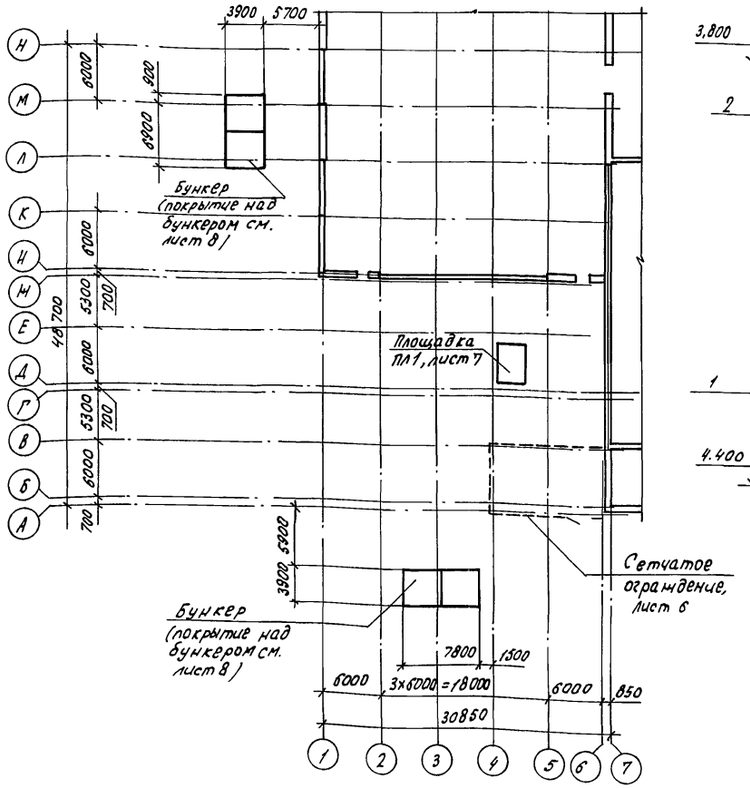


## Схема расположения кронштейнов по оси Л в осях 12÷7

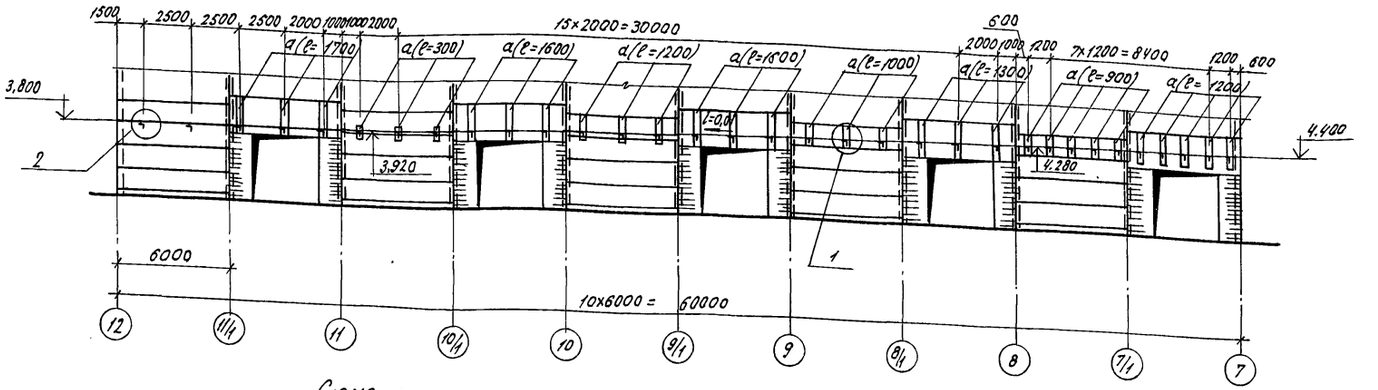

## Схема расположения кронштейнов по оси К в осях 7÷12

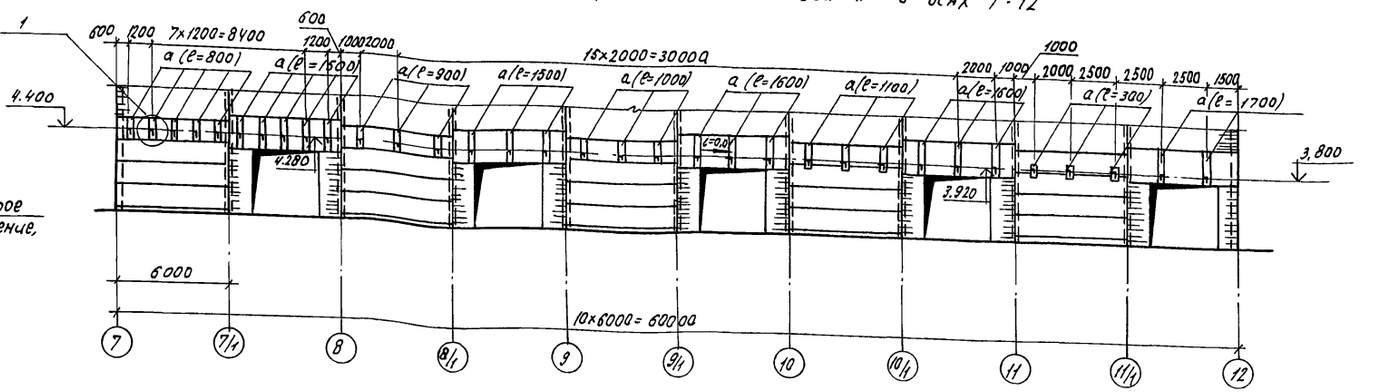

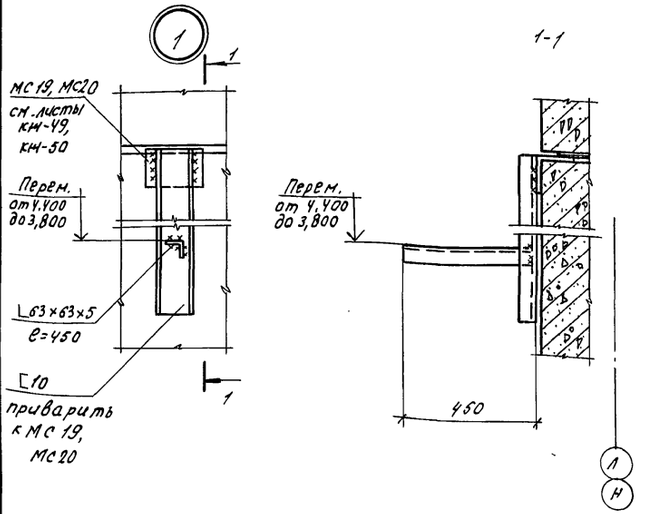


### Ведомость элементов

| Марка | Сечение: Эскиз | Поз. | Состав | Опорные усилия: M, тс.м | N, т.с | Q, тс | Группа констр. | Марка металла | Примечание |
|---|---|---|---|---|---|---|---|---|---|
| а | [ | | [ 10 | — | — | — | 4 | ВСт3кп2 | |
| | L | | L 63×63×5 | — | — | — | 4 | ВСт3кп2 | |
| | | | | | | | | | |

| | | | |
|---|---|---|---|
| Н.контр. | Ткач | | 02.12.86 |
| Гл.спец.отд. | Репало | | 25.11.86 |
| ГИП | Хлебников | | 25.11.86 |
| Гл.констр. | Тимошенко | | 25.11.86 |
| Рук.сект. | Колесников | | 25.11.86 |
| Рук.гр. | Бутенко | | 25.11.86 |
| Инж. | Бирюкова | | 25.11.86 |
| Пров. | Бутенко | | 25.11.86 |

т.п. 813-2-33.87 КМ

Комплекс по послеубойной и предреализационной доработке и хранению продовольственного картофеля емкостью 10000 т (для t н.=-30°С)

| Стадия | Лист | Листов |
|---|---|---|
| Р | 5 | |

Схемы расположения сетчатого ограждения площадки, бункеров, кронштейнов

Узлы 1,2

ГИПРОНИСЕЛЬПРОМ г. Орел

Привязан

Инв.№

Инв.№ подл. | Подпись и дата | Взам.инв.№

21987-02 74

Копировал Баздырева

Формат А2

Типовой проект

Альбом II

Схема расположения сетчатого ограждения

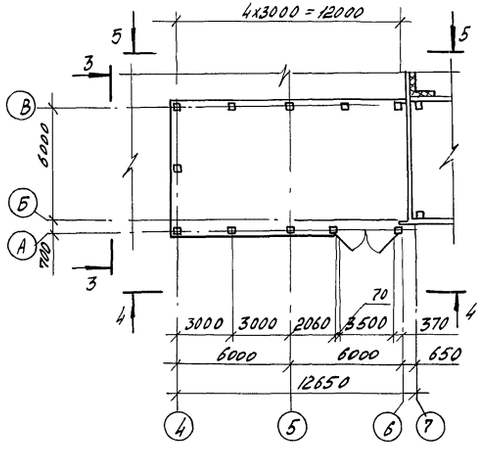


3-3

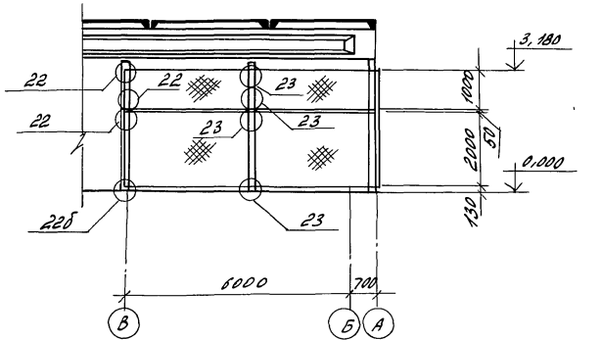


4-4

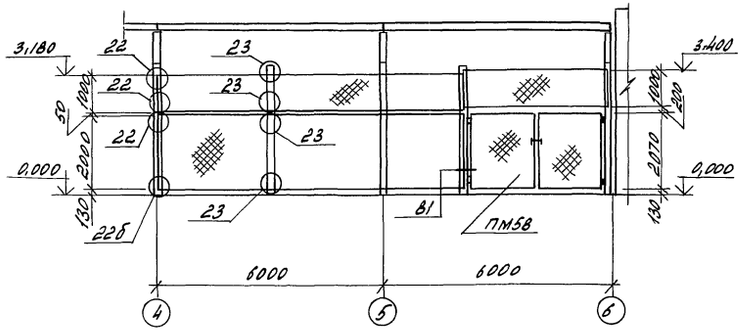


Схема расположения лестничного марша и ограждения по оси Р между осями 2-3

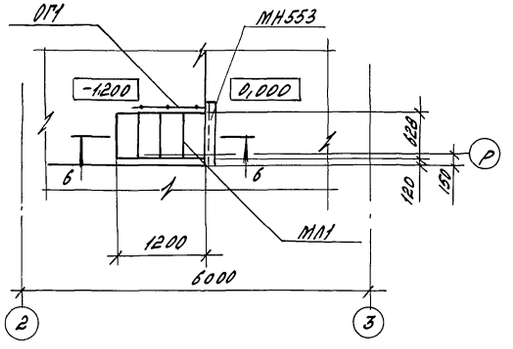


5-5

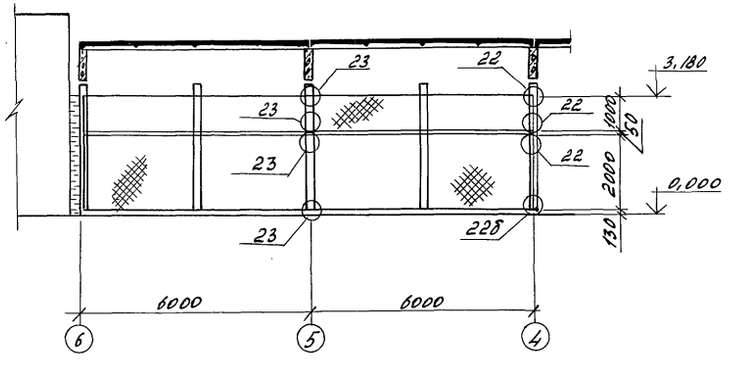


6-6

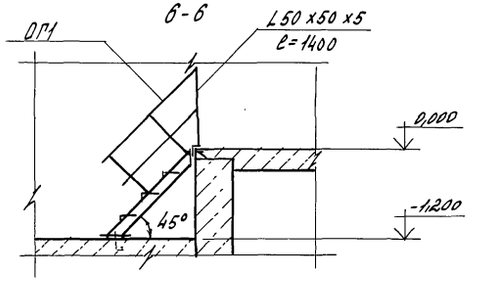


| Ведомость элементов | | | | | | | | | |
|---|---|---|---|---|---|---|---|---|---|
| Марка | Сечение | | | Опорные усилия | | | Группа констр. | Марка метала | Примечание |
| | Эскиз | Поз. | Состав | M, тс·м | N, тс | Q, тс | | | |
| | Схема расположения сетчатого ограждения | | | | | | | | |
| МС2 (шт.19) | 3.017-1, вып.2 | | | МС2 | | | 4 | ВСт3кп2 | |
| МС4 (шт.19) | 3.017-1, вып.2 | | | МС4 | | | 4 | ВСт3кп2 | |
| МС5 | 3.017-1, вып.2 | | | МС5 | | | 4 | ВСт3кп2 | 120,0м |
| ПМ5в (шт.1) | 3.017-1, вып.6 | | | ПМ5в | | | 4 | ВСт3кп2 | |
| | Сетка 20-2,0-0 ГОСТ 5336-80 | | | | | | 4 | ВСт3кп2 | 222,3кг |
| | | | | | | | | | |
| | | | | | | | | | |
| | Схема расположения лестничного марша и ограждения | | | | | | | | |
| МЛ1 (шт.1) | 1.450.3-3, вып.2, ч.1 | | | МЛГФ45-12,6 | | | 4 | ВСт3кп2 | 72,9кг |
| ОГ1 (шт.1) | 1.450.3-3, вып.2, ч.2 | | | ОГлМЛГЭ645-12.12 | | | 4 | ВСт3кп2 | 20,0кг |
| МН553 | 1.400-15, вып.1 | | | МН553 | | | 4 | ВСт3кп2 | 4,1кг |
| | | | | | | | | | |

Узлы 22, 22б, 23, 81 приняты по серии 3.017-1, вып. 4.

| | | | |
|---|---|---|---|
| Н.контр. | Ткач | | 02.12.86 |
| Гл.спец.отд. | Репало | | 25.11.86 |
| ГИП | Хлебников | | 25.11.86 |
| Гл.констр. | Тимошенко | | 25.11.86 |
| Рук.сект. | Колесников | | 25.11.86 |
| Рук.гр. | Бутенко | | 25.11.86 |
| Инж. | Бирюкова | | 25.11.86 |
| Пров. | | | |

т.п. 813-2-33.87 КМ

Комплекс по послеуборочной и предреализационной обработке и хранению продовольственного картофеля емкостью 10000т (для $t_н$ = -30°С)

Схемы расположения сетчатого ограждения лестничного марша и ограждения.

| Стадия | Лист | Листов |
|---|---|---|
| Р | 6 | |

ГИПРОНИСЕЛЬПРОМ г.Орел

Привязан

Инв.N

21987-02 75

Копировал Полякова

Формат А2

Альбом II

Типовой проект

Схема расположения площадки ПЛ1 на отм. 1.200

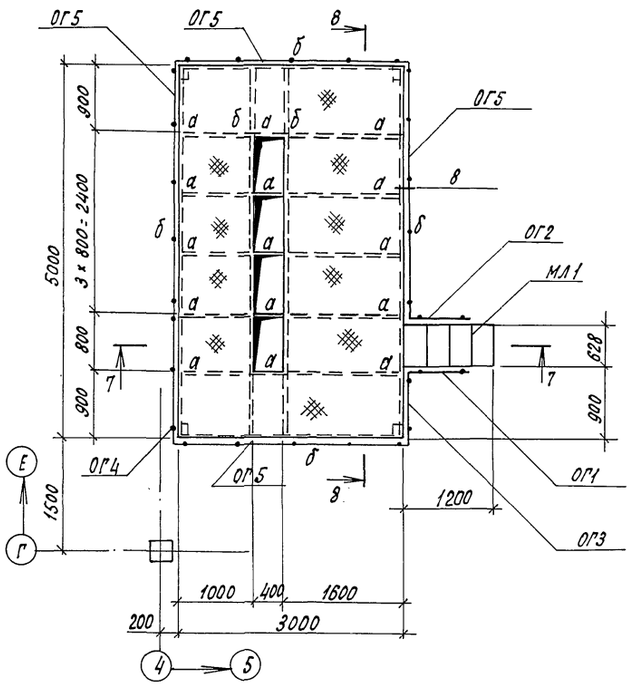


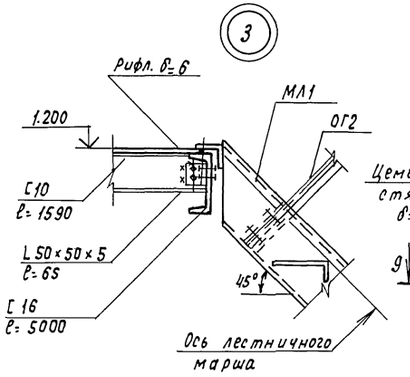


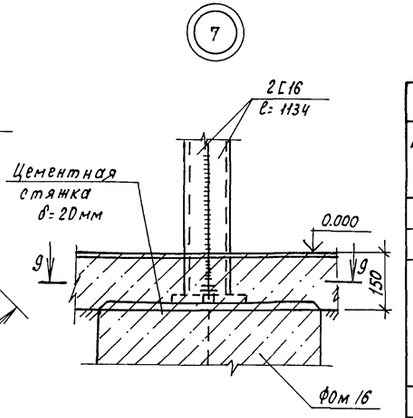


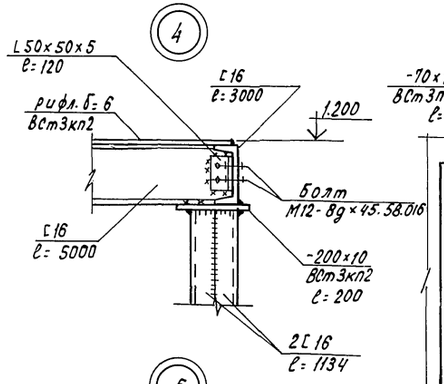


9-9

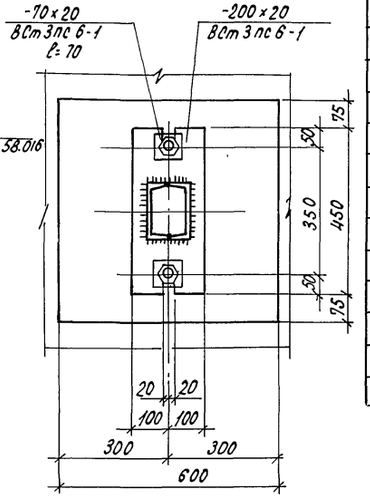


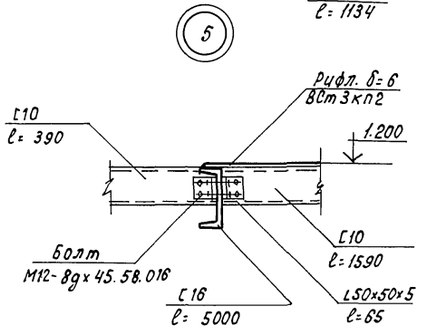


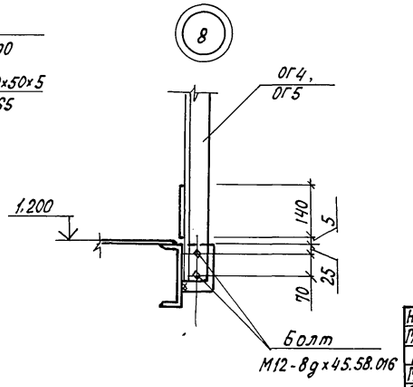


7-7

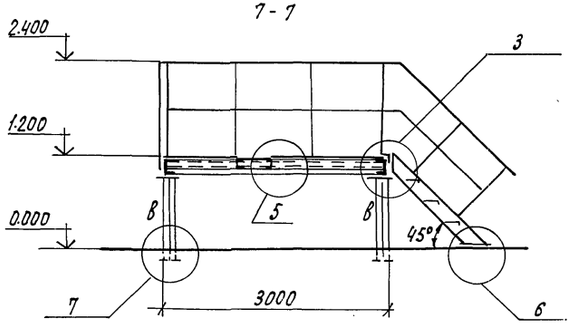


8-8

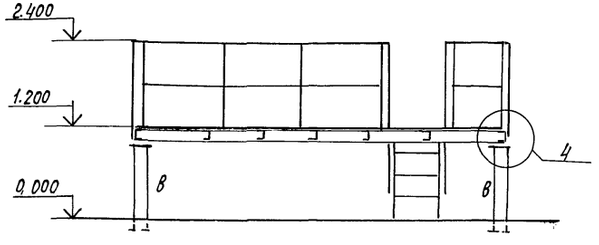


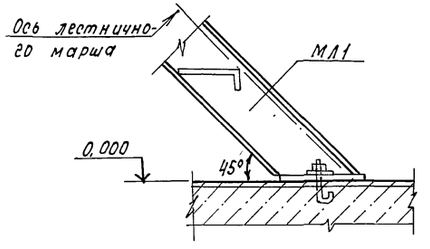


**Ведомость элементов**

| Марка | Сечение: эскиз | Поз. | состав | Опорные усилия: M, тс, м | N, тс | Q, тс | Группа констр. | Марка металла | Примечание |
|---|---|---|---|---|---|---|---|---|---|
| а | [ | | [10 | — | — | 0,185 | 4 | ВСт3кп2 | |
| б | [ | | [16 | — | — | 0,46 | 4 | ВСт3пс6-1 | |
| в | 3 1 2 | 1 | 2[16 | — | 0,46 | — | 4 | ВСт3пс6-1 | |
| | | 2 | -200×20 | — | — | — | 4 | ВСт3пс6-1 | l=450 |
| | | 3 | -200×10 | — | — | — | 4 | ВСт3кп2 | l=200 |
| | | | | | | | | | |
| | L | | L50×50×5 | — | — | — | 4 | ВСт3кп2 | |
| | | | рифл. δ=6 | — | — | — | 4 | ВСт3кп2 | |
| МЛ1 (шт.1) | 1.450.3-3, вып. 2, ч.1 | | | МЛГФ 45-12.6 | | | 4 | ВСт3кп2 | 72,9кг |
| ОГ1 (шт.1) | 1.450.3-3, вып. 2, ч.2 | | | ОГл МЛГЭб45-12.12 | | | 4 | ВСт3кп2 | 20,0кг |
| ОГ2 (шт.1) | 1.450.3-3, вып. 2, ч.2 | | | ОГп МЛГЭб 45-12.12 | | | 4 | ВСт3кп2 | 20,0кг |
| ОГ3 (шт.1) | 1.450.3-3, вып. 2, ч.2 | | | ОГПМГЭб-12.9 | | | 4 | ВСт3кп2 | 19,4кг |
| ОГ4 (шт.1) | 1.450.3-3, вып. 2, ч.2 | | | ОГПМГЭб-12.21 | | | 4 | ВСт3кп2 | 36,3кг |
| ОГ5 (шт.4) | 1.450.3-3, вып. 2, ч.2 | | | ОГПМГЭб-12.30 | | | 4 | ВСт3кп2 | 50,2кг |
| | | | | | | | | | |
| | | | | | | | | | |
| | Болт М12-8g×45.58.016 ГОСТ 7798-70 | | | | | | | | шт. 180 |
| | Гайка М12-7н.5.016 ГОСТ 5915-70 | | | | | | | | шт. 180 |
| | Шайба 12.01.08 кп.016 ГОСТ 11371-78 | | | | | | | | шт. 360 |
| | | | | | | | | | |
| | | | | | | | | | |

На узлах 3,4 ограждение площадки условно не показано.

| | | | |
|---|---|---|---|
| Н.контр. | Ткач | | 02.12.86 |
| Гл.спец.отд. | Репало | | 25.11.86 |
| ГИП | Хлебников | | 25.11.86 |
| Гл.констр. | Тимошенко | | 25.11.86 |
| Рук.сект. | Колесников | | 25.11.86 |
| Рук.гр. | Бутенко | | 25.11.86 |
| Инж. | Бирюкова | | 25.11.86 |
| Пров. | Кольдичева | | 25.11.86 |

т.п. 813-2-33.87 КМ

Комплекс по послеуборочной и предреализационной обработке и хранению продовольственного картофеля емкостью 10000т (tн=-30°)

| Стадия | Лист | Листов |
|---|---|---|
| Р | 7 | |

Схема расположения площадки ПЛ1 на отм. 1.200. Узлы 3...8

ГИПРОНИСЕЛЬПРОМ г.Орел

Привязан

Инв.№

Инв.№ подл. | Подпись и дата | Взам. инв.№

21987-02 76

Копировал Кухтинова

Формат А2

Альбом VI

Типовой проект

Схема расположения покрытия над бункером

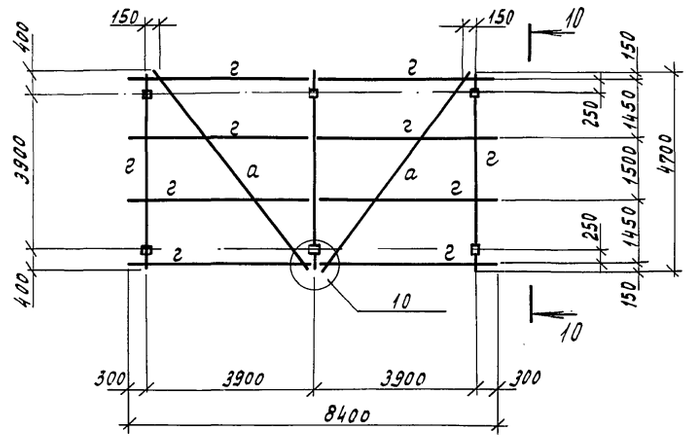


10–10

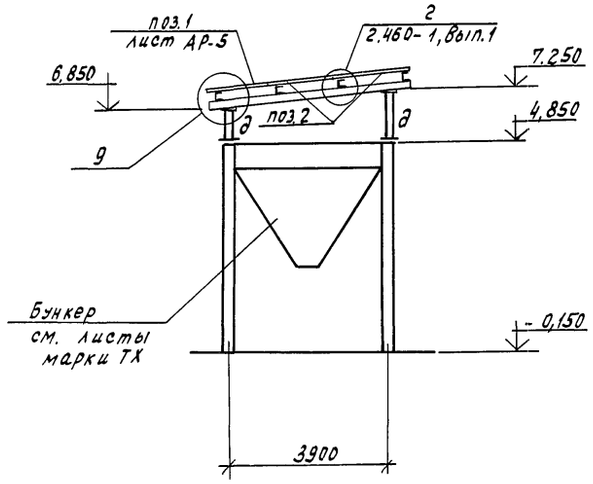


9

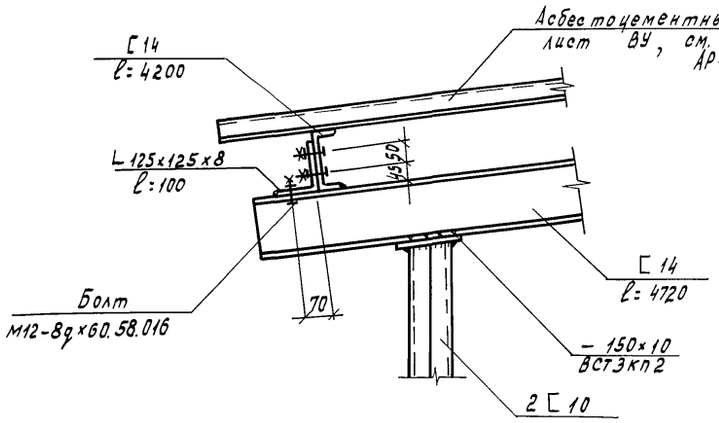


10

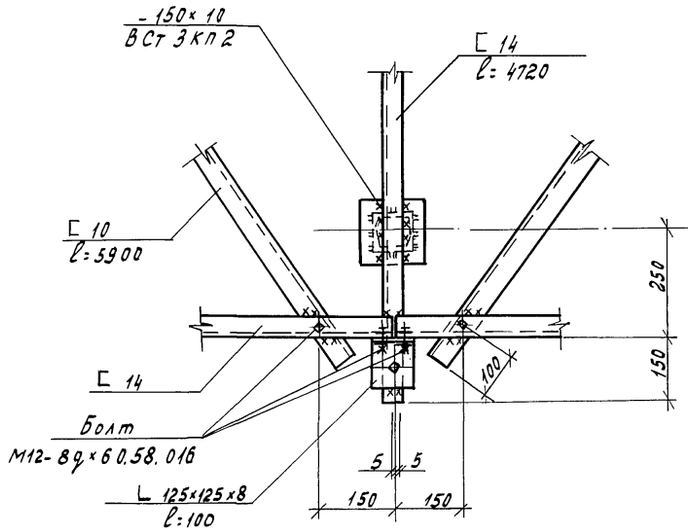


Ведомость элементов

| Марка | Сечение | | | Опорные усилия | | | Группа контр. | Марка металла | Примечание |
|---|---|---|---|---|---|---|---|---|---|
| | Эскиз | Поз. | Состав | M, тс.м | N, тс | Q, тс | | | |
| | | | | | | | | | |
| а | [ | | [ 10 | — | — | — | 4 | ВСт3кп2 | |
| г | [ | | [ 14 | — | — | 0,475 | 4 | ВСт3кп2 | |
| д | 2 1 | 1 | 2[10 | — | 0,475 | — | 4 | ВСт3кп2 | |
| | | 2 | -150×10 | — | — | — | 4 | ВСт3кп2 | ℓ=150 |
| | | | | | | | | | |
| | | | | | | | | | |
| | L | | L 125×125×8 | — | — | — | 4 | ВСт3пс6-1 | ℓ=100 |
| | Болт М12-8д×60.58.016 ГОСТ 7798-70 | | | | | | | | шт. 52 |
| | Гайка М12-7Н.5.016 ГОСТ 5915-70 | | | | | | | | шт. 52 |
| | Шайба 12.01.08 КП.016 ГОСТ 11371-78 | | | | | | | | шт. 104 |
| | | | | | | | | | |

1. Привязку бункеров см. на листе 5.
2. Расход асбестоцементных волнистых листов в покрытии бункера смотри лист АР-5.

| | | | |
|---|---|---|---|
| Н.контр. | Ткач | | 02.12.86 |
| Гл.специал. | Репало | | 25.11.86 |
| ГИП | Хлебников | | 25.11.86 |
| Гл.констр. | Тимошенко | | 25.11.86 |
| Рук.сект. | Колесников | | 25.11.86 |
| Рук.гр. | Бутенко | | 25.11.86 |
| Инж. | Бирюкова | | 25.11.86 |
| Ст.арх. | Журавлева | | 25.11.86 |
| Пров. | Бутенко | | 25.11.86 |

т.п. 813-2-33.87 КМ

Комплекс по послеуборочной и предреализационной обработке и хранению продовольственного картофеля емкостью 100000 тонн (для $t_{н}$=-30°С)

| Стадия | Лист | Листов |
|---|---|---|
| Р | 8 | |

Схема расположения покрытия над бункером. Узлы 9, 10.

ГИПРОНИСЕЛЬПРОМ г. Орел

Привязан

Инв.№

Взам.инв.№ | Подпись и дата | Инв.№ подл.

Копировал Муратова

21987-02



Формат А2

Альбом II

Типовой проект

## Ведомость рабочих чертежей основного комплекта

| Лист | Наименование | Примечание |
|---|---|---|
| 1 | Общие данные | |
| 2 | Схема расположения деревянных | |
| | стенок и щитов. | |
| 3 | Схема расположения обшивки | |
| | бункера | |

## Ведомость ссылочных и прилагаемых документов

| Обозначение | Наименование | Примечание |
|---|---|---|
| | Ссылочные документы | |
| 2.870-1, вып.1-3, 2-3 | Узлы крепления ограж- | |
| | дающих стенок в зданиях | |
| | по хранению, товарной | |
| | обработке и переработке | |
| | картофеля и овощей | |
| | Прилагаемые документы | |
| | Строительные изделия | Альбом III |
| КД ВМ | Ведомость потребности | |
| | в материалах | Альбом |

## Выборка древесины на здание

| Наименование сечений | Сечение | Объем, м3: Передняя разборная стенка | Объем, м3: щиты щ3, щ4 | Объем, м3: Обшивка бункера (мест 2) | | | Примечание |
|---|---|---|---|---|---|---|---|
| Бруски | 100×100 | 1,924 | — | — | | | |
| | 50×100 | 0,20 | 35,96 | — | | | |
| | 60×90 | — | 6,96 | — | | | |
| | 50×75 | — | — | 1,402 | | | |
| Доски | 32×100 | 8,168 | 0,63 | 2,900 | | | |
| | 25×100 | — | 0,09 | — | | | |
| | 25×75 | — | 3,48 | — | | | |
| | 20×90 | — | 0,580 | — | | | |
| Итого | | 10,29 | 47,70 | 4,302 | | | |

## Ведомость спецификаций

| Лист | Наименование | Примечание |
|---|---|---|
| 2 | Спецификация к схеме | |
| | расположения деревянных стенок и | |
| | щитов. | |
| 3 | Спецификация к схеме | |
| | расположения обшивки бункера | |

## Общие указания

1. Данная часть рабочего проекта разработана на основании проекта, утвержденного Министерством плодоовощного хозяйства СССР.
2. За условную отметку 0.000 принят уровень чистого пола хранилища, что соответствует абсолютной отметке на генплане ▭
3. Конструкции должны изготовляться из строганой древесины хвойных пород II сорта (ели или сосны) с влажностью не более 20% и удовлетворять требованиям раздела 2 СНиП-II-25-80 „Деревянные конструкции. „Нормы проектирования".
4. Монтаж стенок из пиломатериалов производить после устройства пола в соответствии со СНиП III-19-76 „Правила производства и приемки работ. Деревянные конструкции".
5. Для всех деревянных конструкций предусмотреть защиту от биологического повреждения путем антисептирования препаратом ББ-11 по ГОСТ 23787.6-79 в соответствии с рекомендациями ЦНИИСК им. Кучеренко „Защита клееных деревянных конструкций в хранилищах картофеля и овощей".
6. Все стальные изделия покрыть слоем цинка толщиной 0,12 мм (способ металлизации) согласно требованиям СНиП 2.03.11-85. После монтажа конструкций места антикоррозийного покрытия, поврежденные воздействием электросварочной дуги, должны быть восстановлены путем оцинкования металлизацией согласно СНиП 2.03.11-85.
7. Элементы передней разборной стенки приняты по серии 2.870-1, вып. 1-3, схема 9.

Согласовано:

| | | | |
|---|---|---|---|
| Гл.спец.техн.отд. | Александров | | |
| Рук.сект. Т | Подольная | | |
| Рук.сект.сант.техн. | Беляев | | |
| Рук.сект. эл. | Корягин | | |

Инв.№ подл. | Подпись и дата | Взам.инв.№

Типовой проект разработан в соответствии с действующими нормами и правилами и предусматривает мероприятия, обеспечивающие взрывную, взрывопожарную и пожарную безопасность при эксплуатации здания.

Главный инженер проекта Г.А.Хлебников

| | | | |
|---|---|---|---|
| Инв.№ | | | |
| Зам.гл.инж. | Карпенков | | 9.12.86 |
| Н.контр. | Ткач | | 02.12.86 |
| Нач.отд. | Иглина | | 25.11.86 |
| ГИП | Хлебников | | 25.11.86 |
| Гл.конст. | Тимошенко | | 25.11.86 |
| Рук.сект. | Колесников | | 25.11.86 |
| Рук.гр. | Бутенко | | 25.11.86 |
| Инж. | Власова | | 25.11.86 |
| Пров. | Бутенко | | 25.11.86 |

Привязан

т.п. 813-2-33.87 КД

Комплекс по послеуборочной и предреализационной обработке и хранению продовольственного картофеля емкостью 10000т (для $t_н$ = -30°С)

| Стадия | Лист | Листов |
|---|---|---|
| Р | 1 | 3 |

Общие данные

ГИПРОНИСЕЛЬПРОМ г. Орел

21987-02 78

Копировал Фомушкина

Формат А2

Альбом VII

Типовой проект

## Схема расположения деревянных стенок и щитов

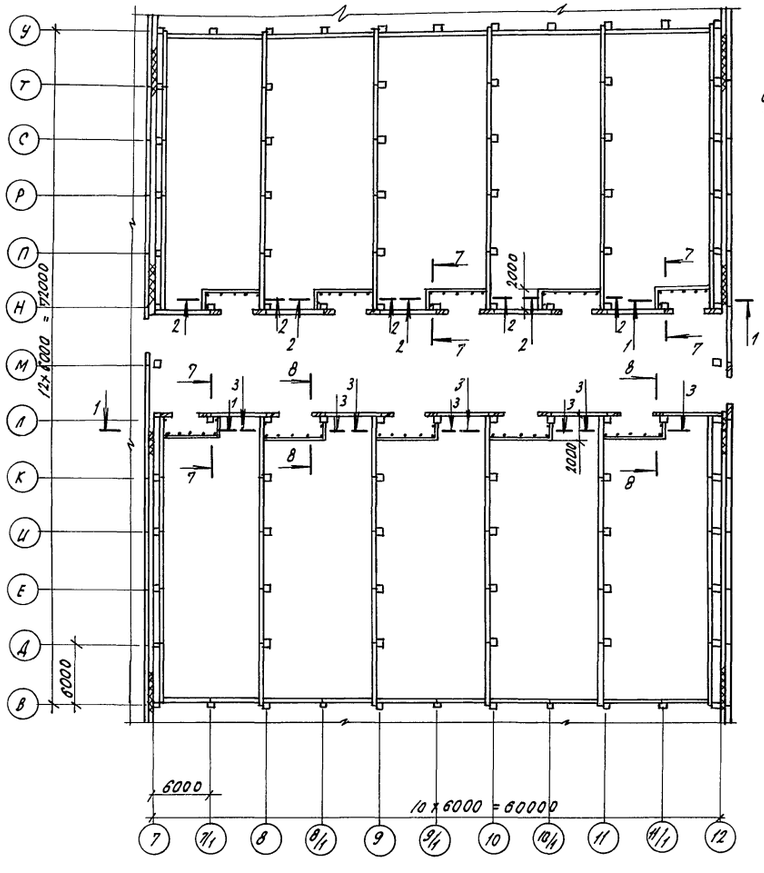


## 1-1, 2-2, 3-3

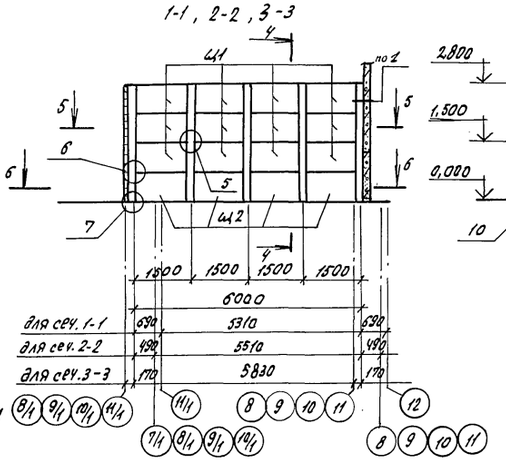


## 4-4

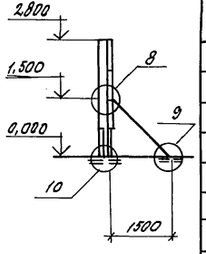


## 5-5

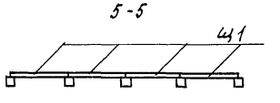


## 6-6

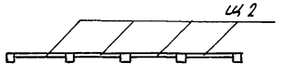


## 7-7

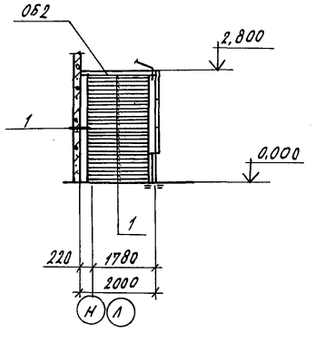


## 8-8

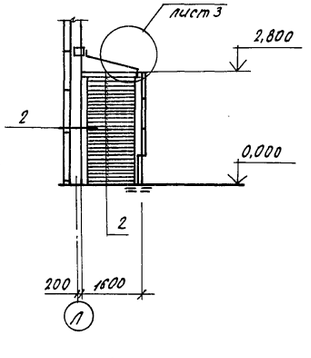


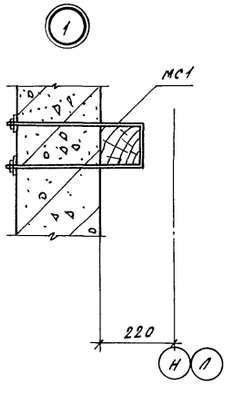


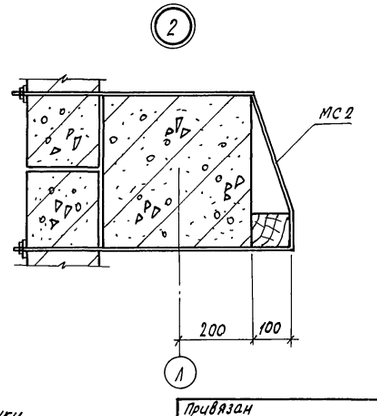


1. В спецификации на переднюю разборную стенку учтен расход материалов по узлам 5...10 серии 2.870-1, вып. 1-3.
2. На разрезах 1-1... 4-4 узлы приняты по серии 2.870-1, вып. 1-3.

## Спецификация к схеме расположения деревянных стенок и щитов

| Марка, поз. | Обозначение | Наименование | Кол. | Масса ед., кг | Примечание |
|---|---|---|---|---|---|
| | | Передняя разборная стенка | | | |
| | | Щиты | | | |
| Щ1 | 2.870-1, вып. 2-3 | Щ1 | 120 | | |
| Щ2 | 2.870-1, вып. 2-3 | Щ2 | 40 | | |
| | | Изделия соединительные | | | |
| МС9 | 2.870-1, вып. 2-3 | МС9 | 40 | 12,7 | |
| МС5 | 2.870-1, вып. 2-3 | МС5 | 50 | 1,94 | |
| МС7 | 2.870-1, вып. 2-3 | МС7 | 50 | 3,4 | |
| МС2 | 2.870-1, вып. 2-3 | МС2 | 40 | 3,27 | |
| МС12 | 2.870-1, вып. 2-3 | МС12 | 40 | 0,83 | |
| МС14 | 2.870-1, вып. 2-3 | МС14 | 40 | 0,34 | |
| МС1 | КДИ. 94000 | МС1 | 32 | | |
| МС2 | КДИ. 95000 | МС2 | 8 | | |
| ОБ1 | лист 3 | Брусок 100х100 ГОСТ 24454-80 ℓ=1800 | 4 | | 0,016 м³ |
| | | Изделия закладные | | | |
| МН1 | 2.870-1, вып. 2-3 | МН1 | 40 | 11,84 | |
| МН2 | 2.870-1, вып. 2-3 | МН2 | 50 | 3,64 | |
| ОБ2 | | Брусок 100х100 ГОСТ 24454-80, ℓ=2000 | 6 | | 0,02 м³ |
| 19 | 2.870-1, вып. 1-3 | Брусок 100х100 ГОСТ 24454-80, ℓ=2900 | 60 | | 0,029 м³ |
| 20 | 2.870-1, вып. 1-3 | Брусок 50х100 ГОСТ 24454-80, ℓ=750 | 50 | | 0,004 м³ |
| 1 | | Доска 32х100 ГОСТ 24454-80, ℓ=2000 | 168 | | 0,006 м³ |
| 2 | | Доска 32х100 ГОСТ 24454-80, ℓ=1600 | 112 | | 0,005 м³ |
| | | | | | |
| 13 | 2.870-1, вып. 1-3 | Болт М12.8g х 160.58.016 ГОСТ 7798-70 | 200 | | |
| 14 | 2.870-1, вып. 1-3 | Шайба 12.01.08 кп.016 ГОСТ 11371-78 | 200 | | |
| 15 | 2.870-1, вып. 1-3 | Гайка М12-7Н.5.016 ГОСТ 5915-70 | 200 | | |
| 16 | 2.870-1, вып. 1-3 | Гайка М20-7Н.5.016 ГОСТ 5915-70 | 40 | | |
| 17 | 2.870-1, вып. 1-3 | Шуруп 1-3х20.016 ГОСТ 1144-80 | 200 | | |
| 18 | 2.870-1, вып. 1-3 | Гвоздь 4х90 ГОСТ 9870-61 | 850 | | |
| 11 | 2.870-1, вып. 1-3 | А-I-16 ГОСТ 5781-82, ℓ=20 | 50 | 0,3 | |
| 12 | 2.870-1, вып. 1-3 | С $\frac{8АIII-150}{8АII-150}$ -1100х7000 $\frac{25}{25}$ | | | |
| | | | | | |
| | | ГОСТ 8478-81 | 40 | 43,0 | |
| 3 | лист 3 | Лист Б-ПН-НО-8-ГОСТ 19903-74 / Вст3кп2 ГОСТ 14637-79 200х200 | 40 | 2,5 | |
| 4 | лист 3 | Лист Б-ПН-НО-6-ГОСТ 19903-74 / Вст3кп2 ГОСТ 14637-79 100х1400 | 10 | 6,6 | |
| 5 | лист 3 | Уголок $\frac{63х63х5-Б}{Вст3кп2}$ ГОСТ 8509-72 / ГОСТ 535-79 ℓ=2500 | 10 | 12,0 | |
| | | | | | |

| | | | |
|---|---|---|---|
| Н.контр. | Ткач | | 02.12.87 |
| Л.спец.отд. | Репало | | 25.11.86 |
| ГИП | Хлебников | | 25.11.86 |
| Гл.констр. | Тимашенко | | 25.11.86 |
| Рук.сект. | Колесников | | 25.11.86 |
| Рук.гр. | Бутенко | | 25.11.86 |
| Инж. | Фальков | | 25.11.86 |
| Пров. | Бутенко | | 25.11.86 |

т.п. 813-2-33.87 КД

Комплекс по послеуборочной и предреализационной обработке и хранению продовольственных в картофеля вместимостью 10000 т (для $t_н$ = -30°С)

| Стадия | Лист | Листов |
|---|---|---|
| Р | 2 | |

Схема расположения деревянных стенок и щитов

ГИПРОНИСЕЛЬПРОМ г. Орел

Привязан

Инв. №

Инв.№ подл. | Подпись и дата | Взам.инв.№

21987-02 79

Копировал Баздырева Формат А2

Альбом II

Типовой проект

Схема расположения бункеров

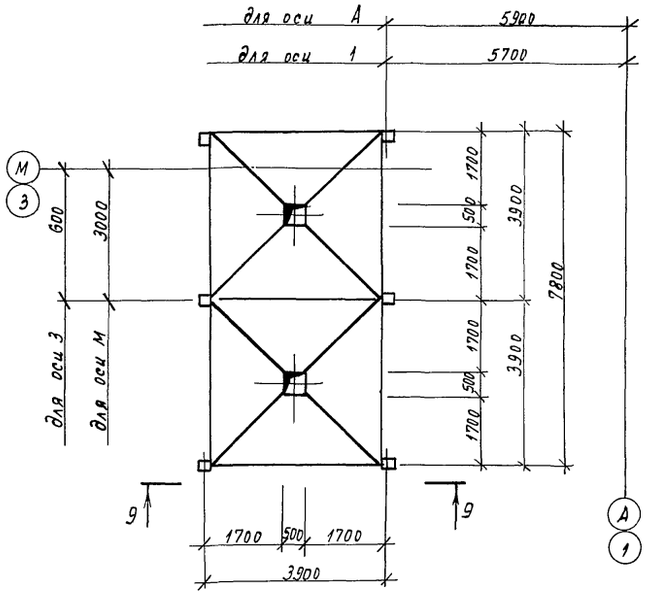


9-9

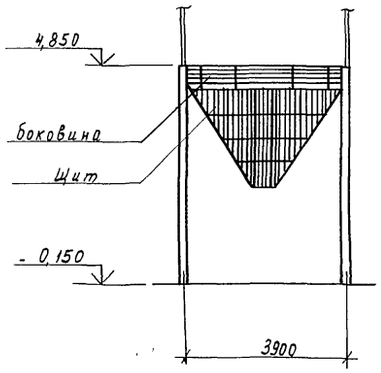


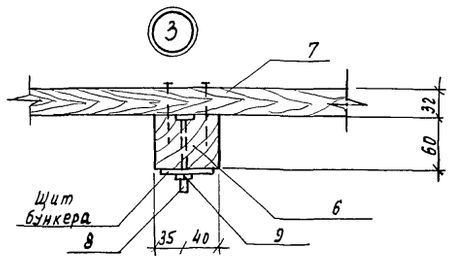


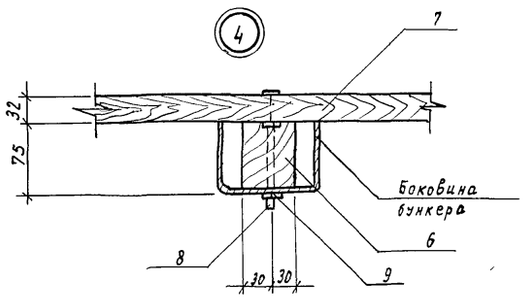


Схема расположения обшивки боковины бункера (шт. 7).

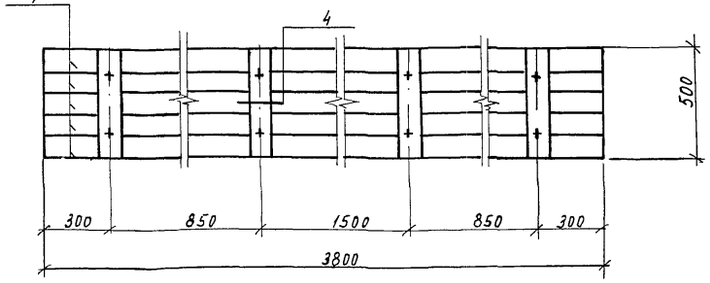


Схема расположения обшивки щита бункера (шт. 8)

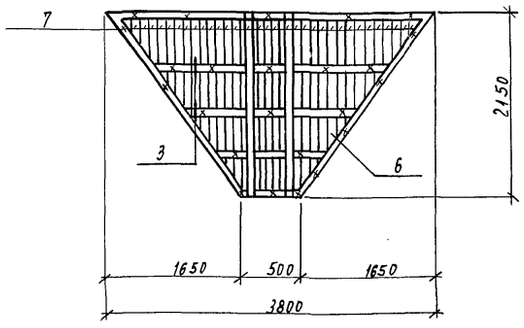


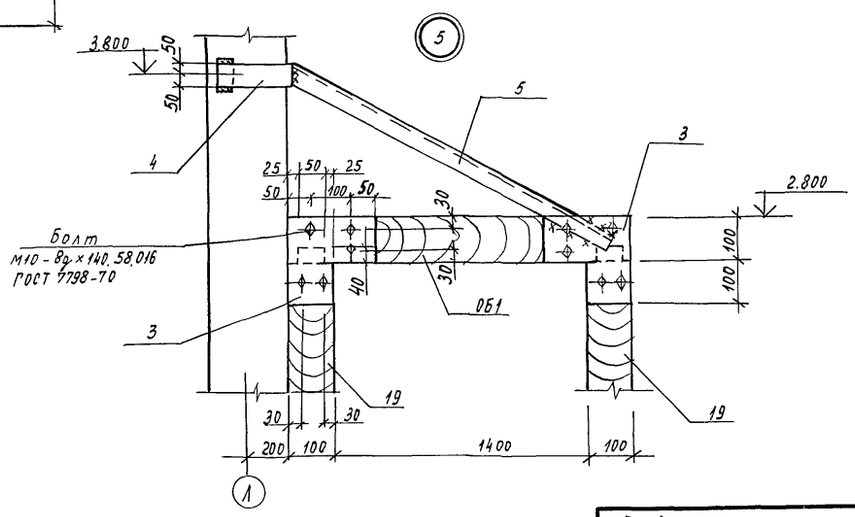


Спецификация к схеме расположения обшивки бункера

| Марка, поз. | Обозначение | Наименование | Кол. | Масса ед., кг | Примечание |
|---|---|---|---|---|---|
| | | Схема расположения | | | |
| | | обшивки боковины бункера | | | |
| 6 | | Брус 60×75 | | | |
| | | ГОСТ 24454-80 | | | 0,063 м³ |
| 7 | | Доска 32×100 | | | |
| | | ГОСТ 24454-80 | | | 0,400 м³ |
| 8 | | Болт М10-8g×100.58.016 | | | |
| | | ГОСТ 7798-70 | 112 | | |
| 9 | | Гайка М10-7Н.5.016 | | | |
| | | ГОСТ 5915-70 | 112 | | |
| | | Схема расположения | | | |
| | | обшивки щита бункера | | | |
| 6 | | Брус 60×75 | | | |
| | | ГОСТ 24454-80 | | | 0,638 м³ |
| 7 | | Доска 32×100 | | | |
| | | ГОСТ 24454-80 | | | 1,050 м³ |
| 8 | | Болт М10-8g×100.58.016 | | | |
| | | ГОСТ 7798-70 | 358 | | |
| 9 | | Гайка М10-7.Н.5.016 | | | |
| | | ГОСТ 5915-70 | 358 | | |

1. На узле 5 поз. 2 условно на показана.
2. На схеме расположения бункера обшивка условно не показана.

| | | | |
|---|---|---|---|
| Н.контр. | Ткач | | 02.12.86 |
| Гл.спец.отд. | Репало | | 25.11.86 |
| ГИП | Хлебников | | 25.11.86 |
| Гл.констр. | Тимошенко | | 25.11.86 |
| Рук.сект. | Колесников | | 25.11.86 |
| Рук.гр | Бутенко | | 25.11.86 |
| Инж. | Власова | | 25.11.86 |
| Пров. | Бутенко | | 25.11.86 |

т.п. 813-2-33.87 КД

Комплекс по послеуборочной и предреализационной обработке и хранению продовольственного картофеля емкостью 10000 тонн (для tн=-30°С).

| Стадия | Лист | Листов |
|---|---|---|
| Р | 3 | |

Схема расположения обшивки бункера.

ГИПРОНИСЕЛЬПРОМ г. Орел

Привязан

Инв. N

Взам. инв. N

Подпись и дата

Инв. N

21987-02

80

Формат А2

Копировал Муратова

gost.e-ecolog.ru